BIULETYN

URZĘDU PATENTOWEGO

Wydawnictwo Urzędu Patentowego
Polskiej Rzeczypospplie j Ludowej

Nr 22 Warszawa 1973

Urząd Patentowy PRL na podstawie art. 33 i art. 78 ustawy z dnia 19 października 1972 r. (Dz U Nr 43 poz. 272) w „Biuletynie Urzędu Patentowego" dokonuje ogłoszenia o zgłoszonych o udzielenie ochrony prawnej wynalazkach i wzorach użytkowych.

Ogłoszenia o zgłoszeniach drukowane są w „Biuletynie" w formie przedłożonej przez zgłaszających i zawierają następujące dane:

- oznaczenie klasy i podklasy według narodowej klasyfikacji patentowej,
- numer zgłoszenia wynalazku lub wzoru użytkowego,
- datę zgłoszenia wynalazku lub wzoru użytkowego,
- datę uprzedniego pierwszeństwa - jeżeli je zastrzeżono,
- imię i nazwisko lub nazwę zgłaszającego,
- miejsce zamieszkania lub siedzibę oraz kraj zgłaszającego,
- imię i nazwisko wynalazcy (współtwórców),
- tytuł wynalazku lub wzoru użytkowego,
- niezależne zastrzeżenia patentowe zgłoszenia, a do zgłoszeń dokonanych po 31 grudnia 1972 *r.* zamiast zastrzeżeń - skrót opisu wynalazku lub wzoru użytkowego vvraz z figurą rysunku najlepiej obrazującego wynalazek lub wzór użytkowy.

W okresie sześciu miesięcy od daty ogłoszenia wynalazku lub wzoru użytkowego, osoby trzecie mogą:

1) osobiście zapoznawać się w Urzędzie Patentowym PRL z opisem wynalazku lub wzoru użytkowego, zastrzeżeniami patentowymi i ochronnymi, rysunkami wynalazku lub wzoru użytkowego oraz sporządzać z nich odpisy;
2) nadsyłać do Urzędu Patentowego uwagi co do istnienia przeszkód uniemożliwiających udzielenie patentu (świadectwa ochronnego).

Odpowiednio uzasadnione pod względem faktycznym (dokumentacja dowodowa) i prawnym uwagi należy nadsyłać w dwóch egzemplarzach na adres: Urząd Patentowy PRL, 00-608 Warszawa, Aleje Niepodległości 188.

Ponadto w Urzędzie Patentowym można zamawiać odbitki kserograficzne dokumentów wymienionych w punkcie 1, przy czym w zamówieniu należy:

a) podać numer „Biuletynu Urzędu Patentowego", w którym dokonano ogłoszenia o zgłoszeniu,
b) wskazać numer zgłoszenia, klasę patentową i tytuł wynalazku lub wzoru użytkowego.

Uwaga: Miejsca niezadrukowane powstały wskutek wycofania zgłoszeń przez zgłaszających już po podpisaniu „Biuletynu" do druku. Za *tą* usterkę wydawca przeprasza Czytelników.

Urząd Patentowy PRL podaje do wiadomości konta :v NBP:

1. Urząd Patentowy PRL - NBP V O/M w Warszawie
   konto: 1529-91-53856 cz. 54 dz. 91 rozdz. 9111 § 77 - opłaty związane z rejestracją i ochroną wynalazków, wzorów użytkowych, wzorów zdobniczych, znaków towarowych; opłaty za skargi i odwołania;
2. Urząd Patentowy PRL, Centralny Ośrodek Informacji Patentowej - NBP V O/M w Warszawie
   konto: 1529-91-53856 CZ.84 dz. 74 rozdz. 7511.
   § 45 - wpłaty z tytułu sprzedaży wydawnictw.
   § 44 - wpłnty za usługi poligraficzne i mikrofilmowe.
3. Urząd Patentowy PRL - NBP V O/M w Warszawie
   konto: 1529-98-53856 - wpłaty za powołanie biegłego.

Egzemplarz« zdezaktualizowane można nabywać w Urzędzie Patentowym PRL - Centralny Ośrodek Informacji Patentowej, 00-608 Warszawa, Al. Niepodległości 188

Urząd Patentowy PRL. Numer oddano do składu w kwietniu 1973 r. Skład i przygotowalnia offsetowa - Poznańskie Zakłady Graficzne im. M. Kasprzaka zam. 3359/73. Druk: Pracownia Reprografii Urzędu Patentowego PRL. Äfk. wyd. 27,5, ark. druk. 23,5. Papier druk. sat. kl. V, 70 g, 61×86.

Cena 45 zł Nakład 2475 + 25 egz. INDEKS 35436

URZĘDU PATENTOWEGO

Warszawa, dnia 30 maja 1973 r. Nr 22, Rok I

Ogłoszenia o zgłoszonych w Polsce wynalazkach do opatentowania

1a (P. 155051) 29.04.1972.

Biuro Projektów Przemysłu Cementowego i Wapienniczego, Kraków, Polska (Marian Borkowski).

Przesiewacz, zwłaszcza do kamienia wapiennego, składający się z ramy, rzeszota i sita, znamienny tym, że posiada osadzone z obydwu stron ramy dwa lub cztery amortyzatory hydrauliczne (4), z których każdy zespolony jest z dwuramienną dźwignią (11), której jedno ramię połączone jest łącznikiem (12) z osią amortyzacyjną (3) przesiewacza, a na drugim ma osadzoną masę (13), służącą do wyważania rzeszota.

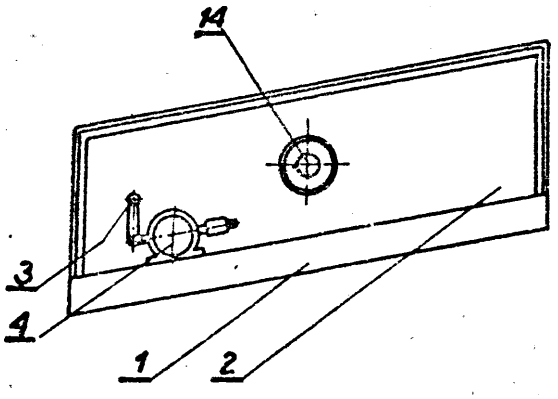

1a (P. 155224) 8.05.1972.

Instytut Metali Nieżelaznych, Gliwice (Władysław Madej, Czesław Masłowski, Jerzy Tissler, Jan Bugajski, Kazimierz Żmudziński, Edward Czapiga, Andrzej Wieniewski, Sylwester Kamiński, Jan Ziółek, Tadeusz Bar, Janusz Maciejewicz, Sławomir Brok, Stanisław Blaschke, Stanisław Zienkiewicz).

Sposób kontrolowania stopnia uwolnienia minerałów użytecznych w procesie wzbogacania kopalin, znamienny tym, że materiał wydzielony w procesie klasyfikacji według prędkości opadania, względnie odpady flotacyjne poddaje się uzupełniającej klasyfikacji według wielkości ziarna.

Urządzenie do stosowania sposobu według zastrz. 1, znamienne tym, że posiada rzeszoto (1) z łukowym sitem (3) zamocowane jednym końcem przegubowo za pomocą sworzni (2) do nośnej konstrukcji (5), do którego w pobliżu drugiego końca przyr. ocowany je ruchomo układ dźwigni poruszanych mechanizmem krzywkowym lub palcowym, przy czym również w pobliżu tego samego końca rzeszota III przymocowany jest zderzak (7) wraz ze sprężyną (8) połączoną z odbojnicą (6) przymocowaną do nośnej konstrukcji (5).

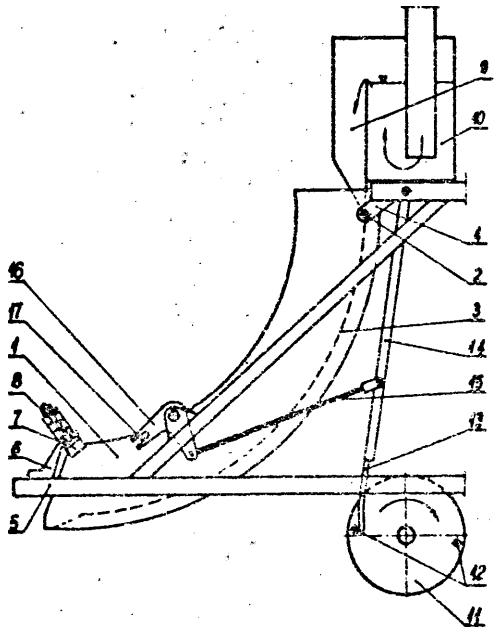

1a (P. 155356) 13.05.1972.

Biuro Projektów Przemysłu Kruszyw i Surowców Mineralnych, Kraków, Polska (Romuald Poprawa, Włodzimierz Rylski, Adam Zuzek).

Urządzenie do hydraulicznej klasyfikacji ziarn mineralnych w wstępującym prądzie wody. zwane krótko

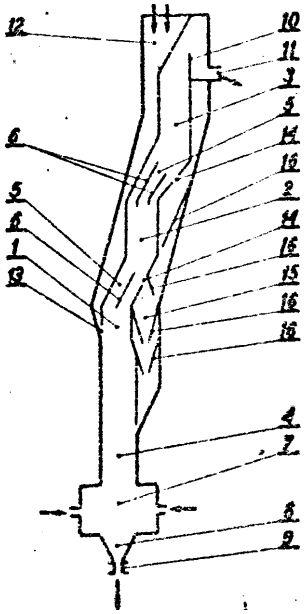

hydroklasyfikatorem kaskadowym, w którym klasyfikacja przebiega wielostopniowo w tym samym strumieniu wody, znamienne tym, że ma szereg komór klasyfikacji (1), (2), (3), (4) umieszczonych nad sobą kaskadowo i połączonych kanałami dyfuzorowymi (5) z których to komór, przynajmniej jedna ma skośne dno z poprzeczną szczeliną (14) komunikującą się z przebiegającym obok komór kanałem (15), w którym są skośnie ku dołowi skierowane przegrody (16) i który łączy się z najniżej położoną komorą klasyfikacji (4).

1a (P. 156265) 26.06.1972.

Kopalnia Węgla Kamiennego Mortimer-Porąbka, Przedsiębiorstwo Państwowe, Zagórze (Włodzimierz Tuszko, Bronisław Wartak).

Urządzenie do przesiewania materiałów ziarnistych, których sekcje przesiewacza na podłużnych ramach nośnych posiadają pręty, na których przymocowane są odrębne grzybkowe elementy robocze wyznaczające przez swoje rozmieszczenie otwory przelotowe dla przesiewanego materiału na powierzchni sitowej przy czym odległość elementów roboczych od siebie wyznacza graniczną średnicę przesiewanych ziarn i stanowi znamionowy prześwit przesiewacza, a grzybkowy element roboczy przesiewacza posiada płytkę - kapelusz przykryty powłoką z gumy lub innego mało ścieralnego tworzywa i osadzony na pojedynczej nóżce ze sprężystego tworzywa przymocowanej do pręta osadzonego w ramie przesiewacza, znamienne tym, że na znanej belce (1) za pomocą cięgieł (2), przesiewacza (3) składający się z kilku sekcji (4), (4a), (4b) na podłużnych ramach (5) posiada na prętach wsporczych (6) rozstawionych co pewną odległość (12з) większą niż w znanym rozwiązaniu, wieloramienne, korzystnie trójramienne grzybkowe elementy robocze (7) we wzajemnej odległości (13) z tym, że trójramienny grzybkowy element roboczy (7) składa się z trzech płytek (8a), (8b) i (8c) z powłokami (9) ze wspólną płaszczyzną roboczą (Sa) osadzonych na trzech sprężystych nóżkach (10a), (10b) i (10c) przy czym środkowa nóżka (10b) jest umieszczona osiowo na pręcie (6), natomiast boczne nóżki (10a) i (10c) są łukowo wygięte o kąt 90 stopni i posiadają część poziomą i część pionową.

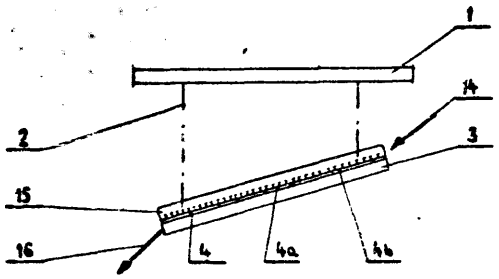

1a (P. 156689) .07.1972.

Centralny Ośrodek Badawczo-Projektowy Wzbogacania i Utylizacji Kopalin „Separator", Katowice (Karol Gołębiowski, Alojzy Szołtysik).

Szczelinowy pokład odwadniający zestawiony z podłużnych prętów profilowych, znamienny tym, że posiada kształtowniki rusztowe (3) zabudowane równolegle pomiędzy prętami profilowymi (1), w ten sposób, że tworzą powierzchnię rusztową nad znanym sitem szczelinowym (2).

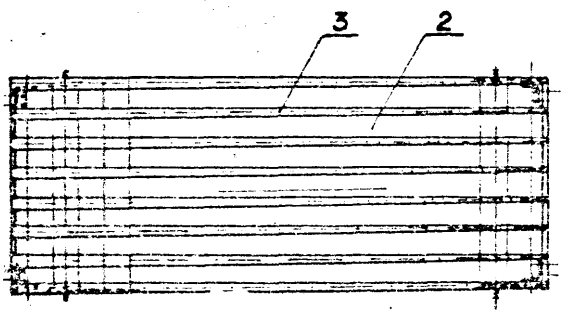

1a (P. 156997) 28.07.1972.

Pierwszeństwo: 30.07.1971. - Szwajcaria

Joseph Richard Kaelin, Buochs, Szwajcaria.

Instalacja do obróbki śmieci i szlamu wyposażona w środki do doprowadzania obrabianych śmieci i szlamu do urządzenia i w środki do odprowadzania materiału obrobionego w urządzeniu obróbczym, znamienna tym, że urządzenie obróbcze (2) posiada kołowo-pierścieniową część przyjmującą (4) z co najmniej jedną, rozciągającą się w kierunku jej obwodu komorą obróbczą (5) do przyjmowania obrabianych śmieci i szlamu, połączoną ze środkami napowietrzającymi (6) do napowietrzania obrabianego materiału, a środki doprowadzające i odprowadzające są względnie ruchome we wzajemnym, sztywnym podporządkowaniu wzdłuż kołowo-pierścieniowej części przyjmującej (4), przy czym przetwarzany materiał jest odprowadzany z komory obróbczej (5) w miejscu oddalonym od miejsca doprowadzania w kierunku ruchu urządzenia.

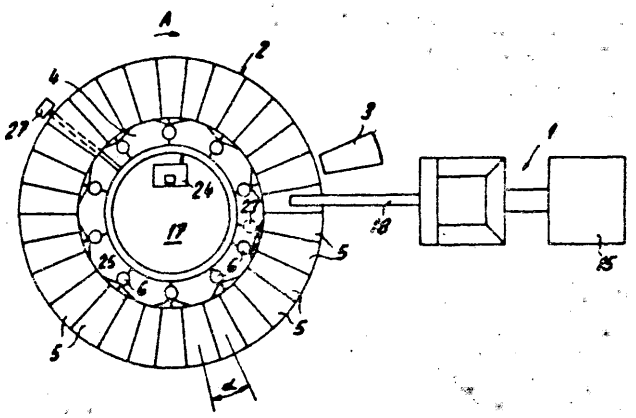

c (P. 155369) 13.05.1972.

Kopalnia Węgla Kamiennego „Moszczenica", Jastrzębie Zdrój, Polska (Władysław Chlebik, Henryk Mańka, Stefan Kotusz).

Sposób fizyko-mechanicznej obróbki nadawy do flotacji węgla, znamienny tym, że dyspergowany strumieniem sprężonego powietrza odczynnik flotacyjny (9)

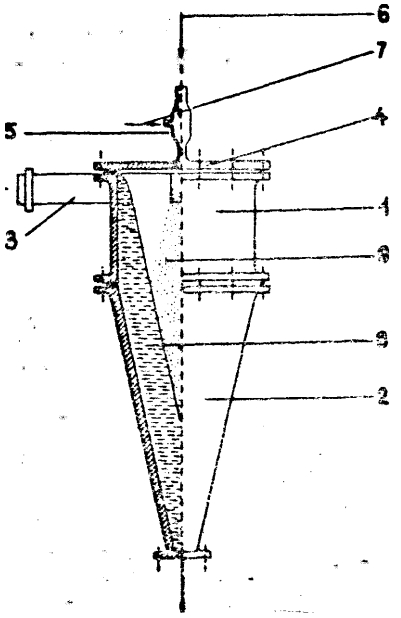

jest wprowadzony wylotem inżektorowej dyszy (5) do cyklonowej części (1) urządzenia, gdzie podlega mieszaniu z nadawą flotacyjną (8) poprzez bezpośredni kontakt jej aktywnej powierzchni, doprowadzonej wlotowym króćcem (3) i zawirowanej w cyklonowej części (1) oraz stożkowej części (2) urządzenia.

Urządzenie do stosowania sposobu według zastrzeżenia 1, znamienne tym, że ma wlotowy króciec (3) nadawy flotacyjnej (8) przymocowany stycznie do ściany bocznej cyklonowej części (1) urządzenia bezpośrednio pod pokrywą (4), w której umieszczona jest centrycznie inżektorowa dysza (5) z przymocowanym od góry przewodem (6) sprężonego powietrza oraz z boku przewodem (7) odczynnika flotacyjnego (9).

1c (P. 156237) 24.06.1972.

Nadodrzańskie Zakłady Przemysłu Organicznego „Rokita", Brzeg Dolny, (Jan Przondo, Zbigniew Leszczyński, Eugenia Biełous).

Sposób otrzymywania odczynnika pianotwórczego do flotacji rud metali nieżelaznych, zwłaszcza rud miedzi, przez kondensację acetonu w obecności katalizatora alkalicznego, zobojętnienie surowego produktu kwasem fosforowym i destylację przy ciśnieniu normalnym, znamienny tym, że destylację normalną prowadzi się do zawartości w 100 częściach wagowych pozostałości podestylacyjnej około 80 części wagowych alkoholu dwuacetonowego i 0,5—5 części wody, zakwasza kwasem fosforowym do zawartości w 100 g pozostałości 30—70 mg wolnego kwasu i poddaje destylacji przy zmniejszonym ciśnieniu w temperaturze 90—115°C, regulując szybkość destylacji w taki sposób, aby destylat zawierał w 100 częściach wagowych 80—95 części wagowych alkoholu dwuacetonowego i 20—5 części wagowych tlenku mezytylu.

1c (P. 156557) 6.07.1972.

Instytut Odlewnictwa, Kraków, (Jerzy Romański, Tadeusz Rzepa, Zygmunt Grodziński, Tadeusz Klemonsiewicz).

Sposób brykietowania sproszkowanych koncentratów rud miedzi, znamienny tym, że koncentrat rudy miedzi lub inny temu podobny trudnozbrylający się drobnoziarnisty surowiec metalonośny o wilgotności najkorzystniej od 3 do 5,5% ciężarowych H_2O miesza się szybko i dokładnie z dwuskładnikowym lepiszczem, zawierającym w swym składzie: wodny roztwór wielokrzemianu alkalicznego typu $Me_2 \cdot n\,SiO_2 \cdot aq$ (gdzie Me = NaK i n = 1÷4) o ciężarze właściwym najkorzystniej od 1,2 do 1,5 G/cm³ w ilości najkorzystniej od 9 do 30% ciężarowych oraz technicznie czysty gamma krzemian dwuwapniowy o wzorze $\gamma \cdot 2\,CaO \cdot SiO$ lub inny surowiec zawierający ten związek chemiczny, w ilości najkorzystniej od 1 do 20% ciężarowych, po czym z przygotowanej tak mieszanki wykonuje się brykiety w znanych prasach brykietowniczych.

1c (P. 156956) 27.07.1972.

Centralny Ośrodek Badawczo-Projektowy Wzbogacania i Utylizacji Kopalin „Separator", Katowice (Zbigniew Doros, Stanisław Łagódka, Krystian Labużek).

Sposób przygotowania nadawy do wzbogacenia metodą flotacji pianowej polegający na granulometrycznym rozdziale ziarn na frakcję drobnoziarnistą i gruboziarnistą a następnie wymieszaniu frakcji drobnoziarnistej z emulsją powietrza, wody i odczynników flotacyjnych, nadający się do wykorzystania zwłaszcza w zakładach wzbagacania węgla koksowego, znamienny tym, że całość nadawy zostaje wprowadzona pod ciśnieniem do hydrocyklonu wprawiającego ją w szybki ruch wirowy powodujący granulometryczny rozdział ziarn na frakcję drobnoziarnistą i frakcję gruboziarnistą, po czym do wirującej zawiesiny, najlepiej na nowierzchnię i pod powierzchnię leja wytworzonego wokół osi hydrocyklonu podaje się pod ciśnieniem emulsję powietrza, wody i odczynników flotacyjnych i jako kompletnie przygotowaną nadawę flotacyjną wypływającą wylotem górnym hydrocyklonu odprowadza się w kierunku baterii flotacyjnej, natomiast wydzieloną frakcję gruboziarnistą opuszczającą hydrocyklon wylotem dolnym w znany sposób kieruje się zależnie od stopnia zapopielenia w kierunku filtrów próżniowych, względnie do innych węzłów zakładu przeróbczego.

Urządzenie do stosowania sposobu według zastrzeżenia 1 zaopatrzone w hydrocyklon z umocowaną w jego osi rurką wyprowadzoną na zewnątrz, znamienne tym, że posiada emulgator np. w postaci ejektora (6), połączony z rurką (2), której część znajdująca się wewnątrz hydrocyklonu (1) ma powierzchnię perforowaną a końcówkę (3) zamkniętą.

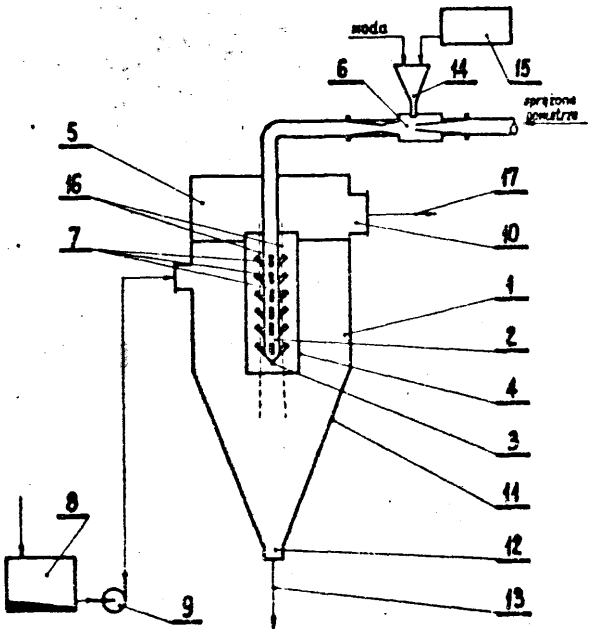

1g (P. 155530) 23.04.1972.

Biuro Projektów Przemysłu Metali Nieżelaznych Bipromet", Katowice, Polska (Teofil Szeja).

Sposób grudkowania pylistego tlenku cynku zwłaszcza otrzymywanego w procesie ogniowego wzbogacania cynkowych rud, znamienny tym, że pył tlenku cynku zwilżany jest roztworem siarczanu cynku lub roztworem kwasu siarkowego, przy czym zawartość wolnego kwasu siarkowego w roztworze wynosi od 10 g/litr—

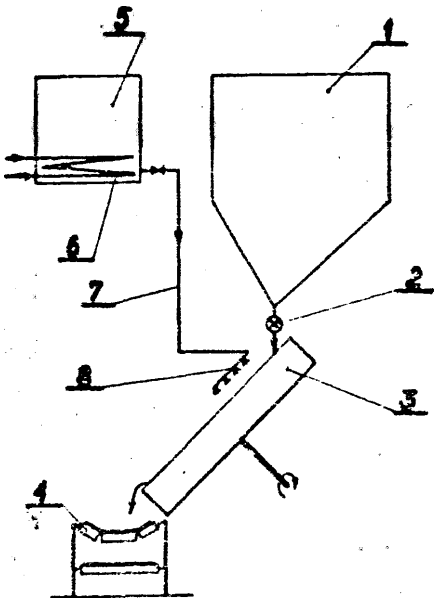

-200 g/litr, najkorzystniej 150 g/litr, a temperatura roztworu waha się od 20°C—100°C, najkorzystniej 70°—-80°.

3b (P. 156760) 18.07.1972.

Kopalnia Rudy Żelaza „Grodzisko" Przedsiębiorstwo Państwowe. Grodzisko, Polska (Krzysztof Mrożkiewicz, Zygmunt Pilecki, Kazimierz Tylek, Czesław Ziemkiewicz, Jan Panek).

Elastyczny ochraniacz z samoczynnym układem pneumatycznym przeciwdziałającym przegrzaniu koiana, znamienny tym, że wewnątrz osłony (8) znajduje się wkład elastyczny (1) wykonany z pianki integralnej z otworami (2) zakończonymi poszerzeniami (3) od dołu i połączonymi kanałami (4) z wgłębieniem (5) oraz otworami (0) połączonymi z kanałami (7), osło.na (8) połączona trwale z paskami (9) tkaniną (13), fartuchem (11) połączonym z cięgnem elastycznym (12).

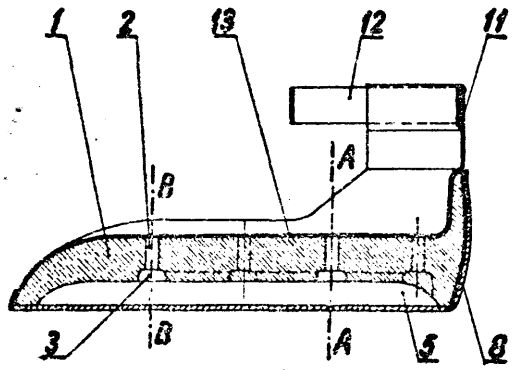

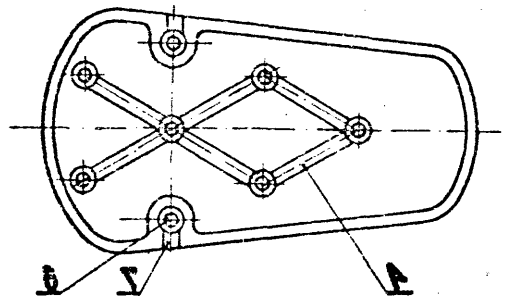

4g (P. 155669) 29.05.1972.

Instytut Gazownictwa, Kraków, (Leokald Skłodowski, Adam Smetaniuk, Anna Gumula).

Palnik stojący zwłaszcza do kuchni 1 kuchenek gazowych domowego użytku składający się z korpusu i głowicy z wkładką stabilizującą, znamienny tym, że odległość (l_1) dyszy od gardła mieszalnika (7) jest nie mniejsza niż odległość (l_2) od podstawy stożka części inżektorowej do gardła mieszalnika, a stosunek pola wewnętrznego części gardła mieszalnika (7) do powierzchni całkowitej otworków płomykowych w głowicy palnika nie jest większy niż 0,6 : 1,0, przy czym W głowicy między gniazdem (2) a nakrywką (3) umieszczona jest wkładka stabilizująca (4) posiadająca na górnej powierzchni wykonane otworki główne (6),. a na dolnej powierzchni otworki stabilizujące (6), tworzące szczelinę stabilizującą z gniazdem, przy czym stosunek pola przekroju otworków płomykowych głównych i stabilizujących do pola otworków stabilizujących nie jest większy niż 3 : 1.

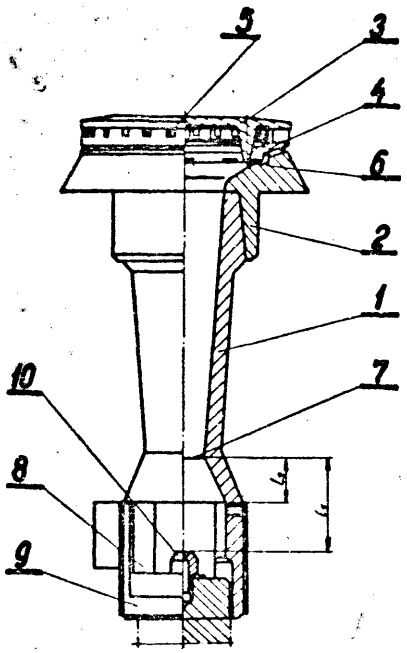

4g (P. 155724) 31.05.1972.

Instytut Gazownictwa, Kraków (Ryszard Zieleniewski, Leokald Skłodowski, Adam Smetaniuk, Anna Cumula).

Palnik fajkowy zwłaszcza do kuchni i kuchenek gazowych domowego użytku składający się z korpusu i głowicy z wkładką stabilizującą, znamienny tym, że odległość (l_1) dyszy od gardła mieszalnika (7) jest nie mniejsza niż odległość (l_2) od podstawy stożka części inżektorowej do gardła mieszalnika, a stosunek powierzchni wewnętrznej części gardła mieszalnika (7) do powierzchni całkowitej otworków płomykowych w głowicy palnika nie jest większy niż 0,5 : 1,0, przy czym w głowicy między gniazdem (2) a nakrywką (3) umieszczona jest kładka stabilizująca (4) posiadająca na górnej powierzchni wykonane otworki główne (5), a na dolnej powierzchni otworki stabilizujące (6) i tworząca szczelinę stabilizującą z gniazdem, przy czym stosunek powierzchni przekroju otworków płomykowych głównych i stabilizujących do pola otworków stabilizujących nie jest większy niż 3 : 1.

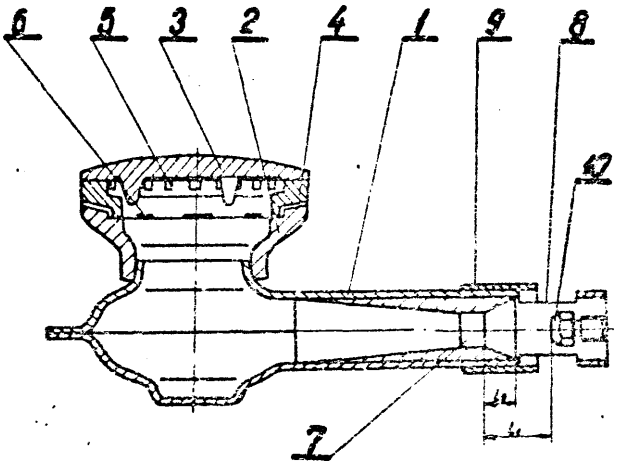

5a (P. 155188) 4.05.1972.

Politechnika Gdańska, Gdańsk (Gabriel Wilicki, Stanisław Woźnicki).

Urządzenie tło eksploatacji kopalin stałych, zwłaszcza bursztynu, znamienne tym, że składa się z usy-

tuowanej na powierzchni ziemi pompy (1), tłoczącej rurociągiem medium płynne do pokładu nośnego (3), strumienicy (2) umieszczonej na poziomie pokładu (3) i zasilanej pompą (4) znajdującą się na powierzchni ziemi oraz rurociągu tłoczącego (5), zamocowanego do dyszy wylotowej strumienicy (2), zaopatrzonego na wylocie w zespół siatek (6) o stopniowanej wielkości oczek.

Odmiana urządzenia według zastrz. 1, znamienna tym, że strumienica (2) i zasilająca ją pompa (4) usytuowane są na powierzchni ziemi, przy czym strumienica (2) połączona jest z pokładem nośnym (3) rurociągiem ssacym (7), a jej dysza wylotowa zaopatrzona jest w zespół siatek (6) o stopniowanej wielkości oczek.

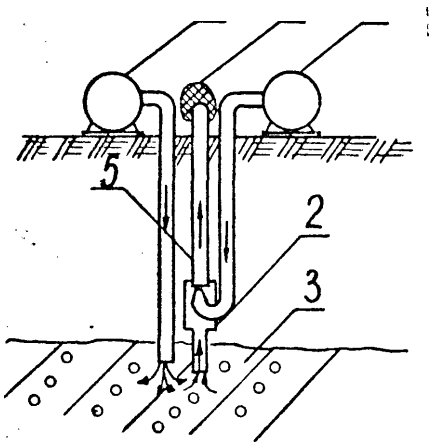

5a (P. 155477) 19.05.1972.

Zakłady Konstrukcyjno-Mechaniczne Przemysłu Węglowego, Gliwice, Polska (Piotr Niewrzoł).

Wiertnica udarowa, do wierceń pionowych i pod kątem w skałach twardych i bardzo twardych, znamienna tym, że ma prowadnicę (2) połączoną z podporą (8) za pośrednictwem dwóch równolegle pracujących sprzęgieł (9) i (10), przy czym sprzęgło (9) jest stale włączone dociskiem sprężyn (12), a sprzęgło (10) jest włączane dźwignią (14) poprzez nakrętkę (15) i dociskową tarczę (16).

Wiertnica udarowa według zastrz. 1, znamienna tym, że między sprzęgłami (9) i (10) jest umieszczona przegroda (11).

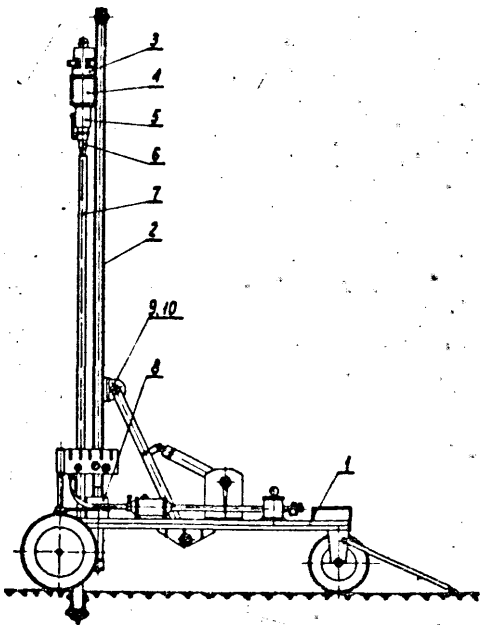

5a (P. 155605) 26.05.1972.

Kopalnia Siarki „Siarkopol", Grzybów pow. Staszów, Polska (Rajmund Kaczyński, Andrzej Kłopocki, Edward Radwański).

Sposób użytkowania nośników energii w metodzie podziemnego wytapiania siarki, znamienny tym, że wykorzystuje się wodę depresyjną i energię w niej zawarta jako wodę technologiczną do zasilania otworów eksploatacyjnych (2) przez podgrzewanie jej parą w podgrzewaczu strumienicowym (1).

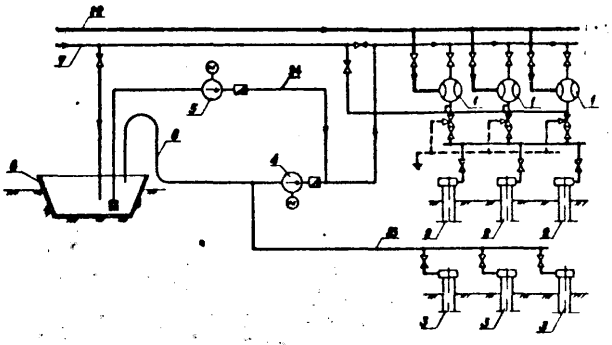

5a (P. 155678) 30.05.1972.

Fabryka Maszyn i Sprzętu Wiertniczego „Glinik", Gorlice, Polska (Kazimierz Kotwica, Stanisław Karlic, Tadeusz Zastępca, Jerzy Czaja, Stanisław Wojnar).

Świder jednogryzowy służący do' wiercenia odwiertów metodą obrotową, znamienny tym, że posiada kanał 4 w czopie łożyskowym (1) i otwór (5) w gryzie (3) tuleję (6), korek (7) oraz wzdłużne kanały (8) na powierzchni kulistej gryza (3).

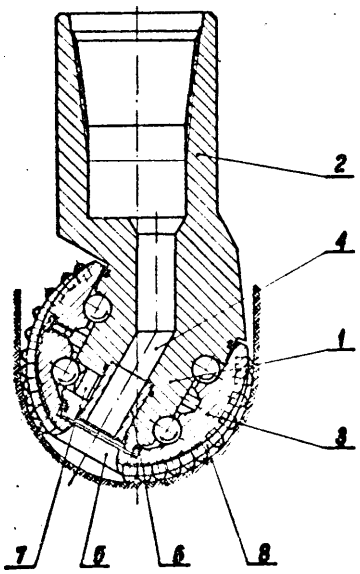

5a (P. 155854) 7.04.1868.

Patent dodatkowy do patentu P. 144468

Przedsiębiorstwo Geologiczne w Katowicach, Katowice, Polska (Tadeusz Duda, Adam Kolasiński, Mieczysław Wojaczyński, Jan Wojtaszek, Józef Zelik, Stanisław Żubr).

Sposób łączenia rur, zwłaszcza płuczkowych, ze zwornikami według patentu nr P. 144468, mający na celu uzbrojenie obu końców rury w półzworniki, umożliwiające następnie mechaniczne łączenie pojedynczych rur w przód wiertniczy, stosowany przeważnie w górnictwie wiertniczym, znamienny tym, że powierzchnie czołowe półwyrobów (1) i (2) zakańcza się - przed ich połączeniem płaszczyznami pochyłymi względem podłużnej osi tych półwyrobów, nadając im, przy we-

wnętrznej części ścianki, kształt tępych progów (3), a następnie zestawia się je czołami z zachowaniem odległości 2—4 mm, umocowuje wewnątrz walec (4) w celu uformowania wewnętrznego lica (6) spoiny, po czym kładzie pierwszy jej szew przy prostopadłej pozycji, względem podłużnej osi symetrii półwyrobów, elektrody (5) najkorzystniej o średnicy 3,25 mm.

Przyrząd do stosowania sposobu według zastrzeżenia 1, składający się z miedzianego walca jako części podstawowej, znamienny tym, że walec (4) ma wewnątrz współśrodkowy otwór przelotowy, w którym umieszczona jest śruba (7), przy czym walec podzielony jest na dwie części w płaszczyźnie (x—x'), pochyłej względem jego tworzącej zaś do powierzchni czołowej jednej części walca przytwierdzony jest haczykowaty zaczep) natomiast do czołowej powierzchni drugiej części przymocowana jest wkrętem (13) płytka (12) z gwintowanym otworem.

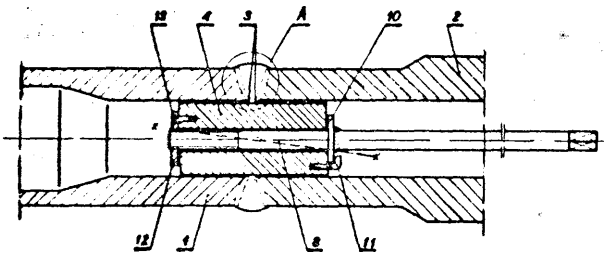

5a (P. 155896) 8.06.1972.

Przedsiębiorstwo Specjalistyczne Górnictwa Surowców Chemicznych „Hydrokop", Kraków, Polska (Alfons Radomski, Jerzy Piekarz, Kazimierz Ślizowski, Stanisław Erańka, Stanisława Mróz, Ludwik Rogowski).

Sposób wielopoziomowej selektywnej eksploatacji ałóż soli otworami wiertniczymi z powierzchni lub z podziemnych wyrobisk górniczych, znamienny tym, że kolumnę rur okładzinowych zapuszcza się do otworu do stropu najniższej przeznaczonej do eksploatacji warstwy soli i cementuje się ją na całej długości, a następnie wykonuje się perforacje tej kolumny na odcinkach przechodzących przez przeznaczone do eksploatacji warstwy solne pozostawiając bez perforacji krótkie odcinki w stropie każdej warstwy soli oraz odcinki w warstwach płonych, po czym zapuszcza się do otworu kolumnę rur wolnowiszących do głębokości najniższego sperforowanego odcinka rur, uruchamia się obieg wody w otworze i wstępnie rozługowuje warstwy soli przez otworki perforacji aż do uzyskania

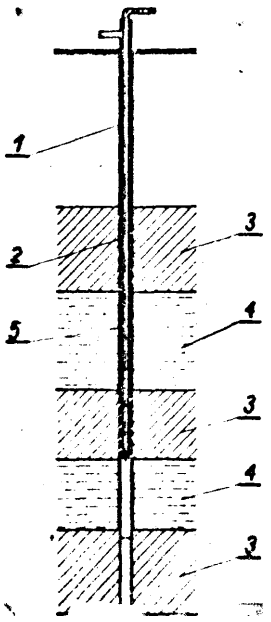

szczeliny wokół sperforowanej rury, a następnie wyciąga się z otworu kolumnę rur wolnowiszących i zakłada na niej specjalne pierścienie uszczelniające tak, aby po zapuszczeniu tej kolumny rur do spągu najniższej przeznaczonej do eksploatacji warstwy soli, nastąpiło uszczelnienie między kolumną rur wolnowiszących a rurami okładzinowymi w połowie każdego sperforowanego odcinka, po czym ponownie uruchamia się obieg wody w otworze przez zatłaczanie jej kolumną rur wolnowiszących, solanka natomiast odbierana jest z przestrzeni między kolumną rur wolnowiszących i okładzinowych, przy czym dla równomiernego ługowania komór zmienia się okresowo obieg "wody na przeciwny.

5b (P. 155040) 28.04.1972.

Przedsiębiorstwo Robót Górniczych, Wałbrzych, Polska (Zdzisław Niziński, Jan Jarecki, Wit Staroń).

Wiertarka obrotowa powietrzna, znamienna tym, że w znanej wiertarce (1) przewiercono otwór przez wirnik (5), wałek atakujący (6) i prowadnicę (7), przymocowano do jej górnej pokrywy (2), dopływ wody (3) i rurkę (4), której koniec wchodzi w wiertło (8).

5b (P. 155125) 3.05.1972.

Pierwszeństwo: 5.05.1971 - NRD

VEB Lasitzer Granit Demtz-Thumitz, Demitz-Thumitz, NRD (Mitrjan Tschesnokow, Horst Lorenz, Paul Weltsch).

Palnik do obróbki materiałów budowlanych, zwłaszcza kamieni naturalnych spalający benzynę z powietrzem pod ciśnieniem, chłodzony obiegiem powietrza złożony z rur: zewnętrznej i pośredniej, dyszy wylotowej płomienia, komory spalania, urządzenia do zawirowania powietrza i dyszy paliwowej, znamienny tym, że bardzo wąskie pierścieniowe kanały (1, 2) są utworzone przez rury: zewnętrzną (3) i pośrednią (4) oraz komorę spalania (7), przy czym komora spalania (7) ma w swych ściankach (8) szereg rzędów otworów (9) ustawionych w odstępach wzdłuż długości, urządzenie do zawirowania powietrza (15) jest zamknięte dwiema ściankami dzielącymi (11, 12), rurą pośrednią (4) i komorą spalania (7) od strony komór: wlotu powietrza (10) i mieszania wstępnego, ścianki (11, 12) mają wykonane na obwodzie rowki gwintu płaskiego (16) o tym samym kierunku, a dysza wylotowa płomienia (5) o więcej niż dwóch otworach (20) ma w miejscu stykania się tych otworów od strony wnętrza komory spalania wzniesienie (21) w przybliżeniu stożkowe, którego kąt pochylenia tworzącej jest zbliżony do kąta pochylenia otworu dyszy.

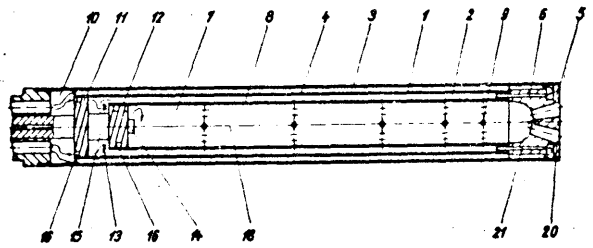

Fig. 1

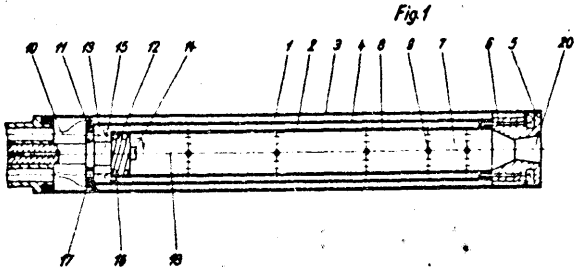

Fig. 2

5b (P. 155245) 9.05.1972.

Patent dodatkowy do patentu nr 63835

Główny Instytut Górnictwa, Katowice (Janusz Sedlaczek, Edward Żak, Kazimierz Sołtysek, Michał Fels).

Urządzenie do mocowania narzędzi urabiających, które w kłódce ma nieruchomo zamocowaną zewnętrzną tuleję i obrotowo osadzoną wewnętrzną tuleję zaopatrzoną w elastyczną wkładkę zamocowaną trwale do zewnętrznej powierzchni tej tulei, znamienne tym, że elastyczna wkładka (4) ma wystające na zewnątrz i do środka walcowe występy (5) osadzone w promieniowych otworach (6), w które tuleje zewnętrzna (1) i wewnętrzna (3) są zaopatrzone wzdłuż obwodu, ponadto wewnętrzna tuleja (3) ma dwa zewnętrzne zaczepy (7) umieszczone w podłużnych wycięciach (8) wykonanych w części obwodu zewnętrznej tulei (1) tak, aby przy obrocie tulei (3) oparcie tych zaczepów o drugą krawędź (9) wycięcia (8) wyznaczało położenie zatrzasku, umożliwiające sprawne wprowadzenie do kłódki (2) urządzenia względnie wyjęcie z niej trzonu hoża.

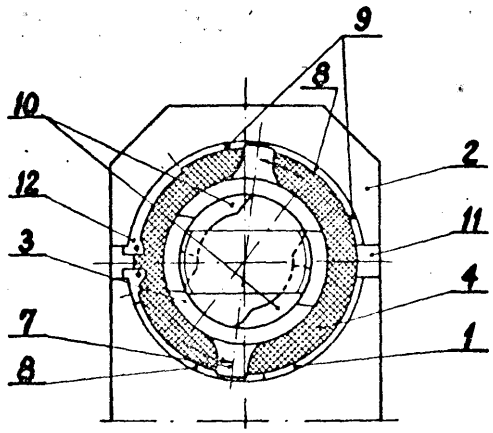

5b (P. 155317) 10.05.1972.

Zakłady Konstrukcyjno-Mechanizacyjne Przemysłu Węglowego, Gliwice (Tadeusz Kalinecki, Klemens Pilarski, Alojzy Witek).

Urządzenie do prowadzenia maszyny urabiającej po przenośniku, znamienne tym, że ma obrotowy sworzeń (6) zamocowany do płozy (5) sam urabiającej maszyny (2), który w swej górnej części jest zabezpieczony dzielonym pierścieniem (7) i obejmą (8), natomiast w dolnej części jest wykształcony w postaci zaczepu (9) o przekroju kołowym, na obwodzie którego nacięte są pod kątem do osi obrotu rowki (10).

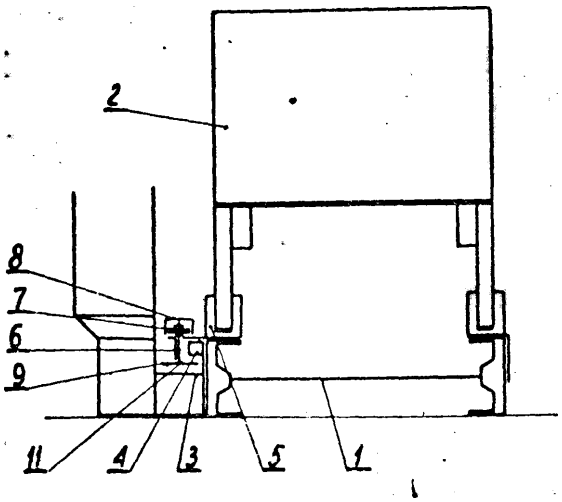

5b (P. 155833) 6.04.1S72.

Kopalnia Węgla Kamiennego „Sobieski", Bory k/Krakowa, woj. Kraków, Polska (Trębacz Wiktor, Morawiec Ryszard, Kapuścik Władysław, Neugebauer Jan, Kadulski Stanisław, Jędrusik Adam, Walus Antoni).

Sposób wyeksploatowania pokładów z zawałem w warunkach zagrożenia wodnego, znamienny tym, że przed rozpoczęciem eksploatacji pokładu wykonuje się rozcinkę pokładu tak, aby pierwsza obcinka ścianowa o optymalnej długości frontu, znajdowała się w najniższym punkcie partii pokładu przeznaczonego do eksploatacji i natychmiast po rozruchu powoduje się jej zawał znanymi sposobami, który przez spękanie górotworu stanowi szeroki pas naturalnego drenażu nawodnionych skał.

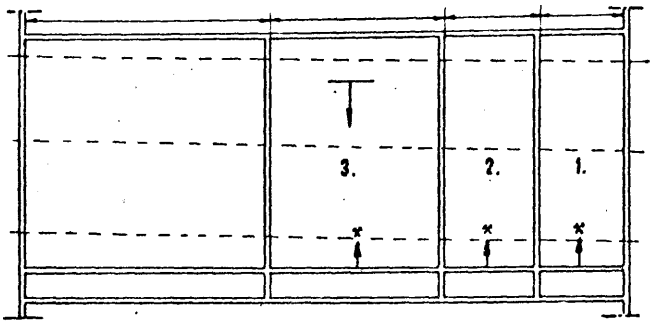

5b (P. 155860) 08.06.1972.

Akademia Górniczo-Hutnicza im. Stanisława Staszica, Kraków, Polska (Artur Bęben, Antoni Łopata, Mieczysław Dydo, Bronisław Karbarz, Włodzimierz Piwowar, Mieczysław Rutka, Jan Skiba).

Organ urabiająco-ładujący, zawierający koło czerpakowe z czerpakami, znamienny tym, że ma na obwodzie koła czerpakowego (1), pomiędzy czerpakami (2), umieszczone bębnowe zespoły frezujące (3), na wale których są zaklinowane koła zębate (4), współpracujące z nieruchomym kołem zębatym (5), przymocowanym do konstrukcji wysięgnika podtrzymującego (6), przy czym bębnowe zespoły frezujące (3), mają kształt walca, na którego powierzchniach bocznych są umieszczone noże skrawające (7).

Odmiana organu urabiająco-ładującego, według zastrz. 1, znamienna tym, że ma bębnowe zespoły frezujące (3) w kształcie dwóch stożków ściętych (8), połączonych ze sobą większymi podstawami, przy czym na powierzchniach bocznych stożków (8) są umieszczone noże skrawające (7).

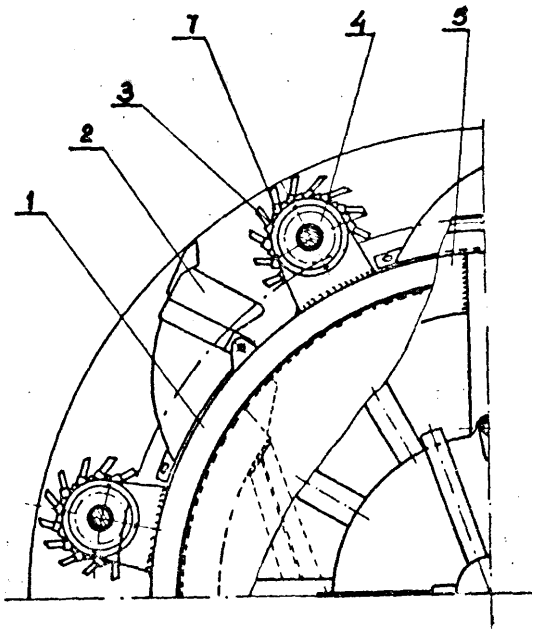

5b (P. 156723) 15.07.1972.

Kopalnia Węgla Kamiennego „Klimontów", Klimontów, Polska (Bronisław Sztyler, Henryk Szewczyk).

Prowadnica łańcucha węglowego, znamienna tym, że stanowi ją otwarte koryto (2) o kształcie kulistym otwartą częścią przymocowane rozłącznie przy pomocy uchwytów (3) do korpusu kombajnu (4).

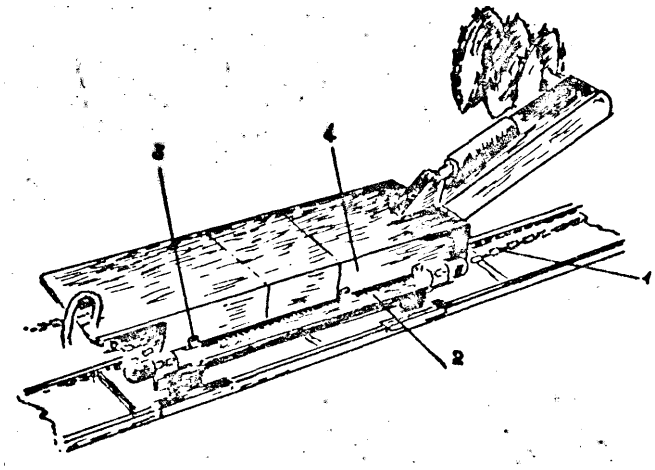

5b (P. 156843) 20.07.1972.

Zakłady Konstrukcyjno-Mechanizacyjne Przemysłu Węglowego, Gliwice, Polska (Andrzej Iwan, Henryk Bober).

Urządzenie do usuwania zwiercin z otworów wierconych pionowo lub skośnie, znamienne tym, że składa się z wentylatora (1) połączonego z elastycznym uszczelnieniem (2) i przekładnią lub hamulcem (3) oraz znajduje się na żerdzi wiertniczej (6) lub jest przymocowane do kolumny (8) wiertniczej w przypadku stosowania wiertarek z mechanicznym posuwem.

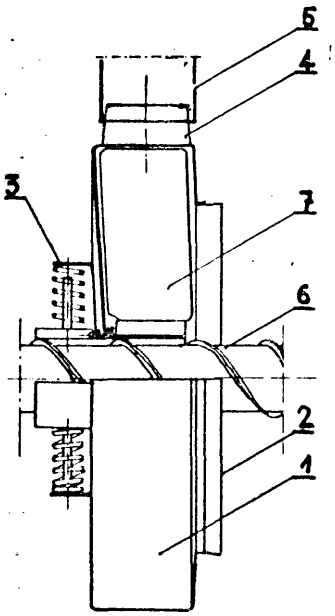

5b (P. 156844) 20.07.1972.

Zakłady Konstrukcyjno-Mechanizacyjne Przemysłu Węglowego Gliwice, Polska (Zygmunt Jaromin, Helmut Blochel).

Nóż promieniowy i uchwyt do jego zamocowania, znamienny tym, że trzonek (2) noża (1) ma postać pręta o przekroju koła ściętego obustronnie, który jest osadzony w cylindrycznym otworze (3) uchwytu (4) za pomocą blokującego elementu (5), usytuowanym w rowku (6) wyciętym w zaokrąglonej części trzonka (2) noża (1) w poprzek jego długości, przy czym element blokujący (5) ma kształt litery U lub V, a w górnej części uchwytu (4) znajduje się wycięcie (7).

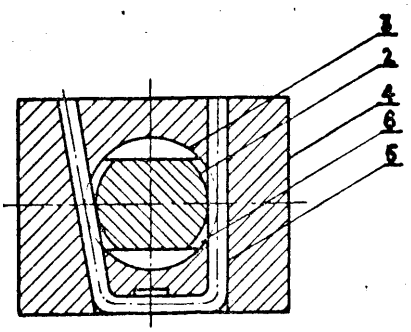

5b (P. 156888) 24.07.1972.

Fabryka Części Zamiennych Maszyn Górniczych „Omag", Oświęcim, Polska (Mieczysław Pszczółka, Zdzisław Grzanka, Augustyn Sikora, Tadeusz Nalepa, Wiesław Muc).

Wiertnica do otworów strzałowych zaopatrzona w silnik napędowy elektryczny, wielostopniową skrzynię przekładniową, wrzeciono wraz z głowicą zaciskową, znamienna tym, że mocowanie wiertnicy na rozporach (1) odbywa się za pomocą zamków (4) wyposażonych w odchylne szczęki (12) mocujące kołnierze (14) da obejm (11).

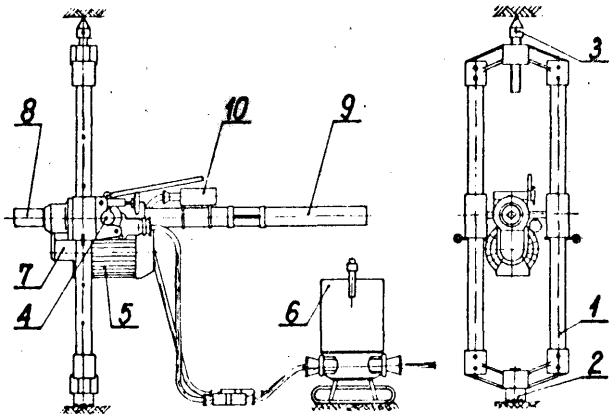

5b (P. 156933) 26.07.1972.

Kopalnia Węgla Kamiennego Generał Zawadzki, Dąbrowa Górnicza, Polska (Bronisław Wartak, Mieczysław Kopka, Jerzy Kalębka, Tadeusz Rachniowski, Henryk Loska, Janusz Strzemiński).

Sposób wykonywania robót strzałowych i obrywki w przodku ścianowym, znamienny tym, że czynności te wykonuje się w znany sposób z pomostu (1) przemieszczanego wzdłuż trasy (10) podwieszonej na obudowie zmechanizowanej (13) wyrobiska.

Urządzenie do wykonywania sposobu według zastrz. 1 posiadające co najmniej dwie wiertnice sprzężone przegubowo w dwóch płaszczyznach z pomostem, znamienne tym, że trasa (10) przemieszczania pomostu (1) jest podwieszona na obudowie zmechanizowanej (13) przy czym wiertnice (3) są usytuowane po zewnętrznej stronie pomostu (1), a ustawiony w żądanej pozycji pomost (1) jest unieruchomiony drążkami nastawnymi (17) wraz z płozami (18) oraz siłownikiem (19) połączonym z jednej strony z pomostem (1) z drugiej strony zaczepionym o dowolny stojak (16) przedniego lub środkowego rzędu obudowy.

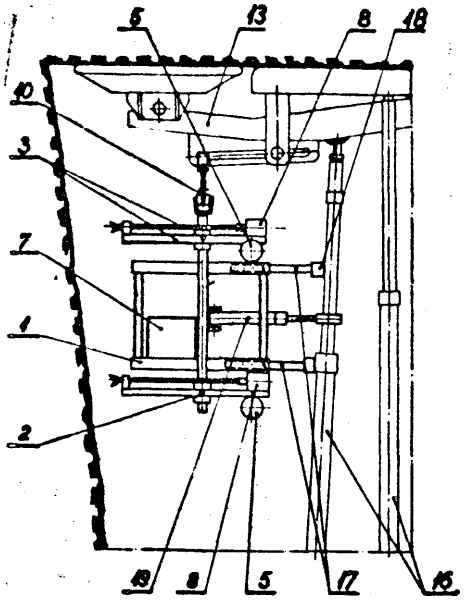

5c (P. 156426) 17.05.1972.

Główny Instytut Górnictwa, Katowice, Polska (Jan Bogusław Gwiazda).

Hydrauliczna sonda pomiarowa, znamienna tym, że ma hydrauliczny cylinder (1) zamknięty z jednej strony gwintowanym korkiem (2) uszczelnionym za pomocą uszczelki (5), a z drugiej strony korkiem (12), uszczelnionym uszczelką (13), połączonym przewodem hydraulicznym (14) z tuleją (15) zawierającą uderzeniowy trzpień (16) młotka odbojnego uszczelniony uszczelką (17).

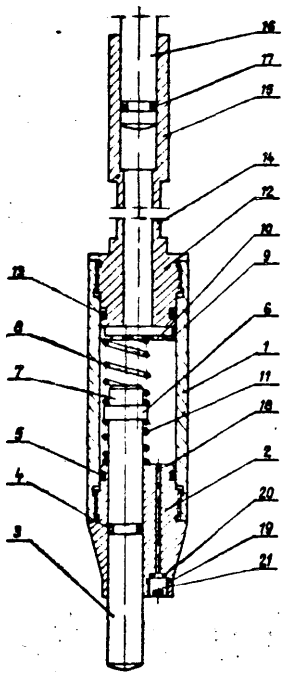

5c (P. 155592) 25.05.1972.

Pierwszeństwo: 1.12.1971 - NRF

Rheinstahl A.G., Essen, NRF (Manfred Koppers).

Rama obudowy tarczowej, składająca się z elementu łożyskowego i z co najmniej jednej stropnicy oraz z hydraulicznego elementu podporowego, podpierającego tę stropnicę, znamienny tym, że element podporowy jest utworzony z układu (9) cylinder-tłok, ułożyskowa wewnątrz elementu łożyskowaego (3) wzdłuż jego osi wzdłużnej i z przekładni, zmieniającej jego linię działania siły z kierunku poziomego na kierunek pionowy.

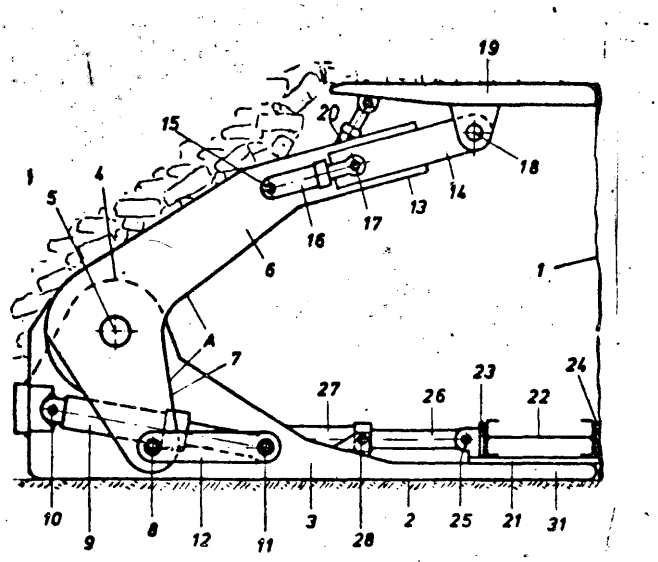

5c (P. 155677) 30.05.1972.

Fabryka Maszyn i Sprzętu Wiertniczego „Glinik". Gorlice, Polska (Jan Domiczek, Anzelm Gościmiński, Stanisław Zimowski).

Hydrauliczny stojak kopalniany pracujący w układzie centralnego zasilania, znamienny tym, że korpus (1) z cylindrem (2) i przedłużaczem (4) połączony jest złączem gwintowym (3), które pomiędzy korpusem (1) i cylindrem (2) ma uszczelkę (7).

Hydrauliczny stojak kopalniany według zastrz. 1, znamienny tym, że uszczelka (7) ma przekrój kołowy.

Hydrauliczny stojak kopalniany według zastrz. 1, znamienny tym, że powierzchnia oporowa cylindr (8) opiera się o korpus (1).

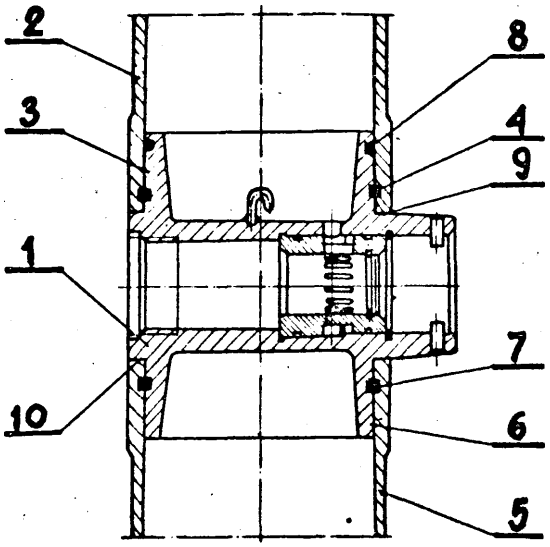

5c (P. 155679) 30.05.1972.

Fabryka Maszyn i Sprzętu Wiertniczego „Glinik" Gorlice, Polska (Jan Domiczek, Anzelm Gościmiński, Stanisław Zimowski).

Hydrauliczny stojak kopalniany pracujący w układzie centralnego zasilania, znamienny tym, że' korpus (1) z cylindrem (2) i z przedłużaczem (5) połączony jest złączem wciskanym (3) i (6) zabezpieczonym drutem (4) i (7) a złącze wciskane (3) ma uszczelkę (8).

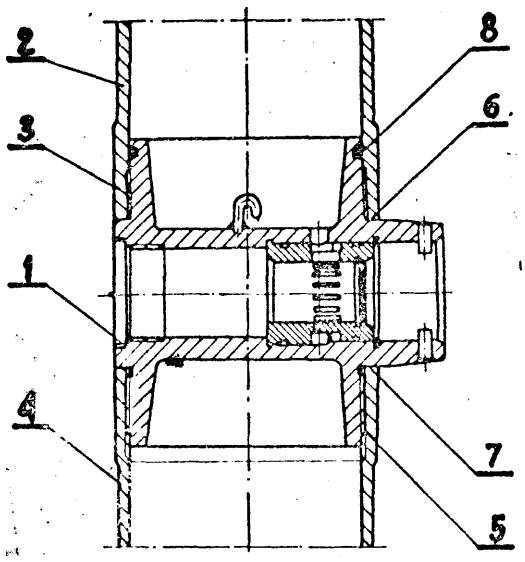

5c (P. 155895) 6.06.1972.

Akademia Górniczo-Hutnicza im. Stanisława Staszica, Kraków (Kazimierz Krasiczyński).

Urządzenie do zabezpieczania stropu, znamienne tym, że ma liny (1) położone na okładziny (2) lub przeplecione przez nie i zamocowane do kotwi (3), stanowiących obudowę wyrobisk korytarzowych (4).

Odmiana urządzenia zawiera dodatkowo siatkę (5), która jest nałożona na liny (1) lub na okładziny (2) i liny (1).

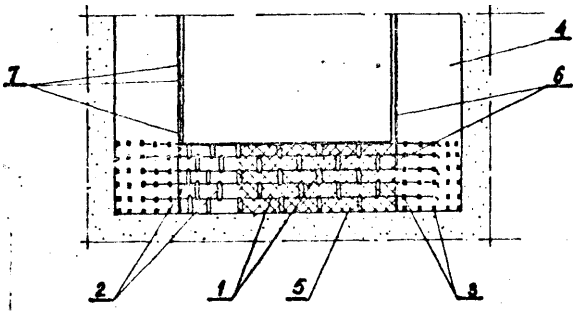

5c (P. 156152) 21.06.1972.

Główny Instytut Górnictwa, Katowice, (Antoni Kidybiński, Władysław Naglik, Jerzy Smołka, Krzysztof Żywirski, Jan Gwiazda).

Sposób zabezpieczania spodka wyrobiska chodnikowego przed wypiętrzaniem, znamienny tym, że w skałach otaczających wyrobisko wykonuje się przychodnikowe upodatnione strefy rodzimej calizny skalnej, przez strzelanie kamuflotowe w odpowiednio dobranej pod względem długości i rozmieszczenia siatce otworów wierconych w skałach otaczających wyrobisko, wynikającej z wykonanych in situ pomiarów wytrzymałości oraz modułu odkształcenia calizny skalnej.

5c (P. 156634) 11.07.1972.

Fabryka Maszyn i Sprzętu Wiertniczego „GLINIK", Gorlice, (Kazimierz Kotwica, Jan Domiczek, Anzelm Gościmiński, Stanisław Zimowski).

Hydrauliczny przesuwak kopalniany posiadający siłownik hydrauliczny połączony przegubowo z płytą kotwiącą, znamienny tym, że wyposażony jest w stojak hydrauliczny (4) katowo osadzony jednym końcem na

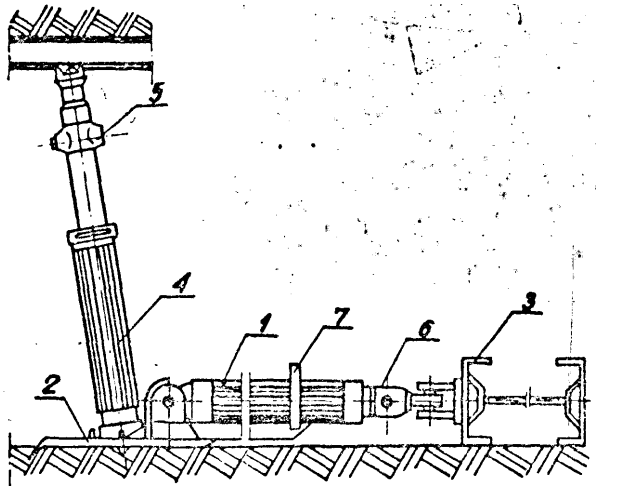

5c (P. 156682) 13.07.1972.

Kopalnia Węgla Kamiennego „Mortimer-Porąbka", Zagórze, Polska (Henryk Bojanowski, Edward Pałgan, Marian Garncarz, Tadeusz Maślanka).

Pomost dla wysokich wyrobisk górniczych, szczególnie ścianowych, znamienny tym, że jest dwudzielny złożony z dwóch wahliwych płatów, przy czym linię podziału pomostu stanowi środkowy więzar wzdłużny, a każdy płat posiada szczerbinę dla pomieszczenia w niej stojaków obudowy górniczej, natomiast konstrukcję wsporczą stanowią cztery skośne nogi związane parami wzdłużnie i poprzecznie, oraz cztery trójkątne elementy wsporcze związane przegubnie z nogami i przesuwne do pionu pod płatami pomostu oraz zaopatrzone z jednej strony w drabinę do wejścia na pomost, z tym że całość konstrukcji pomostu wykonanej z lekkich lecz wytrzymałych tworzyw, na przykład aluminium, jest składana i przenośna ręcznie za pomocą uchwytów nad środkiem odstawy przodkowej wzdłuż frontu górniczego.

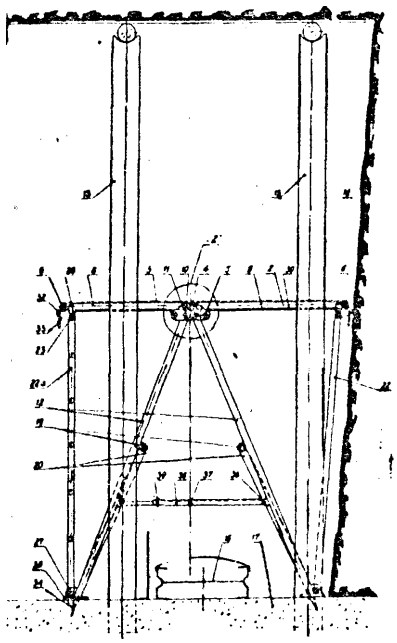

5c (P. 156722) 14.01.1972.

Kopalnia Węgla Kamiennego Thorez, Wałbrzych, (Józef Osmęda, Włodzimierz Szwajgier, Emil Barciński, Tadeusz Ważny).

Sposób obniżenia potencjału gazowego W przodku zagrożonym wyrzutami gazów i skal, znamienny tym, że do wywierconych w ociosie otworów drenażowych wkłada się aparaty uszczelniające, uszczelnia się je

i łączy za pomocą węży z rurociągiem depresyjnym w którym wytwarza się depresję działaniem dołączonej do niego pompy, odprowadzającej wypływające gazy rurociągiem do zużytego prądu powietrza.

5c (P. 156839) 20.07.1972.

Patent dodatkowy do patentu 58365

Kopalnia Węgla Kamiennego „Sosnowiec" Sosnowiec, Polska (Cezary Szwarc, Edward Piętka, Henryk Trzepietowski).

Kotwa górnicza obudowy tymczasowej według patentu 58365, znamienna tym, że ma żerdź składaną z elementów łączonych rozłącznie tak, że górna część żerdzi (1) zakończona głowicą (3) połączona jest za pomocą złączki (4) z dolną częścią żerdzi (2), przy czym usztywnienie obu elementów i zabezpieczenie przed niekontrolowanym rozłączeniem spełnia wkręt (8).

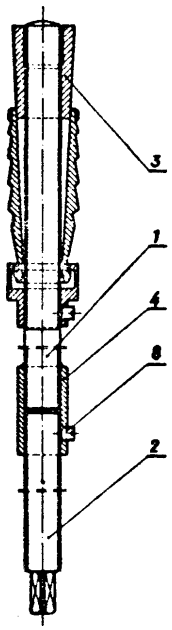

5c (P. 156876) 21.07.1972.

Zakład Budowy Urządzeń i Aparatury Naukowo-Doświadczalnej Głównego Instytutu Górnictwa, Katowice, Polska (Jan Małek).

Sposób współpracy stropnic kompleksowej, zmechanizowanej obudowy górniczej, znamienny tym, że sekcja obudowy składająca się z trzech zespołów stropnic, przystosowanych do wzajemnej współpracy wzdłuż osi sekcji i mogących się wzajemnie mijać przy ruchach wzdłuż osi sekcji, podpiera strop zawsze co najmniej dwoma zespołami stropnic, gdy trzeci jest obniżony i przesuwany.

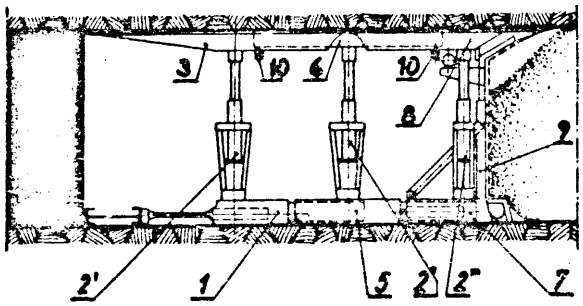

5c (P. 156896) 24.07.1972.

Zakłady Konstrukcyjno-Mechanizacyjne Przemysłu Węglowego, Gliwice, Polska (Aleksander Osuch, Andrzej Grzywak, Stefan Bialik, Ryszard Müller, Karol Skrzypek, Wojciech Swider).

Sposób sterowania obudowy górniczej w zautomatyzowanych systemach ścianowych urabianych strugami, znamienny tym, że obudowę w ścianie podzielono na grupy (G_1-G_N), W których czynności przestawiania zestawów od (1) do (N) automatycznie sterowane są jednocześnie dla wszystkich grup (G_1-G_N) za pomocą centralnej maszyny sterującej (MC) z tym, że przestawianie w poszczególnych grupach (G_1-G_N) odbywa się z wyborem dowolnej kolejności wspólnej dla wszystkich grup.

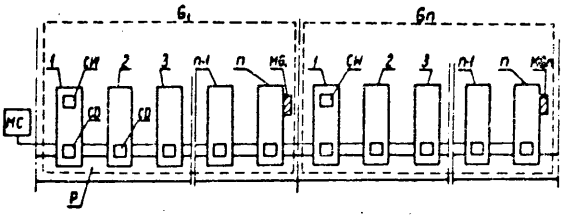

5d (P. 155021) 27.04.1972.

Kopalnia Węgla Kamiennego „Generał Zawadzki", Dąbrowa Górnicza (Janusz Strzemiński, Józef Kazek, Zdzisław Kucytowski, Alfred Lasota, Tadeusz Marciniak, Antoni Tyszkiewicz).

Sposób wykonywania bocznej tamy podsadzkowej, znamienny tym, że przed przystąpieniem do wypełniania podsadzką hydrauliczną przestrzeni przeznaczonej do podsadzania, powierzchnię tamy bocznej wzdłuż chodników przyścianowych (2) zabudowuje się stojakami drewnianymi (3) osadzając je w gniazdach spągowych (4) i stropowych (5), przy czym głębokość gniazd stropowych (5) równa jest sumie głębokości osadzenia (6) oraz wielkości ugięcia stropu, następnie na stojakach (3) rozpina się elastyczną przeponę (1) oraz pomiędzy stojaki drewniane (3) na okres podsadzania zabudowuje się stojaki o nastawnej długości (7), po czym po ich zdjęciu ciśnienie podsadzki przejmuje elastyczna przepona (1).

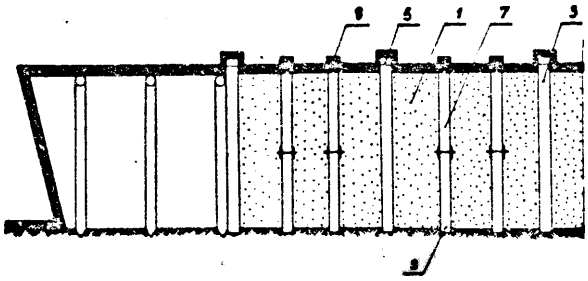

5d (P. 155022) 27.04.1972.

Kopalnia Węgla Kamiennego Generał Zawadzki, Dąbrowa Górnicza (Janusz Strzemiński, Józef Kazek, Zdzisław Kucytowski, Alfred Lasota, Tadeusz Marciniak, Antoni Tyszkiewicz).

Sposób budowy tamy podsadzkowej czołowej umożliwiający odzysk tkaniny, znamienny tym, że wyrobisko (1) przeznaczone do podsadzania odgradza się wysoko wytrzymałą tkaniną elastyczną (2) umocowaną do stojaków (3) i stropnic obudowy (4) usztywnionej i podpartej dodatkowo na okres podsadzania co najmniej jednym rzędem stropnic (5) dociskanych do obudowy stojakami regulowanymi (6) zabudowanymi wzdłuż wyrobiska (1) przy czym po usunięciu stojaków regulowanych (6) oraz stropnic (5) odsłonięte powierzchnie (7) tkaniny wycina się wzdłuż stojaków (3) oraz stropu (8) i spągu (9).

5d (P. 155138) 4.05.1972.

Zakład Badań i Doświadczeń Budownictwa Górniczego, Mysłowice (Jan Mateja, Eugeniusz Kosta, Kazimierz Rułka, Teofil Pałucki).

Sposób wykonywania obudowy wyrobisk górniczych stosowany w budownictwie górniczym, znamienny tym, że wykonywanie obudowy odbywa się w dwóch fazach, z których pierwsza jako obudowa wstępna wykonywana jest w przodku natychmiast po odstrzeleniu i obrywce w postaci warstwy (1) betonu natryskowanej bezpośrednio na ściany (2), natomiast w drugiej fazie następuje uzupełnienie obudowy poza przodkiem którego stanowią odrzwia (3) obudowy stalowej, przy ym dla pełnego przylegania stalowych odrzwi (3) do ? (2) wyrobiska, przestrzeń (4) pomiędzy nimi wypełnia się betonem , oraz dla zmniejszenia oporów wentylacyjnych i usztywnienia tych odrzwi (3) obetonowuje się profil łuku metodą natryskową nadając im kształt (5) opływowy.

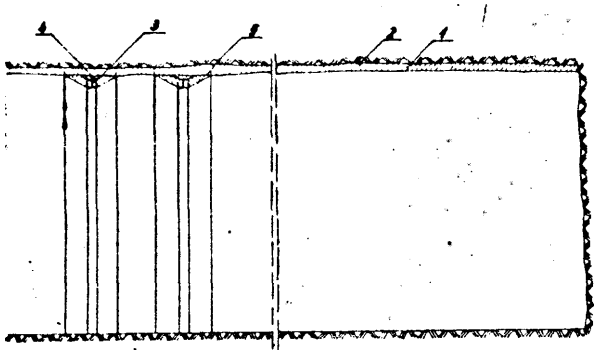

5d (P. 155149) 4.05.1972.

Kopalnia Węgla Kamiennego Barbara-Chorzów, Chorzów, Polska (Paweł Kopyciok, Zenon Waleron, Franciszek Płomecki, Alojzy Franik).

Elastyczne krzesło szybowe, znamienne tym, że na swojej długości przy pomocy dwóch lub więcej pionowych teleskopów mocowanych przegubami kulistymi do dzielonych dźwigarów głównych, likwiduje przemieszczenia pionowe i poziome wynikłe z odkształcenia rury szybowej a powstałe w wyniku eksploatacji pokładów w filarach ochronnych szybów.

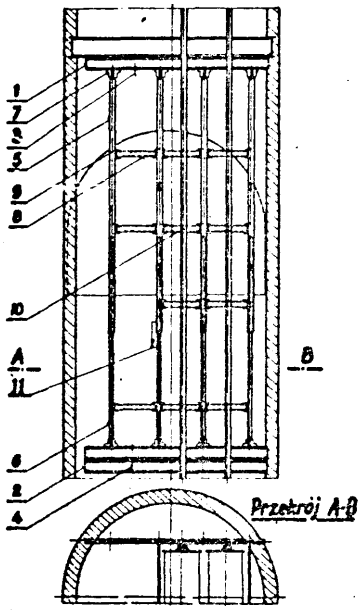

5d (P. 155175) 5.05.1972.

Politechnika Wrocławska, Wrocław (Janusz Plutecki, Zygmunt Zgorzelski, Edward Piłka, Marian Banaś, Józef Szenk, Zdzisław Pić. Władysław Sławuta, Ryszard Rohatyński).

Połączenie górniczej okładziny podatnej, znamienne tym, że zakończenia krańcowych oczek siatki okładziny zagięte są w kształcie haków, które wkładane są w krańcowe oczka drugiej siatki i pod wpływem sił rozciągających tworzą trwałe połączenia okładzin.

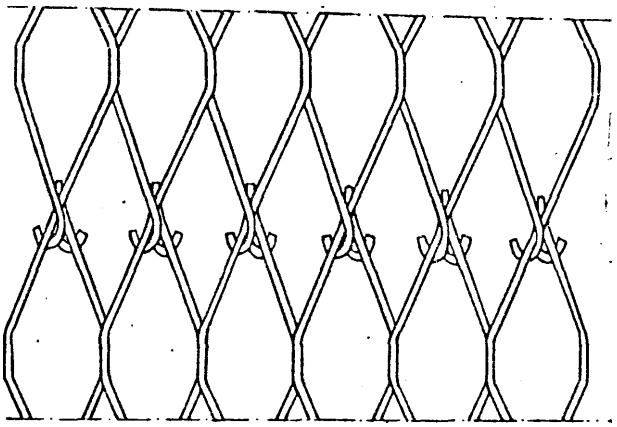

5d (P. 155247) 9.05.1972.

Główny Instytut Górnictwa, Katowice (Andrzej Giężyński, Zbigniew Magdziarz, Rudolf Zając).

Zaprawa do utwardzania spągu chodników kopalnianych, znamienna tym, że stanowi ją mieszanka zawierająca popioły lotne z węgla kamiennego w ilości 25—35% o zawartości około 50% krzemionki i uziarnieniu cząstek około 40% poniżej 5 mikronów, żużel martenowski mielony w ilości 35—45% zawierający sumę tlenków wapnia i tlenków magnezu w granicach 45—55%, o uziarnieniu cząstek co najmniej 80% poniżej 5 mikronów, cement hutniczy w ilości 30—35%, przy czym do sporządzonej mieszanki dodaje się 20—30% wody zarobowej i całość miesza się oraz zagęszcza.

5d (P. 155405) 16.05.1972.

Akademia Górniczo-Hutnicza im. Stanisława Staszica, Kraków (Andrzej Jarzymowski, Zdzisław Machowski).

Układ do kontrolowania kierunku drążenia wyrobiska górniczego, znamienny tym, że składa się z dwukierunkowego nadajnika światła (1) wyposażonego w fotowykrywacz (2) sprzężony z elektronicznym przyrządem pomiarowym natężenia światła (3) oraz z odbiornika' zwrotnego światła, składającego się z połączonej prętami teleskopowymi (4) płyty czołowej (5) z płytą tylną (6), przy czym każda płyta (5, 6) jest wyposażona w dwie diafragmy (7, 8, 9, 10), a do płyty tylnej (6), po jej zewnętrznej stronie, jest zamocowany pomiędzy diafragmami (9, 10) pryzmat (11) umożliwiający przechodzenie promienia świetlnego z jednej diafragmy (9) do drugiej diafragmy (10).

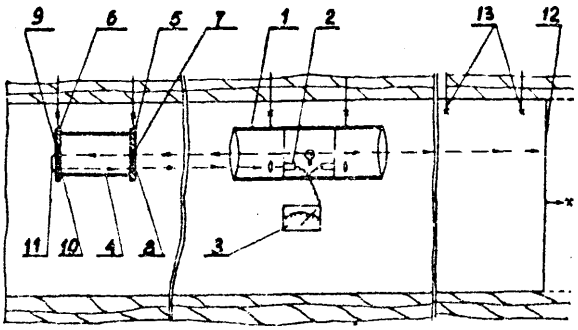

5d (P. 155445) 16.05.1972.

Przedsiębiorstwo Robót Górniczych, Katowice, Polska (Marian Tomczyk, Stanisław Tabaczek, Piotr Krupanek, Tadeusz Czubała).

Górniczy przenośnik zgrzebłowy, znamienny tym, że jego bieżnia (2) składa się ze znanej blachy, która na roboczej stronie ma co najmniej dwa tory (3) i (4), po których przesuwają się zgrzebła (7) przy czym tory (3) i (4) korzystnie ukształtowane są w przekroju jako prostokąty.

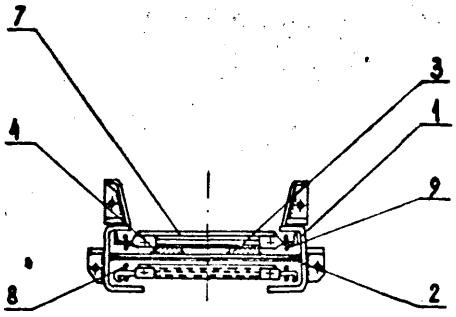

5d (P. 155572) 24.05.1972.

Kopalnia Węgla Kamiennego "Jastrzębie", Jastrzębie (Andrzej Wszelaczyński).

Wentylator osiowy głównego przewietrzania kopalń składający się z wirnika łopatkowego, umieszczonego pomiędzy kierownicami wstępną i tylną, lub z kilku wirników i kierownic, znamienny tym, że między kierownicą wstępną (1) a łopatkami (2) pierwszego stopnia wirnika ma przestrzeń separacyjną (3) o długości (L) ograniczoną od zewnątrz ścianami o średnicy (Dz), równej zewnętrznej średnicy łopatek (2) powiększonej o szczelinę nadłopatkową (4), od wewnątrz zaś ograniczoną ścianami o średnicy (Dw), równej średnicy wewnętrznej łopatek (2), przy czym stosunek średnicy (Dw) do średnicy (Dz) wynosi od 0,55 do 0,70, stosunek zaś długości przestrzeni separacyjnej (L) do jej zewnętrznej średnicy (Dz) wynosi od 0.30 do 0.45.

Wentylator według zastrzeżenia 1, znamienny tym, ie łożysko przednie (5) jest umieszczone na kierownicy wstępnej (1), łożysko zaś tylne (6) na kierownicy tylnej (7), a łopatki (2) wirnika wykonane są z pełnego materiału i mają przy stopie w przybliżeniu taką samą grubość (g) jak przy wierzchołku.

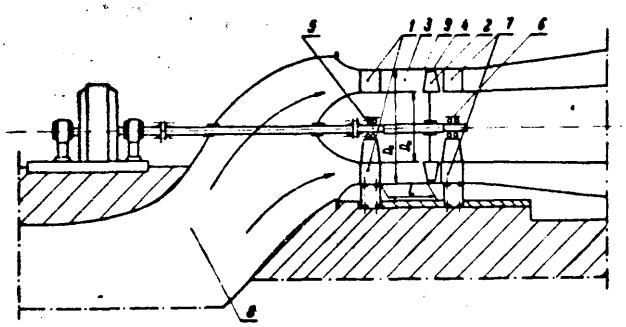

5d (P. 155606) 26.05.1972.

Kopalnia Węgla Kamiennego „SIERSZA", Trzebinia-Siersza (Wojciech Halota, Zbigniew Podsadecki, Zygmunt Grzesiak).

Kopalniana tama wentylacyjna, znamienna tym, że posiada przeponę (1) oraz powłokowe zbiorniki (2) umieszczone na powierzchni przepony (1) i powłokowe zbiorniki (3) umieszczone na obwodzie przepony (1), przy czym elastyczne zbiorniki (2) i (3) wypełnione substancją utwardzalną (4) kształtują tamę odpowiednio do profilu wyrobiska.

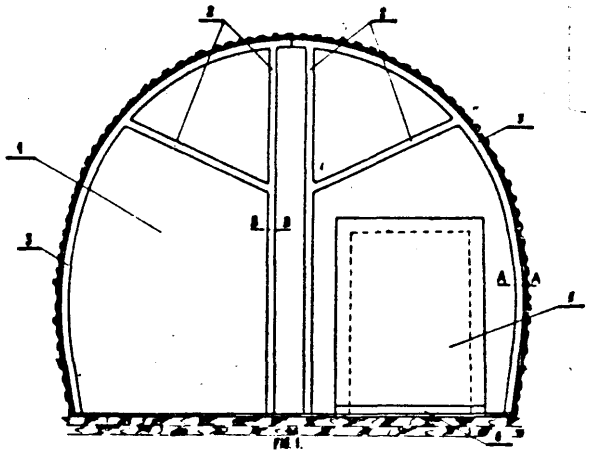

5d (P, 155619) 26.05.1972.

Zakłady Konstrukcyjno-Mechanizacyjne Przemysłu Węglowego, Gliwice, Polska (Kazimierz Życiński, Alfons Sobala, Marian Pilny, Jan Kałuża, Maciej Kominek).

Automatyczne urządzenie bezpieczeństwa górniczych tam izolacyjnych, znamienne tym, że ma zabudowaną szczelnie w izolacyjnej tamie (3) kontrolną rurkę (4) z jednym końcem wystającym do kontrolowanego zlikwidowanego wyrobiska (1). a drugim końcem połączoną za pomocą przewodu (5) z jednym końcem u-rurki (12) z materiału niemagnetycznego, której drugi koniec ma połączenie z otaczającą atmosferą w ogólno-dostępnym wyrobisku (7) przed pomocniczą tamą (8), przy czym u-rurka (12) jest wypełniona cieczą (18), a na jej powierzchni w jednym z końców u-rurki (12) jest umieszczony pływak (19) ze stałym magnesem (20) do nadawania sterowniczych impulsów na zabudowany w pobliżu magnetyczny zestyk (13).

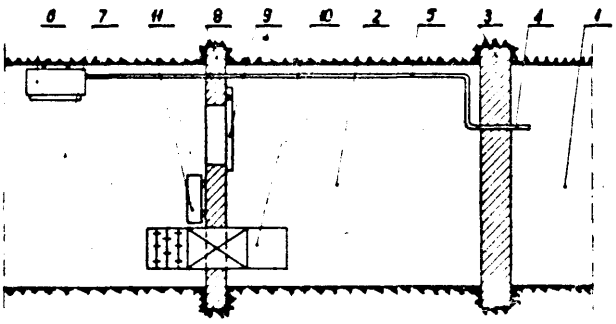

5d (P. 155903) 9.06.1972.

Główny Instytut Górnictwa, Katowice (Wacław Cybulski, Alfred Bieg).

Zapora do hamowania wybuchów pyłu węglowego w podziemiach kopalń składająca się ze znanych półek, znamienna tym, że półki (1) lub pojemniki wodne są zabudowane piętrowo po jednej stronie ociosu (2) korytarzowego wyrobiska (3) i rozmieszczone względem siebie wzdłuż tego wyrobiska schodkowo (fig. 1, 5, 8) lub w poziomych rzędach (fig. 9) i są rozmieszczone względem siebie zarówno w płaszczyźnie poziomej jak i płaszczyźnie pionowej wyrobiska korytarzowego.

Zapora według zastrz. 1, znamienna tym, że długość każdej półki zapory stanowi do około 70% szerokości wyrobiska korytarzowego w wyłomie.

5d (P. 156824) 19.07.1972.

Kopalnia Węgla Kamiennego „Jastrzębie", Jastrzębie Zdrój, Polska (Andrzej Małyjurek, Jan Stec, Stanisław Tkocz).

Układ połączeń do blokowania tam śluz wentylacyjnych, zwłaszcza dla rozdziału powietrza w podziem-

nych wyrobiskach korytarzowych, znamienny tym, że tamy (3) śluz (4) wentylacyjnych połączone są elastycznymi cięgłami (1) z układem blokującym (6) poprzez krążki (7, 8) i kierownicze (11, 11a) osadzone obudową (12) obrotowo w pokrywie (5) układu blokującego (6), przy czym elastyczne cięgła (1) jednym końcem połączone są z drzwiami (2) tamy (3) wentylacyjnej śluzy (4), zaś drugim obciążonym poprzez krążek (9) obciążnikiem (10 lub 10a), zwierającym wyłączniki (14, 15) krańcowe sygnalizacji położenia drzwi (2) tamy (3), natomiast w położeniu górnym blokujące przeciwległe drzwi (2), osadzoną obrotowo w ściankach (16) czołowych układu blokady (6) zapadką (17 blokującą stanowiącą wycinek koła o kącie wierzchołkowym prostym lub, rozwartym do 100 stopni, najkorzystniej 94 stopnie.

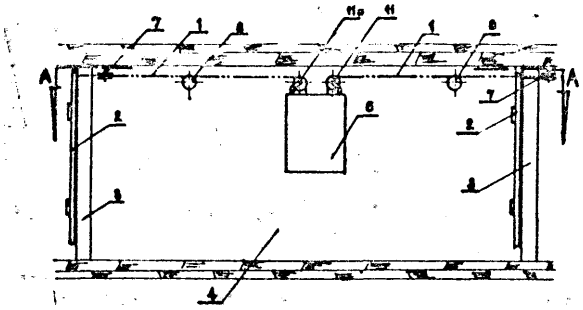

5 (P. 156982) 28.07.1972.

Kopalnia Węgla Kamiennego „Rydułtowy", Rydułtowy, Polska (Adam Szczurowski, Alfred Budziński, Ernestyn Polak).

Układ urządzeń podsadzkowych z wylotami bocznymi do ciągłego podsadzania w ścianach z obudową indywidualną, znamienny tym, że ma płozy (3) ze wsporczymi konstrukcjami (2) poszczególnych sekcji podsadzkowych urządzeń (1), przyłączone łańcuchem (4) poprzez jarzmo (5) rozłącznie do głowicy tłoczyska (7a) hydraulicznego przesuwnika (7), którego stopa cylindra (7b) rozparta jest rozporą (B), przy czym jarzmo (5) umieszczone jest przesuwnie w prowadzeniu (10) umocowanym trwale do zastawek (9) przenośnika zgrzebłowego, natomiast każda wsporcza konstrukcja (2) sekcji podsadzkowych urządzeń (1) ma przesuwnik (11), najkorzystniej hydrauliczny, do pionowej regulacji jej położenia, osadzony na płozie (3), lub połączony z płozą (3) przy pomocy ramienia wysięgnika (12).

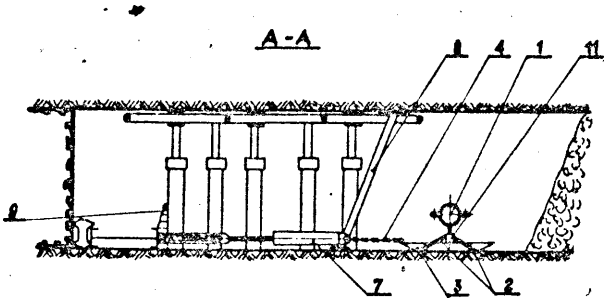

6a (P. 155607) 26.05.1972.

Opolskie Zakłady Przemysłu Spirytusowego, Racibórz (Zygmunt Prusinowski, Ernest Wieczorek).

Sposób gaszenia piany w kadziach drożdżowniczych, znamienny tym, że powierzchnię piany w kadzi zrasza się rozpyloną brzeczką drożdżową pobraną z tej samej kadzi drożdżowniczej.

Urządzenie do stosowania sposobu według zastrzeżenia 1, znamienne tym, że element zraszający (A) jest wykonany z rurki i ma otwory do rozpylania brzeczki na powierzchni zwróconej do kadzi, rozmieszczone pod różnymi kątami do osi rurki.

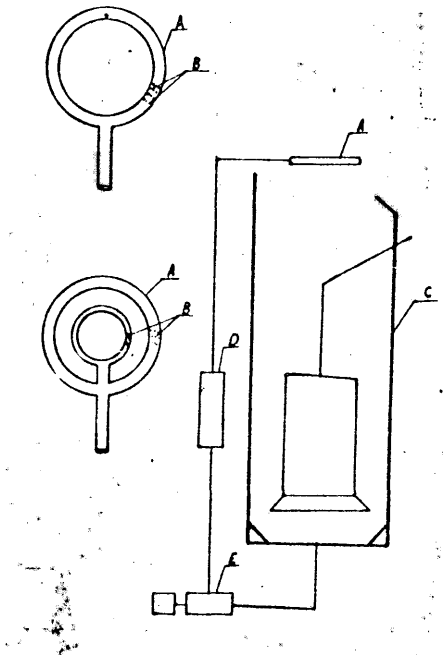

6a (P. 155870) 8.00.1972.

Krakowskie Zakłady Przemysłu Spirytusowego, Kraków (Lidia Hroboni, Bohdan Karolus, Mieczysław Pawłowski, Janina Malanowska, Barbara Januszkiewicz, Henryk Ziaja, Stanisław Tomczyk).

Sposób produkcji drożdży według metody klasycznej z zastosowaniem substancji wzbogacającej, znamienny tym, że jako substancję wzbogacającą pożywkę drożdży podaje się melasę polaktozową, produkt powstający przy wytwarzaniu laktozy, dodawaną do kadzi fermentacyjnej w procentowym stosunku do melasy buraczanej i dozowaną w całości lub kilku porcjach.

6b (P. 155857) 7.06.1972.

Vogelbusch Gesellschaft m.b.H., Wiedeń, Austria (Edgar Mikschnik).

Sposób wytwarzania napojów drogą fermentacji, względnie ich koncentratów, a w szczególności piwa lub napojów piwopodobnych przez poddawanie procesowi fermentacji brzeczki przygotowanej np. ze zboża lub ieru słodowego, znamienny tym, że fermentację względnie jej znaczną część prowadzi się aerobowo, jako fermentację drożdżową przez wprowadzenie do brzeczki - podczas jej fermentacji tlenu, lub gazu zawierającego tlen jak np. powietrze.

7a (P. 155041) 28.04.1972.

Przedsiębiorstwo Projektowania i Wyposażenia Odlewni „Prodlew" Oddział Projektowy Bytom, Bytom 9 (Zygmunt Masalski).

Chłodnia pokroczna mająca na przemian jeden ruszt nieruchomy, a drugi ruszt ruchomy i wyważony, znamienna tym, że ma ruchomy ruszt (2) wsparty na rolkach (7), ułożyskowanych najlepiej tocznie, na jednym wyżej położonym końcu dwuramiennych dźwigni (4) osadzonych każda na wale (5) wspólnie z jednoramienną dźwignią (3), przy czym na drugich końcach dwuramiennych dźwigni (4) są zawieszone przeciwciężary (6) zaś wolne - dolne końce jednoramiennych dźwigni (3) są połączone wspólnie jedna z drugą za pomocą łączników (10) i cięgien (9), a jedna z tych dźwigni (3) ma połączenie z siłownikiem (11) dla jej obracania, jednocześnie ruchomy ruszt (2) jest połączony przegubowo z przesuwającym hydraulicznym siłownikiem (12), którego drugi koniec, jest połączony przegubowo z fundamentem i/lub nieruchomym rusztem (1).

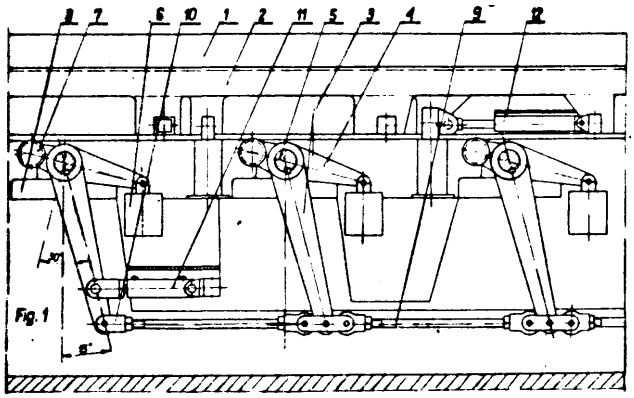

7a (P. 155194) 5.05.1972.

Akademia Górniczo-Hutnicza im. Stanisława Staszica, Kraków, (Zbigniew Jaglarz, Wacław Leskiewicz, Andrzej Nowakowski, Józef Błaszczyk, Tadeusz Nowakowski).

Układ zespołu walcowniczego do walcowania profili kształtowych zawierający wstępną klatkę walcowniczą typu trio mającą walce sprzężone z jednej strony poprzez łączniki, trójwalcową klatkę walców zębatych i reduktor z silnikiem napędzającym oraz zespół walcowniczy pośredni i wykańczający, znamienny tym, że walce wstępnej klatki walcowniczej (1) typu trio są z drugiej strony sprzężone poprzez łączniki (6) z walcami czterowalcowych klatek (7, 8), tworzących zespół walcowniczy pośredni, przy czym walce pierwszej klatki czterowalcowej (7) są połączone odpowiednio ze środkowymi i górnymi walcami wstępnej klatki walcowniczej (1), a walce drugiej klatki czterowalcowej (8) 2 dolnym walcem wstępnej klatki walcowniczej (1) i dolnym walcem pierwszej klatki czterowalcowej (7) zaś zespół walcowniczy wykańczający stanowi oddzielny zespół złożony z dwóch czterowalcowych klatek walcowniczych (10, 11) mających walce sprzężone łącznikami (12), poprzez trójwalcową klatkę walców zębatych (13) i reduktor (14) z silnikiem napędzającym (15), przy czym górny walec drugiej klatki czterowalcowej (11) jest z jednej strony połączony z dolnym walcem pierwszej klatki czterowalcowej (10), a z drugiej strony ze środkowym walcem zębatym klatki (13), dolny walec drugiej klatki czterowalcowej (11) jest połączony z dolnym walcem zębatym klatki (13), a górny walec pierwszej czterowalcowej klatki (10) jest połączony z górnym walcem zębatym klatki (13).

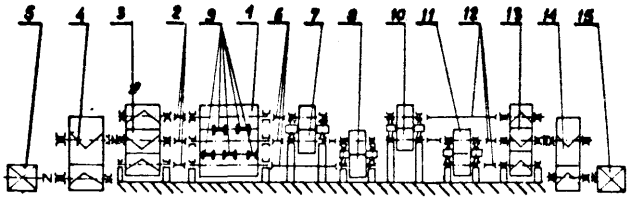

7a (P. 155198) 5.05.1972.

Huta Baildom, Katowice, (Dominik Acedański).

Stół podnośny, napędzany pneumatycznie, z transporterem łańcuchowym do przesuwania gorących przedmiotów, zwłaszcza do podawania lub odbierania blach z pomiędzy walców w czasie ich gorącego walcowania, znamienny tym, że wylot (3) cylindra (1) napędu pneumatycznego stołu podnośnego połączony jest z kolektorem (5) zaopatrzonym w zestaw dysz (6) i umieszczonym ponad transporterem łańcuchowym (4).

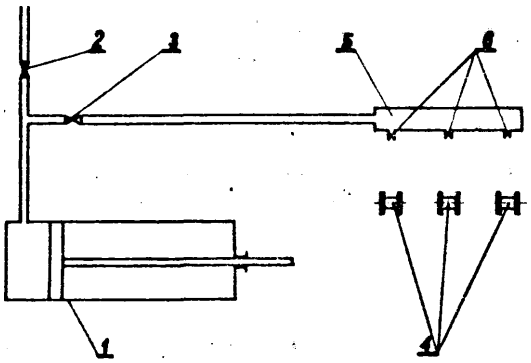

7a (P. 156185) 22.06.1972.

Instytut Metalurgii Żelaza im. Stanisława Staszica, Gliwice, (Jan Gawlikowicz, Roman Wusatowski, Stanisław Moczulski, Zbigniew Karge, Stanisław Chat, Jerzy Krywult, Józef Garczyński).

Dysza pierścieniowa do chłodzenia znajdującego się w ruchu gorąco-walcowanego pasma zwłaszcza walcówki, znamienna tym, że komora przepływowa dyszy utworzona została z dwu powierzchni walcowych o różnych średnicach, następnie dwu powierzchni stożko-

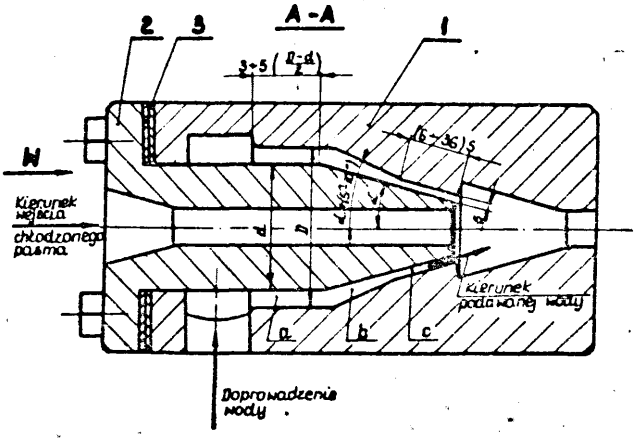

wych o różnych ich kątach pochylenia oraz dwu powierzchni stożkowych o różnych średnicach kołowych i równych ich kątach pochylenia.

7a (P. 156885) 21.07.1972.
X

Pierwszeństwo: 23.07.1971 - NRF

Mannesmannröhren-Werke AG, Dusseldorf, Niemiecka Republika Federalna (Hans Wienke).

Walcarka do rozwalcowywania wlewków płaskich w kilku stopniach kształtowania, mająca samotok doprowadzający od pieca do nawrotnej klatki walcowniczej, samotok odprowadzający za tą klatką walcowniczą oraz podpory do odkładania obok samotoków wlewka podczas przerwy w kształtowaniu, znamienna tym, że ma odcinek samotoku przed i/lub za klatką walcowniczą, składający się z kilku równoległych, jednakowych samotoków (7, 10, 11, 12), które na każdej stronie klatki walcowniczej (3), a w danym przypadku niezależnie od drugiej strony, są przesuwne poprzecznie do ich kierunku podawania i których długość w kierunku podawania odpowiada maksymalnej długości wlewka przed ostatnim stopniem kształtowania, łącznie z co najmniej jednym obwodem rolki.

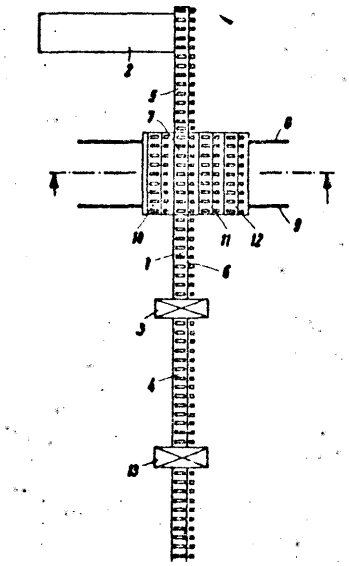

7b (P. 155195) 5.05.1972.

Akademia Górniczo-Hutnicza im. Stanisława Staszica, Kraków, Polska (Józef Zasadziński).

Sposób lej plastycznej przeróbki metali na gorąco, znamienny tym, że na przeznaczonym do odkształcania wsadzie metalowym formuje się kotlinę odkształcenia, a następnie przez uformowaną kotlinę przepuszcza się prąd elektryczny, w kierunku jej najmniejszego przekroju, z równoczesnym przyłożeniem do wsadu, w miejscu kotliny odkształcenia, odpowiednich sił nadających temu wsadowi ruch i żądany kształt.

7b (P. 155333) 12.05.1972.

Biuro Projektów Przemysłu Metali Nieżelaznych „Bipromet", Katowice, (Adam Czajkowski).

Rozwijarka kręgów rur, ustawiona na ramie fundamentowej przestawnie i posiadająca bęben roboczy w postaci układu określonej liczby ramion oporowych, rozmieszczonych równomiernie na okręgu i ukształtowanych w dolnej części zgodnie z tworzącymi bębna roboczego, a w części górnej zgodnie z tworzącymi stożka wprowadzającego, znamienna tym, że do górnego końca stałego słupa (1) jest przymocowany zaciskowo przestawny ślizgowy prowadnik (13) za pośrednictwem obejmy (9), a do górnego końca obrotowego słupa (4) są przymocowane przegubowo górne końce oporowych ramion (9), przy czym dolne części tych ramion (9) są zabudowane przesuwnie w promieniowych szczelinach (6) wsporczej tarczy (5), do której są przymocowane rygle (7) i ograniczniki (8).

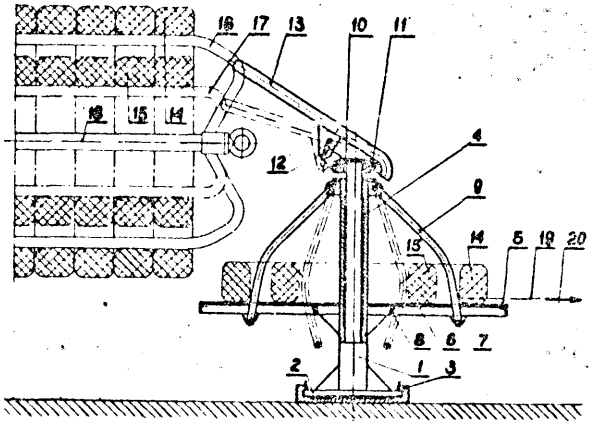

7b (P. 155866) 9.06.1972.

Instytut Metalurgii Żelaza im. Stanisława Staszica, Gliwice, Polska (Roman Wusatowski, Tadeusz Prajsnar, Edward Zgłobicki, Józef Rułiński, Adam Godyń, Leopold Sikora).

Ciągadło o hydrodynamicznym smarowaniu z posobnym układem ciągadeł lub posobnym układem ciągadeł, tuleją ciśnieniową i nakrętką dociskową, znamienne tym, że ciągadła (1) oraz tuleja ciśnieniowa (2) mają podcięcia labiryntowe (3) i występy (4), które odpowiednio w czasie pracy łącznie z uszczelkami (8) zabezpieczają przed wypływem smaru i równocześnie służą do środkowania ciągadeł (1) i tulei ciśnieniowej (2) jak również, że korpus (5) ciągadła ma średnicę wewnętrzną większą od zewnętrznej średnicy ciągadeł i tulei ciśnieniowej (2), a komora (6) powstała z tej różnicy średnic wykorzystana jest jako układ chłodzący, w którym medium schładzające styka się bezpośrednio z ciągadłami (1) i tuleją ciśnieniową (2) oraz że korpus (5) ma co najmniej jedno okno (7) służące do kontroli działania uszczelek (8).

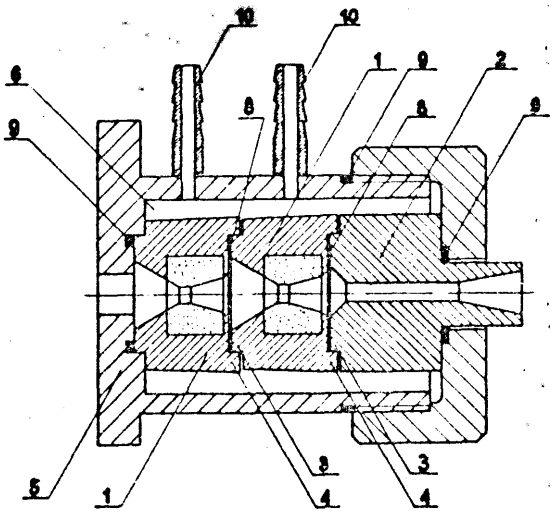

7b (P. 156120) 20.06.1972.

Instytut Metalurgii Żelaza im. Stanisława Staszica, Gliwice (Tadeusz Prajsnar, Józef Ruliński, Edward Zgłobicki, Leopold Sikora, Adam Godyń).

Ciągadło o hydrodynamicznym działaniu do ciągnienia drutów, rur i prętów o małych średnicach w tym w szczególności przy użyciu smarów płynnych, znamienne tym, że jedynym elementem łączącym ciągadła

(1) i (2) jest pierścień (4), przy czym pierścień (4) ma gwintowany otwór, a ciągadła (1) i (2) mają gwintowane zewnętrznie powierzchnie cylindryczne.

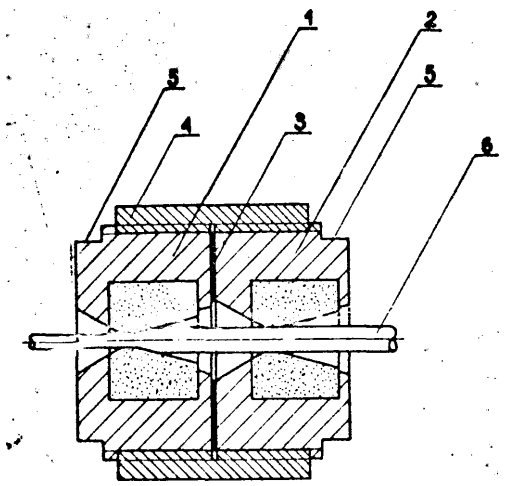

7b (P. 156413) 1.07.1972.

Eiuro Projektów Przemysłu Metali Nieżelaznych **„Bipromet"**, Katowice, Polska (Adam Czajkowski).

Podajnik kręgów, składający się z ramy fundamentowej oraz przechylnego wahadłowo stołu wsporczego, wyposażonego w zespół napędowy, znamienny tym, że przechylny wsporczy stół (1) ma ruchome oporowe progi (6), które są zabudowane przesuwnie w prowadnicach (7) i sprężone ze sobą za pomocą wodzącej poprzeczki (9), przy czym prowadnice (7) są wyposażone w przeciążeniowe hamulce (8), a do ramy (2) są przymocowane rolkowe zderzaki (10) i (11), przeznaczone do ustalania krańcowych położeń wodzącej poprzeczki **(9)** oraz oporowych progów (6).

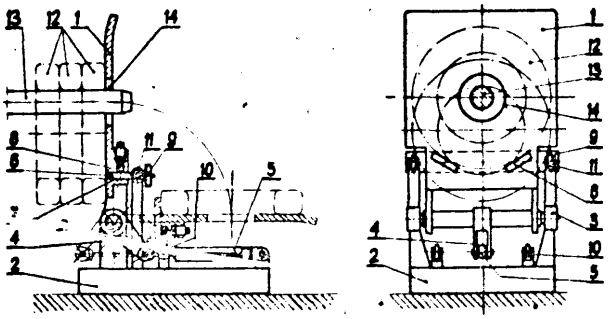

7b (P. 156720) 15.07.1972.

Akademia Górniczo-Hutnicza im. Stanisława Staszica, Kraków, Polska (Wiesław Zapałowicz, Teodor Maślanka, Jarosław Matwijiszyn, Józef Misiek, Łukasz Węsierski).

Sposób wykonania **rury płomiennicowej,** znamienny tym, że całą rurę, przeznaczoną do walcowania, podgrzewa się do temperatury od 900 do **1150°C,** po czym kształtuje się wstępnie fale, równocześnie na całej długości, na głębokość równą około 2/5 wysokości fali końcowej, a następnie zwiększa się je do głębokości nieco mniejszej od wysokości fali końcowej, po czym kształtuje się je kalibrując nadając równocześnie ich zarysowi kształt ostateczny.

Urządzenie do wykonania rury plomiennicowej, sposobem według zastrz. 1. zawierające ułożyskowany w stojakach budowy otwartej górny walec roboczy o zarysie fal **płomiennicy,** kalibrowany na całej długości jego beczki i ułożyskowany pod nim walec oporowy, znamienne tym, że stojak pierwszy (1), usytuowany po stronie napędu głównego urządzenia jest wyższy od stojaka drugiego (2), przy czym stojak (2) jest wyposażony w głowicę odchylną (9) obudowy (8) łożyska ślizgowego (6) czopa (4) górnego walca roboczego (3), a walec oporowy' (12) ma trzy dolne walce robocze (13), których czopy są ułożyskowane w tarczach jarzmowych (15) ułożyskowanych na czopach (16) walca oporowego (12), osadzonych w poduszkach łożyskowych (17), zamocowanych przesuwnie w stojakach (1, 2) i są rozmieszczone **co** 120° na obwodzie walca oporowego (12), przy czym pierwszy dolny walec roboczy (13) ma kalibrowanie płytkie, drugi ma kalibrowanie zbliżone do zarysu bruzd wyrobu gotowego, a trzeci jest walcem kalibrującym zaś górny walec roboczy (3) ma zarys bruzd odpowiadający kształtowi obrysu fali od strony wewnętrznej rury, a długość kalibrowania poszczególnych dolnych walców roboczych (13) jest większa od długości beczki walca oporowego (12) zaś stosunek średniego górnego walca roboczego (3) **oraz** średnicy walca oporowego (12) do średnic dolnych walców roboczych (13) jest tak dobrany, że prędkość obwodowa górnego walca roboczego (3) odpowiada prędkości obwodowej walcowej rury, a ponadto urządzenie jest wyposażone w zespół blokady czopa (4) górnego walca roboczego (3), w zespół walców prowadzących (21) walcowaną rurę, w zespół odchylania głowicy (9) i blokady łożyska (6) czopa (4) górnego walca roboczego (3), w zespół wyważania walca oporowego (12) wraz z dolnymi walcami roboczymi (13), w zespół zmiany dolnych **walców** roboczych (13), w zespół nastawiania wielkości gniotu oraz w zespół smarowania i w zespół chłodzenia.

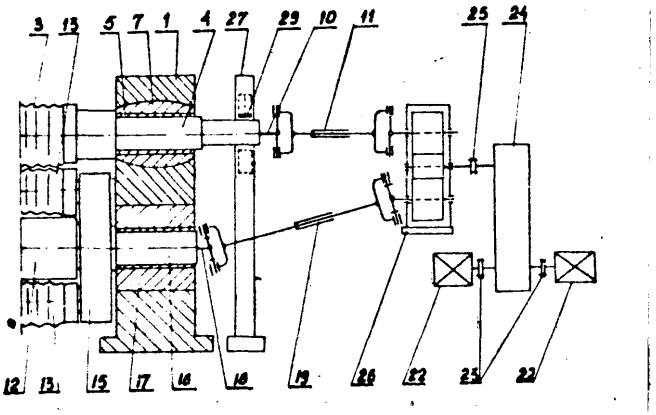

7b (P. 156971) **27.07.1972.**

Zakłady Hutniczo-Przetwórcze Metali Nieżelaznych „HUTMEN", Wrocław (Henryk Orzechowski, Leszek Gablankowski, Włodzimierz **Kozmiński,** Stefan Widanka, Tadeusz Głowiak).

Sposób wytwarzania **rur** mosiężnych, w którym po wyciskaniu na gorąco oraz w trakcie wielokrotnego ciągnienia stosuje się wyżarzanie, znamienny tym, że po procesie wyżarzania, a przed ciągnieniem na rury nakłada się w temperaturze od 310°K do 373°K podkładową mydlaną emulsję zawierającą minimum 5% mydła, a następnie rury suszy się aż do osiągnięcia podkładu smarnego o minimum konsystencji żelu lub wosku, zaś przed rozpoczęciem procesu ich ciągnienia powierzchnie robocze ciągadeł i trzpieni smaruje się pastą zawierającą minimum 10% mydła, natomiast po ostatniej obróbce cieplnej powierzchnię wewnętrzną rury czyści się strumieniem powietrza z domieszką środka ściernego.

7c (P. 155019) 27.04.1972.

Instytut Obróbki Plastycznej, Poznań, Polska (Zbigniew Wiśniewski).

Sposób prostowania cienkościennych rur, znamienny tym, że rurę napełnia się cieczą i prostuje siłą rozciągającą, przy równocześnie działającym ciśnieniu hydrostatycznym we wnętrzu rury.

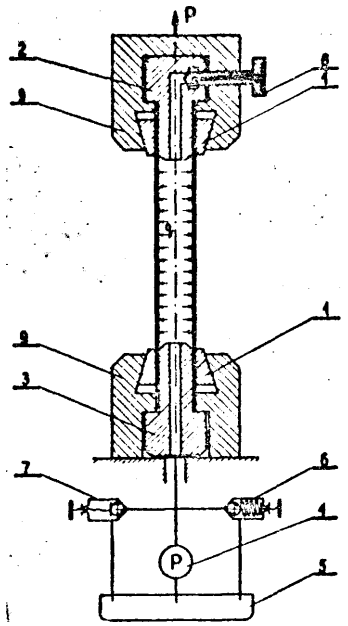

7c (P. 155020) 27.04.1972.

Instytut Obróbki Plastycznej, Poznań, Polska (Zbigniew Wiśniewski).

Sposób wykonywania wytłoczek do elementów maszyn 1 powłok, w szczególności do karoserii samochodów, znamienny tym, że optymalną ilość grupowych wytłoczek o dobranej geometrii kształtu rozpęcza się, po czym rozcina na elementy, które łączy się mechanicznie lub zgrzewaniem.

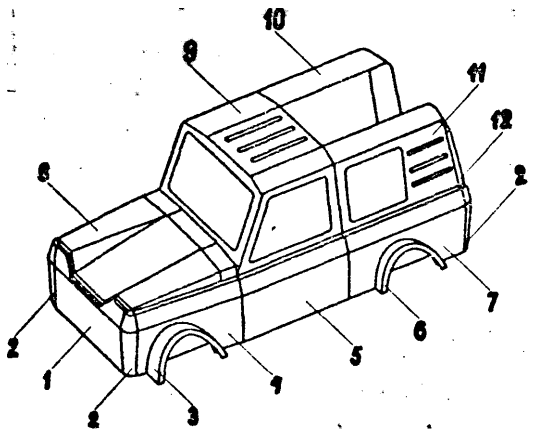

7c (P. 155023) 27.04.1972.

Zakłady Elektro-Maszynowe „EDA", Poniatowa, Polska (Ryszard Czarnecki, Zbigniew Czujkowski).

Sposób wytwarzania końcówek przewodu z taśmy, znamienny tym, że w pierwszym takcie pracy w osi taśmy wycina się podłużny otwór (21) o kształcie zbliżonym do spłaszczonego koła oraz wyciska się poprzeczne wgłębienia (20) i okrawa zewnętrzny obrys końcówki w rozwinięciu (22), w drugim takcie wykonuje się poprzeczne wgłębienia powierzchni stykowej (24) o kształcie litery (C) na całej szerokości taśmy, w trzecim takcie następuje częściowy rozdział z pozostawieniem mostka (25), czwarty takt wolny, a w piątym takcie następuje ostateczne kształtowanie końcówki (17) zbliżonej do rozwartej litery „U", przy czym końcówki (17) po wyjściu z urządzenia tworzą jednolity ciąg równy długości taśmy.

Urządzenie do stosowania sposobu według zastrz. 1, znamienne tym, że w górnej części głowicy (1) przymocowanych jest pięć kształtowych stempli (2), (3), (4), (5), (6) do wykrawania i kształtowania końcówki przewodu, przy czym wzajemne ustawienie tych stempli w głowicy (1) jest że prostokątny stempel (2) posiada na czole poprzeczne wgłębienia i osadzony jest w osi taśmy, drugi stempel (3) o kształcie wydłużonym do wykrawania otworu w osi taśmy oraz dwa kształtowe stemple (4) rozstawione po brzegach szerokości taśmy do okroju zewnętrznego obrysu końcówki, stempel (5) o kształcie litery „U" do dwustronnego częściowego rozdziału i stempel (6) kształtem zbliżonym do końcówki służący do kształtowania końcówki na gotowo, zaś stemple w dolnej części osadzone w ruchomej i dociskowej płycie (7), w której umieszczona jest kształtowa wkładka (8) o długości równej szerokości taśmy 587/KH.

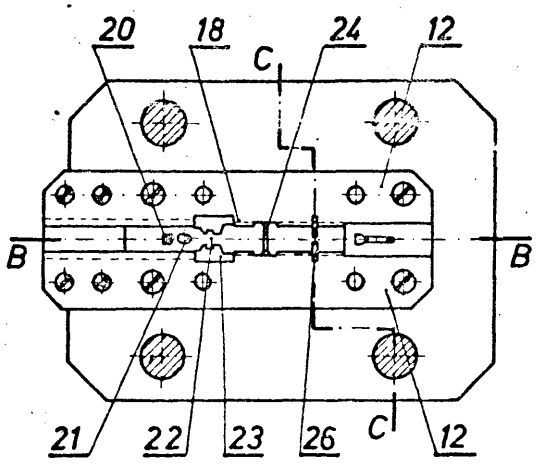

7c (P. 155321) 11.05.1972.

Fabryka Maszyn Elektrycznych i Motoreduktorów „Indukta", Bielsko-Biała, (Antoni Wilczek, Edward Dubiel).

Stożkowe ustalacze położenia płyty prowadzącej stemple, szczególnie dla wykrojników wielotaktowych, znamienne tym, że ustalacze położenia (3) na części długości mają kształt stożkowy i osadzone są w płycie mocującej matryce (1) poprzez tulejkę centrującą (2) oraz tulejkę ustalającą (5) zamocowaną na sztywno w płycie prowadzącej stemple (4).

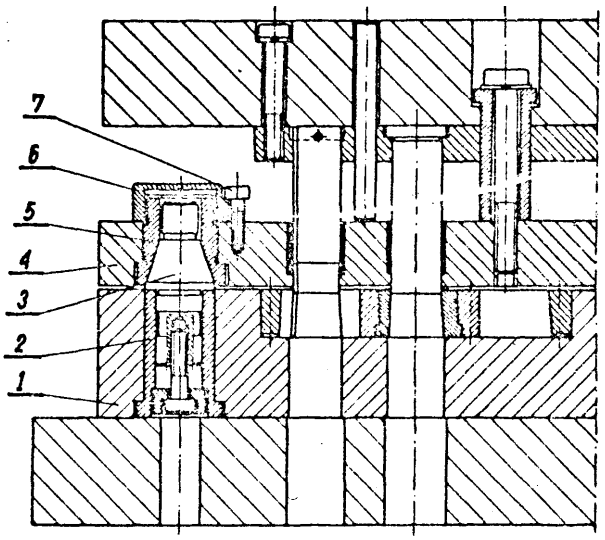

7c (P. 155539) 23.05.1972.

Zakłady Produkcji Części Zamiennych Maszyn Budowlanych „ZREMB", Wrocław, (Stanisław Wojtaszczyk, Edward Dzieniszewski).

Wyrzutnik *do* prasy, którego trzpień wypychający prowadzony w otworze matrycy napędza układ cięgieł sprzężony z suwakiem prasy, znamienny tym, że trzpień wypychający (8) styka się swą stopą z tłoczyskiem siłownika (5), którego cylinder jest oparty o śrubę regulacyjną (4) wkręconą w belkę poprzeczną (2), przy czym roboczy skok belki poprzecznej (2) wymuszony ruchem suwaka (1) jest mniejszy od roboczego skoku tłoczyska siłownika (5).

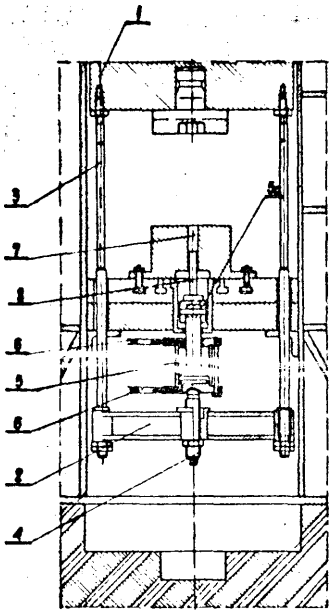

7c (P. 155620) 26.05.1972.

Zakłady Wytwórcze Urządzeń Telefonicznych im. Komuny Paryskiej, „TELKOM-ZWUT", Warszawa, (Kazimierz Wardzyński).

Sposób odkształcania sprężyn **beleczkowych,** których jeden koniec jest zamocowany na stale, drugi zaś koniec swobodny wywiera wskutek odkształcenia sprężyny, wymagany nacisk, znamienny tym, że odkształcenie uzyskuje się przez włożenie pomiędzy parę sprężyn lub parę, którą stanowią sprężyna beleczkowa i beleczka sztywna, przekładki albo założenia na daną parę klawiszy ją obejmującej, w miejscu zawartym pomiędzy zamocowaniem sprężyny i miejscu wywierania nacisku przez koniec swobodny.

7d (P. 155620) 26.05.1972.

Zakłady Wytwórcze Urządzeń Telefonicznych im. Komuny Paryskiej, „TELKOM-ZWUT", Warszawa, (Kazimierz Wardzyński).

Sposób odkształcania sprężyn beleczkowych. Tekst zgłoszenia zamieszczono powyżej w klasie 7c.

7c (P. 155985) 13.06.1972.

Fabryka Wyrobów z Proszków Spiekanych, Łomianki (Janusz yk, Edmund Lewandowski, Wacław Szumny).

Sposób prasowania i kalibrowania łożysk **samosmarnych** baryłkowych, znamienny tym, że prasowaniu poddaje się bryłę złożoną z dwu stożków ściętych i z części cylindrycznej, przy czym pola **V** i V_2 są sobie równe.

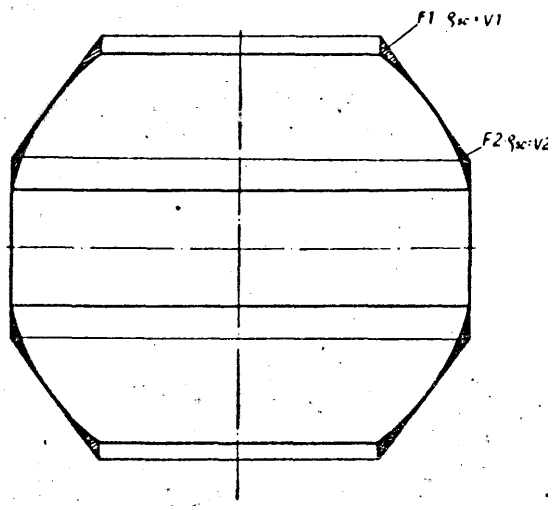

7c (P. 156037) **15.06.1972.**

Wytwórnia Sprzętu Komunikacyjnego, **Swidnik** k/Lublina, (Stanisław Nakonieczny, Zygmunt **Kamie**niobrodzki).

Sposób tłoczenia przez oddziaływanie suwaka prasy **na** tłoczniki, znamienny tym, że ruch roboczy tłocznikom nadaje się zarówno w fazie opadania suwaka jak i jego podnoszenia.

Urządzenie do stosowania sposobu według zastrz. 1 złożone z obudowy oraz korpusu, w którym osadzone są tłoczniki podparte sprężynami powrotnymi, znamienne tym; że ma element krzywkowy (3) osadzony przesuwnie w obudowie (1), który wyposażony jest w dwa zespoły krzywek z których jeden zespół (6a, 6b) współpracuje z członem krzywkowym (8) przyłączonym do suwaka prasy, a drugi zespół (7a, 7b) **oddziaływuje** na tłoczniki (4).

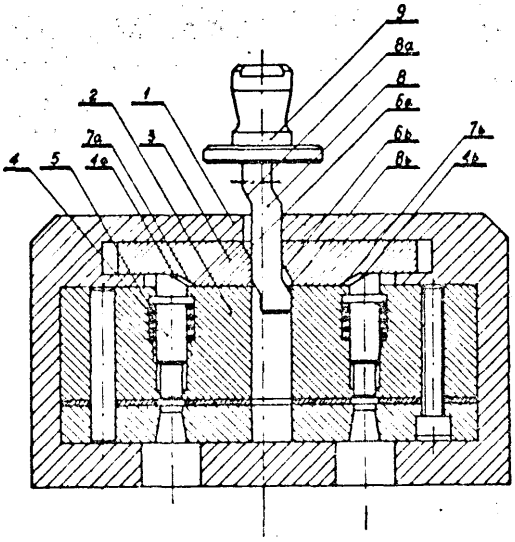

7c (P. 156594) 8.07.1972.

Pierwszeństwo: 9.07.1971 - Włochy

Dalmine S.p.A., Mediolan, Włochy (Diego Groppini). ,

Urządzenie do wytwarzania metalowych elementów cylindrycznych, a zwłaszcza urządzenie do zamykania jednego końca rurowego elementu dla utworzenia cylindra, składające się z uchwytu służącego do przytrzymywania elementu obrabianego oraz głowicy formującej przesuwającej się wzdłuż osi obrabianego przedmiotu, znamienne tym, że głowica formująca zawiera przynajmniej dwie rolki formjuące (10, 11), których osie (**A-B,** C-D) są nachylone pod stałym kątem i które mają profil wklęsły.

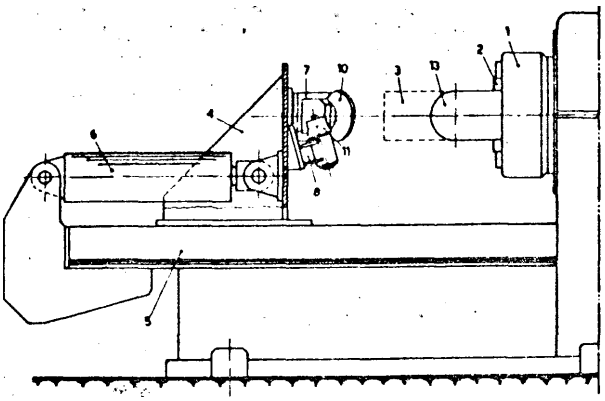

7d (P. 155029) 28.04.1S72.

Huta Małapanew, Przedsiębiorstwo Państwowe, Ozimek.

Urządzenie do **wyrobu ciętego śrutu** stalowego, znamienne tym, że składa się z mechanizmu posuwu drutu (2), wałków ciągnących z **dodatkową** wkładką gumową, korpusu (3) oraz instalacji elektrycznej umieszczonej wewnątrz tego korpusu. Smarowanie maszyny jest centralne. Części pracujące są doprowadzane chłodzone. Urządzenie posiada dodatkowy stojak z obrotnicami, które służą do umieszczania zwoi drutu.

Td (P. 155427) 17.05.1972.

Instytut Obróbki Plastycznej, Poznań, Polska (Mieczysław Olszewski).

Sposób **kształtowania** stożkowego prętów **okrągły o** średnicach powyżej 10 mm np. na sprężyny walcowe, znamienny tym, że odbywa się w maksymalnie dwóch przepustach w układzie dwóch par napędzanych walców (2) i **(3)**, z których jedna para walcuje powierzchnie stożkowe, a druga o **stałym** promieniu ogranicza poszerzanie, przy czym w trakcie drugiego przepustu pręt (1) zostaje obrócony zaciskiem (6) o kąt **90°** wokół osi wzdłużnej.

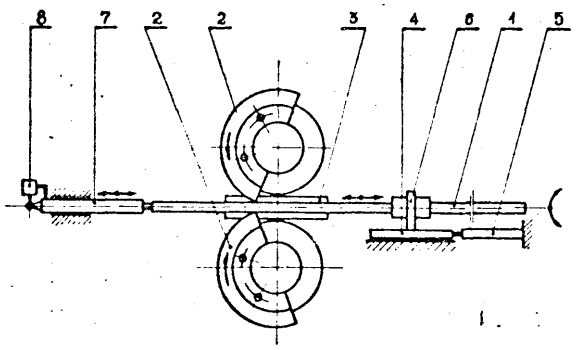

E (P. 155425) 17.05.1972.

Główny Instytut Górnictwa, Katowice, Polska (Stanisław Grajner, Andrzej Decowski, Jerzy **Kobylecki**, Stanisław Badura).

Obcinarka hydrauliczna, znamienna tym, że ma prowadniczy człon (1) od dołu wyposażony w czołową tnącą płytę (2) z mimośrodowym otworem (3), oraz ma obrotowy trzpień (4) osadzony wewnątrz tego członu, **zaopatrzony** również w **mimośrodowy** otwór (5) usytuowany współosiowo z otworem (3) w płycie (2), a do obrócenia trzpienia (4) ma poruszany czynnikiem hydraulicznym tłok (9), który do zamiany ruchu posuwistego na obrotowy ma wykonane po linii śrubowej rowki (10), współpracujące z promieniowo wystającymi ze ściany cylindra (8) czopami (13), przy czym w celu przeniesienia obrotowego ruchu tłok (9) jest osiowo przesuwnie osadzony na trzpieniu (4) za pomocą **wieloklina** (12).

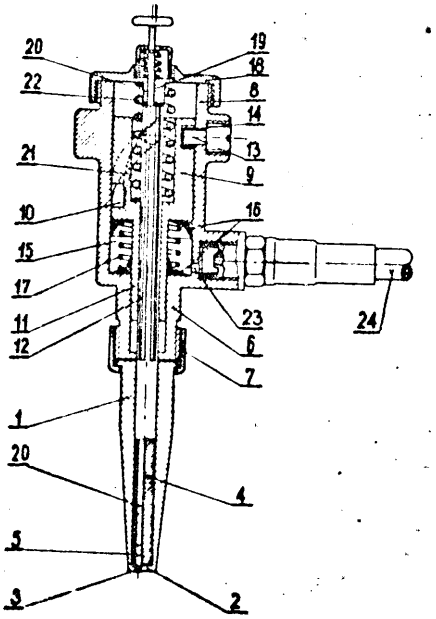

7g (P. 155534) 23.05.1972.

Politechnika Warszawska, Warszawa, (Zdzisław Marciniak, Zenon Kopacz).

Sposób wykonywania gwintów wewnętrznych w przedmiotach metalowych o zewnętrznych powierzchniach obrotowych, gładkich lub uzębionych, według patentu nr. . . . (P-151 77), poprzez plastyczne obciskani na rdzeniu materiału prz kształtowanego, jednocześnie z plastycznym kształtowanego zewnętrznym, w powtarzających się po sobie cyklach, **znamienny** tym, że obracaniem przedmiotu (1) względem linii śrubowej gwintu nieobracającego się rdzenia (4), powoduje się przesuw roboczy, osiowy kształtowanego przedmiotu.

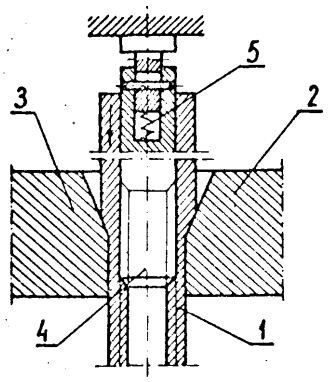

7f (P. 165534) 23.05.1972.

Politechnika Warszawska, Warszawa, (Zdzisław Marciniak, Zenon Kopacz).

Sposób wykonywania gwintów wewnętrznych w przedmiotach metalowych o zewnętrznych powierzchniach obrotowych, gładkich lub uzębionych. Tekst zgłoszenia zamieszczono powyżej w klasie 7g.

7g (P. 155682) 30.05.1972.

Politechnika **Sląska** im. W. Pstrowskiego, Gliwice, Polska (Stanisław Koncewicz, Józef **Rabus**, Antoni Tyma, Ryszard Hebdzyński).

Hydrauliczny napęd elementu **oscylującego** kowarek, znamienny tym, że posiada jeden lub więcej siłowni-

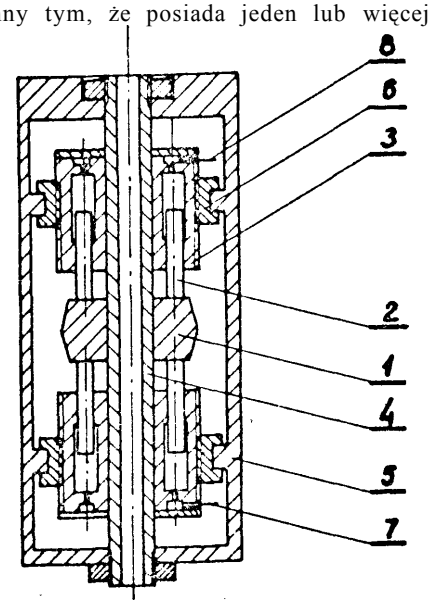

ków hydraulicznych usytuowanych współosiowo z elementem oscylującym, przy czym siłowniki osadzone są przesuwnie względem korpusu kowarki.

7h (P. 155865) 8.06.1972.

Huta im. Generała Karola Świerczewskiego, Zawadzkie, Polska (Ferdynand Kolek).

Sposób przekuwania szyn przejściowych, znamienny tym, że odkuwkę szyny przejściowej wykonuje się w matrycy dwuklinowej zainstalowanej na młocie matrycowym lub prasie, a spęczenia profilu dokonuje się za pomocą uderzeń płaską, odpowiednio ukształtowaną matrycą górną z tym, że nagrzany do temperatury kucia wsad w postaci cinka szyny, wsuwany jest pomiędzy klin obocze od strony profilu większego w matrtwydolnej.

nie do stosowania sposobu według zastrz. 1, amienne tym, że matryca dolna (1) posiada wybranie wzdłużne o przekroju poprzecznym zbliżonym do trapezu, w którym ułożono swobodnie wkładkę klinową lewą (3) oraz wkładkę klinową prawą (4), oraz że płaska matryca górna (2) odwzorowuje w kierunku wzdłużnym kształt stopy odkuwki przejściowej.

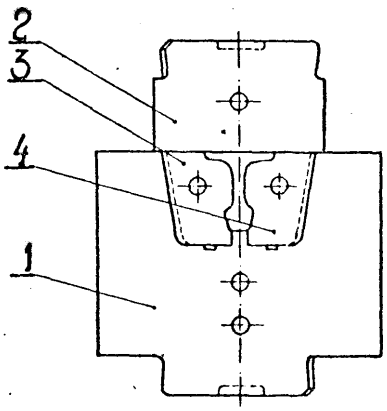

7h (P. 156832) 20.07.1972.

Fabryka Wyrobów Nożowniczych „Gerlach", Drzewica, Polska (Andrzej Frydrych).

Sposób wykonywania ząbków na nożach żniwnych prze wprowadzenie obsadki i stempla, znamienny m, że ząbki na nożach żniwnych są wytłoczone równocześnie po obu stronach krawędzi tnących noża, przy czym dla lepszego płynięcia metalu ząbki wykonane są po obu stronach krawędzi tnących.

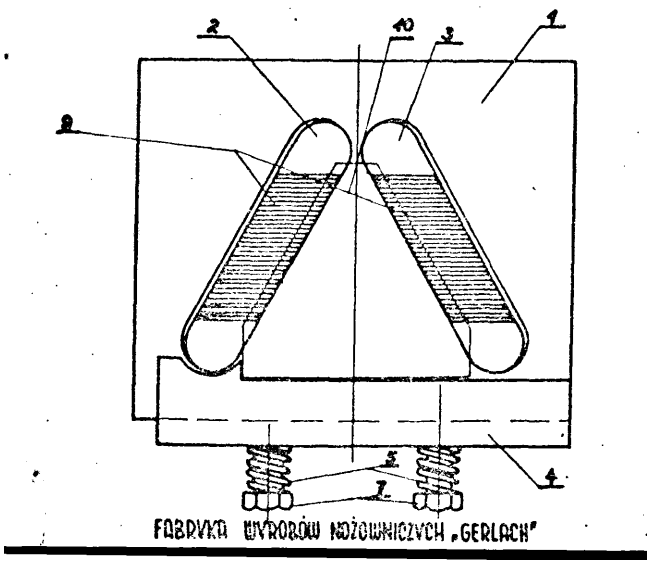

Narzędzie do stosowania sposobu według zastrz. 1 znamienne tym, że obsadka (1) posiada nacięcia (9) wykonane zgodnie z profilem noża żniwnego (10) zgniatanego przez stempel (6).

8c (P. 156016) 14.06.1972.

Pierwszeństwo: 12.08.1971 - Stany Zjednoczone Ameryki

Columbia Corrugated Container Corp., Syosset, Long Island, Nowy York, Stany Zjednoczone Ameryki (John J. Tyrrell).

Sposób rotograwiury kolorowego druku na tkaninie lub wyrobach papierniczych, w celu otrzymania na nim obrazu posiadającego wielką ilość kolorów, odcieni i barw oraz zabezpieczenie tego druku przed ścieraniem, znamienne tym, że cylinder jest zanurzany w metalowych zbiornikach przy zastosowaniu elektrolitycznej kąpieli o temperaturze 22 do 38°C i przy zastosowaniu obrotów cylindra z szybkością 20 do 80 obr/min. przez okres czasu dwóch godzin, podczas gdy galwaniczny roztwór miedzi w elektrolitycznej kąpieli przy zastosowaniu elektrycznej energii o natężeniu 1000 do 2500 amp. utrzymywanej między kąpielą a cylindrem w wyniku czego powstaje galwaniczna warstwa o grubościach 0,2 do 0,4 mm rozmieszczonych na powierzchniach cylindrów, dzięki którym przesuwane arkusze materiałów przeznaczonych do drukowania stopniowo są drukowane, przy czym każdy układ składa się z cylindra tylnego i cylindra drukarskiego posiadającego wygrawerowania przeznaczone do powierzchniowego malowania arkuszy materiału tworzonego w formie odbitek przy zastosowaniu farby o różnych kolorach, a każda odbitka podlega osuszaniu przed nadrukiem na niej następnego koloru przeznaczonego do każdego następnego naniesienia obrazu przy zastosowaniu farby o podkładzie wodnym, posiadającej odporność na działanie temperatury barwników i właściwości wiążące i posiadające lepkość w zakresie między 22 przy minimalnej szybkości drukowania 45 m/min i 16 przy szybkościach wyższych, przy czym obraz, który zawiera różnokolorowe odcienie jest odporny na działanie ciepła i posiada on dokładną ostrość odcienia który jest pokrywany przy zastosowaniu przynajmniej jednej dyszy przeznaczonej do rozpylania ciekłego lakieru przy doprowadzeniu powietrza pod ciśnieniem do danej dyszy, w celu zmieszania lakieru z powietrzem i skierowania mieszaniny powietrza i lakieru w rozpylonej postaci na arkusz materiału przesuwanego w sposób ciągły podczas jego natryskiwania.

Urządzenie do stosowania sposobu, znamienne tym, że przynajmniej jedna z rozpylonych dysz przystosowana jest do przepuszczania ciekłego wosku przez wylot dyszy oraz przystosowana do przepuszczania powietrza będącego pod ciśnieniem przy czym powietrze zmieszane z ciekłym woskiem w postaci mieszaniny kierowane jest przez dyszę na powierzchnie przesuwanego materiału.

8d (P. 155011) 26.04.1972

Zakłady Metalowe „Predom Polar" Przedsiębiorstwo Państwowe Wyodrębnione, Wrocław (Tadeusz Foryś).

Układ elektryczny automatycznej pralki bębnowej, umożliwiający wykonanie w pełni automatycznego prania głównego w temperaturze 60°C lub 40°C z zastosowaniem prania wstępnego i programu BIO, znamienny tym, że posiada wyłącznik (2) przerywający lub zamykający obwód elektryczny między regulatorem wysokiej temperatury (i) a stykiem programatora (3), oraz wyłącznik (5), przerywający lub zamykający obwód elekryczny między regulatorem średniej temperatury (4) a stykiem programatora (6).

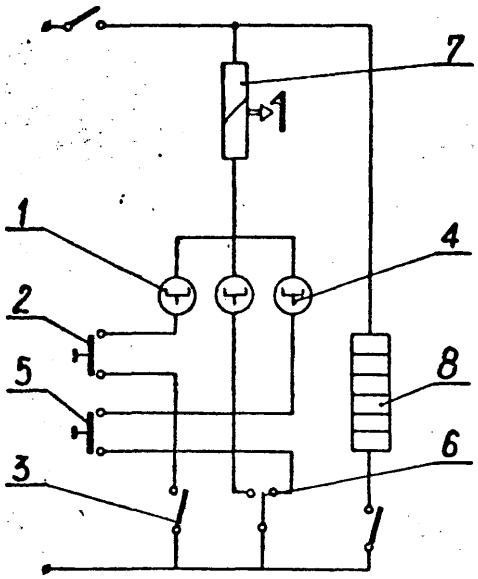

8d (P. 155423) 17.05.1972.

Centralne Laboratorium Odzieżownictwa, Łódź (Stefan Workert, Lucjan Nowacki).

Urządzenie do klejenia i prasowania odzieży, wyposażone w górną płytę prasującą, zamocowaną do wahacza, osadzonego obrotowo w podstawie, oraz w dolną płytę prasującą z zamocowaną do niej ramą, na której jest osadzony wózek z elementami odzieży, znamienne tym, że do podnoszenia i opuszczania górnej prasującej płyty (1) na dźwignię (11), osadzoną na sworzniu (12) w uchwycie (19), zamocowanym wychylnie na osi (S) do wahacza (2), w którym na osi (5) jest osadzony obrotołącznik (6) z przylegającą do krzywki (8) rolką (7), w osi której jest osadzony łącznik (14), połączony obrotowo z uchwytem (10), natomiast dolna prasująca płyta (20) ma rozmieszczone po bokach odsysające puszki (29) i (42), połączone z pompą (32) poprzez przewody (30) i rozdzielacz (31), wyposażony w przełączającą odsysanie dźwignię (37), współpracującą z kołkiem (36), zamocowanym do wózka (33).

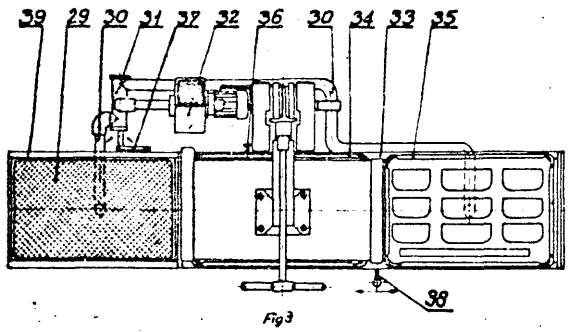

Fig3

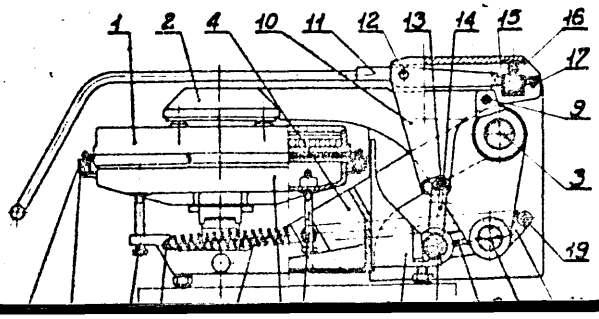

8d (P. 156657) 12.07.1972.

Dolnośląska Fabryka Maszyn Włókienniczych. Kamienna Góra, Polska (Józef Jędrusik, Anatol Jani)

Wyżymaczka do tkanini i dzianin, obrabianych w postaci pasma w gorącej kąpieli chemicznej, znamienna tym, że wyposażona jest w sztywny wał wyżymający (1) i elastyczną taśmę wyżymającą (3) złączone odpowiednią przekładnią i napędzane silnikiem elektrycznym.

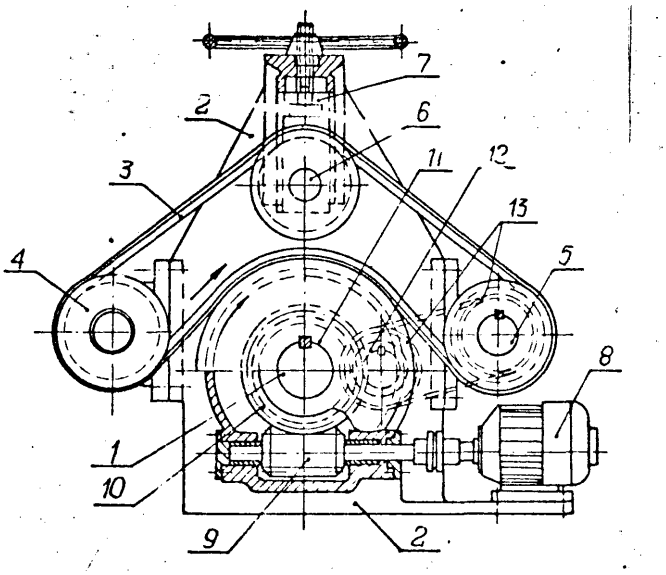

8d (P. 156803) 19.07.1972.

Antoni Krauze, Piotr Krazue, Warszawa.

Domowa suszarka sufitowa z wymiennymi wieszakami, znamienna tym, że stanowi ją stalowy, odpowiedniej długości i profilu hartowany kołek (a) w dolnej części zaopatrzony w gwint, talerzyk (b), przykrywający miejsce wbicia kołka, nakrętką (c) z otworem na zaczep (d), bloczek (e) swobodnie obrotowo osadzony w zaczepie (d) rolkę (f) osadzoną na dolnej osi bloczka (e), linka (g), której jeden koniec zaopatrzony w kotwicę (h) drugi - w hak (i), pierścień (j) na podwieszanie wymiennych wieszaków (k).

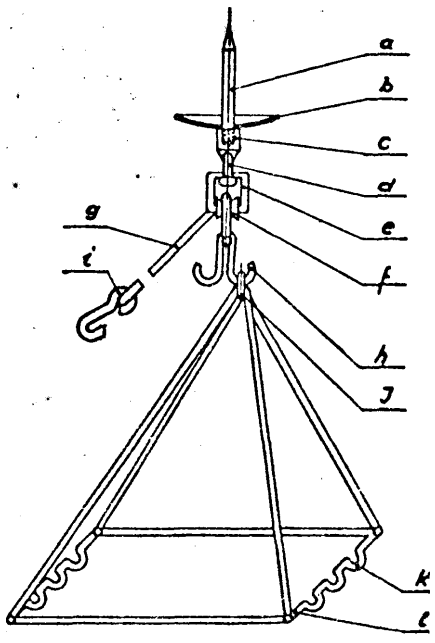

8k (P. 156901) 25.07.1972.

Zakłady Przemysłu Jedwabniczego im. Gen. Wele-

Brzezińska, Eugeniusz Komza, Kazimierz Nowakowski, Jerzy Janusik).

Sposób nadawania własności hydrofobowych oraz połysku tkaninie z włókien syntetycznych, zwłaszcza poliamidowych I poliestrowych, znamienny tym, że wstępnie wybarwioną lub wydrukowaną tkaninę napawa się środkiem wodoodpornym, najkorzystniej środkiem wodoodpornym silikonowym w postaci emulsji wodnej lub roztworem w rozpuszczalniku organicznym, a następnie tkaninę tę* suszy się i kalandruje na znanym kalandrze gładzącym w walcach obracających się z jednakową prędkością obwodową, w temperaturze wyższej od temperatury wrzenia wody.

11e (P. 155169) 4.05.1972.

Technikum Mechaniczne i Zasadnicza Szkoła Zawodowa, Miechów (Edward Rys).

Spinacz introligatorski, znamienny tym, że składa się z tulejki (1), tulejki rozprężnej (2) i trzpienia (3).

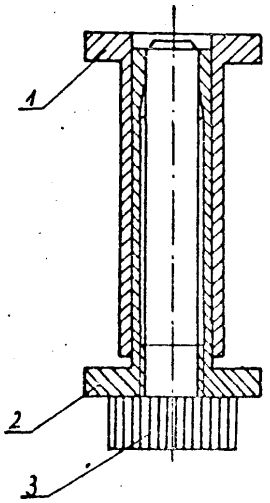

12a (P. 155757) 2.06.1972.

Ośrodek Badawczo-Rozwojowy Przemysłu Siarkowego „Siarkopol", Machów k. Tarnobrzega (Zdzisław Przybylski, Teodor Cwiklik, Krzysztof Lasiewicz, Wacław Nowak).

Pezprzeponowy zespół grzewczy zaopatrzony w jeden lub więcej nurnikowych palników umieszczonych w zbiorniku ciśnieniowym, znamienny tym, że składa się on z ciśnieniowego zbiornika (Z) z co najmniej jednym nurnikowym palnikiem (N), rozprężarki (R) napędzającej sprężarkę (S), wodnej pompy (P) i ewentualnie wysokociśnieniowej sprężarki (K) przeznaczonej jako źródło sprężonego powietrza np. do wytłaczania ciekłej siarki ze złoża, przy czym podzespoły te współpracują we wspólnym układzie energetycznym i mogą być umieszczone na przewoźnej platformie (F).

Odmiana bezprzeponowego zespołu grzewczego zaopatrzonego w jeden lub więcej nurnikowych palników umieszczonych w zbiorniku ciśnieniowym, znamienna tym, że składa się on z ciśnieniowego zbiornika (Z) z co najmniej jednym nurnikowym palnikiem (N), rozprężarki (R) napędzającej sprężarkę (S), wodnej pompy (P), wstępnego, bezprzeponowego wymiennika (W) z wtryskiem wody do strumienia spalin i ewentualnie wysokociśnieniowej sprężarki (K) przeznaczonej jako źródło sprężonego powietrza np. do wytłaczania ciekłej siarki ze złoża, przy czym podzespoły te współpracują we wspólnym układzie energetycznym i mogą być umieszczone na przewoźnej platformie (F).

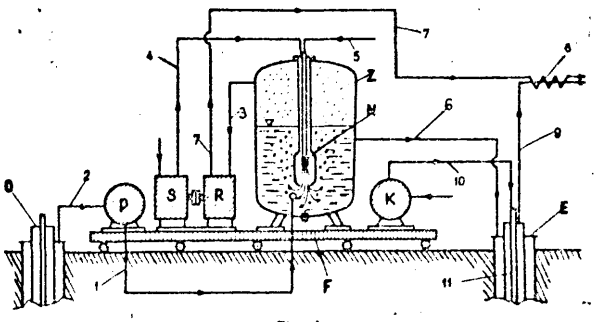

Fig. 1.

12c (P. 155310) 10.05.1972.

Politechnika Wrocławska, Wrocław, Polska (Józef Respondek, Zdzisław Kawala).

Wyparka próżniowa z poziomym obrotowym mieszadłem, którą stanowi cylindryczny korpus zaopatrzony w płaszcz grzejny i króciec odprowadzający opary, z umieszczonym wewnątrz poziomym wałem mieszadła, znamienna tym, że na poziomym wale (2) umieszczone są wirujące w płaszczyźnie pionowej tarcze (3), na których umocowane są prostokątne lub łukowato ukształtowane dzielone lub ciągłe listwy (5) oraz promieniście lub łukawato ukształtowane czerpaki (4).

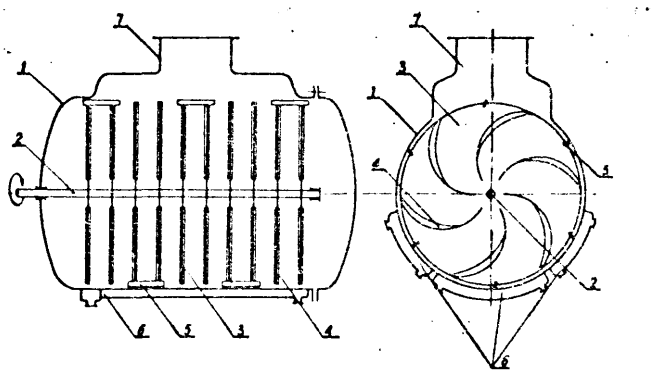

Fig 1. Fig 2

12c (P. 155617) 26.06.1972.

Wojskowa Akademia Techniczna im. Jarosława Dąbrowskiego, Warszawa (Krzysztof Kulicki, Komana Suchańska).

Aparat do krystalizacji, znamienny tym, że stanowi jednolity szklany element o kształcie litery „O", którego lewa część dolnego ramienia, wyprofilowana w kształcie owalnej bańki (1) zamkniętej szklanym korkiem, tworzy naczynie do wzrostu zarodka kryształu (2), w części górnej prawego ramienia, wyprofilowana w kształcie cylindra (6), którego podstawy górna i dolna stanowią sączki Schott'a (9) i (10), zakończonego od góry pojemnikiem zabezpieczającym (11) i posiadającego pośrodku bocznej ściany króciec (12), w którym osadzony jest szczelnie termometr kontaktowy (13), tworzy naczynie do wytwarzania roztworu nasyconego substancji krystalicznej (7), a ponadto aparat posiada wyprofilowany wiew (15) i króciec odgazowujący (14), usytuowany pod cylindrem (6), zamykany doszlifowanymi korkami szklanymi oraz płaszcz grzejny (16), osła-

niający ramiona łączące bańkę (1) z cylindrem (6) oraz cylinder (6) z wlewem (15), wewnątrz którego to płaszcza znajduje się spirala grzejna (17) posiadająca zwoje zagęszczające się równomiernie w kierunku od bańki (1) do cylindra (G).

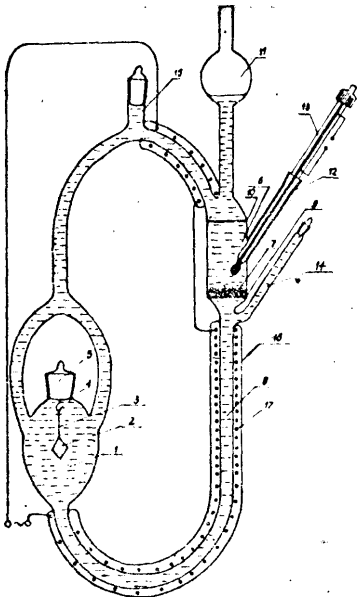

12d (P. 155259) 9.05.1972.

Zakłady Sprzętu Motoryzacyjnego, Sędziszów Młp. pow. Ropczyce, Polska (Jan Dziedzic, Alojzy Zabicki Jan Jachim).

Urządzenie do polimeryzacji bibuły filtracyjnej, służące do wykonywania wkładów filtrujących dla wszystkich typów filtrów z wkładami papierowymi, znamienne tym, że stanowi jedną całość ze współpracującym zespołem urządzeń do fałdowania (1) i składa się z prowadnic (3) umieszczonych pomiędzy elementami grzejnymi (5), termoregulatora temperatury (7) oraz szczotek wspomagających (6).

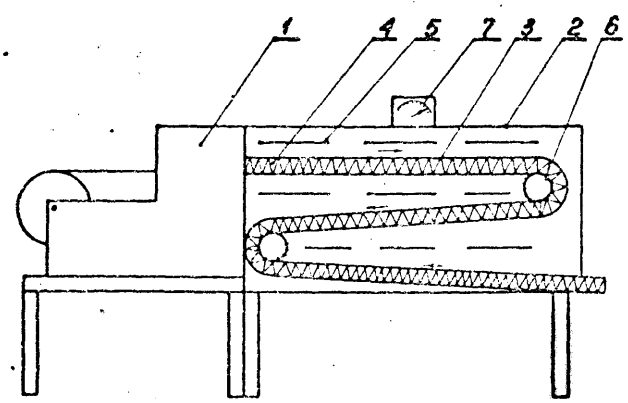

12d (P. 155544) 23.05.1972.

Alfred Schütz, Bad Deutsch Altenburg, Austria.

Sposób odmulania filitrów tarczowych, w których przesącz jest odprowadzany przez wnętrze tarcz przez pustą oś, a usunięty z powierzchni filtrów tarczowych muł gromadzi się w dolnym obszarze obudowy filtrów, wypełnionej całkowicie filtrowanym czynnikiem i stamtąd odprowadza się, znamienny tym, że do wnętrza tarcz filtracyjnych wtłacza się gaz przechodzący przez filtr w kierunku przeciwnym kirunkowi filtrowania.

Urządzenie do stosowania sposobu według zastrz. 1, 2 lub 3, w którym na pustej osi osadzonych jest kilka tarcz filtracyjnych w zamkniętej ze wszystkich stron obudowie, do której wnikają odpowiednie przewody dopływowe i odpływowe i w którym filtrowany czynnik wypełnia obudowę, a przesącz odprowadza się z wnętrza tarcz filtracyjnych przez pustą oś, znamienny tym, że do pustej osi wnika przewód sprężonego ciśnienia zaopatrzony w organ odcinający.

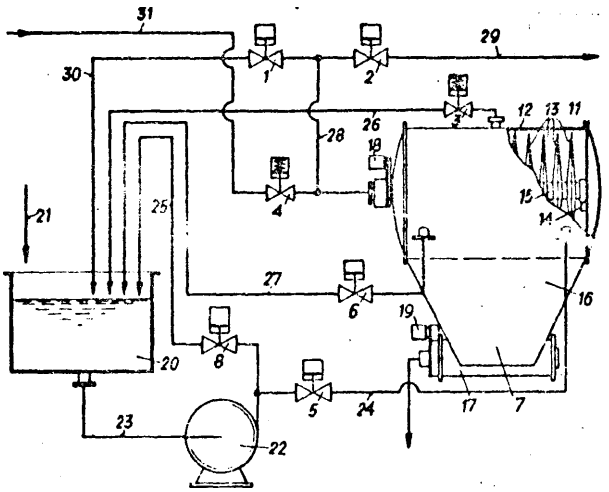

12d (P. 155826) 6.06.1972.

Biuro Studiów i Projektów Energetycznych „Energoprojekt", Warszawa (Zbigniew Huk).

Swieca filtracyjna składająca się z konstrukcji nośnej i siatki filtracyjnej, znamienna tym, że rura (1) tworząca konstrukcję nośną jednoczęściową z szczelinami wzdłużnymi (2) na płaszczu posiada nacięty gwint zewnętrzny lub rowki zewnętrzne o przekroju stożkowym.

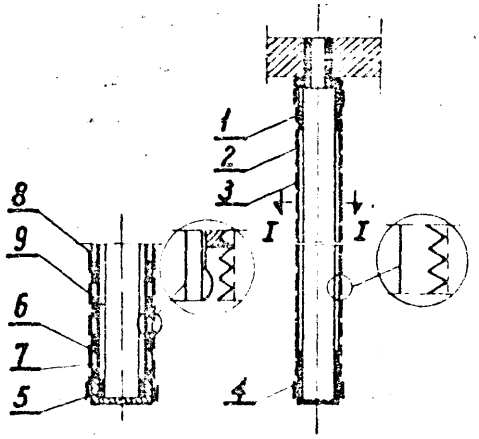

12d (P. 155847) 7.06.1972.

Biuro Projektów Przemysłu Metali Nieżelaznych „Bipromet", Katowice (Bolesław Lekston, Fryderyk Stolorz).

ydrocyklon z rozdzielaczem cieczy do rozdzielania ciał stałych o różnym ciężarze właściwym w cieczach ciężkich, składający się, z korpusu o kształcie walcowo-stożkowym z głowicą, w której znajduje się wlotowy i przelewowy króciec oraz z dyszy z otworem wylotowym, znamienny tym, że w dolnej części hydrocyklonu pomiędzy korpusem (1), a dyszą (3) znajduje się rozdzielacz (2) cieczy, na którego obwodzie wykonana jest co najmniej jedna przepływowa komoru (7) z doprowadzającym wodę króćcem (8), połączona co najmniej jedną kierownicą (S)- z otworem korpusu (1).

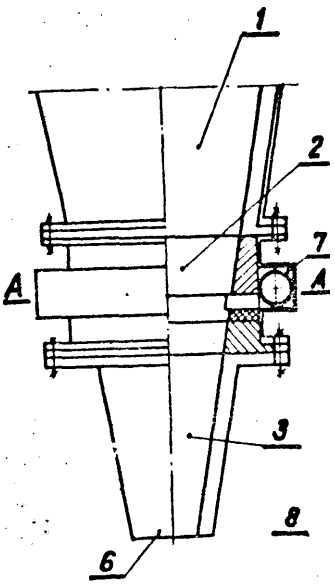

12d (P. **155887**) 8.06.1972.

Eszakmagyaroszági **Vegyimüvek** Sajöbabony, Węgry (Frau Vera Vasvári, Ferenc Szántó, Bernát Várkonyi, György **Dieńes).**

Sposób uszlachetniania bentonitu stosowanego do klarowania i stabilizowania napojów, **zwłaszcza wina,** znamienny tym, że naturalny bentonit metalu ziem alkalicznych poddaje się pęcznieniu w najwyżej 10%, w przeliczeniu na suchą masę, elektrolitu o działaniu **peptyzującym,** a następnie zmniejsza się liczbę ładunków na rozwiniętej powierzchni sorpcyjnej minerału doprowadzając wartość pH tej powierzchni do 5-7 za pomocą kwasu dobrze dysocjującego.

12d (P. **155980**) 7.04.1972.

Centralny Ośrodek Badań i Rozwoju Techniki Drogowej, Warszawa (Krzysztof Grzegorzewicz, Jan Piaskowski).

Odstojnik do zwiercin lub cieczy, stosowany na **przykład** przy wierceniu ssącym, znamienny tym, że składa się ze zbiornika z folii (1), podwieszonego boczymi ściankami do cięgna napinającego (2), które jest rozpięte na inwentarzowych stojakach konstrukcji wsporczej (3), ewentualnie połączonych ściągami (4).

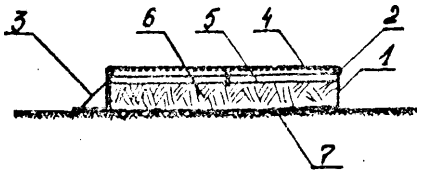

12e (P. 155503) 20.06.1972.

Ośrodek Badawczo-Rozwojowy Przemysłu Budowy Urządzeń Chemicznych, Kraków, Polska (Marian Jędo).

Urządzenie z bębnem obrotowym do procesów wymiany **masy,** ciepła, absorpcji l oczyszczania gazów, znamienne tym, że posiada na poziomo włożyskowanym wale (3) obrotowy bęben (2), którego pobocznicę wykonano z metalowej siatki, na wewnętrznej powierzchni czołowych ścianek bębna (2) są przymocowane przegrody (8) oraz bęben (2) jest do 3/4 swojej **pojemności** wypełniony znanymi **elementami** wypełniającymi (7).

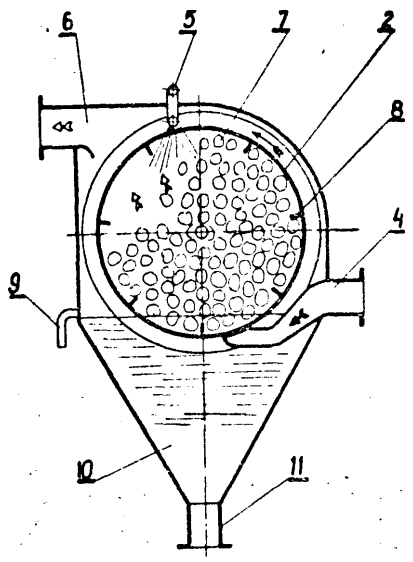

18e (P. 155715) 30.05.1972.

Akademia Górniczo-Hutnicza im. Stanisława Staszica, Kraków (Aleksander Lepiarczyk).

Odpylacz mechaniczny, znamienny tym, że składa się z przewodu rurowego (1) z osadzoną w nim wkładką śrubową (2), najlepiej o powierzchni prostoskrętnej, wykonaną na przykład z płaskiej taśmy zwykle o szerokości równej średnicy przewodu **(1),** w którego ściance są otwory (3) zakończone po **jej** stronie zewnętrznej, króćcami zsypowymi (4).

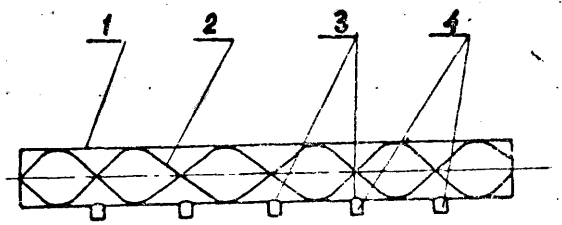

12e (P. 155833) **.06.1972.**

Warszawskie Okręgowe Zakłady Gazownictwa, Warszawa (Wiktor Jungowski, Józef Dąbrowski, Krystyna Witczak).

Urządzenie do ciągłego mieszania gazów, składające się ze zwężki Venturiego i umieszczonej wewnątrz niej dyszy z przekroju wylotowym regulowanym osiowo

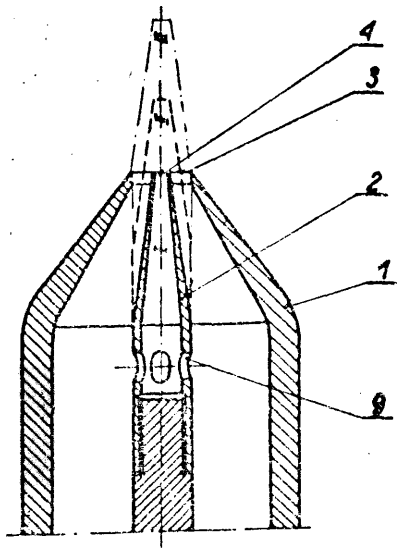

przesuwną iglicą, znamienne tym, że iglica regulacyjna (2) posiada centralny osiowy otwór (4) połączony jednym lub kilkoma otworami (9) z wnętrzem dyszy (1).

12e (P. 155876) 8.06.1972.

Zakład Wytwórczy Maszyn i Urządzeń Przemysłu Spożywczego, Gniezno (Ireneusz Lisiewicz).

Głowica homogenizująca, w szczególności do homogenizacji produktów mleczarskich, wyposażona w kilka zaworów homogenizujących o znanej konstrukcji, znamienna tym, że posiada przewody ułożone promieniowo lub łukowo w szybkowirującym elemencie w kształcie bębna, do którego podawana jest ciecz homogenizowana, którymi to przewodami ciecz homogenizowana podawana jest do zaworów homogenizujących, wpływając do wspomnianych przewodów z przestrzeni wewnętrznej elementów w kształcie bębna w pobliżu jego osi obrotu.

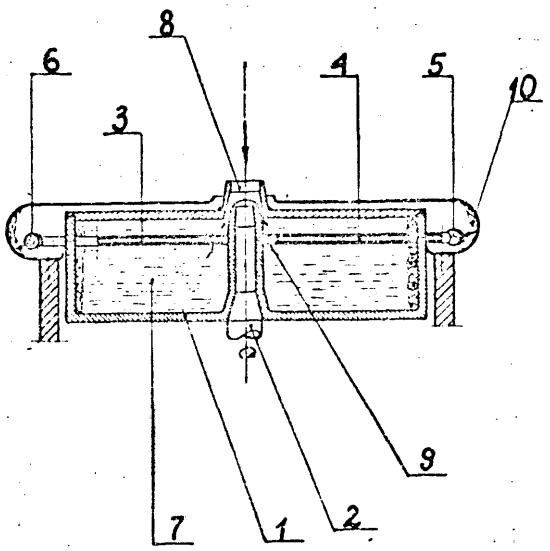

12e (P. 155926) 10.06.1072.

Instytut Ciężkiej Syntezy Organicznej, Blachownia Śl. (Zdzisław Maciejewski, Jerzy Wojciechowski, Tadeusz Sniežek, Ireneusz Kmiecik, Zdzisław Turewicz, Kazimierz Konieczny, Ireneusz Siemieniako, Henryk Przytarski).

Sposób oczyszczania powietrza od pyłów powstających podczas mechanicznej obróbki płyt warstwowych, zwłaszcza azbestowo-cementowych, znamienny tym, że strumień zanieczyszczonego powietrza wprowadza się prostopadle do powierzchni wody znajdującej się w dolnej części kolumny zanurzonej w zbiorniku, przy czym w wodzie pochłaniane są pyły ciężkie, za's pyły lekkie unoszone są przez strumień powietrza do górnej części kolumny wypełnionej długimi skrętkami blaszanymi typu „Polpak" ułożonymi w postaci równoległych wiązek zraszanych wodą, a spływający z dużą szybkością po powierzchni śrubowej wypełnienia film wodny zwilża stopniowo pyły lekkie, transportuje do dolnej części kolumny połączonej ze zbiornikiem szlamowym, a górą kolumny uchodzi oczyszczone powietrze.

12e (P. 150097) 19.06.1972.

Ośrodek Badawczo-Rozwojowy Przemysłu Budowy Urządzeń Chemicznych, Kraków (Marian Jędo, Marian Leśniak).

Urządzenie ze złożem fluidalnym do oczyszczania gazów i wymiany masy składające się z kolumny, w której złoże fluidalne składa się Z elementów kulistych, znamienne tym, że kolumna (1) posiada przegrodę (Z) ustawioną pod kątem, w której umieszczone są dysze (5).

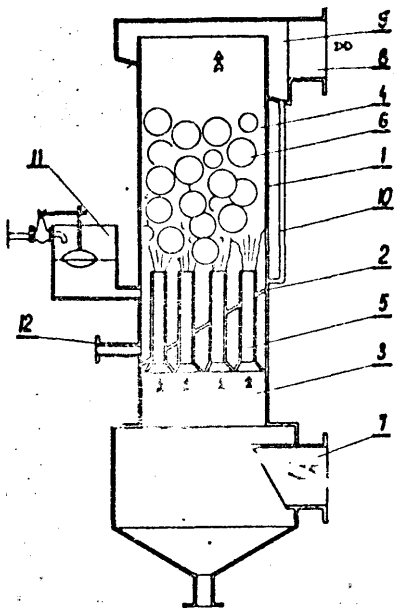

12e (P. 156812) 19.07.1972.

Pierwszeństwo: 21.07.1971 - Szwecja

Alfa-Laval Aktiebolag, Fack Tumba, Szwecja (Bronislav Stefan Javorsky, Hugo Torbjörn Winberg).

Sposób prowadzenia reakcji między cieczą a gazem, znamienny tym, że ciecz spienia się gazem różnym od gazu, z którym ma ona reagować, pianę wprowadza do komory i utrzymuje w niej za pomocą perforowanego elementu w taki sposób, że piana pokrywa cały jej przekrój, przy czy mprzepuszcza się przez komorę gaz reagujący ze spienioną cieczą.

12g (P. 155766) 2.06.1972.

Pierwszeństwo: 4.10.1971 - Stany Zjednoczone Ameryki

Universal Oil Products Company Des Plaines, Stany Zjednoczone Ameryki (Jeff Anderson Rûrex, Harry Methyin Van Tassell).

Urządzenie fluidalne do procesów kontaktowych, znamienne tym, że posiada aparat przystosowany do fluidyzacji tylko w dolnej jego części, wydłużoną pionową

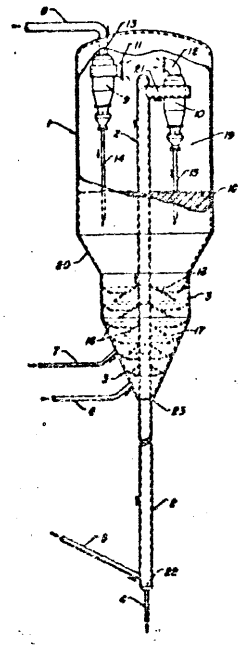

rurę reakcyjną, posiadającą wlot na dole a wylot przy górnym jej zakończeniu, wprowadzoną do wnętrza aparatu tak, że jej wylot znajduje się w górnej części aparatu powyżej warstwy złoża materiału ziarnistego, przy czym rura reakcyjna tworzy część znajdującą się w dolnej części aparatu kolumny przemywająco-desorbcyjnej, która jest zlokalizowana w pierścieniowej przestrzeni pomiędzy wewnętrzną ścianą obudowy a zewnętrzną powierzchnią rury reakcyjnej, a ponadto posiada wlot, przez który wprowadza się do rury reakcyjnej materiał ziarnisty, wlot, przez który wprowadza się do rury reakcyjnej płyn przenoszący materiał ziarnisty przez rurę reakcyjną, wylot do odprowadzania płynu z aparatu znajdujący się w górnej jego części, wylot przyłączony do kolumny, którym odprowadza się z aparatu materiał ziarnisty i wlot przez który doprowadza się do kolumny strumień przemywający, przy czym strumień płynu z materiałem ziarnistym przechodzący przez rurę może wpływać do aparatu, materiał ziarnisty może przepływać do złoża znajdującego się wewnątrz kolumny przemywająco-desorpcyjnej i kontaktować się ze strumieniem przemywającym, a złoże może być usuwane przez wylot materiału ziarnistego i płyn może być odprowadzany z aparatu przez odprowadzenie płynu.

12g (P. 155773) 3.06.1972.

Ośrodek Badawczo-Rozwojowy Przemysłu Budowy Urządzeń Chemicznych „CeBeA", Kraków (Józef Cięciwa, Henryk Kamocki, Ludwik Korona).

Autoklaw, zwłaszcza do nasycania przedmiotów s materiałów porowatych roztopionymi metalami, w którego przestrzeni wewnętrznej przewidziane jest miejsce na metal nasycający, elementy grzewcze i pojemnik dla przedmiotów przenzaczonych do nasycania, zaopatrzony w górnej części w zamykany otwór i przewody rurowe dla odprowadzania oraz doprowadzania czynnika gazowego, znamienny tym, że składa się z dwu naczyń (1, 2) umieszczonych na różnych poziomach, przy czym naczynie (1) usytuowane na wyższym poziomie jest za pomocą rury (3) przyłączonej do najniżej położonego miejsca jego dna połączone z niżej usytuowanym naczyniem (2), do którego wprowadzona jest łącząca oba naczynia rura (3), i które w swej części szczytowej wyposażone jest w przewód rurowy (6) dla doprowadzania sprężonego czynnika gazowego.

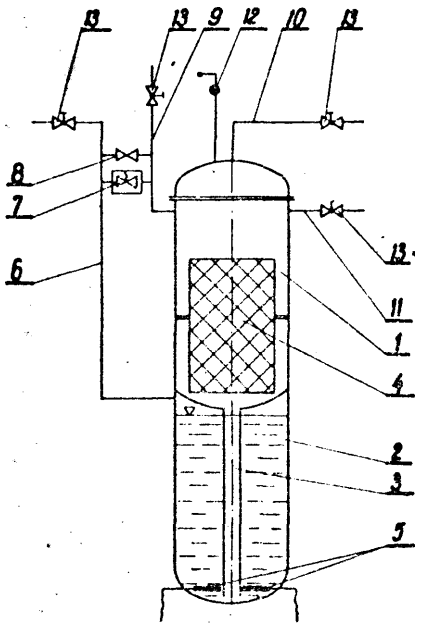

12g (P. 155888) 8.06.1972.

Universal Oil Products Company Des Plaines, Illinois, Stany Zjednoczono Ameryki (Laurence Oliver Stine,

Sposób regenerowania katalizatora fluidalnego zwłaszcza zakoksowanego zużytego katalizatora, zabieranego ze strefy reakcji, przy czym następuje konwersja tlenku węgla, uzyskanego z utlenienia koksu z wymienionego katalizatora, do dwutlenku węgla, a temperatura regenerowanego katalizatora jest bezpośrednio regulowana, znamienny tym, że doprowadza się zużyty katalizator i świeży gaz regeneracyjny do pierwszego 'ścisłego złoża fluidalnego ziarnistego materiału w strefie regenerowania i utlenia się koks w pierwszym ścisłym złożu w warunkach utleniających, w celu wytworzenia częściowo zużytego gazu regeneracyjnego, zawierającego tlenek węgla i regenerowanego katalizatora zawierającego resztę koksu na sobie, następnie przepuszcza się regnerowany katalizator i częściowo zu-

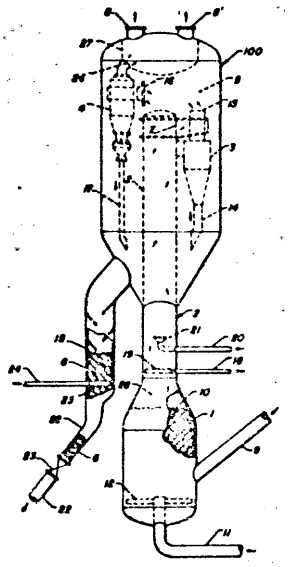

żyty gaz regeneracyjny do podnośnika katalizatora w strumieniu gazu, w strefie regenerowania prowadzi się konwersję w warunkach konwersji tlenku węgla do dwutlenku węgla i spala się dostateczną dodatkową ilość płynnego paliwa w celu wytworzenia regenerowanego katalizatora ogrzanego do założonej z góry temperatury oraz zużytego gazu regeneracyjnego, po czym oddziela się ogrzany w ten sposób regenerowany katalizator od zużytego gazu regeneracyjnego i wprowadza się regenerowany katalizator do drugiego ścisłego złoża materiału ziarnistego, z którego regenerowany katalizator jest zawracany do strefy reakcji.

12g (P. 155889) 8.06.1972.

Universal Oil Products Company Des Plaines, Illinois, Stany Zjednoczone Ameryki (Algie James Conner, David Bruce Bartholic).

Sposób regeneracji katalizatora przez kontrolowane utleniania tlenku węgla do dwutlenku węgla w strefie regeneracji fluidalnego procesu konwersji katalitycznej, w której utrzymuje się gęstą warstwę zużytego, zawierającego koks katalizatora, znamienny tym, że przepuszcza się świeży, zawierający tlen gaz regeneracyjny z regulowaną szybkością przez gęstą warstwę strefy regeneracji, utlenia się koks osadzony na katalizatorze i tlenek węgla (będący produktem utlenienia koksu) do dwutlenku węgla, w gęstej warstwie, usuwa się świeżo zregenerowany katalizator, i zużyty gaz poregeneracyjny ze strefy regeneracji, dokonuje się pomiaru temperatury i reguluje się szybkość doprowadzania świeżego gazu regeneracyjnego do strefy regeneracji tak, aby utrzymać temperaturę w pobliżu war-

tości żądanej.

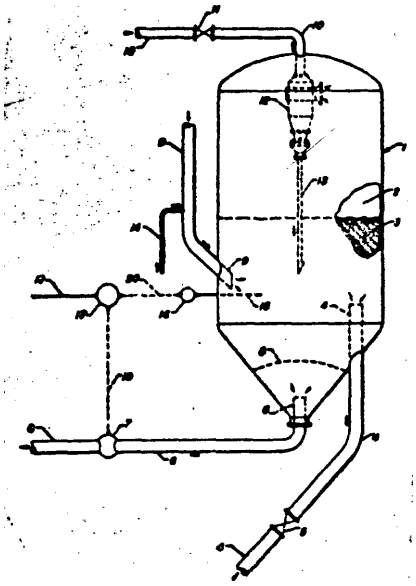

12g (P. 155890) 8.06.1972.

Universal Oil Products Company Des Plaines, Illinois, Stany Zjednoczone Ameryki (Algie James, Conner, David Bruce Bartholic).

Sposób regenerowania zużytego katalizatora, w którym gęsta faza zużytego katalizatora kontaktuje się z gazem regenerowanym zawierającym tlen w temperaturze początkowej, celem usunięcia koksu z katalizatora i wytworzenia katalizatora zregenerowanego o założonej zawartości koksu, znamienny tym, że w pierwszym etapie zwiększa się zawartość koksu w regenerowanym katalizatorze powyżej założonej wielkości, w drugim etapie reguluje się tę zwiększoną zawartość koksu aż do ustalenia się temperatury i w trzecim etapie zmniejsza się zawartość koksu w regenerowanym katalizatorze do wartości niższej od pierwotnie założonej podnosząc jednocześnie temperaturę powyżej 675°C, w celu spowodowania dopalania się tlenku węgla do dwutlenku węgla wewnątrz gęstej fazy katalizatora.

32g (P. 155936) 10.06.1972.

Uniwersytet Marii Curie Skłodowskiej Instytut Chemii, Lublin (Włodzimierz Hubicki, Wanda Brzyska).

Sposób wydzielania sumy pierwiastków ziem rzadkich lub niektórych z nich oraz oddzielanie sumy pierwiastków ziem rzadkich od niektórych anionów i kationów, znamienny tym, iż działa się na zawiesiny lub roztwory związków lantanowców kwasem tereftalowym, jego estrami, albo jego solami lub ich roztworami w granicach pH = 2—7 na zimno lub w podwyższonej temperaturze przy częściowym skompleksowaniu lub nie, a utworzone tereftalany pierwiastków ziem rzadkich przemywa się wodą zakwaszoną lub nie zakwaszoną i zadaje odpowiednim kwasem, tak by dostać roztwór soli lantanowców, i by wydzielony kwas tereftalowy mógł być zastosowany do następnej operacji.

12g (P. 155974) 12.06.1972.

Universal Oil Products Company Des Plaines. III., Stany Zjednoczone Ameryki Północnej (Algie James Conner, Wilas Leon Vermilion Danien Dudych).

Urządzenie do regeneracji katalizatorów, w którym realizowane jest utlenienie koksu odłożonego na zużytym katalizatorze, znamienne tym, że zawiera komorę na zużyty katalizator, komorę na zregenerowany katalizator, kanał przesyłowy posiadający wlot, który jest połączony z komorą na zużyty katalizator oraz wylot lizator, przy czym poprzez kanał przesyłowy następuje przepływ katalizatora i gazu regeneracyjnego z komory na zużyty katalizator do komory na zregenerowany katalizator, a ponadto urządzenie wlotowe katalizatora i urządzenie wlotowe świeżego gazu regeneracyjnego połączone z komorą na zużyty katalizator, powodujące wprowadzenie zużytego katalizatora i świeżego gazu regeneracyjnego do tej komory, urządzenie wylotowe katalizatora i urządzenie wylotowe zużytego gazu regeneracyjnego połączone z komorą na zregenerowany katalizator, powodujące wypłynięcie z komory zregenerowanego katalizatora i zużytego gazu renegeneracyjnego.

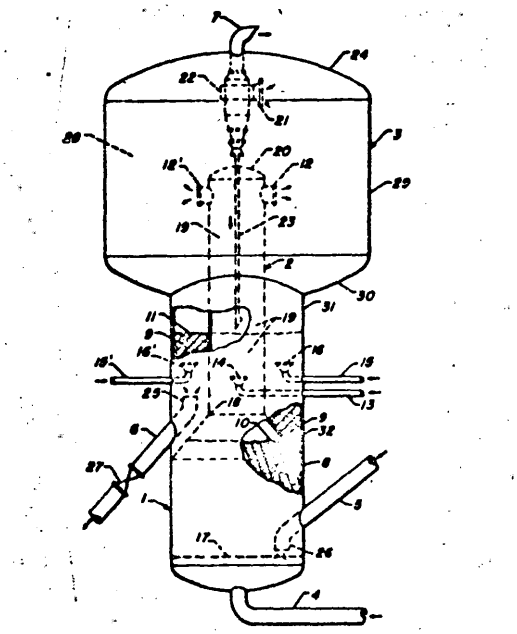

12g (P. 155977) 12.06.1972.

Universal Oil Products Company Des Plaines, Illinois, Stany Zjednoczone Ameryki (Laurence Oliver, Alrie James Conner).

Sposób regeneracji katalizatora fluidalnego zanieczyszczonego osadem węglowym, po usunięciu go ze strefy reakcyjnej, znamienny tym, że przesyła się zużyty katalizator i świeży gaz regeneracyjny do pierwszej fazy gęstej, w której utrzymuje się parametry procesu regeneracji zapewniające tylko częściowe zużycie gazu regeneracyjnego i częściową regenerację zużytego katalizatora, następnie wprowadza się częściowo zregenerowany katalizator i częściowo zużyty gaz regenerujący do przewodu komunikacyjnego fazy rzadkiej i sto-

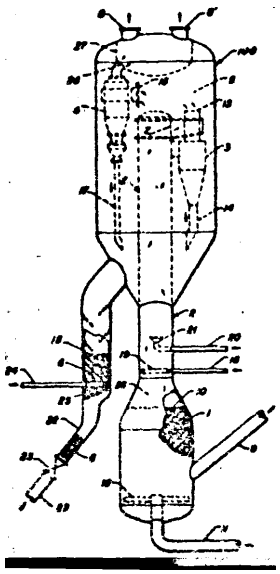

zując nowe parametry kontynuuje się regenerację częściowo zregenerowanego katalizatora, po czym rozdziela się zregenerowany katalizator od gazu regenerującego i wprowadza się zregenerowany katalizator do drugiej fazy gęstej, z której zawraca się go do strefy reakcyjnej.

12g (P. 155978) 12.06.1972.

Universal Oil Products Company Des Plaines, Illinois, Stany Zjednoczone Ameryki (Algie James Conner, David Bruce, Bartholic).

Sposób regulowania reakcji utleniania tlenku węgla do dwutlenku węgla w strefie regeneracyjnej w katalitycznym procesie konwersji na złożu fluidalnym, znamienny tym, że zakoksowany zużyty katalizator wprowadza się do fazy gęstej strefy regeneracyjnej, przez tę fazę gęstą przepuszcza gaz regenerujący, zawierający tlen, z niżej określoną szybkością regulowaną, w warunkach regeneracji obejmujących utlenianie koksu na zużytym katalizatorze do tlenku węgla, a następnie utlenianie tlenku węgla do dwutlenku węgla, następnie ze strefy regeneracyjnej usuwa się świeżo zregenerowany katalizator i zużyty gaz regenerujący, poddaje analizie zużyty gaz regenerujący na zawartość wolnego tlenu i na podstawie tej analizy reguluje się szybkość przepływu gazu przez strefę regeneracji w celu utrzymania zaprogramowanej ilości wolnego tlenu w zużytym gazie regenerującym.

Układ regenerujący zużyty zakoksowany katalizator według zastrz. 1-12, znamienny tym, że zawiera podłączony do przewodu strumienia zużytego gazu regenerującego analizator, dający sygnał wyjściowy odpowiadający zaprogramowanej ilości wolnego tlenu w zużytej strefie regeneracyjnej, regulator szybkości przepływu gazu regenerującego reagujący na sygnał wyjściowy układu sterującego oraz układ sterujący sprzęgający analizator z regulatorem i reagujący, na odchylenie wskazań analizatora od zaprogramowanej ilości wolnego tlenu, odpowiednim sygnałem.

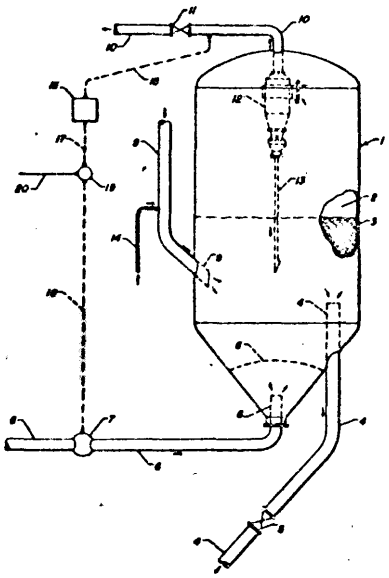

12g (P. 156248) 24.06.1972.

Universal Oil Products Company, Des Piaines, Illinois, Stany Zjednoczone Ameryki (Laurence Oliver Siine, Algie James Conner).

Sposób regenerowania katalizatora fluidalnego zanieczyszczonego koksem, usuniętego ze strefy reakcyjnej, w tym konwersji tlenku węgla, uzyskanego ze spalania koksu osiadłego na tym katalizatorze, do dwutlenku węgla, z możliwością bezpośredniej kontroli pozostałości koksu na zużytym katalizatorze, znamienny tym, że przesyła się katalizator do pierwszej fazy gęstej złoża fluidalnego rozdrobnionego materiału w strefie regeneracyjnej i regulując dopływ świeżego gazu regeneracyjnego do pierwszej fazy gęstej złoża, celem spalenia koksu do z góry określonej pozostałości zanieczyszczeń, utlenia się koks w pierwszej fazie gęstej w warunkach zapewniających wytworzenie częściowo zużytego gazu regeneracyjnego, zawierającego CO, i zregenerowanego katalizatora z pozostałością koksu na jego powierzchni, przesyła zregenerowany katalizator i częściowo zużyty gaz regeneracyjny do pionowego przewodu komunikacyjnego fazy rzadkiej w strefie regeneracji i tam dokonuje konwersji CO do CO_2 w warunkach odpowiednich do wytworzenia zużytego gazu regeneracyjnego, oddziela zregenerowany katalizator od zużytego gazu regeneracyjnego i wprowadza zregenerowany katalizator do drugiej fazy gęstej złoża fluidalnego skąd zawraca się zregenerowany katalizator do strefy reakcyjnej.

12g (P. 156389) 30.06.1972.

Pierwszeństwo: 2.07.1971 - Austria

Osterreichische Stickstoffwerke AG, Linz, Austria (Helmuth Fingrhut, Franz Jenatschek).

Sposób ciągłego odwadniania wodzianów fluorku glinowego wykazujących ziarno o szerokim zakresie granulacji, w temperaturze nieprzekraczającej 600°C w złożu fluidalnym z ciągłym osadzaniem pyłu w cyklonie i zawracaniem osadzonego materiału, znamienny tym, że do odwadnianego produktu doprowadza się ilość 3—6 krotną tej ilości gazu, korzystnie powietrza, która jest niezbędna do spulchnienia całkowitego produktu pominąwszy powstającą parę wodną, zachowując warunek, że odprowadza się co najwyżej 90% produktu, przy czym odprowadzany produkt po osadzeniu w cyklonie doprowadza się ponownie do tego samego lub ewentualnie istniejącego, najbliższego kolejnego złoża fluidalnego, i po jego przebyciu odprowadza się.

12g (P. 156550) 7.07.1972.

Pierwszeństwo: 9.07.1971 - Stany Zjednoczone Ameryki.

Union Carbide Corporation Nowy Jork, Stany Zjednoczone Ameryki (John Eriing Anderson).

Sposób usuwania odpadków stałych, zawierających palne substancje organiczne i niepalne substancje nieorganiczne, przez dostarczanie odpadków od góry do pieca szybowego zasilanego podtrzymującym palenie gazem, zawierającym co najmniej 40% tlenu i wprowadzanym do pieca od dołu, w celu utworzenia w dolnej części pieca strefy spalania i stapiania, w części środkowej strefy rozkładu termicznego, a w górnej części pieca strefy suszenia oraz odprowadzenie gazowych produktów spalania ze strefy suszenia i zbieranie stopionych substancji nieorganicznych spływających ze strefy spalania i stapiania, znamienny tym, że gaz pod-

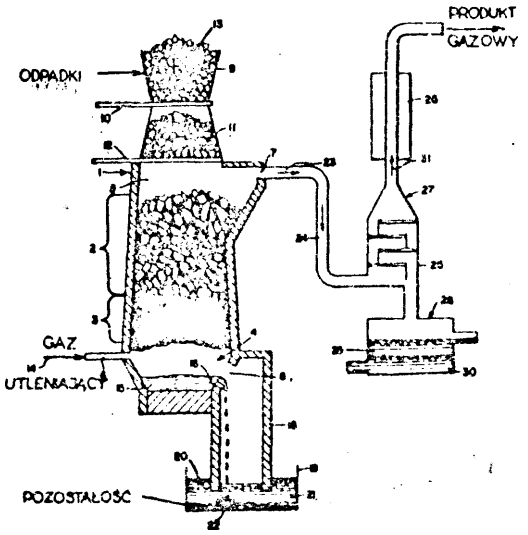

trzymujący palenie podaje się do pieca z taką szybkością, aby utrzymać stosunek wagowy tlenu do znajdujących się w piecu odpadków w granicach od 0,15 : 1 do 0,28 : 1.

12 (P. 156906) 25.07.1972.

Pierwszeństwo: 27.07.1971 - Niemiecka Republika Federalna

Dynamit Nobel Aktiengesellschaft Troisdorf - NRF (Georg Schreiber, Heinz Schroeder, Bernhard Piotrowski, Eugen Hadamowsky).

Sposób oczyszczania substancji stałych, zawierających przywarte do powierzchni zanieczyszczenia rozpuszczalne, prowadzony za pomocą przemieszczania substancji stałej względem cieczy myjącej, w której te zanieczyszczenia są rozpuszczalne, znamienny tym, że prędkość przemieszczania się substancji stałej względem cieczy myjącej jest większa lub równa makroskopowej prędkości przemieszczania się zanieczyszczeń względem cieczy myjącej.

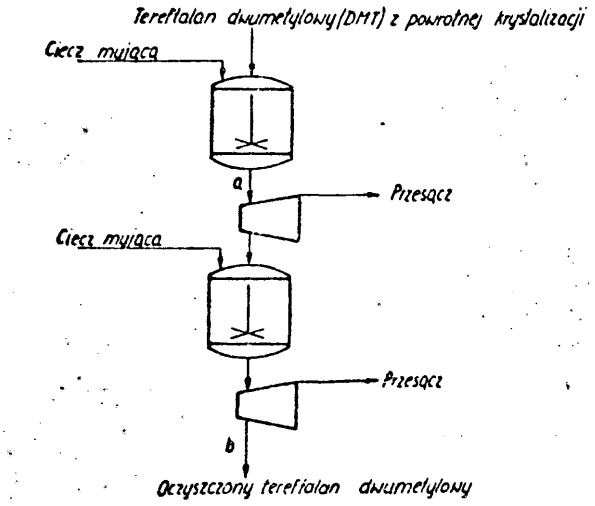

12i (P. 155504) 20.04.1972.

Przemysława Giecewicza, Kraków, Polska. Tadeusz Giecewicz, Kraków, Polska.

Sposób wytwarzania węgli aktywnych z rozdrobnionych pali stałych w reaktorze z płynącą warstwą fluidalną, znamienny tym, że proces aktywacji ziarn przeprowadza się w różnej temperaturze w poszczególnych fazach procesu, w płynącej warstwie fluidalnej, przy zmiennym stosunku powietrza i czynnika aktywującego w poszczególnych strefach reakcji oraz tym, że temperatura potrzebna do procesu aktywacji osiągana jest bezpośrednio w reaktorze, w którym przebiega proces aktywacji przez spalanie gazowych i ciekłych produktów reakcji.

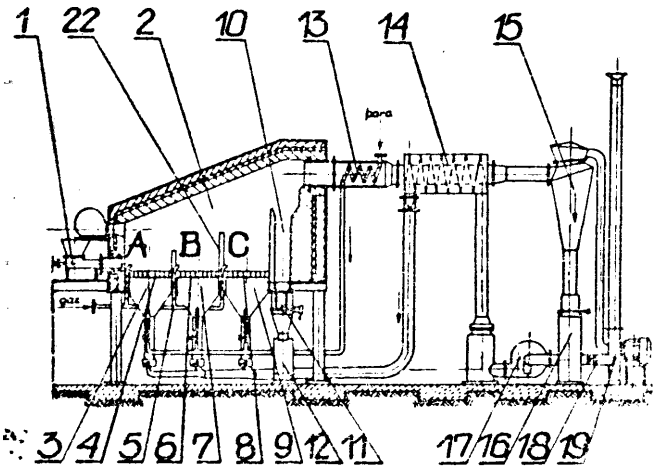

Urządzenie do stosowania sposobu według zastrzeżenia 1 składające się z poziomego reaktora fluidalnego, znamienne tym, że komora reaktora w przekroju podłużnym jest w kształcie trapezu z tym, że bok niższy trapezu jest od strony dozownika (1), a bok wyższy od strony przesypu (10) gotowego produktu, w przekroju poprzecznym w kształcie odwróconego ściętego stożka oraz, że podzielona jest na strefy (A), (B), (C) zaopatrzone w oddzielne ruszty (4), (6), (8) i kolektory (3), (7), (9) zaopatrzonego w indywidualne zawory (20), (21) do regulacji dopływu nośnika gazowego.

12i (P. 155061) 29.04.1972.

Politechnika Szczecińska, Szczecin, Polska (Urszula Glabisz, Lech Kacalski, Bogusław Majewski, Józef Kępiński, Henryk Gabryel).

Sposób eliminowania pienienia przy ekstrakcji fosforytu w dwuwodzianowej metodzie wytwarzania kwasu fosforowego, znamienny tym, że do reaktora wprowadza się jako flokulant poliakryloamid przy stężeniu jonu SO w pulpie powyżej 2,5%.

12i (P. 155489) 20.05.1972.

Biuro Projektów Przemysłu Metali Nieżelaznych „Bipromet", Katowice, Polska (Jerzy Sowula, Bolesław Cegieła).

Sposób zabezpieczenia masy kontaktowej przed zapyleniem występującym w procesie utleniania dwutlenku siarki w aparacie kontaktowym, znamienny tym, że gazy technologiczne z zawartością dwutlenku siarki przetłacza się przez warstwę włókna wykonanego z materiałów termoizolacyjnych ułożonych od strony wlotu gazów na granulkach masy kontaktowej.

12i (P. 156123) 20.06.1972.

Kopalnia Siarki „Siarkopol", Grzybów (Tadeusz Tyniec, Marian Krzyżanowski).

Sposób rafinacji ziemiami odbarwiającymi substancji płynnych, a zwłaszcza siarki przeprowadzony metodami wstępnego wypełnienia, z okresowym lub ciągłym dozowaniem tych ziem, znamienny tym, że do rafinacji stosuje się mieszankę ziem odbarwiających z dodatkiem filtracyjnym stanowiącym materiał ziarnisty posiadający najwyżej 15 wagowych ziarn poniżej 0,06 mm, przy czym frakcja podstawowa tego dodatku o wymiarach ziarn od 1 do 0,1 mm stanowi co najmniej 50% wagowych, a dodatkiem tym może być każda substancja naturalna lub otrzymana sztucznie, która w zetknięciu z substancją filtrowaną w warunkach prowadzonego procesu nie reaguje z nią chemicznie i nie wydziela szkodliwych par lub pyłów oraz nie wprowadza zanieczyszczeń pogarszających jakość produktu.

12i (P. 156752) 17.07.1972

Pierwszeństwo: 19.07.1971 - Związek Socjalistycznych Republik Radzieckich

Filial Ordona Lenina Institute Chemiczeskoj Fiziki Akademii Nauk ZSRR Chernogolowka, Związek Radziecki (Leonid Fedorowicz Wereszczagin, Fedor Iwanowicz Dubowidzki, Anatoli Nikołajewicz Dremin, Władisław Nikołajewicz Slesarow, Jakow Abramowicz Szifrin).

Sposób wytwarzania polikrystalicznego, regularnego azotku borowego, polegający na tym, że na proszek azotku borowego działa się ciśnieniem wyższym od 40 kilobarów w temperaturze wyższej niż 1200°C, znamienny tym, 2e jako proszek stosuje się azotek borowy zwartych modyfikacji, którego co najmniej część poddaje się uprzednio działaniu fali uderzeniowej, w wyniku czego powstające zniekształcenia siatki krystalicznej sprzyjają powstawaniu trwałych polikryształów azotku borowego.

(P. 155431) 17.05.1972.

Kopalnia Soli Wieliczka-Bochnia Przedsiębiorstwo Państwowe, Wieliczka (Bolesław Michalik, Władysław Budka, Edward Dyląg).

Sposób otrzymywania soli leczniczej z naturalnych solanek jodowo-bromowych o dużej zawartości NaCl przez odparowanie i krystalizację, znamienny tym, że solankę o zawartości 200 g/l. NaCl, 90 mg/l jodu i 170 mg/l bromu poddaje się dwustopniowemu odparowaniu w panwiach z równoczesnym odżelazianiem i barwieniem.

12n (P. 155436) 17.05.1972.

Zakłady Cynkowe „Szopienice", Katowice, Polska (Zygmunt Morys, Jerzy Szulc, Jan Nosel, Franciszek Czuba, Antoni Król).

Sposób regulacji zawartości manganu w roztworach obiegowych w zakładach elektrolizy cynku, znamienny tym, że roztwór siarczanu manganowego o znanym stężeniu otrzymuje się przez ługowanie w roztworze kwasu siarkowego zredukowanej rudy manganowej lub zredukowanego szlamu manganowego z wanien elektrolitycznych.

12n (P. 155584) 25.05.1972.

Przedsiębiorstwo Przemysłowo-Handlowe „Polskie Odczynniki Chemiczne", Gliwice (Panajotis Papageorgios, Marian Płonka).

Sposób odzyskiwania kadmu z roztworów zawierających cyjanki, szczególnie z roztworów po produkcji cyjanku kadmowego oraz zanieczyszczonych elektrolitów galwanicznych, działaniem wodorotlenków metali alkalicznych, znamienny tym, że do roztworów zawierających cyjanek kadmowy lub cyjanckadmiany metali alkalicznych wprowadza się mieszając wodorotlenek sodowy i/lub potasowy w nadmiarze co najmniej 40% oraz aldehyd mrówkowy w nadmiarze nie większym niż 80% w stosunku do ilości kadmu znajdującego się w tych roztworach i oddziela w znany sposób wytrącony osad, który myje się i suszy.

(P. 155050) 28.04.1972.

Farbwerke Hoechst Aktiengesellschaft vormals Meister Lucius u. Brüning, Frankfurt nad Menem, NRF (V/alter Aumueller, Helmut Weber, Karl Muth, Rudi Weyer .

Sposób wytwarzania benzenosulfonylomoczników o wzorze 1, w którym R1 oznacza grupę 4,7-endometyienoperhydroindan-2-ylową o wzorze 2, 2,6-endometyleno-cyklopentylową, 4,4-dwumetylocykloheksen-(2)--ylową, cyklopenten-(2)-ylową, cyklohepten-(2)-ylową, cyklookten-(2)-ylową, norkaran-7-ylową o wzorze 3, dwucyklo [5, 1, 0]oktylową-(8) o wzorze 4, dwucyklo [6, 1,0]nonylową-(9) o wzorze 5, rnetylo-cyklopentylową, 3-III-rzęd.-butylocyklopentylową, 2-chlorocyklopentylową, spiro-(2-cyklopropanopentylową) o wzorze 6, spiro-(2-cyklobutanopentylową) o wzorze 7, cyklopropylową, cyklobutylową, 5-metylocykloheksen-(2)-ylową, dwucyklo [3, 1, 0] heksylową o wzorze 8, X oznacza resztę fenylową, która w dowolnych pozycjach zawiera podstawniki Z i Z', przy czym Z i Z' mogą być jednakowe lub różne, Z oznacza atom wodoru lub chlorowca, niską grupę alkilową, alkoksylową, alkoksy-alkoksylową, trójfluorometylową, Z' oznacza atom wodoru lub chlorowca, niską grupę alkilową, alkoksylową, alkoksy-alkoksylową, lub X oznacza resztę tiofenową, która ewentualnie może być jedno- lub dwukrotnie podstawiona niską grupą alkilową, alkoksylową lub atomem chlorowca, przy czym X oznacza najkorzystniej podstawioną resztę fenylową, Y oznacza grupę —CH_2—CH_2—, znamienny tym, że podstawione grupą X—CO—NH—Y, gdzie X i Y mają wyżej podane znaczenie, benzenosulfonyloizocyjaniany, estry kwasów benzenosulfonylokarbaminowych lub -tiolokarbaminowych, halogenki kwasów benzenosulfonylokarbaminowych, benzenosulfónylomoczniki, -semikarbazydy lub semikarbazony poddaje się reakcji z aminami podstawionymi podstawnikiem R łub ewentualnie z ich solami, albo benzenosulfonamidy o wzorze 67, w którym X i Y mają wyżej podane znaczenie, lub ich sole poddaje się reakcji z podstawionymi podstawnikiem R_1 izocyjanianami, estrami kwasów karbarninowych lub tiolokarbaminowych, halogenkami kwasów karbarninowych lub mocznikami albo poddaje się hydrolizie odpowiednio podstawione etery benzenosulfonyloizomoczizomoczników, kwasy benzenosulfonyloparabanowe lub benzenosulfonylochlorowcoformamidyny, albo w odpowiednio podstawionych benzenosulfonylotiomocznikach wymienia się atom siarki na atom tlenu, albo do odpowiednio podstawionych karbodwuimidów przyłącza się wodę, albo utlenia się odpowiednie benzenosulfinylomoczniki lub benzenosulfenylomoczniki, albo do benzenosulfonylomoczników o wzorze 68, w którym Y i R_1 mają wyżej podane znaczenie, wprowadza się przez acylowanie, ewentualnie w kilku przejściach, resztę X—CO, albo odpowiednio podstawione halogenki benzenosulfonylowe poddaje się reakcji z mocznikami podstawionymi podstawnikiem R_1 o wyżej podanym znaczeniu lub ich solami metali alkalicznych, albo odpowiednio podstawione halogenki kwasów benzenosulfinowych lub w obecności kwaśnych środków kondensujących również odpowiednio podstawione kwasy benzenosulfinowe lub ich sole metali alkalicznych, poddaje sie reakcji z hydroksymocznikami, w których grupa NH_2-jest podstawiona podstawnikiem R_1 o wyżej podanym znaczeniu albo w odpowiednio podstawionych tioamidoalkilobenzenosulfonylomocznikach lub -tiomocznikach wymienia się atom lub atomy siarki na atom lub atomy tlenu, albo poddaje się zmydlaniu związki o wzorze 69 lub ich pochodne z kwasem parabanowym lub związki o wzorze 70, przy czym we wzorach tych U oznacza każdorazowo jedną z grup -O-(niski alkil), -S-(niski alkil) lub atom chlorowca, korzystnie atom chloru, a X, Y i R mają wyżej podane znaczenie lub poddaje się uwodornieniu odpowiednie benzenosulfonylomoczniki, które zawierają w cząsteczce wiązania nienasycone, po czym produkty reakcji przeprowadza się ewentualnie w solach działaniem substancji alkalicznych.

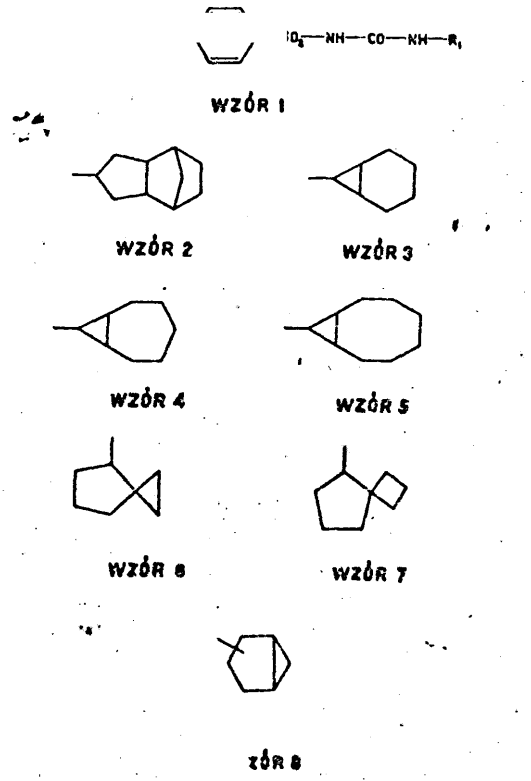

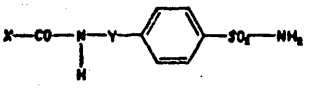

WZÓR 67

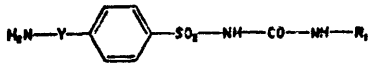

WZÓR 68

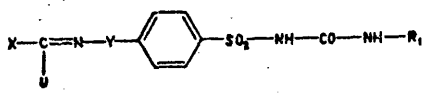

WZÓR 69

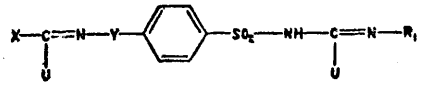

WZÓR 70

12o (P. 155087) 2.05.1972.

Kutnowskie Zakłady Farmaceutyczne „Polfa", Kutno (Zdzisław Majer, Maria Sykuła, Jerzy Meller).

Sposób wyodrębniania ze środowiska poreakcyjnego chlorowodorku 5-(3'-dwumetyloaminopropylideno-dwubenzeno(a,d)cykloheptadienu, znamienny tym, że roztwór surowego chlorowodorku 5-(3'-dwumetyloaminopropylideno(-dwubenzo(a,d)cykloheptadienu w jego rozpuszczalniku takim, jak na przykład metanolu, etanolu, kwasic octowym, wodzie, zagęszcza się do konsystencji syropu, po czym dodaje taki organiczny rozpuszczalnik, jak na przykład benzen, octan etylu, czterochlorek węgla, toluen, ksylen, w którym z jednej strony chlorowodorek 5-(3'-dwumetylcaminopropylideno)-dwubenzo(a,d)cykloheptadienu wogóle nie rozpuszcza się, a z drugiej strony bardzo dobrze rozpuszczają się wszelkiego rodzaju zanieczyszczenia i uboczne produkty reakcji, a poza tym który jest zdolny do tworzenia azeotropu z rozpuszczalnikiem tego chlorowodorku, a równocześnie do współudziału w tworzeniu trójskładnikowego roztworu jednofazowego z rozpuszczalnikiem omawianego chlorowodorku i samym chlorowodorkiem 5-(3 -dwumetylo-aminopropylideno(dwubenzo(a,d)cykloheptadienu co najmniej w ograniczonym zakresie stężeń, a następnie część mieszaniny rozpuszczalników oddestylowuje się na drodze azeotropowej, po czym wydzielony czysty produkt odsącza się, myje i suszy.

120 (P. 155132) 4.05.1972.

Instytut Chemii Przemysłowej, Warszawa, Polska (Irena Balcerzak, Stanisław Ciborowski, Stanisław Kurowski).

Sposób uwodorniania frakcji węglowodorowej otrzymywanej w procesie produkcji fenolu metodą kurnenową, znamienny tym, że z frakcji węglowodorowej usuwa się znanymi sposobami fenol i aceton, np. przez przemycie alkaliami i wodą i otrzymaną w ten sposób ciecz uwodornia się wodorem lub gazami zawierającymi wodór w obecności katalizatorów zawierających miedź metaliczną w ilości 10-90%, korzystnie 60-75%, oraz tlenki innych metali, korzystnie tlenek cynku w ilości 5—90% przy czym reakcję prowadzi się w temp. 80—200°C, korzystnie 150—170°C pod ciśnieniem 1—15 atn, korzystnie 5—8 atn.

12o (P. 155133) 4.05.1972.

Instytut Chemii Przemysłowej, Warszawa, Polska (Irena Balcerzak, Stanisław Ciborowski, Roman Czerniewski, Stanisław Kurowski, Władysław Wawak).

Sposób odzyskiwania kumenu z frakcji węglowodorowej, otrzymanej w procesie produkcji fenolu metodą kumenową, zawierającej kumen, α-metylostyren, fenol, tlenek mezytylu i acetofenon, znamienny tym, że frakcję węglowodorową kontaktuje się ze stężonym kwasem siarkowym w ilości 0,05%—5% wagowych w temperaturze 10—160°C, korzystnie 30— 50°C, następnie z cieczy reakcyjnej usuwa się kwas siarkowy przez neutralizację alkaliami i wymycie wodą utworzonych soli i wydestylowuje się kumen.

12o (P. 155177) 5.05.1972.

Tarchomińskie Zakłady Farmaceutyczne „Polfa", Warszawa, Polska (Iwonw Korona, Zofia Kalewska, Danuta Balcerowicz, Janusz Bielecki).

Sposób wytwarzania niskotopliwej zasady erytromycyny, znamienny tym, że kompleks rodankowy erytromycyny lub rodanek erytromycyny poddaje się dwustopniowemu rozkładowi w środowisku alkalicznym. w temperaturze 0—100°C, z wydzieleniem po pierwszym stopniu półproduktu zawierającego jony tiocyjanianowe w ilości przynajmniej 10%, a najkorzystniej 75%, w stosunku do całkowitej ilości tych jonów w wyjściowej soli erytromycyny przy czym rozkład alkaliczny przynajmniej w jednym stopniu, a koniecznie w drugim, przeprowadza się w środowisku wodnym.

l2o (P. 155178) 5.05.1972.

Tarchomińskie Zakłady Farmaceutyczne „Polfa", Warszawa, Polska (Sławomir Naperty, Zdzisław Ejmocki).

Sposób wytwarzania soli wapniowej kwasu 5-cykloheksenylo-5-etylobarbuurowego, znamienny tym, że na wodny roztwór soli sodowej kwasu 5-cyk)oheksenyl]o-5-etylobarbiturowego o stężeniu 15—30%, najkorzystniej 18—23% - działa się wodnym roztworem chlorku wapniowego o stężeniu 15—30%, korzystnie 19—21%, a mieszaninę reakcyjną ogrzewa pod ciśnieniem atmosferycznym w temperaturze 40—95°C, najkorzystniej w temperaturze 72—78°C, do osiągnięcia pH 7,4—7,8 korzystnie do pH równego 7,5—7,6, a powstały produkt po przemyciu wodą, następnie alkoholem etylowym lub metylowym wyodrębnia się znanymi metodami.

12o (P. 155232) 8.05.1972.

Przedsiębiorstwo Przemysłowo-Handlowe „Polskie Odczynniki Chemiczne", Gliwice, Polska (Romuald Bogoczek, Zenon Pałka, Marian Wieczorek).

Sposób otrzymywania kwasu winowego przez rozkład z jego trudno rozpuszczalnej soli mocnym kwasem, znamienny tym, że trudno rozpuszczalna sól kwasu winowego jak winian wapnia, kwaśny winian po tasu lub kamień winny roztwarza się w przybliżeniu ekwiwalentnej ilości kwasu mineralnego, a otrzymany roztwór wprowadza do kolumny, w której znajduje się żywica jednowymienna o postaci wykluczającej wymianę jonową głównych składników roztworu, po czym z kolumny wypiera się wodą kolejno poszczególne składniki roztworu, odbierając oddzielnie frakcje soli potasowej lub wapniowej kwasu mineralnego i frakcję kwasu winowego i ich mieszanin, po czym frakcję kwasu winowego poddaje się ewent. zagęszczeniu i krystalizacji: a frakcję stanowiącą mieszaninę kieruje się ponownie na kolumnę jonitową.

12o (P. 155242) 8.05.1972.

Farbwerke Hoechst Aktiengesellschaft vormals Meister Lucius u. Brüning, Frankfurt nad Menem, NRF. (Helmut Weber, Walter Aumülier, Karl Muth, Rudi Weyer).

Sposób wytwarzania benzenosulfonylomocznikow o wzorze 1, w którym R oznacza niższą grupę alkilową, niższą grupę fenyloalkilową lub korzystnie atom wo-

doru, R^1 oznacza grupę **dwumetylocykloheksylową** lub **4,4-dwuetylocykloheksylową**, X oznacza grupę fenylową, która w dowolnych pozycjach zawiera podstawniki Z i Z', które mogą być jednakowe lub różne, przy czym Z oznacza atom wodoru, atom chlorowca, niższą grupę alkilową, alkenylową, alkoksylową, alkenoksylową, chlorowcoalkoksylową, **alkoksy-alkoksylową**, fenyloalkoksylową lub **fenyloalkilową**, cykloalkoksylową, fenylową, fenoksylową, niższą grupę acylową, grupę benzoilową, trójfluorometylową, hydroksylową, niższą grupę acyloksylową, grupę cyjanową, nitrową, Z' oznacza atom wodoru, atom chlorowca, niższą grupę alkilową, grupę alkoksylową, alkoksy-alkoksylową lub acyloksylową, hydroksylową, albo X oznacza grupę naftylową, która ewentualnie może być jedno- lub dwupodstawiona atomem chlorowca, niższą grupą alkilową, niższą grupą alkoksylową. lub grupą hydroksylową albo grupę czterowodoronaftylową lub indanylową, albo grupę tiofenylową, która ewentualnie może być jedno- lub dwupodstawiona niższą grupą alkilową, fenyloalkilową, alkoksylową, alkoksyalkoksylową, alkenoksylową, fenyloalkoksylową, arylową lub atomem chlorowca, albo grupę czterometylenofenylową lub **trójmetylenofenylową**, przy czym X korzystnie oznacza grupę fenylową, zawierającą podstawniki Z i Z', Y oznacza łańcuch węglowodorowy o 1—3 atomach węgla, korzystnie ugrupowanie $—CH_2—CH_2—$, lub ich soli, znamienny tym, że poddaje się hydrolizie podstawione amidyny kwasów benzenosulfonylo-chlorowcomrówkowych, albo przyłącza się wodę do odpowiednio podstawionych karbodwuimidów, albo poddaje się reakcji odpowiednio podstawione halogenki benzenosulfonylowe z mocznikami podstawionymi podstawnikiem R^1 o wyżej podanym znaczeniu, albo wymienia się w odpowiednio podstawionych tioamidoalkilobenzenosulfonylomocznikach lub . tioamidoalkilobenzenosulfonylotiomocznikach atom siarki lub atomy siarki na atom tlenu lub atomy tlenu, albo w przypadku gdy R oznacza atom wodoru, poddaje się zmydlaniu związki o wzorze 99, lub ich pochodne z kwasem parabanowym, lub związki o wzorze 100, przy czym we wzorach tych U oznacza każdorazowo niższą grupę alkoksylową, niższą grupę tioalkilową lub atom chlorowca, korzystnie atom chloru, lub poddaje się uwodornieniu odpowiednie benzenosulfonylomoczniki, które zawierają w cząsteczce wiązania podwójne, po czym otrzymane w ten sposób produkty reakcji przeprowadza się ewentualnie w sole działaniem środków alkalicznych.

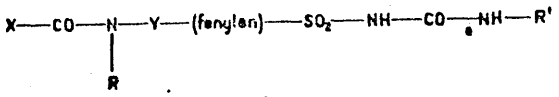

WZÓR 1

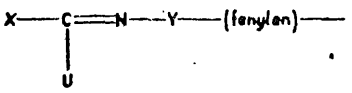

WZÓR 99

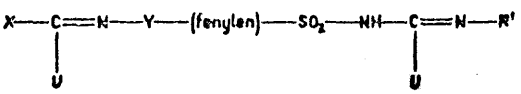

WZÓR 100

12o **(P. 155312)** **10.05. 1972.**

Politechnika Wrocławska, Wrocław, Polska (Helmut Matyschok).

Sposób otrzymywania **eteru dwuizopropylowego**, znamienny tym, że alkohol izopropylowy lub mieszaninę alkoholu izopropylowego i eteru dwuizopropylowego, poddaje się reakcji z propylenem w obecności katalizatora w postaci silnie kwaśnego kationitu w temperaturze 80—120°C przy ciśnieniu 40—150 atn przez 5——10 godzin, po czym produkt reakcji wydziela się przez destylację w znany sposób.

12O (P. 155435) 17.05.1972.

Wyższa Szkoła Inżynierska im. Jana i Jędrzeja Sniadeckich, Bydgoszcz (Kazimierz Kozłowski, Wiesława Czapska, Tadeusz Bejgerowski).

Sposób otrzymywania 4,4'-dwuchloro-3,3' **dwusulfodwufenylo-1,1,1-trójchloroctanu-2**, znamienny tym, że na 4,4'-dwuchlorodwufenylo-l,l,l-trójchloroetan-2 (DDT) działa się oleum o stężeniu w granicach od 15 do 65% w temperaturze od +5 do +95°C, a produkt wydziela się przez rozcieńczanie wodą bądź przez wysolenie solą kuchenną (NaCl).

12o (P. 155506) 20.05.1972.

Politechnika Warszawska, Warszawa, Polska (Stanisław Pasynkiewicz, Marek Bolesławski, Antoni Kunicki, Krzysztof Jaworski).

Sposób **wytwarzania** czteromelyloołowiu, znamienny tym, że na tlenek ołowiawy działa się seskwihalogenkiem metyloglinowym lub mieszaniną dwumetylochloroglinu z metylodwuchloroglinem o dowolnym składzie, korzystnie wobec halogenków metali alkalicznych, w temperaturze 80—160°C w czasie 0,6-5 godzin, przy czym stosunki molowe reagentów wynoszą 0,25—4 moli tlenku ołowiawego na 1 mol związku glinoorganicznego i ewentualnie 0,5—4 moli halogenku metalu alkalicznego.

12o (P. 155558) 24.05.1972.

Przedsiębiorstwo Doświadczalne Przemysłu Farmaceutycznego „Polfa".

Sposób otrzymywania α^1 - **tertbutyloaminometylo-4-hydroksy-m-ksyleno** α^1, α^3 - diolu, znamienny tym, że dwuoctan kwasu 4-hydroksy-3-hydroksymetylobenzoesowego poddaje się reakcji kolejno z $SOCl_2$, dwuazometanem i bromowodorem, po czym otrzymany dwuoctan w-bromo 3-hydroksymetylo-4-hydroksyacetofenonu pddaje się kondensacji z alkilowymi względnie oksyalkilowymi pochodnymi benzylotertbutyloaminy i następnie redukcji.

12o (P. **156154)** **21.06.1972.**

Patent dodatkowy do patentu nr 64913

Instytut Chemii Przemysłowej, Warszawa; Zakłady Chemiczne „Blachownia", Blachownia Śląska (Jerzy Sznajder, Rajmund Chojnacki, Franciszek Nizborała, Jerzy Czyż, Ryszard Skowronek, Włodzimierz Kotowski, Ryszard Górski, Henryk Pilarczyk, Jadwiga Kloze).

Sposób otrzymywania **p-ksylenów przez** izomeryzację mieszaniny o- i **m-ksylenów** w obecności katalizatora glinokrzemianowego, w temperaturze 450—480°C, pod ciśnieniem 1-5 at w atmosferze gazu zawierającego powyżej 50% wodoru, przy czym stosunek molowy ksylenów poddawanych izomeryzacji do gazu wynosi 1:2—1:4 według patentu nr 64912, znamienny tym, ze proces prowadzi się wobec uformowanego w kulki katalizatora będącego w ciągłym ruchu przesuwnym przeciwprądowo do przepływu par ksylenów zmieszanych z odpadowym gazem popirolitycznym stanowiącym źródło wodoru i metanu, przy czym stosunek objętościowy par ksylenów do gazu popriolitycznego wynosi 1:0,1-1:1, a ciśnienie procesu nie przekracza 2 at.

12o (P.156212) 23.06.1972.

Instytut Przemysłu Organicznego, Warszawa (Bohdan Sledziński, Ludwika Cieślak, Andrzej Zwierzak).

Sposób wytwarzania nowych enalofosforanów o wzorze ogólnym 1, w którym R i R' oznaczają grupy alkilowe, a n oznacza liczbę całkowitą od 1 do 3, znamienny tym, że bis-(N,N-dwualkiloamid) kwasu O-alkilofosforawego o wzorze ogólnym 2, w którym R, R i R"

oznaczają grupy alkilowe, kondensuje się z chlorkiem chlorofenacylidenu o wzorze ogólnym 3, w którym n ma wyżej podane znaczenie.

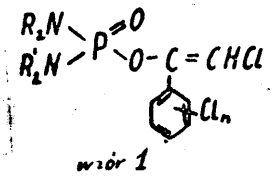

wzór 1

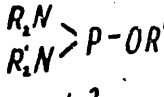

wzór 2

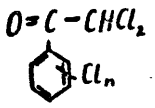

wzór 3

12o (P. 156250) 20.04.1972.

Uniwersytet Łódzki, Łódź (Witold Hahn, Alicja Sokołowska).

Sposób wytwarzania N-podstawionych Imidów kwasu 1,2,3,6-czterowodoroftalowego o ogólnych wzorach 1 i 2, w których R oznacza rodnik propargilowy, acetonylowy, fenacylowy, chlorowcoalkilowy o najwyżej 4 atomach węgla lub dwualkiloaminoalkilowy zawierający łącznie najwyżej 10 atomów węgla, znamienny tym, że imid względnie N-(hydroksyfenylo)-imid kwasu 1,2,3,6-czterowodoroftalowego poddaje się w ciągu 2 do 24 godzin w temperaturze podwyższonej i w środowisku bezwodnego rozpuszczalnika organicznego reakcji z odpowiednią pochodną chlorowcową lub dwuchlorowcową w obecności nadmiaru węglanu lub wodorowęglanu potasowca lub wapniowca.

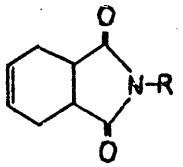

WZÓR 1

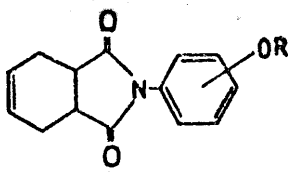

WZÓR 2

12o (P. 156387) 30.06.1972.

Pierwszeństwo: 2.07.1971 - Niemiecka Republika Federalna

Dynamit Nobel Aktiengesellschaft, Troisdorf, Niemiecka Republika Federalna (Ewald Katzschmann).

Sposób wytwarzania kwasu teref talowego, kwasu izoftalowego lub ich monoestrów metylowych na drodze utleniania p-ksylenu, m-ksylenu lub odpowiednich estrów metylowych kwasu toluilowego w fazie ciekłej, w obecności katalizatora zawierającego kobalt i brom. w podwyższonej temperaturze i pod podwyższonym ciśnieniem, znamienny tym, że utlenianie prowadzi się w roztworze kwasu octowego zawierającym octan metalu alkalicznego.

12o (P. 156496) 4.07.1972.

Pierwszeństwo: 5.07.1971 - Niemiecka Republika Federalna

Badische Anilin - u. Soda-Fabrik AG, Ludwigshafen, Niemiecka Republika Federalna (Heinz Hohenschutz, Dieter Franz, Horst Buclow, Guenter Dinkhauser).

Sposób wytwarzania kwasu propionowego przez reakcję etylenu z tlenkiem węgla i wodą w obecności kompleksów karbonylku niklu, w temperaturze 250—320°C, w fazie ciekłej, pod ciśnieniem 100-300 atmosfer w pionowo stojącej cylindrycznej strefie reakcyjnej, znamienny tym, że zachowuje się na górnym końcu strefy reakcyjnej strefę gazową i na dolnym końcu reakcyjnej strefę, która nie znajduje się w połączeniu ze strefą reakcyjną na całym jej przekroju.

12o (P. 156539) 6.07.1972.

Pierwszeństwo: 8.07.1971 - Stany Zjednoczone Ameryki

Universal Oil Products Company Des Plaines, Illinois, Stany Zjednoczone Ameryki (Richard William Neuzil).

Sposób rozdzielania węglowodorów, szczególnie wydzielania silnie rozgałęzionych węglowodorów parafinowych z mieszaniny zawierającej te węglowodory i co najmniej jeden węglowodór parafinowy wybrany z grupy, zawierającej jednorozgałęzione i normalne węglowodory parafinowe, znamienny tym, że wspomnianą mieszaninę wprowadza się w bezpośredni kontakt z krystalicznym adsorbentem glinokrzemianowym, wybranym z grupy obejmującej zeolity o strukturze typu X lub typu Y zawierające wewnątrz krystalicznej struktury adsorbenta, w miejscach wymiennych kationów, kationy baru oraz wodę w ilości od około, 1% do około 10% wagowych zeolitu (licząc na zeolit wolny od lotnych składników) i selektywnie adsorbuje się wspomniane wyżej silnie rozgałęzione węglowodory parafinowe na tym adsorbencie.

12o (P. 156850) 20.07.1972.

Bayer Aktiengesellschaft Leverkusen, Niemiecka Republika Federalna (Hans Plumpe, Walter Pulsz).

Sposób wytwarzania nowych arylosulfonylomocników o wzorze 1, w którym R' oznacza niższy rodnik

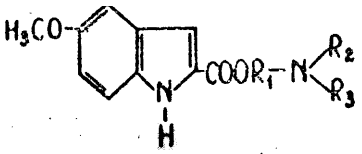

Wzór 1

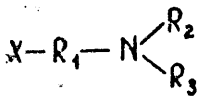

Wzór 2

alkilowy o 1—2 atomach węgla, zwłaszcza metylowy, R oznacza rodnik cykloalkilowy lub bicykloalkilowy 0 5-8 atomach węgla ewentualnie podstawiony rodnikiem metylowym lub rodnik nortricyklilowy, zwłaszcza oznacza rodnik cyklopentylowy, cykloheksylowy, cykloheptylowy, cyklooktylowy, 4-metylocykloheksylowy, 2,5-endometylenocykloheksylometylowy, i Y oznacza rodnik alkilenowy rozgałęziony lub prosty o 1—4 atomach węgla, zwłaszcza o 1—3 atomach węgla, znamienny tym, że związki arylosulfonylowe o wzorze ogólnym 2, w którym R' R" i Y mają wyżej podane znaczenie, w przypadku gdy Z oznacza grupę SH, poddaje się hydrolizie utleniającej, w przypadku gdy Z oznacza grupę NH_2, grupę alkoksylową, tioalkilową lub oznacza atom chloru poddaje się kwainej lub alkalicznej hydrolizie.

12o (P. 156856) 20.07.1972.

Bayer Aktiengesellschaft Leverkusen, Niemiecka Republika Federalna (Hans Plume, Walter Puls).

Sposób wytwarzania nowych arylosulfonylomocników o wzorze 1, w którym R' oznacza niższy rodnik alkilowy o 1—2 atomach węgla, zwłaszcza rodnik metylowy, R" oznacza rodnik cykloalkilowy o 5—8 atomach węgla, zwłaszcza cykloheksylowy, Y oznacza rodnik alkilenowy prosty lub rozgałęziony, zwłaszcza etylenowy, znamienny tym, że amino-(alkilo)-benzenosulfonylomocznik o wzorze ogólnym 2, w którym Y i R" mają wyżej podane znaczenie acyluje się kwasami karboksylowymi lub ich pochodnymi o wzorze 3, w którym R' ma wyżej podane znaczenie, a R'" oznacza grupę, która łączy się z atomem wodoru grupy aminowej związku o wzorze 2, zwłaszcza R'" oznacza grupę hydroksylową, alkoksylową, aryloksylową lub atom chlorowca, przy czym w toku reakcji wydziela się związek R'"H.

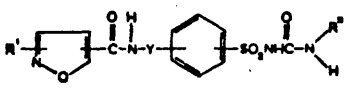

WZÓR 1

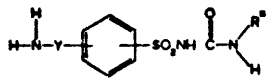

WZÓR 2

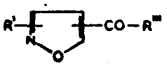

WZÓR 3

12o (P. 156857) 20.07.1972.

Bayer Aktiengesellschaft Leverkusen, Niemiecka Republika Federalna (Hans Plümpe, Walter Puls).

Sposób wytwarzania nowych arylosulfonylomocników o wzorze 1, w którym R' oznacza niższy rodnik alkilowy o 1—2 atomach węgla, zwłaszcza rodnik metylowy. R" oznacza niższy rodnik alkilowy o 2-7 atomach węgla, zwłaszcza propylowy, heksylowy lub heptylowy-(4), rodnik cykloalkilowy o 5—8 atomach węgla ewentualnie podstawiony niższymi rodnikami alkilowymi o 1—4 atomach węgla lub rodnikiem fenylowym, zwłaszcza cykloheksylowy, cykloheptylowy, cyklooktylowy, 4-III-rzęd-butylocykloheksylowy 1-fenylocykloheksylowy, rodnik cykloalkiloalkilowy lub cykloalkenyloalkilowy o 6—8 atomach węgla, rodnik aryloalkilowy o 7—8 atomach węgla, zwłaszcza rodnik benzylowy, sześciowodorobenzylowy, sześciowodoro-beta-fenyloetylowy, beta-cykloheksen-(1)-yloetylowy, R'" oznacza atom wodoru lub niższy rodnik alkilowy o 1—4 atomach węgla, zwłaszcza rodnik propylowy, R" i R'" razem z łączącym je atomem azotu oznaczają rodnik monocykliczny lub policykliczny zawierający jeden lub kilka heteroatomów ewentualnie podstawiony rodnikami alkilowymi, zwłaszcza rodnik pirolidyiowy, piperydylowy, sześciometylenoiminowy, morfolinylowy, N-metylopiperazynylowy, 2-azabicyklo-(2,2,2)-oktylowy, 3-azabicyklo-(3,2,2)-nonylowy, kamfidylowy, 4,7-endocyklobutyleno-(l',2')-sześciowodoroizoindolilowy, Y oznacza rodnik alkilenowy, prosty lub rozgałęziony o 1—4 atomach węgla, znamienny tym, że aminy o wzorze ogólnym HNR"R'", w którym R" i R'" mają wyżej podane znaczenie, poddaje się reakcji, ewentualnie w postaci soli z odpowiednimi arylosulfonamidów o wzorze ogólnym 2, w którym R' i Y mają wyżej podane znaczenie, A oznacza resztę, która reaguje z atomem wodoru znajdującym się przy atomie azotu aminy HNR", R'" z wydzieleniem związku o wzorze HA i oznacza, na przykład atom chlorowca, grupę azydo, alkoksy, aryloksy, alkilomerkapto, arylomerkapto, ewentualnie podstawioną grupę aminową, cykliczną aminową lub acyloaminową, lub przez reakcję wyżej wskazanej aminy z izocyjanianami aryiosulfonylu o wzorze 3, w którym R' i Y mają wyżej podane znaczenie.

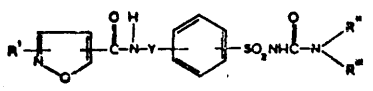

WZÓR 1

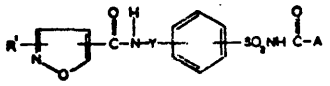

WZÓR 2

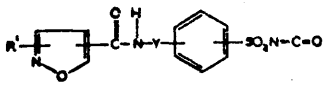

WZÓR 3

12o (P. 156880) 12.07.1972.

Pierwszeństwo: 22.07.1971 - Niemiecka Republika Demokratyczna

VEBFahlberg - List Magdeburg Chemische und Pharmazeutische Fabriken Magdeburg, Niemiecka Republika Demokratyczna (Paul Held, Hans-Georg Werchan, Alfred Jumor, Wilfried Schulze).

Sposób wytwarzania pochodnych czterobromofenylomocznika o ogólnym wzorze przedstawionym na rysunku, w którym R^1 oznacza atom wodoru, atom chlorowca, niższą ewentualnie podstawioną grupę alkilową lub alkoksylową. R^2 oznacza atom wodoru, niższą grupę alkilową lub alkoksylową, a R oznacza atom wodoru lub niższą grupę alkilową, na drodze bromowania nie podstawionych w położeniu para pochodnych arylomocznika za pomocą bromu lub związków wydzielających brom, w temperaturze 0—80°C, ewentualnie w obecności akceptorów kwasu, znamienny tym, że jako środowisko reakcji stosuje się niższe alkohole lub ich mieszaniny ż wodą.

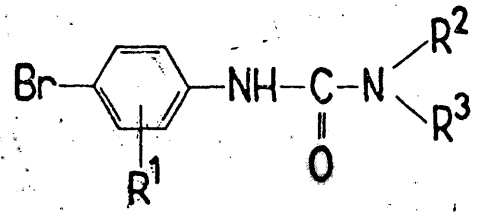

12p (P. 155077) 2.05.1972.

Instytut Przemysłu Farmaceutycznego, Warszawa, Polska (Paweł Nałka-Namirski, Zofia Ozdowska).

Sposób wytwarzania estrów dwualkiloaminoalkilowych kwasu 5-metoksyindolilo-2-karboksylowego o wzorze ogólnym 1, w którym R oznacza łańcuch alkilenowy, zawierający 2—4 atomów węgla, a R i R_3 oznaczają grupy alkilowe, zawierające 1—4 atomów węgla, lub łącznie z atomem azotu tworzą pierścień heterocykliczny, zawierający ewentualnie dodatkowo atom tlenu, znamienny tym, że kwas 5-metoksyindolilo-2-karboksylowy poddaje się działaniu halogenku dwualkiloaminoalkilowego o wzorze ogólnym 2, w którym R_1, R_2 i R_3 mają podane wyżej znaczenie, a X oznacza chlorowiec, w obecności akceptora chlorowcowodoru.

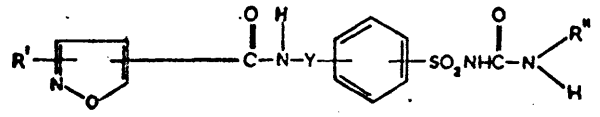

WZÓR 1

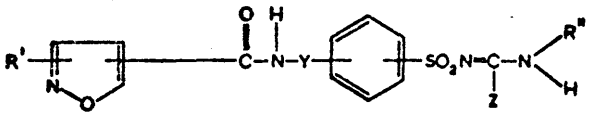

WZÓR 2

12p (P. 155185) 5.05.1972.

Pierwszeństwo: 30.09.1971 - Szwajcaria. Fratmann A.G., Hene-Bougeries, Szwajcaria

Sposób wytwarzania 1-alkileno-2-aminometylo-pirofidyn z -alkilenopirolidonu-2, znamienny tym, że -alkilenopirolidon-2 poddaje się reakcji kolejno z siarczanem metylu, z alkoholanem metalu alkalicznego i z nitrometanem, a następnie grupę nitrową w otrzymanej 1-alkileno-2-nitrometylenopirolidynie redukuje się selektywnie.

12p (P. 155354) 12.05.1972.

Pierwszeństwo: 14.05.1971, 1.10.1971 - Wielka Brytania

Glaxo Laboratories Limited, Greenford, Wielka Brytania (Martin Christopher Cook, Gordon Jan Gregory, Janice Bradshaw).

Sposób wytwarzania nowych pochodnych cefalosparyny o ogólnym wzorze 1, w którym R oznacza atom wodoru lub grupę organiczną, R^a oznacza jednowartościową grupę organiczną przyłączoną do atomu tlenu poprzez atom węgla, B oznacza > S lub S - 0 oraz Z oznacza grupę, w której dwa atomy węgla łączą atom siarki z pierścienia i atom węgla, do którego przyłączona jest grupa karboksylowa i posiadająca ugrupowanie nienasycone A', oraz pochodnych tych związków, znamienny tym, że związek o ogólnym wzorze 3, w którym B i Z mają wyżej podane znaczenia, a R^{10} oznacza atom wodoru lub grupę zabezpieczającą grupę karboksylową, kondensuje się z czynnikiem acylującym odpowiadającym kwasowi o ogólnym wzorze 4, w którym R i R^a mają wyżej podane znaczenia, lub z czynnikiem acylującym odpowiadającym kwasowi, z którego otrzymuje się kwas o ogólnym wzorze 4, lub związek o ogólnym wzorze 5, w którym B, Z i R^{10} mają wyżej podane znaczenia, z tym że R^{10} nie oznacza atomu wodoru, poddaje się reakcji z kwasem o ogólnym wzorze 4 lub z kwasem, z którego można ten kwas otrzymać, lub jeśli Z oznacza grupę o ogólnym wzorze 17, w którym Y oznacza resztę związku nukleofilowego lub pochodną takiej reszty związku nukleofilowego oraz przerywana linia łącząca pozycje 2, 3 i 4 wskazuje, że może to być związek typu cefem-2 lub cefem-3. związek o ogólnym wzorze 6, w którym Acyl oznacza grupę o ogólnym wzorze 18 lub grupę, z której można taką grupę otrzymać, B, R^a, R^{10} i przerywana linia mają wyżej podane znaczenia oraz Y' oznacza wymienialną resztę związku nukleofilowego, poddaje się reakcji ze związkiem nukleofilowym, a następnie, jeśli to konieczne lub pożądane, w każdym przypadku przeprowadza się jedną z reakcji takich jak konwersja grupy, z której można otrzymać pożądaną grupę o ogólnym wzorze 18 do tejże grupy, konwersja izomeru A^2 do pożądanego izomeru Δ^3, usunięcie dowolnej z grup zabezpieczających, redukcja związku w którym Z oznacza S———0 do pożądanego związku, w którym Z oznacza > S, redukcja związku, w którym Y oznacza grupę azydową z wytworzeniem związku 3-aminometylowego i, jeśli to pożądane, acylowanie uzyskanej grupy aminowej w celu utworzenia odpowiedniej pochodnej 3-acyloaminometylowej, reakcja związku, w którym Y oznacza grupę azydową ze związkiem dwupolarofilowym z wytworzeniem związku posiadającego pierścień poliazolowy przyłączony do grupy 3-metylenowej, deacylowanie związku, w którym Y oznacza grupę acyloksylową do pochodnej 3-hydroksymetylowej i acylowanie związku, w którym Y oznacza grupę hydroksylową do pochodnej 3-acyloksymetylowej lub 3-karboamiloksymetylowej, oraz wydzielenie pożądanego związku o ogólnym wzorze 1 w postaci izomeru syn lub mieszaniny izomerów zawierającej co najmniej 75% izomeru syn.

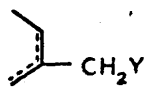

WZÓR 17

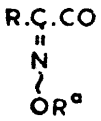

WZÓR 18

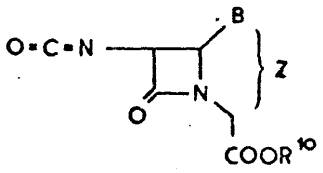

WZÓR 5

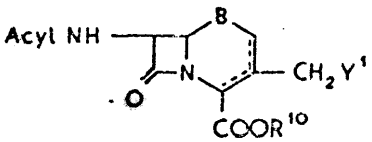

WZÓR 6

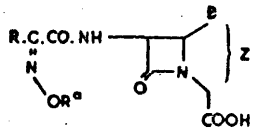

WZÓR 1

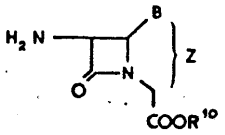

WZÓR 3

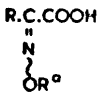

WZÓR 4

12p (P. 155355) 13.05.1972.

Akademia Medyczna Instytut Chemii i Technologii Środków Leczniczych, Wrocław, Polska (Bogusław Bobranski, Stanisława Ritter, Marian Wilimowski).

Sposób otrzymywania **hemiketalu** kwasu 5-allilo-5-(β-hydroksypropylo)-2-dezoksybarbiturowego, znamienny tym, że kwas 5,5-dwuallilo-2-dezoksybarbiturowy poddaje się hydratacji w temperaturze pokojowej przy pomcoy kwasu siarkowego, a produkt reakcji wyodrębnia się po uprzednim związaniu kwasu siarkowego działaniem węglanu baru przez odparowanie przesączu po tych związkach do suchości.

2p (P. 155362) 13.05.1972.

Instytut Przemysłu Farmaceutycznego, Warszawa, Polska (Jan Wojciechowski).

Sposób wytwarzania amidów kwasu orotowego o wzorze ogólnym 1, w którym R oznacza atom wodoru lub atom chlorowca, znamienny tym, że oksym aldehydu orotowego o wzorze ogólnym 2, w którym R ma podane wyżej znaczenie, poddaje się działaniu kwasu chlorosulfonowego w temperaturze 0—100°C, korzystnie w "temperaturze 50—100°C, a następnie mieszaninę reakcyjną zadaje się wodą z lodem, wytrącony produkt reakcji wyodrębnia się i ewentualnie oczyszcza przez krystalizację z wody, lub przez rozpuszczenie w rozcieńczonych roztworach wodnych wodorotlenków metali alkalicznych, odbarwienie roztworu soli alkalicznych węglem aktywnym i wytrącenie produktu przez zakwaszenie roztworu do wartości pH około 5.

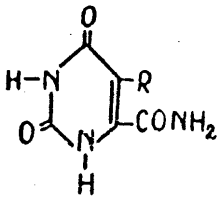

WZÓR 1

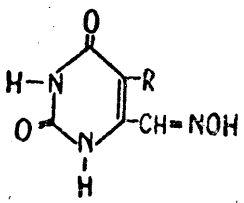

WZÓR 2

12p (P. 155466) 19.05.1972.

Instytut Chemii Przemysłowej, Warszawa, Polska (Edward Trzeszczanowicz, Barbara Lipka, Barbara Buszyńska, Jerzy Musierowicz, Lech Stefaniak, Antoni Wawer, Maria Grzybowska).

Sposób otrzymywania kwasu nikotynowego z 3-pikoliny lub kwasu izonikotynowego z 4-pikoliny na drodze amonoutleniania pikolin w fazie gazowej w podwyższonej temperaturze przy użyciu powietrza lub gazów zawierających tlen i gazowego amoniaku w obecności katalizatora tlenkowo-wanadowego na nośniku, hydrolizę uzyskanej cyjanopirydyny w wodno-amoniakalnym roztworze i rozkład termiczny otrzymanej w wyniku hydrolizy soli amonowej do odpowiedniego kwasu, znamienny tym, że w etapie amonoutleniania do mieszaniny reakcyjnej wprowadza się wodę w ilości do 40% wagowych w odniesieniu do wprowadzonej metylopirydyny, najkorzystniej 15—35%-wagowych, a otrzymaną w procesie amonoutleniania cyjanopirydynę wydziela się z gazów posyntezowych w postaci stałej na drodze kondensacji sublimacyjnej w temperaturze 5—25°C, najkorzystniej 10—14°C, wydzieloną cyjanopirydynę poddaje się hydrolizie w wodnoamoniakalnym roztworze w podwyższonej temperaturze, a otrzymany w wyniku hydrolizy roztwór soli amonowej kwasu nikotynowego lub izonikotynowego po oczyszczeniu od lotnych i barwnych zanieczyszczeń odparowuje się do sucha i poddaje termicznemu rozkładowi do kwasu nikotynowego lub izonikotynowego.

12p (P. 155531) 23.05.1972.

Instytut Chemii Przemysłowej, Warszawa, Polska (Barbara Lipka, Edward Trzeszczanowicz, Barbara Buszyńska, Maria Grzybowska, Lech Stefaniak, Antoni Wawer, Jerzy Musierowicz).

Sposób otrzymywania katalizatora do produkcji 3 i/lub 4-cyjanopirydyny na drodze amonoutleniania 3-lub 4-pikoliny ewentualnie ich mieszanin składający się z nośnika tlenku glinu i substancji katalizującej pięciotlenku wanadowego naniesionego na nośnik w postaci wanadanu amonu i następnie wyprażenie, znamienny tym, że uprzednio wymoczony w wodzie nośnik o powierzchni właściwej 25—100 m^2/g wprowadza się do ogrzewanego do temperatury około 80°C wodnego roztworu metawanadanu amonu w takiej ilości, aby zawartość pięciotlenku wanadowego w gotowym katalizatorze wynosiła 3—5% wagowych, mieszaninę utrzymuje się w temperaturze nie przekraczającej wrzenia aż do całkowitego odparowania wody, po czym zawartość wypraża w przepływie powietrza w temperaturze powyżej temperatury topnienia pięciotlenku wanadu przez 2—3 godzin i chłodzi utrzymując przepływ powietrza przynajmniej do 300°C.

12p (P. 155635) 27.05.1972.

Ośrodek Badawczo-Rozwojowy Przemysłu Barwników. Zgierz (Jerzy Gniłka, Jan Łuczak, Tomasz Budzisz).

Sposób **wytwarzania** 3-amino-9-metylo- i 3-amino-**-9-etylokarbazolu** na drodze redukcji 3-nitro-9-metylo- i 3-nitro-9-metylokarbazolu, znamienny tym, że proces prowadzi się za pomocą opiłków żeliwnych w środowisku rozpuszczalnika organicznego, jak np. chloro-

benzen, o-dwuchlorobenzen, toluen i ksylen w obecności wody i katalitycznej ilości kwasu octowego w temperaturze 80—95°.

12p (P. 155649) 29.05.1972.

Instytut Przemysłu Farmaceutycznego, Warszawa (Paweł Nantka Namirski, Janina Piechaczek, Jerzy Wrotek).

Sposób wytwarzania podstawionych 5H-[1] benzopirano 2[2,3-b] piryn-5-on o wzorze ogólnym 1, w którym R oznacza atom wodoru lub niższą grupę alkilowym a $_2$, R_3, R_4 i R_5 oznaczają atom wodoru, atom cnlorowca, niższą grupę alkoksylową, niższą grupę alkilową lub grupę arylową, z wyjątkiem przypadku, gdy R_1, R_2, R_3, R_4 i R_5 są jednakowe i oznaczają atomy wodoru, znamienny tym, że kwasy 2-fenoksynikotynowe o wzorze ogólnym 2, w którym R_1, R_2, R_3, R_4 i R_5 mają podane wyżej znaczenie, ogrzewa się w kwasie polifosforowym, korzystnie w temperaturze 150°—160°C, w czasie 1-3 godzin, po czym mieszaninę ochładza się, rozcieńcza wodą i ewentualnie zobojętnia się, na przykład wodnym roztworem wodorotlenku metalu alkalicznego, a wytrącony produkt oczyszcza się przez krystalizację.

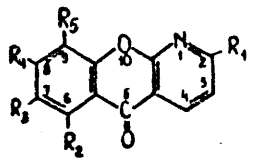

Wzór 1

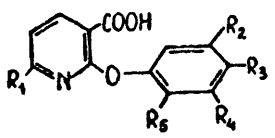

Wzór 2

12p (P. 155753) 4.10.1967.

Krakowskie Zakłady Farmaceutyczne „Polfa" Przedsiębiorstwo Państwowe, Kraków (Barbara Rzeszotarska, Grzegorz Pałka).

Sposób wytwarzania nowych pochodnych (chinolilo-8)-oksykarbonylowycb o wzorze ogólnym jak na rysunku, gdzie R oznacza grupę benzylową lub nitrobenzylową. znamienny tym, że na chloromrówczan RO-CO-Cl „in situ" działa się rozpuszczoną w rozpuszczalniku organicznym 8-hydroksychinoliną, ewentualnie w obecności trzeciorzędowej zasady, takiej jak trójetyloamina, i po skończonej reakcji usuwa się wydzielony chlorowodorek aminy i nieprzereagowaną 8-hydroksychinolinę, a pozostałość stanowiącą pochodną (chinolilo-8)-oksykarbonylową poddaje krystalizacji.

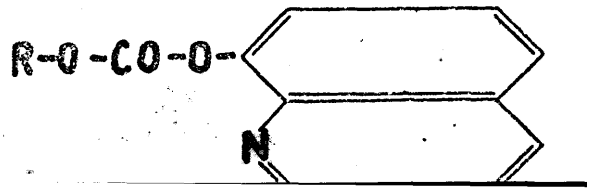

12p (P. 155805) 5.06.1972.

Tarchomińskie Zakłady Farmaceutyczne „Polfa", Warszawa (Iwona Korona, Zofia Kowalewska, Danuta Balcerowicz).

Sposób wytwarzania soli erytromycyny z wyższymi kwasami tłuszczowymi, znamienny tym, że nieorganiczne połączenia erytromycyny poddaje się reakcji z kwasami tłuszczowymi zawierającymi od 6 do 24 atomów węgla lub ich solami, najkorzystniej sodowymi, w rozpuszczalniku organicznym mieszającym się z wodą, najkorzystniej metanolu, w zakresie temperatur od 0° do 100°C i przy wartości pH 5—11, a produkt reakcji wyodrębnia się przez rozcieńczenie wodą mieszaniny reakcyjnej.

12p (P. 155866) 5.06.1972,

Uniwersytet Łódzki, Łódź (Witold Hahn, Jerzy Lesiak).

Sposób wytwarzania pochodnych chInoksalino-/2,3-c/--piroliny o wzorze ogólnym 1, w którym R^1 i R^2 oznaczają grupy alkilowe o 1 do 4 atomach węgla, grupy alkenylowe albo aryloalkilowe, podstawione lub nie podstawione, względnie w którym R^1 i R^2 są fragmentami pierścienia, znamienny tym, że do zawiesiny lub roztworu 2,3-dwubromometylochinoksaliny o wzorze 2 dodaje się mieszając alifatyczną lub heterocykliczną aminę drugorzędową lub jej roztwór.

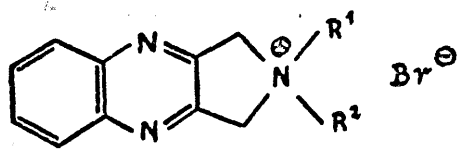

WZÓR 1

12p (P. 156084) 16.06.1972.

Pierwszeństwo: 9.07.1971; 5.06.1972 - Wielka Brytania Imperial Chemical Industries Limited, Londyn Wielka Brytania (Thomas Rey):

Wielostadiowy sposób wytwarzania tetramizolu z nowych produktów pośrednich, znamienny tym, że reakcji poddaje się tlenek styrenu o wzorze 1, w którym Ph oznacza rodnik fenylowy, z etanoloaminą o wzorze H_2NCH_2CH OH i otrzymany produkt w postaci mieszaniny -(2-hydroksyetylo)-N-(2-hydroksy-2-fenyloetylo)-aminy z N-(2-hydroksyetylo)-N-(2-hydroksy-fenyloetylo)-aminą o wzorze 2, w którym Ph ma wyżej podane znaczenie ewentualnie w postaci mieszaniny soli addycyjnych tych związków lub jako poszczególne związki po ich wyodrębnieniu ewentualnie w postaci ich soli addycyjnych w znany sposób przeprowadza się w reaktywne dwuestry określone odpowiednio wzorem $PhCHYCH_2NH$ CH_2CH_2Y i ogólnym wzorem 3, w których to wzorach Ph ma wyżej podane znaczenie, a Y oznacza atom chlorowca i mieszaninę estrów lub wyodrębnione poszczególne estry ewentualnie przeprowadza się w ich sole addycyjne z kwasem, a następnie mieszaninę otrzymanych związków lub poszczególne związki, albo ich sole addycyjne z kwasem poddaje się reakcji hydrolizy i otrzymany związek o wzorze 4, w którym Ph i Y mają wyżej podane znaczenie ewentualnie w postaci soli addycyjnej z kwasem poddaje dalszej hydrolizie do wytworzenia związku o wzorze $PhCHOHCH_2NHCH_2CH_2Y$, w którym Ph i Y mają wyżej podane znaczenie, przy czym związek ten ewentualnie otrzymuje się również przez bezpośrednią hydrolizę związku o wyżej wymienionym wzorze $PhCHYCH_2NHCH_2CH_2Y$ otrzymaną reaktywną pochodną dwuetanoloaminy o wzorze $PhCHOHCH_2NHCH_2CH_2Y$ ewentualnie w postaci soli addycyjnej z kwasem w znany sposób przeprowadza się w IHPT określoną wzorem 5, a następnie w tetramizol o wzorze 6, w których to wzorach Ph ma wyżej podane znaczenie i wytwarza

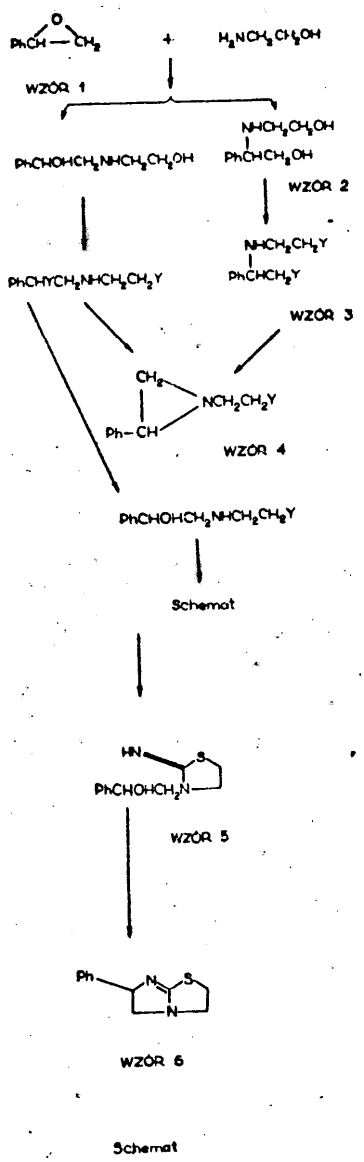

Schemat

12p (P. 156178) 21.06.1972.

Pierwszeństwo: 15.07.1971 - Wielka Brytania

Imperial Chemical Industries Limited, Londyn, Wielka Brytania (John Anthony Joy, David Cyril Marshall).

Sposób wytwarzania **2,2'-dwupirydyli,** znamienny tym, że gorącą pirydynę lub alkilopirydynę poddaje się kontaktowi z katalizatorem niklowym otrzymanym przez wytrawienie wodnym roztworem alkalicznym stopu niklowo-glinowego zawierającego 52—56% niklu i odpowiednio 48—44% glinu.

12p (P. 156194) 26.06.1972.

Tarchomińskie Zakłady Farmaceutyczne „Polfa", Warszawa (Ryszard Andruszaniec, Edward Żukowski).

Sposób otrzymywania peniciliny **α-karboksybenzylo**wej o wzorze 1, gdzie x oznacza atom metalu alkalicznego lub kation trójalkiloamoniowy, znamienny tym, że kwas 6-aminopenicilanowy poddaje się kondensacji zmieszanym bezwodnikiem kwasu α-karbobenzoksyfenylooctowego i kwasu trójalkilooctowego o wzorze 2, gdzie R_1, R_2, R_3 oznaczają grupy metylowe lub etylowe, a następnie otrzymaną penicilinę u-karhobenzoksybenzylową o wzorze 3, gdzie x oznacza atom metalu alkalicznego lub kation trójalkiloamoniowy, poddaje się elektrolitycznemu rozkładowi do peniciliny α-karboksybenzylowej o wzorze 1. gdzie x ma znaczenie podane powyżej, która izoluje się przez azeotropowe odparowanie wody.

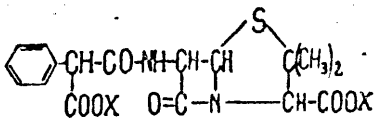

Wzór 1

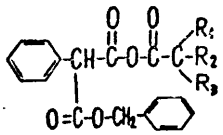

Wzór 2

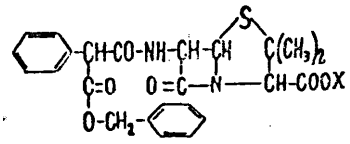

Wzór 3

12p **(P. 156519)** 6.07.1972.

Chemiczna Spółdzielnia Pracy „Synteza". Poznań, Polska (Andrzej Łukowski, Józef Bałka, Jacek Krzemiński).

Sposób utleniania chinoksaliny otrzymanej przez kondensację o-fenylenodwuaminy z wodnym roztworem surowego glioksalu w obecności węglanu sodu, znamienny tym, że utlenienie chinoksaliny nadmanganianem potasu lub nadmanganianem potasu w obecności podchlorynu sodu rozpoczyna się w temperaturze 40°—60°C przez dodawanie porcjami 2,5% nadmanganianu potasu z ogólnej ilości potrzebnej na utlenienie całości chinoksaliny w ten sposób, że zaczynamy od dodania 10% (z 2,5 nadmanganianem potasu), a każdą następną porcję zwiększając o 5%.

12p (P.156542) 6.07.1972.

Pierwszeństwo: 8.07.1971 - Stany Zjednoczone Ameryki

Sandoz AG, Bazylea, Szwajcaria (William G. Salmond, Goetz E. Hardtmann).

Sposób wytwarzania 1-alkilo-4-fenylo- lub -4-(2'-tienylo)-5,6, **7,8-czterowodoro-2(1H)-chinazolionów** o wzorze 1, w którym R1 oznacza rodnik alkilowy zawierający 1-5 atomów węgla, R_2 i R_3 mają takie same lub różne znaczenie i oznaczają atom wodoru lub rodnik alkilowy zawierający 1—3 atomów węgla, a R oznacza grupę o wzorze 9 lub 10, przy czym Y i Y, mają takie same lub różne znaczenie i oznaczają atom wodoru, fluoru, chloru, rodnik alkilowy lub grupę alkoksylową o 1-2 atomach węgla, albo rodnik trójfluorometylowy, przy czym jednakże jeden z podstawników Y i Y_1 musi oznaczać atom wodoru, gdy drugi oznacza grupę trójfluorometylową i przy czym Y_2 oznacza atom wodoru, fluoru, chloru, albo rodnik alkilowy zawierający 1—3 atomów węgla, znamienny tym, że 2-alkiloamino-α-enylo- lub -α-(2'-tienylo)-1-cyklohekseno-1--metylenoiminę o wzorze 2, w którym R_1, R_2, R_3 i R_4 mają wyżej podane znaczenie, albo ich sole z metalami alkalicznymi lub metalami ziem alkalicznych o wzorze 2a lub 2b, w których R_1, R_2, R_3 i R_4 mają wyżej podane znaczenie, a X oznacza kation metalu alkalicznego lub metalu ziem alkalicznych, poddaje się reakcji z fosgenem, chlorowęglanem alkilowym o 1—2 atomach węgla albo z 1,1'-karbonylodwuimidazolem, przy czym reakcję prowadzi się z użyciem fosgenu w przypadku wytwarzania związku o wzorze 1, w którym R, oznacza III-rzędowy rodnik alkilowy, którego III-rzędowy atom węgla jest bezpośrednio połączony z atomem azotu w pierścieniu.

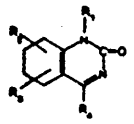

WZÓR 1

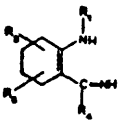

WZÓR 2

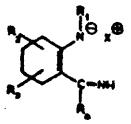

WZÓR 2a

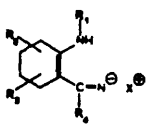

WZÓR 2b

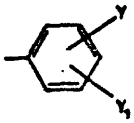

WZÓR 9

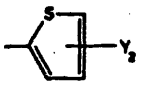

WZÓR 10

12p (P. 156669) 13.07.1972.

Pierwszeństwo: 15.07.1971 - Stany Zjednoczone Ameryki

Sandoz AG Bazylea, Szwajcaria (Goetz E. Hardtmann).

Sposób wytwarzania **chinazolinonów** o ogólnym wzorze 1, w którym R i R_2 są jednakowe lub różne i oznaczają atomy wodoru, fluoru, lub rodniki alkilowe o 1—3 atomach węgla, albo R_1 i R_2 oznaczają równocześnie grupy hydroksylowe, albo grupy alkoksylowe o 1—2 atomach węgla, albo jeden z podstawników R_1 i R_2 oznacza atom bromu, grupę wodorotlenkową lub grupę alkoksylową o 1—2 atomach węgla, a drugi oznacza atom wodoru, n oznacza liczbę 1,2 lub 3 a R oznacza rodnik alkilowy o 1—5 atomach węgla lub grupę o wzorze 2 albo , w których to wzorach m oznacza liczbę 1 lub 2, Y i Y są jednakowe lub różne i oznaczają atomy wodoru, fluoru, chloru lub rodniki alkilowe o 1—3 atomach węgla, albo Y i Y, oznaczają równocześnie grupy wodorotlenowe lub grupy alkoksylowe o ' 1—2 atomach węgla, albo jeden z podstawników Y i Y, oznacza atom bromu, grupę wodorotlenową lub grupę alkoksylową o 1—2 atomach węgla, a drugi oznacza atom wodoru, przy czym najwyżej dwa z podstawników R_1, R_2 Y i Y_1 oznaczają grupy wodorotlenowe, gdy Y lub Y_1 oznacza grupę alkoksylową o 1 lub 2 atomach węgla, wówczas R_1 i R_2 nie oznaczają równocześnie grup wodorotlenowych, gdy R_1 lub R_2 oznacza grupę alkoksylową o 1 lub 2 atomach węgla, wówczas Y i Y_1 nie oznaczają równocześnie grup wodorotlenowych i gdy R oznacza rodnik alkilowy o 1—5 atomach węgla lub grupę o wzorze 3, w którym m oznacza liczbę 1, a Y i Y_1 oznaczają atomy wodoru, wówczas co najmniej jeden z podstawników R_1 i R_2 nie oznacza wodoru, fluoru lub chloru, a R_1 i R_2 nie oznaczają równocześnie grupy alkoksylowej o 1 lub 2 atomach węgla, znamienny tym, że w przypadku wytwarzania związków o wzorze 1, związek o wzorze 5, w którym R, R_1 i R_2 mają wyżej podane znaczenie, poddaje się w obecności obojętnego rozpuszczalnika organicznego reakcji ze związkiem o wzorze 6, w którym n ma wyżej podane znaczenie, W oznacza atom tlenu lub siarki, a R_4 oznacza rodnik alkilowy o 1-4 atomach węgla lub rodnik benzylowy, albo w przypadku wytwarzania związków o wzorze 1a, w którym n ma wyżej podane znaczenie, a R', R'_1 i R'_2 mają znaczenie podane wyżej dla R, R_1 i R_2 z tym, że żaden z tych podstawników nie oznacza grupy wodorotlenowej lub grupy zawierającej grupę wodorotlenową, związek o wozrze 7, w którym n, R', R'_1 i R'_2 mają wyżej podane znaczenie, poddaje się reakcji ze środkiem powodującym zamknięcie pierścienia i produkt reakcji traktuje się środkiem wiążącym kwas, albo w przypadku wytwarzania podstawionego grupą wodorotlenową związku o wzorze 1b, w którym n ma wyżej podane znaczenie, a R", R''_1 i R''_2 mają znaczenie podane wyżej dla R, R_1 i R_2, ale co najmniej jeden z podstawników R", R''_1 i R''_2 oznacza grupę wodorotlenową lub grupę zawierającą grupę wodorotlenową, hydrolizuje się odpowiedni podstawiony grupą alkoksylową związek o ogólnym wzorze 1 ck, w którym n ma wyżej podane znaczenie, a R''', R'''_1 i R'''_2 mają znaczenie podane wyżej dla R, R_1 i R_2, przy czym co najmniej jeden z podstawników R''', R'''_1 i R'''_2 oznacza lub zawiera grupę alkoksylową o 1 lub 2 atomach węgla i jeżeli R''' nie oznacza grupy o wzorze 3 lub 4, w których to wzorach Y lub Y_1 oznaczają grupę wodorotlenową lub grupę alkoksylową o 1 lub 2 atomach węgla, wówczas R'''_1 i R'''_2 oznaczają grupy alkoksylowe o 1 lub 2 atomach węgla.

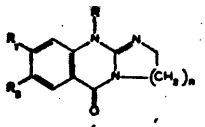

WZÓR 1

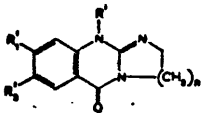

WZÓR 1a

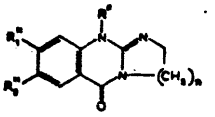

WZÓR 1b

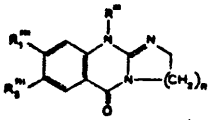

WZÓR 1ck

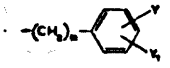

WZÓR 3

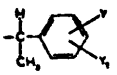

WZÓR 4

12p (P. 156670) 13.07.1972.

Pierwszeństwo: 14.07.1971; 10.09.1971; 22.11.1971; 14.04.1971; Stany Zjednoczone Ameryki.

Merck and CO, Inc. Rahway, New Jersey, Stany Zjednoczone Ameryki (Theresa Y. Cheng, Sandor Karady, Seernon H. Pines, Meyer Sletzinger).

Sposób **wytwarzania cefalosporyn** w postaci estru kwasu 3-/podstawiony/metylo-7-acyloamido-7-metoksy /lub wodoro/-cefem-2-karboksylowego-4, znamienny tym, że poddaje się reakcji ester kwasu 3-karbamyloksymetylo/lub 3-mniejsza grupa alkanoiloksymetyłowa/--7-acyloarnido-7-metoksy (lub wodoro/-cefem-2-karboksylowego-4 z kwasem chlorowcowodorowym lub innym związkiem, posiadającym aktywny wodór.

12p (P. 156848) 20.07.1972.

Pierwszeństwo: 22.07.1971 - Włochy.

Gruppo Lepetit (Amadeo Omodei-Sale, Giorgio Pifferi, Pietro Consoumi).

Sposób wytwarzania nowych pochodnych **triazoli** o ogólnym wzorze I, w którym R i R_1 oznaczają niezależnie od siebie rodnik fenylowy lub podstawiony rodnik fenylowy, przy czym oba równocześnie nie oznaczają rodnika fenylowego, natomiast R_2 oznacza niższy rodnik alkilowy o 1—4 atomach węgla, znamienny tym, że związek o ogólnym wzorze 2 poddaje się reakcji ze związkiem o ogólnym wzorze R_1-CX, w których R i R_1 mają wyżej podane znaczenie, R_3 i R_4 oznaczają niezależnie od siebie atom wodoru lub niższy rodnik alkilowy, przy czym równocześnie nie oznaczają rodnika alkilowego, CX oznacza jedną z następujących grup funkcyjnych karboksylową, dwutiokarboksylową, halidku kwasowego, bezwodnika kwasowego, estoestrową, soli imidu, soli tiomidu, chlorowcoimidoilową, amidynową lub cyjanową, Y oznacza grupę NH i, kiedy CX jest grupą zawierającą azot, również tlen lub siarkę, a w przypadku gdy R_3 i R_4 oznaczają atomy wodoru wytworzony tiazol poddaje się alkilowaniu w zwykły sposób w pozycji 1 lub 2, po czym rozdziela się wytworzone związki izomeryczne.

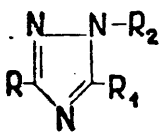

Wzór 1

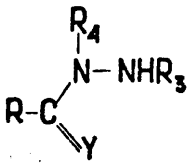

Wzór 2

12p (P. 156881) 21.07.1972.

Pierwszeństwo: 23.07.1971 - Szwajcaria.

Ciba-Geigy AG. Bazylea, Szwajcaria.

Sposób wytwarzania nowych pochodnych dwuazepiay o ogólnym wzorze 1, w którym R, oznacza atom wodoru lub rodnik alkilowy o 1-3 atomach węgla, a pierścienie A i B są ewentualnie podstawione atomami chlorowca o liczbie atomowej do 35, rodnikami alkilowymi lub grupami alkoksylowymi o 1—6 atomach węgla, grupami trójfluorometylowymi lub nitrowymi, ich 5-tlenków i ich soli addycyjnych z nieorganicznymi i organicznymi kwasami, znamienny tym, że związek o ogólnym wzorze 2, w którym X oznacza grupę acylową, a Y oznacza atom wodoru, albo X i Y razem oznaczają grupę karbonylową, R_1 ma znaczenie podane dla wzoru 1, a pierścienie A i B są ewentualnie podstawione jak podano dla wzoru 1, albo 5-tlenek tego związku poddaje się hydrolizie i otrzymany związek ewentualnie przeprowadza się w sól addycyjną z kwasem nieorganicznym lub organicznym.

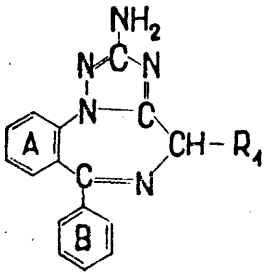

Wzór 1

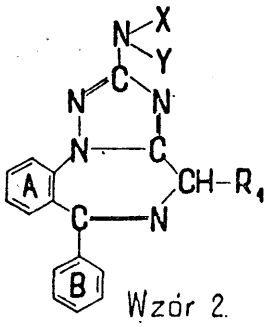

Wzór 2

12p (P. 156882) 21.07.1972.

Pierwszeństwo: 23.07.1971 - Szwajcaria.

Ciba-Geigy AG Bazylea, Szwajcaria.

Sposób wytwarzania nowych pochodnych dwuazepiny o wzorze ogólnym 1, w którym R_1 oznacza atom wodoru lub grupę alkilową o 1-3 atomach węgla, R_2 i R_3 oznaczają atom wodoru, grupę alkilową lub hydroksyalkilową o 1-6 atomach węgla, grupę aralkilową o 7-9 atomach węgla, przy czym niższe grupy alkilowe R_2 i R_3 mogą być między sobą związane w położeniu β lub γ bezpośrednio lub przez atom tlenu, grupę iminową, niższą grupę alkiloiminową lub hydroksyalkiloiminową o najwyżej 4 atomach węgla, a pierścienie A i B mogą być podstawione chlorowcem o 1—6 atomach węgla, grupą trójfluorometylową lub nitrową oraz ich 5-tlenków i soli addycyjnych związków o ogólnym wzorze 1 i ich. 5-tlenków z nieorganicznymi lub organicznymi kwasami, znamienny tym, że reaktywny ester związku o wzorze ogólnym 2, w którym R, ma znaczenie podane przy wzorze 1, a pierścienie A i B mogą być podstawione jak podano przy wzorze 1, lub 5-tlenek tego związku, poddaje się reakcji ze związkiem o wzorze ogólnym 3, w którym R_2 i R_3 mają znaczenie podane przy wzorze 1, albo z pochodną metalu alkalicznego tego związku, i otrzymany produkt reakcji ewentualnie przeprowadza się w sól addycyjną z nieorganicznym lub organicznym kwasem.

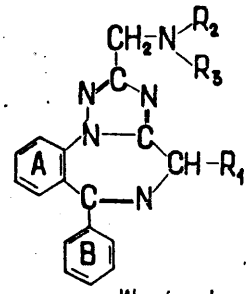

Wzór 1

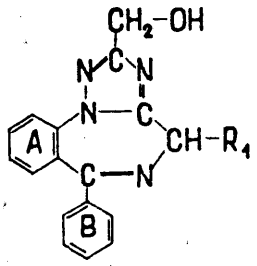

Wzór 2

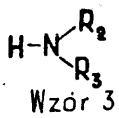

Wzór 3

12p (P. 156989) 28.07.1971

Pierwszeństwo: 30.07.1971 Włochy.

Gruppo Lepetit, Mediolan, Włochy (Bruno Cavalleri, Giancarlo Lancini).

Sposób wytwarzania nowych pochodnych 2-nitro-**imidazolu** o ogólnym wzorze 1, w którym R oznacza niższy rodnik alkilowy, Y oznacza grupę CH_2OH, CHO, CH_3CO, winylową, styrylową lub formylowinylową, znamienny tym, że pochodną winylową o ogólnym wzorze 2, w którym R ma wyżej podane znaczenie, a X oznacza atom wodoru lub rodnik alkilowy, arylowy lub heterocykliczny, poddaje się rozszczepianiu tlenowemu na/drodze reakcji z łagodnym środkiem utleniającym, otrzymując 1-niż. alkilo-2-nitro-5-imidazoloaldehyd, po. czym jeżeli Y oznacza grupę CH_2OH wtedy wyżej wymieniony aldehyd poddaje się redukcji za pomocą borowodorku sodu, jeżeli Y oznacza grupę CH_3CO wtedy wyżej wymieniony 5-imidazoloaldehyd poddaje się reakcji z dwuazometanem, a jeżeli Y oznacza grupę formylowinylową, wtedy wyżej wymieniony 5-imidazoaldehyd poddaje się reakcji z aldehydem octowym w obecności silnej zasady.

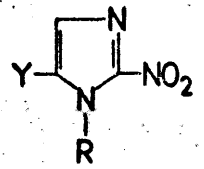

Wzór 1

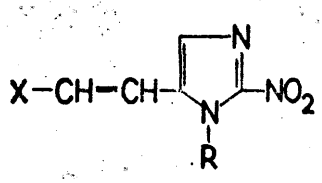

Wzór 2

12p (P. 156990) 28.07.1972.

Pierwszeństwo: 30.07.1971 Włochy

Gruppo Lepetit, Mediolan, Włochy (Bruno Cavalleri, Giancarlo Lancini).

Sposób wytwarzania nowych pochodnych 2-nitroimidazolu o wzorze 1, w którym R oznacza niższy rodnik alkilowy, a Y oznacza grupę iminometylową, 2-benzoimidazolilową lub 5-amino-l,3.4-tiadiazol-2-ilową, znamienny tym, że aldehyd o wzorze 6, w którym R ma wyżej podane znaczenie poddaje się reakcji z pochodną aminy, hydrazyny lub hydroksylaminy oraz ich solami z kwasami w obecności akceptora kwasu, a jeżeli symbol R oznacza grupę benzoimidazolilową i 5-amino-1.3,4-tiadiazol-2-ilową wtedy zasadę Schiffa utlenia się za pomocą o-fenylenodwuaminy, a tiosemikarbazony utlenia się łagodnym środkiem utleniającym.

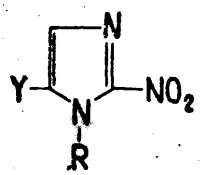

Wzór 1

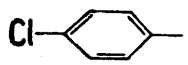

Wzór 6

2q (P. 155024) 27.04.1972.

Zakłady Sklejek i Chemicznego Przerobu Drewna, Bydgoszcz, Polska (Eugeniusz Kolonko, Bolesław Kensy, Jadwiga Janowska, Michał Lewicki).

Sposób wywtrzania furfurolu metodą ciągłą - kwasową, znamienny tym, że w czasie dozowania surowca do autoklawu o wilgotności od 50—70% jest wprowadzany do procesu systemem ciągłym kwas siarkowy o stężeniu od 30-70%.

12q (P. 155135) 4.05.1972.

Łódzkie Zakłady Farmaceutyczne „Polfa", Łódź, Polska (Jerzy Łuszczewski, Jerzy Pacholczyk, Jan Bogusz, Janusz Surgiewicz).

Sposób otrzymywania m-aminotiofenolu w postaci kompleksowego połączenia z cynkiem o wzorze sumarycznym $(C_6H_8NSZn))_mX$, w którym m oznacza liczbę całkowitą 1—3, X oznacza jon kwasu mineralnego, znamienny tym, że m-nitrobenzenosulfochlorek lub m,m'-dwunitrodwufenylodwusiarczek w środowisku rozcieńczonego wodnego roztworu kwasu mineralnego takiego, jak na przykład kwas [illegible] siarkowy, w temperaturze - 5 do 100°C poddaje się procesowi redukcji za pomocą cynku w obecności katalitycznych ilości środka powierzchniowo czynnego, zwłaszcza kationowo aktywnego, a następnie masę poreakcyjną przesącza i przesącz neutralizuje do wartości pH 5,2—5,4 za pomocą wodnego roztworu wodorotlenku sodu, po czym wydzielony osad odsącza i suszy.

12q (P. 155350) 12.05.1972.

Pierwszeństwo: 15.05.1971 - NRF.

Schering Aktiengesellschaft, Bergkmen, NRF, Berlin Zachodni.

Sposób wytwarzania nowych kwasów hydroksy- i alkoksyacetamidotrójjodobenzoesowych o ogólnym wzorze 1, w którym R oznacza atom wodoru lub niższy rodnik alkilowy o 1—4 atomach węgla, a Ac oznacza rodnik acylowy zawierający do 4 atomów węgla, oraz ich soli z farmakologicznie dopuszczalnymi zasadami, znamienny tym, że kwas 5-amino-2,4,6-trójjodobenzoesowy o ogólnym wzorze 2, w którym Ac ma wyżej podane znaczenie, w znany sposób acyluje się odpowiednim halogenkiem lub bezwodnikiem kwasowym, a w przypadku wytwarzania związku o wzorze 1. w którym R oznacza atom wodoru, najpierw wprowadza się grupę acyloksyacetylową, a następnie otrzymaną 0-acylową pochodną zmydla się, i ewentualnie kwas o wzorze 1 przekształca się w sól z farmakologicznie dopuszczalną zasadą.

Srodek kontrastowy do zdjęć rentgenowskich, znamienny tym, że jako substancję cieniującą zawiera co najmniej jeden związek o wzorze 1, w którym R i Ac mają znaczenie podane w zastrz. 1.

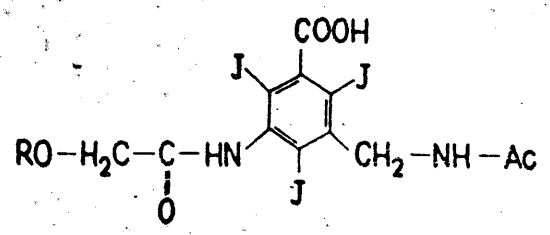

Wzór 1

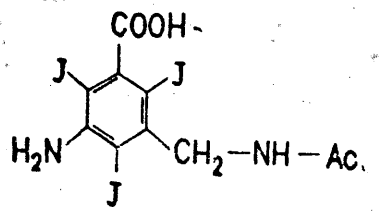

Wzór 2

12q (P. 155375) 13.05.1972.

Politechnika Wrocławska, Wrocław, Polska (Stanisław ogdał).

Sposób wytwarzania amin aromatycznych z nitrozwiązków i siarkowodoru z równoczesnym odzyskiem siarki, prowadzony na drodze redukcji nitrozwiązków siarkowodorem, znamienny tym, że redukcję nitrozwiązków siarkowodorem przeprowadza się w obecności mocnej zasady organicznej, np. trójetyloaminy, wody i czynnika homogenizującego, np. metanolu, a po skończonej reakcji masę reakcyjną w przypadku stosowania niskowrzącej aminy i czynnika homogenizującego poddaje się destylacji, zaś oddestylowane rozpuszczalniki wraz z nadmiarem siarkowodoru kieruje się do rozpuszczania następnej partii nitrozwiązków, natomiast pozostałość rozdziela się przez destylację z parą wodną, względnie ekstrakcję.

12q (P. 155557) 24.05.1972.

Przedsiębiorstwo Doświadczalne Przemysłu Farmaceutycznego „Polfa".

Sposób otrzymywania leku przeciwreumatycznego znamienny tym, że neutralizuje się kwas 4-p-chlorofenylo-2-tiazoylcoctowy N-dwuetyloaminoetylo-p-chlorofenoksyacetamidem w obecności wody.

12q (P. 155754) 29.01.1972.

Politechnika ąska, Gliwice (Adam Korczyński, Zofia Kociumbas, Ginter Nawrat).

Sposób otrzymywania p-aminofenolu z roztworów jego soli, polegający na neutralizacji, oddzieleniu zanieczyszczeń i wytrąceniu krystalicznego produktu w obecności siarczynu sodowego i wersenianu dwusodowego, znamienny tym, że do roztworu przed neutralizacją dodaje się wodzianu hydrazyny i krystaliczny p-aminofenol po odwirowaniu ługów macierzystych, przemywa się wodą z dodatkiem siarczynu sodowego, a następnie alkoholowym roztworem wodzianu hydrazyny i suszy promiennikami podczerwieni.

12q (P. 156180) 16.09.1969.

Fisons Limited, Felixstove, Wielka Brytania (Peter Stuart Gates, John Gillón, David Thomas Saggers).

Sposób wytwarzania nowych estrów 5-benzofuranylu o wzorze 1, w którym R^1, R^2 i R^3 są jednakowe lub różne i oznaczają atom wodoru lub rodnik alkilowy, albo R^1 razem z R^2 lub R^2 razem z R^3 mogą tworzyć łańcuch alkilenowy; R^4 oznacza grupę wodorotlenową, alkoksylową, podstawioną alkoksylową, alkenoksylową, alkilotiolową, podstawioną alkenylooksylową, alkinylooksylową, podstawioną alkinylooksylową, aryloksylową, podstawioną aryloksylową, grupę o wzorze $—NR^6R^7$, w którym R^6 i R^7 oznaczają rodniki alkilowe lub podstawione alkilowe, albo razem z atomem azotu tworzą pierścień heterocykliczny, grupę o wzorze $—O—COR^{13}$, w którym R^1 oznacza rodnik alkilowy, alkenylowy alkinylowy lub arylowy, podstawiony lub niepodstawiony, grupę alkiloaminową, dwualkiloaminową, alkoksylową, aryloksylową, aryloaminową, podstawioną aryloaminową, podstawioną alkoksylową, podstawioną aryloksylową, alkenylooksylową, podstawioną alkenylooksylową, alkinylooksylową lub podstawioną alkinylooksylową, grupę o wzorze $—OSO_2R^{14}$, w którym R^{14} oznacza rodnik alkilowy, podstawiony alkilowy, arylowy lub podstawiony arylowy, lub grupę o wzorze $—O—O—R^{15}$, w którym R^{15} oznacza rodnik alkilowy, alkenylowy lub alkinylowy; albo R^3 i R^4 razem oznaczają atom tlenu lub grupę o wzorze $=NR^{16}$, w którym R^{16} oznacza rodnik alkilowy lub cykloalkilowy; R^5 oznacza grupę o wzorze $R^8CO—$, w którym R^8 oznacza rodnik alkilowy podstawiony chlorowcem, grupę o wzorze R^9SO - lub wzorze $R^9SO—$, w których R^9 oznacza rodnik alkilowy, podstawiony alkilowy, arylowy lub podstawiony arylowy; a R^{16}, R^{11} i R^{12} są jednakowe lub różne i oznaczają atom wodoru, atom chlorowca, grupę alkilową, cyjanową, acylową lub alkoksylową, znamienny tym, że 5-hydroksybenzofuran o ogólnym wzorze 3, w którym wszystkie podstawniki mają wyżej podane znaczenie poddaje się reakcji ze środkiem acylującym o wzorach R^5X lub $(R^5)_2O$, w których X oznacza atom chlorowca, a R^8 ma wyżej podane znaczenie.

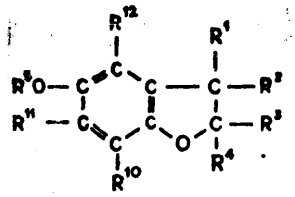

WZÓR 1

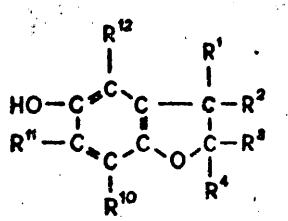

WZÓR 3

12q (P. 156804) 14.07.1972.

Instytut Włókien Sztucznych i Syntetycznych. Łódź, Polska (Rudolf Lachman, Gabriel Włodarski, Edward Masłowski, Ludwik Fiszer).

Urządzenie do jednorodnego mieszania roztworów, zawiesin oraz lepkich cieczy, znamienne tym ,że w korpusie (1) z otworami do osobnego doprowadzania składników ma zespół centrycznie wyprofilowanych pierścieni (4) oddzielonych od siebie płytkami (5), przy czym pierścienie (4) wraz z płytkami (5) tworzą komory (6) o zróżnicowanej wysokości.

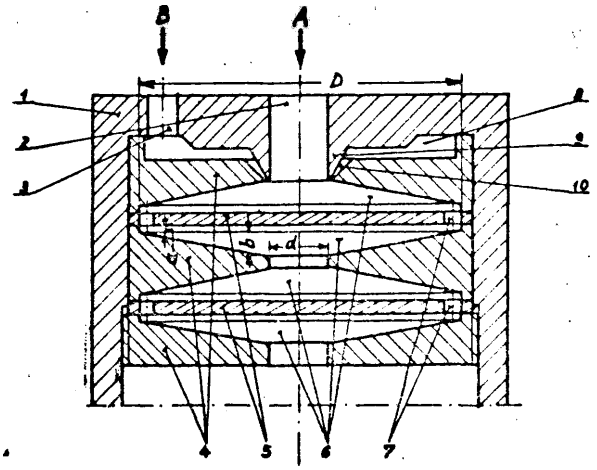

12q (P. 156808) 19.07.1972.

Pierwszeństwo: 20.07.1971 - Szwajcaria.

Dr Ernst A. H. Friedheim Gerewa, Szwajcaria.

Sposób wytwarzania zwalczających nitkowce i świdrowce związków enyloarsenodwutiolowych o wzorze ogólnym 1, w którym R_1 oznacza grupę —OH lub grupę —CO.NH albo też resztę o wzorze 5, a R_2 oznacza

atom wodoru lub grupę aminową, jak również soli tych związków z zasadami lub kwasami, znamienny tym, że 1 mol tlenku fenyloarsenowego o wzorze ogólnym 6, w którym R_1 i R_2 mają podane wyżej znaczenie, poddaje się reakcji z 2 rholami d-penicyloaminy o wzorze $(CH_3)_2CSH—CHNH_2—COOH$.

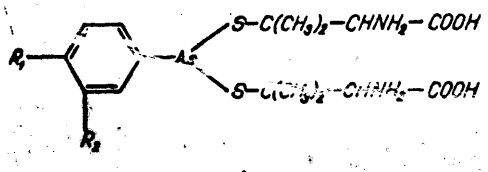

WZÓR 1

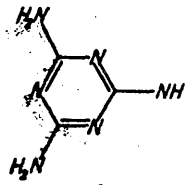

WZÓR 5

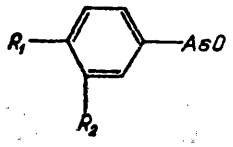

WZÓR 6

12q (P. 156884) 21.07.1972.

Pierwszeństwo: 22.07.1971 - Niemiecka Republika Federalna

Farbwerke Hoechst Aktiengesellschaft vormals Meister Locius u. Bruning Frankfurt nad Menem, NRF (Werner Haede, Kurt Radischeit, Ulrich Stache, Werner Fritch, Ernst Lindner).

Sposób wytwarzania epoksy-14,15-beta-epoksy-5-beta-kardenolido- lub -5beta-bufadlenolido-glikozydów

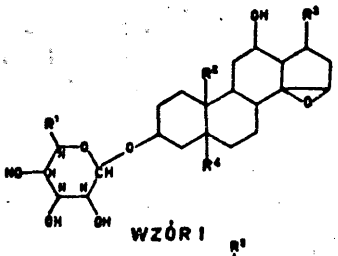

WZÓR 1

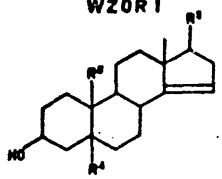

WZÓR 2

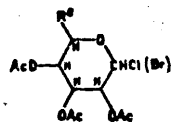

WZÓR 3

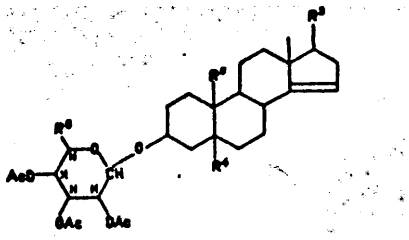

WZÓR 4

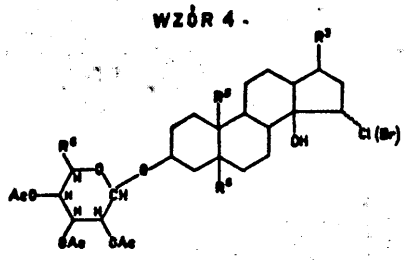

WZÓR 5

o ogólnym wzorze 1, w którym R^1 oznacza grupę $—CH_3$ lub $—CH_2OH$, R^2 ma znaczenie takie samo jak R^1 jednakże może również oznaczać grupę aldehydowa, R^3 oznacza pierścień butenolidowy lub kumalinowy, a R^4 oznacza atom wodoru lub grupę —OH, znamienny tym, że 14-anhydrokardenolidy lub 14-anhydrobufadienolidy o ogólnym wzorze 2, w którym R^5 oznacza grupę $—CH_3$, —CHO lub $—CH_2OAc$, przy czym Ac oznacza niższą adifatyczną resztę acylową lub ewentualnie podstawioną resztę benzoilową, a R^3 i R^4 mają wyżej podane znaczenie, poddaje się reakcji z acylochlorowcopiranozami o ogólnym wzorze 3, w którym R^6 oznacza grupę —CH lub $—CH_2OAc$, otrzymany acylowany piranozyd o ogólnym wzorze 4, w którym R^3, R^4, R^5 i R^6 mają wyżej podane znaczenie, przeprowadza się za pomocą kwasu podhalogenawego w chlorowcohydrynę o ogólnym wzorze 5, w którym R^3, R^4, R^5 i R^6 mają wyżej podane znaczenie, po czym związek o ogólnym wzorze 5 traktuje się substancjami zasadowymi.

12s (P. 155208) 6.05.1972.

Patent dodatkowy do patentu nr 128230

Politechnika Wrocławska, Wrocław, Polska (Stanisław Ropuszyński, Janusz Pluciński, Helmut Matyschok.

Sposób wytwarzania emulgatorów, zwłaszcza do sporządzania emulsji lakieru nitrocelulozowego, prowadzony sposobem według patentu nr (P. 128230), znamienny tym, że produkt kondensacji oleju rycynowego z monoetylenodwuaminą, dwuetylenotrójaminą, czteroetylenopięcioaminą lub mieszaniną dwuetylenotrójaminy, trójetylenoczteroaminy i czteroetylenopięcioaminy zobojętnia się kwasem fosforowym do pH = 3 - 6, w wyniku czego otrzymuje się odpowiednie sole.

13a (P. 155388) 15.05.1972.

Instytut Techniki Cieplnej, Łódź (Henryk ampel, Kazimierz Lorencki, Janusz Błażejewski).

Przepływowa wytwornica pary wodnej, znamienna tym, że rury (3) osadzone w dnach sitowych i stanowiące wkład grzewczy są podzielone na grupy (1) opasane obejmami (4) w pewnych odstępach wzdłuż długości rur (3), tak, że między grupami rur (3) istnieją

kanały (5) o szerokości większej niż podziałka siatki rur (8), przy czym obejmy (4) są dystansowane klockami (2).

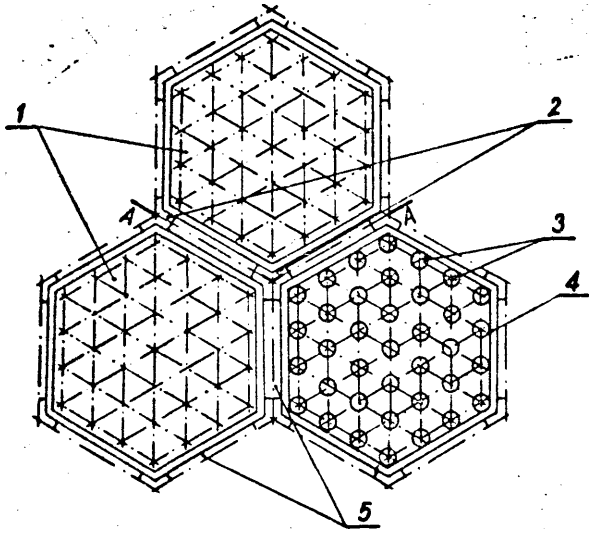

13b (P. 155830) 6.06.1972.

Instytut Energetyki, Warszawa (Stanisław Waglowfki, Małgorzata Plucińska-Klawe).

Adaptacyjny układ regulacji temperatury pary dla pełnego zakresu kotła energetycznego zawierający regulator główny o charakterystyce zależnej od obciążenia kotła, regulator pomocniczy, przetwornik temperatury pary za przegrzewaczem, przetwornik temperatury pary za schładzaczem wtryskowym połączone według typowego układu kaskadowego, znamienny tym, że w układzie stosuje się przetwornik (6) ciśnienia pary oraz przetwornik (5) różnicy temperatur mierzonej na grubość ścianki elementu przegrzewacza pary, przy czym wyjście przetwornika (6) ciśnienia pary połączone jest jednym z wejść regulatora pomocniczego (3), a wyjście z przetwornika (5) różnicy temperatur mierzonej na grubość ścianki elementu przegrzewacza połączone jest z jednym z wejść regulatora pomocniczego (3), a zakres przetwornika (4) temperatury pary ze schładzaczem pary jest tak dobrany, że jego sygnał wyjściowy jest stały w okresie gdy regulowana jest różnica temperatur mierzona na grubość ścianki elementu przegrzewacza.

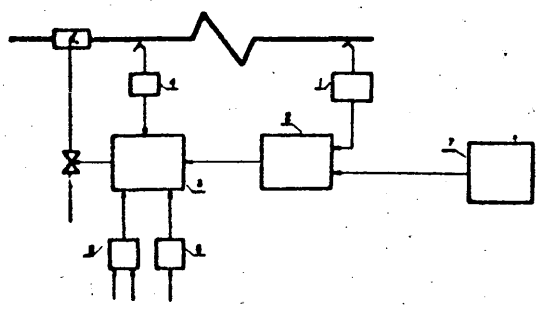

13b (P. 156091) 19.06.1972.

Instytut Automatyki Systemów Energetycznych, Wrocław (Barbara Plackowska).

Sposób automatycznej regulacji poziomu wody w walczaku wysokociśnieniowego kotła parowego, znamienny tym, że do układu automatycznej regulacji poziomu wody w walczaku wprowadza się sygnał od zmiany ciśnienia w walczaku, przy czym sygnał ten, po odpowiednim wzmocnieniu sumuje się z wyjściowym sygnałem regulatora poziomu wody i tym łącznym sygnałem steruje się układ regulujący ilość wody zasilającej.

13e (P. 156761) 18.07.1972.

Stocznia Remontowa „Parnica", Szczecin (Zbigniew Baranowski).

Urządzenie do czyszczenia stalowych butli, zwłaszcza butli sprężonego powietrza, znamienne tym, że składa się z elastycznej linki (2) napędzającej trzy zestawy zębatych rolek (6), zamocowanych przegubowo na ramionach (5) do napędzającej głowicy (3) i układu ruchomego rur (4), pozwalającego na zmianę średnic czyszczonych butli (1) oraz na składanie i rozkładanie przyrządu.

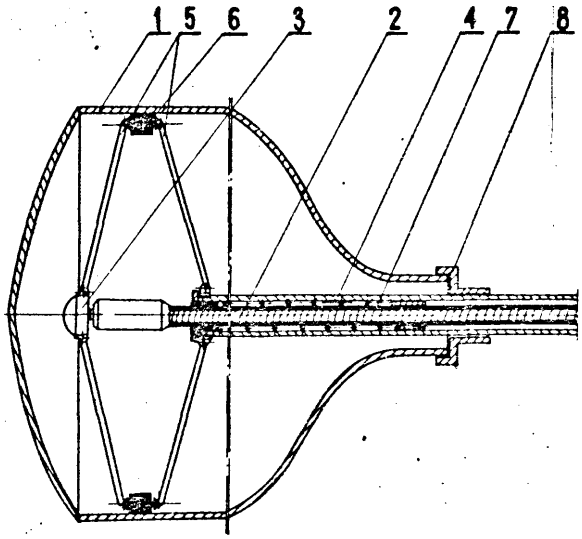

14c (P. 155025) 27.04.1972.

Franciszek Zenon Wąsik, Łódź.

Uszczelnianie pierścieniami sprężystymi grzyb zorowego zaworu regulacyjnego składające się z jednego lub więcej pierścieni sprężystych umieszczonych w rowkach grzyba i dolegających do korpusu zaworu, znamienne tym, że grzyb (3) posiada system kanałów odciążających ze zwężkami (d_1 d_2) itd. łączących rowki poszczególnych pierścieni (4) grzyba (3) z przestrzenią nad grzybem.

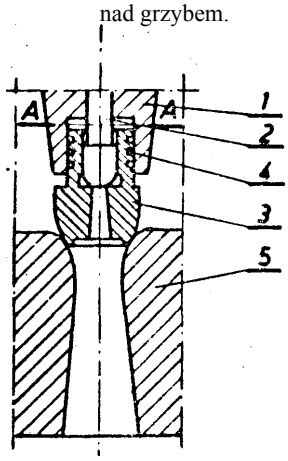

14h (P. 155006) 27.04.1872.

VEB Kombinat Kraftwerksanlagenbau, Berlin, Niemiecka Republika Federalna (Gerhard Gütter).

Układ Instalacji turbogazowej z zasobnikiem powietrza, w której powietrze sprężane przez turbosprężarkę doprowadza się do zasobnika powietrza, a następnie po podgrzaniu go w komorze spalania do turbiny rozprężarkowej, znamienny tym, że za turbosprężarką (2) ma. włączoną międzystopniową chłodnicę (i) oraz ma do-

datkową sprężarkę (3), sprężającą powietrze atmosferyczne ponad ciśnienie robocze rozprężarkowej turbiny (1) oraz tym, że ma umieszczoną pomiędzy zasobnikiem (7) powietrza a komorą (4) spalania redukcyjną stację (11), przetwarzającą ciśnienie poślizgowe powietrza w zasobniku (7) w ciśnienie stałe tego powietrza, kierowane do komory (4) spalania.

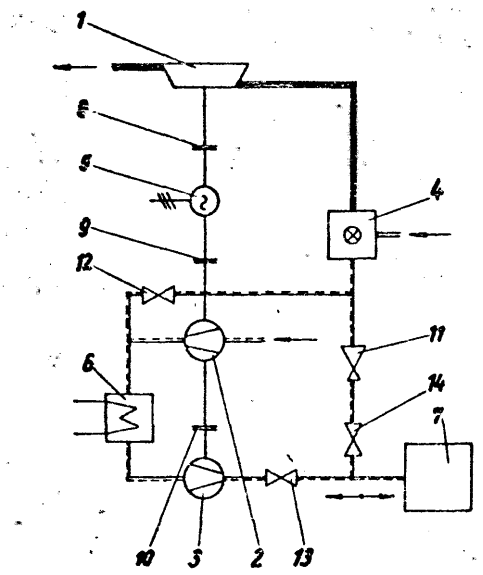

h (P. 155052) 29.04.1972.

Politechnika Wrocławska, Wrocław (Andrzej Sandecki).

Układ zasilania strumienic składający się z ssawnej komory, w której usytuowany jest wylot ssawnego przewodu czynnika przenoszonego z umieszczonym w nim koncentrycznie wylotem zasilającego przewodu czynnika roboczego zakończonym roboczą dysza, oraz wyposażonej w podchwytującą dyszę, komorę mieszania i yfuzor, znamienny tym, że wylot ssawnego przewodu (2) czynnika przenoszonego wyposażony jest w przyśpieszającą dyszę (S), a zasilający przewód (4) czynnika roboczego wyposażony jest w zawirowywacz (G) umieszczony w zasilającym przewodzie (4) przed roboczą dyszą (5), zaś do ssawnej komory (1) przyłączony jest pomocniczy ssawny przewód (7) czynnika przenoszonego.

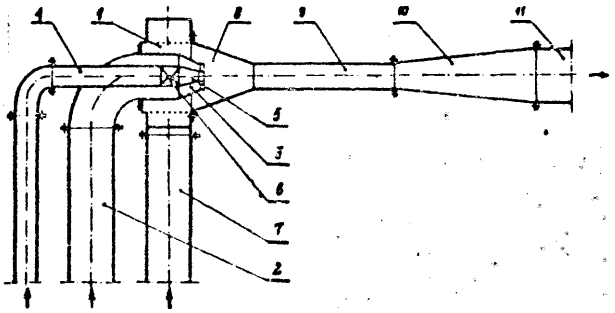

14h (P. 155545) 23.05.1972.

Leningradskij Metallichesky Zavod imeni XXII Siezda KPSS, Leningrad, Związek Radziecki (Anatoly Ivanovich Ivanov, Vadim Veniaminovich Malev, Viktor Kuzmich Ryzhkov, Nikolai Alexeevich Sorokin).

Sposób ograniczenia mocy turbiny parowej przez blokowanie kanału obwodu sterowania zawprami regulacyjnymi, przez który to kanał przekazuje się polecenia zwiększenia mocy turbiny, znamienny tym, że zakłada się wielkość spadku ciśnienia w cylindrze niskiego ciśnienia turbiny odpowiadającą granicy jej dopuszczalnej mocy, mierzy się spadek ciśnienia w wymienionym cylindrze niskiego ciśnienia i po osiągnięciu spadku ciśnienia założonej wielkości kształtuje się sygnał dla blokowania kanału obwodu sterowania regulacyjnymi zaworami, przez który to kanał przekazuje się polecenia zwiększenia mocy turbiny parowej.

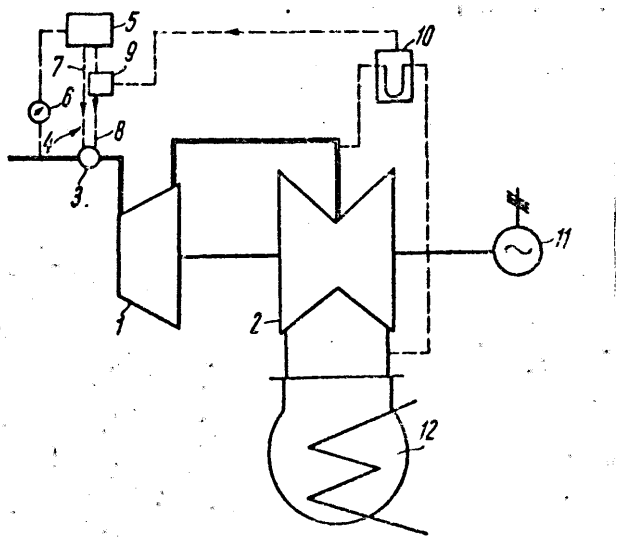

14h (P. 155928) 10.06.1972.

Patent dodatkowy do patentu nr 65757

Polska Akademia Nauk Instytut Maszyn Przepływowych, Gdańsk (Robert Szewalski).

Sposób podwyższania sprawności obiegu energetycznego turbiny parowej na parametry nadkrytyczne według patentu nr 65757, zgodnie z którym po częściowym rozprężeniu czynnika pracującego od stan początkowego do niższego ciśnienia, wciąż jednak wyższego od ciśnienia krytycznego, dzieli się strumień tego czynnika na dwa strumienie, z których jeden strumień schładza się w wymienniku wysokotemperaturowym przekazując ciepło do wody zasilającej podgrzanej wstępnie z upustów regeneracyjnych, a drugi strumień poddaje się konwencjonalnemu procesowi ekspansji w turbinie, po czym oba strumienie łączy się z powrotem przed wymiennikiem wysokotemperaturowym i urządzeniem kotłowym, znamienny tym, że wymiennik wysokotemperaturowy dzieli się na szereg sekcji, a w poszczególnych sekcjach zmienia się skokowo masowe natężenie przepływu strumienia czynnika grzewczego i/lub czynnika ogrzewanego, bądź przez doprowadzenie części czynnika z innego punktu obiegu

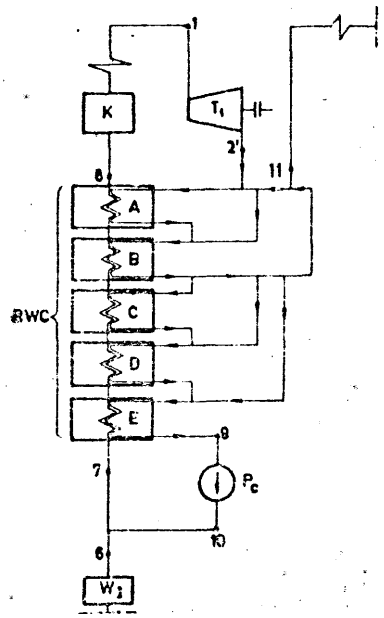

do danej sekcji wymiennika, bądź przez odprowadzenie części czynnika z danej sekcji do innego punktu obiegu.

15h (P. 155150) 4.05.1972.

Politechnika Wrocławska, Wrocław (Bohdan Ankudowicz, Andrzej Bydałek, Mieczysław Rzeczkowski).

Urządzenie do automatycznego numerowania gąsek odlewniczych na maszynach rozlewniczych, wyposażone w głowicą numerującą, znamienne tym, że numerująca głowica (1) jest przymocowana do dwustopniowego trzpienia (2), na którym osadzone są elektromagnes (7) i sprężyna (3), umieszczona między progiem trzpienia (2) a obudową (4), natomiast w ściance obudowy (4) umieszczona jest przesuwnie dźwignia (5) współpracująca z drugą sprężyną (6), przy czym jedno ramię dźwigni (5) umieszczone jest we wgłębieniu wykonanym w trzpieniu (2), a drugie ramię dźwigni (5) jest wyprowadzone poza obudowę (4), zaś trzpień (2) jest wyposażony w zaczep (10), który jest umieszczony nad stykami (8) przekaźnika (9), sterującego pracą elektromagnesu (7).

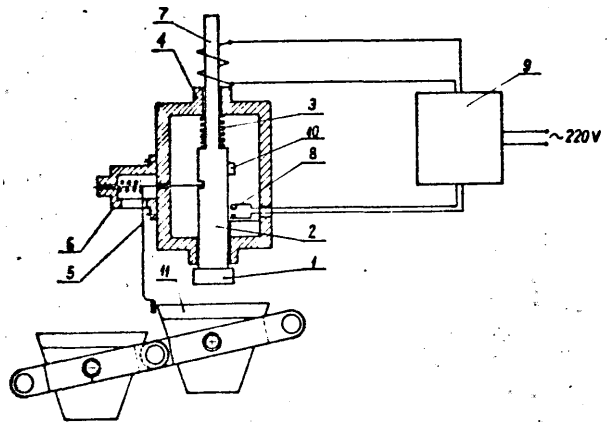

15h (P. 156209) 23.06.1972.

Branżowe Laboratorium Przemysłu Obuwniczego, Kraków, Polska (Józef Eożek, Adolf Plesiński, Tadeusz Ziajka).

Konstrukcja stempla do określania czytelności odbicia znaku łub napisu, znamienne tym, że umieszczone na stemplu linie, okręgi, cyfry pozwalają określić stopień czytelności obrazu lub znaku uzyskanego przy. pomocy danej folii.

16d (P. 155655) 29.05.1972.

Akademia Górniczo-Hutnicza im. Bolesława Staszica, Kraków (Andrzej Bolewski, Jan Kubisz, Tadeusz Skawina).

Sposób utylizacji osadów uzyskiwanych ze ścieków zasobnych w substancje organiczne, znamienny tym, że osady organiczno-montmorillonitowe wzbogaca się w związki wapnia i/lub magnezu, zwłaszcza węglany, które dodaje się w postaci naturalnych minerałów lub po ich wypaleniu, po czym osady w stanie ciekłym lub plastycznym rozprowadza się po powierzchni pól uprawnych, łąk czy nieużytków.

17a (P. 156481) 4.07.1972.

Pierwszeństwo: 6.07.1971 - Szwecja.

Aktiebolaget Elektrolux, Sztokholm, Szwecja (Peter* Eric Blomberg).

Urządzenie do absorbcyjnej **chłodziarki** z gazem obojętnym, w którym skroplony czynnik chłodniczy ze skraplacza dostaje się do układu parowniczego, do którego dostaje się też obojętny gaz, znamienne tym, że część parownika (33) w normalnej pozycji agregatu jest prawie pozioma, a parownik (33) na każdym swym końcu posiada otwór zasilający (42 i 43) w skropliny, przewody skroplin (38 i 39), tak zainstalowane, że przy odchyleniu agregatu od normalnej pozycji, skroplony czynnik chłodniczy jest dostarczany do części parownika (33) przez otwór zasilający (43) lub (42).

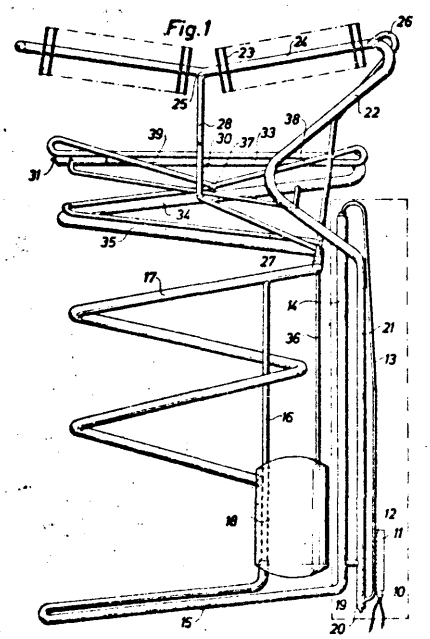

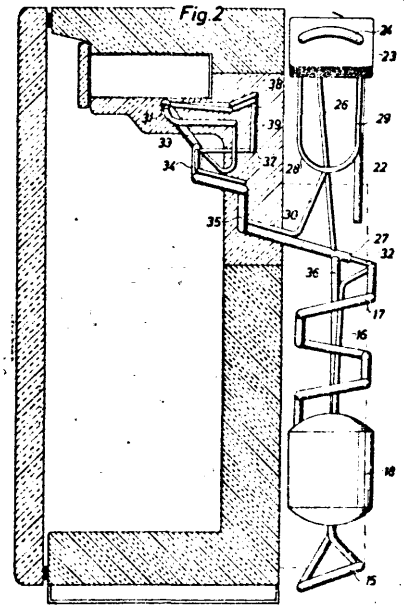

17f (P. 155055) 29.04.1972.

Patent dodatkowy do patentu P. 153994

Centralny Ośrodek Badawczo-Projektowy Przemysłu Izolacji Budowlanej, Katowice, Polska (Zdzisław Mytko, Norbert Bula).

Urządzenie do podgrzewania cieczy, zwłaszcza oleju 2łoione z wymiennika ciepła w postaci wężownicy wspartej na wspornikach i tworzącej komorę ogniową, palnika i komory zbiorczej gazów spalinowych połączonej z przewodem spalinowym według patentu nr P. 153994, znamienne tym, że wymiennik ciepła w postaci wężownicy złożonej z rur (22) tworzy komorę spalania, której średnica do długości równa się stosunkowi 1 : 2, 1-2,5, a powierzchnia grzewcza rur (22) do objętości wewnętrznej walczaka (1) równa się stosunkowi jak 5,0-6,0 : 1, przy czym wężownica ma przewód (23) doprowadzający olej usytuowany równolegle do osi wymiennika ciepła oraz w tej samej płaszczyźnie co rury (22) wężownicy, podczas gdy wewnętrzne wyłożenie (8) przedniej pokrywy (3) przylega do wewnętrznej powierzchni rury (22) wężownicy na długości co najmniej jednej średnicy rury (22) i jest uszczelnione sznurem azbestowym (24) i zaprawą szamotową, przy czym rura (22) od strony przedniej pokrywy (3) swobodnie jest przegięta i przechodzi w przewód odprowadzający (25) podgrzany olej usytuowany nadwężownicą w najwyżej położonym punkcie wężownicy, w tej samej płaszczyźnie pionowej co przewód (23) i dzieli wymurówkę (5) i przestrzeń między wymurówką (5) i wężownica podczas gdy naprzeciw przewodu spalinowego (7) i na szerokości przewodu spalinowego (7) powyżej kąta 90° symetrycznie rozmieszczonego po obu stronach pionowej osi przechodzącej przez oś walczaka (1) jest rozwinięty zbiorczy kanał spalin (26) rozszerzający się do góry w kształcie owalu, mający przed samym otworem połączonym z przewodem spalinowym (7) wystający element nad część cylindryczną walczaka (1) co najmniej o jedną średnicę rury (22) wężownicy.

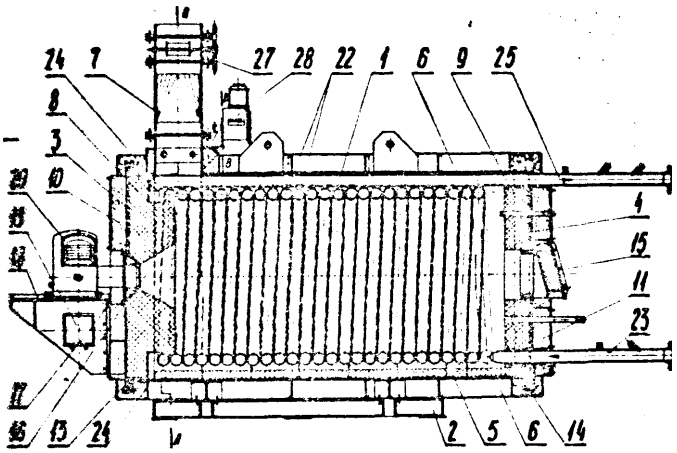

17g (P. 155374) 13.05.1972.

Polska Akademia Nauk Instytut Niskich Temperatur i Badań Strukturalnych, Wrocław, Polska (Antoni Grohman, Bogdan Sujak, Adolf Oraczewski).

Sposób łączenia elementów zbiorników na ciecze kriogeniczne z materiałów o małym przewodnictwie cieplnym ł dużym współczynniku rozszerzalności cieplnej, znamienny tym, że części zbiornika stykające się częścią wklęsłą (2) z cieczą kriogeniczną (3) łączy się powierzchnią wewnętrzną z częścią cylindryczną (1) zbiornika, a części zbiornika stykające się częścią wypukłą (8) z cieczą kriogeniczną (3) - powierzchnią zewnętrzną z częścią cylindryczną (1) zbiornika.

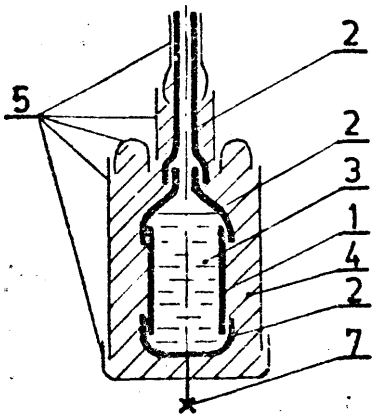

18a (P. 155248) 9.06.1972.

Huta „Warszawa", Warszawa, Polska (Eugeniusz Kowalewski, Jan Wróblewski, Henryk Lipka).

Układ zasilania pieca łukowego do wytopu stall, znamienny tym, że posiada trójfazowy przełącznik faz (6) włączony w obwód po stronie pierwotnej transformatora piecowego (5) w ten sposób, że umożliwia przełączanie kolejności faz na zaciskach pierwotnych transformatora (5), przy czym przełączanie to obejmuje wszystkie trzy możliwe kombinacje wynikające z trójfazowego układu zasilania.

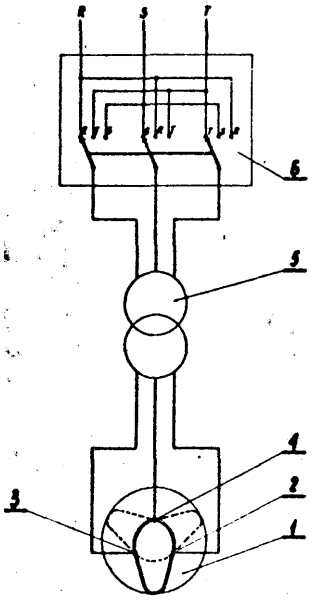

18a (P. 155668) 29.05.1972

Huta Baildon, Katowice (Józef Marchwica, Bernard Tomanek).

Stal do wytwarzania walców roboczych dla walcarek wlelowalcowych o średnicy beczki poniżej 250 mm, znamienna tym, że zawiera wagowo 0,8—1,1% C, 0,2—-0,5% Mn, 0,2-0,5% Si, 0,8-1,3% Cr, 0-0,25% V i 0,7—1,0% W, a pozostałe pierwiastki w postaci zanieczyszczeń.

18a (P. 155862) 8.06.1272.

Biuro Projektów Przemysłu Hutniczego „Biprohut", Gliwice, Polska (Józef Jabłoński).

Urządzenie pogranulacyjne umieszczone pod rynną granulacyjną, znamienne tym, że ma koryto (2), którego dno ma w części (18) podwodnej kształt wycinka

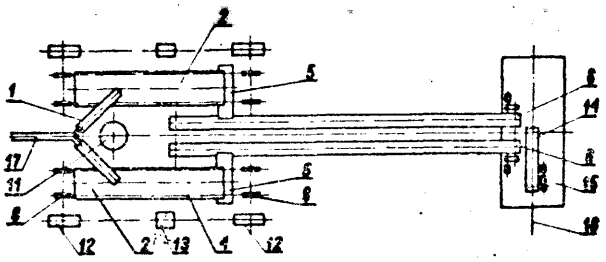

elipsy, a w części (19) nadwodnej kształt prosty nachylony, do którego to dna przylega górna taśma przenośnika (4) zgarniakowego.

18b (P. 155386) 25.05.1972.

Huta im. Lenina, Kraków (Wacław Kozyra, Zbigniew Szydło).

Wielootworowa głowica lancy doprowadzającej tlen do świeżenia metalu, znamienna tym, że osie otworów wypływowych tlenu są przekoszone względem osi lancy, przy czym kąt zawarty pomiędzy rzutem osi otworu na płaszczyznę styczną do okręgu w miejscu wlotu tlenu do otworu a rzutem osi lancy na tę płaszczyznę zawarty jest w granicach od 5° do 30°.

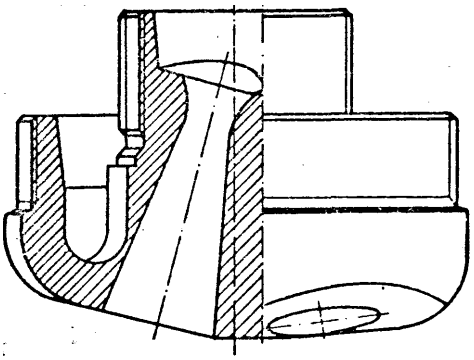

18b (P. 156357) 17.01.1968.

Pierwszeństwo: 24.01.1967 - USA.

The Flintkote Company, Nowy Jork, USA (Clifford Jackson Lewis, Richard Scott Bruski).

Środek stosowany przy wytwarzaniu stali w zasadowym procesie tlenowym, znamienny tym, że składa się z domieszki wapna w stałej postaci ziarnistej oraz mniejszej ilości nieorganicznego związku zawierającego bor, który zwiększa szybkość rozpuszczania wymienionego wyżej wapna w żużlu, w porównaniu z jego szybkością rozpuszczania w nieobecności wymienionego związku.

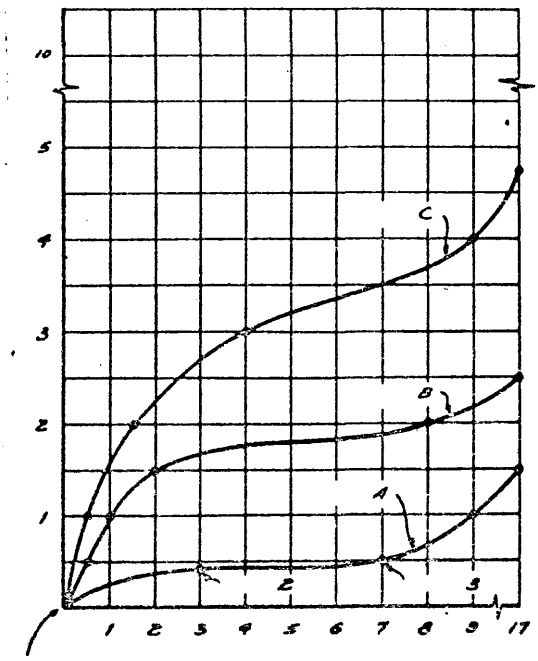

18c (P. 152898) 14.01.1972.

Politechnika Krakowska Instytut Technologii Maszyn i Metaloznawstwa, Kraków (Konrad Fiałkowski, Andrzej Kieć).

Urządzenie do hartowania, znamienne tym, że ma komorę chłodzącą (1), wyposażoną w dysze wodno-powietrzne (2), których ilość jest zależna od wielkości komory chłodzącej (1) i wielkości obrabianych przedmiotów, przy czym wydatek powietrza i wody w dyszach (2) jest regulowany znanym urządzeniem, a zasilanie odbywa się za pośrednictwem komór (3) wyrównujących ciśnienie.

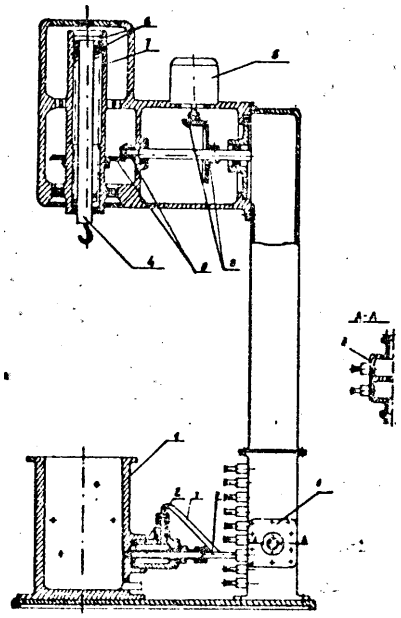

18c (P. 155331) 11.05.1972.

Zakłady Mechaniczne „Ponar-Tarnów", Tarnów (Tadeusz Wachtl, Stanisław Para).

Piec do obróbki termicznej z atmosferą ochronną regulowaną ogrzewany gazem zawierający komorę wsadową z mieszadłem atmosfery wypełniającej tę komorę i generator gazu wytwarzający atmosferę ochronną, znamienny tym, że zawiera wewnątrz wsadowej komory (4) przy jej bocznych ścianach dwie komory (6) spalania, z blachy żaroodpornej o podwójnych ściankach (5), (7), między którymi utworzona jest hermetyczna przestrzeń (8) połączona rurką (9) poprzez termoelektryczny czujnik (10) i rurkę (30) z przestrzenią strony ssawnej przewietrznika (2D) elektrycznego silnika (£6).

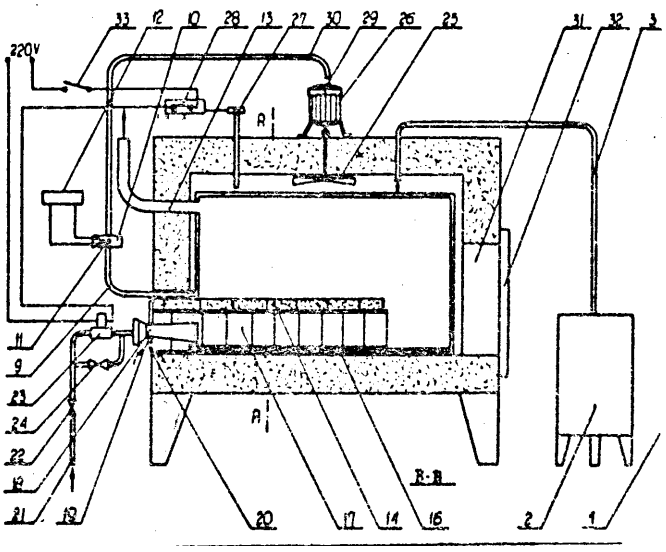

10a (P. 156994) 28.07.1972.

Pierwszeństwo: 30.07.1971; 17.12.1971 - Francja

Société Anonyme de Traverses en Béton Armé Système Vagneux, Paryż, Francja (Marian Serafin, Maurice Decubber).

Urządzenie do mocowania szyny na podkładzie, za pomocą łapki sprężystej w kształcie U, zawierającej podstawę i dwa ramiona, opartej podstawą o podkład, końcami ramion o stopę szyny, a środkiem ramion o element reakcyjny połączony z podkładem, znamienne tym, że każde z dwóch ramion (31, 32) łapki (30) zawiera w części środkowej wygięcie (31a, 32a) w kształcie łuku koła stykające się z elementem reakcyjnym o podobnym kształcie, przy czym wysokość każdego ramienia (31, 32) maleje od wygięcia (31a, 32a) aż do jego końca (31b, 32b), a szerokość każdego ramienia wzrasta od wygięcia (31a, 32a) aż do jego końca (31b, 32b).

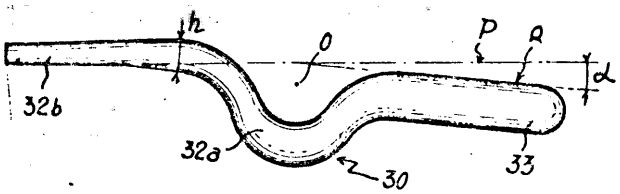

20c (P. 155016) 27.04.1972.

Fabryka Wagonów „Pafawag", Wrocław (Wiecisław Kocka).

Okno pojazdu, zwłaszcza lokomotywy składające się z dwu szyb, znamienne tym, że pomiędzy szybami (1, 8) przepływa ciepłe powietrze.

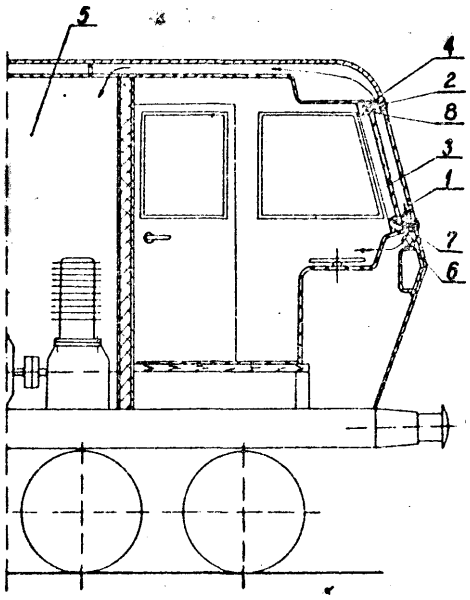

20c (P. 155742) 2.06.1972.

Kopalnia Węgla Kamiennego Mortimer-Porąbka Przedsiębiorstwo Państwowe, Zagórze, Polska (Adam Huptyś, Adam Kozioł, Czesław Gwoździowski, Karol Izdebski).

Wózek górniczej kolejki szynowej do transportu materiałów, zwłaszcza długich, składający się z dwóch zestawów kół jezdnych umieszczonych w dwudzielnej oprawie i poruszających się po dźwigarze z ładunkiem zawieszonym na co najmniej dwóch pętlach z liny lub łańcucha, znamienny tym, że posiada zawiesia (4) i (4a) z łańcuchami (5) i (5a), których górne, wydłużone ogniwa (8) nałożone są na obrotowy hak (9), wyposażony z drugiej strony dwudzielnej oprawy (1) i (la) w dźwignię (13), służącą do obracania haka (9) dookoła jego osi o kąt 180 stopni.

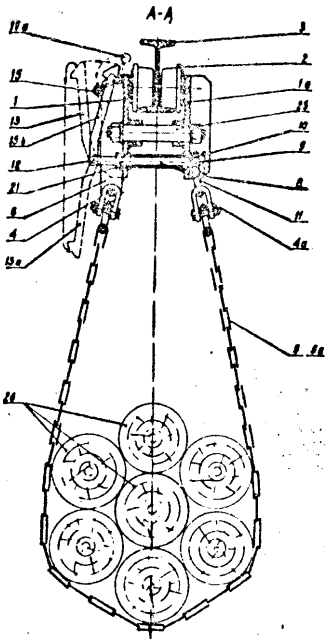

20c (P. 156879) 21.07.1972.

Pierwszeństwo: 22.07.1971 - Niemiecka Republika Federalna

Waggon Union GmbH, Siegen, Niemiecka Republika Federalna (Felix Schneider, Paul Werner Wagener).

Urządzenie do otwierania i zamykania. wielozęściowego, zwłaszcza trzyczęściowego przesuwnego dachu wagonu towarowego, przy czym ramę skrzyni wagonu tworzy u góry tylko pas górny ścian bocznych i czołowych, a części przesuwnego dachu są wprawiane w ruch z podłogi, znamienne tym, że każdy wzdłużny pas górny (13, 36) ma dwie umieszczone w pionie nad sobą, przebiegające poziomo i połączone na końcach szyny prowadzące (18a, 18b, 55a, 55b), a na jednej części (3, 37) dachu na każdej stronie wzdłużnej zamocowany jest przegubowo drążek prowadzący (16, 35), który na swym wolnym końcu ma krążek (17, 34) prowadzony w szynach prowadzących (18a, 18b, 55a, 55b) przy czym wolny koniec każdego drążka prowadzącego (16, 35) jest połączony w rozmieszczonym równolegle do szyn prowadzących (18a, 18b 56a, 55b), ułożonym około krążków kierujących (20, 58), giętkim cięgnem (19, 51), a mająca drążki kierownicze (16, 35) część (3, 37) przesuwnego dachu, która przystosowana jest do uniesienia jej przed przesunięciem poziomym, na jej rolkach (9, 46) poprzez pochyłe odcinki (10, 43) szyn bieżnych (12, 40) ponad część sąsiadującą (2, 38. 39) i następnie do przemieszczania po tej części może być przez obrót krążków kierujących (20, 58) po przyłożeniu ograniczników (27) lub wejściu występu (56) drążka prowadzącego (35) wnęki dolnej części (38, 39) przesuwnego dachu unoszona wraz z tą częścią (2, 38, 39) przesuwnego dachu w ten sam sposób o co najmniej grubość jednej części dachu i przemieszczana ponad znajdującą się w położeniu trzecią częścią (1, 38, 99) dachu.

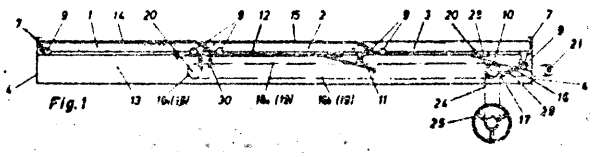

20d (P. 155197) 5.05.1972.

Fabryka Wagonów „Pafawag", Wrocław (Kazimierz Pohl, Tadeusz Michalski, Aleksander Szymański, Franciszek Mazurczak).

Połączenie belki skrętowej z ostojnicami w pojeździe szynowym, zwłaszcza w ramie wózka dwuosiowego do wagonów towarowych z usprężynowaniem maźniczym, znamienne tym, że pas górny (1) belki skrętowej wprowadzony jest do środnika (3) ostojnicy, a pas dolny (5) wprowadzony jest do pasa dolnego (6) ostojnicy.

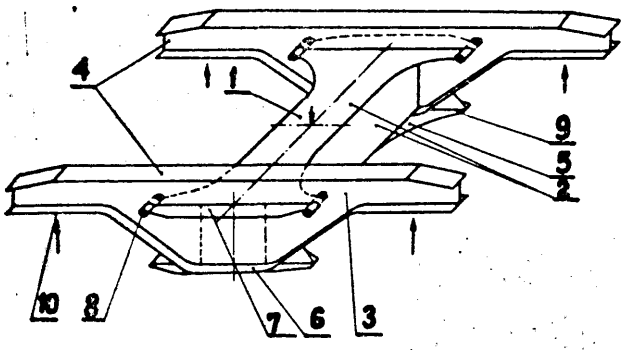

20d (P. 155995) 13.06.1972.

British Leyland Truck and Bus Division **Limited, Leyland,** Anglia (Frederick William Boulton).

Zawieszenie wózka dwuosiowego pojazdu, znamienne **tym,** że ma parę wsporników wózka dostosowanych do zakładania po jednym na każdej stronie podwozia pojazdu na wspólnej osi prostopadłej do osi podłużnej pojazdu, parę osi, z których każda jest ustawiona, równolegle do osi. wspólnej, jedna przed parą wsporników, a druga za nią, przy czym sąsiednie końce pary osi mają wspólny wspornik wózka, cztery wsporniki **osi,** z których jeden jest założony na lub blisko końca każdej osi, a każdy wspornik ma na sąsiednich końcach pary osi dźwignię promieniową łączącą przegubowo jeden koniec wspornika z wspólnym wspornikiem wózka, podczas gdy drugi koniec każdego wspornika **jest** przegubowo połączony z końcem resoru, przegubowo połączonego ze wspólnym wspornikiem oraz poprzecznicę umieszczoną między parą wsporników wózka.

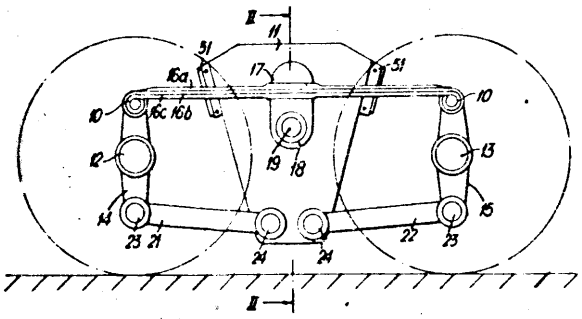

20e (P. 155056) 29.04.1972.

Fabryka Wagonów „Pafawag", Wrocław (Kazimierz Pohl, Tadeusz Michalski, Aleksander Szymański, Franciszek Mazurczak).

Tłumik cierny wraz z **usprężynowaniem węzła maźniczego,** zwłaszcza do wózków wagonów towarowych, znamienny tym, że sprężyny nośne (1) przejmujące obciążenia pionowe z ramy (2) wózka na maźnicę (4) są umieszczone niesymetrycznie (a, b) względem środka maźnicy.

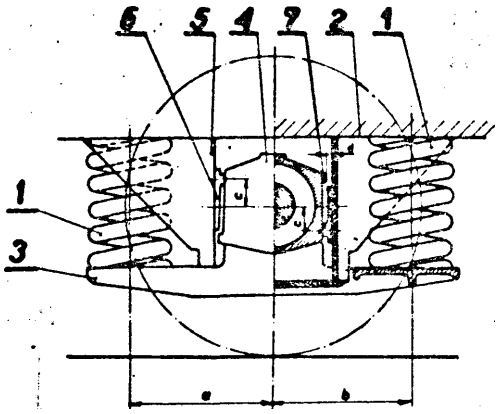

20e (P. 156785) 18.07.1972.

Pierwszeństwo: 20.07.1971 - Niemiecka Republika **Demokratyczna**

Ministerium für Verkehrswesen, Berlin, Niemiecka **Republika** Demokratyczną (Ivan Nikolajewitsch Novikov, Sergej Sergejewitsch Andrejew, Wladimir Michailowitsch Iljin, Peter Fedorowitsch Archipow).

Sprzęgło przewodu do automatycznych sprzęgów ciągłowo-zderzakowych w pojazdach szynowych składające się z przewodu elektrycznego wychodzącego z czołowej nasadki i dowolnie jednego lub dwóch przewodów pneumatycznych zakończonych nasadkami w bocznych płaszczyznach sprzęgania, które połączone są ze sobą przez obudowę sprzęgła przewodów i które mogą być przesuwane wzdłużnie i są tak skonstruowane, że w czasie przebiegów sprzęgających mogą być przy pomocy przeciwnego sprzęgła przewodu poruszane z przedniego położenia spoczynkowego do tylnego położenia sprzężenia przeciw sile elementu sprężynującego, przy czym przewód elektryczny wraz z przewodem pneumatycznym złączone są w jedną jednostkę funkcjonalną, która otoczona jest mechanizmem chwytakowym lub podobnym, służącym do centrowania sprzęgieł przewodów i który służy również do mocowania wewnątrz sprzężonej jednostki funkcjonalnej stosowanego tylko dowolnie drugiego przewodu pneumatycznego, znamienne tym, że stosowany tylko dowolnie drugi przyrząd pneumatyczny (7) umieszczony jest nad jednostką funkcjonalną (13), w której złączone są przewód elektryczny (6) i przewód pneumatyczny (7), przy czym powierzchnia czołowa tego przewodu

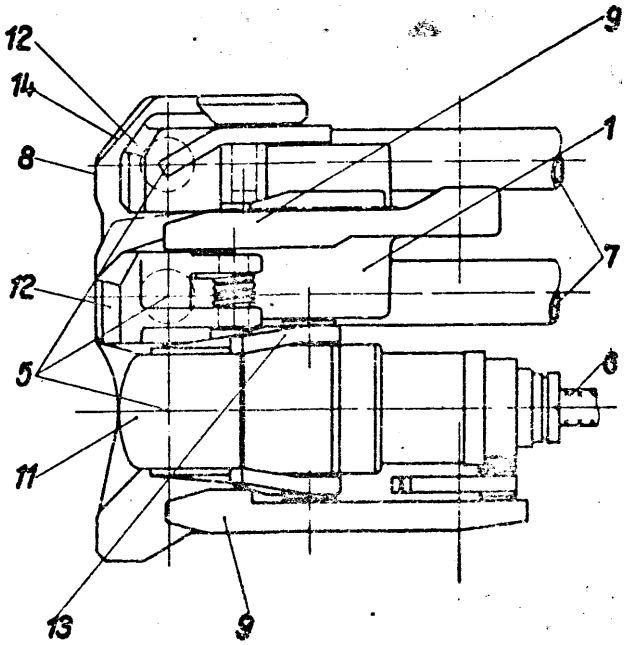

pneumatycznego zwrócona w kierunku sprzęgła przeciwnego wykonana jest jako powierzchnia skośna (14) skosem do góry i do tyłu.

20e (P. 156707) 14.07.1972.

Girling Limited, Birminghan, Wielka Brytania (Colin John Frederick Tiekle).

Układ hamulcowy pojazdu szynowego, zawierający hamulec tarczowy, który ma parę dźwigni szczękowych z klockami hamulcowymi oraz hamulec działający na powierzchnię toczną koła i przy którym działanie obu hamulców jest łączne dla tego samego koła, a pojedynczy człon wyrównawczy przeznaczony do poruszania dźwigni szczękowych, w celu przykładania klocków hamulcowych, znamienny tym, że człon (8) jest mechanicznie sprzężony pośrednio z jedną ze szczękowych dźwigni (la) przez wyrównującą dźwignię (11), która tworzy część układu hamulca działającego na powierzchnię toczną koła.

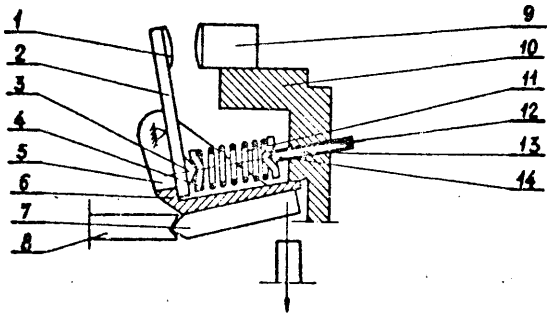

21a[1] (P. 155063) 29.04 1972.

Ministerstwo Obrony Narodowej Szefostwo Wojsk Łączności, Warszawa (Henryk Palenta, Jerzy Wojtala, Andrzej Chabros, Antoni Mencel).

Generator przebiegu prostokątnego, zawierający funktor logiczny typu NAND, pracujący w liniowej części charakterystyki przejściowej, znamienny tym, że wyjście funktora logicznego (1) typu NAND jest połączone z rezystorem (R_1), który jest połączony z jednym wyprowadzeniem (2) uzwojenia pierwotnego filtru elektromechanicznego (6), którego drugie wprowadzenie (3) jest połączone z masą układu przez równoległe połączenie rezystora (R2) i kondensatora (C_1), oraz z jednym wyprowadzeniem (4) uzwojenia wtórnego filtru elektromechanicznego, którego drugie wyprowadzenie (5) jest połączone z wejściem funktora logicznego (1) typu NAND, przy czym wymienione rezystory (R_1, R_2), służą do ustalenia punktu pracy funktora logicznego typu NAND.

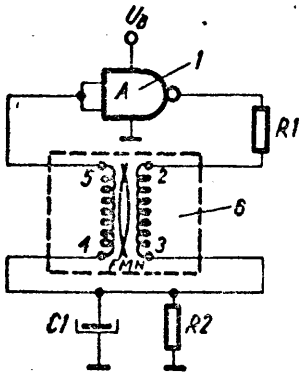

21b (P. 155591) 25.05.1972.

Vereinigung Volkseigener Betriebe Elektrische Konsumgüter, Berlin, Niemiecka Republika Demokratyczna (Walter Förste, Hans Joachim Teuschler, Joachim Schreiber, Karl Heinz Mehrwald).

Sposób wytwarzania elektrod węglowych do ogniw galwanlzacyjnych, znamienny tym, że węgiel grafitowy w rodzaju grafitu ACHESON'A oraz materiał kombinowany, składający się 0—99% węglika krzemu o wielkości ziarna 1—100 μ i 2—60% drobno sproszkowanego, o grubości ziarna do 1 mm, spoiwa organicznego na bazie silikonowej lub na bazie żywicy fenolowej, podlega kształtowaniu przy temperaturze pokojowej lub temperaturze topnienia względnie utwardzania spoiwa, przy czym w celu uzyskania poszczególnych właściwości jest przewidziana ewentualnie dodatkowa obróbka termiczna.

21c (P. 155015) 27.04.1972.

Fabryka Aparatów Elektyrcznych „APENA", Bielsko-Biała (Stefan Rosół, Mieczysław Stankiewicz).

Układ stykowy styczników o obrotowym ruchu styku ruchomego składający się ze sprężyny umieszczonej pomiędzy dwoma elementami konstrukcyjnymi stycznika, których położenie w czasie pracy jest zmienne w stosunku do osi sprężyny powodując niepoosiowy kierunek działania sił na sprężynę, znamienny tym, że sprężyna (11) posiada na obydwu czołach łożyska (4 i 12), które współpracują punktowo z czopami (3 i 14) umieszczonymi na elementach konstrukcyjnych, pomiędzy którymi znajduje się sprężyna (11), z którymi obydwa czopy lub tylko jeden crop znajduje się na śrubie regulacyjnej (13), co umożliwia regulację naciągu sprężyny (11) oraz dzięki punktowej współpracy łożysk (4 i 12) sprężyny (11) z czopami (3 i 14) umożliwia dowolne położenie osi sprężyny (11) względem osi elementów współpracujących.

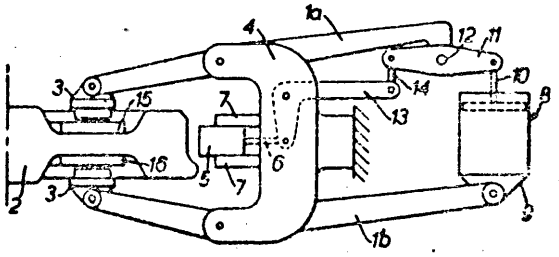

21c (P. 155039) 28.04.1972.

Przedsiębiorstwo Kolejowych Robót Elektryfikacyjnych, Warszawa, Polska (Stefan Sapko).

Układ elektryczny do odległościowego kontrolowania położeń i uruchamiania odłączników wysokiego napięcia, w którym określenie położeń i wykonania czyn-

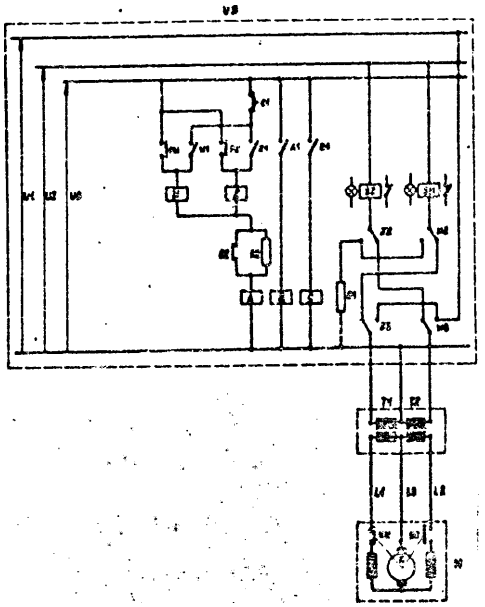

ności uruchomienia odłącznika jest uwarunkowane stanem styków przełącznika krańcowego w napędzie elektrycznym odłącznika, a kontroli położeń i uruchamianie odłącznika dokonuje się poprzez linię trójprzewodową, znamienny tym, że do kontrolowania położeń odłącznika stosuje się źródło prądu przemiennego o potencjale nie powodującym ruchu napędu N, a urządzenie sterownicze S oddzielone jest elektrycznie od napędu N przez włączenie w linię trójprzewodową dwu transformatorów ochronnych Tl i T2.

21c (P. 155249) 9.05.1972.

Ośrodek Badawczo-Rozwojowy Sprzętu Elektrotechnicznego „ELGOS", Czechowice-Dziedzice (Kazimierz Duranek, Oswald Guziur).

Dławik do uszczelniania i odciążania przewodów, znamienny tym, że podkładka (4) ma część płaską (8) oraz boczną owierzchnię (9) o kształcie najkorzystniej pobocznicy ściętego stożka.

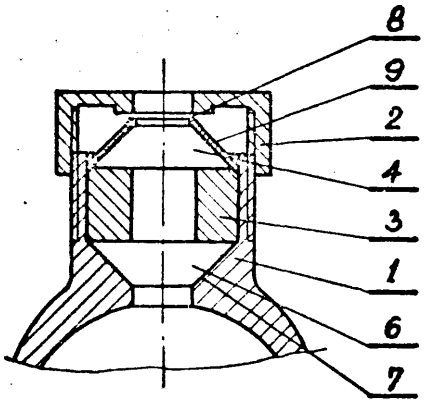

21c (P. 155347) 12.05.1972.

Zakłady Sprzętu Instalacyjnego A-4, Nakło n/Notecią, Polska (Janusz Jabłoński, Bogdan Pokorski, Jan Trybuszewski, Jerzy Zawadzki).

Hermetyczny łącznik kołyskowy z elastyczną membraną umieszczoną pomiędzy kołyską służącą do przełączania a kołyską łącznika umieszczonego wewnątrz osłony, znamienny tym, że elastyczna membrana (5) ma postać płytki o zwiększonej grubości wzdłuż całego swojego obwodu i jest jednocześnie zaciśnięta na tym obwodzie (8) pomiędzy przykrywką (4) a osłoną łącznika (1), uszczelniając w ten sposób wnętrzne łącznika.

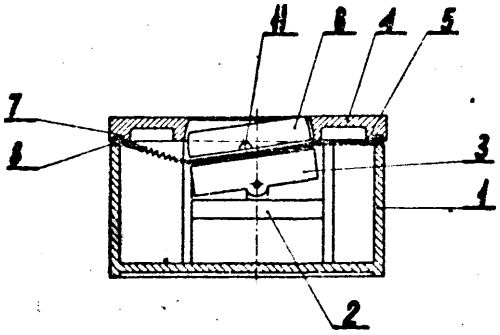

21c (P. 155398) 15.05.1972.

Zakłady Wytwórcze Urządzeń Rozdzielczych i Elementów Żeliwnych, Blachownia k/Częstochowy, Polska (Roman Jezierski, Zenon Kaczorowski, Sławomir Hampel).

Skrzynkowa rozdzielnica składająca się z przyrządów do sterowania obwodów elektrycznych, przewodów połączeniowych, konstrukcji rośnej, oraz skrzynki blaszanej stanowiącej obudowę przymocowaną do tej konstrukcji przy pomocy śrub, znamienna tym, że skrzynka składa się z dna (1), do którego nierozłącznie przymocowane są wykonane z jednego elementu ściany boczne (2) przez zgrzanie krawędzi wzdłużnych (3) zgrzeiną (4) przy czym w narożach ścian bocznych (2) i do dna (1) przymocowane są nierozłącznie przez zgrzanie uchwyty (5) w postaci płaskowników z otworami w górnej części i nierozłącznie umocowanymi pod zagięciem w osi tych otworów nakrętkami. (6), natomiast w dolnym zagięciu uchwytu (5) znajdują się wycięcia (7) usytuowane w osi symetrii naroży dna (1) skrzynki.

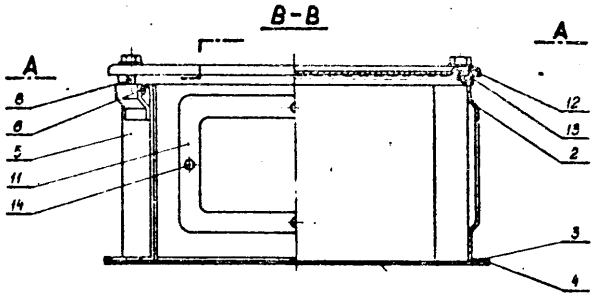

21c (P. 155516) 22.05.1972.

Zakład Aparatury Pomiarowo-Regulacyjnej, Wrocław (Adam Kwiatkowski, Barbara Pasikowska, Jerzy Boniecki).

Przekaźnik tranzystorowy do automatyki samoczynnego powtórnego załączenia, zawierający zasilacz stabilizowany, półprzewodnikowe człony opóźnienia czasowego, generatory pojedynczego impulsu, sumy i iloczyny logiczne, człon czasowy blokady, człon wyjściowy wykonawczy oraz człony przełączające, znamienny tym, że człon wejściowy przekaźnika (1) włączający zasilacz stabilizowany (2) podtrzymywany pętlą sprzężenia zwrotnego (3) połączony jest z członem przełączającym (4), do którego dołączony jest generator pojedynczego impulsu (15) i równolegle dwa człony (5), (16) odmierzające czas pierwszej i drugiej przerwy beznapięciowej, połączone przez sumę logiczną (7) i układ generatora pojedynczego impulsu (8) z członem wyjściowym (9), połączonym za pośrednictwem członu przełączającego (10) z członem opóźnienia pomocniczego (11) i dołączonymi równolegle do tego członu iloczynami logicznymi (6) i (17) połączonymi z pętlą sprzężenia zwrotnego (3) przez sumę logiczną (1?) i człon wykonawczy (14), a człon wejściowy blokady (18) połączony jest z członem wejściowym przekaźnika (1) i członem czasowym blokady (19) poprzez człon przełączający (4), przy czym człony (18) i (19) połączone są pętlą sprzężenia zwrotnego (3).

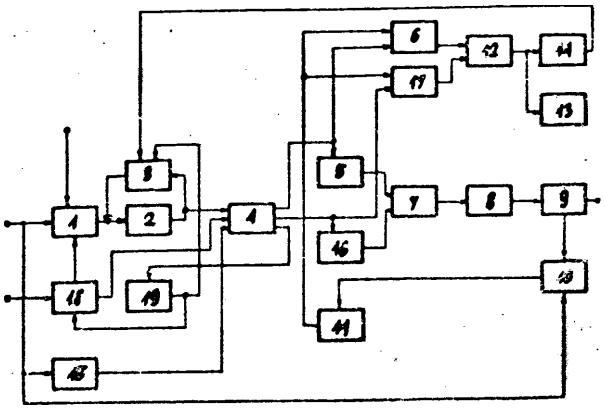

21c (P. 155585) 25.05.1972.

Przedsiębiorstwo Doświadczalne Automatyzacji i Urządzeń Przemysłowych „UNIPORT", Łódź, Polska (Zenon Stankowski, Edmund Łuczak, Jan Stępień).

Tranzystorowy układ zwłoczny o dwóch nastawialnych czasach, zwłaszcza do przełączników gwiazda -

trójkąt, działający na zasadzie rozładowywania kondensatorów, posiadający wyjście dla podłączenia zestyku przycisku pobudzającego, przerzutnik tranzystorowy oraz jeden przekaźnik na wyjściu sterowany tranzystorami, znamienny tym, że między wejściem i wyjściem układu znajdują się dwa obwody zwłoczne, przy czym opóźniający kondensator (3) pierwszego obwodu zwłocznego jest połączony poprzez pierwszy potencjometr (4) z przerzutnikiem tranzystorowym, na którego wyjściu znajduje się kontaktron (7), a opóźniający kondensator (8) drugiego obwodu zwłocznego jest połączony poprzez drugi potencjometr (9) z dwoma tranzystorami (10, 11) sterującymi przekaźnik wyjściowy (2).

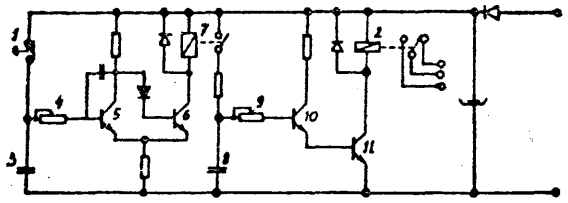

21c (P. 155601) 26.05.1972.

Fabryka Aparatów Elektrycznych „APENA", Bielsko-Biała, (Janusz Gatkiewicz, Zdzisław Rychlik, Andrzej Wegert).

Wyłącznik szybki prądu stałego, o wieloszczelinowej komorze łukowej i przegrodach ułożonych równolegle do łuku, z elektromagnesem pomocniczego wydmuchu łuku składającym się z cewki połączonej z rożkami, znamienny tym, że w przegrodach (8) komory łukowej (7) znajdują się w rejonie przystykowym wycięcia (9), których sumaryczna powierzchnia stanowi 30% do 60% iloczynu liczby przegród (8) i powierzchni rzutu bocznego przestrzeni łukowej komory (7).

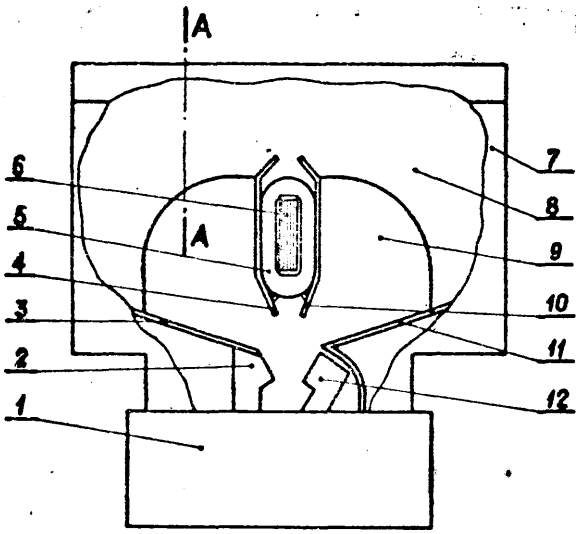

21c (P. 155717) 30.05.1972.

Patent dodatkowy do patentu nr P. 139522

Robotnicza Wytwórnia Urządzeń Elektrotechnicznych im. Juliana Marchlewskiego, Spółdzielnia Pracy, Gdańsk (Piotr Karpowicz).

Tranzystorowy regulator prądnicy składający się z przełącznika o działaniu analogowym zbudowanego na tranzystorach, zawierający potencjometr, rezystory ograniczające, diodę Zenera, półprzewodnikową diodę oraz zaciski doprowadzające, znamienny tym, że posiada czujnik prądowy załączony między bazą tranzystora (1), wyjście regulatora prądnicy (22) a biegun ujemny polaryzujący bazę tranzystora (1).

Tranzystorowy regulator prądnicy według zastrz. 1, znamienny tym, że czujnik prądowy składa się z półprzewodnikowych diod (14) i (15), potencjometru (16), tranzystora (17) i rezystorów (18) i (19).

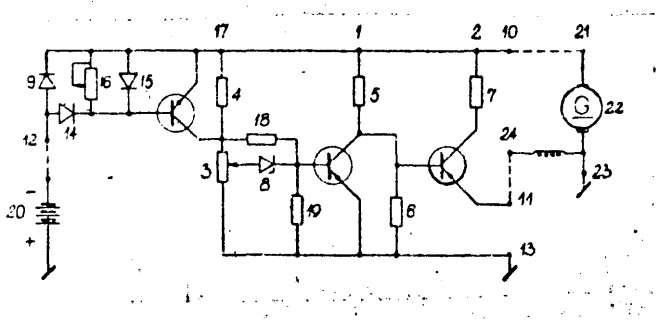

21c (P. 155737) 2.06.1972.

Doświadczalne Zakłady Lampowe „Lamina", Piaseczno (Eugeniusz Kuliński, Wojciech Jeute, Maria Stępień).

Przepust elektryczny do naczynia próżniowego, zwłaszcza przepust anodowy do elektronowej lampy nadawczej, znamienny tym, że składa się z metalowej tulejki (1) połączonej trwale z kubkiem (3) oraz metalową rurką pompową (2) stanowiącą przedłużenie tulejki (1).

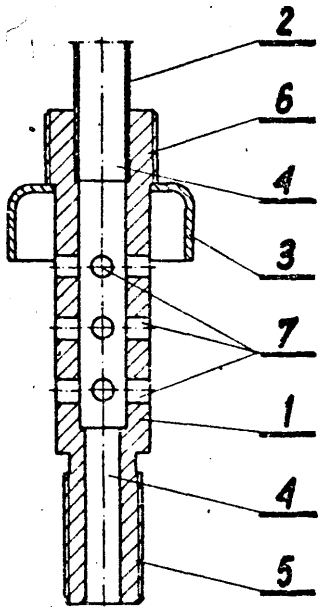

21c (P. 156199) 22.06.1972.

Zakłady Wytwórcze Srpzętu Sieciowego „BELOS", Bielsko-Biała, Polska (Stanisław Berezowski, Tadeusz Gramatyka, Andrzej Ombach).

Pierścień ochronny do zabezpieczenia przewodów i izolatorów wiszących przed skutkami działania łuku elektrycznego, znamienny tym, że jest złożony z dwóch elementów, wyposażonych w zakrzywiony w kształcie łuku pręt ekranujący (1) oraz zakrzywiony w kształcie korby pręt sterujący (2), które są połączone w sposób rozbieralny z łącznikiem łańcucha izolatorowego (3),

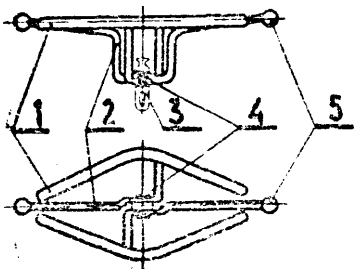

przy czym końce prętów sterujących (2) są usytuowane w szczelinach pomiędzy końcami prętów ekranujących (1).

21c (P. 156979) 28.07.1972.

Doświadczalne Zakłady Lampowe „Lamina", Piaseczno (Konrad Chlumna, Wojciech Maślankiewicz, Mieczysław Majewski).

Sposób wykonania próżnioszczelnego przepustu prądowego w miniaturowym talerzyku ceramiczno-metalowy ceramiki o zawartości Al_2O_3 przekraczającej 85%, pometalizowanej z dodatkiem składników szkłotwórczych, w którym zastosowany został pomocniczy krążek metalowy lutowany do pometalizowanej ceramiki i do metalowego przepustu, znamienny tym, że jako lutowia używa się miedzi, a jako krążka pomocniczego krążka z molibdenu, przy czym spełniany jest warunek

grubość krążka Mo • α molibdenu / grubość lutowia Cu • α miedzi > 1,2

21d[1] (P. 155117) 3.05.1972.

Politechnika Warszawska, Warszawa, Polska (Włodzimierz Koczara).

Układ współpracy maszyny asynchronicznej pierścieniowej prądu przemiennego i maszyny prądu stałego, których wały są ze sobą sprzęgnięte mechanicznie a uzwojenie wirnika maszyny asynchronicznej połączone jest końcami swoich faz z wejściem niesterowanego prostownika, znamienny tym, że jedno z wyjść niesterowanego prostownika (3) jest bezpośrednio połączone z wejściem sterowanego prostownika (4), zaś drugie wyjście niesterowanego prostownika (3) połączone jest przez twornik maszyny (2) prądu stałego z drugim z wejść sterowanego prostownika połączonego swoim trzecim wejściem z wyjściem urządzenia (7) sterującego zaworami tego prostownika, przy czym wyjście sterowanego prostownika (4) połączone jest z trójfazowym źródłem zasilania.

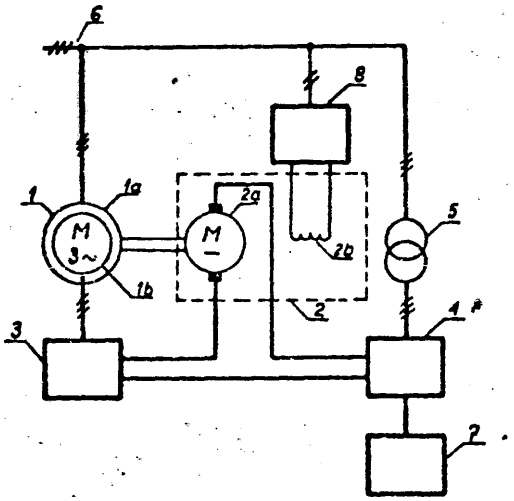

21d[1] (P. 155686) 30.05.1972.

Zakłady Elektro-Maszynowe „Predom-Eda", Poniatowa, Polska (Kazimierz Frączek, Zygmunt Kuliński).

Sposób wytwarzania wycinków komutatora do maszyn elektrycznych przystosowany do pras mimośrodowych z elementami wykrawającymi i podającymi, znamienny tym, że w pierwszym takcie wykrawa się wycinek (5) z jednej strony i wycinek (4) z drugiej strony, przy czym w następnym takcie wykrawany jest wycinek (6) i (2) oraz że rozkrój na wycinki jest dwustronny, z jednej strony długość wycinka (2) stanowią dwie połowy długości wycinka (3) i (4) drugiej strony zaś szerokość materiału wyjściowego S równa jest sumie podwójnej grubości części czynnej g wycinka i wysokości jaskółczego ogona h wycinka, przy czym materiał wyjściowy (1) na wycinki komutatora posiada kształt zbliżony do litery „C" lub „Z".

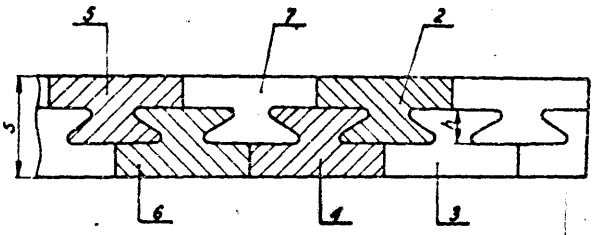

(P.155940) 10.06.1972.

Zakłady Elektro-Maszynowe „Predom-Eda", Poniatowa, Polska (Henryk Jerzy Tomasik, Mieczysław Sapała, Wacław Pętek).

Konstrukcja blach stojana silników komutatorowych z biegunami wydatnymi mająca w strefie nabiegunników jednostopniowe cięciwowe ścięcia, nabiegunniki z wyjęciami do umieszczenia uzwojeń wzbudzenia, jarzma łączące nabiegunniki, otwory zamknięte lub półotwarte do łączenia blach, oraz wyjęcia w strefie nabiegunników pod kanały wentylacyjne, znamienna tym, że posiada na zewnętrznym profilu blachy w osiach symetrii A-A nabiegunników (1) i prostopadłej do niej osi B-B przechodzącej przez środki jarzm stojana (2) prostopadle do tych osi co najmniej dwustopniowe schodkowe cięciwowe ścięcia o długościach (a, b, c, i d) przesunięte względem siebie w kierunku środka blachy o wielkości (h_1 i h_2), a przejścia między tymi ścięciami wykonane są korzystnie łukami o promieniach ($r - h_1$) i ($r = h_2$) i początki promieni umiejscowione są w punktach (3 i 4) na przedłużeniu cięciw (b i d), przy czym cięciwy (b i d) leżące bliżej środka blachy umieszczone są aż do przecięcia się z zewnętrzną średnicą blachy (D_1) względnie z innym niż kołowy kształtem zewnętrznym profilu blachy, który łączy te ścięcia, natomiast wewnętrzny profil jarzm w strefach ścięć jest korzystnie przesunięty w kierunku środka blachy, aby uzyskać stałą wysokość jarzma (hj).

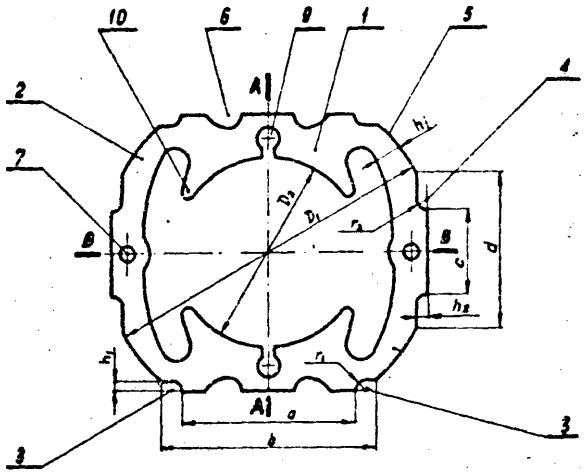

21d (P. 155970) 12.06.1972.

ASPA Zakłady Aparatury Spawalniczej im. Komuny Paryskiej, Wrocław (Andrzej Janerka, Marian Strzelczyk, Marian Głuszko, Władysław Szatanik).

Urządzenie do impregnacji wirników silników elektrycznych, zwłaszcza komutatorowych małej mocy wyposażone w podajnik łańcuchowy z zamocowanymi uchwytami, napędzany silnikiem elektrycznym, łańcuch napędzany silnikiem elektrycznym nadający obroty zamocowanym wirnikom, prowadnice prąd wiodące, mieszalnik-dozator podający impregnat, znamienne tym, że mieszalnik-dozator (15) usytuowany jest nad pionowym rzędem co najmniej dwóch zamocowanych w położe-

niu poziomym i obracających się wirników (5) przesuwających się ruchem ciągłym zgodnie z ruchem podajnika (1) w kierunku wymienionego mieszalnika-dozatora (15), przy czym jego króćce wylotowe znajdują się nad czołami uzwojenia wirnika (5), a impregnat podawany jest również w sposób ciągły.

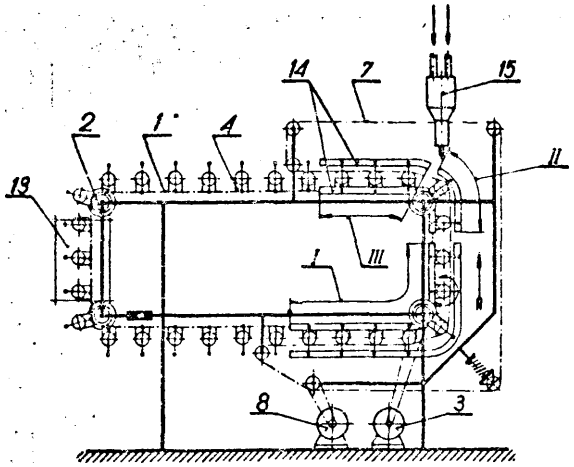

21d (P. 155990) **13.06.1972.**

Wojskowa Akademia Techniczna im. Jarosława Dąbrowskiego, Warszawa (Włodzimierz Dulewicz).

Selsyn zawierający wirnik o zębach prostych i stojan o zębach skośnych w stosunku do zębów wirnika, znamienny tym, że stojan i wirnik składa się każdy z dwóch pakietów blach, usytuowanych wzdłuż osi selsyna, przedzielonych kanałem wentylacyjnym, przy czym zęby jednego pakietu blach stojana przesunięte są względem zębów drugiego pakietu blach o połowę podziałki zębowej i posiadają przeciwny skos względem siebie, wynoszący jedną czwartą część szerokości zęba wirnika, a sinusowe i cosinusowe uzwojenia stojana stanowią dwuwarstwowe uzwojenie proste i zawarte są w tych samych żłobkach, a ich zezwoje, na jednym z pakietów blach, przesunięte są względem siebie o jeden ząb.

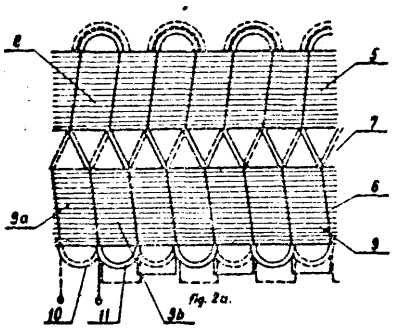

21d[1] (P. 156950) 26.07.1972.

Pierwszeństwo: 5.08.1971 - Niemiecka Republika Federalna

Robert Bosch GmbH, Stutgartt, Niemiecka Republika Federalna (Georg Binder, Rüdiger Sohnle).

Prądnica prądu zmiennego trójfazowa, w szczególności do pojazdów mechanicznych z biegunami kłowymi, mająca obudowę żeliwną złożoną z jednej tarczy łożyskowej o kształcie kubkowatym osłaniającej bieguny i z drugiej tarczy łożyskowej w zasadzie płaskiej, zamykającej tę kubkowatą część obudowy, a umieszczonej najlepiej od strony napędu oraz dobudowane do kubkowatej tarczy łożyskowej urządzenie do odchylnego zamocowania prądnicy składające się z ramienia odchylnego i z co najmniej jednego wspornika, znamienne tym, że odchylne ramię (25) działa na pierwszą, kubkowatą tarczę (iS) łożyskową w obszarze punktu ciężkości prądnicy, i że ta kubkowata tarcza (19) łożyskowa jest łącznie z ramieniem (25) odchylnym i wspornikiem (26) wykonana jako jeden odlew.

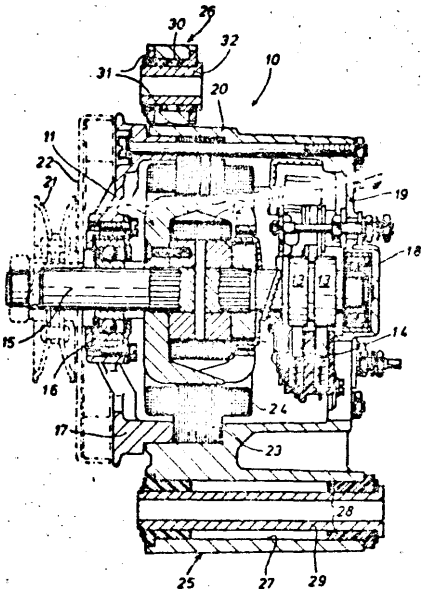

21d[1] (P. 156996) **28.07.1972.**

Pierwszeństwo: 29.07.1971; 2.11.1971 - Japonia

Kawasaki Jukogyo Kabushiki Kaisha, Hyogo, Japonia (Fukua Shibata).

Układ maszyny elektrycznej, złożony z elektrycznej maszyny wirującej i sprzęgła elektromagnetycznego, zawierającej stojan, wirnik, uzwojenie wzbudzenia i uzwojenie wirnika, w którym przepływa prąd zmienny, sprzęgła elektromagnetycznego, posiadającego dwa wirniki wyposażone w uzwojenie, które obracają się względem siebie, mechanicznego połączenia jednego z tych dwóch wirników sprzęgła elektromagnetycznego z wirnikiem elektrycznej maszyny wirującej, elektrycznego połączenia pomiędzy uzwojeniem wirnika sprzęgła elektromagnetycznego a uzwojeniem wirnika elektrycznej maszyny wirującej oraz maszyny napędowej, wyposażonej w regulator prędkości, znamienny tym, że jeden z dwóch wirników sprzęgła elektromagnetycznego napędza obciążenie, a drugi wirnik sprzęgła elektromagnetycznego jest napędzany przez maszynę napędową, a ponadto zwieranie obwodu elektrycznego przeznaczonego do zasilania jednego z dwóch uzwojeń wzbudzenia prądem wzbudzenie jest rozpoczynane równocześnie z rozpoczęciem zmniejszania prędkości maszyny napędowej przez jej regulator prędkości.

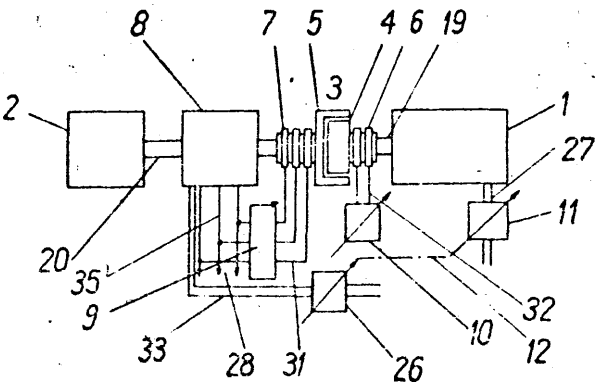

21d (P. 155298) 11.05.1972.

Politechnika Warszawska, Warszawa, Polska (Henryk Tunia, Jerzy Sidorowicz).

Czujnik magnetyczny poziomu zerowego prądu jednokierunkowego zwłaszcza w układach przekształtników tyrystorowych, zawierający dwa transformatory zasilane napięciem o podwyższonej częstotliwości, znamienny tym, że uzwojenia pierwotne (Z_{1a},) transformatorów (Tr_a, Tr_b) połączone są szeregowo z opornikami symetryzującymi (R_{1a},), a połączone szeregowo i przeciwsobnie uzwojenia wtórne (Z_{2a}, Z_{2b}) przyłączone są do detektora sygnału (DS), przy czym na rdzeniu jednego z transformatorów (Tr_a) lub (Tr_b) znajduje się dodatkowe uzwojenie (Z_3) zasilane prądem jednokierunkowym powodującym asymetrię indukowanych napięć w uzwojeniach wtórnych.

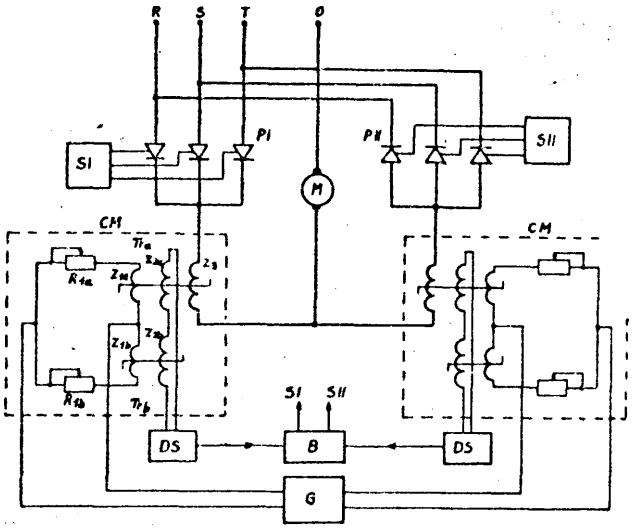

21d (P. 155622) 26.05.1972.

Zakłady Energetyczne Okręgu Wschodniego, Radom (Henryk Wysocki, Marian Kuc, Alojzy Naumowicz).

Sposób tłumienia asymetrii napięć fazowych w kompensowanych sieciach wysokiego napięcia przez zwiększenie współczynnika tłumienia sieci, znamienny tym, że stosuje się rezystor tłumiący (3), o ustalonej rezystancji, włączony do sieci (6), który w przypadku powstania zwarcia doziemnego w sieci (6) zostaje odłączony przez działanie automatyki (1).

Układ do stosowania sposobu tłumienia według zastrz. 1, znamienny tym, że posiada rezystor tłumiący (3), o ustalonej rezysteacji, włączony łącznikiem (2) sterowanym działaniem automatyki (1). W obwód uzwojenia dolnego napięcia transformatora jednofazowego (4) małej mocy, o dobranej przekładni do napięcia sieci (6) i podłączonego do punktu zerowego sieci (7) równolegle z dławikiem gaszącym (8).

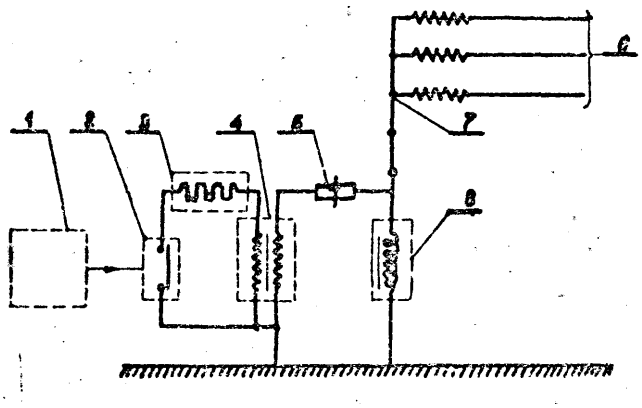

21d² (P. 155867) 8.06.1972.

Instytut Metalurgii Żelaza im. Stanisława Staszica, Gliwice, (Aleksander Zawada).

Sposób wytwarzania rdzeni magnetycznych zwijanych z taśmy walcowanej na zimno o grubościach 0,15 mm i poniżej, znamienny tym, że proces ten obejmuje nakładanie na rdzeń ochronnych zwojów taśmy podczas nawijania i formowania rdzenia, stosowanie specjalnego naciągu taśmy i łączenia taśmy na nakładkę, stosowanie przed rozpoczęciem klejenia podgrzewania rdzeni oraz klejenie ich bez zanurzania w kleju pod próżnią.

21d² (P. 155929) 10.06.1972.

Politechnika Szczecińska Zakład Maszyn i Napędów Elektrycznych, Szczecin (Józef Rabiej).

Indukcyjny silnik klatkowy, o płynnej regulacji prędkości obrotowej, posiadający zblachowany stojan z uzwojeniem trójfazowym i zblachowany wirnik z uzwojeniem klatkowym o zwiększonej rezystancji lub masywny wirnik stalowy, znamienny tyrn, że w jego stojanie umieszczone jest również uzwojenie jednofazowe (3), o liczbie par biegunów dwa razy lub wielokrotnie dwa razy mniejszej od liczby par biegunów uzwojenia trójfazowego (1), zasilane prądem stałym o regulowanym natężeniu.

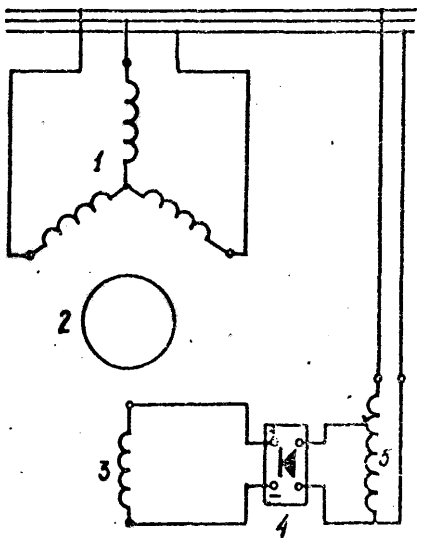

21d² (P. 156261) 26.06.1972.

Instytut Elektrotechniki, Warszawa, Polska (Marek Tarłowski).

Sterownik do tyrystorów, w szczególności do przekształtników i przemienników tyrystorowych w układach sterowania i regulacji, w których faza impulsu wyjściowego jest wynikiem porównania sygnału sterującego i przebiegu odniesienia, znamienny tym, że zawiera układ generacji (G) przebiegu odniesienia o zmiennej amplitudzie określonej odrębnym sygnałem regulacji wzmocnienia, oraz układ porównania (S) sygnału sterującego i tego przebiegu odniesienia.

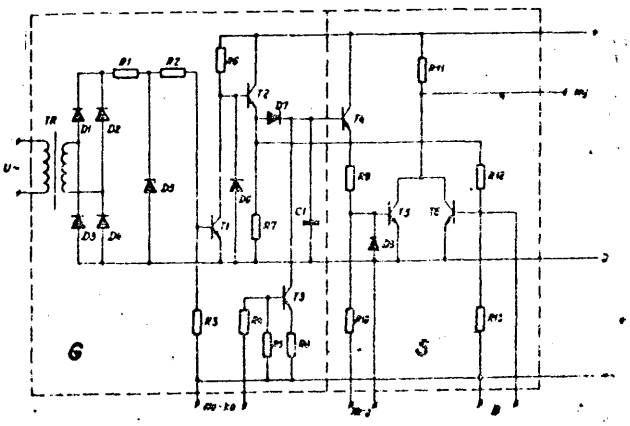

21d² (P. 155747) 2.06.1972.

Politechnika Łódzka Instytut Podstaw Elektrotechniki, Łódź, Polska (Lesław Isalski, Zdzisław Pomykalski).

Układ do pomiaru parametrów wibracyjnego regulatora napięcia współpracującego z prądnicą samochodową prądu stałego, znamienny tym, że jednym z wyjść badanego regulatora (1) są połączone dwa selektywne czujniki impulsów napięciowych, jeden dodatnich, (3), drugi ujemnych (5), przy czym selektywny czujnik impulsów napięciowych dodatnich (3) jest połączony z sygnalizatorem świetlnym (6) selektywnego czujnika impulsów napięciowych ujemnych (5) za pośrednictwem generatora impulsu ujemnego (10), którego wyjście jest połączone z wejściem członu czasowego (S), z podłączonym zewnętrznym kondensatorem o wyjściu połączonym z wejściem funktora negacji sumy (8), którego drugiej wejście jest połączone z wejściem generatora impulsu ujemnego (10), a wyjście z wejściem wtórnika emiterowego (7) połączonego swym wyjściem z sygnalizatorem świetlnym (6) selektywnego czujnika impulsów napięciowych ujemnych (6).

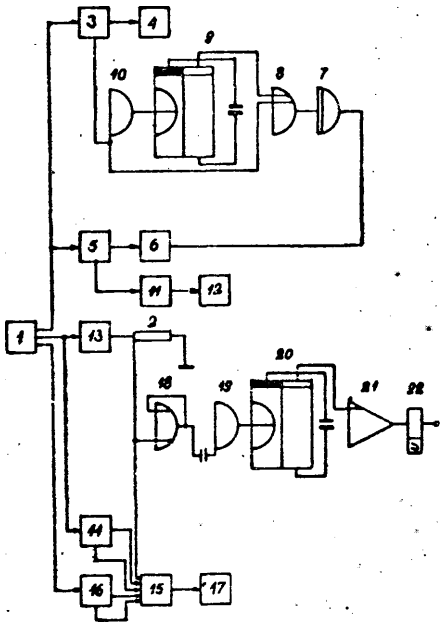

21e (P. 155284) 10.05.1972.

Zakłady Energetyczne Okręgu Północnego, Bydgoszcz (Jerzy Arciszewski, Wiesława Arciszewska, Edward Reich, Witold Starkowski).

Sposób badania drążków izolacyjnych wysokiego napięcia, znamienny tym, że odcinek drążka izolacyjnego przy górnym okuciu badany jest przy średnim napięciu dielektrycznym około dwukrotnie wyższym w porównaniu z pozostałymi odcinkami drążka.

Sposób według zastrz. 1, zamienny tym, że jako elektrody na granicy poszczególnych odcinków drążka stosuje się koncentrycznie osadzone elektrody ukształtowane w **formie** tarczy metalowych.

21e (P. 155341) 12.05.1972.

Politechnika Gdańska, Gdańsk (Jerzy Sawicki, Janusz Gosiewski, Józef Kaniuka, Roman Wutkowski).

Transformator mierniczy prądu stałego, zawierający cewkę pierwotną ferromagnetyczny rdzeń, czujnik hallotronowy, zasilacz, wzmacniacz i cewkę wtórną, znamienny tym, że do zacisków wejściowych (1) jest dołączona cewka pierwotna (2) nałożona na rdzeń (3), w szczelinie którego umieszczony jest czujnik hallotronowy (4) o zaciskach prądowych (5) dołączonych do zasilacza (7) i zaciskach napięciowych (6) dołączonych do **wejścia** wzmacniacza (8), którego jeden zacisk wyjściowy jest dołączony bezpośrednio do zacisku cewki wtórnej (9) nałożonej na rdzeń (3), natomiast drugi zacisk wzmacniacza (8) jest połączony z drugim zaciskiem cewki wtórnej (9) poprzez szeregowo wtrącony miernik lub mierniki (10), przy czym zwroty sił magnetomotorycznych cewki pierwotnej (2) i wtórnej (9) są przeciwne.

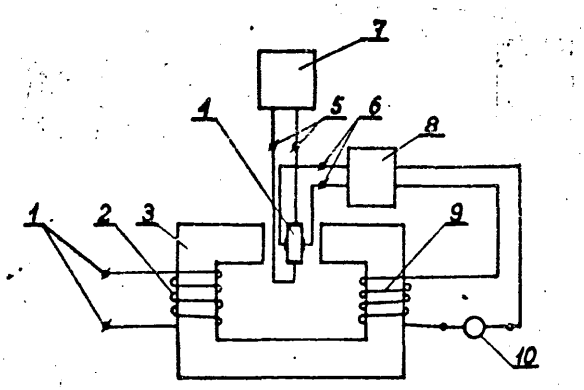

21e (P. 155368) 13.05.1972.

Kombinat Techniki Swietlnej „Polam" Pilska Fabryka Żarówek, Piła, Polska (Lech Janczewski, Jan Laskowski, Hubert Nykiel, Edward Wicherski).

Urządzenie do kontroli żarówek, zwłaszcza żarówek głównego szeregu posiadające tacę z gniazdami do umieszczania żarówek zasilane prądem elektrycznym poprzez wyłącznik główny, bezpiecznik topikowy, transformator regulacyjny oraz stycznik, znamienne tym, że w obwodzie elektrycznym zasilającym tacę znajduje się przekaźnik nadprądowy, który w przypadku wystąpienia prądu zwarciowego w żarówce wyłącza zasilanie tacy z gniazdami przed zadziałaniem bezpiecznika topikowego.

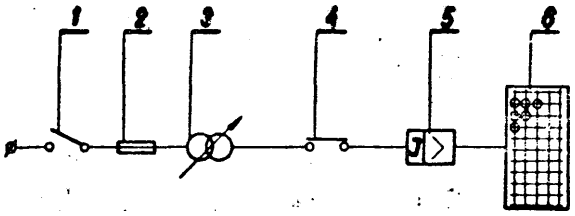

21e (P. 155408) 16.05.1972.

Naukowo-Produkcyjne Centrum Półprzewodników Instytut Technologii Elektronowej, Warszawa (Tadeusz Piotrowski, Stanisław Sikorski).

Sonda do pomiarów ostrzowych półprzewodników, znamienna tym, że jest zaopatrzona w ostrza (2) w formie graniastosłupa posiadające końcowe robocze od-

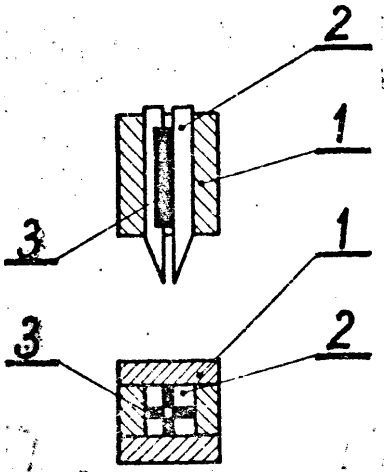

cinki ścięte płaszczyzną prostopadłą do jednej z płaszczyzn przekątnych graniastołupa, przy czym nachylenie tej płaszczyzny jest dowolne, ponadto w bocznej ścianie ostrza znajduje się wgłębienie, w którym umieszcza się element izolacyjny dystansujący.

21e (P. 155424) 17.05.1972.

Centralny Ośrodek Badawczo-Rozwojowy Radia i Telewizji, Warszawa, (Ryszard Lipiński).

Układ próbnika izolacji, znamienny tym, że zawiera transformator sieciowy o dwóch uzwojeniach, których pięcia zasilają obwód probierczy i obwód sterujący, przy *czym* obwód probierczy zamyka się poprzez styki (S_2 i S_3) przekaźnika (PR_2) włączonego w obwód sterujący, natomiast obciążeniem tego obwodu jest gniazdo probiercze (G_1) połączone szeregowo z układem megomierza ze stabilizatorem na neonówce, ponadto obwód stefujący składa się z układu prostowniczego, do którego dołączone są dwie gałęzie równoległe, z których jedna stanowi szeregowe połączenie przekaźnika (PR_2), opornika (R_7) i styków (S_1) przekaźnika (PR_1), a drugą gałąź stanowi przekaźnik (PR_2), zabocznikowany opornikiem nastawnym (R_8) oraz kondensatorem (C_2), dołączony do obwodu sterującego poprzez styki (S_2, S_3) przekaźnika (PR_2) i końcówka kontrolna dołączona do zacisku (G_2).

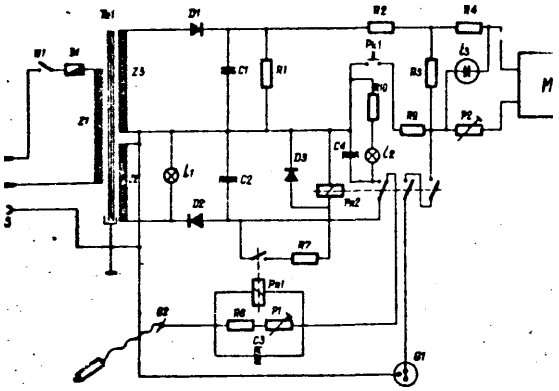

21e (P. 155433) 17.05.1972.

Politechnika Wrocławska, Wrocław, Polska (Stanisław Długosz, Janusz Janiczek, Krzysztof Jellonek, Emilia Nowaczyk, Maria Woźniak).

Serwisowy przyrząd wielozakresowy, składający się z woltomierza cyfrowego połączonego z przetwornikami wielkości mierzonych na napięcie stałe i wyposażony w zespół zacisków wejściowych i wyjściowych oraz posiadający układ zmiany zakresów pomiarowych i układ wyboru rodzaju pracy, znamienny tym, że cyfrowy całkujący woltomierz (1) połączony jest z sondą (13) wielkiej częstotliwości, która połączona jest z układem (7) wyboru rodzaju pracy połączonym poprzez formujący układ (8) z licznikiem całkującego woltomierza (1), a zespół przetworników całkującego woltomierza (1) jest połączony poprzez separator. (9) i filtr (10) częstotliwości z układem (7) wyboru rodzaju pracy, natomiast zespół przetworników całkującego woltomierza (1) wyposażony jest w regulacyjny rezystor (14), zaś zespół (11) zacisków wejściowych i wyjściowych wyposażony jest w drugi reulacyjny rezystor (12).

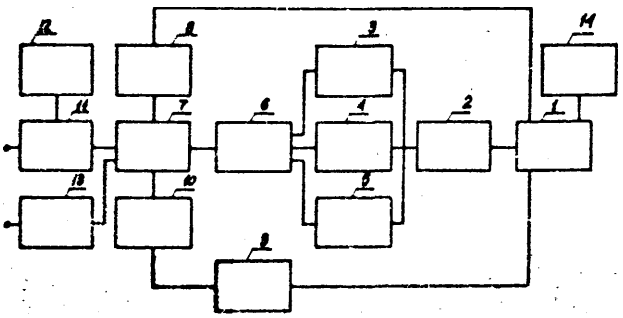

21e (P. 155474) 19.05.1972.

Politechnika Częstochowska, Częstochowa (Irena Dobrzańska, Kazimierz Cieślewicz).

Układ sygnalizowania przerw w sieciach elektroenergetycznych, zwłaszcza najwyższych napięć, zawierający nadajniki wysokiej częstotliwości, odbiorniki sygnałów tej częstotliwości oraz filtry sprzęgające, kondensatory, dławiki zaporowe i układ sygnalizatorów, znamienny tym, że nadajniki wysokiej częstotliwości (1) poprzez filtry sprzęgające (2), uzwojenia wejściowe filtrów sprzęgających (3) i kondensatory sprzęgające (i), połączone są z kontrolowanym elementem sieci oraz z odbiornikami sygnałów wysokiej częstotliwości (5), które połączone są z układami sygnalizatorów (6), przy czym na jednym końcu kontrolowanego elementu sieci włączone są dławiki zaporowe (7), a drugie końce tego elementu połączone są poprzez kondensatory sprzęgające (8) i filtry sprzęgające (9) z uziomem.

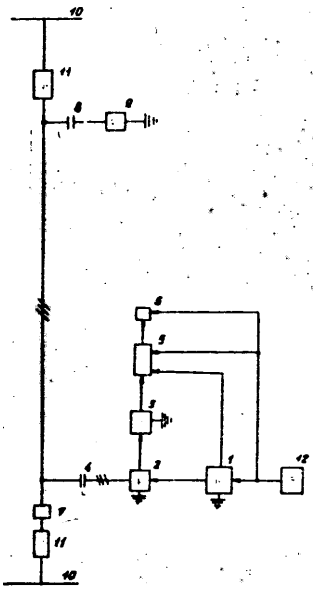

21e (P. 155535) 23.05.1972.

Politechnika Warszawska, Warszawa (Tadeusz Morawski).

Sposób pomiaru rozkładu pola elektrycznego w maiostratnym, mikrofalowym obwodzie nierezonansowym, znamienny tym, że mierzy się zależność między poziomem sygnału, wskazywanym przez wskaźnik W dołączony do detektora D sondy S umieszczonej w pobliżu minimum fali stojącej na linii pomiarowej LP, do której jest dołączony badany obwód OB, a miejscem umieszczenia elementu zaburzającego EZ wewnątrz obwodu badanego, zaś rozkład pola elektrycznego oblicza się w sposób analityczny wykorzystując dokonany uprzednio pomiar.

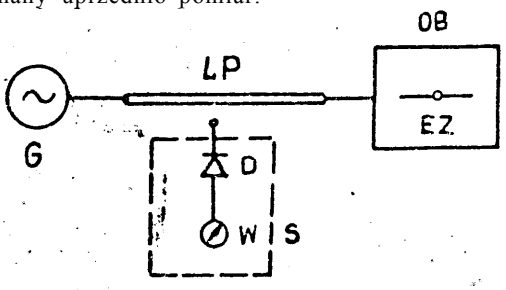

21e **(P. 155638)** 27.05.1972.

Zakłady **Konstrukcyjno-Mechanizacyjne** Przemysłu Węglowego Zakład Elektroniki Górniczej, Tychy (Andrzej Serbeński, Zygmunt Miniszewski, Henryk Gdowiok).

Małogabarytowa obudowa, zwłaszcza do elektrycznych przyrządów pomiarowych składająca się z komory z przeszklonym otworem i pokryw, znamienna tym, że komorę obudowy (1) przedzielono ruchomymi przegrodami **(2)** umieszczonymi we wgłębieniach prowadzących (3), a pokrywy (4) przyrządu odpowiadają rozmiarami wewnętrznym komorom.

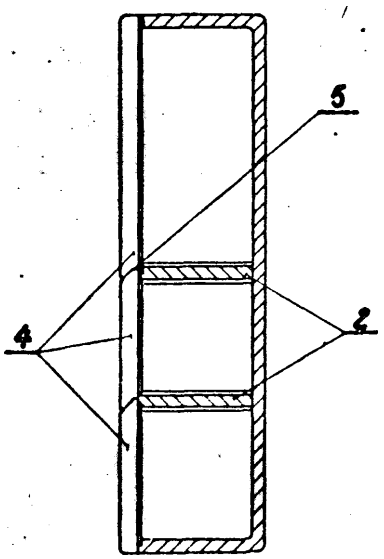

21e (P. 155673) 29.05.1972.

Wojewódzki Związek Spółdzielni Pracy, Bydgoszcz (Józef Sypniewski).

Sposób pomiaru oporności pętli zwarcia, skuteczności ferowania bądź uziemienia, znamienny tym, że pomiaru dokonuje się wywołując zwarcie za pomocą oporu nieliniowego, składającego się z oporności czynnej (R_1) i szeregowo połączonej diody półprzewodnikowej (D_1, D_2), dającej jednokierunkowy przepływ w jednym półokresie, przy czym prąd płynący przez woltomierz jest proporcjonalny do napięcia na zaciskach.

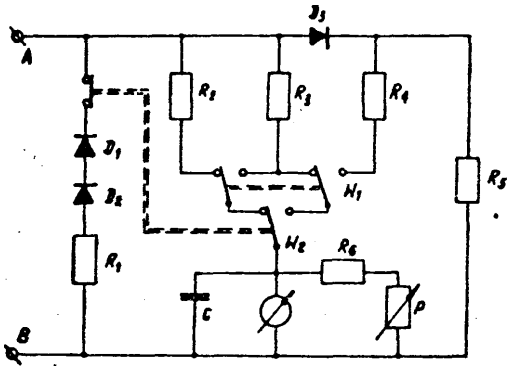

21e (P. 155691) 5.06.1972.

Patent dodatkowy do patentu nr ... **(P-154238)**

Instytut Technologii Elektronowej, Warszawa (Tadeusz Morawski).

Sposób szybkiego pomiaru iloczynu współczynnika nieliniowości i częstotliwości granicznej diody **waraktorowej,** znamienny tym, że po dostrojeniu do rezonansu rezonatora przestrajanego zawierającego badaną diodę waraktorową i po uregulowaniu czułości wyskalowanego wskaźnika dołączonego poprzez detektor do wyjścia rezonatora, zmienia się skokowo **napięcie** polaryzacji o odpowiednią wartość i odczytuje się wartość iloczynu współczynnika nieliniowości i częstotliwości granicznej badanej diody waraktorowej ze skali tego wskaźnika.

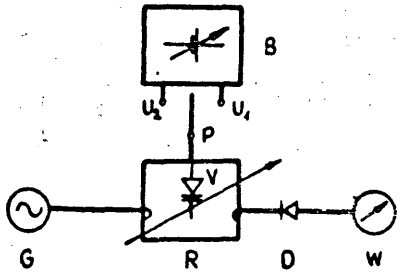

21e **(P.** 155739) 2.06.1972.

Instytut Łączności, Warszawa (Tadeusz Kunert, Wiesław Kinasiewicz).

Układ kontroli napięcia zawierający dwa **dyskryminatory,** znamienny tym, że wyjście dyskryminatora podwyższonego napięcia (DP) **dołączone** jest do obwodu wejściowego dyskryminatora obniżonego napięcia (DO) tak, że przejście tranzystora (T2) w stan przewodzenia powoduje przejście tranzystora (T1) w stan nieprzewodzenia, dzięki czemu tranzystor (T1) znajduje się w stanie przewodzenia tylko wówczas, gdy napięcie dzielnika (R2) jest niższe od napięcia progowego dyskryminatora (DP), a napięcie dzielnika (R1) jest wyższe od napięcia progowego dyskryminatora (DO).

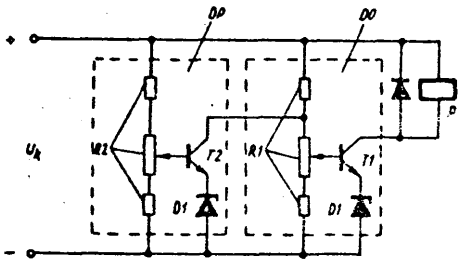

21e (P. 155798) 5.06.1972.

Ośrodek Badawczo-Rozwojowy Pomiarów i Automatyki Elektronicznej, Wrocław (Janusz Stiasny).

Urządzenie do automatycznego pomiaru kondensatorów, utworzone z transformatorowego mostka różnicowego, wzmacniacza, detektora i **wskaźnika,** znamienne tym, że transformatorowy mostek różnicowy ma dwa prądowe transformatory (3 i 4), przy czym jeden prądowy transformator (3), którego pierwotne uzwojenie jest połączone w szereg z mierzonym kondensatorem (6), jest zaopatrzone w dodatkowe, wtórne uzwojenie (7), połączone przez separująco-przesuwający fazę układ (9) z układem (10) automatyki, sterującym zmienną rezystancją **(11)** wzorcowego kondensatora (5) oraz z detektorem **(12)** wskaźnika (13).

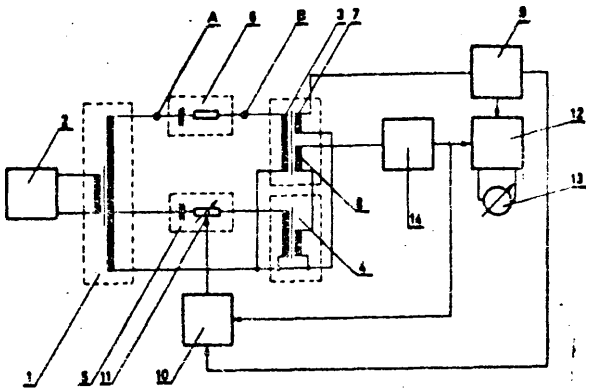

21e (P. 155799) 5.06.1972.

Polska Akademia Nauk Instytut Chemii Fizycznej, Warszawa (Stanisław Bancer).

Femtoamperomierz prądu stałego z **kompensacją** tła, zawierający wzmacniacz symetryczny mający na wyjściu wtórniki emiterowe, pomiędzy którymi jest włączony układ pomiarowy, oraz zawierający układ kompensacji tła podłączony do jego wejścia i **przełącznik** zakresów pomiaru, znamienny tym, że w przełączniku **(12)** zakresów i przełączniku układu (13) kompensacji tła ma zastosowane zestyki magnetyczne (17) i (18) DOkryte warstwą polisilaksonową, zwiększającą o kilka rzędów rezystancje upływu powierzchniowego.

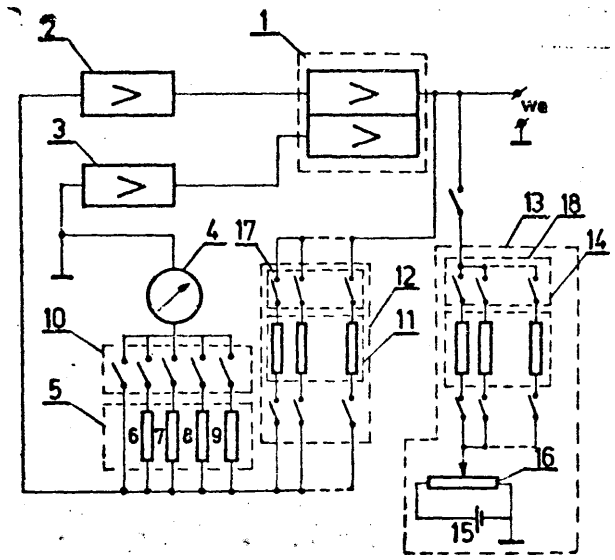

21e (P. 155906) 9.06.1972.

Politechnika Wrocławska, Wrocław (Andrzej Wiszniewski).

Układ logiczny do wykrywania największego x sygnałów wejściowych, znamienny tym, że zawiera tranzystory (1), w ilości równej ilości sygnałów wejściowych, przy czym emitery tranzystorów (1) połączone są ze sobą i z jednym biegunem baterii zasilającej oraz wejściowym rezystorem (3), a między kolektor każdego z tranzystorów (1) i drugi biegun baterii zasilającej włączony jest rezystor (2).

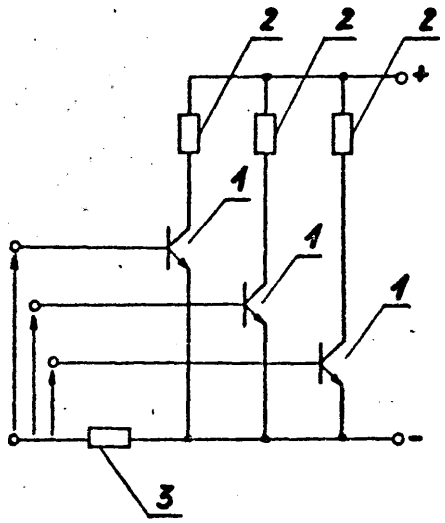

21e (P. **155986)** 13.06.1972.

Ośrodek Badawczo-Rozwojowy Pomiarów i Automatyki Elektronicznej, Wrocław (Henryk Łuckoś).

Układ zwiększający oporność wejściową wzmacniaczy operacyjnych z tranzystorami bipolarnymi z* wejściu, znamienny tym, że jest utworzony z dwóch komplementarnych **tranzystorów** (1 i 2), spolaryzowanych przeciwnie i połączonych w układzie „wspólny kolektor", których bazy są ze sobą zwarte i połączone przez rezystor (3) z wejściem operacyjnego wzmacniacza (1).

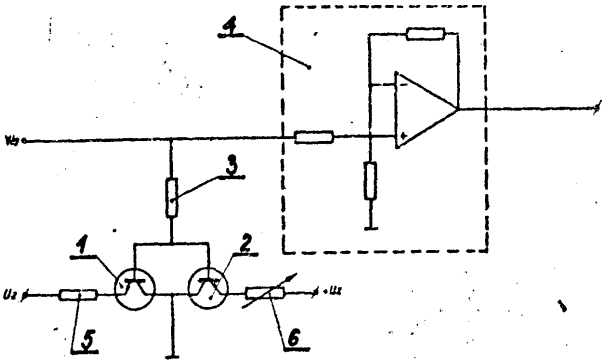

21e (P. 155989) 13.06.1:72.

Politechnika Wrocławska, Wrocław (Adolf **Balik).**

Detektor fazoczuły, składający się z transformatora napięcia wejściowego, rezystorów, transformatora napięcia odniesienia oraz dwóch tranzystorów o tym samym typie przewodzenia, i w którym wtórne uzwojenie transformatora napięcia wejściowego połączone jest z jednej strony z emiterem pierwszego tranzystora, a z drugiej strony, z kolektorami drugiego tranzystora, znamienny tym, że wyposażony jest w dwie pary połączonych przeciwsobnie diod Zenera (9 i 10), przy czym jedna para diod Zenera (9) włączona jest między kolektor pierwszego tranzystora (2), a wspólny elektryczny punkt rezystorów (4 i 5) włączonych szeregowo pomiędzy bazę tego tranzystora (2) i jeden koniec pierwszego wtórnego uzwojenia transformatora (6) napięcia odniesienia, którego drugi koniec jest połączony z kolektorem tego tranzystora (2), natomiast druga para diod Zenera (10) włączona jest między kolektor drugiego tranzystora (3) a wspólny elektryczny punkt rezystorów (7 i 8) włączonych pomiędzy bazę tego tranzystora (3) i jeden koniec drugiego wtórnego uzwojenia transformatora (6) napięcia odniesienia, którego drugi koniec połączony jest z kolektorem tego tranzystora (3), zaś emiter drugiego tranzystora (3) połączony jest z kolektorem pierwszego tranzystora (2), którego emiter połączony jest z wtórnym uzwojeniem transformatora (1) napięcia wejściowego.

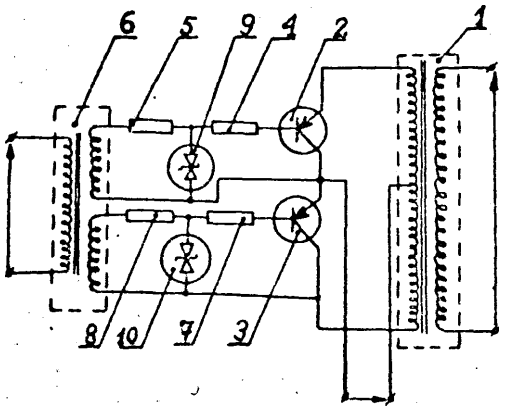

21e **(P. 156187)** 22.06.1972.

Ośrodek Badawczo-Rozwojowy Pomiarów i Automatyki Elektronicznej, Wrocław (Andrzej Urbanik).

Kompensacyjny automatyczny sposób pomiaru napięcia przemiennego wielkiej częstotliwości, oparty na **przetwarzaniu** napięcia mierzonego i generowanego napięcia kompensacyjnego na napięcie stałe, znamienny tym, że przetwarzanie, a następnie wzmacnianie obu napięć odbywa się kolejno na tych samych elementach, zaś pomiar wykonuje się w wymuszonym, przetwarza-

jącym się cyklu, złożonym z co najmniej dwóch taktów, z których w jednym przetwarza się, wzmacnia i rejestruje napięcie mierzone, a w drugim kompensacyjne, przy czym oba te napięcia porównuje się w każdym cyklu, zaś wynik pomiaru rejestruje w końcowym okresie drugiego taktu.

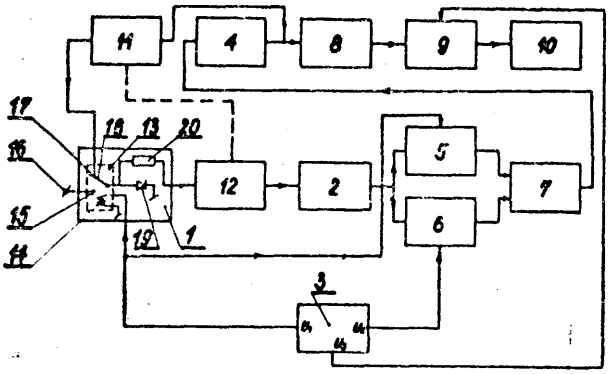

21e (P. 156692) 14.07.1972.

Politechnika Śląska im. W. Pstrowskiego, Gliwice (Leszek Czarnecki).

Miernik mocy biernej dla układów z przebiegami odkształconymi, znamienny tym, że dwójniki (Z1) i (Z_2), na których napięcia u1(+) i u_2(+) są proporcjonalne do transformaty Hilberta H{u(+)} i ujemnej transformaty Hilberta −H{u(+)} połączone są szeregowo z rezystorami (R) i tworzą mostek zasilany napięciem u(t) odbiornika, (Zodb) tak, aby na przekątnej wystąpiła różnica napięć u1(+) i u_2(+) dwójników (Z1) i (Z2).

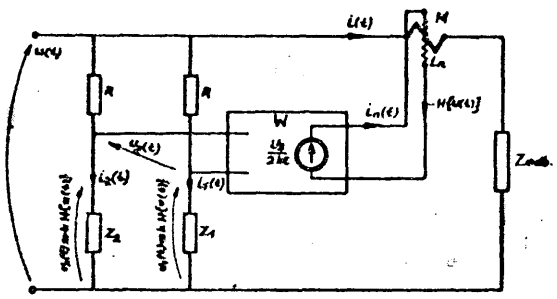

21f (P. 156070) 17.06.1972.

Ministerstwo Górnictwa i Energetyki, Katowice (Stefan Jastal, Stanisław Maranowicz).

Układ samoczynnego zabezpieczenia akumulatorowej lampy górniczej przed wybuchem, składającej się z hermetycznie zamkniętego akumulatora i głowicy, połączonych przewodem elektrycznym, znamienny tym, że ma w przewód plusowy (7) łączący akumulator (8) i żarówkę (2) włączony opornik (11, który na stałe zwiera obwód zasilania prądem żarówkę (2), natomiast włącznik (6) lampy połączony jest równolegle do opornika (11). a szeregowo do włókna żarówki (2) zwierając obwód zasilania w momencie pracy żarówki (2).

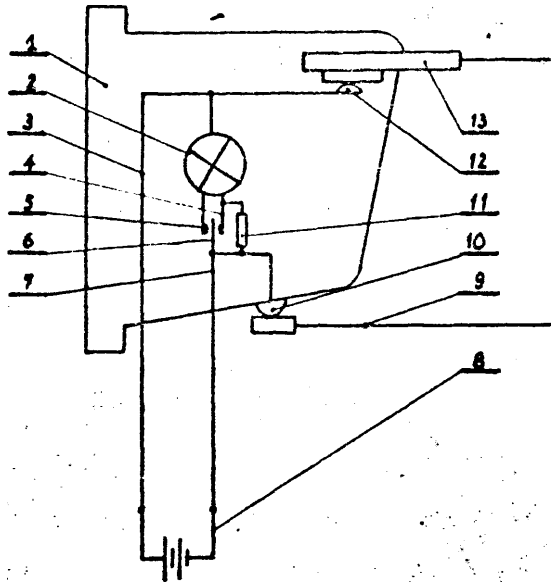

21g (P. 155096) 2.05.1S72.

Zakłady Ceramiki Radiowej Zakład Doświadczalno-Badawczy Ceramiki Elektronowej, Warszawa (Maria Adamiec, Leonard Gradowski, Trenn Nowak)

Sposób wytwarzania kształtek dielektrycznych do kondensatorów ceramicznych, znamienny tym, że spieka się cyrkonian strontu, tytanian wapnia, glinian lantanu, a po dodaniu do tych spieków tlenku cynku, zestaw miele się, a następnie miesza z plastyfikatorem, po czym z tworzywa formuje się elementy dielektryczne takie jak płytki lub rurki i wypala się je.

21g (P. 155116) 3.05.1972.

Politechnika Warszawska, Warszawa (Jerzy Kaczmarczyk).

Sposób zwiększenia przezroczystości kineskopu maskowego, w którym w każdej z jego wyrzutni strumień elektronów emitowanych z katody, o sterowanym natężeniu prądu, jest formowany w promień elektronowy za pomocą układu soczewek elektronowych o stałych wartościach parametrów elektronooptycznych, a po opuszczeniu wyrzutni promienie te odchyla się tak. że część elektronów promieni nie zatrzymywana przez maskę dociera do różnych elementów mozaikowego ekranu luminescyjnego powodując w wyniku powstanie obrazu barwnego, znamienny tym, że steruje się parametry elektronooptyczne co najmniej jednej z soczewek elektronowych każdej z wyrzutni eskopu zmiennym w czasie sygnałem, zależnym od sygnałów odchylania poziomego i pionowego promieni elektronowych oraz sygnału sterującego natężenie prądu promienia formowanego w danej wyrzutni tak, że powoduje się optymalne ogniskowanie wszystkich trzech promieni na powierzchni maski przesłaniającej ekran kineskopu.

21g (P. 155142) 3.05.1972.

Instytut Techniki Cieplnej, Łódź (Jerzy Batiuk, Lucjan Zieliński, Janusz Krajewski).

Przekaźnik elektroniczny, przeznaczony do współpracy z elementami fotooporowymi, zwłaszcza w układzie zabezpieczenia przed zgaśnięciem płomienia palnika olejowego, znamienny tym, że między jednym biegunem napięcia zasilającego i bazą tranzystora wejściowego (T1) włączony jest element fotooporowy (FO), a między bazą tranzystora wejściowego (T1) i drugim bie-

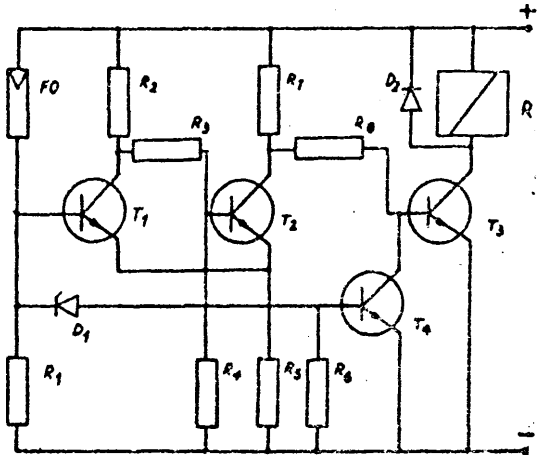

gunem napięcia zasilającego włączony jest opornik polaryzujący (R1) oraz równolegle do niego szeregowe połączenie diody Zenera (D1) i opornika (R6) ograniczającego prąd diody, przy czym anoda diody Zenera (D1) jest połączona z bazą tranzystora wejściowego (T1), natomiast baza tranzystora wyjściowego (T3) mającego w kolektorze włączone uzwojenie przekaźnika elektromagnetycznego (R) jest połączona z kolektorem tranzystora wyjściowego przerzutnika Schmidta (T_2), emiter tranzystora wyjściowego (T3) jest połączony z emiterem tranzystora zabezpieczającego (T_4), baza tranzystora wyjściowego (T_3) jest połączona z kolektorem tranzystora zabezpieczającego (T_4), a baza tranzystora zabezpieczającego (T_4) jest połączona z katodą diody Zenera (D_1).

21g (P. 155157) 4.05.1972.

Ordena Lenina Fiziczeski Institut imieni P. N. Lebedeva Akademii Nauk ZSRR, Moskwa, Związek Socjalistycznych Republik Radzieckich (Aleksiej Pavlovich Bazhulin, Evgeny Aleksandrowicz Vinogradov, Natalia Aleksandrovna Irisova, Nina Vasilievna Mitrofanova, Dolgoprudny, Jury Petrowicz Timofeev).

Przyrząd do pomiaru promieniowania elektromagnetycznego, zawierający ekran odbiorczy z pasem odbiorczym utworzonym przez kolejno umieszczone: warstwę izolującą cieplnie, warstwę metalu pochłaniającą mierzone promieniowanie elektromagnetyczne, oraz co najmniej jedno źródło pobudzające luminofor, znamienny tym, że pas odbiorczy ekranu odbiorczego zaciśnięty w oprawie i co najmniej jedno, umieszczone w jego bezpośrednim sąsiedztwie źródło pobudzające są umieszczone w obudowie posiadającej okna przepuszczające badane promieniowanie.

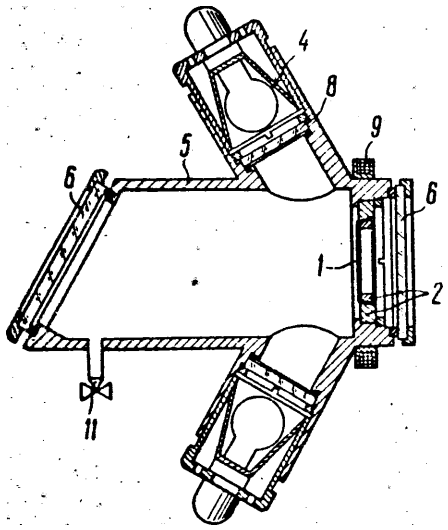

21g (P. 155206) 6.05.1972.

Naukowo-Produkcyjne Centrum Półprzewodników, Warszawa (Zofia Mirkowska, Elżbieta Janson, Maria Gonciarz, Krystyna Dąbrowa, Elżbieta Mendryk).

Sposób wytwarzania elektrod ostrzowych, zwłaszcza ze złota lub stopów złota, przeznaczonych do przyrządów półprzewodnikowych, o prawidłowo ukształtowanym ostrzu, znamienny tym, że w elektrolicie składającym się zasadniczo z kwasu octowego i kwasu solnego zanurza się' częściowo pręty, zwłaszcza ze złota lub jego stopów i przepuszcza stały prąd elektryczny, przy czym pręty stanowią anodę.

21f (P. 155295) 11.05.1972.

Politechnika Warszawska, Warszawa (Teresa Rudowska, Grzegorz Rudowski).

Lampa analizująca, posiadająca warstwę czułą na promieniowanie, wykonana z materiału o właściwościach piroelektrycznych lub fotoprzewodzących, po której obu stronach znajdują się elektrody metalowe, znamienna tym, że elektrody te mają postać pasków (2) usytuowanych w przybliżeniu równolegle względem siebie, przy czym paski tych elektrod po jednej stronie warstwy (3) czułej na promieniowanie, krzyżują się z każdą z elektrod paskowych po drugiej stronie tej warstwy.

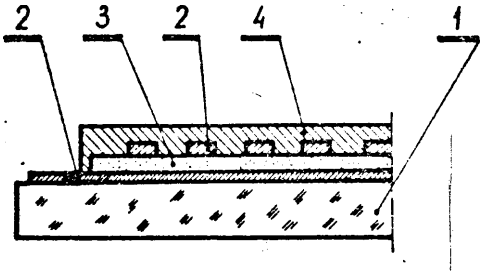

21g (P. 155359) 13.05.1972.

Centralny Ośrodek Badawczo-Projektowy Górnictwa Odkrywkowego „Poltegor", Wrocław, Polska (Antoni Rosseger, Stanisław Banel, Andrzej Fidelus).

Układ czujników do wykrywania przedmiotów ferromagnetycznych według patentu (zgłoszenie nr P-142801), znamienny tym, że czujniki (1) umieszczone są względem siebie równolegle, a ich uzwojenie wyjściowe (4) połączone są szeregowo w jeden obwód eliektryczny pracujący na wspólny układ wykonawczy.

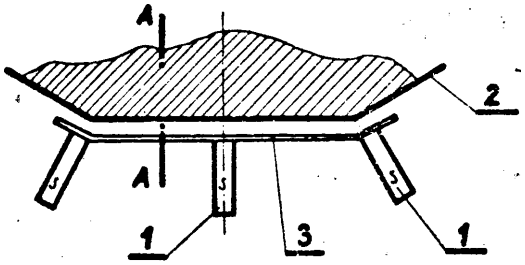

21g (P. 155621) 26.05.1972.

Zakłady Wytwórcze Urządzeń Telefonicznych im. Komuny Paryskiej, „TELKOM-ZWUT", Warszawa (Zdzisław Tymkiewicz, Kazimierz Wardzyński).

Obwód magnetyczny przekaźnika, składający się z cylindrycznego rdzenia, na którym jest osadzona zwojnica magnesująca, jarzma w postaci kątownika, którego krótsze ramię jest mocowane do rdzenia i kotwicy w postaci kątownika, znamienny tym, że kotwica (1) jest łożyskowana na ostrej krawędzi boczka (2) zwojnicy (3) osadzonego na rdzeniu (4) i dwa ramiona kotwicy (1) podlegają przyciąganiu magnetycznemu w tym samym kierunku obrotu kotwicy (1) jedno ramię do końca rdzenia (4), drugie zaś ramię do płaszczyzny końca jarzma (5) od strony zwojnicy (3), które jest dociskane sprężyście do występów boczka (2).

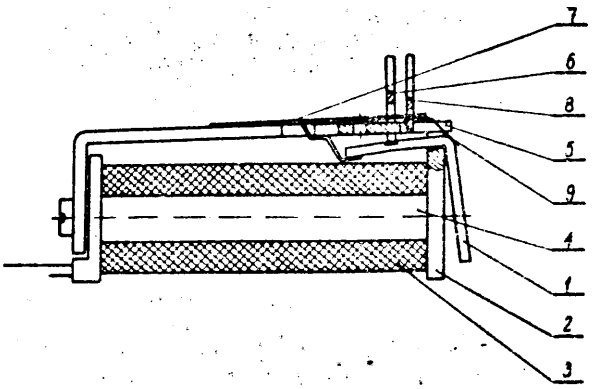

21g **(P. 155624)** 26.05.1972.

Zjednoczone Zakłady Urządzeń Jądrowych „Polon", Warszawa, Polska (Stefan Marciniak).

Urządzenie dozymetryczne do pomiaru i sygnalizacji progowej mocy dawki promieniowania jonizującego składającego się z detektora promieniowania jonizującego, wzmacniacza i normalizatora impulsów, układu całkującego rezystorowo-pojemnościowego z miernikiem wychylowym, układu progowego, układu sygnalizacyjnego stabilizowanej przetwornicy tranzystorowej i źródła zasilania, znamienne tym, że układ progowy urządzenia stanowi multiwibrator monostabilny (4), dioda (D) i dzielnik rezystorowy (R2, R3) połączone z rezystorem (R1) w układzie całkującym (3) tak, iż do tego rezystora (Rl) od strony miernika wychyłowego (M) poprzez zaporowo-spolaryzowaną diodę (D) podłączona jest baza przewodzącego tranzystora (Tl) w stanie spoczynkowym multiwibratora monostabilnego (4), zaś emiter tego tranzystora (Tl) znajdujący się w punkcie podziału dzielnika rezystorowego (R2, R3) poprzez rezystor (R3) tego dzielnika podłączony jest do drugiego końca rezystora (R1) w układzie całkującym (3), przy czym dzielnik rezystorowy (R2, R3) i układ całkujący (3) zasilane są tym samym stabilizowanym napięciem, natomiast multiwibrator monostabilny (4) jest zasilany innym stabilizowanym napięciem, a pomiędzy bazą i emiterem nieprzewodzącego tranzystora (T2) w stanie spoczynkowym multiwibratora monostabilnego (4) włączony jest odpowiedni kondensator (C3).

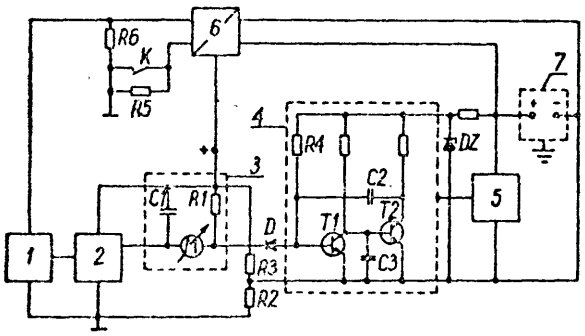

21g (P. 155692) 31.05.1972.

Politechnika Warszawska, Warszawa, Polska (Janusz Bryzek, Wojciech Włodarski).

Sposób kompensacji temperatury w półprzewodnikowych złączach p-n, znamienny tym, że półprzewodnikowe złącze p-n o dowolnym mechanizmie przebicia zasila się prądem o kształcie prostokątnym, a następnie kompensuje się wpływ temperatury przez to, iż wytwarza się superpozycję iloczynów napięcia przewodzenia złącza i napięcia zaporowego złącza prze/. Współczynniki, które dobiera się zmieniając współczynnik wypełnienia zasilającego prądu prostokątnego i lub zmieniając współczynniki wzmocnienia amplitud napięć przewodzenia i zaporowego dla otrzymania jednego lub dwóch napięć skompensowanych temperaturowo.

Układ elektroniczny do stosowania sposobu według zastrz. 1 wyposażony w prądowy generator impulsów prostokątnych dodatnich i ujemnych, znamienny tym, że prądowy generator impulsów prostokątnych (1), zapewniający regulację współczynnika wypełnienia i amplitudy impulsów, połączony jest łańcuchowo z wejściem układu uśredniającego (4) poprzez napięciowy wzmacniacz impulsowy (3) o niezależnie regulowanym wzmocnieniu dla dodatnich i ujemnych wartości napięcia, przy czym między wejściem tego wzmacniacza a wyjściem generatora włączone jest równolegle półprzewodnikowe złącze p-n (2).

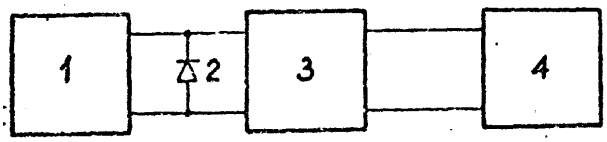

21g **(P. 155711)** 28.02.1972.

Państwowe Zakłady Teletransmisyjne „Telekom-PZT", Warszawa (Benedykt Steinborn, Tadeusz Nalej, Jerzy Rybka).

Układ elektronicznego przekaźnika zbudowany na jednym tranzystorze, znamienny tym, że posiada tranzystor (T), w kolektor którego jest włączone uzwojenie pierwszego przekaźnika (P1), uzwojenie drugiego przekaźnika (P2) jest włączone w szereg z opornikiem (R), obwód ten jest dołączony równolegle do źródła zasilania, a jego środkowy punkt jest połączony poprzez diodę (D) z kolektorem tranzystora (T) w ten sposób, że przy braku sygnału wejściowego, dioda (D) nie przewodzi, a przez uzwojenie drugiego przekaźnika (P2) przepływa prąd.

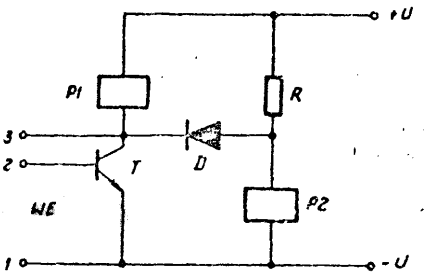

Fig. 1

21g (P. 155723) 31.05.1972.

Fabryka Podzespołów „Elwa" Przedsiębiorstwo Państwowe, Warszawa, Polska (Andrzej Kwiatkowski, Cyprian Nowak, Krystyna Wojciechowska, Wiktoria Laskowska).

Sposób wytwarzania kondensatorów tantalowych, zwłaszcza kondensatorów z suchym elektrolitem w obudowie z tworzyw sztucznych, w których anoda wraz z przymocowanym do niej wyprowadzeniem anodowym jest umieszczona w obudowie kondensatora i posiada na powierzchni zewnętrznej warstwę półprzewodnikową dwutlenku manganu i grafitu łączącą się z wyprowadzeniem katodowym, znamienny tym, że połączenie wyprowadzenia katodowego (4) z warstwą półprzewodniko wą dwutlenku maganu anody (2) pokrytego grafitem dokonuje się przez zalanie miejsca styku tych elementów niewielką ilością emulsji grafitowej (5) lub emulsji srebrnej w ilości najkorzystniej od jednej do pięciu kropli.

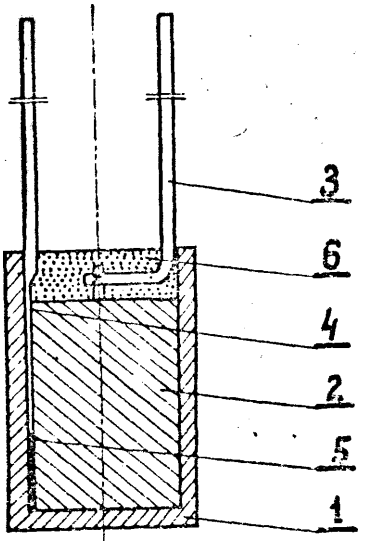

21g **(P. 155737)** **2.08.1972.**

Doświadczalne Zakłady Lampowe „Lamina", Piaseczno (Eugeniusz Kuliński, Wojciech Jeute, Maria Stępień).

Przepust elektryczny do naczynia próżniowego, zwłaszcza przepust anodowy do elektronowej lampy nadawczej. Tekst zgłoszenia ł rys. zamieszczono w kl. 21c na str. 54.

21g (P. 155793) 5.06.1972.

Fabryka Aparatów Elektrycznych Niskiego Napięcia „Fanina", Przemyśl (Eugeniusz Danieluk, Kazimierz Kędziora).

Sposób wytwarzania cewek do zaworów elektropneumatycznych znamienny tym, że uzwojenie nawijane jest na mechanicznie podatnym, przeznaczonym do odkształcania się przy suszeniu, korpusie z materiału izolacyjnego termoutwardzalnego.

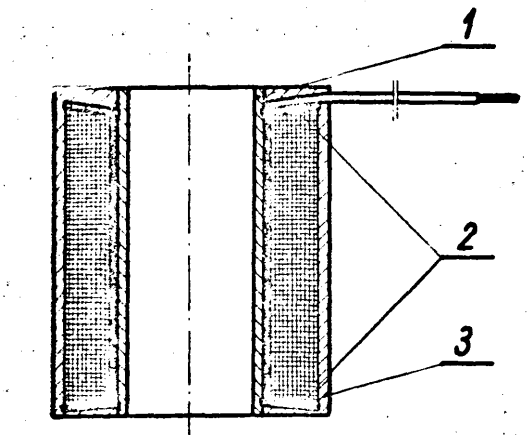

2 (P. 155800) 5.06.1972.

Politechnika Warszawska, Warszawa, Polska (Jan Przyłuski, Jerzy Bieliński, Józef Gołdon).

Sposób wytwarzania cienkich warstw magnetycznych na przewodniku metalicznym o powierzchni uprzednio oczyszczonej, znamienny tym, że przed nałożeniem następnych warstw pośrednich oraz warstwy magnetycznej podłoże pokrywa się chemicznie lub elektrochemicznie niemagnetyczną, amorficzną warstwą stopu nikiel-fosfor grubości 0,2—2 mikrometrów zawierających 80-94% niklu i 6—20 fosforu.

21g (P. 155846) 7.06.1972.

Akademia Górniczo Hutnicza im. Stanisława Staszica, Kraków, Polska (Jan Lasa, Tadeusz Owsiak).

Układ radiojonizacyjnych detektorów do chromatografii gazowej, zawierający głowicę, połączoną z korpusem, znamienny tym, że ma cztery elektrody (8, 11, 12 i 15) zamocowane w głowicy (2), z których dwie elektrody cylindryczne (11 i 12), zawierają źródła promieniotwórcze (10 i 13), tworząc dwa detektory, połączone szeregowo.

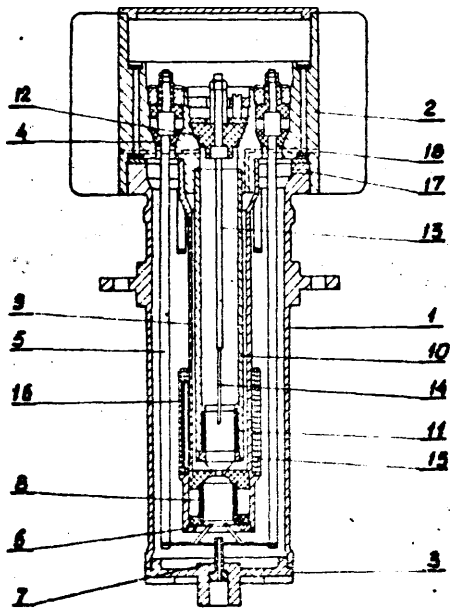

21g (P. 155932) 10.06.1972.

Politechnika Warszawska, Warszawa (Wiesław Woliński, Marian Nowicki, Dyonizy Kwaśniewski, Andrzej Kowalski).

Impulsowa głowica laserowa zawierająca pręt laserowy, lampę błyskową i rezonator optyczny znamienna tym, że podstawka regulacyjna (1) zwierciadła rezonatora optycznego posiada ściankę (2) z nacięciami poprzecznymi (3) poprzesuwanymi względem siebie z co najmniej trzema otworami cylindrycznymi (4) częściowo nagwintowanymi (5) i śrubami (6) i (16), że uchwyt pręta laserowego (7) wykonany w kształcie tulei posiada kołnierz (8) osadzony na pręcie laserowym, otwory (9), pierścień (10) i przestrzeń (11) wypełnioną tworzywem uszczelniającym, że wklęsłe zwierciadła (14) rezonatora optycznego posiadają promienie krzywizny R = 10 m oraz, że przy pracy z długim impulsem pobudzającym elementy baterii kondensatorów zapewniają lekko oscylacyjny charakter rozładowania kondensatorów przez lampę błyskową (13) co daje zbliżony do prostokątnego kształt impulsu pobudzającego pręt laserowy.

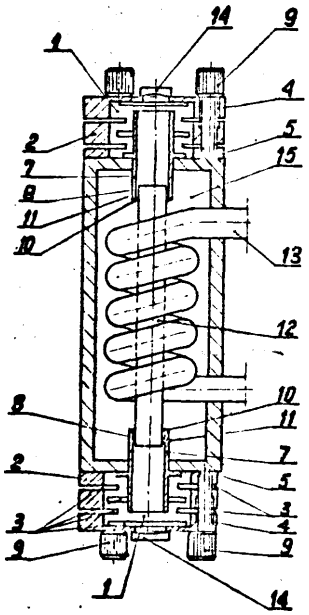

21g (P. 155933) 10.06.1972.

Politechnika Warszawska, Warszawa (Wiesław Woliński, Wojciech Badziak, Andrzej Kowalski, Dyonizy Kwaśniewski).

Laser helowo-neonowy posiadający krótką rurę wyładowczą, dwa zwierciadła, anodę i zasilacz znamienny tym, że termokatoda (1) z rurki niklowej (2) posiadającej otwór o średnicy 1,5 do 3,5 mm i ściankach o grubości 0,08÷0.2 mm z nałożoną gąbczastą warstwą (3) niklu o grubości 0,2÷0,8 mm nasyconą pastą emisyjną oraz elektrodą zapłonową (6) umiejscowioną w przewężeniu (5) zbiornika katody (4) z zasilaczem (7) umieszczone są w cylindrycznej obudowie (14) zamkniętej prostokątnymi ściankami (15 i (16).

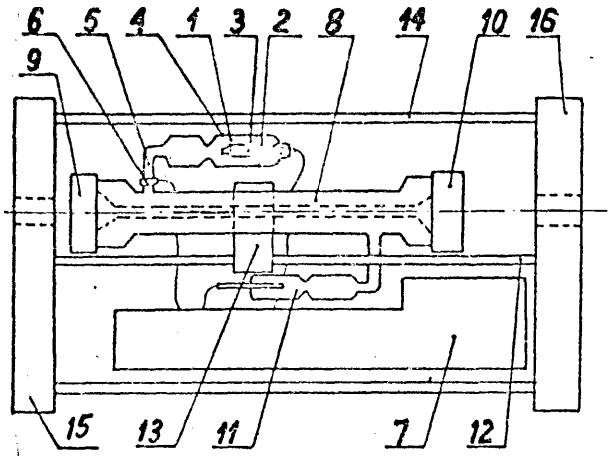

g (P. 155945) 12.06.1972.

Zjednoczone Zakłady Urządzeń Jądrowych „Polon", Warszawa (Stefan Marciniak).

Sygnalizator mocy dawki promieniowania jonizującego składający się z licznika Geigera-Müllera, układu pomiarowo-progowego, układu sygnalizacyjnego i stabilizowanej przetwornicy tranzystorowej, znamienny tym, że posiada tranzystor (Tl) w układzie sygnalizacyjnym (3), włączający elementy sygnalizacji (4) na czas określony wartością wewnętrznej rezystancji układu pomiarowo-progowego (2) i pojemnością kondensatora (C2), który jest jednocześnie elementem filtrującym w obwodzie zasilania układu pomiarowo-progowego (2) z przetwornicy (5), oraz że w obwodzie pomiędzy kolektorem tranzystora (Tl) włączającego elementy sygnalizacji (4) i bazą tranzystora kluczującego (T2) w przetwornicy (5) jest włączony dwójnik równoległy RC (R i C1), który po zadziałaniu elementów sygnalizacji (4) i nasyceniu się tranzystora (T1) włączającego elementy sygnalizacji (4) wyłącza przetwornicę (5) na czas określony wartością tego dwójnika RC (R i C1), a następnie umożliwia samoczynne włączenie się przetwornicy (5)..

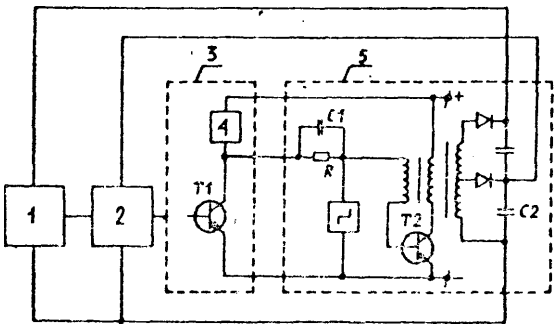

21g (P. 155993) 13.06.1972.

Pierwszeństwo: 11.9.1971 - Niemiecka Republika Federalna

Ludwig - Olaf - Indugas Industrieofenanlagen GmbH., Essen, Niemiecka Republika Federalna (Viktor Baesch).

Sposób wytwarzania pakietów blaszanych dla części maszyn I aparatów elektrycznych, przy czyn: elementy są najpierw tłoczone z blach, łączone mechanicznie w pakiet, a gotowe pakiety następnie wyżarzane, znamienne tym, że tłoczone elementy łączy się w pakiety przy użyciu obojętnych inhibitorów i wyżarza aż do wytworzenia się na tłoczonych elementach izolacyjnej warstwy tlenku.

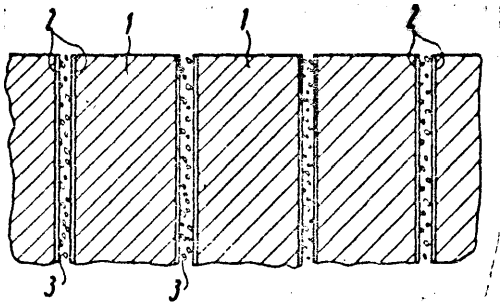

21g (P. 156004) 9.10.1971.

Naukowo-Produkcyjne Centrum Półprzewodników Przemysłowy Instytut Elektroniki, Warszawa (Wojciech Gregorczyk).

Sposób wytwarzania cienkowarstwowych ? kontaktowych odpornych na działanie wysokich temperatur, znamienny tym, że warstwa główna struktury wykonana jest z miedzi i ma grubość większą niż 1000 A,

21g (P. 156069) 17.06.1972.

Zakłady Przemysłu Metalowego H. Cegielski Przedsiębiorstwo Państwowe, Poznań (Roman Pawłowicz).

Chwytak elektromagnetyczny służący do przenoszenia płaskich elementów z materiałów ferromagnetycznych zaopatrzony w znany: rdzeń (3), cewkę (4), akumulatory (10), znamienny tym, że posiada wbudowane nad rdzeniem (3) akumulatory (10) załączane przez znany przełącznik (5).

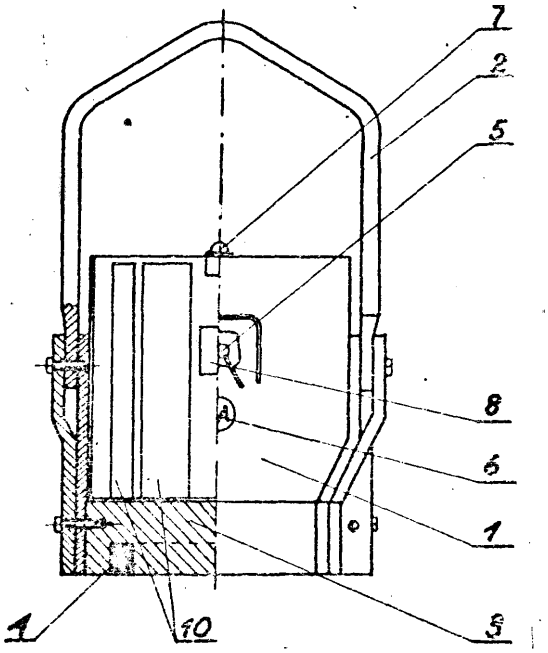

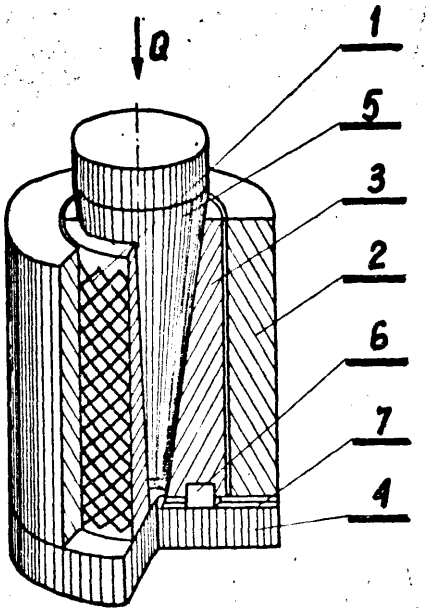

21 (P. **156115)** 20.06.1972.

Fabryka Podzespołów Radiowych **„Elwa", Warszawa** (Aleksander Kamiński, Hanna Główczak).

Kondensator elektrolityczny z katodą miedzianą, anodą formowaną z tantalu i elektrolitem z kwasu siarkowego wraz ze znajdującym się w tym elektrolicie depolaryzatorem w postaci stałej znamienny tym, że depolaryzatorem miedzianej katody jest siarczan lub tlenek srebra.

21g (F. 156114) 16.06.1972.

Doświadczalne Zakłady Lampowe „Lamina", Piaseczno (Aleksander Bokotko, Stanisław Gutowski, Jacek Miłosz, Włodzimierz Salomonowski).

Sposób zgniatania węzłów cylindrycznej oczkowej siatki lampy elektronowej, w którym siatka złożona **co** najmniej z dwóch warstw krzyżujących się drutów po zgnieceniu **ma** grubość ścianki mniejszą od sumy grubości drutów tworzących poszczególne warstwy siatki znamienny tym, że cylindryczną siatkę nawiniętą i zgrzaną jednym ze znanych sposobów umieszcza się w urządzeniu zawierającym podstawę, stały element cylindryczny ustalający ostateczną średnicę siatki, dzielony element dający się przesuwać w kierunku promieniowym, oraz posiadający stożkową powierzchnię element dociskający i drogą przyłożenia do elementu dociskającego siły wzdłuż osi tego elementu powoduje się przemieszczenie segmentów dzielonego elementu, dociśnięcie przez nie siatki do stałego elementu cylindrycznego i zgniecenie siatki do żądanej grubości, przy czym siła, jaką dzielony element wywiera na siatkę, jest nieco większa od siły niezbędnej do zgniecenia skrzyżowań drutu do grubości równej jednej średnicy drutu i ma taką wartość, aby w momencie gwałtownego wzrostu powierzchni ściskanej po zgnieceniu węzłów nastąpił spadek nacisku jednostkowego i zahamowanie procesu zgniatania.

Urządzenie do wykonywania sposobu według zastrz. 1 znamienne tym, że składa się z podstawy (4), zewnętrznej **tulei** stałej (2), wewnętrznej **tulei** dzielonej (3) oraz ftożkowego trzpienia (5), przy czym tuleja dzielona (3) wyposażona jest we wpusty (6) wchodzące w wycięcia (7) w podstawie (4) i składa się z takiej ilości części, aby szczelina między tymi częściami po całkowitym **rozsunięciu** wewnętrznej tulei dzielonej (3) była mniejsza od **0,6 średnicy** drutu siatki.

21g (P. 156532) 6.07.1972,

Zakłady Konstrukcyjno-Mechanizacyjne Przemysłu Węglowego, Gliwice (Witold Bożek, Dobrosława Szafranek, Rudolf Sznura).

Przekaźnik tranzystorowy zasilany **rądem** jednokierunkowym pulsującym, stanowiący połączenie mono-

stabilnego generatora samodlawnego złożonego z tranzystora, transformatora impulsowego oraz prostownika w obwodzie dodatniego sprzężenia zwrotnego z przekaźnikiem elektromagnesowym, znamienny tym, że zawiera jednouzwojeniowy elektromagnesowy przekaźnik wykonawczy (2) z równolegle włączonym do uzwojenia kondensatorem (3), połączonych szeregowo poprzez pierwotne uzwojenie (e)-(f) impulsowego transformatora (4) z kolektorem tranzystora (6), a wtórne uzwojenie (g), (h) impulsowego transformatora (4) połączone jest szeregowo poprzez diodę (5) z bazą tranzystora (6).

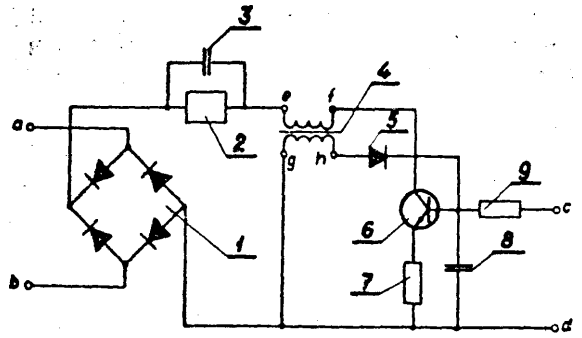

g (P. 156607) 10.07.1972.

Patent dodatkowy do patentu Nr_____(zgł. P-147979)

Politechnika Gdańska, Gdańsk (Janusz Staniszewski).

Urządzenie do kompensacji naprężeń dynamicznych przy nawijaniu nieokrągłych cewek elektrycznych według patentu głównego nr .... (zgł. P-147979) z jednym krążkiem zawieszonym na elemencie sprężystym, znamienne tym, że element sprężysty w postaci płaskiej sprężyny (7) o regulowanej długości, wyposażony w krążek (9) i cężarek (11), zamocowany jest przesuwnie na. ramieniu dźwigni (8) mechanizmu hamującego szpulę (1) z drutem (10) podajnika przewodu.

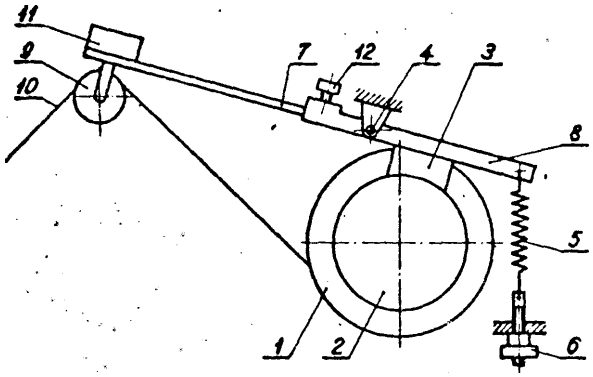

21g (P. 156747) 17.07.1972.

Spółdzielnia Pracy „Radiotechnika", Wrocław (Józef Abram, Henryk Krassowski).

Układ generatora astabilnego do sterowania tyrystorowego elektryzatora ogrodzeń pastwiskowych, zbudowany na dwóch tranzystorach, znamienny tym, że do rozładowania kondensatora (2) wyposażony jest w tranzystor (6), w którego złącze kolektor-emiter włączona jest dioda krzemowa (7), zabezpieczająca bazę tranzystora (9) przed przeciążeniem.

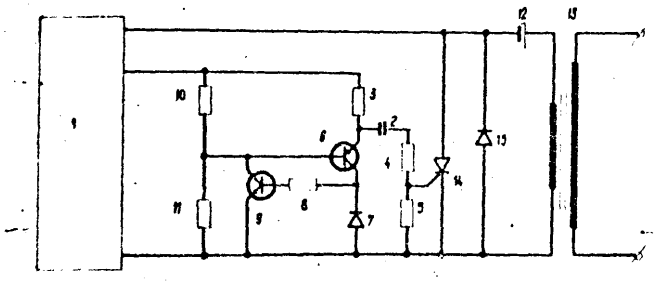

21g (P. 156973) 27.07.1972.

Pierwszeństwo: 28.07.1971 - Niemiecka Republika Demokratyczna

Kombinat VEB Halbleiterwerk, Frankfurt (Oder), Niemiecka Republika Demokratyczna (Horst Strehlow, Ludwig Langhammer, Hartmut Eschbach).

Taśma nośna do elementów półprzewodnikowych z uszlachetnionymi obszarami, na których odbywa się styk płytki półprzewodnikowej, znamienna tym, że jej część (1), dźwigająca płytkę półprzewodnikową (4), jest częścią pojedynczą o uszlachetnionej powierzchni, połączoną z pozostałą, nie uszlachetnioną częścią (2) mamy nośnej w sposób przewodzący prąd elektryczny.

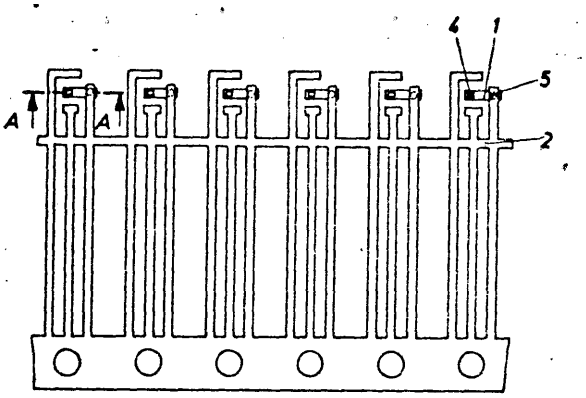

21g (P. 156980) 28.07.1972.

Doświadczalne Zakłady Lampowe „Lamina", Piaseczno (Aleksander Bokotko, Wojciech Gałecki, Jacek Miłosz, Włodzimierz Salomonowski).

Radiator do odprowadzania ciepła z przedmiotu cylindrycznego, zwłaszcza z anody lub kolektora lampy elektronowej, składający się ze skrzydełek i zewnętrznego płaszcza mającego kształt cylindra znamienny tym, że cylindryczny zewnętrzny płaszcz (3) jest przecięty skośnie, przy czym sąsiadujące z tym przecięciem końce zewnętrznego płaszcza (3) są w trwały sposób przyłączone do jednego co najmniej wspólnego skrzydełka.

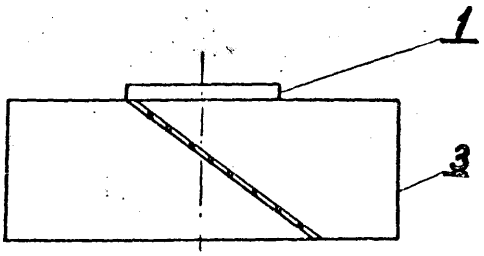

21h (P. 155170) 5.05.1972.

Biuro Projektów Przemysłu Fermentacyjnego, Warszawa, Polska (Zbigniew Koźliński, Fryderyk Barczyk, Czesław Resiak, Aleksander Paliwoda).

Płyta ceramiczna grzewcza, znamienna tym, że posiada na swojej powierzchni ułożone przewody metalowe (6), najkorzystniej stalowe, w odpowiedniej izolacji, zalane następnie cienką warstwą (8) zespolonej z tą płytą zaprawy, najkorzystniej cementowo-wapiennej lub tynku.

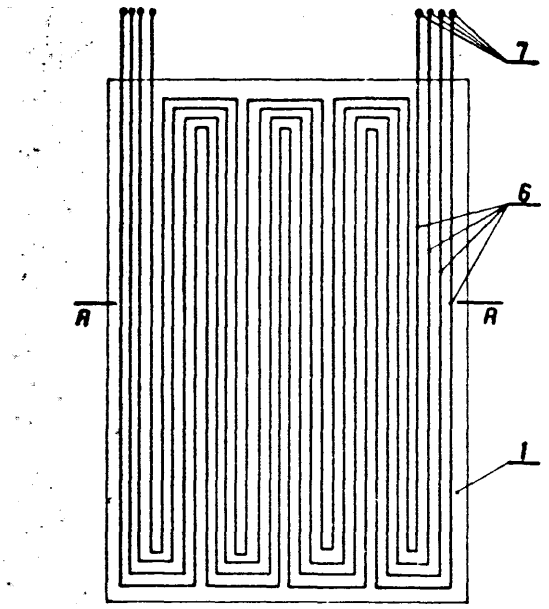

21h (P. 155693) 31.06.1972.

Poznańskie Biuro Projektów Budownictwa Przemysłowego, Poznań (Tomasz Ziółkowski, Bolesław Salomończyk).

Elektryczny generator pary niskociśnieniowej złożony ze szczelnego zbiornika wody i zanurzonych w wodzie elektrycznych elementów grzejnych oraz z przewodu doprowadzającego wodę i odprowadzającego parę, a także z przynależnej armatury znamienny tym, że jest wyposażony w osadzoną wewnątrz zbiornika (1) komorę (13) korzystnie o podwójnych ściankach (14), (15) otwartą od dołu i połączoną w górnej części z pokrywą (5) zbiornika (1), a nadto w układ wzajemnie odizolowanych elektrod (43) zanurzonych w wodzie w komorze (13), przy czym jeden z wolnych końców przewodu (22) dla pary jest połączony z wnętrzem komory (13) w górnej jej części.

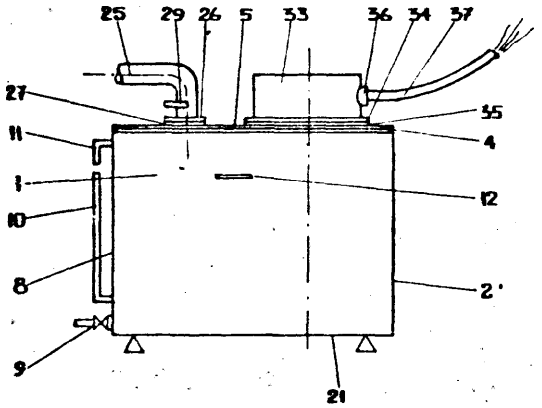

21h (P. 156574) 7.07.1972.

Wojskowa Akademia Techniczna im. Jarosława Dąbrowskiego, Warszawa (Roman Janczak, Zygmunt Jarkowski).

Obudowa elektrycznych akumulacyjnych grzejników betonowych, której dwie ściany boczne, ściana czołowa i ściana górna składają się ze zbrojonych płyt cementowych, na które nałożone są płytki ceramiczne, a czwarta ściana boczna składa się z płyty azbestowo-cementowej oklejonej z płytą ze szkła piankowego, połączonej z betonowymi elementarni grzejnymi za pomocą wkrętów, według patentu nr. . . . (P-148728), znamienna tym, że ściana górna (1) i ściana czołowa (2) posiadają osadzone w płycie cementowej odpowiednie kątowniki (3) i (4), stanowiące krawędzie obudowy, a ponadto ściana (2) posiada, przyspawane do kątowników (4), płaskowniki (5), których wystające ponad płytę końce osadzone są w otworach (6) ściany górnej, a ściany boczne (9) posiadają bolce (7) wykonane z wystających ponad płytę części drutów zbrojeniowych, które osadzone są w otworach (8) ściany górnej, przy czym obudowa oparta jest na ramie (10), stanowiącej konstrukcję nośną betonowych elementów grzejnych, a płytki ceramiczne oraz kątowniki (3) i (4) wtopione są w zbrojone płyty cementowe.

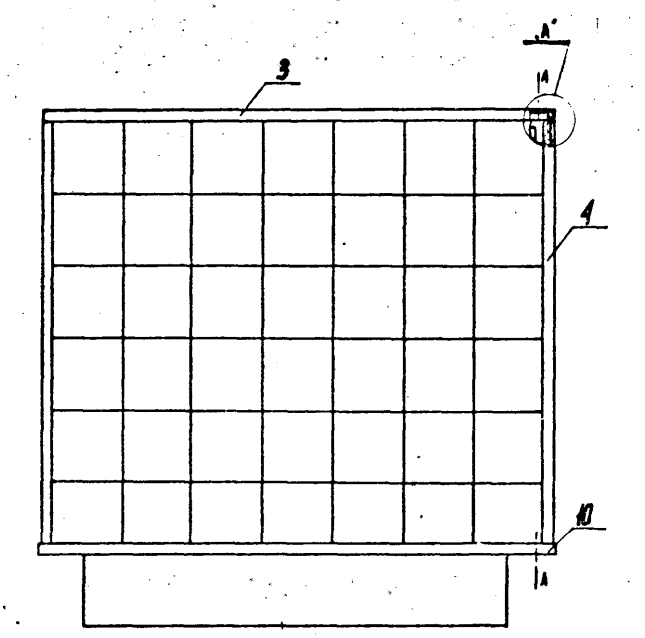

21h (P. 156745) 17.07.1972.

Fabryka Sprzętu Elektrotechnicznego „Selfa" Szczecin, Polska (Józef Majda).

Elektryczny piec akumulacyjny, znamienny tym, że wkład grzejny (1) umieszczony jest w sypkim materiale ceramicznym (2) akumulującym ciepło.

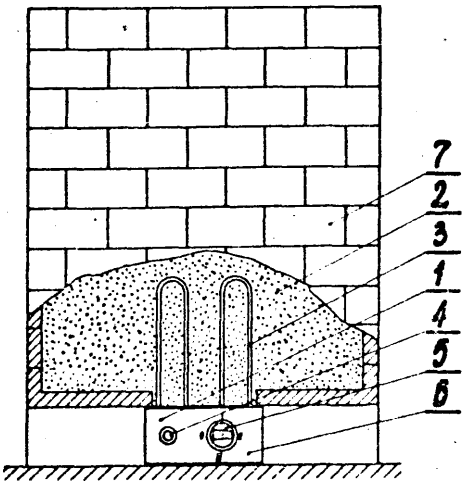

21k8 (P. 155602) 26.05.1972.

Chorzowska Wytwórnia Konstrukcji Stalowych, Chorzów, Polska (Józef Kupski, Ryszard Klepek).

Urządzenie do likwidowania luzu pomiędzy pokrywą a skrzynią bateryjną dla lokomotyw akumulatorowych przeznaczonych do pracy w pomieszczeniach najniebezpieczniejszych pod względem zagrożenia wybuchowego, składające się ze skrzyni i pokrywy, która jest zaopatrzona w wentylacyjne otwory zabezpieczone naną osłoną, znamienne tym, że do skrzyni (1) jest przyspawany kołnierz (2), w którym są wykonane podłużne

wyjęcia (3) oraz płaskie wyjęcia (12), a dolne przylgowe powierzchnie (19) przy wyjęciach (3 i 12) są usytuowane w płaszczyźnie poziomej lub nachylonej pod kątem do płaszczyzny poziomej, zaś do podłużnych wyjęć (3) są zakładane wzdłużne czopy (4), przy czym każdy czop (4) poprzez nagwintowaną część (5) jest połączony rozłącznie z tuleją (6), która jest przyspawana do odbojowej płyty (11) połączonej z pokrywą w jedną całość.

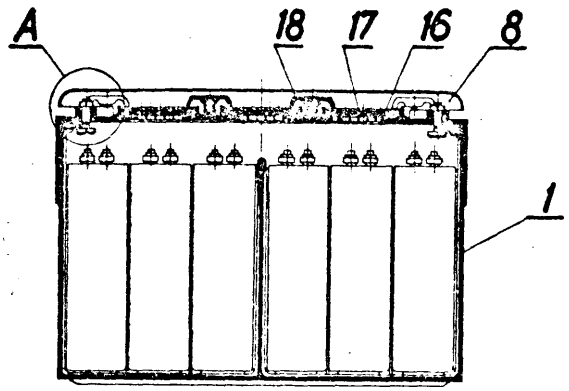

21k9 (P. 156026) 15.06.1972.

Centralne Laboratorium Akumulatorów i Ogniw, Poznań (Marian Paszkiewicz, Stanisław Olszański, Jerzy Berek).

Sposób wytwarzania nośnika mas czynnych elektrod akumulatora zasadowego, przez mieszanie proszku niklu z roztworem zawierającym substancje wiążące, zagęszczające, lub porotwórcze, lub nie zawierającym je, następne nanoszenie uzyskanej pasty na szkielet niklowy, suszenie i spiekanie w atmosferze redukującej lub obojętnej, znamienny tym, że najpierw przygotowuje się roztwór wodny zawierający substancje wiążące, z kolei przygotowuje się przy użyciu tego roztworu pastę zawierającą proszek niklu jako zasadniczy składnik i od 0,1 do 30% gliceryny i/lub od 0,1 do 15% skrobi.

21n7 (P. 155565) 24.05.1972.

Pierwszeństwo: 14.01.1972 - USA

RCA Corporation, Nowy Jork, USA (Robert Lloyd Barbin).

Sposób wytwarzania zbieżności strumieni elektronów na ekranie kineskopu kolorowego zawierającego obudowę wyposażoną w ekran zawierający elementy luminoforu o różnych kolorach i wyrzutnię elektronów umieszczoną w szyjce kineskopu wytwarzającą wiele strumieni padających na odpowiednie elementy luminoforu odpowiedniego koloru, znamienny tym, że na kineskopie zamontowuje się cewki odchylające (18), a kineskop zamocowuje się w określonym położeniu, podczas gdy cewki odchylające czasowo mocuje się na kineskopie, żeby przylegały doń w obszarze odchylania, a następnie manipuluje się kineskopem i cewkami odchylającymi, żeby rzucać strumienie na wspomniany ekran dla uzyskania osobnych rastrów na ekranie i jednocześnie zmieniając odpowiednie poprzeczne położenie cewek w stosunku do kineskopu aż do uzyskania rzeczywistej równoległości osi podłużnej kineskopu z osią cewek odchylających dla uzyskania zbieżności wspomnianych strumieni i zgodności rastrów na ekranie, a następnie mocuje się cewki do kineskopu w tym położeniu.

Urządzenie do stosowania sposobu według zastrz. 1, znamienne tym, że cewki odchylające (18) przystosowane do wytwarzania odpowiednich rastrów na ekranie (12) mają najmniejszą swoją średnicę większą od zewnętrznej średnicy szyjki kineskopu, na której są mocowane oraz że środki zamontowania tych cewek (18a) na kineskopie umożliwiają poprzeczny ruch cewek *vr* stosunku do kineskopu dla uzyskania równoległości si podłużnych kineskopu i cewek odchylających (18) oraz następnie zamocowania cewek w położeniu dostarczającym zbieżność wspomnianych strumieni i zgodność rastrów na ekranie.

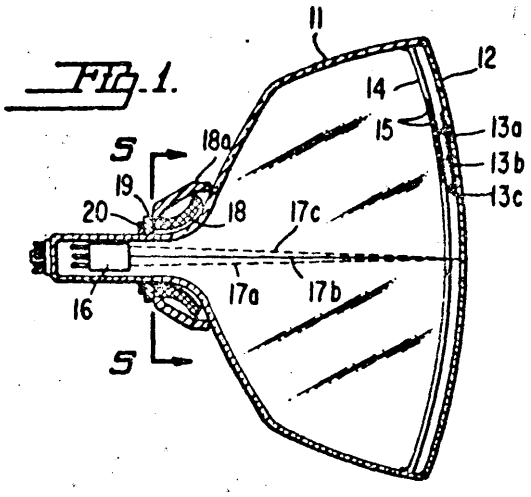

22a (P. 155636) 27.05.1972.

Ośrodek Badawczo-Rozwojowy Przemysłu Barwników, Zgierz (Halina Scibisz, Jan Gmaj).

Sposób wytwarzania nowych barwników azowych rozpuszczalnych w wodzie, barwiących włókna poliakrylonitrylowe na kolor żółty, o ogólnym wzorze 1, w którym R oznacza atom wodoru lub grupę metylową, R1 i R oznaczają atomy wodoru albo grupę metylową lub etylową, X i Y oznaczają atomy wodoru, chloru albo bromu, a Z oznacza jednowartościowy anion, jak np. $-Cl^-$, $-CH_3SO_4^-$, $-C_6H_5SO_3^-$, $-CH_3COO^-$ itp., znamienny tym, że aminę aromatyczną o ogólnym wzorze 2, w którym wszystkie symbole mają wyżej podane znaczenie, poddaje się dwuazowaniu, ewentualnie w środowisku po reakcji syntezy wyżej wymienionej aminy i sprzęga następnie ze związkiem o ogólnym wzorze 3, w którym symbole mają wyżej podane znaczenie.

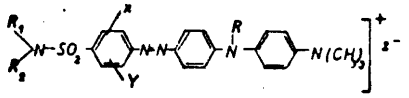

wzór 1

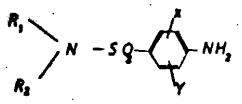

wzór 2

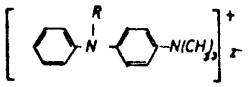

wzór 3

22g (P. 155043) 28.04.1972.

Szefostwo Wojsk Inżynieryjnych Ministerstwa Obrony Narodowej, Warszawa, Polska (Zbigniew Grzybowski, Ryszard Kalinowski).

Pasta do odrdzewiania powierzchni elementów stalowych składająca się z gliceryny jako spoiwa i środka zwilżającego, kwasu fosforowego i siarkowego jako środka trawiącego oraz wypełniacza z pyłu węgla aktywnego, kaolinu lub ziemi okrzemkowej bądź też mieszaniny tych składników znamienna tym, że zawiera 10—20 części wagowych ekstraktu dębu lub mimozy, 15—20 części wagowych gliceryny, 38—43 części v.'agowe 80%-owego kwasu fosforowego, 15—20 części wagowych 50%-owego kwasu siarkowego i wypełniacza w uzupełnieniu do 100 części wagowych.

22g (P. 155119) 3.05.1972.

Wojewódzki Związek Spółdzielni Pracy Międzyspółdzielniane Laboratorium Przemysłu Farb i Lakierów, Kędzierzyn (Anna Żegleń, Jan Bubak, Stanisław Ojrzyński).

Emalia do malowania tworzyw winylowych a szczególnie zabawek z polichlorku winylu posiadająca w swym składzie polichlorek winylu, rozpuszczalniki, pigmenty, wypełniacze i plastyfikatory jak: olej parafinowy, ftalan oktylowy, ftalan butylowy, adypinian oktylowy, olej sprężarkowy znamienna tym, że składa się z 1—2 części wagowych kopolimeru chlorku winylu z octanem winylu, 10-12 części wagowych polichlorku winylu suspensyjnego, 65—70 części wagowych cykloheksanonu, 13,5—15,0 części wagowych metyloetyloketonu oraz 3—6 części wagowych pigmentów i wypełniaczy.

22g (P. 155449) 18.05.1972.

Gnieźnieńskie Przedsiębiorstwo Usługowo-Wytwórcze Przemysłu Terenowego, Gniezno (Kazimierz Nowotmiak, Mirosława Wierzbicka, Florentyna Klayner, Zbigniew Kaszuba).

Emalia ochronna do luster składająca się z żywic poliuretanowych jako substancji błonotwórczej, znanych pigmentów i wypełniaczy takich jak biel tytanowa, biel cynkowa, żółcień cynkowa, czerwień żelazowa, bentonit, kreda i talk, z' dodatków uszlachetniających takich jak kopolimer chlorku winylowego z octanem winylowym, produkt kondensacji alkoholu olejowego z tlenkiem etylenu i estrów kwasu ftalowego lub adypinowego oraz ze znanych rozpuszczalników organicznych, znamienna tym, że substancją błonotwórczą jest mieszanina propolimeru uretanowego o łańcuchach polimerowych zakończonych grupami hydroksylowymi z trójizocyjanianem tolilenu.

22g (P. 155522) 22.05.1972.

Zjednoczone Zespoły Gospodarcze Sp. z o.o., Warszawa, Polska (Jan Surowiński, Hanna Roman, Janina Butkiewicz, Ryszard Wagner, Maria Mytenia).

Lakier i farby łatwousuwalne, nadające się w szczególności do malowania podłóg i dekoracji w studiach telewizji i filmowych oraz w teatrach, zawierające wodę, alkohol jednowodorotlenowy (C_1 $_2$), żywicę jako spoiwo oraz ewentualnie pigmenty mineralne lub organiczne, znamienne tym, że jako spoiwo zawierają kompozycję dekstryny w ilości 10—35% wagowych i modyfikowanej alkoholami żywicy melaminowo-formaldehydowej w ilości 1—30% wagowych, plastyfikowanej dodatkiem chlorku wapnia w ilości 1—5% wagowych, wodę w ilości 15—55% wagowych, alkohol jednowodorotlenowy w ilości 5—25% wagowych oraz w celu zmniejszenia napięcia powierzchniowego dodatek 0,5—2% wagowych środka powierzchniowo czynnego, np. Alfenolu.

22g (P. 155797) 5.06.1972.

Łódzkie Zakłady Obuwia Gumowego „Stomil", Łódź (Jerzy Hołyński, Jerzy Dębski).

Lakier poliuretanowy zwłaszcza do gumy wytwarzany na bazie poliestru, cyklohexanonu, toulenu i izocyjanianów znamienny tym, że około 8% wagowych poliestru rozpuszcza się w 20% wagowych cyklohexanonu, następnie rozcieńcza się 22% wagowymi toluenu i dodaje się 50% wagowych roztworu izocynu w toluenie.

22f (P. 155825) 6.06.1972.

Biuro Projektów Przemysłu Metali Nieżelaznych „Bipromet", Katowice (Roman Nitka, Aleksander Udrycki, Bernard Węgrzynek, Marian Wołkowski, Franciszek Sieroń).

Sposób otrzymywania bieli cynkowej % cynku metalicznego metodą pieców obrotowych znamienny tym, że roztopiony w odrębnym piecu topielnym cynk przelewa się regulowanym strumieniem do pieca obrotowego, w którym następuje parowanie metalu.

22g (P. 155941) 10.06.1972.

Zakład Badań i Studiów Przemysłu Wyrobów Metalowych „Medom", Kraków (Bogdan Żymierski, Kazimierz Kończakowski, Andrzej Kostur).

Sposób otrzymywania warstwy podkładowej do powłok policzterofluoroetylenu zawierającej kwas ortofosforowy, siarczan manganawy, węglan manganawy, tlenek manganu, krzemek dwumagnezu, wodę destylowaną i policzterofluoroetylen znamienny tym, że kwas ortofosforowy wlewamy do wody destylowanej, którą podgrzewamy do temperatury 80°C ±10°C, następnie wsypujemy siarczan manganawy, oziębiając roztwór do temperatury 20°C dodając małymi porcjami policzterofluoroetylen ciągle mieszając.

22 (P. 156396) 30.06.1972.

Pierwszeństwo: 1.07.1971; 25.01.1972 - Niemiecka Republika Federalna

Badische Anilin - und Soda-Fabrik AG, Ludwigshafen, Niemiecka Republika Federalna (Ernst Schefczik).

Sposób wytwarzania nowych bromowanych barwników i mieszanin barwników chinoftalonowych o wzorze 1, w którym R1 oznacza atom wodoru, chloru, grupę metylową, hydroksylową, metoksylową, etoksylową, fenylową lub fenoksylową, R^2 oznacza atom wodoru, chloru lub grupę metylową, albo R^1 i R2 razem tworzą część skondensowanego pierścienia benzenowego, X^1 oznacza atom wodoru, fluoru, chloru, grupę hydroksylową, metoksylową, etoksylową, fenoksylową, grupę alkilową o 1—4 atomach węgla, grupę fenylową, ewentualnie podstawioną grupę benzoilową, ewentualnie

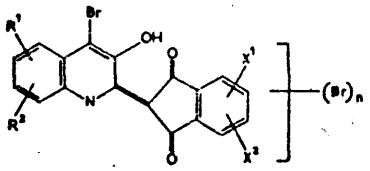

WZÓR 1

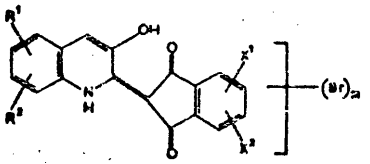

WZÓR 2

podstawioną grupę acyloaminową, alkiloaminokarbonyloaminową lub alkiloaminosulfonyloaminową, X^2 oznacza atom wodoru, chloru, lub grupę metylową, a n stanowi liczbę większą od 1, nie przekraczającą 4,. znamienny tym, że związek o wzorze 2, w którym m stanowi liczbę 0-2 a R1, R2, X1 i X2 mają wyżej podane znaczenie poddaje się bromowaniu.

22f (P. 156515) 6.07.1972.

Akademia Górniczo-Hutnicza im. Stanisława Staszica. Kraków, Polska (Roman Pampuch, Krzysztof Haberko, Edward Kowalski, Henryk Tomaszewski, Mieczysław Jaśkowski).

Sposób pokrywania proszków dwutlenkiem tytanu znamienny tym, że do fluidalnej strefy reakcyjnej, w której znajduje się proszek zawieszony w strumieniu gazu nośnego, wprowadza się pary alkoholanów tytanu lub innych związków organicznych tytanu o niskiej temperaturze rozkładu termicznego i wysokiej prężności par, przy czym stosunek molowy tych związków do gazu nośnego przy wlocie do strefy reakcyjnej wynosi od 1 : 10 do 1 : 75, a temperatura strefy reakcyjnej przekracza temperaturę rozkładu wprowadzonych par alkoholanów lub innych związków organicznych tytanu.

22g (P. 156569) 7.07.1972.

Politechnika Śląska im. W. Pstrowskiego, Gliwice, Polska (Henryk Krauze, Jan Łukaszczyk, Edward Piechocki).

Sposób utwardzania powłok farb krzemianowo-cynkowych przez wprowadzenie dodatku utwardzającego do farby znamienny tym, że jako dodatek utwardzający stosuje się popiół lotny hutniczy o zawartości SiO więcej niż 70% wagowo, zawartości CaO + MgO + Al_2O + + Fe_2O mniej niż 20% wagowo, zawartości ziarn o średnicy zastępczej mniejszej od 50 mikronów od 80% do 100% wagowo, w tym ziarn o średnicy zastępczej mniejszej od 5 mikronów 45% lub więcej w ilości 12—70% a korzystnie 25—45% wagowo w stosunku do suchej masy spoiwa farby.

22 (P. 156658) 12.07.1972.

Pruszkowskie Zakłady Materiałów Izolacyjnych Przedsiębiorstwo Państwowe, Pruszków, Polska (Janina Malikopulu, Kazimierz Ważyński, Lucyna Bójko, Bożena Łysoniewska).

Masa uszczelniająca, zwłaszcza dla budownictwa zawierająca asfalt, odpady gumowe, żywicę kumaronową, wypełniacz i plastyfikator, znamienna tym, że składa się z 15—35 części wagowych asfaltu, 15—35 części wagowych regeneratu gumowego i/lub mączki gumowej najodpowiedniej z zużytych opon, od 40—60 części wagowych odpadowej ziemi okrzemkowej z rafinacji ropy naftowej nasyconej olejami, od 1—10 części wagowych, wypełniacza mineralnego najdogodniej kurzu azbestowego, i/lub azbestu, do 3 części wagowych żywicy kumaronowej i do 20 części wagowych plastyfikatora najkorzystniej w postaci oleju silnikowego.

Sposób wytwarzani» masy uszczelniającej według zastrz. 1, znamienny tym, że mączkę gumową wraz z żywicą kumaronową, plastyfikatorem i asfaltem stapia się (odwulkanizuje) w mieszalniku w temperaturze od 160—180°C, po czym (lub od razu) dodaje się wypełniacze i miesza się wszystkie komponenty utrzymując temperaturę od 160—180°C a z kolei utworzoną masę w mieszalniku homogenizuje się dodatkowo na walcarce frakcyjnej w temperaturze od 60—80°C.

22g (P. 156731) 17,07.1972.

Politechnika Warszawska, Warszawa, Polska (Zbigniew K. Brzozowski, Czesław Tracewski).

Sposób wytwarzania powłok ochronnych zwłaszcza na podłożu papierowym, znamienny tym, że poliester chlorobisfenolu tj. 2,2 bis/p-hydroksyfenylo/1,1,1 trójchloroetanu i kwasu adypinowego w zawartości chloru 22—24% charakteryzujący lepkością zredukowaną 0,15—0,3 rozpuszcza się w mieszaninie węglowodorów chlorowanych i/lub aromatycznych i najpierw powleka się folię tomofanową, a następnie z tej folii uzyskaną powłokę przenosi się na właściwe podłoże przez ogrzanie i docisk.

23b (P. 155767) 2.06.1972.

Pierwszeństwo: 16.9.1971 - Stany Zjednoczone Ameryki

Universal Oil Products Company Des Plaines, Stany Zjednoczone Ameryki (Laurence Oliver Stine).

Sposób katalitycznego krakingu olejów gazowych i węglowodorów nasyconych w warstwie fluidalnej, znamienny tym, że olej gazowy i zregenerowany katalizator wprowadza się do dolnej części pierwszego pionowego przewodu rurowego zachowując warunki krakingu zapewniające właściwą przemianę przynajmniej części surowca węglowodorowego do wymaganych produktów oraz osadzenie węgla na katalizatorze, mieszaninę katalizator - olej, wypływającą z pierwszej rury wprowadza się bezpośrednio do pierwszego separatora w celu oddzielenia ziarnistego katalizatora od wypływających węglowodorów, katalizator z pierwszego separatora przeprowadza się do komory desorpcji pracującej w warunkach zapewniających oddzielenie i odprowadzenie węglowodorów zaadsorbowanych i znajdujących się na ziarnach katalizatora, katalizator oczyszczony od węglowodorów przeprowadza się do regeneratora pracującego w warunkach powodujących usunięcie przez spalenie przynajmniej części węgla znajdującego się na katalizatorze, surowce nasycone i zregenerowany katalizator wprowadza się do dolnej części drugiego pionowego przewodu rurowego zachowując warunki krakingu, zapewniające właściwą przemianę do wymaganych produktów przynajmniej części surowca węglowodorowego oraz osadzenie węgla na katalizatorze, mieszaninę katalizator - olej wypływającą z drugiej rury wprowadza się bezpośrednio do drugiego separatora w celu oddzielenia ziarnistego katalizatora od wypływających węglowodorów, katalizator z drugiego separatora przeprowadza się do komory desorpcji pracującej w warunkach zapewniających oddzielenie i odprowadzanie węglowodorów zaadsorbowanych i znajdujących się na ziarnach katalizatora, katalizator oczyszczony od węglowodorów przeprowadza się do regeneratora pracującego w warunkach powodujących usunięcie przez spalenie przynajmniej części węgla znajdującego się na katalizatorze, odzyskuje się węglowodory wypływające z pierwszego separatora płyn - materiał ziarnisty, odzyskuje się węglowodory wypływające z drugiego separatora płyn - ciało stałe zregenerowany katalizator odprowadza się z regeneratora i przesyła do pierwszego i drugiego pionowego przewodu rurowego.

Urządzenie do katalitycznego krakingu w warstwie flufdalnej znamienne tym, że składa się z pionowego przewodu rurowego posiadającego element wlotowy i wylotowy, przy czym element wylotowy przyłączony jest do separatora płyn - materiał ziarnisty i element wlotowy posiada w dolnej części przewodu rurowego wlot katalizatora i wlot węglowodoru, pionowego przewodu rurowego posiadającego element wlotowy i wylotowy, przy czym element wylotowy przyłączony jest do separatora płyn - materiał ziarnisty i element wlotowy posiada w dolnej części przewodu rurowego wlot katalizatora i wlot węglowodoru, komory regeneracji, komory desorpcji z katalizatora połączonej z komorą regeneracji i separatorem płyn - materiał ziarnisty oraz przewodów przesyłowych do odprowadzania katalizatora ziarnistego komory regeneracji do takich samych i niezależnie zasilanych wlotów znajdujących się w dolnej części przewodów rurowych.

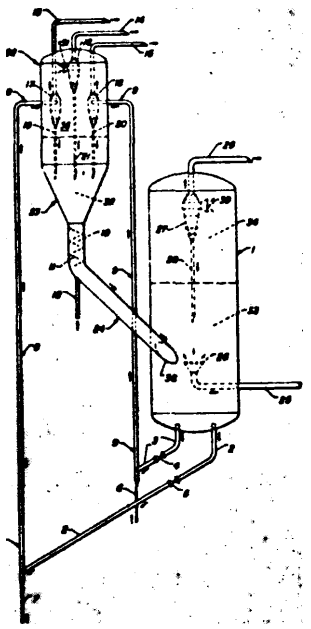

23b (P. 155768) 2.06.1972.

Pierwszeństwo: 26.7.1971 - Stany Zjednoczone Ameryki

Universal Oil Products Company Des Plaines, Stany Zjednoczone Ameryki (Algie James Cohner).

Sposób wytwarzania benzyny i węglowodorów o niskim ciężarze cząsteczkowym znamienny tym, że poddaje się kontaktowaniu olej gazowy, jako świeży surowiec ze świeżo zregenerowanym katalizatorem krakingowym w strefie reakcji oleju gazowego w złożu unoszonym, w takich warunkach, że w reakcji powstaje produkt składający się z benzyny i lekkich węglowodorów, zaś katalizator zostaje częściowo zdezaktywowany, oddziela się produkty reakcji od częściowo zdezaktywowanego katalizatora, wydziela się benzynę z produktów krakowania, kieruje się częściowo zdezaktywowany katalizator do strefy reakcji zawracanej benzyny, zawraca się przynajmniej część benzyny do strefy reakcji zawracanej benzyny, gdzie w warunkach krakowania benzyny następuje konwersja przynajmniej części zawracanej benzyny na węglowodory o małym ciężarze cząsteczkowym, a następnie usuwa się produkty o małym ciężarze cząsteczkowym ze strefy reakcji zawracanej benzyny.

23b (P. 155979) 12.06.1972.

Universal Oil Products Company Des Plaines, Illinois, Stany Zjednoczone Ameryki (Jack Bernard Pohlenz).

Sposób kraklngu przy użyciu katalizatora pyłowego, w którym fluidalny katalizator poddaje się w strefie regeneracji kontaktowi ze strumieniem gazu zawierającego tlen w celu utlenienia koksu obecnego w częściowo zdezaktywowanym katalizatorze, po czym regenerowany katalizator o danym poziomie zawartości koksu zawraca się do strefy reakcji, gdzie poddaje się go kontaktowi z surowcem węglowodorowym poddawanym procesowi krakowania, podczas którego na katalizatorze tworzy się koks powodując częściową dezaktywację katalizatora, uzyskane produkty krakingu odzyskuje się, a zdezaktywowany katalizator zawraca się do strefy regeneracji, znamienny tym, że regenerację prowadzi się w warunkach kontrolowanych umożliwiających regulowanie i utrzymanie na zregenerowanym katalizatorze zawartości koksu na wyższym poziomie i skutkiem tego obniżenie temperatury cząstek regenerowanego katalizatora w porównaniu z temperaturą cząstek katalizatora osiąganą przy najniższym poziomie zawartości koksu na regenerowanym katalizatorze w warunkach maksymalnego usunięcia koksu w strefie regeneracji.

23b (P. 156002) 13.06.1972.

Pierwszeństwo: 27.12.1971 - Stany Zjednoczone Ameryki

Universal Oil Products Company Des Plaines, Illinois, Stany Zjednoczone Ameryki (Algie James Conner, Charles William Strother, Willas Leon Vermilion).

Sposób fluidalnego krakingu katalitycznego, w którym strumień katalizatora i oleju znajdującego się w pionowej rurze wznośnej wychodzi przez wylot tej rury i wchodzi do strefy odbiorczej, węglowodory usuwane są z górnej części tej strefy, a częściowo zdezaktywowany katalizator, wychodzący z rury wznośnej kierowany jest do dołu tej strefy i usuwany z dolnej jej części, a strefa odbiorcza służy do utrzymania fazy rozcieńczonej zajmującej pewną objętość w górnej części tej strefy, przy czym faza rozcieńczona zawiera pary węglowodorów i wprowadzone cząstki katalizatora, znamienny tym, że katalizator i strumień oleju wyładowywane zostają przez wylot rury wznośnej do fazy rozcieńczonej w pewnej odległości od dolnej części tej strefy, aby utrzymać średnią gęstość fazy rozcieńczonej w czasie prowadzenia procesu mniejszą niż 4,5 kg/ /0,93 mm3.

23b (P. 156549) 17.07.1972.

Pierwszeństwo: 12.07.1971 - Stany Zjednoczone Ameryki

Universal Oil Products Company Des Plaines, Illinois, Stany Zjednoczone Ameryki (Charles Henry Watkins).

Sposób wytwarzania gazu płynnego znamienny tym, że wsad węglowodorowy o temperaturze wrzenia powyżej zakresu wrzenia benzyny i wodór poddaje się reakcji w pierwszej strefie reakcyjnej, w warunkach hydrokrakowania prowadzących do powstawania węglowodorów o zakresie wrzenia benzyny, następnie produkt z pierwszej strefy reakcyjnej rozdziela się w pierwszej strefie rozdzielania w tych samych w zasadzie warunkach ciśnienia i temperatury, uzyskując pierwszą fazę gazową zawierającą węglowodory o zakresie wrzenia benzyny i pierwszą fazę ciekłą zawierającą węglowodory o temperaturze wrzenia powyżej zakresu wrzenia benzyny, wymienioną, pierwszą fazę gazową poddaje się reakcji w drugiej strefie reakcyjnej, w warunkach hydrokrakowania tak dobranych, aby normalnie ciekłe węglowodory przeprowadzić w składniki gazu płynnego, po czym produkt z drugiej strefy reakcyjnej rozdziela się w drugiej strefie rozdzielania w tych samych warunkach ciśnienia i temperatury w zakresie 60 do około 140°F z wytworzeniem drugiej fazy gazowej i drugiej fazy ciekłej, oraz wymienioną drugą fazę ciekłą rozdziela się na trzecią fazę ciekłą zawierającą nieprzereagowane węglowodory o zakresie wrzenia benzyny i wydziela się gaz płynny.

23c (P. 155417) 20.03.1972.

Politechnika Śląska im. W. Pstrowskiego, Gliwice (Kazimierz Podgórski, Wiesław Zadęcki).

Tworzywo do konserwacji lin stalowych stanowiące mieszaninę smaru i grafitu znamienne tym, że zawiera wodne roztwory soli sodowej kwasów żywicznych i tłuszczowych w ilości soli sodowych kwasów tłuszczowych od 0,01 g/l do 15,0 g/l i soli sodowych kwasów żywicznych w ilości od 0,01 g/l do 25,0 g/l oraz włókna celulozowe o długości do 15 mm w ilości od 0,1 g/l do 30,0 g/l.

23c (P. 155603) 26.05.1972.

Instytut Ciężkiej Syntezy Organicznej, Blachownia Śląska (Dominik Nowak, Józef Gibas, Zbigniew Ratajski, Stanisław Kramarski).

Sposób wytwarzania oleju wielofunkcyjnego dla płynów hydraulicznych zapewniających dobrą stabilność i zapobiegających korozji stali, cynku, aluminium, powłok elektrolitycznych miedzi i stopów miedzi jak też zapobiegających nadmiarowi pęcznienia i kurczenia gumy lub innych organicznych tworzyw posiadających formę płaskich lub okrągłych uszczelek znamienny tym, że do 70—85 części wagowych ciekłych frakcji węglowodorów, częściowo lub całkowicie odparafinowanych i odaromatyzowanych wprowadza się 12—22 części wagowych wieloskładnikowego emulgatora, poniżej 3 części wagowych organicznych inhibitorów, najkorzystniej 0,2—1,0 części wagowych organicznych inhibitorów zawierającego najlepiej heterocykliczne związki węgla i azotu najkorzystniej związki triazolowe lub 1—2 części wagowych związków nitrozowych lub azotynowych prostych amin czy też kondensaty prostych aldehydów i amin, oraz 0,5—6,0 części wagowych wody lub wodnych mieszanin prostych alkoholi, polialkoholi azotynów metali lub amin po czym uzyskany olej wielofunkcyjny poddaje się zemulgowaniu w wodzie sposobami znanymi.

23c (P. 156388) 30.06.1972.

Kuskovsky zavod konsistentnych smazok, Moskwa, Związek Socjalistycznych Republik Radzieckich (Sergei Alexeevich Petrov, Ignaty Fedorovich Blidchenko, Gennady Dmitrievich Merkuriev, Vasily Vasilievich Lobanov, Ivan Akimovich Vovk, Gennady Petrovich Aladiin, Boris Zolmanovich Akbaschev, Rudolf Mikhailovich Devin, Viktor Khrisanfovich Filatov, Anna Andreevna Selezneva, Irina Sergeevna Sedysheva).

Smar stały do łożysk tocznych zawierający olej mineralny, zagęstnik i przeciwutleniacz, znamienny tym, że zawiera taki olej mineralny, który wykazuje lepkość 12-19 cSt w temperaturze 50°C i temperaturę krzepnięcia nie wyższą od temperatury −45°C, a jako zagęstnik zawiera mieszaninę składającą się z litowych mydeł kwasów stearynowego i oleinowego siarkowanego oraz z litowego mydła polimeryzowanego siarkowanego oleju rycynowego, albo mieszaninę składającą się z litowych mydeł kwasów stearynowego i oleinowego oraz z litowego mydła polimeryzowanego siarkowanego oleju rycynowego, albo mieszaninę składającą się z litowych mydeł kwasów stearynowego i oleinowego siarkowanego oraz z litowego mydła oleju rycynowego, przy czym gotowy smar zawiera co najmniej 0,4% wagowych siarki.

23c (P. 156540) 6.07.1972.

Pierwszeństwo: 8.07.1971 - Francja

Rhone-Progil Paryż, Francja (Bernard Demoures, Daniel Lauro, Francois Giolito).

Sposób wytwarzania nowych dodatków polepszających właściwości smarów i paliw znamienny tym, że poddaje się reakcji dwufenylopropan z podstawionym kwasem lub bezwodnikiem bursztynowym zawierającym jako podstawnik grupę węglowodorową o znacznym stopniu nasycenia i co najmniej 30 atomach węgla, korzystnie co najmniej 50 atomach węgla, a następnie mieszaninę zawierającą wytworzony ester zobojętnia się aminą.

23d (P. 155323) 6.06.1972.

Centralny Ośrodek Techniki i Rehabilitacji, Warszawa (Dominik Żelazko, Danuta Wolińska-Tomaszewicz, Henryk Sikorski).

Paliwo płynne palące się barwnym płomieniem, znamienne tym, że stanowi mieszaninę alkoholi jedno lub wielowodorotienowych, ich izomerów, eterów lub ketonów od C1do C3 w ilości 50 do 99 części wagowych, craz alkoholanów otrzymywanych z alkoholi jedno lub wielowodorotienowych lub ich izomerów od C do C6 i soli posiadających zdolność barwienia płomienia w ilo-

ici 0,1 do 10 części wagowych albo alkoholanów alkoholi od C do C6 jedno czy wielowodorotlenowych lub ich izomerów w ilości 0,1 do 10 części wagowych.

24c (P. 156862) 21.07.1972.

Biuro Projektów Przemysłu Materiałów Ogniotrwałych „Bipromog" Przedsiębiorstwo Państwowe, Gliwice (Karol Seydak, Antoni Kalarus).

Palnik gazowy, zwłaszcza do spalania gazu koksowniczego w piecach tunelowych do wypalania wyrobów ceramicznych, składający się ze znanego dyszaka i usytuowanej w nim koncentrycznie znanej lancy, znamienny tym, że posiada dyszak (1) zakończony zwężką (2), kanał dyszy powietrza (3), dyfuzor (4) oraz cylindryczny przewód mieszarki (5) przy czym dysza gazu (7) osadzona na lancy (6), jest usytuowana koncentrycznie w cylindrycznej części przewężonej kanału dyszy (3), korzystnie blisko początku dyfuzora (4).

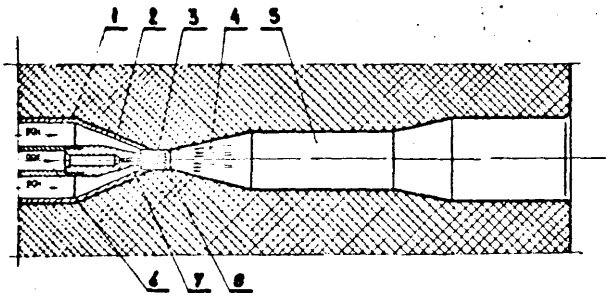

24c (P. 156863) 21.07.1972.

Biuro Projektów Przemysłu Materiałów Ogniotrwałych „Bipromog" Przedsiębiorstwo Państwowe, Gliwice (Karol Seydak, Antoni Kalarus).

Palnik gazowy, zwłaszcza do spalania gazu ziemnego, znamienny tym, że posiada dyszę gazową (4) umieszczoną w dyfuzorowej części czeluści (5), korzystnie w miejscu gdzie następuje jej poszerzenie, przy czym podawane palnikiem strugi podgrzanego w znany sposób powietrza, łącząc się z gazem palnym podawanym za pośrednictwem lancy (2) i dyszy gazowej (4) rozchylają się na zewnątrz osi palnika i wypełniają całkowicie komorę roboczą strefy ogniowej pieca, a lanca (2) wraz z dyszą gazową (4) jest wysunięta poza koniec dyszaka (1) zakończonego (3) dyszą powietrza (3), osadzonego w obmurzu (6).

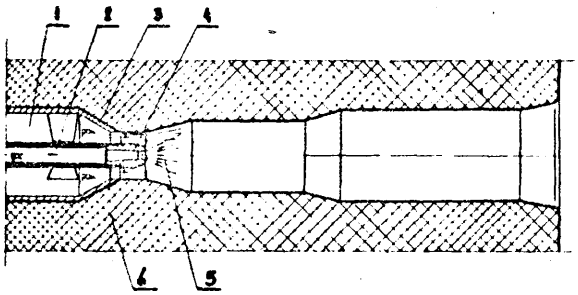

24n (P. 156422) 1.07.1972.

Przedsiębiorstwo Projektowania i Wyposażania Odlewni „Prodlew" Oddział Projektowy, Kraków (Ryszard Motyczyński, Józef Michałczak, Tadeusz Pytlik).

Generator spalin służący do otrzymania czynnika suszącego zasilany powietrzem doprowadzonym przewodem elastycznym z wentylatora zamocowanego na oddzielnej płycie fundamentowej, znamienny tym, że posiada komorę spalania, która składa się z dwóch koncentrycznie poziomo usytuowanych rur oraz komorę mieszania.

25 (P. 156810) 19.07.1972.

Pierwszeństwo: 19.07.1971 - Szwajcaria

Aries World Wide Corporation, Panama, Panama (Antonio Blasi Pasqual).

Sposób wytwarzania tkaniny z przynajmniej jednego pierwszego szeregu wzdłużnych nitek jako osnowy i przynajmniej jednego drugiego szeregu wzdłużnych nitek wsuniętych pomiędzy nitki pierwszego szeregu, znamienny tym, że w każdym z następujących po sobie cyklach formowania tkaniny powoduje się przemieszczenie przynajmniej jednej z wymienionych nitek drugiego szeregu w kierunku poprzecznym do kierunku pierwszego szeregu nitek na odległość odpowiadającą przestrzeni zajmowanej przez przynajmniej jedną z wymienionych nitek pierwszego szeregu, zmienia się podczas niektórych z wymienionych cykli formowania tkaniny kierunek wymienionych przemieszczeń; łączy się każdą nitkę drugiego szeregu po każdym z jej przemieszczeń, z odpowiednią nitką pierwszego szeregu, z którą nakłada się w swoim nowym położeniu, przy czym wymienione przemieszczenia nitek drugiego szeregu powodują powstanie odcinków poprzecznych do kierunku pierwszej serii nitek odpowiadających wielokrotnym wątkom cząstkowym.

Urządzenie do stosowania sposobu według zastrz. 1 do 5, znamienne tym, że posiada środki do zasilania pierwszego i drugiego wzdłużnego szeregu nitek jak osnów; środki do zbierania lub łapania każdej z nitek drugiego szeregu, oddzielania ich od nitek pierwszego szeregu, przemieszczania ich poprzecznie o pewien odstęp i wsuwania ich ponownie pomiędzy pozostałe nitki pierwszego szeregu, oraz środki służące do okręcania pewnymi wymienionymi nitkami drugiego szeregu odpowiednich

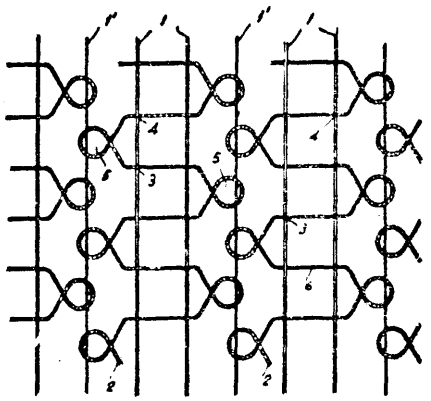

FIG. 1

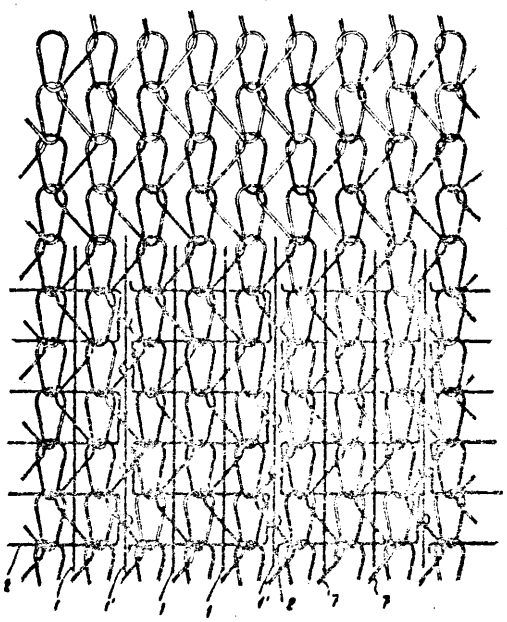

nitek pierwszego szeregu, z którymi nakładają się w nowym położeniu formując punkt połączenia pomiędzy dwoma nitkami.

26d **(P. 155756)** **2.06.1972.**

Huta im. Lenina, Kraków (Stanisław Kuchta, Jan Dyb, Wiesław Kaszewski).

Układ oczyszczalni **gazu** zwłaszcza wielkopiecowego, składający się w części wstępnego oczyszczania z typowych elementów oczyszczających, zapewniających oczyszczanie gazu do zawartości pyłu poniżej 100 mG w 1 m³, znamienny tym, że ostatni stopień oczyszczania stanowi zespół zaworów dławiących (4) wyposażonych przed wlotami do rur dławiących (4a) w rozpylające dysze wodne (7) ustawione w osi tych rur, zgodnie z kierunkiem przepływu gazu, przy czym wielkość dysz jest tak dobrana, aby zapewnić dopływ wody do gazu w ilości od **0,1** do 0,2 l/m».

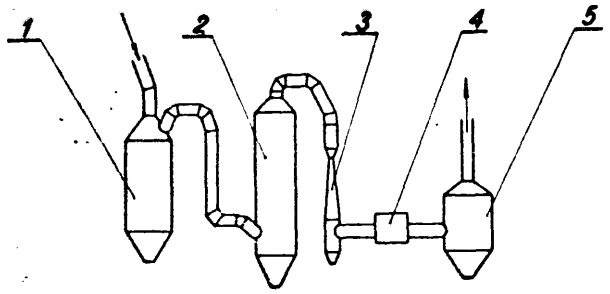

27c (P. 155053) 29.04.1972.

Kombinat Cementowy „Chełm", Chełm Lubelski, Polska (Franciszek Zieliński, Leonard Semeniuk, Tadeusz Wierzchoś, Janusz Biszewski, Wiesław Piotrowski).

Wentylator promieniowy łopatowy, zwłaszcza do zanieczyszczonego powietrza, znamienny tym, że posiada dwa przeciwległe i centrycznie w stosunku do zewnętrznych ścian obudowy umiejscowione wloty powietrza (5) oraz dwie przegrody, z których jedna (3) rozdziela symetrycznie wirnik, a druga (4) dzieli na dwie części pozostałą przestrzeń wewnętrzną wentylatora.

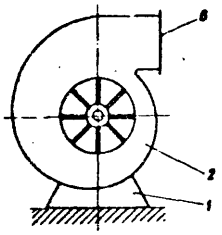

Fig.1

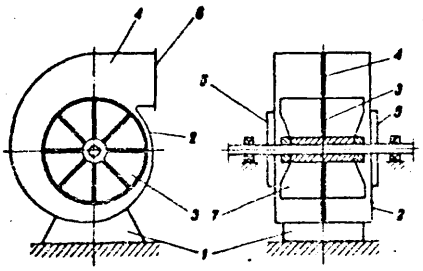

Fig.2 Fig.3

27c **(P. 155184)** **15.05.1972.**

Mezogazdasàgi Gèpgyàrtoe es **Szolgàltat** Vallalat, Szolnok, Węgierska Republika Ludowa **(Elmèr** Jakab, Làszlo Somlyodi).

Wentylator napędzany **silnikiem elektrycznym,** do przenoszenia gazów o wysokiej temperaturze i/lub gazów zanieczyszczonych, zwłaszcza do suszarek, znamienny tym, że silnik napędowy (3) jest umieszczony wewnątrz wewnętrznego płaszcza (2) ograniczającego komorę przepływu gazu dostarczanego przez wentylator (9), przy czym pomiędzy silnikiem (3) a wewnętrznym płaszczem (2) zamontowana jest ściana (5) otaczająca silnik, a istniejąca pomiędzy ścianą (5) a wewnętrznym płaszczem komora jest zamknięta na powierzchni czołowej (8) od strony przepływu powietrza z otoczenia (7), przy czym na wewnętrznym płaszczu (2) obok ściany zamykającej (8) znajduje się przynajmniej jeden otwór (4), a komora otaczająca silnik **połączona** jest z atmosferą za pomocą kanału (7).

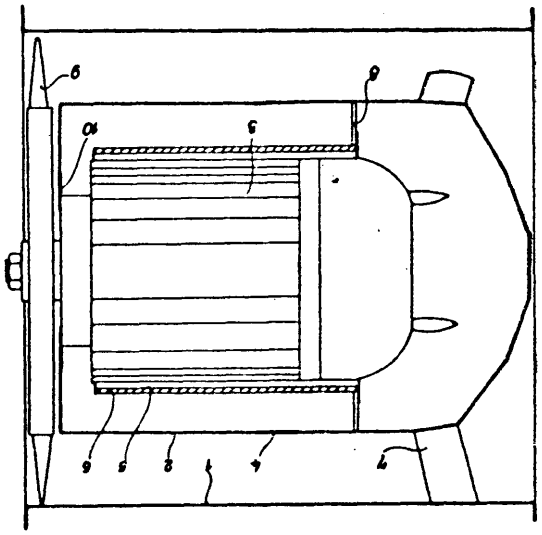

27c **(P. 155241)** **8.05.1972.**

Gosudarstvenny Ordena Trudovogo Krasnogo Znameni Proektno-Izyskatelsky Institut Metrogiprotrans, Moskwa, Związek Radziecki (Vladimir Alexandrovich Agushev, Josif Veniaminovich Brusilovsky, Alexandr Mikhailovich Gamajunov, Konstantin Vasilievich Lanchikov, Jury Moiseevich Sosner, Veniamin Jakovlevich Tsadikov, Sergei Semenovich Judochkin).

Wentylator osiowy rewersyjny, posiadający rozmieszczone w korpusie koła robocze wytwarzające podczas obracania się, strumień powietrza, zgodnie z **kierunkiem**

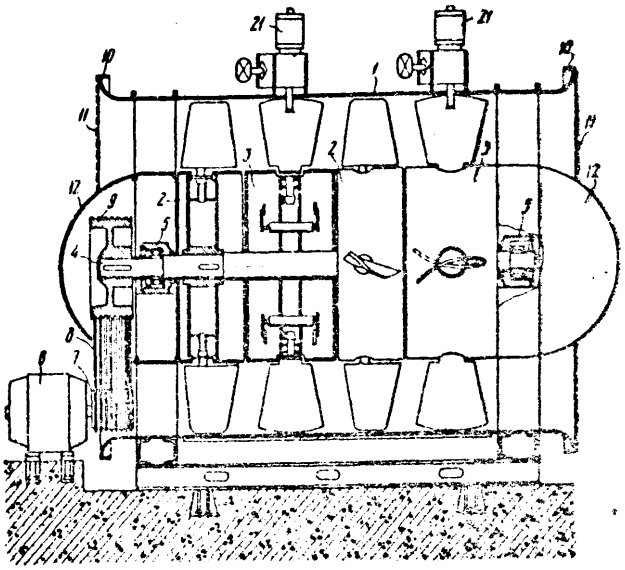

którego są zainstalowane urządzenia do jego prostowania i ukierunkowywania z łopatkami obrotowymi, sterującymi mechanizmem obrotu, znamienny tym, że łopatki obrotowe (13) urządzenia (3) do prostowania i ukierunkowywania strumienia powietrza mają wypukło-wklęsły profil aerodynamiczny w przekroju przepływowym, a w przekroju nie przepływowym mają kształt trapezu, którego większa podstawa jest wykonana odpowiednio do promienia wentylatora, a cięciwy są równe $2\pi R/Z$, gdzie R - promień zmieniający się w granicach długości łopatki obrotowej (13), Z - ilość łopatek obrotowych (13), przy czym łopatki obrotowe (13) swoimi trzpieniami (14) są połączone z mechanizmem ich obracania, zapewniającym skręcenie łopatek obrotowych (13) o kąt bliski 180°.

27c (P. 155420) 16.05.1972.

Fabryka Wentylatorów, Chełm Śląski (Zenon Gil).

Urządzenie do płynnej regulacji ustawienia kąta łopatek wentylatora osiowego podczas ruchu, znamienne tym, że składa się z głowicy suwakowej (7), wewnątrz której suwliwie umieszczona jest kostka (8), która powoduje wciskanie lub wyciąganie wałka mechanizmu sterującego.

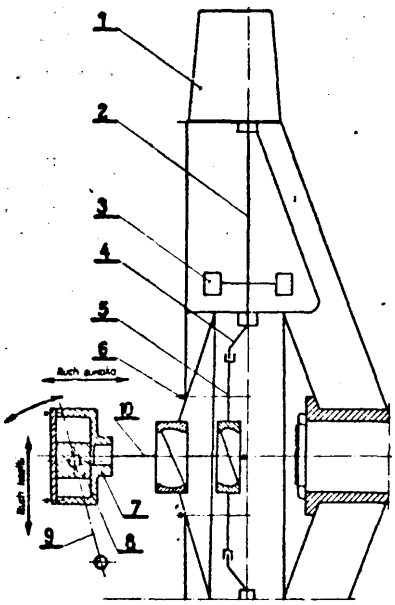

28a (P. 155115) 3.05.1972.

Krajowy Związek Spółdzielni Garbarskich i Skórzanych, Kraków, Polska (Ryszard Szkliniarz).

Sposób przyspieszonego garbowania syntanowo-roślinnego skór świńskich przeznaczonych na wyroby galanteryjne, znamienny tym, że skóry po wstępnej obróbce poddaje się całkowitemu przegarbowaniu garbnikami syntetycznymi w ilości 25% do wagi golca przy jednoczesnym dodaniu tłuszczu sulfonowanego 0,7—1,0% i dogarbowaniu roślinnemu w ilości Quebracho 3% i Mimozy 4% celem nadania skórom wymaganego dotyku (stójki) przy zastosowaniu współczynnika kąpieli w ilości 150% wody i temp. 32—38°C.

29b (P. 155280) 10.05.1972.

Przędzalnia Czesankowa im. Gwardii Ludowej „Polmerino", Łódź, Polska (Czesław Koczewski, Jan Czyż, Antoni Zieliński, Stanisław Mieszek, Władysław Starczewski, Bolesław Białas).

Sposób usuwania tłuszczów, zwłaszcza z wełny owczej, znamienny tym, że usuwanie tłuszczu odbywa się przez natrysk cieczami zawierającymi środki emulsujące tłuszcz np. uzyskiwanymi w procesie odwirowania lanoliny w kierunku przeciwnym do ruchu pokładu wełny a stężenie cieczy natryskującej jest zmienne, wzrastające odwrotnie do ruchu wełny.

29b (P. 156368) 30.06.1972.

Instytut Przemysłu Skórzanego, Łódź, Polska (Michał Urban).

Sposób wytwarzania włókien rekonstytuowanych z roztworzonego kolagenu, znamienny tym, że w celu uproszczenia technologii wytwarzania włókien kolagenowych stosuje się detergenty, najkorzystaniej anionowoczynne lub ich mieszaninę. Odwapnienie i usunięcie białek niekolagenowych prowadzi się w roztworze kwasu octowego zawierającego 1—5% NaCl lub w rozcieńczonym roztworze werseniana sodowego.

30a (P. 155010) 26.04.1972.

Akademia Medyczna, Wrocław, Polska (Mieczysław Cisło).

Ginekologiczna podciśnieniowa łyżko sonda, zwłaszcza do próbnej obrazji kanału szyjki i jamy macicy, znamienna tym, że posiada rękojeść (1) w postaci rurki, której tylny koniec ma okrężne wytłoczenia (2), a przedni koniec ma część cylindryczną (3) o większej średnicy, stanowiącą gniazdo, w które rozłącznie wprowadzona jest końcówka części stożkowej (4) łyżko-sondy właściwej, która przechodzi następnie w nieznacznie wygiętą rurkę (5) zakończoną półkolistą tępą ścianką (6), w pobliżu której w rurce (5) wykonane jest podłużne okienko (7) z ostrym górnym brzegiem, natomiast pomiędzy czołem części stożkowej (4), a dnem gniazda w części cylindrycznej (3) umieszczone jest sitko (10) z uszczelką (11).

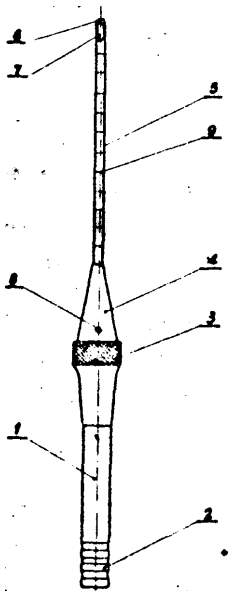

30a (P. 155297) 11.05.1972.

Politechnika Warszawska, Warszawa, Polska (Henryk Borowski, Roman Paśniczek).

Sposób sterowania stymulatorów wszczepianych chorym, umieszczonym na sali szpitalnej, znamienny tym, że stanowiący indywidualne wyposażenie każdego chorego, odbiornik (4) połączony poprzez nadajnik stymu-

lacyjny (5) ze stymulatorem (9), steruje się bezprzewodowo przez sprzężenie elektromagnetyczne z pętlą magnetyczną, którą stanowi rozciągnięty na obwodzie sali przewód (3), obydwoma końcami połączony z wyjściem nadajnika (2), zasilającego ten przewód różniącymi się od siebie częstotliwościami nośnymi, do których dostraja się odbiorniki (4) poszczególnych chorych, przy czym parametry i czasy stymulacji ustala się za pomocą połączonego z nadajnikiem (4), urządzenia (1).

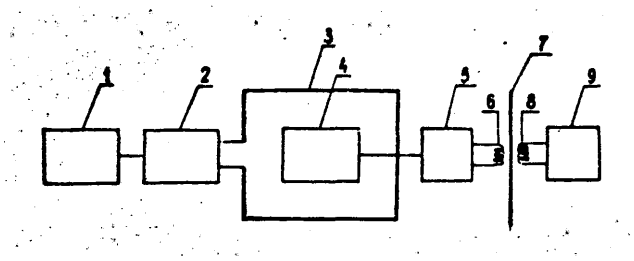

36a (P. 155394) 15.05.1972.

„Elektron" Wytwórnia Sprzętu Medycznego Teletechnicznego i Pokrewnych Wyrobów Spółdzielnia Pracy, Kraków, Polska (Franciszek Skibniewski, Leonard Wyjadłowski, Andrzej Budzynowski).

Miernik częstotliwości tętna zawierający czujnik fotoelektryczny oraz wzmacniacze wejściowe, znamienny tym, że zawiera układ dyskryminacji (V) załamków P i T przebiegu EKG lub fali dykrotycznej przebiegu fali tętna, znany układ przerzutnika Schmitta (VI), oraz układ częstościomierza (VII) składający się z tranzystorów (T_4 i T_5) połączonych równolegle oraz z tranzystora (T_6) połączonego szeregowo z tranzystorem (T_5).

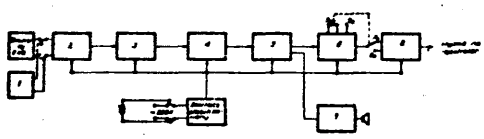

30a (P. 155416) 28.12.1971.

Akademia Medyczna, Wrocław (Stanisław Krzaklewski, Jerzy Robaczyński, Andrzej Reszczyński).

Położnicza łyżka do kontroli jamy macicy w kształcie trójkątnej pętli połączonej z rączką, znamienna tym, że ma ramiona (1), (2), (3) kirety z jednej strony zamknięte łączącą je ścianką (4) a z drugiej dwa dłuższe ramiona (1), (2), są połączone ścianką (5), tak że między nią a trzecim ramieniem (3) kirety pozostaje owalny otwór (6), przy czym dłuższe ramiona kirety i łączące je ścianki są połączone z rurką stanowiącą jednocześnie rączkę (7) łyżki.

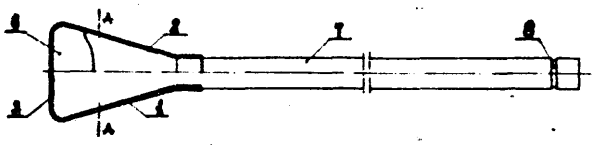

30a (P. 155505) 20.05.1972.

Politechnika Warszawska, Warszawa, Polska (Henryk Borowski).

Elektroda miopotencjałów mięśni organizmów żywych, znamienna tym, że w podłożu (1) wykonanym z materiału o własnościach dielektryka, zamocowane są elementy w postaci brył o dowolnym kształcie, korzystnie wykonanych z przewodnika i izolatora o większej stałej dielektrycznej niż materiał podłoża (1), przy czym bryły przewodnika (3) oraz bryły izolatora (2) umieszczone są korzystnie na przemian rzędami.

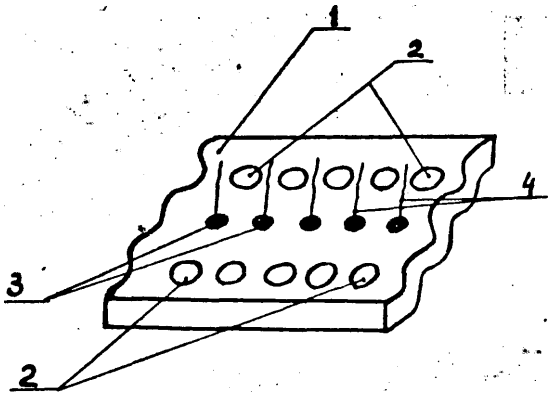

30a (P. 155681) 30.05.1972.

Politechnika Śląska im. W. Pstrowskiego, Gliwice (Marcin Brodziak, Andrzej Brodziak).

Układ do wykrywania ekstrasystolii występujących w okresie ranliwym, zawierający wzmacniacz bioelektryczny, przerzutnik Schmitta, znamienny tym, że zawiera układ pamięci analogowej (4) sterowany jednocześnie impulsami z wyjścia przerzutnika Schmitta (2) i impulsami prostokątnymi (U) z wyjścia uniwibratora (3) włączonego na wyjście przerzutnika (2), sumator analogowy (6), na którego wejścia sumujące włączono równolegle wyjście uniwibratora (3) oraz wyjście integratora (5) objętego oporowym ujemnym sprzężeniem zwrotnym i włączonego na wyjście uniwibratora (3), komparator analogowy (7), na którego wejścia włączono sygnał ($t_{śr}$) z wyjścia układu pamięci analogowej (4) oraz sygnał (E) z wyjścia sumatora (6) będący impulsami o wykładniczo opadających zboczach tylnych, natomiast sygnały (L) i (U) sterują stanami pracy integratora iterującego (8) objętego poprzez wejście liczące oporowym ujemnym sprzężeniem zwrotnym, na którego wyjście włączono element śledząco-pamiętający (9), a którego wyjście włączono równolegle z sygnałem (t_{in}) z wyjścia układu pamięci analogowej (4) na wejścia sumujące dwóch komparatorów analogowych (10) i (11) wysterowujących bramkę iloczynu logicznego (12).

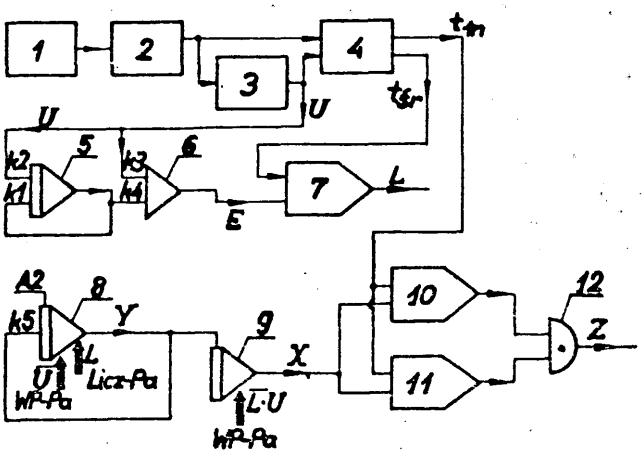

30a (P. 155710) 2.11.1972.

Pomorska Akademia Medyczna. Szczecin (Witold Starkiewicz).

AUcroobturator żaluzjowy służący do zasłaniania pasów pola widzenia prawego oka z jednoczesnym zasła-

nianiem pozostałych pasów pola widzenia drugiego oka, znamienny tym, że wokół przesłon ruchomych (3) posiadających szczeliny znajdują się pierścienie tarczowe z podziałką (4).

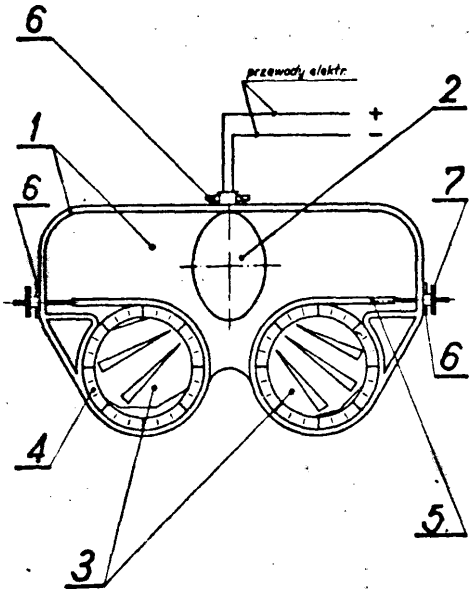

30a (P. 155907) **9.06.1972.**

Pomorska Akademia Medyczna, Szczecin (Witold Starkiewicz).

Strabometr wziernikowy służący do ścisłego pomiaru kąta zeza, znamienny tym, że posiada pryzmat (2) o zmiennej mocy i kierunku, zblokowany sztywno z wziernikiem elektrycznym (3) osadzonym na pręcie (5), którego tylny koniec umocowany jest wahadłowo przy odległym światełku fiksacyjnym (4).

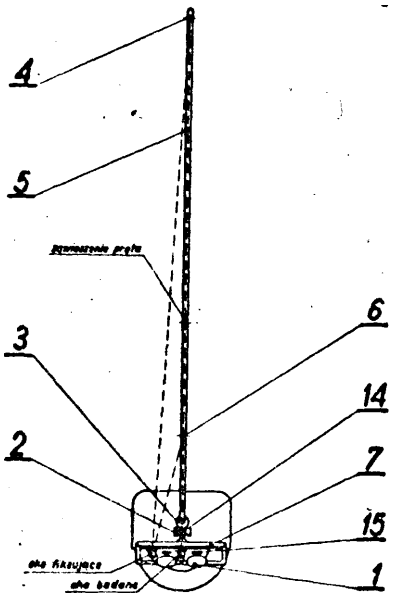

30a (P. **155908**) 9.06.1972.

Pomorska Akademia Medyczna, Szczecin (Witold Starkiewicz).

Linijka **skiaskopowa** z **długim** uchwytem, znamienna tym, że środek rękojeści przecina poziomą **płaszczyznę** przecinającą pionowo stojącą linijkę skiaskopową przy szkłach dodatnich na wysokości około +3,0 D, przy ujemnych - na wysokości około -5,0 D.

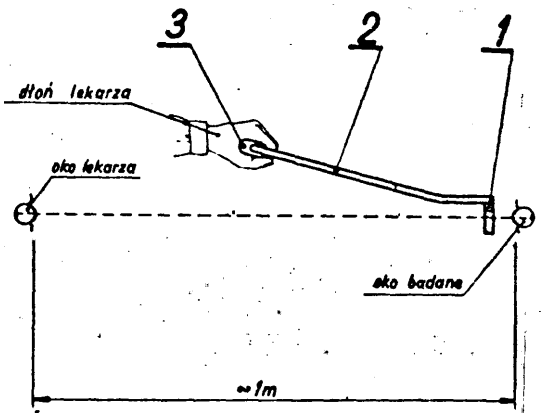

30a (P. 155909) **9.06.1972.**

Pomorska Akademia Medyczna, Szczecin (Witold Starkiewicz).

Urządzenie do badania oceny odległości, znamienne tym, że składa się z płyty stołu (1), do której zamocowana jest pionowa ścianka (2) posiadająca w dolnej części przyciski (4) i punkty świetlne (3).

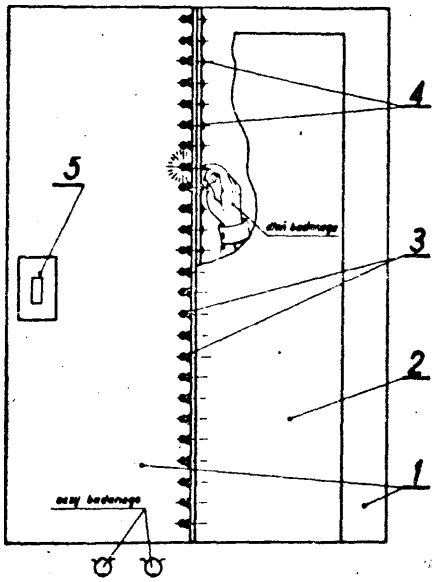

30a (P. 155910) **9.06.1972.**

Pomorska Akademia Medyczna, Szczecin (Witold Starkiewicz).

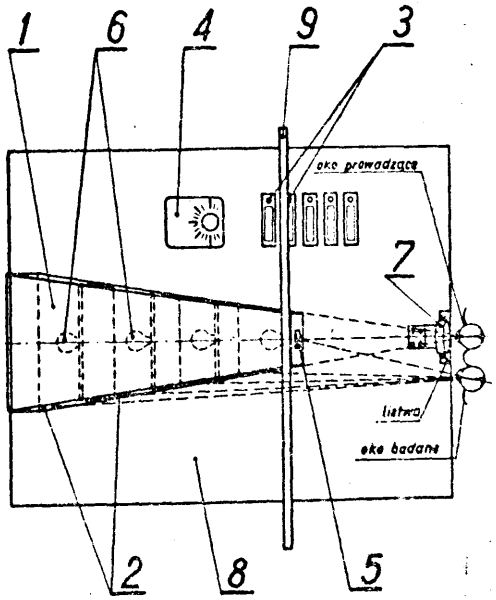

Stereometr stożkowy przeznaczony do stwierdzania obecności, względnie nieobecności normalnego widzenia stereoskopowego u człowieka, znamienny tym, że oś stożka jest skośna w stosunku 'do podstawy i tworzy z nią kąt zawarty w granicach 5-50°

30a (P. 155911) **9.06.1972.**

Pomorska Akademia Medyczna, Szczecin (Witold Starkiewicz).

Alteroobturator **żaluzjowy** służący do zmiennego w czasie zasłaniania poszczególnych pasów pola widzenia prawego oka z jednoczesnym zasłanianiem pozostałych pasów pola widzenia drugiego oka, znamienny tym, że posiada drgające ruchem wahadłowym z częstotliwością **1—10** Hz przesłony ruchome (3) posiadające szczeliny poziome, **wzgl.** odchylone od poziomu do 30°.

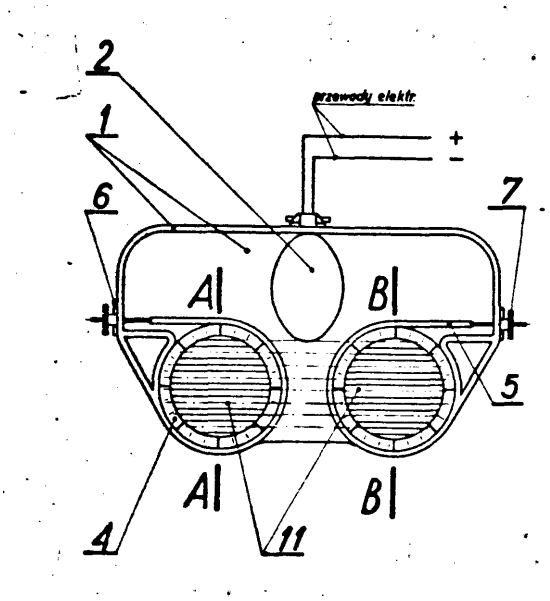

30b (P. 155600) 26.05.1972.

Akademia **Medyczna,** Lublin, Polska (Maria Kleinrok, Ewa Drewnowska).

Pręcik kreślarski do kreślenia obrysów na błonie **śluzowej** w jamie ustnej zawierający stearynę, talk, kaolin i tragant, znamienny tym, że posiada czynnik barwiący fiolet krystaliczny w ilości **2—4%** wagowych.

30d (P. 155254) 9.05.1972.

Pabianickie Zakłady **Środków** Opatrunkowych, Pabianice, Polska (Ryszard Wlazłowicz, Jerzy Buczkowski, Roman Waszczak).

Urządzenie do formowania tamponów z waty w kształcie kulek, wyposażone w znany mechanizm zasilający i zwilżacz, znamienne tym, że stanowi je taśmowy przenośnik (1) z zamocowaną w niewielkiej odległości od taśmy (2) przenośnika (1), wokół części jej obwodu, nieruchomą wklęsłą rynnę (3) o półkolistym przekroju, przy czym wklęsła powierzchnia rynny (3) jest skierowana do powierzchni taśmy (2) przenośnika (1).

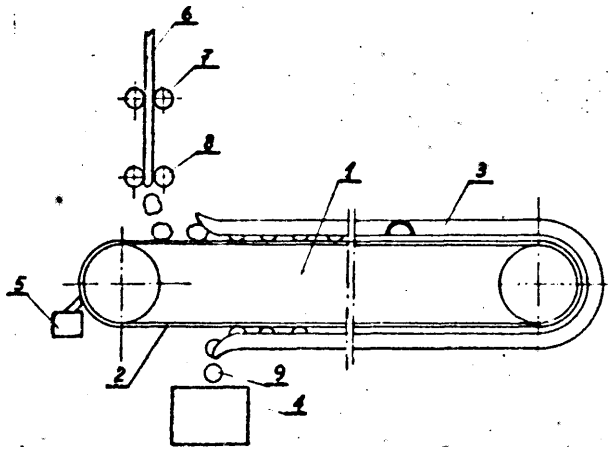

30e (P. 155012) 27.04.1972.

Akademia Medyczna, Wrocław, Polska (Kazimierz Jabłoński).

Podstawka do porodu dla noworodka, znamienna tym, że posiada ramę o rozbieżnej trapezowej podstawie (1) połączonej z częścią nośną (2) zakończoną wklęsłym ku dołowi łukiem, przy czym podstawa (1) i cz'ęść nośna (2) są spięte poprzeczką łączącą (3), a na część nośną (2) nałożona jest powłoczka (4), wewnątrz której umieszczony jest termofor (5).

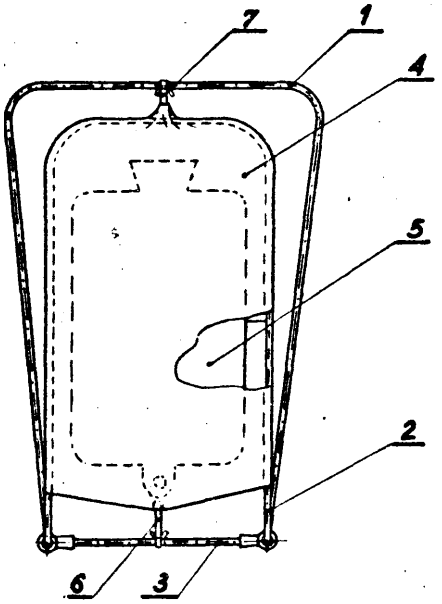

30h (P. 156464) 3.07.1972.

Politechnika Łódzka Instytut Technologii Fermentacji i Mikrobiologii, Łódź, Polska (Jadwiga Jakubowska, Helena Oberman, Barbara Zalicka, Anna Piątkiewicz, Zdzisława Libudzisz).

Sposób otrzymywania zamrożonych koncentratów bakterii fermentacji mlekowej, znamienny tym, że bakterie **namnaża** się w hodowli statycznej **lub** ciągłej w podłożu serwatkowo-peptonowym lub mlecznym, po czym zobojętnia się podłoże sterylnym10%-owym NaOH, schładza do temperatury **4°C** i odwirowuje, zaś zebrany plon biomasy miesza się z medium ochronnym, na przykład chudym jałowym mlekiem w takiej proporcji, by gęstość zawiesiny nie przekraczała 1011 komórek w 1 g, a następnie zamraża się w temperaturze -25°C, przy szybkości zamrażania **0,18—0,33°C/minutę.**

30h (P. 155542) 23.05.1972.

Mikołaj Niszczyński, Warszawa, Polska.

Sposób wytwarzania **kredek** do **warg** składających się z modyfikowanego wosku pszczelego, znamienny tym, że wosk pszczeli łącznie z alkoholem mirystylowym o stosunku wosku pszczelego do alkoholu **mirystylowego** 1 : 1,5 z dodatkiem kalafonii **1—3%** w stosunku do wosku pszczelego ogrzewa się na łaźni wodnej przez 3 do 4 godziny, a otrzymany powyższym sposobem zmodyfikowany wosk pszczeli stosuje się do masy kredkowej do warg w ilości od 20 do 50%.

30h (P. 155571) 24.05.1972.

Dyrekcja Okręgowa Kolei Państwowych, Wrocław (Zofia Komorowska).

Sposób leczenia i profilaktyki chorób przyzębia i błon śluzowych jamy ustnej, znamienny tym, że przygotowanie roztworu do zabiegu przeprowadza się w mieszalniku (3), do którego podaje się z pojemników (11) odpowiednie w zależności od schorzenia związki chemiczne, najkorzystniej jednak o zawartości solanek z chlorkami, siarczki i siarczany oraz odkażoną wodę morską, sól kuchenną z dodatkiem jodu, gotowy szlam ciechociński, gotowe mieszanki ziołowe, tinktura galle, termentlle z dodatkiem mentholu jak również wodę pitną poprzez wlewnicę (4), po czym nasyca się go gazowym CO2 lub O Z butli (1) i podaje się o stężeniu od 0,5 do 10% i o temperaturze do 50°C oraz ciśnieniu do 3 atmosfer poprzez ustnik (12) do natryskowego płukania jamy ustnej.

Urządzenie do stosowania sposobu według zastrz. 1, znamienne tym, że posiada mieszalnik (3) zaopatrzony w jego dolnej części w znaną grzałkę (16), przy czym do ścian mieszalnika (3) podłączone są rozłącznie przy pomocy przewodów z odcinającymi zaworami (5), (6), (7), (8) i (9) pojemniki (11), gazowa butla (1) z reduktorem (2), wlewnica (4), odpowietrzające naczynie (10), ustnik (12), manometr (13), termometr (14), zawór bezpieczeństwa (15).

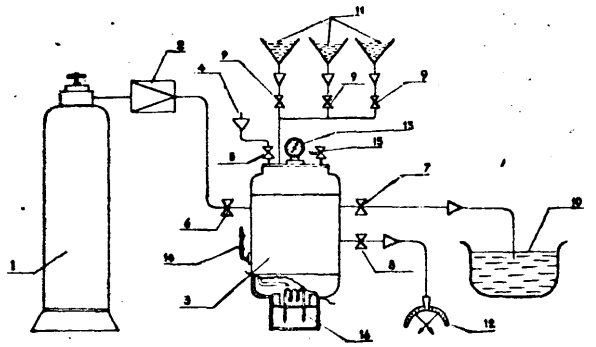

30h (P. 155784) 3.06.1972.

Vsesojuzny Ordena Lenina Institut Experimentalnoi Veterinarii, Moskwa, Związek Socjalistycznych Republik Radzieckich (Arutjun Khristoforovich Sarkisov, Svyatoslav Vsevolodovich Petrovich, Lev Ivanovich Nikiforov, Ljubov Markovna Yablochnik).

Sposób wytwarzania środka do profilaktyki trychofitozy rosłego bydła rogatego, znamienny tym, że immunogenną kulturę Trichphyton faviforme hoduje się na stałej lub ciekłej pożywce w temperaturze 26—28°C w ciągu 12—15 dni, aż do optymalnego nagromadzenia się mikrokonidii wymienionej powyżej kultury, po czym biomasę oddziela się i homogenizuje aż dd uzyskania oddzielnych komórek mikroorganizmu, a następnie wydziela się produkt końcowy.

30h (P. 155805) 5.06.1972.

Zjednoczone Zespoły Gospodarcze Sp. z o.o., Warszawa (Witold Montwiłł, Krystyna Kosińska, Roman Brodowski).

Sposób otrzymywania koncentratu ryboflawiny metodą biosyntezy, przy użyciu szczepu Eremothecium ashbyii, znamienny tym, że jako podłoże stosuje się stałą pożywkę, spreparowaną głównie z serwatki i drobno zmielonej kukurydzy z dodatkiem soli mineralnych, glikozy i sieczki w temperaturze około 100°C a następnie rozdrobnioną, którą po sterylizacji szczepi się zawiesiną grzybni, Eremothecium ashbyii, wyhodowanej w znany sposób na płynnej standardowej pożywce peptonowej, po czym zaszczepione podłoże fermentacyjne inkubuje się w komorach termostatycznych w warunkach absolutnie sterylnych w temperaturze około 30°C przez około 10 dni, a następnie suszy się powietrzem o temperaturze 50—60°C i mieli.

30h (P. 156088) 17.06.1972.

Chemiczno-Farmaceutyczna Spółdzielnia Pracy „Filofarm", Bydgoszcz (Lesław Wichliński, Janusz Trzebiński, Zdzisław Skibiński).

Sposób wytwarzania stabilnego, sypkiego granulatu złożonego z cytrynianu sodu i potasu oraz kwasu cytrynowego, znamienny tym, że dla zapobieżenia zbrylaniu się i wilgotnieniu stosuje się usunięcie części wody krystalizacyjnej składników i dodaje się 0,05—0,10% stearynianiu magnezowego.

30h (P. 156528) 6.07.1972.

Wojewódzka Stacja Krwiodawstwa, Katowice, Polska (Szymon Kośmiderski, Sław Polak).

Sposób wytwarzania nośnika, stosowanego zwłaszcza w odczynach serologicznych, znamienny tym, że węgiel aktywny (carbo ligni) spala się w alkoholu, po czym miele i wytwarza zawiesinę w buforze glicynowym.

30h (P. 156807) 19.07.1972.

Pierwszeństwo: 21.07.1971 - Francja

Agence Nationale de la Valorisation de la Recherche (ANVAR); Hauts-de-Seine, Francja; Institut National de la Recherche Agronomique, Paryż, Francja; Institut National Agronomique (INA), Paryż, Francja (Denise Albe-Fessard, Pierre Auffray, François Galloin).

Sposób otrzymywania tłustych wątróbek przez wywołanie hiperfagji u zwierząt, znamienny tym, że podaje się skuteczną ilość substancji antykatecholaminowej do płynu mózgowo-rdzeniowego zwierzęcia.

30h (P. 156311) 19.07.1972.

Pierwszeństwo: 20.07.1971; 23.06.1972 - Stany Zjednoczone Ameryki

E. R. Squibb and Sons, Inc. Princeton, New Jersey, Stany Zjednoczone Ameryki (Thomas Albert Haney, Gerald Anthony Bruno, Janeth Marie Bartlett).

Sposób wytwarzania makroagregatów albuminy, zawierających jon cynawy i technet 99 m, znamienny tym, że wytwarza się kompleks zdenaturowanej albuminy lub globuliny z solą cynawą, doprowadza wartość pH mieszaniny reakcyjnej do około 4,5—6, po czym do otrzymanych makroagregatów dodaje wodny roztwór technetu £9 m.

30h (P. 156894) 24.07.1972.

Uniwersytet Wrocławski im. Bolesława Bieruta, Wrocław, Polska (Jan Dzięgielewski, Bogusława Jeżowska-Trzebiatowska).

Sposób usuwania negatywnych skutków radiacyjnej sterylizacji antybiotyków, znamienny tym, że przed wykonaniem sterylizacji antybiotyki miesza się z 0,5—15% kwasu askorbinowego.

30i (P. 155013) 27.04.1972.

Akademia Medyczna, Wrocław, Polska (Kazimierz Jabłoński).

Naczynie do gotowania smoczków, składające się z naczynia właściwego i pokrywy, znamienne tym, że wewnątrz naczynia (1) umieszczony jest wkład dolny (2) na nóżkach (3), a ponad nim usytuowany jest wkład górny (5), do którego od góry zamocowany jest uchwyt krzyżowy (6), przy czym w obu wkładach (2, 5) wykonane są liczne otwory (4), a średnice tych wkładów zbliżone są do średnicy wewnętrznej naczynia (1).

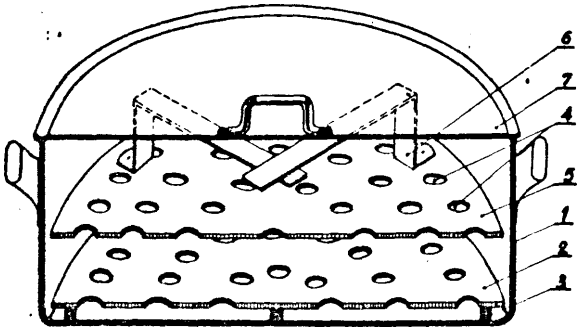

30k (P. 156111) 20.06.1972.

Centralny Ośrodek Techniki Medycznej, Warszawa (Andrzej Wojciechowski).

Aplikator maciczny, składający się z rurki zamkniętej na jednym końcu i z kołnierza oporowego, znamienny tym, że rurka (1) wykonana jest z tworzywa sztucznego twardszego od tworzywa, z którego wykonany jest kołnierz oporowy (3) i posiada przy jednym końcu przewężkę (2), na której umocowany jest rozdzielnie bez luzu kołnierz oporowy (3) zaopatrzony w otwór (4) o średnicy nieco mniejszej od średnicy przewężki (2).

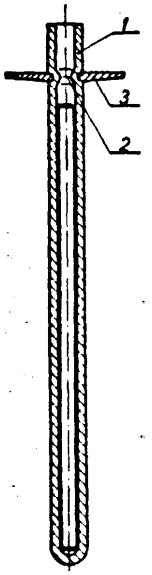

30k (P. 156112) 20.06.1972.

Centralny Ośrodek Techniki Medycznej, Warszawa (Andrzej Wojciechowski).

Aplikator śródpochwowy, znamienny tym, że ładunek promieniotwórczy (1) jest umieszczony w znanej, dwudzielnej, metalowej osłonie (2) i (3), zaopatrzonej w złącze gwintowe, która jest umieszczona bez luzu w otworach rdzeni (4) i (5) zaopatrzonych w żeberka zewnętrzne, które są wciśnięte bez luzu do wnętrza rozdzielnej, dwuczęściowej pokrywy, składającej się z kapturków (6) i (7) szczelnie osłaniającej rdzenie, we wnętrzu której jest umieszczona znana wkładka (8) z materiału nieprzenikliwego dla promieni radioaktywnych, przy czym rdzenie (4) i (5) oraz kapturki pokrywy (6) i (7) wykonane są z tworzywa sztucznego.

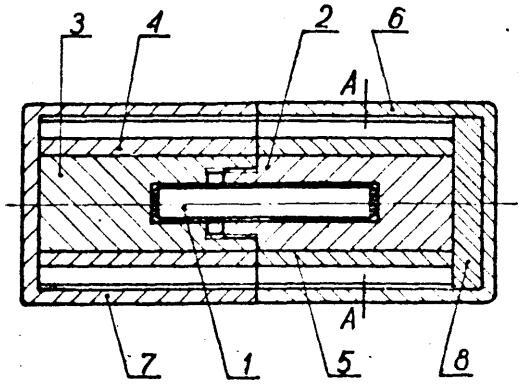

31a (P. 155179) 5.05.1972.

Zakłady Azotowe „Puławy", Puławy (Czesław Kliczkowski, Jerzy Skwarek).

Piec elektryczny do regeneracji świec porolitowych i korundowych zbudowany w kształcie cylindra wyłożonego odpowiednią izolacją, zaopatrzonego w spirale grzejne, znamienny tym, że w części dolnej wykładziny są odpowiednio wyprofilowane podpory (7), na których jest posadowiony wymienny kosz wsadowy (8), kosz ten jest zbudowany z dwóch płyt połączonych ze sobą śrubami, przy czym płyta górna jest zaopatrzona w otwory odpowiadające zewnętrznej średnicy świec,

natomiast dolna płyta posiada otwory odpowiadające wewnętrznej średnicy świec oraz nawiercenia o średnicy zewnętrznej regenerowanych elementów.

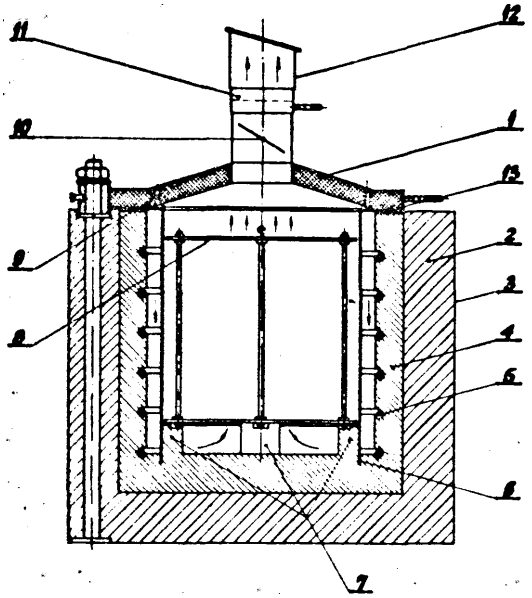

31a (P. 156333) 29.06.1972.

Biuro Projektów Przemysłu Cementowego i Wapienniczego, Kraków (Marian Borkowski).

Śluza do uciągania ze zbiornika pieca szybowego wypalonego wapna, składająca się z trzech ułożonych nad sobą, zamykanych obrotowymi pokrywami, komór, z których górna stanowi zakończenie zbiornika podszybowego, a dolna łączy się z przenośnikiem, znamienna tym, że do kolejnego odmykania i zamykania pokryw (4, 5, 6) poszczególnych komór wyposażona jest w mechanizm złożony z napędzanych motoreduktorem (7) dwóch identycznych zespołów, z których każdy składa się z centralnego koła zębatego (8), posiadającego zęby tylko na jednej trzeciej swego obwodu oraz trzech, napędzanych przez koło centralne (8), osadzonych w odstępie co 120°, zębatych kół satelitarnych (9, 10, 11) o tej samej ilości zębów co koło centralne (8), lecz na całym obwodzie, z których każde przez mimośród (12) lub korbę oraz łącznik (13) i dźwignię (14) połączony jest z odpowiednią pokrywą (4, 5, 6), natomiast do uszczelniania, po zamknięciu, obrotowych pokryw (5, G) komory środkowej (2) i dolnej (3), posiada umieszczone na zewnątrz komór dwa identyczne zespoły uszczelniające, z których każdy złożony jest z połączonych poprzeczną płytką (17) dwóch ramion (16), między którymi znajduje się obrotowo na osi (15) zamocowana dźwignia (18), w której osadzony jest sworzeń (19) wchodzący w podłużny otwór (20) drugiej, zaklinowanej na osi (15), dźwigni (21), w której zamocowany jest sworzeń (22), na którym obrotowo osadzona jest dźwignia (23), której jedno ramię zakończone jest krzywką (24) a drugie, z rolką (25) i przeciwciężarem (27) opiera się na krzywce (26) umieszczonej na odpowiedniej komorze (2 lub 3).

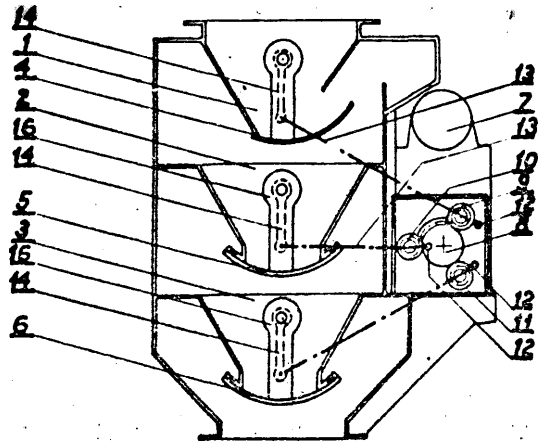

31a1 (P. 156251) 26.06.1972.

Biuro Studiów i Projektów Hutnictwa „Biprostal", Kraków (Radwan E. K. Skrzypek, Wł. Niedźwieński).

Sposób ochrony powietrznej wymurówk ogniotrwałej pleeów stalowniczych, zwłaszcza pleców martenowskich i systemu „Tandem", znamienny tym, że przy pomocy wentylatorów umieszczonych na konstrukcji pieca wdmuchiwane jest powietrze, które wewnątrz pieca tworzy warstwę ochronną między wymurówką ogniotrwałą a gorącymi spalinami.

31a1 (P. 156571) 7.07.1972.

Sądeckie Zakłady Elektro-Węglowe, Biegonice, Polska (Mirosław Lebiedziejewski, Zbigniew Wojewoda, Zygmunt Kosakowski, Józef Mąka, Jan Kolowca, Józef Jungiewicz, Jan Franczyk, Wiesław Stach).

Sposób grzania prądowego pleców Achesona zasilanych z dwóch zespołów transformatorowo-prostownikowych pracujących równolegle, znamienny tym, że do osiągnięcia nominalnej mocy zainstalowanej zostają włączone pod napięcie dwa piece jednocześnie.

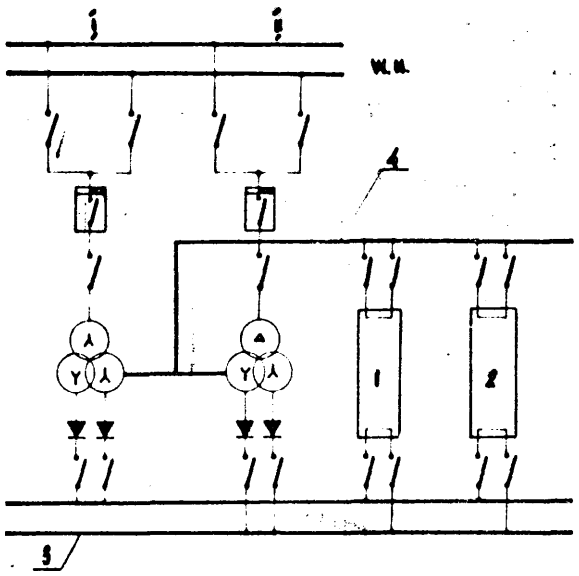

31b1 (P. 155067) 29.04.1972.

Fabryka Maszyn Górniczych „PIOMA" im. Tadeusza Żarskiego, Piotrków Trybunalski (Bolesław Kula).

Sposób wytwarzania rdzeni skorupowych, polegający na zagęszczeniu masy rdzeniowej w rdzennicy przez

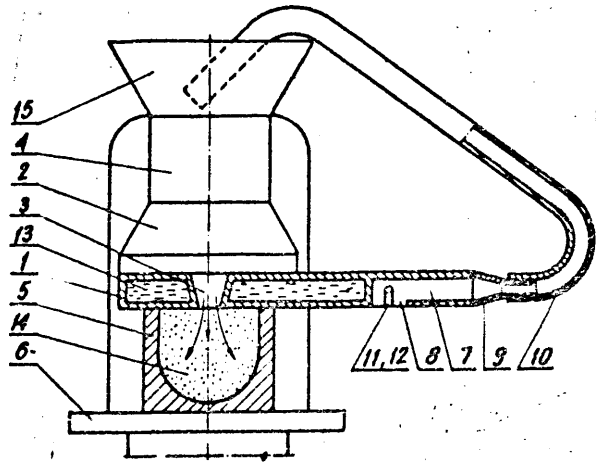

wstrzeliwanie lub nadmuchiwanie, utwardzeniu znanymi metodami warstwy powierzchniowej rdzenia i usunięciu nieutwardzonej masy.

Płyta dmuchowa do stosowania sposobu według zastrz. 1, posiadająca otwór do przepływu masy rdzeniowej z cylindra strzelarki lub nadmuchiwarki do rdzennicy oraz przewód doprowadzający sprężone powietrze zakończony otworem dmuchowym, znamienna tym, **że** posiada kanał wylotowy (7) do odprowadzenia masy nieutwardzonej.

31b2 (P. 155610) 26.05.1972.

Politechnika **Śląska** im. W. Pstrowskiego, Gliwice (Wacław Sakwa, Stanisław Jura, Marian Starczewski, Józef Czepiel, Czesław Rauk, Ernest Anderka, Zygmunt Katolik).

Aktywowane pokrycie ochronne na formy i rdzenie odlewnicze zawierające składniki **wysokoogniotrwałe,** znamienne tym, że jako lepiszcze zawiera cement glinowy aktywowany składnikami przyspieszającymi proces wiązania, najlepiej szkłem wodnym lub glinianem **wapnia.**

31b2 (P. 155611) 26.05.1972.

Politechnika **Śląska** im. W. Pstrowskiego, Gliwice (Wacław Sakwa, Stanisław Jura, Marian Starczewski, Stanisław Pawłowski, Mieczysław **Dróżdż,** Józef Czepiel).

Cementowa masa formierska na rdzenie i formy odlewnicze, znamienna tym, że jako dodatek wiążący zawiera cement barowy lub mieszaninę cementu portlandzkiego, lub glinowego z cementem barowym.

31b1 **(P.** 155612) **26.05.1972.**

Politechnika **Śląska** im. W. Pstrowskiego, Gliwice (Wacław Sakwa, Stanisław Jura, Marian Starczewski, Stanisław Pawłowski, Mieczysław **Dróżdż,** Józef Czepiel, Czesław Rauk).

Pokrycie ochronne na formy I rdzenie odlewnicze w odlewnictwie i hutnictwie, znamienne tym, że jako lepiszcze materiałów ogniotrwałych zawiera cement barowy.

31b1 (P. 155302) 5.06.1972.

Politechnika Warszawska, Warszawa (Mieczysław Maciejewski, Paweł **Murza-Mucha,** Leszek Łukasik, Kazimierz Gradowski, Piotr Pietryka).

Sposób wytwarzania krzemianowych rdzeni i form odlewniczych, polegający na wiązaniu piasku spoiwem krzemianowym, znamienny tym, że przed wprowadzeniem spoiwa piasek wstępnie miesza się z substancją organiczną, zdolną do wytworzenia na powierzchni **ziaren** piasku warstwy izolacyjnej, w postaci ciekłej lub stopionej albo w postaci roztworów lub emulsji, W ilości od 0,01% do 3% wagowych suchej substancji w stosunku do masy piasku.

31b2 (P. 155958) 12.06.1972.

Dolnośląskie Zakłady Metalurgiczne **„DOZAMET"** Przedsiębiorstwo Państwowe, Nowa Sól (Zygmunt Grabarczyk, Józef Gwiazda).

Krążnlk mieszarki do materiałów ziarnistych, zwłaszcza mieszarki do mas formierskich, znamienny tym, ie jego zewnętrzną powierzchnię walcową tworzą wymienne wkłady (8) rozmieszczone w równych odstępach na całej szerokości krążnika (1) i przytwierdzone do znanej piasty (2) krążnika za pomocą np. trzech żeber (5).

Odmiana krążnika według zastrz. 1, znamienna tym, że zewnętrzną powierzchnię walcową jeden **wymienny** wkład (11) o kształcie linii śrubowej, którego poszczególne zwoje są przytwierdzone do znanej piasty (2) krążnika (1) za pomocą np. trzech żeber (10) i którego szerokość jest wielokrotnością skoku linii śrubowej utworzonej przez wkład.

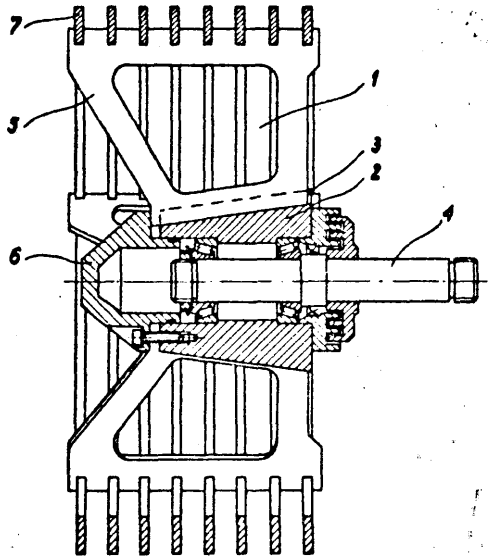

31b1 (P. 15553T) 23.05.1972.

Zakłady Budowy Maszyn i Aparatury im. St. Szadkowskiego, Kraków (Adam Piętka, Jan Meus).

Sposób wykonywania odlewów, zwłaszcza odlewów ciężkich, formowanych przy użyciu ciekłej masy **samoutwardzalnej,** znamienny tym, że model przymocowany do krzyżaka wspartego ramionami na żeliwnej ramie formierskiej umieszczonej wewnątrz kesonu, którego pojemność wypełnia się ciekłą masą **samoutwardzalną,** unosi się po **samoutwardzeniu** ciekłej masy wraz z ramionami krzyżaka na wysokość około 200 mm przy pomocy podnośnika hydraulicznego, a następnie przy pomocy suwnicy wyciąga z formy eliminując jej podnoszenie i obracanie, przy czym w znany **sposób** po nałożeniu górnej części formy na część dolną formę zalewa się płynnym metalem.

31b1 (P. 156568) 7.07.1972.

Politechnika **Śląska** im. W. Pstrowskiego, Gliwice (Wacław Sakwa, Marian Starczewski, Stanisław Jura, Dionizy Gasztych, Aleksandra Gasztych, Genowefa Bienkiewicz).

Sposób wytwarzania ciekłych formierskich mas cementowych, znamienny tym, że do mieszaniny piasku i cementu wprowadza się dodatek przyspieszający wiązanie i dodatki spieniające, przy czym dodatkiem przyspieszającym wiązanie cementu portlandzkiego jest cement glinowy w ilości od **3—40%** wagowych, a korzystnie 25% wagowych w stosunku do cementu portlandzkiego, natomiast dodatkami spieniającymi są detergenty typu **sulfanianów** i siarczanów alkilowych a korzystnie siarczany etoksyalkoholi w ilości od **0,01—5%** wagowych w stosunku do całej masy.

31b1 (P. 156585) 8.07.1972.

Instytut Odlewnictwa, Kraków (Henryk Wąsowicz, Lucyna Igielska).

Masa **izolacyjna** sporządzona na bazie gliny palonej i surowej znamienna tym, że zawiera dodatek trocin, gipsu, kleju kostnego, i rezinadu sodowego, a jej ciężar właściwy wynosi **0,4—0,8** G/cm3.

31b2 (P. 155057) **29.04.1972.**

Huta „ZYGMUNT", Bytom (Franciszek Janeczek, Józef Thiel).

Głowica do mechanicznego oczyszczania odlewów, znamienna tym, że ma dysze (1) obracające się razem z obrotowo napędzaną tuleją (5) umieszczoną na łożyskach (6) i (7) zamocowanych w korpusie (15), przy czym wewnątrz tulei (5) jest współosiowo zamocowana nieruchoma rura (8) doprowadzająca czyściwo (12) do dysz (1) ze zbiornika (11), sztywno połączonego z korpusem (15) i płytą (16) mającą wzdłużne przelotowe otwory (17).

31b2 (P. 155253) 9.05.1972.

Politechnika Wrocławska, Wrocław (Bohdan Ankudowicz, Andrzej Bydałek, Mieczysław Rzeszkowski).

Urządzenie do automatycznego natryskiwania powłoki zolacyjno-ochronnej na kokile do odlewania gąsek, wyposażone w rozpylacz i zbiornik, znamienne tym, że ścianka (2) zbiornika (1), oddzielająca go od wymiennego dozownika (4), wyposażona jest w zwrotny zawór (3), a zbiornik (1) i wymienny dozownik (4) połączone są przewodami (5, 8) ze sterującym zaworem (7), zaopatrzonym w przewód (13) doprowadzający sprężone powietrze, a rdzeń (14) sterujący zaworu (7) połączony jest sztywno za pomocą dźwigni (15) z rurą (11), przy czym rura (11) połączona jest poprzez giętki przewód (10) i drugi zwrotny zawór (9) z dozownikiem (4), a ponadto rura (11) zaopatrzona jest w dźwignię (16) zakończoną rolką (17) i zakończona jest rozpylaczem (12).

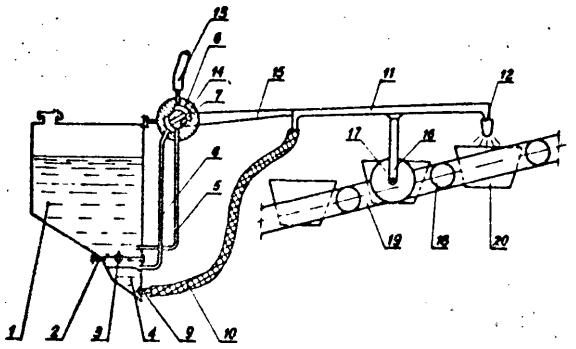

31b2 (P. 155311) 10.05.1972.

Politechnika Wrocławska, Wrocław (Andrzej Bydałek, Aleksander Sagała, Henryk Orzechowski, Zbigniew Leś).

Sposób wytwarzania narzędzi do przeróbki plastycznej metali na gorąco, prowadzony na drodze odlewania stopionego stopu narzędziowego do formy piaskowej, znamienny tym, że podczas stapiania składników stopowych na 100 części wagowych wsadu metalowego dodaje się 8—10 części wagowych węglika żelaza Fe,C lub 27—34 części wagowych 25—30%-owej zaprawy Fe-Cr zawierającej 1,5—2,5% węgla, po czym tak otrzymany stop narzędziowy odlewa się do formy piaskowej, której masę przymodelową stanowi korund (o ziarnistości 0,01—0,1 mm z dodatkiem 5—7% lepiszcza w postaci szkła wodnego.

31b2 (P. 155468) 19.05.1972.

Instytut Odlewnictwa, Kraków (Czesław Jakimyszyn, Czesław Podrzucki, Witold Szczepański, Stanisław Lubczyński).

Sposób wykonywania odlewów dwuwarstwowych z warstwą alumniium na powierzchni znamienny tym, że model lub wybrane jego powierzchnie okłada się folią aluminiową, a po zaformowaniu folia pozostaje wewnątrz formy.

31b2 (P.155801) 5.06.1972.

Politechnika Warszawska, Warszawa (Piotr Pietryka, Paweł Murza-Mucha, Mieczysław Fic).

Sposób podgrzewania formy metalowej do produkcji i utwardzania rdzeni formierskich ze znanych mas formierskich chemo- i termoutv/ardzanych, wykonanych znanym sposobem znamiennym tym, że jako nośnika i kumulatora ciepła do podgrzewania wnęki formy metalowej, stosuje się metale o niskiej temperaturze topliwości, lub sole, lub tworzywa o podobnych własnościach na przykład cynę.

Forma metalowa do stosowania sposobu składająca się z korpusu formy, osłony zewnętrznej, wskaźników temperatury i prądowych znamienna tym, że posiada komorę grzejną (3), która zawiera niskotopliwe metale lub sole, lub podobne tworzywo (5) na przykład cynę.

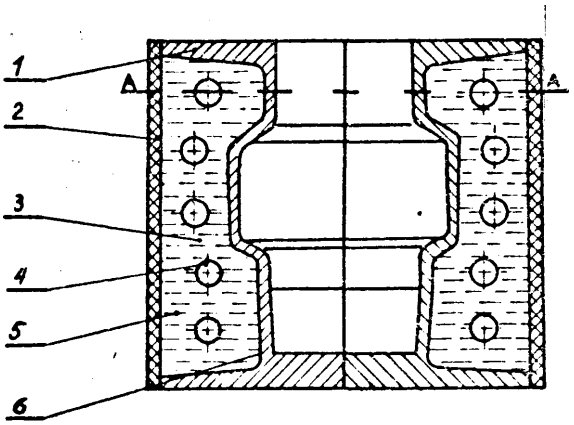

31b2 (P. 156512) 5.07.1972.

Pierwszeństwo: 7.07.1971 - NRF.

Hilti Aktiengesellschaft, Schaan, Liechtenstein (Elmar Maier).

Urządzenie przenośnikowe z przyrządem sworzniowym uruchamianym ładunkiem wybuchowym do osadzania płyt wsadowych kokilł, w którym na przyrządzie lub na urządzeniu przenośnikowym jest umieszczone urządzenie trzymakowe wystające poza płaszczyznę wylotu przyrządu, przeznaczone do podtrzymywania płyt wsadowych, znamienne tym, że na urządzeniu przenośnikowym (1) jest umieszczona jedna lub więcej par przyrządów w zasadzie o tym samym kierunku osi wbijania i kierunkach wbijania przestawionych w każdej z par o 180°, przy czym każda dalsza para lub pary przyrządów mogą być osadzone równolegle i/lub prostopadle do pary pierwszej.

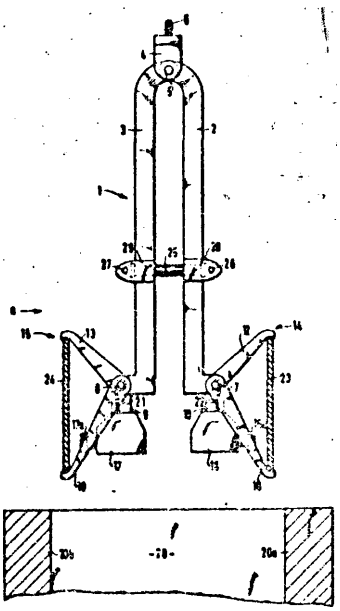

32a **(P. 155293)** **11.05.1972.**

Centralne Laboratorium Optyki, Warszawa, Polska (Jan Polak).

Sposób homogenizacji masy szklanej przez mieszanie **jej** mieszadłem dowolnego typu znamienny tym, że mieszanie odbywa się z **periodyczną** zmianą kierunku obrotów, wynosząca od 10÷60 zmian na minutę.

32a **(P. 156486)** **4.07.1972.**

Instytut Szkła. Warszawa, Polska (Andrzej Piechurowski, Bolesław Ziemba).

Sposób rozruchu elektrodowych wanien szklarskich zwłaszcza wanien z długim przepustem znamienny tym, że w celu uniknięcia zatkania się przepustu zastygłą masą szklaną wlot przepustu od strony komory napełnianej (topliwej) zakrywa się przesłoną, po czym komorę rozgrzewa się i napełnia w znany sposób, a **następnie** po osiągnięciu lepkości masy szklanej poniżej **106** puazów, najkorzystniej poniżej 103 puazów, przesłonę zakrywającą wlot do przepustu usuwa się mechanicznie lub w inny sposób, tak że płynna masa **szklana** przepływa przez przepust do drugiej komory **pieca** (wyrobowej).

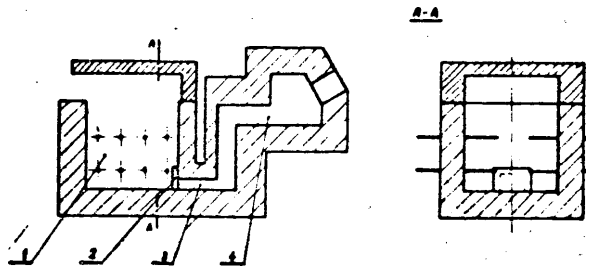

32a **(P. 156593)** **8.07.1972.**

Pierwszeństwo: 9.07.1971 - Wielka Brytania

Pilkington Brothers Limited Liverpool. Wielka Brytania (George Alfred Dickinson, Frank Nixon).

Sposób wytwarzania płyt szklanych w postaci taśmy formowanej na powierzchni płynnego metalu, zgodnie z którym roztopione szkło wylewa się na powierzchnię płynnego metalu z wydajnością zabezpieczającą przemieszczanie powstającej powłoki wzdłuż zbiornika oraz rozprzestrzenianie się jej ku jego bokom, przy czym powłokę w postaci taśmy przemieszcza się wzdłuż zbiornika pod działaniem regulujących szerokość sił przyłożonych do jej brzegów oraz sił pochodzących od umieszczonego na wyjściu mechanizmu transportującego i w trakcie przemieszczania ochładza się aż do momentu odprowadzenia taśmy ze zbiornika, znamienny **tym,** że do brzegów powłoki przykłada się siły działające w kierunku wzdłużnym i dośrodkowym regulujące jej szerokość dla przyśpieszenia ruchu taśmy **i** równocześnie uzyskania odpowiedniego zmniejszenia jej szerokości tak aby otrzymać, po dalszym zmniejszeniu jej grubości pod działaniem siły pochodzącej od mechanizmu transportującego, taśmę o wymaganej grubości.

Urządzenie do stosowania sposobu według zastrz. 1—4, zawierające zbiornik, w którym znajduje sie płynny metal, układ doprowadzający płynne szkło do zbiornika i powodujący jego przemieszczanie wzdłuż zbiornika, układ transportujący umieszczony na wyjściu urządzenia przeznaczony do odprowadzania taśmy ze zbiornika, oraz zespół bocznych rolek oddziałujących na szkło w celu reguiacji jego szerokości, znamienny tym, że zawiera rolki (13 i 14) umieszczone po stronie wlotowej urządzenia w obszarze, gdzie powłoka płynnego szkła (10) rozszerzona jest ku bocznym ścianom (2) zbiornika i ustawione tak, że pozostają w styku od góry z brzegami powłoki płynnego szkła (10), a osie ich nachylone są w stosunku do osi urządzenia i zbieżne w kierunku ściany wlotowej (3) zbiornika dla wywierania na powłokę **(10) płynnego szkła wzdłużnych i dośrodkowych sił.**

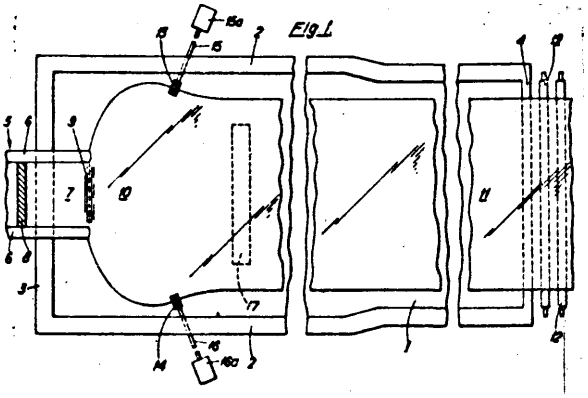

32a **(P. 156655)** **11.07.1972.**

Pierwszeństwo: 20.08.1971. - Luxemburg

Glaverbel Watermael - Boitsfort, Belgia (Claude Brichard).

Sposób wytwarzania tafii szklanych, w którym płynne szkło dostarcza się do strefy ciągnienia i wyciąga z tej strefy do postaci ciągłej wstęgi szklanej, a następnie przeprowadza się tę wstęgę poprzez strefy, w których ta wstęga szkła tężeje i chłodzi się ją, znamienny tym, że co najmniej w jednym z miejsc, jednej pary miejsc, usytuowanych jedno za drugim wzdłuż drogi wstęgi szklanej wywiera się siły wywołujące przemieszczenia gazów w otoczeniu wstęgi szklanej w jednym kierunku w poprzek wstęgi szklanej po jednej jej stronie, podczas gdy w drugim z miejsc tej pary wywiera się siły wywołujące przemieszczenia gazów w otoczeniu wstęgi szklanej w przeciwnym kierunku w poprzek tej wstęgi szklanej po tej samej jej stronie, przy czym miejsca te są oddalone od siebie wzdłuż drogi wstęgi szklanej o odległość, przy której różnica lepkości wstęgi szkła w tych miejscach wynosi nie więcej niż 102,5 puaza, a ponadto w jednym z tych miejsc lepkość wstęgi szklanej jest nie mniejsza niż 107,6 puaza i nie większa niż 10^{13} puaza.

Urządzenie do **wytwarzania tafli szklanej** sposobem według zastrz. 1—25, zawierające komorę ciągnienia i przyległy do niej szyb przeobrażania oraz środki do ciągnienia wstęgi szklanej do komory ciągnienia ze strefy ciągnienia zasilanej stopionym szkłem oraz elementy do prowadzenia wstęgi szklanej poprzez strefę ciągnienia i szyb przeobrażania, znamienne tym, że zawiera zespoły do ciągłego wywierania sił przemieszczających gazy co najmniej w jednej parze kolejnych miejsc, znajdujących się wzdłuż drogi wstęgi szklanej, przy czym siły w dwóch miejscach tej pary są wywierane w przeciwnych kierunkach w poprzek drogi wstęgi szklanej w celu wywołania jednoczesnych przemieszczeń gazów w przeciwnych kierunkach w poprzek

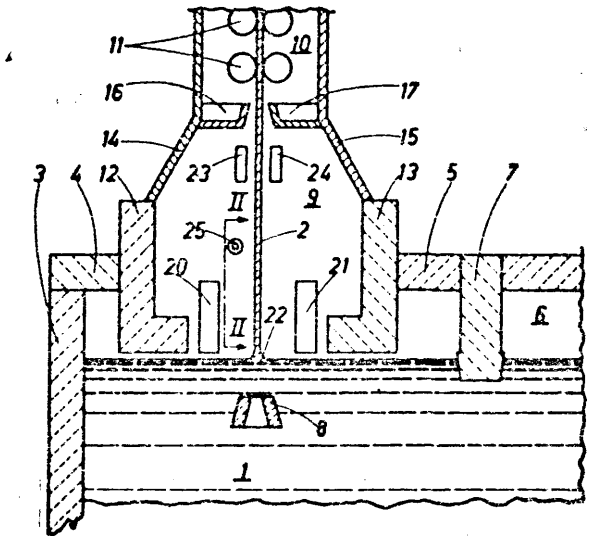

wstęgi, a ponadto miejsca te są oddalone od siebie wzdłuż drogi wstęgi szklanej o odległość, dla której różnica lepkości wstęgi szklanej w tych dwóch miejscach w czasie działania urządzenia wynosi nie mniej Jak 102,5 puaza, a poza tym co najmniej w jednym z tych miejsc lepkość szkła w czasie działania urządzenia jest nie mniejsza niż 10^{7} puaza, a nie większa niż 10^{13} puaza.

32a (P. 156656) 11.07.1972.

Pierwszeństwo: 14.07.1971 - Luxemburg, 5.07.1971 - Wielka Brytania

Glavarbel Watermael-Boitsfort, Belgia (Claude Brich

Sposób wytwarzania tafli szkła, w którym stopione szkło dostarcza się do strefy ciągnienia szkła i ciągnie się z tej strefy w postaci ciągłej wstęgi, przy czym tę wstęgę szkła prowadzi się poprzez strefy, w których wstęga ta chłodzi się i sztywnieje, znamienny tym, że co najmniej w jednej strefie wzdłuż drogi wstęgi szkła, w której lepkość szkła jest nie mniejsza od 10 puaza i nie większa od 1013 puaza i co najmniej w jednym kierunku w poprzek drogi wstęgi szkła wywiera się na gazy okresowo siłę, w celu wywołania fluktuacyjnych przemieszczeń gazów w poprzek drogi wstęgi szkła.

Urządzenie do wytwarzania tafli szkła, sposobem według zastrz. 1 do 26, zawierające komorę ciągnienia szkła i przyległy szyb przeobrażania szkła oraz zespoły do ciągnienia ciągłej wstęgi szkła ze strefy ciągnienia zasilanej stopionym szkłem do komory ciągnienia i do prowadzenia wstęgi szkła wzdłuż drogi wstęgi szkła prowadzącej przez komorę ciągnienia szkła i szyb przeobrażania szkła, znamienne tym, że zawiera zespoły do okresowego wywierania siły przemieszczającej gaz co najmniej w jednej strefie wzdłuż drogi wstęgi szkła, w której lepkość szkła w czasie działania urządzenia jest nie mniejsza od $10^{7,6}$ puaza i nie większa od 10^{1} puaza, i co najmniej w jednym kierunku w poprzek drogi wstęgi szkła dla wywołania fluktuacyjnych przemieszczeń gazów w poprzek tej wstęgi.

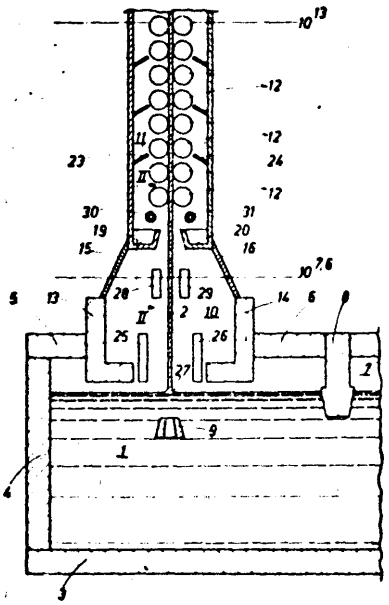

32a (P. 156784) 18.07.1972.

Pierwszeństwo: 19.07.1971 - Stany Zjednoczone Ameryki

Johns - Manville Corporation, Denver, Colorado, Stany Zjednoczone Ameryki (Richard Frank Jennigs).

Sposób obrabiania nieorganicznego materiału termoplastycznego, zgodnie z którym materiał wsadowy wprowadza się w komorę stapiania przy jednym jej końcu i do komory tej doprowadza się ciepło w celu stopienia materiału wsadowego w tej komorze, znamienny tym, że kierunek wprowadzania materiału wsadowego w komorę reguluje się, aby przepływ materiału wsadowego obracał się w tej komorze z jej jednej strony na drugą.

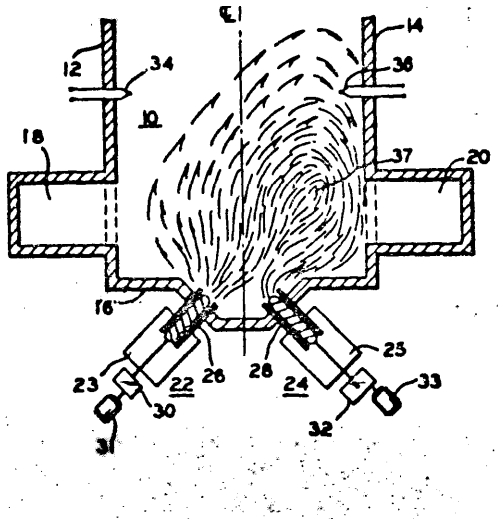

33a (P. 155326) 11.05.1972.

Stanisław Hamala, Stanisław Majewski, Częstochowa, Polska.

Stelaż składanej parasolki damskiej lub parasola męskiego, znamienny tym, że posiada wbudowane przesuwne zawiasy (22), druty (23), druty (25) i wydłużone zawiasy (16), które we wszystkich położeniach od otwarcia do zamknięcia stelaża tworzą równoległoboki, powodujące samoczynne otwieranie i zamykanie się drutów (17).

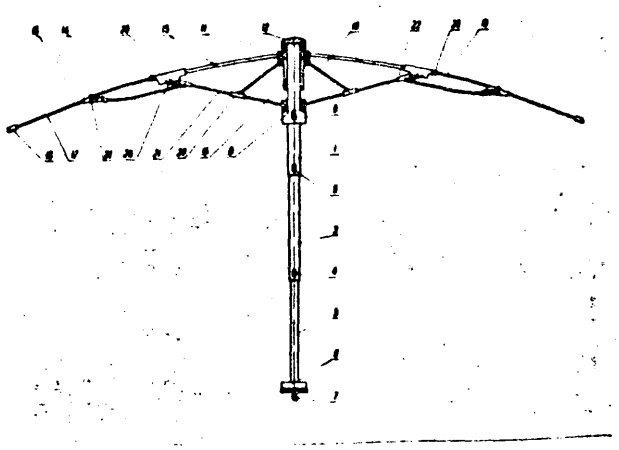

34b (P. 155778) 3.06.1972.

Przedsiębiorstwo Przemysłowo-Handlowe „Centrala Rybna", Poznań (Mieczysław Maciejowski, Teodor Narożny, Jerzy Bocheński, Wacław Sękowski, Jan Trze-

biatowski, Jerzy Morgulec, Jeremi Grabski, Walenty **Klarczyński,** Henryk Ligocki, Maciej Jurowski).

Urządzenie do wielopłaszczyznowego cięcia mrożonych bloków **filetowych** zawierające zestawy tarczowych pił do cięcia podłużnego i poprzecznego ustawione w stosunku do siebie pod kątem prostym znamienne tym, że w zespole podłużnego cięcia bloków filetowych na listwy wyposażonym w prowadnicę górną (15) bloków filetowych (4) i popychacz docisku dolnego (16) ze sprężyną dociskającą (17) poszczególne piły tarczowe przecinające (9) przedzielone są frezami walcowymi (10) oraz, że mechanizm podawania listew filetowych do cięcia poprzecznego wposażony jest w obrotnicę (18) listew filetowych (4) osadzoną obrotowo na wałku (19) i połączoną przegubowo przy pomocy **łącznika** (20) z korbą (21) mechanizmu obrotnicy otrzymującego napęd od silnika elektrycznego (22) poprzez przekładnię pasową (23) i przekładnię ślimakową (24) oraz w popychacz (27) podający poszczególne listwy na zespół pił tarczowych (31) cięcia poprzecznego, przy czym popychacz ten napędzany jest przez przekładnię ślimakową (24) za pośrednictwem mechanizmu kulisowego (29) 1 kulisy (30).

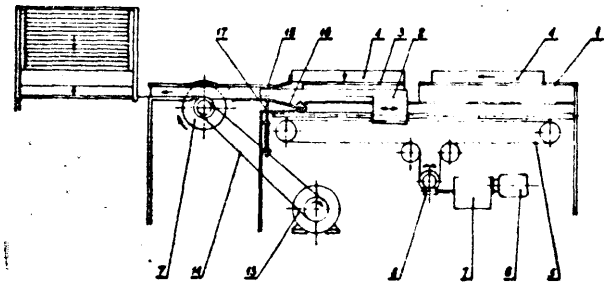

34f (P. 155364) 13.05.1972.

Jeleniogórskie Zakłady Metalowe Przemysłu Terenowego, Cieplice, Polska (Krzysztof Bulzacki).

Wieszaki do obuwia, znamienne tym, że zaczepy umożliwiają pionowe zawieszenie obuwia, zapewniając dostęp powietrza do całej powierzchni obuwia, ułatwiając prawidłowe odparowanie wilgoci.

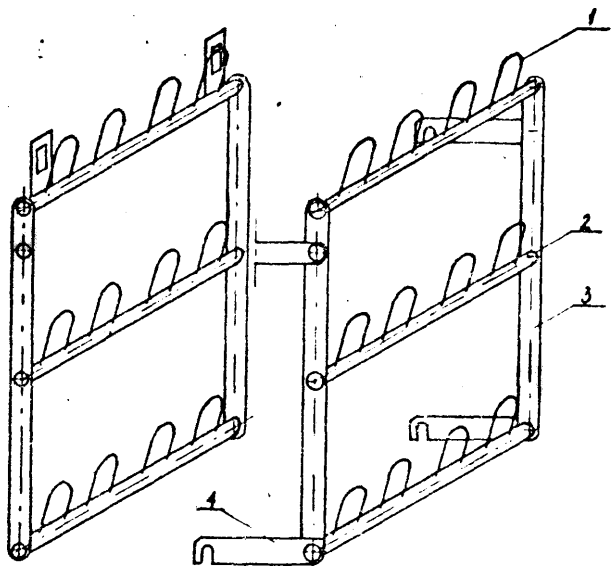

24/ (P. **155626)** 26.05.1972.

Jan Wojciech Dudek, Warszawa.

Sposób oprawiania luster, szczególnie o małych wymiarach, stanowiących jeden z elementów domowego lub osobistego wyposażenia kosmetycznego, znamienny tym, że jedno lub dwa lustra o dowolnym kształcie osadzane są w kanałach (2) i (3) elastycznej listwy (1) przy czym miejsce łączenia wspomnianej listwy ściskane jest poprzez nałożenie obejmy (11) z wkrętami ściskającymi (12) lub obejmy (13).

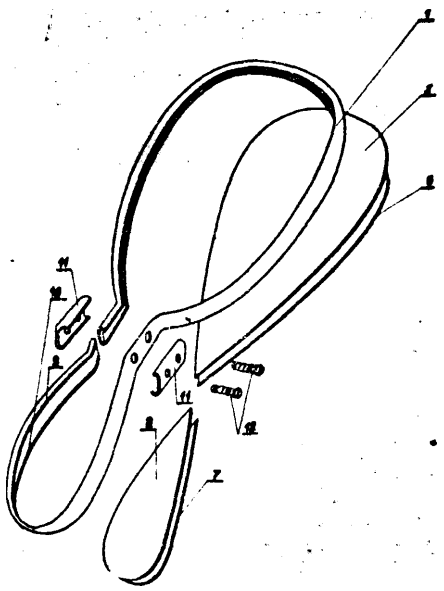

35a (P. 155309) **10.05.1972.**

Kopalnia Węgla Kamiennego „Rozbark", Bytom (Mieczysław Apollo, Marian Piechota, Jerzy Ficek).

Układ wyłączający kopalnianą maszynę wyciągową pracującą w układzie Leonarda, przed niezamierzonym, awaryjnym przejechaniem poziomu nadszybia z nie regulowaną prędkością znamienny tym, że ma włączony obwód bezpieczeństwa (20) maszyny wyciągowej, układ elektryczny wyposażony w, **łączniki** (3) lub (3) zabudowane na szybkowskazie (1) względnie kole lub kołach krzywkowych (2), połączone elektrycznie z jednej strony wycinkami pierścieni (9) osadzonymi na płycie (8) aparatu sterującego (11) z drugiej poprzez cewkę przekaźnika pomocniczego **(4),** stykami (18) i (19) cewką przekaźnika (5), stykiem (7) z obwodem bezpieczeństwa (20).

Układ wyłączający **według** zastrzeżenia 1 znamienny tym, że na płycie kontaktowej (8) ma wmontowane dwa wycinki pierścieni (9), zwierane stykami (21) i (22) dźwigni (10) sprzężonej mechanicznie z dźwignią sterującą maszyny wyciągowej.

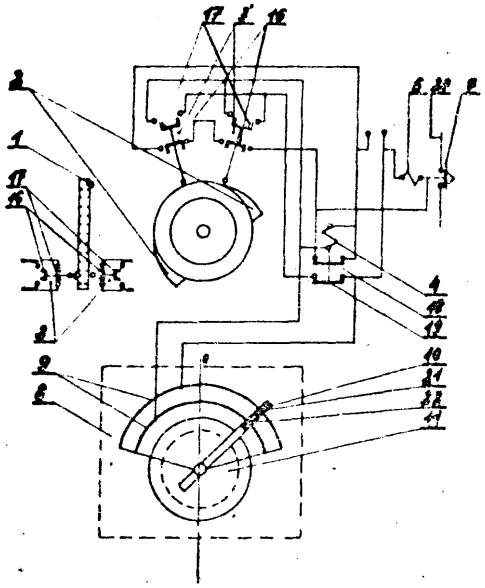

35a (P. 155772) **5.07.1972.**

Ośrodek Badawczo-Rozwojowy Techniki i Organizacji Produkcji Maszyn Górniczych „ORTEM", Katowice (Józef Ufniarski, Wiesław Domagała, Jan Słomka).

Urządzenie elektryczne przeznaczone do kontroli zamknięcia klapy, zwłaszcza naczyń skipowych podczas jazdy w dół po wyładowaniu węgla na nadszybiu kopalni, znamienne tym, że składa się z czujnika elektrycznego (14) połączonego trwale z konstrukcją nieruchomą np. wieżą wyciągową (8) oraz ruchomego magnesu (11) najkorzystniej trwałego zabudowanego na konstrukcji naczynia (2).

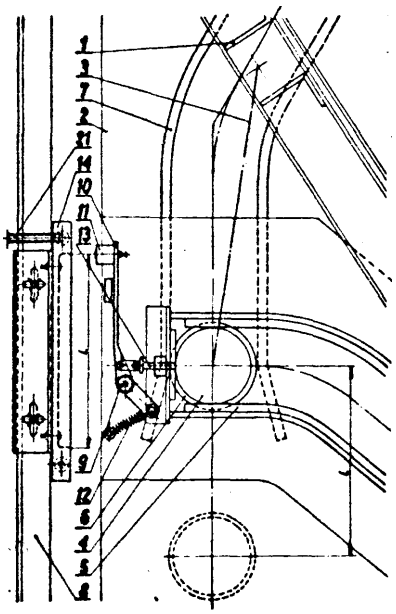

35b (P. 155233) 8.05.1972.

Przedsiębiorstwo Przerobu Złomu Metali, Dąbrowa Górnicza, Polska (Mieczysław Dębrowski, Stanisław Pasek).

Chwytnik elektromagnetyczny zwłaszcza dla kuli kafarowej mający znany korpus z uzwojeniami i dolną płaską powierzchnię chwytną i ucha dla trzymania zawiesia, znamienny tym, że ma najkorzystniej trzy pieńki (3) magnetyczne zamocowane w korpusie chwytnika (1), w miejscach, w których przepływają linie magnetyczne o największym nasileniu, wykonane w postari bumerangu, które wolnymi końcami dotykają zawieszonej kuli (6).

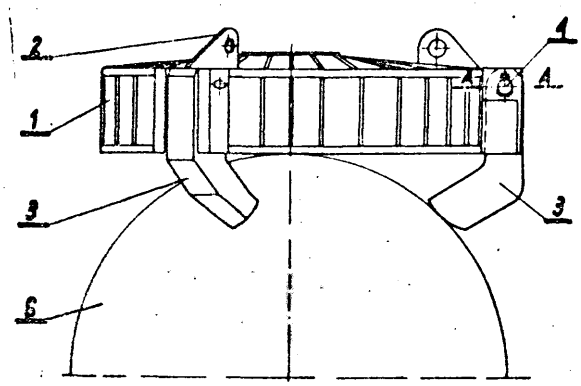

35b (P. 155276) 10.05.1972.

Centralne Biuro Konstrukcji Maszynowych, Przedsiębiorstwo Państwowe, Bytom, Polska (Jan Aleksandrowicz, Andrzej Ziemnicki, Tadeusz Żak).

Urządzenie do obrotu i wychylania trawersy chwytnej, zwłaszcza trawersy chwytnej kontenerowej, zawierające dwa niezależnie napędzane linowe bębny, na których podwieszona jest trawersa chwytna za pomoca dwóch nośnych lin, znamienne tym, że posiada linowy krążek górny (8) i wychylny linowy bęben (9) zabudowane w przesuwnej obudowie (14) oraz linowe krążki górne (12), (13) zabudowane w przesuwnej obudowie (15).

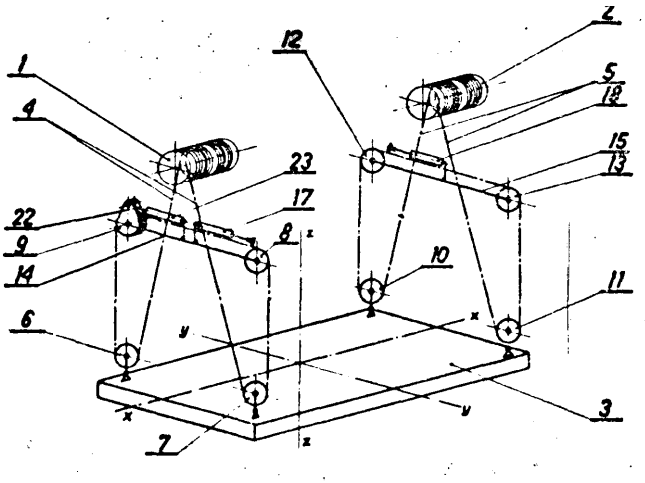

35b (P. 155334) 12.05.1972.

Centralny Ośrodek Badawczo-Rozwojowy „ZREMB". Warszawa, Polska (Kazimierz Jurczak, Jerzy Pietkiewicz).

Układ do dokładnego ustawiania dźwignic jak suwnice pomostowe, przesuwnice, wózki jeżdżące po szynach itp. znamienny tym, że jest zestawiony z dwóch dźwigni (1, 2) osadzonych obrotowo w ramie (5) dźwignicy, a połączonych między sobą cięgłem (3) w ten sposób, że przy obrocie dźwigni (1) połączonej z hydraulicznym siłownikiem (7), zamocowanym do ramy (5) dźwignicy, obraca się równocześnie druga dźwignia (2), oraz z przymocowanych na przykład do podtorza (10) dźwignicy rygli ustalających (9), o które opierają się końce dźwigni (1, 2) - w czasie powrotu do kierunku pionowego - w celu naprowadzenia dźwignicy na żądane miejsce ustawienia.

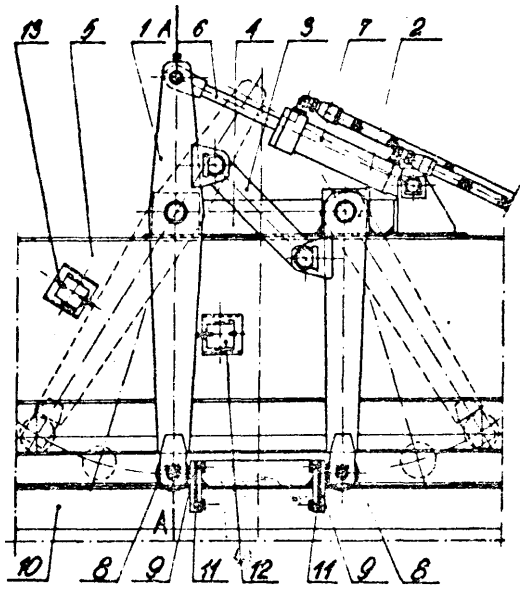

35b (P. 155560) 24.05.1972.

Szczecińska Fabryka Maszyn Budowlanych, Szczecin {Jerzy Zdanowicz).

Krzywka ogranicznika obciążenia odwzorowująca zależność dopuszczalnego obciążenia od ramienia (wysięgu), na którym to obciążenie działa znamiennie tym,

że na powierzchni roboczej (2), tuż za punktem odpowiadającym wysięgowi maksymalnemu posiada wzniesienie (3), które oddziaływując na dźwignię (6) łącznika elektrycznego (5), stanowi wyłącznik krańcowy zwiększania wysięgu, oraz na powierzchni roboczej (2), tuż za punktem odpowiadającym wysięgowi minimalnemu posiada wzniesienie (4), które oddziaływując na dźwignię (6) łącznika elektrycznego (5) stanowi wyłącznik krańcowy zmniejszania wysięgu.

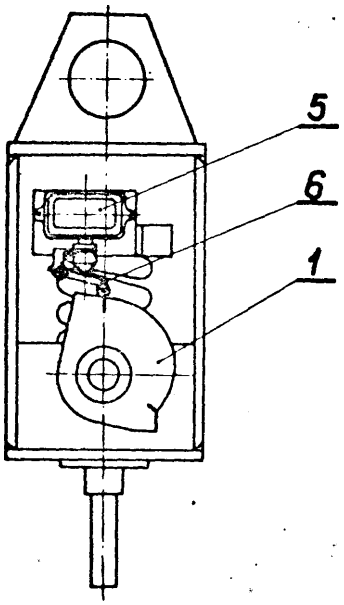

35b (P. 155658) 30.05.1972.

Zakłady Mechanizacji Budownictwa „ZREMB", w Warszawie, Warszawa (Stanisław Piasecki, Robert Królak).

Czop centralny, zwłaszcza do żurawi samojezdnych, z wałkiem napędowym umieszczonym wewnątrz złącza obrotowego, znamienny tym, że tuleja złącza obrotowego (9) posiada średnicę wewnętrzną mniejszą od maksymalnej średnicy wałka napędowego (1).

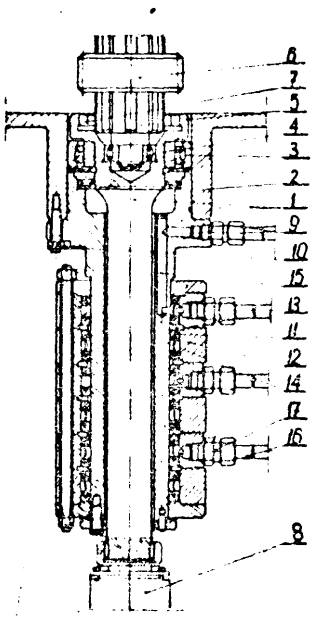

35b (P. 156229) 24.08.1972.

Bydgoskie Przedsiębiorstwo Budownictwa Przemysłowego, Bydgoszcz, (Stefan Koss).

Uchwyt zawiesia montażowego do belek żelbetowych lub podobnych, posiadającego sztywną konstrukcję w formie ramy obejmującej prefabrykat od spodu znamienny tym, że ma ruchome jarzmo (1) z bolcami (2) współpracującymi ze skośnym wycięciem na wieszaku (4> przesuwne za pomocą dźwigni (3) sterowanej linką (5).

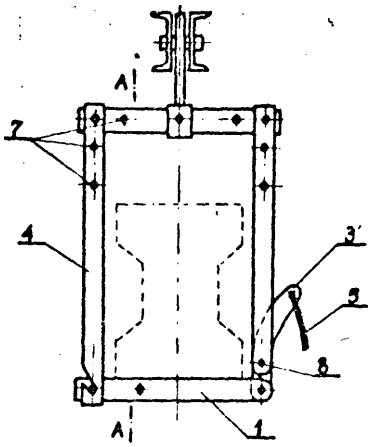

35b (P. 156877) 21.07.1972.

Zakład Doświadczalny Dźwigów Samochodowych i Samojezdnych przy Ośrodku Badawczo-Rozwojowym Maszyn Budowlanych, Bielsko-Biała (Piotr Morawski).

Podpora dla maszyn budowlanych zwłaszcza dla dźwigów i koparek jezdnych napędzana hydraulicznie składająca się z pochwy i wsporników, znamienna tym, że wspornik (1) wraz z zaczepem *(2)* usytuowany jest suwliwie we wsporniku (3) posiadającym prowadzenie (4) dla zaczepu (3) osadzonego suwliwie w pochwie (5), przy czym wspornik (3) posiada występ (6) współpracujący z zaczepem (7) umocowanym w pochwie (5).

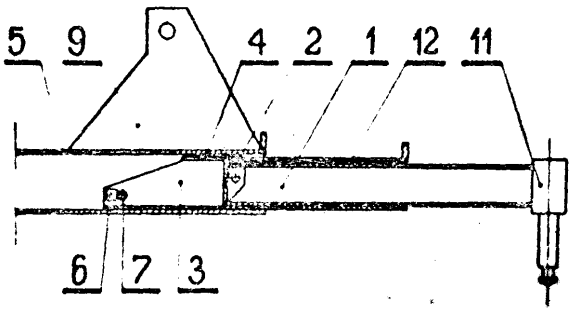

35b (P. 156696) 14.07.1972.

Wyższa Szkoła Inżynierska im. J. i J. Śniadeckich, Bydgoszcz (Krzysztof Wernerowski).

Urządzenie do samoczynnego poziomowania przy transporcie pionowym znamienne tym, że wyposażone jest w podpory ślizgowe lub toczne (9) zamocowane na belce nośnej (3) podpartej na słupach (4), na której umocowana jest dźwignia (6) i mechanizm zębaty (7), który połączony jest najlepiej z krzywką (8), w belkę nośną górną (1), która przez zmienność obciążenia normalnego wynikającą z niewyważenia złożonego przedmiotu podlega działaniu różnych sił tarcia powodując samoczynne poziomowanie, w liny (2) i (5) oraz w zatrzask (10) umożliwiający samoczynne stałe połączenie całości, zabezpieczające pewny ruch do góry z chwilą ukończenia ruchu samoczynnego poziomowania.

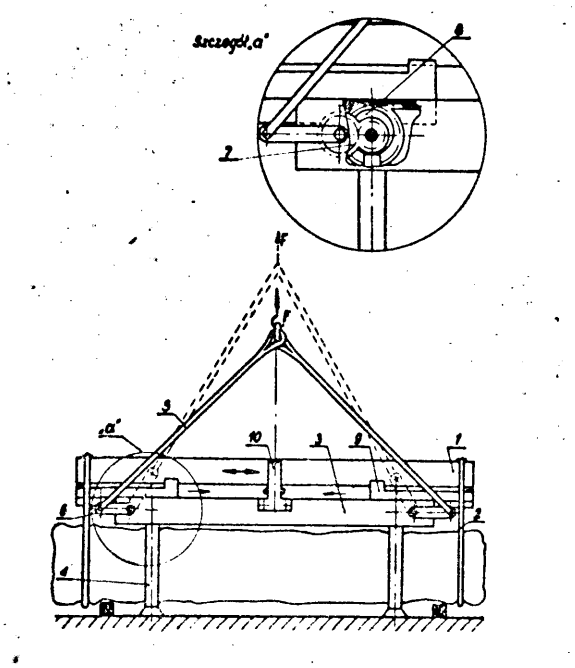

35c (P. 155196) 5.05.1072

Centrum Techniki Wytwarzania Przemysłu Okrętowego „Promor" Przedsiębiorstwo Projektowo-Technologiczne, Gdańsk (Michał Chrobak).

Urządzenie do układania liny na bębnie wciągarki, znamienne tym, że ma śrubę (4) pociągową jednozwojową napędzaną poprzez przekładnię (6) zębatą o przełożeniu 2 : 1, współpracującą z nakrętką (3) bębna (1) wciągarki.

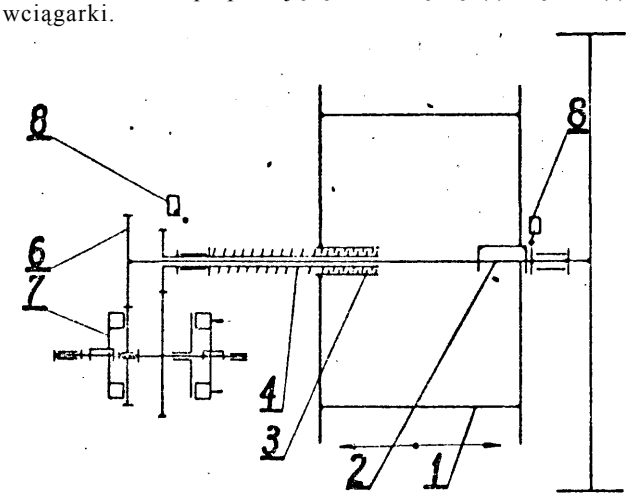

35g (P. 155032) 28.04.1972.

Kopalnia Węgla Kamiennego „Victoria", Wałbrzych, Polska (Kazimierz Fudala, Zygmunt Hercman, Tadeusz Balewicz, Franciszek Mikuta).

Skip wielozadaniowy znamienny tym, że w toku każdego cyklu jazdy urządzenia wyciągowego transportuje się dwa różne materiały w osobnych skrzyniach ładowczych, z tym że jeden jest podnoszony a drugi opuszczany, przy czym mechanizmy ładowcze są niezależne dla każdej skrzyni, górna skrzynia (2) jest wywrotna i załadunek jest odbywa sit; na nadszybiu zaś skrzynię dolną (2) ładuje s w podszybiu.

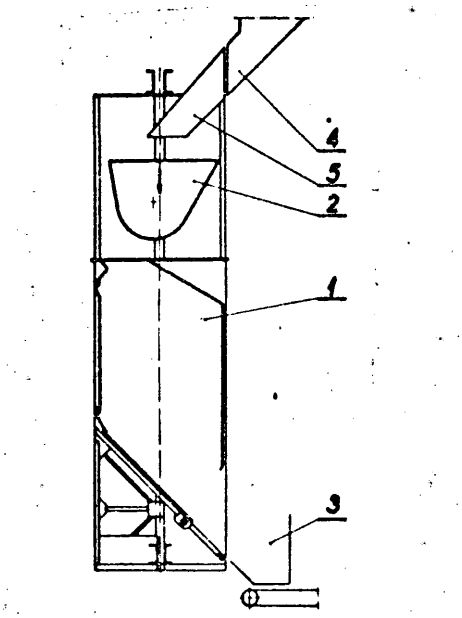

33b (P. 155669) 29.05.1972.

Instytut Gazownictwa, Kraków (Leokald Skłodowski, Adam Smetaniuk, Anna Gumula).

Palnik stojący zwłaszcza do kuchni i kuchenek gazowych domowego użytku. Tekst zgłoszenia i rysunek zamieszczono w klasie 4g na str. 4.

36b (P. 155724) 31.05.1972.

Instytut Gazownictwa, Kraków (Ryszard Zieleniewski, Leokald Skłodowski, Adam Smetaniuk, Anna Gurnula).

Palnik fajkowy, zwłaszcza do kuchni i kuchenek gazowych domowego użytku. Tekst zgłoszenia i rysunek zamieszczono w klasie 4g na str. 4.

36c (P. 156574) 7.07.1972.

Wojskowa Akademia Techniczna im. Jarosława Dąbrowskiego, Warszawa (Roman Janczak, Zygmunt Jarkowski).

Obudowa elektrycznych akumulacyjnych grzejników betonowych. Tekst zgłoszenia i rys. zamieszczono w kl. 21h na str. 69.

36c (P. 156908) 25.07.1972.

Pierwszeństwo: 30.07.1971 - Jugosławia

Kunststoffwerk Karl Egger, Linz, Austria.

Rura izolacyjna, składająca się z rury płaszczowej, otaczającej współosiowo przestrzenią pośrednią rurę przenoszącą nośnik ciepła, korzystnie środkowaną w łożach suwliwych, przy czym przestrzeń pośrednia między obiema rurami wypełniona jest izolującym cieplnie materiałem piankowym, otulającym rurę przenoszącą nośnik ciepła w sposób zapewniający izolację cieplną i zabezpieczający ją przed uderzeniami, znamienna tym, że rura płaszczowa utworzona jest przez rurę pancerną bez szwu (I; a przestrzeń pośrednia wypełniona jest jednolicie w sposób ciągły napełnianym w stanie płynnym, przemieniającym się w piankę w przestrzeni pośredniej, samoprzyklejającej się tworzywem piankowym (4), przyczepiającym się bez przerw co najmniej do ścianki wewnętrznej rury pancernej (I).

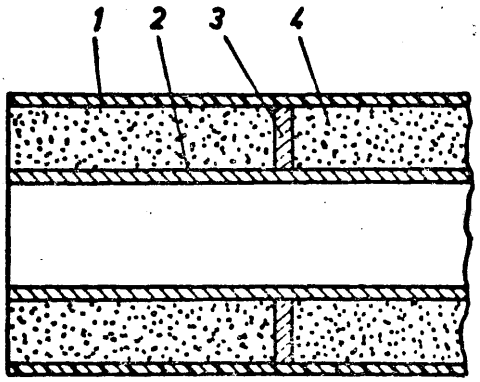

35d (P. 155222) 8.05.1972.

Centrum Techniki Wytwarzania Przemysłu Okrętowego „Promor" Przedsiębiorstwo Projektowo-Technologiczne, Gdańsk, Polska (Wiesław Janiszewski).

Ssawka wirowa znamienna tym, że ma dwie lub więcej równoległych ścianek (1) z centralnie usytuowanym ssącym otworem (2) umieszczonym w jednej lub współosiowo w obu skrajnych ściankach (1) i wewnętrznych ściankach (1) oraz nawiewne przewody (3) o równomiernym wydatku, prostopadle do ścianek (1), rozmieszczone wokół otworów (2) z nawiewnymi otworami (4) usytuowanymi w kierunku zgodnym z jednym kierunkiem obrotów względem osi otworów (2).

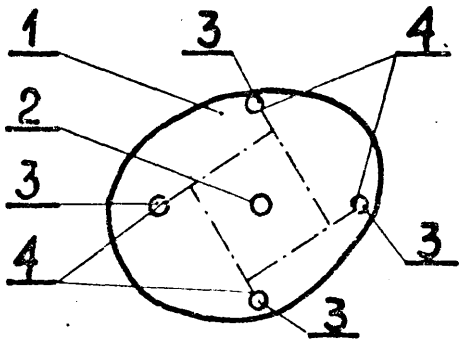

36d (P. 155329) 11.05.1972.

„POLMO" Sanocka Fabryka Autobusów, Sanok, (Jan Krzysiak, Zdzisław Mielecki. Janusz Słyk, Jerzy Stępień, Jan Zelek).

Element nawiewny **zwłaszcza** do urządzeń grzewczo-wentylacyjnych znamienny tym, że ma część przejściową (1). komorę nawiewną (2), na obwodzie której rozmieszczone są dysze (3).

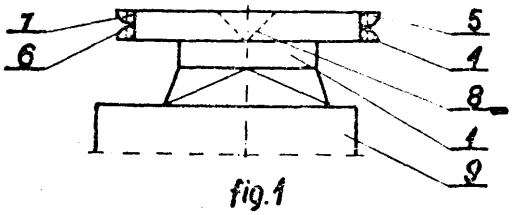

36d (P. 155376) 13.05.1972.

Przedsiębiorstwo Projektowania i Realizacji Inwestycji Przemysłu Maszynowego „BIPROMASZ" Warszawa (Marian Badowski, Dariusz Badowski, Mirosław Badowski).

Nawlewnik do rozpraszania powietrza, wody, pary, **pyłów i chemikali** znamienny tym, że jest wirnikiem **turbinowym** o kształcie przybliżonym do stożka, pracującym pionowo.

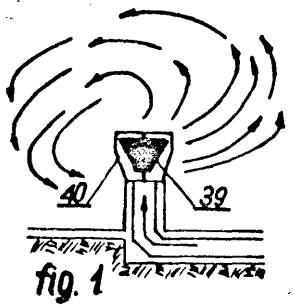

36d (P. 155925) 10.06.1972.

Zarząd Mechanizacji i Automatyzacji Opracowań Statystycznych, Warszawa, Polska (Andrzej Komać, Jerzy Chojnowski).

Warnik do nawilżania powietrza **klimatycznego** znamienny tym, że uzyskuje się rozbieralność obudowy w sposób umożliwiający wielokrotne **użytkowanie** warnika.

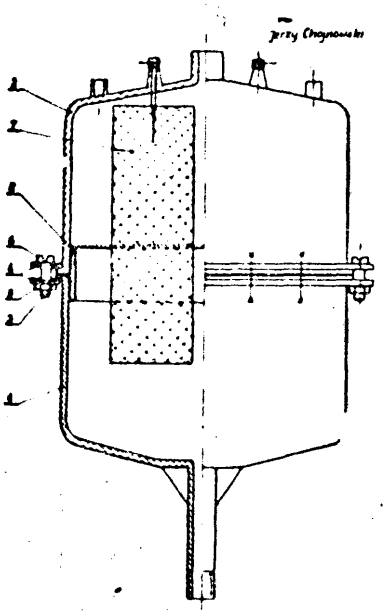

37a (P. 155136) 4.05.1972.

Politechnika Krakowska Wydział Architektury, Kraków, Polska (Jerzy Boruta).

Strop **siatkobetonowy** mający zastosowanie zwłaszcza w uprzemysłowionym budownictwie mieszkaniowym, znamienny tym, że składa się z płyty górnej (1) i płyty dolnej (1a) wykonanej z siarkobetonu. oraz że płyty górne (1) i płyty dolne (la) mają wykonane pod **kątem** 90° w stosunku do swych powierzchni żebra (2) rozmieszczone w ten sposób, że żebra (2) płyty (1) wchodzą w puste przestrzenie pomiędzy żebra (2) płyty (la), a żtbra (2) płyty (la) wchodzą w puste **przestrzenię** pomiędzy żebra (2) płyty (1), oraz że pomiędzy płytę

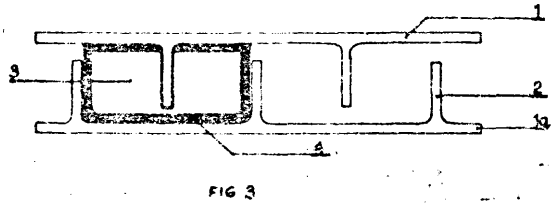

górną (1) i płytę dolną (la) na żebra (2) są nałożone łączące wkładki (3) wykonane z betonu w kształcie zbliżonym do litery „U", przy czym łączące wkładki (8) mają wykonane wgłębienie (5) odpowiadające przekrojowi żeber (2), a ich obrzeża są połączone materiałem elastycznym (4) uniemożliwiającym bezpośrednie zetknięcie się płyty (1) z płytą (la).

37a (P. 155440) 17.05.1972.

Thomas J. Dillon and Co., Inc, Akron, USA.

Konstrukcja budowlana z zastosowaniem elementów prefabrykowanych przeznaczona do wznoszenia budowli wysokościowych na biura lub inne cele, znamienna tym, że składa się z prefabrykowanych jednolitych, zbrojonych, betonowych płyt ściennych (10), z których co najmniej dwie są umieszczone równolegle w odstępie od siebie, każda ma co najmniej jedną pionową pustą przestrzeń (13) w środku przechodzącą od wierzchołka do podstawy, z wydłużonych sztywnych prefabrykowanych płyt stropowych (20), mających dolną powierzchnię przeciwległych części zakończeniowych na wierzchołku rozstawionych płyt ściennych w nie pokrywającym się stosunku do pustych przestrzeni (15) i tworzących wstępną konstrukcję, z umieszczonych na placu budowy elementów wzmacniających (22, 40), przy czym co najmniej stosowane u góry płyty stropowe, wchodzące do pustych przestrzeni płyt ściennych, a ponadto zalewany na budowie beton wypełniający równocześnie puste przestrzenie pionowych płyt ściennych i całkowicie zakrywający element wzmacniający, tworzący powierzchnię podłogową na wierzchołku płyt ściennych i zespalający wstępną konstrukcję w jednolitą wzorcową konstrukcję budowlaną z płytami ściennymi konstrukcyjnie połączonymi z płytami stropowymi za pomocą elementów wzmacniających umieszczonych w zalanym betonie.

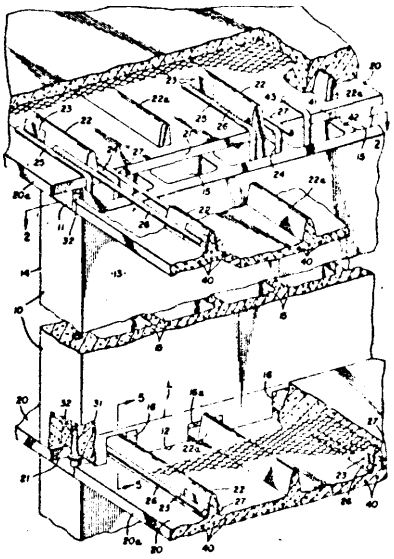

FIG. I

37a (P. 155475) 19.05.1972.

Politechnika Krakowska, Kraków, Polska (Lidia Boruta).

Sposób zabezpieczenia antykorozyjnego konstrukcji sprężonych, znamienny tym, że na konstrukcję sprężoną (1) nakłada się warstwę elastyczną zabezpieczającą, która składa się z powłoki gruntującej, stanowiącej warstwę (2) wykonaną z abizolu R, na którą jest nałożona powłoka zbrojeniowa (3) wykonana z włókna szklanego oraz, że na powłokę (3) jest nałożona cienkimi warstwami powłoka elastyczna (i), wykonana z abizolu P lub D.

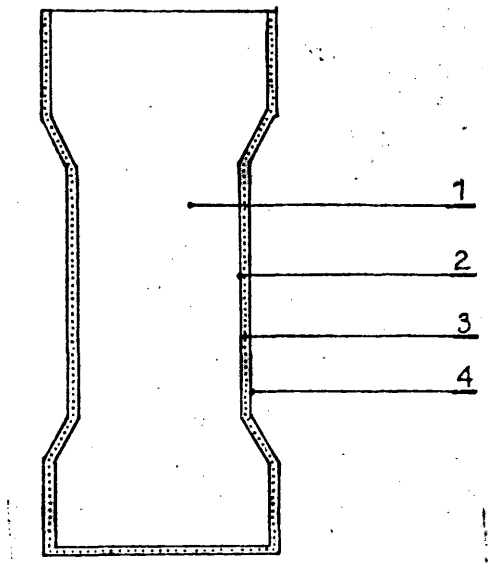

37a (P. 155530) 25.05.1972

Kieleckie Zakłady Terenowe Prefabrykacji, Kielce (Lucjan Rózik, Jerzy Rózik, Alfred Francyk).

Układ elementów ścierno-stropowych do wykonania szkieletu budynków niskokondygnacyjnych zwłaszcza mieszkalnych na uprzednio wykonanych fundamentach w sposób tradycyjny w powiązaniu z elementami wykonanymi znaną technologią, znamienny tym, że składa się z typoelementów (1, 2, 3, 4) tworzących we wzajemnym zestawieniu z wypełnieniem pustek (6) i złączami (8) konstrukcję nośną szkieletowo-płytową.

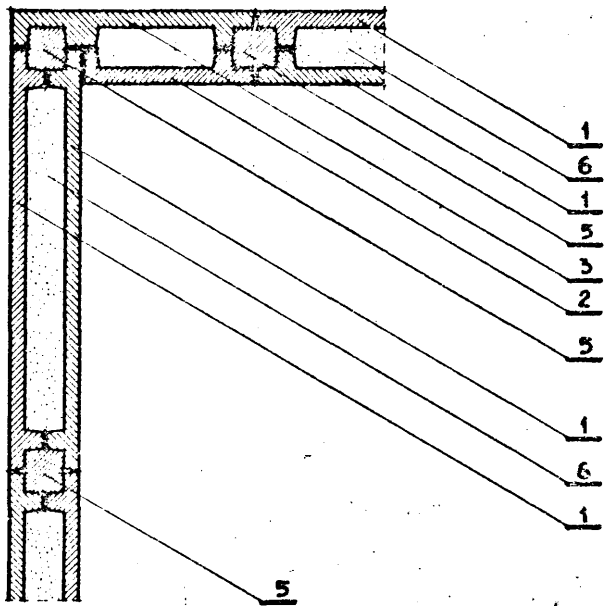

37a (P. 155942) 10.06.1972.

Zakłady Przemysłu Bawełnianego im. Powstańców Śląskich „Frotex", Prudnik (Tadeusz Amrogowicz, Zefiryn Molenda).

Sposób zabezpieczania konstrukcji żelbetowych przed korozją przy użyciu kleju znanego pod nazwą firmową „Polacet" i folii z polichlorku winylu, znamienny tym, że uprzednio silnie nasyconą wodą powierzchnię betonu, pokrywa się cienką warstwą kleju, po czym po upływie 20 minut, nakłada się na nią jedną warstwę folii z polichlorku winylu grubości 0,1-1,0 mm, przy czym dla uzyskania całkowitego przyklejenia folii do powierzchni betonu, należy ją docisnąć przy pomocy ręcznie przesuwanego kawałku tkaniny.

37a (P. 155969) 12.06.1972.

Przedsiębiorstwo Robót Termoizolacyjnych „Termozolacja", Zabrze (Klaus Kopiec, Józef Walus, Józef Panicz, Marceli Stan, Stanisław Jeleń).

Sposób wytwarzania elementów prefabrykowanych Izolacji termicznej dla powierzchni płaskich i cylindrycznych powyżej średnicy 2,5 m, a w szczególności dla kotłów energetycznych, urządzeń odpylających, kanałów spalin, zbiorników oraz izolacji ocieplających budynki i hale produkcyjne i energetyczne, znamienny tym, że materiał izolacyjny, w postaci mat, płyt i filców, nakłada się jedno lub wielowarstwowo na ukształtowany płaszcz ochronny (1), wykonany z arkusza blachy ocynkowanej, aluminiowej lub cynkowej i mocuje się go przy pomocy taśm (8) i odstępników (9).

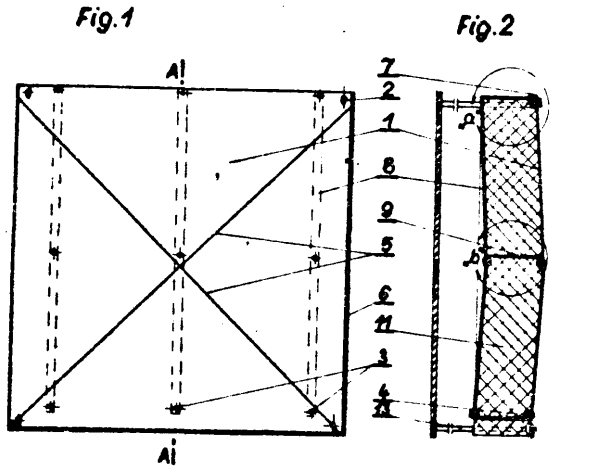

37a (P. 156666) 13.07.1972.

Tadeusz Tarłowski, Halina Tarłowska, Warszawa.

Konstrukcja połączeń prętów w płaskim, przestrzennym, stalowym dźwigarze kratowym, powierzchniowym, znamienna tym, że siły występujące w prętach przekazywane są na węzły górne i węzeł dolny za pośrednictwem stalowych czasz.

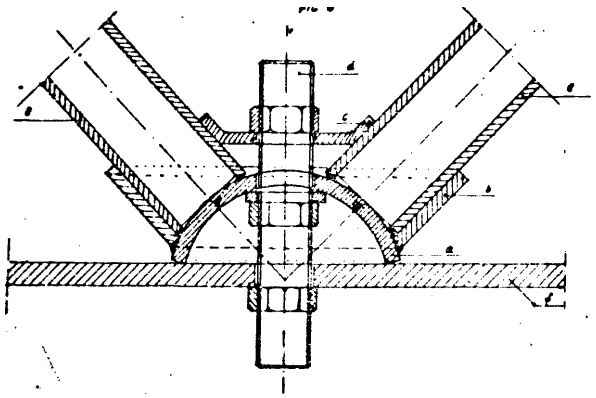

37a (P. 15699Î) 28.07.1972.

Pierwszeństwo: 30.07.1971. - USA

Automated Building Components. Inc., Miami, Florida, USA (John Calvin Jureit).

Okucie do łączenia elementów konstrukcji z drewna, zwłaszcza twardego, wykonane z blachy metalowej z szeregiem podobnych do gwoździ zębów naciętych i wygiętych z tej blachy, które to zęby zagłębiane są w drewno łączonych elementów, znamienne tym, że czoła (28) zębów (24) mają zwłaszcza kształt wklęsły i mają odmienną część podstawową, trzonową i zakończenie, a część podstawowa i zakończenie zajmują nie więcej niż połowę całkowitej długości zębów, zaś wymienione zęby są nacięte i wygięte z blach okucia w zasadniczo równoległych, podłużnych, rzędach, przez co w blasze istnieje szereg podłużnych, układających się w podłużne rzędy, otworów (26) wykonanych w określonych odstępach poprzecznych tak, że otwory w każdym rzędzie znajdują się po tej samej stronie odpowiadających im zębów, natomiast w sąsiadujących ze sobą rzędach są one po przeciwnych stronach zębów, a poza tym części podstawowe (42) zębów są szersze od ich części trzonowej i zakończeń, zaś części trzonowe (48) zębów są szersze od ich zakończeń, przy czym zęby sąsiednich rzędów są w stosunku do siebie przesunięte na przemian wzdłuż tych rzędów, ale tak że zęby z poszczególnych podłużnych rzędów tworzą rzędy poprzeczne, nadto części podstawowe zębów mają na obu przeciwległych krawędziach wykonane występy wzmacniające ograniczone w części przez boczne krawędzie odchodzące od wymienionej podstawowej blachy okucia w zasadzie równolegle do osi wymienionych zębów i przez krawędzie biegnące od tych krawędzi bocznych w kierunku zakończeń i osi zębów, a ilość metalu w przekroju wymienionej podstawowej blachy okucia po jakiejkolwiek linii poprzecznej nie jest nigdzie mniejsza niż suma ilości metalu między częściami otworów pozostałych po zębach w sąsiednich rzędach w miejscach po wyciętych częściach trzonowych zębów.

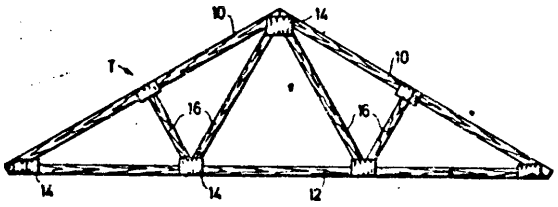

37b (P. 155092) 2.05.1972.

Politechnika Krakowska, Kraków, Polska (Jerzy Boruta).

Urządzenie do wykonywania zbrojenia słupów żelbetowych wyposażone w rozwijarkę i urządzenie napędowe, znamienne tym, że urządzenie rozwijające (1) jest zsynchronizowane z urządzeniem napędzającym (2) i osadzone w korpusie (3), oraz że na urządzeniu napędzającym (2) jest umieszczony wymienny szablon złożony z trzech części wykonanych w formie Klina, z czego dwie części (3a) mają wyprofilowane prowadnice (4) o przekroju jak średnica pręta głównego zbrojenia żelbetowego, a część środkowa (3) szablonu stanowi klin o przekroju prostokątnym, oraz że s?ablon jest ujęty nakładkami (5) i (6), z których nakładka (6) jest zamocowana na stałe w urządzeniu napędzającym (2), a nakładka (5) jest osadzona luźno w korpusie (8) na bolcu (7), przy czym w nakładkach (5) i (6) wewnątrz są wyprofilowane rowki prowadzące (4a).

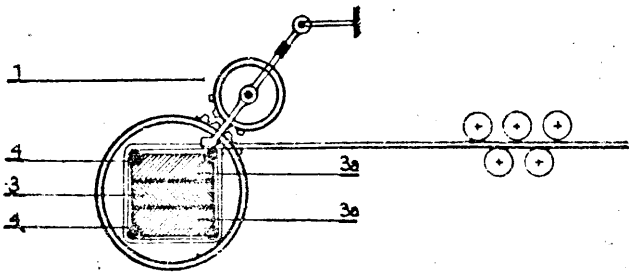

37b (P. 155476) 19.05.1972.

Politechnika Krakowska, Kraków (Lidia Boruta).

Cięgno sprężające mające zastosowanie w konstrukcjach betonowych, znamienne tym, że jest wykonane z włókien (1) szklanych o przekroju jednego do dwóch mikronów, które to włókna (1) są skręcone w wiązki o zwojach (2), przy czym skręt zwoju (2) jest skierowany w kierunku odwrotnym do skrętu włókien (1), tworząc skręt krzyżowy, oraz że następnie zwoje (2) są skręcone w cienką linę stanowiącą cięgno.

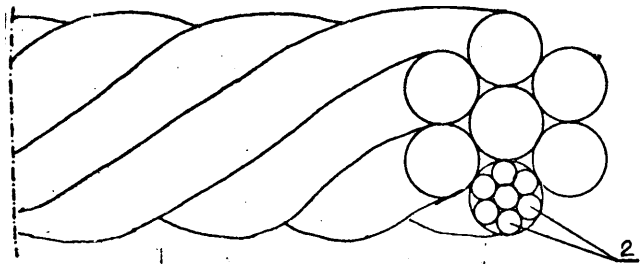

37d (P. 156940) 26.07.1972.

Patent dodatkowy do patentu **Nr** 66941

Zakłady Wytwórcze Przyrządów Pomiarowych „Era" im. Janka Krasickiego, Warszawa (Feliks Sajkowski).

Składana podłoga podest przeznaczona do zabudowy dowolnej powierzchni użytkowej pomieszczeń posiadająca nogi wsporcze zaopatrzona w przegub oraz cylindryczne czopy, na których spoczywają płyty pokrycia wykonane w postaci kwadratów lub prostokątów, posiadających w swoich narożach od strony spodniej wgłębienie w postaci ćwiartki walca (według pat. Nr 66941), znamienna tym, że płyta znajduje się w osłonie, której rozwinięcie jednego z boków wykonane jest w postaci dwóch występów (4, 5), a rozwinięcie drugiego boku posiada vyątęp (6) w kształcie ćwiartki koła, natomiast spód naroża posiada wycięcie (7), przy czym występy (4, 5, 6) są rozdzielone szczelinami.

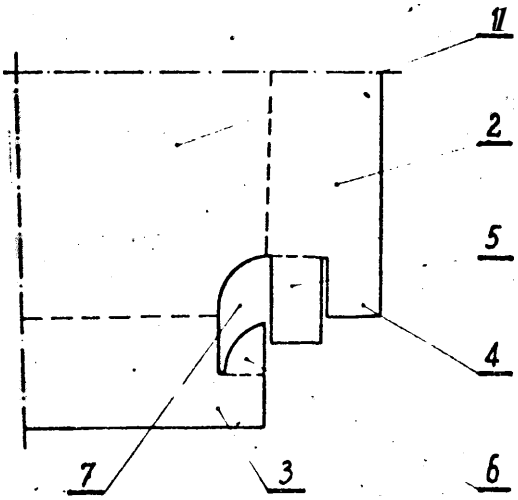

37e (P. 155139) 4.05.1972.

Warszawskie Biuro Projektowo-Badawcze Budownictwa Przemysłowego „System", Warszawa, Polska (Jerzy Skrzypkowski).

Element konstrukcyjny w postaci drabinki wraz ze złączem wykonanej z metalowych odcinków rur, znamienny tym, że składa się z elementów (1) i (2) połączonych w sposób trwały, z tym że na końcach odcinków rurowych (1) są przyspawane blachy prostokątne posiadające połączeniowe tuleje (4) i (5), a dla połączenia elementów pod kątem, wymienny klin posiadający montażowe tulejki (6).

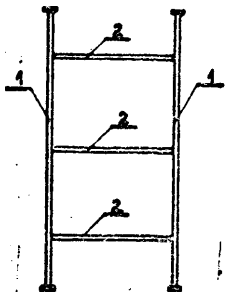

37e (P. 155299) 11.05.1972.

Stocznia Północna, Gdańsk (Ireneusz Cwirko, Antoni Kaczorowski).

Rusztowanie zawieszane na sekcjach, blokach lub całych kadłubach statków w czasie budowy i remontu jest znamienne tym, że zostało zbudowane z klatek w postaci równoległościanów składających się z rur (1), (2), (3), (4) i (5) łączonych ze sobą przy pomocy złączy krzyżowych (9) lub innych stosowanych przy budowie rusztowań, natomiast łączenie klatek w całość rusztowania dokonuje się przy pomocy uchwytów (6) i elementów łączących (7).

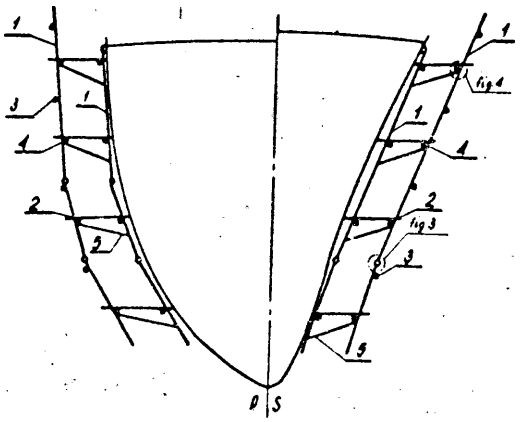

37e (P. 155657) 30.05.1972.

Zakłady Mechanizacji Budownictwa „ZREMB", Warszawa (Janusz Kołodziejski).

Deskowanie płaszczyznowe i narożne do betonowania połączeń elementów prefabrykowanych, znamienne tym, że deskowania wykonane są z żywicy poliestrowej lub epoksydowej, zbrojonych włóknem szklanym z wyprofilowaną w kształcie półki ścianką sprężystą (8), z wlaminowaną wzdłużnie gumą (7), zaś płyta szalunkowa (1) lub (2) zawiera w sobie profil negatywu połączeń elementów prefabrykowanych.

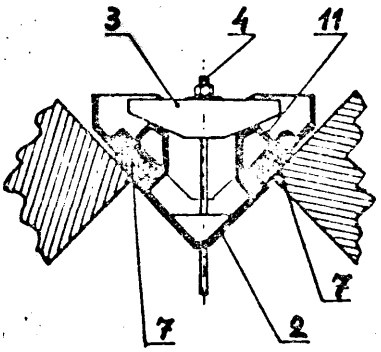

37e (P. 155531) 25.05.1972.

Ośrodek Rozwoju Techniki i Projektowania Budownictwa „Warszawa", Warszawa (Ryszard Wolman, Eugeniusz Olechowski).

Rozpora przegubowa przeznaczona do podtrzymywania deskowań wykopów, składająca się z obrotowych przegubów połączonych elementem rozpierającym, znamienna tym, że sworzniowa śruba (5) ma kulisty czop (4) umieszczony w oporowym łożysku (1), do którego umocowano nierozłącznie stożkową obejmę (13) z łącznikiem (15) zawieszonym jednym końcem na sworzniu (14) obejmy, między jej stożkami a drugim końcem wsuniętym w prowadnicę (12) połączoną nierozłącznie z osłonową rurą (8), przy czym obrót kulistego czopa (4) jest możliwy o kąt do 5° we wszystkich położeniach

osiowych rozporowej rury (11) przy jednoczesnym zachowaniu blokady przegubu w fazach wydłużania lub skracania rozpiętości rozpory.

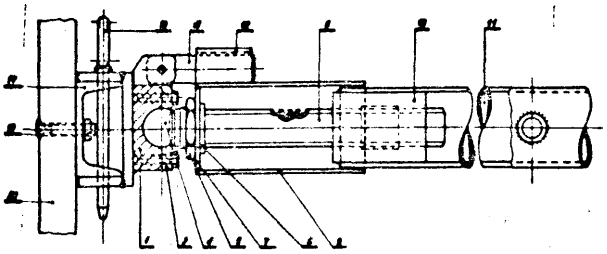

37f (P. 155755) 1.06.1972.

Państwowy Ośrodek Maszynowy, Lubaszcz, Polska (Edward Dworecki, Stefan Zieliński, Władysław Kwadrans, Stefan Wojdyło).

Silos do kiszenia pasz składający się z konstrukcji wsporczej, oraz zbiornika, znamienny tym, że posiada konstrukcję (1) wykonaną z odcinków rur (5) łączonych rozłącznie z segmentami (8), oraz powłoki elastycznej (2), pojemnika (4) i zbiornika z folii (10).

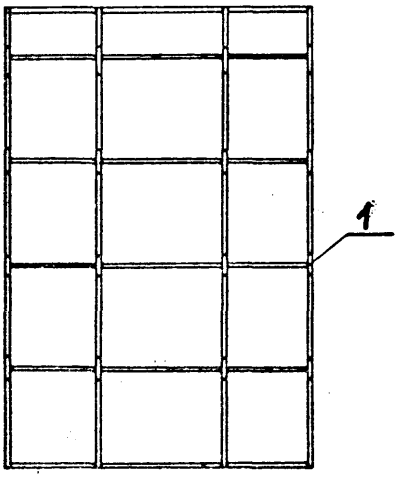

38a (P. 156805) 19.07.1972.

Okręgowe Przedsiębiorstwo Przemysłu Drzewnego, Poznań, Polska (Jan Kanarek, Bronisław Mikołajczyk, Alfons Kanarek).

Urządzenie do przecinania surowca drzewnego na wyrzynki, składające się z konstrukcji wsporczej,

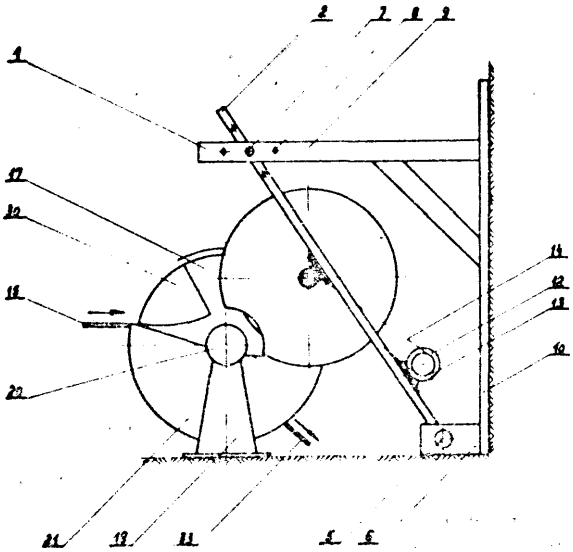

współosiowo ustawionych pił tarczowych oraz podzespołu posuwu zaopatrzonego w obrotowy w płaszczyźnie pionowej podajnik materiału drzewnego na piły tarczowe znamienne tym, że podajnik (16) wykonany jest w postaci obrotowego bębna (17), posiadającego na swym obwodzie cztery wzdłużne wyprofilowane załadowcze komory (30), którymi surowiec drzewny podawany jest na piły tarczowe (3), osadzone, wraz z oddzielonymi dla każdej z nich napędami (12), na ustawionej pod kątem ostrym w stosunku do obrotowego bębna (17) wychylnej ramie (2), mocowanej dołem obrotowo w podstawie (6) konstrukcji wsporczej (1), górą zaś, rozłącznie, z poziomymi ramionami (9) konstrukcji wsporczej (1), przy czym obrotowy bęben (17) składa się z segmentów (26), oddzielonych szczeliną (32) dla umieszczenia roboczych powierzchni tarczowych pił (3).

38b (P. 156564) 7.07.1972.

Kozielska Fabryka Maszyn „Kofama" Koźle-Port, Polska (Jan Poremba).

Zacisk noża w urządzeniach skrawających, posiadających bęben nożowy i umieszczone w nim gniazda nożowe, w których noże połączone z wkładkami dystansowymi mocowane są bezwładnościowo znamienny tym, że w gnieździe znajdują się śruby zderzakowe (6), na których opiera się stopka (5) wkładki dystansowej (4), przy czym nóż (1) i wkładka (4) dociskane są do bębna (2) sprężyną (7).

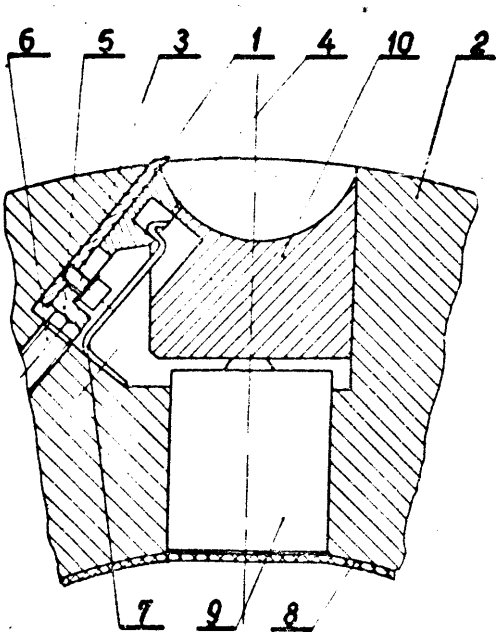

33d (P. 156500) 5.07.3972.

Centralny Ośrodek Badawczo-Rozwojowy Przemysłu Stolarki Budowlanej, Warszawa, Polska (Stanisław Kotlarski, Edward Kuzalski, Jerzy Switakowski).

Obrabiarka do wykonywania wczepów, na obu końcach elementów obrabianych, przeznaczonych do wzajemnego łączenia icn na długości, zwłaszcza desek o różnej długości, w której poszczególne elementy przeznaczone do obróbki są doprowadzane sposobem potokowym, jeden /a drugim za pomocą urządzenia przenosnikowego wyposażonego w narzędzia mocujące, do co najmniej dwóch zespołów wrzeciennikow narzędziowych z każdej strony obrabiających te przedmioty, a w zasięgu urządzenia przenośnikowego znajduje się narzędzie do ustalania położenia przedmiotu obrabianego, przy czym z tyłu za wrzeciennikami narzędziowymi znajduje się nakiadarka kleju, znamienna tym, że urządzenie przenosnikowe wykonane jest w postaci walca obracającego się wokół swej osi, przy czym na jego tworzącej przytwierdzone są listwy (2) oporowe jedna za drugą na całym obwodzie, na brzegach których umieszczone są szczęki zaciskowe (3), przy czym

wraz z listwami podporowymi (4) stanowią narzędzia mocujące, a wzdłuż obwodu walca po obu jego stronach rozmieszczone są narzędzia obróbkowe oraz transporter do ustalania położenia przedmiotu obrabianego.

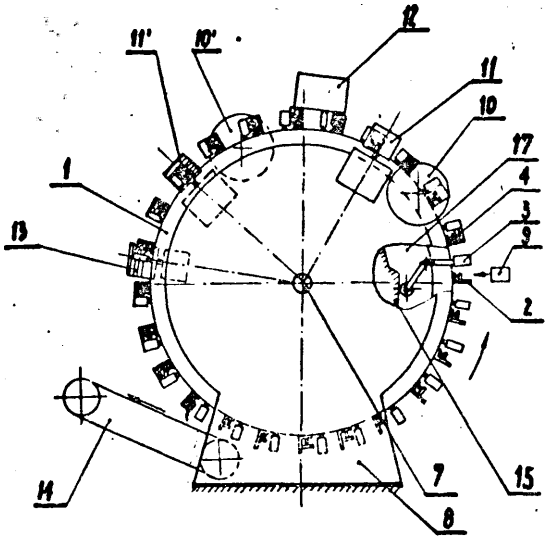

38e (P. 155350) **7.06.1972.**

Odlewnia Żeliwa „Węgierska Górka" Przedsiębiorstwo Państwowe, Węgierska Górka (Zenon Bogdai).

Osłona taśmy piły taśmowej, służąca do ochrony osoby obsługującej piłę taśmową przed skaleczeniem podczas pracy piły, a zwłaszcza przed skaleczeniem przez zerwany koniec taśmy piły w czasie defektu taśmy, znamienny tym, że składa się z pewnej ilości segmentów (1) o różnej wielkości wchodzących teleskopowo jeden w drugi, z których każdy zakończony jest dwoma występami kołnierzowymi (2) i (3), przy czym górny kołnierz (2) jest wygięty na zewnątrz, zaś dolny kołnierz (3) Jest wygięty do wewnątrz.

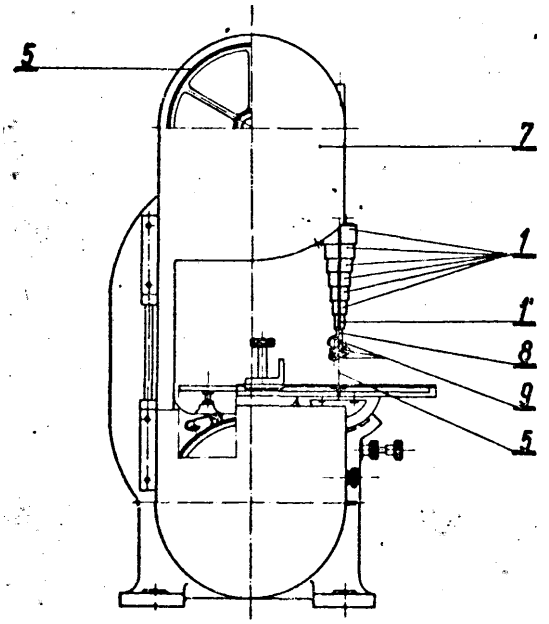

38h (P. 15C552) **7.07.1972.**

Bror Olof Hager Djursholm, Szwecja (Bror Olof Hager).

Środek do konserwacji drewna, i innych organicznych włóknistych produktów, znamienny tym, że jako konserwujące składniki zawiera związek miedzi/cynku, niklu, kadmu i/lub kobaltu i jeden lub kilka kwasów tłuszczowych o 6—12 atomach węgla.

38k (P. 155307) 10.05.1972.

Gorlickie Zakłady Przemysłu Drzewnego, Gorlice, Polska (Władysław Rajchel, Wojciech Andrejko, Stanisław Wałęga).

Sposób wykonywania formatek na drewienka klamerek sprężynkowych, z listew o różnej długości pozyskanych z przerobu surowca odpadowego znamienny tym, że listwy przerzyna się poprzecznie na deseczki, które poddaje się sortowaniu przez obsługę frezarki wielo wrzecionowej, a następnie obrabia na frezarce wielowrzecionowej.

Urządzenie do stosowania sposobu wg zastrzeżenia 1, znamienne tym, że składa się z magazynu 1, wyłącznika dźwigniowego 2, ze stołu 7 i listew 8, 9, 24, 23 do prowadzenia transportera łańcuchowego 15 zawieszonego na kole biernym 13 i kole napędowym czynnym 14, z prowadnicy bocznej 12 i przycisku sprężynowego płaskiego 10, z prowadnika środkowego 11 i dźwigniowego przycisku przedniego 5, z dźwigniowego przycisku tylnego 6, z piłki tarczowej 3 i freza profilowego 4, zamocowanych na wrzecionach nastawiainych w płaszczyźnie pionowej i poziomej.

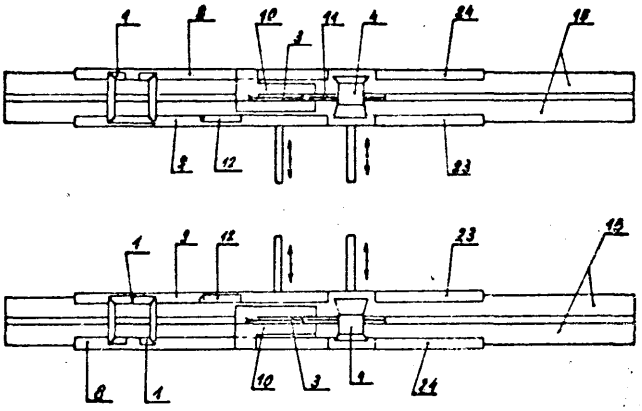

39a1 (P. 155501) 20.05.1972.

Ministerstwo Nauki, Szkolnictwa Wyższego i Techniki, Warszawa, Polska (Franciszek Król).

Sposób przerobu zużytych opon samochodowych na materiały do dalszego wykorzystania, znamienny tym, że zużyta pona samochodowa 1 zanurzona jest w zbiorniku 2 z ciekłym helem lub azotem skąd przenosi się ją do gardzieli młota mechanicznego 3, gdzie jest przez uderzenie młotem 9 rozdrabniana na kawałki, które ze zbiornika 4 są podawane na układ przesiewaczy wibracyjnych 5, w celu ich posegregowania na odpowiednie ziarna kierowane do wialni elektromagnetycznej 6, 10, 11 w celu oddzielenia części metalowych.

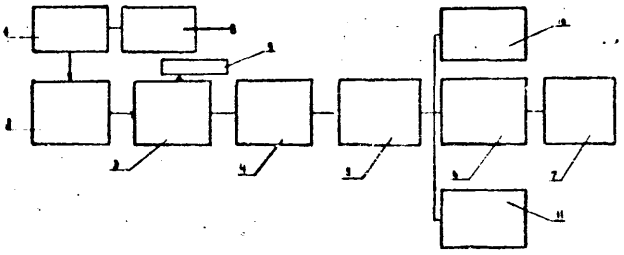

39a2 (P. 155251) 9.05.1972.

Powiatowa Spółdzielnia Pracy Usług Wielobranżowych, Łobez, Polska (Zbigniew Stukaniuk, Mirosław Koralewski Kazimierz Kwak).

Urządzenie do **spawania** folii zwłaszcza estrofolowej - poliestrowej, znamienne tym, że elektroda (4) zamocowana jest do dźwigni (2) posiadającej ręczny napęd połączony z pedałem (5) i sprężynami napinającymi **(6).**

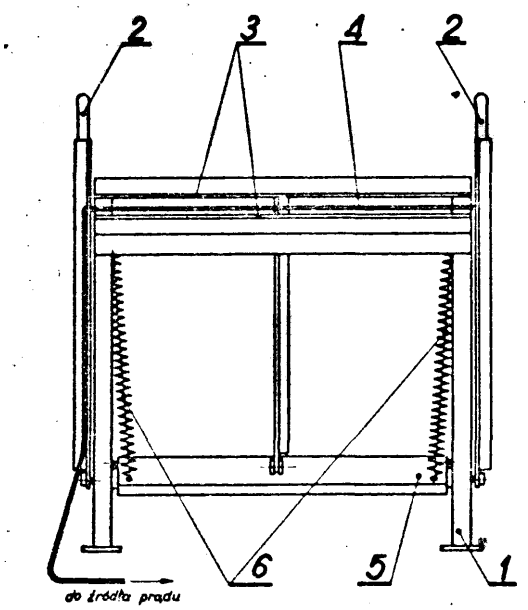

39a2 (P. 155294) 11.05.1972.

Instytut Mechaniki Precyzyjnej, Warszawa, Polska (Janusz Kanieski, Zbigniew Kowalski, Krzysztof Mikiewicz).

Sposób wytwarzania zamkniętych, kulistych przedmiotów wewnątrz pustych i termoplastycznych tworzyw sztucznych w metalowej formie nagrzanej do temperatury odpowiedniej dla danego rodzaju tworzywa sztucznego, znamienny tym, że do nagrzanej do temperatury spiekania formy zasypuje się tworzywo sztuczne w stanie sproszkowanym o granulacji **80—300** mikrometrów, obraca następnie formę z prędkością około 30 obrotów na minutę, następnie chłodzi przez czas wynikający z masy formy i spieku oraz rodzaju tworzywa, wyłącza ruch wirowy po osiągnięciu temperatury około **40°C** i usuwa spiek z formy po jej otwarciu.

39a2 (P. 155294) 11.05.1972.

' Akademia Górniczo-Hutnicza im. Stanisława Staszica, Kraków, Polska (Czesław Haliżak).

Urządzenie do obcinania **wypływki** korków gumowych, znamienne tym, że ma wycinaki (1) w kształcie **tulei,** zamocowane od dołu w płycie ruchomej (2), zaś górne części wycinaków (1), stanowiące ostrza, są umieszczone przesuwnie w płycie prowadzącej (3), do której przytwierdzona jest nakładka **(4),** osłaniająca ostrza, przy czym płyta ruchoma (2) i płyta prowadząca (3) są połączone za pośrednictwem słupa prowadzącego (5), a nad nakładką (4) usytuowana jest podkładka gumowa **(6),** połączona z płytą oporową (7).

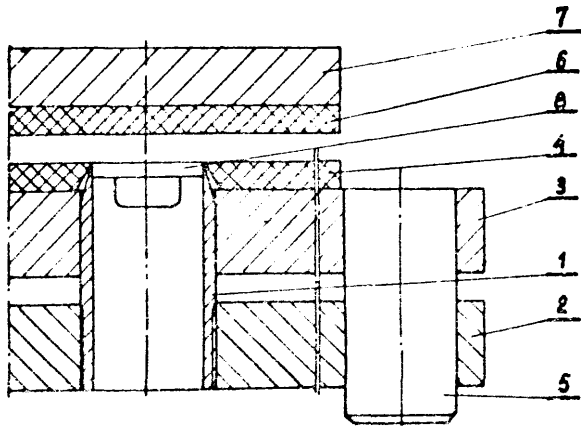

39a2 (P. **155689)** 31.05.1972.

Instytut Chemii Przemysłowej, Warszawa (Wiesława Topolska, Bogusław Misterek, Andrzej Kossowski).

Sposób prasowania kształtek z **policzterofluoroetylenu** przeznaczonych do **spiekania,** znamienny tyra, że przed właściwym prasowaniem proszkowy policzterofluoroetylen zamyka się w uszczelnionym gnieździe formy i usuwa się zawarty w nim gaz przy użyciu podciśnienia.

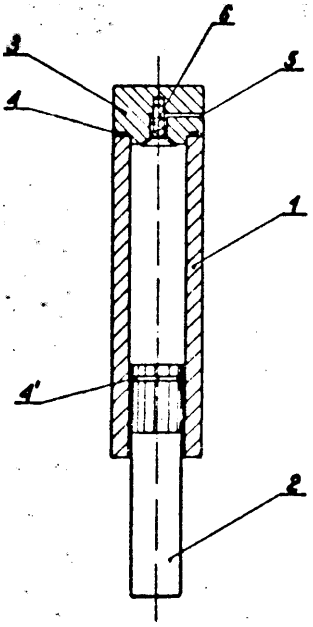

39a3 (P. 155645) 27.05.1972.

Nitrokemia Spartelepek, **Füzfogyartelep,** Węgry (Denes Dezsö, Antal Gaal, Maria Polhammer, Lajos **Kocsis,** Janos Ballango, Bela Gal).

Laminaty i materiały poliestrowe wzmocnione włóknem szklanym, znamienne tym, że w przestrzeni ograniczonej płytami, wykonanymi z poliestru wzmocnionego włóknem szklanym, umocowane są dowolnie przestrzennie zorientowane spirale z drutu stalowego lub siatka spiralna jako wkładka stanowiąca strukturę szkieletową i system podpór dla płyt, a powierzchnie płyt poliestrowych, wykonanych z poliestru wzmocnionego włóknem szklanym, graniczące z wkładką, związane są mocno za pomocą poliestru z całym konturem powierzchni wkładki.

36a3 (P. 156171) 21.06.1972.

Karol Golda, Kraków.

Sposób wytwarzania folii z PCW na nośniku tekstylnym o wysokim połysku metodą ciągłą, przez gładzenie na walcach podgrzanej powierzchniowo folii zamienny tym, że folię ogrzewa się powierzchniowo do temperatury płynności warstwy powierzchniowej (140°C do 160°C), a następnie powierzchnię jej gwałtownie ochładza się do temperatury 40C do 60°C przez przeprowadzenie folii między chłodzonym walcem głodzącym (4) o wysokiej gładkości i walcem dociskowym (5).

Sposób według zastrzeż. 1 znamienny tym, że stosuje się folię złożoną przynajmniej z dwóch warstw PCW, z których warstwa podkładowa ma większy stopień plastyc?.ności niż warstwa wierzchnia.

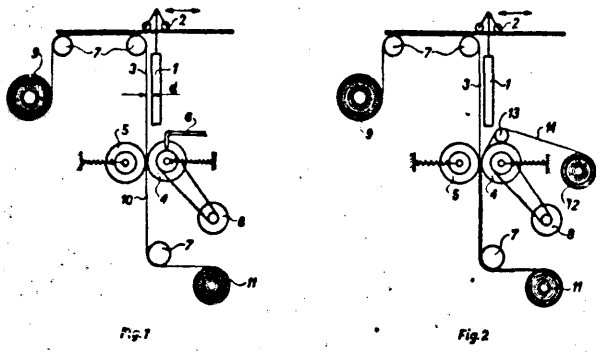

39a2 (P. 156507) 5.07.1972.

Zakład Doświadczalny przy Wytwórni Sprzętu Komunikacyjnego, **Świdnik,** Polska (Bolesław Majerczyk).

Sposób wytwarzania łopat, zwłaszcza wirnika nośnego śmigłowca, wykonanych z włókien na przykład szklanych, przesyconych żywicą, taką jak żywica epoksydowa, który to sposób polega na wykonaniu oddzielnie poszczególnych elementów łopaty: dźwigara, pokrycia i wypełniacza części spływowej, a następnie złączeniu ich w jedną całość znamienny tym, że wierzchnią warstwę włókien (3) dźwigara (1) łopaty nakłada się bezpośrednio przed ostatecznym sklejeniem wspomnianych elementów łopaty w formie (2) w jedną całość, tak by podczas zamykania tej formy żywica, która przesyca włókna **(3),** znajdowała się jeszcze w stanie nie utwardzonym

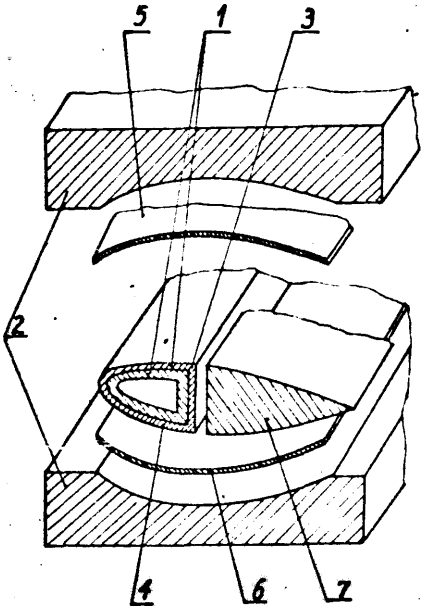

39a3 (P. 156753) 17.07.1972.

Wilhelm Haberle Scheer, Niemiecka Republika Federalna.

Sposób wytwarzania z tworzyw sztucznych folii do formowania termoplastycznego, szczególnie z granulatu lub proszku, znamienny tym, że materiał (3) do wytwarzania folii (2) doprowadza się w celu jego splastyfikowania i ściśnięcia do cylindra (4) w kształcie bloku i wytłacza z niego poprzez odpowiadającą szerokość folii korzystnie nastawną, dyszę szczelinową (5).

Urządzenie do wytwarzania z tworzyw sztucznych folii do formowania termoplastycznego, szczególnie z granulatu sposobem według zastrz. 1, znamienne tym, że składa się z pojemnika zbiorczego (6) na przerabiany materiał (3) z dołączonym cylindrem (4) w kształcie bloku oraz z przyrządu wsadowego i/albo sprężającego (31), który służy do doprowadzania materiału (S) z pojemnika zbiorczego (6) do cylindra (4) oraz sprężania go i **plastyfikowania** w tymże cylindrze (4), przy czym w cylindrze (4) znajduje się dysza szczelinowa (5) dopasowana do szerokości folii i służąca do wytłaczania folii (2).

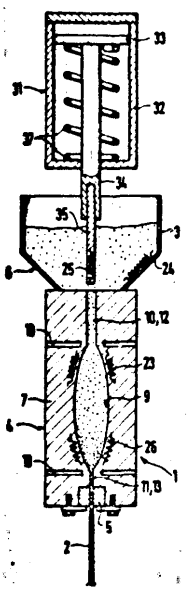

39a6 (P. 155073) 2.04.1972.

Akademia Górniczo-Hutnicza im. Stanisława Staszica, Kraków, Polska (Andrzej Chrzan, Czesław Haliżak, Józef Sieńko).

Urządzenie do obcinania **wypływki** korków gumowych znamienne tym, że ma matrycę (1), oraz współpracującą z nią wkładkę gumową (3), która jest osadzona w osłonie dociskającej (4) i usytuowana nad matrycą (1).

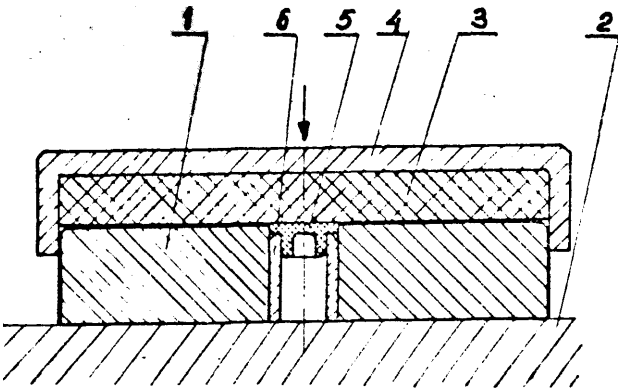

39a6 (P. 155546) 23.05.1972.

Krasnoyarsky Zavod Rezinovych Tekhnicheskich **Izdely,** Krasnojarsk, Związek Radziecki (Vladimir **Alexandrovich** Evseev).

Sposób wytwarzania przewodów ciśnieniowych, w którym rurową **detkę** z elastycznego materiału napełnia się płynnym medium i układa na materiale nośnej warstwy szkieletu, a następnie owija ją w ten materiał znamienny tym, że w procesie owijania, materiał (1) nośnej warstwy i dętkę (2) przemieszcza się synchronicznie w kierunku osi podłużnej dętki i na ograniczonym odcinku ruchu w miarę przemieszczania dętkę i materiał obraca się razem o jednakowy kąt w jednym kierunku względem podłużnej osi dętki, tak żeby w końcu tego ograniczonego odcinka owijania każdy punkt dętki razem z materiałem wykonał co najmniej jeden pełny obrót wokół osi podłużnej dętki, w wyniku czego materiał warstwy nośnej zostaje owinięty na dętce.

Urządzenie do stosowania sposobu według zastrz. 1, zawierające środek do formowanina rurowej dętki, środek do podawania płynnego medium w przestrzeń tej dętki i przyrząd do owijania materiału warstwy nośnej na dętce, znamienne tym, że przyrząd (12) do owijania materiału stanowią współosiowo ustawione jarzma (13), z których każde wykonane jest w postaci podkładki Grovera mającej wewnętrzne promieniowe rowki (17), W których umieszczone są łożyska (18), obracające się we współdziałaniu z przemieszczającą się przez jarzma dętką i materiałem warstwy nośnej i zapewniające w czasie swego obrotu wspólny obrót materiału (1) warstwy nośnej i dętki (2) względem jej osi podłużnej dla owinięcia materiału na dętce.

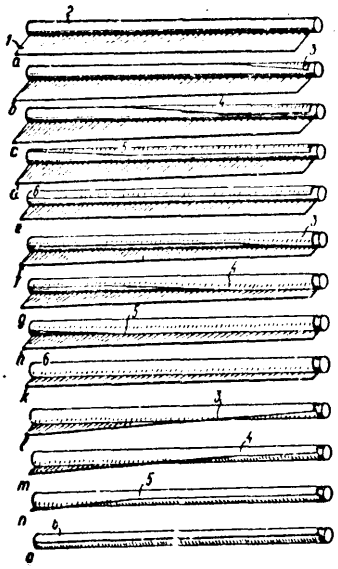

FIG. 1

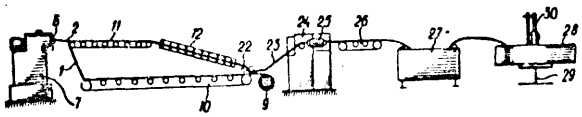

FIG. 2

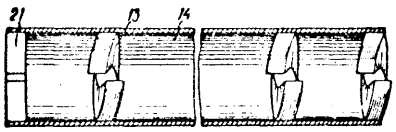

FIG. 3

39a (P. 156621) 10.07.1172.

Pierwszeństwo: 13.07.1971 - Francja

Uniroyal, S.A. - Claiorix, Francja (Jean Rene Leblond, Guy Emile Danneels, Jean Armand Bied).

Sposób wytwarzania opony pneumatycznej przy zastosowaniu promieniowo i osiowo rozszerzonego i zwężonego bębna, znamienny tym, że na obwodzie bębna nakłada się jedną lub więcej warstw osnowy, współosiowo z tym bębnem umieszcza ę pierścienie drutówek w małej odległości promieniowej od warstw osnowy i nieco osiowo na zewnątrz od pierścieniowych rowków ne bębnie, bęben ten rozszerza się promieniowo aż do osadzenia się pierścieni drutówek w rowkach, a następnie przesuwa się osiowo do wewnątrz pierścienie kształtujące umieszczone w pewnej odległości osiowej od obu końców bębna, aby zawinąć brzeg osnowy wokół każdego pierścienia drutówki, po czym pneumatycznie rozszerza się promieniowo osnowę usytuowaną pomiędzy drutówkami przy jednoczesnym zwężeniu osiowym bębna, a następnie nakłada się pas wzmacniający i bieżnik na obwód tak rozszerzonej osnowy i pierścienie kształtujące przesuwa się osiowo na zewnątrz, po czym na każdą stronę boczną rozszerzonej promieniowo osnowy nakłada się ściankę boczną przy równoczesnym przesuwaniu pierścieni kształtujących osiowo do wewnątrz.

Urządzenie do stosowania sposobu według zastrz. 1—5, znamienne tym, że zawiera zespół napędowy (A), posiadający obrotowy wał (1) osiowo wspierający dwa przeciwległe końce bębna (B) do wytwarza przy czym zespół napędowy (A) zawiera mechanizm (74d, 74e, 77a, 77a, 12a, 12b) do powodowania promieniowego i osiowego rozszerzania i zwężania bębna oraz mechanizm (91, 92, 93) do kształtowania jednej z dwóch stron opony, a ponadto urządzenie zawiera zespół mechaniczny (C), posiadający obrotową podporę (D), wału wystającego z drugiego końca bębna, przy czym zespół mechaniczny (C) zawiera mechanizm (91', 92', 93'), do kształtowania drugiej strony opony, a ponadto urządzenie to zawiera urządzenie (100) do nakładania pierścieni drutówek w położeniu odpowiadającym żądanemu położeniu końcowemu, urządzenie (103) do umieszczania pasa wzmacniającego i bieżnika współosiowo z bębnem, oraz urządzenie (500) do walcowania i zszywania opony.

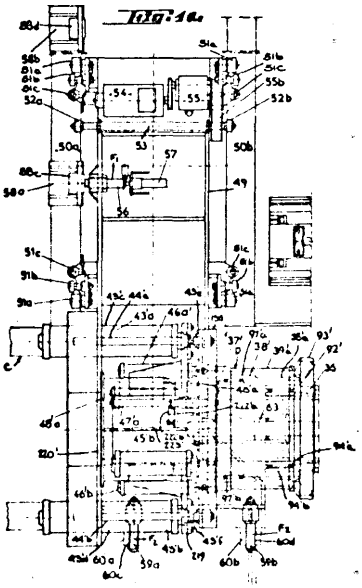

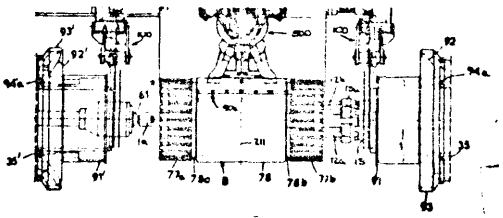

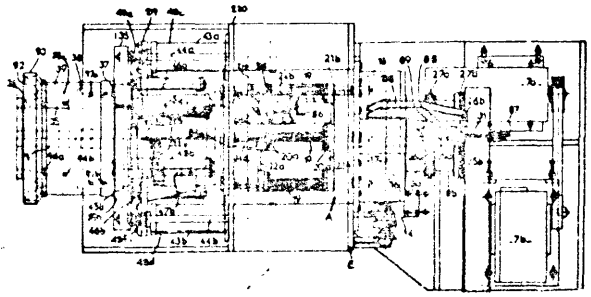

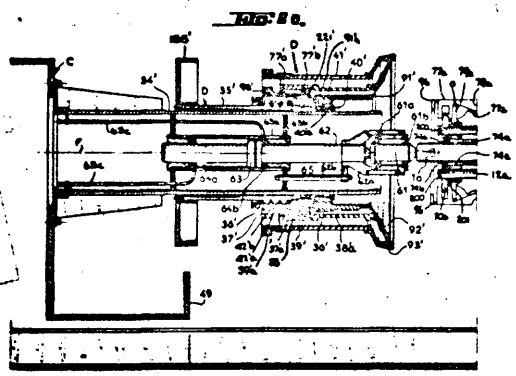

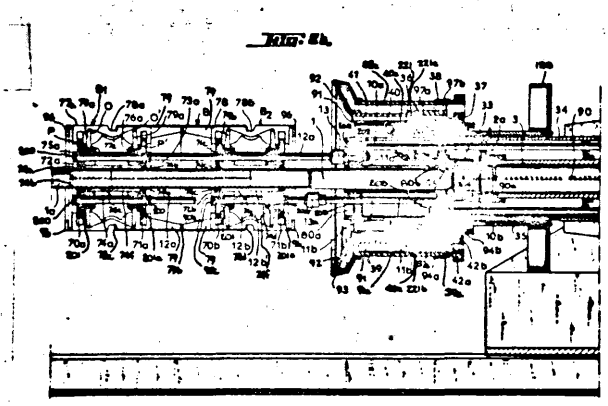

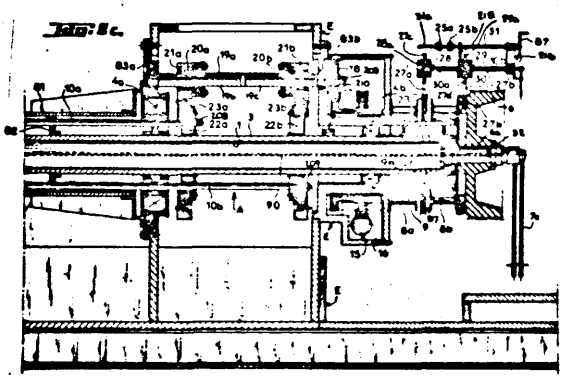

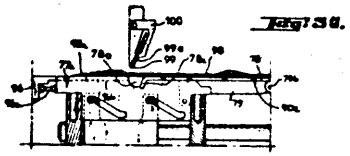

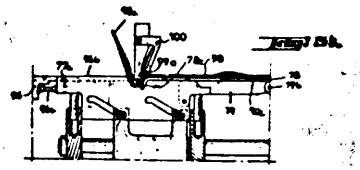

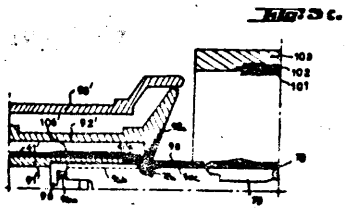

39a (P. 156649) 11.07-1972.

Pierwszeństwo: 13.07.1971 - Francja

Uniroyal S.A., Clairaix 60, Francja (Jean **Renè** Le**blond,** Guy Emile Danneels, Maurice **Avrelien** Lambert).

Sposób zszywania pneumatycznych opon formowanych za pomocą bębna wyposażonego w obrotową oś i walcowania bieżnika opony, przy którym para rolek przeznaczona jest do walcowania, a urządzenie krzywkowe przeznaczone do walcowania i prowadzenia rolek, znamienny tym, że formowanie i zszywanie pneumatycznych opon odbywa się za pomocą rolek w celu dokładnego, ustalonego wcześniej ustawienia bieżnika opony i prowadzenia rolek za pomocą urządzeń krzywkowych wzdłuż ustalonego wcześniej toru, w celu określenia położenia tych rolek i ograniczenia ich głębokości tłoczenia w danym bieżniku opony.

Urządzenie drutujące przeznaczone do zszywania walcowanych i drutowanych powierzchni opony umieszczonej na bębnie, znamienne tym, że zawiera przynajmniej jedną drutującą rolkę (10a, 10b) oraz prowadzący mechanizm dla pojedynczego i dokładnego prowadzenia rolki wzdłuż pierwotnie ustalonego toru nad powierzchnią opony, przeznaczonej do walcowania i drutowania przy wstępnie ustalonej głębokości wtłaczania tej rolki w powierzchnię opony i drugiego mechanicznego prowadzącego urządzenia przeznaczonego do nadawaia kierunku danej rolce przy częściowo ustalonym kącie nachylenia w stosunku do powierzchni rolki, która jest prowadzona nad powierzchnią opony za pomocą pierwszego mechanicznego prowadzącego urządzenia.

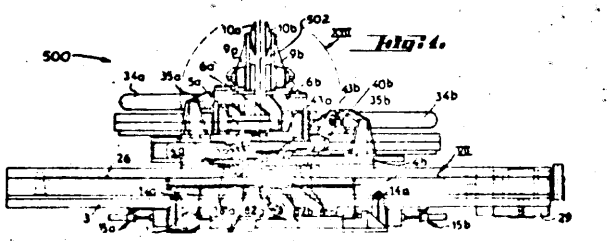

39a7 (P. 155148) **4.05.1972.**

Instytut Technologii Drewna, Poznań (Gustaw Jaros, Andrzej Nowak, Zdzisław Pulikowski, Halina Szymankiewicz).

Sposób prasowania płyt pilśniowych formowanych na mokro, polegający na mechanicznym wyciskaniu wody z płyty, jej suszeniu i hartowaniu, znamienny tym, że po wyciśnięciu wody z płyty i po obniżeniu ciśnienia do wartości 6-12 kg/cm^2, ciśnienie podwyższa się stopniowo w sposób ciągły w miarę wzrostu temperatury płyty, do wartości 20—55 kg/cm^2, w zależności od rodzaju surowca, stopnia zmielenia masy włóknistej i temperatury prasowania, przy czym w końcowym etapie suszenia osiąga się ciśnienie wystarczające do zakończenia procesu prasowania.

39a7 (P. 155368) 8.06.1972.

Instytut Technologii Drewna, Poznań (Barbara Jeran-**Łakoma,** Andrzej Nowak, Zdzisław Pulikowski, Halina Szymankiewicz).

Sposób wytwarzania płyt pilśniowych twardych, dwustronnie gładkich polegający na odpowiednim przygotowaniu arkuszy pilśni, ich suszeniu i prasowaniu, znamienny tym, że arkusze pilśni formuje się z masy włóknistej o niskiej smarności, korzystnie 35—40 DS z czystego surowca iglastego, lub z dodatkiem surowca liściastego, przy czym do koagulacji kleju na włóknach stosuje się siarczan żelazowy w ilości 0,5—1,5%, najkorzystniej i%, regulując pH mieszaniny do wartości poniżej 5 kwasem siarkowym, po czym arkusze pilśni suszy się do wilgotności najkorzystniej 5%, kolejno warstwy powierzchniowe arkuszy nawilża się do wil-

gotności 6—12%, najkorzystniej 8%, a po przycięciu na formaty prasuje się je w temperaturze 210—235°C, pod ciśnieniem ponad 40 kG/cm², bez przerwy na wietrzenie, obniżając ciśnienie po wstępnym sprasowaniu.

39b2 (P. 156510) 5.07.1972.

Pierwszeństwo: 7.07.1971 - Francja.

Rhône - Poulenc S.A., Paryż, Francja.

Sposób inhibitowania prewulkanizacji kauczuku w obecności siarki i przyspieszacza wulkanizacji, znamienny tym, że do 100 części wagowych elastomeru dodaje się 0,1—2 części wagowych nowych dwusulfenamidów o ogólnym wzorze przedstawionym na rysunku, w którym R są jednakowe lub różne i oznaczają jednowartościowe rodniki węglowodorowe pozbawione wiązań nienasyconych a R' oznacza jednowartościowy rodnik węglowodorowy.

39b3 (P. 155412) 16.05.1972.

Zakłady Chemiczne, Oświęcim, Polska (Kazimierz Chowaniec, Zdzisław Czarny, Bogumiła Malinowska, Władysław Maroszek, Karol Rembiesa, Andrzej Skupiński, Ewa Stec, Edward Swiderski, Jadwiga Tatarska, Jerzy Wójcik, Jan Żak).

Sposób usuwania połączeń acetylenowych z butadienu, przeznaczonego do procesów polimeryzacji i kopolimeryzacji, znamienny tym, że gazowy butadien, zawierający 300—2500 ppm połączeń acetylenowych, przepuszcza się przez reaktor wypełniony katalizatorem, w którym prowadzi się proces polimeryzacji połączeń acetylenowych w temperaturze 40—150°C, korzystnie W temperaturze 70—130°C, pod ciśnieniem 1—5 atn, przy czym szybkość objętościową butadienu otrzymuje się w granicach 400—4000 h-1, korzystnie 700-2000 h-1.

39b4 (P. 155017) 27.04.1972.

Instytut Badawczo-Projektowy Przemysłu Farb i Lakierów, Gliwice, Polska (Piotr Szota).

Sposób otrzymywania mas głuszących na podstawie organozoli znamienny tym, że przygotowuje się roztwór polioctanu winylu przez polimeryzację rozpuszczalnikową mcnomeru octanu winylu, otrzymany polimer plastyfikuje się w rozpuszczalniku organicznym i tak przygotowany organozol wypełnia się grafitem, ziemią okrzemkową, mikrotalkiem, sproszkowaną miką, czy mączką korkową oraz pigmentuje się tlenkami metali takimi jak: Zn, Al, Pb, Ca, Ti.

39b4 (P. 155207) 6.05.1972.

Politechnika Warszawska, Instytut Przemysłu Drobnego i Rzemiosła, Warszawa, Polska (Włodzimierz Dahlig, Janina Łunkiewicz).

Sposób wytwarzania past z polichlorku winylu suspensyjnego i emulsyjnego znamienny tym, że stosunek procentowy udziału ziaren określonych zakresów rozrzutu granulometrycznego mieści się w granicach 0,5-2.

39b4 (P. 155409) 16.05.1972.

Politechnika Łódzka, Instytut Techniki Cieplnej i Chłodnictwa, Łódź, Polska (Krzysztof Stasiak).

Urządzenie do polikondensacji kaprolaktamu złożone z wymiennika ciepła, hydrolizatora i reaktora, znamienne tym, że przewód (5) łączący wymiennik ciepła (1) wyposażony w spiralną wężownicę (2), przez hydrolizator (3) z reaktorem (4) jest zaopatrzony u swego wylotu w regulacyjny dławiący zawór (6) umieszczony nad zewnętrznym warnikiem (7) znajdującym się nad lustrem cieczy w reaktorze (4).

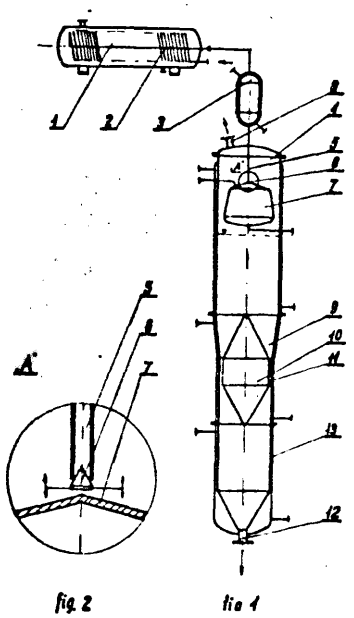

fig. 2 fig. 1

39b4 (P. 155623) 26.05.1972.

Zjednoczone Zespoły Gospodarcze Sp. z 0.0., Warszawa (Kazimierz Borodziński, Ksawery Borodziński, Lech Kowalski, Henryk Komendant).

Sposób otrzymywania tworzywa termoplastycznego, zwłaszcza do produkcji opakowań kosmetycznych, z produktów depolimeryzacji polimetakrylanu i polistyrenu, znamienny tym, że produkty odpadowe polimetakrylanowe i polistyrenowe poddaje się oddzielnie depolimeryzacji termicznej w temperaturze 300—350°C w obecności środków redukujących takich, jak siarka, węgiel aktywny, pyl miedziowy w ilości 0,5—1% wagowego a następnie destylacji, przy czym depolimery polimetakrylanu destyluje się w zakresie temperatury 80—100°C, depolimery polistyrenu w zakresie temperatury 80—130°C przy 100 mm Hg, po czym otrzymane z destylacji monomery i oligomery metakrylanu poddaje się w ilości 150 kg kopolimeryzacji z 45—50 kg otrzymanych z destylacji depolimerów polistyrenu, w obecności 1—1,5 kg nadtlenku benzoilu, 5-15 kg ftalanu dwubutylu, 0,3—0,6 kg tioglikolanu izooktylu oraz 0,5—0,7 kg koloidów ochronnych w temperaturze 80—100°C przez okres 6—12 godzin.

39b4 (P. 156040) 15.06.1972.

Zygmunt Pudelski, Władysław Makowski, Radom.

Sposób otrzymywania wykładziny ściennej z tworzywa sztucznego, znamienny tym, że polistyren niskoudarowy suszy się przez 5—6 godz. w temperaturze 50—70°, następnie dodajemy żywicę fenolową z mączką mineralną 2,5—3,5% wagowych w stosunku do masy suchej, mieszając przez 15—20 minut, następnie skrapiamy talanem dwubutylenu 0,5—1,2% ilości wagowej, dodajemy parafinę w ilości 1—1,8 wartości wagowej mieszając tworzywo przez 20—30 minut, przygotowaną masę zasypujemy do lejka wtryskarki i przy temperaturze 170—210° tłoczymy do formy ciepłej 30—40°, po okresie 1 minuty od czasu wtłoczenia masy, wyciągamy wypraskę, po obcięciu wlewu i usunięciu gradu hartujemy w wodzie o temperaturze 80—95°.

39b4 (P. 156361) 29.06.1972.

Patent dodatkowy do patentu nr P. 149448

Pierwszeństwo: 1.07.1971 - Szwajcaria.

Lonza A.G. Gampel, Zarząd Bazylea, Szwajcaria (Rene Nicolet, Walter Gutmann).

Sposób wytwarzania przezroczystych, odpornych na uderzenie i trwałych w warunkach atmosferycznych pc-

Umerów chlorku winylu na drodze polimeryzacji emulsyjnej w obecności polimerów akrylanów, według patentu nr.....(P. 149448), znamienny tym, że chlorek winylu w obecności 2-10% wagowych, korzystnie 4-9% wagowych, polimeru akrylanu 2-etyloheksylowego, poddaje się polimeryzacji w temperaturze 50—70°C pod absolutnym ciśnieniem wynoszącym 65—99 ciśnienia pary nasyconej chlorku winylu.

38b4 (P. 156497) 4.07.1972.

Pierwszeństwo: 5.07.1971 - Niemiecka Republika Federalna

Farbwerke Hoechst Aktiengesellschaft vorlmas Meister Lucius u. Bruning Frankfurt nad Menem, Niemiecka Republika Federalna (Elmar Heiskel, Hartmut Last).

Zdolne do spieniania cząstki, składające się z polimerów styrenowych, lotnego środka porotwórczego i lipofilowego powierzchniowoczynnego środka powlekającego, znamienne tym, że jako środek powlekający zawierają 0,05—0,5% wagowych, w stosunku do zawierającego środek porotwórczy polimeru styrenowego, mieszanin jedno-, dwu- i trójestrów gliceryny z nasyconymi kwasami tłuszczowymi o 12—22 atomach węgla lub ich mieszanin.

39b4 (P. 156514) 5.07.1972.

Pierwszeństwo: 8.07.1971 - Francja.

Société Rhone - Progil. Paryż, Francja (Jean Chatelain).

Sposób polimeryzacji blokowej pochodnych etylenowych, których polimery są nierozpuszczalne w swych monomerach, w nieruchomym autoklawie o osi zasadniczo poziomej, wyposażonym w układ mieszania typu ramowego, złożony z jednej lub wielu ram, znamienny tym, że polimeryzację prowadzi się w autoklawie, w którym wspomniane ramy są zamocowane współosiowo na dwóch czopach skierowanych wzdłuż osi autoklawu, przy czym obwód części roboczej ram tworzy łopatę usuwającą w sposób wyraźny pył z powierzchni wewnętrznej autoklawu, a wspomniane łopaty połączone są między sobą przy pomocy wiatrownicy.

39b5 (P. 155000) 27.04.1972.

Patent dodatkowy do patentu nr.....(P. 147536).

Politechnika Warszawska, Warszawa (Zbigniew Brzozowski, Stanisław Porejko, Jędrzej Kiełkiewicz).

Sposób otrzymywania samogasnących powłokotwórczych poliarylanów na drodze polikondensacji międzyfazowej 2,2-bis(4-hydroksyfenylo)1,1-dwuchloroetylenu lub chlorowanego 2,2-bis(4-hydroksyfenylo)l,l-dwuchloroetylenu oraz mieszaniny chlorku kwasu tereftalowego i chlorku kwasu izoftalowego w stosunku wagowym 4 : 1—1 : 1 w obecności soli IV-rzędowych zasad amoniowych lub fosfoniowych lub antymoniowych lub arsenowych, przy stosunku fazy organicznej do fazy nieorganicznej 1 : 2-1 : 4, według patentu nr....., znamienny tym, że jako składnik bisfenolowy stosuje się chlorobisfenole lub ich mieszaniny lub mieszaniny tych chlorobisfenoli z bis(hydroksarylo)alkanami, przy czym co najmniej jeden z tych chlorobisfenoli ma ugrupowenie, w którym atom węgla pomiędzy dwoma pierścieniami arylowymi z podstawnikami lub bez podstawników jest połączony podwójnym wiązaniem z ugrupowaniem CCl2.

39b5 (P. 155001) 27.04.1972.

Patent dodatkowy do patentu nr.....(P. 154073)

Politechnika Warszawska, Warszawa (Zbigniew K. Brzozowski, Stanisław Porejko, Janusz Kaczorowski, Jędrzej Kiełkiewicz).

Sposób otrzymywania chemoodpornych poliarylanowych folii i powłok przez rozpuszczenie poliarylanu w mieszaninie typowych rozpuszczalników organicznych i uformowanie ich przez odparowanie tych rozpuszczalników, a następnie dodatkowe kondycjonowanie w temperaturze 120—320°C w czasie 1-10 godzin, przy czym stosuje się poliarylan otrzymany na drodze polikondensacji chlorobisfenoli lub ich mieszaniny lub mieszanin tych chlorobisfenoli z bis(hydroksyarylo)alkanami oraz chlorków kwasów dwukarboksylowych lub ich mieszanin, z tym że co najmniej jeden z tych chlorobisfenoli ma ugrupowanie, w którym atom węgla pomiędzy dwoma pierścieniami arylowymi z podstawnikami lub bez podstawników jest połączony podwójnym wiązaniem z ugrupowaniem CCl_2, znamienny tym, że formuje się folie i powłoki, które następnie poddaje się kondycjonowaniu z poliarylanów otrzymanych na drodze reakcji polikondensacji dwuestrów chlorobisfenoli lub ich mieszanin lub mieszanin dwuestrów chlorobisfenoli z dwuestrami bis(hydroksyarylo)alkanów oraz kwasami dwukarboksylowymi lub ich mieszaninami, albo też na drodze reakcji polikondensacji chlorobisfenoli lub ich mieszanin lub mieszanin chlorobisbenoli z bis(hydroksyarylo)alkalami oraz estrami kwasów dwukarboksylowych lub ich mieszaninami, z tym że co najmniej jeden z dwuestrów chlorobisfenoli oraz co najmniej jeden z chlorobisfenoli użytych w reakcji ma ugrupowanie, w którym atom węgla pomiędzy dwoma pierścieniami arylowymi z podstawnikami lub bez podstawników jest połączony podwójnym wiązaniem z ugrupowaniem CCl_2.

39b3 (P. 155204) 6.05.1972.

Instytut Ciężkiej Syntezy Organicznej, Blachownia Śląska, Polska (Dominik Nowak, Zygmunt Hehn, Jan Pethe. Gertruda Staniec).

Sposób wytwarzania ciekłych metylowanych kondensatów formalinowo-melaminowych o wysokiej reaktywności dla produkcji lakierów chemoutwardzalnych w procesie prowadzonej na przemian dwukrotnie kondensacji i eteryfikacji melaminy formaliną i metanolem polegającej na przebiegu obu kondensacji w temperaturze 75—90°C w czasie 5—20 minut przy pH = = 8—10, z tym że do pierwszej kondensacji stosuje się na 1 mol melaminy od 4-6 moli formaldehydu, do drugiej na 1 mol melaminy 1—3 moli formaldehydu, zaś proces pierwszej eteryfikacji prowadzi się w temperaturze 20—60°C w czasie 20-90 minut przy pH = = 1—6 stosując na 1 mol melaminy 13—20 moli metanolu wobec 15—20 moli wody, znamienny tym, że drugą eteryfikację, a więc eteryfikację częściowo zeteryfikowanych kondensatów melamino-formalinowych prowadzi się w temperaturze 20—60°C w czasie 20-90 minut przy pH = 1—6 przy zastosowaniu na 1 mol melaminy 4—15 moli metanolu 4—10 moli wody w temperaturze 20—60°C w czasie 20-90 minut przy pH = - 1—6, po czym otrzymany produkt ogrzewa się do 130°C pod zmniejszonym ciśnieniem w celu oddestylowania lotnych składników w tym metanolu, Wody i formaldehydu i do produktu praktycznie nie zawierającego tych lotnych składników dodaje się 1,5-5% wagowych wody najlepiej 2,5-3,5% wagowych.

39b5 (P. 155465) 19.05.1972.

Instytut Chemii Przemysłowej, Warszawa, Polska (Mieczysław Grochowski, Sławomir Tłokowski).

Sposób wytwarzania wyrobów ściernych różnego rodzaju z czystej lub modyfikowanej żywicy fenolowej, znamienny tym, że do wytwarzania wyrobów ściernych stosuje się czystą lub modyfikowaną żywicę fenolowo-formaldehydową zawierającą poniżej 0,2% wolnego fenolu.

39b5 (P. 155521) 22.05.1972.

Zakład Tworzyw Sztucznych „Pustków", Pustków, Polska (Jerzy Chudzicki, Krystyna Roczniak, Paweł Rościszewski, Henryk Roszkowski, Józefa Sobczak, Tadeusz Sulima).

Modyfikowane tłoczywo fenolowo-silikonowe o podwyższonej odporności na łuk elektryczny złożone z żywicy fenolowo-formaldehydowej z dodatkiem żywicy silikonowej, wypełniaczy, utwardzacza plastyfikatorów i środka smarującego, znamienny tym, że jako modyfikator zawiera żywicę metylosilikonową lub metylofenylosilikonową w postaci roztworu w rozpuszczalnikach organicznych w ilości 0,1 do 10% wagowych w przeliczeniu na suchą substancję żywicy silikonowej w stosunku do masy tłoczywa, najkorzystniej od 1 do 5% wagowych.

39b5 (P. 155638) 31.05.1972.

Instytut Chemii Przemysłowej, Warszawa (Wanda Roszkowska, Piotr Penczek, Zbigniew Brojer, Ryszard Jaworek).

Sposób wytwarzania trudno palnego polihydroksyeteru przez dodanie do polihydroksyeteru w wzorze $[-O-C_6H_4-C(CH_3)_2-C_6H_4-O-CH_2-CH(OH)-CH_2-]_n$ chlorowcopochodnej aromatycznej i trójtlenku antymonu, znamienny tym, że jako chlorowcopochodną aromatyczną stosuje się dziesięciobromodwufenyl w ilości od 2 do 10 części wagowych na 100 części wagowych polihydroksyeteru.

39b3 (P. 155331) 6.06.1972.

Instytut Przemysłu Organicznego, Warszawa (Wiesław Olczyk, Halina Jelin-Lipska, Mieczysław Kowalski).

Sposób otrzymywania wodnych dyspersji poliuretanowych z poliestrów reagowanych z organicznymi dwuizocyjanianami z wbudowaniem w cząsteczkę poliuretanu atomów trzeciorzędowego azotu wprowadzonego przez reakcję z alkiloaminami z następnym przeprowadzeniem atomów azotu w formę czwartorzędową środkami alkilującymi lub kwasami i następne rozprowadzenie otrzymanego jonomeru w wodzie, znamienny tym, że w cząsteczkę poliuretanu otrzymanego z poliestrów kwasu adypinowego i glikoli lub polieterów wbudowuje się rodnik węglowodowy zawierający łańcuch od 8 do 22, a najlepiej 12—18 atomów węgla, przez reakcję nasyconymi lub nienasyconymi kwasami tłuszczowymi i/lub z etoksylowaną oktadecyloaminą.

39b3 (P. 156577) 7.07.1972.

Zaodrzańskie Zakłady Przemysłu Metalowego Zastal w Zielonej Górze, Zielona Góra, Polska (Aleksander Żuk, Jerzy Bogajewski, Helena Hańczak).

Sposób otrzymywania powłok izolacyjnych z twardej pianki poliuretanowej zwłaszcza na powierzchniach blach, w którym twardą piankę poliuretanową otrzymuje się w wyniku przereagowania masy reakcyjnej powstałej z połączenia dwóch komponentów, przy czym jeden komponent stanowi mieszaninę żywicy poliestrowej z katalizatorami metaloorganicznymi i katalizatorami aminowymi oraz dodatkami np. środka uniepalniającego oleju silikonowego, wody, środków barwiących i wypełniaczy, a drugim komponentem jest przygotowany odpowiednio prepolimer znamienny tym, że jeden z komponentów otrzymuje się w wyniku zmieszania 100—140 części wagowych żywicy poliestrowej nasyconej typu przestrzennego (rozgałęzionej) z 0,8—1,4 częściami wagowymi katalizatorów metaloorganicznych i katalizatorów aminowych, 1-2 częściami wagowymi wody, 1,0—1,6 częściami wagowymi powierzchniowoczynnego oleju silikonowego 0,1—1,0 częściami wagowymi pigmentu oraz od 0,1—3,0 częściami wagowymi środka uniepalniającego, a proces zmieszania prowadzi się w temperaturze od 70—120°C, natomiast prepolimer stanowiący drugi komponent otrzymuje się w wyniku przereagowania w temperaturze 70—90°C i czasie 1—3 godz. 60—80 części wagowych dwufenylometanodwuizocyjanianu z 20—40 częściami wagowymi żywicy poliestrowej typu liniowego, przy czym obydwa komponenty łączą się w stosunku 1,35—1,5 części wagowych żywicy poliestrowej z katalizatorami i dodatkami z jedną częścią wagową prepolimeru w temperaturze 80—120°C, a sam proces natrysku na powierzchnie odbywa się przy ciśnieniu 5-20 kG/cm3 ra pomocą znanych urządzeń.

39 (P. 155418) 16.05.1972.

Wrocławska Fabryka Farb i Lakierów, Wrocław, Polska (Sylwester Tomczak, Lucjan Śliwonik, Jerzy Kwiatkowski, Henryk Zdanowicz, Czesław Czapliński, Wiesław Pokusiński, Danuta Paluszkiewicz, Paweł Słupski, Aniela Lisińska, Mieczysław Jabłoński, Jan Skoczylas, Edward Wlaź).

Masa asfaltowa trudnozapalna oparta na spoiwie asfaltowo-alkidowym, znamienna tym, że zawiera azbest w ilości 7-10% wagowych, talk w ilości 5-8% wagowych, mączkę fylitową w ilości 2—5% wagowych, bentonit aktywowany w ilości 0,5—6% wagowych, fosforan trójkrezylu w ilości 0,8—1,7% wagowych, glejtę ołowianą w ilości 2—4% wagowych i ksylen w ilości 0,8-2% wagowych.

Sposób wytwarzania masy według zastrz. 1, znamienny tym, że przed przystąpieniem do dyspergowania składników w spoiwie bentonit aktywowany i fosforan trójkrezylu poddaje się 4—5 godzinnemu mieszaniu z ksylenem w temperaturze 50—70°C, po czym całość miesza się przez okres 4-6 godzin do uzyskania jednorodnej masy.

39b7 (P. 155345) 12.05.1972.

Wyższa Szkoła Inżynierska im. Jana i Jędrzeja Śniadeckich, Bydgoszcz, Polska (Kazimierz Kozłowski, Krystyna Kalkowska).

Sposób nadawania powierzchniowego przewodnictwa elektrycznego tworzywom sztucznym znamienny tym, że powierzchnię tworzywa rozluźnia się za pomocą rozpuszczalnika, na którą nanosi się warstewkę pyłu metalu na zimno, a z kolei powoli odparowuje się rozpuszczalnik i uzyskuje się powierzchniowe przewodnictwo elektryczne.

40a (P. 155081) 2.05.1972.

Instytut Metalurgii Żelaza im. Stanisława Staszica, Gliwice (Władysław Sabela, Władysław Surówka, Jerzy Natkaniec, Józef Koza, Stefan Zieliński).

Sposób wytwarzania żużli rafinacyjnych, przeznaczonych w szczególności do elektrożużlowego procesu rafinacji stali i stopów znamienny tym, że miesza się podawane w określonych proporcjach w sposób ciągły surowce składowe, mieszaninę zbryla się w grudki w urządzeniach do grudkowania o działaniu ciągłym i o regulowanych parametrach ich pracy przy dodatku wody w ilości 12—22% w zależności od składu produkowanych żużli oraz przy ewentualnym dodatku znanych w procesie grudkowania środków wiążących, celem poprawienia wytrzymałości grudek i następnie wypala się surowe grudki przy temperaturach 1200—1300°C w odpowiednim piecu o działaniu ciągłym.

40a (P. 155210) 6.05.1972.

Politechnika Wrocławska, Wrocław (Andrzej Bydałek).

Sposób segregacyjny rafinowania metali i ich stopów, polegający na podgrzaniu, studzeniu, a następnie filtrowaniu rafinowanego metalu lub stopu, znamienny tym, że podczas ostygania i filtrowania rafinowanego metalu lub stopu poddaje się go działaniu ultradźwięków o częstotliwości od 8000 do i160000 Hz i mocy 1—4 kW/kg metalu lub stopu.

40a (P. 155343) 12.05.1972.

Politechnika Wrocławska, Wrocław, Polska (Aleksander Bogacz, Jerzy Gosposi, Bożena Ziółek, Ryszard Chamer, Stanisław Musiał).

Sposób odzyskiwania metali kolorowych z ciekłych żużli pirometalurgii, a zwłaszcza miedzi, kobaltu, srebra i ołowiu, znamienny tym, że ciekły żużel poddaje się chlorowaniu i ekstrakcji stopionymi chlorkami alkalicznymi w temperaturze 1200—1300°C, przeprowadzając związki metali do fazy solnej, a następnie obniża się temperaturę do 700—850°C i na drodze elektrolizy stopionych soli wydziela się je w postaci metalicznej.

40a (P. 155597) 25.05.1972.

Patent dodatkowy do patentu nr 57716

Kombinat Górniczo-Hutniczy „Bolesław" Przedsiębiorstwo Państwowe, Bukowno (Włodzimierz Woźniczko, Aleksander Romaniuk, Andrzej Kubiczek, Jan Kubas, Zbigniew Jedliczka, Tadeusz Łączek, Stanisław Ncga).

Sposób oczyszczania roztworu siarczanu cynkowego przeznaczonego do elektrolitycznego wytwarzania cynku, złożony z operacji usuwania zanieczyszczeń grupy żelaza, odfiltrowania części nierozpuszczalnych, oczyszczania z innych zanieczyszczeń oraz oczyszczania roztworu z kadmu i miedzi metodą cementacji za pomocą pyłu cynkowego według patentu nr 57716, znamienny tym, że do roztworu siarczanu cynkowego najdogodniej przed jego oczyszczeniem z kadmu i miedzi kieruje się uzyskany z oczyszczenia roztworu siarczanu cynkowego pyłem cynkowym, szlam cynkowo-kadmowy w postaci wodnej zawiesiny w ilości 1 części wagowej na 10 części wagowych roztworu siarczanu cynkowego, przy czym szlam cynkowo-kadmowy zawiera części stałych do płynnych równy stosunkowo jak 1 : 1, a w powstałej mieszaninie roztworu i szlamu na 1 część wagową niklu i/lub kobaltu przypada 1500—3000 części wagowych metalicznego cynku i 800—1600 części wagowych metalicznego kadmu, po czym do roztworu siarczanu cynkowego kieruje się 10% roztwór siarczanu miedziowego w ilości umożliwiającej osiągnięcie stężenia miedzi w granicach 0,05—0 g/l, roztworu, po czym gęstwę miesza się w temepraturze od 75 do 95°C w ciągu do 120 minut utrzymując pH = 5,1—5,5, a z kolei po przerwaniu mieszania oddziela się od roztworu siarczanu cynkowego szlam cynkowo-kadmowy i obniża się temperaturę roztworu od 50—55°C, przy czym szlam cynkowo-kadmowy zawraca się do oczyszczania kolejnej parttii roztwor usiarczanu cynkowego od niklu i/lub kobaltu, aż do osiągnięcia stosunku cynku do kadmu w szlamie jak 1 : 8.

40a (P. 155961) 12.06.1972.

Kombinat Górniczo Hutniczy „Bolesław" Przedsiębiorstwo Państwowe, Bukowno, Polska (Czesław Mazanek, Jerzy Gerasimow, Krystyna Pecold).

Sposób przygotowania do ługowania utlenionych materiałów cynkonośnych, zwłaszcza surowego tlenku cynku uzyskiwanego w procesie ogniowego wzbogacania utlenionych rud cynkowo-ołowiowych, znamienny tym, że materiał cynkonośny zawierający chlor kieruje się do reaktora i ługuje się w roztworze węglanu sodowego najdogodniej o stężeniu 100 g/l Na_2CO_3 i temperaturze 30°C w czasie od 20—30 minut przy jednoczesnym utrzymaniu stosunku części stałych do cieczy najkorzsytniej w równym jak 1:2. po czym gęstwę oddziela się od roztworu najdcgodniej metodą filtracji a uzyskany odfiltrowany szlam przemywa się wodą (repulpuje się) w temperaturze 20°C przy zachowaniu stosunku części stałych do cieczy równym 1 : 3, z kolei przemyty osad po oddzieleniu od cieczy metodą sedymentacji w tym samym reaktorze lub w oddzielnym reaktorze ponownie przemywa się (repulpuje)* wodą, a następnie oddziela się gęstwę od roztworu metodą filtracji, podczas gdy filtrat po ługowaniu materiału cynkonośnego zawierającego chlor zawraca się (do pięciu razy) do operacji ługowania materiału cynkonośnego po uprzednim uzupełnieniu roztworu świeżym roztworem sody w ilości około 40% wagowych filtratu.

40a (P. 156182) 22.06.1972.

Biuro Studiów i Projektów Hutnictwa „Biprostal", Kraków (Kazimierz Kemmer, Stanisław Sawkowicz).

Sposób automatycznego regulowania procesu spiekania na taśmie spiekalniczej znamienny tym, że zadaje się strefę temperatur i podciśnienia prawidłowego spiekania, a następnie mierzy się zmiany podciśnienia w ostatnich trzech komorach spowodowane zmianą przewiewności spiekanej warstwy i mierzy się temperatury, a wskazania aparatury pomiarowej porównuje się z zadanymi parametrami, a wielkości będące poza strefą przekazuje się jako sygnały na elektryczny układ wykonawczy powodujący regulację i dostosowuje ilość obrotów silnika elektrycznego napędzającego taśmę, przy czym obroty silnika napędzającego taśmę spiekalniczą są sterowane niezależnie od istnienia spadku temperatury w końcowych partiach rusztu.

40b (P. 155579) 25.05.1972.

Instytut Metali Nieżelaznych, Gliwice (Janusz Pacałowski, Stanisław Bartosz, Józef Ebisz, Jerzy Heler, Mirosław Lachowski, Jerzy Nowotarski, Teodor Okoń, Artur Wawrzak).

Topnik do wytwarzania mosiądzów zawierający od 30 do 50% wagowych węglanu sodu oraz od 20 do 45% wagowych uwodnionego czteroboranu sodowego znamienny tym, że zawiera od 6 do 13% wagowych fluorku wapniowego, od 5 do 15% wagowych chlorku sodowego oraz od 7 do 14% wagowych chlorku amonowego, przy czym wszystkie jego składniki mają uziarnienie wynoszące od 0,1 do 2 mm.

Odmiana topnika według zastrz. 1 do wytwarzania mosiądzów w piecach o wyłożeniu kwaśnym, znamienna tym, że zawiera dodatkowo od 5 do 20% wagowych dwutlenku krzemu.

40b (P. 155664) 29.05.1972.

Akademia Górniczo-Hutnicza im. Stanisława Staszica, Kraków, Polska (Czesław Adamski, Marian Kucharski).

Środek ochronny i rozpuszczający tlenki do przygotowania ciekłych stopów aluminium, magnezu i/lub cynku, składający się z kriolitu i chlorku potasu, znamienny tym, że zawiera kwas borowy w ilcści 5-20% wagowych H3BO3 oraz 55-75% wagowych 3NaF.AlF3 i 20-35% wagowych KCl.

40c (P. 156003) 14.06.1972.

Zakłady Materiałów Lampowych, Warszawa (Tadeusz Mularczyk, Wacław Zieliński).

Sposób wytwarzania proszku molibdenowego polegający na domieszkowaniu związkami metali trójtlenku molibdenu i redukcji wodorem do proszku metalicznego znamienny tym, że metale te należą do grupy metali alkalicznych.

40c (P. 136236) 24.06.1972.

Kombinat Górniczo-Hutniczy Miedzi; Huta Miedzi „Legnica", Legnica (Lech Pajdowski, Salomea Krzewska, Witold Kowal, Jerzy Wiszniewicz, Jerzy Cymerman, Szczepan Król).

Sposób zwiększenia czystości miedzi elektrolitycznej w procesie elektrorafinacji miedzi, znamienny tym, że

do elektrolitu wprpwadza się dodatek bromku sodu w ilości zależnej od zawartości srebra w miedzi anodowej.

42b (P. 155046) 28.04.1972.

Zakłady Mechaniczne „Ponar-Tarnów', Tarnów, Polska (Dariusz Maciejewski).

Urządzenie do kontroli czynnej średnic przedmiotów o kształtach obrotowych podczas ich obróbki na szlifierkach lub tokarkach pracujących w cyklu półautomatycznym lub automatycznym znamienny tym, że w układzie sterowania (4) zawiera dwa przełączniki (PI, PII) wskaźnika (3), których zaciski (2) i (3) połączone są ze sobą przewodem, przy czym z jednego z tych zacisków wyprowadzony jest przewód łączący je z jednym zaciskiem (1) styku zwiernego (1P) w celu podtrzymania stycznika (1P) sterującego elektrozaworem (1EZ) posuwu bardzo wolnego, a drugi zacisk (2) tego styku (1P) połączony jest przewodem z jednym zaciskiem (1) przycisku sterowniczego (1A), którego drugi zacisk (2) łączy się przewodem z cewką tego stycznika (1P).

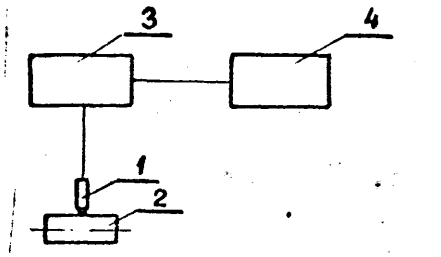

42b (P. 155094) 2.05.1972.

Politechnika Wrocławska, Wrocław, Polska (Bogusław Bałaziński, Andrzej Szabla).

Urządzenie do sprawdzania równoległości osi otworów, składające się z kontrolnych trzpieni, umieszczonych w badanych otworach i zakończonych odbijającymi zwierciadłami, oraz z łoża, na którego prowadnicach umieszczony jest autokolimator, znamienne tym, że wyposażone jest w kolimator (6), przymocowany do łoża (1) i nasadkę (5) osadzoną na autokolimatorze (4), przy czym nasadka (5) wyposażona jest w półprzepuszczalną płytkę (10) ustawioną pod kątem 45 stopni do osi autokolimatora (4), a kolimator (6) usytuowany jest tak, że wiązka promieni świetlnych wychodzących z niego pada na półprzepuszczalną płytkę (10) nasadki (5).

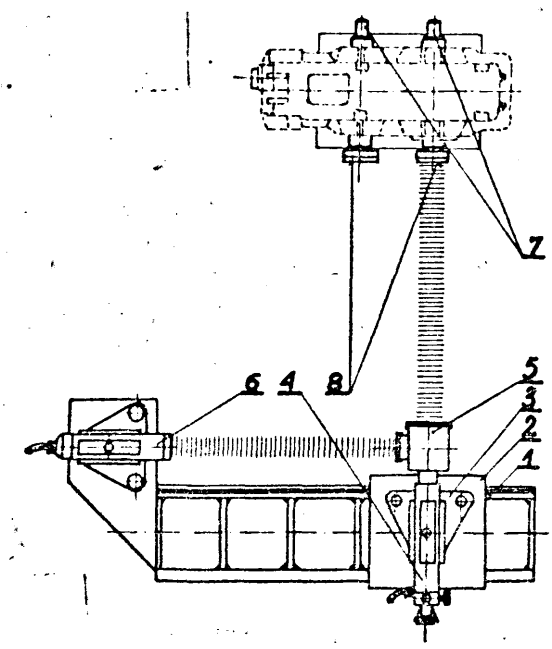

42b (P. 155130) 4.05.1972.

Polskie Koleje Państwowe Centralny Ośrodek Badań i Rozwoju Techniki Kolejnictwa, Warszawa, Polska (Ryszard Czapliński, Idzi Pustelnik).

Sposób pomiaru zużycia główki szyny w torze znamienny tym, że korpus (5) przyrządu nakłada się z góry na szynę (1), ustala się jego bazy ustalające (2, 3, 4) względem bocznej powierzchni szyjki i dolnej powierzchni główki szyny i zaciska się śrubę mocującą (9), a następnie dokonuje odczytów w poszczególnych punktach pomiarowych.

Przyrząd do stosowania sposobu według zastrz. 1 znamienny tym, że posiada dwie stałe bazy ustalające (3, 4) i jedną bazę ustalającą wymienną (2), przy czym zespół śruby mocującej (9) jest zamocowany obrotowo do korpusu (5) na kołku (14) a śruba mocująca jest zakończona końcówką (10) osadzoną wahliwie.

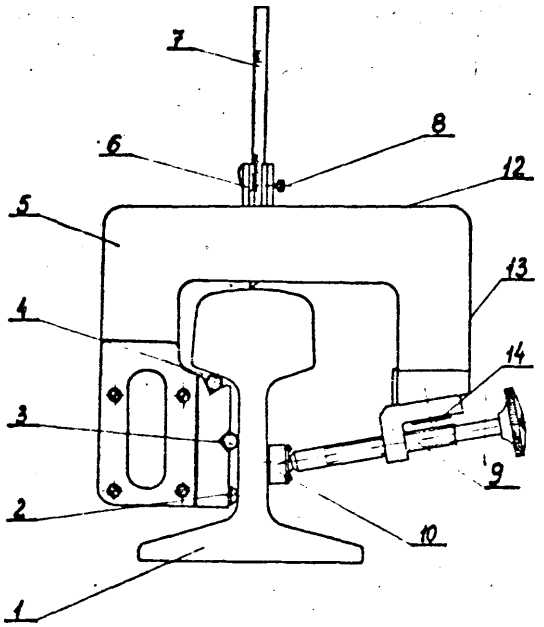

42b (P. 155151) 4.05.1972.

Politechnika Wrocławska, Wrocław, Polska (Bogusław Bałaziński, Henryk Bartoszewicz, Daniel Jerzmański).

Stanowisko pomiarowe do pomiaru odchyłek położenia osi otworów prostopadłych, składające się z mierniczego trzpienia do pomiaru odchyłki prostopadłości opierającego się z jednej strony na walcowym trzpieniu osadzonym w dwu stożkowych tulejach włożonych w otwory sprawdzanego korpusu, w którego trzeci otwór włożona jest stożkowa tuleja osadzona na trzpieniu, znamienne tym, że mierniczy trzpień (1) do pomiaru odchyłki prostopadłości jest wyposażony w dwa leżące naprzeciw siebie, w płaszczyźnie osi otworów sprawdzanego korpusu, przetworniki (8) drogi pracujące w układzie różnicowym i dwa przetworniki (9) drogi umieszczone na stałej odległości od siebie na końcu mierniczego trzpienia (1) od strony walcowego trzpienia (5), w tej samej płaszczyźnie co poprzednie, a mierniczy trzpień (2) do pomiaru odchyłki przecinania się osi, podparty tak samo jak poprzedni, jest wyposażony w dwa przetworniki (3) drogi leżące naprzeciw siebie w płaszczyźnie prostopadłej do płaszczyzny przechodzącej przez osie sprawdzanych otworów i przez cś tyïgo trzpienia (2), pracujące w układzie różnicowym.

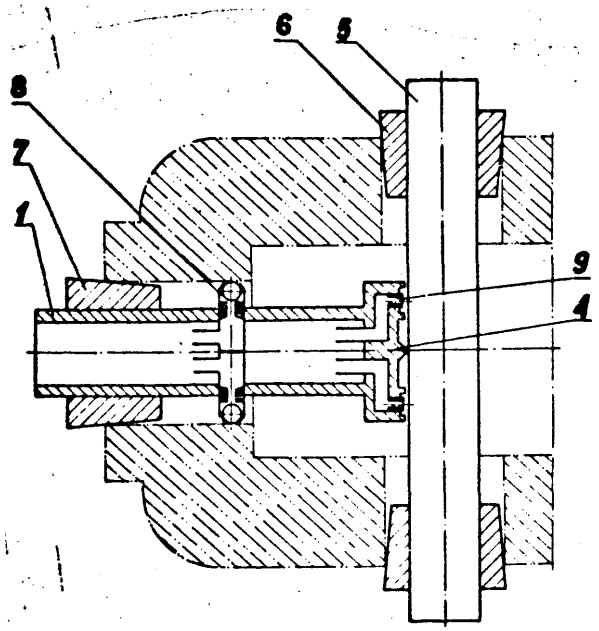

42b (P. 155323) **11.05.1972.**

Zakłady Przemysłu Metalowego „H. Cegielski" Przedsiębiorstwo Państwowe, Poznań, Polska (Ryszard Gotz).

Przyrząd do pomiaru zużycia płytek **wielokrawędziowych** znamienny tym, że posiada podstawę (1) z prowadnicami (2) i (3) zorientowanymi względem siebie pod kątem prostym, przy czym w prowadnicy (2) usytuowany jest element (4) mocujący czujnik (5), natomiast w prowadnicy (3) usytuowany jest element (6) mocujący mierzoną płytkę (7).

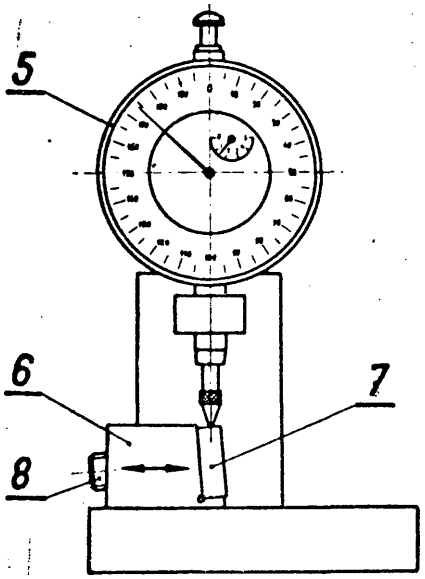

42b (P. 155437) 17.05.1972.

Zakład Doświadczalny przy Wytwórni Sprzętu Komunikacyjnego, Świdnik k/Lublina, Polska (Włodzimierz Chilmanowicz, Bronisław Skwara).

Urządzenie do ustalania położenia przyrządu zamocowanego wahliwie wyposażone w przegub zestawiony z dwóch zespołów, z których jeden zespół ruchomy jest związany z uchwytem przyrządu, a drugi nieruchomy zamocowany jest w układzie mocującym znamienne tym, że jeden zespół (2) przegubu zaopatrzony jest w nieruchomy względem tego zespołu element ustalający (9) zaś drugi zespół (1) w element ustalający (6) przesuwny względem tego zespołu, przy czym jeden z tych elementów ma gniazdo (12), przynajmniej w części swej powierzchni o kształcie stożkowym, w które wchodzi zakończenie drugiego elementu (9) ustalającego, współpracującego, wprowadzając przez to ruchomy zespół (2) przegubu w położenie ustalone względem nieruchomego zespołu (1).

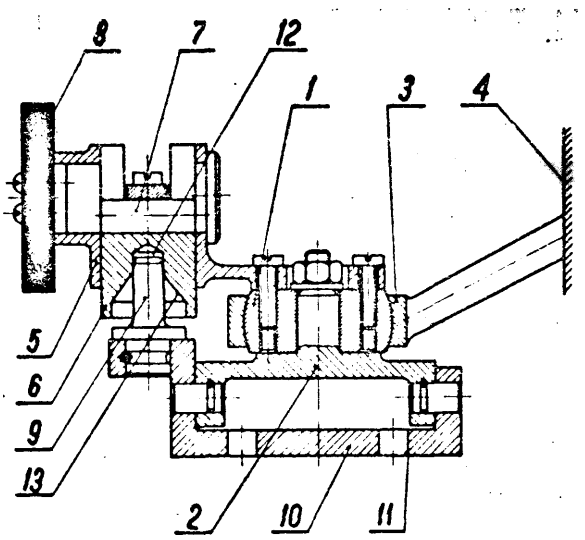

42b (P. 155469) 19.05.1972.

Instytut Obróbki Skrawaniem, Kraków (Józef Nalepa, Andrzej Sadowski, Jerzy Sikora, Paweł Szczakiej, Bogusław Kapusta).

Układ stanowiska do dyskretnej analizy nierówności powierzchni, złożony z profilografometru, rejestratora magnetycznego, konwertora analogowo-cyfrowego i maszyny cyfrowej, znamienny tym, że pomiędzy profigrafometrem a rejestratorem magnetycznym jest wmontowany układ sprzęgający składający się z wtórnika katodowego (8), filtra elektrycznego (9) oraz wzmacniacza prądu stałego (10), przy czym wtórnik katodowy (8) jest połączony przewodem z wyjściem wzmacniacza profilografometru (6) z jednej strony i z filtrem elektrycznym (9) układu sprzęgającego z drugiej strony.

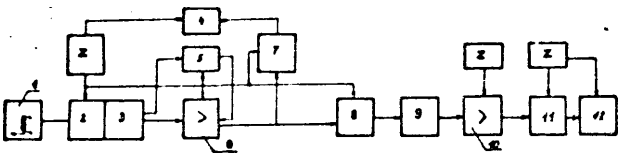

42b (P. 155478) 20.05.1972.

Zjednoczone Zakłady Urządzeń Jądrowych „POLON" Zakład Urządzeń Badawczych i Przemysłowych, Poznań (Marian Adamski, Jarosław Gąszczak).

Sposób pomiaru grubości pokryć radioizotopową metodą absorpcyjną, znamienny tym, że sygnał impulsowy z detektora promieniowania otrzymany, gdy między detektorem a źródłem znajdowało się podłoże, oraz sygnał impulsowy z detektora promieniowania otrzymany, gdy między detektorem a źródłem znajdowało się to podłoże z nałożonym na nie pokryciem podawane są na układ elementów o działaniu dyskretnym, w którym następuje odejmowanie częstotliwości obu tych sygnałów, po czym otrzymana wartość różnicy częstotliwości tych obu sygnałów dzielona jest przez wartość częstotliwości sygnału otrzymanego, gdy między detektorem a źródłem znajdowało się samo podłoże, dając w wyniku tej operacji miarę w postaci cyfrowej grubości nałożonego na podłoże pokrycia.

Układ do stosowania sposobu według zastrz. 1, składający się z absorpsyjnej głowicy pomiarowej (1), za-

wierającej źródło (3) i detektor (4) promieniowania jonizującego, między którymi umieszcza się podłoże oraz takiej samej absorpcyjnej głowicy pomiarowej (2) zawierającej źródło (10) i detektor (11) promieniowania jonizującego, między którymi umieszcza się to podłoże (5) z nałożonym na nie pokryciem (9) znamienny tym, że posiada przelicznik rewersyjny (6) do którego doprowadzane są kolejno sygnał impulsowy z głowicy (1), w której umieszczono podłoże (5), a następnie sygnał impulsowy z głowicy (2), w której umieszczono to podłoże (5) z nałożonym na nie pokryciem (9), przy czym przelicznik rewersyjny (6) dający na swoim wyjściu sygnał dyskretny proporcjonalny do częstotliwości sygnału impulsowego z głowicy (1), w której znajdowało się podłoże (50, a następnie dyskretny sygnał różnicowy proporcjonalny do różnicy częstoliwości sygnału impulsowego z głowicy (1), w której znajdowało się podłoże (5), i sygnału impulsowego z głowicy (2), w której znajduje się to podłoże (5) z nałożonym na nie pokryciem (9), połączony jest z cyfrowym układem dzielącym (12), w którym wartość sygnału różnicowego z przelicznika rewersyjnego (6) dzielona jest przez wartość sygnału proporcjonalnego do częstotliwości sygnału impulsowego z głowicy (1), w której znajdowało się samo podłoże (5), otrzymanego z tego przelicznika rewersyjnego (6), oraz cyfrowe pole odczytowe (13) połączone z wyjściem cyfrowego układu dzielącego (12), w którym wynik operacji dzielenia obu sygnałów wyjściowych z przelicznika rewersyjnego (6) otrzymany z cyfrowego układu dzielącego (12), wskazywany jest jako miara grubości mierzonego pokrycia (9).

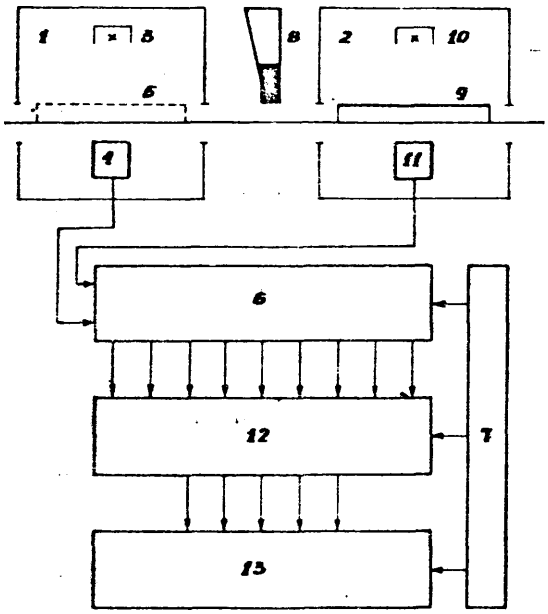

42c (P. 155871) 8.06.1972.

Politechnika Śląska im. W. Pstrowskiego, Gliwice, Polska (Podgórski Kazimierz, Chudek Mirosław, Olaszowski Włodzimierz, Pach Andrzej).

Urządzenie do badania wytrzymałości skał in-situ, obudowy górniczej, oraz konstrukcji budowlanych polegające na pomiarze oporów skrawania ostrzem, lub ostrzami warstw górotworu i obudowy górniczej oraz konstrukcji budowlanej znamienne tym, że posiada siłownik dynamometryczny (1), opierający się o klin regulacyjny (2) rozpierający ostrza, lub ostrze (3), prowadzony w oprawie (4), połączonej teleskopowo z pochwą (5), zaopatrzonej w śrubę regulacyjną (6), we wnętrzu której znajduje się wysięgnik (7), pisaka (8), który rejestruje we wnętrzu bębna (5), na taśmie 10 nawiniętej na rolkę (11) mierzone siłownikiem (1) opory skrawania, przy czym rolka (11) obracana jest za pomocą walu (12), zaopatrzonego w koło zębate (13), zazębiające się z zestawem kół zębatych (14) napędzanych krążkiem lub krążkami (15) dociskanymi do ścianek otworu (16), zaś klin regulacyjny (2).

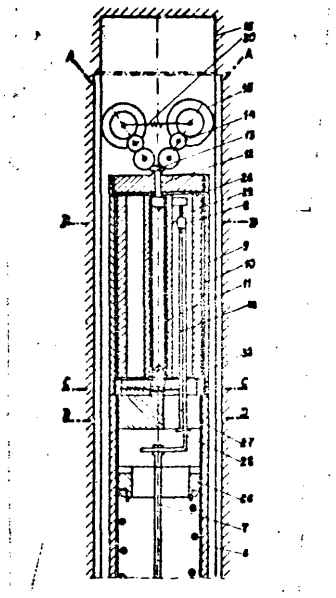

42d (P. 155397) 15.05.1972.

Zjednoczone Zakłady Elektronicznej Aparatury Pomiarowej „Elpo", Warszawa, Polska (Józef Penksa).

Cyfrowy wskaźnik odczytu pismem BraIIIe'a, w szczególności do cyfrowych elektronicznych przyrządów pomiarowych, znamienny tym, że posiada okienko odczytowe najkorzystniej w kształcie prostokątnej płytki (3) z wykonanymi zgodnie z rozstawem znormalizowanego pisma Braille'a otworami cyfr (4) i przecinków dziesiętnych (5), w których suwliwie są umieszczone kołeczki-punkty odczytowe (8) umocowane na ramionach wahliwych dźwigienek (7) sterowanych elektromagnesami (9), przy czym ruch powrotny dźwigienek realizowany jest dzięki elementom sprężystym (10).

Wskaźnik według zastrz. 1, znamienny tym, że płytka odczytowa (3) ma, w zależności od potrzeb, dowolną ilość znaków (4), między którymi umieszczone są przecinki dziesiętne (5).

Wskaźnik według zastrz. 1 i 2, znamienny tym, że długości dźwigienek (7) najkorzystniej są różne i powtarzalne.

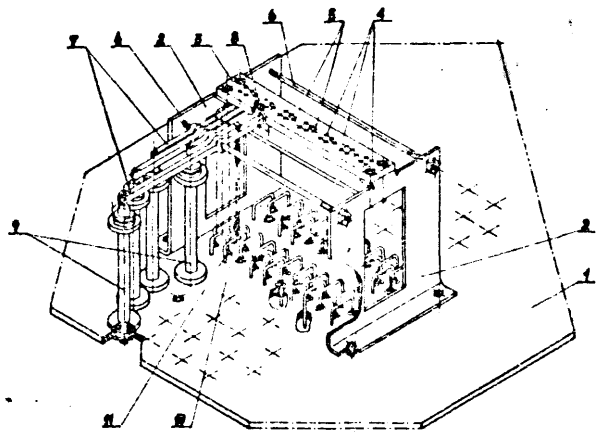

42d (P. 155694) 31.05.1973.

Zakład Doświadczalny Aparatury Pomiarowej przy Krakowskiej Fabryce Aparatów Pomiarowych KFAP w Krakowie, Kraków, Polska. (Ryszard Otto, Roman Chlebowski).

Rejestrator elektryczny, zwłaszcza do okrętowych układów pomiarowych, znamienny tym, że element sprzęgający funkcję pomiaru z funkcją rejestracji ma korzystnie postać wskazówki (6), sztywnej lub podatnej, i element ten wykonuje ruch obrotowy w wycinku koła w płaszczyźnie równoległej do płaszczyzny jednej tasiemki (12) układu tasiemek barwiących, który to

ruch obrotowy jest wywoływany przez układ nadążny, złożony z. zasilacza (7), obwodu wejściowego (2), wzmacniacza napięciowego (3), wzmacniacza mocy (4), siłownika (5) i pótencjometrycznego zespołu sprzężenia zwrotnego (8a), połączonych w znany sposób, przy czym grot wskazówki (6), zamocowanej na wałku wyjściowym siłownika (5), porusza się po łuku podzielni walcowej (9), zaś ślizgacz (14) nadajnika potencjometrycznego, zamocowany również na wałku wyjściowym siłownika (5), porusza się po uzwojeniu rezystora (15) nadajnika potencjometrycznego.

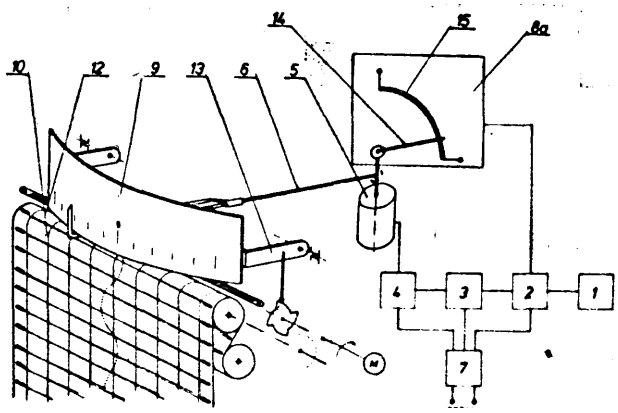

42e (P. 155209) 6.05.1972.

Politechnika Wrocławska, Wrocław (Mieczysław Kokar, Henryk Szewczyk).

Urządzenie do pomiaru i rejestracji poziomu cieczy 1 materiałów sypkich w zbiornikach o przezroczystych ścianach i w zbiornikach posiadających ścianę wykonaną częściowo z materiału przezroczystego, składające się z czujnika poziomu i rejestratora, znamienne tym, że wyposażone jest w przysłonę (3) z wyperforowanymi w niej otworami, umieszczoną na ścianie (1) zbiornika (2) i w fotoelement (4) poruszający się wzdłuż przysłony (3) i połączony z licznikiem (6) impulsów, który połączony jest z sygnalizacyjnym układem (9).

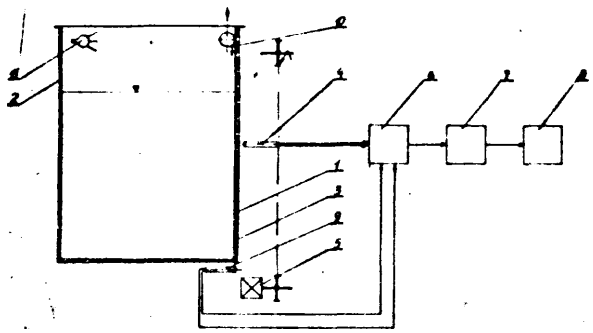

42e (P. 155392) 15.05.1972.

Instytut Radioelektroniki Politechniki Warszawskiej, Warszawa, Polska (Waldemar Scharf).

Układ radiometryczny do pomiaru ilości przesuwającego się materiału w szerokim zakresie przepływów zawierający źródła promieniowania jonizującego i czujnik znamienny tym, że sonda zawiera dowolną liczbę zespołów detektorów promieniowania jonizującego o regulowanym odstępie promieniowym (d) pomiędzy detektorami danego zespołu oraz o regulowanej odległości liniowej (s) pomiędzy poszczególnymi zespołami, natomiast czujnik radiometryczny ustawiony jest pod kątem (a) w stosunku do osi strugi.

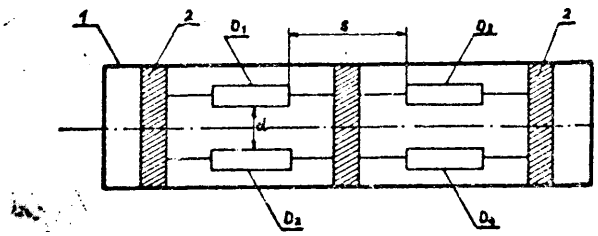

42e (P. 155419) 16.05.1972.

Instytut Gazownictwa, Kraków (Czesław Godzisz).

Układ elektrycznego miernika o sygnale ciągłym do pomiaru natężenia przepływu cieczy lub gazów, znamienny tym, że przyłączony wirnikiem zawierającym magnesy trwałe do osi obrotowego miernika przepływu synchroniczny silniczek elektryczny posiada w obwodzie stojana prostownik dwupołówkowy, do którego wyjścia jest przyłączony miernik wskazująco-rejestrujący o znanej bezwładności mechanicznej i elektrycznej, zbocznikowany bocznikiem o regulowanej rezystancji.

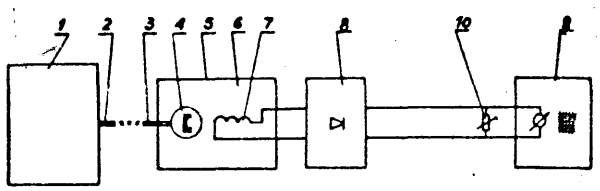

42e (P. 155519) 22.05.1972.

Politechnika Wrocławska, Wrocław, Polska (Kazimierz Szymocha).

Reometr do pomiaru małych natężeń przepływu, znamienny tym, że stanowi go obudowa (1) o dowolnym kształcie przekroju, w której umieszczone są równolegle kalibrowane pręty (2) zabezpieczone siatkami (3) przed możliwością przesunięcia się, przy czym w końcowe odcinki obudowy (1) wkręcone są króćce (4) tworzące wyrównawcze komory ciśnienia.

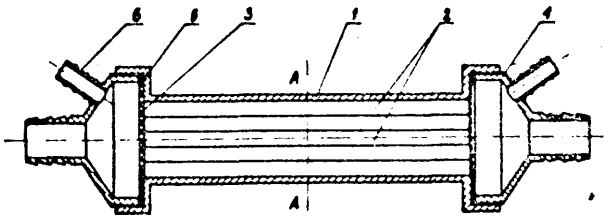

42e (P. 155759) 02.06.1972.

Wytwórnia Filtrów „Delta", Sędziszów Młp., Polska (Alojzy Żabicki, Jan Jachim, Józef Gilek).

Końcówka dozująca szczelinowa, służąca do równomiernego dozowania materiałów, nakładanych na powierzchniach pierścieniowych i liniowych przedmiotów, znamienna tym, że składa się z dwóch rzędów na prze-

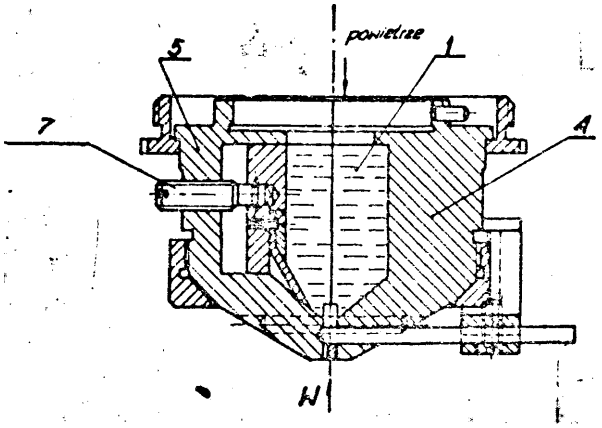

mian usytuowanych szczelin (2) i (3) umieszczonych na podstawowych elementach końcówki (4) i (5), oraz z wkręta (7) do regulacji objętości komory (1), gdzie grubość materiału pokrywającego powierzchnię przedmiotów regulowana jest również ciśnieniem powietrza.

42e (P. 155760) 2.06.1972.

Wytwórnia Filtrów „Delta", Sędziszów Młp., Polska (Alojzy Żabicki, Jan Jachim, Józef Gilek).

Dozownik pneumatyczny służący do dozowania wszystkich materiałów w postaci półpłynnej, zwłaszcza przy seryjnej produkcji papierowych wkładów filtracyjnych, znamienny tym, że stanowi zwartą konstrukcję z zespołem urządzenia w linii montażowej i składa się ze zbiornika (1) końcówki (2) z nożem, odcinającym (4) zamykający wylot końcówki podczas przerw w dozowaniu, oraz ruchomego suwaka (3) z przegrodą (5) do odcinania półpłynnego materiału od zbiornika.

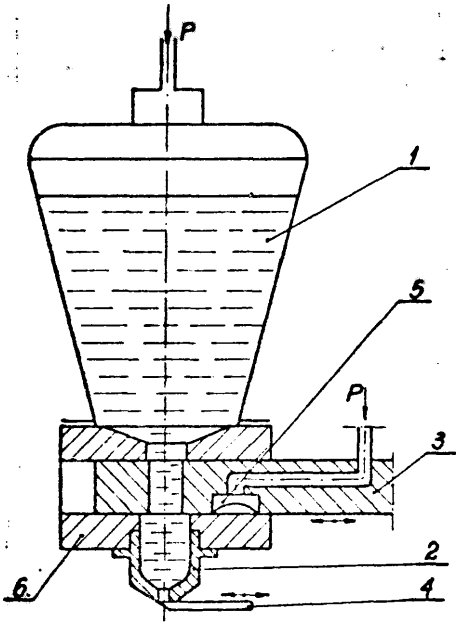

42e (P. 156646) 11.07.1972.

Zakłady Maszyn Biurowych „Metron", Toruń (Feliks Kubiaczyk, Jerzy Horecki, Ryszard Migelski).

Licznik przepływomierza ze sprzęgłem magnetycznym, znamienny tym, że element napędzany sprzęgła magnetycznego (1) ułożyskowany jest w szczelnej podstawie korpusu licznika (2) i oddzielony jest od elementu napędzającego sprzęgła (3) ścianką czujnika (4).

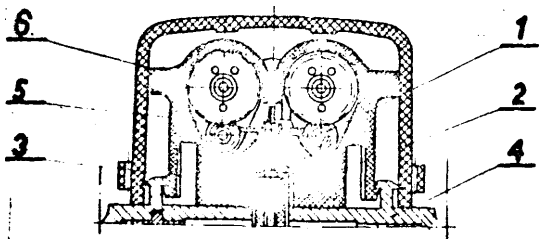

42f (P. 155366) 13.05.1972.

Kombinat Górniczo-Hutniczy Miedzi, Zakłady Badawcze i Projektowe Miedzi „Cuprum" Wrocław (Bolesław Miazga, Jerzy Kaćma, Stanisław Eustachiewicz, Michał Łogwin, Zbigniew Urbaniak).

Elektromechaniczna waga przenośnikowa do ciągłego zdalnego zliczania przenoszonej masy oraz pomiaru chwilowej wydajności przenośników taśmowych o prędkości zmieniającej się nie więcej niż ±2% od stałej wartości, zawierająca zestaw krążników wagowych, zawieszony na dwu lub więcej sprężynach prętowych ze śrubową regulacją wysokości położenia krążników wagowych oraz czujnik indukcyjny przesunięć liniowych typu transformatora różnicowego, znamienna tym, że ma belkę (4) poprzeczną względem przenośnika i podpartą śrubami (5) stojącymi na podstawie (6) wagi, przy czym wysokość położenia belki jest ustalona przez pary nakrętek, z których dolne podtrzymują a górne dociskają do nich belkę, a ponadto do belki (4) są sztywno mocowane sprężyny pomiarowe (2) z korpusem czujnika (9), natomiast obwód wyjściowy (14) czujnika przetwarzającego strzałkę ugięcia sprężyn pomiarowych jest podłączony do fazoczułego przetwornika (15) dającego analogowy, prądowy sygnał wyjściowy proporcjonalny do ugięcia sprężyn pomiarowych (2), który to przetwornik jest połączony przewodowo z licznikiem miliamperogodzin (17) i miliamperomierzem prądu stałego wykazującym przeniesioną masę i chwilową wydajność przenośnika.

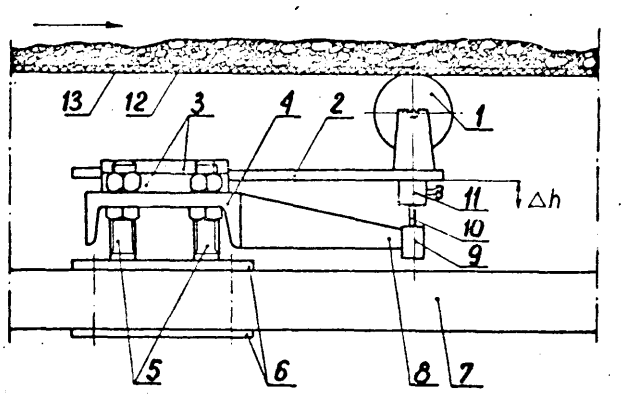

42f (P. 156264) 26.06.1972.

Kombinat Górniczo-Hutniczy Miedzi, Zakłady Badawcze i Projektowe Miedzi „CUPRUM", Wrocław (Michał Łogwin, Bohdan Cynien, Jerzy Mikulski, Roman Wieczorek).

Elektromechaniczna całkująca waga przenośnikowa do ciągłego zdalnego zliczania przenoszonej masy i mierzenia chwilowej wydajności przenośników taśmowych o prędkości zmieniającej się nie więcej niż ±2% od stałej wartości, zawierająca zestaw krążników ważących zawieszony na pomiarowych sprężynach prętowych oraz czujnik przesunięć liniowych i elektroniczny układ mierzący ugięcie sprężyn, znamienna tym, że sprężyny pomiarowe (2) mocowane są śrubami (3) w gniazdach (4) usytuowanych nad belkami wzdłużnymi (5) ramy przenośnika i przymocowanych do tychże belek wzdłużnych ramy przenośnika, przy czym wysokość ich położenia względem przenośnika określona jest podkładkami dystansowymi (8) ułożonymi pomiędzy gniazdami sprężyn a ramą przenośnika.

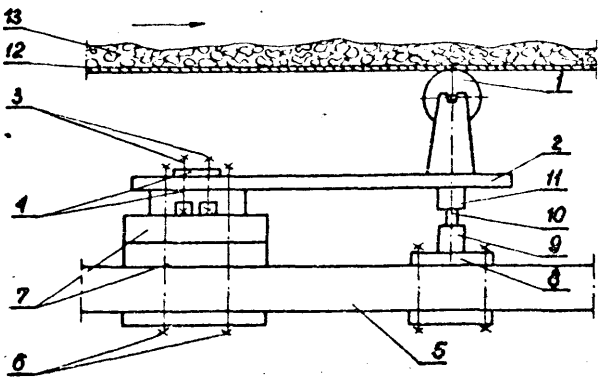

42f (P. 156518) 6.07.1972.

Centralne Laboratorium Przemysłu Paszowego, Lublin (Antoni Wróblewski, Bogdan Szczęsny, Jerzy Leśniewski).

Urządzenie nawalające surowce sypkie mieszanki, zwłaszcza mieszanki paszowej, składające się z układu ważącego, połączonych z nim, poprzez układ wybierająco-sterujący, układów załączających dozowniki komór zawierające surowce sypkie, układu zamykającego kosz wagi, otwierania kosza wagi i układu gotowości wysypu znamienny tym, że zawiera ponadto układ (8) zliczający ilość pobranych surowców z poszczególnych komór, a układ ważący (1) posiada na tarczy wagi dwa odizolowane od siebie przewodzące pierścienie (9) i (10), z których pierścień (9) zawiera przesuwne styki (S) w ilości odpowiadającej ilości komór oraz stały styk (S6) ustawiony w pozycji zerowej wagi, a pierścień (10) zawiera nieruchome styki (Z) pokrywające się z podziałką wagi, natomiast wskazówka (11) posiada zamocowane w odległości równej odległości pierścieni (9) i (10) dwa styki ślizgowe (S_s) i (Z_s), z których styk ślizgowy (Z_s) przy zwarciu ze stykiem (Z) zamyka obwód podający impuls na licznik układu zliczającego (8), a styk ślizgowy (S_s) przy zwarciu ze stykiem (S) zamyka obwód układu wybierająco-sterującego (3) podającego impuls uruchamiający układ (4) dozownika komory, a ponadto zawiera wybierak teletechniczny sterowany z układu ważącego (1) poprzez urządzenie przekaźnikowe z członem zwłocznym pozwalające na samoczynne włączanie komór zawierające zaprogramowane surowce sypkie.

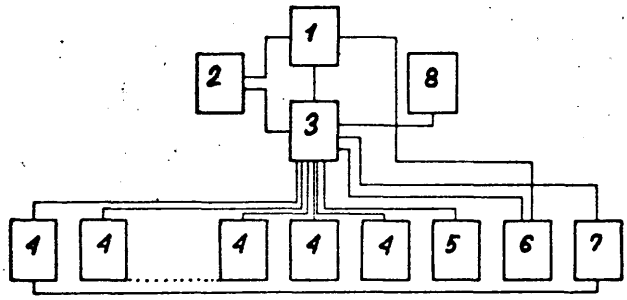

42g (P. 155370) 13.05.1972.

Kopalnia Węgla Kamiennego „Sobieski" w Borach k/Jaworzna, woj. Kraków, Polska (Trębacz Wiktor, Hobler Mieczysław, Matyja Stanisław).

Sposób pomiaru urabialności skał, znamienny tym, że pomiaru urabialności skał dokonuje się bezpośrednio w badanej caliźnie przy pomocy urządzenia do stosowania tego sposobu, które rozpiera się przy pomocy rozpór 12 pod dowolnym kątem, przed uprzednim odwierceniem płytkiego otworu, w który wprowadza się nóż skrawający 6 i poprzez uruchomienie napędu najlepiej ręcznej wiertarki górniczej 1 wprowadza się przez przekładnię ślimakową 2 w ruch obrotowy śrubę 3, po której przesuwa się ruchem posuwistym głowica pomiarowa 5 z nożem skrawającym 6, który przenosi występujące opory skrawania przez ugięcie sprężyny 7 na czujnik 8 układ zasilający 9 impuls prądowy na rejestrator lub wskaźnik 10, na którym odczytujemy wynik pomiaru.

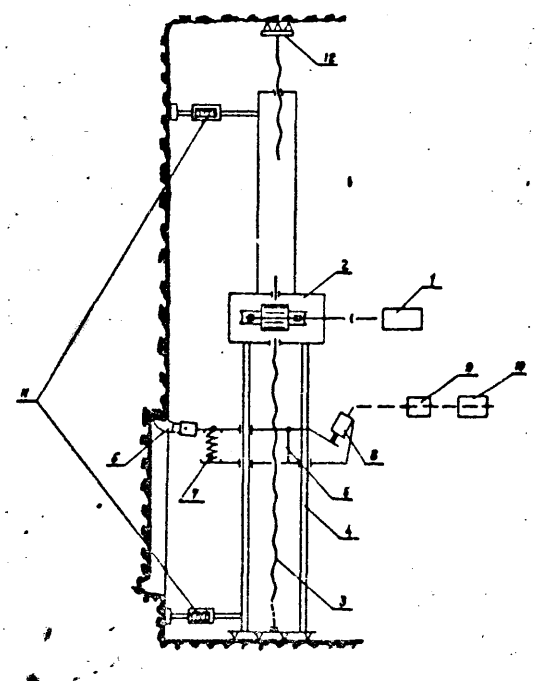

Urządzenie do stosowania sposobu według zastrzeżenia 1 znamienne tym, że składa się z napędu najlepiej ręcznej wiertarki górniczej 1, z przekładni ślimakowej 2, ze śruby 3, z prowadnic 4, z głowicy pomiarowej 5, z noża skrawającego 6, ze sprężyny 7, z czujnika 8 układu zasilającego 9, z rejestratora lub wskaźnika 10, z mierników głębokości przyłożenia noża 11 i z rozpory.

42g (P. 156938) 28.07.1972.

Pierwszeństwo: 16 sierpnia 1971 - Węgry

Elektroakusztikai Gyar, Budapeszt, Węgry (Dères Huszty, Andreas Illènyi, Kàrdy Szabados, Ilona Magos).

Układ elektroakustyczny składający się z dwóch umieszczonych w rozdzielonych od siebie pomieszczeniach, jednostek promieniowania tonów niskich i wysokich, których tor elektroniczny zawiera wzmacniacz mocy lub wiele wzmacniaczy oraz filtry dolno- i górnoprzepustowy znamienny tym, że jednostka promieniowania tonów wysokich zawiera przynajmniej cztery głośniki (6), którym podporządkowany jest jeden głośnik tonów niskich (4), którego środkowy punkt jest oddalony od środkowego punktu skrajnego głośnika tonów wysokich na odległość (8) najwyżej 1,5 razy większą niż wynosi -średnica głośnika tonów niskich i tym, że częstotliwość wyrównania posiada długość fali nie przekraczającą rozmiarów rozchodzenia się najmniejszej powierzchni komory biegnącej równolegle do płaszczyzny otworów głośnika tonów niskich i zawierającej w sobie elementy promieniowania tonów niskich i wysokich.

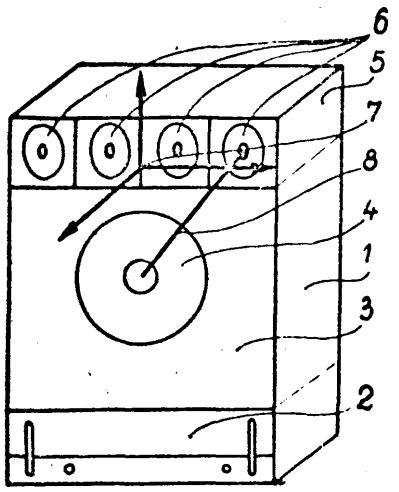

42h (P. 155336) 12.05.1972.

Instytut Fizyki Jądrowej, Kraków, Polska (Mieczysław Janicki, Jan Kormicki, Henryk Rapacki, Zbigniew Stachura, Leszek Źródłowski).

Urządzenie do automatyzacji procesu fotometrowania klisz, złożone z mechanizmów służących do przesuwania stolika znanego mikrofotometru w kierunku wzdłużnym i w kierunku poprzecznym, zaopatrzone w układ fotoelektrycznych czujników i sterowane elektronicznym układem automatyki znamienne tym, że w przystawce wzdłużnego przesuwu (fig. 1 i fig. 2) posiada mechanizm wzdłużnego przesuwu ciągłego i mechanizm wzdłużnego przesuwu skokowego, przy czym mechanizm przesuwu ciągłego składa się z elektrycznego silnika (1) zaoDatrzonego w reduktor obrotów, z przekładni kół zębatych (2), (3) i (4) i z założyskowanego w kor-

pusie (6) wałka (5) połączonego za pomocą sprzęgła (7) ze śrubą pociągową (8) adaptowanego mikrofotometru, a mechanizm przesuwu skokowego składa się z elektromagnesu (16), zawierającego przesuwny rdzeń (17) 1 popychacz (18) oraz z zamocowanego na wałku (5) koła zapadkowego (21) obracanego zapadką (20), zaś w mechanizmie przesuwu poprzecznego posiada elektromagnetyczne rozłączne sprzęgło zawierające trzy tarcze, z których dwie skrajne elektromagnetyczne tarcze sprzęgłowe (41) i (42) z przymocowanymi do nich kołami zębatymi (44) i (45) osadzone są obrotowo na sprzęgniętym z wałkiem (38) elektrycznego silnika (37) wałku napędzającym (40), a tarcza środkowa stanowiąca zwórę (43) osadzona jest na wałku napędzającym (40) przesuwnie na wpuście, przy czym jedno z kół zębatych (44) lub (45) przymocowanych do elektromagnetycznych tarcz sprzęgłowych zazębione jest bezpośrednio z jednym z dwóch kół zębatych (46) lub (47) zamocowanych na założyskowanym w korpusie (39) wałku napędzanym (48), zaś drugie koło zębate przymocowane do elektromagnetycznej tarczy sprzęgłowej zazębia się z drugim kołem zębatym na wałku napędzanym (48) za pośrednictwem koła zębatego pośredniego (49), przy czym wałek napędzany (48) sprzęgnięty jest z wałkiem zębatym (50), lub z innym elementem przesuwu suportu poprzecznego przynależnym do adaptowanego mikrofotometru.

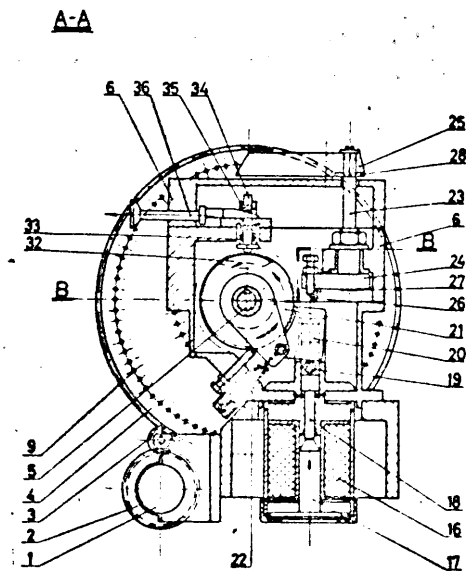

421 (P. 155074) 2.05.1972.

Akademia Górniczo-Hutnicza im. Stanisława Staszica, Kraków, Polska (Andrzej Konkiel).

Sposób ciągłego pomiaru szybkozmiennego ciepła spalania gazu, znamienny tym, że mierzy się różnicę temperatur płomienia i mieszanki gazowo-powietrznej o ustalonej ilości przepływu powietrza i gazu, wprowadzanego pod stałym ciśnieniem.

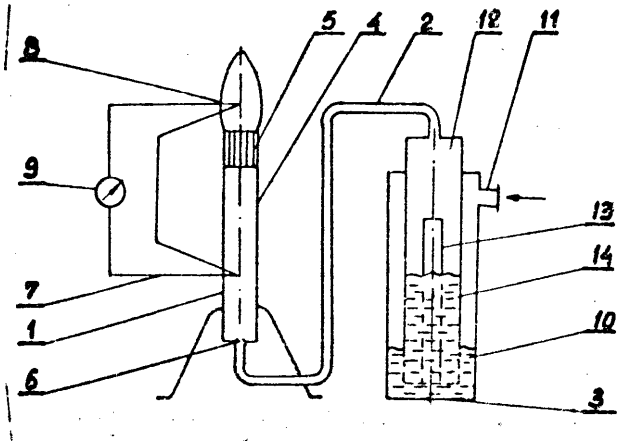

Urządzenie do stosowania sposobu według zastrz. 1 zawierające palnik inżekcyjny, znamienny tym, że palnik inżekcyjny (1) ma dwa termoelementy (6 i 7), z których jeden znajduje się w tulei palnika (4) a drugi ponad siatką przeciwzapłonową (5), przy czym palnik (1) jest połączony ze stabilizatorem ciśnienia gazu (3).

42i (P. 155257) 9.05.1972.

Zakłady Konstrukcyjno-Mechanizacyjne Przemysłu Węglowego, Gliwice (Norbert Rak, Roman Foltyn, Henryk Majcher).

Czujnik temperatury bębnów napędowych w przenośnikach transportowych z czujnikiem bimetalicznym dociskanym rdzeniem wraz ze sprężyną, znamienny tym, że do podstawy (1) umocowanej do wnętrza bębna (2) przylega wklęsły krążek bimetaliczny (3) swobodnie osadzony między krawędziami podstawy (1) i pokrywy (4), zmieniając skokowo swoje położenie wklęsłe na wypukłe w zależności od zadanej temperatury.

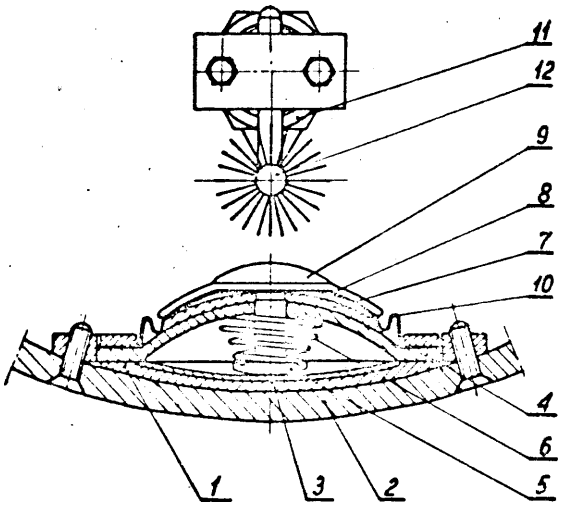

42i (P. 155533) 23.05.1972.

Ośrodek Badawczo-Rozwojowy Pomiarów i Automatyki Elektronicznej, Wrocław (Henryk Łuckoś, Jan Ligaszewski).

Sposób korekcji nieliniowości charakterystyk rezystorów termometrycznych współpracujących z przetwornikiem analogowo-cyfrowym i licznikiem impulsów, w którym to sposobie pełny zakres korygowanej charakterystyki dzieli się na kilka przedziałów korekcji, znamienny tym, że nachylenie liniowej charakterystyki przetwornika analogowo-cyfrowego określonej jako $\Delta u/\Delta Tc$ gdzie Δu oznacza przyrost napięcia na wejściu przetwornika, a ΔTc odpowiadający mu przyrost ilości impulsów na wyjściu przetwornika, ustala się na wielkość równą nachyleniu charakterystyki rezystancji termometrycznego rezystora w funkcji temperatury, w punkcie końcowym zakresu temperaturowego, przy czym wewnątrz każdego z „n" przedziałów korekcji z ciągu impulsów, odpowiadających temperaturze termometrycznego rezystora odejmuje się z każdej ilości „b" impulsów określoną ilość „a" impulsów, gdzie a/b jest ułamkiem prostym ilorazu Ln/Kn którego dzielna (L_n) stanowi różnicę między wielkościami błędów na końcu i początku danego przedziału korekcji, zaś dzielnik (K_n) stanowi różnicę między wielkościami sygnału wraz z błędem na końcu i początku tego przedziału, a ponadto wewnątrz każdego z przedziałów korekcji, w części danego przedziału, odejmuje się dodatkowo „c" impulsów z każdej ilości „d impulsów, gdzie c/d stanowi ułamek prosty ilorazu, którego dzielna jest różnicą między

maksymalną wartością błędu wewnątrz danego przedziału korekcji po uprzednio dokonanej korekcji i dopuszczalną niedokładnością pomiaru, natomiast dzielnik stanowi różnicę między wartościami sygnałów w punkcie granicznym części przedziału, w której zachodzi dodatkowa korekcja na jego początku.

Urządzenie do stosowania sposobu według zastrz. 1, utworzone z korygującego układu, detektora przedziałów korekcji, układu kombinacyjnego i pomocniczego licznika, znamienne tym, że korygujący układ (1) jest utworzony z czterech zanegowanych logicznych iloczynów (6, 7, 8 i 9) oraz jednego przerzutnika (10), przy czym wejście (5) korygującego układu (1) jest połączone z jednym z wejść pierwszego iloczynu (6) oraz z jednym z wejść drugiego iloczynu (7), a drugie wejście pierwszego iloczynu (6) jest połączone z zanegowanym wyjściem (Q) przerzutnika (10), zaś drugie wejście drugiego iloczynu (7) jest połączone z wyjściem (Q) przerzutnika (10), a wyjście omawianego iloczynu (7) jest połączone z jednym z wejść trzeciego iloczynu (8), którego wyjście jest połączone z taktującym wejściem (T) przerzutnika (10), natomiast drugie wejście trzeciego iloczynu (8) jest połączone z wyjściem czwartego iloczynu (9), którego jedno z wejść jest bezpośrednio połączone z wyjściem sterującym korekcją kombinacyjnego układu (3), którego dwa sterujące wyjścia (11 i 12) są bezpośrednio połączone z pomocniczym licznikiem (4).

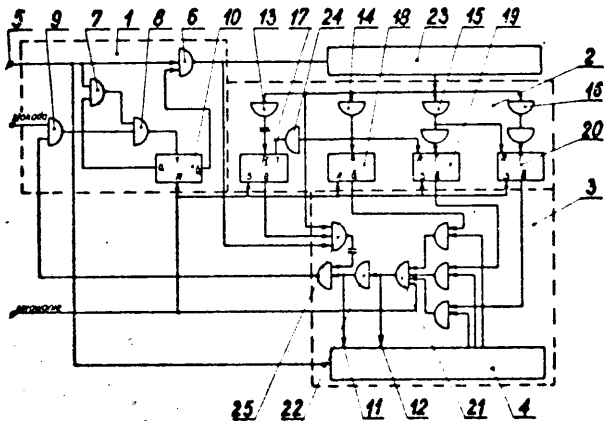

421 (P. 156061) 17.06.1972.

Polska Akademia Nauk, Instytut Cybernetyki Stosowanej, Warszawa (Wojciech Włodarski, Bogdan Darek).

Półprzewodnikowy czujnik temperatury w obszarze ciśnienia hydrostatycznego, znamienny tym, że stanowi go półprzewodnikowe złącze p-n, spolaryzowane w kierunku zaporowym.

Półprzewodnikowy czujnik temperatury według zastrz. 1 i 2 znamienny tym, że charakterystyka wzorcowania czujnika wyrażona jest zależnością napięcia zaporowego lub przyrostu napięcia zaporowego w funkcji temperatury przy stałej, uprzednio dobranej, wartości prądu zaporowego, przy której czujnik jest nieczuły na wpływ ciśnienia.

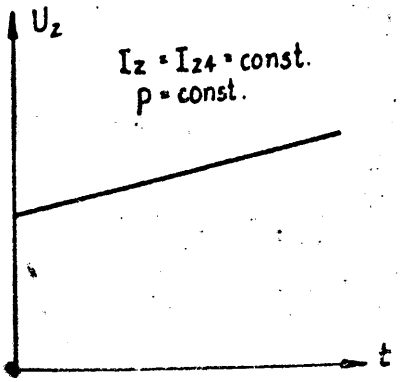

42 (P. 156245) 24.06.1972.

Vadim Ivanovich Panov, Adolf Vilgelmovich Semke, I Alexander Nikolaevich Novikov, Charków, ZSRR.

Urządzenie do określania temperatury wrzenia roztworu, zawierające pojemnik wyposażony w podgrzewacz i czujnik temperatury oraz kondensator powierzchniowy połączony z pojemnikiem, znamienne tym, że kondensator (3) zawiera środek do regulacji poziomu kondensatu i środek do połączenia z aparatem produkcyjnym zawierającym produkowany roztwór, przy czym kondensator (3) jest połączony z pojemnikiem (1) rozdzielnie dla faz ciekłej i gazowej.

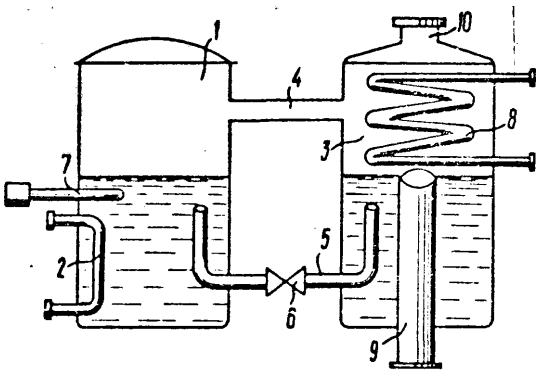

42k (P. 155153) 4.05.1972.

Zakład Doświadczalny Samochodów Dostawczych przy Fabryce Samochodów Ciężarowych im. Bolesława Bieruta, Lublin (Zbigniew Reszel).

Urządzenie do zmęczeniowego badania nadwozi pojazdów, zwłaszcza samochodów znamienne tym, że składa się z mechanizmu otwierania drzwi, korzystnie w postaci elektrycznej wciągarki (1), której lina (5) przytwierdzona jest do drzwi nadwozia (7), a przekładnia redukcyjna (3) połączona jest z bębnem linowym (2) przy pomocy elektromagnetycznego sprzęgła (4), włączanego i wyłączanego przez elektromagnetyczny przekaźnik połączony z co najmniej dwoma wyłącznikami krańcowymi (15) i sprężystego elementu zatrzaskującego drzwi, korzystnie w postaci sprężyny (3), umocowanej do drzwi (7) i nieruchomego zaczepu (17).

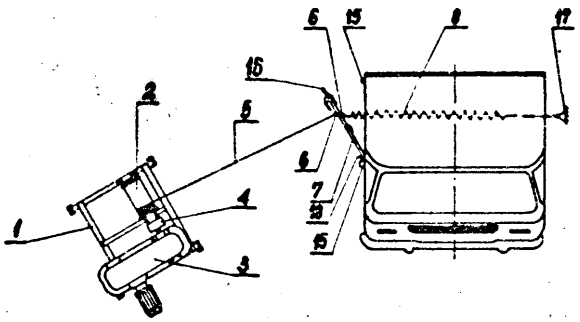

42k (P. 155235) 8.05.1972.

Zakład Doświadczalny Elektrycznej Aparatury Pomiarowo-Regulacyjnej, Zielona Góra (Jan Twaróg Jan Sidorowicz).

Sposób wykonywania próbek betonowych o właściwościach wytrzymałościowych odpowiadających wytrzymałości elementów prefabrykowanych fabrycznie, znamienny tym, że próbka betonowa jest obrabiana cieplnie w oddzielnej foremce, przy czym wartość temperatury próbki jest automatycznie odwzorowywana

ściśle z przebiegiem temperatury w elemencie prefabrykowanym.

Układ dostosowania sposobu według zastrz. 1 składający się z regulatora programowego i elektronicznych regulatorów temperatury znamienny tym, że posiada rezystorowe czujniki temperatury (1) i (2) włączone w przyległe ramiona wejściowego mostka regulatora, przy czym rezystor (1) jest czujnikiem temperatury elementu prefabrykowanego, a rezystor (2) czujnikiem temperatury próbki odwzorowywanej.

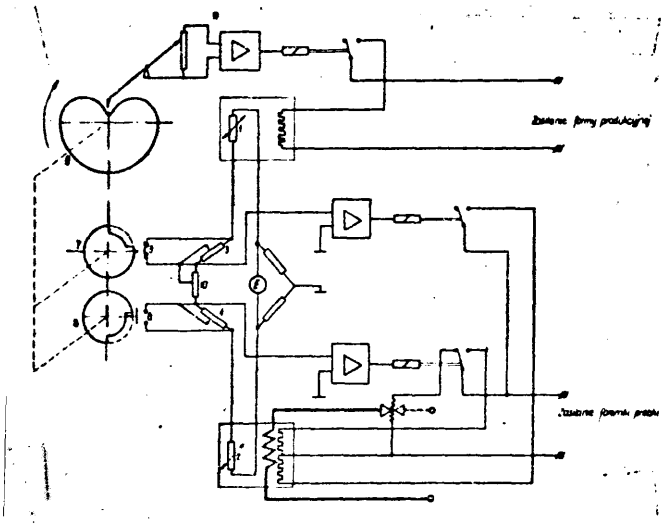

42k (P. 155248) 9.05.1972.

Główny Instytut Górnictwa, Katowice, Polska (Jacek Kłosiński, Stanisław Mnich, Lucjan Klej).

Urządzenie do pomiaru zmian ciśnienia w ośrodku więzłym, wyposażone w manometr, znamienne tym, że stanowią go dwa elastyczne zbiorniki (1, 2) połączone przewodem (3) w zamknięty hydrauliczny układ, z których jeden zbiornik (1) spełniający rolę czujnika jest umieszczony w ruchomych szczękach (4) w badanym ośrodku zwięzłym, a drugi zbiornik (2) jest umieszczony w sztywnej obudowie (5) zaopatrzonej w elementy ściskające, najkorzystniej klin (6) przesuwany dociskowymi śrubami (7), przy czym na przewodzie (3) jest osadzony króciec (8) do wkręcania pomiarowego przyrządu na przykład manometru.

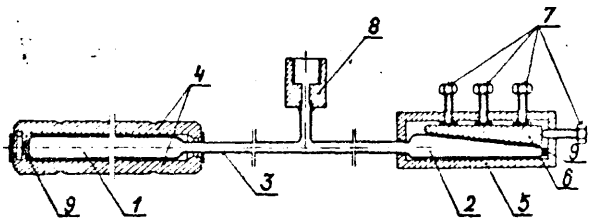

42k (P. 155340) 12.05.1972.

Miejskie Przedsiębiorstwo Wodociągów i Kanalizacji, Kołobrzeg (Alojzy Zabłocki).

Tłumik uderzeń hydraulicznych na urządzenia pomiarowe stosowany na podejściach w postaci przewodów ukształtowanych w formie liter U, S, czy też pętli, znamienny tym, że zbudowany jest w postaci zbiornika (1) posiadającego wmontowaną we wnętrzu wlotową rurką (2) i doprowadzającą do przyrządu pomiarowego sprężony czynnik rurką (3), których wylot i wlot ustawione są przeciwstawnie względem siebie, a mianowicie wylot rurki (2) w niewielkiej odległości od pokrywy zbiornika (1), a wlot rurki (3) w niewielkiej odległości od dna zbiornika (1).

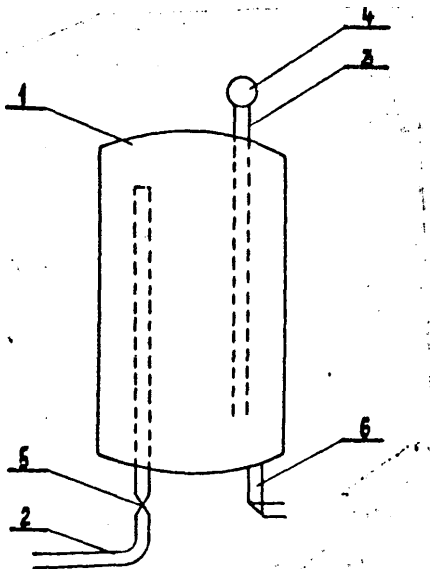

42k (P. 155378) 13.05.1972.

Wrocławska Przędzalnia Czesankowa, Wrocław (Elżbieta Paradowska).

Przyrząd do badania kurczllwości surowców szczególnie włókienniczych, znamienny tym, że składa się z podstawy (1), na której w górnej części umieszczone są zaciski (3) a w dolnej części suwaki (6), zakończone w ich górnej części zaciskami (7) zaś w dolnej części uchwytami (18) przeznaczonymi do zawieszania wzorcowych ciężarków.

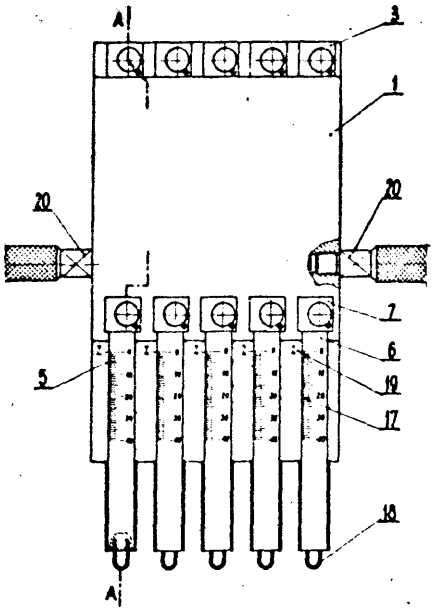

42k (P. 155616) 26.05.1972.

Uniwersytet Warszawski, Wydział Chemii, Warszawa, Polska (Stefan Minc, Jan Dębkowski).

Przetwornik elektrokinetyczny do pomiarów dynamicznych wielkości mechanicznych, zwłaszcza różnicy ciśnień, ciśnień i przyspieszeń umieszczony w obudowie i zawierający porowatą przegrodę ceramiczną, rozdzielającą komory wypełnione płynnym roztworem oraz elektrody, znamienny tym, że komory są ograniczone wielopierścieniowymi, metalicznymi mieszkami (5, 6) o dużej podatności mechanicznej, szczelnie połączonymi z kowarowymi pierścieniami (10), korzystnie wykonanym z ceramiki próżnioszczelnej, w którym jest wtopiona porowata, ceramiczna przegroda (7) mająca na

swoich powierzchniach od strony mieszków (5 i 6) umieszczone spieczone elektrody (3 i 9), przy czym mieszki (5 i 6) są zakończone płaskimi denkami zawierającymi rurki kapilarne, a kowarowy pierścień (10) jest trwale połączony z obudową (1).

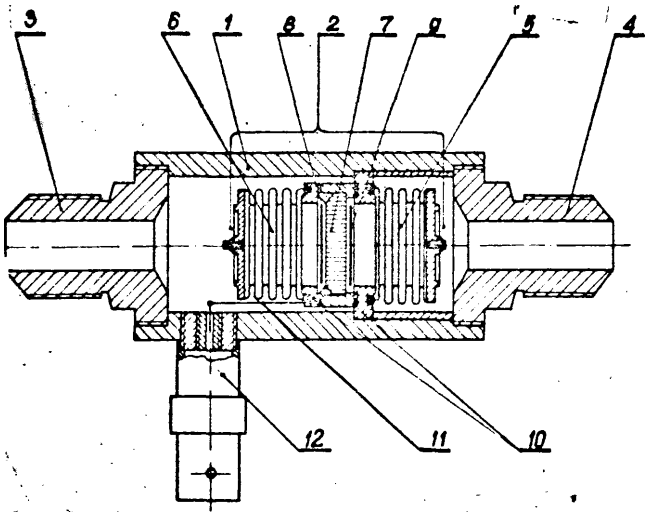

42k (P. 155652) 29.05.1972.

Wojskowa Akademia Techniczna im. Jarosława Dąbrowskiego, Warszawa (Wojciech Szmidt, Jerzy Weiss, Jan Doboszyński).

Urządzenie do pomiaru ciśnienia występującego przy spalaniu paliw stałych w zamkniętej przestrzeni, działające na zasadzie metody zgniotkowej, składające się z cylindrycznej komory spalania zamkniętej z jednej strony korkiem zapłonowym, czujnika pomiarowego zamykającego komorę z drugiej strony oraz układu rejestrującego, znamienny tym, że tłoczek (3) czujnika pomiarowego posiada osadzone trwale dwa naprzeciwległe metalowe sztywne trzpienie (6), zakończone gwintem, do których przykręcona jest metalowa tarcza (7) posiadająca nagwintowany osiowy otwór, w którym w śrubie (3) osadzony jest nierozłącznie pręt (9) z materiału niemagnetycznego, a ponadto czujnik zawiera cewkę (11), posiadającą dwa uzwojenia stanowiące dwie gałęzie mostka, którego pozostałe dwie gałęzie znajdują się we wzmacniaczu balistycznym elektronicznego układu pomiarowego oraz rdzeń ferromagnetyczny (10) zamocowany na końcu pręta (9), usytuowany w poprzecznej osi symetrii uzwojeń cewki (11), przy czym wzdłużna oś symetrii cewki (11), pręta (9) i tarczy (7) leży na osi rymetrii urządzenia.

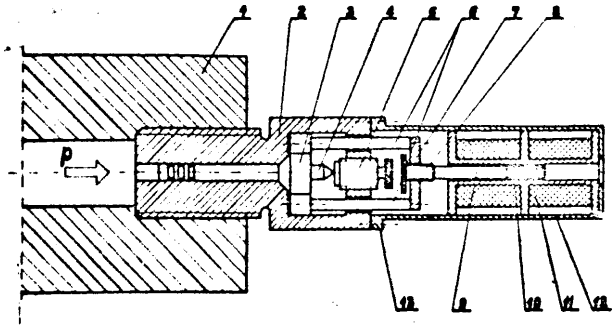

42k (P. 155727) 31.05.1972.

Kombinat Górniczo-Hutniczy Miedzi, Zakłady Badawcze i Projektowe Miedzi „Cuprum", Wrocław (Bolesław Miazga).

Manometr podsadzkowy znamienny tym, że stanowi go zainstalowany w rurociągu trójnik (1) z odgałęzieniem kołnierzowym o dużym przekroju, zamkniętym giętką przeponą (4) dociskaną przez pokrywę (3), która posiada wgłębienie tworzące wraz z przeponą komorę pośredniczącą (7) wypełnioną cieczą, przy czym w pokrywie znajduje się otwór, w którym osadzony jest dowolny ciśnieniomierz (11), a ponadto przepona posiada od strony rurociągu nakładkę (13) z materiału trudnościeralnego przykręconą śrubami (14) przepuszczonymi przez przeponę do sztywnej podkładki (15).

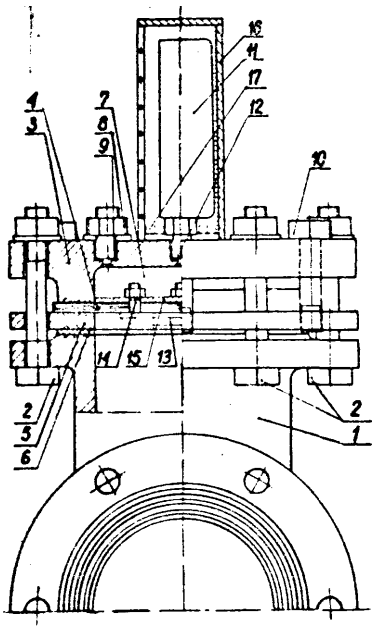

42k (P. 155871) 8.06.1972.

Politechnika Śląska im. W. Pstrowskiego, Gliwice, Polska (Podgórski Kazimierz, Chudek Mirosław, Olaszowski Włodzimierz, Pach Andrzej).

Urządzenie do badania wytrzymałości skał in-situ, obudowy górniczej oraz konstrukcji budowlanych - tekst zgłoszenia i rys. zamieszczono w klasie 42c na str. 108.

42k (P. 155905) 9.04.1972.

Instytut Technologii Drewna, Poznań, Polska (Witold Jabłoński).

Urządzenie do rejestracji odkształceń elementów płytowych podczas ich prasowania w prasie, zawierające układ hydrauliczny, układ mechaniczny i rejestrator zmiany grubości, znamienne tym, że ma czujniki umieszczone na górnej płycie prasy (5), składające się z cylindrów pomiarowych (6) i tłoków (7), przy czym tłoczyska (8) tłoków (7) opierają się o dolną płytę prasy (9), a cylindry pomiarowe (6) są połączone z tłokiem

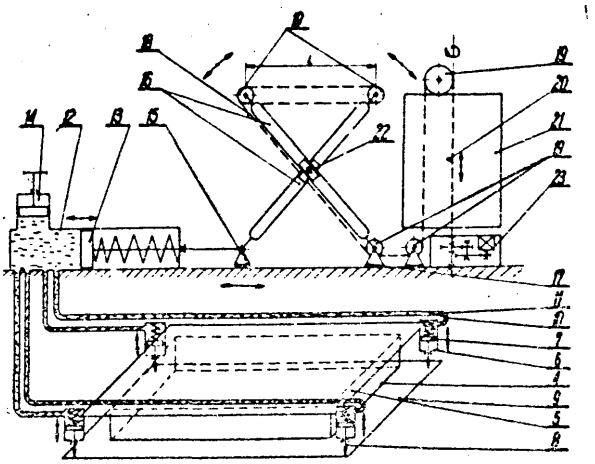

roboczym (13), przewodami (10) wypełnionymi cieczą (11), natomiast tłok roboczy (13) jest połączony z układem dźwigni (16), której jedno z ramion jest zamocowane na ruchomej podporze (15), a drugie ramię dźwigni (16) jest zamocowane na nieruchomej podporze (17).

42k (P. 155935) 10.06.1972.

Przedsiębiorstwo Geologiczno-Fizjograficzne i Geodezyjne Budownictwa „Geoprcjekt", Warszawa, Polska (Zenon Lewandowski, Ryszard Puchalski).

Sonda Inspekcyjna do badania gruntów w podłożu budowlanym przeznaczona do prac wiertniczych i penetracyjnych posiadająca głowicę pokrętną, żerdzie i wymienne końcówki wiertnicze oraz do sondowania gruntu stożkowe i krzyżakowe, znamienna tym, że głowica pokrętna składa się z dwóch tulei połączonych ze sobą suwliwie, z których pierwsza nieruchoma (4) jest nakręcana na żerdź sondy (7) i zabezpieczona przed obrotem kołkiem ustalającym (14), a druga tuleja ruchoma w stosunku do pierwszej stanowi główny korpus głowicy (1), w którym osadzone są ruchome rączki pokrętne (10), czujnik zegarowy (9) oraz trzy kołki, z których (15) ogranicza kąt obrotowy korpusu głównego głowicy w stosunku do ruchomej tulei, kołek (16) spełnia dodatkową rolę blokady umożliwiającej całkowite wyłączenie dynamometru sprężynowego (13) podczas wykonywania prac wiertniczych, a (18) ustala położenie zerowe czujnika przyrządu przy ścinaniu obrotowym gruntu.

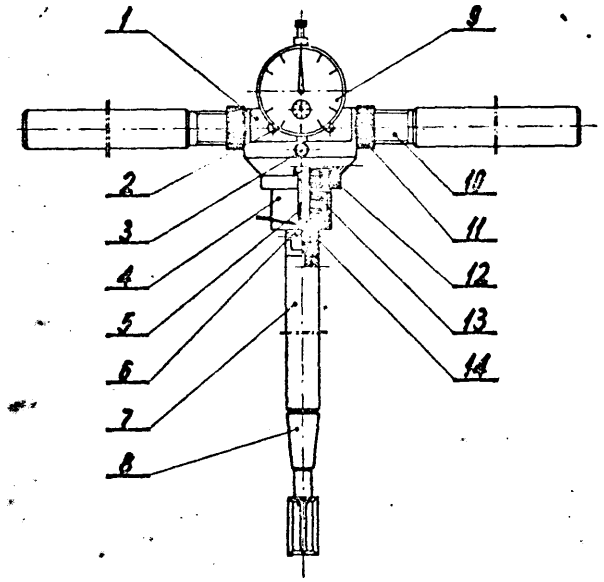

42k (P. 155962) 12.06.1972.

Kombinat Typowych Elementów Hydrauliki Siłowej „Delta-Hydral", Zakład Doświadczalny, Wrocław, Polska (Władysław Witkowski, Zbigniew Brzezicki).

Zawór bezpieczeństwa, zwłaszcza zabezpieczający manometr przed uszkodzeniem ciśnieniem większym od dopuszczalnego zakresem pomiarowym, znamienny tym, że składa się z połączonego w linii korpusu (2) wykazującego podłużne wewnętrzne wytoczenie, wewnątrz którego umieszczony jest różnicowy zespół siłowy składający się z cylinderka (3) zawierającego wewnątrz wybranie tworzące cylindryczną komorę, w której umieszczona jest kalibrowana sprężyna (4) oraz o zróżnicowanych średnicach, tłoczek (5), zakończony w części wystającej poza cylinderkiem stożkiem zamykającym, przy czym cylinderek (3) zawiera w denku przelotowy otwór (7) prowadzący tłoczek (5) zaś w ściance, podłużny przelotowy otwór (10) łączący przestrzeń wlotową z przestrzenią wylotu, oraz promieniowy otwór (a) łączący przestrzeń komory sprężyny (4) z otoczeniem.

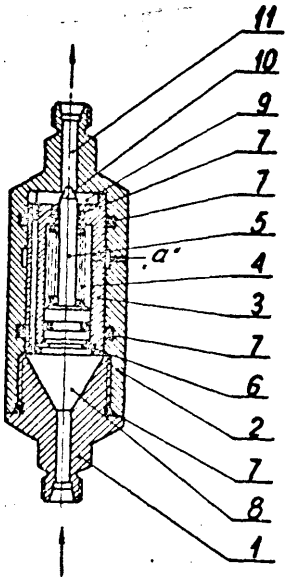

42k (P. 155963) 12.06.1972.

Kombinat Typowych Elementów Hydrauliki Siłowej „Delta-Hydral", Zakład Doświadczalny, Wrocław (Władysław Witkowski, Zbigniew Brzezicki).

Tłumik drgań, zwłaszcza do tłumienia drgań wskazówki manometru, wywołanych pulsacją ciśnienia, zawierający komorę, w której umieszczony jest zespół tłumiący, znamienny tym, że zespół tłumiący składa się z ruchomych względem siebie elementów w postaci tłoczka (2) i cylinderka (3), (5), wykonanych w kształcie cylindrycznych szklanek, zmontowanych denkami na zewnątrz, tworzących komory tłumiące (9), (11), w których umieszczone są sprężyny rozprężne (4), przy czym tłoczek (2) zaopatrzony jest w otworki dławiące wykonane promieniowo na obwodzie w ściance, zaś cylinderek (3, 5) w otworki dławiące w w ?.

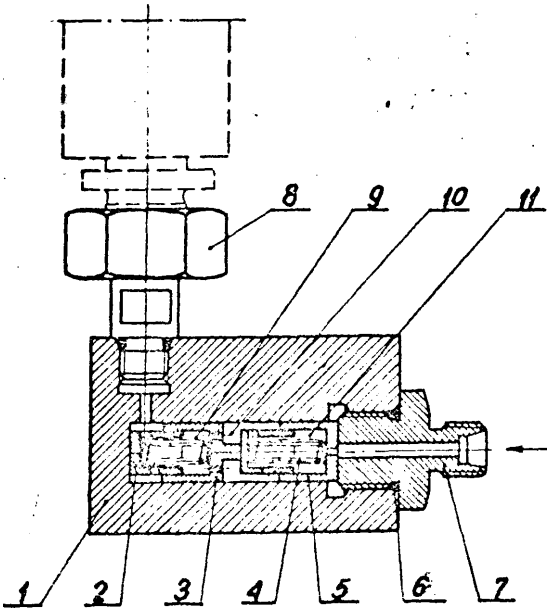

42k (P. 156058) 17.06.1972.

„FOUS" Fabryka Obsługowych Urządzeń Samochodowych, Warszawa (Piotr Jędrzejewski, Wojciech Chodkpwski, Wiesław Bergandy).

Wyważarka **dynamiczna** do pomiaru mas niewyrównoważenia oraz ich korekcji dla elementów **obracających** się znamienne tym, że każda podpora wyposażona Jest w macki, których przemieszczenia automatycznie **wprowadzają** kompensacje:

- odległości płaszczyzny korekcji od płaszczyzny pomiarowej (b)
- promień umieszczenia masy korekcyjnej (r) oraz odległości podpór (a) poprzez automatyczne nastawienie kompensatorów, umieszczonych w podporach, za pomocą połączeń cięgnowych.

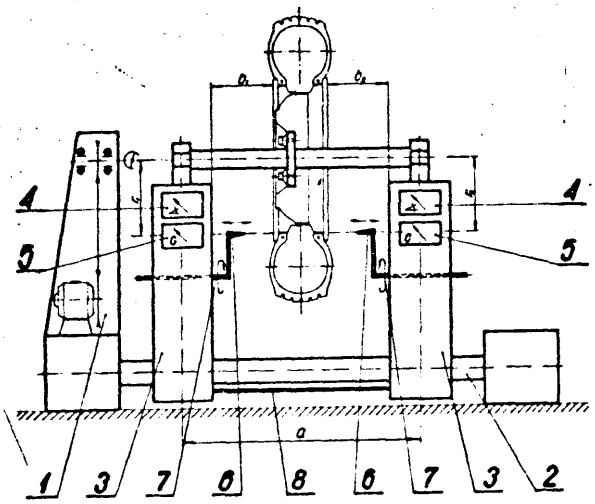

42k (P. 156662) 12.07.1972.

Ośrodek Badawczo-Rozwojowy Obróbki **Ściernej,** Oddział Warszawa, Warszawa (Zbigniew Król, Barbarą **Stępień).**

Przyrząd do pomiaru spiekalności ziarna ściernego, znamienny tym, że wyposażony jest w **rylec-penetrator** (13), którego ostrze o kształcie prostopadłościanu prostego, ściętego jednostronnie zagłębiane jest w spieczonym ziarnie ściernym, a siła niszcząca powierzchnię spieczonego ziarna ściernego uzyskiwana przez obciążenie pojemnika (14) wyrażana jest w g/mm*.

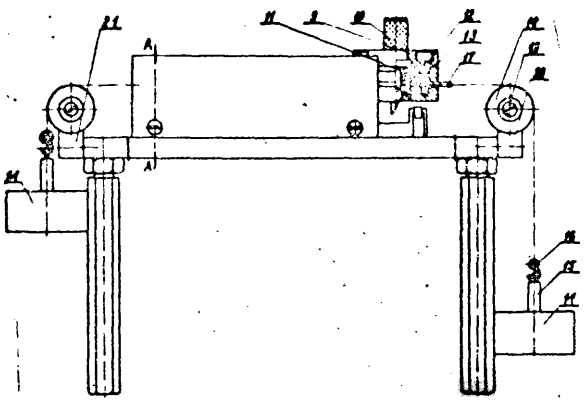

421 (P. 155031) 28.04.1972.

Instytut Przemysłu Wiążących Materiałów Budowlanych, Opole. Polska (Lucyna Stankiewicz, Mieczysław Wróblewski).

Układ pomiarowy, **służący** do ciągłej analizy gazów za pomocą automatycznych analizatorów elektrycznych, znamienny tym, że wydajność znanego zespołu (1) do pobierania i przygotowywania do analizy próbek gazu jest większa od wydajności znanego zespołu do analizy (4).

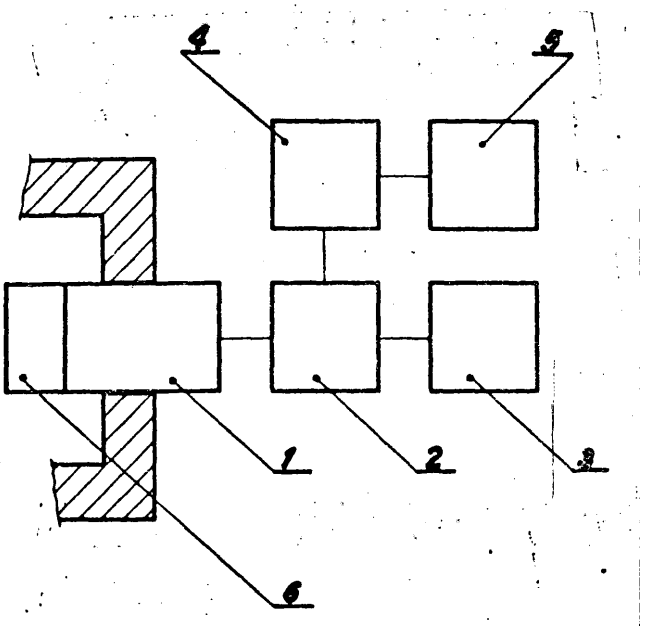

42 (P. 155075) 2.05.1972.

Akademia Górniczo-Hutnicza im. Stanisława Staszica, Kraków (Jerzy Kęska, Tadeusz Pisarkiewicz).

Sposób pomiaru gęstości cieczy płynących rurociągiem, znamienny tym, że mierzy się pojemność kondensatora, którego dielektrykiem jest przepływająca mieszanina.

421 (P. 155120) 3.05.1972.

Wyższa Szkoła Rolnicza, Poznań, Polska (Kazimierz Moldenhawer, Zbigniew Morze).

Urządzenie do **określania** czasu żelowania klejów chemo- i termoutwardzalnych, znamienne tym, że wyposażone jest w elektryczny silnik synchroniczny (1), do którego podłączone są: sprzęgło **sygnalizacyjno-przeciążeniowe** (2) ze Śmigiełkiem (3) oraz układ pomiaru czasu w postaci minutowej tarczy (10) i godzinowej tarczy (12).

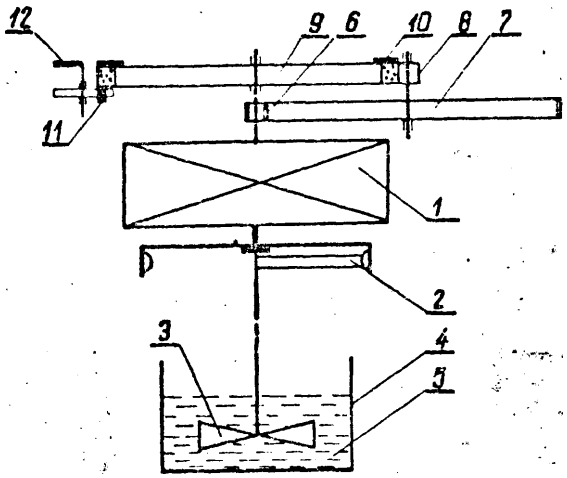

421 (P. 155225) 8.05.1972.

Kombinat Górniczo-Hutniczy „Orzeł Biały", Brzeziny Śląskie, Polska (Wiesława Bielecka, Ewa Kucharska).

Spo3ób oznaczania rtęci w roztworach **zwłaszcza** w moczu poprzez mineralizację w temperaturze wrzenia wody w obecności stężonego kwasu siarkowego i nadmanganianu potasu, a następnie przez ekstrahowanie rtęci z roztworu za pomocą chloroformowego roztworu ditizonu znamienny tym, że zmineralizowany roztwór zadaje się 0,1 n kwasem siarkowym i podwój-

nie destylowaną wodą, po czym przemywa roztworem amoniaku o stężeniu trzy części stężonego amoniaku na 100 części roztworu, następnie zaś 0,1 kwasem siarkowym, a po doprowadzeniu próbki do znormalizowanej objętości dokonuje się pomiaru absorpcji świetlnej na spektroforometrze przy długości fali = 485 nm.

42 (P. 155230) 8.05.1972.

Polska Akademia Nauk, Instytut Immunologii i Terapii Doświadczalnej, Wrocław, Polska (Apolinary Szewczuk, Andrzej Szczeklik, Andrzej Gładysz, Maria Wellman-Bednawska).

Sposób wytwarzania wskaźnika do szybkiego określania aktywności acylazy w surowicy, znamienny tym, że bibułę nasyca się N-acylową pochodną, korzystnie N-butyrylo lub N-chloroacetylo-γ-L-glutamylo-α lub β-naftyloamidu, γ-glutamylo-p-nitroanilidu lub też γ-glutamylo-anilidu, oraz preparatem oczyszczonym z nerki zwierzęcej o aktywności γ-glutamylo-transpeptydazy, buforem Tris/HCl i glicyloglicyną, a następnie suszy.

42l (P. 155315) 10.05.1972.

Wyższa Szkoła Rolnicza, Instytut Budownictwa Wodnego i Ziemnego, Wrocław, Polska (Zbigniew Janiak).

Urządzenie do określania współczynnika przesączalności płynów przez ośrodki porowate, znamienne tym, że stanowi je cylinder (10) umieszczony między dwiema podstawami (1 i 17), które skręcone są śrubami (26), przy czym między cylindrem (10) a podstawami (1 i 17) umieszczone są uszczelki (5) z wałka gumowego, a szczelina wypełniona jest plasteliną, natomiast podstawy (1 i 17) wyposażone są w otwory odpowietrzające ze śrubami (15) i dociskające tłoczki (2 i 34), przy czym w dolnej podstawie (1) tłoczek (2) umieszczony jest na trzpieniu, który osadzony jest suwliwie w tulei (12), a w górnej podstawie (17) tłoczek (34) zamocowany jest na śrubie z pokrętłem (31), zaś całość podłączona jest do znanej aparatury zasilającej.

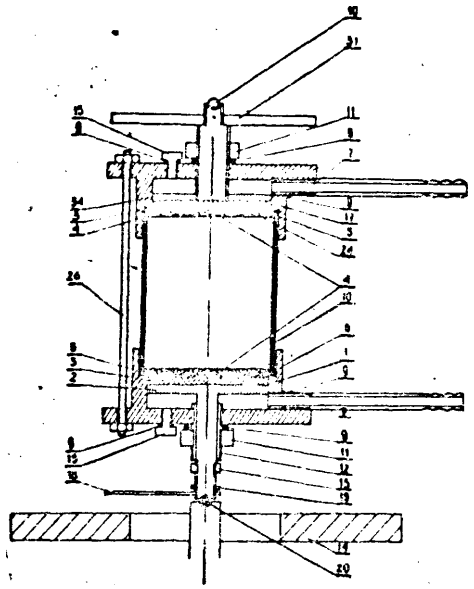

42l (P. 155367) 13.05.1972.

Kombinat Górniczo-Hutniczy Miedzi, Zakłady Badawcze i Projektowe Miedzi „Cuprum", Wrocław (Edmund Bruder, Zdzisław Karpowicz).

Przyrząd do odwzorowania obrysu przekroju poprzecznego wyrobiska górniczego, czujnikiem wodzonym po wyznaczonym obrysie i połączonym z nawijaną, na rolkę ze sprężyną zwrotną linką, oddziałującą na pisak wykreślający na papierze obrys wyrobiska w dobranej skali, znamienny tym, że elementem poruszającym jego pisak (15) jest listwa zębata (18) połączona z kółkiem zębatym (17), osadzonym na wspólnej osi (7) z rolką (4).

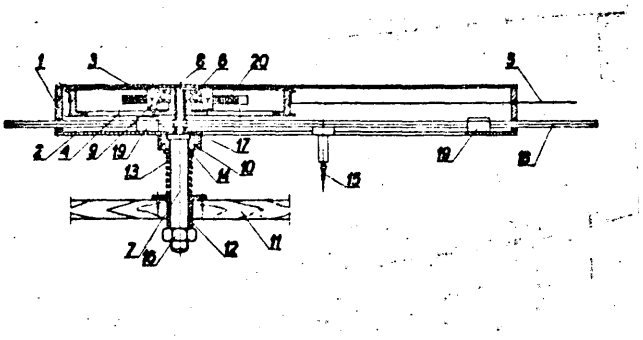

42l (P. 155450) 18.05.1972.

Instytut Mechaniki Precyzyjnej, Warszawa (Mieczysław Kuźmiński, Teresa Kreczmer).

Sposób oznaczania pierwiastków i/lub związków chemicznych, znamienny tym, że przygotowuje się równocześnie roztwór badany, roztwór porównawczy, którego skład odpowiada dokładnie składowi roztworu badanego po usunięciu pierwiastka lub związku badanego, oraz dwa roztwory reagenta i po wytermostatowaniu do temperatury urządzenia pomiarowego, umieszcza się je odpowiednio w zlewkach, do których wkłada się również pipetę z reagentem połączoną z dmuchawą elektryczną i termistor, a po wyrównaniu temperatur przy działającym ultratermostacie wdmuchuje się reagenty z pipetek do zawartości zlewek, a po zakończeniu reakcji odczytuje na mierniku elektronowym wartość różnicy temperatur roztworu badanego i roztworu porównawczego i wyznacza się według krzywej wzorcowej zawartość procentową oznaczanego składnika w postaci pierwiastka lub związku chemicznego.

Urządzenie do stosowania sposobu według zastrz. 1, znamienne tym, że składa się z naczynia termostatowanego (2) umieszczonego w osłonie izolacyjnej (1) wykonanej korzystnie ze styropianu wypełnionego medium (3) korzystnie olejem transformatorowym, w którym umieszczone są dwa zestawy składające się z naczynia Dewara (4), w którego wnętrzu znajduje się zlewka (5) z tworzywa sztucznego, najkorzystniej z polietylenu, wewnątrz teflonowana, mieszadło (6), a na czas przeprowadzania pomiaru pipeta (9) połączona z dmuchawą elektryczną przewodem (10) oraz termistor (11), a w środku naczynia umieszczony jest ultratermostat zanurzeniowy (12).

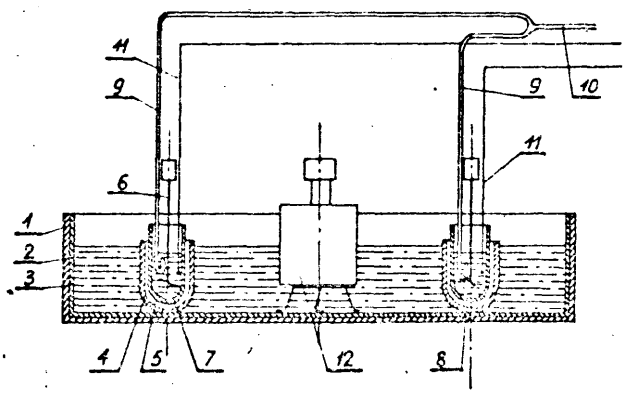

42l (P. 155498) 20.05.1972.

Instytut Badań Jądrowych, Warszawa, Polska (Karol Boboli, Włodzimierz Ney).

Komora do spektralnej analizy emisyjnej próbek roztworowych stanowiąca nakładkę na dyszę palnika plazmowego znamienna tym, że w pobliżu gniazda nasadowego (5) dyszy palnika plazmowego, obok otworu wlotowego (2) rozpylonego roztworu analizowanej próbki ma otwór wlotowy (4) gazu ochronnego i po przeciwnej stronie tego gniazda (5) ma sztywno zamocowaną osło-

nę (1) otwartą w kierunku wylotu plazmy, wyposażoną w co najmniej jedno okienko boczne (3), korzystnie kwarcowe.

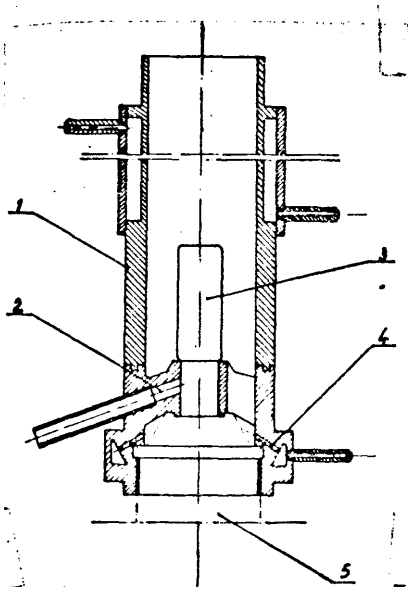

42 (P. 155499) 20.05.1972.

Instytut Badań Jądrowych, Warszawa, Polska (Marek Sadowski, Elżbieta Składnik-Sadowska, Krzysztof Sudlitz).

Analizator energii cząstek naładowanych, znamienny tym, że składa się z cylindrycznego układu odchylania elektrostatycznego (7 i 8) zaopatrzonego w szczelinę

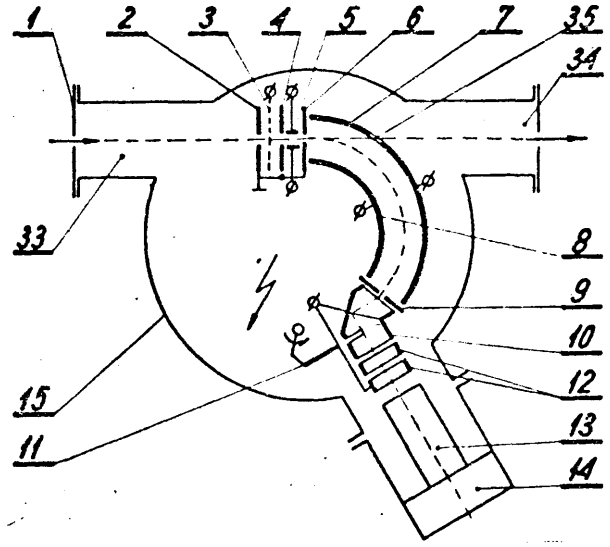

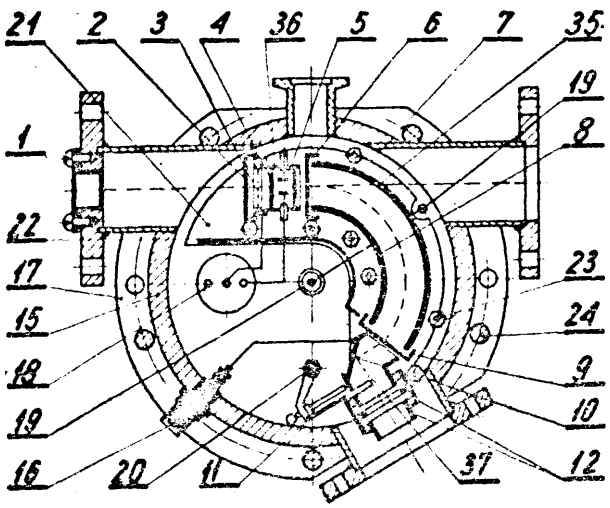

wyjściową (9), który ma na wejściu układ formowania (1 do 4) wiązki cząstek badanych, a na wyjściu układ detekcyjny (10 do 14); umieszczonych we wspólnej obudowie (15 i 17) próżnioszczelnej zaopatrzonej w otwory wlotowy (33) i wylotowy (34) wiązki cząstek naładowanych, umieszczone na przedłużeniu osi układu formowania wiązki.

42l (P. 155569) 24.05.1972.

Pierwszeństwo: 13.01.1972 - Węgry

Medicor Müvek, Budapeszt, Węgry (Ferenc Nagy).

Sposób oznaczania stężenia dowolnego składnika w roztworze zawierającym dwa składniki o różnych właściwościach optycznych, zwłaszcza w krwi, sumy stężeń dwóch dowolnych składników roztworu i/lub ich stosunku, znamienny tym, że roztwór prześwietla się i równocześnie wytwarza elektryczne sygnały proporcjonalne do natężenia (I_i, I_v) światła wychodzącego o dwóch różnych długościach fal, innych niż długość fal odpowiadających punktowi izosbestycznemu, albo światła o długości fal obejmującej także długość fal odpowiadających punktowi izosbestycznemu, po czym sygnały te logarytmuje się oddzielnie, a człony otrzymane po logarytmowaniu rozdziela się, przy czym sygnały elektryczne odpowiadające tym członom, proporcjonalne do stężenia jednego składnika i proporcjonalne do stężenia drugiego składnika, uwidacznia się oddzielnie, albo tworzy się sumę tych sygnałów i uwidacznia ją, albo też wytwarza się i uwidacznia się stosunek stężeń poszczególnych składników lub stosunek sumy stężeń do stężenia jednego składnika.

Urządzenie do stosowania sposobu według zastrz. 1, składające się z źródła światła prześwietlającego roztwór, filtrów optycznych o dwóch różnych długościach fal albo o dwóch różnych zakresach długości fal i umieszczonych za tymi filtrami czujników świetlnych, znamienne tym, że do wyjść czujników świetlnych (6, 7) są przyłączone przyrządy logarytmujące (8, 14), do których wyjść są przyłączone wzmacniacze (11, 17), a do wyjść wzmacniaczy są przyłączone operacyjne wzmacniacze różnicowe (13, 19), przy czym w kanałach określonych przez optyczne filtry (4, 5), pomiędzy wyjściem wzmacniacza (11) włączonego za przyrządem logarytmującym (8) i wejściem umieszczonego w drugim kanale operacyjnego wzmacniacza różnicowego (19) jest włączony potencjometr (22), a między wejściem wzmacniacza (17) włączonego za przyrządem logarytmującym (14) należącym do drugiego kanału i wejściem operacyjnego wzmacniacza różnicowego (13) należącego do pierwszego z wymienionych kanałów, jest włączony drugi

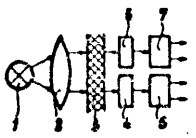

Fig.1

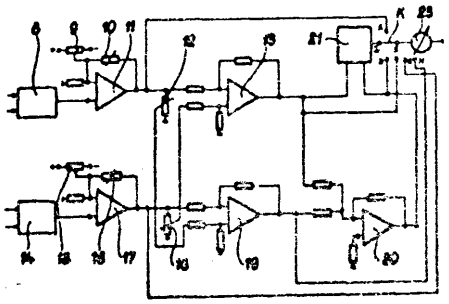

Fig.2

potencjometr (18), a poza tym urządzenie zawiera operacyjny wzmacniacz sumatorowy (20) połączony z wyjściami operacyjnego wzmacniacza różnicowego i dzielnik prądowy (21) połączony z wyjściami operacyjnych wzmacniaczy różnicowych (13, 19) i/lub operacyjnego wzmacniacza sumatorowego (20), jak również przyrząd rejestrujący (23), połączony z wyjściami poych wzmacniaczy operacyjnych lub podzielnikowego obwodu prądowego (21).

421 (P. 155573) (24.03.1972).

Politechnika Wrocławska, Wrocław (Stanisław Kuźmiński, Anna Szaynok).

Automatyczny **pyłomierz** optyczny, wyposażony w modulator wykonany w postaci tarczy obracającej siq ze stałą prędnością kątową oraz w reflektor składający się ze źródła światła, kondensatora i obiektywu, i w fotoelement pomiarowy współpracujący z układem elektronicznym, znamienny tym, że wyposażony jest w dwie lunety (6 i 7), których osie optyczne są równoległe względem siebie i prostopadłe względem osi optycznej reflektora (1), przy czym lunety (6 i 7) zamocowane są w korpusie przed modulatorem (11) posiadającym dwa rzędy obwodowych wycięć usytuowanych koncentrycznie względem środka modulatora (11), a początki wycięć w jednym rzędzie pokrywają się z końcami wycięć w drugim rzędzie, przy czym ilość wycięć w każdym rzędzie jest nieparzysta i jednakowa, natomiast po jednej stronie modulatora (11) umieszczony jest naświetlacz (13), na przeciw którego po drugiej stronie modulatora (11) umieszczony jest synchronizujący fotoelement (14), zaś za modulatorem (11) znajdują się zwierciadła (8 i 9) i pomiarowy fotoelement (10), przy czym zwierciadła (8 i 9) usytuowane są tak, że promienie świetlne po przejściu przez lunety (6 i 7) i jeden rząd wycięć modulatora (11) są ogniskowane na pomiarowym fotoelemencie (10), natomiast synchronizujący fotoelement (14) steruje polaryzowanym przekaźnikiem (19), który połączony jest poprzez prostownik (17) i wzmacniacz (16) z pomiarowym fotoelementem (10), a wyjście polaryzowanego przekaźnika (19) poprzez całkujące układy (20) połączone jest z logometrem (21).

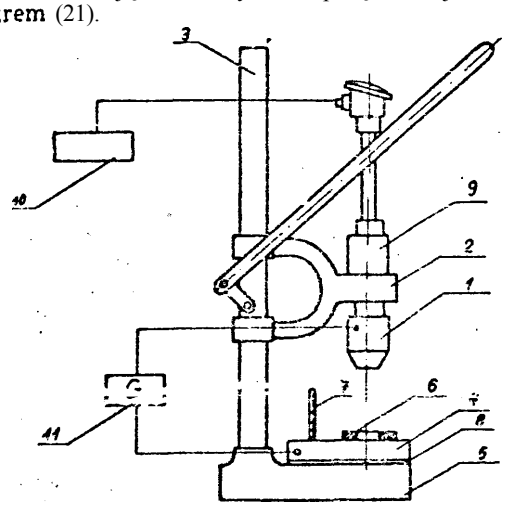

421 (P. 155609) 25.05.1972.

Politechnika Śląska im. W. Pstrowskiego, Gliwice (Adam Gierek, Tadeusz Zwoliński, Henryk Palut).

Urządzenie do termoelektrycznego oznaczania zawartości krzemu w żeliwach szarych istopowych, znamienne tym, że ma dwie różne elektrody (1) i (4), elektrodę gorącą korzystnie miedzianą i elektrodę zimną (4) korzystnie z żelaza armco, przy czym na elektrodzie zimnej (4) j zona matryca (6) do formowania próbek z wiórków żeliwnych, a do matrycy (6) dociskana jest elektroda gorąca (1).

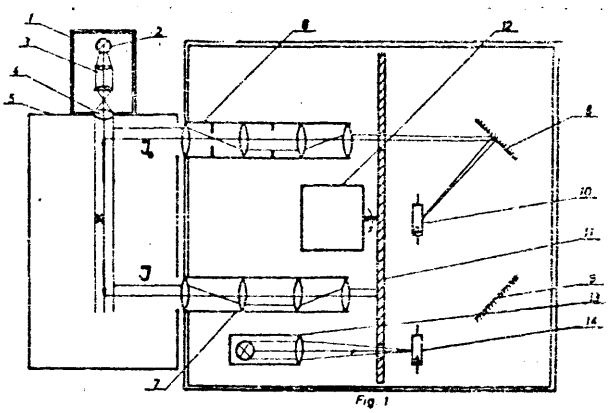

421 (P. 155651) 29.05.1972.

Patent dodatkowy do patentu P. 67235

Polska Akademia Nauk Zakład Doświadczalny Budowy Aparatury Naukowej UNIPAN, Warszawa, Polska (Tomasz Strzelecki, Piotr Pawłowski).

Tłumik drgań pasożytniczych ultradźwiękowego przetwornika magnetostrykcyjnego do pomiaru • lepkości ośrodków płynnych, według patentu nr 67235, znamienny tym, że jest wykonany z proszku metalu o dużej masie właściwej oraz z kauczuku silikonowego, którego stosunek wagowy do zawartości proszku metalu jest w granicach od 1 : 3 do 1 :5.

421 (P. 155804) 5.06.1972.

Przedsiębiorstwo Hydrogeologiczne, Wrocław (Janusz Szczurek).

Przyrząd do określania składu **granulometrycznego** próbek gruntów sypkich i sprawdzania prawidłowości doboru siatek **filtracyjnych**, wyposażony w zestaw sit o zróżnicowanym prześwicie oczek i wzorcowych siatek filtracyjnych, znamienny tym, że ma postać współosiowego, rozbieralnego stosu walcowych naczyń (1) o dnach (2) zaopatrzonych w znane sita lub siatki, zamkniętego od dołu odpinalną tarczą z otworami (11) połączoną obrotowo z współśrodkową przesłoną (12), przymocowanego rozłącznie pod pływakiem areometrycznym (4), utworzonym przez współśrodkowe cylindry (7 i 8), przy czym cylinder wewnętrzny (7) jest przelotowy, a zewnętrzny (8) wyposażony w skalę (9) procentowej zawartości ziarn różnych granulacji w próbce gruntu (10) jest szczelnie połączony z wewnętrznym cylindrem (7).

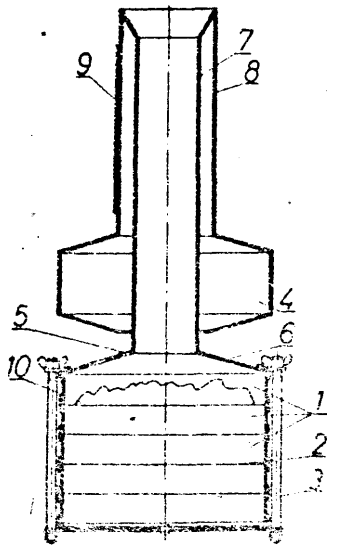

421 (P. 156386) 30.06.1972.

Pierwszeństwo: 1.07.1971 - NRF

Merck Patent Gesellschaft, Darmstadt, Niemiecka Republika Federalna.

Kolumna chromatograficzna, napełniona środkami sorpcyjnymi, znamienna tym, że **koluma** (1) przy obydwu końcach (6) przechodzi stożkowo w krótsze kolumny (2) o mniejszej średnicy, w których umieszczone są wzajemnie nad sobą rozdzielacze filtrujące **(3),** przylegające zawsze ściśle do zawartości kolumny, oraz korek (5), zaopatrzony w **kapilarę** (4).

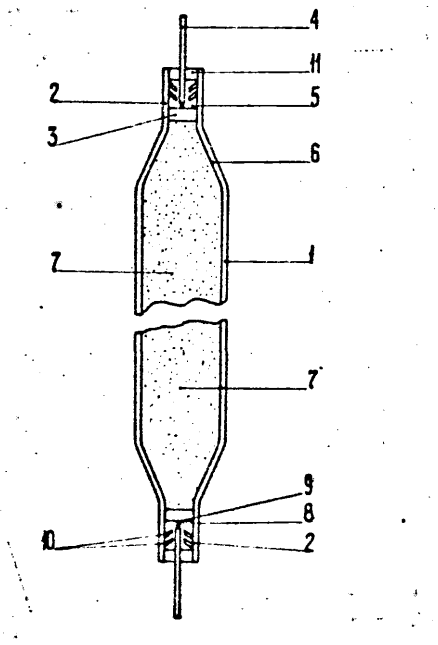

42l (P. 156623) 10.07.1972,

Pierwszeństwo: 12.07.1971 - Stany Zjednoczone Ameryki

Mallinckrodt Chemical Works St. Louis, Stany Zjednoczone Ameryki (Everett K. Mincey).

Sposób oznaczania in vitro w płynach ustrojowych obecności substancji fizjologicznie czynnych zdolnych do występowania zarówno w formie związanej i niezwiązanej, znamienny tym, że miesza się znaczoną formę substancji czynnej z pierwszą częścią płynu zawierającego substancję czynną, z której pobiera się znaną część środka wiążącego substancję czynną i drugą część płynu zawierającą nienasycony środek wiążący tę substancję czynną, a następnie mierzy się znaczoną substancję związaną ze środkiem wiążącym lub niezwiązaną substancją znaczoną.

42l (P. 156333) 20.07.1972.

Instytut Badań Jądrowych, Warszawa, Polska (Józef Parus, Joachim Kierzek).

Sposób oznaczania zwartości pierwiastków w mieszaninach wieloskładnikowych, znamienny tym, że oprócz pomiaru według sposobu opisanego w patencie nr 57831 dokonuje się pomiaru natężenia promieniowania gamma korzystnie o energii w przedziale 20—130 keV, przechodzącego przez próbkę badanej mieszaniny w stanie sypkim o odpowiedniej grubości zależnej od energii promieniowania gamma oraz składu próbki i następnie przeprowadza się korektę wyniku uzyskanego po przeprowadzeniu pierwszego pomiaru na próbce prasowanej.

42m (P. 155236) **8.05.1972.**

Zakład Doświadczalny przy Zakładach Mechaniczno-Precyzyjnych „Błonie", Błonie, Polska (Jan Broda).

Fototyrystorowa głowica odczytu, **właszcz** do czytników taśmy dziurkowanej, znamienna tym, że ma jako przetwornik **fotoelektryczny** fototyrystor **(4).**

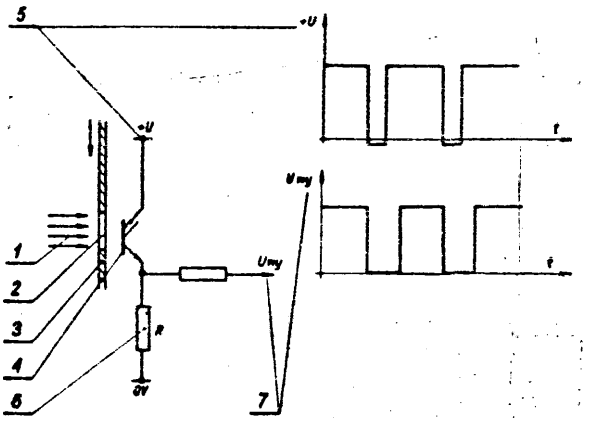

42m (P. 155371) **13.05.1972.**

Politechnika Gdańska, Gdańsk (Walerian Gruszczyński, Marian Ligmanowski. Henryk Wierzba).

Licznik statyczny pierścieniowy zbudowany z elementów logicznych NOR, znamienny tym, że pierwsze wyjście **każdego** przerzutnika licznika jest połączone z wejściem zerującym przerzutnika poprzedniego, **a** drugie wyjście każdego przerzutnika połączone jest z wejściem zapisującym przerzutnika następnego poprzez **lement** logiczny NOR, przy czym do wejść elementów logicznych NOR, połączonych z **przerzutnikami** parzystymi dołączone jest pierwsze wyjście (II) układu przetwarzającego (A) impulsy zliczane na dwa ciągi impulsów taktowych, zaś do wejść elementów logicznych NOR połączonych z przerzutnikami nieparzystymi z wyjątkiem pierwszego, **dołaczone** jest drugie wyjście (III) układu przetwarzającego (A), natomiast do wejścia zapisującego pierwszego przerzutnika i do wejść zerujących następnych przerzutników doprowadzone są impulsy kasujące.

Licznik według zastrz. 1, znamienny tym, że układ przetwarzający (A) zawiera osiem elementów logicznych NOR, przy czym impulsy zliczane są doprowadzone do wejść dwóch pierwszych elementów logicznych NOR, zaś wyjście każdego z tych **elementów** jest połączone z jednym wejściem drugiego z nich oraz z wejściami odpowiednio trzeciego i czwartego elementu logicznego NOR, a także piątego i szóstego elementu, a ponadto wyjście elementu trzeciego jest połączone z jednym wejściem elementu czwartego.

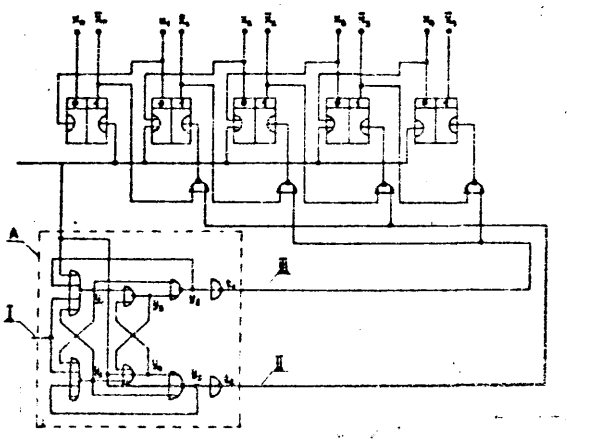

42m1 (P. 155533) 23.05.1972.

Zakłady Metalowe Skarżysko Przedsiębiorstwo Państwowe, Skarżysko-Kamienna (Edmund Kuźlan).

Prowadzenie urządzenia kasującego w korpusach maszyn kalkulacyjnych w znanych bębnach Odhnera, znamienne tym, że korpusy (3, 7, 8) mają występy (23) w kształcie nosków, które z łożami (33) wykonanymi W tych korpusach, tworzą szczeliny (32) w kształcie łuków, w których są umieszczone krawędzie boczne urządzenia kasującego (28) przesuwające się ruchem poosiowym.

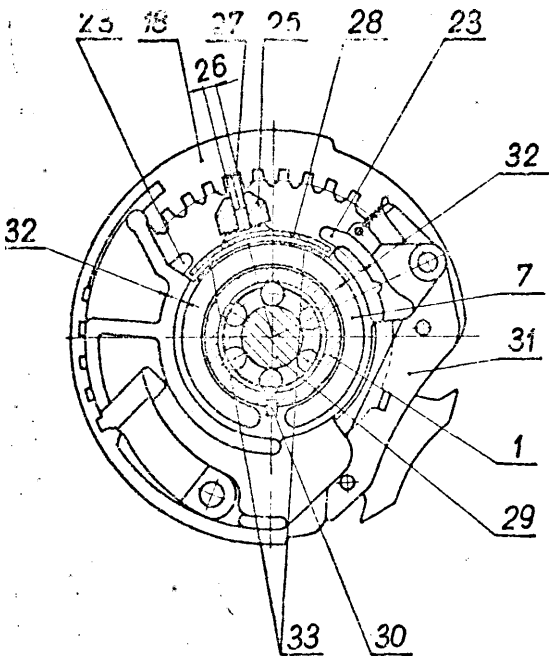

42m (P. 155536) 25.05.1972.

Przemysłowy Instytut Telekomunikacji, Warszawa (Jan Gronowski).

Układ konwertera analogowo-cyfrowego pracującego w zespole komparatora, układu próbkująco-pamiętającego, konwertera cyfrowo-analogowego i układu sterowania, znamienny tym, że tworzą go dwa układy próbkująco-pamiętające (1) i (5), posiadające wspólne wejście analogowe, podczas gdy ich wyjścia połączone są z wejściami komparatorów (2) i (6), których drugie wejścia są ze sobą połączone i dołączone do wyjścia konwertera cyfrowo-analogowego (3), natomiast ich wyjścia dołączone są do dwóch wejść układu przełączania (7), którego wyjście jest połączone z układem sterowania przebiegiem przetwarzania (4). połączonego z wejściami konwertera cyfrowo-analogowego (3) i przerzutnika (3), zaś wyjścia przerzutnika (8) połączone są z wejściami sterującymi układu przełączającego (7) oraz układów próbkująco-pamiętających (1) i (5).

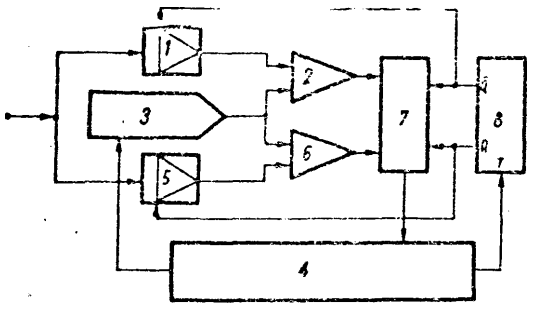

42m (P. 155746) 2.06.1972.

Politechnika Łódzka Instytut Elektroenergetyki, Łódź (Baranowski Paweł).

Przetwornik cyfrowo-analogowy przetwarzający każdą kolejną kombinację logicznych sygnałów dwuwartościowych podawanych osobno w dwóch zbiorach na dwa wejścia, na dowolnie nastawialną wartość sygnału napięciowego lub prądowego według następującej zależności

$$z = f(y_j) + \varphi(x_i)[f(y_{j+1}) + f(y_j)],$$

w której

z — oznacza wyjściowy sygnał napięciowy lub prądowy

x_i — zbiór zawierający n_1 logicznych sygnałów dwuwartościowych

y_j — zbiór zawierający n_2 logicznych sygnałów dwuwartościowych

i. j — numery kolejnej kombinacji sygnałów logicznych, przy czym

$$i \in (1 \div 2^{n_1}) \quad i \quad j \in (1 \div 2^{n_2})$$

$\varphi(x_i) = 0$, zawierający deszyfratory, wzmacniacze i zespoły przekaźników kontaktowych, znamienny tym, że jeden z zespołów kontaktowych (P_{k2}) jest wyposażony w zespół (z_s'') par styków (s") połączonych każdy z jednej strony z suwakami dwóch sąsiednich potencjometrów (P) a z drugiej przez symetryczny wzmacniacz (W_1) z dzielnikiem rezystorowym (D_R), który stanowią połączone szeregowo rezystory (R), z odczepami połączonymi z zespołem (z_s') pojedynczych styków (s), który z kolei jest połączony z wejściem niesymetrycznego wzmacniacza (W_2).

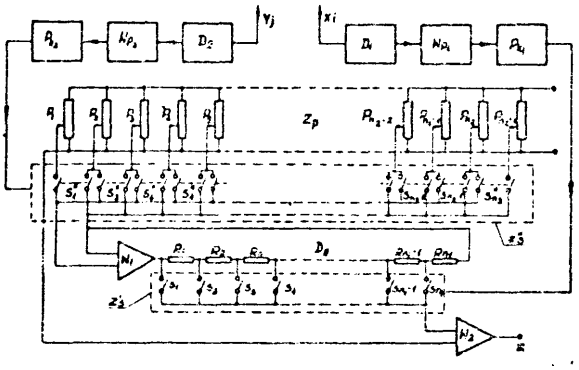

42m (P. 156052) 16.06.1972.

Centralny Ośrodek Badawczo-Projektowy Budownictwa Przemysłowego „BISTYP", Warszawa (Tadeusz Nawrot, Tadeusz Cieśliński).

Współpraca kartotek selekcyjnych, znamienna tym, że kartoteka składająca się z kart przeziernych współpracuje z kartoteką składającą się z kart obrzeżnie perforowanych.

42m (P. 156053) 16.06.1972.

Centralny Ośrodek Badawczo-Projektowy Budownictwa Przemysłowego „BISTYP", Warszawa (Tadeusz Nawrot, Tadeusz Cieśliński).

Karty dokumentacyjne mikrofilmowe, przystosowane do selekcji ręcznej i mechanicznej, znamienne tym, że posiadają obrzeże perforowane.

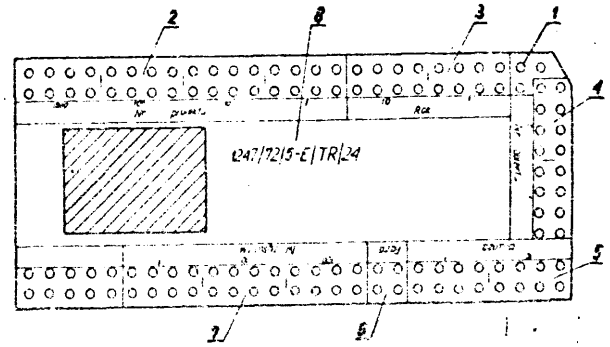

42m (P. 156054) **16.06.1972.**

Centralny Ośrodek Badawczo-Projektowy Budownictwa Przemysłowego „BISTYP", Warszawa (Tadeusz Nawrot, Tadeusz Cieśliński).

Kodowanie kart obrzeżnie perforowanych, znamienne **tym,** że dokonuje się go przy użyciu planszy zawierającej kontur karty i spis haseł.

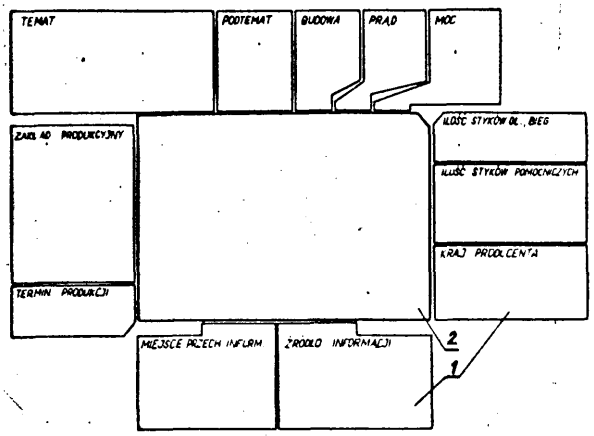

42m (P. 156055) 16.06.1972.

Centralny Ośrodek Badawczo-Projektowy Budownictwa Przemysłowego „BISTYP", Warszawa (Tadeusz Cieśliński).

Kodowanie kart obrzeżnie perforowanych znamienne tym, że dla różnych położeń kart każde obrzeże perforowane, znajdujące się w górnym położeniu, ma oznaczenia czytelne w tym położeniu, to znaczy cyfry, liczby, litery i wyrazy są umieszczane podstawami u dołu.

42m (P. 156743) 17.07.1972.

Patent dodatkowy do patentu nr 57739

Krakowskie Zakłady Farmaceutyczne „Polfa", Kraków (Ryszard Ziętek, Władysław Popiel).

Urządzenie do automatycznego liczenia oraz dozowania drobnych **przedmiotów o** kształcie walcowym i brzegach zaokrąglonych składające się z obrotowego bębna, o osi **pionowej,** z pionowymi rowkami lub otworami, z obrotowej poziomej tarczy podającej, oraz układu zastawek regulujących ilość odliczanych przedmiotów, według patentu nr 57739 znamienny tym, **że** do bębna..(1) jest zamocowana tulejka z **kołnierzem (2),** który jest połączony z pierścieniem (3) wyposa-

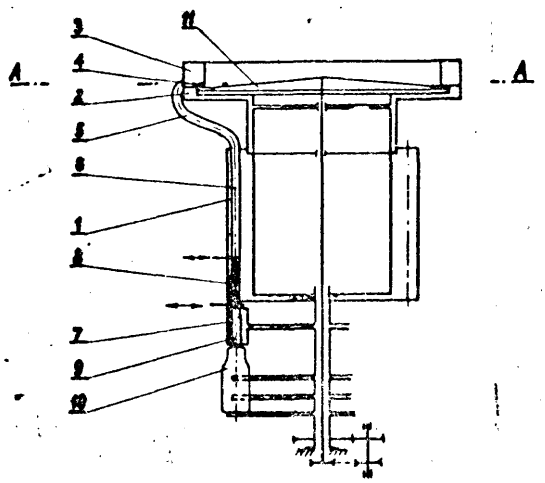

żonym na dolnej płaszczyźnie w styczne kanały (4), **połączone** poprzez rurowe, łukowe przewody (5) z otworami (6) usytuowanymi na obwodzie bębna (1), a pod otworami w bębnie (1) są zamocowane tulejki (7), natomiast w przestrzeni ograniczonej pierścieniem (3) i kołnierzem (2) jest zamocowana **obrotowa** tarcza (11), której górna powierzchnia ma kształt stożkowy przechodzący w powierzchnię płaską na szerokości równej 1,5d + l, licząc od obwodu tarczy **(11), przy** czym „d" oznacza średnicę odliczanego przedmiotu, a „l" jego **długość.**

42n (P. 155885) 8.06.1972.

Moskovsky Gosudarstvenny Pedagogichesky Institut Inostrannykh Jazykov **imeni** Morisa Toreza, Moskwa, Związek Socjalistycznych Republik Radzieckich (Boris Ivanowich Podkopaev, Alexandr Vasilevich Bobkov, Ljudmiła Dmitrievna Chervyakova).

Maszyna ucząca **w** szczególności do nauki języków obcych, zawierająca blok zadań przeznaczony do zadawania programu kolejnych ćwiczeń algorytmicznych, w którym są zawarte blok pamięci wartości kodowych odpowiedzi na pytania programu i panel programu dla pomieszczenia nośnika programów, blok wprowadzania odpowiedzi zabezpieczający za pomocą **elementów** przełączających i wprowadzanie odpowiedzi na pytania programu algorytmów ćwiczeń i połączonych swoim wyjściem z blokiem zadań, blok ocen przeznaczony do oceniania prawidłowości wprowadzonej odpowiedzi i połączony jednym wejściem z blokiem zadań a drugim z blokiem wprowadzania odpowiedzi, blok konsultacji zapewniający w przypadku wprowadzenia odpowiedzi nieprawidłowej uzyskanie odpowiedzi prawidłowej lub materiału podręcznikowego dla każdego z pytań programu ćwiczeń algorytmicznych, blok sterowania umożliwiający przygotowanie maszyny do pracy, określający sposób pracy i zabezpieczający przejście w przypadku prawidłowej odpowiedzi do wykonania zadań następnego **ćwiczenia,** a w przypadku wprowadzenia odpowiedzi nieprawidłowej przesyłający **sygnał** do bloku konsultacji, przy czym jedno wyjście bloku sterowania jest połączone z blokiem zadań, drugie zaś z blokiem konsultacji a wyjście z blokiem ocen, znamienna tym, **że** zawiera deszyfrator przeznaczony do wskazywania za pomocą elementów wskaźnikowych rozkładu prawidłowych odpowiedzi na nośniku programu.

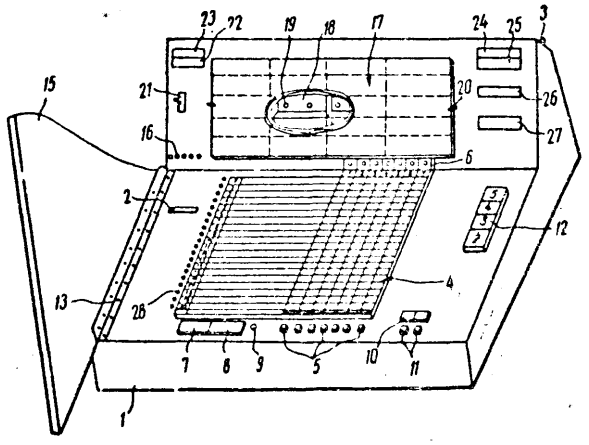

42o (P. 155076) **2.05.1972.**

Biuro Projektów Konstrukcji i Technologii Obrabiarek i Narzędzi **„Koprotech",** Warszawa (Bogusław Kwiatkowski, Stanisław Janiszek).

Czujnik do pomiarów prędkości liniowych **i** równomierności ruchu, stosowany szczególnie do badania obrabiarek do metali, znamienny tym, że wałek (1) zna-

nego w zasadzie przetwornika obrotowo impulsowego, jest połączony rozłącznie z listwą napędową (2), na przykład ra pomocą jarzma obrotowego (7) i sprężyn (4) o regulowanej sile nacisku.

Czujnik wg zastrz. 1, znamienny tym, że na listwie napędowej (2) jest umieszczona warstwa (3) materiału o dużym współczynniku tarcia, która współpracuje z wałkiem (1) przetwornika obrotowo impulsowego.

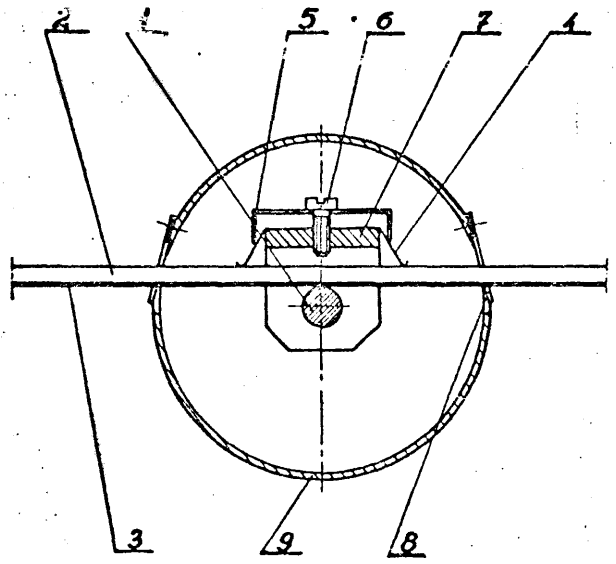

42o (P. 155141) 3.05.1972.

Centralne Biuro Konstrukcji Maszynowych Przedsiębiorstwo Państwowe, Bytom (Ryszard Wolski).

Anemometr dźwignicowy z układem sygnalizacji wartości krytycznych, znamienny tym. że zawiera przetwornik prędkości wiatru na impulsy, sterujący uniwibrator, który z kolei steruje dwa dalsze uniwibratory, przy czym koincydencja impulsów z pierwszego uniwibratora i jednego z dwóch pozostałych steruje przekaźnik, sygnalizujący przekroczenie wartości krytycznej.

Ancmometr dźwignicowy według zastrz. 1 znamienny tym, że posiada generator impulsów o wzorcowej częstotliwości, który może być włączony do układu łast przetwornika impulsowego dla jego sprawdzenia i wzorowania.

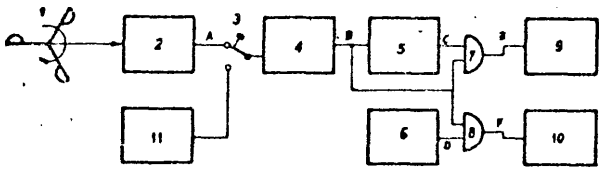

42o (P. 156458) 3.07.1972.

Państwowy Instytut Hydrologiczno Meteorologiczny, Warszawa, Polska (Kazimierz Ujda).

Urządzenie do pomiaru średniej prędkości przepływu wody w pionie, w korytach otwartych, którego idea działania polega na mierzeniu naporu hydrodynamicznego, znamienne tym, że w dwu rurkach połączonych ze sobą w sposób nierozłączony wykonano perforację w jednej linii płaszczyzny względem osi pionowej równolegle do kierunku przepływu, a w przekrój osiowy rurek perforowanych wprowadzono na pewnej wysokości równolegle drugą parę rurek, których górne końce znajdujące się po zewnętrznej stronie płaszczyzny obwodu rurek perforowanych połączono z manometrem różnicowym za pomocą zwężki posiadającej kształt stożka.

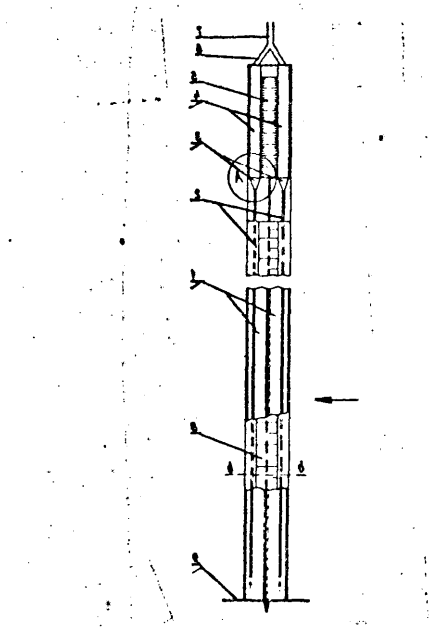

42o (P. 155653) 29.05.1972.

Wyższa Szkoła Morska, Gdynia, Polska (Wieńczysław Kon, Zenon Grzelak).

Sposób pomiaru bezwzględnej prędkości statków, polegający na sondowaniu dna akwenu za pomocą dwóch echosond, których przetworniki emitują fale w kierunku zasadniczo pionowym znamienny tym, że echogram jednej z wymienionych dwóch echosond odczytuje się z opóźnieniem w stosunku do zapisu tego echogramu, przy czym opóźnienie uzyskuje się dzięki ruchowi nośnika zapisu echa, i porównuje się odczytywaną treść echogramu z nieopóźnioną, zasadniczo, informacją uzyskiwaną z drugiej z wymienionych echosond, nastawiając, lub regulując wartość wymienionego opóźnienia aż do uzyskania synchronicznego dopływu informacji z obu echosond, po czym mierzy się proporcjonalną do wymienionego opóźnienia geometryczną wartość przesunięcia nośnika zapisu wprost, przy użyciu miary wyskalowanej w jednostkach prędkości, albo też przetwarza się funkcyjnie wymienioną wielkość geometryczną na inną wielkość i tę przetworzoną wielkość mierzy się odpowiednim do jej charakteru miernikiem, wycechowanym w jednostkach prędkości.

Układ do stosowania sposobu pomiaru bezwzględnej prędkości statków według zastrz. 1. do 5. składający się z dwóch echosond, z urządzenia do rejestracji echogramów z ruchowym nośnikiem zapisu echa znamienny tym, że zawiera generator taktu (3) połączony z nadajnikami obu echosond i z układem napędowym (5) transportera nośnika zapisu w wymienionym urządzeniu do rejestracji, oraz urządzenie (11), (15) do porównywania informacji, którego wejścia są połączone odpowiednio: z organem odczytującym (7) urządze-

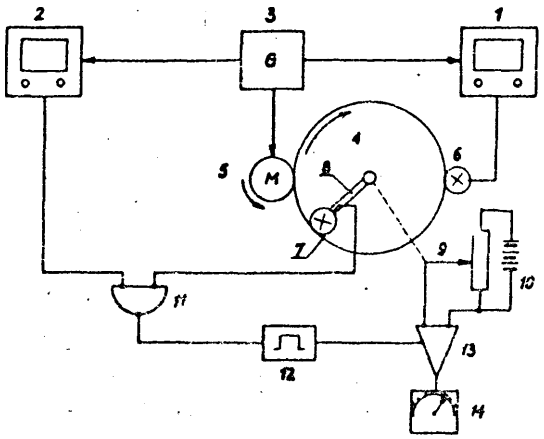

nia do rejestracji echogramów i z wyjściem odbiornika Jednej z wymienionych dwóch echosond (2), przy czym urządzenie do rejestracji echogramów (4, 5, 6, 7) jest wyposażone w mechanizm (8) do zmiany wymiaru części nośnika informacji, na której przechowuje się echogram przed odczytaniem, a ten mechanizm jest sprzężony ze wskaźnikiem wartości mierzonej (14), (16) mechanicznie, lub i elektrycznie, za pośrednictwem przetwornika mechano-elektrycznego (9, 10) i czwórnika aktywnego (13).

42o (P. 156335) 29.06.1972.

Centralny Ośrodek Badawczo-Rozwojowy Radia ł Telewizji, Warszawa (Andrzej Gamdzyk).

Tachometr magnetyczny, znamienny tym, że ma magnes trwały (1) w kształcie cylindra, osadzony w otworze promieniowym obrotowej tarczy, tak że podłużna oś magnesu trwałego (1) porusza się poprzecznie do osi głowicy magnetycznej (2).

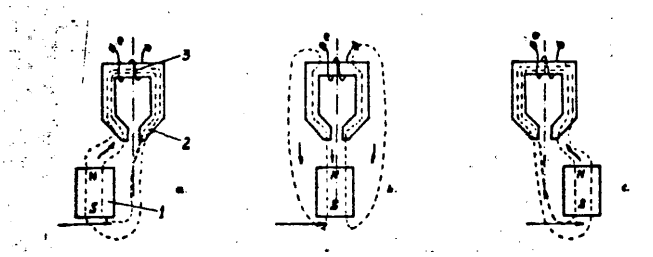

42o **(P. 156951)** **26.07.1972.**

Pierwszeństwo: 31.07.1971 - Włochy

Fabrica Italiana Magneti Magneti S.p.A., Milano, Włochy.

Urządzenie elektroniczne do sygnalizacji prędkości obrotowej silnika elektrycznego prądu stałego zwłaszcza szybkościomierz elektroniczny, znamienne tym, że zawiera obwody dla pobierania z silnika dwóch sygnałów napięciowych, z których jeden jest proporcjonalny do napięcia zasilającego silnik, a drugi do prądu pobieranego przez silnik oraz dla przekształcania w koniecznych przypadkach tych sygnałów w sygnały ciągłe, a sygnału ciągłego proporcjonalnego do napięcia W sygnał przemienny o amplitudzie proporcjonalnej do napięcia zasilającego silnik wielkiej częstotliwości małej w porównaniu do sygnału proporcjonalnego do prądu, wyposażony jest w wzmacniacz logarytmiczny (Al), do wejścia którego jest doprowadzany sygnał ciągły 'Proporcjonalny do prądu, który jest w tym przypadku wzmacniany jako sygnał polaryzujący, a także sygnał przemienny proporcjonalny do napięcia zasilającego, który jest sygnałem zmiennym oraz na wyjściu wzmacniacza logarytmicznego zawiera filtr górnoprzepustowy (F) dostarczający przemiennego napięcia wyjściowego o amplitudzie proporcjonalnej do prędkości obrotowej silnika.

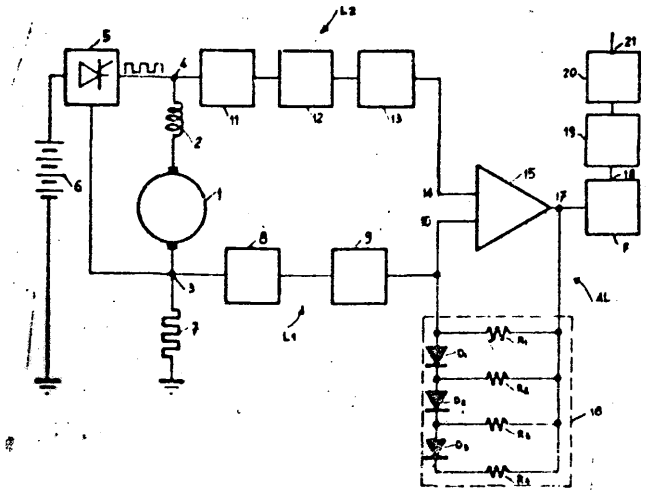

42r • 155515) 22.05.1972.

Instytut Metali Nieżelaznych, Gliwice, Polska (Kazimierz Surma, Edwin Zięba).

Układ do wykrywania i sygnalizowania stanu przedefektowego elektrolizera do wytwarzania aluminium wyposażony w obiegowy wybierak (1) połączony z elektrodami grupy elektrolizerów oraz z pomiarowo-sterującym urządzeniem (2), którego wyjścia połączone są z przekaźnikiem (3) do załączania mechanizmu (5) napędu anody elektrolizera w kierunku od katody (w górę) i przekaźnikiem (4) do złączania tego mechanizmu w kierunku do katody (w dół), znamienny tym, że posiada generator (8) impulsów, którego wejście połączone jest z przekaźnikiem (4) a wyjście z zapisującą głowicą (9) urządzenia (12) pamięci magnetycznej, posiadającego kasującą głowicę (10) połączoną poprzez sterujący zespół (11) cyklicznego kasowania zapisu z przekaźnikiem (3) i wybierakiem (1) oraz odtwarzającą głowicą (7) i kasującą głowicą (6) połączone z licząco-przełączającym urządzeniem (13), które połączone jest z wybierakiem (1) i sygnalizatorem (14) uprzedzającym o zbliżającym się wystąpieniu efektu anodowego.

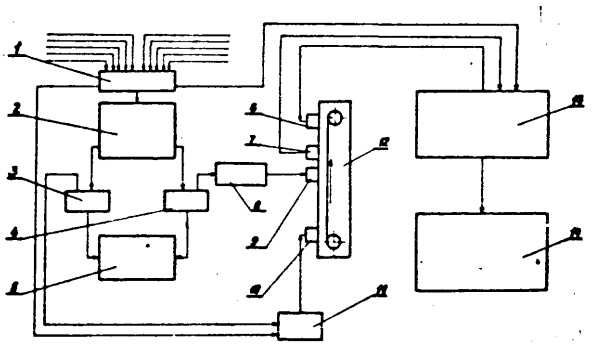

42r1 (P. 155410) 16.05.1972.

Przemysłowy Instytut Automatyki i Pomiarów, Warszawa, Polska (Janusz Małecki, Edward Suchocki, Ewa Szczypior).

Sterownik programowo-techniczny posiadający mechanizm zegarowy i czujnik temperatury, znamienny tym, że posiada przełącznik (17) najkorzystniej migowy z co najmniej dwoma parami styków (5) i (7) sterowany krzywką (2) napędzaną silnikiem elektrycznym (3) mechanizmu zegarowego i szeregowo z nim połączony wyłącznik (18) najkorzystniej migowy z co najmniej jedną parą wstyków (8), stabilny w stanie rozwartym, sterowany czujnikiem temperatury (14).

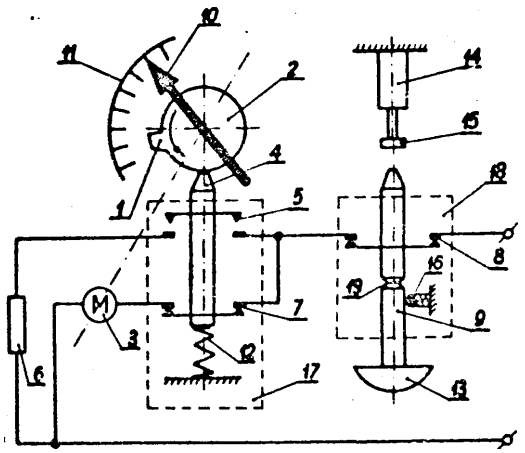

42r1 (P.155559) 24.05.1972.

Przemysłowy Instytut Automatyki i Pomiarów Oddział w Łodzi, Łódź, Polska (Bogusław Dubowik).

Sposób stabilizacji spoczynkowego punktu pracy całkującego wzmacniacza operacyjnego, znamienny tym, że stosuje się pętlę ujemnego sprzężenia zwrotnego łączącą wejście wzmacniacza operacyjnego z jego wyjściem poprzez dodatkowy wzmacniacz o działaniu progowym, przy czym obwód sprzężenia zwrotnego załącza się w stanie pracy spoczynkowej wzmacniacza operacyjnego przez zwarcie styków związanych funkcjonalnie z wyłącznikiem głównym.

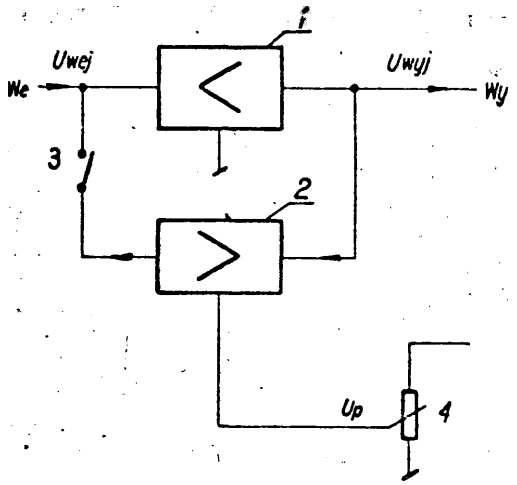

42r2 (P. 155037) 28.04.1972.

Politechnika Wrocławska, Wrocław, Polska (Andrzej Trzynadlowski, Kazimerz Hełka).

Tyrystorowy układ do sterowania barwiarek zwrotnych napędzanych poprzez sprzęgła indukcyjne za pomocą silników wyposażonych w styczniki i zawierający wyłączniki krańcowe oraz licznik przewinięć, znamienny tym, że wyposażony jest w dwa sterowane tyrystorowe prostowniki (19 i 24), których wyjścia połączone są poprzez przekaźnikowo-stycznikowy człon (11) z cewkami indukcyjnych sprzęgieł (5 i 6), przy czym wejście sygnału sterującego pierwszego tyrystorowego prostownika (19) jest połączone poprzez pierwszy porównujący człon (14) z tachoprądnicą (13), napędzaną przez pośredni wał (12) barwiarki i z wyjściem pierwszego regulowanego źródła (15) napięcia służącego do nastawiania żądanej wartości prędkości przewijania tkaniny, a wejście sygnału sterującego drugiego tyrystorowego prostownika (24) jest połączone poprzez drugi porównujący człon (17) z wyjściem pierwszego tyrystorowego prostownika (19). z wyjściem drugiego regulowanego źródła (21) napięcia, służącego do nastawiania żądanej wartości siły naciągu tkaniny i z wyjściem pierwszego regulowanego źródła (15) napięcia, natomiast przekaźnikowo-stycznikowy człon (11) jest połączony ze stycznikami (9 i 10) napędowych silników (7 i 8) i z licznikiem (28), który połączony jest z krańcowymi wyłącznikami (26 i 27), barwiarki, połączonymi również z przekaźnikowo-stycznikowym członem (11).

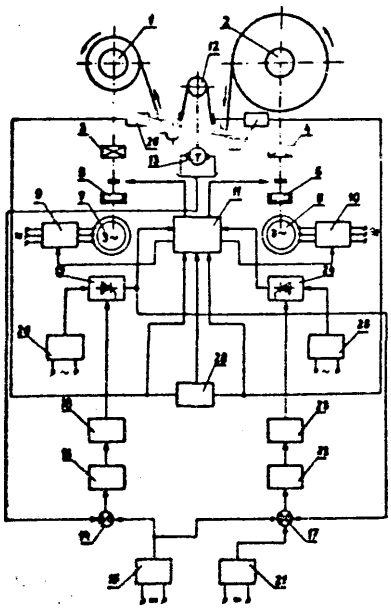

42r2 (P. 155759) 2.06.1972.

Wytwórnia Filtrów „Delta", Sędziszów Młp., Polska (Alojzy Żabicki, Jan Jachim, józef Gilek).

Końcówka dozująca szczelinowa - tekst zgłoszenia i rys. zamieszczono w klasie 42e na str. 109.

42r2 (P. 155760) 2.06.1972.

Wytwórnia Filtrów „Delta". Sędziszów Młp., Polska (Alojzy Żabicki, Jan Jachim, Józef Gilek).

Dozownik pneumatyczny - tekst zgłoszenia i rys. zamieszczono w klasie 42e na str. 110.

42r2 (P. 155968) 12.06.1972.

Uniwersytet Jagielloński, Kraków, Polska (Jan Zbigniew Gałuszka).

Programer temperatury, który pozwala na podnoszenie temperatury w sposób liniowy z żądaną szybkością w agregacie grzejnym, z którym współpracuje, będący modyfikacją elektronowego automatycznego potencjometru EPD, znamienny tym, że tarczę nastawczą temperaturowego punktu pracy elektronowego automatycznego potencjometru (7) sprzężono z ruchem silnika (4).

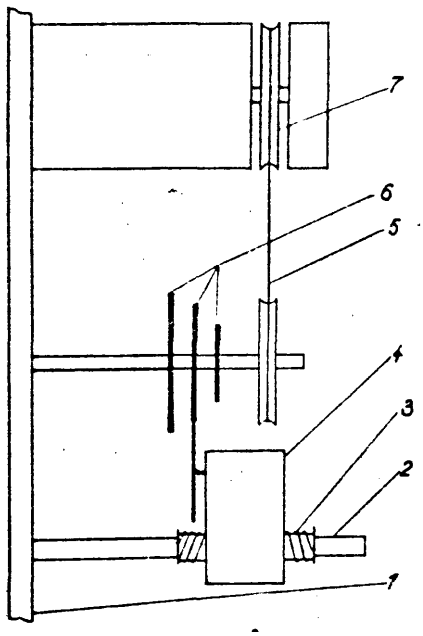

42r2 (P. 156122) 20.06.1972.

Instytut Obróbki Skrawaniem, Kraków, Polska (Jan Siemieński).

Układ prądowego sterowania silnikiem krokowym, znamienny tym, że do zasilacza (6) na jego wyjściu prądowym jest podłączony klucz elektryczny (1), który steruje obwód prądowy R,L jednej fazy poprzez czujnik prądowy (2), oraz że obwód prądowy R1L drugą końcówką jest podłączony do zasilacza (6), a układ porównujący (5) jest połączony z jednej strony z czujnikiem (R), a z drugiej strony poprzez przewody elektryczne jest połączony łańcuchowo z układem kształtującym (4), układem porównującym (3) i układem wzmacniania prądowego (2), przy czym wzmacniacz prądowy (2) jest połączony elektrycznie z kluczem elektrycznym (1) i zasilaczem (6), a układ porównujący (3) jest połączony z układem logicznym.

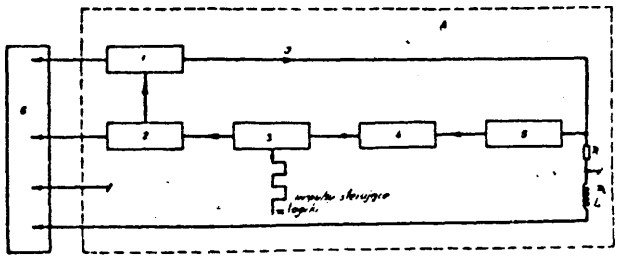

42r2 (P. 155123) 1.07.1972.

Przedsiębiorstwo Projektowania i Wyposażania Odlewni **„Prodlew" Oddział** Projektowy, Kraków (Franciszek Lesiak, Roman Duszyński, Stanisław Jabłoński).

Układ automatycznej regulacji dozownika piasku we fluidyzacyjnych suszarkach piasku znamienny tym, że składa się z termoelektrycznego regulatora temperatury (1) połączonego z wejściem znanego temperaturowego regulatora PID (3), który porównuje temperaturę zadaną z temperaturą mierzoną czujnikiem temperatury (1), a wyjście różnicowe tego regulatora PID połączone jest z elektromagnetycznym sprzęgłem (4) sprzęgającym bęben dozownika piasku (6) z silnikiem napędowym (5).

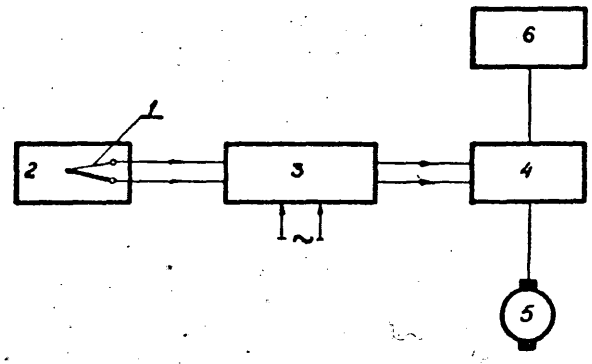

42r (P. 155615) 26.05.1972.

Poznańskie **Zakłady** Opon Samochodowych „Stomil", Poznań (Wojciech **Podwójski**, Franciszek Dopierała, Zenon **Ładniak,** Edmund Piasecki).

Układ sterowania trójfazowych urządzeń, zwłaszcza maszyn **elektrycznych,** znamienny tym, że dodatkowy stycznik sterujący (s) zasilany z faz A i B stykami włącza styczniki (G, Gl, **G_p**) zasilane z faz A i C

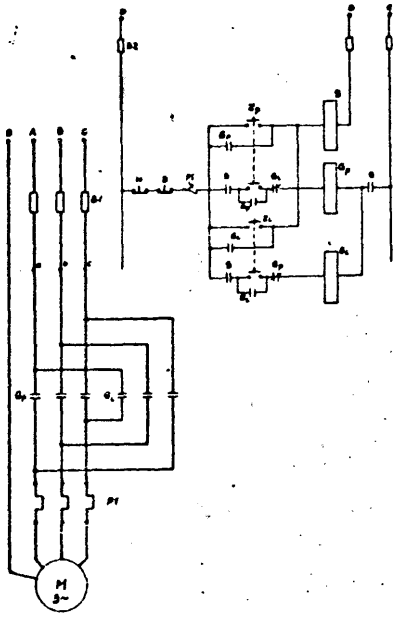

42r3 (P. 155656) 30.05.1072,

Instytut Elektrotechniki, Warszawa, Polska (Bolesław Winiarski, Eugeniusz Popławski, Andrzej Dusza, Krzysztof Krawczak, Bronisław Bruski).

Układ regulatora sygnału sterującego sterowników tyrystorowego przemiennika częstotliwości zwłaszcza do sterowania trójfazowym silnikiem prądu przemiennego zawierający wzmacniacz błędu połączony poprzez rezystory z dwoma zaciskami wejściowymi układu oraz wzmacniacz prądu przekazujący sygnał ograniczenia prądu do wzmacniacza sygnału sterowników połączonego ze sterownikami przemiennika częstotliwości znamienny tym, że na wyjściu wzmacniacza błędu (WU) dołączona jest baza wtórnika emiterowego (WE) oraz rezystor **(R_8),** którego drugi biegun połączony jest z wejściem wzmacniacza sterującego (WS), natomiast kolektor wtórnika emiterowego (WE) połączony jest z zaciskiem zasilania (Z), emiter wtórnika emiterowego (WE) połączony jest do rezystora **(R_1)** sprzęgającego wtórnik emiterowy (WE) z punktem odniesienia regulatora oraz do rezystora (R-,) połączonego drugim biegunem do wejścia wzmacniacza odwracającego fazę (WO), bocznikowany rezystorem **(R_3),** którego wyjście połączone jest poprzez rezystor (R7) z wejściem wzmacniacza sterującego (WS), bocznikowany rezystorem **(R_9),** przy czym wyjście wzmacniacza sterującego (WS) połączone jest poprzez rezystor (R_{10}) z wejściem wzmacniacza sygnału sterowników (VVSS), a wejście wzmacniacza sterującego (WS) jest połączone poprzez tyrystor **(R_{15})** do zacisku wejściowego **(U_B)** sygnału wstępnej polaryzacji.

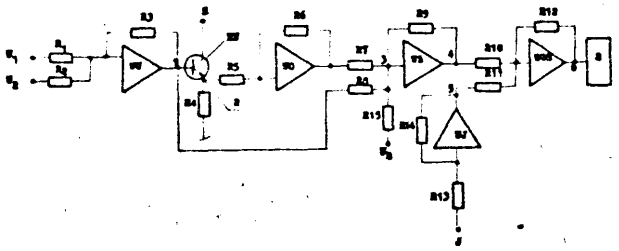

42r (P. 155671) 29.05.1972.

Pomorskie Zakłady Wytwórcze Aparatury Niskiego Napięcia, Toruń, Polska (Jerzy Piwnicki, Marek Kamiński, Ryszard Gołębiewski, Eugeniusz Christke, Jerzy Budzyński).

Układ automatycznej regulacji z **pomiarem** wielkości rzeczywistej napięcia za pomocą dzielnika napięcia lub mostka tachometrycznego i separatora, znamienny tym,-że zawiera dławik **(D1)** włączony szeregowo do układu między dzielnikiem napięcia złożonego z oporników **(R1,** R2, R3) lub mostkiem tachometrycznym złożonym z oporników (R5, R6) i dławika (D2) a separatorem (S).

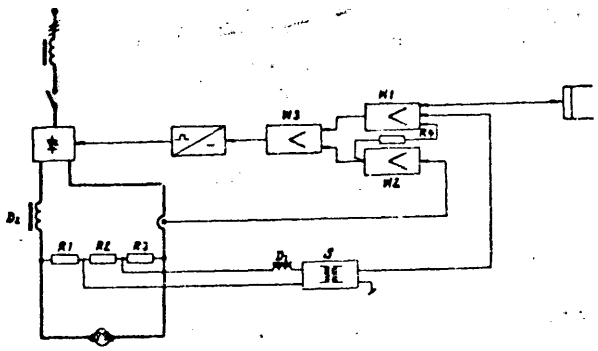

42s (P. 156730) 17.07.1972.

Instytut Organizacji i Mechanizacji Budownictwa, **Warszawa,** Polska (Stefan Popowski).

Wzbudnik podwyższający częstotliwość drgań wibratorów pogrążalnych, znamienny tym, ze składa się z trzech elementów tworzących przegub a zarazem stanowiących masę niewyważoną obracającą się mimośrodowo w końcówce roboczej, który to przegub składa się z dwóch półwałków (3) i (5) i dowolnego kształtu elementu tocznego (6), dociskanego do wewnętrznej powierzchni końcówki roboczej (1).

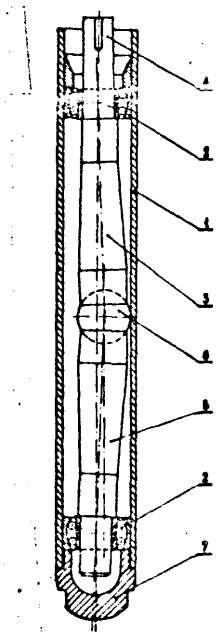

42t1 (P. 156709) 14.07.1972.

rierwszeństwo: 21.7.1971 - NRD

VEB Büromaschinenwerk, Sömmerda, Niemiecka Republika Demokratyczna (Franz-Peter Schmidt, Günter Schmidt).

Magazynek kaset do taśm magnetofonowych, przede wszystkim do nieprzerwanego używania większej liczby kaset, które ułożone są w przewidzianych do tego celu przedziałach magazynku, znamienny tym, że na Jednej ze ścianek obudowy magazynku umieszczony jest kod (11), który można odczytać za pomocą elementu rozeznającego, oraz że przewidziano w dnie obudowy magazynku otwory (7, 8) do wysuwania kaset 1 otwory (6) do przesuwania magazynku, oraz że ponadto umieszczono sworznie ustalające (9), służące do wyznaczania właściwego pod względem kierunku włożenia kaset.

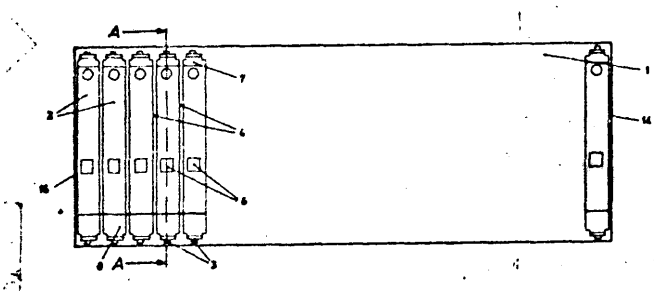

42t (P. 156459) 3.07.1972.

Polska Akademia Nauk Instytut Cybernetyki Stosowanej, Warszawa, Polska (Tadeusz Domański, Alfred Krzyśków).

Komórka pamięci analogowej, łączonej z układem zapisu, działająca na zasadzie ładowania kondensatora, zawierająca kondensator połączony z tranzystorem polowym jako elementem odczytującym, znamienna tym, ie tranzystor polowy (T). zwłaszcza z izolowaną bramką, którego bramka (G) połączona jest z kondensatorem (C), jest tranzystorem pracującym przy stałym napięciu dren - źródło i stałym prądzie kanału równym wartości optymalnej, przy którym współczynnik termicznych zmian napięcia bramka - źródło osiąga wartość zero, i tranzystor ten ma dren (D) połączony ze źródłem napięciowym (ZN) oraz źródłem polaryzacji (+UBB) tranzystora (T), a elektrodę zwaną źródłem (S) ma połączoną poprzez źródło prądowe (ZP) ze źródłem polaryzacji (-UBB) tranzystora (T) oraz z liniowym wzmacniaczem (W), zwłaszcza scalonym, o dużej oporności wejściowej, przy czym wyjście wzmacniacza (W) połączone jest ze źródłem napięciowym (ZN) oraz jednym kluczem (K_1) stanowiącym jedno z wejść do układu zapisu, a drugim tranzystora polowego (T) połączony jest z drugim kluczem (K2) stanowiącym drugie wejście do układu zapisu.

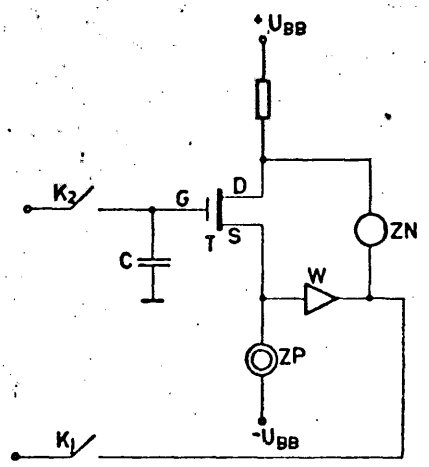

42t3 (P. 156815) 19.07.1972.

Pierwszeństwo: 19 lipca 1971 r. Nr 63682 dla zastrz. 2, 7, 9, 10, 12 i 14

19 lipca 1971 r. Nr 163683 dla zastrz. 1, 3, 4, 5, 6, 8, 11 i 13 Stany Zjednoczone Ameryki

Texas Instruments Incoporated, Dallas. Stany Zjednoczone Ameryki (Garry Wayne Boone, Antony Goeffrey Bell).

Układ rejestru przesunięcia zawierający blok komórek pamięci z dostępem ujednoliconym, ustawionych w wiersze i kolumny, znamienny tym, że zawiera komutator sprężony ze wspomnianymi komórkami pamięci do selektywnego adresowania wierszy wspomnianych komórek pamięci przy zapisie i odczytywa-

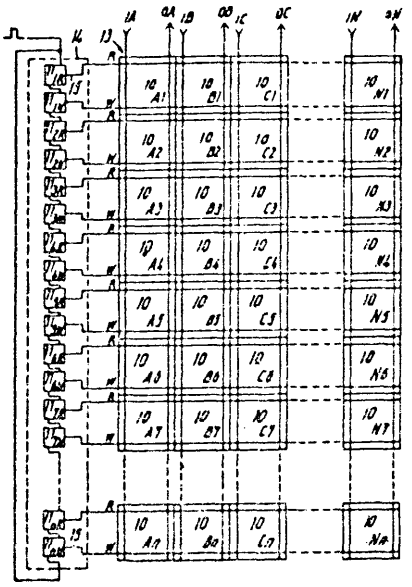

niu, wskutek czego zakodowane informacje zapamiętane we wspomnianym bloku pamięci, są odczytywane ze wspomnianego bloku pamięci z opóźnieniem o wybraną liczbę okresów czasu.

43a1 (P. 155796) 5.06.1972.

PKP Kolejowe Zakłady Łączności, Bydgoszcz, Polska (Eugeniusz Karaszewski, Lech Banicki).

Wielorelacyjny automat biletowy, znamienny tym, że posiada głowicę (2) wyposażoną w koła zębate (9) z zaczepami (10) współpracującymi z dźwigniami (24) uruchamianymi przez elektromagnesy (25) nastawiające kółka cyfrowe (21) oraz koła zębate 11, 12 kasujące, połączone przekładnią (13) obiegową i osadzone na wałku (2a), który napędza datownik (17) wyposażony w koła cyfrowe (31) z zaczepami (28) współpracującymi z dźwigniami (26) uruchamianymi elektromagnesami (27), które zasilane są wraz z elektromagnesami (25) z zespołu tarcz (6) sterowniczych poprzez zespół przycisków (4), zespół pamięci (5) oraz zespół sterowania (7).

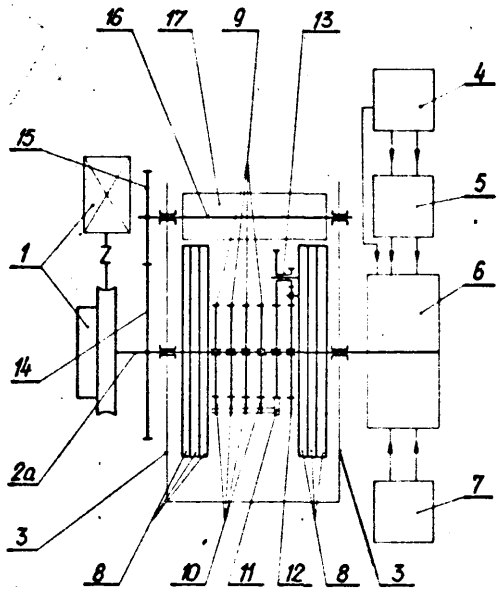

45a (P. 156520) 6.07.1972.

Patent dodatkowy do patentu 66160

Fabryka Narzędzi Rolniczych „Unia". Grudziądz, Polska (Ryszard Dymiński, Michał Jankowski).

Urządzenie do wychylania korpusów podłużnych w **pługach** zwłaszcza na gleby zakamienione, składające się z układu liniowo-krążkowego, według patentu nr **66160,** znamienne tym, że linki (1) i (2) przewinięte są przez krążki (7) i (8), osadzone na dźwigni dwuramiennej (3), i połączonej obrotowo w osi (4) z rurą wieszaka (5).

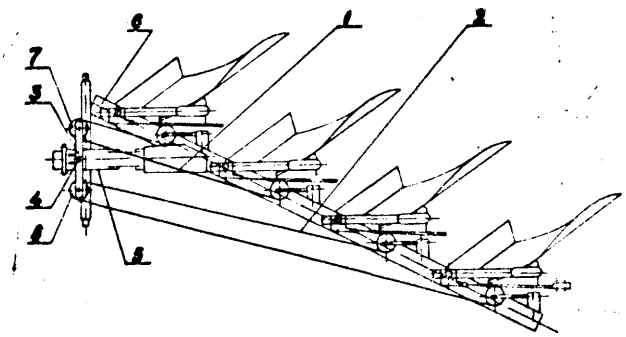

45b (P. 155202) 5.05.1972.

Bronisław Skałecki, Kostrzyn **Wlkp.;** Augustyn Labus, Poznań.

Chwytak mechaniczny **samowbijający** się do obornika, liści buraczanych, ziemi, znamienny tym, że wyposażony jest w belkę stałą (1) o długości (a) równej lub większej od odległości (a') umocowania sworzniowego podpór (4) z ramionami (3).

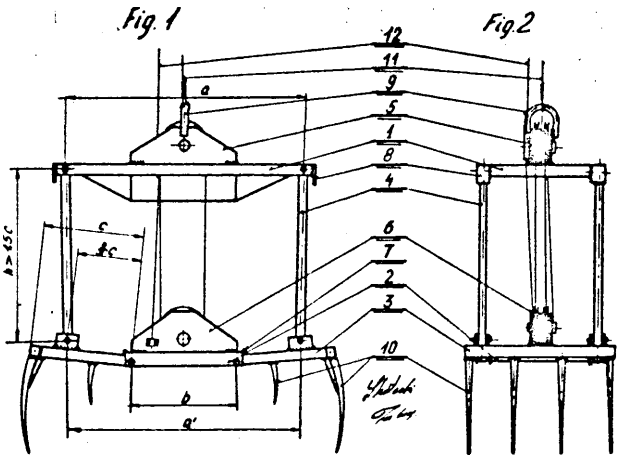

45b (P. 155339) 12.05.1972.

Przemysłowy Instytut Maszyn Rolniczych, Poznań (Zenon Laskowski).

Głowica rozdzielająca ziarno zbóż lub inne materiały granulowane składająca się z wlotowej rury, korpusu zaopatrzonego w wylotowe króćce oraz dno, znamienna tym, że wlotowa rura (1) wewnątrz ma dwa lejowate wybrania (5 i 6), przy czym średnica zwężenia wybrania (5) jest większa od średnicy zwężenia wybrania (6) natomiast na wklęsłym dnie (4) korpusu (2) jest ułożona wklęsła kierunkowa płytka (8) tworząca z dnem (4) powierzchnię wklęsłą, falistą, przy czym średnica płytki (8) jest większa od średnicy zwężenia wybrania (6).

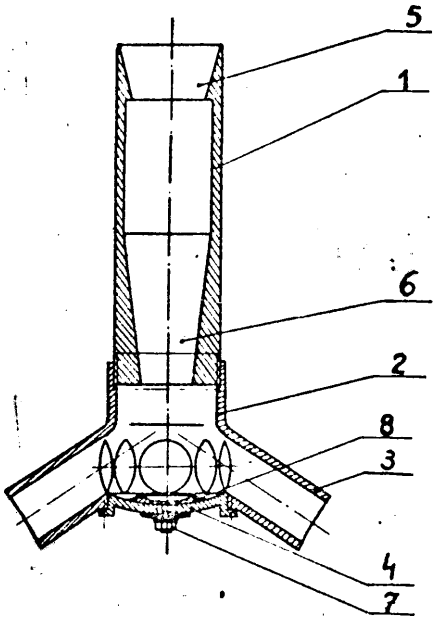

45b (P. 155372) 13.05.1972.

Państwowy Ośrodek Maszynowy, **Nieżychowice,** Polska (Piotr Nagórski, Kazimierz Pondo, Antoni Połczyński).

Przyczepa ciągnikowa do mechanicznego rozsiewu nawozów składająca się ze zbiornika ładunkowego, przenośników taśmowego i ślimakowego oraz tarczy rozsiewających znamienna tym, że między zbiornikiem ładunkowym (1) a przenośnikiem taśmowym (4) znajduje się rozdrabniacz (2) składający się z elementów kruszących (13) zaopatrzonych w łopatki (18) oraz walce mielące (14).

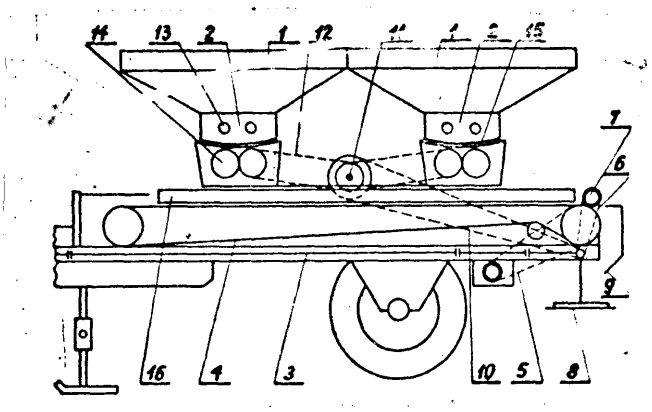

45c (P. 155803) 5.06.1972.

Państwowy Ośrodek Maszynowy, Dębno (Stefan Kubiak).

Sposób sortowania ziemniaków przez wprowadzenie ciągnika do napędu i przenoszenia urządzenia do sortowania, znamienny tym, że zawieszone urządzenie na układzie podnośnika hydraulicznego daje się ustawiać w dowolnym miejscu, a ziemniaki podczas sortowania, przeznaczone do kopcowania, są zsypywane bezpośrednio w pryzmę.

Urządzenie do stosowania sposobu według zastrzeżenia 1, znamienne tym, że posiada trwale zamocowane do bocznej części ramy (10 i 12) zaczepy (9) służące do połączenią cięgieł hydraulicznego podnośnika, co przy pracy ciągnikiem pozwala na podnoszenie, przenoszenie i opuszczanie urządzenia sortującego ziemniaki w dowolnym miejscu.

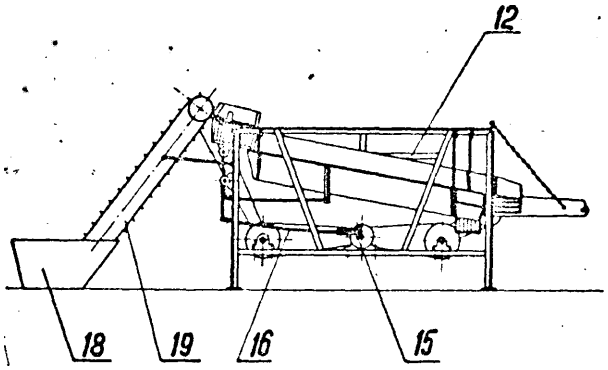

4 (P. 156418) 1.07.1972.

Instytut Mechanizacji i Elektryfikacji Rolnictwa. Warszawa, Polska (Zdzisław Jarząbek).

Zgrabiarka z podwójnym sterowaniem palców, przeznaczona do wygrabiania skoszonej masy ze skarp rowów i nasypów oraz do grabienia, formowania i przetrząsania siana na powierzchniach płaskich znamienna tym, że w zespole grabiącym do tulei (9) wahacza są zamocowane - dwuramienna dźwignia (11) i wspornik (12) z palcami (13), zaś tuleja (9) jest osadzona i ustalona na dwóch sworzniach (7), na których jest także przegubowo osadzony widłak (8) łącznika, przy czym zewnętrzne ramię dźwigni (11) jest przegubowo połączone za pomocą sworznia (14) z tuleją (15) następnego, kolejnego łącznika, a wewnętrzne ramię dźwigni (11) jest zaopatrzone w stopkę (16).

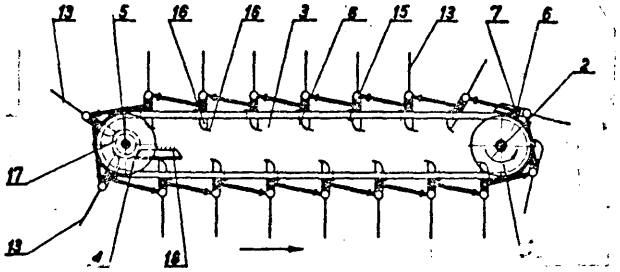

45c (P. 156858) 20.07.1972.

Pierwszeństwo: 23.07.1971 - Niemiecka Republika Federalna

Wilhelm Stoli Maschinenfabrik GmbH Broistedt, Niemiecka Republika Federalna (Jacques Roby Schüttler).

Grabiarka do siana wyposażona w cztery kołowe zgarniacze o pionowych osiach obrotów, ułożyskowanych na przejezdnym podwoziu, znamienna tym, że zęby zgarniaczy są zamocowane swymi zewnętrznymi końcami do ramion, które podczas obrotu zgarniaczy są nastawiane pod zmiennym kątem względem osi tych zgarniaczy za pomocą napędu sterującego, bądź też są unieruchamiane w stałym położeniu względem tych osi oraz tym, że oba środkowe zgarniacze (10, 10') podwozia są przestawialne do tyłu względem zgarniaczy zewnętrznych (7, 7') z położenia, w którym patrząc w rzucie poziomym, osie obrotu (6, 6', 6" i 6"') wszystkich czterech zgarniaczy (7, 7', 10, 10') leżą w jednej płaszczyźnie (E) zasadniczo pionowej prostopadłej do kierunku jazdy (F) w takie położenie, w którym patrząc w rzucie pionowym proste (20, 20') łączące obie osie obrotu (6, 6') zewnętrznych zgarniaczy (7, 7') z osiami obrotu (6", 6"') sąsiadujących z nimi zgarniaczy środkowych (10, 10') tworzą ze sobą kąt alfa (u), którego wierzchołek (21) jest skierowany przeciwnie do kierunku jazdy (P) i leży w płaszczyźnie symetrii (S) równoległej do kierunku jazdy a osie obrotu (6", 6"') zewnętrznych zgarniaczy (10, 10') znajdują się w większym od siebie odstępie niż to miało miejsce w poprzednim położeniu, przy czym środkowe zgarniacze (10, 10') mają odwracalny kierunek obrotu (U lub V).

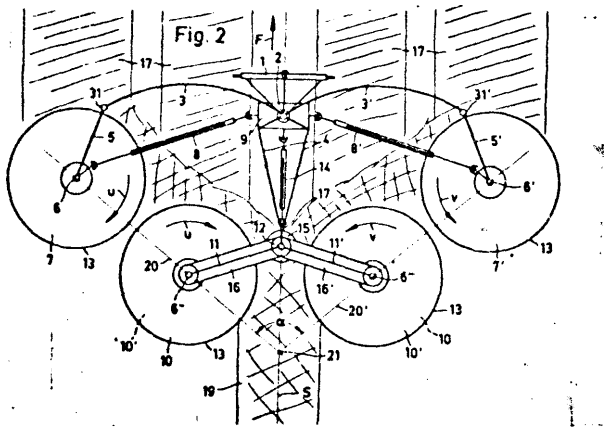

45f (P. 155285) 10.05.1972.

Wojewódzki Związek Spółdzielni Pracy Ośrodek Techniki i Organizacji, Bydgoszcz, Folska (Krystyna Mańczak).

Sposób nawadniania upraw warzywniczych i innych, znamienny tym, że na optymalnej dla upraw warzywniczych lub innych głębokości umieszcza się izolację z folii tworzywa sztucznego zabezpieczającą uprawę przed odpływem wody lub roztworu nawozu w głąb gleby, przy czym do odizolowanej folią z tworzywa sztucznego od podłoża części gleby doprowadza się od spodu zależnie od potrzeby wodę, wodę napowietrzoną, wodę ogrzaną lub roztwór nawozu, a nadmiar wody lub roztworu nawozu stosowanego w procesie nawadniania podglebowego odprowadza się do ponownego obiegu.

45f (P. 156793) 13.07.1972.

Pierwszeństwo: 13.07.1971 - Francja

Agence Nationale de Valorisation de la Recherde, Courbevoie, Francja (Claude Lyon).

Maszyna rolnicza zwłaszcza do zbiorów małych owoców roślin o giętkich łodygach sadzonych w rzędzie, znamienna tym, że zawiera co najmniej jedną rynnę ograniczoną dwiema równoległymi powierzchniami, niepionowymi, do wyprowadzania łodyg rozsady, bijaki umieszczone ponad częścią długości wymienionej rynny i ponad co najmniej jednym przenośnikiem umieszczonym poniżej rynny, w celu zbierania owoców oderwanych od łodyg za pomocą wymienionych bijaków i dla odprowadzenia w kierunku zasobnika.

45h (P. 155033) 28.04.1972.

Morski Instytut Rybacki, Gdynia, Polska (Roman Osmólski, Józef Krępa, Henryk Czubek).

Układ do szybkiego wydawania włoka do wody, stanowiący dodatkowe wyposażenie konwencjonalnego układu pokładowego, znamienny tym, że jest zaopatrzony w windę (1) sterowaną z mostka, przeznaczoną do ściągania worka włoka (2), współpracującą z linką (3) zamocowaną do worka włoka i przeprowadzoną przez kierującą rolkę (4) zamocowaną na ruchomym trójramiennym wysięgniku i mającą w miejscu jej połączenia z włokiem samowyzwalający się uchwyt (10), otwierający się po ściągnięciu włoka do wody.

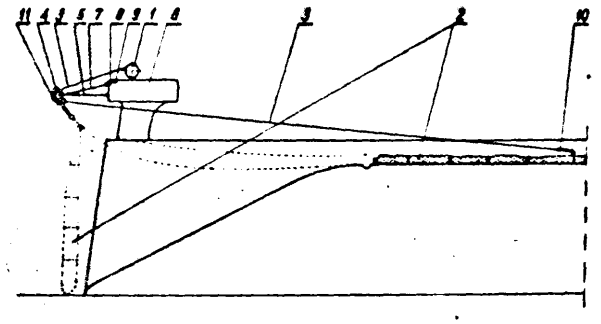

45h (P. 155034) 28.04.1972.

Morski Instytut Rybacki, Gdynia, Polska (Krystyn Kołodziejski).

Sposób samoczynnego wyrównywania długości lin trałowych obciążonych siłami oporu holowanego zestawu trałowego do przemysłowych połowów ryb morskich, połączony z jednoczesnym wyrównywaniem sił działających w tych zestawach trałowych, przeznaczony do użytku na trawlerach do połowów z rufy i na trawlerach do połowów z burty, wykorzystywujący konwencjonalną windę dwubębnową trałową, znamienny tym, że dodatkowy odcinek liny przewinięty przez dodatkowy bęben mający pionową lub poziomą oś obrotu, łączy się przy pomocy znanych zacisków linowych lub podobnych środków połączeniowych z prawą i lewą liną trałową wydanego na głębokość trałowania zestawu trałowego, po czym wyluzowywuje się te liny trałowe na odcinku od bębna do łącznika linowego W taki sposób, że powstały luz zapewnia przejęcia obciążenia występującego w linach trałowych przez dodatkowy odcinek liny przewiniętej przez bęben, po czym zahamowuje się bębny windy trałowej.

Urządzenie do stosowania sposobu według zastrz. 1 znamienne tym, że składa się zasadniczo z konwencjonalnej co najmniej dwubębnowej windy trałowej (4), która współpracuje z dodatkowym bębnem (1) ułożyskowanym w łożysku (2), które jest związane najkorzystniej elastycznie zamocowaniem (11) z kadłubem (3) trawlera w bezpośrednim sąsiedztwie windy trałowej (4), przy czym na bęben dodatkowy (1) jest nawinięty (przełożony) dodatkowy odcinek liny (5), którego końce są połączone przy pomocy odpowiednich zacisków linowych (?) z lewą i prawą linami trałowymi (6), które są wydane na odpowiednią głębokość poprzez rolki (9) z głównych bębnów (8) windy trałowej (4).

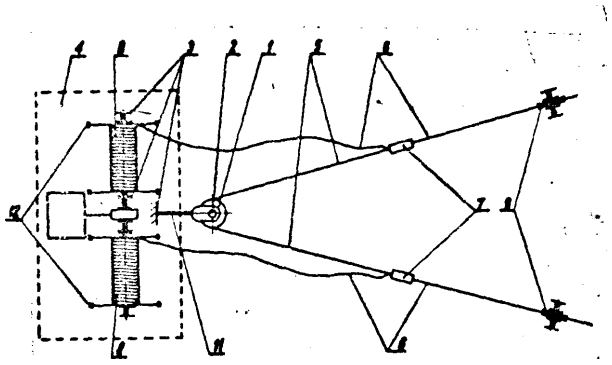

45h (P. 155205) 0.05.1972.

Morski Instytut Rybacki, Gdynia, Polska (Roman Osmólski, Józef Krępa, Henryk Czubek).

Dwuwłokowy układ połowowy dla trawlerów rybackich, składający się z masztów bramowych, wind, zbloczy i układu lin, znamienny tym, że dziobowy maszt (10) zaopatrzony jest w parę przesuwnych wzdłuż jego trawersy zbloczy (11), przez które przechodzą podciągowe liny (13), a rufowa brama (16) zaopatrzona jest w dwie pary trałowych zbloczy (17 i 18), z których przesuwne zblocza (17) służą do układania na rufie statku jednej pary rozpornic (20), a stałe zblocza (18) służą do układania na burtach statku drugiej pary rozpornic (21), przy czym burty statku mają do tego celu odpowiedni kształt.

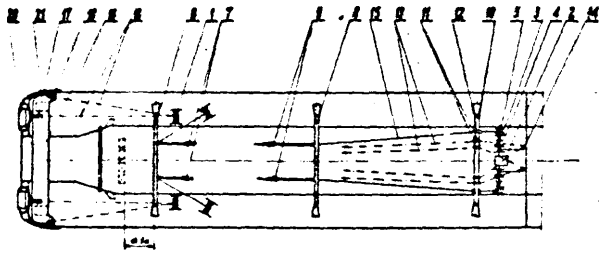

45h (P. 155452) 18.05.1972.

Morski Instytut Rybacki, Gdynia, Polska (Krystyn Kołodziejski).

Układ dla samoczynnego wyrównywania długości lin trałowych obciążonych siłami oporu holowanego zestawu trałowego do wykonywania przemysłowych połowów ryb morskich połączonego z jednoczesnym wyrównywaniem sił działających w linach, do użytku na trawlerach rybackich przeznaczonych do połowów z rufy i z burty znamienny tym, że składa się zasadniczo ze specjalnej windy trałowej (1), mającej bębny prawy (2) i lewy (3) o przeciwnych kierunkach obrotu, sprzęganych ze sobą przy pomocy sprzęgła (6) i mających możliwość odłączenia indywidualnych silników napędowych (9) i (10), przy pomocy sprzęgieł (7) i (8),

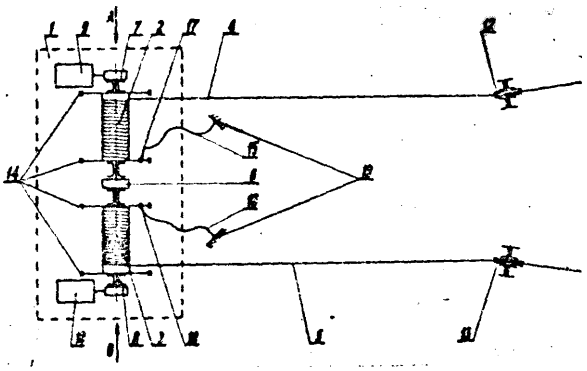

przy czym bębny (2) i (3) windy (1) są połączone z pokładem kadłuba trawlera (19) w miejscach (17) i (18) przez umocowane do nich dodatkowe odcinki lin (15) i (16) mające tak dobraną długość, że wyznacza ona zakres samoczynnej regulacji długości lin trałowych i mające wytrzymałość na rozerwanie co najmniej równą wytrzymałości lin towarowych.

45h (P. 155453) 18.05.1972.

Morski Instytut Rybacki, Gdynia, Polska (Krystyn Kołodziejski).

Wielorolkowe urządzenie do automatycznego wyrównywania długości lin trałowych obciążonych oporami holowania zestawu trałowego, do przemysłowych połowów ryb morskich wykonywanych z rufy lub z burty, połączonego z jednoczesnym wyrównywaniem samoczynnym sił działających w tych linach, znamienne tym, że ma zasadniczo dwa układy obrotowych rolek lin trałowych, z których pierwszy główny układ ma rolki (6) i (7) sztywno ze sobą związane, najkorzystniej o minimalnej odległości pomiędzy osiami obrotu każdej z tych rolek, a drugi układ składa się z czterech przymocowanych na stałe do kadłuba trawlera rolek (8), (9), (10) i (11), przy czym prawa lina trałowa (1) przeprowadzona jest przez rolkę prowadzącą (4), rolkę stałą (9), rolkę (6) i rolkę stałą (8) do prawego bębna (14) windy trałowej (3) mającej układ konwencjonalny, a lewa lina trałowa (2) jest przeprowadzona przez rolkę prowadzącą (5), rolkę stałą (11), rolkę (7) i rolkę stałą (10) do lewego bębna (15) tejże windy trałowej (3).

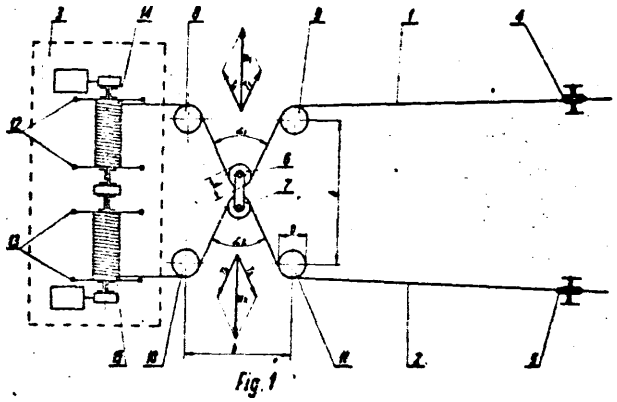

Fig. 1

45h (P. 156537) 6.07.1972.

Pierwszeństwo: 8.07.1971 - Szwecja

Alfa-Laval AB Tumba, Szwecja (Engelbert Baum).

Pomieszczenie dla zwierząt, zwłaszcza dla świń, z umieszczonymi w rzędzie kojcami, przy czym na Jednym końcu kojców usytuowane są koryta karmowe a na drugim końcu kojców usytuowane są miejsca na gnój, a ponadto zastosowane jest urządzenie do podawania pokarmu, zasilające koryta karmowe, oraz urządzenie do usuwania gnoju, które służy do oczyszczania miejsc na gnój, znamienne tym, że urządzenie do podawania pokarmu i urządzenie do usuwania gnoju są umieszczone synchronicznie ruchomo wzdłuż rzędu kojców.

45h (P. 155660) 29.05.1972.

Zjednoczenie Hodowli Zwierząt Zarodowych, Warszawa (Andrzej Czechowski, Zenon Marcisz, Józef Pietrzykowski).

Poidło samoczynne dla trzody chlewnej zasilane wodą z instalacji wodociągowej, posiadające obudowę w kształcie smoczka, znamienne tym, że obudowa (1) ma wycięcie w kształcie rynienki (2), przystosowane do anatomicznej budowy szczęk trzody chlewnej, a wewnątrz obudowy (1) wzdłuż całej jej długości umieszczony jest drążek (3), zakończony płytką uszczelniającą (4) dociskaną do uszczelki (6) sprężyną dociskową (5) opartą na elemencie oporowym (7).

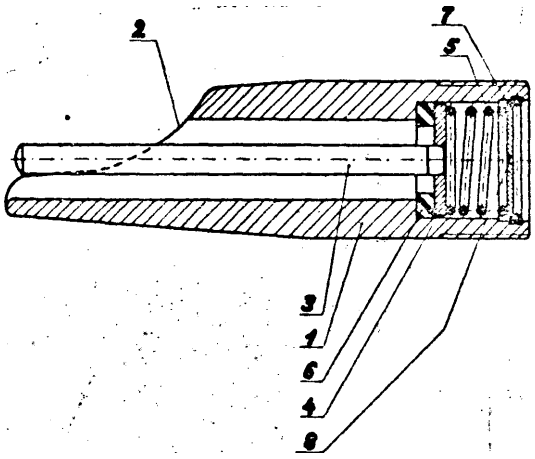

45h (P. 155988) 13.06.1972.

Państwowy Ośrodek Maszynowy, Lubaszcz (Władysław Kwadrans, Stanisław Sierakowski, Benedykt Łosoś, Eugeniusz Rymarowicz).

Urządzenie do mechanicznego zadawania pasz w oborach znamienne tym, że składa się z koryta (16) w kształcie półokrągłym, wykonanego najkorzystniej z kamionki, w którym umieszczone są zgarniaki (19) zamocowane do łańcucha (18), który napędzany jest silnikiem elektrycznym (13) za pomocą przekładni paskowej (14) i zębatej (15) oraz kół łańcuchowych (17), natomiast po bokach wzdłuż koryt (16) zamocowane są pionowo drabiny paszowe stałe i ruchome (3) oraz stojaki (6) i rury (7) do wiązania bydła.

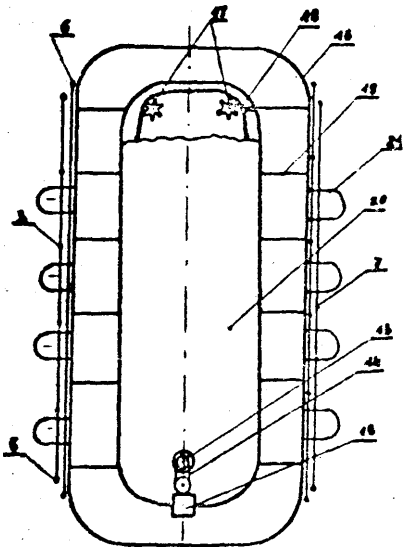

45k (P. 155536) 23.05.1972.

Instytut Lotnictwa, Warszawa, Polska (Jerzy Wolf, Andrzej Moldenhawer, Elżbieta Napora, Czesław Pieniak, Wojciech Rybarczyk, Zygmunt Brzeziński, Zdzisław Bieniek).

Rozpylacz strumieniowo-pneumatyczny do zastosowania agrolotniczego, znamienny tym, że posiada samoczynny zawór (7) otoczony na wylocie wielootworową lub wieloszczelinową tulejową nasadką (12) posiadającą szereg szczelin (S) biegnących wzdłuż walca oraz tym, że wielootworowa lub wieloszczelinowa nasadka (12) zakończona jest ostrą krawędzią, za którą

utrzymywany jest stabilny wir pierścieniowy, a samoczynny zawór (7) posiada regulowany skok za pomocą nakrętki (i4), lub nastawny w inny znany sposób.

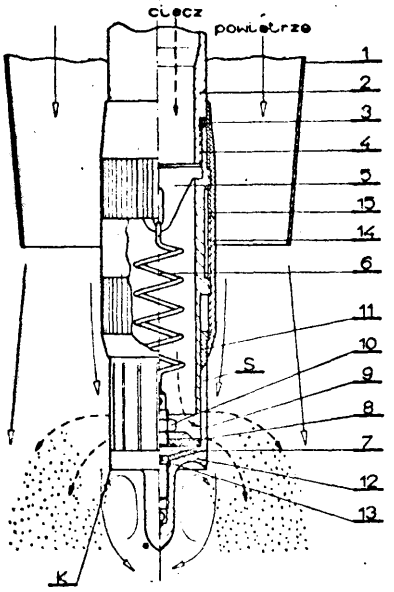

451 (P. 155278) 10.05.1972.

Instytut Przemysłu Organicznego, Warszawa (Małgorzata Oświęcimska, Stanisław Witek, Stanisław Krawiec, Edmund Bakuniak, Stefan Fulde, Janusz Ostrowski).

Preparat do regulowania wzrostu roślin, znamienny tym, że jako substancję czynną zawiera związki o wzorze ogólnym 1, gdzie R1, R_2 i R3 stanowi rodnik alkilowy (C_1—C_5), ewentualnie podstawiony grupę hydroksylową bądź cykloalkilowy, lub R i R2 wraz z atomem azotu stanowią heterocykliczny pierścień jak morfolinowy, piperydynowy przez R_3 stanowiącym rodnik alkilowy (metylowy, etylowy) zaś R oznacza rodnik przedstawiony we wzorze 2 i 3 gdzie R_4 stanowi rodnik alkilowy (C_1—C_5) ewentualnie podstawiony grupą hydroksylową lub atomem chlorowca, cykloalkilowy (cykloheksylowy, metylocykloheksylowy lub terpenowy) bornylowy, izobornylowy, mentylowy, fenonylowy, terpinylowy) a R_5 i R6 stanowi rodnik alkilowy (C_1—C lub R_5 i R6 wraz z atomem azotu stanowią rodnik morfolinowy, piperydynowy lub piperazynowy, lub R stanowi rodnik o wzorze 4 gdzie Y oznacza atom wodoru, lub atomy chlorowca jak: 2—Cl; 3—Cl; 4—Cl; —Cl_2; 2,5—Cl_2; 2,6—Cl_2; 3,4—Cl_2; 2,4,5—Cl_3; 2,4,6—Cl

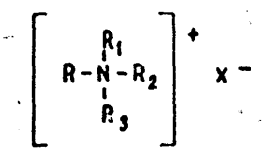

wzór 1

R_4-OCO-CH_2-

wzór 2

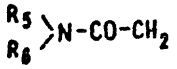

wzór 3

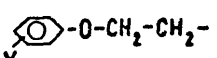

wzór 4

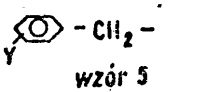

wzór 5

bądź R stanowi rodnik benzylowy (wzór 5), gdzie Y posiada znaczenie jak w rodniku przedstawionym wzorem 4, zaś X^- oznacza atom chlorowca.

451 (P. 155951) 10.06.1972.

Pierwszeństwo: 24.11.1971; 6.4.1972 - Stany Zjednoczone Ameryki.

Środek chwastobójczy nadający się do stosowania w obecności upraw, znamienny tym, że zasadniczo zawiera jako substancję aktywną skutecznie działającą ilość co najmniej jeden ze związków o ogólnym wzorze 1, w którym A i B, różne oznaczają podstawnik Z, lub grupę o wzorze —CR_5R_6Z, w którym R_5 i R6, jednakowe lub różne, oznaczają atomy wodoru lub rodniki metylowe, a Z oznacza grupę cyjanową lub atom chlorowca, zaś R1, R_2, R_3 i R(, jednakowe lub różne, oznaczają atomy wodoru, rodniki alkilowe zawierające 1—7 atomów węgla, atomy chlorowców lub grupy nitrowe, przy czym co najwyżej dwa z podstawników R1, R_2, R_3 i R_4 są grupami nitrowymi, co najwyżej dwa z podstawników R1, R_2, R_3 i R_4 są atomami chlorowców, co najmniej jeden z podstawników R1, R_2, R_3 i R jest atomem wodoru lub atomem chlorowca, i co najmniej jeden z podstawników R1, R_2, R_3 i R_4 jest rodnikiem alkilowym zawierającym 2-7 atomów węgla, grupy nitrowe nie znajdują się w pozycji orto w stosunku do siebie, podobnie jak rodniki alkilowe, każda z grup alkilowych zawiera co najwyżej 3 atomy węgla w Drosto łańcuchowej części połączonej z pierścieniem aromatycznym, a jeżeli Z oznacza atom chlorowca, wówczas R_5 i R6 oznaczają atomy wodoru w połączeniu z nośnikiem.

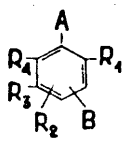

Wzór 1

451 (P. 155955) 10.06.1972.

Pierwszeństwo: 12.6.1971 - Niemiecka Republika Federalna

Bayer Aktiengesellschaft, Leverkusen, Niemiecka Republika Federalna (Helmuth Hack, Ferdinand Münz, Ludwig Eue, Werner Schäfer).

Srodek do selektywnego zwalczania chwastów w uprawach buraków, znamienny tym, że jako substancję czynną zawiera zestaw składający się z izo-

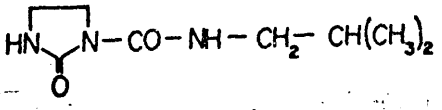

Wzór 1

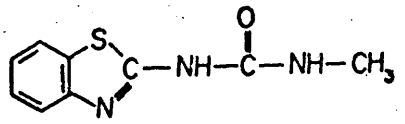

Wzór 2

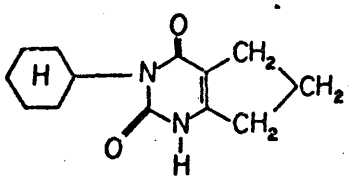

Wzór 3

butyloamidu kwasu imidazolidyn-2-ono-1-karboksylowego o wzorze 1 i 1-metylo-3-(2-benzotiazolilo)-mocznika o wzorze 2 lub 3-cykloheksylo-5, 6-trójmetylenouracylu o wzorze 3.

451 (P. 156394) 30.06.1972.

Pierwszeństwo: 1.07.1971 - Niemiecka Republika Federalna

Farbenfabriken Bayer Aktiengesellschaft, Leverkusen, Niemiecka Republika Federalna (Robert R. Schmidt, Gerhard Jäger).

Środek do selektywnego zwalczania chwastów w uprawach buraków, znamienny tym, że zawiera zestaw substancji czynnych składający się z izobutyloamidu kwasu imidazolidyn-2-ono-1-karboksylowego o wzorze 1 i 3-cykloheksylo-5,6-trójmetyleno-6-hydroksy-5,6-dwuwodoro-uracylu o wzorze 2.

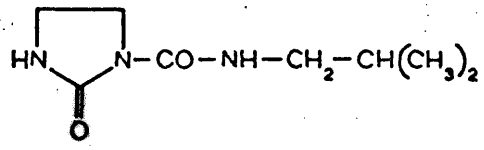

WZÓR 1

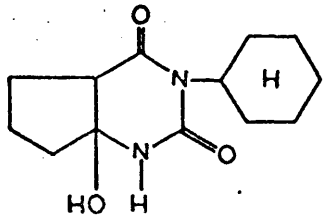

WZÓR 2

451 (P. 156395) 30.06.1972.

Pierwszeństwo: 1.07.1971; 23.02.1972 - Niemiecka Republika Federalna

Farbenfabriken Bayer Aktiengesellschaft, Leverkusen, Niemiecka Republika Federalna (Gerhard Jäger, Hans Jürgen Wenzelburger, Robert R. Schmidt).

Środek chwastobójczy, znamienny tym, że jako substancję czynną zawiera 6-hydroksy-dwuwodorouracyle o wzorze ogólnym 1, w którym R^1 oznacza rodnik alkilowy, alkenylowy, alkinylowy, chlorowcoalkilowy, grupę cyjanoalkilową, alkoksyalkilową, alkoksykarbonyloalkilową, rodnik cykloalkilowy, grupę alkilokarbonylową, alkoksykarbonylową, alkoksyalkilokarbonylową, aryloksyalkilokarbonylową, arylotioalkilokarbonylową, ewentualnie podstawiony rodnik arylowy, aryloalkilowy, grupę arylosulfonylową, arylokarbonylową, lub ewentualnie podstawiony rodnik heterocykliczny, R2 oznacza atom wodoru, rodnik alkilowy lub ewentualnie podstawiony rodnik arylowy, R^3 oznaczą rodnik alkilowy lub aryloalkilowy, a ponadto R2 i R^8 razem stanowią kilkuczłonowy mostek metylenowy, który z obu atomami węgla w położeniach 5, 6 tworzy dokondensowany pierścień, ewentualnie podstawiony rodnikiem alkilowym.

Sposób wytwarzania 6-hydroksy-dwuwodorouracyli o wzorze ogólnym 1, w którym R^1, R2 i R3 mają wyżej podane znaczenie, znamienny tym, że 2,3-dwuwodoro-1,3-oksazynodiony-2,4 o wzorze 2, w którym R^1, R2 i R3 mają wyżej podane znaczenie, poddaje się reakcji z amoniakiem w temperaturze od -50°C do +50°C, ewentualnie w środowisku rozcieńczalnika, lecz bez obecności wody.

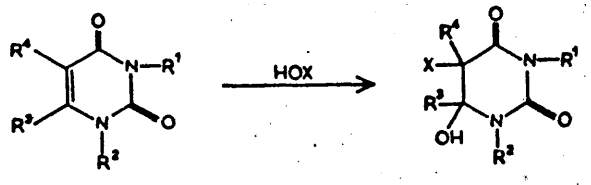

SCHEMAT 1

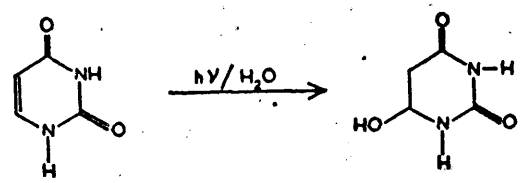

SCHEMAT 2

451 (P. 156442) 1.07.1972.

Pierwszeństwo: 2.07.1971 - Niemiecka Republika Federalna

Bayer Aktiengesellschaft Leverkusen, Niemiecka Republika Federalna (Helmut Hoffmann, Wolfgang Behrenz, Ingeborg Hammann)

Środek owadobójczy 1 roztoczobójczy, znamienny tym, że jako substancję czynną zawiera estry 0-pirazolilowe kwasów tionofosforowych (fosfonowych) o wzorze 1, w którym R oznacza rodnik alkilowy lub grupę alkoksylową o 1—6 atomach węgla, R' oznacza rodnik alkilowy o 1—6 atomach węgla, a R" oznacza rodnik alkilowy o 1—6 atomach węgla, ewentualnie podstawiony grupą cyjanową lub oznacza rodnik fenylowy.

Sposób wytwarzania estrów -pirazolilowych kwasów tionofosforowych(fosfonowych) o wzorze 1, w którym, R, R' i R" mają wyżej podane znaczenie, znamienny tym, że halogenki kwasowe estrów kwasów tionofosforowych(fosfonowych) o wzorze 2, w którym R i R' mają wyżej podane znaczenie, a Hal oznacza atom chlorowca, korzystnie atom chloru, poddaje się reakcji z pochodnymi pirazolu o wzorze 3, w którym R" ma wyżej podane znaczenie, w obecności środków wiążących kwas albo z pirazolem w postaci jego soli z metalami alkalicznymi, metalami ziem alkalicznych lub w postaci soli amonowych.

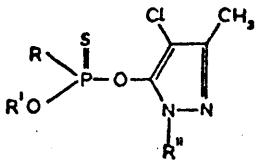

WZÓR 1

451 (P. 156443) 1.07.1972.

ierwszeństwo: 2.07.1971; 12.10.1971 - Niemiecka Republika Federalna

Bayer Aktiengesellschaft Leverkusen, Niemiecka Republika Federalna (Engelbert Kuhle, Peter Siegle, Wolfgang Behrenz, Ingeborg Hammann)

Środek owadobójczy i roztoczobójczy, znamienny tym, że jako substancję czynną zawiera estry arylowe N-karboksylowanych kwasów N-metylokarbaminowych o wzorze 1, w którym Ar oznacza ewentualnie podstawiony rodnikiem alkilowym, alkenylowym, alkinylowym, grupą alkoksylową, alkenoksylową, alkinoksylową, alkilotio, alkenylotio, alkinylotio, dwualkiloaminową, trójchlorowcometylową, atomem chlorowca, grupą nitrową, cyjanową, rodnikiem cykloalkilowym, grupą formamidynową, rodnikiem dioksolanylowym, dioksanylowym lub grupą dwualkoksymetylową, rod-

nik fenylowy, naftylowy, dwuwodorobenzofuranylowy lub indanylowy, a R oznacza ewentualnie podstawioną grupę alkoksylową, alkenoksylową, alkinoksylową, cykloalkoksylową, aminową, alkilotio, arylotio lub oznacza 0Ar, w którym Ar ma wyżej podane znaczenie.

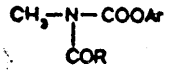

WZÓR 1

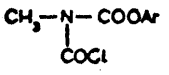

WZÓR 2

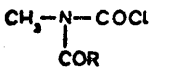

WZÓR 3

451 (P. 156451) 6.07.1972.

Pierwszeństwo: 7.07.1971 - Niemiecka Republika Federalna

Bayer Aktiengesellschaft Leverkusen, Niemiecka Republika Federalna (Erich Klauke, Engelbert Kühle, Ludwig Eue).

Środek chwastobójczy, znamienny tym, że jako substancję czynną zawiera N-arylomoczniki o ogólnym wzorze 1, w którym X1 i X_2 oznaczają grupę dwufluorochlorometoksylową, atom chloru, lub wodoru, przy czym X1 lub X oznacza grupę dwufluorometoksylową, R, oznacza atom wodoru, grupę alkilową o 1—4 atomach węgla lub grupę alkenylową o 2—4 atomach węgla, a R1 oznacza grupę alkilową o 1—4 atomach węgla lub grupę alkenylową o 2—4 atomach węgla.

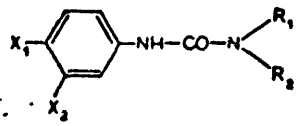

WZÓR 1

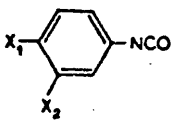

WZÓR 2

WZÓR 3

451 (P. 156511) 5.07.1972.

E. I. Du Pont de Nemours and Company Wilmington, Stany Zjednoczone Ameryki (Bruce Ivor Dittmar)

Środek roztoczo- i/lb grzybobójczy, znamienny tym, że jako substancję czynną zawiera skuteczną ilość związku o ogólnym wzorze 1, w którym R oznacza takie same lub różne rodniki metylowy, etylowy, izopropylowy lub .rz.-butylowy. X oznacza atom wodoru, chlorowca, rodnik metylowy lub metoksylowy, A oznacza dwufunkcyjny rodnik o 1 do 18 atomach węgla, takich jak rodnik alkilenowy, podstawiony oksa, N-metylaza lub tia rodnik alkilenowy, rodnik alkenylenowy, cykloalkilenowy, dwucykloheksylenometylenowy, alkilowany cykloheksylenowy, alkilenowany cykloheksanowy, podstawiony oksa lub metylaza alkilowany, cykloheksylenowy, N-alkilowany azacykloheksanowany, dwucykloalkilenowany, fenylenowy, metylowany fenylenowy i dwufenylenometylowany.

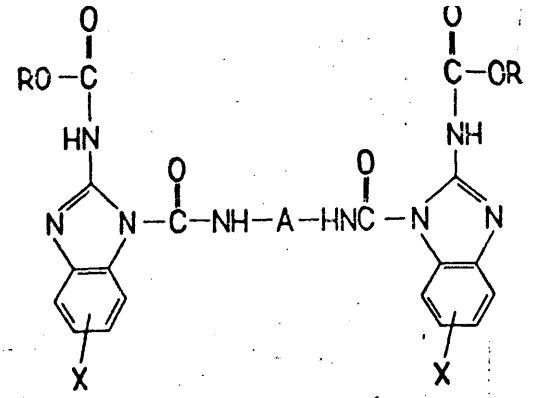

Wzór 1

451 (P. 156592) 8.07.1972.

Pierwszeństwo: 9.07.1971 - Niemiecka Republika Federalna

Bayer Aktiengesellschaft Leverkusen, Niemiecka Republika Federalna (Gerhard Jöger, Carl Metzger, Ludwig Eue, Robert Schmidt)

Środek chwastobójczy, znamienny tym, że jako substancję czynną zawiera estry i tioloestry kwasu N-arylokarbaminowego o ogólnym wzorze 1, w którym R oznacza rodnik alkilowy, alkenylowy, alkinylowy, cykloalkilowy, cykloalkenylowy, hydroksyalkilowy, hydroksyalkenylowy, hydroksyalkinylowy, chlorowcoalkilowy, chlorowcoalkenylowy, chlorowcoalkinylowy, alkoksyalkilowy lub rodnik aryloalkilowy ewentualnie podstawiony w rodniku arylowym, R^1, R^2, R^3 oznaczają atom wodoru, rodnik alkilowy, cykloalkilowy, alkoksylowy, chlorowcoalkilowy i/lub atom chlorowca, poza tym ewentualnie R^2 i R^3 razem oznaczają grupę $(CH)_4$, która z atomami pierścienia fenylowego tworzy dokondensowany pierścień benzenowy, X i Z oznaczają atom tlenu i/lub siarki, Y oznacza atom tlenu, siarki, grupę o wzorze 3 lub grupę o wzorze —N—R^5, R^4 oznacza rodnik alkilowy, alkenylowy, alkinylowy, cykloalkilowy, cykloalkenylowy, formylowy, chlorowcoalkilowy, chlorowcoalkenylowy, chlorowcoalkinylowy, alkoksyalkilowy, alkilotioalkilowy, ponadto może oznaczać ewentualnie podstawiony rodnik arylowy, aryloalkilowy, aryloksyalkilowy, arylotioalkilowy, grupę o wzorze 4, poza tym, jeżeli Y oznacza atom tlenu, to R4 może oznaczać grupę o wzorze 5, a kiedy Y oznacza grupę o wzorze —N—R^5, to R^4 razem z R^5 tworzą mostek alkilenowy, który wraz z aminowym atomem azotu tworzy 5—7-członowy pierścień heterocykliczny, który może zawierać dalsze heteroatomy lub heterogrupy, R^5 oznacza atom wodoru, rodnik alkilowy, alkenylowv, lub rodnik arylowy ewentualnie podstawiony, a R6 posiada znaczenie takie, jak R^4 z wyjątkiem grup o wzorze 6 i 3, rodnika formylowego i mostka alkilenowego.

Sposób wytwarzania estrów i icloestrów kwasu N--arylokarbaminowego o wzorze 1, w którym wszystkie podstawniki mają wyżej podane znaczenie, znamienny tym, że estry i tioloestry kwasu N-chlorometylo-N-arylokarbaminowego o ogólnym wzorze 2, w którym R, R1, R2, R3 i X posiadają wyżej podane znaczenie, poddaje się reakcji w obecności środka wiążącego kwasy i ewentualnie w obecności rozpuszczalnika z alkoholami, merkaptanami, fenolami, tiofenolami, kwasami karboksylowymi, kwasami tiokarboksylowymi, kwasami sulfonowymi, kwasami sulfinowymi, aminami o ogólnym wzorze H—Y—R^4, w którym R4 i Y posiadają wyżej wymienione znaczenie, albo pochodne kwasu N-chlorometylo-N-arylokarbominowego o ogólnym wzorze 2 poddaje się reakcji ewentualnie w obecności rozcieńczalnika ze związkami o ogólnym wzorze A-Y--R w którym R^4 i Y posiadają wyżej podane znaczenie, a A oznacza kation.

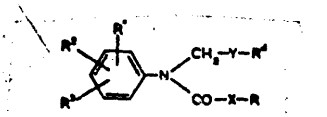

WZÓR 1

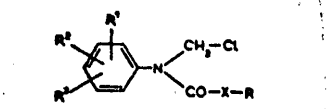

WZÓR 2

WZÓR 3

WZÓR 4

WZÓR 5

WZÓR 6

451 (P.156593) 8.07.1972.

Pierwszeństwo: 10.07.1971 - Niemiecka Republika Federalna

Bayer Aktiengesellschaft Leverkusen, Niemiecka Republika Federalna (Gerhard Schrader, Kalus Lurssen).

Środek do regulowania wzrostu roślin, znamienny tym, że jako substancję czynną zawiera pochodne safrolu o wzorze 1, w którym R oznacza rodnik alkilowy lub alkenylowy ewentualnie podstawiony jednym lub wieloma jednakowymi lub różnymi podstawnikami, takimi jak chlorowce, kwas 0,0-dwualkilodwutiofosforowy, kwas 0-alkilodwutionofosfonowy albo ewentualnie podstawiona grupa arylomerkapto, albo oznacza grupę o wzorze 2.

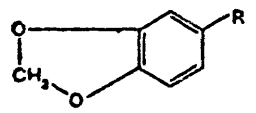

WZÓR 1

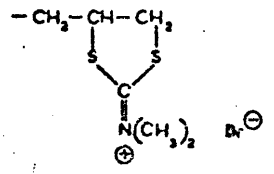

WZÓR 2

451 (P. 156648) 11 .07.1972.

Pierwszeństwo: 22.07.1971; 21.01.1972

Imperial Chemical Industries Limited, Londyn, Wielka Brytania (Alan Cecil Waters, David Alan Knowles, John Maurice Winchester)

Tiksotropowy środek chwastobójczy w postaci koncentratu, znamienny tym, że składa się z wodnego roztworu soli czwartorzędowego kationu dwupirydyliowego o właściwościach herbicydowych i zawiera czynnik żelujący w ilości powodującej żelowanie roztworu przy wartości pil nie większej niż 9 i stężeniu czwartorzędowego kationu dwupirydyliowego co najmniej 10% wagowych w stosunku do koncentratu.

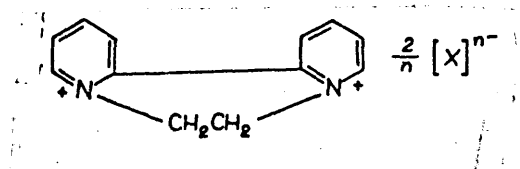

WZÓR 1

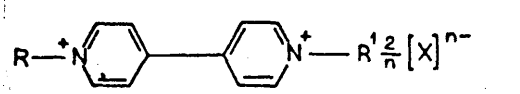

WZÓR 2

451 (P. 156713) 15.07.1972.

Pierwszeństwo: 16.07.1971 - Niemiecka Republika Federalna

Bayer Aktiengesellschaft Leverkusen, NRF (Klaus Sassę, Rudolf Braden, Klaus Lurssen, Ludwig Eue)

Środek do regulowania wzrostu roślin, znamienny tym, że jako substancję czynną zawiera amidy kwasu chlorooctowego o nasyconym i nienasyconym pierścieniu o wzorze 1, w którym X oznacza grupę —CH₂— lub atom tlenu, R oznacza atom wodoru, rodnik alkilowy, alkenylowy lub alkinylowy o 1—6 atomach węgla, R1, R^2 i R3 oznaczają atomy wodoru, niższe rodniki alkilowe, ewentualnie podstawione rodniki aryloalkilowe lub ewentualnie podstawione rodniki arylowe, a n oznacza liczbę 0 lub 1.

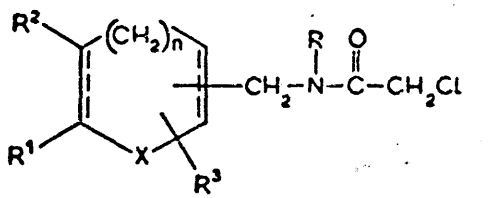

WZÓR 1

451 (P. 156834) 20.07.1972.

Instytut Badawczy Leśnictwa, Warszawa, Polska (Jan Kulesza)

Nietoksyczny środek owadobójczy, wywołujący przejściowe zmiany biochemiczne w roślinach, zmieniające bazę pokarmową szkodnikom, oparty na mieszaninie herbicydów mocznikowych, mocznika, jego soli i produktów utleniania oraz soli manganu i chlorków potasowych, znamienny tym, że roztwór 10—2 zawiera 30% wagowych monuronu lub jakiegokolwiek herbicydu mocznikowego, 40% wagowych szczawianu mocznika, 20% wagowych siarczanu manganu i 10% wagowych chlorku sodu.

451 (P. 156909) 25.07.1972.

Pierwszeństwo: 27.07.1971 - Wielka Brytania

Shell Internationale Research Maatschappij N.V. Haga, Holandia (Michael Derek Barker, Jack Wood, Edward Norman Binnie)

Sposób wytwarzania nowych **pestycydów** o ogólnym wzorze 1, w którym R, oznacza grupę alkilową o 1—6 atomach węgla, R1 oznacza grupę alkilową, alkoksylową lub **dwualkiloaminową** do 6 atomów węgla, oraz R7 oznacza grupę fenylową podstawioną atomem chlorowca, grupą nitrową, alkilową lub alkoksylową o 1—6 atomach węgla, znamienny tym, że sól pochodnej 3-hy**droksytiadiazolu-1,2,4** o ogólnym wzorze 2 poddaje się **reakcji** z **chlorowcozwiązkiem** o ogólnym wzorze 3, w którym Hal oznacza atom chlorowca.

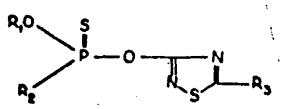

WZÓR 1

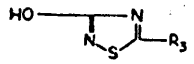

WZÓR 2

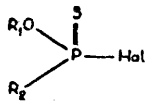

WZÓR 3

451 (P. 156998) **2.07.1972.**

Pierwszeństwo: 29 lipca 1971 Niemiecka Republika Federalna

Bayer Aktiengesellschaft, Leverkusen, Niemiecka Republika Federalna.

Środek chwastobójczy, znamienny tym, że jako substancję czynną zawiera 1,2,4-triazynony-5 o wzorze 1, w którym R1 oznacza atom wodoru, ewentualnie podstawiony rodnik alkilowy, alkenylowy, alkinylowy, cykloalkilowy, grupę hydroksylową, alkoksylową, rodnik arylowy, aryloalkilowy lub grupę o wzorze 7, w którym R4 oznacza atom wodoru lub rodnik alkilowy o 1—4 atomach węgla, R^5 oznacza atom wodoru, rodnik alkilowy, chlorowcoalkilowy, fenylowy, alkilofenylowy, grupę alkoksyfenylową, alkilotiofenylową lub rodnik fenyloalkilowy, albo R^4 i R^5 razem z wiążącym je atomem azotu tworzą 5- lub 6-członowy pierścień heterocykliczny, R^2 oznacza atom wodoru, ewentualnie podstawiony rodnik alkilowy, alkenylowy, cy-

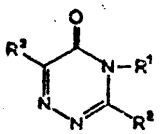

WZÓR 1

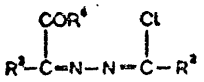

WZÓR 2

H_2NR^1

WZÓR 3

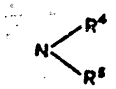

WZÓR 7

kloalkilowy, arylowy, aryloalkilowy lub rodnik heterocykliczny związany poprzez atom węgla, R oznacza ewentualnie podstawiony rodnik alkilowy, alkenylowy, cykloalkilowy, aryloalkilowy lub arylowy.

Sposób wytwarzania 1,2,4-triazynonów-5 o wzorze 1, w którym podstawniki mają znaczenie wyżej podane, znamienny tym, że diazabutadieny o wzorze 2, w którym R^2 i R^3 mają wyżej podane znaczenie, a R6 **oznacza** atom chloru lub grupę alkoksylową, poddaje się reakcji ze związkami aminowymi, takimi jak pierwszorzędowe aminy, amoniak, hydrazyny lub hydroksyloamina, o wzorze, 3, w którym R^1 ma wyżej podane znaczenie, w temperaturze 0—150°C, w obecności środka wiążącego kwas, ewentualnie w środowisku rozcieńczalnika.

46a (P. 156605) 10.07.1972.

Patent dodatkowy do patentu P. 140342.

Mróz Jan, Białystok, Polska

Silnik spalinowy z wirującym cylindrem i tłokiem w jednym kierunku według patentu nr 140342, znamienny tym, że cylinder (2) stanowiący część przekroju kołowego osadzony obrotowo za pośrednictwem łożysk (17) i pokryw (26) na nieruchomym wale wykorbionym (5), tak że środek częściowego przekroju kołowego cylindra (2), z którego zakreślono wewnętrzną powierzchnię cylindra (2) leży w osi obrotu cylindra (2), a tłok (3) o przekroju kołowym osadzony obrotowo za pośrednictwem łożysk (24) na wykorbieniu wału (5) v/ ten sposób, że środek przekroju kołowego tłoka (3), z którego zakreślono obwodową powierzchnię zewnętrzną leży w osi obrotu tłoka (3) oraz łopatka (4) osadzona jest obrotowo jednym końcem na obwodzie tłoka (3), a drugim końcem obrotowo w obwodowej części cylindra (2) i cylinder (2) wykonuje tyle obrotów w czasie każdego cyklu co i tłok (3).

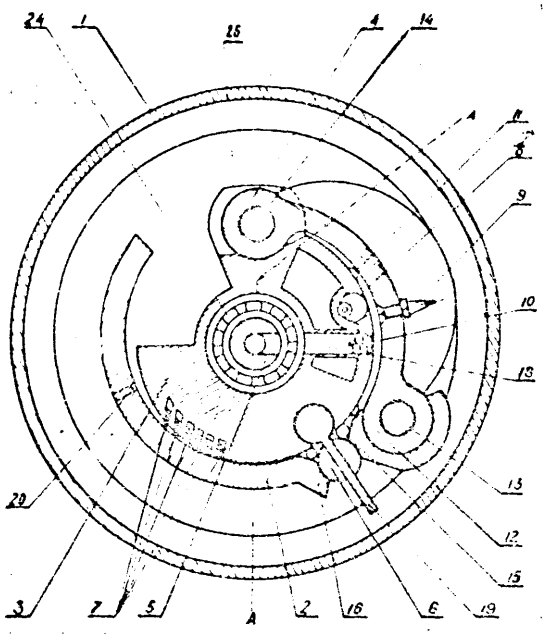

46c (P. 155S78) 8.02.1972.

Andrzej Garstka, Mszczonów, Polska.

Dodatkowe **urządzenie gaźnikowe**, usytuowane w rurze ssącej bezpośrednio pod przepustnicą gaźnika, znamienne tym, że ma postać dwóch wydrążonych, ściętych stożków *(1, 2)* złączonych z sobą większymi podstawami w jedną całość i osadzonych trwale w tuki (raz że ich boczne powierzchnie wzdłuż tworzą-

cej mają kształt falisty i zaopatrzone są gęsto w szereg przelotowych otworów (3), przy czym mniejsza podstawa stożka (1) jest otwarta, a mniejsza podstawa stożka (2) ukształtowana jest w studzienkę (4).

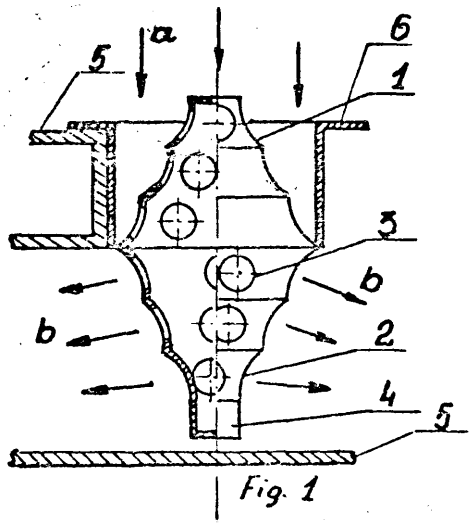

Fig. 1

46f **(P. 155038)** 28.04.1972.

Przemysłowy Instytut Automatyki i Pomiarów, Warszawa, Polska (Józef Cieński).

Sposób zabezpieczenia turbosprężarek o stałej ilości obrotów i zmiennym ciśnieniem w króćcu ssącym przed pompażem, znamienny tym, że sygnał sterujący blokadą przeciwpompażową pochodzi od wahań natężenie prądu w sieci elektrycznej zasilającej silnik napędowy (2) turbosprężarki (1).

Układ o stosowania sposobu według zastrz. i, znamienny tym, że jest wyposażony w zawór obiegowy (3) włączony między króćcem ssącym i króćcem tłoczącym turbosprężarki (1), uruchamiany za pomocą mechanizmu (4) sterowanego przez stycznik (5) połączony w znany sposób z siecią elektryczną zasilającą silnik napędowy (2) turbosprężarki (1) za pośrednictwem przekaźnika prądowego (6) i przekaźnika napięciowego (7).

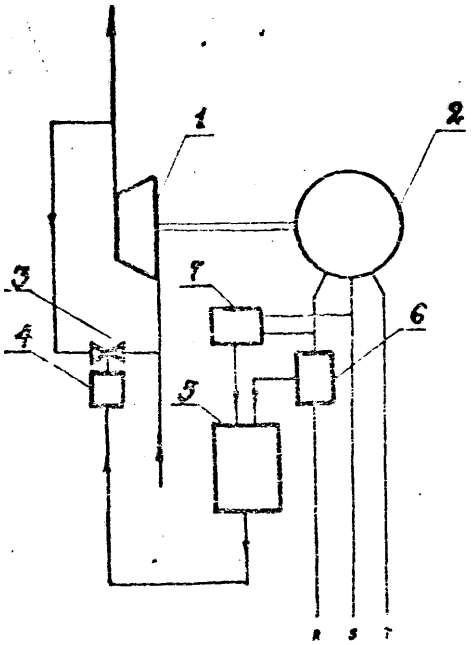

47a1 (P. 155674) 29.05.1972.

Wrocławskie Biuro Projektowo-Badawcze Budownictwa Przemysłowego, Wrocław, Polska (Bo aw upkowski).

Połączenie jednokołnierzowe, śrubowe zwłaszcza do łączenia elementów wymienników ciepła z głowicą pływającą, znamienne tym, że stanowi je jeden element z kołnierzem (1) z rowkiem (2), do którego wprowadzany jest drugi element (4) pozbawiony kołnierza, przy czym do szczelnego połączenia obu elementów służą śruby (6) przechodzące przez ucha (7) na elemencie (4) albo przechodzące lub wkręcone w otwory (10) rozmieszczone na obwodzie kołnierza U) tuż przy rowku (2) z uszczelką (3).

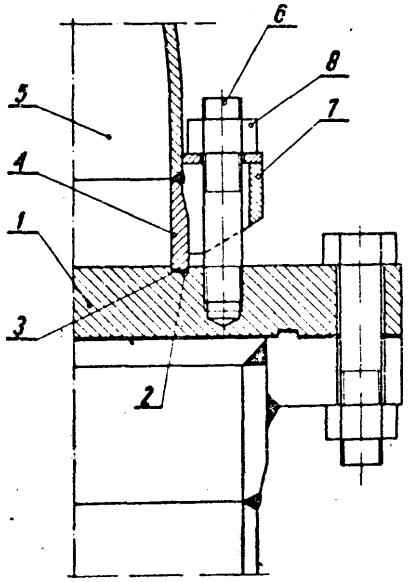

47a1 (P. 155836) 6.06.1972.

Zakłady Sprzętu Mechnicznego, Lubań Śląski, Polska.

Sposób połączenia dwóch części ze sobą za pomocą elementów łączących, znamienny tym, że: elementy łączące o dowolnym kształcie, np. kulki lub wałeczki, są wprowadzone przez otwór znajdujący się w jednej z dwóch części do otworku składającego się z dwóch rowków wykonanych w obu łączonych częściach na granicy styku tych części.

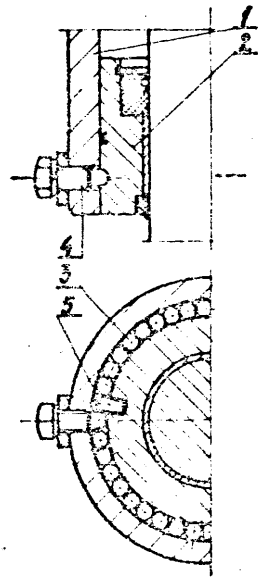

4 (P. 156903) 25.07.1972

Ośrodek Badawczo-Rozwojowy Budownictwa Elektrowni, „OBREL", Warszawa (Zygfryd Jamicki).

Sposób p tłumienia drgań w sp

s znamienny tym, że wyznacza się strefę pod-

wyższonego tłumienia przez rejestrację skrajnych wychyleń swobodnie drgającej masy obciążającej sprężynę i wyprowadzonej ze stanu równowagi stałej poprzez początkowe wychylenie, następnie oblicza się przynależny logarytmiczny dekrement tłumienia i wykonuje jego wykres w funkcji częstotliwości drgań własnych, przy czym wartości szczytowe na wykresie wyznaczają strefę podwyższonego tłumienia.

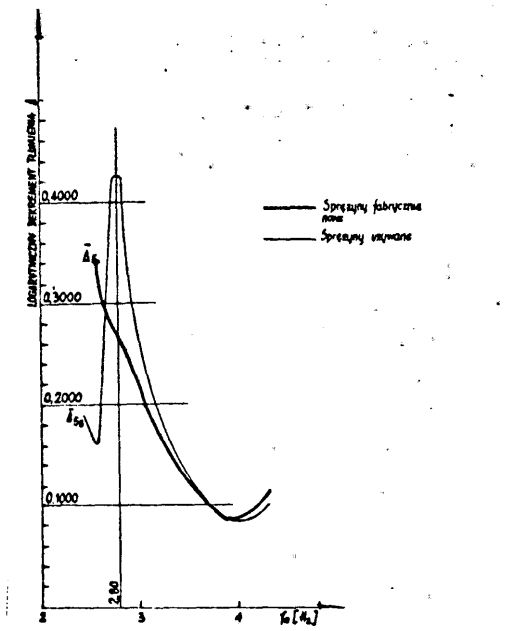

47a1 (P. 156904) 25.07.1972.

Ośrodek Badawczo-Rozwojowy Budownictwa Elektrowni „BREL", Warszawa (Zygfryd Jamicki).

Sposób wyznaczania parametrów posadowienia młotów matrycowych znamienny tym, że dla zrealizowania normowych warunków dopuszczalnych, proporcje mas bloku fundamentowego m_2 i bijaka m0 powinny wynosić około m2/m0= 200.

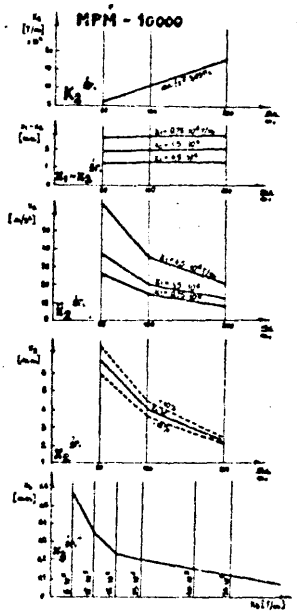

47a3 (P. 156840) 30.07.1972.

Politechnika Poznańska Poznań, Polska (Czesław Cempel)

Układ tłumienia drgań wymuszonych ruchem podłoża lub podpory, w którym drgające podłoże z amortyzowanym obiektem połączone jest przez sprężysty amortyzator znamienny tym, że ma dwustronną dźwignię (4), której jedno ramię przegubowo połączone jest z amortyzowanym obiektem, a na drugim ramieniu znajduje się dodatkowa masa (5), przy czym dźwignia (4) podparta jest wspornikiem (6) połączonym przegubowo z ruchomym drgającym podłożem lub podporą.

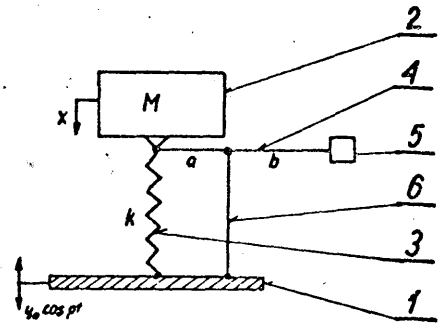

47b (P. 155901) 9.06.1972.

Biuro Projektów Przemysłu Ceramicznego, Warszawa (Jerzy Grabowski).

Uszczelnienie łożysk wału pionowego zwłaszcza w urządzeniach mieszających, których obsada umocowana jest na dnie zbiornika wypełnionego cieczą znamienne tym, że na wale obrotowym (1) bezpośrednio powyżej górnej krawędzi obudowy łożyska (2) umocowanego na dnie zbiornika (3) osadzona jest osłona (4) mająca postać otwartego naczynia i składającego się z dna (5) zaopatrzonego w otwór, przez który przechodzi wał (1) oraz ścian bocznych (G), przy czym osłona (4) osadzona jest na wale (1) dnem do góry i tak, że obrzeża jej ścian bocznych (6) są poniżej uszczelnionych miejsc obudowy łożyska (2).

Uszczelnienie według zastrz. 1 znamienne tym, że osłona (4) osadzona jest na wale (1) szczelnie i wraz z nim sie obraca.

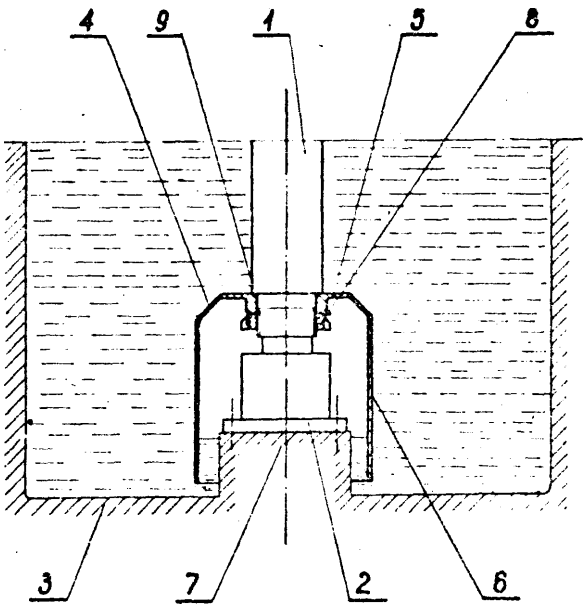

47b (P. 155985) 13.06.1972.

Fabryka Wyrobów z Proszków Spiekanych, Łomianki (Janusz Kowalczyk, Edmund Lewandowski, Wacław Szumny).

Sposób prasowania i kalibrowania łożysk samosmarnych baryłkowych. Tekst zgłoszenia i rysunek zamieszczono w klasie Tc na str. 19.

47b (P. 156450) 3.07.1972.

Fabryka Części Zamiennych Górniczych „Omag", Oświęcim, Polska (Zdzisław Grzanka, Wacław Gałat, Bolesław Śmiech, Władysław Niemiec, Władysław Korczyk, Jan Kolęda).

Sposób łożyskowania i regulacji ślimacznicy w przesuwniku mechanicznym, znamienny tym, że w kadłubie przekładni ślimakowej (1) znajduje się tuleja regulacyjna (5) mieszcząca w sobie zamknięty układ łożyskowania wałka (7) ślimacznicy (8) za pośrednictwem łożysk stożkowych (6), nakrętki łożyskowej (9) oraz pierścienia rozprężającego (13) i tarczy regulacyjnej (14) - służąca do łożyskowania oraz ustalenia położenia ślimacznicy (8) w osi ślimaka (15).

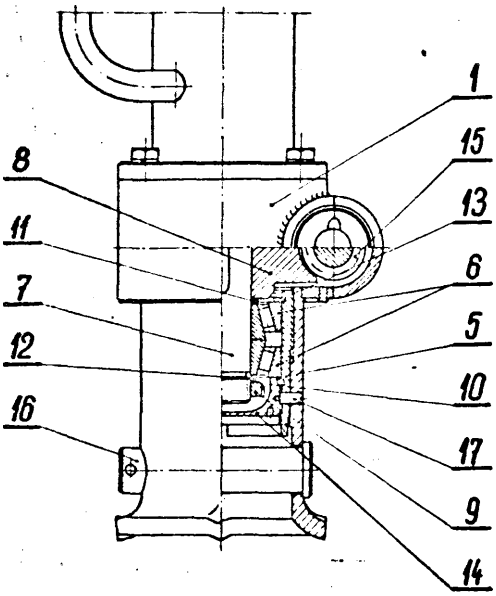

47b (P. 156462) 3.02.1972.

Politechnika Łódzka Instytut Konstrukcji Maszyn, Łódź, Polska (Jan Burcan, Wiesław Kaniewski).

Łożysko ślizgowe wyposażone w czop cylindryczny, znamienne tym, że powierzchnia robocza panewki jest hiperboloidą obrotową, przy czym różnica średnic na długości panewki wyraża się iloczynem C(D−d), w którym C oznacza współczynnik kształtu zawarty w granicach 0,05—0,3, D oznacza najmniejszą średnicę panewki - w połowie jej długości, zaś d oznacza średnicę czopa.

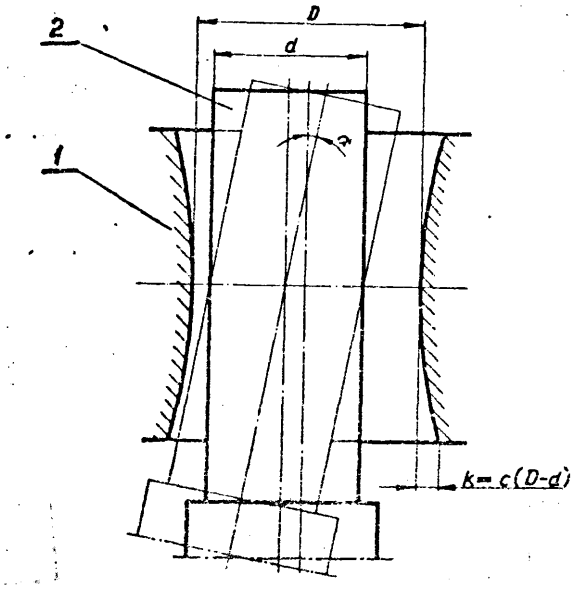

47b (P. 155658) 30.05.1972.

Zakłady Mechanizacji Budownictwa „Zremb" w Warszawie, Warszawa (Stanisław Piasecki, Robert Królak).

Czop centralny zwłaszcza żurawi samojezdnych. Tekst zgłoszenia i rys. zamieszczono w kl. 35b na str. 90.

47c (P. 155097) 2.05.1972.

Zakład Doświadczalny przy Wytwórni Sprzętu Komunikacyjnego, Świdnik, Polska (Adam Kleczkowski).

Tłumik drgań skrętnych tarczowego sprzęgła ciernego znamienny tym, że ma mechanizm dźwigniowy złożony z cięgła (8) łączącego tarczę (1) z wahadłowym drążkiem (6) zwielokrotniającym wielkość wychyleń kątowych napędowej tarczy (1), który to wahadłowy drążek (6) jednym końcem poprzez sworzeń (5) jest powiązany z tą tarczą (1), a na przeciwnym końcu jest zaopatrzony w pierścieniowy segment (7) przemieszczany w wybraniu (15) magnesowego elementu (14) umocowanego rozłącznie do piasty (10), przy czym wanadłowy drążek (6) jest połączony sprężyście z bezwładnościowym pierścieniem (12) za pomocą napiętych sprężystych elementów (11).

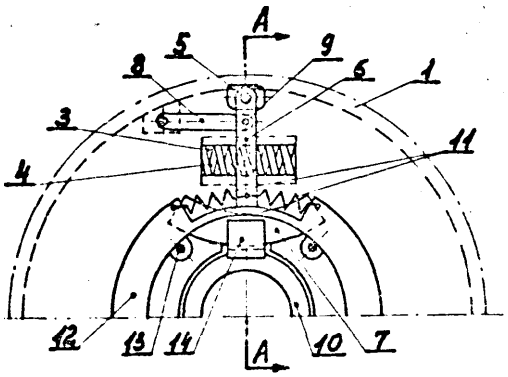

47c (P. 155203) 5.05.1972.

Bogdan Starczewski, Poznań.

Sprzęgło elektromagnetyczne wielopłytkowe ze stałą cewką zewnętrzną, złożone z podstawy (1) zaopatrzonej we wpust klinowy (5) wieloklin (14) i pierścień zabezpieczający (13), korpus sprzęgła (6) zaopatrzony we wkręty (7) i wieloklin otwarty (8), korpusu elektromagnesu (12) osadzonego suwliwie na wielckiinie (14) oraz nasadzonej po stronie zewnętrznej cewki elektromagnesu (15) w sposób umożliwiający jej ruch obrotowy względem korpusu i zabezpieczonej przed zsunięciem za pomocą dwóch pierścieni zabezpieczających (17) i (18), płytek sprzęgłowych zewnętrznych (8) i wewnętrznych "(11) zaopatrzonych w charakterystyczne jajowate wycięcia (19) i (20) przypadające w strefie

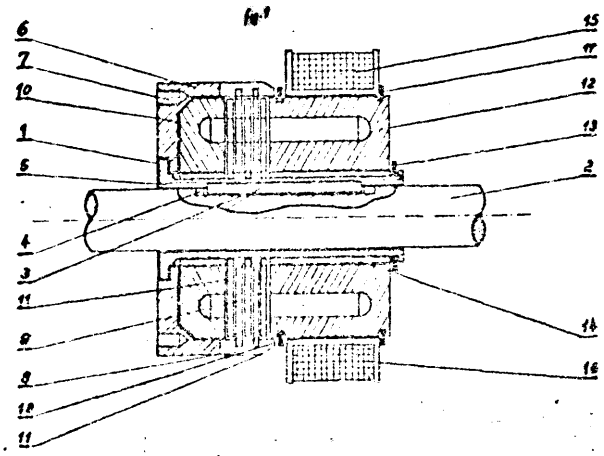

martwej korpusu elektromagnesu (12), oraz jarzma elektromagnesu (10) osadzonego suwliwie na wieloklinie (14) podstawy sprzęgła (1).

47c (P. 155930) 10.06.1972.

Politechnika Warszawska, Warszawa (Jerzy Madej, Feliks Rawski).

Sprzęgło cierne rozruchowo-przeciążeniowe o działaniu samoczynnym wyposażone w poosiowo nieprzesuwną tarczę oporową i przesuwną tarczę dociskową, oraz współpracujący z nimi poosiowo przesuwny pod działaniem sprężyny, dociskający zabierak, znamienne tym, że przesuwna tarcza dociskowa (8) wystaje poza obwód tarczy oporowej (7), a pomiędzy tymi tarczami i zabierakiem (3) umieszczone są ruchome elementy włączające (4) w postaci kul lub dźwigni, przemieszczane w promieniowych wycięciach tego zabieraka, przy czym elementy te, znajdując się w najmniejszej odległości od wału napędzającego (1), stykają się z tarczą oporową, a w największej odległości - z przesuwną tarczą dociskową.

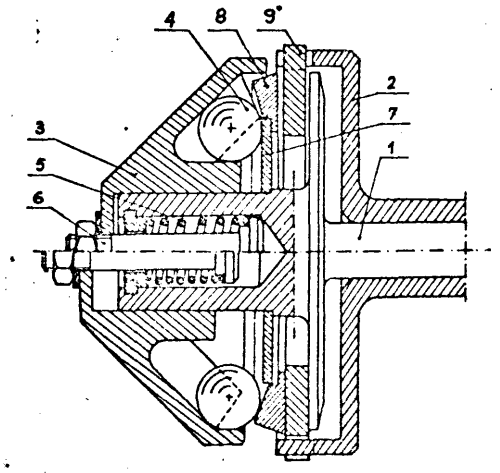

47d (P. 155389) 15.05.1972.

Kombinat Górniczo-Hutniczy Miedzi Zakłady Badawcze i Projektowe' Miedzi „Cuprum", Wrocław (Konrad Chabin, Leszek Gajosiński, Zbigniew Pawłowicz).

Urządzenie zaciskowe do **podwieszania** mechanizmów **lub** pojedynczych elementów na linie znamienne tym, że ma część zaczepową wygiętą w kształcie litery V, której ramiona (1) tworzące w części wierzchołkowej (2) gniazdo liny (3) przechodzą w zaokrąglenie o promieniu równym lub większym od połowy średnicy liny (3), z którą współpracują.

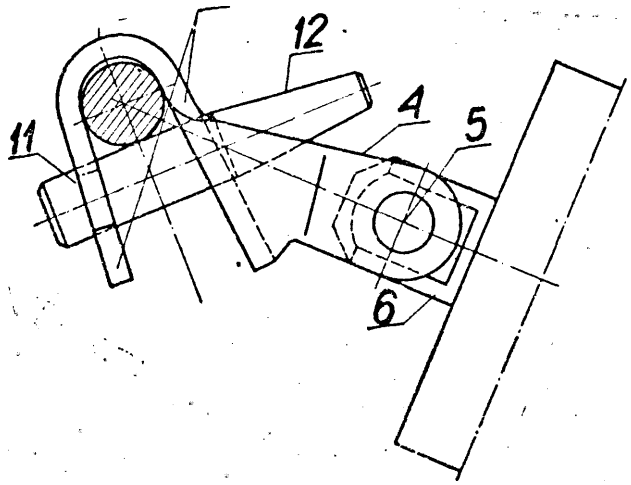

47d (P. 155390) **15.05.1972**

Kombinat Górniczo-Hutniczy Miedzi Zakłady Badawcze i Projektowe Miedzi „Cuprum", Wrocław (Leszek Gajosiński, Konrad Chacin).

Urządzenie zaciskowe, do podwieszania mechanizmów lub pojedynczych elementów na linie, znamienne tym, że ma część zaczepową wygiętą w kształcie litery V, której ramiona (1) tworzą w obszarze wierzchołka (2) zaokrąglenie o promieniu (3) mniejszym od połowy średnicy liny (4), z którą współpracują i są pochylone ku wierzchołkowi (2) pod kątem, przy którym część zaczepowa nałożona na linę (4) pod wpływem ciężaru podwieszonego mechanizmu lub elementu wywoła wystąpienie sił ściskających, wywierających wpływ na linę (4) w sposób sobie właściwy.

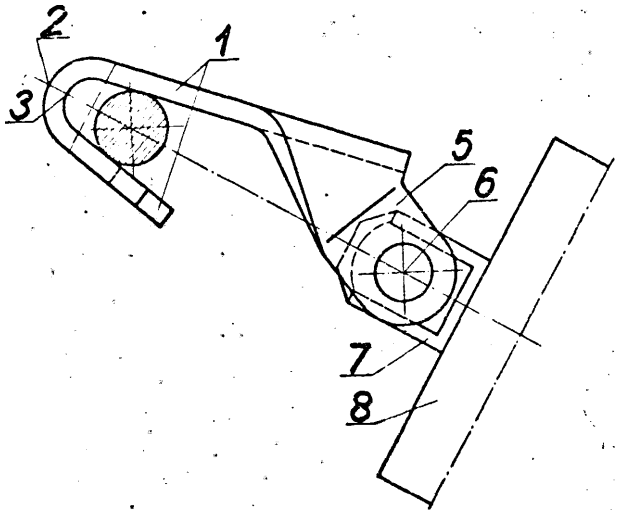

47d (P. 156716) 15.07.1972.

Kombinat Obrabiarek Ciężkich „Ponar-Perum" Fabryka Urządzeń Mechanicznych „Poręba" Zakład Wiodący Poręba, Polska (Stanisław Straszak)

Urządzenie do naprężania pasów za pomocą zmiany położenia płyty pod silnik przez zmianę kąta pochylenia tej płyty, znamienne tym, że śruba (1) zamocowana przegubowo do płyty (2) wkręca się w nagwintowaną tuleję (3) połączoną rozłącznie z końcówką (4), która jest osadzona obrotowo w jarzmowym pierścieniu (5) wyposażonym w czopy (6) ułożyskowane w łożysku (7).

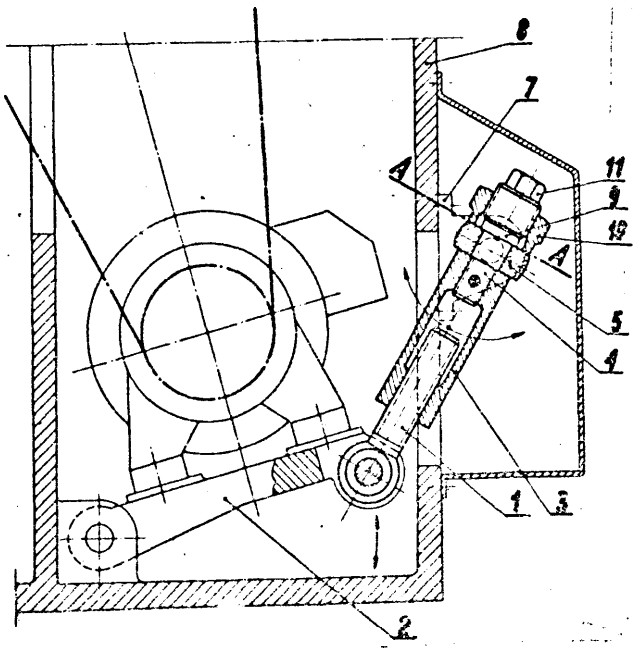

47e (P. 155853) 7.06.1972.

Piotrowicka Fabryka Maszyn „Famur", Katowice (Artur Babczyk).

Układ smarowania w przekładni kątowej polegający na smarowaniu rozbryzgowym wirujących kół współpracujących i doprowadzenia tego smaru między zespoły, łożyskowe, znamienny tym, że wałek (1) ma na czole głowy otwór (2) najlepiej skośny do osi wałka (1), przy czym dla lepszego przychwycenia smaru z rozbryzgu, na czole wałka (1) jest wykonane wgłębienie (S) względnie nałożony pierścień (4) lub segment pierścienia, zaś pierścień (7) osadzony za pierwszym zespołem łożyskowym (5) przytrzymuje smar w komorze między łożyskami.

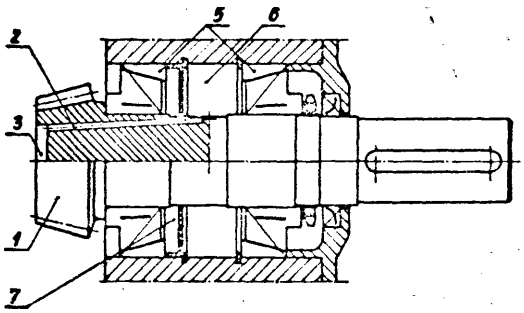

47e (P. 155861) 8.06.1972.

Biuro Projektów Konstrukcji Technologii Obrabiarek i Narzędzi „Koprotech", Warszawa (Dariusz Stawiarski, Aleksander Derkaczew, Jan Szewczak).

Rozpylacz ciśnieniowy do cieczy, **szczególnie do** smarów, który służy do wytwarzania mgły olejowej w przewodach, w celu smarowania połączonych z tymi przewodami urządzeń napędzanych sprężonym powietrzem, wyposażony w zawór zwrotny umieszczony pomiędzy głównym kanałem przepływowym i zbiornikiem ze smarem, który to zawór pozwala na przepływ sprężonego powietrza z głównego kanału przepływowego do zbiornika ze smarem, znamienny tym, że pomiędzy głównym kanałem przepływowym (12) i zbiornikiem (15) ze smarem, 'jest umieszczona tulejka (2) z otworami (3) i (4), w której jest umieszczona elastyczna płytka (6), kulka (11) współpracująca z otworem (4) i sprężyna (10) oparta jednym końcem o kulkę (11), a drugim o wkrętkę (9) do regulowania jej napięcia.

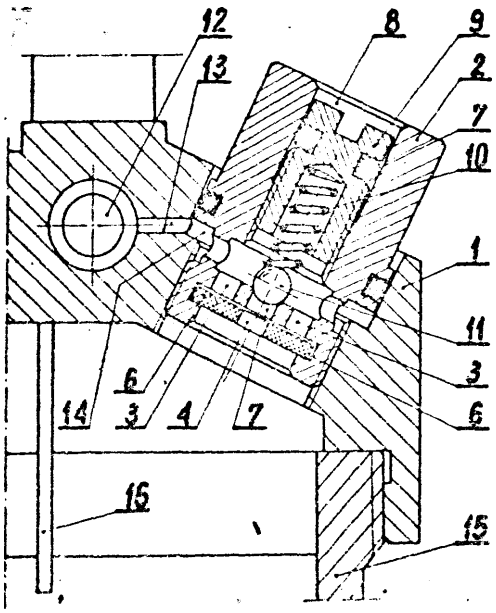

47e (p. 156698) 28.08.1972.

Huta Stalowa Wola Przedsiębiorstwo Państwowe, Stalowa Wola (**Wojciech** Szota, Ludwik Sitarz, Edward Szulaczkowski).

Urządzenie doprowadzające czynnik **smarująco-chłodzący** z pierścieniowym zabezpieczeniem przelewowym znamienne tym, że składa się z korpusu (1) osadzonego przesuwnie w otworze łożyskującym wał (16) obudowy maszyny roboczej (2) za pomocą elementów regulacyjnych (3) i (4), oraz dwóch pierścieni (4) i (5) usytuowanych po wewnętrznej stronie korpusu (1) na wale (16), z których pierścień uszczelniający (4) ma czołową powierzchnię uszczelniającą (11), która styka się z **powierzchnią** uszczelniającą (10) korpusu (1) oraz czołowy kanałek (12), połączony z otworem (8) w korpusie (1) i otworem (15) w wale (16) przez wodowo rozmieszczone otwory (13), a na drugim czole znajdują się elementy sprężyste (6) i zabieraki (7), a drugi pierścień zabierakowy (5) osadzony jest na wale (15) za pomocą łącznika (17) i ma na czole od strony pierścienia uszczelniającego (4) osadzone elementy sprężyste (6) i zabieraki (7) dzięki czemu pierścień uszczelniający (4) jest podatnie dociskany do korpusu (1) i wiruje łącznie z wałem (16).

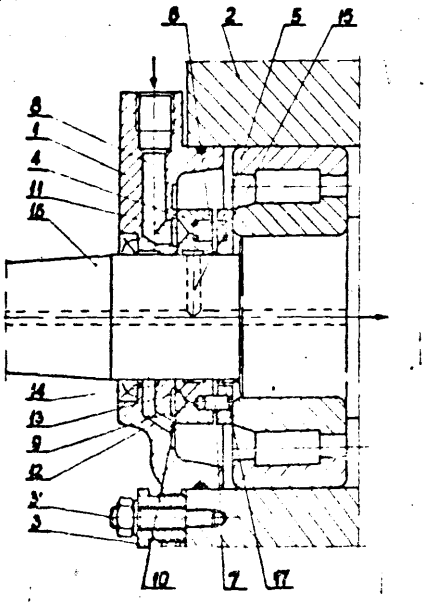

47fl (P. 155147) 4.05.1972.

Instytut Techniki Cieplnej, Łódź, Polska (Tomasz Bernard).

Połączenie **przewodów** przepływowych znamienne tym, że wewnątrz jednego przewodu łączonego (1) znajduje się zamocowany do niego dodatkowy element łączący (2), który od strony wypływu czynnika jest porozcinany wzdłuż osi przewodów łączonych (1 i 6), a utworzone odcinki (7) elementu łączącego (2) między rozcięciami są tak odgięte, aby wewnętrzna powierzchnia elementu łączącego (2), przechodziła płynnie w po-

wierzchnię drugiego przewodu łączonego (6), natomiast łączone przewody (1 i 6) są uszczelnione w znany sposób.

47f **(P. 155332)** **12.05.1072.**

Biuro Projektów Przemysłu Metali Nieżelaznych „Bipromet", Katowice (Antoni Wyrwała).

Obrotowe złącze przewodów rurowych znamienne tym, że dociskowe kołnierze (5) i (6) dwóch króćców (1) i (3) zamocowane są względem siebie obrotowo w obudowie złożonej z nasady (8) i z pierścienia (9), **przy** czym w płaszczyźnie obrotu rozmieszczone są **toczne kulki (7) i (12) oraz uszczelnienia (13) i (14).**

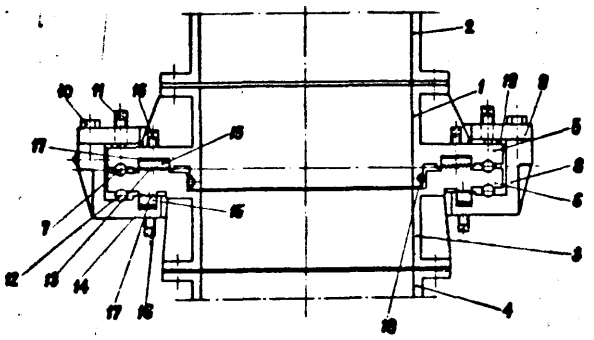

47f1 **(P. 155385)** **15.05.1972.**

Biuro Projektów Gazownictwa „Gazoprojekt", Wrocław, Polska (Piotr Darczyński).

Kompensator deformacyjny zwłaszcza dla rurociągów budowanych na terenach szkód górniczych znamienny tym, że odpowiednio wyprofilowany pierścień (4), który poprzez działanie na niego ciśnienia wewnętrznego w rurociągu dociska szczeliwo (3) do pierścienia oporowego (5) tworząc kompensator deformacyjny samouszczelniający.

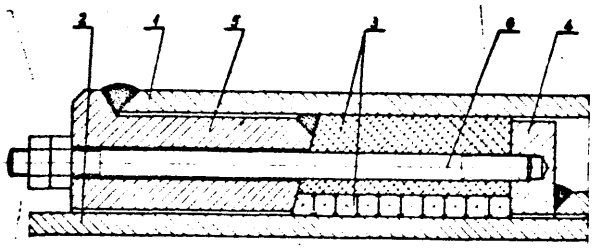

47f **(P. 155587)** **25.05.1972.**

Zakłady Urządzeń Chemicznych i Armatury Przemysłowej Przedsiębiorstwo Państwowe, Kielce, Polska (Józef Dubiński).

Zawieszenie sprężynowe rurociągu, znamienne tym, że elementem zapewniającym w przybliżeniu stałą siłę oddziaływania jest zespół sprężynowy (1), zbudowany z układu sprężyn cylindrycznych (10), (11), (12), umieszczonych centrycznie jedna w drugiej i mogących włączać się kolejno do wspólnej pracy podczas cieplnych przemieszczeń rurociągu.

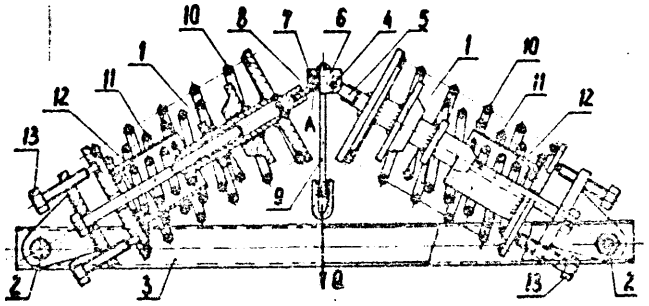

47f1 **(P. 155984)** **14.06.1972.**

Huta Batory, Chorzów Batory, Polska (Wiesław Szwej, Jan Jakubiec, Aleksander Nowakowski).

Sposób Instalowania kompensatorów dławicowych na rurociągach oraz kompensator do stosowania tego sposobu, znamienny tym, że w rurociągu wypalany jest wycinek o wymiarze 120-200 mm i na uzyskane końcówki rurociągu (5) nakładane są pierścienie dystansowe (6) oraz dławice (7), po czym końcówki rurociągu (5) obejmuje się dolną częścią tulei (1) oraz górną częścią tulei (2), uszczelnia uszczelkami (8). skręca śrubami (9), a po uszczelnieniu szczeliwem (10) ściąga dławice (7), cięgnami śrubowymi **(11).**

Kompensator do stosowania sposobu według wynalazku znamienny tym, że tuleja kompensatora składa **się** z części dolnej tulei (1) i części górnej tulei **(2) oraz** złączy ściągających (3), dające się **szczelnie** połączyć za pośrednictwem uszczelek (8) i posiadające na **wewnętrznej** powierzchni półpierścienie **(4), spełniające rolę kołnierza oporowego.**

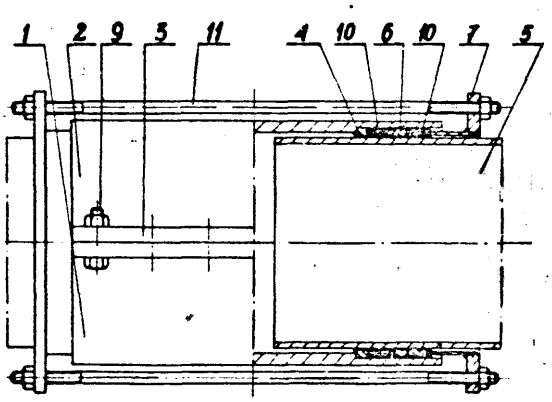

47f1 **(P. 156011)** **14.06.1972.**

Ośrodek Badawczo-Rozwojowy Budownictwa Elektrowni „OBREL", Warszawa (Michał Dziwiński, Józef **Panicz,** Edmund Mańka).

Zabezpieczenie konstrukcji izolacji przed stratami cieplnymi znamienne tym, że trzpień połączeniowy (3) przechodzący przez element konstrukcyjny (4) stanowiący przeciwstawny biegun cieplny w stosunku do tegoż trzpienia (3) oddzielony jest pierścieniem izolacyjnym (1) zakończonym kryzami izolacyjnymi (2) odgradzającymi ponadto wspomniany element konstrukcyjny (4) od elementów zakotwieniowych (5) połączonych z wyżej wyszczególnionym trzpieniem (3).

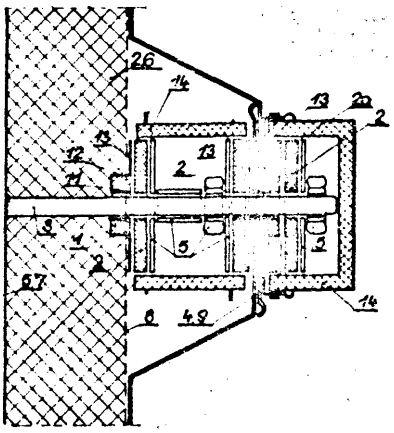

47f **(P. 155781)** 3.06.1972.

Zakłady Konstrukcyjno-Mechanizacyjne Przemysłu Węglowego, Gliwice, Polska (Adolf Drewniak, Zbigniew Rączka, Janusz Smużyński, Henryk Gacławski).

Siłownik **hydrauliczny** wyposażony na obu końcach w pokrywy - stanowiące jego dna, łączące się z cy-

lindrem za pomocą przewleczek osadzonych przymusowo w obwodowym rowku na zewnętrznej powierzchni cylindra oraz w obwodowym rowku na wewnętrznej powierzchni cylindrycznej pokrywy, znamienny tym, że cylinder (1) ma rowek (6) (7) znacznie szerszy od rowka (8, 9) każdej pokrywy (2, 3) dla ciasnego osadzenia w tym szerszym rowku dodatkowego pierścienia (12, 13) mającego w przekroju osiowym kształt prostokątny.

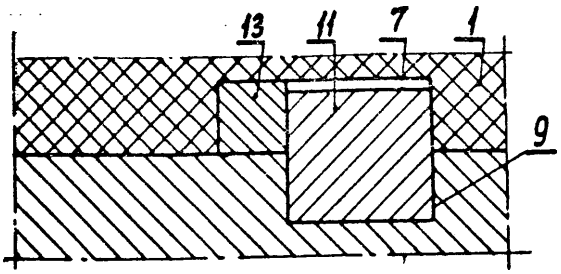

47f2 (P. 155835) 6.06.1972.

Zakłady Sprzętu Mechanicznego, Lubań Śląski, Polska.

Cylinder hydrauliczny znamienny tym, że tuleja prowadząca tłoczysko lub nurnik posiada na powierzchni zewnętrznej wykonany rowek, w który jest wpuszczony pierścień dzielony o dowolnym kształcie dociskany do powierzchni rowka oraz do powierzchni czołowej rury cylindra za pomocą nakrętki nakręcanej na tą rurę.

Nakrętka zamykająca jest zabezpieczona przed odkręceniem się za pomocą śruby, której stożkowy koniec po wkręceniu tej śruby w nakrętkę wgniata się W powierzchnię czołową rury prostopadłą do osi tej rury.

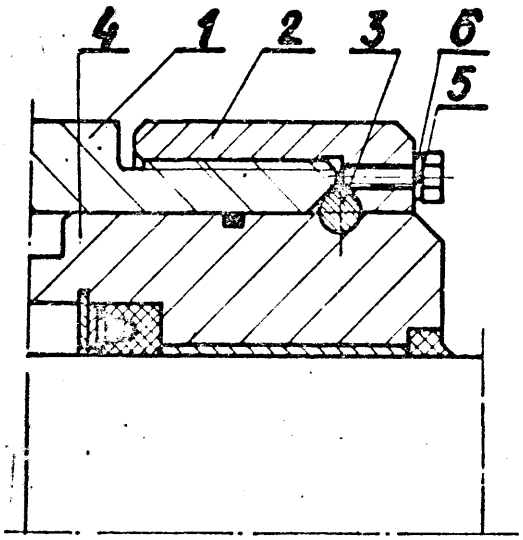

47f2 (P. 155901) 9.06.1972.

Biuro Projektów Przemysłu Ceramicznego, Warszawa (Jerzy Grabowski).

Uszczelnienie łożysk wału pionowego zwłaszcza w urządzeniach mieszających. Tekst zgłoszenia i rys. zamieszczono w kl 47b na str. 139.

47f (P. 156363) 30.06.1972.

Bielskie Zakłady Urządzeń Technicznych „Befared" Zakład Doświadczalny dla przekładni ogólnego przeznaczenia, Bielsko-Biała (Franciszek Gluza, Włodzimierz Walaszczyk).

Uszczelnienie łożyska obrotowego wałka z zastosowaniem pierścieniowo ukształtowanych elementów ślizgowych, znamienne tym, że jeden element ślizgowy osadzony jest przy łożysku (1) na obrotowym wałku (2) z zastosowaniem uszczelniającego pierścienia (4) i występuje w postaci stalowej tarczy (3) o utwardzonej i bardzo gładkiej czołowej powierzchni („x"), a drugi współpracujący element ślizgowy występuje w postaci pierścienia (5) o wywiniętym na zewnątrz kołnierzu i częściowo stożkowo przebiegającej powierzchni zewnętrznej („y"), wykonanego ze spieków proszków metali i nasyconego olejem, a który osadzony jest swą stożkową powierzchnią zewnętrzną („y") z napięciem wstępnym w uszczelniającym pierścieniu (6) typu „Simmer", usytuowanym w pokrywie (7) łożyska (1), która zamocowana jest do obudowy (10) łożyska (1) np. śrubami (9).

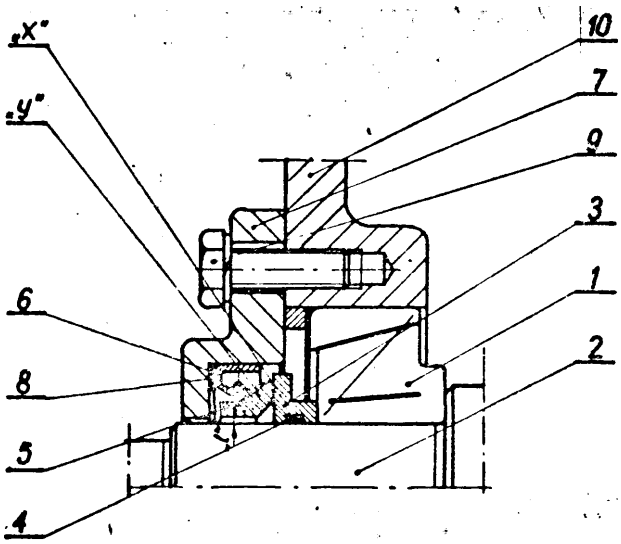

47g1 (P. 155052) 29.04.1972.

Biuro Projektów Przemysłu Cementowego i Wapienniczego, Kraków (Janusz Zakrzewski, Edmund Nowak, Stefan Pieczara, Mieczysław Małysiak).

Zawór pneumatyczny, zwłaszcza do gazów, cieczy 1 materiałów sypkich, znamienny tym, że składa się z gumowego lub plastykowego balonu (3), zainstalowanego na króćcu (5) pod stożkowym kapturem ochronnym (2) w poprzecznie zamocowanym w przewodzie transportowym (1) wieszaku (4) w postaci rurki, przy czym balon poprzez króciec oraz wieszak połączony jest z przewodem sprężonego powietrza.

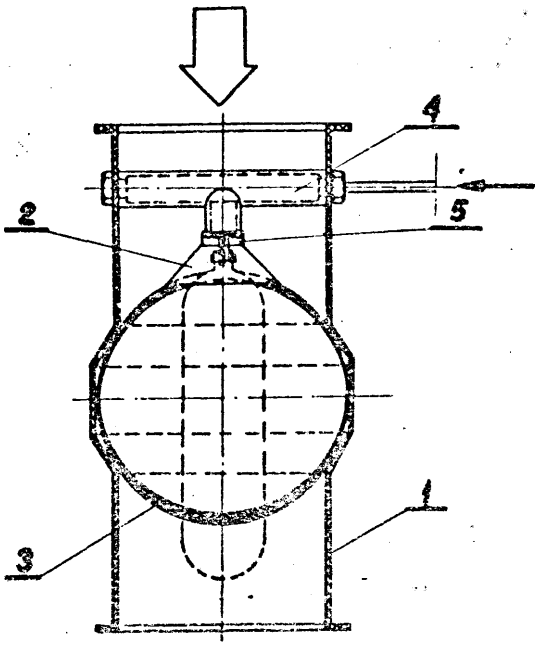

47g1 (P. 155811) **5.06.1972.**

Leningradsky Metallichesky Zavod imeni XXII Siezda KPSS, Leningrad, ZSRR (Grigory Alexandrovich Khanin).

Sposób usuwania wibracji zaworu regulacyjnego, umieszczonego na linii doprowadzania czynnika roboczego, którego ruchomy układ zawiera związany ze środkiem swojego przesuwu drążek z grzybkiem, położonym w komorze przepływowej zaworu i regulującym natężenie przepływu czynnika roboczego poprzez zmianę przekroju przepływu pomiędzy grzybkiem i gniazdem zaworu, znamienny tym, że określa się częstotliwość mechanicznych drgań ruchomego układu zaworu przy wznoszeniu się drążka, odpowiadającą reżimowi wibracji zaworu, po czym ustala się częstotliwość akustycznych drgań czynnika roboczego w komorze przepływowej zaworu przy takim samym uniesieniu drążka, następnie porównuje się otrzymane wartości częstotliwości i dostraja się częstotliwość drgań akustycznych czynnika roboczego i częstotliwość drgań mechanicznych ruchomego układu zaworu do rezonansu.

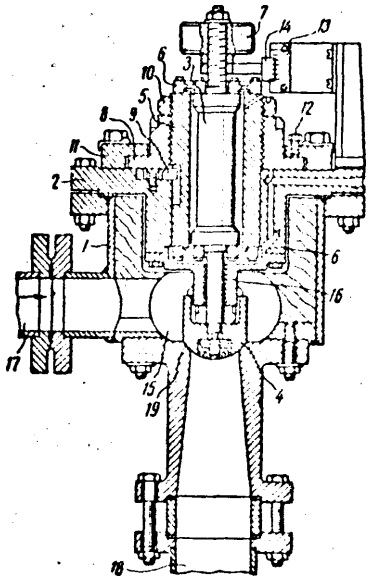

47g1 (P. 156075) 18.00.1972.

Ośrodek Badawczo-Rozwojowy Przemysłu Siarkowego „Siarkopol", Machów к Tarnobrzega, Polska (Bronisław Dul, Leszek Sprawny).

Odwadniacz dławiący z obrotowym kulowym elementem dławiącym według zastrz. 1 znamienny tym, ie oczyszcza się samoczynnie z produktów korozji rurociągów i osadów poprzez obrót elementu dławiącego o 180°, przez co zmienia się kierunek przepływu kondensatu w samym elemencie dławiącym.

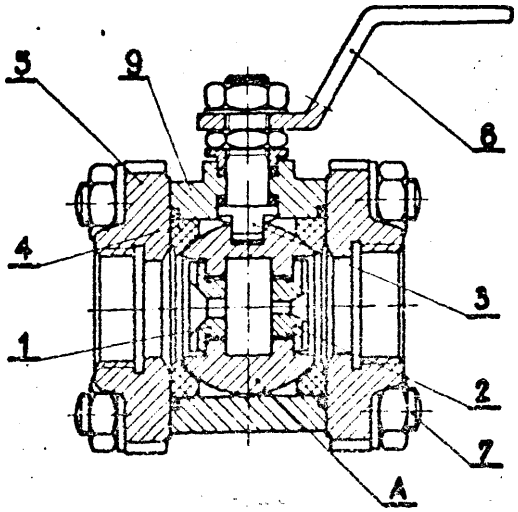

47g1 (P. 156798) 19.02.1972.

Zakład Doświadczalny Armatury Przemysłowej przy Bielskiej Fabryce Armatur „BEFA", Bielsko-Biała (Józef Szatanik, Antoni Muś).

Układ napędowy ręczny, zwłaszcza do armatur, posiadający dźwignię napędzającą i urządzenie blokujące, znamienny tym, że osadzony na końcówce wału (2), korpus dźwigni (1) przedłużony ramieniem lub dźwignią napędową (3), zawiera śrubę dociskową (4) z zamocowanym na końcu obrotowo elementem pośrednim blokująco-ciernym (6), w ten sposób, że wystająca część tego elementu (6), wchodzi w rowek obwodowy cierny tarczy hamulcowo-wskaźnikowej (5), powodując blokadę napędu za pośrednictwem śruby dociskowej (4).

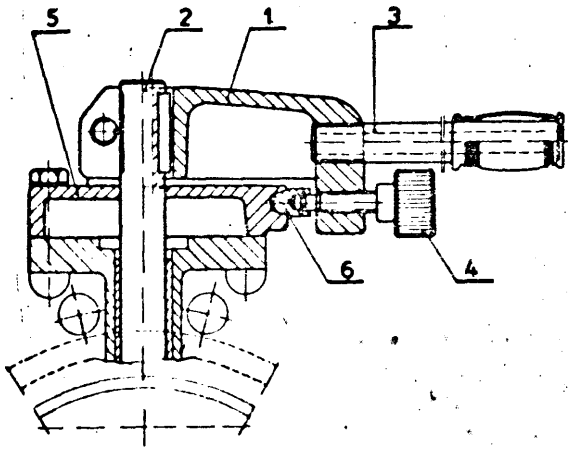

47g2 (P. 156075) 18.06.1972.

Ośrodek Badawczo-Rozwojowy Przemysłu Siarkowego „Siarkopol", Machów к Tarnobrzega, Polska (Bronisław Dul, Leszek Sprawny).

Odwadnia.cz dławiący z obrotowym kulowym elementem dławiącym. Tekst zgłoszenia i rysunek zamieszczono w kl. 47g¹, obok.

47h (P. 155090) **2.05.1972.**

Politechnika Krakowska, Kraków (Bronisław Sendyka).

Przekładnia zębata, znamienna tym, że jedno koło przekładni posiada hiperboliczne zarysy (1) współpracujące z zarysami (2) o krzywej obwiedniowej.

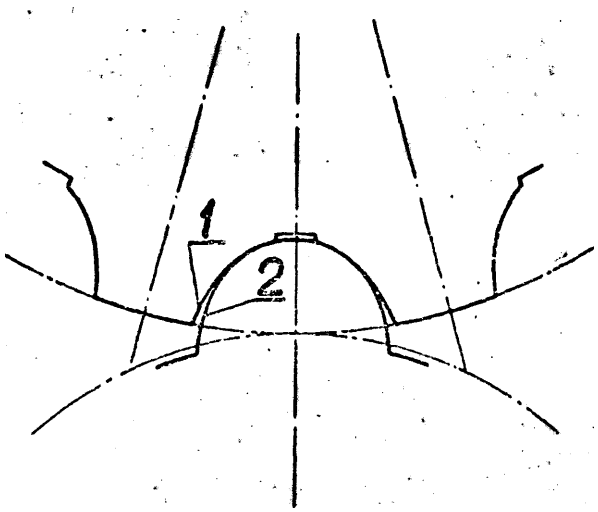

47h (P. 155091) 2.05.1972.

Politechnika Krakowska, Kraków (Bronisław Sendyka).

Przekładnia zębata, znamienna tym, że jedno koło ma zarysy (1) proste współpracujące z zarysami (2) o krzywej obwiedniowej.

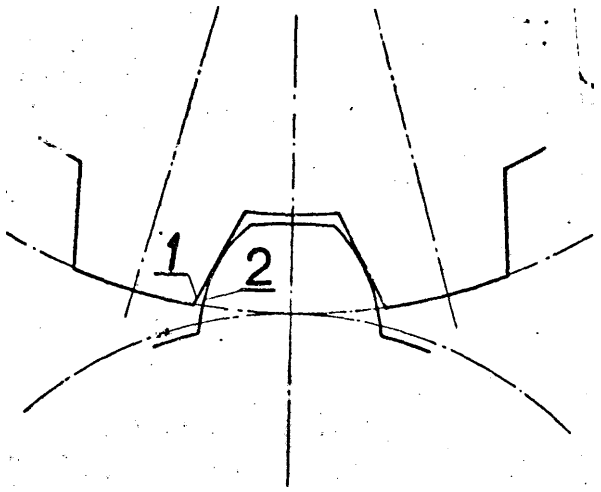

47h (P. 155853) 7.06.1972.

Piotrowicka Fabryka Maszyn „Famur", Katowice (Artur Babczyk).

Układ smarowania w przekładni kątowej. Tekst zgłoszenia zamieszczony został w klasie 47e na stronie 142.

47h (P. 155934) 10.06.1972.

Przemysłowy Instytut Automatyki i Pomiarów, Warszawa (Marian Fabrycy).

Urządzenie do zamiany ruchu obrotowego silnika na ruch posuwisto-zwrotny walu wyjściowego z regulacją amplitudy, znamienne tym, że posiada łącznik (4) połączony z jednej strony z przegubem (3) tulei (2) umieszczonej na osi silnika (1), a z drugiej strony przyłączony do przegubu (5) osi (6) rolek (7), do którego to przegubu (5) przyłączony jest drugi łącznik (12) z drugiej strony przyłączony do przegubu (13) wału pośredniego (14) połączonego sprzęgłem (15) z wałem wyjściowym (16) oraz posiada bieżnię (8) pierścieniową ułożyskowaną przesuwnie w korpusie i podpartą z dwóch stron wzdłuż jednej osi sprężynami (9 i 10), przy czym co najmniej jedna sprężyna posiada urządzenie (11) do regulacji napięcia.

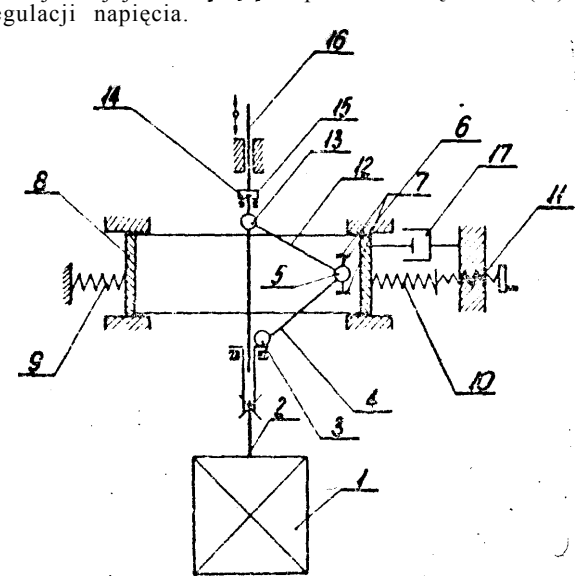

47h (P. 156450) 3.07.1972.

Fabryka Części Zamiennych Górniczych „Omag", Oświęcim, Polska (Zdzisław Grzanka, Wacław Gałat, Bolesław Śmiech, Władysław Niemiec, Władysław Korczyk, Jan Kolęda).

Sposób łożyskowania i regulacji ślimacznicy w przesuwniku mechanicznym. Tekst zgłoszenia zamieszczony został w klasie 47b na stronie 140.

47h (P. 156535) 6.07.1972.

Pierwszeństwo: 8.07.1971 - ZSRR

Tsentralny Ordena Trodovogo Krasnogo Znameni Nauchno-Issledovatelsky Avtomobilny i Avtomotorny Institut, Moskwa, ZSRR (Sergei Mikhailovich Trusov).

Przekładnia hydrokinetyczna zawierająca wirnik pompy o przepływie promieniowym, wirnik turbiny o przepływie dośrodkowym i co najmniej jeden wirnik kierownicy, usytuowane tak, że podczas ich ruchu obrotowego, ciecz krążąc w zamkniętej przestrzeni tworzy strumień, którego zewnętrzna granica przekroju południkowego opisuje zewnętrzny tor, a wewnętrzna granica tego strumienia opisuje wewnętrzny tor, znamienna tym, że stosunek długości rozwinięć łopatek wirnika pompy (1) i wirnika turbiny (2) na zewnętrznym torze (9) do długości rozwinięć tych łopatek na wewnętrznym torze (10) ma wartość zawartą w granicach 2,15-2,85.

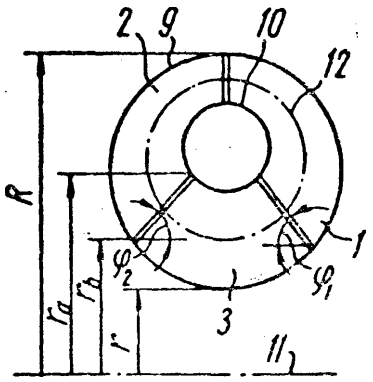

48a (P. 155036) 28.04.1972.

Politechnika Poznańska, Poznań, Polska (Zbigniew Kurzawa, Marian Ziętkiewicz).

Kąpiel do chemicznego cynowania aluminium i jego stopów otrzymana przez zmieszanie roztworu chlorku cynowego o stężeniu od 30 do 70 g/l oraz drugiego roztworu zawierającego wodorotlenek sodu lub potasu o stężeniu 25 do 70 g/l znamienna tym, że drugi roztwór zawiera oprócz wodorotlenku sodu lub potasu dodatkowo kwas ortofosforowy, borowy i octowy o stężeniu od 5*10^-5 do 2 m/l, przy czym przy zlewaniu obu roztworów i ich intensywnym mieszaniu powietrzem następuje dodanie 30-procentowej wody utlenionej oraz etylenodwuaminy o stężeniu $5 \cdot 10^{-3}$ do $1 \cdot 10^{-}$ m/l.

48a (P. 155723) 31.05.1972.

Huta Baildon, Katowice (Chryzant Leśniak, Edmund Bryjak).

Sposób pokrywania przedmiotów metalowych zrobionych z metalu, stopów lub węglików spiekanych, warstwą azotku tytanu, drogą wygrzewania ich w atmosferze wodoru, azotu i chlorku tytanu, znamienny tym, że przedmioty wygrzewa się w atmosferze zawierającej objętościowo na 4 części azotu 3 części wodoru.

48a (P. 155841) 5.06.1972.

British Leyland Truck and Bus Division Limited, Leyland, Wielka Brytania (Mervyn John Hannam).

Sposób antykorozyjnego zabezpieczenia wyrobów stalowych, znamienny tym, że powierzchnię wyrobu pokrywa się galwanicznie powłoką cynkową, uzyskaną powłokę poddaje się działaniu roztworu fosforanu w celu uzyskania na tej powłoce warstwy fosforanu, a następnie na tak otrzymaną warstwę fosforanu cynku nanosi się powłokę proszkową.

48a (P. 156424) 1.07.1972.

Włocławska Fabryka Lin i Drutu „Drumet". Włocławek, Polska (Edward Drapała).

Sposób ochrony wanien cynkowniczych przed korozją elektrolityczną znamienny tym, że do kąpieli cynkowniczej wprowadza się depolaryzacyjne elektrody połączone z źródłem prądu stałego o napięciu i gęstości równej prądowi powstającemu przy elektrolizie zachodzącej w wannie cynkowniczej lecz o odwrotnej biegunowości.

48a (P. 156509) 5.07.1972.

Pierwszeństwo: 5.07.1971 - Związek Radziecki

Anatoly Filippovich Isakov, Alexandr Ivanovich Kolomeichuk, Svetlana Petrovna Monakhova, Maria Alexandrovna Rudakova, Mikhail Yakovlevich Ryaboi, Vasily Vasilievich Tsiopko, Nikolai Pavlovich Amelchakov, Boris Vladimirovich Malin, Ilya Vladimirovich Baidalinov, Anatoly Leonidovich Ryabov Moskwa, Związek Radziecki,

Sposób galwanicznego powlekania elementów na drodze utworzenia skierowanego strumienia o stałym poziomie i doprowadzenia go do powlekanego elementu znamienny tym, że skierowany strumień elektrolitu rozdziela się na n strumieni w zamkniętych szczelnie kanałach, mających kształt i wymiary stref przeznaczonych do miejscowego powlekania w celu osiągnięcia miejscowego powlekania elementów, oraz tym że ukształtowane strumienie elektrolitu doprowadza się do powlekanego elementu prostopadle do strefy miejscowego powlekania, odizolowanej od innych niepowlekanych części elementu.

Urządzenie do stosowania sposobu według zastrz. 1, zawierające podstawowy zbiornik wypełniony elektrolitem, który jest przepompowywany do pośredniego zbiornika w celu stabilizacji i filtracji elektrolitu, i organ roboczy do galwanicznego powlekania elementów, przy czym obrabiany element i elektrolit są elektrodami, znamienne tym, że roboczy organ (5) usytuowany jest poza podstawowym zbiornikiem (1) i ma postać kasety z układem kanałów (8) do doprowadzania elektrolitu, przy czym w kasecie umieszczona jest co najmniej jedna dysza z uszczelnieniem (11) obejmującym strefę powlekania elementu (17) i izolującym niepowlekane części elementu (17).

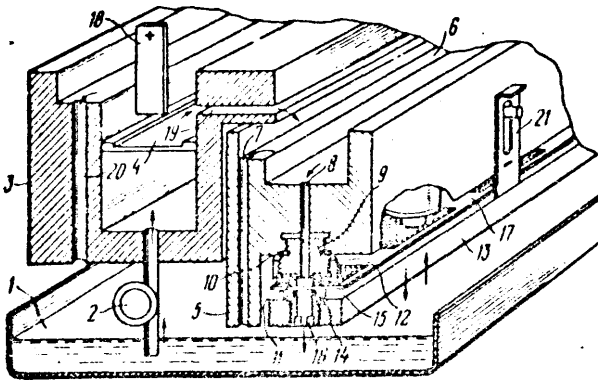

48a (P. 156890) 24.07.1972.

Huta Baildon Katowice, Polska (Adam Szymonowicz, Paweł Wieloch, Hubert Zajdel).

Wrzeciennik narzędzia do obróbki termoelektrolitycznej metali i stopów, drogą przyłączenia do źródła prądu stałego obrabianego przedmiotu jako anody i obrabiającego narzędzia jako katody i doprowadzenia do miejsca obróbki elektrolitu, znamienny tym, że pomiędzy korpusem (1) a obudową (2) łożysk (3) wrzeciona (4) ma zamocowaną tuleję (6) z materiału nie przewodzącego prądu elektrycznego, oddzielającą obudowę (2) od korpusu (1).

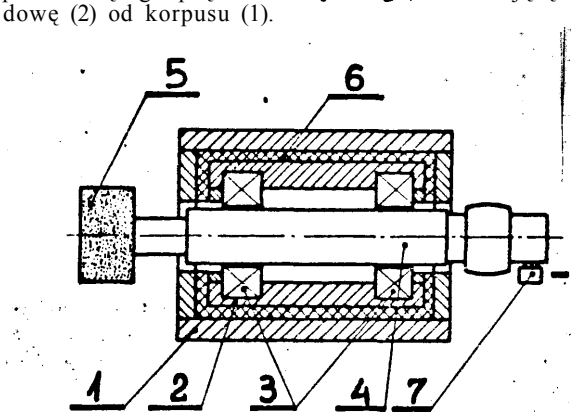

48a (P. 156767) 18.07.1972

Instytut Mechaniki Prezycyjnej. Warszawa, Polska (Jerzy Weber, Witold Albinowski)

Kąpiel do galwanicznego cynkowania z połyskiem stanowiąca roztwór wodny tlenku cynku, chlorku amonu i kwasu organicznego i zawierająca nośniki połysku oraz dodatek blaskotwórczy w postaci oksyaldehydów lub związków aromatycznych zawierających w cząsteczce grupę karboksylową, znamienna tym, że nośnik połysku składa się co najmniej z dwóch, korzystnie z trzech organicznych związków kompleksujących względnie chelatujących wprowadzanych do niej w ilości 30-150 g/l i ma pH w granicach 6,8-7,4.

48b (P. 155152) 4.05.1972.

Szefostwo Wojsk Inżynieryjnych MON, Warszawa (Zbigniew Grzybowski, Ryszard Kalinowski).

Roztwór do wytwarzania antykorozyjnej warstwy ochronnej na powierzchniach elementów stalowych i żeliwnych, składający się z czynnika reagującego z żelazem i rozpuszczalnika znamienny tym, że zawiera 5-20 części wagowych ekstraktu dębu lub mimozy oraz rozpuszczalnika w postaci wody lub roztworu etanolu w wodzie w stosunku jeden do jeden. w ilości uzupełniającej do 100 części wagowych.

48b (P. 155171) 05.05.1972.

Biuro Projektów Budownictwa Komunalnego, Łódź, Polska (Stanisław Polański).

Sposób meiałłzowanla elektrod prądowych d ozonatora typu rurowego, polegający na wytwarzaniu na ich wewnętrznej szklanej powierzchni warstwy srebra metalicznego, wydzielonego w środowisku redukcyjnym z wodnych roztworów soli srebrowej na przykład azotanu srebra z dodatkiem wody amoniakalnej, znamienny tym, że jako reduktorów stosuje się v/ wodnym roztworze winian sodowo-potasowy obok formaliny, zmieszanych najkorzystniej w stosunku 8 : 1 części wagowych w 1000 części wagowych wody.

48b (P. 156750) 17.07.1972.

Pierwszeństwo: 20.07.1971; 29.10.1971; 4.11.1971; 6.11.1971; 20.12.1971 ; 2.06.1972 - Wielka Brytania

Imperial Chemical Industries Limited, Londyn, Wielka Brytania (Neville Colebourne, Nicholas Rolfe, Kewin Thomas McAloon, Michael Leslie Orton).

Ciekła kompozycja, znamienna tym, że zawiera przynajmniej częściowo w organicznym rozpuszczalniku związek metalu z grupy pierwiastków o liczbie atomowej 12, 14, 20 do 32, 39 do 50, 57 do 80, 90 lub 92, kwas tlenowy fosforu lub arsenu, lub związek zdolny do tworzenia takiego kwasu tlenowego w roztworze, przy czym jako kwas jest użyty kwas meta lub orto o wzorze ogólnym 1, w którym Z oznacza atom fosforu lub arsenu, X1 lub X2 są takie same lub różne i oznaczają wodór, grupę wodorotlenową lub chlorowiec, lub gdy Z oznacza fosfor, X2 może mieć wzór 2, z utworzeniem kwasu pirofosforowego.

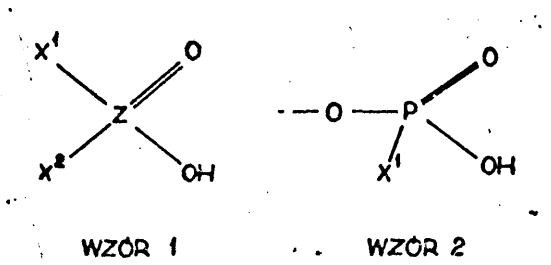

48d (P. 155296) 11.05.1972.

Politechnika Warszawska, Warszawa, Polska (Jan Przyłuski, Roman Grabowski).

Urządzenie do mycia drutu lub taśm metalowych znajdujących się w ciągłym ruchu prostoliniowym, znamienne tym, że składa się z roboczej komory (1) zamkniętej z obu stron wymiennymi nasadkami (4), zaopatrzonej w króciec (2) dla wlotu cieczy myjącej i w króciec (3) dla jej wylotu oraz z ultradźwiękowego pierścieniowego przetwornika (9) otaczającego komorę (1).

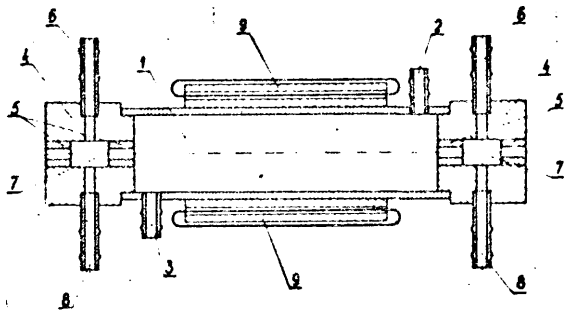

48d (P. 155411) 16.05.1972.

Wojewódzkie Biuro Dokumentacji Technicznej Przemysłu Terenowego, Katowice (Kazimierz Młoczek).

Kąpiel do elektrochemicznego **odtłuszczania** o działaniu **odrdzewiającym** znamienna tym ,że zawiera glukozę ($C_6H_{12}O_6$) w ilości 10-300 g/l, wodoro-tlenek sodowy (NaOH) w ilości 5-300 g/l oraz środek utleniający będący czynnikiem zapoczątkowującym powstawanie kwasu glukonowego w trakcie procesu odtłuszczania.

48d (P. 155690) 31.05.1972.

Instytut Mechaniki Precyzyjnej, Warszawa (Tadeusz Pyrzewicz, Remigiusz Bukszewicz, Aleksy Kuszczak}.

Urządzenie do natryskiwania środków ochrony czasowej, składające się z dowolnego konwencjonalnego pistoletu malarskiego, w którym powietrze sprężone wprowadza się przez chwyt kadłuba, a środek zabezpieczający w przedniej części kadłuba albo ze zbiornika ciśnieniowego przykręconego bezpośrednio do kadłuba pistoletu, albo przewodem przykręconym do kadłuba ze zbiornika oddalonego, do którego na miejsce głowicy nakręcony jest sztywny przedłużacz zawierający przewód na środek ochronny i współśrodkowy z nim przewód na powietrze sprężone doprowadzane do głowicy nakręconej na końcu przedłużacza, dociskającej dyszę do przewodu na środek oraz dozownika, znamienne tym, że do kadłuba z dowolnie wybranej strony jest dokręcony co najmniej dwoma śrubami (8) i (9) dozownik, składający się z cylindra (10), tłoka (11) wraz z uszczelkami (12) i regulatorem (13) skoku tłoka, połączony z jednej strony z przewodem doprowadzającym sprężone powietrze w chwycie (1) poprzez kanał (16) wywiercony w śrubie (8) i komorę (17) regulatora wydatku powietrza, a z drugiej strony ze źródłem środka ochronnego znajdującym się w zbiorniku ciśnieniowym (2) poprzez kanał (18) wywiercony w śrubie (9) i komorę zaworu iglicowego (14), przy czym nakrętka głowicy przeznaczonej do podłączania zbiornika ciśnieniowego (2) do kadłuba pistoletu jest połączona przewodem (15) łączącym kanał doprowadzający powietrze sprężone w chwycie (1) z objętością zbiornika ciśnieniowego.

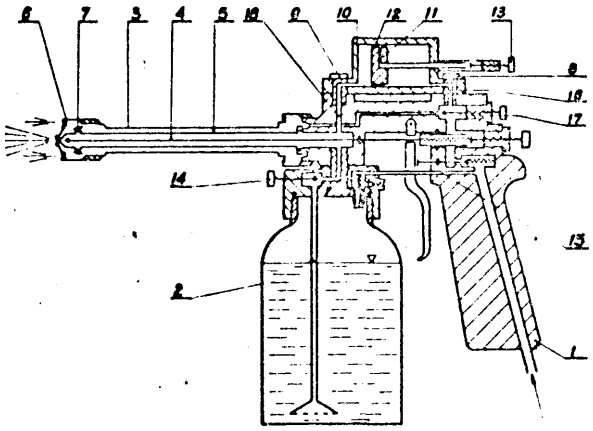

48d2 (P. 155407) 16.05.1972.

Instytut Mechaniki Precyzyjnej, Warszawa, Polska (Andrzej Kozłowski).

Środek w postaci pasty do **odrdzewiania** powierzchni **stalowych** przed **malowaniem**, zwłaszcza w przypadkach renowacji wyrobów wielkogabarytowych z blachy zimnowalcowanej, znamienny tym, że w przeliczeniu na składnik ciekły pasty zawiera wagowo 30—60 kwasu ortofosforowego, korzystnie bezarsenowego do 5% hydrochinonu, taniny lub kwasu galusowego, do 2% środka powierzchniowo-czynnego korzystnie w postaci soli sodowej kwasu butylonaftalenosulfonowego lub produktu kondensacji tlenu etylenu z alkilobenzenem, 1-5% rozpuszczalnika organicznego całkowicie lub częściowo mieszającego się z wodą, np. alkoholu alifatycznego zawierającego w łańcuchu 2-5 atomów węgla oraz 0-1 kg na 1 kg składnika ciekłego pasty mieszaniny wypełniacza mineralnego, korzystnie kaolinu i proszku tworzywa sztucznego, korzystnie polietylenu o granulacji 30-500 mikrometrów, korzystnie 50-200 mikrometrów w stosunku wagowym 0,1 : 1 do 3 : 1.

49a (P. 155059) 29.04.1972.

Patent dodatkowy do patentu P. 144804.

Jaworznicko-Mikołowskie Zakłady Naprawcze Przemysłu Węglowego, Kostuchna, Polska (Kazimierz Dyląg, Edward Żak, Stanisław Grzesica).

Sposób połączenia kształtki *z* węglików spiekanych ze **stalowym korpusem narzędzia**, przy *czym* z powierzchni kształtki z węglików spiekanych w miejscu połączenia usuwa się warstwę tlenków, a następnie łączy się za pomocą łuku elektrycznego, znamienny

tym, te spoina (3) łącząca kształtkę z węglików spiekanych (1) ze stalowym korpusem narzędzia (2) wykonana jest przy użyciu elektrod gatunku: ECuMnAl, ECuSn7, EBACr, ECuGT, EŻCu, EBM12733, EBA10332 lub drutem spawalniczym gatunku SB7, SBK31 w osłonie gazu lub mieszanek gazowych metodą MIG.

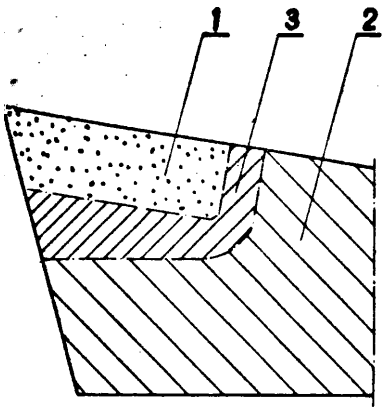

49a (P. 155685) 30.04.1972.

Wyższa Szkoła Inżynierska, Lublin (Stefan Słoniec, Kazimierz Kuźmicki).

Rura podajnikowa do prowadzenia materiału prętowego w automatach i tokarkach rewolwerowych znamienna tym, że na korpusie rury (1) są osadzone dźwignie dociskowe (2) wyposażone w prowadnice rolkowe (3).

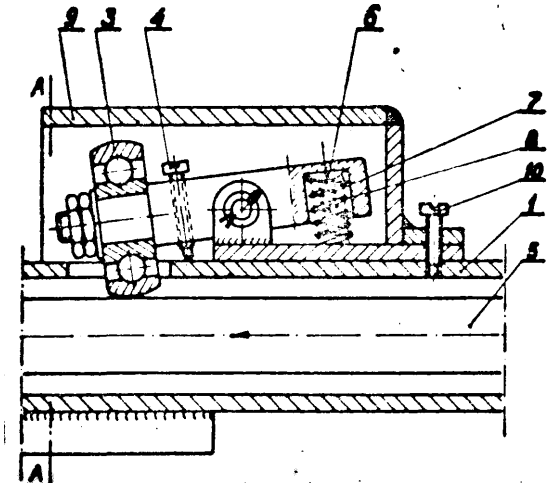

49b (P. 155042) 28.04.1972.

Rzeszowskie Zakłady Przemysłu Owocowo-Warzywnego, Rzeszów (Stanisław Bański).

Przyrząd frezarski do nacinania gwintu wielowchodowego, zwłaszcza gwintu dwunastowchodowego w formach przeznaczonych do wykonywania zamknięć na pojemnikach z pożywką dla dzieci znamienny jest tym, że w dolnej części korpusu (1) osadzony jest wzornik (2) posiadający gwint nachylony pod wymaganym kątem, z wzornikiem współpracuje nakrętka wzornikowa (3) połączona przy pomocy trzpienia (6) i tarczy podziałowej (5) z wrzecionem (4) ułożyskowanym w górnej części korpusu (1) przy czym tarcza podziałowa (5) dociskana jest do czoła nakrętki wzornikowej (3) za pomocą sprężyny (12) a ponadto wrzeciono z zamocowanym przedmiotem (1) uzyskujeobrót od śruby pociągowej (13). współpracującej z nakrętką pociągową (14) przymocowaną do ramienia nakrętki wzornikowej (3) przy pomocy przegubu względem obracającego się narzędzia-freza (-) osadzonego we wrzecionie obrabiarki.

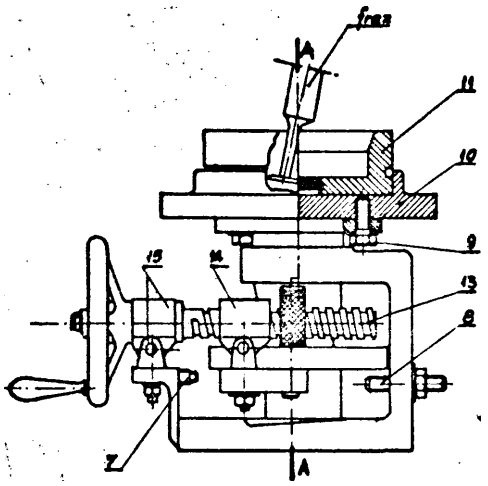

49e (P. 155279) 10.05.1972.

Politechnika Poznańska, Poznań (Romuald Jurdzik, Jerzy Komosiński, Jerzy Krawczuk).

Oprawka gwinciarska, zwłaszcza do pracy na obrabiarkach zespołowych, mocowana chwytem w walcowym otworze wrzeciona zespołu gwinciarskiego, składająca się z układu kompensacji sił poosiowych, układu kompensacji sił promieniowych i ze sprzęgła Oldhama przejmującego moment obrotowy, przy czym chwyt ma kształt walka, znamienna tym, że chwyt ma przelotowy otwór z gwintem w części końcowej, w którym osadzony jest wkręt (7), o który opiera się dystansowa tuleja (6), przedłużenie której stanowi śrubowa sprężyna (5), opierająca się o czoło oporowego wałka (11), w wcięciach sprężyny (8) sprzęgła osadzona jest płytkowa sprężyna (10), opierająca się o stożkową powierzchnię chwytu; na końcu którego od strony oporowego wałka osadzona jest sprzęgłowa tuleja (3) poprzez koszyk (4) z elementami tocznymi, przy czym do sprzęgłowej tulei (3) przylegają najkorzystniej dwa wałeczki osadzone w wycięciach korpusu (2), z którym styka się sprężyna (8) sprzęgła, ponadto na chwycie osadzona jest nakrętka (19), na której z kolei osadzona jest ślizgowo wskazująca tarcza (20), przytrzymywana ograniczającym pierścieniem i zabezpieczona płaską sprężyną (21) osadzoną na tym pierścieniu we wskazującej tarczy osadzony jest także pręt (23) z wkrętem (22), łączącym ten pręt ze sprężyną (8) sprzęgła.

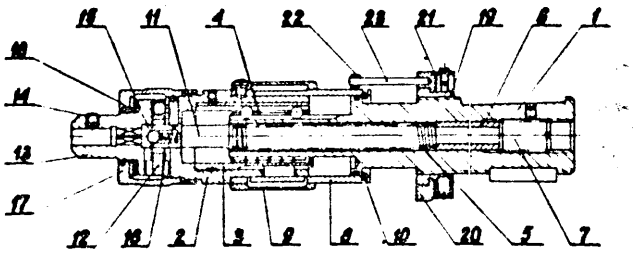

49h (P. 159083) 2.04.L972.

Instytut Tele- i Radiotechniczny, Warszawa, Polska (Andrzej Magierski).

Mechanizm docisku elektrod w zgrzewarkach zwłaszcza do łączenia na nawijarkach wyprowadzeń z okła-

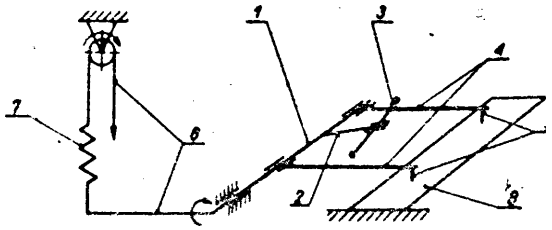

dzinami zwijkowych kondensatorów foliowych znamienny tym, że wielkości siły docisku dwóch niezależnie mocowanych elektrod (5),. ustalone są jednym dynamometrem (7) lub innym miernikiem siły, umieszczonym poza głowicą dociskową.

49h (P. 155166) 4.05.1972.

Kombinat Typowych Elementów Hydrauliki Siłowej „DELTA-HYDRAL", Wytwórnia Sprzętu Komunikacyjnego im. Bolesława Krzywoustego Zakład Wiodący, Wrocław, Polska (Józef Talar, Ryszard Zajączkowski, Zdzisław Kanclerski, Stanisław Mokrzycki, Jacek Leszczyński).

Układ hydrauliczny do napędu i sterowania maszyn, zwłaszcza do napędu i sterowania zgrzewarek, o złożonym cyklu funkcjonalnym, w którym odbiorniki jako elementy wykonawcze ruchu pracują przy różnych stopniach prędkości oraz zróżnicowanych wielkościach sił działających, znamienny tym, że zawiera co najmniej dwa źródła energii pod postacią pomp (3) i (7) podłączonych pojedynczo lub równolegle za pomocą sterowanych zaworów (4, 5, 8, 30 i 31), do wspólnej linii tłoczenia, zasilających odbiorniki (12), (13), (22), (23), (24), poprzez sterowane zawory rozdzielacze (9), (19), przy czym w każdym poszczególnym przypadku podłączenia pomp, w obwodzie odbiorników (12) i (13), ciecz wypływająca z komór tłoczysk skierowana jest poprzez sterowany zawór (14) do linii zasilania komór tłokowych, zwiększając tym ilość stopni prędkości przemieszczania, zaś na linii zasilania komór odbiorników (12), (13) w punktach B i C podłączone są równolegle, regulowane ciśnieniowe zawory (16), (17) lub szeregowo sterowane zdalnie, regulowane ciśnieniowe zawory (28), (29) pracujące na przemian, co przyczynia się do uzyskania zróżnicowanych wielkości ciśnień i sił docisku.

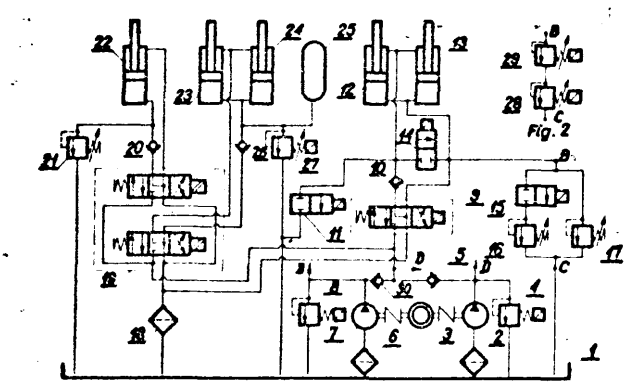

49h (P. 155337) 12.05.1972.

Instytut Spawalnictwa Zakład Budowy Urządzeń Spawalniczych, Gliwice (Wolfgang Wollnik).

Układ wahadłowy znamienny tym, że zaopatrzony Jest w pierścień (1) o uzębieniu wewnętrznym, wewnątrz którego przemieszcza się zębate koło (2), na którym osadzone jest ramię (3) z łożyskiem (4) poruszającym segment (5) osadzony na sworzniach przymocowanych do korpusu (7).

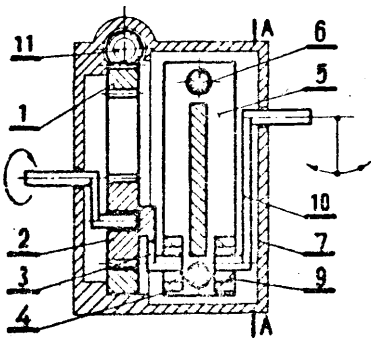

49h (P. 155987) 13.06.1972.

Ośrodek Badawczo-Rozwojowy Pomiarów i Automatyki Elektronicznej, Wrocław (Zbigniew Winogrodzki, Jan Jugo, Jerzy Wołowiec, Zdzisław Tichaczek).

Uchwyt mocujący znamienny tym, że jest utworzony z dwóch lub większej ilości płytkowych zespołów (1), przy czym każdy z płytkowych zespołów (1) ma prowadzącą płytkę (2), w której wycięciu (3) jest usytuowana przesuwnie wewnętrzna, ruchoma płytka (4), podczas gdy robocza krawędź (5) tej płytki jest ścięta pod kątem równym kątowi ukształtowania roboczej, wewnętrznej krawędzi (6) prowadzącej płytki (2), zaś dwa sąsiednie płytkowe zespoły (1) są usytuowane względem siebie naprzemiennie w ten sposób, że jeden z płytkowych zespołów względem drugiego płytkowego zespołu jest obrócony o kąt 180° wokół osi 10 wzdłużnej symetrii, obrysu zewnętrznego płytkowego zespołu (1), leżącej w płaszczyźnie tego zespołu.

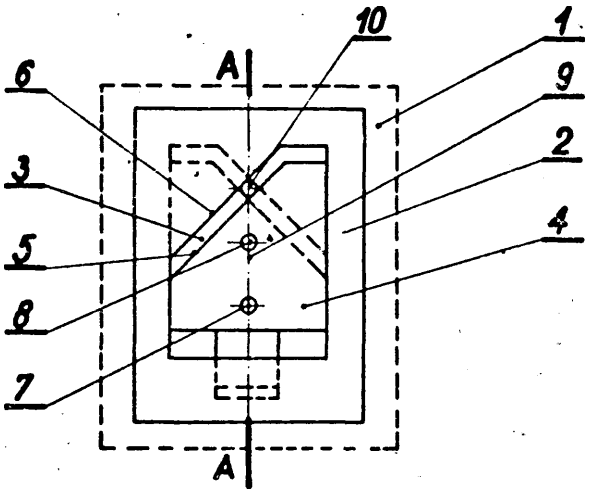

49h (P. 156451) 30.07.1972.

Huta „Ferrum" Przedsiębiorstwo Państwowe, Katowice, Polska (Czesław Brożek, Jerzy Jarząbek, Zbigniew Dąbrowski).

Podkładka do wewnętrznego spawania rur automatycznie łukiem krytym pod topnikiem lub w osłonie gazów ochronnych, zastosowana na znanych agregatach spawalniczych do spiralnego spawania rur znamienna tym że posiada kształt klina wykonanego z żeliwa o profilu zbliżonym do średnicy produkowanej rury.

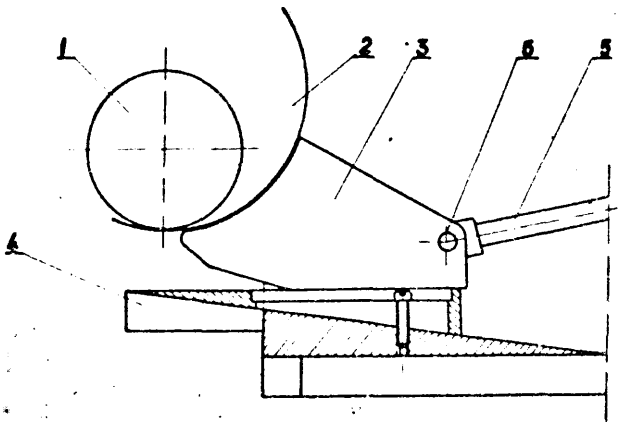

49h (P. 156452) 3.07.1972.

Huta „Ferrum" Przedsiębiorstwo Państwowe, Katowice, Polska (Jan Korzeniec, Jan Pstraś, Hubert Gocyła).

Końcówka z **głowicą** automatu do **spiralnego** spawania rur wewnątrz zastosowana na agregatach spawalniczych znamienna tym, że jest zaopatrzona w stożek **(6),** który przy dokręcaniu nakrętki (5) wchodzi w gniazdo **łącznika** (4).

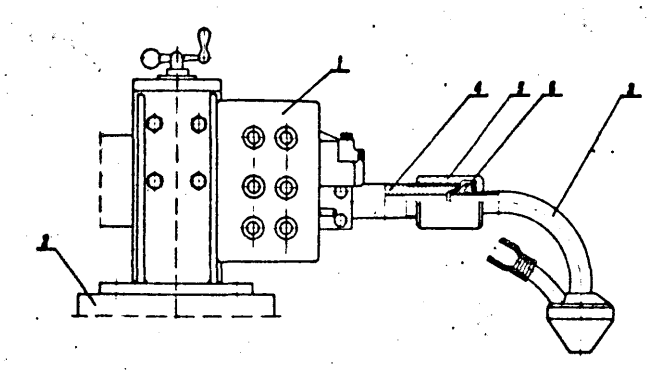

49h (P. 156575) **7.07.1**972.

Zakłady Azotowe „Puławy", Puławy (Kazimierz Mendrek).

Sposób spawania metali w **temperaturach** obniżonych, znamienny tym, że przeznaczone do spawania elementy zamraża się przed rozpoczęciem procesu spawania i w temperaturze do minus 190 C do minus 20°C prowadzi się proces spawania.

49h (P. **156635)** 11.07.1972.

Huta im. Mariana Buczka, Przedsiębiorstwo Państwowe, Sosnowiec (Franciszek Pisarski. Stanisław Kanik, Tadeusz Solarski, Zbigniew Kuciński).

Rolki dociskowe do łączenia rur szczelinowych spawanych łukiem elektrycznym przy pomocy elektrody nietopliwej znamienne tym, że rolki dociskowe (2) wraz z obudową (5) wykonane są z materiałów paramagnetycznych o twardości HB 360—450 kG mm² odpornych na ścieranie.

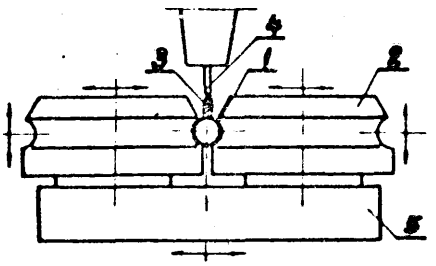

49h (P. 156821) 19.07.1972.

Centralny Ośrodek Badawczo-Rozwojowy Przemysłu Kamienia Budowlanego „PROKAM" - Kraków.

Sposób jednoczesnego indukcyjnego lutowania ostrzy **skrawających** i hartowania korpusów koronek wiertniczych znamienny tym, że sprężone powietrze jest tak kierowane na powierzchnię koronki, że chłodząc powierzchnię korpusu nie chłodzi bezpośredn'o powierzchni płytek z węglików spiekanych.

Urządzenie do **jednoczesnego** lutowania ostrzy skrawających 1 hartowania indukcyjnego korpusów koronek wiertniczych wyposażone w chwyt podtrzymujący koronkę w czasie nagrzewania, korzystnie zaopatrzony w chłodzenie wodne znamienny tym, że składa się z oddzielnych wsporników połączonych sztywno miedzy sobą poza obrębem objętym przez zwoje wzbudnika. .

49h (P. 156366) 21.07.1972.

Instytut Mechaniki Precyzyjnej, Warszawa (Andrzej Piński).

Sposób dynamicznego spajania punktowego elementów metalowych, zwłaszcza łączników szynowych w elektrycznej trakcji szynowej, znamienny tym, że nad odpowiednio oczyszczonym i wygładzonym znanymi metodami podłożem płaskim lub kształtowym mocuje się przesuwnie element przeznaczony do spojenia z podłożem w odległości h = co najmniej 0,5 mm, nakłada na element spajany przekładkę z tektury lub tworzywa sztucznego i odpala w pistolecie nabój, którego pocisk ma czoło dobrane do kształtu powierzchni podłoża z promieniami przejścia r = **0,2—0,4d,** przy czym pocisk dosuwa element do podłoża i odkształcając je plastycznie spaja z **podłożem.**

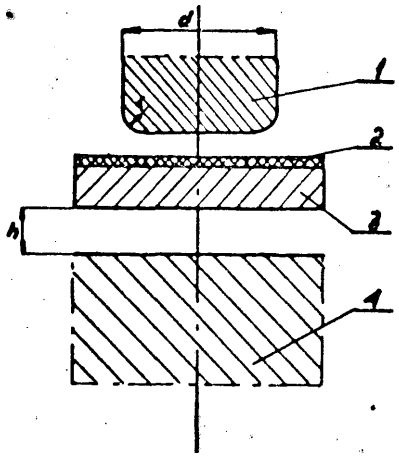

491 (P. 155165) 4.05.1972.

Instytut Obróbki Skrawaniem, Kraków, Polska (Zbigniew Adamczyk, Stanisław Smarzyński, Mieczysław Siwczyk).

Preselekcyjny system **sterowania,** znamienny tym, że pochodząca z układu pomiarowego złożonego na przykład z przezwornika obrotowo impulsowego (1) dekodera kierunku (2), licznika rewersyjnego (3) informująca o aktualnym położeniu wrzeciona obrabiarki, porównywana jest w komparatorze **(4),** który w przypadku zgodności z informacją podaną przez rozdzielacz (5) generuje impuls wykonawczy do rozdzielacza (7) włączającego odpowiedni rząd organów rodzajowych (9) matrycy wybierającej (8), a w konsekwencji realizuje zadane przez technologa nastawy drążenia, włącza i **wyłącza** ustalone cykle.

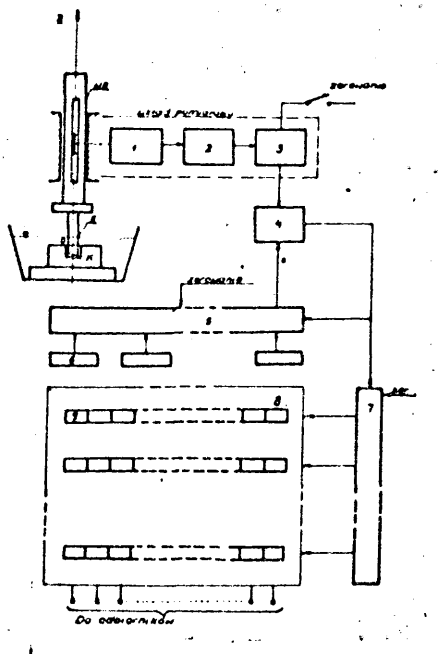

49l (P. 155387) 15.05.1972.

Instytut Obróbki Skrawaniem, Kraków, Polska (Jan Nitka).

Przyrząd do **dogniatania** dynamicznego powierzchni zewnętrznych wyposażony w narzędzia dogniatające, które stanowią kulki, znamienny tym, że do głowicy (1) korpusu są wkręcone wymienne gniazda (4) wzdłuż zadanej krzywej sinusoidalnej, oraz że gniazda (4) są osadzone na podkładkach technologicznych (6), przy czym w gniazdach (4) są osadzone kulki (5), pod które przez kalibrowane otwory (10) jest doprowadzane medium, a ilość wymiennych gniazd (4) z kulkami (5) jest zależna od wielkości narzędzia i średnicy kulek (5).

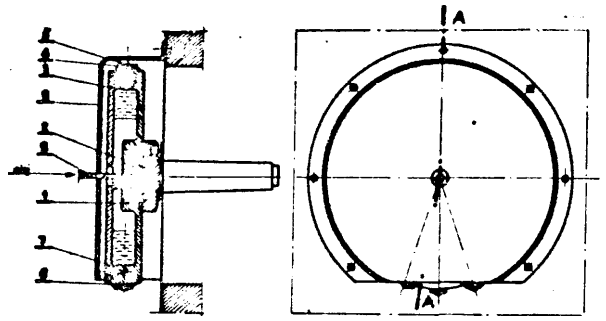

49l (P. 155428) 17.05.1972.

Instytut Obróbki Skrawaniem, Kraków, Polska (Mieczysław Siwczyk, Stanisław Buczek, Józef Kalinowski).

Obrabiarka erozyjna mająca zastosowanie jako elektroerozyjna, elektrochemiczna i ultradźwiękowo-elektrochemiczna do wykonywania otworów i wgłębień w pierścieniach o dowolnie dużych średnicach znamienna tym, że do stołu obrabiarki lub do korpusu (1) względnie poza obrabiarką na oddzielnym fundamencie jest zamocowana uchylna lub stała płyta (11) wraz z urządzeniem podziałowym lub podzielnicą, która jest usytuowana w płaszczyźnie pionowej lub odchylona od niej o nastawny kąt *y,* co zezwala na częściowe tylko zanurzenie obrabianego pierścienia (14) w cieczy roboczej znajdującej się w wannie (9), oraz że ciśnieniowy zbiornik (22) styka się z obrabianym pierścieniem (14) poprzez elastyczne uszczelki (24) umieszczone na zbiorniku ciśnieniowym (22), co zapewnia stały obieg cieczy przez strefę obróbki, przy czym na płycie (11) są zamocowane nastawne lub stałe rolki (12 i 17), a do płyty jest zamocowana tarcza (13) w której są wykonane otwory bazujące (15) służące do pozycjonowania obrabianego pierścienia (14).

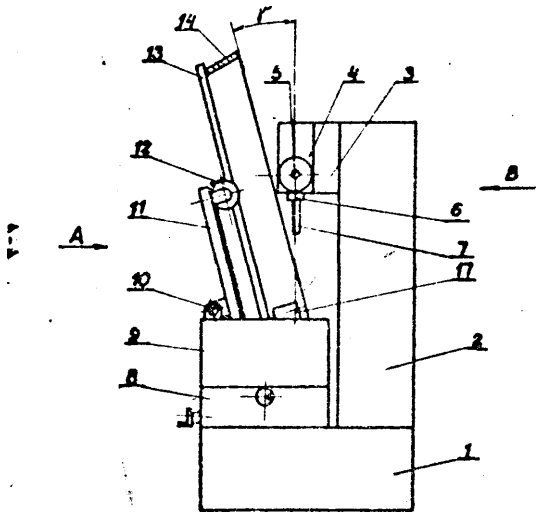

49l (P. 155555) 24.05.1972.

Instytut Obróbki Skrawaniem, Kraków, Polska (Mieczysław Siwczyk, Stanisław Buczek, Józef Kalinowski).

Urządzenie do profilowania **wałków** i otworów metodami erozyjnymi znamienne tym, że posiada jedną stałą bazę, którą stanowi płetwa (9), po której ślizga się kulka (17), oraz że obrót wrzeciona jest sterowany przez kształt płetwy (9), przy czym kulka (17) stanowiąca bazę regulowaną wkrętem (18) jest dociskana do płetwy (9) z jednakową siłą poprzez sprężynę (20).

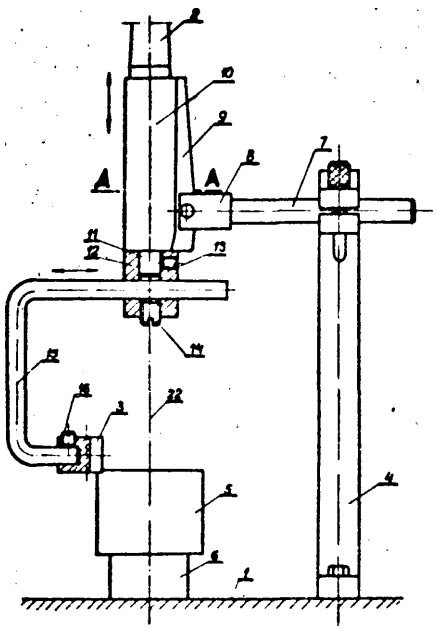

49m (P. 155121) 3.05.1972.

Wytwórnia Sprzętu Komunikacyjnego - Okęcie, Warszawa, Polska (Piotr Chruściak).

Urządzenie do automatycznego wykonywania rowków wzdłużnych na przedmiotach cylindrycznych zawierające turbinkę powietrzną, ślimak ze ślimacznicą i siłownik powietrzny znamienne tym, że dolna część przeciążeniowego sprzęgła (12) jest osadzona na górnej części wałka ślimaka (8), zaś na jego dolnej części znajduje się osadzona luzno garbikowa tarcza (16), a pod nią usytuowane są zapadkowe koła (18) i (20), a dolny wałek ślimaka (8b) jest osadzony obrotowo w stole (41), na którym znajduje się również tuleja (26) z nastawnym zderzakiem (29) i regulowanym zderzakiem (39).

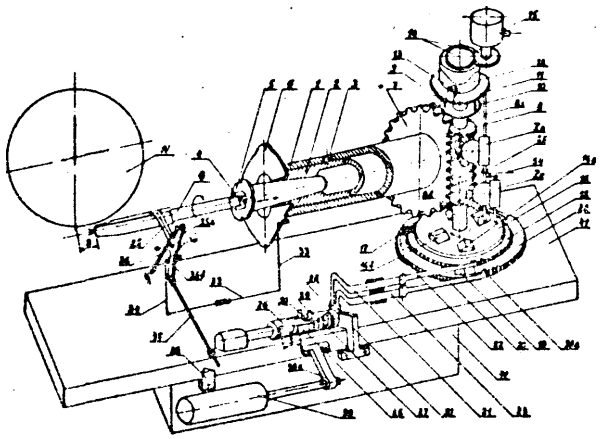

49m (P. 155943) **10.06.1972.**

Zakłady Radiowe „Diora", Dzierżoniów (Gabriel Grabarkiewicz).

Sposób eliminacji trasowania zwłaszcza płaskich elementów konstrukcyjnych znamienny tym, że usytuowanie na nich szczegółów jak przykładowo znaku lub otworu przeprowadza się za pomocą stołu współrzędnościowego przymocowanego do przyrządu lub maszyny.

Urządzenie do stosowania sposobu według zastrz. 1, znamienne tym, że zbudowane jest w postaci współrzędnościowego stołu mającego korpus (1) z prowadnicami (2), w których osadzony jest przymiar (3) nastawiany przy pomocy śruby (4) i blokowany przez wkręty (6).

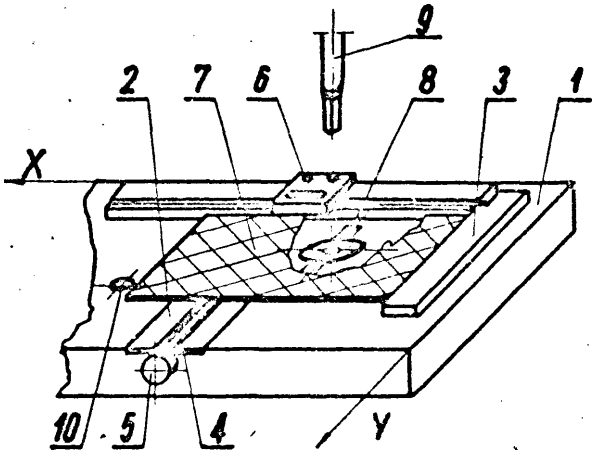

50c (P. 155252) 9.05.1972.

Politechnika Wrocławska, Wrocław (Ryszard Wyszyński, Andrzej Sandecki).

Młyn wentylatorowy, składający się z obudowy (1) młyna, wewnątrz której znajduje się odśrodkowy wirnik, oraz z kolanowego wlotu, znamienny tym, że wyposażony jest w dodatkowy odśrodkowy wirnik (3) osadzony w obudowie (1) młyna współśrodkowo względem podstawowego odśrodkowego wirnika (2).

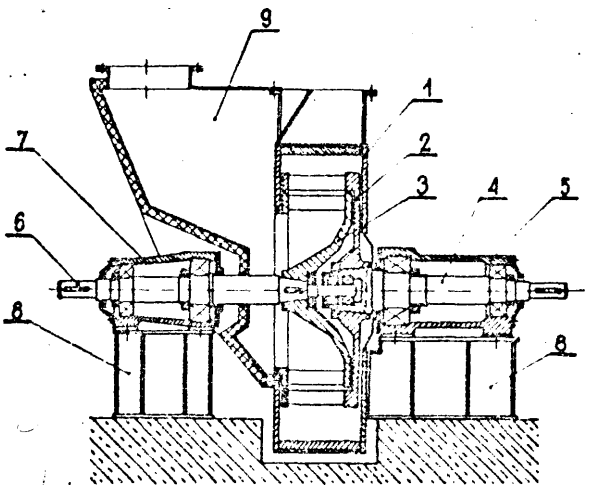

50c (P. 155134) **4.05.1972.**

Kozielska Fabryka Maszyn „KOFAMA", Koźle-Port (Walter Kozubski, Zbigniew Miśków).

Ciśnieniowy młyn kuleczkowy, posiadający wał z tarczami wirujący w komorze wypełnionej kuleczkami i ucieranym medium znamienny tym, że jako element; filtrujący posiada cylindryczne, osadzone na wale (1) między tarczami (11) i (12) wirujące z wałem (1) sito (13).

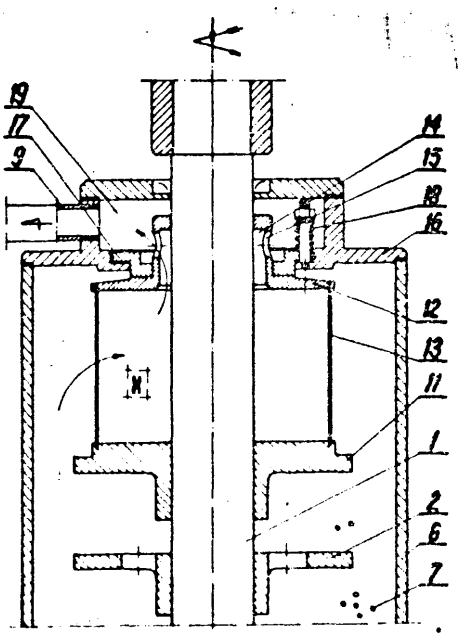

50c (P. 155655) 30.05.1972.

Centralny Ośrodek Badawczo-Projektowy Wzbogacania i Utylizacji Kopalin „SEPARATOR", Katowice (Adam Kucharczyk, Jan Pogonowski).

Kruszarka stożkowa, zaopatrzona w dwie powierzchnie robocze wykonane w postaci regularnych stożków ściętych lub zbliżonej do stożków, znamienna tym, że ruchomy element roboczy np. stożek zewnętrzny (3) połączony jest z wibratorem (5), a ponadto jest zamocowany do podstawy (2) kruszarki za pomocą elementów sprężystych (4), przy czym ruchomy element roboczy (3) jest współosiowy z elementem roboczym nieruchomym (1).

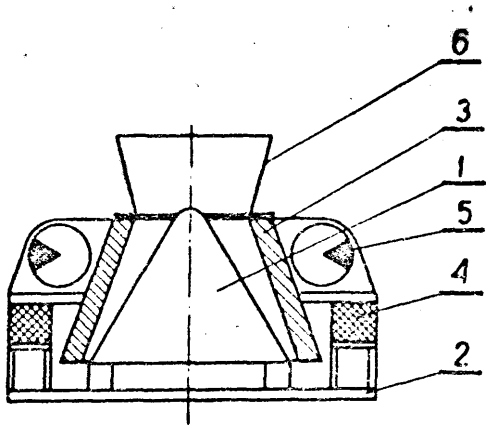

50c (P. 155716) 30.05.1972.

Instytut Hodowli i Aklimatyzacji Roślin Zakład Roślin Pastewnych, Kraków (Jerzy Ogorzałek, Regina Lutyńska, Eugeniusz Krawczyk).

Młynek laboratoryjny do rozdrabniania suchej masą roślinnej znamienny tym, że posiada obrotową tarczę (11) osadzoną na wałku (9) przekładni (5), i nieruchomą tarczę (13) osadzoną trwale w osi młynka« (1) wewnątrz dolnej części górnego korpusu (6).

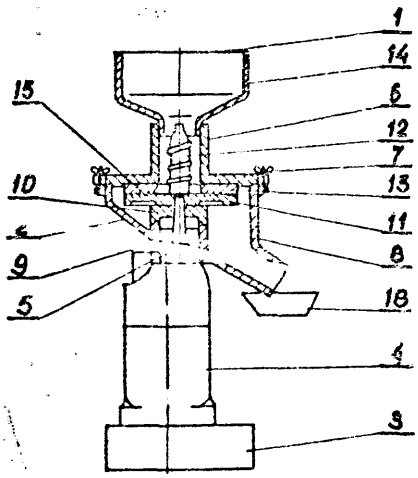

50c (P. 155770) 3.06.1972.

Instytut Chemicznej Przeróbki Węgla, Zabrze (Olbracht Zbraniborski, Helmut Skiba).

Urządzenie do rozdrabniania i pomniejszania prób materiałów, składające się z dwóch komór przedzielonych sitem i osadzonych na wale w górnej komorze bijaków, znamienne tym, że na wale (4), na którym umocowane są bijaki (5) umieszczone w górnej komorze (2) - umocowana jest tarcza (7) usytuowana w dolnej komorze (3).

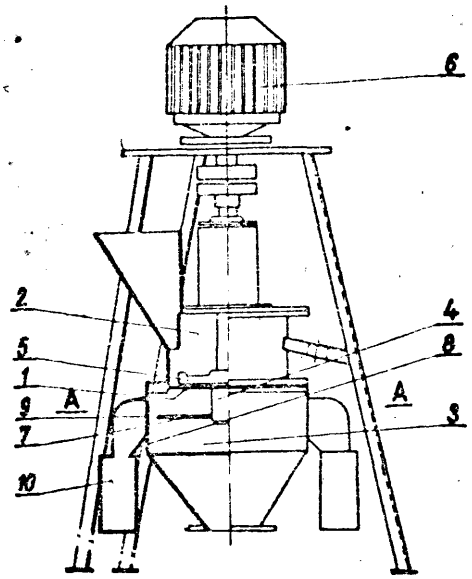

d (F. 155226) 9.05.1972.

Kopalnia Węgla Kamiennego Mortimer-Porąbka Przedsiębiorstwo Państwowe, Zagórze (Włodzimierz Tuszko, Bronisław Warlak).

Urządzenie do przesiewania materiałów ziarnistych 2 zastosowaniem drgającego rzeszota, składającego się z kilku sekcji (4) znamienne tym, że sekcja na podłużnych ramach nośnych (5) posiada pręty (6), na których przymocowane są odrębne grzybkowe elementy robocze (7), wyznaczające przez swoje- rozmieszczenie otwory przelotowe dla przesiewanego materiału na powierzchni sitowej (98), przy czym odległości (11) i (11a) elementów roboczych (7) od siebie wyznaczają graniczną średnicę przesiewanych ziarn i stanowi znamionowy prześwit przesiewacza.

Sposób przesiewania materiałów ziarnistych przy użyciu urządzenia według zastrz. 1—4, znamienny tym, że nadawę materiału ziarnistego (14), w czasie jego posuwu po powierzchni roboczej (9a), poddaje się ruchowi drgającemu, pochodzącemu od drgań przesiewacza oraz ruchowi drgającemu wtórnemu, pochodzącemu od indywidualnych drgań grzybkowych elementów roboczych (7), po czym przeprowadza się klasyfikację ziarnową z tym, że ziarna o średnicy mniejszej od wzajemnej odległości (11) i (11a) elementów (7) przepadają w dół i odbiera się je na krawędzi odbioru (15) jako sortyment przesiany (16), a ziarna większe od wymiaru znamionowego (11) przesiewacza przemieszcza się po powierzchni (9a) do krawędzi odbioru (15) jako sortyment grubszy (17) od średnicy znamionowej przesiewacza.

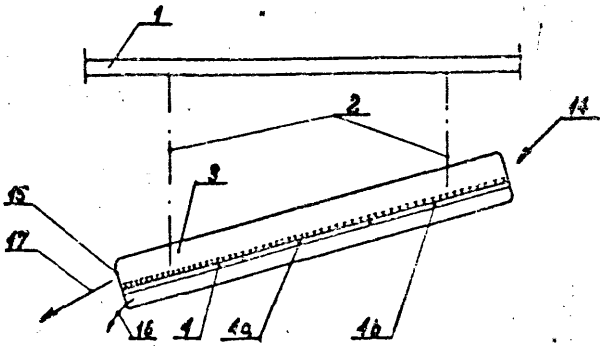

50d (P. 155463) 19.05.1972.

ROFAMA Fabryka Maszyn Rolniczych, Rogoźno Wielkopolskie (Marian Trafas).

Układ członów drgających w urządzeniach do przesiewania zwłaszcza ziarn zbóż, nasion roślin strączkowych i tym podobnych złożony co najmniej z dwóch sitowych członów wspartych i/lub podwieszonych za pośrednictwem sprężystych zasobników energii oraz co najmniej z jednego wykorbionego wału (mimośrodu) sprzężonych w całość za pomocą jednego lub wielu sztywnych cięgien (targańców) i z napędowego silnika sprzężonego z wałem znamienny tym, że zawiera co najmniej jedną parę sitowych członów (2), (3), (11), (12) w zestawieniu jeden za drugim i/lub jeden na drugim, które są sprzężone między sobą co najmniej jednym sztywnym cięgnem (9). (19) za pośrednictwem wykorbionego wału (8), (18) ułożyskowanego na jednym z tworzących parę członów (2), (12), przy czym napędowy silnik jest osadzony na tym samym członie (2), (12) i napędza wał (8), (18) bezpośrednio, albo na każdym innym elemencie urządzenia do przesiewania i napędza wał (8), (18) pośrednio za pomocą na przykład elastycznego cięgna bez końca lub takiego samego sprzęgła.

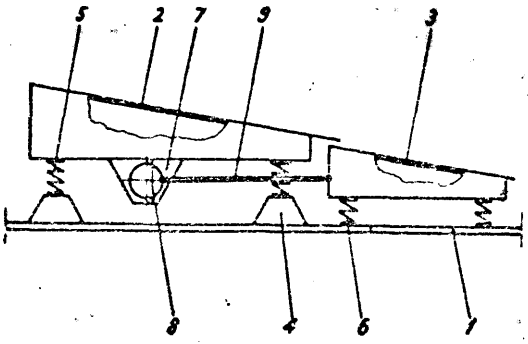

50e (P. 155258) 9.05.1972.

Zakłady Sprzętu Motoryzacyjnego, Sędziszów Młp. (Zygmunt Marciniec).

Cyklon do filtra powietrza na wysokie zapylenie, służący do oczyszczania powietrza w silnikach wysokoprężnych, znamienny tym, że składa się z korpusu (1), rurki wyjściowej (2) oraz z płaskich łopatek (3), powodujących ruch wirowy powietrza zasysanego do cyklonu przy czym łopatki nachylone są pod kątem 40° do poziomu i ułożone prostopadłe do płaszczyzn leżących w osi symetrii cyklonu.

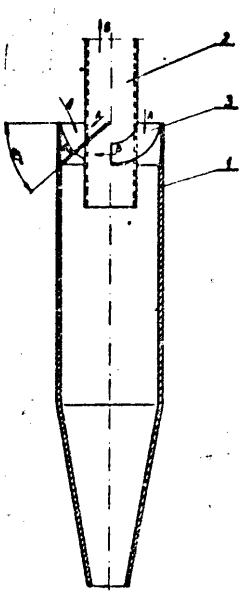

53b (P. 155543) 23.05.1972.

Jan Ranczakowski, Kraków.

Pokrywa słoja typu „Weck", znamienna tym, że posiada w górnej części otwór 2 zamykany elastycznym korkiem 3.

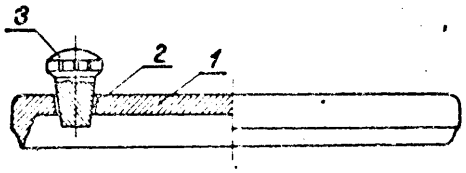

53c (P. 155777) 3.06.1872.

Przedsiębiorstwo Połowów Dalekomorskich i Usług Rybackich „Gryf", Szczecin (Tadeusz Jachimiak, Tadeusz Sienkiewicz, Zdzisław Burghardt, Mieczysław Hyży, Teresa Bogusław; Elżbieta Obłamska, Franciszek Michoński, Jan Chańko, Ignacy Jakubowski, Rajmund Bombel, Stanisław Kowalski, Marian Wojnowski).

Sposób solenia ryb mrożonych, zwłaszcza śledzi znamienny tym, że zamrożone bloki rybne zalewa się wodnym, nasyconym roztworem soli, pozostawia do rozmrożenia, które przebiega równocześnie ze wstępnym nasycaniem tkanki rybnej solą zawartą w solance, po czym dosypuje się suchej soli dla uzyskania pełnego wysolenia się ryb.

c (P. 156505) 5.07.1972.

Morski Instytut Rybacki. Gdynia, Polska (Aleksander Stala, Teresa Krassowska, Jan Knyszewski).

Sposób wytwarzania bloków rozdrobnionych ryb i bezkręgowców morskich zamrażanych w niskiej temperaturze, znamienny tym, że produkt po jego mechanicznym rozdrobnieniu jest poddawany działaniu próżni z jednoczesnym mechanicznym jego mieszaniem, po czym próżnia jest redukowana powietrzem lub wprowadzony jest gaz obojętny korzystnie dwutlenek węgla CO a produkt jest poddawany zamrażaniu w znany sposób.

53f (P. 155834) 7.07.1972.

Śląskie Zakłady Przemysłu Cukierniczego, Siemianowice (Kazimierz Organiściak, Wojciech Łoś, Jan Pytlik).

Sposób wytwarzania czekolady do picia w proszku zwłaszcza do natychmiastowego sporządzania napoju na drodze łączenia mączki cukrowej, glukozy spożywczej, skrobii modyfikowanej, proszku kakaowego, soli kuchennej, etylowaniliny znamienny tym, że kondycjowanie połączonych składników działaniu pyłu wodnego lub wodą w postaci aerozolu do momentu uzyskania odpowiednich aglomeratów o wilgotności do 8% wody, które następnie poddaje się ujednoliceniu na urządzeniach rozdrabniających.

53 (P. 155447) 18.05.1972.

Centralne Laboratorium Drobiarstwa, Poznań, Polska (Henryk Wcisło, Wojciech Doruchowski, Zbigniew Torz, Józef Szarata, Zenon Szmańda, Aleksander Klorek).

Sposób wytwarzania karmy dla domowych i hodowlanych zwierząt mięsożernych z ubocznych produktów poubojowych, w szczególności z świeżych lub mrożonych a następnie rozmrożonych głów, przełyków, woli, żołądków gruczołowych, tchawic, płuc, niektórych części jelit oraz krwi zwierząt rzeźnych, zwłaszcza z drobiu, drogą poddania tych produktów specjalnej obróbce oraz rozdrobnieniu, uzupełnieniu dowolnym dodatkiem składników uszlachetniających, stabilizatorów, emulgatorów, wymieszaniu, pasteryzowaniu lub sterylizowaniu i ewentualnie odwodnieniu w znany sposób, znamienny tym, że głowy traktuje się w czasie 5—45 minut parą wodną o ciśnieniu 1—5 atm, korzystnie 2,5 atm i po rozdrobnieniu ewentualnie się je kutruje i homogenizuje, a otrzymany homogenizat łączy z drugim homogenizatem uzyskanym z przełyków, woli, żołądków, tchawic, płuc, z odcinków jelit, skóry i innych części, które to produkty poubojowe uprzednio parzy się wodą o temperaturze 90—100°C przez najmniej 5 minut i po odcedzeniu blanszuje przez 10—45 minut parą lub gorącą wodą, a potem po rozdrobnieniu kutruje regulując konsystencję w trakcie tego lub później dodatkiem tłuszczu, jarzyn gotowanych i wywaru jarzynowego i do otrzymanej z połączenia masy wprowadza się krew uprzednio ewentualnie peklowaną, a także wszelkie inne dodatki uszlachetniające i przyprawy i całość masy temperuje w ciągu najmniej 15 minut w temperaturze 40—95 C a w końcu sterylizuje w pojemnikach albo pasteryzuje i granuluje lub formuje w dowolne kształty i odwadnia utrzymując w gotowym wyrobie najmniej 65% wagowych składnika mięsno-kostnego i tłuszczu, na który składać się powinien udział najmniej 35% głów ptasich, korzystnie 40% u, udział krwi 5—25%, korzystnie 15%, pozostałych składników mięsnych 5-20%, korzystnie 12%, zaś tłuszczu 6-12% wagowych.

53g (P. 155914) 9.00.1972.

Rejonowe Przedsiębiorstwo Przetwórcze Przemysłu Paszowego „Bacutil", Wrocław (Józef Scisło, Aniela Scisło).

Sposób wytwarzania środka de- konserwacji pasz. a zwłaszcza pasz zbożowych, zbożowo -mineralnych, mączki kostnej, mączki rybnej, świeżych odpadów rybnych i innych, znamienny tym, że przy produkcji tego środka stosujemy ściśle określone parametry ilościowe, w stosunku: 10% azotynu potasu lub azotynu sodu, 10% wodorotlenku wapnia i 80% węglanu wapnia.

53g (P. 156491) 4.07.1972.

Przedsiębiorstwo Połowów Dalekomorskich i Usług Rybackich „Dalmor", Gdynia, Polska (Zbigniew Grabowski).

Urządzenie do wytwarzania brykietów z materiałów paszowych, zwłaszcza mączki rybnej, posiadająca komorę prasowania, urządzenie prasujące, zasypowe i dozujące, sterowane za pomocą znanej aparatury hydraulicznej i/lub pneumatycznej, znamienne tym, ze komora prasowania (6) posiada otwór zasypowy (4) zamykany tłocznikiem (2), pod którym znajduje się wyrzut-

nik (7), a po jego przeciwnej stronie zasuwa (5), przy czym otwór zasypowy (4) stanowi przedłużenie dozownika (8), a wyrzutnik (7) i zasuwa (5) stanowią część ścian komory prasowania (6).

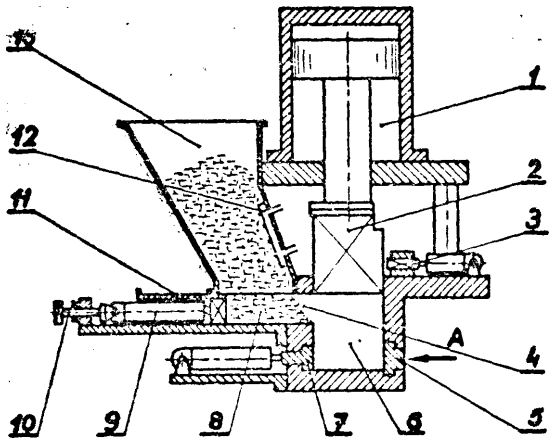

53i (P. 155733) 31.06.1972.

Kaliskie Zakłady Koncentratów Spożywczych, Winiary koło Kalisza (Tadeusz Karasek, Franciszka Hallada, Edward Kwaśnik).

Sposób wytwarzania kwaśnych hydrolizatów białkowych, szczególnie dla celów spożywczych z surowców zawierających białko, na przykład z śruty sojowej, albuminy mlecznej, glutenu pszennego, kazeiny i innych, na drodze prowadzonej ciągłej reakcji z zastosowaniem katalizatora, najkorzystniej kwasu solnego w warunkach ciśnienia atmosferycznego lub podniesionego do 3,0 atn, w temperaturze 100—140°C w znanych autoklawach bezciśnieniowych lub ciśnieniowych zaopatrzonych w mieszadła i służących jako reaktory, znamienne tym, że proces hydrolizy rozpoczyna się w reaktorze wstępnym stanowiącym pierwszy stopień reakcji, który zasilany jest surowcami i materiałami pomocniczymi dozowanymi w sposób ciągły lub okresowy porcjami i otrzymaną w nim częściowo shydrolizowaną przy ciśnieniu atmosferycznym ciekłą masę przeprowadza się kolejno przez dowolną ilość szeregowo połączonych dalszych stopni, w których utrzymuje się warunki ciśnienia podwyższonego a także stosuje się częściowy obieg zwrotny hydrolizatu do tego samego lub korzystniej do poprzedzającego stopnia i proces prowadzi dalej we wszystkich stopniach równocześnie pobierając gotowy hydrolizat z ostatniego stopnia, przy czym ciągły przepływ hydrolizatu przez całą linię uszeregowanych stopni może następować na dowolnej wymuszonej drodze, na przykład za pomocą pomp albo za pomocą zastosowanego ciśnienia malejącego o stałą różnicę na każdym stopniu w kierunku przepływu lub grawitacyjnie, a także na zasadzie przepływu w naczyniach połączonych przy wyrównanym ciśnieniu we wszystkich stopniach wysokociśnieniowych, zaś szybkość tego przepływu reguluje się wielkością wypływu z ostatniego stopnia.

Urządzenie do stosowania sposobu według zastrzeżenia 1, znamienne tym, że składa się z reaktora bezciśnieniowego wstępnej hydrolizy (1) oraz dowolnej ilości reaktorów ciśnieniowych (2) połączonych ze sobą szeregowo i tworzących linię produkcyjną posiadającą kolektor wpływowy, zaopatrzony w zawory bocznikujące (3) oraz wspólne układy regulacji poziomu cieczy (4), układy regulacji temperatury (5), układy regulacji ciśnieniowej (8) łączące się z poszczególnymi reaktorami i z wspólnym dla nich kolektorem odprowadzenia oparów (10), jak również pompy podające rozmieszczone w linii między poszczególnymi reaktorami (2), które ponadto dołączone są do pomp obiegu zwrotnego (7).

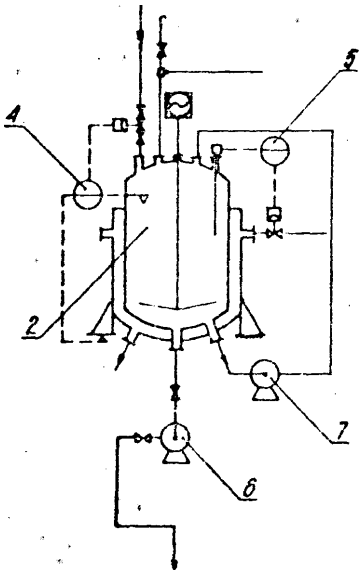

53k (P. 155675) 29.05.1972.

Kaliskie Zakłady Koncentratów Spożywczych, Winiary k/Kalisza, Polska (Krystyna Pajączkowska, Elżbieta Cichosz).

Sposób wytwarzania pasztetu charakteryzującego się znaczną spoistością, smarownością i niską zawartością tłuszczu z użyciem mięsa drobiowego z dodatkiem mięsa wieprzowego, znamienny tym, że do masy mięsnej połączonej z uzupełniającymi dodatkami i przyprawami wprowadza się mleko uprzednio podgrzane szybko do temperatury 72—90°C i przetrzymane w niej przez okres najmniej 5 sekund w celu wytrącenia fosforanów i cytrynianów, a następnie całość kutruje się i uzupełnia skład dodatkiem tłuszczu drobiowego i dalej poddaje procesowi kondycjonowania i mieszania w czasie najmniej 20 minut przy zachowaniu jej temperatury w granicach 74—83°C, a następnie po doprowadzeniu konsystencji do pożądanych granic w dalszym ciągu homogenizuje i odpowietrza, a w końcu po umieszczeniu w opakowaniach sterylizuje utrzymując czas podgrzewania nie dłuższy jak 13 minut, czas sterylizacji w temperaturze 120—122° w granicach 54—56 minut a czas schłodzenia nie dłuższy jak 14 minut, przy czym w gotowym pasztecie stosunek wagowy mięsa drobiowego do mięsa wieprzowego nie powinien być mniejszy jak 4,3 : 1, a stosunek wagowy mleka do wszystkich składników masy pasztetowej nie mniejszy jak 1 : 3,5, zaś ogólna zawartość tłuszczu w pasztecie nie powinna być większa jak 18%.

55f (P. 155705) 31.05.1972.

Joachim Schmidt, Oberursel, NRF, Martin Unruh, Lahr/Salz, NRF (Joachim Schmidt, Martin Unruh).

Papier stosowany jako papier wielokopiowy znamienny tym, że zawiera podłoże i nałożoną na nie zasadniczo jednorodną powłokę utworzoną z rozdrobnionych, powiązanych ze sobą wzajemnie cząsteczek polichlorku winylu otrzymanego na drodze emulsyjnej polimeryzacji, zawierającego od 0,01 do 4% wagowych emulgatora i mającego wartość K w granicach 60—80, przy czym średnia wielkość cząsteczek wynosi 50 μ lub mniej, a pozostałość na sicie w próbie przeprowadzonej w warunkach określonych normą DIN wynosi nie więcej niż 34% wagowych.

Sposób wytwarzania papieru według zastrz. 1, znamienny tym, że rozdrobnione cząsteczki materiału rozprowadza" się w lotnym płynie organicznym dla ich spęcznienia a powstałą jednorodną mieszaninę nakłada się w postaci warstwy na podłoże albo bezpośrednio, albo po odpowiednim rozcieńczeniu, warstwę su-

szy się przez odparowanie płynu organicznego aż do uzyskania zasadniczo jednorodnej warstwy z rozdrobnionych wzajemnie powiązanych ze sobą cząsteczek.

5Tc (P. 155964) 12.06.1972.

Łódzkie Zakłady Kserotechniczne, Łódź (Stefan Masłocha, Stefan Jabłoński, Stanisław Kończak, Franciszek Szczepanek).

Urządzenie do wywoływania i utrwalania termicznego w fototermokopiarkach, znamienne tym, że ma przesuwającą się taśmę (2), dociskaną do powierzchni grzejnego elementu (7) zespołem obrotowych rolek (11) przy pomocy sprężyny (8).

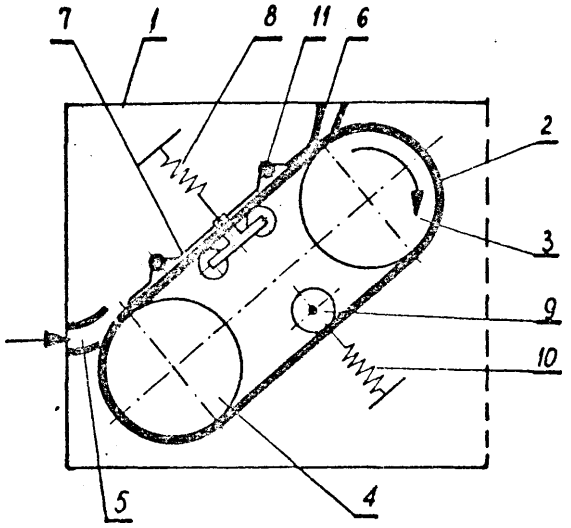

57e (P. 156479) 3.07.1972.

Pierwszeństwo: 5.07.1971 - Japonia.

Canon Kabushiki Kaisha. Tokio, Japonia (Takushi Saito, Yujiro Ando).

Kopiarka elektrofotograficzna zawierająca materiał fotoczuły, środki do tworzenia utajonego obrazu elektrostatycznego, stanowisko wywoływania płynowego, stanowisko przenoszenia i stanowisko czyszczenia, znamienna tym, że materiał fotoczuły ma umieszczone na swych przeciwległych brzegach rowki do zbierania płynu wywołującego, a stanowisko czyszczenia zawiera ostrze ze sprężystego materiału skierowane w kierunku przeciwnym kierunkowi ruchu materiału fotoczułego, przy czym jedna krawędź tego ostrza jest w styku z materiałem fotoczułym, a ponadto zawiera zbiornik płynu czyszczącego i środki do podawania płynu czyszczącego przed rozpoczęciem czyszczenia do obszaru styku materiału fotoczułego i ostrza.

58a (P. 155728) 31.05.1972.

Ośrodek Badawczo-Rozwojowy Przemysłu Budowy Urządzeń Chemicznych „CeBeA", Kraków, Polska (Adam Lurie).

Płyta z kanałami grzewczymi zwłaszcza do pras półkowych mająca sieć wewnętrznych przelotowych równoległych do siebie kanałów o przekroju poprzecznym w przybliżeniu prostokątnym lub wielokątnym, przebiegających równolegle do jej powierzchni roboczych, znamienna tym, że utworzona jest z dwu elementów płytowych (1) mających każdy na jednej ze swych dwu najrozleglejszych powierzchni jednakowe, równoległe i jednakowo rozmieszczone żebra (2), których grzbietami zwróconymi do siebie i stykającymi się ze sobą elementy te są wzajemnie trwale połączone.

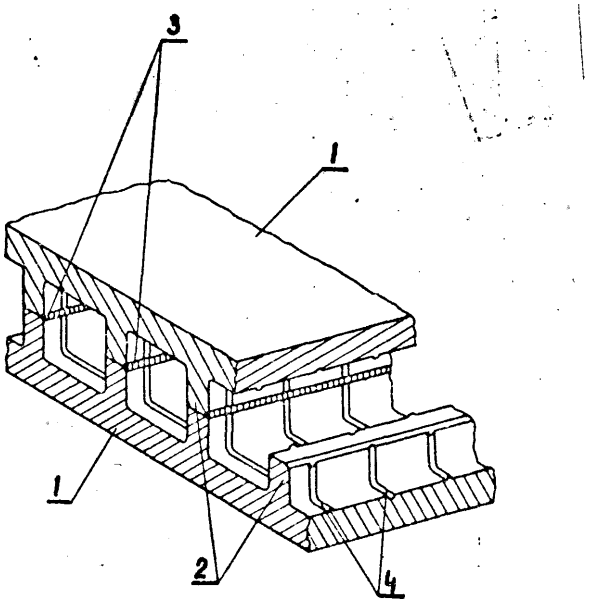

58a (P. 156746) 17.07.1972.

Kombinat Opakowań Blaszanych Lekkich „Opakomet" Goleniowska Fabryka Opakowań Blaszanych, Goleniów, Polska (Stanisław Oleksy, Eugeniusz Swierczyński, Tadeusz Walendzik).

Praca mimośrodowa zwłaszcza do wytłaczania i kształtowania przedmiotów w postaci puszek, misek itp. z kierunkiem ruchu suwaka nachylonym względem kierunku pionowego znamienna tym, że jej suwak (3) ze stemplem (6) oraz mechanizm napędowy są umieszczone w dolnej części korpusu (1) prasy natomiast nieruchomy stół (4) z matrycą (14) są umieszczone w jego górnej części, przy czym pas blachy podawany na dolną powierzchnię matrycy (14) jest do niej dociskany za pomocą elastycznych docisków (30), przy tym ruch roboczy suwaka (3) jest ruchem do góry.

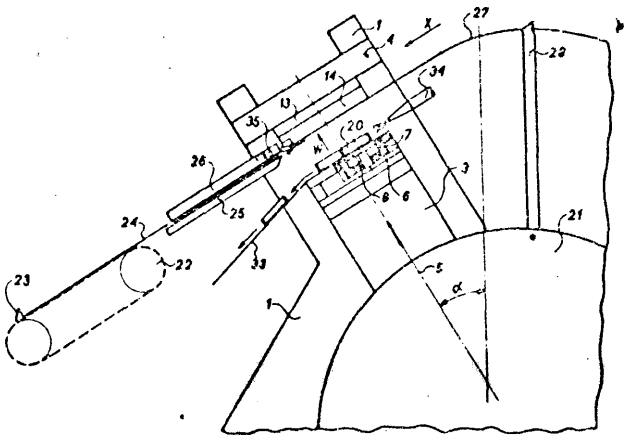

59a (P. 155027) 28.04.1972.

Fabryka Urządzeń Budowlanych Hydroma, Szczecin, Polska (Ryszard Peroński).

Ogranicznik wydajności pompy hydraulicznej wyporowej, posiadający zawór bezpieczeństwa i mechanizm stałej mocy, którego głównymi częściami składowymi są suwak sterowany ciśnieniem roboczym, oraz sprężynę stałej mocy lub zespół sprężyn, na które ciśnienie to oddziaływuje znamienny tym, że ma sprężynę stałej mocy lub zespól sprężyn, na które ciśnienie żynę (18) poprzez elementy mechanizmu stałej mocy wychylającą pompę (1) ma maksymalną wydajność, oraz komorę hydrauliczną (28) ograniczoną suwakiem flf), tuleją ruchomą (8) i korpusem (9), w której ciśnie-

nie otwarcia zaworu bezpieczeństwa (6) przez otwór (2T) oddziaływuje, pokonuje napięcie sprężyny (18) zmniejszając wychylenie pompy (1) przez jej czop (20) do wartości bliskich zeru, dzięki czemu ogranicza się do niezbędnego minimum wydajności pompy w czasie, gdy pompa (1) nie pracuje efektywnie w układzie hydraulicznym.

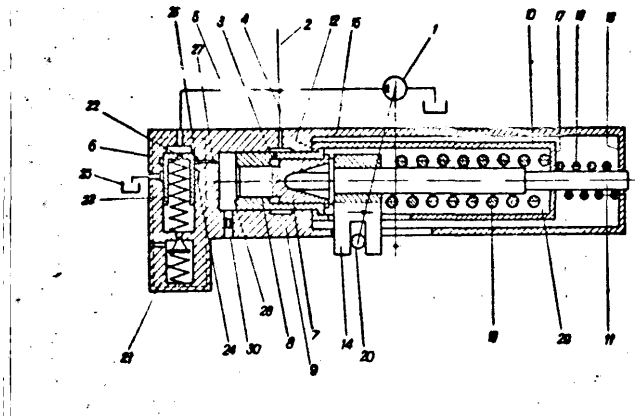

59a (P. 155457) 18.05.1972.

Zakład Urządzeń Okrętowych „Hydroster", Gdańsk (Aleksander Nienartowicz, Kazimierz Swircz).

Pompa tłokowa z tłokiem uszczelnionym pierścieniem, zwłaszcza do tłoczenia oleju, znamienna tym, że tłok (1) ma kanał (5), łączący komorę cylindra poprzez wydrążenie (6) tłoka (1) z jego pobocznicą nad uszczelniającym pierścieniem (4), przy czym wylot kanału (5) na pobocznicy jest w każdym położeniu roboczym tłoka (1) przysłonięty powierzchnią cylindra (3).

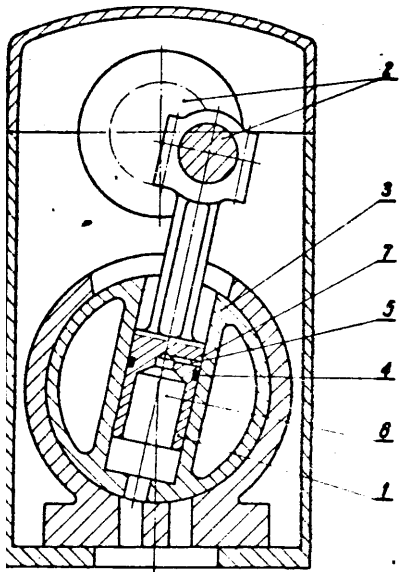

59a (P. 155632) 27.05.1972.

Instytut Obróbki Skrawaniem, Kraków (Jan Wójtowicz, Władysław Czech, Jacek Tota, Mieczysław Kaliciński).

Urządzenie do przetłaczania wody lub powietrza przy myciu samochodów pod ciśnieniem strumienia wody, spłukiwania szyb w czasie jazdy i na postoju, oraz przetaczania powietrza do napełniania opon i dętek kół samochodów, wyposażone w membranę oraz zespół zaworów ssąco tłoczących, znamienne tym, że na trzpieniu (8) z jednej jego strony jest osadzona membrana (6), pod którą jest osadzona sztywna podkładka (19) odpowiadająca kształtem wewnętrznemu zarysowi obudowy górnej korpusu (1) pompy, na której jest umieszczony zawór ssący (2) i tłoczący (3) w ten sposób, że nie zniekształcają jego płaszczyzny i nie zwiększają objętości martwej komory ciśnieniowej (7), a na drugi koniec trzpienia (8) jest nałożony teleskop (11) zakończony kulką (12) opartą o dźwignię (13) sprzęganą i wysprzęganą cięgnem (18), oraz że wokół trzpienia (8) jest osadzona sprężyna przeciążeniowa (9) a na teleskopie (11) sprężyna powrotna (10), przy czym napęd dźwigni (13) pochodzi od mimośrodu (16) umieszczonego na elemencie obrotowym pochodzącym od zespołu silnika, na przykład wałka prądnicy, wałka pompy wodnej, wałka rozrządu.

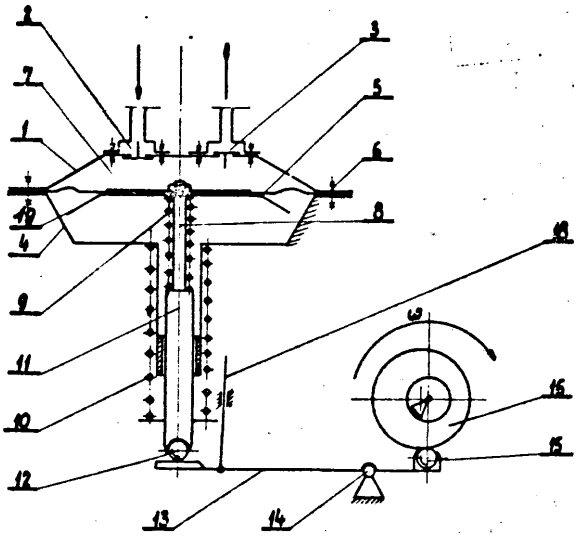

59a (P. 155873) 8.06.1972.

Przedsiębiorstwo Geofizyki Górnictwa Naftowego, Toruń (Bogdan Kotlewski, Mieczysław Michalski, Zbigniew Warta, Stefan Woźniak).

Pompa tłokowa zwłaszcza do pompowania cieczy ж mechanicznymi zanieczyszczeniami stosowana szczególnie przy przepompowywaniu płuczki wiertniczej, znamienna tym, że posiada samocentrujący tłok (1) osadzony w tłoczysku (5) przy pomocy trzpienia (3) i pierścienia zabezpieczającego (4), a ponadto gniazda zaworów kulowych (6, 6a) posiadają krawędzie styku (a, b) z kulami (7, 7a) załamane najkorzystniej pod kątem 90° z nieznacznym ścięciem tych krawędzi w miejscu styku (a, b) na przestrzeni około 0,5 mm.

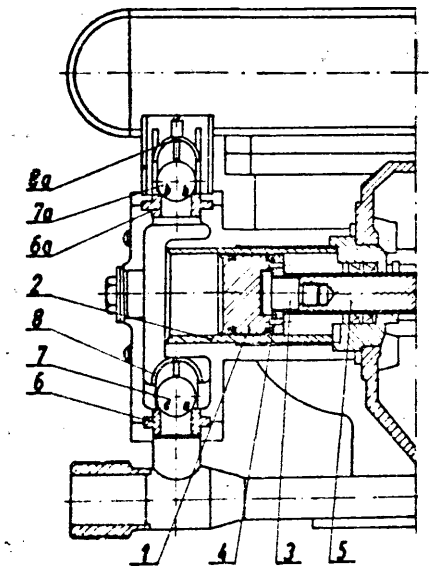

59b (P. 155172) 5.05.1972.

Centralny Ośrodek Badawczo-Projektowy Górnictwa Odkrywkowego, Wrocław, Polska (Czesław Maćkowiak, Józef Nawrocki, Marian Rataj).

Posobny **układ** pomp głębinowych do głębokich ujęć wodnych, **znamienny** tym, że na wspólnym rurociągu tłocznym (2) znajdują się szeregowo umieszczone agregaty pompowe (1), (6), przy czym rurociąg (2) tłoczny zawieszony jest za pomocą przymocowanej nierozłącznie kryzy (3) na pierścieniu (4), umocowanym szczelnie do obudowy otworu studni.

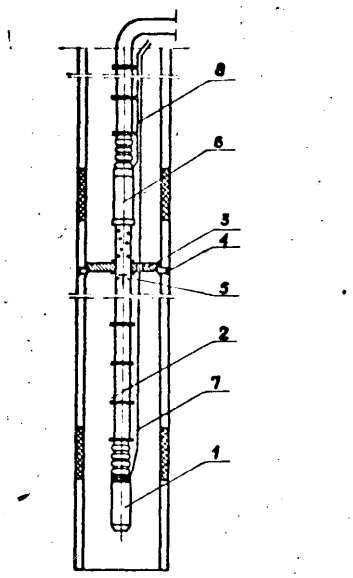

59e (P. 155613) 26.05.1972.

Politechnika Śląska im. W. Pstrowskiego, Gliwice (Jerzy Grychowski).

Sposób wielokrotnego zgniatania elastycznego przewodu dla uzyskania szczelności pomiędzy elementami urządzenia znamienny tym, że profiluje się grubość ścianki przewodu elastycznego i/lub umieszcza się w przewodzie profilowane wkładki sztywne lub elastyczne, a następnie zgniata się przewód pomiędzy dwoma lub więcej elementami urządzenia, przy czym kształt przekroju ścianek przewodu i wkładek dobiera się tak, aby łącznie z kształtem elementów zgniatających urządzenia, zamykały w czasie zgniatania szczelnie przekrój przepływowy przewodu zgniatanego bez wywołania nadmiernych odkształceń w ściance przewodu.

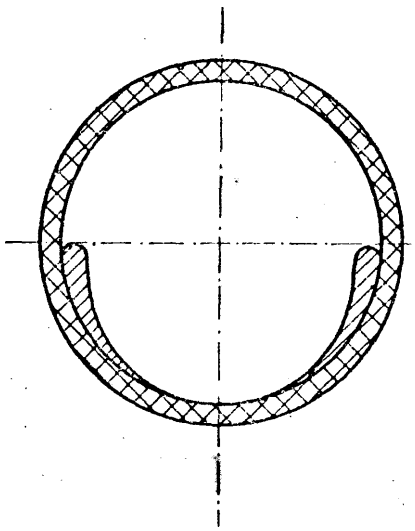

60a (P. 155118) 3.05.1972.

Politechnika Warszawska, Warszawa (Wiesław Niewczas, Janusz Wichniak).

Sposób ograniczania wartości zakresu zmian ciśnienia wyjściowego pneumatycznych elementów automatyki, wyposażonych w układ wyjściowy, składający się z dyszy sterowanej przysłoną i wzmacniacza zmian ciśnienia wyjściowego, znamienny tym, że w chwili gdy wartość ciśnienia wyjściowego (pw) osiągnie ustaloną z góry wartość lub spadnie poniżej tej wartości, zamyka się wypływ powietrza z dyszy (1) kaskady sterującej, za pomocą zaworu (2, 3), korzystnie kulkowego, oddzielającego przestrzeń tej dyszy, do której doprowadza się ciśnienie zasilania (pz) od otworu wylotowego (19) tej dyszy, sterowanego przysłoną, oraz tym, że w chwili gdy wartość ciśnienia wyjściowego (p_w) osiągnie ustaloną z góry wartość tego ciśnienia lub wzrośnie powyżej tej wartości, powoduje się upust powietrza do atmosfery poprzez otwarty wspomniany zawór (2, 3) i połączony z nim drugi zawór (5, 8), także korzystnie kulkowy, przy czym elementy dławiące obu tych zaworów steruje się poprzez układ dźwigni, za pomocą elementu spełniającego funkcję czujnika, korzystnie w postaci mieszka sprężystego (10), reagującego na zmiany ciśnienia wyjściowego.

Urządzenie do stosowania sposobu według zastrz. 1, składające się z dyszy sterowanej przysłoną i wzmacniacza zmian ciśnienia wyjściowego, które to elementy stanowią układ wyjściowy dowolnego elementu automatyki, znamienne tym, że wyjście wzmacniacza (17) połączone jest z wejściem elementu spełniającego funkcję czujnika ciśnienia wyjściowego (p_w), korzystnie w postaci mieszka sprężystego (14), z którego denkiem połączony jest koniec trzpienia (13), którego drugi koniec zaopatrzony jest w płytkę, przymocowaną prostopadle do jego osi, przemieszczającą się pomiędzy parą zderzaków, w jaką zaopatrzony jest koniec wahliwie zawieszonej swoim drugim końcem dźwigni (10), która to dźwignia wyposażona jest w drugą parę zderzaków usytuowana jest płytka, przymocowana do końca pręta (4), na którego końcu i w przybliżeniu w jego środkowej części długości zamocowane są nieruchomo dwa elementy dławiące korzystnie w postaci kulek, przy czym kulka (3) współpracująca z otworem (2) stanowi zawór umieszczony wewnątrz przestrzeni dyszy (1), oddzielający otwór wylotowy (19) tej dyszy od jej otworu doprowadzającego ciśnienie zasilania, zaś druga kulka (5) podparta sprężyście, współpracująca z otworem (6) stanowi drugi zawór połączony z przestrzenią dyszy (1), przy czym pręt (4) w pobliżu wspomnianej drugiej pary zderzaków jest podparty bolcem (21), przymocowanym nieruchomo do dźwigni (10).

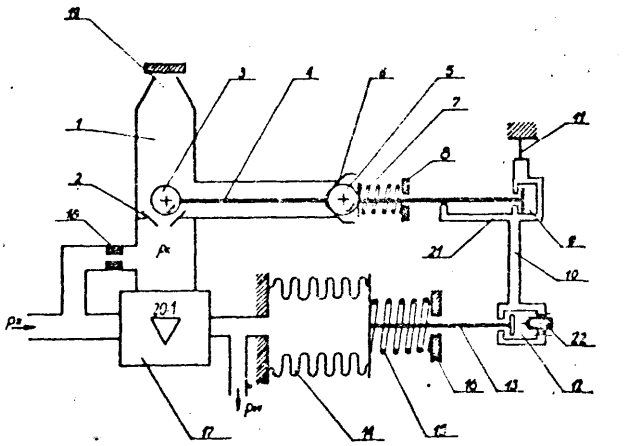

60a (P. 155488) 20.05.1972.

Biuro Projektów Przemysłu Metali Nieżelaznych „Bipromet", Katowice (Ryszard Gajewski, Wiesław Kleszcz).

Siłownik obrotowy, napędzany hydraulicznie lub pneumatycznie, znamienny tym, że ma wydłużony zespół tłokowo-nakrętkowy, którego tłok (10) znajduje się na jednym jego końcu. natomiast nakrętka (7) na drugim, a wałek (2) ma w przestrzeni między łożyskami (3) i (4) jedną część (5) nagwintowaną oraz drugą część (6), gładką, przy czym nakrętka (7) jest zabudowana na nagwintowanej części (5), a tłok (10) na gładkiej części (6).

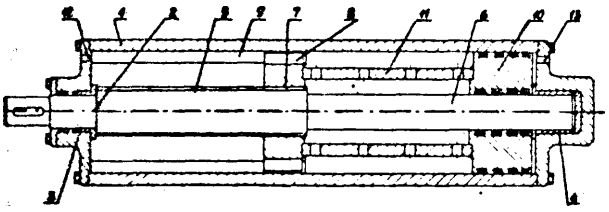

60a (P. 155640) 27.05.1972.

Zakłady Konstrukcyjno-Mechanizacyjne Przemysłu go, Gliwice (Antoni Pędras).

Rozdzielacz uliczny, do wprowadzania cieczy pod ciśnieniem do dowolnie obranego urządzenia z głównego przewodu tłocznego, obsługującego cały zespół urządzeń hydraulicznych, zawierający obrotowy element rozdzielczy, który szczelnie przylega do nieruchomego siedliska oraz jest wyposażony w zawór odcinający sterowany uchylną dźwignią, która jest zarazem obrotowa i służy do obracania elementu rozdzielczego, znamienny tym, że obrotowy rozdzielczy element (12) w postaci trzpienia, na zewnętrznej powierzchni walcowej ma dwa obwodowe rowki (5, 7), dolny i górny, połączone ze sobą hydraulicznie za pomocą kanału (10, 12), z których obwodowy rowek (5) dolny jest połączony hydraulicznie z pompą zasilającą odbiorniki hydrauliczne, a rowek (7) górny jest połączony hydraulicznie z kanałami (8a, 8b, 8c ...) spływowymi odbiorników hydraulicznych, zakończonymi gniazdami (22a, 22b, 22c ...) oraz jest połączony hydraulicznie ze wspólnym spływowym kanałem (9) w kadłubie (1) rozdzielacza, przy czym w kanale łączącym wzajemnie oba rowki (5, 7) w bezpośrednim sąsiedztwie jednego z gniazd (22, 22b, 22c ...) kanałów spływowych odbiorników jest umieszczony zespół sprzęgająco-odcinający zestawiony z przesuwnej tulei (14) jako organu zamykającego, odpychanej od gniazd (22a, 22b. 22c ...) sprężyną (16) zewnętrzną oraz z przesuwnego tłoczka (15) dociskanego sprężyną (17) wewnętrzną do swojego siedliska, przy czym drugi koniec sprężyny (17) opiera się o przesuwną tuleję (14).

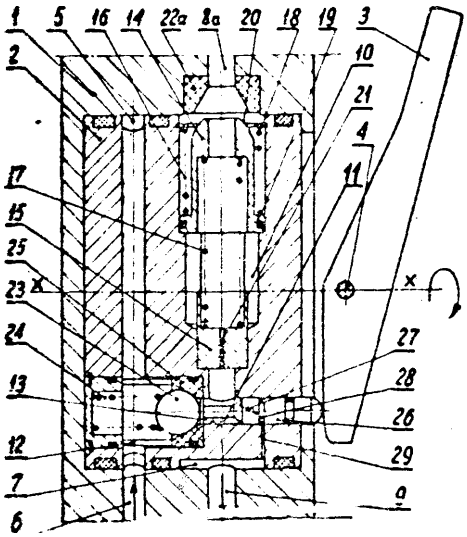

60a (P. 155666) 29.06.1972.

Akademia Górniczo-Hutnicza im. Stanisława Staszica, Kraków, Polska (Wiesław Zapałowicz, Andrzej Pizoń, Zenon Jędrzykiewicz).

Hydrauliczny siłownik membranowy, zawierający usytuowaną w dwudzielnym korpusie membranę metalową wyposażoną w zamocowany pomiędzy połówkami korpusu sztywnik zewnętrzny, utworzony pierścieniowym zgrubieniem symetrycznym względem jej osi oraz sztywnik wewnętrzny, na średnicy wewnętrznej membrany, połączony z trzpieniem osadzonym suwliwie w korpusie, znamieny tym, że sztywnik wewnętrzny jest utworzony pierścieniowym zgrubieniem (3) po stronie czynnej membrany metalowej (2) i płaskim krążkiem (4), usytuowanym po jej przeciwnej stronie, przy czym średnica zewnętrzna krążka (4) jest większa od średnicy zewnętrznej pierścieniowego zgrubienia (3).

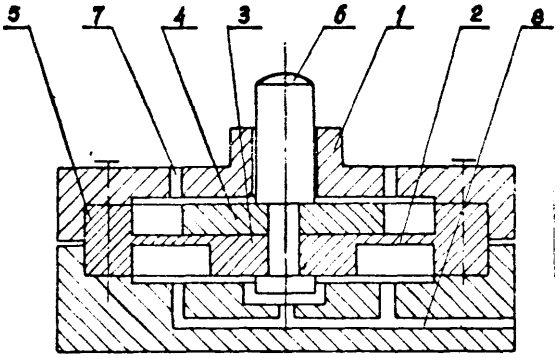

61a (P. 155448) 18.05.1972.

Wojewódzki Związek Gminnych Spółdzielni „Samopomoc Chłopska", Szczecin, Polska (Jerzy Szelestowski, Stanisław Majzner, Janusz Kordys).

Maska ochronna, znamienna tym, że na ukształtowanej owalnie zamkniętej rurce z tworzywa sztucznego (1) wywiercone są zbieżnie wokoło otworki (2) w ten sposób, że tworzą ogniskową przy czym rurka (1) połączona jest przewodem plastikowym (3) z rozdzielnią (5), która poprzez końcówkę (4) łączy się z przewodem (7), a cała konstrukcja pokryta jest tkaniną pyłoszczelną (6).

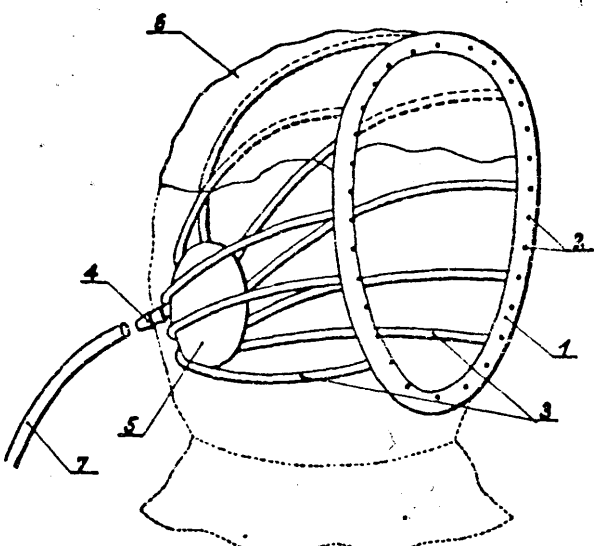

63b (P. 155994) 13.06.1972.

Pierwszeństwo: 13.08.1971 - Finlandia

Wihuri-Yhtymä Oy Teijon Tehtaat, Finlandia (Heikki Vuolevi).

Tylna część sań motorowych, znamienna tym, że skrajna tylna rolka nawrotna (2, 3) gąsienicy (1) jest osadzona w łożyskach na zakończeniach resorów (4) przymocowanych do obu boków tylnej części korpusu sań i wystających daleko do tyłu.

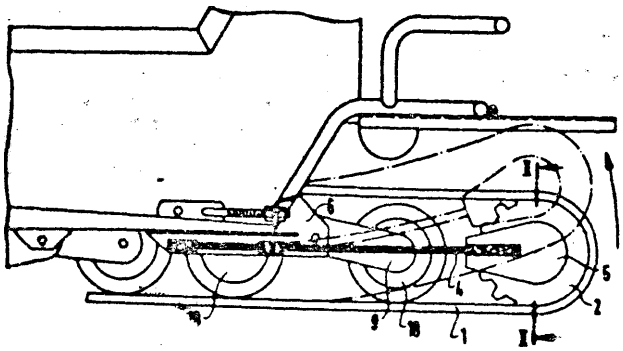

63c (P. 156813) 19.07.1972.

Pierwszeństwo: 28.VII.1971 - Francja

Saint-Gobain Industries, Neuilly-sur-Seine, Francja (Hans Krings, Hans-Dieter Peetz, Richard Grumbach).

Oprawa odkształcalna do osadzania szyby w karoserii pojazdu, umożliwiająca wypchnięcie szyby wskutek uderzenia w nią siłą o określonej wartości i utrzymanie szyby w pewnej odległości od jej gniazda za pomocą elementów ustalających, znamienna tym, że odkształcalne elementy ustalające mają wymiary takie, że zespół utworzony przez szybę i oprawę w przypadku uderzenia ciałem z szybkością 50 km/godzinę pochłania energię kinetyczną o wartości około 70 kGm na odległości hamowania około 25 cm, oraz tym, że części odkształcalne oprawy są utworzone z materiału, którego własności nie ulegają zmianie wskutek starzenia i są niezależne od temperatury w zakresie 30 do 80°C.

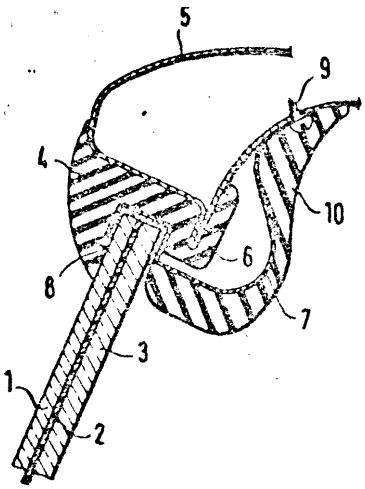

63c (P. 155948) 10.06.1972.

Jerzy Rogoziński, Piotr Rogoziński, Łódź.

Sposób wytwarzania opon samochodowych, znamienny tym, że część opony (1) uformowaną bez bieżnika łączy się w sposób trwały z oddzielnie uformowaną nakładką bieżnikową (2), przy czym wewnętrzna powierzchnia (3) nakładki bieżnikowej stanowi dokładne odwzorowanie powierzchni czołowej (5) części opony (1).

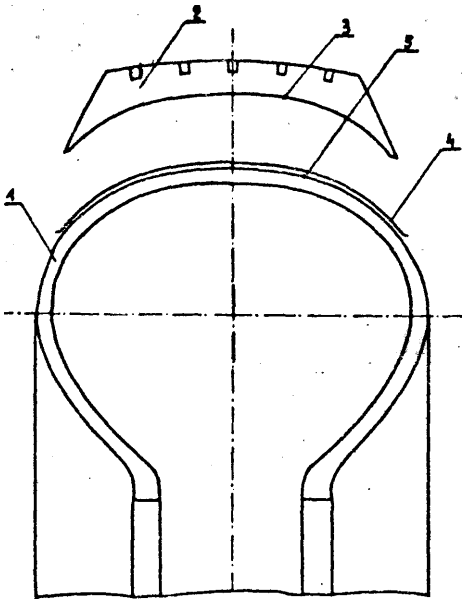

63g (P. 155618) 26.05.1972.

Zakład Doświadczalny przy Wytwórni Sprzętu Komunikacyjnego, Świdnik (Stanisław Bienia, Antoni Wilczyński).

Ułożyskowanie główki ramy pojazdu jednośladowego zestawione z panwi ślizgowych, znamienne tym, że jest wyposażone w wykładziny ślizgowe (7, 11) i nie mniej niż jedną przekładkę (8, 12), przy czym ślizgowe wykładziny (7, 11) są ułożone bezpośrednio na panwiach (4, 5, 10, 13). a umieszczone między tymi wykładzinami (7, 11) przekładki (8, 12) są boczną powierzchnią zetknięte z krawędziami (9) panewek (5, 13) i obrzeżami zewnętrznych średnic przylegają do górnej powierzchni dolnej półki (2) lub dolnej powierzchni górnej półki (14), co zapobiega zanieczyszczaniu powierzchni ślizgowych.

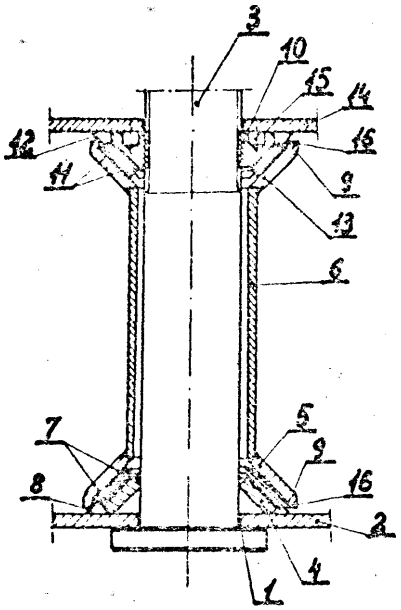

63g (P. 155944) 10.06.1972.

Zakłady Rowerowe „Romet", Bydgoszcz (Adam Turkowski, Stanisław Pieczyński).

Zamek do rowerów dzielonych na części służący do łączenia przedniej części roweru z tylną częścią roweru, znamienny tym, że ma korpus (3) o kształcie podłużnego korytka z cylindrycznym dnem i płaskimi

ściankami bocznymi, połączony trwale z końcem rury nośnej (2), przy czym na dolnym końcu korpusu (1) utworzone są dwa haki (3) i na górnym końcu również dwa haki (4), natomiast w rurze podsiodłowej (5) jest zamocowany dolny kołek oporowy (6) z wystającymi końcami, a powyżej kołka (6) przymocowany jest trwale element mocujący (7) ze szczeliną, w której jest luźno włożona śruba mocująca (8) wraz z nakrętką (9) i połączonym trwale z tą śrubą (8) górnym kołkiem oporowym (10).

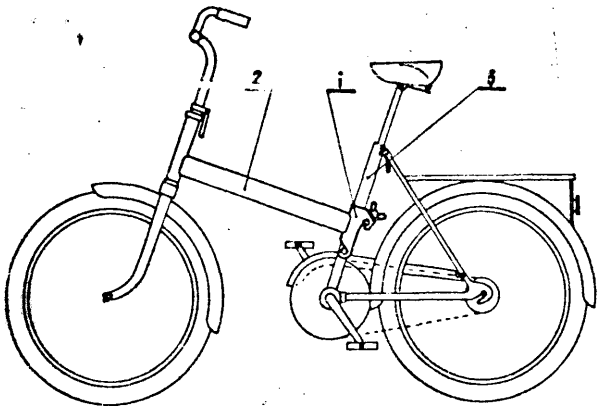

63h (P. 155874) 8.06.1972.

Zakłady Rowerowe „Romet", Bydgoszcz, Polska (Adam Turkowski, Józef Podlaski, Stanisław Pieczyński, Tadeusz Lica, Jerzy Bonk).

Rower dwuosobowy przystosowany do użytkowania jednocześnie przez dwie osoby dowolnej płci i wieku, wyposażony w dwa siodła, dwie kierownice i dwa mechanizmy korbowe z kołami zębatymi z prawej strony, znamienny tym, że ma ramę złożoną z dwóch odrębnych części przedniej i tylnej łączonych przy pomocy zamka (6), przy czym przednia część ramy ma główny element nośny (5) w kształcie prostego odcinka rury o przekroju owalnym z płaskimi bokami, połączony trwale swymi końcami z przodu z rurą przednią (4) nieco poniżej środka jej długości, a z tyłu z korpusem zamka (6), zaś tylna część ramy ma taki sam główny element nośny (13) połączony trwale z przodu z przednią rurą podsiodłową (7) nieco powyżej środka jej długości, a z tyłu z tylną rurą podsiodłową (14) nieco poniżej środka jej długości, oraz dwie rurki wzmacniające (21) łączące obydwa łączniki główne, przedni (11) i tylny (16).

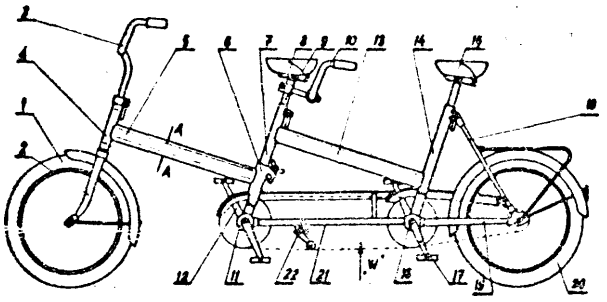

64c (P. 156755) 17.07.1972.

Pierwszeństwo: 19.07.1971 - Wielka Brytania

Bespak Industries Limited, Cheshunt, Wielka Brytania (William Edward Warren).

Aparat do dawkowania płynu z pojemnika aerozolu, zawierający kanał przepływowy, zaopatrzony we wlot i wylot, przestrzeń do wkładania pojemnika aerozolu, a także urządzenie do wprowadzania do kanału przepływowego dawki płynu, gdy kanał poddany jest ssaniu, znamienny tym, że przestrzeń (13) przystosowana do przyjmowania pojemnika (14) aerozolu przystosowana jest do szczelnego osadzania w niej głowicy (16) rozpylającej aerozol tak, by uruchomienie pojemnika powodowało wydzielenie i przechowanie określonej dawki płynu przynajmniej częściowo w głowicy rozpylającej (16), przy czym wymienione urządzenie do doprowadzania dawki płynu zawiera czujnik (26, 31) przepływu umieszczony w kanale (12) oraz zawór (22, 23) połączony z tym czujnikiem w sposób umożliwiający przy spadku o określoną wartość ciśnienia na wylocie z kanału (12) poniżej ciśnienia na wlocie (29) do tego kanału, połączenie poprzez zawór (22, 23) wymienionego urządzenia do doprowadzania dawki płynu z kanałem przepływowym (12) w celu umożliwienia swobodnego przepływu dawki do tegoż kanału.

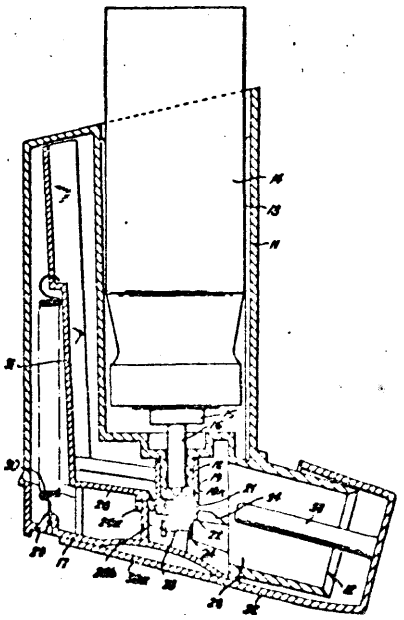

67a (P. 155199) 5.05.1972.

Huta Baildon, Katowice (Marian Michalczyk, Zdzisław Kania, Henryk Rycerski).

Szlifierka do ostrzenia wierteł krętych, składająca się z łoża, na którym ułożyskowana jest tarcza ścierna i zamocowany jest wahacz, połączony ramieniem z uchwytem przedmiotu, znamienna tym, że gniazdko uchwytu przedmiotu (8) ma postać tulei (11) z zamocowaną do niej dźwignią (12) i oddzielonej łożyskiem (10) od korpusu (7) uchwytu przedmiotu (8), a ramię (5) łączące wahacz (2) z korpusem (7) uchwytu przed-

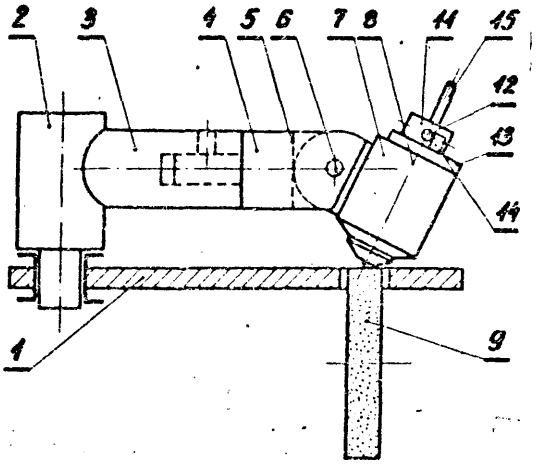

miotu (8), składa się z dwóch nakręcanych na siebie części (3, 4), z których jedna część (4) połączona jest z korpusem (7) za pomocą śruby (6).

67a (P. 155451) 18.05.1972.

Instytut Odlewnictwa, Kraków (Stanisław Korcyl).

Tarcze do produkcji łożyskowych kulek wykonywane z żeliwa, znamienne tym, że zawierają w swym **składzie** C = **2,4—2,8%**; Ni = **2,0—2,5%**; Mo = 0,8-1,0%; Ti= **0,1—0,15%**; B = 0,02-0,05%.

Sposób otrzymywania tarcz według zastrz. **1**, znamienny tym, że odlewy **tarcz** hartuje się z temperatury **850—950°C** w oleju i **poddaje** się obróbce podzerowej, a następnie wyżarzaniu odprężającemu w temperaturze **150—300°C.**

67a (P. **155566**) 24.05.1972.

Pierwszeństwo: 26.05.1971; 20.07. 1971 - Stany Zjednoczone Ameryki

Tri - Ordinate Corporation, Berdeley Heights, Stany Zjednoczone Ameryki (Nils Ove Hoglund).

Przyrząd do szlifowania powierzchni przedmiotów obrabianych, znamienny tym, że zawiera krzywkę (1) mającą powierzchnię (3) o zmiennym promieniu krzywizny odpowiadającą szlifowanej powierzchni obrabianego przedmiotu (7) oraz popychacz (2) dociskany do powierzchni (3) krzywki (1) w punkcie (11) uprzednio określonej płaszczyzny **(P-1)** prostopadłej do powierzchni (3), zespół do przemieszczania krzywki (1) powierzchnią (3) poprzez punkt **(11)**, zespół oddziaływujący stale na krzywkę (1) siłą skierowaną prostopadle do powierzchni (3) w punkcie (11) w czasie przemieszczania się tej powierzchni (3) względem punktu **(11)**, zespół do mocowania obrabianego przedmiotu (7) **względem** krzywki (1), umożliwiający ich wspólny ruch W czasie przemieszczania powierzchni (3) krzywki (1) przez punkt (11) oraz zawiera mechanizm do szlifowania powierzchni obrabianego przedmiotu (7) podczas Jego ruchu wspólnego z krzywką (1) i mechanizmem do podtrzymywania, dosuwania i odsuwania mechanizmu do szlifowania względem szlifowanej powierzchni obrabianego przedmiotu (7) w płaszczyźnie prostopadłej do uprzednio określonej płaszczyzny (P-1).

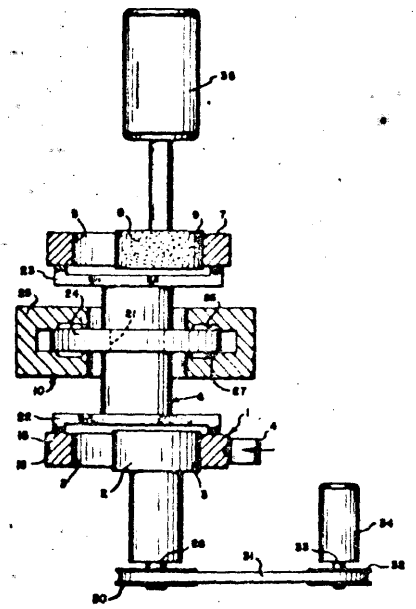

67a (P. 155881) 7.06.1972

Maschinenfabrik Glückauf **Gunther** Klerner, Gelsen**kirchen, NRF** (Günther **Ebelt**).

Wielolistwowa względnie **wielosegmentowa** głowica do bonowania w stali lub w innych metalach otworów przelotowych i nieprzelotowych, zwłaszcza o większych średnicach, mająca rozstawione na obwodzie i skierowane wzdłużnie znormalizowane zwykle listwy pilników ściernych, które przyklejone są do swych oprawek, przy czym oprawki te za pomocą urządzenia nastawczego, umieszczonego w korpusie nośnym i przyłączeniowym, są mechanicznie lub hydraulicznie przestawialne w kierunku promieniowym, a przeciwnie do kierunku działania elementów cofających (np. sprężyn śrubowych), znamienna tym, że listwy (2) względnie segmenty pilników ściernych są bezpośrednio naklejane na mającej ewentualnie płytko nacięte rowki powierzchni zewnętrznej (3) dwóch grubych i nie zmieniających kształtu korytkowych oprawek (4) i utrzymywanych w pewnej odległości przez elementy podporowe (17, 13) urządzenia nastawczego, przy czym oprawki te połączone są z obejmowanym przez nie korpusem nośnym (5) za pomocą umieszczonego w tym korpusie zabieraka (23), który podobnie jak czop wchodzi do tych oprawek.

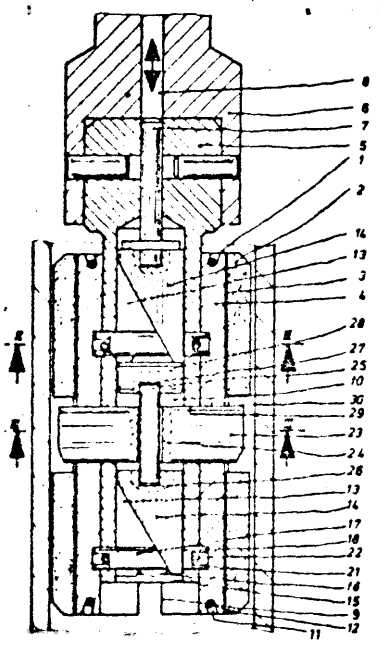

67a **(P. 156702)** 14.07.1972.

Tarnobrzeska Fabryka Obrabiarek, Tarnobrzeg, Polska (Wojciech Kosmala, Jerzy Mirowski, Wiesław Kov **zyra**).

Urządzenie do ostrzenia narzędzi **jednoostrzowych**, zwłaszcza do promieni noży tokarskich, strugarskich i innych, składające się ż płyty stałej (1) w kształcie prowadnicy, płyty nośnej obrotnicy (2), **tulei** (3), w otworze której osadzony jest ustawiak **(10)**, **elementu** wahliwego (4) z regulowanym **dosuwem** w kierunku osi obrotu urządzenia (Os) i umieszczonym na nim elementem **imakowym** (6), znamienne tym, że oś obrotu urządzenia (Os) pokrywa się z wierzchołkiem kąta (E) utworzonego z rozwarcia płytek ustalających (14) umieszczonych na ramionach ustawiaka (10) zbudowanego na zasadzie cyrkla kreślarskiego w ten sposób, że oś obrotu (Os) urządzenia jest równocześnie osią obrotu ramion ustawiaka **(10)**, natomiast element **imakowy** (G), którego oś obrotu przesunięta jest mimośrodowo w stosunku do środka wycinka kołowego tego elementu (6) i znajduje się w pobliżu osi obrotu (Os) urządzenia posiada kształt wycinka koła z wyjęciem promieniowym (7), oraz odpowiednio usytuowane rowki teowe (8) umożliwiające mocowanie noży (13) o różnych kształtach i wielkościach.

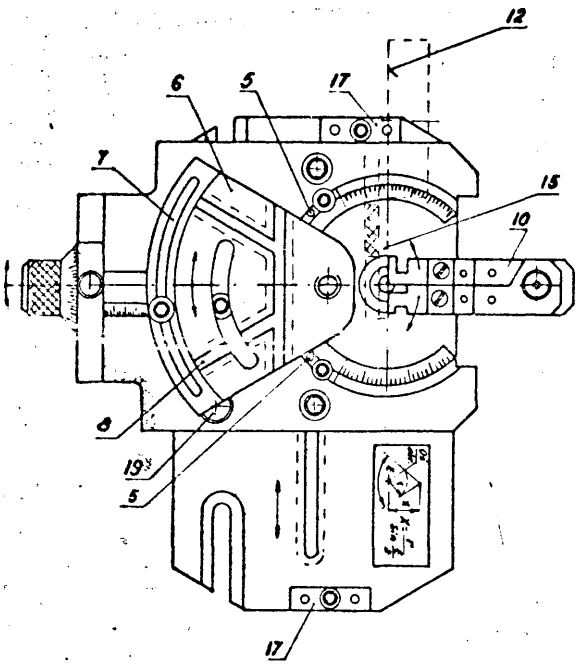

67b (P. **155731**) 31.05.1972.

Przedsiębiorstwo Projektowo-Technologiczne Przemysłu Lotniczego i Silnikowego „DELPOR", Kraków (Janusz Postolko).

Sposób oczyszczania i wygładzania powierzchni przedmiotów, znamienny tym, że do oczyszczania lub wygładzania stosuje się kształtki z lodu czystego, lodu ze ścierniwem lub chemikaliami.

68a (P. 156799) 19.07.1972.

Ośrodek Badawczo-Rozwojowy Sprzętu Komunikacyjnego Mielec, Polska (Bronisław Skowron, Tadeusz Buczak, Władysław Lania).

Zamek drzwiowy z blokadą mechaniczną mający zastosowanie szczególnie w zamkach drzwiowych pojazdów mechanicznych, znamienny tym, że popychacz rygla (4) i dźwignia popychacza (5) wykonane są jako jednolita całość, lub jako połączenie stałe, względnie rozłączne, natomiast blokowanie zarnka następuje przez element blokujący (8) na dźwigni popychacza (5) niezależnie od położenia rygla zamka (2).

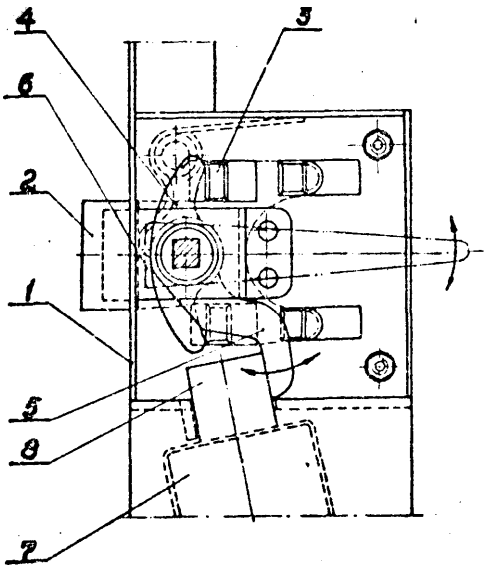

68b (P. 155967) 12.06.1972.

Przedsiębiorstwo Projektowania i Realizacji Inwestycji Przemysłu Maszynowego „Bipromasz", Oddział Projektowy Poznań, Poznań (Benon Kwaśniewski).

Elektromechaniczne urządzenia napędowe do zdalnego otwierania i zamykania okien, zwłaszcza okien świetlików budynków przemysłowych z silnikiem napędowym i przekładnią do przenoszenia napędu umieszczonymi na montażowej płycie, znamienne tym, że ma zespół suwaka (9) osadzony na śrubie (11) za pomocą wodzącej nakrętki (12) składającej się głównie z wewnętrznej tulei (10) i z obejmującej ją zewnętrznej tulei (14), pomiędzy którymi są umieszczone sprężyny (13), oddzielone kołnierzem (10') tuiei (10), przy czym między sprężynami (13) najkorzystniej w osi geometrycznej kołnierza (10') jest osadzony sworzeń (15) z połączonym z nim obrotowo popychaczem (4) do uruchomienia dźwigni (3) okna (2).

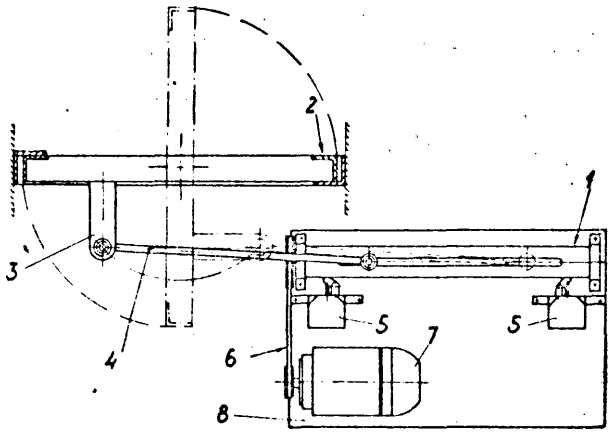

68d (P. 156243) 24.06.1972.

Jan Paluch, Bytom.

Zamek do okien zespolonych łączący ze sobą rozłącznie dwie ramy z szybami, znamienny tym, że stanowią go dwie wkładki (1 i 2) przykręcone wkrętami (3) do naprzeciwległych i stykających się ze sobą ścianek (4, 5) łączonych ram (6, 7), z których jedna wkładka (1) ma zaczep (9) oraz otwór (10), a druga wkładka (2) ma otwór (11), do którego wsuwa się zaczep (9) oraz zawiera osadzony na sworzniu (12) rygiel (13) blokujący zaczep (9) w otworze (11) i łączący ze sobą obydwie ramy (6 i 7), przy czym sworzeń (12) jest zakoń-

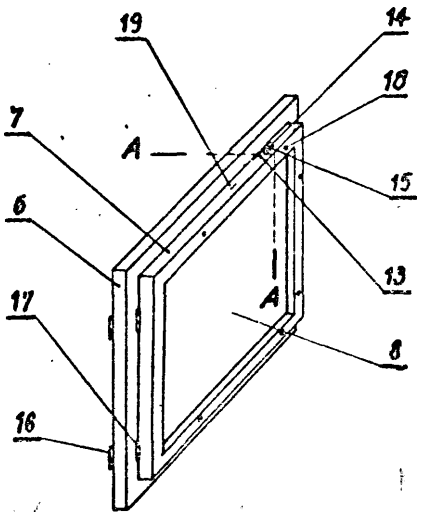

czony występem (12a) wchodzącym do otworu (10) drugiej wkładki (6) zapobiegającym przesuwaniu się ram pomiędzy sobą.

70e (P. 155479) 19.05.1972.

Czesław Stankiewicz, Warszawa, Polska.

Pisak, mazak, lub wkład, dowolnego kształtu z końcówką kapilarną, znamienny tym, że mieści w sobie przesączalny ładunek środka barwiącego, który to środek jest otoczony tworzywem w taki sposób, aby osiągnąć możliwie trwałe i równomierne wymywanie barwnika, przez dodawany okresowo rozpuszczalnik (np. wodę) dla utworzenia atramentu piszącego.

71a (P. 155308) 10.05.1972.

Grudziądzkie Zakłady Przemysłu Gumowego „Stomil", Grudziądz, Polska (Witold Orłowski, Zdzisław Michałek, Kazimierz Siemiątkowski, Jerzy Rohn, Stanisław Górski, Kazimierz Smigalski).

Sposób formowania nakostnika gumowego na obuwiu tekstylno-gumowym, znamienny tym, że krążek gumy niezwulkanizowanej zostaje uformowany na cholewce obuwia za pomocą stempla, przytwierdzonego do formy bocznej, temperatura potrzebna do wulkanizacji zostaje przenoszona przez formę i stempel oraz kopyto ogrzewane elektrycznie.

Urządzenie do stosowania tego sposobu według zastrz. 1, znamienne tym, że na kopycie (1) znajduje się cholewka (2), na której jest nałożony krążek gumy (3), który jest dociskany przez stempel (7) prowadnicę (8) i sprężynę (9) do wypukłej części wkładki (10) kopyta (1).

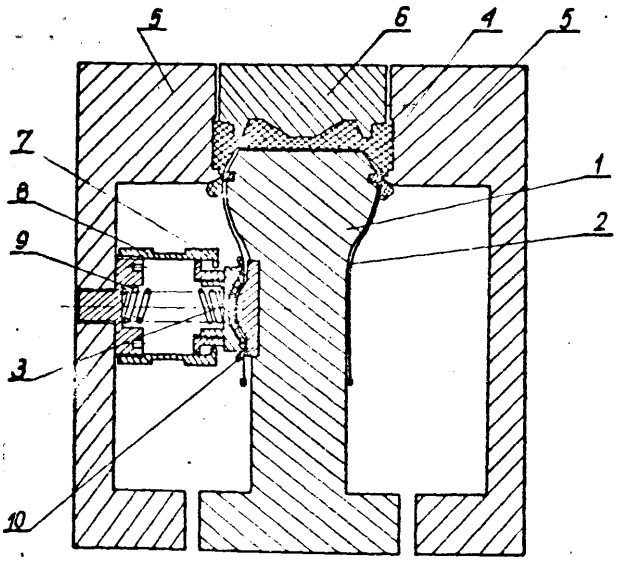

71a (P. 155718) 30.05.1972.

Wejherowska Fabryka Obuwia Przemysłu Terenowego, Wejherowo (Waldemar Bożek, Henryk Sikora, Józef Kaczmarek).

Obuwie letnie z cholewką o zakrytej pięcie i czubku lub jedynie zakrytej pięcie, znamienne tym, że cholewka (1) obuwia w pięcie (2) j czubku (3) nie jest zawinięta na podpodeszwę (4) - połączona z podpodeszwą (4), lecz się z nią jedynie styka tworząc szczeliny (5).

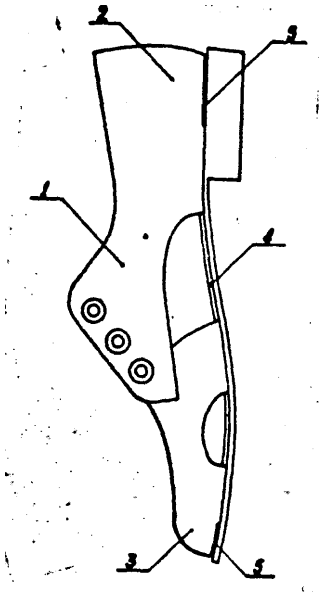

71a (P. 156044) 16.06.1972.

Branżowe Laboratorium Przemysłu Obuwniczego, Kraków (Józef Bożek, Fryderyk Nedela, Adolf Plesiński, Tadeusz Ziajka).

Podpodeszwa laminowana, usztywniona i wzmocniona naklejką, znamienna tym, że składa się z warstwy drewnianej (1) połączonej w sposób trwały przy pomocy znanych klejów z warstwą nośnika (2) wykonaną z tworzywa sztucznego lub tkaniny, a zwłaszcza z wtórnej skóry perforowanej.

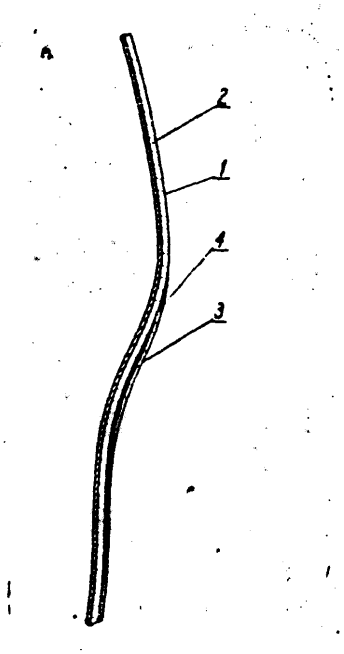

73 (P. 155146) 4.05.1972.

Centrum Techniki Okrętowej Przedsiębiorstwo Państwowe Wyodrębnione, Gdańsk, Polska (Jan Piotrowski, Władysław Wiśniewski, Zbigniew Szeler).

Przewijarka dwubębnowa posiadająca na bębnach rowki nacięte prostopadle do osi, w których prowadzona jest lina opasująca kilkakrotnie bębny, znamienna tym, że bębny (1) i (2) są ustawione skośnie względem siebie tak, że lina (4) wychodząc z rowka jednego bębna, przemieszczana jest na sąsiedni rowek drugiego bębna.

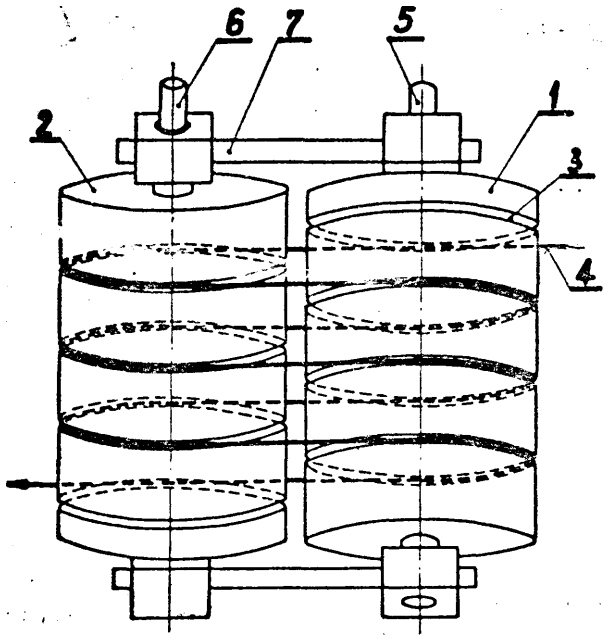

74a (P. 156734) 17.07.1972.

Politechnika Warszawska, Warszawa, Polska (Henryk Borowski).

Sposób alarmowania wybranej grupy osób i sygnalizacji przekroczenia ograniczonej przestrzeni przez osoby nieuprawnione 1 pojazdy, przy wykorzystaniu dowolnych czujników, umieszczonych na obwodzie chronionej przestrzeni, uruchamiających co najmniej jeden nadajnik radiowy, znamienny tym, że na wybraną liczbę osób ostrzeganych oddziaływuje się impulsami napięciowymi, które to impulsy wytwarza się W stymulatorach (3) napięciowych, naskórnych, w jakie zaopatrzona jest każda z osób ostrzeganych, zaś stymulatory wytwarzają impulsy napięciowe w chwili, gdy uruchomi się wysyłający falę nośną nadajnik radiowy (9).

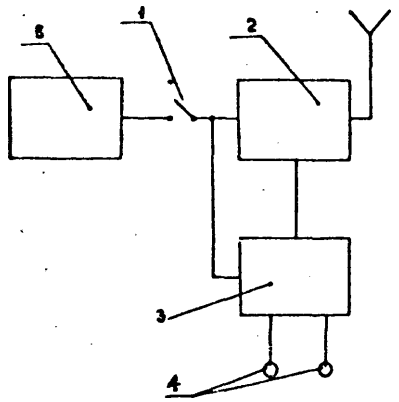

b (P. 155035) 28.04.1972.

Pałac Kultury, Poznań (Emil Kosicki).

Sposób kontroli czystości sanitariów, znamienny tym, że przeprowadza się za pomocą przepływu prądu przez dwa obwody elektryczne, z których jeden zawiera w sobie wspomniane sanitaria, a drugi urządzenia sygnalizacyjne, przy czym współdziałanie tych obwodów następuje przez działanie doprowadzające do zwarcia styków włącznika (3) i przekaźnika (6).

Urządzenie do stosowania sposobu według zastrzeżenia 1., zawierające w swym obwodzie elektrycznym znane sanitaria (1), znamienne tym, że posiada elektrody (2) połączone w szereg z wyłącznikiem (3), suchą baterią (5) oraz wzmacniaczem (4), z którego wyprowadzone są przewody do przekaźnika (6) posiadającego styki w obwodzie urządzeń sygnalizacyjnych (7) i (8).

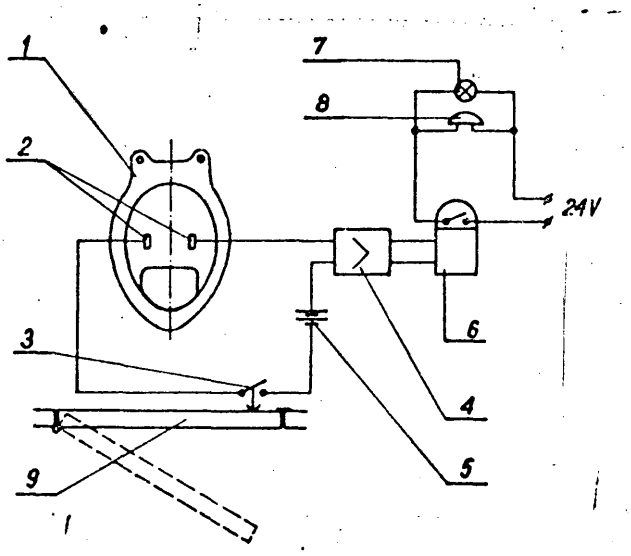

74b (P. 155515) 22.05.1972.

Instytut Metali Nieżelaznych, Gliwice, Polska (Kazimierz Surma, Edwin Zięba).

Układ do wykrywania i sygnalizowania stanu przedcfektowego **elektrolizerów** do wytwarzania aluminium. Tekst zgłoszenia i rysunek zamieszczono w **kl.** 42r na str. 125.

74b (P. 156580) 8.07.1972.

Biuro Studiów i Projektów Energetycznych „Energoprojekt" Oddział w Poznaniu, Poznań, Polska (Kazimierz **Kabaciński**, Andrzej Królikowski).

Układ do **przekazywania** sygnału **zakłóceń** do odległych od siebie punktów dozoru, składający się z transformatorów, tranzystorów, diod, przekaźników, zasilaczy i **źródeł** prądu, znamienny tym, że obsługujące jeden zespół aparatów obwody liniowe telesygnalizatorów (3), w które włączone są mostki prostownikowe (5), a do ich zacisków prądu stałego (31) dołączone są przekaźnik o regulowanej czułości (6) i przekaźnik (7) wyłączany z toru sygnalizacyjnego (2) zestykami przełącznika do odstawiania telesygnalizatora (8) i **(9)**, są podłączone posobnie względem siebie do toru sygnalizacyjnego (2), a uzwojenie przekaźnika do kasowania sygnału akustycznego (14) w każdym telesygnalizatorze (4) połączone jest z biegunem zasilacza (21) i biegunem sygnalizatora zaniku zasilania (23) poprzez diody (25), natomiast uzwojenie przekaźnika sygnalizatora zaniku zasilania (27) dołączone jest

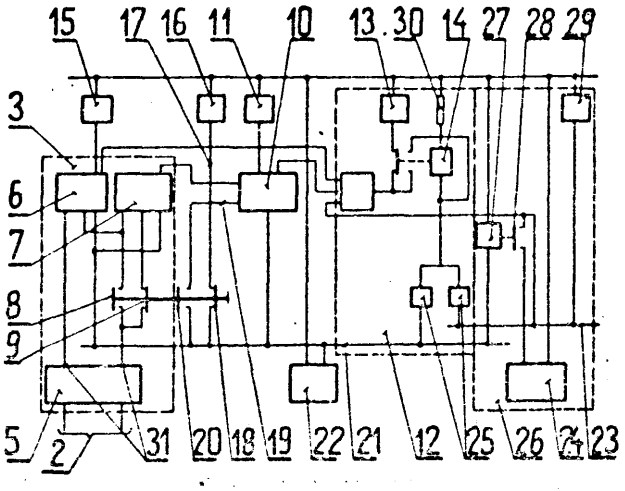

do zasilacza (22), przy czym zestyk tego przekaźnika (28) Jest włączony w zasilany oddzielnym **źródłem** prądu (24) obwód pobudzania wskaźnika optycznego (29) sygnalizatora zaniku zasilania (26) 1 sygnalizatora akustycznego (12).

74b (P. 155735) 1.06.1972.

Główny Instytut Górnictwa, Katowice, Polska (Ryszard Ostapiuk, Adam Peretiatkowicz, Leon Kozioł).

Urządzenie do sygnalizacji stanu zagrożenia wywo**łanego** przepływem prądu w żyle ochronnej, zwłaszcza w kopalnianych kablach i przewodach energetycznych, znamienne tym, że składa się z rezystancyjnego lub; indukcyjnego elementu (1), załączonego szeregowo lub równolegle z żyłą ochronną w kablu lub przewodzie energetycznym, z zasilacza (2) sterowanego prądem lub napięciem rezystancyjnego lub indukcyjnego elementu (1), zasilającego optyczny lub akustyczny sygnalizator (3).

74b (P. 155923) 10.06.1972.

Biuro Projektów Kolejowych, Kraków, Polska (Wiktor Mól).

Zdalny **fotoelektryczny** sygnalizator, znamienny tym, **że** jego nadajnik składa się z dwu współpracujących, lecz konstrukcyjnie oddzielnych zespołów, a to: ze źródła (1) promieni świetlnych lub podczerwonych umieszczonego w oprawie (5) osadzonej ruchomo na przenośnym statywie (6), oraz fotoelektrycznego czujnika (3) sprzężonego z radiowym nadajnikiem (4) umieszczonych w oprawie (7) osadzonej na przenośnym **státywie** (8).

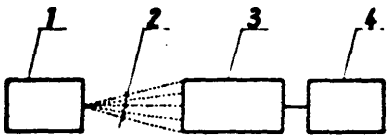

74b (P. **156371**) 29.06.1972.

Centralne Zakłady Automatyzacji Hutnictwa, Katowice (Leszek Dec, Reinhold Trzensioch).

Układ połączeń magnetycznego przetwornika kąta obrotu na wielkość cyfrową zawierający generator i transformator, znamienny tym, że wyjścia generatora (1) znajdujące się w fazie przeciwnej sterują inwertery (2) i (3), mające między swymi wyjściami włączone uzwojenie pierwotne (4) transformatora, którego uzwojenie wtórne (6) przyłączone jest do wejścia tranzystora (7), pracującego w charakterze półprzewodnikowego klucza obciążonego w kolektorze wejściem programującym przerzutnika (8) typu D, przy czym wejście wyzwalające przerzutnika (8) połączone jest z tym wyjściem generatora (1), które jest w **fazie** zgodnej z fazą sygnału na wtórnym uzwojeniu (6) transformatora, a wyjście przerzutnika (8) steruje separujący wzmacniacz (9).

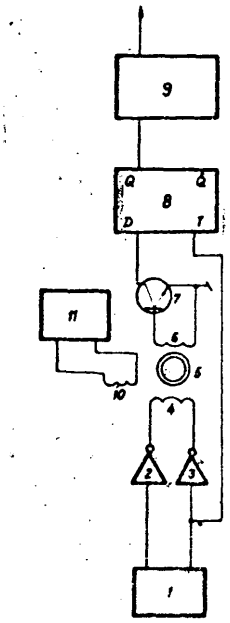

74b (P. 156404) **30.06.1972.**

Przedsiębiorstwo Projektowania i Wyposażania Odlewni „Prodlew" Oddział Projektowy, Kraków (Roman Duszyński, Franciszek Lesiak).

Układ zdalnego odwzorowania pracy dozownika piasku w suszarkach fluidyzacyjnych, znamienny tym, że składa się ze znanego łącza **selsynowego,** utworzonego z selsyna nadawczego (1) sprzęgniętego mechanicznie z osią (2) bębna dozownika (3) oraz selsyna odbiorczego (4), na którego osi (5) jest usytuowana tarcza wskaźnikowa wyposażona w promieniowe paski (7) odwzorowujące łopatki bębna.

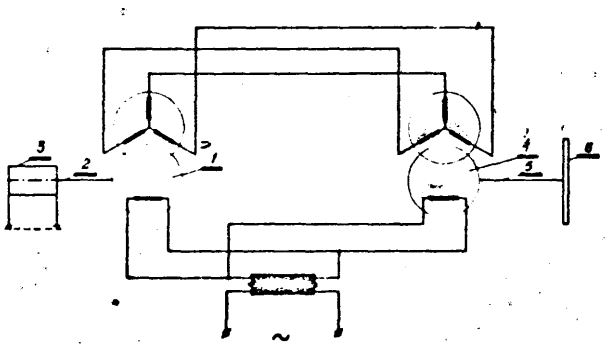

74b (P. 156744) 17.07.1972.

Raciborska Fabryka Kotłów **„RAFAKO",** Racibórz, Polska (Damian Tomas).

Sygnalizator poziomu oleju w zbiorniku ułożyskowania górnego obrotowego podgrzewacza powietrza, znamienny tym, że posiada podłączony przewodem rurowym (14) do zbiornika (11) oleju ułożyskowania górnego dodatkowy zbiornik (1) oleju z pływakiem (2), który za pomocą cięgna (3), dźwigni (15) oddziaływuje na zamykający obwód prądu elektrycznego kątowego rtęciowego łącznika (5), uruchamiający sygnalizację o przekroczeniu górnego lub dolnego dopuszczalnego poziomu oleju w zbiorniku (11).

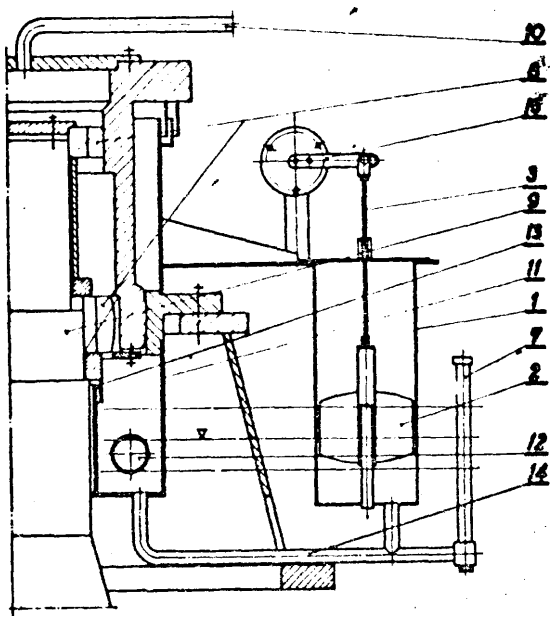

74c (P. 155726) 31.05.1972.

Kombinat Górniczo-Hutniczy Miedzi Zakłady Badawcze i Projektowe Miedzi „Cuprum", Wrocław (Bolesław Miazga, Adam Fiszer, Włodzimierz Mięsowicz).

Sposób zdalnej kontroli stanu **wentylacji. kopalń podziemnych i** innych obiektów *z* zamkniętym obiegiem **wentylacji,** szczególnie przydatny do szybkiego wykrywania oraz lokalizowania zakłóceń w drogach wentylacyjnych kopalń, znamienny tym, że znane barometryczno-elektryczne czujniki pomiarowe (45) depresji' kopalnianej, najkorzystniej o charakterystyce **ciśnieniowo-napięciowej,** rozmieszcza się w węzłowych punktach obiektu **(1—17),** odpowiadających węzłom schematu **kanonicznego** wentylacji i przekazuje się do obwodów przesyłowych elektryczny sygnał o wartości zależnej od depresji w miejscu pomiaru, przy czym do przesyłania stosuje się jedno - lub wielokanałowe urządzenia przesyłowe (47, 48) przekazujące do centrali na drodze elektrycznej jedno- **wielolub** bezprzewodowe sygnały pomiarowe z przetworzeniem na prąd stały o wartości proporcjonalnej do mierzonej depresji, które doprowadza się do tablicy pomiarowej umieszczonej w centrali i zawierającej schemat synoptyczny (29) w układzie schematu kanonicznego wentylacji, przy czym na tablicy znajdują się mierniki prądu **stałego** (49) rozmieszczone w węzłach schematu, a ich wskazania przedstawiają depresję w poszczególnych miejscach pomiaru.

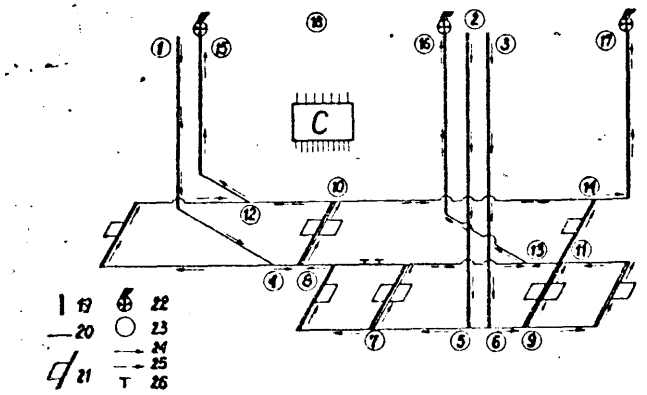

74d (P. 156683) 13.07.1972.

Wojskowa Akademia Techniczna im. Jarosława Dąbrowskiego, Warszawa, Polska (Marek **Gałązka,** Jan Kaczmarczyk, Jan Maruszkiewicz).

Dynamiczna syrena alarmowa, znamienna tym, że stojan (10) głowicy (G) stanowi walec posiadający cztery prostokątne otwory (11), rozmieszczone symetrycznie na pobocznicy, w których umieszczone są cztery wykładnicze tuby (12) tak, że ich powierzchnie wlotowe pokrywają się z powierzchniami wlotowymi otworów (11), wirnik (9) głowicy (6) umieszczony jest współosiowo wewnątrz stojana (10) i stanowi tarczę zakończoną symetrycznie rozmieszczonymi czterema łopatami (14) o ostrych krawędziach (15), utworzonych przez zakończone kolisto wycięcia (13), przy czym powierzchnie łopat (14), przesłaniające otwory **(11),** posiadają kształt wycinków powierzchni wewnętrznych stojana **(10),** a luz promieniowy między zewnętrznym promieniem wirnika i wewnętrznym promieniem stojana wynosi **0,3—0,5** mm, **a** ponadto zespół zasilający syrenę stanowi wysokoprężny silnik spalinowy (1) sprzęgnięty, poprzez przekładnię zębatą (2), ze sprężarką (3) połączoną bezpośrednio z głowicą (6) oraz z prądnicą prądu stałego (5) zasilającą silnik (8) napędzający wirnik (9).

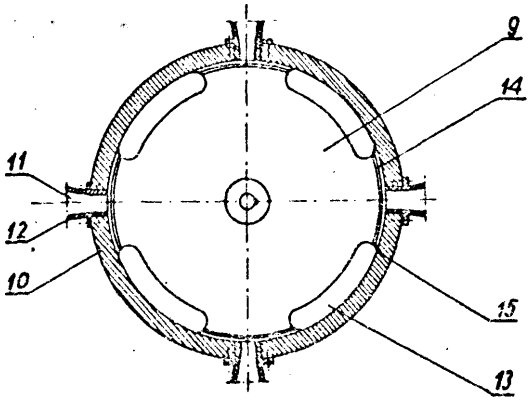

75b (P. 155018) 27.04.1972.

Instytut Obróbki Plastycznej, Poznań, Polska (Zbigniew Wiśniewski).

Sposób modelowania korpusów maszyn i urządzeń, w szczególności poszycia zewnętrznego karoserii samochodów, znamienny tym, że modelowane elementy drutu o wymiarach i kształcie odpowiadających projektowanemu kształtowi są łączone przez twarde lutowanie na stanowisku traserskim wyposażonym w przestrzenną ramę z rozpiętą siatką, stanowiącą przestrzenny układ współrzędnych prostokątnych.

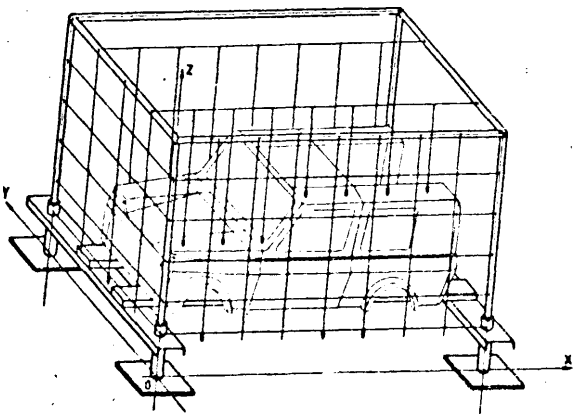

76b (P. 155625) 26.05.1972.

Przędzalnia Czesankowa **„Wełnopol",** Częstochowa, Polska (Zenon Kluba, Roman Tarnowski, Marian Stępień).

Zabezpieczenie szczęki dolnej czesarki przed opadaniem na grzebień kolisty, znamienne tym, że składa

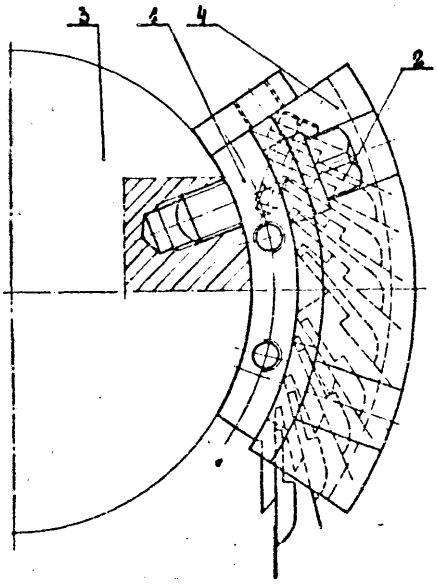

się z dwóch pierścieni (1) będącymi wycinkami koła przymocowanym do grzebienia kolistego (3) w znany sposób np. śrubami (2), przy czym wysokość pierścieni Jest większa niż wysokość igieł segmentów grzebienia kolistego (3).

76b (P. 155897) 7.06.1972.

Centralne Biuro Techniczne Przemysłu Maszyn Włókienniczych, Łódź (Bohdan **Stasz**, Andrzej Fiszer).

Urządzenie **rozluźniająco-czyszczące zgrzeblarki** składające się z układu zasilającego, szarpacza, profilowanego noża strącającego i komory odpadkowej, znamienne tym, że w pobliżu strefy współpracy szperacza (5) i bębna głównego (6) umieszczona jest wychylna pneumatyczna ssawa (1), której wlot (2) jest ograniczony krawędziami (3 i 4), przy czym **krawędź** (3) ma niewielki promień krzywizny.

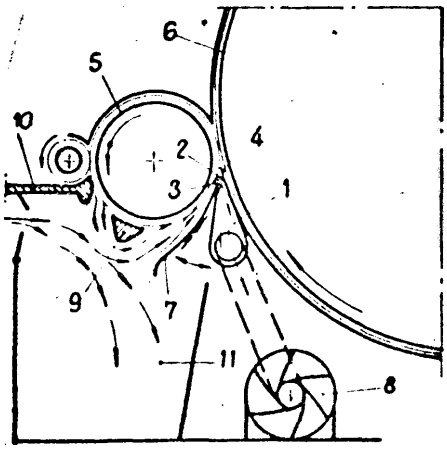

76b (P. 156651) **11.07.1972.**

Pierwszeństwo: 13.07.1971 - Niemiecka Republika Federalna

Dr Carl Hahn GmbH Dusseldorf - NRF (Stefan Simon).

Urządzenie do **samoczynnego** doprowadzania, rozrywania 1 nawijania taśmy włókiennej określonej **długości, będącej** taśmą watową, przeznaczoną do tamponów i tym podobnych celów, zawierające widełki nawijakowe, obrotowe i przesuwane osiowo, **prostopadle** do płaszczyzny ruchu doprowadzonej taśmy **watowej**, elementy do rozrywania określonej długości odcinków taśmy oraz szereg grup narzędzi sterowanych krzywkami, na które składają się: pary szczęk zaciskających i trzymających odcinki taśmy oraz części do rozrywania tej taśmy, przesuwane poprzecznie do kierunku ruchu taśmy watowej, znamienne tym, że ma łańcuchy (13, 14) po obwodzie zamkniętym w kierunku ruchu wskazówek zegara lub przeciwnym, przy czym prostopadle do płaszczyzny tego obiegu poruszany jest trzpień (18), usytuowany w luce między równoległymi cięgnami (13a, 14a), na których znajduje się zamocowana część grup narzędzi, składających się z pary szczęk naprężających (37a, 37b), przynajmniej jednej wnęki nawoju (41), dwóch par szczęk zaciskających (39a, 39b; 40a, 40 b) oraz **pałąka** (50), przechylonego poprzecznie do taśmy watowej, przy czym długość każdej z tych grup narzędzi - patrząc w kierunku obiegu - jest równa odcinkowi taśmy po jej zerwaniu.

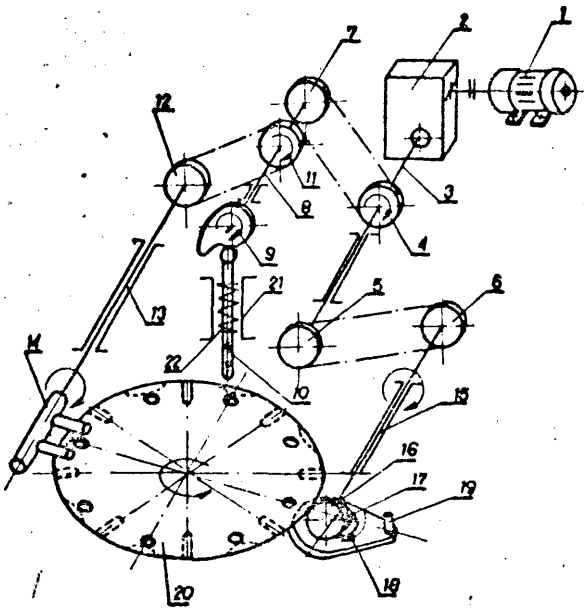

76b (P. 156898) 24.07.1972.

Zakłady Przemysłu Bawełnianego im. Juliana Marchlewskiego **Łódź**, Polska (Jerzy Wieczorek, Maksymilian Siedlanowski).

Urządzenie do zdejmowania otulin z wałków dociskowych aparatów rozciągowych maszyn przędzalniczych, znamienne tym, że posiada talerz (20) z otworami, wypychacz (10) i zrzutnik (14), których ruchy są zsynchronizowane przez zespół przekładniowy składający się z kół łańcuchowych (4), (7), (11), (12), (5), (6) krzywki (18) z palcem (19), napędzanych z wałka (3) reduktora obrotów (2) poprzez silnik (1).

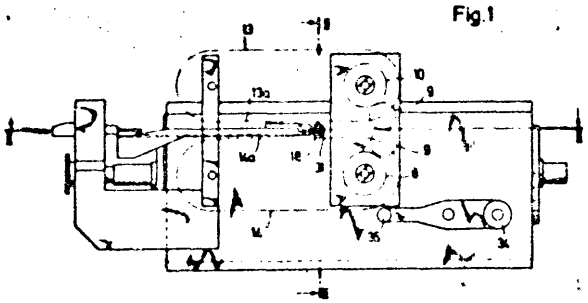

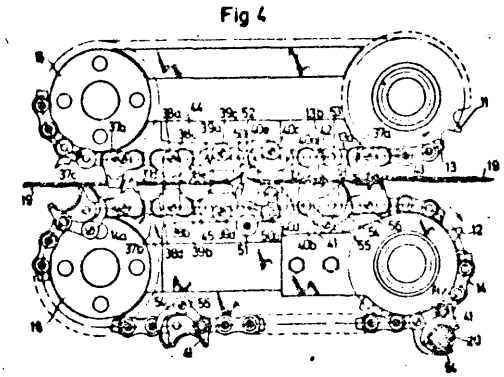

76c (P. 155922) 10.06.1972.

Bielska Fabryka Maszyn Włókienniczych Przedsiębiorstwo Państwowe Wyodrębnione, Bielsko-Biała (Stanisław Kudrys, Władysław Słowiak).

Urządzenie blokujące hamulec wrzeciona w przędzarkach **obrączkowych** lub skręcarkach, znamienne tym, że posiada zapadkę (5) umocowaną wahliwie do dźwigni (1), przy czym zapadka (5) posiada otwór, w którym znajduje się ustalający wałek (6).

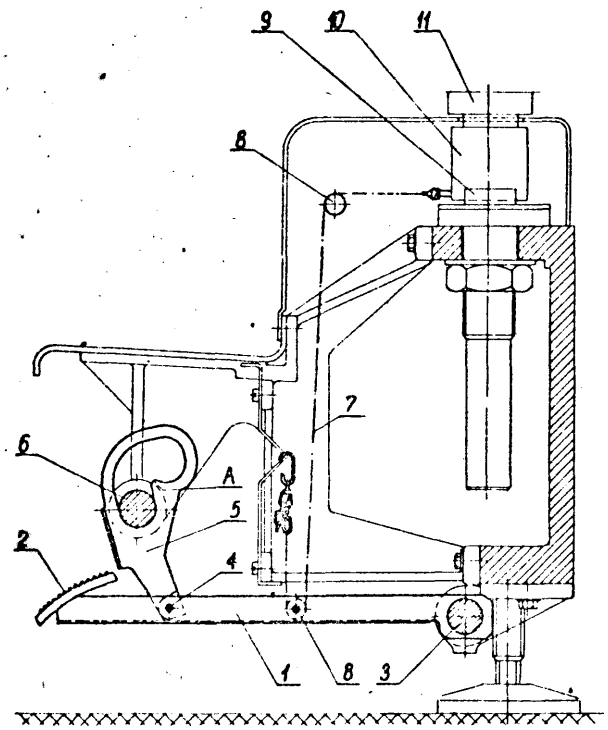

76c (P. 156719) 15.07.1972.

Widzewskie Zakłady Maszyn Włókienniczych **„Wifama"**. Łódź, Polska (Henryk Serafin, Czesław Kałużka, Tadeusz Kurowski).

Urządzenie do ustawiania i ryglowania prowadników przędzy, ograniczników balonu i separatorów, w przędzarkach i czesarkach, w **położeniu** roboczym ł odchylonym, w którym nośne pręty prowadników przędzy, ograniczników balonu i separatorów wykonane są z rury, mają w swoich końcach zamocowane, niezależne lub sprzężone z sobą, uchwytowe dźwignie i, osadzone w łożyskujących otworach wsporników, **połączenia** swoich sekcyjnych odcinków, wykonane za pomocą płaskiego łącznika, którego końcowe części osadzone są ciasno w wewnętrznych otworach sekcyjnych odcinków nośnego pręta, a jego środkowa część ma szerokość w przybliżeniu równą średnicy zewnętrznej nośnego pręta i osadzona jest swoimi brzegami we wzdłużnych, otwartych wycięciach ścian w końcach obydwu stykających się z sobą sekcyjnych odcinków nośnego pręta, znamienne tym, że środkowa część (8) łącznika (6) ma jednostronne rozszerzenie stanowiące, wychodzący poza średnicę zewnętrzną nośnego pręta (1), występ (12), a łożyskujący otwór (4) we wsporniku (5) nośnego pręta (1) ma z jednej strony otwarte na całej szerokości ściany łożyskującego otworu (4) boczne wycięcie (13) o szerokości nieco większej od średnicy zewnętrznej nośnego pręta **(1)** i w stronę otwartą bocznego wycięcia (13) zwrócony jest występ (12) łącznika (6), przy czym boczne wycięcie (13) łożyskującego otworu (4) wspornika (5) zamknięte jest wolnym końcem (14) płaskiej sprężyny (15) zamocowanej w drugim końcu do wspornika (5) za pomocą śrub (16), a występ (12) łącznika (6) wystaje z nośnego pręta (1) na promieniu (r) w przybliżeniu równym odległości osi nośnego pręta (i) od krawędzi bocznego wycięcia (13) łożyskującego otworu (4) we wsporniku (5).

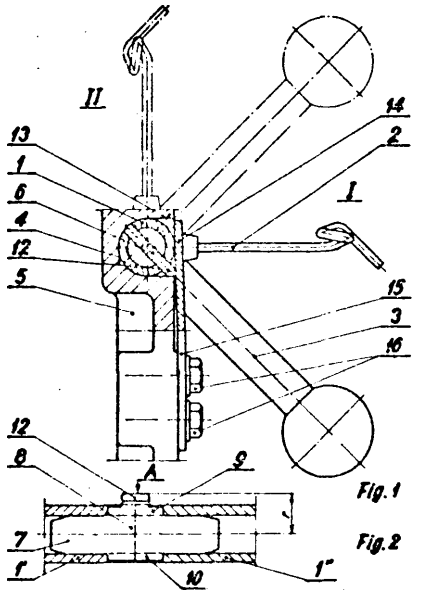

77f (P. 155325) 11.05.1972.

Jan Zawierta, Tczew.

Zabawka lotnicza składająca się z modelu latającego i cięgna, znamienna tym, że do modelu latającego

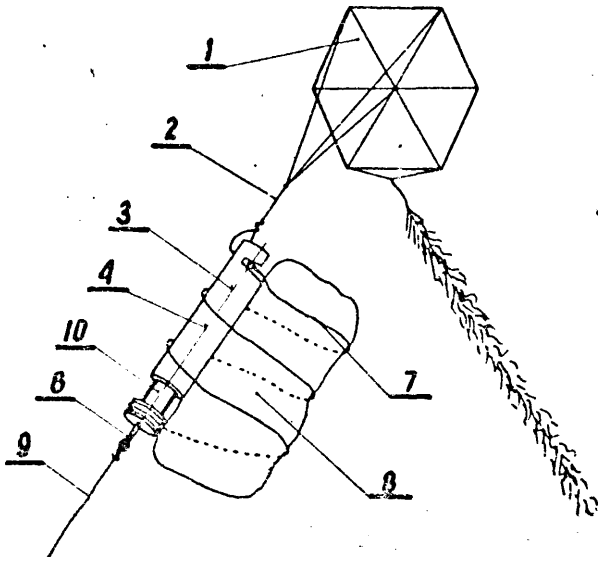

(1), zwłaszcza latawca zaczepiony jest przy pomocy cięgna (2) korpus (3) zespołu wyzwalacza (4) składającego się z elementu sprężystego (5) połączonego z trzpieniem zwalniającym (6), na którego przednim końcu zaczepiona jest figurka desantowa (8), a do tylnego końca trzpienia zwalniającego (6) zamocowane Jest cięgno (9).

78e (P. 155393) 15.05.1971.

Wojskowa Akademia Techniczna im. Jarosława Dąbrowskiego, Warszawa, Polska (Jerzy Rutkowski, Józef Makarewicz).

Sposób urabiania skał materiałem wybuchowym, znamienny tym, że ładunki ułożone pierścieniowo lub W rzędach, uzbraja się w zwłoczne zapalniki, tak że wielkości zwłok między sąsiadującymi ładunkami pierścieni lub segmentów pierścieni albo rzędów są wzrastające, przy czym kierunek wzrastania zwłoki zapalników w ładunkach sąsiednich pierścieni lub rzędów jest przeciwny.

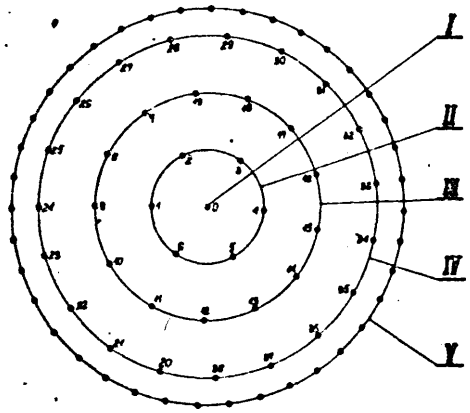

80a (P. 155490) 20.05.1972.

Biuro Projektowo-Konstrukcyjne Przemysłu Materiałów Budowlanych ZREMB, Wrocław, Polska (Adam Kołacz, Stanisław Orzeł, Jan Płaczek, Zygmunt Puchalski, Stanisław Szklarski).

Osprzęt do kształtowania zewnętrznych powierzchni, zwłaszcza prefabrykatów betonowych wytwarzanych metodą prasowania, obejmujący elementy kształtujące denne oraz elementy kształtujące boczne zamocowane na odchylanych bokach matrycy wyposażonych w listwy do dozowania optymalnej dawki masy betonowej, znamienny tym, że elementy kształtujące ruchome (la) oraz elementy kształtujące (1b), są usytuowane stycznie wzdłuż obwodu przestrzeni roboczej matrycy (2), a w zależności od potrzeby również wzdłuż obwodu rdzenia (3) względnie tylko w określonych miejscach wymienionych obwodów i są utrzymywane za pomocą uchwytów magnetycznych (8) zainstalowanych w bokach matrycy (2) i w bokach rdzenia (3), które przytrzymują także współpracujące z elementami kształtującymi ruchomymi (la) listwy oporowe (5) oraz listwy spiętrzające (4), przy czym tylko elementy kształtujące (1) usytuowane nad płytą denną (2a) i listwy spiętrzające (4) są przemieszczane podczas procesu prasowania, natomiast elementy kształtujące nieruchome (1c) są przymocowane do nieruchomej części matrycy (2), korzystnie do płyty dennej (2a).

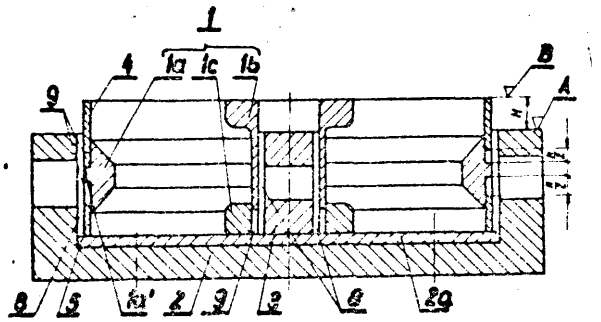

80a (P. 155639) 27.05.1972.

Zjednoczenie Budowlano-Montażowe Przemysłu Węglowego Zakład Badań i Doświadczeń Budownictwa Węglowego, Katowice (Eugeniusz Słysz, Józef Gonera).

Sposób mechanizacji produkcji, za- i rozładunku kostek drogowych, zwłaszcza trylinki wraz z urządzeniami do stosowania tego sposobu polegający na wykonaniu trylinki na stole wibracyjnym w formach odwracalnych, znamienny tym, że wykonanie trylinki odbywa się w siedmiosztukowych formach, które przenosi się na miejsce składowania i rozformowuje na podkład cały zestaw równocześnie, po stężeniu trylinki przenosi się cały zestaw przy pomocy dźwigu z sześcioramiennym zawiesiem na stół do formowania jednostek ładunkowych, cztery do pięciu warstw zestawów ściąganą taśmami stalowymi i tak uformowaną jednostką ładunkową przenosi się przy pomocy tych samych urządzeń na środki transportowe.

Siedmiosztukowa forma do stosowania sposobu mechanizacji produkcji według zastrzeż. 1, znamienna tym, że ukształtowanie jej zawiera jedną trylinkę w środku, a pozostałe tworzą jej obramowanie i składa się z boków (1) łącznie z przegrodami oddzielającymi poszczególne trylinki, wkładanymi w nie dnami (2) z przyspawanym do nich uchwytem (3) i przyspawanych do boków (1) formy trzpieni (4).

Stół do stosowania sposobu mechanizacji produkcji według zastrzeż. 1, znamienny tym, że wierzch (6) stołu posiada trzy wgłębienia (7), rozmieszczone wzdłuż prostych prostopadłych do zewnętrznych boków try-

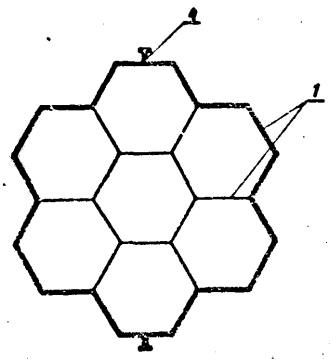

Fig. 1

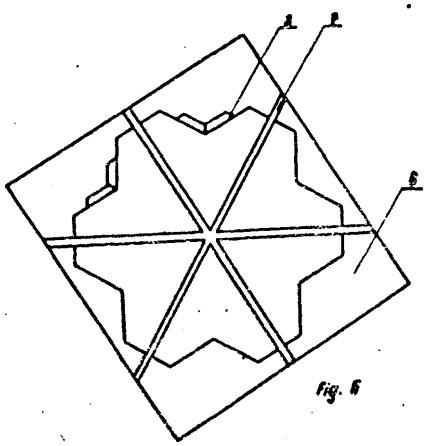

Fig. 6

linek, a przecinających się w środku sześciokąta umiarowego.

Sześcioramienny chwytak do stosowania sposobu mechanizacji produkcji, za- i rozładunku według zastrzeż. 1, znamienny tym, że składa się z trzech par ramion 12 ze szczękami 13, przy czym każda przeciwległa para leży w płaszczyźnie pionowej przechodzącej przez wierzchołki trójkąta równobocznego i jego środek.

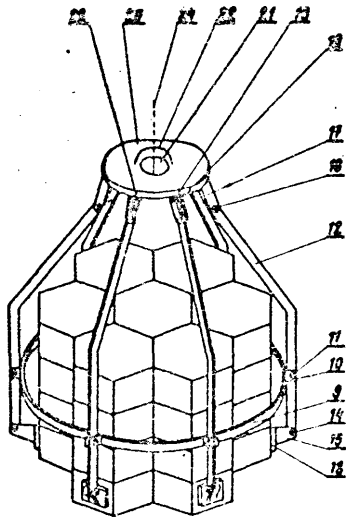

Fig. 6

80a (P. 155957) 12.06.1972.

Biuro Projektowo-Konstrukcyjne Przemysłu Materiałów Budowlanych ZREMB, Wrocław (Jan Puch, Kazimierz Jagodziński).

Rd jako element formy do wytwarzania prefabrykatów otworowych, składający się z nieruchomej oporowej konstrukcji centralnej, do której za pomocą układu dźwigniowego połączonego z cięgłem są przymocowane kształtujące czterokątny otwór płyty uszczelnione w narożach gumową taśmą, znamienny tym, że rdzeń jest złożony z przemieszczanych względem jego osi prostopadłych segmentów (1) kształtujących poprzedzielanych uszczelkami (2) i rozmieszczonych wokół cięgna (5) przechodzącego przez otwory dwu gniazd (4) o wewnętrznej powierzchni stożkowej obejmujących zaczepy (3) o zewnętrznej powierzchni stożkowej przytwierdzonych do segmentów (1) kształtujących, przy czym silę wzdłużną ściągającą do wewnątrz segmenty (1) wywierają nakrętki (6) usytuowane na obydwu nagwintowanych końcach cięgna (5).

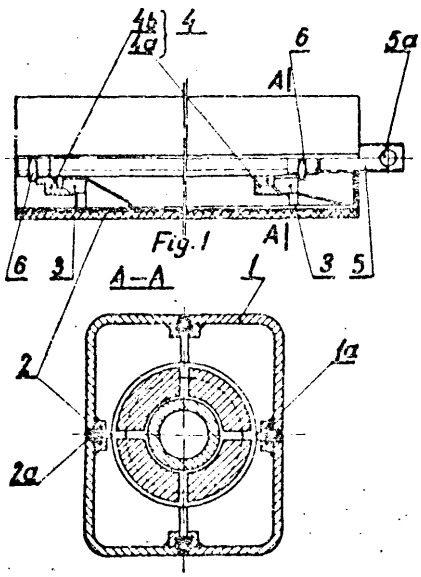

80a (P. 156071) 17.06.1972.

Pierwszeństwo: 21.07.1971, 5.08.1971, 19.08.1971 - NRF

Modulbau AG., Zug, Szwajcaria (Max Walter Klingler).

Urządzenie do wytwarzania monolitycznych, żelbetowych budowlanych elementów przestrzennych, spoczywających otwartą stroną czołową na ramie deskowania, przy czym jednorazowo wykonuje się jeden taki element prefabrykowany w umieszczonym poniżej podłogi deskowaniu, które obejmuje deskowanie wewnętrzne i deskowanie zewnętrzne, składające się z szeregu tarcz deskowania doprowadzanych do nieruchomych rusztowań deskowania, a tarcze te przez dźwignie przekazujące, za pomocą dźwigników są przemieszczane w kierunkach pionowym i poziomym, znamienne tym, że dźwignie przekazujące (15) każdej tarczy deskowania (9) mają dwa ramiona (16, 17) z których jedno jest doprowadzone do nieruchomego rusztowania deskowania (3, 5—8), a drugie do współpracującej tarczy deskowania (9), natomiast wspólne przeguby (20) ramion dźwigni są połączone z drążkiem przesuwnym (21), do którego jest dołączony dźwignik współpracujący (26, 29).

Sposób posługiwania się przestrzennymi żelbetowymi elementami budowlanymi mającymi kształt prostopadłościanów, przykładowo garażami prefabrykowanymi z żelbetonu, które otwartą stroną czołową spoczywają na ramie deskowania i po utwardzeniu są przechylane dokoła jednego boku ramy deskowania dla położenia przestrzennego elementu budowlanego na jego stronę dolną, znamienny tym, że ramę deskowania (213) wraz z postawionym na niej elementem budowlanym (221) podnosi się i odchyla od płaszczyzny poziomej do pozycji pochyłej tego elementu, wzniesionej od dołu i przechylanie prowadzi się tak, aby punkt ciężkości elementu budowlanego (221) znajdował się poza powierzchnią podstawy ramy deskowania (207), przy czym dalsze przechylanie elementu budowlanego następuje przy podparciu tego elementu przy długim boku (222) prostopadłościanu.

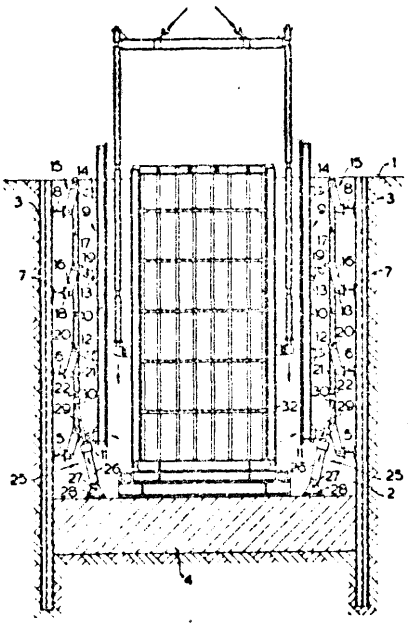

80a (P. 156089) 19.06.1972.

Biuro Projektowo-Konstrukcyjne Przemysłu Materiałów Budowlanych ZREMB, Wrocław (Adam Frank).

Układ siłowy do odspajania powierzchni kształtujących formy od wyrobu, składający się z dźwigników wywierających siłę na przystosowane do tego celu elementy formy, znamienny tym, że w zależności od konstrukcji formy i/lub rdzenia podyktowanej kształtem i wymiarami wyrobu (7), określone obszary powierzchni kształtujących (2) w postaci wycinków tych powierzchni przypadają na elementy odpychające (la) siłowników odspajających (1), które są połączone przewodami (6) z urządzeniem zaworowym (4) czynnika roboczego pod ciśnieniem, korzystnie powietrza.

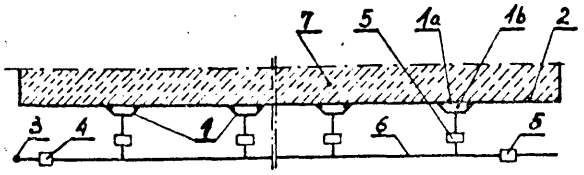

80a (P. 156338) 29.06.1972.

Gminna Spółdzielnia „Samopomoc Chłopska", Bielsk k/Płocka (Edmund Fabiszewski).

Urządzenie do wytwarzania pustaków, składające się z formy z wkładką i z matrycy, znamienne tym, że ma postać wózka z kołami ogumionymi (2) na łożyskach stożkowych, wyposażonego w formę bliźniaczą (3) i w cięgłowy mechanizm dźwigniowy (6) do pionowego jej podnoszenia i opuszczania na prowadnicach (7, 8, 9) oraz do poziomego przesuwu konstrukcji pomocniczej (4), na której jest podwieszona odejmowalnie ta forma (3), przy czym matryca (14) do formy (3) jest osadzona trwale na stole wibracyjnym (12) z pochylnią (13), a podwozie wózka jest wykonane z wytoczonej osi (1), wyprofilowanej w kształcie zbliżonym do dużej litedy „A" o zagiętych końcach (l').

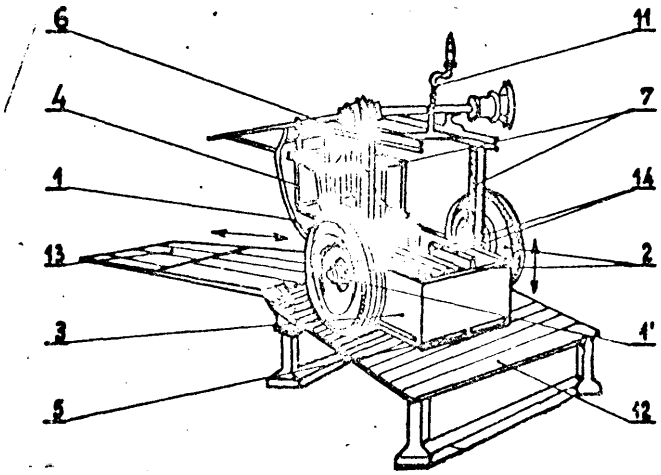

80b (P. 155054) 29.04.1972.

Biuro Projektów Przemysłu Ceramiki Budowlanej CERPROJEKT, Poznań, Polska (Ernest Piskozub, Tadeusz Bąk, Mieczysław Janiak, Piotr Zyskowski).

Układ ślimakowego urządzenia nagrzewczo-próżniowego do formowania wyrobów ceramicznych, znamienne tym, że w kolejności funkcjonalnej ma usytuowane zespoły: komory zasypowej (1), zespołu uszczelniającego (2), komory próżniowej (3), zespołu uszczelniającego (2), zespołu nagrzewczego (5) ze znanym urządzeniem rozdrabniającym (6) i urządzeniem mieszającym (7), oraz prasy ślimakowej (8) z wylotnikiem (9).

80b (P. 155234) 8.05.1972.

Zakłady Azotowe „Kędzierzyn", Kędzierzyn, Polska (Eugeniusz Sakałus).

Sposób wytwarzania wapna palonego z węglanu wapnia, znamienny tym, że rozdrobniony węglan wapnia z zawartością CaCO powyżej 75% zmieszany z rozdrobnionym węglem w ilości poniżej 15%, podawany jest do suszarki bębnowej (2), gdzie następuje wysuszenie mieszaniny przy pomocy spalin z komory wypalania (1), a następnie doprowadza się razem z gorącym powietrzem i gazem opałowym do palników (10) w komorze wypalania (1), przy czym zawartość doprowadzonego gazu opałowego zależna jest od ilości wprowadzonego do mieszaniny węgla, w której to komorze następuje wypalenie CaCO do CaO, po czym spaliny zawraca się do suszarki bębnowej, a wapno w formie pyłu odprowadza do schłodzenia, a następnie zmagazynowania.

80b (P. 155446) 18.05.1972.

Akademia Górniczo-Hutnicza im. Stanisława Staszica, Kraków, Polska (Zbigniew Tokarski, Marian Kałwa, Halina Ropska, Barbara Cieciak, Waldemar Tomaszkiewicz, Danuta Żelazna, Edmund Kochanowski, Zygmunt Stępień).

Sposób wytwarzania z lessów lub surowców lessopodobnych ceramicznych wyrobów budowlanych, znamienny tym, że dodaje się 15—35% wagowych iłu plastycznego, rozdrabnia do uziarnienia poniżej 1 mm, przy zawartości frakcji ziarnowej 0,06 mm, wynoszącej 60—70% wagowych, a następnie po wymieszaniu masy na sucho i na mokro, poddaje się ją dołowaniu przez okres kilku do kilkunastu dni, po czym sformowane i wysuszone kształtki wypala się w temperaturze 1000—1300°C.

80b (P. 155736) 2.06.1972.

Doświadczalne Zakłady Lampowe „Lamina", Piaseczno (Wojciech Maślankiewicz, Ryszard Gutowski, Jacek Miłosz, Kazimierz Rybicki).

Sposób wytwarzania dającego się lutować metalicznego pokrycia na przedmiocie ceramicznym, polegający na naniesieniu na ceramikę w znany sposób proszków wysokotopliwych metali nieszlachetnych takich jak wolfram lub molibden z dodatkiem proszku manganu i niklu oraz proszku szkła zawierającego więcej niż 5% molowych tlenków Li2O, CaO, Al_2O_3, BaO, SiO2, spieczeniu tej pierwszej warstwy w atmosferze gazu ochronnego, naniesieniu na tak uzyskaną warstwę metalizacyjną drugiej warstwy proszków wysokotopliwych metali oraz szkła o składach takich jak w warstwie pierwszej i ponownym spieczeniu tej warstwy w atmosferze gazów ochronnych, znamienny tym, że druga warstwa proszków zawiera co najwyżej 80% ilości wagowych szkła zawartego w pierwszej warstwie proszków.

80b (P. 155849) 7.06.1972.

Patent dodatkowy do patentu ..... (projektu wynalazczego P. 142501)

Instytut Techniki Budowlanej, Warszawa (Jarosław Młodecki, Janusz Pomirski, Wojciech Badowski).

Środek napowietrzająco-uplastyczniający do zapraw i betonów według patentu głównego P. 142501, zna-

mienny tym, że zawiera 15,0—25,0 części wagowych alkiloarylosulfonianu sodowego, w którym rozpuszcza się 1,0—5,0 części wagowych mieszaniny kwasów oleinowego, stearynowego i palmitynowego, 0,15—1,0 części wagowych wodorotlenku sodowego i 83-69 części wagowych wody.

80b (P. 155352) 7.06.1972,

Politechnika Śląska im. Wincentego Pstrowskiego, Gliwice (Adam Gierek, J Gajda, Jerzy Gierek, Leopold Juszczyk, Zbigniew Katra, Jan Ciurlok).

Fosforanowa masa ogniotrwała, znamienna tym, że składa się z kruszywa ze stopu ceramicznego zawierającego 14-18% wagowo TiO_2, 40—50% wagowo Al_2O_3, 2—4% wagowo MgO, 0,5—1,5% wagowo Fe i środka wiążącego w postaci kwasu fosforowego w ilości 13—25 części wagowych lub fosforanów glinowych i glinowo-chromowych w ilości 13—25 części wagowych w stosunku do kruszywa.

80b (P. 155872) 8.06.1972.

Politechnika Wrocławska, Wrocław (Marian Łukaszewicz, Michał Tańcula, Kazimierz Więckowski).

Sposób wytwarzania cienkiej warstwy platyny o dużym temperaturowym współczynniku rezystancji polegający na wytworzeniu warstwy platyny na dielektrycznym podłożu, znamienny tym, że platynę nanosi się w atmosferze gazu reaktywnego, a następnie naniesioną warstwę poddaje się wygrzewaniu w. temperaturze 800 K - 2000 K w czasie od kilkunastu do kilku sekund, najkorzystniej w temperaturze 870 K w czasie 5—30 min.

80b (P. 155959) 12.04.1972.

Huta Baildon, Katowice (Edmund Bryjak, Gerard Stolorz, Zygmunt Kwaśny).

Sposób obróbki powierzchni węglików spiekanych przeznaczonych w pierwszym rzędzie na narzędzia do obróbki plastycznej, znamienny tym, że przed wygładzaniem węglików spiekanych, poddaje się je wygrzewaniu w temperaturze 800—900°C, w atmosferze powietrza.

80b (P. 155992) 13.06.1972.

Zakłady Metalurgiczne „Pomet", Poznań (Kazimierz Hess, Adam Baranowski, Jerzy Kilanowski, Augustyn Łącki, Józef Magiera, Józef Piechota, Czesław Śmiech, Jerzy Stankiewicz, Czesław Stodulny, Henryk Wąsowicz, Lucyna Igielska, Józef Ebisz).

Sposób wytwarzania mas ciepłoszczelnych i prefabrykowanych elementów ciepłochronnych dla odlewnictwa i hutnictwa, polegających na przygotowaniu masy z udziałem znanych materiałów jak: azbest, trociny, szkło wodne, żużel żelazochromowy, glinka, żywica syntetyczna, znamienny tym, że składa się z 60—90% wagowych keramzytu, sztucznego tworzywa lekkiego otrzymanego przez wypalenie pęczniejących surowców ilastych z dodatkiem pyłu węgla i lub łupoporytu, glinoporytu i pyłoporytu, tj. lekkiego kruszywa sztucznego otrzymanego drogą spiekania.

80b (P. 156177) 21.06.1972.

Vyzkumny ústav stavebnich hmot, Brno, Czechosłowacja (Josef Pridal, Vladimir Langer, Vladimir Franc, Lubomir Lejsek, Karel Komarek, Vaclav Hnétkowsky, Jan Hanćil).

Sposób wytwarzania wielkowymiarowych płyt akustycznych o dużej wytrzymałości na zginanie i dużej twardości powierzchniowej z zawiesiny wodnej zawierającej (w odniesieniu do substancji suchej) 5—85% wagowo włókien mineralnych, 0,2—2,0% wagowo emulsji parafinowej, woskowej lub asfaltowej, 0,01—0,1% wagowo środka konserwującego i 0,01-0,1% wagowo koagulatora oraz 2—20% wagowo włókien celulozowych, skrobię w ilości do 10% wagowo, bentonit w ilości do 10% wagowo i diatomit w ilości do 20% wagowo, znamienny tym, że do mieszaniny przy ciągłym mieszaniu dodaje się 2—10% wagowo sproszkowanego i sklejowanego produktu reakcji działania kwasem fosforowym, jego solami lub pochodnymi na skrobię lub jej pochodne, po czym koncentrację zawiesiny ustala się na 0,5—5,0% wagowo substancji suchej, zawiesinę po dodaniu siarczanu glinu w celu wyregulowania wartości pH na 4—6 odwadnia się i przy tworzeniu mokrego włóknistego dywanu prasuje się, po czym suszy się i poddaje dalszej obróbce, na przykład kalibrowaniu, formowaniu, perforowaniu lub obróbce powierzchniowej.

80b (P. 156233) 24.06)972.

Instytut Techniki Budowlanej, Warszawa (Zbigniew Niespodziewański).

Sposób wykonywania wgłębnej hydrofobizacji materiałów budowlanych z zastosowaniem mineralnych, minerolno-organicznych oraz organicznych, hydrofilnych środków wiążących, znamienny tym, że do wody zarobowej wprowadza się najpierw rozpuszczalną w wodzie sól amonową kwasu tłuszczowego lub żywicznego, a po rozpuszczeniu się jej, środek wiążący, wypełniacze oraz ewentualnie środek regulujący wiązanie, po czym po wymieszaniu składników zaprawy, wprowadza się do niej, energicznie mieszając, roztwór wodny siarczanu glinowego, siarczanu cynkowego, octanu wapniowego względnie innych soli mineralnych zawierających dwu- lub więcej wartościowy kation zdolny do wymiany kationu amonowego uprzednio wprowadzonej do wody zarobowej soli kwasu tłuszczowego lub żywicznego wytwarzając w ten sposób równomiernie rozproszone w masie materiału w bardzo rozdrobnionej, koloidalnej formie mydło metaliczne, stanowiące efektywny środek hydrofobizujący.

80b (P. 156234) 24.06.1972.

Instytut Techniki Budowlanej, Warszawa (Aleksander Rusiecki, Bronisław Brodzik).

Sposób przygotowania powierzchni betonowych przed nakładaniem wypraw, znamienny tym, że do usuwania z nich nalotów, wykwitów i osadów stosuje się roztwory wodne kwasów.

80b (P. 156393) 30.06.1972.

Pierwszeństwo: 2.07.1971 - Francja

Rhône-Progil, Paryż, Francja (Pierre Allemand, Christian Hovasse).

Mieszanka przyspieszająca wiązanie i twardnienie zapraw cementowych i betonów, zawierających cement portlandzki lub inne cementy o wysokiej zawartości krzemianu trójwapniowego, znamienna tym, że zawiera w proporcji wagowej w stosunku do cementu 0,5—5% kwaśnego węglanu metalu alkalicznego, 0,05—2% soli metalu alkalicznego karboksylowego, 0,5—5% krzemianu metalu alkalicznego o stosunku molowym SiO_2/M 0,5—4, gdzie symbol M oznacza metal alkaliczny.

80b (P. 156554) 7.07.1972

Pierwszeństwo: 7.07.1971 - Stany Zjednoczone Ameryki; 18.04.1972 - Szwajcaria

Johann Georg Fader Liiienthal, Niemiecka Republika Federalna.

Sposób wytwarzania elementów budowlanych drogą utwardzania mieszaniny materiału wypełniającego, materiału wiążącego, w szczególności wapna i wody,

znamienny tym, ie dodaje się składniki pomocnicze w postaci jednego lub większej liczby wytworzonych chemicznie produktów węglanowych nierozpuszczalnych lub trudno rozpuszczalnych w wodzie, i przy tym dodaje się węglanu baru z naddatkiem ponad ilość, jaka jest potrzebna według praw stechiometrycznych do przemiany całej ilości.

Element budowlany wykonany sposobem według zastrz. 1 do 21 drogą utwardzania mieszaniny materiału wypełniającego, materiału wiążącego, najlepiej wapna, oraz wody, znamienny tym, że zawiera siarczan baru utworzony w wyniku reakcji chemicznej węglanu baru i rozpuszczalnego w wodzie siarczanu z mieszaniny, nie zawiera zaś żadnych siarczanów rozpuszczalnych w wodzie.

80b (P. 156717) 15.07.1972.

Kieleckie Przedsiębiorstwo Produkcji Elementów Budowlanych. Kielce, Polska (Tadeusz Strycharczyk, Alfons Gawlik, Tadeusz Kolbiarz).

Sposób wytwarzania bloków marmurowych z odpadów naturalnych poddanych kruszeniu, znamienny tym, że przygotowaną masę kruszywa o składzie 75—80% frakcji 20-300 mm i 20—25% frakcji 0-20 mm zmieszaną po obróbce mechanicznej wraz ze spoiwem hydraulicznym o składzie 320—350 kg/m³ cementu portlandzkiego białego, 110—125 kg/m³ wody z dodatkami uszlachetniającymi układa się w formie na przemian warstwami kruszywa i spoiwa, a następnie poddaje się naciskowi do 0,5 kG/cm2 powierzchni bloku, stosując proces wibroprasowania.

80b (P. 156892) 24.07.1972.

Instytut Przemysłu Wiążących Materiałów Budowlanych, Opole (Bronisław Weryński).

Sposób wytwarzania cementów, zwłaszcza cementów szybko twardniejących, polegający na tym, że klinkier cementowy o właściwym zestawie glinokrzemianów przemiela się z dodatkiem 4° o gipsu w młynie rurowym, znamienny tym, że przemiał całej masy klinkru do osiągnięcia powierzchni właściwej około 3000 cm2/g prowadzi się w znanych młynach rurowych o obiegu otwartym, następnie część tak przemielonego cementu domiela się do uziarnienia znacznie drobniejszego, na przykład poniżej 10 um, w znanych młynach, zwłaszcza wibracyjnych lub strumieniowych, a w końcu oba te miewa miesza się ze sobą, dozując je dokładnie, według przygotowanej receptury.

80d (P. 155314) 10.05.1972.

Sławniowickie Zakłady Kamienia Budowlanego, Sławniowice (Wacław Chrząszczewski, Edward Siupik, Czesław Szot, Bronisław Staszków, Tadeusz Sewruk, Stanisław Kustra).

Sposób produkcji elementów z małowymiarowych bloczków, zwłaszcza marmurowych, znamienny tym, że bloczki (1) rozcinane są na grube płyty (3), które po ustawieniu na Jednej z otrzymanych płaszczyzn rozcinane są na paski (4) cięciami prostopadłymi lub zbliżonymi do tej płaszczyzny, zaś paski przecinane na wymaganą długość, a następnie szlifowane lub polerowane w znany sposób.

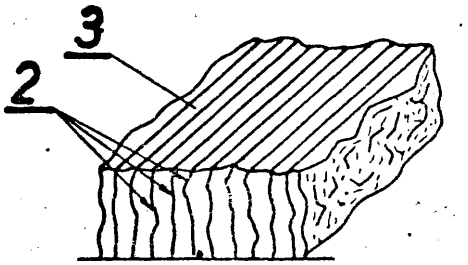

Linia obrabiarkowa do stosowania sposobu według zastrz. 1, znamienna tym, że składa się z traka tarczowego, cyrkularki wielotarczowej, odcinarki poprzecznej ustawionych w podanej kolejności.

80e (P. 156101) 19.06.1972.

Rolf Susemihl, Bad Hamburg, NRF.

Składana, pakowana do kostkowego pojemnika transportowego mieszarka bębnowa z ułożyskowanym na stojaku jarzmem bębna i obracalnym wokół swej osi wzdłużnej bębnem, w którym znajduje się mieszadło i który napędzany jest silnikiem umieszczonym w osłonie silnika na stojaku mieszarki, znamienna tym, że bęben składa się z dwóch części (1, 2), które są połączone ze sobą rozłącznie za pomocą kołnierzowych krawędzi w pustą bryłę, które to części dają się wkładać jedna w drugą, przy czym dla napędu bębna w krawędzi (44) części (2) bębna wytłoczony jest wieniec zębaty, a osłona silnika składa się również z dwóch części (22, 23) wkładanych jedna w drugą, stojak zaś mieszarki składa się z elementu środkowego o przekroju korytkowym, którego ramiona (8a) składające się z takich samych profili są nieco dłuższe niż wysokość większej części (2) bębna, a jego szerokość jest nieco większa niż środkowa średnica bębna, z trójkątnej nogi (10), która jest zamocowana rozłącznie na dolnym rogu (12) elementu środkowego (8) i której jedna strona tworzy oś (13), na której są zamocowywane dwa koła (14), oraz nogi w kształcie pręta (9), która jest umieszczona na drugim dolnym rogu (11) elementu środkowego (8), mieszadło (25) zaś jest elastyczne i ma załamania dopasowane do krzywizny ściany bębna, przy czym w mniejszej części bębna mieszczą się włożone jedna w drugą części (22, 23) osłony silnika razem z umieszczonym w nich silnikiem (20) oraz podziałowym kołem ustalającym (7), dźwignią wychylną (15) i mieszadłem tak, iż kończą się one równo z górną krawędzią części (1) bębna, a części stojaka mieszczą się obok włożonych jedna w drugą części (1, 2) bębna w kostkowym pojemniku transportowym (25).

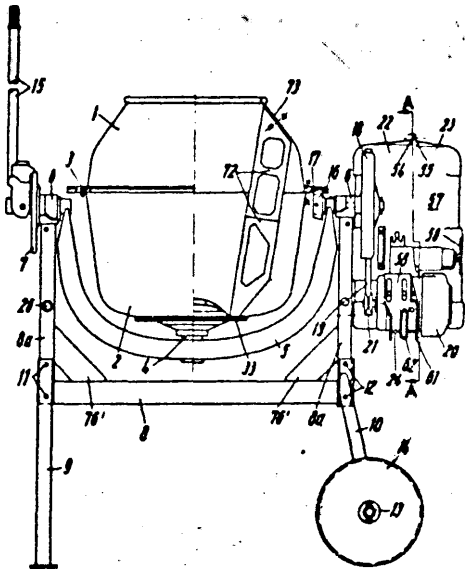

81a (P. 156741) 17.07.1972.

Huta Baildon Katowice, Polska (Jerzy Lejawka, Marian Michalczyk, Oskar Baenisch).

Urządzenie do układania w pudelkach pręcików metalowych o zmiennym profilu przekroju poprzecznego zgodnie z postacią ich kształtu, zwłaszcza do układania wierteł krętych ostrzami skierowanymi w jedną stronę, składające się z podajnika kierującego wsypywane do niego pręciki kolejno poprzez prowadnicę do pudełka, znamienne tym, że jako prowadnicę ma dwie usytuowane kaskadowo wstrząsane rynny (7, 9), z któ-

rych górna rynna (7) zaopatrzona jest w otwór (3) o długości zbliżonej do połowy długości układanych pręcików.

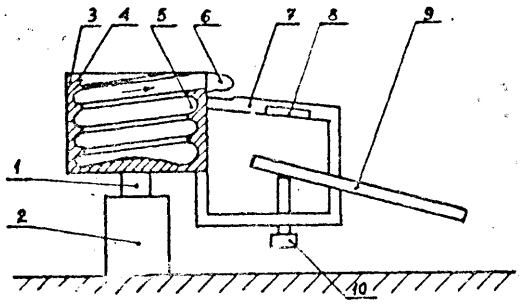

81a (P.156742) **17.07.1972.**

Pabianickie Zakłady Środków Opatrunkowych, Pabianice (Ryszard Wiazłowicz).

Urządzenie do podawania i pakowania podpasek higienicznych, wyposażone w znany przenośnik taśmowy, współpracujące z urządzeniem do wytwarzania podpasek, w którym mechanizm odcinający oplot jest napędzany wałkiem w ten sposób, że na jeden obrót tego walka jest odcinana jedna podpaska, znamienny tym, że z wałkiem (1), napędzającym mechanizm odcinający oplot, jest połączone koło (2) z prostopadle do jego czoła zamocowanym kołkiem (3) zazębionym we wrębach na obwodzie koła (4) połączonego z krzywką (5) o dwóch wzniosach, przy czym ilość wrębów na kole (4) jest równa zaprogramowanej podwojonej ilości podpasek w paczce, zaś na krzywce (5) jest oparty popychacz (6) połączony z rynną (7) o wylocie skierowanym na taśmowy przenośnik (8), podzielony przegrodą na dwa tory, na którego końcu jest para wałków (9) z przymocwaną do jednego korbą (10) połączoną przegubowo z wahaczem (11) o końcu umieszczonym w wylotowej rynnie (12).

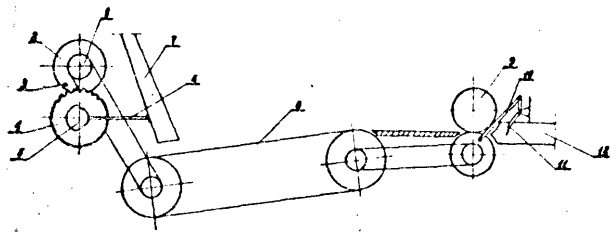

81c (P. 155822) 5.06.1972.

Pierwszeństwo: 7.06.1972 - NRF

Kalle Aktiengesellschaft, Wiesbaden, NRF.

Pojemnik z wielowarstwowej folii, o budowie sandwiczowej, znamienny tym, że powierzchnia wewnętrzna dna i ścianek tego pojemnika jest wykonana z warstwy poliolefinowej folii, powierzchnia zewnętrzna dna i ścianek pojemnika jest wykonana z syntetycznego termoplastycznego sztucznego tworzywa o wyższej odporności na działanie temperatury, zaś między wymienionymi warstwami tworzyw znajduje się warstwa środkowa z substancji chemicznej, która wiąże ze sobą obie poprzednio wymienione warstwy.

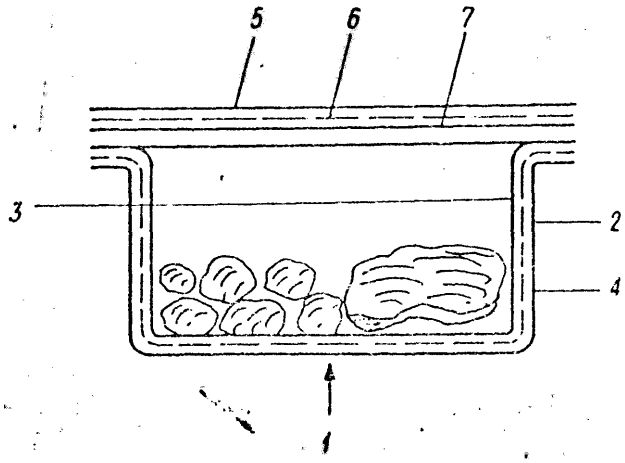

81e (P. 155028) 28.04.1972.

Główny Instytut Górnictwa, Katowice (Stanisław Kawulok, Jerzy Zub, Lesław Bura).

Sposób zwiększenia dokładności porcjowania urobku przy napełnianiu zbiorników odmiarowo-załadowczych dla skipowych urządzeń wyciągowych, znamienny tym, że natężenie dopływu urobku do zbiornika jest regulowane w zależności od ilości urobku znajdującego się już w zbiorniku i ma co najmniej dwie średnie wartości, większą i mniejszą, lub jest ciągle malejące.

Urządzenie do stosowania sposobu według zastrz. 1, znamienne tym, że zbiornik (1) rna dwa czujniki (5 i 6) do pomiaru objętości porcji urobku, z których czujnik (5) steruje przymknięciem klap dozownika (3) dla zmniejszenia natężenia dopływu urobku do zbiornika (1), a czujnik (6) powoduje całkowite przerwanie napełniania zbiornika (1).

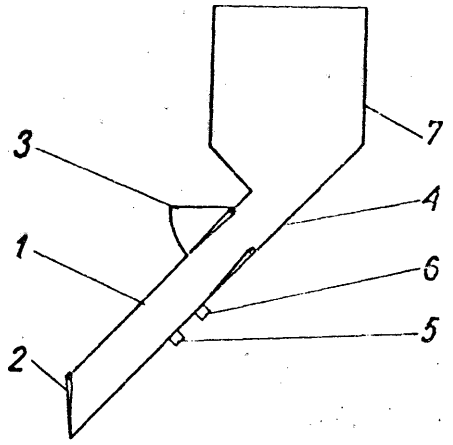

81e (P. 155086) 2.05.1972.

Kopalnia Węgla Kamiennego „Kazimierz-Juliusz" Przedsiębiorstwo Państwowe. Kazimierz Górniczy, Polska (Adam Żak, Tadeusz Olech, Władysław Telatnik, Tadeusz Szpak).

Rynna przenośnika zgrzebłowego do transportu materiałów sypkich, zwłaszcza węgla, znamienna tym, że blacha nośna (1) i dolne półki profili bocznych (2) wzdłuż linii biegu cięgła zgrzebeł mają nałożone i połączone trwale nakładki (5) z materiału odpornego na ścieranie.

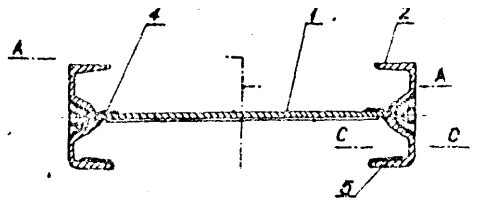

82e (P. 155095) 2.05.1972.

Zakład Badawczy Przemysłu Piekarniczego, Warszawa, Polska (Henryk Banecki, Kazimierz Sadkiewicz, Stefan Zaborowski, Hubert Lewandowski, Bronisław Jassin).

Urządzenie do przechowywania ł dystrybucji materiałów sypkich, zwłaszcza mąki posiadające zbiornik

wyposażony w rozrzutnik, oraz wybierak, znamienne tym, że pulsator (21) posiada tłok (14) napędzany za pośrednictwem układu korbowego (15), a cylinder (20) zamykany jest zaworem (17), za którym znajduje się przewód (13) ze sprężonym powietrzem.

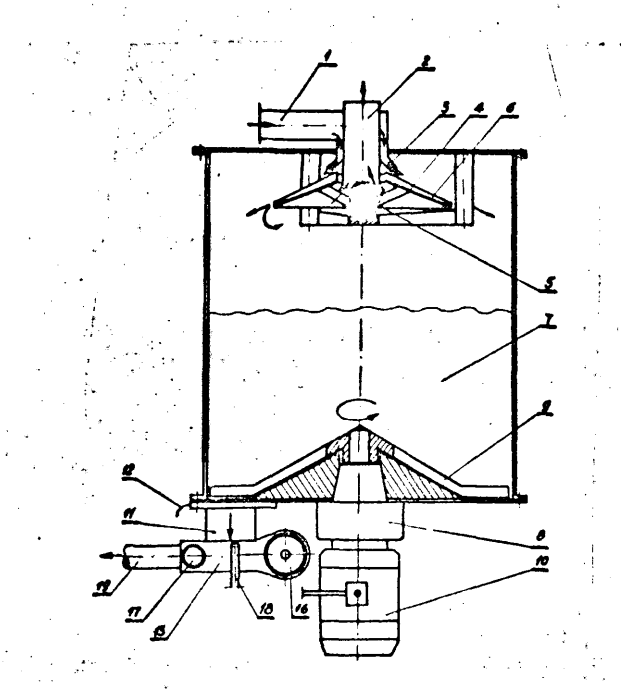

81e (P. 155129) 4.05.1972.

Centralny Ośrodek Badawczo-Projektowy Górnictwa Odkrywkowego, Wrocław, Polska (Tadeusz Białowąs, Wojciech Kowalski, Edmund Krzeszczak).

Elastyczny zestaw nieckowy krążników, znamienny tym, że krążnik (5) umieszczony jest w ramie (1) nośnej, którą tworzą belki (3) czołowe i belki (4) wzdłużne, zawieszonej na linach (2) poprzecznych, przy czym oś krążnika (5) znajduje się poniżej osi ramy (1) nośnej.

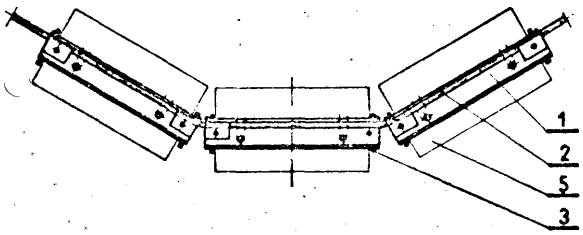

81e (P. 155137) 4.05.1972.

Zakład Badań i Doświadczeń Budownictwa Górniczego, Mysłowice (Jan Mateja, Kazimierz Rułka).

Urządzenie załadowczo-dozujące do suchych składników, składające się z dozownika kruszywa, dozownika cementu i wywrotu wozów, znamienne tym, że dozownik (1) kruszywa posiada konstrukcję (8) nośną górną krążków (9) linowych, a dolne krążki (10), (11) linowe posiadające konstrukcje (12), (13) nośne, z których jedna przymocowana jest do dozownika (1) kruszywa, druga do konstrukcji (7) nośnej dozownika (1), oraz dozownik (2) cementu posiada połączenie rozłączne z dozownikiem kruszywa, przy czym obroty wału (4) ślimakowego przekazywane są na podajnik (14) dozownika (2) cementu poprzez przekładnię (15) łańcuchową, ponadto rama (16) uchylna posiada rolki (17) umożliwiające przemieszczenie i obrót ramy (16) uchylnej z wozem w prowadnicach (18).

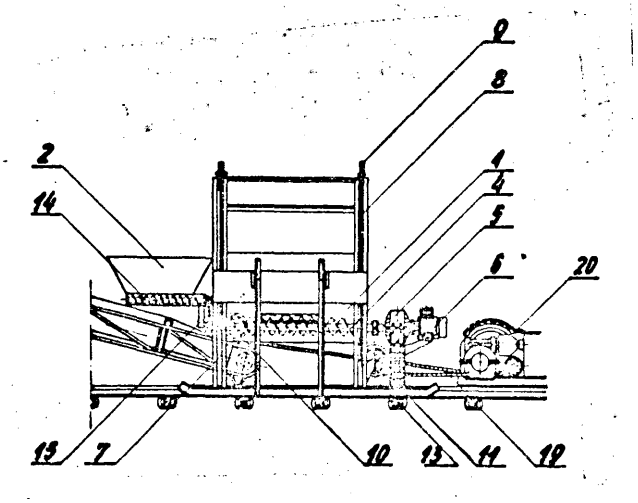

81e (P. 155173) 5.05.1972.

Główny Instytut Górnictwa, Katowice, Polska (Stanisław Kawulok, Jerzy Zub, Lesław Bura).

Sposób objętościowego odmiaru porcji urobku dla skipowych urządzeń wyciągowych, znamienny tym, że odmiarowo-załadowczy zbiornik jest najpierw celowo przepełniony urobkiem, a następnie nadmiar ponad żądaną porcję urobku zostaje usunięty zgarniakiem, oddzielającym równocześnie porcję urobku od jego reszty tak, aby w zbiorniku pozostała porcja urobku o wymaganej objętości, przy czym usunięty urobek wchodzi w skład następnej porcji.

Urządzenie do stosowania sposobu według zastrz. 1, składające się z dwóch zbiorników odmiarowo-załadowczych i przyszybowego zbiornika wyrównawczego, znamienne tym, że obydwa odmiarowo-załadowcze zbiorniki (1) są od góry zaopatrzone w jeden przesuwny zgarniak (3) z jednym przelotowym otworem, stanowiący na przemian górne zamknięcie każdego z tych zbiorników i ustalający jednocześnie dla danego zbiornika objętość porcji urobku odpowiadającą pojemności naczynia skipowego, przy czym zgarniak (3) jest przesuwany za pomocą siłownika (6) najkorzystniej hydraulicznego, sterowanym czasowym przekaźnikiem (4) lub innym czujnikiem tak, aby otwór przelotowy zgarniaka od góry zawsze znajdował się pod działaniem grawitacyjnym urobku zmagazynowanego w wyrównawczym przyszybowym zbiorniku (5), a od dołu pokrywał się z wlotem do jednego z odmiarowych zbiorników (1).

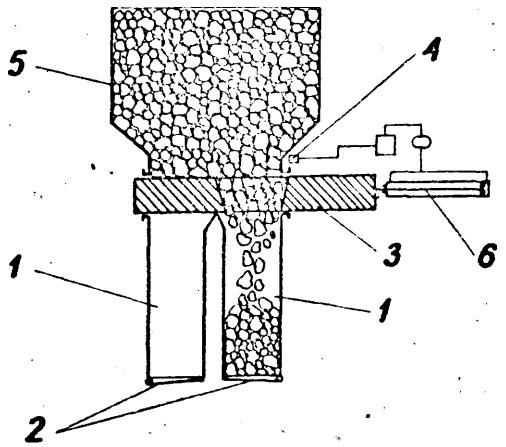

81e (P. 155221) 8.05.1972.

Centralny Ośrodek Badawczo-Projektowy Górnictwa Odkrywkowego, Wrocław (Marian Nogala, Kazimierz Ziółkowski).

Urządzenie przesypowe, znamienne tym, że składa się z obrotowego leja (1) w kształcie ściętego stożka o podstawie kołowej, opartego na pierścieniu (2) zę-

batym spoczywającym na rolkach (3) tocznych, przy czym dolna część stała urządzenia podzielona jest na kilka sektorów, dających początek odgałęzieniom koryt (4, 5, 6), umocowanych do konstrukcji stałej, których wyloty znajdują się nad urządzeniami (7, 8, 9) odbierającymi.

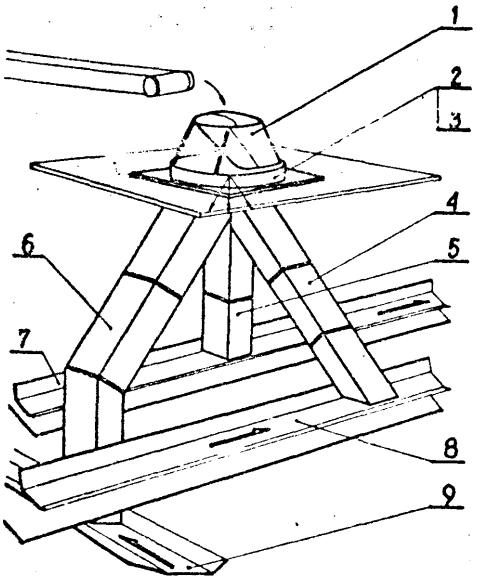

81e (P. 155255) 9.05.1972.

Zakłady Konstrukcyjno-Mechanizacyjne Przemysłu Węglowego, Gliwice (Norbert Rak, Stefan **Upława**, Henryk Majcher).

Wiszący wyłącznik do górniczych przenośników transportowych z odizolowanymi wyłącznikami elektrycznymi, znamienny tym, że zawiera wzdłuż trasy przenośnika (5) zamknięty elektryczny obwód pomiarowo-sterowniczy z szeregowo połączonymi identycznymi przewodami elektrycznymi (1). w którym odizolowane giętkie odcinki przewodów elektrycznych (1) stanowiące linkę pociągową, umocowane uchwytem (2) połączone są między sobą złączkami wtykowymi (3) zmostkowanymi mechanicznie linką (6).

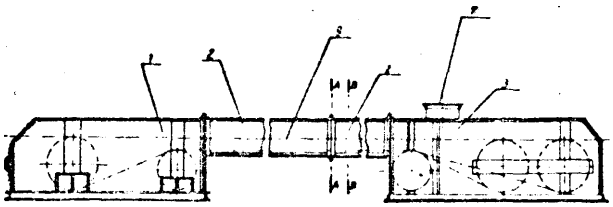

(P. 155256) 9.05.1972.

Zakłady Konstrukcyjno-Mechanizacyjne Przemysłu Węglowego, Gliwice (Henryk Majcher, Norbert Rak).

Układ do wykrywania zczeplenia się styków w kopalnianym wyłączniku siycznikowym dla automatyzacji transportu ciągłego, znamienny tym, że zawiera blok sygnalizacyjno-sterujący (6), połączony poprzez blok lokalnego sterowania (1) i sygnał zamykania obwodu sterowania (S3) z kopalnianym wyłącznikiem stycznikowym (2) w ten sposób, że wyłącznik (2) sprzężony jest z blokiem (1) poprzez sygnał zwrotny (S5), przy czym wyłączenie sygnału napięcia zasilania (S) uzależnione jest od sygnału informacyjno sterującego (SG).

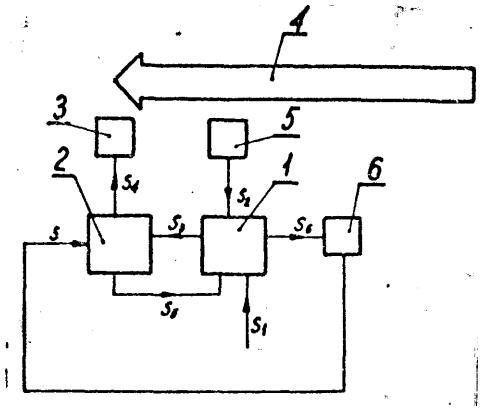

81e (P. 155335) 12.05.1972.

Centralny Ośrodek Badawczo-Projektowy Przemysłu Wapienniczego i Gipsowego, Kraków (Zygmunt Zubrzycki, Stanisław Wielgosz, Kazimierz Marmon).

Pyłoszczelny przenośnik taśmowy, złożony ze stacji napędowej, taśmy, obudowy oraz stacji napinającej taśmę, znamienny tym, że do podtrzymywania taśmy (9) zaopatrzony jest w stałe prowadnice ślizgowe (4), zamocowane na poprzecznych do kierunku przenoszenia wspornikach (6).

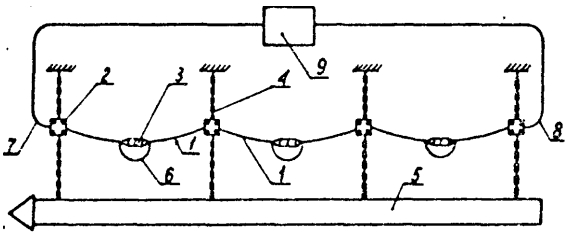

81e (P. 155496) 20.05.1972.

Centralny Ośrodek Badawczo-Projektowy Górnictwa Odkrywkowego, Wrocław, Polska (Tadeusz Biełous, Henryk Komander, Jan Kubicki, Wacław Tomaszek).

Pneumatyczne urządzenie do łączenia taśm przenośnikowych w kopalniach o zagrożeniu gazowym, znamienne tym, że składa się z pneumatycznego silnika (1) napędzającego sprężarkę (2), która połączona jest przewodem (3), z grzejnikiem (4) wykonanym z równo-

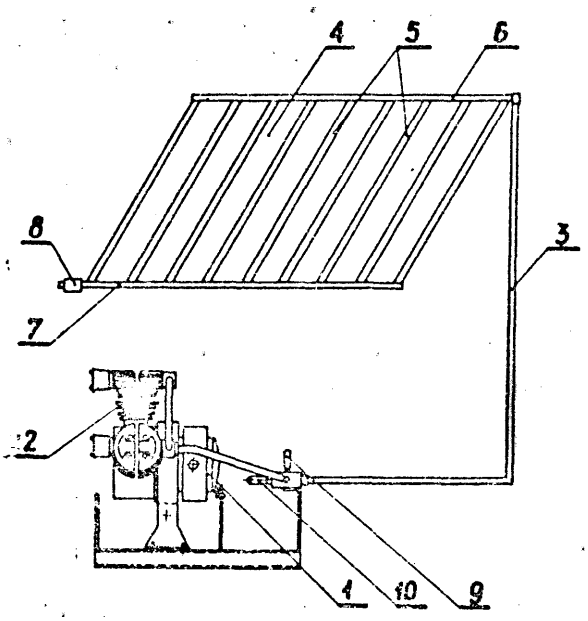

leglych rurek (5) metalowych, połączonych z jednej strony z kanałem (7) wylotowym, na końcu którego znajduje się zawór regulacyjny (8).

81e (P. 155576) 25.05.1972.

Główny Instytut Górnictwa, Katowice, Polska (Stanisław Grajner, Andrzej Decowski).

Przenośnik taśmowy do transportu urobku i załogi zaopatrzony» w zsuwnie do wsiadania i wysiadania ludzi, **znamienny** tym, że bezpośrednio za napinającym urządzeniem (1) nad dolną taśmą (2) jest trwale zamocowana pozioma nieckowa zsuwnia (3), zaopatrzona w pneumatyczny rozdzielacz (4) i w przesuwne oparcie (5) w prowadnikach (6), połączone popychaczami (7, 8) z pneumatycznym sprzęgiem (9) obejmującym taśmę (2), przy czym sprzęg (9) jest wyposażony w pneumatyczny siłownik (10), którego wysuwna część (11) jest połączona poprzez dźwignie (12), (13) ze szczękami (14), umieszczonymi na krawędziach taśmy (2) tak, aby przy załączeniu rozdzielacza (4) siłownik (10) poprzez dźwignie (12, 13) zacisnął szczęki (14) na ruchomej taśmie (2) i spowodował przesunięcie oparcia (5), aż do zsunięcia pasażera (15) z zsuwni (3) na taśmę (2).

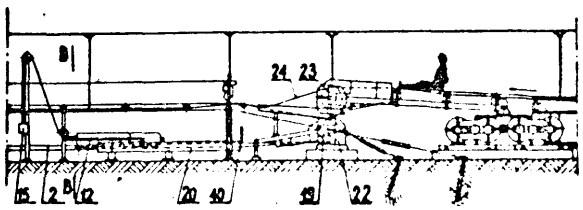

81e (P. 155614) 26.05.1972.

Przedsiębiorstwo Projektowania i Wyposażania Zakładów Przemysłu Maszyn i Aparatów Elektrycznych „PROMEL", Gliwice (Bronisław Gładysz, Kazimierz Wolak, Leonid Bazarow).

Urządzenie do transport« blach usytuowane w polu montażu belek, dźwigarów mostowych lub suwnicowych, znamienne tym, że stanowi przejezdny wózek (1) z przestrzenną ramą (3), na której są osadzone zespoły chwytników (5) i (6) wyposażone w mechanizmy (7) i (8) do docisku pionowego i poprzecznego przesuwu magnetycznymi chwytnikami (14).

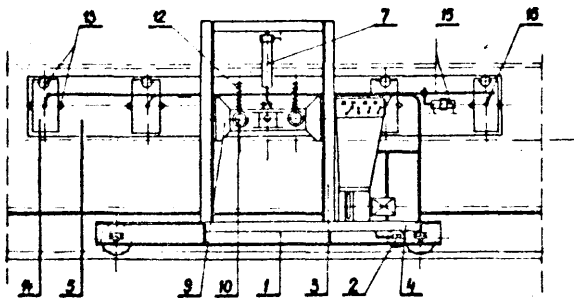

81e (P. 155633) 27.05.1972.

Patent dodatkowy do patentu 52899

Kopalnia Węgla Kamiennego „Rymer", Niedobczyce (Joachim Brząkalik, Stefan Retek).

Układ **połączeń** do kontroli przesypu przenośnika taśmowego lub zgrzebłowego oraz kontroli napełnienia zbiorników węglem wg patentu nr 52899, zawierający elektrodę stykową włączoną na wejście wzmacniacza tranzystorowego, a zasilaną z transformatora poprzez opornik ograniczający umieszczony we wspólnej obudowie z transformatorem o uzwojeniach oddzielonych uziemionym ekranem, oraz układ czasowy, przekaźnik tranzystorowy i układ zasilający, znamienny tym, że połączony z przekaźnikiem tranzystorowym (C) poprzez układ czasowy (B) wzmacniacz tranzystorowy (A) ma w swym obwodzie sterowania równoległe połączone diody (16) stabilizujące napięcie, oraz szeregowo włączoną diodę (15).

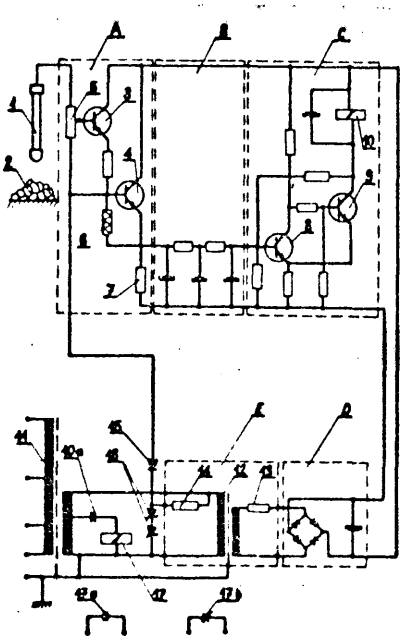

81e (P. 155643) 27.05.1972.

Pierwszeństwo: 16.09.1971 - NRF

Maschinenfabrik Hartmann Aktiengesellschaft, Offenbach a/M, NRF.

Sposób bezpyłowego przeładunku luźnych materiałów sypkich w przewodach rurowych spadowych, znamienny tym, że przewód rurowy jest najpierw za-

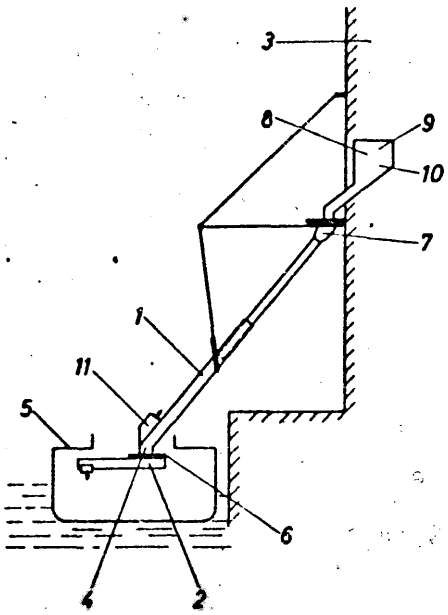

mknięty przy końcówce wylotowej i napełniany jest materiałem podawanym, następnie po otwarciu urządzenia znajdującego się przy końcówce wylotowej wprowadza się do przewodu rurowego przy końcówce wlotowej tyle materiału podawanego, ile przechodzi przez końcówkę wylotową przewodu rurowego, co zania całkowite wypełnienie przekroju przewodu rurowego na całej jego długości materiałem podawanym. Urządzenie do stosowania sposobu według zastrz. 1, znamienne tym, że przy dolnej końcówce (4) spadowego przewodu rurowego (1) służące do załadunku znajduje się sterowalne urządzenie zamykająco-wylotowe (2), na końcówce wlotowej pojemnik wstępny (8), a na wylotowej komora (11) z urządzeniem odpylającym.

81e (P. 155680) 30.05.1972.

Instytut Chemii Przemysłowej, Warszawa, Polska. Biuro Projektów Przemysłu Szklarskiego, Warszawa, Polska (Andrzej Włodarski, Andrzej Mickiewicz, Michał Komar, Leszek Czarciński, Lucjan Szmitko, Henryk Smolich).

Zawór do regulacji natężenia wypływu materiałów ziarnistych ze zbiorników, umieszczony w otworach wylotowych zbiorników lub w otworach wylotowych urządzeń wspomagających wypływ grawitacyjny ze zbiorników, szczególnie mis wibracyjnych, znamienny tym, że składa się z przesuwnego przewodu rurowego (4) umieszczonego w korpusie (2) oraz umocowanej ponad przesuwnym przewodem rurowym (4) w dolnej części zbiornika (1) przesłony (5), stanowiącej górne ograniczenie wysunięcia przesuwnego przewodu rurowego (4) z korpusu (2), przy czym położenia górnej krawędzi przesuwnego przewodu rurowego (4) względem przesłony (5) warunkują natężenie wypływu materiału ziarnistego ze zbiornika (1).

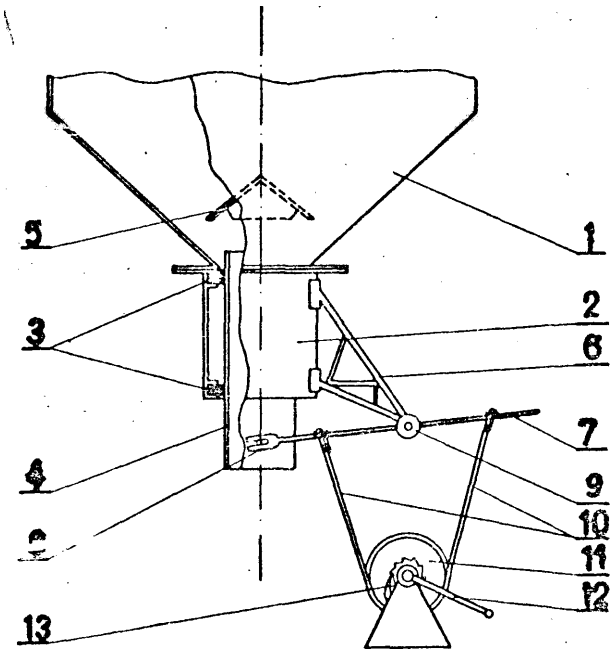

81e (P. 115863) 8.06.1072.

Biuro Projektów Konstrukcji Metalowych i Urządzeń Przemysłowych „Mostostal", Zabrze, Polska (Janusz Olejarz, Bogusław Kupiec).

Rozdzielacz elastyczny-dwudrożny, znamienny tym, że ruch suwaka (6) sterowany jest przy pomocy układu dźwigni napędowej (7) i sterującej (8), przy czym dźwignia n (7 załamana iest pod katem ostrym.

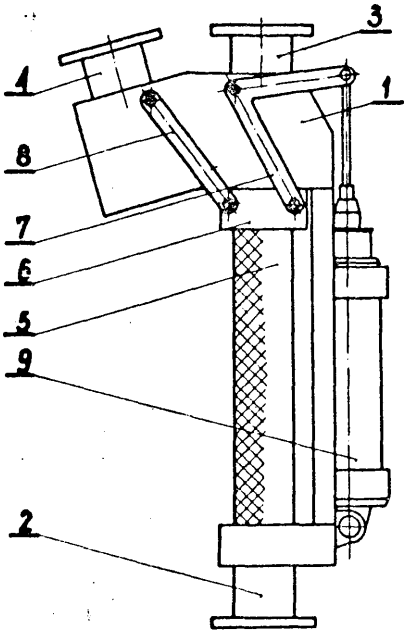

81e (P. 155912) 9.06.1972.

Przedsiębiorstwo Projektowania i Wyposażania Odlewni „Prodlew", Warszawa, Polska (Witold Ciszkowski).

Pojemnik samowyładowczy do transportu i magazynowania materiałów rozdrobnionych, składający się z otwartej u góry skrzyni w kształcie prostopadłościanu, której dno stanowią odchylne klapy, znamienny tym, że każda klapa (2) jest zaopatrzona w elastyczne cięgna (4) zaczepione do korzystnie dwu przesuwnych prowadników (3) umieszczonych w prowadnicach (5) zamocowanych korzystnie na dwu przeciwległych bokach skrzyni każdy, przy czym prowadniki są sztywno połączone trawersą (8), spoczywającą w swym dolnym położeniu w odpowiadającym jej wgłębieniu (K) górnej części skrzyni pojemnika.

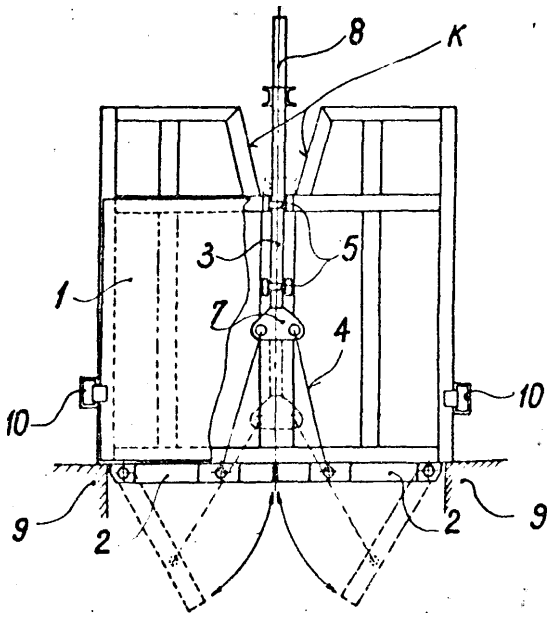

81e (P. 155913) 9.06.1972.

Przedsiębiorstwo Projektowania i Wyposażania Odlewni „PRODLEW", Warszawa (Witold Ciszkowski, Marian Pieczyński).

Przenośnik płytowy, znamienny tym, że posiada dwa równoległe tory: roboczy (1) do przemieszczania płyt

(21) w pozycji poziomej, jałowy (2) do przemieszczania tych płyt z powrotem w pozycji pionowej, przy czym na początku i końcu torów (1) i (2) posiada przenośnik obracarki (3) do obrotu i ustawienia płyt (4) i (5) w pozycji pionowej na wózku (22) przejeżdżającym po torze ruchu jałowego lub w poziomej na torze ruchu roboczego.

Przenośnik, według zastrz. 1, znamienny tym, że obracarka (3) w postaci poziomej płyty, zaopatrzonej na jednym końcu w oś obrotu (6) i napędzanej przez siłownik (20), posiada przesuwny zderzak (8) podtrzymujący płyty (4), (5) w czasie operacji obracania.

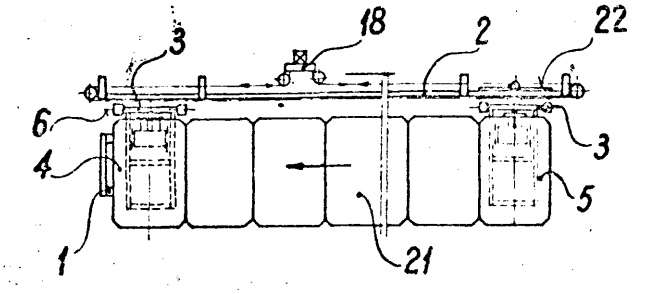

81e (P. 155971) 12.06.1972.

Zakłady Konstrukcyjno-Mechanizacyjne Przemysłu Węglowego, Gliwice (Tadeusz Król).

Paleta do zabezpieczania wozów kopalnianych w wywrocie bocznym, znamienna tym, że ma na prowadniku (2) osadzone suwliwie co najmniej dwie blokady (3), przy czym każda z blokad (3) posiada w kadłubie (4) wysuwną belkę (5) utrzymywaną w pozycji wysuniętej za pomocą sprężyny (G) oraz siłownik (9) jednostronnego działania połączony z belką (5) za pomocą tłoczyska (8) i mocowany do kadłuba (4).

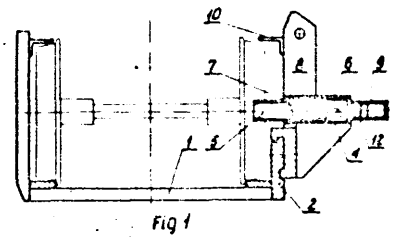

Fig 1

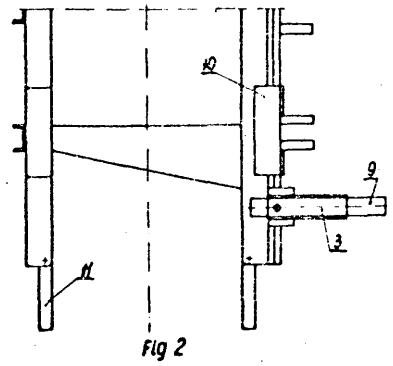

Fig 2

81e (P. 156147) 21.06 1972.

Bielska Fabryka Maszyn Włókienniczych Przedsiębiorstwo Państwowe Wyodrębnione, Bielsko-Biała (Jan Piszczałka).

Układ sterowania napędu transportera mechanicznego z automatyczną zmianą regulowanego ruchu skokowego roboczego na ruch powrotny ciągły, znamienny tym, że do realizacji ruchu skokowego transportera zastosowano znany przekaźnik programowy, który poprzez swój styk zasila impulsowo stycznik elektromagnetyczny, zamykając obwód silnika elektrycznego napędzającego transporter.

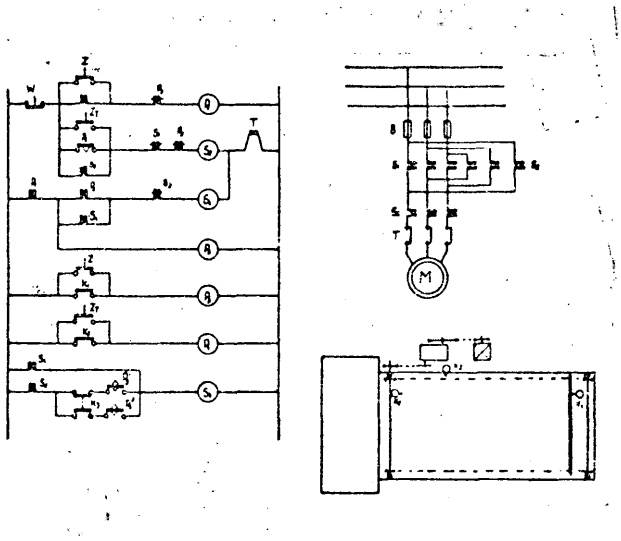

81e (P. 156412) 1.07.1972.

Biuro Projektów Przemysłu Cementowego i Wapienniczego, Kraków (Stefan Pieczara, Stefan Misiaszek).

Sposób zagęszczania materiałów sypkich, znamienny tym, że po napełnieniu pojemnika materiałem w pojemniku tym wytwarza się odpowiednie do ciężaru właściwego danego materiału podciśnienie, a następnie podciśnienie to nagle wyrównuje do poziomu ciśnienia atmosferycznego.

Urządzenie do stosowania sposobu według zastrz. 1, znamienne tym, że składa się z pompy próżniowej (7), połączonej, poprzez zbiornik (9) rozrzedzonego powietrza i filtr (6) oraz przewody (14, 11), z uszczelniającą klapą (3) zamykającą wyposażoną w końcówkę ssącą, przy czym uszczelniająca klapa (3) posiada dwudrożny zawór (4) wlotowy i dwudrożny zawór (5) wylotowy.

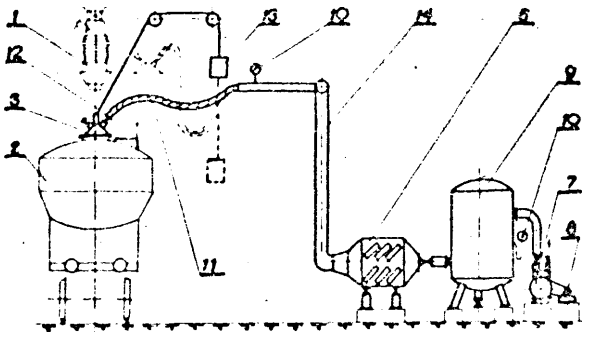

81e (P. 156413) 1.07.1972.

Biuro Projektów Przemysłu Metali Nieżelaznych „Bipromet" Katowice, Polska (Adam Czajkowski).

Podajnik kręgów. Tekst zgłoszenia i rys. zamieszczono w kl. 7b na str. 17.

81e (P. 15657G) 7.07.1972.

Zakłady Mechaniczne Przemysłu Metali Nieżelaznych „Zamet", Strzybnica, Polska (Gerard Kaszuba, Jan Tlatlik).

Urządzenia odbiorczo-rozdzielcze materiałów kawałkowych, a zwłaszcza ciętych prętów, rur itp zawierające człon przenośnika, np. rolkowego, znamienne tym, że na pionowej kolumnie 2 ma osadzony obrotowo w płaszczyźnie pionowej cylindryczny element 5 z wysięgowym ramieniem 6, na którym osadzony jest przenośnik 7 napędzany za pomocą elektrycznego zespołu 11.

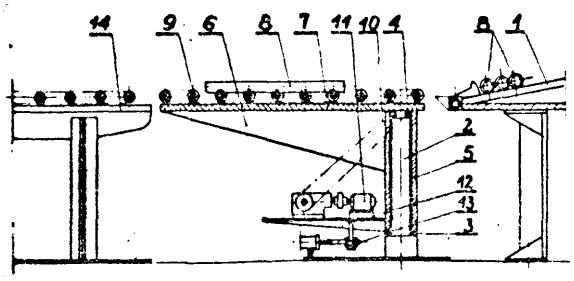

82a (P. 156107) 20.06.1972.

Biuro Projektów Przemysłu Materiałów Ogniotrwałych „Bipromog" Przedsiębiorstwo Państwowe, Gliwice (Karol Seydak).

Suszarnia komorowa, zwłaszcza wielokomorowa, do suszenia skomplikowanych półwyrobów ceramicznych zawierających dużo wilgoci, złożona z komór usytuowanych w jednym szeregu, obok siebie posiadających w dolnej części zbiorczy trzonowy kanał, a w części górnej zbiorczy stropowy kanał, znamienna tym, że komora (2) suszarni ze strony przeciwnej drzwiowych zamknięć (3) jest wyposażona w usytuowane jeden nad drugim, spoczywające nad zbiorczymi trzonowymi kanałami (6) kolektory świeżego powietrza (16) - recyrkulacyjny (19) i oparów (14), przy czym nawiewny wentylator (9) swym króćcem poprzez nagrzewnicę (10) i króciec (i1) jest połączony z kolektorem (16) świeżego powietrza, a recyrkulacyjny wentylator (12) ssawnym króćcem poprzez recyrkulacyjną przepustnicę (24) jest połączony z kolektorem (14) oparów, natomiast swoim tłocznym króćcem jest połączony z recyrkulacyjnym kolektorem (19), zaś komora (2) suszarni jest połączona ze zbiorczym stropowym kanałem (7) za pomocą regulacyjnych stropowych zasuw (8), który to kanał (7) z kolei łączy się z kolektorem (14) oparów przez regulowaną przepustnicę (15) stropowych kanałów, a sama komora (2) ze zbiorczym trzonowym kanałem (6) jest połączona trzonowymi przelotami (22), zaś trzonowy kanał (6) ma przepustnicę (21) połączoną z kolektorami recyrkulacyjnymi (1) i świeżego powietrza (16) zaopatrzone w przepustnice (20), a dla regulacji wilgotności czynnika suszącego kolektory (19) i (16) mają połączenie poprzez parowy zawór (23) ze źródłem pary.

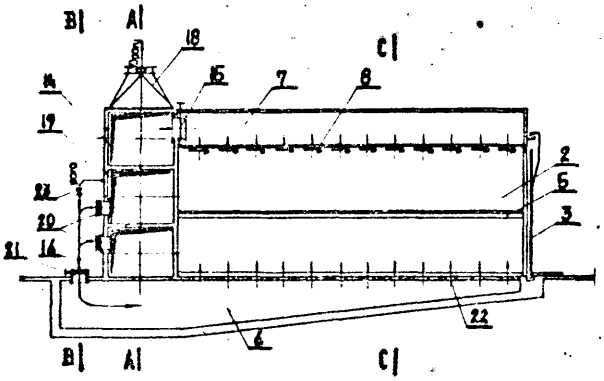

82b (P. 155432) 17.05.1972.

Opolskie Zakłady Przemysłu Spirytusowego, Racibórz (Jan Kuźma, Zdzisław Szymczyk).

Dysza do wirówek drożdżowych, zwłaszcza wirówek De Laval, o wysokim stopniu trwałości, znamienna tym, że ma wkładkę ze spieku ceramicznego najkorzystniej tlenku glinu (szafiru) wbudowaną do wnętrza korpusu dyszy, przy czym w części wylotowej dyszy ma w korpusie uformowany mostek, o który wspiera

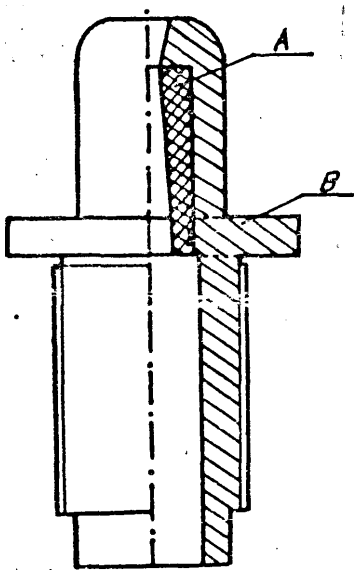

82c (P. 155683) 30.05.1972.

Patent dodatkowy do zgłoszenia P 153878

Politechnika Śląska im. W. Pstrowskiego, Gliwice (Jerzy Pikoń, Piotr Wasilewski, Bolesław Mitka).

Suszarka konwekcyjna z przesuwnym złnżem, wyposażona w dwie równoległe, perforowane ściany wewnątrz których znajduje się przenośnik zaopatrzony w półki zawieszone na łańcuchach, tak prowadzony, że tworzy komorę, do której doprowadza się króćcem gorące powietrze lub spaliny i odprowadza króćcami zimne powietrze lub spaliny według patentu P. 153878, znamienna tym, że przenośnik lub przenośniki (4) z półkami (5) tworzą kształt trójkąta zwróconego wierzchołkiem w dół i znajdują się w zamkniętej komorze lub komorach (10), przy czym w górnej części suszarki jest umieszczony zasypowy króciec lub króćce (7), a w dolnej części wysypowy króciec lub króćce (8), a przenośniki (4) ewentualnie są wyposażone we wspólny napęd.

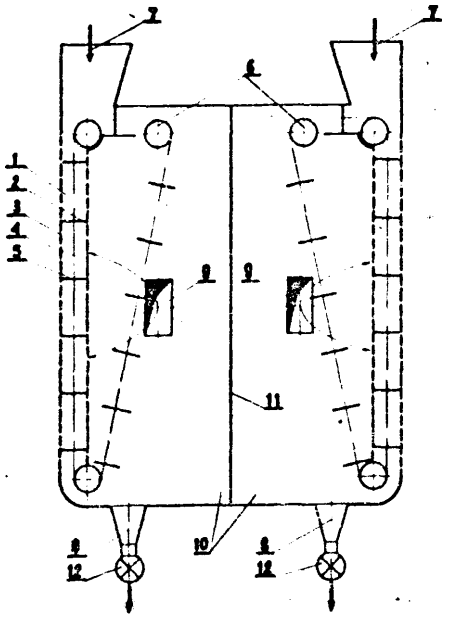

84a (P. 155570) 17.05.1971.

Biuro Projektów Wodnych Melioracji, Kraków, Polska (Czesław Błasiak).

Prefabrykowany element do ubezpieczenia skarp brzegów posiadający kszałt płyty znamienny tym, że

co najmniej dwie boczne ściany pochyłe w stosunku do płaszczyzny płyty, korzystnie pod kątem 45° mają co najmniej po jednym występie (1) i co najmniej po jednym wycięciu (2) na jednej ścianie bocznej, przy czym korzystne jest rozmieszczenie występów (1) wzdłuż ściany bocznej w odległości od siebie nie mniejszej niż długość występu (1) naprzeciw wgłębienia (2) znajdującego się na przeciwległej ścianie.

84c (P. 155060) 29.04.1972.

Opolskie Przedsiębiorstwo Budownictwa Przemysłowego Nr 2 w Opolu, Opole, Polska (Ireneusz Polak, Bogdan Krzysztof, Jan Kędzierski).

Osłona studzienek na śruby kotwiące w elementach betonowych, zwłaszcza w fundamentach pod maszyny składająca się z podstawy i ścianki osłony w postaci tulei, znamienna tym, że ścianka osłony (1) ukształtowana jest korzystnie z pasa blachy stalowej cienkiej zwiniętego spiralnie po obwodzie tworzącej walca o wymiarach studzienki, przy czym spiralny styk pasa blachy stalowej (2) w ściance osłony (1) jest szczelny nie przepuszcza mieszaniny betonowej do studzienki.

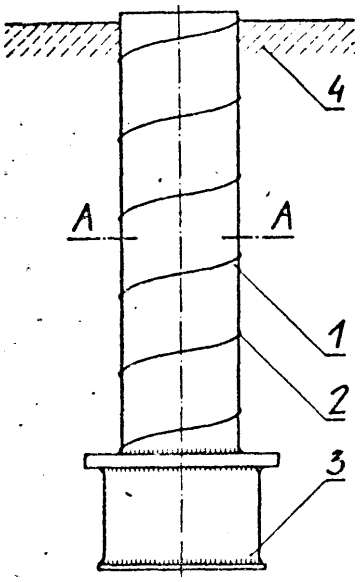

84c (P. 155180) 5.10.1972.

Kombinat Budownictwa Miejskiego „Warszawa-Śródmieście", Warszawa (Tadeusz Gąsecki, Ewa Grzegorzewska, Teofil Jaworski, Marek Mazurkiewicz).

Sposób posadowienia budowli na poduszkach fundamentowych, znamienny tym, że w drążone mechanicznie w gruncie otwory o różnych kształtach geometrycznych w tym również średnic od 600 mm do 1600 mm i głębokości do około 5,0 m, których podstawa tkwi od 0,2 m do 0,5 m w gruncie nośnym, wprowadza się masę betonową do wysokości projektowanej rzędnej elementów wieńczących konstrukcję budowli.

84c (P. 155581) 25.01.1972.

Ośrodek Rozwoju Techniki i Projektowania Budownictwa „Warszawa", Warszawa ((Ryszard Wolman, Eugeniusz Olechowski).

Rozpora przegubowa. Tekst zgłoszenia i rys. zamieszczono w kl. 37c na str. 95.

84c (P. 155745) 2.06.1972.

Politechnika Gdańska, Gdańsk (Tadeusz Gerlach).

Urządzenie do wbijania i wyciągania % gruntu elementów długich, znamienne tym , że w korpusie urządzenia (1) osadzony jest między dwoma podatnymi pierścieniami (5 i 6), dwudzielny korpus uchwytu (7), wyposażony wewnątrz w dolne kowadło (14) do wbijania oraz górne kowadło (15) do wyrywania i przechodzący od strony dolnej w uchwyt (17), a od góry w tuleję prowadzącą (4) bijak (2) zakończony odsadzeniem (3), przy czym zewnętrzna boczna powierzchnia korpusu uchwytu (7) ma kształt dwóch stożków (8) o wspólnej podstawie, na które nałożono są odpowiednio dolny pierścień (9) i górny pierścień (10) o stożkach wewnętrznych, połączone śrubami (11) dociskającymi do siebie połówki korpusu uchwytu (7).

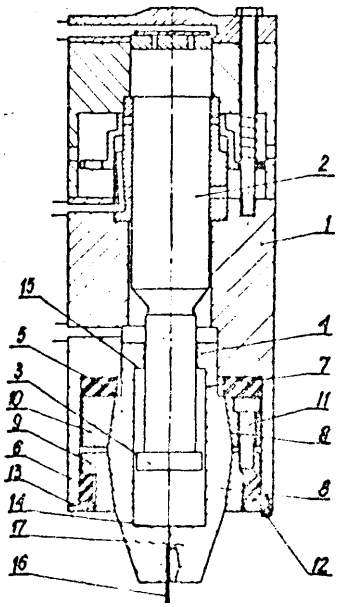

84c (P. 155924) 10.06.1972.

Centralny Ośrodek Badawczo-Rozwojowy „ZREMB", Warszawa (Mieczysław Starzyński, Jan Gieruszczak, Edmund Rydelski).

Podwozie kroczące sprzętu do robót ziemnych, zwłaszcza do ciężkich kafarów, wyposażone w pomost podnoszony na stopach zewnętrznych, a obracany i przesuwany na stopie środkowej, zestawionej z podstawy, wózka i łoża obrotowego, znamienne tym, że podstawa stopy środkowej jest zestawiona z dwóch elementów (4, 5) połączonych ze sobą rozłącznie, na przykład za pomocą złącza śrubowego (12, 13), z których przedni element (5) - po zwolnieniu połączenia - służy do podparcia pomostu (1) w czasie pracy zamocowanych na nim urządzeń, a tylny element (4) jest wyposażony w tor jezdny dla wózka (2) połączonego z pomostem (1) przez łoże obrotowe (3).

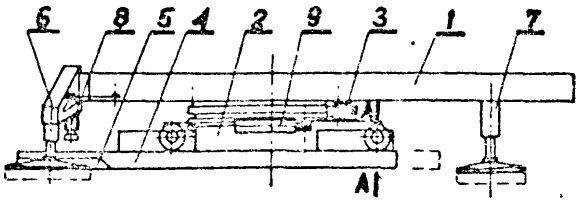

84c (P. 156471) 3.07.1972.

Rejonowe Przedsiębiorstwo Melioracyjne, Częstochowa, Polska (Stanisław Pałka, Edmund Bąkowski).

Urządzenie do przeciskania rur osłonowych, materiałów odpornych na ściskanie i zginanie o średnicy 300-600 mm, pod przeszkodami ziemnymi, znamienne tym. że wciskanie rury (2), na czoło której uprzednio nałożono nasadkę (13), odbywa się za pomocą dwóch siłowników hydraulicznych (6), działających na przodzie wciskanej rury (2) na samozaciskowy uchwyt

dźwigniowy (7), z jednoczesnym wybieraniem urobku z jej wnętrza za pomocą przenośnika łańcuchowego (9) że skrobakami (20).

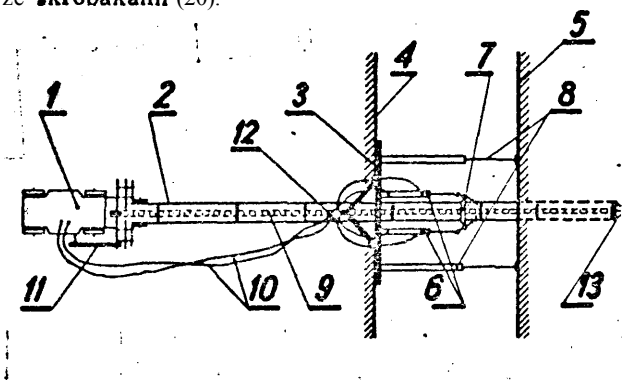

84d (P. 156098) 19.06.1972.

Ośrodek Badawczo-Rozwojowy Przemysłu Siarkowego „Siarkopol", Machów k/Tarnobrzega (Mieczysław Rutka, Mieczysław Dydo, Edward Delekta, Bronisław Karbarz, Antoni Łopata).

Koło skrawająco-ładujące w koparce kołowej dla urabiania twardych skał, znamienne tym, że na obwodzie koła mocowane są noże skrawające w podziałce wymaganej dla warunków skrawania z zachowaniem na pobocznicy koła przestrzeni otwartej, umożliwiającej zgarnianie przy pomocy łopatek promieniowych lekko zakrzywionych, zeskrawanego urobku.

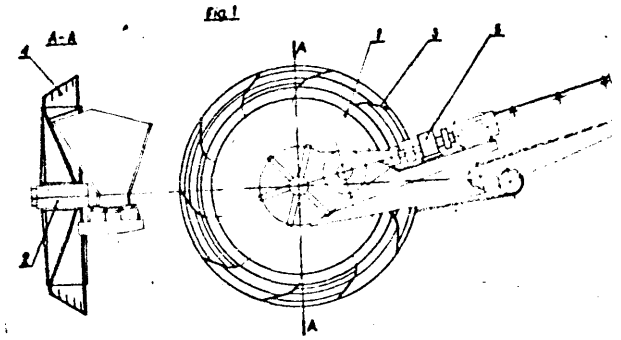

35c (P. 155429) 17.05.1972.

Instytut Przemysłu Cukrowniczego, Warszawa, Polska (Jerzy Wysocki).

Sposób oczyszczania ścieków szczególnie cukrowniczych za pomocą osadu czynnego w oczyszczalni wielostopniowej z równoczesnym przewodowym podgrzewaniem oczyszczanych ścieków wodą barometryczną, znamienny tym, że ogrzewanie zsynchronizowane jest z napowietrzaniem w ten sposób, że termiczny ruch icieków powodowany ogrzewaniem sumuje się z mechanicznym ruchem ścieków powodowanym napowietrzaniem.

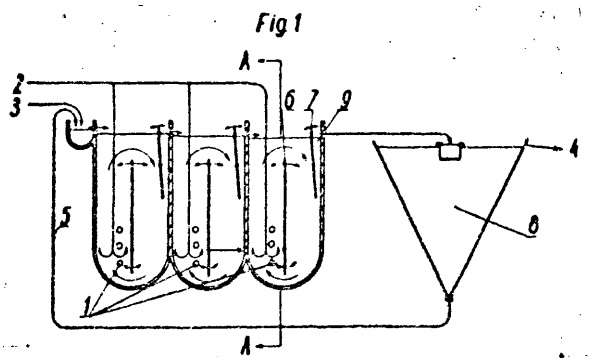

Urządzenie do stosowania sposobu wg zastrz. 1, znamienne tym, że instalacja napowietrzająca (2) oraz instalacja ogrzewcza (1) znajdują się w komorze napowietrzania po tej samej stronie przegrody głównej (6).

85c (P. 155599) 26.05.1972.

Akademia Górniczo-Hutnicza im. Stanisława Staszica, Kraków, Polska (Andrzej Bolewski, Jan Kubisz, Tadeusz Skawina).

Sposób oczyszczania ścieków zasobnych, zwłaszcza w substancje organiczne, znamienny tym, że stosuje się w stanie suchym skałę montmorillonitową z różnymi kationami wymiennymi lub sporządzoną z niej wodną zawiesinę.

85c (P. 155795) 5.06.1972.

Huta im. Generała Karola Świerczewskiego Zawadzkie (Franciszek Jerzy Ziaja, Tadeusz Jurasik).

Sposób traktowania kwaśnych ścieków potrawiennych, oczyszczonych po zobojętnieniu mlekiem wapiennym drogą osadzania wytrąconego osadu w odstojnikach (osadnikach) grawitacyjnych, znamienny tym, że ścieki w czasie neutralizacji mieszane są sprężonym powietrzem zawierającym ozon, względnie traktowane innym utleniaczem, czy to w postaci gazu, czy też roztworu, celem przeprowadzenia zawartego w kwaśnych ściekach żelaza dwuwartościowego na trójwartościowe i uzyskania dodatkowego efektu w postaci stabilizacji pH ośrodka zobojętnionego.

85c (P. 156119) 20.06.1972.

Instytut Metalurgii Żelaza im. Stanisława Staszica, Gliwice (Wilhelm Gorecki, Janusz Madejski, Wojciech Stronczak).

Sposób rozkładu i niszczenia emulsji technologicznych, znamienny tym, że do emulsji wprowadza się najpierw roztwór siarczanu żelaza w ilości odpowiadającej 2-15 g Fe na jeden litr emulsji, następnie po podgrzaniu do temperatury w zakresie od 10—80°C dodaje się wodorotlenek wapnia w ilości odpowiadającej 2-15 g CaO na jeden litr emulsji, a powstały osad składający się z wodorotlenku żelazawego i żelazowego, siarczanu wapnia i wydzielonej fazy olejowej wraz z zanieczyszczeniami, oddziela się od wody.

85c (P. 156691) 14.07.1972.

Politechnika Wrocławska, Wrocław (Mieczysław Adam Gostomczyk, Michał Mańczak, Tomasz Winnicki).

Elektrodializer do demineralizacji wód słonych oraz zatężania roztworów technologicznych i ścieków przemysłowych, znamienny tym, że w nośnym szkielecie (1) umieszczony jest wymienny membranowy pakiet (8) składający się z elektrodowej płyty (9) oraz przymocowanych do niej prętów (10) ustalających położenie przekładek (11), membran (12) i dystansujących wkładek (13), przy czym w membranowym pakiecie (8) wykonane są kanały przepływu mediów przez elektrodowe wypalanie otworów w membranach (12) po złożeniu pakietu (8).

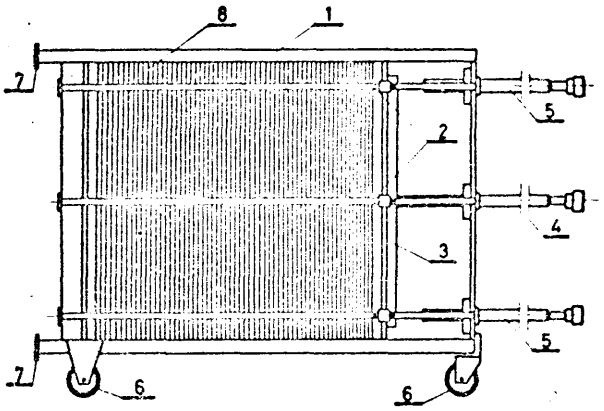

85d (P. 155176) 5.05.1972.

Przedsiębiorstwo Hydrogeologiczne, Warszawa, Polska (Andrzej Lipiński, Jerzy Bareja, Romuald Krzyżanowski, Janusz Kłoszewski).

Obudowa studzienna z rur teleskopowo składanych, znamienna jest tym, że dolne części obydwu rur (1' i 2') na poziomie poniżej granicy przemarzania ukształtowane są w sposób analogiczny do tłoka w cylindrze uszczelnionego w dolnym położeniu dwoma pierścieniami uszczelniającymi, przy czym powstała dzięki temu przestrzeń ograniczona od zewnątrz rurą zewnętrzną (1') od wewnątrz rurą wewnętrzną (2'), od góry (3) i od dołu (4) uszczelnieniami zamkniętymi efektem działania sił pionowych, tworzy pierścieniowy zbiornik (5) połączony otworem w rurze wewnętrznej (2') z pionowym rurociągiem poboru wody (11) oraz prze/. króciec (19) wyprowadzony z rury zewnętrznej (2) z przyłączem wodociągowym.

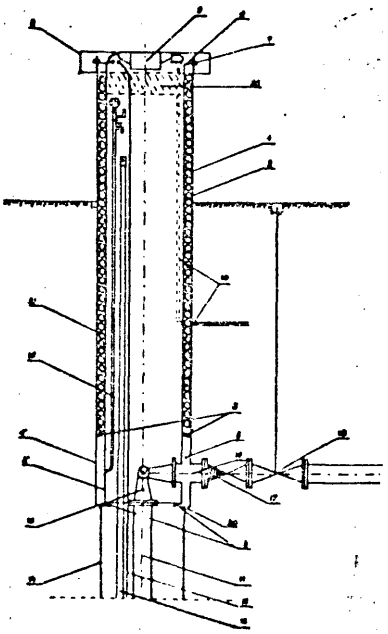

85e (P. 156678) 12.07.1972.

Żywiecka Fabryka Sprzętu Szpitalnego Przedsiębiorstwo Państwowe, Żywiec (Leszek Lorens).

Umywalka lekarska w kształcie szafki umywalkowej do mycia rąk przez personel służby zdrowia z nożnym sterowaniem wypływu wody, znamienna tym, że składa się z dwóch zbiorników (1) w kształcie znanych kanistrów z tworzywa sztucznego lub innego, z których jeden służy do odkażania wody, umieszczonych poniżej muszli umywalkowej (2), przewodów wypływowych (3) z końcówkami wypływowymi (9), z których każdy zbiornik (1) połączony jest z pneumatyczną pompką (4) jednostronnego działania za pomocą przewodów (5) połączonych odpowiednio ze zbiornikami (1) w górnej części, zbiornika zlewowego (6) umieszczonego w środku szafki pomiędzy zbiornikami (1), połączonego z muszlą umywalkową (2) za pomocą przewodu (7) w kształcie litery „S", przewodów (8) łączących odpowiednio zbiorniki (1) z końcówkami wypływowymi (9) znajdującymi się nad muszlą umywalkową na pewnej wysokości oraz obudowy (10) z drzwiczkami (11) od strony czołowej, służącymi między innymi do napełniania zbiorników czystą wodą i opróżniania zbiornika z wodą zużytą.

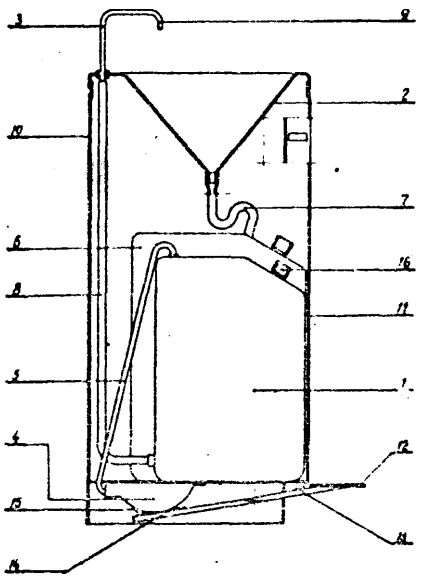

86c (P. 155792) 5.04.1972.

Centralne Biuro Techniczne Przemysłu Maszyn Włókienniczych, Łódź (Jerzy Jaszczur, Jerzy Głowacki).

Czujnik wątku, zwłaszcza chwytakowego krosna tkackiego, w którym jest zainstalowana czujnikowa dźwignia, magnes wysyłający impulsy magnetyczne, cewki indukcyjne, oraz zespół przekaźników wyłączających krosno, znamienny tym, że czujnikowa dźwignia (2), jest ekranem wykonanym z materiału paramagnetycznego, która w stanie napiętym wątku (S), przysłania impulsy magnetyczne wysyłane z nieruchomo osadzonego magnesu (5).

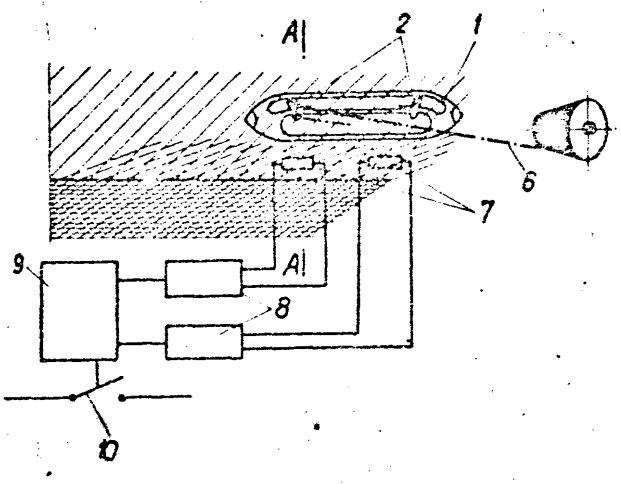

86c (P. 156027) 15.06.1972.

Centralne Laboratorium Technicznych Wyrobów Włókienniczych, Łódź (Leszek Ostaszewski, Alojzy Wajs, Lidia Szczepaniak, Witold Romalski).

Tkanina transporterowa z włókien chemicznych. a w szczególności z syntetycznych, jednowarstwowa, wysokowytrzymała, wykonana w spiocie płóciennym z dwóch układów osnowowych i jednego układu wątkowego, znamienna tym, że przędza użyta na osnowę zasadniczą - nośną jest bezskrętowa lub skręcana jest jednostopniowo, przy ilości skrętów nie przekraczającej 80 skr/m, przy czym stosunek grubości osnowy zasadniczej do grubości wątku mieści się w przedziale od 40 : 1 do 220 : 1; stosunek grubości osnowy zasadniczej do grubości wątku mieści się w przedziale od 4:1 do 20 : 1, zaś stosunek grubości wątku do grubości osnowy wiążącej jest zawarty w przedziale od 4 : 1 do 40 : 1.

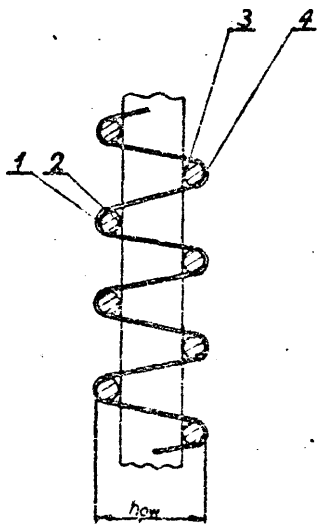

87a (P. 155663) 30.05.1972.

Paul Markreiter, Attenham, NRF.

Przedłużacz nasadowy do narzędzi, zwłaszcza klucz czołowy, uchwyt nasadowy lub tym podobny przyrząd, znamienny tym, że składa się z dwu wykonanych teleskopowo oraz wzajemnie prowadzonych i przytrzymywanych elementów, a zwłaszcza trzpienia (2) i tulei (1), które posiadają na swych wolnych końcach, wystających na zewnątrz, elementy mocujące, na przykład otwory, uchwyty i tym podobne środki do narzędzi, na przykład do klucza czołowego.

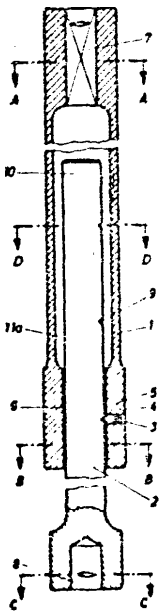

87b (P. 156456) 3.07.1972.

Polska Akademia Nauk Instytut Cybernetyki Stosowanej, Warszawa, Polska (Tadeusz Domański, Alfred Krzyśków).

Komórka pamięci **analogowej**, łączonej z uk zapisu, działająca na zasadzie ładowania kondensatora, zawierająca kondensator połączony z tranzystorem polowym jako elementem odczytującym, znamienna tym, że tranzystor polowy (T), zwłaszcza z izolowaną bramką, którego bramka (G) połączona jest z kondensatorem (G), jest tranzystorem pracującym przy stałym napięciu dren - źródło i stałym prądzie kanału równym wartości optymalnej, przy którym współczynnik termicznych zmian napięcia bramka - źródło osiąga wartość zero, i tranzystor ten ma dren (D) połączony ze źródłem napięciowym (ZN) oraz źródłem polaryzacji ($+U_{BB}$) tranzystora (T), a elektrodę zwaną źródłem (S) ma połączoną poprzez źródło prądowe (ZP) ze źródłem polaryzacji ($-U_{BB}$) tranzystora (T) oraz z liniowym wzmacniaczem (W.), zwłaszcza scalonym, o dużej oporności wejściowej, przy czym wyjście wzmacniacza (W) połączone jest ze źródłem napięciowym (ZN) oraz z kluczem (K1) stanowiącym jedno z wejść do układu zapisu, a bramka (G) tranzystora polowego (T) połączona jest z kluczem (K_2) stanowiącym drugie wejście do układu zapisu.

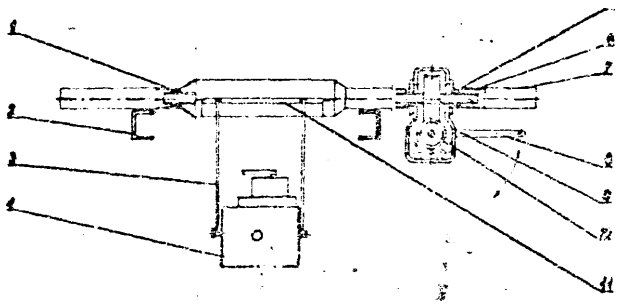

87b (P. 156543) 7.07.1972.

Biuro Opracowań Technicznych Państwowego Przemysłu Terenowego, Rzeszów, Poiska (Włodzimierz Rabij, Tadeusz Warzybok, Karol Poznański).

Młotek ręczny *e* miękkimi bitniami, znamienny tym, te ma korpus bijaka składający się z dwóch części (1) i (2) połączonych ze sobą rozłącznie za pomocą śruby (3), a między częściami (1) i (2) są umieszczone bitnie (4) miękkie i trzonek (5), przy czym obie części korpusu mają na swojej wewnętrznej powierzchni rowki (7).

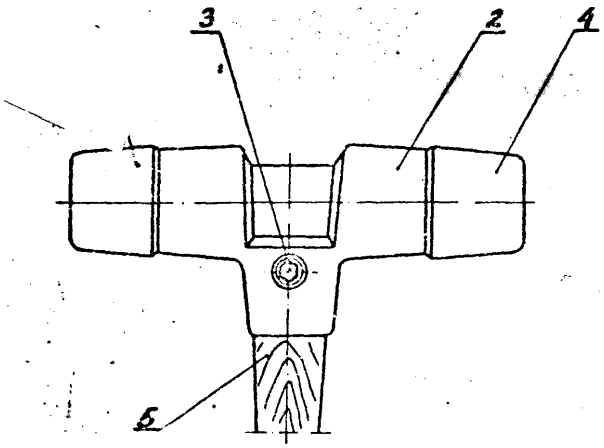

87b (P. 156544) 7.07.1972.

Biuro Opracowań Technicznych Państwowego Przemysłu Terenowego, Rzesów, Polska (Karol Poznański, Tadeusz Warzybok, Włodzimierz Rabij).

Młotek ręczny **bez** powrotnego odbicia składający się **z** bijaka metalowego osadzonego na trzonku oraz z bitni miękkich, znamienny tym, że korpus bijaka (i) ma wydrążenie (2), w którym umieszczony jest śrut **(3)** stalowy.

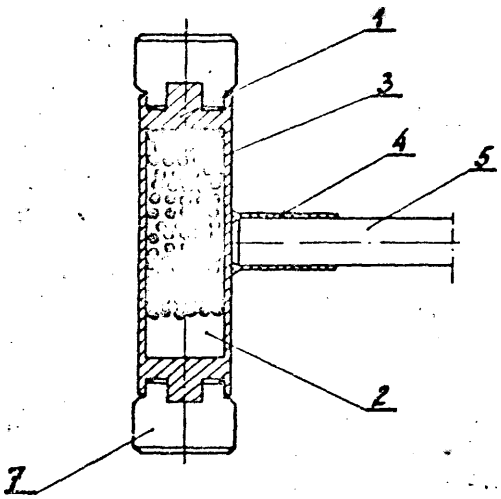

88b (P. 155960) 12.03.1972.

Instytut Nawozów Sztucznych, Puławy (Ryszard Koszuta).

Hydrauliczny silnik wahadłowy do zamiany energii potencjalnej wody na ruch obrotowo-wahadłowy, znamienny tym, że wał silnika posiada przymocowaną na stałe kształtkę (7), do której są zamocowane dwa odpowiednio wyprofilowane pojemniki (1) i (2), które są usytuowane mumośrodowo' względem wału (4), natomiast nad nojettnikiern w górnej części silnika znajduje się dysza (3), przy czym dysza ta jest umieszczona prostopadle do osi wału (4) w obudowie (5) silnika w ten sposób, że otwory wlewowe znajdują się pod dyszą w dwóch położeniach wału różniących się kątem 180° poza tym w skrajnym położeniu pojemnika jedna ze ścian wlewu prostopadłych do płaszczyzny obrotu pojemników jest ustawiona pod kątem 0—45° względem osi dyszy.

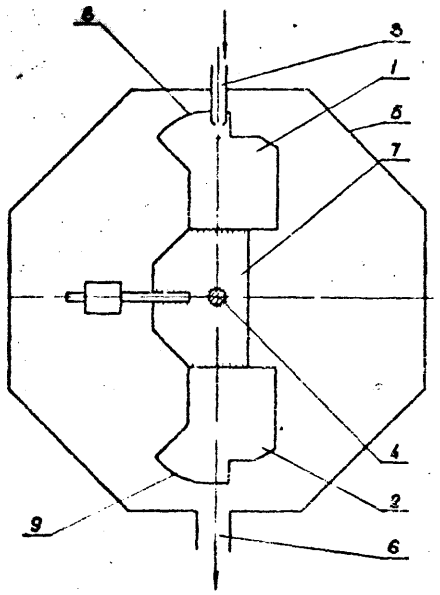

89 (P. 155470) 19.05.1972.

Ośrodek Badawczo-Rozwojowy Przemysłu Budowy Urządzeń Chemicznych „Cebea", Kraków, Polska (Stefan Wacnik).

Odwadniacz buraków przed **płuczką** zawierający pochyły ruszt zestawiony z rusztowin o przekroju okrągłym, zainstalowanych poprzecznie do kierunku ruchu buraków w otwartej od góry obudowie, której dno stanowi lej z króćcem odpływowym, znamienny tym, że tworzące znany ruszt poprzeczne rusztowmy (1) zaopatrzone są w przesuwny wzdłuż nich, napędzany z zewnątrz zgarniacz (3).

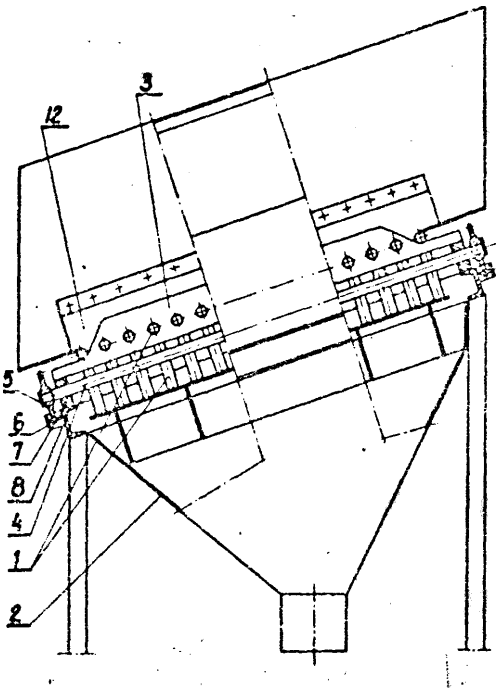

89a (P. **155517)** 22.05.1972.

Ośrodek Badawczo-Rozwojowy Przemysłu Budowy Urządzeń Chemicznych „Cebea", Kraków, Polska (Zygmunt Bojan).

Wodooddzielacz *do* **płodów** rolnych, **zwłaszcza** do buraków cukrowych, znamienny tym, że w zbiorniku (2), który stanowi zakończenie spławiakowego kanału (1) jest usytuowany, najkorzystniej ukośnie, rolkowy przenośnik (9) zanurzony jedną stroną pod lustrem wody, podczas gdy nad częścią wystającą rolkowego przenośnika (9) są rozmieszczone wodne zraszacze **(10),** zaś w zbiorniku (2) nad rolkowym przenośnikiem (9) są rozmieszczone barbotażowe rury (6), nad którymi rozmieszczona jest siatka (7) oraz jest umieszczona kratowa przegroda **(8).**

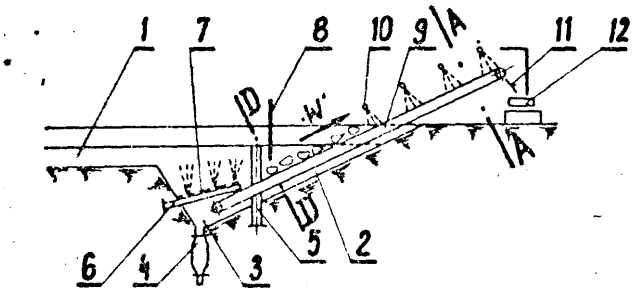

89a **(P. 155776)** 3.06.1972.

Przedsiębiorstwo Projektowania i Dostaw Kompletnych Obiektów Przemysłowych „CHEMADEX", Warszawa (Tadeusz Ludwik Kolanowski).

Zespół dysz natrysku wodnego, zwłaszcza do płuczek natryskowych, znamienny tym, że każda z dysz utworzona jest przez dwa otwory (14 i 16 lub 27 i 29), każdy wykonany w jednej z dwóch wzajemnie przesuwnych części (1 i 2 lub 25 i 28), z których jedna (1 lub 25) połączona jest trwale z rurą (6) doprowadzającą wodę do dysz lub stanowi część tej rury (6), tak że przekrój wylotowy dyszy może się zmieniać w zależności od wielkości wzajemnego pokrycia odpowiednich otworów (14 i **16** lub 27 i 29) w obu wzajemnie przesuwnych częściach (1 i 2 lub 25 i 28).

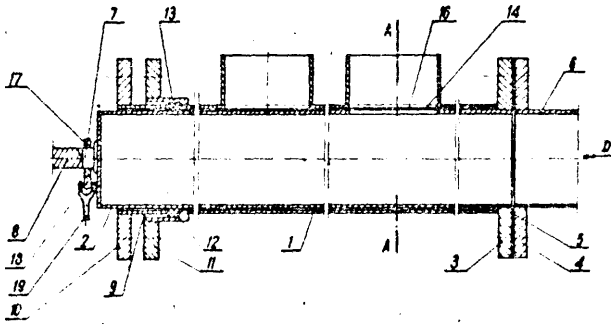

SPIS TREŚCI

Str.

Klasa 1 Przygotowanie rud, paliwa i innych minerałów oraz pozostałości paleniskowych 1
Klasa 3 Odzież 4
Klasa 4 Oświetlenie za pomocą materiałów palnych i palniki grzejne w ogólności . . 4
Klasa 5 Górnictwo 4
Klasa 6 Przemysł fermentacyjny, alkohol, wódka, piwo, ocet, drożdże, jak również inne czynniki wywołujące fermentację, produkty fermentcji, enzymy , 14
Klasa 7 Wyrób i obróbka blachy, rur metalowych, drutu oraz walcowanie metali . 15
Klasa 8 Bielenie, pranie, barwienie. drukowanie tkanin i tapet, wykańczanie , 21
Klasa 11 Introligatorstwo, albumy, segregatory, i teczki zbiorcze 23
Klasa 12 Chemiczne procesy i aparaty nie wymienione w specjalnych klasach 23
Kissa 13 Kotły parowe dla siłowni wraz z wyposażeniem oraz przewody parowe . . . 44
Klasa 14 Silniki parowe, siłownie parowe i niezależne do kotła parowego zasobniki pary świeżej i odlotowej 45
Klasa 15 Drukarstwo, maszyny do liniowania, maszyny do pisania, stemple 47
Klasa 16 Przyrządzanie nawozów i przeróbka padliny , ... 47
Klasa 17 Wytwarzanie lodu i chłodu, przechowywanie lodu, wymiana ciepła, skraplanie drogą mechaniczną, trudno kondensujących się gazów i mieszanin gazów . . 47
Klasa 18 Hutnictwo żelaza 48
Klasa 19 Budowa dróg, linii kolejowych i mostów 50
Klasa 20 Kolejnictwo 50
Klasa 21 Elektrotechnika 52
Klasa 22 Barwniki, pokosty, lakiery, materiały powlekające, kleiwa 71
Klasa 23 Przemysł tłuszczowy i olejowy . . . 73
Klasa 24 Instalacja paleniskowa 75
Klasa 25 Splatanie, wyrób koronek, dzianie, wyrób pasmanterii, tkactwo dekoracyjne i dywanowe wiązanie sieci 75
Klasa 26 Wytwarzanie gazu przez odgazowanie paliw, np. gazu świetlnego i gazu olejowego; wytwarzanie gazu palnego sposobem mokrym; wytwarzanie gazu palnego przez nawęglanie; oczyszczanie gazu destylacyjnego i acetylenu 76
Klasa 27 Dmuchawy, pompy powietrzne wzgl. sprężarki 76
Klasa 28 Garbarstwo, obróbka skór surowych, obróbka i przeróbka skóry 77
Klasa 29 Włókna przędzalnicze 77
Kiasa 30 Lecznictwo 7T
Klasa 31 Piece do wypalania, piece do prażenia, piece, retorty, odlewnictwo, metalurgia proszków 82
Klasa 32 Szkło, wełna mineralna i żużlowa . . 86
Klasa 33 Przybory osobiste i podróżne 87
Klasa 34 Maszyny, przybory i wszelkiego rodzaju przedmioty do gospodarstwa domowego oraz meble 87
Klasa 35 Dźwignice 88
Klasa 36 Ogrzewanie, przewietrzanie, zaopatrywanie budynków w ciepłą wodę 91
Klasa 37 Budownictwo lądowe 92
Klasa 38 Mechaniczna i chemiczna obróbka drewna 96
Klasa 39 Przeróbka mas plastycznych, kauczuku rogopodobnych tworzyw, nie przewidziana na innym miejscu; wytwarzanie produktów polikondensacji, poliaddycji i polimeryzacji 97
Klasa 40 Hutnictwo metali (prócz żelaza); stopy łącznie ze stopami żelaza 104
Klasa 42 Przyrządy 106
Klasa 43 Urządzenia kontroine i samoinkasujące 129
Kiasa 45 Rolnictwo łącznie z leśnictwem; hodowla zwierząt, polowanie i zakładanie pułapek; rybołówstwo 129
Klasa 46 Silniki spalinowe, na sprężone powietrze, sprężynowe i inne , 137
Klasa 47 Elementy maszyn, materiały izolujące, hamulce urządzenia do smarowania, urządzenia zamykające do elementów wytrzymałych na ciśnienie, przekładnie, zespoły konstrukcyjne mechaniki precyzyjnej, zwijanie i nawijanie w ogólności . 138
Klasa 48 Obróbka i traktowanie me' ali sposobami innymi niż mechaniczne 146
Klasa 49 Obróbka mechaniczna metali 148
Klasa 50 Mielenie i rozdrabnianie łącznie z przygotowaniem przemiału, dalsza obróbka miewa przez odsiewanie i mieszanie oraz oddzielanie pyłu mącznego od użytego powietrza 153
Klasa 53 Środki spożywcze i używki, o ile nie należą do klas specjalnych, również pasze 155
Klasa 55 Wyrób celulozy, papieru i tektury . 156
Klasa 57 Fotografia, kinematografia i film obrazowo-dźwiękowy 157
Klasa 58 Prasy 157
Klasa 59 Pompy i inne urządzenia do podnoszenia cieczy 157
Klasa 60 Regulatory do silników, serwomotory - silniki nastawcze - do ogólnego zastosowania i ich włączanie 159
Klasa 61 Ratownictwo i pożarnictwo 160
Klasa 63 Pojazdy bezszynowe 160
Klasa 64 Wyszynk 162
Klasa 67 Szlifowanie i polerowanie 162
Klasa 68 Wyroby ślusarskie 164
Klasa 70 Przybory do pisania i rysowania . . . 165
Klasa 71 Obuwie 165
Klasa 73 Wyrób lin 165
Klasa 74 Sygnalizacja 166
Klasa 75 Rzeźbiarstwo, malarstwo, ozdabianie powierzchni 168
Klasa 76 Przędzalnictwo 168
Klasa 77 Sport, gry i zabawy ludowe 170
Klasa 78 Wyrób materiałów zapałowych, materiały wybuchowe, rozsadzanie za pomocą materiałów wybuchowych, ognie sztuczne, światło błyskowe, wytwarzanie sztucznej mgły 171
Klasa 80 Wyroby z gliny, kamienia, wapna, cementu, gips, asfalt, również prasy do brykietów 171
Klasa 81 Transport i opakowanie 175
Klasa 82 Suszarnictwo, także prażenie, piecyki do palenia kawy, wirówki do ogólnego zastosowania 182
Klasa 84 Budownictwo wodne i fundamentowanie 182
Klasa 85 Woda mineralna i musująca, oczyszczanie wody, wodociągi i kanalizacja . . 184
Klasa 86 Tkactwo 186
Kiasa 87 Narzędzia i przyrządy, również narzędzia pneumatyczne do ogólnego użytku . . 186
Klasa 88 Silniki wiatrowe i wodne; Elektrofizyczne i nukleotechniczne napędy odrzutowe. napędy fotonowe 187
Klasa 89 Otrzymywanie cukru i skrobi . . . 187

Cena zł 45 -