BIULETYN

URZĘDU PATENTOWEGO

Wydawnictwo Urzędu Patentowego
Polskiej Rzeczypospolitej Ludowej

Nr 4(58) Warszawa 1976

Urząd Patentowy PRL - na podstawie art. 33 i art. 78 ustawy z dnia 19 października 1972 r. o wynalazczości (Dz.U.PRL Nr 43, poz. 272) - dokonuje ogłoszenia w „Biuletynie Urzędu Patentowego" o zgłoszonych wynalazkach i wzorach użytkowych. Ogłoszenia o zgłoszeniach drukowane w „Biuletynie" podane są według wzrastających numerów zgłoszeń i zgodnie z § 26 ust. 4 zarządzenia Prezesa Urzędu Patentowego PRL z dnia 21.XII.1972 r. w sprawie ochrony wynalazków i wzorów użytkowych (MP z 1973 r. nr 1, poz. 4) zawierają następujące dane:

- oznaczenie klasy i podklasy według dwóch symboli międzynarodowej klasyfikacji patentowej, tj. MKP i Int.Cl[2],
- numer zgłoszenia wynalazku lub wzoru użytkowego,
- datę zgłoszenia wynalazku lub wzoru użytkowego,
- datę i kraj uprzedniego pierwszeństwa oraz numer zgłoszenia dokonanego za granicą lub oznaczenie wystawy - jeżeli zastrzeżono pierwszeństwo,
- imię i nazwisko lub nazwę zgłaszającego,
- miejsce zamieszkania lub siedzibę oraz kraj zgłaszającego,
- imię i nazwisko wynalazcy (wynalazców),
- tytuł wynalazku lub wzoru użytkowego,
- skrót opisu wynalazku lub wzoru użytkowego wraz z figurą rysunku najlepiej obrazującą wynalazek lub wzór użytkowy,
- liczbę zastrzeżeń.

Po numerowym wykazie ogłoszeń podaje się wykaz zgłoszeń opublikowanych w danym numerze w układzie klasowym według symboli MKP.

Ogłoszenia dotyczące zgłoszeń o udzielenie patentów tymczasowych zostały oznaczone literą T za numerem zgłoszenia. Jeżeli po dniu takiego ogłoszenia zostanie złożony wniosek o udzielenie patentu (art. 26 ust. 3 u.ow.), Urząd Patentowy ogłasza o wniosku w „Wiadomościach Urzędu Patentowego".

Od dnia ogłoszenia o zgłoszeniu wynalazku lub wzoru użytkowego, osoby trzecie mogą:

1) zapoznać się ze wskazanym opisem wynalazku lub wzoru użytkowego, zastrzeżeniami patentowymi lub ochronnymi i rysunkami oraz sporządzać z nich odpisy;
2) w terminie sześciu miesięcy - nadsyłać do Urzędu Patentowego swoje uwagi co do istnienia przeszkód uniemożliwiających udzielenie patentu (prawa ochronnego).

Odpowiednio uzasadniane pod względem faktycznym (dokumentacja dowodowa) i prawnym uwagi należy nadsyłać w dwóch egzemplarzach pod adres: Urząd Patentowy PRL - 00-950 Warszawa skr. poczt. 203 Al. Niepodległości 188.

Informuje się, że odbitki kserograficzne dokumentów wymienionych w pkt. 1 można zamawiać w Urzędzie Patentowym, przy czym w zamówieniu należy:

a) podać numer „Biuletynu Urzędu Patentowego", w którym dokonano ogłoszenia o zgłoszeniu oraz numer stronicy,
b) wskazać numer zgłoszenia, klasę patentową i tytuł wynalazku lub wzoru użytkowego.

Urząd Patentowy PRL podaje do wiadomości konta w NBP:

1. Urząd Patentowy PRL - NBP V O/M w Warszawie
   konto: 1052-2583-222 cz. 54 dz. 91 rozdz. 9111 § 77 - opłaty związane z rejestracją i ochroną wynalazków, wzorów użytkowych, wzorów zdobniczych, znaków towarowych;
   opłaty za skargi i odwołania.
2. Urząd Patentowy PRL, Centralny Ośrodek Informacji Patentowej - NBP V O/M w Warszawie
   konto: 1052-2583-223 cz. 54 dz. 7 rozdz. 7811
   § 45 - wpłaty z tytułu sprzedaży wydawnictw
   § 44 - wpłaty za usługi poligraficzne i mikrofilmowe.
3. Urząd Patentowy PRL - NBP V O/M w Warszawie konto: 1052-2583-13952 - wpłaty za powołanie biegłego.

Warunki prenumeraty: Instytucje i Zakłady pracy, mające siedzibą w miastach wojewódzkich, zamawiają i opłacają prenumeratę wyłącznie w miejscowych Oddziałach i Delegaturach RSW „Prasa-Książka-Ruch" w terminie do 25 listopada na rok następny. Instytucje i Zakłady pracy z siedzibą w miejscowościach, gdzie nie ma oddziałów i delegatur RSW „Prasa-Książka-Ruch" jak również prenumeratorzy indywidualni, opłacają prenumeratę tylko we właściwych dla doręczeń pocztowych placówkach pocztowo-telekomunikacyjnych lub u doręczycieli w terminie do 10 dnia miesiąca poprzedzającego okres prenumeraty. Prenumeratę za zaliczeniem wysyłki za granicę, która jest droższa o 50% od prenumeraty krajowej, przyjmuje RSW „Prasa-Książka-Ruch", Biuro Kolportażu Wydawnictw Zagranicznych w Warszawie, ul. Wronia 23 Konto PKO - nr 1-6-100024. Warunki prenumeraty krajowej: rocznie 1170 zł.

Egzemplarze zdezaktualizowane można nabywać w Urzędzie Patentowym PRL - Centralny Ośrodek Informacji Patentowej, 00-950 Warszawa, skr. poczt. 203, Al. Niepodległości 188

URZĄD PATENTOWY POLSKIEJ RZECZYPOSPOLITEJ LUDOWEJ

Numer oddano do składu w październiku 1975 r. Podp. do druku w styczniu 1976 r. Ark. wyd. 13,12; ark. druk. 11. Papier druk. sat. V kl. 70 g, 61X86. Nakład 2850+25.

Cena 45 zł **INDEKS 35436/35326**

Olsztyńskie Zakłady Graficzne im. Seweryna Pieniężnego - 10-417 Olsztyn, ul. Towarowa 2. Lz. 22 79

BIULETYN
URZĘDU PATENTOWEGO

Warszawa, dnia 14.02.1976 r. Nr 4 (58) Rok IV

Ogłoszenia o zgłoszonych w Polsce
I. Wynalazkach do opatentowania
II. Wzorach użytkowych do ochrony

I. WYNALAZKI

B63b; B63B **P. 165274** 17.09.1973

Zakłady Sprzętu Domowego i Turystycznego „Predom-Prespol", Niewiadów k/Tomaszowa Maz., Polska (Józef Stopka).

Fartuch boczny do kajaka

Fartuch boczny do kajaka zabudowany jest od strony wewnętrznej bocznej części kajaka- burty prawej oraz lewej, na dowolnej długości kajaka, korzystnie w jego środkowej otwartej części obudowanej falochronem (3), w której usytuowane są siedzenia (12) i oparcia na dowolnej szerokości kajaka ograniczonej z boku powłoką (9) kajaka a od środka siedzeniami (12) oraz na dowolnej wysokości ograniczonej , a od dołu i od góry powłoką (9) kajaka.

Fartuch (2) z powłoką kajaka (9) tworzy zabudowaną otwieralną przestrzeń bagażową (11), zamykaną zamknięciami (5). (1 zastrzeżenie)

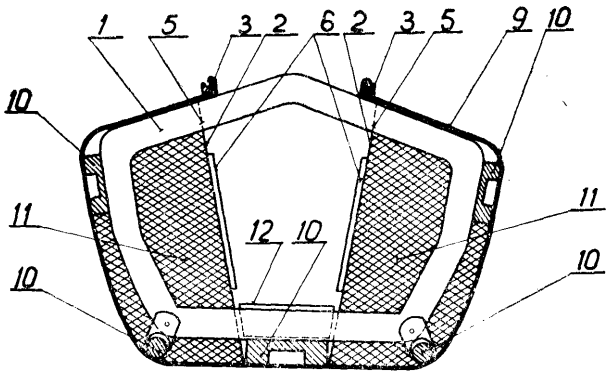

B63b; B63B **P. 165275** 17.09.1973

Zakłady Sprzętu Domowego i Turystycznego „Predom-Prespol", Niewiadów k/Tomaszowa Maz., Polska (Józef Stopka).

Dziobowy i rufowy pojemnik do kajaka

Przedmiotem wynalazku jest dziobowy i rufowy pojemnik do kajaka, stosowany do przechowywania i transportu sprzętu biwakowego i osobistego w czasie spływu. Pojemnik charakteryzuje się tym, że posiada kształt zbliżony do kształtu dziobowej i/lub rufowej części kajaka, co umożliwia łatwe jego wprowadzanie do tych części, zawiera ściankę czołową (3), zamknięcia (4), uchwyty (5) do wyciągania z zaczepami do pasów, listwy usztywniające (6), zaczep (7) do linki wciągającej i pasów oraz oczka (2) do podwieszania na żeberku. (2 zastrzeżenia)

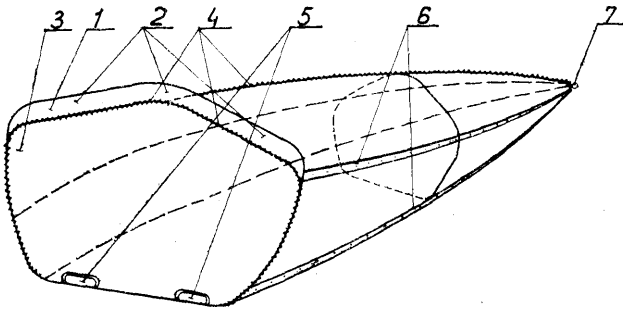

C04b; C04B **P. 168838** 15.02.1974

Zjednoczone Zakłady Ceramiki Stołowej „Cerpol" Zakłady Porcelany Stołowej „Wałbrzych", Wałbrzych, Polska (Karol Job, Zygmunt Kubiak, Barbara Włodarczyk, Lechosław Włodarczyk).

Chemiczne usuwanie związków żelaza z mas ceramicznych przy pomocy roztworu kwasu azotowego

Sposób usuwania związków żelaza z mas ceramicznych przy pomocy kwasu azotowego polega na tym, że podczas rozdrabniania twardych surowców ceramicznych do granulacji o średnicy ziarn w granicach od 1 cm do 10^{-4} cm, lub do ich przemywania po rozdrobnieniu, bądź do wymieszania surowców twardych z plastycznymi można wprowadzić na 100g substancji suchej roztwór kwasu azotowego o stężeniu od 800 g do 0,001 g czystego HNO_3 na litr w ilościach od 50 g do 600 g roztworu. (1 zastrzeżenie)

E04b; E04B **P. 169504** **08.03.1974**

Józef Majchrzak, Warszawa, Polska (Józef Majchrzak).

Sposób wytwarzania lekkich stropów w miejscu wbudowania i urządzenie do stosowania tego sposobu

Sposób wg wynalazku i urządzenie do jego stosowania pozwalają na uzyskanie stropu poprzez wytwarzanie za pomocą powietrza kanałów w płycie stropowej w trakcie jej wylewania oraz utwardzania. Sposób i urządzenie umożliwiają także wykonywanie w miejscu wbudowania użebrowań, utrzymujących strop i mogą być również stosowane do wykonywania lekkich stropodachów. Z uwagi na możliwość podgrzewania powietrza używanego do wytwarzania kanałów, przyśpiesza się proces utwardzania betonu oraz możliwe staje się prowadzenie robót przy niskich temperaturach.

Sposób wg wynalazku polega na tym, że wylewając strop, masę betonową układa się na wypełnionych powietrzem dętkach, które po utwardzeniu betonu są usuwane. Żebra nośne stropu wykonuje się w końcowym etapie jego wylewania, wprowadzając pomiędzy wolne przedziały (7) i (7a) uzbrojenie, które zalewa się betonem, uzyskując w ten sposób zbrojone dźwigary (żebra) podtrzymujące wcześniej wylane części płyty stropowej.

Urządzenie do stosowania sposobu wg wynalazku charakteryzuje się tym, że stanowi je zespół dętek (1) połączonych przewodami (2) wężowymi lub (i) rurowymi, służącymi do doprowadzania i odprowadzania powietrza. Rama (5) ograniczająca poziomo i pionowo wymiary wylewanego stropu posiada otwory służące do przewlekania dętek (1). (5 zastrzeżeń)

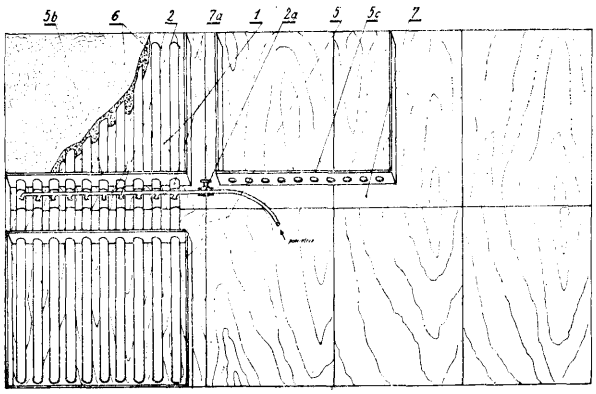

E04f; E04F **P. 169551** 13.03.1974

Łódzki Kombinat Budowy Domów, Łódź, Polska (Ryszard Giercarz, Jerzy Kozikowski, Jerzy Śliskowski, Wiesław Rapacki, Ryszard Spodenkiewicz, Eligiusz Klencki, Maria Hryniewiecka, Roman Hałaczkiewicz).

Prefabrykowana płyta podłogowa

Prefabrykowana płyta podłogowa wg wynalazku charakteryzuje się tym, że wykonywana jest w procesie wulkanizacji ze zmielonej mieszaniny zawierającej mieszankę gumową lub odpady podwulkanizowane gumą, materiały włókniste czy też tworzywa sztuczne, drewno lub materiały celulozowe. Płyta może służyć jako podłoże lub jako podłoże z gotową nawierzchnią podłogową przez dodanie kolorowej faktury ozdobnej i może być formowana w dowolnych wymiarach dostosowanych do wielkości i kształtu powierzchni podłogowej. (2 zastrzeżenia)

E04g; EÜ4G **P.** 169575 14.03.1974

Józef Majchrzak, Warszawa, Polska (Józef Majchrzak).

Sposób wykonywania lekkich ścian w miejscu wbudowania oraz urządzenie do stosowania tego sposobu

Sposób według wynalazku i urządzenie do stosowania tego sposobu umożliwiają wykonywanie lekkich ścian wylewanych z różnych mas murarskich poprzez utworzenie w nich kanałów w miejscu wbudowywania. Kanały te w przypadku ścian zewnętrznych mogą następnie być wypełnione materiałami ocieplającymi jak trociny, torf, poliuretan itp.

Sposób według wynalazku polega na tym, że w wylewanych ścianach utworzone zostają pionowo biegnące kanały, za pomocą kesonów wstawionych pomiędzy deskowania lub do formy. Kesony mają właściwość zmniejszania swej objętości. Umożliwia to wydobycie ich z wnętrza ścian po stwardzeniu masy murarskiej.

Urządzenie do stosowania sposobu wg wynalazku ma keson składający się z dwóch połówek (1) rozpieranych od wewnątrz za pomocą rozpieraczy (2) połączonych poprzez ruchome odnogi (10) z dźwignią (3) układu rozwierająco-zawierającego. Dźwignia (3) może być wykonana z rury z wprowadzoną doń elektryczną spiralą grzejną (7). (8 zastrzeżeń)

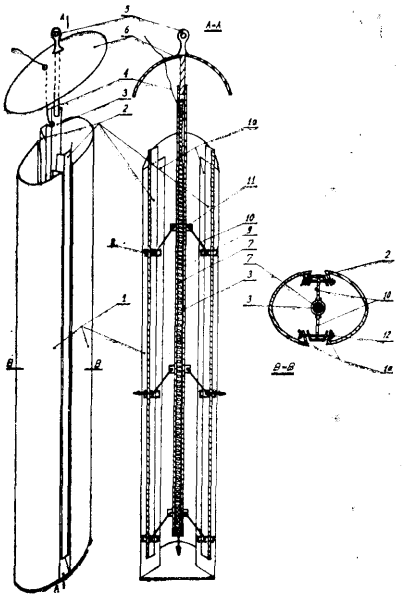

C07d; C07D P. 169953 30.03.1974

Politechnika Gdańska, Gdańsk-Wrzeszcz, Polska (Wojciech Gruszecki, Maria Gudlewicz-Gruszecka, Edward Borowski).

Sposób otrzymywania estrów acetolowych antybiotyków ß-laktamowych

Przedmiotem wynalazku jest sposób otrzymywania estrów acetolowych antybiotyków ß-laktamowych o wzorze 1, w którym Z oznacza zasadniczą część penicyliny o wzorze 2 lub cefalosporyny o wzorze 3, gdzie X jest podstawnikiem o znanym, korzystnym działaniu farmakologicznym, zwłaszcza atomem wodoru, grupę acetoksylową lub heterocyklem połączonym np. przez atom siarki, R—CO— oznacza acyl o znanym, korzystnym działaniu farmakologicznym, zwłaszcza fenyloacetyl, p-hydroksyfenyloacetyl, fenoksyacetyl, tienyloacetyl, α-aminofenyloacetyl lub α-karboksyfenyloacetyl, względnie acyle kwasów zawierających podstawione heterocykle, np. izoksazolu, sydnonu i tiadiazolu.

Sposób otrzymywania estrów według wynalazku polega na tym, że na wyjściowy antybiotyk o wzorze 4, w którym R-CO- i Z mają podane wyżej znaczenie, działa się w środowisku rozpuszczalnika organicznego lub wodnoorganicznego i w obecności środków kondensacyjnych np. karbodwuimidów, względnie wiążących kwas. np. trzeciorzędowej aminy związkami o wzorze 5, gdzie Y oznacza atom halogenu lub grupę hydroksylową, a uzyskany ester izoluje się znanymi sposobami, przy czym w przypadku uzyskania estrów acetolowych penicylin o wzorze 1, w którym R-CO- ma podane wyżej znaczenie, a Z oznacza zasadniczą część penicyliny o wzorze 2, korzystnym jest przeprowadzenie ich na drodze powiększenia pierścienia tetrahydrotiazolowego przy zastosowaniu katalitycznej pirolizy sulfotlenku estru acetolowego penicyliny o wzorze 6 w estry acetolowe cefalosporyn o wzorze 1, w którym R-CO- ma podane wyżej znaczenie, a Z jest zasadniczą częścią cefalosporyny o wzorze 3, gdzie X jest atomem wodoru. (3 zastrzeżenia)

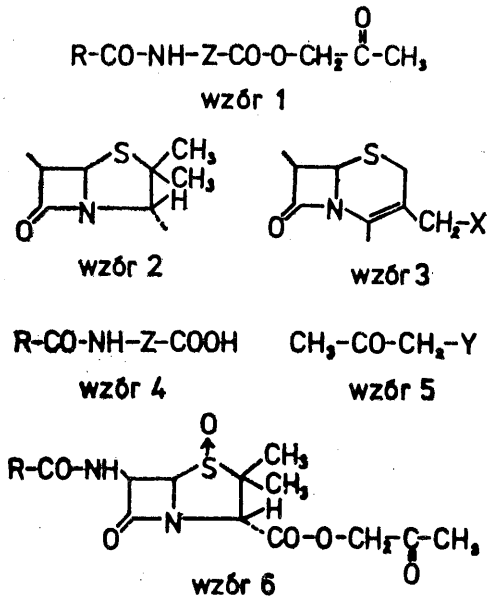

C07c; C07C P. 170294 11.04.1974

Ośrodek Badawczo-Rozwojowy Przemysłu Rafineryjnego, Płock, Polska (Czesław Kajdas, Bartłomiej Grabowski, Wojciech Czerwiec, Tatiana Jarecka).

Ciągły sposób otrzymywania eterów i tioeterów **beta-cyjanoetylowych**

Przedmiotem wynalazku jest ciągły sposób otrzymywania eterów i tioeterów betacyjanoetylowych, na drodze reakcji syntezy akrylonitrylu z drugim reagentem jak np. alkohol, izoalkohol, tioalkohol, glikol, fenol lub woda. Sposób według wynalazku polega na tym, że proces prowadzi się w obecności katalizatora heterofazowego, którym jest zasadowy wymieniacz jonowy np. czwartorzędowe sole amoniowe na bazie polistyrenowej. Proces prowadzi się w reaktorze zbudowanym z pęku rur, w których jest umieszczone złoże katalizatora, w temperaturze 0—100°C, w czasie od 10 do 150 minut, przy czym stosunek reagentów wynosi od 1:1 do 1:5, a stosunek katalizatora do reagentów wynosi od 1 : 1 do 1 : 15.

(3 zastrzeżenia)

B29d; **B29D** **P. 170619** 25.04.1974

Zakład Budowy Urządzeń i Aparatury Naukowo-Doświadczalnej Głównego Instytutu Górnictwa, Katowice, Polska (Aleksander Kłapciński, Leon Stolarzewicz, Tadeusz Sikora).

Przenośny agregat do piankowego tworzywa sztucznego

Urządzenie wg wynalazku do wytwarzania w warunkach polowych tworzywa piankowego z żywicy mocznikowo-formaldehydowej utwardzanej kwasem fosforanowym, ma dwie pompy (5) ssąco-tłoczące tłokowo-nurnikowe dwustronnego działania napędzane powietrznymi silnikami (4) sterowanymi znanym układem (2) automatycznym, komorę (9) spieniania i natryskowy pistolet (10) z przyciskiem (11) sterującym, połączone ze sobą przewodami giętkimi. Komora spieniania jest oddzielona od pistoletu, a długość przewodu pomiędzy nimi wynosi co najmniej 5 metrów.

(3 zastrzeżenia)

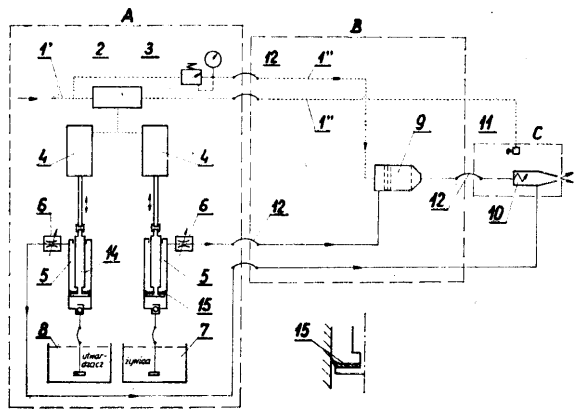

C09d; C07D **P. 170641** 26.04.1974

Nadodrzańskie Zakłady Przemysłu Organicznego „Rokita", Brzeg Dolny, Polska (Danuta Rogozińska, Michalina Szalińska, Anna Jazuga).

Środek hydrofobizujący lakierowane powierzchnie metalowe **oraz sposób jego wytwarzania**

Środek według wynalazku, hydrofobizujący lakierowane powierzchnie metalowe, jest mieszaniną zawierającą 5—15 części wagowych soli aminy tłuszczowej, 84—45 części wody i w charakterze związków roztwarzających 5—20 części wagowych monoestru nienasyconego kwasu tłuszczowego o 14—20 atomach węgla w rodniku i poliglikolu etylenowego o ciężarze cząsteczkowym 200-500 oraz 5—20 części wagowych mono, dwu lub trójpropylenoglikolu.

Sposób wytwarzania polega na tym, że na mieszaninę aminy tłuszczowej, monoestru oraz mono, dwu- lub trójpropylenoglikolu w dobranym składzie ilościowym działa się kwasem octowym i rozcieńcza wodą. Produkt, o wartości pH równej 4—6, stanowi jednorodny trwały roztwór, przeznaczony do hydrofobizacji karoserii samochodowych. (3 zastrzeżenia)

C09b; C09B **P. 171057 T** 14.05.1974

Zakłady Chemiczne w Bydgoszczy, Bydgoszcz, Polska (Stanisław Stefaniak, Ewa Lauer, Wiesław Intek).

Sposób wytwarzania ftalocyjaninowych barwników reaktywnych

Sposób wytwarzania ftalocyjaninowych barwników reaktywnych o budowie wyrażonej wzorem 1, w którym Ft oznacza resztę ftalocyjaniny miedzi, niklu lub kobaltu, R wolną lub podstawioną dwuwartościową resztę aromatyczną, X grupę alkilową lub wodór, η cyfrę 1 lub 2, m cyfrę od 0 do 3, Z atom wodoru lub metalu alkalicznego, Y ugrupowanie SO_2CH =CHCL

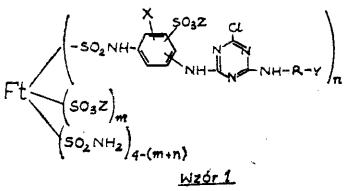

Wzór 1

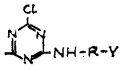

Wzór 2

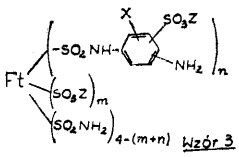

Wzór 3

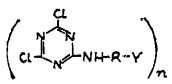

Wzór 4

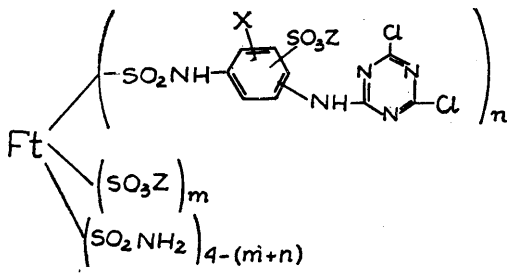

Wzór 5

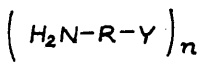

Wzór 6

lub $-SO_2CH_2CHCL_2$, polega na tym, że ftalocyjaninowe barwniki o budowie wyrażonej wzorem 3 kondensuje się związkami triazynylowymi o budowie wyrażonej wzorem 4, a barwniki ftalocyjaninowe o budowie wyrażonej wzorem 5 kondensuje się z pochodnymi aminowymi ß-chlorowinyloarylosulfonów lub ß,ß'-dwuchloroetyloarylosulfonów o budowie wyrażonej wzorem 6, gdzie Ft, R, X, Y, Z, η i m mają znaczenia wyżej podane, przy czym kondensację tych związków przeprowadza się przy pH w granicach od 6 do 10 i temperaturze od 25 do 60°C, w obecności związków wiążących chlorowodór takich jak: wodorotlenki węglany, kwaśne węglany i fosforany metali alkalicznych, a wydzielenie barwnika ogólnie znanymi sposobami. (1 zastrzeżenie)

B41j; B41J **P. 171263** 20.05.1974

Instytut Organizacji i Kierowania Polskiej Akademii Nauk i Ministerstwa Nauki, Szkolnictwa Wyższego i Techniki, Warszawa, Polska (Janusz Groszkowski, Ryszard Gawroński, Andrzej Nachay).

Sposób pisania znaków wieloliterowych i urządzenie do pisania znaków wieloliterowych

Sposób pisania znaków wieloliterowych polega na tym, że informacje odpowiadające głównemu klawiszowi wieloliterowemu i informacje odpowiadające dodatkowemu klawiszowi jedno- lub wieloliterowemu dostarcza się jednocześnie do dwóch układów pamięci i przesyła się kolejno z układu pamięci klawisza głównego do układu drukującego znaki tego klawisza, a następnie z układu pamięci klawisza dodatkowego do układu drukującego znaki tego klawisza. Litery każdego znaku drukuje się kolejno, a w przypadku gdy dla uzyskania prawidłowej pisowni sylaby składającej się ze znaku klawisza głównego i znaku klawisza dodatkowego niezbędna jest zamiana ostatniej litery znaku klawisza głównego lub pierwszej litery znaku klawisza dodatkowego, automatycznie dokonuje się zamiany tej litery.

Urządzenie do pisania znaków wieloliterowych ma główne klawisze o znakach wieloliterowych usytuowane na klawiaturze w grupach oraz wspólne dla danej grupy dodatkowe klawisze o znakach wieloliterowych. Są one usytuowane tak, że przy naciśnięciu dowolnego klawisza głównego danej grupy jednocześnie naciska się dodatkowy klawisz wspólny dla tej grupy, uzyskując kolejny wydruk liter znaku klawisza głównego i znaku klawisza dodatkowego. Każdemu klawiszowi głównemu przyporządkowany jest zespół drukujący kolejno litery tego klawisza, składający się z połączonego z klawiszem, poprzez układ wejściowy (1) pierwszego układu binarnej pamięci (5). Jego wyjście połączone jest z układem drukującym (7) sterowanym generatorem sekwencji impulsów (6). Każdemu klawiszowi dodatkowemu przyporządkowany jest drugi zespół drukujący kolejno litery tego klawisza, składający się z połączonego z klawiszem, poprzez drugi układ wejściowy (2) i układ koincydencji (3) sygnałów z układu (1) i sygnałów z układu (2), drugiego układu binarnej pamięci (9). Wyjście jego połączone jest z drugim układem drukującym (10). Ponadto urządzenie zawiera układ blokujący (4) wyzwalający układ pamięci (5) po zakończeniu druku znaku klawisza górnego i klawisza dodatkowego. Urządzenie ma też włączony między pierwszym układem pamięci (5), a drugim układem pamięci (9) układ (8), sygnalizujący koniec druku znaku klawisza głównego, wyzwalający drugi układ pamięci (9) po zakończeniu druku znaku klawisza głównego. Przy zamianie ostatniej litery znaku klawisza głównego lub pierwszej litery znaku klawisza dodatkowego, układ pamięci (9) wyzwalany jest sygnałem z generatora sekwencji impulsów (6) zamiast z układu (8). (2 zastrzeżenia)

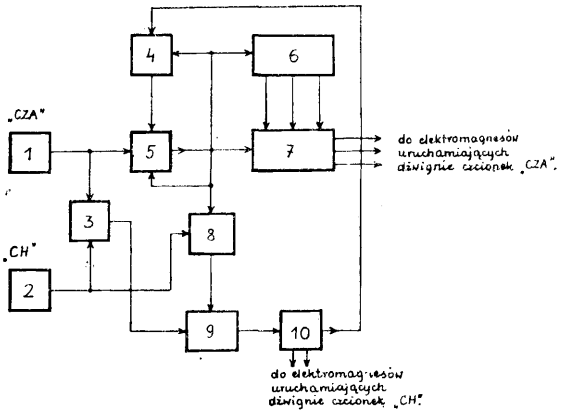

E21c; E21C **P. 171305** **20.05.1974**

Ośrodek Badawczo-Rozwojowy Górnictwa Surowców Chemicznych, Kraków, Polska (Józef Kielar, Jan Czarnik, Andrzej Domagała).

Sposób eksploatacji **złóż bursztynów i urządzenie do stosowania** tego **sposobu**

Sposób eksploatacji otworowej złóż bursztynów polega na rozmywaniu hydraulicznym osadów bursztynonośnych za pomocą wody zatłaczanej do zarurowanego otworu wiertniczego. Mieszanina wodno-piaskowa z okruchami bursztynów wypływa z otworu pod wpływem nadciśnienia wytworzonego zatłaczaną wodą i na powierzchni terenu następuje rozdzielenie

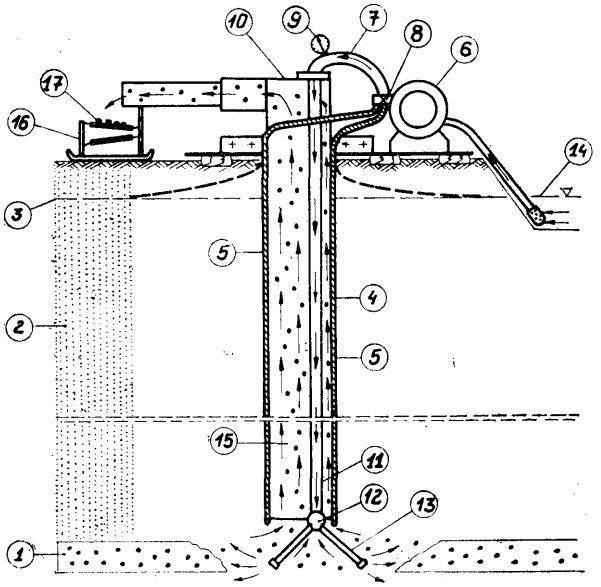

okruchów bursztynów od pozostałej mieszaniny na sitach rozdzielczych. Urządzenie do stosowania sposobu składa się z pompy (6), przewodu (7) doprowadzającego wodę do otworu, głowicy (10) otworu, przewodu wodnego (11) zapuszczanego do otworu, przy czym przewód (11) zakończony jest narzędziem urabiającym w postaci trójnika z dwoma rozchylanymi ramionami rurowymi (13) lub elastycznymi przewodami zakończonymi dyszami wodnymi. (6 zastrzeżeń)

B65b; B65B P. 171598 01.06.1974

Zakład Doświadczalny Budowy Urządzeń i Aparatury Doświadczalnej Przemysłu Farb i Lakierów „Dozafil", Włocławek, Polska (Stanisław Wrona, Jerzy Zięba, Andrzej Śmiech).

Sposób układania opakowań w pojemnikach zbiorczych oraz urządzenie do stosowania tego sposobu

Sposób układania opakowań w pojemnikach zbiorczych polega na zadozowaniu w jednej operacji dozowania kompletu opakowań zgromadzonych uprzednio porcjowo i umiejscowionych w pozycji przestrzennej bez przerywania w zasadzie strumienia dopływających opakowań przeznaczonych do układania w pojemnikach zbiorczych.

Kompletowanie dozy opakowań porcjami opakowań odbywa się pod wpływem impulsu uzyskiwanego od opakowania następnej porcji opakowań rozpoczynającego ruch całkowitej porcji opakowań do miejsca kompletowania dozy opakowań.

Urządzenie do układania opakowań w pojemnikach zbiorczych składa się z transportera (10) napędzanego silnikiem dostarczającego opakowania, czujnika przekazującego sygnał o dostarczeniu opakowania, spychacza (7) wraz z ogranicznikiem (8) służącymi do przekazywania porcji opakowań i „wstrzymywania" dopływu następnych dostarczanych opakowań, chwytaka (1) służącego do przyjmowania dostarczanych porcji opakowań i przekazującego gotową dozę opakowań do pojemnika zbiorczego (4). (4 zastrzeżenia)

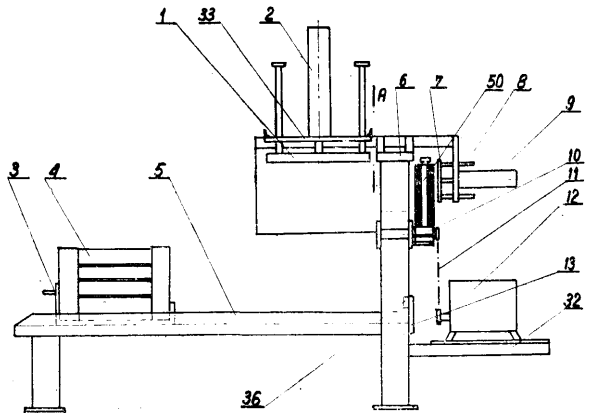

E21c; E21C P. 171636 03.06.1974

Przedsiębiorstwo Montażowe, Urządzeń Górniczych, Katowice, Polska ((Stefan Moroń, Zdzisław Kochmański).

Sposób podnoszenia dźwigarów stalowych pod spąg wyrobisk górniczych i urządzenie do stosowania tego sposobu

Sposób podnoszenia dźwigarów stalowych pod spąg wyrobisk górniczych, stosowany w kopalniach węgla kamiennego, polega na tym, że na podstawie (2) w osi podłużnej spągu, układa się dźwigar (10), przywiązuje się go do otworów (8)'dolnych wyciągająco-wysuwających części (7), podnosi się na wysokość około 1,20 m, po czym podstawia się kozły drewniane, opuszcza się na nie dźwigar (10), zwalnia się go z olinowania, część (7) wyciągająco-wysuwającą obraca się w tulejach (6) wokół osi masztu (3) o 90°, podsuwa się ją pod dźwigar (10), spoczywający na kozłach, a następnie zamocowuje się go w uchwytach (9) i podnosi aż do spągu za pomocą łańcuchowego wciągnika (1) i masztu (3).

Urządzenie do stosowania sposobu wg wynalazku charakteryzuje się tym, że maszt (3) składa się z szeregu łączników (4) umożliwiających dostosowanie jego wysokości do wysokości spągu i zaopatrzony jest u góry w ostrza (5), a u dołu w śrubę (6), umożliwiającą wgłębienie się ostrza (5) w spąg. Wysuwająco-wyciągająca część (7) zaopatrzona jest u dołu w otwór (8), zaś u góry w uchwyty (9) dla zamocowania dźwigara (10) a także w tuleje (6) pozwalające na obrót tej części wokół masztu (3). (3 zastrzeżenia)

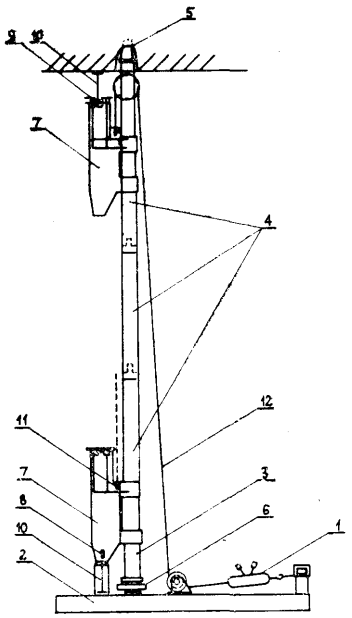

C10b; C10B P. 171658 05.06.1974

Nihon Sekiyu Hanbai Kabushiki Kaisha, Tokio, Japonia (Seiyo Tanaka).

Sposób wykorzystania mieszanego paliwa płynnego i urządzenie do wykonywania tego sposobu

Sposób wykorzystania mieszanego paliwa płynnego, takiego jak olej surowy polega na dyspergowaniu w gazie nośnym frakcji oleju lekkiego zawartego w oleju surowym, przy czym otrzymuje się odpędzony olej ciężki.

Otrzymany mieszany gaz podstawowy i odpędzony olej ciężki dostarcza się do odpowiednich stanowisk wykorzystania paliwa płynnego lub gazowego.

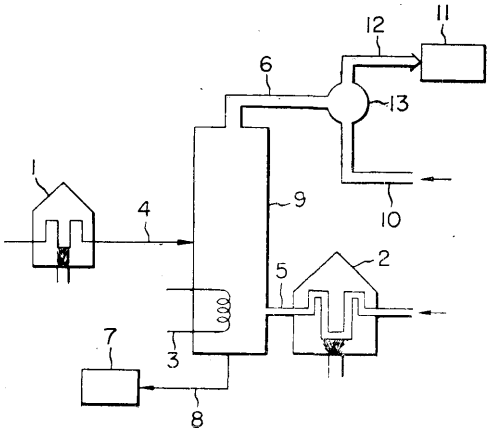

Urządzenie do stosowania tego sposobu składa się z pierwszego mieszalnika (9) gazu wyposażonego w grzejnik wewnętrzny (3), przewód wlotowy (4) doprowadzający ogrzane mieszane paliwo płynne z podgrzewacza (1) mieszanego paliwa płynnego, przewód wlotowy (5) doprowadzający ogrzany gaz nośny z podgrzewacza (2) gazu nośnego, przewód wylotowy (8) połączony ze stanowiskiem (7) wykorzystania paliwa płynnego i przewód wylotowy (6) połączony z drugim mieszalnikiem (13) gazu, który posiada ponadto przewód wlotowy (10) gazu podstawowego i przewód wylotowy (12) połączony ze stanowiskiem (1) wykorzystania paliwa gazowego. (9 zastrzeżeń)

B21d; B21D P. 171685 05.06.1974

Ośrodek Badawczo-Rozwojowy Maszyn i Urządzeń Walcowniczych przy Hucie Zygmunt, Bytom, Polska (Kazimierz Kwaśny, Czesław Wąsowski).

Prostarka **skośnorolkowa** do rur metalowych

Prostarka skośnorolkowa wg wynalazku mająca obrotowo napędzane rolki robocze umieszczone w dwóch rzędach poziomych w ten sposób, że rolki jednego rzędu znajdują się naprzeciw odstępów istniejących pomiędzy rolkami drugiego rzędu, charakteryzuje się tym, że napędzane rolki robocze (1) umieszczone są w jednym rzędzie, korzystnie w dolnym, natomiost nienapędzane (2) w drugim rzędzie, przy czym część rolek nienapędzanych (2) umieszczona jest bezpośrednio nad rolkami (1) i jest pionowo uchylona oraz współpracuje z fotokomórkami (4). Pozostała część rolek nienapędzanych (3) umieszczona jest nad odstępami istniejącymi pomiędzy rolkami napędzanymi. (1 zastrzeżenie)

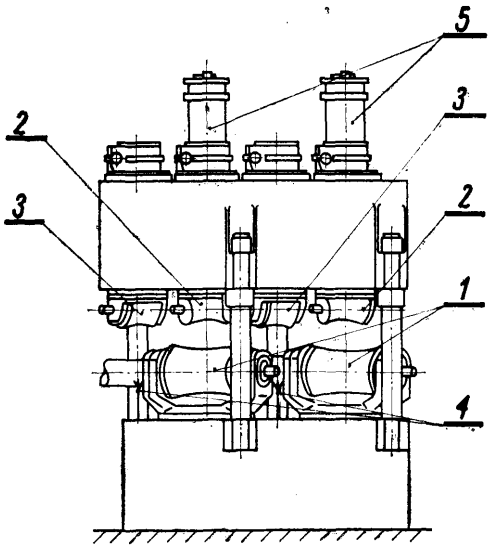

E04d; E04D **P. 171718** 07.06.1974

Biuro Projektów Gospodarki Wodno-Sciekowej Budownictwa Przemysłowego, Gliwice, Polska (Ewa Iwańska).

Sposób uszczelniania **wychodni bloków** kominowych

Sposób uszczelniania wychodni bloków kominowych według wynalazku polega na zastosowaniu wkładek i bandaża z tkaniny luźno tkanej, korzystnie jutowej, nasycone klejem wodoodpornym, korzystnie poliestrowym. Wkładki nakleja się w miejscach szczelin i naroży, utrwala klejem, a następnie bandażuje się blok kominowy i ponownie całość powleka klejem. (1 zastrzeżenie)

B65g; B65G P. 171719 07.06.1974

Biuro Projektów Przemysłu Kruszyw i Surowców Mineralnych „BIPROKRUSZ", Kraków, Polska (Eugeniusz Wilczeński, Zbigniew Domosławski, Zbigniew Kochan, Zdzisław Marzec, Jerzy Kurek).

Belka nośna **zwłaszcza** dla estakad przenośnikowych

Przedmiotem wynalazku jest samonośna belka stanowiąca element np. estakad przenośników taśmowych, w których przenośniki mocowane są na zewnętrznej powierzchni belki.

Belka nośna według wynalazku charakteryzuje się tym, że składa się z segmentów środkowych i skrajnych o zamkniętym przekroju utworzonym przez cienkościenną powłokę (4) z ewentualnymi usztywnieniami, wzdłużnymi (5) i użebrowaniami poprzecznymi (6). Dla zwiększenia sztywności i dolnego obniżenia ciężaru konstrukcji możliwe jest wprowadzenie wstępnego naprężenia belki przez zastosowanie cięgien (8) przechodzących przez rozciągane części przekroju belki. Obciążające belkę konstrukcje lub urządzenia umieszczone są na zewnętrznej powierzchni belki. Segmenty środkowe posiadają przekrój stały, natomiast segmenty skrajne - przekrój zmienny. (2 zastrzeżenia)

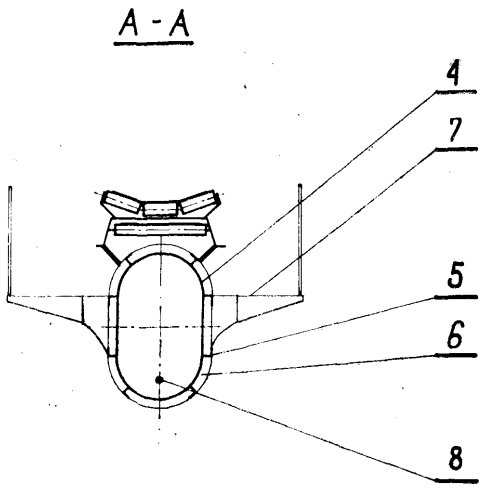

B21b; B21B **P.** 171722 07.06.1974

Huta Batory, Chorzów-Batory, Polska (Feliks Rożek, Józef Nawara, Stanisław Partyka, Jan Krysztafkiewicz, Edmund Kowalczewski, Roman Górski, Tomasz Pajer, Alfred Lech).

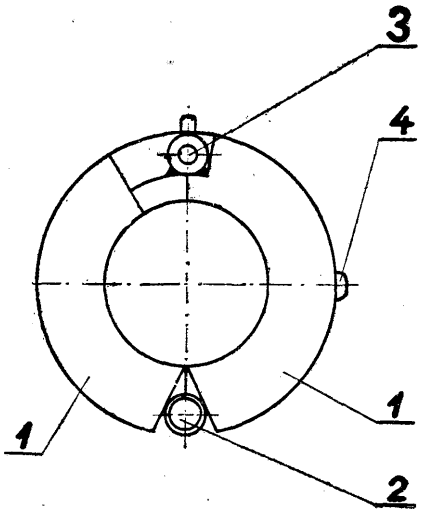

Tuleja dystansowa walcarki pielgrzymowej oraz sposób walcowania rur z zastosowaniem tej tulei

Tuleja dystansowa wg wynalazku charakteryzuje się tym, że stanowią ją dwie części (1) tulei połączone zawiasą (2) oraz zasuwką (3).

Sposób walcowania rur z zastosowaniem w/w tulei polega na tym, że w końcowej fazie walcowania rura odciągana jest na odpowiednią odległość z drążka piel grzymowego, po czym zdejmowana jest tuleja dystansowa przez otwarcie zasuwki (3) i odchylenie dzielonych części (1) tulei. (2 zastrzeżenia)

F04c; F04C P. 171725 07.06.1974

Instytut Techniki Cieplnej, Łódź, Polska (Witold Laskowski, Janusz Ubysz, Stanisław Grabarek).

Układ łopatek kierowniczych wentylatora poprzecznego

Przedmiotem wynalazku jest układ łopatek kierowniczych wentylatora poprzecznego, zwłaszcza do kombajnów zbożowych. Układ charakteryzuje się tym, że umieszczony jest przed wirnikiem (3) po stronie ssawnej wentylatora i zawiera co najmniej dwie łopatki (1) kierownicze proste lub wygięte, ustawione tak, że tworzą z płaszczyzną (2) prostopadłą do osi (4) wentylatora, kąt (a) zawarty w przedziale od 0° do 80°. (2 zastrzeżenia)

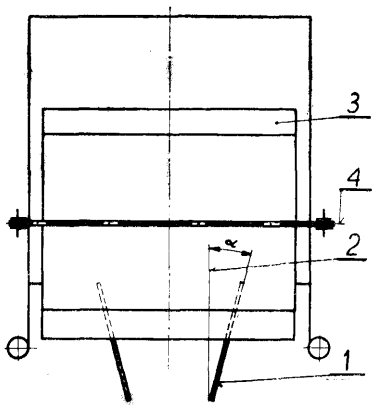

C04b; C04B P. 171750 08.06.1974

Kopalnia i Zakład Wzbogacania Kwarcytu „Bukowa Góra". Łączna k/Suchedniowa, Polska (Roman Kielar, Justyn Stachurski, Henryk Nowak, Andrzej Krawczyk, Wacław Szymborski, Stanisław Gałuszka, Zygmunt Guldan).

Masa do wyłożenia obmurza kadzi w stalowniach

Masa wg wynalazku charakteryzuje się tym, że w jej skład wchodzi: 80—95% skały chalcedonowej, piaskowca kwarcytowego lub miękkiego kwarcytu o rozszerzalności w temperaturze do 1600°C poniżej 2%, 5-15% ogniotrwałej gliny surowej lub bentonitu o granulacji poniżej 1 mm oraz 1—5% składników zwiększających wytrzymałość na ściskanie w wysokich temperaturach. (1 zastrzeżenie)

E04g; E04G P. 171762 07.06.1974

Ośrodek Badawczo-Rozwojowy Dźwignic i Urządzeń Transportowych, Bytom, Polska (Robert Modelski, Gerard Demarczyk, Antoni Kosiek).

Rusztowanie wiszące, zwłaszcza do remontu kotłów w energetyce

Przedmiotem wynalazku jest rusztowanie wiszące przeznaczone zwłaszcza do remontu kotłów w energetyce.

Istota wynalazku polega na wahliwym podwieszeniu kosza remontowego (1) do dwóch niezależnych wciągarek (2) zawieszonych na dwóch linach (4), których końce zakotwiczone są, w pewnej odległości od siebie, w górnej części kotła (5). Przy różnym wybraniu lin (4) kosz remontowy (1) można umiejscowić w dowolnym miejscu ściany kotła, prawie na całej jego wysokości i na szerokości zawartej między punktami zakotwiczenia lin. W ten sposób uzyskuje się możliwość przeglądu całej ściany komory kotła przy jednorazowym zakotwiczeniu końców lin wciągarek. (1 zastrzeżenie)

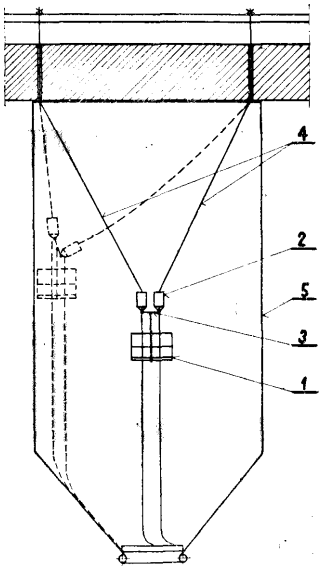

F22g; F22G P. 171777 08.06.1974

Ośrodek Badawczo-Rozwojowy Kotłów i Urządzeń Energetycznych, Tarnowskie Góry, Polska (Jan Rudzki, Klaudiusz Sośnica).

Układ zabezpieczenia przegrzewacza pary

Przedmiotem wynalazku jest układ zabezpieczenia przegrzewacza pary w przypadku braku odbioru pary, stosowany szczególnie w kotłach odzysknicowych, gdzie czynnikiem grzewczym są najczęściej gazy odlotowe.

Układ charakteryzuje się tym, że do wylotowego kolektora (5) pary, zabudowany jest elektromagnetyczny lub inny sterowany impulsem zawór (1) pobierający impuls z termopary (3) komory, względnie z termopary (4) rurociągu - lub z pomiarowej kryzy (9), natomiast zawór (1) połączony jest z urządzeniem rozruchowym (8). (1 zastrzeżenie)

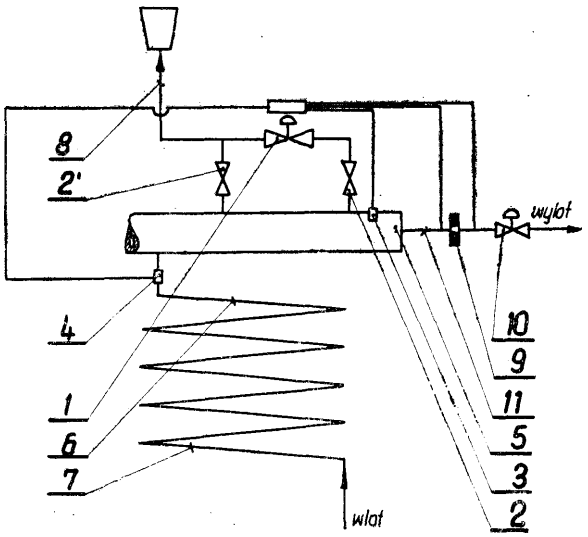

B65g; B65G **P. 171801** 10.06.1974

Dowty Meco Limited, Meco Works, Wielka Brytania (Friedrich Lampl, Thomas Campbell Paul).

Łańcuch do przenośnika zgrzebłowego

Łańcuch do przenośnika zgrzebłowego ma wiele wkładek ślizgowych (14) przymocowanych do łańcucha (6) w określonych odstępach wzdłuż odcinków wyznaczonych położeniem zgrzebeł (5). Wkładki ślizgowe mają powierzchnie ślizgowe (24), (25) wchodzące w kontakt z korytem przenośnika.

Pionowe ogniwa i poziome ogniwa (12) mają taki sam kształt owalny. Wkładki ślizgowe (14) są utworzone z dwóch części (15) i (16) złączonych razem tak, że zamykają się luźno na bocznych częściach poziomego ogniwa (12). Części (15) i (16) są połączone śrubą (17) przechodzącą wewnątrz ogniwa poziomego (12).

(10 zastrzeżeń)

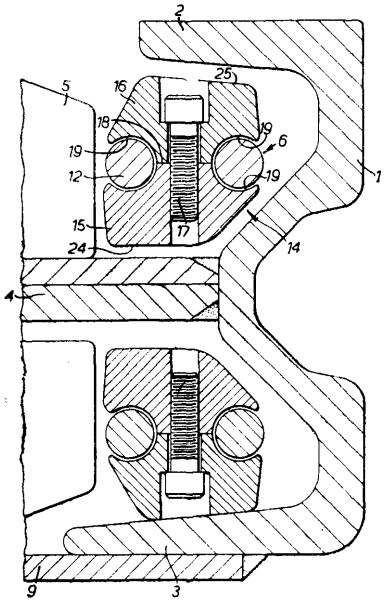

F01m; F01M **P. 171806** 10.06.1974

Zakład Naprawczo-Produkcyjny Mechanizacji Rolnictwa, Lublin, Polska (Bronisław Jung, Marian Lipko, Antoni Wilczyński).

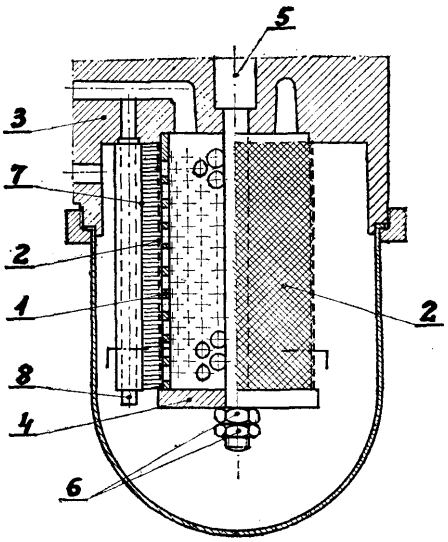

Urządzenie oczyszczające filtra

Przedmiotem wynalazku jest urządzenie oczyszczające filtra, zwłaszcza filtra wstępnego oczyszczania oleju w silnikach spalinowych. Istotę rozwiązania stanowi wkład zestawiony z perforowanego rurowego elementu (1) obciągniętego siatką (2) i połączoną z tym elementem (1) najdogodniej przez lutowanie lub wtopienie w przypadku tworzyw sztucznych. Obok wkładu jest usytuowana szczotka (7) zgarniająca stale zanieczyszczenia gromadzące się na siatce (2). Szczotka (7) jest umocowana w znanym korpusie (3) i pokrywie (4). Oczyszczanie siatki (2) następuje w czasie obrotu wkładu przy pracującym silniku i wyłączonym sprzęgle. (1 zastrzeżenie)

F27b; F27B P. 171906 T 14.06.1974

Gosudarstvenny Vsesojuzny Intitut po proektirovaniju nauchno-issledovatelskim rabotam „Juzhgiprot sement", Charków, Związek Socjalistycznych Republik Radzieckich (Leonid Tobisovich Vorobeichikov, Vladimir Ivanovich Satarin, Iłyud Bachmirzovich Tlju stangelov, Grigory Nikolaevich Garbancv, Anatoly Nikolaevich Bevz).

Piec obrotowy

Piec obrotowy przeznaczony jest do prowadzenia wysokotemperaturowych procesów, zwłaszcza do wypalania.

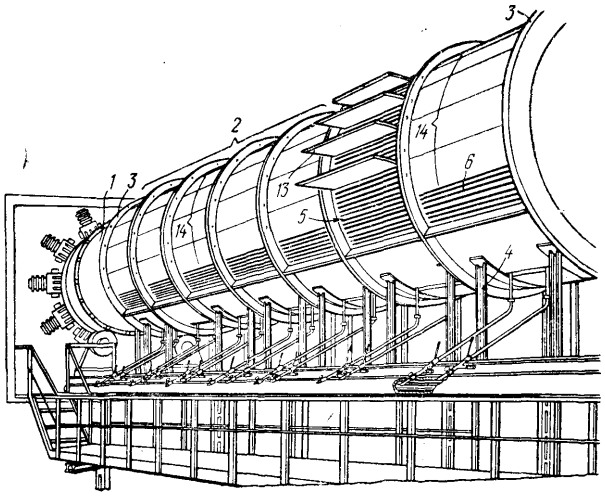

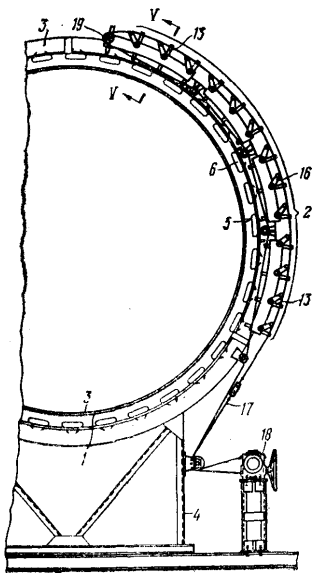

Piec obrotowy zaopatrzony jest w układ chłodzenia w postaci rur (6) umieszczonych współśrodkowo między osłoną (2), a korpusem pieca (1). W piecu zamocowane są rury (6) układu chłodzącego na elementach w kształcie pierścieni (3) obejmujących luźno korpus (1) pieca i posiadających własne, niezależne od pieca i posiadających własne, niezależne od pieca punkty wsporcze. (5 zastrzeżeń)

C01d; C01D P. 172069 19.06.1974

Ośrodek Badawczo-Rozwojowy Górnictwa Surowców Chemicznych, Kraków, Polska (Maciej Michalski, Krzysztof Zymon, Jan Wielecki, Andrzej Domagała, Jan Staszkiewicz, Zofia Blaschke).

Sposób oczyszczania solanki

Sposób oczyszczania solanki z zanieczyszczeń jonami wapnia i magnezu polega na wprowadzeniu do zanieczyszczonej solanki wodorotlenku sodu i węglanu sodu lub innych odczynników strącających, łącznie z zawiesiną ziarn mineralnych. Dla przyspieszenia sedymentacji strąconego osadu dodaje się odczynnik flokulacyjny. (1 zastrzeżenie)

B44e; B44C P. 172122 21.06.1974

Biuro Projektów Konstrukcji Metalowych i Urządzeń Przemysłowych „Mostostal", Zabrze, Polska (Tadeusz Seidel, Witold Kublicki, Adam Androchowicz, Mieczysław Wilczyński).

Konstrukcja stanowiska malarskiego w szczególności do nanoszenia **powłok** antykorozyjnych

Stanowisko według wynalazku ma trzy skrzynie (1, 2, 3) stanowiące rozłączny lub nie rozłączny układ o kształcie litery C, zawierający układ nawiewu (4, 5, 6, 7, 8, 9,) układ wywiewu (10, **11,** 12,) oraz stół (13) zaopatrzony w manipulator odchylny (14) lub obrotnik wałkowy.

Skrzynia dolna (1) ma tor jezdny wózka przedłużony poza obręb stanowiska a skrzynia górna (2) ma urządzenie dźwigowe do transportu przedmiotów obrabianych. (5 zastrzeżeń)

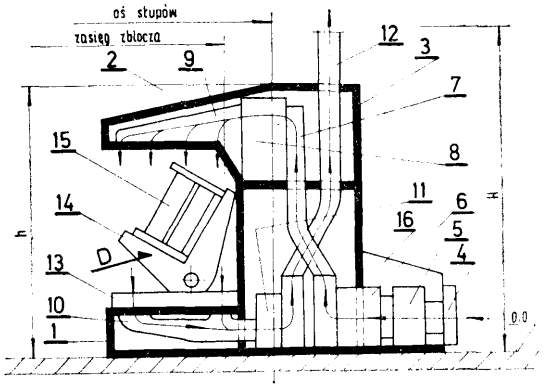

E02d; E02D P. 172154 24.06.1974

Centralny Ośrodek Badawczo-Rozwojowy „ZREMB", Warszawa, Polska (Eugeniusz Toczyski, Mieczysław Starzyński, Jan Łubkowski).

Sposób i urządzenie do podnoszenia i opuszczania wież kafarowych

Przedmiotem wynalazku jest sposób i urządzenie do podnoszenia i opuszczania wież kafarowych, przy ich montażu i demontażu, za pomocą jednego z dwóch bębnów wciągarki mającej jedną wspólną linę. Sposób podnoszenia i opuszczania wież kafarowych polega na tym, że w końcowej fazie podnoszenia i początkowej fazie opuszczania, wieżę podtrzymuje się lub odchyla za pomocą podnośnika zainstalowanego na kafarze, a dalsze fazy podnoszenia i opuszczania realizuje się za pomocą liny, przechodzącej przez krążki wieży i krążki kozła montażowego, połączonej jednym końcem z bębnem wciągarki a drugim końcem z poprzeczką wieży.

Urządzenie do stosowania sposobu wg wynalazku charakteryzuje się tym, że drugi koniec liny (3) połączony jest z poprzeczką wieży (5), której stopa zaopatrzona jest w podnośnik śrubowy wspierający się na rolce osadzonej w przedniej części ramy kafara. (2 zastrzeżenia)

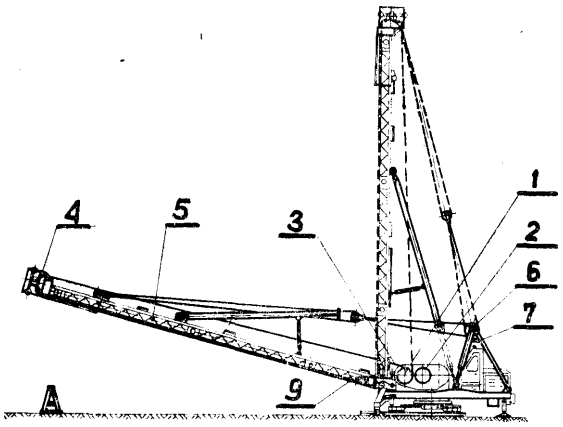

E04f; **E04F** P. 172169 25.06.1974

Zakłady Systemów Minikomputerowych im. Janka Krasickiego „MERA-ZSM", Warszawa, Polska (Feliks Sujkowski).

Składana podłoga podest

Podłoga według wynalazku składająca się z płyt pokrycia spoczywających na nogach wsporczych charakteryzuje się tym, że nogę wsporczą stanowią cztery śruby (3), osadzone na wspólnej podstawie (5) i połączone w górnej części jarzmem (6). Śruby (3) posiadają nakręcone podpory (2) płyt oraz przeciwnakrętki (4), przy czym pomiędzy spodnimi krawędziami płyt pokrycia znajdują się bazowe krzyżaki (7) umieszczane w kanałach (8) utworzonych między sąsiednimi podporami. (1 zastrzeżenie)

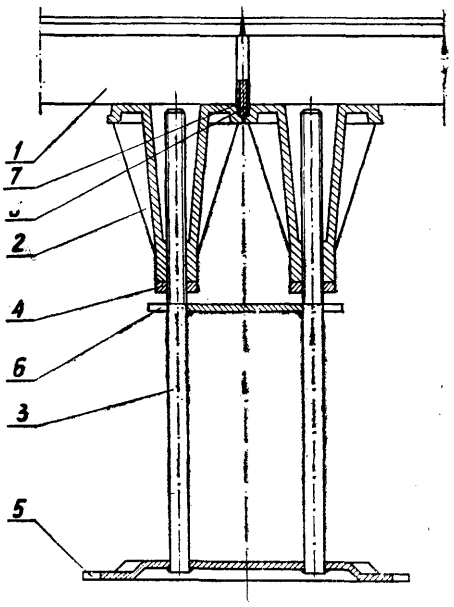

A62b; A62C P. 172346 01.07.1974

Główny Instytut Górnictwa, Katowice, Polska (Jan Gruszka, Jan Janota, Zygmunt Woźniak).

Pianogenerator do wytwarzania powietrzno-mechanicznej piany suchej

Pianogenerator wg wynalazku stosowany do zmniejszania zapylenia powietrza zwłaszcza kopalnianego przy drążeniu wyrobisk korytarzowych techniką strzelniczą, ma kadłub (1) na wlocie połączony z dmuchawą (2) na wylocie zakończony siatką (3), a wewnątrz zaopatrzony w rurę (5). Ta rura (5) jest wyposażona z jednej strony w rozdzielczą głowicę (6) z mgłowymi zraszaczami (7), a z drugiej w giętki łącznik (8) doprowadzający roztwór wodny z środkiem pianotwórczym. (1 zastrzeżenie)

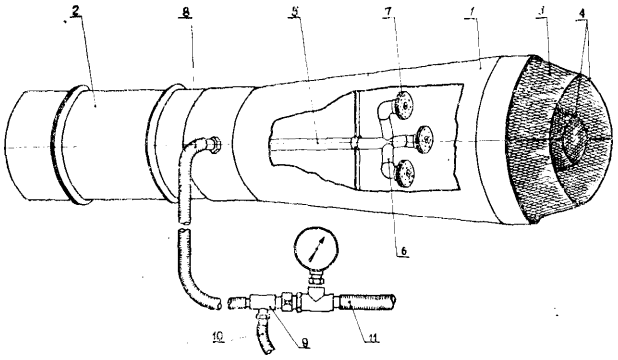

C07c; C07C P. 172357 01.07.1974

Pabianickie Zakłady Farmaceutyczne „Polfa" Przedsiębiorstwo Państwowe, Pabianice, Polska (Wiesław Buchowiecki, Stanisław Chachuła, Stanisław Kotlicki, Henryk Zając, Jordan Zjawiony).

Sposób wytwarzania pochodnych kwasu α-fenylopropionowego

Wynalazek dotyczy sposobu wytwarzania czystych pochodnych kwasu a-fenylopropionowego przez utlenianie pochodnych aldehydu a-fenylopropionowego chlorynem sodowym w obecności kwasów np. kwasu amidosulfonowego, kwasu siarkowego lub ich mieszaniny w środowisku wodnym lub mieszaninie woda-rozpuszczalnik np. metanol, etanol, dioksan. (1 zastrzeżenie)

B23p; B23P P. 172359 01.07.1974

Przedsiębiorstwo Projektowania i Wyposażania Zakładów Przemysłu Maszyn i Aparatów Elektrycznych „Promel", Gliwice, Polska (Jan Jodliński, Andrzej Styś, Kazimierz Wolak).

Urządzenie do przemieszczania wózków w liniach montażowych

Urządzenie do przemieszczania wózków w liniach montażowych, zwłaszcza pracujących według określonego taktu w obiegu zamkniętym posiada zamocowane do konstrukcji nośnej (4) silniki liniowe (5), których suwniki są mocowane parami do ścian bocznych wózków oraz śrubę napędową **(100)** podnośników (1), (1') połączonych torem poziomym (3) i torem pochyłym (33).

Każda śruba napędowa **(100)** podnośników (1), (1') wyposażona jest w talerz **(103)** z suwnikiem **(104)** dla usytuowanego naprzeciw suwnika i mocowanego do konstrukcji nośnej (4) silnika liniowego **(105).**

Ponadto śruba **(100)** posiada nakrętkę **(106)** wyposażoną w mocowany do niej stół **(107),** mocowaną do niej krzywkę (11) lub (19) dla wyłączników krańcowych (12), (13), a także zamocowane do niej pary rolek **(109)** dla mocowanych do konstrukcji (4) prowadnic (110). (2 zastrzeżenia)

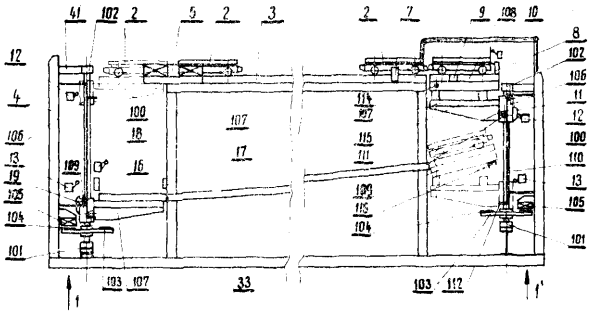

G08b; G08B P. 172360 01.07.1974

Politechnika Gdańska,Gdańsk, Polska (Jutta Fiksińska, Romuald Szczęsny).

Układ logiczny wykrywający wielkość oraz kierunek przesunięcia lub obrotu

Przedmiotem wynalazku jest układ logiczny wykrywający wielkość oraz kierunek przesunięcia lub obrotu w urządzeniach dokonujących pomiaru przesunięcia lub obrotu przy zmianach kierunku. Układ według wynalazku składa się z dwóch przerzutników (1 i 2). Wejście (3) układu połączone jest przewodem (4) z wejściem zegarowym (5) przerzutnika (1) i przewodem (6) z wejściem zerującym (7) przerzutnika (2). Wejście (8) układu połączone jest przewodem (9) z wejściem zegarowym (10) przerzutnika (2) oraz przewodem (11) z wejściem zerującym (12) przerzutnika (1). Wyjście (13) przerzutnika **(1)** i wyjście (14) przerzutnika (2) stanowią wyjścia układu. (1 zastrzeżenie)

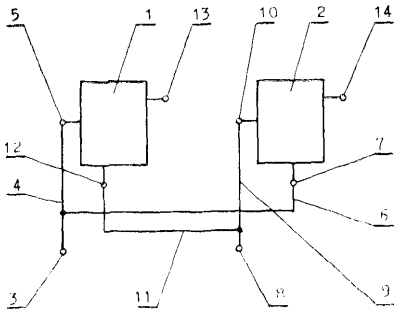

B03c; B03C P. 172366 01.07.1974

Politechnika Warszawska,Warszawa, Polska (Emilian Weroński).

Sposób rozdzielania różnych substancji w roztworach ciekłych na drodze adsorbcji

Sposób rozdzielania różnych substancji znajdujących się w roztworach ciekłych na drodze adsorbcji polega na przepuszczaniu substancji rozpuszczonych w rozpuszczalniku polarnym przez kolumnę wypełnioną spolaryzowanym adsorbentem. (2 zastrzeżenia)

B01j; B01J P. 172381 02.07.1974

Instytut Nawozów Sztucznych, Puławy, Polska (Wacław Hennel, Zbigniew Bartosik, Sylwester Mordecki, Jan Cyrus-Sobolewski).

Reaktor do syntezy amoniaku

Reaktor do syntezy amoniaku jest wyposażony w urządzenie do chłodzenia złóż katalitycznych. Urządzenie to posiada odpowiednie kanały (7) doprowadzające zimny gaz do poszczególnych złóż w miejscach (6) rozdzielaczami (9). Zimny gaz z przestrzeni **(4)**

pomiędzy naczyniem wysokociśnieniowym (1) a koszem katalitycznym (2) jest dozowany do kanałów (7) za pomocą zaworów (10), których wrzeciona (11) są wyprowadzone na zewnątrz reaktora. Podział całego gazu świeżego - chłodnego na strumień główny i strumienie chłodzące złoża odbywa się wewnątrz reaktora. (4 zastrzeżenia)

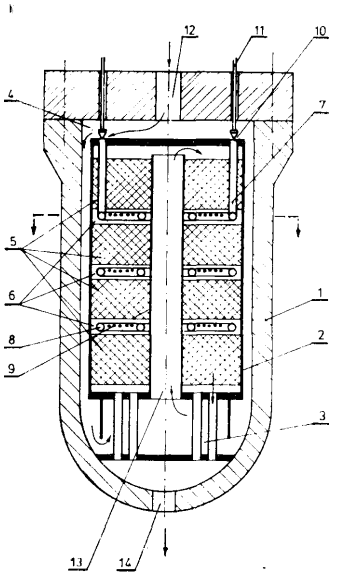

B01j; B01J **P. 172382** 02.07.1974

Instytut Nawozów Sztucznych w Puławach, Puławy, Polska (Zbigniew Bartosik, Wacław Hennel, Sylwester Mordecki, Jan Cyrus-Sobolewski).

Reaktor do syntezy amoniaku lub metanolu

Reaktor do syntezy amoniaku lub metanolu posiadający wymiennik ciepła (3) oraz umieszczony pod nim kosz katalityczny (2) ze złożami katalizatora (4) jedno na drugim, charakteryzuje się tym, że posiada zespół koncentrycznych rur (6) przenikający złoża na całej ich długości, przy czym końce dolne rur tego zespołu są ze sobą szczelnie połączone, natomiast ich końce górne są umieszczone swobodnie na poziomach początku poszczególnych złóż. Centralna rura (9) zespołu rur (6) jest połączona swym górnym końcem z wymiennikiem ciepła (3). (3 zastrzeżenia)

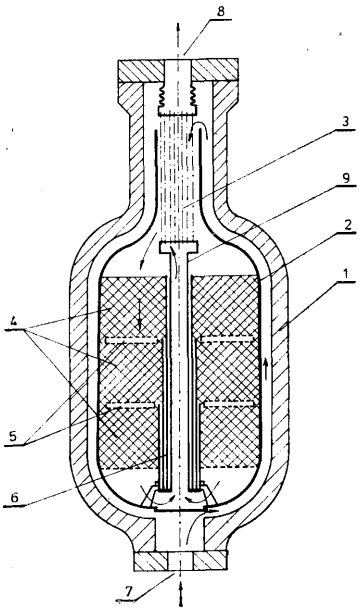

B01j; B01J **P.** 172383 02.07.1974

Instytut Nawozów Sztucznych w Puławach, Puławy, Polska (Wacław Hennel, Zbigniew Bartosik Sylwester Mordecki, Jan Cyrus-Sobolewski, Henryk Kamocki).

Reaktor do syntezy amoniaku

Reaktor do syntezy amoniaku zawierający w swej górnej części płaszczowo-rurowy wymiennik ciepła, a w dolnej komorę katalizatora, posiadający pionowe naczynie wysokociśnieniowe oraz wewnątrz niego nieco mniejsze naczynie niskociśnieniowe, charakteryzuje górną częścią wewnętrznego naczynia (2) i wraz z tym naczyniem jest postawiony na dnie (3) naczynia zewnętrznego (1) lub w pobliżu tego dna, natomiast pozostałe części wymiennika (7) a zwłaszcza wiązka rur (4) jest zawieszona na naczyniu zewnętrznym (1) w pobliżu jego górnego końca. Dolne dno sitowe wymiennika zaopatrzone jest w obejmującą je puszkę (9) i przymocowaną do niej pionową rurę (10) łączącą przestrzeń wewnątrz puszki (9) z przestrzenią (12) pod katalizatorem (11). (2 zastrzeżenia)

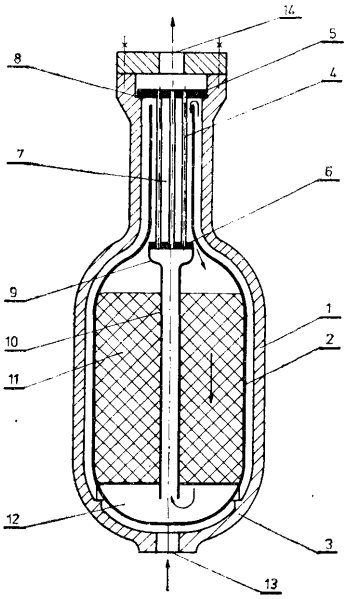

BOlj; B01J **P. 172384** 02.07.1974

Instytut Nawozów Sztucznych w Puławach, Puławy, Polska (Jan Cyrus-Sobolewski, Wacław Hennel, Zbigniew Bartosik, Sylwester Mordecki).

Urządzenie do syntezy amoniaku

Urządzenie do syntezy amoniaku składające się ze znanych aparatów tworzących zamknięty obieg syntezy, charakteryzuje się tym, że posiada dodatkowe

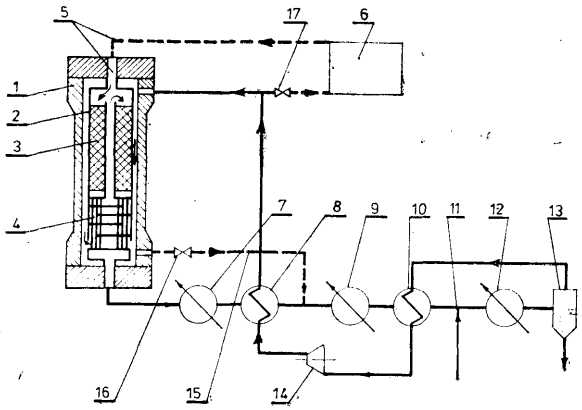

elementy ułatwiające rozruch szczególnie dużych reaktorów, a więc przewód odpływowy (15) z zaworem (16) wyprowadzony z reaktora (1) w pobliżu wlotu gazu do wnętrza naczynia niskociśnieniowego (2) i połączony z przewodem obiegu syntezy w dowolnym miejscu między wymiennikiem (4) a sprężarką cyrkulacyjną (14), oraz piec startowy (6) połączony przewodem (5) wprost z komorą katalityczną (3) lub elektryczny piec startowy wewnątrz reaktora (1) na drodze przepływu gazu między wymiennikiem (4) a komorą katalityczną (3). (3 zastrzeżenia)

F04b; F04B **P. 172396** 02.07.1974

Wielkopolskie Zakłady Mechanizacji Budownictwa „ZREMB", Poznań, Polska (Czesław Dorsz, Henryk **Liszka).**

Pompa przeponowa

Przedmiotem wynalazku jest pompa przeponowa wyposażona w dwie przepony, z których jedna wykonuje pracę ssania i tłoczenia a druga tłumi pulsacje ciśnienia w przestrzeni tłocznej.

Istota wynalazku polega na tym, że w kadłubie pompy po stronie tłocznej znajduje się komora zamknięta przeponą (7), przy czym przestrzeń nad przeponą jest połączona bezpośrednio z przestrzenią tłoczną a pod przeponą umieszczony jest element ograniczający (8) ugięcie przepony.

Przepona ssąco-tłocząca (3) pompy jest natomiast połączona z elementem naciskowym (11), odsprężynowanym za pomocą sprężyn talerzowych (2) zabudowanych pomiędzy tym elementem a kadłubem pompy. (2 zastrzeżenia)

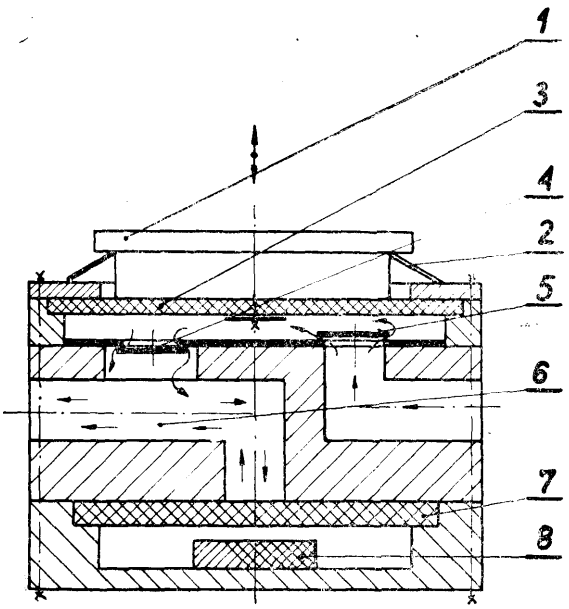

F04f; F04F **P. 172418** 04.07.1974

Ośrodek Badawczo-Rozwojowy Przemysłu Budowy Urządzeń Chemicznych „CEBEA", Kraków, Polska (Stefan Pawlus, Adolf Sadulski).

Podnośnik cieczy

Podnośnik cieczy według wynalazku zawiera wstępną komorę (1) oraz dwie sprężające komory (2) i (3) w których umieszczone są znane pływaki (7) zaopatrzone dodatkowo w popychacze (8) połączone trwale z obrotową osią wymienionych pływaków (7) a także ma zwrotne zawory (6), które usytuowane są pod dnem wstępnej komory (1), podczas gdy w dolnych częściach komory (2) i (3) są połączone ze sobą rozdzielczym zaworem cieczy (13) zaopatrzonym w przewód (14) odprowadzenia cieczy. Podnośnik ten zawiera także rozdzielacz powietrza (9), który połączony jest ze sprężającymi komorami (2) i (3) za pomocą przewodów powietrznych (12), przy czym rozdzielacz powietrza (9) usytuowany korzystnie na zewnątrz sprężających komór (2) i (3) ma suwak (15) sterowany popychaczami (8), przewód (10) doprowadzenia sprężonego powietrza oraz odpowietrzające (11).

Podnośnik cieczy wg wynalazku ma zastosowanie w przemyśle chemicznym i maszynowym, zwłaszcza dla cieczy chemicznie agresywnych. (3 zastrzeżenia)

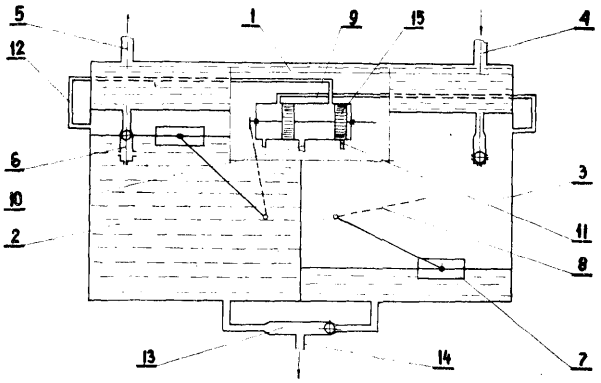

H03b; H03B **P. 172427 T** 04.07.1974

Wojskowa Akademia Techniczna, Warszawa, Polska (Tadeusz Żdzieborski, Lech Kosiarek, Mirosław Szymański, Mirosław Żurawski).

Syntezer częstotliwości

Syntezer częstotliwości według wynalazku przeznaczony jest do generowania sygnałów telegraficznych przesyłanych drogą radiową.

Syntezer może być sterowany zewnętrznie albo z czytnika taśmy perforowanej, albo z generatora kodu na przykład 5-elementowego albo z dowolnego rejestru 5-bitowego. Syntezer zawiera generator (1) wzorcowy, który jest połączony z licznikiem (2) dziesiętnym, przy czym licznik (2) ma liczne wyprowadzenia równoległe do dekoderów (3) stanów, połączonych bezpośrednio do licznych układów bramkujących stanowiących komparator (6), jednocześnie układy te są sterowane cyfrowo z układu (4) sterowania przez kodery (5) stanów.

Wyjście komparatora (6) jest podłączone przez układ (7) formowania do szyny zerowania licznika (2) i do drugiego dzielnika (8) częstotliwości o stałym współczynniku podziału na którego wyjściu jest włączony wyjściowy filtr (9) dolno-przepustowy. Każdemu stanowi licznika (2) odpowiada ściśle określona częstotliwość, przy czym ilość tych sygnałów jest uzależniona od ilości możliwych kombinacji w międzynarodowym kodzie telegraficznym. (2 zastrzeżenia)

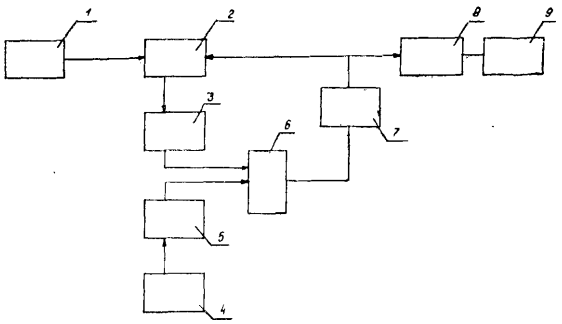

F26b; F26B **P. 172430** 03.07.1974

Politechnika Gdańska, Gdańsk, Polska (Tadeusz Matuszek, Roman Niesteruk).

Wózek do suszarki **liofilizacyjnej**

Wózek do suszarki liofilizacyjnej zawiera elementy (2) grzejne zamontowane w ramie (1) połączone z kolektorem (3) doprowadzającym i kolektorem (4) odprowadzającym nośnik ciepła oraz zaczepy (7) do łączenia ich w sekcje temperaturowe i między sobą.

(1 zastrzeżenie)

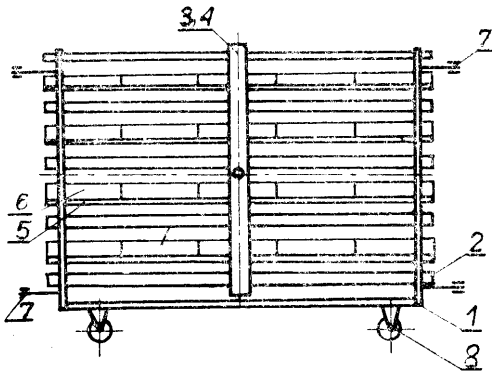

C21c; C21C P. 172435 04.07.1974

Akademia Górniczo-Hutnicza im. Stanisława Staszica, Kraków, Polska (Karol Piotrowski, Kazimierz Sąda, Mieczysław Nowak, Marek Dziarmagowski, Eliasz Bohun, Stanisław Skrzyniarz, Edwarda Kempa).

Sposób intensyfikacji procesu martenowskiego

Sposób intensyfikacji procesu martenowskiego polega na wprowadzeniu tlenu do roztapianego wsadu metalowego za pośrednictwem dysz, w których zasięg oddziaływania strumieni tlenowych regulowany jest w miarę roztapianego wsadu. Ilość dysz tlenowych jest co najmniej równa liczbie okien wsadowych.

(1 zastrzeżenie)

F28f; F28F P. 172440 04.07.1974

Instytut Włókiennictwa, Gdańsk, Polska (Czesław Stachowiak, Jerzy Grębowski, Karol Natkański, Janusz Nowakowski).

Dzianina ociekowa

Przedmiotem wynalazku jest dzianina ociekowa na płyty schładzające do zraszalników chłodni kominowych lub wentylatorowych charakteryzująca się dużą powierzchnią schładzającą przy niewielkiej jej masie.

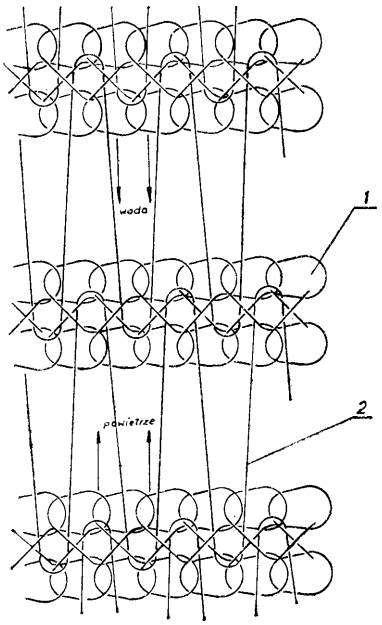

Dzianina ociekowa jest wykonana z przędz w postaci płaskiej tasiemki i posiada splot trykotu o przeciwnych rzutach lub łańcuszka połączonych wątkami, tak że tworzą one w tej dzianinie prążki (1) o nieregularnych wypukłościach oraz pasma gładkie (2) wątków.

(1 zastrzeżenie)

F02m; **F02M** P. 172449 05.07.1974

Politechnika Warszawska, Warszawa, Polska (Henryk Klaba).

Pompa wtryskowa paliwa

Przedmiotem wynalazku jest pompa wtryskowa paliwa przydatna zwłaszcza do wtrysku paliw lekkich do silników o zapłonie iskrowym.

Pompa wtryskowa paliwa według wynalazku posiadająca tłok (5) wykonujący ruch posuwisto-zwrotny, wyposażona jest w przegrodę dzielącą przestrzeń nad tłokiem na komorę pośrednią (3) i komorę paliwową (1). Przegrodę stanowi powłoka odkształcalna lub przesuwny tłok. Powłokę odkształcalną stanowi przepona (2) albo membrana lub powłoka w kształcie balona.

(5 zastrzeżeń)

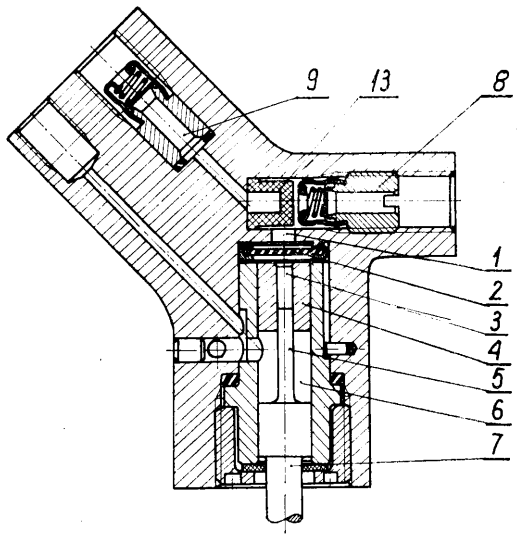

B04b; B04B **P. 172456** 05.07.1974

William Howard Peck i Samuel Aaron Collier, Pittsburg, Stany Zjednoczone Ameryki.

Separator odśrodkowy

Przedmiotem wynalazku jest separator odśrodkowy do usuwania cząsteczek stałych z płynu w zawiesinie np. z pyłu węglowego, piasku lub innych podobnych materiałów.

Separator według wynalazku zawiera misę (12) mającą wypukłą ścianę denną o wznoszących się zboczach i zakończoną otwartym od góry obrzeżem pierścieniowym, poziomą płytę (16) przykrywającą umieszczoną wewnątrz misy (12), mającą okrągłą krawędź odsuniętą do wewnątrz od ściany misy, tak że wyznacza ona pierwszy pierścień łączący się z obszarem dennym misy, poziomą płytę (22) sufitową odsuniętą do góry od płyty (16) przykrywającej i mającą okrągłą krawędź odsuniętą na niewielką odległość do wewnątrz od ściany misy, tak że wyznacza ona drugi i wąski pierścień, który zapobiega przepływowi cząsteczek stałych przez niego do góry, elementy do wprowadzenia w obrót wspomnianej misy (12) i płyty (18 i 22) z jednakową i względnie dużą prędkością wokół pionowej osi misy, przez co cząsteczki stałe zawiesiny umieszczone na płycie przykrywającej są odrzucane promieniowo na zewnątrz misy pomiędzy płytę (16) przykrywającą i płytę (26) sufitową i tworzą pierścieniową uszczelkę z zawiesiny pomiędzy płytą (26) sufitową i ścianę misy (12), podczas gdy płyn z zawiesiny

jest wypychany w dół przez pierwszy pierścień, szereg zbieraków umieszczonych wewnątrz wspomnianej misy i wprawionych w ruch wokół centralnej osi w sąsiedztwie uszczelki z zawiesiny i działających pod wpływem ruchu tej uszczelki w ten sposób, że poruszają się obwodowo wokół ściany misy i odrywają zawiesinę nadając jej ruch do góry przez wspomniany drugi pierścień, części (30) umieszczone bezpośrednio nad płytą (22) sufitową do wybierania oderwanej zawiesiny w sąsiedztwie wspomnianego drugiego pierścienia, przenoszenia jej do wnętrza misy, unoszenie ich ponad poziom obrzeża misy, gdzie są poddane działaniu ruchu odrzucającego promieniowo na zewnątrz pod wpływem siły odśrodkowej ponad górnym obrzeżem misy (12), ponadto zawiera wyloty (14) płynu w dennym obszarze misy (12) do efektywnego rozładowania płynu. (1 zastrzeżenie)

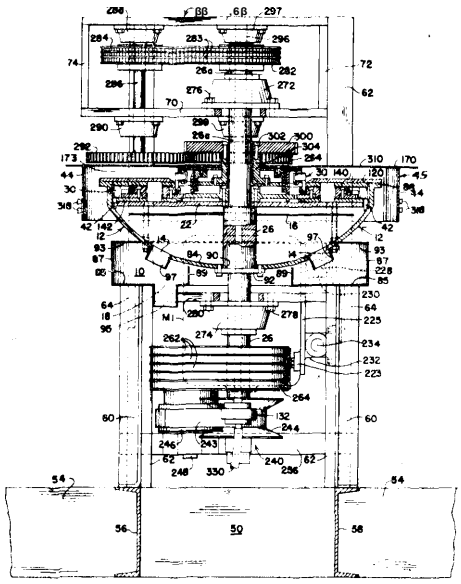

F23d; F23D **P. 172469** 04.07.1974

Wrocławskie Zakłady Metalurgiczne, Wrocław, Polska (Józef Chmura, Walerian Strzyżewski, Wiesław Wosik, Leszek Cybiński, Ryszard Żukowski).

Palnik, zwłaszcza do piekarników kuchni gazowych

Przedmiotem wynalazku jest palnik, zwłaszcza do piekarników kuchni gazowych a także innych urządzeń, których piekarnik jest zasilany gazem.

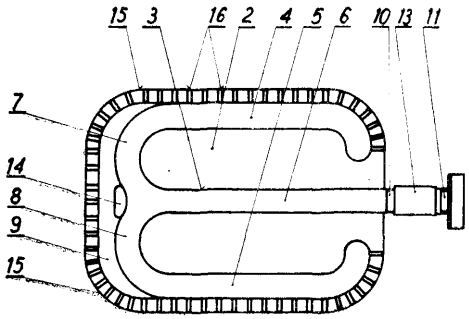

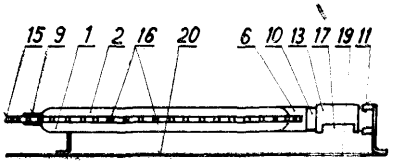

Palnik składa się z podstawy (1) i nakrywy (2), w których wykonany jest kanał (3) składający się z kanału środkowego (6) i kanałów bocznych (4, 5) oraz szczeliny (9), z których wychodzą kanałki do otworów wylotowych (16) na krawędzi zewnętrznej (15), między którymi mogą być szczeliny stabilizacyjne. Na wylocie kanału (3) znajduje się rozdzielacz (14) strugi mieszanki palnej, a na wlocie kanału (3) znajduje się inżektor (10) z obrotową przesłoną (13) i okienkiem (17) leżącym nad otworem (19) w podłodze (20) komory piekarnika, przy czym koniec inżektora obejmowany jest przez podstawę (11) dyszy. Otwory wylotowe (16) i szczeliny stabilizacyjne mogą być wykonane tylko w podstawie (1) lub w nakrywie (2) albo mogą składać się z wybrań lub wgłębień w podstawie (1) i w nakrywie (2). (3 zastrzeżenia)

C11c; C11C **P. 172478** 05.07.1974

Politechnika Gdańska, Gdańsk-Wrzeszcz, Polska (Bronisław Drozdowski, Henryk Niewiadomski, Irena Goraj).

Sposób uwodornienia olejów i nienasyconych kwasów tłuszczowych

Sposób uwodornienia olejów i nienasyconych kwasów tłuszczowych, polega na tym, że substrat tłuszczowy po wstępnej rafinacji umieszcza się w autoklawie i miesza się go w podwyższonej temperaturze oraz w atmosferze wodoru z adsorbentem, korzystnie ziemią bielącą, po czym wprowadza się katalizator np. niklowy, a otrzymany w wyniku reakcji utwardzony produkt tłuszczowy oddziela się od katalizatora i adsorbenta przy pomocy np. pras filtracyjnych. (1 zastrzeżenie)

C07c; C07C **P. 172486** 05.07.1974

Starogardzkie Zakłady Farmaceutyczne „Polfa" Przedsiębiorstwo Państwowe, Starogard Gd., Polska (Zdzisław Brzozowski, Stanisław Magiełka, Irena Kozakiewicz, Feliks Gajewski, Józef Piliczewski, Krystyna Pierzgalska).

Sposób otrzymywania N-acyloaminoetylobenzenosulfonylomoczników

Wynalazek dotyczy sposobu otrzymywania N-acyloaminoetylobenzenosulfonylomoczników o ogólnym wzorze 1, w którym Y oznacza alifatyczny, aromatyczny lub heterocykliczny acyl, polegającego na tym, że reakcję acyloaminoetylobenzenosulonamidu o ogólnym wzorze 2, w którym Y ma wyżej podane znaczenie, z mocznikiem i bezwodnym węglanem sodowym, użytych w stosunkach molowych od 1:6:2 do 1:8:3, prowadzi się dwuetapowo w temperaturze 105—130°C, początkowo w środowisku niewodnego rozpuszczalnika organicznego, a następnie bez rozpuszczalnika.

Związki o wzorze 1 wykazują właściwości przeciwcukrzycowe. **(3 zastrzeżenia)**

WZÓR 1

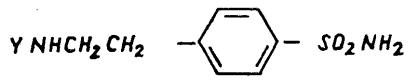

WZÓR 2

C07d; C07D **P. 172487** 05.07.1974

Tarchomińskie Zakłady Farmaceutyczne „Polfa", Warszawa, Polska (Piotr Borowicz).

Sposób wytwarzania penicylin izoksazolowych

Sposób otrzymywania pochodnych kwasu 6-(3'-R-5'-metyloizoksazolo-4-karboksamido) - penicylanowego, gdzie R oznacza podstawioną lub niepodstawioną grupę alkilową, aralkilową, alicykliczną lub heterocykliczną, alifatyczną lub aromatyczną, polega na tym, że kwas 6-aminopenicylanowy poddaje się reakcji z dwuketenem i cyklizuje się pierścień izoksazolowy, w obecności katalitycznej ilości wolnej zasady organicznej lub nieorganicznej, za pomocą podstawionego N-tlenku nitrylu, przy czym N-tlenek nitrylu może być wytwarzany bezpośrednio w środowisku reakcyjnym z odpowiedniego chlorku hydroksimylu.

(11 zastrzeżeń)

B65g; B65G **P. 172494** 06.07.1974

Biuro Projektów Konstrukcji i Technologii Obrabiarek i Narzędzi „Koprotech", Warszawa, Polska (Wiesław Apalkow, Mieczysław Ptaszyński, Mikołaj Józefczuk, Lucyna Pacześniak, Jan Paczyński).

Automatyczna linia do obróbki wiórowej prętów i rur

Automatyczna linia do obróbki wiórowej końcówek prętów i rur posiada segmentowy stół podajnika, którego każdy segment ma własną podstawę. Na górze stołu są umieszczone dwa szeregi rolek samotoków wyposażonych każdy we własny napęd i dwa szeregi podpór usytuowanych każda w linii osi wrzeciona jednej z obrabiarek (26) lub (27) tej linii. Za każdym szeregiem podpór (19) i (20), w kierunku zgodnym z kierunkiem działania poprzedzającego szeregu (21) i (22) rolek samotoków podajnika podłużnego, jest umieszczona nieruchomo na własnej podstawie obrabiarka. Na korpusie zespołu posuwowego każdej obrabiarki (26) i (27) jest umieszczony przesuwnie podparty sprężyną wystający na zewnątrz zderzak (28) lub (29) w osi tego szeregu samotoków, a obok przymocowane jest do tego korpusu urządzenie mocujące obrabiany przedmiot znajdujący się na końcu szeregu podpór (19) względnie (20). Niżej przez korpusy segmentów stołu są przeprowadzone dwa wały (23) i (24) napędzające wyważony podajnik poprzeczny z przymocowanymi do nich mimośrodowymi tarczami (25), a na tarczach zamocowane są listwy tworzące pryzmy przenoszące obrabiany przedmiot na szeregi samotoków względnie podpór. Automatyczna linia jest wyposażona w układ sterowniczy, który stanowi układ sterowniczy podajnika połączony swymi wyjściami i wejściami z odpowiednimi wejściami i wyjściami układów sterowniczych obrabiarek (26), (27) i wyposażony w wejście sygnału z informacją o obecności obrabianego przedmiotu na podajniku zewnętrznym i wejście zasilania jak i pulpit sterowniczy. Układy sterownicze obrabiarek posiadają oddzielne pulpity sterownicze. Wszystkie układy sterownicze są połączone jednym ze swych wyjść z zasilaczem hydraulicznym, który jest połączony przewodami rurowymi z odbiornikiem w postaci silników hydraulicznych i siłowników. Za zderzakiem (28) i (29), umieszczonym na korpusie odpowiedniej obrabiarki, jest przymocowany sygnalizator (30) względnie (31) wysyłający po przesterowaniu zderzakiem (28) lub (29) do połączonego z nim odpowiedniego układu sterowniczego sygnał z informacją o właściwym ustawieniu obrabianego przedmiotu na szeregu samotoków (21) lub (22) oraz umieszczony w pobliżu zespołu posuwowego przełącznik (34). (11 zastrzeżeń)

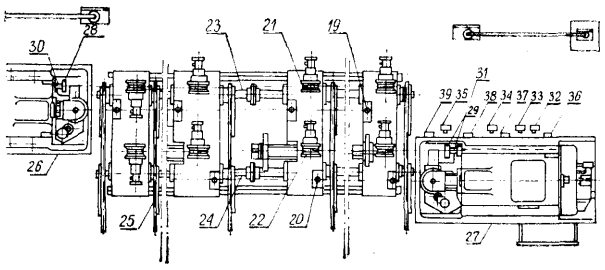

C04b; C04B **P. 172505** 05.07.1974

Instytut Materiałów Ogniotrwałych, Gliwice, Polska (Józef Wojsa, Ryszard Gwiżdż, Stanisław Tugocki, Józef Barański).

Materiał ceramiczny do ochrony obmurzy pieców przemysłowych

Materiał ceramiczny według wynalazku charakteryzuje się tym, że zawiera szkło z układu P_2O_5-Na_2O-SiO_2-B_2O_3 lub substancje zawierające wymienione tlenki, przy czym wzajemne proporcje P_2O_5 : Na_2O : SiO_2 : B_2O_3 zawierają się w proporcjach molowych - odpowiednio od 4:7:1:1 do 1:1:5:4 a sumaryczna zawartość wymienionych tlenków mieści się w granicach 0,5÷15% wagowych w odniesieniu do materiału ziarnistego. Materiał ceramiczny zawiera substancję powierzchniowo aktywną, związek krzemoorganiczny lub obydwa środki łącznie, przy czym wymienione substancje wprowadza się do miewa w postaci nierozpuszczonej, bądź jako roztwór w odpowiednim rozpuszczalniku organicznym, a całkowita ilość wymienionych dodatków zawiera się w granicach 0,01÷10% wagowych. (2 zastrzeżenia)

F16k; F16K **P. 172506** **05.07.1974**

Jaworznicko-Mikołowskie Zakłady Naprawcze P.W., Kostuchna, Polska (Tadeusz Marszałek).

Zawór krążkowy do spuszczania płynów ze zbiorników zamkniętych zwłaszcza z beczek

Zawór według wynalazku składa się z korpusu zaworu (1) i tulei (2), w których umieszczone są dwa krążki (3) i (4), które swoimi powierzchniami czołowymi (12) i (13) dolegają do siebie i mogą wykonywać ruch obrotowy wokół wspólnej osi (11).

W obu krążkach (3, 4) znajdują się po dwa otwory (14) o niejednakowych przekrojach, leżące po obu stronach średnicy krążka, a do zewnętrznych powierzchni krążków (3, i 4) przymocowane są stałe rurki (7) i (8) ograniczające swoją wewnętrzną średnicą przekrój otworu, poprzez który dostaje się powietrze nad lustro cieczy w zbiorniku. Obrót tulei (2) powoduje zwiększenie lub zmniejszenie przesłony otworu (14). (1 zastrzeżenie)

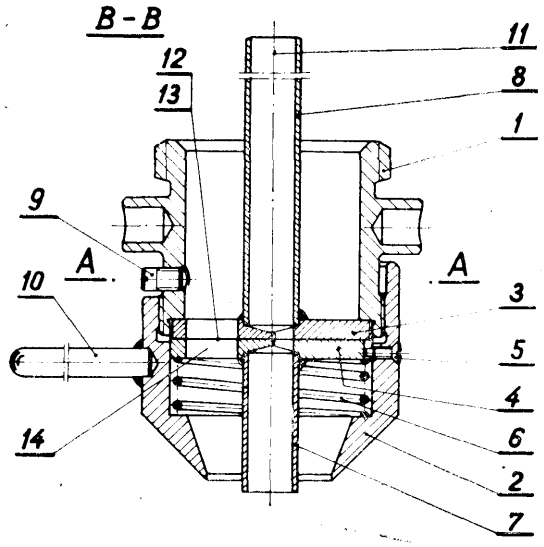

B65g; B65G **P. 172508** 05.U7.1974

Polsko-Węgierska Górnicza Spółka Akcyjna „Hal dex", Katowice, Polska (Andrzej Rudziński, Władysław Witkowicz, Alfons Cichoń, Henryk Friedek, Lesław Krok).

Przenośny most wyładowczy

Przedmiotem wynalazku jest lekki, przenośny most, przeznaczony do rozładowywania materiałów sypkich z wagonów samowyładowczych.

Istota mostu wyładowczego według wynalazku polega na tym, że na bramowej konstrukcji nośnej (1) osadzono przesuwnie poprzeczną belkę (6) podpartą na obu końcach siłownikami (7) o dwustronnym działaniu. Na belce tej są zamocowane przegubowo uchwyty (8) zaopatrzone w zaczepy (9) oraz siłowniki (10) dwustronnego działania do wychylania tych uchwytów.

Tak skonstruowany most wyładowczy można demontować i przenosić na inne miejsce. Z tego względu może on być szczególnie przydatny na każdej dużej budowie, gdzie w czasie prowadzenia prac budowlanych rozładowuje się zwykle duże ilości materiałów sypkich. (2 zastrzeżenia)

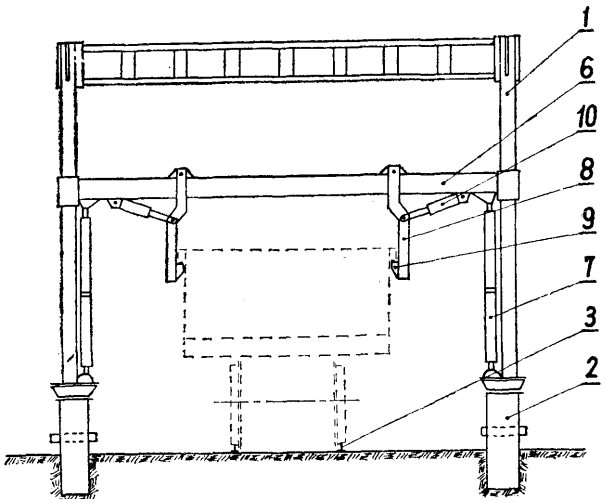

B62k; B62K **P. 172532** 08.07.1974

Politechnika Warszawska, Warszawa, Polska (Stanisław Baltazar Brukalski).

Rama roweru przekształcalnego składanego

Przedmiotem wynalazku jest rama roweru przekształcalnego składanego pozwalająca w prosty sposób na przekształcenie roweru do użytku jednej lub większej liczby osób, przy jednoczesnym małym ciężarze tej ramy.

Rama roweru, której główna belka nośna biegnąca od przedniej rury (1) do pierwszej i następnych rur podsiodłowych wyposażona jest w łączniki, korzystnie zamki zawiasowe (4), zgodnie z wynalazkiem posiada co najmniej jedną wiotką linę (8) łączącą przednią rurę (1) z końcem belki nośnej (3) wystającym poza ostatnią z rur podsiodłowych i przechodzącą przez końce rur podsiodłowych poprzez uchwyty (7). Wymieniona lina stanowi ściąg sprężający ramę i przenoszący naprężenia rozciągające występujące w tej ramie. Rury podsiodłowe przytwierdzone są do odcinków rur (2) i (3) za pomocą łączników (6). (1 zastrzeżenie)

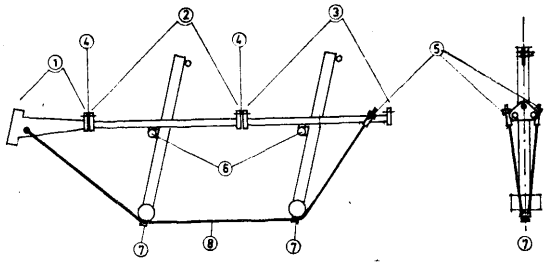

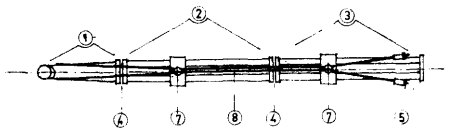

A61b; A61B **P. 172567** 09.07.1974

Applied Bioscience, Paterson, Stany Zjednoczone Ameryki.

Sposób histologicznego barwienia tkanek

Sposób według wynalazku polega na krótkotrwałym zanurzeniu zamrożonej tkanki w wodno-alkoholowym roztworze zawierającym kwas trójchlorooctowy, chlorek cynkowy i formaldehyd, a następnie na zanurzeniu jej w roztworze zawierającym 0,1—2% hematoksyliny. W razie potrzeby tkankę można następnie zabarwić przeciwnie, używając jako barwnika eozynę lub fuksynę. (7 zastrzeżeń)

H01j; H01J **P. 172583** 09.07.1974

Ośrodek Badawczo-Rozwojowy Elektroniki Próżniowej, Warszawa, Polska (Ryszard Galik, Zbigniew Kozłowski, Irena Marczakowska, Jerzy Ziętkiewicz).

Sposób wykonywania fotokatody

Przedmiotem wynalazku jest sposób wykonywania fotokatody, zwłaszcza wysokoczułej fotokatody wieloalkalicznej na podłożu antymonowym, której technologia formowania wymaga prowadzenia kontroli wielkości fotoprądu w trakcie procesu.

Sposób wykonywania fotokatody polega na tym, że w trakcie procesu formowania fotokatoda jest oświetlana impulsami świetlnymi. (1 zastrzeżenie)

B66c; B66C **P. 172594** 09.07.1974

Zakład Doświadczalny Dźwigów Samochodowych i Samojezdnych przy Ośrodku Badawczo-Rozwojowym Maszyn Budowlanych, Bielsko-Biała, Polska (Edward Sosna).

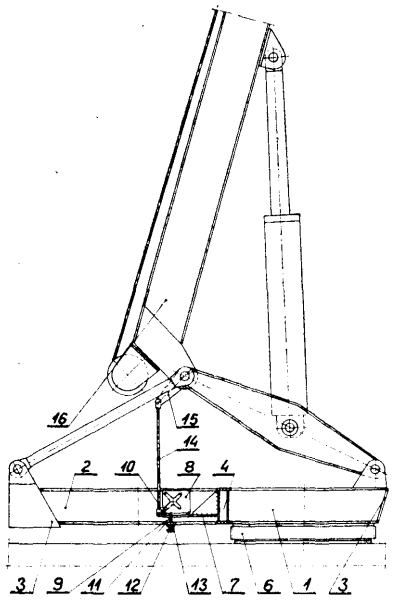

Układ zabezpieczający przed przeciążeniem maszyny robocze zwłaszcza dźwigowe

Układ zabezpieczający według wynalazku składa się z: ogranicznika udźwigu (8), popychacza czujnika obciążenia (9) stykającego się z elementem naporowym (13) i ramienia (10) czujnika zmiany wysięgu połączonego poprzez łącznik (14) z ruchomą częścią ustroju dźwigowego (16) odwzorowywującą ruch zmiany wysięgu. (2 zastrzeżenia)

C09d; C09D P. 172597 10.07.1974

Instytut Chemii Przemysłowej i Zarząd Dróg, Mostów m.st. Warszawy, Warszawa, Polska (Jan Biały, Irena Penczek, Adela Krzysztosiak, Nikuca Kopytowska, Stanisław Kociński, Marek Borensztejn, Ryszard Kaczmarek).

Sposób wytwarzania termoplastycznej masy do trwałego znakowania jezdni

Sposób według wynalazku dotyczy wytwarzania termoplastycznej masy przez wymieszanie w podwyższonej temperaturze 150—200°C kalafonii czystej i/lub modyfikowanej ze zmiękczaczami estrowymi i/lub epoksydowymi olejami roślinnymi i/lub poliizobutylenem z napełniaczami i pigmentami, którą następnie w stanie stopionym rozprowadza się na jezdni w formie pasów o żądanej długości, szerokości i grubości. (7 zastrzeżeń)

F16k; **F16K** P. 172633 10.07.1974

Przedsiębiorstwo Projektowania i Realizacji Inwestycji Przemysłu Maszynowego „Bipromasz" (Julian Iwański).

Zawór szybkozamykający, zwłaszcza do olejów i paliw płynnych

Zawór według wynalazku jest wyposażony w tłok (4) pneumatyczny połączony z tłokiem (3) hydraulicznym. Oba tłoki (3 i 4) są umieszczone w korpusie tłoków (2) umieszczonym na korpusie zaworu (1) zakończonym regulującą nakrętką (5) dla regulacji wielkości skoku obu tłoków. Dzięki temu umożliwia się doprowadzenie tłoka (4) pneumatycznego do położenia wyjściowego.

Zawór według wynalazku zdalnie sterowany sprężonym powietrzem przeznaczony jest do natychmiastowego odcięcia przepływu czynnika w razie jego przypadkowego zapalenia się. (1 zastrzeżenie)

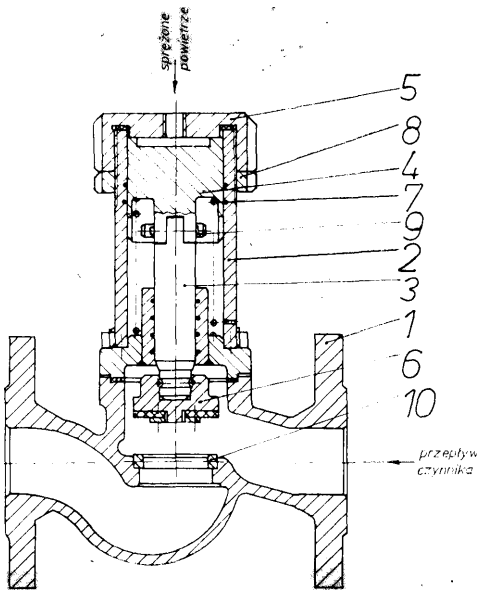

B01j; B01J P. 172644 11.07.1974

Instytut Nawozów Sztucznych w Puławach, Puławy, Polska (Andrzej Gołębiowski, Tadeusz Romotowski, Wacław Hennel, Teresa Wróblewska, Alfred Polański, Zdzisław Janecki, Stanisław Paluch).

Sposób wytwarzania katalizatora do ponownego reformingu węglowodorów i metanizacji

Katalizator reformingu, ściśle przywarty do powierzchni metalicznej np. ścianki rury, uzyskuje się w następujący sposób: najpierw przez spiekanie proszków metalowych wytwarza się warstwę gąbki metalicznej lub ceramiczno-metalicznej o silnie rozwiniętej powierzchni wewnętrznej i dużej porowatości a następnie na powierzchni wewnętrznej gąbki osadza się znanymi sposobami taki tlenek lub tlenki metali, które nie ulegają redukcji w warunkach reakcji reformingu, po czym tak wytworzoną strukturę nośną katalizatora przeprowadza się w katalizator przez nasycenie solami niklu, ewentualnie z aktywatorami, prażenie i redukcję. (6 zastrzeżeń)

F16h; F16H P. 172645 11.07.1974

Przedsiębiorstwo Automatyki Przemysłowej „Mera-Pnefal", Warszawa, Polska (Waldemar Weber).

Mechanizm zapadkowy z wykorzystaniem ruchu powrotnego

Mechanizm zapadkowy według wynalazku mający zastosowanie do napędu urządzeń technologicznych składa się z koła zapadkowego (2), osadzonego sztywno na wałku (1) oraz dźwigni zapadkowych (3) i dźwigni prowadzących (6) tworzących czworobok przegubowy. Na dźwigniach zapadkowych umieszczone są dwie zapadki (4), dociskane do koła (2) sprężynami (5). Wierzchołek czworoboku powstały z połączenia dźwigni prowadzących ze sobą połączony jest z rolką toczącą się po prowadnicy (7). Przegub z rolką połączony jest z siłownikiem (8). (1 zastrzeżenie)

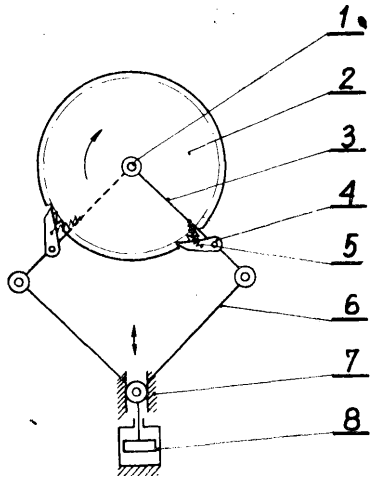

C07c; C07C P. 172666 12.07.1974

Teijin Hercules Chemical Co. Ltd., Tokio, Japonia.

Sposób wytwarzania tereftalanu dwumetylu

Wynalazek stanowi ulepszenie znanego sposobu wytwarzania tereftalanu dwumetylu, według którego p-ksylen lub p-toluilan metylu albo też oba razem utlenia się za pomocą cząsteczkowego tlenu w obecności katalizatora zawierającego kobalt i mangan, produkt utleniania estryfikuje się metanolem i tereftalan dwumetylu wydziela się na drodze destylacji.

Sposobem według wynalazku, pozostałość podestylacyjną ogrzewa się do temperatury 260—400°C, w wyniku czego uzyskuje się dalsze ilości tereftalanu, dwumetylu, który można z łatwością wydzielić.

(11 zastrzeżeń)

B66f; B66F **P. 172677** 11.07.1974

Fabryka Urządzeń Budowlanych, Koszalin, Polska (Sylwester Kopania, Mieczysław Ząbik).

Podnośnik pożarniczy

Podnośnik pożarniczy posiada pomost roboczy (1) mocowany do wysięgnika (2). Na pomoście (1) umieszczone jest urządzenie gaszące (4). Istota wynalazku polega na tym, że układ prostowodowania (5), (6) i (7), stanowią połączenie sprzęgłowe zawierające eleganym położeniu stanowi jednocześnie przewód doprowadzający środek gaśniczy do urządzenia gaszącego (4).

Połączenia przegubowe łączące odcinki rur (5), (6) i (7), stanowią połączenie sprzęgłowe zawierające elementy łożyskowe wchodzące w rowkowe wybrania końcówek rur. Bieżnie łożyskowe uszczelnione są

Przewody (5 i (7) zawieszone są na ustalonych obrotowo dźwigniach wsporczych (15) i (16), które ustalopierścieniami.

ne są obrotowo na sworzniu mocowanym do wysięgnika.

(2 zastrzeżenia)

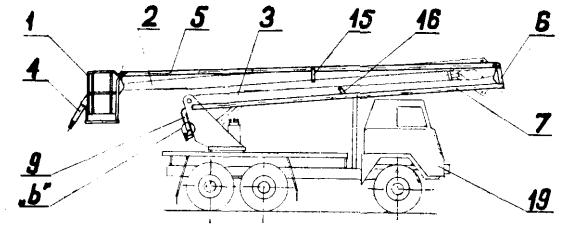

C07c; C07C **P. 172681** 11.07.1974

Spółdzielnia Pracy Chemików, Gdańsk, Polska (Henryk Argasiński, Janusz Bołtrukiewicz, Ryszard Cacha, Władysław Rapicki).

Ciekły inicjator polimeryzacji nienasyconych monomerów

Inicjator według wynalazku składa się z nadtlenku 1,1′-dwuhydroksydwucykloheksylowego lub wodoronadtlenku 1-hydroksy-1′-hydroperoksydwucykloheksylowego albo mieszaniny tych nadtlenków w ilości 25—60% wagowych, esteru kwasu ftalowego, korzystnie ftalanu dwumetylu w ilości 20—55% wagowych, acetyloacetonu do 10% wagowych, oraz dwumetylosulfotlenku do 10% wagowych.

(1 zastrzeżenie)

B23k; B23K **P. 172687** 12.07.1974

Zgłoszenie dodatkowe do zgłoszenia nr P. 163663

Instytut Spawalnictwa, Gliwice, Polska (Ryszard Niźnikiewicz, Edward Dobaj).

Układ sterowania tyrystorów w urządzeniu do automatycznego obniżania napięcia stanu jałowego transformatora spawalniczego

Układ sterowania według wynalazku składający się z zasilacza **(ZS2),** prostownikowego zespołu **(ZS1),** symetrycznego tyrystora (TY) względnie dwóch tyrystorów połączonych odwrotnie równolegle, rezystora **(R1),** kontaktronu (K), charakteryzuje się tym, że kontraktron (K) stosowany jest do załączania sygnałów zapłonowych na bramki tyrystorów. Cewka kontaktronu (K) zasilana jest spadkiem napięcia na uzwojeniu transduktora (TD) względnie z uzwojenia wtórnego przekładnika prądowego wyprostowanym w prostownikowym zespole **(ZS1).**

(1 zastrzeżenie)

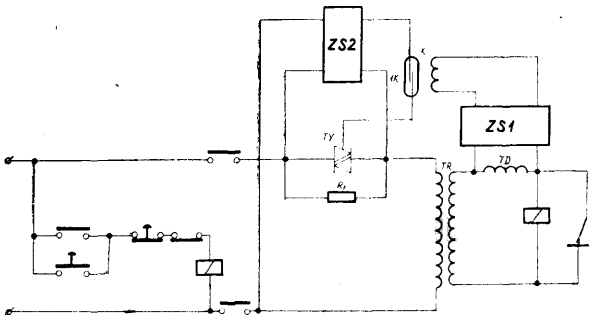

B25b; B25B **P. 172692** 12.07.1974

Kopalnia Węgla Kamiennego „Jastrzębie", Jastrzębie Zdrój, Polska (Kazimierz Gamrot, Henryk Buchcik, Włodzimierz Danecki, Ryszard Smolorz, Waldemar Żurkowski).

Klucz do połączeń śrubowych zwłaszcza dla uzyskania dużych momentów

Przedmiotem wynalazku jest klucz do połączeń śrubowych, zwłaszcza dla uzyskania dużych momentów przy łączeniu eergetycznych rur, korytkowych łuków strzemionami w odrzwiach łukowo-podatnej obudowy korytarzowego wyrobiska, zamków zgrzebłowych łańcuchów oraz innych połączeń. Klucz złożony jest z nasadowej tulei (1) osadzonej w geometryczym środku nieruchomego zębatego segmentu (2) i połączonej dźwignią (3) poprzez swcrzeń (5) z ruchomym zębatym segmentem (4). Ruchomy zębaty segment (4) zazębiony jest z nieruchomym zębatym segmentem (2), zaś po przeciwnej stronie uzębienia ma uchwyt (6) oraz ramię (7), najkorzystniej.

(3 zastrzeżenia)

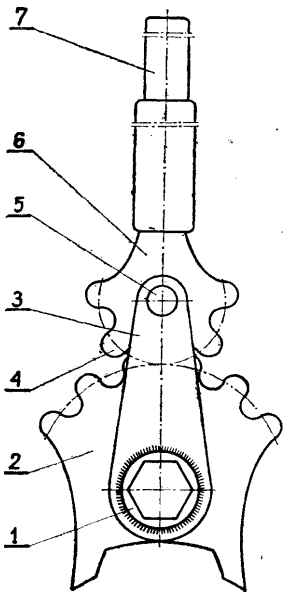

B23k; B23K **P. 172734** 15.07.1974

Ośrodek Naukowo Produkcyjny Materiałów Półprzewodnikowych, Warszawa, Polska (Korneli Bziawa, Bolesław Jakowlew, Witold Bucholc).

Sposób wytwarzania pasty lutowniczej

Sposób wytwarzania pasty lutowniczej składającej się z mieszaniny proszku metalowego na bazie stopu ołowiu i cyny z nośnikiem w postaci rozpuszczonej kalafonii według wynalazku polega na dodaniu do nośnika 0,3 + 1% wag. dwuchlorowodorku hydrazyny. (1 zastrzeżenie)

F16h; F16H **P. 172736** **15.07.1974**

Zakład Doświadczalny Budowy Aparatury Naukowej „UNIPAN" Polskiej Akademii Nauk, Warszawa, Polska (Wiesław Lenczewski, Adam Kowalski, Jerzy Pustoła).

Zespół napędowy o regulowanej liczbie obrotów zwłaszcza do przyrządów laboratoryjnych przystosowanych do odparowywania lotnych składników z medium roboczego

Zespół napędowy według wynalazku jest wyposażony w silnik krokowy, którego wirnik (2) posiada wał (3) z otworem usytuowanym wzdłuż osi silnika. Przelotowy wał wirnika stanowi jednocześnie element napędzający, do którego jest przymocowana rura szklana połączona trwale ze zbiornikiem (5) z jednej strony wału oraz połączona rozłącznie z nieruchomą chłodnicą z drugiej strony tego wału. Zespół znajduje zastosowanie zarówno do przyrządów laboratoryjnych, jak również w aparaturze chemicznej, przemysłowej. (1 zastrzeżenie)

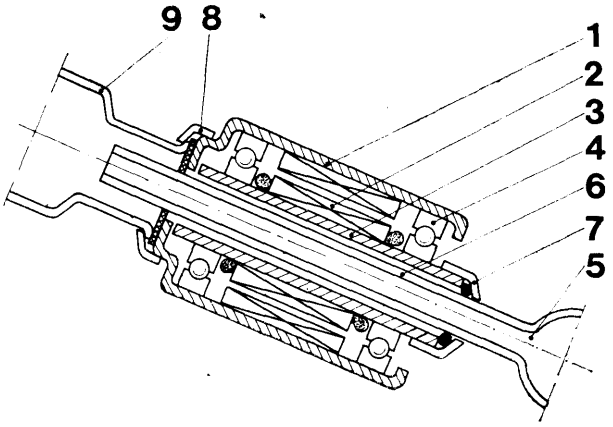

E02d; E02D **P. 172739** **15.07.1974**

AB Fodervävnader, Borås, Szwecja.

Konstrukcja zbrojenia gruntu

Konstrukcja zbrojenia gruntu zawiera siatkę (7) wykonaną z tworzywa sztucznego lub stali nierdzewnej sztywno zamocowaną wzdłuż końców między betonowymi członami w postaci belek lub płyt betonowych (3) ułożonych jedna na drugiej. Płyty (3) lub belki mogą być dociskane do siebie łącznikiem zaciskowym.

Konstrukcję zbrojeniową stosuje się do zabezpieczania brzegów, nasypów itp. (7 zastrzeżeń)

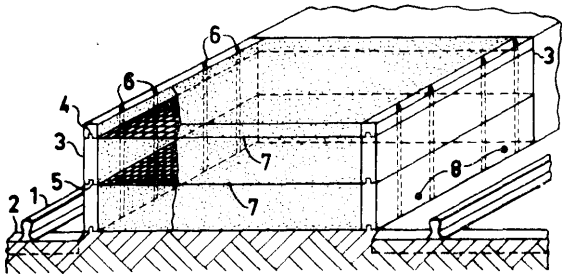

C02b; C02B **P. 172749** **15.07.1974**

Biuro Projektów Gospodarki Wodno-Ściekowej „PROSAN", Warszawa, Polska (Janusz Ciborski, Tadeusz Karasek, Jan Barliński).

Urządzenie do automatycznego sterowania stacji uzdatniania wody, zwłaszcza wymienników i filtrów

Urządzenie stanowi układ połączeń, w którym generator sygnałów zegarowych (1) zasila poprzez numeryczny układ zliczający (2) układ matrycowy (3) przekształcający sygnały z kodu binarnego na inny wybrany kod. Impulsy z wyjścia układu matrycowego, w zależności od czasu trwania i ich kolejności sterują zespół wzmacniaczy mocy (4), uruchamiający zespół elementów wykonawczych (5), które sterują rocesami regeneracji urządzeń stacji.

W cyklu pracy tych urządzeń nie wymagającym sterowania w funkcji czasu, sygnały są przekazywane do wejść bloku przerywania programu czasowego (7) i w stanie ich koincydencji sygnał wyjściowy z bloku przerywa pracę generatora (1). Ponowne uruchomienie generatora następuje po dostarczeniu z układów sterowania (6) zakończenia cyklu roboczego impulsu do wejścia układu zliczającego (2) na przykład poprzez układ sumacyjny (8), co zmienia stan przerzutników tego układu (2) i stan na wyjściu bloku (7).

Urządzenie, w zależności od ilości taktów pracy filtrów i wymienników, pracuje w określonym reżimie czasowym i jest rozwiązaniem uniwersalnym, przystosowanym do sterowania dowolnymi procesami periodycznymi. (1 zastrzeżenie)

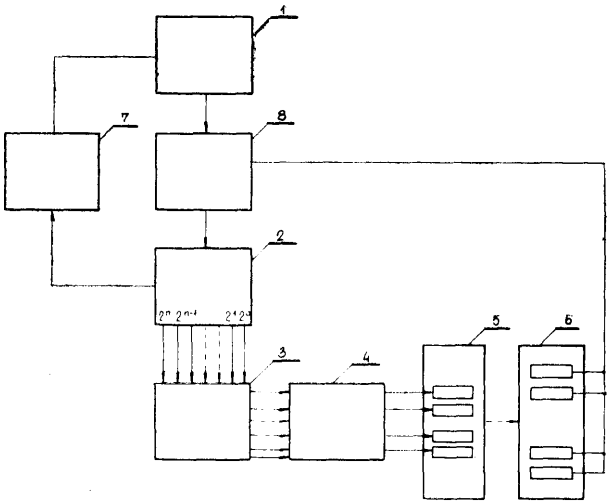

B23k; B23K **P. 172751** 15.07.1974

Instytut Maszyn Matematycznych, Warszawa, Polska (Zygmunt Sawicki, Jan Orzechowski, Andrzej Pichel).

Sposób lutowania wiotkich końcówek i urządzenie do stosowania tego sposobu

Sposób jednoczesnego lutowania dużej ilości wiotkich końcówek do pól lutowniczych i urządzenie do stosowania tego sposobu wykorzystuje się w technice montażu układów scalonych, wielowtyków oraz elastycznych kabli płaskich.

Sposób lutowania według wynalazku polega na tym, że wiotkie końcówki dociska się do lutowniczych pól sprężynującym elementem dociskowym, a następnie miejsca spoin nagrzewa się elementem grzejnym, aż do stopienia spoiwa, po czym element grzejny usuwa się, a sprężynujący element dociskowy pozostawia w położeniu dociskowym, aż do skrzepnięcia spoiwa.

Urządzenie do stosowania tego sposobu zawiera grzejny element (1) zamocowany ruchomo w płaszczyźnie prostopadłej do podstawy (2), na której umieszcza się płytkę (3) z lutowniczymi polami (4) oraz sprężynujący element (6) dociskowy składający się z dociskowej części (7) zamocowanej w listwie (8), która jest osadzona obrotowo.

Powierzchnia styku dociskowej części (7) z końcówkami (5) umieszczonymi na płytce (3) obwodu drukowanego, jak i powierzchnia styku grzejnego elementu (1) z miejscami spoin na płytce (3) są wykonane z materiałów nie zwilżalnych przez spoiwo. (2 zastrzeżenia)

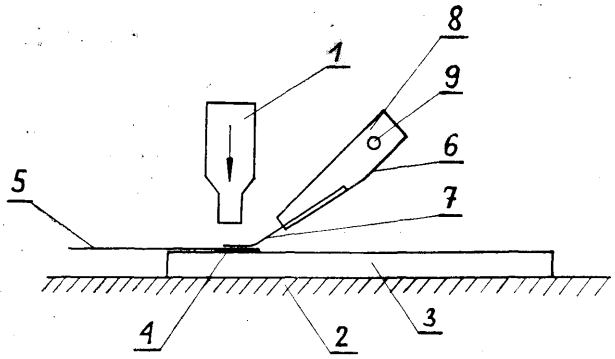

C02c; C02C **P. 172761** 15.07.1974

Zgłoszenie dodatkowe do zgłoszenia nr P. 169881

Stocznia Szczecińska im. Adolfa Warskiego, Szczecin, Polska (Ludwik Kwietniowski, Mieczysław Skrzymowski).

Urządzenie do biochemicznego oczyszczania ścieków sanitarnych

Urządzenie według wynalazku przeznaczone jest do biochemicznego oczyszczania ścieków sanitarnych, zwłaszcza na obiektach pływających.

Istotą wynalazku jest modyfikacja urządzenia do biochemicznego oczyszczania ścieków sanitarnych według zgłoszenia nr P. 169881, polegająca na wyposażeniu urządzenia w dodatkową komorę akumulacyjną (2), przeznaczoną do magazynowania świeżych ścieków oraz w układ obiegowy służący do rozdrabniania ścieków za pomocą pompy lub pompo-rozdrabniarki (4), która ponownie wtłacza ścieki poprzez dyszę (8) do komory akumulacyjnej (2). Układ obiegowy posiada zawór (5) sterowany programowo, kierujący okresowo ścieki do komory osadu czynnego (6).

Zbiornik akumulacyjny dodatkowo wyposażony jest w sygnalizator poziomu (7) wyłączający działanie zaworu (5) celem utrzymania minimalnego poziomu w komorze akumulacyjnej, niezbędnego do prawidłowej pracy pompy (4). (1 zastrzeżenie)

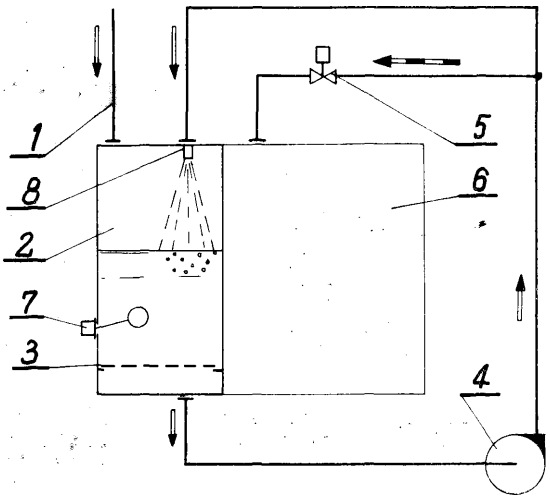

A47b; A47B **P. 172763** 15.07.1974

Zakład Budowy Urządzeń i Aparatury Naukowo-Doświadczalnej Głównego Instytutu Górnictwa, Katowice, Polska (Henryk Kot, Stefan Pierzchała).

Regał **biblioteczny**

Regał biblioteczny według wynalazku stanowią dwa zwrócone ku sobie ceowniki (1) i (2), połączone dystansowymi listwami (3) i (4) i zaopatrzone w dwudzielne, płaskie podpórki (5) i (6), przymocowane rozłącznie do dolnych, bocznych płaszczyzn ceowników (1) i (2). Czołowe płaszczyzny ceowników (1) i (2) mają szereg podłużnych otworów (7) do zawieszania półek (8). Podłużne krawędzie półek (8) są zagięte od spodu ku sobie, tworząc prowadnice dla wsuwania podpórek (9), wykonanych ze sprężynującego drutu w kształcie kabłąka, z końcami zagiętymi w kierunku prostopadłym do kabłąka i zaopatrzonych w stabilizujące karby. Boczne krawędzie półek (8) zagięte są obustronnie do góry i zaopatrzone w podłużne otwory i hakowate zaczepy oraz stabilizujące występy u dołu, wsuwane do podłużnych otworów (7) w ceownikach (1) i (2). (1 zastrzeżenie)

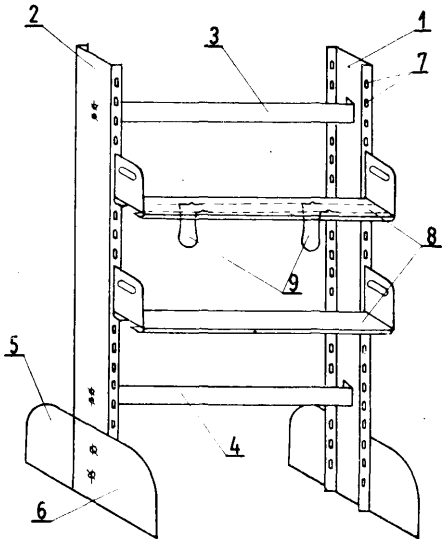

C02c; C02C **P. 172766** 16.07.1974

Biuro Projektów Gospodarki Wodno-Sciekowej „Biprowod", Warszawa, Polska (Jerzy Jodełka, Stanisław Róg, Andrzej Sterniński, Zofia Wierzchowska).

Pakiet do wypełniania złóż biologicznych

Przedmiot wynalazku stanowi rozwiązanie zagadnienia wykorzystania tworzyw sztucznych do wypełniania złóż biologicznych, stosowanych w oczyszczalniach ścieków.

Istotą wynalazku jest element wypełnienia złoża biologicznego' w postaci prostopadłościennego pakietu wykonanego z zespolonych ze sobą arkuszy folii z tworzyw sztucznych. Pakiet ma kształt prostopadłościanu, którego wysokość i szerokość są równe połowie długości. Pakiet utworzony jest z zespolonych na przemian arkuszy płaskich (1) folii oraz arkuszy wyprofilowanych (2). Arkusze wyprofilowane (2) mają na całej swej powierzchni wykonane załamania (3) wyznaczające zarówno w widoku z góry arkusza, jak również w jego widoku czołowym symetryczną krzywą łamaną pod kątem różnym od 90°.

Połączone ze sobą arkusze płaskie (1) oraz arkusze wyprofilowane (2) tworzą prostopadłościenny pakiet z utrzymanymi w zasadzie w pianie trójkątnymi kanałami, przy czym kanały te są parokrotnie symetrycznie załamane w pionie pod kątem większym od prostego. Ściany kanałów, na całej swej wysokości, są również wyprofilowane tworząc w przekroju pionowym krzywą łamaną pod kątem prostym. (4 zastrzeżenia)

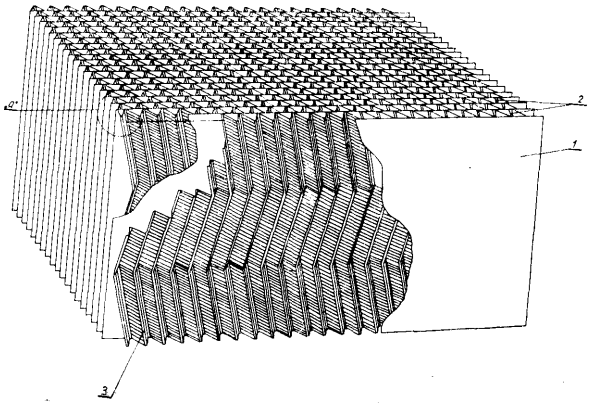

F04b; F04B **P. 172771** 16.07.1974

Ośrodek Badawczo-Rozwojowy Techniki Geologicznej, Warszawa, Polska (Włodzimierz Mączka, Tadeusz Fabrycy, Jerzy Jaworski).

Sposób napędzania pompki

Przedmiotem wynalazku jest sposób napędzania pompki o małej wydajności, stosowanej zwłaszcza w pracach terenowych. Sposób według wynalazku polega na tym, że środek ciężkości ciała ludzkiego znajdującego się na dwuramiennej dźwigni, napędzającej tłoki pompki, przenosi się wahadłowo z jednego jej końca na drugi. (1 zastrzeżenie)

E21c; E21C **P. 172772** 16.07.1974

Ośrodek Badawczo-Rozwojowy Techniki Geologicznej, Warszawa, Polska (Tadeusz Fabrycy, Jerzy Jaworski, Zbigniew Lacheta).

Chwytak wiertniczy, zwłaszcza do rdzeniówki wrzutowej

Przedmiotem wynalazku jest chwytak wiertniczy, zwłaszcza do rdzeniówki wrzutowej, stosowanej w wierceniach, z wyciąganiem rdzenia przez przewód wiertniczy.

Chwytak stanowi obudowa (1), w której umieszczone są: oporowa tuleja (2), stanowiąca zderzak bezpiecznikowej tulei (3) i podparcie sprężystego elementu (5) oraz bezpiecznikowa tuleja (3), zabezpieczająca zasuwkę przed wejściem w kanał w czasie normalnej pracy chwytaka. W tulejach tych znajduje się trzpień (4), podparty w górnej części elementem sprężystym (5) a w dolnej zaopatrzony w chwytną tuleję (6), dociskaną sprężyną (7) do ogranicznika (8). Chwytna tuleja (6) posiada zasuwki (9), (10) ze sprężynkami, służące do jej blokowania na trzpieniu, przy zapuszczaniu rdzeniówki wrzutowej na chwytaku i przy zwalnianiu chwytaka, w przypadku niemożności wyciągnięcia rdzeniówki z przewodu wiertniczego. Tuleja ta ma ponadto kulki (12) zatrzasku sterowane kanałem na trzpieniu, przy łączeniu chwytaka z rdzeniówką wrzutową. (1 zastrzeżenie)

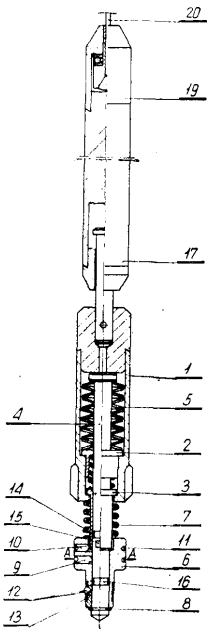

B60k; B60K **P. 172792** **17.07.1974**

Ośrodek Badawczo-Rozwojowy Maszyn Budowlanych, Warszawa, Polska (Rafał Jeżewski).

Napęd hydrostatyczny osi kół jezdnych maszyn roboczych i pojazdów mechanicznych

Przedmiotem wynalazku jest napęd hydrostatyczny osi kół jezdnych w pojazdach mechanicznych, w których doprowadzenie napędu na drodze mechanicznej jest utrudnione. Napęd według wynalazku składa się z silnika spalinowego (1), napędzającego turbinę (2) sprzęgła lub przekładni hydrokinetycznej (3), z której poprzez wał kardana (4), skrzynię biegów (5) i wał kardana (6) przechodzi na most napędowy (7) osi napędzanej hydrokinetycznie. Na korpusie przekładni hydrokinetycznej (3) zainstalowana jest bezpośrednio napędzana od silnika (1) pompa hydrauliczna dosilająca (8) połączona przewodami (9) z dalszą częścią układu hydrostatycznego. Do korpusu skrzyni biegów (5) dołączona jest przystawka odbioru mocy (10) dla głównych pomp hydraulicznych (11 i 12) układu. Pompy główne (11, 12) są połączone przewodami hydraulicznymi (13 i 14) z dalszą częścią układu hydrostatycznego. Każdy z silników hydraulicznych napędza koło słoneczne pierwszego stopnia reduktora planetarnego, którego hamulec włączany jest hydraulicznie rozdzielaczem układu hydrostatycznego z obwodu sterowania skrzyni biegów (5). (1 zastrzeżenie)

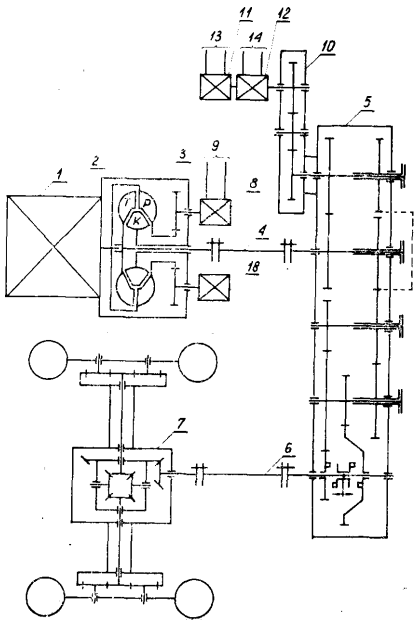

B03c; B03C **P. 172800** 17.07.1974

Kali und Salz AG., Kassel, Republika Federalna Niemiec.

Sposób elektrostatycznego oddzielania pirytu od surowego węgla

Sposób elektrostatycznego oddzielania pirytu od surowego węgla w temperaturze do około 100°C, polega na tym, że mielony surowy węgiel miesza się

intensywnie z glicerydami wyższych i średnich, nasyconych i nienasyconych kwasów tłuszczowych w czasie około 10 sek. - 30 minut przy wilgotności względnej powietrza około 2,5—20%, po czym rozdziela się w stopniu rozdzielania na pierwszy koncentrat czystego węgla i pozostałość, która zawiera głównie piryt, oraz produkt pośredni, który zawraca się do zadawanego materiału. Korzystnie jako środki kondycjonujące stosuje się jedno- dwu i trójester gliceryny i kwasu stearynowego, palmitynowego, oleinowego, linolowego i linolenowego w ilościach około 200—500 g/t surowego węgla.

(5 zastrzeżeń)

F16l; F16L **P. 172807** 17.07.1974

Centralne Laboratorium Przemysłu Artykułów Technicznych i Galanteryjnych, Łódź, Polska (Jerzy Godycki, Edward Słota, Jan Kasztelan, Eugeniusz Balcerzak, Tadeusz Pallester, Kazimierz Głąbała, Mieczysław Paśko, Cezary Malinowski, Marian Góralski).

Materiał izolacyjny, **zwłaszcza** do izolacji **termicznej**

Materiał izolacyjny, zwłaszcza do izolacji termicznej, według wynalazku, składa się z dwóch warstw: wielokrotnego runa azbestowego o grubości 1,6—2,4 mm i niepalnej tkaniny z włókien organicznych, przeszywanych łącznie. (1 zastrzeżenie)

D03d; D03D **P. 172808** 17.07.1974

Centralne Laboratorium Przemysłu Artykułów Technicznych i Galanteryjnych, Łódź, Polska (Jerzy Goidycki, Edward Słota, Jan Kasztelan, Eugeniusz Balcerzak, Tadeusz Pallester, Kazimierz Głąbała, Mieczysław Paśko, Cezary Malinowski, Marian Góralski).

Laminat przeznaczony na odzież ochronną

Laminat przeznaczony na odzież ochronną używaną na stanowiskach pracy i w pomieszczeniach gdzie występuje duże nasilenie promieniowania cieplnego, zawiera włókninę azbestową o grubości 1,5-2,1 mm laminowaną folią aluminiową lub aluminizowaną folią poliestrową, przeszytą łącznie z niepalną tkaniną z włókien organicznych. (1 zastrzeżenie)

E21d: E21D **P. 172814** 17.07.1974

Kopalnia Węgla Kamiennego „Halemba", Ruda Śląska, Polska Franciszek Gaździk, Antoni Kandzia).

Urządzenie zabezpieczające indywidualne stojaki, zwłaszcza hydraulicznej obudowy górniczej przed przewróceniem

Przedmiotem wynalazku jest urządzenie zabezpieczające indywidualne stojaki, zwłaszcza hydraulicznej obudowy górniczej przed przewróceniem w przypadku niezauważalnego zsuwania się stojaka pod wpływem występujących wycieków czynnika z układu hydraulicznego.

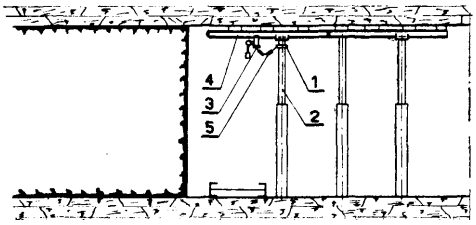

Urządzenie według wynalazku składa się z objemki (1) zakładanej na górną część stojaka (2) oraz uchwytu (3) umocowanego rozłącznie do stropnicy (4), przy czym objemka (1) i uchwyt (3) połączone są elementem giętkim, korzystnie odcinkiem łańcucha (5).

Wynalazek może znaleźć zastosowanie w górnictwie przy obudowie wyrobisk ścianowych.

(3 zastrzeżenia)

E21b; E21B **P. 172829** 18.07.1974

Główne Biuro Studiów i Projektów Górniczych, Katowice, Polska (Jerzy Kowalczuk, Adam Kamiński, Bogumił Farensztajn, Mieczysław Kokiel).

Wieża szybowa oraz sposób ogrzewania **i** wentylacji pomieszczeń i chłodzenia urządzeń tej wieży

Przedmiotem wynalazku jest wieża szybowa o konstrukcji słupowej oraz sposób ogrzewania i wentylacji pomieszczeń lub chłodzenia urządzeń znajdujących się w tej wieży. Słupy wieży stanowiące jej konstrukcję nośną posiadają wewnątrz kanały (1, 2, 3, 4), które służą jako ciągi technologiczne do prowadzenia medium grzewczego lub chłodzącego, komunikacji pionowej oraz kabli elektroenergetycznych.

Sopsób według wynalazku polega na tym, że do ogrzewania pomieszczeń (10, **11,** 12) wykorzystuje się powietrze pochodzące z chłodzenia przetwornic (5) i maszyn wyciągowych (6), a w czasie postoju maszyn ciepłe powietrze dostarczane jest kanałami znajdującymi się wewnątrz słupów. Powietrze służące do chłodzenia tłoczone jest kanałem (1) do komory nawiewnej (8) gdzie rozdzielane jest do przetwornic (5) i maszyn wyciągowych (6), przy czym po przejściu przez przetwornice i po uzyskaniu odpowiedniej temperatury kierowane jest do komory wywiewnej (9), skąd kanałem (2) tłoczone jest do pomieszczeń (**10**, **11,** 12), a ogrzane powietrze pochodzące z chłodzenia maszyn wyciągowych wywiewane jest na pomieszczenie (10). (3 zastrzeżenia)

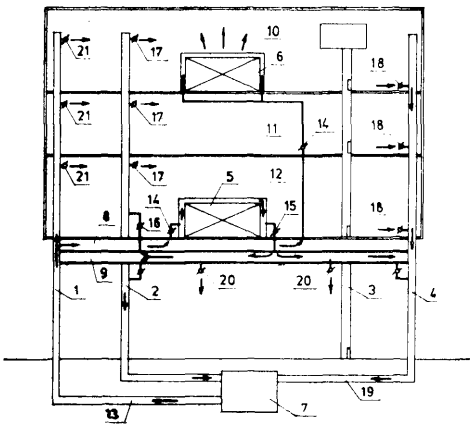

B21d; B21D **P. 172836** 18.07.1974

Pierwszeństwo: 25.03.1974 - St. Zjedn. Am. (nr 454,394)

Walter Carl Lovell, Wilbraham, Stany Zjednoczone Ameryki i Frederick Gerard Joseph Grise, Wilbraham, Stany Zjednoczone Ameryki (Walter Carl Lovell, Frederick Gerard Joseph Grise).

Sposób wytwarzania wciskanego krążka otwierającego w pokrywie puszki

Sposób wytwarzania wciskanego krążka otwierającego w pokrywie puszki polega na tym, że w pokrywie (14) wytłacza się obniżenie celem uformowania krążka (16) ograniczonego wewnętrzną ścianką (20) i zewnętrzną ścianką (22), których powierzchnie równoległe **(14a, 14b)** są nachylone względem płaszczyzny

pokrywy (14), a następnie stłacza się jedną ze ścianek ograniczających (20, 22), celem uformowania wzdłużnego wgłębienia (37) na jednej z powierzchni **(14b)** z pęknięciem (38) powstałym między tą powierzchnią **(14b)** a dnem wgłębienia (37) wzdłuż części jego długości, po czym spęcza się naciętą graniczną ściankę (20, **22)** dla co najmniej częściowego rozciągnięcia czoła (46) wgłębienia (37) na zewnątrz od czoła pęknięcia (38). (8 zastrzeżeń)

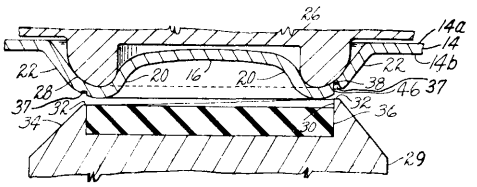

C12f; C12F **P. 172858** 19.07.1974

Instytut Przemysłu Fermentacyjnego, Warszawa, Polska (Jerzy Berr).

Sposób otrzymywania składników smakowo-zapachowych typu koniakowego oraz urządzenie do stosowania tego sposobu

Sposób według wynalazku polega na tym, że przy destylacji surówki lub destylatów winnych po osiągnięciu temperatury około 55°C przepuszcza się powietrze, którego przepływ reguluje się, aby wychodzące pary posiadały temperaturę 65—74°C. Urządzenie według wynalazku charakteryzuje się tym, iż w zbiornik (6) aparatu destylacyjnego wmontowana jest wprowadzająca powietrze rurka (2) zakończona sitkiem (3), natomiast chłodnica (1) i zbiornik (6) wyposażone są w dodatkowe termometry (4) i (5). (3 zastrzeżenia)

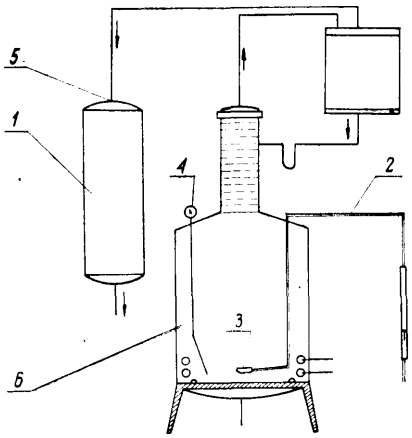

C22b; C22B **P. 172866** **18.07.1974**

Instytut Metali Nieżelaznych, Gliwice, Polska (Jan Bator, Witold Babiński, Henryk Grzegorzek, Henryk Palut, Piotr Zgorzalewicz).

Sposób topienia złomów aluminium i jego stopów

Sposób topienia złomów aluminium **i** jego stopów według wynalazku prowadzony w znanego typu agregatach topielnych przy użyciu topników fluorkowo-chlorkowych polega na tym, że do ciekłego metalu wprowadza się aktywny w stosunku do aluminium gaz jak chlor lub freon, przy równoczesnym podwyższeniu zawartości kriolitu w topnikach. Ilość wprowadzonego gazu aktywnego powinna być nie większa od ilości stechiometrycznej. (4 zastrzeżenia)

E21b; E21B **P. 172877** **19.07.1974**

Orszagos Köolaj-es Gazipari Tröszt, Budapeszt, Węgry i Ködaj es Földgázbászati Ipari Kutató Laboratorium, Budapeszt, Węgry (Robert Horváth, Rudolf Laszlo, Géza Szabo).

Urządzenie uszczelniające instalowane hydraulicznie

Urządzenie uszczelniające instalowane hydraulicznie zawiera mechanizm (1) podwójnie zwalniający, łącznik (4), górny korpus (7), dolny korpus **(21),** połączony z członem tnącym (24) oraz tulejkę zwalniającą (3). Na górny koniec tulejki (3) nakręcona jest nakrętka ograniczająca (2), w której znajduje się pierścień (26) zbierający.

W dolnym końcu tulejki (3) znajdują się cztery osiowe równoległe szczeliny, w których umieszczone są przesuwnie kołki ciągnące (6) osadzone w członie zabezpieczającym (5).

Urządzenie zawiera także górny klin podporowy (14) połączony z górnym klinem (13), uszczelkę kauczukową (16) przymocowaną do podpory kauczukowej (15), dolny cylinder ustalający (20), dolny klin (19) połączony **z** dolnym klinem podporowym (17) oraz przesuwny człon zabezpieczający (22) zamocowany za pomocą kołka (23). (7 zastrzeżeń)

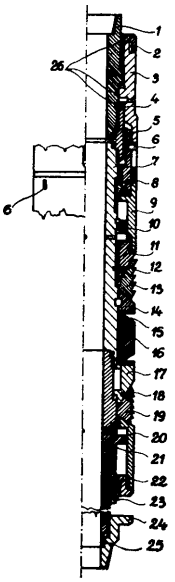

D06f; D06F **P. 172884** **19.07.1974**

Hoffman Rheem Maschinen GmbH, Köln, Republika Federalna Niemiec.

Urządzenie do prasowania odzieży

Przedmiotem wynalazku jest urządzenie do prasowania odzieży, zwłaszcza górnych części ubrań takich jak marynarki, kostiumy, płaszcze i tym podobne, wyposażone w płytę prasującą wykonaną jako kadłub z pustą przestrzenią otwartą od strony roboczej i zamkniętą szczelnie za pomocą nieprzepuszczalnej elastycznej membrany, przy której, przy zasileniu płyty prasującej środkiem ciśnieniowym, membrana współpracuje z dolną płytą, której powierzchnia działająca jest mniejsza od powierzchni zamocowanej na płycie prasującej membrany, przy czym do dolnej płyty można doprowadzać parę do nawilżenia odzieży prasowanej charakteryzujące się tym, że membrana (8), 8a, 8b, 8c, 8d płyty prasującej (2) 2a, **2b,** 2c, 2d, jest wciągalna aż do przylgnięcia jej bezpośrednio do powierzchni (13) pustej przestrzeni płyty prasującej zwróconej do membrany, a powierzchnia wewnętrzna pustej przestrzeni płyty prasującej jest ogrzewalna oraz tym, że powierzchnia membrany pomiędzy jej

zamocowaniem i zarysem dolnej płyty zawierającej odzież, wykonanej jako profilowany element kształtowy (3) **3a,** 3b, 3c, jest tak duża, że przylega ona przy prasowaniu również do przebiegających prostopadle lub prawie prostopadle do głównej powierzchni profilowanego elementu kształtowego powierzchni i powierzchni bocznych. (6 zastrzeżeń)

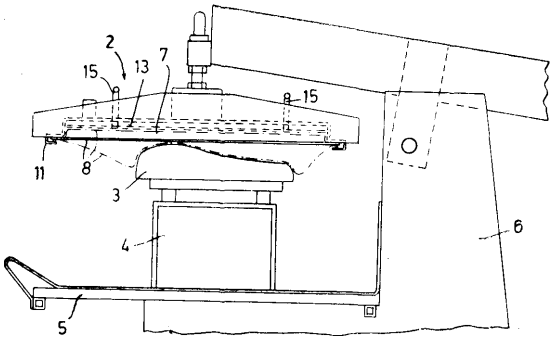

C07c; C07C P. 172900 18.07.1974

Akademia Rolnicza we Wrocławiu, Wrocław, Polska (Leszek Jabłoński, Wojciech Kotlarek, Stanisław Mejer).

Sposób redukcji pierścienia monobenzenoidowych eterów aromatycznych

Sposób redukcji pierścienia monobenzenoidowych eterów aromatycznych do dwuhydropochodnych, wykorzystywany zwłaszcza w syntezie niektórych steroidowych leków hormonalnych, w których jako rozpuszczalnik tych eterów stosuje się mieszaninę etylenodwuaminy, niskocząsteczkowego eteru alifatycznego lub pierścieniowego, najkorzystniej czterohydrofuranu, oraz alkoholu, najkorzystniej trzeciorzędowego alkoholu amylowego, a całość roztworu poddaje redukcji nadmiarem litu w temperaturze **18—22°C.** (2 zastrzeżenia)

A01n; A01N P. 172913 23.07.1974

Chemiczny Ośrodek Badawczy przy Wojewódzkim Związku Spółdzielni Pracy, Kraków, Polska (Wiktor Klein, Jerzy Westfal).

Wyroby o **działaniu** owado- i/lub insektobójczym

Wyroby według wynalazku są elementami o dowolnym kształcie, zwłaszcza płytek do zawieszania, sztucznych kwiatów, lub opasek dla psów, wykonanymi z tworzywa sztucznego, zwłaszcza z tworzywa winylowego, do którego wprowadzono znany środek owado-/lub insektobójczy, zwłaszcza ester chlorowinylowy kwasu fosforowego przy stosunku ilościowym 4 do 20 części wagowych tworzywa na 1 część wagową estru. (2 zastrzeżenia)

E21c; E21C P. 172914 18.07.1974

Fabryka Maszyn Wiertniczych i Górniczych „Glinik", Gorlice, Polska (Kazimierz Kotwica, Jan Domiczek, Stanisław Dziadowiec, Stanisław Zimowski, Anzelm Gościmiński, Wiesław Warcholik, Kazimierz Oparowski, Edward Sobalak).

Hydrauliczny przesuwak kopalniany

Hydrauliczny przesuwak kopalniany według wynalazku jest stosowany w górnictwie węglowym do przemieszczania przenośnika zgrzebłowego do nowego pola roboczego.

Przesuwnik (1) zamocowany jest w płycie dolnej (2), na której w przedniej części, od strony przymocowania linii przenośników, zamocowana jest przegubowo rozpora hydrauliczna (3) podparta teleskopem (4). Rozporę hydrauliczną (3) stanowią: cylinder (5) na którym w dolnej części umieszczony jest zawór odcinająco-przelewowy (6) oraz tłoczysko (7) posiadające na jednym końcu tłok (8), zaś na drugim przegubową końcówkę oporową (9). Teleskop (4) stanowią: żerdź (10) teleskopu połączona przegubowo z płytą dolną (2) i zakończona korkiem (11), oraz prowadnica (12) połączona przegubowo z rozporą hydrauliczną (3). Wewnątrz prowadnicy (12) znajduje się sprężyna (13). Do ograniczania wysuwania żerdzi (10) teleskopu z prowadnicy (12) służy tulejka (14). (4 zastrzeżenia)

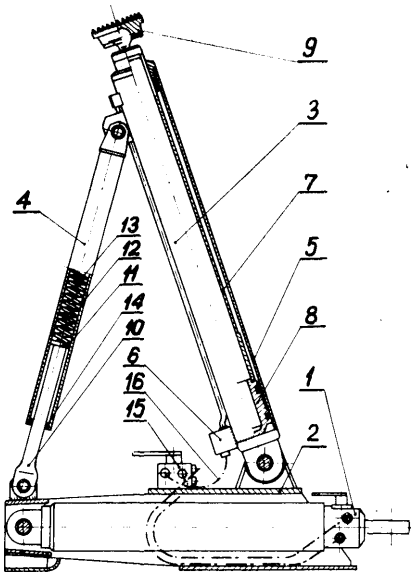

E21d; E21D P. 172915 18.07.1974

Fabryka Maszyn Wiertniczych i Górniczych „Glinik", Gorlice, Polska (Kazimierz Kotwica, Jan Domiczek, Stanisław Dziadowiec, Stanisław Zimowski, Józef Feruś, Anzelm Gościmiński, Jerzy Moskal, Czesław Wolski, Bogumił Brzozowski).

Obudowa zmechanizowana

Przedmiotem wynalazku jest obudowa zmechanizowana stosowana do podpierania stropu przy urabianiu pokładów w kopalniach. Obudowa zmechanizowana wyposażona jest w dwa wały (4) osadzone w stropnicy (1) na łożyskach kulistych (5). Wały (4) są połączone ze stropnicą (2) korbami przegubowymi, przy czym wały (4) połączone są ze sobą za pomocą łączników sprężystych (6). Korby przegubowe posiadają złącze ze sworzniem **(11).** (2 zastrzeżenia)

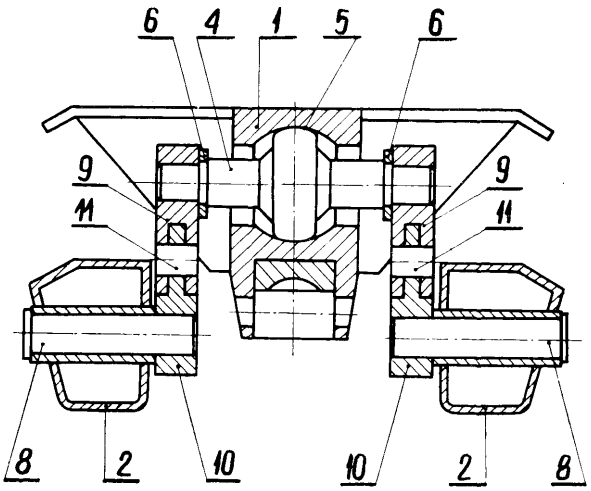

B65g; B65G **P. 172926** 23.07.1974

Kesting-Interprefab AG, Zug, Republika Federalna Niemiec (Lorenz Kesting, Karl Bottenschein).

Sposób transportowania palet przy produkcji elementów wielkopłytowych z betonu zbrojonego i urządzenie do stosowania tego sposobu

Przedmiotem wynalazku jest sposób transportowania palet przy produkcji elementów wielkopłytowych z betonu zbrojonego i urządzenie do stosowania tego sposobu.

Sposób według wynalazku polega na tym, że przy opuszczaniu za pomocą podnośnika stosy palet umieszczone zostają w tunelu naparowującym a przy podniesieniu i przed ponownym załadowaniem palet, stosy te zostają rozłożone na palety umieszczone jedna za drugą, przy czym gotowy element wielkopłytowy zostaje przed tym z danej palety zdjęty.

Urządzenie do stosowania sposobu według wynalazku posiada mechanizmy podnoszące (7) nastawione na pracę przerywaną oraz tunel naparowujący (3) hermetycznie zamykany, który może przyjąć sześć ułożonych w stos jedna na drugiej palet (2), przy czym podczas utwardzania dyspersyjnego elementów wielkopłytowych tunel ten znajduje się pod nadciśnieniem. (7 zastrzeżeń)

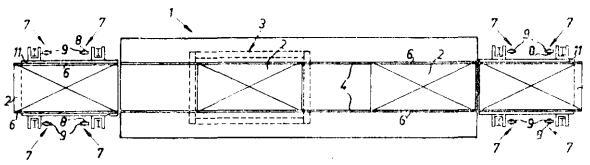

D03d; D03D **P. 172931** 23.07.1974

Deering Milliken Research Corporation, Spartanburg, Stany Zjednoczone Ameryki.

Tkanina na paski ochronne opon pojazdów mechanicznych

Tkanina na paski ochronne opon pojazdów mechanicznych ma osnowę (46) z okrągłego pojedynczego włókna, a wątek (48) z grubszej nitki skręconej z wielu włókien. Włókna osnowy (46) i włókna wątka (48) utworzone są z nylonu. (3 zastrzeżenia)

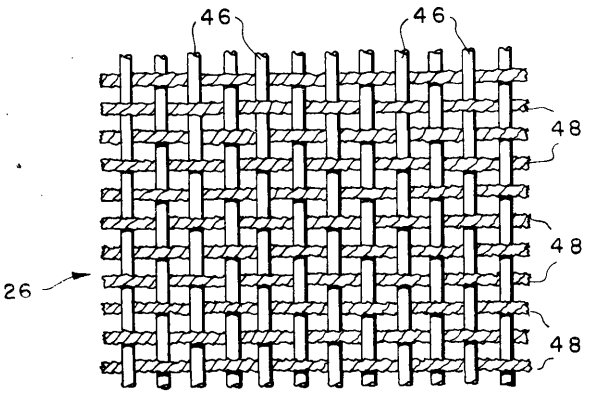

B29h; B29H **P. 172937** 23.07.1974

Poznańskie Zakłady Opon Samochodowych „STOMIL", Poznań, Polska (Józef Stopa, Stanisław Besz, Zdzisław Przybyłek, Mieczysław Szymański, Tadeusz Karpiński, Tadeusz Bogajewicz, Kazimierz Jarmuż).

Sposób konfekcji opon dużych rozmiarów i urządzenie do konfekcji opon dużych rozmiarów

Sposób według wynalazku polega na tym, że z zasobnika podaje się pojedyncze warstwy kordu na bęben główny maszyny konfekcyjnej, a po nałożeniu ostatniej warstwy, ze stołu rolkowego wyciąga się jednoczęściową taśmę bieżnika i opasuje nią obwód konfekcjonowanej opony.

Urządzenie do stosowania tego sposobu ma maszynę konfekcyjną (2), zespół rolek (1), obrotowy względem pionowej osi zasobnik (8) osadzony na ruchomej podstawie napędzanej motoreduktorem i przystosowanej do jazdy przód-tył oraz rolkowy stół (17). (2 zastrzeżenia)

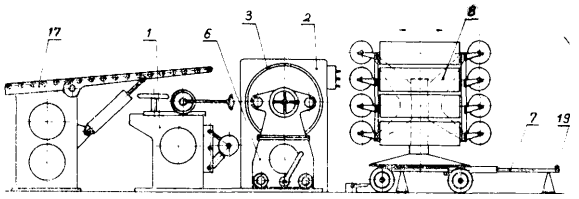

D21f; D21F **P. 172948** **19.07.1974**

Szczecińskie Zakłady Celulozowo-Papiernicze, Szczecin, Polska (Piotr Barliszyn, Aleksander Giermański).

Automatyczny regulator biegu odzieży maszyn papierniczych

Automatyczny regulator biegu odzieży maszyn papierniczych przeznaczony jest do samoczynnego naprowadzania zbiegającej poprzecznie odzieży ruchomej do właściwego położenia pracy.

Automatyczny regulator według wynalazku zbudowany jest z czujnika pneumatycznego, rozdzielacza i siłownika pneumatycznego jako członu wykonawczego.

Czujnik pneumatyczny, w zasięgu którego przesuwa się brzeg biegnącej odzieży reaguje na jego zbiegnięcie w ten sposób, że strumień powietrza wyrzucany z dyszy (1) w kierunku komory membranowej (3) zostaje odsłonięty i trafia do komory membranowej (3), która poprzez system dźwigni (5) i przetwornik pneumatyczny (6) przekazuje sygnał w postaci zmiany ciśnienia do rozdzielacza (9). Rozdzielacz (9) swoim tłoczkiem (11) łączy otwory (15) i (13) powodując zadziałanie siłownika pneumatycznego (16), który ramieniem dźwigni (17) wychyla wałek sterujący (18) i likwiduje zakłócenie. (1 zastrzeżenie)

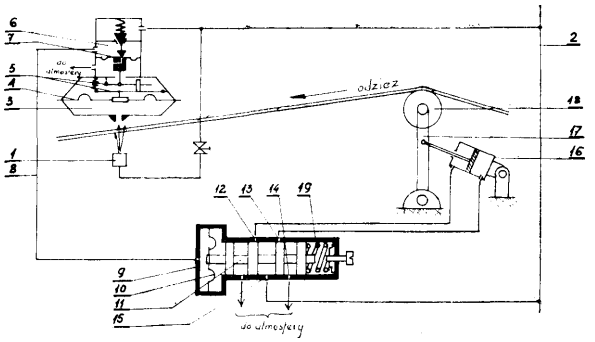

B01j; B01J **P. 172952** **23.07.1974**

Zakłady Chemiczne „Oświęcim", Oświęcim, Polska (Józef Grzesio, Roman Jurczak, Adolf Piwowarczyk, Jerzy Wójcik, Ludwik Zalewski).

Sposób wytwarzania katalizatora niklowego

Przedmiotem wynalazku jest sposób wytwarzania katalizatora niklowego, stosowanego w procesach uwodornienia grup karbonylowych i wiązań podwój-

nych w związkach organicznych. Sposób ten polega na tym, że nośnik, którym jest mieszanina kaolinu i ziemi krzemionkowej, po odpowiednim przygotowaniu, miesza się z roztworem soli niklawej lub z roztworem soli niklawej i magnezowej. Z powstałej zawiesiny wytrąca się następnie wodorotlenek niklawy lub mieszaninę wodorotlenków niklawego i magnezowego a otrzymaną masę katalityczną przerabia dalej znanym sposobem na gotowy katalizator.

(2 zastrzeżenia)

C09b; C09B **P.** 172955 23.07.1974

Zakłady Chemiczne w Bydgoszczy, Bydgoszcz, Polska (Teresa Guzewska, Anna Onopiuk, Leopold Michalczyk, Henryk Ślachciak, Wacław Drańczuk, Roman Pytlik, Stanisław Galinowski, Stanisław Światły, Barbara Filip, Wojciech Szafnicki).

Sposób wytwarzania barwników zawiesinowych

Sposób wytwarzania barwników zawiesinowych będących pochodnymi dwuaminochryzazyny polega na reakcji bromowania, dwuaminochryzazyny czystej lub technicznej, zawierającej około 20% innych izomerów, bromem w środowisku kwasu chlorosulfonowego.

(2 zastrzeżenia)

04h; E04H **P.** 172959 23.07.1974

Będzińskie Przedsiębiorstwo Konstrukcji Stalowych i Urządzeń Przemysłowych „Mostostal", Będzin, Polska (Witold Piechocki, Andrzej Hann, Jerzy Szczepański).

Montaż wieżowego zbiornika wody metodą podnoszenia

Sposób montażu wieżowego zbiornika wody polega na tym, że w jego początkowej fazie dokonuje się złożenia i zespawania z sobą podestu obwodowego (4) z elementami torusowymi (3a) zbiornika (3), jak również wspawania do nich tulei ślizgowych (5), a następnie założenia poszczególnych blach dna (3b) i dachu (3c) w kierunku środka zbiornika (3) i zespawania całości wraz z włazem górnym (6), co jest realizowane tuż nad poziomem ziemi - na pierwszych segmentach słupów rurowych (1). W następnej kolejności scala się obrotowy pomost montażowy (7) z masztem wychylnym (9), zaopatrzonym w układ wciągarki **(10) oraz w** przyciągarkę szczękową **(11),** jak również z **pompą** hydrauliczną (12), zasilającą podnośniki **hydrauliczne (13).** Za pomocą tego masztu wychylnego (9) wciąga się pomosty (17) z podnośnikami hydraulicznymi (13), współpracującymi z prętami nośnymi (18), po czym za pomocą tych podnośników (13) podnosi się zbiornik (3) z położenia początkowego do górnej krawędzi tych pierwszych segmentów słupów (1), a następnie po zablokowaniu zbiornika (3) na podniesionym poziomie następuje demontaż i opuszczenie na ziemię pomostów (17) z podnośnikami (13), a na to miejsce podniesienie następnych segmentów słupów wraz z pomostami (17) i podnośnikami (13), po uprzednim stężeniu skratowaniem pierwszej kondygnacji konstrukcji wsporczej. Kolejny demontaż pomostów (17) z podnośnikami (13), a następnie montaż następnych segmentów słupów z tymi pomostami (17) powtarza się dotąd, aż uzyska się wymaganą wysokość posadowienia zbiornika (3). (5 zastrzeżeń)

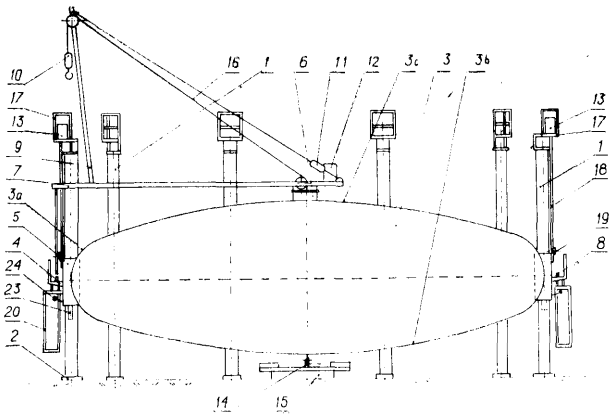

C07c; C07H **P. 172981** 24.07.1974

Corning Glass Works, Nowy **Jork,** Stany Zjednoczone Ameryki.

Sposób wytwarzania fruktozy z glikozy na drodze enzymatycznej

Sposób przekształcania glikozy do fruktozy polega na inkubowaniu roztworu zawierającego glikozę z unieruchomionym układem enzymatycznym zawierającym izomerazę glikozy zaadsorbowaną w porach porowatego tlenku glinowego o przeciętnej średnicy porów 100-1000 Å. (8 zastrzeżeń)

E21d; E21D **P. 172986** 24.07.1974

Bytomskie Zakłady Naprawcze Przemysłu Węglowego, Bytom, Polska (Zbigniew Dudziński, Władysław Maluciak, Franciszek Kucharski, Janusz Rabsztyn).

Stanowisko do odkręcania nakrętek i demontażu stojaków hydraulicznych

Przedmiotem wynalazku jest stanowisko przeznaczone do mechanicznego odkręcania nakrętek i demontażu wstępnego stojaków i podpór hydraulicznych obudów zmechanizowanych stosowanych w podziemiach kopalń.

Istota stanowiska polega na zastosowaniu urządzenia napędowego (2) połączonego trwale z konstrukcją nośną (1), która ma zamocowane hydrauliczne siłowniki (14) o dwustronnym działaniu. Poza tym na konstrukcji nośnej (1) są osadzone dwa wózki (5) i (6), z których wózek (6) jest połączony z wysuwnikami siłowników (14). Natomiast wózek (5) z jednej strony ma uchwyty (12) i sworzeń (13) **do** mocowania rdzennika demontowanego stojaka, a z drugiej strony wkładkę i dźwignię (10) z trzpieniami (11) unieruchamiającymi nakrętkę stojaka w wózku. Po obu bokach wózka (5) są zabudowane sworznie (7) do ustalania jego położenia w otworach konstrukcji nośnej.

Stanowisko o takiej konstrukcji nadaje się zwłaszcza do stosowania w ciągu automatycznej linii naprawy i regeneracji stojaków i podpór hydraulicznych.

(2 zastrzeżenia)

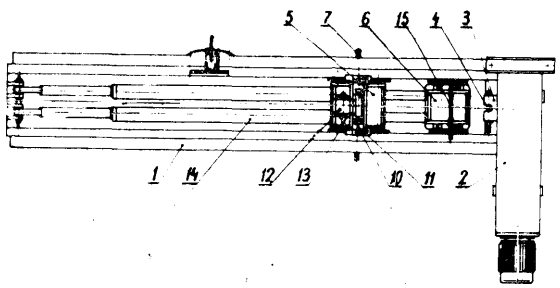

H03k; H03K **P. 172987 T** 25.07.1974

Centralny Ośrodek Badawczo-Rozwojowy Radia i Telewizji, Warszawa, Polska (Piotr Gilar, Wacław Zimny, Elżbieta Janczewska, Grzegorz Kozłowski).

Sposób uzyskiwania sygnałów impulsowych o dyskretnie ustalonych położeniach i czasach trwania i urządzenie do realizacji tego sposobu

Sposób według wynalazku polega na tym, że z sygnału całkowitej synchronizacji CS formuje się impulsy sterujące linii o częstotliwości równej często-

tliwości analizy poziomej obrazu telewizyjnego, następnie za pomocą filtra (2) wyfiltrowuje się odpowiednie harmoniczne częstotliwości analizy poziomej, które zlicza się w liczniku (3) jednocześnie kasuje się stan licznika każdym impulsem sterującym, po czym dekoduje w dekoderze (4) odpowiednio wybrane stany logiczne lub momenty zmiany tych stanów. Ponadto z tego samego sygnału całkowitej synchronizacji CS w generatorze (5) formuje się impulsy sterujące o częstotliwości równej częstotliwości analizy pionowej obrazu telewizyjnego, którymi to impulsami kasuje się drugi licznik (6), a następnie w dekoderze (7) dekoduje się wybrane stany logiczne lub momenty zmiany stanu drugiego licznika, po czym wykonuje się żądane operacje logiczne na sygnałach obu dekoderów, uzyskując sygnał impulsów o dyskretnie ustalonych położeniach i czasach.

Układ według wynalazku posiada generator impulsów sterujących linii (1), generator impulsów sterujących pola (5), filtr selektywny (2), liczniki (3, 6), dekoder linii (4), dekoder pola (7) oraz zespół operatorów logicznych (8). (2 zastrzeżenia)

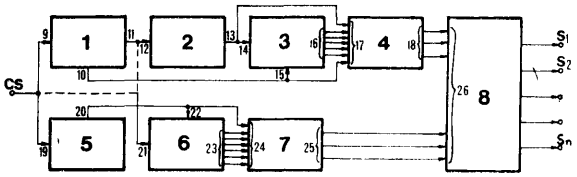

C21d; C21D **P. 172989** 23.07.1974

Fabryka Przyrządów i Uchwytów, Białystok, Polska (Ustynowicz Mikołaj).

Układ do indukcyjnego odpuszczania lub hartowania zwłaszcza przedmiotów ρ kształcie prostopadłościanu

Układ według wynalazku ma łańcuch (5) o obwodzie zamkniętym, napięty na dwóch rolkach umocowanych na konstrukcji wsporczej oraz tor (3) dostosowany swym kształtem do kształtu przedmiotów. Łańcuch (3), napędzany silnikiem (6) za pośrednictwem

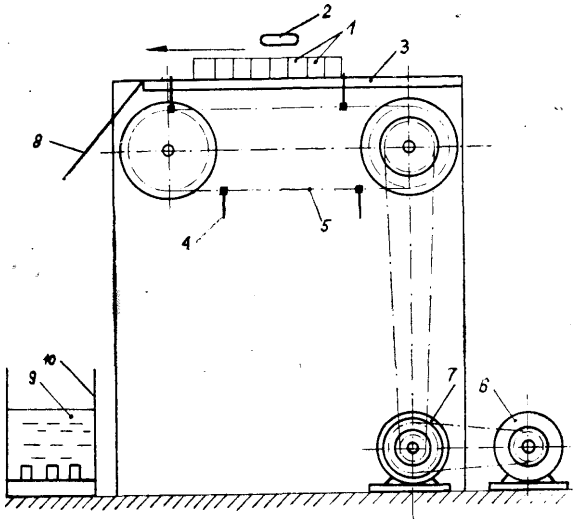

bezstopniowej przekładni (7), przesuwa za pomocą zaczepów (4) umocowanych do ogniw łańcucha (5), wzdłuż toru (3), pod wzbudnikiem (2), odpuszczane lub hartowane przedmioty (1), które na końcu toru (3) opadają na pochylnię **(8),** a z **niej** zsuwają się do ośrodka chłodzącego (9) znajdującego się w zbiorniku **(10),** * (1 zastrzeżenie)

D03d; D03T **P. 172992** 24.07.1974

Instytut Włókiennictwa, Łódź, Polska (Wiktor Michalski, Kazimierz Pałka, Józef Maciaszyk, Bolesław Witkoś, Tadeusz Cieślik).

Urządzenie do smarowania rózg w krosnach do produkcji tkanin z okrywą włókienną

Urządzenie wg wynalazku ma smarującą szczotkę (1) usytuowaną bezpośrednio przy zbiorniku (2) środka smarującego zawierającego elektryczny grzejnik (3) z termoregulatorem (4). W dolnej ściance zbiornika (2) jest osadzona dozująca dysza (5) z regulującym zaworem (6), usytuowana nad smarującą szczotką (1). Urządzenie jest wyposażone w mechanizm wyłączający, który zawiera popychacz (10) ze zwrotną sprężyną (13), sterującą krzywkę (9) i układ dźwigni (11), (12) połączonych ze sobą przegubowo. Dźwignia (11) jest osadzona drugim swoim końcem na osi (19) krzywki (9) a dźwignia (12) na nodze (17) bidła krosna. Krzywka (9) ma koło zapadkowe (15) połączone z tą krzywką i zapadką (16) osadzoną na dźwigni (11). (3 zastrzeżenia)

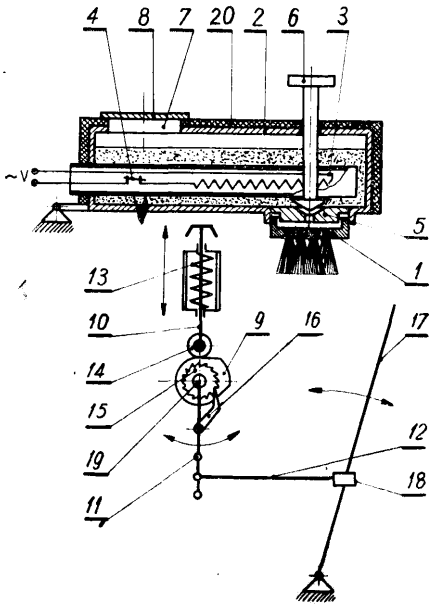

C07c; C07C **P. 172993** **24.07.1974**

Instytut Ciężkiej Syntezy Organicznej „Blachownia", Kędzierzyn, Polska (Lidia Jakubowicz, Albin Szocik, Grażyna Kęsicka, Helena Smolik).

Sposób wytwarzania estrów kwasu ftalowego

Przedmiotem wynalazku jest sposób wytwarzania estrów kwasu ftalowego przez estryfikację bezwodnika ftalowego alkoholami C_4—C_{10} sposobem periodycznym lub ciągłym w atmosferze obojętnego gazu. Gaz obojętny, na przykład azot lub dwutlenek węgla przepuszcza się przez mieszaninę estryfikacyjną już w trakcie jej sporządzania i następnie w ciągu całego procesu estryfikacji, co pozwala na odprowadzenie ze środowiska reakcji w strumieniu gazu obojętnego zanieczyszczeń znajdujących się w surowcach i tworzących się w trakcie estryfikacji wraz z parami wody estryfikacyjnej i alkoholu. Otrzymuje się w ten sposób produkt o wysokim stopniu czystości. (1 zastrzeżenie)

G01b; G01B **P.** 172996 25.07.1974

Kopalnia Węgla Kamiennego „Jastrzębie", Jastrzębie Zdrój, Polska (Waldemar Żurkowski, Stanisław Orlik).

Sposób pomiaru zużycia wykładzin kół pędnych lub odciekowych oraz przyrząd do stosowania tego sposobu

Wynalazek przeznaczony do stosowania zwłaszcza w wyciągach pionowych lub pochyłych, polega na wykonaniu w wykładzinie pędnego lub odciskowego koła promieniowych otworów, przechodzących przez całą grubość wykładziny i rozmieszczonych na jej obwodzie tak, by osie sąsiednich otworów tworzyły między sobą kąt 30—40°, a następnie na wykonaniu pomiaru zużycia wykładziny przyrządem zawierającym iglicę (6) z przyłączonym wskaźnikiem (9), osadzoną suwliwie w prowadnicy (11), na której naniesiono podziałkę (10) dopuszczalnych wartości zużycia wykładziny. Prowadnica (11) od strony iglicy (6) zakończona jest kulistym kowadełkiem (7) przylegającym do powierzchni linowego rowka (3). (3 zastrzeżenia)

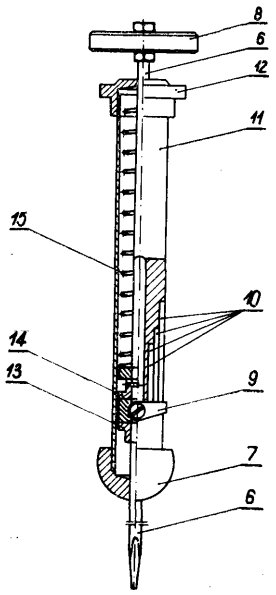

G01b; G01B P. 173002 25.07.1974

Illinois Tool Works Inc., Chicago, Stany Zjednoczone Ameryki.

Urządzenie do kontroli kół zębatych

Urządzenie do kontroli kół zębatych, a zwłaszcza pomiaru zarysu ewolwentowego i kąta nachylenia śrubowej linii zęba, ma obrotowy stół (12) napędzany silnikiem elektrycznym osadzony na podstawie (14) wyposażonej w sondę (16) pomiaru ewolwenty wmontowaną w napędowy mechanizm (18) i w sondę (20) do pomiaru kąta nachylenia linii zęba wmontowaną w napędowy mechanizm zamocowany w kolumnie (22). Urządzenie ma układ elektryczny umożliwiający zsynchronizowanie ruchu obrotowego stołu (12) z przemieszczeniem prostoliniowym sondy (16) i sondy (20) oraz zawiera środki rejestrujące, środki napędu do środków rejestracji wyników pomiaru ewolwenty i środki napędu do środków rejestracji wyników pomiaru kąta nachylenia linii zęba. (13 zastrzeżeń)

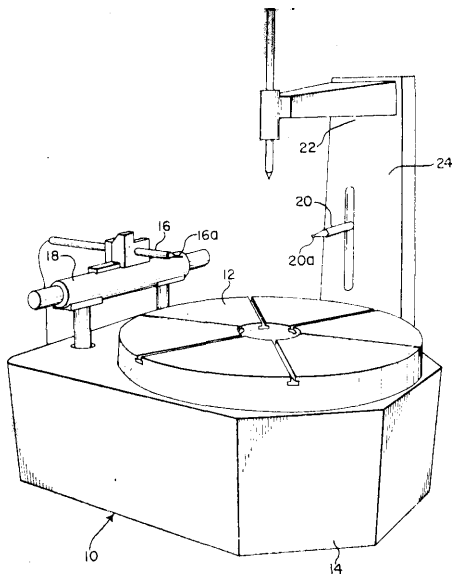

B01j; B01J P. 173020 25.07.1974

Biuro Projektów i Realizacji Inwestycji Przemysłu Syntezy Chemicznej „Prosynchem", Gliwice, Polska (Kazimierz Antoniak).

Parownik tlenu

Przedmiotem wynalazku jest parownik do odparowywania ciekłego tlenu w szczególności dla dużych wydajności rzędu kilkudziesięciu ton na godzinę.

Parownik do odparowywania tlenu według wynalazku składa się ze zbiornika zewnętrznego (5) oraz zawieszonego w nim zbiornika wewnętrznego (1). Zbiornik zewnętrzny (5) posiada nad dnem rurę dziurkowaną (6) lub zespół takich rur, przez które doprowadzana jest para wodna ogrzewająca wodę wypełniającą zbiornik. Zbiornik zewnętrzny (5) posiada też dwa króćce, a mianowicie króciec (7) doprowadzający wodę i króciec (8) odprowadzający jej nadmiar. Zanurzony w wodzie miedziany zbiornik wewnętrzny (1) zaopatrzony jest w króciec (2) doprowadzający ciekły tlen oraz w urządzenie zraszające (3) rozprowadzające tlen cienką warstwą po wewnętrznej stronie ścian zbiornika, ogrzewanych wodą znajdującą się w zbiorniku zewnętrznym. Spływając cienką warstwą, tlen odparowuje przed osiągnięciem dna zbiornika. U góry zbiornika wewnętrznego (1) znajduje się króciec (4) odprowadzający pary tlenu. (1 zastrzeżenie)

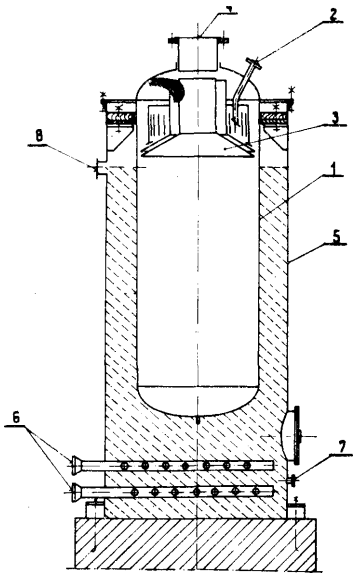

C09d; C09D P. 173021 24.07.1974

Centralne Laboratorium Przemysłu Rybnego, Gdynia, Polska (Antoni Michniewicz).

Sposób wytwarzania guaniny z surowców rybnych

Sposób wytwarzania guaniny z surowców rybnych, ryb całych i części ryb oraz mączek rybnych, na drodze ekstrakcji substancji guaminowej rozpuszczalni-

kami organicznymi, oddzielenia ich przez odstanie i dekantację z fazy płynnej lub przez odwirowanie polega na tym, że oddzielenia guaniny dokonuje się na drodze ekstrakcji mączki lub farszu rybnego po uprzednim podwyższeniu pH do 7,3—7,8 przez dodanie amoniaku, przy jednoczesnym utrzymaniu wilgotności w granicach 12—60%. (1 zastrzeżenie)

F15b; F15B P. 173024 25.07.1974

Fabryka Samochodów Ciężarowych „Polmo" im. Feliksa Dzierżyńskiego, Starachowice, Polska (Romuald Smuga, Julian Ćwieluch).

Siłownik trzypołożeniowy

Przedmiotem wynalazku jest siłownik trzypołożeniowy, w którym środkowe położenie tłoka ustala się samoczynnie bez konieczności podawania czynnika do cylindra.

Siłownik trzypołożeniowy ma po obu stronach tłoka (2), osadzone pomiędzy nim a pierścieniami (9) dystansowymi, elementy sprężyste wstępnie napięte na przykład sprężyny (11) śrubowe.

Pierścienie (9) dystansowe są osadzone przesuwnie osiowo na tłoczysku (3) oraz opierają się na powierzchniach (10) oporowych tego tłoczyska (3) i/lub na pokrywach (12) cylindra (1). (1 zastrzeżenie)

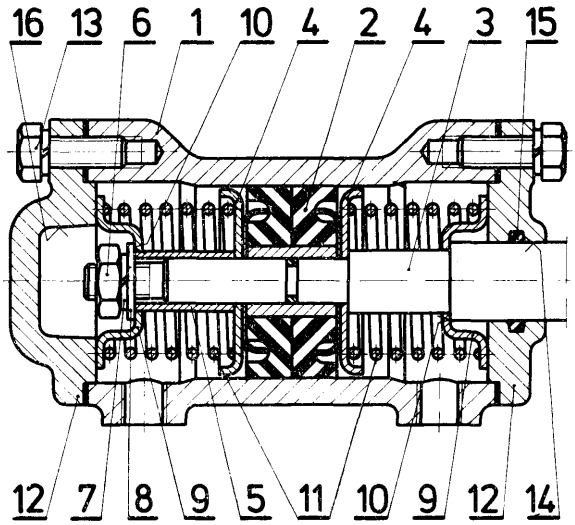

E21c; E21C P. 173030 25.07.1974

Kopalnia Węgla Kamiennego „Bolesław Śmiały", Łaziska Srednie, Polska (Konstanty Amerek, Ernest Szpek, Teofil Sukiennik).

Urządzenie do sygnalizowania osiadania skał stropowych

Przedmiotem wynalazku jest urządzenie do sygnalizowania osiadania skał stropowych w wyrobiskach górniczych, informujące o wzroście ciśnienia na obudowę.

Urządzenie stanowi przymocowany do spodnika stojaka sygnalizator (2) wraz z głośnikiem i lampą oraz zwieracz (3) w postaci iglicy, przymocowany do rdzennika (4) stojaka.

W wyniku obniżenia się stropu ponad wielkość odstępu między zwieraczem (3) a sygnalizatorem (2), obwód sygnalizatora składający się z multiwibratora głośnika (12), żarówki (13) i źródła zasilania zostaje zamknięty, wydając sygnał akustyczny i świetlny. (1 zastrzeżenie)

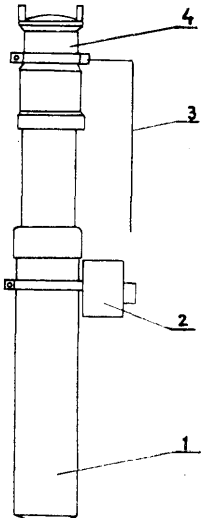

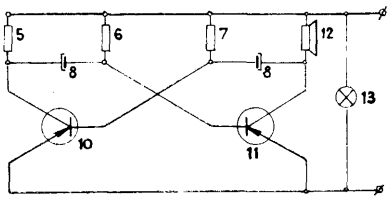

F15b; F15B P. 173040 26.07.1974

Zahnradfabrik Friedrichshafen Aktiengesellschaft, Friedrichshafen, Republika Federalna Niemiec.

Zawór sterujący

Wynalazek dotyczy zaworu sterującego do sterowania za pomocą ciśnienia hydraulicznego hydrostatycznymi urządzeniami sterującymi, który ma zastosowanie dla samochodów. W kadłubie zaworu według wynalazku jest umieszczony poosiowo przesuwalny tłok z dwoma kanałami sterującymi do regulacji ciśnienia i odpowiednimi pierścieniami sterującymi dla jednego położenia neutralnego i dwóch położeń roboczych. Istota wynalazku polega na tym, że dla każdego kierunku napędu zaworu sterującego na krawędziach sterujących (17 i 16; 18 i 15) tłoka zaworu są przewidziane dwa miejsca dławienia, z których pierwsze miejsce dławienia na zewnętrznej krawędzi sterującej (17 lub 18) kanału sterującego (10 lub 11) wykazuje stosunkowo duży przekrój poprzeczny dławienia, a drugie miejsce dławienia zaprojektowane na wewnętrznej krawędzi sterującej (16 lub 15) innego kanału sterującego (11 lub 10) stosunkowo mały przekrój poprzeczny dławienia. (6 zastrzeżeń)

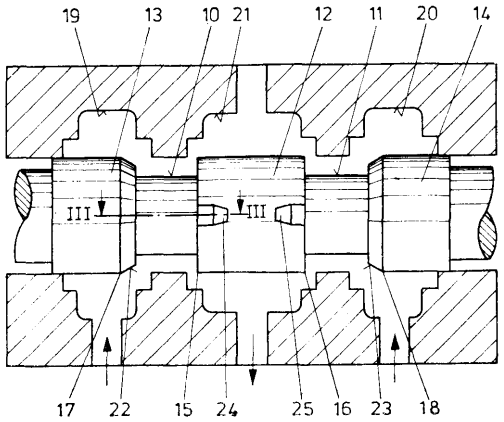

F02b; F02B **P. 173049** **26.07.1974**

Przedsiębiorstwo Projektowania i Modernizacji Przemysłu Automatyki i Aparatury Pomiarowej „Meral", Oddział w Katowicach, Katowice, Polska (Franciszek Schab).

Rotacyjny silnik spalinowy

Rotacyjny silnik spalinowy o nieruchomym kadłubie (2) i obrotowo osadzonej wewnątrz niego głowicy (1), zaopatrzonej w co najmniej jeden tłok (3), (4) dwustronnego działania, osadzony przesuwnie w komorze cylindrowej za pomocą cylindrycznego elementu tocznego (5.1), (5.2) zamocowanego mimośrodowo na czopie (6), przy czym energia mechaniczna może być odbierana zarówno z głowicy (1) jak i z czopa (6). Osie tłoków mogą się przecinać pod kątem 90° lub 60°, przy czym co najmniej jeden z tłoków (3) może być wykorzystywany do sprężania części lub całości powietrza potrzebnego do spalania.

(4 zastrzeżenia)

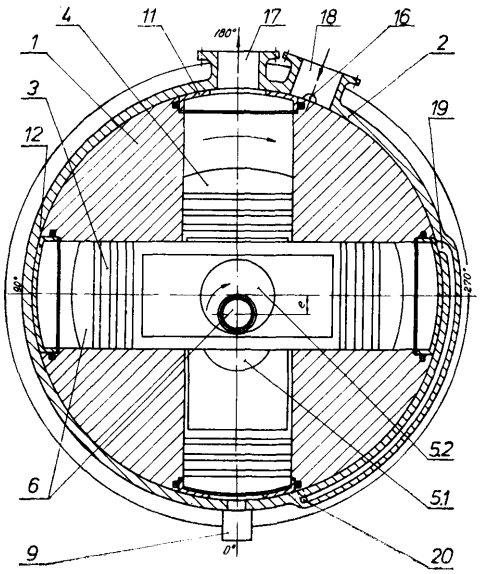

E21d; E21D **P. 173057** **26.07.1974**

Główny Instytut Górnictwa, Katowice, Polska (Mirosław Chrząszcz, Stanisław Łaboński, Jan **Harupa).**

Stojak hydrauliczny

Stojak hydrauliczny według wynalazku jest zaopatrzony w uchwyt (2,3) osadzony obrotowo na jego rdzenniku (8) lub spodniku (6) za pomocą pierścienia (4) z ustalającą śrubą. (1 zastrzeżenie)

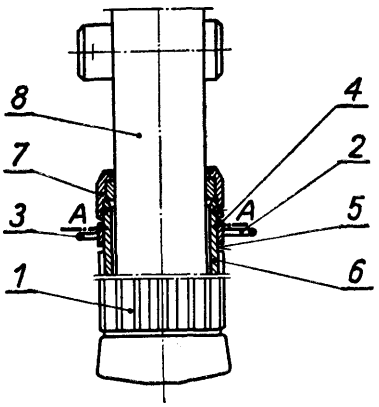

B24b; B24B **P. 173060** **26.07.1974**

Ośrodek Badawczo-Rozwojowy Łożysk Tocznych w Kielcach Oddział w Warszawie, Warszawa, Polska (Andrzej Higersberger).

Urządzenie do kompensacji zużycia narzędzia w mechanizmie suportu dosuwającego

Urządzenie według wynalazku, umożliwiające dosuw narzędzia ze zmienną szybkością na stałej drodze niezależnej od zużycia narzędzia, zwłaszcza w dogładzarkach, posiada dwa układy, pracujące niezależnie od siebie. Pierwszy układ główny posiada mechanizm dosuwający i wprawiający w roboczy ruch oscylacyjny narzędzie-osełkę (1), umieszczony jest w korpusie (4) na saniach głównych (11). Układ sterowania cylindra hydraulicznego (5) umożliwia początkowy szybki ruch sań (11) i końcowy wolny. Drugi układ - kompensacyjny umożliwia dosuw sań dodatkowych (10) w stronę dogładzanego przedmiotu-pierścienia (2) w miarę zużywania się osełki (1) w celu kompensacji zużycia. Dosuw sań dodatkowych **(10)** powoduje mechanizm zapadkowy, w którym zapadka (14) pokręca skokowo koło zapadkowe (13), będące jednocześnie nakrętką na śrubie pociągowej (12) sań dodatkowych (10). Mechanizm kompensacyjny jest uruchamiany impulsem mikrowyłącznika (8) naciskanym krzywką (6), gdy zużycie osełki przekroczy określoną wartość. (1 zastrzeżenie)

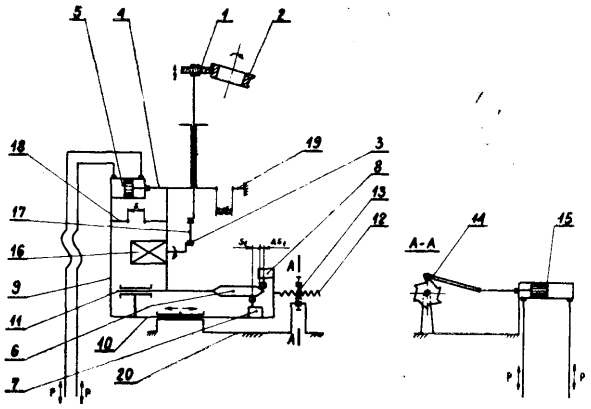

F24f; F24F **P. 173070** 25.07.1974

Stocznia im. Komuny Paryskiej, Gdynia, Polska (Edmund Piór, Jerzy Nahajowski).

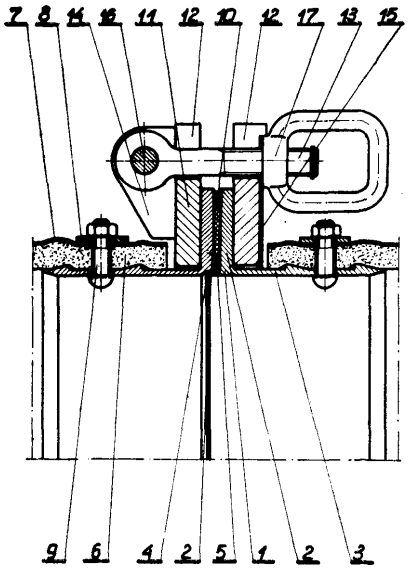

Złącze do elastycznych przewodów wentylacyjnych

Przedmiotem wynalazku jest złącze do elastycznych przewodów wentylacyjnych. Złącze wg wynalazku charakteryzuje się tym, że do zewnętrznych części (2) stopniowych tarcz (1) przylegają kołnierze (11), a na każdą z wewnętrznych części (3) tarczy (1) nasadzony jest wąż (6) zamocowany za pomocą obejmy (8) stykającej się z przewodem (7). Kołnierze (11) mają wycięcia (12) na osadzenie oczkowych śrub (13) zamocowanych wychylnie do jednego z kołnierzy (11).

(2 zastrzeżenia)

B01d; B01D **P. 173071** 25.07.1974

Spółdzielnia Pracy Chemików, Gdańsk, Polska (Janusz Bołtrukiewicz, Władysław Rapicki).

Ekstraktor przeciwprądowy dla układu ciecz - ciało stałe

Przedmiotem wynalazku jest ekstraktor przeciwprądowy dla układu ciecz - ciało stałe, składający się z pojemnika w kształcie cylindra lub stożka ściętego o zbieżności ścian 0 do 5° z pokrywą, w której znajduje się wlot fazy stałej oraz dławica wału obrotowego, zaś w górnej części bocznej ściany pojemnika usytuowany jest filtr ekstraktu oraz z pionowego transportera z wlotem rozpuszczalnika.

Ekstraktor według wynalazku charakteryzuje się tym, że pojemnik (1) zamknięty jest od dołu dnem (7) z wylotem (8) fazy stałej, połączonym z pionowym transporterem (9) i będącym równocześnie dopływem rozpuszczalnika wraz z usytuowanym nad nim dnem sitowym (11) z otworem (12), przesuniętym o kąt 180±90° w stosunku do wylotu (8) i zamykanym promieniowo zamocowaną zasuwą (17), którego górna część pokryta jest osadzonymi dachówkowo płytkami, które są współbieżne z obrotem wału (5), przy czym wewnątrz pojemnika (1), do obrotowego wału (5) zamocowane są łopatki (14), usytuowane skośnie pod kątem 1 do 10° względem pionu, tworzące fragmenty linii śrubowej, zaś nad dnem (7) pojemnika (1) oraz nad dnem sitowym (11), do wału (5) zamocowane są zgarniaki (13), przesunięte względem siebie o kąt większy niż kąt otworu (12), które wraz z dnem (7), dnem sitowym (11) oraz regulowaną zasuwą (17) tworzą śluzę dla fazy stałej o zmiennej wydajności.

(1 zastrzeżenie)

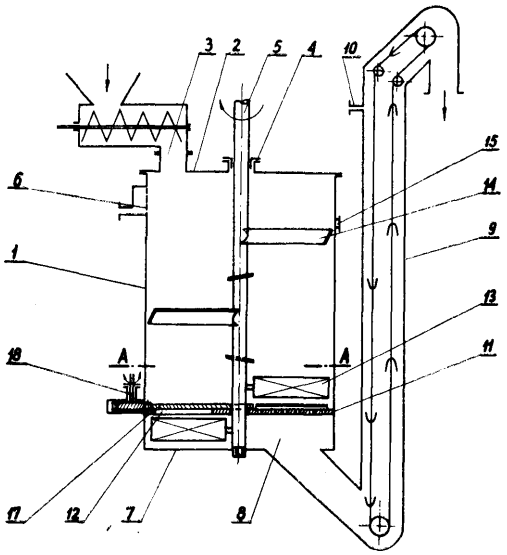

G01n; G01N **P. 173073** 26.07.1974

Szefostwo Służby Czołgowo-Samochodowej, Warszawa, Polska (Wacław Kołodziej, Krzysztof Kosiaty, Wiktor Chodkowski, Eligiusz Haładziński, Jerzy Powojski, Oskar Wolff, Włodzimierz Wilson, Józef Mościbrodzki).

Urządzenie do badania opon

Urządzenie według wynalazku ma poziomą platformę (1) osadzoną obrotowo, do której zamocowane są wychylnie ramiona (2 i 3). Do swobodnych końców ramion przymocowane są rozłącznie resorowane wózki (5) zawierające osadzone obrotowo w płaszczyźnie pionowej koła (7 i 8) z badanymi oponami, dociskane wymiennym balastem (6) do bieżni (9) usytuowanej współśrodkowo z osią platformy (1). Koło (7) napędzane jest poprzez przegubowy wał (10) silnikiem elektrycznym umieszczonym na platformie (1). Wzdłuż ramion (2 i 3) w płaszczyźnie pionowej umieszczone są rozłącznie płyty oporowe (13) symulujące opór aerodynamiczny toczącego się pojazdu. (4 zastrzeżenia)

A61b; A61B **P. 173095** **01.08.1974**

Fabryka Aparatury Rentgenowskiej i Urządzeń Medycznych, Warszawa, Polska (Jerzy Woźniak).

Urządzenie do przetwarzania wartości i częstotliwości zmian ciśnienia w aparacie oddechowym na sygnał alarmowy przy przekroczeniu założonych parametrów

Urządzenie według wynalazku ma połączony z układem oddechowym pacjenta manometr (1) zawierający element **(2)** wytwarzający impulsy w obrębie dolnego progu ciśnienia i element **(3)** wytwarzający impulsy w obrębie górnego progu ciśnienia oraz układ (5) opóźniający, układ (6) przetwarzania sygnału, układ (7) sterujący i układ (8) alarmowy z przetwornikiem (9) akustycznym i wskaźnikiem (10) optycznym zasilane układem **(11).** (2 zastrzeżenia)

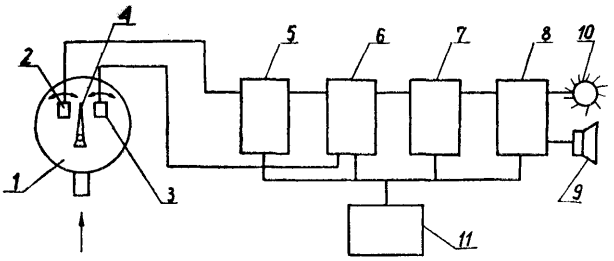

B66d; B66D **P. 173099** 29.07.1974

Budownictwo Urządzeń Gazowniczych „Gazobudowa", Zabrze, Polska (Alfons Jasiulek, Krystian Myrcik, Władysław Janik).

Zespół do układania i montażu gazociągów na bazie żurawia gąsienicowego TO-1224, T-1224 i T-1530

Przedmiotem patentu jest urządzenie zwłaszcza do układania i montażu gazociągów przeznaczone do pracy przy budowie dalekosiężnych rurociągów, szczególnie na terenach nie zabudowanych, oddalonych od sieci elektrycznej.

Urządzenie według wynalazku ma dźwig (1) zamontowany na ciągniku korzystnie gąsienicowym oraz co najmniej jedną spawalniczą prądnicę. Prądnice te otrzymują napęd z silnika napędowego ciągnika za pośrednictwem kłowego sprzęgła i pasowej przekładni (4), a ich uzwojenia wzbudzania zasilane są z prądnicy silnika napędowego. Urządzenie ma zamocowane do ramy (3) wysuwne ramię (5) służące jako nośnik spawalniczych przewodów. (2 zastrzeżenia)

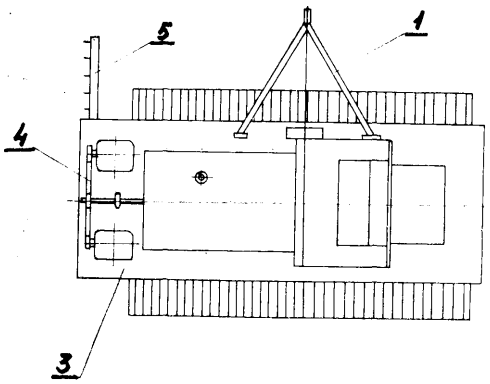

C07d; C07D P. 173130 30.07.1974

Zgłoszenie dodatkowe do zgłoszenia nr P. 162925

Instytut Przemysłu Organicznego, Warszawa, Polska (Konrad Sawicki, Maria Bielska, Ryszard Heinrich, Zofia Król, Antoni Górski).

Sposób wytwarzania estrów alkilowych kwasu **2-benzimidazolokarbaminowego**

Wynalazek dotyczy sposobu wytwarzania estrów alkilowych kwasu 2-benzimidazolokarbaminowego o długości łańcucha alkilowego od C do C_4, znajdujących zastosowanie w chemicznej ochronie roślin, opisanego w zgłoszeniu nr P. 162925.

Sposób według wynalazku polega na tym, że wyżej wymienione związki otrzymuje się z monoazotanu lub innej jednopodstawionej soli o-fenylenodwuaminy i soli wapniowej cyjanokarbaminianu alkilowego. Reakcję prowadzi się w roztworach wodnych w temperaturze 50—100° utrzymując odczyn kwaśny w granicach pH 2—5 za pomocą stałego dozowania kwasu mineralnego. Utworzoną w wyniku reakcji 2-/3-alkoksykarbonyloguanidyno/anilinę cyklizuje się w ciągu 0,5—2 godzin utrzymując stale wyżej podany odczyn środowiska reakcji. (2 zastrzeżenia)

F27d; F27D P. 173155 31.07.1974

Biuro Projektów Przemysłu Metali Nieżelaznych „Bipromet", Katowice, Polska (Albin Ruebenbauer, Stanisław Dziura, Jerzy Służałek, Antoni Żmudka).

Sposób załadunku pieców topielno-rafinacyjnych

Sposób według wynalazku, stosowany w hutnictwie metali, zwłaszcza metali nieżelaznych polega na zastosowaniu kontenerów, których konstrukcja jest przystosowana do łączenia ich z trzonem *(i)* nośnym samobieżnej maszyny wsadowej. Za pomocą tej maszyny

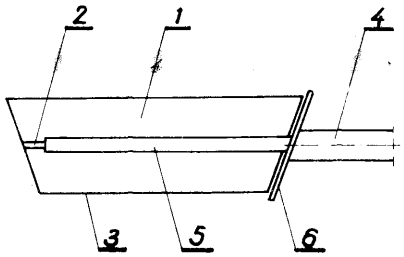

wprowadza się poszczególne kontenery z wsadem do pieca przez okno wsadowe, odwraca kontenery dnem do góry i po wysypaniu wsadu wprowadza się puste kontenery z pieca. Kontenery napełnia się wsadem w rejonie pieca, lub w miejscu pobierania wsadu i dowozi do rejonu pieca dowolnym środkiem transportowym. (1 zastrzeżenie)

F21s; F21S P. 173157 30.07.1974

Fabryka Aparatury Elektromedycznej „Famed-1", Łódź, Polska (Albin Kwiecień, Feliks Mierzejewski).

Oprawa oświetleniowa

Przedmiotem wynalazku jest oprawa oświetleniowa przeznaczona do oświetlenia powierzchni, wnętrz - -podłużnym elementem świecącym, zasilanym energią elektryczną, z możliwością regulacji ustawienia i wyboru miejsca oświetlenia.

Oprawa składa się z dwu ścian bocznych (1 i 2) połączonych sztywno rurką (4) i obudową (5), z odbłyśnika (6) ustalonego na obudowie (5) i przegubu (7) zamocowanego na rurce (4). Z przegubu (7) wychodzi rurka (21) - mocowana do sufitu, statywu, lub innego elementu podtrzymującego. Wyboru miejsca oświetlenia dokonuje się poprzez skręcanie oprawy na przegubie (7). (3 zastrzeżenia)

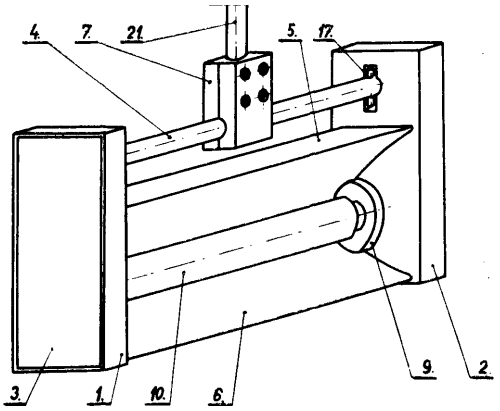

C22c; C22C P. 173159 30.07.1974

Huta Baildon, Katowice, Polska (Mieczysław Gałuszka, Edmund Kaliszewski, Remigiusz Woźniak).

Stal nierdzewna martenzytyczna

Stal nierdzewna martenzytyczna chromowo-niklowa wg wynalazku zawiera wagowo 0,10—025% C, 16-18% Cr, 2-4% Ni i 0,05—0,20% N_2, a pozostałe pierwiastki w ilości spotykanej normalnie w stali martenzytycznej chromowo-niklowej. (1 zastrzeżenie)

D06h; **D06H** P. 173267 T 05.08.1974

Centralne Laboratorium Jedwabniczo-Dekoracyjne, Łódź, Polska (Leszek Wagner, Wojciech Drobnik, Czesław Olczyk, Marek Jabłoński).

Urządzenie do wytwarzania w procesie ciągłym z taśm prostych i skośnie ciętych taśm dwustronnie podwiniętych

Urządzenie według wynalazku składa się z wału zasilającego (1), na którym jest nawinięty szereg taśm (2). Taśmy po wstępnym podgrzewaniu kształ-

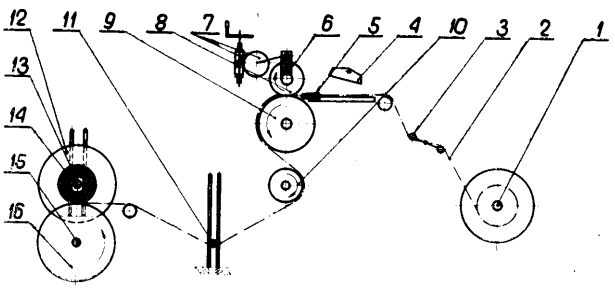

towane są w zwijaczach (5), po czym zagniatane między walcami (8 i 9), z których jeden jest ogrzewany. Po ukształtowaniu taśmy są nawijane na urządzeniu odbiorczym wyposażonym w kompensator (11).
(3 zastrzeżenia)

C07c; **C07C** P. 173305 T 07.08.1974

VEB Deutsches Hydrierwerk Rodleben, Rodleben, NRD (Gerhard Konetzke, Edgar König, Hans-Georg Braun, Rudolf Spörl).

Sposób wytwarzania **pierwszorzędowych** amin alifatycznych

Sposób wytwarzania metodą ciągłą nasyconych lub nienasyconych alifatycznych amin przez działanie mieszaniny wodoru i amoniaku w obecności katalizatora na nasycone lub nienasycone kwasy karboksylowe charakteryzuje się tym, że reakcję prowadzi się jednostopniowo w obecności katalizatora niklowego, ewentualnie zawierającego nośnik, albo katalizatora niklowego z dodatkiem miedzi i/lub cynku i/lub kadmu i/lub kobaltu i/lub chromu, albo w obecności katalizatora bezniklowego, składającego się z miedzi, cynku, kadmu, kobaltu i/lub chromu w temperaturze 200—350°C, korzystnie 230—280°C dla katalizatorów niklowych i 280—350°C dla katalizatorów bezniklowych, pod ciśnieniem 200—250 atn. i stosuje się wodór z domieszką 3—15%, korzystnie 4—10% obj. amoniaku.
(4 zastrzeżenia)

C07c; C07C **P. 173422** 12.08.1974

Pfizer Corporation, Colon, Panama.

Sposób wytwarzania **pochodnych propanoloaminy**

Sposób wytwarzania pochodnych propanoloaminy o ogólnym wzorze 1, w którym R^1 oznacza atom wodoru lub atom chlorowca albo niższą grupę alkilową, alkenylową, alkoksylową lub alkenyloksylową, R^3 oznacza atom wodoru lub atom chlorowca albo niższą grupę alkilową albo alkoksylową, R^2 oznacza polarny podstawnik zdolny do oddania elektronu, a pierścień benzenowy oznaczony symbolem A może być zastąpiony pierścieniem naftalenowym, polega na tym, że poddaje się reakcji N—podstawioną azyrydynę o wzorze 2, z podstawionym fenolem o wzorze 3, w których to wzorach R^1, A, R^2 i R^3 mają wyżej podane znaczenie.
(5 zastrzeżeń)

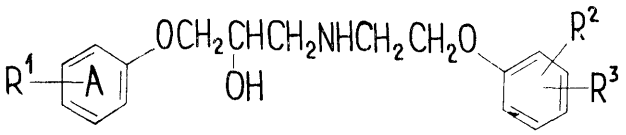

Wzór 1

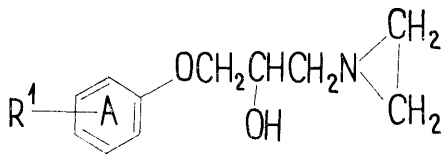

Wzór 2

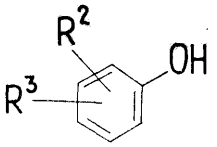

Wzór 3

H02p; H02P **P. 173548** **17.08.1974**

Pomorskie Zakłady Aparatury Elektrycznej „Ema Apator", Toruń, Polska (Jerzy Charzewski, Kazimierz Pfont, Władysław Idźkowski, Eugeniusz Christke, Marek Kamiński).

Układ tyrystorowy zwłaszcza do sterowania i regulacji prędkości obrotowej silników bocznikowych prądu stałego

Układ według wynalazku składa się z potencjometru **(P1)**, wzmacniacza uchybu prędkości obrotowej **(W1)**, wzmacniacza (W2) wzmacniającego sygnał prądu, wzmacniacza prądowego (W3), układu zapłonowego (UZ) oraz przekształtnika tyrystorowego (PT), do którego jest przyłączony silnik (M), czujnik prądu (CII) i dławik (Dt).
(1 zastrzeżenie)

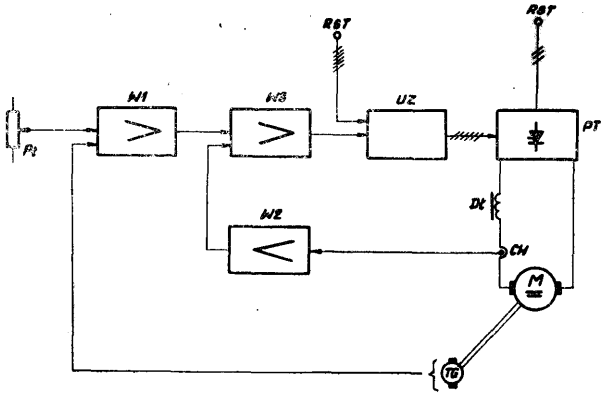

F27b; F27B **P. 173743** **29.08.1974**

Zrzeszenie Przemysłu Ciągnikowego „Ursus", Ursus k. Warszawy, Polska (Jan Ibron, Józef Kasprzak, Zdzisław Kwapiński, Zbigniew Przybyło).

Urządzenie do **spiekania wymienników ciepła, zwłaszcza chłodnic i nagrzewnic**

Urządzenie przeznaczone jest do spiekania wymienników ciepła w ruchu postępowym.

Urządzenie stanowi komora spiekania (1) zamknięta tunelem wejściowym (2), tunelem wyjściowym (3) i kanałem (4) obiegu gorącego powietrza, przy czym dolna krawędź (9) komory spiekania (1) znajduje się powyżej górnej krawędzi (10) tunelu wejściowego (2) i górnej krawędzi (11) tunelu wyjściowego (3). Ko-

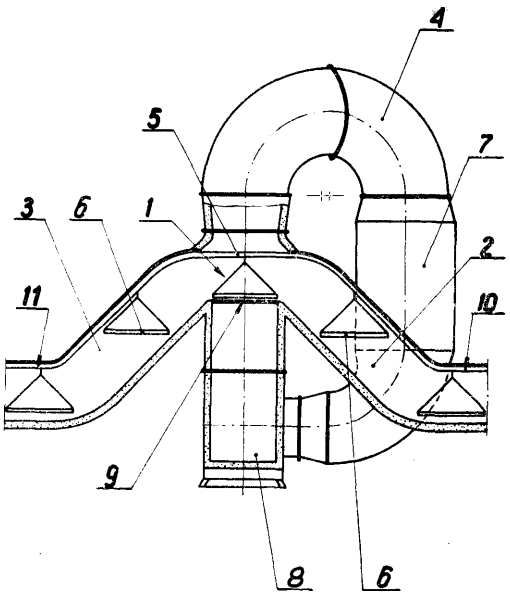

mora spiekania (1) jest dodatkowo uszczelniona od strony tunelu wejściowego (2) i tunelu wyjściowego (3) paletami (6) z wymiennikami ciepła.

Urządzenie według wynalazku ma zastosowanie głównie do spiekania chłodnic i nagrzewnic.

(2 zastrzeżenia)

B23k; B23K P. 173952 07.09.1974

Zakłady Urządzeń Chemicznych „Metalchem", Toruń, Polska (Roman Kwiatkowski, Kazimierz Puto, Andrzej Walężak, Andrzej Żużak, Jerzy Bieńkowski).

Urządzenie mocujące do automatycznego spawania

Urządzenie według wynalazku składa się z oporowego ramienia i dwóch dociskowych ramion (3) mocowanych do korpusu.

Na ramieniu są usytuowane dwa zespoły klinów (4 i 5), z których zespół klinów (4) jest umocowany na stałe do ramienia natomiast zespół klinów (5) z umieszczoną na nim podkładką (8) jest ruchomy i wprawiony w ruch za pomocą pociągowej śruby (6).

Wewnątrz dociskowych ramion (3) są dźwigniowo umocowane do wsporników (12) klawisze **(13)**, z których każdy jest wykonany z dwóch profilowych ramion połączonych łącznikami (14 i 15).

Klawisze są uruchamiane za pomocą elastycznych przewodów powietrznych (17) usytuowanych wzdłuż łączników (15).

Podkładka (8), do której są mocowane blachy (30) jest chłodzona wodą przepływającą kanałem.

Urządzenie według wynalazku ma zastosowanie zwłaszcza do mocowania elementów płaskich i zamkniętych w przekroju kołowym, kwadratowym itp. o grubości blachy 2—10 mm i długości do 2300 mm przy ich automatycznym spawaniu doczołowym.

(4 zastrzeżenia)

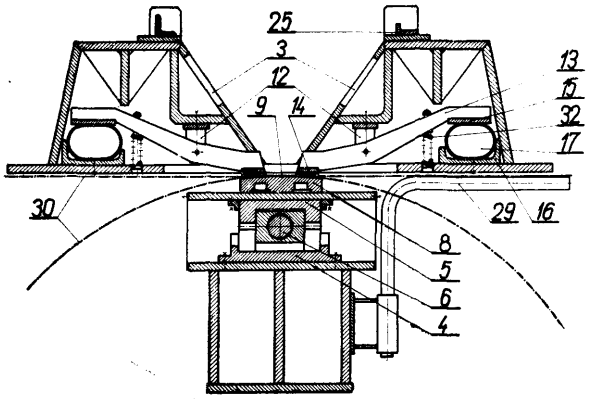

B60b; B60B P. 173972 T 09.09.1974

Jan Kłosiński, Marcinkowo k. Olsztyna, Polska (Jan Kłosiński).

Dywanik indywidualny

Przedmiotem wynalazku jest dywanik służący jako indywidualne wyposażenie samochodowych pojazdów

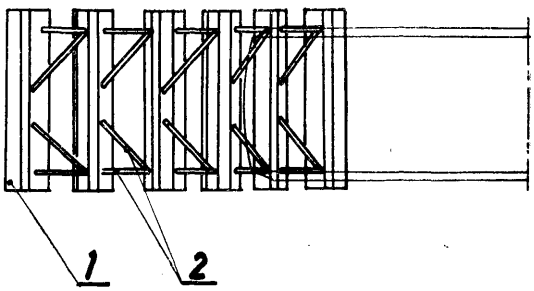

kołowych celem umożliwienia pokonywania ciężkiego terenu, jak piach, błoto, lód itp., tworząc po rozłożeniu pod kołami twardą nawierzchnię. Dywanik składa się z płyty nośnej (1), połączonej łącznikiem (2) zamocowanym na osi łączącej. (1 zastrzeżenie)

B60q; B60Q P. **174068** T 12.09.1974

Eligiusz Wajda, Brzeg, Polska (Eligiusz Wajda).

Urządzenie do kontroli sprawności instalacji oświetleniowej pojazdu samochodowego

Przedmiotem wynalazku jest urządzenie do ciągłej kontroli sprawności instalacji oświetleniowej samochodu, obejmującej wszystkie światła posiadane przez samochód.

Urządzenie według wynalazku składa się z obwodu magnetycznego (M) oraz z dwóch cewek (i L_2) wytwarzających przeciwnie skierowane pole magnetyczne (H i H_2). Cewki (L_1 i L_2) włączone są szeregowo do obwodu żarówek (Z i Z_2) pojazdu np. lewej i prawej żarówki światła „stop". Obwód magnetyczny (M) może stanowić kontaktron lub przekaźnik, który swoim zestykiem włączy urządzenie alarmowe np. dzwonek lub żarówkę w przypadku braku równowagi pól magnetycznych wytworzonych przez cewki (L i L_2) przy wystąpieniu uszkodzenia jednej z żarówek (Z_1) lub (Z_2). (1 zastrzeżenie)

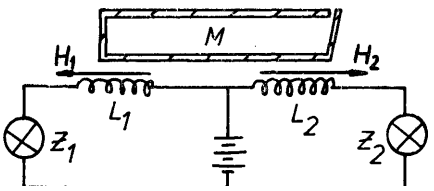

C07c; C07C P. 175081 24.10.1974

Pierwszeństwo: 25.10.1973 - Japonia (nr 1205 16/73)

Sumitomo Chemical Co. Ltd., Osaka, Japonia (Masara Nakao, Kikuo Sasajima, Isamu Maruyama, Shigenari Katayama, Hisao Yamamoto).

Sposób wytwarzania nowych pochodnych ienoksyetyloaminy

Przedmiotem wynalazku jest sposób wytwarzania nowych pochodnych fenoksyetyloaminy o wzorze 1, w którym R_1 i R_2 oznaczają atomy wodoru, atomy chlorowców, rodniki alkilowe o 1—4 atomach węgla lub rodniki alkoksylowe o 1—4 atomach węgla, R_3 oznacza atom wodoru lub rodnik alkilowy o 1—4 atomach węgla, R_4 i R_5 oznaczają atomy wodoru lub rodniki alkoksylowe, zaś R oznacza rodnik alkilowy lub rodnik aryloalkilowy, które są użytecznymi środkami osłabiającymi czynność ośrodkowego układu nerwowego i środkami obniżającymi ciśnienie. Po-

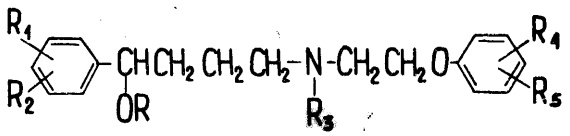

Wzór 1

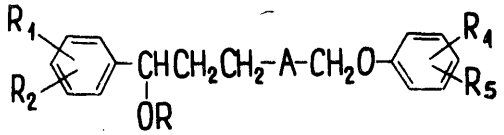

Wzór 2

chodne te otrzymuje się na drodze redukcji związków o wzorze 2, w którym R_1, R_2, R_4, R_5 i R mają wyżej podane znaczenia, zaś A oznacza grupę o wzorze $CO—NR_3—CH_2—$ lub $—CH_2—NR_3—CO—$, w którym R_3 ma wyżej podane znaczenie, przy użyciu czynnika redukującego. (14 zastrzeżeń)

B60r; B60R P. 175217 T 30.10.1974

Wojewódzkie Przedsiębiorstwo Komunikacyjne, Gdańsk, Polska (Piotr Chwieralski).

Urządzenie elektryczne do zabezpieczenia samochodu przed kradzieżą

Urządzenie według wynalazku charakteryzuje się tym, że stanowi go układ kontaktronów (2) sterowanych wkładką magnetyczną z zapisem w kodzie dwójkowym. Kontaktrony (2) wraz z przekaźnikami (P) tworzą obwód elektryczny włączony do układu elektrycznego istniejącego w pojeździe. (1 zastrzeżenie)

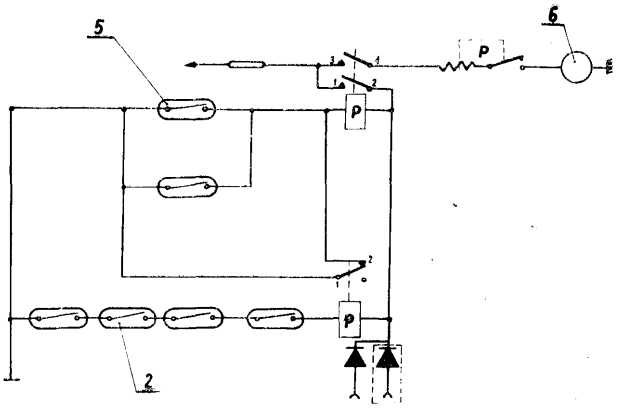

C07d; **C07D** P. 175464 09.11.1974

Pierwszeństwo: 10.11.1973 - RFN (nr P 23 56 258.5)

Hoechst Aktiengesellschaft, Frankfurt nad Menem, Republika Federalna Niemiec.

Sposób wytwarzania podstawionych triazyno-benzimidazoli

Przedmiotem wynalazku jest sposób wytwarzania pochodnych triazyno-benzimidazoli o wzorze 1, w którym R_1 oznacza ewentualnie rozgałęzioną grupę alkilową o 1—18 atomach węgla, ewentualnie rozgałęzioną grupę alkenylową o 3—18 atomach węgla, grupę cykloalkilową o 3—12 atomach węgla, która może być również podstawiona przez jedną lub kilka grup alkilowych o 1—4 atomach węgla albo przez grupę hydroksylową, rodnik trójcyklo-[5,2,1,$0^{2,6}$]-decylowy, grupę fenalkilową albo dwufenyloalkilową każdorazowo o 1—6 atomach węgla w rodniku alkilenowym, w których pierścienie fenylowe mogą być podstawione przez chlorowiec, $(C_1—C_4)$-alkil, $(C_1—C_4)$-alkoksy albo $(C_1—C_4)$-alkilotio, grupę fenylową albo naftylenową, która może być podstawiona przez $(C_1—C_4)$-alkil, chlorowiec, $(C_1—C_4)$-chlorowcoalkil, grupę hydroksylową, $(C_1—C_4)$-alkoksy, fenoksy albo $(C_1—C_4)$-alkilotio, grupę hydroksyalkilową, alkoksyalkilową, polialkoksyalkilową, alkilomerkaptoalkilową, dwualkilofosfinyloalkilową, furfurylową, morfolinoalkilową, pirolidynoalkilową, piperydynoalkilową albo karbalkoksyalkilową o 2—12 atomach węgla albo grupę dwualkiloaminoalkilową, albo 1', 1'-dwualkilo-podstawiony rodnik propin-2'-ylowy albo ewentualnie podstawiony fenyl, korzystnie $(C_1—C_4)$-alkil, w szczególności $(C_1—C_2)$-alkil, albo może oznaczać $(C_2—C_3)$-alkinylo-podstawiony rodnik C_5 - do C_8-cykloalkilowy, albo rodnik dwucykloheptylometylowy, egzo- albo endodwucykloheptylometylowy, dwucykloheptylowy albo trócyklo decenylowy, R_2 oznacza prostołańcuchową lub rozgałęzioną grupę alkilową o 1—6 atomach węgla, R_3 oznacza wodór albo chlorowiec, R_4 oznacza wodór albo chlorowiec albo grupę fenylotiolową, fenylosulfinylową, fenoksylową, etoksylową, metylową, cyjanową, nitrową, chinolinoksylową, N'-metylopiperazynową albo benzoilową, R_5 oznacza wodór albo chlorowiec, X oznacza tlen albo siarkę, z wyłączeniem takich związków, w których R_3, R_4 i R_5 oznaczają wodór, X oznacza tlen i R_2 oznacza metyl.

Sposób według wynalazku polega na tym, że benzimidazol o wzorze 5 poddaje się reakcji z aminą o wzorze $H_2N—R$ którym R_1 ma wyżej podane znaczenie i z formaldehydem. Nowe związki są środkami chemoterapeutycznymi i nadają się do zwalczania schorzeń pasożytniczych u ludzi i zwierząt. Szczególnie skuteczne są przeciwko nicieniom. (1 zastrzeżenie)

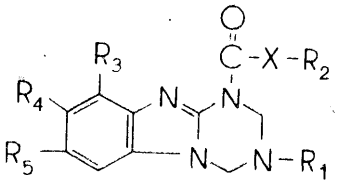

WZÓR 1

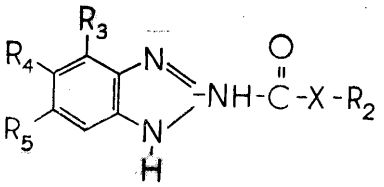

WZÓR 5

B66f; B66F **P. 176057 T** 29.11.1974

Grzegorz Bałkowski, Skarżysko-Kamienna, Polska (Grzegorz Bałkowski).

Zastosowanie jednego cylindra **do przechyłu masztu** unoszenia w wózkach widłowych typu **Rak** 2 usytuowanego w osi symetrii wózka, mocowanego za pomocą uchwytu do skrzyni biegów

Istota wynalazku polega na zastosowaniu cylindra hydraulicznego CHB-2-80 o średnicy tłoczyska 32—36 mm zamocowanego z jednej strony do masztu i z drugiej do korpusu skrzyni biegów za pomocą uchwytu, który jest częścią odlewu lub uchwytu przykręcanego śrubami do skrzyni biegów. (3 zastrzeżenia)

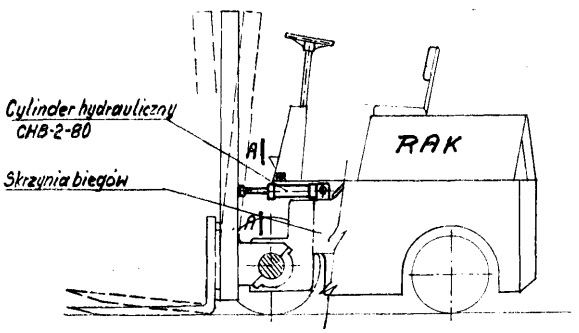

H03k; H03K **P. 176118 T** 02.12.1974

Centralne Zakłady Automatyzacji Hutnictwa, Katowice, Polska (Leszek Dec, Reinold Trzensioch, Zygmunt Hepek).

Ukła zabezpieczający scalony obwód dekodera sterującego lampą cyfrową przed przepięciem

Układ według wynalazku wyposażony jest w układ kombinacyjny (3) bramek logicznych, sprawdzający poprawność kodu sygnałów wejściowych A, B, C, D dekodera (1) i w sterujący klucz tranzystorowy (5) obciążony dzielnikiem oporowym (8,9), którego środek przyłączany jest do anody lampy cyfrowej (2), **a** drugi koniec do bieguna dodatniego zasilacza (7), wysokonapięciowego, przy czym punkt wspólny bazy klucza tranzystorowego (5) i wyjścia układu kombinacyjnego (3) bramek logicznych jest połączony poprzez opornik (6) z biegunem dodatnim zasilacza wysokonapięciowego (7). (1 zastrzeżenie)

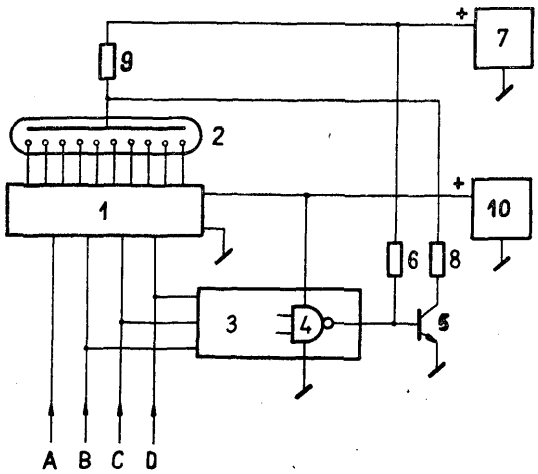

E02f; E02F **P. 176146 T** 03.12.1974

Fabryka Maszyn Budowlanych „FADROMA", Wrocław, Polska (Zenon Wysłouch, Andrzej Jakubowski, Sławomir Chełstowski).

Samobieżna ładowarka **hydrauliczna**

Hydrauliczna samobieżna jednonaczyniowa ładowarka wg wynalazku, na Kołowym podwoziu przegubowym, charakteryzuje się tym, że w położeniu największego skrętu, gdy osie kół jezdnych (5) i (6) tworzą kąt a, odległość R1 - skrajnego punktu łyżki (3) znajdującej się w położeniu transportowym od punktu przecięcia osi kół jezdnych (5) i (6) jest równa odległości R2 - skrajnego punktu koła zewnętrznego (6) tylnej osi od punktu przecięcia osi kół jezdnych (5) i (6) **i** wynosi

$$R_1 = R_2 = \frac{a + b\cos\alpha}{\sin\alpha} + \frac{B}{2}$$

gdzie (a) jest odległością osi kół przednich od przegubu (4),
(b) jest odległością osi kół tylnych od przegubu (4),-
(B) jest szerokością krawędzi tnącej łyżki (3).
(1 zastrzeżenie)

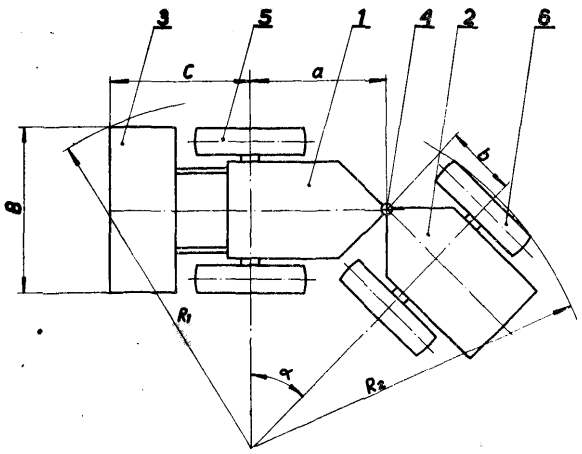

H04b; H04B **P. 176155 T** 03.12.1974

Zakłady Radiowe „Diora", Dzierżoniów, Polska (Adam Łukasik).

Eliminator

Eliminator według wynalazku przeznaczony jest do stosowania w radiofonicznych odbiornikach tranzystorowych do tłumienia częstotliwości pośredniej.

Eliminator posiada podzieloną kapacytancję, której jedna część (Cl) włączona jest między wejściowymi obwodami (OW), a rezonansowym obwodem (OR) natomiast pomiędzy nim, a pierwszym czynnym elementem półprzewodnikowym (T) radioodbiornika umieszczona jest druga część (C2) tej rozdzielonej kapacytancji. (1 zastrzeżenie)

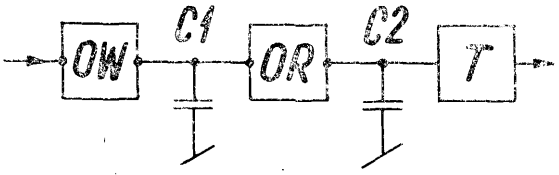

C06b; C06B **P. 176184 T** 04.12.1974

Wojskowa Akademia Techniczna im. Jarosława Dąbrowskiego, Warszawa, Polska (Tadeusz Bartczak, Bogdan Zygmunt).

Sposób **polepszania własności usypowych materiałów wybuchowych**

Sposób polepszania własności usypowych materiałów wybuchowych polega na wprowadzaniu do nich dodatku nitrofenolanów metali ciężkich, zwłaszcza ołowiu lub talu. Korzystny jest np. dodatek zasadowego dwunitrokrezolanu ołowiawego, p-nitrofenolanu talawego, dwunitroerezorcynianu ołowiawego.

Materiały wybuchowe o polepszonych własnościach usypowych nadają się zwłaszcza do grawitacyjnego dozowania podczas elaboracji ładunków o małych średnicach, rzędu kilku milimetrów. (1 zastrzeżenie)

C06b; C06B **P. 176185 T** 04.12.1974

Wojskowa Akademia Techniczna im. Jarosława Dąbrowskiego, Warszawa, Polska, (Tadeusz Bartczak, Bogdan Zygmunt).

Sposób **polepszenia własności usypowych materiałów wybuchowych**

Sposób polepszania własności usypowych materiałów wybuchowych polega na wprowadzeniu do materiału wybuchowego dodatku tlenków metali lub soli metali o strukturze pigmentów. Dodatek stosuje się w ilości 0,1—10% wagowych w stosunku do materiału wybuchowego.

Dzięki uzyskanej w ten sposób poprawie własności usypowych materiałów wybuchowych, można znacznie skrócić czas wykonywania ładunków, zwłaszcza o małych średnicach. Dobra usypowość tych materiałów ułatwia również ich transport jak też magazynowanie. (2 zastrzeżenia)

C21d; C21D P. 176194 T 05.12.1974

Politechnika Śląska im. Wincentego Pstrowskiego, Gliwice, Polska (Jan Adamczyk, Jerzy Barton, Eugeniusz Hajduczek).

Sposób obróbki cieplnej zamków bocznych przenośników zgrzebłowych ze stali konstrukcyjnych stopowych do ulepszania cieplnego

Sposób obróbki cieplnej według wynalazku polega na tym, że odkuwki matrycowe po ochłodzeniu z temperatury kucia odpuszcza się w temperaturze poniżej 700°C przez 0,5 do 2 godzin, wierci otwory, hartuje z zakresu temperatur 820 do 870°C z wygrzaniem przez 40 do 60 minut i oziębieniem w wodzie z następnym odpuszczaniem w zakresie 200 do 250°C przez 1 do 2 godzin. (1 zastrzeżenie)

E21c; E21C P. 176248 07.12.1974

Pierwszeństwo: 07.12.1973 - Szwecja (nr 7316553-2)

Atlas Copco Aktiebolag, Nacka, Szwecja:

Sposób i urządzenie do drążenia podziemnego przodka w formacji geologicznej

Sposób drążenia podziemnego przodka w formacji geologicznej polega na tym, że przodek po każdej rundzie wykonuje się z pochylonym przejściem względem spodu, zaś w następnej rundzie wykonuje się wrąb w powyższym przejściu w kierunku spodu, a przodek jest następnie stopniowo wybierany schodowo w kierunku wrębu cyklami aż do dojścia do stropu.

Urządzenie do drążenia przodka ma ramę główną (15), przymocowaną do niej ramę przechylną (20), środki napędowe do przechylania ramy (20) wokół osi (II) oraz szereg zestawów wiertniczo-odstrzałowych osadzonych na ramie (20). (21 zastrzeżeń)

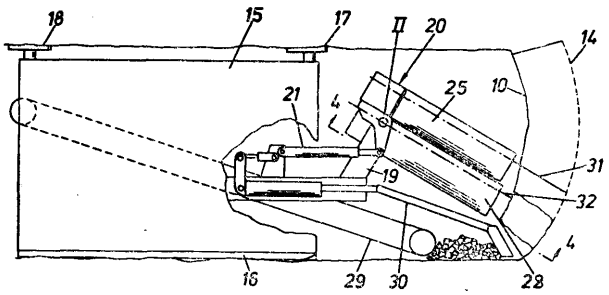

G01n; G01N P. 176304 T 09.12.1974

Ośrodek Badawczo-Rozwojowy Przemysłu Budowy Urządzeń Chemicznych „CEBEA", Kraków, Polska (Mieczysław Gralikowski, Andrzej Antoniuk, Tadeusz Głowacki, Marek Morawicki, Zbigniew Potempa).

Układ potencjostatu, zwłaszcza do ochrony anodowej

Przedmiotem wynalazku jest układ potencjostatu, w którym elektroda odniesienia (2) elektrody badanej (1) jest dołączona do wejścia wzmacniacza (5), którego wyjście poprzez regulowany rezystor (6) jest dołączone do wejścia wzmacniacza funkcyjnego (8) i bezpośrednio do miernika napięcia kontrolowanego (11). Do tego samego wejścia wzmacniacza funkcyjnego **(8)** dołączono poprzez rezystor (7) źródło napięcia odniesienia (10), a wyjście wzmacniacza funkcyjnego (8) połączone jest z wejściem wzmacniacza wyjściowego (9). Do wejścia wzmacniacza funkcyjnego (9) jest połączona przekątna mostka pomiarowego (4), w którego ramieniu znajduje się rezystor (13) stanowiący element zależny od parametrów elektrolitu, np. temperatury, oporności, stężenia itp. (2 zastrzeżenia)

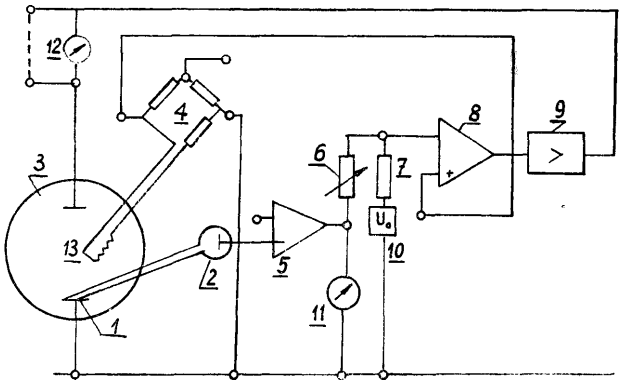

A611; A61L P. 176386 T 12.12.1974

Zakład Badawczy Konstrukcyjno-Technologiczny KZSSMiL, Kraków, Polska (Józef Pracuch, Krzysztof Krasiński, Eugeniusz Wolan, Ryszard Albin).

Urządzenie elektryczne do wyjaławiania przedmiotów w parze wodnej o ciśnieniu atmosferycznym

Urządzenie elektryczne do wyjaławiania przedmiotów w parze wodnej o ciśnieniu atmosferycznym i temperaturze 100°C stanowi zbiornik prostopadłościenny (1), w którym znajduje się układ generacji pary (6), układ załadowczy (7) oraz układ kontrolno-sterujący (8), przy czym układ generacji pary (6) składa się ze zbiornika wewnętrznego (9), grzałek elektrycznych (10), zespołu regulacji poziomu (11) wody oraz odprowadzenia pary (12), natomiast układ załadowczy (7) składa się z wyjmowalnych półek (13) oraz wyjmowalnych koszy **(14).**

Urządzenie znajduje zastosowanie w laboratoriach, stacjach sanitarno-epidemiologicznych i szpitalach. (1 zastrzeżenie)

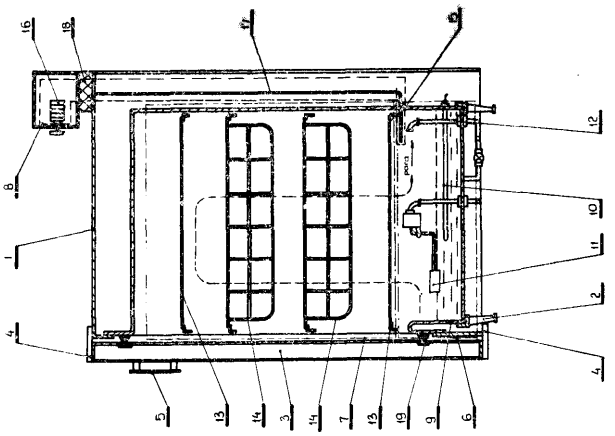

A01n; A01N **P. 176415** 13.12.1974

Pierwszeństwo: 14.12.1973 - Francja (nr 73 45627)
23.10.1974 - Francja (nr 74 40587)

PEPRO, Société pour le Développement et la Vente de Spécialités Chimiques, Lyon, Francja.

Środek grzybobójczy

Przedmiotem wynalazku są środki grzybobójcze oparte na jednoestrach kwasu fosfonowego, czyli fosfonianach i ich solach. Związki te niekiedy nazywa się także fosforynami jednoalkilowymi lub jednoarylowymi. (25 zastrzeżeń)

H03k; H03K **P.** 176430 T 13.12.1974

Politechnika Śląska, Gliwice, Polska (Karol Świerc).

Układ tyrystorowego generatora impulsów

Układ według wynalazku składa się z przetwornicy tranzystorowej (PT), diod **(D_1—D_4)**, tyrystora, kondensatora (Co) i cewki zapłonowej (Cz) oraz z cewki **(L)** włączonej pomiędzy tyrystor i diody **(D_1—D_4)**.

(1 zastrzeżenie)

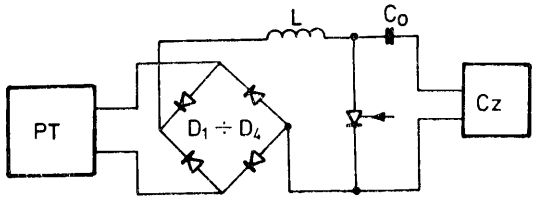

C21d; C21D **P.** 176433 T 13.12.1974

Zakłady Mechaniczne „Ponar-Tarnów", Tarnów, Polska (Tadeusz Wacht).

Urządzenie do awaryjnego spustu oleju hartowniczego i do osuszania tego oleju

Urządzenie według wynalazku charakteryzuje się tym, że zawiera próżniowy zbiornik (4), którego przestrzeń wewnętrzna u góry ma połączenie z atmosferą przez odcinający zawór (22) lub przez zwrotny zawór (23) i połączoną z tym zaworem próżniową pompę (24) napędzaną silnikiem (25), sterowanym przy pomocy regulatora (26) podciśnienia panującego w zbiorniku (4). U dołu zbiornika (4) jego przestrzeń wewnętrzna łączy się z jedną lub wielu wannami hartowniczymi, na przykład z wannami **(1,2,3)**, poprzez spustowe zawory (5,6,7), przy tych wannach i zbiorczy spustowy przewód (8) rozgałęziający się na trzy przewody **(9,10,** 11), z których jeden przewód (9) łączy się ze zbiornikiem (4) poprzez zwrotny zawór (12) i odcinający zawór (13), drugi przewód (10), współpracujący z przewodem (9) podczas spustu oleju, łączy się ze zbiornikiem (4) poprzez odcinający zawór (14), pompę (15) i odcinający zawór (16), a trzeci przewód (11) służący dla powrotu oleju do wanien (1,2,3), łączy się ze zbiornikiem (4) przez dodatkowy przewód (17), łączący zbiornik (4), poprzez zawór (18) z pompą (15) oraz przez odcinający zawór (19) umieszczony za pompą (15) w przewodzie (11). Wewnątrz' zbiornika (4) u dołu jest umieszczony grzejnik (27) i czujka (30) termostatu (29) umieszczonego na zewnątrz zbiornika (4).

(1 zastrzeżenie)

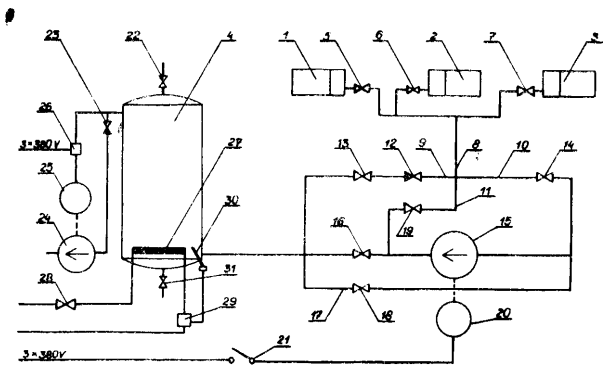

F16c; F16C **P.** 176543 T 14.12.1974

Okręgowa Dyrekcja Gospodarki Wodnej, Poznań, Polska (Franciszek Olszewski),

Zastosowanie łożyskowania tocznego w urządzeniach mechanicznych obiektów hydrotechnicznych

Łożyskowanie toczne według wynalazku ma dwa pierścienie uszczelniające (4,5) osadzone na osi (1), przy czym pierścień uszczelniający (5) jest wykonany z gumy i brązu. (4 zastrzeżenia)

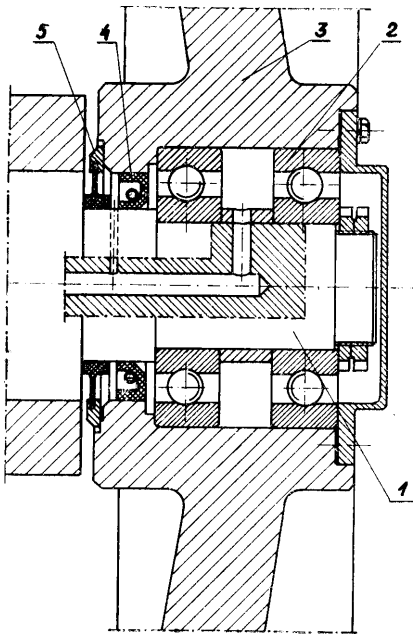

C07d; C07D P. 176683 20.12.1974

Pierwszeństwo: 21.12.1973 - Szwajcaria (nr 18030/73)

F. Hoffmann-La Roche u. Co.. AG, Bazylea, Szwajcaria.

Sposób wytwarzania związków heterocyklicznych

Podano sposoby wytwarzania nowych związków heterocyklicznych o wzorze ogólnym 1, w którym R oznacza grupę o wzorze 2 lub 3; R_1, R_2 i R_3 oznaczają atom wodoru i chlorowca, niższą grupę alkilową, niższą grupę alkoksylową, niższą grupę aryloalkoksylową, grupę arylooksylową, fenylową, nitrową, aminową, niższą grupę alkilotiolową, trójfluorometylową, hydroksylową, cyjanową, niższą grupę dwualkiloaminową, niższą grupę alkanoiloaminową, grupę karboksylową, niższą grupę alkoksykarbonylową, niższą grupę alkilosulfonylową, hydroksymetylową, niższą grupę alkanooksylową, amidową, niższą grupę alkanoilową, sulfamoilową, niższą grupę jedno-lub dwu-alkilosulfamylową, aminokarbonylooksylową, niższą grupę jedno- lub dwu- alkiloaminokarbonylooksylową, niższą grupę alkiloaminową, podstawioną niższą grupę alkilową lub dwie sąsiadujące ze sobą grupy metylenodwuoksylowe, etylenodwuoksylowe, lub butadien-1,3-ylenową-1,4, R_4 oznacza atom wodoru lub niższą grupę alkilową, R_5, R_6 i R_7 oznaczają atom wodoru, chlorowiec, niższą grupę alkilową, niższą grupę alkoksylową, hydroksylową lub benzylooksylową lub sąsiadujące ze sobą dwie grupy metylenodwuoksylowe lub etylenodwuoksylowe; X oznacza atom siarki, grupę SO lub SO_2, Y oznacza grupę alifatyczną zawierającą 2—8 atomów węgla, podstawioną w danym wypadku przez grupę hydroksylową, o łańcuchu prostym lub rozgałęzionym, zawierającym 2—4 atomów węgla; Z oznacza grupę alifatyczną zawierającą 1—8 atomów węgla, podstawioną w danym wypadku przez grupę hydroksylową, o łańcuchu prostym lub rozgałęzionym zawierającym 1—4 atomów węgla, m oznacza liczbę 0 lub 1, a η oznacza liczbę 2 lub 3. Otrzymane związki mają zastosowanie jako środki lecznicze w chorobie wieńcowej, (10 zastrzeżeń)

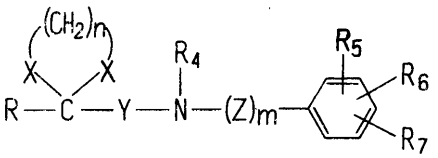

Wzór 1

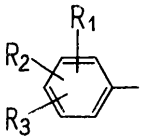

Wzór 2

Wzór 3

C07d; C07D P. **176890** T 27.12.1974

Pierwszeństwo: 27.12.1973 - Włochy (nr 32088 A(73)
08.02.1974 - Włochy (nr 20294 A(74)

Carlo Erba S.p.A., Mediolan - Włochy (Francesco Lauria, Vittorio Vecchietti. Raffaele Tommasini, Norina Passerini).

Sposób wytwarzania pochodnych benzopiranu

Podano sposoby wytwarzania pochodnych benzopiranu o wzorze ogólnym 1, w którym linia ciągła i przerywana oznacza wiązanie pojedyncze lub podwójne, jeden z podstawników R i R_3 oznacza grupę aminową, niepodstawioną albo jedno- lub dwualkiloaminową, albo grupę heterojednocykliczną, zawierającą ewentualnie drugi heteroatom, taki jak atom azotu, tlenu lub siarki, a drugi z podstawników oznacza atom wodoru lub niepodstawioną grupę aminową, grupę jedno- lub dwualkiloaminową, albo grupę heterojednocykliczną zdefiniowaną powyżej, R_2 i R_4 są takie same lub różne i oznaczają atom wodoru, atom chlorowca, grupę hydroksylową,, alkilową, alkoksylową lub trójfluorometylową, X oznacza grupę o wzorze >C = 0 lub grupę o wzorze 2, w którym R_5 i R_6 oznaczają atom wodoru lub grupę alkilową.

Otrzymane związki można stosować jako środki przeciwdepresyjne. (1 zastrzeżenie)

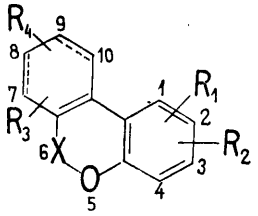

Wzór 1

G01h; G01H P. **176926** T 28.12.1974

Politechnika Śląska, Gliwice, Polska (Teodor Werbowski).

Akustyczno-optyczny sygnalizator przekroczenia dopuszczalnej amplitudy drgań łożysk

Sygnalizator według wynalazku ma dwa symetryczne obwody zawierające sejsmiczne czujniki drgań (Cl) i (C2) łożysk w pionowej i poziomej płaszczyźnie z tensometrycznymi przetwornikami łączonymi korzystnie w układ pełnego mostka. Każdy z czujników połączony jest ze wzmacniaczem różnicowym napięcia **(Wr_1)** lub **(Wr_2)** i poprzez wzmacniacz prądowy **(Wp_1)** lub **(Wp_2)** z odpowiednim detektorem amplitudy **(D_1)** lub **(D_2)**, który jest połączony ze wzmacniaczem sygnalizacyjnym (W_1) lub **(W_2)** i wspólnym dla obu obwodów generatorem (G) sygnalizacji akustycznej. Generator (G) zawiera sygnalizator w postaci głośnika, a wzmacniacze sygnalizacyjne **(W_1)** i **(W_2)** żarówki sygnalizacji świetlnej. Kompensacja pojemności mostków czujników jest dokonywana za pomocą przyłączanych do obwodów czujników generatorów wzorcujących (Gw_1) i **(Gw_2).** (1 zastrzeżenie)

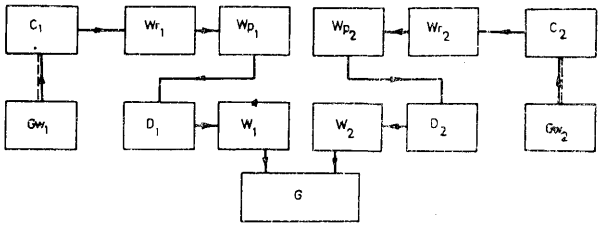

B60c B60C **P. 176960 T** 30.12.1974

Przedsiębiorstwo Techniczno-Handlowe „Unitech", Warszawa, Polska (Jerzy Tarnicki).

Urządzenie do pompowania ogumienia

Przedmiotem wynalazku jest urządzenie do pompowania ogumienia zwłaszcza kół pojazdów, podłączone do głowicy wielocylindrowego silnika spalinowego i wykorzystujące do napędu zmiany ciśnienia występujące w komorze sprężania silnika.

Urządzenie posiada obudowę (1), w której umieszczone są dwie komory (5) i (6) oddzielone od siebie elastyczną przeponą (4). Jedna z komór (6) połączona jest z komorą sprężania silnika, a druga pompująca komora (5) wyposażona jest w zawory (7) i (8) do zasysania i wypychania na zewnątrz powietrza. Za zaworem (8) wylotowym zamocowana jest końcówka (9) mocująca elastyczny przewód, do pompowania ogumienia. (2 zastrzeżenia)

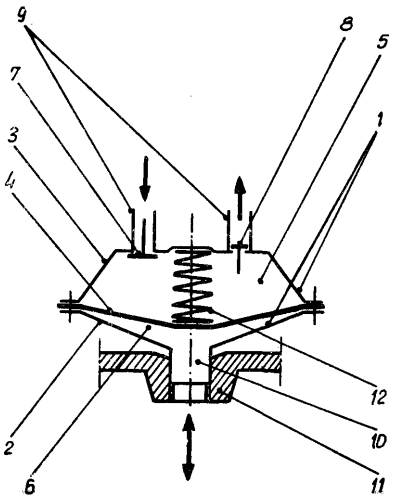

B60j; B60J P. 177018 T 31.12.1974

Instytut Mechaniki Precyzyjnej, Warszawa, Polska (Aleksy Kuszczak, Wiktor Marczyński, Zbigniew Rutkowski, Jerzy Zawadzki).

Pokrowiec z folii mrozoodpornej do pojazdów mechanicznych

Pokrowiec z folii mrozoodpornej do pojazdów mechanicznych, zwłaszcza samochodów osobowych, składa się z powłoki (1) wykonanej z folii mrozoodpornej, zbrojonej włóknem oraz z elementów mocujących w postaci zespołu cięgien przednich (2) i cięgien tylnych (3) oraz elastycznych uchwytów bocznych (4).

Cięgna przednie (2) są sztywne a cięgna tylne (3) elastyczne, przy czym oba zespoły cięgien mocujących zakończone są pętlami, przystosowanymi do nakładania ich na zderzaki samochodu, uchwyty boczne (4) zakończone są hakami mocowanymi w gniazdach podnośnika (5). (1 zastrzeżenie)

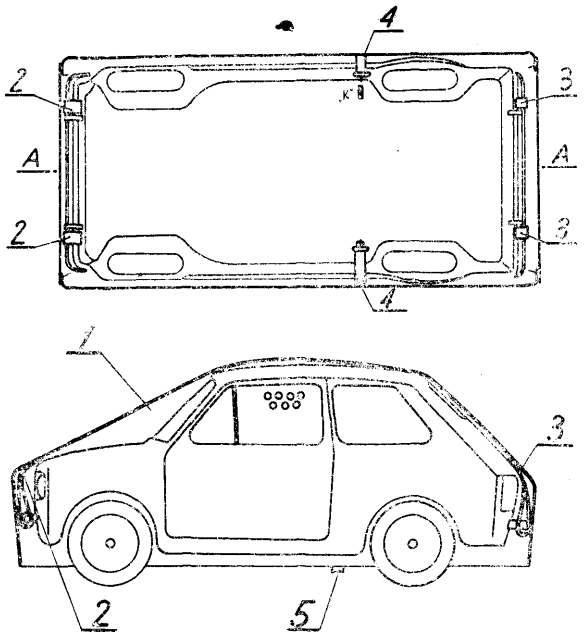

B60k; B60K **P. 177030 T** 31.12.1974

Akademia Górniczo-Hutnicza im. Stanisława Staszica, Kraków, Polska (Leszek Bonikowski).

Tłumik dźwięków towarzyszących wypływowi nic **ustalonego** strumienia gazu, zwłaszcza do układów wylotowych silników spalinowych

Przedmiotem wynalazku jest tłumik dźwięków towarzyszących wypływowi nie ustalonego strumienia gazu, zwłaszcza do układów wylotowych silników spalinowych utworzony z ustawionych szeregowo, stykających się płaszczyznami czołowymi jednakowych walcowych zespołów absorpcyjnych usytuowanych współosiowo. Tłumik posiada zespoły składające się z dwóch połączonych z sobą obrotowych brył (1) i (2), umieszczonych jedna w drugiej, centrycznie na wspólnej osi. Powierzchnie wewnętrzna bryły (1) i zewnętrzna bryły (2), tworzą przepływowy kanał (5), mający postać płaszcza sferoidalnego o krótkiej osi będącej jego osią obrotu. Kanał (5) ma po obu swych stronach zewnętrznych otwory, wykonane w czołowych ścianach bryły (1). Otwory te, w przylegających do siebie, czołowymi płaszczyznami, zewnętrznych bryłach (1), wzajemnie się osiowo przedłużają, tworząc cylindryczny kanał (11) łączący dwa sąsiednie płaszczowe kanały (5). (2 zastrzeżenia)

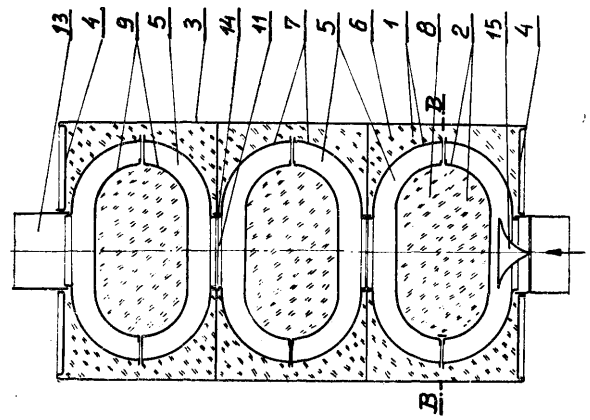

B61b; B61B P. 177118 02.01.1975

Pierwszeństwo: 03.01.1974 - RFN (nr P.24 00 127.2)

Becorit Grubenausbau GmbH, Recklinghausen, Republika Federalna Niemiec.

Podstawka krążka **prowadzącego** linę pociągową kolejki szynowej

Podstawka według wynalazku charakteryzuje się tym, że na szynie jezdnej (1) jest zamocowana konsola nośna (2), przebiegająca poprzecznie do kierunku jazdy i składająca się z dwóch profili w kształcie litery U.

Wnętrza tych profili służą do wzdłużnego prowadzenia suportu (3) z konstrukcją nośną krążków (4), na której są zawieszone krążki (5) do prowadzenia liny pociągowej. Konsola (2), służy za podstawę dla suportu (6), na którym jest ustawione urządzenie prowadzące (7) dla liny powracającej luzem. Konstrukcja (4) oraz urządzenie (7) są połączone z wystającymi przedłużeniami (8) lub (9) połączonymi z kolei przez siłownik napędowy (10), który w położeniu wsuniętym przy napędzie linowym na danym odcinku drogi ustawia tak suporty (3 i 6), że przylegają do szyny (1), czyli znajdują się we właściwym położeniu koniecznym do linowego napędu kolejki. Jeżeli ten sam odcinek drogi ma służyć do przejazdu lokomotywie, wówczas siłownik (10) jest w położeniu wysuniętym, a konstrukcja (4) i urządzenie (7) są przesunięte na zewnątrz tak, iż obok szyny jezdnej powstaje dość miejsca do przejazdu lokomotywy. (8 zastrzeżeń)

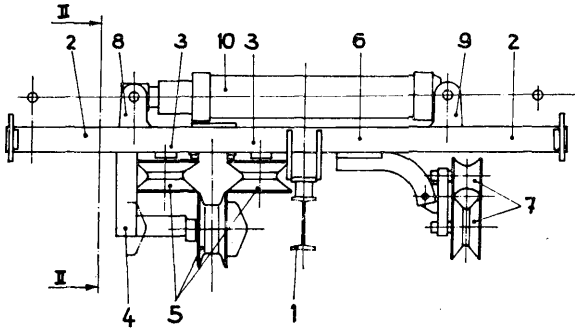

E02d; E02D P. 177138 T 03.01.1975

Ośrodek Badawczo-Rozwojowy Budownictwa Wodno-Inżynieryjnego „Hydrobudowa", Warszawa, Polska (Jerzy Czaplicki, Jan Chabiera, Wiesław Dembek, Edmund Rukszan, Marek Swieca).

Sposób zabezpieczania wykopów wąskoprzestrzennych w gruntach nieskalistych i urządzenie do stosowania **tego sposobu**

Sposób zabezpieczania ścian wykopów wąskoprzestrzennych w gruntach nieskalistych polega na tym, że obudowę z prefabrykowanych płyt zakłada się w miarę pogłębiania wykopu, przy czym płyty niższego poziomu wkładane są pomiędzy rozpory ułożonych i rozpartych płyt wyższego poziomu pod takim kątem nachylenia, że skrócenie ich długości w planie jest większe od odległości rozpór płyt wyższego poziomu.

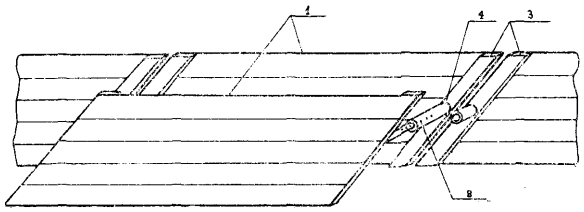

Urządzenie do stosowania sposobu wg wynalazku charakteryzuje się tym, że stanowią je dwie płyty (1) stalowe lub drewniane, o skośnych krótszych bokach równoległoboku, połączone ze sobą w sposób rozłączny za pomocą dwóch lub więcej rozpór (2). Rozpory połączone są z płytami za pomocą przegubów (4).
(2 zastrzeżenia)

G01n; G01N P. 177142 T 04.01.1975

Akademia Medyczna, Poznań, Polska (Jolanta Chądzyńska, Józef Janecki).

Konduktometr do mierzenia elektrycznej przewodności właściwej tkanek miękkich

Konduktometr do mierzenia elektrycznej przewodności właściwej tkanek miękkich na żywym organizmie, zwłaszcza dla potrzeb medycyny, ma zacisk (b) do podłączenia elektrody wkłuwanej częściowo izolowanej i zaciski (a,c) do podłączania płaskich elektrod przykładanych z zewnątrz, generator częstotliwości akustycznej (ρ) o dużej oporności wewnętrznej którego wejście jest połączone z zaciskami (a,b) poprzez opornik nastawny (d), przy czym na wyjściu generatora znajdują się dwie diody Zenera (e) połączone przeciwsobnie.

Ponadto konduktometr jest wyposażony we wzmacniacz (r) tranzystorowy z przełącznikiem (f) zakresów pomiaru i potencjometrami (q i h) do regulacji wzmocnienia. Na wyjściu wzmacniacz ma transformator (n) z prostownikiem (o) w układzie podwajacza napięcia oraz mikroamperomierz wyskalowany w odpowiednich jednostkach przewodności właściwej.

Konduktometr jest zasilany z baterii suchej o napięciu 12 V. (1 zastrzeżenie)

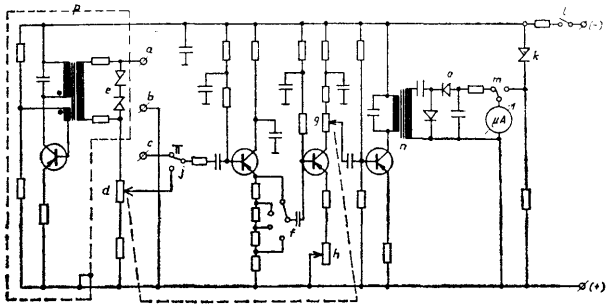

A47j; A47J **P.177146 T** 04.01.1975

Wojewódzkie Przedsiębiorstwo Przemysłu Gastronomicznego, Katowice, Polska (Józef Koczy, Eugeniusz Ledwoń).

Maszynka do tarcia ziemniaków

Przedmiotem wynalazku jest maszynka do tarcia jarzyn, zwłaszcza ziemniaków za pomocą wirującego wałka, wyposażonego w uzębione taśmy stalowe.

Maszynka według wynalazku ma obudowę (1) wykonaną z nierdzewnej blachy stalowej, w której jest poziomo ułożyskowana oś (2) z zaklinowanym wałkiem (3) wyposażonym na obwodzie w uzębione taśmy (4) osadzone w głębokich rowkach promieniowo naciętych w wałku na całej jego długości, przy czym górne narożniki taśm są ścięte ukośnie, odpowiednio do stożkowych wgłębień tarcz (6), za pomocą których są dociskane do rowków w wałku, natomiast tarcze przesuwają się swobodnie na osi (2) a ich położenie regulują nakrętki (7).

Nad uzębionym wałkiem maszynki znajduje się komora wsypowa (8) dla ziemniaków i jarzyn, którą zamyka od góry pokrywa przeznaczona jednocześnie do dociskania surowca do wałka podczas pracy maszynki. Poniżej wałka (3) usytuowana jest gardziel (10), przez którą odprowadza się miazgę z utartych jarzyn. (3 zastrzeżenia)

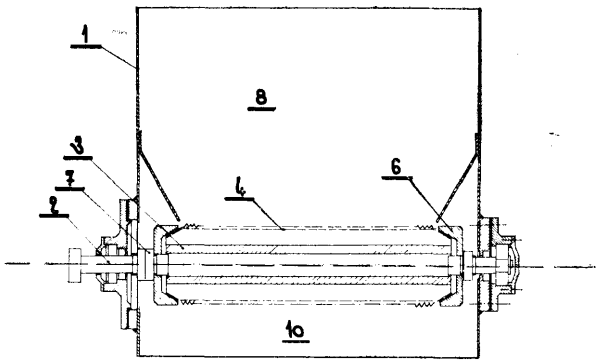

B21d; B21D P. 177174 T 06.01.1975

VEB Rohleistungsbau Finow Betrieb des VEB Kombinat Rohrleitungen und Isolierungen, Eberswalde-Finow, Niemiecka Republika Demokratyczna (Helmut Drosihn, Wilhelm Hans Eberhard, Rüdrich Hansjürgen).

Sposób ustalania kąta zgięcia podczas gięcia materiałów profilowych i urządzenie do stosowania tego sposobu

Przedmiotem wynalazku jest sposób ustalania kąta ugięcia podczas gięcia materiałów profilowych i urządzenie do stosowania tego sposobu na giętarce mechanicznej na zimno lub innym urządzeniu do gięcia.

Sposób ustalania kąta ugięcia podczas gięcia materiałów profilowych polega na tym, że element zginany (4) jest odprężany jednostronnie a ze względu na sprężynowania ramienia profilu różnica kąta zgięcia do naprężonego kolanka jest ustalana bez dotykania za pomocą lunetowego celownika (10). Pomiar sprężynowania następuje sposobem mechanicznym. Urządzenia do przekazywania wartości pomiaru są połączone bezpośrednio lub pośrednio z giętarką mechaniczną gięcia na zimno (1) względnie z urządzeniem do gięcia i elementem zginanym (4). W urządzeniu do gięcia na elemencie zginanym (4) umieszczony jest znak celownika (8) a naprzeciw niego celownik lunetowy (10). (4 zastrzeżenia)

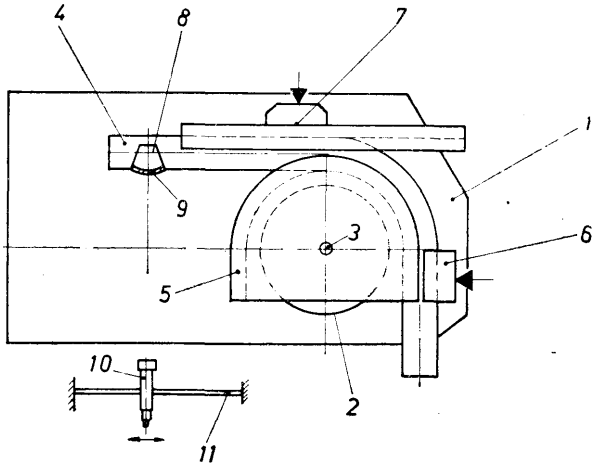

E21d; E21D **P. 177214 T** 27.12.1974

Kombinat Górniczo-Hutniczy Miedzi Zakłady Badawcze i Projektowe Miedzi „Cuprum", Wrocław, Polska (Roman Ogrodniczak, Stefan Kulczak).

Obudowa kopalniana przystosowana do przewożenia nośnikiem

Obudowa według wynalazku, złożona z zestawów zbudowanych ze stojaków hydraulicznych zespolonych ze sobą mechanizmami i posiadających od spodu spą-

gnice od góry stropnice, charakteryzuje się tym, że zestaw (1) obudowy ma elementy wsporcze w postaci czopów (3) drążków i/lub cięgieł połączonych ze stojakami (4) oraz dwa wysięgniki (5) obejmujące zestaw (1) od zewnątrz. (1 zastrzeżenie)

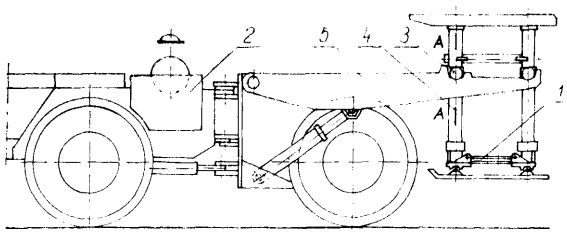

F014d; F04D **P. 177220 T** 28.12.1974

Zakłady Pomiarowo-Badawcze Energetyki „Energopomiar", Gliwice, Polska (Henryk Jadamus).

Łopatka wirnika wentylatora promieniowego o zwiększonej wytrzymałości na krawędzi wlotowej i krawędzi spływu

Przedmiotem wynalazku jest łopatka profilowana wirnika wentylatora promieniowego dla dużych prędkości obwodowych, przekraczających 100 m/s. Łopatka według wynalazku wykonana z dwóch wygiętych płatów blachy (1) i (2) przymocowana do płaskiej tarczy nośnej i do tarczy nakrywającej o kącie nachylenia większym od α gr, charakteryzuje się tym, że krawędź wlotowa wzmocniona jest co najmniej jednym żebrem (6) od „noska" (3) do pierwszego żebra poprzecznego (4) sztywno połączonym z profilem łopatki, natomiast krawędź wylotowa wzmocniona jest co najmniej jednym żebrem wzdłużnym (5), od krawędzi spływu do ostatniego żebra poprzecznego (4), sztywno połączonym z profilem łopatki.

(2 zastrzeżenia)

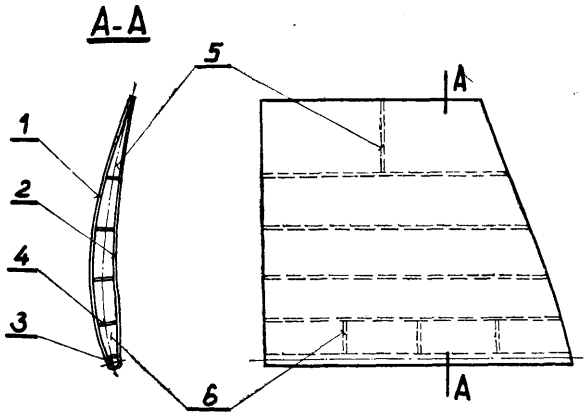

B01j: B01J **P. 177224 T** 07.01.1975

Lubuskie Zakłady Termotechniczne „Elterma", Świebodzin, Polska (Józef Olejnik).

Urządzenie do wytwarzania atmosfery ochronnej ze zdysocjowanego amoniaku

Urządzenie według wynalazku składa się z zespołu butli (1) łącznika ciśnieniowego (2), zaworu odcinającego (3) i retorty (6) pieca dysocjatora (7) oraz pompy dozującej nurnikowej (4). Pompa dozująca (4) przeznaczona jest do bardzo dokładnego dozowania cieczy z regulowaną wydajnością. Na wejściu do retorty (6) pieca dysocjatora (7) zainstalowana jest kryza (5) w celu stabilizacji przepływu ciekłego amoniaku. Na wyjściu retorty (6) pieca (7) umieszczona jest chłodnica powietrzna (10) przez którą zdysocjowany amoniak przechodzi do odbiorcy np. pieca.

Urządzenie to ma zastosowanie w procesach obróbki cieplnej i cieplno-chemicznej. (1 zastrzeżenie)

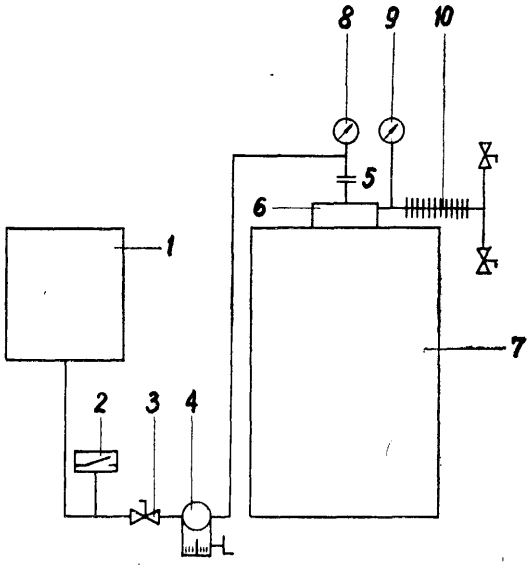

B22d; B22I) **P. 177308 T** 13.01.1975

Biuro Projektów Przemysłu Hutniczego „Biprohut", Gliwice, Polska (Wiesław Całka, Czesław Jakubek, Irena Szewioła).

Uchwyt do mocowania kokili w korpusie maszyny do odśrodkowego odlewania rur żeliwnych

Uchwyt, do mocowania kokili (12) w korpusie (2) maszyny do odśrodkowego odlewania rur żeliwnych, składa się z pasowanej pokrywy (1) osadzonej na stałe w korpusie (2) oraz z pasowanej tarczy (3) z rękojeścią i osadzonej obrotowo na pokrywie (1). Do pokrywy (1) przykręcone są korzystnie trzy pasowane śruby z nakrętką (17), a na pasowanej części tych śrub są osadzone wahliwice korzystnie trzy ramiona przytrzymywane w kierunku osiowym, dociskowymi płytkami. Obrotowa tarcza (3), od wewnątrz posiada dla ruchu wahania ramion, zabieraki i powierzchnie klinujące. Każde z ramion posiada powierzchnie przylegające odpowiednio do zewnętrznego profilu kokili (12). (1 zastrzeżenie)

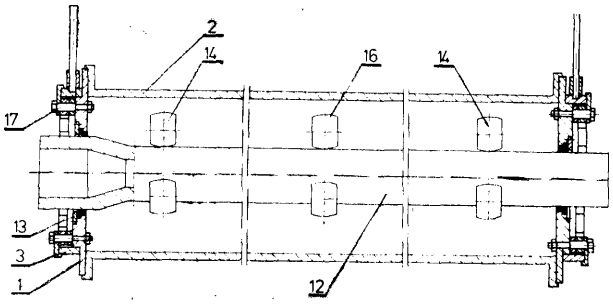

H03k; H03K **P. 177316 T** 13.01.1975

Instytut Organizacji i Kierowania Polskiej Akademii Nauk i Ministerstwa Nauki Szkolnictwa Wyższego i Techniki, Warszawa Polska (Danuta Gajkowicz-Dędys).

Multiwibrator jednostabilny z samoistnym oraz wyzwalanym przejściem ze stanu niestabilnego do stanu stabilnego

Multwibrator według wynalazku znajduje zastosowanie zwłaszcza do pomiarów parametrów dynamicznych przebiegów impulsowych. Multiwibrator ten ma dwa wejścia (Wa, We) i jedno wyjście (Wy),

Multiwibrator zawiera jeden kanał podwójny (KG) oraz m kanałów pojedynczych (KP_1... **KPm),** których liczba zależy od maksymalnej częstotliwości fg badanego przebiegu impulsowego oraz od nominalnego czasu trwania stanu niestabilnego ł. (5 zastrzeżeń)

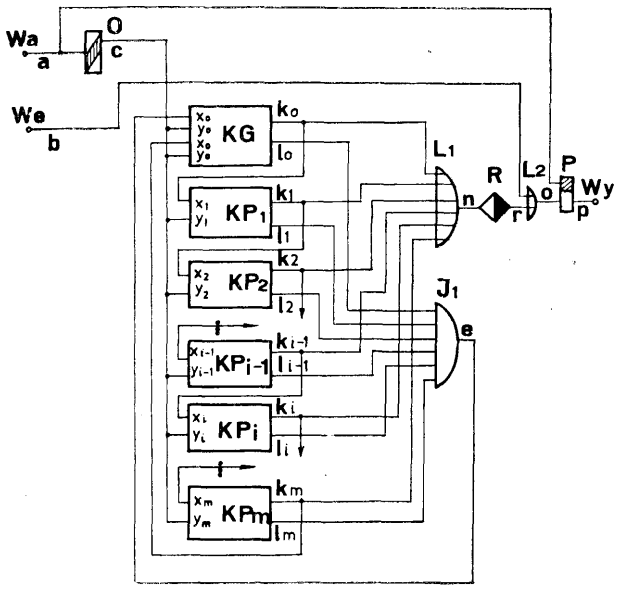

C01c; **C01C** P. 177325 T 14.01.1975

Zakłady Azotowe „Włocławek", Włocławek, Polska (Maria Wrzesińska, Elżbieta Stadnicka).

Sposób wytwarzania azotanu **amonowego** nic zbrylającego się

Sposób wytwarzania nie zbrylającego się azotanu amonowego z dodatkiem siarczanu amonu polega na tym, że dobiera się taki stosunek kwasu siarkowego i amoniaku w stopie saletry przed procesem granulacji, aby pH produktu zawierało się w granicach 3,8 do 4,3. (1 zastrzeżenie)

C23f; **C23F** P. 177337 T 14.01.1975

Pierwszeństwo: 17.01.1974 - RFN (nr P 24 02 051.7)

Metallgesellschaft AG, Frankfurt n.Menem, Republika Federalna Niemiec (Josef Rothkegel, Wolfgang Wuttke, Norbert Iffland).

Sposób fosforanowania metali

Sposób fosforanowania metali, w szczególności żelaza i stali przy zastosowaniu wodnego, kwaśnego roztworu fosforanów, sporządzonego na podstawie fosforanu cynku z dodatkiem nadtlenku wodoru jako przyspieszacza procesu utleniania, charakteryzuje się tym, że w celu utrzymania stałego stosunku zawartości wolnego P_2O_5 do całkowitej zawartości P_2O_5, do kąpieli fosforanującej dodaje się wodnego roztworu fosforanu metali alkalicznych i/lub fosforanu amonowego w zakresie pH 6,5—10, przy czym korzystnie stosuje się kąpiel fosforanującą o temp. 20—75°C, która zawiera 0,5—10g/l cynku, 4-20 g/l P_2O_5 i 0,03—0,15 g/l H_2O_2, a stosunek zawartości wolnego P_2O_5 do całkowitej zawartości P_2O_5 mieści się w zakresie 0,01—0,15. (5 zastrzeżeń)

F23k; F23K P.177424 T 18.01.1975

Ośrodek Badawczo-Rozwojowy Kotłów i Urządzeń Energetycznych, Tarnowskie Góry, Polska (Wiesław Naglik, Jerzy Kopydłowski).

Narzutnik węgla

Narzutnik węgla dla palenisk narzutowych kotłów posiada korpus (1) o pojedynczej ściance, w którym znajduje się wirnik (2) z zamocowanymi do niego łopatkami (3). Wirnik (2) zamocowany jest na wale (10) osadzonym w łożyskach (4) zamontowanych w obudowach (5). Korpus (1) zamykany jest pokrywą (6), która u dołu zamocowana jest za pomocą współpracujących krawędzi korpusu (1) i pokrywy (6), a od góry ustalona jest za pomocą klinów (7) wchodzących w otwory wykonane w nadlewach (8) korpusu (1). Wypchnięcie klinów (7) ułatwiają występy (9) wykonane w górnej części pokrywy (6), poniżej nadlewów (8). Obudowy (5) łożysk (4) zamocowane są niezależnie i odsunięte od korpusu (1) na pewną odległość. (2 zastrzeżenia)

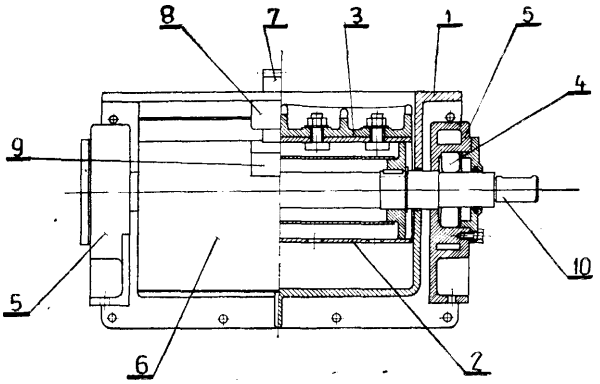

H01q; H01Q P. 177428 T 20.01.1975

Zakłady Elektroniczne im. F. Zubrzyckiego, Warszawa, Polska (Jerzy Kaniewski).

Szerokopasmowa antena półfalowa dla radiotelefonów ultrakrótkofalowych

Antena według wynalazku posiada jako element sprzęgający pręt anteny z układem dopasowującym pojemność lub indukcyjność. Pojemność sprzęgająca utworzona jest przez elektrodę (2), stanowiącą zakończenie pręta antenowego (1) oraz przez talerzyk obrotowy (7) służący jednocześnie do regulacji pojemności. (2 zastrzeżenia)

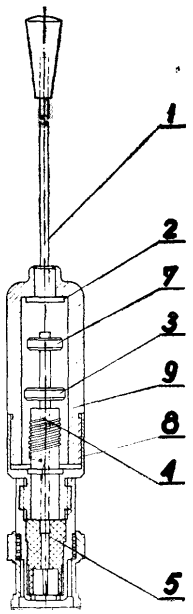

F24f; F24F P. 177454 21.01.1975

Pierwszeństwo: 21.01.1974 - Szwecja (nr 7400735-2)

AB Serbol 139, Sztokholm, Szwecja.

Urządzenie klimatyzacyjne

Urządzenie klimatyzacyjne posiada obudowę (1) zaopatrzoną na obu końcach w złączki (5, 6) i w wentylator (8). W obudowie (1) znajduje się wkład (2) w postaci falistych płyt metalowych (3) tworzących między sobą kanały dla strumienia powietrza. Urządzenie posiada również elementy sterujące (10, 11, 12, 13) dla regulacji kierunku obrotów silnika wentylatora (8). (4 zastrzeżenia)

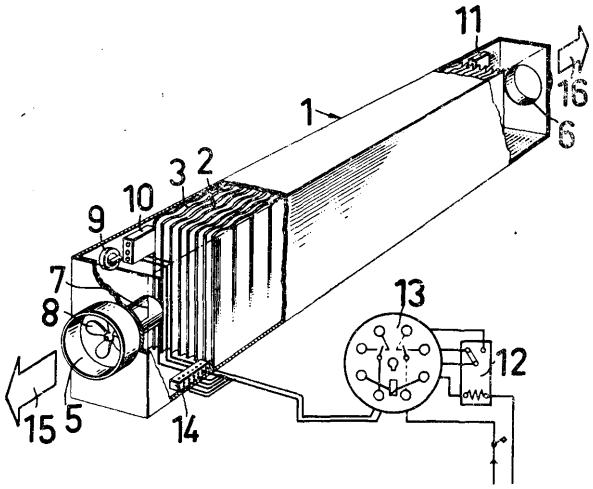

C02d; C02D P. 177457 21.01.1975

Pierwszeństwo: 23.01.1974 - Austria (nr A 536/74)

Alfa-Laval Aktiebolag, Tumba, Szwecja.

Urządzenie doprowadzające gaz do cieczy, zwłaszcza do roztworów wodnych

Urządzenie doprowadzające gaz do cieczy i zwłaszcza do roztworów wodnych, posiadające drążony wałek do dostarczania gazu do cieczy, zakończony śrubą napędową, zanurzoną w cieczy, charakteryzuje się tym, że śruba napędowa (P) zaopatrzona jest w przynajmniej jedno skrzydełko uformowane wzdłuż linii śrubowej, przynajmniej na części swej długości, która tworzy kąt ostry z osią wzdłużną drążonego wałka, patrząc od strony swobodnego końca wałka i które to skrzydełko rozciąga się przynajmniej na dwóch trzecich obwodu drążonego wałka. (14 zastrzeżeń)

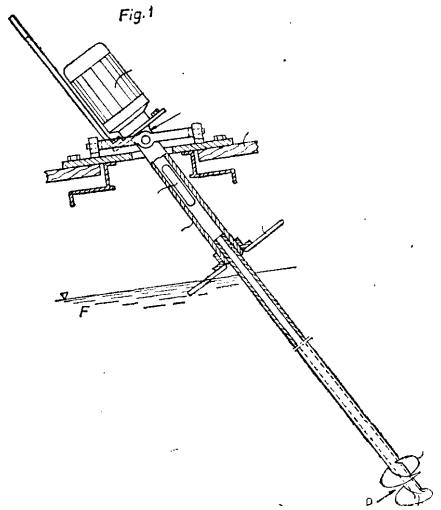

B 6 Or; B60R P. 177490 22.01.1975

Pierwszeństwo: 22.01.1974 - RFN (nr P. 24.02.921.8)

Artur Föhl, Haubersbronn, Republika Federalna Niemiec (Artur Föhl).

Bezwiadnościowe urządzenie przełączające lub sterujące

Przedmiotem wynalazku jest bezwładnościowe urządzenie przełączające lub sterujące zwłaszcza do wbudowywania do pojazdów, zawierające kulę stanowiącą element bezwładnościowy, ruchomy w wielu kierunkach w stosunku do swego stabilnego położenia spoczynkowego i współpracujący z co najmniej jednym elementem przełączającym lub sterującym.

Urządzenie według wynalazku charakteryzuje się tym, że krawędzie ograniczające (17) wycięcia (8), na których spoczywa kula (2) przebiegają w płaszczyźnie poziomej, przy czym wycięcia (8) mają promień (r), który to promień jest mniejszy niż promień kuli (2). Środek ciężkości (S') kuli znajduje się wewnątrz krawędzi ograniczających (17), natomiast element sterujący (3) spoczywający na kuli (2) ma wgłębienie (19) rozszerzające się ku dołowi. (19 zastrzeżeń)

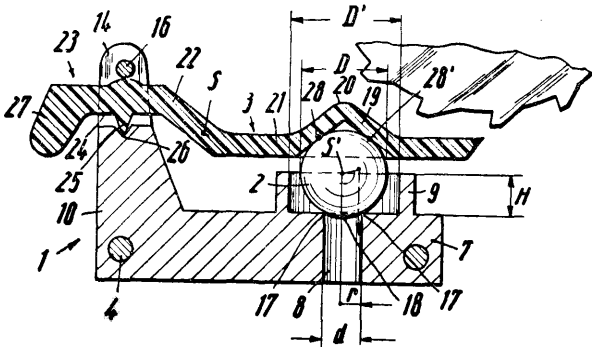

C03c; C03C P. 177520 T 24.01.1975

Instytut Szkła i Ceramiki Filia w Krakowie, Polska, (Krystyn Hasslinger, Jan Wójcicki, Elżbieta Kozioł, Janusz Leśniak).

Szkło o podwyższonym współczynniku załamania światła

Szkło według wynalazku charakteryzuje się współczynnikiem załamania światła wynoszącym 1,517 —1,520 i służy zwłaszcza do wytwarzania bezbarwnych wyrobów przeźroczystych dla gospodarstwa domowego.

Szkło to składa się z SiO_2 w ilości od 71 do 75% wagowych, Na_2O w ilości od 13 do 16% wagowych, CaO w ilości od 5 do 8% wagowych, K_2O w ilości od 2 do 3% wagowych oraz BaO w ilości do 4% wagowych lub/i B_2O_3 w ilości do 3% wagowych, lub/i As_2O_3 w ilości do 0,4% wagowych. (1 zastrzeżenie)

C07d; C07D P. 177524 24.01.1975

Pierwszeństwo: 25.01.1974 - St. Zjedn. Am. (nr nr 436 826, 436 827)

American Cyanamid Company, Wayne, Stany Zjednoczone Ameryki.

Sposób wytwarzania nowych pochodnych cykloalkano(b)tienylomocznika

Podano sposoby otrzymywania nowych pochodnych cykloalkano(b)tienylomocznika. Otrzymane związki znajdują zastosowanie jako środki przyspieszające wzrost zwierząt. (26 zastrzeżeń)

A01n; A01N P. 177527 24.01.1975

Pierwszeństwo: 26.01.1974 - RFN (nr P 24 03 711.4)

Bayer AG, Leverkusen, RFN.

Środek owadobójczy i roztoczobójczy oraz sposób wytwarzania estrów kwasu **0-triazolilotionofosforowego** (fosfonowego)

Środek według wynalazku charakteryzuje się tym, że zawiera jako substancję czynną ester kwasu 0--triazolilotionofosforowego o wzorze 1, w którym R oznacza rodnik alkilowy o 1—6 atomach węgla, R' oznacza rodnik alkilowy lub alkoksylowy o 1—6 atomach węgla, a R" oznacza rodnik cyjanoalkilowy o 1—4 atomach węgla.

Sposób wytwarzania estrów kwasu -triazolilotionofosforowego(fosforanowego) polega na tym, że halogenki dwuestrów kwasu tionofosforowego(fosfonowego) o wzorze 2, w którym R i R' mają znaczenie wyżej podane, a Hal oznacza atom chlorowca, korzystnie chloru, poddaje się reakcji z pochodnymi hydroksytriazolu o wzorze 3, w którym R" ma znaczenie wyżej podane, w obecności akceptora kwasu lub z odpowiednimi solami metali alkalicznych, metali ziem alkalicznych albo amonowymi tychże pochodnych. (2 zastrzeżenia)

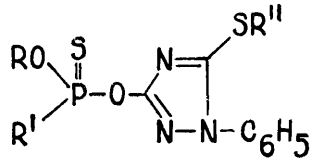

Wzór 1

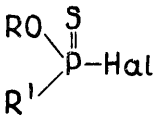

Wzór 2

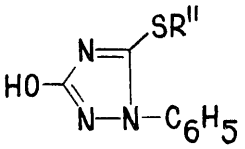

Wzór 3

E04g; E04G P. 177529 24.01.1975

Pierwszeństwo: 24.01.1974 - RFN (nr P 2403 325.8)

Josef Maier, Steinach, Republika Federalna Niemiec (Josef Maier).

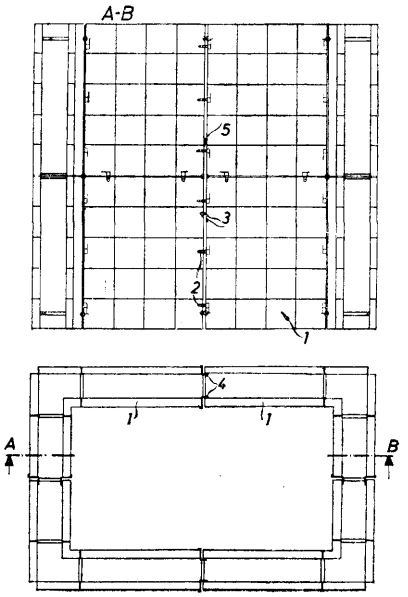

Urządzenie do **łączenia** umieszczanych obok siebie i jeden nad drugim elementów deskowania, zwłaszcza tarcz

Przedmiotem wynalazku jest urządzenie do łączenia umieszczonych obok siebie i jeden nad drugim elementów deskowania, przy wykonywaniu konstrukcji betonowych.

Urządzenie posiada co najmniej jeden element mocujący (2) z uchwytem dystansowym obejmujący dwa sąsiednie elementy deskowania (1) oraz osadzony naprzeciwko tych elementów pomiędzy zwróconymi do siebie krawędziami (3) elementów deskowania (1), a ponadto posiada przykrycie do osłaniania szczeliny (5) utworzonej przez uchwyt dystansowy pomiędzo dwoma elementami deskowania (1).

(23 zastrzeżenia)

F23c; F23C P. 177540 T 24.01.1975

Politechnika Sląska im. Wincentego Pstrowskiego, Gliwice, Polska (Jerzy Tomeczek, Bogusław Gradoń, Wojciech Kudzia, Zbigniew Jastrząb, Leonard Remarczyk, Tadeusz Bes, Władysław Mironowicz).

Palenisko fluidalne bez wymiennika ciepła do spalania węgla z przerostami zwłaszcza do suszarki

Palenisko fluidalne bez wymiennika ciepła do spalania węgla z przerostami zwłaszcza do suszarki składające się z komory spalania (1) i komory odgazowania (2) posiada przelew przerostów (3) oraz ruszt (4). Całkowity strumień powietrza jest podawany przez ruszt (4) w ilości niezbędnej dla uzyskania żądanej temperatury spalin na wyjściu z komory spalania. Przelew przerostów (3) znajduje się na wysokości styku komory spalania (1) i komory odgazowania (2).

(1 zastrzeżenie)

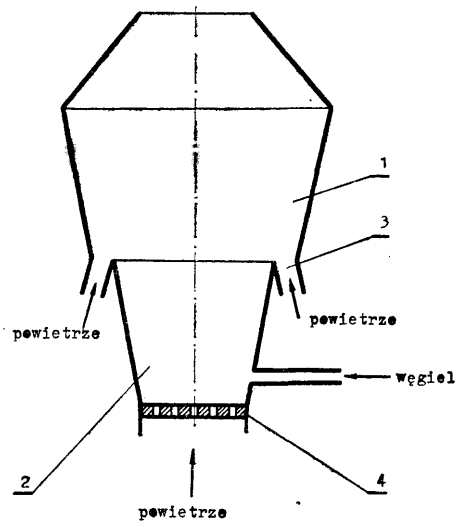

E05b; E05B P. 177586 T 27.01.1975

Zakłady Elementów Wyposażenia Budownictwa, „Metalplast", Częstochowa Polska (Henryk Majorek, Zenon Kusal, Kazimierz Brodacki, Zbigniew Chabros).

Sposób wytwarzania urządzenia ryglującego zamka drzwiowego i urządzenie ryglujące zamka drzwiowego otrzymane tym sposobem

Sposób według wynalazku polega na tym, że zapadkę lub zasówkę zamka drzwiowego wykonuje się w postaci odpowiadającej żądanym wymiarom i kształtowi cienkościennej powłoki pustej w środku i otwartej od strony wnętrza zamka drzwiowego, najkorzystniej z blachy przez tłoczenie, zaś jego wodzik wykonuje się w postaci sztywnego pręta zaopatrzonego na jednym końcu w co najmniej jeden oporowy element odpowiadający kształtowi pustej przestrzeni wewnątrz powłoki zapadki lub zasuwki

lecz cd niej krótszy, a następnie umieszcza się koniec wodzika zaopatrzony w ten co najmniej jeden oporowy element we wnętrzu powłoki zapadki lub zasuwki, a po tym zgina co najmniej część, co najmniej jednej krawędzi tej powłoki w kierunku wodzika, najkorzystniej przez prasowanie.

Urządzenie według wynalazku charakteryzuje się tym, że wodzik (2) ma kształt płaskiego pręta, który w końcowej części (3) jest przewężony i posiada z dwóch stron wycięcia (4) a oporowy element (5) osadzony na przewężonej części (3) wodzika (2) jest dwudzielny w płaszczyźnie przechodzącej przez podłużną oś wodzika (2) natomiast wewnątrz posiada wybranie odpowiadające wymiarom i kształtowi tej przewężonej części (3) wodzika (2). Urządzenie ryglujące według niniejszego wynalazku jest zaopatrzone ponadto w metalową podkładkę **(6),** w kształcie odpowiadającym poprzecznemu przekrojowi oporowego elementu (5) wykonanego ze sztucznego tworzywa, która w środku ma otwór o wymiarach i w kształcie podobnym do poprzecznego przekroju przewężonej części (3) wodzika (2) przy czym podkładka (6) jest osadzona na przewężonej części (3) wodzika (2) opierając się o wychodzącą z powłoki zapadki (1) szerszą część wodzika (2), z drugiej zaś strony o oporowy element (5).

Wynalazek ma zastosowanie w technice okuć budowlanych a zwłaszcza przy produkcji zamków drzwiowych. (4 zastrzeżenia)

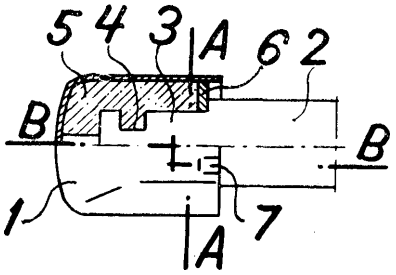

F24h; F24H **P. 177639** 28.01.1975

Pierwszeństwo: 29.01.1974 - Austria (nr A 683/74)
29.01.1974 - Austria (nr A 684/74)
30.07.1974 - Austria (nr A 6232/74)
07.08.1974 - Austria (nr A 6474/74)

Iwent Anstalt, Vaduz, Lichtenstein.

Aluminiowy grzejnik członowy zwłaszcza do centralnego ogrzewania

Przedmiotem wynalazku jest aluminiowy grzejnik członowy, zwłaszcza do centralnego ogrzewania. Grzejnik charakteryzuje się tym, że ma górne i dolne listwy skrajne (1), wytłaczane z taśm, usytuowane wzdłuż grzejnika, a zaopatrzone w kanały (3), pomiędzy którymi są zabudowane wytłaczane z taśmy człony (10), przy czym listwy skrajne (1) po stronach czołowych zwróconych ku sobie mają otwory (7) usytuowane w odstępie członów (10), w których są osadzone szczelnie odcinki rur (22), stanowiące łączniki kanałów (11) członów (10). (26 zastrzeżeń)

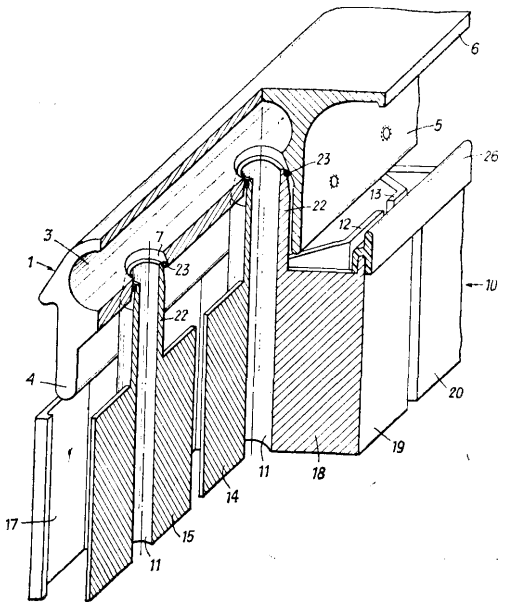

B28c; **B28C** **P. 177706** 30.01.1975

Pierwszeństwo: 02.04.1974 - Austria (nr A 2719/74)

Kima-Maschinen Kiwisch und Co., Graz, Austria (Hellfried Kiwisch).

Urządzenie do ciągłego wytwarzania masy wtryskowej z suchego **materiału drobnoziarnistego i z** cieczy

Przedmiotem wynalazku jest urządzenie do ciągłego wytwarzania masy wtryskowej z suchego drobnoziarnistego materiału i cieczy. Na jezdnej podstawie (1) urządzenia osadzony jest zapasowy i transportowy zbiornik (2), do którego dna (3) podłączony jest za pomocą kołnierzy pierwszy silnik (4) z reduktorem, przy czym końcowy czop wału silnika (4) jest sprzężony z napędowym wałem (5) ułożyskowanym w rurze (6) zamocowanej do dna (3) zbiornika (2). Wał napędowy (5) ma na swym końcu kołnierz zaopatrzony w zabierakowe kołki (7). Na wspomnianym kołnierzu spoczywa, przytrzymywana przez zabierakowe kołki (7), pokrywa (8) cylindra (9). Na cylindrze (9) zamocowane są stycznie kratowe łopatki mieszające (10), a w płaszczu cylindrycznym zapasowego i transportowego zbiornika (2) wykonany jest otwór zamykany za pomocą zasuwy. Do powyższego otworu podłączony jest agregat mieszający i transportowy, który składa się z drugiego silnika (14) z reduktorem, z mieszającego wału (15) i z kombinowanego układu mieszającego i czyszczącego (16) oraz z komory mieszającej (17), do której jest podłączony przewód (18) doprowadzający wodę z pompy (19) połączonej silnikiem (14). Na wale mieszającym (15) w zasięgu układu mieszającego i czyszczącego (16) umieszczony jest ślimak transportowy (20). (4 zastrzeżenia)

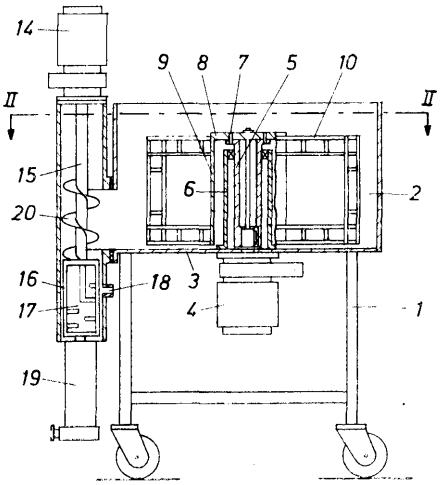

B21j; B21J **P. 177716** 31.01.1975

Pierwszeństwo: 06.02.1974 - RFN (nr P 24 05 530.9)

Firma Sebastiain Messerschmidt Spezialmaschinenfabrik, Schonungen, Republika Federalna Niemiec (Klaus Messerschmidt).

Prasa korbowa

Przedmiotem wynalazku jest prasa korbowa do kształtowania w formie z materiału prętowego prostych wyrobów takich jak kule, z matrycą poruszaną

do przodu i do tyłu przez wał mimośrodowy i stałą matrycą umieszczoną na stojaku, przy czym kształtowany materiał jest oddzielany przez nóż odcinający i doprowadzany do matrycy. Prasa ma stojak (1) w postaci zamkniętego prostokąta, w którym jest ułożyskowany wał mimośrodowy (2). Na jednym końcu wału (2) zamocowane jest koło zamachowe (5) na drugim końcu pasowe koło rowkowe (6) do napędzania wału mimośrodowego (2) silnikiem (7) za pomocą pasków klinowych (8). Na czopach korbowych (9) osadzone są korbowody (10), których drugie końce połączone są z sankami (11) prowadzonymi w prowadnicach (12). Na sankach (11) umieszczone są matryce (13), (14), które tworzą formy ze stałymi matrycami (16), (17). Obydwu formom przyporządkowane są urządzenia dostawcze. Składają się one z bębnów (18), z których odciągane są poprzez rolki (20) i (21) pasma (19) wprowadzane w tuleje podające (22). Przed tulejami podającymi umieszczone są sanki (23) urządzenia dostawczego z nożami odcinającymi (24).

(2 zastrzeżenia)

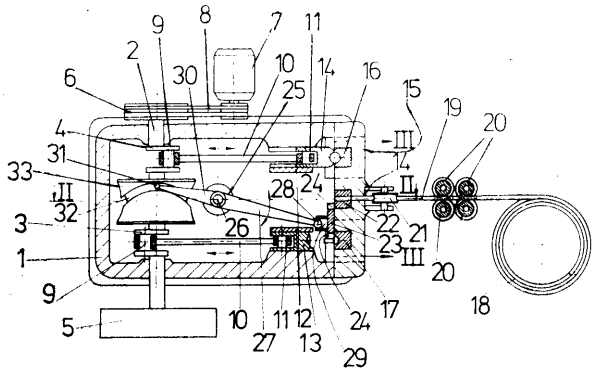

E21f; E21F P. 177740 T 01.02.1975

Kombinat Górniczo-Hutniczy Miedzi Zakłady Badawcze i Projektowe Miedzi „Cuprum", Wrocław, Polska (Jędrzej Lehmann, Paweł Czajkowski).

Sposób **czyszczenia** rząpi szybów kopalnianych oraz urządzenie czyszczące rząp

Sposób czyszczenia rząpi szybowych na drodze mechanicznego wygarniania przepadu po uprzednim usunięciu wody z rząpia, polega na tym, że tym samym czerpakiem (8) pobiera się materiał z komory przepadu (5) i przenosi się go do środków transportu kopalnianego (24).

Urządzenie do stosowania sposobu według wynalazku charakteryzuje się tym, że czerpak (8) ma na bocznych ścianach osadzone koła (11) i przednią częścią jest zaczepiony do liny (9) zamocowanej do bębna kołowrotu (12) a tylną częścią zaczepiony jest do drugiej liny (10) przełożonej przez obrotowy krążek (13) osadzony przesuwnie na belce (16) i również zaczepionej końcem przeciwnym do bębna kołowrotu.

Ponadto prowadniki szynowe (19) dla kół (11) czerpaka (8) mają od strony komory (2) skośne pochylenie (21), zaś z drugiej strony wygięcia (22) ku dołowi zakończone zaczepami (23). (2 zastrzeżenia)

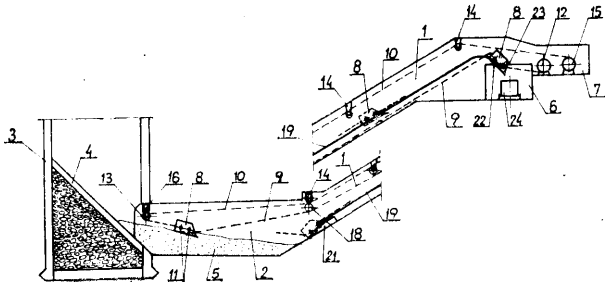

A22c; A22C P. 177768 T 03.02.1975

Ośrodek Badawczo-Rozwojowy Białka Spożywczego. Gdynia Port Rybacki, Polska (Tadeusz Duda).

Urządzenie do porcjowania ryb

Przedmiotem wynalazku jest urządzenie do porcjowania ryby różnego gatunku i różnej wielkości a w zależności od potrzeb, ryby pełnej lub odgłowionej i wypatroszonej.

Urządzenie ma bęben obrotowy (2) posiadający wzdłużne szczeliny (5) oraz zabieraki grzebieniowe (6) umocowane na zewnętrznej stronie bębna. Nad bębnem znajdują się noże tarczowe osadzone na wale (4). Całość umieszczona jest w osłonie.

Ryby wprowadza się do wnętrza bębna przez obracającą się rurę doprowadzającą (1). Poprzez szczeliny w bębnie ryba spada między bęben a osłonę, skąd zagarnięta zostaje przez zabieraki grzebieniowe i doprowadzona do noży tarczowych. Po przecięciu porcje ryby spadają na zsyp i przechodzą do dalszej obróbki.

(1 zastrzeżenie)

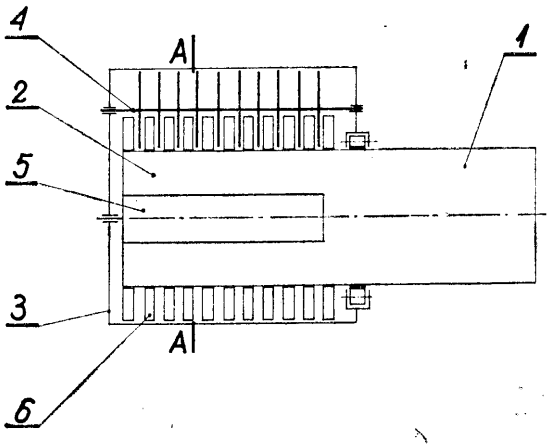

B01j; B01F P. 177771 T 03.02.1975

Politechnika Wrocławska, Wrocław, Polska (Józef Zając, Wojciech Wyczałkowski, Stanisław Michalak, Andrzej Kołek, Mieczysław Kokar).

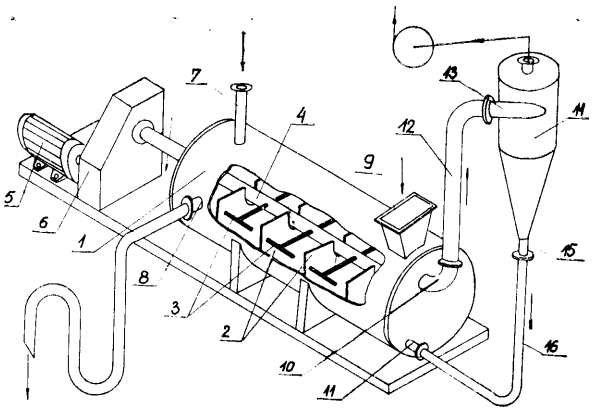

Reaktor poziomy

Przedmiotem wynalazku jest reaktor poziomy przeznaczony do prowadzenia reakcji podczas których powstaje piana statyczna, a zwłaszcza do reakcji na układach zawiesinowych ciecz—ciało stałe w procesach hydrometalurgicznych.

Istota rozwiązania polega na wyposażeniu reaktora poziomego w cyklon (14), który swoim wlotowym króćcem (13) połączony jest z górną przestrzenią reaktora za pomocą wznoszącej rury (12) i odlotowego króćca (10), zaś wylewowym króćcem (15) połączony jest z cyrkulacyjnym króćcem (11) reaktora za pomocą opadowej rury (16). (1 zastrzeżenie)

B61b; **B61B** **P.** 177784 T 04.02.1975

Biuro Projektów Przemysłu Mięsnego, Warszawa, Polska (Jerzy Munzar).

Zamek rozjazdu kolejki rurowej

Przedmiotem wynalazku jest zamek rozjazdu kolejki rurowej, który charakteryzuje się tym, że ma dźwignię zabezpieczającą (1) dostosowaną do wycięcia końcówki (3) wyjścia toru rurowego (4) i dostosowaną wymiarowo do kształtu chwytu dźwigni (7) zmieniającej kierunek toru kolejki.

Dźwignia zabezpieczająca (1) osadzona jest luźno obrotowo w wycięciu końcówki (3) wyjścia toru rurowego za pomocą sworznia (2) a jej niższa część (la) jest cięższa od wyższej. (1 zastrzeżenie)

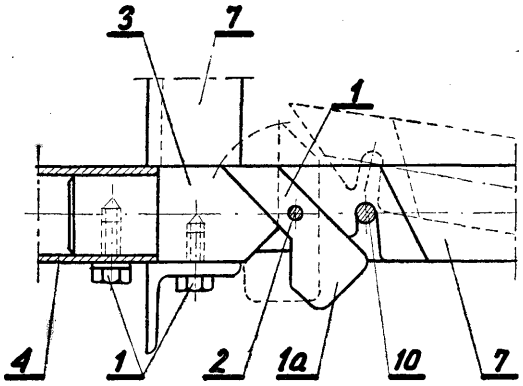

C07d; C07D **P. 177795** 04.02.1975

Pierwszeństwo: 05.02.1974 - Szwajcaria (nr 1551/74)
11.04.1974 - Szwajcaria (nr nr 5183/74, 5186/74)
06.12.1974 - Szwajcaria (nr nr 16242/ /74, 16243/74).

Sandoz AG, Bazylea, Szwajcaria.

Sposób wytwarzania nowych związków **karbocyklicznych**

Sposób wytwarzania związków karbocyklicznych o wzorze 1, w którym R_2 oznacza atom wodoru lub rodnik alkilowy o 1—4 atomach węgla, a R oznacza rodnik alkilowy o 2—10 atomach węgla, grupę cykloalkilową o 3—8 atomach węgla albo rodnik fenylowy, a w przypadku, gdy R_2 oznacza rodnik alkilowy o 1—4 atomach, węgla, oznacza również grupę metylową, polega na tym, że związki o wzorze 2, w którym R_1 i R_2 mają znaczenie wyżej podane, poddaje się laktonizacji. Otrzymane związki mogą być stosowane jako środki lecznicze. (3 zastrzeżenia)

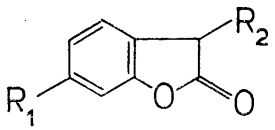

WZÓR 1

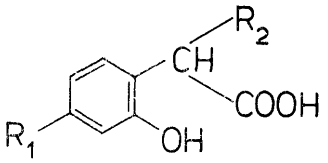

WZÓR 2

F01p; F01P P. 177799 04.02.1975

Pierwszeństwo: 06.02.1974 - Wielka Brytania (nr 5374/74)

Perkins Engines Limited, Londyn, Wielka Brytania.

Silnik chłodzony strumieniem oleju

Przedmiotem wynalazku jest silnik chłodzony strumieniem oleju, z tłokiem o ruchu posuwisto-zwrotnym, posiadający skrzynię korbową z umieszczonym w niej wałem korbowym i korbowód łączący ten wał z tłokiem.

Silnik według wynalazku charakteryzuje się tym, że w skrzyni korbowej, pomiędzy łożyskiem i tłokiem, wykonany jest otwór (12) łączący się z przepustem olejowym (17), zaś zespół dyszy (18) ma wydrążone wnętrze połączone z przepustem olejowym.

Silnik zawiera dwa przepusty dyszy. (9 zastrzeżeń)

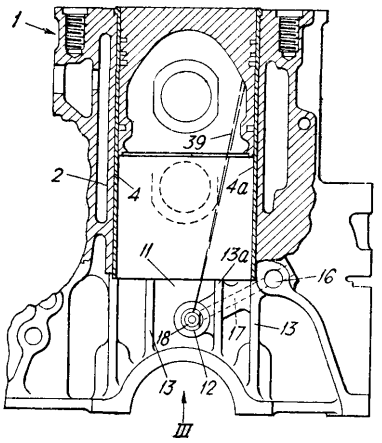

E21d; E21D P. 177874 T 07.02.1975

Kopalnia Węgla Kamiennego „Bobrek", Bytom, Polska (Antoni Gołaszewski, Tadeusz Chrzan, Michał Lechki).

Pomost do drewnianej obudowy górniczej

Przedmiotem wynalazku jest pomost do drewnianej obudowy górniczej szczególnie przy wykonywaniu obudowy wyprzedzającej w wysokich wyrobiskach eksploatacyjnych.

Pomost według wynalazku stanowi podłoga i podpierające ją teleskopowo rozsuwne belki osadzone w zawiesiach.

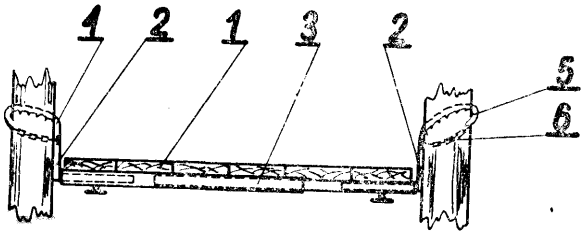

Pomost charakteryzuje się tym, że zawiesia belek (2) do stojaków stanowią obejmy spiralne (4) z uzębieniem (5) na wewnętrznej średnicy, zakończone poziomym ramieniem (3) stanowiącym złącze belki (2), przy czym obejma (4) ma spięty rozłącznie łańcuch (6) pomiędzy zakończeniem spirali a ramieniem złącza. (1 zastrzeżenie)

E04h; **E04H** P. 177883 T 07.02.1975

Politechnika Wrocławska, Wrocław, Polska (Bogusław Rozmus).

Garaż podziemny

Przedmiotem wynalazku jest garaż podziemny, przeznaczony do garażowania dwóch samochodów osobowych.

Garaż według wynalazku stanowi komora (1) bez wieka nad częścią środkową, w której to części środkowej znajduje się uchylne urządzenie wjazdowe posiadające platformę (2) zamocowaną przegubowo w połowie długości do stojaka (3), przy czym punkt zamocowania usytuowany jest w osi geometrycznej pionowego przekroju komory (1) oraz leżącą na poziomych ryglach (4) przymocowanych do dolnych części ruchomych tulei (5) nasadzonych na nośne słupy (6). Na górnych końcach tulei (5) za pośrednictwem przegubów (9) posiadających ograniczoną swobodę przesuwu wzdłuż podłużnej osi komory (1) osadzona jest przykrywająca płyta (10) stanowiąca wieko zamykające komorę (1) garażu, przy czym skrajne części komory (1) wyposażone są w prowadnice (11) stanowisk postojowych samochodów. (1 zastrzeżenie)

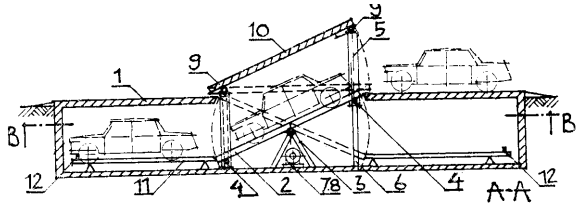

C07d; C07D P. 177898 08.02.1975

Pierwszeństwo: 09.02.1974 - RFN (nr P 24 06 198.1)

Bayer Aktiengesellschaft, Leverkusen, Republika Federalna Niemiec.

Sposób wytwarzania nowych 2-amino-6-dwualkiloaminodwuwodoropirydyn

Przedmiotem wynalazku jest nowy, chemicznie oryginalny sposób wytwarzania nowych 2-amino-6-dwualkilo-aminodwuwodoropirydyn, polegający na reakcji estrów kwasu N,N-dwualkilo-3,3-dwuaminoakrylowego z aldehydami albo z estrami kwasu ilidenocyjanooctowego.

Związki te wykazują działanie farmakologiczne i mogą znaleźć zastosowanie jako środki działające na naczynia wieńcowe oraz przeciw nadciśnieniu. (1 zastrzeżenie)

C07d; **C07D** P. 177899 08.02.1975

Pierwszeństwo: 09.02.1974 - RFN (nr P 24 06 200.8)

Bayer Aktiengesellschaft, Leverkusen, Republika Federalna Niemiec.

Sposób wytwarzania nowych **3,6-dwuamino-3,4-dwu** wodoropirydonów-2

Sposób wytwarzania nowych 3,6-dwuamino-3,4-dwuwcdoropirydonów-2 polega na reakcji 4-ylideno-1,3--oksazolinonów-5 z estrami kwasu amidynooctowego. Związki te wykazują działanie farmakologiczne, zwłaszcza działają jako środki rozszerzające naczynia wieńcowe oraz jako środki przeciw nadciśnieniu. (1 zastrzeżenie)

G01f; G01F P. 177901 T 08.02.1975

Przedsiębiorstwo Projektowania i Realizacji Inwestycji Przemysłu Maszynowego „Bipromasz" Oddział Projektowy Kraków, Kraków, Polska (Roman Biedacha, Janusz Sidziński, Andrzej Lasota, Władysław Kurdziel).

Urządzenie wskazujące i utrzymujące żądany zakres poziomów materiałów sypkich w zbiorniku

Urządzenie według wynalazku składające się z wspartego na konstrukcji nośnej zbiornika (1) zasilanego podajnikiem (4) i opróżnianego dozownikiem (5) charakteryzuje się tym, że ramię sterujące związane w sposób sztywny ze zbiornikiem (1) powoduje zadziałanie wyłączników (8) i (9), które bezpośrednio naciska.

W odmianie ramię sterujące (6) obraca dźwignię dwuramienną (7), wspartą przegubowo na konstrukcji nośnej (3), powodując zadziałanie wyłączników (8) i (IJ), które bezpośrednio naciska. (3 zastrzeżenia)

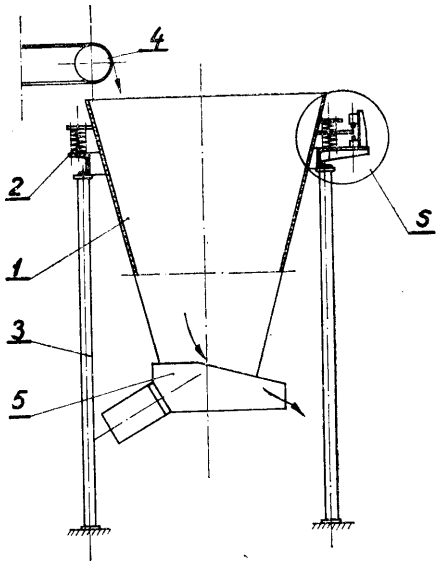

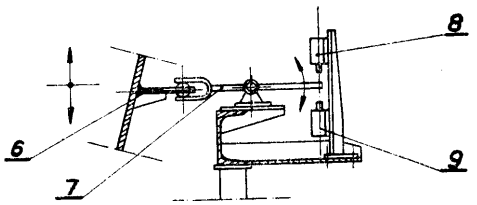

C08f; C08F P. 178012 13.02.1975

Pierwszeństwo: 15.02.1974 - RFN (nr P 24 07 145.2)

Bayer AG, Leverkusen, RFN.

Sposób wytwarzania zdolnych do polimeryzacji trwałych zawiesin organicznych

Sposób wytwarzania płynnych, trwałych zawiesin polimerów etylenu w układach zawierających nienasycone poliestry i związki winyloaromatyczne, polega na tym, że ogrzane do temperatury 50—120°C roztwory polimerów etylenu i nienasyconych poliestrów w związkach winyloaromatycznych łączy się wobec dyspergatorów w strefie wysokiej turbulencji, otrzymaną mieszaninę odprowadza się z tej strefy i miesza się w podwyższonej temperaturze do otrzymania niskolepkiego stanu płynnego, przy czym jako dyspergatory stosuje się polioctany winylu lub kopolimery etylenu i octanu winylu o zawartości octanu winylu 60--100% wagowych i lepkości wynoszącej co najmniej 15 stopni Mooneya. (2 zastrzeżenia)

A01n; A01N **P. 178014** 13.02.1975

Pierwszeństwo: 15.02.1974 - **RFN** (nr P 24 07 304.9)

Bayer AG, Leverkusen, Republika Federalna Niemiec.

Środek owadobójczy, roztoczobójczy i nicieniobójczy oraz sposób wytwarzania estrów O-triazolilowych lub amidów estrów **O-triazolilowych kwasów tionofosforowych** (fosfonowych)

Środek według wynalazku charakteryzuje się tym, że zawiera jako substancje czynne estry O-triazolilowe lub amidy estrów O-triazolilowych kwasów tionofosforowych (fosfonowych) o wzorze 1, w którym R oznacza rodnik alkilowy o 1—6 atomach węgla, R' oznacza rodnik alkilowy o 1—6 atomach węgla, grupę alkoksylową lub alkiloaminową o 1—6 atomach węgla lub rodnik fenylowy, R" oznacza grupę cyjanoalkilową o 1—4 atomach węgla lub rodnik alkenylowy o 3—6 atomach węgla lub też rodnik alkilowy o 1—4 atomach węgla w przypadku gdy R' oznacza grupę alkiloaminową, R'" oznacza rodnik alkilowy o 1—4 atomach węgla i X oznacza atom tlenu lub siarki.

Sposób wytwarzania estrów O-triazolilowych lub amidów estrów O-triazolilowych kwasów tionofosforowych (fosfonowych), polega na tym, że halogenki estrów lub amidów estrów kwasów tionofosforowych (fosfonowych) o wzorze 2, w którym R i R′ mają wyżej podane znaczenie i Hal oznacza atom chlorowca, korzystnie atom chloru, poddaje się reakcji z pochodnymi triazolu o wzorze 3, w którym X, R" i R'" mają wyżej podane znaczenie, wobec akceptora kwasu. (2 zastrzeżenia)

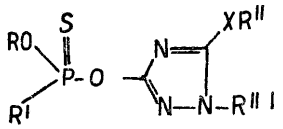

Wzór 1

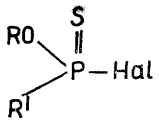

Wzór 2

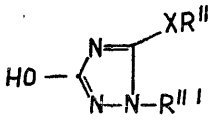

Wzór 3

C05g; C05G **P. 178015** **13.02.1975**

Pierwszeństwo: 13.02.1974 - RFN (nr P 24 06 714.9) 17.12.1974 - **RFN** (nr nr P 24 59 584.4, P.24 59 585.5, P.24 59 586.6)

N.V. Philips' Gloeilampenfabrieken, Eindhoven, Holandia.

Nawóz sztuczny

Przedmiotem wynalazku jest nawóz w postaci dyspersji nierozpuszczonych materiałów odżywczych w wodnych roztworach materiałów odżywczych, przy czym dyspercja zawiera uwodniony glinokrzemian magnezowy oraz dalszy środek dyspergujący. Nawóz wg wynalazku charakteryzuje się tym, że jako dalszy środek dyspergujący zawiera przynajmniej jedną substancję z grupy obejmującej sorbit, polialkohol winylowy, kazeinian i rozpuszczalne hydrolizaty skrobi a ponadto polifosforan sodowy oraz kwasy ligninosulfonowe lub ich sole. (15 zastrzeżeń)

C21b; C21B **P. 178051** **14.02.1975**

Pierwszeństwo: 14.02.1974 - Francja (nr 74/04956)

Fives - Cail Babcock, Paryż Francja.

Sposób prowadzenia reakcji ciał stałych w głębokim złożu fluidyzacyjnym i urządzenie do prowadzenia reakcji ciał **stałych w głębokim złożu fluidyzacyjnym**

Sposób prowadzenia reakcji ciał stałych w głębokim złożu fluidyzacyjnym polega na rozdzialaniu tego złoża na głębokie-główne i płytsze-wtórne. Spoczywające na podstawie przechylonej do góry złoża, łączy się w części zanurzonej i utrzymuje się w fluidyzacji i równowadze hydrostatycznej. Aglomeraty osadzające się na podstawie wprawia się w ruch przemieszczający je od złoża głównego do wtórnego aż do gazoszczelnego wylotu.

Urządzenie według wynalazku składa się z dwóch przyległych komór (10) i (11) oraz rusztu ruchomego, utworzonego przez cięgno górne (15) i łańcuch (14), który umożliwia przemieszczenie aglomeratów do zbiornika (23). (4 zastrzeżenia)

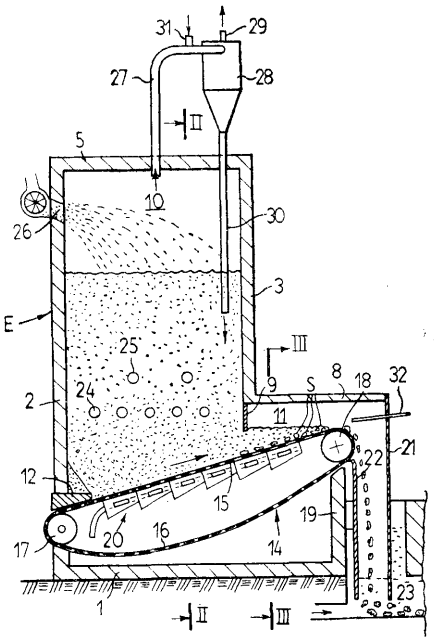

F16k; F16K **P. 178073 T** 15.02.1975

Politechnika Łódzka, Łódź, Polska (Stanisława Witek, Andrzej Mendla, Kazimierz Filipiak).

Zawór dozujący

Zawór dozujący według wynalazku przeznaczony szczególnie do chromatografu gazowego dla wprowadzania próbek analizowanej cieczy w strumieniu gazu nośnego posiada w stożkowym gnieździe korpusu (1) umieszczony stożkowy trzpień (2), **którego** jeden koniec wystaje poza korpus (1), zaś o drugi jego koniec jest oparta śrubowa sprężyna (3) podparta **z** drugiej strony o śrubę (6) wkręconą w otwór w korpusie (1) - nadto korpus (1) ma cztery otwory (7, 8) połączone parami ze sobą przez komory (11), które stanowią wybrania w stożkowym trzpieniu (2). (1 zastrzeżenie)

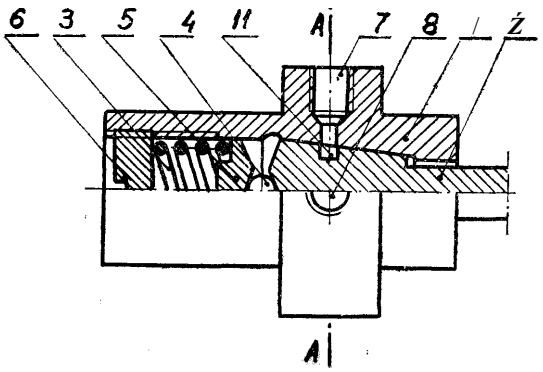

C07c; C07C P. **178096** 17.02.1975

Pierwszeństwo: 19.02.1974 - Szwajcaria (nr nr 2272/74, 2273/74
27.05.1974 - Szwajcaria (nr 7218/74)
05.12.1974 - Szwajcaria (nr 16156/74)

Sandoz AG, Bazylea, Szwajcaria.

Sposób wytwarzania nowych związków karbocyklicznych

Przedmiotem wynalazku jest sposób wytwarzania nowych związków karbocyklicznych o wzorze 1, w którym R oznacza atom wodoru, chloru lub bromu, R_2 oznacza atom wodoru, niższy rodnik alkilowy lub rodnik cykloalkilowy o 5 lub 6 atomach węgla, a R_3 oznacza niższy rodnik alkilowy, albo w przypadku, gdy R_2 oznacza atom wodoru lub niższy rodnik alkilowy, oznacza również rodnik cykloalkiiowy o 5 lub 6 atomach węgla, albo R_2 i R_3 wraz z atomem azotu, z którym są związane, oznaczają 5- lub 6-członowy pierścień heterocykliczny o wzorze 2, w którym A oznacza grupę metylenową, atom tlenu, grupę metyloiminową, lub pojedyncze wiązanie, R_4 i R_6 oznaczają atomy wodoru albo w przypadku, gdy A oznacza pojedyncze wiązanie, również R_4 wraz z R_6 albo R_4 wraz z R_8 i R_6 wraz z R_{10} tworzą wiązanie, R_5 i R_7 oznaczają atomy wodoru albo w przypadku, gdy A oznacza wiązanie i R_4 wraz z R_6 albo R_4 wraz z R_8 i R_6 wraz z R_{10} tworzą wiązanie, oznaczają również rodnik metylowy, albo w przypadku, gdy A oznacza pojedyncze wiązanie, a R_4 wraz z R_6 tworzą wiązanie, również R_5 i R_7 razem z A, R_4, R_6 i obydwoma atomami węgla, z którymi są związane, tworzą grupę benzenową ewentualnie podstawioną fluorem, chlorem, bromem, niższym rodnikiem alkilowym lub niższą grupą alkoksylową, a R_8, R_9, R_{10} i R_{11} oznaczają atomy wodoru, albo R_8 i R_9 oznaczają atomy wodoru, a R_{10} i R_{11} razem oznaczają atom tlenu w przypadku, gdy R_5 i R_7 razem z A, R_4, R_6 i obydwoma atomami węgla, z którym są związane, tworzą grupę benzenową ewentualnie podstawioną fluorem, chlorem, bromem, niższym rodnikiem alkilowym lub niższą grupą alkoksylową, albo też R_9 i/lub R_{11} oznaczają rodnik metylowy w przypadku, gdy R_4 i R_6 albo R_8 i R_4 oraz R_6 i R_{10} oznaczają wiązanie, A oznacza pojedyncze wiązanie, a R_5 i R_7 oznaczają atomy wodoru lub rodniki metylowe, oraz soli tych związków.

Według wynalazku związki o wzorze 1 oraz ich sole otrzymuje się w ten sposób, że związki o wzorze 3, w którym R_1, R_2 i R_3 mają znaczenie wyżej podane, a R oznacza niższy rodnik alkilowy, poddaje się hydrolizie, a otrzymane związki o wzorze 1 ewentualnie przeprowadza w sole. (6 zastrzeżeń)

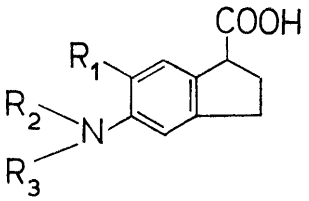

WZÓR 1

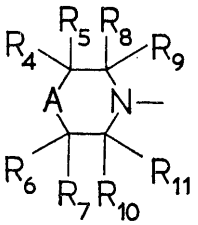

WZÓR 2

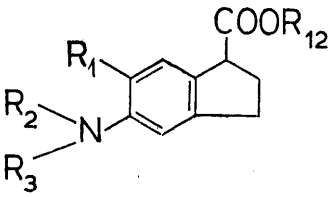

WZÓR 3

B66b; B66B P. 178132 T 18.02.1975

Główne Biuro Studiów i Projektów Górniczych, Katowice, Polska (Stanisław Małaczyński).

Sposób i urządzenie pionowego transportu **urobku** szybami **wierconymi**

Sposób według wynalazku polega na wykorzystaniu wznoszącej składowej siły odśrodkowej wywołanej przez ruch wirowy wody po obwodzie szybu.

Umieszczony w osi szybu wał zaopatrzony w łopatki i wprowadzony w ruch obrotowy nadaje ruch wirowy wodzie, którą napełniony jest szyb. Urobek ze zbiornika dawkującego doprowadzony do szybu na początek zwoju koryta śrubowego, rozmieszczonego przestrzennie wzdłuż rury szybowej, wykonuje ruch obrotowy po obwodzie szybu i przemieszcza się po zsuwni koryta śrubowego z dołu do góry. Urządzenie wg wynalazku składa się z szybu w obudowie stalowej, zabudowanego na obwodzie szybu zwoju śrubowego **(25)**, zabudowanego w osi szybu wału (18) z rozmieszczonymi łopatkami (19) napędzanego silnikiem hydraulicznym (20).

Urządzenie ma zastosowanie w kopalniach głębinowych do wydobywania urobku. (2 zastrzeżenia)

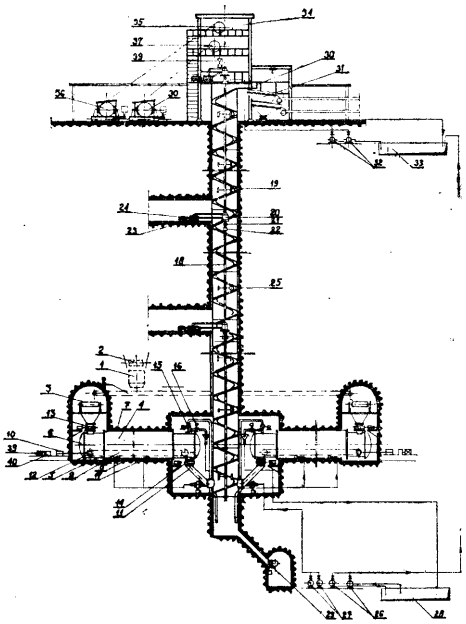

B66b; **B66B** **P. 178142** 18.02.1975

Pierwszeństwo: 20.02.1974 - RFN (nr P 24 08 101.4)

Vocu-Lift Maschinenbaugesellschaft mbH, Emsdetten, Republika Federalna Niemiec.

Chwytak podciśnieniowy

Chwytak podciśnieniowy posiada cylinder (1) przylegający szczelnie do znajdującego się pod nim ciężaru oraz tłok (4) osadzony przesuwnie w tym cylindrze. Obydwa te elementy przystosowane są do wytwarzania między tłokiem a ciężarem, podciśnienia,

przez przyłożenie do tłoka siły podnoszącej. Cylinder jest uszczelniony względem powierzchni ciężaru za pomocą pierścienia uszczelniającego (3). Chwytak wyposażony jest w przeponę (9) przystosowaną do obtaczania się między tłokiem (4) i cylindrem (1) podczas ruchu tłoka oraz wypełnioną powietrzem zamkniętą komorę wyrównawczą (22) usytuowaną ponad ograniczoną przez przeponę (9) przestrzenią o zmiennej objętości. Przestrzeń o zmiennej objętości ma postać zamkniętej komory pierścieniowej (5), a połączona z nią komora wyrównawcza (22) usytuowana jest na jej pokrywie (14). (4 zastrzeżenia)

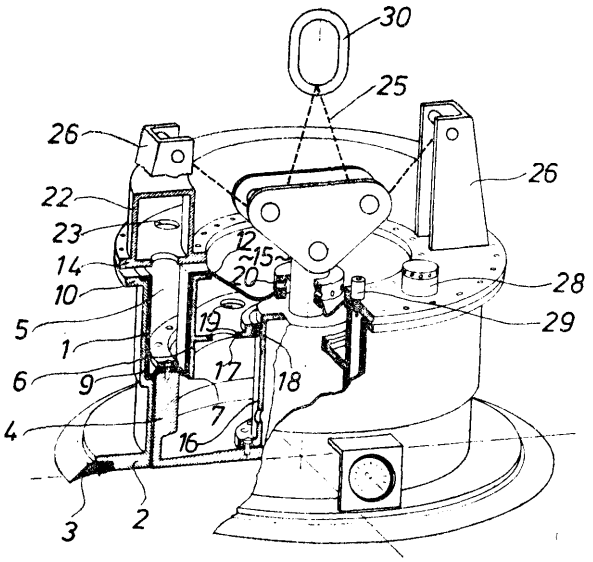

B04c; B04C P. **178150** 19.02.1975

Pierwszeństwo: 23.02.1974 - RFN (nr P.24 08 767.0)

W.A. Scholten's Chemische Fabrieken B. V., Foxhol, Holandia.

Multihydrocyklon

Przedmiotem wynalazku jest multihydrocyklon, w którym poszczególne hydrocyklony włączone są równolegle i połączone w konstrukcyjne elementy, z ujściami z ich rurek przelewowyh względnie ich spustów do wspólnych przestrzeni zbiorczych, dla zbierania frakcji przelewowych względnie spustowych.

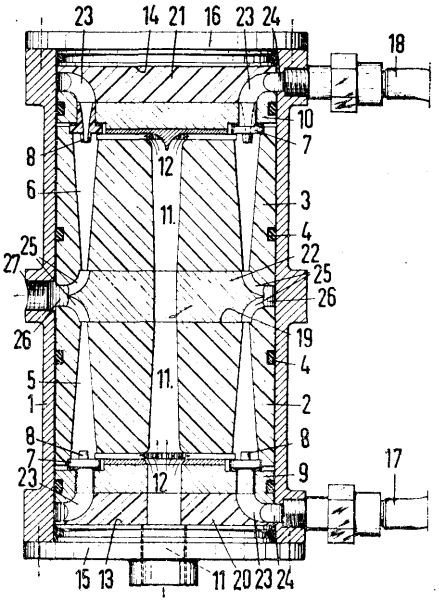

Multihydrocyklon charakteryzuje się tym, że każda z przestrzeni zbiorczych (19) jest utworzoną z systemu kanałów odprowadzających, których wyloty łączą się w kanały zbiorcze (23, 24 i 25) o powierzchni przepływu korzystnie proporcjonalnej do lokalnej wydajności przepływu. (4 zastrzeżenia)

F16j; F16J P. 178155 19.02.1975

Pierwszeństwo: 19.02.1974 - Francja (nr 7405757)

Pont-a-Mousson S.A., Nancy, Francja.

Uszczelnienie maszyny odlewniczej odśrodkowej

Uszczelnienie według wynalazku przeznaczone do odlewania rur w obrotowej formie metalowej, osłoniętej płaszczem wodnym utworzonym wewnątrz skrzyni nieobrotowej, przy czym uszczelnienie to typu stałego, uszczelniająco-ślizgowe, zamontowane na skrzyni i poddane jest regulowanemu ciśnieniu promieniowemu na obrzeża (10), trwale połączone z obrotową formą (2) charakteryzuje się tym, że pierścień uszczelniający (17) jest osadzony w pierścieniowym rowku (11), wyżłobionym równolegle do osi formy metalowej (2) w wirnikowym pierścieniu (7). Pierścień uszczelniający styka się z elastyczną ścianką pierścieniowej komory (12) usytuowanej na dnie wymienionego rowka (11 i połączonej przewodami (14) z urządzeniem sterującym przeznaczonym do zasilania płynem pod ciśnieniem. (3 zastrzeżenia)

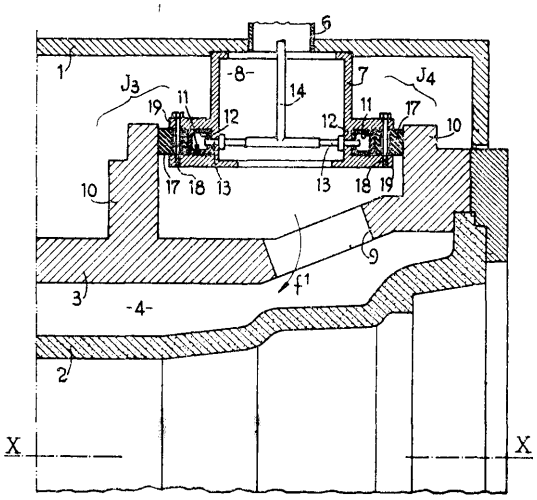

F16k; **F16K** **P.** 178175 **T** 20.02.1975

Zakłady Maszyn i Urządzeń Technologicznych „UNITRA-UNIMA". Zakład Techniki Próżniowej w Koszalinie, Koszalin, Polska (Bernard Bardoński, Paweł Murawski).

Ręczny napęd krzywkowy zwłaszcza siłownik próżniowego zaworu odcinającego

Ręczny napęd krzywkowy wg wynalazku posiada element krzywkowy (9) o spiralnym obrysie zewnętrznym ślizgający się po powierzchni stałego elementu oraz spiralny rowek (11) do pomieszczenia kołka związanego z trzpieniem (4) wykonawczego elementu (2) zaworu. Obie krzywe spiralne posiadają wspólny punkt początkowy, w którym mocowane są z elementem krzywkowym (9) związane kołki. Wspomniane kołki ślizgają się w wybraniach stałego elementu zaworu. (1 zastrzeżenie)

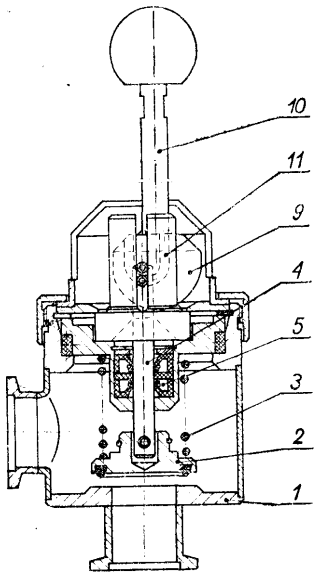

A47b; A47B P. 178242 T 21.02.1975

Fabryki Akcesoriów Meblowych, Chełmno, Polska (Zdzisław Dorniak, Zenon Konieczny).

Tuleja złącz, zwłaszcza **meblowych** i **urządzenie do formowania tulei**

Tuleja złącz, zwłaszcza meblowych, z gwintem albo zgrubieniami i wgłębieniami w otworze cylindrycznym lub stożkowym składa się z co najmniej dwu segmentów (1) i (2) połączonych przynajmniej jednym łącznikiem (3), a na powierzchniach styku segmentów ma rozmieszczone występy (4) i odpowiadające im wgłębienia (5).

Forma albo wkład do formy z dzielonym gniazdem do formowania tulei złącz, zwłaszcza meblowych, zawiera rdzeń (9) odwzorowujący powierzchnię otworu tulei połączony z jedną połową formy albo wkładu formy (7) a płaszczyzna podziału formy przechodzi po powierzchni rdzenia (9) odwzorowującej powierzchnię otworu. (2 zastrzeżenia)

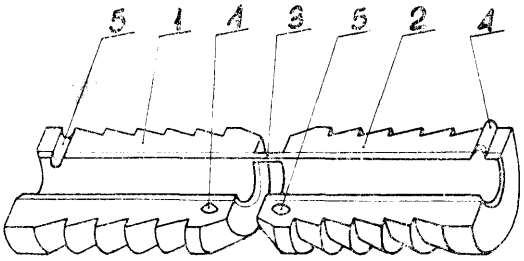

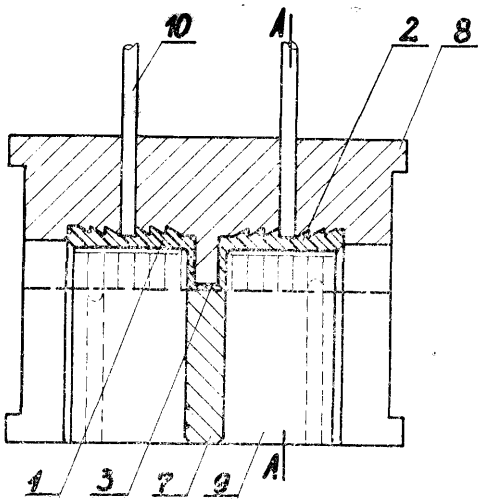

G01t; G01T P. 178243 T 21.02.1975

Politechnika Wrocławska, Wrocław, Polska (Jan Mejer).

Nasadka kształtująca **rozkład** przestrzenny **wiązki** promieniowania jonizującego

Przedmiotem wynalazku jest nasadka kształtująca rozkład przestrzenny wiązki promieniowania jonizującego, stosowana w pomiarowych urządzeniach radioizotopowych, a zwłaszcza w urządzeniach wielodetektorowych z wykorzystaniem szerokiej wiązki promieniowania.

Nasadka według wynalazku składa się z obudowy (1) i przesłony (2) ze wspornikiem (3), której oś symetrii pokrywa się z podłużną osią symetrii obudowy. Przez dobór powierzchni przesłony, jej kształtu, masy powierzchniowej, materiału, rodzaju obudowy oraz geometrii układu pomiarowego, w dowolny sposób kształtuje się rozkład przestrzenny wiązki promieniowania jonizującego. (4 zastrzeżenia)

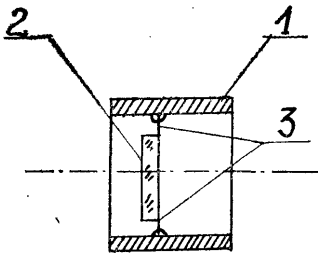

C22b; C22B P. 178246 T 21.02.1975

Ośrodek Badawczo-Rozwojowy Pomiarów i Automatyki Elektronicznej „MERA-ELMAT", Wrocław, Polska (Elżbieta Kurilec, Edmund Tomasik, Izydor Łaczmański, Tadeusz Różycki).

Sposób oczyszczania **ciekłych metali nieżelaznych** zwłaszcza niskotopliwych

Sposób według wynalazku polega na tym, że zanieczyszczony metal jest w wymuszonym przepływie najpierw poddawany wstępnej filtracji, a następnie przepuszczany przez chemicznie aktywny filtr, utworzony z 86% wag. do 96% wag. piasku kwarcowego, z 1% wag. do 6% wag. żużla chromowego, zawierającego minimum 52% wag. tlenku wapnia i 23% wag. do 8% wag. szkła wodnego. Filtr ten zawiera dodatkowo siarkę, którą się stosuje w ilości wagowo nie mniejszej niż 1 do 10 w stosunku do ilości zanieczyszczeń w metalu. (1 zastrzeżenie)

E21c; **E21C P. 178252 T 21.02.1975**

Kombinat Górniczo-Hutniczy Miedzi Zakłady Badawcze i Projektowe Miedzi „Cuprum", Wrocław, Polska (Andrzej Przyborowski, Jędrzej Lehmann).

Sposób **eksploatacji złoża o małej miąższości systemem komorowo-filarowym**

Przedmiotem wynalazku jest sposób eksploatacji złoża o małej miąższości występującego partiami wśród złoża o średniej miąższości, przy czym obie partie złoża wybiera się systemem komorowofilarowym. W samym systemie wybierania wzdłuż frontu eksploatacyjnego wybiera się komory z pozostawieniem filarów, których długość znacznie przekracza szerokość filtra. Przodki wybiera się w dwóch fazach. W pierwszej odstrzeliwuje się skałę płoną a w drugiej rudę.

Zgodnie z wynalazkiem między filarami w partii o małej miąższości tworzy się w miejsce wybranej calizny filary podporowe z ulokowanej tam skały płonej poprzez związanie skały znaną substancją wiążącą na przykład szybkowiążącą zaprawą cementową. Po wybraniu filarów powstałą pustkę poeksploatacyjną wypełnia się podsadzką płynną lub suchą.

(1 zastrzeżenie)

C01b; C01B P. 178259 T 21.02.1975

Uniwersytet Wrocławski im. B. Bieruta, Wrocław Polska (Teofil Mikulski, Bogusława Jeżewska-Trzebiatowska, Anna Kwiecień, Krystyna Czermak).

Sposób odzyskiwania renu z kwasu siarkowego otrzymywanego z SO_2 powstającego przy prażeniu rud miedzi

Sposób według wynalazku polega na tym, że roztwór kwasu siarkowego rozcieńcza się wodą do stężenia wolnego kwasu poniżej 25% i po ewentualnej dekantacji od szlamów poddaje się ekstrakcji siarczanem czterofenyloantymoniowym rozpuszczonym w chloroformie, przy stosunku fazy organicznej do nieorganicznej jak 1 : 10, a po oddzieleniu warstwy organicznej ren reekstrahuje się do 0,1 η roztworu NaOH lub NH_4OH. (1 zastrzeżenie)

B411; **B41L** P. 178262 T 24.02.1975

Instytut Celulozowo Papierniczy, Łódź, Polska, (Wanda Jaros, Zofia Maj, Karol Palenik, Krystyna Miąsko).

Matryca do druku płaskiego

Matryca według wynalazku do wykonywania odbitek techniką offsetową lub kserograficzną jest wykonana na podłożu papierowym, mającym po jednej stronie wodotrwałą powłokę wzmacniającą, a po drugiej funkcjonalną powłokę roboczą. Dolna warstwa powłoki roboczej zawiera nieorganiczny pigment, najlepiej kaolin, dyspergator, środek wiążący którym korzystnie może być utleniona skrobia, żywicę organiczną oraz dodatkowo 5—40% wagowych soli metalu trójwartościowego z grupy soli hydrolizujących kwaśno w środowisku wodnym, wraz ze środkiem buforującym. Solą tą może być najlepiej chlorek glinu, a środkiem buforującym octan cynku. Górna warstwa powłoki roboczej składa się z 25—60% wagowych kwasu krzemowego i 30—70% żywicy organicznej. Umieszczona po drugiej stronie papierowej podłoża powłoka wzmacniająca składa się z wysokocząsteczkowego, błonotwórczego, syntetycznego polimeru, korzystnie z kopolimerem chlorków winylu i winylidenu. (4 zastrzeżenia)

C09c; C09C P. 178276 T 24.02.1975

Instytut Farb i Lakierów, Gliwice, Polska (Aleksander Tarnawski, Elżbieta Kamińska, Paweł Gawron, Wacław Brzeziński).

Sposób wytwarzania czerwieni żelazowej

Wynalazek dotyczy sposobu wytwarzania pigmentu czerwieni żelazowej stosowanej w przemyśle farb i lakierów, tworzyw sztucznych i do barwienia cementów i tynków w budownictwie. Opracowany sposób wykorzystuje jako surowiec odpadowy siarczan żelazowy i polega na dodawaniu do roztworu siarczanu żelazowego o stężeniu 200—400 g $FeSO_4 \cdot 7H_2O$/1 roztworu zasady przy ciągłym przedmuchiwaniu powietrza w temp. 70—80°C. Roztwór zasady dzieli się na porcje, których ilość i czas dozowania decyduje o odcieniu barwy i sile barwienia otrzymywanej czerwieni żelazowej. Przy tym sposobie postępowania można otrzymać czerwień żelazową w odcieniu od jasno czerwonego do ciemno wiśniowego i wysokiej sile barwienia. (1 zastrzeżenie)

C07c; C07C P. 178281 24.02.1975

Pierwszeństwo: 25.02.1974 - RFN (nr P. 24 08 948.3)

Deutsche Gold-und Silber-Scheideideanstalt vormals Roessler, Frankfurt n/Menem, Republika Federalna Niemiec).

Sposób wytwarzania glicydu metodą ciągłą

Wynalazek dotyczy sposobu wytwarzania glicydu w wyniku reakcji alkoholu allilowego z nadtlenkiem wodoru w obecności związków wolframu, oddestylowanie nadmiaru alkoholu allilowego i przeważającej części wody pod zmniejszonym ciśnieniem, rozdzielenie powstałej przy tym mieszaniny cieczy wyczerpanej w temperaturze 110—220°C i pod ciśnieniem 5—60 mm Hg w wyparce filmowej na opary złożone głównie z glicydu, wyżej wrzących produktów ubocznych i reszty wody i na ciecz wyczerpaną złożoną z gliceryny, poligliceryny i katalizatora, który polega na tym, że opary bezpośrednio po wyparce filmowej rozdziela się na glicyd, wodę i wyżej wrzące produkty uboczne pod ciśnieniem 5—60 mm Hg. (3 zastrzeżenia)

A01n; A01N P. 178296 25.02.1975

Pierwszeństwo: 27.02.1974 - RFN (nr P 24 09 463.1)

Bayer AG, Leverkusen, RFN.

Środek owadobójczy, roztoczobójczy i nicieniobójczy oraz sposób wytwarzania **N-sulfenylowanych** karbaminianów oksymów

Środek według wynalazku charakteryzuje się tym, że jako substancje czynne zawiera N-sulfenylowane karbaminiany oksymów o wzorze 1, w którym R^1 i R^2 oznaczają atomy wodoru, rodniki alkilowe, alkenylowe, alkinylowe, grupy alkoksylowe, tioalkilowe, alkoksykarbonylowe, karbonyloamidowe, alkilotioalkilowe i w tym zakresie znaczeń mogą mieć takie same lub różne znaczenia lub razem oznaczają pierścień o wzorze 6, w którym X oznacza atom siarki, Y oznacza atom tlenu lub siarki i R^4 oznacza atom wodoru lub niższy rodnik alkilowy i R^3 oznacza atom wodoru lub chlorowca.

Sposób według wynalazku polega na tym, że podstawione fluorki kwasów karbaminowych o wzorze ogólnym *2,* w którym R^3 ma wyżej podane znaczenie, poddaje się reakcji ze związkami o wzorze ogólnym 3, w którym R^1 i R^2 mają wyżej podane znaczenie, ewentualnie w środowisku rozcieńczalnika i wobec

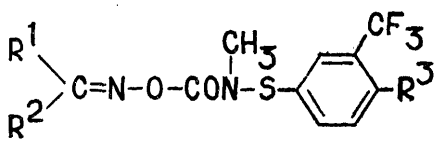

Wzór 1

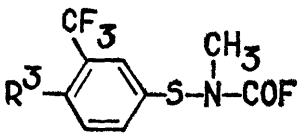

Wzór 2

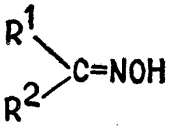

Wzór 3

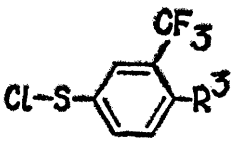

Wzór 4

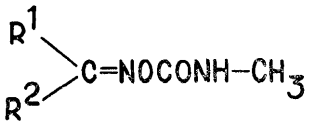

Wzór 5

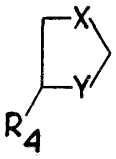

Wzór 6

akceptora kwasu, lub chlorki sulfenylów o wzorze ogólnym 4, w którym R^3 ma wyżej podane znaczenie, poddaje się reakcji ze związkami o wzorze ogólnym 5, w którym R^1 i R^2 ma wyżej podane znaczenie, ewentualnie w środowisku rozcieńczalnika i wobec akceptora kwasu. (2 zastrzeżenia)

A01n; A01N **P.** 178297 25.02.1975

Pierwszeństwo: 27.02.1974 - RFN (nr P 24 09. 462.0)

Bayer AG, Leverkusen, RFN.

Środek owadobójczy i roztoczobójczy oraz sposób wytwarzania estrów O-etylo-O-n-propylo-O-winylowych kwasu tionofosforowego

Środek według wynalazku charakteryzuje się tym, że jako substancje czynne zawiera estry O-etylo-O-n-propylo-O-winylowe kwasu tionofosforowego o wzorze 1, w którym R, i R' oznaczają takie same lub różne grupy alkilowe lub alkoksylowe o 1—4 atomach węgla lub atomy chlorowców i R oznacza ponadto atom wodoru.

Sposób wytwarzania estrów O-etylo-O-n-propylo-O-winylowych kwasu tionofosforowego o wzorze 1, w którym wszystkie symbole mają wyżej podane znaczenie, polega na tym, że halogenki kwasu O-etylo-O-n-propylotionofosforowego, o wzorze 4, w którym Hal oznacza atom chlorowca, korzystnie atom chloru, poddaje się reakcji pochodnymi w-cyjanoacetofenonu o wzorze 5 lub ich postaciami enolowymi o wzorze 5a, w których R i R' mają znaczenie wyżej podane, a M oznacza równoważnik metalu alkalicznego, metalu ziem alkalicznych lub amonu, ewentualnie wobec akceptora kwasu i ewentualnie w środowisku rozpuszczalnika. (2 zastrzeżenia)

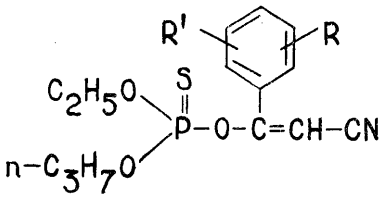

Wzór 1

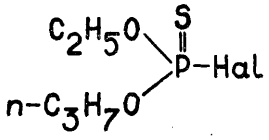

Wzór 4

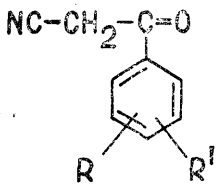

Wzór 5

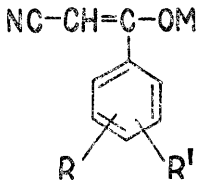

Wzór 5a

F16h; F16H **P.** 178298 25.02.1975

Pierwszeństwo: **25.02.1974 - Francja (nr 7406446)**

Etablissement de Valorisation de la Recherche A.N.V.A.R., Neuilly, Francja.

Kulkowa przekładnia śrubowa

Przedmiotem wynalazku jest kulkowa przekładnia śrubowa, znajdująca zastosowanie w mechanizmach i serwomechanizmach o wysokiej precyzji działania, występujących w obrabiarkach, konstrukcjach lotniczych i okrętowych, sprzęcie zbrojeniowym itp.

Przekładnia składająca się ze śruby (1), nakrętki (2), kulek (3), oraz posiadająca zespół obiegu kulek utworzony z kanału łączącego się z rowkami gwintowymi śruby i nakrętki, którego część stanowi otwór wykonany w nakrętce, wzdłuż jej osi, zgodnie z wynalazkiem jest wyposażona w dwie pokrywy (5a,

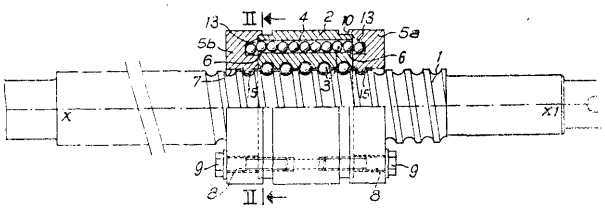

5b) przylegające powierzchniami czołowymi do końców nakrętki (2) i mające na tych powierzchniach wyżłobione kanałki (13), jednymi końcami łączące się z otworem (4) w nakrętce, a drugimi końcami styczne do obwodowego wybrania, wykonanego wzdłuż krawędzi utworzonej z przecięcia powierzchni czołowej pokrywy i powierzchni jej otworu środkowego (7). Obwodowe wybranie rozciąga się tylko na części obwodu otworu środkowego i w kierunku promieniowym ma głębokość nieco większą od promienia kulek (3), zaś w kierunku osiowym ma głębokość nieco większą niż średnica kulek. (7 zastrzeżeń)

F161; F16L **P.** 178300 25.02.1975

Pierwszeństwo: 25.02.1974 - Szwecja (nr 7402486-0)

Gränges Essem Aktiebolag, Västerås, Szwecja.

Sposób izolowania rurociągów

Sposób izolowania rurociągów przez ich owijanie materiałem izolacyjnym i mocowanie go za pomocą taśmy charakteryzuje się tym, że materiał izolacyjny zostaje nawinięty wokół izolowanej rury, po czym dokonuje się jego mocowania za pomocą taśmy owijanej wokół rury, która to taśma przed nałożeniem na rurę zabezpieczającej obudowy zostaje przecięta przez narzędzie tnące utworzone w postaci noża przesuwanego za pomocą linki wzdłuż całej długości izolowanego rurociągu. (4 zastrzeżenia)

H01h; 01H P. 178324 26.02.1975

Pierwszeństwo: 27.02.1974 - Wielka Brytania (Nr 8825/74)

Ottermill Limited, Ottery St. Mary, Wielka Brytania (Edward Coleman).

Wyłącznik elektryczny

Wyłącznik elektryczny według wynalazku posiada elementy wyłączające, zawierające elektromagnes (19), przez który przepływa prąd sterowany przez wyłącznik i który oddziaływuje na kotwicę (27). Kotwica (27) zamocowana jest ruchomo i w przypadku gdy prąd przepływający przez elektromagnes (19) jest większy od określonej wartości progowej, kotwica (27) drga się i przenosi swoje drgania na człon zatrzaskowy (17) tak, że likwiduje połączenie członu zatrzaskowego (17) z ramieniem (14) uruchamiającym wyłącznik. (8 zastrzeżeń)

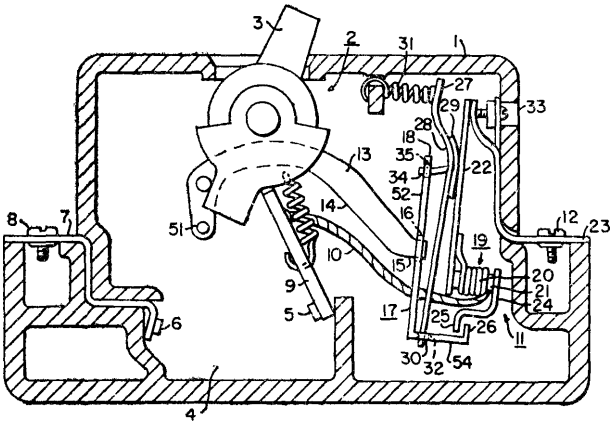

C23b; C23B P. 178329 24.02.1975

Pierwszeństwo: 25.03.1974 - St. Zjedn. Am. (nr 454057)

USS Engineers and Consultants, Inc., Pittsburgh, Stany Zjednoczone Ameryki.

Sposób galwanicznego pokrywania cynową powłoką przedmiotów żelaznych

Przedmiotem wynalazku jest sposób wytwarzania galwanicznej powłoki cynowej na przedmiotach żelaznych, tworzących katodę zanurzoną w kąpieli zawierającej kwaśny elektrolit, sól cyny i co najmniej jeden rozpuszczony środek organiczny zwiększający połysk powłoki.

Sposób według wynalazku charakteryzuje się tym, że proces prowadzi się w kąpieli, która w 1 litrze zawiera około 1—12 g rozpuszczonego związku o ogólnym wzorze $SO_3H\text{-}C_{10}H_7O(C_2H_4O)_nH$, w którym n oznacza liczbę 6 lub 7, wytworzonego przez etoksylowanie 1 mola α-naftolu lub β-naftolu n molami tlenku etylenu i sulfonowanie otrzymanego produktu w temperaturze 50—90°C kwasem siarkowym o stężeniu wynoszącym co najmniej 90% wagowych. (4 zastrzeżenia)

C09j; C09J P. 178335 T 25.02.1975

Instytut Technologii **Drewna,** Poznań, **Polska,** (Zdzisław Chudziński, **Jerzy Chudzicki).**

Klej bakelitowy półsuchy

Klej bakelitowy półsuchy do klejenia płyt warstwowych i wytwarzania wodoodpornych tworzyw drzewnych składa się z podstawowej płynnej żywicy fenolowo- lub/i krezolowo lub/i ksylenowo-formaldehydowej lub mieszaniny tych żywic o lepkości około 300 do 500 cP i z mieszaniny suchych i sproszkowanych składników uzupełniających. Na 100 części wagowych podstawowej żywicy przypada 10 do 50 części wagowych mieszaniny suchych składników, składającej się z 3 do 15 części wagowych żywicy rezorcynowej lub fenoloworezorcynowej, 4 do 20 części wagowych paraformaldehydu oraz 3 do 15 części wagowych wypełniacza. Uzupełniające składniki są wymieszane i paczkowane u wytwórcy. Przygotowanie kleju odbywa się w zakładach produkujących tworzywa drzewne, gdzie na ogół wytwarzana jest we własnym zakresie płynna żywica podstawowa. (1 zastrzeżenie)

E21f; E21F P. 178360 T 27.02.1975

Kopalnia Węgla Kamiennego „Borynia", Szeroka, Polska (Maksymilian Tarabura, Józef Barteczko, Engelbert Woźnica, Hubert Brachman).

Urządzenie do kotwienia przenośnika zgrzebłowego w ścianie o dużym nachyleniu

Przedmiotem wynalazku jest urządzenie przeznaczone do przesuwania i kotwienia w chodniku nadścianowym stacji zwrotnej przenośnika zgrzebłowego.

Istota urządzenia według wynalazku polega na tym, że spągowa płyta (1), do której jest zamocowana zwrotna stacja (2) przenośnika ścianowego, jest połączona za pomocą łącznika (3) z obejmą (5) nośnej belki (6). Oba te połączenia są przegubowe lecz każde w innej płaszczyźnie, wskutek czego urządzenie układa się pod różnym kątem w zależności od nierówności spągu wyrobiska ścianowego.

Urządzenie według wynalazku nadaje się do stosowania w wyrobiskach ścianowych nachylonych pod kątem od 5 do 20°. (1 zastrzeżenie)

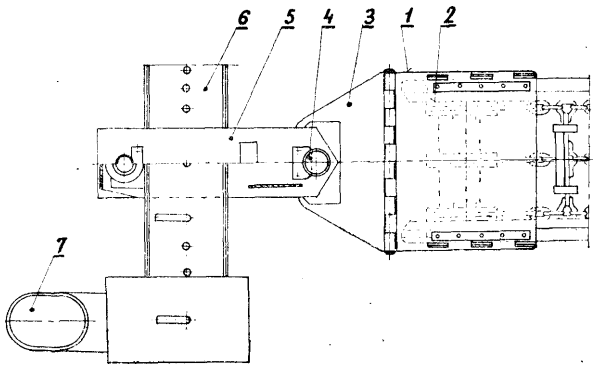

B65g; B65G P. 178364 T 27.02.1975

Biuro Studiów i Projektów Energetycznych „Energoprojekt" Oddział w Gliwicach, Gliwice, Polska (Roman Bukowski).

Sposób i zestaw urządzeń do rozładunku wagonów

Sposób rozładunku wagonów (3) polega na kolejnym wprowadzaniu ich do wagonowej wywrotnicy (5), a po ich rozładowaniu, przepchnięcie ich na wagonową przesuwnicę (6), która przenosi wagon (4) na dowolny tor odstawczy (9) lub (10).

Zestaw urządzeń do rozładunku wagonów stanowi dostawczy tor (8), w linii którego jest usytuowana wagonowa wywrotnica (5) a za nią wagonowa przesuwnica (6), która przenosi wagon na dowolny tor (9) i (10) nie będący w linii osi toru dostawczego (8). Odcinek odstawczego toru jest wyposażony w podciągarkę (7) pustych wagonów (11). (3 zastrzeżenia)

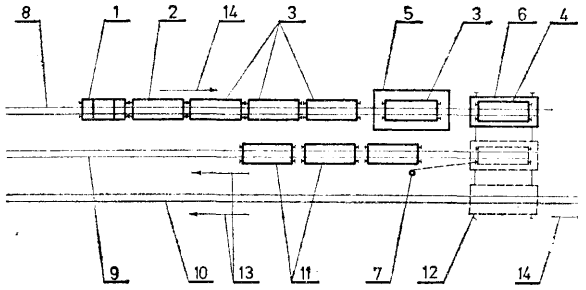

C07c; C07C P. 178367 27.02.1975

Pierwszeństwo: 28.02.1974 - Węgry (nr 2966)

Richter Gedeon Vegyészeti Gyar RT., Budapeszt, Węgry.

Sposób wytwarzania **-czterowodoronaftolu-**

Sposób wytwarzania 5,6,7,8-czterowodoronaftolu-2 przez katalityczne uwodornianie β-naftolu, charakteryzuje się tym, że uwodornianie prowadzi się w alkoholu o 1—3 atomach węgla, w środowisku kwaśnym, w obecności katalizatora palladowego ewentualnie zawierającego aktywatory, pod ciśnieniem 1,2 -20 atmosfer, korzystnie 4—6 atmosfer i w temperaturze 40—100°C, korzystnie 70—90°C.

Otrzymany związek stanowi substancję wyjściową do wytwarzania środków leczniczych.

(8 zastrzeżeń)

C12d; C12D P. 178376 27.02.1975

Pierwszeństwo: 01.03.1974 - Francja (nr 74 07066)

Rhone - Poulenc Industries, Paryż, Francja.

Sposób wytwarzania nowej substancji przeciw bakteriom cocci

Przedmiotem wynalazku jest sposób wytwarzania nowej substancji przeciwbakteryjnej zwłaszcza przeciw bakteriom cocci, oznaczonej numerem 30504 RP, jak również jej soli metalami i soli z zasadami azotowymi. Sposób polega na hodowli kultury Streptomyces gallinarius DS 25881 (NRRL 5785), w warunkach areobowych i w odpowiednim środowisku, a następnie na wyodrębnieniu żądanej substancji.

(1 zastrzeżenie)

B01j; B01J P. 178394 T 28.02.1975

Politechnika Częstochowska, Częstochowa, Polska (Bolesław Adamus, Władysław Gajewski, Roman Wolański, Józef Zajdel).

Urządzenie do prażenia siarczków **metali w warstwie fluidalnej**

Urządzenie składa się z pieca fluidyzacyjnego (1) i kotła utylizacyjnego (2). Piec fluidyzacyjny (1) posiada komorę (3), wyposażoną w górnej części w lej zasypowy (4) i kanały przelotowe (5) gazów prażalniczych, natomiast w dolnej części w wymiennik ciepła (6), kanał wylotowy (7) wypałków oraz ruszt (8) zaopatrzony w dysze powietrzne. Kocioł utylizacyjny (2) wyposażony jest w komorę paleniska cyklonowego (9), w dolnej części której znajduje się kanał wylotowy (10) wypałków oraz ruszt (11) zaopatrzony w dysze powietrzne. Komora (3) pieca fluidyzacyjnego (1) połączona jest z komorą paleniska cyklonowego (9) kotła utylizacyjnego (2) kanałami przelotowymi (5).

Układ cyrkulacyjny kotła utylizacyjnego (2) połączony jest z wymiennikiem ciepła (6), zainstalowanym w piecu fluidyzacyjnym (1), (1 zastrzeżenie)

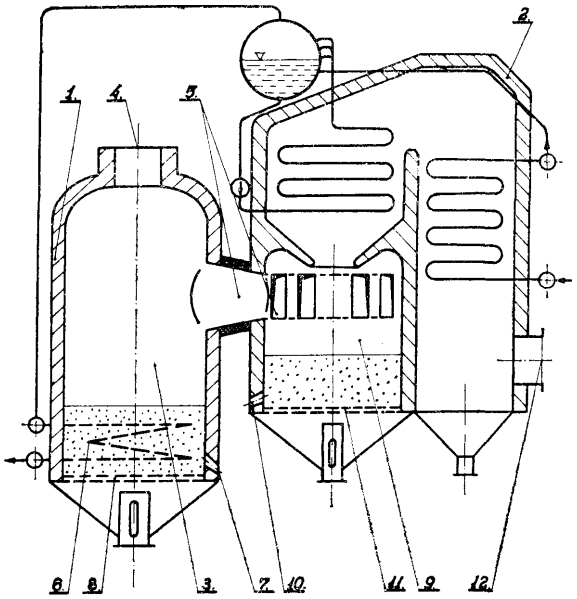

C09j; C09J P. 178396 T 28.02.1975

Zgłoszenie dodatkowe do patentu nr 74630

Instytut Lotnictwa, Warszawa, Polska (Lesław Bucki, Jędrzej Kiełkiewicz, Zygmunt Mogiła Lisowski).

Sposób wytwarzania kleju do metali

Wynalazek dotyczy sposobu wytwarzania kleju do metali z polichlorku winylu i żywicy termoutwardzalnej z dodatkiem plastyfikatorów, stabilizatorów i ewentualnie środków gaszących pianę oraz wypełniaczy, polegający na wprowadzeniu do 100 części wagowych polichlorku winylu 2—50 części wagowych modyfikowanej żywicy, fenolowo-formaldehydowej typu nowolakowego z dodatkiem znanych związków powodujących polikondensację, 20—200 części wagowych pierwszorzędowych plastyfikatorów polichlorku winylu, 1—30 części wagowych stabilizatorów i ewentualnie 2—50 części wagowych wypełniaczy, 0,001—3,0 części wagowych środka gaszącego pianę oraz 0,1—20 części wagowych plastyfikatorów drugorzędowych, przy czym modyfikacja żywicy fenolowo-formaldehydowej polega na poddaniu jej reakcji kondensacji z aldehydem alifatycznym zawierającym więcej niż dwa atomy węgla w cząsteczce lub reakcji etryfikacji związkami zawierającymi grupy epoksydowe.

(3 zastrzeżenia)

B01d; B01D P. 178413 01.03.1975

Pierwszeństwo: 01.03.1974 - Szwecja (nr 7402786-3)

AB Lectrostatic, Skara, Szwecja (Magnus Alskog).

Filtr

Filtr składa się z zamkniętego korpusu (1) z wlotem (2) i wylotem (3) oczyszczanego powietrza lub gazu, oraz z co najmniej jednego wkładu filtrującego (10) usytuowanego na drodze przepływu powietrza lub gazu, zawierającego taśmę filtrującą (11) przepuszczającą powietrze lub gaz, wykonaną z materiału gromadzącego cząstki, korzystnie z papieru, złożonego tak, że tworzy szereg warstw sąsiadujących ze sobą, z których każde dwie przedziela przepuszczalna dla powietrza lub gazu rozpórka (21) o kształcie płyty lub kraty i równoległa do sąsiednich rozpórek (21), tworząc pomiędzy warstwami kieszenie zwrócone dnem lub wlotem w kierunku przepływu powietrza lub gazu, przy czym krawędzie umieszczonej w każdej z nich rozpórki (21) przebiegają wzdłuż odpowiednich krawędzi kieszeni oraz wzdłuż dwóch przeciwległych

ścian (8) i (9) korpusu (1), przy czym krawędzie (31) i (32) rozpórki (21) są ściśle połączone z dwoma ścianami (8) i (9) korpusu (1) w celu wzmocnienia jego konstrukcji oraz przeciwdziałania siłom zewnętrznym lub wewnętrznym wywieranym na korpus (1) podczas pracy filtru. (3 zastrzeżenia)

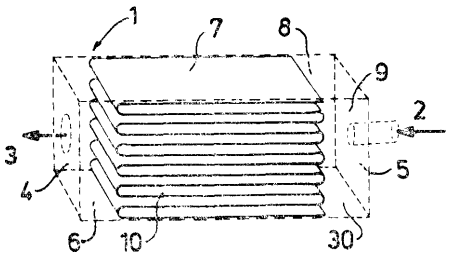

B01j; B01J **P. 178416** 01.03.1975

Pierwszeństwo: 30.01.1975 - RFN (nr P 25 03 689.9)

Hoechst Aktiengesellschaft, Frankfurt nad Menem, Republika Federalna Niemiec.

Sposób wytwarzania katalizatora, katalizator wytworzony tym sposobem oraz sposób polimeryzacji olefin z zastosowaniem tego katalizatora

Katalizator o wysokiej aktywności i stereospecyficzności do polimeryzacji α-olefin, otrzymywany jest przez obróbkę termiczną trójchlorku tytanu, sporządzonego z czterochlorku tytanu przez redukcję za pomocą halogenku alkiloglinu, najpierw z eterem w obecności cyklopolienu i stały produkt reakcji zadaje się następnie halogenkiem alkiloglinu w obecności niewielkiej ilości cyklopolienu i/albo olefiny. Za pomocą katalizatora można wytwarzać z dużą wydajnością na jednostkę czasu i objętości polimery i kopolimery α-olefiny. (4 zastrzeżenia)

BOlj; B01J **P. 178419** 01.03.1975

Pierwszeństwo:
01.03.1974 - RFN (nr P 24 09 726.5)
30.01.1975 - RFN (nr P 25 03 688.8)

Hoechst Aktiengesellschaft, Frankfurt/Menem, Republika Federalna Niemiec.

Sposób wytwarzania katalizatora, katalizator wytworzony tym sposobem oraz sposób wytwarzania polio lefiny z zastosowaniem tego katalizatora

Katalizator o wysokiej aktywności i stereospecyficzności do polimeryzacji α-olefin otrzymany jest według wynalazku przez obróbkę trójchlorku tytanu, otrzymanego z czterochlorku tytanu przez redukcję za pomocą halogenku alkiloglinu, najpierw za pomocą eteru i następnie, bez oddzielania eteru, za pomocą halogenku alkiloglinu, ewentualnie w obecności niewielkiej ilości cyklopolienu i/albo olefiny. Za pomocą otrzymanego katalizatora można wytwarzać polimery i kopolimery a-olefiny z dużą wydajnością na jednostkę czasu i objętości. (5 zastrzeżeń)

C07d; C07D **P. 178420** 01.03.1975

Pierwszeństwo: 02.03.1974 - RFN (nr P 2410030.9)
20.07.1974 - RFN (nr P 24 35041.2)
24.09.1974 - RFN (nr P 24 45430.6)
21.12.1974 - RFN (nr P 24 60776.9)

C.H. Boehringer Sohn, Ingelheim nad Renem, Republika Federalna Niemiec,

Sposób wytwarzania nowych podstawionych pochodnych 6-arylo-4H-s-triazolo-[3,4c]-tieno-[2,3e] -1,4-diazepiny

Przedmiotem wynalazku jest sposób otrzymywania związków o wzorze 1, w którym R oznacza atom wodoru, chloru, bromu lub rodnik alkilowy o 1—4 atomach węgla, R_2 oznacza atom wodoru, fluoru, chloru lub bromu, grupę nitrową lub trójfluorometylową, a R_3 oznacza atom chloru lub bromu, grupę alkoksylową lub alkilotio o 1—3 atomach węgla, grupę cykloalkilową lub cykloalkenylową o 3—6 atomach węgla, 5- lub 6-członowy, zawierający atom tlenu, siarki lub azotu pierścień nasycony lub nienasycony, przy czym pierścień zawierający azot jest przy atomie azotu ewentualnie podstawiony niższym rodnikiem alkilowym i w przypadku gdy R oznacza atom bromu symbol R_3 oznacza też atom wodoru, grupę alkilową lub hydroksyalkilową o 1—4 atomach węgla.

Sposób według wynalazku polega na tym, że w przypadku wytwarzania związków o wzorze 1, w którym R_3 ma, z wyjątkiem atomu chloru lub bromu, wyżej podane znaczenie:

a) poddaje się reakcji związek o wzorze 2, w którym R_1 i R_2 mają wyżej podane znaczenie, a X oznacza grupę - SH, $-NH_2$, niższą grupę alkoksylową lub alkilotio, lub atom chlorowca, ze związkiem o wzorze 3, w którym R_3 ma, z wyjątkiem atomu chloru lub bromu, znaczenie podane wyżej, albo

b) związek o wzorze 4, w którym R i R_2 mają wyżej podane znaczenie, poddaje się reakcji z kwasem o wzorze 5, w którym R_3 ma, z wyjątkiem atomu chloru lub bromu, znaczenie podane przy omawianiu wzoru 1, lub z funkcyjną pochodną tego kwasu, albo że

w przypadku wytwarzania związków o wzorze 1, w którym R_3 oznacza atom chloru lub bromu, prostołańcuchową lub rozgałęzioną grupę alkoksylową lub alkilotio o 1—3 atomach węgla, chloruje lub bromuje się związek o wzorze 6, w którym R i R_2 ma wyżej podane znaczenie i następnie ewentualnie wymienia się atom chloru lub bromu na grupę alkoksylową lub alkilotio.

Związki o wzorze 1, działają uspokajająco, odprężająco w stanach napięć i relaksująco wobec mięśni a ponadto wykazują intensywne działanie przeciwdrgawkowe. (4 zastrzeżenia)

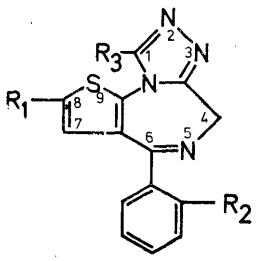

Wzór 1

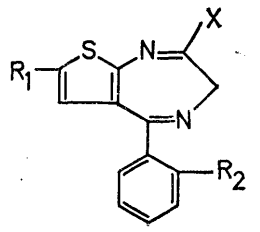

Wzór 2

$R_3-CO-NH-NH_2$

Wzór 3

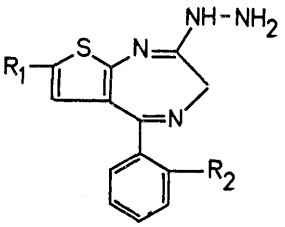

Wzór 4

R_3-COOH

Wzór 5

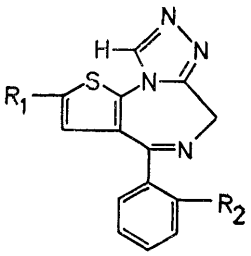

Wzór 6

B66d; B66D P. 178427 T 01.03.1975

Centralny Ośrodek Projektowo-Konstrukcyjny Maszyn Górniczych „Komag", Gliwice, Polska, (Henryk Fober, Jan Śliwka, Zbigniew Gębicki, Józef Pyka).

Kołowrót bezpieczeństwa

Kołowrót bezpieczeństwa według wynalazku ma silnik elektryczny (1) sprzężony z pompą (2), która tłoczy olej do napędzania silnika hydraulicznego (7) sprzężonego z bębnem. Silnik ten obracając bęben powoduje nawijanie liny. Przy nawijaniu liny bęben obraca silnik (7), który staje się pompą i tłoczy olej do pompy (2) tym samym przewodem. Wówczas pompa (2) staje się silnikiem do obracania silnika elektrycznego (1) z prędkością ponadsynchroniczną co powoduje oddawanie energii elektrycznej do sieci. Aby kierunek obrotów pozostał nie zmieniony, zastosowano czujnik (17), który przy zmianie kierunku przepływu wydaje impuls elektryczny do przesterowania rozdzielacza elektrohydraulicznego (10), który poprzez regulator (11) powoduje odchylenie kadłuba pompy (2) na przeciwną stronę. (4 zastrzeżenia)

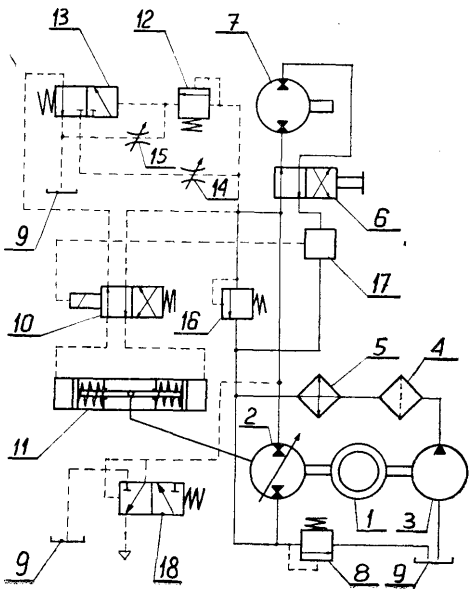

G21b; G21B P. 178428 T 01.03.1975

Instytut Badań Jądrowych, Otwock-Świerk, Polska (Janusz Kot, Andrzej Strupczewski).

Sposób pomiaru generacji ciepła w polach promieniowania jądrowego

Sposób według wynalazku polega na tym, że w pole promieniowania jądrowego wprowadza się kalorymetr zawierający próbkę badanego materiału. W pobliżu badanej próbki umieszcza się jedną termoparę a na tym samym poziomie w wybranym punkcie układu odniesienia umieszcza się drugą termoparę. Po ustaleniu się temperatury w badanej próbce grzejemy układ odniesienia przy pomocy grzejnika elektrycznego aż do chwili trwałego osiągnięcia równych temperatur w obu punktach pomiarowych. Moc grzania elektrycznego jest wówczas równoważna mocy cieplnej pochodzącej od promieniowania jądrowego w badanej próbce. (1 zastrzeżenie)

B01j; B01J P. 1784430 T 01.03.1975

Instytut Badań Jądrowych, Warszawa, Polska (Antoni Modrzejewski).

Sposób i urządzenie do wytwarzania zorientowanych monokryształów

Sposób według wynalazku polega na prowadzeniu krystalizacji w wolnej przestrzeni wewnętrznej (6) cylindra (1) w kształcie układu naczyń połączonych. Przed rozpoczęciem krystalizacji górną część zarodka krystalicznego formuje się tak aby jego górna część miała powierzchnie identycznie zorientowane krystalograficznie i umieszcza się go w przestrzeni (7) poniżej wolnej przestrzeni wewnętrznej (6) tak, aby jego górna część znajdowała się pomiędzy przegrodami (3).

Urządzenie według wynalazku ma postać tygla w kształcie cylindra (1), który zaopatrzony jest w górnej części we wkładkę (2) w kształcie pierścienia połączonego trwale lub rozłącznie z przegrodami (3) formującymi wolną przestrzeń wewnętrzną (6) cylindra (1) w kształt układu naczyń połączonych. Przestrzeń (7) umieszczona pomiędzy przegrodami (3) przeznaczona jest na umieszczenie zarodka krystalicznego. (3 zastrzeżenia)

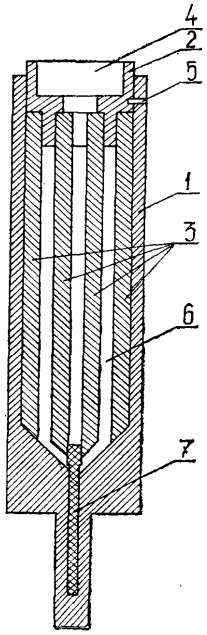

B23b; B23B P. 178433 T 01.03.1975

Wyższa Szkoła Inżynierska, Koszalin, Polska (Stanisław Socha, Tadeusz Karpiński).

Urządzenie do **zdejmowania** cienkich warstw elementów walcowych

Urządzenie według wynalazku posiada montowany do suportu tokarki korpus (1), w którym zamocowany jest obrotowo na trzpieniu (2) nóż tokarski (3). W trzonku noża tokarskiego (3) umieszczony jest trzpień z mimośrodowym czopem, na którym zamocowana jest obrotowo rolka dystansowa. Nóż tokarski (3) związany jest z korpusem (1) w płaszczyźnie poprzecznej elementem sprężystym (5) za pomocą śruby (6) z nakrętką (7) umożliwiającą regulację docisku noża do przedmiotu obrabianego (4).
(1 zastrzeżenie)

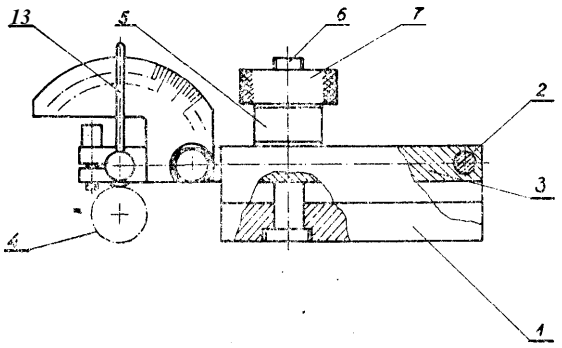

G01f; G01F P. 178434 T 01.03.1975

Centralny Ośrodek Projektowo-Konstrukcyjny Maszyn Górniczych „KOMAG" Gliwice, Polska (Jan Śliwka, Henryk Fober).

Czujnik **przepływu** cieczy

Czujnik według wynalazku przeznaczony do umieszczania w przewodach przenoszących ciecz, ma w komorze (1) przepływowej przesuwną tuleję (2) i umieszczony w niej przesuwny tłok (3), rozsuwane względem siebie sprężyną (4), a zsuwane do pokrycia się otworów (5) w tulei i w tłoku działaniem cieczy dopływającej do czujnika z jednej lub z drugiej strony. Ciecz dopływająca od strony tulei powoduje jej wsuwanie się na tłok. Tuleja (2) czujnika ma sworznie (7) które w jednym ze skrajnych położeń tulei zawierają styki (9) wskaźnika kierunku przepływu cieczy. Ponadto czujnik może zawierać usytuowaną pionowo dodatkową komorę z pływakiem zwierającym styki wskaźnika zaniku cieczy w komorze (1) przepływowej. (3 zastrzeżenia)

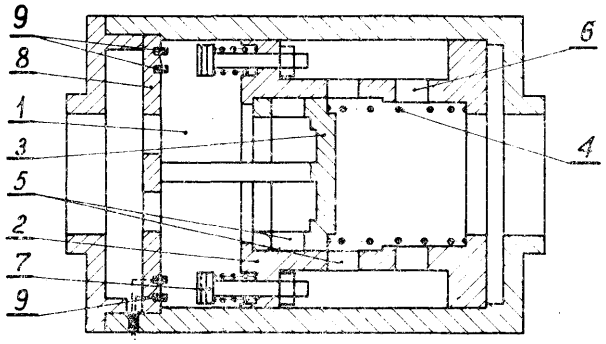

C21c; C21C P. 178448 T 01.03.1975

Politechnika Śląska im. Wincentego Pstrowskiego, Gliwice, Polska (Leszek Król, Remigiusz Sosnowski, Wiktor Żymła).

Sposób wytwarzania surówki odlewniczej poza wielkim piecem

Sposób wytwarzania surówki odlewniczej wg wynalazku polega na tym, że do strumienia surówki przeróbczej w czasie jej płynięcia "wdmuchuje się sfluidyzowany żelazokrzem o uziarnieniu poniżej 3 mm.

Żelazokrzem wdmuchuje się za pomocą strumienia powietrza, gazu redukcyjnego lub obojętnego.
(2 zastrzeżenia)

C12d; C12D P. 178471 T 03.03.1975

Pierwszeństwo: 05.03.1974 - Francja (nr 7407433)

Rhone-Poulenc Industries, Paryż, Francja.

Sposób wytwarzania **nowego antybiotyku - 31559 RP**

Sposób według wynalazku polega na hodowli promieniowca Streptomyces hygroscopicus DS 24 367 (NRRL 5787) w warunkach tlenowych i w odpowiednim środowisku, a następnie na wyodrębnieniu żądanej substancji,

Nowa substancja oznaczona symbolem 31 559 RP, ewentualnie w postaci soli z metalami lub zasadami azotowymi, znajduje zastosowanie w różnego rodzaju kompozycjach jako czynnik wzrostu lub środek zwalczający czerwonkę u świń. (1 zastrzeżenie)

F25h; F25H **P. 178484** 04.03.1975

Bayer Aktiengesellschaft, Leverkusen, Republika Federalna Niemiec.

Sposób i urządzenie do przeponowej wymiany ciepła pomiędzy gazem zawierającym cząsteczki ciała stałego lub cieczy a wewnętrznymi ścianami tego urządzenia

Przedmiotem wynalazku jest sposób przeponowej wymiany ciepła pomiędzy gazem zawierającym cząstki ciała stałego lub cieczy a wewnętrzną ścianą wymiennika ciepła, przez który gaz ten przepływa w celu schłodzenia lub ogrzania.

Sposób według wynalazku charakteryzuje się tym, że czynnik płuczący wprowadza się do wymiennika ciepła oddzielnie i kieruje na ścianę wymiennika pod kątem, tak aby obmywając ścianę pozwalał na uniknięcie osadzania się na ścianę osadu. Korzystnie jest gdy wymiennik ciepła ma przekrój kołowy, mieszanina gazu i cząstek ciała stałego jest wprowadzana do wymiennika stycznie, a czynnik płuczący wyrzu-

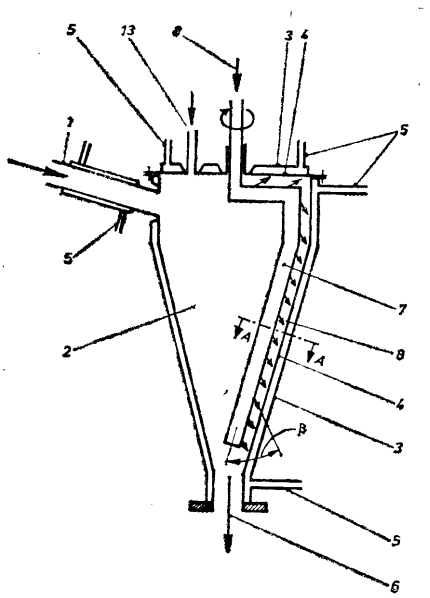

cany jest na zewnętrzną ścianę wymiennika przez otwory znajdujące się w ramieniu pałąka obracającego się wewnątrz wymiennika.

Urządzenie do stosowania tego sposobu charakteryzuje się tym, że zawiera osiowo-symetryczny wymiennik ciepła w kształcie cyklonu, zaopatrzony w obrotowy pałąk (7) z otworami skierowanymi w stronę powierzchni (4) wymiany ciepła. (8 zastrzeżeń)

B04c; B04C **P. 178485** 04.03.1975

Pierwszeństwo: 06.03.1974 - RFN (nr P.24 10 700.4)

Bayer Aktiengesellschaft, Leverkusen, Republika Federalna Niemiec.

Sposób i urządzenie do oddzielania cząstek ciała stałego od strumienia gazu

Sposób według wynalazku polega na tym, że gaz zawierający cząstki ciała stałego przepuszcza się przez cyklon, którego wewnętrzna ściana stykająca się ze strumieniem gaz-cząstki ciała stałego wykonana jest przynajmniej częściowo z porowatego materiału oraz, że przez porowatą ścianę z zewnątrz do wewnątrz przepuszczany zostaje gaz, co powoduje, że na wewnętrznej powierzchni ściany tworzy się cienka warstewka gazu zapobiegająca osadzaniu się na tej ścianie cząstek ciała stałego. Znajdujące się w gazie cząstki mogą pochodzić z prowadzonej w fazie gazowej reakcji pomiędzy metalem lub halogenkiem metalu i zawierającym tlen gazem, a przepuszczany przez porowatą ścianę gaz może być gazem recyrkulacyjnym z tej reakcji.

Urządzenie według wynalazku jest wykonane jako cyklon, który zawiera nasadkę umieszczoną w przewodzie (3) odprowadzającym gaz i przewód (1) doprowadzający gaz, przy czym cyklon i nasadka mają szczelne ściany zewnętrzne (4, 5) i porowate ściany wewnętrzne, (6 i 7), pomiędzy którymi znajdują się wolne przestrzenie (8, 9) do których doprowadzone są przewody (10) doprowadzające gaz płuczący. (7 zastrzeżeń)

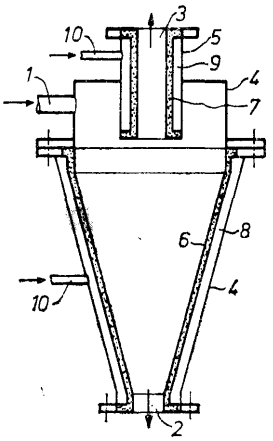

F16g; F16G **P. 178486** 04.03.1975

Pierwszeństwo: 04.03.1974 - Francja (nr 74 07207)

Société GORO, Chelles, Francja (Jean François Schick).

Spinacz do łączenia pasów napędowych, taśm przenośnikowych i podobnych

Spinacz według wynalazku zawiera pierwszą część (1) z materiału elastycznego takiego jak tkanina albo tworzywo sztuczne i jest utworzony z dwóch płytek (3) przystosowanych do zamocowania po obydwu stronach końca (4) pasa napędowego albo taśmy przenośnikowej. Spinacz ten zawiera także część (2) z metalu tworzącego serię jednakowych uch (7), przy czym ta druga część (2) jest zestalona z pierwszą częścią (1) w jeden element samonośny za pomocą ośki sprzęgającej (8). (5 zastrzeżeń)

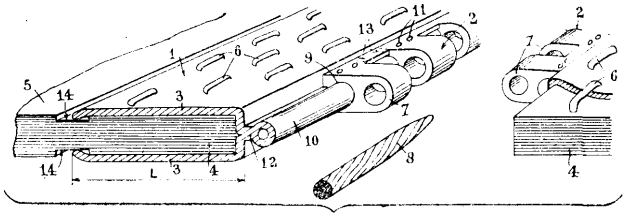

A01g; A01G P. 178489 T 04.03.1975

Instytut Sadownictwa, Skierniewice, Polska (Zdzisław Cianciara, Wojciech Matecki, Paweł Wawrzyńczak).

Sposób pielęgnacji pasów **murawy** w **sadach i urządzenie do stosowania tego sposobu**

Sposób według wynalazku polega na tym, że podczas jednego przejazdu roboczego kępki i źdźbła trawy są równocześnie podcinane i wgniatane do wnętrza porostu murawy. Urządzenie do stosowania tego sposobu charakteryzuje się tym, że jedynym zespołem roboczym jest wał, którego płaszcz (1) na swej zewnętrznej cylindrycznej powierzchni ma przytwierdzone podwójne uchwyty (5) do zamocowania noży (6), rozmieszczonych w poziomych szeregach, przy czym w sąsiednich szeregach noże (6) są względem siebie przesunięte o jedną długość. (2 zastrzeżenia)

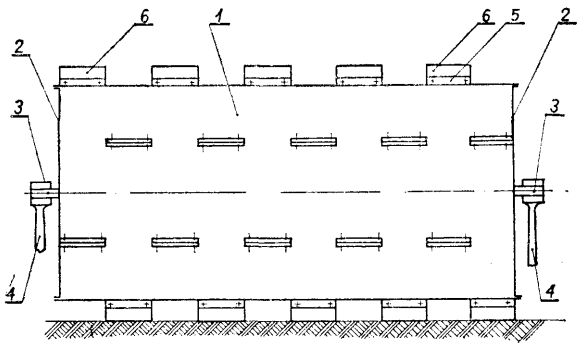

B29d; **B29D** **P. 178493 T** **03.03.1975**

Politechnika Gdańska, Gdańsk-Wrzeszcz, Polska (Józef Domański, Roman Teszner).

Sposób wytwarzania płytek wykładzinowych

Sposób wytwarzania płytek wykładzinowych przydatnych w budownictwie jako wykładzina ścienna względnie podłogowa, polega na formowaniu płytek, korzystnie przez prasowanie pod ciśnieniem nie większym niż 1200 kG/cm^2, z masy uzyskanej przez ogrzanie do temperatury 100 do 200°C mieszaniny lotnych popiołów węgla kamiennego, tworzywa termoplastycznego np. polichlorku winylu w ilości od 10 do 50% wagowych oraz płastyfikatora np. ftalanu dwubutylu w ilości nie większej, niż 20% wagowych. (1 zastrzeżenie)

A01k; A01K **P. 178496 T** 03.03.1975

Przedsiębiorstwo Mechanizacji Produkcji Zwierzęcej i Przemysłu Rolnego „Meprozet", Pyrzyce, Polska (Jan Koralewski, Stanisław Olesiejuk).

Urządzenie do zadawania pasz zwierzętom hodowlanym

Przedmiotem wynalazku jest urządzenie do zadawania pasz zwierzętom hodowlanym, w dużych gospodarstwach specjalistycznych.

Urządzenie według wynalazku składa się z podwozia (1), bębnów (2) przekazujących napęd ze skrzynki przekładniowej (6) na transporter taśmowy (3) z zabierakami (4), którego zadaniem jest przemieszczanie paszy z dna zasobnika (5) do części urządzenia stanowiącej istotę wynalazku i składającej się z komory rozdzielczej (7) skąd pasza pod własnym ciężarem opada na pochylone pod wymaganym kątem przewody zsypowe (8), wzdłuż których zsuwa się aż do ich wylotów a następnie wysypuje się do ustawionych rzędów koryt. Na wlocie komory rozdzielczej (7) umieszczona jest przesłona (9) przeznaczona do regulacji wielkości zbrylenia i wydatku paszy.

Urządzenie według wynalazku przeznaczone jest do karmienia zwierząt paszami sypkimi oraz paszami o stałej plastycznej i półpłynnej konsystencji, szczególnie wskazane do stosowania w dużych gospodarstwach hodowlanych. (2 zastrzeżenia)

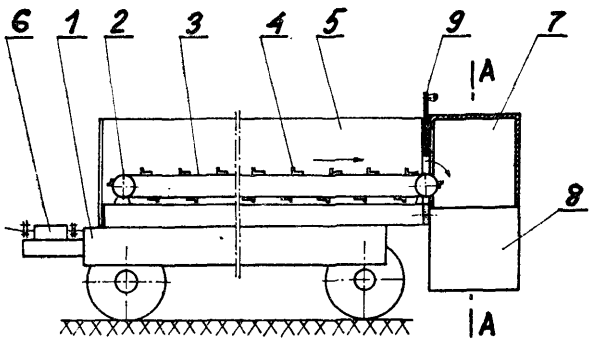

C07d; C07D **P. 178500 T** 04.03.1975

Instytut Przemysłu Farmaceutycznego, Warszawa,, Polska (Jerzy Mikołajczyk, Maciej Domaradzki, Jerzy Cieślak).

Sposób wytwarzania kwasu 7-aminodezacetoksycefalosporanowego

Przedmiotem wynalazku jest sposób wytwarzania kwasu 7-aminodezacetoksycefalosporanowego na drodze chemicznej przemiany 1-tlenków penicylin. Sposób powyższy polega na tym, że 1-tlenek penicyliny w postaci wolnego kwasu ogrzewa się w środowisku obojętnego rozpuszczalnika organicznego w obecności katalitycznej ilości soli niepodstawionego lub N-podstawionego izomocznika lub izotiomocznika, izoluje otrzymaną cefalosporynę a następnie odszczepia grupę acylową w pozycji 7 i izoluje kwas 7-aminodezacetoksycefalosporanowy. (3 zastrzeżenia)

B65h; B65H **P. 178504 T** 04.03.1975

Dolnośląska Fabryka Maszyn Włókienniczych, Kamienna Góra, Polska (Stefan Jędrzejaszek, Henryk Lawenda, **Anatol Jani).**

Elektromechaniczny czujnik długości tkaniny do automatycznej zmiany kierunku przewijania i zliczania ilości przewinięć

Czujnik według wynalazku charakteryzuje się tym, że w jego obudowie skrzynkowej umieszczona jest obrotowo w nakrętce **(7,71)** śruba mikrometryczna (6,61), która jednym swym końcem połączona jest z przekładnią ślimakową **(3,31,4,41)** poprzez sprzęgło zapadkowe (5,51), natomiast drugi **jej** koniec zaopatrzony jest w pokrętło **(13,31)** wraz z podziałką kątową (16, **161),** zaś nakrętka **(7,71)** prowadzona wodzikiem **(8,81)** tworzy wraz ze stykami elektrycznymi **(9,91)** craz **(14,141)** wyłączniki krańcowe dla podania sygnału na elektryczne układy przekaźnikowe.

(2 zastrzeżenia)

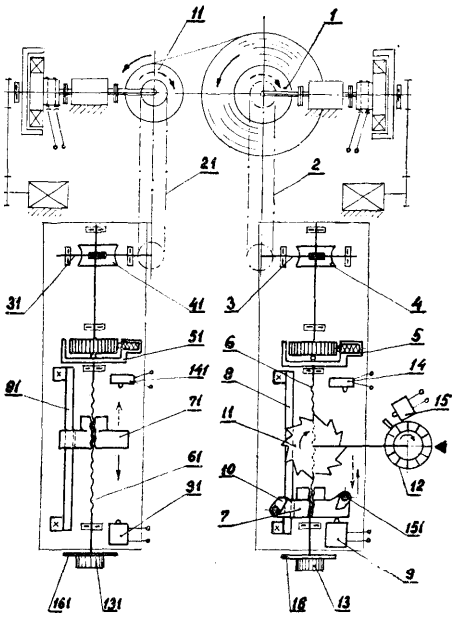

C10m; C10M **P. 178516 T** 05.03.1975

Instytut Szkła i Ceramiki Filia w Krakowie, Kraków, Polska (Mieczysław Wojtasik, Jacek Piotrowski, Alina Śliwińska, Leszek Proć).

Smar do metalowych form szklarskich

Smar według wynalazku mający zastosowanie zarówno do formowania ręcznego, jak i maszynowego charakteryzuje się tym, że stanowi mieszaninę żywicy silikonowej w ilości od 10 do 50% wagowych, drobnoziarnistego grafitu w ilości od 10 do 60% wagowych oraz rozcieńczalnika w ilości od 40 do 80% wagowych, przy czym rozcieńczalnikiem jest rozpuszczalnik z grupy węglowodorów aromatycznych lub cykloheksanon. (2 zastrzeżenia)

A01g; A01G **P. 178552 T** 06.03.1975

Instytut Budownictwa, Mechanizacji i Elektryfikacji Rolnictwa, Warszawa, Polska (Henryk Kamiński).

Przewód nawadniający

Przedmiotem wynalazku jest przewód nawadniający z elastycznej, cienkiej folii, przeznaczony do dostarczania i dozowania wody do gleby dla potrzeb roślin uprawianych w szklarniach i namiotach foliowych, a także roślin uprawianych w polu. Przewód według wynalazku charakteryzuje się tym, że po spłaszczeniu wzdłuż krawędzi (5) jest przeszyty przesiąkliwymi nićmi (2) przez ścianki (3) i (4), przy czym ścieg jest luźny, tworzący pętelki po jednej stronie przewodu (1). Dzięki luźnemu ściegowi, woda nie wypływa bezpośrednio przez otworki po igle, lecz przesącza się przez nici (2), które utrzymują natężenie jej wypływu w przybliżeniu na jednakowym poziomie, niezależnie od długości przewodu. (1).

(1 zastrzeżenie)

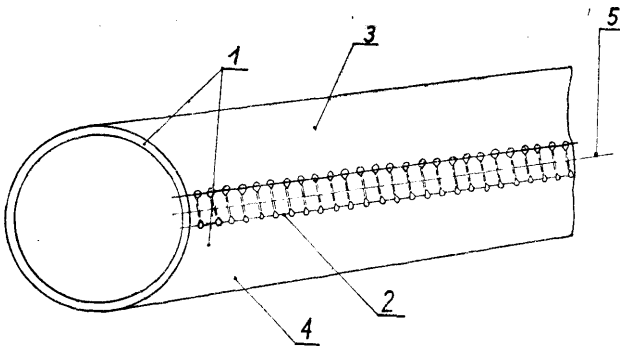

A01n; A01N **P. 178566** 06.03.1975

Pierwszeństwo: 07.03.1974 - RFN (nr P 24 10 911.3)

Bayer AG, Leverkusen, Republika Federalna Niemiec.

Środek owadobójczy i roztoczobójczy oraz sposób wytwarzania estrów **chinoksalilowych** kwasów **tiono** tiolofosforowych **(fosfonowych)**

Środek według wynalazku charakteryzuje się tym, że zawiera jako substancję czynną estry chinoksalilowe kwasów tionotiolofosforowych (fosfonowych) o wzorze przedstawionym na rysunku, w którym R oznacza grupę alkoksylową o 1—5 atomach węgla lub rodnik alkilowy o 1—4 atomach węgla, a R' oznacza rodnik alkilowy o 1-6 atomach węgla.

Sposób według wynalazku polega na reakcji halogenków estrów kwasów tionotiolofosforowych (fosfonowych) z -hydroksychinoksaliną.

(2 zastrzeżenia)

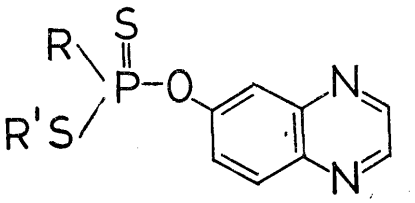

C14c; C14C **P. 178568** 06.03.1975

Pierwszeństwo: 08.03.1974 - Szwajcaria (nr 3287(74)

Sandoz AG, Bazylea, Szwajcaria.

Środek do wyprawiania skóry, zwłaszcza środek garbujący chromowy i cyrkonowy

Środek według wynalazku charakteryzuje się tym, że zawiera sulfony otrzymane za pomocą kwasu siarkowego z mieszaniny zawierającej a) 1—30% co najmniej jednego związku o 6—20 atomach węgla, zawierającego przynajmniej jedną aromatycznie związaną grupę hydroksylową i b) 99—70% co najmniej jednego aromatycznego związku o 6—20 atomach węgla nie będącego związkiem fenolowym, mające co najmniej jedną grupę kwasu sulfonowego związaną z rodnikiem fenylowym, przy czym składniki a) i b) sulfonowane są odzielnie lub zmieszane, w temperaturze 80—150°C, ewentualnie przy usuwaniu wody wytwarzającej się podczas sulfonowania, η następnie mieszanina reakcyjna jest poddawana kondensacji w temperaturze 120—220°C aż do uzyskania nie zmieniającej się istotnie liczby kwasowej i ewentualnie zobojętniania. (14 zastrzeżeń)

A23k; A23K **P. 178569** 06.03.1975

Pierwszeństwo: 8.03.1974 - St. Zjedn. Am. (nr 449503)

Robert Martin Rawlings, Boise oraz Frank N.(J.O.) Rawlings Nampa, Stany Zjednoczone Ameryki (Robert Martin Rawlings, Frank N.(J.O.) Rawlings).

Dodatek do karmy dla przeżuwaczy i sposób jego wytwarzania

Dodatek do karmy dla przeżuwaczy stanowi materiał z całych, łuskanych, ześrutowanych lub rozdrobnionych nasion roślin oleistych, zawierający naturalnie zdyspergowane w substancji białkowej lipidy, który poddaje się reakcji z aldehydem po uprzednim zaktywowaniu amoniakiem, przy czym zostaje wytworzony amonizowany kompleks proteinowo-aldehydowy.

Sposób wytwarzania dodatku do karmy polega na tym, że całe, łuskane, ześrutowane lub rozdrobnione nasiona roślin oleistych amonizuje się w celu zaktywowania substancji proteinowej, a następnie otrzymany amonizowany materiał proteinowy poddaje się reakcji z aldehydem. (19 zastrzeżeń)

C22c; C22C **P. 178570** 06.03.1975

Pierwszeństwo: 07.03.1974 - St. Zjedn. Am. (nr 449177)

Allegheny Ludlum Industries, Inc.. Pittsburgh, Stany Zjednoczone Ameryki (John Randolph Wood, Roger Neal Wright).

Nierdzewna stal ferrytyczna

Ferrytyczna stal nierdzewna wg wynalazku o zawartości co najmniej 10,5% wagowych chromu zawiera w stosunku wagowym 10,5—19% chromu, do 0,03% węgla, do 0,03% azotu, do 0,20% manganu, do 0,20% krzemu, do 0,30% niklu do 0,10% glinu, do 0,20% miedzi i co najmniej jeden z pierwiastków takich jak tytan lub molibden, a mianowicie tytan w ilości od 4(%C+%N) do 0,75% i molibden w ilości 0,50—2,50%, zaś resztę stanowi żelazo. Jeżeli w stali tej tytan i molibden stanowią pierwiastki resztkowe, to zawartość tytanu jest mniejsza niż 0,05%, a molibdenu mniejsza niż 0,20% wagowych, zaś zaVartość węgla, azotu, manganu, krzemu, niklu, glinu, miedzi, tytanu i molibdenu jako pierwiastków resztkowych powinna być taka, aby suma %C+%N+ +%Mn+%Si+%Ni+%Al+%Cu+ o cząstkowego Ti + +% cząstkowego Mo była najwyżej równa 0,75%.

(18 zastrzeżeń)

B01f; B01F **P. 178577** 08.03.1975

Pierwszeństwo: 08.03.1974 - Francja (nr 74 08003)
17.07.1974 - Francja (nr 74 24785)

Exxon Research and Engineering Company, New Jersey, Stany Zjednoczone Ameryki (Jean-Paul Kistler, Pierre Dominique Marin).

Środek emulgujący

Środek według wynalazku charakteryzuje się tym, że zawiera sole kwasów alkioarylo-sulfonowych, o rozkładzie ciężarów cząsteczkowych posiadającym dwa wyraźne maksima, korzystnie w zakresie 270 -400 i 350—600, przy czym różnica wartości maksymalnych ciężarów cząsteczkowych wynosi korzystnie co najmniej 80.

Szczególnie korzystnie środek zawiera sole sodowe kwasów C_{12}—C_{16} alkilo-ortoksylenosulfonowych, w których grupy alkilowe są grupami o rozgałęzionym łańcuchu łącznie z solami sodowymi kwasów C_{20}—C_{28} alkilo-benzenosulfonowych, w których grupy alkilowe są grupami o rozgałęzionym łańcuchu.

Środek emulgujący jest stosowany jako smar w procesie obróbki metali. (16 zastrzeżeń)

A01k; A01K **P. 178589 T** 08.03.1975

Janusz Bartoszewicz, Warszawa, Polska (Janusz Bartoszewicz).

Sposób otrzymywania czystego kitu pszczelego i urządzenie do stosowania tego sposobu

Przedmiotem wynalazku jest sposób otrzymywania czystego kitu pszczelego i urządzenie do stosowania tego sposobu, dla celów leczniczych. Sposób polega na tym, że do gniazda **ula** wprowadza się specjalnie przygotowaną obudowę stropu lub stropu i ścian z czystego i gładkiego materiału posiadającego szczeliny, pozostawia się ją w gnieździe na okres minimum dwóch tygodni, następnie wyjmuje się, oziębia do temp. poniżej 15°C, ostrożnie wyjmuje ze szczelin czysty kit pszczeli najprościej przez wyginanie części obudowy w zaciemnionym pomieszczeniu i następnie wkłada się do hermetycznych naczyń izolowanych od wpływu światła najkorzystniej z czarnego szkła.

Urządzenie do stosowania sposobu według wynalazku zawiera element obudowy stropu i ścian gniazda ula, który stanowi wkładka (1) wyposażona w gęste rzędy wąskich szczelin (2) przechodzących na wylot wkładki (1). Między rzędami i między szczelinami (2) zachowane są niewielkie odstępy (3).

(2 zastrzeżenia)

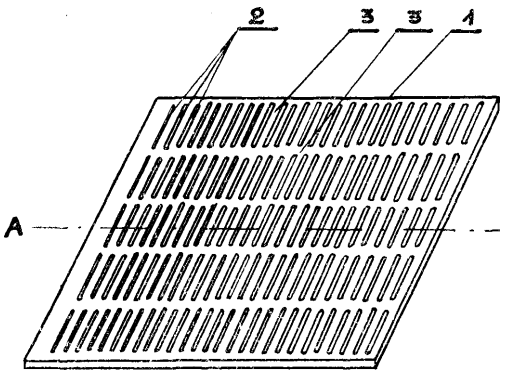

G01n; G01N P. 178595 T 08.03.1975

Akademia Górniczo-Hutnicza im. Stanisława Staszica, Kraków, Polska (Barbara Hołyńska, Jerzy Ostachowicz, Tadeusz Owsiak).

Głowica do ciągłego **oznaczania składu chemicznego** zawiesin **i roztworów**

Głowica do ciągłego oznaczania składu chemicznego zawiesin i roztworów zwłaszcza metali, przystosowana do zanurzenia w strumieniu lub zbiorniku analizowanego materiału, zawiera w bocznej ściance korpusu (1) mającego kształt opływowy, wymienny wkład (6) okienka pomiarowego (5).

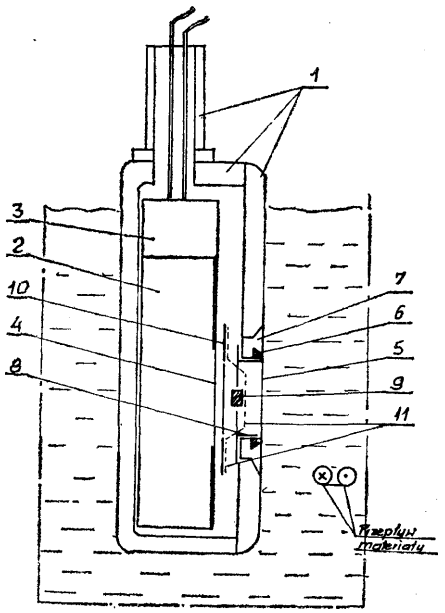

Wewnątrz korpusu (1) jest umieszczony licznik proporcjonalny 2) z przedwzmacniaczem (3). Okienko licznika (4) jest umieszczone na wprost i w osi okienka pomiarowego (5). Pomiędzy okienkami (4) i (5) jest umieszczone źródło izotopowe (9), a pod nim wkładka z filtrami (10). Do wkładki z filtrami (10) jest umocowana plastykowa siatka (11) osłaniająca źródło (9). (3 zastrzeżenia)

G08b; G08B P. 178604 T 07.03.1975

Centrala Jubilerska „Jubiler", Warszawa, Polska (Kazimierz Baj, Mariusz Derwiszyński).

Urządzenie do sygnalizacji włamania

Przedmiotem wynalazku jest elektroniczne urządzenie do sygnalizacji włamania eliminujące ryzyko fałszywego alarmu spowodowanego przez źródła hałasu przy jednoczesnym zachowaniu wysokiej czułości.

Urządzenie według wynalazku posiada jako czujniki przetworniki mechaniczno-elektryczne **(2),** które wraz ze swymi konwerterami analogowo-cyfrowymi

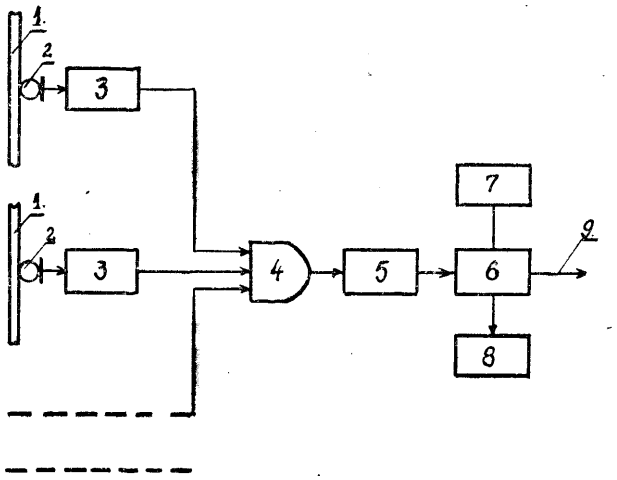

(3) połączone są z układem koincydencyjnym (4) o liczbie wejść równej ilości elementów strzeżonego obiektu (1). Z kolei układ koincydencyjny (4) połączony jest z integratorem (5) a następnie z układem bistabilnym (6) posiadającym przełącznik (7) oraz wskaźnik stanu (8), którego wyjście (9) jest połączone ze znanymi sygnalizatorami alarmu.

Główne zastosowanie urządzenia według wynalazku to: ochrona szyb okiennych i wystawowych, kaset, szuflad, ścian drzwi itp. zwłaszcza w warunkach dużego natężenia hałasu. (1 zastrzeżenie)

GOln; G01N P. 178609 T 07.03.1975

Akademia Rolniczo-Techniczna, Olsztyn, Polska, (Michał Jumrych, Celina Wodecka).

Podłoże do pomiaru wielkości kropel olejowych na podstawie ich śladów

Wynalazek dotyczy podłoża do pomiaru wielkości kropel rozpylonej cieczy oleistej na podstawie śladów pozostawionych na tym podłożu, przeznaczonego do oceny urządzeń i zabiegów agrotechnicznych prowadzonych w warunkach polowych i przystosowanego do analizy metodą elektronicznych analizatorów obrazu.

Podłoże stanowi warstwa zżelifikowanego koloidu z dodatkiem halogenków srebra dla cieczy oleistych barwionych i nie barwionych lub bez dodatku halogenków srebra dla cieczy oleistych barwionych, rozłożona równomiernie na substancji stałej nieporowatej. Warstwa koloidu plastyfikowana jest substancją o napięciu powierzchniowym 1 do 2, a najkorzystniej 1,7 razy większym od napięcia powierzchniowego badanej cieczy oleistej. Utrwalanie śladów kropel na tym podłożu uzyskuje się przez obróbkę fotochemiczną. (1 zastrzeżenie)

C07c; C07C **P. 178624** 10.03.1975

Pierwszeństwo: 12.03.1974 - NRD (nr WP C07c (177124)

VEB Deutsches Hydrierwerk Rodleben, Rodleben, Niemiecka Republika Demokratyczna (Klaus Schmidt, Alexander Peschmann, Reinhold Weidemann, Gerhard Lauermann).

Sposób ciągłego lub nieciągłego oczyszczania wodnych roztworów gliceryny, otrzymanych przez rozszczepienie tłuszczów

Cechą sposobu według wynalazku jest to, że wodny roztwór zawierający 5—90%, korzystnie 35—50% gliceryny, miesza się w temperaturze 40—150°C, zwłaszcza 70—100°C, z 5-100%, a korzystnie z 10-30% nierozpuszczalnego w wodzie rozpuszczalnika i warstwę rozpuszczalnika, zawierającą zanieczyszczenia, oddziela się od wodnego roztworu gliceryny, który następnie poddaje się przeróbce znanymi sposobami, w celu otrzymania stężonej gliceryny.

(5 zastrzeżeń)

B24c; B24C **P. 178634 T** 10.03.1975

Fabryka Łożysk Tocznych, Kraśnik Fabryczny, Polska (Jerzy Płecha).

Urządzenie do zapobiegania tworzeniu się zanieczyszczeń na szybie okna, zwłaszcza w urządzeniach do obróbki strumieniowo-ciernej

Urządzenie według wynalazku posiada tarczę obrotową (2) osadzoną w niewielkiej odległości od szyby okna (1). Urządzenie jest zainstalowane wewnątrz komory roboczej (6). Obroty tarczy (2), które zapobiegają przed dostawaniem się zanieczyszczeń na szybę (1), pochodzą od silnika elektrycznego (3).

(2 zastrzeżenia)

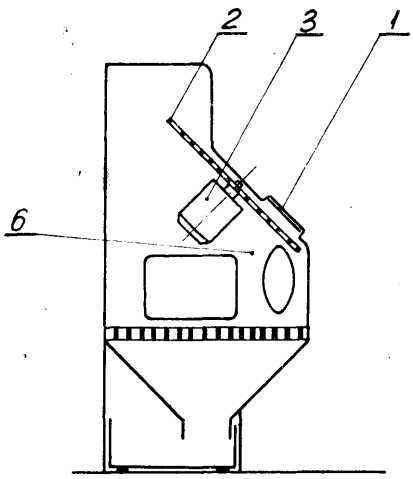

F04b; F04B **P. 178645 T** 10.03.1975

Centralny Ośrodek Projektowo-Konstrukcyjny Maszyn Górniczych „KOMAG", Gliwice, Polska (Zbigniew Syguła, Henryk Czosnyka, Zygmunt Biernat, Henryk Błaszczyk).

Pompa do mas papkowatych

Przedmiotem wynalazku jest jednocylindrowa, tłokowa pompa do mas papkowatych, szczególnie do betonu, z napędem hydraulicznym, której tłok roboczy (4) połączony jest drągiem (18) z tłokiem (2) siłownika (3). Pompa wg wynalazku ma drążek (20) jednym końcem sztywno zamocowany do tłoka (4) i zakończony zderzakiem (9). Zderzak (9) przestawia dwie dźwignie (19) połączone jarzmem (10). Z jarzmem (10) połączona jest dźwignia (33) zespołu rozdzielczego.

(2 zastrzeżenia)

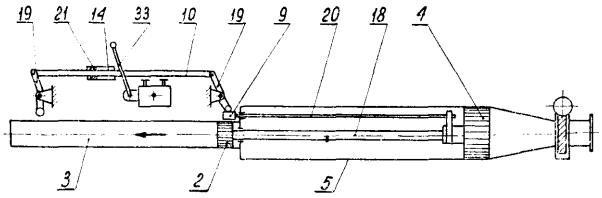

F21s; F21S **P. 178675 T** **11.03.1975**

Martin Hamacher, Herten, Republika Federalna Niemiec (Martin Hamacher).

Latarnia obudowy zwłaszcza górniczej

Przedmiotem wynalazku jest latarnia obudowy zwłaszcza górniczej dla miejsc pracy, o słabym odbiciu światła, z oprawą zawierającą część zasilającą i świetlówkę. Latarnia obudowy ma oprawę (3), w której są zalane gumową masą (4) transformator prądu stałego (1) z kompensacją mocy biernej i świetlówkę (2).

Gumowa masa (4) pokrywa wszystkie będące pod napięciem części latarni za wyjątkiem zacisków podłączeniowych (5). Wylot światła chroniony jest szybą ochronną (6) odporną na ciśnienie i uderzenia, przy czym jej wytrzymałość na uderzenia jest większa niż 100 Nm. Szyba ochronna (6) jest wpasowana do oprawy (3) za pomocą metalowej ramy (7).

(4 zastrzeżenia)

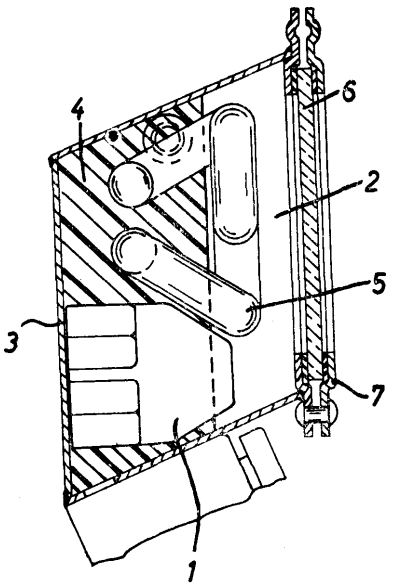

A01n; A01N **P. 178686 T** 12.03.1975

Pierwszeństwo: **14.03.1974** - RFN (nr **P** 24 **12 270.1)**

BASF AG, Ludwigshafen, RFN.

Środek chwastobójczy

Srodek chwastobójczy, zawierający 1-fenylo-4-amino-5-chloropirydazon-(6) lub l-fenylo-4-amino-5-bromopirydazon-(6) charakteryzuje się tym, że zawiera substancję czynną w postaci zawiesiny wodnej o zawartości substancji czynnej 10—75% wagowych.

(1 zastrzeżenie)

C03c; C03C **P. 178730 T** 13.03.1975

Politechnika Wrocławska, Wrocław, Polska (Zdzisław Ciurla).

Urządzenie do nanoszenia powłok na przedmioty o regularnych kształtach

Urządzenie według wynalazku współpracuje z ruchomym przyrządem (19) dozującym roztwór substancji tworzących powłokę, charakteryzuje się tym, że ma ażurową podstawę (1) połączoną z obrotowym napędem (4), o regulowanej prędkości, za pośrednictwem sztywnego wału (2), przy czym obrotowy napęd (4) jest umocowany na wychylnym wale (7). Ponadto przy ażurowej podstawie (1) umieszczony jest grzejnik (15) i wylot przewodu (13), połączonego ze źródłem ciepłego powietrza (CP). Poza tym reduktor (3) obrotowego napędu (4) jest połączony dodatkowym wałem (22) z regulatorem (20) prędkości posuwisto-zwrotnego napędu (21), sprzężonego z przyrządem (19), dozującym roztwór substancji tworzących powłokę.

Urządzenie to znajduje szczególne zastosowanie przy srebrzeniu luster reflektorowych. (4 zastrzeżenia)

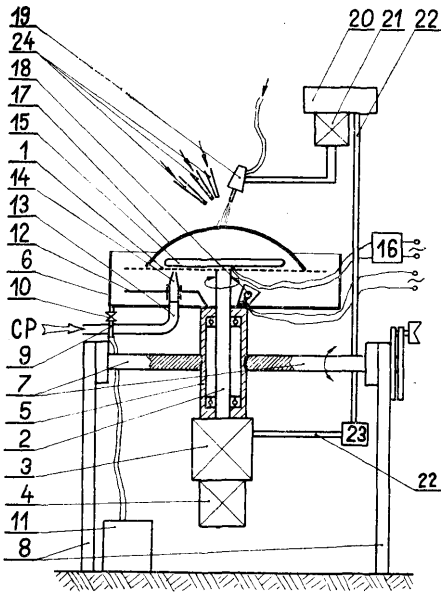

C23c; C23C **P. 178736 T** **13.03.1975**

Politechnika Wrocławska, Wrocław, Polska, (Zdzisław Ciurla).

Urządzenie do ciągłego dozowania roztworów srebrzących

Urządzenie według wynalazku charakteryzuje się tym, że ma zamknięte naczynie (13) z poduszką powietrzną, w dnie którego są umieszczone dwa przewody **(12,14),** jeden połączony z tłoczącym zaworem (11), zaś drugi z dozującą końcówką (15), którą stanowi wielodrogowy kurek, przy czym tłoki dozujących pomp (10) są przyłączone do wspólnego napędowego mechanizmu (16) o płynnej regulacji prędkości. (2 zastrzeżenia)

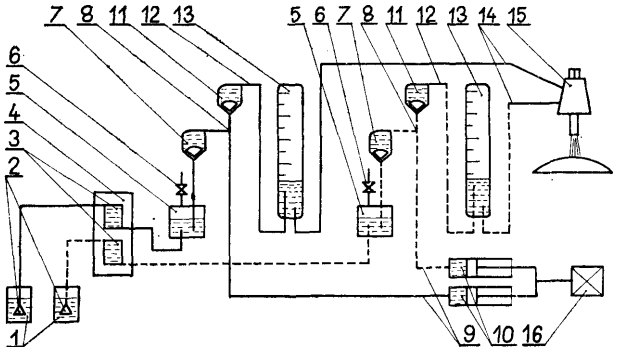

A01n; A01N **P. 178739** 13.03.1975

Pierwszeństwo: 13.03.1974 - St. Zjedn. Am. (nr 450713)

Stauffer Chemical Company, Westport, Stany Zjednoczone Ameryki (Wayne R.Hillebrecht, James E.Rodebush).

Środek przeciwdziałający szkodliwemu działaniu preparatów chwastobójczych na rośliny

Przedmiotem wynalazku jest środek przeciwdziałający szkodliwemu działaniu preparatów chwastobójczych na rośliny uprawne, charakteryzujący się tym, że zawiera jako substancję czynną pochodną jednoanilidu kwasu ftalowego. (2 zastrzeżenia)

G01n; G01N **P. 178783 T** **14.03.1975**

Uniwersytet Śląski, Katowice, Polska (Tadeusz Panek, Bogdan Jankowski, Antoni Salomon, Jerzy Wyciślik).

Urządzenie do oznaczania zawartości siarki pirytowej w węglu

Urządzenie ma dwukanałowy analizator (7) połączony z detektorem promieniowania (2) oraz głowicę (3) zaopatrzoną w źródło promieniowania mösbauerowskiego (4), nadającą temu źródłu ruch wzdłuż osi pionowej urządzenia o dwu prędkościach. Głowica jest połączona z dwukanałowym analizatorem (7) poprzez układ sterujący (8), przy czym głowica (3) zmieniając prędkość ruchu źródła (4) przełącza jednocześnie poprzez układ sterujący (8) kanały analizatora (7) tak, aby impulsy z detektora (2) przy jednej prędkości źródła były liczone w jednym kanale, przy drugiej prędkości w drugim kanale, a różnica zliczeń jest miarą zawartości siarki pirytowej w próbce (6). (1 zastrzeżenie)

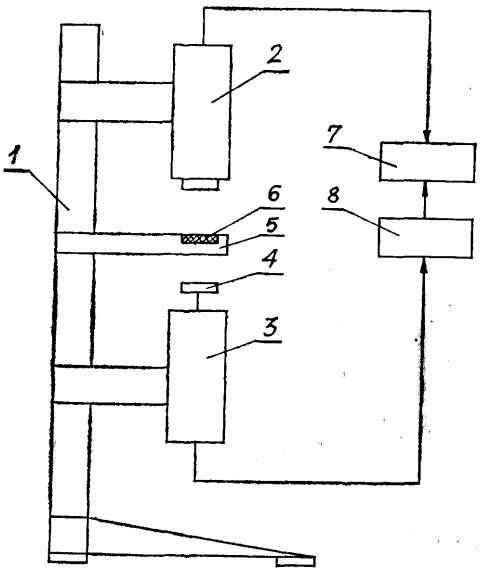

D01g; D01G **P. 178792 T** **14.03.1975**

Ośrodek Badawczo-Rozwojowy Maszyn Zgrzebnych i Czesankowych Wełny „BEFAMATEX", Bielsko-Biała, Polska (Kazimierz Strzelecki).

Układ elektryczny do pamięciowego podtrzymywania kierunku ruchu elementów rewersyjnych, zwłaszcza w maszynach włókienniczych

Układ według wynalazku ma zaciski zasilania prądem przemiennym do których są przyłączone poprzez styk **(1P)** dwie równoległe gałęzie, przy czym w pierwszej znajduje się szeregowo połączone: styk **(P1)** po-

mocniczego przekaźnika pamięci, styki **(1FK, 2ŁK)** mikrołączników, styk (SP) stycznika i cewka (SL) stycznika, natomiast w drugiej gałęzi są szeregowo połączone: styk (P2) pomocniczego przekaźnika pamięci, styki **(4ŁK, 3ŁK)** mikrołączników, styk (SL) stycznika i cewka (SP) stycznika. Do tych samych zacisków zasilania jest podłączony prostownik (PR) w układzie Graetza, którego wyjście ma połączenie z czterema równoległymi obwodami, z których każdy zawiera połączone szeregowo, kolejno, cewkę z histerezą magnetyczną pomocniczego przekaźnika (P) ze stykiem **(3ŁK)** mikrołącznika, cewkę odwzbudzającą pomocniczego przekaźnika (P) ze stykiem **(2ŁK)** mikrołącznika, cewkę **(S1)** sprzęgła elektromagnetycznego ze stykiem (SL) stycznika oraz (S2) sprzęgła elektromagnetycznego ze stykiem (SP) stycznika. (1 zastrzeżenie)

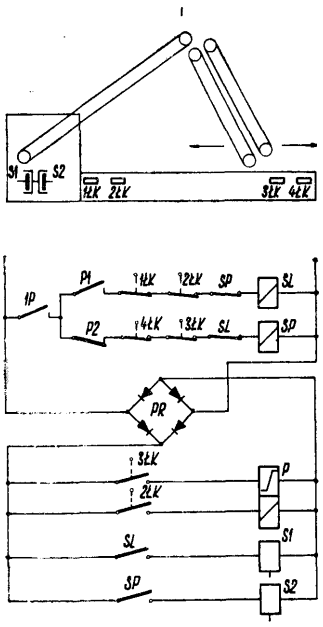

C22b; C22B **P. 178812 T** 15.03.1975

Politechnika Wrocławska, Wrocław, Polska (Franciszek Łętowski, Barbara Kołodziej, Stanisław Michalak, Andrzej Kołek, Marek Kuban).

Sposób otrzymywania metali, zwłaszcza miedzi i cynku z siarczkowych koncentratów na drodze hydrometalurgicznej

Przedmiotem wynalazku jest sposób otrzymywania metali, zwłaszcza miedzi i cynku z siarczkowych koncentratów na drodze hydrometalurgicznej przez wielostopniowe ługowanie roztworem, w którym czynnikiem ługującym jest siarczan żelazowy, i następne elektrolityczne wydzielanie z tego roztworu metalicznej miedzi lub cynku, oraz równoczesną regenerację czynnika ługującego.

Istota wynalazku w sposobie otrzymywania miedzi lub cynku polega na poddawaniu czynnika ługującego η-stopniowej elektrolitycznej, anodowej regeneracji przed każdym stopniem ługowania, przy czym ługowanie prowadzi się roztworem, w którym stężenie czynnika ługującego jest około η-razy mniejsze od stechiometrycznego stężenia potrzebnego do osiągnięcia takiego samego stężenia miedzi lub cynku jakie uzyskuje się przy zastosowaniu jednokrotnej regeneracji czynnika ługującego. (2 zastrzeżenia)

C23c; C23C **P. 178814 T** 15.03.1975

- Koneckie Zakłady Odlewnicze im. Gwardii Ludowej, Końskie, Polska (Józef Duda, Jerzy Dziubiński, Ireneusz Warzyński, Jerzy Kwiecień, Witold Pasiak, Leszek Chomicki).

Sposób aluminiowania zwłaszcza kokil do odśrodkowego odlewania żeliwnych rur

Sposób według wynalazku polega na tym, że umieszcza się kokilę w stalowej pionowej retorcie, zasypuje aluminiowym proszkiem z dodatkiem chlorku amonu i wypełniacza, przy czym kokilę należy nakryć warstwą proszku grubości około 50 milimetrów i lekko ją ubić, na tę warstwę należy nałożyć azbestową płytkę i zasypać ją warstwą wiórów żeliwnych i piasku, następnie zamyka się otwór stalową płytką z otworem ø 3 mm i uszczelnia tę płytkę lepiszczem ceramicznym. Następnie retortę wstawia się pionowo do wgłębnego pieca i przetrzymuje się ją od ośmiu do czterdziestu ośmiu godzin w temperaturze od 800°C do 900°C, a następnie studzi się ją z piecem.

(4 zastrzeżenia)

A47c; A47C **P. 178816** **15.03.1975**

Krajowy Związek Spółdzielni Meblarskich w Warszawie, Meblarski Ośrodek Pomocy Technicznej, Bydgoszcz, Polska (Gerard Szyszko, Stanisław Hładki).

Kanapa rozkładana

Przedmiotem wynalazku jest kanapa z rozkładanym oparciem i siedzeniem przy pomocy mechanizmu dźwigniowo-zapadkowego.

Kanapa według wynalazku charakteryzuje się tym, że na wewnętrznych płaszczyznach oskrzyń podłużnych (1) skrzyni umocowane są listwy wodzące (2) posiadające kształt prostopadłościanu służące do wsuwania boków (3), w których znajdują się wpusty (4). Płytka osłonowa (5) połączona jest z bokiem (3) rozłącznie, przez co umożliwia wykonanie skrzyni kanapy w wersji okleinowanej lub tapicerowanej.

Kanapa według wynalazku posiada prostą konstrukcję, łatwą w produkcji i w użytkowaniu.

(2 zastrzeżenia)

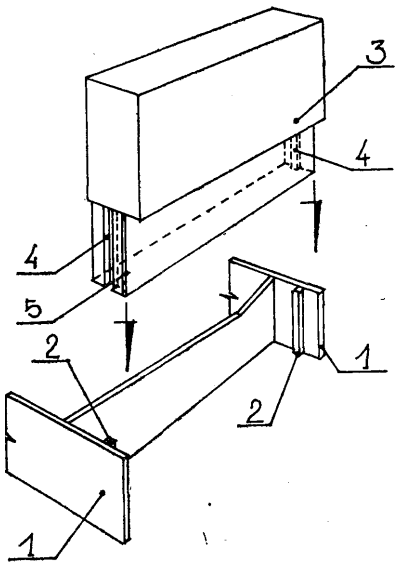

F16d; F16D P. 178829 T 17.03.1975

Przemysłowy Instytut Maszyn Rolniczych, Poznań, Polska (Marian Mikcłajczak, Ryszard Gintrowski, Bogdan Leczyk, Tadeusz Mroczek, Józef Fajfer).

Sprzęgło bezpieczeństwa

Sprzęgło bezpieczeństwa według wynalazku suche, podatno-cierne ze sprężynami dociskowymi spiralnymi lub talerzowymi wyróżnia się osadzeniem w nim dwóch

niezależnych układów, z których pierwszy stanowi konwencjonalny zespół ciernych płytek (8) i okładzin (7) dociskanych sprężynami (12, 13), drugi zaś składa się z piasty z ramionami osadzonymi między podatnymi elementami odkształcalnymi (9), np. z kauczuku lub sztucznego podatnego i elastycznego tworzywa, które z kolei są umieszczone między występami trwale przytwierdzonymi do pierścienia zabierającego (6) sprzęgła.

Sprzęgło jest zaopatrzone w urządzenie wydające sygnał akustyczny w razie przeciążenia sprzęgła.

(3 zastrzeżenia)

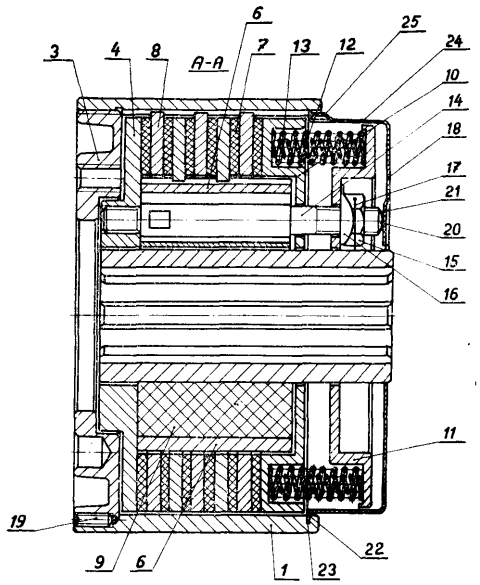

F15b; F15B **P. 178831 T** 17.03.1975

Centralny Ośrodek Projektowo-Konstrukcyjny Maszyn Górniczych „KOMAG", Gliwice, Polska (Klemens Pilarski, Krystyna Korde).

Ciągnik hydrauliczny maszyny górniczej

Przedmiotem wynalazku jest ciągnik hydrauliczny z automatyczną regulacją prędkości posuwu i elektrohydrauliczną zmianą kierunku posuwu przeznaczony w szczególności dla maszyny górniczej.

Ciągnik według wynalazku ma hydrauliczny silnik (2) zasilany pompą (1), której kadłub wirnika połączony jest z częścią ruchomą siłownika (8) hydraulicznego. Obie komory siłownika (8) połączone są przewodami hydraulicznymi z rozdzielaczem (11) w ten sposób, że komory te ze sobą połączone są w jednym z trzech położeń rozdzielacza (11). Rozdzielacz zasilany jest z pomocniczej pompy (4) poprzez rozdzielacz (12) przyłączony do rozdzielacza (11) szeregowo. Na siłowniku (8) zabudowana jest sprężyna (10). (6 zastrzeżeń)

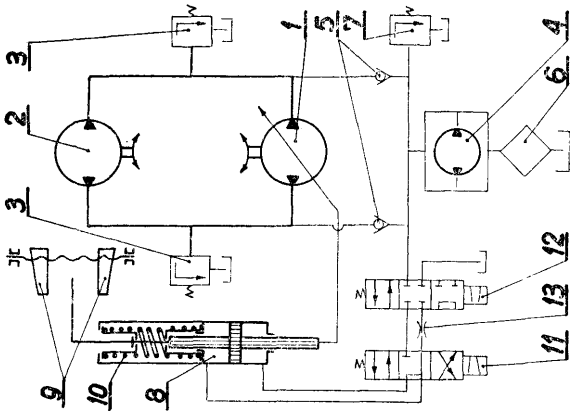

F16j; F16J **P.178843 T** 17.03.1975

Zakłady Automatyzacji i Mechanizacji Przemysłu Metali Nieżelaznych „ZAM", Kęty, Polska (Franciszek Lewicki, Kazimierz Magiera).

Cylinder hydrauliczny ruchu postępowo-obrotowego

Przedmiotem wynalazku jest cylinder hydrauliczny ruchu postępowo-obrotowego, pracujący w układach urządzeń hydraulicznych o wymaganym ruchu złożonym.

Istota wynalazku polega na tym, że cylinder hydrauliczny ma wewnętrzne kanały (7) doprowadzające ciecz z komory przesuwu (9, 10) do komory obrotu (11) i odwrotnie oraz ma zawory jednokierunkowe w tłokach (2). (3 zastrzeżenia)

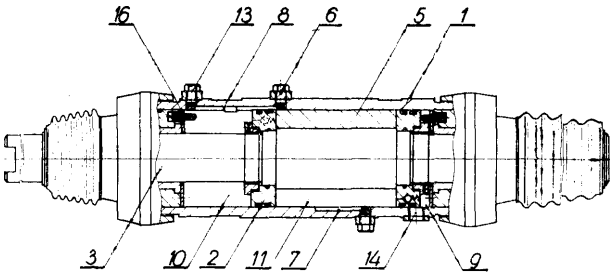

C14c; C14C **P. 178892 T** 19.03.1975

Lubelskie Zakłady Przemysłu Skórzanego im. Marianą Buczka, Lublin, Polska (Kazimierz Walczak, Aleksander Białek).

Sposób **przyspieszonego garbowania skór, zwłaszcza juchtowych**

Sposób według wynalazku polega na bezkąpielowym traktowaniu golizny tiosiarczanem sodu, w ilości 2,0—6,0% do ciężaru golizny, po czym zakwasza się ją bezkąpielowo kwasami karboksylowymi i kwaśnie reagującymi solami kwasów mineralnych. Następnie garbuje się skóry bezkąpielowo garbnikami syntetycznymi, korzystnie sulfonowanym produktem kondensacji formaldehydu z mieszaniną fenolokrezolową, w ilości 8,0—13,0% do ciężaru golizny. Po uzyskaniu całkowitego przegarbowania przekroju skór, płucze się je i ewentualnie poddaje obróbce mechanicznej, jak wyżymanie, struganie i rozkrój, a następnie dograbowuje się garbnikami roślinnymi w ilości 8,0—13,0% do ciężaru golizny, bezkąpielowo lub w stężonym roztworze garbników.

Modyfikacja sposobu polega na tym, że goliznę traktuje się bezkąpielowo tiosiarczanem sodu i lub dodatkowo zagarbowuje się ją bezkąpielowo heksametafosforanem sodu, w ilości 0,5—2,5% do ciężaru golizny, w trakcie lub po zakwaszeniu golizny.

(2 zastrzeżenia)

G11b; G11B **P. 178901 T** 19.03.1975

Politechnika Warszawska, Warszawa, Polska (Waldemar Oleksiuk, Jacek Banasiak, Andrzej Głowacki, Witold Jaszczuk, Andrzej Wierciak).

Mechanizm napędu taśmy magnetycznej

Mechanizm stanowiący przedmiot wynalazku znajduje zastosowanie, w szczególności, w urządzeniach miniaturowych np. dyktafonach i magnetofonach kieszonkowych.

Istota wynalazku polega na osadzeniu koła nagrywania - odtwarzania (6) i koła przewijania (5) na oddzielnych osiach, odpowiednio (6') i (5') umieszczonych oddzielnie w płycie mechanizmu.

(3 zastrzeżenia)

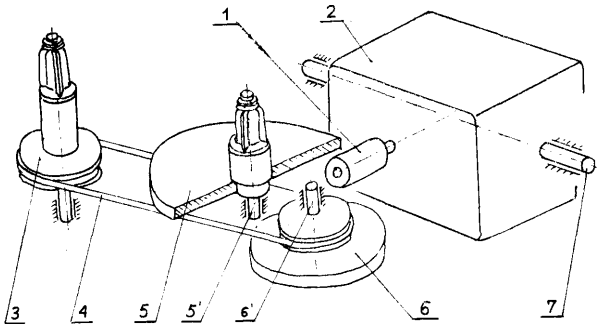

G11b; G11B **P. 178902 T** 19.03.1975

Politechnika Warszawska, Warszawa, Polska (Andrzej Wierciak, Jacek Banasiak, Andrzej Głowacki, Witold Jaszczuk, Waldemar Oleksiuk).

Układ ustalania i mocowania kasety z taśmą magnetyczną

Przedmiotem wynalazku jest układ zatrzaskowy znajdujący zastosowanie w urządzeniach zapisu i odczytu informacji, zwłaszcza miniaturowych. Układ według wynalazku charakteryzuje się tym, że kaseta jest ustalana i mocowana, od strony odtwarzania, przez co najmniej dwa elementy bazujące (2), korzystnie kołki, umieszczone w płycie mechanizmu (1) i elementy mocujące.

Każdy element mocujący składa się z zatrzasku (6), korzystnie w formie bryły obrotowej, współpracującego ze znanym okienkiem przedniej ścianki kasety (7). Zatrzask (6) jest umocowany do sprężystego trzpienia (5). Trzpień (5), prostopadły względem płyty mechanizmu (1), posiada możliwość ruchu wzdłuż swej osi i blokowania w żądanej pozycji. (2 zastrzeżenia)

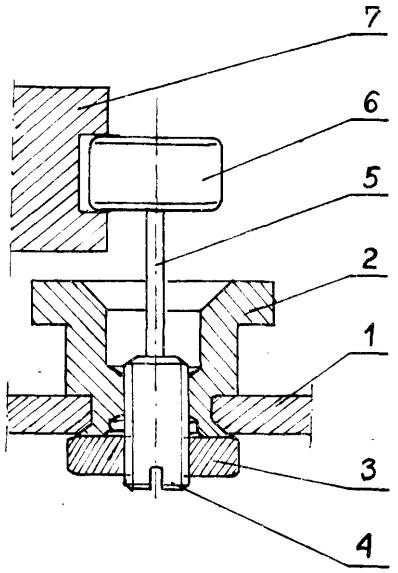

G08g; G08G P. 178918 T 19.03.1975

Politechnika Poznańska, Poznań, Polska (Marian Dudziak, Wiktor Nazaruk).

Urządzenie sygnalizacyjno-alarmowe **dla ruchu** kołowego

Urządzenie według wynalazku składa się z nadajnika sygnałów w systemie F2 lub w systemie A2, umieszczonego w pojazdach uprzywilejowanych oraz z odbiornika tych sygnałów, zainstalowanego w innych pojazdach będących w ruchu.

Nadajnik w systemie F2 składa się z generatora kluczowania, który steruje pracą generatora tonu wytwarzającego sygnał przerywany o ustalonej częstotliwości różnej od częstotliwości generatora kluczowania. Ponadto generator kluczowania steruje pracą modulatora, z którym połączony jest generator fali nośnej. Z modulatorem połączona jest antena nadawcza emitująca amplitudowo falę radiową w postaci impulsów.

Nadajnik w systemie A2 składa się z generatora fali nośnej przestrajanego sygnałem zarówno z generatora kluczowania jak i generatora tonu, wyjście generatora fali nośnej połączone jest z anteną nadawczą poprzez wzmacniacz końcowy. Sygnały nadajnika sygnałów pracującym w systemie F2 lub w systemie A2 przechwytują odbiorniki umieszczone w miejscu zagrożenia lub na pojazdach kołowych będących w strefie ruchu pojazdu uprzywilejowanego.

Odbiornik składa się z anteny połączonej z mieszaczem poprzez obwód wejściowy. Do mieszacza doprowadzony jest dodatkowy sygnał z heterodyny, ponadto mieszacz połączony jest z wzmacniaczem pośrednich częstotliwości, z którego sygnał podany na detektor podlega detekcji. Sygnał ten ma ustaloną częstotliwość i przerywany jest również ustaloną częstotliwością różną od częstotliwości sygnału, następnie przez wzmacniacz niskiej częstotliwości przechodzi na układ sygnalizacyjny złożony z głośnika i/lub żarówki. (4 zastrzeżenia)

F16k; F16K **P.** 178919 T 19.03.1975

Jan Strzałkowski, Łódź, Polska (Jan Strzałkowski).

Zawór zaporowy kątowy

Przedmiotem wynalazku jest zawór mający zastosowanie w domowej sieci wodociągowej, zwłaszcza do umywalek, baterii łazienkowych itp.

Zawór ma na bocznej ścianie grzybka walcowego (1) odstający występ stanowiący prowadnik (2) umieszczony posuwiście w pionowej prowadnicy (3) rowkowej, zagłębionej w ścianie tulei zaworowej (4) naprzeciw kanału (5) wylotowego kadłuba (6). Grzybek (1) jest górną częścią nasadzony na gwintowaną część trzpienia obrotowego (7), który na drugim końcu ma pokrętło (8). (1 zastrzeżenie)

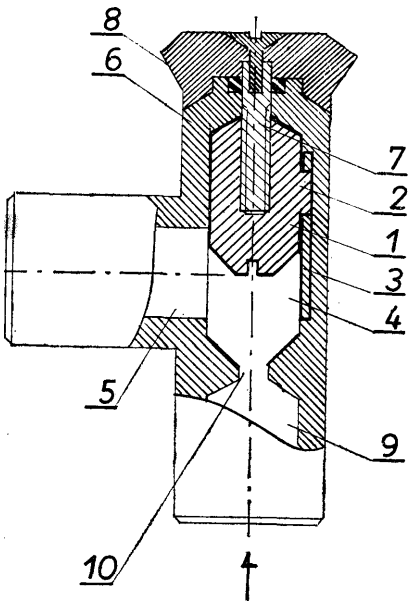

F02d; **F02D** P. 178921 T 19.03.1975

Ośrodek Badawczo-Rozwojowy Sprzętu Komunikacyjnego w Mielcu, Mielec, Polska (Jerzy Macyk).

Regulator **odśrodkowy**

Regulator odśrodkowy z korektorem dawki paliwa, zwłaszcza do paliwowych pomp wtryskowych silników wysokoprężnych, w którym ruch tulei regulacyj-

nej (2) przenoszony jest na element sterujący wielkością dawki paliwa poprzez dźwignię sterującą (3), współpracującą z dźwignią dodatkową (9) osadzoną obrotowo na wałku (7) umieszczonym w obudowie regulatora (8), a posiadający przy tym śrubę regulacyjną (17), sprężynę korygującą (16) i element regulacyjny (15), odznacza się tym, że dźwignia sterująca (3) swym przeciwległym do elementu sterującego końcem połączona jest obrotowo poprzez sworzeń (5) z wahaczem (6) osadzonym obrotowo na wałku (7), przy czym wychylenie wahacza (6) ustala śruba regulacyjna (17) i sprężyna korygująca (16).

(2 zastrzeżenia)

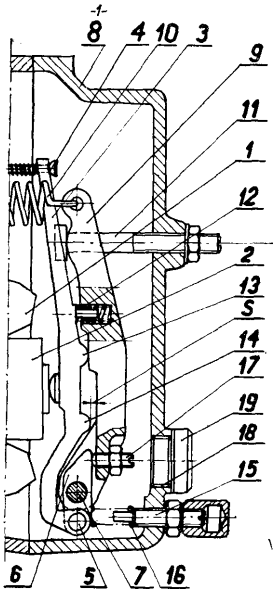

F21m; F21M **P. 178922 T** 19.03.1975

Spółdzielnia Pracy „Galmat", Wronki, Polska (Bogdan Szymkowiak).

Elektroniczny sygnalizator dźwiękowy kierunkowskazów pojazdów mechanicznych

Elektroniczny sygnalizator dźwiękowy kierunkowskazów pojazdów mechanicznych, charakteryzuje się tym, że zawiera dwa multiwibratory o różnych częstotliwościach drgań pracujących na wspólne obciążenie, które stanowi przetwornik elektroakustyczny (26) umieszczony w obwodach emitera tranzystorów (14, 15) pierwszego multiwibratora i emitera tranzystorów (20, 21) drugiego multiwibratora.

Zastosowanie tranzystorów o typie p-n-p lub n-p-n umożliwia włączenie sygnalizatora do instalacji elektrycznej pojazdu z uziemionym dodatnim lub ujemnym zaciskiem akumulatora. (2 zastrzeżenia)

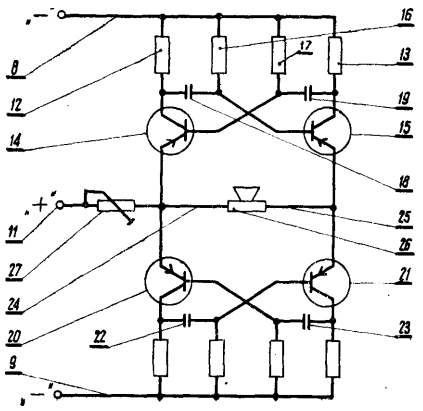

E02f; E02F **P. 178923 T** 20.03.1975

Kombinat Maszyn Budowlanych „Bumar" Warszawskie Zakłady Maszyn Budowlanych, Warszawa, Polska (Mieczysław Kądziela, Eugeniusz Budny).

Łyżka wibracyjna **do koparki hydraulicznej**

Przedmiotem wynalazku jest łyżka wibracyjna do koparki hydraulicznej szczególnie nadająca się do skrawania twardego, niejednolitego gruntu, odspajania miękkich skał oraz wyburzania nawierzchni asfaltowych i betonowych.

Łyżka wibracyjna do koparki hydraulicznej charakteryzuje się tym, że posiada łyżkę dzieloną na dwie, trzy lub więcej części (1) i (2) osadzonych obrotowo w osi zawieszenia (3) na wysięgniku (4) oraz, że łączniki mimośrodowe (8) i (9) są osadzone na mimośrodach wału mimośrodowego (6) napędzanego silnikiem hydraulicznym i połączone przegubami (14) i (15) z segmentami łyżki. Wał mimośrodowy (6) jest osadzony na ramieniu ruchomej dźwigni (7) związanej z wysięgnikiem (4) i napędzanej siłownikiem (10).

(2 zastrzeżenia)

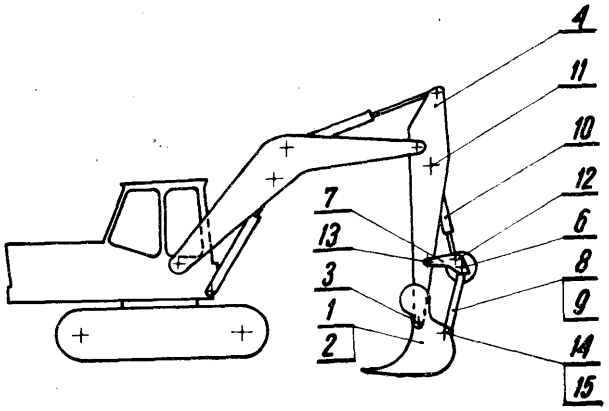

G01r; G01R **P. 179302 T** 03.04.1975

Akademia Górniczo-Hutnicza, Kraków, Polska (Roman Martyna).

Woltomierz do pomiaru spadku napięcia sieci

Woltomierz według wynalazku zawiera dzielnik napięcia (1), połączony z mostkiem diodowym (2). W przekątną mostka (2) są włączone szeregowo miernik prądu stałego (3) i dioda Zenera (4), stanowiąca dyskryminator amplitudy. (1 zastrzeżenie)

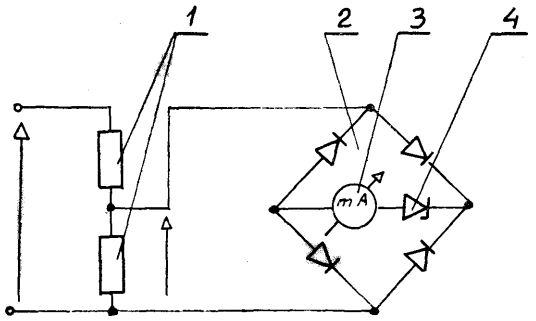

E04c; E04C **P. 180402** 15.05.1975

Pierwszeństwo: 17.05.1974 - Francja (nr 74 17278).

Etablissements Vape, Ain, Francja (Guy Deverrieve, André Cellier, Guy Vanotti).

Urządzenie do osadzania wkręta lub podobnego elementu

Urządzenie do osadzania wkręta lub podobnego elementu w otworze wspornika, składa się z dwóch połówek muszli (3 i 4) przeznaczonych do umieszczenia w otworze (2), rozszerzającym się ku dołowi w przekroju podłużnym.

Zarys wewnętrzny połówek muszli (3 i 4) pozwala na umieszczenie ich jedna za drugą w otworze tak, aby łączyły się razem z profilem co najmniej rozszerzającej się części otworu (2), przy czym połówki muszli są tak wewnętrznie ukształtowane, że tworzy się między nimi przejście (5), które pozwala na przyśrubowanie wkręta do ich wewnętrznej ścianki.

Urządzenie to znajduje zastosowanie do osadzania wkrętów w podkładach kolejowych. (8 zastrzeżeń)

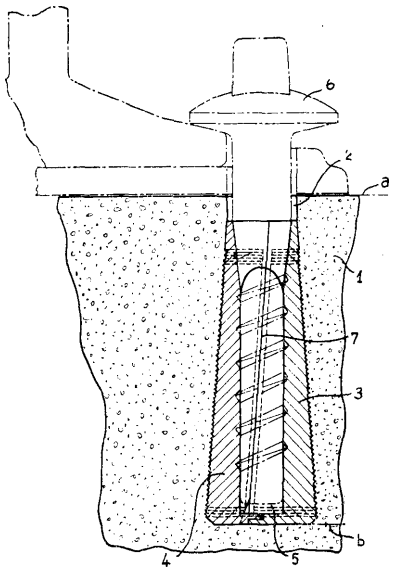

B63b; B63B **P. 180406** 15.05.1975

Pierwszeństwo: 15.05.1974 - Szwecja (nr 7406502-0)

Bengt Wilhelm Törngvist, Stockholm, Szwecja (Bengt Wilhelm Törngvist).

Statek do przewozu ładunków mieszanych

Przedmiotem wynalazku jest statek do przewozu ładunków mieszanych, a zwłaszcza do jednoczesnego przewozu ładunku o stosunkowo niskim ciężarze właściwym, najkorzystniej samochodów lub kontenerów, na pokładach ładunkowych (5, **21)** usytuowanych jeden nad drugim oraz ładunków o stosunkowo wysokim ciężarze właściwym, w postaci drobnicy lub ładunku masowego lub płynnego.

Statek według wynalazku charakteryzuje się tym, że pokłady ładunkowe (5) i (21) rozciągają się nad pokładem głównym prawie na całej długości i szerokości statku, przy czym dla przystosowania do przyjmowania ładunku masowego lub ciekłego statek zawiera przenośniki (8) załadunkowe usytuowane pod pokładem głównym, ciągnące się wzdłuż statku i dostosowane do podawania ładunku do umieszczonych pod nim ładowni (4), na dnie których są przenośniki wyładunkowe (9) służące do przenoszenia ładunków przy wyładowywaniu go w kierunku dziobu lub rufy statku. (6 zastrzeżeń)

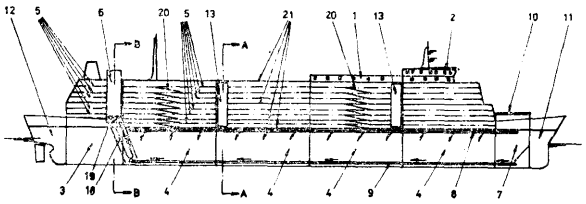

B29h; B29H **P. 180522** 19.05.1975

Pierwszeństwo: 20.05.1974 - Stany Zjednoczone Ameryki (nr 471676)

Ba. J. Manufakturing Company, Glenwood, Stany Zjednoczone Ameryki.

Wymienny nóż dla obrotowej **głowicy** urządzenia usuwającego bieżniki opon oraz wymienny tarnik do opon

Przedmiotem wynalazku jest wymienny nóż dla obrotowej głowicy urządzenia usuwającego bieżniki opon oraz wymienny tarnik do opon.

Wymienny nóż (20) zawiera korpus (22) dostosowany do mocowania na głowicy i ostrze robocze (24). Ostrze robocze (24) zawiera jeden lub więcej zębów (34), zaś zęby posiadają względnie głębokie prowadzące ostrze wstępnego cięcia (36) o dodatnim kącie natarcia i zewnętrzne ostrze (44). Zewnętrzne ostrze (44) jest przerwane przez wycięcie (32), tworzące płytsze ostrze wtórnego cięcia (53) o dodatnim kącie natarcia odsunięte poza ostrze wstępnego cięcia. Zewnętrzne ostrze (44) zawiera dalej ostrze wygładzania (52) utworzone przez tylną krawędź wycięcia pomiędzy ostrzem wstępnego cięcia (36) a ostrzem wtórnego cięcia (53).

Wymienny tarnik według wynalazku charakteryzuje się tym, że jedna z części zewnętrznego ostrza (44) zęba zawierająca krawędź jednej ze szczelin (58, 60) jest odchylona na jedną stronę zęba, a część zewnętrznego ostrza (44) zawierająca krawędź drugiej szczeliny jest odchylona na drugą stronę zęba. (39 zastrzeżeń)

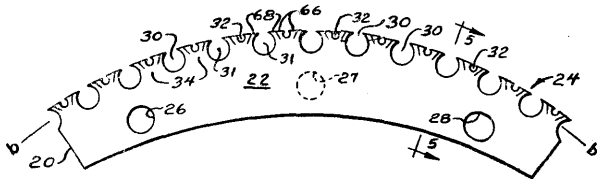

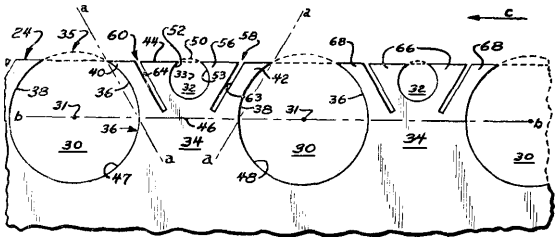

E04c; E04C **P. 180620** 24.05.1975

Pierwszeństwo: 21.06.1974 - Belgia (nr 816656)

Josette Denise Thiry-Noel, Bruksela, Belgia.

Żelbetowy element łączący przeciwdziałający nierównomiernemu osiadaniu oraz **połączenia otrzymane przez zastosowanie tych elementów**

Żelbetowy element łączący charakteryzuje się tym, że zawiera korpus (1) przedstawiający w przekroju pionowym kształt trapezu oraz pręty (2) jarzmowe tworzące występ (9) na wspomnianym korpusie, które biegną od płaszczyzny pochyłej (7) do płaszczyzny górnej bloku **(8).**

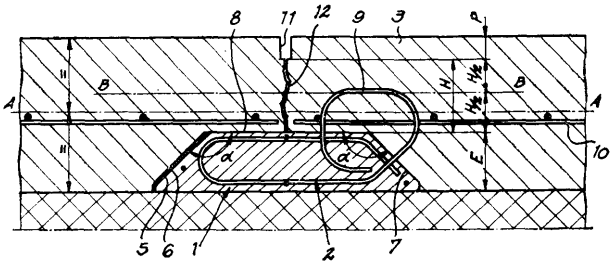

Połączenie przeciwdziałające osiadaniu z zastosowaniem elementów łączących charakteryzuje się tym, że w płycie (3) ponad elementami (1) jest umieszczony rowek (11), którego głębokość jest mniejsza niż wysokość lub grubość elementów (1). (6 zastrzeżeń)

C08b; C08L **P. 180706** 27.05.1975

Pierwszeństwo: 29.05.1974 - Republika Federalna Niemiec (nr P. 24 26 178.7)

Bayer Aktiengesellschaft, Leverkusen, Republika Federalna Niemiec.

Termoplastyczne tłoczywa z estrów celulozy i kopolimerów etylenu z estrami winylowymi

Przedmiotem wynalazku są przezroczyste termoplastyczne tłoczywa z organicznych estrów celulozy i kopolimerów etylenu z estrami winylowymi, zawierające ewentualnie dodatkowo małocząsteczkowe zmiękczacze np. ftalan dwumetylowy, ftalan dwuetylowy, fosforan trójchloroetylowy i fosforan trójbutylowy.

Termoplastyczne tłoczywa według wynalazku składają się w 1—99% wagowych z co najmniej jednego estru celulozy i alifatycznego kwasu karboksylowego, w 99—1% wagowych z kopolimeru etylenu z estrami winylowymi, zawierającego w cząsteczce 30—98% wagowych estru winylowego oraz w 0—35% wagowych z małocząsteczkowego zmiękczacza, przy czym sama zawartość tych trzech składników wynosi 100% wagowych. (5 zastrzeżeń)

F24b; F24B **P. 182046 T** 11.07.1975

Rolnicza Spółdzielnia Produkcyjna „Prawda", Wojkowice Kościelne, Polska (Bolesław Piekarczyk, Edward Bryza, Józef Duraj, Zbigniew Pietranek, Arkadiusz Tkaczyk, Bogdan Czekalski, Andrzej Klocek, Józef Fieduna).

Urządzenie grzejne do wytwarzania podgrzanego powietrza dla pomieszczeń przemysłowych zwłaszcza brojlerni

Urządzenie według wynalazku charakteryzuje się tym, że wlot powietrza zimnego jest połączony równolegle z kolektorem wlotowym (9), zasilającym rury ekranowe (8) umieszczone na ścianie przedniej (3), w komorze paleniskowej (2). Rury (8) zakończone są górnymi częściami konwekcyjnymi (10), rozmieszczonymi pod odpowiednio dobranym kątem do kierunku przepływu spalin, oraz naprzemianległe, doprowadzonymi do kolektora wylotowego (11), przy czym kolektor (11) spoczywa swobodnie w zagłębieniu (12) ściany wewnętrznej (4) odgradzającej komorę paleniskową (2) od komory ciągu konwekcyjnego (5).

W komorze (5) umieszczony jest podgrzewacz powietrza (17), do którego jest wtłaczane równolegle zimne powietrze z wlotu. Ponadto komora paleniskowa (2) jest wyposażona w sklepienie zapłonowe (13), jak również w próg (14) usytuowany na ścianie wewnętrznej (4) na wysokości zasypu paliwa (6). (2 zastrzeżenia)

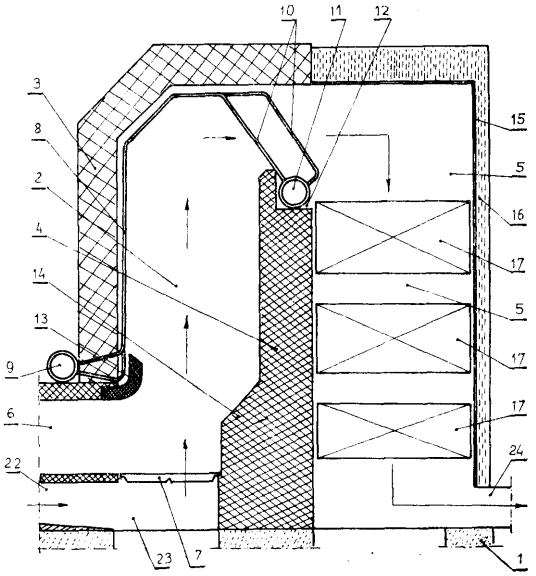

II. WZORY UŻYTKOWE

G01n; G01N **W. 51831** 23.04.1974

Przędzalnia Czesankowa im. Gwardii Ludowej „Polmerino", Łódź, Polska (Eugeniusz Łuczywek, Jadwiga Hryniewicz, Józef Sowała).

Urządzenie do badania zawartości tłuszczu

Urządzenie do badania zawartości tłuszczu w wełnie ma statyw (7) na którym umocowane są kolumny (5) zawierające badaną próbkę wełny zalaną rozpuszczalnikiem. Próbki umieszczone w kolumnach (5) dociskane są obciążnikiami (6) w celu wyciśnięcia z nich tłuszczu. Pod kolumnami (5) znajdują się miseczki (4) umieszczone na grzejnikach (3). Grzejniki (3) oraz statyw (7) przymocowane są do podstawy (1) na której znajduje się również autotransformator (2) służący do regulacji temperatury grzejników (3). (1 zastrzeżenie)

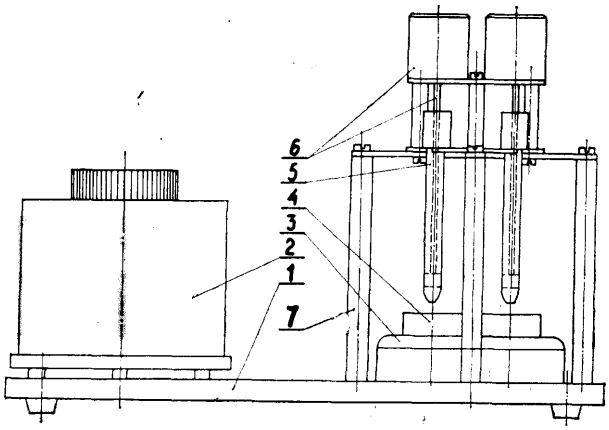

B60n; B60N **W. 52539** 03.10.1974

Szefostwo Służby Czołgowo-Samochodowej MON, Warszawa, Polska (Józef Kowal).

Ławka do samochodu ciężarowego przewożącego ludzi

Przedmiotem wzoru użytkowego jest ławka do samochodu ciężarowego, przeznaczonego do przewozu ludzi. Siedzisko ławki składa się z dwóch części, utworzonych z par listew (1) i osadzonych końcami we wspólnej prowadnicy (2) przesuwnie względem siebie. Do prowadnicy (2) umocowane są przegubowo dwa ramiona (4) i (5), które spięte rozłącznie swymi swobodnymi końcami, tworzą podporę ławki. Podpora zakończona jest stopką z gumowym amortyzatorem (8). Swobodne końce par listew (1) spięte są łącznikami, do których przytwierdzone są zaczepy, zaopatrzone w zapadki. Zaczepy wsuwane są w oczkowe gniazda, przytwierdzone do burt skrzyni ładunkowej samochodu ciężarowego. (4 zastrzeżenia)

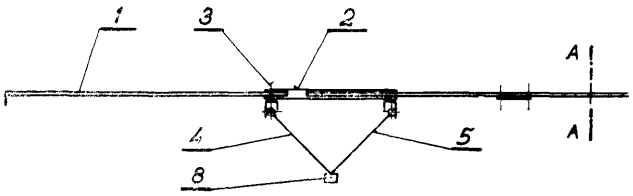

F42b; F42B **W. 52547** **04.10.1974**

Szefostwo Służby Uzbrojenia i Elektroniki MON, Warszawa, Polska (Leon Dudka, Zdzisław Skuza, Mieczysław Ostrowski, Józef Trenda, Jan Karasiński).

Ćwiczebny nabój strzelecki

Ćwiczebny nabój strzelecki składa się z łuski metalowej (1) i pocisku (2) z tworzywa sztucznego.

Pocisk (2) stanowi jednolitą całość z częścią wypełniającą łuskę. Umiejscowienie dalszej części pocisku (2) w całej wewnętrznej części łuski (1) zastępuje ładunek prochowy i spłonkę oraz zapewnia wytrzymałość naboju podczas ćwiczeń przeładowywania broni strzeleckiej. (1 zastrzeżenie)

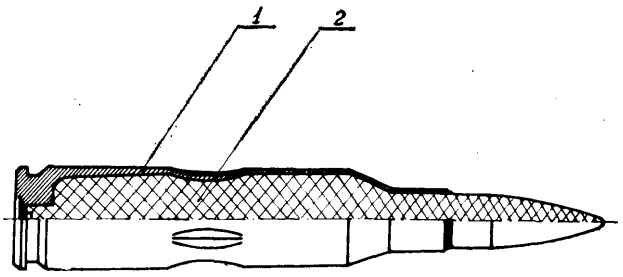

A41f; A41F **W. 52616** 23.10.1974

Augustyn Kwaśny, Warszawa, Polska (Augustyn Kwaśny).

Pasek damski

Pasek składa się z pojedynczych, stanowiących odrębną całość segmentów w postaci ogniw. Każde ogniwo zgięte w połowie swej długości na kształt litery

„U" w widoku z boku z ramionami (1) i (2). Jedno z tych ramion jest zaopatrzone w otwory (3), a drugie w segmentowe klinowe elementy (E) ζ otworami (4) wykonanymi w szerszej części. Po zgięciu ogniwa w połowie długości, do otworów (3, 4) wkłada się elementy klinowe (E) drugiego ogniwa, a do drugiego elementy klinowe trzeciego ogniwa i dalsze, aż do uformowania pełnej długości paska. (2 zastrzeżenia)

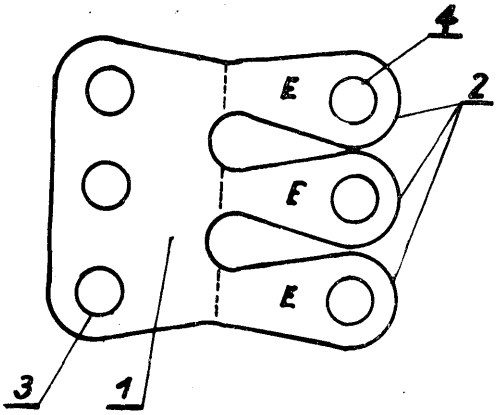

F23l; F23L **W. 52642** 30.10.1974

Zakłady Przemysłu Odzieżowego im. Komuny Paryskiej, „Modena", Poznań, Polska (Jerzy Łęcki, Józef Dębczyński, Stefan Rehlis).

Regulator przepustnicy powietrza

Regulator przepustnicy powietrza przeznaczony szczególnie do regulacji dopływu powietrza do palenisk kotłów płomienicowych z ręcznym narzutem węgla stanowi mieszek rozciągliwy (12) przymocowany w górnej części do płytki (13) z otworem zamykanym iglicą (14), zaś z drugiej strony zakończony płytką (25) z otworami (16) nakrytymi płytką elastyczną (17), przy czym płytka z otworami połączona jest z widełkami (18) osadzonymi na wałku (19) z jednej strony zakończonym dźwignią manipulacyjną (20), zaś z drugiej strony tego wałka osadzona jest dźwignia zakończona prostopadle do niej osadzonym wałkiem z rolką, na której jest wsparte ramię wałka przepustnicy. Widełki (18) ściągane są w górne położenie sprężyną (21) przymocowaną do listwy (23) tych widełek, a drugi koniec sprężyny osadzony jest na trzpieniu (22).

Regulację przepływu powietrza przez otwór w płytce (13) przeprowadza się przez ustawienie iglicy (14) w tulei (24) pokrętłem (26). (3 zastrzeżenia)

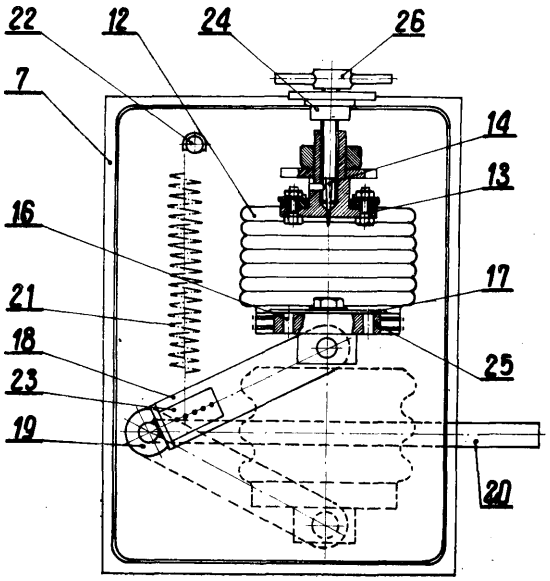

G01r; G01R **W. 52644** **04.11.1974**

Uniwersytet Warszawski, Warszawa, Polska (Zbigniew Koczorowski, Jan Kotowski).

Obudowa integratora z odczytem wizualnym

Obudowę według wzoru użytkowego stanowi beleczka (1). w kształcie grubościennego ceownika, wykonana z materiału izolacyjnego. Oba końce beleczki (1) są zaopatrzone w kontakty elektryczne (2) dowolnego typu, jak na przykład bolce, zaciski, lutówki itp. Kapilara integratora (3) jest umieszczona w rowku beleczki i zespolona z nią na swych końcach przy pomocy sztywnego spoiwa. Na wierzchniej płaszczyźnie beleczki jest usytuowany opis podziałki, umieszczonej na kapilarze integratora. (1 zastrzeżenie)

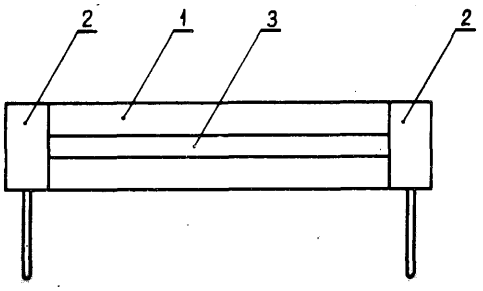

B43k; B43K **W. 52839** 05.12.1974

Spółdzielnia Pracy „POLGAL", Kraków, Polska (Władysław Godyń).

Długopis

Długopis według wzoru ma dzielony korpus składający się z części dolnej stanowiącej osłonę i części górnej (2) stanowiącej szkielet do zamontowania pozostałych elementów długopisu w którym można wyróżnić części gwintową do połączenia z częścią dolną, prowadnice wypychaczy (3) i (4), prowadnicę prowadnika wkładów (6) i (7) ze sprężynami śrubowymi, element (11) elastyczny w kształcie żebra zakończonego łopatką wystający z dolnej powierzchni elementu walcowego oraz otwór w którym po obu stronach prowadnicy wypychaczy osadza się te wypychacze. (4 zastrzeżenia)

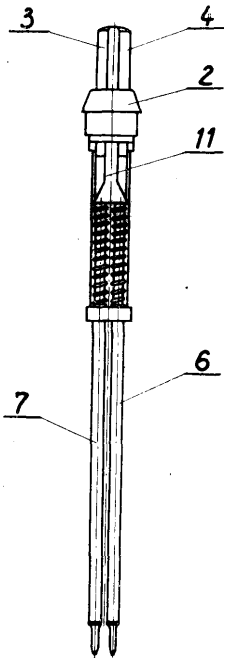

F24f; F24F W. 52904 18.12.1974

Akademia Medyczna, Poznań, Polska (Witold Jurczyk, Jerzy Sapuła).

Urządzenie do czynnego wyprowadzania wziewnych środków anestetycznych

Przedmiotem wzoru użytkowego jest urządzenie do czynnego wyprowadzania wziewnych środków anestetycznych, szkodliwych dla zdrowia personelu, poza obręb sali operacyjnej.

Urządzenie stanowi przewód (1) włączony z jednej strony w odcinek wydechowy układu okrężnego aparatu do znieczulania, z drugiej zaś strony za pośrednictwem przepływomierza (2) połączony za pomocą przewodu elastycznego (3) z ssakiem tlenowym (4), który na wyjściu zakończony jest karbowanym przewodem elastycznym (5).

Zastosowanie dozowanego ssania powoduje eliminację nadmiaru gazów oddechowych wraz ze środkami anestetycznymi z układu okrężnego aparatu do znieczulania. (1 zastrzeżenie)

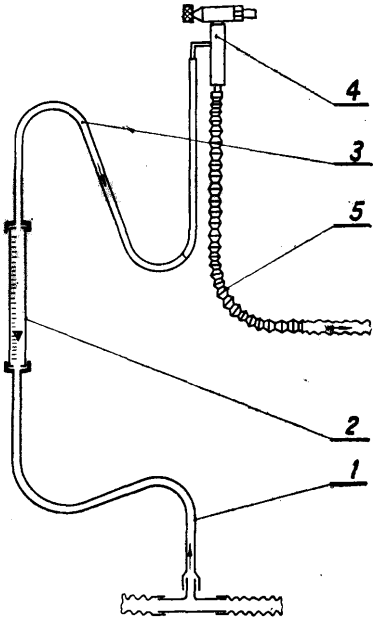

B65g; B65G W. 52928 21.12.1974

Lubelskie Zakłady Przemysłu Piekarskiego, Lublin, Polska (Henryk Kaczorowski).

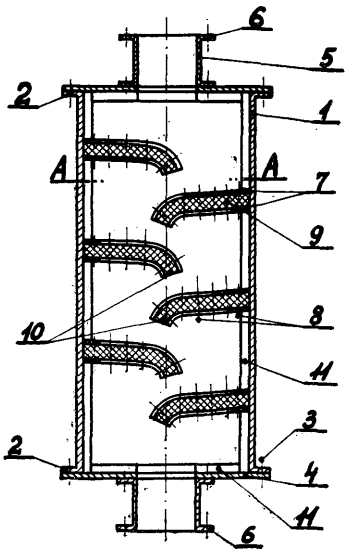

Tłumik hałasu w instalacji pneumatycznej

Tłumik hałasu w instalacjach transportu pneumatycznego materiałów pylistych stanowi płaszcz (1) z zewnątrz zaopatrzony w kołnierze (2) i zamknięty pokrywami (4) z króćcami (5).

Wewnątrz płaszcz (1) jest wyposażony w pierścienie (7) a umocowanymi częściowymi przegrodami (9). Wolne obrzeża (10) przegród (9) są łukowo wygięte w kierunku dopływu sprężonego powietrza. Wewnętrzne powierzchnie płaszcza (1) i pokryw (4) są wyklejone dźwiękochłonnym materiałem (11). (2 zastrzeżenia)

E01f; **E01F** W. 52984 30.12.1974

Fabryka Sprzętu Ratunkowego i Lamp Górniczych „Faser", Tarnowskie Góry, Polska (Henryk Tyrała).

Zapora drogowa z **napędem ruchomym zdalnie sterowana**

Zapora drogowa z napędem mechanicznym zdalnie sterowana składająca się z drąga o poziomej osi obrotu zamocowanego na podporze i wyposażonego w przeciwwagę oraz podwieszoną na wahliwych prętach listwę, a także z układu napędowego, sterującego i sygnalizacyjnego charakteryzuje się tym, że drąg (1) stanowi płaski kratownicowy układ rur o zbieżnie usytuowanych wzdłużnych rurach zewnętrznych (6) ukształtowanych na końcu w półokręg (7), zaś układ przenoszenia napędu z elektrycznego silnika (9) i sprzężonej z nim ślimakowej przekładni (10) wyposażony jest w pasową przekładnię (11) z pasami klinowymi oraz w zębatą przekładnię (12) posiadającą wieniec (13) o wewnętrznym uzębieniu sztywno zamocowany na drągu (1) i zaopatrzony w dodatkowy występ (14) poruszający krańcowe wyłączniki (15) układu sterującego. (1 zastrzeżenie)

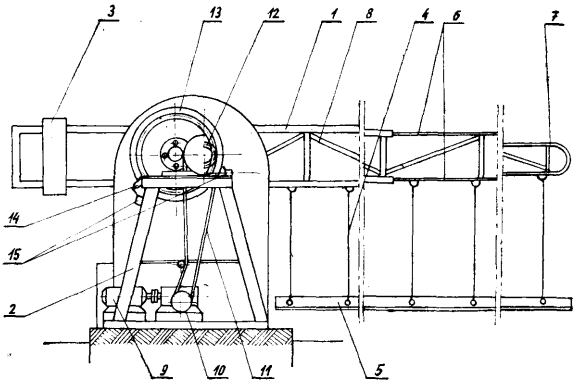

A63b; **A63B** **W.** 52995 31.12.1974

Wojewódzki Związek Spółdzielni Pracy Spółdzielczy Ośrodek Techniki, Wrocław, Polska (Ryszard Wiśniewski, Ryszard Lichwa, Mikołaj Świerszko).

Przyrząd rekreacyjny poruszany siłą **mięśni nóg**

Przedmiotem wzoru użytkowego jest przyrząd rekreacyjny poruszany siłą mięśni nóg.

Przyrząd według wzoru stanowią cztery kółka (1) połączone parami poprzez obie osie (2), przy czym każda z tych osi ma po dwa wykorbienia (3) i (4) usytuowane po przeciwnej stronie osi. Każde z dwóch naprzeciw siebie położonych wykorbień są połączone deszczułkami (5), które z osiami są połączone obrotowo. (1 zastrzeżenie)

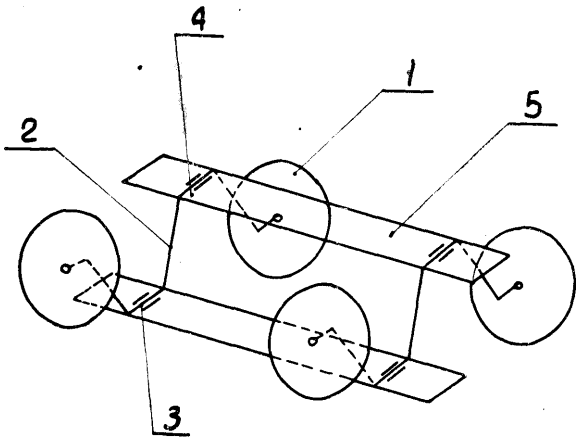

G01n; G01N **W. 53008** 31.12.1974

Instytut Włókiennictwa, Łódź, Polska (Witold Balcerowski, Mirosław Cieślakowski).

Przyrząd do pomiaru nasiąkliwości wody włókienniczych wyrobów podłogowych

Przyrząd wg wzoru do pomiaru odporności włókienniczych wykładzin podłogowych na przesiąkliwość wody ma pomiarową płytkę (1), na której znajdują się dwa nie zwierające się elektryczne przewody (2 i 3) ułożone w równoległe odcinki połączone ze sobą na przemian. Końce przewodów (2 i 3) połączone są z omomierzem (7). Przyrząd ma biuretę (4) umieszczoną w uchwytach (8) kolumny (9) osadzonej w płycie (1) oraz dociskową płytkę (5) z otworem doprowadzającym wodę do badanej próbki (6). (1 zastrzeżenie)

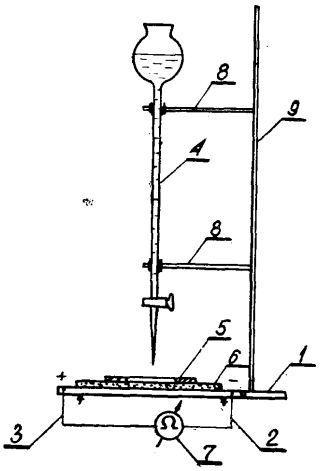

B65g; B65G **W. 53044** 03.01.1975

Przedsiębiorstwo Projektowania i Wyposażania Odlewni „Prodlew", Warszawa, Polska (Otton Zychler, Zdzisław Sapiński, Stanisław Motyczyński, Jan Szuba).

Przenośnik płytowy odlewniczy

Przenośnik płytowy odlewniczy służy do transportu skrzyń formierskich i form po torze zamkniętym. Przenośnik zawiera szereg płyt nośnych, przemieszczających się po dwóch rzędach wałków obrotowych zamocowanych w ramie nośnej. Płyty sprzężone są ze sobą za pomocą łańcucha ciągnącego, który przenosi siłę ciągnącą oraz prowadzi płyty po ściśle określonym torze, wyznaczonym odpowiednio rozmieszczonymi rolkami prowadzącymi. Napęd przenośnika odbywa się w sposób pośredni. Na określonym, prostoliniowym odcinku toru (1) łańcuch ciągnący (5) wchodzi pomiędzy dwa łańcuchy napędowe zaopatrzone w zabieraki, które wywierają nacisk podłużny na ogniwa poziome łańcucha ciągnącego.

Łańcuchy napędowe dociskane są do łańcucha ciągnącego rolkami dociskowymi i napędzane są przez silnik elektryczny za pośrednictwem przekładni redukcyjnej, przekładni łańcuchowej i przekładni zębatej. Łańcuch ciągnący przyłączony jest do każdej płyty za pomocą dwóch uchwytów i prowadzony jest w płaszczyźnie poziomej przez kółka prowadzące (7). (4 zastrzeżenia)

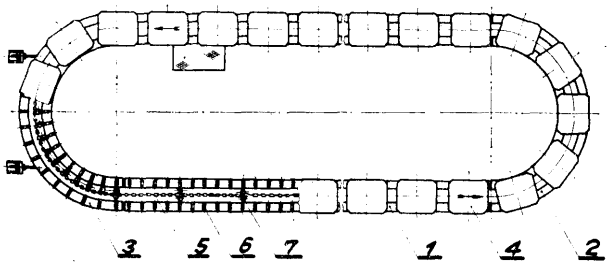

B60s; B60S **W. 53068** 07.01.1975

Jeleniogórskie Zakłady Przemysłu Terenowego, Jelenia Góra, Polska (Wiesław Kotlarski).

Ściereczka **samochodowa**

Ściereczka samochodowa, przeznaczona do mycia samochodów zwłaszcza osobowych, posiada formatkę (1) z tkanki poliuretanowej, która jest połączona z formatką (3) z tkaniny bawełnianej frotte o takich samych wymiarach ściegiem zygzakowatym względnie korzystnie poprzez zakładkę (2). (1 zastrzeżenie)

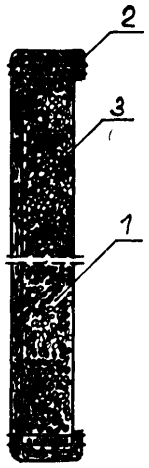

B62d; B62D **W. 53106** **17.01.1975**

Józef Cisowski, Ewa Cisowska, Krosno, Polska (Józef Cisowski, Ewa Cisowska).

Przyczepa

Przedmiotem wzoru użytkowego jest przyczepa campingowa, umożliwiająca łatwe przezbrojenie jej na garaż. Przyczepa według wzoru użytkowego charakteryzuje się tym, że nadwozie przyczepy ma drzwi dwuskrzydłowe (10) umożliwiające wjazd samochodu do wnętrza, podwozie ma śrubowy układ blokady i opuszczenia ramy do poziomu podłoża, który składa się z dźwigni (1), trzpienia (3) wahacza (4), wałka skrętnego, śrub blokujących wałek skrętny oraz zaczepu (7) dźwigni. (2 zastrzeżenia)

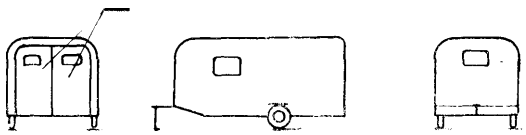

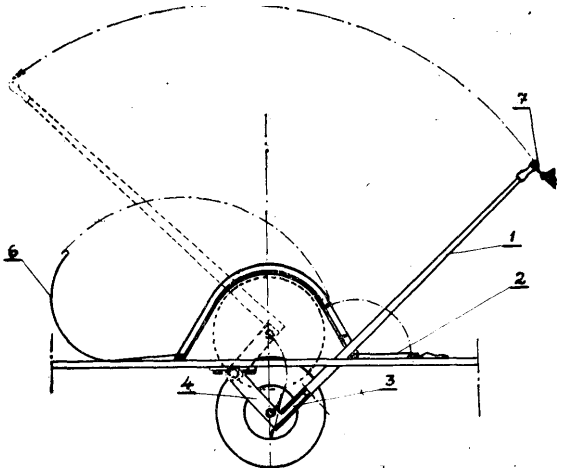

H01q; H01Q **W.** 53116 18.01.1975

Morska Obsługa Radiowa Statków, Gdynia, Polska (Jerzy Burczyk).

Antena prętowa

Antena prętowa według wzoru użytkowego składa się z dowolnej ilości prętów (2) o dowolnej długości. Pręty (2) jednym końcem są zamocowane w gnieździe (1), które może być zamocowane na dachu lub w innej części samochodu. Drugi koniec prętów (2) jest zawinięty w kształcie oczka. (1 zastrzeżenie)

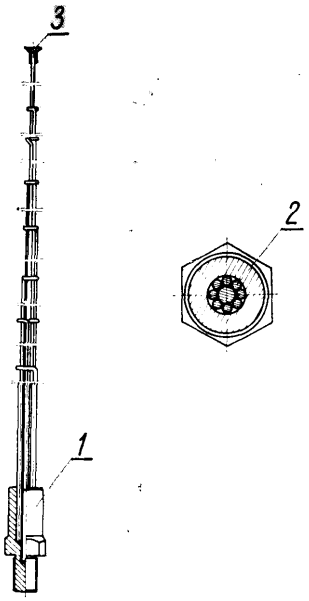

F02p; F02P **W.** 53137 28.01.1975

Warszawskie Przedsiębiorstwo Robót Inżynieryjnych Budownictwa Przemysłowego „Hydrocentrum", Warszawa, Polska (Tadeusz Filipek).

Świeca zapłonowa z przesłonką do silników benzynowych

Świeca zapłonowa według wzoru użytkowego posiada kołową metalową przesłonkę (2) elektrod (1) świecy. Przesłonka (2) zlokalizowana jest poniżej elektrod (1) świecy i przytwierdzona za pośrednictwem łączników (4) do dolnego korpusu (3) świecy poprzez zgrzewanie elektryczne. Średnica przesłonki (2) jest równa lub mniejsza od średnicy dolnego korpusu **(3).**

(1 zastrzeżenie)

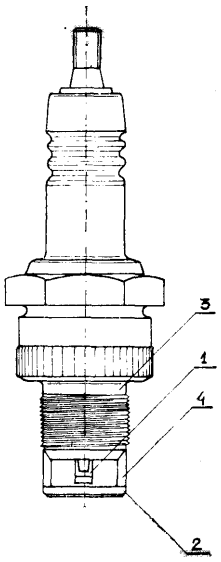

F27d; F27D **W. 53154** 01.02.1975

Biuro Projektów Przemysłu Metali Nieżelaznych „Bipromet", Katowice, Polska (Władysław Buzała, Józef Machinek).

Urządzenie do zakrywania szczeliny czopuchowej przy przemysłowych piecach obrotowo-wahadłowych

Urządzenie służy do czasowego zakrywania szczeliny znajdującej się pomiędzy piecem przemysłowym, obracającym się lub wahającym wokół osi poziomej, a nieruchomym kanałem odciągającym gazy spalinowe do komina. Urządzenie wg wzoru użytkowego ma zasłonę w kształcie pierścienia składającego się z dwóch szczęk (3) półkolistych. Ramiona (4) służą do przymocowania przegubowego szczęk (3) do ściany komory odciągowej. Przeciwciężary (8) i cięgna (6), przewieszone przez krążki (7), służą do odchylania szczęk (3) i utrzymywania ich w określonej odległości od króćców (1). (1 zastrzeżenie)

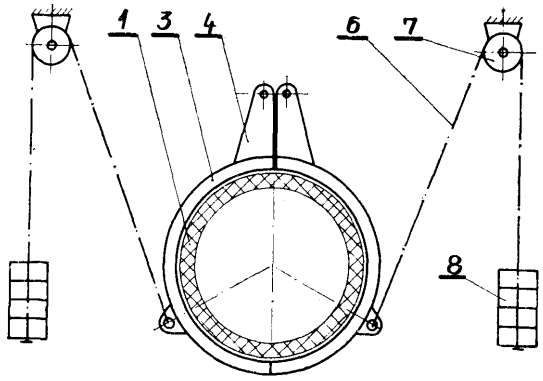

B65f; B65F **W. 53168** **03.02.1975**

Zakłady Metalowe „Ferrum" Spółdzielnia Pracy, Szczecin, Polska (Aureli Kozłowski, Roman Muż, Eugeniusz Rzymski).

Pojemnik na odpadki

Przedmiotem wzoru użytkowego jest pojemnik na odpadki do szafek zlewozmywakowych, posiadający jedną płaską ścianę i ruchome wieko. Pojemnik charakteryzuje się tym, że zawieszony jest uchwytami na hakach listwy zawieszeniowej a listwa przykręcona jest do wewnętrznej płaszczyzny drzwi szafki wkrętami. Wieko (6) połączone jest od zaczepu (9) poprzez przelotkę (10) cięgnem giętkim (11) z krawędzią szafki. Pojemnik według wzoru nadaje się do montowania we wszystkich typach produkowanych szafek zlewozmywakowych zaopatrzonych w drzwi. (1 zastrzeżenie)

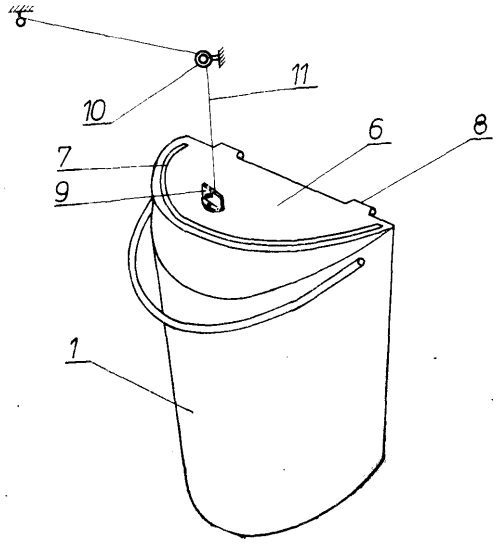

B65g; B65G **W. 53173** 04.02.1975

Biuro Projektów Przemysłu Mięsnego, Warszawa, Polska (Stanisław Szewc).

Rynny zsypowe do kości i tłuszczu

Przedmiotem wzoru użytkowego są rynny zsypowe do kości i tłuszczu, wyposażone w urządzenia do czyszczenia i kontroli czystości. Ruchome odcinki rynien połączone są według wzoru parami a każda rynna (1, 2) prowadzona w obejmie ma postać półokrągłej rury z pokrywami, u góry zaś przegubowe połączenie (3) zaopatrzone jest w prowadnice (6) i urządzenie (7) do podnoszenia i opuszczania. Rynny do kości według wzoru wyłożone są wykładziną z gumoleum.

(2 zastrzeżenia)

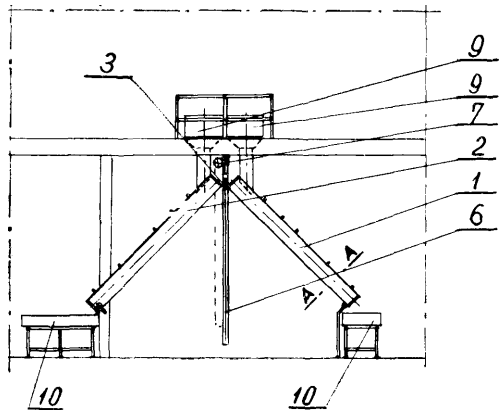

A41d; A41D **W. 53177** 05.02.1975

Krakowskie Przedsiębiorstwo Robót Drogowych, Kraków, Polska (Władysław Kalukin, Władysław Adamowski, Ryszard Biernat, Antoni Giba).

Kamizelka ochronna z sygnalizacją optyczną

Kamizelka według wzoru użytkowego ma zastosowanie do ochrony bezpieczeństwa osób wykonujących prace w czasie ruchu pojazdów względnie w bezpośredniej bliskości sprzętu budowlanego, od zmroku do świtu albo w złych warunkach atmosferycznych.

Kamizelka ochronna po zewnętrznej stronie zaopatrzona jest z przodu i z tyłu w wypukłe oprawki z żarówkami (2) oraz przy krawędzi dolnej przedniej części w kieszeń (3) ze źródłem zasilania, zaś po obu bokach w ściągacze gumowe (5) z klamrami.

(1 zastrzeżenie)

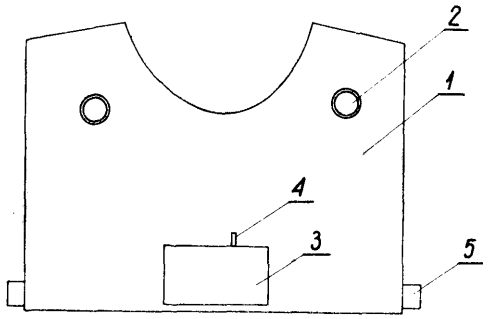

B60p; B60P **W. 53206** 13.02.1975

Zakłady Naprawcze Mechanizacji Rolnictwa, Łobez, Polska (Edmund Zawadzki, Józef Mailek).

Podwozie do transportowania barakowozów

Podwozie do transportowania barakowozów ma płytę nośną (7) połączoną wahadłowo z ramą stałą (1) osadzoną na jednoosiowym zestawie jezdnym (3) poprzez układ resorujący. Na płycie nośnej (7) zamocowane są wykonane z ceownika prowadnice (9) oraz rolki prowadzące (13) i (14), zaś w części środkowej płyty nośnej osadzona jest wciągarka linowa (10) napędzana korbą (11). Lina (12) przechodząca przez prowadnice oraz rolki prowadzące połączona jest z wciągarką linową (10), za pomocą której barakowóz jest wciągany na płytę nośną (7). Poziome ustawienie podwozia zapewnia wspornik (15) zamocowany do ramy stałej (1). Jednoosiowy zestaw jezdny (3) jest wyposażony w koła o ogumieniu pneumatycznym (4) i przystosowany do współpracy z ciągnikiem poprzez zaczep pociągowy (2). (3 zastrzeżenia)

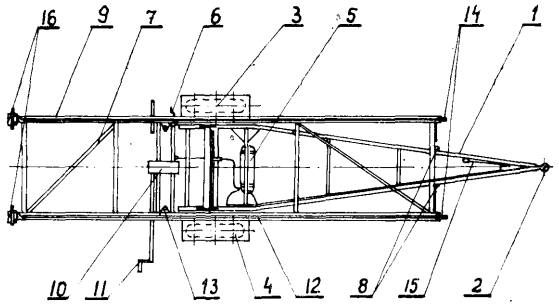

F04d; F04D **W. 53213** 13.02.1975

Wodzisławskie Zakłady Przemysłu Terenowego, Wodzisław Śląski, Polska (Henryk Kwiatoń).

Pompa wirnikowa do fekalii

Przedmiotem wzoru użytkowego jest pompa wirnikowa do fekalii znajdująca szerokie zastosowanie w rolnictwie do opróżniania różnego rodzaju zbiorników z mocno zanieczyszczonej cieczy.

Pompa według wzoru użytkowego ma w górnej części korpusu (1) połączonego z króćcem tłocznym (11) zaciskiem szybkomocującym (9), zbiornik odpowietrzający (2). W dolnej części korpusu (1) umiejscowiona jest komora robocza (3), w której zainstalowany jest wirnik (4) osadzony bezpośrednio na wale silnika (5), przy czym silnik (5) przymocowany jest rozłącznie do korpusu (1).

Do korpusu (1) przymocowany jest również rozłącznie przewód ssący (6) poprzez kołnierz (8). Wewnątrz przewodu ssącego (6) umiejscowiony jest zawór klapowy (7). W dolnej części korpusu (1) znajduje się otwór spustowy zabezpieczony korkiem (23).

(4 zastrzeżenia)

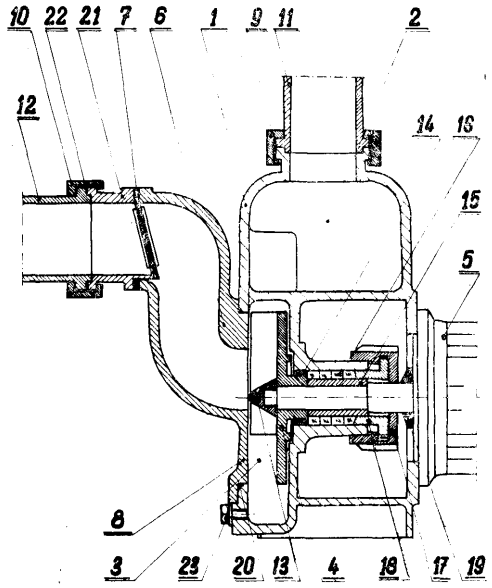

F16j; **F16J** W. 53224 17.02.1975

Biuro Konstrukcji, Technologii i Modernizacji „Plan projekt" Spółdzielnia Pracy, Gdańsk, Polska (Jerzy Wójtowicz).

Cylinder hydrauliczny jednostronnego działania

Przedmiotem wzoru użytkowego jest cylinder hydrauliczny jednostronnego działania, stosowany w dźwignikach hydraulicznych i innych napędach hydraulicznych. Cylinder hydrauliczny wg wzoru użytkowego ma w dolnej swej części tłoka (1) otwór przelotowy (2) wyposażony w zawór i element przesuwny (6), łączący się z otworem nieprzelotowym (7), w którym jest umieszczony przesuwny element blokujący (8), którego zadaniem jest otwarcie zaworu otworu przelotowego (2), gdy tłok (1) jest wysunięty w skrajne położenie. (4 zastrzeżenia)

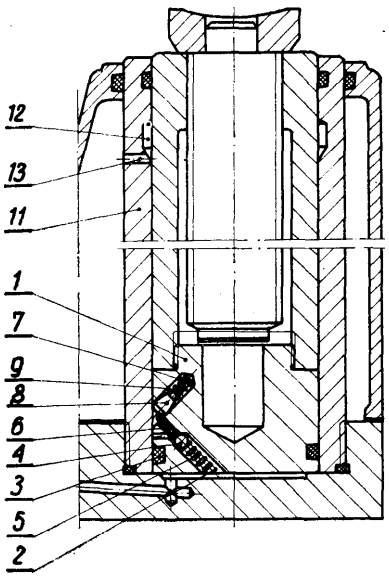

B60r; **B60R** W. 53225 17.02.1975

Andrzej Kwiatkowski, Katowice, Polska (Andrzej Kwiatkowski).

Tablica

Przedmiotem wzoru użytkowego jest tablica, z dowolnym zestawem liter i cyfr, przeznaczona do celów informacyjnych, a w szczególności do rejestracyjnego oznakowania pojazdów, poruszających się w trudnych warunkach atmosferycznych względnie środowisku korozyjnym.

Tablicę według wzoru użytkowego stanowi blacha perforowana (1) lub siatka stalowa (2) pokryta cienką warstwą gumy (3) ze wszystkich stron, przechodząca na obrzeżach w wzmocnienia ochronne (4).

Do tablicy przynależą litery (7) i cyfry wykonane z gumy, które mają czopy (5) ze stożkowym zakończeniem (6) do mocowania ich w tablicy względnie litery i cyfry mogące być wykonane alternatywnie bez czopów.

Dobór perforacji blachy (1) i wielkości oczek siatki stalowej (2) umożliwia zamocowanie dowolnego zestawu liter (7) i cyfr.

Litery i cyfry bez czopów są do tablicy przyklejane lub wulkanizowane, natomiast litery i cyfry z czopami (5, 6) są mocowane przez przewlekanie czopów przez otwory w tablicy. (4 zastrzeżenia)

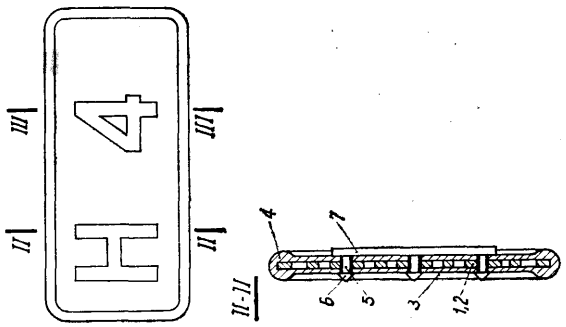

G01n; G01N W. 53227 17.02.1975

Wyższa Szkoła Inżynierska, Lublin, Polska (Zbigniew Ratajewicz).

Mieszadło magnetyczne

Przedmiotem wzoru użytkowego jest mieszadło magnetyczne, posiadające ruchomy obrotowy magnes (2) napędzany silnikiem (3), przy czym obrotowy magnes (2) wraz z przekładnią (5) jest zamknięty w hermetycznej obudowie (1), najkorzystniej z materiału odpornego na korozję. Ponadto wał napędowy (4), połączony z jednej strony z silnikiem (3) a z drugiej z przekładnią (5), jest osłonięty osłoną (6) stanowiącą jednocześnie uchwyt mocowany w łapie **(7)** statywu (8). Mieszadło znajduje zastosowanie w laboratoriach głównie chemicznych. , (1 zastrzeżenie)

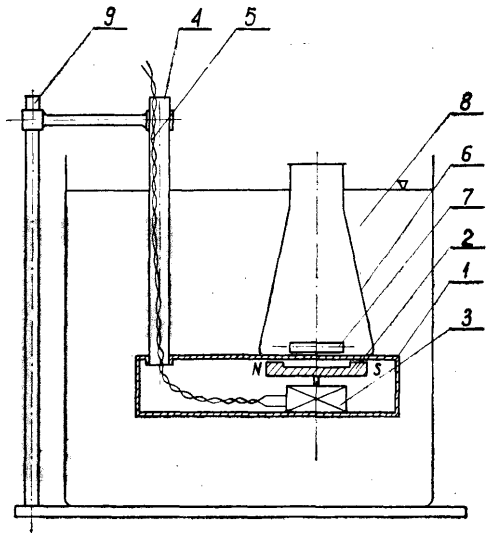

F25j; F25J **W. 53228** **17.02.1975**

Biuro Projektów i Realizacji Inwestycji Przemysłu Syntezy Chemicznej „Prosynchem", Gliwice, Polska (Wacław Torowski).

Instalacja do napełniania butli stalowych płynem, zwłaszcza ciekłym dwutlenkiem węgla

Instalacja wg wzoru użytkowego charakteryzuje się tym, że zaopatrzona jest w zawór elektromagnetyczny (4) usytuowany na rurociągu doprowadzającym płyn do napełnianej butli, sterowany wskazówką wagi (1) poprzez stycznik kontaktowy (8) oraz skrzynkę sterowniczą (7). Stycznik kontaktowy (8) zamocowany jest przesuwnie na tarczy wagi (1).

Elementem doprowadzającym płyn do zaworu butli jest elastyczny wąż gumowy. W momencie gdy butla zostanie całkowicie napełniona, wskazówka wagi zamyka obwód elektryczny przez zetknięcie się ze stycznikiem kontaktowym (8). Impuls elektryczny przekazany do skrzynki sterowniczej (7) powoduje zamknięcie zaworu elektromagnetycznego (4) odcinając dopływ płynu do butli. Równocześnie zapala się lampka kontrolna. (2 zastrzeżenia)

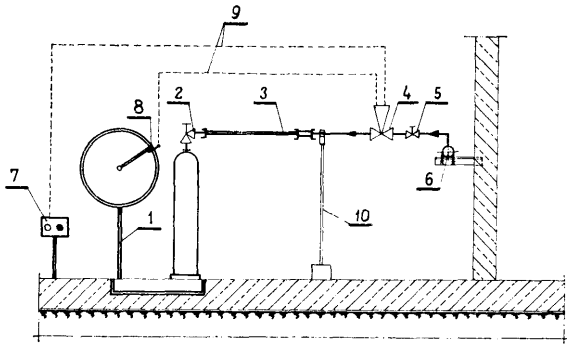

A47c; A47C **W. 53236** 18.02.1975

Lubuskie Fabryki Mebli, Świebodzin, Polska (Mirosław Stachowiak, Stanisław Skarbiński).

Kanapa rozkładana na cokole z miękkimi nakładkami na boki

Kanapa rozkładana na cokole z miękkimi nakładkami na boki przekształcalna w tapczan charakteryzuje się tym, że pomiędzy bokami (1), a poduchami oparcia i siedziska, ma z obydwu stron, wstawione miękkie kształtki (2), z tworzywa piankowego oparte podcięciem **na** górnej wąskiej płaszczyźnie płytowego boku (1). (1 zastrzeżenie)

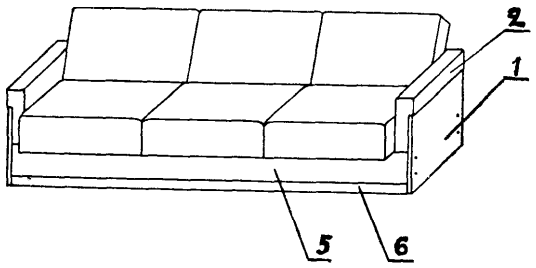

E04g; E04G **W. 53241** 19.02.1975

Kombinat Budownictwa Węglowego „Fabud", Siemianowice ŚL, Polska (Józef Bujarski, Marek Zyga, Marian Stokłosa).

Wkład gumowy półkolisty dla wykonywania wnęk na haki zawiesia

Wkład gumowy półkolisty dla wykonywania wnęk na haki zawiesia w celu umożliwienia transportu elementów wielkowymiarowych ma kształt połowy kuli o podstawie płaskiej z przecięciem (1) wzdłuż średnicy do wysokości 10 mm ponad podstawę, przy czym wewnątrz półkuli jest wycięcie na łeb śruby oraz dwie wnęki na trzpienie zaciskające a w podstawę półkuli wtopiona jest parciana wkładka. (1 zastrzeżenie)

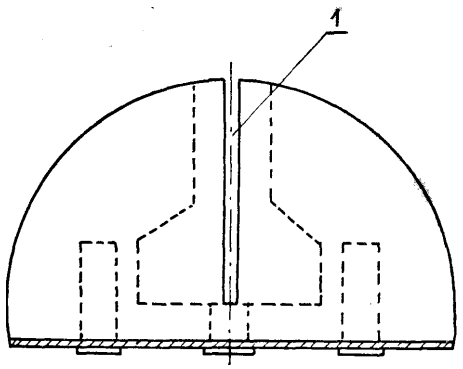

B25b; B25B **W. 53242** 19.02.1975

Zakłady Przemysłu Precyzyjnego „Predom-Milmet", Sosnowiec, Polska (Leon Kordecki).

Przyrząd do wyjmowania spinki mocującej korbkę mechanizmu opuszczania szyby w drzwiach samochodu

Przedmiotem wzoru użytkowego jest jednoczęściowy przyrząd do wyjmowania spinki mocującej korbkę mechanizmu opuszczania szyby w drzwiach samochodu, do demontażu mechanizmu opuszczania drzwi typu zastosowanego w samochodach „Syrena 105" i „Fiat 125p".

Przyrząd składa się z płaskiego wypychacza (1) docisku (2) oraz prowadzącego języczka (3). Płaski wypychacz (1) zaopatrzony jest od czoła w dwa płaskie występy (4) oddalone od siebie o odległość nieco większą od średnicy rowka w końcowej części osi, co umożliwia wypełnienie obu ramion wygiętych mocującej spinki **(6)** znajdujących się w rowkach osi. **(2** zastrzeżenia)

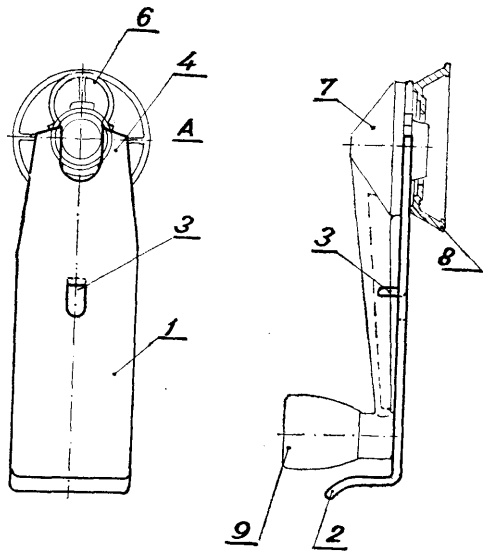

B62d; B62D **W. 53245** 19.02.1975

Kombinat Górniczo-Hutniczy Miedzi, Lubin, Polska (Franciszek Kowalski, Jacek Mozdyniewicz, Jan Madejski, Andrzej Czajkowski, Leszek Grzymalski, Marian Łębski, Mieczysław Cisło).

Układ dźwigniowy do napędu ramy nośnej przyczepy zwłaszcza do transportu kontenerów

Układ dźwigniowy do napędu ramy nośnej przyczepy do transportu kontenerów składa się z dwóch połączonych równoległoboków przegubowych zamocowanych do ramy (1) stałej i zaopatrzonych w siłowniki (8) wymuszające ich obrót w płaszczyźnie pionowej, przy czym dźwignie (4) przednie równoległoboków połączone są z przednią częścią ramy nośnej poprzez siłowniki (7) teleskopowe, natomiast tylne ich dźwignie (5) połączone są z tylną częścią ramy (2) nośnej bezpośrednio przegubem. (1 zastrzeżenie)

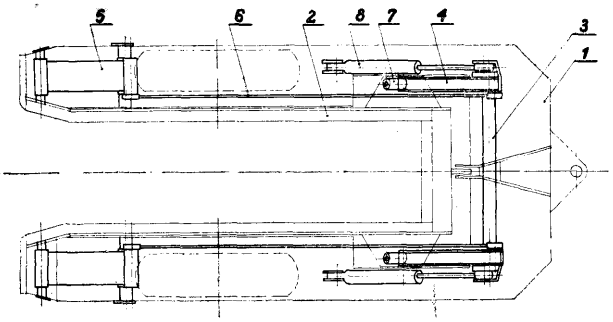

B62b; B62B **W. 53246** 20.02.1975

Centralne Laboratorium Odzieżownictwa, Łódź, Polska (Wojciech Drobnik, Tadeusz Pawłowski, Jerzy Nowak).

Wózek transportowy

Wózek transportowy przeznaczony szczególnie do transportu wykrojów odzieży, stanowiący jednocześnie uchwyt dla tych wykrojów, jest wyposażony w koło jezdne z którym za pośrednictwem pręta (2) jest połączony korpus wózka (3). Korpus (3) ma kształt podkowy o ramionach skierowanych ku dołowi. Z końcem jednego ramienia korpusu (3) jest połączona płaskim przegubem (4) dwuramienna dźwignia (5), której jedno ramię jest połączone dodatkowo śrubową sprężyną (6) z tym ramieniem korpusu (3). Drugie rozwidlone ramię dźwigni (5) jest oparte o drugie ramię korpusu (?).

Transportowane wykroje są umieszczane na wózku w ten sposób, że zostają zaciśnięte między rozwidlonym ramieniem dwuramiennej dźwigni (5) a ramieniem korpusu wózka (3). (1 zastrzeżenie)

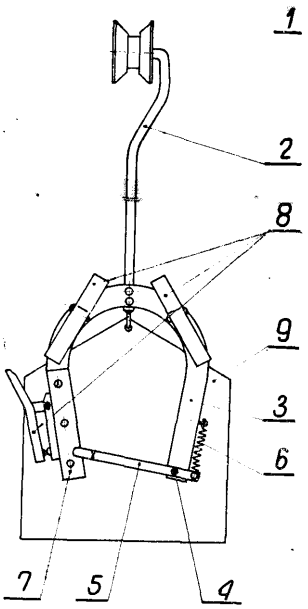

B21d; B21D **W. 53247** **20.02.1975**

Ośrodek Badawczo-Rozwojowy Pojazdów Jednośladowych, Bydgoszcz, Polska i Zakłady Rowerowe „Predom-Romet", Bydgoszcz, Polska (Jan Żywiałowski, Ryszard Cydzik).

Urządzenie do kalibrowania i dziurowania obręczy rowerowych

Urządzenie do kalibrowania i dziurowania obręczy rowerowych jest złożone z korpusu (1), układu hydraulicznego z osprzętem (2), pulpitu sterowniczego (3) i głowicy kalibrująco-dziurującej (4). Głowica kalibrująco-dziurująca (4) zaopatrzona jest w odpowiednią ilość suportów (5), rozmieszczonych promieniowo na płycie (6) i uzbrojonych w matryce (7) o profilu odpowiadającym zarysowi obręczy. Ponadto do suportów (5) są przymocowane od zewnątrz siłowniki hydrauliczne (8) zaopatrzone w stemple dziurujące (9), zamocowane na tłoczyskach. Suporty (5) są rozpierane do wymaganej średnicy kalibrowania przez zespół siłownika hydraulicznego (10) działającego poprzez układ rozpieraczy (11). (1 zastrzeżenie)

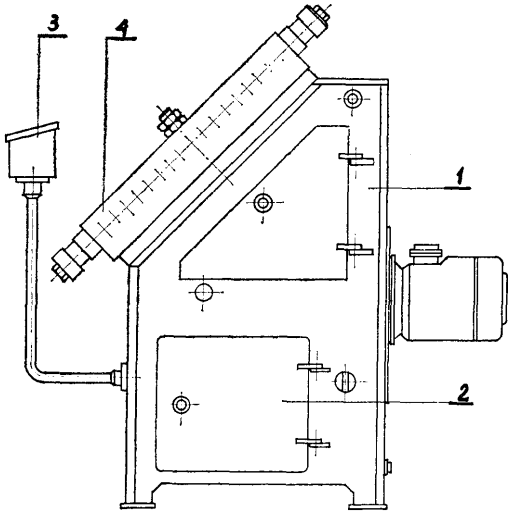

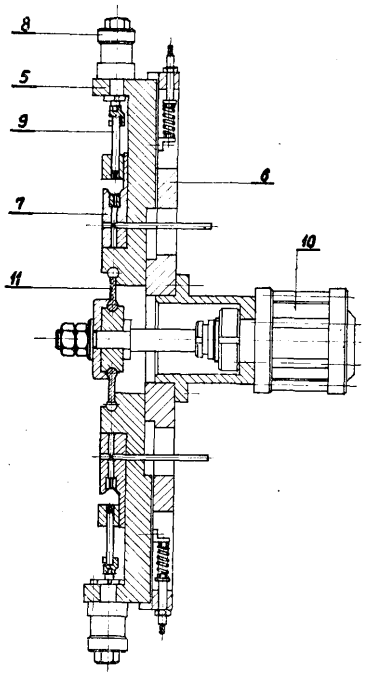

B29c; B29C **W. 53263** 21.02.1975

Marian Twardzik, Moderówka, Polska (Marian Twardzik).

Grzałka elektryczna przeznaczona zwłaszcza do zgrzewania rur instalacyjnych z tworzyw sztucznych

Grzałka elektryczna według wzoru użytkowego ma dwie równoległe względem siebie płyty oszlifowane od zewnątrz do których przylega trapezowa obudowa (3). Pomiędzy płytami umieszczony jest element grzejny (10) oraz termostat (11) z żarówką (12) elektryczną.

Do obudowy (3) trapezowej przytwierdzona jest rękojeść (4) w której umieszczony jest kabel (13) doprowadzający prąd elektryczny do elementu (10) grzej- (3 zastrzeżenia)

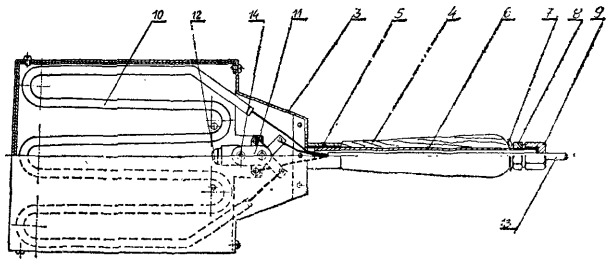

G01n; G01N **W. 53298** 28.02.1975

Wyższa Szkoła Inżynierska, Lublin, Polska (Zbigniew Ratajewicz).

Mieszadło magnetyczne

Przedmiotem wzoru użytkowego jest mieszadło magnetyczne z obrotowym magnesem (2) napędzanym przez silnik elektryczny (3), przy czym magnes (2) i silnik elektryczny (3) znajduje się w hermetycznej osłonie (1). Osłona (1) jest zamocowana do statywu (9) przy pomocy uchwytu (4) wewnątrz wydrążonego, stanowiącego jednocześnie prowadnicę przewodów elektrycznych (5).

Mieszadło znajduje zastosowanie w laboratoriach głównie chemicznych. (1 zastrzeżenie)

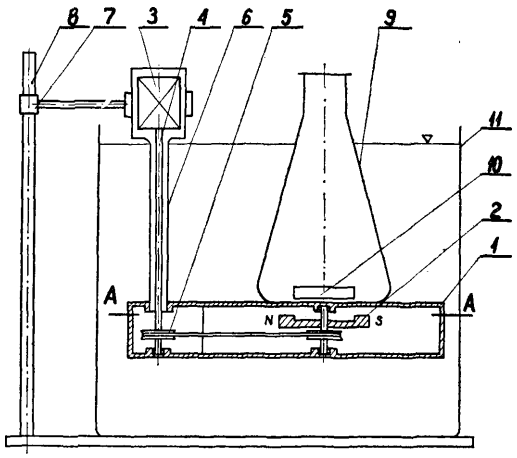

B27f; B27F **W. 53303** 01.03.1975

Zakłady Maszyn Biurowych „Predom-Metron", Toruń, Polska (Piotr Kowalski).

Osłona zszywacza elektrycznego

Osłona zszywacza elektrycznego wg wzoru użytkowego jest wyposażona w przezroczysty przeziernik (1) z tworzywa sztucznego. Przeziernik (1) stanowi jednolitą całość z nieprzezroczystą częścią (2) lub oddzielny element połączony z nią zatrzaskami, względnie też jest ukształtowany metodą podwójnego wtrysku. (2 zastrzeżenia)

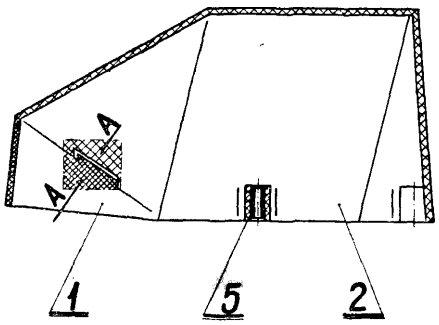

F16j; F16J **W. 53306** 01.03.1975

Zakłady Urządzeń Okrętowych „Hydroster", Gdańsk, Polska (Krzysztof Branicki, Marian Bobkowski, Witold Wawrzycki, Andrzej Sulimowski, Wojciech Krurzewsk., Jerzy Kotkowski, Stanisław Paluch, Władysław Gołębski, Stanisław Kucharski, Stanisław Horbaczewski, Radosław Czub).

Cylinder hydrauliczny

Cylinder hydrauliczny tłokowy dwustronnego, działania z jednostronnym tłoczyskiem wg wzoru użytkowego ma tuleje cylindryczną (1) od strony beztłoczyskowej połączoną na stałe z korpusem (2) który ma współśrodkowo wykonane cylindryczne gniazdo (3) połączone z otworem (4) doprowadzającym olej do cylindra hydraulicznego. Od strony tłoczyskowej tuleja cylindrowa (1) połączona jest na stałe z korpusem (5), w którym osadzona jest dławica (6) prowadząca tłoczysko (7). Na czopie (8) tłoczyska (7) osadzony jest pierścień (9), kołnierz (10) i tuleja tłokowa (11) z gniazdem (12), w które wchodzi z luzem promieniowym (13) i osiowym (14) piasta tulei (15) z kołnierzem połączona za pomocą gwintu (16) z końcówką (17) tłoczyska (7) i zabezpieczona wkrętem (18) przed odkręcaniem. Czołowa powierzchnia (19) piasty tulei (15) z kołnierzem styka się z czołową powierzchnią (20) gniazda (12) tulei tłokowej (11) i dociska tuleję tłokową (11) wraz z pierścieniem (9) i kołnierzem (10) do powierzchni (21) czołowej tłoczyska (7). Pomiędzy czopem (8) tłoczyska (7), a tuleją tłokową (11) osadzony jest pierścień uszczelniający (22). Na zewnętrznej powierzchni (23) tulei tłokowej (11) wykonane są dwa wybrania (24) i (25), w których osadzone są pierścienie uszczelniające (26) i (27) przy czym część cylindryczna (23) tulei tłokowej (11) między wybraniami (24) i (25) stanowi powierzchnię ślizgową prowadzącą tłok w tulei cylindrowej (1). Pierścień uszczelniający (27) zabezpiecza przed wysunięciem się z wybrania (25) kołnierz (10), natomiast pierścień uszczelniający (26) osadzony w wybraniu (24) zabezpiecza kołnierzowa tuleja (15). (1 zastrzeżenie)

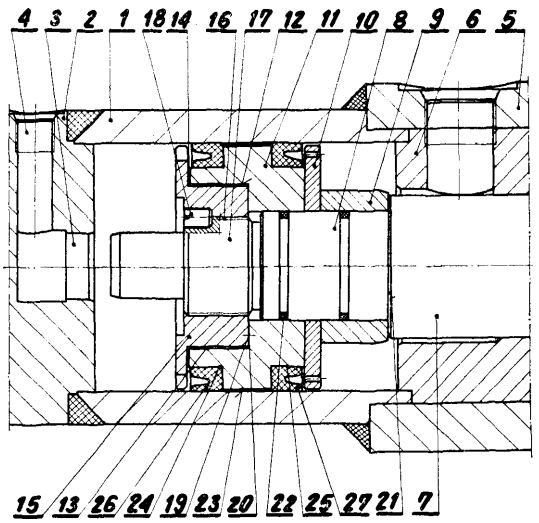

G01t; G01T **W. 53308** 03.03.1975

Centralne Laboratorium Ochrony Radiologicznej, Warszawa, Polska (Baltazar Dybowski, Bogdan Gwiazdowski).

Urządzenie do zdalnego wzorcowania przyrządów dozymetrycznych

Przedmiotem wzoru użytkowego jest urządzenie do zdalnego wzorcowania przyrządów dozy metrycznych, służących do pomiarów mocy dawki promieniowania gamma. Urządzenie składa się z: ławy wzorcowania złożonej z toru jezdnego (1), wózka (2) z pojemnikiem (3) i stolika (4) do ustawiania sond (5) wzorcowych przyrządów (6), oraz dwóch jednakowych niezależnych stanowisk (12 i 26) sterowniczych, z których zdalnie zmienia się odległość źródła promieniowania od wzorcowanego przyrządu. Stanowisko (12) składa się z pulpitów sterowniczych (13 i 14) oraz monitora (15) telewizyjnego. Stanowisko (26) posiada ponadto część zasilającą (23). Każde stanowisko sterownicze przeznaczone jest do pracy z innym zakresem aktywności źródła. (1 zastrzeżenie)

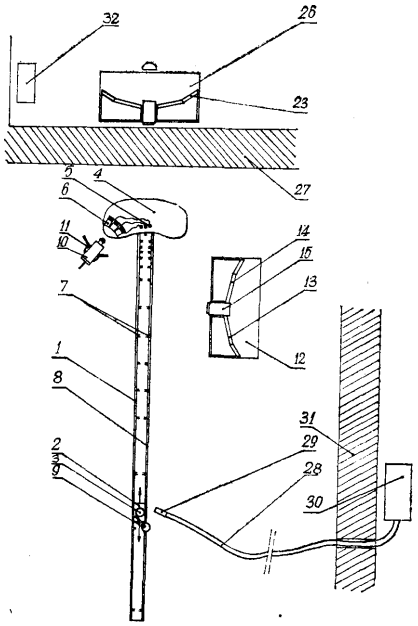

H01j; H01J **W. 53316** 04.03.1975

Ośrodek Badawczo-Rozwojowy Elektroniki Próżniowej, Warszawa, Polska (Tadeusz Lewandowski).

Urządzenie do czyszczenia brzegów ekranów mikowych

Urządzenie do czyszczenia brzegów ekranów mikowych składające się z korpusu, silnika napędowego, wrzeciennika oraz suportu charakteryzuje się tym, że we wrzecionie (4) osadza się trzpień (5) z dwustopniowym kołnierzem (6 i 7) o różnych średnicach i na kołnierzu (7) o mniejszej średnicy mocuje się podstawkę ekranu (9) przy pomocy obejmy (13) mającej kształt litery U opasującej kołnierz (6) i jednym końcem przymocowanej do tego kołnierza (6) wkrętem (12), a na wolnym końcu prowadnicy (15) osadza się suport (8) z obrotowo i przesuwnie zamocowanym w nim bardzo miękkim pędzlem. Wspomniany pędzel osadza się w rurkowym trzpieniu pędzla (22) dołączonym za pośrednictwem rurki (24) do pompy wytworzącej podciśnienie wewnątrz tej rurki (24) i zasysającej w czasie procesu czyszczenia cząsteczki luminoforu. Od strony wolnego końca prowadnicy (15) do suportu (8) przymocowuje się jeden koniec tulei z wewnątrz usytuowaną sprężyną tworząc teleskopowe osadzenie wspomnianego suportu (8) na prowadnicy (15). (3 zastrzeżenia)

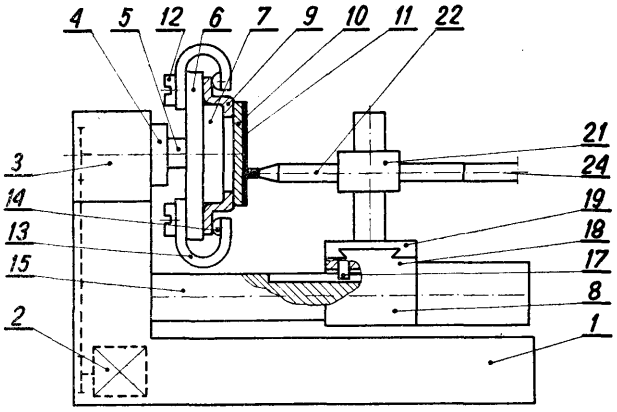

F21l; F21L **W. 53317** 04.03.1975

Częstochowska Fabryka Latarek „DOMGOS", Częstochowa, Polska (Edward Szyma).

Latarka elektryczna ręczna

Przedmiotem wzoru użytkowego jest latarka elektryczna ręczna wykonana w kształcie walca z tworzywa sztucznego, zapewniająca uzyskanie co najmniej bryzgoszczelności i odporności na działanie czynników chemicznych i atmosferycznych.

Latarka według wzoru charakteryzuje się tym, że korpus latarki (1) i obudowa wyłącznika (7) stanowią jednolitą całość wykonaną z tworzywa sztucznego termoplastycznego, przy czym zadziałanie wyłącznika dźwigniowo sprężynowego (12) umocowanego we wnętrzu wkładki (11) następuje przez wywarcie nacisku ręcznego na elastycznie uformowane cylindryczne występy (13) i (14). Obudowa projektora (2) i soczewka skupiająca (3) stanowią jednolitą całość i wykonane są najkorzystniej z metapleksu. (2 zastrzeżenia)

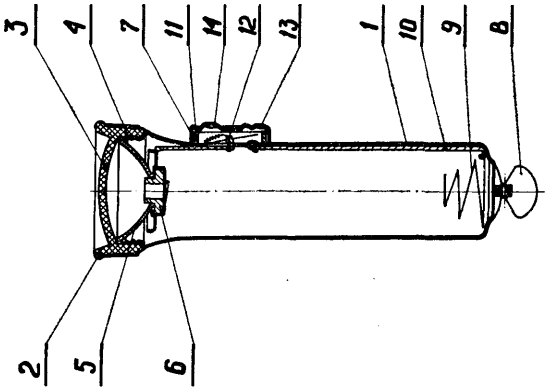

B23k; B23K **W. 53320** 05.03.1975

Zakłady Mechaniczno-Precyzyjne „Mera-Błonie", Błonie k. Warszawy, Polska (Józef Rak).

Grot lutownicy

Grot (3) lutownicy wg wzoru użytkowego ma wyżłobienie (2) na końcówce (1). Szerokość wyżłobienia (2) powinna być większa od grubości lutowanego pręta. Wyżłobienie powinno mieć taką głębokość, aby mogło obejmować około połowy obwodu pręta. Końcówka (1) jest odchylona pod kątem korzystnie prostym w stosunku do osi grota.

Grot lutownicy wg wzoru użytkowego ma zastosowanie do lutowania łączówek do ścieżek elektronicznych obwodów drukowanych, (4 zastrzeżenia)

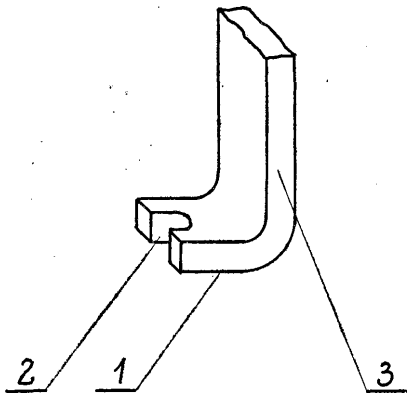

G08d; G08D **W.** 53323 05.03.1975

Zakłady Konstrukcyjno-Mechanizacyjne Przemysłu Węglowego, Gliwice, Polska (Grzegorz Kusz, Marian Pilny, Wincenty Kubica, Eugeniusz Torchalski, Mirosław Grudniewski).

Górnicze urządzenie oświetleniowo-sygnalizacyjno-sterownicze

Gornicze urządzenie oświetleniowo-sygnalizacyjno-sterownicze charakteryzuje się tym, że w jednej zwartej konstrukcji są zabudowane: lampa do oświetlenia i sygnalizacji świetlnej, sterowniczy przycisk (4) w obwodzie sterowania maszyny górniczej, sygnalizacyjny przycisk (5) w obwodzie sygnalizacji świetlnej oraz buczek (3) do porozumiewawczej lub ostrzegawczej sygnalizacji akustycznej.

Dla przelotowego łączenia urządzenia z innymi urządzeniami tego samego typu służą dwa przewodowe wpusty. (1 zastrzeżenie)

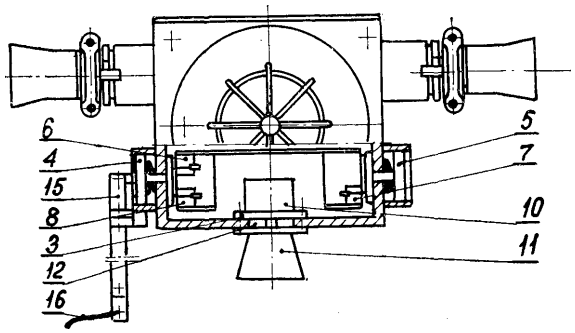

F16c; F16C **W.** 53427 28.03.1975

Huta im. Lenina, Kraków, Polska (Wojciech Skiba).

Ściągacz **łożysk tocznych**

Przedmiotem wzoru użytkowego jest ściągacz łożysk tocznych z wałów elementów napędowych maszyn i urządzeń a zwłaszcza elektrycznych silników napędowych rolek samotoków hutniczych.

Ściągacz według wzoru, składa się z dwuramiennego korpusu ściągacza (6) wyposażonego w śrubę naciągającą (7) połączonego trwale z tuleją prowadzącą (8), w której umieszczona jest dwudzielna tuleja ściągająca (5).

Tuleja prowadząca (8) oraz dwudzielna tuleja ściągająca (5) połączone są ze sobą zasówką (9) umieszczoną w wycięciach (10) tulei prowadzącej (8) oraz dwudzielnej tulei ściągającej (5). (1 zastrzeżenie)

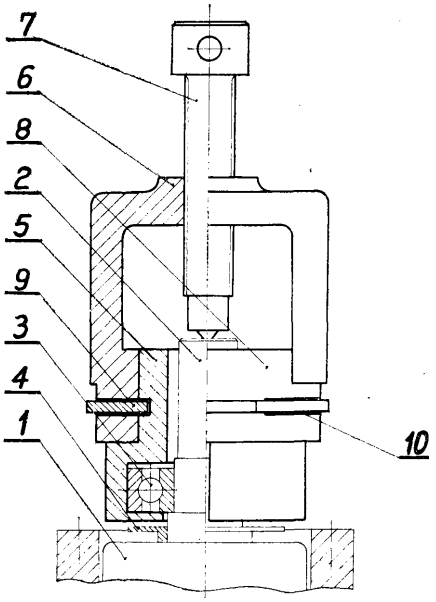

F16l; F16L **W.** 53429 28.03.1975

Polskie Zakłady Optyczne, Warszawa, Polska (Edward Hefig, Edward Lewandowski).

Łącznik izolacyjny

Łącznik izolacyjny wg wzoru użytkowego stanowi uchwyt (2) wykonany z materiału termoizolacyjnego umieszczony na gwincie elementu (1) pomiędzy elementem (1) a obudową (3) lampy. (1 zastrzeżenie)

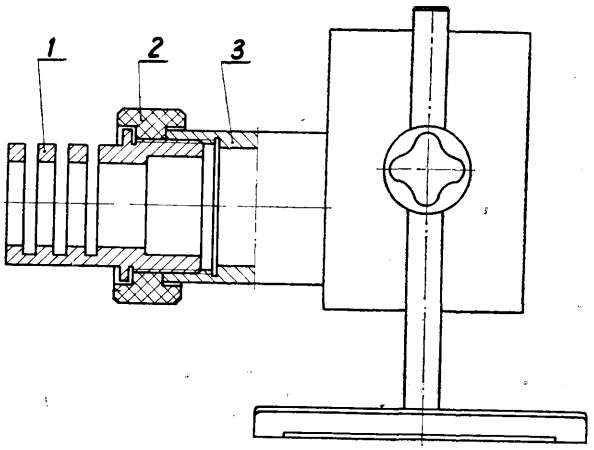

S p r o s t o w a n i a

Nr BUP zgłoszenie str.	Jet	Powinno być
10/74 P. 165522 kl. 42 r^1 str. 164	Stefan Musiałkowicz, Jakub Wilde	Stefan Musiałkiewicz, Jakub Wild, Henryk Bieńdzio
6/II/75 P. 170465 kl. $21d^1$ str. 56	Politechnika Warszawska Warszawa	Politechnika Wrocławska Wrocław
9/75 P. 169145 kl. $42m^4$ str. 90	Wojciech Bobiński	Jacek Korytkowski
10/75 W. 52403 45f AOlg	47f AOlg W. 52403	45f AOlg W. 52403

\

Wykaz zgłoszeń wynalazków opublikowanych w BUP nr 4/58/1976
w **układzie** klasowym wg symboli MKP

MKP	Int. Cl.[2]	Nr zgłoszenia	Strona
1	2	3	4
A01g	A01G	178489 T	61
A01g	A01G	178552 T	62
A01k	A01K	178496 T	61
A01k	A01K	178589 T	63
A01n	A01N	172913	24
A01n	A01N	176415	37
A01n	A01N	177527	45
A01n;	A01N	178014	50
A01n	A01N	178296	54
A01n	A01N	178297	55
A01n	A01N	178566	63
A01n	A01N	178686 T	65
A01n	A01N	178739	66
A22c	A22C	177768 T	47
A23k	A23K	178569	63
A47b	A47B	172763	20
A47b	A47B	178242 T	52
A47c	A47C	178816	67
A47j	A47J	177146 T	41
A61b	A61B	172567	16
A61b	A61B	173095	31
A611	A61L	176386 T	37
A62b	A62C	172346	9
B01ci	B01D	173071	31
B01d	B01D	178413	57
B01f	B01F	178577	63
B01j	B01J	172381	11
B01j	B01J	172382	11
B01j	B01J	172383	11
B01j	B01J	172384	11
B01j	B01J	172644	17
B01j	B01J	172952	25
B01j	B01J	173020	28
B01j	B01J	177224 T	42
B01j	B01F	177771 T	47
B01j	B01J	178394 T	57
B01j	B01J	178416	58
B01j	B01J	178419	58
B01j	B01J	178430 T	59
B03c	B03C	172366	10
B03c	B03C	172800	21
B04b	B04B	172456	13
B04c	B04C	178150	52
B04c	B04C	178485	61
B21b	B21B	171722	6
B21d	B21D	171685	6
B21d	B21D	172836	22
B21d	B21D	177174 T	41
B21j	B21J	177716	46
B22d	B22D	177308 T	42
B23b	B23B	178433 T	60
B23k	B23K	172687	18
B23k	B23K	172734	18
B23k	B23K	172751	19

MKP	Int. Cl.[2]	Nr zgłoszenia	Strona
1	2	3	4
B23k	B23K	173952	34
B23p	B23P	172359	10
B24b	B24B	173060	30
B24c	B24C	178634 T	65
B25b	B25B	172692	18
B28c	B28C	177706	46
B29d	B29D	170619	3
B29d	B29D	178493 T	61
B29h	B29H	172937	25
B29h	B29H	180522	71
B41j	B41J	171263 '	4
B411	B41L	178262 T	54
B44c	B44C	172122	9
B60b	B60B	173972	34
B60c	B60C	176960 T	39
B60k	B60K	172792	21
B60k	B60K	177030 T	40
B60j	B60J	177018 T	39
B60q	B60Q	174068 T	34
B60r	B60R	175217 T	35
B60r	B60R	177490	44
B61b	B61B	177118	40
B61b	B61B	177784 T	48
B62k	B62K	172532	16
B63b	B63B	165274	1
B63b	B63B	165275 .	1
B63b	B63B	180406	71
B65b	B65B	171598	5
B65g	B65G	171719	6
B65g	B65G	171801	8
B65g	B65G	72494	15
B65g.	B65G	172508	16
B65g	B65G	172926	25
B65g	B65G	178364 T	56
B65h	B65H	178504 T	62
B66b	B66B	178132 T	51
B66b	B66B	178142	51
B66c	B66C	172594	16
B66d	B66D	173099	31
B66d	B66D	178427 T	59
B66f	B66F	172677	18
B66f	B66F	176057 T	35
C01b	C01B	178259 T	54
C01c	C01C	177325 T	43
C01d	C01D	172069	9
C02b	C02B	172749	19
C02c	C02C	172761'	20
C02c	C02C	172766	20
C02d	C02D	177457	44
C03c	C03C	177520 T	44
C03c	C03C	178730 T	65
C04b	C04B	168838 1	.
C04b	C04B	171750 7	
C04b	C04B	172505	15

1	2	3	4
C05g	C05G	178015	50
C06b	C06B	176184 T	36
C06b	C06B	176185 T	36
C07c	C07C	170294	3
C07c	C07C	172357	10
C07c	C07C	172486	14
C07c	C07C	172666	17
C07c	C07C	172681	18
C07c	C07C	172900	24
C07c	C07H	172981	26
C07c	C07C	172993	27
C07c	C07C	173305 T	33
C07c	C07C	173422	33
C07c	C07C	175081	34
C07c	C07C	178096	51
C07c	C07C	178281	54
C07c	C07C	178367	57
C07c	C07C	178624	65
C07d	C07D	169953	2
C07d	C07D	172487	15
C07d	C07D	173130	32
C07d	C07D	175464	35
C07d	C07D	176683	38
C07d	C07D	176890 T	39
C07d	C07D	177524	44
C07d	C07D	177795	48
C07d	C07D	177898	49
C07d	C07D	177899	49
C07d	C07D	178420	58
C07d	C07D	178500 T	62
C08b	C08L	180706	72
C08f	C08F	178012	49
C09b	C09B	171057 T	3
C09b	CÖ9B	172955	26
C09c	C09C	178276 T	54
C09d	C09D	170641	3
C09d	C09D	172597	17
C09d	C09D	173021	28
C09j	C09J	178335 T	56
C09j	C09J	178396 T	57
C10b	C10B	171658	5
C10m	C10M	178516 T	62
C11c	C11C	172478	14
C12d	C12D	178376	57
C12d	C12D	178471 T	60
C12f	C12F	172858	23
C14c	C14C	178568	63
C14c	C14C	178892 T	68
C21b	C21B	178051	50
C21c	C21C	172435	13
C21c	C21C	178448 T	60
C21d	C21D	172989	27
C21d	C21D	176194 T	37
C21d	C21D	176433 T	38
C22b	C22B	172866	23
C22b	C22B	178246 T	53
C22b	C22B	178812 T	67
C22c	C22C	173159	32
C22c	C22C	178570	63
C23b	C23B	178329	56
C23c	C23C	178736 T	66
C23c	C23C	178814 T	67
C23f	C23F	177337 T	43

1	2	3	4
DO1g	D01G	178792 T	66
D03d	D03D	172808	22
D03d	D03D	172931	25
D03d	D03T	172992	27
D06f	D06F	172884	23
D06h	D06H	173267 T	32
D21f	D21F	172948	25
E02d	E02D	172154	9
E02d	E02D	172739	19
E02d	E02D	177138 T	40
E02f	E02F	176146 T	36
E02f	E02F	178923 T	70
E04b	E04B	169504	1
E04c	E04C	180402	70
E04c	E04C	180620	71
E04d	É04D	171718	6
E04f	E04F	169551	2
E04f	E04F	172169	9
E04g	E04G	169575	2
E04g	E04G	171762	7
E04g	E04G	177529	45
E04h	E04H	172959	26
E04h	E04H	177883 T	49
E05b	E05B	177586 T	45
E21b	E21B	172829	22
E21b	E21B	172877	23
E21c	E21C	171305	4
E21c	E21C	171636	5
E21c	E21C	172772	21
E21c	E21C	172914	24
E21c	E21C	173030	29
E21c	E21C	176248	37
E21c	E21C	178252 T	53
E21d	E21D	172814	22
E21d	E21D	172915	24
E21d	E21D	172986	26
E21d	E21D	173057	30
E21d	E21D	177214 T	41
E21d	E21D	177874 T	48
E21f	E21F	177740 T	47
E21f	E21F	178360 T	56
F01p	F01P	177799	48
F01m	F01M	171806	8
F02b	F02B	173049	30
F02d	F02D	178921 T	69
F02m	F02M	172449	13
F04b	F04B	172396	12
F04b	F04B	172771	21
F04b	F04B	178645 T	65
F04c	F04Ç	171725	7
F04d	F04D	177220 T	42
F04f	F04F	172418	12
F15b	F15B	173024	29
Fl5b	F15B	173040	29
F15b	F15B	178831 T	68
F16d	F16D	178829 T	67
F16c	F16C	176543 T	38
F16g	F16G	178486	61
F16h	F16H	172645	17
F16h	F16H	172736	19
F16h	F16H	178298	55

1	2	3	4
F16j	F16J	178155	52
F16j	F16J	178843 T	68
F16k	F16K	172506	15
F16k	F16K	172633	17
F16k	F16K	178073 T	50
F16k	F16K	178175 T	52
F16k	F16K	178919 T	69
F161	F16L	172807	22
F161	F16L	178300	55
F21m	F21M	178922 T	70
F21s	F21S	173157	32 '
F21s	F21S	178675 T	65
F22g	F22G	171777	7
F23c	F23C	177540 T	45
F23d	F23D	172469	14
F23k	F23K	177424 T	43
F24b	F24B	182046 T	72
F24f	F24F	173070	30
F24f	F24F	177454	44
F24h	F24H	177639	46
F25h	F25H	178484	60
F26b	F26B	172430	12
F27b	F27B	171906 T	8
F27b	F27B	173743	33
F27d	F27D	173155	32
F28f	F28F	173440	13
G01b	G01B	172996	27
G01b	G01B	173002	28
G01f	G01F	177901 T	49
G01f	G01F	178434 T	60
G01h	G01H	176926 T	39

1	2	3	4
G01n	G01N	173073	31
G01n	G01N	176304 T	37
G01n	G01N	177142 T	41
G01n	G01N	178595 T	64
G01n	G01N	178609 T	64
G01n	G01N	178783 T	66
G01r	G01R	179302 T	70
G01t	G01T	178243 T	53
G08b	G08B	172360	10
G08b	G08B	178604 T	64
G08g	G08G	178918 T	69
G11b	G11B	178901 T	68
G11b	G11B	178902 T	69
G21b	G21B	178428 T	59
H01h	H01H	178324	56
H01j	H01J	172583	16
H01q	H01Q	177428 T	43
H02p	H02P	173548	33
H03b	H03B	172427 T	12
H03k	H03K	172987 T	26'
H03k	H03K	176118 T	36
H03k	H03K	176430 T	38
H03k	H03K	177316 T	42
H04b	H04B	176155 T	36'

Wykaz zgłoszeń wzorów użytkowych opublikowanych w BUP nr 4/58/1976 w układzie klasowym wg symboli MKP

MKP	Int. Cl.[2]	Nr zgłoszenia	Strona
1	2	3	4
A41d	A41D	53177	78
A41f	A41F	52616	73
A47c	A47C	53236	80
A63b	A63B	52995	75
B21d	B21D	63247	81
B23k	B23K	53320	83
B25b	B25B	53242	80
B27f	B27F	53303	82
B29c	B29C	53263	81
B43k	B43K	52839	74
B60n	B60N	52539	73
B60p	B60P	53206	78
B60r	B60R	53225	79
B60s	B60S	53068	76
B62b	B62B	53246	81
B62d	B62D	53106	76
B62d	B62D	53245	80
B65f	B65F	53168	77
B65g	B65G	52928	75
B65g	B65G	53044	76
B65g	B65G	53173	78

MKP	Int. Cl.[2]	Nr zgłoszenia	Strona
1	2	3	4
E01f	E01F	52984	75
E04g	E04G	53241	80
F02p	F02P	53137	77
F04d	F04D	53213	78
F16c	F16C	53427	84
F16j	F16J	53224	79
F16j	F16J	53306	82
F16l	F16L	53429	84
F211	F21L	53317	83
F231	F23L	52642	74
F24f	F24F	52904	75
F25j	F25J	53228	80
F27d	F27D	53154	77
F42b	F42B	52547	73
GOln	G01N	51831	73
GOln	G01N	53008	76
GOln	G01N	63227	79
GOln	G01N	53298	82
GOlr	G01R	52644	74
G01t	G01T	53308	83
G08d	G08D	53323	84
HOlj	H01J	53316	83
HOlq	H01Q	53116	77

Cena 45 zł