BIULETYN

URZĘDU PATENTOWEGO

Wydawnictwo Urzędu Patentowego Polskiej Rzeczypospolitej Ludowej

Nr 14 (68) Warszawa 1976

Urząd Patentowy PRL - na podstawie art. 33 i art. 78 ustawy z dnia 19 października 1972 r. o wynalazczości (Dz. U. PRL Nr 43, poz. 272) - dokonuje ogłoszenia w „Biuletynie Urzędu Patentowego" o zgłoszonych wynalazkach i wzorach użytkowych. Ogłoszenia o zgłoszeniach drukowane w „Biuletynie" podane są w układzie klasowym według symboli MKP i zgodnie z § 26 ust. 4 zarządzenia Prezesa Urzędu Patentowego PRL z dnia 21.XII.1972 r. w sprawie ochrony wynalazków i wzorów użytkowych (MP z 1973 r. nr 1, poz. 4) zawierają następujące dane:

- oznaczenie klasy i podklasy według dwóch symbolimiędzynarodowej klasyfikacji patentowej, tj. MKP i Int. Cl[2].,
- numer zgłoszenia wynalazku lub wzoru użytkowego,
- datę zgłoszenia wynalazku lub wzoru użytkowego,
- datę i kraj uprzedniego pierwszeństwa oraz numer zgłoszenia dokonanego za granicą lub oznaczenie wystawy - jeżeli zastrzeżono pierwszeństwo,
- imię i nazwisko lub nazwę zgłaszającego,
- miejsce zamieszkania lub siedzibę oraz kraj zgłaszającego,
- imię i nazwisko wynalazcy (wynalazców),
- tytuł wynalazku lub wzoru użytkowego,
- skrót opisu wynalazku lub wzoru użytkowego wraz z figurą rysunku najlepiej obrazującą wynalazek lub wzór użytkowy,
- liczbę zastrzeżeń.

Po wykazie ogłoszeń w układzie klasowym według symboli MKP podaje się wykaz zgłoszeń opublikowanych w danym numerze w układzie numerowym.

Ogłoszenia dotyczące zgłoszeń o udzielenie patentów tymczasowych zostały oznaczone literą T za numerem zgłoszenia. Jeżeli po dniu takiego ogłoszenia zostanie złożony wniosek o udzielenie patentu (art. 26 ust. 3 u.ow.), Urząd Patentowy ogłasza o wniosku w „Wiadomościach Urzędu Patentowego".

Od dnia ogłoszenia o zgłoszeniu wynalazku lub wzoru użytkowego, osoby trzecie mogą:

1) zapoznać się ze wskazanym opisem wynalazku lub wzoru użytkowego, zastrzeżeniami patentowymi lub ochronnymi i rysunkami oraz sporządzać z nich odpisy;
2) w terminie sześciu miesięcy - nadsyłać do Urzędu Patentowego swoje uwagi co do istnienia przeszkód uniemożliwiających udzielenie patentu (prawa ochronnego).

Odpowiednio uzasadnione pod względem faktycznym (dokumentacja dowodowa) i prawnym uwagi należy nadsyłać w dwóch egzemplarzach pod adres: Urząd Patentowy PRL — 00-950 Warszawa skr. poczt. 203 Al. Niepodległości 188.

Informuje się, że odbitki kserograficzne dokumentów wymienionych w pkt. 1 można zamawiać w Urzędzie Patentowym, przy czym w zamówieniu należy:

a) podać numer „Biuletynu Urzędu Patentowego", w którym dokonano ogłoszenia o zgłoszeniu oraz numer stronicy,
b) wskazać numer zgłoszenia, klasę patentową i tytuł wynalazku lub wzoru użytkowego.

Urząd Patentowy PRL podaje do wiadomości konta w NBP:

1. Urząd Patentowy PRL - NBP V O/M w Warszawie
   konto: 1052-2583-222 cz. 54 dz. 91 rozdz. 9111 § 77 - opłaty związane z rejestracją i ochroną wynalazków, wzorów użytkowych, wzorów zdobniczych, znaków towarowych;
   opłaty za skargi i odwołania.
2. Urząd Patentowy PRL, Centralny Ośrodek Informacji Patentowej - NBP V O/M w Warszawie
   konto: 1052-2583-223 cz. 54 dz. 7 rozdz. 7811
   § 45 - wpłaty z tytułu sprzedaży wydawnictw
   § 44 - wpłaty za usługi poligraficzne i mikrofilmowe.
3. Urząd Patentowy PRL - NBP V O/M w Warszawie konto: 1052-2583-13952 - wpłaty za powołanie biegłego.

Warunki prenumeraty:

Prenumeratę na kraj przyjmują Oddziały RSW „Prasa-Książka-Ruch" oraz urzędy pocztowe i doręczyciele - w terminach: do 25 listopada na styczeń, I kwartał, I półrocze roku następnego i na cały rok następny; do dnia 10 miesiąca, poprzedzającego okres prenumeraty na pozostałe okresy roku bieżącego. Cena prenumeraty rocznej - 1170 zł.

Jednostki gospodarki uspołecznionej, instytucje i organizacje społeczno-polityczne składają zamówienia w miejscowych Oddziałach RSW „Prasa-Książka-Ruch". Zakłady pracy i instytucje w miejscowościach, w których nie ma Oddziałów RSW oraz prenumeratorzy indywidualni, zamawiają prenumeratę w urzędach pocztowych lub u doręczycieli. Prenumeratę ze zleceniem wysyłki za granicę, która jest o 50% droższa od prenumeraty krajowej, przyjmują RSW „Prasa-Książka-Ruch", Centrala Kolportażu Prasy i Wydawnictw, ul. Towarowa 28, 00-958 Warszawa, konto PKO nr 1531-71 - w terminach podanych dla prenumeraty krajowej.

Egzemplarze archiwalne można nabyć w Urzędzie Patentowym PRL, COIP, Al. Niepodległości 188, skr. poczt. 203, 00-950 Warszawa.

Egzemplarze archiwalne można nabywać w Urzędzie Patentowym PRL - Centralny Ośrodek Informacji Patentowej, Al. Niepodległości 188, skr. poczt. 203, 00-950 Warszawa

URZĄD PATENTOWY POLSKIEJ RZECZYPOSPOLITEJ LUDOWEJ
Numer oddano do składu w maju 1976 r. Podp. do druku w sierpniu 1976 r. Ark. wyd. 18,18; ark. druk. 14
Papier druk. sat. V kl. 70 g, 61X86. Nakład 2970 + 25.
Cena 45 zł INDEKS 35326

Olsztyńskie Zakłady Graficzne im. Seweryna Pieniężnego - 10-417 Olsztyn, ul. Towarowa 2. Lz. 1193

BIULETYN
URZĘDU PATENTOWEGO

Warszawa, dnia 13.07.1976 r. **Nr 14 (68) Rok IV**

Ogłoszenia o zgłoszonych w Polsce
I. Wynalazkach do opatentowania
II. Wzorach użytkowych do ochrony

I. WYNALAZKI

Dział A
PODSTAWOWE POTRZEBY LUDZKIE

A0lb; A01B **P. 176316** 10.12.1974

Stanisław Malendowicz, Warszawa, Polska (Stanisław Malendowicz).

Sposób orki poprzecznie do **ciągnika oraz urządzenie** do **orki** tym **sposobem**

Sposób według wynalazku polega na tym, że orkę wykonuje się pługiem przesuwającym się po ramie w kierunku prostopadłym do jazdy.

Urządzenie do stosowania tego sposobu składa się z dwóch symetrycznych zestawów ornych, umieszczonych z tyłu ciągnika. Głównym elementem każdego zestawu jest wydłużona rama (1), utworzona przez dwie prowadnice: górną i dolną, które połączone są w płaszczyźnie pionowej, tworząc zamknięty obwód. W prowadnicach poruszają się wózki z pługami (6), doczepionymi w równych odstępach do łańcucha, który przez koło (8) otrzymuje napęd od wałka poboru mocy (11). Rama prowadnicza zawieszona jest w jednym końcu na czopie (2) ciągnika a w drugim końcu podparta jest przez koło terenowe (3) prostopadle do ruchu ciągnika. Orkę wykonują pługi (6) umieszczone w dolnej prowadnicy a pługi górnej prowadnicy wędrują luzem do koła napinającego (9) i po zejściu na dolną prowadnicę, rozpoczynają orkę nowej skiby. W czasie roboczego przejścia pługa ciągnik przesuwa się do przodu o szerokcść skiby. (3 zastrzeżenia)

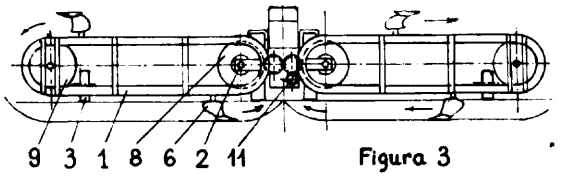

Figura 3

A0ld; A01D **P. 183135** 05.09.1975

Pierwszeństwo: 07.09.1974 - RFN (nr nr P 2442897.5, P 2443005.5)

Firma Franz Kleine, Salzkotten, Republika Federalna Niemiec (Werner Schulte).

Urządzenie do **usuwania liści buraków**

Przedmiotem wynalazku jest urządzenie do usuwania liści z buraków, z urządzeniem odgławiającym osadzonym na ruchomej w dwu kierunkach ramie nośnej i bębnem czujnikowym wysuniętym do przodu i biegnącym przez głowy buraków oraz sterującym wysokością roboczą.

Urządzenie według wynalazku charakteryzuje się tym, że przed jego bębnem czujnikowym (6) ułożyskowanym na ruchomej ramie nośnej (3) znajduje się czujnik (9) z dźwignią (10) i układ rolek ciernych (13) do podnoszenia lub opuszczania ramy nośnej (3) a tym samym do ustalania wymaganej odległości noża odgławiającego (7) od wierzchołka buraka (16).

(17 zastrzeżeń)

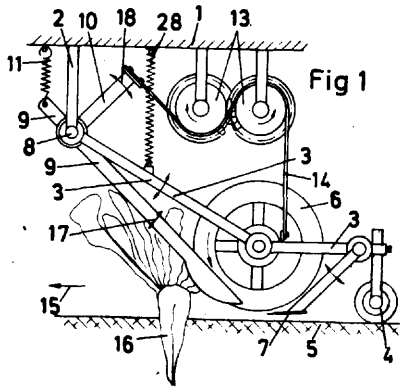

Fig 1

A0ld; A01D **P. 183234** **10.09.1975**

Pierwszeństwo: 12.09.1974 - RFN (nr P. 2443609.7)

Wilhelm Stoll, Maschinenfabrik GmbH, Lengede, Broisted, Republika Federalna Niemiec.

Urządzenie wyorywujące na maszynach do zbioru buraków

Przedmiotem wynalazku jest urządzenie wyorywujące na jedno lub wielorzędowych maszynach do zbioru buraków, z co najmniej jednym lemieszem wyorywającym, składającym się z dwóch połówek, w którym to lemieszu nad i każdorazowo bocznie cbok połówek lemieszowych są przewidziane obracające się wokół osi, usytuowanej poprzecznie do kierunku jazdy i nieco równolegle do ziemi, elementy transportowe, wyposażone w zęby i ograniczające każdorazowo bocznie kanał do transportu buraków, przy czym zęby elementów transportowych poruszają się w obszarze lemieszy wyorywających w kierunku transportu buraków.

Urządzenie to charakteryzuje się tym, że dla obu połówek lemieszowych (6) zęby transportowe są wykonane jako ramiona transportowe (1), ułoży skowane wychylnie w bocznej od siebie odległości wbrew działaniu siły elementu sprężynowego (10) w promieniowych tulejach łożyskowych (16), osadzonych na wspólnej piaście (11), przy czym wychodząc z tulei łożyskowej (16) każdorazowo przebiegający promieniowo odcinek (17) ramienia transportowego (1) przechodzi w określonej odległości od osi (12) piasty (11) w osiowo równoległy odcinek ramienia dźwigni, sięgający od jednej strony piasty (11) do drugiej jej strony, a z odcinkiem tym jest połączony skierowany nieco promieniowo i nieco do przodu w kierunku obrotu odcinek (19), którego koniec zewnętrzny ma odcinek zabierakowy (20), zagięty w kierunku przeciwnym do kierunku obrotu ramion transportowych (1) i w kierunku kanału do transportu buraków.

(6 zastrzeżeń)

Fig. 1

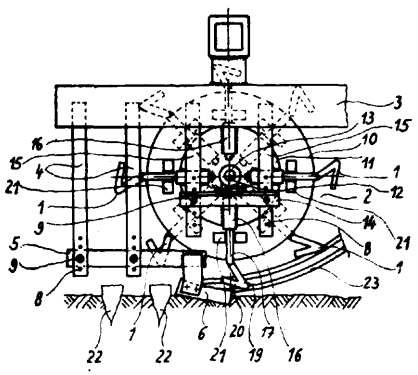

A01j; A01J P. 171021 13.05.1974

Kazimierz Miękus, Jan Zawitkowski, Henryk Zauner, Warszawa, Polska (Kazimierz Miękus, Jan Zawitkowski, Henryk Zouner).

Sposób obróbki wstępnej korzeni buraka cukrowego przeznaczonych do długotrwałego przechowywania w stanie naturalnym, celem wykorzystania na paszę lub na cele przemysłowe

Przedmiotem wynalazku jest sposób przetwarzania na paszę lub na cele przemysłowe krajanki z korzeni buraka cukrowego zmieszanej ze środkiem konserwującym i możliwością w przypadku przeznaczenia jej dla przeżuwaczy wzbogacania w związki azotowe niebiałkowe i mikroelementy uzupełniające, a nadającej się do długotrwałego przechowywania w stanie naturalnym krajanki z korzeni buraka cukrowego przy niskich stratach składników pokarmowych w granicach 5% przy zachowaniu cech organoleptycznych właściwych burakom świeżym.

Sposób według wynalazku polega na tym, że korzenie buraka cukrowego tnie się na strużyny o gładkich ścianach o grubości strużyn od 1,8—12,0 mm i dowolnych pozostałych wymiarach oraz zachowanej strukturze komórek tkanki wewnątrz strużyny i dodaje się środek konserwujący np. benzoesan sodowy w ilości od 0,1—0,35% ewentualne związki azotowe niebiałkowe np. mocznik w ilości od 0,2—2,5% oraz niezbędną ilość mikroelementów uzupełniających, które, dozowane są do masy strużyn w sposób ciągły bezpośrednio po pokrojeniu a mieszanie z krajanką następuje w czasie transportu poziomego między krajalnicą a punktem odbioru lub miejscem składowania bez uszkadzania struktury strużyn, przy czym wszystkie operacje wytwarzania krajanki są zagregowane w zmechanizowany proces ciągły. (3 zastrzeżenia)

A01j; **A01J** **P.** 183185 09.09.1975

Pierwszeństwo: 11.09.1974 - Szwecja (nr 74 11451-3)

Alfa-Laval Aktiebolaget, Tumba, Szwecja.

Urządzenie przeznaczone do stosowania w dojarce mechanicznej

Przedmiotem wynalazku jest urządzenie stosowane w dojarce mechanicznej do okresowego przerywania połączenia pomiędzy komorą a prowadzącym do niej przewodem, przeznaczonym do łączenia go na przemian ze źródłem podciśnienia i ze źródłem ciśnienia, takim jak otaczająca atmosfera, z możliwością samoczynnego otworzenia się potem przewodu.

Urządzenie według wynalazku charakteryzuje się tym, że ma człon zaworowy (3) umieszczony w komorze (2), sterowany z zewnątrz komory, przy czym ten człon zaworowy przyjmuje pierwsze położenie, w którym zamyka otwór (10) wymienionego przewodu (11) w komorze (2), a równocześnie odkrywa specjalne połączenie (7, 8) pomiędzy komorą (2) a źródłem ciśnienia, tak że gdy w przewodzie (11) panuje podciśnienie, człon zaworowy (3) jest przysysany do otworu (10) przewodu w komorze (2) i jest trzymany w tym pierwszym położeniu, a ponadto człon zaworowy jest przystosowany do poruszania go przez siłę dobraną tak, aby powrócić samoczynnie do drugiego położenia, gdy przewód **(11)** jest połączony ze źródłem ciśnienia, przy czym w tym drugim położeniu członu zaworowego komora (2) jest połączona z przewodem <11) a specjalne połączenie pomiędzy komorą (2) a źródłem ciśnienia jest zamknięte. (8 zastrzeżeń)

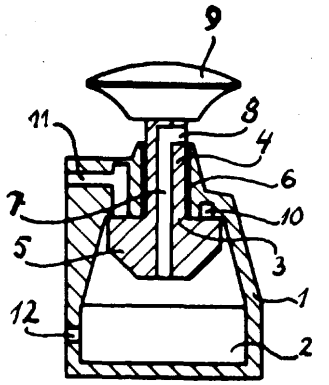

Fig. 1

A01j; A01J P. 183194 09.09.1975

Pierwszeństwo: 10.09.1974 - Czechosłowacja (nr PV 6203-74)

Agrostroj Pelhrimov, Narodni podnik, Pelhrimov, Czechosłowacja.

Sposób automatycznego dojenia mechanicznego łącznie z całkowitym wydojeniem oraz urządzenie do przeprowadzania tego sposobu

Sposób według wynalazku polega na tym, że po osadzeniu kubków udojowych strzyki poddaje się niezależnie od przepływu mleka działaniu ciśnienia dojenia w czasie co najwyżej 2 minut, a następnie poddaje się działaniu takiego samego ciśnienia dojenia, które steruje się w zależności od przepływu mleka, przy czym przed zakończeniem przepływu mleka lub wówczas kiedy mleko przepływa tylko w małej ilości, strzyki poddaje się działaniu podwyższonego ciśnienia poudojowego i wówczas, kiedy mleko nie przepływa lub przepływa tylko w małej ilości, poddaje się je działaniu ciśnienia atmosferycznego.

Urządzenie według wynalazku charakteryzuje się tym, że przekaźnik przepływowy (21) indykatora (11) do przepływu mleka jest podłączony do szafki steru-

jącej (13), wyposażonej w układ opóźniający RC i połączonej z zaworem (8) niskiego ciśnienia, przy czym indykator (11) jest połączony z przekaźnikiem (22) do zakończenia procesu dojenia i poprzez szafkę sterującą (13) z zaworem (7) wyższego ciśnienia, a oba zawory (7, 8) są umieszczone na wlocie ciśnienia w komorach kubków udojowych (19), ułożyskowanych pod strzykami krowy. (4 zastrzeżenia)

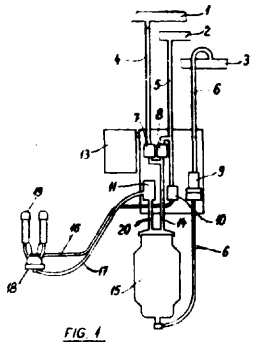
FIG 1

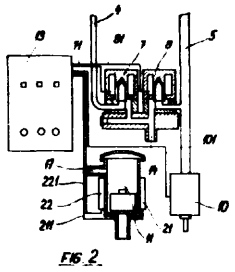
FIG 2

A01k; **A01K** P. 182872 22.08.1975

Pierwszeństwo: 23.08.1974 - Belgia (nr 819.132)

Doutrelepont Jean-Marie, Bellevaux-Ligneuville, Belgia.

Urządzenie do przewożenia ryb żywych, a w szczególności ryb znieczulonych, w środowisku wodnym

Urządzenie (1) do przewożenia w środowisku wodnym ryb żywych, a w szczególności ryb znieczulonych, posiada kadź (2) oraz urządzenie do zasilania tlenem gazowym środowiska wodnego (4) w kadzi (2). Wspomniane urządzenie (1) zawiera pompę obiegową (5) posiadającą przewód (7) przymocowany do kadzi (2), który jest zamknięty na swoim końcu górnym (8) i otwarty na swoim końcu dolnym (9). Górny koniec (8) przewodu (7) jest umieszczony bądź ponad, bądź pod poziomem cieczy, a koniec dolny (9) jest umieszczony w pobliżu dna (6) kadzi (2). Kolektor **zasysający** (11) jest umieszczony poniżej poziomu cieczy w kadzi (2) i jest przymocowany do przewodu (7) w ten sposób, że koniec kolektora wchodzi do przewodu (7). **Śruba** napędowa (10) zanurzona w cieczy, umieszczona wewnątrz przewodu (7) wytwarza strumień wody przepływający od górnej części kadzi (2) do jej dolnej części. (37 zastrzeżeń)

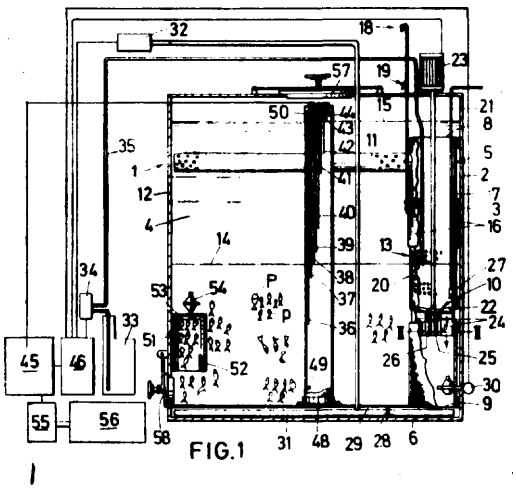
FIG.1

A01k; A01K P. 183030 T 29.08.1975

Wyższa Szkoła Morska, Szczecin, Polska (Jerzy Kosiński).

Włok pelagiczny

Istotą włoka pelagicznego według wynalazku jest to, że na całej swojej długości począwszy od lin obramowujących (3) do końca worka (5) włoka, posiada stałą ilość elastycznych cięgien wzdłużnych (1) połączonych również elastycznymi cięgnami poprzecznymi (2). Odległości między cięgnami wzdłużnymi (1) jak i cięgnami poprzecznymi (2) ulegają stopniowemu zmniejszaniu w kierunku worka (5) włoka. Punkty połączeń poszczególnych cięgien ze sobą wyznaczają oczka (7) w kształcie trapezów zwróconych większą podstawą w kierunku wlotu włoka. Cięgna wzdłużne i poprzeczne w przestrzeni worka (5) włoka, biegną równolegle względem siebie i tworzą oczka (6) w kształcie prostokątów o jednakowych wymiarach na całej jego powierzchni. , (2 zastrzeżenia)

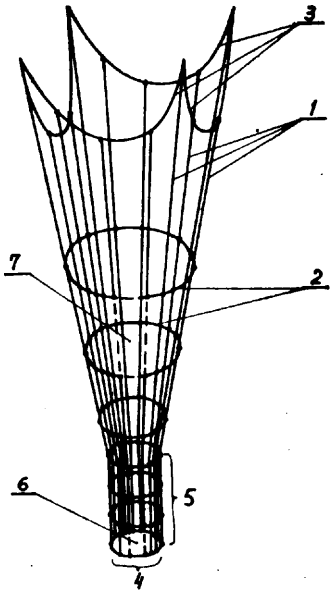

A01m; A01M P. 182542 T 05.08.1975

Instytut Sadownictwa, Skierniewice, Polska (Adolf Godyń, Zdzisław Cianciara).

Rozlewacz do herbicydów

Przedmiotem wynalazku jest rozlewacz do herbicydów, wielorzędowy, przeznaczony do zwalczania chwastów na plantacjach truskawek, w szkółkach drzew owocowych i w uprawie warzyw.

Rozlewacz według wynalazku ma sekcje robocze zamocowane wahliwie do nośnej belki (4) za pomocą czworoboków przegubowych. Każda para ramion (9), (10) czworoboku przegubowego jest obrotowo zamocowana zarówno w uchwytach jak i we wspornikach (13). Uchwyty (6) są przesuwnie osadzone na belce (4), a wsporniki (13) również przesuwnie - na osi (14).

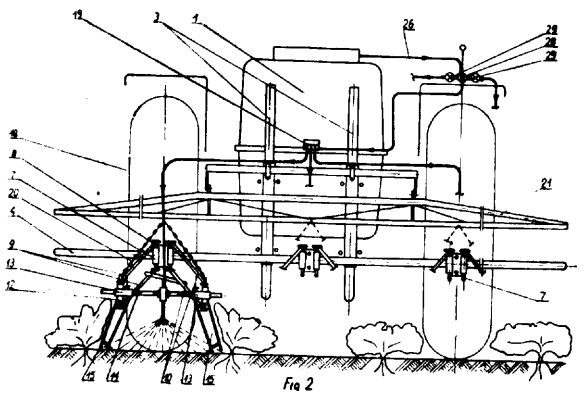
Fig 2

Do każdego wspornika (13) jest przytwierdzona osłona (15) o kształcie redlicy, przy czym w jednym międzyrzędziu znajdują się dwie osłony (15). Na każdej osi (14) między dwoma osłonami (15) jest osadzony przesuwnie zarówno w płaszczyźnie pionowej jak i w płaszczyźnie poziomej rozpylacz cieczy. (3 zastrzeżenia)

A01n; A01N **P. 176841** **24.12.1974**

Instytut Przemysłu Organicznego, Warszawa, Polska (Janusz Ostrowski, Zofia Chomicka-Balińska, Irena Bakuniak, Lidia Nawrot, Wandelin Szymura, Józef Rola).

Środek chwastobójczy, zwłaszcza do zwalczania miotły zbożowej

Środek według wynalazku charakteryzuje się tym, że zawiera mieszaninę N-(3,4-dwuchlorofenylo)-N'-metoksy-N-metylomocznika, N-metylo-N-(2-benzotiazolilo) N - metylomocznika i (2 tiometylo-4t-butyloamino-6--etyloamino-l,3,5-triazyny, ewentualnie ze zwykle używanymi nośnikami, wypełniaczami i środkami pomocniczymi. (2 zastrzeżenia)

A0ln; A01N **P. 181161** 12.06.1975

Pierwszeństwo: 14.06.1974 - RFN (nr P 2428672.4)
07.05.1975 - RFN (nr P 252 0315.0)

Bayer AG, Leverkusen, Republika Federalna Niemiec.

Środek do regulacji wzrostu roślin

Środek według wynalazku charakteryzuje się tym, że jako substancję czynną zawiera co najmniej jedną sól fosfolaniową o wzorze 1, w którym R^1 oznacza ewentualnie podstawioną grupę alkilową, alkenylową, alkinylową, cykloalkilową lub ewentualnie podstawioną w części arylowej grupę aryloalkilową, R^2 oznacza ewentualnie podstawioną grupę alkilową, alkenylową, alkinylową, cykloalkilową lub ewentualnie podstawioną w części arylowej grupę aryloalkilową; R^3 oznacza atom chlorowca lub grupę alkilową, n jest liczbą całkowitą w zakresie 0—2, a A oznacza równoważnik anionu z kwasu, nie wykazującego działania toksycznego w odniesieniu do roślin, oraz obojętne nośniki. (1 zastrzeżenie)

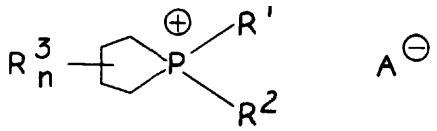

Wzór 1

A01n; A01N **P. 181480 T** 23.06.1975

Pierwszeństwo: 25.06.1974 - RFN (nr P 2430353)

BASF AG, Ludwigshafen, Republika Federalna Niemiec.

Środek chwastobójczy

Środek według wynalazku charakteryzuje się tym, że oprócz stałego lub ciekłego nośnika zawiera jako substancję czynną związek o wzorze ogólnym 3, w którym R^1 oznacza atom wodoru, grupę alifatyczną zawierającą do 10 atomów węgla, cykloalifatyczną grupę o 3-7 atomach węgla, rozgałęzioną grupę alifatyczną o 3—10 atomach węgla lub podstawioną chlorowcem grupę alkilową o 2—10 atomach węgla, a R^2 oznacza atom wodoru, atom metalu albo ewentualnie podstawioną grupę amonową. (1 zastrzeżenie)

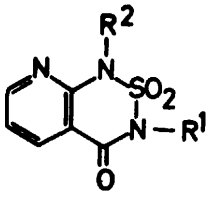

Wzór 3

A0ln; A01N **P. 181662 T** 30.06.1975

Pierwszeństwo: 01.07.1974 - RFN (nr P 243158 2.0)

BASF AG, Ludwigshafen, Republika Federalna Niemiec.

Środek chwastobójczy

Środek według wynalazku charakteryzuje się tym, że zawiera jako substancję czynną związek o wzorze ogólnym 1, w którym R^1 i R^2 oznaczają proste lub rozgałęzione, podstawione ewentualnie przez chlorowiec grupy alkilowe o 1—8 atomach węgla, grupy alkenylowe lub alkinylowe o 3—8 atomach węgla lub grupy cykloalkilowe zawierające do 8 atomów węgla, a R^3 i R^4 oznaczają atom wodoru, proste lub rozgałęzione, podstawione ewentualnie przez chlorowiec grupy alkilowe o 1—8 atomach węgla, grupy alkenylowe lub alkinylowe o 3—8 atomach węgla lub grupy cykloalkilowe zawierające do 8 atomów węgla. (1 zastrzeżenie)

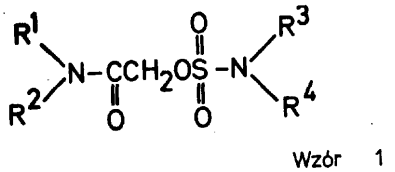

Wzór 1

A01n; A01N **P. 182531** 04.08.1975

Pierwszeństwo: 05.08.1974 — St. Zjedn. Am. (nr 495 011)

Monsanto Company, St. Louis, St. Zjedn. Ameryki.

Środek chwastobójczy

Środek według wynalazku charakteryzuje się tym, że zawiera jako substancję czynną estry hydroksyalkilowe N-fosfonometyloglicyny, ewentualnie w postaci soli. (2 zastrzeżenia)

Dział B

RÓŻNE PROCESY PRZEMYSŁOWE; TRANSPORT

B01d; B01D **P. 176539** 17.12.1974

Swidnicka Fabryka Urządzeń Przemysłowych, Swidnica, Polska (Aleksander Dworenko-Dworkin, Stanisław Bańczak, Wiesław Raszkiewicz, Edward Banach).

Swieca filtracyjna do filtru ciśnieniowego

Swieca filtracyjna do filtru ciśnieniowego zwłaszcza z pomocniczą warstwą filtracyjną składa się z korpusu (4) w postaci perforowanej rury z dnem (5) i króćcem odpływowym (6) oraz z blachy sitowej (7), która posiada gładką, polerowaną powierzchnię zewnętrzną oraz szczeliny filtracyjne (12) o przekroju rozszerzającym się ku wnętrzu świecy (10), z ostrymi krawędziami zewnętrznymi. (1 zastrzeżenie)

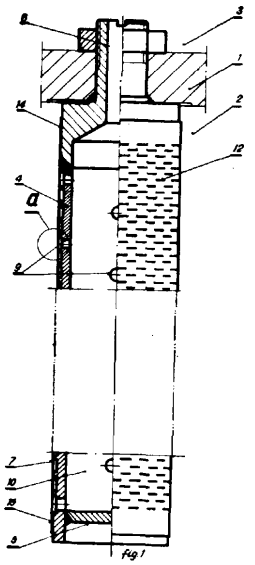

B01d; B01D **P. 182102 T** 14.07.1975

Centralny Ośrodek Projektowo-Konstrukcyjny Maszyn Górniczych „KOMAG", Gliwice, Polska (Kazimierz Adamaszek, Zygmunt Gutorski).

Odwadniarka wibracyjna

Odwadniarka według wynalazku ma gumowe elementy sprężyste (7) osadzone na obwodzie kadłuba wibratora (1) w otworach (18) skrzydeł (17). Elementy sprężyste (7) są zamocowane do wibratora (1) kołnierzami (15) zaś do kadłuba (6) odwadniarki wewnętrznymi tulejami (8) zaopatrzonymi w dna (16).

(2 zastrzeżenia)

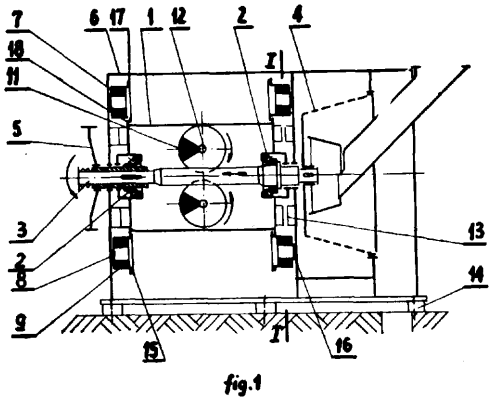

fig.1

B01d; B01D **P. 182708** 13.08.1975

Pierwszeństwo: 14.08.1974 - Dania (nr 4348/74)

De Danske Mejeriers Maskinfabrik A. mb. A. Kolding, Dania.

Aparat filtracyjny

Przedmiotem wynalazku jest aparat filtracyjny z co najmniej jedną membraną półprzepuszczalną do wprowadzania lub wydzielania przynajmniej jednego składnika z mieszaniny płynów. Membrana swą jedną dużą powierzchnią tworzy ograniczenie dla strumienia przepływu a drugą powierzchnią zwrócona jest do członu drenażowego. Człon ten ma postać płyty <3), która na powierzchni zwróconej do membrany (6) ma pewną ilość rowków drenażowych (9). Rowki te rozdzielone na powierzchni płyty (3) połączone są z co najmniej jednym otworem wylotowym, który umieszczony jest w części obrzeżnej płyty (3). (8 zastrzeżeń)

FIG. 3

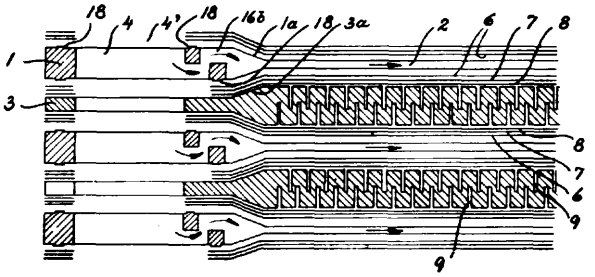

B01d; B01D **P.** 182709 13.08.1975

Pierwszeństwo: 14.08.1974 - Dania (nr 4349,74)

De Danske Mejeriers Maskinfabrik A.m.b.A., Kolding, Dania.

Urządzenie filtracyjne membranowe

Przedmiotem wynalazku jest urządzenie filtracyjne membranowe w którym filtr membranowy jest włączony w układ przewodów doprowadzających do filtra cd strony zasilania ciecz przeznaczoną do filtrowania a od strony wylotowej odprowadzających ciecz nieprzefiltrowaną.

Charakterystyczną cechą urządzenie jest to, że od strony przewodu doprowadzającego ciecz (10) włączona jest pompa zasilająca (18) podłączona zarówno do samodzielnego źródła siły np. do silnika elektrycznego (24) jak i do silnika hydraulicznego (30), połączonego

Fig. 1

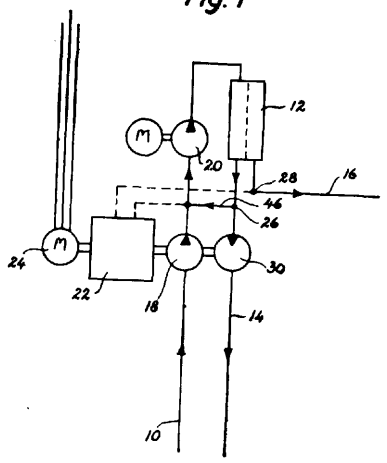

z przewodem cieczy nieprzefiltrowanej (14). Silnik elektryczny, silnik hydrauliczny i pompa zasilająca są sterowane za pomocą sygnałów z czujnika ciśnieniowego (26), umieszczonego w przewodzie cieczy nieprzefiltrowanej. (7 zastrzeżeń)

B01 f; B01F P. 183520 23.09.1975

Pierwszeństwo: 23.09.1974 - RFN (nr P 2445315.4)

Bilogisk Avfallshantering, B.I.A.V. Aktiebolag, Skolvägen, Szwecja.

Sposób i aparat do usuwania gazowych zanieczyszczeń organicznych z gazów odpadowych

Sposób usuwania gazowych zanieczyszczeń organicznych z gazów odpadowych za pomocą złoża materiału filtracyjnego stanowiącego zdolny do regeneracji absorbent, który poddany jest w zbiorniku ruchowi. Jako absorbujący materiał filtracyjny stosuje się wysoce aktywny produkt biologiczny w postaci co najmniej częściowo rozłożonego kompostu, otrzymanego na drodze biologicznego rozkładu odpadków organicznych i/lub błot po sedymentacji.

Aparat do usuwania gazowych zanieczyszczeń organicznych z gazów odlotowych stanowi pojemnik w którym znajduje się absorbujący materiał filtracyjny. W pojemniku u dołu znajdują się otwory do wprowadzania poddawanych oczyszczaniu gazów odpadowych a w dnie pojemnika znajduje się otwór do wyładunku używanego materiału filtracyjnego. U góry pojemnika znajduje się otwór do odprowadzania oczyszczonych gazów i wprowadzania materiału filtracyjnego. Pojemnik zaopatrzony jest również w środki do wyładowywania używanego materiału filtracyjnego i do zawracania tego materiału na górę tego pojemnika. (8 zastrzeżeń)

B01j; B01J P. 176292 09.12.1974

Politechnika Warszawska, Warszawa, Polska (Andrzej Szmowski, Witold Kotlewski, Wiktor Jungowski, Witold Czerwiński).

Sposób intensyfikacji procesów chemicznych, fizycznych i fizyko-chemicznych oraz komora reakcyjna do stosowania tego sposobu

Sposób intensyfikacji procesów, w których przynajmniej jeden ze składników biorących udział w procesie znajduje się w fazie ciekłej, zaś składniki doprowadzane są w sposób ciągły do przestrzeni zamkniętej, a produkty procesu odprowadzane są z tej przestrzeni polega na tym, że wymusza się przepływ pulsujący w przestrzeni zamkniętej przez cykliczne gwałtowne przerywanie wypływu produktów procesu za pomocą zaworu upustowego korzystnie samoczynnego.

Komora reakcyjna jest wykonana w postaci rury (1) zaopatrzonej na jednym końcu w co najmniej jeden otwór wlotowy (3), zaś na drugim końcu w samoczynny zawór upustowy (7), otwierający się pod wpływem spadku ciśnienia w rurze (1). Przez odpowiedni dobór wymiarów komory i ciśnienia zasilania stwarza się warunki, w których przepływowi pulsującemu towarzyszy kawitacja. (2 zastrzeżenia)

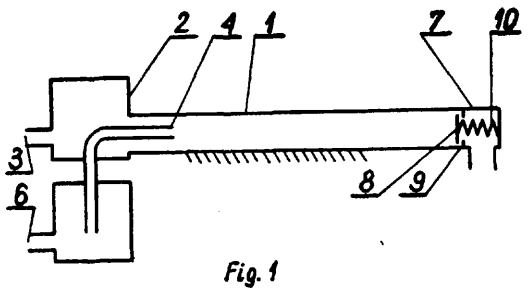

Fig. 1

B01j; B01J P. 176416 13.12.1974

Institut Sverkhtverdykh Materialov Akademii Nauk USSR, Kijów, Związek Socjalistycznych Republik Radzieckich (Valentin Bakul, Ivan Vovchanovsky, Nekhemian Tyspin).

Materiał o bardzo dużej twardości

Przedmiotem wynalazku jest twardy materiał do zastosowania w przemyśle narzędziowym, a zwłaszcza twardy materiał złożony z osnowy z węglików spiekanych, uzbrojonej ziarnami diamentowymi i przeznaczony głównie do wytwarzania przyrządów pracujących w warunkach dużego zużywania przez ścieranie.

Materiał jest trudnotopliwą osnową o twardości nie niższej niż HRA 85, uzbrojoną w ziarna diamentowe. Ziarna mają rozmiary mniejsze niż 0,8 mm, występują w ilości nie mniej niż 25 procent objętości i są równomiernie rozłożone w objętości osnowy.

Procent straconych diamentów w czasie wytwarzania twardego materiału nie przekracza 1 procenta, co sprawdza się poprzez porównanie wagi wyjściowych diamentów, użytych przy wytwarzaniu materiału i diamentów wydobytych z gotowego materiału. (2 zastrzeżenia)

B01j; B01J P. 176444 14.12.1974

Ośrodek Badawczo-Rozwojowy Kauczuków i Tworzyw Winylowych, Oświęcim, Polska (Jerzy Wójcik, Zdzisław Czarny, Józef Procukiewicz, Henryk Jaworek, Marian Mazurkiewicz, Romuald Guczalski, Mieczysław Hudzik).

Sposób przygotowania katalizatora do produkcji chlorku winylu

Przedmiotem wynalazku jest sposób przygotowania katalizatora stosowanego w procesie wytwarzania chlorku winylu z acetylenu i chlorowodoru.

Sposób ten polega na tym, że węgiel aktywowany nasycony chlorkiem rtęciowym w ilości około 10% miesza się z węglem aktywowanym czystym w stosunku objętościowym 2:1 do 1:2, korzystnie 1:1, tak, aby średnie stężenie chlorku rtęciowego w mieszaninie węgla aktywowanego było nie mniejsze niż 4%. Tak przygotowany wsad katalityczny urabia się w procesie kontaktowania przez przepuszczanie przez katalizator mieszaniny acetylenu i chlorowodoru w takiej ilości, aby maksymalna temperatura w strefie reakcji utrzymywała się na poziomie 180—220°C, korzystnie 190—200°C. (1 zastrzeżenie)

B01j; B01J P. 182300 26.07.1975

Pierwszeństwo: 1.08.1974 RFN (P. 2437036.3);
16.11.1974 RFN (P. 2454447.6);
22.01.1975 RFN (P. 2502415.2).

Walter Jürgens, 51 Aachen, Republika Federalna Niemiec.

Sposób wydobywania metali

Przedmiotem wynalazku jest sposób odzyskiwania metali, zwłaszcza drogą zastosowania urządzeń spiekalniczych i kondensacyjnych charakterystyczny tym, że elementy zagrożone osadzaniem się na nich warstwy metalu i pyłu, takie jak skraplacz, wieża kondensacyjna i rurowa kształtka obejściowa, powleka się warstwą rozdzielczo-ochronną w celu zapobiegania zapiekania się osadów na ściankach wymienionych elementów i ułatwienia usuwania tych osadów, a co za tym idzie wydłużenia okresów między poszczególnymi operacjami oczyszczania. (10 zastrzeżeń)

B01j; B01.1 **P. 183756 T** 03.10.1975

Akademia Górniczo-Hutnicza im. Stanisława Staszica, Polska, Kraków (Roman Pampuch, Edward Kowalski, Mieczysław Jaśkowski).

Sposób pokrywania sposzkowanych materiałów solami niklu, tlenkiem niklu lub metalicznym niklem

Sposób pokrywania sproszkowanych materiałów solami niklu, tlenku niklu lub metalicznym niklem, według wynalazku, polega na tym, że do wodnej zawiesiny pokrywanego proszku, utrzymywanej w temperaturze 30—90°C i intensywnie mieszanej wprowadza się jednocześnie w sposób ciągły dwa oddzielne strumienie reagentów. Jeden strumień stanowi wodny roztwór łatwo rozpuszczalnej w wodzie soli niklu, zwłaszcza chlorku niklu lub azotanu niklu, o stężeniu molowym 0,001—1, drugi zaś roztwór wodny to łatwo rozpuszczalna w wodzie sól, tworząca z jonami niklu praktycznie nierozpuszczalną w wodzie sól niklu, zwłaszcza węglan amonu lub szczawian amonu, o stężeniu molowym 0,001-1.

Szybkość molowa dozowania rozpuszczalnej soli niklu zależna jest od wielkości powierzchni, poddawanej pokrywaniu i jest rzędu 10^{-5} - 10^{-2}. Molowa szybkość podawania do naczynia reakcyjnego soli strącających wynika ze stechiometrii zachodzącej reakcji. Wskazanym jest stosowanie soli strącającej w nadmiarze w ilości do 50%. Proszek pokryty solą niklu poddaje się dodatkowemu prażeniu w atmosferze utleniającej, względnie dodatkowemu wyprażaniu w atmosferze redukcyjnej. (3 zastrzeżenia)

B02b; B02B **P. 180837 T** 31.05.1975

Biuro Projektów Kopalnictwa Surowców Chemicznych „Biprokop", Przedsiębiorstwo Państwowe, Chorzów, Polska (Kazimierz 01szówka).

Urządzenie do załadunku i/lub wyładunku mielników prętowych do młynów prętowych

Przedmiotem wynalazku jest urządzenie służące do załadunku i/lub wyładunku mielników prętowych do młynów prętowych, składające się z trzech podstawowych elementów: dzwigara (1) z podwieszonymi do niego na zawiesiach chwytnikami, stołu załadowczego (3) oraz przenośnika (5) w zależności od rodzaju tworzywa mielników prętowych jak również od ilości i położenia włazów na bębnie młyna, chwytniki mogą być elektromagnetyczne, próżniowe, lub mechaniczne. Stół załadowczy służący do złożenia na nim partii prętów posiada rolki, po których mielnik prętowy zostaje przemieszczony na trzeci element urządzenia jakim jest przenośnik wałkowy, którego rama zaopatrzona jest w krzywki służące do odchylania prętów przy ich ruchu pionowym ku górze, podczas wyładunku prętów z komory młynowej. Przenośnik zabudowany jest na czas załadunku i/lub wyładunku w gardzielu młyna.

Urządzenie posiada szereg odmian polegających na różnych konstrukcjach zasobnika mielników prętowych jak również sposobu samego załadunku i/lub wyładunku mielników prętowych do młynów prętowych. (6 zastrzeżeń)

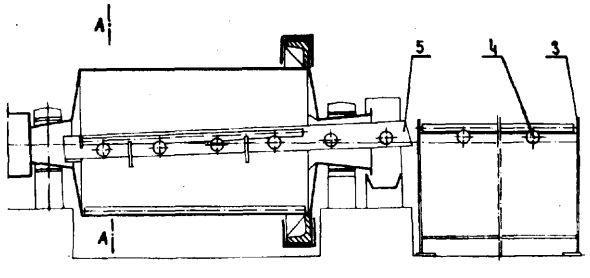

Fig1

B02b; B02B **P. 180852 T** **31.05.1975**

Dolnośląskie Zakłady Metalurgiczne „Dozamet", Przedsiębiorstwo Państwowe, Nowa Sól, Polska (Zygmunt Grabarczyk, Józef Gwiazda, Stefan Makarewicz).

Mieszarka materiałów ziarnistych i/lub sypkich

Przedmiotem wynalazku jest mieszarka materiałów ziarnistych i/lub sypkich, mogąca znaleźć zastosowanie w odlewniach do sporządzania mas formierskich i rdzeniowych.

Istotą mieszarki jest to, że zawiera przytwierdzone promieniowo do wewnętrznej części pobocznicy <3) urządzenia rozpraszające (9), wykonane w postaci podajnika ślimakowego z łopatkami (11) na końcu ślimaka (10), połączone z pojemnikami (12) znajdującymi się na zewnątrz pobocznicy (3). (1 zastrzeżenie)

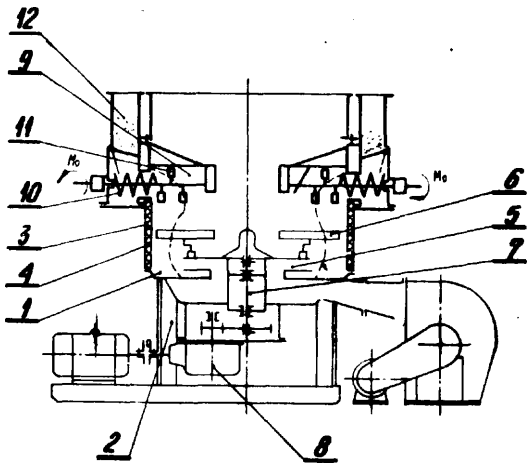

B02c; B02C **P. 176414** 13.12.1974

Eudaldo Molist Muntana, Barcelona, Hiszpania.

Urządzenie do mielenia mięsa

Urządzenie do mielenia mięsa zawiera jeden lub więcej zespołów, które mają przesłony sitowe i pierścienie dystansowe (2) osadzone na stałe na wspólnej osi. Pomiędzy parami przesłon sitowych, w obrębie pierścieni dystansowych (2) osadzone są obrotowo noże (3). Wszystkie elementy każdego zespołu są zaopatrzone w rowki służące do ich środkowania i ustalania. (10 zastrzeżeń)

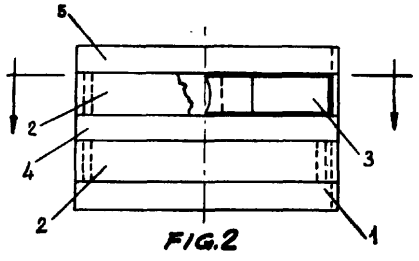

FIG.2

B02c; B02C **P. 182648 T** 07.08.1975

Politechnika Poznańska, Poznań, Polska (Kazimierz Jasik, Zbigniew Matulis, Grzegorz Ossowski, Jerzy Juszkiewicz).

Rozdrabniacz bijakowy

Rozdrabniacz bijakowy według wynalazku zbudowany jest z ażurowego wirnika (3) z luźno mocowanymi bijakami (4), osadzonego na wale (2) silnika (1) lub na wale sprzężonym z silnikiem. Osadzone na tym samym wale koło zębate (5) współpracuje z kołami planetarnymi (6) o stałych osiach obrotu, a poprzez

nie z kołem zębatym (7) o uzębieniu wewnętrznym, do którego mocowana jest konstrukcja w postaci sit (8) i osłony (9) przekładni planetarnej otaczająca wirnik, przy czym planetarne koła zębate (6) mocowane są w obudowie (10) komory rozdrabniania (11).

(1 zastrzeżenie)

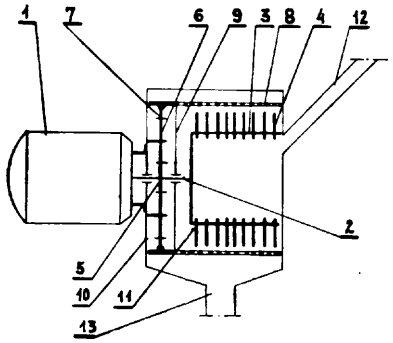

B03b; B03B **P. 181735 T** 01.07.1975

Zakład Budowy Urządzeń i Aparatury Naukowo-Doświadczalnej Głównego Instytutu Górnictwa, Katowice, Polska (Maciej Bodniak, Jan Krajewski).

Układ do wstępnego oczyszczania urobku kopalin użytecznych

Układ do wstępnego oczyszczania urobku kopalin użytecznych pozwalający na oddzielenie na jednym zestawie pyłu, zanieczyszczeń żelaznych oraz zanieczyszczeń drewnianych posiada bęben obrotowy z perforowanymi obrzeżami (5) i promieniowo ustawionymi przegrodami (8), o osi skośnej ustawionej tak, że część bębna znajduje się w zbiorniku z wodą, elektromagnes (3) przy strudze urobku spadającego ze zsypu (2) do kąpieli wodnej, zbiornik wodny posiada w górnej części wylot zanieczyszczeń żelaznych (9), wylot urobku (10), klapę spustową mułów (6), natryski wodne górny i dolny (7), oraz koryto spływu nadmiaru wody i drewna (11). (1 zastrzeżenie)

Fig. 1

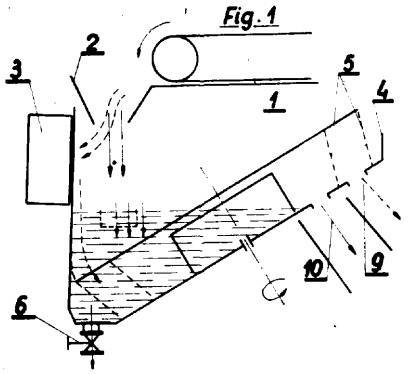

B03b; B03B **P. 181883 T** 07.07.1975

Kopalnia Węgla Kamiennego „Zabrze", Zabrze, Polska (Jan Janik, Bolesław Jondro, Jerzy Szulc, Marian Wojtowicz).

Przesiewacz wibracyjny

Przesiewacz wibracyjny wykonany jest w postaci drgającej kolumny pionowej (1), wewnątrz której zabudowanych jest szereg pokładów sitowych (4) nachylonych przeciwnie, umieszczonych jeden nad drugim w układzie posobnym. Pomiędzy kolejnymi pokładami sitowymi (4) są umieszczone zsuwnie (5), z których każda jest nachylona przeciwnie w stosunku do pokładu bezpośrednio nad nią leżącego. Wyloty zsuwni (5) są skierowane na przemian do dwóch nieruchomych zsuwni pionowych (6) umieszczonych z obu stron ramy kolumnowej (1). Konstrukcja nośna zsuwni (5) jest wykonana z rur (13), do których doprowadzone jest sprężone powietrze. W rurach (13) nawiercone są otwory skierowane na leżący niżej pokład sitowy (4). (4 zastrzeżenia)

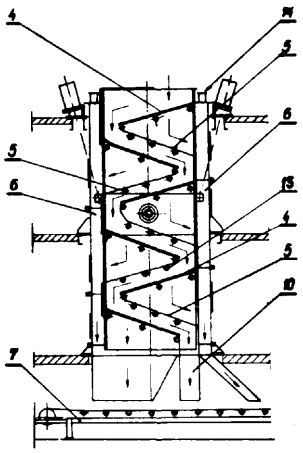

Fig. 4

B03b; B03B **P.** 182822 **T** 18.08.1975

Centralny Ośrodek Projektowo-Konstrukcyjny Maszyn Górniczych „KOMAG", Gliwice, Polska (Antoni Jędo).

Osadzarka wodna

Osadzarka wodna z korytem roboczym w kształcie prostokątnym, trapezowym lub pierścieniowym ma komory powietrzne otwarte od dołu. Robocze koryto (1) tworzą boczne ściany (3) powietrznych komór (2), oraz ściany skrzyni (6) wodnej. Dolną część koryta (1) tworzą sitowe płyty (4) przytwierdzone do dolnych krawędzi ścian (2) komór powietrznych, oraz środkowy fragment dna (5) skrzyni wodnej. Sitowe płyty (4)

Fig. 1

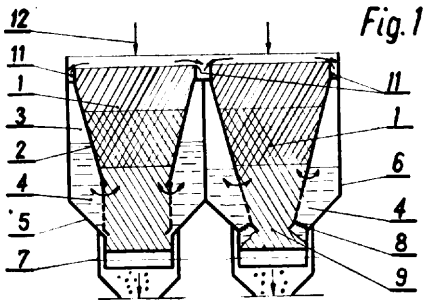

przytwierdzone są do krawędzi ścian (2) w sposób umożliwiający ich wychylenie w kierunku osi koryta (1). Korzystne jest oparcie płyt (4) na sprężystych elementach (8). W środkowym fragmencie dna (5) roboczego koryta (1) umieszczony jest odbieralnik (7) frakcji ciężkiej.

Osadzarka tzw. poprzeczna z korytem roboczym w kształcie prostokątnym ma poniżej szczeliny utworzonej przez elementy sitowe umieszczone odbieralniki frakcji ciężkiej. Odbieralniki przymocowane są do dolnych krawędzi płyt sitowych. (5 zastrzeżeń)

B05b; B05B **P. 176294** **09.12.1974**

Politechnika Warszawska, Warszawa, Polska (Władysław Magiera, Dionizy Biało, Ireneusz Krężałek).

Urządzenie do nanoszenia na powierzchnie cienkich warstw pylistych

Urządzenie do nanoszenia na powierzchnie cienkich warstw substancji pylistych ma na celu zapewnienie równomiernego rozpylenia substancji pylistej o dowolnym składzie i wielkości cząstek pyłów na powierzchnie przedmiotów.

Urządzenie według wynalazku składa się z komory (1) z przesuwanym pionowo stolikiem (2) zamkniętej sitem z siatką (11). W osi sita osadzony jest wirnik (8) z łopatkami (9) ślizgającymi się po siatce (11), napędzany przez zespół napędowy. Substancja (22) pylista jest przeciskana przez siatkę (11) sita i równomiernie nanoszona na powierzchnię przedmiotu (3) znajdującego się pod sitem na przesuwnym stoliku (2). (1 zastrzeżenie)

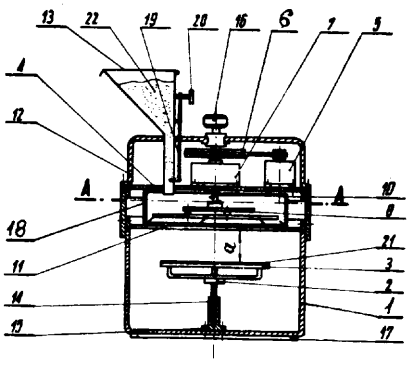

fig. 1

B04b; B04B **P. 176436** 13.12.1975

Swidnicka Fabryka Urządzeń Przemysłowych, Świdnica, i Cukrownie Wielkopolskie Przedsiębiorstwo Państwowe w Poznaniu, Cukrownia „Witaszyce", Witaszyce, Polska (Bronisław Socha, Stanisław Bańczak, Władysław Grubiak, Zdzisław Karski, Wiesław Raszkiewicz, Jan Tyczyński, Karol Grubiak).

Wirówka do produkcji cukru formowanego

Wirówka do produkcji cukru formowanego zawiera obudowę (9) i osadzony w niej wahliwie, za pomocą dolnego kulowego gniazda podporowego (7) i zawieszonego na wahaczach (8) korpusu łożyskowego (6), zespół wirujący złożony z wału (1), silnika (4) i bębna perforowanego (2) z wymiennymi wkładami formującymi (3).

Wewnątrz bębna (2), na wysokości środka ciężkości bębna (2) z pełnymi wkładami formującymi (3), umocowany jest do piasty bębna (10) pierścieniowy zespół samowyważający (11) przykryty stożkowatym, rozszerzającym się ku dołowi kołpakiem (15), który mimo, że całe wnętrze bębna (2) jest zajęte przez układ samowyważający (11), dokładnie rozprowadza spływający z dyszy (16) zabiał na całą wysokość bębna. (2 zastrzeżenia)

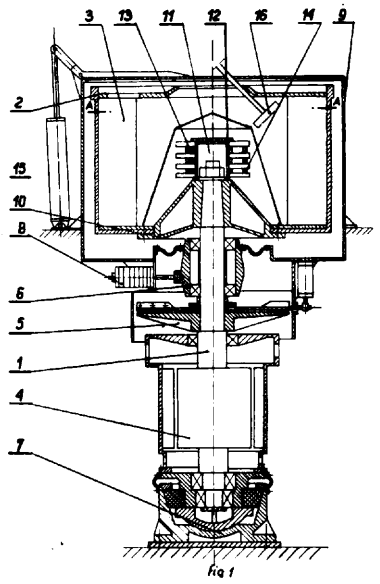

fig. 1

B04b; B04B **P. 180664** **23.05.1975**

Pierwszeństwo: 31.05.1974 - RFN (nr P 2426448.0)

Ruhrchemie Aktiengesellschaft, Oberhausen, Republika Federalna Niemiec.

Sposób oczyszczania ścieków powstających przy produkcji zmiękczaczy estrowych

Wynalazek dotyczy sposobu oczyszczania ścieków powstających podczas produkcji zmiękczaczy estrowych przez estryfikowanie wielozasadowych, alifatycznych lub aromatycznych kwasów karboksylowych alkoholami alifatycznymi w obecności kwasu siarkowego jako katalizatora i zawierających obok substancji wyjściowych i końcowych także kwasy alkilosiarkowe i siarczany alkilowe i odzyskiwania substancji wyjściowych i końcowych, który polega na tym, że ścieki ogrzewa się pod wytwarzającym się przy tym ciśnieniem do temperatur powyżej 200°C i rozdziela mieszaninę reakcyjną. (5 zastrzeżeń)

B02c; B02C **P. 182064 T** 14.07.1975

Pomorskie Zakłady Budowy Maszyn „ZREMB-MAKRUM", Bydgoszcz, Polska (Jerzy Solecki)

Wirnik kruszarki młotkowej

Przedmiotem wynalazku jest wirnik kruszarki młotkowej przeznaczonej do rozdrabniania minerałów takich jak: wapień, ruda, margiel itp.

Tarcze (1) wirnika kruszarki młotkowej mają osadzone na osiach (2) młotków (3) nakładki (4) chroniące obrzeża tych tarcz. (1 zastrzeżenie)

fig. 1

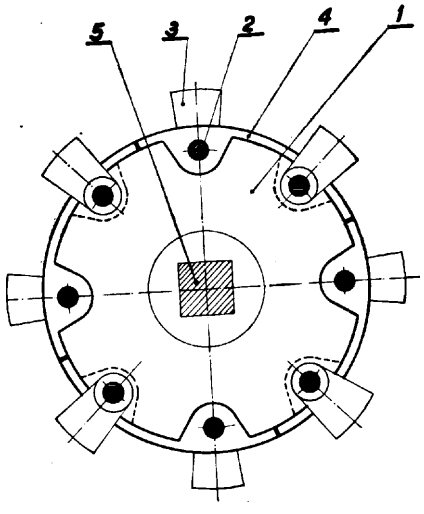

Fig. 1

B04b; B04B **P.** 182099 T 14.07.1975

Centralny Ośrodek **Projektowo-Konstrukcyjny** Maszyn Górniczych „Komag", Gliwice, Polska (Alfred Baran, Zbigniew Bijak, Jan Maciejczyk, Werner Kitel).

Urządzenie do ograniczania wydajności pompy

Urządzenie do ograniczania wydajności pompy hydraulicznej przez ograniczanie wychylenia jej kadłuba do kątów dowolnie ustalanych, służy zwłaszcza w ciągnikach górniczych maszyn urabiających do zabezpieczania tych maszyn przed nadmiernym zużyciem i do zwiększenia bezpieczeństwa pracy. Może ono niezależnie towarzyszyć znanym automatycznym urządzeniom do sterowania tej samej pompy w wyniku sprzężenia zwrotnego np. z ciśnieniem w przewodzie tłocznym, poborem energii elektrycznej itp.

Urządzenie ma wał (3) sprzężony z wychylnym kadłubem pompy zaopatrzony w wystające z niego ramię (4) oraz ma na tym wale dwie tuleje (5, 6) osadzone niezależnie obrotowo. Z każdej z nich wystaje ramię (7) niosące wyłącznik elektryczny (8) działający w zetknięciu z ramieniem (4) wystającym z wału i ewentualnie zderzak (9) zatrzymujący dalszy obrót wału. Jedna tuleja służy do ograniczenia wychylenia w jednym kierunku, a druga w drugim. Umożliwia to dobór odmiennych kątów granicznych dla tych wychyleń. Do ustalenia obranego położenia kątowego ramienia tulei służy układ zapadkowy (11) z tą tuleją związany oraz szereg otworów na zapadkę wykonanych w obudowie (1) urządzenia. (4 zastrzeżenia)

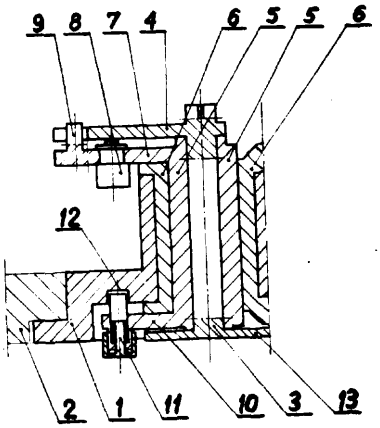

Fig. 1

B21c; B21C P. 180744 T 27.05.1975

Politechnika Wrocławska, Wrocław, Polska (Jan Kamiński).

Zespół kosza odbierającego, zwłaszcza do rur i prętów

Przedmiotem wynalazku jest zespół kosza odbierającego, zwłaszcza, do rur i prętów spadających z ciągarek.

Istotę wynalazku, stanowi konstrukcja składająca się z amortyzującego zestawu (I) i odbierającego kosza (II). Amortyzujący zestaw (I) stanowi rusztowanie (1) i osadzona na nim gumowa poduszka (2), która składa się z trzech warstw, a mianowicie dwu zewnętrznych warstw (4) wykonanych z gumy średniotwardej i wewnętrznej warstwy (5) wykonanej z gąbki. Odbierający kosz (II) zbudowany jest z segmentów, z których każdy składa się z lin (8) przymocowanych z jednej strony do pochylni (3) ciągarki, a z drugiej strony do ograniczających wsporników (10) osadzonych na nośnym pręcie (11), przy czym wsporniki (10) wyposażone są w haki (12) do których przymocowane są jedne końce stalowych linek (19) nałożonych na ruchome krążki (14) osadzone w stojakach (13), zaś drugie końce stalowych linek (19) przymocowane są do zaczepów (18) dzielonych układów (15) sprężyn, które z drugiej strony przymocowane są do korpusu ciągarki. Dzielony układ (15) sprężyn składa się ze **spężynująco-amortyzujących** segmentów, z których każdy stanowi parę równolegle usytuowanych sprężyn (20) i (21), których końce połączone są płaskownikami (22) i (23), przy czym każdy segment wyposażony jest w ograniczniki maksymalnego napięcia sprężyn (20) i (21) w postaci pręta (24), który z jednej strony przymocowany jest do jednego płaskownika (22) segmentu, a z drugiej strony prowadzony jest w otworze drugiego płaskownika (23), zaś do swobodnego końca pręta (24) wystającego poza segment przymocowany jest oporowy element (25). (4 zastrzeżenia)

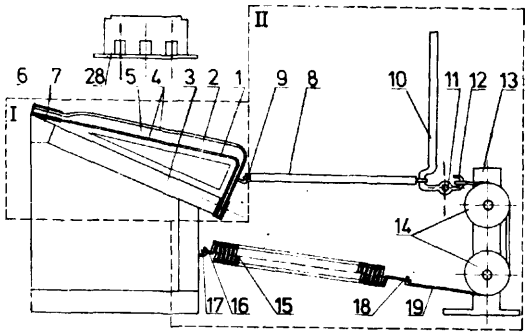

Fig.1

B21c; B21C P. **183008** 30.08.1975

Pierwszeństwo: 30.08.1974 - Bułgaria (nr 27602)

Institute Po Metalosnanie i Technologia na Metalite Pri Ban, Sofia, Bulgaria (Ivan Dimov Nikolov, Hristo **Georgiev** Kortenski, Dimiter Tanev Dimitrov, Asparuh Mihaylov **Antonov**).

Sposób płynnego i półpłynnego tłoczenia i urządzenie do wykonywania tego sposobu

Przedmiotem wynalazku jest sposób płynnego i półpłynnego tłoczenia wyrobów i półfabrykatów wykorzystywanych w budowie maszyn.

Sposób według wynalazku polega na tym, że początkowe tłoczenie płynnego lub półpłynnego materiału wypełniającego matrycę osiąga się przez przemieszczenie górnej, przesuwnej części matrycy, a gdy ona osiąga skrajne położenie i zatrzyma się, na materiał w dalszym ciągu oddziaływuje ciśnienie sprężonego powietrza lub innego gazu zamkniętego w komorach górnej, przesuwnej części matrycy, między tłoczonym materiałem i matrycą, jeszcze podczas początkowego suwu roboczego.

Urządzenie według wynalazku ma w górnej przesuwnej części (3) matrycy przynajmniej jedną komorę (4) otwartą w kierunku powierzchni tłoczonego detalu i wchodzącą w kontakt z tłoczonym materiałem w początkowej fazie **ruchu** roboczego. (5 zastrzeżeń)

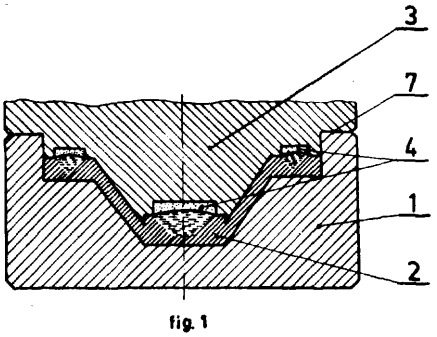

fig. 1

B21d; B21D P. 176427 13.12.1974

Zakłady Wytwórcze Aparatury Precyzyjnej „MERA-PAFAL", Świdnica Śląska, Polska (Roman Czerwonka).

Sposób prowadzenia głębokiego tłoczenia wyrobów z blachy, zwłaszcza stalowej

Sposób prowadzenia głębokiego tłoczenia blach, zwłaszcza stalowych, polega na tym, że przed tłoczeniem blachę smaruje się pastą składającą się z 5 do 30% (wagowo) stearynianu sodu, potasu i/lub cynku oraz z 70 do 95% oleju emulsyjnego, gotowe zaś wytłoczki myje się w wodzie o temperaturze ponad 70°C z dodatkiem 1 do 2 procent środka piorącego zawierającego detergenty. (1 zastrzeżenie)

B2ld; B21D P. 176544 16.12.1974

Wytwórnia Sprzętu Komunikacyjnego, Rzeszów, Polska (Franciszek Nowak, Andrzej Markowski).

Przyrząd do wycinania otworów w szynach energetycznych

Przyrząd do wycinania otworów w szynach energetycznych (aluminiowych, miedzianych lub stalowych) ma na celu umożliwienie wykonania otworów w konstrukcjach stalowych przy pracach montażowych na dużych wysokościach 5 do 6 metrów.

Przyrząd będący przedmiotem wynalazku składa się ze stalowego lub staliwnego w kształcie obejmy korpusu (1), wewnątrz którego osadzona jest wymienna matryca (2), przesuwnie osadzony popychacz (3) w którym osadzony jest wymiennie stempel (4) zakończony u ostrza stożkiem (14) oraz układ napędowy śrubowo-dźwigniowy składający się z dźwigni (5) i (8), oraz śruby z gwintem rzymskim (12). Pokręcając śrubą (12) następuje przemieszczanie ruchem posuwisto-zwrotnym popychacza, który wycina otwór w szynie energetycznej. (2 zastrzeżenia)

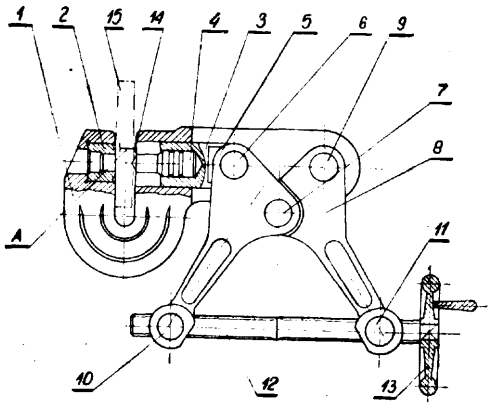

B21d; B21D P. 183769 T 04.10.1975

Zakłady Aparatury Chemicznej „Chemet", Tarnowskie Góry, Polska (Józef Czapla).

Sposób mocowania rur zwłaszcza w płytach sitowych i narzędzie do stosowania tego sposobu

Przedmiotem wynalazku jest sposób mocowania rur zwłaszcza w płytach sitowych wymienników ciepła i narzędzie do stosowania tego sposobu.

Sposób według wynalazku polega na tym, że w płycie sitowej (1) wierci się otwory, w których następnie zostaje wykonanych przez wygniatanie albo skrawanie szereg koncentrycznych rowków o zarysie trójkątnym i głębokości w granicach od 8% do 25% grubości (s) ścianki rury (2). Do tak przygotowanych otworów płyty sitowej (1) wkładamy końce rur (2), które następnie zostają promieniowo trwale odkształcone przez rozwalcowywanie albo roztłaczanie.

Narzędzie według wynalazku posiada trzpień (3) wyposażony w wieloostrzowe płytki (4) umieszczone w zbieżnych kształtowych rowkach (5) trzpienia (3). Trzpień (3) jest połączony z nakrętką (6) i sprzężony poprzez łącznik gwintowy (7) z nakrętką (8), w której jest osadzony obrotowy element toczny (9). (2 zastrzeżenia)

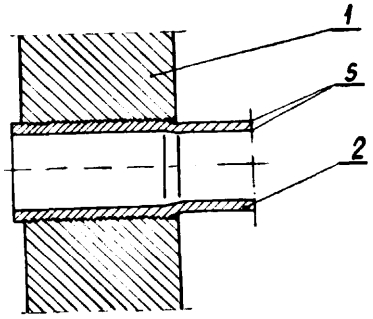

Fig. 2

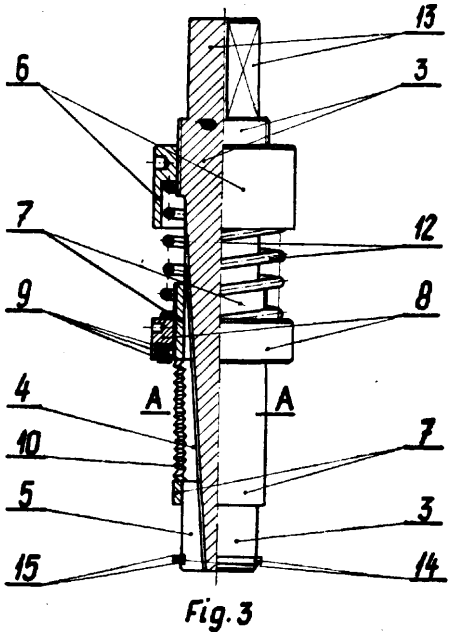

Fig. 3

B21g; **B21G** P. 183734 02.10.1975

Pierwszeństwo: 02.10.1974 - Szwecja (nr 7412378-7)
27.08.1975 - Szwecja (nr 7509537.2)

Nordisk Kartro Aktiebolag, Farsta, Szwecja (Ingvar Sundberg).

Gwóźdź o osłabionej końcówce oraz sposób wytwarzania gwoździ o osłabionej końcówce

Gwóźdź według wynalazku ma przekrój trzonka o tym samym kształcie na całej długości, a końcówka ma przekrój różny od przekroju trzonka, przy czym końcówka ta jest przesunięta w bok w stosunku do osi podłużnej trzonka.

Sposób wytwarzania gwoździ według wynalazku z materiału o postaci pręta polega na tym, że formuje się łeb gwoździa utrzymując ruch materiału wyjściowego, przesuwa się materiał wyjściowy z uformowanym łbem o określony odcinek, formuje się końcówkę gwoździa na drodze spęczania na zimno, o kształcie przekroju poprzecznego różnym od materiału wyjściowego i przesuniętym w bok w stosunku do materiału wyjściowego, jednocześnie odcina się gwóźdź od materiału wyjściowego. (4 zastrzeżenia)

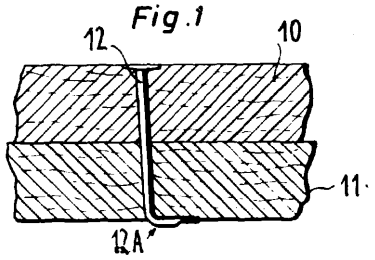

B21k; B21K **P. 176474** 14.12.1974

Huta 1-go Maja, Gliwice, Polska (Leszek Ślusarczyk, Józef Czech, Witold Danecki, Emil Mazur).

Sposób obcinania wypływki walcowanych obręczy i urządzenie do stosowania tego sposobu

Sposób według wynalazku polega na tym, że oś słupa łuku plazmowego palnika nachylona jest pod kątem $\alpha=10^{\circ}\div45^{\circ}$ do średnicy obręczy i przebiega w odległości $l=(-1)\div(+3)$ mm od krawędzi przecięcia wewnętrznej powierzchni (6) z boczną powierzchnią (5) obręczy.

Urządzenie do stosowania sposobu według wynalazku charakteryzuje się tym, że ma pionowo usytuowaną ramę zawieszoną na przegubie skrętnym i składającą się z pionowo przesuwnego wodzika (7) ze sztywno przymocowanym w płaszczyźnie ramy palnikiem plazmowym (2), poziomego pręta (10) i pionowej kolumny (11) a czwarty bok ramy tworzy oś symetrii podwójnego ramienia z parą rolek (13) prowadzących ramę po wewnętrznej powierzchni (6) obręczy.

(2 zastrzeżenia)

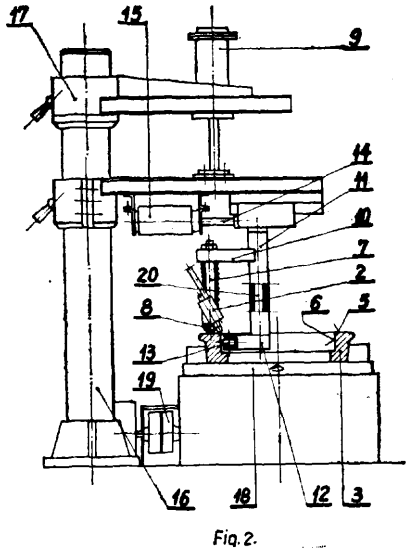

Fig.2.

B21k; B21K **P. 182620** **06.08.1975**
F16c; F16C

Pierwszeństwo: 06.08.1974 - Japonia (nr 49.90063)
Koichi Kaneko, Gifu Ken, Japonia.

Sposób wytwarzania łożysk kulkowych i urządzenie do stosowania tego sposobu

Sposób wytwarzania bieżni łożyska kulkowego polega na tym, że pręt stalowy o kołowym przekroju ogrzewa się, a następnie tnie się na odcinki o żądanej długości, którym przez kucie i tłoczenie nadaje się kształt płaskiej tarczy, przechodzącej we współosiowy cylinder schodkowy z dnem i występem kołnierzowym, przy czym grubość części łączącej pomiędzy częścią **o** dużej średnicy a częścią o małej średnicy ma minimalną wartość, potrzebną do utrzymania ciągłości włókien w strukturze metalu, a następnie dno części **o** małej średnicy przebija się, **po** czym wybija się część łączącą.

Urządzenie do wytwarzania bieżni łożyska kulkowego zawiera kołowy tłocznik (62) bieżni zewnętrznej z wgłębieniem (60) na bieżnię zewnętrzną, zamocowany nieruchomo, kołowy tłocznik (64) bieżni wewnętrznej, umieszczony przesuwnie w kierunku osiowym, oraz część mocującą **(68)** ruchomego suwaka (66), usytuowanego naprzeciw obu tłoczników, na której to części mocującej umieszczony jest stempel (70) bieżni wewnętrznej, przeznaczony do wytłaczania bieżni wewnętrznej, przez wprowadzenie go w tłocznik tej bieżni wewnętrznej. Ponadto urządzenie zawiera stempel (74) bieżni zewnętrznej, przeznaczony do ścinania części łączącej z bieżni zewnętrznej.

(4 zastrzeżenia)

FIG.11

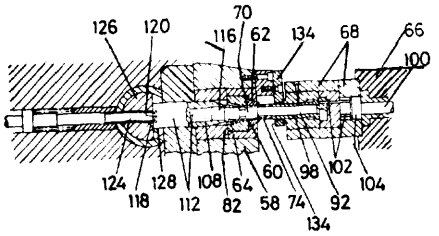

B22c; B22C **P. 176552** 17.12.1974

Fabryka Samochodów Ciężarowych „POLMO" im. Feliksa Dzierżyńskiego, Starachowice, Polska (Kazimierz Binsztok).

Korek odpowietrzający do rdzennic

Przedmiotem wynalazku jest korek odpowietrzający do rdzennic służący do odprowadzania powietrza przy wykonywaniu rdzeni metodą nadmuchiwania lub wstrzeliwania masy rdzeniowej.

Korek odpowietrzający ma część (5) osadczą w postaci walca, na którego powierzchni bocznej są wykonane kanały (6) wzdłużne, odprowadzające powietrze, przebiegające od wybrania (1) na zewnątrz.

(1 zastrzeżenie)

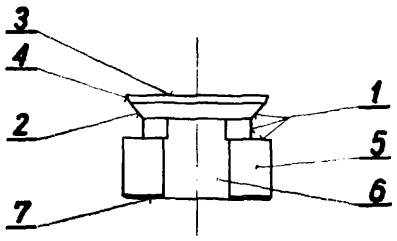

Fig.2

B22c; B22C **P. 178987 T** 21.03.1975

Instytut Odlewnictwa, Kraków, Polska (Jerzy Lis, Zbigniew Górny, Kazimierz Zastawniak, Elżbieta Dobiejewska, Zbigniew Szczypiński, Tadeusz Białas, Ignacy Mariański).

Preparat do mas fornierskich i rdzeniowych

Preparat według wynalazku zawiera **w** swym składzie sadzę w ilości 56—12% wagowych polichlorek winylu w ilości 30-70% wagowych, olej płuczkowy z rozpuszczalnymi naftalenami i alkinami w ilości 6—8% wagowych oraz formamyl w ilości 8—10% wagowych.

Preparat dodawany jest do masy formierskiej lub rdzeniowej w ilości 0,05—10% wagowych korzystnie w ilości 0,4—4,0% wagowych w odniesieniu do 100% wagowych masy. (4 zastrzeżenia)

B22c; B22C P. 182722 T 12.08.1975

Przedsiębiorstwo Projektowania i Wyposażania Odlewni „Prodlew", Warszawa, Polska (Eugeniusz Jawień, Andrzej Kędzior, Bolesław Sala, Tadeusz Franaszek).

Urządzenie do formowania w masach samoutwardzalnych

Urządzenie według wynalazku stanowi zespół urządzeń podstawowych, zawierający zbiornik podstawowego składnika masy (7) zbiorniki składników sypkich (10) i ciekłych (11) dozowniki (14) i (17), mieszarkę wałową stałą lub obrotową (9) oraz agregaty do wykonywania operacji pomocniczych jak napylanie, natryskiwanie lub malowanie. Urządzenie wyposażone jest również w kabinę sterowniczą (8) i pomost kontrolny, przemieszczające się wraz z urządzeniem.

Przedstawiony zespół podwieszony jest na podnośnikach (5) na przejezdnym wózku (6) poruszającym się wzdłuż mostu konstrukcji nośnej (1), która z kolei przemieszcza się wzdłuż hali formierni po własnym torowisku i wyposażona jest w napędy (13) do jej przemieszczania. Nad mostem konstrukcji nośnej usytuowany jest wzdłuż ściany hali przenośnik podłużny (12), którym dostarczany jest do urządzenia w sposób ciągły podstawowy składnik masy. Składnik ten zgarniany jest zgarniaczem (3) na przenośnik poprzeczny (2) biegnący wzdłuż mostu konstrukcji nośnej a stamtąd zgarniaczem (4) do zbiornika (7), zabezpieczającego równomierny dopływ składnika do mieszarki.

Wszystkie składniki określone technologią odmierzane są za pomocą dozowników, mieszane w mieszarce (9) i podawane za jej pośrednictwem do przygotowanych na polu formierskim skrzyń. (5 zastrzeżeń)

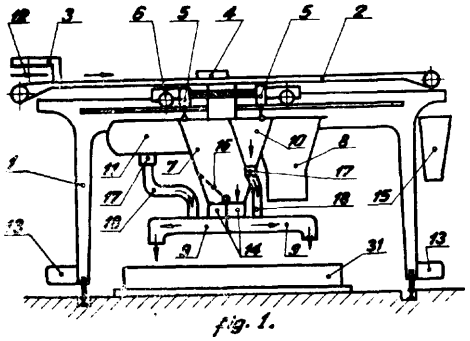

fig. 1.

B22c; B22C P. 180974 T 05.06.1975

Instytut Odlewnictwa, Kraków, Polska (Ludmiła Luśniak-Lech, Krystyna Piech, Danuta Luśniak-Wójcicka, Jerzy Stachańczyk).

Sposób sporządzania rdzeni i form stosowanych w odlewnictwie precyzyjnym

Sposób według wynalazku polega na tym, że rdzeń, forma względnie inné elementy tego typu sporządza się z masy ceramicznej, którą stanowi kwarc topiony bezpostaciowy i/lub szkło kwarcowe i/lub szkła o dużej zawartości SiO_2, a także sproszkowane tlenki związków lub spieków ceramicznych wymieszane z odpowiednio dobranym plastyfikatorem. Tak sporządzoną masę formuje się na przykład przez odlewanie pod ciśnieniem lub przez prasowanie i wypala w temperaturze około 1200°C. Po wykonaniu odlewu e ementy formy usuwa się na drodze chemicznej przez roztworzenie wodnym roztworem ługu. (1 zastrzeżenie)

B22d; B22D P. 176354 11.12.1974

Huta „Warszawa", Warszawa, Polska (Henryk Kowalec, Franciszek Borkowski, Ireneusz Chybicki, Zdzisław Sikorski, Marek Jasiewicz, Włodzimierz Strzałkowski, Józef Kołodziejczyk, Jerzy Bencal).

Sposób czyszczenia płyty pod wlewnicowe j, oraz płyta podwlewnicowa czyszczona tym sposobem

Sposób czyszczenia płyt podwlewnicowych po ukończonym procesie odlewania stali polega na tym, że kształtki szamotowe wraz ze stalowym rdzeniem są wyciągane z płyty za pomocą sprężonego powietrza przez doprowadzenie przewodów do kanału między płytę podstawową, a kształtki szamotowe. Płyta podwlewnicowa według wynalazku posiada kanały, w których umieszczone są kształtki szamotowe (3), zaś pod kształtkami znajduje się listwa (4) a pod nią przewody (5) z dopływem sprężonego powietrza.

(2 zastrzeżenia)

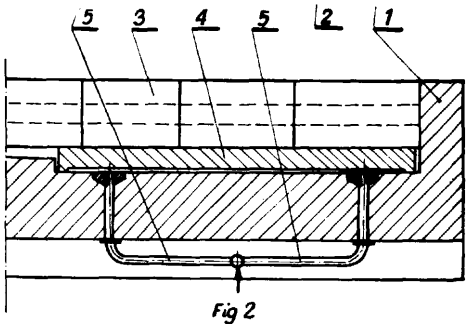

Fig 2

B22d; B22D P. 176428 13.12.1974

Instytut Odlewnictwa, Kraków, Polska (Krzysztof Rutkowski, Zdzisław Sadzik).

Preparat do topienia mosiądzów

Preparat według wynalazku, który spełnia jednocześnie rolę pokrycia ochronnego i rafinatora w procesie topienia mosiądzów zawiera, dwutlenek manganu w ilości od 45 do 65% wagowych, dwutlenek krzemu w ilości od 20 do 30% wagowych oraz fluorek sodowy w ilości od 15 do 25% wagowych.

(1 zastrzeżenie)

B22d; B22D P. 176909 28.12.1974

Instytut Metalurgii Żelaza im. Stanisława Staszica, Gliwice, Polska (Jerzy Natkaniec, Alfred Żurada, Eugeniusz Rzyman, Józef Krawczyk, Bolesław Kuśmierski, Wiesław Kowalski).

Mieszanka smarująca do odlewania z góry stali uspokojonej

Przedmiotem wynalazku jest samosmarująca mieszanka zapobiegająca powstawaniu wad powierzchniowych oraz przypowierzchniowych na wlewkach cdlewanych z góry: kwadratowych, płaskich i wielokątnych o masie powyżej 6 ton ze stali węglowych i stopowych.

Mieszanka syntetyczna smarująca składa się z: 50—60% żużla wielkopiecowego, 5—15% fluorku wapnia, 5—10% wapniokrzemu, do 5% aluminium i 10—20% saletry sodowej, względnie 10—20% saletry sodowej ze zgorzeliną w stosunku 3:2. (2 zastrzeżenia)

B22d; B22D P. 177081 31.12.1974
C22c; C22C

Politechnika Śląska im. Wincentego Pstrowskiego, Gliwice, Polska (Wacław Sakwa, Józef Gawroński, Stanisław Jura, Stanisław Stańko).

Modyfikator do żeliwa szarego odlewanego do form piaskowych

Modyfikator do żeliwa szarego wg wynalazku posiada następujący skład chemiczny w procentach wagowych 10-20% Si, 1—4% Ca, 0,5-2,0 Al, 70—80% Cu, resztę Fe. (1 zastrzeżenie)

B22d; B22D **P. 181269 T** 15.06.1975

Przedsiębiorstwo Projektowania i Wyposażania Odlewni „PRODLEW" Warszawa, Polska (Zygmunt Masalski).

Sposób przekładania skrzynek formierskich lub obciążania form odlewniczych i urządzenie do przekładania skrzynek formierskich lub obciążania form odlewniczych

Sposób przekładania skrzynek formierskich lub obciążania form odlewniczych według wynalazku polega na tym, że z chwilą nadejścia na przenośniku płytowym (II) skrzynki formierskiej lub obciążnika do form (1) pod urządzenie (I) według wynalazku, pod wpływem impulsu siłownik (3) opuszcza wózek jezdny (8) wraz z układem dźwigniowym (4), (5), (6) z rolkami (7), aż do zatrzymania się wózka jezdnego (8) na zderzaku (10), po czym poprzez dźwignie (4), (5) rozchyla dźwignie przegubowe (6) i za pomocą rolek (7) w ruchu powrotnym w górę zakleszcza skrzynkę formierską lub obciążnik do form (1) podnosząc równocześnie wózek jezdny (8) powyżej zatrzasku blokującego (11), a po wsunięciu pod urządzenie (I) według wynalazku przenośnika (III), siłownik (3) opuszcza wózek jezdny (8) do zatrzymania się go na zatrzasku blokującym (11) i położeniu skrzynki formierskiej lub obciążnika do form (1) na przenośniku (III) oraz za pomocą układu dźwigniowego (4), (5) rozchyla dźwignie przegubowe (6) z rolkami (7).

Urządzenie do stosowania tego sposobu zawiera siłownik (3) zamocowany do konstrukcji wsporczej (9) i połączony za pomocą tłoczyska (12) z układem dźwigniowym (4), (5), (6) posiadającym na końcach dźwigni przegubowych (6) rolki (7) do zakleszczania i podnoszenia skrzynek formierskich lub obciążników do form (1).

Układ dźwigniowy (4), (5), (6) jest połączony przegubowo z ramą wózka jezdnego (8), prowadzonego za pomocą kół jezdnych (13) w prowadnicach. Konstrukcja wsporcza (9) ma w dolnej części zderzak (10) i w górnej części zatrzask blokujący (11) służący do ustalania dolnego i górnego położenia wózka jezdnego (8). (4 zastrzeżenia)

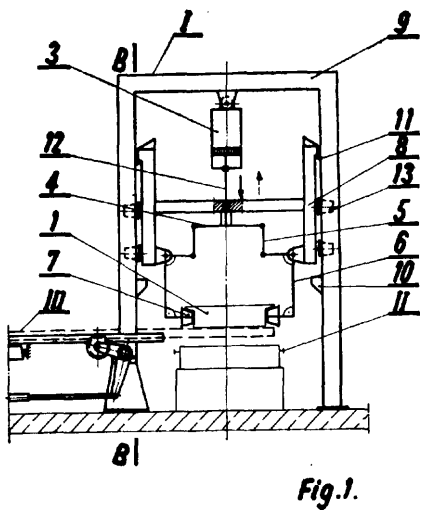

Fig.1.

B22d; B22D **P. 182036** **11.07.1975**

Pierwszeństwo: 12.07.1974 – St. Zjedn. Am. (nr 488117)

USS Engineers and Consultants, Inc., **Pittsburgh,** Stany Zjednoczone Ameryki.

Sposób określania sił działających na odlew krzepnący w maszynie do ciągłego odlewania oraz przenośnik rolkowy do ustalania wielkości tych sił

Przedmiotem wynalazku jest sposób i mechanizm do określania sił działających na odlew (18) podczas jego krzepnięcia w maszynie do ciągłego odlewania. Wiele par rolek (38, 41) w znanym krzywoliniowym rolkowym przenośniku (14) jest wyposażonych w elementy, na przykład obciążeniowe czujniki (57), które wskazują siły ściskające działające przez różne pary rolek (38, 41) na odlew (18). Para rolek (38, 41), poza którą nie istnieje już tendencja do zwiększania ściskającego obciążenia odlewu (18) oznacza płaszczyznę, w której odlew (18) najpierw ulega skrzepnięciu na całym przekroju, gdyż poza tą płaszczyzną odlew (18) nie zawiera już ciekłego rdzenia mającego tendencję do wybrzuszania naskórka i do odsuwania rolek (38, 41). Gdy obciążenie odlewu odbiega znacznie od normy, wówczas wskazuje to, że rolki (38, 41) tej pary są niewłaściwie rozstawione, to znaczy szczelina pomiędzy rolkami jest albo za duża albo za mała. (12 zastrzeżeń)

FIG. 1.

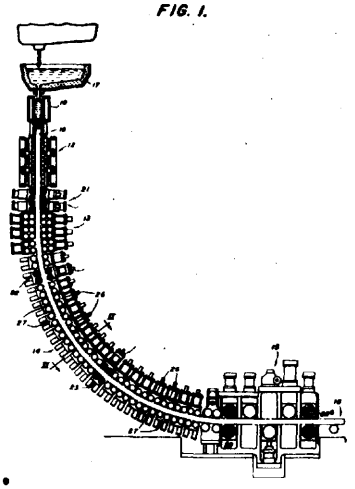

B22d; B22D **P. 182830 T** 19.08.1975

Huta Baildon, Katowice, Polska (Edward Nowak, Tadeusz Zdebski, Ludwik Kocek).

Wlew doprowadzający stożkowy do dopływu metalu do wnęki formy

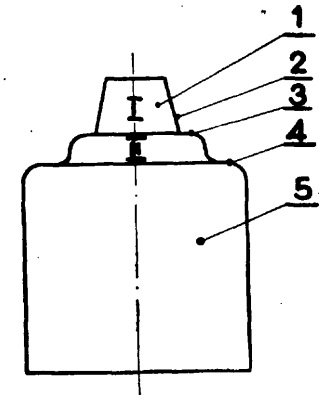

Przedmiotem wynalazku jest wlew doprowadzający stożkowy do dopływu metalu do wnęki formy mającej kształt walca lub prostopadłościanu, zwłaszcza do doprowadzenia do wnęki formy stopów, z których odlewy są stosowane jako magnesy trwałe.

Wlew według wynalazku charakteryzuje się tym, że część pobocznicowa (2) ma załamanie (3) umiejscowione w dolnej części wlewu (II). (2 zastrzeżenia)

B22d; B22D P. 183127 04.09.1975

Pierwszeństwo: 04.09.1974 — St. Zjedn. Am. (nr 503147)

USS Engineers and Consultants Inc, Pittsburgh, Stany Zjednoczone Ameryki.

Sposób i urządzenie do wyszukiwania niewłaściwie osadzonych lub zgiętych wałków

Przedmiotem wynalazku jest sposób i urządzenie do wyszukiwania niewłaściwie osadzonych lub zgiętych wałów w zespołach wałów, które określają ograniczoną drogę ruchu obrabianego przedmiotu, zwłaszcza do zastosowania przy sprawdzaniu prostego lub zakrzywionego układu wałów urządzenia do odlewania ciągłego. Sposób wg wynalazku polega na tym, że przesuwa się urządzenie wzdłuż drogi wyznaczonej przez układ wałów (12, 13, 14, 15) przekazuje się sygnały z urządzenia określające pomiary przerwy rozdzielającej powierzchnie robocze wałów w każdej kolejnej parze oraz rejestruje się odebrane sygnały.

Urządzenie według wynalazku zawiera obudowę (26) i zespół wewnątrz obudowy do mierzenia przerwy pomiędzy powierzchnią roboczą wałów i/lub, w przypadku zastosowania do badania zakrzywionego układu wałów (13), zespół do mierzenia kątowej zależności sąsiadujących wałów dolnych. Pomiar kątowy jest wykorzystywany do wyznaczenia czy powierzchnie robocze leżą na łukach o wymaganym promieniu (R). (26 zastrzeżeń)

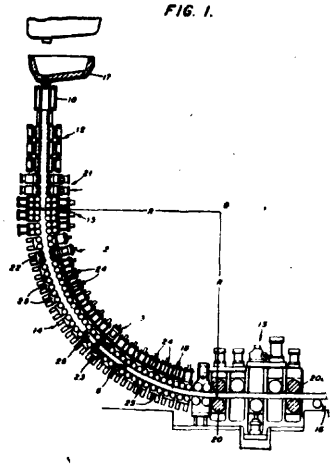

B22d; B22D P. 183239 10.09.1975

Pierwszeństwo: 11.11.1974 - Dania (nr 4796/74)

Dansk Industri Syndikat A/S, Herlev, Dania.

Urządzenie do wytwarzania odlewów

Przedmiotem wynalazku jest urządzenie do wytwarzania odlewów zawierające stanowisko robocze do wykonywania jednakowych części formy oraz tor zalewania, na którym części formy są zestawiane ze sobą i który posiada na części swej długości element napędowy przemieszczający się ruchem postępowo-zwrotnym wzdłuż toru zalewania i tylko podczas suwu do przodu jest połączony z formą odlewniczą.

Urządzenie według wynalazku charakteryzuje się tym, że elementem napędowym jest płyta (13), która porusza się zawsze w tej samej płaszczyźnie ruchem postępowo-zwrotnym i posiada pewną ilość otworów (15) przez które, w celu odłączenia płyty (13) od formy odlewniczej doprowadzone jest sprężone powietrze do górnej powierzchni tej płyty. (4 zastrzeżenia)

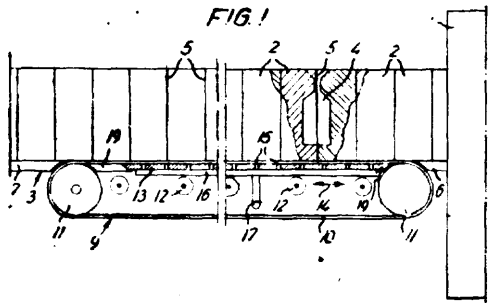

B22d: B22D P. 183240 10.09.1975

Pierwszeństwo: 10.09.1975 - Dania (nr 4797/74)

Dansk Industri Syndikat A/S, Herlev, Dania.

Urządzenie do wytwarzania odlewów

Przedmiotem wynalazku jest urządzenie do wytwarzania odlewów zawierające stanowisko do wykonywania jednakowych części formy oraz tor zalewania. Urządzenie według wynalazku charakteryzuje się tym, że na stanowisku zalewania ma kadź odlewniczą (5), której dno (6) jest w kontakcie ślizgowym z górną powierzchnią formy a w dnie znajduje się otwór spustowy (7) łączony kolejno z wlewami (8) formy, a jej położenie jest regulowane w kierunku wzdłużnym i korzystnie również poprzecznym do toru zalewania (3). (2 zastrzeżenia)

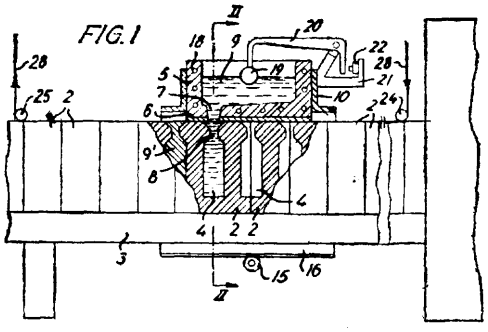

B22d; B22D P. 183333 15.09.1975

Pierwszeństwo: 16.09.1974 - Francja (nr 74.31234)

Yves Guegan, Paryż, Francja.

Poduszka amortyzująca z włókien formowanych do odlewania wlewków z góry

Poduszka według wynalazku utworzona z płyty z włókien formowanych zawiera układ kubków (1) w kształcie ściętego stożka, rozmieszczonych w rzędy i szeregi połączonych grubą powłoką (4) łączącą ich górne brzegi, przy czym w powłoce tej wykonane są otwory (5) usytuowane w strefach między kubkami (1). (5 zastrzeżeń)

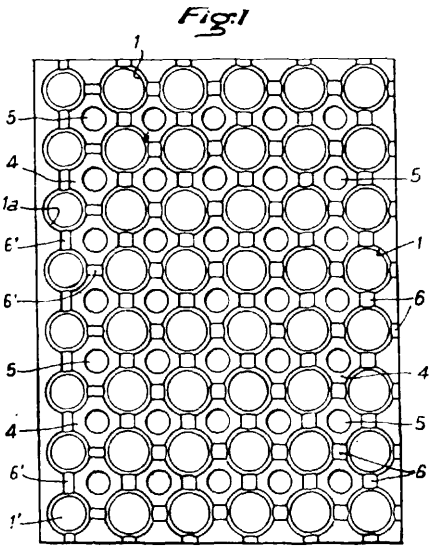

B23b; B23B **P. 183690 T** 30.09.1975

Zgłoszenie dodatkowe do patentu nr 75337

Akademia Techniczno-Rolnicza im. Jana i Jędrzeja Sniadeckich, Bydgoszcz, Polska (Tadeusz Wysocki, Andrzej Michalak, Zygmunt Wituski, Mieczysław Drobisz).

Rura materiałowa podajnika pręta, zwłaszcza do automatu tokarskiego

Istota wynalazku polega na tym, że na właściwą rurę materiałową (1) nałożona jest tuleja dystansowa (6) wykonana z materiału piankowego posiadająca wzdłuż szczelinę (7), w której porusza się zakończenie (4) popychacza **(3),** a na tuleję dystansową nałożona jest zewnętrzna osłona izolacyjna (8) wykonana z materiału piankowego. Na powierzchniach czołowych sąsiadujących ze sobą odcinków osłony (8) wykonane są nadlewki. (3 zastrzeżenia)

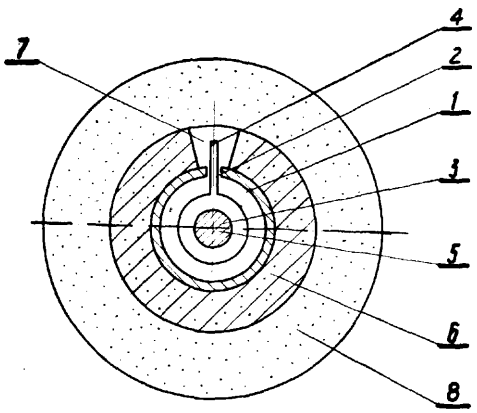

Fig. 1

B23b; B23B **P. 183988** **14.10.1975**

Pierwszeństwo: 16.10.1974 - Szwecja (nr 7413006-3)

Seco Tools AB, Fack, Szwecja.

Nóż do obróbki skrawaniem, zwłaszcza do odcinania i podtaczania

Nóż do obróbki skrawaniem według wynalazku zawierający uchwyt wyposażony w podłużną wnękę, której przednia część stanowi oparcie dla wkładki skrawającej, a główna lub tylna część zawiera zacisk w formie dźwigni, dociskającej skrawającą wkładkę **do** podpory gdzie zacisk jest nastawiany i ustalany za pomocą śruby połączonej z uchwytem, charakteryzuje się tym, że śruba (18) jest dostosowana do nastawiania z boków noża, zacisk **(14)** zaś jest oparty o wewnętrzną ścianę podłużnej wnęki (15), natomiast wkładka skrawająca (13) jest zaciśnięta w nożu i unieruchomiona **w** kierunku poprzecznym.

(7 zastrzeżeń)

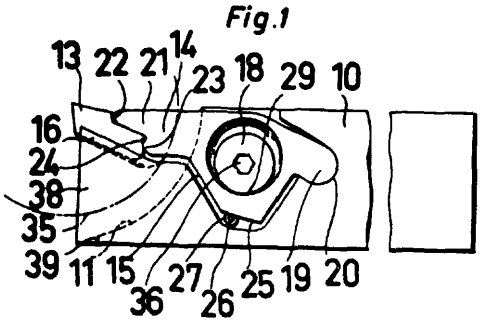

B23b; B23B **P. 181978 T** **10.07.1975**

Akademia Techniczno-Rolnicza im. J.J. Sniadeckich. Bydgoszcz, Polska (Maciej Kozłowski).

Szybkomocująca oprawa narzędziowa

Przedmiotem wynalazku jest szybkomocująca oprawa narzędziowa.

Istota wynalazku polega na tym, że oprawa narzędziowa składa się z korpusu (1) zakończonego z jednej strcny trzpieniem (5) i posiadającego z drugiej strony czołowe, wewnętrzne, stożkowe gniazdo narzędziowe (6). W korpusie (1) osadzona jest płaska wkładka (2), z którą związane są sztywno bolce (3) zakończone łbem, przy czym w poprzecznym do osi oprawy otworze wkładki **(2)** umieszczony jest mimośrodowy wałek (4), którego czopy znajdują się w korpusie (1) i posiadają kluczowe wybrania **(7).**

(1 zastrzeżenie)

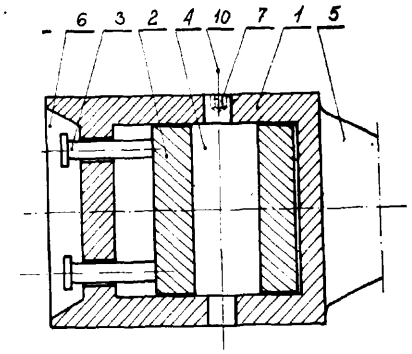

Fig. 1

B23c; B23C **P. 181971 T** **10.07.1975**

AGROMET Fabryka Maszyn Rolniczych (Leon liwczyński, Kazimierz Kasperski).

Sposób frezowania zwłaszcza wahadłowego i przyrząd do jego stosowania

Przedmiotem wynalazku jest sposób frezowania zwłaszcza wahadłowego i przyrząd do jego stosowania.

Celem wynalazku jest opracowanie sposobu frezowania szczególnie przydatnego do frezowania wahadłowego na typowych frezarkach pionowych.

Sposób według wynalazku polega na tym, że przedmioty obrabiane (1), (5), (6) są usytuowane na okręgu o średnicy najkorzystniej równej średnicy zewnętrznej freza z dwóch stron osi stołu frezarki, przy czym co najmniej jeden przedmiot obrabiany (6) jest frezowany współbieżnie. Przedmioty obrabiane powinny być tak usytuowane aby uzyskać dowolnie mały wektor wypadkowy siły posuwowej (11) niezgodny z kierunkiem posuwu stołu.

Przyrząd do frezowania zwłaszcza wahadłowego znamienny tym, że na elemencie (2) zamocowanym przesuwnie, w stosunku do stołu frezarki osadzony jest przedmiot obrabiany środkowy (1), który poprzez wkładki sprężyste (7) dociska przedmioty obrabiane zewnętrzne (5) i (6) do oporów (9) i (10).

(3 zastrzeżenia)

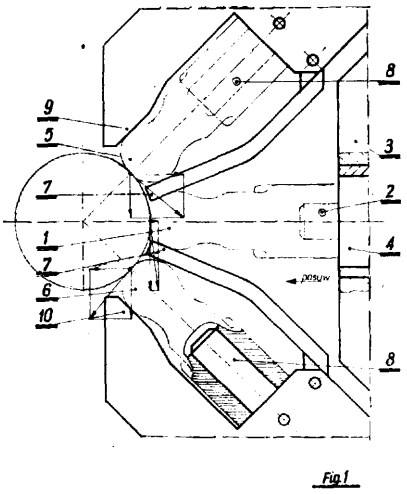

Fig.1

B23g; B22G P. 177076 31.12.1974

Fabryka Samochodów Ciężarowych „POLMO" im. Feliksa Dzierżyńskiego, Starachowice, Polska (Janusz Krakowiak, Roman Giedych).

Głowica gwinciarska wielowrzecionowa

Przedmiotem wynalazku jest głowica gwinciarska wielowrzecionowa znajdująca zastosowanie w obrabiarkach zespołowych przy budowie jednostek obróbczych zaopatrzonych w kilka zespołów wrzecion.

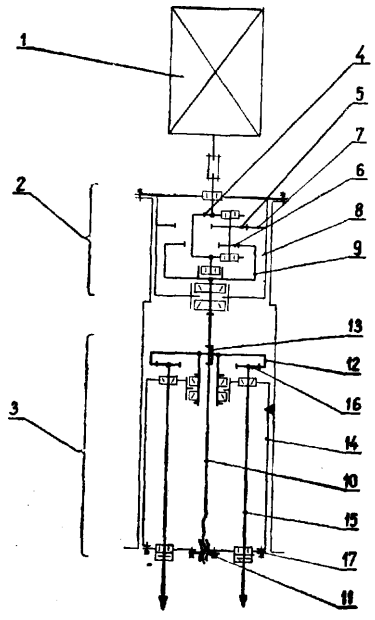

W głowicy gwinciarskiej według wynalazku zespół (3) obróbczy połączony jest przesuwnie osiowo z wałkiem (10) wyjściowym reduktora (2) obrotów i równocześnie jest z nim związany za pomocą nakrętki-kopiału (11), przy czym wałek (10) wyjściowy reduktora (2) z wrzecionami (15) sprzęgnięty jest przekładnią zwiększającą o zazębieniu wewnętrznym. Nakrętka-kopiał (11) jest trwale połączona z pokrywą (17) przednią tulei (14) osadzenia wrzecion (15).

(2 zastrzeżenia)

B23k; B23K P. 176460 14.12.1974

Jaworznicko-Mikołowskie Zakłady Naprawcze P. W., Kostuchna, Polska (Edward Żak).

Sposób zmechanizowanego wykonania połączenia spawalniczego pomiędzy kształtką z węglików spiekanych a korpusem noża do kombajnu węglowego

Sposób spawania według wynalazku, kształtki z węglików spiekanych ze stalowym korpusem noża polega na tym, że korpus noża (2) zamocowany jest razem z kształtką (1) z węglików spiekanych w uchwycie, przy czym w strefę spawania podawany jest drut elektrodowy (3), wykonujący ruch oscylacyjny poprzecznie do osi podłużnej wykonywanej spoiny, łączącej kształtkę (1) z korpusem noża (2), przy czym korpus noża (2) wykonuje względem elektrody (3) ruch przymusowy, względny składający się z dwóch odcinków prostych oraz połowy obwodu koła (6) umożliwiając wykonanie spoiny połączeniowej. (1 zastrzeżenie)

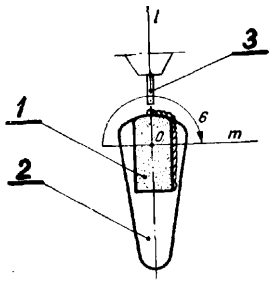

fig.c

B23k; B23K P. 176651 20.12.1974

Zakłady Maszyn i Urządzeń Technologicznych „UNITRA-UNIMA", Warszawa, Polska (Zbigniew Chrapkowski, Ryszard Grzegrzółka, Tadeusz Tyszka).

Urządzenie do lutowania końcówek rezystorów

Urządzenie według wynalazku składające się z mechanicznego układu unieruchamiającego i podającego (5) pręcik lutowniczy (1) oraz zaopatrzone w ruchomy

fig. 1

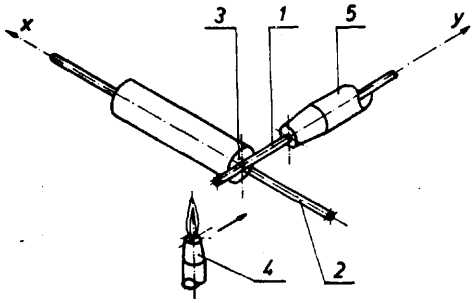

palnik (4) charakteryzuje się tym, że oś (Y) pręcika lutowniczego (1) jest prostopadła do osi końcówki rezystora (2), a ruchomy palnik (4) znajdujący się pod końcówką rezystora (2) przemieszczany jest wzdłuż osi (Y) do miejsca odlutowania się określonej długości pręcika lutowniczego (1) i z powrotem do położenia wyjściowego. (1 zastrzeżenie)

B23k; B23K P. 180635 T 22.05.1975

Feliks Drozdowski, Chełmno, Polska (Feliks Drozdowski).

Wkładka dystansowa do elektrody zgrzewarki

Wkładka dystansowa (1) przystosowująca zgrzewarkę z dociskiem elektrody pneumatycznym do zgrzewania drutów poprzecznie ułożonych, zwłaszcza koszy, zapobiega nadmiernemu zgnieceniu zgrzeiny. (1 zastrzeżenie)

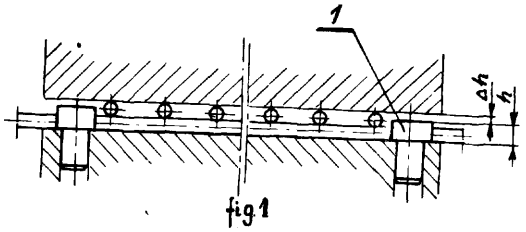

fig 1

B23k; B23K P. 180832 T 31:05.1975

Wytwórnia Sprzętu Mechanicznego PZL, Krotoszyn, Polska (Tadeusz Keller).

Sposób spawania ołowiu

Sposób spawania ołowiu zwłaszcza wykładzin ołowianych w wannach galwanizerskich polega na łączeniu odpowiednio przygotowanych części elektrodą węglową zamocowaną w uchwycie poprzez zatapianie łukiem elektrycznym przygotowanych krawędzi bez doprowadzania do procesu spawania materiału dodatkowego. Podczas spawania nastawiamy prąd spawania w pozycji „jałowej". (1 zastrzeżenie)

B23p; B23P P. 181764 03.07.1975

Pierwszeństwo: 03.07.1974 - Szwajcaria (nr 9211/74)

Max Dätwyler und Co, Bleienbach, Szwajcaria.

Sposób dokładnej obróbki wiórowej i urządzenie do dokładnej obróbki wiórowej

Przedmiotem wynalazku jest sposób dokładnej obróbki wiórowej zewnętrznych powierzchni przedmiotów kołowo-cylindrycznych oraz urządzenie do stosowania tego sposobu.

Sposób według wynalazku polega na tym, że obrabiany przedmiot jest wprowadzany w ruch obrotowy wokół swej osi, a narzędzie skrawające wykonuje ruch postępowy krzywoliniowy wokół przedmiotu obrabianego, przy czym obrabiany przedmiot i narzędzie skrawające przesuwają się względem siebie ruchem prostoliniowym w kierunku poosiowym.

Urządzenie według wynalazku składa się z podstawy (1), łoża (2) z szynami (2a) i z saniami wzdłużnymi **(3),** na których są zamocowane dwa koniki (5) i (6), przy czym każdy konik (5) i (6) jest wyposażony w urządzenie nastawcze (10, **11, 12, 13)** do regulowania bocznego położenia, wysokości i wzajemnej odległości między przedmiotem obrabianym i narzędziem skrawającym. (12 zastrzeżeń)

Fig. 1

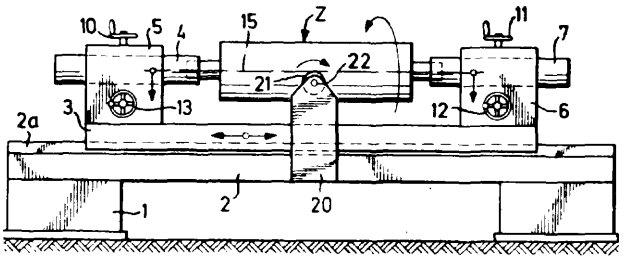

B23q; B23Q P. 175449 08.11.1974

Centralne Biuro Konstrukcyjne Obrabiarek, Pruszków, Polska (Zdzisław Goleniewski, Mieczysław Bukowski, Jerzy Grela, Tomasz Kachelski, Zygmunt Mirecki).

Układ dodająco - odejmujący o wyjściu synchronicznym

Układ dodająco-odejmujący o wyjściu synchronicznym, mający zastosowanie w systemach sterowania numerycznego, zawiera bramki (1), (2), (3), (4), i (5) typu NAND oraz przerzutnik (6) typu J-K, do którego wejść podaje się impulsy sterujące oraz ciąg impulsów zegarowych.

Układ na rozkaz „odejmowanie" wycina z ciągu impulsów zegara tyle impulsów ile ich przychodzi z układu sterowania. Na rozkaz „dodawanie" następuje skrócenie dzielnika o najmniej znaczący bit przez co uzyskuje się pomnożenie przez 2 podziału dzielnika. (1 zastrzeżenie)

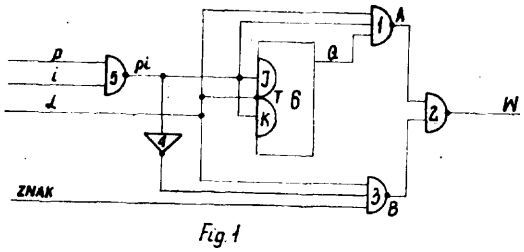

Fig. 1

B23q; B23Q P. 180641 T 22.05.1975

Przemysłowy Instytut Automatyki i Pomiarów „MERA-PIAP", Warszawa, Polska (Dariusz Stawiarski, Eugeniusz Krysiak, Stanisław Zaprzałek).

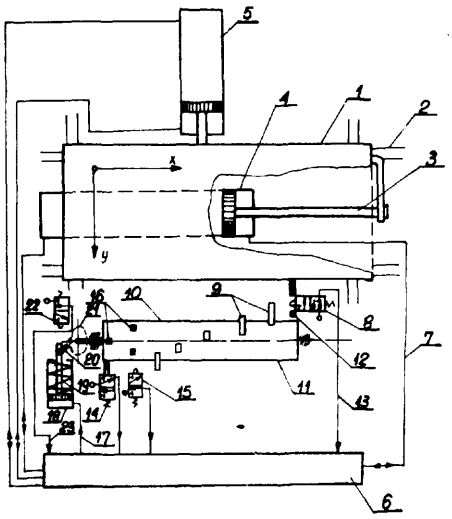

Stół przesuwny współrzędnościowy sterowany programowo

Przedmiotem wynalazku jest sół przesuwny współrzędnościowy sterowany programowo, przeznaczony do stosowania w obrabiarkach.

Stół według wynalazku składa się z przesuwnej płyty stołu (1) połączonej z siłownikiem napędowym (4) bębna obrotowego (11) ze zderzakami (9) i (16), napędzanego siłownikiem (18). Ponadto stół ma przekaźnik drogowy (8), korzystnie pneumatyczny, połączony z płytą stołu (1) i stykający się powierzchnią oporową (12) z przesławnymi zderzakami (9) bębna obrotowego (11). (3 zastrzeżenia)

B23q; B23Q P. 180726 T 26.05.1975

Huta im. Lenina, **Kraków, Polska** (Jan Sokół, Kazimierz Grabowski).

Przyrząd do ręcznego obracania wirnika

Przedmiotem wynalazku jest przyrząd do ręcznego obracania wirnika, a zwłaszcza wirnika ssawy dużej wydajności w czasie jej postoju.

Uzębiony wałek (1) napędzający zębate koło (2) jest osadzony obrotowo wraz z napędową tuleją (3) w górnym korpusie (4), który jest połączony rozłącznie z dolnym korpusem (5). W owalnych otworach (6) wykonanych w napędowej tulei (3) umieszczono zesprzęglające kołki (7) łączące ją z zębatym kołem (2) oraz zesprzęglający kołek (8) łączący tą tuleję z zębatym kołem i dźwignią (9). Dźwignia (9) drugim końcem jest przytwierdzona obrotowo specjalną śrubą (10) do tulei (3). Napędowa tuleja (3) napędza wydrążony wałek (11) w którym umieszczono przesuwny wałek (12) dociskany kołnierzem (13) *do* dźwigni (9) sprężyną (14). Przesuwny wałek (12) połączono z zewnętrznym pierścieniem (15) kołkami (16) i (17) i wewnętrznym pierścieniem (18), oraz z zesprzęglającą tuleją (19) kołkiem (20). Zesprzęglająca tuleja (19) napędza wałek (21) przekładni (22). (1 zastrzeżenie)

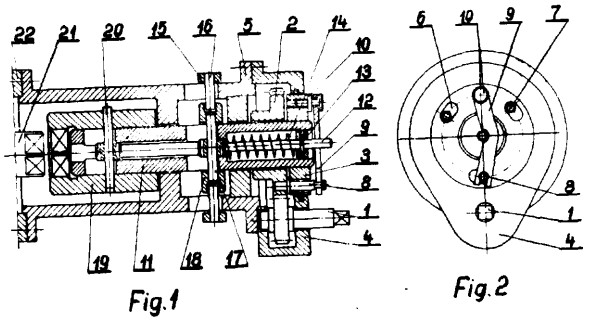

Fig.1 Fig.2

B23q; B23Q P. 181805 T 03.07.1975

Akademia Górniczo-Hutnicza im. Stanisława Staszica, Kraków, Polska (Jerzy Ogorzałek, Eugeniusz Krawczyk, Stanisław Twardosz, Edward Cholewa).

Urządzenie do programowania pracy frezarki

Urządzenie do programowania pracy frezarki zawiera bęben (1) ułożyskowany w ramie (2) osadzonej przesuwnie w prowadnicach (3) zamocowanych w obudowie (4). Bęben (1) jest wyposażony w przekładnię, a rama (2) jest wyposażona w nakrętkę (7) sprzężoną ze śrubą pociągową (8), przy czym przekładnia i śruba (8) są połączone z przynależnymi im pokrętłami ręcznymi (6) i (10) oraz napędowymi silnikami elektrycznymi (5) i (9). Nad bębnem (1) jest usytuowany nieruchomy wziernik (11) z podziałką krzyżową i kątową. Do prowadnic (3) pod wziernikiem (11) jest zamocowany nadajnik sinus-cosinus (12) kąta obrotu usytuowanego pod nim interpolatora liniowego (13). Urządzenie jest wyposażone w przetworniki (23, 24 i 25), sprzężone z napędowymi silnikami elektrycznymi (5) i (9) oraz z napędowym silnikiem elektrycznym (22) śruby pociągowej (21) czujnika (20) interpolatora (13), przystosowane do sprzęgania ich ze znanymi organami wykonawczymi frezarki oraz z urządzeniem rejestrującym dane współrzędnych wykonywanego modelu przestrzennego. (4 zastrzeżenia)

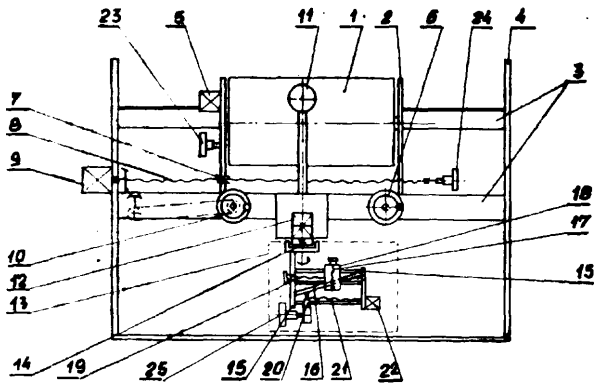

B24b; B24B P. 176356 11.12.1974

Przedsiębiorstwo Remontowe Urządzeń Koksowniczych „Koksorem", Knurów, Polska (Florian Kasner, Hubert Szczyrba, Jan Spyra).

Urządzenie do docierania

Urządzenie do docierania kurków przestawczych baterii koksowniczej zawiera korpus (1), w którym zbudowany jest zespół kinematyczny do wykonywania ruchu obrotowo-zwrotnego oraz ruchu przesuwno-zwrotnego wzdłuż osi tulei (2) w celu podnoszenia wrzeciona kurka (3) względem korpusu kurka (4), dla wprowadzenia ziarenek pasty szlifierskiej podczas operacji docierania. Na korpusie (1) w osi tulei (2) osadzona jest głowica (5) dla mocowania korpusu kurka (4) i wrzeciona kurka (3). W dolnej części tulei (2) zabudowany jest zespół krzywkowy do wytworzenia ruchu przesuwno-zwrotnego. (3 zastrzeżenia)

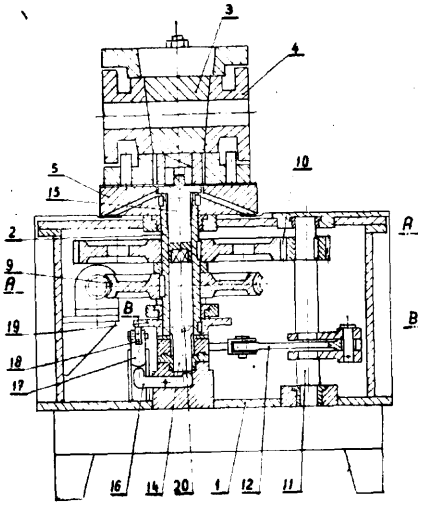

Fig.1

B24b; B24B P. 182003 T 11.07.1975

Zakłady Teleeltroniczne „Telkom-Telfa", Bydgoszcz, Polska (Leopold Hetman).

Sposób załamywania krawędzi oraz urządzenie do stosowania tego sposobu

Sposób według wynalazku polega na załamywaniu krawędzi drobnych przedmiotów jak kołki, igły, wałeczki czy oski za pomocą obróbki w obrotowym bę-

bnie (1) którego ściany wyłożone są segmentami (2) z materiału ściernego. Segmenty bębna mają wgłębienia (3) w postaci odcinka kuli, przy czym średnica podstawy takiego odcinka jest większa od długości obrabianego przedmiotu. Bębnowi nadaje się ruch obrotowy i oscylujący ruch poosiowy. W wyniku ruchu względnego między obrabianymi przedmiotami, a powierzchnią wgłębień segmentów następuje obróbka, czyli załamanie krawędzi przedmiotów obrabianych. (2 zastrzeżenia)

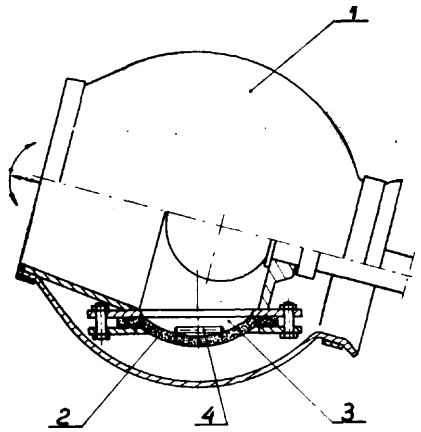

B24b; B24B **P. 182777** T 15.08.1975

Fabryka Armatur „Głuchołazy", Głuchołazy, Polska (Romuald Kwapisz, Zdzisław Kolczarek).

Sposób docierania siedlisk zaworów

Przedmiotem wynalazku jest sposób docierania siedliska zaworu zwłaszcza grzybkowego. Sposób według wynalazku polega na tym, że pastę ścierną, w której podstawowymi składnikami wiążącymi są mydło i woda, rozprowadza się na powierzchni narzędzia-docieraka,następnie pastę ścierną się suszy, po czym następuje zabieg wygładzania powierzchni siedliska zaworu, a następnie myje się wodą wygładzone powierzchnie. (1 zastrzeżenie)

B24b; B24B **P.** 182885 T 21.08.1975

Huta Baildon, Katowice, Polska (Henryk Wichary).

Szlifierka do fazowania przedmiotów o kształcie walcowym

Szlifierka według wynalazku ma dwa wrzecienniki narzędzia (3) ze ściernicami garnkowymi (4), pomiędzy którymi osadzona jest prowadnica szlifowanych przedmiotów (5). (1 zastrzeżenie)

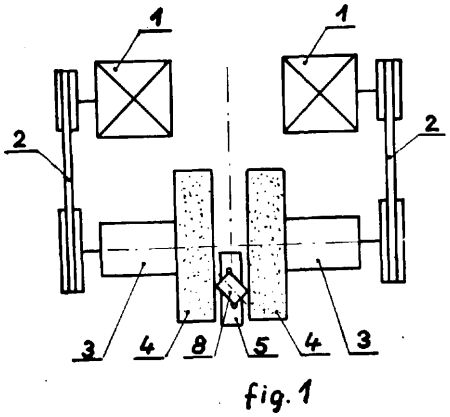

fig. 1

B24c; **B24C** P. 180718 T 27.05.1975

Zespół Szkół Technicznych Ministerstwa Przemysłu Maszynowego Technikum Mechaniczne, Mielec, Polska (Radosław Śmietanka, Ryszard Cebula, Krzysztof Szuberla, Zbigniew Pałka).

Wygładzarka rotacyjno-kaskadowa

Wygładzarka rotacyjno-kaskadowa o pionowej osi obrotu pojemnika do zmechanizowanej obróbki przedmiotów luźnym ziarnem ściernym, charakteryzuje się tym, że posiada nieruchomą pokrywę (7) połączoną na stałe z korpusem wygładzarki (8) i ze zsypem (12), który przylega do pokrywy na całym jej obwodzie i służy do zsypywania obrabianych przedmiotów (5) i ziarn ściernych (6), wyrzucanych z obracającego się pojemnika stożkowego (1) przez szczelinę utworzoną w momencie podniesienia pokrywy (7) do góry przez układ dźwigniowy (11).

Przedmiotowa wygładzarka może mieć zastosowanie w procesach usuwania zadziorów, zgorzelin, wypływek, do zaokrąglania ostrych krawędzi, wygładzania powierzchni o skomplikowanych kształtach, czyszczenia i polerowania. (1 zastrzeżenie)

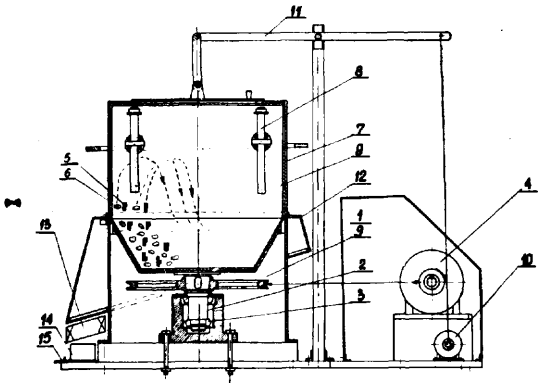

B24d; B24D P. 176533 17.12.1974

Ośrodek Badawczo-Rozwojowy Monokryształów, Warszawa, Polska (Barbara Smoluchowska-Jarosz, Stefan Skupiński, Bogusław Dyraga).

Diamentowe narzędzia ścierne o spoiwie żywicznym

Istota wynalazku polega na zastosowaniu żywicy rezolowej stanowiącej podstawę dla otrzymania finalnej nieodwracalnej termicznie i chemicznie masy wiążącej ziarna diamentowe umocowane zgodnie z przeznaczeniem w części roboczej narzędzia ściernego. (1 zastrzeżenie)

B24d; B24D P. 176534 17.12.1974

Ośrodek Badawczo-Rozwojowy Monokryształów, Warszawa, Polska (Barbara Smoluchowska-Jarosz, Stefan Skupiński, Bogusław Dyraga).

Diamentowe narzędzia ścierne o spoiwie żywicznym

Wynalazek dotyczy narzędzi ściernych o spoiwie żywicznym a szczególnie obwodowych i trzpieniowych ściernic diamentowych. Istota wynalazku polega na tym, że masa ścierna zawiera żywice fenelowo-formaldehydowe w postaci sproszkowanego rezitolu a dla pokrycia ziarna diamentowego stosuje się płynny rezol. (1 zastrzeżenie)

B24d; **B24D** P. 176535 17.12.1974

Ośrodek Badawczo-Rozwojowy Monokryształów, Warszawa, Polska (Władysław Ciesielski, Bogusław Dyraga, Barbara Smoluchowska-Jarosz, Marian Karaś).

Sposób wytwarzania narzędzi diamentowych o spoiwie żywicznym

Sposób wytwarzania narzędzi diamentowych wg wynalazku polega na tym, że korpus wykonany jest z tworzywa, zawierającego proszki metali, żywice fenolowo-formaldehydowe i wypełniacze, a łączenie części roboczej z korpusem dokonywane jest w procesie termicznym przy naciskach mechanicznych przez kondensację rezitolu nakładki roboczej i korpusu ściernicy. (1 zastrzeżenie)

B24d; B24D P. 176536 17.12.1974

Ośrodek Badawczo-Rozwojowy Monokryształów, Warszawa, Polska (Barbara Smoluchowska-Jarosz, Bogusław Dyraga, Marian Karaś, Feliks Nowis, Andrzej Ziemski).

Narzędzie ścierne diamentowe o spoiwie żywicznym

Narzędzie ścierne wg wynalazku ma nakładkę, która zawiera w swej masie spoiwo rezitolowe, wypełniacze i proszek niklu o wielkości 2—15 mikrometrów w ilości 10 do 40% objętości nakładki roboczej. (1 zastrzeżenie)

B24d; B24D P. 176622 19.12.1974

Centralne Biuro Konstrukcyjne Obrabiarek, Pruszków, Polska (Ryszard Peschel).

Urządzenie do mocowania obsady ściernicy

Przedmiotem wynalazku jest urządzenie do mocowania obsady ściernicy na wrzecionie ściernicy w szczególności w szlifierkach.

Urządzenie do mocowania obsady ściernicy zawiera specjalną końcówkę w postaci tłoka (1) osadzonego rozłącznie częścią gwintową (2) w gnieździe wrzeciona (WR), zaś na jego tłoczysku (3) zaopatrzonym w gwintowaną końcówkę (4) usytuowany jest pakiet sprężyn talerzowych (5) dociskanych nakrętką (6) oraz ruchomy cylinder (7) osadzony jednocześnie częścią cylindrową na tłoku (1) tworząc między nimi przestrzeń roboczą (Pr). Ponadto w tłoczysku (3) osadzony jest zawór zwrotny (10) czynnika roboczego wprowadzonego do przestrzeni roboczej **(Pr)** za pomocą prasy śrubowej, której końcówka jest osadzona w gnieździe (13). (1 zastrzeżenie)

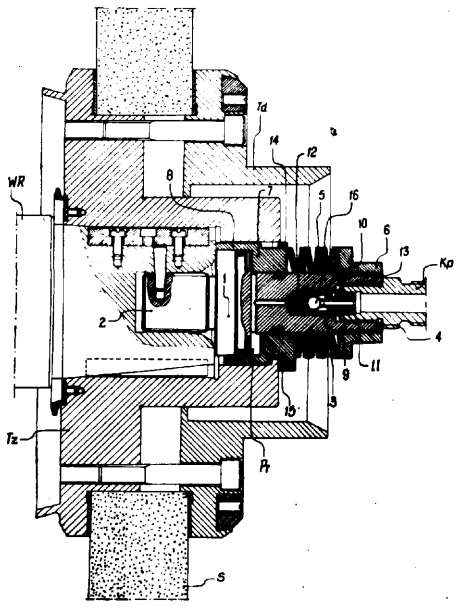

B25b; B25B **P. 179476** 08.04.1975

Huta Baildon, Katowice, Polska (Chryzant Leśniak).

Młotek ręczny z chwytakiem magnetycznym

Młotek ręczny z chwytakiem magnetycznym w postaci osadzonego w części roboczej bijaka magnesu stałego, ma magnes stały (6) oddzielony od bijaka (2) tuleją (5) z materiału niemagnetycznego, wytworzoną najlepiej z kleju syntetycznego. (2 zastrzeżenia)

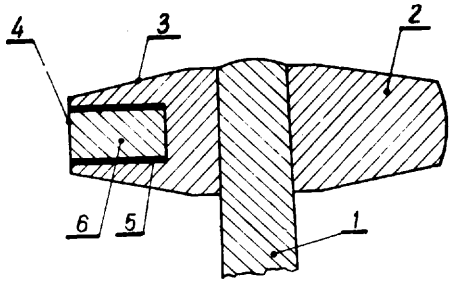

fig. 1.

B25j; B25J P. 183132 05.09.1975

Pierwszeństwo: 06.09.1974 - RFN (nr P 2442 865.7)

Hagenuk vorm. Neufeldt a. Kuhnke GmbH, Kiel, Republika Federalna Niemiec.

Programowane urządzenie do mechanicznego wykonywania operacji, zwłaszcza urządzenie manipulacyjne

Przedmiotem wynalazku jest programowane urządzenie do mechanicznego wykonywania operacji technologicznych, zwłaszcza urządzenie do manipulowania, zawierające uszeregowane obok siebie obrotowe i/lub przesuwne elementy ruchowe, przy czym znajdujący się na jednym końcu element ruchowy jest sprzęgnięty z urządzeniem produkcyjnym, podczas gdy na elemencie ruchowym znajdującym się na drugim końcu umieszczone są narzędzia robocze lub przyrząd roboczy.

Urządzenie według wynalazku charakteryzuje się tym, że jego elementy ruchowe (80) składają się z niezależnych od obciążenia pomocniczych mechanizmów nastawczych (3, 5, 6, 1) i zależnych od obciążenia wykonawczych mechanizmów nastawczych (9, 10, 11, 8, 19, 2) przy czym programowany pomocniczy mechanizm nastawczy ma nastawne zderzaki (20) dające się łączyć z nieruchomą częścią obudowy (12) i nastawnych względem niej, przeznaczonych dla członu nastawczego (2), który może być doprowadzany do zderzaków (20) pomocniczego mechanizmu nastawcze-

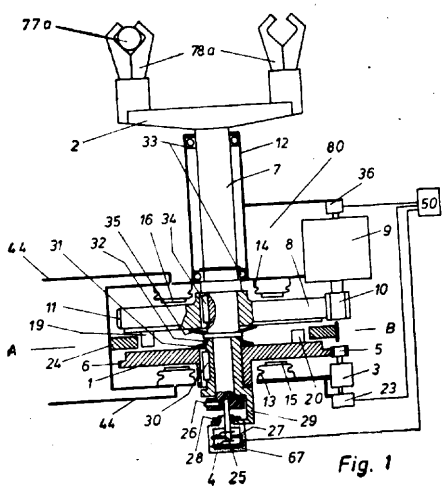

Fig. 1

go synchronicznie pod względem prędkości przez wykonawczy mechanizm nastawczy za pośrednictwem części (4) sterujących prędkością, połączonych z pomocniczym mechanizmem nastawczym.

Człon nastawczy (2) elementu ruchowego (80) jest połączony kształtowo z narzędziem (78) lub dalszym elementem ruchowym. (23 zastrzeżenia)

B26d; B26D P. 176395 12.12.1974

AB STATHOMOS, Jönköping, Szwecja.

Sposób rozdzielania tusz świńskich i urządzenie do stosowania tego sposobu

Sposób rozdzielania tusz wzdłuż kręgosłupa polega na tym, że dwie połówki tuszy powstałe w wyniku czynności rozdzielania odsuwa się i dolną część każdej połówki przechyla się do wewnątrz, zaś górną część odchyla się na zewnątrz powodując wypychanie przeciętego kręgosłupa z każdej połówki do przecięcia piłą przy ograniczeniu ilości usuwanych mięśni otaczających go z góry i z dołu.

Urządzenie do stosowania sposobu zawiera stół podtrzymujący leżącą na nim tuszę i piłę tarczową i ma prowadnicę (34) po obu stronach piły (30) przeznaczoną do prowadzenia połówek rozdzielonej wzdłuż kręgosłupa tuszy podczas ich oddzielnego ruchu po zewnętrznej stronie prowadnicy (34), na której są ustawione pod kątem boczne powierzchnie prowadzące (41) tworząc korytka, przy których bezpośrednio znajduje się zespół pił (31) do odcinania połówek kręgosłupa. (9 zastrzeżeń)

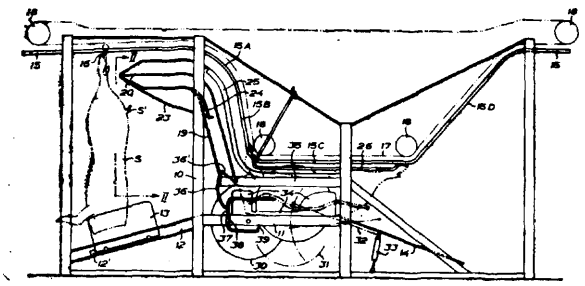

B27g; B27G P. 183474 18.09.1975

Pierwszeństwo: 20.12.1974 - RFN (nr P. 2460455.5)

Maschinenfabrik B. Maier KG, Bielefeld, Republika Federalna Niemiec.

Nóż skrawający z płaskiego pręta stalowego dla skrawarki, zwłaszcza skrawarki do drewna

Nóż skrawający z płaskiego pręta stalowego dla skrawarki, zwłaszcza skrawarki do drewna, ewentualnie podobnych materiałów, jak tworzywa sztuczne, rogi, itp., mocowany skośnie do tworzącej wału nożowego tej skrawarki i mający odgięte ku górze krawędzie nacinające obok wybrań znajdujących się na krawędzi ostrza, charakteryzuje się tym, że jest wykonany jako znany nóż grzebieniowy z występującymi na zmianę częściami skrawającymi (5) ostrza i wybraniami (6) w ostrzach, przy czym każda część skrawająca ostrza jest jako nosek nacinający (7) odgięta ku górze tylko przy jednej ze swych bocznych krawędzi. (3 zastrzeżenia)

Fig. 1

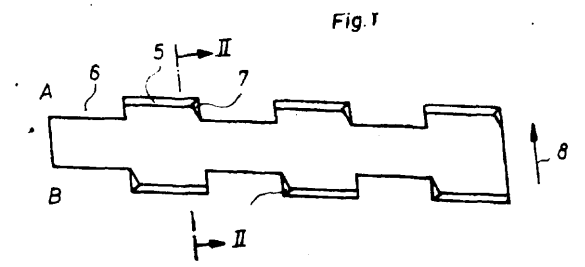

B28b; B28B P. 176270 07.12.1974

Ośrodek Badawczo-Rozwojowy Budownictwa Górniczego „BUDOKOP", Mysłowice, Polska (Stefan Lubański, Halina Majzner-Rułka, Wacław Kicoń, Jan Mateja, Stanisław Wrona, Rudolf Murłowski).

Urządzenie do wykonywania betonu

Przedmiotem wynalazku jest wieloczynnościowe urządzenie do wykonywania betonu konstrukcyjnego w warunkach budownictwa podziemnego i naziemnego.

Urządzenie posiada podwozie (1) z zestawami kół (2) o zmiennym prześwicie toru, na którym posadowiona jest w sposób rozłączny konstrukcja (3) w postaci sań z zamocowanym zbiornikiem (4) wraz z napędem (5). Zbiornik (4) ciśnieniowy posiada w górnej części otwór zamykany pokrywą (7), nad tym otworem znajduje się przesiewacz, zaś w dolnej części znajdują się dwa króćce wylotowe. Mieszadło wyposażone jest w łopatki. Do zbiornika (4) przymocowana jest instalacja sprężonego powietrza, doprowadzająca powietrze główne do otworu (15), zaś powietrze dodatkowe do króćców zasilających, podłączonych do króćców wylotowych i wyposażonych w dysze pierścieniowe. (2 zastrzeżenia)

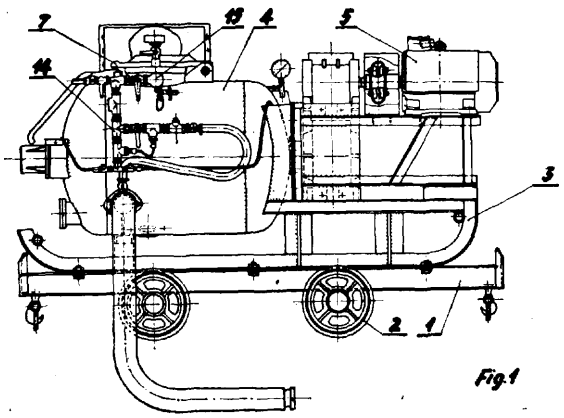

Fig. 1

B28b; B28B P. 179583 12.04.1975

Pierwszeństwo: 13.04.1974 - RFN (nr P. 2418153.1)

Rolf Mauch, Stuttgart - Weilimdorf, Republika Federalna Niemiec.

Sposób i urządzenie do łączenia dwóch rur, zwłaszcza rur odpływowych z kamionki

Przedmiotem wynalazku jest sposób i urządzenie do łączenia dwóch rur odpływowych zwłaszcza kamionkowych, w którym gładki koniec rury zostaje wsunięty w kielich drugiej rury pod przekładkę pierścienia uszczelniającego.

Sposób według wynalazku polega na tym, że na zakrzywioną rurę wywierana jest współśrodkowa siła, w jednym lub w dwóch miejscach przyłożenia przez narzędzie wsuwające, w kierunku osi środkowej kielicha rury, dzięki czemu następuje wsunięcie rury wprost do kielicha, bez obawy skośnego ustawienia. Zamiast jednego punktu przyłożenia narzędzia mogą być umieszczone dwa noski lub wybrania umieszczone symetrycznie na rurze, naprzeciwko siebie, posiadające zaokrągloną powierzchnię prostopadłą do osi środkowej kielicha.

Urządzenie do łączenia dwóch rur posiada hak (13) do zawieszania zakrzywionej rury (2) i połączony z hakiem element przedłużający (17) złożony z dwóch części (15, 16), mający jako punkt przyłożenia co najmniej jedną powierzchnię przyłożenia dla narzędzia wsuwającego (9), która leży na przedłużeniu osi środkowej kielicha (6). (35 zastrzeżeń)

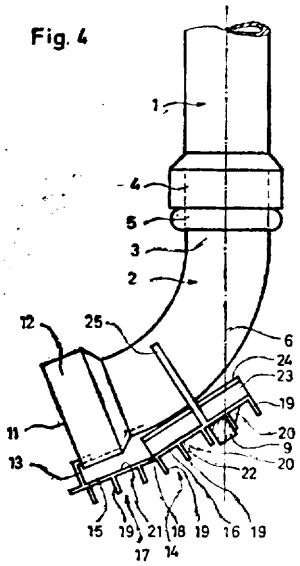

B28b; B28B **P. 180755 T** 28.05.1975

Biuro Projektów Budownictwa Morskiego, Gdańsk, Polska (Józef Odjas).

Sposób uszlachetniania płyt betonowych

Płyty według wynalazku wykonuje się znanym sposobem, w którym w miejsce gładzi cementowej nakłada się na niezwiązany beton warstwę masy bitumicznej stosowanej w drogownictwie nakładanej w temp. 140°—180°. Po wypełnieniu formy i skomprymowaniu następuje proces wiązania. (1 zastrzeżenie)

B28b; B28B **P.** 180764 **T** 28.05.1975

Politechnika Śląska im. Wincentego Pstrowskiego, Gliwice, Polska (Jerzy Nawrocki, Józef Sówka, Ryszarda Sówka, Bernard Bethge, Witold Bethge, Bogdan Herniczek, Janusz Rudziński, Marek Bednarski).

Urządzenie do wytwarzania elementów ceramicznych

Urządzenie do wytwarzania elementów ceramicznych z polidyspersyjnych zawiesin ma formy, których co najmniej jedną ścianę tworzy przegroda filtracyjna (1) i ma podajnik (5) do rozformowania elementów. Urządzenie ma przegrodę filtracyjną **(1)** z ciągu cedzideł (2) lub w postaci taśmy korzystnie z elastycznego materiału. Forma jest uchylnie połączona z przegrodą filtracyjną (1).

Cedzidła (2) mają ruszt (4). Ruszt (4) jest również ułożony na taśmie. Ruszt (4) jest przytrzymywany obrzeżami (12) przegrody (1) lub przytrzymywany kołpakiem (9) albo też jest przytrzymywany drugą przegrodą (1).

Podajnik (5) ma noże (6) wydrążające elementy oraz uchwyty (7) układające elementy na podstawkach (8) korzystnie ułożonych przegubowo względem siebie. (11 zastrzeżeń)

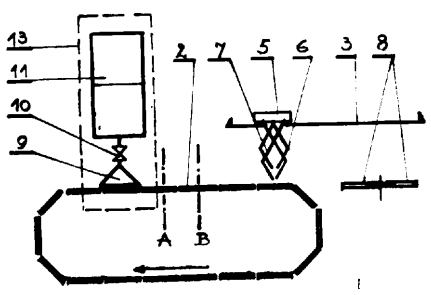

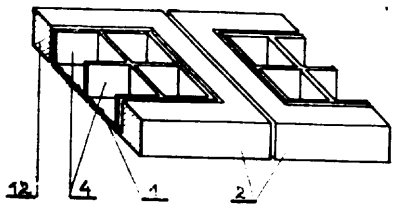

B28b; B28B **P. 181077 T** **09.06.1975**

Instytut Szkła i Ceramiki Filia Pruszków, Pruszków, Polska, (Janusz Werner, Jerzy Plewczyński, Mieczysław Chmiel, Józef Turlejski).

Formy robocze do kształtowania wyrobów ceramicznych z mas plastycznych

Formy robocze według wynalazku charakteryzują się tym, że jako materiał na nie stosuje się aluminium lub jego stopy. Formy te posiadają dużą wytrzymałość mechaniczną, dużą trwałość oraz odporność na uszkodzenia. (1 zastrzeżenie)

B28b; B28B **P. 181793 T** 03.07.1975

Politechnika Krakowska, Kraków, Polska (Zygmunt Jamroży, Jacek Sliwiński).

Sposób wytwarzania prefabrykowanych elementów rurowych z betonu ze stalowym uzbrojeniem rozproszonym

Sposób wytwarzania prefabrykowanych elementów rurowych ze stalowym uzbrojeniem rozproszonym polega na tym, że formowanie elementów odbywa się przez zagęszczanie mieszanki betonowej metodą wirowania. (1 zastrzeżenie)

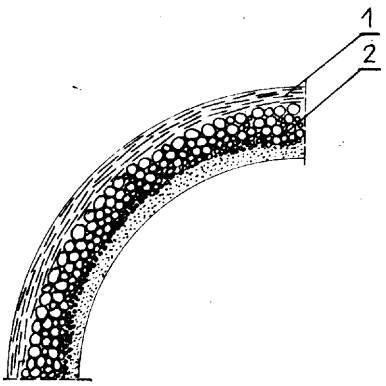

fig. 1

B28b; B28B **P. 182106 T** **16.07.1975**

Akademia Techniczno-Rolnicza im. J.J. Sniadeckich, Bydgoszcz, Polska (Zygmunt Wiśniewski, Krzysztof Wernerowski).

Sposób do wypełniania form zagęszczania betonu i urządzenie do stosowania tego sposobu

Przedmiotem wynalazku jest sposób wypełniania form zagęszczania betonu i urządzenie do stosowania tego sposobu.

Istota wynalazku polega na tym, że na stole wibracyjnym (1) jest sztywno z nim połączony zasobnik (2), z którego beton przechodzi przez przewód łącznikowy (3), zakończony zaworem odcinającym (4) do podstawionej i przytwierdzonej do stołu na czas wypełniania szczelnie zamkniętej formy (5) połączonej za pomocą giętkiego przewodu (6) z zaworem grzybkowym

(7) ze zbiornikiem wyrównawczym podciśnienia (8) i pompą próżniową (9). Wstępnie przy zamkniętym zaworze odcinającym (4), beton zawarty w zasobniku (2) odpowietrza się i uplastycznia za pomocą wibrowania. Szczelną zamkniętą formę (5) odpowietrza się za pomocą pompy próżniowej (9). Po otwarciu zaworu odcinającego (4), w czasie implozyjnego wypełniania formy, beton zawarty w zasobniku (2), beton przemieszczający się przez przewód łącznikowy (3) i beton wypełniający formę (5) wibruje się łącznie aż do całkowitego wypełnienia i zamknięcia zaworu grzybkowego (7).

Przedmiot wynalazku może znaleźć zastosowanie przy wytwarzaniu elementów betonowych.

(4 zastrzeżenia)

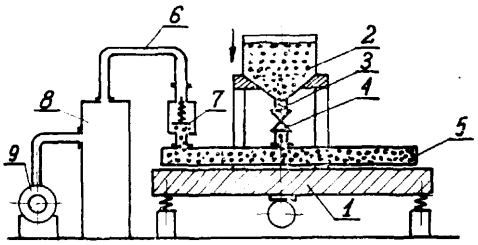

B28b; B28B P. 183669 30.09.1975

Pierwszeństwo: 30.09.1974 - St. Zjedn. Am. (nr 510145)

Frede Hilmar Drostholm, Vedbaek, Dania.

Sposób kształtowania cegieł **lub** pustaków oraz prasa do kształtowania cegieł lub pustaków

Sposób kształtowania cegieł lub pustaków ze wsadu materiału ziarnistego w formie z otwartymi końcami, zgodnie z wynalazkiem polega na tym, że ciśnienie prasowania przykłada się do wsadu poprzez otwarte końce formy z równoczesnym przesuwaniem środka wsadu w formie, w kierunku od jednego jej końca do drugiego, i ewentualnie ponownie przykłada się ciśnienie prasowania do wsadu przez oba końce formy, przy zachowaniu stałego położenia środka wsadu w formie.

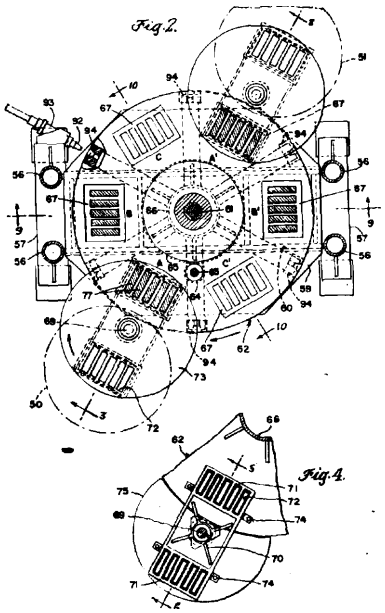

Prasa według wynalazku, zawiera formę z otwartymi końcami, środki do wprowadzania ziarnistego materiału w jeden koniec formy, parę elementów prasujących, przystosowanych do wchodzenia w przeciwległe końce formy, oraz środki do przykładania ciśnienia poprzez elementy prasujące do wsadu materiału w formie i do równoczesnego przesuwania elementów prasujących w kierunku do jednego końca formy.

(33 zastrzeżenia)

B28c; B28C P. 169518 13.03.1974

Białostockie Zakłady Ceramiki Budowlanej Oddział w Siemiatyczach, Siemiatycze, Polska (Jan Aleksiejuk, Jan Gabryszuk).

Półautomatyczna **prasa** do formowania kafli

Prasa według wynalazku charakteryzuje się tym, że na obrotowym stole (11) znajduje się tyle form do wyrobu kafli ile jest stanowisk roboczych obsługiwanych mechanicznie lub ręcznie, przy czym mechanicznie obsługiwane są dwa stanowiska, na których forma jest opryskiwana rozpylaczem (15) i tłoczona pod prasą **(10),** która jest napędzana i sterowana układem hydraulicznym złożonym z rozdzielacza (1), zbiornika oleju (9), pompy tłoczącej (8) oraz instalacji zaworowej.

(1 zastrzeżenie)

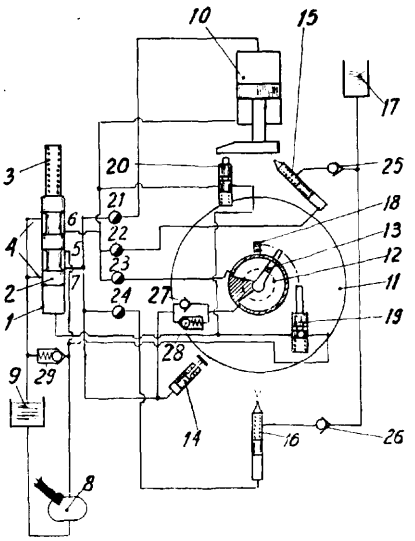

B29c; B29C P. 181091 T 09.06.1975

Ośrodek Badawczo-Rozwojowy Mechanizacji Produkcji Zwierzęcej „Meprozet", Gdańsk, Polska (Zbigniew Głowinkowski, Danuta Lewandowska, Zbigniew Sochalski, Stanisław Socha, Stanisław Stężała).

Sposób wytwarzania rotorów **do pomp** śrubowych

Sposób według wynalazku polega na wprowadzeniu w jednolitą formę, wykonaną z materiału elastycznego lub wyłożonego wewnątrz elastyczną wykładziną usztywnioną osiowo osadzonym rdzeniem, płynnej masy polimerowej złożonej z substancji utwardzalnych lub termoplastycznych względnie ich substratów znajdujących się w stanie ciekłym lub plastyczno-płynnym, przy czym do masy tej dodaje się do 0,5% wagowych dsusiarczanu molibdenu lub 3% wagowych grafitu lub do 15% wagowych pyłu aluminiowego oraz włókna szklanego w ilości do 50% wagowych. Po utwardzeniu polimeru rotor wyjmuje się z formy ruchem śrubowym.

(4 zastrzeżenia)

B29d; B29D P. 176738 20.12.1974

Zakłady Urządzeń Chemicznych „Metalchem", Toruń, Polska (Eustachiusz Drzymała).

Sposób wytwarzania elementów z tworzyw zwłaszcza zbiorników i rur o zwiększonym stopniu ukształtowania oraz wkładka do stosowania tego sposobu.

Istota sposobu według wynalazku polega na ukształtowaniu rdzenia, formy lub modelu za pomocą elastycznej wkładki i nawinięciu względnie uformowaniu warstwy laminatu (5).

Wkładka do stosowania tego sposobu stanowi odpowiednio ukształtowany elastyczny i swobodny foremnik (2) wykonany z gumy lub innego materiału o podobnych własnościach, który jest nakładany na otwarty rdzeń o zmniejszonej średnicy lub wkładany do formy lub modelu. (2 zastrzeżenia)

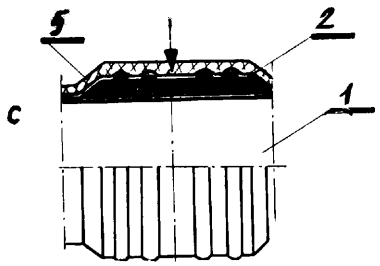

B30b; B30B P. 180622 24.05.1975

Pierwszeństwo: 24.05.1974 - RFN (nr P 2425057.5)

Eduard Küsters, Krefeld-Forstwald, Republika Federalna Niemiec (Karl-Heinz Ahrweiler).

Prasa do wywierania nacisku powierzchniowego

Przedmiotem wynalazku jest prasa do wywierania nacisku powierzchniowego, wyposażona w zespół prowadzący pasmo wytwarzanych płyt wiórowych lub z tworzywa sztucznego między kształtującymi je taśmami bez końca oraz przystosowania do wyposażenia w podgrzewacz odcinka przesuwającego się zgodnie z kierunkiem taśm prowadzących pasma.

Prasa posiada wkładki uszczelniające w obrębie odcinka pasma (3), oddzielone od taśm kształtujących (1), (2) rozciągających się w kierunku wzdłużnym na ich brzegach oraz przesuwających się do przodu wraz z taśmami kształtującymi (1), (2), przy czym obszar obejmujący pasmo pomiędzy taśmami (1), (2) jest przez wkładki uszczelniające od strony boków szczelnie zamknięty. (9 zastrzeżeń)

FIG.1

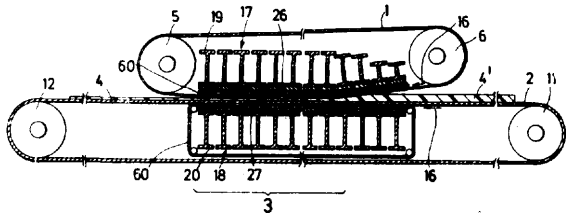

B30b; B30B B01D P. 182707 13.08.1975

Pierwszeństwo: 13.08.1974 - RFN (nr P . 2439176.2)

HAMAKO Hartmann Maschinenbau Kommanditgesellschaft, Berlin Zachodni (Otto Hartmann, Hans Brunner, Thomas Hartmann).

Urządzenie do ciągłego oddzielania wszelkiego rodzaju mieszanin ciał stałych i cieczy

Przedmiotem wynalazku jest urządzenie do ciągłego oddzielania mieszanin ciał stałych i cieczy, mające postać filtra ciśnieniowego o działaniu ciągłym, pracującego w połączeniu z taśmowym filtrem ciśnieniowym.

Urządzenie według wynalazku charakteryzuje się tym, że filtr ciśnieniowy posiada kanał filtracyjny (14), pochylony pod dowolnym kątem do poziomu, którego przekrój ustawiany jest zmiennie i w którego obszarze wejścia umieszczono urządzenie napełniające dla wprowadzenia mieszanin ciał stałych i cieczy do zamkniętej i złożonej w postaci rękawa wkładki filtracyjnej (10), stanowiącej cyrkulującą taśmę o zamkniętym obwodzie, która poza urządzeniem czyszczącym i odprowadzającym (5), na pewien czas częściowo się rozwija. (9 zastrzeżeń)

Fig.1

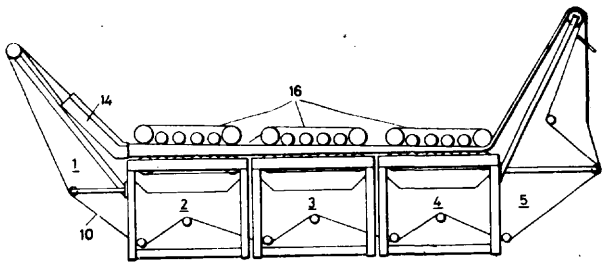

B32b; B32B P. 183077 T 01.09.1975

Zakłady Urządzeń Chemicznych „Metalchem", Toruń, Polska (Adam Rutkowski, Zygmunt Kołek, Ryszard Schubert).

Sposób wytwarzania chemoodpornych elementów konstrukcyjnych z żywic syntetycznych wzmocnionych materiałami włóknistymi

Przedmiotem wynalazku jest sposób wytwarzania chemoodpornych elementów konstrukcyjnych z żywic syntetycznych wzmocnionych materiałami włóknistymi o ściankach złożonych z warstwy chemoodpornej i konstrukcyjnej przez prasowanie.

Sposób według wynalazku charakteryzuje się tym, że do patrycy (2) formy do prasowania mocuje się wkładkę (1) o kształcie i grubości wewnętrznej warstwy elementu konstrukcyjnego a następnie z pakietu materiałów włóknistych ułożonych w matrycy (3) formy i zalanych kompozycją sporządzoną na bazie żywicy konstrukcyjnej, formuje się zewnętrzną warstwę elementu, która stanowi jego warstwę konstrukcyjną i zawiera 30—70% materiału włóknistego. Następnie odłącza się wkładkę (1) od patrycy (2), a na uformowanej warstwie zewnętrznej układa się pakiet materiałów włóknistych i po zalaniu kompozycją spo-

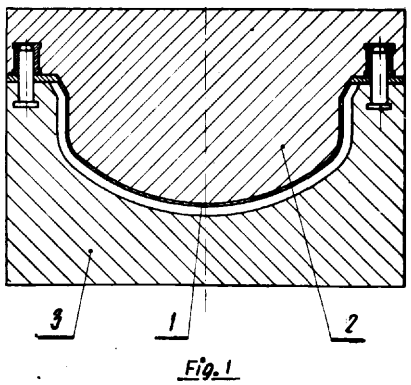

Fig. 1

rządzoną na bazie żywicy chemoodpornej formuje się wewnętrzną warstwę elementu, która stanowi jego warstwę chemoodporną i zawiera 10—30 materiału włóknistego.

Powierzchnie robocze matrycy (3) patrycy (2) i wkładki (1) pokrywa się trwale środkami antyadhezyjnymi np. teflonem, polipropylenem lub polietylenem. (2 zastrzeżenia)

B41f; B41F **P. 180704** 26.05.1975

Pierwszeństwo: **28.05.1974** - Szwajcaria (nr 7234/74)

Ferag AG, Hinwil, Szwajcaria.

Sposób układania stosu z doprowadzanych nieprzerwanym strumieniem łuskowym wyrobów drukarskich i urządzenie do stosowania tego sposobu

Sposób układania stosu z doprowadzanych nieprzerwanym strumieniem łuskowym wyrobów drukarskich polega na tym, że ze strumienia łuskowego przez pojedyncze odchylanie płaszczyzny wyrobów drukarskich tworzy się zwój, w którym wyroby drukarskie leżą jeden na drugim.

Urządzenie do stosowania wymienionego sposobu polega na tym, że na wyjściu linii transportowej (10) strumienia łuskowego (13) zamontowany jest obrotowy wspornik stosu (17), któremu są podporządkowane elementy odchylające (24) doprowadzane wyroby drukarskie, przy czym wyjście linii transportowej (10) i wspornik stosu (17) są ruchome względem siebie w kierunku (21) obrotu wspornika stosu (17). (22 zastrzeżeń)

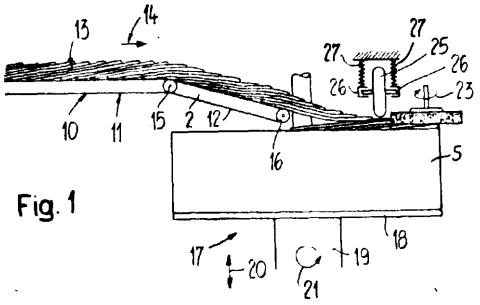

Fig. 1

B60b; B60B P. 176314 10.12.1974

Huta „Stalowa Wola" Kombinat Przemysłowy, Stalowa Wola, Polska (Szymon Cendrowski).

Nakładka ochronna dla ogniw gąsienic

Nakładka ochronna dla ogniw gąsienic ciągników, koparek i innych maszyn o podwoziu gąsienicowym charakteryzuje się tym, że posiada ścianki boczne (6, 7) obejmujące płytę ogniwa (1) na jej krawędziach bocznych (9, 12), przy czym jedna krawędź płyty wchodzi w rowek (8) wewnętrznej strony jednej ścianki bocznej, a druga krawędź płyty jest unieruchomiona między nakładką a śrubami (11) ustalającymi nakładkę, założonymi w odpowiednie otwory (10) drugiej ścianki bocznej nakładki. Nakładka może być wykonywana z materiału jednolitego lub też w postaci metalowej obsady (4) z nałożoną warstwą (5) gumy lub innego elastycznego tworzywa. (4 zastrzeżenia)

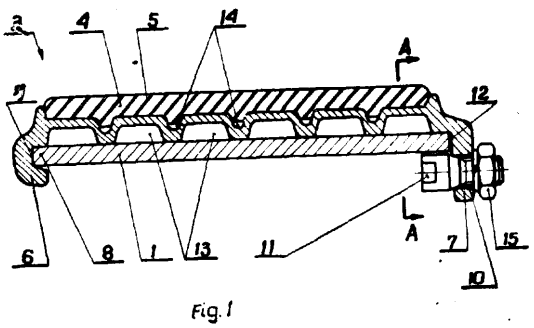

Fig. 1

B60c; B60C **P. 182014 T** 12.07.1975

Powiatowa Spółdzielnia Pracy Usług Wielobranżowych im. Feliksa Dzierżyńskiego, Gliwice, Polska (Franciszek Chruszcz, Leszek Chomicki, Jerzy Magiera).

Urządzenie do luzowania opon na obręczy

Urządzenie do luzowania opony (3) na obręczy koła (2) ma podstawę (1), na której spoczywa demontowana opona (3). Do podstawy (1) jest zamocowana pionowa kolumna (6), do której u góry na sworzniu (8) jest zamocowana najlepiej jednoramienna dźwignia (7) z rękojeścią (10) lub pedał (11), a do tej dźwigni (7), korzystnie wahliwie, jest zamocowany łyżkowy popychacz (5) zakończony łyżką (4) dopasowaną do luzowanej opony (3). (2 zastrzeżenia)

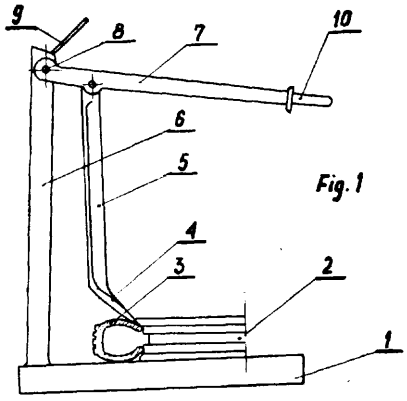

Fig. 1

B60c; B60C P. 182021 T 12.07.1975

Powiatowa Spółdzielnia Pracy Usług Wielobranżowych im. Feliksa Dzierżyńskiego, Gliwice, Polska (Franciszek Chruszcz, Leszek Chomicki, Jerzy Magiera).

Urządzenie do luzowania opon na obręczy

Urządzenie do luzowania opony (3) na obręczy koła (2) ma podstawę (1), na której spoczywa demontowana opona (3) i obręcz koła (2) i do tej podstawy jest zamocowana pionowa kolumna (6), do której u góry jest zamocowany siłownik (9), mający doprowadzenie (10) czynnika oraz zwrotną sprężynę (11). Tłok siłownika (9) jest połączony z łyżkowym popychaczem (5) zakończonym łyżką (4) dopasowaną do luzowanej opony (3).

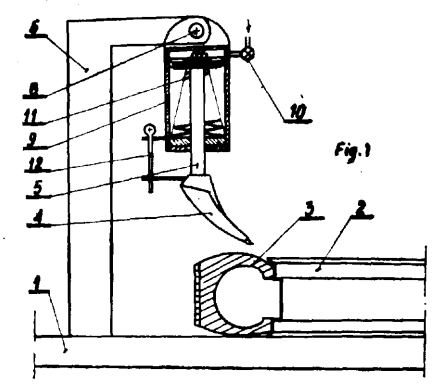

Fig. 1

W innym wykonaniu do pionowej kolumny (6) jest obrotowo na sworzniu (8) zamocowana obrotowa, korzystnie dwuramienna, dźwignia (7) z jednej strony połączona z siłownikiem (9), a z drugiej z łyżkowym popychaczem (5) zaopatrzonym w łyżkę (4).
(2 zastrzeżenia)

B60n; B60N P. 182154 T 18.07.1975

Zrzeszenie Przemysłu Ciągnikowego „Ursus", Ursus k. Warszawy, Polska (Krzysztof Cybulski, Stanisław Zarachowicz).

Siedzenie kierowcy z mechanizmem zawieszenia przeciwdziałającym drganiom, zwłaszcza dla ciągników rolniczych i pojazdów terenowych

Siedzenie kierowcy z mechanizmem zawieszenia przeciwdziałającym drganiom, zwłaszcza do ciągników rolniczych i pojazdów terenowych, posiada masę bezwładną (8), połączoną poprzez dźwignie (7) z ramą pojazdu (14) a poprzez rozdzielacz hydrauliczny (6) i siłownik hydrauliczny (5) z suwakiem (2) oraz układ ujemnego sprzężenia zwrotnego, składający się z tłumika hydraulicznego (12) i elementów stanowiących przełożenie mechaniczne, najkorzystniej dźwigni mechanicznych (11), przy czym do suwaka (2) zamocowana jest sprężyna (4) połączona drugim końcem z ramą pojazdu (14).

W innych wersjach możliwe jest pominięcie sprężyny (4) lub umieszczenie sprężyny (4) i suwaka (2) w ramie (3) suwaka, która połączona jest z siłownikiem hydraulicznym (5). (6 zastrzeżeń)

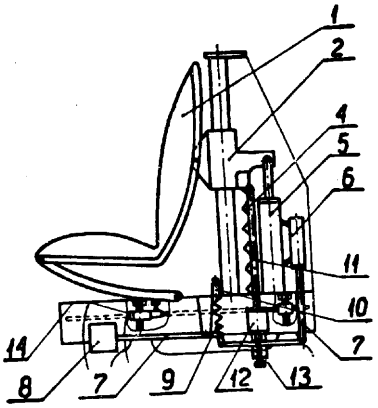

Fig. 2

B60q; B60Q P. 182874 T 22.08.1975

Pierwszeństwo: 23.08.1974 - Francja (nr 7728980)
CIBIE Projecteurs, Bobigny, Francja (Jacques Ricard).

Zespół reflektorów do pojazdów samochodowych

Zespół reflektorów do pojazdów samochodowych posiada co najmniej dwa reflektory pojazdu prawy i lewy, których osie optyczne nachylone są obustronnie symetrycznie względem wzdłużnej środkowej płaszczyzny (4) pojazdu, co pozwala eliminować szkodliwe wiązki światła powodowane przez skosy pryzmatycznych elementów odchylających (8) wykonanych przez formowanie szyby przedniego szkła (1), natomiast promienie wiązek świateł wpadających są równoległe do płaszczyzny (9) skosu i nie spotykają się.
(5 zastrzeżeń)

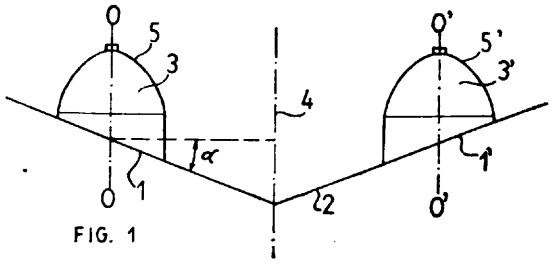

FIG. 1

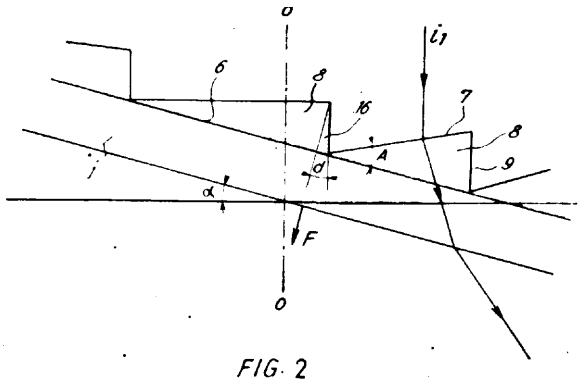

FIG. 2

B60s; B60S P. 180629 T 22.05.1975

Centralny Ośrodek Projektowo-Konstrukcyjny Maszyn Górniczych „Komag", Gliwice, Polska (Józef Kowal, Stanisław Jacek).

Samoczynna czyszczarka wozów kopalnianych

Samoczynna czyszczarka wozów kopalnianych ma poziomy wał (1) osadzony poziomo w poprzek wozów (11) na podporach. Na wale (1) urządzenie ma ramiona (2) zakończone zgarniakiem (3). Do końca ramion (2) są zamocowane obrotowo dodatkowe ramiona (10) ze zgarniakiem (7). Do ramion (2) zamocowane są obrotowo dwuramienne dźwignie (4). Jeden koniec dźwigni (4) jest połączony cięgnem (6) z dodatkowym ramieniem (10). Na drugim końcu dźwigni (4) osadzone jest koło (5).

Czyszczenie wozu odbywa się przez przeciąganie go po torze pod urządzeniem którego zgarniaki (3 i 7) spoczywają w tym czasie na dnie wozu i rozluźniają zalegający tam stwardniały miał węglowy. Koła (5) umożliwiają przetoczenie urządzenia z jednego wozu (11) do następnego. (1 zastrzeżenie)

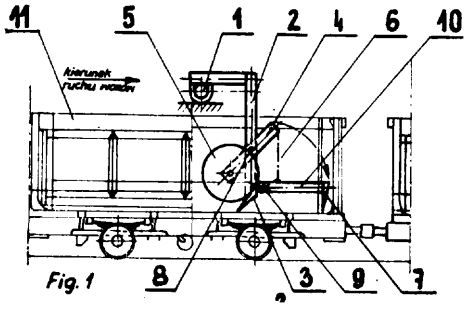

Fig. 1

B61f; B61F P. 176583 18.12.1974

Fabryka Wagonów „Pafawag", Wrocław, Polska (Wiesław Koćka, Stanisław Nowak, Bolesław Wąsek, Józef Zajączkowski).

Podwozie pojazdu szynowego, zwłaszcza elektrycznej jednostki silnikowej

Przedmiotem wynalazku jest podwozie pojazdu szynowego, zwłaszcza elektrycznej jednostki silnikowej, posiadające kanały do transportu powietrza służące do ogrzewania, wentylacji, chłodzenia silników i tym podobnych celów. Podwozie według wynalazku posiadające zamknięte części (5, 6) nośne, które stanowią zarazem kanały do transportu powietrza, charakteryzuje się tym, że poprzecznice (5) leżące pod przedsionkami wejściowymi od strony wnętrza pojazdu stanowią prostokątne skrzynki, które mają do swych pasów pionowych wprowadzone skrzynkowe podłużnice (6), które to podłużnice wprowadzono po drugiej stronie przedsionka w zespół poprzecznicy zewnętrznej (7) składającej się z dwu umieszczonych poprzecznie do osi pojazdu ceowników (7a), których półki górne i dolne wycięto na obu końcach i w to miejsce przyspawano od góry i dołu poziome płyty (7b) połączone z ostojnicami skrajnej części podwozia. (2 zastrzeżenia)

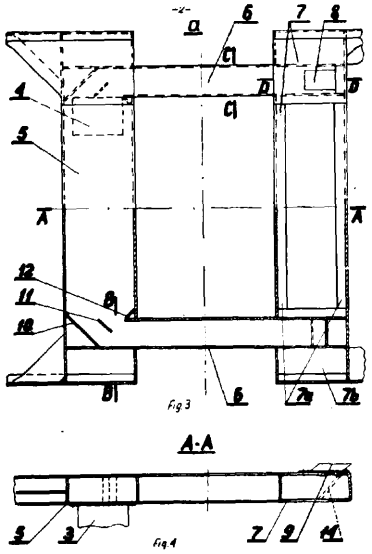

B61f; B61F P. 181824 04.07.1975

Pierwszeństwo: 04.07.1974 - Francja (nr 74-23369)
19.06.1975 - Francja (nr 75-19190)

Creusot-Loire, Paryż, Francja.

Urządzenie do łączenia skrzyni i wózka pojazdu szynowego

Przedmiotem wynalazku jest urządzenie do łączenia skrzyni i wózka pojazdu szynowego, oparte na wózkach za pośrednictwem belki skrętowej zaopatrzonej w centralny czop (5). Urządzenie zawiera poprzeczny skręt (6) umieszczony na czopie (5), otrzymując obciążenie na końcach i opierając się na belce skrętowej swoimi końcami, między którymi są umieszczone sprężyste bloki (30) odkształcalne poprzecznie. Obciążenie jest przenoszone na wózek tylko przez bloki sprężyste.

Wynalazek ma zastosowanie do wagonów toczących się po źle utrzymanych torach, o małym promieniu krzywizny i znacznych wyboczeniach szyn.

(8 zastrzeżeń)

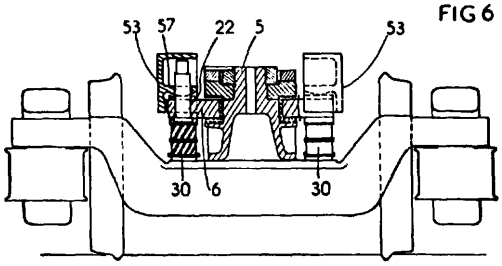

B61g; B61G P. 176225 06.12.1974

Chorzowska Wytwórnia Konstrukcji Stalowych „KONSTAL", Chorzów, Polska (Henryk Myalski, Henryk Ciosiński, Lech Madejski).

Sprzęg pojazdu szynowego

Sprzęg pojazdu szynowego, przeznaczony do usytuowania w dolnej części pojazdu wewnątrz jego gabarytów, zwłaszcza tramwajów, składa się z dwóch części (1 i 2) połączonych za pomocą przegubu (3) oraz z łącznika (4) i gniazda (6), przymocowanego do czołowej ściany (7) i przeznaczonego do zabezpieczenia sprzęgu w pozycji złożonej. Przegub umożliwia złożenie sprzęgu i schowanie go w komorze (5), która jest usytuowana w czołowej ścianie (7) pojazdu. W pozycji roboczej sprzęg jest wyprostowany i zabezpieczony łącznikiem (4) co umożliwia holowanie pojazdu względnie jazdę w układzie ukrotnionym.

(1 zastrzeżenie)

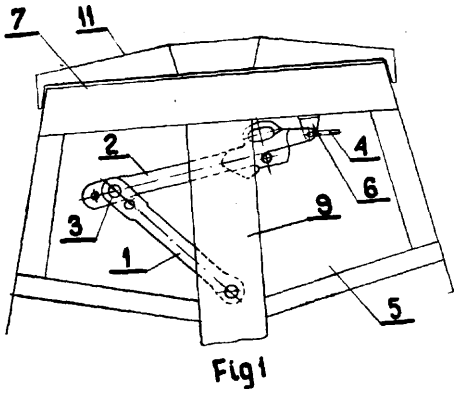

Fig 1

B61g; B61G P. 181718 01.07.1975

Pierwszeństwo: 01.07.1974 NRD (nr WP B61g/179597)

Ministerium für Verkehrswesen, Berlin, Niemiecka Republika Demokratyczna.

Urządzenie samocentrujące sprzęgi automatyczne w wózkowych pojazdach szynowych

Przedmiotem wynalazku jest urządzenie samocentrujące sprzęgi automatyczne w wózkowych pojazdach szynowych, które sprzęgane są w krzywiznach toru.

Pojazd szynowy (1) na wózkach skrętowych (2) wyposażony jest w sprzęgi samoczynne (5). Pod czołownicą (8) pojazdu zamocowana jest konsola (7), w której na łożyskach (12, 14) umieszczone jest gniazdo **(10).** W gnieździe (10) zamocowane są orczyki (18), do których dołączone są cięgła **(19),** które przymocowane są przegubowo do drążka skrętnego (21) leżącego w łożyskach (22) w ramie ostojowej (17) wózka (2) w pozycji poprzecznej do osi głównej (23), przy czym końce (20) drążka skrętnego (21) wygięte są w przeciwnych kierunkach. (4 zastrzeżenia)

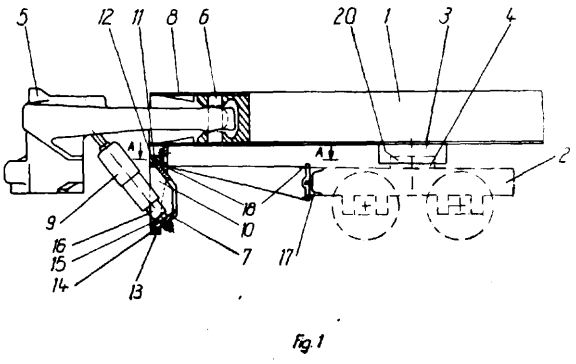

Fig. 1

B61g; B61G **P. 181833** 05.07.1975

Pierwszeństwo: 08.07.1974 - NRD (nr WP **B61g/179770)**

Ministerium für Verkehrswesen, Berlin, Niemiecka Republika Demokratyczna.

Jednostronne urządzenie do sterowania zamkiem w samoczynnych sprzęgach centralnych pojazdów szynowych, zwłaszcza wagonów osobowych

Przedmiotem wynalazku jest jednostronne urządzenie do sterowania zamkiem w samoczynnych sprzęgach centralnych pojazdów szynowych, zwłaszcza wagonów osobowych.

Jednostronne urządzenie posiada dzielony wałek sterujący (2) połączony bezpośrednio z dźwignią zamka sprzęgu samoczynnego, a na łożysku krańcowym (5) ma umieszczoną dźwignię ryglującą (7) współdziałającą z jednym lub kilkoma wycięciami (10), w które wyposażony jest wałek sterujący (2), przy czym dźwignia ryglująca samoczynnie zapada w wycięcie (10), a łożysko krańcowe (5) posiada występ ograniczający (11) do nastawiania położenia manewrowego lub zderzakowego. (1 zastrzeżenie)

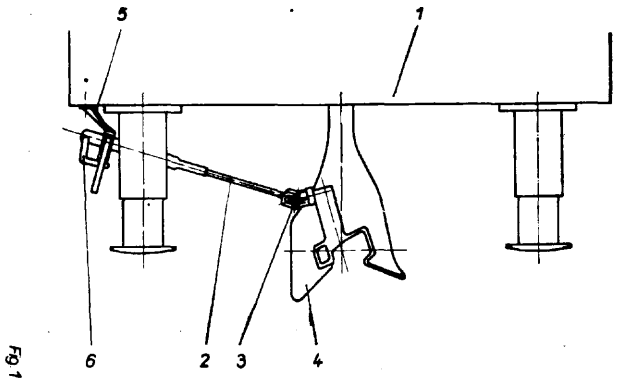

Fig 1

61 g ; B61G **P.** 183331 15.09.1975

Pierwszeństwo: 17.09.1974 - NRD (nr WP B61g/181133)

Ministerium für Verkehrswesen, Berlin, Niemiecka Republika Demokratyczna (Lothar Felgner, Eberhard Schubert).

Mieszany sprzęg przewodów **dla** samoczynnych sprzęgów cięgłowo-zderzakowych, zwłaszcza pojazdów szynowych

Mieszany sprzęg przewodów według wynalazku ma pałąk prowadzący (12), który ukształtowany jest w postaci elementu sprężystego. Na pałąku jest osadzone przesuwnie cięgno, na przykład łańcuch nośny (16). Pałąk prowadzący (12) jest połączony swoim jednym końcem z kształtką rurową (1), natomiast swobodny koniec pałąka prowadzącego (12) ma odchylną zapadkę (17) z powierzchnią blokującą i jest tak ukształtowany, że tworzy każdorazowo z poziomą osią środkową (24) nasadki i z płaszczyzną styku nasadki kąt ostry. (1 zastrzeżenie)

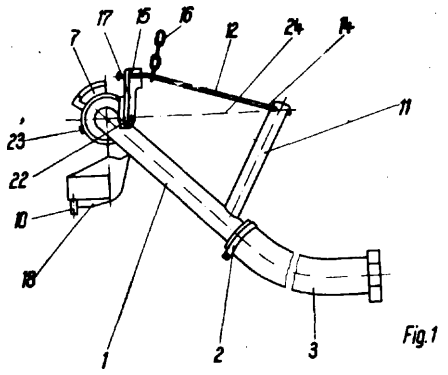

Fig.1

B61h; B61H **P. 182008 T** 11.07.1975

Centralny Ośrodek **Projektowo-Konstrukcyjny** Maszyn Górniczych „KOMAG", Gliwice, Polska (Stefan Wyciszczok, Augustyn Szczelina).

Wózek hamulcowy jednoszynowych kolejek, zwłaszcza kolejek stosowanych w podziemiach kopalń

Przedmiotem wynalazku jest wózek hamulcowy jednoszynowych kolejek, zwłaszcza kolejek stosowanych w podziemiach kopalń, w którym siłę hamowania wywołuje krzywkowy element (4) dociskany do górnej powierzchni (5) toru jezdnego. Reakcję od siły dociskającej przejmują czopy (7) zamocowane w korpusie (1). Czopy (7) opierają się **o** dolną powierzchnię (8) **toru** jezdnego i wywołują tarcie, które łagodzi efekt hamowania. (1 zastrzeżenie)

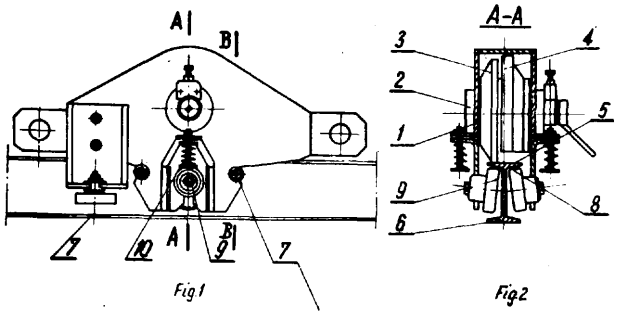

Fig1 Fig2

B60j; B60J **P. 1828856** 21.08.1975

Pierwszeństwo: 23.08.1974 - Włochy (nr 69598-A/74)

Saseb Aktiengesellschaft, Eschen, **Lichtenstin** (Ernesto Heim).

Zawiasa **dla drzwi pojazdu**

Przedmiotem wynalazku jest zawiasa dla drzwi pojazdu, podtrzymująca drzwi pojazdu w położeniu częściowo lub całkowicie otwartym. Zawiasa zawiera dwie wyprofilowane, połączone przegubowo części, mocowane odpowiednio do drzwi pojazdu i do nadwozia pojazdu, drążek skrętny (26) zamontowany na jednej części zawiasy i posiadający ramię zapadkowe, którego odgięcie odkształca sprężyście drążek skrętny (26), oraz przynajmniej dwie rozstawione partie zapadkowe na drugiej części zawiasy, które kolejno współdziałają z ramieniem zapadkowym drążka skrętnego (26) i odginają to ramię przeciwdziałając siłą sprężystą drążka skrętnego (26) w celu przytrzymania zawiasy w częściowo otwartym i całkowicie otwartym położeniu.

Partie zapadkowe są tak ukształtowane, że tworzą razem pojedyńczy wycinek zapadkowy (8) z krzywką dla przytrzymania zawiasy przynajmniej w całkowicie otwartym położeniu, która to krzywka zawiera co najmniej w kolejności wchodzenia we współdzia-

FIG. 1

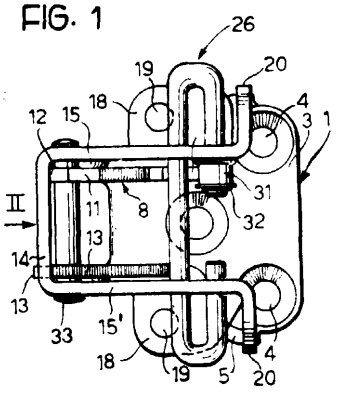

łanie z częścią zapadkową (31) odcinek napinający (9), którego odległość od osi zawiasy stopniowo zwiększa się w kierunku otwarcia zawiasy, w celu stworzenia niewielkiego oporu przy otwieraniu drzwi, dzięki czemu siła potrzebna do otwarcia drzwi jest większa od siły potrzebnej do ich zamknięcia, oraz odcinek zapadkowy (12), którego odległość od osi zawiasy gwałtownie maleje w kierunku otwarcia zawiasy, w celu utworzenia zapadki podtrzymującej drzwi w położeniu pełnego otwarcia. (5 zastrzeżeń)

B60k; B60K **P. 170855** **31.12.1973**

Fabryka Samochodów Ciężarowych „POLMO" im. Feliksa Dzierżyńskiego, Starachowice, Polska (Zygmunt Spytek, Maciej Latała).

Zamknięcie pojemnika do przewozu kanistra w samochodzie ciężarowym

Przedmiotem wynalazku jest zamknięcie pojemnika do przewozu kanistra w samochodzie ciężarowym. Zamknięcie wykonane jest w postaci pręta (1) który po włożeniu kanistra (2) umieszcza się w otworach (3) i (4) wykonanych w dolnych ściankach pojemnika (5) i skrzynki narzędziowej (6).

Otwory usytuowane są w ten sposób, że pręt w pozycji zamknięcia ustawiony jest naprzeciw dźwigni (7) korka kanistra, oraz znajduje się w bliskim jego sąsiedztwie. Pręt (1) w górnej części zakończony jest rękojeścią (8) wykonaną przez zagięcie jego końca, natomiast w dolnej posiada przegięcie (9).

Rękojeść w stosunku do płaszczyzny przegięcia jest tak skierowana, że w pozycji oparcia się jej o zamknięte drzwiczki (10) skrzynki narzędziowej, wierzchołek przegięcia zwrócony jest do płaszczyzny styku ze ścianą kanistra pod kątem zapewniającym zaciśnięcie go w pojemniku. (1 zastrzeżenie)

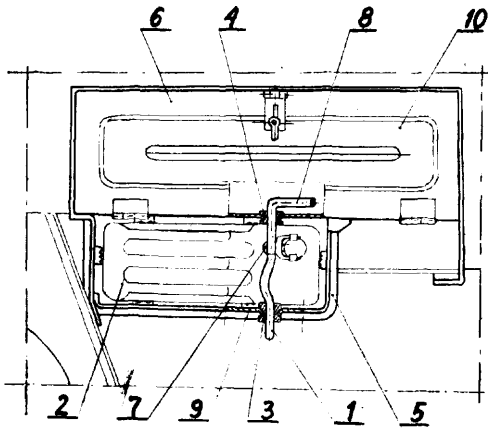

Fig. 1.

B60l; B60L **P. 182705 T** **12.08.1975**

Miejskie Zakłady Komunikacyjne, Warszawa, Polska (Roman Stachurski, Wojciech Kręcisz, Zygmunt Giziński, Zbigniew Danielewicz, Wacław Niewiadomski).

Układ rozruchu automatycznego dla tramwaju z szeregowym i szeregowo-równoległym połączeniem silników trakcyjnych

Układ według wynalazku stanowi znany obwód połączenia silników trakcyjnych (1, 2, 3, 4), w którym włączono pomiędzy punkty „a" i „b" dodatkowe oporniki (7, 8 i 9), i diodę (6) połączoną szeregowo ze stykiem (5) oraz równolegle włączono styczniki (15) zwierające swoimi stykami głównymi **(16, 17, 18)** oporniki (7, 8, 9). Znany obwód sterowania składa się z przekaźnika (10) samoczynnego rozruchu sterującego silnikiem (11) napędu rozrusznika (19) powodującego obrót bębna (12) rozrusznika (19), na którym znajdują się krzywki (13) zwierające pomocnicze styki (14) rozrusznika (19), które włączają wprowadzone do układu dodatkowe styczniki (15) a ich styki główne **(20,** 21) **realizują połączenie szeregowo-równoległe silników (1, 2, 3 i 4).** **(2 zastrzeżenia)**

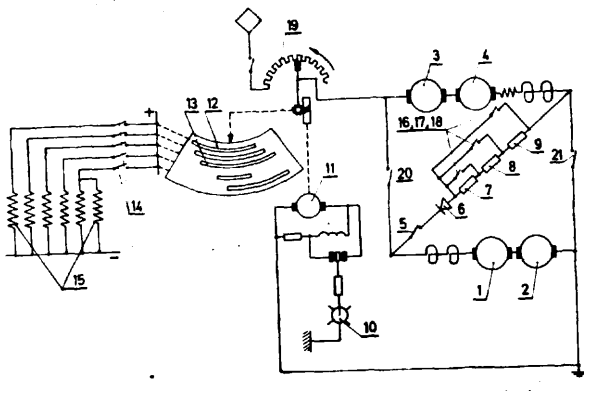

B61l; B61L **P. 176368** **11.12.1974**

PKP - Biuro Projektów Kolejowych, Kraków, Polska (Wiktor Mól, Tadeusz Stasicki, Czesław Idec).

Układ do regulacji mocy w urządzeniach do elektrycznego ogrzewania zwrotnic

Układ do regulacji mocy w urządzeniach do ogrzewania zwrotnic kolejowych posiada przy zwrotnicy kolejowej (1) zainstalowany czujnik temperatury (2) oraz w miejscu reprezentatywnym dla danego rejonu zainstalowany czujnik meteorologiczny (5) kontrolujący aktualne warunki atmosferyczne. Wyjścia z czujników (2) i (5) podłączone są na wejście układu pomiarowego (9), w którym następuje oddziaływanie sygnałów z czujników na wielkości sygnału na wyjściu układu pomiarowego. Wyjście układu pomiarowego (9) połączone jest poprzez układ wyzwalający (11) z obwodem sterującym tyrystyrowego regulatora mocy (12), który włączony jest w przewód fazowy linii (7) zasilającej urządzenia do ogrzewania zwrotnic.

Oddziaływanie sygnałów z czujników w układzie pomiarowym (9) na wielkość sygnału na wyjściu układu jest takie, że sygnał czujnika temperatury stanowi ujemne sprzężanie zwrotne dla układu regulacji, natomiast sygnał z czujnika meteorologicznego stanowi parametr poziomu regulacji i ma wpływ na stałą czasową rozmrożenia zwrotnicy. (3 zastrzeżenia)

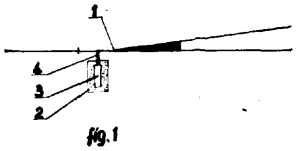

fig. 1

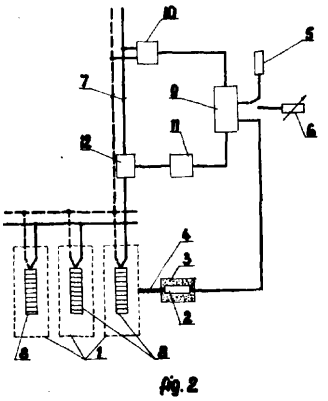

fig. 2

B61l; B61L P. 182984 T 28.08.1975

Politechnika Swiętokrzyska, Kielce, Polska (Antoni Dębski, Piotr Lesiak).

Układ pomiarowy halotronowego czujnika torowego

Przedmiotem wynalazku jest układ pomiarowy halotronowego czujnika torowego, rejestrującego przejazd zestawów kołowych pojazdów szynowych w dowolnych miejscach ich eksploatacji, np. na stacjach szlaku kolejowym, na górkach rozrządowych itp. stwarzającego możliwość bezpośredniej współpracy z maszyną cyfrową.

Układ według wynalazku składający się z halotronu umieszczonego w polu magnetycznym magnesów trwałych, elektronicznych układów wzmacniających, przełączających i generacyjnych, zasilanych wraz z halotronem ze wspólnego źródła napięcia stałego, charakteryzuje się tym, że halotron (H) podłączony jest zaciskami napięciowymi do wejścia wzmacniacza prądu stałego (W) a prądowymi poprzez rezystancję (R) do stabilizowanego źródła napięcia stałego (Z), natomiast wyjście wzmacniacza (W) poprzez dyskryminator amplitudy (D) połączone jest z generatorem impulsów (P). (2 zastrzeżenia)

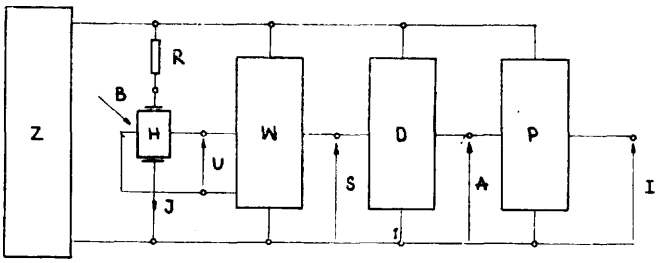

B62d; B62D P. 176954 T 30.12.1974

Politechnika Warszawska, Warszawa, Polska (Jan Zaręba).

Automatyczny ogranicznik szybkości pojazdów mechanicznych

Przedmiotem wynalazku jest automatyczny ogranicznik szybkości pojazdów mechanicznych pozwalający na jazdę z prędkością graniczną dowolnie nastawioną, bez konieczności obserwacji wskazań szybkościomierz?.

Ogranicznik według wynalazku zawiera sprzęgnięty z szybkościomierzem (2) pojazdu mechanizm nastawiania dopuszczalnej szybkości granicznej i sygnalizacji momentu osiągnięcia tej szybkości, mający element fotoczuły (4) umieszczony na wskazówce nastawczej, obrotowo zamocowanej względem skali szybkościomierza. Element fotoczuły, reagujący na położenie wskazówki (2a) szybkościomierza, włączony jest w obwód sterowanej przez niego cewki przekaźnika (C), którego zwora stanowi element sterujący włącznika (W1) obwodu głównego cewki lub cewek co najmniej jednego elektromagnesu **(13a),** przymocowanego do jednej ze szczęk (10) mechanizmu zaciskowego, składającego się ponadto z drugiej szczęki (10) przyciąganej do pierwszej elektromagnesem. Szczęki te zaopatrzone są na wewnętrznych powierzchniach w wybrania, korzystnie w kształcie wycinka walca, obejmujące zewnętrzną powierzchnię tulei prowadzącej (23), osadzonej przesuwnie na cięgnie (24) gazu. Cięgno to w części długości objętej tuleją prowadzącą zaopatrzone jest w zderzak, nieruchomo na nim osadzony i usytuowany pomiędzy dwiema sprężynami, z których jedna umieszczona pod zderzakiem, od strony pedału (B) gazu, jest sprężyną o napięciu wstępnym kilkakrotnie mniejszym od napięcia wstępnego drugiej ze sprężyn. (1 zastrzeżenie)

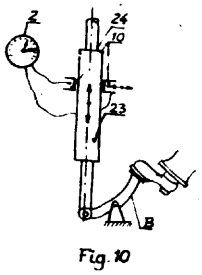

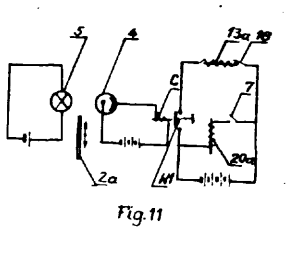

B63b; B63B P. 176560 17.12.1974

Stocznia Gdańska im. Lenina, Gdańsk, Polska (Tadeusz Bielecki, Genowefa Klamann).

Zamknięcie wentylacyjne ścianki szczelnej, zwłaszcza grodzi statków wodnych

Zamknięcie wentylacyjne ścianki szczelnej, zwłaszcza grodzi statków wodnych charakteryzuje się tym, że składa się z kanału wentylacyjnego (1), przechodzącego przez ściankę szczelną (2), którego końce mają postać kolanek (3) skierowanych wylotami do dołu, zaopatrzonymi od dołu w otwory o dolnej wewnętrznej krawędzi w kształcie kołowym, usytuowane w przybliżeniu poziomo, przy czym do końców kolanek od dołu zamocowane są kosze prętowe lub siatkowe kosze (4) zawierające wewnątrz kule (5) luźno leżące w koszach (4) w odległości zapewniającej swobodny przepływ gazu przez kanał wentylacyjny (1) bez dławienia. Kule (5) mają ciężar właściwy mniejszy od ciężaru właściwego cieczy, której przepływ mają uniemożliwić. (1 zastrzeżenie)

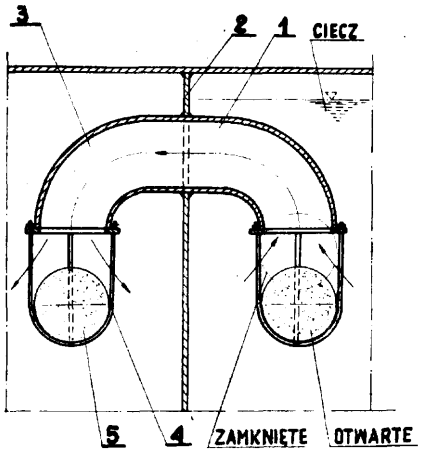

B63b; B63B P. 177025 31.12.1974

Centrum Techniki Wytwarzania Przemysłu Okrętowego „Promor" - Przedsiębiorstwo Projektowo-Technologiczne, Gdańsk-Wrzeszcz, Polska (Stefan Paradowski, Zdzisław Belczewski).

Urządzenie do poziomego przesuwania statków lub bloków statków

Urządzenie do poziomego przesuwania statków lub bloków statków posiada hydrauliczne pchacze wyposażone w przełączniki (7) i połączone hydraulicznym układem. Pchacze mają nośne ramy (4), do których zamocowane są: oporowy hak (3) oraz hydrauliczne siłowniki (5) i (6). (2 zastrzeżenia)

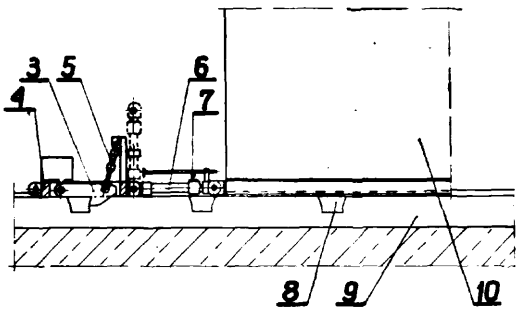

Fig. 2

B63b; B63B **P. 177026** 31.12.1974

Centrum Techniki Wytwarzania Przemysłu Okrętowego „Promor" - Przedsiębiorstwo Projektowo-Technologiczne, Gdańsk-Wrzeszcz, Polska (Jan Szynkowski, Stanisław Dębski).

Urządzenie do montażu poszyć stykowanych bloków statku

Urządzenie do montażu poszyć stykowanych bloków statku charakteryzuje się tym, że ma krzywkę (4) obracaną wokół osi (5) za pomocą siłownika (2) za pośrednictwem dźwigni (3), która dociska do powierzchni (7) oporowej korpusu (1) taśmę (6) dociągającą, wyposażoną w dociskacz (11). (1 zastrzeżenie)

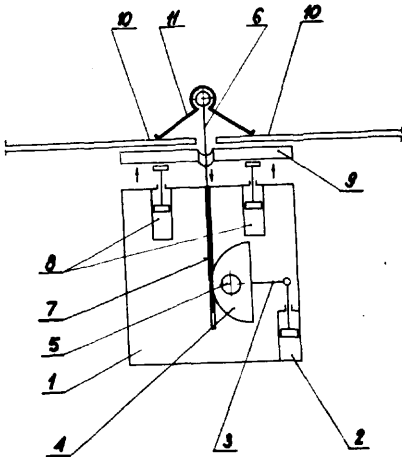

B63b; B63B **P. 180603 T** 20.05.1975

Centrum Techniki Okrętowej, Przedsiębiorstwo Państwowe Wyodrębnione, Gdańsk, Polska (Wiesław Buderaski, Józef Nowak).

Urządzenie do wymiany rozpornic trałowych na łowczym statku rybackim

Urządzenie do wymiany rozpornic trałowych na łowczym statku rybackim zaopatrzone jest w wychylną szynę jezdną (1), na której zainstalowany jest wózek (4) z wciągnikiem (5). Do wychylania szyny służą siłowniki (2), a do podpierania szyny w stanie spoczynku służą wsporniki (3). Rozpornice składowane są w gniazdach (8) i (11) rozmieszczonych po obu burtach statku. Do zabezpieczenia rozpornicy przed kołysaniem podczas jej jazdy po szynie przeznaczona jest prowadnica (9). Z szyną jezdną współpracuje żurawik (7), który przenosi rozpornicę nad pochylnię statku celem ich podczepienia do sieci. (2 zastrzeżenia)

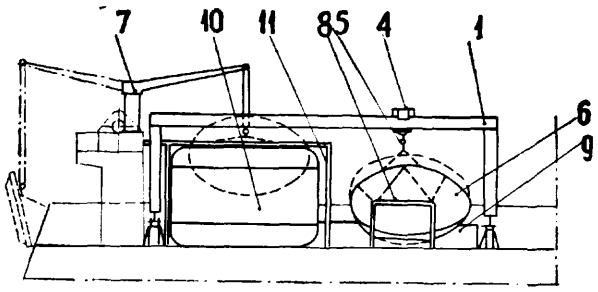

Fig. 1

B63b; B63B **P. 180855 T** **31.05.1975**

Politechnika Szczecińska, Szczecin, Polska (Piotr Wiszczor).

Urządzenie do przeładunku między wzajemnie poruszającymi się obiektami, zwłaszcza statkami w morzu

Istota urządzenia według wynalazku polega na tym, że to urządzenie posiada połączony z bębnami linowymi wodzącymi ładunek regulator mechaniczny (23) składający się z dwóch szablonów torowych **(33** i 34) programujących trajektorię ładunku (15) podczepionego do wózka (7) i szablonu prędkości (64) programującego prędkość przejazdu wózka (7) oraz trzech elementów (25, 26, **27)** o zmiennej długości, połączonych przegubami (28, 29, **30)** w trójkąt, którego kąty odpowiadają kątom trójkąta (A, B, C) układu linowego przemieszczającego wózek (7) między obiektami, przy czym przeguby (28, **30)** są symetrycznie rozsuwane lub zsuwane względem szablonów torowych (33, 34) elementem (27), a przegub (29) odpowiadający punktowi podczepienia ładunku (15) oddziaływuje i przemieszcza się po dwóch szablonach torowych (33, 34) połączonych przegubowo z dźwigniami regulacyjnymi (51, 52) z jednej strony podpartymi na ruchomej listwie (53) dociśniętej poprzez ślizgacz (60) do szablonu prędkości (64), z drugiej zaś strony połączonymi przegubowo z dźwigniami zmiany wydatku (56, 57) pomp (18, 19).

(1 zastrzeżenie)

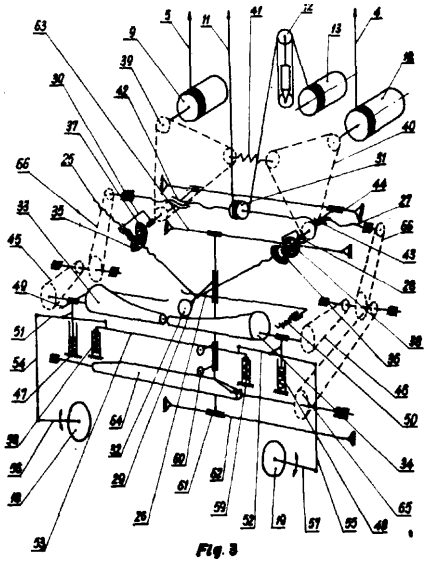

Fig. 3

B63b; B63B **P. 182992** 28.08.1975

Pierwszeństwo: 30.08.1974 - RFN (nr P 24 41 556.3)

Blohm + Voss AG, Hamburg, Republika Federalna Niemiec.

Gruszka rufowa statku

Przedmiotem wynalazku jest gruszka rufowa statku, złożona z otaczającego wał śruby korpusu gruszki, wystającego z części rufowej statku, przy czym ten korpus gruszki jest w swej części tylnej połączony najpierw z częścią rufową statku przez wykonany do tyłu płetwowo mostek, która następnie zwęża się samonośnie w kierunku do piasty wału.

Gruszka rufowa statku charakteryzuje się tym, żt korpus jej wystaje z wybiegającej już bardzo smukle do tyłu części rufowej statku z dobrym napływem, zwłaszcza przez niezakłócony przepływ denny, a następnie wytwarzając podciśnienie pod i w przybliżeniu na wysokości środka wału śruby staje się z powrotem grubszy i dopiero wtedy zwęża się w kierunku do piasty wału.

Dla statku jednośrubowego gruszka rufowa z przebiegającymi w kształcie litery S wręgami tworzącymi korpus gruszki, charakteryzuje się tym, że w kierunku do tyłu coraz bardziej strome wręgi części rufowej statku przebiegają najpierw aż do linii kilu zamykając trapezową zasadniczo w przekroju poprzecznym część kilową pod wałem śruby, a następnie stają się coraz bardziej wybrzuszone i powyżej wału wklęsłe, aż w przybliżeniu na wysokości wału przecinają się i dopiero potem zwężają się z coraz bardziej wygiętym kształtem litery S i z linią kilu wznoszącą się do piasty wału. (5 zastrzeżeń)

B65b; B65B P. 181942 10.07.1975

Pierwszeństwo: 10.07.1974 - Włochy (nr 3439 A/74)

G.D. Societa Per Azioni, Bolonia, Włochy.

Urządzenie do sterowania zamykaniem opakowań wykonanych z materiału termoplastycznego

Urządzenie do sterowania zamykaniem opakowań wykonanych z materiału termoplastycznego, stosowane jest zwłaszcza w maszynach owijających, na przykład pudełka papierosów i wchodzi w skład linii pakowania. Urządzenie działa z różnymi prędkościami i współpracuje z kilkoma stanowiskami zamykającymi w jednym ustalonym położeniu. Zamykanie poszczególnych pudełek wykonywane jest za pomocą członów zamykających, wyposażonych w uzupełniające środki nagrzewania, służące do zamykania opakowania z szybkością odpowiednią do szybkości poszczególnych członów.

Urządzenia zamykające są połączone z zespołem krzywkowym (13, 14), który pobudza je tak, że wykonują one ruch postępowo zwrotny i działają łącznie ze środkami sterowania połączonymi ze środkami reagującymi na zmiany prędkości maszyny i wyzwalającymi środki pobudzania tak, że inicjowanie lub przerywanie czynności zamykania członów zamykających (20—29) przeprowadzane jest odpowiednio do prędkości pracy maszyny, określanej za pomocą środków reagujących na zmiany tej prędkości.

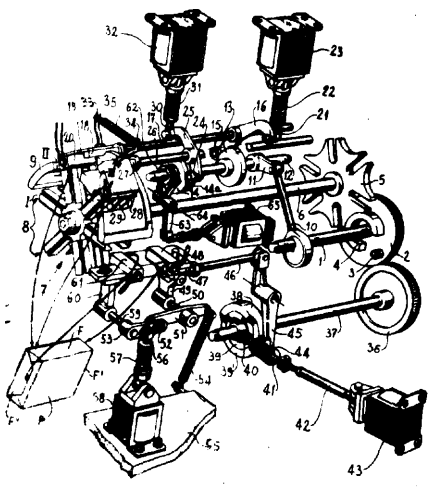

Fig. 1

Urządzenie jest wyposażone w termoczułe środki sterowania "połączone z członami zamykającymi (20—29), przy czym urządzenie to w następstwie przełączenia członu zamykającego na odpowiednie położenie zamykania po ustaleniu odpowiedniej prędkości maszyny, uruchamia środki poruszające się zgodnie z ruchem postępowo-zwrotnym krzywki, wyposażonej w powierzchnie krzywkowe (14—14a) o czasie pracy zróżnicowanym tak, że praca członków zamykających odbywa się w zróżnicowanej kolejności, odpowiednio do temperatury określonej w członach zamykających za pomocą termoczułych środków sterowania.

(3 zastrzeżenia)

B65b; B65B P. 181771 T 02.07.1975

Fabryka Kosmetyków „Pollena-Miraculum", Kraków, Polska (Jerzy Chmiel, Jan Adamczyk).

Urządzenie do formowania i pakowania, zwłaszcza tuszu do rzęs

Urządzenie do formowania i pakowania, zwłaszcza tuszu do rzęs jest urządzeniem formującym płytki tuszu do rzęs i wciskającym je do opakowań pobieranych samoczynnie z zasobników. Składa się ono z topialni (1), dozownika (2) z formami (3), zespołu noży (5) usuwających nadmiar tuszu, zasobnika opakowań (7) oraz układów sterowania i napędu sterowanego z wałka (23) na pierścień (4). Napęd z wałka (23) na pierścień (4) przenoszony jest poprzez sprężyste ramiona (24) wykonane w kształcie dużej poziomej litery L. Formy (3) umocowane są w koncentrycznych rowkach (25) pierścienia (4) dociskane do ich dna trapezowymi nakładkami (26) oraz wkrętami (27).

Urządzenie posiada automatyczne sterowanie blokady w przypadku uszkodzenia urządzenia w trakcie próby włączenia napędu przy zbyt niskiej temperaturze tuszu, braku lub uszkodzenia odlewu w formie. Blokada może być również uruchomiona ręcznie i do tego celu służy łącznik klawiszowy zamontowany do obwodu zasilania elektromagnesu (34) równolegle z mikrołącznikiem (33). (9 zastrzeżeń)

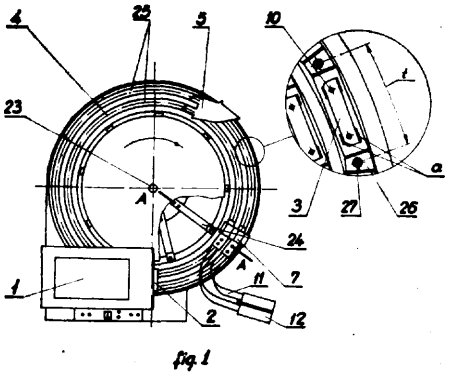

Fig. 1

B65b; B65B P. 181949 10.07.1975

Pierwszeństwo: 11.07.1974 - Wielka Brytania (nr 30670/74)

Wilkinson Sword Limited, High Wycombe, Wielka Brytania.

Pudełko dozujące na żyletki

Pudełko dozujące na żyletki według wynalazku składa się z wydłużonej obudowy (9) posiadającej otwór (10) w większej ściance obudowy, jeden otwór (16) na jednym końcu obudowy i drugi otwór (9a) na drugim końcu obudowy. Wewnątrz obudowy (9) znajduje się pomost (11, 12) składający się przynajmniej z jednej listwy wystającej do środka od jednej

ścianki bocznej obudowy, dostosowany do podtrzymywania stosu żyletek (13) w ten sposób, że leżąca u samej góry żyletka może być przesunięta kciukiem lub innym palcem wysuniętym przez otwór (10), przy czym żyletka leżąca u samej góry może być wysunięta przez otwór (16) na zewnątrz. Drugi otwór (9a) umożliwia wsunięcie żyletek na pomost (11, 12) przy wstępnym napełnianiu pudełka dozującego. Obudowa i pomost stanowią jedną wypraskę z tworzywa sztucznego.

Wynalazek umożliwia wyprasowanie pudełka dozującego w jednym kawałku, ułatwiając w ten sposób ekonomiczną produkcję. (6 zastrzeżeń)

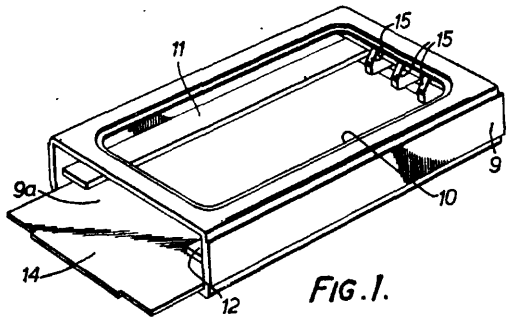

FIG.1.

B65g; B65G P. 180636 T 22.05.1975

Ośrodek Badawczo-Rozwojowy Oczyszczania Miast, Łódź, Polska (Jan Witke, Jerzy Dyguda, Jerzy 01biński).

Wirnikowa przerzucarko-ładowarka, zwłaszcza do przerzucania i załadunku masy kompostowej

Wirnikowa przerzucarko-ładowarka wyposażona jest w tunel przejściowy (16) znajdujący się pomiędzy umieszczonym w nagarniaczu (21) wirnikiem skrawaj ąco-podający m (12) osadzonym na płaszczu (26) elektrobębna (27) a przenośnikiem taśmowym (19) usytuowanym wzdłuż ramy (1).

Za przenośnikiem taśmowym (19) umieszczona jest rynna zsypowa (29) nad którą znajduje się dysza (30) urządzenia zraszającego (31).

Osadzona na kołach (2) rama (1) posiada przednią oś (3) kierowaną oraz oś tylną (4) napędzaną poprzez mechanizm jazdy (5) silnikiem elektrycznym (6) zblokowanym z przekładnią planetarną (7). W przedniej części ramy (1) umieszczona jest kabina kierowcy (32) a z tyłu ramy (1) zamocowany jest hak pociągowy (33). (10 zastrzeżeń)

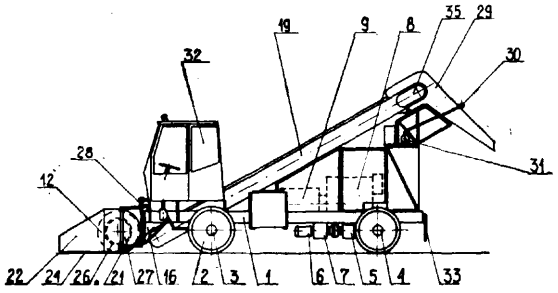

Fig. 1

B65g; B65G P. 180640 22.05.1975

Przemysłowy Instytut Automatyki i Pomiarów „Mera-Piap", Warszawa, Polska (Jan Szewczak, Dariusz Stawiarski, Stanisław Zaprzałek).

Automatyczne pneumatyczne urządzenie podające, zwłaszcza do przecinarek ściernych

Przedmiotem wynalazku jest automatyczne pneumatyczne urządzenie podające, zwłaszcza do przecinarek ściernych.

Urządzenie według wynalazku ma pneumatyczny cylinder podający (1) z powierzchnią oporową (2) dla materiału (3) przemieszczanego. Powierzchnia oporowa (2) połączona jest z tłoczyskiem (4) cylindra podającego (1) za pomocą trzpienia (5), na którym jest suwliwie umieszczony element chwytający (6). Element ten ma cylinder (8) połączony elastycznie z korpusem (9) i jest podparty sprężyną (10). Element mocujący (12) materiał (3) ma cylinder (13). Zderzak (15) określający długość podanego materiału (3) ma zawór (16) i nastawne ramię (17), którym jest zamocowany za pośrednictwem śruby (19) do korpusu maszyny (18). (4 zastrzeżenia)

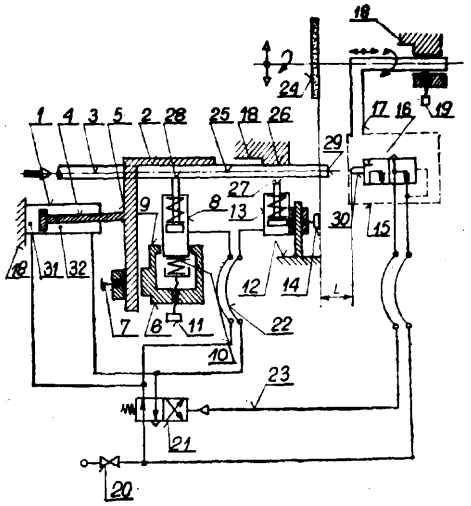

B65g; B65G P. 180748 T 27.05.1975

Rybnicka Fabryka Maszyn „Ryfama", Rybnik, Polska (Józef Sierocki, Wojciech Skolik, Alojzy Mrozek).

Złącze sworzniowe do trasy przenośnika zgrzebłowego

Złącze sworzniowe do łączenia trasy górniczego przenośnika zgrzebłowego składające się z zamocowanych trwale do końcówek rynien (1) łącznika (2) i wkładki (9) przez których otwory (7) i (8) przetknięty jest sworzeń (5) zaopatrzony z jednej strony w łeb (4), a z drugiej w kołnierz (6) o średnicy nieco mniejszej niż średnica przelotowych otworów (7) i (8). Na kołnierz (6) sworznia (5) nałożona jest ścięta nasadka (12) z bocznym wycięciem (13) umożliwiającym osadzenie ją na sworzniu (5). Łeb (4) sworznia (5), oraz wewnętrzna część nasadki (12) są przystosowane do wahliwego kulistego ułożyskowania w ściance łącznika (2) i w wkładce (9), gdzie wykonane są odpowiednie gniazda (3) i (11). W celu zabezpieczenia przed niepożądanym samoczynnym rozłączeniem nasadki (12) i sworznia (5) zastosowano sprężynę (16) zaczepioną w otworkach (15) bocznej cylindrycznej ścianki nasadki (12). (2 zastrzeżenia)

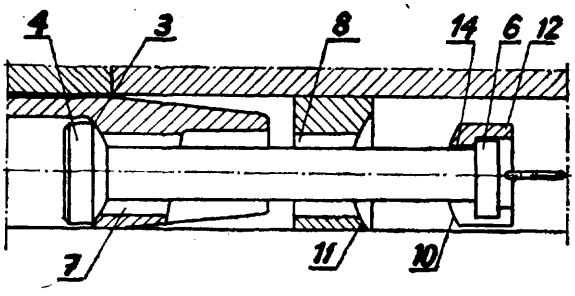

Fig.2

B65g; B65G P. 181751 02.07.1975

Centralne Laboratorium Przemysłu Paszowego, Lublin, Polska (Jerzy Tylżanowski, Maciej Błoński, Adam Kafliński, Jerzy Leśniewski, Andrzej Możdzyński, Danuta Prokopczyk, Bogdan Szczęsny, Antoni Wróblewski).

Kosz rozładunkowy do materiałów sypkich

Kosz rozładunkowy do materiałów sypkich składa się z szeregu koryt, których ściany boczne (4) stanowią konstrukcję nośną kosza wspartą na fundamencie (1), przy czym wewnątrz kosza usytuowane są przenośniki (6) wyposażone w napęd rewersyjny umożliwiający zasilanie materiałem sypkim dróg transportowych (2) lub (7). (1 zastrzeżenie)

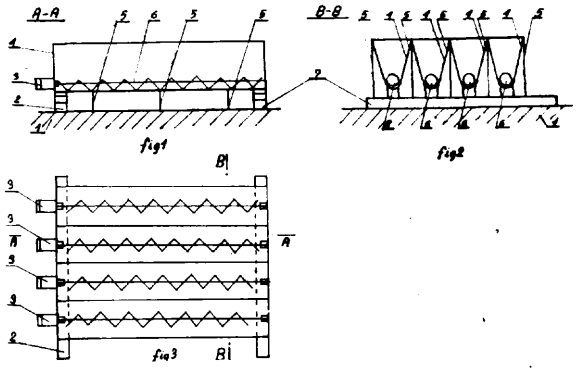

B63j; B63J P. 182752 15.08.1975

Pierwszeństwo: 29.11.1974 - RFN (nr P2456 477.0)

Grünzweig + Hartmann und Glasfaser AG., Ludwigshafen, Republika Federalna Niemiec.

Urządzenie do chłodzenia kontenerów-chłodni za pomocą powietrza

Przedmiotem wynalazku jest urządzenie do chłodzenia powietrzem kontenerów-chłodni, ułożonych w stos w ładowniach statków, zawierające pionową kolumnę zaopatrzoną w króćce wlotowe i wylotowe dla powietrza. Cechą charakterystyczną urządzenia jest to, że kolumna (1) jest umieszczona przesuwnie w kierunku poziomym, pomiędzy grodzią a stosem kontenerów a każdy z jej króćców (3, 4) jest wyposażony w elastyczny pierścień uszczelniający. W celu przesuwania kolumny (1) urządzenie według wynalazku posiada wrzeciona napędowe (8) oraz cylindry siłowe. (5 zastrzeżeń)

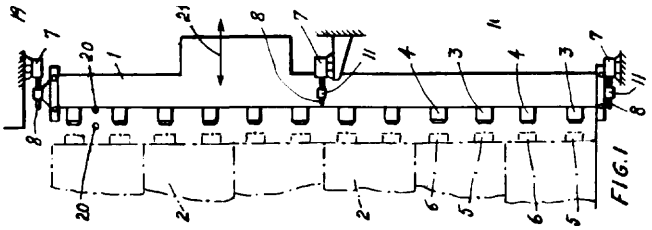

Dział C
CHEMIA I METALURGIA

C02c; C02C P. 176216 06.12.1974

Zakłady Zmechanizowanego Sprzętu Domowego „Predom-Polar", Wrocław, Polska (Andrzej Łyda).

Sposób oczyszczania ścieków cyjanowych, acetylenowych, kwaśno-alkalicznych i chromowych oraz urządzenie do stosowania tego sposobu

Sposób według wynalazku polega na łączeniu ścieków ze sobą, przy czym ścieki cyjanowe łączy się ze ściekami acetylenowymi, a ścieki chromowe ze ściekami kwaśno-alkalicznymi a następnie ścieki te wpuszcza się do reaktora, gdzie przepuszczane są przez przegrody mieszające oraz dodatkowo mieszane są sprężonym powietrzem. Ścieki z poszczególnych komór wpływają do trzeciej komory, gdzie następuje całkowita neutralizacja, po czym odprowadza się je do osadników.

Urządzenie do stosowania sposobu według wynalazku składa się z trój komorowego reaktora i dołączonych do niego przewodów (2, 3, 4 i 5), które łączą się ze sobą parami, a następnie doprowadzają ścieki do komór (8 i 9) reaktora. Reaktor posiada przegrody mieszające (6) oraz przewód (11) odprowadzający zneutralizowane ścieki z komory (10). (5 zastrzeżeń)

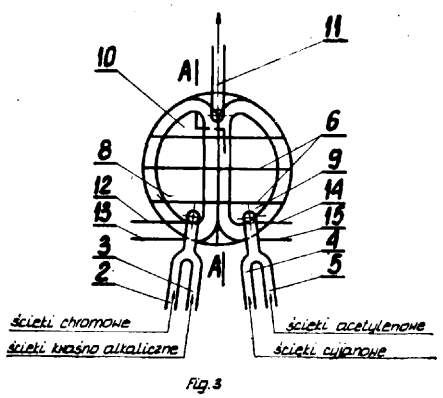

C02c; C02C P. 181763 03.07.1975

Pierwszeństwo: 29.08.1974 - Szwecja (nr 7410937-2)

Ingenjörsfiman N.A. Sandbergs Industrikonstruktioner AB Hässleholm, Szwecja.

Sposób sterowania ruchem zespołu ssącego do zasysania cząstek stałych zawieszonych w płynie, zwłaszcza materiału osadowego z dna zbiornika i urządzenie do stosowania tego sposobu

Przedmiotem wynalazku jest sposób sterowania działaniem zespołu ssącego do zasysania cząstek stałych zawieszonych w cieczy, z dna zbiorników.

Sposób ten polega na tym, że mierzy się co najmniej jeden parametr pracy zespołu ssącego będący funkcją szybkości przepływu zawiesiny przez ssawę, a zmiany tego parametru przekraczające określone wartości graniczne wykorzystuje się jako impulsy sterujące ruchami ssawy. Do celu tego służy urządzenie według wynalazku, zawierające elementy do po-

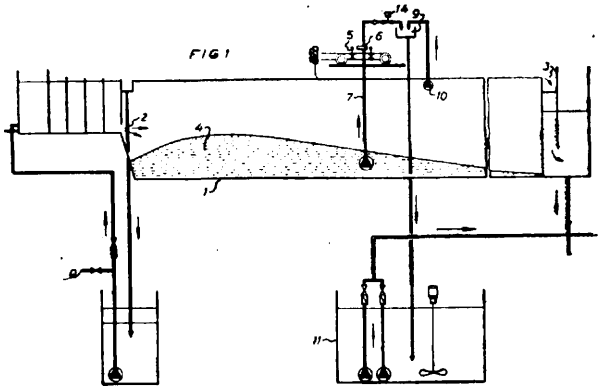

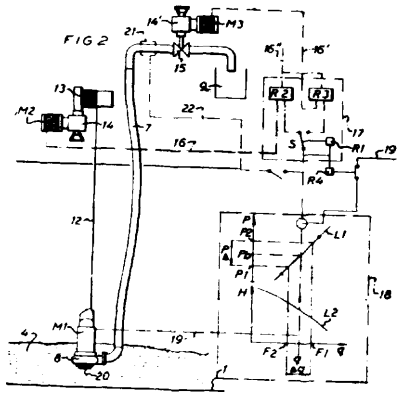

miaru wielkości przepływu przez ssawę (20), środki do wytwarzania odpowiednich impulsów i sterowany tymi impulsami elektryczny obwód sterujący, który wpływa na ruchy ssawy (20) względem złoża (4). (15 zastrzeżeń)

C02c; C02C **P. 182788** 18.08.1975

Pierwszeństwo: 19.08.1974 - Szwajcaria (nr 11275/74)

Kamil Fux, Schmerikon, Szwajcaria.

Urządzenie do usuwania osadu materiałów stałych z odstojnika

Przedmiotem wynalazku jest urządzenie do usuwania z dna odstojnika osadu materiałów stałych, za pomocą przynajmniej jednej, umieszczonej nad dnem tego odstojnika dyszy ssącej (17), która jest zamocowana na ruchomym pomoście (8) nad odstojnikiem, i przez którą zassany osad jest transportowany dołączonym do tej dyszy ssącej przewodem rurowym (18).

Urządzenie charakteryzuje się tym, że poruszający się wraz z pomostem (8) przewód rurowy (18, 19, 23) jest połączony z nieruchomym przewodem rurowym (26), prowadzącym na zewnątrz odstojnika, przynajmniej w przybliżeniu szczelnie.

Z jednym końcem nieruchomego przewodu rurowego (26) połączony jest króciec ssący pompy tłoczącej (29). Każda dysza ssąca jest zaopatrzona w element odcinający (22). (8 zastrzeżeń)

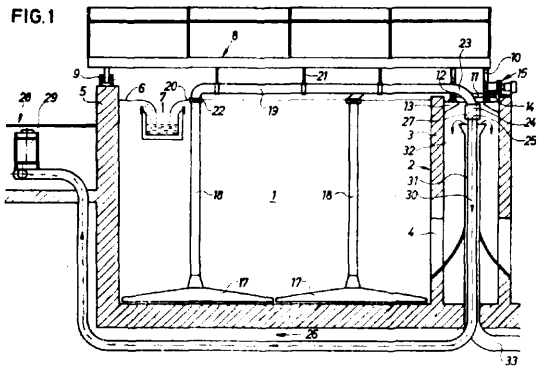

C02c; **C02C** P. 183555 24.09.1975

Pierwszeństwo: 25.09.1974 - Wielka Brytania (nr 41678/74)

BP Chemicals International Limited, Wielka Brytania, Londyn.

Obróbka odcieków

Sposób według wynalazku polega na tym, że wodne odcieki z procesu odchlorowodorowania 3,4-dwuchlorobutylenu-1 obrabia się przez traktowanie ich po odprowadzeniu do odczynu alkalicznego, chlorem w podwyższonej temperaturze. (8 zastrzeżeń)

C03b; C03B P. 182611 07.08.1975

Pierwszeństwo: 08.08.1974 - Wielka Brytania (nr 35075/74)

Piklington Brothers Limited, St. Helens, Wielka Brytania (Charles R. Taylor, Edward A. Buckley).

Urządzenie do wytwarzania szkła

Urządzenie do wytwarzania szkła, w którym znajduje się podłużny nakładający element (19) służący do nakładania stopionej masy (16) na górną powierzchnię przesuwającej się szklanej taśmy (14), charakteryzuje się tym, że obszar powierzchni zwilżanej stopioną masą nakładającego elementu (19), do którego podczas pracy przylega stopiona masa (16), jest co najmniej częściowo ograniczony przez otaczającą powierzchniową warstwę z materiału niezwilżanego stopioną masą (16). (20 zastrzeżeń)

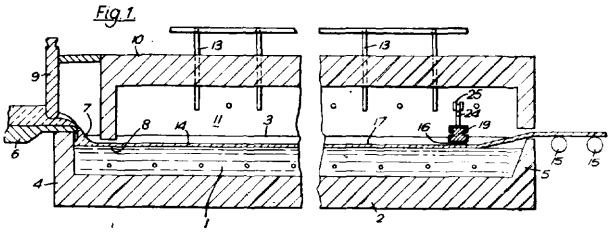

CO3c; CO3C P. 182732 T 14.08.1975

Pierwszeństwo: 14.08.1974 - Francja (nr 74 28189)

Saint-Gobain Industries, Neuilly, Francja (Franz J. Straeten, Rudolf Pelzer, Karl J. Feiten, Wilhelm J. Stevens).

Urządzenie do łączenia tafli szkła z warstwami two rzywa sztucznego

Urządzenie według wynalazku charakteryzuje się tym, że ma wałki (5, 6) utworzone przez sprężysty płaszcz, którego przestrzeń wewnętrzna jest wypełniona sprężonym płynem, zmontowany na bębnie cylindrycznym za pośrednictwem obręczy, z których co najmniej jedna jest ruchoma w stosunku do bębna.

Urządzenie może być stosowane w szczególności przy produkcji szyb warstwowych pojazdów samochodowych. (10 zastrzeżeń)

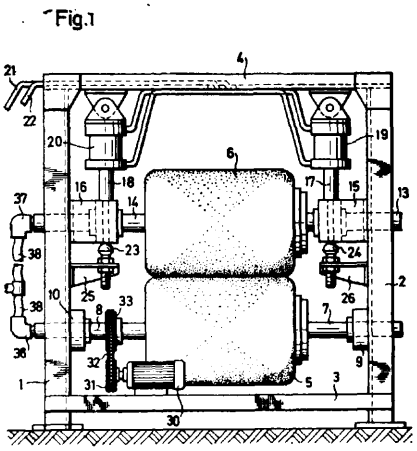

CO4b; CO4B P. 176322 10.12.1974

Institut Sverkhtverdykh Materialov Akademii Nauk Ukrainskoi SSR, Kijów, Związek Socjalistycznych Republik Radzieckich (Valentin Nikolaevich Bakul, Igor Ivanovich Bilyk, Dolores Khaimovna Bronshtein, Ivan Fedorovich Vovchanovsky, Nekhemian Veniaminovich Tsypin).

Sposób wytwarzania **przedmiotów** o wysokiej twardości

Przedmiotem wynalazku jest sposób wytwarzania przedmiotów o wysokiej twardości. Sposób polega na dwustopniowym nagrzewaniu trudnotopliwego wsadu z ziarnami diamentowymi o rozmiarach mniejszych od 1 mm w grafitowej formie tłocznej. W pierwszym etapie forma tłoczna zostaje nagrzana prądami o wysokiej częstotliwości, w wyniku czego wsad zostaje nagrzany do temperatury 1200°C z prędkością 1000÷1100°C na minutę. W etapie drugim proces przebiega intensywniej w wyniku jednoczesnego nagrzewania formy tłocznej prądami o wysokiej częstotliwości oraz podgrzewania wsadu metodą oporościową przez przepuszczanie przez niego prądu elektrycznego.
(2 zastrzeżenia)

CO4b; CO4B P. 176326 11.12.1974

Institut Sverktverdykh Matexialov Akademii Nauk Ukrainoskoi SSR, Związek Socjalistycznych Republik Radzieckich (Valentin Nikolaevich Bakul, Ivan Fedorovich Vovchanovsky, Nekhemian Veniaminovich Tsypin).

Sposób wytwarzania przedmiotów o wysokiej twardości

Przedmiotem wynalazku jest sposób wytwarzania przedmiotów o wysokiej twardości z mieszaniny miałkiego wsadu trudnotopliwej osnowy z ziarnami diamentu przez spiekanie brykietu wspomnianego wsadu w stanie swobodnym.

Istota sposobu według wynalazku polega na wsypaniu sproszkowanej trudnotopliwej osnowy zmieszanej z ziarnami diamentu do ukształtowanej wcześniej otoczki (5) z trudnotopliwego wsadu o takim samym składzie jak osnowa. Grubość otoczki (5) w każdym miejscu przewyższa 3—4 razy największą odległość między dwoma sąsiednimi ziarnami. Mieszanina (4) w otoczce (5) zostaje poddana spiekaniu w stanie swobodnym bez jakiegokolwiek zewnętrznego mechanicznego oddziaływania. (3 zastrzeżenia)

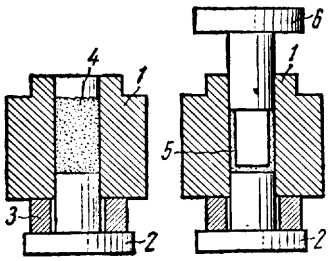

CO4b; CO4B P. 181060 T 07.06.1975

Instytut Szkła i Ceramiki, Warszawa, Polska (Longin Kociszewski, Jerzy Smoleń, Marek Wiśniewski, Marek Lewandowski).

Sposób wytwarzania elektrod ceramicznych

Sposób według wynalazku polega na tym, że surowy SnO_2 poddaje się prażeniu w temperaturze 800°C, po czym rozdrabnia się do granulacji poniżej 0,5 mm, a następnie produkt taki formuje się, suszy i wypala się w położeniu ukośnym do kąta 45°, w ogniotrwałych osłonach rurowych. (1 zastrzeżenie)

CO5c; CO5C P. 176538 17.12.1974

Instytut Ciężkiej Syntezy Organicznej „Blachownia", Kędzierzyn, Zakłady Azotowe, Kędzierzyn, Polska (Wojciech Jerzykiewicz, Zbigniew Krasnodębski, Gerard Bekierz, Jerzy Simonides, Zbigniew Szopa, Mirosław Młynarczyk, Janusz Pandel).

Sposób wytwarzania środków **antyzbrylających**

Środek antyzbrylający dla produktów sypkich, pylistych i higroskopijnych, a zwłaszcza dla nawozów sztucznych, wytwarza się przez kondensację pozostałości podestylacyjnej produktu uwodornienia nienasyconych lub nasyconych kwasów tłuszczowych do odpowiednich alkoholi tłuszczowych, stanowiącej kompozycję polimerów, kopolimerów i estrów nasyconych i nienasyconych kwasów i alkoholi z wieloaminami takimi, jak etylenodwuamina, 1,3-propylenodwuamina i trójetylenodwuamina lub z ich mieszaninami w ilości 5—30 części wagowych wieloaminy w stosunku do pozostałości. Proces kondensacji prowadzi się w temperaturze 60—100°C w ciągu 0,5—3 godzin, a produkt reakcji ewentualnie miesza się z olejem mineralnym w ilości 20—50 części wagowych środka na 50—80 części wagowych oleju. (1 zastrzeżenie)

CO5d; CO5D P. 176803 23.12.1974

Biuro Studiów, Projektów i Realizacji Inwestycji Przemysłu Nieorganicznego „Biprokwas" Oddział w Krakowie, Kraków, Polska (Janusz Skowron, Władysław Gryeza, Andrzej Jodłowski).

Sposób uzdatniania produktów odpadowych powstających w procesie otrzymywania sody metodą Solvay'a, dla dalszej ich przeróbki na produkty użyteczne

Przedmiotem wynalazku jest sposób uzdatniania produktów odpadowych powstających w procesie otrzymywania sody metodą Solvay'a, jak np. zawiesina z operacji regeneracji amoniaku, z operacji oczyszczania solanki oraz zawiesina wodna tzw. „przepał" z operacji wypalania 'kamienia wapiennego w celu otrzymania produktów użytecznych.

Sposób według wynalazku polega na zmieszaniu różnych produktów odpadowych z filtratem z końcowej filtracji, ich zagęszczeniu, filtrowaniu dwu- lub wielostopniowym, przy czym do osadu między kolejnymi filtracjami dodaje się cieczy nie zawierającej jonów chlorkowych, albo do mieszaniny produktów odpadowych, przed zagęszczeniem, dodaje się czynnika flokulującego, albo tzw. „przepał" dodaje się do osadu uzyskanego po pierwszej filtracji, albo tzw. „przepał" filtruje się oddzielnie i uzyskany osad dodaje do osadu z filtracji końcowej. (4 zastrzeżenia)

C07c; C07C P. 168397 28.01.1974

Zgłoszenie dodatkowe do zgłoszenia nr P. 153063

Pfizer Inc., Nowy Jork, Stany Zjednoczone Ameryki

Sposób wytwarzania podstawionych kwasów **5-sulfamylobenzoesowych**

Przedmiotem wynalazku jest sposób wytwarzania związków o wzorze 1, w którym Q oznacza atom wodoru, chloru, fluoru, bromu, grupę metoksylową, metylową, dwuniższoalkiloaminową, piperydynową lub sześciometylenoiminową, T oznacza atom chloru, fluoru, bromu, grupę metylową, metoksylową lub trójfluorometylową, R^{16} oznacza atom wodoru lub niższą grupę alkilową lub fenyloalkilową o wzorze 2, w którym η ma wartość 0-3, a R^{10} i R^{11} oznaczają atom wodoru, grupę metylową, atom chloru, bromu lub grupę fenylową, zaś R^{16} i R^{17} razem z atomem azotu tworzą pierścień heterocykliczny taki jak morfolinowy, piperydynowy, jedno- lub dwumetylopiperydynowy albo sześciometylenoiminowy.

Sposób według wynalazku polega na tym, że aminę o wzorze R^{16} R^{17} NH, w którym R^{16} i R^{17} mają wyżej podane znaczenie, poddaje się reakcji ze związkiem o wzorze 18, w którym Hal oznacza atom chlorowca, a Q i T mają wyżej podane znaczenie. Związek o wzorze 1, w którym R^{16} oznacza atom wodoru ewentualnie poddaje się N-alkilowaniu otrzymując w wyniku tej reakcji pochodne N-alkilowe.

Związki otrzymane sposobem według wynalazku są użyteczne w leczeniu miażdżycy i chorób sercowo-naczyniowych, związanych z podniesionym poziomem lipidów. (1 zastrzeżenie)

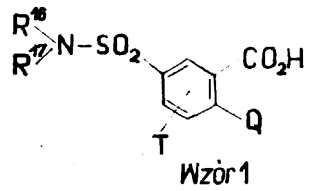

Wzór 1

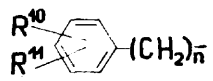

Wzór 2

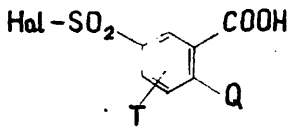

Wzór 18

C07c; C07C **P. 175436** 08.11.1974

McNeil Laboratories, Incorporated, Fort Washington, Stany Zjednoczone Ameryki.

Sposób wytwarzania 4-keto-2-imidazolidynylidenomoczników

Przedmiotem wynalazku jest sposób wytwarzania 4-keto-2-imidazolidynylidenomoczników wykazujących właściwości przeciwwydzielnicze i obniżające pobudliwość centralnego układu nerwowego, o ogólnym wzorze 1, w którym R^1 jest wodorem lub niższą grupą alkilową, R^2 jest wodorem lub niższą grupą alkilową, R^3 jest wodorem lub grupą arylową, R^4 jest wodorem, grupą arylową lub grupą aryloalkilową, Ar jest grupą arylową, przy czym R^3 i R^4 są różne od 2,6-dwupodstawionej grupy arylowej, polegający na tym, że związek o ogólnym wzorze 2 poddaje się reakcji ze związkiem o ogólnym wzorze 3 w obojętnym rozpuszczalniku organicznym, w którym R^1, R^2, R^3, R^4 i Ar mają powyższe znaczenie. (11 zastrzeżeń)

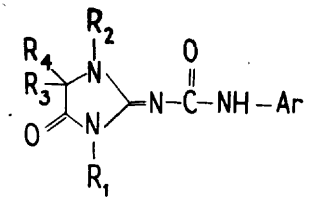

Wzor 1

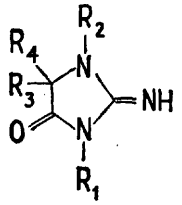

Wzor 2

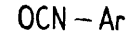

Wzor 3

C07c; C07C **P. 176310** **10.12.1974**
C12d; C12D

Politechnika Gdańska, Gdańsk, Polska (Hanna Wojciechowska, Małgorzata Gumieniak, Ryszard Andruszkiewicz, Aleksandra Andruszkiewicz, Maciej Smulkowski, Jerzy Gumieniak, Jadwiga Wolf, Edward Borowski).

Sposób otrzymywania dezalanylotetainy

Sposób według wynalazku polega na tym, że na antybiotyk tetainę lub na jej ekstrakty butanolowe otrzymane w wyniku wstępnej izolacji z brzeczki działa się preparatami enzymatycznymi zawierającymi egzopeptydazy, korzystnie nieoczyszczonymi preparatami lipaz bakteryjnych, zwierzęcych lub roślinnych w środowisku o pH od 7 do 8,5, np. w buforze fosforanowym, w temperaturze poniżej 30°C, a uzyskany produkt wydziela się z mieszaniny reakcyjnej znanymi sposobami, po czym oczyszcza, korzystnie za pomocą chromatografii jonowymiennej, filtracji molekularnej i/lub chromatografii podziałowej na żelu krzemowym. (1 zastrzeżenie)

C07c; C07C **P. 176358** 11.12.1974

Instytut Ciężkiej Syntezy Organicznej „Blachownia", Kędzierzyn, Polska (Janusz Bereś, Jerzy Wojciechowski, Hanna Hauke, Zdzisław Maciejewski, Jacek Hetper, Genowefa Chmura).

Sposób wytwarzania akrylanu wapnia

Sposób wytwarzania akrylanu wapnia polega na reakcji kwasu akrylowego z tlenkiem, wodorotlenkiem lub węglanem wapnia, w roztworze wodnym akrylanu wapnia w obecności dodatku wyższych kwasów tłuszczowych i/lub kwasu poliakrylowego, stosowanego w ilości 0,01—5,0% wagowych, korzystnie 0,3-0,5% wagowych w stosunku do ilości wprowadzonego do reakcji stężonego kwasu akrylowego, w temperaturze 10—100°C korzystnie 40—90°C. Proces prowadzi się najlepiej w układzie kaskadowym reaktorów, odbierających z ostatniego reaktora stały akrylan wapnia. (1 zastrzeżenie)

C07c; C07C **P. 176406** 12.12.1974

Vsesojuzny nauchno-issîedovatelsky institut neftekhimicheskikh protsessov, Leningrad, ZSRR i VEB Leuna - Werke namens „Walter (11bricht", Merseburg, NRD (Klavdia Alexandrovna Alexeeva, Valery Jurievich Aristovich, Maxim Petrovich Vysotsky, Viktor Judkovich Gankin, Vladlen Borisovich Delnik, Vladimir Leonidovich Klimenko, Aida Grigorievna Trifel, Lidia Sergeevna Kuzmina, Hanz Baltz, Ralf Daute, Siegfred Poredda, Rudi Schmuck).

Sposób wytwarzania rozpuszczalnych w oleju soli kobaltowych wyższych kwasów organicznych

Wynalazek dotyczy sposobu wytwarzania rozpuszczalnych w olejach soli kobaltowych wyższych kwasów organicznych z wodnych roztworów kobaltowych soli niższych kwasów alifatycznych na drodze ich wzajemnego oddziaływania z wyższymi kwasami organicznymi w temperaturze 100—300°C w obecności rozpuszczalnika organicznego i z jednoczesnym odpędzaniem wody oraz tworzącego się niższego kwasu alifatycznego.

Cechą sposobu według wynalazku jest to, że jako rozpuszczalnik stosuje się wysokowrzący produkt o początkowej temperaturze wrzenia powyżej 160°C, otrzymany podczas destylacji katalizatu hydroformylowania. (4 zastrzeżenia)

C07c; C07C P. 176548 17.12.1974

Politechnika Wrocławska, Wrocław, Polska (Stanisław Ropuszyński, Włodzimierz Jasiński).

Sposób otrzymywania propanodwuaminy - 1,2

Sposób według wynalazku polega na tym, że 1,2-dwuchloropropan poddaje się reakcji z roztworem amoniaku przy stosunkach molowych substratów od 1:2 do 1:10, ogrzewa się rozdziela fazy, a otrzymaną fazę wodną zadaje się zasadą o wartości pH=14. (1 zastrzeżenie)

C07c; C07C P. 176891 27.12.1974

Richter Gedeon Vegyeszeti Gyar R. T., Budapeszt, Węgry (Lajos Kisfaludy, Lajos Dancsi, Agnes Patthy, György Fekete, Istvan Szabo).

Sposób wytwarzania nowych podstawionych pochodnych kwasu α-aminoksyhydroksamowego

Wynalazek dotyczy sposobu wytwarzania nowych podstawionych pochodnych kwasu α-aminohydroksamowego o ogólnym wzorze 1, w którym X oznacza grupę cykloalkilidenową albo grupę metylenową podstawioną ewentualnie podstawionym rodnikiem fenylowym lub ewentualnie podstawionym, zawierającym tlen rodnikiem heterocyklicznym, R oznacza atom wodoru lub rodnik alkilowy o 1—5 atomach węgla, a Y oznacza rodnik alkilowy o 1—15 atomach węgla albo ewentualnie podstawiony rodnik fenylowy lub benzylowy.

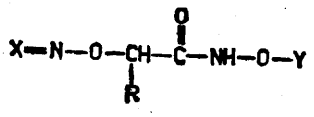

Wzór 1

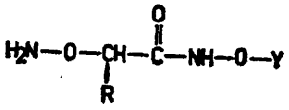

Wzór 2

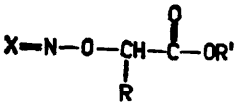

Wzór 3

Sposób według wynalazku polega na tym, że pochodną kwasu α-aminoksyhydroksamowego o ogólnym wzorze 2, w którym R i Y mają znaczenie wyżej podane, albo jej sól addycyjną z kwasem poddaje się reakcji ze związkiem o ogólnym wzorze X=0, w którym X ma znaczenie wyżej podane, albo zasadę Schiffa o ogólnym wzorze 3, w którym X i R mają znaczenie wyżej podane, a R' oznacza atom wodoru albo rodnik fenylowy jedno- lub wielopodstawiony chlorowcem lub grupą nitrową, poddaje się reakcji z podstawioną hydroksyloaminą o ogólnym wzorze H_2N-O-Y, w którym Y ma znaczenie wyżej podane, albo z jej solą addycyjną z kwasem. Otrzymane związki mają zastosowanie w lecznictwie, zwłaszcza jako środki tuberkulostatyczne. (7 zastrzeżeń)

C07c; C07C P. 179465 09.04.1975
C09b; C09B

Pierwszeństwo: 10.04.1974 - Szwajcaria (nr 5066/74)
25.11.1974 - Szwajcaria (nr nr 15620/74, 15621/74)

Sandoz AG, Bazylea, Szwajcaria.

Sposób wytwarzania związków organicznych

Przedmiotem wynalazku jest sposób wytwarzania związków organicznych, a mianowicie dających się metalizować związków azowych, charakteryzujących się obecnością estru kwasu dwuazotlenowego, względnie kwasu nitrodwuazotlenowego oraz ich związków kompleksowych z metalem, które można stosować jako barwniki.

Sposobem według wynalazku wytwarza się zwłaszcza związki o wzorze 1, w którym R_1 oznacza atom wodoru lub grupę nitrową, R_2 oznacza grupę —OH lub $—NH_2$, R_3 oznacza grupę —OH lub $—NH_2$, R oznacza atom wodoru, grupę nitrową lub rodnik alkilowy o 1—4 atomach węgla, R_5 oznacza atom wodoru, grupę nitrową lub grupę alkoksylową o 1—4 atomach węgla, R_6 oznacza atom wodoru, grupę alkilową lub alkoksylową o 1—4 atomach węgla, grupę —COOM lub $—SO_3M$, R_7 oznacza atom wodoru lub grupę $—SO_3M$, R_8 oznacza atom wodoru lub grupę dowolnego składnika dwuazowego, a M oznacza atom wodoru lub jednowartościowy bezbarwny kation.

Według wynalazku związki o wzorze 1 otrzymuje się w ten sposób, że składnik bierny o wzorze 2, w którym podstawniki mają znaczenie wyżej podane, sprzęga się ze związkiem dwuazowym z aminy o wzorze 3, w którym podstawniki mają znaczenie wyżej podane, i jeżeli R_8 oznacza grupę składnika dwuazowego, z dalszym związkiem dwuazowym. (24 zastrzeżenia)

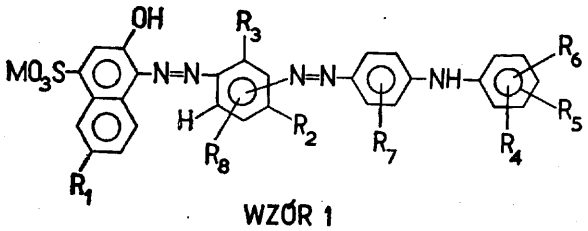

WZÓR 1

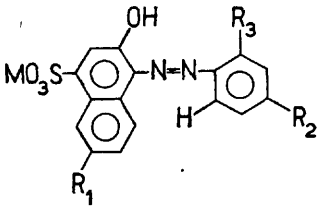

WZÓR 2

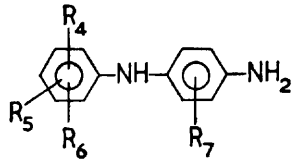

WZÓR 3

C07c; C07C P. 179934 25.04.1975

Pierwszeństwo: 27.04.1974 - RFN (nr P 24 20618.6)

C.H. Boehringer Sohn, Ingelheim n/Renem, RFN.

Sposób wytwarzania nowych fenyloalkiloamin

Podano sposoby wytwarzania nowych fenyloalkiloamin o ogólnym wzorze 1, w którym R oznacza atom wodoru, grupę $—(CH)_n—R_4$, przy czym n stanowi licz-

bę 1 lub 2, a R_4 stanowi atom wodoru, grupę cyjanową lub grupę benzoilową, albo R oznacza grupę —CO—R_5, przy czym R_5 stanowi atom wodoru, niższą grupę alkoksylową, grupę benzyloksylową, grupę $-CH_2-NH_2$, $-CH/CH_3/-NH_2$, $-CH_2-NH-CH_2-C_6H_5$ lub $-CH/CH_3/-NH-CH_2-C_6H_5$, R_2 oznacza atom wodoru lub grupę metylową, a R_3 oznacza grupę aminową, nitrową lub grupę —NH—CO—R_6, przy czym R stanowi atom wodoru, grupę metylową, metoksylową, etoksylową, metylotio lub etylotio, albo R_3 znacza grupę —NH—W—R_7, przy czym R_7 stanowi grupę aminową, metyloaminowąlub dwumetyloaminową a W stanowi grupę —CO— lub —SO_2—, ewentualnie w postaci racematów i czystych antypodów optycznych, oraz ich soli addycyjnych z kwasami.

Otrzymane związki mogą znaleźć zastosowanie w lecznictwie jako środki krążeniowe. (1 zastrzeżenie)

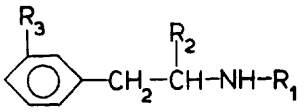

WZÓR 1

C07c; C07C P. 181262 16.06.1975

Pierwszeństwo: 17.06.1974 - Szwajcaria (nr 8252/74)

Sandoz AG, Bazylea, Szwajcaria.

Sposób wytwarzania nowych związków **trisazowych**

Przedmiotem wynalazku jest sposób wytwarzania nowych związków trisazowych o ogólnym wzorze 1, w którym X oznacza atom wodoru, atom chloru, grupę alkilową lub alkoksylową o 1—4 atomach węgla albo grupę o wzorze —SO_3M lub —COOM, w których to wzorach M oznacza atom wodoru lub równoważnik bezbarwnego kationu, jeden z podstawników Y oznacza atcm wodoru, a drugi podstawnik Y oznacza grupę o wzorze —SO_3M, w którym M ma wyżej podane znaczenie, A oznacza grupę mono- lub dwusulfonaftalenu, która ewentualnie zawiera dalsze podstawniki, albo grupę o wzorze 10a, w którym R oznacza atom wodoru, grupę hydroksylową lub grupę alkilową albo alkcksylową o 1—4 atomach węgla, a M ma wyżej podane znaczenie, a B oznacza resztę składnika biernego.

Sposób według wynalazku polega na tym, że składnik dwuazowy o cgólnym wzorze 2, w którym A, M, X i Y mają wyżej podane znaczenie, sprzęga się z odpowiednim składnikiem biernym o ogólnym wzorze H—B.

Powyższe związki stanowią barwniki anionowe, które korzystnie można stosować do barwienia papieru, anodyzowanego aluminium, a zwłaszcza skóry.

(10 zastrzeżeń)

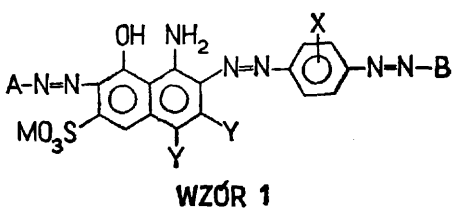

WZÓR 1

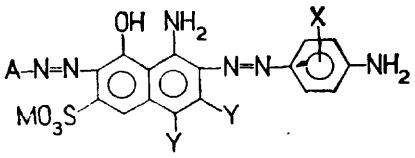

WZÓR 2

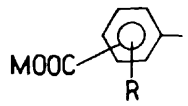

WZÓR 10a

C07c; C07C **P. 181429** 12.04.1974

Pierwszeństwo 13.04.1973 RFN (W. 2318639.9)
23.01.1974 RFN (W. 2402989.8)
5.02.1974 RFN (W. 2405322.3)

Dr Karl Thomae GmbH, Biberach nad Riss, Republika Federalna Niemiec.

Sposób wytwarzania nowych **benzyloamin**

Sposób wytwarzania nowych benzyloamin o wzorze ogólnym 1, w którym R oznacza atom wodoru lub alifatyczną lub ewentualnie podstawioną aromatyczną grupę acylową, R_2 oznacza atom wodoru, chloru lub bromu, R_4 i R_5 są takie same lub różne i oznaczają atomy wodoru, prostą lub rozgałęzioną grupę alkilową o 1—5 atomach węgla ewentualnie podstawioną 1 lub 2 grupami hydroksylowymi, grupę alkenylową o 2—4 atomach węgla, ewentualnie podstawioną 2—4 grupami hydroksylowymi grupę cykloalkilową o 5—7 atomach węgla, grupę benzylową, morfolinokarbonylometylową lub razem z atomem azotu oznaczają pierścień pirolidynowy, piperydynowy, heksametylenoaminowy, morfolinowy, N-metylopiperazynowy lub kamfidynowy, przez hydrolizę związku o wzorze ogólnym 2, w którym R R_2, R_4 i R_5 mają wyżej podane znaczenie i A oznacza funkcjonalną pochodną grupy karboksylowej, otrzymany związek o wzorze ogólnym 1 ewentualnie acyluje się i/lub przeprowadza w fizjologicznie dopuszczalną sól addycyjną z nieorganicznym lub organicznym kwasem.

Nowe związki wykazują wartościowe właściwości farmakologiczne, zwłaszcza działanie przeciwwrzodowe.

(9 zastrzeżeń)

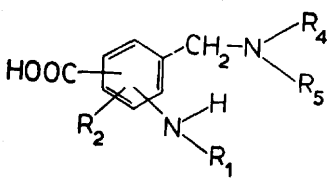

WZÓR 1

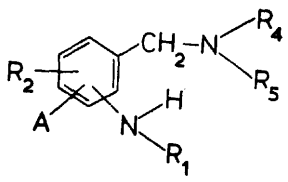

WZÓR 2

C07c; C07C **P. 181430** **12.04.1974**

Pierwszeństwo: 13.04.1973 RFN (P. 2318636.9)
23.01.1974 RFN (P. 2402989.8)

Dr Karl Thomae GmbH, Biberach nad Riss, Republika Federalna Niemiec.

Sposób wytwarzania nowych benzylcamin

Sposób wytwarzania nowych benzyloamin o wzorze ogólnym 1, w którym R_1 oznacza atom wodoru lub alifatyczną albo ewentualnie nie podstawioną aromatyczną grupę acylową, R_2 oznacza atom wodoru, chloru lub bromu, R_3 oznacza atom fluoru, prostą lub rozgałęzioną grupę alkilową o 1—4 atomach węgla, grupę trójfluorometylową, alkoksylową, 1-hydroksyetylową oraz aminometylową o wzorze 3, w którym R_6 i R_7 są takie same lub różne i oznaczają grupę alkilową, cykloalkilową lub hydroksycykloalkilową lub razem z atomem azotu stanowią pierścień pirolidynowy, piperydynowy lub morfolinowy, R_4 i R_5 są takie same lub różne i oznaczają atomy wodoru, prostą lub rozgałęzioną grupę alkilową o 1—5 atomach węgla ewentualnie podstawioną 1 lub 2 grupami hydroksylowymi, grupę alkenylową o 2—4 atomach węgla, ewentualnie podstawioną 1 lub 2 grupami hydroksylowymi grupę cykloalkilową o 5—7 atomach węgla, grupę benzylową lub razem z atomem azotu stanowią pierścień pirolidynowy, piperydynowy, heksametylenoaminowy, morfolinowy, N-metylopiperazynowy albo kamfidynowy, przez redukcję związku o wzorze ogólnym 2, w którym R_1, R_3, R_4 i R_5 mają wyżej podane znaczenie, otrzymany związek o wzorze ogólnym 1 ewentualnie acyluje się i/lub ewentualnie przeprowadza w fizjologicznie dopuszczalną sól addycyjną z nieorganicznym lub organicznym kwasem.

Nowe związki wykazują wartościowe właściwości farmakologiczne, zwłaszcza działanie przeciwwrzodowe. (9 zastrzeżeń)

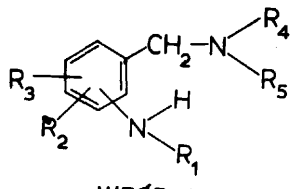

WZÓR 1

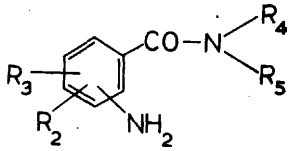

WZÓR 2

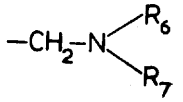

WZÓR 3

C07c; C07C **P. 181431** 12.04.1974

Pierwszeństwo: 5.02.1974 RFN (nr 24 05322.3)

Dr Karl Thomae GmbH, Biberach nad Riss, Republika Federalna Niemiec.

Sposób wytwarzania nowych benzyloamin

Sposób wytwarzania nowych benzyloamin o wzorze ogólnym 1, w którym R oznacza atom wodoru lub alifatyczną albo ewentualnie podstawioną aromatyczną grupę acylową, R_2 oznacza atom wodoru, chloru lub bromu, R_3 oznacza atom fluoru, prostą lub rozgałęzioną grupę alkilową o 1—4 atomach węgla, grupę trójfluorometylową, nitrylową, karbamylową, karboksylową, karboalkoksylową, alkoksylową, acetylową, 1-hydroksyetylową oraz grupę aminometylową o wzorze 3, w którym R_6 i R_7 są takie same lub różne i oznaczają grupę alkilową, cykloalkilową lub hydroksycykloalkilową lub razem z atomem azotu stanowią pierścień pirolidynowy, piperydynowy lub morfolinowy, R_4 i R_5 są takie same lub różne i oznaczają atomy wodoru, prostą lub rozgałęzioną grupę alkilową o 1—5 atomach węgla ewentualnie podstawioną 1 lub 2 grupami hydroksylowymi, grupę alkenylową o 2—4 atomach węgla, ewentualnie podstawioną 1 lub 2 grupami hydroksylowymi grupę cykloalkilową o 5—7 atomach węgla, grupę benzylową, morfolinokarbonylometylową lub razem z atomem azotu stanowią pierścień pirolidynowy, piperydynowy, heksametylenoaminowy, morfolinowy, N-metylo-piperazynowy lub kamfidynowy, przez redukcję związku o wzorze ogólnym 2, w którym R_2—R mają wyżej podane znaczenie, ewentualne przeprowadzenie otrzymanego związku o wzorze ogólnym 1, w inny związek o wzorze 1 i/lub ewentualnie przeprowadzenie związku o wzorze ogólnym 1 w jego fizjologicznie dopuszczalną sól z nieorganicznym lub organicznym kwasem. (3 zastrzeżenia)

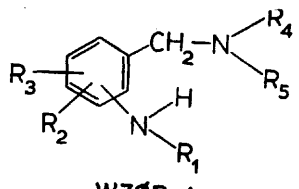

WZÓR 1

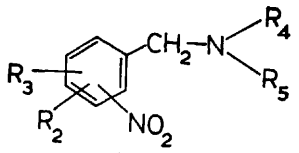

WZÓR 2

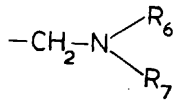

WZÓR 3

C07c; C07C **P. 181432** 12.04.1974

Pierwszeństwo: 5.02.1974 - RFN (nr 24 05 322.3)

Dr Karl Thomae GmbH, Biberach nad Riss, Republika Federalna Niemiec.

Sposób wytwarzania nowych benzyloamin

Sposób wytwarzania nowych benzyloamin o wzorze ogólnym 1, w którym R oznacza atom wodoru lub alifatyczną albo ewentualnie podstawioną aromatyczną grupę acylową, R_2 oznacza atom wodoru, chloru lub bromu, R_3 oznacza atom fluoru, prostą lub rozgałęzioną grupę alkilową o 1—4 atomach węgla, grupę trójfluorometylową, nitrylową, karbamylową, karboksylową, karboalkoksylową, alkoksylową, acetylową, 1-hydroksyetylową oraz grupę o wzorze 4, w którym R_6 i R_7 są takie same lub różne i oznaczają grupę alkilową, cykloalkilową, lub hydroksycykloalkilową lub razem z atomem azotu oznaczają grupę pirolidynową, piperydynową lub morfolinową, R_4 oznacza atom wodoru, prostą lub rozgałęzioną grupę alkilową o 1—5 atomach węgla ewentualnie podstawioną 1 lub

2 grupami hydroksylowymi, grupę alkenylową o 2—4 atomach węgla, ewentualnie podstawioną 1 lub 2 grupami hydroksylowymi grupę cykloalkilową o 5—7 atomach węgla, grupę benzylową lub morfolinokarbonylometylową i R_5 oznacza prostą lub rozgałęzioną grupę alkilową o 1—5 atomach węgla, grupę cykloalkilową o 5—7 atomach węgla, grupę benzylową lub morfolinokarbonylometylową, przez alkilowanie związku o wzorze ogólnym 2, w którym R_1, R_2, R_3 i R_4 mają wyżej podane znaczenie, za pomocą związku o wzorze ogólnym 3, w którym R_5 ma wyżej podane znaczenie i W oznacza atom chlorowca lub resztę kwasu sulfonowego, ewentualnie przeprowadzenie otrzymanego związku o wzorze ogólnym 1, w inny związek o wzorze 1 i/lub ewentualne przeprowadzenie związku o wzorze ogólnym 1 w jego fizjologicznie dopuszczalną sól z nieorganicznym lub organicznym kwasem. (4 zastrzeżenia)

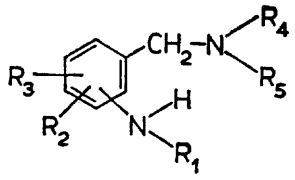

WZOR 1

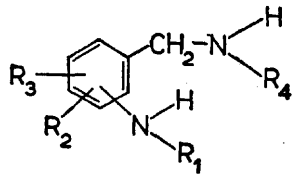

WZÓR 2

$R_5 - W$

WZÓR 3

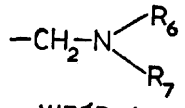

WZÓR 4

C07c; C07C P. 181433 12.04.1974

Pierwszeństwo: 5.02.1974 - RFN (nr 24 05.322.3)

Dr Karl Thomae GmbH, Biberach nad Riss, Republika Federalna Niemiec.

Sposób wytwarzania nowych benzyloamin

Sposób wytwarzania nowych benzyloamin o wzorze ogólnym 1, w którym R_1 oznacza atom wodoru lub alifatyczną albo ewentualnie podstawioną aromatyczną grupę aminową, R_2 oznacza atom wodoru, chloru lub bromu, R_3 oznacza atom fluoru, prostą lub rozgałęzioną grupę alkilową o 1—4 atomach węgla, grupę trójfluorometylową, nitrylową, karbamylową, karboksylową, karbolakoksylową, alkoksylową, 1-hydroksyetylo oraz grupę aminometylową o wzorze 4, w którym R_6 i R_7 są takie same lub różne i oznaczają grupę alkilową, cykloalkilową lub hydroksycykloalkilową lub razem z atomem azotu stanowią pierścień pirolidynowy, piperydynowy lub morfolinowy, R_4 i R_5 są takie same lub różne i oznaczają atomy wodoru, prostą lub rozgałęzioną grupę alkilową o 1—5 atomach węgla ewentualnie podstawioną 1 lub 2 grupami hydroksylowymi, grupę alkenylową o, 2—4 atomach węgla, ewentualnie podstawioną 1 lub 2 grupami hydroksylowymi grupę cykloąlkilową o 5—7 atomach węgla, grupę benzylową, morfolinokarbonylometylową lub razem z atomem azotu stanowią pierścień pirolidynowy, piperydynowy, heksametylenoaminowy, morfolinowy, N-metylo-piperazynowy lub kamfidynowy, przez reakcję alhydu o wzorze ogólnym 2, w którym R_1, R_2 i R_3 mają wyżej podane znaczenie, z aminą o wzorze ogólnym 3, w którym R_4 i R_5 mają znaczenie podane wyżej, względnie z odpowiednim formamidem w obecności kwasu mrówkowego, ewentualne przeprowadzenie otrzymanego związku o wzorze ogólnym 1, w inny związek o wzorze ogólnym 1 i/lub ewentualne przeprowadzenie związku o wzorze ogólnym 1 w jego fizjologicznie dopuszczalną sól z nieorganicznym lub organicznym kwasem. Nowe związki wykazują wartościowe właściwości farmakologiczne, zwłaszcza działanie przeciwwrzodowe. (4 zastrzeżenia)

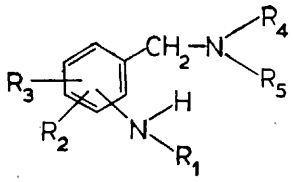

WZÓR 1

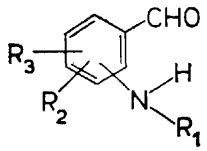

WZÓR 2

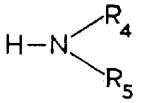

WZÓR 3

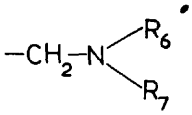

WZÓR 4

C07c; C07C P. 181434 12.04.1974

Pierwszeństwo: 5.02.1974 - RFN (nr 2405 322.3)

Dr Karl Thomae GmbH, Biberach nad Riss, Republika Federalna Niemiec.

Sposób wytwarzania nowych benzyloamin

Sposób wytwarzania nowych benzyloamin o wzorze ogólnym 1, w którym R oznacza atom wodoru lub alifatyczną albo ewentualnie podstawioną aromatyczną grupę acylową, R_2 oznacza atom wodoru, chloru lub bromu, R_3 oznacza grupę karboalkoksylową, R_4 i R_5 są takie same lub różne i oznaczają atomy wodoru, prostą lub rozgałęzioną grupę alkilową o 1—5 atomach węgla ewentualnie podstawioną 1 lub 2 grupami hydroksylowymi, grupę alkenylową o 2—4 atomach węgla, ewentualnie podstawioną 1 lub 2 grupami hydroksylowymi grupę cykloalkilową o 5—7 atomach węgla, grupę benzylową, morfolinokarbonylometylową lub razem z atomem azotu stanowią pierścień pirolidynowy, piperydynowy, heksametylenoaminowy, morfolinowy, N-metylo-piperazynowy lub kamfidynowy, przez reakcję związku o wzorze ogólnym 2, w którym R R_2, R_4 i R_5 mają wyżej podane znaczenie i B oznacza grupę karboksylową lub jej funkcjonalną pochodną, ze związkiem o wzorze ogólnym 3,

w którym R_{10} oznacza niższą grupę alkilową i C oznacza grupę hydroksylową lub atom chlorowca, ewentualnie acylowanie otrzymanego związku o wzorze ogólnym 1, i/lub ewentualne przeprowadzenie otrzymanego związku o wzorze ogólnym 1 w jego fizjologicznie dopuszczalną sól z nieorganicznym lub organicznym kwasem. Nowe związki wykazują wartościowe właściwości farmakologiczne, zwłaszcza działanie przeciwwrzodowe. (3 zastrzeżenia)

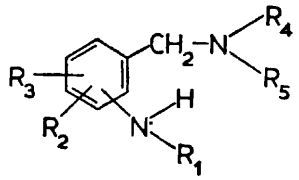

WZÓR 1

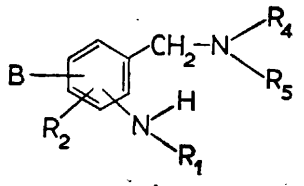

WZÓR 2

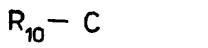

WZÓR 3

C07c; C07C P. 181435 12.04.1974

Pierwszeństwo: 5.02.1974 - RFN (nr 2405322.3)

Dr Karl Thomae GmbH, Biberach nad Riss, Republika Federalna Niemiec.

Sposób wytwarzania nowych **benzyloamin**

Sposób wytwarzania nowych benzyloamin o wzorze ogólnym 1, w którym R_1 oznacza atom wodoru lub alifatyczną albo ewentualnie podstawioną aromatyczną grupę acylową, R_2 oznacza atom wodoru, chloru lub bromu, R_3 oznacza atom fluoru, prostą lub rozgałęzioną grupę alkilową o 1—4 atomach węgla, grupę trójfluorometylową, nitrylową, karbamylową, karboksylową, karboalkoksylową, alkoksylową, acetylową, 1-hydroksyetylową oraz grupę aminometylową o wzorze 4, w którym R_6 i R_7 są takie same lub różne i oznaczają grupę alkilową, cykloalkilową lub hydroksycykloalkilową lub razem z atomem azotu stanowią pierścień pirolidynowy, piperydynowy lub morfolinowy, R_4 i R_5 są takie same lub różne i oznaczają atomy wodoru, prostą lub rozgałęzioną grupę alkilową o 1—5 atomach węgla ewentualnie podstawioną 1 lub 2 grupami hydroksylowymi, grupę alkenylową o 2—4 atomach węgla, ewentualnie podstawioną 1 lub 2 grupami hydroksylowymi grupę cykloalkilową o 5—7 atomach węgla, grupę benzylową, morfolinokarbonylometylową lub razem z atomem azotu stanowią pierścień pirolidynowy, piperydynowy, heksametylenoaminowy, morfolinowy, N-metylo-piperazynowy lub kamfidynowy, przez reakcję związku o wzorze ogólnym 2, w którym R_2 i R_3 mają wyżej podane znaczenie i R_9 oznacza atom wodoru, grupę alkilową, arylową, aryloalkilową, 1-hydroksylową, z aminą o wzorze ogólnym 3, w którym R_4 i R_5 mają znaczenie podane wyżej, ewentualną hydrolizę otrzymanego produktu reakcji, ewentualnie przeprowadzenie otrzymanego związku o wzorze ogólnym 1, w inny związek o wzorze 1 i/lub ewentualne przeprowadzenie związku o wzorze ogólnym 1 w jego fizjologicznie dopuszczalną sól z nieorganicznym lub organicznym kwasem. Nowe związki wykazują wartościowe właściwości farmakologiczne, zwłaszcza działanie przeciwwrzodowe.

(4 zastrzeżenia)

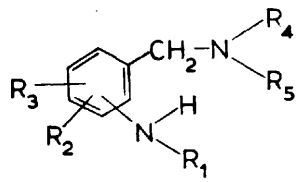

WZÓR 1

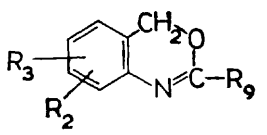

WZÓR 2

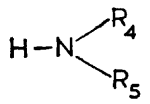

WZÓR 3

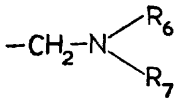

WZÓR 4

C07c; C07C P. 181436 12.04.1974

Pierwszeństwo: 05.02.1974 - RFN (Nr 24 05 322.3).

Dr Karl Thomae GmbH, Biberach nad Riss, Republika Federalna Niemiec.

Sposób wytwarzania nowych benzyloamin

Sposób wytwarzania nowych benzyloamin o wzorze ogólnym 1, w którym R_1 oznacza atom wodoru lub alifatyczną albo ewentualnie podstawioną aromatyczną grupę acylową, R_2 oznacza atom wodoru, chloru lub bromu, R_3 oznacza atom fluoru, prostą lub rozgałęzioną grupę alkilową o 1—4 atomach węgla, grupę trójfluorometylową, nitrylową, karbamylową, karboksylową, karboalkoksylową, alkoksylową, acetylową oraz grupę aminometylową o wzorze 4, w którym R i R_7 są takie same lub różne i oznaczają grupę alkilową, cykloalkilową lub hydroksycykloalkilową lub razem z atomem azotu stanowią pierścień pirolidynowy, piperydynowy lub morfolinowy, R_4 i R_5 są takie same lub różne i oznaczają atomy wodoru, prostą lub rozgałęzioną grupę alkilową o 1—5 atomach węgla ewentualnie podstawioną 1 lub 2 grupami hydroksylowymi, grupę alkenylową o 2—4 atomach węgla, ewentualnie podstawioną 1 lub 2 grupami hydroksylowymi grupę cykloalkilową o 5—7 atomach węgla, grupę benzylową, morfolinokarbonylometylową lub razem z atomem azotu stanowią pierścień pirolidynowy, piperydynowy, heksametylenoaminowy, morfolinowy, N-metylo-piperazynowy lub kamfidynowy, przez reakcję związku o wzorze ogólnym 2, w którym R R_2 i R_3 mają wyżej podane znaczenie z amidem o wzorze ogólnym 3, w którym R_4 i R_5 mają wyżej podane znaczenie i R_8 oznacza grupę alkilową, arylową lub aryloalkilową, ewentualne przeprowadzenie otrzymanego związku o wzorze ogólnym 1, w inny związek o wzorze 1 i/lub ewentualne przeprowadzenie związku w jego fizjologicznie dopuszczalną sól z nieorganicznym lub organicznym kwasem. Nowe związki wykazują wartościowe właściwości farmakologiczne zwłaszcza działanie przeciwwrzodowe. (3 zastrzeżenia)

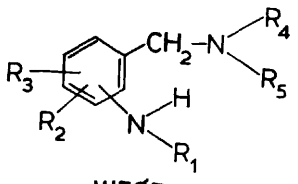

WZÓR 1

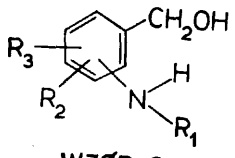

WZÓR 2

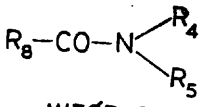

WZÓR 3

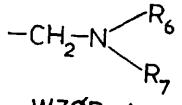

WZÓR 4

C07c; C07C P. 181437 12.04.1974

Pierwszeństwo: 5.02.1974 - RFN (nr 24 05 322.3)

Dr Karl Thomae GmbH, Biberach nad Riss, Republika Federalna Niemiec.

Sposób wytwarzania nowych **benzyloamin**

Sposób wytwarzania nowych benzyloamin o wzorze ogólnym 1, w którym R_1 oznacza atom wodoru lub alifatyczną lub ewentualnie podstawioną aromatyczną grupę acylową, R_2 oznacza atom wodoru, chloru lub bromu, R_3 oznacza atom fluoru, prostą lub rozgałęzioną grupę alkilową o 1—4 atomach węgla, grupę trójfluorometylową, nitrylową, karbamylową, karboksylową, karboalkoksylową, alkoksylową, acetylową oraz grupę aminometylową o wzorze 4, w którym R_6, i R_7 są takie same lub różne i oznaczają grupę alkilową, cykloalkilową lub hydroksycykloalkilową, lub razem z atomem azotu stanowią pierścień pirolidynowy, piperydynowy lub morfolinowy, R_4 oznacza atom wodoru lub grupę alkilową o 1—3 atomach węgla, R_5 oznacza grupę alkilową o 1—3 atomach węgla lub grupę cykloheksylową lub R_4 i R_5 razem z atomem azotu oznaczają grupę morfolinową lub piperydynową, przez reakcję związku o wzorze ogólnym 2, w którym R_1, R_2 i R_3 mają wyżej podane znaczenie, z amidem o wzorze ogólnym 3, w którym R_4 i R_5 mają wyżej podane znaczenie, ewentualne przeprowadzenie otrzymanego związku o wzorze ogólnym 1 w inny związek o wzorze 1 i/lub ewentualne przeprowadzenie związku o wzorze ogólnym 1 w jego fizjologicznie dopuszczalną sól z nieorganicznym lub organicznym kwasem. Nowe związki wykazują wartościowe właściwości farmakologiczne, zwłaszcza działanie przeciwwrzodowe.

(3 zastrzeżenia)

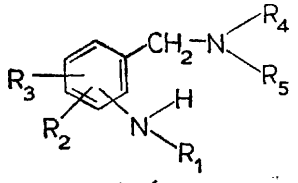

WZÓR 1

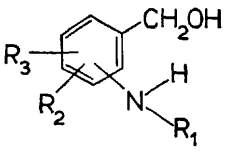

WZÓR 2

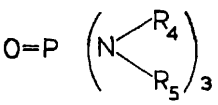

WZÓR 3

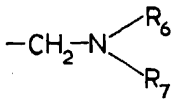

WZÓR 4

C07c; C07C P. 181438 12.04.1974

Pierwszeństwo: 13.04.1973 - RFN (P. 2318636.9)
23.01.1974 - RFN (P. 2402989.8)

Dr Karl Thomae GmbH, Biberach nad Riss, Republika Federalna Niemiec.

Sposób wytwarzania nowych benzyloamin

Sposób wytwarzania nowych benzyloamin o wzorze ogólnym 1, w którym R oznacza atom wodoru lub alifatyczną albo ewentualnie podstawioną aromatyczną grupę acylową, R_2 oznacza atom chloru lub bromu, R_3 oznacza atom fluoru, prostą lub rozgałęzioną grupę alkilową o 1—4 atomach węgla, grupę trójfluorometylową, cyjanową, karbomylową, karboksylową, karbalkoksylową, alkoksylową, acetylową, 1-hydroksyetylową oraz aminometylową o wzorze 3, w którym R i R_7 są takie same lub różne i oznaczają grupą alkilową, cykloalkilową lub hydroksycykloalkilową lub razem z atomem azotu stanowią pierścień pirolidynowy, piperydynowy lub morfolinowy, R_4 i R_5 są takie same lub różne i oznaczają atomy wodoru, prostą lub rozgałęzioną grupę alkilową o 1—5 atomach węgla ewentualnie podstawioną 1 lub 2 grupami hydroksylowymi, ewentualnie podstawioną 1 lub 2 grupami hydroksylowymi grupę cykloalkilową o 5—7 atomach węgla, grupę benzylową, morfolino-karbonylometylową lub razem z atomem azotu oznaczają pierścień pirolidynowy, piperydynowy, heksametylenoaminowy, morfolinowy, N-metylo-piperazynowy lub kamfidynowy, przez chlorowcowanie związku o wzorze ogólnym 2, w którym R_1, R_3, R_4 i R_5 mają wyżej podane znaczenie.

Nowe związki oraz ich fizjologicznie dopuszczalne sole addycyjne z nieorganicznymi lub organicznymi kwasami wykazują w szczególności działanie przeciwwrzodowe, sekretolityczne oraz przeciwkaszlowe.

(8 zastrzeżeń)

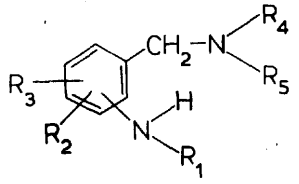

WZÓR 1

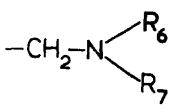

WZÓR 3

C07c; C07C P. 181439 12.04.1974

Pierwszeństwo: 23.01.1974 - RFN (nr 24 02 989.8)
13.04.1973 - RFN (nr 2318636.9)

Dr Karl Thomae GmbH, Biberach nad Riss, Republika Federalna Niemiec.

Sposób wytwarzania nowych benzyloamin

Sposób wytwarzania nowych benzyloamin o wzorze ogólnym 1, w którym R_1 oznacza atom wodoru lub alifatyczną albo ewentualnie podstawioną aromatyczną grupę acylową, R_2 oznacza atom wodoru, chloru lub bromu, R_3 oznacza atom fluoru, prostą lub rozgałęzioną grupę alkilową o 1—4 atomach węgla, grupę trójfluorometylową, cyjanową, karbamylową, karboksylową, karboalkoksylową, alkoksylową, acetylową, 1-hydroksyetylową oraz aminometylową o wzorze 3, w którym R_6 i R_7 są takie same lub różne i oznaczają grupę alkilową, cykloalkilową lub hydroksycykloalkilową lub razem z atomem azotu stanowią pierścień pirolidynowy, piperydynowy lub morfolinowy, R_4 i R_5 są takie same lub różne i oznaczają atomy wodoru, prostą lub rozgałęzioną grupę alkilową o 1—5 atomach węgla ewentualnie podstawioną 1 lub 2 grupami hydroksylowymi, grupę alkenylową o 2—4 atomach węgla, ewentualnie podstawioną 1 lub 2 grupami hydroksylowymi grupę cykloalkilową o 5—7 atomach węgla, grupę benzylową, morfolinokarbonylometylową lub razem z atomem azotu stanowią pierścień pirolidynowy, piperydynowy, heksametylenoaminowy, morfolinowy, N-metylopiperazynowy lub kamfidynowy, przy czym R1 i/lub R_4 muszą oznaczać atom wodoru przez odszczepienie jednej lub dwóch grup ochronnych w związku o wzorze ogólnym 2, w którym R_2, R_3 i R_5 mają wyżej podane znaczenie, Y_1 oznacza hydrolitycznie lub hydrogenolitycznie odszczepialną grupę zabezpieczającą grupę aminową lub ma znaczenie podane wyżej dla R a Y_2 oznacza hydrolitycznie lub hydrogenolitycznie odszczepialną grupę zabezpieczającą grupę aminową lub ma znaczenie podane wyżej dla R_4, przy czym co najmniej jedna z grup Y_1 lub Y_2 musi oznaczać grupę ochronną, otrzymany związek o wzorze ogólnym 1 ewentualnie przeprowadza się w inny związek o wzorze 1 i/lub ewentualnie przeprowadza się w jego fizjologicznie dopuszczalną sól addycyjną z nieorganicznym lub organicznym kwasem.

Nowe związki wykazują wartościowe właściwości farmakologiczne, zwłaszcza działanie przeciwwrzodowe. (12 zastrzeżeń)

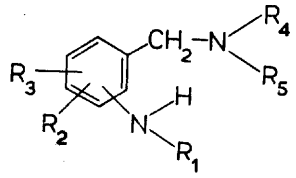

WZÓR 1

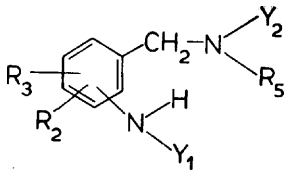

WZÓR 2

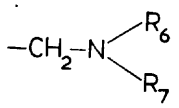

WZÓR 3

C07c; C07C P. 181440 12.04.1974

Pierwszeństwo: 13.04.1973 - RFN (nr 23 18636.9)

Dr Karl Thomae GmbH, Biberach nad Riss, Republika Federalna Niemiec.

Sposób wytwarzania nowych benzyloamin

Sposób wytwarzania nowych benzyloamin o wzorze ogólnym 1, w którym R1 oznacza atom wodoru lub alifatyczną albo ewentualnie podstawioną aromatyczną grupę acylową, R_2 oznacza atom wodoru, chloru lub bromu, R_3 oznacza grupę 1-hydroksyetylową, R_4 i R_5 są takie same lub różne i oznaczają atomy wodoru, prostą lub rozgałęzioną grupę alkilową o 1—5 atomach węgla ewentualnie podstawioną 1 lub 2 grupami hydroksylowymi, grupę alkenylową o 2—4 atomach węgla, ewentualnie podstawioną 1 lub 2 grupami hydroksylowymi, grupę cykloalkilową o 5—7 atomach węgla, grupę benzylową, morfolinokarbonylometylową lub razem z atomem azotu stanowią pierścień pirolidynowy, piperydynowy, heksametylenoaminowy, morfolinowy, N-metylo-piperazynowy lub kamfidynowy przez redukcję związku o wzorze ogólnym 2, w którym R_1, R_2, R_4 i R_5 mają wyżej podane znaczenie, ewentualne acylowanie otrzymanego związku o wzorze ogólnym 1, w którym R1 oznacza atom wodoru i R_2, R_3, R_4 i R_5 z wyjątkiem grupy zawierającej reaktywny atom wodoru, mają znaczenie podane wyżej i/lub przeprowadzenie związku o wzorze ogólnym 1 w jego fizjologicznie dopuszczalną sól z nieorganicznym lub organicznym kwasem. (3 zastrzeżenia)

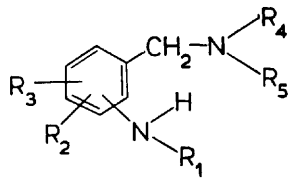

WZÓR 1

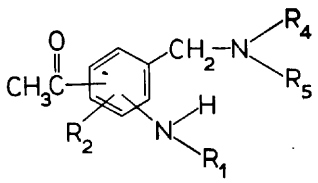

WZÓR 2

C07c; C07C P. 181478 23.06.1975

Pierwszeństwo: 25.06.1974 - St. Zjedn. Am. (nr 482103)

Merck and Co., Inc Rahway, Stany Zjednoczone Ameryki.

Sposób estryfikacji

Sposób według wynalazku polega na tym, że organiczny kwas aminokarboksylowy zawierający jeden atom zasadowego azotu, poddaje się reakcji z organicznym czynnikiem alkilującym, zawierającym grupę o wzorze 3, w którym X_1 oznacza atom chloru, bromu, jodu lub podstawioną grupę $-SO_3$ w rozpuszczalniku bezprotonowym, takim jak sulfotlenek dwumetylowy, dwumetyloformamid, sześciometylofosforoamid, czterometylotiomocznik, nitryl kwasu octowego lub ich mieszanina. (24 zastrzeżenia)

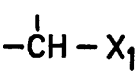

Wzór 3

C07c; C07C **P. 182993** 28.08.1975

Pierwszeństwo: 30.08.1974 - St. Zjedn. Am. (nr 502 129, i nr 502 130)

Eli Lilly and Company, Indianapolis, Stany Zjednoczone Ameryki.

Sposób wytwarzania nowych
N-2-(6-hydroksybenzotiazolilo)-N -fenylomoczników

Sposób wytwarzania nowych N-2-(6-hydroksybenzotiazolilo)-N'-fenylomoczników, polega na działaniu na benzotiazol podstawionym benzenem a następnie na hydrolizie otrzymanego związku.

Związki otrzymane sposobem według wynalazku wykazują czynność regulowania reakcji immunologicznych. (11 zastrzeżeń)

C07c; C07C P. 183182 08.09.1975

Pierwszeństwo: 09.09.1974 - Szwajcaria (nr 12156/74)

L. Givaudan & Cie Societ Anonyme, Genewa, Szwajcaria.

Sposób wytwarzania humulonów

Sposób wytwarzania humulonów, związków o wzorze ogólnym 1, w którym R oznacza grupę alkilową o 1—6 atomach węgla polega na utlenianiu związku o wzorze ogólnym 2, w którym R ma wyżej podane znaczenie do związku o wzorze 3, a następnie redukcję związku o wzorze 3 do związku o wzorze 1.

Związki o wzorze 1 są produktami pośrednimi do wytwarzania znanych gorzkich substancji - używek. (10 zastrzeżeń)

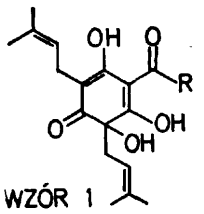

WZÓR 1

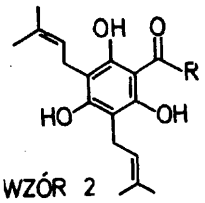

WZÓR 2

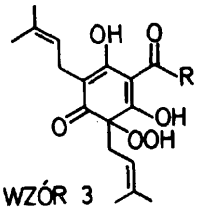

WZÓR 3

C07c; C07D P. 183445 19.09.1975

Pierwszeństwo: 20.09.1975 - Wielka Brytania (nr 40984/74)

Gruppo Lepetit S.p.A., Mediolan, Włochy (Giorgio Montorsi, Renato Pellizzato, Anacleto Gianantonio).

Sposób wytwarzania kwasu ftalaldehydowego

Przedmiotem wynalazku jest sposób wytwarzania kwasu ftalaldehydowego o wzorze 1 na drodze hydrolizy pięciochloro-oksylenu o wzorze 2.

Cechą wynalazku jest to, że mieszaninę pięciochloro--o-ksylenu i kwasu ftalaldehydowego w wodzie ogrzewa się do temperatury 80—180°C.

W sposób według wynalazku otrzymuje się bardzo czysty kwas ftalaldehydowy, który stosuje się głównie jako produkt wyjściowy do wytwarzania l(2H)-ftalazynonu oraz do sporządzania światłoczułych kompozycji organicznych. (6 zastrzeżeń)

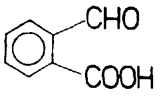

Wzór 1

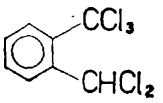

Wzór 2

C07d; C07D P. 176266 07.12.1974

Tarchomińskie Zakłady Farmaceutyczne „Polfa", Warszawa, Polska (Halina Bojarska-Dahlig, Sławomir Naperty, Marek Biedrzycki, Wiesław Drzewiński, Stefan Ledwoch).

Sposób wytwarzania **alkilodwukarboksylanów** cyklicznego węglanu erytromycyny A

Przedmiotem wynalazku jest sposób wytwarzania alkilodwukarboksylanów cyklicznego węglanu erytromycyny A-antybiotyku, który może być stosowany w różnych formach farmaceutycznych.

Sposobem według wynalazku cykliczny węglan erytromycyny A poddaje się reakcji ze stechiometryczną ilością ketenu o wzorze ogólnym 1, w którym R oznacza rodnik alkilowy, X oznacza atom wodoru, cykloalkan lub grupę alkilową, a η oznacza liczbę od 1 do 5, w środowisku bezwodnych rozpuszczalników organicznych, korzystnie w acetonie lub czterowodorofuranie w zakresie temperatur od —25 do +15°C. (2 zastrzeżenia)

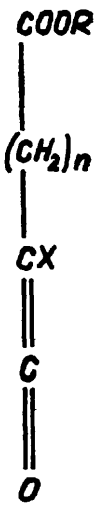

WZÓR 1

C07d; **C07D** **P. 176438** 13.12.1974

Akademia Medyczna, Gdańsk, Polska (Roman Kaliszan).

Sposób otrzymywania wysokoenergetycznej odmiany krystalicznej teofiliny

Przedmiotem wynalazku jest sposób otrzymywania wysokoenergetycznej odmiany krystalicznej teofiliny, który polega na tym, że teofilinę krystalizuje się z 1,1,2-trójchloroetylenem w temperaturze 260—340°K. (1 zastrzeżenie)

C07d; C07D P. 176439 13.12.1974

Akademia Medyczna, Gdańsk, Polska (Roman Keliszan).

Sposób otrzymywania wysokoenergetycznej odmiany krystalicznej kwasu **5-allilo-5-(2′-hydroksypropylo)-barbiturowego**

Przedmiotem wynalazku jest sposób otrzymywania wysokoenergetycznej odmiany krystalicznej kwasu 5-allilo-5-(2′-hydroksypropylo)-barbiturowego, który polega na tym, że kwas 5-allilo-5-(2'-hydroksypropylo)--barbiturowy krystalizuje się z eteru dwuetylowego w temperaturze 260—300°K. (1 zastrzeżenie)

C07d; C07D P. 176566 18.12.1974

Instytut Przemysłu Farmaceutycznego, Warszawa, Polska (Jerzy Cieślak, Irena Buśko-Oszczapowicz, Jerzy Kazimierczak).

Sposób otrzymywania bezwodnej postaci kwasu **-(N,N-1′6′-heksylenoformamidyno)-penicylanowego**

Sposób otrzymywania nowej, bezwodnej postaci kwasu 6-(N,N-1′,6′-heksylenoformamidyno)-penicylanowego polega na krystalizacji uwodnionego lub wysuszonego kwasu 6-(N,N-l',6'-heksylenoformamidyno)--penicylanowego z rozpuszczalników mieszających się z wodą, takich jak alkohole, dwumetylosulfotlenek, dwumetyloformamid, dwumetyloacetamid, sześciometylotrójfosforamid z dodatkiem rozpuszczalników niemieszających się z wodą, takie jak benzen, toluen, ksylen, eter naftowy oraz etery alifatyczne, w temperaturze od 0—70°C. (3 zastrzeżenia)

C07d; C07D P. 176580 18.12.1974

Politechnika Gdańska, Gdańsk, Polska (Wojciech Gruszecki, Maria Gudlewicz-Gruszecka, Edward Borowski, Edward Żukowski).

Sposób otrzymywania kwasu **7-aminodezacetoksycefalosporanowego**

Przedmiotem wynalazku jest sposób otrzymywania kwasu 7-aminodezacetoksycefalosporanowego, który polega na tym, że ma estry acetoksymetylowe cefalosporyn o wzorze 1, gdzie R oznacza acyl występujący w penicylinach naturalnych, zwłaszcza resztę kwasu fenoksy- lub fenylooctowego, w roztworze rozpuszczalnika organicznego, np. benzenu działa się w temperaturze pokojowej nadmiarem pięciochlorku fosforu i pirydyny lub innej zasady organicznej, a następnie alkoholem, korzystnie metylowym i wodą, zaś po ustawieniu pH warstwy wodnej na wartość 4—4,5 produkt końcowy krystalizuje się. (1 zastrzeżenie)

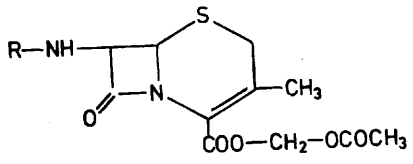

Wzór 1

C07d; C07D **P. 182476** 01.08.1975
C07c; **C07C**

Pierwszeństwo: 03.08.1974 - RFN (nr P 24 37 487.6)

Merc Patents GmbH, Darmstadt, RFN.

Sposób wytwarzania nowych **7-metoksy-6-tiatetracyklin**

Wynalazek dotyczy sposobu wytwarzania nowych 7-metoksy-6-tiatetracyklin o ogólnym wzorze **1**, w którym R^1, R^2, R i R^4 oznaczają atomy wodoru lub grupy alkilowe o 1—4 atomach węgla, oraz ich fizjologicznie dopuszczalnych soli addycyjnych z kwasami.

Sposób według wynalazku polega na tym, że związek odpowiadający budowie związku o wzorze 1, ale w którym co najmniej jedna grupa hydroksylowa lub aminowa występuje w postaci funkcjonalnie zmienionej, poddaje się działaniu środka solwolizującego lub hydrogenolizującego, albo związek o wzorze 2, w którym R^1, R^2, R^3 i R^4 mają wyżej podane znaczenie, poddaje się działaniu środka hydroksylującego i występującą w otrzymanym związku pierwszo- lub drugorzędową grupę aminową ewentualnie alkiluje się za pomocą środka alkilującego i/lub otrzymaną zasadę o wzorze 1 ewentualnie poddaje się reakcji z kwasem, przekształcając w jej fizjologicznie dopuszczalną sól addycyjną z kwasem.

Otrzymane związki wykazują właściwości farmakologiczne. (1 zastrzeżenie)

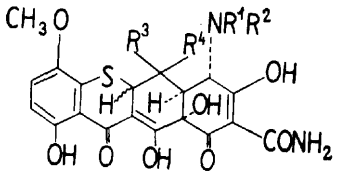

Wzór 1

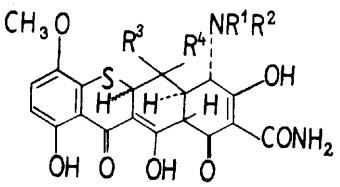

Wzór 2

C07d; C07D P. 182532 04.08.1975

Pierwszeństwo: 05.08.1974 - RFN (nr ρ 24 37612.3)

C.H. Boehringer Sohn, Ingelheim n/Renem, RFN.

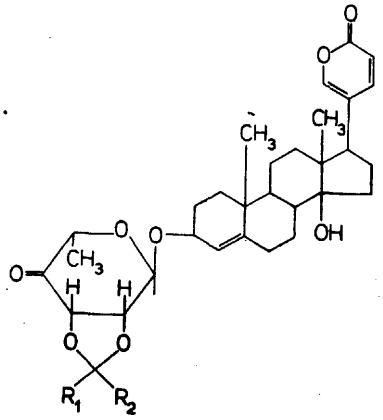

Sposób wytwarzania 3β-(4'-keto-α-ramnozylo)--14β-hydroksy-bufa-4,20,22-trienolidu

Sposób według wynalazku polega na hydrolizie związku **o** ogólnym wzorze podanym na rysunku, w którym R1 oznacza atom wodoru, niższy rodnik alkilowy lub niższą grupę alkoksylową, R_2 oznacza niższą grupę alkoksylową, albo R_1 i R_2 razem oznaczają atom tlenu. Otrzymany związek jest glikozydem nasercowym. (1 zastrzeżenie)

WZÓR 1

WZÓR 3

WZÓR 2

WZÓR 5

C07d; C07D **P. 182533** 04.08.1975

Pierwszeństwo: 05.08.1974 - RFN (nr P 2437693.0)

C.H. Boehringer Sohn, Ingelheim n/Renem, RFN.

Sposób wytwarzania nowych pochodnych proscylarydyny

Sposób wytwarzania nowych pochodnych proscylarydyny o ogólnym wzorze 1, w którym R oznacza grupę o wzorze 5, R_1 oznacza atom wodoru lub grupę alkoksylową o 1-4 atomach węgla, R_2 oznacza grupę alkoksylową o 1—4 atomach węgla, albo R_1 i R_2 razem oznaczają atom tlenu, polega na tym, że związek o wzorze ogólnym 2, w którym R, R_1 i R_2 mają znaczenie wyżej podane, utlenia się, albo związek o ogólnym wzorze 3, w którym R ma znaczenie wyżej podane, poddaje się reakcji z ortcestrem o ogólnym wzorze $R_3C(OR_4)_3$, w którym R_3 oznacza atom wodoru lub grupę alkoksylową o 1—4 atomach węgla, a R_4 oznacza rodnik alkilowy o 1—4 atomach węgla, albo z aktywowaną pochodną kwasu węglowego, taką jak -karbonylodwuimidazol, ester benzylowy kwasu imidazolo-N-karboksylowego, estry kwasu chlorowęglowego, fosgen lub estry kwasu pirowęglowego, albo w przypadku wytwarzania związków, w których R_1 i R_2 razem tworzą atom tlenu, poddaje się hydrolizie związki o wzorze 1, w którym R_1 i R_2 mają znaczenie inne niż atom tlenu.

Otrzymane związki można stosować do leczenia niewydolności serca. (1 zastrzeżenie)

C07d; C07D **P. 182610** **07.08.1975**

Pierwszeństwo: 07.08.1974 - Wielka Brytania (nr 34697)

Laboratoire Roger Bellon S.A., Neuilly, Francja (Marcel Pesson, Henri Techer).

Sposób wytwarzania pochodnych l-arylo-2-keto-2,4,5,6,7,7a-sześciowodoroindoli

Przedmiotem wynalazku jest sposób wytwarzania zasadowych pochodnych l-arylo-2-keto-2,4,5,6,7,7a--sześciowodoroindoli o wzorze ogólnym 1 oraz ich soli z kwasami nieorganicznymi lub organicznymi.

Sposób według wynalazku polega na kondensacji kwasu 2-cykloheksanooctowego **o** wzorze 2 z aminofenolem o wzorze 3 i późniejszym alkilowaniu otrzymanego związku przy użyciu ω-dwualkiloamino-1-alkanu o wzorze 4a lub na kondensacji związku **o** wzorze 2 z ω-dwualkiloaminoalkoksyaniliną o wzorze 5, a następnie przeprowadzeniu otrzymanego produktu w jego sól.

W wymienionych wzorach znaczenie podstawników jest następujące: R_1 i R_2 oznaczają niskie rodniki alkilowe lub przyłączone do atomu azotu tworzą 5 lub 6-cioczłonowe połączenie heterocykliczne; n równe jest 2 lub 3; R_3 oznacza atom wodoru lub chlorowca lub niski rodnik alkilowy albo alkoksylowy; R_4 oznacza atom wodoru, niski rodnik alkilowy lub arylowy ewentualnie podstawiony, a w szczególności rodnik fenylowy.

Związki wytwarzane sposobem według wynalazku rozszerzają krwionośne naczynia obwodowe, wieńcowe i mózgu. (4 zastrzeżenia)

Wzór 1

Wzór 2

Wzór 3

Wzór 4

Wzór 4a

Wzór 5

C07d; C07D **P. 182852** 20.08.1975

Pierwszeństwo: 21.08.1974 - Szwajcaria (nr 11433/74)
22.05.1975 - Szwajcaria (nr 6580/75)
24.06.1975 - Szwajcaria (nr 8176/75)

F. Hoffmann-La Roche & Co. Aktiengesellschaft, Bazylea, ■ Szwajcaria.

Sposób wytwarzania soli argininowej amoksycyliny

Sposób wytwarzania soli argininowej "amoksycyliny, polega na tym, że kwas 6-[(R)-α-amino-p-hydroksyfenyloacetamido]-penicylanowy lub jego uwodnioną postać z ewentualnie zabezpieczoną grupą aminową poddaje się reakcji z argininą i ewentualnie obecną grupą zabezpieczającą odszczepia się. Otrzymany związek jest antybiotykiem. (4 zastrzeżenia)

C07d; C07D **P. 182949** 27.08.1975

Pierwszeństwo: 28.08.1974 - RFN (nr P 2441202.0)

Hoechst Aktiengesellschaft, Frankfurt nad Menem, Republika Federalna Niemiec.

Sposób wytwarzania estrów fenylowych kwasu 2-karbalkoksyamino-benzimidazolilo-5(6)-sulfonowego

Przedmiotem wynalazku jest sposób wytwarzania estrów fenylowych kwasu 2-karbalkoksyamino-benzimidazolilo-5(6)-sulfonowego o wzorze 1, w którym R1 oznacza alkil o 1—4 atomach węgla, R_2 i R_3 każdorazowo niezależnie do siebie oznaczają wodór, grupę hydroksylową, alkoksylową o 1—4 atomach węgla, chlorowiec, trójfluorometyl, alkil o 1—4 atomach węgla, grupę karbalkoksylową o 1—4 atomach węgla w rodniku alkoksylowym albo grupę CN. Według wynalazku związki o wzorze 1 otrzymywane są w wyniku reakcji związków o wzorze 2, w którym R_2 i R_3 mają wyżej podane znaczenie:

a) karboksylanem alkilo-S-metylo-tio-mocznika;
b) karboksylanem cyjanamidu;
c) estrem kwasu N-dwuchlorometyleno-karbaminowego;
d) estrem kwasu biaarylotio-metylenomrówkowego.

Związki o wzorze 1 wykazują działanie przeciwczerwiowe. (1 zastrzeżenie)

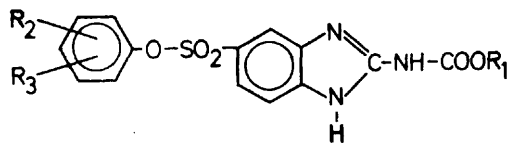

WZÓR 1

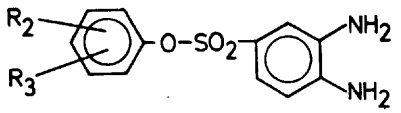

WZÓR 2

C07d; C07D P. 183060 02.09.1975

Pierwszeństwo: 02.09.1974 - Wielka Brytania (nr 38278/74)

The Wellcome Fundation Limited, Londyn, Wielka Brytania.

Sposób wytwarzania pochodnych puryny i ich soli

Przedmiotem wynalazku jest sposób wytwarzania pochodnych puryny o wzorze ogólnym 1, w którym X oznacza atom siarki lub tlenu, R1 oznacza chlorowiec, grupę hydroksylową, atom wodoru, grupę tio, alkilotio, aminową, alkiloaminową lub dwualkiloaminową lub azydową, R^2 oznacza atom wodoru, chlorowca, grupę aminową lub azydową, R^3 oznacza atom wodoru, prosty lub rozgałęziony łańcuch lub cykliczny alkil, hydroksyalkil, benzoiloalkil lub fenyl, R^4 oznacza wodór, grupę hydroksylową lub niższy alkil, R^5 oznacza wodór, grupę hydroksylową, aminową, alkil, hydroksyalkil, grupę benzoiloksy, benzoiloksyalkilową, benzyloksy, sulfamoiloksy, fosforanową, karboksypropionyloksy, acetoksy, lub podstawioną grupę karbamoilową o wzorze NH.CC—Z, w którym Z oznacza alkil, aryl lub aralkil ewentualnie podstawiony przez jedną lub więcej grup sulfonylowych, aminowych, karbamoilowych lub atom chlorowca, R^6 oznacza atom chlorowca, alkil, hydroksyalkil zwłaszcza wtedy gdy X oznacza atom tlenu, a R^2, R^3, R^4 i R^6 oznaczają atom wodoru, przy czym R1 nie jest grupą aminową lub metyloaminową gdy R^5 oznacza grupę hydroksylową, oraz ich soli zwłaszcza dopuszczalnych farmakologicznie.

Sposób według wynalazku polega na tym, że w związku o wzorze ogólnym 2, w którym X, R1, R^2, R^3, R^4 i R^6 posiadają powyższe znaczenie, a Y oznacza grupę ochronną, zastępuje się grupę ochronną Y grupą OH, albo w związku o wzorze 3, w którym X, R^3, R^4, R^6 posiadają znaczenie podane powyżej, grupy M i G będące prekursorami grup R1 i R^3 poddaje się reakcji wymiany na grupy R1 i R^2 posiadające znaczenie podane powyżej, albo związek o wzorze 4, w którym R1 i R^2 posiadają znaczenie podane powyżej zaś Q oznacza wodór lub grupę odszczepialną, poddaje się reakcji ze związkiem o wzorze 5, w którym R^3, R^4, R^5 i R^6 posiadają znaczenie podane powyżej, zaś A oznacza grupę odszczepialną, przy czym zamyka się pierścień w związku pośrednim, posiadającym niepełny pierścień pirymidynowy lub imidazolowy, następnie usuwa się grupę blokującą ze związku o wzorze 1, w którym jedna lub obie grupy R1 i R^2 są zablokowane a produkt reakcji otrzymany w postaci zasady o wzorze 1 ewentualnie przeprowadza w sól addycyjną z kwasem, a otrzymany w postaci soli ewentualnie przeprowadza w zasadę lub w inną sól.

Powyższe związki wykazują działanie przeciw wirusowe przeciwko różnym rodzajom wirusów zarówno w doświadczeniach in vitro jak i in vivo. (26 zastrzeżeń)

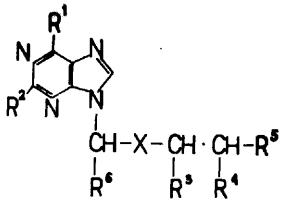

Wzór 1

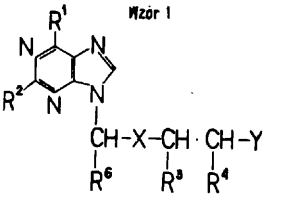

Wzór 2

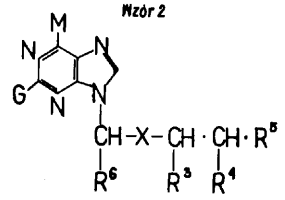

Wzór 3

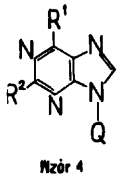

Wzór 4

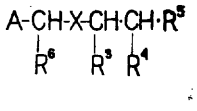

Wzór 5

C07d; C07D P. 183136 05.09.1975

Pierwszeństwo: 05.09.1974 - Wielka Brytania (nr 38778/74)

Merz & Co., Frankfurt am Main, Republika Federalna Niemiec (Arthur Scherm, Dezső Peteri).

Sposób wytwarzania α-/2-/p-chlorofenoksy-/--izomaślanu/-β-(nikotynianu)-glikolu etylenowego

Sposób wytwarzania α-[2-(p-chlorofenoksy)-izomaślanu]-ß-(nikotynianu)-glikolu etylenowego polega na poddaniu reakcji α-[2-(p-chlorofenoksy)-izomaślanu]--β-chloroetylu z solą alkaliczną kwasu nikotynowego w środowisku polarnego rozpuszczalnika w temperaturze 120—180°C.

Związek otrzymany sposobem według wynalazku charakteryzuje się zdolnością obniżania poziomu lipidów w hyperlipidemii i przy podwyższonym poziomie trójglicerydów i cholesteryny. (7 zastrzeżeń)

C07d; C07D P. 183365 17.09.1975

Pierwszeństwo: 19.09.1974 - Szwajcaria (nr 12726/74)
Sandoz AG., Bazylea, Szwajcaria.

Sposób wytwarzania monoazowych barwników zawiesinowych

Sposób wytwarzania związków monoazowych o wzorze przedstawionym na rysunku polega na tym, że aminę dwuazuje się i sprzęga ze składnikiem biernym.

Otrzymane barwniki wykazują powinowactwo do materiałów włókienniczych z syntetycznych lub półsyntetycznych, hydrofobowych, wielkocząsteczkowych tworzyw organicznych. (5 zastrzeżeń)

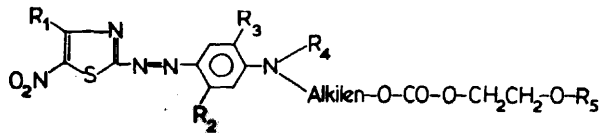

C07d; C07D **P.** 183757 03.10.1975

Akademia Medyczna, Warszawa, Polska (Teodor Zawadowski, Jerzy Kossakowski, Józef Jeske, Anna Dorociak).

Sposób wytwarzania chlorowodorków aminoestrów kwasu **3-metylo-6-hydroksy-7-acetylokumaronowego**

Sposób według wynalazku polega na reakcji kwasu -metylo-6-hydroksy-7-acetylokumaronowego z chlorowodorkami odpowiednich chloroalkiloamin w środowisku izopropanolu i metanolowym roztworze zasady potasowej, a otrzymane aminoestry oczyszcza się przez ekstrakcję wodnym roztworem węglanu sodowego i przeprowadza w chlorowodorki za pomocą metanolowego roztworu chlorowodoru. Uzyskane związki znajdują zastosowanie w lecznictwie jako środki o działaniu spazmolitycznym i hipotensyjnym. (1 zastrzeżenie)

C07g; C07G P. 183064 02.09.1975

Pierwszeństwo: 03.09.1974 - St. Zjedn. Am. (nr 502619)
07.07.1975 - St. Zjedn. Am. (nr 593257)

Miles Laboratories, Inc., Elkhart, Stany Zjednoczone Ameryki (Raymond Lee Snell).

Sposób kondycjonowania komórek bakteryjnych posiadających aktywną izomerazę glikozy

Komórki bakteryjne, posiadające aktywną izomerazę glikozy kondycjonuje się odpowiednio przed użyciem do wytwarzania produktu zawierającego fruktozę przez mieszanie ich z wodą lub z wodnym roztworem dekstrozy w kontrolowanych war_nkach do czasu, aż komórki zostaną odpowiednio uwodnione, a wartość pH zrównoważy się. Przepuszczanie ku górze, przez warstwę komórek wody lub wodnego roztworu dekstrozy w kontrolowanych warunkach, odbywa się do czasu, aż odciek będzie przezroczysty i będzie miał odpowiednio ustabilizowaną charakterystykę. Jeżeli do przemywania warstwy komórek stosuje się wodę, to następnie przez warstwę komórek przepuszcza się wodny roztwór dekstrozy, do czasu, aż odciek będzie miał tę samą zawartość dekstrozy co roztwór wprowadzany. (6 zastrzeżeń)

C08f; C08F **P. 176161** 03.12.1974

Instytut Ciężkiej Syntezy Organicznej „Blachownia", Kędzierzyn, Polska (Maria Nowakowska, Hanna Maciejewska, Maria Uhniat, Kazimierz Nikiel, Sylwester Chybowski, Władysław Wawak, Czesław Dolasiński, Roman John, Tadeusz Zawada, Małgorzata Kasprzak, Jolanta Pacha, Maria Rubaj).

Sposób polimeryzacji propylenu

Sposób według wynalazku charakteryzuje się tym, że reakcję polimeryzacji propylenu prowadzi się wobec kompleksu katalitycznego utworzonego z trójchlorku tytanu i produktu reakcji seskwietylochloroglinu z halogenkami metali grupy I i II układu okresowego pierwiastków i/lub produktów polimeryzacji cyklicznego tlenku propylenu lub etylenu, przy czym stosunek molowy seskwietylochloroglinu do halogenków metali wynosi 1,25—2,5 : 2, stosunek molowy związku glinoorganicznego do $TiCl_3$ wynosi 0,5—3 : 1, a stosunek molowy polimeru cyklicznego tlenku propylenu lub tlenku etylenu do związku glinoorganicznego wynosi 0,05—0,5 : 1. (1 zastrzeżenie)

C08f; C08F P. 176175 04.12.1974

Rhone - Progil, Courbevoie, Francja.

Sposób mikrosuspensyjnej polimeryzacji i kopolimeryzacji chlorku winylu

Sposób mikrosuspensyjnej polimeryzacji i kopolimeryzacji chlorku winylu w obecności zarodników pod postacią mikrodyspersji cząstek wstępnie przygotowanego homo- lub kopolimeru chlorku winylu, którego cząstki zawierają całą ilość inicjatora rozpuszczalnego w fazie organicznej, niezbędną do przeprowadzenia polimeryzacji, polega na tym, że inicjator aktywuje się kompleksem metalu rozpuszczalnym w fazie organicznej i tworzącym się podczas polimeryzacji w reakcji pomiędzy rozpuszczalną w wodzie solą metaliczną i wprowadzanym stopniowo czynnikiem kompleksującym.

Wytworzony polimer i kopolimer ma zastosowanie do wytwarzania arkuszy, folii, nici, produktów lanych, porowatych, wyrobów formowanych, powłok itp. (13 zastrzeżeń)

C08f; C08F **P. 176375** 11.12.1974

Zakłady Azotowe im. F. Dzierżyńskiego, Tarnów, Polska (Zbigniew Szczypiński, Andrzej Tarnowski, Karol Faruga, Maria Gąsiorek).

Sposób otrzymywania suspensyjnego **polichlorku** winylu

Przedmiotem wynalazku jest sposób otrzymywania suspensyjnego polichlorku winylu, stosowanego do wytwarzania past w mieszaninie z emulsyjnym polichlorkiem winylu. Sposób wg wynalazku polegający na suspensyjnej polimeryzacji prowadzonej w obecności inicjatorów typu nadtlenków dwuacylowych, koloidów ochronnych typu eterów celulozy i polialkoholu winylowego, substancji powierzchniowo-czynnych typu estrów wielowodorotlenowych alkoholi i nienasyconych kwasów tłuszczowych, charakteryzuje się obecnością podczas polimeryzacji soli sodowej kwasu nitrylotrójoctowego. (3 zastrzeżenia)

C08f; C08F P. 181625 T 27.06.1975

Ośrodek Badawczo-Rozwojowy Obróbki Tworzyw Sztucznych „Plaso-Proplast", Poznań, Polska (Leonard Płatkiewicz, Jerzy Małas).

Nowe tworzywo do wtrysku

Tworzywo według wynalazku otrzymane przez wzajemne stopienie składników podczas procesu granulacji, charakteryzuje się tym, że zawiera 20—40% terpolimeru ABS oraz 80—40% poliwęglanu.

Otrzymane tworzywo może znaleźć zastosowanie w różnego typu obudowach, galanterii samochodowej itp. (1 zastrzeżenie)

C08f; C08F **P. 182550** 05.08.1975

Pierwszeństwo: 07.08.1974 - Japonia (nr 49-90558)
19.10.1974 - Japonia (nr 49-120498)
26.10.1974 - Japonia (nr 49-123705)

Schin-Etsu Chemical Co., Ltd., Tokio, Japonia.

Sposób usuwania monomerów po polimeryzacji

Sposób usuwania monomerów po polimeryzacji, zwłaszcza oddzielania i usuwania niespolimeryzowanej pozostałości monomerów zawartych w szlamie poli-

meryzacyjnym otrzymanym po polimeryzacji w zawiesinie chlorku winylu lub jego mieszaniny z monomerem zdolnym do kopolimeryzacji w środowisku wodnym, polega na odwodnieniu szlamu polimeryzacyjnego do otrzymania wilgotnej masy, ogrzewaniu wilgotnej masy do temperatury powyżej 60°C w wilgotnej atmosferze w naczyniu za pomocą wprowadzonej lub wytwarzanej wewnątrz naczynia pary wodnej w czasie mieszania tak, że zawartość wody w wilgotnej masie utrzymuje się na poziomie nie niższym niż 60% wilgotności przed ogrzewaniem oraz usuwaniu z naczynia monomeru lub monomerów w postaci oparów, które zbiera się i odzyskuje bez powodowania zanieczyszczenia powietrza. (17 zastrzeżeń)

C08g; C08G P. 176269 07.12.1974

Ośrodek Badawczo-Rozwojowy Przemysłu Barwników, Zgierz, Polska (Zbigniew 01szewski, Eugeniusz Białkowski, Mariola Jagusiak, Zdzisław Bielawski, Marian Nalewajko, Bronisław Fryc).

Sposób wytwarzania zabarwionej krajanki poliamidowej

Sposób wytwarzania zabarwionej krajanki poliamidowej ze szczególnym przeznaczeniem do barwienia włókien lub innych wyrobów poliamidowych w masie, polega na barwieniu krajanki poliamidowej w wodnej kąpieli farbiarskiej o wartości pH 1—4, pod zwiększonym ciśnieniem, w temp. powyżej 100°C, barwnikami anionowymi, korzystnie barwnikami kwasowymi i/lub metalokompleksowymi typu 1:2. (1 zastrzeżenie)

C08g; C08G P. 176359 11.12.1974

Instytut Ciężkiej Syntezy Organicznej „Blachownia", Kędzierzyn, Polska (Dominik Nowak, Zygmunt Hehn, Gertruda Staniec).

Sposób wytwarzania żywic reaktywnych do lakierów chemoutwardzalnych

Sposób według wynalazku polega na kondensacji melaminy z formaldehydem, a następnie eteryfikacji alkoholem metylowym w środowisku wodnym, powtórnej kondensacji z formaldehydem, odwodnieniu żywicy i powtórnej eteryfikacji metanolem. Następnie produkt reakcji zobojętnia się, oddestylowuje lotne w temperaturze do 85°C związki, pod obniżonym ciśnieniem, rozcieńcza stosując na 1 część wagową produktu 0,05—0,15 części wagowych alkoholu etylowego i/lub butylowego, i/lub benzenu i/lub toluenu, i/lub ksylenu, i/lub eteru etylowego glikolu etylenowego, ewentualnie mieszaniny tych związków. (1 zastrzeżenie)

C08g; C08G P. 176866 27.12.1974

Uniwersytet Mikołaja Kopernika, Toruń, Polska (Wiesław Dzierża, Ryszard Mieczkowski, Alina (11ińska).

Sposób wytwarzania elastomeru poliuretanowego o podwyższonych własnościach mechanicznych

Sposób według wynalazku polega na tym, że dwuizocyjanian 4,4'-dwufenylometanu lub dwuizocyjanian 2,4-tolilenu poddaje się reakcji poliaddycji z mieszaniną poliestrów, korzystnie poliadypinianu etylenowego, polimaleinianu etylenowego oraz glikolu propylenowego w obecności substancji sieciujących zdolnych do tworzenia dodatkowych wiązań na blokach oligoestrów nienasyconych wchodzących w skład łańcucha poliuretanowego. (3 zastrzeżenia)

C09b; C09B P. 176481 16.12.1974

Zakłady Przemysłu Barwników „Boruta" Przedsiębiorstwo Państwowe, Zgierz, Polska (Anna Skoczylas, Janusz Wróblewski, Lidia Dumin, Władysław Popławski, Maria Romanowicz, Zofia Zielińska, Janina Kaźmierczak, Teresa Królak, Krystyna Piękniewska).

Sposób wytwarzania stężonych roztworów barwników zasadowych

Stężone roztwory barwników zasadowych o wzorze 1, w którym R_1 i R_2 oznaczają atom wodoru, grupę metylową, etylową hydroksyetylową, cyjanoetylową lub benzylową, R oznacza atom wodoru, grupę metylową, etylową, hydroksylową metoksylową lub etoksylową, X oznacza anion, a A oznacza resztę aminy heterocyklicznej przedstawioną wzorem 2,3 lub 4, w którym R_4 oznacza atom wodoru, grupę metoksylową lub etoksylową wytwarza się z odpowiednich barwników azowych przez działanie siarczanem dwumetylu w obecności tlenku metalu drugiej grupy układu okresowego w temperaturze 15—45°C w środowisku wody lub kwasów karboksylowych zawierających 1—4 atomów węgla albo roztworów wodnych tych kwasów, a następnie poddaje hydrolizie ogrzewając do temperatury 45—80°C oraz w znany sposób przesącza w temperaturze 20—50°C i nastawia na wzorcowe stężenie. Otrzymane tym sposobem barwniki w stanie płynnym dają trwałe wybarwienia włókien poliakrylonitrylowych. (1 zastrzeżenie)

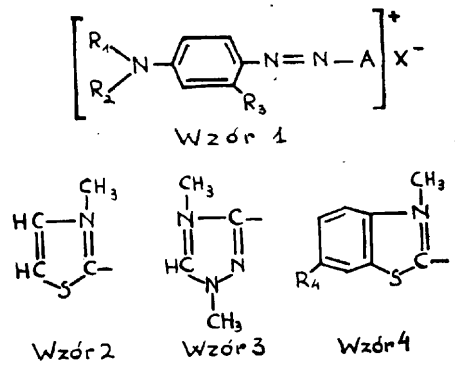

C10b; C10B P. 176556 17.12.1974

Biuro Projektów Przemysłu Koksochemicznego „Koksoprojekt" Zabrze, Polska (Kazimierz Chmielewski).

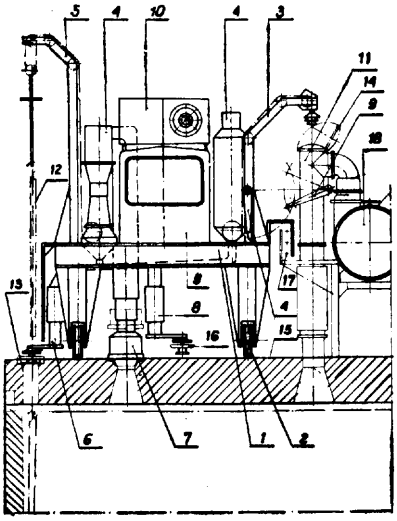

Urządzenie do wykonywania prac na stropie baterii koksowniczej

Urządzenie do wykonywania prac na stropie baterii koksowniczej wyposażone jest w mechanizm (3) do czyszczenia rur odciągowych, w mechanizm (6) do zdejmowania i zakładania pokryw otworów do wyjmowania tarcz nabojowych, w mechanizm (4) do odcinania podłączenia komór do odbieralnika (8).

Urządzenie wyposażone jest również w instalację (4) do odciągania spalania i oczyszczania gazów, emitowanych w czasie obsadzania komór koksowniczych oraz w kaptur (7) w rozwiązaniu teleskopowym do ujmowania gazów i kabinę sterowniczą (10) z instalacją klimatyzacyjną. (1 zastrzeżenie)

Dział D
WŁÓKIENNICTWO I PAPIERNICTWO

D03d; D03D **P. 176196** 15.12.1974

Zgłoszenie dodatkowe do zgłoszenia nr P. 172992

Instytut Włókiennictwa, Łódź, Polska (Wiktor Michalski, Kazimierz Pałka, Bolesław Witkoś, Tadeusz Cieślik).

Urządzenie do smarowania rózg w krosnach do produkcji tkanin z okrywą włókienną

Urządzenie do smarowania rózg składa się ze zbiornika (2) na środek smarujący, smarującej szczotki (1) umieszczonej bezpośrednio przy zbiorniku (2) dozującej dyszy (5) z zaworem regulującym (6), usytuowanej w dolnej ściance zbiornika (2) oraz z mechanizmu

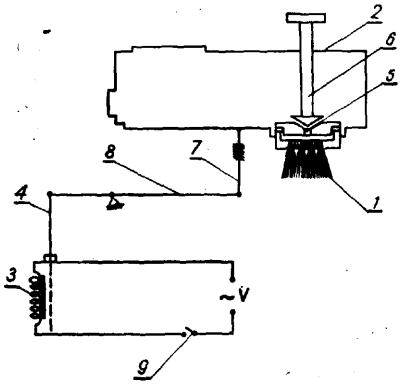

wyłączającego mającego wynoszącą dźwignię (7). Mechanizm wyłączający układ sterujący, który składa się z cewki (3) z magnetycznym rdzeniem (4), włączonej w obwód elektryczny zaopatrzony w stykowy wyłącznik (9), przy czym magnetyczny rdzeń (4) cewki (3) jest połączony bezpośrednio lub poprzez układ dźwigniowy z wynoszącą dźwignią (7) a wyłącznik (9) z elementem ruchomym krosna. (1 zastrzeżenie)

D21h; D21H P. **176397** 12.12.1974

•Billeruds Aktiebolag, Säffle, Szwecja (Mats Ove Kullander).

Sposób ciągłego powlekania cieczą materiału w postaci taśmy takiego jak papier rolkowy i urządzenie do stosowania tego sposobu

Sposób ciągłego powlekania cieczą materiału w postaci taśmy, takiego jak papier rolowy polega na utworzeniu komory z otworem umieszczonym powyżej dna komory, wprowadzenie taśmy pokrywczej do otworu w sposób zamykający ten otwór, napełnieniu komory cieczą powlekającą przy równoczesnym przesuwaniu dociskanej i wygładzonej taśmy przez otwór w zetknięciu z cieczą powlekającą, oraz wygładzaniu powłoki z cieczy na taśmie, wreszcie zebranie nadmiaru farby z taśmy.

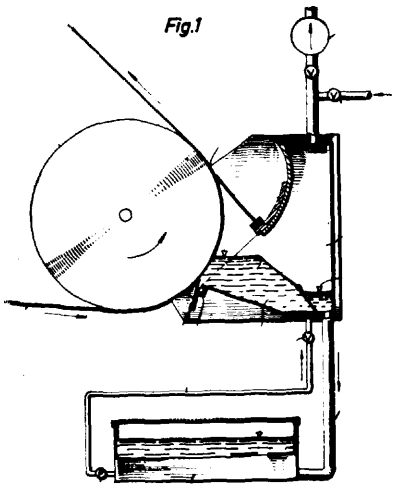

Urządzenie do stosowania sposobu wg wynalazku zawiera element podtrzymujący, po którym prowadzi się taśmę w czasie powlekania, ściany tworzące skrzynkę z co najmniej jedną otwartą stroną, na którą wchodzi część obwodu elementu podtrzymującego, instalację zasilając cieczą powlekającą skrzynkę dla utworzenia kąpieli i zetknięcie przesuwanej taśmy z cieczą powlekającą, a wewnątrz skrzynki pierwsze urządzenie zgarniające i drugie urządzenie zgarniające służące do wycierania taśmy po jej zetknięciu się z cieczą powlekającą i zgarniania nadmiaru tej cieczy. (28 zastrzeżeń)

Dział E
BUDOWNICTWO; GÓRNICTWO

E01b; E01B **P. 176555** 17.12.1974

Akademia Rolnicza, Poznań, Polska (Maciej Ławniczak, Andrzej Marnet, Witold Aramowicz).

Drewniany podkład zwłaszcza do torów kolejowych

Drewniany podkład zwłaszcza do torów kolejowych lub ciężkich maszyn roboczych, charakteryzuje się tym, że w strefach w których wywierany jest nań nacisk ma co najmniej jeden rowek lub wgłębienie, w którym jest zainstalowana co najmniej jedna wkładka (2) zmieniająca kierunek nacisku z prostopadłego do włókien drewna na skośny lub równoległy do tych włókien. (12 zastrzeżeń)

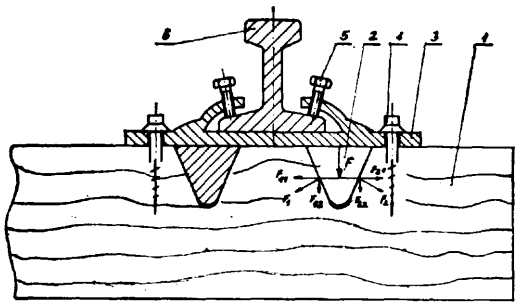

Fig. 1

E01b; E01B P. 182710 13.08.1975
F16g; F16G

Pierwszeństwo: 14.08.1974 - Austria (nr A6688/74)

Franz Plasser, Bahnbaumaschinen-Industriegesellschaft m.b.H., Wiedeń, Austria (Josef Theurer, Karl Fölser).

Łańcuch transportowy do maszyn do budowy torów z urządzeniem do jego naprężenia

Przedmiotem wynalazku jest łańcuch transportowy do maszyn przeznaczonych do budowy torów z urządzeniem do jego naprężania, szczególnie do maszyn czyszczących tłuczeń podkładowy, który prowadzony jest przez szereg rolek zwrotnych po obwodzie zamkniętego wielokąta, a przebiega w dolnym biegu, poprzecznie skierowanym pod podkładami na poprzecznym odcinku prowadnicy łańcucha jak też na obu bocznych odcinkach wzdłużnych prowadnic łańcucha, usytuowanych wychylnie z obu stron maszyny.

Łańcuch posiada przynajmniej jeden z tych przewidzianych odcinków poprzecznych lub wzdłużnych (10, 6, 7) prowadnic pomiędzy rolkami zwrotnymi (15), który składa się przynajmniej z dwóch części (18, 19) przesuwnych w kierunku wzdłużnym łańcucha, natomiast do ewentualnego nastawiania lub przestawiania obu tych części prowadnic łańcucha przewidziany jest napęd (21), aby można było skrócić lub wydłużyć czynną długość obwodu łańcucha (4). (12 zastrzeżeń)

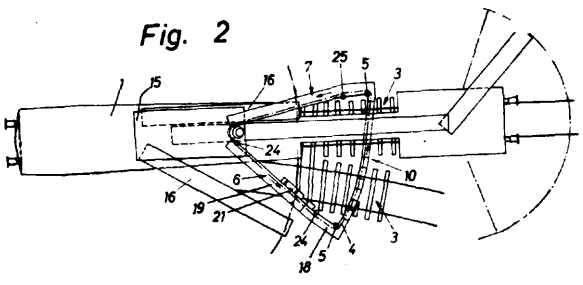

E02d; E02D P. 179497 T 10.04.1975

Biuro Projektów Przemysłu Hutniczego „BIPROHUT", Gliwice, Polska (Arkadiusz Śruba, Stanisław Zakrawącz, Danuta Froncek).

Sposób i urządzenie do **określania niejednorodności** gruntów

Sposób określenia niejednorodności gruntów, zwłaszcza nasypów hutniczych, polega na tym, że w wybranych miejscach terenu zagłębia się drgającą głowicę (9) z określoną siłą i wykonuje się wykres w układzie „droga zagłębienia" - „czas", z którego określa się zagęszczenie i wytrzymałość gruntu.

Urządzenie do określania niejednorodności gruntów charakteryzuje się tym, że na platformie (1) jest zabudowany maszt (2), do którego jest przymocowana wciągarka (3), połączona liną (4) ze wzbudnikiem drgań (6) mocowanym za pośrednictwem szczęk dociskowych (7) do trzpienia (8) zakończonego głowicą (9), ponadto trzpień (8) jest połączony liną (12) z rejestratorem (11) dla rejestrowania drogi i czasu zagłębiania głowicy (9). (3 zastrzeżenia)

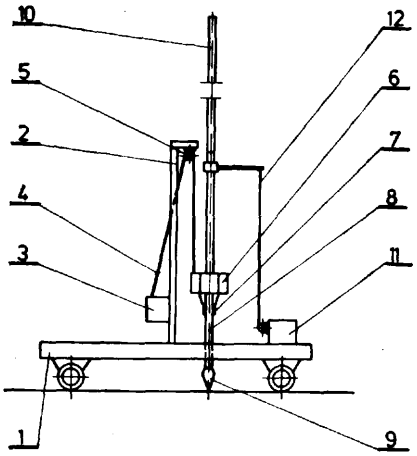

E03c; E03C P. 176551 17.12.1974

Biuro Projektowo-Badawcze Budownictwa Ogólnego „Miastoprojekt-Koszalin", Koszalin, Polska (Zbigniew Gackowski).

Urządzenie indukcyjne zwłaszcza do kanalizacji o przepływie wymuszonym (sieci podciśnieniowej)

Urządzenie według wynalazku charakteryzuje się tym, że zbiornik retencyjny jest połączony gardzielą (3) z komorą dozującą (2), w której znajduje się urządzenie dozujące dwupływakowe (7 i 9) z głowicą napowietrzającą (6) a górna jej część jest hermetycznie zamknięta. Urządzenie dozujące w celu okresowego otwierania i zamykania przewodu odprowadzającego (31) posiada pływak górny (7) o wyporności umożliwiającej pokonanie siły ssącej i pływak dolny (9) o wyporności umożliwiającej pokonanie siły ciężkości urządzenia dozującego, połączone rurą napowietrzającą (8), zakończoną u góry głowicą napowietrzającą (6) a od dołu grzybkiem zamykającym (10).

Automat zabezpieczający ma miech gumowy (35) połączony z trzpieniem (37) i rurą łączącą (32), wewnątrz którego znajduje się sprężyna napinająca (38) osadzona na trzpieniu stalowym (37) połączonym z układem dźwigowym z jednej strony i linką (13) z pływakiem pomocniczym (12) z drugiej strony, przy czym całość znajduje się w obudowie (33) z otworem zewnętrznym (34). (4 zastrzeżenia)

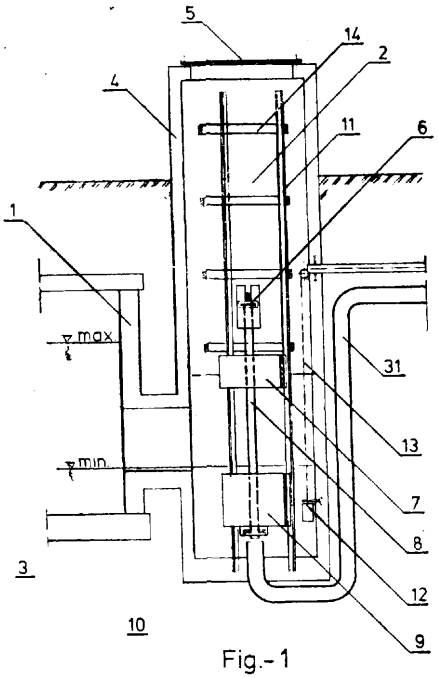

Fig.-1

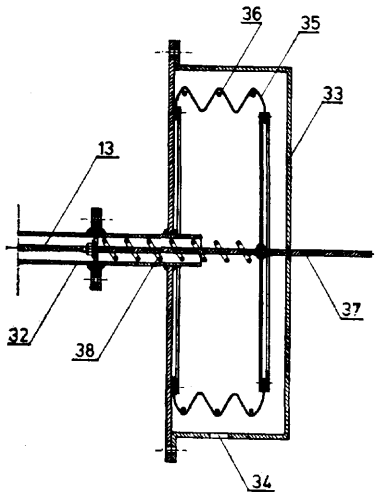

Fig.-4

E03d; E03D P. 176311 10.12.1974

Fabryka Wagonów Pafawag, Wrocław, Polska (Henryk Moryto, Bolesław Wąsek).

Sposób napowietrzania instalacji wodnej pojazdu szynowego, zwłaszcza wagonu osobowego

Przedmiotem wynalazku jest sposób napowietrzania instalacji wodnej pojazdu szynowego, zwłaszcza wagonu osobowego.

Istotą wynalazku jest zastosowanie przewodu napowietrzającego (5), który podłącza się do instalacji wodnej poniżej zasuw odcinających (1) zbiornika, prowadzi się go do góry powyżej maksymalnego poziomu wody w zbiorniku, po czym prowadzi się do dołu i łączy z jednym z przewodów napełniających (8), albo z przewodem przelewowym, albo ze zbiornikiem w górnej jego części. Instalacja napowietrza się samoczynnie. (1 zastrzeżenie)

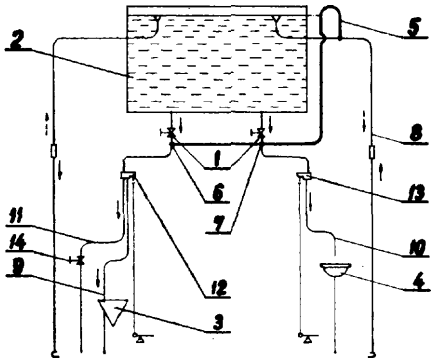

E03f; **E03F** P. 176466 14.12.1974

Biuro Projektowo-Badawcze Budownictwa Ogólnego „Miastoprojekt—Koszalin", Koszalin, Polska (Zbigniew Gackowski).

Kanalizacja o **przepływie** wymuszonym

Kanalizację według wynalazku stanowią: sieć grawitacyjna od budynków do zbiornika retencyjnego, urządzenie dozujące, sieć kanalizacyjna podciśnieniowa **(14),** komora próżniowa (15), zbiornik ścieków **(16),** przepompownia oraz rurociąg tłoczny (27).

Ścieki zgromadzone w zbiorniku retencyjnym pod wpływem różnicy ciśnień pomiędzy ciśnieniem powietrza atmosferycznego w zbiorniku retencyjnym a podciśnieniem w komorze próżniowej (15) przepływają siecią podciśnieniową (14) do komory próżniowej (15) skąd przedostają się do zbiornika ścieków (16) poprzez zamknięcie pływakowe (18). (3 zastrzeżenia)

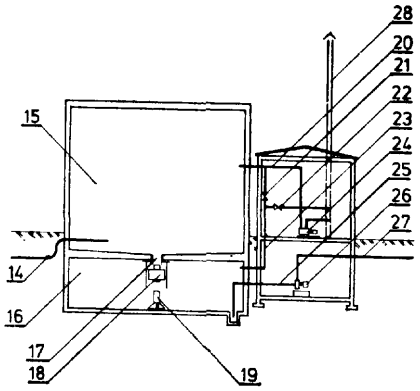

Fig.-2

E04b; E04B P. 175450 08.11.1974

Rzeszowskie Zakłady Produkcji Prefabrykowanych Elementów Budowlanych „KOLBET", Kolbuszowa, Polska (Krystyna Preneta, Jerzy Wojdyło, Helena Fitas, Mieczysław Wolski, Barbara Lenard).

Konstrukcja ściany osłonowej

Konstrukcja ściany osłonowej, składa się z płyt ściennych (1) i konstrukcji nośnej (3) połączonych łącznikiem (5), mającym postać kątownika, o nierównych ramionach, którego ścianka pozioma ma boleć centrujący (6), wchodzący w ślepe owalne otwory montażowe (2), pozostawione w płytach ściennych (1), a ścianka pionowa ma podłużny otwór (7), przewidziany dla śruby mocującej (8) wkręcanej w gwintowaną tuleję (4), osadzoną w konstrukcji nośnej (3).

(1 zastrzeżenie)

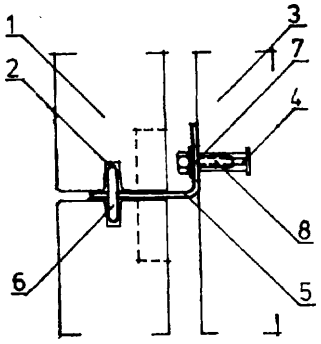

FIG.1

E04b; E04B **P. 176219** **06.12.1974**

Instytut Techniki Budowlanej, Warszawa, Polska (Barbara Szudrowicz, Jerzy Sadowski, Tadeusz Kaczmarski, Olgierd Korycki).

Kabina dźwiękoszczelna

Kabina dźwiękoszczelna składa się z zestawu dowolnej ilości elementów płaskich wmontowanych pomiędzy narożnikowe przestrzenie, przy czym krawędzie tych elementów tworzą złącza dźwiękoszczelne labiryntowe.

Każdy element prefabrykowany kabiny posiada boczne krawędzie ukształtowane w postaci kątownika odwróconego względem sąsiedniego o 180°. Złącze dźwiękoszczelne utworzone jest wzdłuż styku krawędzi sąsiednich elementów, które razem tworzą labirynt uszczelniany wewnątrz uszczelkami (11), natomiast od zewnątrz wzdłuż całego złącza znajdują się listwy (9) z uszczelkami **(10)** dociskane śrubami lub zaciskami sprężającymi (8). Stosunek szerokości elementów płaskich do szerokości ramion elementów narożnikowych przestrzennych ma się najkorzystniej jak 2:1. (4 zastrzeżenia)

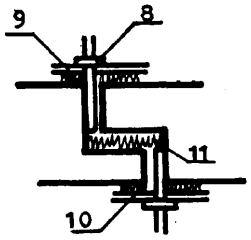

E04b; E04F **P.** 176562 18.12.1974

Huta im. Lenina, Kraków, Polska (Piotr Świeczka, Władysław Kubiś).

Sposób układania posadzki hal produkcyjnych

Przedmiotem wynalazku jest sposób układania posadzki hal produkcyjnych narażonej na działanie wysokich temperatur i obciążeń dynamicznych, a zwłaszcza posadzki w halach odlewniczych i kuziennych.

Nad sypką warstwą (1) ułożono zbrojenie (2) korzystnie o kształcie przestrzennym na którym położono szyny (3). Zbrojenie (2) i szyny (3) zalano żaroodpornym betonem (4) w ten sposób, że główka szyny wystaje ponad beton (4) od 1 do 3 mm, korzystnie 2 mm. (1 zastrzeżenie)

E04b; E04B **P. 180823 T** 30.05.1975
E04g; E04G

Politechnika Rzeszowska im. J. Łukasiewicza, Rzeszów, Polska (Andrzej Pietrzyk, Stanisław Majka, Eugeniusz Leski).

Sposób montażu stropów przy wznoszeniu budynków z wykorzystaniem urządzeń ślizgu

Przedmiotem wynalazku jest sposób montażu stropów przy wznoszeniu budynków z wykorzystaniem urządzeń ślizgu, zwłaszcza budynków wielokondygnacyjnych. Sposób według wynalazku polega na tym, że uprzednio wykonane na poziomie zero stropy podnosi się równocześnie z betonowaniem ścian lub słupów wykorzystując do tego urządzenia ślizgu, oraz pozostawia i zespala z nośnymi elementami pionowymi na żądanych wysokościach. (1 zastrzeżenie)

E04c; E04C **P. 181488 T** 24.06.1975

Rzeszowskie Zakłady Produkcji Prefabrykowanych Elementów Budowlanych „Kolbet", Kolbuszowa, Polska (Wojciech Brzechowski).

Przestrzenny szkielet **zbrojenia prefabrykatów żelbetowych, zwłaszcza płyt drogowych i sposób jego wykonania**

Przedmiotem wynalazku jest przestrzenny szkielet zbrojenia prefabrykatów żelbetowych, zwłaszcza płyt drogowych i sposób jego wykonania.

Sposób według wynalazku polega na ukształtowaniu monolitycznego przestrzennego szkieletu zbrojenia z siatki **(1),** np. z siatki typu Ledóchowskiego, ukształtowaniu w dolnej i w bocznych krawędziach wypustów (3), służących jako wyznaczniki-stabilizatory położenia szkieletu zbrojenia w czasie betonowania oraz na osadzeniu między dolną i górną siatką wkładek dystansowych (4), wykonanych z odcinków prętów, lub ukształtowanych z odcinków szkieletu zbrojenia (5), służących do określania wzajemnego rozstawu tych siatek.

Przestrzenny szkielet zbrojenia wg wynalazku posiada ukształtowane, odgięte od wewnątrz końcówki (6), w miejscach formowania wnęk **(7),** dla osadzenia w nich haków (8).

Wykonywanie przestrzennych szkieletów zbrojeń według wynalazku odbywa się przy użyciu znanych urządzeń-zaginarek lub krawędziarek, a kształtowanie wypustów (3) przy pomocy kleszczy lub kluczy zbrojarskich. (3 zastrzeżenia)

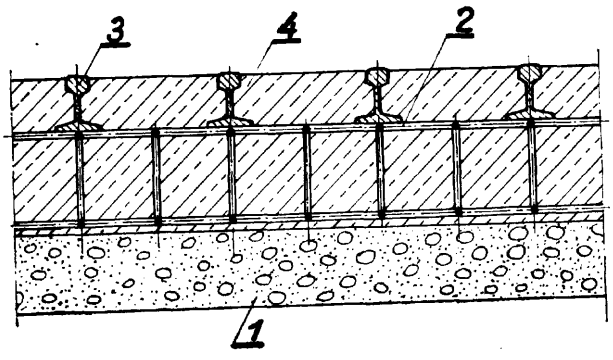

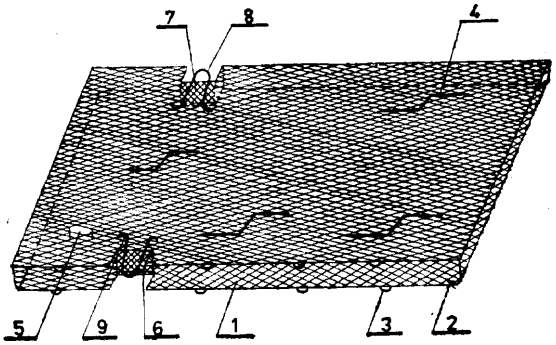

E04f; E04F P. 176220 06.12.1974

Centralny Ośrodek Badawczo-Rozwojowy Przemysłu Stolarki Budowlanej, Wołomin, Polska (Jan Bogusz, Janusz Szydłowski, Kazimierz Duchnowski).

Sposób łączenia elementów drewnianych, zwłaszcza elementów okien

Sposób według wynalazku pozwala na uzyskanie pełnowymiarowego profilowego elementu drewnianego z kilku części o mniejszych przekrojach dobranych na żądany kształt przekroju gotowego wyrobu.

Otrzymanie pełnowymiarowego profilowego elementu uzyskuje się przez łączenie bocznych powierzchni części o mniejszych przekrojach, małowymiarowymi wczepami klinowymi o wysokości wczepu 4—15 mm przebiegającymi wzdłuż całego elementu.

(1 zastrzeżenie)

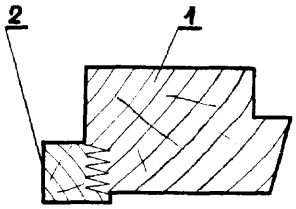

E04g; E04G P. 175788 20.11.1974

Centralny Ośrodek Badawczo-Projektowy Budownictwa Przemysłowego „BISTYP", Warszawa, Polska (Zygmunt Polczyński, Stanisław Jaśkiewicz, Stefan Zawadzki, Zdzisław Radkowiak, Henryk Janek, Wiktor Gorczycki).

Rusztowanie deskowań

Rusztowanie deskowań do wykonywania form ścian płaskich wypełnionych betonem składa się ze stojaków głównych (4) i pomocniczych (11), stojaków narożnych zewnętrznych (12) i wewnętrznych (14), najkorzystniej giętych z blachy, mających w odległościach odpowiadających modułowi tarcz deskowania (1) otwory dla karbowanych prętów dystansowych, utrzymujących określoną odległość między tarczami deskowania (1) i otworów, przez które przechodzą gwoździe (19), którymi umocowane są tarcze deskowania (1) do rusztowania a całość jest usztywniona belkami usztywniającymi dolnymi i górnymi. (1 zastrzeżenie)

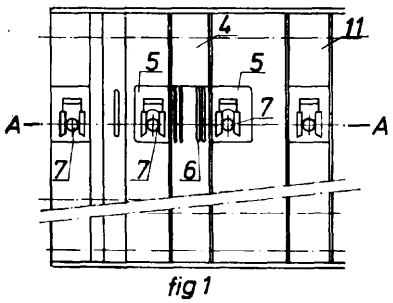

fig 1

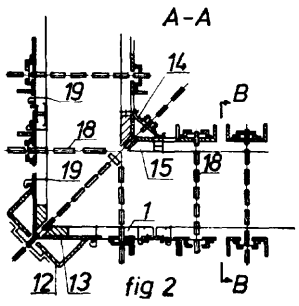

fig 2

E04g; E04G P. 181906 T 08.07.1975

Biuro Projektów i Dostaw Pieców Tunelowych, Kraków, Polska (Władysław Podstolak).

Urządzenie zabezpieczające wiszące pomosty robocze przed opadnięciem

Urządzenie według wynalazku, zabezpieczające przed opadnięciem wiszące pomosty robocze w budowlach wysokościowych a zwłaszcza kominach przemysłowych, składa się co najmniej z trzech lin bezpieczeństwa (1), co najmniej z trzech samozakleszczających zacisków linowych (2) oraz pierścienia centrującego (3), umieszczonego przy dolnej stacji budowli, przy czym liny (1) są przewleczone przez otwory w pomoście roboczym (4), przez szczęki zacisków linowych (2) oraz przez otwory w pierścieniu centrującym (3).

Samozakleszczający zacisk linowy (2) jest zamocowany na spodniej powierzchni pomostu (4), przy czym szczęki (7) są wstępnie zaciskane na linie (1) za pomocą sprężyn (12). Dźwignia (9) osadzona obrotowo na sworzniach (10) i (11), służy do luzowania nacisku sprężyn (12) na szczęki klinowe (7), umożliwiając w ten sposób dowolną zmianę położenia pomostu roboczego (4) w budowli. W zacisku linowym (2) przewidziano środki zapewniające równomierny ruch pionowy i poziomy szczęk klinowych (7). (2 zastrzeżenia)

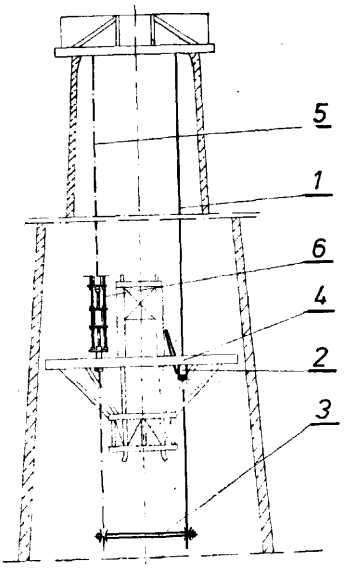

Fig. 1.

E04g; E04G P. 182597 T 05.08.1975

Miastoprojekt - Katowice Biuro Projektów Budownictwa Ogólnego, Katowice, Polska (Józef Choma, Elżbieta Kincel).

Sposób zakotwienia rusztowań wiszących dla budynków prefabrykowanych wielkopłytowych

Sposób zakotwienia rusztowań wiszących dla budynków prefabrykowanych, wielkopłytowych, podłużnego i poprzecznego układu płyt dachowych polega na tym, że zakotwienie rusztowań wiszących następuje przez zaczepienie śruby kotwicznej (2) do wieszaka stalowego (1) zamocowanego dwustronnie do uchwytów montażowych (3) ściany nośnej najwyższej kondygnacji (4) dla podłużnego układu płyt dachowych lub zakotwienie śruby kotwicznej (2) do wprowadzonego uchwytu w elementach poddasza dla układu poprzecznego płyt dachowych. (1 zastrzeżenie)

FIGURA 1

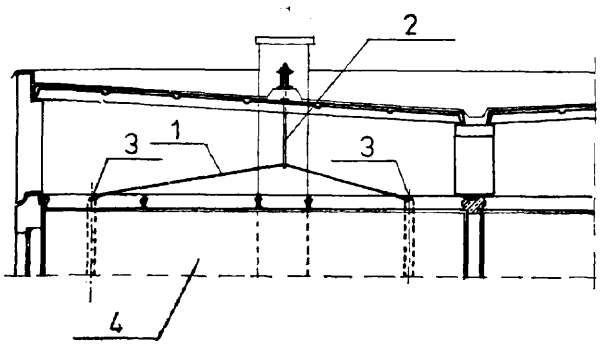

E04h; E04H **P. 181696 T** 30.06.1975

Instytut Organizacji Zarządzania i Ekonomiki Przemysłu Budowlanego Zakład Regionalny, Olsztyn, Polska (Zygmunt Pancewicz, Bolesław Szymanowski, Wiesław Nowak).

Sposób bezpodporowego montażu lei o specjalnej konstrukcji w komorach elewatorów zbożowych

Sposób według wynalazku polega na tym, że płaszcz (1) leja opiera się na półce (5) w dwóch punktach (9, 8), a płytę (10) łączy się poprzez kotwy (6) z powierzchnią ścian (1) i elementem nośnym (7). (1 zastrzeżenie)

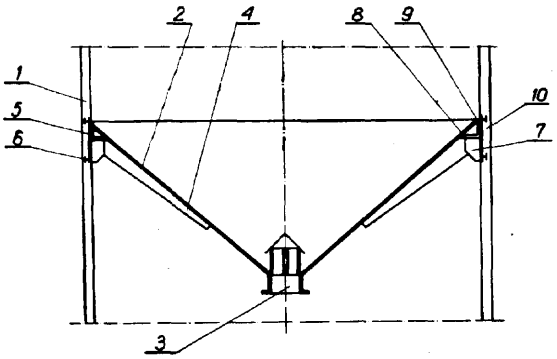

Fig.1.

E05b; **E05B** **P. 182786** **18.08.1975**

Pierwszeństwo: 19.08.1974 - Austria (nr A 6746/74)

LAPP-FINZE Eisenwarenfabriken Aktiengesellschaft, Kaisdorf bei Graz, Austria.

Fig 3

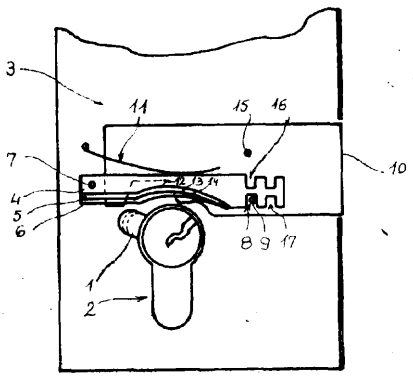

Zamek alarmujący

Zamek alarmowy do drzwi, w którym wbudowany jest zamek cylindryczny ze współdziałającą z urządzeniem zastawkowym zapadką charakteryzuje się tym, że zapadka (1), współdziałająca z urządzeniem zastawkowym, składającym się z wielu zastawek (4, 5, 6), zbudowana jest w kształcie schodkowego pióra klucza. (3 zastrzeżenia)

E05b; E05B **P. 183523** **23.09.1975**

Pierwszeństwo: 23.09.1974 - Szwajcaria (nr CH 12809/74)
24.09.1974 - Szwajcaria (nr CH 12883/74)
13.08.1975 - Szwajcaria (nr CH 10521/75)

Kade Patentverwertungs AG, Glarus, Szwajcaria.

Przestawny zamek pętlicowy

Przestawny zamek pętlicowy zawierający samoprzyczepną taśmę włókienniczą, zwłaszcza do wyrobów gorseciarskich oraz element spinający, zaopatrzony w co najmniej jedno żebro mocujące, wokół którego jest owinięta taśma włókiennicza, oraz wyposażony w kształtkę zatrzaskową i prowadnik zaopatrzony w pętlę charakteryzuje się tym, że na jednej końcówce **(1b)** taśmy włókienniczej (1) pomiędzy warstwą przyczepną (4) taśmy *(1)* a kształtką zastrzaskową (14) jest zamocowany prowadnik (10), który umożliwia kształtce (14) utworzenie trwałego połączenia z warstwą (4) taśmy (1), rozłączanego wyłącznie w przypadku potrzeby regulacji długościowej. (6 zastrzeżeń)

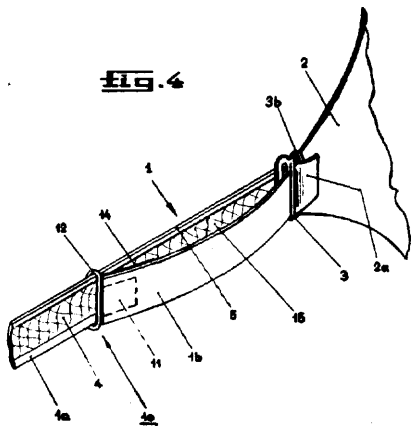

E05d; E05D **P. 182970 T** 27.08.1975

Polska Izba Handlu Zagranicznego - Zarząd Międzynarodowych Targów Poznańskich, Poznań, Polska (Aleksander Michałowski, Henryk Gendera).

Zamek do łączenia elementów

Przedmiotem wynalazku jest zamek do łączenia elementów, głównie ścianek działowych, ze szczególnym zastosowaniem przy aranżacji wnętrz pawilonów wystawowych.

Zamek składa się z suwaka (2), który jest wykonany w ten sposób, że jedna jego strona jest zakończona ukształtowanym w postaci palca zaczepem (1), podczas gdy druga o przekroju kwadratowym posiada podłużne pod kątem w stosunku do osi wykonane wybranie. W wybranie to jest wprowadzony wodzik **(4)**, którego kształt jest dostosowany do otworu wykonanego w suwaku.

Przez wodzik (4) jest przeprowadzona śruba regulacyjna (3) zabezpieczona z drugiej strony nakrętką (5). Obrót śruby regulacyjnej za pomocą klucza imbusowego powoduje przesuwanie się wodzika, a tym samym ruch posuwisto-zwrotny suwaka, w wyniku czego następuje zaciskanie lub zwalnianie łączonych elementów. (3 zastrzeżenia)

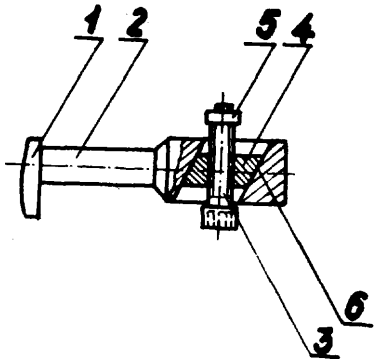

E05f; E05F P. 181566 T 24.06.1975

Zakłady Wytwórcze Aparatury Wysokiego Napięcia im. Dymitrowa, Warszawa, Polska (Tomasz Tarasiuk, Janusz Kuć, Krzysztof Wręga, Romuald Marszycki).

Mechanizm ryglujący

Przedmiotem wynalazku jest mechanizm ryglujący, warunkujący przemieszczenie się elementu roboczego od stanu odblokowującego.

Mechanizm według wynalazku charakteryzuje się tym, że zakończenie rygla (4) osadzonego suwliwie w korpusie (3), wyposażonym w usprężynowaną dźwignię zapadkową (15) ma dwie płaszczyzny klinowe (12) nachylone symetrycznie do jego osi wzdłużnej (11), przy czym w stałej odległości od korpusu (3) i zarazem przeciwlegle do rygla znajduje się element oporowy (19), zaś między dźwignią zapadkową (15) i ryglem (4) umieszczona jest dźwignia pośrednicząca (8) zaopatrzona w sprężynę (7) i ułożyskowana obrotowo w korpusie (3). (2 zastrzeżenia)

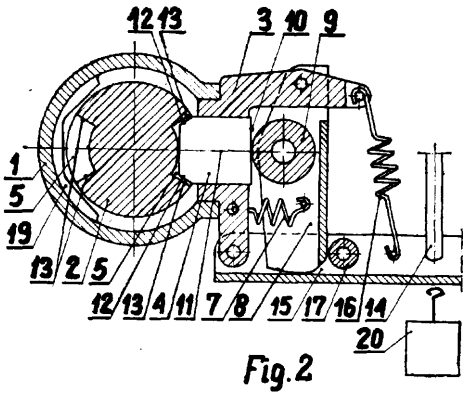

Fig. 2

E06b; E06B P. 181770 T 02.07.1975

Biuro Projektów Przemysłu Metali Nieżelaznych „Bipromet" Przedsiębiorstwo Państwowe, Katowice, Polska (Władysław Nowak, Henryk Skowerski, Henryk Kodziła).

Urządzenie do otwierania i zamykania skrzydeł okiennych

Wynalazek ma zastosowanie w budynkach mieszkalnych, biurowych, halach przemysłowych itp., w których oknach znajdują się skrzydła o poziomej osi obrotu, powyżej zasięgu ręki człowieka. Dzięki wyeliminowaniu prętów ściskanych, urządzenie jest niezawodne nawet przy bardzo wysokich oknach. Urządzenie składa się z cięgna (1) przełożonego przez rolki (2), przy czym cięgno (1) połączone jest ze sworzniem (7) który zabudowany jest w prowadnicy (8) i w wodziku (6) połączonym w sposób obrotowy ze skrzydłem (4) okna (3). (2 zastrzeżenia)

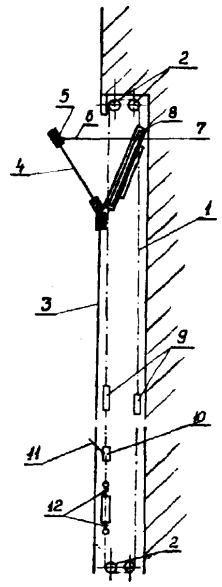

E06b; E06B P. 182013 T 12.07.1975

Zgłoszenie dodatkowe do zgłoszenia P. 179943

Powiatowa Spółdzielnia Pracy Usług Wielobranżowych im. Feliksa Dzierżyńskiego, Gliwice, Polska (Jerzy Magiera).

Brama, zwłaszcza garażowa

Brama garażowa według zgłoszenia P 179943 jest wyposażona w drzwi (1) oraz w furtkę (4). Furtka może być umieszczona obok drzwi (1) lub wykonana w samych drzwiach (1). (2 zastrzeżenia)

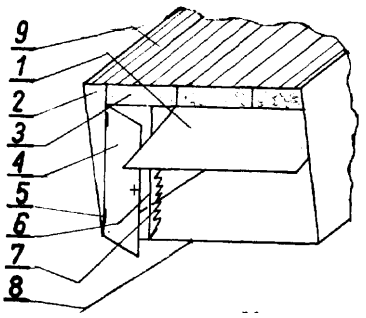

Fig. 1

E06b; E06B P. 182923 26.08.1975

Pierwszeństwo: 26.08.1974 - RFN (nr P 2440781.6)

Wilh. Frank GmbH, Leinfelden, Republika Federalna Niemiec (Wilhelm Frank).

Ramie profilowe oraz sposób wykonywania zwłaszcza przeszklonej ramy okiennej i drzwiowej przy zastosowaniu tego ramienia

Przedmiotem wynalazku jest ramię profilowe oraz sposób wykonywania zwłaszcza przeszklonej ramy okiennej i drzwiowej przy zastosowaniu tego ramienia.

Ramię profilowe (1) ma dwa rowki (2 i 3) do przytrzymywania szkła, które mają w przekroju poprzecznym kształt litery „U" i które są umieszczone w pobliżu boków zewnętrznych (4). Wychodzące z boku zewnętrznego (4) co najmniej od drugiego rowka (3) ścianki boczne (13, 14) przynależne do drugiego rowka (2, 3) mają różną długość, a ścianka boczna odwrócona od poprzedniego rowka (2) jest krótsza.

Sposób wykonywania ramy przeszklonej przy zastosowaniu ramienia profilowego (1) polega na tym, że ramiona profilowe (1) nasuwa się tak daleko na poziomo ułożyskowaną szybą (20), aż zasięg krawędzi szyby (20) zetknie się z dolną ścianką boczną (5) najniżej położonego rowka (2), po czym doprowadza się prostopadle do płaszczyzny szyby drugą szybę (21), nakłada się tę szybę na dłuższą, dolną ściankę boczną (14) następnego rowka (3), a następnie dociska się ramiona profilowe (1) do szyb **(20,** 21).

(7 zastrzeżeń)

Fig. 1

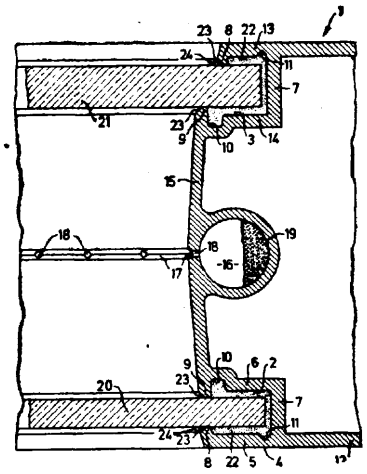

E06b; E06B P. 182924 26.08.1975

Pierwszeństwo: 26.08.1974 - RFN (nr P 2440778.1)

Wilh. Frank GmbH, Leinfelden, Republika Federalna Niemiec (Wilhelm Frank).

Rama z pustych kształtowników profilowanych przeznaczona zwłaszcza dla skrzydła okna i drzwi

Przedmiotem wynalazku jest rama z pustych kształtowników profilowych, przeznaczona zwłaszcza dla skrzydła okna i drzwi.

Rama (1) składa się z ramion (3) kształtowników mających ukośnie ścięte płaszczyzny (2), z szyb okiennych (4) i wkładek narożnikowych (5). Przekrój wkładki narożnikowej (5) jest dopasowany do przekroju ramy (1) w obrębie ścian bocznych (8), przy czym co najmniej jeden kanalik (26) znajduje się we wkładce narożnikowej (5) w obrębie ukośnie ściętych płaszczyzn (2) i jest otwarty w kierunku żebra (10) oraz rozciąga się od jednej ściany bocznej do drugiej ściany bocznej, natomiast w obrębie kanalika (26) ściany boczne (8) mają co najmniej jedno wybranie (14) a środek uszczelniający (27) jest doprowadzony przez otwór (21) wkładki narożnikowej (5) do kanalika (26) i do wybrań (14). (8 zastrzeżeń)

Fig.1

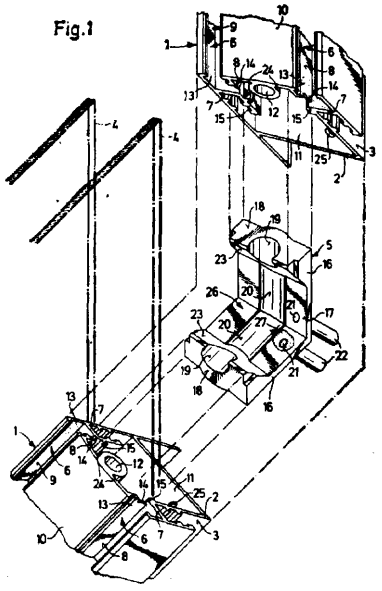

E06b; E06B P. 182925 26.08.1975

Pierwszeństwo: **26.08.1974 - RFN** (nr **P 2440779.2)**

Wilh. Frank GmbH, Reinfelden, Republika Federalna Niemiec (Wilhelm Frank).

Oszklona rama profilowa, zwłaszcza skrzydło okienne i drzwi

Przedmiotem wynalazku jest oszklona rama profilowa, zwłaszcza skrzydło okienne i drzwi.

Rama profilowa (1) utworzona jest przez cztery ścięte na ukos ramiona profilowe i ma usytuowane blisko ścianek zewnętrznych (2) dwa rowki mocujące **(3),** w które oprawiona jest szyba (4). Zewnętrzne ścianki boczne (5) rowków mocujących (3) utworzone są przez część ścianek zewnętrznych (2) ramy profilowej. Wewnętrzne ścianki boczne (6) rowków mocujących (3) powiązane są między sobą mostkiem profilowym (7), w którego środkowej części usytuowana jest rurowa komora (8) dla materiału pochłaniającego wilgoć. Co najmniej w jednej ze ścianek bocznych (5, 6) ukształtowane jest miejsce złamania (13) usytuowane blisko łącznika. (7 zastrzeżeń)

Fig.1

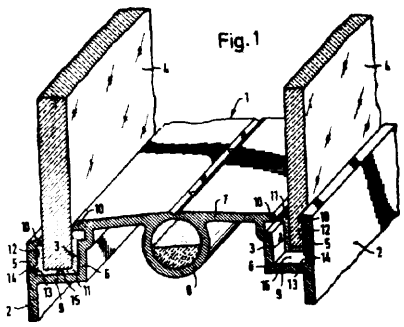

E21b; E21B P. 176531 17.12.1974

Zakłady Mechaniczne Urządzeń Wiertniczych, Sosnowiec, Polska (Ryszard Ptak, Czesław Wojciechowski, Marek Kociołek, Jan Hatota, Kajetan Sala, Zbigniew Ćwikła).

Urywak rdzenia i sposób jego wykonania

Przedmiotem wynalazku jest urywak rdzenia stosowany w wiertniczych rdzeniówkach do wydobywania rdzenia przy wierceniu skał oraz sposób jego wykonania. Urywak stanowi rozcięty pierścień (1) z obwodowymi kanałami **(3),** w których osadzone są niepełne chwytakowe pierścienie (4) zaopatrzone w podłużne i poprzeczne kanały (5, 6) dla przepływu płuczki i zwiększenia elastyczności urywaka. Zewnętrzna powierzchnia chwytaka ma kształt ściętego stożka, a wewnętrzna przy dolnej krawędzi ma zukosowanie (7).

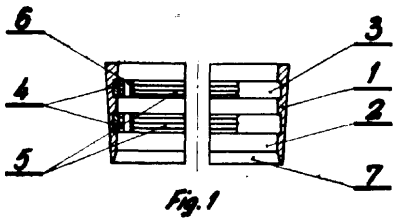

Fig. 1

Sposób wykonania urywaka rdzenia polega na tym, że niepełne chwytakowe pierścienie wykonane oddzielnie, najkorzystniej ze stali, są następnie osadzone w kanałach pierścienia urywaka, wykonanego najkorzystniej z tworzywa sztucznego, w znanym procesie technologicznym. (2 zastrzeżenia)

E21b; E21B **P. 180660 T** **23.05.1975**

Wyższa Szkoła Inżynierska im. J. Gagarina, Zielona Góra, Polska (Mieczysław Iwanicki).

Koronka do maszynowego wiercenia otworów

Wynalazek dotyczy koronki do maszynowego wiercenia otworów, zwłaszcza strzałowych i kotwionych w skałach twardych, stosowanej w górnictwie i przemyśle kamieniarskim.

Koronka ma korpus (1) zaopatrzony we wgłębienia, w których umieszcza się płytki (2) z węglików spiekanych oraz segmenty dociskowe (3) mocujące płytki. Segment dociskowy wykonany jest w postaci wycinka walca z usytuowanym na dolnej powierzchni wycięciem tworzącym powierzchnię oporową. Zarówno powierzchnie dociskowe mocujące płytki (2) jak i powierzchnia oporowa są równoległe do osi walca lub odpowiednio odchylone od niej. Segment (3) ma wykonany przelotowo otwór służący do jego mocowania w korpusie koronki, w którym wykonane są otwory ślepe lub przelotowe do umieszczania łączników (4) mocujących segmenty do korpusu. (3 zastrzeżenia)

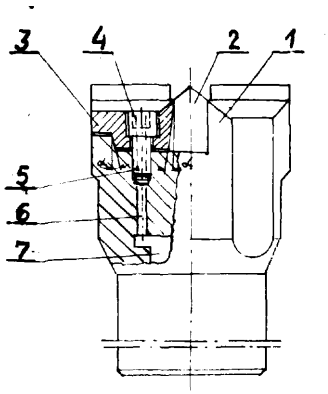

fig. 1

E21b; E21B **P. 181713** T 01.07.1975

Institutul de Cercetari si Proiectari Pentru Petrol si Gaze, Cimpina, Rumunia.

Urządzenie do rejestrowania zmian ciśnienia w **odwiertach naftowych**

Urządzenie do rejestrowania zmian ciśnienia w odwiertach naftowych, składa się z dolnej głowicy (1) z wbudowanym systemem przegród, cylindrycznego korpusu zawierającego komorę (c), w której umieszczona jest sprężyna spiralna (3), przymocowana do tłoka (7) oraz z zegara (30) uruchamiającego tłok. W komorze (1), znajdującej się w korpusie cylindrycznym (22), jest umieszczony zwornik (20) z otworem (n) zamykanym zaworem (24), przy czym korpus (22) jest połączony ze skrzynką (29) zegara (30) poprzez kulki (33), wskutek czego zawór do wyrównywania ciśnień między komorą rejestracyjną i szybem jest sterowany zegarem (30). (3 zastrzeżenia)

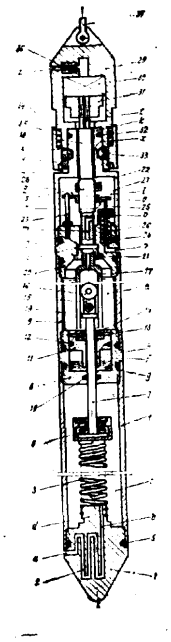

E21c; E21C **P. 180634 T** 22.05.1975

Główny Instytut Górnictwa, Katowice, Polska (Kazimierz Wąsiak).

Sposób wtłaczania cieczy w caliznę

Sposób wtłaczania cieczy w caliznę polega na wywierceniu w niej przelotowego długiego otworu, wykręceniu wiercącego narzędzia i osadzeniu w jego miejsce na uszczelnionym wiertniczym przewodzie uszczelniającej głowicy, przy czym po wykonaniu otworu można również osadzić na wiertniczym przewodzie wysokociśnieniowy wąż zakończony uszczelniającą głowicą. Po wykonaniu tych czynności, w trakcie wyciągania przewodu wiertniczego lub wprowadzonego tym przewodem do otworu wysokociśnieniowego węża, wtłacza się przewodem lub wężem ciecz pod ciśnieniem w coraz to nowe partie górotworu. (2 zastrzeżenia)

E21c; E21C **P. 180736** 27.05.1975

Centralny Ośrodek Projektowo-Konstrukcyjny Maszyn Górniczych „KOMAG", Gliwice, Polska (Tadeusz Opolski, Zdzisław Penar, Jerzy Pilarski, Zdzisław Golis, Kazimierz Piwowarczyk).

Urządzenie **do urabiania pokładów kopaliny użytecznej**

Urządzenie do urabiania wysokich pokładów kopaliny użytecznej, składa się z urabiającego urządzenia (1), zmechanizowanej obudowy (4), przenośnika (3) i urządzeń do dociskania urządzenia (1), w szczególności struga, do czoła (13) ściany. Przy czym dociskanie struga (1) do czoła (13) następuje w dolnej części struga (1) i w jego górnej części, tak aby strug (1) dociskany był do czoła (13) równomiernie wzdłuż jego wysokości.

Urządzenie zawiera siłowniki (5) i (7), służące do dociskania struga (1), które są zamocowane do obudowy (4), a mianowicie siłownik (5) jest zamocowany do stropnicy (14), natomiast siłownik (7) jest zamocowany do wspornika (12), osadzonego na obudowie (4). Siłownik (7) dociska strug (1) do czoła (13) ściany za pośrednictwem przesuwnych podpór (6) podtrzymywanych przez wsporniki (9). Wsporniki (9) są osadzone na obudowie (4) lub na zastawkach przenośnika (3). (6 zastrzeżeń)

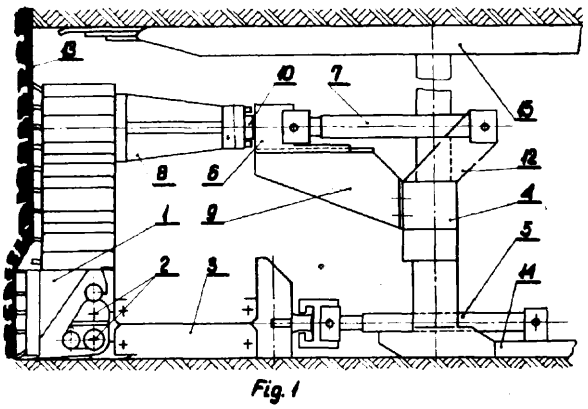

Fig. 1

E21c; E21C **P. 181316** 18.06.1975

Pierwszeństwo: 21.06.1974 - RFN (nr P 24 29 774.3)

Ruhrkohle Aktiengesellschaft, Essen, RFN.

Sposób sterowania ładowarkami bębnowymi i urządzenie do sterowania ładowarkami bębnowymi

Sposób według wynalazku polega na tym, że przebieg wyrobiska ścianowego ustala się ręcznie przy pomocy pochyłościomierza przed rozpoczęciem urabiania i wielkości ustalone na długości ściany przekazuje się maszynie analitycznej, która steruje ładowarką bębnową odpowiednio do uprzednio przekazanych wielkości.

Urządzenie według wynalazku charakteryzuje się tym, że na przenośniku przodkowym (1) jest przejezdnie zamontowana ładowarka bębnowa **(2),** na której jest umieszczony wskaźnik (3) pozycji połączony z pochyłościomierzem (4), które są dołączone do maszyny analitycznej. (2 zastrzeżenia)

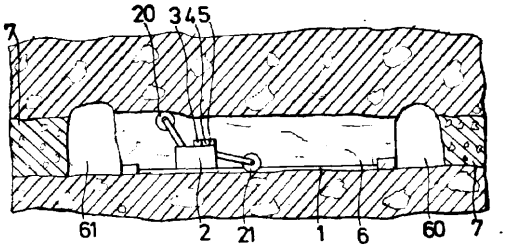

Dział F

MECHANIKA; OŚWIETLENIE; OGRZEWANIE I UZBROJENIE

F01c; F01C **P. 174062** 12.09.1974

Gustaw Różycki, Rabka, Polska (Gustaw Różycki).

Bliźniaczy silnik lub inna maszyna z wirującymi w cylindrach kadłuba wirnikami bez wyważnika

Silnik według wynalazku charakteryzuje się tym, że wirniki z kołami przekładni są zespolone śrubami stanowiąc dynamicznie wyważony zespół konstrukcyjny wirujący w kadłubie silnika, wykonanego z lekkiego metalu lub spieku bez ożebrowań. (10 zastrzeżeń)

F01l; F01L **P. 182108 T** 16.07.1975

Częstochowska Fabryka Urządzeń Mechanicznych, Częstochowa, Polska (Cezary Graj, Wiesław Pałka).

Rozrząd dla spalinowych silników czterosuwowych

Rozrząd dla spalinowych silników czterosuwowych posiada wirującą tarczę (1) zawierającą odpowiednio rozmieszczone otwory lub szczeliny ssące i wydechowe, napędzaną przez wałek rozrządu (7) i przekładnię (2) oraz dociskaną sprężynę (3) do płyty głowicowej (10) zaopatrzonej w kolektory ssące (5) i kolektory wydechowe (6). (1 zastrzeżenie)

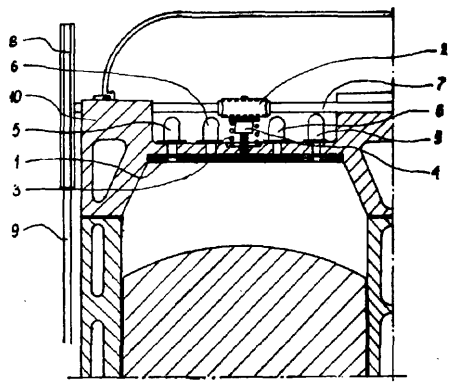

Fig. 1

F01n; F01N **P. 180968 T** **04.06.1975**

Akademia Górniczo-Hutnicza im. Stanisława Staszica, Kraków, Polska (Zbigniew Engel, Mieczysław Menżyński, Henryk Madej, Bogdan Niewczas, Adam Troszok).

Izolacja akustyczna, zwłaszcza dla armatury przemysłowej

Izolacja akustyczna według wynalazku jest obudową, dzieloną co najmniej w jednej płaszczyźnie, otaczającą izolowany akustycznie element armatury (1). Ściany obudowy stanowi mata z wełny mineralnej **(2),** otoczona osłoną z blachy **(3),** spełniającą rolę warstwy, izolacyjnej i konstrukcji nośnej izolacji. Pomiędzy powierzchnią izolowanego elementu armatury (1) i matą z wełny mineralnej (2) znajduje się warstwa materiału sypkiego (4), przy czym organ ruchomy (5) izolowanego elementu armatury (1) jest oddzielony od warstwy materiału sypkiego (4) osłoną (6), zaś pomiędzy powierzchniami jego króćców (7) i osłoną z blachy (3) są zastosowane dławnice (8). (1 zastrzeżenie)

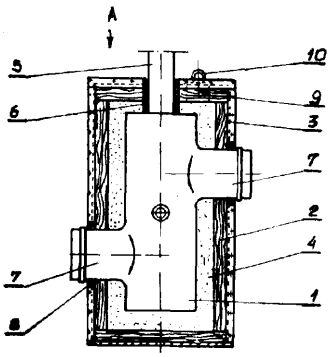

Fig. 1

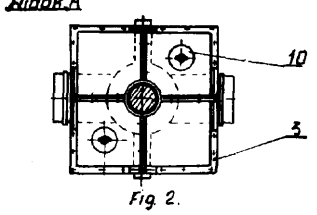

Fig. 2

F01n; F01N **P. 181953 T** 08.07.1975

Biura **Studiów** i Projektów Energetycznych **„Energoprojekt"**, Gliwice, Polska (Leszek Dabulewicz).

Reduktor ciśnienia wydmuchu gazów

Reduktor ciśnienia wydmuchu gazów składa się z zaworu rozruchowego (1), dyfuzora (2) i cylindrycznego płaszcza (3). Płaszcz (3), wprowadzany do bezciśnieniowej, żelbetowej komory (4), posiada co najmniej jeden zestaw dwu ścianek sitowych (5) i (6) o identycznej perforacji, połączonych ze sobą najkorzystniej za pomocą sprężynowego docisku (8). Scianka sitowa (5) zamocowana w płaszczu (3) nieruchomo posiada wzmocnienie (7) w postaci użebrowania. Scianka sitowa (6), o średnicy mniejszej od wewnętrznej średnicy płaszcza (3), jest zamocowana przesuwnie.

(3 zastrzeżenia)

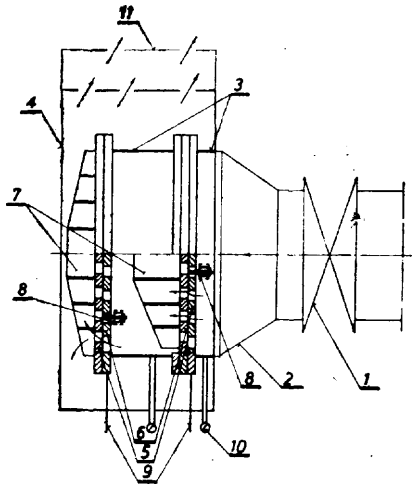

F02b; F02B **P. 177667 T** **29.01.1975**

Krzysztof Życzyński, Kraków, Polska (Krzysztof Życzyński).

Silnik spalinowy z obrotowym tłokiem

Istota wynalazku polega na tym, że najkorzystniej w zbliżonym do elipsy wnętrzu cylindra (1) zamocowany jest obrotowo wieloboczny o zmiennym kształcie tłok (2) połączony rozłącznie z wałem silnika (3), a cylinder (1) ma na obwodzie zabudowaną świecę zapłonową (4) oraz kanał ssący (5) i kanał wydechowy (6).

(3 zastrzeżenia)

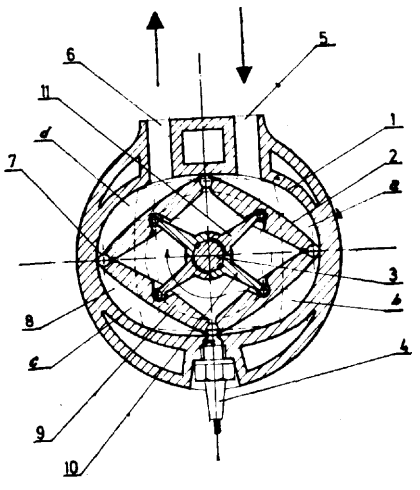

Fig. 1.

F02b; F02B **P. 182926** **26.08.1975**

Pierwszeństwo: 28.08.1974 - Francja (nr 74 29163)

Société d'Etudes de Machines Thermiques, Saint Denis, Francja (Jacques Ernest Maurice Froeliger).

Sposób demontażu i ponownego montażu wału korbowego silnika spalinowego oraz urządzenie do demontażu i ponownego montażu wału korbowego silnika spalinowego

Sposób według wynalazku, polegający na zdjęciu głowic cylindrów, tłoków, korbowodów i co najmniej podpór utrzymujących zwykle kadłub silnika na miejscu na jego podstawie lub konstrukcji nośnej, następuje po zdemontowaniu pokryw łożysk wału korbowego, charakteryzuje się tym, że korzystnie przed demontażem pokryw łożysk wału korbowego (13) przechyla się na bok kadłub silnika (11) dookoła osi geometrycznej równoległej do osi wału korbowego (13) aż do określonej pozycji kątowej, utrzymuje się kadłub (11) w tej pozycji i oswobadza się w miarę potrzeby przestrzeń na wyjęcie wału korbowego (13). Urządzenie według wynalazku zawiera co najmniej dwie podpory zawiasowe (25) dostosowane do przymocowania między kadłubem (11), po stronie przechyłu a konstrukcją nośną kadłuba (12) oraz ma ponadto prowadnice (38), które są nakręcane na niektóre kotwy (39) mocujące pokrywy łożysk (19) wału korbowego (13).

Urządzenie ma zastosowanie w wysokoprężnych silnikach okrętowych. (6 zastrzeżeń)

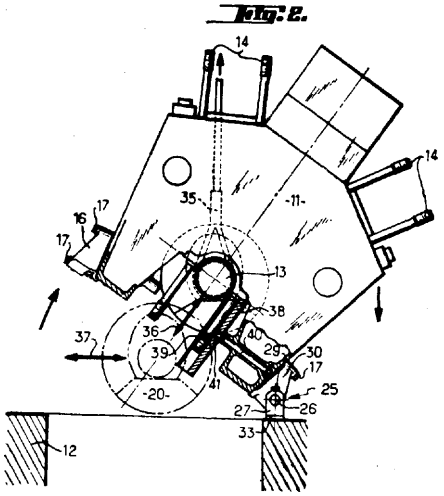

F02c; F02C **P. 177037** **31.12.1974**

Kombinat Typowych Elementów Hydrauliki Siłowej PZL-Hydral, Wrocław, Polska (Mirosław Chrobot, Aleksander Hager, Antoni Maciejczak).

Sposób sterowania upustem powietrza ze sprężarki silnika turbinowego, zwłaszcza lotniczego

Sposób sterowania upustem powietrza ze sprężarki silnika turbinowego, zwłaszcza lotniczego, polega na otwarciu lub zamknięciu upustu powietrza zależnie od stanu pracy zespołu turbosprężarki, tj. przyśpieszania, stanu ustalonego lub procesu opóźniania, przy czym do identyfikacji stanu pracy tego zespołu wykorzystany jest sygnał ciśnienia powietrza za sprężarką lub pośredniego stopnia sprężarki, sygnał ciśnienia paliwa w układzie paliwowym oraz sygnały pochodnych tych ciśnień. (2 zastrzeżenia)

F02m; F02M **P. 176568** **18.12.1974**

Warszawskie Zakłady Mechaniczne „Delta-WZM", Warszawa, Polska (Andrzej Kraiński, Zbigniew Korpus).

Urządzenie do pomiaru dawkowania silnikowych pomp wtryskowych

Przedmiotem wynalazku jest urządzenie do pomiaru dawkowania silnikowych pomp wtryskowych za pomocą naczynia pomiarowego, które to urządzenie składa się w szczególności z zespołu napędowego z przekładnią bezstopniową, układu zasilania oraz układu zliczającego obroty pompy wtryskowej. Istota wynalazku polega na tym, że urządzenie posiada jedno naczynie pomiarowe wspólne dla wszystkich sekcji tłoczących sprawdzanej pompy wtryskowej w postaci cylindra (12) z przesuwnym tłokiem (15), który to tłok sprzężony jest za pośrednictwem analogowo-cyfrowego przetwornika (33) przesuwu z elektronicznym układem sumującym odrębnie dawkowanie każdej sekcji pompy wtryskowej, połączonej z komorą (11) pomiarową cylindra (12) poprzez wtryskiwacze (7), kolektor (8) i filtr (9). (7 zastrzeżeń)

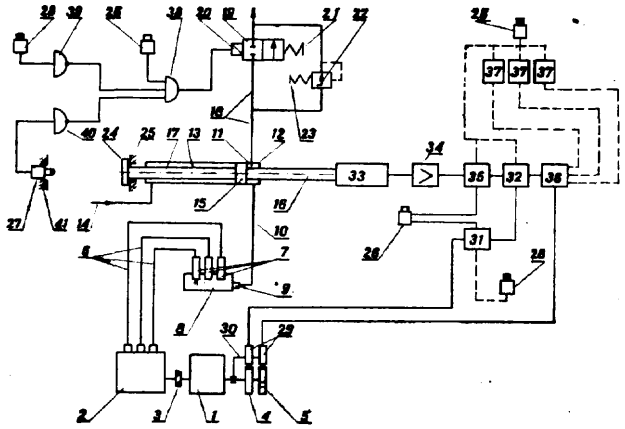

F02m; F02M P. 177022 31.12.1974

Warszawskie Zakłady Mechaniczne „Delta-WZM", Warszawa, Polska (Andrzej Kraiński, Krzysztof Lendzion, Eugeniusz Siwak, Jerzy Wewiór).

Wtryskiwacz paliwa

Wynalazek dotyczy wtryskiwacza paliwa do silników spalinowych, z wymiennym rozpylaczem przykręcanym do oprawy nakrętką, mocowanego jarzmem dociskowym, opartym o uskoki przy spłaszczeniach oprawy. Istota wynalazku polega na tym, że wtryskiwacz jest mocowany jarzmem (7) o płaskiej powierzchni dociskowej, opartym o łukową powierzchnię (8) uskoków oprawy (1), który to łukowy kształt uzyskuje się w wyniku obróbki spłaszczeń (5) oprawy (1).

(2 zastrzeżenia)

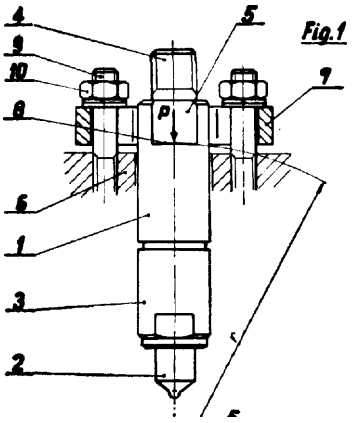

F02m; F02M P. 177023 31.12.1974

Warszawskie Zakłady Mechaniczne „Delta-WZM", Warszawa, Polska (Andrzej Kraiński, Krzysztof Lendzion, Jerzy Wewiór).

Pompa wtryskowa do silników spalinowych

Wynalazek dotyczy pompy wtryskowej do silników spalinowych, zwłaszcza wysokoprężnych, posiadającej wałek krzywkowy napędzający tłoki zespołów tłoczących poprzez popychacze, które składają się w szczególności z korpusu i ułożyskowanej w nim rolki toczącej się po krzywce wałka napędowego. Istota wynalazku polega na tym, że rolka (6) jest ułożyskowana w korpusie (4) popychacza za pośrednictwem wkładki (5) łożyskowej na całej swej długości, na której może się stykać z powierzchnią krzywki, a długość tej rolki (6) jest zbliżona do średnicy popychacza (2).

(2 zastrzeżenia)

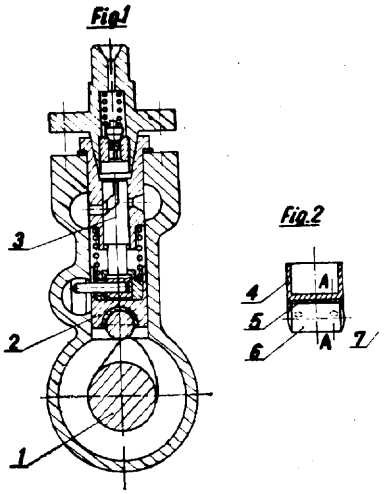

F03d; F03D P. 176575 18.12.1974

Szefostwo Techniki Lotniczej MON, Warszawa, Polska (Kazimierz Sobczak, Wiesław Gruca, Kazimierz Truszczyński).

Sposób stabilizacji obrotów turbogeneratora z turbiną wiatrową oraz układ do stosowania tego sposobu

Sposób stabilizacji obrotów turbogeneratora z turbiną wiatrową polega na tym, że stabilizację obrotów uzyskuje się poprzez dławienie przepływu czynnika roboczego na wyjściu z wirnika, gdy ciśnienie dynamiczne tego czynnika przekroczy wartość, przy której

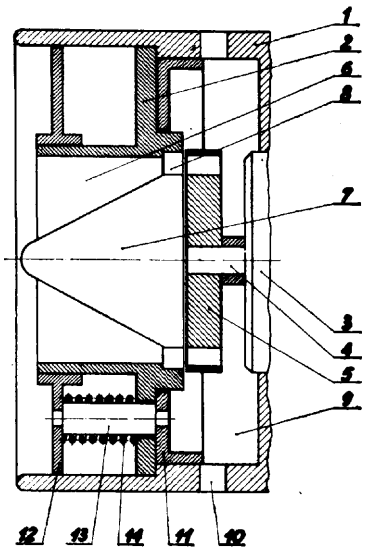

wirnik uzyskuje założone obroty nominalne, przy czym stopień dławienia przepływu wzrasta wraz z przyrostem ciśnienia dynamicznego czynnika roboczego na wejściu do wirnika.

Układ do stosowania tego sposobu charakteryzuje się tym, że zawiera komorę wyrównawczą (9) z co najmniej jednym otworem upustowym (10), którego przekrój zmieniony jest poprzez przesuwną przesłonę (11), której przemieszczenie uwarunkowane jest wartością ciśnienia dynamicznego czynnika roboczego na wlocie do wirnika (5). (2 zastrzeżenia)

F04b; F04B P. 176740 20.12.1974

Ośrodek Badawczo-Rozwojowy Przemysłu Budowy Urządzeń Chemicznych „CEBEA", Kraków, Polska (Antoni Darłak, Ryszard Cichoń, Wacław Radwański).

Sprężarka gazowa

Sprężarka gazowa według wynalazku charakteryzuje się tym, że w głowicy (1) cylindrów sprężarki wykonane są od strony powierzchni uszczelniającej kanały wykonane w postaci otwartych rowków (2), usytuowanych pomiędzy śrubami dociskowymi (3) pokrywy (4) głowicy *(1)* cylindrów i połączonych szeregowo rowkami pierścieniowymi (5) wykonanymi wokół otworów śrub dociskowych (3). Rowki (2) i (5) są szczelnie zamknięte uszczelką (6) dociskaną pokrywą (4) za pomocą śrub dociskowych (3) i stanowią ciągły kanał przepływowy cieczy chłodzącej, połączony z wlotem i wylotem umieszczonymi po przeciwnych stronach głowicy (1) cylindrów. (3 zastrzeżenia)

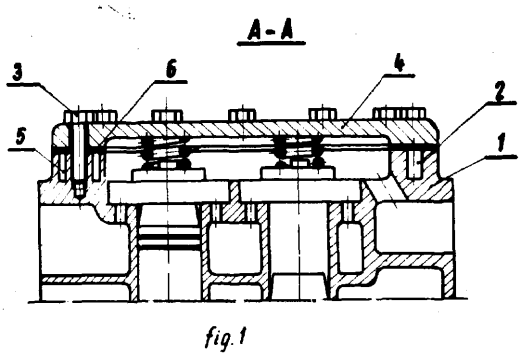

fig. 1

F04b; F04B P. 182870 22.08.1975

Pierwszeństwo: 24.08.1974 - RFN (nr P 24 40 654.0)

Friedrich Wilh. Schwing GmbH, Herne, Republika Federalna Niemiec (Friedrich Schwing).

Wielocylindrowa pompa tłokowa do tłoczenia betonu

Przedmiotem wynalazku jest wielocylindrowa pompa tłokowa do tłoczenia betonu. We wszystkich rozwiązaniach według wynalazku z punktu widzenia materiału tłoczonego najkorzystniejsze jest istnienie bezstopniowego przejścia wypukłych odcinków łopatek w odcinki wklęsłe. Pompa według wynalazku charakteryzuje się tym, że na wale (22) zamocowany jest korpus wychylny. Krawędzie czołowe (33) i (34) piór łopatek są począwszy od kanału ssącego zakrzywione wypukło w miejscu (36), a leżące przeciwlegle czołowe krawędzie (35) piór łopatek są umieszczone na zakrzywionej wklęsło części tych piór. Krawędzie (38) i (39) łopatek przebiegają prosto i są usytuowane równolegle do wału (22). Czołowe krawędzie (40) mają rowki (41) i (42) przebiegające współśrodkowo do wału (22). Na obrzeżu (44) znajduje się wybranie (47). (23 zastrzeżenia)

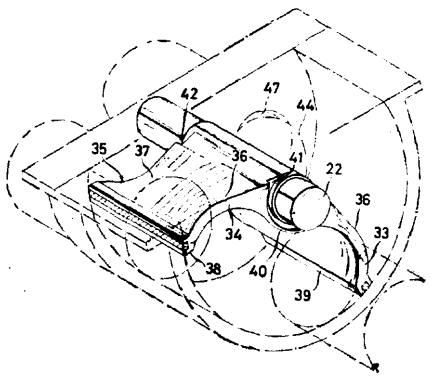

F04d; F04D P. 181959 T 09.07.1975

Politechnika Wrocławska, Wrocław, Polska (Józef Bednarski).

Pompa przepływowa do transportu i mieszania płynów

Pompa składa się z dwóch sztywno sprzężonych wirników (1), (2), umieszczonych we wspólnej obudowie, do której są trwale przymocowane. Napęd pompy stanowi płyn roboczy (PR) znajdujący się w ciągłym przepływie, przy czym wlot tego roboczego płynu (PR) znajduje się przed pierwszym wirnikiem (1), dzięki czemu pracuje on jako turbina. Drugi wirnik (2) pracuje jako pompa. Wlot transportowanego płynu (PT) jest usytuowany w przestrzeni znajdującej się między wirnikami (1), (2). W przestrzeni tej ciśnienie jest niższe od ciśnienia czynnika roboczego i ciśnienia transportowanego płynu.

Sprawność pompy zgodnej z wynalazkiem wynosi do 65%. (2 zastrzeżenia)

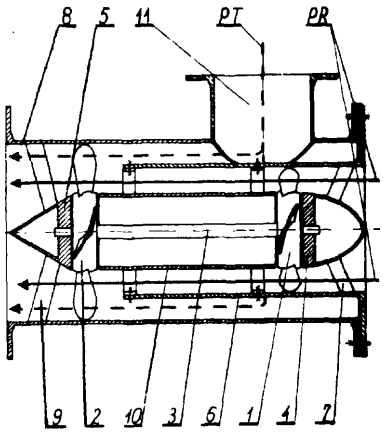

F15b; F15B P. 180774 T 28.05.1975

Przemysłowy Instytut Maszyn Rolniczych, Poznań, Polska (Bogusław Koczorowski, Roman Kędziora).

Energo-ekonomiczny układ hydrauliki siłowej, zwłaszcza do ładowarek rolniczych

Przedmiotem wynalazku jest energo-ekonomiczny układ hydrauliki siłowej, nadający się szczególnie do ładowarek rolniczych. Układ składa się z regulatora strumienia, pompy, regulatora ciśnienia i dwóch bloków sterujących ruchami roboczymi, mianowicie ruchami pomocniczymi i głównymi. Układ wyróżnia się tym, że wylot bloku (6) sterującego ruchami pomocniczymi jest połączony szeregowo z przewodem (5) wylotowym bloku (7), sterującego ruchami głównymi, przy czym wylot bloku (6) jest też równolegle połączony z wylotem bloku (7). (2 zastrzeżenia)

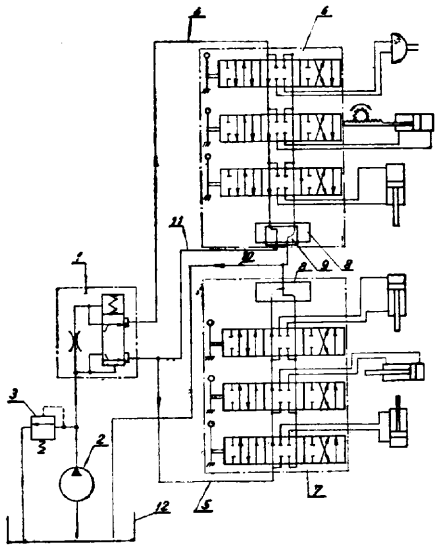

Fig. 1

F15c; F15C **P. 182086** 26.07.1975

Pierwszeństwo: 26.07.1974 - NRD (nr WP F 15c/180 133)

VEB Kombinat Mess- und Regelungstechnik Dessau, Dessau, Niemiecka Republika Demokratyczna.

Układ logiczny
z płynowych elementów strumieniowych

Układ logiczny (12) z płynowych elementów strumieniowych, w którym bierne elementy strumieniowe (13, 14, 15) zestawia się szeregowo w dowolnej kolejności i sprzęga się bezpośrednio zarówno między sobą, jak też z czynnym elementem strumieniowym (16), z zastosowaniem co najmniej jednego zestawu dyszy końcowej (8) i dyszy sterującej (9). Stosunek przekroju A_1 przepływu dyszy końcowej (8) elementu do przekroju A_2 przepływu dyszy sterującej (9) elementu włączonego za danym elementem w kierunku przepływu sygnałów wynosi $A_1/A_2 \sim 4/3$. Stosunek łącznej długości 1 zestawu dyszy końcowej (8) i sterującej (9) do średnicy hydraulicznej d_{h1} dyszy końcowej zawiera się w granicach $5 \leqslant l/d_{h1} \leqslant 8$. Stosunek przekroju A_3 przepływu nie należących do któregokolwiek zestawu dyszy końcowej (8) i sterującej (9) dysz sterujących biernego elementu strumieniowego, które obciążone są zewnętrznymi sygnałami sterującymi, do przekroju A_1 przepływu dyszy końcowej (8) tegoż elementu wynosi $A_3/A_1 \geqslant 2$. (1 zastrzeżenie)

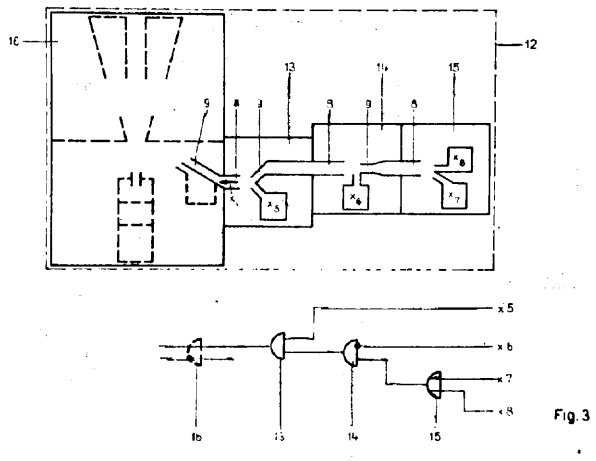

Fig. 3

F16b; F16B **P. 180762 T** 28.05.1975

Politechnika Śląska im. Wincentego Pstrowskiego, Gliwice, Polska (Józef Rabus, Stanisław Koncewicz, Antoni Tyma, Krzysztof Flak, Leonard Kowalczyk).

Sposób wykonywania pierścieni zabezpieczających do krążników do taśmociągów

Sposób wykonywania pierścieni zabezpieczających, zwłaszcza do krążników dla taśmociągów, polega na tym, że pręty stalowe walcowane płaskie zwija się na spiralę, a następnie nawiniętą spiralę przecina się wzdłuż tworzącej, po czym otrzymane pierścienie zgrzewa się lub spawa i ewentualnie na drodze obróbki skrawaniem wykonuje się wybranie pod pierścień dwudzielny. (1 zastrzeżenie)

F16b; F16B **P. 182914** 25.08.1975

Pierwszeństwo: 26.08.1974 - RFN (nr P 2440847.7)

Hilti Aktiengesellschaft, Schaan, Liechtenstein (Bernhard Weingartner).

Gwóźdź

Przedmiotem wynalazku jest gwóźdź przeznaczony do wbijania w podłoże za pomocą przyrządu działającego na zasadzie siły wybuchu. Gwóźdź według wynalazku ma główkę (1), trzonek (2) i krążek (3) osadzony na trzonku (2) gwoździa, przy czym krążek (3) posiada większą średnicę niż główka (1) gwoździa i ma na swoim obwodzie co najmniej dwa wycięcia (4) równe średnicy trzonka (2). (10 zastrzeżeń)

Fig. 1

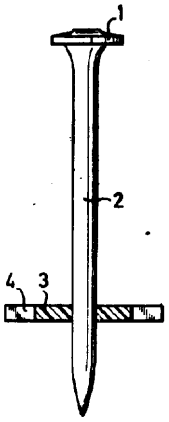

F16b; F16B **P. 183061** 02.09.1975

Pierwszeństwo: 02.09.1974 - RFN (nr P. 24 41979.2)

Hilti Aktiengesellschaft, Schaan, Liechtenstein (Armin Herb, Rudolf Kunesch, Friedrich Storck).

Kołek rozprężny z tuleją rozprężną i elementem rozprężnym

Przedmiotem wynalazku jest kołek rozprężny z tuleją rozprężną (3), która w zakresie rozprężania ma podłużne szczeliny z usytuowanym w tulei rozprężnej (3) elementem rozprężnym (4). Element rozprężny (4) z częścią rozprężną (4a) ograniczony jest kołnierzem oporowym (5), do którego podłączona jest część (6) w formie ucha, której otwór (7) służy do wprowadzania dalszych elementów, przy czym co najmniej część obrysu zewnętrznego elementu rozprężnego (4) i/lub co najmniej część obrysu wewnętrznego tulei rozprężnej (3) rozszerzają się w kierunku poprzecznym co najmniej na części długości kołka w kierunku jego poprzedniego zakończenia.

Kołek rozprężny według wynalazku ma zastosowanie do podwieszania stropów, okładzin, pomostów, rur, przewodów itp. (9 zastrzeżeń)

Fig.7

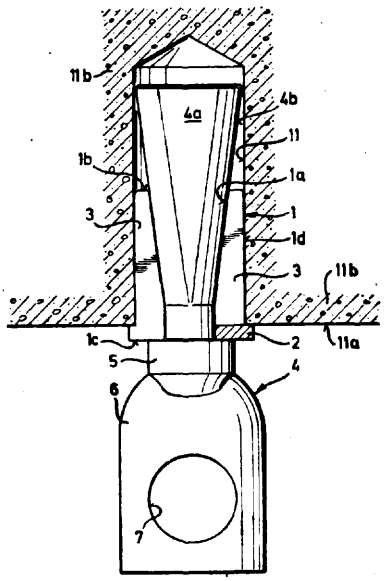

F16c; F16C P. 176620 T 19.12.1974
C22c; C22C

Wytwórnia Łożysk Ślizgowych „Bimet", Gdańsk, Polska (Sławomir Wójcikowski, Benedykt Zaczeniuk).

Materiał łożyskowy

Materiał łożyskowy według wynalazku posiada związaną z podłożem stalowym warstwę nośną z porowatego brązu cynowego pokrytą i wypełnioną poliamidem wraz z dodatkiem materiału poprawiającego właściwości ślizgowe. Materiałem tym jest dwusiarczan molibdenu lub odpowiednio grafit, tlenek ołowiu lub ołów, albo mieszanina wspomnianych składników.

Materiał łożyskowy ? według wynalazku znajduje zastosowanie w warunkach uniemożliwiających ciągłe smarowanie, jak na przykład w maszynach rolniczych. (3 zastrzeżenia)

F16c; F16C P. 181769 02.07.1975

POLMO Fabryka Mechanizmów Samochodowych, Szczecin, Polska (Józef Jamroziak, Henryk Nawrocki, Stefan Wojtanowski).

Podpora pośrednia linii wałów przegubowych wieloczęściowych, zwłaszcza stosowanych w pojazdach samochodowych

Łożysko toczne osadzone w elastycznej obudowie (1) posiada wydłużony pierścień zewnętrzny (3) z prostą bieżnią (6) zakończaną z obu stron powierzchniami oporowymi (7). Na pierścieniowych występach (8) znajdujących się z obu stron obudowy elastycznej (1) osadzone są elastyczne pokrywy (11), których otwory wewnętrzne posiadają obrzeża ukształtowane w postaci krawędzi uszczelniających. (8 zastrzeżeń)

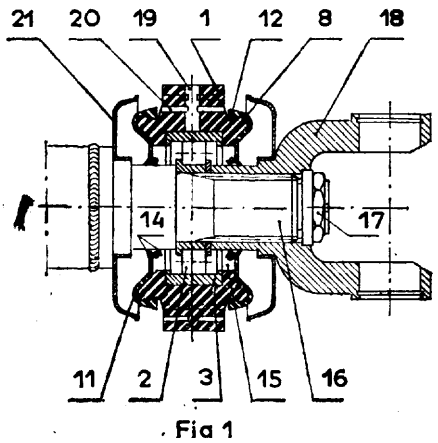

Fig 1

F16c; F16C P. 182857 21.08.1975

Pierwszeństwo: 21.08.1974 - W. Brytania (nr 36669/74)

The Glacier Metal Company Limited, Middlesex, Wielka Brytania.

Sposób nakładania warstwy stopu łożyskowego ze spolimeryzowanego siarczku arylenu na podłoże i wiązanie tej warstwy z podłożem i łożysko wykonane tym sposobem

Sposób według wynalazku polega na tym, że na podłoże nakłada się nie utwardzony polimer siarczku arylenu, korzystnie siarczku fenylenu, a następnie utwardza się tę warstwę w obecności tlenu. Obecność tlenu zapewnia się prowadząc utwardzanie w atmosferze tlenu lub stosując środek utleniający, korzystnie tlenek metalu, zmieszany z polimerem.

Łożysko według wynalazku charakteryzuje się tym, że ma związane z podłożem warstwę stopu łożyskowego z polimeru siarczku arylenu zawierającego metal. (27 zastrzeżeń)

F16c; F16C P. 183444 19.09.1975

Pierwszeństwo: 23.09.1974 - Francja (nr 74.31997)

Société d'Etudes de Machines Thermiques, Saint Denis, Francja (Jean-Louis Magnet).

Sposób zwiększenia nacisku na końcach promieniowych dwóch łączonych połówek łożyska złożonego, zwłaszcza korbowodu, oraz łożysko złożone, zwłaszcza korbowód ze zwiększonym naciskiem na końcach promieniowych, jego dwóch łączonych połówek

Sposób zwiększenia nacisku styku na końcach promieniowych dwóch połączonych połówek korbowodu, tworzących co najmniej częściowo otwór wytoczony na wał poddany działaniu sił poprzecznych polega na tym, że tworzy się w pobliżu co najmniej jednej powierzchni styku, co najmniej jednej z części skrajnych, co najmniej jednej z połówek korbowodu, co najmniej jeden kształt geometryczny, ukształtowany odpowiednio dla spowodowania miejscowego zmniejszenia sztywności w pobliżu części środkowej, co najmniej jednej z części skrajnych i/lub co najmniej jednej strefy obwodowej o zwiększonych naprężeniach naciskowych w co najmniej jednej z części skrajnych, przez odkształcenie połączenia za pomocą siły w żądanym kierunku.

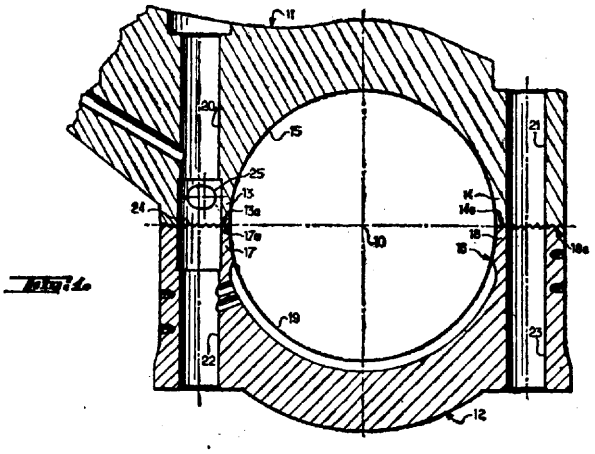

Fig 2

Łożysko złożone według wynalazku charakteryzuje się tym, że co najmniej jedna z połówek (11) posiada w co najmniej jednej ze swych części skrajnych (13), co najmniej jeden otwór (25) o kształcie kołowym, owalnym lub eliptycznym, wykonany w sąsiedztwie części środkowej odpowiedniej powierzchni styku (13a) i korzystnie w kierunku równoległym do niej.

(13 zastrzeżeń)

F16d; F16D **P. 183891** 09.10.1975

Pierwszeństwo: 11.10.1974 - W. Brytania (nr 44099/74)

Girling Limited, Birmingham, Wielka Brytania.

Hamulec tarczowy rozsuwany

Przedmiotem wynalazku jest hamulec tarczowy rozsuwany, który zawiera poosiowo rozsuwane płyty dociskowe (1) oraz obrotowe tarcze hamulcowe, zaciskane pomiędzy płytami dociskowymi a powierzchniami promieniowymi nieruchomej obudowy, przy czym kątowy ruch płyt dociskowych w przeciwnych kierunkach jest wywoływany, w celu unieruchomienia hamulca, za pomocą cięgła, którego kierunek działania przebiega zasadniczo promieniowo względem osi hamulca.

Istota wynalazku polega na tym, że moment obrotowy wywierany na płytę dociskową (1) podczas uruchamiania hamulca powstaje na skutek oparcia się powierzchni oporowej występu promieniowego (12, 13) płyty dociskowej o nieruchomy czop zderzakowy (11), przy czym powierzchnie oporowe występów promieniowych są nachylone pod ostrym kątem względem kierunku działania cięgła. (3 zastrzeżenia)

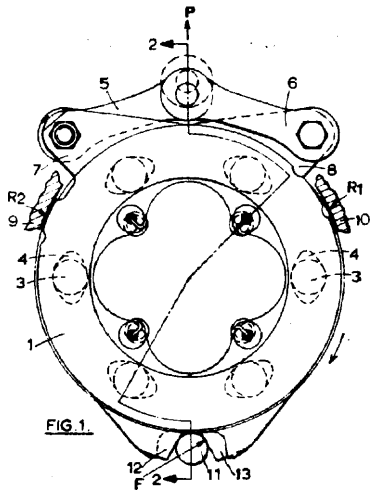

FIG. 1.

F16f; F16F **P. 183063** 02.09.1975

Pierwszeństwo: 02.09.1974 - Szwecja (nr 7411079.2)

Linden Alimak AB, Västerås, Szwecja (Rickard Andersson, Ove Danerlöv).

Sposób tłumienia drgań konstrukcji, zwłaszcza żurawi budowlanych i urządzenie do tłumienia drgań

Sposób tłumienia drgań konstrukcji według wynalazku charakteryzuje się tym, że część masy (10) konstrukcji (przeciwciężar) wprawia się w ruch wahadłowy, którego czas trwania dostosowuje się tak do czasu wahania podstawowej konstrukcji, że uzyskuje się ruch względny pomiędzy częścią masy (10) a masą podstawowej konstrukcji i ruch ten jest hamowany przez środki tłumiące **(23),** które absorbują i przemieniają na ciepło energię drgań części masy (10).

FIG. 2

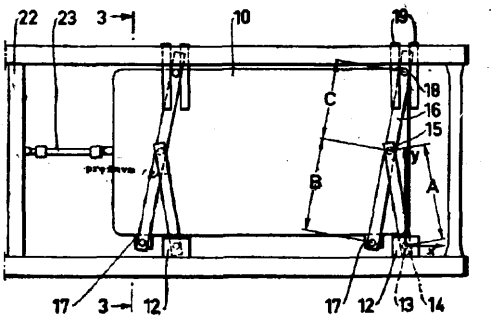

Urządzenie wedîug wynalazku, w którym ruch postępowy części masy powoduje jej ruch wahadłowy, zawiera pierwszy łącznik (14), który przy jego dolnym końcu jest podparty przegubowo za pomocą pierwszej osi (13) na pozostałej masie, a jego górny koniec posiada drugą oś (15), stanowiącą punkt podparcia drugiego łącznika (16) z dolnym końcem, który za pomocą trzeciej osi (17) podparty jest przegubowo na wymienionej części masy (10) i z górnym końcem, określającym liniowy lub prawie liniowy ruch, który jest mechanicznie kierowany przez pozostałą masę.

(6 zastrzeżeń)

Dział G

FIZYKA

G01b; G01B P. 176337 11.12.1974
G01f; G01F

Akademia Rolnicza, Warszawa, Polska (Bogusław Bajkowski).

Sposób przetwarzania średnicy drewna **okrągłego** na miąższość przy zautomatyzowanej sekcyjnej metodzie pomiaru, zwłaszcza dla kłód tartacznych

Sposób według wynalazku, w którym wartość zmierzonej średnicy jest przedstawiona w postaci impulsu elektrycznego, charakteryzuje się tym, że temu impulsowi przyporządkowana jest miąższość odpowiadająca miąższości walca o średnicy zmierzonej i długości wynikającej z założonej sekcji pomiarowej, który przesyłany jest równocześnie do odpowiednich przerzutników licznika elektronicznego o wejściu równoległym i wyjściu szeregowym, którym przyporządkowuje się elementarne miąższości. (1 zastrzeżenie)

G01b; G01B P. 176380 12.12.1974

Ośrodek Badawczo-Rozwojowy Budownictwa Górniczego „BUDOKOP", Mysłowice, Polska (Daniel Fudalej, Kazimierz Rułka).

Tensometr hydrauliczny

Przedmiotem wynalazku jest tensometr hydrauliczny o charakterystyce liniowej, dla prac pomiarowych, zwłaszcza odkształceń i przemieszczeń górotworu, składający się z zespołu nadającego oraz zespołu odbierającego, wzajemnie ze sobą połączonych kapilarą. Zespół, tak nadający jak i odbierający, zbudowany jest z korpusu (1) zakończonego z jednej strony gwintem (3), na którym umieszczone są nakrętki mocujące (2), z drugiej zaś strony korpus (1) łączy się z prowadnicą (6). Między korpusem (1) a prowadnicą (6) znajduje się

podkładka uszczelniająca (10). W prowadnicy (6) umieszczony jest suwliwie tłok (8) uszczelniony elastycznie napiętą błoną (7), zaciśniętą na prowadnicy (12) opaską (9). Na dolnej części tłoka (8) opiera się sprężyna (11), która z drugiej strony ograniczona jest nakrętką profilową (5) przymocowaną do prowadnicy (6). Na nakrętkę profilową (5) naciągnięta jest elastyczna osłona (12), która jednocześnie szczelnie przylega do tłoczyska (13) tłoka (8). W górnej części korpusu (1) zamocowana jest rurka odpowietrzająca (14) lub (14a) oraz kapilara (15) łącząca hydraulicznie współpracujący drugi zespół. (1 zastrzeżenie)

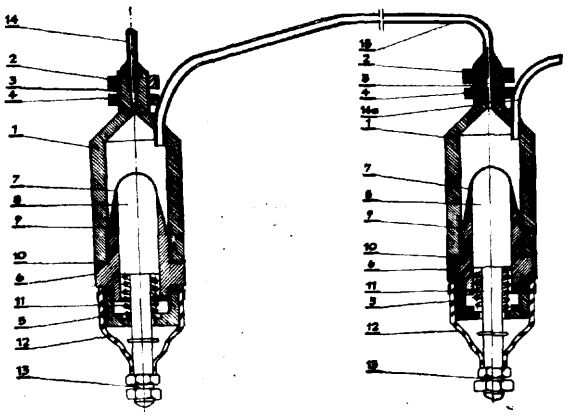

G01b; G01B P. 176723 21.12.1974
G011; G01L

Politechnika Warszawska, Warszawa, Polska (Witold Niedziela, Wiktor Styburski, Wojciech Rogalski).

Sposób łączenia tensometrów z podłożem

Przedmiotem wynalazku jest sposób łączenia tensometrów z podłożem sprężystym i przewodzącym na drodze utwardzania kleju tensometrycznego polem elektrycznym, polegający na łączeniu tensometru z podłożem za pomocą kleju, który stanowi dielektryk między okładzinami kondensatora będącego elementem wyjściowego obwodu rezonansowego generatora wysokiej częstotliwości, przy czym jedna z okładzin jest jednocześnie elementem odkształcanym.
(1 zastrzeżenie)

G01c; G01C P. 176193 05.12.1974

Politechnika Warszawska, Warszawa, Polska (Ryszard Jabłoński).

Układ do interferencyjnego pomiaru kątów

Układ według wynalazku przeznaczony do stosowania, zwłaszcza w astronomii i lotnictwie, do pomiaru przesunięć kątowych przemieszczających się obiektów zawiera laserowe źródło światła (10), stół obrotowy (1) oraz lustro kątowe (2) o powierzchniach odbijających prostopadłych do płaszczyzny stołu obrotowego (1) i kącie między powierzchniami odbijającymi 90°, osadzone wahliwie w łożysku o osi prostopadłej do płaszczyzny stołu obrotowego (1), przy czym długość ramienia lustra jest przynajmniej 3-krotnie większa od ramienia obrotu (r), a końce ramion lustra (2) lub jego wierzchołek są zamocowane poprzez elementy sprężyste I6) ze stałą obudową. (1 zastrzeżenie)

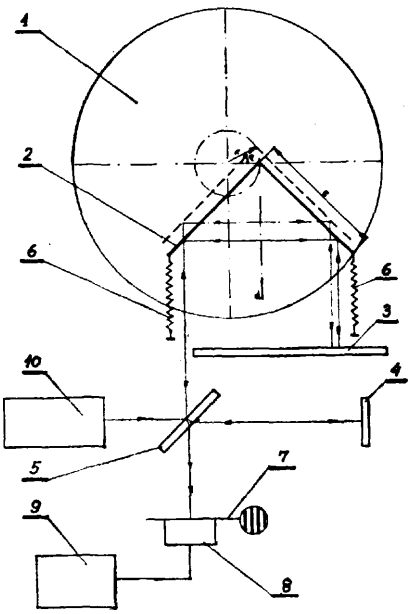

G01d; G01D P. 180672 T 24.05.1975

Ośrodek Badawczo-Rozwojowy Pomiarów i Automatyki Elektronicznej „MERA-ELMAT", Wrocław, Polska (Kazimierz Szulc, Roman Ninard).

Cyfrowy miernik odchyłki

Miernik jest wyposażony w cyfrowe wskaźniki (2), umieszczone w czołowej płycie (1), ustawione w dwóch rzędach, oddzielonych od siebie paskiem (3) z przezroczystego materiału. Wskaźniki (2) są połączone z wyjściem układu (10) sterowania, przyłączonego do wyjścia przetwornika (9) analogowo-cyfrowego i do wyjścia deszyfratora (11) znaku odchyłki (ε). Z tyłu czołowej płyty (1) znajduje się co najmniej jedno źródło *(i,* 5) światła, połączone z układem (15) porównania bezwzględnej wartości odchyłki (ε). Dodatkowe funkcje uzyskuje miernik przez wyposażenie go w przełączający układ (8), którego elementy nastawiania (6, 7) są dostępne z przodu czołowej płyty (1) oraz w nastawnik (16) z jego elementem (17) nastawiania umieszczonym również w płycie (1). Stan alarmowy przekroczenia granic dopuszczalnej odchyłki regulacji sygnalizowany jest zmianą koloru przezroczystego paska (3).
(4 zastrzeżenia)

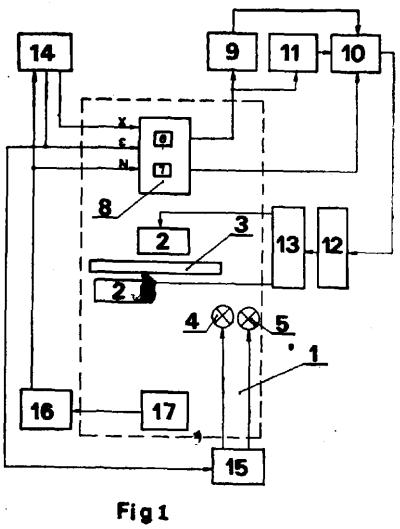

Fig 1

G01d; G01D
G01b; G01B P. 180847 T 31.05.1975

Politechnika Śląska im. Wincentego Pstrowskiego, Gliwice, Polska (Paweł Lorenc).

Przetwornik przemieszczeń kątowych na **sygnał** cyfrowy o wyjściu **równoległym** eliminującym niejednoznaczności odczytu

Przetwornik przemieszczeń kątowych na sygnał cyfrowy o wyjściu równoległym eliminujący niejednoznaczności odczytu posiada blok kodujący i składa się z jednej linii odczytu (2) połączonej z jednej strony z rejestrem pamięci (3), a z drugiej strony z blokiem kodującym (1). Z blokiem kodującym (1) połączony jest także dodatkowy element przełączający (4), który steruje pracę rejestru pamięci (3) poprzez układ formujący (5). (1 zastrzeżenie)

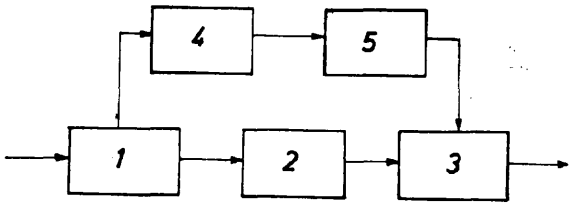

G01f; **G01F** P. 181853 T 04.07.1975

Akademia Górniczo-Hutnicza im. Stanisława Staszica, Kraków, Polska (Jerzy Nocoń, Roman Martyna).

Miernik do pomiaru prędkości przepływu gazów zimnych

Miernik do pomiaru prędkości przepływu gazów zimnych zawiera zasilacz (1) połączony z wzorcem napięcia (2) oraz z jednym z wejść rezystancyjnego układu kompensacji (3). Wzorzec napięcia jest połączony poprzez dzielnik napięcia (4) z wskaźnikiem (W) i z tranzystorem (T), przy czym zarówno wskaźnik (W), jak i tranzystor (T) są połączone z układem kompensacji (3). (1 zastrzeżenie)

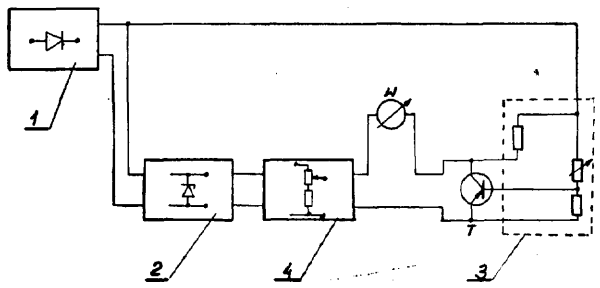

G01g; G01G P. 180607 T 22.05.1975

Zakłady Mechaniki Precyzyjnej „Mera-Wag", Gdańsk, Polska (Józef Rawłuszko).

Urządzenie do ważenia wstępnego w dźwigniowych **wagach wysokiej dokładności**

Urządzenie do ważenia wstępnego w dźwigniowych wagach wysokiej dokładności składa się z poziomej płaskiej sprężyny (1), przymocowanej do korpusu wagi (2) i elastycznego pionowego wysięgnika (4), umocowanego do zakończenia (3) tej sprężyny (1). Wysięgnik (4) jest umocowany rozłącznie i nastawialnie. Podczas operacji ważenia wstępnego górne zakończenie wysięgnika (4) oddziaływuje na dźwignię (5) wagi.

Elastyczność wysięgnika (4) jest tak dobrana, że jego ugięcie wywołane tarciem **rozwiniętym,** powstającym w miejscu styku z dźwignią (5) jest co najmniej równe różnicy przesunięć poziomych punktów styku z dźwignią (5) dla przypadku nieistnienia elastyczności wysięgnika. Wtedy nie występują żadne przesunięcia lub poślizgi. (1 zastrzeżenie)

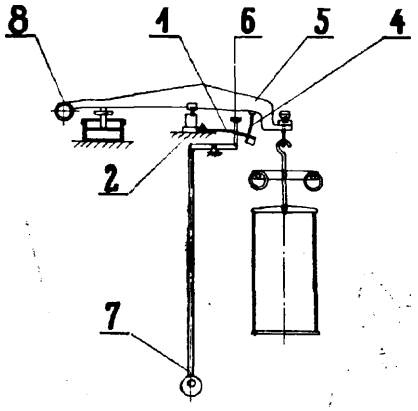

Fig. 1

G01g; G01G P. 180772 T 28.05.1975

Politechnika Gdańska, Gdańsk, Polska (Janusz Iwan).

Waga do ważenia materiałów sypkich sposobem ciągłym

Waga do ważenia materiałów sypkich sposobem ciągłym zawiera czujnik tensometryczny (9) połączony z elementem sprężystym (4) i układem zliczającym (11), przy czym segment zsypowy (1) rynny osadzony jest na przesuwnej prowadnicy (3) i podparty tym elementem.

Segment zsypowy (1) rynny jest przedłużeniem sztywno połączonego z korpusem (5) nieruchomego segmentu (6) rynny. (1 zastrzeżenie)

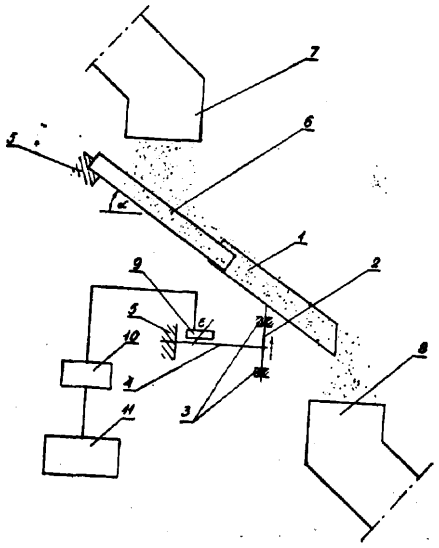

G01g; G01G P. 180800 T 30.05.1975

01sztyńskie Zakłady Drobiarskie, 01sztyn, Polska (Zbigniew Grosz).

Skala wagi, zwłaszcza dla drobiu

Wynalazek dotyczy skali wagi, zwłaszcza dla drobiu. Waga z tą skalą przeznaczona jest do ważenia wyrobów, które posiadają klasy wagowe, a głównie do ważenia kurcząt i kaczek.

Na tarczy (1) umieszczona jest skala (3) ustalona według klas wagowych klasyfikowanego wyrobu rozpoczynająca się od pierwszej klasy, a kończąca się na ostatniej klasie wagowej. (1 zastrzeżenie)

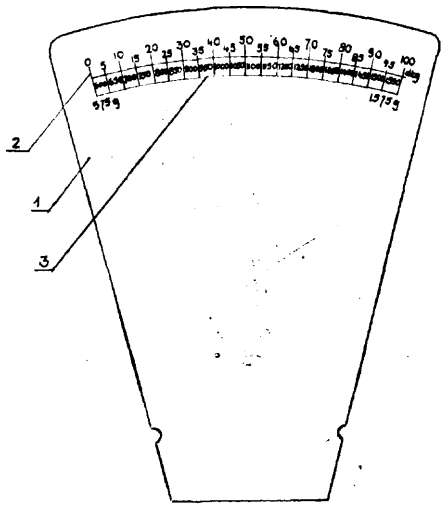

fig. 1

G01k; G01K P. 180648 T 23.05.1975

Polska Akademia Nauk, Instytut Podstawowych Problemów Techniki, Warszawa, Polska (Zdzisław Kiedrzyński).

Termoelektryczny układ pomiarowy do pomiaru temperatury małych próbek

Układ według wynalazku służy do dokładnego mierzenia temperatury małych próbek, o średnicy do kilku mm, w zakresie wysokich temperatur. Próbka (1), umieszczona w izolującej rurce (2), jest od zewnątrz otoczona wiązką zaciskowych elektrod termopar dociśniętych do rurki za pomocą specjalnej kształtki (5). Części (3) termopar są wykonane z tego samego materiału co kształtka (5). W ich klinowych zakończeniach są wykonane otworki, w których są osadzone drugie części (4) termopar. Całość jest umieszczona wewnątrz izotemperaturowego radiatora (7), w którym przepływa gaz obojętny. Wynalazek obejmuje też inne rozwiązanie, w którym nieco inaczej są rozwiązane połączenia elektrod termopar i kształtki dociskającej. Wynalazek umożliwia osiągnięcie dokładności ±0,001 temperatury mierzonej. (4 zastrzeżenia)

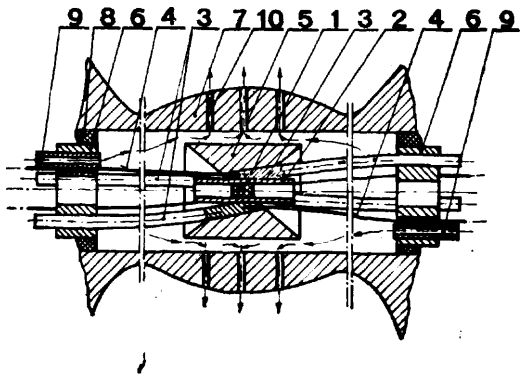

G01k; G01K P. 182025 T 14.07.1975
G01n; G01N

Politechnika Warszawska, Warszawa, Polska (Ryszard Jachowicz).

Czujnik pojemnościowy temperatury do pomiaru wilgotności

Czujnik według wynalazku posiada jako element oziębiający ogniwo peltiera. Ponadto posiada płaski jednostronny kondensator grzebieniowy (4) o dowolnym kształcie zębów oraz termoparę (3) umieszczone na jednej płytce (2) z materiału o wysokim współczynniku przewodnictwa cieplnego, w minimalnej od siebie odległości, będącej funkcją dokładności pomiaru temperatury punktu rosy. Płytka (2) umieszczona jest na elemencie oziębiającym (1), a czujnik (3) połączony jest elektrycznie z układem do pomiaru pojemności. (3 zastrzeżenia)

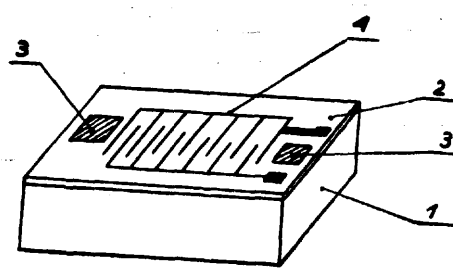

Fig. 1.

G01k; G01K P. 182617 T 06.08.1975

Politechnika Częstochowska, Częstochowa, Polska (Stefan Balicki, Stanisław Dyszy, Stanisław Iskierka, Zenon Świerzy).

Sposób określania optymalnej temperatury obróbki cieplnej tworzyw oraz urządzenie do stosowania tego sposobu

Sposób według wynalazku polega na tym, że próbki (1) z tworzywa poddawanego określonemu zabiegowi cieplnemu, odizolowane od siebie materiałem izolacyjnym (2), umieszcza się w urządzeniu (4), zapewniającym równoczesne nagrzewanie się próbek (1) do różnych temperatur, po czym urządzenie (4) umieszcza się w piecu o temperaturze wyższej od założonej temperatury obróbki cieplnej. Podczas nagrzewania próbek (1) dokonuje się pomiaru ich temperatury. Po osiągnięciu przez próbkę o najwyższej temperaturze temperatury pieca urządzenie (4) wyjmuje się z pieca. Wyjęte z urządzenia (4) próbki (1) chłodzi się i bada ich własności mechaniczne lub technologiczne. Temperaturę wygrzewania próbki wykazującej najwyższe własności przyjmuje się za optymalną temperaturę obróbki cieplnej badanego tworzywa.

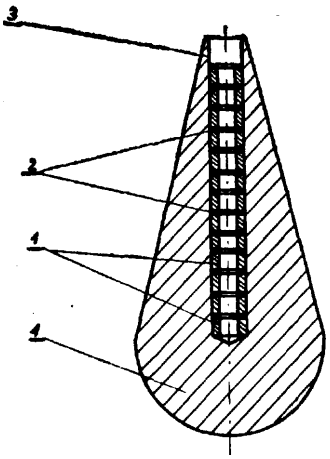

Urządzenie według wynalazku ma postać bryły o zbieżnych ściankach. Wzdłuż osi urządzenia (4) usytuowany jest otwór (3) o przekroju odpowiadającym przekrojowi badanych próbek (1). (2 zastrzeżenia)

G01l; G01Ł P. 176454 03.12.1974

Sibirsky Institut Żemnogo Magnetizma, Jonosfery i Rasprostranenia Radiovoln Sibirskiego Otdelenia Akademii, Irkuck, Związek Socjalistycznych Republik Radzieckich (Vladimir Ivanowich Tregoev, Anatoly Leonidovich Janchukovsky).

Urządzenie cyfrowe
do wprowadzania poprawek temperaturowych

Urządzenie według wynalazku do automatycznego wprowadzania poprawek temperaturowych do wskazań barografów cyfrowych zbudowanych na podstawie barometrów rtęciowych zawiera dyskretny czujnik temperatury (1), sumator (2), przerzutnik dynamiczny (5) połączony z dyskretnym czujnikiem temperatury (1) i z sumatorem (2), zespół (8) przetwarzający mierzoną wielkość w odcinek czasu połączony z cyfrowym przyrządem pomiarowym (3) i z przerzutnikiem dynamicznym (5). (2 zastrzeżenia)

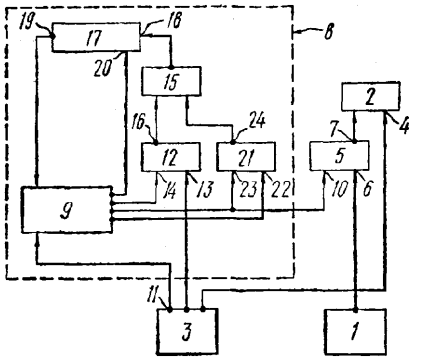

G01l; G01L P. 176957 30.12.1974

Politechnika Warszawska, Warszawa, Polska (Krystyna Lewenstein, Stanisław Dobrzyński).

Miniaturowa głowica próżniomierza oporowego
z kompensacją wpływu zmian temperatury otoczenia

Miniaturowa głowica próżniomierza oporowego z kompensacją wpływu zmian temperatury otoczenia zawierająca wewnątrz zamkniętej z jednej strony rurki szklanej osłonięty metalową obudową element czujnikowy przyspawany do wspornika i przepustu. Na rurce szklanej (1) nasunięte są dwa pierścienie metalowe (7), pomiędzy którymi nawinięty jest drut kompensacyjny (8), którego końce przylutowane są do pierścieni (7), do których przylutowane są przewody elektryczne (9). (1 zastrzeżenie)

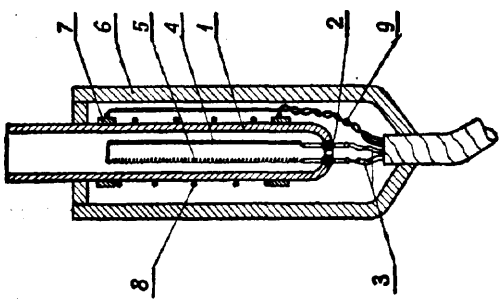

G01l; G01L P. 179559 11.04.1975

Politechnika Śląska im. Wincentego Pstrowskiego, Gliwice, Polska (Eryk Soehrich, Stanisława Badora, Krzysztof Stolarczyk).

Manometr cieczowy wieloramienny
i sposób pomiaru ciśnienia w instalacjach cieplnych

Manometr cieczowy wieloramienny składa się z U-rurki (1), której jedno ramię posiada szereg włączonych syfonów (2) wypełnianych cieczą manometryczną i połączone są z drugim ramieniem U-rurki (1).

Sposób pomiaru ciśnienia w instalacjach cieplnych polega na tym, że w jedno ramię U-rurki włącza się szereg syfonów (2), a następnie otwiera się kolejny zawór odcinający (4), który steruje potrzebnym przy pomiarze zakresem pomiarowym i wstępnie odczytuje się wartość mierzonego ciśnienia na manometrze (9) po zamknięciu głównego zaworu odcinającego (3). (2 zastrzeżenia)

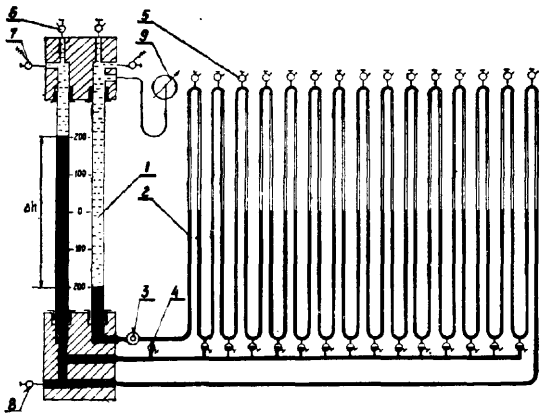

G01l; G01L P. 181749 T 02.07.1975

Instytut Meteorologu i Gospodarki Wodnej, Warszawa, Polska (Bogusław Bogacki, Zbigniew Zagoździński).

Aneroidowy czujnik ciśnienia gazu

Aneroidowy czujnik ciśnienia gazu, mający zastosowanie w elektronicznych systemach pomiarowych, zwłaszcza dla potrzeb meteorologii, wyposażony jest w znajdujący się w obwodzie elektronicznym wysokostabilnego generatora pomiarowego kondensator powietrzny (4), którego jedna z okładek przymocowana jest do ruchomej części puszki aneroidowej (2), np. za pośrednictwem bimetalicznego kompensatora temperatury (3), a druga okładka do konstrukcji nośnej czujnika. (2 zastrzeżenia)

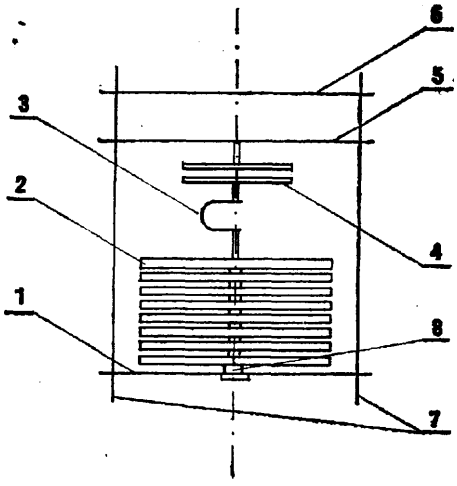

G01l; G01L **P. 181868 T** 05.07.1975

Politechnika Poznańska, Poznań, Polska (Wiktor Pietrzyk, Janusz Płotkowiak).

Sposób pomiaru siły i miernik do pomiaru siły

Sposób pomiaru siły polega na mierzeniu ciśnienia płynnego medium sprężanego w naczyniu ciśnieniowym mierzoną siłą aż do osiągnięcia stanu równowagi pomiędzy tą siłą a przeciwnie skierowanym naciskiem sprężonego medium. W trakcie pomiaru równoważy się mierzoną siłę (P) za pomocą nacisku płynnego medium przepływającego przez naczynie ciśnieniowe (2) o stale otwartym odpływie (8), przy czym wielkość dopływu medium reguluje się w taki sposób, by miejsce przyłożenia mierzonej siły (P) pozostało w zasadzie nieruchome.

Miernik do pomiaru siły składa się z pomiarowego trzona przejmującego mierzoną siłę, komory ciśnieniowej oraz z manometru. Z pomiarowym trzonem (1) jest połączony jeden zestyk (4) przylegający do drugiego zestyku (5), stanowiącego nieruchomą bazę odniesienia, a ponadto trzon ten jest połączony z membraną (2) zamykającą ciśnieniowe naczynie (3), wyposażone w manometr (9), mające otwarty wypływowy otwór (8) oraz mające dopływowy otwór (6) zamykany zaworem (7) sterowanym opornością między zestykami (4) i (5). (4 zastrzeżenia)

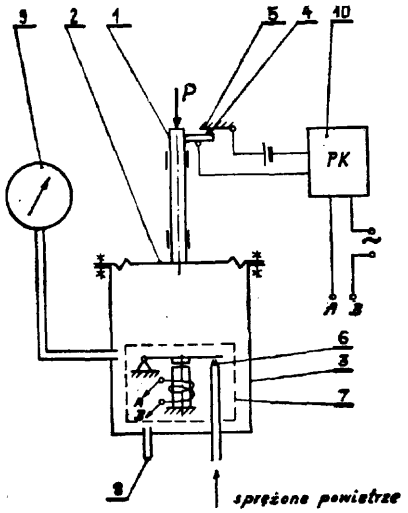

G01m; G01M P. 179747 T 18.04.1975
G01b; G01B

Fabryka Samochodów Osobowych „Polmo", Warszawa, Polska (Zbigniew Borzyński, Jerzy Zieliński).

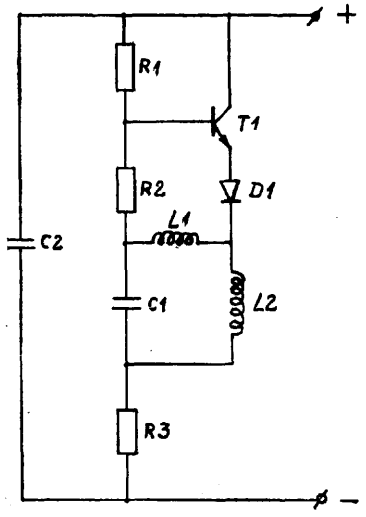

Inicjator zbliżeniowy

Inicjator zbliżeniowy, stosowany do określania kąta wychylenia części podczas jej obracania na wyważarce dynamicznej, stanowi układ elektroniczny, w którym kolektor tranzystora (T1) połączony jest z biegunem dodatnim zasilania, w szereg z emiterem włączana jest dioda (D1), cewka **(L2)** oraz rezystor **(R3)** połączony z ujemnym biegunem zasilania. Baza tranzystora (T1) jest spolaryzowana dodatnio rezystorami **(R** i R2) i cewką (L1), cewki **(L1** i **L2)** sprzężone są magnetycznie i połączone szeregowo, równolegle do cewek **(L1** i **L2)** podłączony jest kondensator (C1), a równolegle do obwodu zasilania podłączony jest kondensator (C2). (1 zastrzeżenie)

G01n; G01N **P. 173651** 22.08.1974

Politechnika Gdańska, Gdańsk, Polska (Marian Kamiński, Jerzy Kowalczyk, Jan Klawiter, Andrzej Pałżewicz, Wincentyna Sokołowska).

Bezpompowy układ ciśnieniowy, zwłaszcza do ciśnieniowej chromatografii cieczowej

Układ według wynalazku charakteryzuje się tym, że spirala (1), korzystnie o kącie nachylenia rurek nie mniejszym niż 10°, zaopatrzona jest u góry i u dołu w trójniki (2) i (3), z których górny trójnik (2) połączony jest z jednej strony z zaworem odpowietrzającym (4), zaś z drugiej strony z łącznikiem (5), do którego przyłącza się kolejno zbiornik przelewowy (6) połączony z pompą próżniową, a następnie przewód (7) doprowadzający sprężony gaz, na którym umieszczony jest filtr do gazu **(8),** natomiast dolny trójnik (3), wewnątrz którego usytuowany jest filtr do cieczy, korzystnie z wypełnieniem ze spieku metalicznego, połączony jest z jednej strony poprzez zawór (9) i łącznik (10) z przewodem (11) doprowadzającym fazę ruchomą do układu, zaś z drugiej strony poprzez zawór (12) z przewodem (13) doprowadzającym fazę ruchomą do kolumny chromatograficznej. (1 zastrzeżenie)

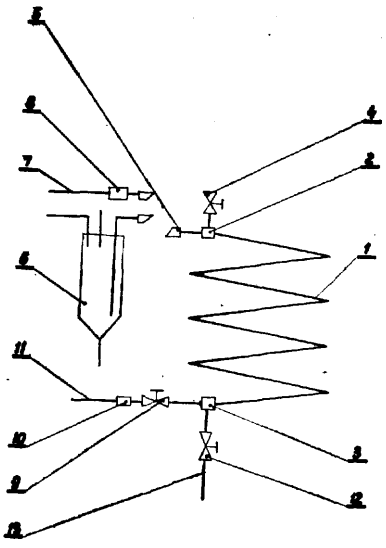

G01n; G01N **P. 176268** 07.12.1974

Pierwszeństwo: 09.06.1974 - Międzynarodowe Targi Poznańskie (nr 16/MTT/74)

Instytut Badań Jądrowych, Warszawa, Polska (Marek Dobrowolski, Andrzej Jędrzejewski).

Urządzenie do mocowania defektoskopu izotopowego na badanych rurach

Urządzenie do mocowania defektoskopu izotopowego na badanych rurach składa się z listwy (4) umieszczonej przesuwnie w wybraniu (3) wykonanym **w** wystę-

pie (2) korpusu defektoskopu (1), przy czym w środku listwy (4) i występu (2) znajdują się otwory, przez które przechodzi mimośród (5) zakończony pokrętłem (6). Ponadto w listwie (4) i występie (2) wykonane są dwa otwory (7), których osie pokrywają się ze sobą w jednym z krańcowych położeń listwy (4), przy czym przez otwory te przewleczone są końce elastycznego sznura (8), korzystnie gumowego, opasującego badaną rurę. Sznur (8) tworzy pętlę zaczepioną o zaczep znajdujący się po przeciwnej strome korpusu defektoskopu (1). Obrót mimośrodu (5) powoduje przesunięcie listwy (4) i zaciśnięcie sznura (8) w otworach (7).
(1 zastrzeżenie)

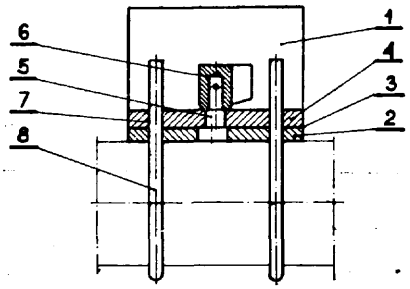

Fig. 1

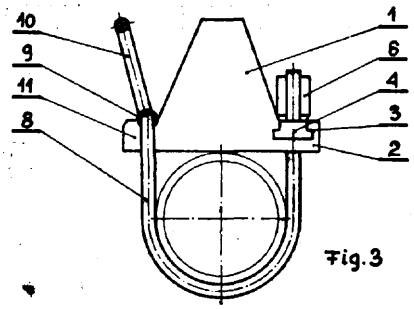

Fig. 3

G01n; G01N P. 176291 09.12.1974
G08f; G08F

Zgłoszenie dodatkowe do zgłoszenia nr P. 174387

Resortowy Ośrodek Badawczo-Rozwojowy Automatyzacji Procesów Chemicznych „CHEMOAUTOMATYKA", Warszawa, Polska (Roman Korczyk, Franciszek Zaręba, Krystyna Krupińska, Małgorzata Mrzygłód).

Urządzenie do oznaczania ilości nieprzereagowanego monomeru w procesach polimeryzacji, prowadzonych pod zwiększonym ciśnieniem

Urządzenie według wynalazku ma zbiornik (1) ciśnieniowy zaopatrzony w zawór (5) doprowadzający ciecz o małej ściśliwości, zawór (3) odprowadzający ciecz o małej ściśliwości do mierniczego naczynia (4) oraz odpowietrzający zawór (6), przy czym wewnątrz zbiornika (1) umieszczony jest elastyczny pojemnik zaopatrzony w zawór (7) dla doprowadzenia próbki.
(1 zastrzeżenie)

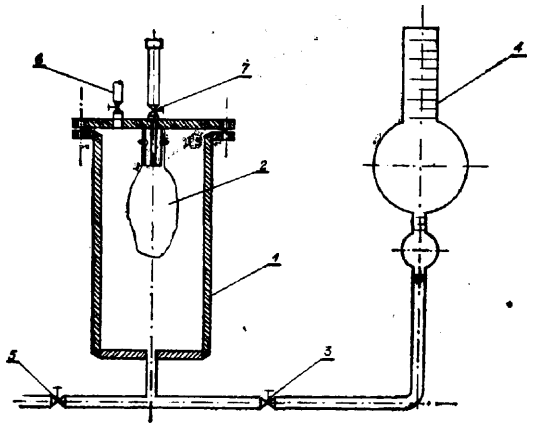

G01n; G01N P. 176467 14.12.1974

Politechnika Gdańska, Gdańsk, Polska (Tadeusz Łubiński, Olgierd Olszewski, Jan Kłopocki, Jerzy Pasiński).

Urządzenie do badania tarcia ślizgowego w smarze o regulowanej temperaturze

Urządzenie według wynalazku zawiera łożyska (8, 10) hydrostatyczne, w których osadzone są wrzeciona (11) obrotowe i tłok (9) obciążający oraz dolny uchwyt (18) tulejowy.

Całość połączona jest z układem pompy (1) hydraulicznej utrzymującej ciśnienie oleju w tych łożyskach w sposób ciągły i o regulowanej wartości, zaś do uchwytu (18) tulejowego zamocowane są belki (21), na których naklejone są przetworniki (22) tensometryczne do przekazywania sygnału w zależności od wartości tarcia.
(3 zastrzeżenia)

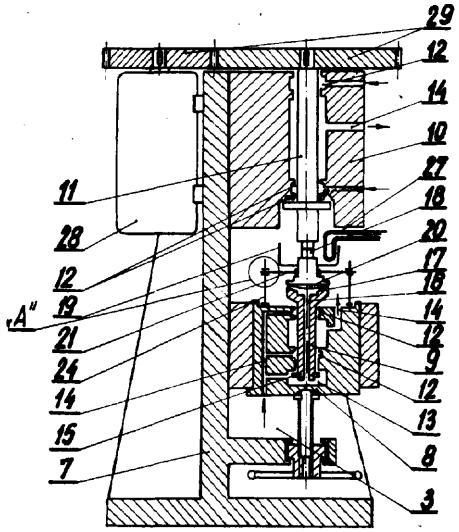

Fig. 2

G01n; G01N P. 176488 16.12.1974

Ośrodek Badawczo-Rozwojowy Przemysłu Budowy Urządzeń Chemicznych „CEBEA", Kraków, Polska (Krzysztof Bednarczyk, Józef Wieczorek, Krzysztof Sitko).

kład do badania przebiegu sedymentacji

Układ do badania przebiegu sedymentacji zawiera ruchomy fotoelektryczny czujnik (3) połączony ze stycznikiem (9), przy czym fotoelektryczny czujnik (3) jest prowadzony za pomocą cięgna (4) na kierunkowych rolkach (5) i na bębnie (6),-który jest sprzężony z sygnalizatorem (7) położenia oraz z wielościeżkowym rejestratorem (8), zaś cylindrowi (1) przyporządkowany jest ekran (2) wyposażony w pionową szczelinę, przy czym szczelina w ekranie (2) jest usytuowana naprzeciw ruchomego fotoelektrycznego czujnika (3), a ponadto cięgno (4) przechodzi przez szczelinę w elektromagnesie elektromagnetycznego luzownika (10). Sygnał fotoelektryczny określający położenie granicy sedymentacji przekazywany na rejestrator (8) pochodzi od sygnalizatora (7) poprzez mechaniczne sprzężenie z fotoelektrycznym czujnikiem (3) naśladującym ruch granicy sedymentacji.
(2 zastrzeżenia)

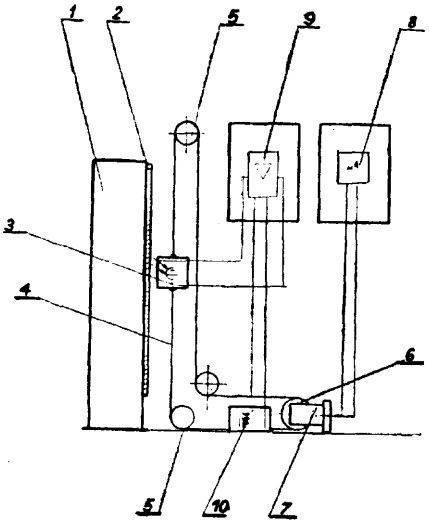

G01n; G01N **P. 176725** 21.12.1974

Politechnika Warszawska, Warszawa, Polska (Stanisław Borowik, Antoni Roszkowski).

Kolmatomierz szczelinowy

Kolmatomierz szczelinowy według wynalazku do ciągłego pomiaru i rejestracji zanieczyszczeń cieczy roboczej w układzie kaskady hydraulicznej ze zmiennym oporem wejściowym lub wyjściowym ma czujnik kolmatacyjny generujący impulsy odpowiadające zanieczyszczeniom w cieczy oraz blok elektroniczny składający się z licznika impulsów i rejestratora, umożliwiający ilościowe określanie zawartości zanieczyszczeń. Czujnik kolmatacyjny ma szczelinę (6) nastawianą regulatorem (7), utworzoną między tłokiem (3) a tuleją (2) urządzenia, przy czym osiadłe zanieczyszczenia spłukiwane są strumieniem cieczy w celu podjęcia kolejnego cyklu pomiarowego.

(1 zastrzeżenie)

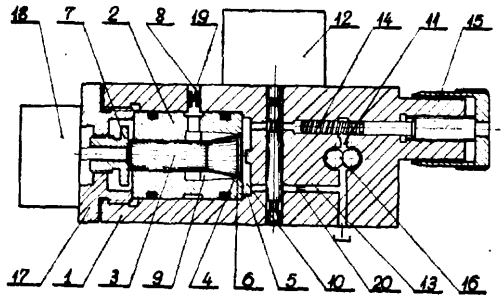

Fig.2

G01n; G01N **P. 180295 T** **08.05.1975**

Zakłady przemysłowe „1 Maja", Pruszków, Polska (Zbigniew Matusz).

Sposób pomiaru kinematycznej dokładności kształtowania ściernicy ślimakowej

Sposób pomiaru kształtowania ściernicy ślimakowej polega na zastosowaniu ślimaka wzorcowego (1), sztywno połączonego z kształtowaną ścierniсą ślimakową (2). Skok ślimaka wzorcowego (1) jest zgodny ze skokiem kształtowanej ściernicy ślimakowej (2). Pomiaru dokonuje się za pomocą czujnika (3). Czujniki (4) i (5) pozwalają określić wielkości błędu pomiaru. Pomiar kształtowania ściernicy ślimakowej (2) odbywa się w czasie jej kształtowania. (2 zastrzeżenia)

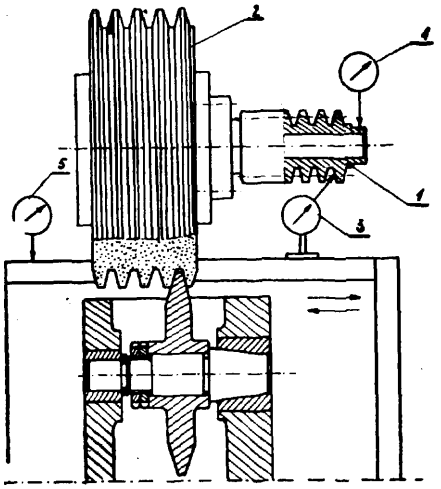

G01n; G01N **P. 180624 T** 21.05.1975

Kombinat Górniczo-Hutniczy Miedzi Zakłady Badawcze i Projektowe Miedzi „Cuprum", Wrocław, Polska (Janusz Szczurek).

Urządzenie przenośne do pomiaru chłonności wody w czaszy zbiorników wodnych

Urządzenie według wynalazku stanowi zespół zbiorników, w którym jeden z nich zbiornik wyrównawczy (8) ma wewnątrz pływak (10) połączony cięgnem (11) z trójnik (9), którego jedno wejście jest połączone ze zbiornikiem wyrównawczym (8). (4 zastrzeżenia)

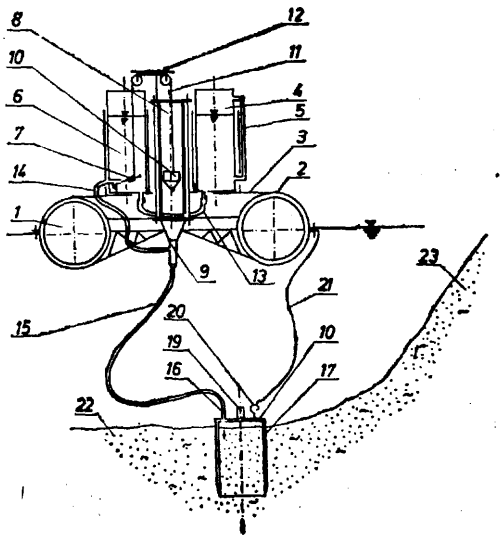

G01n; G01N **p. 180631 T** **22.05.1975**

Instytut Metalurgii Żelaza im. Stanisława Staszica, Gliwice, Polska (Lech Różański, Józef Dudek, Manfred Sdrowok).

Uchwyt do elektrolizera

Uchwyt mocujący próbkę stali w komorze anodowej elektrolizera do izolowania wtrąceń niemetalicznych i węglików ma zestaw wymiennych elementów szczękowych o znanej konstrukcji, zaopatrzonych w gniazdko dla doprowadzenia prądu.

Element szczękowy (1) umieszczony jest w prowadnicy (6) i regulacyjnej nakrętce (7) i łączy się z nimi za pomocą gwintu (4). Prawoskrętny obrót nakrętki (7) powoduje wciągnięcie elementu (1) w głąb prowadnicy (6) i zaciśnięcie szczęk (2) na obwodzie próbki. Obejma (10) zaciskana na obwodzie prowadnicy (6) opiera się na pokrywie elektrolizera i umożliwia regulowane w pionie umieszczenie uchwytu z próbką wewnątrz elektrolizera. Wymienne elementy szczękowe umożliwiają mocowanie próbek w kształcie walca o średnicy od 10 do 30 mm oraz blach grubości od 0,1 do 8 mm, zapewniając również doprowadzenie prądu do powierzchni próbki. (1 zastrzeżenie)

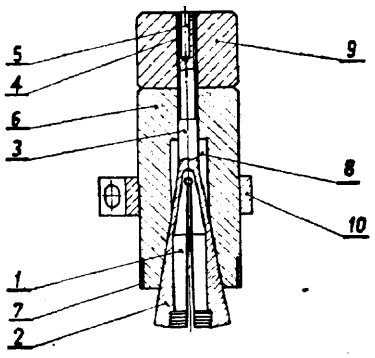

Fig 1

G01n; G01N P. 180719 T **27.05.1975**

Zespół Szkół Technicznych Ministerstwa Przemysłu Maszynowego, Technikum Mechaniczne, Mielec, Polska (Jerzy Jędraszek, Stanisław Cisiński).

Urządzenie przenośne do wyznaczania twardości z rozszerzoną możliwością pomiarów

Przedmiotem wynalazku jest urządzenie przenośne do wyznaczania twardości z rozszerzoną możliwością pomiarów metodą Brinella, Rockwella lub Vickersa, zwłaszcza przedmiotów o dużych gabarytach dowolnych kształtów i dowolnie ukształtowanych powierzchni. Urządzenie charakteryzuje się tym, że posiada statyw dwukolumnowy (3) i (4) z poprzeczną belką (9) łączącą obydwie kolumny, na której zamocowany jest przesuwnie twardościomierz (10). Kolumny zabudowane są na pryzmach (1), stanowiących podstawę statywu, w których wbudowane są magnesy (2) służące do mocowania całego urządzenia. Poprzeczna belka ma na swych końcach czopy (14) osadzone w łącznikach (7) i (8), dzięki czemu ma ona możność obrotu wokół swojej osi wraz z zamocowanym na niej twardościomierzem. Kolumna nagwintowana (3) na całej swej długości posiada gwint służący przy pomocy nakrętki (5) do przesuwania pionowego belki poprzecznej (9).

(2 zastrzeżenia)

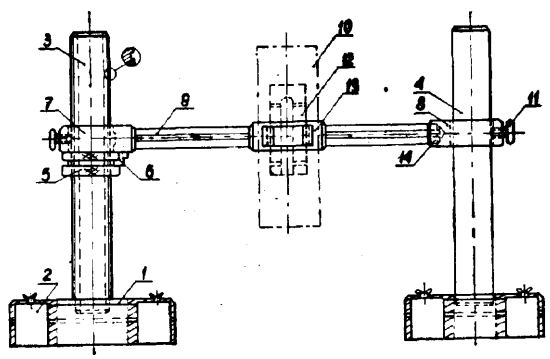

G01n; G01N P. 180807 T 30.05.1975

Uniwersytet Warszawski, Warszawa, Polska (Marek Żbik).

Sposób przeprowadzania analizy uziarnienia gruntów spoistych i urządzenie do przeprowadzania analizy gruntów spoistych

Przedmiotem wynalazku jest sposób przeprowadzania analizy uziarnienia gruntów spoistych wykonywanej w celu określenia składu granulometrycznego tych gruntów oraz urządzenie do stosowania tego sposobu.

Istota sposobu według wynalazku polega na zmieszaniu sprężonym powietrzem zawiesiny gruntowej badanej próbki oraz pobieraniu od dołu kolejno porcji zawiesiny, zróżnicowanej objętościowo i w odpowiednio zróżnicowanym czasie, wraz z osadem zawierającym ziarna o średnicach z góry określonych, tak że każdorazowo w zawiesinie pozostają cząstki gruntu o średnicach mniejszych od z góry zaplanowanej.

Przeprowadzenie analizy umożliwia urządzenie, według wynalazku, składające się z biurety przezroczystej (1) i odpowiednio wyskalowanej, o kształcie cylindra zwężającego się stożkowo, który zakończony jest rurą spustową (4). Umieszczone odpowiednio zawory trójdrogowy (3) i odcinający (6) pozwalają przeprowadzać sprawnie czynności mieszania zawiesiny w biurecie i spuszczania porcji zawiesiny. (2 zastrzeżenia)

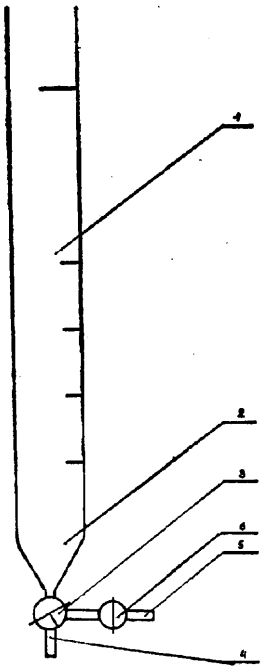

G01n; G01N P. 182070 T 15.07.1975

Instytut Techniki Budowlanej, Warszawa, Polska (Zdzisław Kowalewski, Andrzej Panenko).

Urządzenie do kontroli zagęszczenia gruntu

Przedmiotem wynalazku jest urządzenie do doraźnej, szybkiej kontroli w warunkach polowych zagęszczenia gruntu, poprzez penetrację w losowo wytypowanych miejscach wierzchnich warstw korpusów ziemnych, sztucznie zagęszczonych, w celu określenia wskaźnika zagęszczenia podczas ich formowania. Istota wynalazku polega na tym, że urządzenie zaopatrzone jest w układ równoległych do siebie, podłużnych noży (2), posiadających przekrój trójkąta równoramiennego, osadzonych pod płytą dolną (1) urządzenia, pomiędzy którymi w osi obu noży osadzony jest rząd elementów pomiarowych (3), zwłaszcza w postaci szpilek. Ponad płytą dolną (1) w osi elementów pomiarowych znajdują się wsporniki podtrzymujące pomost (4), który obciąża się elementem (7) o określonej masie, zwłaszcza walcem. (3 zastrzeżenia)

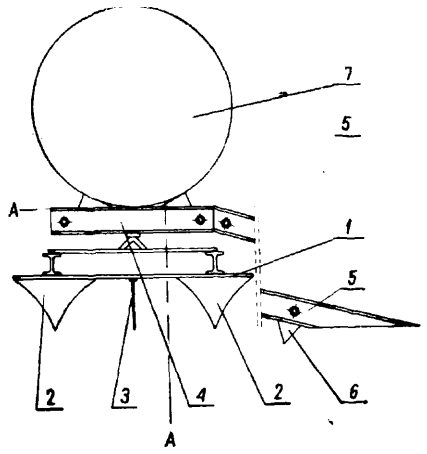

Fig.1

G01n; G01N **P. 182074 T** 15.07.1975

Wyższa Szkoła Inżynierska, Lublin, Polska (Wiktor Korniluk).

Urządzenie zapewniające prawidłową współpracę powierzchni trących pary ciernej w badaniach zużycia i tarcia

Przedmiotem wynalazku jest urządzenie, które posiada wahacz (1) o osi obrotu (8), w którym przy zastosowaniu łożyska wahliwego (2) i osadzonego w wewnętrznym pierścieniu (3) tego łożyska, uchwytu (4) mocowana jest przegubowo próbka (5), współpracująca z przeciwpróbką (6), osadzoną w uchwycie (7) wrzeciona urządzenia. (1 zastrzeżenie)

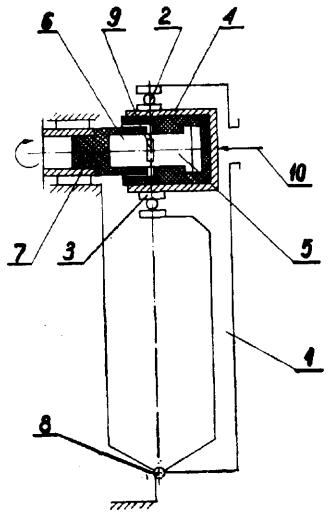

G01p; G01P **P. 181981 T** 10.07.1975

Politechnika Krakowska, Kraków, Polska (Janusz Galas, Tadeusz papuga).

Sposób cyfrowego pomiaru kąta wyprzedzenia zapłonu

Sposób cyfrowego pomiaru kąta wyprzedzenia zapłonu polega na wykorzystaniu zliczania impulsów elektrycznych wysyłanych co jeden stopień kąta obrotu wału korbowego przez czujnik fotoelektryczny (3) współpracujący z tarczą (2) modulacyjną o 360 wycięciach. Otwarciem bramki układu (6) zliczającego steruje impuls napięciowy powstający w cewce (7) nawiniętej na przewód wysokiego napięcia odpowiadający momentowi zapłonu silnika, natomiast zamknięciem bramki steruje impuls elektryczny pochodzący od czujnika fotoelektrycznego (3) podającego impuls w momencie, gdy tłok silnika znajduje się w górnym martwym położeniu. (2 zastrzeżenia)

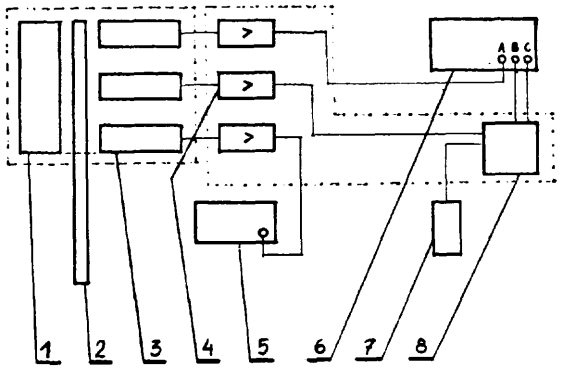

G01r; **G01R** **P.** 176195 05.12.1974

Zgłoszenie dodatkowe do zgłoszenia nr P. 174554

Instytut Elektrotechniki, Warszawa, Polska (Andrzej Dzierżyński, Marian Dziuba, Henryk Danik).

Sygnalizator napięcia dla pojazdów na kołach ogumionych

Sygnalizator według wynalazku posiada w obwodzie wejściowym co najmniej jeden opornik szeregowy (5), który włączony jest pomiędzy przeciwwagę elektryczną i wejście elektronicznego układu sygnalizującego (4) oraz co najmniej jedną diodę krzemową (6) włączoną równolegle do wejścia elektronicznego układu sygnalizującego, przy czym elektroniczny układ sygnalizujący wraz z obwodem wejściowym połączone są za pomocą wielowtyku (8) z pojazdem (1), przeciwwagą (2) i z elementami wykonawczymi (7) sygnalizatora. (3 zastrzeżenia)

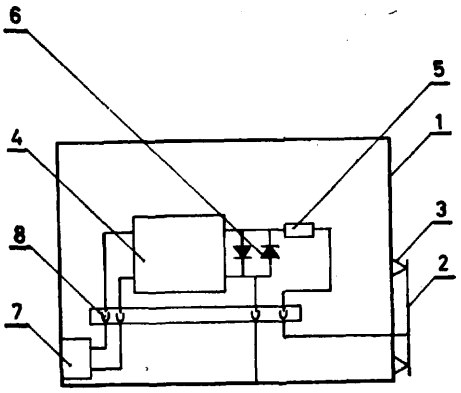

G01r; G01R **P. 176254** 07.12.1974

Politechnika Warszawska, Warszawa, polska (Bogdan Galwas).

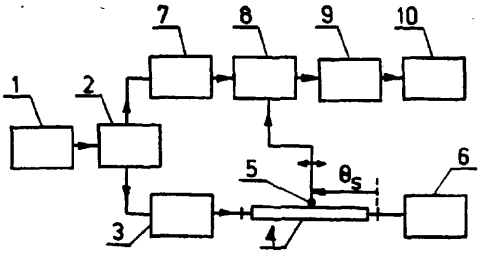

Fig.1

Układ do pomiaru współczynnika odbicia w zakresie częstotliwości mikrofalowych

Układ według wynalazku zawiera detektor homodynowy **(8),** w którego torze sygnału jest załączona linia ze szczeliną (4) zakończona elementem badanym (6) połączona ponadto z układem modulacji sygnału (3). W drugim z torów detektora homodynowego (8) w tor odniesienia jest załączony przesuwnik fazy (7), na którego wejście jest załączony dzielnik zasilający mocy (2), załączony ponadto na wejście toru sygnału detektora (8) oraz wyjście generatora częstotliwości mikrofalowej (1). (1 zastrzeżenie)

G01r; G01R **P. 176717** **21.12.1974**

Zjednoczone Zakłady Elektronicznej Aparatury Pomiarowej „MERATRONIK", Warszawa, Polska (Michał Karkoszka).

Układ sterujący rejestratorem wskazań woltomierza cyfrowego

Układ według wynalazku zawiera układy przetwarzania informacji cyfrowej (3) oraz wykonawczej (4). Układ przetwarzania informacji cyfrowej (3) przekazuje informację o stanie dekad i zakresie pomiarowym z wyjścia woltomierza (5) na wejście drukarki **(6),** natomiast układ przetwarzania informacji wykonawczej (4), sterowany sygnałem końca pomiaru i sygnałem znaku plus z woltomierza (5) wytwarza sygnały uruchomienia drukarki (6), uruchomienia druku znaku plus mierzonego napięcia oraz sygnał unieruchomienia woltomierza (5). Układy (3, 4) zasilane są z przetwornika napięcia stałego **(2),** który przetwarzając sygnał jedynkowy z wyjścia woltomierza (5) dostarcza napięcia o wymaganej wartości i polaryzacji. (1 zastrzeżenie)

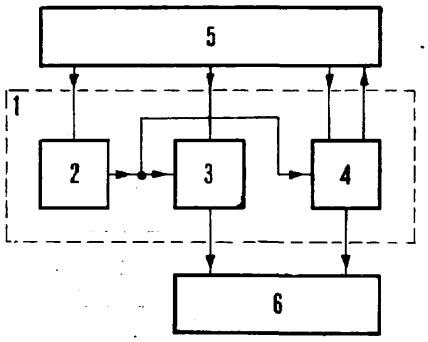

G01r; G01R **P. 180284 T** 08.05.1975

Politechnika Śląska im. Wincentego Pstrowskiego, Gliwice, Polska (Zygmunt Kuczewski, Krzysztof Krykowski, Jan Krykowski).

Kompensator do pomiaru podstawowej harmonicznej napięcia wyjściowego tyrystorowego przemiennika częstotliwości

Kompensator do pomiaru podstawowej harmonicznej napięcia wyjściowego tyrystorowego przemiennika częstotliwości składa się z generatora wzorcowego (A) napięcia sinusoidalnego i potencjometru dopasowującego (B) i posiada filtr dolnoprzepustowy (C) umieszczony pomiędzy elektronicznym sumatorem a elementem pomiarowym **(D),** przy czym na sumatorze następuje odjęcie sygnału proporcjonalnego do napięcia mierzonego od sygnału wzorcowego napięcia sinusoidalnego. (1 zastrzeżenie)

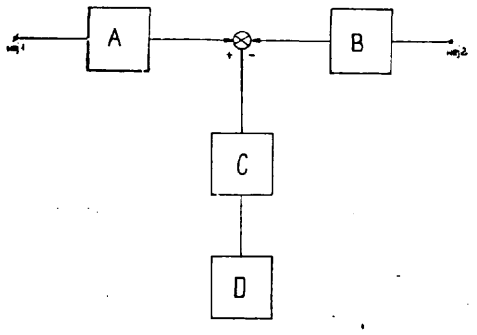

G01r; G01R **P. 180673 T** 24.05.1975

Ośrodek Badawczo-Rozwojowy Pomiarów i Automatyki Elektronicznej „MERA-ELMAT", Wrocław, Polska (Zenon Harasym, Bogusław Dzikowski, Stanisław Walczak).

Elektromechaniczny ustrój pomiarowy

Przedmiotem wynalazku jest elektromechaniczny ustrój pomiarowy z drukowanymi uzwojeniami (2) wyposażony w ruchomy płaski element (3), zawierający rdzeń ferromagnetyczny, albo będący magnesem trwaiym, albo uzwojeniem zasilanym prądem. Ustrój ten ma co najmniej dwie płytki (1) z materiału elektroizolacyjnego z nadrukowanym na przynajmniej jednej stronie płytki (1) płaskim uzwojeniem (2), przy czym ślady uzwojeń (2) na płytkach pokrywają się wzajemnie ze sobą. Każde uzwojenie (2) ma kształt zdeformowanej spirali, w której począwszy od pierwszego wewnętrznego zwoju odległości pomiędzy poszczególnymi zwojami w jednym kierunku są większe niż odległości pomiędzy tymi samymi zwojami w kierunku przeciwnym. Płytki (1) są umieszczone równolegle względem siebie, zaś w przestrzeni utworzonej pomiędzy nimi jest usytuowany ruchomy element. Zależnie od potrzeby płytki (1) mogą być otoczone ekranem (6) z materiału ferromagnetycznego.

Ustrój znajduje zastosowanie w budowie mierników elektromagnetycznych, elektro- i ferrodynamicznych oraz magnetoelektrycznych. (2 zastrzeżenia)

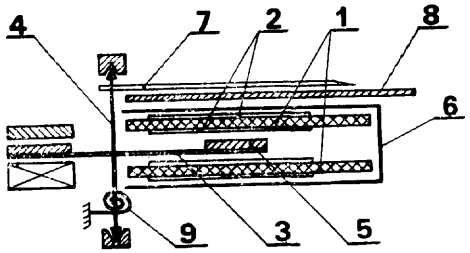

Fig. 1

G01r; G01R **P. 180853 T** 31.05.1975

Ośrodek Badawczo-Rozwojowy Pomiarów i Automatyki Elektronicznej „MERA-ELMAT", Wrocław, Polska (Leszek Mulka, Janusz Paterman, Bogdan Wągrow.ski).

Automatyczny miernik RLC

Przedmiotem wynalazku jest automatyczny miernik RLC, przeznaczony do bezpośredniego, analogowego lub cyfrowego pomiaru podstawowych parametrów elementów elektronicznych, zwłaszcza rezystorów, kondensatorów i cewek.

Automatyczny miernik RLC według wynalazku ma blok detektora fazowego **(D)** włączonego między wyjście wzmacniacza pomiarowego (WP) a wejście dowolnego woltomierza (V) napięcia stałego, sprzężonego z generatorem (G), przy czym napięcie na wyjściu detektora fazowego (D) mierzone przez woltomierz (V) jest proporcjonalne do podstawowego parametru mierzonego elementu **(M).** (1 zastrzeżenie)

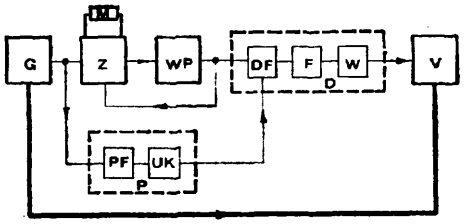

G01r; G01R P. 180854 T 31.05.1975

Ośrodek Badawczo-Rozwojowy Pomiarów i Automatyki Elektronicznej „MERA-ELMAT", Wrocław, Polska (Janusz Paterman, Andrzej Wojtych).

Sposób i układ do automatycznego pomiaru immitancji

Przedmiotem wynalazku jest sposób i układ do automatycznego pomiaru immitancji, mający zastosowanie w dziedzinie pomiarów elektronicznych.

W sposobie automatycznego pomiaru immitancji pomiar parametrów tej immitancji w równoległym i szeregowym układzie zastępczym, jak pojemności C, indukcyjności L i stałej czasowej ł uzyskuje się mierząc stosunek amplitudy sygnału na wyjściu pierwszego modulatora (8) do amplitudy sygnału na jego wejściu, zaś pomiar przewodności G, rezystancji R i współczynnika strat D mierzonej immitancji (4) w równoległym i szeregowym układzie zastępczym uzyskuje się mierząc stosunek amplitudy sygnału wyjściowego modulatora (9) do amplitudy sygnału na jego wejściu przy pomocy woltomierza (13) mierzącego stosunek amplitud napięć zmiennych.

Układ według wynalazku ma blok sterowania automatycznym procesem równoważenia (12), który jednym wejściem jest połączony z sumującym węzłem (11), zaś drugim wejściem blok sterowania (12) jest połączony z torem (VR) napięcia fazy odniesienia z wejścia pierwszego modulatora (8).

Z dwóch wyjść bloku sterowania (12) jedno wyjście jest połączone na wejście sterujące modulatora (8), a drugie na wejście sterujące drugiego modulatora (9), podczas gdy wejścia i wyjścia modulatorów (8) i (9) są połączone na odpowiednie wejścia stosunkowego woltomierza (13). (6 zastrzeżeń)

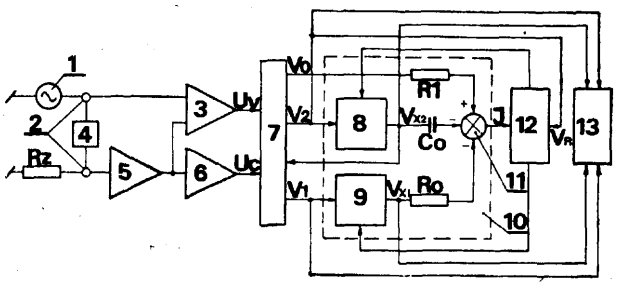

G01r; G01R P. 180984 06.06.1975

Morski Instytut Rybacki, Gdynia, Polska (Jan Antoni Iwaszkiewicz, Jerzy Antoni Rokosz).

Półprzewodnikowy transformator pomiarowy napięć stałych i zmiennych

Transformator według wynalazku zawiera na wejściu filtr wejściowy (R_1,C_1) połączony z multiwibratorem astabilnym (T_1, T_2), będącym generatorem sygnału nośnego. Obciążenie tranzystorów multiwabratora astabilnego stanowią transformatory separujące (T_{r1}, T_{r2}). Transformator zawiera ponadto demodulator i filtr wyjściowy. (1 zastrzeżenie)

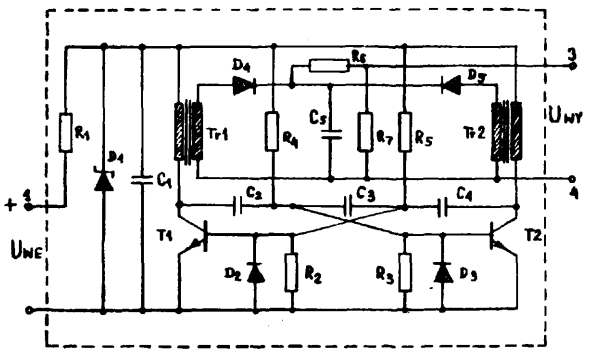

Fig.1

G01r; G01R P. 181467 T 23.06.1975

Instytut Organizacji i Kierowania Polskiej Akademii Nauk i Ministerstwa Nauki Szkolnictwa Wyższego i Techniki, Warszawa, Polska (Danuta Gajkowicz-Dędys).

Układ analizujący częstotliwości chwilowe przebiegów impulsowych

Układ według wynalazku zawiera na wejściu zespół opóźniająco-dzielący (OD), do którego podłączone są zespoły wydzielająco-przetwarzające (WP_i) zakończone zaciskami wyjściowymi (Wy_i). Zespoły (WP_i) są złożone lub proste.

Za pomocą układu przeprowadza się na bieżąco i bezpośrednio analizę częstotliwości przebiegów impulsowych o dowolnej częstotliwości nominalnej i dowolnie dużych chwilowych zmianach częstotliwości. (2 zastrzeżenia)

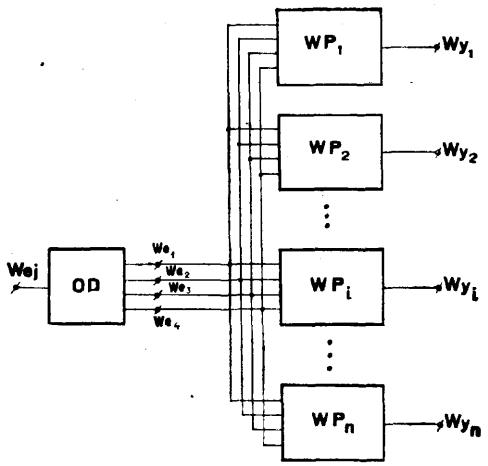

FIG. 1

G01r; G01R P. 181958 T 09.07.1975

Akademia Górniczo-Hutnicza im. Stanisława Staszica, Kraków, Polska (Zdzisław Obuszko).

Waga magnetyczna

Waga magnetyczna ma na łączniku (5), zawieszonym na miseczkowym łożysku (6), zamontowane uchwyty (7) na pierścieniowe odważniki cechujące. Na belkach (2), od strony przeciwwag (10), są zamontowane układy cewek kompensacyjnych (11) z czujnikiem położenia (12), usytuowane niezależnie, współśrodkowo względem nieruchomych magnesów stałych (13), przymocowanych do wspornika (14). Układy cewek kompensacyjnych (11) są sprzęgnięte zwrotnie z układem automatycznej kompensacji. (1 zastrzeżenie)

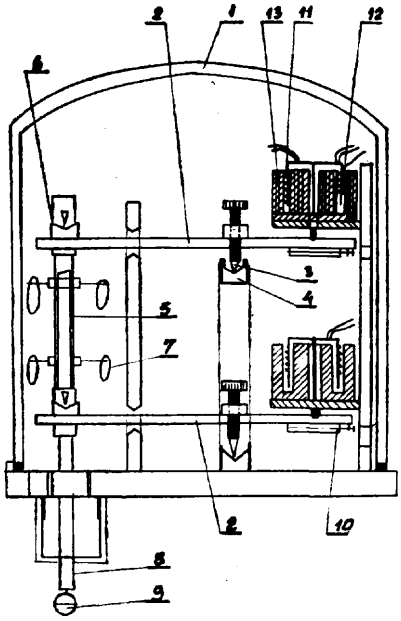

G01r; G01R P. 181990 T 10.07.1975

Główny Instytut Górnictwa, Katowice, polska (Bogdan Kołodziejski, Janusz Ciok, Alfons Tomik, Jan Kołodziej, Wojciech Kwiatkowski, Andrzej Gisman, Józef Ciwiś).

Wskaźnik napięcia

Przedmiotem wynalazku jest optyczny, dwubiegunowy wskaźnik obecności napięcia w urządzeniach elektrycznych zainstalowanych w pomieszczeniach zagrożonych wybuchem, z jednoczesnym rozróżnianiem dwóch lub więcej wielkości sprawdzanych napięć. Wskaźnik ma w pierwszej rękojeści (4) co najmniej dwa optyczne sygnalizatory (7, 8). Pierwszy sygnalizator (7) jest zbocznikowany rezystorem (9) o rezystancji dobranej tak, aby reagował na wielkość napięcia wyższą od napięcia własnego źródła prądu (11) uruchamiającego drugi sygnalizator (8). To własne źródło prądu (11) w postaci przetwornicy półprzewodnikowej do sprawdzania prawidłowości działania wskaźnika jest osadzone na izolowanym przewodzie (3) łączącym obie rękojeści (4, 5). (1 zastrzeżenie)

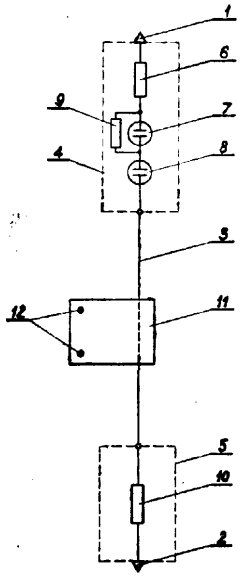

G01r; G01R P. 182509 T 02.08.1975

Polski Komitet Normalizacji i Miar, Warszawa, Polska (Antoni Skibiński, Hanna Szumska, Henryk Korniewicz, Henryk Majczyński, Andrzej Koperski).

Sposób wzorcowania mierników natężenia pola elektrycznego w. cz. i urządzenie do stosowania tego sposobu

Urządzenie według wynalazku składa się z układu zasilająco-pomiarowego, obejmującego generator napięcia w. cz. (1), separator (2), reflektometr (3) z woltomierzem napięcia w. cz. (4) oraz z linii paskowej (5) i układu obciążenia (9, 10). Linia paskowa (5) jest zbudowana z taśm (pasków) zewnętrznych (6) i z taśmy środkowej (7). Odległość między taśmami (paskami) i ich szerokość ulega zmianie wzdłuż długości linii paskowej według ustalonej funkcji.

Sposób według wynalazku polega na tym, że antenę wzorcowanego miernika natężenia pola elektrycznego w. cz. umieszcza się w jednorodnym elektrycznym polu wzorcowym, wytworzonym wewnątrz odcinka linii paskowej o impedancji charakterystycznej (falowej) odpowiadającej impedancji generatora napięcia w. cz. zasilającego linię paskową i impedancji obciążenia końcowego linii paskowej, w której występuje wzorcowe natężenie pola elektrycznego w. cz. równe stosunkowi napięcia fali padającej do odległości między sąsiednimi taśmami linii paskowej. (6 zastrzeżeń)

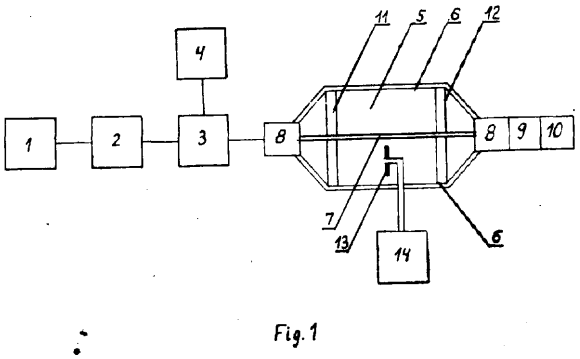

Fig. 1

Dział H
ELEKTROTECHNIKA

H01f; H01F P. 180839 T 31.05.1975

Zakłady Wytwórcze Aparatury Wysokiego Napięcia im. Dymitrowa, Warszawa, Polska (Stanisław Radwański, Władysław Morawski, Zbigniew Kowalski, Jerzy Chróścielewski).

Transformator lub dławik o zmniejszonej rezystancji

Wynalazek dotyczy transformatora lub dławika o zmniejszonej rezystancji.

Transformator lub dławik zbudowany na rdzeniu prostokątnym (5) posiada jedno z uzwojeń wykonane w postaci co najmniej trzech połączonych szeregowo cewek (1) ÷ (4) rozłożnych na kolumnach i jarzmach rdzenia. (1 zastrzeżenie)

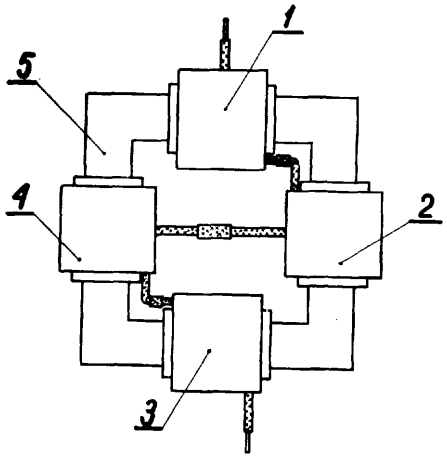

H01f; H01F P. 181941 10.07.1975

Pierwszeństwo: 10.07.1974 - RFN (nr P 2433093.6)

Firma Hermann Schwabe, Urbach, Republika Federalna Niemiec.

Sposób wytwarzania cewki izolowanej
i cewka izolowana wytwarzana tym sposobem

Sposób wytwarzania cewki izolacyjnej obejmuje nawijanie zwojów cewki bezpośrednio na dwie przyłożone do trzpienia nawijarki taśmy izolacyjne. Po nawinięciu wszystkich zwojów obydwie taśmy izolacyjne wygina się wokół dłuższych boków cewki wolnymi końcami, ściśle je dociskając i skleja się ich zachodzące na siebie odcinki końcowe wzdłuż cewki, po czym po utwardzeniu miejsca sklejenia cewkę zdejmuje się z trzpienia.

Cewka (12) izolowana ma obydwie taśmy **(14)** izolacyjne sklejone w stanie naprężonym odcinkami (18) końcowymi dla samodzielnego utrzymywania zwojów cewki (12) w stabilnym położeniu po jej zdjęciu z trzpienia (22) nawijarki. Taśmy izolacyjne (14) mają kształt zasadniczo prostokątny. Ich szerokość odpowiada w przybliżeniu zewnętrznemu obwodowi poprzecznego przekroju dłuższego boku cewki z dodaniem szerokości zachodzących na siebie odcinków końcowych, a długość nieznacznie przekraczającą całkowitą długość cewki (12). Na stronach czołowych taśmy (14) mają dwa otwarte z jednej strony wycięcia, których leżące wewnątrz taśm (14) brzegi biegną zasadniczo równolegle względem siebie, w odstępie odpowiadającym odstępowi wewnętrznemu między głowicami uzwojenia cewki (12). (10 zastrzeżeń)

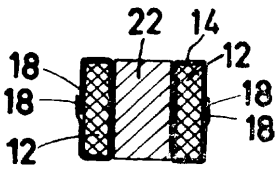

H01f; H01F P. 182780 T 16.08.1975

Warszawskie Zakłady Telewizyjne, Warszawa, Polska (Andrzej Szydło, Edward Berliński, Kazimierz Chorąży).

Urządzenie do samoczynnego wkręcania rdzeni w karkasy cewek indukcyjnych

Urządzenie według wynalazku posiada podajnik wibracyjny połączony przewodem (3) z układem wkręcającym rdzenie. Urządzenie zaopatrzone jest w przesuwną ściankę (6), która posiada otwór bazujący rdzenie oraz kanałek stanowiący równię pochyłą, przeznaczoną do przesuwu elementów obrabianych. Scianka (6) posiada kołek (8), który drugim końcem usytuowany jest w otworze kształtowym (9) suwaka (4). (1 zastrzeżenie)

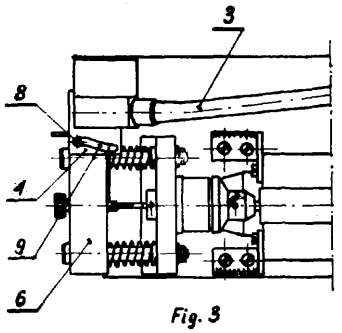

Fig. 3

H01g; H01G P. 183967 T 13.10.1975

Akademia Górniczo-Hutnicza, Kraków, Polska (Jerzy Strojny, Krzysztof Adamczyk, Zbigniew Lankosz).

Zwijka kondensatorowa
o dielektryku z folii z tworzywa sztucznego
i okładzinach z papieru metalizowanego

Zwijka kondensatorowa według wynalazku składa się z nałożonych na siebie warstwy papieru (1) jednostronnie metalizowanego i folii (2) polipropylenowej jednostronnie metalizowanej. Obydwie okładziny zwijki (a, b) są utworzone z warstw metalizacyjnych papieru (1) i folii (2), połączonych ze sobą przez natryskiwanie metaliczne kontaktów czołowych zwijki. (2 zastrzeżenia)

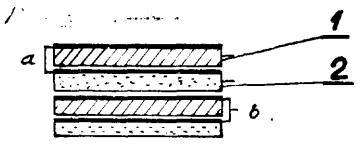

Fig. 1

H01h; H01H P. 176344 10.12.1974

Zakłady Energetyczne Okręgu Południowego Elektrownia Blachownia, Kędzierzyn, Polska.

Układ do realizacji zwłocznego działania, zwłaszcza pomocniczych przekaźników elektromechanicznych

Układ według wynalazku posiada cewkę przekaźnika elektromagnetycznego połączoną szeregowo z elektronicznym elementem opóźniającym działanie, który składa się z tyrystora oraz zwłocznego układu wyzwalającego z członem całkującym RC na wejściu, włączonego od strony zasilania równolegle do obwodu głównego tyrystora. (1 zastrzeżenie)

H01h; H01H **P. 177927** 10.02.1975

Zakłady Metalurgiczne „Trzebinia", Trzebinia-Siersza, Polska (Andrzej Cezar, Adam Łapiński, Władysław Tabor, Józef Krawczyk, Anna Cielma, Stanisław Ferens, Zdzisław Gruszka).

Sposób wytwarzania złożonego materiału stykowego, szczególnie pseudostopowego materiału - srebro —tlenek kadmu

Sposób według wynalazku polega na mieszaniu mechanicznym oddzielnie wytrąconych węglanów srebra i kadmu na sucho w mieszalniku, np. bębnowym, rozkładzie termicznym mieszaniny i następnie formowaniu z niej elementów stykowych. (2 zastrzeżenia)

H01h; H01H **P. 180692 T** 26.05.1975

Politechnika Śląska im. Wincentego Pstrowskiego, Gliwice, Polska (Jerzy Reiss).

Komutator stykowy, zwłaszcza do przełączania źródeł sygnału o bardzo wysokim oporze wewnętrznym

Komutator stykowy, zwłaszcza do przełączania źródeł sygnału o bardzo wysokim oporze wewnętrznym, posiada kontaktron (A) zamocowany między listwami izolacyjnymi (D), przez które wychodzą wyprowadzenia (E), przy czym kontaktron (A) styka się tylko z listwami izolacyjnymi (D). (1 zastrzeżenie)

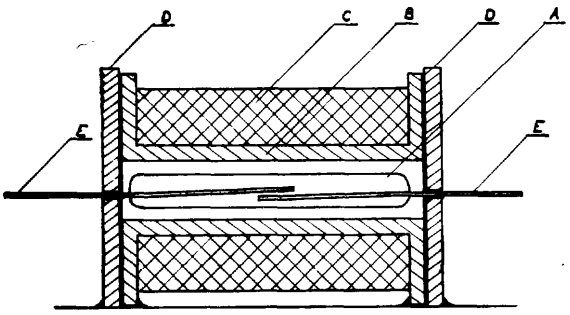

H01h; H01H **P.** 180783 28.05.1975

Pierwszeństwo: 30.12.1974 - RFN (nr P 2461884.6-34)

Matsushita Electric Works Ltd., Osaka, Japonia, SDS - Elektro G.m.b.H., Deisenhofen, Republika Federalna Niemiec.

Przyrząd sterujący elektromagnetyczny

Przyrząd sterujący elektromagnetyczny posiada korpus (1) cewki wykonany jako rura ochronna (2). Wewnątrz rury ochronnej (2) znajduje się kotwica (3), osadzone w sposób sztywny wyprowadzenia (4), (4') zestyków i wyprowadzenia (5), (5') cewki oraz nabiegunniki (6), (6'), (7), (7'). Kotwica (3) posiada dwa swobodne końce (9), (9') wyłożone materiałem stykowym. W korpusie (1) cewki z obu stron rury ochronnej (2) utworzone są przestrzenie stykowe (8), (80. W przestrzeniach stykowych (8), (8') dwa swobodne końce (9), (90 kotwicy (3) stają każdorazowo naprzeciw wzajemnie przeciwległych, wystających ze ściany przestrzeni stykowej (8), (8') powierzchni końców (18), (19) nabiegunników (6), (7). Powierzchnie te są wyłożone materiałem stykowym (20). Znajdujące się w kołnierzach (33), (33') korpusu cewki magnesy trwałe (13), (13') i nabiegunniki (6), (6'), (7), (7') są umieszczone symetrycznie względem osi wzdłużnej (64) cewki i symetrycznie względem osi (65), (65') prostopadłej do osi wzdłużnej. (50 zastrzeżeń)

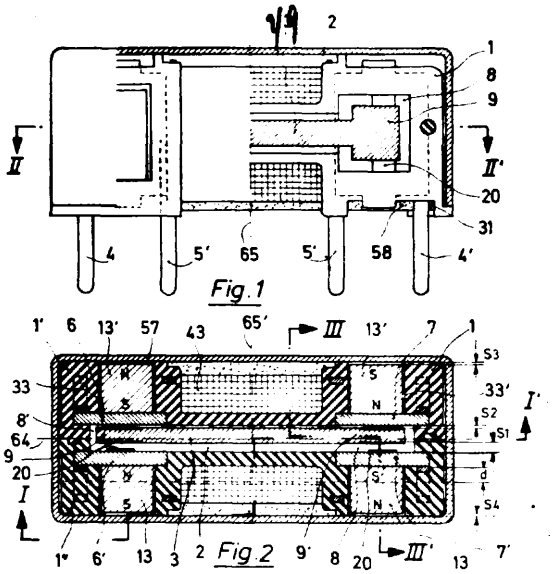

H01h; H01H **P. 180836 T** 31.05.1975

Politechnika Wrocławska, Wrocław, Polska (Jan Pytel, Bogusław Karolewski).

Kontaktronowy przekaźnik nadmiarowy zwłoczny

Przedmiotem wynalazku jest kontaktronowy przekaźnik nadmiarowy zwłoczny prądu zmiennego, stosowany w elektroenergetycznej automatyce zabezpieczeniowej. Przekaźnik składa się z kontaktronu pomiarowego, którego zestyk połączony jest szeregowo z rezystorem ograniczającym prąd oraz z członu czasowego zawierającego kondensator połączony równolegle z układem pomiarowo-wykonawczym. Kondensator (2) członu czasowego jest połączony szeregowo z zestykiem pomiarowego kontaktronu (1). (2 zastrzeżenia)

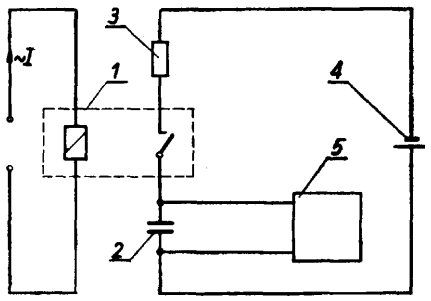

Fig 1.

H01h; H01H **P. 181375 T** 19.06.1975

Zgłoszenie dodatkowe do patentu nr 76600

Zakłady Wytwórcze Aparatury Wysokiego Napięcia im. Dymitrowa, Przedsiębiorstwo Państwowe, Warszawa, Polska (Tomasz Tarasiuk, Romuald Marszycki).

Mechanizm o ruchu przerywanym nawrotnym

Mechanizm według wynalazku zawiera dźwignie i jarzma oraz cięgła i rolki. Dwa połączone z cięgłem człony dźwigniowe są wahaczami napędzanymi czworoboku przegubowego. Każdy z wahaczy (1) czworoboku posiada dźwignię jarzmową (4). Obydwie dźwignie jarzmowe są kolejno wodzone współbieżnie przez element wodzący (6), stanowiący zakończenie dźwigni napędzającej (5). Osie obrotu dźwigni jarzmowych (4), stanowiące zarazem osie obrotu ich wahaczy (1), są

umieszczone poza okręgiem **(O),** stanowiącym ślad środka symetrii elementu wodzącego (6). W jednym z położeń cięgła (7) czworoboku symetralne (S) bieżni dźwigni jarzmowych (4) są stycznymi do tego okręgu **(O).** Wynalazek przeznaczony jest do stosowania w napędach służących do współpracy z łącznikami energoelektrycznymi. (2 zastrzeżenia)

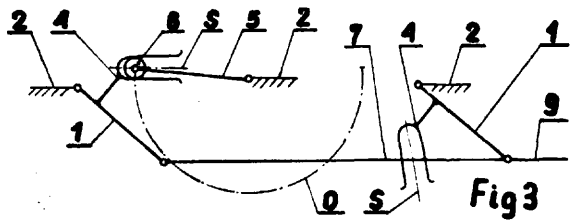

H01h; H01H P. 181983 T 10.07.1975

Politechnika Poznańska, Poznań, Polska (Ryszard Sobkowiak, Zygmunt Szwaja).

Elektroniczny przekaźnik czasowy o charakterystyce kroczącej

Elektroniczny przekaźnik czasowy o charakterystyce kroczącej składa się z przekaźnika pomocniczego, tranzystora, elementu progowego, kondensatora, diod i rezystorów. W przekaźniku cewka przekaźnika pomocniczego włączającego obwód sterowany połączona jest do jednego bieguna napięcia zasilającego poprzez przycisk obwodu zewnętrznego z włączoną szeregowo diodą oraz poprzez podtrzymujący zestyk tego przekaźnika pomocniczego z włączoną szeregowo diodą. Przekaźnik według wynalazku charakteryzuje się tym, że cewka (1) przekaźnika pomocniczego jest połączona równolegle z kolektorem i emiterem tranzystora **(7),** natomiast baza tranzystora poprzez element progowy (8) połączona jest z jednym zaciskiem kondensatora **(9),** który równocześnie poprzez diodę (10) łączy się z przyciskiem obwodu zewnętrznego. Zacisk kondensatora (9) połączony jest następnie poprzez rezystor (11) z dzielnikiem napięcia (12). Drugi zacisk kondensatora i jeden zacisk dzielnika napięcia łączą się z zaciskiem cewki (1) przekaźnika pomocniczego. Drugi zacisk cewki (1) przekaźnika, poprzez rezystor (13) ograniczający prąd tranzystora (7), i drugi zacisk dzielnika napięcia (12), zwarte są do drugiego bieguna napięcia zasilającego. (1 zastrzeżenie)

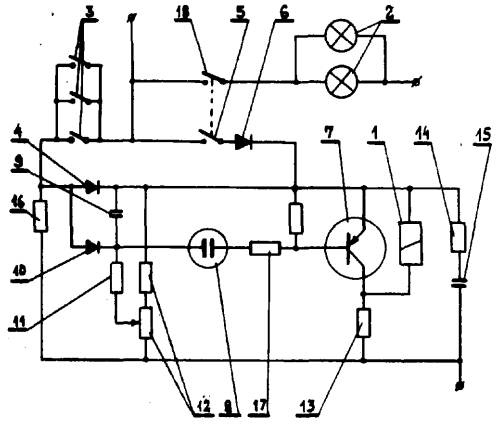

H01h; H01H P. 182656 T 08.08.1975

Politechnika Łódzka, Łódź, Polska (Rozmysław Mieński).

Układ do samoczynnego, ponownego załączenia stycznika niskiego napięcia

Układ według wynalazku jest wyposażony w przekaźnik pomocniczy **(P_p),** którego zestyk **(P_p)** połączony jest równolegle z zestykiem samotrzymania **(S_p)** oraz w akumulator energii elektrycznej (A), którego wejście przyłączone jest do cewki stycznika (St). Wyjście przekaźnika pomocniczego **(P_p)** jest połączone z wyjściem akumulatora energii elektrycznej (A) za pośrednictwem wyjścia przekaźnika napięciowego (Pn), którego wejście jest połączone z siecią zasilającą obwód stycznika **(S_t).** (2 zastrzeżenia)

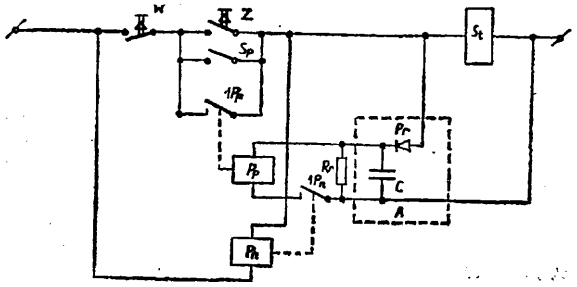

H01l; H01L P. 182031 T 09.07.1975

Pierwszeństwo: 05.09.1974 - Czechosłowacja (nr PV 6116-74)

CKD PRAHA, Oborovy Podnik, Praha, Czechosłowacja.

Półprzewodnikowy element konstrukcyjny mocy

Półprzewodnikowy element mocy jest obustronnie chłodzony za pomocą chłodnic na zasadzie rurek cieplnych. Rurki te są w cieplnym i elektrycznym kontakcie z półprzewodnikową płytką za pośrednictwem przewodzącego cieplnie i elektrycznie ośrodka. Element izolacyjny (2), korzystnie z ceramiki, wyposażony jest na przeciwległych płaszczyznach w przedłużacze (10, 10'), z których przynajmniej jeden posiada gwint wewnętrzny (9), do którego jest wkręcona jedna z rurek cieplnych (6, 6'). Powierzchnia czołowa rurki cieplnej opiera się na pierścieniu (5), na przykład z kauczuku, osadzonym na obwodzie systemu półprzewodnikowego, ewentualnie płytki (1). Na wewnętrznej płaszczyźnie (10') opiera się zgrubienie pierścieniowe (8) utworzone na rurce cieplnej (6'). (3 zastrzeżenia)

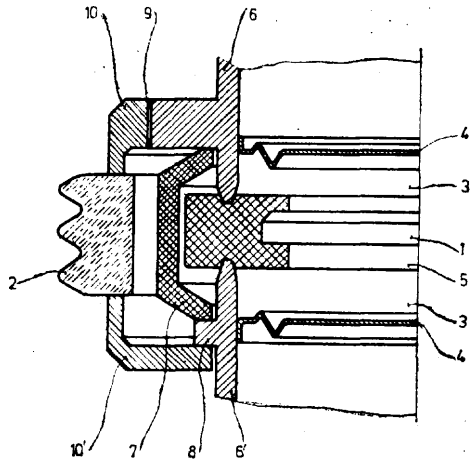

H01m; H01M P. 176593 18.12.1974

DSO „Balkankar", Sofia, Bułgaria (Georgi Nikolov Mischev, Ilija Stoilkov Haralampiev).

Urządzenie do wytwarzania przegród pancernych typu rurowego dla baterii akumulatorowych

Przedmiotem wynalazku jest urządzenie do wytwarzania przegród pancernych typu rurowego zawierające pręty ustalające i elementy dociskowe.

Urządzenie według wynalazku charakteryzuje się tym, że pręty ustalające (1, 2) są wsunięte w rurki tkaniny o strukturze podłużnej (3), przy czym ich liczba równa jest ilości rurek w tkaninie, natomiast na

szczękach za pomocą elastycznych elementów zamocowane są profilowane końcówki (8), a w dwa grzebienie suwakowe są wprasowane pręty o przekroju poprzecznym mniejszym niż przekrój poprzeczny prętów ustalających (1, 2, 3). (3 zastrzeżenia)

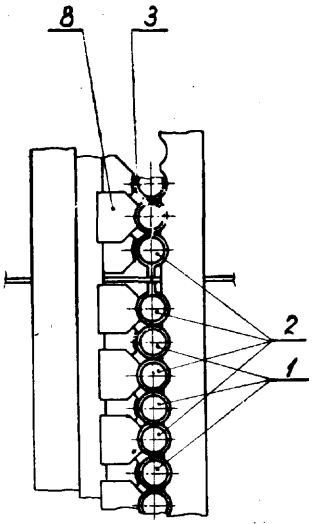

Fig 5

H01r; H01R P. **182994** 28.08.1975

Pierwszeństwo: 30.08.1974 - RFN (nr P 24 41 980.5)

Bosch-Siemens Hausgeräte GmbH, München, RFN.

Urządzenie **wtykowo-łącznikowe** dla linii symetrycznej przewodów płaskich

Urządzenie według wynalazku przeznaczone jest do bezpośredniego łączenia galwanicznego wszystkich przewodów płaskich odizolowanej linii symetrycznej z umieszczonymi w płaszczyźnie o znormalizowanym module rastru sztywnymi wtykowymi łączami elektrycznymi.

Urządzenie posiada obudowę (2), wyposażoną z jednej strony w otwór przeznaczony dla łączy wtykowych (1, 11) oraz z drugiej strony również w co najmniej jeden otwór przeznaczony dla przewodów (4) płaskich linii symetrycznej. Otwory te są połączone ze sobą we wnętrzu obudowy. Urządzenie posiada również wkładkę (3) dla co najmniej jednostronnie odizolowanej końcówki odcinka linii symetrycznej przewodów (4). (10 zastrzeżeń)

Fig.1

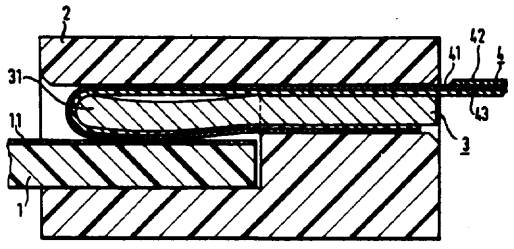

H01s; G03H **P. 181921 T .. 08.07.1975**

Uniwersytet Jagielloński, Kraków, Polska (Lesław Frasiński, Władysław Kędzierski).

Układ do otrzymywania poprawnych hologramów

Przedmiotem wynalazku jest układ do otrzymywania poprawnych hologramów przedmiotów rozpraszających światło przy zmniejszonych wymaganiach co do mechanicznej stabilności układu optycznego. Układ stanowi zwierciadło (Z) oraz przedmiot rejestrowany (P) złączony bezpośrednio z sobą lub przy pomocy sztywnego elementu (M). (1 zastrzeżenie)

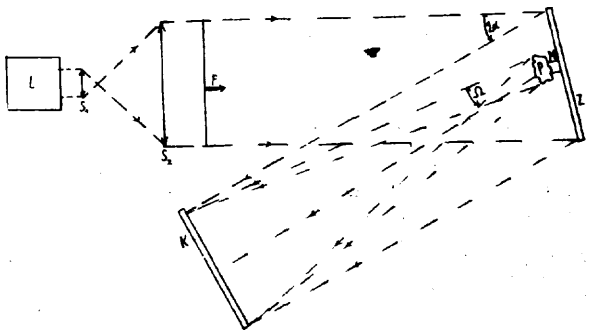

H01s; H01S P. 182521 T 02.08.1975

Uniwersytet Gdański, Gdańsk, Polska (Jerzy Wojtkowiak).

Impulsowy laser wzbudzany podłużnie

Impulsowy laser według wynalazku składa się z kanału wyładowczego (I) wypełnionego ośrodkiem laserującym i wyposażonego w elektrody wyładowcze (2) oraz poprzez odcinki linii koaksjalnych (5) podłączonego doń układu wzbudzenia impulsowego (II). Elektrody wyładowcze (2) rozmieszczone są w odstępach wzdłuż wnętrza kanału (I). Wejścia odcinków linii koaksjalnych (5) są połączone równolegle i podłączone do wyjścia układu wzbudzenia impulsowego (II), ich wyjścia natomiast są połączone szeregowo i jednocześnie dołączone do kolejnych sekcji kanału (I), jakie tworzą między sobą elektrody (2). (1 zastrzeżenie)

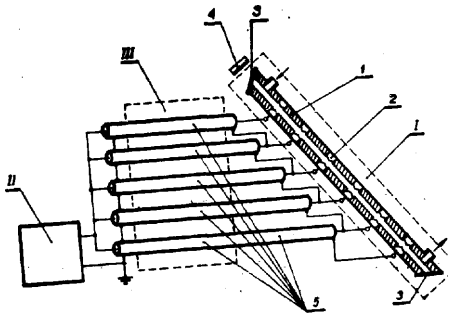

H01t; **H01T** P. 176340 11.12.1974
G01r; G01R

Politechnika Gdańska, Gdańsk, Polska (Jerzy Suchocki).

Sposób rejestracji prądu udarowego, zwłaszcza prądu piorunowego

Sposób według wynalazku polega na tym, że cewkę magnesującą (4) z pręcikiem magnetycznym (5) umieszcza się w zasięgu działania pola magnetycznego, wytworzonego przez prąd udarowy i w przewodzie (1), wskutek czego na pręcik magnetyczny (5) działa suma dwóch pól magnetycznych. (1 zastrzeżenie)

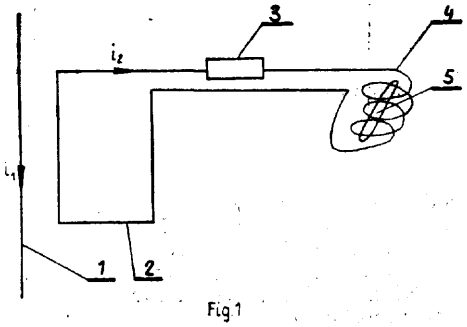

Fig.1

H02b; H02B P. 182958 T 26.08.1975

Biuro Studiów i Projektów Przemysłowych Urządzeń Elektrycznych **„Elektroprojekt"**, poznań, Polska (Aleksander Minta, Jerzy Stachowiak, Gerard Schulz).

Układ pól zasilających rozdzielnicy niskonapięciowej

Układ według wynalazku zawiera dwie sekcje szyn (A, B), dopływy (C, D), przełączniki (E, F) oraz łączniki izolacyjne (G, **H).** Dopływ (C) jest połączony ze stykiem nieruchomym (2) przełącznika (E) i poprzez łącznik izolacyjny (H) ze stykiem **(2)** przełącznika (F), a dopływ (D) jest połączony ze stykiem nieruchomym (3) przełącznika (F) i poprzez łącznik izolacyjny (G) ze stykiem nieruchomym (3) przełącznika (E).

Styk ruchomy (1) przełącznika (E) połączony jest z sekcją szyn (A), a styk ruchomy (1) przełącznika (F) - z sekcją szyn (B). (1 zastrzeżenie)

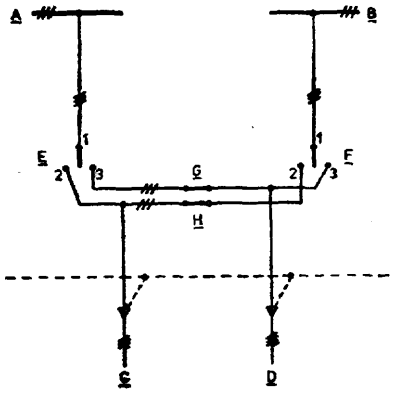

H02g; H02G P. 176581 18.12.1974

Politechnika Gdańska, Gdańsk, Polska (Stanisław Szpor).

Urządzenie do zapobiegania przeskokom odwrotnym na izolatorach liniowych

Urządzenie według wynalazku posiada z obu stron słupa (1) dźwigającego przewód odgromowy (2) zawieszone między tym przewodem a ziemią pomocnicze

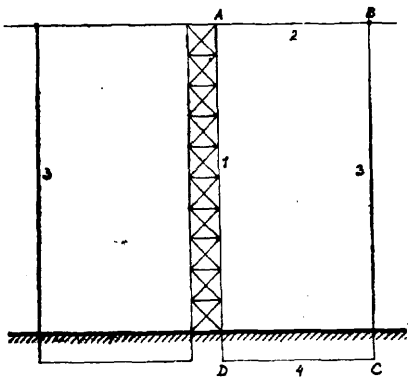

przewody pionowe (3). W ziemi znajduje się przewód poziomy (4). W ten sposób z każdej strony słupa (1) powstaje pętla ABCD, w której indukuje się prąd. Prąd ten wytwarza w pętli strumień magnetyczny, który osłabia działanie wypadkowe strumienia powodującego przeskok odwrotny. (1 zastrzeżenie)

H02g; **H02G** P. 180676 T 24.05.1975

Alfred Kwaśny, Józef Lewandowski, Tadeusz Gramatyka, **Bielsko-Biała,** Polska (Alfred Kwaśny, Józef Lewandowski, Tadeusz Gramatyka).

Złącze osprzętu ochronnego

Przedmiotem wynalazku jest złącze do mocowania osprzętu ochronnego, zwłaszcza w izolacji elektroenergetycznych linii napowietrznych wysokiego napięcia.

Złącze według wynalazku składa się ze śruby (1), łączącej rożek ochronny (3) z łącznikiem (2), przy pomocy nakrętki (5) zabezpieczonej przed samoodkręceniem się podkładką odginaną (4). Powierzchnie dociskowe śruby (1) i rożka ochronnego (3) posiadają rowki (la) i (3a), które nachodzą na występy (2a) łącznika (2), tworząc po skręceniu nakrętką (5) złącze.

(1 zastrzeżenie)

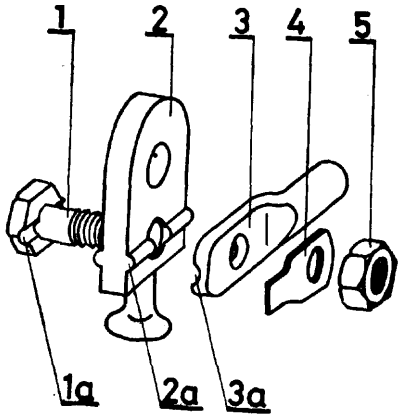

H02h; H02H P. 181857 T 04.07.1975

Kopalnia Węgla Kamiennego „Zabrze", Zabrze, Polska (Franciszek **Rachfalski,** Jerzy Schmidt, Bronisław Bełkiewicz).

Grupowe zabezpieczenie ziemnozwarciowe **porównawczo-prądowe** z automatycznym wybieraniem doziemionej linii

Przedmiotem wynalazku jest grupowe zabezpieczenie ziemnozwarciowe porównawczo-prądowe z automatycznym wybieraniem doziemionej linii. Układ reaguje na maksymalny prąd doziemny występujący w sieci nieskompensowanej z izolowanym punktem zerowym w czasie trwania doziemienia jednej fazy. Układ składa się ze znanych transformatorów ziemnozwarciowych (10) i przekaźników ziemnozwarciowych (PZ) i (PP) oraz układu wybiorczego złożonego z prostowników (PR) i wspólnego opornika (R).

Układ nadaje się do ochrony sieci kablowych średnich napięć z izolowanym punktem zerowym, a w szczególności do: a) sieci nieskompensowanych, b) sieci, w których kompensacja będzie chwilowo wyłączana automatycznie, c) linii kablowych równoległych, dla których zabezpieczenie składa się z dwóch niezależnych wkładów instalowanych na początku i końcu tych linii. (1 zastrzeżenie)

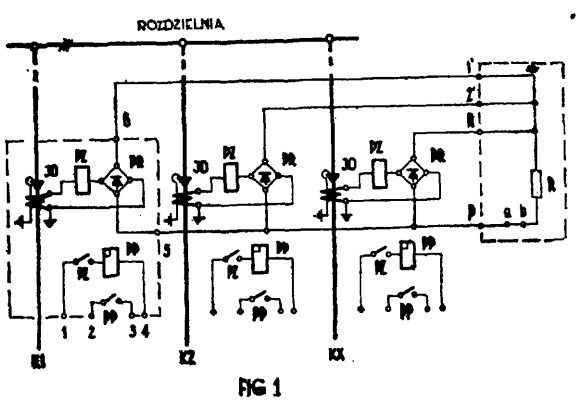

FIG 1

H02h; H02H P. 182058 T 14.07.1975

Instytut Automatyki Systemów Energetycznych, Wrocław, Polska (Barbara Pasikowska, Bogdan Kalinowski, Jerzy Boniecki, Adam Kwiatkowski).

Układ do automatyki samoczynnego powtórnego załączania SPZ

Układ do automatyki samoczynnego powtórnego załączania SPZ we wspólnym obwodzie podtrzymania elektronicznych członów zwłocznych (T_1, T_2) i przekaźnika wejściowego (RP1) ma włączony jeden zestyk zwiemy pomocniczego przekaźnika (RP3), a drugi zestyk zwiemy (RP3b) tego przekaźnika (RP3) jest włączony równolegle do szeregowo połączonej z diodą (D2) cewki przekaźnika wejściowego (RP1). Liczniki cykli SPZ (L_1, L2), poprzez zestyk przełączalny (RP1a) przekaźnika wejściowego (RP1) i rezystor (R3), połączone są z kondensatorem (C).

W innym wykonaniu układu, równolegle do zasilacza (Z) elektronicznych członów zwłocznych (T_1, T2) włączony jest dodatkowy przekaźnik (RP4), którego zestyk zwierny (RP4a) podłączony jest równolegle do cewki przekaźnika wejściowego (RP1). (4 zastrzeżenia)

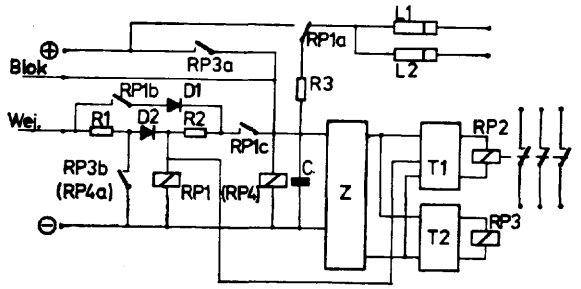

H02h; H02H P 182686 T 12.08.1975
H01h; H01H

Przedsiębiorstwo Budownictwa Elektroenergetycznego w Krakowie, Zakład Budowy Sieci Elektrycznych, Warszawa, Polska (Czesław Błażej ewski, Marek Dominko, Krzysztof Błażejewski).

Urządzenie do dwukrotnego samoczynnego ponownego załączania (SPZ) pracujące jako zabezpieczenie linii elektroenergetycznych średniego napięcia

W urządzeniu według wynalazku trzy przekaźniki zabezpieczenia (T, S, K) są połączone ze sobą oraz z trzema przekaźnikami pomocniczymi wyzwalającymi (P1, P2, P3) w ten sposób, że przekaźnik (T) zabezpieczenia ma szeregowo połączony zestyk (16, 15) zabezpieczenia o wysokim nastawieniu prądowym z zestykiem zwłocznym (14, 13) o krótkiej zwłoce, a jego zestyk (8, 7) o dłuższej zwłoce jest szeregowo połączony z zestykiem (16, 15) o niskim nastawieniu prądowym w przekaźniku (S) zabezpieczenia, którego z kolei zestyk (14, 13) przelotowy jest połączony z cewką załączającą wyłącznika mocy (W) za pośrednictwem biernych zestyków (3, 9) przekaźnika pomocniczego (P1) i przekaźnika (P4) blokady pompowania.

(1 zastrzeżenie)

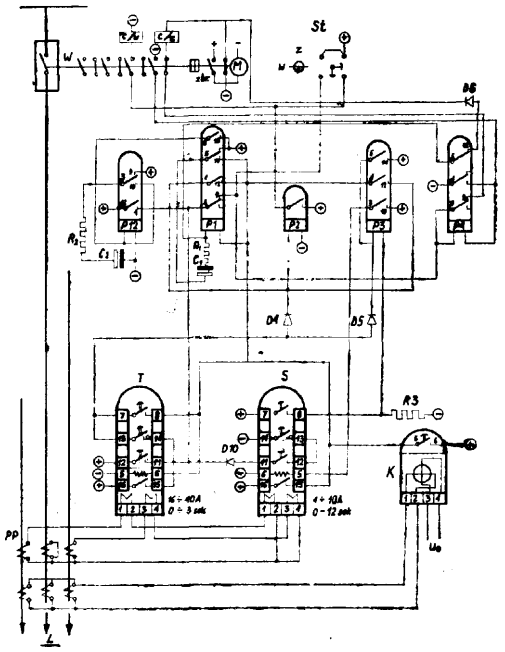

H02g; H02G P. 182716 T 12.08.1975

Kopalnia Węgla Kamiennego „Szombierki", Bytom, Polska (Ludwik Pyzik, Tadeusz Golisz, Jerzy Huk, Jerzy Basiuk).

Wieszak składany do zawieszania kabli elektrycznych

Wieszak według wynalazku jest przeznaczony do zawieszania kabli elektrycznych na elementach obudowy podziemnych wyrobisk górniczych. Podstawa (1) wieszaka jest połączona trwale z jednym końcem giętkiego elementu (3) podtrzymującego elektryczny kabel (2). Drugi, swobodny koniec tego elementu jest zaopatrzony w mocujący zaczep (7) wchodzący do otworu (5) podstawy (1) o zróżnicowanej średnicy. Ponadto u góry podstawa (1) ma drugi, owalny otwór (4), a u dołu montażowy zaczep (6), które służą do łączenia z innymi wieszakami.

Do podtrzymywania kabla, zamiast elementu giętkiego, wieszak według wynalazku może mieć element sztywny ze wspornikiem. (2 zastrzeżenia)

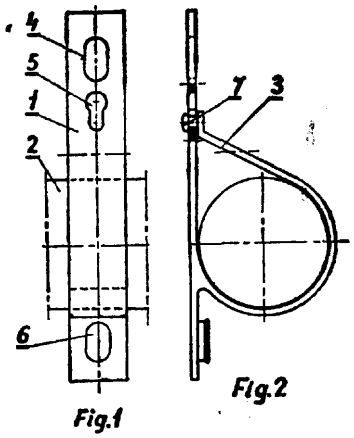

Fig.1 Fig.2

H02g; H02G P. 182766 16.08.1975

Pierwszeństwo: 16.08.1974 - Szwecja (nr 7410496-9, nr 7410597.7)

Telefonaktiebolaget L.M. Ericsson, Stockholm, Szwecja.

Sposób mocowania elektrycznej puszki połączeniowej w ścianie oraz urządzenie do mocowania elektrycznej puszki połączeniowej w ścianie

Sposób według wynalazku polega na tym, że na części połączeniowe (2) lub grupy tych części połączeniowych (3, 4) nakłada się urządzenia mocujące (5, 6), całkowicie lub częściowo dociśnięte do tych części połączeniowych i zawierające co najmniej jedną część przeznaczoną do mocowania na ścianie, którą za pomocą śrub mocujących lub podobnych elementów przytwierdza się do wewnętrznej strony płyty lub płyt ściany.

Urządzenie według wynalazku zawiera płytkę w kształcie litery „L", której ramiona (7, 8) mają wycięcia (9, 10), odpowiadające dwom umieszczonych grupowo częściom połączeniowym. Po bokach tych wycięć są umieszczone otwory (11) do mocowania puszki na ścianie za pomocą śrub lub podobnych elementów.

(9 zastrzeżeń)

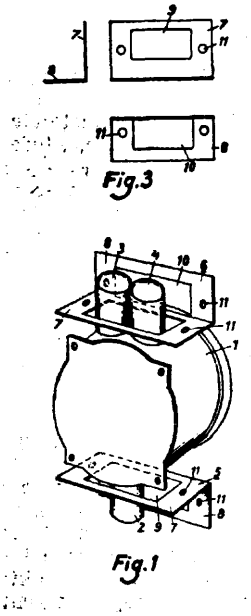

H02g; H02G P. 182838 T 19.08.1975

Biuro Technologiczno-Konstrukcyjne „Techno-Elmont" Zjednoczenia Przedsiębiorstw Robót Elektrycznych „Elektromontaż", Łódź, Polska (Jarosław Dybowski).

Dławnica do uszczelniania miejsca przejścia **przewodu elektrycznego** przez przegrodę

Dławnica zawiera uszczelkę (3) o zewnętrznej powierzchni bocznej (10) wklęsłej i wewnętrznej powierzchni bocznej (6) wypukłej. (1 zastrzeżenie)

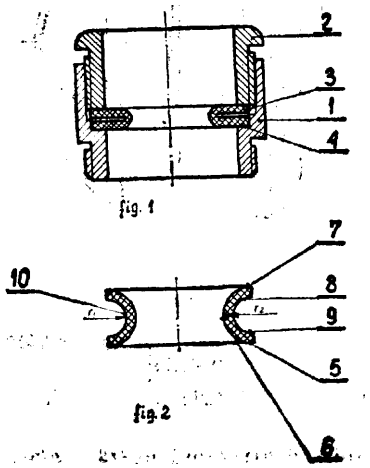

H02h; H02H P. 182706 T 13.09.1975

Zakłady Automatyki Przemysłowej im. Juliana Marchlewskiego „Mera-ZAP-Mont", Ostrów Wielkopolski, Polska (Jan Saracen).

Układ zabezpieczający odbiorniki trójfazowe podczas zaniku napięcia dowolnej fazy

Układ według wynalazku jest przeznaczony w szczególności do pracy w układach automatyki przemysłowej w energetyce.

Układ zawiera trójfazowy układ symetryczny złożony z trzech kondensatorów (C_1, C_2, C_3) połączonych w gwiazdę, z których każdy jest przyłączony jedną okładziną do właściwej fazy (R, S, T), a punkt symetrii połączonych ze sobą drugich okładzin, poprzez miniaturowy przekaźnik (PZF) lub prostownik i miniaturowy przekaźnik (PZF) połączony jest szeregowo z przewodem zerowym. (1 zastrzeżenie)

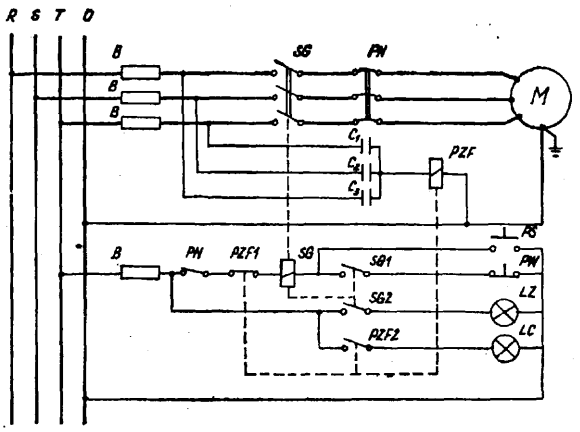

H02h; H02H P. 182903 T 22.08.1975

Politechnika Poznańska, Poznań, Polska (Wojciech Florkowski, Kazimierz Musierowicz).

Selektor fazy **doziemionej**

Selektor według wynalazku składa się z przekaźnika nadnapięciowego (Po), trzech układów prostowniczych (Ar, As, At) zasilających maksiselektor (Dr, Ds, Dt) obciążony dzielnikami napięcia (Rr, Rs, Rt). Maksiselektor zasilany jest przetworzonymi napięciami fazowymi trzech faz za pośrednictwem zwiernych zestyków przekaźnika nadnapięciowego (Po). Selektor znajduje zastosowanie w automatyce zabezpieczeniowej. (1 zastrzeżenie)

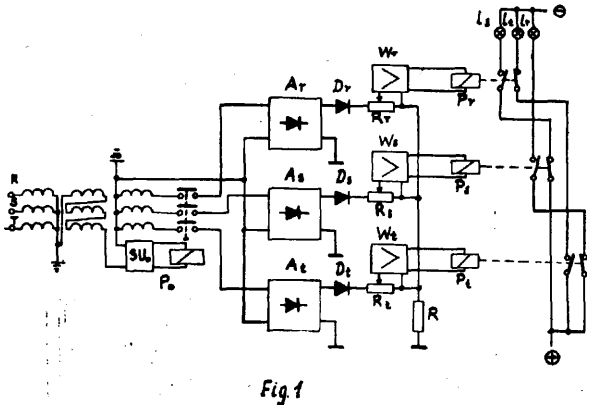

H02j; H02J P. 180771 T 28.05.1975

Wyższa Szkoła Inżynierska, Lublin, Polska (Leonid Kacejko, Ryszard Gąsiorowski).

Układ samoczynnej regulacji współczynnika mocy w sieciach elektroenergetycznych niskiego napięcia

Przedmiotem wynalazku jest układ samoczynnej regulacji współczynnika mocy w sieciach elektroenergetycznych niskiego napięcia za pośrednictwem baterii kondensatorów statycznych. Istotę wynalazku stanowi to, że zegar sterujący (5) zwiera lub rozwiera swoim zestykiem (6) opornik dodatkowy (2) lub opornik (3) i kondensator (4) połączony szeregowo z zestykiem napięciowym regulatora (1). (1 zastrzeżenie)

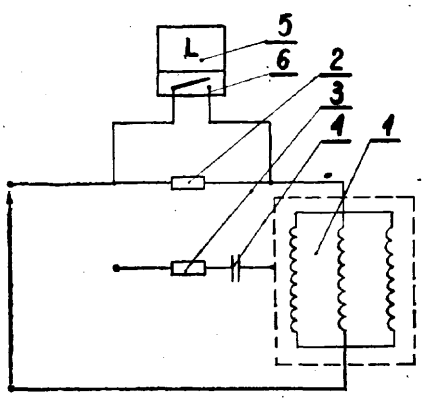

H02j; H02J P. 182105 T 16.07.1975
G05f; G05F

Instytut Automatyki Systemów Energetycznych, Wrocław, Polska (Andrzej Nodzyński, Kazimierz **Florek).**

Urządzenie do kompensacji mocy biernej

Urządzenie do kompensacji mocy biernej w systemie elektroenergetycznym zawiera zespół akumulacji energii (A) elektrycznej w postaci dławika (D) oraz komutator (K) i zespół sterowania (S), przy czym zespół akumulacji (A) połączony jest z siecią kompensowaną (Z) poprzez komutator (K) i transformator wielofazowy (T). Wyjścia zespołu sterowania (S) są połączone z wejściami sterującymi komutatora (K), a na wejścia zespołu sterowania (S) są podawane sygnały z układó,w pomiarowych danego węzła sieciowego i napięcia transformatora (T). (2 zastrzeżenia)

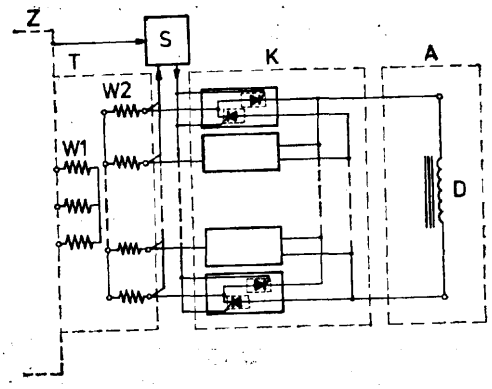

Fig.2

H02k; H02K P. 176951 30.12.1974

Politechnika Warszawska, Warszawa, Polska (Grzegorz Kamiński).

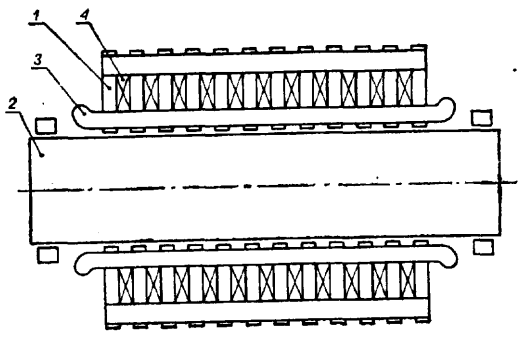

Fig, 1

Silnik łukowy o ruchu **posuwisto-obrotowym**

Przedmiotem wynalazku jest silnik łukowy o ruchu posuwisto-obrotowym, mający szczególnie zastosowanie w elektromaszynowych elementach automatyki jako element wykonawczy.

Silnik według wynalazku posiada uzwojenie liniowe (4) i uzwojenie liniowe (3) umieszczone w stosunku do uzwojenia liniowego (4) prostopadle, przy czym uzwojenia (3) i (4) znajdują się we wspólnym łukowym obwodzie magnetycznym, oraz biegnik **(2),** który wykonany jest w kształcie rury. (1 zastrzeżenie)

H02k; H02K P. 176952 30.12.1974

Politechnika Warszawska, Warszawa, **Polska** (Grzegorz Kamiński).

Silnik o ruchu posuwisto-obrotowym

Przedmiotem wynalazku jest silnik o ruchu posuwisto-obrotowym, mający szczególnie korzystne zastosowanie w elektromaszynowych elementach automatyki jako element wykonawczy.

Silnik posiada jedno uzwojenie liniowe (3) i uzwojenie obrotowe (4) umieszczone w stosunku do uzwojenia liniowego (3) prostopadle. Oba uzwojenia liniowe (3) i obrotowe (4) umieszczone są we wspólnym obwodzie magnetycznym stojana (1). Biegnik (2) wykonany jest z rury stalowej pokrytej powłoką miedzianą (5) i osadzony w łożyskach (6) umożliwiających ruch śrubowy biegnika (2). (1 zastrzeżenie)

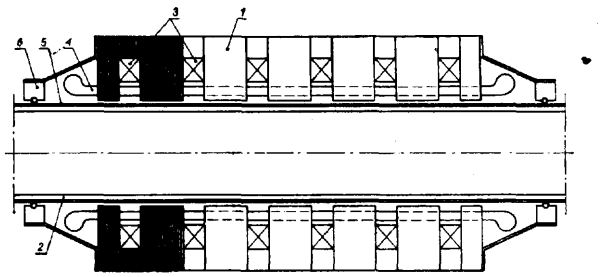

H02k; H02K P. 176953 30.12.1974

Politechnika Warszawska, Warszawa, Polska (Grzegorz Kamiński, Włodzimierz Przyborowski).

Obwód magnetyczny silnika elektrycznego **asynchronicznego** cylindrycznego

Przedmiotem wynalazku jest obwód magnetyczny silnika elektrycznego asynchronicznego o ruchu posuwistym z obwodem magnetycznym wzbudzonym za pomocą cewek kołowych umieszczonych wewnątrz **in**duktora.

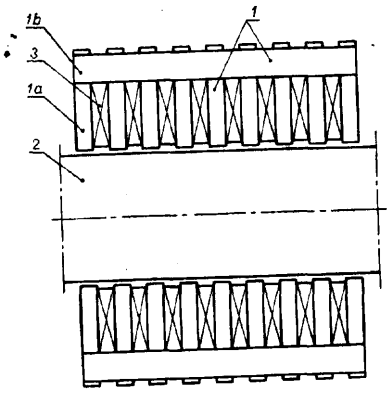

Fig. 1

Silnik elektryczny posiada induktor (1) będący obwodem magnetycznym wzbudzonym za pomocą cewek kołowych (3) umieszczonych wewnątrz induktora, który skonstruowany jest z pakietów blachy elektrotechnicznej ułożonych osiowo (la) i z pakietów ułożonych obwodowo (1b) w zewnętrznych żłobkach blach stanowiących poprzedni pakiet (1a). (2 zastrzeżenia)

H02k; H02K **P. 181988 T** 10.07.1975
H01r; H01R

Akademia Górniczo-Hutnicza im. Stanisława Staszica, Kraków, Polska (Zbigniew Tertil, Aleksander Jaskólski).

Urządzenie komutujące

Urządzenie komutujące zawiera dwa pierścienie ślizgowe (2) współpracujące ze szczotkami, przez które doprowadza się lub odprowadza prąd twornika. Urządzenie ma na wirniku maszyny dwa zespoły elementów półprzewodnikowych (1), współpracujących z dwoma pierścieniami ślizgowymi (2). Każda końcówka uzwojenia wirnika (3) jest połączona poprzez element półprzewodnikowy pierwszego zespołu (1) z jednym pierścieniem ślizgowym (2), a poprzez element półprzewodnikowy drugiego zespołu (1) z drugim pierścieniem ślizgowym. Elementami półprzewodnikowymi mogą być fotodiody, kriotrony, tyrystory wyłączalne lub tyrystory zwykłe. Każdy zespół fotoelementów wiruje w specjalnych osłonach. (8 zastrzeżeń)

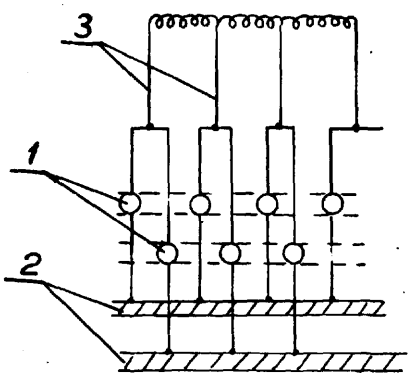

Fig. 1.

H02k; H02K P. 182144 T 16.07.1975
G01b; G01B

„EMA-DOLMEL" Dolnośląskie Zakłady Wytwórcze Maszyn Elektrycznych - Ośrodek Badawczo-Rozwojowy Dużych Maszyn Elektrycznych, Wrocław, Polska (Aleksander Trzebniak).

Miernik odkształceń dynamicznych komutatorów maszyn elektrycznych

Miernik odkształceń dynamicznych komutatorów jest urządzeniem pomiarowym, umożliwiającym sprawdzanie jakości komutatorów podczas ruchu przez określenie rodzaju i wielkości występujących odkształceń, jak również lokalizację tych odkształceń.

Miernik zawiera dwa ściśle ze sobą współdziałające układy przetwarzający i pomiarowy złożone z poszczególnych zespołów elektronicznych wzajemnie ze sobą połączonych.

W skład układu przetwarzającego wchodzi czujnik pojemnościowy (1), przetwornik reaktancji (2) i przetwornik impulsów (3) wraz z dołączonym do niego czujnikiem fotoelektrycznym (4). Układ ten zamienia, przy pomocy czujnika pojemnościowego (1), kształt badanego komutatora na dokładnie odwzorowaną pojemność elektryczną, przy czym otrzymywane sygnały fali nośnej zawierające informacje o kształcie komutatora zamieniane są w przetworniku reaktancji (2) na sygnały pomiarowe i przekazywane na wejście synchroskopu (6), stanowiącego wraz z wychyłowym miernikiem obrotów (5) i stroboskopem impulsowym (7) z lampą stroboskopową (8) układ pomiarowy miernika odkształceń. (1 zastrzeżenie)

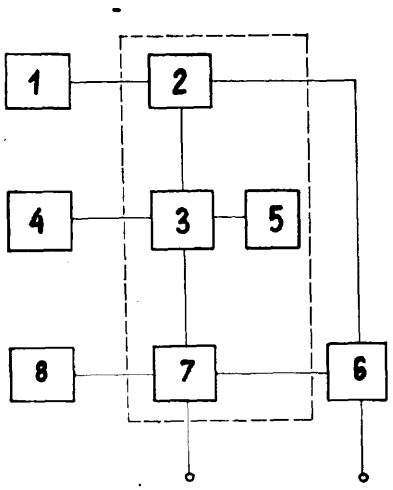

H02k; H02K P. 183350 16.09.1975

Pierwszeństwo: 18.09.1974 - RFN (P. 24 44 495.9)

Knorr - Bremse GmbH, München, Republika Federalna Niemiec.

Elektropneumatyczny hamulec powietrzny dla pojazdów szynowych

Hamulec według wynalazku charakteryzuje się tym, że elektropneumatyczny zawór kontrolny hamulca (29) i elektropneumatyczny zawór rozluźniania (30) zostały skonstruowane jako zawory dwugniazdowe, przy czym tłok (42) sterujący po pierwszej stronie komory (39) jest sprzęgnięty za pomocą sprzęgów (43) z dwoma sprężynami dociskanymi w kierunku zamykania zawo-

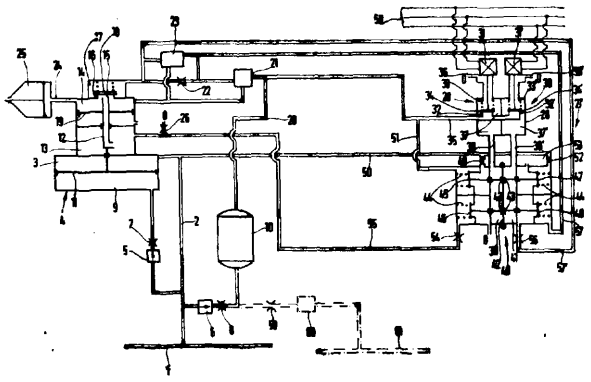

rów z popychaczami (45, 45'), z których zawór (45) jest włączony do przewodu (50, 51) łączącego źródło (10) sprzężonego powietrza z głównym przewodem (1), a drugi zawór (46) jest włączony do mostka (55) dyszy (26) rozluźniającej, a tłok (42) sterujący jest sprzężony symetrycznie po bokach drugiej komory (4) sterującej za pomocą sprzęgów zderzakowych (43) z dwoma dolnymi zaworami (47 i 48), z których pierwszy (47) jest włączony do odpowietrzania (50, 53) głównego przewodu (1), a drugi (48) jest włączony do mostka (57, 57') dyszy (22) hamulca. (6 zastrzeżeń)

H02m; H02M P. 180691 T 26.05.1975

Politechnika Poznańska, Poznań, Polska (Zdzisław Kachlicki, Jerzy Dworaczyk, Zbigniew Szymański).

Układ wyzwalania tyrystora

Układ wyzwalania tyrystora składa się z przerywacza, rezystora zasilającego przerywacz, układu opóźniającego o charakterystyce prostokątnej, bramki oraz układu kształtującego.

Układ charakteryzuje się tym, że wyjście bramki (4) połączone jest z wejściem układu kształtującego (5), jedno wejście bramki połączone jest z wyjściem układu opóźniającego (3), a drugie wejście bramki oraz wejście układu opóźniającego są połączone ze wspólnym punktem połączenia rezystora (2) zasilającego przerywacz i przerywacza (1), przy czym- rezystor zasilający przerywacz i przerywacz połączone są szeregowo.

W innym wykonaniu wejście układu kształtującego (5) oraz wejście układu opóźniającego (3) o charakterystyce prostokątnej połączone są ze wspólnym punktem połączenia rezystora (2) zasilającego przerywacz i przerywacza (1), a wyjście układu kształtującego połączone jest z jednym wejściem bramki (4), oraz wyjście układu opóźniającego o charakterystyce prostokątnej połączone jest z drugim wejściem bramki (4), przy czym rezystor zasilający przerywacz i przerywacz połączone są szeregowo.

Układ ma zastosowanie w elektronicznych układach zapłonowych silników spalinowych. (1 zastrzeżenie)

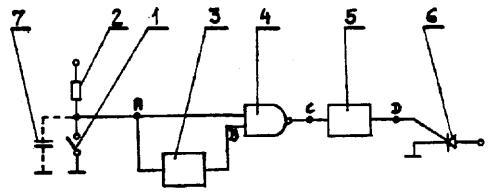

fig. 1

H02m; H02M P. 182863 T 20.08.1975

Politechnika Śląska im. Wincentego Pstrowskiego, Gliwice, Polska (Karol Swierc).

Układ przetwornicy tranzystorowej

Układ przetwornicy tranzystorowej o podwyższonej sprawności energetycznej zawierający tranzystory (T_1) i (T_2), transformator z uzwojeniami **(Z_{B1}), (Z_{B2}),** (Z_{C1}), (Z_{c2}), (Zo) i rezystory **(R_{b1}),** (R_{b2}), (R_{d1}), **(R_{d2}),** charakteryzuje się tym, że posiada obwód sterujący zasilanie rezystorów (R_{d1}), **(R_{d2}),** złożony z tranzystora (T_3), rezystorów (R_1), (R_2), kondensatora (C_1), diod **(D1), (D_2)** oraz uzwojeń (Z_{D1}), **(Z_{D2}).** (1 zastrzeżenie)

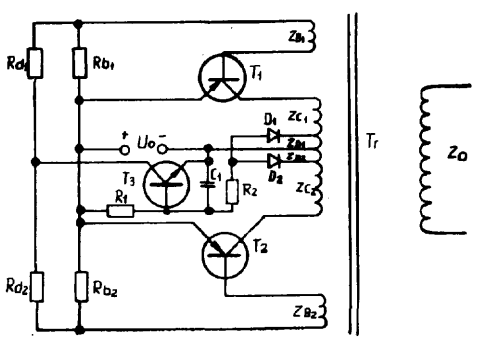

H02n; H02N P. 180596 T 22.05.1975

Wiesław Korczak, Bogusław Korczak, Warszawa, Polska (Wiesław Korczak, Bogusław Korczak).

Powielający akumulator energii elektrycznej wielkiej mocy

Przedmiotem wynalazku jest powielający akumulator będący rozwiązaniem konstrukcyjnym pracującego samoistnie źródła podstawowych rodzajów energii, tj. energii promieniowania cieplnego, energii promieniowania świetlnego, energii promieniowania pulsującego pola magnetycznego. Układ zbudowany jest z trzech elementów: solenoidu (1), przybocznika (2) i chłodnicy (3). Przepływ prądu w solenoidzie ma zamknięty obwód w wyniku temperaturowych różnic potencjałów w poszczególnych odcinkach solenoidu (1) oraz samoindukcji. Przybocznik (2) ma boczne usytuowanie względem solenoidu (1), przy czym jego kształt zapewnia powielanie indukcji prądu w tym solenoidzie oraz wytworzenie pulsującego pola magnetycznego.

(4 zastrzeżenia)

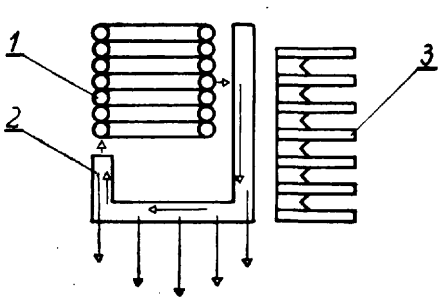

Fig.1

H02p; H02P P. 176437 13.12.1974
G05b; G05B

Świdnicka Fabryka Urządzeń Przemysłowych, Świdnica, i Cukrownia „Witaszyce", Witaszyce, Polska (Marian Niemiec, Wiesław Raszkiewicz).

Układ sterowniczy wirówki cyklicznej do produkcji cukru formowanego

Układ według wynalazku posiada pamięć zrealizowanych w danym cyklu roboczym etapów w postaci zespołu przekaźników pomocniczych (P3, **P4,** P5), włą-

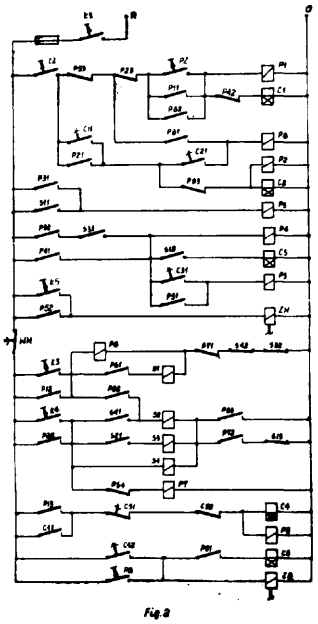

Fig.2

czanych przez styki zwierne **(S11, S31, C31)** elementów wyłączających poszczególne etapy pracy wirówki i samopodtrzymujących się swymi stykami zwiernymi **(P31, P41, P51),** przy czym w obwód sterowania następnych etapów w cyklu włączone są styki zwierne przekaźników pamięci poprzednich etapów **(P32, P41),** zaś w obwód sterowania wcześniejszych etapów włączone są styki rozwierne przekaźników pamięci późniejszych etapów **(P42, P52).** (1 zastrzeżenie)

H02p; H02P **P. 180766 T** 28.05.1975

Kopalnia Węgla Kamiennego „Niwka-Modrzejów", Sosnowiec, Polska (Antoni Szymczyk, Mirosław Trzmiel, Czesław Miś, Stanisław Grzymała, Franciszek Żeber).

Układ zasilania i regulacji wartości prądu Wzbudzenia asynchronicznego napędu

Przedmiotem wynalazku jest układ zasilania i regulacji prądu wzbudzenia asynchronicznego napędu maszyny wyciągowej. Układ, dla którego źródłem prądu stałego jest znany tyrystorowy prostownik (5), charakteryzuje się tym, że wartość prądu stałego wzbudzenia asynchronicznego pierścieniowego napędowego silnika (1) jest proporcjonalna do wartości prędkości rzeczywistej wielkości momentu rozwijanego przez napędowy silnik **(1). Układ** zawiera magnetyczny wzmacniacz (8), na którego sterujące wejście podawany jest sygnał z tachoprądnicy (10) poprzez mostkowy prostownik (11) i nastawny rezystor (12). Na sterujące uzwojenie (13) wzmacniacza (8) podawany jest sygnał momentu z prądowego przekładnika (14) włączonego w obwód wirnikowy silnika (1) poprzez rezystor (15), mostkowy prostownik (16) i diodę Zenera (17). Na sterujące uzwojenie (18) wzmacniacza (8) podawany jest stały, niezmienny sygnał proporcjonalny do minimalnej wartości prądu wzbudzenia silnika (1). (1 zastrzeżenie)

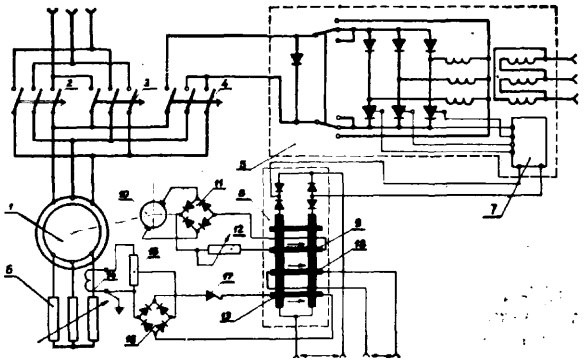

II. WZORY UŻYTKOWE

Dział A

PODSTAWOWE POTRZEBY LUDZKIE

A45c; A45C **W. 54122** 02.08.1975

Spółdzielnia Rzemieślnicza „Zielonka", Zielonka k/Warszawy, Polska (Tadeusz Kosiński).

Rączka do torebki

Przedmiotem wzoru użytkowego jest rączka do torebki. Rączka wyposażona jest w owalny uchwyt **(1),** który jest jednostronnie płaski, a w przekroju poprzecznym posiada kształt półkola. Uchwyt (1) w części dolnej przekształca się w dłuższą od niego listwą (3) o dwu szerokościach przekroju poprzecznego, większej i równej promieniowi półkola w górnym pasie (4) i przechodzącej uskokiem (5) w dolny pas (6) o mniejszej szerokości przekroju poprzecznego. Pas dolny (6) ma otwory do montażu z materiałem torebki. Uchwyt torebki składa się z dwóch rączek złożonych do siebie powierzchniami płaskimi. (1 zastrzeżenie)

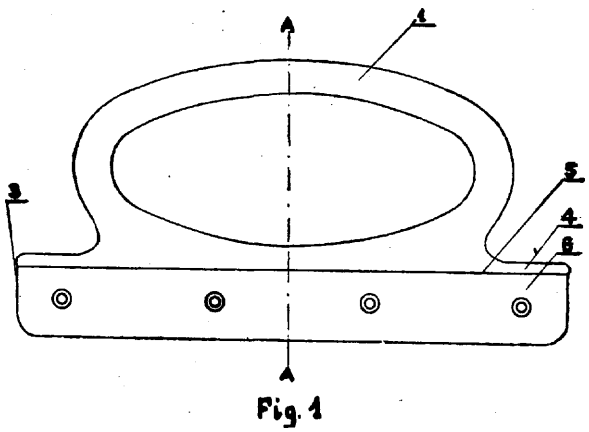

Fig. 1

A47b; A47B **W. 52841** 04.06.1975

Kazimierz Urbański, Chojnice, Polska (Kazimierz Urbański).

Zestaw segmentowy **TERESA typ** KU

Zestaw segmentowy według wzoru użytkowego składa się z czterech różnych segmentów: szafy garderobianej, dwudrzwiowej z bieliźniarką u góry, szafy z barkiem i bieliźniarką, szafy technicznej z bieliźniarką, szafy z wsuwnicami, witryną i z bieliźniarką. Ustawianie poszczególnych segmentów jest dowolne, na wspólnej ramce nośnej, z możliwością ustawienia oddzielnie szafy garderobianej. (4 zastrzeżenia)

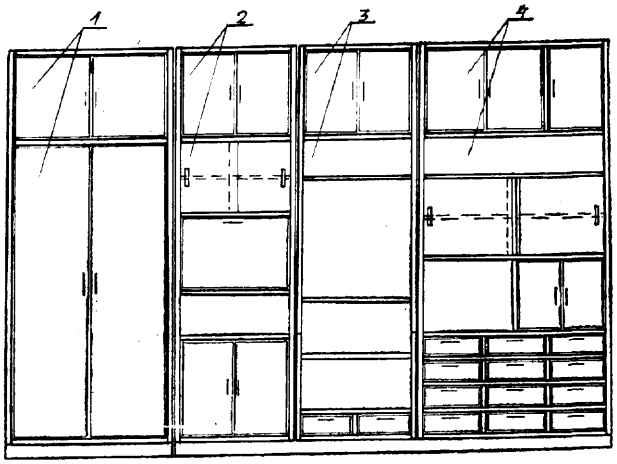

A47c; A47C **W. 53926** **25.06.1975**

Bogusław Kobierski, Łódź, Polska (Bogusław Kobierski).

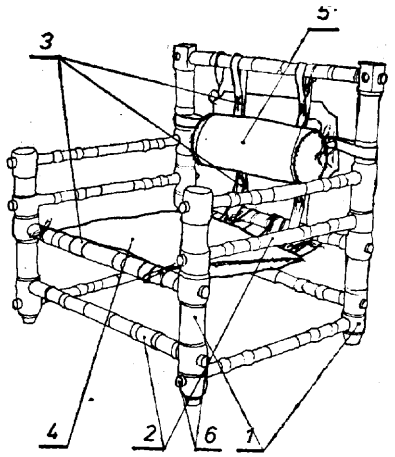

Krzesło składane

Krzesło składane według wzoru użytkowego charakteryzuje się tym, że ma nogi oparcia i nogi przednie w postaci pionowych słupków (1), połączone szczeblinami w postaci poziomych prętów (2), na których swymi cięgnami (3) jest zawieszone siedzisko (4) i oparcie (5). Końce prętów (2) szczeblin mają postać sworzni (6), którymi są rozłącznie osadzone w odpowiednich przelotowych otworach wykonanych w słupkach (1) nóg. (1 zastrzeżenie)

A47c; A47C W. 54030 12.07.1975

Łobeskie Zakłady Przemysłu Terenowego, Łobez, Polska (Wojciech Pustkowski, Andrzej Sobczyk, Zbigniew Gręda, Michał Perwenis, Zbigniew Lutyński, Ryszard Gosławski).

Łóżko piętrowe

Przedmiotem wzoru użytkowego jest łóżko piętrowe przeznaczone do wyposażania mieszkań, domów wczasowych i ośrodków kolonijnych.

Łóżko piętrowe według wzoru użytkowego składa się z dwóch ścian szczytowych (1) i (11) połączonych rozłącznie z dolnym i górnym ramowym wkładem materacowym (6) i (7), tworząc jednolitą i zwartą konstrukcję nośną, przy czym w ścianę szczytową (11) wkomponowany jest regał (12) stanowiący jednocześnie zabudowę tej ściany. Poniżej dolnego ramowego wkładu materacowego umiejscowione są szuflady pościelowe (25) ustawione na rolkach, które podczas ruchu szuflad tocrą się po podłodze, a prowadzone są przez listwy prowadzące (22), (23) i (24) przytwierdzone do spodu dolnego ramowego wkładu materacowego (6). Do zaczepów górnego ramowego wkładu materacowego mocowana jest lekka kilkuszczeblowa drabinka rurowa (19) opierająca się o prowadnice oczkowe (21) przytwierdzone do ramy dolnego wkładu materacowego. (2 zastrzeżenia)

A47c; A47C W. 54120 01.08.1975

Jeleniogórskie Zakłady Przemysłu Terenowego, Jelenia Góra, Polska (Czesław Krzyżanowski).

Uniwersalny komplet wypoczynkowy

Przedmiotem wzoru użytkowego jest uniwersalny komplet wypoczynkowy składający się z jednego podstawowego układu tworzącego fotel wypoczynkowy oraz dostosowany do zestawienia różnych układów mebli. Układ podstawowy fotela składa się z formatek (1) i (3), stanowiących oparcia boczne oraz formatki (2) stanowiącej oparcie tylne. Formatki (1), (2) i (3) są w tylnej części połączone z sobą trwale przedłużeniem tkaniny obiciowej, natomiast w przedniej pasami (7) i (8). W utworzonej obudowie są umieszczone formatki (4) i (5) tworzące siedzisko, oraz formatka (6) w kształcie klina uzupełniająca oparcie tylne. Rozłączenie pasa (7) i wysunięcie formatki (4) do przodu daje miejsce wypoczynkowe w pozycji półleżącej. Formatki (1), (2), (3) po rozłożeniu i uzupełnieniu formatką (6), przy wcześniejszym zdjęciu pasów (7), (8) tworzą tapczan jednoosobowy. (3 zastrzeżenia)

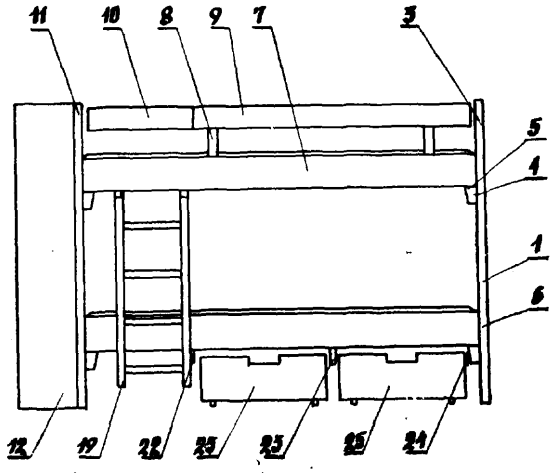

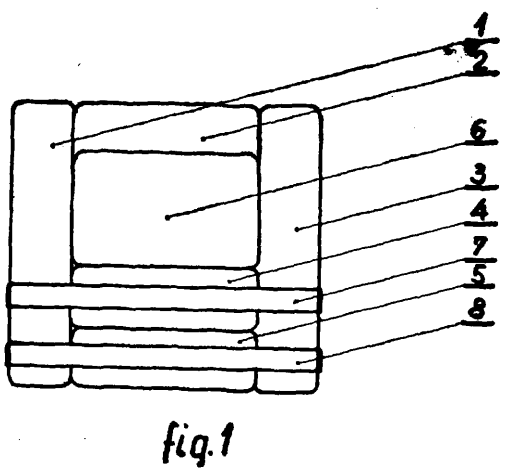

fig.1

Dział B

RÓŻNE PROCESY PRZEMYSŁOWE; TRANSPORT

B05b; B05B W. 54025 10.07.1975

Huta Stalowa Wola, Kombinat Przemysłowy, Stalowa Wola, Polska (Edward Drożdż, Józef Lech).

Główka prysznicowa

Główka prysznicowa metalowa przeznaczona jest do urządzeń kąpielowych. Główka składa się z korpusu (1) i części sitowej (3), w której w osi rury doprowadzającej strumień wody znajduje się tulejka (4) z otworem (5) przesłanianym odchylną przesłoną (6) osadzoną na obrotowym trzpieniu (10), do którego na zewnątrz korpusu (1) jest mocowana dźwignia (8), przy czym połączenia przesłony (6) i dźwigni (8) z trzpieniem (10) są gwintowe. Trzpień (10) osadzony jest w odległości (a) od osi (9) główki prysznicowej. (1 zastrzeżenie)

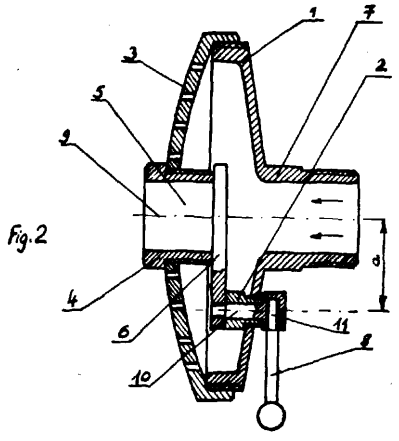

Fig.2

B21b; B21B **W. 53983** 03.07.1975

Huta im. gen. Karola Swierczewskiego, Zawadzkit, Polska (Adam Trzaska).

Główka **wpychacza** walcarki wzdłużnej

Główka wpychacza walcarki wzdłużnej używana jest do produkcji tulei rurowych walcowanych na gorąco. Główka posiada część cylindryczną (1) oraz część stożkową **(2),** która eliminuje lub znacznie ogranicza swobodne walcowanie metalu, zwłaszcza przed właściwą kotliną walcowniczą. Zbieżność części stożkowej główki jest zgodna z kierunkiem walcowania.
(1 zastrzeżenie)

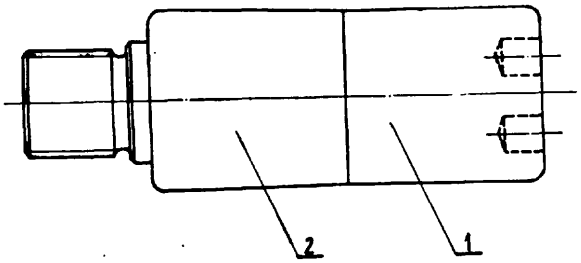

B21c; B21C W. 54029 11.07.1975

Kombinat Przemysłu Kabli „Polkabel" Krakowska Fabryka Kabli, Kraków, Polska (Kazimierz Kumór, Feliks Ciółko).

Kleszcze płaskie

Kleszcze płaskie naciągowe do zbrojenia ciągarek drutów, zwłaszcza jezdnych i profilowych, składają się z szczęki górnej przyporowej (1) uzębionej i szczęki dolnej ciągnącej poślizgowej (2), wyposażonej w rowek prowadzący (3). W szczękach znajdują się otwory, w których umieszczone są sworznie łączące obydwie szczęki za pomocą cięgien (5). Kleszcze łączone są za pośrednictwem łańcucha z zaczepem do kloca walcarki na czas zbrojenia i umieszczone w otworze kloca. Po nawinięciu kilku zwoi na kloc ciągarki następuje zwolnienie ciągnionego drutu w celu powtórzenia operacji na kolejnym ciągadle i klocu. (1 zastrzeżenie)

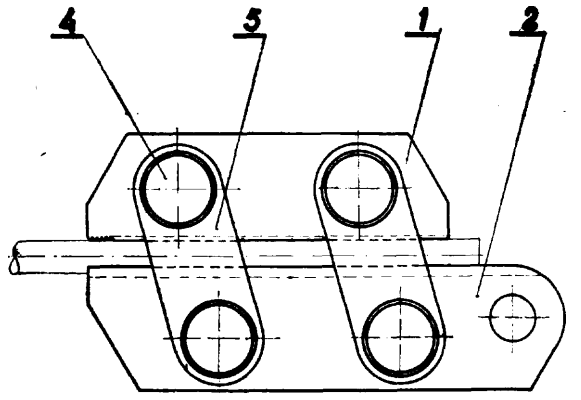

fig 1

B21d; B21D W. 53995 04.07.1975

Huta Batory, Chorzów, Polska (Zbigniew Majgier, Jan Przybyła, Karol Sarwas).

Sprzęgło przegubowe do walcarek hutniczych

Przedmiot wzoru użytkowego, dotyczy zmian konstrukcyjnych mechanizmu przegubowego w sprzęgłach łączników przegubowych.

Rozwiązanie polega na zmianie kształtu sworznia sprzęgła (2) oraz współpracującego z nim wykroju w członie przegubowym **(1).**

Zmiana części współpracującej tych elementów na kształt sferyczny umożliwia pracę łącznika w warunkach pojawienia się luzów na powierzchni przylegania (F) półpanewki (4) do głowicy (3). (2 zastrzeżenia)

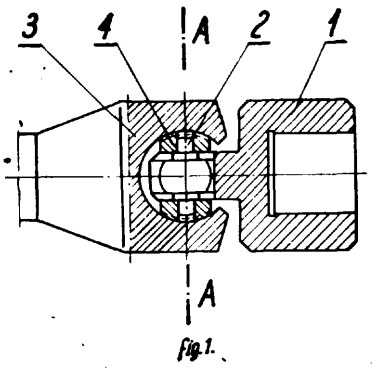

fig 1.

B21j; B21J W. 53984 03.07.1975

Huta im. Generała Karola Swierczewskiego, Zawadzkie, Polska (Adam Trzaska, Ryszard Szarwaryn).

Matryca prasy dziurującej

Matryca prasy dziurującej używana jest do produkcji półwyrobów rurowych, tzw. szklanek, w procesie wytwarzania na gorąco rur bez szwu, zwłaszcza metodą Ehrhardta i Calmesa. Matryca w swoim kształcie wewnętrznym posiada część stożkową (1), która kompensuje skutki przeciwbieżnego płynięcia metalu oraz blokadę (4) zabezpieczającą wytłoczoną szklankę przed wyciągnięciem jej przez powracającą w górne położenie główkę przebijaka. (1 zastrzeżenie)

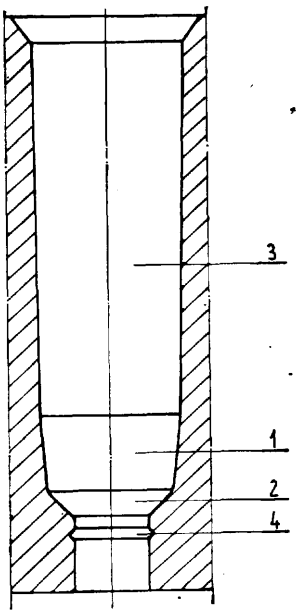

B22c; B22C W. 54095 28.07.1975

Ośrodek Badawczo-Rozwojowy Hydrauliki Siłowej i Pneumatyki Narzędziowej „Hydropneumat" przy Zjednoczonych Zakładach „Archimedes", Wrocław, Polska (Mieczysław Sieradzki, Ryszard Wrzesiński, Ignacy Majcher).

Uchwyt ubijaka formierskiego z amortyzatorem drgań

Obudowa (1) amortyzatora, na której powierzchni zewnętrznej osadzone są pierścienie (2) i (3) oporowe, połączona jest w sposób rozłączny z korpusem (4) zaworu. Ruch względny obudowy (1) amortyzatora względem rury (9), połączonej z korpusem (10) ubijaka, możliwy jest dzięki prowadzącym elementom (7) i (11).

Pierścień (12), trwale połączony z rurą (9), stanowi za pośrednictwem sprężyny (5) lub (6) element wiążący obudowę (1) amortyzatora z korpusem (10) ubijaka formierskiego. (2 zastrzeżenia)

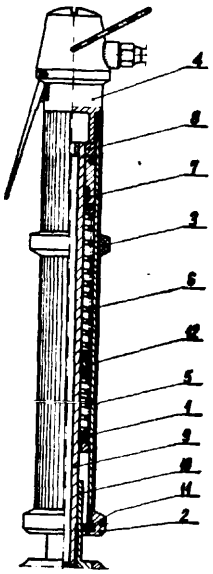

B23k; B23K W. 54063 19.07.1975

Przedsiębiorstwo Obróbki Metali Nr 2, Wronki, Polska (Włodzimierz Michalczak).

Uchwyt do żłobienia elektropowietrznego

Przedmiotem wzoru użytkowego jest uchwyt do żłobienia elektropowietrznego przy pomocy elektrod węglowych oraz sprężonego powietrza przeznaczony do żłobienia rowków i wgłębień w elementach stalowych oraz ich ukasowania. Uchwyt do żłobienia elektropowietrznego jest wyposażony od strony przewodów w rękojeść uchwytu (1) z umieszczonym wewnątrz korpusem tylnym (2) zaopatrzonym w połączenie śrubowe (3) do podłączania przewodu prądowego oraz w iącznik (4) do podłączania węża sprężonego powietrza ı w osłonę (5). Rurka tylna (6) łącząca korpus tylny (2) z zaworem grzybkowym (7) stanowi przewód sprężonego powietrza oraz prądowy jednocześnie. Uchwyt od strony elektrody jest wyposażony w obrotową wkładkę prądową (8) osadzoną w korpusie wkładki prądowej (9). Rurka przednia (10) doprowadza sprężone powietrze oraz prąd od zaworu (7) do wkładki prądowej (8) poprzez nią na elektrodę i miejsce obrabiane.

(1 zastrzeżenie)

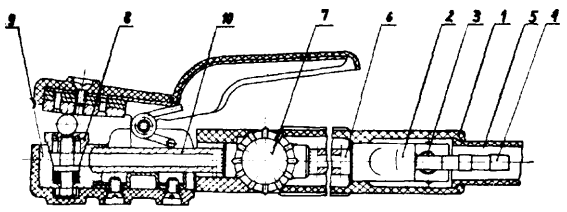

Fig. 1.

B23p; B23P W. 53967 01.07.1975

Instytut Obróbki Skrawaniem, Kraków, Polska (Wiesław Wandas, Roman Pieczara, Jerzy Stós).

Oprawka do gwintowników

Przedmiotem wzoru użytkowego jest oprawka do gwintowników, przeznaczona do wykonywania gwintów przy wykorzystaniu obrabiarek, a głównie obrabiarek sterowanych numerycznie. W obudowie (1) połączonej z korpusem (2) kołkami (3) umieszczono **płytkowe sprzęgło (4) dociskane sprężyną (5) poprzez podkładkę (6). Obudowa (1) jest przykryta** od **góry** gwintowaną pokrywą **(7) dociskającą** sprężynę (5). Pomiędzy korpusem (2) **a** tulejką (8) umieszczono rolki (9). Na dolnej części tulejki (8) osadzono **wymienną wkładkę (10)** ze **sprężynującą tulejką (11). W** tulejce **(8)** umieszczono **współśrodkowo sprężyny (12) i (13) łącząc ją z uchwytem (14) śrubą (15). Sprężyna (12) jest ściskana nakrętką (16).** **(1 zastrzeżenie)**

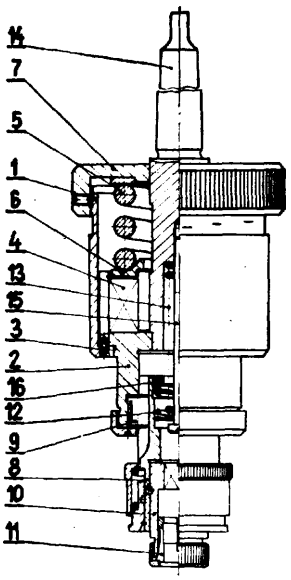

B23p; B23P W. 54104 30.07.1975

Kopalnia Węgla Kamiennego „Rydułtowy", Wodzisław l., Polska (Bronisław Kubik, Jan Małek).

Przyrząd do kalibrowania tulei cylindrycznych o małych średnicach

Przyrząd do kalibrowania składa się z korpusu (2) z wydrążonym w środku otworem w kształcie odwróconego stożka ściętego, w którym osadzony jest cylindryczny kosz (1) zaopatrzony z boków w stożkowe wałki (3) i z góry w łożysko (5), oraz z odwróconego kubka (7) mającego w płaskodennym dnie wgłębienie stanowiące siedzenie łożyska (5). Zbieżność stożkowego otworu odpowiada zbieżności wałków (3) skierowanej w przeciwnym kierunku. (1 zastrzeżenie)

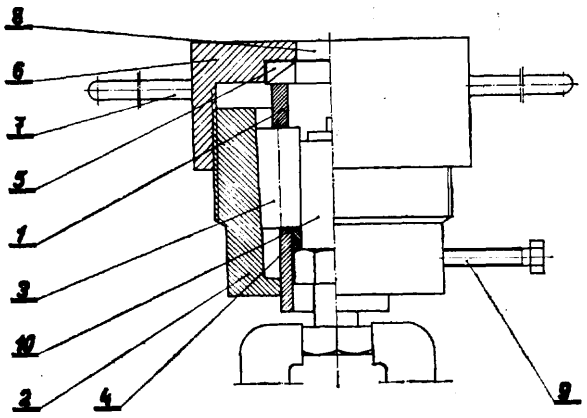

B23q; B23Q W. 54085 26.07.1975

Huta Cynku „Miasteczko Śląskie", Miasteczko Śląskie, Polska (Ernest Wolny, Henryk Janus, Karol Kuder).

Stołowa **frezarko-grawerka kopiująca**

Przedmiotowa grawerka znamienna jest tym, że wrzeciono głowicy obróbczej (8) napędzane jest z podwieszonego silnika elektrycznego (6) giętkim wałem (7). Podnoszenie i opuszczanie głowicy dokonywane jest padałem poprzez opancerzoną linkę (9), a robocze pionowe ruchy głowicy odtwarzane są dzięki systemom dźwigniowym na czujniku wzorców i głowicy, które są połączone odrębną linką opancerzoną (12).

(3 zastrzeżenia)

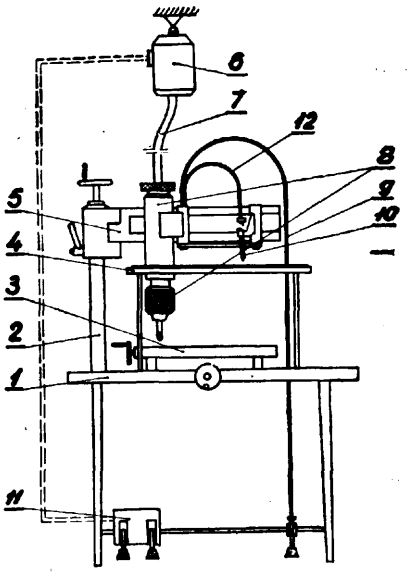

Fig. 1

B25h; B25H W. 53975 03.07.1975

Rybnicka Fabryka Maszyn „Ryfama", Rybnik, Polska (Władysław Szotek, Ambroży Zieleźnik).

Przyrząd do trasowania powierzchni zakrzywionych przestrzennie

Przyrząd do trasowania powierzchni zakrzywionych przestrzennie przeznaczony jest zwłaszcza do nakreślania na nich łuków oraz wyznaczania współrzędnych oddalenia poszczególnych punktów. Przyrząd składa się z osadzonego w znanej podstawce (1) pionowego słupka (2), którego dolna końcówka (7) ma stożkowe

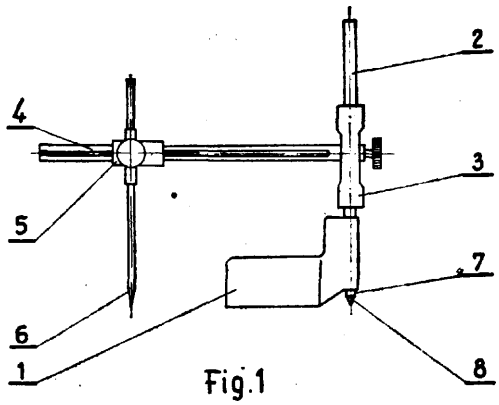

Fig.1

ostrze (8) w formie punktaka. Na słupku (2) nasadzona jest obsada (3) wysięgnika (4) wyposażonego w obejmkę (5) znanego rysika (6). Połączenie podstawki (1) i słupka (2) oraz obsady (3) i słupka (2) jest obrotowe i przesuwne, zaś wysięgnika (4) i obejmki (5) przesuwne. Znane mechanizmy zaciskowe umożliwiają w razie potrzeby zakleszczenie obsady (3) na słupku (2), obejmki (5) na wysięgniku (4) i rysika (6) w obejmce (5).

(2 zastrzeżenia)

B26; B26 W. 54047 18.07.1975

Wojewódzkie Przedsiębiorstwo Przemysłu Zbożowo-Młynarskiego „Polskie Zakłady Zbożowe", Zakłady Remontowo-Montażowe, Opole, Polska (Paweł Kopiec, Eryk Gregorczyk, Rafał Niesiony).

Szczypce do przecinania rur z **tworzyw sztucznych**

Wzór użytkowy dotyczy szczypiec do przecinania rur o maksymalnej średnicy do 50 mm z tworzyw sztucznych, zwłaszcza rur winidurowych.

Szczypce składają się z dwóch rękojeści, których końce są wyprofilowane w ten sposób, że koniec jednej rękojeści (1) w widoku z boku jest zagięty pod kątem prostym, a od strony wewnętrznej ramiona (4) tego kąta tworzą dwie płaszczyzny (5) na przytrzymanie rury, natomiast koniec drugiej rękojeści (2) ma kształt sierpa (6), do którego przymocowany jest śrubami wymienny nóż (7), który pod wpływem ściskania obu rękojeści przecina rurę po jej obwodzie do momentu jej przecięcia. (2 zastrzeżenia)

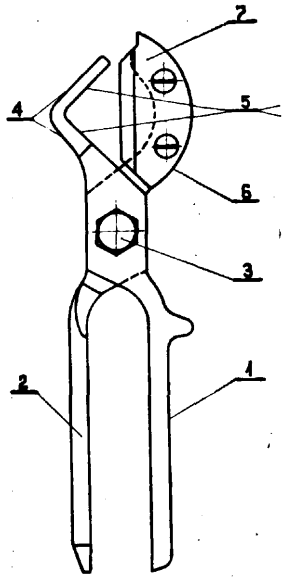

Fig.1

B28b; B28B **W. 54088** 28.07.1975

Gdańskie Zakłady Mechanizacji Budownictwa „ZREMB", Gdańsk, Polska (Janusz- Szwedowski).

Urządzenie do wykonywania wielootworowych elementów budowlanych

Urządzenie do wykonywania wielootworowych elementów budowlanych, wyposażone w rdzenie wibracyjne (2) do formowania otworów konstrukcyjnych w tych elementach, osadzone w bokach (3) płaskiej formy (1), charakteryzuje się tym, że poszczególne wibratory (4) osadzone w rdzeniach (2) są rozmieszczone względem siebie naprzemianlegle w następujących po sobie kolejnych rdzeniach wibracyjnych.

(1 zastrzeżenie)

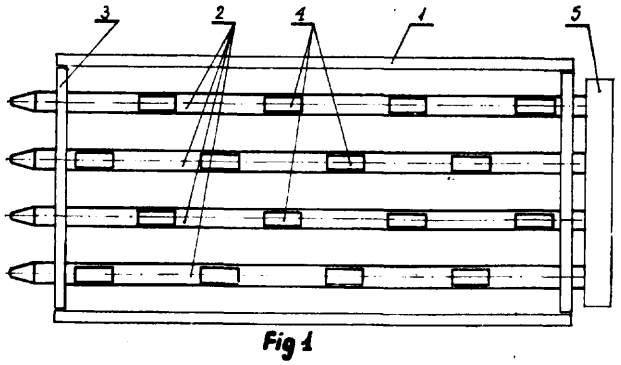

Fig 1

B28c; B28C W. 53816 09.06.1975

Przedsiębiorstwo Wdrażania i Upowszechniania Postępu Technicznego i Organizacyjnego „POSTEOR" we Wrocławiu - Oddział w Gdańsku, Sopot, Polska (Alfred Stasiński, Kajetan Kamiński, Józef Dargacz, Janusz Kryczkowski).

Element mieszający do mieszarki budowlanej

Element mieszający do mieszarki budowlanej ma postać płaskiej płytki ukośnie mocowanej do ramienia mieszarki.

Istotą rozwiązania jest ukształtowanie elementu w postaci płaskiej płytki o kształcie trapezu, którego skośne boki są nachylone do większej podstawy pod kątem $\alpha = 60°$. Zarówno lewe ukośne obrzeże (1), jak i prawe (2) są zaopatrzone w ostrza o kącie ostrza 50°. Górna pozioma krótsza podstawa (4) jest zakończona prostopadłym do płaszczyzny elementu stępieniem z zaokrągleniem przedniej krawędzi promieniem 5 mm. Dolna podstawa (5) posiada obrzeże o kącie ostrza 80°. Oś otworu (7) jest prostopadła do powierzchni występu. Powierzchnia (9) elementu jest nachylona do powierzchni występu pod kątem równym 20°. (1 zastrzeżenie)

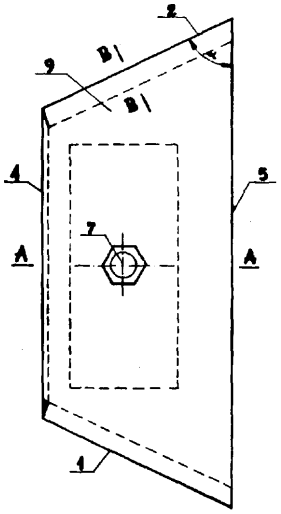

FIG.1

B28c; B28C W. 53817 09.06.1975

Przedsiębiorstwo Wdrażania i Upowszechniania Postępu Technicznego i Organizacyjnego „POSTEOR" we Wrocławiu - Oddział w Gdańsku, Sopot, Polska (Alfred Stasiński, Kajetan Kamiński, Józef Dargacz, Janusz Kryczkowski).

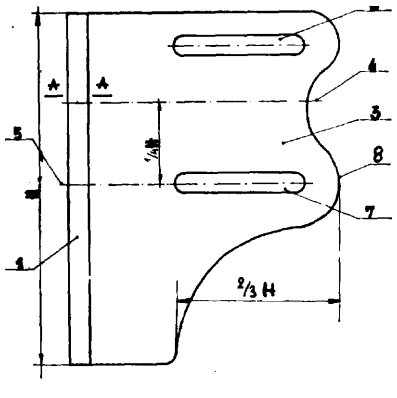

FIG. 1

Element zgarniający dolny do mieszarki budowlanej

Element zgarniający dolny do mieszarki budowlanej ma postać płaskiej płytki, zaopatrzonej na lewej krawędzi w robocze ostrze (1), o kącie ostrza $\beta = 45°$ i pozostawionym stępieniu o grubości 5 mm. Naprzeciwko ostrza (1) płytka ma występ (3) o wysokości 2/3 H i o osi symetrii (4), położonej ponad poziomą osią symetrii (5) ostrza (1) o 1/4 H, który to występ (3) ograniczony po stronie przeciwnej ostrza linią falistą (8) jest zaopatrzony w dwa poziome podłużne otwory (6 i 7) służące do przesuwnego mocowania elementu śrubami do ramion mieszadła. (1 zastrzeżenie)

B28c; B28C W. 53818 09.06.1975

Przedsiębiorstwo Wdrażania i Upowszechniania Postępu Technicznego i Organizacyjnego „POSTEOR" we Wrocławiu - Oddział w Gdańsku, Sopot, Polska (Alfred Stasiński, Kajetan Kamiński, Józef Dargacz, Janusz Kryczkowski).

Łopatka mieszająca do mieszarki budowlanej

Łopatka betoniarki ma kształt symetrycznej płytki. Kształt ten wykazuje symetrię lustrzaną względem jej głównej osi (2). Ma ona współosiowy otwór (1) do mocowania do mieszadła, obracającego się w lewo albo w prawo. Łopatka ma dwa robocze obrzeża (3) i (4), równoległe i równo oddalone od osi (2). Są one zukosowane pod kątem ostrza $\beta = 60°$ do płaszczyzny płytki, tworząc robocze ostrza.

Pozostałe dwa nierobocze obrzeża (5) i (6) tworzą wklęsłą linię załamaną pod kątem $\alpha = 120°$ ku środkowi (7). Tworzą więc one z roboczymi obrzeżami (3) i (4) kąty ostre, wynoszące 60°. Te nierobocze obrzeża (5) i (6) są częściowo zukosowane na 4/5 grubości, także pod kątem 60°, z pozostawieniem pionowego stępienia o grubości 5 mm.

Płytka ma na wierzchu wybranie (9) o głębokości 1/4 grubości, czyli 6 mm. (1 zastrzeżenie)

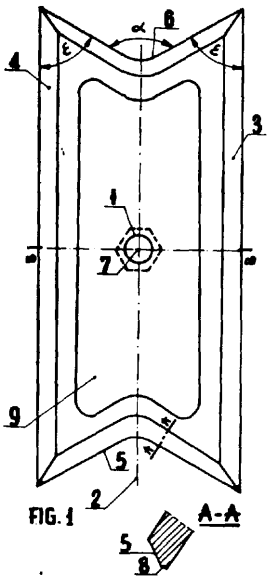

FIG. 1

B28c; B28C W. 53819 09.06.1975

Przedsiębiorstwo Wdrażania i Upowszechniania Postępu Technicznego i Organizacyjnego „POSTEOR" we Wrocławiu - Oddział w Gdańsku, Sopot, Polska (Alfred Stasiński, Kajetan Kamiński, Józef Dargacz, Janusz Kryczkowski).

Element mieszający do mieszarki **budowlanej**

Element mieszający do mieszarki budowlanej ma kształt podłużnej profilowanej płytki śmigłowo skręconej. Płytka ma na jednym końcu robocze ostrze (6), na obrzeżu (1), oraz na drugim końcu drugie robocze ostrze (7) na obrzeżu (2), zaś na podłużnej osi (5) - dwa po-

dłużne otwory (8 i 9). Ostrza mają kąty ostrza po 45° i pozostawione stępienia w postaci zaokrągleń obrzeży (1) i (2) promieniem 2,5 mm. Smigłowe skręcenie płytki określa ciąg liczby, odstępów skrajni obrzeża (4) do płaszczyzny (10) mocowania płytki, podanych w równych odstępach, co 10 mm, począwszy od skrajni (1) do obrzeża (2): 97,5, 93, 89, 86, 83, 80, 77,5, 75, 72,5, 70, 68,5, 66,5, 65, 63,5, 62, 61,5, .60,5, 60, 59,5, 59, 58,5, 58, 57,5, 57, 56,5, 56, 55,5, 55, 54,5, 54, 53,5, 53, 52,5, 52, 50,5, 48,5, 45, 40,5, 33 i 26/mm/. (2 zastrzeżenia)

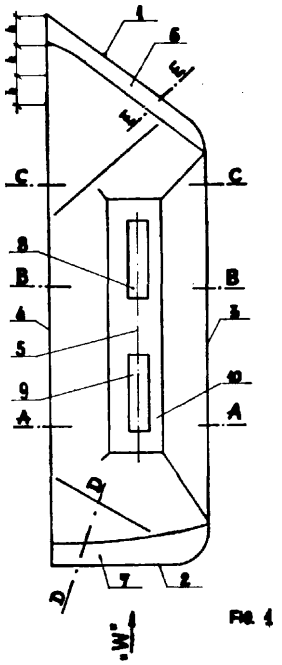

B28c; B28C **W.** 53820 09.06.1975

Przedsiębiorstwo Wdrażania i Upowszechniania Postępu Technicznego i Organizacyjnego „POSTEOR" we Wrocławiu - Oddział w Gdańsku, Sopot, Polska (Alfred Stasiński, Kajetan Kamiński, Józef Dargacz, Janusz Kryczkowski).

Łopatka mieszająca do mieszarki budowlanej

Łopatka mieszająca do mieszarki budowlanej ma postać profilowanej płytki.

Istotą rozwiązania jest ukształtowanie łopatki w postać profilowanej płytki z otworem (4) do mocowania i ostrzem (2), przy czym robocza część (1) łopatki jest zagięta ku przodowi pod kątem $\alpha = 45°$ na wysokości 1/3 łopatki, a robocze ostrze (2) ma kąt przyłożenia $\beta = 30°$. Górny występ (3) jest usytuowany pionowo i ma kształt podłużny z wierzchu poszerzony. Mocujący występ (3) jest zaopatrzony z tyłu w dwa pionowe wzmacniające występy doprowadzone poza zagięcie. Robocza część (1) płytki zwęża się ku górze i wyposażona jest w otwory (12). Boczne obrzeża (5) i (6) mają zukosowanie o kącie $\gamma = 45°$, zakończone stępieniami o grubości 5 mm. (1 zastrzeżenie)

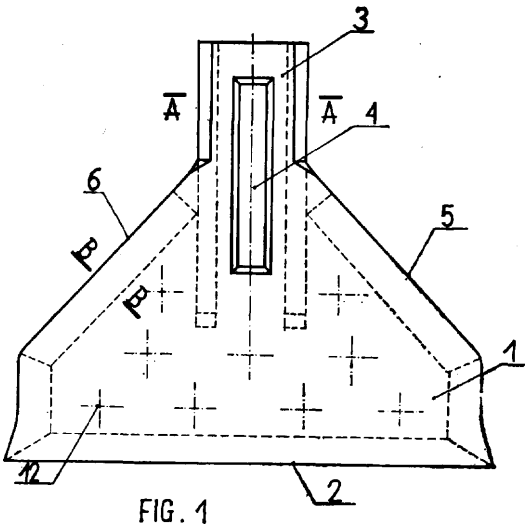

B28c; B28C **W. 53821** 09.06.1975

Przedsiębiorstwo Wdrażania i Upowszechniania Postępu Technicznego i Organizacyjnego „POSTEOR" we Wrocławiu - Oddział w Gdańsku, Sopot, Polska (Alfred Stasiński, Kajetan Kamiński, Józef Dargacz, Janusz Kryczkowski).

Element zgarniający zewnętrzny do mieszarki budowlanej

Element zgarniający zewnętrzny do mieszarki budowlanej ma postać płaskiej płytki zaopatrzonej w dolne robocze ostrze (1) i w ostrze boczne. Oba ostrza mają kąt natarcia $\alpha = 45°$ i pozostawione stępienia o grubości 5 mm. Boczne ostrze jest trzykrotnie krótsze od dolnego. Naprzeciwko roboczego ostrza (1) płytka jest zaopatrzona w występ (6) o wysokości mniejszej niż połowa długości (L) roboczego ostrza (1) i o osi symetrii (7) położonej nieco w lewo w stosunku do osi symetrii (8) ostrza (1). Przesunięcie to wynosi 1/10 L. Występ jest zaopatrzony w dwa pionowe podłużne otwory (9) i (10) do przesuwnego mocowania. Lewe boczne obrzeże (11) jest odchylone od pionu o 1/10 (L) i posiada zaokrąglone krawędzie, promieniem równym połowie grubości płytki. (1 zastrzeżenie)

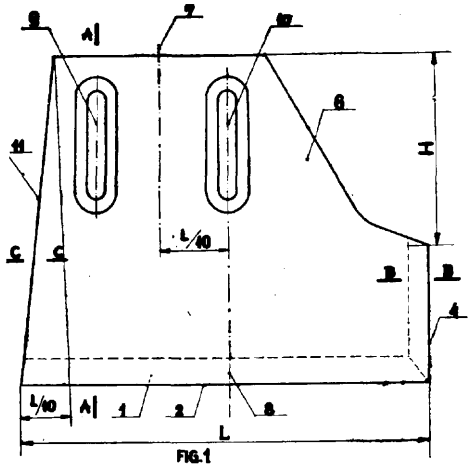

B28c; B28C W. 53822 09.06.1975

Przedsiębiorstwo Wdrażania i Upowszechniania Postępu Technicznego i Organizacyjnego „POSTEOR" we Wrocławiu - Oddział w Gdańsku, Sopot, Polska (Alfred Stasiński, Kajetan Kamiński, Józef Dargacz, Janusz Kryczkowski).

Łopatka betoniarki

Łopatka betoniarki ma kształt płaskiej płytki. Ma ona współśrodkowo usytuowany otwór (1) do mocowania wkrętem do mieszadła, obracającego się w lewo. Kształt łopatki wykazuje symetrię w stosunku do punktu środkowego (13), znajdującego się na środku głównej osi (2). Dwa równoległe i równo od osi (2) oddalone robocze obrzeża (3) i (4) są poosiowo względem siebie przesunięte o około 1/8 długości. Są one zukosowane pod kątem $\beta = 60°$. Dwa nierobocze obrzeża (5 i 6) tworzą linię łamaną. I tak dolny prawy odcinek (7) obrzeża (6) jest prostopadły do obrzeża (3), a przedłużający go górny prawy odcinek (8) jest odchylony od poprzedniego, na zewnątrz, pod kątem $\alpha = 30°$, tworząc z roboczym obrzeżem (4) odpowiednio kąt $\gamma = 60°$. Podobnie ukształtowany jest dwuodcinkowy bok, to jest nierobocze obrzeże (5). Oba obrzeża (5 i 6) są zukosowane częściowo na 4/5 grubości, z pozostawieniem pionowego stępienia. Na wierzchu płytka ma ulżeniowo-technologiczne wybranie (12) o kształcie równoległoboku z zaokrąglonymi narożami.

(1 zastrzeżenie)

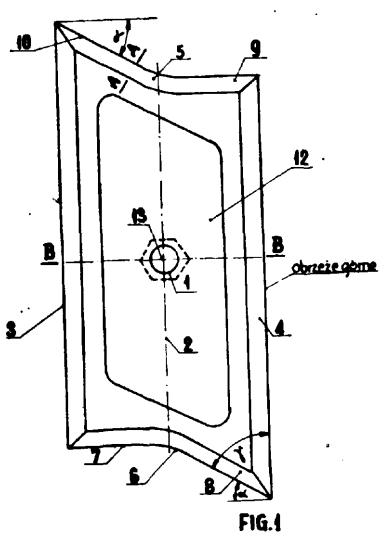

FIG.1

B28c; B28C W. 53823 **09.06.1975**

Przedsiębiorstwo Wdrażania i Upowszechniania Postępu Technicznego i Organizacyjnego „POSTEOR" we Wrocławiu - Oddział w Gdańsku, Sopot, Polska (Alfred Stasiński, Kajetan Kamiński, Józef Dargacz, Janusz Kryczkowski).

Element mieszający do mieszarki budowlanej

Element mieszający do mieszarki budowlanej ma postać płaskiej płytki wydłużonej z poziomym długim i prostym obrzeżem (1) i trzema ostrzowymi obrzeżami (2, 3, 4), mającymi każde postać linii załamanej w połowie swej długości, wklęsłej, o promieniach załamania równych 0,2—0,22 swych długości i kątach załamania 140—160°. Odpowiednio ostre kąty naroży zawarte między bocznymi obrzeżami (2) i (4) a dolnym poziomym, prostym obrzeżem (1) wynoszą po 70°, a kąt między lewym obrzeżem (2) i górnym obrzeżem (3) wynosi 60°. Kąty ostrza wynoszą po 75°.

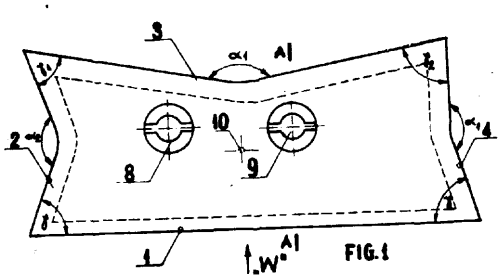

FIG.1

Element ma na stronie tylnej wybranie o głębokości około 1/4 swej pełnej grubości z pozostawieniem wzmacniającego pasa pełnego przy obrzeżach (1, 2, 3) o szerokości równej grubości płytki. Otwory do mocowania (8) i (9) są usytuowane na 2/3 wysokości elementu, to jest bliżej górnego obrzeża (3), a także bliżej lewego obrzeża (2) o 1/20 długości elementu w stosunku do położenia jego środka ciężkości (10).

(1 zastrzeżenie)

B28c; B28C **W. 53825** **09.06.1975**

Przedsiębiorstwo Wdrażania i Upowszechniania Postępu Technicznego i Organizacyjnego „POSTEOR" we Wrocławiu - Oddział w Gdańsku, Sopot, Polska (Alfred Stasiński, Kajetan Kamiński, Józef Dargacz, Janusz Kryczkowski).

Element mieszający do mieszarki budowlanej

Element mieszający do mieszarki budowlanej **ma** postać wydłużonej klinowatej płytki. Poziome górne, cieńsze obrzeże (1) jest zakończone pionowym stępieniem. Natomiast poziome dolne obrzeże (2) jest grubsze i dłuższe. Oba boczne obrzeża (3) i (5) są zaostrzone pod kątem ostrza $\beta = 50°$. Lewe obrzeże (3) jest pionowe, a prawe obrzeże (5) jest ukośne do obrzeża (2) pod kątem $\alpha = 45°$. Od spodu płytka jest zaopatrzona w mocujący występ z podłużnym otworem (8). Oś otworu (8) jest prostopadła do płaszczyzny mocowania, a płaszczyzna (11) przednia płytki jest nachylona do płaszczyzny mocowania pod. kątem $\gamma = 25°$.

(1 zastrzeżenie)

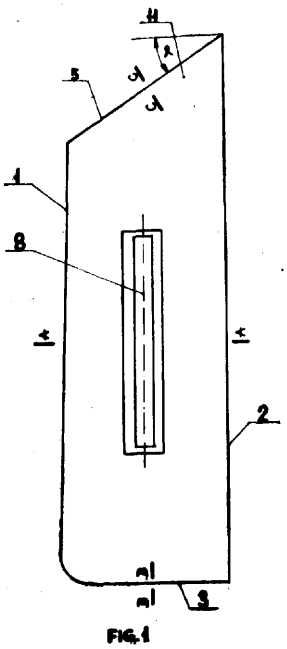

FIG.1

Dział E
BUDOWNICTWO; GÓRNICTWO

E01c; E01C **W. 54034** **14.07.1975**

Wojewódzki Zarząd Dróg Lokalnych, Poznań, Polska (Mieczysław Szuringer, Janusz Marczewski, Andrzej Targowski, Mieczysław Kasperski).

Łata wibracyjna do rozścielania i zagęszczania masy betonowej

Przedmiotem wzoru użytkowego jest łata wibracyjna do rozścielania i zagęszczania masy betonowej przeznaczona do wykonywania nawierzchni dróg i płyt betonowych.

Konstrukcja urządzenia wykonanego z kształtowników i blach ma zagęszczającą płytę (11), na której są osadzone typowe wibratory (12) przyczepne. Płyta (11) jest osadzona za pomocą sworzni (8), sprężyn (9) i gumowych podkładek (10) oraz dwu belek (7) zawieszonych pomiędzy belkami (6) osadzonych za pomocą bolców w podłużnych otworach wyciętych w środnikach belek (1) bocznych. (1 zastrzeżenie)

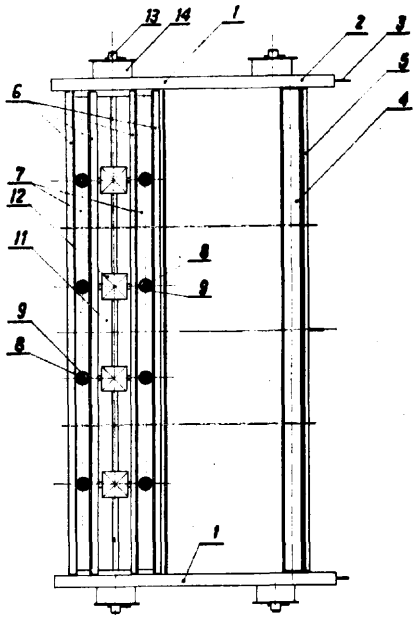

E04b; E04B **W. 52690** **09.11.1974**
E04g; E04G

Zakład Badawczo-Rozwojowy Wojewódzkiego Zjednoczenia Budownictwa Komunalnego w Katowicach, Czechowice-Dziedzice, Polska (Bronisław Wilczek, Rufin Szafron).

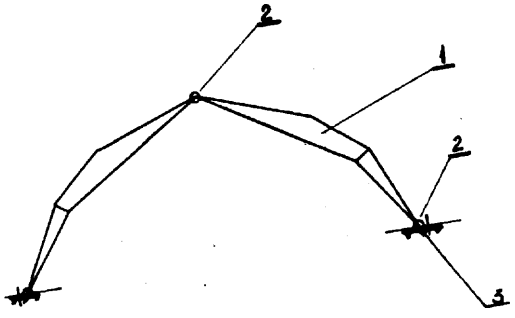

Zadaszenie namiotowe

Zadaszenie namiotowe według wzoru użytkowego, składające się z kratownic nośnych (1), charakteryzuje się tym, że kratownice zakończone są węzłami przegubowymi (2) połączonymi za pomocą prętów nośnych, a dolna część kratownicy nośnej skonstruowana jest w ten sposób, że możliwe jest założenie wyposażenia w postaci podstawy stałej (3), podstawy płozy oraz kółka, umożliwiających przemieszczanie konstrukcji zadaszenia bez potrzeby jej demontażu. (2 zastrzeżenia)

E04b; E04B **W. 54001** **05.07.1975**

Konińskie Przedsiębiorstwo Budowlane, **Konin, Polska** (Kalikst Grabiec, Zbigniew Korzec).

Wielkowymiarowa ścianka działowa z lekkiego betonu konstrukcyjnego

Przedmiotem wzoru użytkowego jest ścianka działowa z lekkiego betonu konstrukcyjnego umożliwiająca dzielenie dużych pomieszczeń bez obciążenia stropu, na którym jest ustawiana. Ścianka w formie prefabrykatu jest wykonana z masy betonowej z kruszywem glinoporytowych drobnych frakcji z dodatkiem kruszywa węglanoporytowego lub naturalnego piasku i ma od spodu poziome podcięcie (1), a w narożnikach oparcia (2) oraz ma wystające nad górną krawędzią montażowe zbrojenie (3). (1 zastrzeżenie)

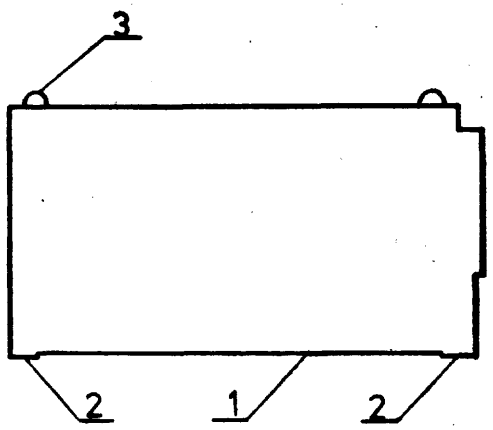

Fig. 1.

E04b; E04B **W. 54378** **24.09.1975**

Akademia Górniczo-Hutnicza im. Stanisława Staszica, Kraków, Polska (Władysław Bogusz, Zbigniew Engel, Zenon Kuś, Zbigniew Strzelecki, Henryk Włodarczyk).

Zawieszenia klinów akustycznych na ścianach komory bezechowej

Zawieszenie klinów akustycznych na ścianach komory bezechowej charakteryzuje się tym, że kliny akustyczne (1) są umieszczone w kasetach (2), najkorzystniej po cztery. Kasety (2) są wyposażone w uchwyty, najkorzystniej w postaci haków (3), zaczepionych na prętach (4) zamocowanych na stałe w niewielkiej odległości od ściany (5).* (1 zastrzeżenie)

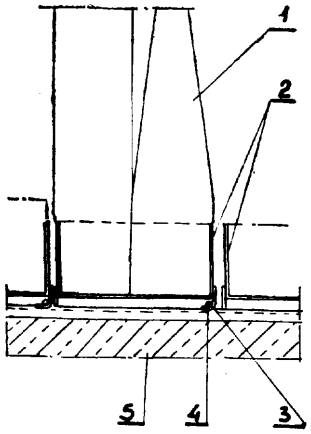

E04f; E04F W. 53982 02.07.1975

Kopalnia Węgla Kamiennego „Rymer", Niedobczyce, Polska (Edward Trzaskalski, Zdzisław Zielonka).

Osłona ścian zbiorników materiałowych

Osłona ścian zbiornika materiałowego według wzoru stanowi element nośny **(1),** osadzony naprzeciw wsypu (2) i zaopatrzony w zaczepy (4) przytwierdzone w określonej od siebie odległości, służące do przytrzymywania poprzez sworzeń (5) końcowych ogniw swobodnie zwisających łańcuchów (3) połączonych ze sobą najlepiej w szachownicę za pomocą poprzecznych spinek (6) tworząc elastyczną żaluzję. (1 zastrzeżenie)

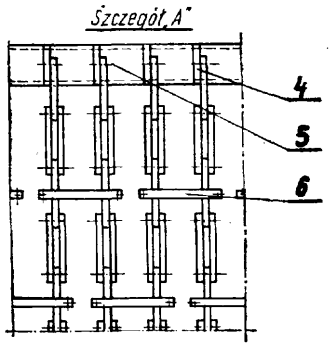

Fig. 3

E04h; E04F W. 52684 09.11.1974

Witold Galiński, Ursus, Polska (Witold Galiński).

Garaż lub pomieszczenie gospodarcze

Przedmiotem wzoru użytkowego jest garaż lub pomieszczenie gospodarcze o przekroju w kształcie siedmioboku, uzyskany w wyniku ustawienia w praktycznej odległości obok siebie dwu domków campingowych w kształcie leżących walców lub brył do nich zbliżonych z uzupełnieniem tej odległości płytą (1, 2) poziomą izolacyjną dachową załamaną w środku, podwieszoną pod gzymsy omawianych domków. Powstała przestrzeń pod domkami powiększona jest w głąb gruntu wykopem obudowanym, w kształcie zbliżonym do trapezu, przy czym jego krótszy bok (7) równoległy stanowi dno garażu. Omawiana przestrzeń użyteczna zamknięta jest w zależności od przeznaczenia ścianami czołowymi ocieplonymi materiałem izolacyjnym.
(1 zastrzeżenie)

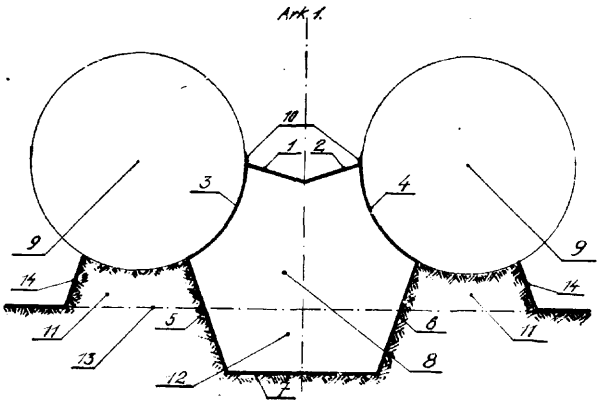

E04h; E04H W. 54173 16.08.1975
E04b; E04B

Wrocławskie Przedsiębiorstwo Budownictwa Przemysłowego Nr 2, Wrocław, Polska (Zygmunt Szczykowski).

Przestrzenny przenośny segment **budynku** dla celów zaplecza budowy

Segment według wzoru znajduje zastosowanie zwłaszcza przy wykonywaniu stołówek, szatni, pomieszczeń sanitarnych oraz pomieszczeń kierownictwa budowy.

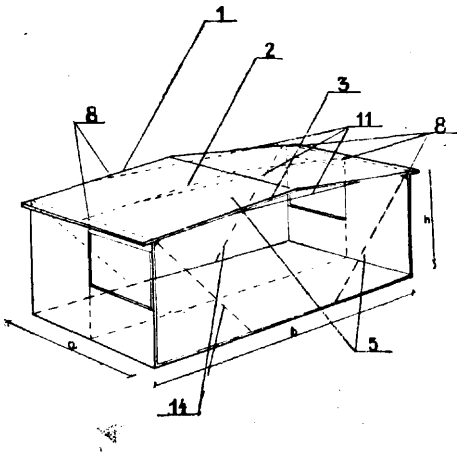

FIG.-1

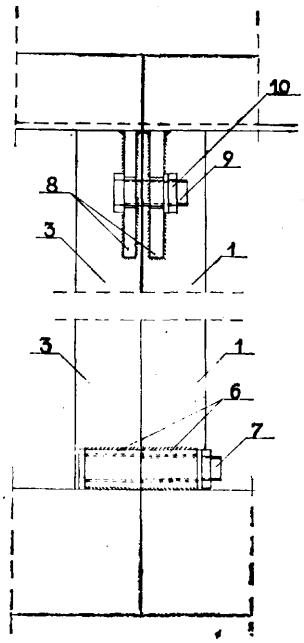

FIG.-2

Segment składa się z połączonych ze sobą w kształt prostopadłościanu ram stalowych (1, 2, 3), wewnątrz których mocowane są za pomocą śrub płyty warstwowe (5) stanowiące fragmenty stropu, ścian i dachu budynku. Do połączenia z sąsiednim segmentem każdy segment na jednakowej wysokości w dolnej części ma prowadnice (6) do wprowadzenia trzpieni (7), a w górnej części blachy węzłowe (8) z otworami do skręcenia dwóch segmentów za pomocą śrub (9) z nakrętką (10).

W części dachowej ramy (1, 2, 3) mają wzmocnienie w postaci prętów (11) przyspawanych do tych ram.

W górnych narożach ram (1, 3) umocowane są gwintowane rurki do połączenia na czas transportu z hakami. Na okres montażu i transportu segment zaopatrzony jest w pręty usztywniające (11) mocowane w otworach górnych blach węzłowych (8) i w części stropowej ram (1, 3).

Ze względu na gabaryty i ciężar segmentów mogą one być transportowane w całości i istnieje możliwość zmontowania budynku dowolnej długości w ciągu jednego dnia. (3 zastrzeżenia)

Dział F
MECHANIKA; OŚWIETLENIE; OGRZEWANIE I UZBROJENIE

F02m; F02M **W.** 54857 20.12.1975

Hubert Zombek, Chorzów, Polska (Hubert Zombek).

Gaźnik pojazdu samochodowego

Gaźnik pojazdu samochodowego według wzoru użytkowego ma dwie główne dysze paliwa o tej samej średnicy i wielkości w granicach 0,80 mm do 2,70 mm, natomiast dwie główne dysze powietrza mają średnicę od 1 mm do 4,50 mm, dwie dysze paliwa biegu jałowego od 0,30—1,70 mm, a rozpylacz od 1,1—7,2 mm. (1 zastrzeżenie)

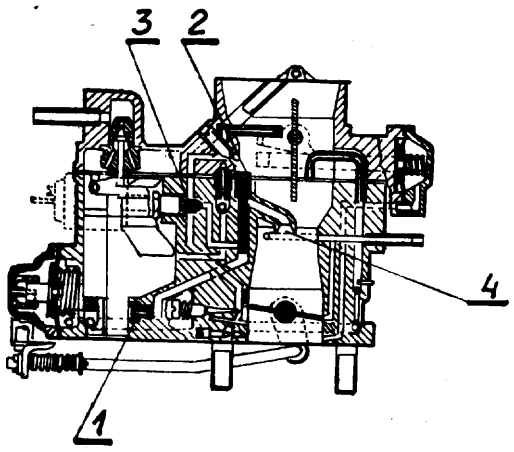

F04d; F04D **W. 54217** 28.08.1975

Biuro Projektów Przemysłu Lekkiego „BEDETE", Łódź, Polska (Jerzy Zaal, Zdzisław Przepiórkowski, Wiesław Szymański, Jan Rutkowski, Zbigniew Kasprzak, Stefan Bieliński, Kazimierz Zdun).

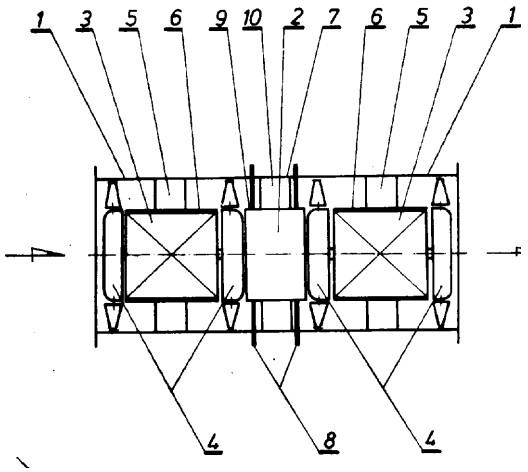

Zespół wentylatorów osiowych

Zespół wentylatorów osiowych ma zastosowanie w urządzeniach klimatyzacyjnych, zwłaszcza w przypadkach, gdy wymagana jest ich cichobieżna praca. Zespół składa się z dwóch dwuwirnikowych wentylatorów zabudowanych w kanałach (1) i połączonych łącznikiem (2), który składa się z dwóch współosiowo usytuowanych cylindrów (7 i 9). Zewnętrzny cylinder (7) ma średnicę kanału (1), a cylinder (9) wewnętrzny ma średnicę równą zewnętrznej średnicy obudowy (6) silnika (3), przy czym pomiędzy cylindrami (7 i 9) osadzone są łopatki (10), które tworzą kierownicę powietrza. (3 zastrzeżenia)

F15b; F15B W. 54028 11.07.1975

Centralny Ośrodek Projektowo-Konstrukcyjny Maszyn Górniczych „Komag", Gliwice, Polska (Walenty Frydel, Werner Sopalla).

Dozownik strumienicowy

Dozownik strumienicowy ma zabudowany zbiornik (4) na przewodzie (3) wygiętym łukowo w kształcie odwróconej litery U, łączącym górną część komory (2) mieszania z naczyniem cieczy dozowanej położonym poniżej poziomu pompy (1). Zbiornik (4) jest usytuowany pomiędzy połączeniem przewodu (3) z komorą (2) mieszania a jego wygięciem łukowym. Pojemność zbiornika (4) jest uzależniona od różnicy wysokości położenia strumieniowej pompy (1) i naczynia z cieczą dozowaną. (1 zastrzeżenie)

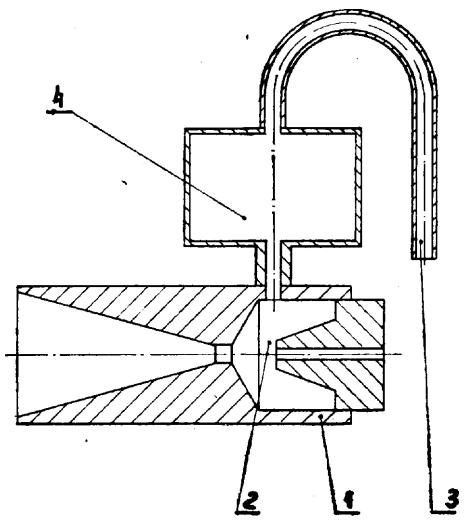

F16d; F16D **W. 54057** 18.07.1975

Biuro Projektów Przemysłu Hutniczego „Biprohut" Oddział w Warszawie, Warszawa, Polska (Józef Kisiel, Feliks Klimczak).

Sprzęgło bezpiecznikowe

Przedmiotem wzoru użytkowego jest sprzęgło bezpiecznikowe przeznaczone do pracy w napędach, gdzie wymagane jest zabezpieczenie przeciążeniowe, szczególnie w napędach walcarek. Sprzęgło składa się z dwóch tarcz osadzonych na wałkach i związanych ze sobą sworzniami bezpiecznikowymi, o ściśle określonym przekroju, materiale i ilości sztuk. Tarcze sprzęgłowe posiadają natomiast n-krotnie większą ilość otworów niż wymagana ilość sworzni, jednak dzięki wzajemnym przesunięciom otworów w tarczach w sprzęgło można jednorazowo zabudować tylko ściśle określoną ilość sworzni bezpiecznikowych.

(1 zastrzeżenie)

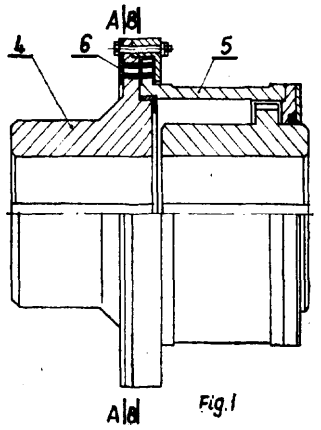

Fig.1

F16k; F16K **W. 53567** **28.04.1975**

Fabryka Pras Automatycznych „Ponar-Plasomat" Zakład Nr 3, Częstochowa, Polska (Szczepan Kyzioł, Ryszard Mszyca, Piotr Ciura).

Tłokowy rozdzielacz powietrza

Przedmiotem wzoru użytkowego jest tłokowy rozdzielacz powietrza sterowany elektromagnetycznie, który ma zastosowanie między innymi do zasilania sprzęgła w prasach.

Tłokowy rozdzielacz powietrza zawiera korpus (1) wyposażony we współosiową tuleję (2) z osadzonym w niej tłokiem (3) połączonym z rdzeniem (11) elektromagnesu. Działanie elektromagnesu przesuwa tłok (3), który otwiera dopływ powietrza do mechanizmu odbierającego. Ruch powrotny tłoka (3) dokonuje się za pomocą sprężyny (4). (1 zastrzeżenie)

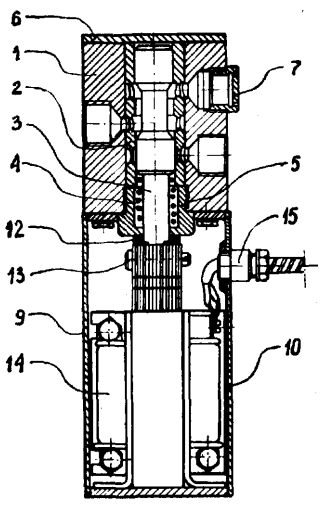

F16k; F16K **W. 53980** 02.07.1975

Instytut Przemysłu Mleczarskiego, Warszawa, Polska (Grzegorz Wojciechowski).

Zawór automatyczny pneumatycznie sterowany

Przedmiotem wzoru użytkowego jest udoskonalona konstrukcja zaworu automatycznego, pneumatycznie sterowanego, przeznaczonego do płynnych produktów spożywczych.

Zawór automatyczny, pneumatycznie sterowany, według wzoru posiada w głowicy (1) mocowanej do podstawy (2) za pomocą szybkozłącznego bagnetowego zaczepu (3) sprężysty mieszek (4) osadzony na zewnętrznej stronie kubka (5). Sprężysty mieszek (4) zamocowany jest sztywno w górnej półce (6) głowicy (1) oraz w dolnej części w podstawie (7) kubka (5). Wewnątrz kubka (5) osadzona jest powrotna sprężyna (8) obejmująca tłoczysko (9) i wsparta w części górnej o nakrętkę (10) tłoczyska (9), w dolnej zaś części o podstawę (2) głowicy (1). W podstawie (2) zamocowana jest prowadząca tłoczysko (9) poliamidowa tuleja (11), przy czym tłoczysko (9) w części dolnej posiada stożkowe grzybki (12) osadzone na zewnątrz przepływowej komory (13).

Przedstawiony zawór według wzoru może być wykonywany w wersji rozdzielającej jako zawór dyspozycyjny lub też jako zawór odcinający w układzie automatycznym z napędem pneumatycznym. Może on też być wyposażony w napęd ręczny stały lub awaryjny przez zastosowanie głowicy napędu ręcznego w miejsce głowicy z siłownikiem pneumatycznym.

(1 zastrzeżenie)

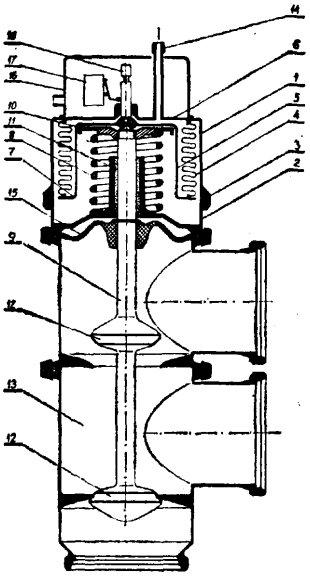

F21v; F21V W. 53972 03.07.1975

Ośrodek Badawczo-Rozwojowy Techniki Swietlnej „POLAM", Warszawa, Polska (Małgorzata Skonieczna, Mirosław Janiszewski, Janusz Maison, Józef Warzywoda).

Oświetleniowa oprawa kuchenna do świetlówki miniaturowej

Oświetleniowa oprawa kuchenna do świetlówki miniaturowej przeznaczona jest do bezpośredniego oświetlania blatu roboczego i dostosowana do zamontowania pod typowymi szafkami kuchennymi. Oprawa zawiera, wykonaną w kształcie niesymetrycznego ceownika, listwę montażową, na której zamocowany jest - z jednej strony statecznik (2), jedna oprawka (3) świetlówki wraz z podstawą (4) i osłoną izolacyjną (5), a z drugiej strony - druga oprawka (3') świetlówki wraz z oprawką (4') i osłoną izolacyjną (5') oraz podstawa izolacyjna (6), na której znajdują się - zapłonnik izolacyjny (7) osadzony w oprawce (8) zapłonnika, wyłącznik (9) i od-

ciążka (10). Podstawa izolacyjna (6) wra z umocowanymi na niej elementami jest przykryta na stałe osłoną (11). Trzonki świetlówki (12), po umocowaniu jej w oprawkach (3) i (3'), osłaniane są uchwytami zabezpieczającymi (14) i (14'), które nachodzą na podstawki (4) i (4') oprawek (3) i (3'). Oprawa zasilana jest z sieci przewodem (17) jednostronnie rozłączalnym, który przechodzi przez odciążkę (10) i jest podłączony do oprawki (3') i wyłącznika (9). (3 zastrzeżenia)

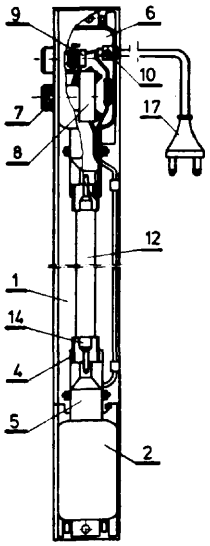

Fig. 1

F23j; F23J W. 53939 26.06.1975

Wojewódzka Spółdzielnia Pracy Robót Kominiarskich „Florian", Wrocław, Polska (Antoni Heryszek).

Przepychacz wieloczynnościowy do czyszczenia kanałów oraz rur o różnych przekrojach

Przepychacz według wzoru użytkowego ma pręt (1) złożony z dowolnej ilości segmentów sprężynowych (2), wymienne szczotki o dowolnym kształcie i wymiarach oraz uchwyt (10) ułatwiający posługiwanie się przepychaczem. (1 zastrzeżenie)

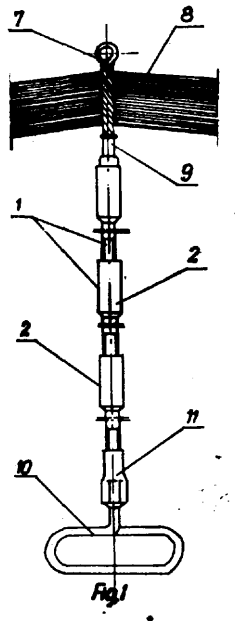

Fig. 1

F23j; F23J W. 53945 26.06.1975

Wojewódzka Spółdzielnia Pracy Robót Kominiarskich „Florian", Wrocław, Polska (Antoni Heryszek).

Wieloczynnościowy przepychacz-graca

Przepychacz według wzoru użytkowego stanowią następujące elementy: trzonek (1) złożony z dowolnej ilości segmentów (2), wymienne,. o dowolnym kształcie i wymiarach skrobaki (6), uchwyt (9) ułatwiający posługiwanie się przepychaczem oraz złączka przegubowa (11). (1 zastrzeżenie)

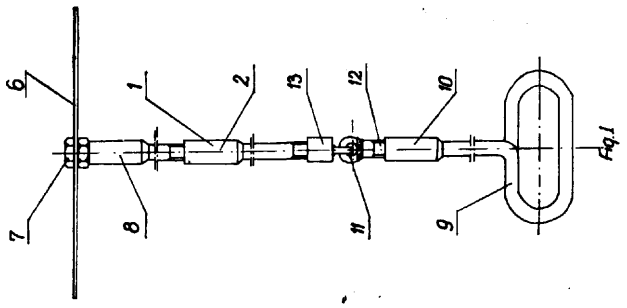

Dział G
FIZYKA

C01g; C01G W. 54080 25.07.1975

Instytut Górnictwa Naftowego i Gazownictwa, Kraków, Polska (Wincenty Kinel, Ludmiła Mach, Józef Ginalski, Wiesław Zubik).

Urządzenie do ciągłego pomiaru ciężaru właściwego cieczy, a zwłaszcza ciężaru właściwego płuczki lub zaczynu cementowego

Urządzenie posiada zastosowanie do pomiarów cieczy przepływającej rurami, przewodami lub korytami w wiertnictwie, gdzie konieczna jest ciągła kontrola ciężaru właściwego.

Urządzenie stanowi rura pomiarowa (2) połączona z naczyniem (1) poprzez pompę tłoczącą (9) oraz z przetwornikiem (6) przez naczynia oddzielające (3) przewodami (4), a sygnał z przetwornika (6) przekazywany jest na wskaźnik (7) i rejestrator (8), przy czym ciecz wzorcowa wypełnia naczynia oddzielające (3), przewody (4) do przetwornika (6), a nadmiar cieczy odprowadzany jest do zbiornika wyrównawczego (10), a doprowadzenie cieczy mierzonej do rury (2) odbywa się od dołu, przy czym punkty pomiarowe połączone poprzez naczynia (3) z przetwornikiem (6) posiadają dwie różne wartości ciśnień. (1 zastrzeżenie)

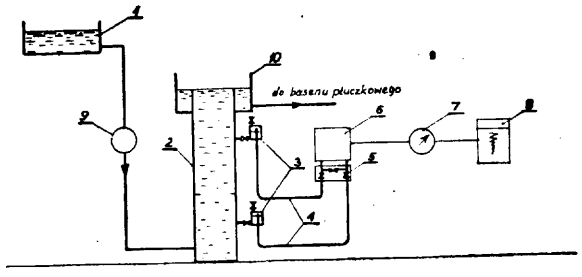

G01h; G01H W. 54073 24.07.1975
G01m; G01M

Politechnika Szczecińska, Szczecin, Polska (Henryk Dziewanowski).

Aparat do **obsłuchu** maszyn

Przedmiotem wzoru użytkowego jest aparat do obsłuchu maszyn, przeznaczony do umiejscawiania niewłaściwej pracy maszyn będących w ruchu obrotowym lub w ruchu posuwisto-zwrotnym, zwłaszcza do silników spalinowych i maszyn tłokowych.

Istota aparatu według wzoru użytkowego polega na tym, że aparat do obsłuchu maszyn, składający się z odbiornika impulsów i przedłużacza, posiada odbiornik impulsów (10) o podwójnym wzmocnieniu w postaci metalowej zamkniętej puszki (1) wbudowanej do metalowej, zewnętrznej, otwartej, muszlowej osłony wzmacniającej (2), połączony przez kilkuczęściowy przedłużacz (3) w sposób rozłączny z wymiennymi końcówkami dotykowymi (4, 5, 6), wykonanymi z materiałów o różnych stopniach tłumienia akustycznego.

(1 zastrzeżenie)

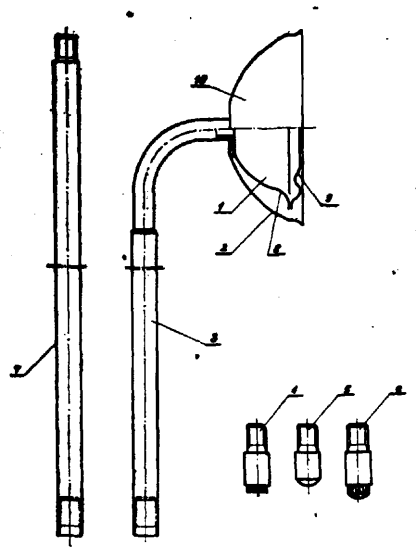

Fig.1

G01k; G01K W. 54086 26.07.1975

Instytut Uprawy, Nawożenia i Gleboznawstwa, Puławy, Polska (Józef Kustra).

Czujnik termometru elektrycznego oporowego do pomiaru temperatury w glebie

Czujnik termometru elektrycznego oporowego do pomiaru temperatury w glebie posiada obudowę (3) jako jeden element konstrukcyjny z materiału kwasoodpornego. Obudowa ta posiada dwie komory, dolną o mniejszej średnicy i górną o większej średnicy.

W komorze dolnej jest umieszczony opornik pomiarowy (1), a przestrzeń zawarta pomiędzy opornikiem (1) i wewnętrzną powierzchnią obudowy (3) jest wypełniona np. piaskiem kwarcowym (4). Do komory górnej jest wprowadzony przewód (6) w izolacji, np. polwinitowej, połączony z opornikiem pomiarowym (1). Miejsca połączenia przewodu (6) z opornikiem (1) są zabezpieczone przed zwarciem koszulką izolacyjną (2). Pozostała wolna przestrzeń komory górnej jest wypełniona szczeliwem w sposób dwuwarstwowy, stanowiąc hermetyczne zamknięcie. Część dolną uszczelnienia (7) stanowi np. żywica epoksydowa, a górną część uszczelnienia (5) stanowi odpowiednia masa zalewowa.

(1 zastrzeżenie)

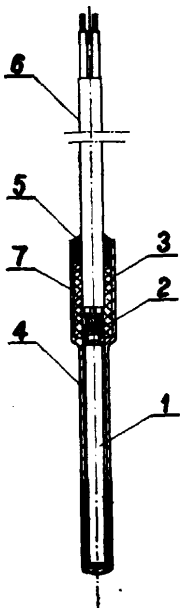

G01k; G01K W. 54202 22.08.1975

Instytut Automatyki Systemów Energetycznych, Wrocław, Polska (Wincenty Boroń, Stanisław Lebioda, Czesław Szkoda).

Urządzenie do umocowania czujników temperatury

Urządzenie według wzoru użytkowego składa się z pływającego pontonu (1) wykonanego z kilku zbiorników (7) i usztywnionego dźwigarami (8) oraz z pływaka (4) w postaci spłaszczonego cylindrycznego naczynia. Ponton (1) uwiązany jest do umieszczonych na dnie akwenu kotw (2). W dolnej części dźwigarów znajduje się wstępna komora balastowa (10) oraz stabilizator przechyłu (12). Czujniki temperatury (5) umieszczone są w pływaku w sposób zapewniający zmianę ich głębokości zanurzenia w wodzie. Przy pomocy linii elektrycznej czujniki (5) są połączone z wskaźnikami temperatury znajdującymi się poza akwenem. Urządzenie ma zastosowanie do zdalnego pomiaru temperatury wody, szczególnie wody służącej do chłodzenia urządzeń przemysłowych.

(4 zastrzeżenia)

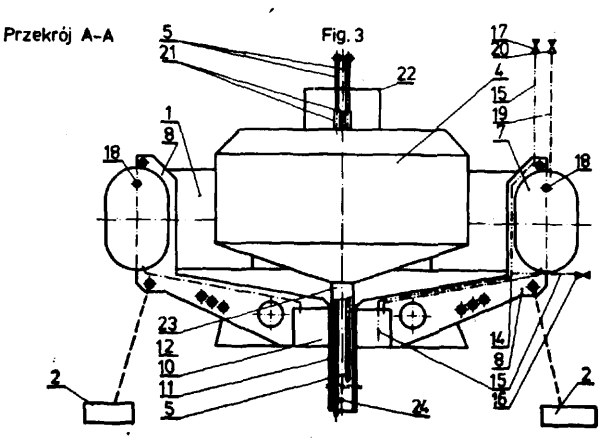

G01l; G01L W. 54005 04.07.1975

Instytut Obróbki Skrawaniem, Kraków, Polska (Jerzy Rusek).

Momentomierz dynamometryczny

Przedmiotem wzoru użytkowego jest momentomierz dynamometryczny, zwłaszcza do mierzenia oporów wiercenia na stole obrabiarki.

W korpusie (1) przytwierdzonym do stołu obrabiarki osadzono obrotowo poprzez łożysko (2) obrotowy uchwyt (3). Uchwyt (3) połączony jest trzpieniem (4) z dynamometrycznym kluczem (5), który posiada wskaźnik z podziałką umieszczone nad chwytową rączką. Obrabiany materiał (9) wiertłem (10) jest przytwierdzony do obrotowego uchwytu (3) zaciskiem (11).

(1 zastrzeżenie)

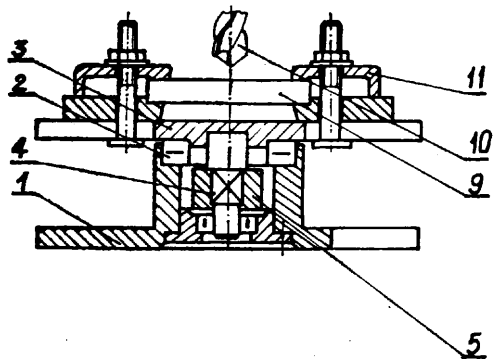

G01l; G01L W. 54009 07.07.1975

Zakłady Metalurgiczne „Pomet", Poznań, Polska (Henryk Jaroszewicz).

Dynamometr mierniczy

Dynamometr mierniczy według wzoru użytkowego przeznaczony jest do wyznaczania nacisku mierniczego pomiędzy powierzchniami mierniczymi i sprzęgłami transametrów, mikrometrów zewnętrznych, do kół zębatych i gwintów, z wbudowanymi czujnikami.

Dynamometr składa się z korpusu, wprowadzonego do jego wnętrza elementu rozprężającego i wsuniętego do korpusu suwaka. Korpus (1) jest zamknięty kowadełkiem stałym (2), natomiast suwak (5) zakończony jest kowadełkiem ruchomym (6). W pobocznicy suwaka (5) osadzony jest kołek (8) przemieszczający się w okienku (9) pobocznicy korpusu (1) z wykonaną skalą (10). Korpus ma wewnątrz wkładkę centrującą (3), podpierającą element rozprężający (4). Element (4) drugim końcem opiera się od strony wewnętrznej o odsadzenia (7) na suwaku (5).

(1 zastrzeżenie)

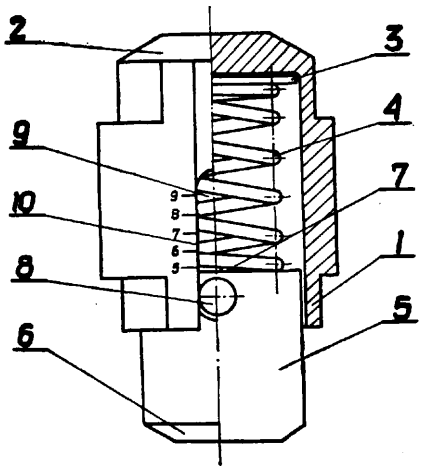

G01m; G01M W. 53776 03.06.1975

Fabryka Obsługowych Urządzeń Samochodowych Zakład w Poznaniu, Poznań, Polska (Stanisław Rzepkiewicz).

Urządzenie do sprawdzania nachylenia świateł mijania pojazdów samochodowych

Urządzenie według wzoru użytkowego zawiera korpus (1) wyposażony w zespół poziomujący, przy czym na korpusie (1) wykonana jest linia pomiarowa (8) nachylona w stosunku do podstawy pod kątem odpowiadającym nachyleniu smugi światła reflektora.

Zespół poziomujący składa się z wahadła (5) zawieszonego na osi osadzonej w korpusie (1), przy czym pod dolną krawędzią wahadła (5) na korpusie wykonana jest skala (7). Boczna powierzchnia korpusu jest chropowata. Na przedłużeniu linii pomiarowej (8) w korpusie (1) osadzony jest zderzak (9), zaś na przeciwległym końcu w korpusie wykonany jest otwór uchwytowy (10).

(3 zastrzeżenia)

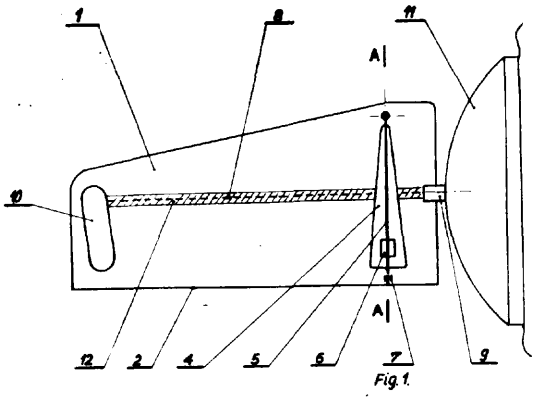

Fig. 1

G01m; **G01M** W. 54035 14.07.1975

Fabryka Obsługowych Urządzeń Samochodowych im. Batalionu Czwartaków AL w Warszawie, Zakład w Poznaniu, Poznań, Polska (Jerzy Daszyński).

Impulsator **hamulcomierza**

Impulsator hamulcomierza służy do okresowego nadawania impulsów, które przesyłane są do układu sygnalizacji poślizgu. Impulsator składa się z magnesów (1) osadzonych promieniowo w tulei diamagnetycznej (2) zamocowanej na rolce tocznej (3) hamulcomierza obracającej się w wahaczu rolki tocznej (4). Naprzeciwko tulei (2) z magnesami (1) znajduje się kontaktron (5) umieszczony w obudowie diamagnetycznej (6) przytwierdzonej do wahacza rolki tocznej (4).

(1 zastrzeżenie)

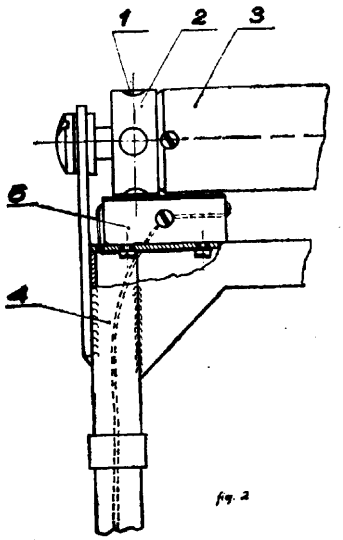

fig. 2

Dział H
ELEKTROTECHNIKA

H01h; H01H **W. 53965** 01.07.1975

Przemysłowy Instytut Automatyki i Pomiarów „MERA-PIAP", Oddział w Łodzi, Łódź, Polska (Andrzej Frankowski, Bohdan Walecki, Adam Wnuk).

Manipulacyjny przycisk pojemnościowy , z optyczną sygnalizacją stanu

Manipulacyjny przycisk pojemnościowy z optyczną sygnalizacją stanu jest wykonany w postaci monolitu i umieszczony w korpusie z kołnierzem. Przycisk posiada wewnątrz kanał, w którym umieszczone jest sterowane źródło światła, zakończony światłowodem (7) zaopatrzonym w odbłyśnik (8). Na przednią część światłowodu nałożona jest tarcza (9) przycisku wykonana z nieprzezroczystego materiału przewodzącego prąd, posiadająca fragmenty (16) przepuszczające światło ułożone w postaci znaku sygnalizującego stan układu. Tarcza jest połączona z układem elektronicznym za pomocą pierścienia stykowego (12), a wyprowadzenia elektryczne przycisku są wykonane w postaci wtyków (15) wystających poza obrys tylnej ścianki korpusu przycisku. Przycisk jest przeznaczony do układów sterowania, zwłaszcza urządzeniami dźwigowymi.

(4 zastrzeżenia)

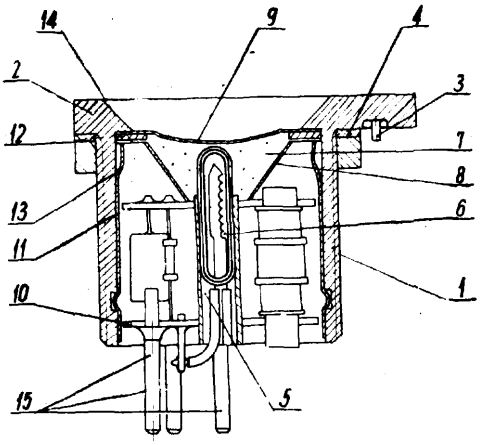

H01m; H01M W. 53978 02.07.1975

Centralne Laboratorium Akumulatorów i Ogniw, Poznań, Polska (Henryk Purol, Urszula Brzyska).

Rurka doprowadzająca powietrze do komory baterii z depolaryzacją powietrzną

Rurka doprowadzająca powietrze do komory baterii z depolaryzacją powietrzną zawiera na swym końcu zbliżonym do elektrody węglowej wewnątrz komory baterii otwór ścięty skośnie w stosunku do osi podłużnej rurki i/lub wycięcia powierzchni pobocznicy tej rurki, przy czym stosunek powierzchni pobocznicy rurki do powierzchni przekroju poprzecznego wynosi 0,5-2.

Baterie z rurkami doprowadzającymi powietrze stosowane są w telekomunikacji. (1 zastrzeżenie)

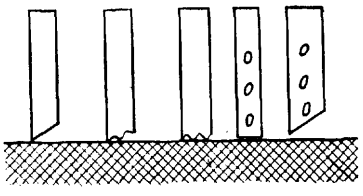

Fig.2 Kształty rurek doprowadzających powietrze

H01p; H01P **W. 54091** **28.07.1975**

Przemysłowy Instytut Telekomunikacji, Warszawa, Polska (Roman Lewandowski).

Mikrofalowe obciążenie **falowodowe,** zwłaszcza **średniej** i **małej mocy**

Przedmiotem wzoru użytkowego jest mikrofalowe obciążenie falowodowe, zwłaszcza średniej i małej mocy, składające się z odcinka zwartego falowodu prostokątnego oraz z wkładu pochłaniającego energię mikrofal. Wkład tłumiący ma ukształtowanie powstałe z odcięcia dwu części równoległościanu z materiału stratnego, który to równoległościan stanowi odpowiednik równoległościanu danego falowodu, z jednej strony - płaszczyzną **(ABA'G)** poprowadzoną wzdłuż przekątnej (AA') równoległościanu i wzdłuż przekątnej (BG) jego przekroju poprzecznego oraz ze strony drugiej - płaszczyzną **(CDEFH)** wprowadzoną prostopadle do osi tego prostopadłościanu tłumiącego i jednocześnie ograniczającą jedną stronę odcinka falowodu, do którego jest dany wkład wsuwany. Wspomniane cięcie płaszczyzną prostopadłą do osi podłużnej falowodu wykonane jest w takim miejscu prostopadłościanu z materiału tłumiącego, że stosunek długości odcinka **(l_1)** tłumiąco-transformującego do odcinka **(l_2)** tłumiącego o wysokości równej wysokości falowodu jest równy 2,5.) (1 zastrzeżenie)

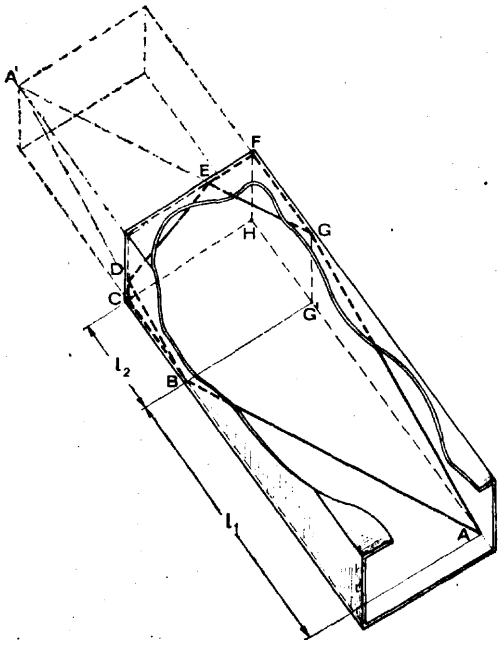

H01r; H01R **W. 53979** **02.07.1975**
H02g; H02G

Zakład Energetyczny Poznań-Miasto, Poznań, Polska (Andrzej Pazda, Damian Banasiak).

Drążek do rozładowywania kabli wysokiego napięcia po próbie napięciowej

Drążek ma rurę izolacyjną zewnętrzną (1) połączoną z uchwytem (2) i przedzieloną kołnierzem (3). W rurze izolacyjnej zewnętrznej (1) umocowana jest rura izolacyjna wewnętrzna (4), wzdłuż której umieszczony jest opornik (5). Opornik (5) od strony uchwytu (3) połączony jest za pomocą rurki metalowej (6) z przewodem

uziemiającym (7), przechodzącym pomiędzy rurą izolacyjną zewnętrzną (1) a rurą izolacyjną wewnętrzną (4) na zewnątrz drążka. Druga strona opornika (5) połączona jest z elektrodą rozładowczą (9) umieszczoną w głowicy (10), na którą nałożony jest pierścień uziemienia bezpośredniego (13). (1 zastrzeżenie)

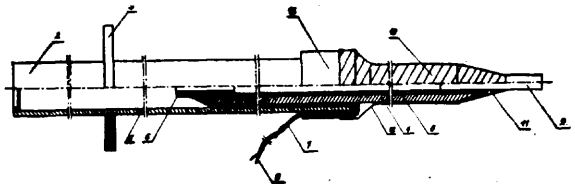

H01r; H01R **W. 54117** **31.07.1975**
G01r; G01R

Zakłady Wytwórcze Aparatury Precyzyjnej „MERA-PAFAL", Świdnica, Polska (Zenon Wicher, Marian Kasprzyk, Ryszard Godlewski, Józef Hrynacz).

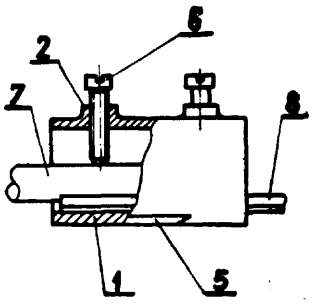

Fig. 4

Zacisk prądowy, zwłaszcza do liczników energii elektrycznej

Przedmiotem wzoru użytkowego jest zacisk prądowy i zerowy do przyrządów elektrycznych, zwłaszcza liczników energii elektrycznej, złożony z korpusu i śrub dociskowych. Korpus stanowi płytka (1) z wytłoczonymi wywinięciami (2), w których wykonane są gwintowane otwory (3) na śruby dociskowe (6), zwinięta wokół wzdłużnej osi w kształt owalnej rury i łączona na jaskółczy ogon (4) i (5). (1 zastrzeżenie)

H01r; H01R **W. 54137** 06.08.1975

Antoni Rusek, Gdynia, polska (Antoni Rusek).

Złączka elektryczna

Złączka według wzoru użytkowego posiada dwa elementy (3) zaciskające wykonane ze sprężystych blaszek tak ukształtowane, że ich końcówki (5) stycznie i sprężyście przylegają do przewodów (4). Zespół elementów zaciskowych osadzony jest w gniazdach (2) wykonanych wewnątrz obudowy (1) izolacyjnej.
(1 zastrzeżenie)

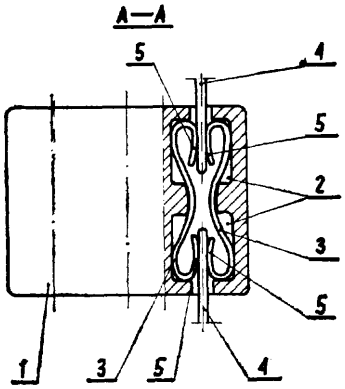

Fig. 1

SPROSTOWANIE

Nr BUP str.	Jest	Powinno być
8/76 str. 58	P. 178658 kl. G01l; G01L Manfred Chmura	P. 178658 kl. G01l; G01L Manfred Chmurawa
8/76 str. 94	W. 53571 E05d; E05D Józef Doroszewski	W. 53571 E05d; E05D Józef Daraszewski
12/76 str. 112	Dział C Chemia i Metalurgia	Dział D Włókiennictwo i papiernictwo

Wykaz zgłoszeń wynalazków opublikowanych w BUP **nr** 14/68/1976 r. w układzie numerowym.

Nr zgłoszenia	MKP	Int. Cl.[2]	Strona
1	2	3	4
168397	C07c	C07C	37
169518	B28c	B28C	24
170855	B60k	B60K	30
171021	A01j	A01J	2
173651	G01n	G01N	72
174062	F01c	F01C	61
175436	C07c	C07C	38
175449	B23q	B23Q	18
175450	E04b	E04B	54
175788	E04g	E04G	56
176(161	C08f	C08F	50
176175	C08	C08F	50
176193	G01c	G01C	68
176195	G01r	G01R	76
176196	D03d	D03D	52
176216	C02c	C02C	35
176219	E04b	E04B	55
176220	E04f	E04F	56
176225	B61g	B61G	28
176254	G01r	G01R	76
.176266	C07d	C07D	46
176268	G01n	G01N	72
176269	C08g	C08G	51
176270	B28b	B28B	22
17629(1	G01n	G01N	73
176292	B01j	B01J	6
176294	B05b	B05B	9
176310	C07c	C07C	38
176311	E03d	E61D	54
176314	B60b	B60B	26
176316	A01b	A01B	1
176322	C04b	C04B	36
176326	C04b	C04B	37
176337	G01b	G01B	67
176340	H01t	H01T	83
176344	H01h	H01H	80
176354	B22d	B22D	13
176356	B24b	B24B	19
176358	C07c	C07C	38
176359	C08g	C08G	51
176368	B6	B61L	30
176375	C08f	C08F	50
176380	G01b	G01B	67
176395	B26d	B26D	22
176397	D21h	D21H	52
176406	C07c	C07C	38
176414	B02c	B02C	7
176416	B01j	B01J	6
176427	B21d	B21D	11
176428	B22d	B22D	13
176436	B04b	B04B	9
176437	H02p	H02P	89
176438	C07d	C07D	47
176439	C07d	C07D	47
176444	B01j	B01J	6
176454	G01l	G01L	71

Nr zgłoszenia	MKP	Int Cl.[2]	Strona
1	2	3	4
176460	B23k	B23K	17
176466	E03f	E03F	54
176467	G01n	G01N	73
176474	B21k	B21K	12
176481	C09b	C09B	51
176488	G01n	G01N	73
176531	E21b	E21B	59
176533	B24d	B24D	20
176534	B24d	B24D	20
176535	B24d	B24D	20
176536	B24d	B24D	21
176538	C05c	C05C	37
176539	B01d	B01D	5
176544	B21d	B21D	11
176548	C07c	C07C	39
176551	E03C	E03C	53
176552	B22c	B22C	12
176555	E01b	E01B	53
176556	C10b	C10B	51
176560	B63b	B63B	31
176562	E04b	E04F	55
176566	C07d	C07D	47
176568	F02m	F02M	62
176575	F03d	F03D	63
176580	C07d	C07D	47
176581	H02g	H02G	84
176583	B61f	B61F	27
176593	H01m	H01M	82
176620 T	F16c	F16C	66
176622	B24d	B24D	21
176651	B23k	B23K	17
176717	G01r	G01R	77
176723	G01b	G01B	68
176725	G01n	G01N	74
176738	B29d	B29D	25
176740	F04b	F04B	64
176803	C05d	C05D	37
176841	A01n	A01N	4
176866	C08g	C08G	51
176891	C07C	C07C	39
1.76909	B22d	B22D	13
176951	H02k	H02K	87
176952	H02k	H02K	87
176953	H02k	H02K	87
176954 T	B62d	B62D	31
176957	G01l	G01L	71
177022	F02m	F02M	63
177023	F02m	F02M	63
177025	B63b	B63B	31
177026	B63b	B63B	32
177037	F02c	F02C	62
177076	B23g	B22G	17
177081	B22d	B22D	13
177667	F02b	F02B	62
177927	H01h	H01H	81
178987	B22c	B22C	12

1	2	3	4
179465	C07C	C07C	39
179476	B25b	B25B	21
179497 T	E02d	E02D	53
179559	G01l	G01L	71
179583	B28b	B28B	22
179747 T	G01m	G01M	72
179934	C07c	C07C	39
180284 T	G01r	G01R	77
180295 T	G01n	G01N	74
180596 T	H02n	H02N	89
180603 T	H63b	H63B	32
180607 T	G01g	G61G	69
180622	B30b	B30B	25
180624	G01n	G01N	74
180629 T	B60s	B60S	27
180631 T	G01n	G01N	74
180634	E21c	E21C	60
180635 T	B33k	B33K	18
180636 T	B65g	B65G	34
180640	B65g	B65G	34
180641 T	B23q	B23Q	18
180648 T	G01k	G01K	70
180660 T	E21b	E21B	60
180664	B04b	B04B	9
180672 T	G01d	G01D	68
180673 T	G01r	G01R	77
180676 T	H02g	H02G	84
180691 T	H02m	H02M	89
180692 T	H01h	H01H	81
180704	B41f	B41F	26
180718 T	B24c	B24C	20
180719 T	G01n	G01N	75
180726 T	B23q	B23Q	19
180736	E21c	E21C	60
180744 T	B21c	B21C	10
180748 T	B65g	B65G	34
180755 T	B28b	B28B	23
180762 T	F16b	F16B	65
180764 T	B28b	B28B	23
180766 T	H02p	H02P	90
180771 T	H02j	H02J	86
180772 T	G01g	G01G	69
180774 T	F15b	F15B	64
180783	H01h	H01H	81
180800 T	G01g	G01G	70
180807 T	G01n	G01N	75
180823 T	E04b	E04B	55
180832 T	B23k	B23K	18
180836 T	H01h	H01H	81
180837 T	B02b	B02B	7
180839 T	H01f	H01F	80
180847 T	G01d	G01P	69
180852 T	B02b	B02B	7
180853 T	G01r	G01R	77
180854 T	G01r	G01R	78
180855 T	B63b	B63B	32
180968 T	F01n	F01N	61
180974 T	B22c	B22C	13
180984	G01r	G01R	78
181060 T	C04b	C04B	37
181077 T	B28b	B28B	23
181091 T	B29c	B29C	24
181161	A01n	A01N	4
181262	C07c	C07C	40
181269 T	B22d	B22D	14

1	2	3	4
181316	E2lc	E21C	61
181375 T	H01h	H01H	81
181429	C07c	C07C	40
181430	C07c	C07C	41
181431	C07c	C07C	41
181432	C07c	C07C	41
181433	C07c	C07C	42
181434	C07c	C07C	42
181435	C	C07C	43
181436	C07c	C07C	43
181437	C07c	C07C	44
181438	C07c	C07C	44
181439	C07c	C07C	45
181440	C07c	C07C	45
181437 T	G01r	G01R	78
181478	C07c	C07C	45
181480 T	A01n	A01N	4
181488 T	E04c	E04C	55
181566 T	E05f	E05F	58
181625 T	C08f	C08F	50
181662 T	A01n	A01N	4
181696 T	E04h	E04H	57
181713 T	E21b	E21B	60
181718	B61g	B61G	28
181735 T	B03b	B03B	8
181749 T	G01l	G01L	71
181751	B65g	B65G	35
181763	C02c	C02C	35
181764	B23p	B23P	18
181769	F16c	F16C	66
181770 T	E06b	E06B	58
181771 T	B65b	B65B	33
181793 T	B28b	B28B	23
181805 T	B23q	B23Q	19
181824	B61f	B61f	28
181833	B61g	B61G	29
181853 T	G01f	G01F	69
181857 T	H02h	H02H	84
181868 T	G01l	G01L	72
181883 T	B03b	B03B	8
181906 T	E04g	E04G	56
181921 T	H01s	H01S	83
181941	H01f	H01F	80
181942	B65b	B65B	33
181949	B65b	B65B	33
181953 T	F01n	F01N	62
181958 T	G01r	G01R	78
181959 T	F04d	F04D	64
181971 T	B23c	B23C	16
181978 T	B23b	B23B	16
181981 T	G01p	G01P	76
181983 T	H01h	H01H	82
181988 T	H02k	H02K	88
181990 T	G01r	G01R	79
182003 T	B24b	B24H	19
182008 T	B61h	B61H	29
182013 T	E06b	E06B	58
182014 T	B60c	B60C	26
182021 T	B60c	B60C	26
182025 T	G01k	G01K	70
182031 T	H01l	H01L	82
182036	B22d	B22D	14
182058 T	H02h	H02H	85
182064 T	B02c	B02C	9
182070 T	G01n	G01N	75

1		2	3	4
182074	T	G01n	G01N	76
182086		F15c	F15C	65
182099	T	B04b	B04B	10
182102	T	B01d	B01D	5
182105	T	H02j	H02J	87
182106	T	B28b	B28B	23
182108	T	F01l	F01L	61
182144	T	H02k	H02K	88
182154	T	B60n	B60N	27
182300		B01j	B01J	6
182476		C07d	C07D	47
182509	T	G01r	G01R	79
182521	T	H01s	H01S	83
182531		A01n	A01N	4
182532		C07d	C07D	47
182533		C07d	C07D	48
182542	T	A01m	A01M	3
182550		C08f	C08F	50
182597	T	E04g	E04G	56
182610		C07d	C07D	48
182611		C03b	C03B	36
182617	T	G01k	G01K	70
182620		B21k	B21K	12
182648	T	B02c	B02C	7
182656	T	H01h	H01H	82
182686	T	H02h	H02H	85
182705	T	B601	B60L	30
182706	T	H02h	H02H	86
182707		B03b	B30B	25
182708		B01d	B01D	5
182709		B01d	B01D	5
182710		E01b	E01B	53
182716	T	H02g	H02G	85
182722	T	B22c	B22C	13
182732	T	C03c	C03C	36
182752		B63j	B63J	35
182766		H02g	H02G	85
182777	T	B24b	B24B	20
182780	T	H01f	H01F	80
182786		E05b	E05B	57
182788		C02c	C02C	36
182822	T	B03b	B03B	8
182830	T	B22d	B22D	14
182838	T	H02g	H02G	86
182852		C07d	C07D	48
182856		B60j	B60J	29
182857		F16c	F16C	66
182863	T	H02m	H02M	89
182870		F04b	F04B	64
182872		A01k	A01K	3
182874	T	B60q	B60Q	27

1		2	3	4
182885	T	B24b	B24B	20
182903	T	H02h	H02H	86
182914		F16b	F16B	65
182923		E06b	E06B	58
182924		E06b	E06B	59
182925		E06b	E06B	59
182926		F02b	F02B	62
182949		C07d	C07D	48
182958	T	H02b	H02B	84
182970	T	E05d	E05D	57
182984	T	B61l	B61L	31
182992		B63b	B63B	32
182993		C07c	C07C	46
182994		H01r	H01R	83
183008		B21c	B21C	10
183030	T	A01k	A01K	3
183060		C07d	C07D	49
183061		F16b	F16B	65
183063		F16f	F16F	67
183064		C07g	C07G	50
183077	T	B32b	B32B	25
183127		B22d	B22D	15
183132		B25j	B25J	21
183135		A01d	A01D	1
183136		C07d	C07D	49
183182		C07c	C07C	46
183185		A01j	A01J	2
183194		A01j	A01J	2
183234		A01d	A01D	1
183239		B22d	B22D	15
183240		B22d	B22D	15
183331		B61g	B61G	29
183333		B22d	B22D	15
183350		H02k	H02K	88
183365		C07d	C07D	49
183444		F16c	F16C	66
183445		C07c	C07D	46
183474		B27g	B27G	22
183520		B01f	B01F	6
183523		E05b	E05B	57
183555		C02c	C02C	36
183669		B28b	B28B	24
183690	T	B23b	B23B	16
183734		B21g	B21G	11
183756	T	B01j	B01J	7
183757		C07d	C07D	50
183769	T	B2	B21D	11
183891		F16d	F16D	67
183967	T	H01g	H01G	80
183988		B23b	B23B	16

Wykaz zgłoszeń wzorów użytkowych opublikowanych w BUP nr 14/68/1976 r. w układzie numerowym

Nr zgłoszenia	MKP	Int. Cl.[2]	Strona
1	2	3	4
52684	E04h	E04F	100
52690	E04b	E04B	99
52841	A47b	A47B	91
53567	F16k	F16K	102
53776	G01m	G01M	105
53816	B28c	B28C	86
53817	B28c	B28C	86
53818	B28c	B28C	86
53819	B28c	B28C	86
53820	B28c	B28C	97
53821	B28c	B28C	97
53822	B28c	B28C	97
53823	B28c	B28C	98
53825	B28c	B28C	98
53926	A47C	A47C	91
53939	F23j	F23J	103
53945	F23j	F23J	103
53965	H01h	H01H	106
53967	B23p	B23P	94
53972	F21v	F21V	102
53975	B25h	B25H	95
53978	H01m	H01M	106
53979	H01r	H01R	106
53980	F16k	FMK	102
53982	E04f	E04F	100
53983	B21b	B21B	93
53984	B21j	B21J	93
53995	B21d	B21D	93
54001	E04b	E04B	99

Nr zgłoszenia	MKP	Int. Cl.[2]	Strona
1	2	3	4
54005	G01l	G01L	104
54009	G01l	G01L	105
54025	B05b	B05B	92
54028	F15b	F15B	101
54029	B21c	B21C	93
54030	A47c	A47C	92
54034	E01c	E01C	99
54035	G01m	G01M	105
54047	B26	B26	95
54057	F16d	F16D	102
54063	B23k	B23K	94
54073	G01h	G01H	104
54080	G01g	G01G	103
54085	B23q	B23Q	94
54086	G01k	G01K	104
54088	B28b	B28B	95
54091	H01p	H01P	106
54095	B22c	B22C	93
54104	B23p	B23P	94
54117	H01r	H01R	107
54120	A47c	A47C	92
54122	A45c	A45C	91
54137	H01r	H01R	107
54173	E04h	E04H	100
54202	G01k	G01K	104
54217	F04d	F04D	101
54378	E04b	E04B	99
54857	F02m	F02M	101

SPIS TREŚCI

I. WYNALAZKI

Dział A - Podstawowe potrzeby ludzkie.....1-14
Dział B - Różne procesy przemysłowe (transport).....15—135
Dział C - Chemia i metalurgia.....136-198
Dział D - Włókiennictwo i papiernictwo.....199-200
Dział E - Budownictwo; Górnictwo.....201—231
Dział F - Mechanika; oświetlenie; ogrzewanie i uzbrojenie.....232—256
Dział G - Fizyka.....257-301
Dział H - Elektrotechnika.....302-343
Wykaz numerowy zgłoszeń wynalazków.....109

II. WZORY UŻYTKOWE

Dział A - Podstawowe potrzeby ludzkie.....344-348
Dział B - Różne procesy przemysłowe (transport).....349-370
Dział E - Budownictwo; górnictwo.....371—377
Dział F - Mechanika; oświetlenie; ogrzewanie i uzbrojenie.....378-386
Dział G - Fizyka.....387-394
Dział H - Elektrotechnika.....395-400
Wykaz numerowy zgłoszeń, wzorów użytkowych.....112