BIULETYN

URZĘDU PATENTOWEGO

WYDAWNICTWO URZĘDU PATENTOWEGO
Polskiej Rzeczypospolitej Ludowej

Nr 25 (79) Warszawa 1976

Urząd Patentowy PRL — na podstawie art. 33 ł art. 78 ustawy z dnia 19 października 1972 r. o wynalazczości (Dz. U. PRL Nr 43, poz. 272) — dokonuje ogłoszenia w „Biuletynie Urzędu Patentowego" o zgłoszonych wynalazkach i wzorach użytkowych. Ogłoszenia o zgłoszeniach drukowane w „Biuletynie" podane są w układzie klasowym według symboli MKP i zgodnie z § 26 ust. 4 zarządzenia Prezesa Urzędu Patentowego PRL z dnia 21 XII 1972 r. w sprawie ochrony wynalazków i wzorów użytkowych (MP z 1973 r. nr 1, poz. 4) zawierają następujące dane:

— oznaczenie klasy i podklasy według dwóch symboli międzynarodowej klasyfikacji patentowej, tj. MKP i Int. Cl.2,
— numer zgłoszenia wynalazku lub wzoru użytkowego,
— datę zgłoszenia wynalazku lub wzoru użytkowego,
— datę i kraj uprzedniego pierwszeństwa oraz numer zgłoszenia dokonanego za granicą lub oznaczenie wystawy — jeżeli zastrzeżono pierwszeństwo,
— imię i nazwisko lub nazwę zgłaszającego,
— miejsce zamieszkania lub siedzibę oraz kraj zgłaszającego,
— imię i nazwisko wynalazcy (wynalazców),
— tytuł wynalazku lub wzoru użytkowego,
— skrót opisu wynalazku lub wzoni użytkowego wraz z figurą rysunku najlepiej obrazującą wynalazek lub wzór użytkowy,
— liczbę zastrzeżeń.

Po wykazie ogłoszeń w układzie klasowym według symboli MKP podaje się wykaz zgłoszeń opublikowanych w danym numerze w układzie numerowym.

Ogłoszenia dotyczące zgłoszeń o udzielenie patentów tymczasowych zostały oznaczone literą T za numerem zgłoszenia. Jeżeli po dniu takiego ogłoszenia zostanie złożony wniosek o udzielenie patentu (art. 26 ust. 3 u.o.w.). Urząd Patentowy ogłasza o wniosku w „Wiadomościach Urzędu Patentowego".

Od dnia ogłoszenia o zgłoszeniu wynalazku lub wzoru użytkowego, osoby trzecie mogą:

1) zapoznać się ze wskazanym opisem wynalazku lub wzoru użytkowego, zastrzeżeniami patentowymi lub ochronnymi i rysunkami oraz sporządzić z nich odpisy;
2) w terminie sześciu miesięcy — nadsyłać do Urzędu Patentowego swoje uwagi co do istnienia przeszkód uniemożliwiających udzielenie patentu (prawa ochronnego).

Odpowiednio uzasadnione pod względem faktycznym (dokumentacja dowodowa) i prawnym uwagi należy nadsyłać w dwóch egzemplarzach pod adres: Urząd Patentowy PRL — 00-950 Warszawa skr. poczt. 203 AL Niepodległości 188.

Informuje się, że odbitki kserograficzne dokumentów wymienionych w pkt. 1 można zamawiać w Urzędzie Patentowym, przy czym w zamówieniu należy:

a) podać numer „Biuletynu Urzędu Patentowego", w którym dokonano zgłoszenia o zgłoszeniu oraz numer stronicy,
b) wskazać numer zgłoszenia, klasę patentową 3 tytuł wynalazku lub wzoru użytkowego.

Urząd Patentowy podaje do wiadomości konta w NBP;

1. Urząd Patentowy PRL — NBP V O/M w Warszawie
konto: 1052-25*3-222 cz. 54 dz. rozdz. 9111 § 77 — opłaty związane z rejestracją i ochroną wynalazków, wzorów użytkowych, wzorów zdobniczych, znaków towarowych;
opłaty za skargi i odwołania.
2. Urząd Patentowy PRL. Centralny Ośrodek Informacji Patentowej — NBP V O/M w Warszawie
konto: 1052-2583-223 cz. 54 dz. 7 rofcdz. 7811
8 45 — * tytułu sprzedaży wydawnictw
§ 44 — wpłaty za usługi poligraficzne i mikrofilmowe.
3. Urząd Patentowy PRL — NBP V O/M w Warszawie konto: 1052-2583-13952 — wpłaty za powołanie biegłego.

Warunki prenumeraty:

Prenumeratę na kraj przyjmują Oddziały RSW „Prasa-Książka-Ruch" oraz urzędy pocztowe i doręczyciele — w terminach: do 25 listopada na styczeń, I kwartał, I półrocze roku następnego i na cały rok następny: do dnia 10 miesiąca, poprzedzającego okres prenumeraty na pozostałe okresy roku bieżącego. Cena prenumeraty rocznej — i 170 zł.
Jednostki gospodarki uspołecznionej, instytucje i organizacje społcczno-polityczne składają zamówienia w miejscowych Oddziałach RSW „Prasa-Książka-Ruch". -Zakłady pracy i instytucje w miejscowościach, w których nie ma Oddziałów RSW oraz prenumeratorzy indywidualni, zamawiają prenumeratę w urzędach pocztowych lub u doręczycieli. Prenumeratę ze zleceniem wysyłki za granicę, która jest o 50% droższa od prenumeraty krajowej, przyjmują „RSW „Prasa-Książka-Ruch", Centrala Kolportażu Prasy i Wydawnictw, ul. Towarowa 28, 00-958 Warszawa, konto PKO nr 1531-71 —- w terminach podanych dla prenumeraty krajowej.
Egzemplarze archiwalne można nabyć w Urzędzie Patentowym PRL, COTP$_t$ Al. Niepodległości 188, skr. poczt, 203, 00-950 Warszawa.

Egzemplarze archiwalne, można nabywać w Urzędzie Patentowym PRL — Centralny Ośrodek Informacji Patentowej, *A*\. Niepodległości 188, skr. poczt. 203, 00-950 Warszawa

URZĄD PATENTOWY POLSKIEJ RZECZYPOSPOLITEJ LUDOWEJ

Numer oddano do składu w sierpniu 1976 r. Ark. wyd. 24,53, ark. ciruk. 20,25

Papier druk. sat. V kl. 70 c, 81X86. Nakład 2960 f25.

Cena 45 zł INDEKS 35326

Opolskie Zakłady Graficzne im, J. Łangowskiego. Zam. 2202/77

BIULETYN
URZĘDU PATENTOWEGO

Warszawa, dnia 04.12.1976 iNr 25 (79) Rok IV

Ogłoszenia o zgłoszonych w Polsce
I. Wynalazkach do opatentowania
II. Wzorach użytkowych do ochrony

1. WYNALAZKI

DZIAŁ A
PODSTAWOWE POTRZEBY LUDZKIE

A01b; A01B P. 186448 T 09.01.1976

Agromet — Przemysłowy Instytut Maszyn Rolniczych, Poznań, Polska (Stefan Byśko, Mieczysław Bałoniak, Zygmunt Kotecki, Zdzisław Kośmicki).

Urządzenie sprzęgowe do wleczonego wózka z jednoczesnym zaczepem do zawieszania narzędzi uprawowych i podobnych

Urządzenie sprzęgowe do wleczonego wózka z jednoczesnym zaczepem do zawieszania narządzi uprawowych i podobnych, składa się z kozła (6), osadzonego na (trzypunktowym zawieszeniu ciągnika, posiadającego trzy punkty zaczepowe (9), (10), wykonane po przeciwnej stronie pierwszych trzech zaczepów (8), (11), przy czym ponad kozłem znajduje się stabilny sztywny punkt zaczepu (7) dyszla (12) wózka wleczonego, najlepiej w postaci zaczepu kulowego, zaś dyszel zaczepowy (12) osadzony jest na wózku o kołach (13) najeżdżających lub wleczonych, wychylanych siłownikiem (14). (2 zastrzeżenia)

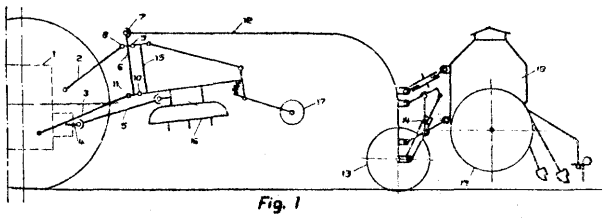

Fig. 1

A01b; A01B P. 186584 T 15.01.1976

Agromet — Przemysłowy Instytut Maszyn Rolniczych, Poznań, Polska (Mieczysław Bałoniak, Leonard Frąckowiak, Gerard Helwig, Henryk Frąckowiak, Stefan Turkowski).

Wózek sprzęgowy do uprawy roli z równoczesnym sadzeniem lub sianiem

Wózek sprzęgowy do uprawy roli z równoczesnym sadzeniem lub sianiem, wyróżnia się tym, że jego rama nośna (1) przytwierdzona do dolnych zaczepów trójpunktowych zaczepu ciągnika jest zaopatrzona w dolne zaczepy (16, 17) z amortyzatorami tłumiącymi chwilowe przeciążenia dynamiczne dowolnych wleczonych narzędzi i maszyn uprawowych, przy czym posiada w tylnej części (2) ramy, wleczone koła jezdne (15) podpierające, przestawnie osadzone na wahaczach (14), rozrządzanych siłownikiem (7), oraz zaczepy górny (10) i dolne (12) do trój punktowego za-

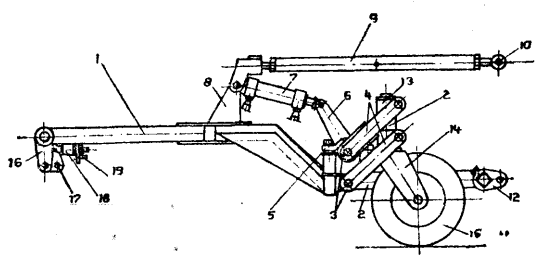

fig. 1

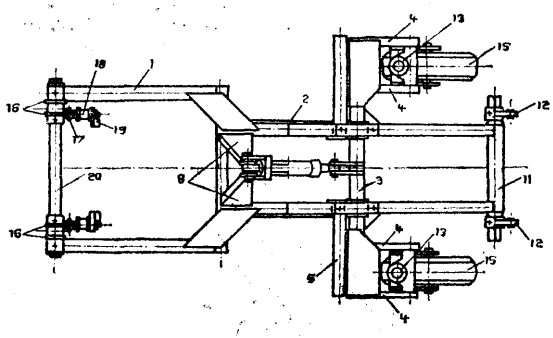

fig. 2

mocowania sadzarki czy też siewnilka lub innego podobnego urządzenia. Wózek ma ponadto przestawne koła (15) osadzone w widełkach (14), obrotowo zamontowanych na czopach, w pionowych tulejach (13). (4 zastrzeżenia)

A0lb; A01B P. 186585 T 15.01.1976

Agromet — Przemysłowy Instytut Maszyn Rolniczych, Poznań, Polska (Mieczysław Bałoniak, Leonard Frąckowiak, Gerard Helwig, Henryk Frąckowiak, Stefan Turkowski).

Rama sprzęgowa do zestawów narzędzi uprawowych i maszyn uprawowych oraz maszyn do jednoczesnego sadzenia i siewu zawieszana na trzypunktowym zaczepie, zwłaszcza ciągnika

Rama sprzęgowa do zestawów narzędzi i maszyn uprawowych oraz maszyn do jednoczesnego sadzenia lub siewu, zawieszana na trzypunktowym zaczepie, zwłaszcza ciągnika, ma kozioł (1) z trwale zamocowanymi korytami nożnymi (2), unoszącymi zaczepy wychylnych i wahliwych wysięgników zaczepowych (4) oraz z dolnymi zaczepami korytowymi (13), do zawieszania narzędzi i maszyn uprawowych względnie wózka, przy czym górna płyta zaczepowa (7) jest zaopatrzona w otwory zaczepowy (8) dla hydraulicznie przestawnego zaczepu ciągnika jak i dla cięgła zaczepowego <11) do wysadzarki lub siewnika. Ponadto, koryta nośne (2) mają rozserzające się ku gońcowi gardziele (6). , (2 zastrzeżenia)

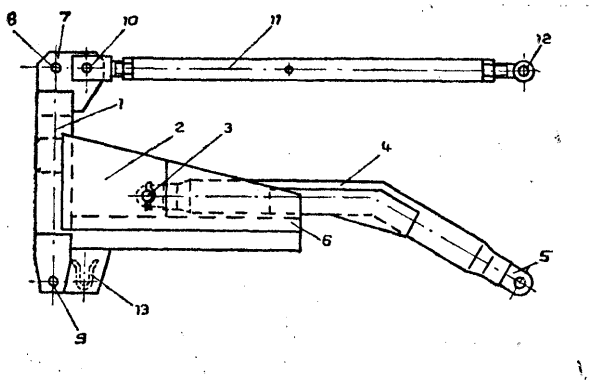

A01b; A01B P. 186632 T 17.01.1976

Wyższa Szkoła Pedagogiczna im. Powstańców Śląskich, Opole, Polska (Adam Wilhelm).

Brona wirująca z zębami sprężynującymi

Brona wirująca z zębami sprężynowymi wykonana jest z bębna (1), na którym rozmieszczone są, przegubowo mocowane zęby (2). Każdy z zębów (2) skierowany jest stycznie do powierzchni tworzącej bębna (1) i w kierunku przeciwnym do kierunku jego obrotów. Zęby (2) wsparte są na sprężynach (3).

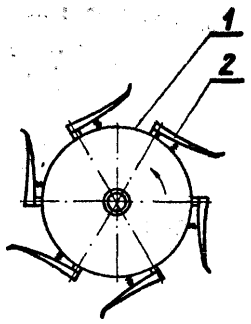

Regulowana prędkość obrotowa bębna (1) oraz wysokość podnoszenia bron nad ziemię zapewnia skuteczne spulchnianie gleby i niszczenie chwastów. (2 zastrzeżenia)

A0lc; A01C P. 186612 T 16.01.1976

Ośrodek Badawczo-Rozwojowy Mechanizacji Produkcji Zwierzęcej „MEPROZET" Gdańsk, Polska (Ludomir Osłowski).

Mechanizm przeciążeniowy do linowych zgarniaków obornika

Mechanizm przeciążeniowy do linowych zgarniaków obornika, składa się z wahliwej płyty pod motoreduktorem, amortyzatorów sprężynowych i wyłączników krańcowych, przy czym amortyzatory (1), posiadają indywidualną regulację wstępnego napięcia sprężyn. Sprężyny dociskane są w znany sposób przez talerze (2) i (6) nakrętkami regulacyjnymi (5).

(1 zastrzeżenie)

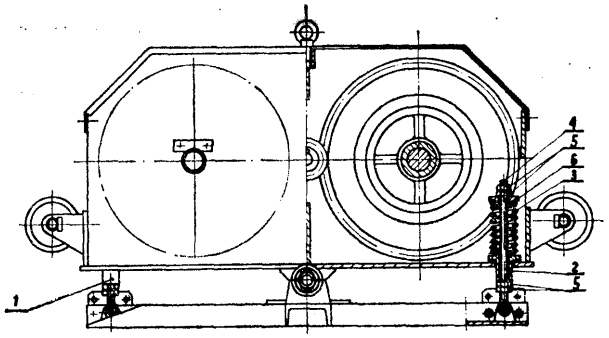

A0ld; A01D P. 179369 05.04.1975

Akademia Rolnicza, Wrocław, Polska (Jerzy Mosz, Jan Bogdanowicz, Eugeniusz Kamiński).

Kombajn do kukurydzy

Kombajn do kukurydzy, a zwłaszcza do zbioru z poletek doświadczalnych kukurydzy na ziarno, charakteryzuje się tym, że w miejscu odprowadzenia ziarna z młocarni (11) kombajnu przez poziomy przenośnik ślimakowy (12) zastosowano kolanko (5), którym ziarno przechodzi do podwieszonych na dodatkowej konstrukcji (8), zamontowanej trwale do głównej ramy nośnej (9), wymiennych pojemników (10) natomiast

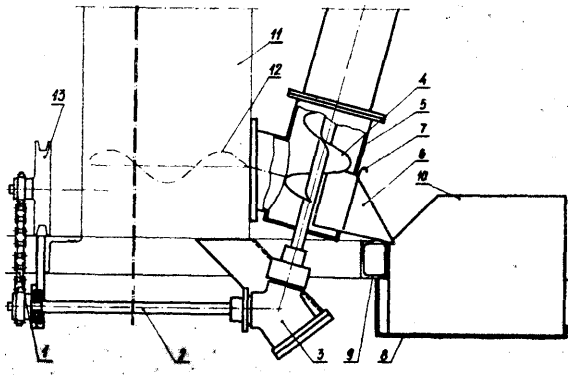

w przypadku podłączenia do kolanka (5) przenośnika ślimakowego (4) wyposażonego w indywidualny napęd (1, 2, 3) i usytuowanego pod kątem ziarno transportowane jest, po zamknięciu zasuwy (7) do doczepionej przyczepy. (2 zastrzeżenia)

A0lg; A01G P. 178786 14.03.1975

Główne Biuro Studiów i Projektów Energetycznych „Energoprojekt", Warszawa, Polska (Jerzy Mierzejewski), Rudolf Adamczyk, Stanisław Siemion, Marian Żmija, Jerzy Gnyp.

Sposób podsypywania pod glebę odpadów paleniskowych i urządzenie do stosowania tego sposobu

Sposób podsypywania pod glebę odpadów paleniskowych według wynalazku polega na tym, że warstwa popiołów (5) jest wciskana pod określonym ciśnieniem w poziomą szczelinę (9) o wysokości 7—15 cm, utworzoną w glebie na głębokości 30—50 cm.

Urządzenie przeznaczone do stosowania sposobu wykonane jest w postaci poziomego klina (1) służącego do podnoszenia określonej warstwy gleby i ograniczonego z boków dwoma pionowymi lemieszami (2). Urządzenie jest ponadto wyposażone w mechanizm (3) przeznaczony do częściowego mieszania popiołów z glebą oraz mechanizm (4) doprowadzający do gleby popioły pod określonym ciśnieniem.

(2 zastrzeżenia)

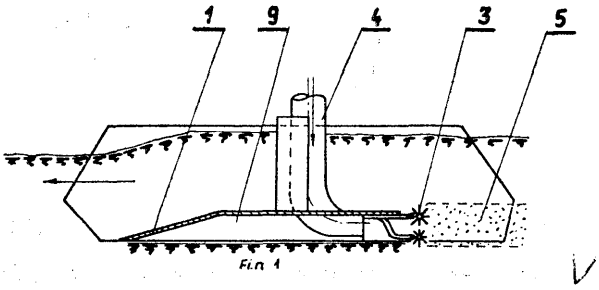

A0lk; A01K P. 178748 14.03.1975

AŁFA-LAVAL, Tumba, Szwecja.

Urządzenie do usuwania obornika

Przedmiotem wynalazku jest urządzenie do usuwania obornika z pomieszczeń dla zwierząt, a zwłaszcza chlewni posiadających wiele przegród (1) usytuowanych wzdłuż kanału (5) do odprowadzania obornika, posiadające napędzaną obrotowo szczotkę (8) służącą do •zamiatania przeznaczonych na obornik powierzchni (2) w przegrodach i przesuwaną wzdłuż rzędu przegród za pomocą urządzenia przesuwającego.

Zgodnie z wynalazkiem płaska szczotka (8) jest obrotowo zamocowana na osi pionowej lub nieco nachylonej w stosunku do pionu, przy czym szczotka ta przebiega nad powierzchnią (2) przeznaczoną na obornik w każdej przegrodzie (1), jak również nad kanałem (5), obornika. (5 zastrzeżeń)

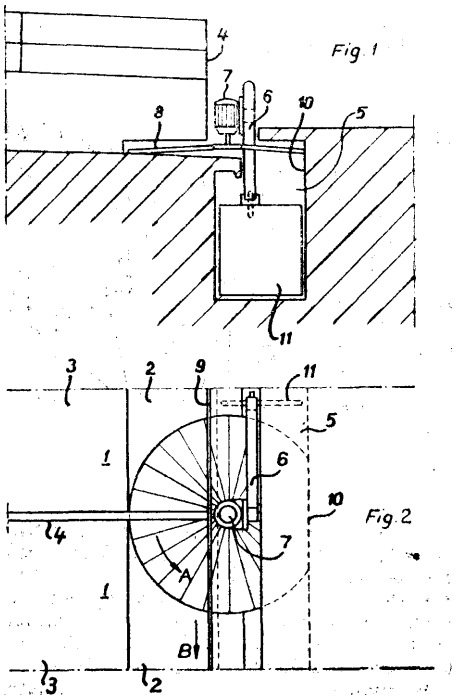

A0lk; A01K P. 180759 28.05.1975

Spółdzielnia Kółek Rolniczych, Oława, Polska (Romuald Wiewiórko, Stanisław Żabiński, Waldemar Wiązowski).

Chlewnia

Istotną cechą chlewni według wynalazku jest ustawienie kojców (1) w dwa dwurzędowe dwukondygnacyjne ciągi (3) i (4), przy czym dojście do kojców tworzących rzędy wewnętrzne ciągów (3) i (4) jest z korytarza (5), zaś do kojców tworzących rzędy zewnętrzne ciągów dojście jest od stron zewnętrznych tych ciągów. (1 zastrzeżenie)

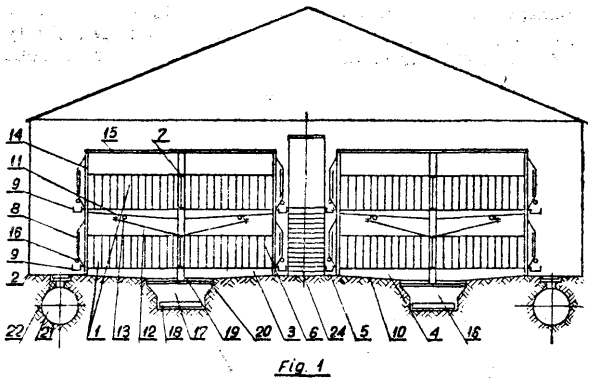

A0lk; A01K P. 180760 28.05.1975

Spółdzielnia Kółek Rolniczych, Oława, Polska (Romuald Wiewiórko, Stanisław Żabiński, Waldemar Wiązowski).

Chlewnia wielokondygnacyjna

W chlewni według wynalazku poszczególne szeregi kojców (1) ustawione są jeden nad drugim w dwóch rzędach (2) i (3) tworząc pewną ilość kondygnacji. Między rzędami (2) i (3) znajduje się korytarz (4), w którym w przybliżeniu na poziomie podłóg każdego szeregu kojców ułożone są pomosty (17), zaś całość

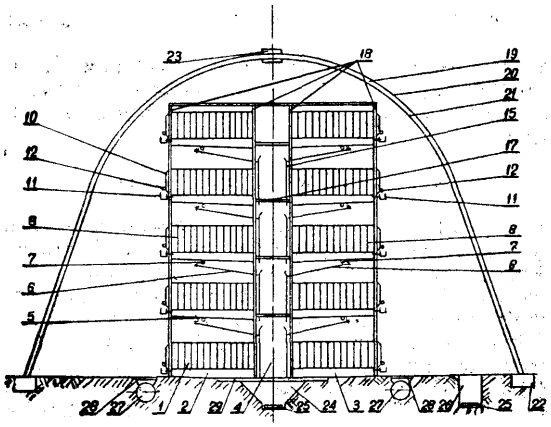

przykryta jest powłoką (19) wykonaną z folii, tkaniny powlekanej lub brezentu, która rozpięta jest na odpowiednio ukształtowanych kabłąkach (21), wykonanych z rur metalowych osadzonych w ławach fundamentowych (22), przy czym w dolnej części chlewni znajdują się kanały (27) i kratki nawiewne (28) przez które doprowadzane jest do chlewni powietrze. (6 zastrzeżeń)

A01k; A01K P. 186353 T 05. 01.1976

Zjednoczenie Montażu i Kompletowania Urządzeń Inwentarskich „Meprozet", Warszawa, Polska (Maciej Matusz,, Jerzy Pachecka).

Zamocowanie poidła miskowego

Zamocowanie poidła miskowego, składa się z odpowiednio ukształtowanej miski poidła, obejmy i elementów złączonych, przy czyim w tylnej części miski poidła na jej górnej płaszczyźnie (7) utworzony jest kołnierz tworząc otwartą od dołu komorę (6). Poidło zamocowane jest do stojaka (8) w oborze przy pomocy obejmy (4) otaczającej kołnierz i stykającej się ze ścianką (1). Tak ukształtowany kołnierz z obejmą powoduje odciążenie miski poidła od sił mocowania i rozkłada naprężenia niszczące wywołane przez zwierzęta przy używaniu poidła na całą powierzchnię tylnej ścianki (5) miski poidła. (3 zastrzeżenia)

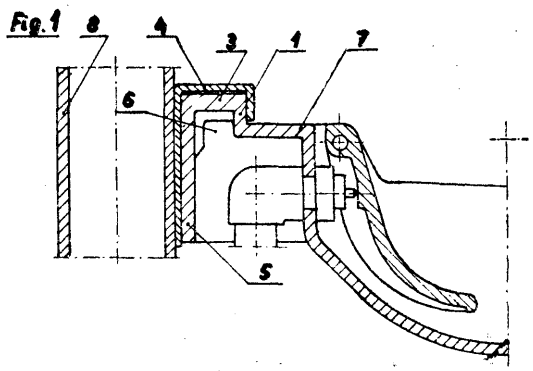

A01k; A01K P. 186386 T 07.01.1976

Ośrodek Badawczo-Rozwojowy Mechanizacji Produkcji Zwierzęcej „MEPROZET", Gdańsk, Polska (Tadeusz Bujko, Radosław Czub, Jerzy Gacek, Witold Oryszewski).

Poidło miskowe dla bydła

Poidło miskowe dla bydła z blokowanym i regulowanym dopływem wody, składa się z miski, przycisku językowego, urządzeń zaworowych regulujących stopniowo lub bezłopniowo dopływ wody, przy czym przycisk językowy (6) ma w osi zaworu wodnego (11) pierścień osłaniający, **a** na kołpaku (9) znajduje się podkowa osłony wodnej (12) otwarta ku dołowi miski (1) mocowanej wspornikiem (5) do konstrukcji rurowej. (3 zastrzeżenia)

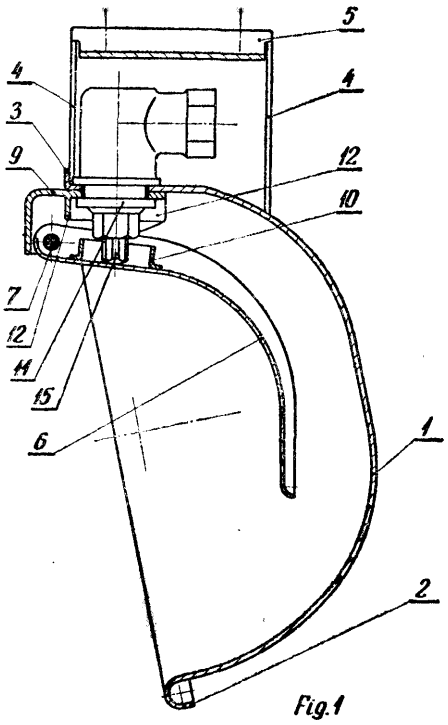

A01k; A01K P. 186758 T 23.01.1976

Państwowe Gospodarstwo Rolne w Szamocinie, Szamocin, Polska (Zbigniew Czado, Jacek Ziółek, Zbigniew Młody).

Układ do przygotowywania i dawkowania płynnej karmy zwierząt

Układ do przygotowania i dawkowania płynnej karmy zwierzętom wprost do karmlków (10) składa się ze zbiornika do karmy (3) połączonego z pompą o stałej wydajności, np. śrubową (6) i z głównym rurociągiem (7) od którego prowadzą karmę do karmików przewody doprowadzające (8), zaopatrzone w zawory rozlewnicze (9), przy czym zawory te połączone są przewodami pneumatycznymi (14) ze sterownikiem zaprogramowanym (11), posiadającym nastawny nadajnik czasowy impulsów sterowniczych (12), a także rozdzielacz impulsów (13).

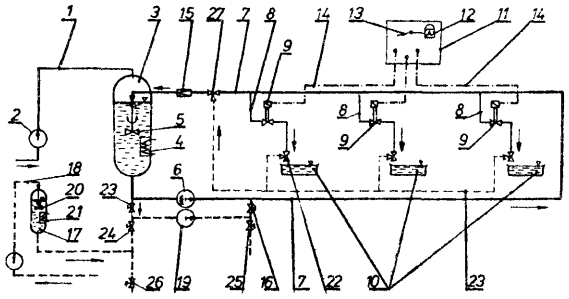

Układ posiada dodatkowy pomocniczy obwód myjący instalację, po skończonym cyklu karmienia, składający się ze zbiornika do roztworu myjącego (21), pompy podającej roztwór (19) oraz rurociągu odprowadzającego roztwór (23) na którym osadzone jest przyłącze (22) a także kran trójdrożny (27), sterujący obiegiem roztworu i kran spustowy (25) do usunięcia zużytego roztworu. (1 zastrzeżenie)

A01k; A01K P. 186922 T 28.01.1976

Morski Instytut Rybacki, Gdynia, Polska (Ryszard Stec, Tadeusz Sekudewicz, Józef Krępa, Henryk Czubek, Stanisław Pietrzak).

Rozpornica

Rozpornica składa się z profilowych płyt (1, 2) oraz płyt poszycia (5), stanowiąc wodoszczelny element wypornościowy. Kształt profilu jest kształtem opływowym skrzydła. Poszczególne wodoszczelne komory (3) tworzą odpowiednie profilowe płyty (1) i płyty poszycia (5). W zewnętrznych płytach (6) i płytach poszycia (5) usytuowane są gwintowe korki (7) do zalewania odpowiednich komór (3), stosownie do potrzeb. (1 zastrzeżenie)

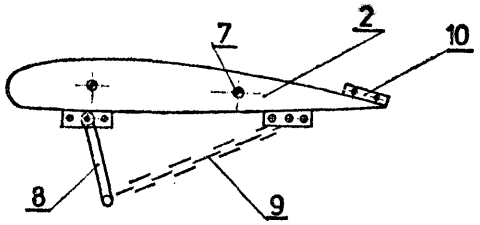

Fig. 2

A01k; A01K P. 186964 T 30.01.1976

Ośrodek Badawczo-Rozwojowy Mechanizacji Produkcji Zwierzęcej „MEPROZET", Gdańsk, Polska (Ludomir Osłowski, Mieczysław Chróstowski, Ryszard Budźko).

Zgamiak obornika

Zgarniak obornika do usuwania nawozu z bezściółkowych obór i chlewni, składa się z zespołu zgarniającego zamocowanego do liny napędowej, ze skokiem posuwisto-zwrotnym na całej długości kanału gnojowego. Charakteryzuje się podstawą (1) posiadającą prowadnice (8) oraz płytą zgarniającą (2) uchylną w

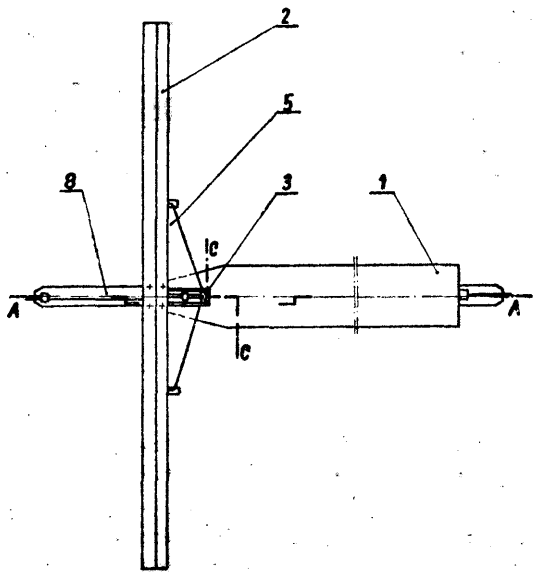

płaszczyźnie pionowej. Podstawa (1) poprzez ramiona (5) połączona jest przegubowo sworzniami (6) z płytą zgarniającą (2), zawierającą segment krążkowy (3) z liną napędu (4). (1 zastrzeżenie)

A01n; A01N P. 179785 19.04.1975

Instytut Przemysłu Organicznego, Warszawa, Polska (Józef Kroczyński, Ryszard Bodalski, Henryk Malinowski), Edmund Bakuniak, Stefan Fulde, Bohdan Sledziński, Jerzy Mikołajczyk, Andrzej Zwierzak).

Środek szkodnikobójczy

Przedmiotem wynalazku jest środek szkodnikobójczy do stosowania we wszystkich znanych formach użytkowych, zawierający jako substancję biologicznie aktywną fosforany 0,0-dwualkilo-0-[l-(mono-, dwu- i trójchlorofenylo)-2-chlorowcowo -2-karboksyalkilo]-winylowe o wzorze przedstawionym na rysunku, w którym X oznacza atom chlorowca lub wodoru, R oznacza niższy rodnik alkilowy zawierający od 1 do 3 atomów węgla, n oznacza liczbę całkowitą od 1 do 3.

Środek według wynalazku może być stosowany do zwalczania szkodników upraw polowych, zwłaszcza stonki ziemniaczanej, szkodników sadów, warzyw, lasów, ektopasożytów zwierząt, szkodników sanitarnych. (1 zastrzeżenie)

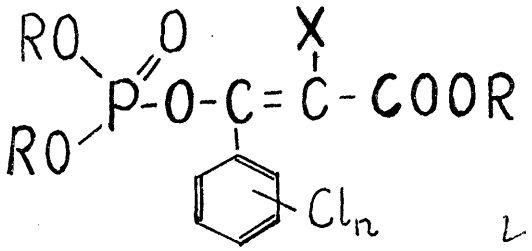

A01n; A01N P. 180705 27.05.1975

Pierwszeństwo: 28.05.1974 — St. Zjedn. Am. (nr 473533/74)

American Cyanamid Company, Wayne, Stany Zjednoczone Ameryki.

Środek chwastobójczy

Środek chwastobójczy o synergistyczmym działaniu składników charakteryzuje się tym, że zawiera sól dwufenylo—1H—pirazolilową o wzorze przedstawionym niżej, w którym Rj oznacza grupę metylową R$ oznacza grupę alkilową zawierającą od 1 do 4 atomów węgla, X oznacza anion o ładunku od 1 do 3, Y, Y', Z, Z' oznacza atom wodoru, chlorowca, grupę metylową lub metoksylową pod warunkiem, że tylko jeden z pierścieni fenylowych może być podstawiony przy węglu w położeniu para do pierścienia pirazoliowego podstawnikiem innym niż wodór, m oznacza liczbę całkowitą od 1 do 3, oraz związek o wzorze R—N/CH3/3. Y, w którym R oznacza niższy rodnik alifatyczny, taki jak niższy chlorowcoalkil, niższy alkenyl, niższy chlorowcoalkenyl, niższy cyjanoalkal, niższy meirkaptoalkil niższy alkoksyalkil i niższy epitroakil, Y oznacza nieszkodliwy dla roślin anion, przy czym kation związku o wzorze przedstawionym niżej i związek o wzorze R—*N/CH.3/2*. Y są w stosunku wagowym od 1:1 do 1:16. (5 zastrzeżeń)

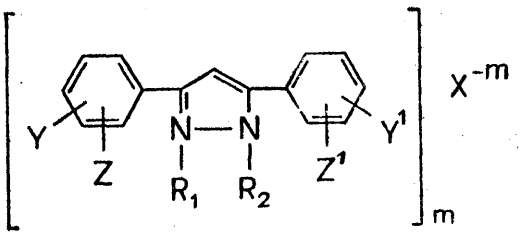

A01; A01N P. **180795** 30.05.1975

Stauffer Chemical Company, Westpont, Connecticut, Stany Zjednoczone Ameryki.

Środek chwastobójczy

Podano środek chwastobójczy, który zawiera co najmniej jeden związek o ogólnym wzorze 1, w któ¬ ry m R i R_t niezależnie od siebie oznaczają grupę alkilową o 2 — 4 atomach węgla lub grupę cyklohek- sylową, przy czym R i Rj mogą łącznie tworzyć grupę /heterocykliczną zawierającą 4 — 10 atomów węgla, oraz R_2 oznacza atom wodoru lub grupę metylową. Związki te odznaczają się aktywnym działaniem chwa¬ stobójczym. (21 zastrzeżeń)

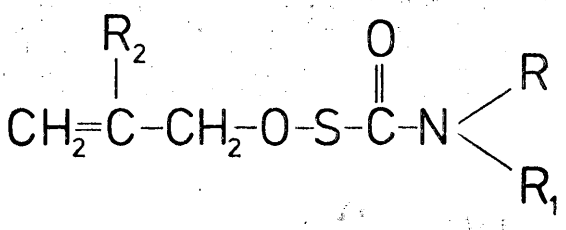

Wzór 1

A01; A01N P. 184324 29.10.1975

Pierwszeństwo: 31.10.1974 — Japonia (nr 124883/1974)

Nippon Soda Company, Limited, Tokio, Japonia.

Środek chwastobójczy

Środek chwastobójczy zawiera obojętny nośnik oraz jako substancję czynną związek o wzorze 1, w któ¬ rym R oznacza atom wodoru lub rodnik metylowy. Sposób wytwarzania pochodnych benzotiazolu o wzorze 1, w którym R ma wyżej podane znaczenie polega na tym, że związek o wzorze 2 poddaje się reakcji z izocyjanianem metylu lub chlorkiem N, N- dwumetylokarbamodlu. (4 zastrzeżenia)

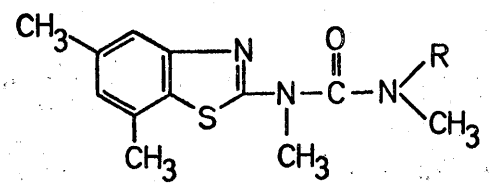

Wzór 1

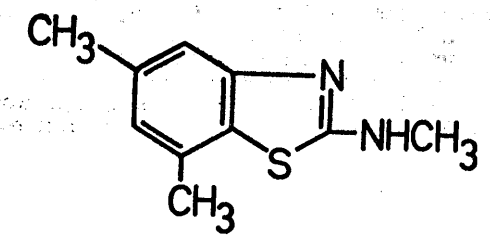

Wzór 2

A01n; A01N **P. 184438** 31.10.1975
C07f; C07F;

Pierwszeństwo: 01.11.1974 -r- Szwajcaria (nr 14673/74)

Sandoz AG, Bazylea, Szwajcaria.

Środek chwastobójczy i do regulowania wzrostu roślin i sposób wytwarzania substancji czynnej tego środka

Środek według wynalazku charakteryzuje się tym, że jako substancję czynną zawiera związki o ogólnym wzorze 1, w którym R oznacza ewentualnie podsta¬ wiony rodnik węglowodorowy, atom wodoru lub ka¬ tion, a M oznacza atom wodoru lub kation. Sposób według wynalazku polega na tym, że związki o ogól¬ nym wzorze 2, w którym R' oznacza ewentualnie pod¬ stawiony rodnik węglowodorowy, a R7 oznacza grupę o wzorze N=C—$(CH_2)_2$—O— lub grupę o wzorze — OM, w którym M ma wyżej podane znaczenie, podda¬ je się hydrolizie i ewentualnie przeprowadza w związ¬ ki o ogólnym wzorze 1, w którym R i/lub M oznacza kation. (20 zastrzeżeń)

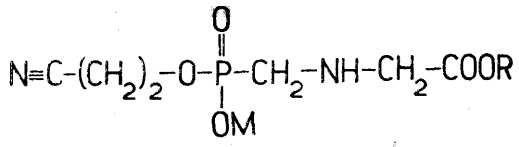

WZÓR 1

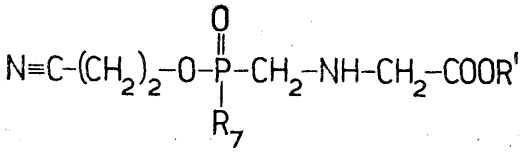

WZÓR 2

A01n; A01N P. 184925 T 21.11.1975

Instytut Badawczy Leśnictwa, Warszawa, Polska (Czesława Kozłowska, Bogdan Szumowski).

Środek do zabezpieczania ran u topoli przed infekcją grzybami lub bakteriami

Przedmiotem wynalazku jest środek do zabezpiecza¬ nia ran po podkrzesanych gałęziach u topoli przed in¬ fekcją grzybami lub bakteriami chorobotwórczymi, polegający na tym, że z 3 części wagowych tlenochlor- ku miedziowego — 3 $Cu(OH_2).Cu\ Cl_2.H_2O$ i 50 części wagowych wody tworzy się, zawiesina, którą miesza się z 50 częściami wagowymi białej farby emulsyjnej.

Jako odmianę środka według wynalazku stosuje się 1 część wagową estru metylowego kwasu 1—(butylo- karibamylo) —2 — benzimidazolokarbaminowego o wzorze: < *

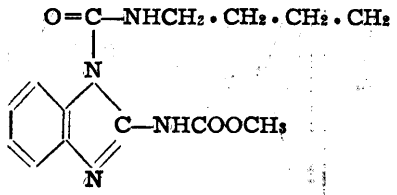

rozpuszczonego w 500 częściach wagowych wody i na¬ stępnie zmnieszanego z 500 częściami wagowymi bia¬ łej farby emulsyjnej.

Warunkiem dobrej przydatności preparatu w terenie jest stosowanie go podczas bezdeszczowej pogody.

Preparat nie wywiera ujemnego wpływu na tkanki drzew. Tworzy on elastyczną powłokę na ramie chro¬ niąc ją mechanicznie i chemicznie przed infekcją o niekorzystnymi wpływami atmosferycznymi, przy¬ śpieszając w ten sposób zarastanie ran. Utrzymuje się na powierzchni rany aż do jej całkowitego za¬ rośnięcia. Preparat jest całkowicie bezpieczny przy stosowaniu i nietoksyczny. (2 zastrzeżenia)

V

A01n; A0IN P. 186423 09.01.1976

Pierwszeństwo: 27.01.1975 — Republika Federalna Niemiec (nr 25 03 210.4)

Bayer Aktiengesellschaft, Leverkusen, Republika Federalna Niemiec (Klaus Naumann, Klaus Sasse, Klaus Łiirssen).

Środek do regulacji wzrostu roślin

Środek do regulacji wzrostu roślin zawierający jako substancję czynną sól fosfcieniową o wzorze 1. (1 zastrzeżenie)

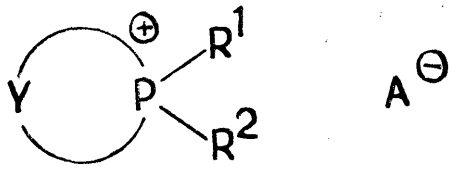

Wzór 1

A01n; A01N P. 186*82 29.01.1976

Pierwszeństwo: 30.01.1975 — Stany Zjednoczone Ameryki (nr 545605)
12.12.1975 — Stany Zjednoczone Ameryki (nr 639581)

E. I. du Pont de Nemours and Company, Wilmington, Delaware, Stany Zjednoczone Ameryki (Frederic John Baude, Willis Eli Cupery).

Środek grzybobójczy

Przedmiotem wynalazku jest środek grzybobójczy zawierający 2-alkoksyimino-N-kairbamoilo-2-cyjanoacetamidy, uitirwaiony na działanie środków zasadowych.

Cechą środka według wynalazku jest to, że na 10 części wagowych związku o ogólnym wzorze RON=C(CN)—C(O)NHC(O)NHRi, w którym R oznacza rodnik metylowy lub etylowy, a Ri oznacza atom wodoiru, rodnik alkilowy, o 1—4 atomach węgla lub rodnik allilowy, zawiera 1—100 części wagowych substancji zakwaszającej, której wartość pH w 1% mieszaninie z destylowaną wodą wynosi 2—5,7 i której wolna kwasowość oznaczana metodą miareczkowania do wartości pH 7 w 1% mieszaninie z destylowaną wodą wynosi co najmniej 2,5 milimola na 1 g.

Środek według wynalazku może również zawierać dodatek innych, znanych substancji grzybobójczych. (11 zastrzeżeń)

A01n; A01N P. 186993 2.02.1976

Zgłoszenie dodatkowe do zgłoszenia nr 159184

Pierwszeństwo: 3.02.1975 — St. Zjednoczone Ameryki (nr 546, 654)

American Cyanamid Company, Wayne, New Jersey, Stany Zjednoczone Ameryki (Bryant Leonidas Walworth).

Środek grzybobójczy

Środek grzybobójczy zawierający jako substancję czynną związek o wzorze przedstawionym na rysunku. (9 zastrzeżeń)

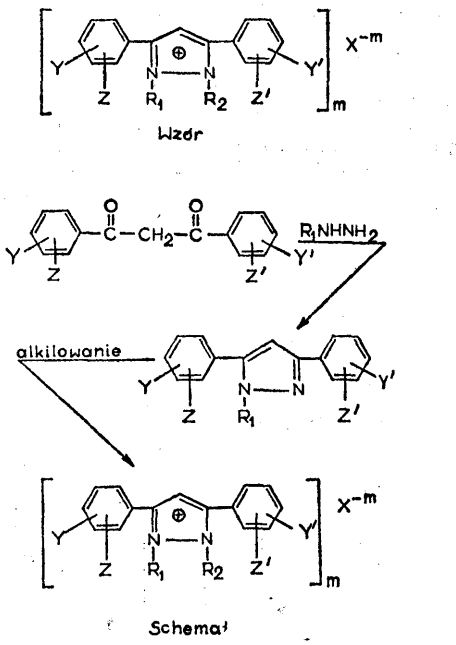

Wzór

Schemat

A01n; A01N **P. 187019** **4.02.1976**

Pierwszeństwo: 5.02.1975 — Francja (nr 7504394)

Philagro S.A., Lyon, Francja (Guy Lacroix, Jean-Claude Dubourge, Jacąues Ducret).

Środki grzybobójcze na bazie tiofosforynów pierścieniowych

Środki grzybobójcze zawierające jako-składnik aktywny tiofosforyny pierścieniowe o wzorze przedstawionym na rysunku. Środki są użyteczne do zwalczania grzybów pasożytów roślin. (9 zastrzeżeń)

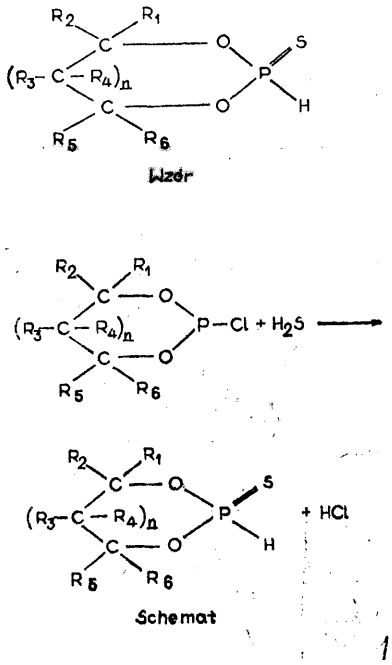

Wzór

Schemat

A21c; A21C **P. 180768** 28.05.1975

Instytut Maszyn Spożywczych, Warszawa, Polska {Bolesław Tubiszewski, Stanisław Olszański).

Urządzenie do zaokrąglania kęsów ciasta

Urządzenie do zaokrąglania kęsów ciasta wszelkich gatunków, w tym ciasta żytniego i pszenno-żytniego, zawiera znany formujący stożek <1) połączony trwale z wałem napędzanym silnikiem, zaopatrzonym w przełącznik <11) kieruku obrotów silnika. Zawiera również znaną formującą rynnę (2) w kształcie spirali otaczającej wymieniony stożek (11), lecz nie stykającej się z nim. Urządzenie jest zaopatrzone w dwa wloty (4) i (6) i dwa wyloty (5) i (7) kęsów ciasta oraz w rolkową odbojnicę (9). (2 zastrzeżenia)

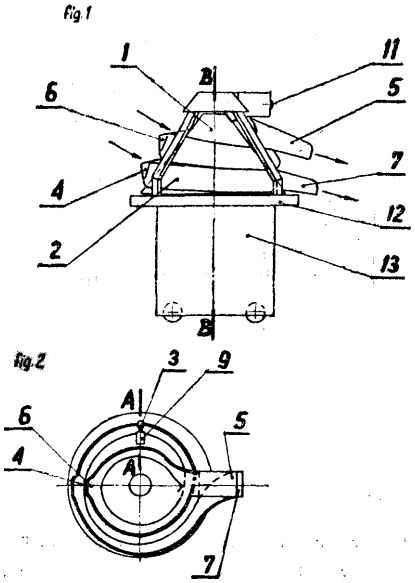

A23k; A23K P. 186545 T 14.01.1976

Agromet-Przemysłowy Instytut Maszyn Rolniczych, Poznań, Polska (Zdzisław Rudner, Seweryn Drzymała).

Sposób napędu urządzenia wyładowującego ziemniaki z parnika kolumn parnikowych oraz urządzenie do stosowania tego sposobu

Sposób napędu urządzenia wyładowującego ziemniaki z parnika kolumn palnikowych, wyróżnia się tym, że układ napędowy (2) urządzenia wyładowującego zostaje okresowo na krótkie odstępy czasu, dobrane do ogólnej wydajnoości kolumny parnikowej, zatrzymywany a potem ponownie uruchamiany za pomocą prze* ikaźnika czasowego (1) kontrolującego układ napędowy urządzenia wyładowującego, na przykład ukośnego przenośnika ślimakowego, przy czym przekaźnik ten składa się z silnika napędowego (8), napędzającego krzywkę mimośrodową (10), jpo której ślizga się dźwignia (11) przycisku mikrowy łącznika (12) osadzonego na wychylnej płytce, najlepiej na dźwigni (13) wahliwie osadzonej jednym końcem w łożysku (14) a drugi jej koniec jest przyciągany do krzywki regulacyjnej (16) nastawnej gałką (18). (4 zastrzeżenia)

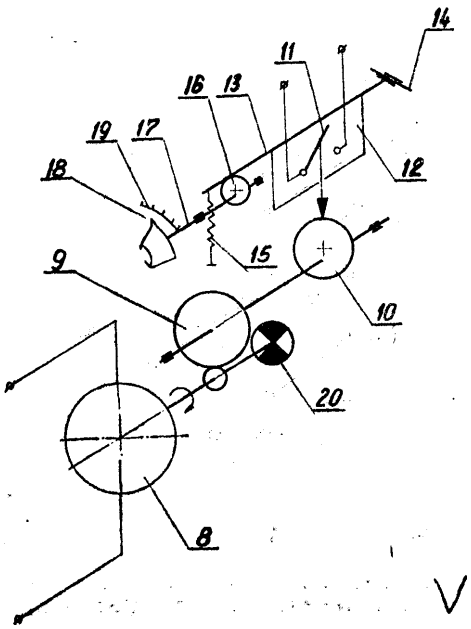

A23k; A23K P. 186796 T 26.01.1976

Akademia Rolniczo-Techniczna, Olsztyn, Polska (Halina Kozłowska, Agnieszka Troszyńska, Tadeusz Sokołowski).

Sposób otrzymywania preparatu mlekozastępczego z nasion roślin strączkowych

Według wynalaziku nasiona roślin strączkowych rozdrabnia się i poddaje ekstrakcji serwatką odbiałczoną lub nieodbiałczoną, po czym mieszaninę zobojętnia się i wiruje w celu oddzielenia części nierozpuszczalnych, a otrzymany ekstrakt białek roślinnych i serwatki stanowi produkt wyjściowy do otrzymywania różnych rodzajów preparatów mlekozastępczych w postaci płynnej lub sproszkowanej, które mogą być dodatkowo uzupełniane takimi składnikami jak: tłuszcze, sole mineralne, witaminy, cukry, antybiotyki i aminokwasy zgodnie z wymaganą recepturą przed lub po suszeniu, a pozostałość po odwirowaniu ekstraktu zawierająca części nierozpuszczalne nasion poddaje się suszeniu w znany sposób a suchy produkt zawierający głównie skrobię, przeznacza się na paszę. (6 zastrzeżeń)

A231; A23Ł P. 179985 28.04.1975

Centralne Laboratorium Przemysłu Koncentratów Spożywczych, Poznań, Polska (Henryk Switek, Franciszek Kwiatkowski, Edward Kwaśmik, Zdzisław Pazoła, Marki Janicka, Eugeniusz Korbas).

Sposób produkcji sproszkowanej przyprawy do zup i sosów

Przedmiotem wynalazku jest sposób produkcji sproszkowanej przyprawy do zup i sosów, na bazie hydrolizatu białkowego i soli, charakteryzującej się natychmiastową rozpuszczalnością w gorącej wodzie.

Celem wynalazku było opracowanie sposobu wytwarzania przyprawy pozbawionej wady higroskopijności.

Cel ten osiągnięto sposobem według wynalazku, w którym sproszkowany hydrolizat białkowy •miesza się z solą i otrzymaną jednorodną mieszaninę aglomeruje się przez zwilżanie powierzchni jej cząstek substancją hydrofobową, najkorzystniej roztopionym tłuszczem pochodzenia zwierzęcego i/lub roślinnego o temperaturze topnienia 30-50° i temperaturze krzepnięcia 25-47° C, a następnie powtórne zwilżanie roztworem wodnym hydrolizatu białkowego o zawartości 25-45% suchej masy. (6 zastrzeżeń)

A23n; **A23N** **P. 180300** 12.05.1975

Świdnicka Fabryka Urządzeń Przemysłowych, Świdnica, Polska, Cukrownie Lubelskie P.P. w Lublinie, Cukrownia Lublin, Lublin, Polska (Antoni Wach, Antoni Banach).

Sposób odchwaszczania ogonków buraczanych i urządzenie do realizacji tego sposobu

Wyłapane ma łapaczu (1) ogonki zmieszane z chwastami zsypuje się z góry na ustawiony pod kątem i przenoszący do góry z szybkością 0,1 do 0,5 m/sek przenośnik taśmowy, korzystnie łańcuchowy, z zamocoiwianymi do taśmy (8) na zawiasach (9) elastycznymi płatami nośnymi (10) zaopatrzonymi w grzebienie (11). Chwasty i małe, nieprzydatne do przerobu ogonki zabierane są przez grzebienie (11) i po minięciu górnej rolki (5), po uderzeniu płata <10) o zderzak (12), zrzucane do zbiornika chwastów (3), zaś dobre ogonki w przeciwprądzie do ruchu taśmy (8) staczają się w dół do płuczki (2).

Proces odchwaszczania przebiega nu sucho, co powoduje dużą oszczędność wody, zaś urządzenie jest proste i niezawodne. (3 zastrzeżenia)

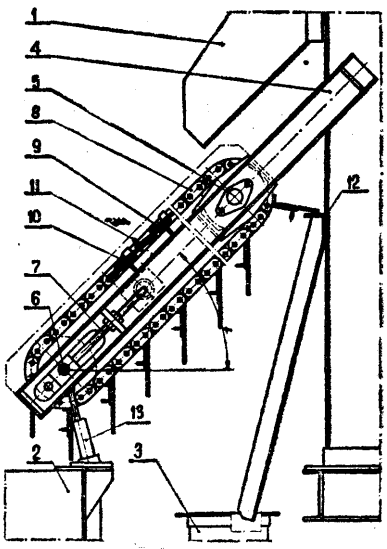

A23n; A23N P. 186362 T 06.01.1976
B0ld; B01D

Ośrodek Badawczo-Rozwojowy Przemysłu Budowy Urządzeń Chemicznych CEBEA, Kraków, Polska (Stanisław Bednarski).

Sposób odpowietrzania, odpiaszczania i **odwłókniania** cieczy i zawiesin, zwłaszcza surowych soków cukrowniczych oraz urządzenie do stosowania tego sposobu

Sposób odpowietrzania, odpiaszczania i odwłókniania cieczy i zawiesin, zwłaszcza surowych soków cukrowniczych polega na tym, że przed oddzielaniem włóknika odpowietrzaną i oczyszczaną ciecz wprowadza się **w** ruch śrubowy w aparacie cyklonowym (1) utrzymując w nim określone podciśnienie, następnie ciecz tę przepuszcza się poprzez separator piasku (2) i zbiornik pośredni (3) na sito łukowe (4) utrzymując na wlocie do sita stałe ciśnienie hydrostatyczne słupa tej cieczy, a wewnątrz sita podciśnienie. Dolna część wkładu sitowego (4a) wprowadzana jest w ruch drgający.

Urządzenie do stosowania powyższego sposobu składa się z aparatu odpowietrzającego (1), separatora piasku (2), sita łukowego (4), odbieralnika (5) włókna i zbiornika pośredniego (3) oraz znanego układu próżniowego (7), który podłączony jest do aparatu (1) za pośrednictwem oddzielacza (6) cieczy i piany, zaś bezpośrednio do sita łukowego (4). Sito łukowe (4) wyposażone jest w wibrator (10). (5 zastrzeżeń)

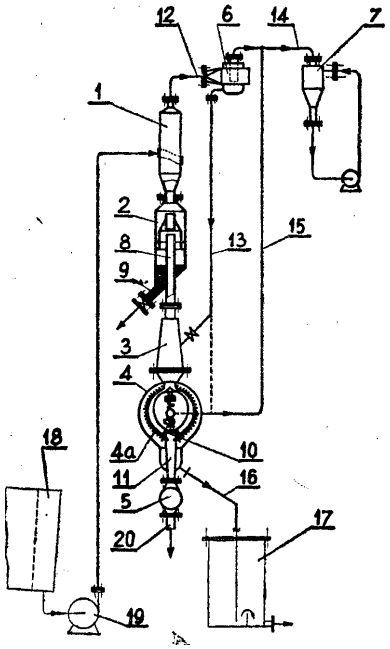

A23n; A23N **P. 180724** 26.05.1975

Cukrownie Dolnośląskie — Cukrownia „Klecina", Wrocław, Polska (Antoni Wach).

Odwadniacz do **buraków**

Podstawowym zespołem odwadiniacza jest ruszt ściekowy składający się **z** pionowych płyt (1), których górne krawędzie (12) stanowią ukośną powierzchnię zsuwną **z** wzdłużnymi szczelinami odciekowymi. Płyty pionowe (1) w części pod rynną zsypową (9) połączone są z płytą denną (3) tak, że szczeliny odciekowe tworzą kanały równoległe do powierzchni zsuwnej, a płynąca w nich woda odciekowa przesuwa chwasty zawieszające się na górnych krawędziach płyt (12) i dostające się do szczelin. Przy takim rozwiązaniu odwadniacz służący w cukrowni do odprowadzania wody z buraków przesypywanych **z** kanałów spławiakowych do płuczki pracuje niezawodnie nawet przy znacznym zachwaszczeniu przekazywanych do przerobu buraków. (6 zastrzeżeń)

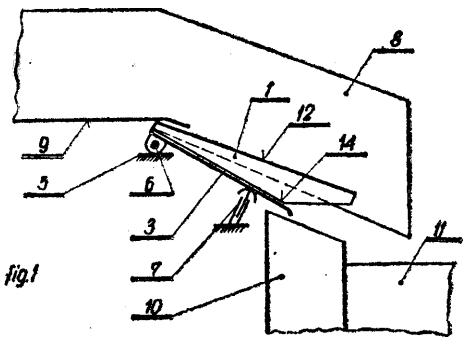

A43d; A43D **P. 180515** 19.05.1975

Piotr Garczyński, Warszawa, Polska (Piotr Gaiczyński).

Sposób przybijania obcasów do obuwia bez używania podpodeszwy

Sposób według wynalazku polega na wycięciu podpiętki (1) w kształcie tylnej części stopy i, jeśli obuwie jest bez pięty, oklejeniu brzegu podpiętki (1) t>a-

skiem (2) skóry takiej jak cholewka, przyłożeniu pod¬piętki (1) do kopyta i obciągnięciu go cholewką (3), naciągając obrzeże (4) cholewki (3) na podpiętkę (1) przy pomocy gwoździ. Następnie przymocowuje się obrzeża (4) cholewki (3) do podpiętki (1) przy pomo¬cy kleju lub teksów, po czym przymocowuje się przy pomocy kleju, teksów lub drewnianych szpilek szityw-nik (5) do spodu podpiętki (1) między brzegami obrze¬ży (4) cholewki (3).

Po przymocowaniu zdejmuje się z kopyta cholewkę (3) z przymocowaną już w jej części tylnej podpiętką (1) i sztywnikiem (5), następnie przykleja się lub przy¬bija obcas (6) do podpiętki (1) połączonej ze sztywni-kiem 5) gwoździami (8). Następnie nakłada się na kopyto podpodeszwę (7) oraz cholewkę (3) z podpiętką (4) i sztywnikiem (5) i obciąga się obrzeża (4) cholewki (3) na poidpodesziwę (7) w części przedniej stopy, oraz przykleja się klejem obrzeża (4) cholewki (3) do pod-podeszwy (7). Na wierzch podpodeszwy (7) przykleja się wyściółkę (9), a na spód mocuje podeszwę (10).

(1 zastrzeżenie)

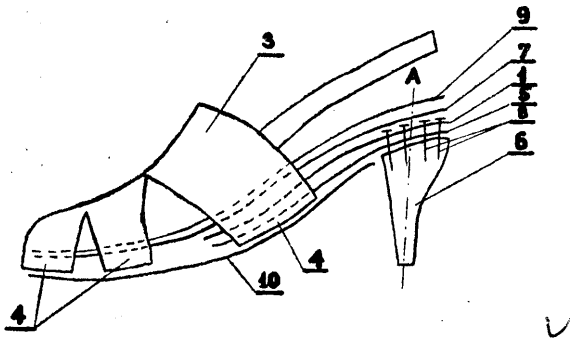

A44b; A44B **P. 186421** 09.01.1976

Pierwszeństwo: 09.01.1975 — Wielka Brytania (nr 973/75)

Wingard Limited, Chichester, Wielka Brytania.

Mechanizm blokujący zwijaka pasa bezpieczeństwa

Mechanizm blokujący zwijaka pasa bezpieczeństwa, stosowanego w pojazdach mechanicznych, posiada pazur (4, 21) poruszany przez element (28) czuły na przyspieszenie, oraz zębatkę (3, 25) sprzężoną na¬pędowo ze zwijakiem. Sprężysty człon (6, 19) jest po¬ruszany przez element (28) czuły na przyspieszenie do sprzężenia z zębem na zębatce (3, 25) zanim pazur (4, 21) zablokuje tę zębatkę, przy czym ten sprężysty człon jest ruchomy względem pazura, przez co ude-rzenia pomiędzy tym członem a zębem są pochłania-ne bez wywierania reakcji na element czuły na przy-spieszenie, która przewyższa siłę wywieraną nań przy lub powyżej określonej wartości przyspieszenia, przy czym pazur jest spychany do właściwie sfazowanego sprzężenia z zębatką aby zablokować zwdjak.

(9 zastrzeżeń)

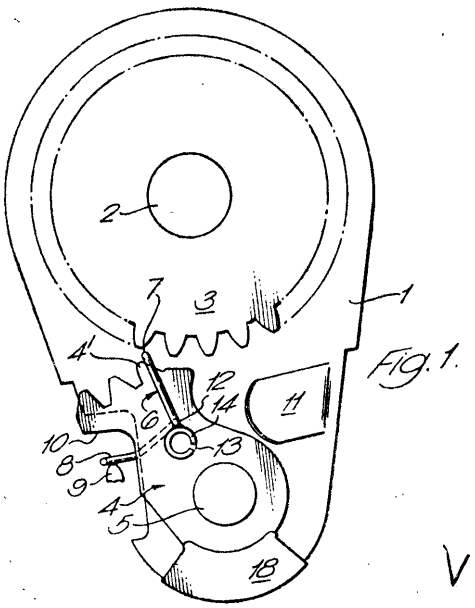

Fig. 1.

A45c; A45C P. 180408 15.05.1975

Branżowe Laboratorium Przemysłu Kaletaiczo-Ry-marskiego, Warszawa, Polska (Franciszek Kuśnierz).

Opakowanie — pokrowiec na wyroby przemysłu kaletniczo-rymarskiego

Przedmiotem wynalazku jest opakowanie-pokrowiec dla wyrobów przemysłu kaletniczo-irymairskiego, wy¬konane z folii (1) zgrzewanej na szwach (2), zamykane zamkiem błyskawicznym (3). W opakowaniu znajduje się otwór (4), przez który przesuwa się uchwyt przed¬miotu opakowanego. (1 zastrzeżenie)

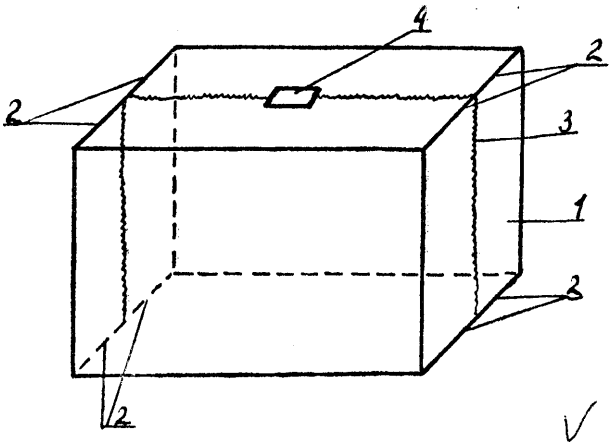

A47j; A47J P. 179853 22.04.1975

Wrocławskie Zakłady Metalurgiczne, Wrocław, Pol¬ska (Walenty Błądek, Walerian Strzyżewski, Wiesław Wosik).

Wieszak rożna

Wieszak rożna jest przeinaczony do wszelkich nie¬stacjonarnych opiekaczy posiadających rożno obroto¬we z napędem tylnym. Wieszak jest zbudowany ze znanej podtrzymki z zaczepem dla pręta rożna, i z trwale z nią połączonej podstawy, mającej co naj¬mniej dwie pary skrzydełek tworzących między sobą korzystnie równoległą szczelinę o szerokości równej lub większej niż grubość ścianki sufitu piekarnika, w któ¬rej jest otwór, do którego wchodzi podstawa, przy czym długość skrzydełek jest większa niż szerokość otworu. (1 zaistrzeżenie)

A61b; A61B P. 175318 04.11.1975

Zgłoszenie dodatkowe do zgłoszenia P. 170123

Polska Akademia Nauk — Instytut Podstawowych Problemów Techniki, Warszawa, Polska (Leszek Fi-lipczyński, Jerzy Etienne, Krzysztof Borodziński).

Ultradźwiękowe urządzenie do badań położniczych wykorzystujące zjawisko Dopplera

Urządzenie według wynalazku będące udoskonaleniem opisanego zgłoszenia Nr P. 170123, umożliwiające dogodne ustalenie długości i zależności kątowych między ustawieniem ultradźwiękowych głowic (1) i (6), nie ograniczające swobody przesuwania każdej z głowic oddzielnie, charakteryzuje się tym, że do głowicy (1) pod kątem względem jej osi (2) jest przymocowany liniał (3) z podziałkami górną (4) i dolną <5), a do głowicy (6) jest przymocowany liniał (8), któirego krawędź leży na przedłużeniu osi (7) tej głowicy.

Po zlokalizowaniu za pomocą fal ultradźwiękowych .poszukiwanej struktury biologicznej (11) odczytuje się wartości podziałek (4) i (5) wskazane przez krawędź liniału (8). Z tych wartości oraz szerokości liniału (3) wyznacza się odległość między strukturą <11) a głowicą (1) i/lub (6). (4 zastrzeżenia)

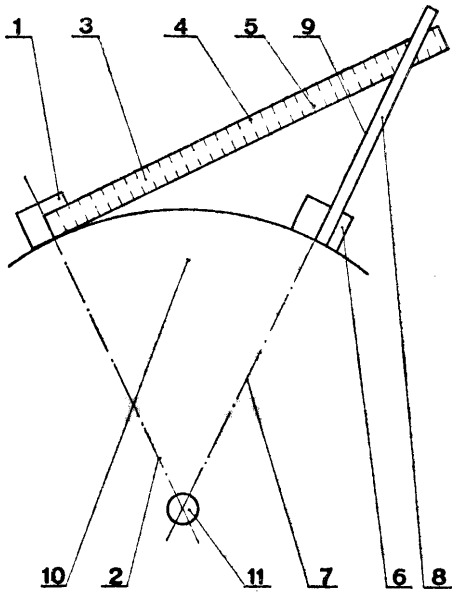

FIG. 1

A61b; A61B P. 186415 T 08.01.1976

Politechnika Wrocławska, Wrocław, Polska (Edward Ziobro, Ewaryst Jaskólski, Zbigniew Nowaciki).

Urządzenie do pomiaru parametrów motorycznych kończyn ludzkich

Urządzenie do pomiaru dotyczy takich parametrów motorycznych kończyn ludzkich jak siła w podwójnej funkcji, a mianowicie w funkcji czasu i w funkcji kąta stawowego określającego biomeehaniczny układ sił, przy czym pomiar siły mięśniowej obejmuje dwojaką formę pracy mięsni, itj. koncentryczną i ekscentryczną.

Urządzenie pomiarowe zawiera elektromechaniczny przetwornik siły na sygnał elektryczny, składający się z zamocowanego obrotowo górnym końcem wahadła (2) sprzężonego z elektrycznym czujnikiem (3) pomiaru kąta wychylenia wahadła <2), iktóre w dolnej części wyposażone jest w wymienne łoże (4) wyprofilowane anatomicznie, przy czym elektryczny **czujnik (3)** pomiaru kąta wychylenia wahadła (2) poprzez wzmacniacz (9) podłączony jest do wielokanałowego rejestratora (10) szybkich przebiegów, do któreigo podłączone są również poprzez wzmacniacz (9) elektryczne czujniki (6, 7 i 8) pomiaru zmian kątów stawowych, a ponadto do wielokanałowego rejestratora (10) szybkich przebiegów podłączony jest bezpośrednio znacznik czasu (11). (1 zastrzeżenie)

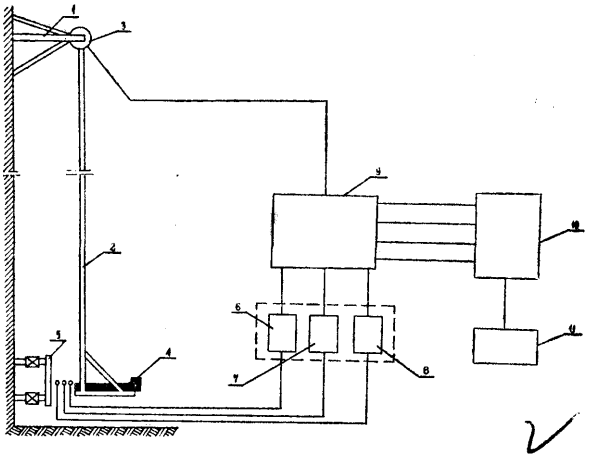

A61b; A61B P. 186490 T 9.01.1976

Józef Głośny, Łódź, Polska (Józef Głośny).

Wewnętrzny inicjator pracy serca

Wynalazek polega na tym, że wspomaganie lub zastąpienie krążenia odbywa się przy pomocy sond fig 1 (2) i (4) zakończonych elastycznymi balonikami, które wprowadza siię przy pomocy igieł do światła komór. Baloniki sond, zmieniając swoją objętość ruchem wymuszonym z zewnątrz, powodują podsysanie lub wyciskanie krwi z komór.

W przypadku osłabienia lewej komory stosujemy jej wspomaganie w rytmie pobudzeń bioelektrycznych serca, natomiast w przypadku zatrzymania pracy serca, należy zastąpić jego czynność przez czynność balondków sond. Można jednocześnie stymulować serce prądem elektrycznym w rytmie zsynchronizowanym z czynnością baloników sond. Po przywróceniu samoczynnej bioelektrycznej czynności komór, można prowadzić dalsze wspomaganie krążenia, ale już w rytmie bioprądów sercowych.

(7 zastrzeżeń)

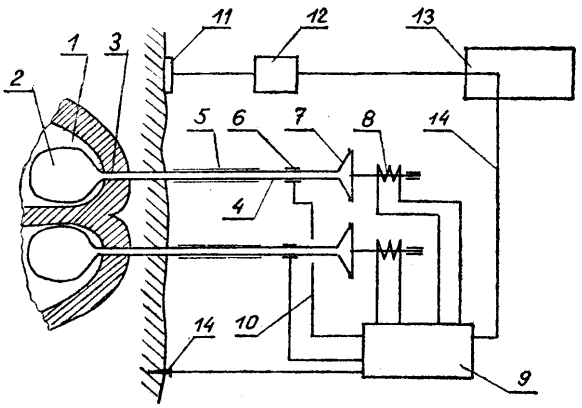

A61f; A61F **P. 178611** T 07.03.1975

Zdzisław KaJfkusiński, Warszawa, Polska (Zdzisław Kałkusiński).

Wirylizator oraz sposób jego zastosowania

Wirylizator według wynalazku ułatwia akt kopulacji. Wirylizator składa się z dwóch części: z miękkiej tulei, wykonanej z elastycznego tworzywa sztucz-

mego, wyprofilowanej do formy prącia oraz z siatki mękkiej, wykonalnej z elastycznego tworzywa sztucznego.

Sposób według wynalazku polega na tym, że elastyczną siatkę przeprowadza się przez tuleję i jeden jej koniec wywija kołnierzowa to na zewnątrz tulei. Do tak przygotowanego wirylizatora wprowadza się główkę prącia, po uprzednim naciągnięciu napletka i pociągając na koniec siatki wciąga się prącie do tulei. Następnie siatkę wyciąga się całkowicie z tulei i usuwa. (2 zastrzeżenia)

A61f; A61F P. 179758 18.04.1976

Pierwszeństwo: 19.04.1974 — St. Zjedn. Am. (nr 462559)

American Cyanamid Company, Wayne, St. Zjedn Ameryki.

Hamujący krwawienie chirurgiczny materiał opatrunkowy

Materiał opatrunkowy według wynalazku charakteryzuje się tym, że zawiera sterylny materiał pilśniowy, z włókien syntetycznego polimeru przyswajalnego przez tkanki, posiadający fakturowane i częściowo sprasowane, wytłoczone na gorąco powierzchnie, przy czym jako przyswajalny przez tkanki polimer stosuje się kwas poligŁLkolowy. (6 zastrzeżeń)

A61f; A61F P. 179907 24.04.1975

Polskie Zakłady Optyczne, Warszawa, Polska (Eugeniusz Kurcz, Stanisław Wysocki).

Mozaika pulsatorów elektromechanicznych wzajemnie wspomagających się

Przedmiotem wynalazku jest mozaika pulsatorów elektromechanicznych wzajemnie wspomagających się działających w oparciu o zasadę magnetoelektryczną składającą się z cewek zasilanych napięciem pulsującym, na przykład napięciem prostokątnym, wytwarzającym pulsujące pole elektryczne wprawiające rdzenie pulsatorów w ruch drgający, charakteryzuje się tym, że efekt wzajemnego wspomagania się dwóch sąsiadujących ze sobą pulsatorów uzyskiwany jest dzięki dodawaniu się do siebie wypadkowych strumieni pól magnetycznych obu cewek, oddziaływających na zasadzie magnetoelektrycznej na namagnesowane rdzenie. Dzięki temu następuje wzmocnienie ruchu (drgającego rdzeni wyrażające się w osiąganiu dużej amplitudy i pewności drgań.

(1 zastrzeżenie)

A61f; A61F P. 179909 24.04.1975

Polskie Zakłady Optyczne, Warszawa, Polska (Eugeniusz Kurcz).

Przyrząd do steroskopowego pseudowidzenia bodźców świetlnych dla niewidomych

Przedmiotem wynalazku jest fotoelektryczny przyrząd umożliwiający niewidomym stereoskopowe pseudowidzenie bodźców świetlnych przez odbiór sygnałów akustycznych, elektrycznych lub mechanicznych pojawiających się w sposób geometrycznie zależny od miejsca zainstalowania oświetlonego fotodetektora.

Przyrząd według wynalazku posiada trzy fotodetektory, dwa akustyczne elektryczne lub mechaniczne sygnalizatory i dwie diody połączone w mostek zasilany z elektronicznego układu napięciem prostokątnym o częstotliwości dostosowanej do typu sygnalizatorów. (4 zastrzeżenia)

A61f; A61F P. 180663 23.05.1975

Kopalnia Rudy Żelaza „Grodzisko", Grodzisko, Polska, Kopalnia Rud, Częstochowa, Polska (Krzysztof Mrożkiewicz, Zenon Kulus, Ernest Placek, Kazimierz Zdrojewski, Witold Mikoda).

Anatomiczny ochraniacz kolana

Anatomiczny ochraniacz kolana ma zewnętrzną osłonę (1) ukształtowaną w okolicy wiązadła rzepki w postaci wzgórka (4). W jprzedniej dolnej części osłony (1) znajduje się wgłębienie <7). Wzdłuż ochraniacza jest wykonane wgłębienie odciążające (6) a wnętrze ochraniacza jest pokryte warstwą (2) z tworzywa piankowego. Na spodzie ochraniacza zamocowana jest podeszwa (3) z mikrogumy. (2 zastrzeżenia)

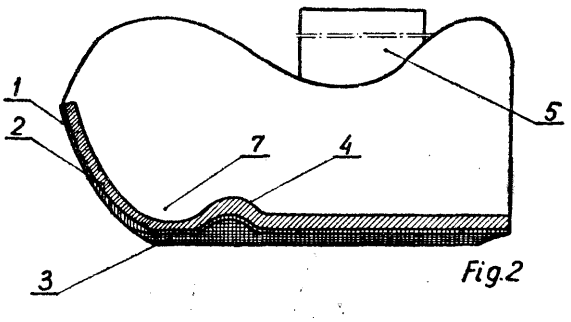

Fig.2

A61f; A61F P. 186417 T 08.01.1976

Centralne Laboratorium Technicznych Wyrobów Włókienniczych, Łódź, Polska (Aleksandra Bajda, Zbigniew Pokoirski, Mirosław Skipor, Jerzy Wypych).

Sposób wytwarzania materiału do znaczenia opatrunków chirurgicznych

Sposób wytwarzania materiałów do znaczenia opatrunków chirurgicznych polega na powlekaniu przędzy wykonanej z włókien sztucznych i/lub naturalnych, które stanowią element konstrukcyjny w/w materiału tworzywem zawierającym związki pochłaniające promienie Rostgena. (1 zastrzeżenie)

A61h; A61H P. 179908 24.04.1975

Polskie Zakłady Optyczne, Warszawa, Polska (Eugeniusz Kurcz).

Fotoelektryczna laska dla niewidomych

Fotoelektryczna laska dla niewidomych, posiada układ elektroniczny, którego wejście jest połączone za pomocą wewnętrznego przewodu z fotodetektorem a jego wyjście za pomocą zewnętrznego przewodu z akustycznym, elektrycznym lub mechanicznym sygnalizatorem, który przy odpowiednim natężeniu oświetlenia na powierzchni fotodetektora, co może mieć miejsce na przykład przy postawieniu końca laski na białym pasie ulicznego przejścia dla pieszych, przekazuje informację niewidomemu.

(6 zastrzeżeń)

A61k; A61K **P.** 174279 23.09.1974

Pierwszeństwo: 24.09.1973 — W. Brytania (nr 44 680/73)

The Wellcome Foundatiom Limited, Londyn, Wielka Brytania (Karl Rumpf).

Sposób wytwarzania jednofazowej kompozycji iniekcyjnej

Sposób według wynalazku charakteryzuje się tym, że dokonuje się syntezy trimetoprimu przez reakcję guanidyny ze związkiem o wzorze przedstawionym na rysunku, w którym jeśli podstawniki X i Y łącznie oznaczają dodatkowe wiązanie to Z oznacza grupę o wzorze NR4R5, która jest grupą aminową anilinową lub morfolinową, w którym R* i Rs nie mogą jednocześnie oznaczać atomu wodom, lub Z oznacza grupę alkoksylową, korzystnie metoksylową lub też grupę tioalkilową, albo jeśli X oznacza atom wodoru to każdy z podstawników Y i Z oznacza grupę alkoksylową, korzysitnie metoksylową lub łącznie oznaczają grupę alkilenodwuoksy, a następnie uzyskany trimetoprim rozpuszcza się wraz ze związkami sulfomamidowymi w wodnym roztworze N,N-dwuimetoloacetamidu uzyskując kompozycję o wymaganym stężeniu składników. Powyższa kompozycja może mieć zastosowanie w medycynie i weterynarii.

(3 zastrzeżenia)

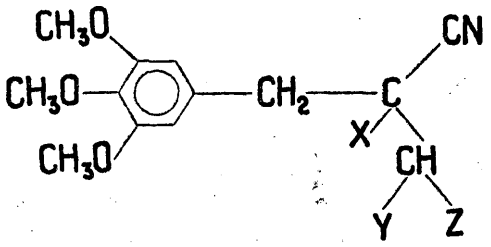

Wzór

A61k; A61K P. 174280 23.09.1974

Pierwszeństwo: 24.09.1973 — W. Brytania (nr 44679/73)

The Welcome Foundation Limited, Londyn, W. Brytania (Karł Rumpf).

Sposób wytwarzania jednofazowej kompozycji iniekcyjnej

Sposób według wynalazku charakteryzuje się tym, że dokonuje się syntezy trimetoprimu przez reakcję guanidyny ze związkiem o wzorze przedstawionym na rysunku, w którym jeśli podstawniki X i Y łącznie oznaczają dodatkowe wiązanie to Z oznacza grupę o *wzorze* NR4R5, która jest grupą aminową alifatyczną, aromatyczną lub heterocykliczną, korzystnie anilinową lub morfolinową, w którym R4 i Rs nie mogą jednocześnie oznaczać atomu wodoru, lub Z oznacza grupę alkoksylową, korzystnie metoksylową lub też grupę tioalkilową, albo jeśli X oznacza atom wodoru to każdy z podstawników Y i Z oznacza grupę alkoksylową, korzystnie metoksylową lub łącznie oznaczają grupę alkilenodwuoksy, a następnie rozpuszcza się uzyskany trimetoprim wraz ze związkami sulfonamidowymi w wodnym roztworze N, N-dwumetyloacetamidu uzyskując kompozycję o wyimaigany.ni stężeniu składników. Otrzymana kompozycja może mieć zastosowanie w medycynie i weterynarii. (4 zastrzeżenia).

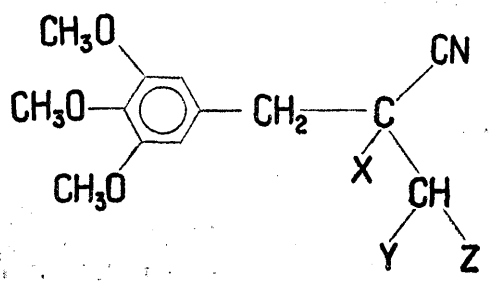

A61k; A61K P. 179855 22.04.1975

Instytut Przemysłu Fermentacyjnego, Warszawa, Polska (Krystyna Karwowska, Józef Góra, Marek Druri).

Sposób otrzymywania olejowego koncentratu witamino wo-fosfolipidowego

Sposób otrzymywania olejowego koncentratu witaminowo -fosfolipidowego z zarodków ziarna zbóż charakteryzuje się tym, że zarodki ziarna zbóż poddaje się najpierw stabilizacji za pomocą roztworu wodnego lub alkoholowego kwasu cytrynowego, askorbinowego lub winowego, a następnie podaje się ekstrakcji dwuchlorodwiufluorometanem w temperaturze 20 — 60°C pod ciśnieniem, po czyim otrzymany ekstrakt po odparowaniu rozpuszczalnika oziębia się do temperatury 0° — 5°C i usuwa wytrącone substancje woskopodobne. (3 zastrzeżenia)

A61k; A61K P. 180570 21.05.1975

Instytut Przemysłu Zielarskiego, Poznań, Polska (Zdzisław Kowalewski, Lutosława Skrzypczak, Maria Ellnain-Wojtaszek, Jerzy Lutomski).

Sposób otrzymywania digitoniny

Przedmiotem wynalazku jest sposób otrzymywania z nasion naparstnicy purpurowej (Digitalis purpurea L.) digitoniny — saponiny steroidowej, stosowanej jako odczynnik do oznaczania cholesterolu w surowicy krwi, tkankach, tłuszczach itp.

Nasiona naparstnicy purpurowej zwilża się wodą i pozostawia w chłodni na okres 3 dni w temperaturze od +1° do +5°C. Tak przygotowany spęczniały surowiec ekstrahuje się dwukrotnie mieszaniną butanolu i metanolu w stosunku objętościowym 1:1 w temperaturze wrzenia rozpuszczalnika. Połączone wyciągi zagęszcza się i odstawia na 12 h w temperaturze pokojowej celem wydzielenia osadu zawierającego digitoninę i substancje balastowe. Osad ten ekstrahuje się trzy- do pięciokrotnie czterochlorkiem węgla na gorąco w celu oddzielenia od zanieczyszczeń. Wyciągi odrzuca się a oczyszczony osad rozpuszcza się w mieszaninie acetonu i wody, po czym przez dodatnie trzeciorzędowego alkoholu amyłowego wytrąca się surową digiitoninę, którą przekrystalizowuje się z 70% obj. etanolu. (2 zastrzeżenia)

A61k; A61K P. 186289 01.01.1976

Pierwszeństwo: 02.01.1975 — Republika Federalna Niemiec (nr P 25 000 76.4)

Ratiopharma Anstalt, Vaduz, Księstwo Liechtenstein (Waldemar Schnieder, Dietrich Wolter).

Sposób polepszenia znośności śródżylnej gammaglobulin

Sposób zwiększenia znośności śródżylnej gammaglobulin, wytrąconych z krwi albo produktów krwi, w którym osad gamm a globuliny rozpuszcza się ponownie w roztworze wodnym, w którym znajdują się substancje makromolekularne, osłaniające wzajemnie względem siebie cząsteczki globuliny i wypierające je z roztworu, takie jak skrobia hydroksyetylowa, żelatyna, dekstrany, albumina, alkohole wielowodorotlenowe albo związki poliwinylowe. W szczególności skrobia

hydroksyetylowa w roztworze wodnym, z którego następnie wytrąca się gammaglobułinę, daje dobre wyniki. Wytrąconą gammaglobulinę ipobieira się ponownie, w szczególności w fizjologicznym roztworze soli kuchennej. (7 zastrzeżeń)

A62d; A62D P. 180613 23.05.1975

Instytut Ciężkiej Syntezy Organicznej „BLACHOWNIA", Kędzierzyn, Polska (Ryszard Jagiełło, Andrzej Brambor, Włodzimierz Podstawa, Roman Murawstó, Adaim Nowotarski, Józef Senczyszyn, Wiktor Switluk, Stefan Wilczkowski, Maria Dolega).

Sposób wytwarzania gaśniczego środka do otrzymywania piany ciężkiej

Sposób według wynalaziku polega na tym, że 30—45 części wagowych mieszaniny alkilobenzenosulfonianów sodu o ciężarze cząsteczkowym 320—400, zawierającej 40—60% wody, 45—55 części wagowych siarczanu żelazawego, 15—50 części wagowych mocznika i/lub 20—30 części wagowych chlorku wapnia po rozcieńczeniu 60—80 częściami wagowymi wody użytej w stosunku do masy składników, ogrzewa się do temperatury 80—95°C i utrzymuje w tej temperaturze w czasie 30—60 minut. Następnie produkt reakcji wprowadza się do mieszalnika zawierającego 500—900 części wagowych hydrolizatu białkowego o ciężarze właściwym 1,18—1,21 g/cm^3 ogrzanego do temperatury 70—80°C Następnie do mieszaniny wprowadza się 50—150 części wagowych ługów posulfitowych zawierających 45—55 części wagowych suchej masy, poddawanych uprzednio fermentacji alkoholowej, całość miesza się w czasie 30—60 minut. Po osadzeniu się stałych produktów reakcji ubocznych, ciekły środek pianotwórczy oddziela się z nad warstwy osadu. (1 zastrzeżenie)

A63c; A63C P. 187037 05.02.1976

Pierwszeństwo: 07.02.1975 — RFN (nr P 25 05 312.7)

Hannes Marker, Garmisch-Partenkirchen, Republika Federalna Niemiec (Roland Jumgkind).

Napinacz piętowy do bezpiecznych wiązań nart

Istota wynalazku polega na tym, że napinacz piętowy ma mechanizm blokujący, który stanowi dźwignia kolanowa (21, 22, 23) ułożona pomiędzy elementem przesuwnym (9) i dźwignią napinającą (17), przy czym oś obrotu dźwigni kolanowej jest równoległa do osi obrotu dźwigni napinającej oraz dźwignia (24) blokująca dźwignię kolanową (21, 22, 23), przy czym dźwignia blokująca (24) jest ułożyskowana obrotowo w elemencie przesuwnym i jest pod działaniem sprężyny. (5 zastrzeżeń)

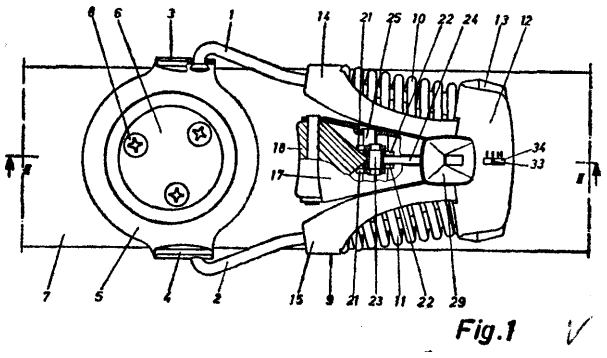

A63h; A63H P. 187269 17.02.1976

Pierwszeństwo: 18.02.1975 — RFN (nr P 25 06 786.1)

Firma BIG Spielwarenfabrik Dipl. Ing. Ernst A. Betttag, Furth (Bayern, Republika Federalna Niemiec (Dietmar Rahms-torf).

Figurka do zabawy składana z głowy, tułowia, pary ramion i pary nóg

Przedmiotem wynalaziku jest figurka do zabawy złożona z głowy, (tułowia, pary ramion i pary nóg, przy czym głowa, ramiona i nogi są ruchome.

Figurka według wynalazku charakteryzuje się tym, że jej tułów (1) jest podzielony na dwie części (2, 3) w pionowej płaszczyźnie poprzecznej (9), przy czym płaszczyzna poprzeczna przechodzi przez otwory dla nasadek ramion oraz przez zagłębienia w wewnętrznej ściance tułowia, które służą do zamocowania czopów łożyskowych nóg. Na wewnętrznej stronie każdej części tułowia znajduje się co najmniej jedna płytka połączeniowa (17), **X17', X18,** 18') sięgająca do drugiej części, przy czym wszystkie płytki połączeniowe przy złożonych razem częściach mają ustawione w jednej linii pionowe otwory, przez które przechodzi kołek ryglujący (11). (11 zastrzeżeń)

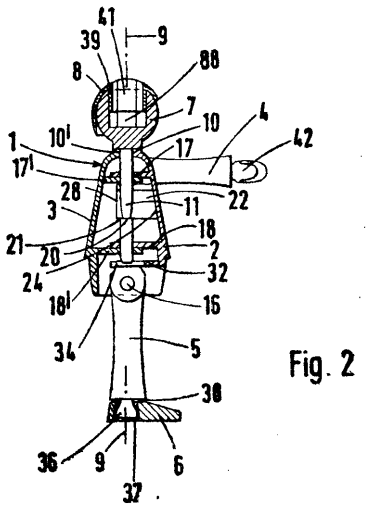

DZIAŁ B

ROŻNE PROCESY **PRZEMYSŁOWE; TRANSPORT**

B0ld; B01D **P.** 180218 02.05.1975

Kombinat Górniczo-Hutniczy Miedzi, Lublin, Polska (Andrzej Sandecki, Stanisław Kruczek, Juliusz Błoński, Ryszard Mokanek, Włodzimierz Babik, Jan Zabdyr, Jan Maślanka).

Sposób oczyszczania niskokalorycznych, zapylonych gazów odpadowych i urządzenie do oczyszczania gazów

Zgodnie z wynalazkiem zapylony gaz odpadowy doprowadza się do wnętrza urządzenia odpylającego z pomocą co najmniej jednego palnika, gdzie ulega

nim jednoczesnemu dopaleniu i odpyleniu. Łatwotopliwe cząstki stałe tworzą na wewnętrznym płaszczu urządzenia spływającą grawitacyjnie warstwę ciekłą, przechwytującą trudno itopliwe cząstki stałe. Celem zachowania stabilizacji procesu, spaliny są dogrzewane przez dodatkowe spalanie paliwa pełnowartościowego.

Urządzenie według wynalazku stanowi cyklon (1) wyposażony w co najmniej jeden palnik gazu odpadowego (5) oraz palnik pilotujący (4), usytuowane względem siebie w płaszczyźnie poziomej, stycznie w stosunku do wewnętrznej powierzchni cylindrycznej cyklonu (1). Palnik gazu odpadowego (5) stanowi samossący palnik sfcrumienicowy. (3 zastrzeżenia)

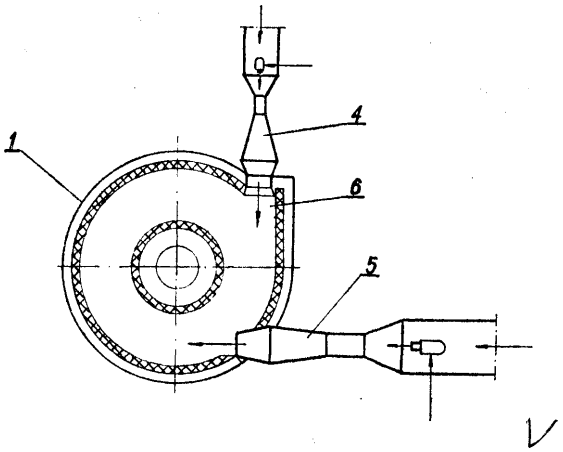

B0Id; B01D **P. 180234** 07.05.1975

Biuro Studiów, Projektów i Realizacji Irawestycji Przemysłu Nieonganicznego „Biiprokwas", Gliwice, Polska (Henryk Chwalibóg, Władysław Plaskura, Michał Rudnicki, Jan Tuszyński).

Urządzenie do odparowania bezprzeponowego cieczy

Urządzenie do bezprzeponowego odparowania cieczy posiada układ rur pionowych (3) zamocowanych w dnie sitowym (2) zbiornika (1), doprowadzających spaliny gorące, przy czym rury te posiadają w swej górnej części zaślepki (4) w postaci krążków o średnicy większej niż średnica rury, pod którymi znajdują się promieniście rozmieszczone otwory dyszowe (5) znajdujące się nad poziomem cieczy przeznaczonej do odparowania i skierowane równolegle do zwierciadła tej cieczy. Urządzenie posiada znacznie większą intensywność odparowania w stosunku do rozwiązań istniejących. (1 zastrzeżenie)

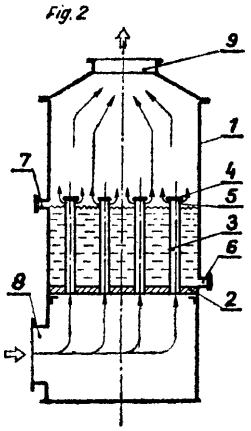

B0Id; B01D **P.** 180767 28.05.1975

Zgłoszenie dodatkowe do zgłoszenia P. 177275

Biuro Projektów Przemysłu Metali Nieżelaznych „BIPROMET", Katowice, Polska (Alojzy Miehalik).

Urządzenie płuczące

Urządzenie ma postać prostopadłościennej kolumny, składającej się z trzech segmentów: wlotowo-ściekowej komory (1), segmentu środkowego, obejmującego roboczą komorę (2) i myjny kanał (3), oraz segmentu górnego będącego wylotowym kołpakiem (5). Pomiędzy komorą (1) a roboczą komorą (2) znajduje się zespół natryskowych dysz (10). Robocza komora (2) wypełniona jest określoną ilością ociekowych elementów (11). W górnej jej części zabudowane są dwa zespoły dysz (12) i (13) oraz odkraplacz (14).

Oczyszczane gazy dopływają wlotowym króćcem (7) i przepływając przez roboczą komorę (2), w kontakcie z wilgotnymi powierzchniami ociekowych elementów (11) oraz z rozpyloną cieczą, zostają oczyszczone. Następnie po odemgleniu w odkraplaczu (14) uchodzą wylotowym kołpakiem (5) na zewnątrz. Ociekowe elementy (11) unoszone są w roboczej ikomorze (2) za pomocą strug iceczy tryskającej z dysz (10), a po skierowaniu ich przez strugi cieczy tryskającej z dysz (12) do myjnego kanału (3) zostają zregenerowane strugami cieczy tryskającej z dysz (13). Po opadnięciu na siatkę (8) rozpoczynają kolejny cykl swego obiegu. (1 zastrzeżenie)

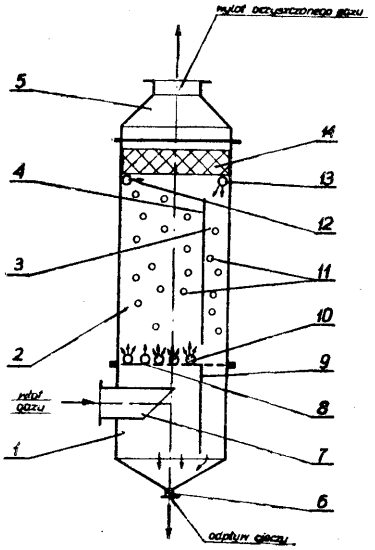

B01d; B01D **P. 186898 T** 28.01.1976

Instytut Górnictwa Naftowego i Gazownictwa, Kraków, Polska (Jerzy Koźmic).

Rozdzielacz płynów

Rozdzielacz według wynalazku składa sdę z komory cieczy hydraulicznej, komory cieczy agresywnej i elementu rozdzielającego, przy czym element ten stanowi przesuwny element wyporowy (3) wyposażony we wskaźnik położenia (4). (1 zastrzeżenie)

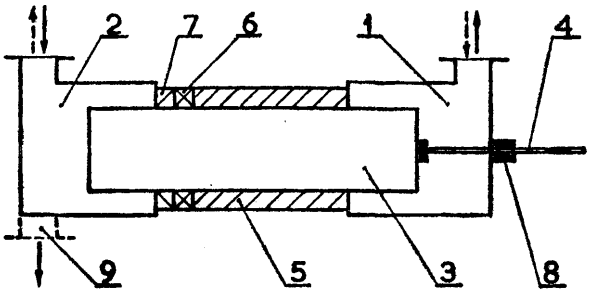

B01f; B01F P. 178819 15.03.1975

Tarrchomińskie Zakłady Farmaceutyczne „Polfa", Warszawa, Polska (Marian Kochanowski, Józef Krysiak, Wojciech Piwko).

Mieszalnik z komorą obrotową

Przedmiotem wynalazku jest urządzenie do mieszania ciiał sypkich, zWłaszczia do homogenizacji prod.ukitów, które winny zachować niezniszczone ziarno.

Mieszalnik składa się z komory bębnowej (1) obracającej się w dwóch płaszczyznach, napędzanej za pomocą silnika elektrycznego (13), przez przekładnię pasową (14), przekładnię ślimakową (3), oraz odpowiedni układ przekładni zębatej obiegowej (5) i (6) i łańcuchowej (8). (2 zastrzeżenia)

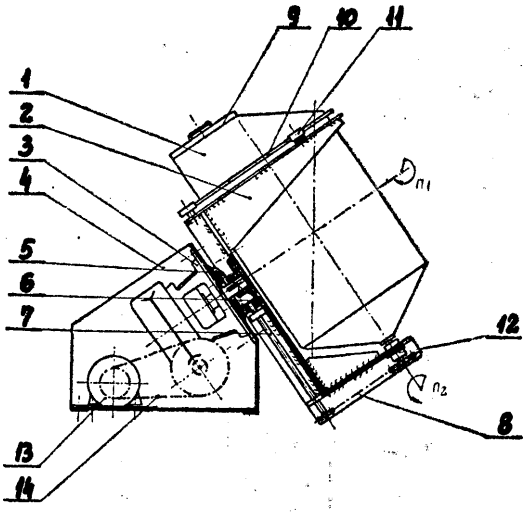

fig. 1

B01f; B01F P. 179448 08.04.1975

Instytut Ciężkiej Syntezy Organicznej „Blachownia", Kędzierzyn, Polska (Józef Gibos, Gerard Bekierz, Jerzy Wojciechowski, Zbigniew Rotajsfci, Jerzy Kobyłecki, Barbara Rogala).

Sposób wytwarzania emulgatora dla potrzeb górnictwa

Sposób wytwarzania emulgatora dla potrzeb górnictwa, polega na zmieszaniu 40—60 części wagowych nienasyconych alkoholi tłuszczowych oksyetylowanych 2—8 molami itlenfcu etylenu z 20—30 częściami wagowymi nienasyconych kwasów tłuszczowych, ogrzaniu mieszaniny do (temperatury 60—85°C i traktowaniu 10—20 częściami wagowymi dwuetanoloaminy, to jest do uzyskania pH — 7—8. Następnie do środowiska reakcji wprowadza się 5—15 części wagowych nonylofendlu oksyetylowanego 2—6 molami tlenku etylenu, l'—5 części wagowych nienasyconych alkoholi tłuszczowych i/lub 10—15 części wagowych oleju mineralnego jako homogenizatora produktu i utrzymuje całość w temperaturze 60—85°C w czasie 20—60 minut. (1 zastrzeżenie)

B01f; B01F P. 180470 17.05.1975

Vladimir Matveevich Varlamov, Anatoly Ivanovich Sopin, Yasily Fedorovich Judaev, Jury Petrovich Romamov, Dmitry Timofeevich Kokarev, Aleksander Zalkharovich Metelyagin, Vladislav Arkadievieh Shesitakov, Vladimir Ivanovich Fomin, Vladimir Alesseevich, Związek Socjalistycznych Republik Radzieckich.

Urządzenie do wzbudzania drgań akustycznych w płynącej cieczy

Przedmiotem wynalazku jest urządzenie do wzbudzania drgań akustycznych w płynącej cieczy, przeznaczone zwłaszcza do emulgowania, koagulacji emulsji, roztworów itp.

Urządzenie według wynalazku ima istojan (13), na którego bocznej powierzchni znajduje się rząd otworów (28) i wirnik (6) o kształcie cylindra z izakrytymi podstawami w jednej z których znajduje się otwór do wpuszczenia cieczy do jego wewnętrznej przestrzeni (29). Na powierzchni bocznej wirnika (6) również znajduje się rząd otworów (31), których szerokość w przekroju poprzecznym spełnia zależności:

$$a \leqslant \frac{2 \cdot R^2 \omega}{C}$$

gdzie co — prędkość kątowa wirnika
R — zewnętrzny promień wirnika
C — szybkość rozchodzenia się dźwięku w cieczy.

(5 zastrzeżeń)

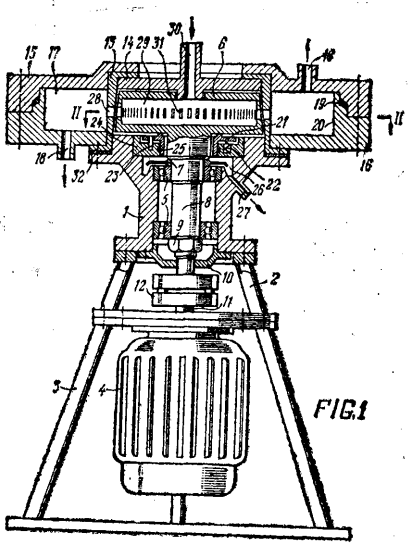

FIG.1

B01f; B01F P. 180552 20.05.1975

Wojewódzki Zarząd Dróg Publicznych, Gdańsk-Oliwa, Polska (Mieczysław Goździk, Roman Illuk).

Urządzenie do wytrącania pyłów i dymów z gazów zwłaszcza w przewodach konwekcyjnych

Urządzenie do wytrącania pyłów i dymów z gazów zwłaszcza w przewodach konwekcyjnych zbudowane jest w kształcie komory (1) umieszczonej na przewodzie (4) kominowym, która to komora (1) ma wylot (8) gazów równolegle przesunięty do osi (9) wlotu (2) gazów oraz urządzenie (23) natryskowe, rozpylające ciecz prostopadle do osi (9) wlotu (2) spalin.

Urządzenie (23) natryskowe składa się z rury (24) doprowadzającej ciecz zakończonej końcówką (25) rozpylającą, która połączona jest ze ścianką (26) wspornika (27). Wspornik (27) umieszczony jest na bocznej ściance (28) komory (1) nad wlotem (2) gazów naprzeciw otworu (29) wlotu rozpylanej cieczy. Ścianka (26) wspornika (27) z którą połączona jest końcówka (25) rozpylająca nachylona jest tak, że oś (30) stożka natrysku odchylona jest od poziomu w kierunku przepływających spalin. (2 zastrzeżenia)

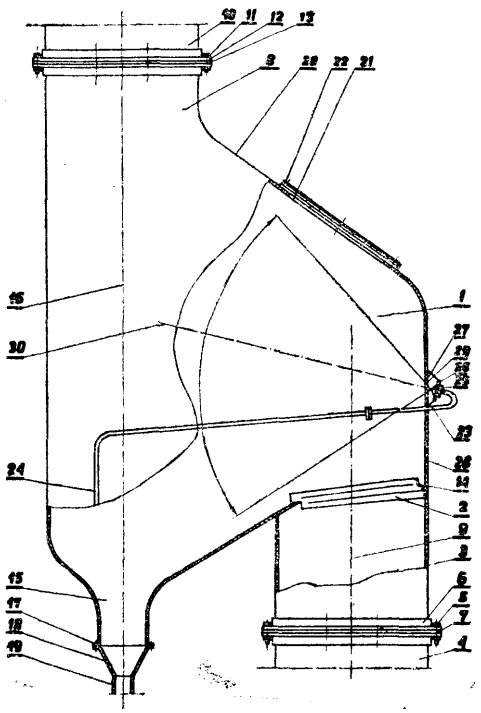

B01f; B01F P. 186299 T 02.01.1976

Ośrodek Badawczo -Rozwojowy Przemysłu Budowy Urządzeń Chemicznych CEBEA, Kraków, Polska (Stanisław Bednarski).

Urządzenie do odgazowywania i oddzielania cząstek ciał stałych z cieczy lub zawiesin

Urządzenie do odgazowywania i oddzielania cząstek stałych z cieczy lub zawiesin składa się z zespołu (1) odgazowującego typu cyklonowego i zespołu (2) oddzielającego cząstki stałe, które usytuowane są współosiowo jeden na drugim. Króciec wylotowy (7) zespołu (1) wpuszczony jest do korpusu (9) zespołu (2) i znajduje się nad kierownicą (13) tego zespołu, która zamocowana jest w korpusie (9) koncenitrycznie do rury (12) odprowadzającej odpowietrzoną i oczyszczoną ciecz otaczając górną część tej miry.

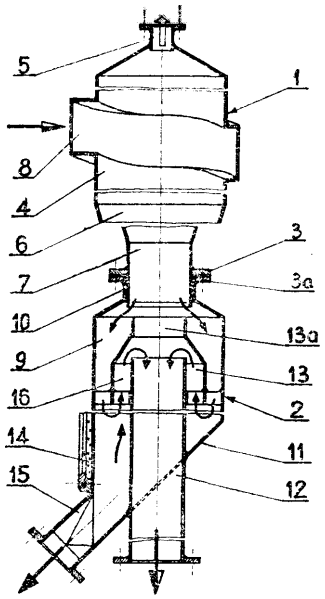

(3 zastrzeżenia)

B01f; B01F P. 186392 T 7.01.1975

Instytut Farb i Lakierów, Gliwice, Polska (Aleksander Tarnawski, Elżbieta Kamińska, Paweł Gawron, Wacław Brzeziński).

Urządzenie i sposób odmywania soli rozpuszczalnych z wodnych zawiesin

Urządzenie według wynalazku polega na tym, że tkaninę filtracyjną (2) umieszcza się między płytami (4), w których znajdują się okrągłe komory (7) o wymiarach zależnych od szybkości przepływu zawiesiny, a które są połączone szeregowo kanałami (8). Sposób Oidmywania zawiesin odbywa sdę na drodze dyfuzji jonów soli rozpuszczalnych przez przegrodę półprzepuszezalną jaką stanowi tkanina filtracyjna, przy czym zawiesina przepływa po jednej stronie przegrody w przedwprądzie do czystej wody przepływającej po drugiej stronie. (2 zastrzeżenia)

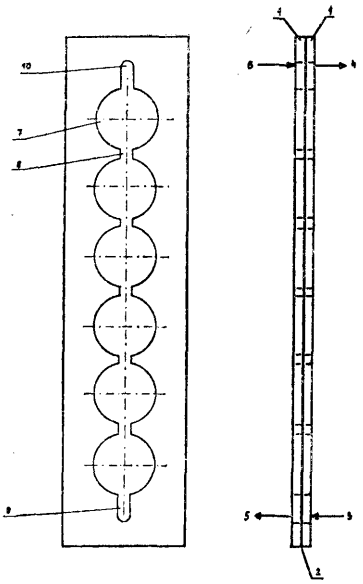

B01j; B01J P. 180457 16.05.1975

Mazowieckie Zakłady Rafineryjne i Petrochemiczne, Płock, Polsika (Krzysztof Dydak, Ireneusz Indyka, Zygmunt Lipiński, Antoni Różycki, Emanuel Szczawiński, Antoni Szyluk, Romuald Truszczyński, Czesław Żuchowski).

Sposób utylizacji gazów węglowodorowych

Sposób utylizacji gazów węglowodorowych, powstających jako gazy poprodukcyjne w instalacjach rafineryjnych i petrochemicznych, charakteryzuje się tym, że proces sprężania gazów zrzutowych prowadzi się za pomocą strumienie (A), wyposażonych w kierownice powodujące zawirowanie gazu. Strumienice są sprzężone w układ równoległy, w sposób pozwalający na ich automatyczne włączanie do ruchu lub wyłączanie z ruchu, w zależności od ciśnienia w sieci gazów zrzutowych, za pomocą sterowania układem logicznym (D).

Układ (G) automatycznie uzupełnia rurociąg dosyłowy gazem ze strumienie, w przypadku spadku ciśnienia w nim poniżej 0,01 atn. Instalacja posiada zabezpieczenie przed możliwością zassania powietrza, ponieważ w przypadku przekroczenia zawartości tlenu w gazie sprężonym powyżej 0,5% układ logiczny wyłącza instalację z eksploatacji, a gazy zrzutowe kierowane są do awaryjnego spalania na pochodni (L).

(2 zastrzeżenia).

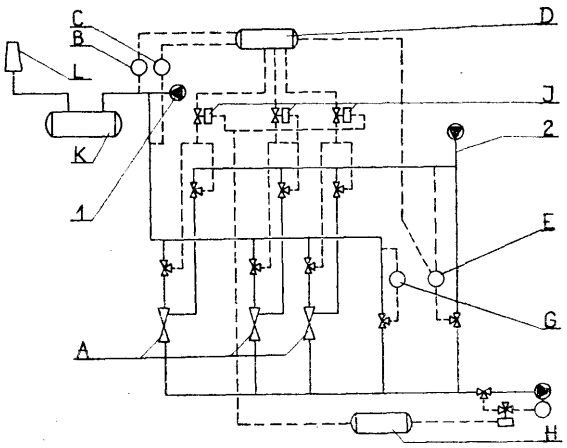

B01j; B01J P. 180850 31.05.1975

Politechnika Poznańska, Poznań, Polska (Tadeusz Stefanowicz, Władysław Rekść, Bernard Hoja, Tadeusz Borowicz).

Sposób potencjometrycznej lub fotometrycznej regulacji ilości substancji doprowadzanych do procesów chemicznych

Sposób potencjometrycznej lub fotometrycznej regulacji ilości substancji doprowadzanych do procesów chemicznych, odróżniający się od sposobów dotychczas znanych tym, że przed doprowadzeniem próbek do potencjometrycznego lub fotometrycznego ogniwa miesza się je w z góry ustalonej proporcji o odczynnikiem przereagowującym z regulowaną substancją, a sygnał ogniwa powodowany nadmiarem stechiometrycznym odczynnika w tak uzyskanej mieszaninie otwiera dopływ regulowanej substancji do procesu chemicznego, natomiast sygnał ogniwa powodowany stechiometrycznym niedomiarem odczynnika w mieszaninie zamyka dopływ -regulowanej substancji. (5 zastrzeżeń)

B01j; B01J P. 186687 T 21.01.1976

Uniwersytet Śląski, Katowice, Polska (Leszek Szapert, Zygmunt Dziewięcki).

Sposób otrzymywania katalizatora do redukcji tlenków azotu

Sposób otrzymywania katalizatora do redukcji tlenków azotu polega ma tym, że składnik aktywny, miedź iflub jej tlenki, poddany zostaje obróbce termicznej przez wygrzewanie w atmosferze gazów redukujących, najkorzystniej w strumieniu wodoru, w temperaturze od 120° C do 900° C, a następnie otrzymany półprodukt poddaje się utlenianiu w atmosferze gazów zawierających tlen do 25% w temperaturze powyżej 100°C. (1 zastrzeżenie)

B01j; B01J P. 186868 T 27.01.1976

Instytut Ciężkiej Syntezy Organicznej „Blachownia", Kędzierzyn, Polska (Lidia Jakubowicz, Albin Szocik, Elżbieta Jamrozik).

Sposób ciągłego prowadzenia operacji fizyko-chemicznych przebiegających z rozdziałem faz

Procesy przebiegające z rozdziałem faz, takie jak neutralizacja, ekstrakcja, mycie wodą ciekłych substancji, sulfonowanie, nitrowanie i inne prowadzi się w sposób ciągły w urządzeniu dwuczęściowym składającym się z górnej, mieszałnikowej części i dolnej spełniającej rolę odstojnika-rozdzielacza, połączonych rurą przelewową. Do części górnej mieszałnikowej, zaopatrzonej w urządzenie mieszające, doprowadza się ciekłe reagenty i po dokładnym wymieszaniu ujednorodnioną mieszaninę cieczy odprowadza się rurą przelewową do części dolnej urządzenia, gdzie następuje rozdział faz. Fazę lżejszą, stanowiącą górną warstwę irozdzielanych cieczy odprowadza się z prędkością zależną od prędkości podawania reagentów do górnej części urządzenia i od udziału składnika lżejszego w mieszaninie cieczy poddawanej rozdzielaniu a fazę cięższą odprowadza się z dolnej części poprzez samoczynnie regulowany syfon i kieruje do dalszych stopni obróbki lub/i rozdziału lub wyprowadza z układu. (1 zastrzeżenie)

B01k; B01K P. 179710 17.04.1975

Politechnika Śląska im. Wincentego Pstrowskiego,, Gliwice, Polska (Adam Korczyński, Longina Piszczek* Józef Swiderski).

Urządzenie do elektrochemicznej redukcji związków chemicznych w roztworze soli amonowych na katodzie rtęciowej

Urządzenie do elektrochemicznej redukcji związków chemicznych w roztworze soli amonowych na katodzie rtęciowej z katodami półkowymi posiada wymienne komory katodowe składające się z wielopo-ziomowych tuneli, których dnem jest rtęć, a ścianami bocznymi diafragmy porowate oraz z dwóch pionowych kanałów bocznych. Półki katodowe posiadają otwory przepływowe katolitu otoczone program! z otworami przelewowymi dla rtęci.

W jednym pionowym kanale znajduje się przewód doprowadzający fcatolit na najniżej położoną półkę, a w drugim pionowym kanale znajduje się szyna prądowa połączona z bolcami katodowymi, doprowadzająca prąd do katody rtęciowej. (4 zastrzeżenia)

B01k; B01K P. 179868 23.04.1975

Wojskowa Akademia Techniczna im. Jarosława Dąbrowskiego, Polska (Witold Tomassi, Jerzy Bryłka).

Układ do prowadzenia procesów elektrochemicznych

Istota wynalazku polega na tym, że w komórce elektrolitycznej usytuowana jest jedna lub kilka par elektrod obwodu pierwotnego oraz jedna lub kilka par metalowych i/lub litych węglowych i/lub ze związków chemicznych wykazujących przewodnictwo elektryczne elektrod obwodu wtórnego, przy czym elektrody obwodu wtórnego usytuowane są między elektrodami obwodu pierwotnego albo na przemian z elektrodami obwodu pierwotnego lub na zewnątrz elektrod obwodu pierwotnego. (8 zastrzeżeń)

B01k; B01K P. 180711 27.05.1975

Pierwszeństwo: 09.04.1975 — Stany Zjednoczone Ameryki (Nr 566 488)

Hooker Chemicals and Plastics Corp., Nowy Jork, Stany Zjednoczone Ameryki.

Przegroda do wanien elektrolitycznych i sposób jej wytwarzania

Przedstawiono ulepszoną przegrodę do wanien elektrolitycznych, nasycanych żywicą przegród azbestowych do wanien elektrolitycznych **i** sposób jej wy-

twarzania. Przegrody te wytwarza się bezpośrednio na perforowanej katodzie wanny elektrolitycznej drogą nałożenia przegrody azbestowej i, następnie, nasycenie azbestu żywicą termoplastyczną. Katodę pokrytą nasyconym azbestem poddaje się obróbce cieplnej w celu utwardzenia żywicy, co jest ostatnim etapem wytwarzania ulepszonych przegród.

(11 zastrzeżeń)

B02b; B02B P. 179367 05.04.1975

Akademia Rolnicza, Wrocław, Polska (Krystian Ledwoń, Eugeniusz Kamiński, Jerzy Mosz).

Łuszczarka do kukurydzy

Łuszczarka do kukurydzy, zwłaszcza dla doświadczalnictwa poletkowego, zaopatrzona w dwa aparaty łuszczące wyposażona jest we własny dwustopniowy napęd mechaniczny tarcz wycierakowych (20) i (21) regulowany przesuwną tarczą (19) dwustopniowego sprzęgła kłowego oraz w odpowiednio usytuowane znane podajniki (22) i (23), których docisk regulowany jest sprężynami (24) i (25), a każdy z aparatów łuszczących zaopatrzony jest na przedłużeniu rynny ziarna (28) i (29) w oddzielną wialnię wentylatorową (30) i (31). (3 zastrzeżenia)

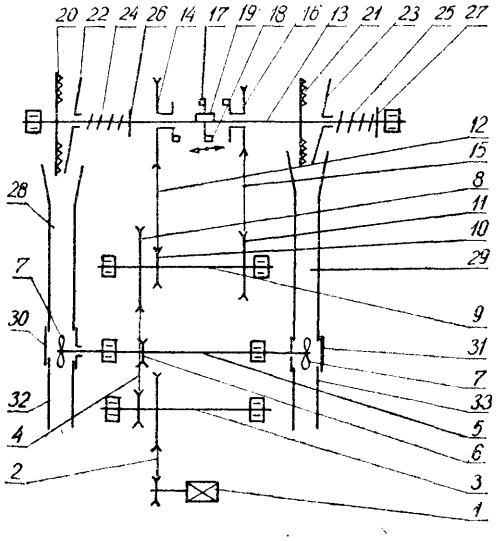

Fig. 1

B02b; B02B P. 179926 25.04.1975

Jury Filoretovich Ivin, Arkady Nikolaevich Levischev, Sverdlovsk, Vasily Ivanovich Sokolov, Moskwa, ZSRR (Jury Filoretovich Ivan, Arkady Nikolaevich Levischev, Vasiiy Ivanovich Soikoilov).

Wirnik separatora obrotowego

Wirnik separatora obrotowego do oddzielania zawiesin i emulsji zawiera bęben z umieszczoną w nim wiązką stożkowych tarcz. Na tarczach umocowane są występy, na których opierają się sąsiednie tarcze. Występy zabezpieczają szczeliny między tarczami. Na stożkowych tarczach zamocowane są również nakładki umiejscowione w szczelinach i ukierunkowane w zasadzie od centralnej części stożkowych tarcz do ich brzegów. Wirnik posiada również urządzenie do doprowadzenia oddzielnego płynu do wiązki stożkowych tarcz i do usuwania osadu oraz do odprowadzania oczyszczonego płynu. (4 zastrzeżenia)

B03b; B03B P. 180652 23.05.1975

Ośrodek Naukowo-Produkcyjny Materiałów Półprzewodnikowych, Warszawa, Polska (Hanna. Jaworska, Kazimierz Wolski, Kazimierz Kaliszuk, Danuta Woźnica).

Sposób wytwarzania proszku srebra

Sposób wytwarzania proszku srebra o ziarnistości w zakresie 60 — 600 [xm według wynalazku polega na zagęszczaniu przez prasowanie pod ciśnieniem 5—50 KG/cm^2 kilkumikroimetrowego proszku srebra otrzymanego znaną imetodą elektrolityczną lub chemiczną. Uzyskane kształtki poddaje się granulowaniu, a granulat spieka siię w temperaturze 450—750°C, w zależności od żądanych parametrów proszku. Stosując niższe temperatury spiekania otrzymuje się proszek o mniejszym ciężarze usypowym olk. 1,2—1,5 g/cm^3, a przy temperaturach wyższych o większym ciężarze usypowym. Uzyskany spiek przesiewa przez odpowiednie sita. (i zastrzeżenie)

B03c; B03C P. 186771 T 23.01.1976

Zbigniew Brońkowski, Zagórze k/Dąbrowy Górniczej, Polska (Zbigniew Brońkowski).

Urządzenie do jonizacji i wytrącenia jonów

Urządzenie do jonizacji i wytrącania jonów, zwłaszcza z gazów lub elektrolitów, ma dwie taśmy (2,3) wykonane z materiału fenroimagnetycznego. Taśmy te są umieszczone przesuwnie pomiędzy magnetycznymi biegunami (N, S) 'magnesu (1) lub elektromagnesu.

(1 zastrzeżenie)

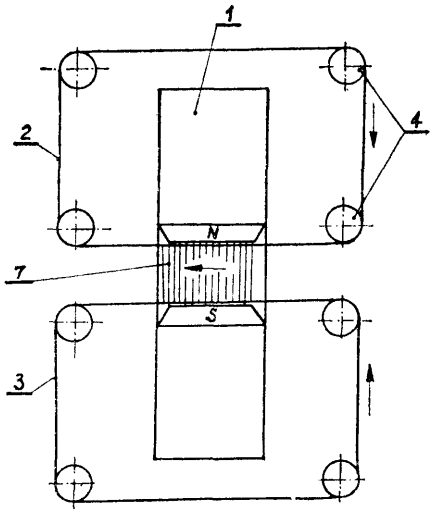

Fig. 2

B03d; B03D P. 186510 T 13.01.1976

Akademia Górniczo-Hutnicza im. Stanisława Staszica Kraków, Polska (Krzysztof Dorosiński).

Elektrodynamiczny separator płytowy

Elektrodynamiczny separator płytowy zawiera przenośnik wstrząsowy (1), mad którym z jednego końca jego rynny (2), znajduje się zasypowy zasobnik (3) minerałów, a w pobliżu jej drugiego końca jest usytuowany daszek (4) wyciągu. W daszku (4) jest osadzona elektroda siatkowa (5), zaś dno rynny stanowi elektroda płaska (6). Ponadto w kanale wentylacyjnym (7) wyciągu jest zabudowany cyklon (8), a pod nim oraz pod końcem rynny (2) są usytuowane odbieralniki (9 i 10) wzbogaconych minerałów i ich odpadów.

(1 zastrzeżenie)

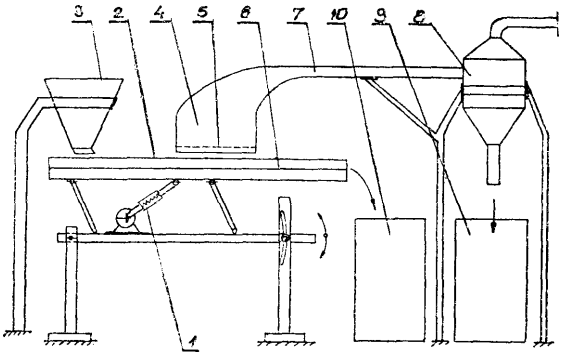

B04b; B04B P. 178563 06.03.1975

Świdnicka Fabryka Urządzeń Przemysłowych, Świdnica, Polska (Eugeniusz Grozik, Stanisław Kosarzewski, Jerzy Zawadzki, Andrzej Kania, Marian Niemiec, Jan Kałwak, Zdzisław Karski).

Bęben wirówki filtracyjnej

Bęben wirówki filtracyjnej, zwłaszcza periodycznej zawiera metalowe dna dolne (6) i górne (5) z cylindrycznymi kołnierzami (9) oraz osadzony na tych kołnierzach (9) laminatowy płaszcz (1), utworzony z trzech tworzących jedną całość warstw laminatowych — krańcowych zewnętrznej (2) i wewnętrznej (3), utworzonych przez obwodowe nawinięcie nasączonej żywicą epoksydową tkaniny szklanej oraz środkowej (4), utworzonej z nawiniętego obwodowo włókna szklanego. (2 zastrzeżenia)

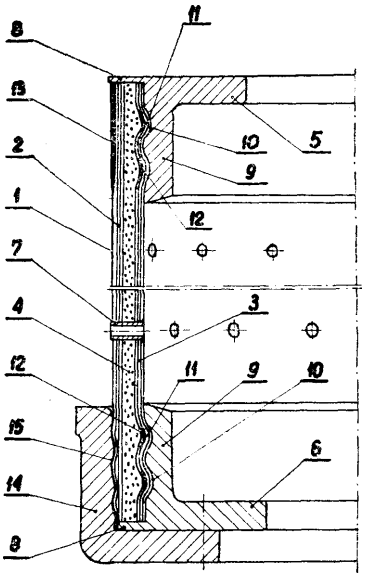

B04b; B04B P. 179337 04.04.1975

Świdnicka Fabryka Urządzeń Przemysłowych, Świdnica, Polska (Jan Kubis, Zdzisław Karski, Stanisław Bielaszka, Włodzimierz Szkarłat).

Czujnik napełnienia periodycznej wirówki filtracyjnej, zwłaszcza cukrowniczej

Czujnik napełnienia zawiera osadzoną ma obrotowym wałku (6) łopatkę stykową (7), oraz osadzony w jednej osi siłownik pneumatyczny z tłokiem (11) prowadzonym we wzdłużnej prowadnicy (8), przy czyim tłok siłownika (11) sprzężony jest z wałkiem (6) suwliwym połączeniem gwintowym o dużym skoku, złożonym z wykonanego w tulei tłoka (15) rowka ślimakowego (16) i osadzonego w wałku <6) kołka (17). Dolna krawędź (18) tłoka siłownika (11) stanowi (krzywkę wyłącznika krańcowego (19). Położenie łopatki stykowej (7), a tym samym grubość filtrowanej warstwy, regulowana jest z zewnątrz przez odpowiednie ustawienie i zablokowanie zatrzaskiem (10) ramienia regulacyjnego (9).

Odchylenie łopatki (7) powoduje przesunięcie pionowe tłoka siłownika (11) i odwrotnie. Przy takim rozwiązaniu czujnik jest zwarty i wygodny do zainstalowania, niezawodny w działaniu i zapewnia łatwą regulację grubości warstwy filtrowanego medium. (4 zastrzeżenia)

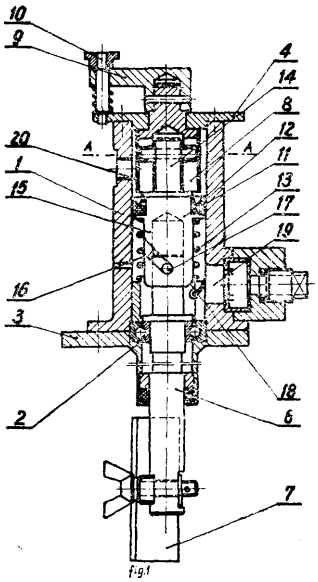

B04b; B04B P. 179640 15.04.1975

Instytut Badań Jądrowych, Swierk-Otwock, Polska (Przemysław Hoffmann, Zdzisław Fidler, Andrzej Graffstein).

Współprądowy ekstraktor wirówkowy do pracy ciągłej w układach ciecz—ciecz, zwłaszcza w warunkach wysokiej aktywności radiacyjnej i silnie agresywnego środowiska

Współprądowy ekstraktor, według wynalazku ma na wspólnym wale napędowym osadzany mieszalnik faz (1) i wirówkę separacyjną (11) zawierającą fcomo-

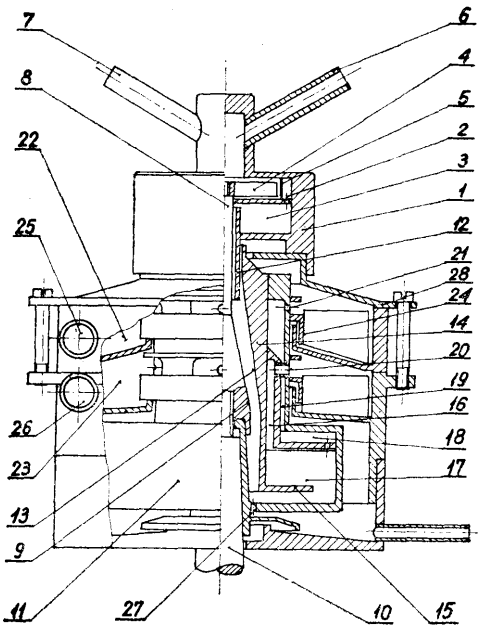

rę rozdzielającą (17) z promieniowymi przegrodami, z iktórą połączone są dwie pionowe szczeliny pierścieniowe (16 i 19) służące do odprowadzania irozsepalowainych cieczy w kierunku otworów wylotowych (20 i 21). Naprzeciw otworów wylotowych (20 i 21) znajdują się komory odbieralnikowe (22 i 23). Sciankę wewnętrzną szczeliny pierścieniowej (16) dla fazy lekkiej stanowi tuleja (14) zakończona u dołu kołnierzem (15) o średnicy większej od średnicy zewnętrznej szczeliny (16), a średnica zewnętrzna szczeliny pierścieniowej (19) dla fazy ciężkiej jest niniejsza od średnicy zewnętrznej komory rozdielającej (17).

(3 zastrzeżenia)

B04c; B04C P. 179912 T 24.04.1975

Fabryka Samochodów Małolitrażowych „POLMO", Zakład nr 7 w Sosnowcu, Sosnowiec, Polska (Mirosław Czerwiński, Wojciech Stawiarski).

Urządzenie zabezpieczające wewnętrzne ściany cyklonu przed ścieraniem cząsteczkami ciał stałych

Urządzenie według wynalazku charakteryzuje się tym, że posiada na obwodzie wewnętrznych ścian cyklonu oraz wlotowego kanału układ płaskowników umocowanych równolegle do siebie oraz równolegle do osi głównej cyklonu w odległości między sobą równej szerokości płaskownika. (2 zastrzeżenia)

B07b; B07B P. 178755 14.03.1975

Śląskie Zakłady Przemysłu Lniarskiego, „Łentex", Lubliniec, Polska (Paweł Foryta, Stanisław Kirsz, Paweł Cyroń, Piotr Rajdok, Jan Sroczyk, Edward Sirek, Franciszek Michoń, Henryk Grabiński).

Doczyszczarka paździerzy

Przedmiotem wynalazku jest doczyszczarka paździerzy, która może być stosowana jako urządzenie sprzężone z urządzeniem rozdzielającym paździaerze od włókna odpadowego lub samoistnie w wytwórniach płyt paździerzowych.

Doczyszczarka paździerzy posiada dwie sztywno połączone płyty spadowe (27) i (28) umieszcone pomiędzy parą sit wstępnych (13) i (14) i parą sit sortujących (23 i (24) w taki sposób, że zakończenie płyty spadowej górnej (27) znajduje się nad otworem (25) w sicie sortującym górnym (23).

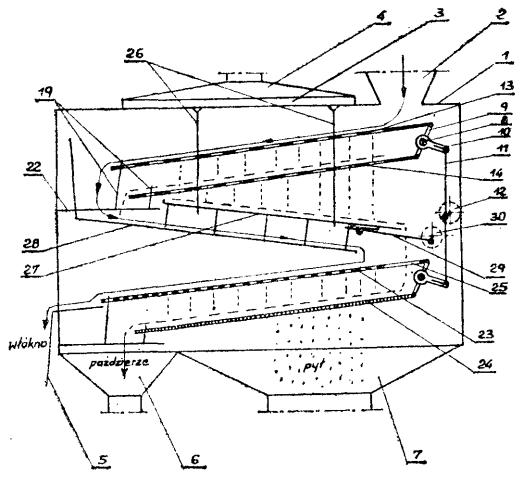

fig. 1

Sita (13, 14, 23 i 24) otrzymują napęd od mimośrodu (12), a płyty spadowe (27) i (28) od mimośrodu (30). Energiczne zwroty kierunku ruchu sit powodują wsporniki sprężynowe (19). Połączenia obrotowe sit i płyt spadowych są ułożysfcowane łożyskami tocznymi. Intensywność czyszczenia i wydajność doczyszczarki są regulowane wielkością skoku w ruchu postępowo-zwrotnym, kątem nachylenia sił oraz wielkością i kierunkiem wychylenia sit.

(4 zastrzeżenia)

B07b; B07B P. 179436 08.04.1975
F16f; F16F

Politechnika Śląska im. Wincentego Pstrowskiego, Gliwice, Polska (Jerzy Nawrocki, Antoni Piecuch).

Sposób wytłumiania drgań urządzeń wibracyjnych zwłaszcza przesiewaczy

Sposób wytłumiania drgań urządzeń wibracyjnych zwłaszcza przesiewaczy polega na tym, że urządzenie wibracyjne (1) umieszcza się na elemencie wyporowym (2) zanurzonym w cieczy (3) wypełniającej basen (4), przy czym element wyporowy (2) mocuje się do brzegów basenu (4) tak, aby ograniczyć jego swobodę ruchu we wszystkich kierunkach.

(1 zastrzeżenie)

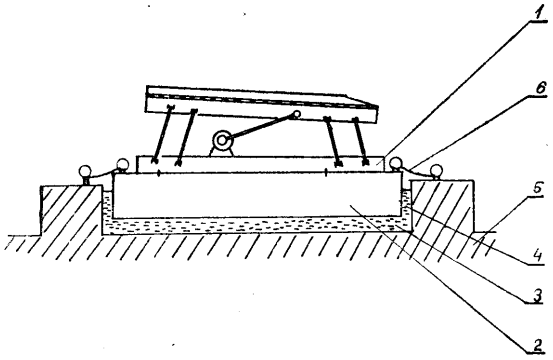

B21b; B21B P. 186811 26.01.1976

Pierwszeństwo: 27.01.1975 — Stany Zjednoczone Ameryki (nr 544180)

Morgardshammat AB, Smedjebacken, Szwecja.

Urządzenie do chłodzenia i zwijania walcówkl

Urządzenie do zwijania i chłodzenia walcówki zawiera zwijarkę (C) odbierającą gorącą walcówkę (R) walcarki (M). Między walcarką i zwijarką umieszczona jest oprowadnica (A), która zgina walcówkę przed wprowadzeniem jej do zwijarki. Zwinięta walcówka przechodzi ze zwijarki na jeden ze wsporników (22), (22a), (22b) umieszczonych w obrotowym zbiorniku (25) z wodą. Po zwinięciu całej długości walcówki i złożeniu jej na jednym ze wsporników zbiornik (25) zostaje obrócony do położenia, w którym następny wspornik cewki zajmuje położenie odbioru zw zwijarki następnej zwiniętej cewki w zbiorniku wody cewka zostaje przeniesiona na wózek, który przetacza się po pierwszym odcinku szyn do pierwszego stołu obrotowego. Stół ten obracając się przemieszcza załadowany wózek na drugi odcinek szyn, prowadzący do stacji owijania cewek i stacji ma której ostudzona cewka jest zdejmowana z wózka. Pusty wózek przechodzi na drugi stół obrotowy, fetory przenosi ten wózek na pierwszy odcinek szyn prowadzący na powrót do stacji załadowczej. (15 zastrzeżeń)

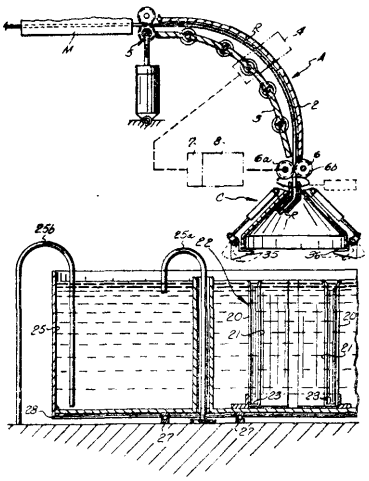

FIG I

B21b; B21B P. 186912 30.01.1976

Pierwszeństwo: 31.01.1975 — Szwecja (nr 7501066-0)

Seco Tools AB, Regnbagsvagen, Szwecja.

Zespolona rola do walcowania

Zespolona rolka do walcowania, zawierająca pierścień (1) wykonany z materiału odpornego na zużycie, takiego jak spiek węglikowy, otoczony elementem przytrzymującym, który posiada dwa połączone ze sobą promieniowe kołnierze, pomiędzy którymi zamocowany jest w kierunku promieniowym, pierścień (1). Pierścień (1) jest otoczony elementem przytrzymującym (2), przy czym pomiędzy pierścieniem (1) i elementem przytrzymującym (2) znajduje się położona w kierunku osiowym i promieniowym pośrednia przesitrzeń (10) posiadająca nieprzerwanie przekrój o kształcie litery U. (6 zastrzeżeń)

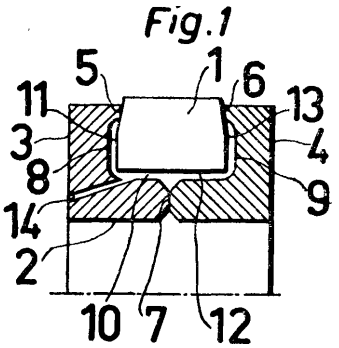

B21c; B21C P. 184042 T 16.10.1975

Mennica Państwowa, Warszawa, Polska (Kazimierz Łapiński), Romuald Wojtkowski, Szczepan Szumilak, Ryszard Paziewsiki, Janusz Nyc, Marian Lewkowicz).

Urządzenie do wyciskania prętów i drutów przy wykorzystaniu ciśnienia statycznego ośrodka

Przedmiotem wynalazku jest urządzenie do wytwarzania cienkich drutów w zakresie średnic 0,002 do 1,0 mm, bądź też innych profili kształtowych o przekrojach poprzecznych odpowiadających w/w średnicom drutu, metodą wyciskania przez matryce (I) pod wpływem siły powstałej z działania wysokiego ciśnienia na powierzchnię przekroju drutu (kształtki).

Urządzenie do wyciskania składa się z szeregu elementów, z których najważniejszym jest komora wysokociśnieniowa (A) o stałej objętości.

(1 zastrzeżenie)

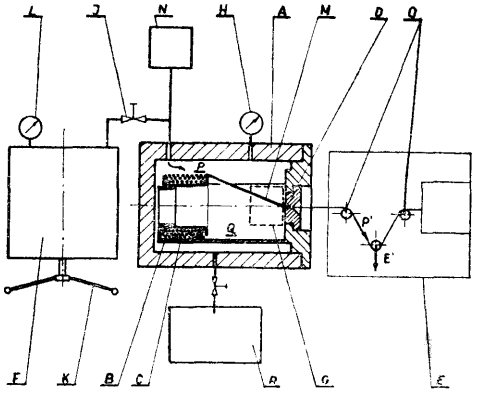

Rys. 2

B21c; B21C P. 186400 T 7.01.1976

Politechnika Wrocławska, Wrocław, Polska (Jerzy Gronostajski, Henryk Marciniak).

Sposób ciągnienia rur i prętów

Przedmiotem wynalazku jest sposób ciągnienia rur i prętów o przekroju kołowym.

Sposób według wynalazku polega na tym, że po włożeniu zaostrzonego pręta lub rury do ciągadła nadaje się ciągadłu ruch obrotowo-wibracyjny podczas zaciągania i podczas całego procesu ciągnienia.

(1 zastrzeżenie)

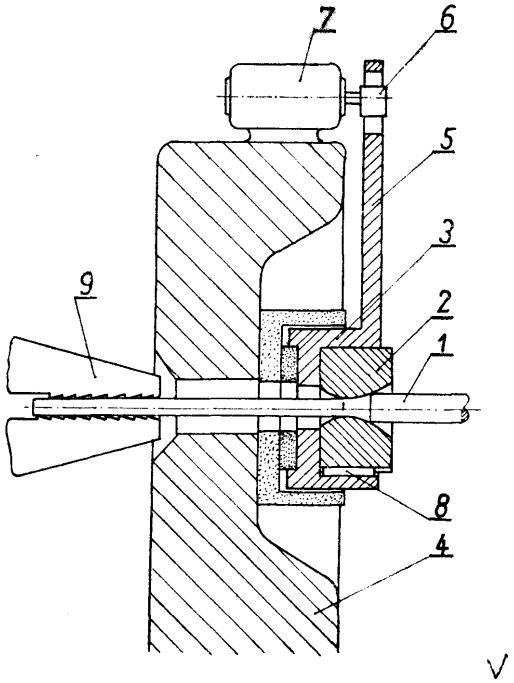

B21d; B21B P. 185388 08.12.1975
H02p; H02P

Pomorskie Zakłady Aparatury Elektrycznej „Ema-Apator", Toruń, Polska (Janusz Nath, Kazimierz Karwowski).

Układ napędowy zwłaszcza do odwijania taśmy przy prasach automatycznych

Przedmiotem wynalazku jest układ napędowy zwłaszcza do odwijania z bębna metalowej taśmy i podawania jej na prasę do dalszej obróbki.

Układ przedstawiony według wynalazku składa się z zasilacza stabilizowanego, członu dostarczającego informacje oraz członu wykonawczego.

Istota wynalazku polega ma zbudowaniu członu dositarczającego informacje złożonego z drogowych wyłączników (Wl), (W2) i (W3), przerzutnika statycznego (PS) i funktora (L). Wyłączniki (W2) i (W3) usytuowane nia wejściach przerzutnika (Ps) ustawiają stan jego pracy, a wyłącznik (Wl) z wyjściem przerzutnika (Ps) stanowią wejście funktora (L). Pracą zaworu (El) Steruje wyjście funktora (L) poprzez włączone szeregowo diodę (D8) i tranzystor (T2). (2 zastrzeżenia)

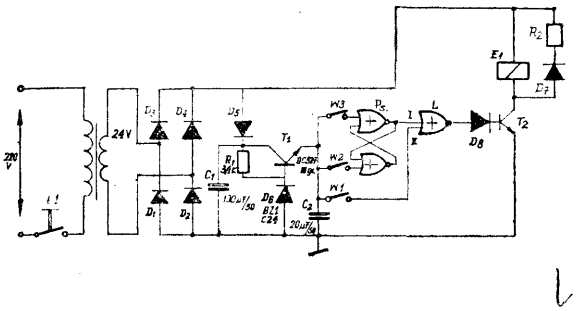

B21d; B21D P. 186551 T 15.01.1976

Zakłady Przemysłu Elektronicznego „Kazel" przy Naukowo-Produkcyjnym Centrum Półprzewodników, Koszalin, Polska (Andrzej Adamczak, Stanisław Jutkiewicz, Bogdan Kłopotowski, Wojciech Rubinkowski).

Przyrząd do wykrawania wytłoczek

Przedmiotem wynalazku jest przyrząd do wykrawania wytłoczek, współpracujący z tłocznikiem postępowym, stosowany zwłaszcza przy wykrawaniu wytłoczek o znacznych wysokościach i małym kołnierzu.

Przyrząd według wynalazku objaśniony na rysunku, przedstawia to rozwiązanie w przekroju poprzecznym. Składa się on z matrycy (1), górnego zespołu płyt (2) z zamocowanym w nim stemplem (3) zakończonym pilotem (4) oraz z 'prowadnicy (5) umocowanej do matrycy (1) w której wykonany jest otwór wykrawający (6), a do którego podczas wykrawania wchodzi stempel (3) zakończony pilotem (4).

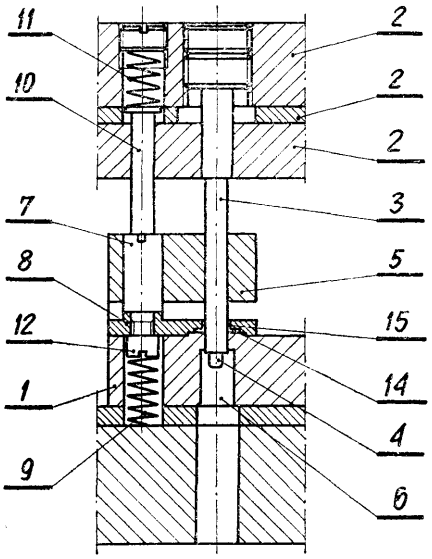

W drugim otworze prowadnicy umieszczono suwliwie trzpień (7) i do jego dolnego końca umocowano płytkę pro wadząco-cen trującą (8) i połączono go ze sprężyną dolną (9). Na górnej powierzchni trzpienia zamontowany jest suwliwie popychacz (10) dociskowy do trzpienia (7) przez sprężynę górną (11). Płytkę prowadząco-centrującą (8) montuje się do trzpienia (7) przy pomocy śruby (12) i uchwytu płytki prowadząco-centrującej (8). Płytka ta posiada podłużne wybranie do prowadzenia taśmy (14), do którego prostopadle wykonany jest otwór (15) do przesuwania stempla (3) podczas wykrawania wytłoczek. (2 zastrzeżenia)

B21F; G21F P. 179661 16.04.1975
B25j; B25J

Zjednoczone Zakłady Urządzeń Jądrowych „Polan" — Zakład Urządzeń Przemysłowych, Kraków, Polska (Wilhelm Sowiński, Andrzej Surma).

Przystawka sterująca źródłem radioizotopowym w pojemniku

Przystawka według wynalazku posiada silnik elektryczny (S) napędzający poprzez przekładnię mechaniczną (Zi—Z^6) oś przemieszczającą źródło **(OPZ),** która napina płaską spiralną sprężynę powrotu (SP) do takiego momentu zwrotnego, że sprężyna ta sprowadza źródło w położenie ochronne w przypadku zaniku napięcia sterującego silnik elektryczny. Oś przemieszczająca **(OPZ)** posiada z jednego końca pokrętło (PR) do awaryjnego ręcznego przemieszczenia źródła w położenie ochronne, z drugiej zaczep widełkowy (ZW) a pomiędzy nimi dźwignię sygnalizacyjną (DS). (2 zastrzeżenia)

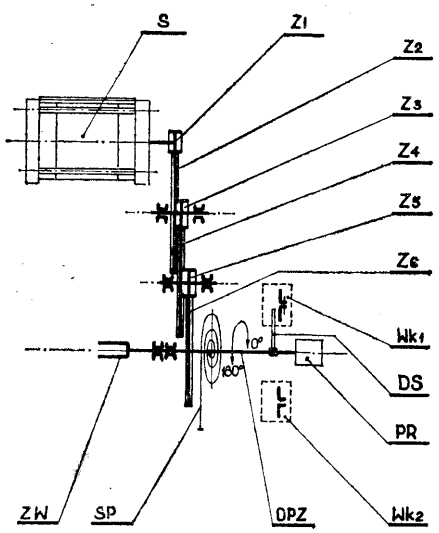

fig. 1

B21g; B21G P. 184552 T 6.11.1975

Politechnika Poznańska, Centralny Ośrodek Badawczo-Rozwojowy PEWB „Metalplast", Poznań, Polska (Jan Materniak, Jan Hypa, Edmund Zielazny, Mieczysław Czajka).

Urządzenie do wytwarzania gwoździ skrzydełkowych

Urządzenie do wytwarzania gwoździ skrzydełkowych wg wynalazku z zastosowaniem drutu nawiniętego na bęben (2) jako materiału wyjściowego ma zespół rolek (3) i (4) osadzonych parami prostopadle względem siebie, przy czym na powierzchni bocznej każdej rolki osadzone jest koło zębate stożkowe (9), sztywno związane z rolką, tworząc łańcuch kinematyczny napędowy układu rolek. Jedna rolka stanowi rolkę napędzającą pozostałe poprzez koła zębate i ma na drugiej po-

wierzchni bocznej walcowe koło zębate (8) zazębione z kołem osadzonym na wale napędzającym, połączonym poprzez przekładnię i sprzęgło z silnikiem.

Powierzchnie toczne rolek mają profil tak dobrany, że przy wzajemnej współpracy otrzymuje się symetryczny profil skrzydełkowy na kształtowanym drucie. Urządzenie ma ponadto prowadnicę umożliwiającą jednocześnie prostowanie profilowego drutu i podawanie na zespół noży tnących (11) profilowy pręt w dwóch prostopadłych płaszczyznach na gwoździe o określonej długości. Zespół noży napędzany jest także silnikiem (5) poprzez sprzęgło, przekładnię i korbowód i jest sprzężony mikrowyłącznikami.

(1 zastrzeżenie)

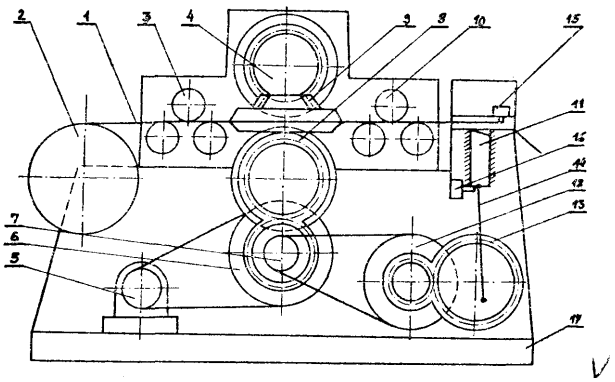

B21k; B21K P. 186339 T 5.01.1976

Bielska Fabryka Armatur „BEFA", Bielsko-Biała, Polska (Henryk Żegunia, Janusz Wojciechowski, Stanisław Szeląg).

Sposób i urządzenie do wytwarzania elementu, stanowiącego trwałą całość, z co najmniej dwu oddzielnych detali

Sposób polega na tym, że wszystkie detale wyjściowe (2, 3) umieszcza się w matrycy (1), po czym na co najmniej jeden z nich wywiera się nacisk lub/oraz uderzenia, wywołujące trwałe, plastyczne odkształcenia, aż do trwałego połączenia tych detali (2, 3) w całość, a zarazem — do ukształtowania wytwarzanego elementu <5). Przewiduje się w zasadzie prowadzenie tego procesu bez wstępnego podgrzewania detali (2, 3) bądź matrycy <1), nie wykluczając jednakże takiego podgrzewania, w tym także częściowego (np. tylko jednego detalu). Wytworzony element (5) można poddać obróbce cieplnej.

Urządzenie składa się z matrycy (1), otwartej z jednej strony, odwzorowującej kształty i wymiary wytwarzanego elementu (5), oraz z ruchomego stempla (4), umieszczonego na wprost otwartej części matrycy (1). Matryca (1) jest ponadto wyposażona w wypychacz (6), służący do wypychania z niej wytworzonego elementu (5). (5 zastrzeżeń)

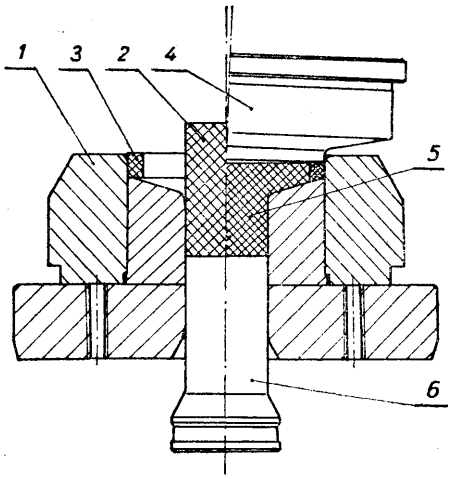

B21k; B21K P. 186464 T 12.01.1976

Ośrodek Badawczo-Rozwojowy Elektronicznej Aparatury Pomiarowej i Systemów Pomiarowych, Warszawa, Polska (Stanisław Miąsko).

Sposób nierozłącznego osadzania na wałkach lub osiach tarcz, kół i innych elementów

Sposób nierozłącznego osadzania na wałkach lub osiach tarcz, kół i innych elementów polega na wykonaniu na obwodzie wałka lub osa (1) w miejscu łączenia z elementem mocowanym (2) kilku wycięć (3). Element mocowany (2) zakłada się ma wałek lub oś (1) i zgniata się siłą równoległą do osi symetrii wałka lub osi (1) do otrzymania wgłębienia (4) w elemencie mocowanym (2).

W wyniku zgniotu materiał elementu mocowanego (2) spęcza się zapełniając wycięcia (3) i tworząc nierozłączne połączenie elementu mocowanego (2) z wałkiem lub osią (1). (2 zastrzeżenia)

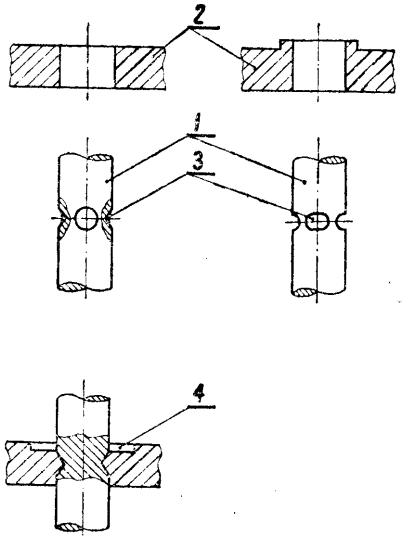

Fig1

B22c; B22C P. 179312 03.04.1975

Świdnicka Fabryka Urządzeń Przemysłowych, Świdnica, Polska (Czesław Barylak, Czesław Czapka).

Forma odlewnicza do dużych odlewów w kształcie beczki i sposób jej wykonania

Forma według wynalazku sikłada się z dna (3) z pierścieniowym znakiem rdzeniowym, z tworzących zewnętrzny walec segmentowych idzeni (6) oraz wewnętrznych irdzeni (9) i (10).

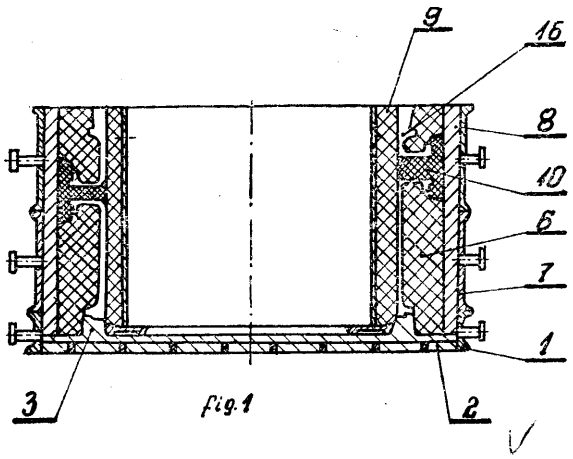

fig.1

Segmentowe rdzenie (6) osadzone są w pierścieniowym znaku rdzeniowym i utrzymywane przez wypełniający przestrzeń między nimi a obejmującą całą formę skrzynkami formierskimi (1) i (7) suchy, sypki wypełniacz (8), którym może być piasek lub zużyta masa. Przy takim wykonaniu i dno (3) formy i segmento rdzenie (6) wykonane są z nie wymagającej suszenia masy chemoutwardzalnej, na przykład na szkle wodnym, przez co znacznie skraca się cykl wykonania całej formy.

Sposób wykonania formy według wynalazku polega na tym, że ,po wykonaniu dna formy za pomocą obrotowego wzornika oraz segmentów rdzeniowych za pomocą skrzynki rdzeniowej, montuje się je wraz z rdzeniami wewnętrznymi i nakłada się skrzynkę forniers-ką wypełniając przestrzeń między skrzynką fornierską a rdzeniami segmentowymi suchym piaskiem.

(2 zastrzeżenia)

B22c; B22C P. 179313 03.04.1975

Świdnicka Fabryka Urządzeń Przemysłowych, Świdnica, Polska (Czesław Barylak, Czesław Czapka).

Rdzeń do dużych odlewów w kształcie beczki i sposób jego wykonania

Rdzeń według wynalazku składa się z płyty podrdzeniowej (1), walca nośnego (2) i zewnętrznej warstwy masy rdzeniowej (6). Walec nośny (2) utworzony jest ze spiralnie zwiniętej blachy, której zachodzące na siebie końce (3) połączone są rozłącznie śrubami (5). Przy formowaniu rdzenia śruby (5), wchodzące w wydłużone otwory (4) w końcówkach blach (3), są skręcane, a przed zalaniem formy luzuje się je, przez co rdzeń uzyskuje możliwość dośrodkowego kurczenia. Dla tego samego celu w masie rdzeniowej (6) od strony walca (2) utworzone są przez wyciągane listwy wzdłużne wybrania kompensacyjne (7).

Sposób wykonania rdzenia według wynalazku polega na tym, że na płycie podrdzeniowej ustawia się walec nośny z blachy zwiniętej na żądaną średnicę a jej zachodzące na siebie końce łączy się śrubami i obstawia się płytą równomiernie przylegającymi do walca listwami, które po utwardzaniu uformowanej masy rdzeniowej usuwa się i odkręca śruby łączące zachodzące na siebie końce blachy.

(2 zastrzeżenia)

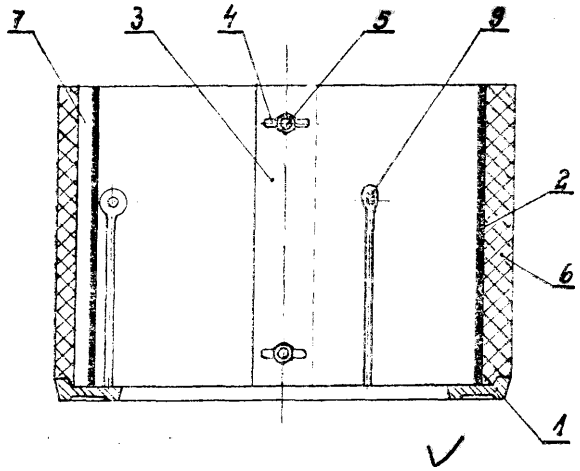

B22c; B22C P. 186727 T 21.01.1976

Przedsiębiorstwo Projektowania i Wyposażania Odlewni „Prodlew", Warszawa, Polska (Stanisław Gustab, Stanisław Vasina).

Formierska głowica narzucarkowa

Przedmiotem wynalazku jest formierska głowuca narzucarkowa masy wirnikiem łopatkowym przeznaczona do urządzeń odlewniczych wykonujących formy metodą narzucania. Głowica według wynalazku posiada dwa wirniki łopatkowe (2), z których jeden ukształtowany jest według zwierciadlanego odbicia drugiego, łożyskowane w obudowie (1) w rozstawieniu zapewniającymi styczność okręgów zakreślanych przez czoła łopatek (6). Wały wirników łopatkowych)(3) sprzężone są równobteżmą przekładnią bezpośliizgową ustalającą przy przeciwnych kierunkach obrotów wirników łopatkowych (2) jednoczestność przejścia pary łopatek (6) przez punkt styczności).

(1 zastrzeżenie)

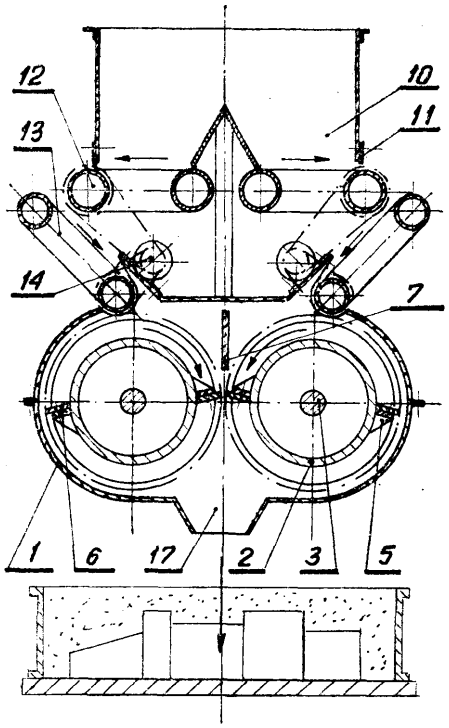

B22c; B22C P. 186823 T 27.01.1976

Przedsiębiorstwo Projektowania i Wyposażania Odlewni „PRODLEW", Warszawa, Polska (Jerzy Duraj, Zbigniew Nerlo, Andrzej Kwiatkowski, Ireneusz Choiński).

Urządzenie do suchej regeneracji piasku ze zużytych odlewniczych mas formierskich

Urządzenie do suchej regeneracji piasku ze zużytych odlewniczych mas formierskich stosowane jest w odlewnictwie. Składa się ono ze zbiornika (1) z kowa-

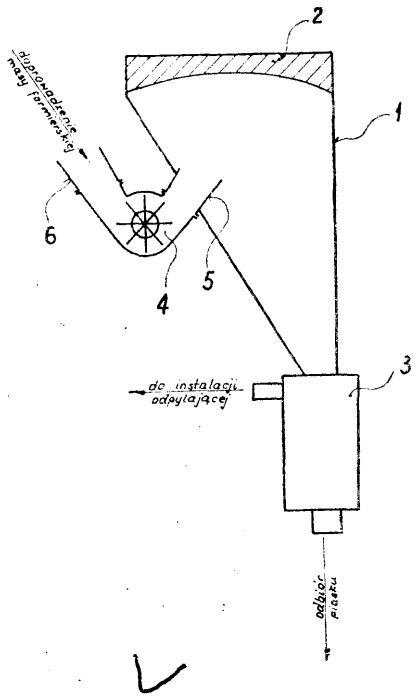

dłem (2), wiałnika (3) oraz wirnika rzutowego masy formierskiej (4).

Urządzenia tego typu mogą pracować indywidualnie i w układach szeregowych. Nadają się do zastosowania w nowobudowanych obiektach oraz w zakładach modernizowanych. (1 zastrzeżenie)

B22e; B22C P. 186824 T 27.01.1976

Przedsiębiorstwo Projektowania i Wyposażania Odlewni „PRODLEW", Warszawa, Polska (Zbigniew Nerlo, Kazimierz Gawart, Andrzej Kwiatkowski, Czesław Maślikowski).

Sposób suchej regeneracji piasku ze zużytej masy formierskiej oraz urządzenie do stosowania tego sposobu

Sposób suchej regeneracji piasku ze zużytej rmasy formierskiej oraz urządzenie do stosowania tego sposobu znajduje zastosowanie w odlewnictwie.

Regeneracja piasku następuje w procesie wzajemnego tarcia rozdrobnionych cząstek zużytej masy transportowanej rurociągiem transportu pneumatycznego.

Urządzenie według wynalazku składa się z rurociągu (1), wewnątrz którego zamocowane są progi (2). Na progach (2) osadza się ubita warstwa masy (4), o którą następuje ścieranie spoiwa z ziaren piasku w czasie przepływu ładunku materiału. Dodatkowo złuszczanie spoiwa z ziaren piasku następuje poprzez tarcie cząstek masy o siebie w wyniku zaburzeń przepływu spowodowanych przejściem strugi transportowanej masy przez progi (2). (3 zastrzeżenia)

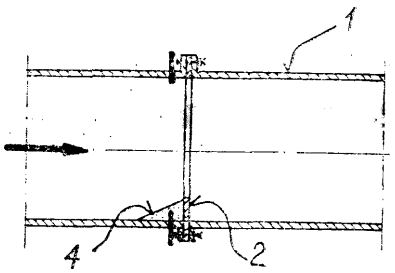

B22d; B22D P. 186180 T 31.12.1975

Odlewnia Żeliwa „Węgierska Górka" Węgierska Górka, Polska (Michał Zarwański, Antoni Jagosz, Jan Szupina, Jerzy Jagła, Ignacy Sap et a).

Obrotowe urządzenie wlewowe do póiciągłegro odlewania rur żeliwnych, zwłaszcza dużych średnie

Obrotowe urządzenie wlewowe do półciągłego odlewania rur żeliwnych, zwłaszcza dużych średnic, rna na obwodzie zbiornika wlewowego (1) zamocowane w sposób rozbieralny nastawne kierownice (2) z wnękami wylewowymi (3) o przekroju w kształcie parr.-boli. Dno zbiornika wlewowego (1) oraz dno wnęk wylewowych (3) nachylone są odśrodkowo pod pewnymi kątami, dla ułatwienia wypływu ciekłego metalu do szczeliny odlewniczej krystalizatora. W zewnętrznych pionowych ściankach zbiornika wlewowego (1) osadzone są ceramiczne wkładki (6) z wybraniami o przekroju poprzecznym w kształcie paraboli (7) zwróconej wierzchołkiem w dół, dla zwiększenia żywotności zbiornika wlewowego, oraz dla dowolnego zwiększania wydatku metalu, przez podniesienie poziomu metalu w zbiorniku wlewowym.

Paraboliczne wybrania (7) wykonane są bezpośrednio w pionowych ściankach zbiornika wlewowego (1), przy czym wewnętrzne ścianki parabolicznych wybrań (7) wyłożone są ceramicznym ciastowa tym materiałem żaroodpornym lub zgęszczonym czemidłem grafitowym. Między pionową zewnętrzną ścianką zbiornika wlewowego (1) a pionową wewnętrzną ścianką kierownic (2) układu wlewowego osadzone są zmiennej grubości wymienne wkładki odległościowe z parabolicznymi wybraniami, dla regulacji osiowości wypływu strug płynnego metalu do szczeliny odlewniczej (9) krystalizatora (1C), w miarę przeprowadzania regeneracji ścianek krystalizatora drogą obróbki mechanicznej. . . (5 zastrzeżeń)

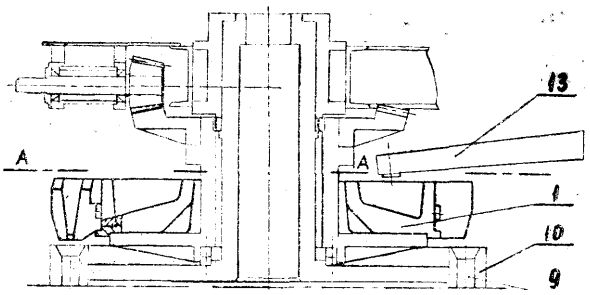

B22f; B22F P. 186431 T 09.01.1976

Ośrodek Badawczo-Rozwojowy Monokryształów, Warszawa, Polska (Dariusz Bujański, Zbigniew Szymanowski, Stanisław Majewski, Mieczysław Maciak).

Sposób wytwarzania diamentowych ściernic trzepniowych o spoiwie metalowym i formach do wytwarzania diamentowych ściernic trzpieniowych o spoiwie metalowym

Przedmiotem wynalazku jest sposób wytwarzania diamentowych ściernic trzpieniowych o spoiwie metalowym o średnicach części roboczej mniejszych niż 6 mm, polegający na dwustopniowym, zgodnym z wynalazkiem, prasowaniu ściernic, umożliwiającym wywarcie nacisku niezbędnego dla sprasowania na zimno, oraz forma do prasowania, której element prasujący — stempel (27) posiada średnicę równą średnicy wyrobu — szczególnie trzpienia (16). (2 zastrzeżenia)

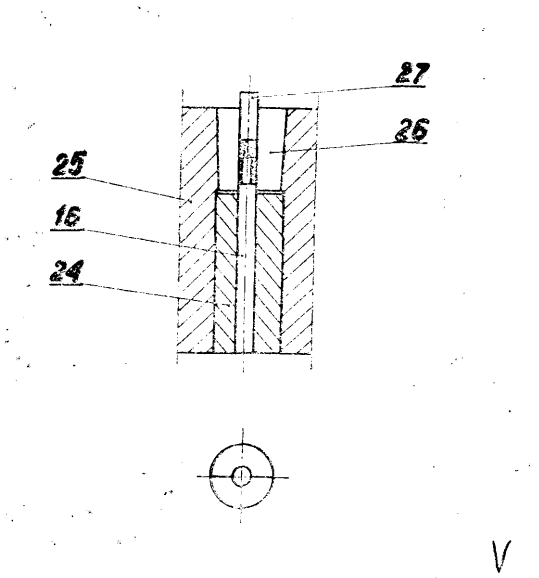

E23d; B23D P. 184482 T 4.11.1975

Fabryka Obrabiarek Specjalnych Pomar, Poznań, Polska (Alfred Ciesielski, Ryszard Zieliński, Roman Abramowsfci).

Sposób obróbki wgłębnej przedmiotów typu pierścień, tuleja, piasta, wałek, korpus itp. oraz urządzenie do stosowania tego sposobu

Sposób według wynalazku polega na tym, że przedmioty obrabia się wgłębnie jednocześnie za pomocą kilku wrzecion. Urządzenie do stosowania sposobu według wynalazku ma wrzeciona (1), ułożyskowane w obsadach (2). Obsady wrzecion są przesuwane promieniowo przez obrotowy pierścień (7) z segmentami krzywkowymi (8), poprzez rolki (10), łączniki (11) i watki (3). Przesuw obsad imoże być również realizowany za pomocą siłowników hydraulicznych lub pneumatycznych.

Sposób i urządzenie według wynalazku można stosować do przeprowadzania różnego rodzaju zabiegów technologicznych, np. frezowania lub wytaczania wyhrań pierścieniowych i wszystikich zabiegów obróbki otworów promieniowych w przedmiotach typu pierścień, tuleja, piasta, wałek, korpus itp., przy czym mogą być obrabiane w zależności od potrzeb zarówno powierzchnie zewnętrzne jak i wewnętrzne.

(2 zastrzeżenia)

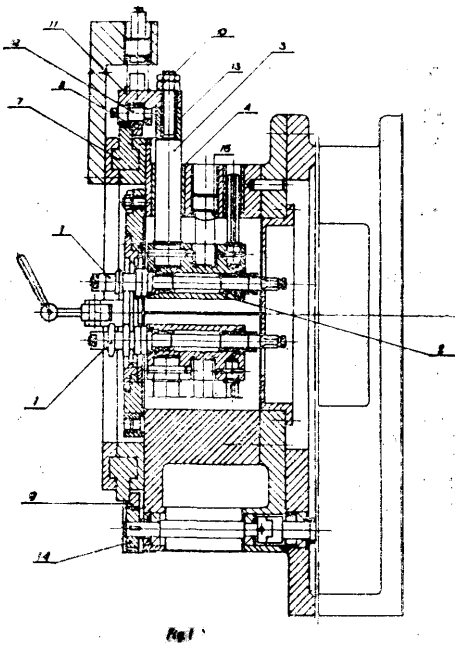

B23k; B23K P. 186461 12.01.1976

Pierwszeństwo: 13.01.1975 — St. Zjedn. Am. (Nr 540455)

Union Carbide Corporation, Nowy Jork, Stany Zjednoczone Ameryki.

Sposób natychmiastowego rozpoczynania żłobienia palnikiem

Sposób natychmiastowego rozpoczynania żłobienia palnikiem powierzchni powyrobu stalowego, polega na: zetknięciu wybranego miejsca na wspomnianej powierzchni, na którym ma zostać wywołana reakcja, z zakończeniem stalowego drutu ogrzanego do temperatury zapłonu w atmosferze tlenu, a następnie skierowaniu na wspomnianą powierzchnię silnego strumienia gazowego tlenu w punkt znajdujący się w odległości 1 do 15 cm za wspomnianym miejscem, przez co wywołuje się naychmiastową reakcję żłobiącą i tworzenie się we wspomnianym miejscu jeziorka ciekłego metalu, oraz dalszym atakowaniu silnym strumieniem tlenu wspomnianego jeziorka roztopionego metalu, aż do osiągnięcia przezeń żądanej szerokości. Następnie można wykorzystać .powiększający strumień ?tlenu do prowadzenia reaikeji żłobiącej lub też go przerwać i innym strumieniem tlenu skierowanym pod odpowiednim kątem do powierzchni obrabianej atakować rozszerzone jeziorko ciekłego metalu w celu „przejęcia" i prowadzenia reaikcji żłobiącej. Rodzaj żądanego rowka będzie określać rodzaj strumienia tlenu żłobiącego użytego do ^przyjęcia" reakcji żłobienia od strumienia .powiększającego. (14 zastrzeżeń)

B23p; B23P P. 184842 T 19.11.1975

Wyższa Szkoła Inżynierska w Dublinie, Dublin, Polska (Henryk Wasiewicz, Marian Abramek, Aleksander Łepecki).

Urządzenie do jonowego **trawienia ciał stałych**

Istotą wynalazku jes-t układ elektrod wzajemnie powiązanych do których przyłożono odpowiednie potencjały, przy czym urządzenie posiada elektrodę pośrednią (17) umieszczoną między elektrodą emisyjną (12) a elektrodą przyspieszającą (22) do której przyłożono potencjał dodatni względem katody.

Urządzenie według wynalazku posiada puszkę umieszczoną względem anody (8) na ujemnym potencjale, z którą związana jest elektrycznie elektroda przyspieszająca (22) w której umieszcza się trawiony przedmiot (19), a która zapewnia wymagany rozkład potencjału wzdłuż drogi przyspieszonych jonów i zabezpiecza komorę trawienia (23) przed zanieczyszczeniem produktami trawienia, ponadto urządzenie posiada uziemioną anodę (8) i układ elektrod w komorze wyładowań (23) umożliwiający jej pracę według trzech dowolnych reżimów, a mianowicie anoda-katoda, wyładowanie z anodą pośrednią, wyładowanie z oscylacją elektronów bez wprowadzania zmian w konstrukcji komory wyładowań i zasilaczy przeznaczonych do pracy przy niskich napięciach a jedynie przez zmianę sposobu podłączenia elektrod. (3 zastrzeżenia)

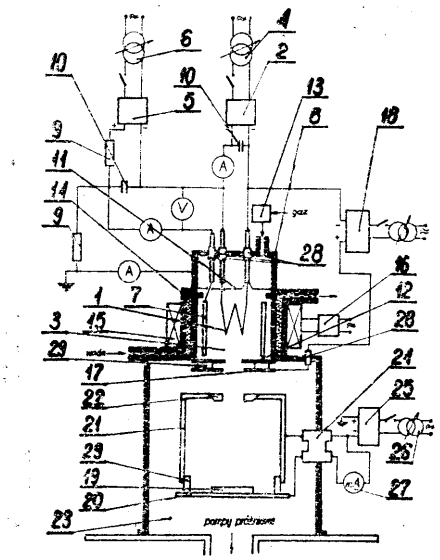

B24b; B24B P. 186443 T 9.01.1976

Instytut Obróbki Skrawaniem, Kraków, Polska (Ryszard Kot).

Przyrząd do dogniatania powierzchni wewnętrznych

Przedmiotem wynalazku jest przyrząd do dogniatania powierzchni wewnętrznych cylindrycznych, a zwłaszcza wewnętrznych powierzchni i tulei w celu nadania im wyższej twardości, polerowania i dogniatania.

Przyrząd ma dźwignię (2) zaopatrzoną w łożysko (4) współpracujące z popychaczem (5). Popychacz (5) jest osadzony przesuwnie w tulei (6) na łożysku (7) i ma sprężynę (8) opierającą się o nakrętkę oporową (9). Nakrętka oporowa (9) ma wskaźnik (12) umieszczony w wycięciu korpusu (1). Dźwignia (2) ma oś (3) i wskaźnik dogniatania. (3 zastrzeżenia)

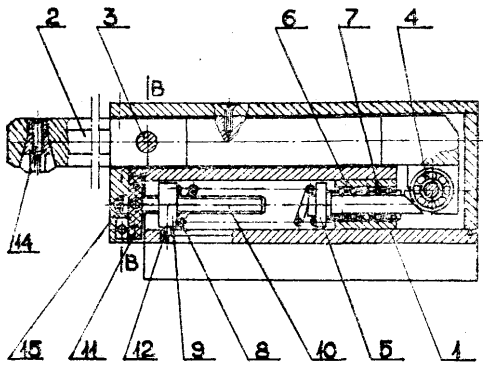

Fig. 2

B24b; B24B P. 186444 T 9.01.1976

Instytut Obróbki Skrawaniem, Kraków, Polska (Ryszard Kot, Adam Bułat).

Przyrząd do dogniatania powierzchni zewnętrznych

Przedmiotem wynalazku jest przyrząd do dogniatania powierzchni zewnętrznych, a zwłaszcza cylindrycznych.

W korpusie (1) osadzono przesuwnie drąg (2), wewnątrz którego jest sprężyna (3) opierająca się drugim końcem o oporową nakrętkę (4). Oporowa nakrętka (4) ma śrubę (6) na której osadzono ślimak (8). Drąg (2) ma ogranicznik przesuwu (11). (3 zastrzeżenia)

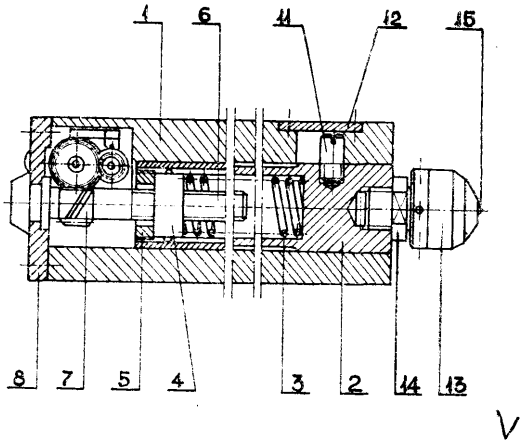

B24d; B24D P. 186378 T 7.01.1976

Centralne Laboratorium Technicznych Wyrobów Włókienniczych, Łódź, Polska (Henryk Trella, Leszek Korycki, Leszek Ostaszewski).

Tarcza polerska

Tarcza polerska składa się z wieńca (1), który wokół swego otworu ma kołnierz (2) oraz z piasty (3) mającej postać pierścienia, który na swym obwodzie ma nieckowate wgłębienie (4), a wieniec (1) swym kołnierzem (2) jest sprężyście osadzony we wgłębieniu (4) piasty (3), przy czym kołnierz (2) jest zaopatrzony w usztywniającą wkładkę (5) o kształcie odpowiadającym kształtowi piasty 3). (1 zastrzeżenie)

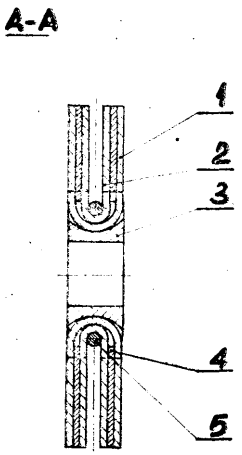

B25c; B25C P. 186583 T 15.01.1976

Politechnika Rzeszowska im. Ignacego Łukasiewicza, Rzeszów, Polska (Julian Król, Wacław Kowalczyk).

Przyrząd do wyciągania kołków wstrzeliwanych w płyty żelbetowe

Przedmiotem wynalazku jest przyrząd do wyciągania kołków wstrzeliwanych w płyty żelbetowe.

Przyrząd zgodnie z wynalazkiem posiada korpus (1) z wewnątrz wykonanym otworem przelotowym (2), w którym umieszczony jest sworzeń (3) z jednej strony zakończony otworem gwintowanym (4) o gwincie dostosowanym do wyciąganego kołka, a z drugiej strony kołnierzem (5). Kołnierz (5) .sworznia opiera się o tuleję (6) nakręconą na zewnętrzną nagwintowaną powierzchnię korpusu (1) współśrodkowego z przelotowym otworem mieszczącym sworzeń. (1 zastrzeżenie)

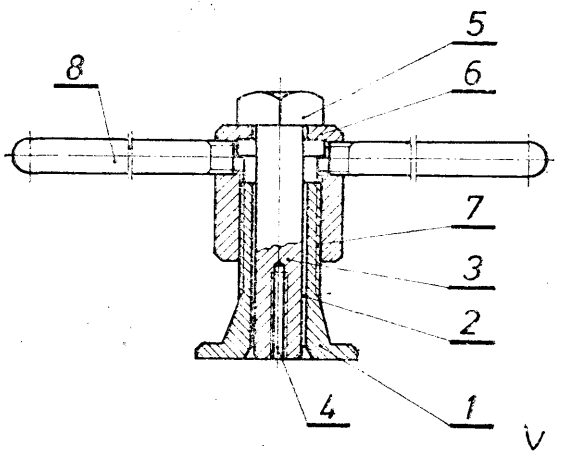

B26d; B26D P. 185110 T 12.12.1975

Dolnośląskie Zakłady Metalurgiczne „Dozamet", Nowa Sól, Polska (Janusz Żrałko).

Sposób i urządzenie do rozdrabniania materiałów płaskich

Sposób rozdrabniania charakteryzuje się tym, że cienkie materiały w postaci arkuszy lub taśm (t) przesuwa się do miejsca rozdrabniania ruchem ciągłym

i tam tnie na cząstki w kształcie zbliżonym do prostopadłościanów i/lub kostek sześciennych za pomocą odpowiednio dobranego narzędzia (f), które wprawia się w ruchu obrotowy o prędkości (wi) uzależnionej od jego ustawienia względem poziomu, kierunku i prędkości przesuwania (p) rozdrabnianego materiału, przy czyim materiał ten przesuwa się pod narzędzie tnące wzdłuż linii (k) nachylonej do jego osi obrotu (o) pod kątem co najwyżej równym 90°, lecz różnym od 45°.

Urządzenie rozdrabniające charakteryzuje się tym, że posiada korpus zaopatrzony z jednej strony w zsyp (s) przystosowany do ciągłego odprowadzania rozdrobnionych materiałów płaskich, a z drugiej strony — w prowadnicę (u) z wystarczająco jedną listwą prowadzącą (1) i walcem podającym (w), który jest sprzężony kinematycznie z napędem narzędzia tnącego (f) osadzonego w korpusie i zaopatrzonego w wymienne listwy zębate (zi) o ostrzach z trzema lub dwoma krawędziami tnącymi. Urządzenie to wyróżnia się również tym, że w postaci uniwersalnej posiada środki do ciągłej lub skokowej regulacji poziomu zamocowania prowadnicy (u) i/lub poziomu ułożyskowania narzędzia (f), a ponadto tym, że prowadnica (u) jest ustawiona pod kątem prostym lub odpowiednim kątem ostrym do osi obrotu (o) tego narzędzia.

(10 zastrzeżeń)

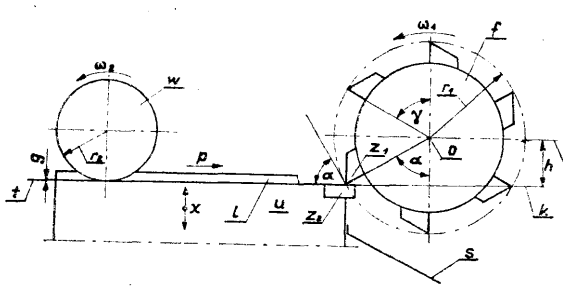

Fig.1

V

B27b; B27B P. 178762 13.03.1973

Reszelskie Zakłady Przemysłu Maszynowego Leśnictwa, Reszel, Polska (Tadeusz Szaniawski, Jerzy Malecki, Lech Brzeziński, Jan Nahomy, Jan Jurkin, Władysław Wienskiewicz, Barbara Olczak).

Pilarka tarczowa

Przedmiotem wynalazku jest pilarka tarczowa do wzdłużnego i poprzecznego przecinania drewna i tworzyw sztucznych nadająca się do wykorzystania zwłaszcza w stolarniach, zakładach remontowych, szkołach, modelarniach itp.

Istotną cechą tej pilarki, odróżniającą ją od innych tego rodzaju pilarek, jest wyposażenie jej w mechanizm blokady (wrzeciona, nożny hamulec wrzeciona, mechanizm iprzechyłu wrzeciona i zaopatrzenie osłony piły w przeciwodrzutnik materiału i kaptur ochronny oraz trwałe związanie tej osłony z zespołem wrzeciona. (5 zastrzeżeń)

B27c; B27C P. 179598 14.04.1975

Biuro Projektów Przemysłu Metali Nieżelaznych „Bipromet", Katowice, Polska (Antoni Gajda).

Wieloczynnościowe urządzenie do obróbki tworzyw, zwłaszcza drewna i tworzyw sztucznych

Przedmiotem wynalazku jest urządzenie do obróbki uniwersalnej tworzyw, zwłaszcza drewna i tworzyw sztucznych, umożliwjająee wykonanie na jednej maszynie operacji przecinania, frezowania i szlifowania powierzchni, przy czym wszystkie operacje można wykonać pod dowolnym kątem przestrzennym. Urządzenie składa się z wahliwej płyty (6) osadzonej obrotowo-przesuwnie w wahadłowo-ślizgowych łożyskach, na której zamontowane jest przegubowo wrzeciono (8) wyposażone w obrabiające narzędzie (3) oraz w śrubowy mechanizm (9). (1 zastrzeżenie)

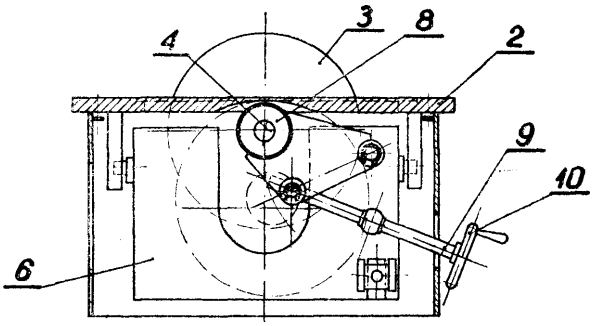

B27c; B27C P. 180411 15.05.1975

Opolskie Fabryki Mebli, Opole, Polska (Zbigniew Bardzik, Leszek Bardzik, Jan Palarczyk).

Urządzenie do strugania elementów na strugarce wyrówniarce

Na prowadnicach (5) i (6) przymocowanych do stołów roboczych strugarki wyrówniarki ustawiony jest wózek (7) bez dna wyposażony w siłowniki pneumatyczne (11) i (12) unieruchamiające włożone do wózka elementy przeznaczone do strugania. Wózek wyposażony jest w dodatkowe osłony (8) i (9) wału roboczego (10) strugarki. (4 zastrzeżenia)

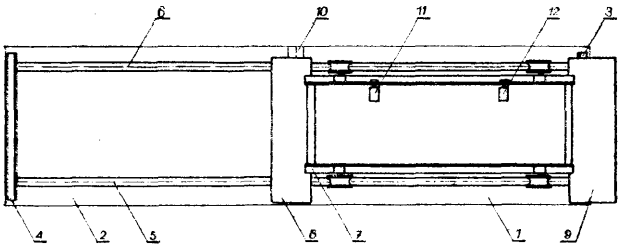

B27h; B27H P. 180831 31.05.1975

Fabryki Mebli Giętych, Jasienica, Polska (Michał Wiktor).

Stół obrotowy do gięcia, zwłaszcza elementów meblowych

Według wynalazku obrotowa podstawa (1) osadzona jest na wale napędowym (3) .przekładni (7) i posiada hamulec (6), osadzony na obrotowej podstawie (1). Obrotowy ruch iroboczy blatu (2) w przeciwnych kierunkach tej samej płaszczyzny reguluje znany układ napędowy składający się z regulatora sterującego (8), silnika (10) oraz przekłaidini (7). Stół ma zastosowanie przy gięciu elementów meblowych oraz przy wykonywaniu czynności roboczych w tej samej płaszczyźnie na stole. (1 zastrzeżenie)

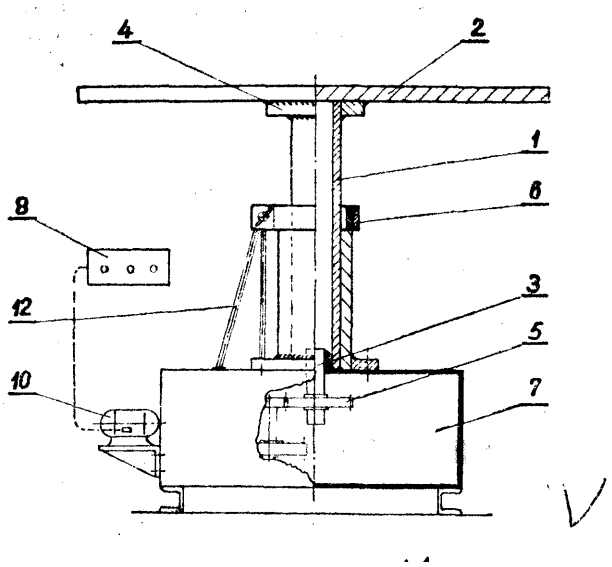

B27m; B27M P. 179795 19.04.1975

Akademia Rolnicza, Warszawa, Polska (Kazimierz Duchnowski, Jan Bogusz).

Sposób podwyższania jakości drewna przez zaprawianie miejsc wadliwych wkładkami

Przedmiotem wynalazku jest sposób podwyższania jakości drewna przez zaprawianie miejsc wadliwych wkładkami mający n& celu poprawę jakości powierzchni oraz uzyskanie większej wytrzymałości drewna w miejscu występowania wody (^p. sęków). Sposób ten polega na usunięciu miejsca wadliwego przez wyfrezowanie czółenkowego wgłębienia, którego dno ma profil złożony z rowków trójkątnych (profil krótkich złącz klinowych) i osadzaniu w tym wgłębieniu uprzednio wykonanej wkładki o kształGie i wymiarach dostosowanych do wgłębienia. (1 zastrzeżenie)

B27m; B27M **P. 186757 T** 23.01.1976

Akademia Rolnicza w Krakowie, Kraków, Polska (Zenon Muszyński).

Tworzywo drewnopochodne

Tworzywo drewnopochodne składa się z rozdrobnionych odpadów kory świerkowej i drewna sosnowego oraz lepiszcza.

Tworzywo zawiera do około 30% ciężarowych rozdrobnionych odpadów kory świerkowej i stanowi materiał, nadający się zwłaszcza na średniowymiarowe elementy konstrukcyjne. Natomiast tworzywo z większym od 30% ciężarowych lub z wyłącznym udziałem rozdrobnionych odpadów kory świerkowej, ewentualnie bez dodatku lepiszcza, znajduje zastosowanie jako materiał izolacyjny, względnie o innym użytkowym przeznaczeniu. Z tworzywa, wytworzone są płyty lub kształtki, prasowane w odpowiednich formatkach.

(4 zastrzeżenia)

B28b; B28B P. **178657** 09.03.1975

Wrocławskie Przedsiębiorstwo Hodowli Roślin **i Nasiennictwa, Wrocław Polska** (Zbigniew Endel-Ragis, Bronisław Łuszczewski).

Element powtarzalny ciągu suszarniczego podłogowej suszarni konwekcyjnej do suszenia ciał stałych zwłaszcza nasion

Element powtarzalny według wynalazku składa się z usytuowanej wzdłużnie perforowanej rury (1), nad którą nie przylegając do niej, umieszczone jest dwuspadowe żaluzjowe pokrycie daszkowe (3), opierające się wraz z rurą na wspornikach, do których z obu czołowych stron elementu przytwierdzone są pierścienie (4) i (5) łącznika: jeden z jednej strony i dwa koncentryczne z drugiej strony. Pomiędzy dwoma pierścieniami (5) koncentrycznymi umieszczona jeat elastyczna diafragma (6).

Z elementów takich zestawia się ciągi suszarnicze przez wsunięcie pierścienia pojedynczego jednego elementu .pomiędzy pierścienie koncentryczne drugiego elementu, które przyłącza się do głównego kanału rozdzielczego powietrza suszącego. Ciągi takie zasypuje się warstwą ciał przeznaczonych do suszenia, które suszą się dzięki ogrzanemu powietrzu wydobywającemu się z rury perforowanej i przechodzącemu przez żaluzje pokrycia daszkowego. (i zastrzeżenie)

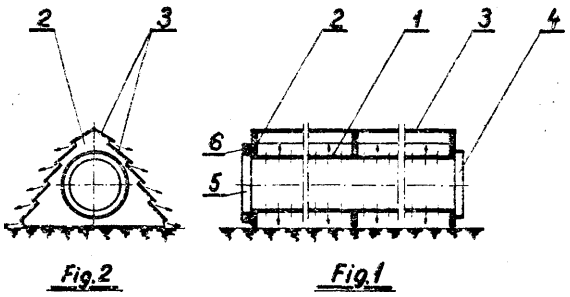

B28b; B28B P. 185362 9.12.1975

PREFABRIKACIA, generalne riaditeistwc, Bratislava, Czechosłowacja (Ondrej Vielovenec).

Urządzenie do rozdzielania i składowania zbrojenia części konstrukcyjnych

Urządzenie według wynalazku służy do rozdzielania i składowania usztywnień zbrojenia części konstrukcyjnych, zwłaszcza wielkowymiarowych elementów z betonu porowatego.

Urządzenie to charakteryzuje się tym, że posiada stalową ramę nośną (10), umieszczoną nad formą odlewniczą w położeniu, wyznaczonym przez przestawne czujniki (13) i wyposażoną na jej bokach wzdłużnych wewnątrz w tory prowadzące (15) oraz umożliwiającą mocne i odejmowalne połączenie z kilkoma belkami

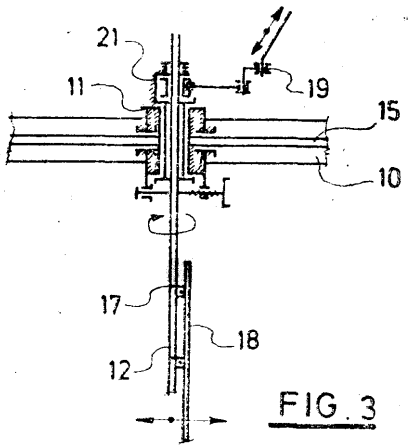

poprzecznymi (11), na których są umieszczone przesuwie tuleje zaciskowe (21) do prętów (12), które wyposażone są na dolnym ich końcu w dźwigary (17) do mocowania usztywień (18), a wspomniane pręty (12) są przestawne wzdłuż belki (11) za pomocą mechanizmu mocującego (22). (5 zastrzeżeń)

V

B28b; B29B P. 185451 T 10.12.1975

Politechnika Poznańska, Poznań, Polska (Stanisław Woelke).

Mechanizm napędu stolika w urządzeniu obracającym przedmioty

Mechanizm obrotu stolika według wynalazku ma do osadzonego obrotowo na wózku (4), stolika (5), bez¬ pośrednio przymocowaną dźwignię (7), (kierującą, obra¬ caną przez łożysko osadzone za pośrednictwem sworz¬ nia w jednym z ramion dwuramiennej dźwigni (11) pomocniczej łożyskowanej obrotowo na wsporniku połączonym na stałe z wózkiem (4). Obrót dźwigni (11), pomocniczej realizuje się poprzez współpracę zew¬ nętrznej bieżni łożyska tocznego osadzonego na jej drugim ramieniu z prostopadłą do ruchu wózka (4) prowadnicą połączoną wspornikiem z prowadnicą wózka. .

Stolik ma kołowe wybranie w swej środkowej częś¬ ci, korzystnie dodatkowe wybranie pierścieniowe na pozostałej powierzchni tak, że półwyrób styka się ze stolikiem na jednej lub kilku powierzchniach pier¬ ścieniowych. Te powierzchnie styku celem zwiększe¬ nia przyczepności do wyrobu są poryfiowane. Krzywka wymuszająca postępowy ruch wózka jest dobrana tak, aby prędkość postępowa wózka w chwili nabierania i zdawania półwyrobów była równa prędkości pasów transportera.

W pierwszej odmianie mechanizmu napędowego według wynalazku dźwignia pomocnicza dla uzyska¬ nia ruchu obrotowego ma segment zębaty zazębiony z zębatką przymocowaną do prowadnicy wózka, przy czym segment zębaty może być skojarzony z zębatką alternatywnie zapewniając obrót dźwigni pomocni¬ czej o kąt 90° albo o kąt 270°.

W drugiej odmianie mechanizmu dźwignia pomoc¬ nicza jest wprawiana w obrót za pomocą dodatkowego łącznika o jednym końcu połączonym obrotowo z tą dźwignią pomocniczą, a drugim również obrotowo z prowadnicą wózka. Przymocowanie dźwigni kieru¬ jącej do stolika pozwala na przenoszenie •momentów obrotowych bezpośrednio z dźwigni na stolik, a tym samym eliminuje skrętne obciążenie wałka łoży¬ skującego stolik, co z kolei zapewnia zlikwidowanie dwóch połączeń wpustowych i upraszcza osadzenie stolika na ośce łożyskującej.

(3 zastrzeżenia)

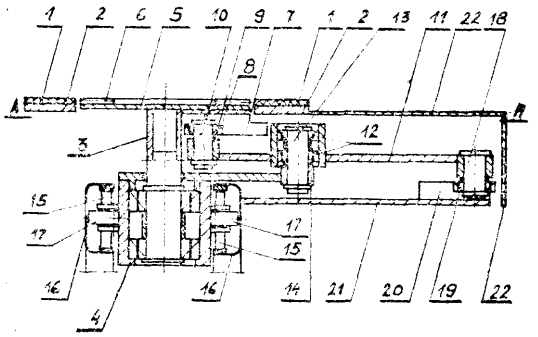

B29b; B29B P. 178590 08.03.1975

Zjednoczone Zespoły Gospodarcze Sp.z.o.o.. Warsza¬ wa, Polska {Jerzy Dzierżawski, Władysław Anczarski).

Sposób aglomeracji odpadów folii z termoplastycznych tworzyw sztucznych

Przedmiotem wynalazku jest sposób aglomeracji czyli zmniejszania ciężaru nasypowego rozdrobnionych odpadów folii termoplastycznych w celu optymaliza¬ cji wydajności 'urządzeń przetwórczych.

Sposób według wynalazku polega na poddawaniu rozdrobnionych odpadów folii suchych lub wilgotnych działaniu ciśnienia pary wodnej nasyconej i następ¬ nym rozdrobnieniu gorących porowatych placków przy użyciu typowych dla tworzyw sztucznych urządzeń rozdrabniających, w strumieniu powietrza.

(2 zastrzeżenia)

B29b; B29B P. 186846 27.01.1976

Pierwszeństwo: 28. 01.1975 — Republika Federalna Niemiec (nr P 2503455.3-16)

Autom a tik Apparaite-Maschdmenfoau H. Hench GmbH, Grossostheim, Republika Federalna Niemiec (Friedrich Hunke).

Urządzenie do granulowania pasm z termoplastycznych tworzyw sztucznych

Urządzenie do granulowania pasm z termoplastycz¬ nych tworzyw sztucznych przechodzących w stanie roztopionym z dysz do rynny spustowej, zasilanej wo¬ dą chłodzącą a następnie doprowadzanych do wałka (tnącego. Rynna spustowa (5) urządzenia wypukło za¬ krzywiona, wystaje w kierunku pasma (2) z tyłu dy¬ szy (1) i przed wlotem (7) pary wałków wciągowych (8, 9) powodujących nieznaczny rozciąg pasma (2), przy czym pasmo (2) jest dociskane do rynny spusto¬ wej w obszarze wlotu i wylotu rynny a dno rynny ma rowki wzdłużne służące do prowadzenia pasm (2). W części środkowej ma natomiast rowki poprzeczne. Poza tym jeden z wałków wciągowych (8, 9) ma row¬ ki obwodowe (7) służące do prowadzenia pasm (2).

Przed rynną spustową są umieszczone dysze rozpry¬ skujące (16) służące do natryskiwania wody chłodzą¬ cej. Kąt nachylenia rynny i wymiar występu rynny spustowej jest przestawmy. (23 zastrzeżenia)

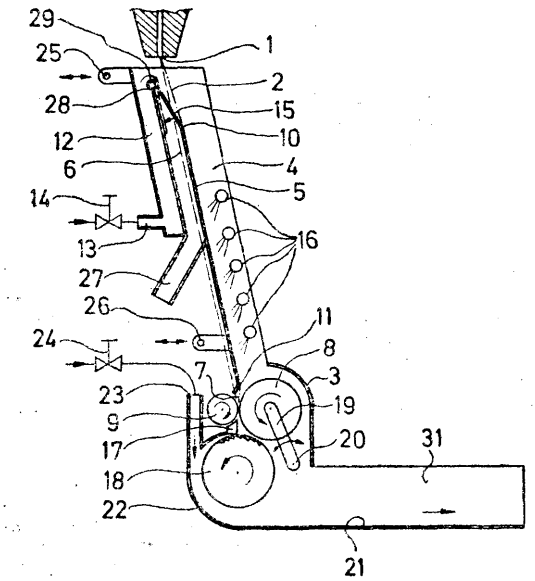

B29c; B29C P. 182016 T 12.07.1975
B31b; B31B

Krajowe Centrum Opakowań, Warszawa, Polska (Franciszek Kotulecki, Marek Rosłan).

Nowy sposób formowania krawędzi pudeł z termoplastycznych tworzyw o budowie komórkowej

Sposób według wynalazku polega na tym, że kra¬ wędź pudła formuje się w postaci bruzdy o przekro¬ ju wycinka koła, elipsy lub innym, z trzech pierwot¬ nych warstw płyty — w pojedynczą, jednolitą war¬ stwę, przez łączne działanie podwyższonej tempera¬ tury i nacisku. (l zastrzeżenie)

B29c; B29C **P. 186636 T** 19.01.1976

Ośrodek Badawczo-Rozwojowy Maszyn i Urządzeń Chemicznych „Metalchem", Toruń, Polska (Albin Odirowski).

Sposób wytwarzania z wytłaczanego węża pojemników bez odpadu technologicznego dna i urządzenie do stosowania tego sposobu

Sposób wytwarzania z wytłaczanego węża pojemników bez odpadu technologicznego dna polega na tym, że od wytłaczanego węża odcina się wymaganej długości odcinek, jednocześnie zgrzewa się jego odcięty koniec ii następnie w znany sposób formuje się pojemnik. Urządzenie do stosowania tego sposobu ma układ formujący wyposażony w zespół odcinająco-zgrzewający, który stanowi układ dwóch szczęk (3) zgrzewających, wyposażonych w elementy (4) grzewcze wraz z przytwierdzonymi do nich szczękami (5) odcinającymi. (2 zastrzeżenia)

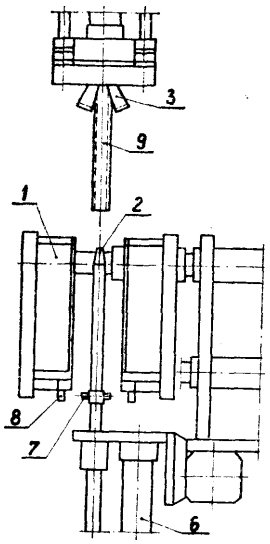

B29d; B29D P. 178519 05.03.1975
B29c; B29C

Ośrodek Badawczo-Rozwojowy Mechanizacji Produkcji Zwierzęcej „Meprozet", Gdańsk, Polska (Stanisław Stężała, Zbigniew Głowinkowski, Radosław Czub, Adolf Balas, Aleksy Potocki, Zbigniew Sochalski, Danuta Lewandowska, Grzegorz Pałka).

Sposób wytwarzania z tworzyw sztucznych statorów do pomp ślimakowych, a zwłaszcza śrubowych

Sposób według wynalazku polega na tym, że korpus roboczy statora (2) odlewa się bezciśnieniowo z elastomerów uretanowych, zawierających reaktywne grupy wodorotlenowe i/lub inne igrupy funkcyjne reagujące z izocjanianami. (8 zastrzeżeń)

B29d; B29D P. 179561 12.04.1975

Zakład Doświadczalny Technologii Przetwórstwa Tworzyw Sztucznych, Poznań, Polska (Eugeniusz Ziomek, Walerian Ratajczak, Tadeusz Thomas, Mieczysław Garwacki, Tadeusz Kmiecik, Edward Sikora).

Uniwersalna kostka wykładzinowa
z tworzyw sztucznych

Kostka wykładzinowa według wynalazku przeznaczona jest do zastosowania jako wykładzina kortów tenisowych, boisk ido piłki ręcznej, siatkówki oraz pomieszczeń socjalnych w obiektach sportowych i przemysłowych. Górną powierzchnię kostki stanowi <użebrawanie z listewek ryflowanych (1), symetrycznie połączonych z Obrzeżem. Dolną część stanowią kołki nośne (2) z jpółśoiankami i kołkami montażowymi. Jedna z bocznych ścian zaopatrzona jest w gniazdo montażowe. (4 zastrzeżenia)

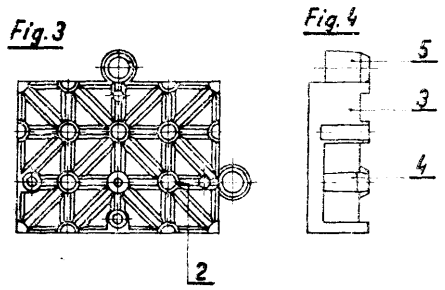

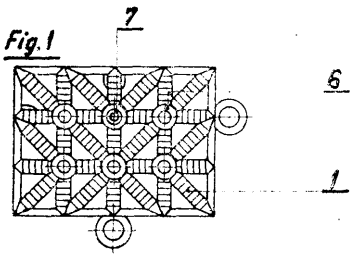

B29d; B29D **P. 179807** 21.04.1975

Zakłady Tworzyw Sztucznych „Nitron-Erg" Krupski Młyn, Polska (Jan Guga, Zygmunt Kołczyk, Witold Sękita).

Sposób wytwarzania folii poliestrowej o poprawionych własnościach

Sposób wytwarzania folii politereftalano-etylenowej dwukierunkowo zorientowanej polegający na wytłaczaniu i chłodzeniu wstęgi folii prawie bezpostaciowej, orientacji wzdłuż i wszerz w dowolnej kolejności oraz stabilizacji termicznej, charakteryzuje się tym, że w czasie stabilizacji termicznej zmniejsza się szerokość wstęgi folii od 3 do 30%, w stosunku do szerokości wstęgi folii zorientowanej przed stabilizacją i że szerokość wstęgi po stabilizacji jest co najmniej dwukrotnie większa, niż szerokość wstęgi folii prawie bezpostaciowej przed orientacją, co powoduje uzyskanie naprężeń w stabilizowanym materiale co najmniej parokrotnie mniejszych niż naprężenie w tym samym materiale stabilizowanym znanymi sposobami. Folia znajduje zastosowanie jako materiał elektroizolacyjny i w poligrafii. (1 zastrzeżenie)

B29d; B29D P. 180753 28.05.1975

Ośrodek Badawczo-Rozwojowy Przetwórstwa Tworzyw Sztucznych, Mikołów, Polska (Czesław Kuczmierczyk, Piotr Smolarski, Andrzej Sikora, Rudolf Liszka, Jerzy Kuna, Krzysztof Ksiądz).

Sposób otrzymywania profili o przekrojach różnych od kołowych z rur z tworzyw termoplastycznych i urządzenie do otrzymywania profili o przekrojach różnych od kołowych z rur tworzyw termoplastycznych

Według wynalazku rurę w stanie plastycznym deformuje się do odpowiedniego kształtu przez przepuszczenie jej przez przynajmniej jeden przeciągacz mechaniczny, po czym wytworzony profil wstępnie ochładza się i doehładza w wannie chłodzącej.

Urządzenie według wynalazku pomiędzy kalibratorem rurowym (4) a wanną chłodzącą (8) zawiera przynajmniej jeden przeciągacz mechaniczny (5) tak ustawiony, że oś jego otworu formującego pokrywa się z osią wytłaczanego profilu. Profile imogą znaleźć szerokie zastosowanie w rolnictwie i budownictwie jako elementy konstrukcyjne. (3 zastrzeżenia)

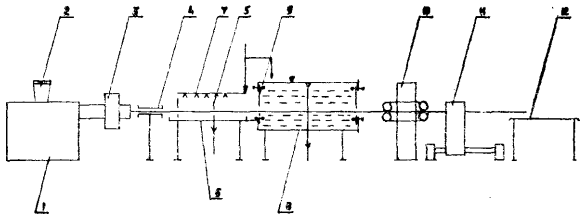

fig. 1

B29d; B29D P. 186842 27.01.1976
B32b; B32B

Pierwszeństwo: 28.01.1975 — Stany Zjednoczone Ameryki (nr 544675)

Beloit Corporation, Beloit, Stany Zjednoczone Ameryki (Richard Jonathan Adams).

Pokryty walec oraz sposób wytwarzania pokrycia na powierzchni obwodowej walca

Warstwa pokrywająca składa się głównie z ciągłej, bezszwowej fazy macierzystej i nałożonej obwodowo warstwy o porowatej strukturze piankowej, która jednolicie wypełnia tę fazę. Sposób wytwarzania obejmuje nakładanie porowatej warstwy piankowej na obwodzie walca, nasycanie warstwy piankowej cieczą składającą się z żywicy lub jej prekursora oraz przetwarzanie tej cieczy w stałą żywicę organiczną. (35 zastrzeżeń)

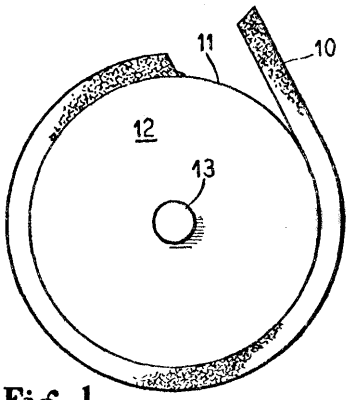

Fig. 1

B29f; B29F P. 180492 17.05.1975

Ośrodek Badawczo-Rozwojowy Przemysłu Budowy Urządzeń Chemicznych CEBEA, Kraków, Polska, Swidnicka Fabryka Urządzeń Przemysłowych, Swidnica, Polska (Jerzy Jędraski).

Forma wtryskowa

Forma wtryskowa posiada wymienne płyty formujące (4, 5), płyitę wypychania (10) posiadającą trowki (11) o przekroju kształtowym, w których są przestawnie mocowane wypychacze (12). Podczas wymiany płyt formujących nie trzeba wymieniać układu wypychania i tylko przestawia się wypychacze (12) na wymagany rozstaw, dostosowując odpowiednią ilość wypyohaczy bez demontażu układu wypychania. (2 zastrzeżenia)

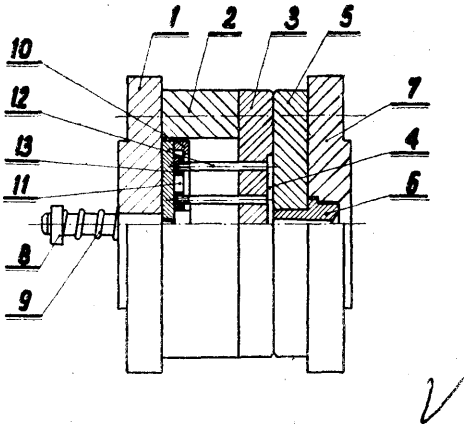

B29f; B29F P. 180680 24.05.1975

Łódzkie Zakłady Cewek Przędzalniczych „Ceteeh", Łódź, Polska (Adam Badowski, Mieczysław Błoch).

Forma wtryskowa

Forma wtryskowa składana ze szczęk wewnętrznych (1) formujących wypraskę, szczęk zewnętrznych (2) współpracujących swymi skośnymi powierzchniami (3) z powierzchniami skośnymi (4) szczęk wewnętrznych (1), oraz z jarzma przedniego (5) i tylnego (6).

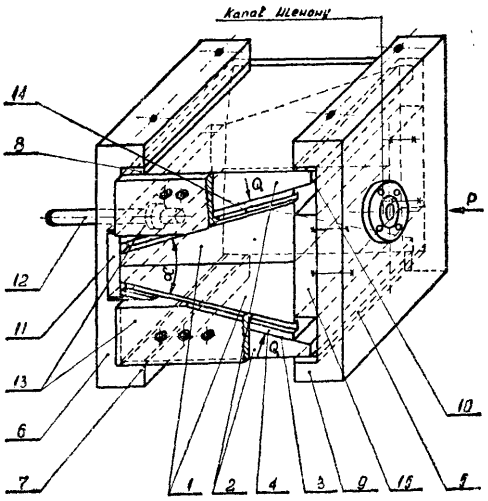

Szczęki zewnętrzne (2) zamocowane są w jarzmie tylnym (6) i ustalone w nim jego występami (7) poprzez listwy (8), a w jaranie przednim (5) — występami (9) poprzez listwy (10). Szczęki wewnętrzne (1) prowadzone są w występach listew prowadzących (13), zamocowanych do szczęk zewnętrznych 2). (1 zastrzeżenie)

B29h; B29H P. 179833 22.04.1975

Sanockie Zakłady Przemysłu Gumowego „Stomil", Sanok, Polska (Roman Michalski, Roman Furmankiewlcz, Zdzisław Górski, Jan Ziemiański).

Zespół sprzęgający zespół wtryskowy i zespól zaciskowy w agregatach wulkanizacyjnych wielostanowiskowych

Zespół według wynalazku składający się z zespołu sterującego, wałów zaczepowych, których obudowę podtrzymują podpory prowadzące tylne i przednie, charakteryzuje się tym, że oś symetrii cylindra wtryskowego i oś symetrii wałów zaczepowych ułożone są w jednej płaszczyźnie, przy czym wały zaczepowe mają w tylnej części cylinderki odblokowujące, w których są nieruchome tłoki mające pierścienie uszczelniające i kanały doprowadzające, którymi doprowadzany jest olej z zespołu sterującego.

(4 zastrzeżenia)

B29h; B29H P. 179872 23.04.1975

Olsztyńskie Zakłady Opon Samochodowych „Stomil", Olsztyn, Polska (Olgierd Pękała, Lech Baran, Zbigniew Kotlenga).

Sposób łączenia niewulkanizowanych folii gumowych, przeznaczonych szczególnie do gumowania stalowych kordów lub w procesie nakładania kap na nagumowane kordy tkaninowe

Sposób według wynalazku polega na tym, że końcówkę •ułożonych jedno na drugim zakończeń gumowych folii odcina się tarczowym nożem o lekko stępionym ostrz.u (1 zastrzeżenie)

B29h; B29H P. 180678 24.05.1975

Poznańskie Zakłady Opon Samochodowych „STOMIL", Poznań, Polska (Mirosław Tesluk, Aleksy Wieczorek).

Urządzenie do cięcia elementów z wytłoczonych profilów gumowych

Urządzenie według wynalazku składa się z podstawy (1), wahacza (2), służącego do przesuwu zespołu tnącego (3) napędzanego zespołem pneumatycznym (4), rozdzielacza czterodrogowego (5) służącego do sterowania siłownika pneumatycznego. Stycznik (7) załącza silnik a zawór wodny (8) służy do podawania wody w celu zwilżania zespołu tnącego (3). Zawór odcinający (9) reguluje dopływ sprężonego powietrza, a zawór sterujący (10) doprowadza sprężone powietrze do siłownika. Reduktor powietrza (1) służy do doboru

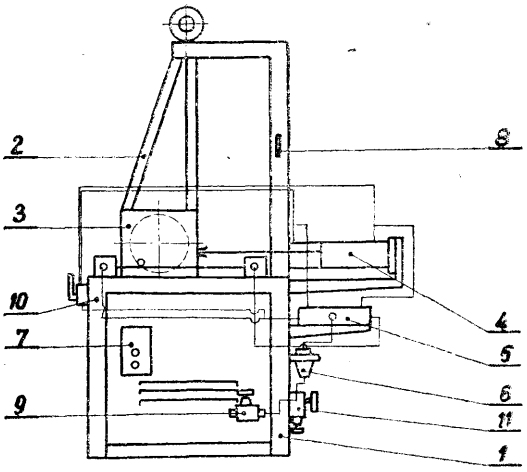

odpowiedniego ciśnienia do napędu siłownika. Stół rolkowy (12) z moletowaną rolką podającą służy do układania wytłoczonych profilów gumowych do cięcia i przesuwa pocięte elementy do pojemnika (14).

(1 zastrzeżenie)

B29j; B29J P. 186852 T 28.01.1976

Zgłoszenie dodatkowe do zgłoszenia nr P. 165217

Pierwszeństwo 28.01.1975 — Finlandia (752289)

Oy Keskuslaboratorio-Centrallaboratorium Ab. T?.-piola, Finlandia.

Spoiwo stosowane do wytwarzania płyt drewnopochodnych

Przedmiotem wynalazku jest spoiwo do wytwarzania sklejki, płyt wiórowych i spilśnionych i tym podobnych produktów z drzewa, i zawierające mieszaninę żywicy fenolowo-formaldehydowej z siarczanem ligniny, przy czym co najmniej 55% wagowych pochodnych ligniny ma ciężar cząsteczkowy większy od 5000. (7 zastrzeżeń)

B31b; B31B P. 180856 30.05.1975

Zakłady Celulozy i Papieru w Swieciu n/Wisłą, Polska (Wiesław Obiała, Kazimierz Walczak).

Karton natronowo-makulaturowy

Przedmiotem wynalazku jest karton natronowo-makulatorowy. Istota wynalazku polega na tym, że w produkcji kartonu natrono-wo-makulaturowego zastępuje się celulozę kraft makulaturą mocną odmiany 11, 13 i 17 w ilości od 50 do 80% i makulaturą mieszaną odmiany 10 w ilości od 10 do 40%, przy odpowiedniej obróbce włókna na przygotowaniu masy, a pozostałe składniki stanowią siarczan glinu w ilości około 6% i kalafonia w ilości około 1%.

Przedmiot wynalazku może znaleźć zastosowanie w przemyśle papierniczym. (1 zastrzeżenie)

B41c; B41C P. 18065S 23.05.1975

Zakłady Energetyczne Okręgu Dolnośląskiego, Wrocław, Polska (Mirosław Wodzinowski).

Sposób regeneracji zużytych matryc offsetowych aluminiowych

Sposób regeneracji matryc polega na tym, że zużyte, zadrukowane matryce zmywa się rozpuszczalnikiem, wytrawia wodnym roztworem wodorotlenku sodu lub potasu, płucze wodą i suszy. Po tak przeprowadzonej regeneracji matryce nadają się do ponownego użytku. Regeneracja tych samych matryc może być przeprowadzana wielokrotnie. (1 zastrzeżenie)

B41c; B41C P. 181775 T 2.07.1975

Ośrodek Badawczo-Rozwojowy Przemysłu Poligraficznego, Warszawa, Polska (Zbigniew Łaszewski, Maria Oleniacz, Krystyna Wysocka, Barbara Snopkiewicz).

Środek do obróbki wielometalowych form drukowanych

Środek do obróbki wielometalowych form drukowych, stosowany w technice druku offsetowego, zawiera kwas organiczny i/lub hydroksykwas i/lub kwas

fosforowy w ilości 1-50%, kopolimer tlenków etylenu i/lub propylenu i/lub produkty przyłączania tlenku etylenu i/lub propylenu do alkilofenoli w ilości 0 1-40%, terpentynę w ilości 0,1-50% i dodatkowo alifatyczne węglowodory nasycone i/lub węglowodory aromatyczne w ilości 0,1-40%. Resztę stanowi woda.

(2 zastrzeżenia)

B41c; B41C P. 184161 T 22.10.1975

Drukarnia im. Rewolucji Październikowej, Warszawa, Polska (Jan Siemiątkowski, Eugeniusz Kępa, Jaousz Iwanowski).

Sposób sporządzania otrawionych klisz chemigraficznych do druku wielobarwnego

Sposób sporządzania oprawionych klisz chemigraficznych do druku wielobarwnego polega na wygrawerowaniu rysunku w zaciemnionymi pomieszczeniu na nienaświetlonej płycie cynkowej w znanym urządzeniu do grawerowania, naświtleniu wygrawerowanych wyciągów barwnych przez uprzednio sporządzoną negatywową maskę świateł, korekcie kolorystycznej i o trawieniu w maszynie do jednostopniowego trawienia.

Sposób według wynalazku umożliwia wykonywanie kombinacji rastrowo-kreskowych barwnych klisz grawerowanych stosowanych przy druku opakowań, prospektów, materiałów reklamowych. (1 zastrzeżenie)

B41m; B41M P. 186457 T 9.01.1976

Zbigniew Leyko, Rafał Woltyjski, Kraków, Polska (Zbigniew Leyko, Rafał Woltyński).

Sposób i środki wytwarzania druku transferowego przenoszonego adhezyjnie

Sposób wytwarzania druku transferowego przenoszonego adhezyjnie, do szybkiego jednorazowego nadruku znaku lub napisu na różnych materiałach takich jak: papier, drewno, metal, szkło, tworzywa sztuczne ifcp.

Środki i sposób znamienne *tym*, że znak lub napis zadrukowuje się na tymczasowe podłoże pokryte uprzednio wykonaną z 20—40 części wagowych mieszaniny polimerów etylenu o ciężarze cząsteczkowym 2000—5000, 15—20 części wagowych żywicy fenolowo-formaldehydowej, 50—60 części wagowych ksylenu błoną nośnikową, która po nałożeniu i utwardzeniu w temperaturze 80° tworzy powierzchnię świecącą, matową lub półmatową w zależności od użytego narzędzia rozwalcowującego.

Znaki i napisy są zadrukowane na przygotowanym podkładzie farbą o składzie 70—80 części żywicy ftalowej Ftalak R-39, 110—130 części wagowych nitrocelulozy lakierowej o niskiej lepkości i zawartości azotu 11,8—12,3% plastyfikatora adypiinianu dwucykloheksylowego w ilości 20—25 części wagowych oraz 5—10 części wagowych pigmentu, w mieszaninie rozpuszczalników.

Tak przygotowane podłoże tymczasowe po przesuszeniu farby zostaje pokryte kompozycją adhezyjną składającą się z kauczuku Buna 32 GS w ilości 10—15 części wagowych pollizobutylenu o ciężarze cząsteczkowym 10 000 w ilości 8—10 części wagowych wosku MR6 w ilości 8—12 części wagowych, parafiny 8—12 części wagowych d 120 części wagowych ksylenu, 80 części wagowych terpentyny jako rozpuszczalnika.

(5 zastrzeżeń)

B41m; B41m C09d; C09D P. 186356 6.01.1976

Pierwszeństwo: 8.01.1975 — Republika Federalna Niemiec (nr 2500500.9)

Alkor Gesellschaft Mit Beschankter Haftung Kunststoffverkauf, Monachium — Soli, Republika Federalna Niemiec).

Sposób wlkęsłego drukowania wstęg tworzywa sztucznego oraz farba drukarska do wklęsłego drukowania wstęg tworzywa sztucznego

Sposób wklęsłego drukowania wstęg tworzywa sztucznego, zwłaszcza polichlorku winylu farbami drukarskimi zawierającymi środki wiążące, których składnikiem podstawowym jest tworzywo sztuczne, charakteryzuje się tym, że stosuje się farbę drukarską, której środek wiążący zawiera mieszaninę estru kwasu ipoliakrylowego oraz estru kwasu polimetakrylowego o stosunku wagowym wynoszącym 100:3 do 25. Stosuje się środek wiążący, w którym stosunek wagowy estru kwasu poliakrylowego do estru kwasu polimetakrylowego wynosi 100:4 do 100:8.

Farba drukarska do wklęsłego drukowania wstęg tworzywa sztucznego, charakteryzuje się tym, że zawiera 70 do 90 części laki drukarskiej mającej 10 do 30% wagowych zawiesiny estru kwasu poliakrylowego, 1,5 do 4,5% wagowych estru kwasu polimetakrylowego, resztę azeotropowej mieszaniny aloholowo-wodnej doprowadzanych do wartości pH wynoszącej ponad 8 za pomocą amoniaku lub aminy, oraz 30 do 5 części preparatu pigmentowego mającego 30 do 55% wagowych zawiesiny estru poliakrylowego, 40 do 65% wagowych azeotropowej mieszaniny alkoholowe-wodnej, 5 do 20% wagowych pigmentu, doprowadzanych do wartości pH wynoszącej ponad 8 za pomocą amoniaku lub aminy. (5 zastrzeżeń)

B44d; B44D P. 186719 T 21.01.1976

Politechnika Krakowska, Kraków, Polska (Roman Husarski).

Sposób wytwarzania powłoki ochronnej, zwłaszcza na powierzchni rzeźby lub płaskorzeźby

Istotą sposobu jest to, że powierzchnię rzeźby pokrywa się warstwą spoiwa z elastycznego tworzywa sztucznego w postaci emulsji, na którą nakłada się drobne elementy o nadtopionych krawędziach, z przeźroczystego, bezbarwnego szkła hartowanego.

(1 zastrzeżenie)

B60g; B60G P. 179751 18.04.1975

Politechnika Poznańska, Poznań, Polska (Mieczysław Ofierzyński).

Układ usprężynowania drążkami skrętnymi

Układ usprężynowania za pomocą drążków skrętnych, w którym co najmniej jeden drążek skrętny jest osadzony w jednym z elementów łączonych tym układem usprężynowania, a ramiona drążka są połączone z drugim z elementów łączonych tym układem, charakteryzuje się tym, że jest wyposażony w co najmniej jeden sprężysty mechanizm różnicowy zawierający drążek skrętny osadzony obrotowo i mający dwa ramiona o niejednakowej długości.

(9 zastrzeżeń)

B60g; B60G **P.** 179753 18.04.1975

Politechnika Poznańska, Poznań, Polska (Mieczysław Ofierzyński, Marian Kaluba).

Usprężynowanie pojazdu drążkami skrętnymi

Usprężynowanie pojazdu drążkami skrętnymi nadające się szczególnie do zawieszeń nadwozi szybkobieżnych pojazdów szynowych i mające drążki skrętne zaopatrzone w ramiona, odróżnia się od dotychczas znanych tym, że zawiera conajmniej jedną parę drążków skrętnych usytuowanych równolegle i osadzonych obrotowo, przy czym każdy z tych drążków ma jedno dłuższe ramię i jedno krótsze ramię, a ramiona obydwu drążków są ze sobą połączone bezpośrednio lub pośrednio w taki sposób, że każdorazowo dłuższe ramię jednego drążka współpracuje z drugim ramieniem krótszym drugiego drążka.

(9 zastrzeżeń)

V

B601; B60L P. 186424 09.01.1976

Pierwszeństwo: 13.01.1975 — Republika Federalna Niemiec (P 2501388.1)

Licentia Patent — Verwaltungs — GmbH, Frankfurt n/Menem, Republika Federalna Niemiec.

Sposób pracy urządzenia wyboru wielonapięciowego oraz urządzenie wyboru wielonapięciowego

Do pracy urządzenia wyboru wielonapięciowego dla sterowania grupowaniem przyrządów elektrycznych, pracujących w układach prądu stałego i przemiennego o różnym napięciu, zwłaszcza dla grupowania grzejników oporowych w pojazdach szynowych stosuje się w sposobie według wynalazku rozróżnienie napięcia proporcjonalnego, występującego na dzielniku napięcia w różnych przyłączonych stopniach wyboru według określanych częstotliwości łącznie z częstotliwością zerową, to jest z napięciem stałym i steruje urządzeniem grupującym poprzez stwierdzoną często-

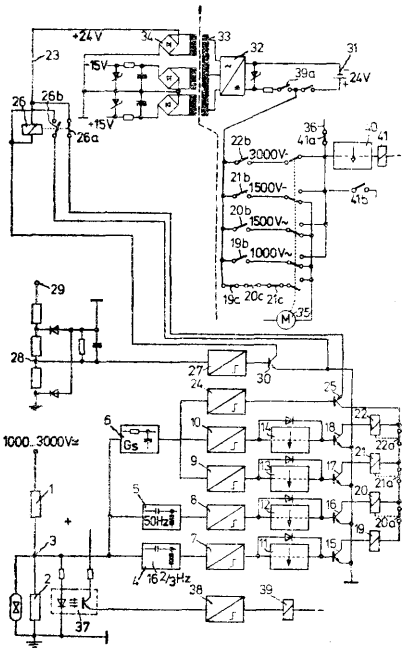

tliwość. Stopnie wyboru dla napięć przemiennych są przy tym wykonane jako dostrojone częstotliwościowo obwody drgań, a jako stopień wyboru dla częstotliwości zerowej stosuje się człon RC. Każdy stopień wyboru jest połączony z liczbą uszeregowanych napięciowo progami stopni przerzutnikowych odpowiadającej liczbie oczekiwanych napięć w jego zakresie częstotliwości.

(9 zastrzeżeń)

B60q; B60Q P. 183827 T 7.10.1975

Maciej Tkacz, Warszawa, Polska (Maciej Tkacz)

Sposób oświetlania przez pojazd samochodowy lewego pasa ruchu i pobocza za pomocą bocznego reflektora sprzężonego ze światłami mijania.

Dotyczy techniki samochodowej a w szczególności bezpieczeństwa jazdy nocą w czasie złej widoczności. Istotą jest sposób oświetlenia szosy. Pojazdy kołowe posiadające zmianę świateł (z długich ina mijania) powinny posiadać dodatkowy reflektor boczny sprzężony ze światłami mijania. Reflektor ten znajdować się powinien na takiej wysokości i z takimi charakterystykami snop u światła, aby oświetlał drugi, przeciwny pas ruchu wraz z częścią pobocza i odcinek szosy nie dłuższy od długości samochodu. Przełącznik na desce rozdzielczej umożliwia odłączanie reflektora w warunkach miejskich czy autostradowych.

(1 zastrzeżenie)

B60t; B60T P. 178715 12.03.1975

PKP Biuro Projektów Kolejowych, Katowice, Polska (Stanisław Malinowski, Jerzy Huchro, Zbigniew Grzywak, Leszek Marszałek, Tadeusz Lorene, Andrzej Hodbod).

Urządzenie wyłączające hamulca torowego

Przedmiotem wynalazku jest urządzenie wyłączające punktowego hamulca torowego służące do przestawiania rolek naciskowych poszczególnych segmentów hamulca z położenia zasadniczego w położenie odhamowania. Urządzenie wyłączające posiada rolkę kontaktową (2) obrotowo zamocowaną na ramieniu (3) połączonym z korbą (4) i osadzoną na wałku (5). Korba (4) przegubowo złączona jest z cięgnem hakowym (8) zawieszonym przy pomocy przesuwnego łącznika (10) na dźwigni (11).

Dźwignia (11) ułożyskowana jest z jednej strony w stojaku (12), a z drugiej podparta łącznikiem dystansowym (13). Do dźwigni przymocowana jest zwora elektromagnesu (15). W środkowej części od spodu dźwignia posiada występ zaczepowy (17), poniżej którego ułożyskowany jest wałek (18) połączony z wałem segmentu hamulca. Na wałku (18) znajduje się tarcza (19) ze sworzniem zaczepowym (21) oraz wycięciem (20).

(3 zastrzeżenia)

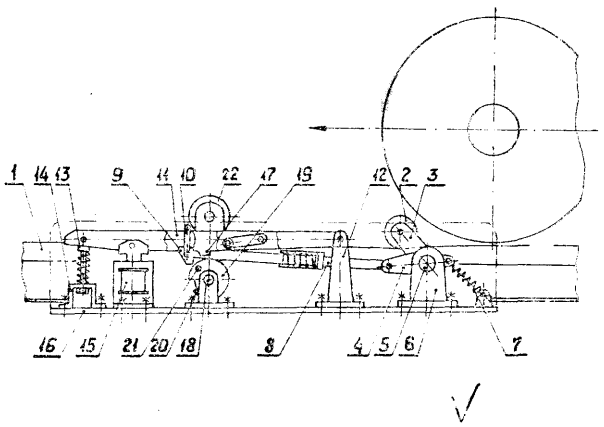

B60t; B60T P. 178777 14.03.1975

Miejskie Przedsiębiorstwo Komunikacyjne, Łódź, Polska (Czesław Lewy, Ryszard Góralczyk).

Odwadniacz

Odwadniacz ma zastosowanie do pneumatycznych układów hamulcowych w pojazdach samochodowych, w maszynach samobieżnych itp.

V

Odwadniacz składa się z jednokomorowego zbiornika (2) poziomego, osadzonego koncentrycznie na korpusie (22) środkowym zaworu (1) pionowego, mającego pod zbiornikiem umieszczony korpus dolny (3) a nad nim umieszczony korpus górny (8) zawierający odcinający grzybek (4) gumowy umieszczony na trzpieniu (5) zaopatrzonym w korpusie dolnym w dodatkowy odcinający grzybek (6) gumowy. Na zewnętrznej dolnej części korpusu dolnego (3) są osadzone dwa uszczelniające pierścienie (14) gumowe z suwliwie nasadzonym na nich tłokiem (15). Korpus dolny (3) z grzybkiem (16), pierścieniami (14) i tłokiem (15) są osadzone w obudowie (13) cylindrycznej, zamkniętej od dołu korkiem (20) dociskającym do tej obudowy poziomą membranę gumową (19).

(3 zastrzeżenia)

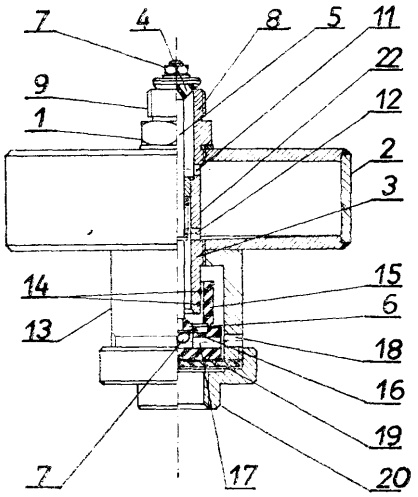

B60r; B60R P. 179303 03.04.1975

Rybnickie Przedsiębiorstwo Spedycyjno-Transportowe, Rybnik, Polska (Paweł Meisel).

Urządzenie do gaszenia pożarów silników pojazdów mechanicznych

Urządzenie według wynalazku przenaczone do zdalnego gaszenia pożarów silników pojazdów mechanicznych bez konieczności otwierania pokrywy komory silnika, charakteryzuje się tym, że do gaśnicy (1) znajdującej się w kabinie kierowcy przymocowany jest elastyczny przewód (3) wykonany z materiału niepalnego przechodzący szczelnie przez pokryfę (2) komory silnika. Do przewodu (3) dołączona jest ukształtowana w sposób otaczający silnik prądownica (4) mająca na ramionach szereg promieniowych otworów

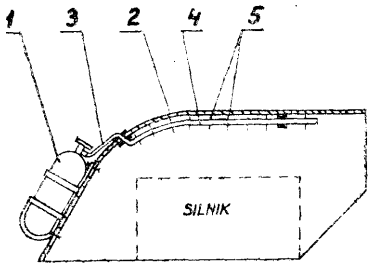

Fig.2

(5) wylotem skierowanych na elementy silnika. Prądownica (4) jest trwale przymocowana do wewnętrznej strony pokrywy (2) komory silnika. Urządzenie umożliwia bezpieczną i szybką likwidację ogniska pożarowego. (1 zastrzeżenie)

B60r; B60R P. 184136 T 20.10.1975

Henryk Stos, Kraków, Polska (Henryk Stos).

Samochodowy rozpraszacz mgły

Samochodowy rozpraszacz mgły, na drodze przed poruszającym się pojazdem, stanowi dmuchawa zainstalowana na samochodzie i napędzana od silnika, wyrzucająca w kierunku jazdy samochodu, w gęstej mgle, silny strumień powietrza oczyszczonego od mgły.

Wlot dmuchawy w celu oczyszczenia powietrza od mgły wyposażony jest w przegrody z pionowymi szczelinami — rozmieszczonymi niesymetrycznie.

Ponadto dmuchawa posiada filtr z gęstej tkaniny lub wiórków metalowych oraz ogrzewacz wykorzystujący spaliny silnika. (1 zastrzeżenie)

B61d; B61D P. 179375 05.04.1975

Dyrekcja Okręgowa Kolei Państwowych, Warszawa, Polska oraz Centralne Biuro Konstrukcyjne **PKP,** Poznań, Polska (Wacław Gradowski, Henryk Kaźmierczak, Lucjan Pietrzak).

Sprzęg automatyczny

Przedmiotem wynalazku jest sprzęg automatyczny do lokomotyw manewrowych, umożliwiający sprzęganie lokomotywy z wagonami wyposażonymi w tradycyjny sprzęg śrubowy, przy czym sprzęganiem steruje maszynista z kabiny lokomotywy. Sprzęg według wynalazku składający się z kadłuba (3), siłownika (4) i pałąka (7) sprzęgowego, charakteryzuje się tym, że pomiędzy kadłubem sprzęgu (3) a pałąkiem sprzęgowym (7) zabudowany jest siłownik (4) sterowany z kabiny lokomotywy, przy czym ruch organu roboczego siłownika (4) przenoszony jest za pośrednictwem przekładni (5 i 6) zębatej na pałąk sprzęgowy (7), ułożyskowany przesuwnie i obrotowo w kadłubie (3) sprzęgu. Kadłub (3) sprzęgu połączony jest przegubowo i sprężyście z elementem czołownicy (1) lokomotywy.

(1 zastrzeżenie)

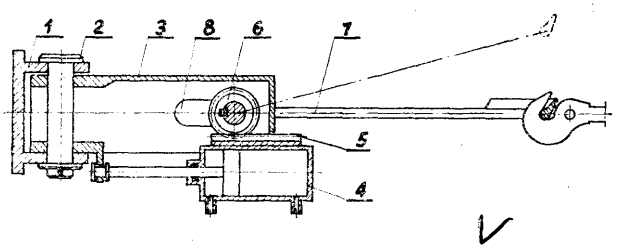

B61d; B61D P. 179860 23.04.1975

Zakłady Przemysłu Metalowego H. Cegielski, Poznań, Polska (Stefan Wardecki).

Układ ogrzewania butli ze skroplonym gazem w instalacjach gazowych pojazdów trakcyjnych zwłaszcza wagonów kolejowych

Przedmiotem wynalazku jest układ ogrzewania butli ze skroplonym gazem w gazowych instalacjach pojazdów trakcyjnych zwłaszcza wagonów kolejowych zawierający skrzynię na butle oraz wentylator umieszczony w strefie przysufitowej przedziału, w którym pracują odbiorniki gazu na przykład przedziału kuchennego.

Układ według wynalazku charakteryzuje się tym, że skrzynia na butle połączona jest kanałem z przewodem łączącym wentylator z atmosferą, przy czym w miejscu połączenia kanału z przewodem znajduje się zespół przepustnic kierujący powietrze z wentylatora do skrzyni z butlami lub do atmosfery w zależności od potrzeby a przy wylocie kanału do skrzyni na butle znajduje się przepustnica zamykana samoczynnie. (1 zastrzeżenie)

V

B61f; B61F P. 179603 14.04.1975

Miejskie Przedsiębiorstwo Komunikacyjne, Szczecin, Polska(Włodzimierz Baturewicz).

Przyrząd do korekcji i kontroli umiejscowienia wideł maźniczych szczególnie na ramie wózka taboru tramwajowego i kolejowego

Przyrząd według wynalaizifcu składa się z raraiy (1,2,3) wyposażanej w cztery uchwyty zaopatrzone w płytę oporową (5) i dociskową (10) z systemem śrub dociskowych (11) oraz w korpus utrwalający poprzecznie widły imaźnicze. Przyrząd mocuje się do czołownic wózka za pomocą belki symetralnej (3), której jedna z krawędzi jest równocześnie symetrainą przyrządu, pokrywającą się ipo zamocowaniu dokładnie z symetrainą wózka. W uchwytach izamocowuje się widły maźnicize, które po dokręceniu śrub dociskowych opierają się o płytę oporową (5), przez co uzyskuje się żądane wymiary we wszelkich relacjach.

(4 zastrzeżenia)

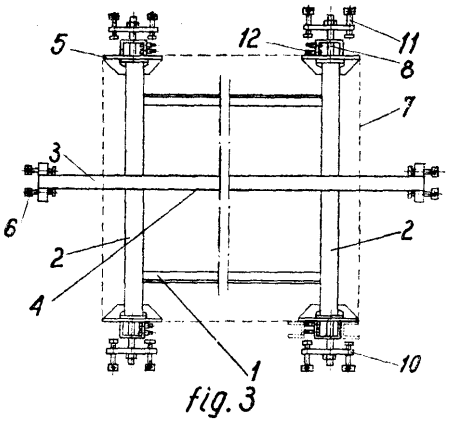

fig. 3

B61f; B61F P. 185801 T 20.12.1975

Fabryka Wagonów „Świdnica", Świdnica, Polska (Piotr Gazda, Stanisław Kos, Tadeusz Reczuch).

Podwozie wagonu specjalnego przystosowane do mocowania pojemników dla materiałów sypkich

Podwozie według wynalazku składa się z dwóch biegnących równolegle do osi wagonu blachownie, które wykonane są w postaci dwuteownika, w którym dolny pas usytuowany jest na wysokości zderzaków, zaś górny pas na wysokości łap mocujących pojemnik. Średnik iblachownicy jest wykonany w postaci płaskownika, który dla zwiększenia stateczności usztywniony jest zebrami. Obie blachownice złączone są w osiach czopów skrętu belkami skrętowymi, zaś na końcach czołownicami.

Czołownice połączone są z belkami skrętowymi w części środkowej za pomocą komory sprzęgu. Dla mocowania pojemników w czterech punktach na obwodzie, pasy górne blaohownicy połączone są z blachami podłużnymi i popnzecznicami górnymi, które są usztywnione zastrzałami. (1 zastrzeżenie)

B61f; B61F P. 186630 T 17.01.1976

Ośrodek Badawczo-Rozwojowy Pojazdów Szynowych, Poznań, Polska (Wiktor Wysłouch).

Urządzenie prowadzące zestaw kołowy wózka lub pojazdu dwuosiowego, zwłaszcza w pojazdach szynowych

Maźnice (1) i (2) dwóch zestawów kołowych mają połączenie inwersyjne mechaniczne lub hydrauliczne po tej samej stronie wózka. Połączenie to następuje przy pomocy podłużnie (3) i (4) za pośrednictwem pionowego wahacza dwuramdenmego (5). Przegub środkowy (10) wahacza (5) osadzony jest w ostoi wózka. Ruchy wahacza dwuramiennego (5) są kontrolowane urządzeniem zwrotnym, które składa się z cylindra (13) zmontowanego na ostoi wózka oraz dwóch sprężyn (14) i trzonu (12), który łączy się drążkiem (11) z wahaczem dwuramiennym (5). Każde przesunięcie podłużne maźnicy względem ostoi wózka w jednym kierunku powoduje jednoczesny ruch drugiej maźnicy w kierunku przeciwnym. (4 zastrzeżenia)

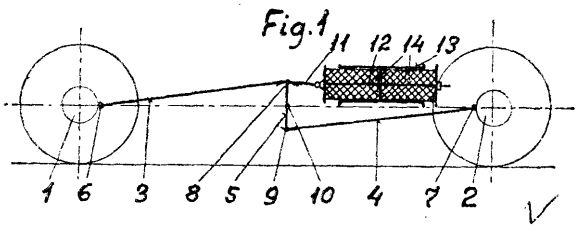

B61l; B61L P. 184384 T 29.10.1975

Zakłady Wytwórcze Urządzeń Sygnalizacyjnych, Katowice, Polska (Maciej Zwoliński, Jerzy Sołezyński, Józef Maszczyński), Jan Woinica).

Układ sterowania napędem zwrotnicowym szybkobieżnym na górkach rozrządowych

Przedmiotem wynalazku jest elektroniczny układ sterowania napędem zwrotnicowym szybkobieżnym na górkach rozrządowych.

Układ wg wynalazku składa się z układu wejściowego (UW); poprzez który sygnały rozkazowe **(SR)** sterują układem kombinacyjnym (UK). Na układ kombinacyjny (UK) wchodzą sygnały z układu samoczynnej likwidacji rozprucia **(SLR),** sterowanego sygnałami układu kontroli położenia **(UKP)** oraz zajętości odcinka zwrotnicowego (ZO). Układ kombinacyjny (UK) steruje układem tyrystorowym (UT) oraz układem kontroli czasu przestawiania (UKC), który z kolei steruje układami samoczynnej likwidacji rozprucia (SLR) oraz układem cyklu awaryjnego (UCA).

Układ cyklu awaryjnego (UCA) oddziałuje na układ kombinacyjny (UK). Układ tyrystorowy (UT) załącza zasilanie na określone uzwojenie silnika. Wolne zestyki kołyski napędu zwrotnicowego (N) sterują układem kontroli położenia **(UKP).**

(1 zastrzeżenie)

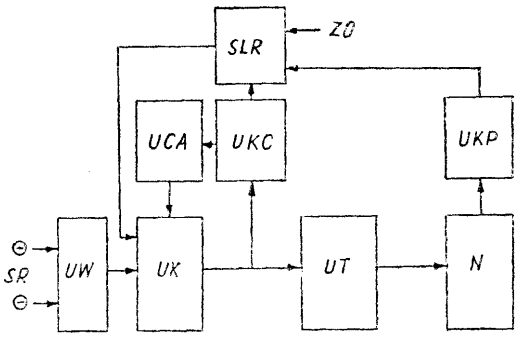

B61l; B61L P. 185890 T 23.12.1975

PKP Centralny Ośrodek Badań i Rozwoju Technik: Kolejnictwa, Warszawa, Polska (Wojciech Ciepielewski, Andrzej Feisler, Wiesław Mieszczyński).

Elektroniczno-przekaźnikowy generator długiego pojedynczego impulsu o regulowanym czasie trwania

Przedmiotem wynalazku jest elektroniczno-przekaźnikowy generator długiego pojedynczego impulsu o regulowanym czasie trwania do pracy w układach za-

bezpieczenia ruchu kolejowego z przekaźnikami o wysokich amperozwojach zadziałania.

Generator według wynalazku charakteryzuje się tym, że obwodem rozładowania kondensatora jest przekaźnik włączony przez tranzystor w układzie wtórnika emiterowego, natomiast długość impulsu jest regulowana rezystorem przyłączonym pomiędzy bazę i emiter tranzystora. (1 zastrzeżenie)

B62j; B62J P. 178925 20.03.1975

Chemiczna Spółdzielnia Pracy „Argon", Poznań, oraz Ośrodek Badawczo-Rozwojowy Pojazdów Jednośladowych, Bydgoszcz, Polska (Józef Podlaski, Michał Myfciura, Jan Podchorski, Stanisław Pieczyński, Marian Misterek-Żurawska).

Akustyczne urządzenie sygnałowe do rowerów

Akustyczne urządzenie sygnałowe do rowerów, zwłaszcza młodzieżowych i dziecięcych służące do uatrakcyjnienia zabaw na rowerze ma wytwornik dźwięku (1), baterię ogniw galwanicznych suchych (2) i zespół włącznika (3) wraz z instalacją elektryczną umieszczone w obudowie (4) zamkniętej z przodu pokrywą (5) i mocowanej na kierownicy roweru przy pomocy zespołu opaski mocującej (6).

Obudowa (4) ma kształt wysmukłej trąbki zakończonej stożkiem ściętym z wystającym przyciskiem włącznika (3). W grubszej części obudowy (4) znajduje się miejsce na umieszczenie wytwornika dźwięku (1), a w dłuższej cieńszej części znajdują się trzy żeberka (7), natomiast w okolicy środka ciężkości urządzenia znajduje się niewielki płaski występ (10) z otworem przelotowym dla śruby mocującej (11). Wytwornik dźwięku (1) jest mocowany wewnątrz obudowy (4) za pomocą widłowego uchwytu (12) wchodzącego pod łeb śruby mocującej (11), a pokrywa (5) jest zaciśnięta na wytworniku dźwięku (1) za pomocą sprężystych zaczepów (13). (4 zastrzeżenia)

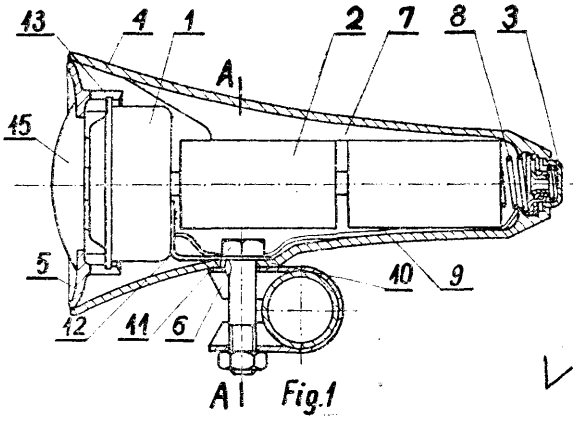

Fig.1

B63b; B63B P. 186124 T 30.12.1975

Wyższa Szkoła Morska, Szczecin, Polska (Jerzy Fedorowski, Wiesław Galor, Jerzyń Hajduk).

Urządzenie do automatycznej sygnalizacji zmian odległości pionowej między stępką a założoną głębokością

Istota urządzenia do automatycznej sygnalizacji zmian odległości pionowej między stępką statku rybackiego a założoną głębokością polega na tym, że ma ono wzmacniacz (2), współpracujący z echosondą (1), bramki czasowe (3) i (4), przełącznik rodzaju pracy (5), układ logiczny (6), bramkę czasową (7) oraz układ podtrzymujący (8), który uruchamia układ alarmowy. W zależności od rodzaju pracy impulsy z bramki czasowej (3) lub bramki czasowej (4) są przekazywane do układu logicznego (6) i w nim porównywane z opóźnieniem sygnału echa.

Wytworzone w bramkach czasowych impulsy odpowiadają w skali czasu zaprogramowanej odległości lub zaprogramowanemu przedziałowi odległości. Jeżeli np. czas, po którym nastąpi powrót echa jest dłuższy od czasu odpowiadającego zadanej odległości to zadziała bramka czasowa (7), która uruchomi układ podtrzymujący (8). (1 zastrzeżenie)

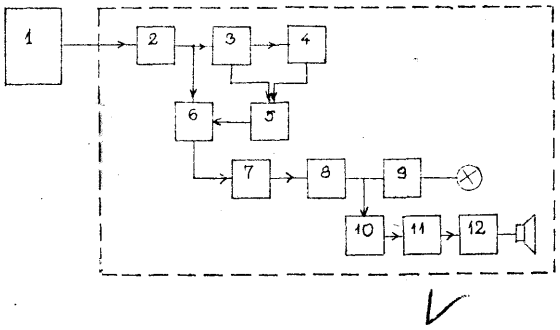

B64d; B64D P. 179597 13.04.1975

Instytut Lotnictwa, Warszawa, Polska (Zbigniew Czarnecki, Tadeusz Andrzejewski).

Urządzenie do załadunku cieczy

Przedmiotem wynalazku jest urządzenie do załadunku cieczy do zbiorników z automatycznym wyłączaniem silnika pompy, szczególnie na statki powietrzne przenaczone do celów agrolotniczych.

Urządzenie wg wynalazku posiada kontaktron (7) umieszczony w przesuwnym uchwycie umożliwiającym ustalenie dowolnego poziomu cieczy. Kontaktron (7) sterowany jest magnesem (6) zamocowanym w pływaku podnoszonym przez lustro cieczy. Kontaktron steruje przekaźnik, który zwiera na masę układ zapłonowy silnika (2) spalinowego. Ponadto urządzenie posiada dodatkowy wyłącznik umożliwiający wyłączenie silnika w dowolnym położeniu cieczy w zbiorniku.

Urządzenie zasilane jest ze źródła elektrycznego przy silniku pompy. Urządzenie całkowicie zabezpiecza zbiornik przed przelaniem, eliminuje błędy obsługi, nie absorbuje, jest pewne w użyciu, nie wymaga specjalnej konserwacji, bezpieczne przy cieczach łatwopalnych, uniemożliwia włączenie silnika pompy przy napełnionym zbiorniku. (1 zastrzeżenie)

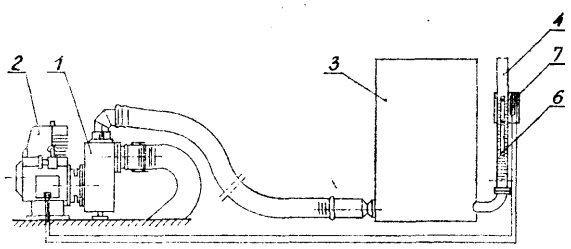

Fig. 1.

B65d; B65D P. 184976 T 25.11.1975

Ośrodek Rozwoju Techniku Krajowego Związku Spółdzielni Przemysłu Poligraficznego i Opakowań, Poznań, Polska (Stefan Sujak, Włodzimierz Adamkiewicz).

Pojemnik opakunkowy z dozownikiem

Pojemnik opakunkowy z dozownikiem sporządzony z jednoczęściowego wykroju dowolnego stosownego materiału zawiera wewnątrz dozownik, którego główna ścianka (8) przymocowana jest do ścian pojemni-

ka za pomocą ścianek bocznych (9) i tworzy wzdłużny kanał dozownika od dołu otwarty i kryty na wierzchu .pojemnika odchylną klapką wylotu (7).

Odmiany pojemnika z dozownikiem przeznaczone do wielokrotnego napełniania i lopróżniania sporządzane z trwałego materiału posiadać mogą płaski suwak dający się przesuwać wzdłuż głównej ścianki dozownika w celu regulacji otworu zasypowego. Pojemnik posiadać może również podobny suwak zastępujący główną ściankę dozownika, prowadzony w odpowiednich dowolnych prowadnicach. (3 zastrzeżenia)

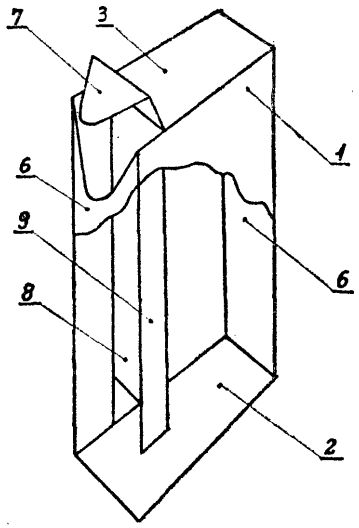

Fig.2.

B65d; B65D **P. 186762** 24.01.1976

Pierwszeństwo : 27.01.1975 — Dania (nr 252/75)

AktieseMcabet Brodrene Hartmann, Lyngby, Dania (Jorgen Nilaus Petersen).

Pojemnik do jajek

Przedmiotem wynalazku jest pojemnik do jajek wyposażony w jeden lub więcej wystających czopów (9), których średnica zmniejsza się ku górze, przy czyni ścianka boczna każdego z czopów irazem z innymi sąsiadującymi z czopem odcinkami (10) ścianki stanowi stykające się z czopem gniazda, otwarte ku górze w postaci kieszeni (11) służące do umieszczania w nich jaj. Czop (9) ma nacięcia (13) i jest otwarty u góry.

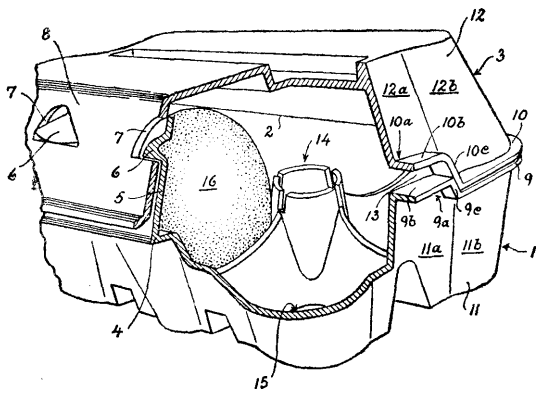

Nacięcia (13) przechodzą ku dołowi począwszy od górnego swobodnego brzegu ścianki czopu a odcinki (14) ścianek określone przez nacięcia sięgają ku dołowi do gniazd w postaci kieszeni (11). (5 zastrzeżeń)

B65d; B65D P. 186763 24.01.1976

Pierwszeństwo: 27.01.1975 — Dania (nr 251/75)

Aktieselskabet Brodrene Hartmann, Lyngby. Dania (Jergen Nilaus Petersen).

Opakowanie z włóknistego lub innego materiału sprężystego do umieszczania kruchych przedmiotów, w szczególności jajek

Przedmiotem wynalazku jest opakowanie z materiału sprężystego do przechowywania przedmiotów kruchych, w szczególności jajek. Pojemnik na jajka ima człon doliny (1) i człon górny przytwierdzony do wzdłużnego boku członu dolnego (1) za pomocą przegubu (2) oraz zamykający kołnierz (5) przytwierdzony do przeciwległego boku dolnego członu (1) za pomocą przegubu (4). Zamykający kołnierz (5) ma ustalające występy (6) wchodzące w otwory (7) wykonane w bocznej ścianie (8) górnego członu (3), dla łączenia górnego członu (3) z członem dolnym (1). Dolny człon (1) ma kołnierz (9), a górny człon (3) ma kołnierz (10), które w stanie zamkniętym pojemnika opierają się o siebie.

Ściana czołowa (11) członu dolnego (1) ma zakrzywioną powierzchnię **(11a),** a ściana czołowa (12) członu górnego (3) ma zakrzywioną do wewnątrz powierzchnię **(12a).** Sąsiadujące z zakrzywionymi powierzchniami **(11a)** i **(12a)** kołnierze (9) i (10) mają fałdy (9a) i **(10a).** Za pomocą występujących w górę czopów (14) w członie dolnym (1) uformowany jest szereg kieszeni (15) do umieszczania jajek (16).

(2 zastrzeżenia)

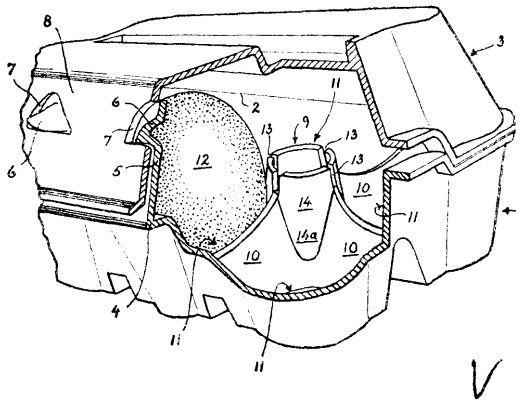

B65g; B65G P. 184221 T 22.10.1975

Huta Małapanew, Ozimek, Polska (Jan Czerkawski, Edward Gottwald, Ryszard Pawlak, Winfryd Staś).

Przenośnik kubełkowy

Przenośnik kubełkowy do transportu materiałów sypkich charakteryzuje się tym, że cięgno stanowi układ co najmniej trzech lin, z których lina środkowa (1), jest liną nośną do której mocuje się kubełki (5), a liny skrajne (2) są linami ustalającymi. Liny (1) i (2) przewijają się na krążkach (7) i (8) napędzanych silnikiem elektrycznym przez przekładnię.

(3 zastrzeżenia)

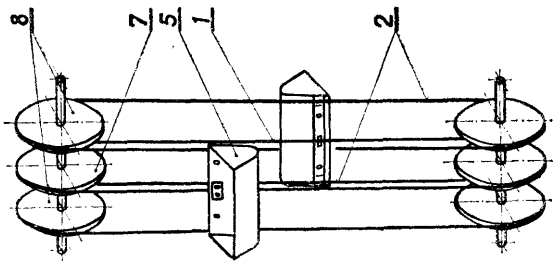

B65g; B65G P. 185192 T 3.12.1975

Zgłoszenie dodatkowe do zgłoszenia P 174786

Centralny Ośrodek Projektowo-Koinstrukcyjny Maszyn Górniczych „KOMAG", Gliwice, Polska (Stanisław Misiak, Stanisław Kotlarski, Konrad Pikuła, Teodor Gałąska).

Przenośnik taśmowy

Przedmiotem wynalazku jest ulepszenie przenośnika taśmowego według zgłoszenia P - 174 788, który zaopatrzono w układ czyszczenia taśmy zlokalizowany pod wysypem a składający się z dwóch kierujących rolek (7) i zabudowanej spomiędzy nimi odciskającej rolki (8) osadzonej przesuwnie we wzdłużnej prowadnicy. Taśma przebiega w obrębie rolek jakby po ramionach -trójkąta. Na skośnych płaszczyznach zabudowane są zgarniaki (9) dociskane do taśmy siłami grawitacji swych mas. Ponadto zastosowano zgamiak (12) na zewnętrznej powierzchni taśmy (5), fetory składa się z cięgna sprzężonego z rolką (8) oraz dźwigni (14) w kształcie rozwartej litery „V" na końcu której osadzony jest zgarniak (12) a na przeciwległym końcu balast (13). (1 zastrzeżenie)

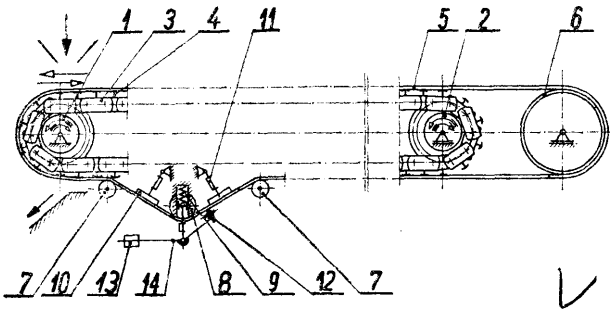

B65g; B65G P. 186626 T 17.01.1976

Główne Biuro Studiów i Projektów Zakładów Przeróbki Mechanicznej Węgla „Separator", Katowice, Polska (Emanuel Frania, Tadeusz Kania, Marian Morys, Józef Pieszka, Tadeusz Hajduk).

Sposób i urządzenie do napełniania zbiorników materiałem sypkim

Sposób napełniania zbiorników cylindrycznych z równoczesnym uśrednianiem materiału sypkiego polega na tym, że jezdny punkt zasypowy wykonuje podczas napełniania zbiornika cykliczny ruch promieniowo-obrotowy złożony z ciągłego lub skokowego przesuwu promieniowego oraz obrotu wokół osi zbiornika.

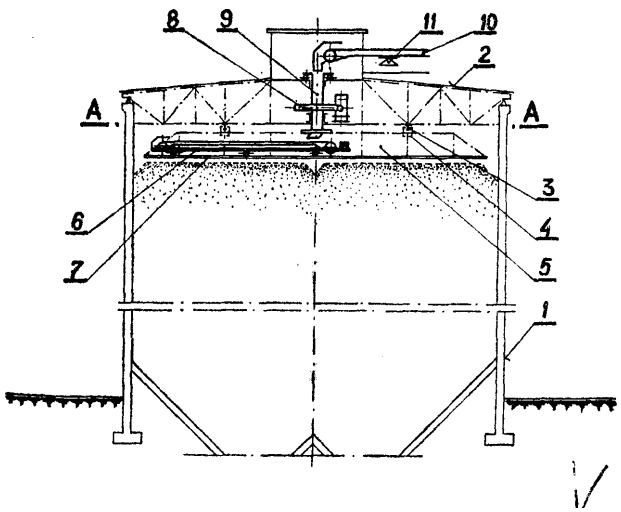

Urządzenie do napełniania zbiorników materiałem sypkim jest wyposażone w jezdny przenośnik taśmowy (6) zabudowany promieniowo w górnej części zbiornika (1) na obrotowym względem osi zbiornika (1) pomieście (5). Napęd pomostu (5) stanowi przekładnia ślimakowa (8), której pionowy wał napędowy (9) wykonany jest w postaci rury stanowiącej równocześnie zsuwnię nadawczą na przenośnik taśmowy (6).

(5 zastrzeżeń)

B65g; B65G P. 186749 T 22.01.1976

Kombinat Górniczo-Hutniczy Miedzi, Zakłady Badawcze i Projektowe Miedzi „Cuprurn", Wrocław, Polska (Grzegorz Michałowski, Zbigniew Jaskulski, Ryszard Majczyk, Ryszard Serednicki, Zbigniew Solicki, Marian Szatkowski).

Sposób ciągłej regulacji wydajności podajnika wózkowego oraz urządzenie wykonawcze

Przedmiotem wynalazku jest sposób ciągłej regulacji wydajności podajników wózkowych stosowanych w zbiornikach rudy w zakładach przeróbczych oraz urządzenie do stosowania tego sposobu. Zgodnie z wynalazkiem obroty silnika napędzającego wózek podajnika (1) są stałe a regulacja wydajności odbywa się poprzez zmianę położenia klapy (4). Dodatkowy układ dźwigniowy o liniowym przełożeniu pozwala na stosowanie dowolnego siłownika pneumatycznego napędzającego klapę (4) i 'ustawmiika pozycyjnego (10) niezależnie od ich różnych skoków roboczych.

Urządzenie wykonawcze stanowią siłownik (6,8) oraz ustawnik pozycyjny (10). Układ dźwigniowy złożony jest z przytwierdzonego do klapy (4) ramienia (11) oraz z przytwierdzonego do mechanizmów ustawnika (10) drugiego ramienia (16). Oba ramiona połączone są dwuramienną dźwignią (13) poprzez kamienie (12), (14) zamocowane obrotowo na tych ramionach i przesuwnie w dźwigni dwuramiennej (13).

(2 zastrzeżenia)

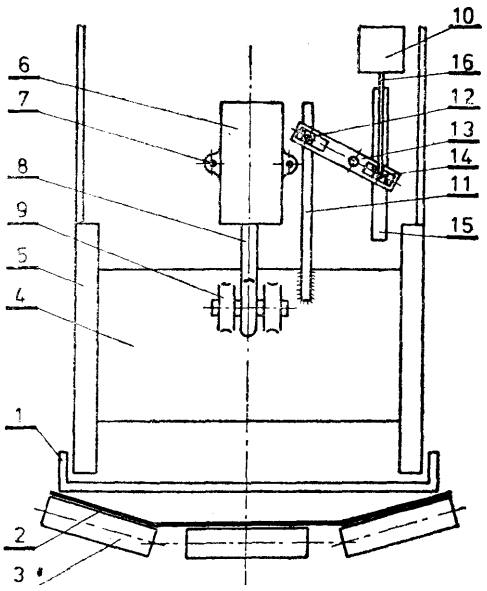

B65g; B65G P. 187274 12.02.1976

Pierwszeństwo: 19.02.1975 — Finlandia (nr 750466)

Per Aimo Joatimen, Helsinki, Finlandia.

Urządzenie do odtransportowywania części stosu płyt

Przedmiotem wynalazku jest urządzenie do odtransportowywania części stosu płyt wiórowych, sklejki, płyt stolarskich itp. w którym poszczególne części stosu płyt są oddzielone od siebie pionowymi cięciami ma częściowe stosy płytek. Do urządzenia należy przenośnik wałeczkowy stanowiący podstawę dla stosu płyt, przy czym urządzenie charakteryzuje się tym, że przenośnik wałeczkowy stanowi jeden lub kilka następujących po sobie transporterów wałeczkowych (1, 2, 3) a co najmniej pod jednym transportem wałeczkowym znajduje się rama (6), ruchoma w kierunku pionowym, ze skierowanymi do przodu i leżącymi między wałeczkami transportera listwami nośnymi (7), które w dolnym położeniu ramy znajdują się poniżej płaszczyzny nośnej wałeczków, a w górnym położeniu ramy — powyżej płaszczyzny nośnej wałeczków i w tym położeniu niosą jeden lub kilka stosów częściowych (17-22). Rama dla umożliwienia wymiany listew nośnych na inne listwy nośne o różnej długości i/lub wysokości ma uchwyty o szerokości listew nośnych, w których listwy nośne mocowane są przez wsunięcie, ewentualnie usuwane z nich przez wysuwanie. Co najmniej jedna rama (6) jest umieszczona na wózku (5) ruchomym w kierunku prostopadłym do przenośnika wałeczkowego.

(2 zastrzeżenia)

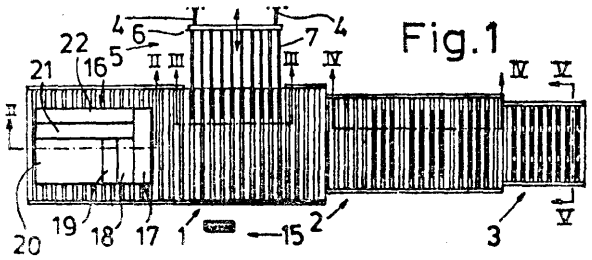

B65g; B65G P. 187294 18.02.1976

Pierwszeństwo: 18.02.1975 — Włochy (nr 67 421 A/75)

Colubra Lamsat S.p.A, Beinasco (Torino), Włochy (Sergio Mautino).

Zespół zasobnika i przenośników

Przedmiotem wynalazku jest zespół zasobnika i przenośników, w którym przenośniki podają detale z jednego stanowiska roboczego na drugie, a zasobnik magazynuje detale pomiędzy tymi stanowiskami. Rozwiązanie według wynalazku charakteryzuje się tym, że zasobnik (4) stanowi połączenie stanowiska załadowczego oraz stanowiska wyładowczego, a droga przemieszczania detali przez zasobnik (4) wyznacza szereg równoległych do siebie gałęzi, o różnych długościach, a ponadto zasobnik (4) zawiera przenośniki (27), podające detale w kierunku stanowiska wyładowczego, wzdłuż jednej z gałęzi, w zależności od ilości detali w zasobniku.

(12 zastrzeżeń)

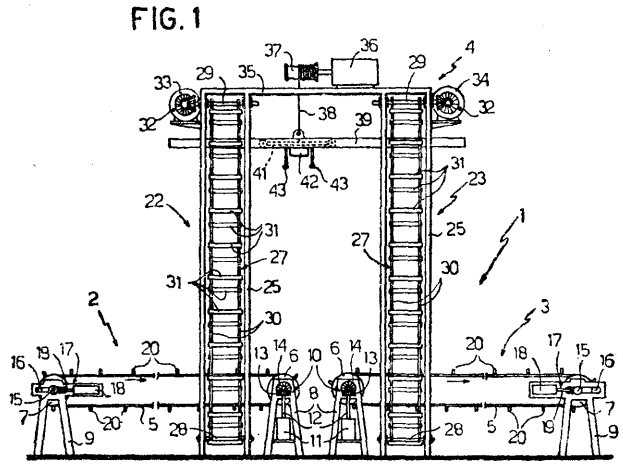

B66b; B66B P. 186438 T 8.01.1976

Kopalnia Węgla Kamiennego „Powstańców Śląskich", Bytom Polska (Jerzy Lis, Wacław Łucyk, Marian Jureczko, Stanisław Grzymała).

Samoczynny układ sprawdzania obwodów kontroli prędkości górniczych maszyn wyciągowych

Samoczynny układ sprawdzania obwodów kontroli prędkości górniczych maszyn wyciągowych charakterystyczny tym, że sprawdzanie działania układów kontroli prędkości odbywa się samoczynnie po zakończeniu każdego cyklu jazdy w czasie technologicznego postoju maszyny. W przypadku niesprawności działania układu kontroli prędkości rozruch maszyny jest blokowany. Przyczyna zablokowania rozruchu maszyny jest sygnalizowana lampką (LP3).

(3 zastrzeżenia)

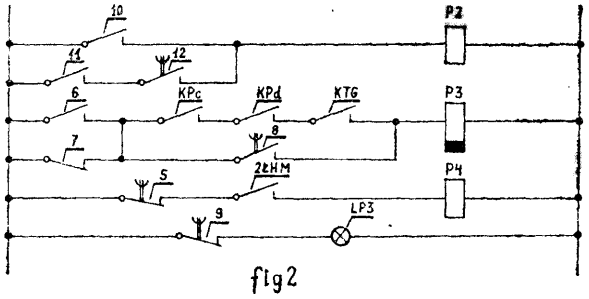

B 66b; B66B P. 186908 T 30.01.1976
G05d; G05D

Centralny Ośrodek Projektowo-Konstirukcyjny Maszyn Górniczych „Komag", Gliwice, Polska (Tadeusz Tłuścik, Jan Kalyta).

Układ uniemożliwiający dalszą jazdę naczynia wydobywczego maszyny wyciągowej po przejechaniu wyłączników krańcowych w szybie

Przedmiotem wynalazku jest układ uniemożliwiający dalszą jazdę naczynia wydobywczego maszyny wyciągowej po przejechaniu wyłączników krańcowych w szybie.

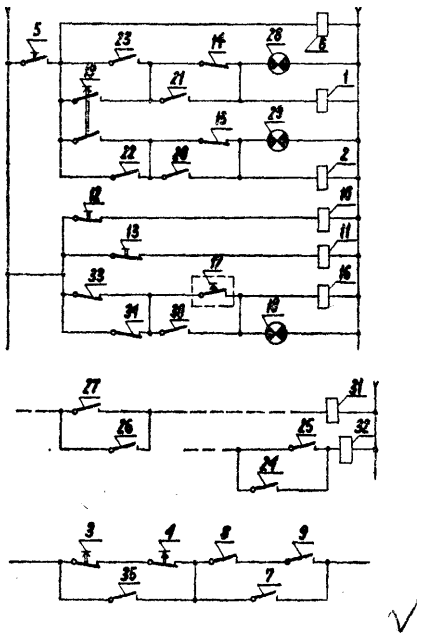

Układ według wynalazku charakteryzuje się tym, że ima zabezpieczenie dwojakiego rodzaju: zespół sterowania wstępnego wyłącznikami krzywkowymi i zespół wyłączników krańcowych.

Uruchamianie maszyny wyciągowej po przejechaniu wyłączników krańcowych w szybcie jest możliwe po naciśnięciu przycisków (5), (17), (19) powodujących zadziałanie przekaźników (6) i 16) oraz (1) gdy został rozwarty styk (4) wyłącznika krańcowego i styk (13) aparatu krzywkowego, z chwilą gdy został rozwarty styk (3) wyłącznika krańcowego i styk (12) aparatu krzywkowego. Taka konfiguracja styków umożliwia dalszą jazdę tylko w kierunku przeciwnym.

(1 zastrzeżenie)

B67d; B67D P. 180580 21.05.1975

Akademia Medyczna, Warszawa, Polska (Lucjan Gąsek).

Lejek do sączenia na gorąco

Przedmiotem wynalazku jest elektryczny lejek z płaszczem wodnym do sączenia na gorąco roztworów benzynowych, alkoholowych, eterowych i innych.

W rozwiązaniu według wynalazku grzałka imiernikowa (1) sprzężona z termoregulatorem (2) wprowadzona jest do płaszcza wodnego (3) wyposażonego w rocce przelewowe (4) (5) oraz końcówkę odpowietrzaj ącokontroilną (6). Wynalazek znajduje zastosowanie zwłaszcza w pracowniach analityczno-chemicznyoh.

(1 zastrzeżenie)

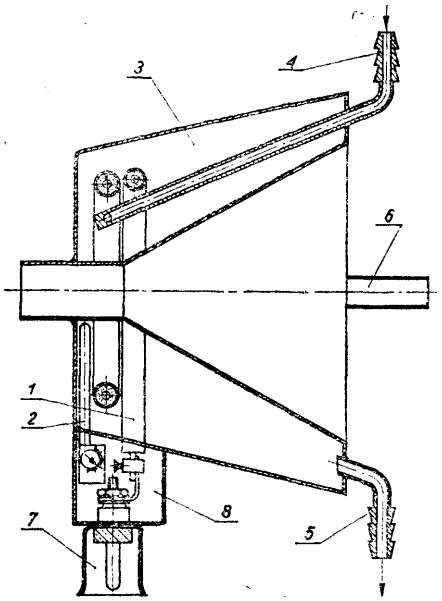

DZIAŁ C

CHEMIA I METALURGIA

C01b; C01B P. 178549 06.03.1975
C05b; C05B

Przedsiębiorstwo Projektowania i Dostaw Kompletnych Obiektów Przemysłowych CHEMADEX w Warszawie, Oddział w Krakowie, Kraków, Polska (Jerzy Schroeder, Jerzy Synowiec, Tadeusz Zrubek, Henryk Górecki, Zdzisław Wolnicki, Roman Hnatowicz).

Sposób wytwarzania jednocześnie kwasu fosforowego **lub** soli fosforowych i wieloskładnikowego nawozu mineralnego

Sposób otrzymywania jednocześnie kwasu fosforowego i nawozu mineralnego typu NPK polega na tym, że wyjściowy surowiec fosforowy w sposób ciągły rozkłada się wodnym roztworem mieszaniny kwasu siarkowego i siarczanu amonowego, zawracanego do tego procesu rozkładu z procesu konwersji węglanem amonowym fosfogipsu na kredę oraz rozdziela się całkowity strumień ługu porozkładowego na strumień częściowy instalacji kwasowej, przeznaczony do dalszej przeróbki na kwas fosforowy, i na strumień częściowy instalacji nawozowej, przeznaczony do dalszej przeróbki na wieloskładnikowy nawóz mineralny. Strumień częściowy instalacji kwasowej stanowi wagowo do 30% całości strumienia ługu porozkładowego. Że strumienia częściowego instalacji kwasowej wysala się i wytrąca siarczan amonowy oraz wprowadza do strumienia częściowego instalacji nawozowej. Sposób, w którym następuje otrzymywanie jednocześnie soli fosforowych i nawozu mineralnego typu NPK, polega na tym, że strumień częściowy instalacji kwasowej, zawierający wodno-rozpuszczałnikowy roztwór 'kwasu fosforowego, po wysoleniu, wytrąceniu i oddzieleniu zanieczyszczeń tego kwasu poddaje się wprost neutralizacji amoniakiem albo zasadami lub węglanami metali alkalicznych. Dzięki temu otrzymuje się krystaliczne sole fosforowe o wysokiej czystości oraz homogeniczną, łatwą do rozdestylowania mieszaninę rozpuszczalnika organicznego i wody. (2 zastrzeżenia)

C01b; C01B P. 179474 18.01.1974

Zakłady Chemiczne „Wizów" Przedsiębiorstwo Państwowe, Bolesławiec Sl., Polska (Jan Glondalski, Bogusław Sendecki).

Sposób neutralizacji kwasu fosforowego otrzymanego metodą mokrą przeznaczony do stosowania w procesie wytwarzania ortofosforanów sodowych i trójpolifosforanu sodowego

Sposób neutralizacji polegający na działaniu na kwas fosforowy węglanem sodowym lub wodorotlenkiem sodowym i rozdzieleniu uzyskanych roztworów fosforanów sodowych i osadu według wynalazku charakteryzuje się tym, że na kwas fosforowy o zawartości do 0,6% wapnia działa się fosforanami sodowymi, (zawartymi w osadzie oddzielonym od produktu neutralizacji przeprowadzonej za pomocą węglanu sodowego, utrzymując stosunek molowy tlenku sodowego i ipięciotlenku fosforowego w granicach 0,6—1,0 korzystnie 0,8—0,95 przy neutralizacji prowadzonej przy użyciu zawracanego osadu, natomiast 1,0—2,0 przy neutralizacji prowadzonej za pomocą węglanu sodowego. (1 zastrzeżenie)

C01b; C01B P. 180313 12.05.1975

Przedsiębiorstwo Projektowania i Dostaw Kompletnych Obiektów Przemysłowych CHEMADEX, Warszawa, Oddział w Krakowie, Polska (Ignacy Kracik, Tadeusz Zrubek, Marian Blicharz, Zbigniew Kulicki).

Sposób wytwarzania H_2SO_4 z gazów odlotowych o zmiennym w szerokim zakresie natężeniu przepływu tych gazów jak również stężeniu SO_2 w tych gazach oraz urządzenie do realizacji sposobu

Sposób wytwarzania H_2SO_4 z gazów odlotowych o zmiennym w szerokim zakresie natężeniu przepływu tych gazów jak również stężeniu SO_2 w tych gazach

jest przeznaczony zwłaszcza dla niskiego stężenia SO w tych gazach odlotowych, powodującego brak autotermiczności procesu przemiany SO2 do SO3 na pierwszym a albo pierwszym a i drugim b lub na drugim b stopnia konwersji, to jest wystąpienie niedoborów ciepła na tych stopniach.

Dla uzyskania procesu przemiany SO2 na SO3 na pierwszym a i drugim b stopniu konwersji, mimo tego niskiego stężenia SO2, ilość ciepła potrzebną na pierwszym stopniu konwersji a do podgrzania gazu wchodzącego na ten pierwszy stopień a przemieszcza się z drugiego stopnia konwersji b na pierwszy stopień a oraz zarazem ilość ciepła, potrzebną na drugim stopniu konwersji b do podgrzania gazu wchodzącego na ten drugi stopień b uzupełnia się ze źródła zewnętrznego c, przy czym stosuje się tylko jedno zewnętrzne źródło ciepła c i to uzupełnienie ciepła ze źródła zewnętrznego c następuje jedynie wówczas, jeżeli tego niedoboru ciepła na pierwszym stopniu konwersji a nie da się uzupełnić własną (wewnętrzną) nadwyżką ciepła z drugiego stopnia konwersji b.

Urządzenie do realizacji sposobu w skład której wchodzi pierwszy a i drugi b stopień konwersji oraz pierwsza wi i druga wn wieża absorpcyjna ma wymiennik ciepła w_a i dogrzewacz d_a gazu wchodzącego na pierwszy a stopień konwersji oraz wymiennik ciepła Wb i dogrzewacz d_K gazu wchodzącego na drugi stopień konwersji b, jak również jedno zewnętrzne źródło ciepła c. Ciepło z drugiego stopnia konwersji b na pierwszy stopień konwersji a do dogrzewacza d_a gazu wchodzącego na pierwszy stopień konwersji a jest doprowadzone rurociągiem 6 i odprowadzone rurociągiem 7. Ciepło z zewnętrznego źródła ciepła c do doigrzewacza db gazu wchodzącego na drugi stopień konwersji b jest doprowadzone rurociągdeim 10.

(2 zastrzeżenia)

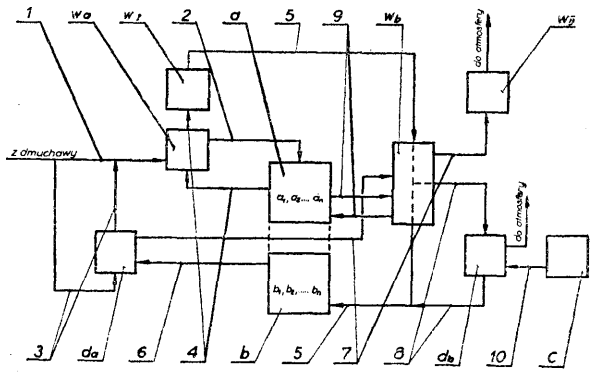

fig. 1.

C01b; C01B P. 180502 19.05.1975

Gdańskie Zakłady Nawozów Fosforowych, Gdańsk, Polska (Henryk Janicki, Zbigniew Januszkiewicz, Stanisław Łazecki, Zdzisław Mosionek, Jan Rudziński, Heliodor Stypułkowski, Leszek Srednddki, Jan Wyganowski).

Sposób wytwarzania kwasu fosforowego

Sposób wytwarzania kwasu fosforowego przez roztwarzanie fosforytów kwasem siarkowym w temperaturze od 65—100° C przy zastosowaniu jako środków przeciwpieniących oleiny, alkoholu oleocetylowego, poliakryloamidów polega na dodawaniu emulsji wodnej oleju metylosilikonowego do gorącej pulpy posiadającej temperaturę od 65—100° C.

(2 zastrzeżenia)

C01b; B01B P. 186376 07.01.1976

Pierwszeństwo: 08.01.1975 — Francja (nr 7.01 201)

Societe Toulousaine de Produits Chitmiques „Tolochimie", Courbevcie, Francja (Serge Doubovetzky, Peter Forschner, Francois Montazeau).

Sposób wytwarzania fosgenu

Wynalazek dotyczy sposobu wytwarzania fosgenu przez reakcję w fazie gazowej pomiędzy chlorem i tlenkiem węgla w temperaturze zawartej pomiędzy 50 i 400°C, pod ciśnieniem zawartym pomiędzy 1 i 10 barów w obecności węgla, polegający na tym, że reakcję przeprowadzi się przez przeprowadzenie reagentów przez co najmniej dwa kolejne złoża katalizatora, przy czym całkowitą ilość chloru wprowadza się na poziomie pierwszego złoża, a część całkowitej ilości ttlenku węgla jest wprowadzana na poziomie każdego złoża, zaś stosunek molowy całkowitej ilości tlenku węgla do chóru jest wyższy od 0,95.

(6 zastrzeżeń)

C01b; C01B P. 186722 T 21.01.1976

Politechnika Wrocławska, Wrocław, Polska (Jerzy Schroeder, Henryk Górecki, Irena Szczygieł, Kazimierz Grabas, Zygmunt Meissner.

Sposób wytwarzania ekstrakcyjnego kwasu fosforowego

W sposobie tym mineralny surowiec fosforowy poddaje się w sposób ciągły rozkładowi roztworem kwasu siarkowego i popłuczek filtracyjnych, w obecności jonów amonowych o stężeniu od 2% wagowych do 5% wagowych w przeliczeniu na azot, przy ograniczeniu stężenia do stężenia właściwego polu krystalizacji podwójnej soli o następującym wzorze chemicznym 5CaSO4./NH4/2SO4.H2O. Jony amonowe wprowadza się w postaci albo siarczanu amonowego, albo amonowych soli fosforowych albo na drodze częściowej neutralizacji amoniakiem stosowanego kwasu siarkowego lub popłuczek filtracyjnych.

W fazie ciekłej pulpy reakcyjnej utrzymuje się stężenie jonu fosforanowego od 32% wagowych do 40% wagowych w przeliczeniu na P2O5 poprzez obniżenie ogólnej zawartości wody irozkładającego układu reakcyjnego w granicach od 4% wagowych do 12% wagowych w przeliczeniu na sumaryczną zawartość wody w roztworze kwasu siarkawego i popłuczek flitracyjnych. W fazie ciekłej pulpy reakcyjnej zachowuje się stosunek molowy amoniaku do 'kwasu fosforowego w zakresie od 0,3 do 0,75. (1 zastrzeżenie)

C01b; C01B P. 186884 29.01.1976

Pierwszeństwo: 30.01.1975 — Wielka Brytania (nr 4095/75)

Scottish Agricultural Industries Limited, Edynburg, Wielka Brytania.

Sposób wytwarzania stałego fosforanu amonowego

Wynalazek dotyczy sposobu wytwarzania stałego fosforanu amonowego nadającego się do stosowania jako składnik mieszanych nawozów NPK, którego postać jest korzystna do granulacji nawozu. Kwas fosforowy, otrzymany metodą mokrą, stosowany do wyitwarzania fosforanu amonowego z przeznaczeniem do nawozów sztucznych, zawiera zanieczyszczenia powodujące powstawanie w produkcie cząstek za dużych, które wymagają oddzielenia i dodatkowego mielenia. Sposobem według wynalazku otrzymuje się produkt nie wymagający mielenia. Udoskonalenie znanego spo-

sobu polega na tym, że wymaganą ilość tzw. drugiego kwasu, który miesza się z zawiesiną fosforanu amonowego, dodaje się w dwóch częściach: najpierw dodaje się 15—85% obj., a następnie resztę w dalszym etapie procesu. (6 zastrzeżeń)

C01d; C01D P. 180612 23.05.1975
C01b; C01B

Politechnika Śląska im. Wincentego Pstrowskiego, Gliwice, Polska (Anatol Ohomiakow, Stefan Szymonik, Iwo Pollo, Józef Marszałek).

Sposób sprzężonego wytwarzania sody, nawozowego fosforanu amonowego i chlorowodoru względnie kwasu solnego lub chloru

Sposób sprzężonego wytwarzania sody, nawozowego fosforanu amonowego i chlorowodoru względnie kwasu solnego lub chloru na drodze karbonizacji solanki amoniakalnej z następnym termicznym rozkładem wytrąconego i oddzielonego wodorowęglanu sodowego na sodę amoniakalną oraz przerobem ługu macierzystego na salmiak krystaliczny z zawracaniem pozostałej solanki amoniakalnej do obiegu według zmodyfikowanej metody Solvay'a, polega na tym, że krystaliczny chlorek amonowy przerabia się na drodze termicznej z technicznym kwasem fosforowym użytym w nadmiarze na nawozowe fosforany amonowe, zwłaszcza jedno- i dwuzasadowe, przy czym z reagującego układu odpędza się chlorowodór. Ostateczny stosunek NH_3 do P_2O_5 w nawozie amonowo-fosforowym koryguje się przez wprowadzenie amoniaku. Gazowy chlorowodór wykorzystuje się jako surowiec w innych procesach technologicznych lub kieruje się do przerobu na chlor lub kwas solny znanymi metodami. (2 zastrzeżenia)

C01f; C01F P. 185824 T 20.12.1975

Instytut Chemii Nieorganicznej, Gliwice i Wrocławskie Zakłady Przemysłu Nieorganicznego, Wrocław, Polska (Tadeusz Kaczmarek, Jadwiga Jurkiewicz, Irena Kustyna, Jerzy Englander, Tadeusz Skrzyński, Romuald Zagierski).

Sposób oczyszczania siarczanu glinowego od żelaza

Według wynalazku sposób oczyszczania siarczanu glinowego od żelaza obejmuje kolejno wytrącenie żelaza w postaci osadu żelazocyjanku żelazowego, skoagulowanie wytrąconego osadu za pomocą substancji białkowej i oddzielenie go przy pomocy mączki drzewnej na filtrze żwirowym z luźną warstwą filtracyjną lub na filtrze z pomocniczą warstwą filtracyjną. (2 zastrzeżenia)

C02b; C02B P. 186472 T 30.12.1975

Stocznia Północna im. Bohaterów Westerplatte, Gdańsk, Polska (Zbigniew Blank, Zbigniew Solarz).

Urządzenie do filtrowania i zasilania instalacji wodą pitną

Urządzenie do filtrowania i zasilania instalacji wodnej wodą pitną charakteryzuje się tym, że zawiera część hydroforową (1), część filtrowania wody (2) i przegrodę sitową (3) połączone w jedną całość, przy pomocy jednego kołnierza (4), przy czym przegroda sitowa (3) jest umieszczona pomiędzy częścią hydroforową (1) i częścią filtrowania wody (2). (1 zastrzeżenie)

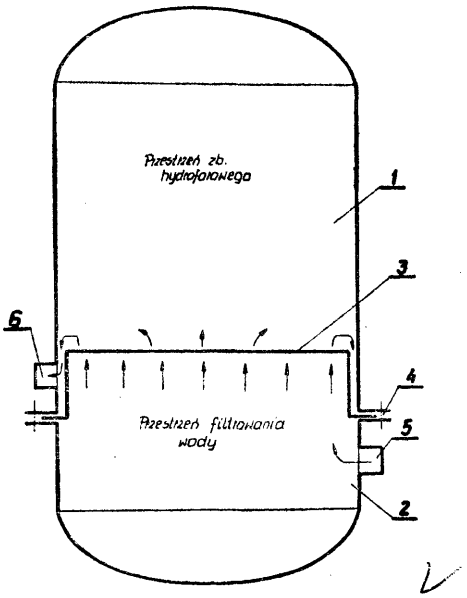

C02c; C02C P. 183854 T 07.10.1975

Zakłady Energetyczne Okręgu Południowego, Katowice, Polska (Adam Jakubik, Eugeniusz Brzuchański, Franciszek Krain, Henryk Maciejewski, Paweł Kotuła, Jacek M. Łączny, Henryk Kowalski, Jan Kocjan).

Urządzenie do oczyszczania ścieków i przygotowania wody

Urządzenie do oczyszczania ścieków i przygotowania wody z wymuszonym obiegiem, wyposażone zostało w jedne komorę namułową (8) umieszczoną poniżej komory reakcji (6).

Komora ireakcji (6), oddzielona jest od komory namułowej (8) płytą rozdzielającą, wyposażoną w otwór przejściowy (7). Poniżej płyty rozdzielającej znajduje się wspomagający system spłukiwania (10) nagromadzonego mułu. (2 zastrzeżenia)

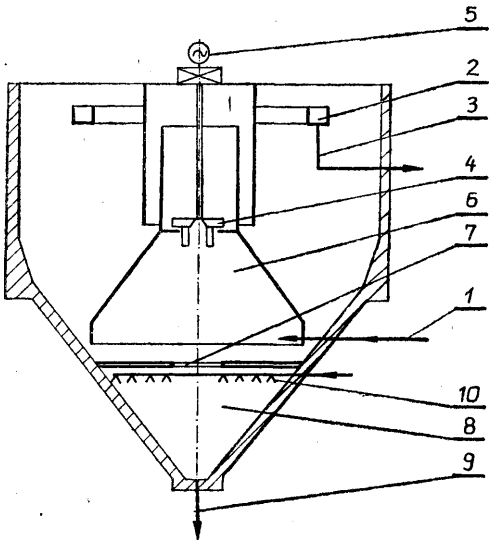

C02c; C02C **P. 184017 T** 14.10.1975

Państwowy Ośrodek Maszynowy „Lubasz", Lubasz k. Tarnowa, Polska (Ryszard Szemraj, Andrzej Chmielewski, Stanisław Motyka, Tomasz Schupp, Zdzisław Pająk, Józef Papuga).

Urządzenie do wytwarzania gazu biologicznego w dołach gnilnych, zwłaszcza w komorach Imhoffa

Urządzenie do ciągłego wytwarzania gazu biologicznego w zamkniętych dołach gnilnych, zwłaszcza w komorach Imhoffa w gospodarstwach rolnych i ogrodniczych.

Urządzenie składa się ze znanej szczelnej komory Imhoffa (2) posiadającej pionowy przewód zasypowy (1) o długości, najlepiej 6 m., kierownicę stożkową (3) osadzoną na kracie (4), poniżej wylotu przewodu zasypowego (1) w odległości, majkorzystaniej równiej 1,5 średnicy wspomnianego przewodu (1) oraz ukośną rurę przelewową (5), której koniec dolny umieszczony jest w bezpośredniej bliskości najniższego poziomu dna komory (2), a drugi koniec wyprowadzony jest na zewnątrz ponad poziom wsadu w komorze (2).

(1 zastrzeżenie)

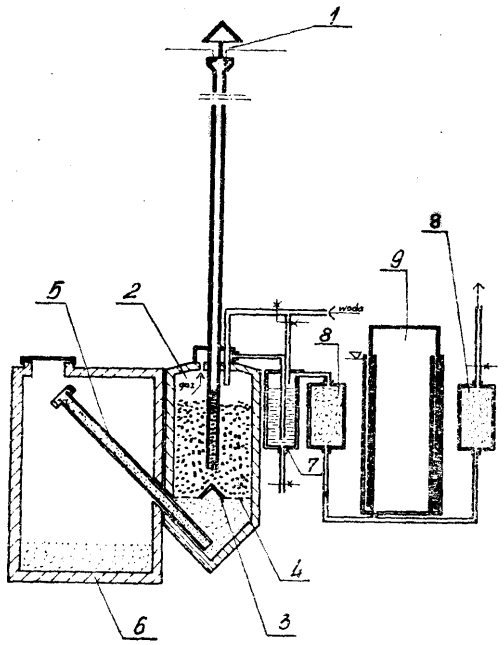

C02c; C02C P. 185549 T 13.12.1975

Wojewódzkie Biuro Projektów Budownictwa Wiejskiego, Poznań, Polska (Bogusz Mrugała — Marek Galiński).

Sposób oczyszczania ścieków i odwadniania osadów

Przedmiotem wynalazku jest sposób oczyszczania ścieków, w którym do ścieków wprowadza się flokulant syntetyczny lub flokulant z kagulantem. Rodzaj zastosowanego flokulanta i koagulanta *zależy* od indywidualnych właściwości ścieków.

(2 zastrzeżenia)

C02c; C02C P. 186453 T 9.01.1976

Politechnika Wrocławska, Wrocław, Polska (Edward Gomółka, Edward Kempa, Edward Biały).

Urządzenie do usuwania olejów i ciekłych tłuszczów z powierzchni cieczy

Przedmiotem wynalazku jest urządzenie do usuwania olejów i ciekłych tłuszczów z powierzchni cieczy, stosowane zwłaszcza do usuwania warstwy cieczy hydrofobowej ze zbiorników dwucieczowych, jak również z naturalnych zbiorników wody. Istota wynalazku polega na tym, że urządzenie wykonane jest jako przenośnik taśmowy (1) z taśmą (2) o obiegu zamkniętym, wyposażoną w chłonny element (13) o strukturze gąbczastej. Taśma (2) współpracuje z urządzeniem wyciskającym ciecz hydrofobową z chłonnego elementu (13) taśmy (2). (4 zastrzeżenia)

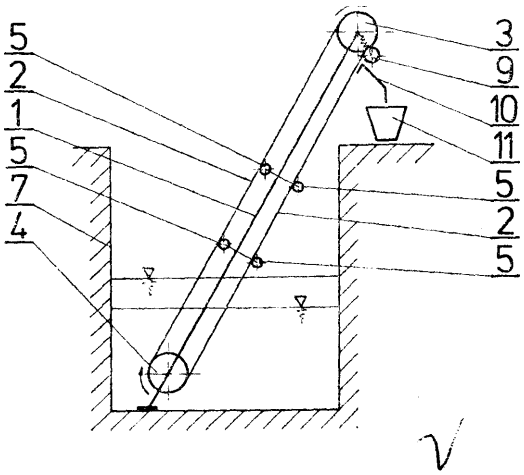

C02c; C02C P. 186902 T 29.01.1976

Uniwersytet Marii Curie Skłodowskiej, Dublin, Polska (Janusz Barcicki, Ducjan Pawłowski, Danuta Tarańska, Jerzy Niecko, Stefan Burdon).

Sposób oczyszczania wody chłodniczej z układu chłodzenia lokomotyw

Przedmiotem wynalazku jest sposób oczyszczania wody chłodniczej z układu chłodzenia lokomotyw, zawierającej chromiany jako inhibitory korozji.

Sposób według wynalazku polega na tym, że zużytą wodę w celu usunięcia substancji uniemożliwiających dalsze jej stosowanie w układzie chłodniczym lokomotywy, a zwłaszcza jonów wapnia, magnezu, żelaza i chromu trójwartościowego, przepuszcza się przez wymiennik kationitowy z silnie kwaśnym kationitem w formie sodowej. (1 zastrzeżenie)

C03b; C03B P. 180275 08.05.1975

Zakłady Przemysłu Terenowego, Jasło, Polska (Czesław Żółkoś, Marian Pis).

Urządzenie do cięcia rurek i prętów szklanych

Przedmiotem wynalazku jest urządzenie do cięcia rurek szklanych składające się z podstawy (1) zaopatrzonej w segmenty płytowe (2) stanowiące stół. W przerwach między segmentami (2) znajdują się ułożyskowane w podstawie (1) wałki podające (4) napędzane przekładnią cięgnową. Nad przednim segmentem płytowym (2) na podporach regulacyjnych (11) przymocowane są prowadnice (14) po których przesuwane są sanie posiadające rolki toczne walcowe (16) i globoidalne (17). Do listwy czołowej sań przymocowany jest imak (20) kółka (9) do cięcia szkła, oraz łamacz 22) rurek (35).

Czołowa część podstawy (1) ma wysięgnik (7) na którym znajduje się zderzak (8) ustalający długość rurek (35) oraz nóż dolny (36). Noga (27) podstawy (1) posiada pedał (28) połączony zestawem dźwigni uruchamiających krzywki rolkowe (30) i trzpienie (31), a te poprzez listwę dociskową (32) górną oraz poprzez dźwignie (33) wałek dociskowy (34). (2 zastrzeżenia)

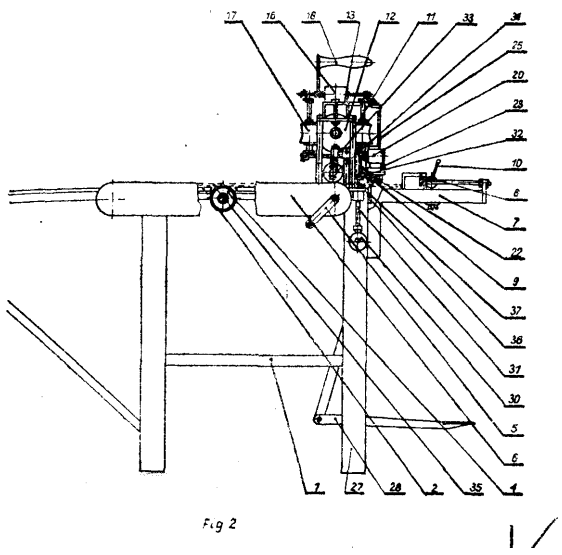

Fig 2

C03b; C03B P. 186809 26.01.1976

Pierwszeństwo: 31.01.1975 — Wielka Brytania (nr 4361/75)

Pilkington Brothers Limited, St. Helens, Wielka Brytania (Stanley Lythgoe, David Gelder).

Sposób klarowania stopionego szkła oraz wanna szklarska do klarowania stopionego szkła

Sposób klarowania stopionego szkła w strefie klarowania wanny szklarskiej, zawierającej stopione szkło, polega na tym, że stopione szkło utrzymuje się na przewodzącym termicznie materiale nośnym stanowiącym podstawę strefy klarowania, ogrzewając górne warstwy stopionego szkła dla utrzymania temperatury górnej warstwy wystarczającej dla prowadzenia klarowania. Ciepło z dolnej warstwy stopionego szkła usuwa się poprzez materiał nośny stanowiący podstawę strefy 'klarowania, minimalizując niepożądane oddziaływanie między materiałem nośnym. Górne warstwy szkła przemieszcza się nadając im przepływ poprzez strefę klarowania od wlotu do strefy, do wylotu ze strefy z małym przepływem zwrotnym w dolnych obszarach szkła, przy którym głębokość szkła w strefie, długość strefy i różnicę temperatury szkła na wlocie i wylocie ze strefy reguluje się dla zachowania stosunku przepływu powrotnego do przepływu bezpośredniego wynoszącego od 1/6 do 1/2.

Wanna szklarska do klarowania stopionego szkła ze strefą topienia (12) na jednym końcu, do której jest wprowadzany "materiał dla wytwarzania szkła, strefą kondycjonowania <14), w której szkło jest wprowadzane w pożądane warunki termiczne przed spuszczeniem z wanny, strefą 'klarowania (13) imiędzy strefami topienia (2) i kondycjonowania (14) oraz urządzeniem do dostarczania ciepła do górnej powierzchni szkła w serefach stapiania i klarowania, ma strefę klarowania (13) wyposażoną w warstwę stopionego metalu (19) w podstawie wanny, na której jest unoszone stopione szkło. Urządzenia chłodzące (21) są usytuowane poniżej podstawy (18) wanny szklarskiej w pobliżu strefy klarowania. (14 zastrzeżeń)

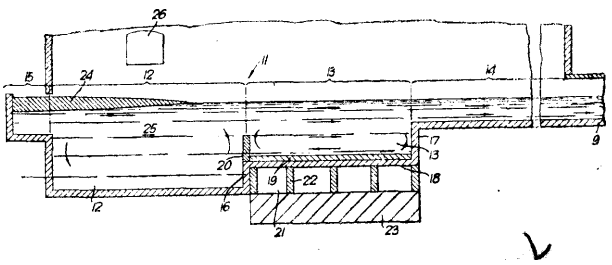

C03b; C03B P. 187254 16.02.1976

Pierwszeństwo: 18.02.1975 — Francja (nr 75 04970)

Saint-Gobain Industries, Neuilly sur Seine, Francja (Marcel Levecque, Jean A. Battigelli, Dominique Plantard).

Sposób wytwarzania włókien z tworzywa termoplastycznego i urządzenie do wytwarzania włókien z tworzywa termoplastycznego, zwłaszcza szkła

Sposób wytwarzania włókien z tworzywa termoplastycznego, takiego jak szkło według którego wytwarza się strumień gazowy główny i drugi strumień gazowy zwany nośnym tak skierowany, że napotyka on na swej drodze strumień gazowy główny i wnika w niego dzięki dostatecznej energii kinetycznej tworząc w pobliżu miejsca wnikanie strefę wzajemnego oddziaływania strumieni, po czym zmiękczone pod wpływem ciepła tworzywo doprowadza się do granicy strumienia gazowego głównego, w celu wprowadzenia go do tego strumienia i doprowadzenia go do strefy wzajemnego oddziaływania, polega na tym, że kieruje się zmiękczone tworzywo do strefy wzajemnego oddziaływania poprzez przesitrzeń wolną usytuowaną między źródłem zmiękczonego tworzywa a strumieniem głównym, w celu odchylenia toru włókien od wszysitkich elementów urządzenia usytuowanych za strefą wzajemnego oddziaływania i zmniejszenia wzajemnego wpływu temperatur tych elementów, z którymi styka się tworzywo zmiękczone i strumień główny.

Urządzenie do wytworzenia włókien zawierające środki do wytworzenia głównego strumienia gazowego, środki do wytwarzania strumienia nośnego oraz środki do dostarczania stopniowego szkła, zgodnie z wynalazkiem ma wolną przestrzeń usytuowaną między źródłem (37) tworzywa zmiękczonego i strumieniem głównym (12A). (40 zastrzeżeń)

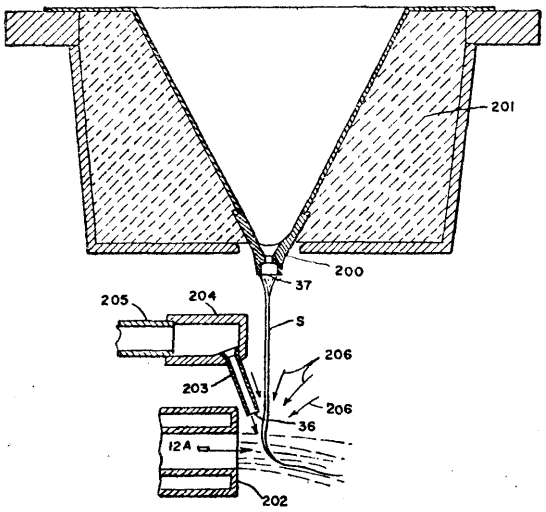

FIG I

C03Ь; C03B P. 187312 19.02.1976

Pierwszeństwo: **21.02.1975 — Francja (nr 75 05512)**

Saint-Gobain Industries, **Neuilly sur** Seine, Francja (Marcel Levecque, Jean A. Battigelli, Dominique Plantard).

Sposób wytwarzania włókien z tworzyw termoplastycznych oraz urządzenie do wytwarzania włókien z tworzyw termoplastycznych

Sposób wytwarzania włókien z tworzywa termoplastycznego, takiego jak szkło, według którego wytwaiza się prąd .gazowy **i** strumień gazu, zwany stru-

mieniem nośnym, przy czym ukierunkowanie strumienia jest (takie, że napotyka on prąd gazowy, a jego energia kinetyczna jest wystarczająca aby weń przeniknąć, w celu wytworzenia sitrefy oddziaływania wzajemnego w pobliżu trasy przenikania strumienia gazu w prąd gazowy, po czym tworzywo zmiękczone wskutek działania ciepła doprowadza się do granicy prądu gazowego tak, aby przeniknęło do strefy oddziaływania wzajemnego, polega na tym, że kontroluje się położenie i temperaturę strefy oddziaływania wzajemnego dostosowując położenie i temperaturę strumienia gazu nośnego, zaś prąd wynikający z tego oddziaływania wzajemnego poddaje się wpływowi środków wytwarzających miejscowe działanie dynamiczne umożliwiające zapewnienie kontroli wyciągania włókien, w celu uniemożliwienia przywierania tych włókien do części urządzenia znajdujących się na ich trasie.

Urządzenie do wytwarzania włókien z tworzywa termoplastycznego takiego jak szkło, zawiera środki do wytwarzania głównego prądu gazowego (12A), środki do wytwarzania strumienia gazu skierowanego w ten sposób, że przenika poprzecznie do prądu (12A) tworząc za strumieniem strefę oddziaływania wzajemnego, środki **(200)** do zasilania stopionym szkłem w miejscu, w którym szkło przenika do strefy oddziaływania wzajemnego, oraz środki do skierowania dodatkowego strumienia gazu do styku z prądem wynikającym z oddziaływania wzajemnego.

(30 zastrzeżeń)

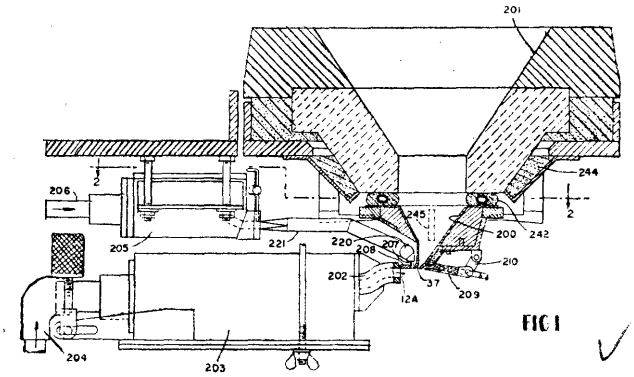

C03c; C03C P. 180240 07.05.1975

POLAM — Ośrodek Badawczo-Rozwojowy Techniki Świetlnej, Warszawa, Polska (Helena Zbrowska, Leszek Mejer, Marcel Bernaczyk, Irena Bujalska).

Bezołowiowe szkło do łączenia z wolframem

Bezołowiowe szkło do łączenia z wolframem, przeznaczone do automatycznego formowania wyrobów szklanych zawiera w procentach wagowych — 70 + 75 tlenku krzemu, 2,5 + 5,0 tlenku glinu, 12 + 18 tlenku boru, 1,5+4,0 tlenku baru, 0+1,5 tlenku cynku, 0,3 + 0,8 procentów wagowych tlenku antymonu lub tlenku arsenu, 0,3 -f- 6,3 łącznie tlenku potasu i tlenku sodu, przy cizym stosunek zawartości tlenku potasu do tlenku sodu wynosi 0,8 +1,8. (3 zastrzeżenia)

C04b; C04B P. 179727 18.04.1975

Instytut Materiałów Ogniotrwałych, Gliwice, Polska (Mieczysław Mularczyk, Zdzisław Szmal, Barbara Stachurska, Piotr Kołodziejczyk, Józef Puffi, Henryk Szombierski).

Sposób wypalania węgla z minerałów i skał użytecznych zwłaszcza z przywęglowych ogniotrwałych łupków ilastych

Sposób według wynalazku charakteryzuje się tym, że przed procesem wypalania wprowadza się do łupku substancje parujące, sublimujące lub wydzielające gazy w temperaturach dogodnych, do wypalania domieszek organicznych, lecz niższych od temperatury spiekania substancji ilastej łupku, korzystnie wodny roztwór chlorku amonowego lub siarczanu glinowego albo obydwa składniki równocześnie.

(1 zastrzeżenie)

C04b; C04B P. 179728 18.04.1975

Instytut Materiałów Ogniotrwałych, Gliwice, Polska (Mieczysław Drożdż, Wanda Wołek, Alina Szumańska, Kazimierz Maleta, Leon Madejski, Andrzej Kozłowski).

Sposób wytwarzania ogniotrwałych betonów glinokrzemiasiowych

Sposób według wynalaziku charakteryzuje się wprowadzeniem do masy betonowej 20—30% wagowych kruszywa grubego o uziarnieniu 20—80 mm, uprzednio nawilżonego, przygotowanego z brykietów lub złomu wyrobów ogniotrwałych. (1 zastrzeżenia)

C04b; C04B P. 180280 08.05.1975

Zakłady Surowców Ogniotrwałych „Górka", Trzebinia-Siersza, Polska (Justyn Stachurski, Edward Kajl, Zygmunt Guldan, Bolesław Jackiewicz, Henryk Wierzbowski, Maria Bielecka, Władysław Straś, Ryszard Kapuściarek, Stanisław Ochota).

Sposób wytwarzania wysokoporowatych ogniotrwałych glin palonych

Sposób wytwarzania wysokoporowatych ogniotrwałych glin palonych polega na tym, że glinę surową poddaje się rozszlamowaniu dodając ewentualnie środek upłynniający na przykład sodę. Otrzymaną gęstwę doprowadza się wyregulowanym strumieniem na obracający się talerz granulacyjny i dozuje się jednocześnie mieszaninę koksu o uziarnieniu poniżej 5 mm, przy czym stosuje się koks i glinę w ilości wynoszącej w stosunku wagowym 50:60. Uzyskane granulki kieruje się przenośnikiem 'taśmowym do pieca obrotowego gdzie wypala się je w temperaturze 1200—1500°C.

(1 zastrzeżenie)

C04b; C04B P. 180363 13.05.1975

Kombinat Budownictwa Węglowego „FABUD", Siemianowice Śl. Polska (Szczepan Mikołajczyk).

Rozpylacz do nawilżania cieczą powierzchni, zwłaszcza form elementów betonowych

Rozpylacz do nawilżania cieczami powierzchni zwłaszcza form betonowych elementów zawiera cylinder (1) z nagwintowanymi końcami (2), komorę wypływu ograniczoną osłonami (4), umożliwiającymi wypływ cieczy do komory zawirowania w postaci cylindra (5), którego poibocznica (6) ma nacięcia (7) w kierunku stycznych do wewnętrznej pobocznicy. Cylinder <5)

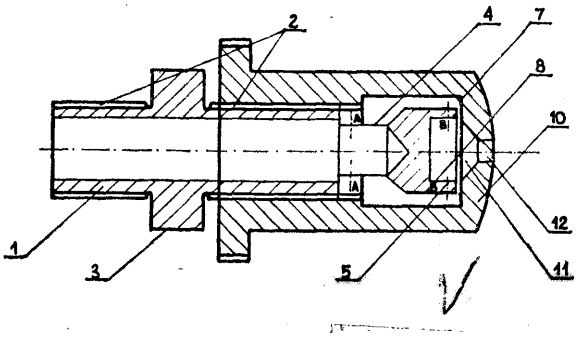

zawiera od strony otworu namoletowany pierścień (9), a zakończony jest zamykającą ścianką (10) z wybranym stożkiem (11) i wylotem (12). (1 zastrzeżenie)

C04b; C04B P. 180494 17.05.1975

Ośrodek Badawczo-Rozwojowy Przemysłu Siarkowego „Siarkopor', Machów k. Tarnobrzega (Zdzisław Gątarz, Antoni Paprocki, Bożena Środa, Józef Kozioł, Stanisław Żwiruk, Jan Mierzwiński).

Sposób wytwarzania betonu siarkowego oraz beton siarkowy wytworzony tym sposobem

Sposób wytwarzania betonu siarkowego polega na tym, że do siarki ogrzanej w temperaturze 140° C—160° C dodaje się plastyfikator i miesza się z kruszywem wstępnie podgrzanym, w czasie od 50 do 70 min. Beton siarkowy wytworzony tym sposobem składa się z 23 do 29 części wagowych siarki 70,5 do 76,5 części wagowych kruszywa korzystnie piasku i 0,5 części wagowych bitumu stanowiącego plastyfikator i stabilizator. Jako surowiec do produkcji betonu można stosować odpady porafinacyjne otrzymane przy przerobie rudy siarkowej zawierające od 43 do 48 części wagowych siarki na 100 części wagowych odpadów. (3 zastrzeżenia)

C04b; C04B P. 180582 21.05.1975

Instytut Techniki Budowlanej, Warszawa, Polska (Wacław Tuszyński).

Sposób impregnacji wyrobów ceramicznych

Przedmiotem wynalazku jest sposób impregnowania wyrobów ceramicznych, które — mając znaczną ilość por otwartych — narażone są na wypełnianie tych por wodą. Powoduje to rozpuszczanie się w wodzie niektórych związków chemicznych, a w dalszej kolejności — w okresie wysychania — przemieszczanie się tych związków w materiale danych wyrobów. Istota wynalazku polega na wypełnianiu por siarką elementarną, którą wprowadza się w temperaturze od około 200 do 444° C pod ciśnieniem atmosferycznym lub wyższym od atmosferycznego przy temperaturze wyrobów od 20 do 450° C. (2 zastrzeżenia)

C04b; C04B P. 180679 24.05.1975

Zakłady Elektrod Węglowych 1 Maja, Racibórz, Polska (Antoni Kołodziej, Rufin Kuczaty).

Urządzenie do schładzania, zwłaszcza masy elektrodowej

Urządzenie do schładzania zwłaszcza masy elektrodowej ma bęben (1) obrotowy połączony z układem nawiewnym ssącym, tłoczącym lub ssąco-tłoczącym. Wzdłuż wewntęrznej ściany bębna (1) obrotowego przyspawane są kształtowniki (3) i owinięta jest spirala (4). Wewnątrz bębna (1) obrotowego znajduje się umieszczony w sposób nieruchomy, dzielony przewód (6) posiadający otwory (10) i podłużną szczelinę (9). Natomiast po sitronie nada wy i odbioru urządzenie posiada pierścienie (5) celkowe osadzone nad odpowiednimi kanałami (11) przelotowymi. (3 zastrzeżenia)

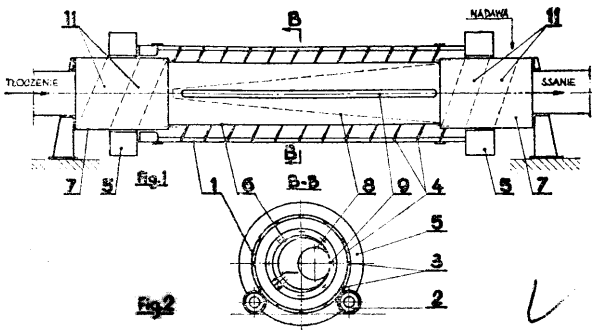

C04b; C04B P. 184162 T 22.10.1975
E04b; E04B

Łódzkie Przedsiębiorstwo Budownictwa Wodno-Inżynieryjnego „Hydrobudowa-5", Łódź, Polska (Maria Chodkowska Broda).

Sposób wytwarzania żelbetowych prefabrykowanych elementów zaopatrzonych w antykorozyjną wykładzinę

Sposób wytwarzania żelbetowych prefabrykowanych elementów zaopatrzonych w antykorozyjną wykładzinę, polega na tym, że na płycie (1) stanowiącej jedną ze ścian formy prefabrykowanego żelbetowego elementu jest w znany sposób formowana z tworzywa sztucznego płyta (2), na powierzchni której, do nieutwardzonego jeszcze tworzywa jest przylepiona warstwa (3) wypełniacza betonu, oraz zamocowane nakładkami (4), korzystnie z tego samego tworzywa, kotwiące zaczepy (5), do których po 'Utwardzeniu się tworzywa są mocowane zbrojeniowe pręty (6) żelbetowego elementu, a następnie po ustawieniu pozostałych ścian (7) formy, jest do niej wlewana betonowa imasa (8). (1 zastrzeżenie)

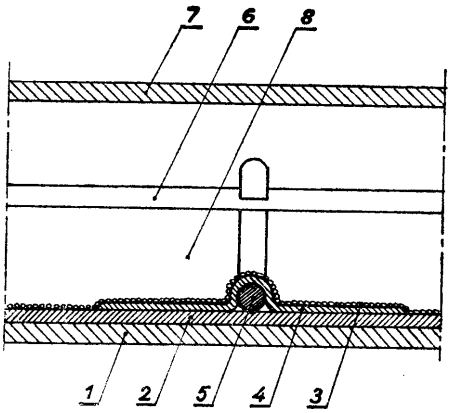

C04b; C04B P. 184602 T 08.11.1975

Częstochowskie Zakłady Materiałów Ogniotrwałych, Częstochowa, Polska (Dymitr Szostak, Justyn Stachurski, Władysław Kozłowski, Janusz Niemczynowicz, Jerzy Spasiński, Wacław Szymboinski, Małgorzata Łuczkiewicz, Anna Prostak, Jerzy Kowalski).

Sposób produkcji wyrobów ogniotrwałych glinokrzemianowych o wiązaniu porcelanowym do budowy obmurza kadzi w stalowniach

Wyroby formuje się za pomocą pras mechanicznych z mas sypkich o wilgotności 5—8% w skład których wchodzi ogniotrwała glina surowa o uziarnieniu poniżej 1 mm, kaolin palony o uziarnieniu 0—2,5 mm i skaleń o uziarnieniu .poniżej 0,5 mm. Odforimowane prostki i kształtki suszy się do wilgotności poniżej 1% i wypala w piecach tunelowych w temperaturze powyżej 1400° C. (1 zastrzeżenie)

C04b; C04B P. 185116 T 28.11.1975

Gorlickie Zakłady Materiałów Izolacyjnych, Gorlice, Polska (Józef Wójcik, Stanisław Swiniarski, Jan Kwiatkowski, Zbigniew Waśkowski, Jan Szura, Jan Perenc).

Sposób wytwarzania płyt bitumicznych i urządzenie do wytwarzania płyt bitumicznych

Sposób według wynalazku polega na tym, że wyprofilowaną wstęgę metalową (13) powleka się jednostronnie masą bitumiczną i łączy z dwoma sklejonymi przy pomocy masy bitumicznej wstęgami welonu z włókna szklanego (15), pokrytymi powłoką bitumiczną tworzącą powierzchnię papy i nałożoną na nią e-imulsję gliny w ten sposób, że wstęga metalowa (13) tworząca drugą powierzchnię papy z nałożoną warstwą bitumiczną jest przesunięta względem osi podłużnej wstęgi welonu szklanego (15) z naniesioną powłoką bitumiczną o conajmniej 10 cm.

Urządzenie do wytwarzania płyt składa z urządzeń ustawionych na pomoście, tj. z kozła (1) do rozwijania beli taśmy metalowej, dwóch walców profilowych (2) i wanny powłokowej (4). Na dolnym poziowie znajdują się pozostałe urządzenia, tj. dwa kozły (5) do rozwijania wstęg welonu szklanego, system wałków (6) regulujących prędkość obu wstęg welonu, wanna powłokowa (7), dwa walce sklejające (8) powleczone bitumem wstęgi welonu i wanna do nakładania emulsji gliny (9). Następnie ustawione są dwa walce dociskowe (10) powodujące zdwajanie powleczonych bituimem wstęg metalowej i welonu szklanego. Poza walcami (10) znajduje się zespół chłodząco-suszący (11) a na końcu urządzenie tnące (12) papę na płyty.

(5 zastrzeżeń)

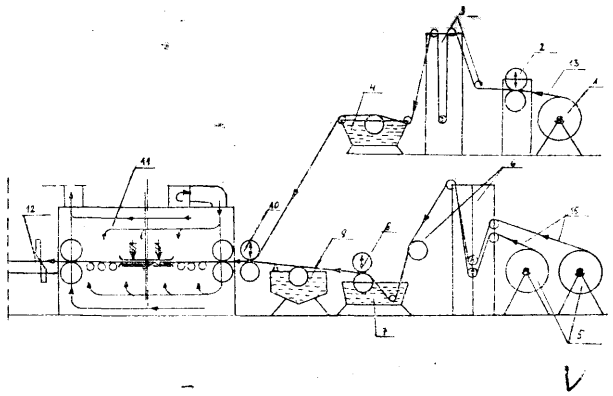

C04b; C04B P. 186368 T 06.01.1976

Politechnika Śląska im. Wincentego Pstrowskiego, Gliwice, Polska (Rudolf Maciejończyk, Marian Robakowski, Jan Mikoś).

Sposób wytwarzania porowatych wyrobów szczególnie prefabrykatów z zaczynów, zapraw i betonów

Sposób polega na tym, że plastyczne lub półciekłe mieszanki wykonuje się z zaczynu przygotowanego w mieszarce szybkoobrotowej lub przez zmieszanie takiego zaczynu z wypełniaczami w zwykłej mieszarce, umieszcza się w zamkniętej formie z górną perforowaną płytą ograniczającą, następnie obniża się ciśnienie powodując ich spulchnienie energią zawartą w fazie gazowej mieszanek, a poryzowane wyroby pozostawia się w warunkach podciśnienia do czasu uzyskania przez nie odpowiedniej twardości i wytrzymałości mechanicznej. Strukturę porowatości wyrobu kształtuje się stosunkiem objętości mieszanki w formie do objętości formy, równym 0,5—0,9, wartością podciśnienia 0,50—0,98 atm. oraz górną perforowaną płytą ograniczającą. (2 zastrzeżenia)

C04b; C04B P. 186388 T 07.01.1976

Zakłady Surowców Ogniotrwałych „Górka", Trzebinia-Siersza, Polska (Justyn Stachurski, Henryk Wierzbowski, Bolesław Jackiewicz, Władysław Straś, Wacław Dakowicz, Zygmunt Guldan, Wacław Szymborski, Edward Kajl, Eugeniusz Rzyman).

Sposób wytwarzania ogniotrwałej masy ochronnej do natryskiwania obmurzy pieców martenowskich

W skład masy wg wynalazku wchodzi 62—91% rudy chromowej surowej lub prażonej, złomu z wyrobów magnezytowe-chromitowych, klinkieru magnezytowego lub ich mieszaniny o granulacji poniżej 1 mm, 5—30% technicznego tlenku glinu, korundu, boksytu, tlenku chromu lub ich mieszaniny o granulacji poniżej 0,1 mm oraz 4—8% znanych surowców wiążących, na przykład bentonitu, kwasu bornego, boraksu, krzemianu sodu, fosforanu sodu lub ich mieszaniny. Z masy tej o wilgotności poniżej 3% zapakowanej do worków przygotowuje się bezpośrednio na butach przed jej użyciem gęstwę o wilgotności 25—35%. Gęstwę tą natryskuje się na gorące obmurze pieców i urządzeń hutniczych za pomocą torkretnic pod ciśnieniem 4—7 atmosfer. (1 zastrzeżenie)

C04b; C04B P. 186389 T 07.01.1976

Zakłady Surowców Ogniotrwałych „Górka", Trzebinia-Siersza, Polska (Justyn Stachurski, Henryk Wierzbowski, Bolesław Jackiewicz, Władysław Straś, Edward Kajl, Zygmunt Guldan, Wacław Dakowicz, Stanisław Żurek, Wacław Szymborski).

Sposób wytwarzania masy do regeneracji obmurzy pieców stalowniczych

Masę według wynalazku uzyskuje się z klinkieru chromitowego otrzymywanego przez wypalenie w piecu obrotowym w temperaturze powyżej 1400° C szlamu składającego się z rudy chromowej w ilości 85—95% przemielonej do granulacji poniżej 0,5 mm oraz tlenku żelaza w ilości 5—15% granulacji poniżej 0,5 mm. Do szlamu dodaje się 1—5% środków upłynniających lub zwiększających utrzymywanie gęstwy w postaci zawiesiny. Z uzyskanego półproduktu w postaci igranulatu otrzymuje się masę suchą na drodze jego przemielenia do uziarnienia poniżej 0,5 mm w tym co najmniej 60% frakcji poniżej 0,06 mm, dodając do niego 1—10% znanych dodatków spiekających i ułatwiających utrzymywanie masy w postaci zawiesiny np. krzemianu sodu, bentonitu i innych.

(1 zastrzeżenie)

C04b; C04B P. 186741 T 23.01.1976

Centralny Ośrodek Badawczo-Rozwojowy Przemysłu Izolacji Budowlanej, Katowice, Polska (Ewa Mieczkowska, Władysław Brzozowski, Irena Gajdzik, Małgorzata Gryń, Alojzy Guziel, Romuald Pałubicki, Stanisława Urban).

Sposób wytwarzania kolorowych posypek mineralnych

Sposób wytwarzania kolorowych posypek mineralnych polega na dokładnym pokryciu surowców mineralnych farbą akrylową w stosunku do 20% wagowych do ilości materiału mineralnego i następnie suszeniu kolorowego materiału w temperaturze do 150° C w piecu obrotowym lub muflowym w czasie do 0,5 godziny. (2 zastrzeżenia)

C04b; C04B P. 186829 T 27.01.1976
C09k; C09K

Akademia Gómiczo-Hutnicza im. Stanisława Staszica, Kraków, Polska (Józef Raczkowski, Stanisław Stryczek, Łucja Kraj, Krzysztof Fugiel).

Zaczyn do uszczelniania otworów wiertniczych

Zaczyn do uszczelniania otworów wiertniczych, zawiera ciężarowo: 100 części cementu, 40—60 części wody imorskiej oraz dodatki w postaci 0,6—1,5 części karboksymetylocelulozy, 0,5—1,5 części węglanu sodu, 0,7—1,5 części ługu posiarczynowego i 0,03—0,2 części kwasu winowego, przy czym ilość dodatków wprowadza się w stosunku do ilości cementu.

(4 zastrzeżenia)

C04b; C04B P. 186881 29.01.1976

Pierwszeństwo: 31.01.1975 — Republ. Feder. Niemiec (nr P 2504035.1)

Chemie Linz Aktiengesellschaft, Lenz, Austria (Hubert Czepel, Friedl Heger, Johann Krammer).

Sposób powlekania płyt budowlanych

Wynalazek dotyczy sposobu powlekania płyt budowlanych o alkalicznie reagującej powierzchni, zwłaszcza płyt azbestowo-cementowych, materiałami nośnikowymi zawierającymi żywicę aminową i/lub fenolową za pomocą sprasowywania na gorąco po uprzednim traktowaniu kwasem niepowleczonej powierzchni płyty.

Cechą sposobu według wynalazku jest to, że powlekaną powierzchnię płyty, korzystnie jej szorstką stronę, traktuje się takim kwasem, który tworzy łatwo rozpuszczalne w wodzie sole potasowe, po czym powierzchnię płyty przemywa się wodą do odczynu obojętnego, suszy a następnie nanosi się warstwę aminoplastu i/lub fenoplastu, zawierającą materiały nośnikowe. (8 zastrzeżeń)

C05g; C05G P . 186366 T 06.01.1976

Instytut Nawozów Sztucznych, Puławy, Polska (Jerzy Wojcieszek, Maria Wojcieszek, Roman Nowak, Jerzy Łopatek, Waldemar Pachnia).

Sposób wytwarzania granulowanych nawozów wieloskładnikowych

Granulowane nawozy wieloskładnikowe typu NPKMg, NPMg, PKMg wytwarza się przez scementowanie poszczególnych cząsteczek pojedynczych komponentów nawozowych za pomocą masy fosforowo-magnezowej, przy współudziale wody, na drodze sprasowywania pod naciskiem, korzystanie powyżej 100 kG/cm^2 wmechanicz.nie odporne aglomeraty, które po schłodzeniu, rozdrobnieniu, klasyfikacji i ewentualnej obróbce powierzchniowej stanowią nawzów nadający się do wysiewu mechanicznego.

(4 zastrzeżenia)

V

C05g; C05G P. 186454 T 09.01.1976

Politechnika Wrocławska, Wrocław, Polska (Tadeusz Pieniążek, Bogusława Atak).

Sposób wytwarzania azotowo-potasowego nawozu mineralnego

Istota wynalazku polega na zastosowaniu surowca wyjściowego w postaci surowego albo balcynowanego polihalitu, odmytego uprzednio od chlorku sodowego. Polihali zadaje się roztworem azotanu amonowego w obecności kwasu azotowego, a następnie oddziela Się wytrącony gips, zaś pozostały rozitwór zobojętnia się gazowym amoniakiem. (6 zastrzeżeń)

C06b; C06B P. 186802 T 26.01.1976

Zakłady Tworzyw Sztucznych „Pronit-Erg", Pionki, Polska (Emil Boryczko, Czesław Kawiak, Marian Wojciechowski, Józef Petniak, Łucja Dusińska, Krystyna Miętkiewicz).

Materiał wybuchowy ziarnisty do ładowania otworów strzałowych

Przedmiotem wynalazku jest materiał wybuchowy ziarnisty do ładowania otworów a zwłaszcza mechanicznego ładowania otworów strzałowych w górnictwie. Materiał wybuchowy według wynalazku uzyskuje się przez dobór odpowiedniego paliwa węglowodorowego posiadającego zdolność równomiernego zwilżania powierzchni azotanu amonu i granulowanych składników uczulających. Paliwo wzglowodorowe o lepkości co najmniej 100 ost w temperaturze 50°C stosuje się w ilości 0,5—4,0%, najkorzystaniej 1,5—2,0% a liczba jodowa paliwa wynosi co najmniej 4, kwasowa co najmniej 0,4 i gudronowa co najmniej 1,5.

W skład materiału wybuchowego według wynalazku wchodzą co najmniej dwa proszki pudrujące, z których jeden ma ziarenka kuliste lub zbliżone do kulistych o granulacji do 0,3 -mm, a drugi jest w kształcie płatków lub płytek o powierzchni Ikrycia co najmniej 2000 om^2/g. Składnik pudrujący o granulacji większej stosuje się w ilości 0,5—5,0%, najkorzystniej 1,3—3,0% a składnik pudrujący o granulacji niniejszej, stosuje się w ilości 0,5—5,0%, najkorzystniej 1,0—2,0%. Dzięki odpowiedniej lepkości paliwa węglowodorowego tworzy się na powierzchni składników ziarnistego materiału wybuchowego równomierny film. Do filmu tego i przyklejają się cząstki substancji pudrującej, dzięki czemu poszczególne ziarenka podstawowych składników materiału wybuchowego nie ulegają zlepieniu, co ma znaczenie dla zmechanizowania załadunku otworów strzałowych. (5 zastrzeżeń)

C07c; C07C P. 180331 13.05.1975

Khachik Egorovich Khcheian, Nina Mikhailovna Fedorova, Rozalia Nikolaeyna Tsirlina, Vasily Ivanovich Zavorotov, Anatoly Grigorievich Ashikhmin, Boris Sergeevich Korotkevich, Tatyana Iosifovna Bogolepova, Yalery Aizikovich Olshevsky, Zinaida Petrovna Vorontsova, Nina Mikhailovna Koroleva), Związek Socjalistycznych Republik Radzieckich.

Sposób wytwarzania aldehydu octowego

Podano sposób wytwarzania aldehydu octowego na drodze bezpośredniego, katalitycznego utleniania etylenu w fazie ciekłej, w obecności tlenu, w wodnym roztworze zawierającym sole palladu, kwas octowy i chlorooctan miedzi Cu Cl (CH3COO) lub mieszaninę chlorooctanu i chlorku miedzi. (3 zastrzeżenia)

C07c; C07C P. 180445 16.05.1975

Instytut Przemysłu Farmaceutycznego, Warszawa, Polska (Edward Walędziak, Lucyna Polaczek, Hanna Rolak, Stanisław Żydzik, Zbigniew Góral, Marta Gołdyra, Ewa Perończyk).

Sposób wytwarzania salicylanu (2-hydroksyetylo) — trójmetyloamoniowego

Sposób według wynalazku polega na tym, że stechiometryczne ilości salicylanu sodu i chlorku choliny poddaje się reakcji w roztworze wodnym w tempera-

turze 50—80° C z równoczesnym odparowaniem wody, do pozostałości dodaje się alkoholu etylowego lub innego rozpuszczalnika organicznego rozpuszczającego produkt, odsącza się nierozpuszczony chlorek sodowy, a z przesączu odparowuje się rozpuszcalnik pod zmniejszonym ciśnieniem.

Otrzymany związek stosuje się jako środek leczniczy 0 działaniu przeciwbólowym, przeciwgorączkowym 1 przeciwzapalnym. (1 zastrzeżenie)

C07c; C07C P. 180449 16.05.1975

Instytut Ciężkiej Syntezy Organicznej „Blachownia" Kędzierzyn, Polska (Kazimierz Terelak, Anna Pazgan, Maria Majchrzak, Łucjan Dębieć, Zdzisław Maciejewski, Wojciech Balcerowiak).

Sposób osuszania octanu etylu

Sposób osuszania octanu etylu przy użyciu chlorku wapnia o stężeniu 10—55% wagowych, korzystnie 20—40% wagowych, który wprowadza się do kondensatora kolumny estryfikacyjnej w takiej ilości aby stosunek wagowy strumienia roztworu do strumienia gazów heteroazeotropu wynosił od 1:4 do 1:1, a następnie wykondensowaną i ochłodzoną mieszaninę rozdziela się w rozdzielaczu fazowym, z którego warstwę onganiczną zawierającą 1,5 do 2,5% wagowych wody zawraca się na szczyt kolumny estryfikacyjnej w ilości niezbędnej do wyprowadzenia wody poreakcyjnej w postaci heteroazeotropu ester-woda.

Warstwa wodna z rozdzielacza fazowego stanowiąca roztwór chlorku wapnia rozcieńczona wodą reakcyjną jest kierowana do zatężania przez oddestylowanie wody w sposób ciągły lub periodyczny, a zatężony roztwór do stężenia chlorku wapnia 50—65% wagowych kierowany jest po uprzednim ochłodzeniu i rozcieńczeniu do stężenia żądanego, do kondensatora, a oddestylowana w kolumnie destylacyjnej woda, bez octanu etylu w formie czystej jest kierowana do zagospodarowania lub instalacji ściekowej.

(1 zastrzeżenie)

C07c; C07C P. 180479 17.05.1975

Poznańskie Zakłady Przemysłu Spirytusowego „POLMOS", Poznań, Polska (Władysław Napierała, Kazimierz Szebiotko, Stefan Grys, Zbigniew Grześkowiak, Michał Piasecki, Marian Simiński, Bolesław Skrzypczak).

Sposób wytwarzania kwasu mlekowego

Sposób wytwarzania kwasu mlekowego na drodze fermentacji polega na tym, że po zakończeniu fermentacji mlekowej, odfermentowaną brzeczkę, utrzymaną najdogodniej w temperaturze nie przekraczającej 60° C poddaje się procesowi odwirowania bakterii kwasu mlekowego i pozostałych nierozpuszczalnych części stałych, a w szczególności węglanu wapnia, najdogodniej na wirówkach typu pulsacyjnego, następnie tak oczyszczoną brzeczkę kieruje się do dalszej obróbki znanym sposobem. (1 zastrzeżenie)

C07c; C07C P. 183269 11.09.1975

Pierwszeństwo: 12.09.1974 — St. Zjedn. Ameryki (505408)

American Cyanamid Company, Wayne, Stany Zjednoczone Ameryki.

Sposób wytwarzania nowych alkanoloamin

Przedmiotem wynalazku są sposoby wytwarzania związków o wzorze 2, w którym R oznacza grupę cykloalkilową o 3—11 atomach węgla, cykloheksylometylową, egzo-2-norboirnylową, 1-adamantylową lub 1-indanylową, A oznacza grupę alkilenową o 1—3 atomach węgla lub grupę winylenową, a Y oznacza grupę karbamylową, cykloheksylometylokarbamylową, NJM-dwumetylokarbamylową-cykloheksylometylokarbamyloiwą, hydroksylową, aminową, cyjanową, karboksylową, alkoksykaifbonylową, morfolinową lub grupę o wzorze 20.

Związki o wzorze 2 są użyteczne przy leczeniu i zapobieganiu nierytmicznościom serca.

(5 zastrzeżeń)

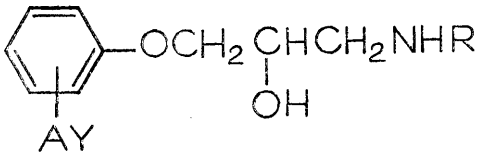

Wzór 2

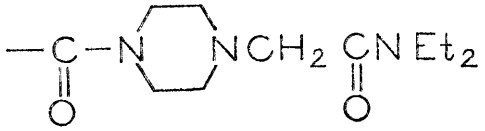

Wzór 20

C07c; C07C P. 183553 24.09.1975

Pierwszeństwo: 25.09.1974 — Węgry (nr CJ-1510)

Chinoin Gyógyszer es Vegyeszeti Termekek Gyar RT, Budapeszt, Węgry.

Sposób wytwarzania N-/2-benzhydryloetylo/-N-/l-fenyloetylo-/amin, ewentualnie w postaci ich optycznie czynnych antypodów i soli

Sposób według wynalazku polega na tym, że

a) a-fenyloetyloaminę poddaje się reakcji ze zdolnymi do reakcji estrami alkoholu 3,3-dwufenylopropylowego,
b) redukuje się amid kwasowy a -fenyloetyloaminy i kwasu 3,3-dwufenylopropionowego,
c) redukuje się związki o wzorze I, w którym X oznacza atom chlorowca,
d) redukuje się związek o wzorze II i otrzymany związek ewentualnie przekształca się w jego sól.

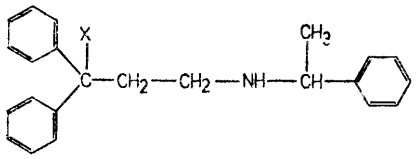

Wzór I.

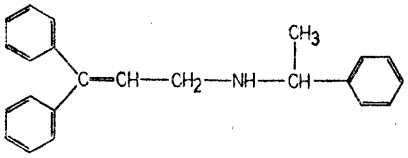

Wzór II.

Związki otrzymane sposobem według wynalazku stosowane są jako leki pod nazwą Phendilin.

(5 zastrzeżeń)

C07c; C07C P. 184722 26.06.1974

Pierwszeństwo: 26.06.1973 — W. Brytania (nr 30394/73)

Fisons Limited, Londyn, Wielka Brytania (Alistair Cameron Baillie).

Sposób wytwarzania karbaminianów

Sposób wytwarzania karbaminianów o ogólnym wzorze 1, w którym R^1 oznacza grupę alkilową, alkenylową lub alkinylową, R^1 oznacza grupę alkilową, alkenylową lub alkinylową, R^2 oznacza atom wodoru lub grupę alkilową, R^3 i R^4 mogą być takie same lub różne i oznaczają grupę alkilową, alkenylową lub alkinylową, lub R^3 i R^4 oznaczają wspólnie grupę będącą łańcuchem alkilenowym ewentualnie podstawionym grupą alkilową, R^5, R^6 i R^7 mogą być takie same lub różne i oznaczają atom wodoru, chlorowca, grupę alkilową, acylową, $-OR^8$, $-SR^8$, $-SO2R^8$ lub $-SOR^8$, w których R^8 oznacza grupę alkilową, grupę arylową, grupę arylową ewentualnie podstawioną grupą alkilową lub grupę benzylową, grupę $-C/OH/R^9R^{10}$, w której R^9 i R^{10} są takie same lub różne i oznaczają atom wodoru lub grupę alkilową, grupę nitrylową, nitrową, tiocyjanianową, karboksylową, grupę estru karboksylowego, grupę karbamylową ewentualnie podstawioną atomem azotu, grupę $-NR^3R^4$, lub ioh soli sodowych. Związki wytwarzane sposobem wg wynalazku mają działanie szkodnikobójcze. (1 zastrzeżenie)

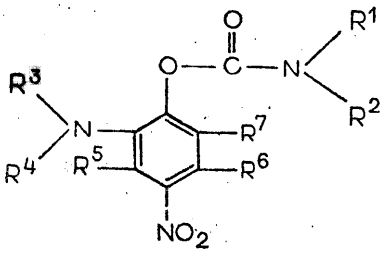

Wzór 1

C07d; C07D P. 169208 01.03.1974

Sumitomo Chemical Company, Limited, Osaka, Japonia (Kikno Sasajima, Masaru Nakao, Isamu Maruyama, Keiichi Ono, Shigenari Kotayama, Masaharu Takayama, Junki Katsube, Shigeho Inaba, Hisao Yamamoto).

Sposób wytwarzania pochodnych 2,4-dwufluorobutyrofenonu

Sposób wytwarzania 2,4-dwufluorobutyrofenonu 0 wzorze 1, w którym R oznacza atom tlenu, grupę etylenodioksy lub etylenodwutio, a Z oznacza drugorzędową grupę aminową o wzorze 2, w której R^1 oznacza atom wodoru lub grupę hydroksylową, R^2 i R^3 oznaczają atom wodoru, atom chlorowca, grupę alkilową o 1—4 atomach węgla, grupę alkoksylową **o** 1—4 atomach węgla lub grupę trójfluorometylową, a n oznacza liczbę całkowitą 0 lub 1, albo drugorzędową grupę aminową o wzorze 3, w którym R^4 oznacza atom wodoru lub grupę alkilową o 1—4 atomach węgla, R^5 1 R^6 oznaczają atom wodoru, atom chlorowca lub grupę alkilową o 1—4 atomach węgla, a linia przerywana oznacza ewentualnie wiązanie podwójne między atomami węgla w pozycjach 3 i 4 pierścienia piperydynowego albo drugorzędową grupę aminową o wzorze 4, w którym R^7 oznacza atom wodoru lub grupę alkilową o 1—4 atomach węgla, a R^8 oznacza atom wodoru, atom chlorowca, grupę alkilową o 1—4 atomach węgla lub grupę alkoksylową albo drugorzędową grupę aminową o wzorze 5, /w którym R^9 oznacza atom wodoru, atom chlorowca, grupę alkilową **o** 1—4 atomach węgla, grupę alkoksylową o 1—4 atomach węgla lub grupę trójfluorometylową, a m oznacza liczbę całkowitą 0, 1 lub 2 albo drugorzędową grupę aminową o wzorze 6, w którym R^{10} oznacza atom wodoru, atom chlorowca, grupę hydroksylową, grupę alkilową o 1—4 atomach węgla lub grupę alkoskylową o 1—4 atomach węgla, polega na tym, że związek o wzorze 7, w którym X oznacza atom chlorowca a R ma wyżej podane znaczenie poddaje się reakcji z drugorzędową aminą o wzorze H-Z, w którym Z ma wyżej podane znaczenie, a jeżeli w otrzymanym związku o wzorcze 1 R oznacza grupę etylenodioksy lub etylenodwutio wówczas związek ten poddaje się hydrolizie. Związki o wzorze 1 są użyteczne jako środki psychotropowe, uspokajające, przeciwbólowe, przeciwskurczowe, autonomotropowe, przeciwzapalne i/lub przeciwgrzybowe. (4 zastrzeżenia)

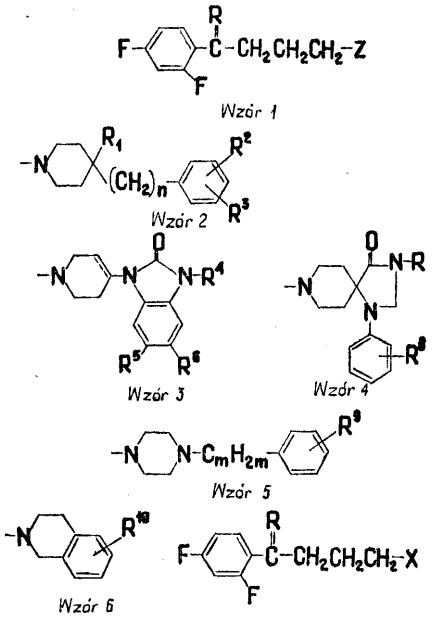

Wzór 1

Wzór 2

Wzór 3

Wzór 4

Wzór 5

Wzór 6

C07d; C07D P. 179374 05.04.1975

Instytut Immunologii i Terapii Doświadczalnej PAN, Wrocław, Polska (Mieczysław Konieczny, Julian Pomorski).

Sposób wytwarzania 2-karboksy-7-hydroksy-chromanon-4-u oraz jego **pochodnych**

Wynalazek dotyczy sposobu wytworzenia 2-karboksy-7-hydrc'ksy-chromanon-4-iu lub jego pochodnych o wzorze ogólnym 1, gdzie R oznacza grupę hydroksylową lub acetoksylową *a.* Ri jest wodorem, niższą grupę alkilową, lub cykloalkilową.

Sposób według wynalazku polega na izomeryzacji kwasu cis-i trans- (3-2,4-dwuhydroksy-benzoilo-akrolowego lub jego pochodnych o wzorze 2, gdzie R i Rj mają wyżej podane znaczenia. Związki otrzymane według wynalazku są półproduktami do syntezy pochodnych 2-karboksy-chromonu, które znane są w lecznictwie przy leczeniu astmy alergicznej, kataru siennego, pokrzywki oraz zakażeń wirusowych. (1 zastrzeżenie)

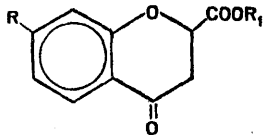

wzór 1

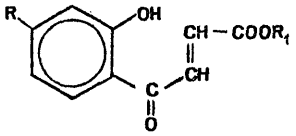

wzór 2

C07d; C07D P. 180729 26.05.1975

Akademia Medyczna, Łódź, Polska (Ryszard Glinka, Barbara Kotełko).

Sposób otrzymywania N-podstawionych pochodnych heksahydro-l,5-oksazocyny

Sposób otrzymywania N-podstawionych pochodnych heksahydro-l,5-oksazocyny o wzorze ogólnym przedstawionym na rysunku, w którym R oznacza rodnik alkilowy lub arylowy, polegający na kondensacji eteru Y -y'-dwuchloropropylowego z odpowiednimi aminami pierwszoodrzędowymi. Związki otrzymane sposobem według wynalazku mogą mieć zastosowanie jako półprodukt do otrzymywania środków leczniczych. (1 zastrzeżenie)

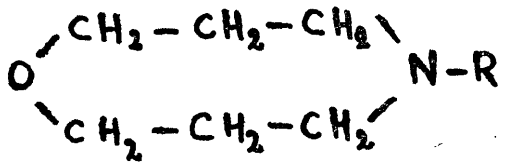

C07d; C07D P. 180730 26.05.1975

Akademia Medyczna, Łódź, Polska (Ryszard Glinka, Barbara Kotełko).

Sposób otrzymywania pochodnych heksahydro-1, 4,5-oksadiazepiny podstawionych przy jednym azocie

Sposób otrzymywania pochodnycąh heksahydro-1,4,5-oksadiazepiny podstawionych przy jednym azocie o wzorze ogólnym przedstawionym na rysunku, w którym R oznacza rodnik B-cyjanoetylowy, benzylowy względnie fenylowy polega na kondensacji eteru p -P'-dwuchloroetylowego z odpowiednika monopodstawionymi pochodnymi hydrazyny.

Związki otrzymane sposobem według wynalazku mogą znaleźć zastosowanie jako środki lecznicze względnie ich półprodukty. (1 zastrzeżenie)

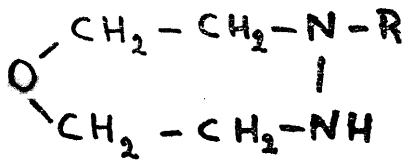

C07d; C07D P. 180731 27.05.1975

Akademia Medyczna, Łódź, Polska (Ryszard Glinka, Barbara Kotełko).

Sposób otrzymywania pochodnych heksahydro-1,4, 5-oksadiazocyny

Sposób otrzymywania pochodnych heksahydro-1,4,5-oksadiazocyny o wzorze ogólnym przedstawiony na rysunku, w którym R oznacza rodnik metylowy, izopropylowy, p-cyjanoetylowy względnie fenylowy, a R oznacza H, rodnik metylowy, izopropylowy polega na kondensacji eteru |3-chloroetylo-Y-chloropropylowego z mono- względnie dwu symetrycznie podstawionymi hydrazyny.

Związki otrzymane sposobem według wynalazku mogą znaleźć zastosowanie jako środki lecznicze względnie ich półprodukty. (1 zastrzeżenie)

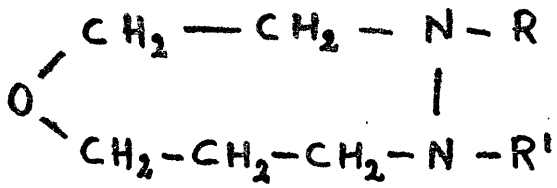

C07d; C07D P. 180431 15.05.1975

Tarchomińskie Zakłady Farmaceutyczne „POLFA", Warszawa, Polska (Słamowir, Naperty, Marek Biedrzycki, Halina Bojarska Dahlig, Wiesław Drzewiński, Stefan Ledwoch).

Sposób wyodrębniania czystej erytromycyny A

Według wynalzku mieszaninę erytromycyn A, B i C oraz anhydroerytromycyny A poddaje się reakcji w rozpuszczalniku organicznym, korzystnie w bezwodnym acetonie z kwasami tłuszczowymi o liczbie atomów węgla od C_2 do C_24, korzystnie z kwasem stearynowym, a otrzymaną sól erytromycyny krystalizuje się z rozpuszczalnika organicznego, korzystnie z bezwodnego acetonu w temp. —10°C i rozkłada do wolnej erytromycyny za pomocą soli metali wielowartościowych w rozpuszczalniku organicznym lub w środowisku wodnoorganicznym, albo za pomocą wodorotlenków metali wielowartościowych w zawiesinie wodnej.

Produkt wytworzony sposobem według wynalazku, charakteryzuje się bardzo dużą czystością, a badanie metodą chromatografii cienkowarstwowej wykazuje obecność tylko erytromycyny A. (1 zastrzeżenie)

C07d; C07D P. 180621 24.05.1975

Pfizer Inc. Nowy Jork, Stany Zjednoczone Ameryki.

Sposób wytwarzania 1,4-dwutlenków 2-karbonamidochinoksaliny

Sposób wytwarzania 1,4-dwu tlenków 2-karbonamidochinoksaliny, podstawionych w pozycji 3 o wzorze 1, w którym Xi, podstawiony w pozycji 6 lub 7 ozna-

cza atom wodoru, atom chlorowca, niższy rodnik alkoksylowy, rodnik trójfluorometylowy, rodnik metylowy, niższą grupę alkilotio, niższą grupę alkilosulfinylową lub niższą grupę alkilosulfonylową, Y oznacza grupę o wzorze —S, —SO— lub —SO2—, Ri oznacza niższy rodnik hydroksyalkilowy, niższą grupę alkoksylową, grupę aminową, niższą grupę jednoalkiloaminową, niższą grupę dwualkiloaminową, niższą grupę alkoksykarbonylową, grupę karbamylową, niższą grupę jednoalkilokarbamylową, niższą grupę dwualkilokarbamylową, atom chlorowca, grupę merkapto, grupę sulfonową, niższą grupę alkilotio, niższą grupę alkilosulfinylową, niższą grupę sulfonylową, grupę acetoksylową, grupę pirolidynową, grupę piperydynową, grupę morfolinową, grupę tiomorfolinową, grupę piperazynową, niższą grupę N-alkilopiperazynową, niższą grupę N-hydroksyalkilopiperazynową, niższą grupę N-alkanoilopiperazynową lub niższą grupę N-karboalkoksypiperazynową, R2 oznacza atom wodoru lub niższy rodnik alkilowy, R_3 oznacza atom wodoru, rodnik fenylowy lub niższy rodnik alkilowy ewentualnie podstawiony grupą aminową, niższą grupą jednoalkiloaminową, niższą grupą dwualkiloaminową, grupą pirolidynową, grupą piperydynową, grupą morfolinową, niższą grupą N-alkilopiperazynową, niższą grupą N-hydroksyalkilopiperazynową, niższą grupą N-alkanoilopiperazynową, niższą grupą N-karboalkoksypiperazynową, grupą pirolilową, grupą piperazynową, grupą imidazolidynową, grupą hydroksylową, niższą grupą alkoksylową, niższą grupą alkilotio, grupą karboksylową, niższą grupą karboalkoksylową, grupą karbamylową, niższą grupą alkilokarbamylową, niższą grupą dwualkilokarbamylową, niższą grupą alkanoiloksylową lub też niszą grupą alkanoiloaminową, przy czym R2 i R3 razem z atomem azotu, do którego są przyłączone, mogą tworzyć grupę pirolilową, grupę pirolidynową, grupę piperydynową, grupę morfolinową, grupę tiomorfolinową, grupę piperazynową, niższą grupę N-alkilopiperazynową, niższą grupę N-hydroksylopiperazynową, niższą grupę N-alkanoilopiperazynową lub też niższą grupę N-karboalkoksypiperazynową oraz dopuszczalne w lecznictwie sole

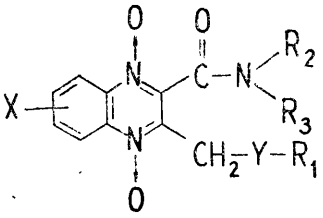

Wzor 1

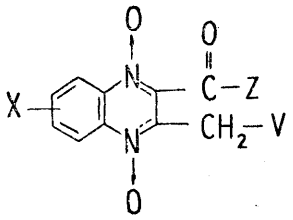

Wzor 2

z kwasami tych związków o wzorze 1, w których co najmniej jeden z R_2 i R3 oznacza niższy rodnik alkilowy podstawiony grupą zasadową polega na poddaniu reakcji związku o wzorze 2, w którym V oznacza Cl, Br, $N^+(CC1_3)_3C1^-$ lub $N^+(CH_3)_3Br^-$ wtedy, gdy Z oznacza grupę o wzorze $N(R_2)(R_3)$, w którym R_2 i R_3 mają znaczenia podane powyżej, albo też V oznacza Cl- lub Br~ wtedy, gdy Z oznacza niższy rodnik alkoksylowy, a X ma znaczenie podane powyżej, w obecności wodnego roztworu wodorotlenku sodowego lub potasowego ze związkiem o wzorze RiSH, w którym Ri ma znaczenie podane powyżej i ewentualnie poddaje się otrzymany związek reakcji z aminą o wzorze $HN(R_2)$ (R3), a następnie na otrzymany związek działa się środkiem utleniającym. Wytworzone związki o wzorze 1 przekształca się ewentualnie w dopuszczalne w lecznictwie sole z kwasami. Otrzymane związki są użyteczne jako środki przeciwbakteryjne oraz jako środki przyspieszające wzrost i poprawiające wydajność karmienia zwierząt.

(1 zastrzeżenie)

C07d; C07D P. 181068 09.06.1975

Pierwszeństwo: 10.06.1974 — Republika Federalna Niemiec (nr P 24 279 43.4)

Dr. Karl Thomae Gesellschaft mit beschraenkter Haftung, Biberach/Riss, Republika Federalna Niemiec.

Sposób wytwarzania nowych benzimidazoli

Przedmiotem wynalazku jest sposób wytwarzania związków o wzorze 1, w którym Ri oznacza atom wodoru, grupę trójfluorometylową, rodnik alkilowy o 1—5 atomach węgla, wolną grupę merkapto, grupę alkilotio lub rodnik fenylowy ewentualnie podstawiony atomem fluoru, grupę metylową, hydroksylową, metylotio, metylouslfinylową, metylosulfonylową lub dwumetyloaminową lub 1—3grupami metyksylowymi, A oznacza atom wodoru, B oznacza atom wodoru lub rodnik alkilowy o 1—3 atomach węgla, albo A razem z B stanowią dodatkowe wiązanie, R_2 oznacza atom wodoru lub niższy rodnik alkilowy o 1—3 atomach węgla, albo R_2 razem z C stanowią dodatkowe wiązanie, R_3 oznacza atom chloru, grupę metyloaminową morfolinową lub 4-metylopiperazynową, albo w przypadku gdy R_2 oznacza atom wodoru lub niższy rodnik alkilowy o 1—3 atomach węgla, R_3 razem z C oznacza atom tlenu.

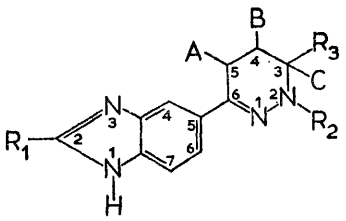

WZÓR 1

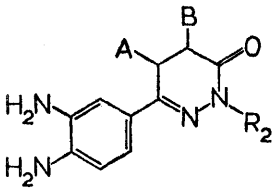

WZÓR 2

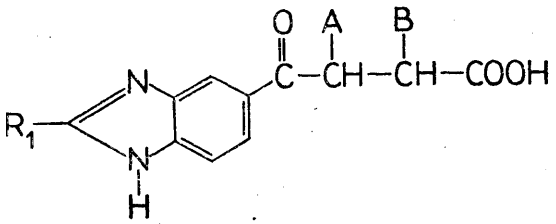

WZÓR 4

Sposób według wynalazku polega na tym, że w przypadku wytwarzania związku o wzorze 1, w którym R_3 i C razem stanowią atom tlenu, poddaje się reakcji związek o wzorze 2, w którym A, B i Rj mają wyżej podane znaczenie z kwasem karboksylowym o wzorze Ri COOH, w którym Rj ma wyżej podane

znaczenie lub z jego funkcjonalną pochod&ą albo poddaje się reakcji związek o wzorze 4, w którym A, B i Ri mają wyżej podane znaczenie, lub jego ester, ze związkiem o wzorze N_2N—NH—R2, w którym R2 ma wyżej podane znaczenie i tak otrzymany związek 0 wzorze 1 ewentualnie przekształca się w odpowiedni chlorowcozwiązek i otrzymany chlorowcozwiązek ewentualnie przekształca się następnie w odpowiedni związek aminowy lub hydroksylowy.

Związki o wzorze 1 wykazują działanie obniżające ciśnienie tętnicze krwi, działanie przeciwzakrzepowe 1 kardiotoniczne. (8 zastrzeżeń)

C07d; C07D P. 187348 20.02.1976

Pierwszeństwo: 21.02.1975 — Szwajcaria (nr 2231/75)
18.12.1975 — Szwajcaria (nr 16405/75)

F. Hoffmann- La Roche u. Co., Akiengesellschaft, Bazylea, Szwajcaria.

Sposób wytwarzania związków heterocyklicznych

Wynalazek dotyczy sposobu wytwarzania związków heterocyklicznych o ogólnym wzorze 1, w którym R^1 oznacza rodnik pirydylowy, R^2 oznacza atom wodoru lub niższy rodnik alkilowy, R^3 oznacza atom wodoru, niższy rodnik alkilowy lub rodnik benzylowy, a R4 oznacza rodnik fenylowy, ewentualnie podstawiony jednokrotnie lub wielokrotnie chlorowcem, niższym rodnikiem alkilowym, niższą grupą alkoksylową, grupą nitrową lub grupą aminową, oraz ich soli addycyjnych z kwasami.

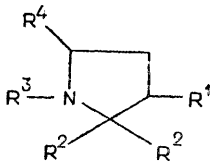

Wzór 1

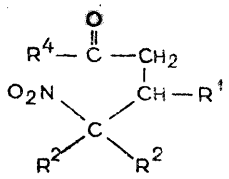

Wzór 2

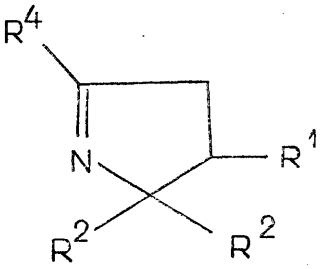

Wzór 3

Cechą sposobu według wynalazku jest to, że związek o ogólnym wzorze 2, w którym grupa aminowa obecna w rodniku fenylowym R^4 jest zabezpieczona, lub związek o ogólnym wzorze 3 lub N-tlenek związku o wzorze 3 poddaje się redukcji, do tak otrzymanego związku o wzorze 1, w którym R^3 oznacza atom wodoru, ewentualnie wprowadza się niższy rodnik alkilowy lub rodnik benzylowy, odszczepia się grupę zabezpieczającą ewentualnie obecnej, zabezpieczonej grupy aminowej, ewentualnie nitruje się rodnik fenylowy R^4, otrzymaną zasadę ewentualnie przekształca się w sól addycyjną z kwasem, ewentualnie otrzymaną mieszaninę izomerów cis i trans ewentualnie rozdziela się a niepożądany izomer ewentualnie izomeryzuje się na drodze poprzez związek o ogólnym wzorze 3 i otrzymany racemat ewentualnie rozszczepia się na enancjomery.

Związki o wzorze 1 i ich sole addycyjne z kwasami wykazują działanie przeciwbólowe. (8 zastrzeżeń)

C07d; C07D P. 187408 23.02.1976

Pierwszeństwo: 24.02.1975 — St. Zjedn. Ameryki (nr 552 022)
24.02.1975 — St. Zjedn. Ameryki (nr 552 023)

American Cyanamid Company, Stamford, Stany Zjednoczone Ameryki.

Sposób wytwarzania pochodnych dwuazepinonu

Przedmiotem wynalazku są sposoby wytwarzania pochodnych dwuazepinonu o wzorze 1, w którym Ri i R2 oznaczają atom wodoru, niższą grupę alkilową, niższą grupę alkoksylową, atom chlorowca, grupę nitrową, trójfluorometylową, metylotio, metylosulfonylową lub hydroksylową, R3 oznacza atom wodoru lub niższą grupę alkilową, R7 oznacza grupę o wzorze 2 lub 3, lub o wzorze —$NH(CH_2)_n N(R_5)_2$, w którym R_4 oznacza atom wodoru, niższą grupę alkilową, grupę 2-hydroksyetylową, fenylową lub niższą grupę fenylo-alkilową, n oznacza 2 lub 3 i Rs oznacza niższą grupą alkilową, jak również kwaśnych soli addycyjnych tych związków.

Związki o wzorze 1 wykazują aktywność jako środki antypsychotyczne lub neuroleptyczne. (10 zastrzeżeń)

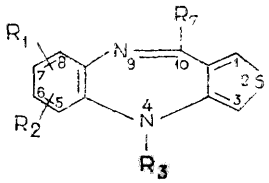

Wzór 1

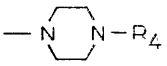

Wzór 2

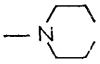

Wzór 3

C07f; C07F P. 187346 20.02.1976

Pierwszeństwo: 22.02.1975 — RFN (nr P. 2507779.6)

Bayer Akiengesellschaft, Leverkusen, Republika Federalna Niemiec.

Sposób wytwarzania halogenków estrów kwasu fosforowego

Sposób wytwarzania halogenków estrów kwasu fosforowego polega na tym, że estry kwasu fosforowego o wzorze 1, w którym R oznacza ewentualnie podstawioną chlorowcem grupę alkoksylową o 1—8 atomach węgla, R' oznacza ewentualnie podstawioną chlorowcem grupę alkoksylową o 1—8 atomach węgla, atom chloru, atom bromu, atom fluoru lub ewentualnie podstawioną chlorowcem grupę alkilową o 1—6 atomach węgla lub grupę fenylową, a X oznacza atom fluoru, atom chloru lub atom bromu, poddaje się równoczesnej reakcji ze środkiem chlorowcującym i ze związkiem nienasyconym o wzorze 2, w którym podstawniki R2 i R^4 są takie same lub różne i oznaczają atom wodoru, atom chlorowca lub prostołańcuchową albo rozgałęzioną, ewentualnie podstawioną grupę alkilową o 1—18 atomach węgla, grupę acylo-

ksylową o 1—6 atomach węgla lub grupę alkenylową o 2—12 atomach węgla, przy czym jako podstawniki występują chlorowce, grupy acyloksylowe lub alkoksylowe o 1—18 atomach węgla, grupę izocyjanianową, grupę izonitroylodwuchlorkową, gurpę chlorokarboksylową, grupę nitryiową lub grupę chlorosulfonową, grupę karboksylową o 1—8 atomach węgla w reszcie alkoholowej lub ewentualnie podstawioną grupę karbaminową, zawierającą do 12 atomów węgla w cząsteczce, a ponadto R^2 i R^4 oznaczają ewentualnie podstawioną grupę fenylową i/lub grupę alkilową o 1—4 atomach węgla, przy czym R^4 oznacza oprócz wyżej wymienionych grup również grupę chlorokarboksylową, grupę nitryiową, grupę karboksylową, ewentualnie podstawioną przy atomie azotu grupę karbaminową zawierającą do 9 atomów węgla w cząsteczce, grupę alkilokarbonylową, grupę arylosulfonylową, z których każda zawiera do 7 atomów węgla, lub grupę aldehydową, przy czym grupy R2 i R^4 mają ewentualnie wspólną część składową utworzoną przez dodatkowe wiązanie między tymi grupami i mającą postać 4—12-członowego , a najkorzystniej 5—6-członowego pierścienia karbocyklicznego lub heterocyklicznego, w którym jako heteroatomy występują najkorzystniej atomy tlenu, siarki lub azotu, a podstawniki R3 i R5 są takie same lub różne i oznaczają atom wodoru, atom chlorowca lub grupę alkilową o 1—4 atomach węgla.

Wytworzone sposobem według wynalazku halogenki estrów kwasu fosforowego służą jako produkty pośrednie przy wytwarzaniu środków owadobójczych, środków roztoezobójczych, środków nicieniobójczych oraz środków ognioochronnych. (1 zastrzeżenie)

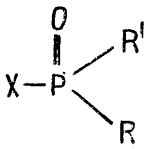

Wzór 1

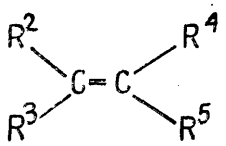

Wzór 2

1/

C08b; C08B P. 185263 T 04.12.1975
C07c; C07C

Zakłady Tworzyw Sztucznych „Pronit-Erg" im. Bohaterów Studzianek, Pionki, Polska (Zbigniew Wojciechowski, Stanisław Płocharski, Stanisław Reda).

Sposób otrzymywania soli sodowej karboksymetylocelulozy

Sposób według wynalzku polega na tym, że proces eteryfikacji prowadzi się w fazie fluidalnej w strumieniu powietrza o temperaturze 90—200°C. (1 zastrzeżenie)

C08d; C08F P. 178047 14.02.1975
C08f;

Pierwszeństwo: 15.02.1974 — Włochy (nr 41005 A/74)

Montedison S.p.A. Mediolan, Włochy.

Sposób wytwarzania kopolimerów **propylenu** z **etylenem**

Sposób wytwarzania kopolimerów propylenu z etylenem, zawierających 50—90% wagowych propylenu, polega na polimeryzacji propylenu z etylenem w obecności katalizatora składającego się z produktu reakcji następujących składników a) i b): a) — produktu reakcji addycji i/lub podstawienia związku b/ędącego donorem elektronu, lub zasady Lewisa, ze związkiem trójalkiloglinowym lub produktu reakcji addycji związku będącego donorem elektronu ze związkiem alkiloglinowym, zawierającym dwa lub więcej atomy glinu połączone przez atom tlenu lub azotu, b) — produktu otrzymanego przez zetknięcie związku addycyjnego chlorowcowego związku dwu-, trój-, lub czterowartościowego tytanu i związku będącego donorem elektronu z nośnikiem składającym się z bezwodnego dwuhalogenku magnezu lub go zawierającym. (5 zastrzeżeń)

C08d; C08D P. **186883** **29.01.1976**

Pierwszeństwo: 30.01.1975 — Francja (nr 75/03001)

Michelin & CIE Compagnie Generale des Etablissements Michelin, Clermont-Ferrand, Francja (Yves de Zarauz).

Sposób **wytwarzania produktów wulkanizacji pochodnych polimerów i/lub kopolimerów ciekłych** z **grupami funkcyjnymi i opon zawierających takie produkty wulkanizacji**

Przedmiotem wynalzaku jest sposób wytwarzania produktów wulkanizacji pochodnych polimerów i/lub kopolimerów ciekłych z grupami funkcyjnymi i opon nowych lub regenerowanych zawierających produkty wulkanizacji otrzymane tym sposobem. (8 zastrzeżeń)

C08f; C08J **P. 180508** **19.05.1975**
C08k; **C08K**

Główny Instytut Górnictwa, Katowice, Polska (Daniel Fudalej, Bronisław Zyska, Paweł Fudalej, Stanisław Cichomski, Stanisław Kucharski, Norbert Borszcz, Marek Rozensal, Barbara Boboń).

Sposób otrzymywania środka do antystatycznego zabezpieczania powierzchni rur z twardego **PCW**

Według wynalazku grafit naturalny o zawartości węgla minimum 90% i granlacji od 80 do 120 mesh, modyfikuje się powierzchniowo przez sporządzenie mieszaniny z estrem arylofosforanowym w stosunku wagowym 2:1, a następnie wprowadza się do pasty PCW w ilości 120 części wago wyr \i na 100 części wagowych PCW. (1 zastrzeżenie)

C08f; C08F P. 180842 31.05.1975

Instytut Chemii Przemysłowej, Warszawa, Polska (Jan Biały, Irena Penczek, Nikuca Kopytowska, Adela Krzysztosiak).

Sposób wytwarzania wodnych dyspersji kopolimerów akrylowych o własnościach sieciujących

Przedmiotem wynalazku jest sposób wytwarzania wodnych dyspersji kopolimerów akrylowych o własnościach samosieciujących do powlekania materiałów o strukturze porowatej.

Proces kopolimeryzacji prowadzony jest metodą dwustopniową w układzie redoks w temperaturze 30 — 65°C przy użyciu mieszaniny monomerów: akrylonitrylu, estrów kwasu akrylowego lub metakrylowego alkoholi alifatycznych zawierających w cząsteczce 2—6 atomów węgla, kwasów akrylowego i/lub metakrylowego oraz metakrylamidu i/lub akrylamidu. (1 zastrzeżenie)

C08f; C08F P. 182689 12.08.1975

Pierwszeństwo: 13.08.1974 — Japonia (nr Sho-49-92911)

American Cyanamid Company, Wayne, Stany Zjednoczone Ameryki.

Sposób polimeryzacji akrylonitrylu lub mieszaniny monomerów zawierającej akrylonitryl

Sposób według wynalazku polega na tym, że polimeryzację prowadzi się w przestrzeni polimeryzacyjnej, w obecności od 3 do 5% wagowych wody w stosunku do całkowitego ciężaru monomeru i wody, pod ciśnieniem większym od wytworzonego w przestrzeni polimeryzacyjnej i w temperaturze ponad 120°C w obecności rozpuszczalnego w oleju czynnika wytwarzającego wolne rodniki o czasie połowicznego rozkładu równym 10 godzin w temperaturze 80°C.

(2 zastrzeżenia)

C08f; C08F P. 186422 09.01.1976

Pierwszeństwo: 11.01.1975 — Republika Federalna Niemiec (nr P 2500933.0)

Hoechst Akiengesellschaft, Frankfurt nad Menem, Republika Federalna Niemiec (Georg Sam, Michael Schick, Walter Meyer).

Polietylenowa masa do formowania do wytłaczania rur i płyt o niewielkiej oporności czynnej powierzchniowej

Polietylenowa masa do formowania o małej oporności czynnej powierzchniowej zawiera sadzę o powierzchni BET 300 — 1500 m2/g, absorpcji oleju 2,5 — 5,5 ml/g, zawartości części lotnych 0,1 — 6,0% wagowych, wartości pH 7 — 10 i zawartości popiołu 0,5 — 5,0% wagowych. Z tej masy do formowania można wytwarzać kształtki, które mogą być stosowane w takich miejscach, gdzie wskutek naładowania statycznego występuje niebezpieczeństwo wybuchu, np. w górnictwie. (13 zastrzeżeń)

C08f; C08F P. 186994 2.02.1976

Pierwszeństwo: 3.02.1975 — Francja (nr 75 03229)

Produits Chimiques Ugine Kuhlmann, Paryż, Francja (Jacques Delsarte).

Sposób wytwarzania kopolimerów szczepionych

Sposób wytwarzania kopolimerów szczepionych odpornych na uderzenie i starzenie, za pomocą polimeryzacji — szczepienia w masie mieszaniny co najmniej dwóch monomerów w obecności elastomeru, rozpuszczalnego w co najmniej jednym z monomerów i nierozpuszczalnego w mieszaninie złożonej z całości monomerów. Polimeryzację — szczepienie przeprowadza się za pomocą wstępnej polimeryzacji w masie, a następnie przez polimeryzację końcową za pomocą każdego znanego sposobu.

Sposób znamienny jest tym, że podczas etapu wstępnej polimeryzacji w masie elastomer, nierozpuszczalny w mieszaninie złożonej z całości monomerów, rozpuszcza się uprzednio całkiem lub częściowo w środowisku solubilizującym, składającym się z co najmniej całości lub części jednego z monomerów powyżej mieszaniny oraz tym, że przed inwersją faz dodaje się ewentualne frakcje elastomeru oraz frakcje monomeru lub monomerów, które nie zostały wprowadzone w czasie początkowego rozpuszczania. (14 zastrzeżeń)

C08g; C08G P. 179061 25.03.1975
C08j; C08J

Instytut Ciężkiej Syntezy Organicznej „Blachownia", Kędzierzyn, Polska (Aleksandra Hoffmann-Siczak, Stanisław Makarski, Sylwester Chybowski, Zofia Kubica, Krzysztof Rudnicki, Paweł Miller, Małgorzata Kubicka, Franciszek Szmajduch).

Sposób wytwarzania samogasnących i niepalnych litych lub mikroporowatych tworzyw poliuretanowych

Sposób wytwarzania samogasnących lub niepalnych litych lub mikroporowatych tworzyw poliuretanowych otrzymywanych przez reakcję polioli zawierających aktywne wodory z izocyjanianami lub prepolimerami zawierającymi wolne grupy izocyjanianowe ewentualnie z udziałem napełniacza oraz w obecności katalizatora polega na tym, że jako związki zmniejszające palność tworzyw poliuretanowych stosuje się związki o ogólnych wzorach podanych niżej, w których R oznacza wodór lub rodnik alkilowy zawierający od 1—16 atomów węgla n — liczbę całkowitą, zawartą pomiędzy 0—3, Rj, R3 i R_2 jednakowe lub różne rodniki alkilowe zawierające 1—16 atomów węgla, Ar rodnik arylowy lub alkiloarylowy gdzie alkil zawiera od 1—9 atomów węgla. Związek zmniejszający palność, w ilości 2—50%, wprowadza się do mieszaniny poliuretanowej łącznie ze składnikiem poliolowym względnie izocyjanianowym lub jednocześnie w mieszaninie z poliolami i izocyjanianami.

(1 zastrzeżenie)

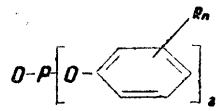

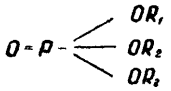

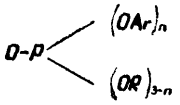

C08g; C08G P. 180272 08.05.1975
D01f; D01F

Instytut Włókien Chemicznych, Łódź, Polska (Zenon Tybora, Edward Chodkowski, Andrzej Michalski, Jan Górka, Eugeniusz Grześkowiak, Bolesław Gotowt, Arkadiusz Wilczek).

Sposób wytwarzania włóknotwórczego politereftalanu etylenowego o białej barwie i podwyższonej odporności na działanie wysokich temperatur

Sposób wytwarzania włóknotwórczego politereftalanu etylenowego o białej barwie i podwyższonej odporności na działanie wysokich temperatur polega na tym, że do mieszaniny reakcyjnej przed — lub podczas prowadzenia procesu polikondensacji dodaje się związki fosforu w postaci ortofosforanów lub ortofo-

sforynów glikolu etylenowego lub ich mieszaninę między sobą w ilości najwyżej 1,5% wagowych, korzystnie 0,01 — 0,1% wagowych w stosunku do surowca kwasowego lub estrowego, np. kwasu tereftalowego lub dwumetylotereftalanu, przy czym proces wymiany estrowej i polikondensacji prowadzi się w obecności katalizatorów znanymi sposobami.

Jako ortofosforany glikolu etylenowego stosuje się korzystnie ortofosforan dwu- i/lub trójglikolowy, a jako ortofosforyny glikolu etylenowego — ortofosforyn mono- i/lub dwuglikolowy. (3 zastrzeżenia)

C08g; C08G P. 180562 20.05.1975
C09d; C09D

Instytut Ciężkiej Syntezy Organicznej „BLACHOWNIA", Kędzierzyn, Polska (Dominik Nowak, Zygmunt Hehn, Gertruda Stanieć).

Sposób wytwarzania żywic melaminowych przeznaczonych do produkcji lakierów chemoutwardzalnych

Według wynalazku żywice melaminowe przeznaczone do produkcji lakierów chemoutwardzalnych wytwarza się przez kondensację 5,5—8 moli formaldehydu z 1 molem melaminy przy pH 7—7,2 w temperaturze 80—95°C, po czym przeprowadza się eteryfikację 6—8 molami butanolu w środowisku kwaśnym pochodzącym od kwasów organicznych z jednoczesnym odprowadzeniem wody ze środowiska reakcji, po czym butanolowy roztwór żywicy poddaje się dalszej eteryfikacji butanolem w obecności stężonych kwasów mineralnych, najlepiej kwasu siarkowego, solnego lub fosforowego, wodę poeteryfikacyjną oddziela się przez destylację azeotropową, a następnie zobojętnia się kwasy mineralne wodorotlenkiem lub węglanem sodu względnie potasu, po czym produkt rozcieńcza się rozpuszczalnikiem węglowodorowym, najlepiej aromatycznym lub mieszaniną aromatów i alifatów i do całości dodaje się kwas organiczny lub bezwodnik kwasu organicznego do uzyskania liczby kwasowej nie przekraczającej kilku jednostek najkorzystniej 3 jednostek, (1 zastrzeżenie)

C08L P. 185895 T 23.12.1975
C09K

Polskie Koleje Państwowe — Centralny Ośrodek Badań i Rozwoju Techniki Kolejnictwa, Warszawa, Polska(Andrzej Kamiński, Krzystof Włodyka, Jan Sujecki).

Sposób wytwarzania plastozapraw poliestrowych

Wynalazek dotyczy sposobu wytwarzania szybkotwardniejących plastozapraw poliestrowych stosowanych do uzupełniania ubytków elementów konstrukcyjnych o dużej wytrzymałości i odporności chemicznej. Plastozaprawy poliestrowe o dobrych własnościach i silnej adhezji do różnego rodzaju podłoży nawet wilgotnych i/lub zanieczyszczonych smarami, olejami itp., według wynalazku wytwarza się przez zmodyfikowanie żywicy poliestrowej nienasyconej alifatycznymi alkanoloaminami rozpuszczalnymi w wodzie lub przez dodatek zmodyfikowanego poliestru nasyconego. W czasie mieszania tak zmodyfikowanej nienasyconej żywicy poliestrowej z dowolnie zawilgoconym kruszywem woda w nim zawarta ulega natychmiastowemu zemulgowaniu w żywicy, która wskutek tego doskonale zwilża to kruszywo. (2 zastrzeżenia)

C08g; C08L P. 186514 T 13.01.1976

Instytut Chemii Przemysłowej, Warszawa, Polska {Sławomir Tłokowski, Jan Lichota, Anna Szymczak).

Sposób wytwarzania tłoczyw na bazie żywicy fenolowo-formaldehydowej

Sposób wytwarzania tłoczyw na bazie żywicy fenolowo-formaldehydowej przez nasycenie napełniacza, w którym co najmniej 50% stanowią odpady papierowe w postaci makulatury, wodnym lub wodno-alkoholowym roztworem bezściekowej żywicy fenolowo-formaldehydowej, w której stosunek molowy fenolowodehydu do fenolu wynosi około 1,6:1, zawierającym barwniki, środki smarujące, katalizatory i inne dodatki, a następnie wysuszenie wytworzonej masy w podwyższonej temperaturze.

Obok odpadów papierowych jako napełniacze stosować można mączkę drzewną, włókna i skrawki tkanin naturalnych i syntetycznych, azbest w postaci włókien, skrawków tkaniny lub pyłu, mączkę serycytową, bazaltową i kredową. (1 zastrzeżenie)

C08j; C08J P. 184508 05.11.1975

Pierwszeństwo: 07.11.1974 — RFN (nr P 24 52 740)

Bayer AG, Leverkusen, Republika Federalna Niemiec.

Środek porotwórczy na osnowie bezwodnika kwasu mocznikodwukarboksylowego

Środek według wynalazku stosowany do wyrobu komórkowych i porowatych wyrobów, zwłaszcza wyrobów piankowych z termoplastycznych tworzyw sztucznych, charakteryzuje się tym, że jako porofor zawiera bezwodnik kwasu mocznikodwukarboksylowego ewentualnie w połączeniu ze związkami odszczepiającymi wodę i/lub znanzymi poroforami i/lub znanymi substancjami pomocniczymi. (4 zastrzeżenia)

C08j; C08J P. 186894 T 28.01.1976

Politechnika Śląska, Gliwice, Polska (Jerzy Boblewski, Stanisław Majewski, Ryszard Maćkowski, Karol Ostrowski, Zenon Miodyński, Janusz Kafara).

Porowate tworzywo fenolowe, zwłaszcza na rdzeń elementów warstwowych

Porowate tworzywo fenolowe, zwłaszcza na rdzeń elementów warstwowych składa się z wypełniacza włóknistego lub ziarnistego z odpadów roślinnych, korzystnie słomy zbożowej lub rzepakowej, trzciny, kory lub odpadów tartacznych i pianki fenolowo-formaldehydowej wypełniającej przestrzenie wolnye w stosie wypełniacza. (1 zastrzeaEJafe)

C08k; C08K P. 186343 T 05.01.1976

Ośrodek Badawczo-Rozwojowy Przetwórstwa Tworzyw Sztucznych, Mikołów, Polska (Andrzej Szydlik, Zofia Bajdak).

Sposób **przygotowania wypełniaczy dla tworzyw termoplastycznych**

Sposób przygotowania wypełniaczy na bazie produktów roślinnych dla tworzyw termoplastycznych polegający na powlekaniu rozdrobnionego wypełniacza polimerem w formie dyspersyjnej, a następnie poddaniu go procesowi suszenia i ewentualnie wygniatania. (1 zastrzeżenie)

C09b; C09B P. 186563 T 11.04.1974

Ośrodek Badawezo-Rozwojowy Przemysłu Barwników, Zgierz, Polska (Józef Mielicki, Janina Szwarc, Witold Kaczmarek).

Sposób otrzymywania nowych barwników azowych rozpuszczalnych w rozpuszczalnikach organicznych

Przedmiotem wynalazku jest sposób otrzymywania nowych barwników azowych rozpuszczalnych w rozpuszczalnikach organicznych, zwłaszcza w chlorowcowanych węglowodorach alifatycznych i aromatycznych, o ogólnym wzorze przedstawionym na rysunku, w którym a oznacza atom wodoru, chloru, grupę hydroksylową, metylową, metoksylową, etoksylową, acetyloaminową lub propionyloaminową, b oznacza atom wodoru albo grupę metoksylową lub etoksylową, R oznacza resztę alkilową zawierającą 5—17 atomów węgla, a A oznacza resztę dwuazującej się aminy pochodnej aniliny, ftalimidu, benzotiazolu lub benzoizotiazolu.

Sposobem według wynalazku poddaje się barwniki azowe, uzyskane przez sprzęganie zdwuazowanych amin pochodnych aniliny, ftalimidu, benzotiazolu lub benzoizotiazolu ze składnikami biernymi pochodnymi nieestryfikowanej N-cyjanoetylo-N-hydroksyetyloaniliny, reakcji estryfikowania za pomocą alifatycznych kwasów karboksylowych, zawierających 6—18 atomów węgla lub za pomocą pochodnych tych kwasów.

(1 zastrzeżenie)

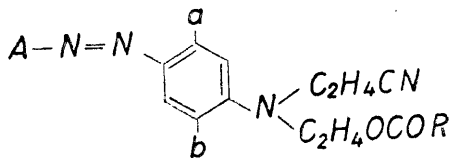

C09b; C09B P. 186565 T 29.07.1974

Ośrodek Badawezo-Rozwojowy Przemysłu Barwników, Zgierz, Polska (Józef Mielicki, Janina Szwarc, Witold Kaczmarek).

Sposób otrzymywania nowych niejonowych barwników azowych

Przedmiotem wynalazku jest sposób otrzymywania nowych niejonowych barwników azowych trudno rozpuszczalnych w wodzie, lecz rozpuszczających się w rozpuszczalnikach organicznych, o ogólnym wzorze przedstawionym na rysunku, w którym A oznacza resztę aromatyczną lub heterocykliczną, nie zawierającą grup sulfonowych, ewentualnie podstawioną, B oznacza resztę aromatyczną, nie zawierającą grup sulfonowych, ewentualnie podstawioną, R oznacza resztę alkilową, cykloalkilową lub aryloalkilową, a Ri oznacza grupę alkilową.

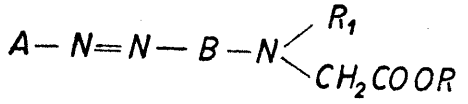

Sposobem według wynalazku poddaje się barwniki azowe, uzyskane przez sprzęganie zdwuazowanych amin aromatycznych lub heterocyklicznych ze składnikami biernymi pochodnymi benzenu lub naftalenu, zawierającymi wolną grupę $=NCH_2.COOH$ albo $—N(CH_2.COOH)_2$, reakcji estryfikowania za pomocą alkoholi o ogólnym wzorze R—OH, w którym R ma wyżej podane znaczenie. (2 zastrzeżenia)

C09b; C09B P. 186958 T 30.01.1976

Ośrodek Badawezo-Rozwojowy Przemysłu Barwników, Zgierz, Polska (Andrzej Kujawski, Andrzej Gawłowski, Lucjan Szuster, Jerzy Jabłoński).

Sposób otrzymywania nowych mieszanin barwników monoazowych

Przedmiotem wynalazku jest sposób otrzymywania nowych mieszanin barwników manoazowych o ogólnych wzorach A—N=N—B, A^1—N=N—B i A"—N——N—B, w których A oznacza resztę dehydrotio-p-toluidyny, A' i A" oznaczają reszty zasad prymulinowych, a B oznacza resztę kwasu aminonaftolo-, amincnaftaleno- lub naftolosulfonowego.

Sposobem według wynalazku poddaje się mieszaninę reakcyjną, otrzymaną w wyniku stapiania p-toluidyny z siarką, zawierającą mieszaninę dehydrotio-p-toluidyny oraz zasad prymulinowych, reakcji dwuazowania i sprzęga następnie uzyskaną mieszaninę związków dwuazoniowych z kwasem aminonaftolo-, aminonaftaieno- lub naftolosulfonowym.

Otrzymane w ten sposób nowe mieszaniny barwników barwią włókna poliamidowe, wełnę, bawełnę oraz skórę na kolory oranżowy, czerwony, bordo bądź fioletowy. (l zastrzeżenie)

C09d; C09B P. 180336 13.05.1975

Gosudarstvenny nauchno-issledovatelsky i proektnyy institut Silikatnogo betona avtoiklavnogo tverdenia, Tallin, Związek Socjalistycznych Republik Radzieckich (Inna Borisovna Sivitski. Vladimir Rudolfovich Klauson).

Kompozycja antykorozyjna służąca do ochrony zbrojenia stalowego w betonach twardniejących w komorach ciśnieniowych

Kompozycja antykorozyjna służąca do ochrony zbrojenia stalowego w betonach twardniejących w komorach ciśnieniowych.

Kompozycja antykorozyjna służąca do ochrony zbrojenia stalowego w betonach twardniejących w komorach ciśnieniowych, składa się z mleczka z kauczuku syntetycznego lub naturalnego w ilości 15—25 części wagowych w przeliczeniu na produkt suchy, z kleju kazeinowego w ilości 3—10 części wagowych, z wody w ilości 25—45 części wagowych i z substancji wypełniającej — mieszaniny wapienno-piaskowej, składającej się z mieszaniny wapienia i piasku kwarcowego i zawierającej 15—25% wagowych aktywnego tlenku wapniowego w ilości 60—120 części wagowych. Dla podwyższenia antykorozyjnych właściwości powłoki i poprawienia fizyko-chemicznych właściwości kompozycji wprowadza się do jej składu stearynian wapniowy w ilości 1—4 części wagowych.

Kompozycja znajduje zastosowanie przy ochronie zbrojenia przed korozją zbrojonych konstrukcji budowlanych. (2 zastrzeżenia)

C09d; C09D **P. 180761** 28.05.1975

Instytut Ciężkiej Syntezy Organicznej „Blachownia", Kędzierzyn. Polska (Wiesława Orzechowska, Poachim Kiklas, Wiesław Wiek, Henryk Joszko, Zbigniew Wolniewicz).

Sposób wytwarzania spoiwa lakierniczego

Proces wytwarzania spoiwa lakierniczego z olejów pochodzenia zwierzęcego lub roślinnego i cyklopentadienu oraz dwucyklopentadienu prowadzi się cyrkulując olej o temperaturze około 235°C z dodatkiem dwucyklopentadienu przez układ kilku reaktorów, z których jeden w całości lub w części wypełniony jest fazą gazową zawierającą cyklopentadien i dwucyklo-

pentadien. Do fazy gazowej wprowadza się rozpro¬ szoną fazę olejową, stwarzając dogodne warunki dla reakcji oleju z cyklopentadienem. (1 zastrzeżenie)

C09d; C09D P. 180609 23.05.1975

Uniwersytet Marii Curie-Skłodowskiej, Lublin, Pol¬ ska; Katowicka Fabryka Farb i Lakierów „POLI-FARB", Katowice, Polska (Tadeusz Matynia, Leszek Brożonowicz, Stanisław Ojrzyński, Krystyna Wojar-ska).

Sposób wytwarzania bezparafinowych mas podkładowych

Sposób otrzymywania bezparafinowych mas pod¬ kładowych zwanych szpachlówkami, polega na zmie¬ szaniu nienasyconych oligoestrów ze stabilizatorami, napełniaczami, pigmentami, inicjatorami i przyspie¬ szaczami. Jako oligoester lub jeden z oligoestrów sto¬ suje się styrenowy roztwór estru akrylowego lub me-takrylowego, uzyskany przez addycję kwasu akrylo¬ wego, lub metakrylowego do żywicy epoksydowej ty¬ pu estru glicydowego, uzyskanej przez reakcję ad-duktu bezwodnika maleinowego z kwasami żywicz¬ nymi kalafonii z epichlorohydryną lub metyloepichlo-rohydryną.

Uzyskana sposobem według wynalazku szpachlów-ka daje powłoki dobrze przyczepne, twarde z możli¬ wością szlifowania w cienkich warstwach. (2 zastrzeżenia)

C09d; CC9D P. 185788 T 19.12.1975

Instytut Farb i Lakierów, Gliwice, Polska (Mieczy¬ sław Saługa, Katarzyna Gruszczyńska, Eugeniusz Tyrka).

Środek zabezpieczający pojazdy mechaniczne przed korozją i uodporniający powłoki lakierowe przed erozją oraz sposób stosowania tego środka

Przedmiotem wynalazku jest środek zabezpieczają¬ cy pojazdy mechaniczne przed korozją i uodpornia¬ jący powłoki lakierowe przed erozją oraz sposób sto¬ sowania tego środka.

Środek według wynalazku stosowany jest na u-przednio zagrutowane powierzchnie pojazdów mecha¬ nicznych i stanowi międzywarstwę o wyjątkowo wy¬ sokich własnościach zabezpieczenia przed korozją oraz uodpornia powłokę lakierową na erozyjne dzia¬ łanie piasku i drobnych kamieni, działających na po¬ włokę lakierową pojazdu znajdującego się w ruchu.

Spoiwem wypełniaczy i pigmentów środka zabez¬ pieczającego, według wynalazku, są żywice epoksy-estrowe i żywice epoksydowe, w kombinacji z żywi¬ cami aminowymi lub fenolo- względnie krezoloformal-dehydowymi. (2 zastrzeżenia)

C09j; C09J P. 180243 07.05.1975

Stamicarbon B.V., Gełeen, Holandia.

Klej zawierający termoplastyczny, elastomeryczny kopolimer blokowy

Przedmiotem wynalazku jest klej zawierający ter¬ moplastyczny, elastomeryczny kopolimer blokowy.

Cechą wynalazku jest to, że klej zawiera obojętny rozpuszczalnik organiczny lub mieszaninę rozpuszczal¬ ników, termoplastyczny, elastomeryczny kopolimer blokowy o wzorze $AB(A)_n$, w którym A oznacza nie-elastomeryczny blok polimeru, B oznacza elastome¬ ryczny blok polimeru, n oznacza liczbę 1 — 10 oraz polimer zawierający 2— 5 reaktywnych grup izocyja-nianowych w cząsteczce, przy czym łaócuch tego poli¬ meru ma ciężar cząsteczkowy 500 — 10 000.

Klej według wynalazku szczególnie korzystnie na¬ daje się do łączenia kauczuków EPDM, zwłaszcza wte¬ dy, gdy A oznacza poli-a-metylostyren, B — oznacza butadien lub izopren, n oznacza liczbę całkowitą 1 — 3, a polimer zawierający grupy izocyjanianowe ma ciężar cząsteczkowy 1500 — 4000. (15 zastrzeżeń)

C09k; C09K P. 180565 20.05.1975

Zjednoczone Zespoły Gospodarcze Sp.z.o.o. Warsza¬ wa, Polska (Józef Leszczyński, Bogumiła Miłek, Jerzy Hryńko, Andrzej Paczesny, Hanna Kapacka).

Szczeliwo do hermetycznego uszczelniania połączeń metalowych

Szczeliwo do hermetycznego uszczelniania połączeń metalowych zawiera kompozycję 50%-owego roztworu alkoholowego niskopolimeryzowanego polioctanu wi¬ nylu i żywic fenolowo-formaldehydowych rozpuszczo¬ ną w alkoholu jednowodorotlenowym o ilości węgla Cj — C_5. (1 zastrzeżenie)

C10b; C10B P. 179314 21.04.1975

VEB PKM Anlagenbau Leipzig, Leipzig, Niemiecka Republika Demokratyczna (Hans Preisser, Johannes Garstka, Falko Janke, Wolfgang Michel, Hans Rei-mann, Gunter Richter, Herald Seifert, Ludwig Thie-le, Heinz Ziebig).

Piec do odgazowywania i koksowania paliw stałych

Piec według wynalazku cechuje się tym, że co naj¬ mniej częściowo został wyłożony wielkopowierzchnio-wymi, żaroodpornymi, utwardzonymi na zimno płyta¬ mi, których wysokość wynosi od 200 do 1000 mm, długość od 300 do 1500 mm, a grubość jest zależna od warunków technologicznych przeprowadzanego proce¬ su, przy czym płyty żaroodporne są tak ze sobą w pie¬ cu łączone w jednolitą wymurówkę, że elementy usz¬ czelniające o przekroju kwadratowym, prostokątnym, trapezowym, kołowym lub eliptycznym wchodzą w jednakowe pod względem geometrycznym szczeliny, które wypełniane są zaprawą mającą ten sam skład jakościowy co płyty wyłożeniowe, z tym że średnica ziarn podstawowego składnika tej masy jest większa od 1 mm, a ilość tego składnika wynosi od 10 do 50%. (7 zastrzeżeń)

C10b; C10B P. 179925 25.04.1975

Hartung, Kuhn und Co., Maschinenfabrik GmbH, Diisseldorf, Republika Federalna Niemiec (Fritz Schulte).

Urządzenie do napełniania węglem lejów zasypowych wsadnic

Przedmiotem wynalazku jest urządzenie do napeł¬ niania węglem lejów zasypowych wsadnic do baterii pieców koksowniczych.

Urządzenie według wynalazku charakteryzuje się tym, że dozujący zsyp przechodzi u dołu w rurowy wylot, na którym od zewnątrz osadzona jest przesuwa¬ na w górę i w dół pierścieniowa płyta zaopatrzona od spodu w uszczelniający pierścień, do którego przy¬ lega przy dokonywaniu załadunku pierścieniowa po¬ wierzchnia zasypowego leja, która otacza od zewnątrz cylindryczny otwór, a ponadto pierścieniowa płyta połączona jest z rurowym wylotem za pomocą usz¬ czelniającego mankietu, którego zewnętrzne obrzeże połączone jest szczelnie w miejscu łączenia z górną krawędzią cylindrycznej ścianki płyty pierścieniowej, zaś wewnętrzne obrzeże uszczelniające mankietu przy¬ mocowane jest do zaokrąglonego kształtownika przy-spawanego do rurowego wylotu, przy czym ruch o-puszczania i podnoszenia płyty realizowany jest za pomocą cylindrów hydraulicznych, które są zamoco¬ wane przegubowo do wysięgników. (7 zastrzeżeń)

C10b; C10B P. 183950 T 11.10.1975

Zakłady Chemiczne „Blachownia", Kędzierzyn, Polska (Tadeusz Gałdyś, Zbigniew Świderski, Władysław Jankowski, Kazimierz Bodora, Kazimierz Kaliński, Jan Muszyński).

Lepiszcze do produkcji koksu formowanego

Lepiszcze do produkcji koksu formowanego zawiera w swym składzie ekstrakt benzenowy frakcji smoły koksowniczej wrzącej powyżej 350°C w ilości 5 — 50%, korzystnie 20%, i 50 — 95% lepiszcza konwencjonalnego. (1 zastrzeżenie)

C10b; C10B P. 186404 8.01.1976

Pierwszeństwo: 10.01.1975 — Stany Zjednoczone Ameryki (nr 540220)

Union Carbide Corporation, Nowy Jork, Stany Zjednoczone Ameryki.

Sposób transportowania i/lub pośredniego ogrzewania cząstek węgla w strumieniu gęstej fazy i urządzenie do transportowania i/lub pośredniego ogrzewania cząstek węgla w strumieniu gęstej fazy

Przedmiotem wynalazku jest sposób i urządzenie do transportowania i/lub pośredniego ogrzewania w rurociągach cząstek węgla w strumieniu gęstej fazy, przy czym dzięki stopniowemu zwiększaniu pola przekroju rurociągu w trakcie pośredniego ogrzewania uzyskuje się możliwość regulowania prędkości przepływu strumienia przez rurociąg i/lub zmniejszania erozji rurociągu powodowanej przez transportowane cząstki węgla. (12 zastrzeżeń)

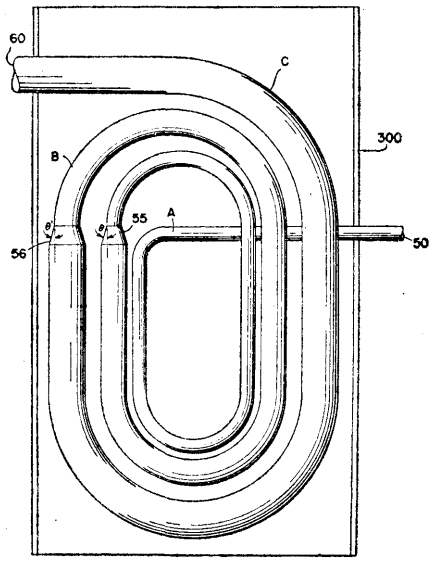

C10b; C10B P. 186953 31.01.1976

Pierwszeństwo: 01.02.1975 — RFN (nr P 2504 277.7)

VEBA-CHEMIE AG, Gelsenkirchen-Scholven, Republika Federalna Niemiec.

Sposób ekstrahowania węgla

Sposób ekstrahowania węgla dla wytwarzania materiału węglowego o małej zawartości popiołu przez ekstrakcję drobno zmielonego węgla przy pomocy ciekłej mieszaniny węglowodorów jako środka ekstrahującego, w obecności wodoru, w temperaturze 200—500°C, a zwłaszcza 375—425°C pod ciśnieniem 10—750, a zwłaszcza 90—130 barów, rozdzielenie na niekstrahującą się pozostałość i ekstrakt oraz końcowe destylacyjne rozdzielenie, polega na tym, że jako ciekłą mieszaninę węglowodorów stosuje się mieszaninę o temperaturze wrzenia 135—550°C, zwłaszcza 180—290°C, pod ciśnieniem normalnym, która tworzy się z użytego pierwotnie jako rozpuszczalnik oleju ciężkiego o temperaturze wrzenia pod ciśnieniem normalnym 135—550°C, a zwłaszcza 210—460°C, o przeważającej zawartości składników aromatycznych, zwłaszcza o zawartości ponad 80% wagowych tych składników. (4 zastrzeżenia)

C10c; C10C P. 180546 19.05.1975

Biuro Projektów i Realizacji Inwestycji Rafinerii Nafty „BIPRONAFT", Kraków, Polska (Mieczysław Mrowieć, Stanisław Miklaszewski, Tadeusz Żur, Anna Mrowieć).

Sposób utleniania pozostałości próżniowej z destylacji ropy naftowej i ekstraktu z selektywnej rafinacji olejów i urządzenie do prowadzenia procesu utleniania

Proces utleniania prowadzi się w sposób ciągły lub periodyczny w reaktorze pionowym pracującym w przeciwprądzie, do którego surowiec doprowadzany jest w górnej a gazy reakcyjne w dolnej części reaktora. Urządzenie do prowadzenia procesu utleniania zawiera przegrodę sitową (2) oddzielającą komorę zbiorczą (3) od górnej komory roboczej (4) reaktora. W komorze roboczej znajduje się wypełnienie (5) z elementów stałych o odpowiednim kształcie geometrycznym, ciężarze właściwym i wymiarach. Gotowy produkt o żądanych właściwościach zostaje zbierany w komorze roboczej (3) a stąd odprowadzany jest przewodem (11) do ekspedycji. Gazy poreakcyjne, które powstają przy prowadzeniu tego procesu odprowadzane są w szczytowej części tego reaktora przewodem (12). (2 zastrzeżenia)

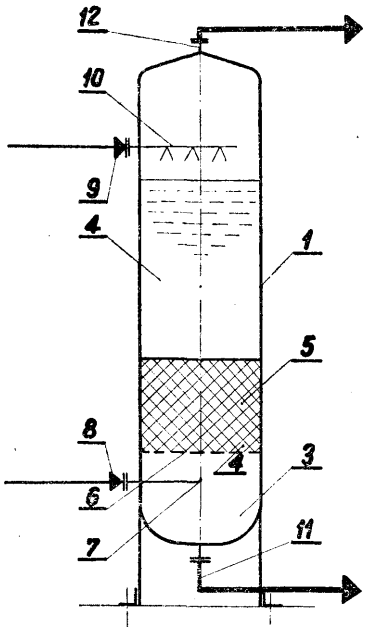

C10c; C10C P. 186567 T 14.01.1976
B01k; B01K

Instytut Chemicznej Przeróbki Węgla, Zabrze, Polska (Józef Bogucki, Zdzisław Bugno, Józef Cierpioł, Czesław Grabiński, Jerzy Jastrzębski, Michał Jurkiewicz, Jerzy Koczubik, Edward Mrocheń).

Sposób wytwarzania paku elektrodowego

Sposób wytwarzania paku elektrodowego z paku uzyskanego w instalacji rur owo-wieżowej przerobu smoły polega na tym, że pak z kolumny pakowej poddaje się obróbce termicznej w temperaturze 330 — 420°C w obiegu cyrkulacyjnym, obejmującym wydzieloną sekcję pieca rurowego instalacji przerobu smoły oraz zbiornik. (2 zastrzeżenia)

C10g; C10G P. 180573 21.05.1975

Instytut Ciężkiej Syntezy Organicznej „Blachownia" Kędzierzyn, Polska (Lucjan Kierat, Kazimierz Fraczek, Teresa Rdesińska, Manfred Stajszczyk, Józef Kopytko, Andrzej Demitrow, Franciszek Begner, Waldemar Klich, Werner Kuszka).

Sposób wymywania węglowodorów z gazu popirolitycznego

Węglowodory zawierające powyżej 5 atomów węgla w cząsteczce wymywa się z gazu popirolitycznego przy pomocy oleju popirolitycznego, stanowiącego uboczny produkt procesu pirolizy frakcji węglowodorowych.

Olej popirolityczny krąży w obiegu zamkniętym, a nadmiar oleju odprowadza się okresowo z układu. Przy czym zarówno rozruch instalacji wymywania węglowodorów z gazu jak i jej zatrzymywanie prowadzi się przy użyciu oleju popirolitycznego bez dodatku innych olejów, takich jak olej opałowy lub parafinowy. (1 zastrzeżenie)

C10g; C10G P. 180592 22.05.1975

Rjazanskij Filial Specialnogo Konstruktorskogo Bjuro po Avtomatike v Neftepererabotke i Neftechimii, Rjazań, Związek Socjalistycznych Republik Radzieckich (Nikolaj Ivanovic Pavlov, Boris Issaković Kusovskij, Vjaceslav Grigorevi2 GluSenkoy, Nikolaj Georgievič Versockij).

Urządzenie do regulacji procesu **odsalania** i odwadniania ropy naftowej **w** odwadniaczach elektrycznych

Według wynalazku w zbiorniku odwadniacza elektrycznego (1), zawieszone są elektrody (6, 7), połączone z transformatorem (8) i czujnikiem prądowym (9), wyposażonym w przewód rurowy (2) doprowadzający surową ropę naftową, z wbudowanym czujnikiem (19) przepływu surowej ropy **naftowej. Urządzenie za-;** wiera przewód rurowy (5) z wbudowanym czujnikiem (20) przepływu wody technologicznej. Wyjścia obydwóch czujników (19, 20) są dołączone do wejść regulatora (18) stosunku przepływów wody technologicznej i surowej ropy naftowej. Trzecie wejście tego regulatora (18) jest połączone z układem (17) kształtującym sygnał oddziaływania korygującego.

Wyjście regulatora (18) jest połączone z mechanizmem napędowym organu wykonawczego (21) regulującego doprowadzenie wody technologicznej do odwadniacza elektrycznego. Ten sygnał oddziaływania korygującego kształtuje się z impulsów korekcji dodatniej i impulsów korekcji ujemnej wytwarzanych w odpowiednich układach (15, 16), z których każdy jest dołączony do odpowiedniego obwodu składającego się z połączonych szeregowo selektora amplitury **(lii,** II2) i licznika impulsów (12_{lt} 12_2), przy czym wejścia selektorów impulsów **(11i, II2)** są dołączone poprzez blok różnicowy (10) do czujnika prądowego (9).

Urządzenie według wynalazku zapewnia automatyczne i operatywne dobieranie i podtrzymywanie optymalnej wartości stosunku przepływów wody technologicznej i surowej ropy naftowej dla dowolnego składu emulsji woda—ropa naftowa. (1 zastrzeżenie)

C10g; C10G P. 180749 28.05.1975

Instytut Technologii Nafty, Kraków, Polska (Władysław Szwed, Elżbieta Przyłuska, Maria Borkowska).

Sposób **otrzymywania olejów białych** przy równoczesnym **otrzymywaniu kwasów sulfonowych z olejów mineralnych**

Wynalazek dotyczy sposobu otrzymywania równocześnie olejów białych i kwasów sulfonowych przez sulfonowanie olejów mineralnych. Cechą sposobu jest traktowanie produktu sulfonowania bez uprzedniego oddzielania gudronu 45%—90%-wym roztworem wodnoalkoholowym. Po ekstrakcji otrzymuje się warstwę alkoholową i olejową. Z warstwy olejowej odpędza się rozpuszczalnik, a warstwę alkoholową ekstrahuje się frakcją węglowodorową **o** granicach wrzenia 60° — 120°, po czym odpędza rozpuszczalnik.

(2 zastrzeżenia)

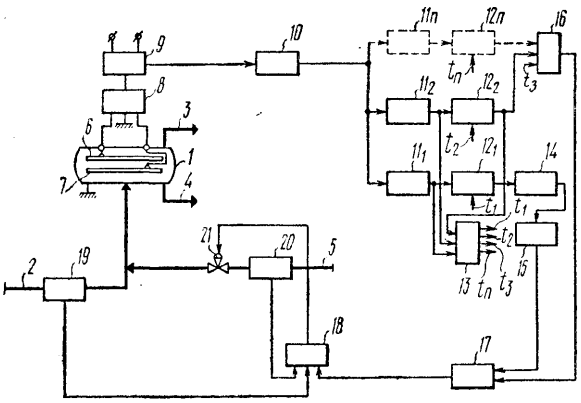

C10g; C10G **P. 186660 T** ,12.1975

Zakłady Chemiczne „Blachownia", Kędzierzyn, Polska (Adam Bazan, Roman Jarawka, Leszek Naglik, Andrzej Demitrow, Kazimierz Kaliński, Zbigniew Świderski, Władysław Jankowski).

Sposób **wytwarzania gazowego nośnika ciepła** zwłaszcza do **pirolizy węglowodorów**

Sposób polega na tym, że parę wodną niskotemperaturową (3 atn i 200°C) doprowadza się do komory spalania, do przestrzeni między komorą spalania a obudową zewnętrzną reaktora, a następnie łączy się razem obydwa strumienie pary i gazy spalinowe i dalej prowadzi się pirolizę w znany sposób.

(1 zastrzeżenie)

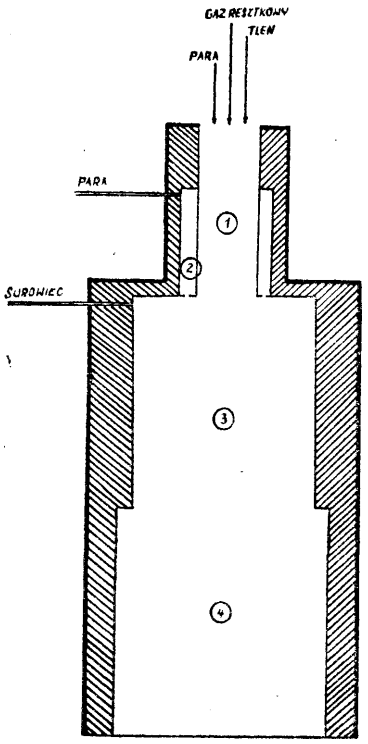

FIG. 1

C10g; C10G P. 186827 T 27.01.1976

Ośrodek Badawczo-Rozwojowy Przemysłu Rafineryjnego, Płock, Polska (Danuta Czachowska, Czesław Kajdas, Edwin Kozłowski).

Ciągły sposób utylizacji frakcji węglowodorowej o zakresie wrzenia benzyny, pochodzącej z pirolizy złomu gumowego

Ciągły sposób utylizacji frakcji węglowodorowej o zakresie wrzenia benzyny, pochodzącej z pirolizy złomu gumowego, polegający na zagospodarowaniu jej przez zmieszanie z frakcją BTX, pochodzącą z pirolizy benzyn otrzymywanych z ropy naftowej, w stosunku do 50% wagowych, oraz następnie poddanie procesowi dwustopniowego uwodorniania, w warunkach stosowanego w przemyśle uwodorniania benzyn popirolitycznych, celem otrzymania wysoko jakościowego paliwa do silników gaźnikowych i/lub surowca do produkcji węglowodorów aromatycznych.

(2 zastrzeżenia)

C10g; C10G P. 186828 T 27.01.1976

Ośrodek Badawczo-Rozwojowy Przemysłu Rafineryjnego, Płock, Polska (Danuta Czachowska, Czesław Kajdas, Edwin Kozłowski).

Ciągły sposób utylizacji frakcji węglowodorowej o zakresie wrzenia oleju napędowego, pochodzącej z pirolizy złomu gumowego

Ciągły sposób utylizacji frakcji węglowodorowej o zakresie wrzenia oleju napędowego, pochodzącej z pirolizy złomu gumowego, polegający na zagospodarowaniu jej przez zmieszanie z frakcją oleju napędowego z destylacji ropy naftowej, w stosunku do 10% wagowych, oraz następnie poddanie procesowi katalitycznej hydrorafinacji, w warunkach stosowanej w przemyśle rafineryjnym hydrorafinacji destylatów oleju napędowego, celem otrzymania wysoko jakościowego paliwa do silników wysokoprężnych.

(2 zastrzeżenia)

C10j; C10J P. 186877 T 28.01.1976

Stefan Howorus, Warszawa, Polska (Stefan Howorus).

Urządzenie do wytwarzania gazu wodnego w sposób ciągły

Urządzenie do wytwarzania gazu wodnego w sposób ciągły charakteryzujące się tym, że para wodna wytworzona w generatorze pary wodnej zostaje przegrzana podczas przepływu przez wióry stalowe (11). które ze ściankami komory reakcyjnej (2) i (8) tworzą indukcyjny lub pojemnościowy układ grzejny. Przy wyjściu z otworu 1 następuje zawirowanie strumienia pary wodnej przez zawirowywacz (10). Silny strumień pary wodnej rozdziela się na stożku (3) i zmywa cząsteczki miału lub pyłu węglowego podawanego przez podajnik ślimakowy (6) otworem (5). Mieszanina węgla i pary wodnej napływa do komory reakcyjnej (7), gdzie następuje reakcja wytwarzania gazu wodnego. Odpopielanie gazu może odbywać się jednym ze znanych sposobów. Dozowanie węgla może odbywać się przez zmianę obrotów podajnika ślimakowego. (2 zastrzeżenia)

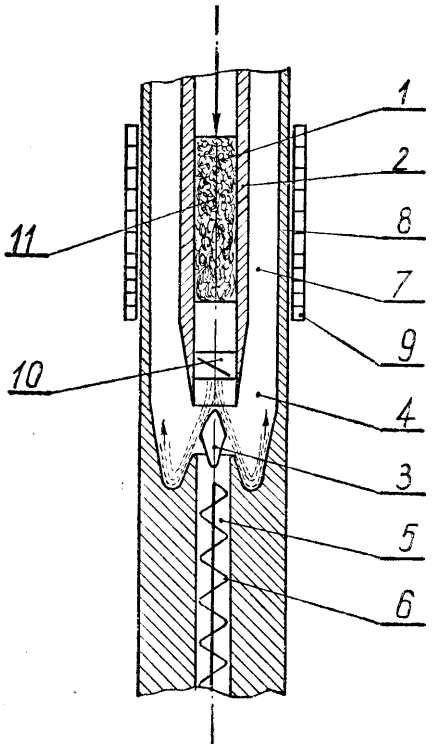

C10k; C10K P. 186367 T 06.01.1976

Politechnika Śląska im. Wincentego Pstrowskiego, Gliwice. Polska (Grzegorz Majewski, Kazimierz Kubat, Janusz Piotrowski).

Odpylnia do oczyszczania gazów z pieca do produkcji karbidu

Odpylnia do oczyszczania gazów z pieca do produkcji karbidu ma filtr przesypowy (1) ze złożem filtracyjnym (2) umieszczony wewnątrz zasobnika materiału wsadowego (3), w którym poziom surowca utrzymuje się automatycznie w sposób ciągły czujnikami izotopowymi. Nad filtrem (1) jest umieszczony lej wlotowy (4) dla wprowadzenia części materiału wsadowego do filtra (1). (1 zastrzeżenie)

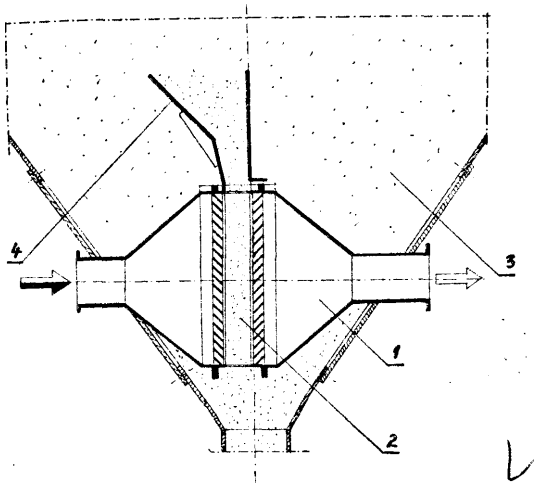

C11d; C11D P. 180375 14.05.1975

Instytut Ciężkiej Syntezy Organicznej „Blachownia", Kędzierzyn, Polska (Wojciech Jerzykiewicz, Janina Gajek, Andrzej Głuski, Witold Wihan, Jerzy Dzierżawski, Jan Dębski, Anna Madejska, Krystyna Szlęzak).

Środek myjąco-czyszczący

Środek myjąco-czyszczący składa się z czwartorzędowych soli aminowych o ogólnym wzorze I, w którym Rj określa rodnik alkilowy o zawartości 10—20 atomów węgla R_2 i R3 oznacza wodór lub rodnik alkilowy zawierający od 1—3 atomów[T] węgla ewentualnie zawierający grupy polioksyetylenowe, R_4 rodnik alkilowy o Ci—C3 lub rodnik alkiloarylowy gdzie alkil zawiera od Cj—C3, X grupa pośrednia estrowa, amidowa, estrowa lub zero, Ac chlorowiec, w ilości od 1—10% wagowych, 5—15% wagowych niejonowego środka powierzchniowo-czynnego, 0,1—1% wagowych kwasu undecylenowego i/lub jego pochodnych, 5—40% kwasu fosforowego i/lub 0,2—50% wagowych fosforanu sodu i/lub werseniana sodu i/lub metakrzemiau sodu oraz kompozycji zapachowej i wody do 100%. (2 zastrzeżenia)

$$\left[R_1 X - \overset{R_2}{\underset{R_4}{N}} - R_3\right]^{+} Ac^{-}$$

C11d; C11D P. 180566 20.05.1975

Zjednoczone Zespoły Gospodarcze Sp.z.0.0 Warszawa, Polska (Zbigniew Korda, Bronisław Sikcrski).

Środek do prania rękawiczek, zwłaszcza rękawiczek skórzanych

Środek do prania rękawiczek, zwłaszcza rękawiczek -skórzanych zawiera sól trójetanoloaminową siarczanu nksyetylowanego alkoholu laurynowego, mieszaninę produktu na podstawie kerylobenzenosulfonianów z produktem kondensacji tlenku etylenu i alkilofenoli. etery alkilopolioksyetylenowe, produkt kondensacji tlenku etylenu z kwasami tłuszczowymi, benzynę lakową lub ekstrakcyjną względnie ich mieszaniny oraz 1—5%-owy roztwór wodny trójpolifosforanów. Ci,. (1 zastrzeżenie)

C11d; C11D P. 180567 20.05.1975

Zjednoczone Zespoły Gospodarcze Sp.z.0.0. Warszawa, Polska (Zbigniew Korda, Bronisław Sikorski).

Środek myjący o własnościach **antyelektrostatycznych,** zwłaszcza do **wykładzin podłogowych, ściennych** i innych **powłok** z **tworzyw sztucznych**

Środek myjący o własnościach antyelektrostatycznych do wykładzin podłogowych, ściennych i innych powłok z tworzyw sztucznych zawiera mieszaniną kerylobenzenosulfonianów z produktem kondensacji tlenku etylenu i alkilofenoli, mieszaninę eterów polioksyetylenowych, produkt polimeryzacji tlenku etylenu, rozpuszczalniki organiczne takie jak: benzyna lakowa, cykloheksanon, ksylen lub toulen oraz 1—5%-owy roztwór wodny polifosforanów. (1 zastrzeżenie)

C12c; C12C P. 179765 19.04.1975

VEB Petrolchemisches Kombinat Schwedt, Niemiecka Republika Demokratyczna.

Sposób oddzielania mikroorganizmów z pożywki

Wynalazek dotyczy sposobu oddzielania mikroorganizmów z pożywki, otrzymanej przy aerobowej fermentacji mikroorganizmów na ciekłych węglowodorach w obecności wodnych roztworów odżywkowych. Środowisko hodowli oddziela się znanymi sposobami. Następnie do produktu kremowania dodaje się właściwy dla układu pomocniczy środek rozdzielający, działający powierzchniowo-czynnie w postaci fosfatydów albo ekstraktu lipidowo-węglowodorowego w stężeniu 0,1—5,0 g/kg produktu kremowania. Po okresie oddziaływania około 3 minut oddziela się mikroorganizmy za pomocą znanych sposobów rozdzielania, np. przez separację. (6 zastrzeżeń)

C12d; C12D P. 186291 01.01.1976

Pierwszeństwo: 03.01.1975 — St. Zjedn. Ameryki (nr 538 468)

Hokkaido Sugar Co. Ltd., Tokio, Japonia (Shigeyoshi Narita, Hirosuke Naganishi, Akiyoshi Jokouchi, Ichiro Kagaya).

Sposób wytwarzania a-galaktozydazy oraz sposób hydrolizy rafinozy

Sposób wytwarzania a-galaktozydazy na drodze hodowli szczepu nowej pleśni należącej do rodzaju Absidia na pożywce zawierającej czynnik aktywujący,, stosowanej do hodowli pleśni wytwarzającej a-galaktozydazę, charakteryzuje się tym, że w grzybni wytwarza się bardzo dużą aktywność a-galaktozydazo-\vą bez aktywności inwertazowej. Sok lub melasa buraczana poddana działaniu takiej grzybni bardzo łatwo zwiększa ilość otrzymywanej sacharozy, gdyż powoduje to rozkład rafinozy hamującej proces krystalizacji sacharozy i dlatego sacharoza pozostaje w roztworze. (5 zastrzeżeń)

C12h; C12H P. 180533 20.05.1975

Instituto de Farmacologia Espanola, S.L. Madryt, Hiszpania.

Enzymatyczny sposób **klarowania cieczy**

Enzymatyczny sposób klarowania roztworów wodnych i zapobiegania ich zmętnieniu, polega na tym, że do wodnego roztworu dodaje się produkt enzymatyczny otrzymany z hodowli. Streptomyces, zwłaszcza StretDtomyces fradiae i utrzymuje przez odpowiedni okres czasu, w temperaturze wystarczającej do usunięcia rzeczywistego i potencjalnego zmętnienia cieczy. (6 zastrzeżeń)

C13d; C13D P. 179445 08.04.1975

Przedsiębiorstwo Projektowania i Dostaw Kompletnych Obiektów Przemysłowych „CHEMADEX", Warszawa, Polska (Krzysztof Dals, Andrzej Kubasiewicz, Witold Łękowski).

Sposób zatężania odcieków pofiltracyjnych zwłaszcza w cukrowniach, w szczególności przy odcukrzaniu melasu

Zgodnie z wynalazkiem zatężanie odcieków pofiltracyjnych następuje przez wymrożenie wody zawartej w odciekach. W tym celu do odcieków, doprowadzanych w sposób ciągły do kolumny wymrażającej doprowadzana jest również w sposób ciągły ciecz o niskiej temperaturze wrzenia, przykładowo ciekły izo-butan. Powstałe w wyniku parowania izo-butanu kryształy lodu odprowadzane są z kolumny wymrażającej i po przepłukaniu doprowadzane do wnętrza reaktorów, w których w procesie odcukrzania melasu przebiega reakcja łączenia sacharozy z tlenkiem wapnia, w celu ochłodzenia tych reaktorów.

(3 zastrzeżenia)

C13d; C13D P. 179444 08.04.1975

Przedsiębiorstwo Projektowania i Dostaw Kompletnych Obiektów Przemysłowych „Chemadex", Warszawa, Polska (Kryzsztof Dals, Andrzej Kubasiewicz, Witold Łękawski).

Sposób otrzymywania cukru z melasu

Sposób otrzymywania cukru z rozcieńczonego wodą melasu do którego dodawane jest wapno niegaszone, powodujące wytwarzanie w reaktorze cukrzanów, odprowadzanych następnie po przefiltrowaniu do dalszego przerobu w postaci mleka cukrzanowego, charakteryzuje się tym, że stała, optymalna temperatura reakcji w reaktorze jest utrzymywana przez dodawanie bezpośrednio do reaktora w odpowiedniej ilości kryształów lodu, najkorzystniej w postaci mieszaniny z wodą. (2 zastrzeżenia)

C13d; C13D P. 180775 28.05.1975

Zakłady Urządzeń Przemysłowych P.P. Nysa, Polska (Henryk Dembicki, Jerzy Liziniewicz, Adam Mąderek, Józef Rydz, Andrzej Sokołowski, Ryszard Wiśniowski).

Sposób automatycznej regulacji temperatury mieszaniny ekstrakcyjnej w początkowej części ekstraktora korytowego, zwłaszcza do buraków i układ do stosowania tego sposobu

Sposób automatycznej regulacji temperatury mieszaniny ekstrakcyjnej w początkowej części ekstraktora korytowego, zwłaszcza do buraków, którego koryto jest zaopatrzone w koszulki grzejne przeznaczone do przeponowego grzania mieszaniny ekstrakcyjnej, natomiast do wnętrza koryta jest doprowadzany okresowo dodatkowo czynnik grzewczy do bezprzeponowego dogrzewania mieszaniny ekstrakcyjnej, polega na tym, że sygnał temperatury rzeczywistej mieszaniny ekstrakcyjnej pochodzący z przetwornika temperatury i przetworzony przez automatyczny regulator z nadajnikiem jest podawany na wejścia mnożących przyrządów i pod wpływem sygnału z nastawnika, połączonego z drugimi wejściami mnożących przyrządów jest formowany w taki sposób, że w zakresie 0 — 50% sygnału wychodzącego z automatycznego regulatora działa w pełnym zakresie skoku regulacyjny zawór czynnika grzania przeponowego, natomiast w zakresie 50 — 100% sygnału wychodzącego z automatycznego regulatora działa w pełnym zakresie skoku regulacyjny zawór czynnika grzania bezprzeponowego.

Układ do stosowania tego sposobu składa się z przetwornika temperatury (1), połączonego z automatycznym regulatorem (2) wyposażonym w zadajnik (3), z zespołu mnożących przyrządów (4) i (5) połączonych na wyjściach pierwszych z automatycznym regulatorem (2) oraz sprzężonych na wyjściach drugich z nastawnikiem (8), przy czym jeden z przyrządów mnożących jest połączony na wyjściu z regulacyjnym zaworem (7) czynnika grzania przeponowego, a drugi mnożący przyrząd jest połączony na wyjściu z regulacyjnym zaworem (8) czynnika grzania bezprzeponowego. (2 zastrzeżenia^

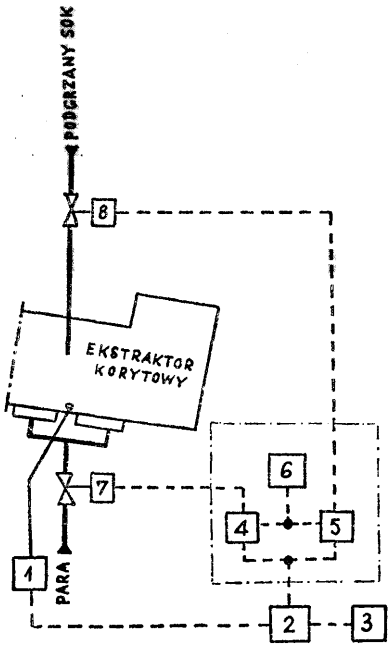

C13h; C13H P. 180557 20.05.1975

Przedsiębiorstwo Automatyki Przemysłowej „Mera-„Pnefal", Warszawa, Polska (Mirosław Ginter, Eugeniusz Skrzynecki, Barbara Lipiec).

Układ automatycznej regulacji dociągu produktu cukrowniczego do warnika z zastosowaniem wiskozymetru rotacyjnego

W rozwiązaniu wg wynalazku obiektem **regulacji** jest warnik (1), w którym odbywa się proces gotowania cukrzycy. Poziom gotowanego produktu mierzony jest pneumatycznym przetwornikiem poziomu (2), a własności reologiczne mierzone są pneumatycznym wiskozymetrem rotacyjnym (3). Warnik wyposażony jest w zawór regulacyjny dociągu produktu cukrowniczego (5), zawór regulacyjny dociągu wody (4), zawór wprowadzenia zarodków krystalizacji (6), zasuwę spustową (7), zawór odpowietrznika (8), zawór pary grzejnej (9), zawór próżniowy (10), zawory parowania warnika (11).

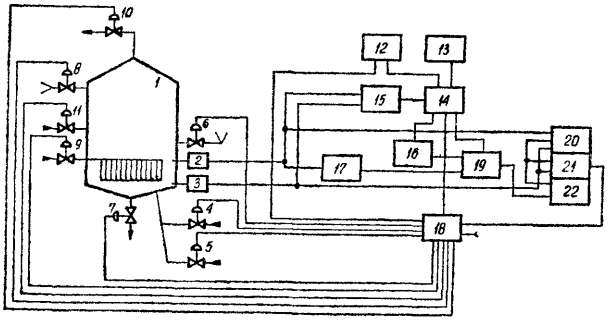

Fig.1

Układ regulacji składa się z bloku sygnalizacji (12), bloku przełączników i przycisków ręcznych (13), bloku logicznego (14), bloku przekaźników ciśnienia (15), zadajnika programu generacji kryształów i rozcieńczania waru (16), bloku sprzęgającego (17), bloku sterowanina zaworów (18), przełącznika kanałów (19) sterowanego pneumatycznie, rejestratora pneumatycznego (20), regulatora pneumatycznego (21), bloku pneumatycznej stacyjki operacyjnej (22),

(11 zastrzeżeń)

C14c; C14C P. 179790 19.04.1975

Instytut Przemysłu Skórzanego, Łódź, Polska (Wiktor Pietrzykowski, Barbara Felicjaniak, Krystyna Marczewska, Julian Przewoźnik, Ryszard Tomczyk, Zenon Łosiński).

Sposób konserwacji skór surowych

Sposób według wynalazku polega na tym, że p-nitrofenol w ilości 0,1—3,0% w stosunku do masy skór dodaje się do soli kuchennej i otrzymaną mieszaninę posypuje się mizdrę skór w sposób konwencjonalny. (1 zastrzeżenie)

C11c; C14C P. 179792 19.04.1975

Instytut Przemysłu Skórzanego, Łódź, Polska (Bogumił Górecki, Stanisław Pilawski, Małgorzata Perkowska, Wiktor Pietrzykowski).

Sposób usuwania siarczków z wapnicy w procesie wyprawy skór

Sposób według wynalazku polega na tym, **że** do bębna garbarskiego, w którym prowadzony jest proces wapnienia skór z dodatkiem siarczków wprowadza się katalizatory chemiczne w ilości wystarczającej do katalitycznego utleniania, lecz nie mniej niż 50 mg/l w przeliczeniu na kation katalizatora, przy równoczesnym natlenianiu kąpieli zawartej w bębnie sprężonym powietrzem, tlenem gazowym lub w wyniku rozkładu związków nadtlenowych. (1 zastrzeżenie)

C14c; C14C P. 180202 06.05.1975

Zgłoszenie dodatkowe do zgłoszenia P. 161937

Instytut Przemysłu Skórzanego, Łódź, Polska, Waldemar Wojdasiewicz, Wojciech Trojanowski, Marek Uznański, Zdzisław Bąk, Roman Korpal, Józef Ludwiński, Zbigniew Karpeta, Włodzimierz Kałamejka, Zygmunt Zbyszewski, Roman Brenk, Zygmunt Szorcz, Zbigniew Mazurkiewicz, Jan Modrzewski, Jerzy Targowski, Jan Lankiewicz, Stanisław Wiśnik).

Urządzenie do termicznej obróbki lica skór

Urządzenie do termicznej obróbki lica skór stosowane przy produkcji skór naturalnych z licem korygowanym i nubuków zawierające walce grzejne i ogumowane (2) z usytuowanymi równolegle do walca grzejnego promiennikami podczerwieni (3) do bezpośredniego ogrzewania zewnętrznej, kontaktowej powierzchni grzejnej walca drogą promieniowania oraz skrobak oscylacyjny z niezależnym napędem (6) do usuwania z zewnętrznej powierzchni walca grzejnego osadów.

Urządzenie posiada układ termoregulacyjny i mechanizm regulacji szczeliny, stół podawczy (8) i transporter (7) do odbioru skóry po obróbce. (3 zastrzeżenia)

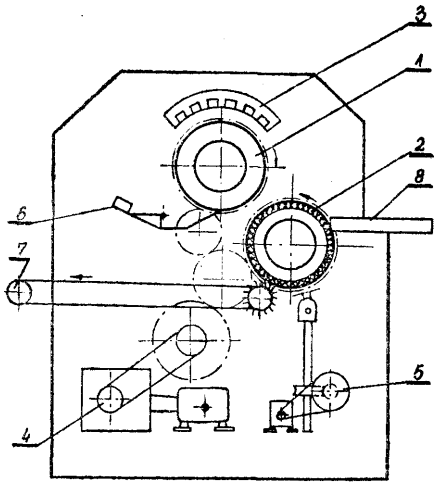

C21b; C21B P. 183784 T 04.10.1975

Zakłady Koksochemiczne „Hajduki", Chorzów, Polska (Jan Nowak, Herbert Pietrucha, Leopold Królikowski, Paweł Mandelka, Rajmund Bartodziej, Piotr Dybała, Hubert Miera, Jerzy Krzemiński).

Zastosowanie szlamu wapiennego z **kaustyfikacji sody** w procesie spiekania **rud żelaza**

Wynalazek podaje sposób utylizacji szlamu wapiennego, otrzymanego w wyniku kaustyfikacji roztworu sody z saturacji fenolanów wodorotlenkiem wapnia, w procesie spiekania rud żelaza.

Do nawilżania mieszanki spiekalniczej na taśmie spiekalniczej stosuje się w miejsce wody homogeniczną masę, w skład której wchodzą 2—3 części **pyłu** wielkopiecowego związanego z 1 częścią papki szlamu wapiennego zawierającą około 40% wody oraz około 8% alkaliów. (3 zastrzeżenia)

C21b; C21B P. 184146 20.10.1975

Instytut Metalurgii *Żelaza* im. Stanisława Staszica, Gliwice, Polska (Horst Grzesik, Stanisław Czosnyka, Edmund Pilarz, Tadeusz Rogoziński).

Bezwodna masa do zatykania otworów spustowych wielkich pieców

Przedmiotem wynalazku jest masa bezwodna, otrzymywana z drobnoziarnistych surowców sypkich z dodatkiem smoły koksowniczej, stosowana do zatykania otworów spustowych wielkich pieców.

W skład tej masy wchodzi w odpowiednim stosunku drobno zmielony łupek kwarcytowy w ilości od 30 do 60% wagowych, drobnoziarnisty łupek powęglowy w ilości od 20 do 40% wagowych oraz odwodniona smoła koksownicza, albo smoła preparowana, wstępnie spolimeryzowana w ilości od 19 do 22% wagowych.

W zależności od wielkości pieca oraz od warunków procesu dobiera się skład masy, zmieniając udział składników sypkich oraz ilość i własności smoły. Masa ta odznacza się następującymi własnościami: plastyczność jej po załadowaniu zatykarki nie zmienia się pod wpływem temperatury, w otworze spustowym szybko wiąże i nie ulega erozji w czasie spustu surówki i żużla. (1 zastrzeżenie)

C21c; C21C F. 184413 T 31.10.1975

Instytut Metalurgii Żelaza im. Stanisława Staszica, Gliwice, Polska (Lech Bulkowski, Urszula Galisz, Jerzy Natkaniec, Zbigniew Sidor, Jan Suchnicki, Józef Wocial, Wiesław Złotowski, Alfred Żurada).

Sposób odsiarczania lub równoczesnego odsiarczania i odtleniania ciekłej stali w czasie próżniowego odgazowywania

Sposób odsiarczania lub równoczesnego odsiarczania i odtłeniania ciekłej stali w czasie próżniowego odgazowania znamienny tym, że podczas przelewania ciekłej stali z kadzi pośredniej do komory lub kadzi próżniowej wdmuchuje się przy użyciu gazu nośnego współosiowo do strumienia sproszkowaną mieszankę odsiarczającą lub odsiarczająco odtleniającą.

W wyniku wprowadzania współosiowo do strumienia stali sproszkowanej mieszanki przy użyciu gazu nośnego zwiększa się powierzchnię międzyfazową stal — mieszanka na skutek intensywnego rozrywania przez gaz strumienia stali na krople i ścisłego wymieszania ich z ziarnami mieszanki. Natomiast żądany stopień odsiarczania ciekłej stali otrzymuje się przez dobór odpowiedniego składu mieszanki, stopień jej rozdrobnienia, natężenia przepływu oraz szybkości przelewania ciekłej stali z kadzi pośredniej do komory lub kadzi próżniowej. (3 zastrzeżenia)

C21d; C21D P. 184467 T 03.11.1975

Politechnika Śląska, Gliwice, Polska (Jan Adamczyk, Leszek Dobrzański).

Sposób wysokotemperaturowej obróbki cieplno-mechanicznej narzędzi ze stali szybkotnących

Sposób wysokotemperaturowej obróbki cieplno-mechanicznej narzędzi ze stali szybkotnących polega na tym, że półwyroby o odpowiednio dobranych wymiarach i kształcie poddaje się austenityzowaniu w zakresie temperatur około 1150—1350°C, chłodzi do temperatury odkształcenia plastycznego, odkształca plastycznie na gorąco z sumarycznym stopniem gniotu od 10 do 80% w zakresie temperatur od około 850 do 1350°C, zależnie od gatunku stali nadając narzędziom pożądany kształt i następnie bezpośrednio hartuje z temperatury odkształcenia plastycznego, po czym odpuszcza, ewentualnie nadaje narzędziom ostateczny kształt przez obróbkę elektrodskrową i wykonuje ostrza przez szlifowanie.

Odpuszczanie narzędzi wykonanych metodą wysokotemperaturowej obróbki cieplno-mechanicznej przeprowadza się jedno- lub kilkakrotnie w zakresie temperatur od 450 do 650°C. (2 zastrzeżenia)

C21b; C21B P. 185276 T 04.12.1975

Instytut Chemicznej Przeróbki Węgla, Zabrze, Poiska (Andrzej Firek, Aleksander Haberski, Janusz Liberacki, Kazimierz Pollak, Anna Sada, Zygmunt Więcek).

Sposób termicznej obróbki pirytowych odpadśw węglowych

Sposób termicznej obróbki pirytowych odpadów węglowych prowadzi się w złożu fluidalnym jednostopniowo, autotermicznie w temperaturze leżącej poniżej temperatury spalania wypałków. (2 zastrzeżenia)

C22b; C22B P. 185828 20.12.1975

Instytut Metali Nieżelaznych, Gliwice, Polska (Julian Bystroń, Krystian Kotuła).

Sposób świeżenia białego matu

Przedmiotem wynalazku jest sposób śnieżenia białego matu otrzymanego w wyniku pierwszego świeżenia kamienia miedziowego.

Sposób polega na tym, że w końcowej fazie procesu świeżenia dodaje się do konwertora reduktor chemiczny, korzystnie w postaci koksu. W obecności reduktora prowadzi się proces świeżenia do całkowitego zużycia białego matu. a następnie utlenia się miedź konwertorową. (1 zastrzeżenie)

C22b; C22B P. 186219 31.12.1975

Zgłoszenie dodatkowe do zgłoszenia P. 170413

Instytut Metali Nieżelaznych, Gliwice, Polska (Alojzy Węglorz, Zbigniew Śmieszek, Stanisław Sobierajski, Józef Czernecki, Stanisław Bratek, Jan Sosin, Jan Gemza. Tadeusz Kłos).

Sposób przerobu żużla tlenkowego z przerobu koncentratów miedzi w piecu zawiesinowym

Opracowane ulepszenie polega na wprowadzenia dodatkowo do ciekłego żużla w procesie jego redukcji gazu obojętnego lub redukcyjnego lub mieszaniny gazu i pyłu węglowego celem zwiększenia, odpędzenia ołowiu z przerabianego żużla. (2 zastrzeżenia)

C22b; C22B P. 136328 T 03.01.1976

Biuro Projektów Przemysłu Metali Nieżelaznych ,,Bipromet", Katowice, Polska (Paweł Dulemba, Stefan Gauze, Zbigniew Petruczenko).

Sposób regulacji temperatury gazu konwertorowego w chłodnicy

Wynalazek odnosi się do chłodzenia gazu tworzącego się w konwertorze podczas procesu świeżenia kamienia miedziowego. Sposób według wynalazku stosowany jest w hutach miedzi produkujących miedź metodami pirometalurgicznymi z zastosowaniem operacji konwertorowania i odpylających gaz konwertorowy w elektrofiltrach suchych. Temperaturę powietrza chłodzącego, obiegającego chłodnicę, reguluje się automatycznie. Sygnał powodujący oddziaływanie regulatora temperatury jest wynikiem skojarzenia sygnału od temperatury gazu konwertorowego na wylocie z chłodnicy i sygnału od temperatury powietrza chłodzącego na wlocie do chłodnicy. W wyniku stosowania sposobu według wynalazku uzyskuje się trzykrotne przedłużenie żywotności chłodnicy, co korzystnie wpływa na wydajność wydziału metalurgicznego huty oraz na stopień zanieczyszczenia atmosfery. (2 zastrzeżenia)

C22b; C22B P. 186399 T 07.01.1976

Politechnika Wrocławska, Wrocław, Polska (Zbigniew Bcgdach, Władysław Grysiewicz, Andrzej Kołek, Marek Kubań, Stanisław Michalak, Franciszek Lętowski).

Sposób odzyskiwania srebra i ołowiu z **rud** i koncentratów miedzionośnych powstałych w czasie przeróbki tych rud

Przedmiotem wynalazku jest sposób odzyskiwania srebra i ołowiu z rud i koncentratów miedzionośnych oraz odpadów powstałych w czasie przeróbki tych rud na drodze hydrometalurgicznej.

Sposób według wynalazku polega na tym, że surowiec zadaje się 2—10% roztworem węglanów, a następnie po rozdziale faz, na osad działa się roztworem kwasu węglowego przy ciśnieniu parcjalnym dwutlenku węgla od 0,3 do 3,0 atmosfer. Tak przygotowany surowiec, poddaje się działaniu roztworu chlorków alkalicznych w obecności tlenku, przy ciśnieniu parcjalnym tlenu od 0,2 do 3,0 atmosfer w temperaturze od 60°C do 130°C.

Jeżeli do ługowania używa się surowiec o charakterze alkalicznym, to do roztworu chlorkowego dodaje się kwas solny. (1 zastrzeżenie)

C22b; C22B P. 186745 T 22.01.1976
C21c; C21C

Wyższa Szkoła Inżynierska im. J. Gagarina, Zielona Góra, Polska (Andrzej Bydałek, Ferdynand Romankiewicz).

Sposób rafinowania metali oraz urządzenie do stosowania tego sposobu

Sposób rafinowania polega na odpowiednim zanurzaniu w ciekłym metalu i wynurzaniu znanego wtapiacza dzwonowego, przy czym wytwarzające się w trakcie jego pogrążania gazy są wypychane do elastycznego pojemnika umożliwiając podnoszenie się poziomu ciekłego metalu we wtapiaczu, natomiast przy jego wynurzaniu nadmiar gazów zostaje wypychany poprzez ciekły metal do otoczenia.

W urządzeniu rafinacyjnym dzwonowy wtapiacz jest połączony za pomocą ognioodpornego przewodu z elastycznym zbiornikiem, do którego wypychane są gazy. (2 zastrzeżenia)

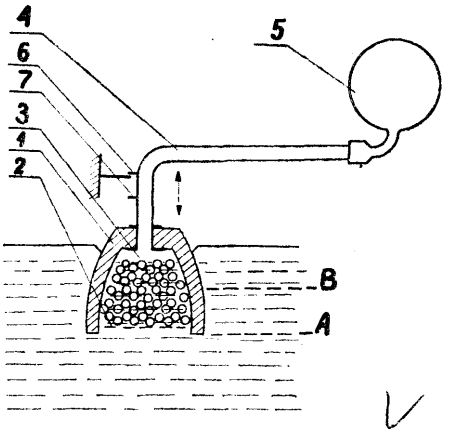

C22f; C22F P. 185003 T 24.11.1975

Instytut Odlewnictwa, Kraków. Polska (Krzysztof Rutkowski).

Sposób obróbki cieplnej brązów

Wynalazek dotyczy sposobu obróbki cieplnej brązów niklowo-cynowych względnie cynowo-niklowych, przeznaczonych zwłaszcza do wytwarzania odlewów pierścieni ślizgowych silników elektrycznych. Sposób polega na dwuetapowym dyspersyjnym utwardzaniu wytworzonych odlewów, a mianowicie: przesyceniu przez nagrzanie na wskroś do temperatury 760 — 800°C, wygrzanie w tej temperaturze w czasie minimum 10 godzin i ochłodzenie w wodzie do temperatury otoczenia. Z kolei odlewy poddaje się zabiegowi starzenia polegającemu na nagrzaniu przesyconego stopu do temperatury około 350°C, wygrzaniu w tej temperaturze w czasie minimum 2 godzin i ochłodzeniu w wodzie do temperatury otoczenia.

(1 zastrzeżenie)

C23b; C23B P. 180571 21.05.1975

Zakład Projektowania i Konstrukcji Galwanizerni i Lakierni „ZUGiL", Łódź, Polska (Jerzy Strzelecki, Zbigniew Rakoczy).

Automat galwanizerski sterowany programowo

W automacie galwanizerskim sterowanym programowo według wynalazku wciągniki, stanowiące część ruchomą automatu, są wyposażone obok mechanizmów jazdy poziomej i pionowej oraz obok napędów w układy sterowania i w czujniki do tych **układów.** W części nieruchomej automatu umieszczono wyłącznie układy zasilania, połączone z wciągnikami kablami giętkimi trzy-lub czterożyłowymi, zaś poszczególne sąsiednie wciągniki są połączone ze sobą kablami synchronizującymi dwu- lub trzyżyłowymi.

(1 zastrzeżenie)

C23b; C23B P. 186622 T *V* 17.01.1976

Fabryka Galanterii „Lech", Gniezno, Polska (Antoni Cichański, Tadeusz Bączkiewicz).

Sposób przygotowania powierzchni **tworzyw, zwłaszcza** modyfikowanego **polistyrenu** do galwanicznego pokrywania metalami

Sposób polega na tym, że powierzchnie detali z tworzywa poddaje się działaniu kąpieli odtłuszczająco-trawiącej w temperaturze 75—85°C zawierającej kwas siarkowy w ilości od 300 — 500 g/dm^8, kwas fosforowy w ilości od 50 — 80 g/dm^3, bezwodnik kwasu chromowego w ilości od 200 — 400 g/dm^3, środek powierzchniowo-czynny w ilości od 0,1 — 0,2 g/dm3. Następnie przemywa się je wodnym roztworem kwasu siarkowego w ilości 1,5 — 3,0 g/dm3 i pirosiarczynu sodu lub triosiarczanu sodu w ilości 15 — 30 g/dm^3, a potem uczula się w znany sposób. Po uczuleniu kolejnym etapem procesu jest aktywacja w kąpieli zawierającej azotan srebra w ilości 1 — 7 g/dm3 oraz wodorotlenek amonu roztwór 25% w ilości 2 — 6 g/dm3. Tak przygotowane powierzchnie detali poddaje się znanemu procesowi chemicznego miedziowania. (2 zastrzeżenia)

C23c; C23C P. 185163 T 01.12.1975

Biuro Projektów Budownictwa Komunalnego, Łódź, Polska (Stanisław Polański).

Sposób nanoszenia metalicznych **powłok** oraz urządzenie do stosowania tego sposobu

Sposób nanoszenia metalicznych powłok, zwłaszcza na wewnętrzne powierzchnie cylindryczne polega na tym, że stopiony uprzednio metal jest stopniowo poddawany mechanicznemu rozdrobieniu do konsystencji pyłu i w tej postaci jest rzucany przez wirującą dyszę (8) na odpowiednio przygotowaną powierzchnię metalizowanego przedmiotu.

Urządzenie według wynalazku charakteryzuje się tym, że dysza (8) jest zamocowana u jednego końca rurowego przewodu (1) korpusu, którego drugi koniec tworzy lejowatą komorę (2) z uchylnie w niej zamocowanym tyglem (4), a w ścianach całego korpusu tego urządzenia jest umieszczane uzwojenie (10) grzewczej cewki. (2 zastrzeżenia)

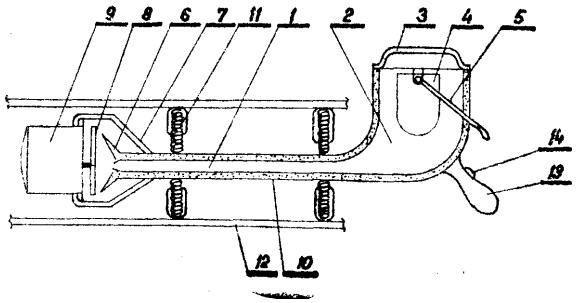

C23c; C23C P. 186607 T 16.01.1976

Kombinat Maszyn Budowlanych „BUMAR", Fabryka Urządzeń Budowlanych, Szczecin, Polska (Tadeusz Kosiński).

Sposób azotonasiarczania stalowych i żeliwnych części maszyn i urządzenie do stosowania tego sposobu

Rozwiązanie według wynalazku polega na tym, że rozcieńczone amoniakiem pary siarki wprowadzone są do komory grzejnej (11) pieca przewodem wlotowym (9), przewodem (7) amoniak jest połączony bezpośrednio z komorą grzejną (11) pieca przez łącznik wlotowy (10). Mieszanina gazowa jest wyprowadzona z komory grzejnej (11) pieca przewodem (12). Przewód (24) doprowadza sprężone powietrze, które jest sterowane przez kierownice (25) na komorę grzejną (11) pieca i trzon grzewczy (27). (4 zastrzeżenia)

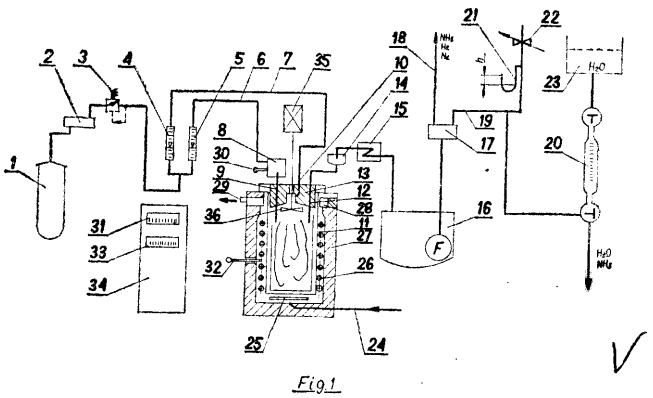

Fig 1

C23d; C23D P. 180543 19.05.1975

Kombinat Opakowań Blaszanych Lekkich „OPAKOMET", Bydgoszcz, Polska (Zbigniew Kubik, Roman Lewandowski).

Anoda taśmowa aluminiowa

Anoda taśmowa aluminiowa przeznaczona jest do wywołania procesu anodyzacji w puszce napełnionej konserwą mięsną. Anoda składa się z taśmy z folii aluminiowej (1) połączonej trwale z dnem puszki (2) poprzez umocowanie jej końcówek (3) w zaciskowym połączeniu dna puszki (2) z pobocznicą puszki (4).

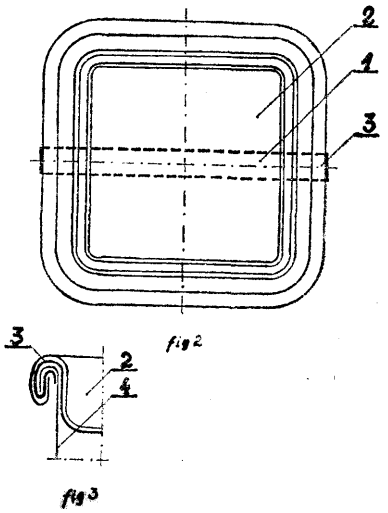

Taśma z folii aluminiowej (1) może być łączona również z wieczkiem i pobocznicą puszki (4).
(1 zastrzeżenie}

DZIAŁ D

WŁÓKIENNICTWO I PAPIERNICTWO

DOlb; D01B P. 179365 ^ 05.04.1975

Lubuskie Zakłady Roszarnicze, Gorzów Wlkp., Polska (Marian Gruszka, Edward Wojtaś).

Urządzenie do rozpulchniania słomy włóknistej po wyżymaniu

Przedmiotem wynalazku jest urządzenie do rozpulchniania warstwy słomy włóknistej po jej wyżymaniu.

Urządzenie według wynalazku zainstalowane na obudowie wyżymarki za jej ostatnią parą walców (1 i 2) posiada element rozdzielający i rozpulchniający, który stanowi uzębiona listwa udarowa (3) wyposażona w robocze krawędzie (4 i 5) połączona trwale z ułożyskowanym wałkiem (6) stanowiącym dla niej oś obrotu. Listwa zostaje wychylana obu końcami wahadłowo przez wodzik (7) połączony z kołem mimośrodowym (8), przy czym mechanizmy napędu urządzenia zapewniają regulację ilości skoków wahacza — listwy udarowej (3) oraz ich wielkości. Po spulchnieniu słoma wpada do wklęsłego stołu odbiorczego (9).
(2 zastrzeżenia)

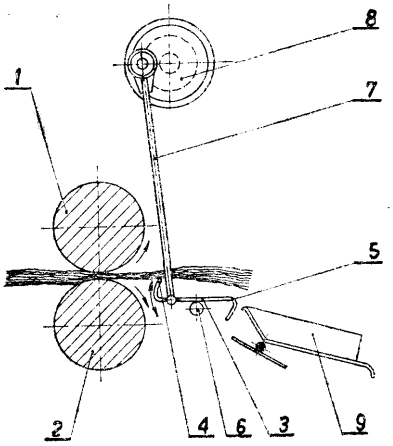

Fig 1

D0lf; D01F P. 187027 T 03.02.1976

Zakłady Włókien Chemicznych „Chemitex-Wiskord", Szczecin, Polska (Jan Nowacki).

Urządzenie do regeneracji kąpieli przędzalniczej

Urządzenie do regeneracji kąpieli przędzalniczej stosowanej przy produkcji włókien wiskozowych składa się z wyparki KKK (1) zespolonej z układem recykulacyjnym złożonym z zbiornika sedymentacyjnego (2), pompy obiegowej (3) i wirówki (4) oraz z układu rozpuszczającego sól kwaśną złożonego z rozpuszczalnika (5), pompy obiegowej (6) i zbiornika wyrównawczego (7). Urządzenie pozwala wydzielić z kąpieli miillerowskiej II bezwodny siarczan sodowy. (4 zastrzeżenia)

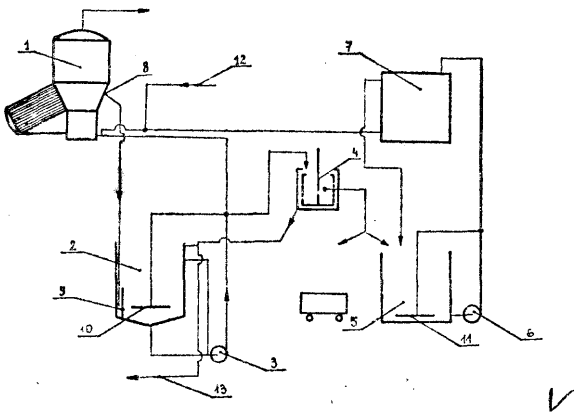

D0lg; D01G P. 180675 24.05.1975

Bielska Fabryka Maszyn Włókienniczych „Befama", Bielsko-Biała, Polska (Mieczysław Cembala, Władysław Stopka, WładysŁaw Kotwicki, Walter Wałach).

Urządzenie napędowe, zwłaszcza dla **grzebienia** zdejmującego **runo** włókiennicze

Urządzenie napędowe według wynalazku składa się z dwóch jednakowo na przemian niewyrównoważonych krążków (1), które są obrotowo osadzone na czopach wahliwego, dwuramiennego uchwytu (3), którego punkt obrotu znajdujący się w jego symetrii, jest połączony z grzebieniem (4) zdejmującym runo. Niewy równo ważone krążki (1) na swojej zewnętrznej średnicy mają zęby, kształtem odpowiadające zębom pasa (5), z którym w miejscu przewężenia współpracują przez docisk. Zębaty pas (5) z jednej strony opasuje napędowy krążek (6), a z drugiej strony opasuje napinający krążek (7). Od strony napędowej urządzenia, dwuramienny uchwyt (3) ma oparcie symetrycznie o dwie buforowe sprężyny (8). (1 zastrzeżenie)

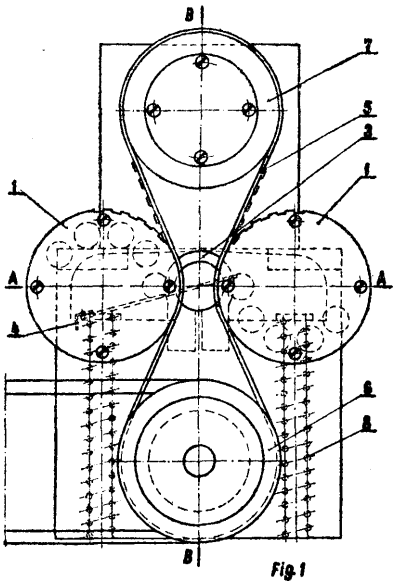

B01h; D01H P. 179470 09.04.1975

Dr Ernst Fehrer, Linz, Austria.

Urządzenie do wytwarzania przędzy z **włókien**

Urządzenie do wytwarzania przędzy z włókien, składa się z agregatu rozluźniającego materiał włókienniczy na włókna elementarne, z umieszczonego w jego pobliżu obracającego się bębna ssącego i z umieszczonej od strony czołowej tego bębna pary wałków obciągowych lub tym podobnych mechanizmów, **w** którym to urządzeniu włókna elementarne są doprowadzane przez agregat rozluźniający luźno do strefy ssącej bębna ssącego ograniczonej w kierunku obrotu tego bębna, gdzie są one skręcane przez siły składowe, wynikające z obrotu bębna i z działania ssącego oraz są obciągane równolegle do osi bębna jako przędza.

Urządzenie to charakteryzuje się tym, że szerokość strefy ssącej (11), mierzona w kierunku obrotu bębna ssącego, a zwłaszcza jego płaszcza (9) i rozrzut włókien w zasięgu tego płaszcza (9), mierzony w tym samym kierunku, odpowiada średnicy końca przędzy, tworzącego się przy skręcaniu włókien przed właściwym ich przędzeniem, a strefa ssąca (11) jest przestawiona pod kątem ostrym od szczytu górnego bębna ssącego, a zwłaszcza jego płaszcza (9) w stosunku do kierunku jego obrotu. (1 zastrzeżenie)

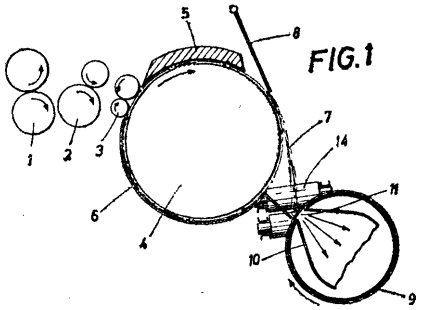

D01h; D01H P. 180384 14.05.1975

Zgłoszenie dodatkowe do patentu 67338

Instytut Włókiennictwa, Łódź, Polska (Czesław Radom, Ryszard Jóźwicki, Henryk Kubica, Mieczysław Hertz).

Urządzenie do wytwarzania przędzy z włókien naturalnych i chemicznych

Urządzenie do wytwarzania przędzy posiada kanał (6), który ma w ściance otworki (3). Otworki te są usytuowane w pobliżu wylotu włókien do komory przędzącej (1). (1 zastrzeżenie)

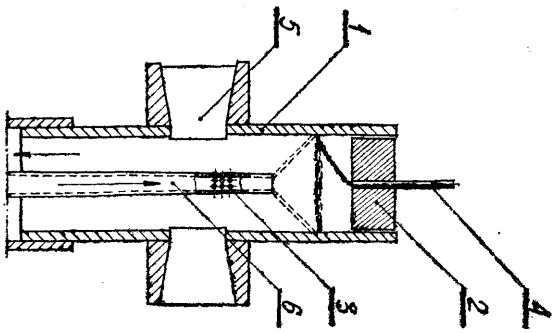

D0lh; D01H **P.** 180385 14.05.1975

Zgłoszenie dodatkowe do patentu nr 67338

Instytut Włókiennictwa, Łódź, Polska (Ryszard Jóźwicki, Czesław Radom, Henryk Kubica, Mieczysław Hertz).

Urządzenie **do wytwarzania przędzy z włókien naturalnych i chemicznych**

Urządzenie do wytwarzania przędzy posiada komorę przędzącą (1) w obszarze między osadzeniem kanału (6) w jej podstawie (7) i przegrodą (2) oraz rozłączne osadzenie kanału (6). Komora przędząca (1) i kanał (6) tego urządzenia mają magnetyczne połączenie w całości za pomocą stałych magnesów (8, (9) wbudowanych w ściankę komory w części (3) lub (3a) i w jej podstawę (7) lub mechaniczne za pomocą zatrzasków. (3 zastrzeżenia)

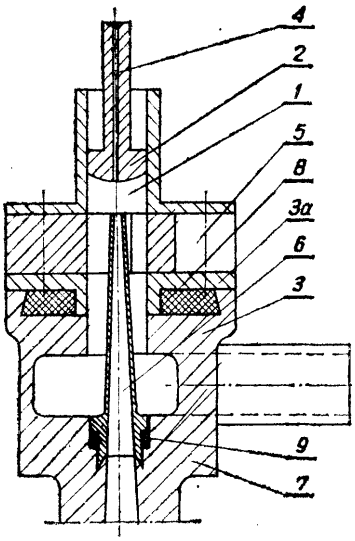

Fig. 1

D01h; **D01H** P. 181028 06.06.1975

Pierwszeństwo: 10.06.1974 — Francja (nr 7420254)

Rhone-Poulenc. Textile, Paryż, Francja (Jacques Barbey).

Sposób wytwarzania zwojów włókien nie tkanych z ciągłych **włókien** syntetycznych oraz urządzenie do **wytwarzania** zwojów **włókien nie tkanych** z **ciągłych włókien syntetycznych**

Sposób wytwarzania zwojów włókien nie tkanych, z włókien ciągłych, przez wytłaczanie, rozciąganie i rozdzielanie wiązek włókien na płycie odbierającej; polega według wynalazku na tym, że włókna wprawione w ruch prowadzi się do wnętrza dwuczęściowej rury, aż do urządzenia rozdzielającego, którego kierownica jest umieszczona w płaszczyźnie poprzecznej w stosunku do płyty odbierającej, na której układają się pęki włókien..

Urządzenie według wynalazku przeznaczone do napędzania ruchem posuwisto-zwrotnym przyrządu do kierowania pęków włókien, składa się z rury dwuczęściowej, w której przemieszczają się włókna, a ta składa się z rury stałej (4) i rury ruchomej (5), której jedna końcówka przesuwa się wewnątrz rury stałej, a druga podtrzymuje urządzenie kierujące włókna (7) oraz z mechanizmu napędzającego ruchem posuwisto-zwrotnym ruchomą rurę (5), utrzymywaną równoległe do płyty odbierającej włókna (8). (3 zastrzeżenia)

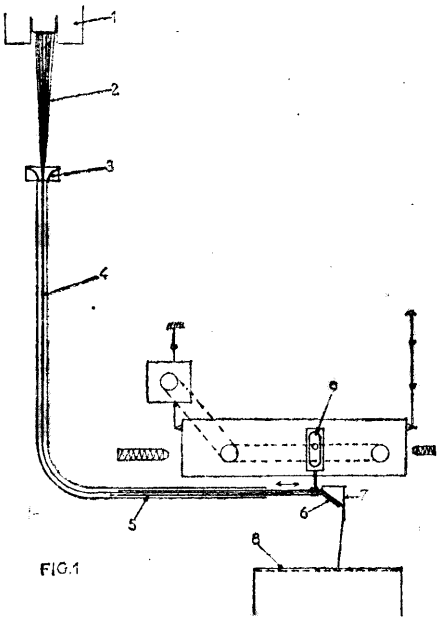

D01h; D01H P. 187017 T 04.02.1976

Pierwszeństwo: 10.02.1975 — Holandia (nr 7501535)

Twilo B.V. Almelo, Holandia.

Sposób wytwarzania przędzy **bezskrętowej lub** zasadniczo **bezskrętowej**

Sposób wytwarzania przędzy bezskrętowej lub zasadniczo bezskrętowej z taśmy przędzy lub niedoprzędu z materiału włóknistego, zawierającego co najmniej dwa składniki z których co najmniej jeden jest potencjalnie adhezywny, na drodze obróbki obejmującej rozciąg na mokro taśmy przędzy lub niedoprzędu, fałszywe skręcanie i dodatkowe zwilżanie. Po dodatkowym zwilżeniu rozciągniętej i fałszywie skręconej taśmy włóknistej lub niedoprzędu przepuszcza się ją przez wąską ogrzewaną przestrzeń, gdzie następuje szybkie nasycenie wilgocią ogrzewanej przestrzeni tak aby potencjalnie adhezywny składnik został dostatecznie zaktywowany dla połączenia się włókien. Następnie materiał suszy się. (7 zastrzeżeń)

D02h; D02H P. 186724 T 21.01.1976

Częstochowskie Zakłady Przemysłu Lniarskiego „Stradom", Częstochowa, Polska (Andrzej Kowalczyk. Józef Mąkosa).

Znacznik osnowy

Znacznik osnowy wykonuje oznaczenie barwne na odcinkach osnowy, odpowiadających długości sztuk tkanin na snowarkach taśmowych lub na klejarkach.

Znacznik składa się z mechanicznego licznika długości, elektronicznego układu sterującego i urządzenia znakującego.

Znacznik jest napędzany wałkiem mierzącym (1) obracanym przez nici osnowy. Wałek mierzący (1) przekazuje ruch osi (3) przez przekadnię zębatą (Zj), (Z_2), (Z3), przekładnię ślimakową (2) i sprzęgło cierne (4). Na osi (3) jest zamocowany wspornik (8) połączony przegubowo z dźwignią dwuramienną (9), której jedno ramię stanowi rolka (10), a drugie ramię jest połączone z tuleją (11). Tuleja (11) jest połączona z dźwignią roboczą (14), która działa na mikrowyłączniki **(20a)** i 20b) w znanym elektronicznym układzie sterującym (21).

Wyjecie elektronicznego układu sterującego (21) stanowi elektromagnes (26), którego zwora ściągając w urządzeniu znakującym dźwignę jednoramienną (27) powduje natrysk barwnika (29) z puszki aerozolowej (28). (1 zastrzeżenie)

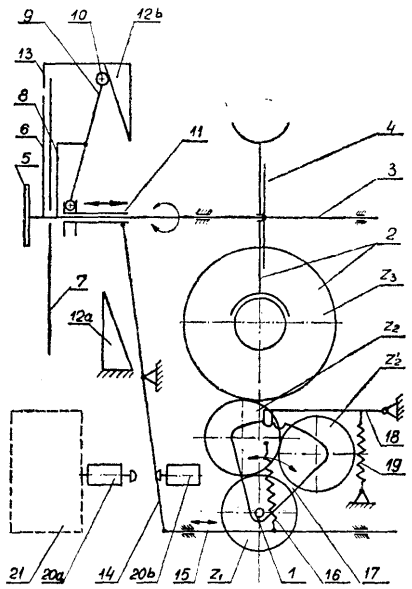

fig 1

D03d; D03D P. 179446 08.04.1975

Centralne Laboratorium Przemysłu Lniarskiego, Żyrardów, Polska (Józef Baranowski, Stefan Olejniczak, Tadeusz Zalewski, Franciszek Jurasz, Barbara Skarszewska, Janusz Czwartosz).

Sposób wykończania tkanin brezentowych z przędz poliolefinowych i celulozowo-poliolefinowych

Sposób wykończenia zapewniający tkaninie elastyczość, wodoodporność i odporność na promieniowanie polega na powlekaniu tkaniny metodą raklową lub kurtynową elastomerami silikonowymi z dodatkiem katalizatorów organicznych, pigmentów barwnych i substancji pochłaniających promieniowanie, po czym tkanina z naniesionymi preparatami wykończalniczymi jest suszona i dogrzewana w temperaturze powyżej 80°C. (1 zastrzeżenie)

D03d; D03D P. 184984 T 25.11.1975

Zakłady Przemysłu Filcowego, Łódź, Polska (Władysław Gołaszewski).

Sposób wzmacniania włókienniczych wyrobów nietkanych

Sposób wzmacniania włókienniczych wyrobów nietkanych przeznaczonych do celów technicznych i gospodarczych polega na wzmacnianiu pokładu runa utworzonego w większości z surowców odpadkowych wzmocnionego co najmniej jednym układem przędz, przyklejonych do runa, lub 2 układami przędz połączonych punktowo ze sobą i z jednym lub dwoma pokładami runa. Wyrób wzmocniony sposobem wg wynalazku poddaje się dodatkowo alternatywnie znanym procesom wzmacniającym jak: igłowanie, impregnacja i inne. (5 zastrzeżeń)

D01b; D04B P. 179297 03.04.1975

Centralne Laboratorium Dziewiarstwa, Łódź, Polska (Czesław Okrojek, Andrzej Nawrocki, Zygmunt Majcherek).

Sposób wytwarzania dzianiny

Przedmiotem wynalazku jest sposób wytwarzania dzianiny o wydłużalności dwukierunkowej z udziałem przędzy poliuretanowej na osnowarkach płaskich. Przędza poliuretanowa jest przerabiana w oczko w jednej kolumience co kilka rządków, następnie jest przenoszona do sąsiedniej lub następnych kolumienek i przerabiana w oczko, po czym jest przenoszona do pierwotnej kolumienki. Przenoszenie przędzy może przebiegać w obu kierunkach.

Przędza poliuretanowa może być również dawana z kolumienki do kolumienki bez tworzenia oczka. Przędza tworząca strukturę dzianiny jest każdorazowo przerabiana w oczko znanymi sposobami. (2 zastrzeżenia)

D04b; D04B P. 179298 03.04.1975

Centralne Laboratorium Dziewiarstwa, Łódź, Polska (Czesław Okrojek, Andrzej Nawrocki, Zygmunt Majcherek).

Sposób wytwarzania dzianiny

Przedmiotem wynalazku jest sposób wytwarzania dzianiny o wydłużalności jednokierunkowej z udziałem przędzy poliuretanowej na osnowarkach płaskich. Przędza poliuretanowa jest przerabiana w jednej kolumience i wiązana w oczko w określonych miejscach, np. co drugi rządek. Przędza zasadnicza tworząca strukturę dzianiny jest przerabiana w każdym rządku w oczko. (1 zastrzeżenie)

D04b; D04B P. 179299 03.04.1975

Centralne Laboratorium Dziewiarstwa, Łódź, Polska (Czesław Okrojek, Jan Majchrowski, Zofia Celnik, Mirosław Bujnowicz, Grzegorz Szadkowski, Julian Lesiak, Zdzisław Promińsiki).

Sposób wrabiania przędzy poliuretanowej w ściągacze skarpet

Przedmiotem wynalazku jest sposób wrabiania przędzy poliuretanowej w ściągacze skarpet, zwłaszcza nieoplatanej przędzy poliuretanowej polegający na tym, że przędza jest wprowadzana jako wątek położony między łącznikami oczek zasadniczej dzianiny. Początek i koniec przędzy poliuretanowej jest zakotwiczony w dzianinę przez przerobienie w kilku do kilkunastu oczkach dzianiny zasadniczej. (1 zastrzeżenie)

D01b; **D04B** **P. 180751** 28.05.1975

Zakłady Przemysłu Wełnianego im. J. Magi — „Lantex", Bielsko-Biała, Polska (Józef Borak, Adam Grygiel, Stanisław Kempny, Marian Konieczny, Franciszek Foltyn).

Dzianina tkaninopodobna o splocie rządkowym z krawędziami usztywnionymi wytwarzana na szydełkarkach cylindrycznych

Dzianina konfekcyjna według wynalazku o splocie rządkowym z krawędziami usztywnionymi w trakcie procesu dziania posiada krajkę zbudowaną z trzech równoległych pasm (1, 2, 3) powiązanych ze sobą, z tym że pasmo (1) elastyczne zbudowane jest z oczek (5) o kształcie kolistym a pasmo (2) sztywne zbudowane jest z dwóch nałożonych na siebie warstw utworzonych z przeplatających się wzajemnie pod kątem 90° oczek (6) ramionach (10) znacznie wydłużonych oraz oczek (7) o łącznikach (9) znacznie wydłużonych, po czym kolejne pasmo (3) skrajne zbudowane jest z oczek (8) bardzo drobnych i zaciągniętych o małych ramionach i małych łącznikach. Charakterystyczne jest również to, że stosunek ilości oczek powierzchni zewnętrznej krajki do ilości oczek powierzchni wewnętrznej krajki jest odwrotny niż dla dzianiny. (2 zastrzeżenia)

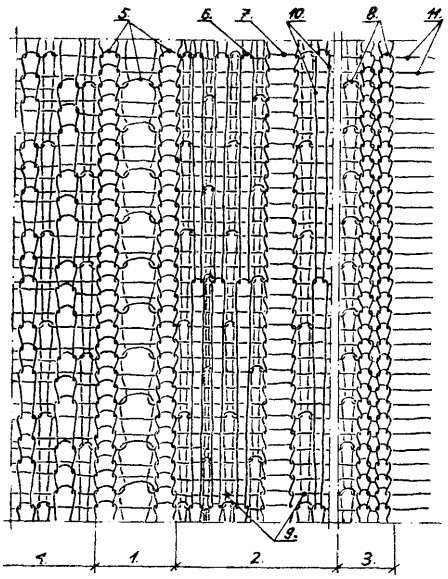

D04h; D04H D01g; D01G **P. 186613 T** **16.01.1976**

Instytut Włókiennictwa, Łódź, Polska (Teresa Żelazny, Tadeusz Mordaka, Henryk Włodarczyk, Ewa Szagała).

Mieszanka włókninowa do wytwarzania materiału budowlanego i meblowego, materiał wykonany z tej mieszanki oraz sposób wykonywania tego materiału

Mieszanka włókninowa zawiera **na każde 100 części** wagowych co najmniej 80 części wagowych surowca syntetycznego termoplastycznego o wysokiej temperaturze mięknięcia od 1 do 20 części wagowych surowca naturalnego lub sztucznego, od 20 do 50 części wagowych, korzystnie 35 części wagowych folii z tworzywa syntetycznego termoplastycznego **o** niskiej temperaturze mięknięcia, przy czym surowiec syntetyczny i sztuczny jest rozwłókniony.

Materiał wykonany z tej mieszanki, ma surowce, które nie są tworzywem syntetycznym termoplastycznym o niskiej temperaturze mięknięcia, i które są zlepione z włóknami wymienionego tworzywa. Sposób wytwarzania wymienionego materiału polega *na* formowaniu runa i traktowaniu go między obracającymi się gorącymi walcami. (4 zastrzeżenia)

D06h; D06H **P. 180060 T** **30.04.1975**

Wyższa Szkoła Inżynierska, Lublin, Polska (Zbigniew Tętnik, Kazimierz Solpa).

Urządzenie **do nawarstwiania i** cięcia **tkanin zwłaszcza technicznych**

Przedmiotem wynalazku jest urządzenie do nawarstwiania i cięcia tkanin zwłaszcza technicznych, które ma stół (1) zaopatrzony w dwa poziome wałki (2) prowadzące materiał, ułożone równolegle jeden nad drugim, płyty (3) prowadzące materiał, nóż pionowy (4), którego ostrze jest umieszczone w szczelinie biegnącej prostopadle do kierunku przesuwu materiału, listwy (6) biegnącej prostopadle do kierunku przesuwu materiału ponad powierzchnią stołu, do której zamocowane są chwytaki, która to listwa jest ciągniona łańcuchami (9) umieszczonymi po obu stronach stołu, założonymi na koła łańcuchowe (10), przy czym łańcuchy te posiadają łączniki (11), natomiast chwytaki składają się z dwóch szczęk, górnej i dolnep z których dolna jest nieruchoma, a górna unosi się i opada chwytając materiał. (1 zastrzeżenie)

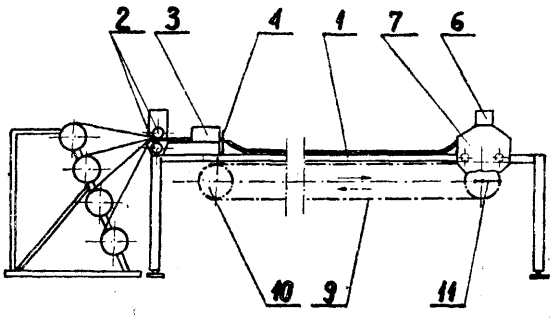

Fig. 1

D06h; D06H P. **180442** **16.05.1975**

Przedsiębiorstwo Projektowania i Realizacji Inwestycji Przemysłu Gumowego „Stomil", Warszawa, Polska (Grzegorz Grabski, Zdzisław Benda, Piotr Łuksza-Korycki).

Sposób konfekcjonwania taśm przenośnikowych, zwłaszcza taśm wąskich

Według wynalazku rdzeń przenośnikowej taśmy przecina się na pasma (2) i (3). W międzypasmową szczelinę oraz przy obu skrajnych krawędziach pasm (2) i (3) układa się krawężnikowe profile (4) i (5), a następnie na pasma (2) i (3) z krawężnikowymi profilami (4) i (5) nakłada się obustronnie z dociskiem gumowe taśmy (6) protektorowe. Tak skonfekcjonowaną taśmę przenośnikową przecina się wzdłuż środkowego profilu (4) krawężnikowego w miejscu (7) zbliżonym do jego środka. . **(1** zastrzeżenie)

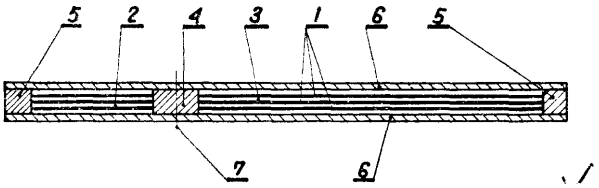

D06m; D06M **P.190 579** **21.05.1975**

Instytut Włókien Chemicznych, Łódź, Polska (Stefan Bulik, Ireneusz Wilczyński, Jan Mertl, Jerzy **Ga**wroński, Symeon Kołodzdejczyk, Marinko Wladikow).

Sposób dozowania cieczy, szczególnie preparacji podczas nanoszenia jej na biegnące nitki oraz urządzenie do dozowania cieczy

Sposób dozowania cieczy, szczególnie preparacji podczas nanoszenia jej na nitki biegnące w szczelinie lub w lejku prowadnika polega na tym, że wydatek dozowanej cieczy reguluje się wielkością oporu zależnego od długości drogi przepływu cieczy w spiralnym kanale połączonym z obiegiem cieczy, która znajduje się pod wpływem ciśnienia hydrostatycznego panującego w obiegu, przy czym regulację oporu uzyskuje się przez zmianę długości drogi przepływu cieczy w spiralnym kanale.

Urządzenie do dozowania cieczy składa się z korpusu z cylindrycznym otworem (2) zakończonym kapilarą (4) i połączonym z kanałem (3) do doprowadzania cieczy z obiegu oraz z pręta (1) z pokrętłem (7) pasowanego suwliwie w otworze (2) korpusu i uszczelnionego u wlotu tego otworu, przy czym na powierzchni pręta (1) i/lub na powierzchni bocznej otworu (2) wykonany jest spiralny rowek, tak że tworzy spiralny kanał dla przepływu cieczy.

(2 zastrzeżenia)

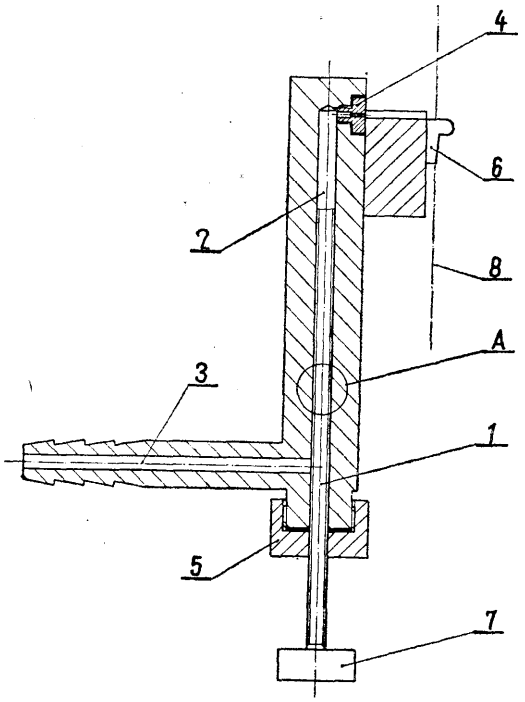

fig. 1

D06m; D06M P. 186815 26.01.1976
C08d; C08I

Pierwszeństwo: 27.01.1975 — Francja (nr 75/02684)
26.11.1975 — Francja (nr 75/36426)

Rhône — Poulenc — Textile, Paryż, Francja.

Nowa kompozycja ułatwiająca przyczepność włókien na bazie polimerów

Wynalazek dotyczy nowej kompozycji natłuszczającej pozwalającej zwiększyć przyczepność do kauczuku, włókien na bazie poliestru, na bazie polimerów o wysokim module lub polimerów termostabilnych która zawiera jako czynnik nadający podwyższoną Przyczepność trój-/2,3-epoksy-propoksy/-3-propriony-lo-I, 3,5-sześciowodoro-S-triazynę. (2 zastrzeżenia)

D06p; D06P P. 186460 12.01.1976

Pierwszeństwo: 20.01.1975 — Wielka Brytania (nr 2354/75)

Imperiał Chemical Industries Limited, Londyn. Wielka Brytania.

Sposób barwienia materiałów tekstylnych

Sposób barwienia materiałów tekstylnych polegający na drukowaniu farbą drukarską zawierającą a) barwnik wykazujący zdolność łączeni* się za pomocą wiązań kowalencyjnych z włóknem materiału tekstylnego lub z produktem kondensacji związku aminowego z aldehydem mrówkowym, b) utwardzalny, całkowicie zalkilowany prekondensat związku aminowego z aldehydem mrówkowym, c) związek wysokocząsteczkowy zawierający grupy kwasowe, d) lotny związek zasadowy w ilości zapewniającej pH farby co najmniej 8, a następnie ogrzewaniu zadrukowanego materiału tekstylnego w celu odparowania związku zasadowego i utwardzenia całkowicie zalkilowanego prekondensatu związku aminowego z aldehydem mrówkowym. Sposób ten nadaje się do wytwarzania drukowanych materiałów tekstylnych i zmniejsza do minimum konieczność płukania materiału przed użyciem. (14 zastrzeżeń)

D06p; D06P P. 186578 T 16.01.1976

Pierwszeństwo: 23.01.1975 — Republika Federalna Niemiec (nr P 25 02 590.5)

BASF Akiengesellschaft, Ludwigshafen, Republika Federalna Niemiec.

Sposób drukowania włókien celulozowych i tkanin mieszanych, zawierających włókna celulozowe metodą druku transferowego oraz nośniki pomocnicze do tego druku

Sposób drukowania włókien celulozowych i tkanin mieszanych, zawierających włókna celulozowe nośnikami pomocniczymi metodą druku transferowego, polegający na tym, że tkaninę wilgotną impregnuje się związkami, będącymi jednocześnie rozpuszczalnikami barwników stosowanych do druku transferowego i potencjalnymi środkami sieciującymi dla celulozy, następnie tkaninę suszy się i drukuje metodą druku transferowego w obecności katalizatora sieciowania przy użyciu sublimujących barwników lub wybielaczy optycznych. (10 zastrzeżeń)

D21h; D21H P. 186839 27.01.1976

Pierwszeństwo: 28.01.1975 — Szwajcaria (nr 992/75)

Schweizerische Isola — Werke, Rreitenbach, Szwaj¬

Mikopapier i sposób jego wytwarzania

Cechą mikopapieru jest według wynalazku to, że obok miki zawiera on 10 — 50% wagowych włókien celulozowych, korzystnie 20 — 30% włókien celulozowych, zwłaszcza wykazujących stopień zmielenia 20 — 60 w skali Schopper-Rieglera.

Cechą sposobu według wynalazku jest to, że do pulpy mikowej, wytworzonej bez stosowania chemikaliów, dodaje się 10 — 50% wagowych włókien celulozowych, w przeliczeniu na łączny ciężar miki i celulozy, a wymieszaną pulpę w znany sposób przetwarza się do postaci papieru. (6 zastrzeżeń)

DZIAŁ E

BUDOWNICTWO; GÓRNICTWO

E01d; E01D P. 185040 T 26.11.1975

Biuro Projektów Budownictwa Komunalnego „Stolica", Warszawa, Polska (Witold Witkowski, Stanisław Makar).

Dylatacyjna prefabrykowana belka mostowa

Dylatacyjna prefabrykowana belka mostowa składa się ze środników (1) oraz płyt pomostu (2) i (3). Płyta pomostu (3) w strefie podporowej usytuowana jest w poziomie pośrednim poniżej poziomu płyty (2). Srodniki (1) zaopatrzone są w kotwiące pręty (4) nad płytą (3). Poprzeczną dylatację mostową (5) z uchwytem (6) ustawia się nad płytą (3) w każdorazowo zadanym położeniu, po czym montuje się zbrojenie (7) i (8) i łączy je z uchwytem (6) dylatacji (5) oraz prętami (4) środników (1). Pręty (4), (7) i (8) oraz uchwyty (6) stanowią szkielet zbrojeniowy nadbetonu. Po sprawdzeniu usytuowania dylatacji (5) wykonuje się nadbeton (9) płyty (3). (1 zastrzeżenie)

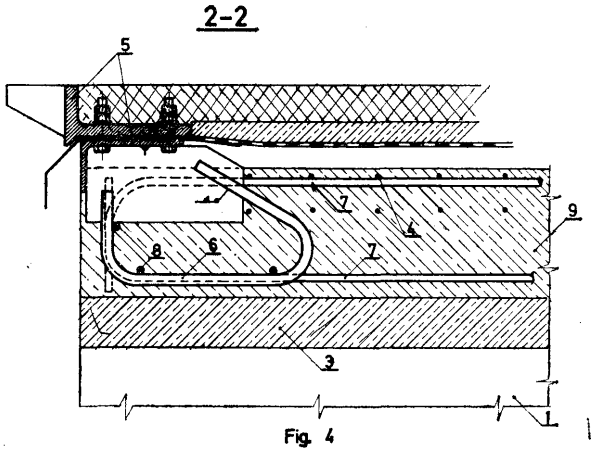

Fig. 4

E01d; E01D P. 187410 23.02.1976

Pierwszeństwo: 27.02.1975 — Austria (nr A 1537/75)

Franz Plasser Bahnbaumaschinen — Industriegesellschaft m.b.H., Wiedeń, Austria.

Maszyna do podbijania toru

Przedmiotem wynalazku jest maszyna do podbijania toru, przeznaczona do równoczesnego podbijania toru względnie zagęszczania tłucznia pod większą liczbą ułożonych kolejno podkładów toru.

Maszyna według wynalazku ma trzy pary (5, 6, 7) narzędzi rozpierająco-podbijających umieszczone kolejno w kierunku wzdłużnym toru i połączone wspólnym napędem (3) dla przedstawiania wysokości, napędem wibracji (18) i napędem dosuwu (14, 19, 20) narzędzi podbijających (11, 12, 13, 17, 18, 21). (8 zastrzeżeń)

Fig. 1

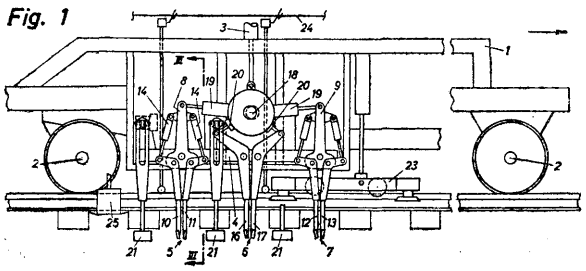

E02b; E02B P. 186777 T 24.01.1976

Instytut Melioracji i Użytków Zielonych, Falenty, Polska (Janusz Zduński).

Budowla melioracyjna

Budowlę melioracyjną według wynalazku mającą zastosowanie w melioracji szczegółowej i półpodstawowej, wykonaną z elementów prefabrykowanych żelbetowych, stanowi koryto w kształcie trapezowym wewnątrz którego znajdują się wypusty zaopatrzone w zagłębienie przeznaczone do osadzania w nich elementów prefabrykowanych w celu uzyskania budowli melioracyjnej o żądanym przeznaczeniu. (1 zastrzeżenie)

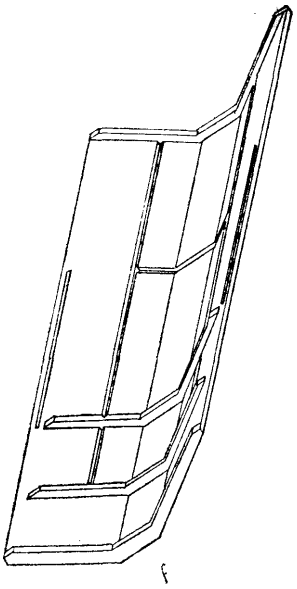

E02b; E02B P. 186936 T 29.01.1976

Biuro Projektów i Realizacji Inwestycji Kopalnictwa Surowców Chemicznych „BIPROKOP", Chorzów, Polska (Janusz Birtus).

Sposób dozowania chemikaliów w procesie uzdatniania wody

Sposób według wynalazku polega na tym, że do zbiornika dozującego (1) zasypuje się ręcznie stałe związki chemiczne, skąd dzięki misie drgającej (2) wprowadzanej w ruch drgający za pomocą wibra-

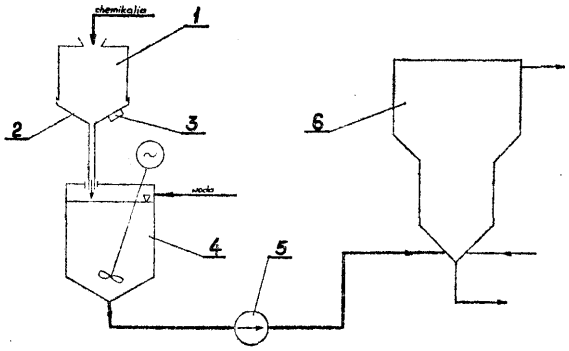

Fig.1

tora elektromagnetycznego (3), podawane są w sposób ciągły grawitacyjnie do mieszalnika (4), w którym mieszając się z wodą tworzą roztwór o żądanym stężeniu. Następnie pompą (5) o stałej wydajności przygotowany roztwór tłoczy się do urządzenia (6) służącego do uzdatniania wody. (1 zastrzeżenie)

E02d; E02D P. 183880 T 08.10.1975
601n; G01N

Warszawskie Przedsiębiorstwo Budownictwa Wodno-Inżynieryjnego „Hydrobudowa-1", Warszawa, Polska (Mieczysław Kucharski, Stanisław Ziółkowski, Sławomir Zalewski).

Sposób obciążania próbnego pali fundamentowych i urządzenie do wywoływania obciążeń próbnych

Próbne obciążenie pali według wynalazku, zwłaszcza wielkośrednicowych dokonywuje się w ten. sposób, że na posadowionych palach betonuje się górną część monolityczną fundamentu (6), w którym wykonuje się komorę (7) odsłaniającą głowicę pala poddanego próbnemu obciążeniu. Komora ta połączona jest z szybem (8) usytuowanym poza jej osią. W komorze umieszczone jest urządzenie pozwalające na wzbudzanie odpowiednich sił, a połączone w znany sposób z urządzeniami pomiarowymi, znajdującymi się na zewnątrz komory. Badanie pala dokonuje się wykorzystując opór stropu komory (7) i ciężar fundamentu, jako obciążenia pala. (3 zastrzeżenia)

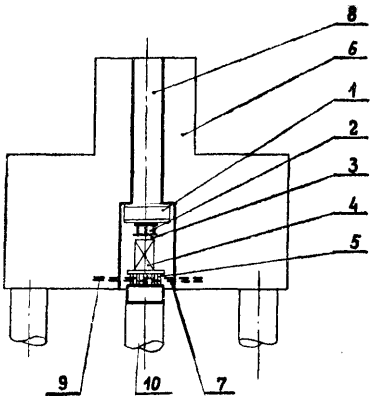

E02d; E02D P. 183919 T 10.10.1975

Biuro Projektów Budownictwa Komunalnego, Łódź, (Stanisław Grzebała).

Sposób obudowywania wykopów oraz urządzenie do stosowania tego sposobu

Sposób obudowywania wykopów dla układania podziemnych instalacji, polega na tym, że pionowo prowadzone elementy (7) pod własnym ciężarem i/lub dodatkowym obciążeniem, są kolejno obok siebie zagłębiane w gruncie, stopniowo rozluźnianym strumieniem wody tłoczonej przez dysze (5) w grunt pod dolną krawędź zagłębianego elementu (7) obudowy. Dysze (5) z otworami (6), stożkowo zbieżne ku swym wierzchołkom, są zamocowane do jednych końców odcinków sztywnych rurowych przewodów; (1), przyłączonych drugimi końcami do rozgałęźnika (2) połączonego przez zawór (3) i giętki rurowy przewód (4) z tłoczącą pompą i/lub wodociągową instalacją. Na nasady dyszy (5) są nakładane zaczepy (8) zahaczane o dolną krawędź elementu (7), zaś do płaszczy górnych końców przewodów (1) jest zamocowana klamra (9) przeznaczona do sztywnego rozłączonego mocowania ich do górnej części elementu (7).

(2 zastrzeżenia)

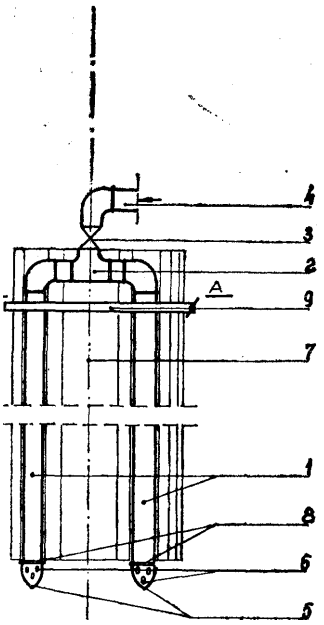

E02d; E02D P. 186371 T 06.01.1976

Kopalnia Węgla Kamiennego „Pokój", Ruda Śląska, Polska (Józef Ledwoń, Jan Zych, Zbigniew Popiołek).

Sposób zabiezpieczania obiektów powierzchniowych przed wpływami eksploatacji górniczej

Istota sposobu polega na oddzieleniu chronionego obiektu od otaczającego go terenu za pomocą szczeliny w postaci rowu lub wiertniczych otworów. Szczelinę wykonuje się na głębokość od 5 do 30 m w odległości „L" od murów chronionego obiektu. Wykonaną szczelinę wypełnia się odkształcakiym materiałem, najkorzystniej odpadami z tworzyw sztucznych lub impregnowanymi trocinami.

Sposób zabezpieczania obiektów powierzchniowych według wynalazku nadaje się do zabezpieczania wszystkich obiektów, pod którymi wybiera się kilka pokładów i których zsumowane wpływy mogłyby wywołać ujemne skutki w postaci uszkodzenia lub zniszczenia obiektu. (1 zastrzeżenie)

E02f; E02F P. 184814 T 14.11.1975

Roman Raizer, Albigowa, Polska (Roman Raizer).

Sposób i koparka do kopania rowów

Koparka jest przeznaczona do kopania rowów pod przewody gazowe, wodociągowe, kable telefoniczne, telegraficzne oraz elektryczne. Ma ona wiertło (1), najkorzystniej stożkowe, skierowane niniejszą podstawą w dół, podwieszone pod przylegającą do niego rynną (2). Wiertło (1) umocowane jest w górnej części w obudowie (3) łożysk głównych, a w dolnej w obudowie (4).

Zwój roboczy wiertła (1) w dolnej jego części jest zakończony pazurem (5) obiegającym obudowę (4) i formującym dno wykopu. W górnej części rynna (2) ma symetrycznie rozmieszczone odkładnice ziemi (6) służące do regulacji wysokości pryzm urobionej ziemi. Obudowa (3) za pomocą żeber nośnych (8) oraz rozporek (9), zawieszona jest obrotowo na dźwigniach (10) dolnych ciągnika (11) oraz podparta na ciągniku (11) rzymską śrubą (12) służącą do regulacji kąta pochyłości wiertła (1) oraz do podnoszenia części roboczej koparki powyżej poziomu ziemi. Wiertło (1) jest napędzane poprzez wał (13) i przekładnię pasową (14) z przekaźnika mocy ciągnika (11). (2 zastrzeżenia)

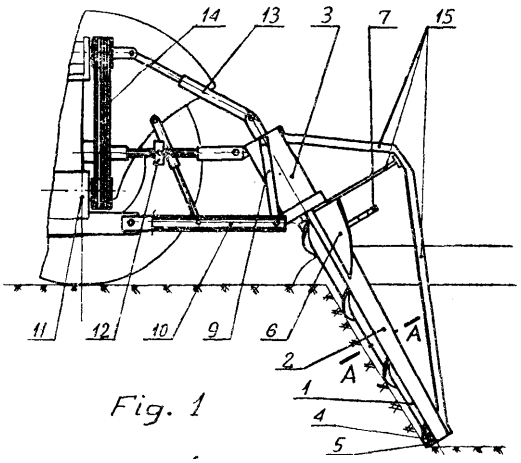

Fig. 1

E04 b; E04B P. 183957 T 13.10.1975
E02b; E02B

Ośrodek Badawczo-Rozwojowy Budownictwa Wodno-Inżynieryjnego „Hydrobudowa", Warszawa, Polska (Andrzej Cylejewski).

Sposób wykonywania szwów roboczych w betonowych i żelbetowych konstrukcjach inżynierskich

Sposób wykonywania szwów roboczych w betonowych i żelbetowych konstrukcjach inżynierskich polega na połączeniu betonu starego z nowym. Dla odsłonięcia kruszywa grubego na powierzchni starego betonu nakładamy preparat w skład którego wchodzą środki opóźniające wiązanie cementu zwłaszcza melasa, środki obniżające napięcie powierzchniowe wody zwłaszcza lignosulfonian wapnia, środki zwiększające przyczepność preparatu do deskowania zwłaszcza wodna dyspersja lateksu, środki konserwacyjne jak ortofenylofenolan sodowy oraz woda.

Po usunięciu niezwiązanej warstwy przez spłukiwanie wodą zwiększa się powierzchnia styku betonu, co pozwala na uzyskanie monolitycznego połączenia betonu starego z nowym. (1 zastrzeżenie)

E04b; E04B P. 184407 T 31.01.1975

Biuro Projektowo-Badawcze Budownictwa Ogólnego „Miastoprojekt, Białystok", Białystok, Polska (Rościsław Tribiłło, Marian Zawadzki).

Sposób i konstrukcja wzmocnienia elementu budowlanego

Przedmiotem wynalazku jest sposób i konstrukcja wzmocnienia elementu budowlanego pracującego na ściskanie szczególnie wykonanego z betonu lub żelbetu. Na obu płaszczyznach wzmacnianego elementu rozmieszcza się podwójnie wydłużone i w kształcie litery „C" profile blokująco-dystansowe (3).

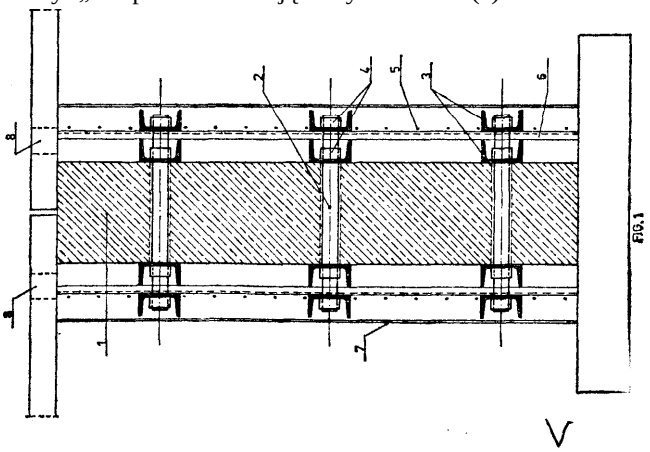

Między profile wprowadza się siatkę zbrój arską (5) oraz usytuowane pionowo pręty stalowe (6). Profile blokująco-dystansowe (3) są osadzone na przelotowych kotwach (2) posiadających po dwie nakrętki z każdej strony do sztywnego skrępowania opisanego układu. Po zaszalowaniu powstała między elementem a deskowaniem przestrzeń wypełnia się betonem. (2 zastrzeżenia)

E04b; E04B P. 184420 T 31.10.1975
E04g; E04G

Politechnika Śląska, Gliwice, Polska (Włodzimierz Starosilski, Jan Mikoś, Wiesław Zamorowski).

Samonośne stracone deskowanie konstrukcyjne

Samonośne, stracone deskowanie konstrukcyjne zbudowane jest z przestrzennie sztywnego szkieletu stalowego (1) zespolonego z warstwą azbestocementu (3), szkłocementu, szkłogipsu, blachy (2) lub szkłoplastiku. (6 zastrzeżeń)

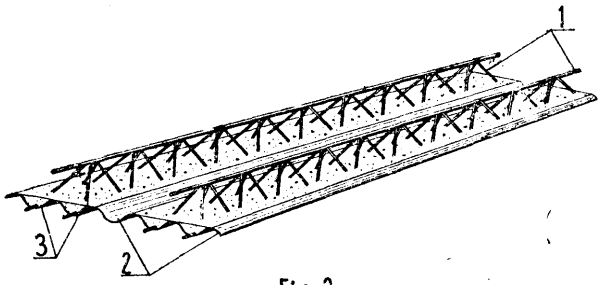

Fig. 2

E04b; E04B P. 184601 T 08.11.1975

Politechnika Śląska, Gliwice, Polska (Stanisław Majewski, Karol Ostrowski, Jerzy Boblewski).

Warstwowa płyta izolacyjna

Warstwowa płyta izolacyjna składa się z okładzin (1) wykonanych z papy zwykłej lub aluminiowej trwale połączonych z rdzeniem (2) wykonanym z porowatego tworzywa fenolowo-polistyrenowego. (1 zastrzeżenie)

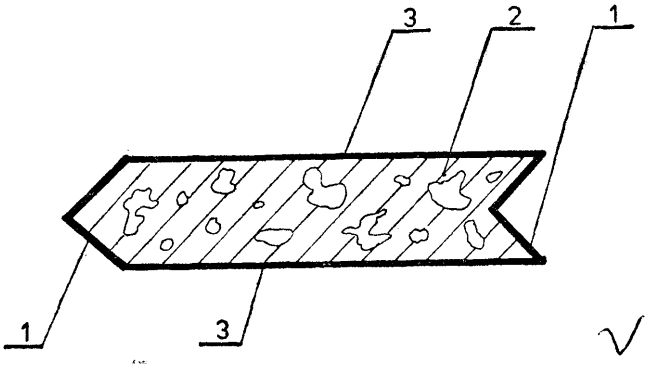

E04b; E04B P. 186744 T 22.01.1976
G10k; G10K

Wyższa Szkoła Inżynierska im. J. Gagarina, Zielona Góra, Polska (Gerard Brzózka).

Membranowy pochłaniacz przestrzenny

Przedmiotem wynalazku jest membranowy pochłaniacz przestrzenny przeznaczony do pochłaniania dźwięku w pomieszczeniach a także do korekcji czasu pogłosu.

Pochłaniacz przestrzenny według wynalazku ma kształt dowolnej formy przestrzennej tworzącej co najmniej jedną komorę rezonansową (2) zamkniętą na znacznej przestrzeni od zewnątrz za pomocą co najmniej jednego ustroju membranowego (3), umieszczonego korzystnie w płaszczyźnie prostopadłej do kierunku padania fali akustycznej. Wnętrze komory wypełnione jest powietrzem i/lub materiałem dźwiękochłonnym i przedzielone na kilka odrębnych komór przez co najmniej jeden ustrój perforowany (4) i/lub co najmniej jeden ustrój membranowy oraz/lub co najmniej jedną twardą ścianę. Strona zewnętrzna pochłaniacza pokryta jest kratką (5) o dowolnym kształcie i rozmiarach i/lub siatką ochronną o dowolnym kształcie i rozmiarach oczek, przy czym zarówno kratka jak i siatka mocowane są do konstrukcji nośnej pochłaniacza. (2 zastrzeżenia)

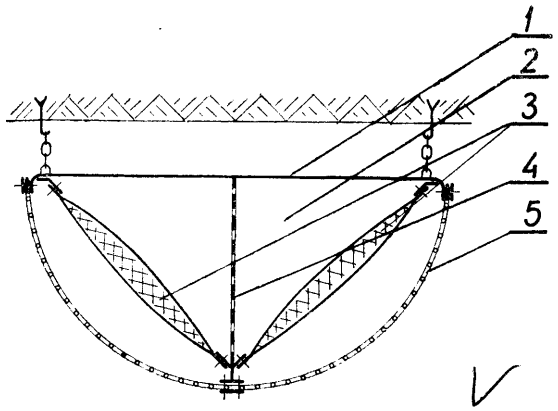

E04b; E04B P. 186770 T 23.01.1976

Zakład Studiów, Projektowania i Realizacji „Inwestprojekt" Centralnego Związku Spółdzielni Budownictwa Mieszkaniowego, Katowice, Polska (Teodor Badora, Józef Greń, Czesław Kotecki).

Złącze zwłaszcza do łączenia ścian osłonowych z konstrukcją budynku

Złącze zwłaszcza do łączenia ścian osłonowych z konstrukcją budynku stosowane w budownictwie powszechnym i przemysłowym charakteryzuje się tym, że stanowi je zakotwiony w konstrukcji budynku trzpień (1) z nagwintowanym do około połowy długości otworem (2) w którym jest przemieszczana łącz-

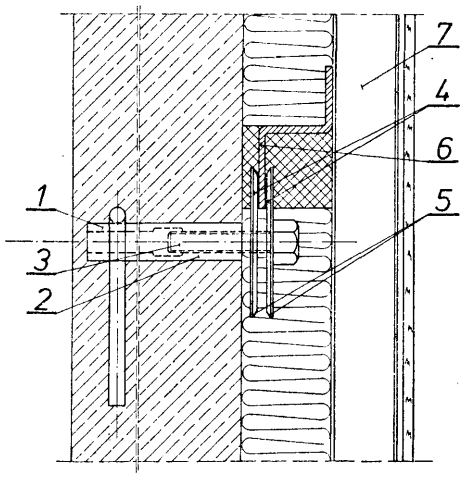

nikowa śruba (3) z osadzonymi na niej najkorzystniej płaskimi prostokątnymi oporowymi płytkami (4) o ściętych skośnie wewnętrznych krawędziach (5), między którymi są mocowane przesuwnie pionowe podporowe półki (6) szkieletu nośnego elementu osłonowego budynku. (1 zastrzeżenie)

E04c; E04C P. 182160 18.07.1975

Pierwszeństwo: 10.03.1975 — Austria (nr A 1850/75)

Johann Goidinger, Zams, Austria.

Płytowy prefabrykowany element budowlany oraz sposób wykonywania ścian z tych elementów

Przedmiotem wynalazku jest płytowy prefabrykowany element budowlany, z co najmniej jednym, rozciągającym się na całej jego wysokości kanałem, służącym do umieszczenia w nim środka wypełniającego lub spoiwa, względnie tym podobnego materiału wiążącego. Płytowy prefabrykat według wynalazku ma postać nośnego elementu ściennego (1) z jednym lub kilkoma nie wypełnionymi kanałami (2), przy czym element jest wykonany z betonu lekkiego, korzystnie z materiałów ekspandowanych.

Przedmiotem wynalazku jest również sposób wytwarzania ścian z prefabrykowanych elementów budowlanych, w którym pierwsze montuje się wydłużalne prefabrykowane elementy budowlane o niskim moduje sprężystości podłużnej o wartości 8000, a korzystnie 4000 kp/sm². W dalszej operacji lub jednocześnie, aktywizuje się wiążąco obrzeża pionowe sąsiadujących ze sobą prefabrykowanych elementów budowlanych. Następnie prefabrykowane elementy budowlane, po ich złożeniu, wiąże się ze sobą spoiwem w sposób wytrzymały na rozciąganie. (10 zastrzeżeń)

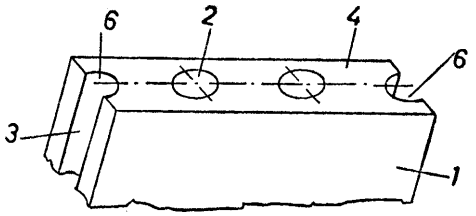

E01c; E04C P. 184147 T 20.10.1975

Instytut Metalurgii Żelaza, Gliwice, Polska (Roman Wusatowski, Jerzy Krywult, Jerzy Ludyga, Mieczysław Pietrzyk, Tadeusz Prajsnar, Władysław Strzelczyk, Edward Zgłobicki).

Pręt do zbrojenia betonu

Przedmiotem wynalazku jest pręt do zbrojenia betonu uzyskany drogą odkształcania na zimno, znamienny tym, że żebra (1) ma przesunięte względem

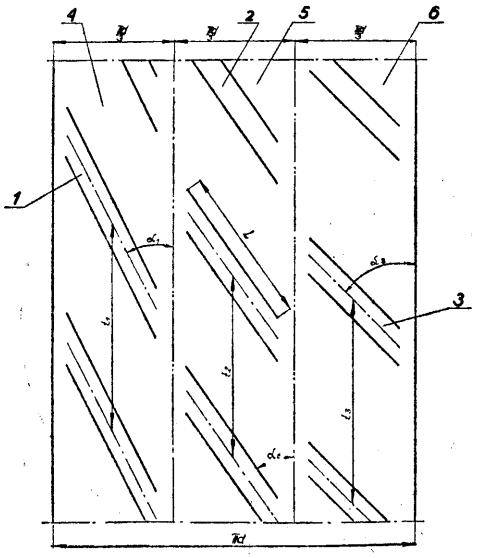

Fig. 2

siebie na obwodzie pręta w postaci niepełnej, łamanej śruby i ułożone w co najmniej trzech wzdłużnych pasach, przy czym dla poszczególnych pasów zróżnicowany jest kąt nachylenia żeber i odległości między żebrami (podziałka) z tym, że kąty te leżą w zakresie 27 do 44° a podziałka jest co najmniej równa średnicy pręta. (4 zastrzeżenia)

E04c; E0C P. 184165 T 22.10.1975
B21b; B21B

Instytut Metalurgii *Żelaza*, Gliwice, Polska (Edward Zgłobicki, Władysław Strzelczyk, Tadeusz Prajsnar, Mieczysław Pietrzyk, Jerzy Ludyga, Jerzy Krywult, Roman Wusatowski).

Sposób produkcji pręta do zbrojenia betonu

Przedmiotem wynalazku jest sposób produkcji pręta do zbrojenia betonu o użebrowanej powierzchni, uzyskanego drogą odkształcania na zimno, w którym pręt wsadowy o przekroju okrągłym odkształca się do postaci pręta o przekroju sferycznego wieloboku z zaokrąglonymi narożami, a następnie na narożach tych kształtuje się żebra rozprzestrzeniające się poza naroża i ułożone posobnie w pasach, przy czym przy kształtowaniu żeber przekrój poprzeczny pręta — pomijając żebra — uzyskuje pierwotny kształt okrągły. (5 zastrzeżeń)

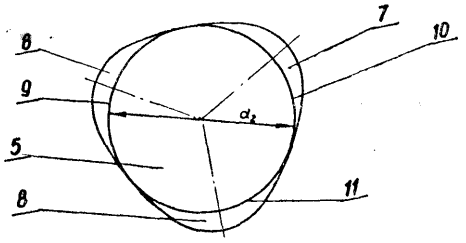

Fig.3

E04d; F04D P. 185816 T 20.12.1975

Politechnika Białostocka, Białystok, Polska (Michał Jankowski, Stanisław Szwoch, Władysław Zielonka, Kazimierz Pieńkowski, Sławomir Sorko, Sergiusz Gwoździej).

Wirnik wentylatora

Przedmiotem wynalazku jest wirnik wentylatora służącego do łamania i transportu materiałów kruchych o niskiej wytrzymałości, a przede wszystkim odpadów drzewnych (kora, zrzyny tartaczne, trociny).

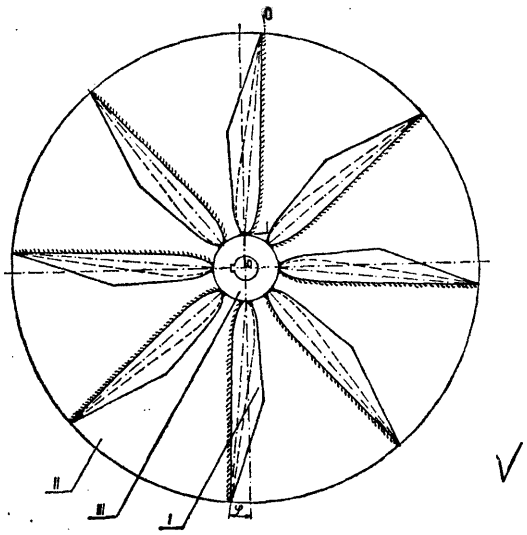

Wirnik został wykonany z kilku łopatek (I) przyspawanych pachwinowo do tarczy wirnika (II) oraz czołowo do piasty wirnika **(III).** Ilość łopatek jest uzależniona od średnich wymiarów gabarytowych, transportowanych materiałów oraz ich wytrzymałości na ścinanie i zginanie.

Łopatki niezależnie od wygięcia przestrzennego są przesunięte o kąt φ. (2 zastrzeżenia)

E04f; E04F P. 186693 T 21.01.1976

Centralny Instytut Ochrony Pracy, Warszawa, Polska (Wiesław Janiszewski).

Ssawka wirowa

Przedmiotem wynalazku jest ssawka wirowa służąca do wentylacji pomieszczeń.

Istota rozwiązania według wynalazku polega na zastosowaniu trzech lub więcej nawiewnych przewodów (1) rozmieszczonych korzystnie równomiernie na okręgu współosiowym względem ssącego otworu (2), zaopatrzonych w nawiewne otwory (3), skierowane stycznie do okręgu współśrodkowego względem ssącego otworu (2) i leżącego wewnątrz okręgu wpisanego w wielokąt wyznaczony przez nawiewne przewody (1), zgodnie z jednym kierunkiem cyrkulacji po tym okręgu, pod kątem do boków tego wielokąta korzystnie większym od graniczącego kąta, przy którym występuje efekt odchylenia pierwotnej osi strumienia wskutek bliskości przegrody (4).

Działanie ssawki wirowej według wynalazku polega na wytworzeniu podciśnienia w osi ssącego otworu (2) w wyniku indukcyjnego podsysania powietrza przez strumienie nawiewne otworami (3). Obniżenie ciśnienia w osi ssącego otworu (2), przy zastosowanym okrężnym ruchu mas powietrza, powoduje uaktywnienie wywiewu, charakteryzujące się występowaniem osiowych składowych prędkości powietrza w dużej odległości od ssącego otworu (2). Wynalazek znajduje główne zastosowanie w wentylacji wielkogabarytowych hal przemysłowych. (2 zastrzeżenia)

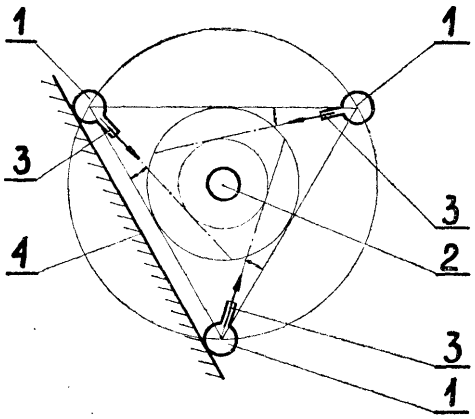

E04g; E04G P. 184316 T 28.10.1975

Przedsiębiorstwo Budowlano-Montażowe Przemysłu Ciężkiego, Kielce, Polska (Lech Marenin).

Pierścień ruchomy wraz z gniazdami wsporczymi, zwłaszcza do stempli **budowlanych**

Pierścień ruchomy wraz z gniazdami wsporczymi, zwłaszcza do stempli budowlanych, składa się z gniazd wsporczych (2) podtrzymujących ramiona (3) służące do potrzymywania w dodatkowych punktach konstrukcji deskowania (4) przy czym element mocujący do stempla (1) stanowi obejma stalowa (6) przykręcana śrubami (5). (2 zastrzeżenia)

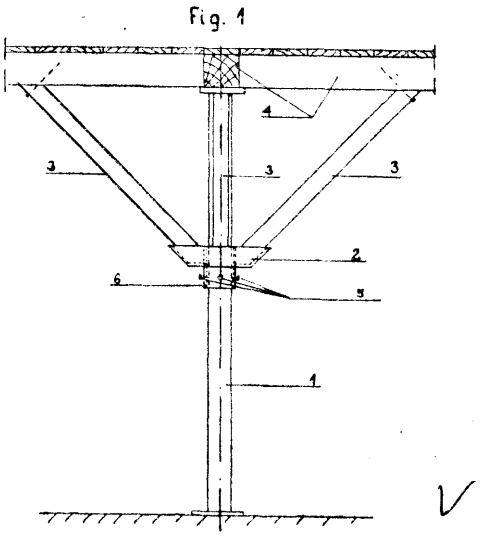

E04h; E04H P. 185330 T 06.12.1975

Politechnika Śląska, Gliwice, Polska (Wiesław Zamorowski).

Zbiornik, zwłaszcza na materiały płynne

Zbiornik ma ściany pionowe składające się z warstwy betonu (2) oraz z warstw nośnych (1) spełniających rolę szalunku i przenoszących naprężenia poziome i pionowe, przy czym warstwy nośne (1) stanowią azbestocement, szkłocement lub laminat z włókna szklanego przesyconego żywicą. (4 zastrzeżenia)

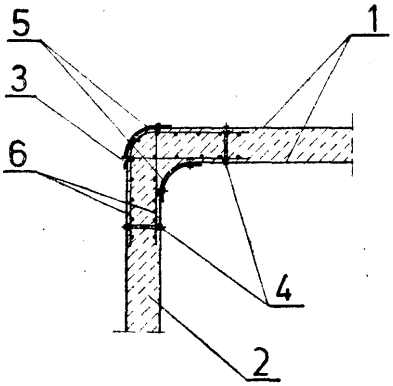

Fig. 2

E05b; E05B **P. 178721** 13.03.1975

Specjalistyczna Spółdzielnia Pracy „Skarbiec", Warszawa, Polska (Andrzej Chmielewski, Władysław Zieliński, Jan Byśkiewicz, Zdzisław Winiarek, Tadeusz Łosiewicz, Janina Olszewska).

Zamek do drzwi

Zamek do drzwi składa się z pudełka o ścianie przedniej (2) i tylnej (3) i posiada w swym mechanizmie dwa rygle — wewnętrzny (5) i-zamykający (7) oraz w górnej części pudełka osadzony i wodzony dźwignią (14) rygiel dodatkowy (13) o przekroju kołowym. Co druga z zapadek (11) umieszczonych między ryglem wewnętrznym (5), a zamykającym (7) ma na swej powierzchni łukowe sinusoidalne przetłoczenia.

Osłona (4) klucza jest prostopadłościanem ściętym o wysokości większej niż odległość od spodu pudełka (1) zamka do górnej krawędzi dolnej poziomej szczeliny w tylnej ścianie (3) pudełka (1). Pozioma szczelina jest prowadnicą dla odgięć (8) rygla wewnętrznego (5). Nad tą szczeliną jest wykonana druga pozioma szczelina (15) o szerokości **większej niż średnica** dźwigni (14) rygla dodatkowego (13). Szczelina (15) jest zakończona dwoma półkolistymi wycięciami i jest prowadnicą dla dźwigni (14) rygla dodatkowego (13) (3 zastrzeżenia)

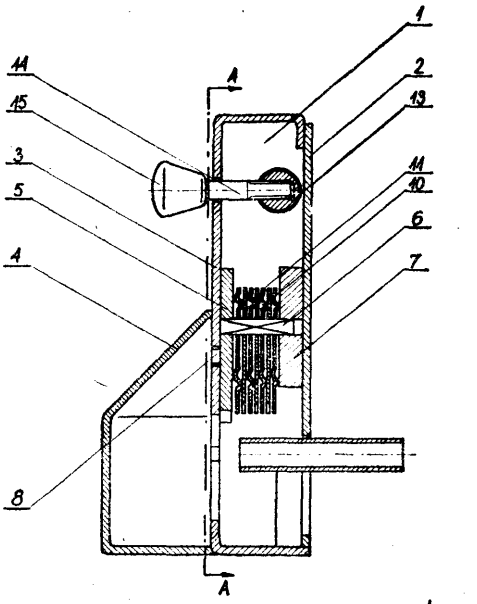

Fig. 1

E05c; E05C P. 185638 T 16.12.1975

Przedsiębiorstwo Projektowania i Dostaw Przemysłu Obrabiarek i Narzędzi „Ponar-Bipron", Warszawa, Polska (Maciej Staszel, Jerzy Dębicki, Zygfryd Zmarzły).

Mechanizm do otwierania i zamykania okien

Mechanizm do otwierania i zamykania okien **składa** się z silnika elektrycznego (2), z przekładnią redukcyjną (3), na której wale osadzone jest koło pasowe (4) połączone paskami (5) z kołem (6) osadzonym na czopie ułożyskowanej obustronnie **śruby** (7) z **nakrętką** (8) związaną przez łącznik (9) z odcinkami cięgien (10), które w miejscu przegubów (11) łączą się z jednostronnymi dźwigniami (12) przymocowanymi do okien (1).

Przeguby (11) łączące jednocześnie odcinki cięgien (10) i dźwigni (12) zawierają sprężyny i sworznie dociskające sprężyście dźwignię (12) ze sworzaniami umiejscowionymi w podłużnych otworach. Odcinki cięgien (10) połączone są ze sobą poprzez nakrętki osadzone na stałe na końcach odcinków cięgien.

(2 zastrzeżenia)

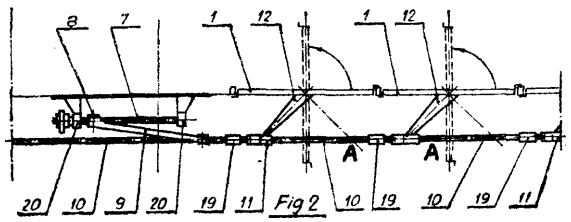

E05f; E05F P. 179442 08.04.1975

Chorzowska Wytwórnia Konstrukcji Stalowych, Chorzów, Polska (Mieczysław Sitko, Józef Kiewel).

Sposób sterowania drzwi w trakcyjnych pojazdach pasażerskich oraz układ do stosowania sposobu

Sposób sterowania ruchem drzwi w trakcyjnych pojazdach pasażerskich zwłaszcza tramwajach polega na tym, że zaprogramowanie drzwi do otwarcia dokonuje się w dolnym czasie za pomocą przycisku, który jest usytuowany przy drzwiach, a naciśnięcie przycisku (1) powoduje zaświecenie się sygnalizacyjnej lampki przy drzwiach (6) i na pulpicie sterowniczym (7), co jest informacją potwierdzającą zaprogramowanie drzwi dla motorniczego o potrzebie otworzenia zaprogramowanych drzwi na najbliższym przystanku, zaś po zrealizowaniu zaprogramowanej funkcji następuje samoczynne zgaszenie sygnalizacyjnych lampek, a po zamknięciu drzwi układ jest gotowy do ponownego programowania.

Układ do stosowania sposobu zawiera przycisk (1) programujący, który jest włączony w obwód cewki napędowej przekaźnika (2) sterującego pracą przekaźnika wykonawczego (9), którego zestyki włączone są w obwód silnika napędowego drzwi i przez zamknięcie obwodu zasilającego powodują uruchomienie silnika w jednym albo drugim kierunku, zaś w obwód zasilania cewki napędowej przekaźnika (9) wykonawczego włączony jest łącznik (8), którym steruje motorniczy. W dowolnym momencie, niezależnie od stanu zaprogramowania, drzwi mogą być otwierane za pomocą oddzielnego dla każdych drzwi łącznika (17). (6 zastrzeżeń)

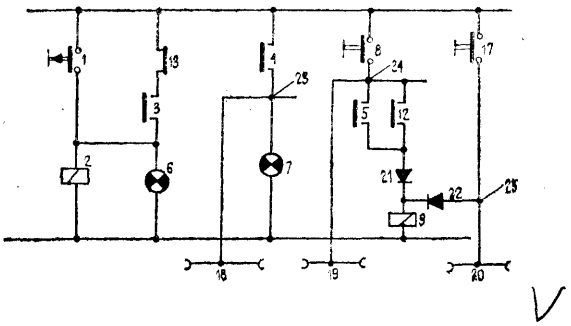

E05f; E05F P. 186986 T 02.02.1976

Przedsiębiorstwo Projektowo-Technologiczne Budowy Maszyn Ciężkich „PROZEMAK", Gliwice, Polska (Bogumił Introwski).

Urządzenie z samozamykaczem do zawieszenia bram i drzwi obrotowych jedno- **lub** dwupołaciowych

Urządzenie według wynalazku posiada górne i dolne zawieszenie połaci, przy czym jedno z zawieszeń będące częścią napędową połaci bramy stanowi przekładnia kulkowa (1) przenosząca ciężar bramy oraz podnosząca jej połacie podczas otwierania.
Drugie z zawieszeń stanowi mechanizm pomocniczy (2) utrzymujący połacie bramy w pozycji pionowej, przy czym śruba (4) przekładni (1) oraz tuleja (9) pomocniczego mechanizmu (2) stanowiące bezpośrednie zawieszenie bramy mają ułoży skowanie toczne albo ślizgowe (8) i (10) zapewniające ruch pionowy śruby (4) i tulei (9) w granicach $\frac{1}{2}$ skoku śruby (4).

Wynalazek może być stosowany w dwóch wersjach: w pierwszej tak jak pokazano na rysunku śruba jest przymocowana do bramy, a nakrętka do ościeżnicy i w drugiej, gdy nakrętka przymocowana jest do bramy, a śruba do ościeżnicy. Sposób i miejsce przymocowania zawieszeń może być dowolny. (1 zastrzeżenie)

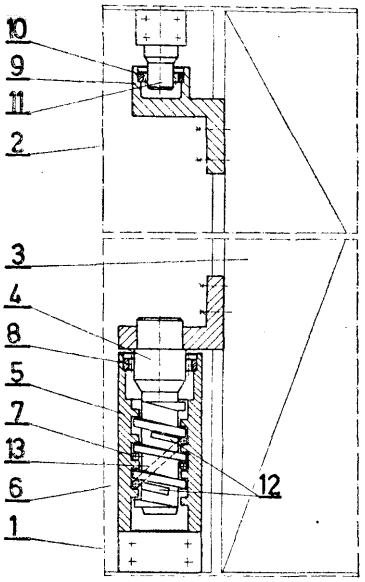

Fig 1

E21b; E21B P. 178386 28.02.1975

Instytut Górnictwa Naftowego i Gazownictwa, Kraków, Polska (Jakub Siemek, Jarosław Jeleń, Józef Gumułczyński, Grzegorz Juszczęć, Józef Płonka, Roman Nycz, Michał Malaga, Adam Ogrodnik).

Sposób optymalnego sytuowania otworów wydobywczych na złożach gazu ziemnego oraz eksploatacja złoża tymi otworami

Wynalazek znajduje zastosowanie w przypadku wydobywania gazu ziemnego ze złóż o dowolnych kształtach geometrycznych i niejednorodnych pod względem parametrów petrofizycznych. Sposób według wynalazku polega na tym, że z określonych wszystkich możliwych miejsc wiercenia otworów na złożu gazowym wybiera się za pomocą modelu matematycznego semi — stacjonarnego przepływu te miejsca, w których zlokalizowane otwory zapewniają najwyższy współczynnik sczerpania złoża i żądane, zmienne w czasie wydobycie gazu, przy czym zachowuje się wymagane depresje względnie dopuszczalne procenty spadku ciśnień będących funkcją czasu i położenia otworu eksploatacyjnego.

Eksploatacja złoża tymi wybranymi otworami odbywa się tak, że reguluje się ciśnienie denne otworów w okresach czasowych między kolejnymi koniecznymi dołączeniami ich do eksploatacji ilością otworów oraz zmianą wydatków złoża, po zakończeniu dołączania otworów. (1 zastrzeżenie)

E21b; E21B P. 186967 T 31.01.1976

Akademia Górniczo-Hutnicza im. Stanisława Staszica, Kraków, Polska (Kazimierz Liszka, Zofia Kohsling, Jan Jewulski, Jerzy Nowak).

Roztwór micelarny

Przedmiotem wynalazku jest roztwór micelarny, służący do zwiększania współczynnika odropienia złóż w kopalnictwie naftowym, a zwłaszcza do poprawy efektywności nawadniania złóż ropy naftowej, w którym koncentrat stanowią związki kwasu alkilobenzenosulfonowego jako związki powierzchniowo-czynne w ilości od 50% do 80% wagowych a pozostałą resztę koncentratu stanowi stabilizator. Koncentrat ten miesza się z wodą i naftą. Związkami powierzchniowo-czynnymi są sole etanolaminowe alkilobenzenosulfonianów lub sole sodowe alkilobenzenosulfonianów. (5 zastrzeżeń)

E21b; E21B P. 187169 12.02.1976

Pierwszeństwo: 13.02.1975 — Stany Zjednoczone Ameryki (nr 549, 586)

Dresser Industries, Inc., Dallas, Stany Zjednoczone Ameryki).

Koszyczek rolek wysięgnikowego obrotowego świdra wiertniczego

Przedmiotem wynalazku jest koszyczek rolek wysięgnikowego obrotowego świdra wiertniczego, zawierający kadłub, czop łożyskowy wychodzący z tego kadłuba, gryzak (28) osadzony na tym czopie i wiele cylindrycznych rolek oraz przekładkę (25) umieszczoną na czopie łożyskowym, składającą się z wielu elementów oddzielających rolki. Elementy (24) umieszczone są między cylindrycznymi rolkami i utrzymują wałeczki w położeniu, przy którym łożysko przenosi maksymalne obciążenie. (1 zastrzeżenie)

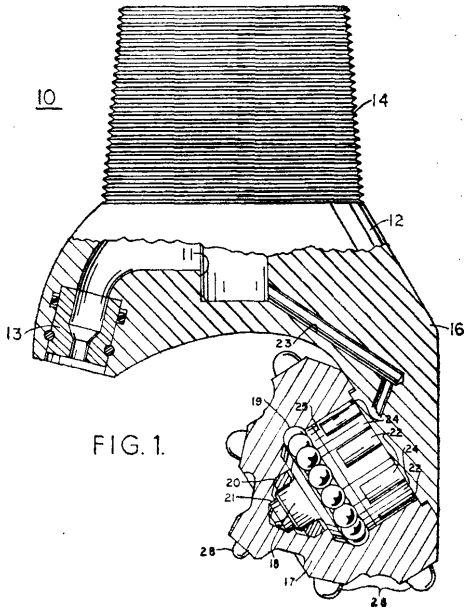

FIG. 1.

E21b; E21B P. 187171 12.02.1976

Pierwszeństwo: 13.02.1975 — Stany Zjednoczone Ameryki (nr 549, 606)

Dresser Industries, Inc., Dallas, Stany Zjednoczone Ameryki.

Obrotowy świder wiertniczy

Przedmiotem wynalazku jest obrotowy świder wiertniczy o powiększonej nośności ruchowej jego łożysk wałeczkowych, mimo zredukowanej całkowitej liczby wałeczków. W świdrze tym, dookoła czopa łożyskowego (18), pomiędzy tym czopem a stożkiem zębatym (17), usytuowana jest pewna liczba wałeczków (22) oraz taka sama liczba wkładek rozdzielających (24). Wkładki rozdzielające rozmieszczone są pomiędzy wałeczkami. Zadaniem tych wkładek jest dopomaganie do utrzymywania wałeczków w położeniu, w którym ich,, osie wzdłużne są w zasadzie równoległe do wzdłużnej osi czopa łożyskowego. (2 zastrzeżenia)

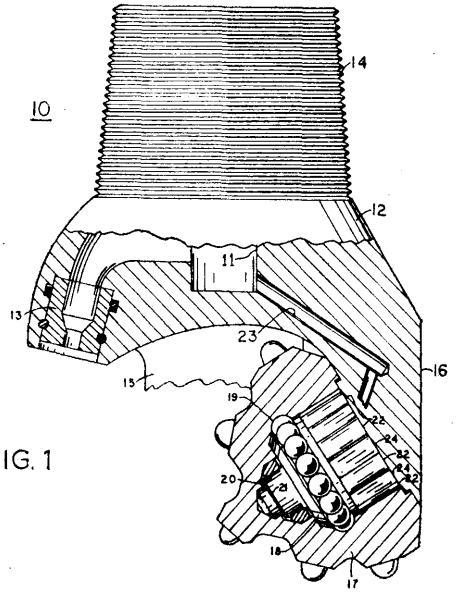

FIG. 1

E21b; E21B P. 187344 20.02.1976

Pierwszeństwo: 21.02.1975 — Stany Zjednoczone Ameryki (nr 553, 762)

Dresser Industries, Inc., Dallas, Stany Zjednoczone Ameryki.

Świder wiertniczy

Przedmiotem wynalazku jest świder wiertniczy, a zwłaszcza świder obrotowy z uszczelnieniem łożysk przed zwierciną znajdującą się w otworze wiertniczym, który charakteryzuje się tym, że ma bieżnik dla rolek wykonany w obrotowym stożku zębatym (14), pierwszy kanał (27) wykonany w korpusie, czop łożyskowy (13) wchodzący do wewnętrznej komory ze smarem, służącej do dostarczania smaru do łożysk, drugi kanał (22) wykonany w czopie łożyskowym, dzięki któremu krążąca płuczka jest dostarczana w pobliże stożka zębatego (14) oraz bieżnik cylindrycznych rolek wykonany w stożku zębatym (14). Konstrukcja według wynalazku pozwala na umieszczenie uszczelki w większej odległości od szkodliwego środowiska otworu wiertniczego. (2 zastrzeżenia)

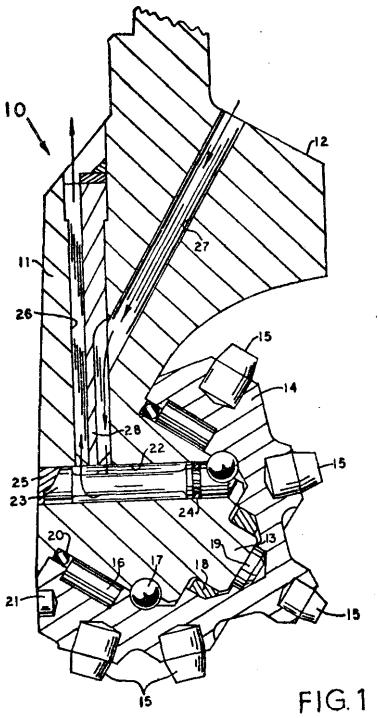

FIG. 1

E21e; E21C P. **184105** T 18.10.1975

Kombinat Górniczo-Hutniczy Miedzi Zakłady Badawcze i Projektowe Miedzi „Cuprum", Wrocław, Polska (Jerzy Mordalski, Regina Nowak, Jan Lach, Adam Buchelt, Włodzisław Gołąb).

Sposób intensywnego ługowania minerałów siarczkowych

Sposób według wynalazku polega na tym, że do procesu ługowania stosuje się wodne roztwory ozonu zawierające dodatkowo czynnik stabilizujący jony metali w roztworze, najczęściej kilkuprocentowy kwas siarkowy.

Ługowanie przeprowadza się z zachowaniem temperatury złoża, najczęściej w temperaturze otoczenia. Stężenie wyługowywanego metalu w roztworze potrawiennym ustala się zależnie od metody dalszego przerobu roztworu potrawiennego. (3 zastrzeżenia)

E21c; **E21C** P. 184473 T 04.11.1975

Kopalnie i Zakłady Przetwórcze Siarki „SIARKOPOL", Machów k. Tarnobrzega, Polska (Jerzy Woycikiewicz, Marek Woycikiewicz).

Sposób podziemnego wytapiania siarki przy eksploatacji złoża metodą otworową

Sposób według wynalazku polega na tym, że wytapianie siarki w złożu przeprowadza się przez wtłaczanie do złoża płynnej siarki podgrzanej do temperatury wyższej od temperatury topliwości siarki. Poza tym część siarki uzyskanej z wytapiania w złożu podgrzewa się i zawraca do złoża w celu utrzymywawia ciągłości procesu wytapiania. (1 zastrzeżenie)

E21c; E21C **P. 184598** **T** 08.11.1975

Główny Instytut Górnictwa, Katowice, Polska (Zofia Wierzchowska, Józef Dubiński).

Sposób wyznaczania zasięgu i intensywności wpływu krawędzi eksploatacji

Sposób wyznaczania zasięgu i intensywności wpływu krawędzi eksploatacji na stan naprężeń w górotworze polega na tym, że zakłada się profil pomiarowy w wyrobisku górniczym prostopadle pod i/lub nad krawędzią eksploatacji, oraz dzieli na odcinki pomiarowe, z których co najmniej trzy obejmują strefę poza wpływem tej krawędzi. Odbiorniki i punkty wzbudzania drgań sytuuje się w odległościach zależnych od położenia profilu pomiarowego i budowy geologicznej miejsca wykonywania pomiarów, warunkujących zarejestrowanie fal prostych i refrakcyjnych.

Wyznaczanie zasięgu wpływu krawędzi eksploatacji prowadzi się przez określenie na profilu pomiarowym takich miejsc, którym odpowiadają zmiany prędkości fali sejsmicznej przekraczające wartość błędu bezwzględnego pomiaru, a wyznaczanie intensywności tego wpływu przez określenie wielkości anomalii pomiędzy wartością maksymalną prędkości fali sejsmicznej pod i/lub nad krawędzią eksploatacji i prędkością ustabilizowaną poza wpływem tej krawędzi. (1 zastrzeżenie)

E21c; E21C P. 186691 T 20.01.1976

Główny Instytut Górnictwa, Katowice, Polska (Włodzimierz Sikora, Alfons Krawiec, **Edward** Knapik, Rudolf Ostrihansky, Michał Fels, Julian Domżał. Kazimierz Sołtysek, Andrzej Glimos).

Sposób kontrolowanego łamania ławy piaskowca przy wybieraniu **pokładu węglowego ze stropem** piaskowcowym skłonnym **do tąpań**

Sposób kontrolowanego łamania ławy piaskowca przy wybieraniu pokładu węglowego ze stropem piaskowcowym skłonnym do tąpań, polega na prowadzeniu hydraulicznego szczelinowania górnej części ławy piaskowca z wyprzedzeniem przed strefą wpływu krawędzi eksploatacji. Szczelinowanie to prowadzi się strefami w przybliżeniu równoległymi do frontu eksploatacji, najkorzystniej w odstępach od 20 do 100 m, poprzez udostępnienie każdej strefy małośrednicowymi otworami wierconymi najkorzystniej w odstępach co 20 do 30 m z wyrobisk zalegających nad lub pod ławą piaskowca i wprowadzenie wody pod ciśnieniem rzędu 400 do 600 atn, doprowadzanej równocześnie szeregiem agregatów z wyrobisk przyścianowych lub wyżej zalegających. Ponadto w przypadku bardzo zwięzłych i grubych ław piaskowca, po hydraulicznym szczelinowaniu prowadzi się strzelanie wstrząsowe, wykorzystując otwory wiercone dla głowic nawadniających lub otwory wiercone specjalnie do tego celu. W obu przypadkach, w miarę przesuwania się frontu eksploatacji, przed kolejnymi strefami poszczelinowej ławy piaskowca odpręża się pokład znanymi sposobami hydraulicznymi lub strzałowymi. (2 zastrzeżenia)

E21c; E21C P. **186961** T 30.01.1976

Centralny Ośrodek Projektowo-Konstrukcyjny Maszyn Górniczych „KOMAG", Gliwice, Polska (Ireneusz Przybył, Alicja Borkała).

Kołek do mocowania noży kombajnowych

Kołek według wynalazku do mocowania noży kombajnowych charakteryzuje się tym, że ma nałożoną na swej powierzchni elastyczną nakładkę (4), zabezpieczającą przed wysuwaniem się kołka z uchwytu (5). Kołek składa się z czterech elementów, z których element środkowy (2) ma przekrój kołowy, element (1) również przekrój kołowy, natomiast element <3) ma przekrój kwadratowy. Elementy (1) i (3) mają wymiary poprzeczne większe od wymiarów poprzecznych elementu (2). Na elemencie środkowym (2) jest

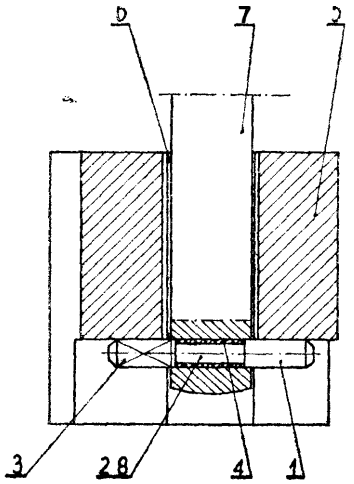

nakładka elastyczna (4), której średnica jest największa w połowie jej długości i zmniejsza się w obie strony, przechodząc w średnicę odpowiadającą elementom (1) i (3). Podczas mocowania kołka w rowku (8) wyciętym w poprzek trzonka (7), nakładka (4) ulega spęczeniu. (4 zastrzeżenia)

E21c; E21C P. 187137 11.02.1976

Pierwszeństwo: 11.02.1975 — Wielka Brytania (nr 5828/75)

21.04.1975 — Wielka Brytania (nr 16451/75)

Austin Hoy and Company Limited, Saunderton, Wielka Brytania (Sidney Ernest Proctor).

Nóż wrębny oraz uchwyt dla noża wrębnego

Nóż wrębny stosowany do urabiania minerałów, a szczególnie węgla, zawierający trzonek (2) dopasowany do gniazda (10) w uchwycie (4), ma krawędź (18) stanowiącą przedłużenie krawędzi skrawającej (19) wierzchołka (3), przy czym krawędź (18) stanowi krawędź natarcia w czasie pracy noża (1).

Uchwyt dla noża wrębnego zawierający gniazdo (10), w które wchodzi trzonek (2) noża (1), zawiera występ (5), sięgający poza gniazdo (10) w celu podparcia trzonka (2) noża (1) umieszczonego w gnieździe. (21 zastrzeżeń)

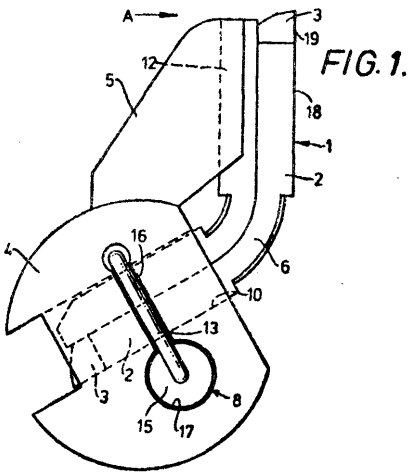

FIG. 1.

E21d; E21D P. 184106 T 18.10.1975

Kombinat Górniczo-Hutniczy Miedzi, Zakłady Badawcze i Projektowe Miedzi „Cuprum", Wrocław, Polska (Alfred Kosiorowski, Roman Szpotkowski, Władysław Szczotka).

Fundament do posadowienia ciężkich maszyn I urządzeń górniczych w podziemnych wyrobiskach górniczych

Fundament według wynalazku stanowi płaska kratownica (5), sztywno związana z co najmniej kilkoma długimi cięgłami (4) na przykład w postaci rur stalowych lub stalowych belek, osadzonymi w głąb spągu (2). Cięgła (4) są osadzone w spągu (2) za pomocą żywic poliestrowych lub spoiwa betonowego. Cięgła są jednoczęściowe bądź łączone z kilku segmentów. (8 zastrzeżeń)

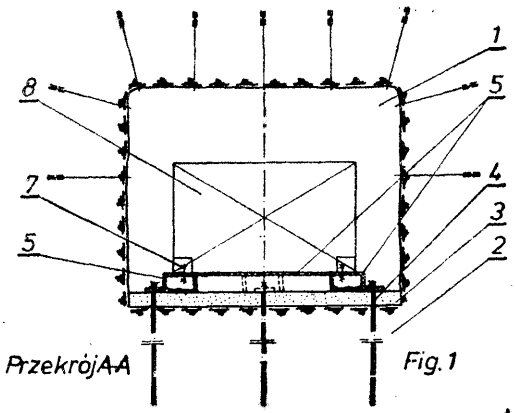

Fig. 1

E21d; E21D P. 184600 T 08.11.1975

Główny Instytut Górnictwa, Katowice, Polska (Włodzimierz Jaskóła, Adam Kurzeja).

Kotew strunowa

Kotew strunowa do badania rozwarstwienia skał ma dwie rozpierane o ścianki wiertniczego otworu wygięte tarcze (1), (2) o profilu dostosowanym do średnicy tego otworu. Tarcze te od wewnątrz są zaopatrzone w prowadnicze tuleje (3), (4) dla rzymskiej śruby (5), na której jest osadzony krążek (6) z nawiniętym pomiarowym cięgnem <8). Cięgno (8) stanowi jednocześnie cięgno rozpierające wygięte tarcze (1), (2) w wiertniczym otworze. (1 zastrzeżenie)

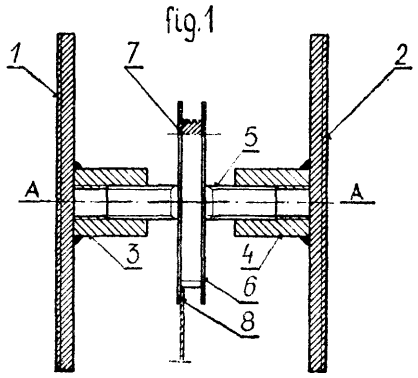

E21d; E21D P. 185808 T 20.12.1975

Kopalnia Węgla Kamiennego „Pokój", Ruda Sl., Polska (Antoni Zieliński, Czesław Jędrzejczyk, Mateusz Karczewski, Konstanty Staś).

Urządzenie do przesuwania przenośnika podścianowego

Przedmiotem wynalazku jest urządzenie przeznaczone do przesuwania w całości przenośników zgrzebłowych, stosowanych do odstawy urobku w podziemnych wyrobiskach korytarzowych.

Istota urządzenia polega na zastosowaniu ogniwowego łańcucha (1), którego jeden koniec opasując kierunkowe, łańcuchowe koło (2) przymocowany jest do przekładnego przenośnika, a drugi zamocowany jest za pomocą widełkowego uchwytu (3) do nośnej płyty (4) łączącej rdzenniki (5) poziomo zabudowanych hydraulicznych siłowników (6) dwustronnego działania. Siłowniki (6) przymocowane są za pomocą bolców (7) i łącznika (8) do nośnej ramy (9) wyposażonej w uchwyty (10) dla zamocowania rozpierających hydraulicznych stojaków.

Urządzenie według wynalazku, z uwagi na małe gabaryty i ciężar nadaje się do zastosowania we wszystkich podziemnych wyrobiskach korytarzowych, w których zabudowane są podścianowe przenośniki zgrzebłowe oraz do transportu ciężkich elementów maszyn. (1 zastrzeżenie)

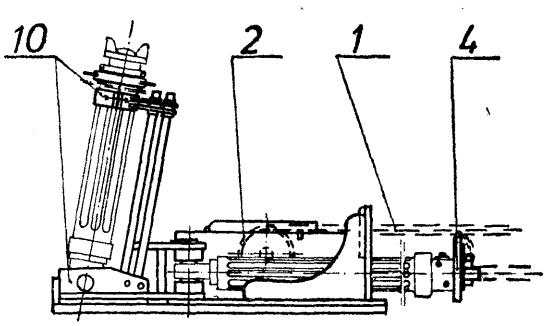

E21d; E21D P. 186939 T 30.01.1976

Akademia Górniczo-Hutnicza im. Stanisława Staszica, Kraków, Polska (Antoni Kalukiewicz, Stanisław Losiak).

Sposób wytworzenia w stojaku hydraulicznym ciśnienia, odpowiadającego podporności równoważącej nacisk górotworu oraz urządzenie do wytworzenia w stojaku hydraulicznym ciśnienia, odpowiadającego podporności równoważącej nacisk górotworu

Sposób wytworzenia w stojaku hydraulicznym ciśnienia, odpowiadającego podporności równoważącej nacisk górotworu polega na tym, że w cylindrze stojaka hydraulicznego wytwarza się niskie ciśnienie, powodujące przesuw i dociśnięcie jego stropnicy do stropu, po czym wytwarza się ciśnienie wysokie, odpowiadające podporności, równoważącej nacisk górotworu.

Urządzenie do wytworzenia w stojaku hydraulicznym ciśnienia, odpowiadającego podporności, równoważącej nacisk górotworu, zawiera multiplikator (1), którego przestrzeń wysokociśnieniowa (2) jest połączona równolegle z rozdzielaczem hydraulicznym (3) oraz poprzez pierwszy zawór zwrotny (4) z cylindrem stojaka hydraulicznego (5) i poprzez drugi zawór zwrotny (6) z układem hydraulicznego zasilania (7). Natomiast przestrzeń niskociśnieniowa <8) multiplikatora (1) jest połączona poprzez rozdzielacz hydrauliczny (3) ze spływem (9) oraz z układem hydraulicznego zasilania (7). (2 zastrzeżenia)

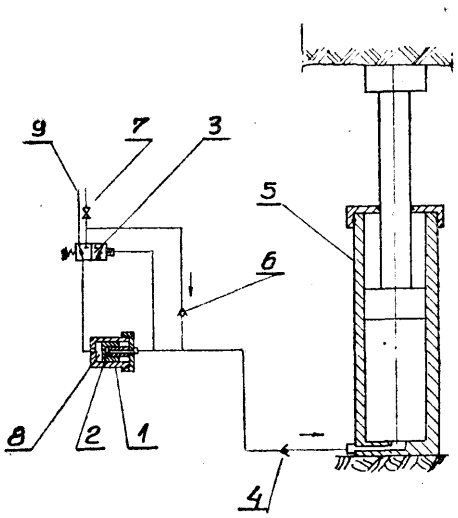

E21d; E21D P. 186962 T 30.01.1976

Centralny Ośrodek Projektowo-Konstrukcyjny Maszyn Górniczych „KOMAG", Gliwice, Polska (Rudolf Korbel, Adam Kwiecień, Jan Pacha).

Krocząca obudowa łukowa wyrobiska chodnikowego

Krocząca obudowa łukowa wyrobiska chodnikowego przeznaczona do tymczasowego zabezpieczenia wyrobiska składa się z dwóch sekcji, z których każda zawiera przynajmniej dwa człony składające **się** z dwóch hydraulicznych podpór połączonych z łukiem obudowy za pomocą przegubu o ograniczonej podatności. Do ramy (3) łuku obudowy jest zamocowany przegubowo cylinder hydraulicznego siłownika (1), którego tłoczysko jest połączone z ramieniem (2) zamocowanym na wsporniku (8). Rama (2) jest zakończona prowadnicą stropnicy.

W wyniku działania siłownika (1) ramię (2) przesuwa poprzez stropnicę (5) sekcję obudowy w kierunku poprzecznym. (6 zastrzeżeń)

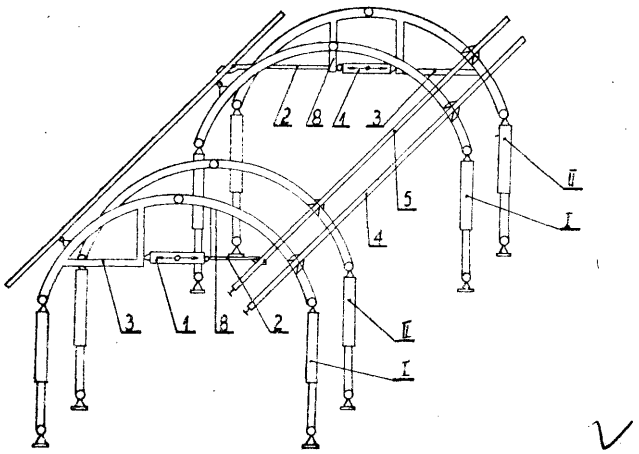

E21d; E21D P. 187251 16.02.1976

Pierwszeństwo: 18.02.1975 — RFN (Nr P 2506 779.2)

Hermann Hemscheidt Maschinenfabrik, Wuppertal, Republika Federalna Niemiec.

Urządzenie do cofania obudowy tarczowej

Przedmiotem wynalazku jest urządzenie do przesuwania obudowy tarczowej, połączonej w grupy przesuwne za pomocą belki przesuwnej, przy czym każda grupa przesuwna składa się z trzech umieszczonych obok siebie w spadku jednostek tarczowych, z których jednostka środkowa jest sprzężona trwale z belką przesuwną, a górna i dolna jednostka zewnętrzna jest oparta o tę belkę za pomocą urządzeń przesuwnych.

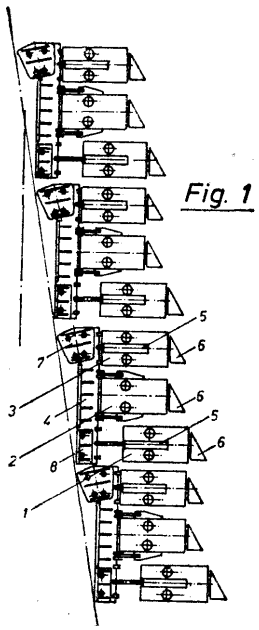

Urządzenie charakteryzuje się tym, że każda grupa przesuwna jest w położeniu zasadniczym, przed przesuwem, przestawiona w stosunku do dolnej grupy przesuwnej o co najmniej jeden krok przesuwu, a górna i środkowa jednostka tarczowa (1 i 2) każdej grupy przesuwnej jest umieszczona w takiej samej wysokości jak dolna jednostka tarczowa (3) przestawionej grupy przesuwnej. Na górnym końcu każdej belki przesuwnej (4) jest umieszczone zgrzebło jezdne (7), przesiklepiające uskok w kierunku przestawionej każdorazowo grupy przesuwnej. Zgrzebło jezdne (7) jest wymieniane na odpowiedni element częściowy (8) na dolnym końcu tej belki. (3 zastrzeżenia)

E21d; E21D P. 187273 17.02.1976

Pierwszeństwo: 19.02.1975 — RFN (nr P 25 06 928.7)

Gewerkschaft Eisenhiitte Westfalia, Altliinen, Republika Federalna Niemiec (Walter Weirich, Willy Kussel).

Zawór nadciśnieniowy, zwłaszcza dla hydraulicznych stempli kopalnianych

Zawór według wynalazku ma grzybek (22) z tworzywa sztucznego spoczywający swą powierzchnią czołową (33) na tłoczku naciskowym (29) prowadzonym na obwodzie w tulei prowadzącej (30). Grzybek (22) stanowi jedną całość z trzonkiem (21).

(12 zastrzeżeń)

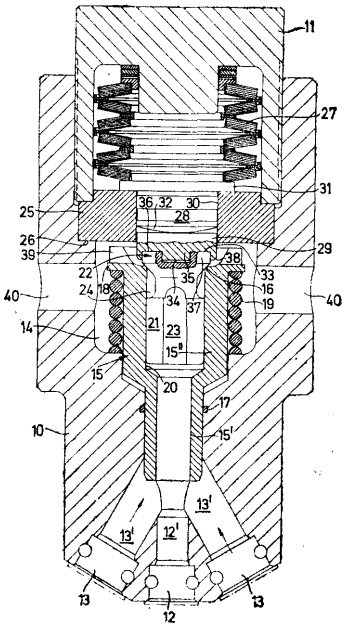

E21d; E21D P. 187446 24.02.1976

Pierwszeństwo: 27.02.1975 — Francja (nr 7506098)

Etablissement Public dit: Houilleres du Bassin de Lorraine, Freyming, Francja.

Stropnica teleskopowa obudowy kopalnianej

Przedmiotem wynalazku jest stopnica teleskopowa obudowy kopalnianej używana przy eksploatacji bardzo stromych pokładów węgla wznoszącymi się warstwami wybierakowymi.

Stropnicę stanowią: element główny (1), przedłużacz (2) mogący przesuwać się w stosunku do elementu głównego (1), krótki wspornik (3) osadzony wahli-

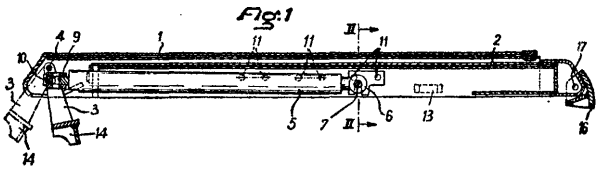

wie na osi poprzecznej (4) zamocowanej w elemencie głównym (1) przy jego końcu, a ponadto siłownik (5) rozpierający, opierający się z jednej strony na przedłużaczu (2) a z drugiej na wsporniku (3), w miejscu pomiędzy osią (4) a jego swobodnymi końcem.

(9 zastrzeżeń)

E21f; E21F P. 184087 T 17.10.1975

Kopalnia Węgla Kamiennego „Powstańców Śląskich", Bytom, Polska (Krzysztof Krajewski, Tadeusz Głowacz, Antoni Gołaszewski, Zbigniew Słomka, Tadeusz Golisz).

Górnicza przejezdna tama wentylacyjna

Przedmiotem wynalazku jest górnicza tama wentylacyjna przeznaczona do oddzielania niezależnych prądów powietrza w podziemnych, przewozowych wyrobiskach korytarzowych. Istota tej tamy ploega na zastosowaniu jako elementu zamykającego cylindra (1) umieszczonego w odpowiednio ukształtowanej murowej obudowie (4). Obudowa ta w przekroju poziomym ma kształt litery „C" zwróconej częścią otwartą ku cylindrowi. Poza tym cylinder (1) tamy jest zawieszony na prowadnicach (6) za pomocą rolek (5) i ma przelotowy otwór (2), w którym jest umieszczony odcinek ślizgowego przewodu (9) włączony automatycznie napięciem, tylko po ustawieniu się przelotowego otworu (2) w osi toru (3). W części górnej do cylindra (1) jest zamocowany wieniec zębaty (7) połączony poprzez przekładnię z napędzającym silnikiem (8).

Tama według wynalazku nadaje się do stosowania we wszystkich wyrobiskach korytarzowych, a zwłaszcza w wyrobiskach, w których występuje duża depresja przy jednocześnie dużym ruchu pociągów.

(1 zastrzeżenie)

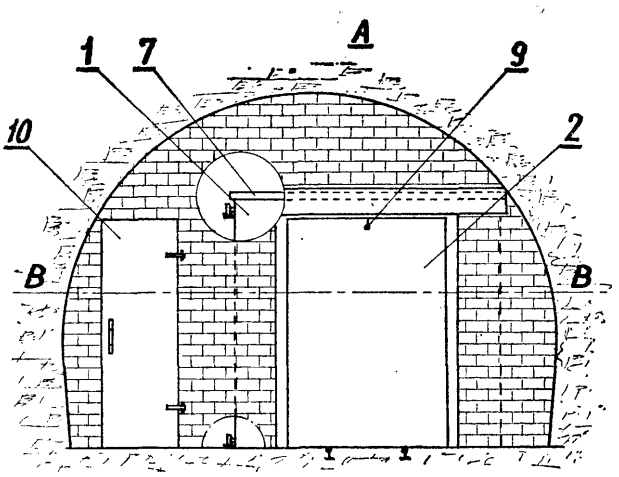

Fig.1

E21f; E21F P. 184424 T 31.10.1975

Kombinat Górniozo-Hutniczy Miedzi, Zakłady Badawcze i Projektowe Miedzi „Cuprum", Wrocław, Polska (Gabriel Kędzierski, Leszek Zołyniak, Stefan Guzek, Andrzej Kaczmarek, Jerzy Marczyk).

Wieloskładnikowy materiał podsadzkowy

Wieloskładnikowy materiał podsadzkowy o maksymalnej ściśliwości do 5% lub w drugiej wersji od 5% do 10% jest mieszaniną złożoną z piasku o wskazanej ściśliwości oraz uprzednio rozdrobnionych, w szczególności do ziarn o maksymalnej wielkości 50 mm, węglanowych skał cechsztynu zawierających w swojej budowie kryształy o wielkości od 0,015 do 0,08 mm i mających średnią statystyczną wytrzymałość na ściskanie co najmniej 900 kg/cm^2 oraz z piaskowców czerwonego spągowca zawierających w swojej budowie ziarna o wielkości od 0,015 do 0,8 mm i mających wytrzymałość na ściskanie mniejszą od 400 kg/cm^2 a zwłaszcza kilkakrotnie mniejszą od 400 kg/cm^2 przy czym w całej swojej masie materiał podsadzkowy wieloskładnikowy zawiera wagowo co najmniej 50% piasku, maksymalnie 50% węglanowych skał cechsztynu oraz poniżej 10% piaskowców czerwonego spągowca.

(2 zastrzeżenia)

E21f; E21F P. 184553 T 06.11.1975

Kopalnia Węgla Kamiennego „Miechowice", Bytom, Polska (Andrzej Białasik, Alojzy Wylenżek, Czesław Skupin).

Sposób i urządzenie do ciągłego opuszczania z powierzchni kopalni na znaczne głębokości kamienia do podsadzki pneumatycznej

Sposób i urządzenie do ciągłego opuszczania z powierzchni kopalni, na znaczne głębokości, kamienia dla podsadzki pneumatycznej, znamienne tym, że kamień opuszczany jest w szybie lub otworze wielkośrednicowym, rurociągiem (1) podzielonym na odcinki o długościach około 200 m, między którymi zabudowane są zbiorniki pośrednie (2).

Zbiornik w górnej części posiada wolny wlot rurociągu podsadzkowego, wewnątrz zabudowany kosz amortyzujący (3) wyłożony na dnie balami drewnianymi (4), a w dolnej części odpowiednio ukształtowany wylot dla rury podsadzkowej do odprowadzenia opuszczonego kamienia. (2 zastrzeżenia)

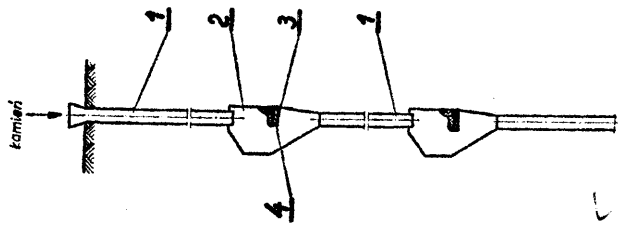

E21f; E21F P. 184554 T 06.11.1975

Zakłady Konstrukcyjno-Mechanizacyjne Przemysłu Węglowego, Katowice, Polska (Jacek Kapuścik, Marian Sobczyk, Anna Martuszewska-Nowak, Zbigniew Zajchowski, Jerzy Pustelnik).

Tama wentylacyjna

Tama wentylacyjna ma przegubowo łamane skrzydła (1) drzwi, które mocowane do obmurza, są łączone ze sobą za pomocą zawiasów (2), umożliwiających złożenie się dwóch części skrzydła (1) pod ocios. Na jednym ze skrzydeł (1) drzwi jest zabudowany wózek (3) mający nośną rolkę (4), po której jest przenoszony ciężar drzwi i kierunkowe rolki (5), które

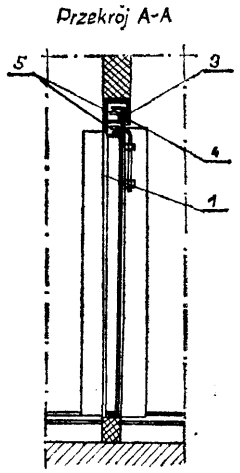

Fig 2

obracając się przenoszą siłę naporu powietrza i utrzymują skrzydła (1) w pozycji zamknięcia. Tama ma zastosowanie przy wykonaniu drzwi łamanych jedno- i wielosegmentowych. (1 zastrzeżenie)

E21f; E21F P. 184656 T 11.11.1975

Akademia Górniczo-Hutnicza im. Stanisława Staszica, Kraków, Polska (Zbigniew Strzelecki Stanisław Takuśki, Zdzisław Kohutek, Jerzy Kicki, Piotr Czają).

Sposób wykonywania sztucznych filarów, zwłaszcza w wyrobiskach górniczych

Sposób wytwarzania sztucznych filarów, zwłaszcza w wyrobiskach górniczych, polega na tym, że w każdym z filarów, wykonanym z grubego kruszywa o dowolnej wielkości ziarn, umieszcza się poziomo przewody w równych odstępach od siebie, służące do wprowadzania medium wiążącego.

Medium wprowadza się tak, że wtłacza się je do przewodu usytuowanego najniżej, na dnie filaru, a po przemieszczeniu się medium do poziomu z kolejnym przewodem, wtłacza się je do tego przewodu, a następnie kolejno do pozostałych, wyżej usytuowanych przewodów, aż do całkowitego wypełnienia filaru. Inna wersja sposobu polega na tym, że w filarze umieszcza się symetrycznie pionową perforowaną rurę, do której wtłacza się medium wiążące za pomocą giętkiego przewodu. (4 zastrzeżenia)

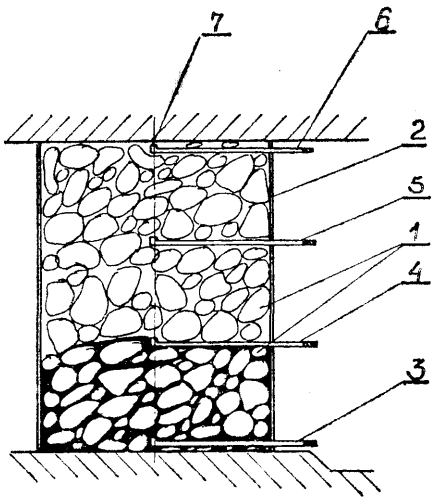

Fig. 1.

E21f; E21F P. 184918 T 21.11.1975

Kopalnia Węgla Kamiennego „Milowice-Czeladź", Sosnowiec, Polska (Antoni Kukuszka, Bogdan Ćwiek, Jerzy Szlachta, Aleksander Sadulski, Ireneusz Wróbel).

Urządzenie do rozpylania pyłu kamiennego w górniczych zaporach pyłowych

Urządzenie do rozpylania pyłu kamiennego według wynalazku składa się z mechanizmu inicjującego (1) zawierającego zespół odpylający elektryczny (2) i mechaniczny (3) z lontu detonującego z dwustronnie przepływowego kanału (5) z umieszczonym wewnątrz wahliwym ekranem umieszczonym na wspólnej osi z dźwignią. W momencie wychylenia się ekranu dźwignia powoduje zadziałanie zespołów odpalających (2) i (3) i detonacje lontu detonującego, która przenosząc się do pojemników z pyłem powoduje ich rozerwanie i rozpylenie pyłu. (3 zastrzeżenia)

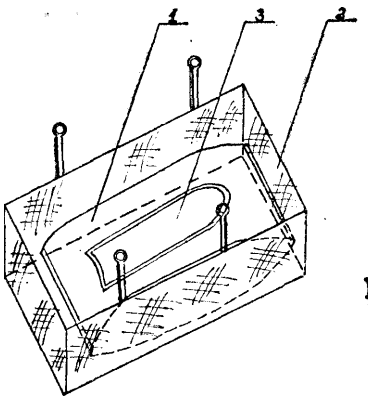

Fig. 1

E21f; E21F P. 186658 T 20.01.1976

Biuro Projektów Górniczych Gliwice, Gliwice, Polska (Ernest Szneider, Zygmunt Kucharski, Mieczysław Grzegorczyk).

Sposób ogrzewania szybu wdechowego kopalni i urządzenie do stosowania tego sposobu

Sposób ogrzewania szybu wdechowego polega na tym, że całą ilość powietrza zasysaną wentylatorem głównego przewietrzania ogrzewa się i doprowadza do szybu przewodem pod zrębem szybu, a dopływ zimnego powietrza znad zrębu odgradza się kurtyną ciepłego powietrza, które jednocześnie ogrzewa zrąb szybu.

Urządzenie do ogrzewania szybu ma w przewodzie doprowadzającym podgrzane powietrze pod zrąb szybu, nagrzewnice (1) oraz przepustnice (5) i (6) ciepłego i zimnego powietrza sprzężone z sobą tak, że ich otwarcie regulowane jest temperaturą podgarzanego powietrza co zapewnia doprowadzanie do szybu powietrza o stałej temperaturze. (2 zastrzeżenia)

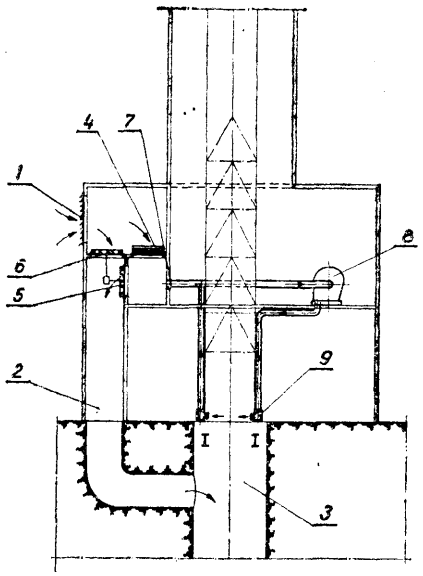

E21f; E21F P. 186747 T 22.01.1976

Akademia Górniczo-Hutnicza im. Stanisława Staszica, Kraków, Polska (Jerzy Kęska).

Sposób sterowania pracą układu podsadzki hydraulicznej oraz urządzenie do sterowania pracą układu podsadzki hydraulicznej

Sposób sterowania pracą układu podsadzki hydraulicznej, polega na regulowaniu wydatku materiału podsadzkowego i wydatku wody do leja (6) w sposób ciągły sygnałami, pochodzącymi z pomiaru zawartości materiału podsadzkowego w mieszaninie i jej prędkości w rurociągu podsadzkowym (11) oraz z pomiaru poziomu medium w leju podsadzkowym (6). Regulację tę przeprowadza się przy zachowaniu maksymalnej zawartości materiału podsadzkowego w mieszaninie oraz z jednoszesnym pełnym zasilaniem rurociągu podsadzkowego (11) z leja (6).

Urządzenie do stosowania sposobu, zawiera zespół sterowania (1), którego wejście pomiarowe gęstości jest połączone z blokiem pomiarowym gęstości (7), wejście pomiarowe prędkości z blokiem pomiarowym prędkości (12) a wejście pomiarowe poziomu z blokiem pomiarowym poziomu (2). Wyjście wydatku wody jest połączone z elementem sterowania (19) zaworu wody (20), wyjście wydatku wody dodatkowej i wyjście awaryjne są połączone z elementem sterowania (22) zaworu wody dodatkowej (23). Wyjście wydatku materiału jest połączone z elementem sterowania (16) układu wydatku materiału podsadzkowego (18). (4 zastrzeżenia)

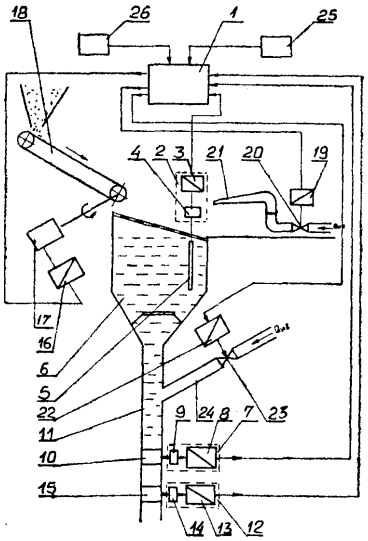

Fig. 1.

E21f; E21F P. 186783 T 24.01.1976

Główne Biuro Studiów i Projektów Górniczych, Katowice, Polska (Karol Hussar, Stanisław Małaczyński).

Sposób i urządzenie dla oczyszczania wód kopalnianych filtrowaniem przez warstwę osadu

Sposób według wynalazku polega na tym, że zanieczyszczoną wodę wstępnie filtruje się na siatkach układu rur drenażowych umieszczonych na wyższych poziomach i gromadzi się na dnie studzienki, w której wodę wstępnie odfitrowaną filtruje się ponownie w pierwszej fazie na siatkach układu rur drenażowych umieszczonych na dolnych poziomach a w drugiej fazie — po wytworzeniu się osadu — przez warstwę osadu i gromadzi się w drugiej studzience, skąd woda oczyszczona wprowadzana jest do obiegu wodnego kopalni.

Urządzenie do stosowania sposobu według wynalazku charakteryzuje się tym, że stanowią je dwie studzienki (1) i (2), rury drenażowe (3, 4, 5) oraz pompa

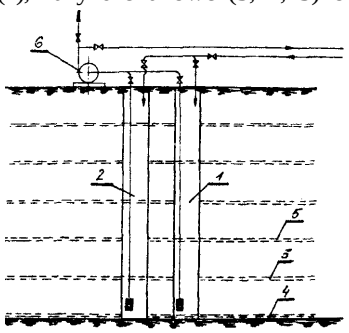

(6). Rury drenażowe mają w górnej połowie żebra i otwory otoczone siatką, natomiast w dolnej połówce otwory spełniające funkcję rur rozyprowadzających i drenażowych. Wynalazek może być stosowany w kopalni na dole, jak również na powierzchni (3 zastrzeżenia)

E21f; E21I P. 186928 T 29.01.1976

Główny Instytut Górnictwa, Katowice, Polska (Jerzy Matuszewski, Mieczysław Świetlik, Jan Gruszka, Jerzy Sobala, Eugeniusz Kocold, Walter Matula, Jan Janota).

Środek do zwalczania zapylenia w górnictwie

Środek do zwalczania zapylenia w górnictwie stanowi wodny roztwór higroskopijny zawierający od 1 do 50% wagowych soli higroskopijnej, najkorzystniej chlorku wapnia, od 0,1 do 10% wagowych zagęszczacza w postaci cukru, najkorzystniej dekstryny, skrobi lub sacharozy oraz od 0,5 do 10% wagowych zwilżacza. W powyższym roztworze, jako zagęszczacza można również stosować od 0,2 do 15% wagowych szkła wodnego. (2 zastrzeżenia)

DZIAŁ F

MECHANIKA; OŚWIETLENIE; OGRZEWANIE I UZBROJENIE

F02b; F02B P. 175601 14.11.1974

Zgłoszenie dodatkowe do patentu nr P 75944

Jan Mróz, Białystok, Polska (Jan Mróz).

Silnik spalinowy z wirującym tłokiem i cylindrem

Silnik spalinowy z wirującą komorą spalania według wynalazku charakteryzuje się tym, że zawiera osadzony w korpusie mimośrodowy wał (5), który w czasie pracy silnika jest tak jak korpus nieruchomy. Na wale (5) osadzone są obrotowo tłok (3) i korbowód (2) mimośrodowo względem siebie, cylinder (4) osadzony jest wahliwie w okolicy powierzchni zewnętrznej tłoka (3) i wahliwie w jednym końcu korbowodu (2).

Między cylindrem i tłokiem zawarta jest przestrzeń, która zmienia swą objętość w czasie wirowania tłoka, cylindra i korbowodu. Parcie gazów na niektóre powierzchnie powodują obrót tłoka, cylindra i korbowodu. (1 zastrzeżenie)

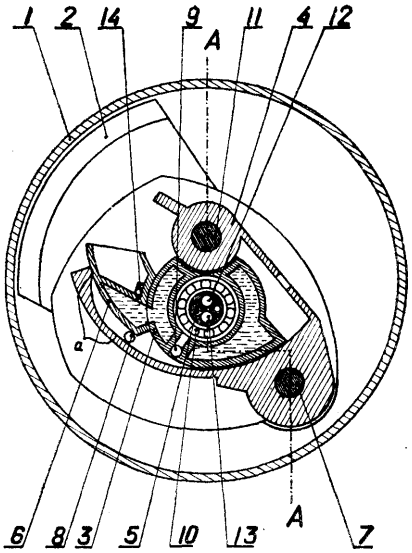

F02b; F02B P. 181652 T 30.06.1975

Michał Michalczyk, Jastrzębie, Polska (Michał Michalczyk).

Dwutłokowy silnik spalinowy

Dwutłokowy silnik spalinowy, według wynalazku charakteryzuje się tym, że cylinder zawiera układ dwóch tłoków (I, II) współbieżnych oraz dwie komory wydzielone tłokami.

Sposób pracy silnika spalinowego czterosuwowego według wynalazku polega na tym, że paliwo zassane podczas suwu ssania tłoka (II) ulega sprężaniu w oddzielnej komorze cylindra podczas suwu sprężania powietrza tłoka (I), po czym następuje wtrysk paliwa do komory spalania. (2 zastrzeżenia)

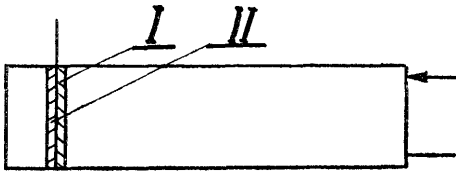

F02b; F02B P. 184238 24.10.1975

Pierwszeństwo: 24.10.1974 — Wielka Brytania (nr 46063)
02.04.1975 — Wielka Brytania (nr 13435)

Mitja Victor **Hinderks, Londyn, Wielka Brytania** (Mitja Victor Hinderks).

Silnik spalinowy

Przedmiotem wynalazku jest silnik spalinowy o zmiennym stopniu sprężania. Zawiera on w tym celu zespół sterujący do dodatkowego i regulowanego sterowania układem ssącym i wydechowym, przy czym głównym elementem tego zespołu jest co najmniej, jedna krzywka (1) przystosowana zarówno do ruchu obrotowego, jak i osiowego względem popychacza (2) przy czym krzywka (1) ma zmienny przekrój poprzeczny.

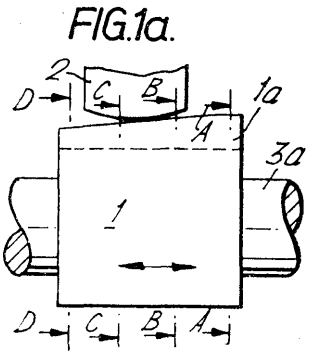

Urządzenie według wynalazku ma zastosowanie w regulacji wydalanych spalin, przy rozruchu silnika, przy hamowaniu za pomocą silnika i w silniku wielopaliwowym. (22 zastrzeżenia)

F02b; F02B P. 185581 15.12.1975
F02c; F02C

Pierwszeństwo: 18.12.1974 — Szwajcaria (nr 16879/74)

BBC Akiengesellschaft Browno, Boveri and Cie., Baden, Szwajcaria.

Dwustopniowa turbosprężarka doładowująca, napędzana gazami spalinowymi

Na wale (1) sprężarki wysokoprężnej napędzanej gazami spalinowymi jest osadzony wirnik (2) turbiny a na przeciwległej końcówce wału (1) jest osadzona sprężarka (3). Równolegle do osi wału (1) sprężarki wysokoprężnej jest usytuowany wał (4) sprężarki niskoprężnej tak, że wirnik (5) turbiny niskoprężnej jest umieszczony w pobliżu wirnika (2) turbiny wysokoprężnej, a na przeciwległej końcówce wału (4) jest osadżona sprężarka (6) niskoprężna. Wał (1) wraz z wirnikiem (2) turbiny wysokoprężnej oraz wał (4) wraz z wirnikiem (5) turbiny niskoprężnej jest osadzony w zdwojonej obudowie (7,7'). Część (7) zdwojonej obudowy obejmuje wlot (8) wysokoprężnych gazów spalinowych oraz wylot (9) niskoprężnych gazów spalinowych. Część (7) zdwojonej obudowy, połączonej z częścią (7) za pomocą łączników obejmuje wylot (10) wysokoprężnych gazów spalinowych i wlot (11) niskoprężnych gazów spalinowych.

Sprężarka (6) niskoprężna ma wlot (12) zasysanego świeżego powietrza, sprężonego w sprężarce niskoprężnej i doprowadzanego przewodem (13) poprzez chłodnicę (14) do sprężarki wysokoprężnej (3) skąd powietrze jest kierowane wylotem (15) do silnika.

Urządzenie według wynalazku ma zastosowanie do silników spalinowych. (6 zastrzeżeń)

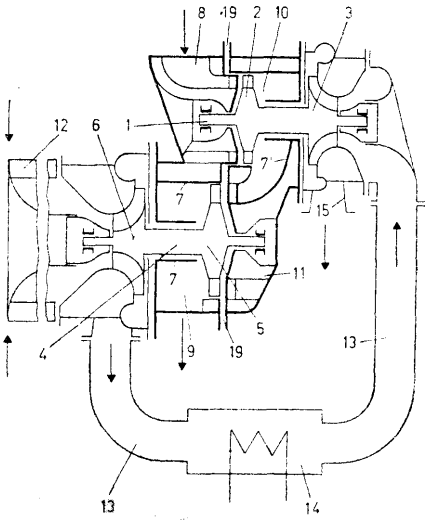

FIG.1

F02b; F02B P. 186716 T 21.01.1976

Politechnika Krakowska, Kraków, Polska (Jan Kunicki).

Dwusuwowy silnik spalinowych z zapłonem iskrowym

Dwusuwowy silnik z zapłonem iskrowym, ładowany przez skrzynię korbową ma kanał wtryskowy (1) o wylocie (5) w gładzi cylindra (2) powyżej okna ssącego (3), a poniżej krawędzi tłoka (4) w jego górnym zwrotnym położeniu. Wylot (5) kanału wtryskowego (1) jest otwierany i zamykany dolną krawędzią tłoka (4), a do kanału wtryskowego (1) doprowadzane jest w sposób ciągły lub okresowy paliwo pompą (6). (1 zastrzeżenie)

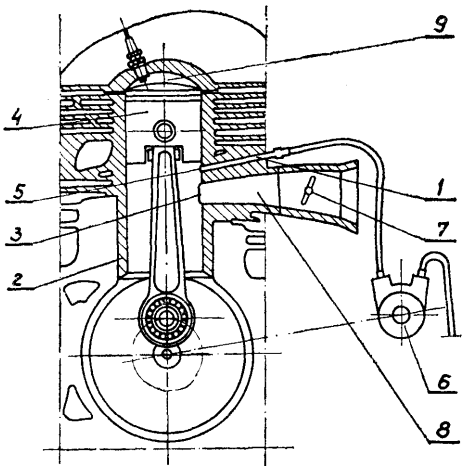

F02p; F02P P. 184082 T 17.10.1975

Przemysłowy Instytut Automatyki i Pomiarów „MERA-PIAP", Warszawa, Polska (Marian Fabrycy, Stanisław Michalski).

Układ do pomiaru kąta zwarcia styków przerywaczy silnika spalinowego

Przedmiotem wynalazku jest układ do pomiaru kąta zwarcia styków przerywaczy silnika spalinowego, przeznaczony do stosowania zwłaszcza w diagnoskopach samochodowych. Układ ten charakteryzuje się tym, że ma obwód blokowania złożony z diody (8) i połączonych z nią rezystorów (5) i (6) oraz ma diodę (4) połączoną z diodą (8) i miliamperomierzem (2), przy czym diody (4) i (8) są połączone tak, że ich kierunki przewodzenia są przeciwne, a co najmniej jeden z rezystorów dołączony jest do wspólnego punktu tych diod. (1 zastrzeżenie)

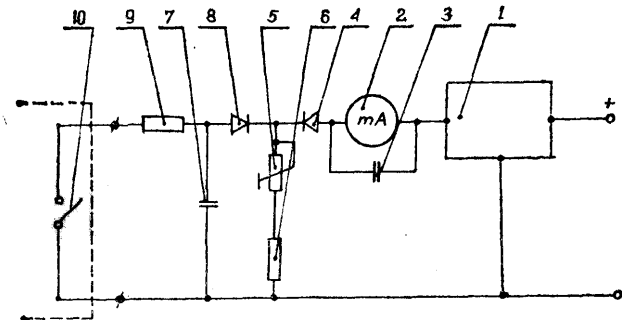

F03c; F03C P. 179748 18.04.1975

Zgłoszenie dodatkowe do zgłoszenia nr P. 171085

Politechnika Poznańska, Poznań, Polska (Witold Kręglewski).

Maszyna hydrauliczna o zmiennej chłonności

Maszyna hydrauliczna o zmiennej chłonności mająca obrotowy bęben z usytuowanymi wokół jego osi podłużnymi otworami cylindrowymi, wyposażony w dwa niezależne układy tłoczków, które za pośrednictwem popychaczy są połączone z dwiema przeciwległymi homokinetycznie obrotowo związanymi napędowymi lub odbiorczymi tarczami według wynalazku charakteryzuje się tym, że obrotowy bęben cylindrowy, zwłaszcza składający się z dwu połączonych na wspólnej osi członów, ma w swej obwodowej powierzchni wnękę, w której jest usytuowany nieruchomy rozdzielacz cieczy hydraulicznej. (4 zastrzeżenia)

F04b; F04B P. 168508 T 01.02.1974

Ośrodek Badawczo-Rozwojowy Obróbki Tworzyw Sztucznych „Plaso-Proplast", Żywiec, Polska (Andrzej Kułyła).

Sposób sterowania wydatkiem pompy zmiennej wydajności, zwłaszcza we wtryskarkach i prasach hydraulicznych

Sposób według wynalazku polega na tym, że sterowanie wydatkiem pompy zmiennej wydajności odbywa się przez wprowadzenie potrójnej regulacji ciśnienia oleju w obwodzie sterowniczym po ustawieniu zgodnie z cyklem produkcyjnym obrabiarek przepływowych zaworów oraz doborze natężenia prądu zasilającego elektromagnes zaworu przepływowego, przez co uzyskuje się regulację ciśnienia roboczego obwodu sterowania instalacji hydraulicznej obrabiarki, przy czym włączenie poszczególnych zaworów przepływowych do pracy dokonuje się przez włączenie (zasterowanie) odpowiedniego rozdzielacza, który powoduje ustawienie wydatku pompy o zmiennej wydajności proporcjonalnie do ciśnienia w instalacji urządzenia. (2 zastrzeżenia)

F04b; F04B P. 187042 05.02.1976

Pierwszeństwo: 07.02.1975 — Szwajcaria (nr 1541/75)

Aginfor AG fur industrielle Forschung, Baden, Szwajcaria.

Maszyna wyporowa dla ściśliwych mediów

Przedmiotem wynalazku jest maszyna wyporowa dla ściśliwych mediów z komorą wyporową ograniczoną przez spiralnie ukształtowane ściany, wewnętrzną i zewnętrzną, która opisuje kąt opasania większy od 360° i prowadzi od wlotu do wylotu oraz wypornikiem poruszającym się ruchem kołowym względem komory wyporowej, który ma także kształt spiralny i taki sam praktycznie kąt opasania jak komora wyporowa, przy czym wypornik podczas wykonywania ruchu kołowego styka się stale zarówno z wewnętrzną jak i zewnętrzną ścianą komory wyporowej co najmniej wzdłuż jednej linii styku, zmieniającej swe położenie ruchem postępowym.

Maszyna według wynalazku charakteryzuje się tym, że biegun pierwszego odcinka zarówno komory wyporowej (16, 17, 18, 19) jak i wypornika (11, 12, 13, 14) obejmujący około 360° jest przestawiony w stosunku do bieguna drugiego, również spiralnego odcinka przylegającego stale do wewnętrznego końca tego pierwszego odcinka o mniej niż wynosi promień krzywizny przy wspomnianym wewnętrznym końcu odcinka.

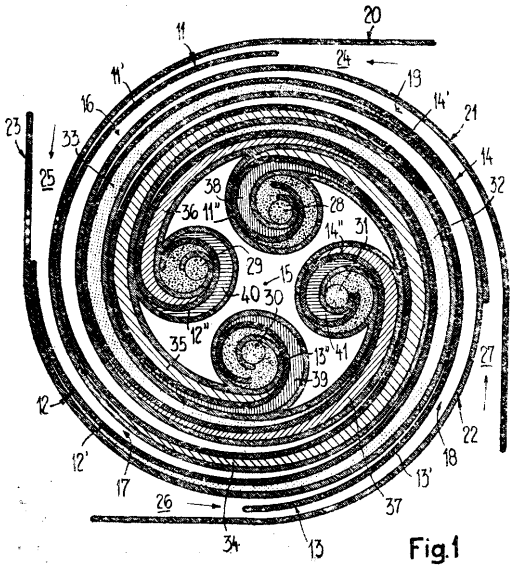

Fig.1

Spirala opisywana przez komorę wyporową (16, 17, 18, 19) jak i przez wypornik (11, 12, 13, 14) jest wielostopniowa. Poszczególne stopnie spirali komory wyporowej (16, 17, 18, 19) jak i wypornika (11, 12, 13, 14) są rozłożone w obrębie 360° z przestawieniem względem sąsiednich stopni, przez co stopnie te są usytuowane jeden w drugim i przestawione kątowo względem siebie.

Wewnętrzne jak i zewnętrzne ściany baczne utworzone są z elementów taśmowych (20, 21, 22, 23) zwiniętych spiralnie odpowiednio do kształtu ograniczanych przez nie stopni komory wyporowej, które to elementy tworzą jedną swą powierzchnią boczną wewnętrzną ścianę jednego stopnia, a drugą swą powierzchnią boczną ścianę zewnętrzną sąsiadującego stopnia. (9 zastrzeżeń)

F04c; F04C P. 186780 T 24.01.1976

Politechnika Śląska im. Wincentego Pstrowskiego, Gliwice, Polska (Jerzy Rokita).

Pompa labiryntowa

Pompę labiryntową według wynalazku stanowi nieruchoma obudowa oraz ruchomy wirnik. Pompa charakteryzuje się tym, że na czołowej powierzchni wirnika (1) od strony dopływu cieczy znajdują się łopatki (3).

W rozwiązaniu alternatywnym pompa labiryntowa według wynalazku na czołowej powierzchni wirnika (1) od strony dopływu cieczy ma kanały. (2 zastrzeżenia)

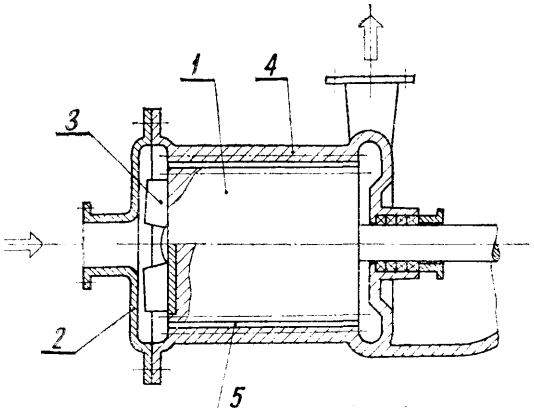

F04d; F04D P. 186074 T 29.12.1975

Centralny Ośrodek Projektowo-Konstrukcyjny Maszyn Górniczych „KOMAG", Gliwice, Polska (Leon Roj, Bogusław Barski, Kacper Czumak).

Wirnik osiowej maszyny przepływowej, zwłaszcza wentylatora

Przedmiotem wynalazku jest wirnik osiowej maszyny przepływowej zwłaszcza wentylatora, zaopatrzony w wymienne łopatki.

Wirnik według wynalazku charakteryzuje się tym, że łopatki wykonane są w jednej całości z wieńcem wirnika, natomiast wieniec jest oddzielony od tarczy i podzielony na segmenty.

Wirnik składa się z tarczy (4) wirnika oraz z łopatkowego wieńca (2), który zestawiony jest z elementów (10). Element (10) tworzą łopatka (1) wentylatora z segmentem wieńca (2) wirnika wraz ze stopą (3). Wieniec (2) nałożony jest na tarczę (4) wirnika. Stopa (3) znajduje się między pionową tarczą (4), a nakładką (5) i połączona jest dociskowo elementem (6). W wyniku podziału wieńca na segmenty łopatka zyskuje na gładkości, zachowane są profile kształtu łopatki, a w następstwie zyskuje się na większej sprawności wentylatora. (5 zastrzeżeń)

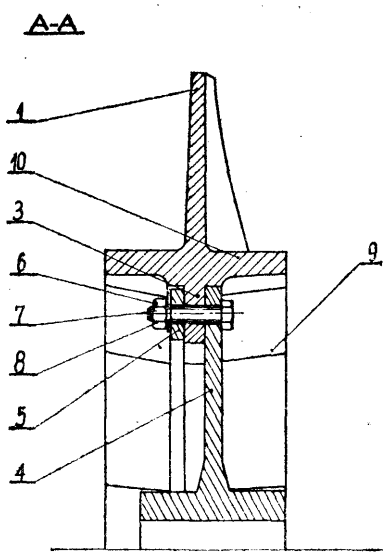

F04f; F04F P. 186686 T 21.01.1976

Główny Instytut Górnictwa, Katowice, Polska (Marian Paczkowski, Wiesław Kozik).

Przetłaczarka dla ciekłych paliw i olejów

Przetłaczarka dla ciekłych paliw i olejów, zwłaszcza do pracy w warunkach zagrożenia pożarowego, ma cylindryczny wydrążony kadłub (1) zakończony od strony ssawnego króćca (5) kołnierzowym zewnętrznym odsądzeniem (2). Na odsądzenie (2) jest nałożony poprzez pierścieniową uszczelkę (7) korek (8) w postaci dwustopniowej tulei zaopatrzonej w zewnętrzny gwint (9) oraz podkładka (10) i dociskowa nakrętka (11), osadzona na zewnętrznym gwincie (12) tego kadłuba (1) z wydrążonym kanałem (14) dołączonym do

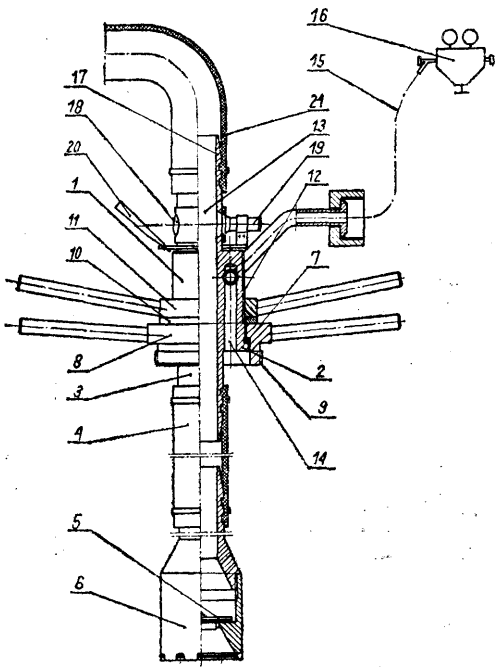

reduktora (16) zbiornika z gazem obojętnym. Ponadto od strony tłocznego króćca (17) w kadłubie (1) jest wykonany przelotowy wziernik (18) z zabudowanym z jednej jego strony źródłem (19) światła, a z drugiej reflektorem (20). (1 zastrzeżenie)

F04f; F04F P. 186694 T 21.01.1976

Centralny Instytut Ochrony Pracy, Warszawa, Polska (Wiesław Januszewski).

Eżektor

Przedmiotem wynalazku jest eżektor służący do przetłaczania płynów a zwłaszcza powietrza.

Istota rozwiązania według wynalazku polega na zastosowaniu wgłębienia (1) o opływowym owalnym przekroju poprzecznym i korzystnie pierścieniowym kształcie w opływanej, wypukłej ściance (2) po jej wklęsłej stronie w miejscu zakrzywienia.

Działanie eżektora według wynalazku polega na zakrzywieniu osi strumienia wypływającego z roboczej szczeliny (3), wskutek obniżenia ciśnienia we wgłębieniu (1) przez wyssanie płynu z jego objętości.

Wynalazek znajduje główne zastosowanie jako przenośne urządzenie wentylacyjne, szczególnie przydatne przy pracach malarskich. (2 zastrzeżenia)

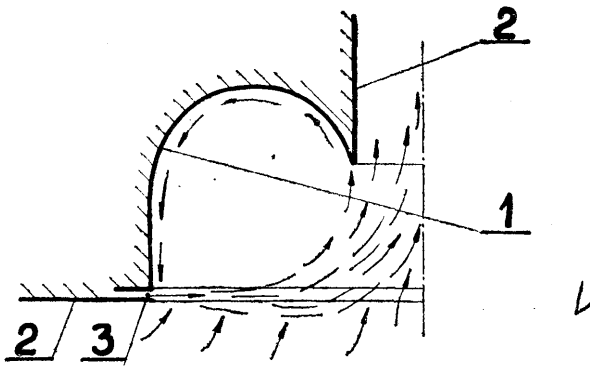

F04f; F04F P. 186698 T 21.01.1976

Centralny Instytut Ochrony Pracy, Warszawa, Polska (Stefan Baczyński).

Eżektor

Przedmiotem wynalazku jest eżektor służący do przetłaczania płynów a zwłaszcza powietrza.

Istota rozwiązania według wynalazku polega na zastosowaniu dysz (1) w postaci prostej lub zakrzywionej rurki (2) o przekroju kołowym, usytuowanej wewnątrz kanału (3) prostopadle do jego osi, ze wzdłużną szczelinką (4) leżącą wzdłuż tworzącej rurki (2) na całej jej długości i skierowaną w płaszczyźnie równoległej do osi kanału (3). Dysze (1) tworzą w płaszczyźnie prostopadłej do osi kanału (3) układ geometryczny połączonych ze sobą kanalików; (5), korzystnie w postaci promieniowo ułożonych ramion (6).

Działanie eżektora według wynalazku polega na wykorzystaniu zjawiska wyeliminowania szkodliwych wirów tworzących się za opływaną rurką (2), przez obniżenie ciśnienia za rurką (2). Obniżenie ciśnienia powodują strumienie robocze o dużej powierzchni indukcji, doprowadzane dyszami (1).

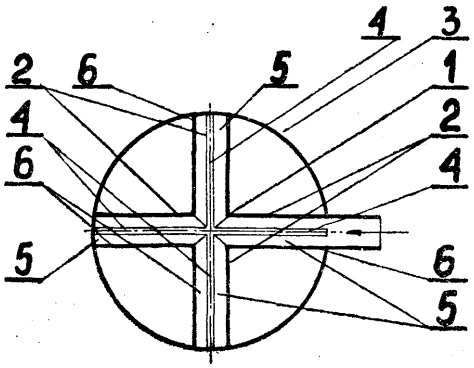

Wynalazek znajduje główne zastosowanie w wentylacji ogólnej i miejscowej przy pracach szkodliwych dla zdrowia, zwłaszcza przy spawaniu i malowaniu sekcji przestrzennych statków w budowie i remoncie. (2 zastrzeżenia)

F15b; F15B P. 186309 T 02.01.1978

Przemysłowy Instytut Automatyki i Pomiarów „MERA-PIAP", Warszawa, Polska (Jan Bułka, Andrzej Sawicki).

Płynowy wzmacniacz ciśnień

Płynowy wzmacniacz ciśnień który znajduje zastosowanie w urządzeniach ciśnieniowych, w których wymagane ciśnienie musi być wyższe od ciśnienia w sieci, jak na przykład w obiektach z automatycznym sterowaniem płynowym maszyn i urządzeń, charakteryzuje się tym, że ma pierwszy jednokierunkowy zawór (2) umieszczony między trzecim jednokierunkowym zaworem (17) a małym cylindrem (3), w którym umieszczony jest mały tłok (4) połączony z tłoczyskiem (5), na którym jest zderzak (6) i drugi zderzak (7), a koniec tłoczyska (5) jest zakończony dużym tłokiem (8), który przesuwany jest w dużym cylindrze (9).

Wzdłuż linii działania tłoczyska (5) na wprost pierwszego zderzaka (6) jest umieszczony pierwszy przełączający zawór (10), który jest przełączany za pomocą pierwszego pilota (11), a na wprost drugiego zderzaka (7) wzdłuż linii działania tłoczyska (5) jest umieszczony drugi przełączający zawór (12), który jest przełączany za pomocą drugiego pilota (13). W pobliżu pierwszego przełączającego zaworu (10) i drugiego przełączającego zaworu (12) jest umieszczony rozdzielacz (14), który współpracuje z dławikiem (15) i drugim jednokierunkowym zaworem (16). Zaś trzeci jednokierunkowy zawór (17) jest przymocowany do zbiornika (18). (1 zastrzeżenie)

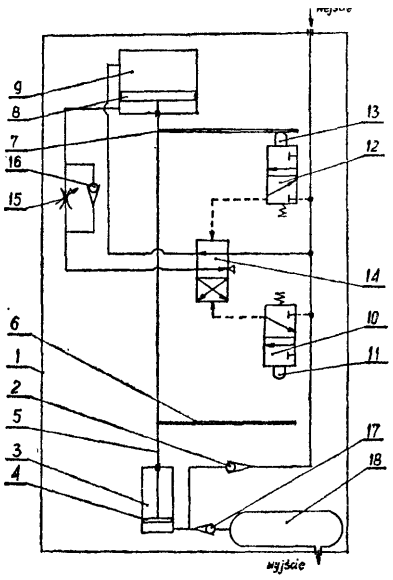

F15b; F15B P. 186629 T 17.01.1976

Centralny Ośrodek Projektowo-Konstrukcyjny Maszyn Górniczych „KOMAG" Gliwice, Polska (Jan Leonard, Jerzy Uchnast).

Siłownik hydrauliczny

Siłownik hydrauliczny, zwłaszcza do obudów górniczych według wynalazku składa się ze sprężystego pierścienia (1) z kołnierzem (2) i zewnętrzną powierzchnią stożkową (10). Pierścień (1) obejmuje koniec cylindra (3) wraz z pokrywą (4). Na zewnątrz pierścienia (1) jest nasadzony pierścień (8) z wewnętrzną stożkową powierzchnią (11). Na zewnętrznej powierzchni pierścienia (5) znajdują się rowki (6) ułatwiające demontaż. Na powierzchni styku cylindra (3) z pierścieniem (1) są karby (7) zwiększające tarcie. Połączenie między pokrywami a cylindrem według wynalazku jest łatwo rozbieralne mimo korozji jakiej ulegają połączenia. (4 zastrzeżenia)

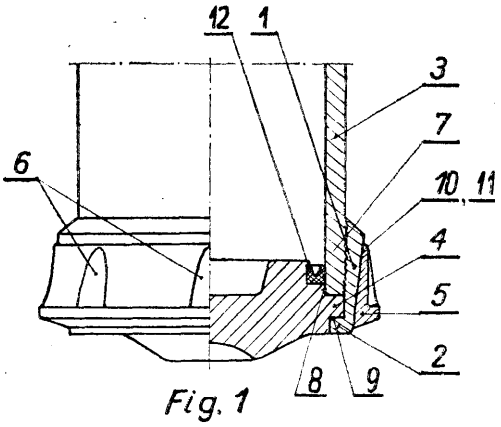

Fig. 1

F16c; F16C P. 184267 T 24.10.1975
B32b; B32B

Wojskowy Instytut Techniki Pancernej i Samochodowej, Sulejówek, Polska (Jerzy Szumniak, Tadeusz Pełczyński, Ryszard Marczak, Franciszek Kwaśkiewicz).

Materiał łożyskowy o budowie bimetalicznej i z warstwą nośną z tworzywa sztucznego

Materiał łożyskowy o strukturze bimetalicznej i z warstwą nośną z tworzywa sztucznego, składa się z metalowego podłoża nośnego (1), połączonej z nim warstwy pośredniej w postaci wykonanej z metalowych prętów siatki (3) oraz wypełniającego wolne przestrzenie tej siatki i tworzącego na jej swobodnej powierzchni cienką błonę tworzywa sztucznego (4). Metalowe pręty wykonane są z brązu i łączone z metalowym podłożem nośnym (1) poprzez metaliczną powłokę (2), korzystnie za pomocą lutowania lub zgrzewania. (2 zastrzeżenia)

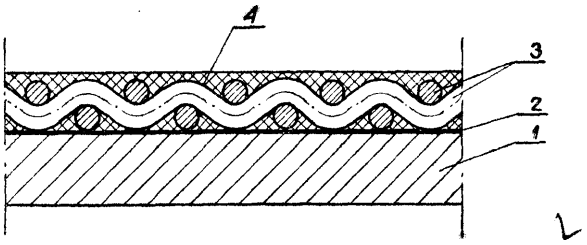

F16d; F16D P. 179700 17.04.1975

Zakłady Naprawcze Taboru Kolejowego im. Powstańców Wielkopolskich, Ostrów Wlkp., Polska (Zygmunt Majchrzak, Stefan Chudzikiewicz, Zygfryd Stachuła).

Sposób montażu hamulca do wagonów kolejowych

Sposób montażu hamulca polega na tym, że elementy składowe środkowej części hamulca zestawione wstępnie poza taśmą lub stanowiskiem montażowym wagonów w ramie w postaci jednolitego bloku hamulcowego mocuje się do podwozia wagonu a następnie łączy w znany sposób z przekładnią nad kołami i przewodem powietrza. (1 zastrzeżenie)

F16d; F16D P. 186416 T 08.01.1976

Ośrodek Badawczo-Rozwojowy Przygotowawczych Maszyn Przędzalniczych „Lumatex", Zielona Góra, Polska (Antoni Karasiński, Ryszard Lipiec).

Sprzęgło hydromechaniczne

Sprzęgło hydromechaniczne charakteryzuje się tym, że wyposażone jest w bezpiecznik (10) umieszczony w gnieździe (9) w ściance wirnika turbiny (4). Bezpiecznik (10) ma osiowy kanał (11) i prostopadły do niego kanał (12), przy czym część osiowego kanału (11) zalutowana jest lutem (16). W bocznej ściance gniazda (9) bezpiecznika (10) na przedłużeniu kanału (12) wykonany jest otwór (13). W ten sposób przestrzeń między łopatkami (5, 7), gdzie znajduje się ciecz robocza, połączona jest poprzez osiowy kanał (11), kanał (12) i otwór (13) z dodatkową komorą (14). Dodatkową komorę (14) stanowi przestrzeń między wirnikiem turbiny (4) a zamocowaną na nim pokrywą (15).

Temperatura topienia lutu (16) jest niższa od temperatury zapłonu cieczy roboczej. Ciecz robocza, która w czasie pracy sprzęgła nagrzewa się, w wypadku gdy osiągnie temperaturę równą temperaturze topienia lutu (16), powoduje stopienie się lutu (16) i zadziałanie bezpiecznika (10). Następuje wtedy wytrysk cieczy roboczej poprzez osiowy kanał (11), kanał (12 i otwór (13) do dodatkowej komory (14). (1 zastrzeżenie)

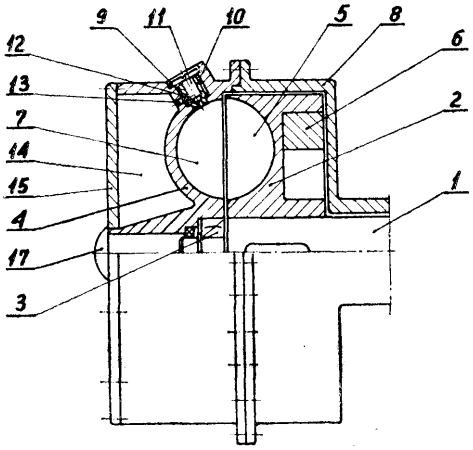

Fig 1

F16f; F16F P. 186345 T 05.01.1976

Zakłady Konstrukcyjno-Mechaniżacyjne Przemysłu Węglowego, Katowice, Polska (Konrad Wiszniowski).

Amortyzator cieczowy — pływakowy

Amortyzator cieczowy — pływakowy składa się z pływakowych tłoczków (1) obustronnie zakończonych sztywnymi ogranicznikami położenia, które swobodnie z luzem poruszają się w przelotowych gniazdach (2) tłoka (3), przy czym pływakowe tłoczki (1) mają otworki (4) umożliwiające jednostronnie swobodny przepływ cieczy przy ruchu tłoka (3) w cylindrze (5) wypełnionym cieczą, a tłok (3) jest sztywnie osadzony na drągu (6), którego wysuwany koniec (7) jest

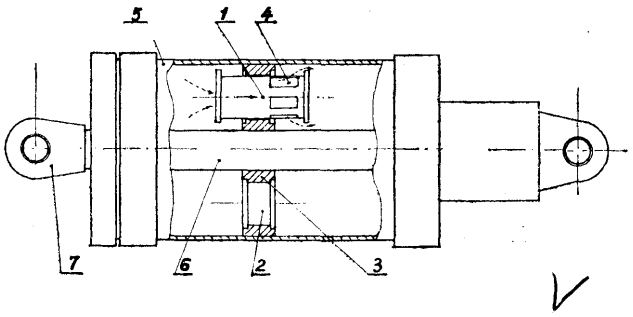

przegubowo sprzężony z drzwiami. Amortyzator powala na płynne otwieranie drzwi tamy, charakteryzującej się dużym naporem przy niewielkim oporze własnym, oraz płynne ich zamykanie przy zwiększonym oporze własnym. (1 zastrzeżenie)

F16h; H16H P. 186447 T 09.01.1976

Wojskowa Akademia Techniczna im. Jarosława Dąbrowskiego, Warszawa, Polska (Aleksander Wielgus, Piotr Myjkowski).

Układ zamkniętej objętościowej przekładni hydrostatycznej o stabilizowanej minimalnej prędkości obrotowej

Istota wynalazku polega na tym, że układ zawiera dodatkowe źródło ciśnienia podłączone równolegle z pompą główną (2) do silnika hydraulicznego (4) poprzez zawory elektrohydrauliczne (9a) i (9b) o regulowanym dławieniu, z których jeden zawór (9a) włączony jest w przewód niskiego ciśnienia a drugi zawór (9b) włączony jest w przewód wysokiego ciśnienia. Ponadto układ zawiera blok elektroniczny (8) przetwarzający sygnał prędkości kątowej (ω) wału silnika (4) i/lub sygnał poziomu czułości (a) pompy głównej (2) w zakresie strefy nieczułości na sygnał napięciowy (U) sterujący zaworami (9a) i 9b).

Jako dodatkowe źródło ciśnienia stosuje się pompę dodatkową (11) lub zawór przelewowy. Obwód stabilizacji można wykonać w postaci oddzielnego bloku przystosowanego do współpracy z istniejącymi przekładniami. (3 zastrzeżenia)

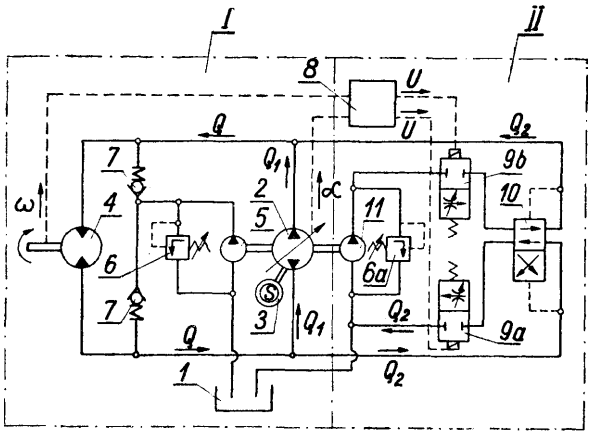

Fig.1

F16h; F16H P. 186720 T 21.01.1976

Fabryka Aparatury i Urządzeń Komunalnych „POWOGAZ", Piła, Polska (Antoni Burda, Zdzisław Sawula, Hilary Gierczewski, Eugeniusz Hoppe, Alfred Kukła).

Przekładnia zębata trójdrożna z kompensacją nierównomierności rozkładu obciążeń

Przekładnia zębata trójdrożna z kompensacją nierównomierności rozkładu obciążeń w której koła centralne (2 i 6) posiadają możliwość przesunięć promieniowych dzięki umieszczeniu ich ze znacznym luzem promieniowym na przechodzących przez nie sztywno ułożyskowanych wałach (1 i 7), przy czym moment obrotowy jest przenoszony z wału (1) na koło (2) i z koła (6) na wał (7) poprzez zabieraki (8) i pierścienie zabierakowe (11) z krzyżowo rozmieszczonymi występami — tworzącymi znane sprzęgło Oldham'a — osadzonych współosiowo na wałach (1 i 7). Ograniczenie przesuwu poosiowego kół centralnych (2 i 6) następuje poprzez pierścień zabierakowy (11) i zabierak (8) z jednej, a tarczę oporową (9) z drugiej strony.

(2 zastrzeżenia)

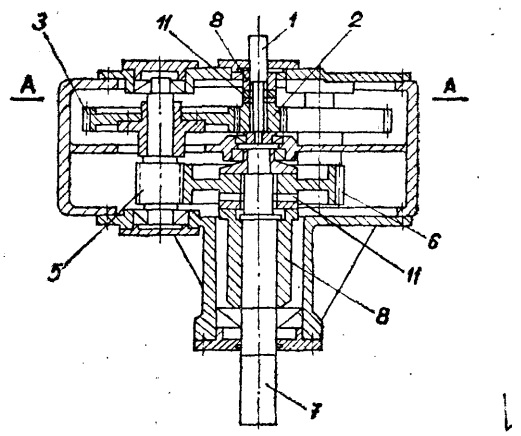

F16k; F16K P. 184364 T 30.10.1975

Wytwórnia Sprzętu Medycznego, Teletechnicznego i Pokrewnych Wyrobów „Elektron" Spółdzielnia Pracy, Kraków Polska (Jacek Jabłoński, Roman Duszyński).

Zawór spustowy do miernika ciśnienia krwi

Zawór według wynalazku ma pokrywę (7), z trzonem (3) osadzonym suwliwie w centrycznym otworze pierścieniowego występu (2) cylindrycznego korpusu (1), połączonego z przestrzenią wewnętrzną mankietu pneumatycznego i w tulei (8) wkręconej w korpus (1). Pokrywa (7) współpracuje ze sprężyną (6) wspartą o górną stronę występu (2). Do trzonu (3) wkręcona jest główka (4) z uszczelką (5). (1 zastrzeżenie)

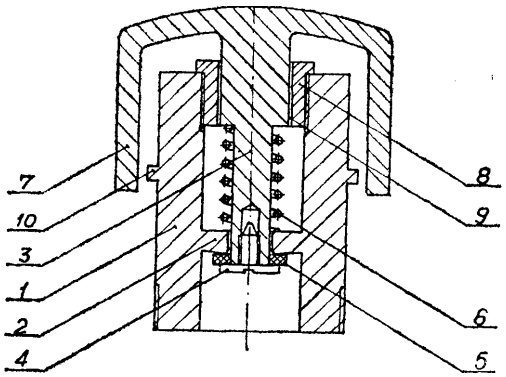

F161; F16L P. 184822 T 18.11.1975

Kombinat Górniczo-Hutniczy Miedzi, Zakłady Badawcze i Projektowe Miedzi „Cuprum", Wrocław, Polska (Stefan Dawid).

Sposób i urządzenie do bocznego przesuwania rurociągu

Budując rurociąg (1) umieszcza się rury na przesuwnych względem podłoża (4) szeregu podporach (2) i przemieszczenia dokonuje się cyklicznie, najpierw przesuwa się rurociąg (1) po podporach (2) w granicach ich dysponowanej długości za pomocą przestawialnego i unieruchamianego okresowo względem podłoża (4) zespołu napędowego (14—19) a po wykorzystaniu długości tych podpór (2) przesuwa się względem podłoża (4) oraz względem rurociągu (1) same podpory (2) za pomocą tego samego zespołu napędowego (14—19).

Rurociąg (1) jest z zespołem napędowym (14—19) połączony za pomocą sprężystego uchwytu (7—12). Podpory (2) oraz przewoźny zespół napędowy (14—19) są osadzone w prowadnicach (3) wykonanych w podłożu budowli. (7 zastrzeżeń)

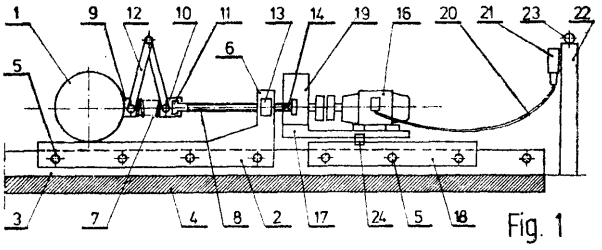

F161; F16L P. 186055 T 28.12.1975

Kombinat Górniczo-Hutniczy Miedzi, Zakłady Badawcze i Projektowe Miedzi „Cuprum", Wrocław, Polska (Zdzisław Mażanowicz, Jerzy Marytnik).

Rozbieralna podpora rurociągu napowietrznego

Rozbieralna podpora rurociągów według wynalazku składa się z dwóch prefabrykowanych elementów żelbetowych. W tworzącym ją układzie tych dwóch elementów (1, 2) dolny w postaci płyty (1) ma we wgłębionym w swej górnej powierzchni gnieździe, osadzony suwliwie element górny (2) z wierzchnią powierzchnią ślizgową (4) dla rurociągu (3), przy czym dno tego gniazda jest pokryte warstwą materiału termoplastycznego, a między tą warstwą w osadzonym w gnieździe elementem górnym (2) jest umieszczona twarda przekładka. Ustawienie wymienionych prefabrykatów odbywa się bezpośrednio na gruncie rodzimym lub na podsypce (9). (4 zastrzeżenia)

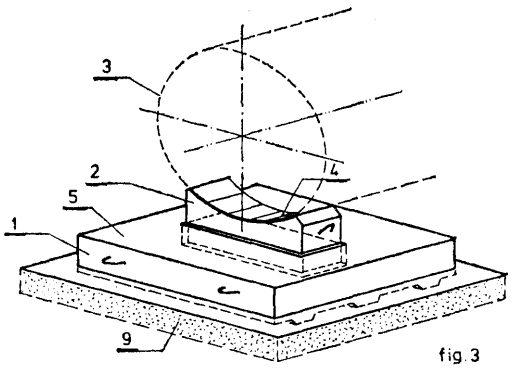

F161; F16L P. 186348 T 05.01.1976

Słupskie Zakłady Sprzętu Okrętowego, Słupsk, Polska Marian Biernat, Henryk Hryniewicz, Manfred Hanowski, Bogdan Zalewski).

Złącze nasuwkowe przelotowe

Przedmiotem wynalazku jest łącze nasuwkowe przelotowe stosowane głównie do łączenia odcinków rurociągów w różnych systemach na jednostkach pływających i w instalacjach lądowych.

Złącze nasuwkowe posiada kołnierze (7), które mają ucha (1) i elementy usztywniające (2) wykonane z jednego kawałka blachy stanowiące jedną całość konstrukcyjną przy czym elementy usztywniające (2) stanowią jednocześnie prowadnice dla tulei (3).

(1 zastrzeżenie);

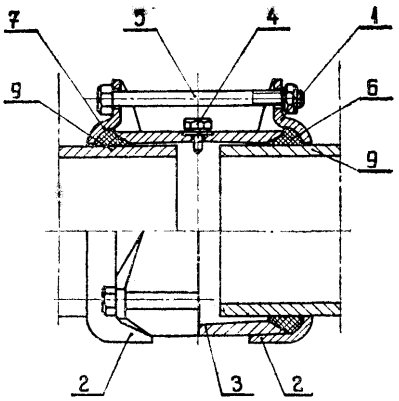

F161; F16L P. 186385 T 07.01.1976

Ośrodek Badawczo-Rozwojowy Mechanizacji Produkcji Zwierzęcej „Meprozet", Gdańsk, Polska (Ludomir Osłowski).

Połączenie kołnierzowe rur cienkościennych

Połączenie kołnierzowe rur cienkościennych składające się z dwóch luźnych kołnierzy zaciskowych o stożkowym zfazowaniu krawędzi wewnętrznych otworów, dwóch uszczelek elastycznych, pierścienia pośredniego o zewnętrznych powierzchniach stożkowych odpowiednich do stożkowych kształtów wieńców rur, charakteryzuje się tym, że wieńce rur (12) i (13) mają kształt stożkowy odpowiednio do stożkowych powierzchni symetrycznego pierścienia pośredniego (4) oraz ze stożkowym zfazowaniem krawędzi wewnętrznych otworów luźnych kołnierzy dociskowych (2) z tym, że między powierzchniami wieńców rur (12) i (13) a stożkowymi powierzchniami pierścienia pośredniego (4) znajdują się elastyczne uszczelki (3).

Inną wersją powyższego połączenia jest połączenie rury ze stałym kołnierzem urządzeń armaturowych, charakteryzujące się tym, że do kołnierza stałego urządzeń armatury (9) dociskany jest poprzez uszczelkę (10) pierścień pośredni (11) z jednostronną powierzchnią stożkową uszczelnioną uszczelką (3).

(2 zastrzeżenia)

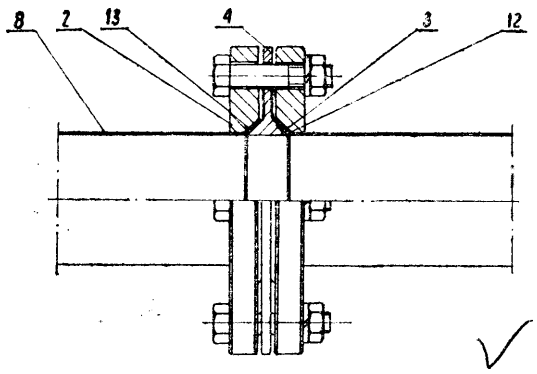

F161; F16L P. 186387 T 07.01.1976

Ośrodek Badawczo-Rozwojowy Mechanizacji Produkcji Zwierzęcej „Meprozet", Gdańsk, Polska (Ryszard Hrynkiewicz, Andrzej Filipiak, Eligiusz Gussmann).

Złącze do rur szybkomocujące

Wynalazek dotyczy złącza szybkomocującego do rur. Charakteryzuje się tym, że posiada tuleję (3) z kulistym zakończeniem i kołnierzem zaczepowym (8) na zewnętrznej powierzchni, która przylega powierzchnią kulistą do stożkowego gniazda łącznika (1) z trzema kołkami (4) rozmieszczonymi symetrycznie na obwodzie wchodzącymi w ukośne wycięcia (6) nakrętki bagnetowej (2), która posiada na wewnętrznej powierzchni kołnierz zaczepowy (7) założony za kołnierz (8) tulei (3). (1 zastrzeżenie)

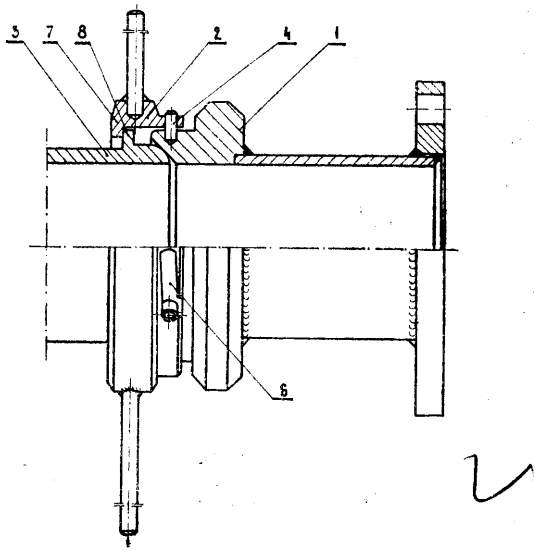

F16m; F16M P. 185809 T 20.12.1975

Biuro Projektów Górniczych Gliwice, Gliwice, Polska (Edward Andruszkow, Rajmund Grolik).

Układ konstrukcji wsporczej **pod** maszyny, zwłaszcza wentylatory

Konstrukcję wsporczą pod maszyny, zwłaszcza wentylatory (1), stanowi amortyzowania płyta fundamentowa (2) posadowiona jednym końcem na konstrukcji budynku (4), a drugim końcem na urządzeniu technologicznym (5). (1 zastrzeżenie)

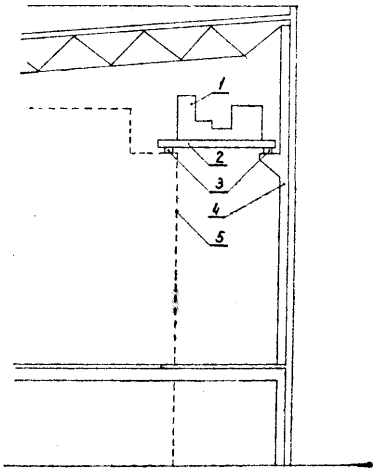

F16n; F16N P. **184557** T **06.11.1975**

Politechnika Poznańska, Poznań, Polska (Stefan Chojnacki, Antoni Iskra, Teofil Wiśniewski).

Sposób **określania stanu smarowania współpracujących** elementów **pary kinematycznej o nieciągłym filmie olejowym**

Sposób określania stanu smarowania współpracujących elementów pary kinematycznej o nieciągłym filmie olejowym polega na ustaleniu stosunku czasu, w

którym w ramach jednego pełnego cyklu pracy pary kinematycznej film olejowy jest nieciągły do czasu trwania jednego pełnego cyklu pracy pary kinematycznej, przy czym stosunek ten jest miarą poprawności smarowania elementów pary kinematycznej. Stosunek ten uzyskuje się przez pomiar czasu, w którym wartość rezystancji filmu olejowego jest niższa od nastawnej regulowanej wartości rezystancji, przy równoczesnym pomiarze czasu trwania jednego pełnego cyklu pracy pary kinematycznej.

Inna droga uzyskania wyżej wymienionego stosunku polega na wytworzeniu umownej liczby impulsów będących miarą czasu trwania jednego pełnego cyklu pracy pary kinematycznej inicjujących tę samą liczbę pomiarów rezystancji filmu olejowego, a następnie porównaniu wyniku pomiaru z regulowaną wartością rezystancji. Prócz tego wytwarza się dodatkowo jeden impuls oddzielający od siebie kolejne cykle pracy pary kinematycznej. (3 zastrzeżenia)

F22b; F22B P. 177745 01.02.1975

Ireneusz Górawski, Wrocław, Polska (Ireneusz Górawski).

Kocioł parowy pionowy typu garłaczowego

Przedmiotem wynalazku jest kocioł parowy pionowy typu garłaczowego do wytwarzania pary technologicznej względnie pary do celów grzewczych. Kocioł może być wykonany zarówno jako wysokoprężny jak i niskoprężny. Może on być opalany wszelkimi rodzajami paliw oraz zasilany wodą surową, nieulepszoną.

Kocioł według wynalazku stanowi walczak (1) u góry dennicą (2), wewnątrz którego umieszczona jest płomienica (3) zamknięta u góry dennicą (4). Zarówno walczak jak i płomienica zamknięte są połączeniem w postaci konstrukcji żebrowej (5), (6), (7). W płomienicy (3) usytuowany jest poprzecznie do kierunku spalin układ garłaczy (8), wykonanych w postaci rur prostych o dużej średnicy. W górnej części płomienicy (3), w przestrzeni wodnej, usytuowana jest poziома rura dymowa (13), służąca do odprowadzania spalin komina. (2 zastrzeżenia)

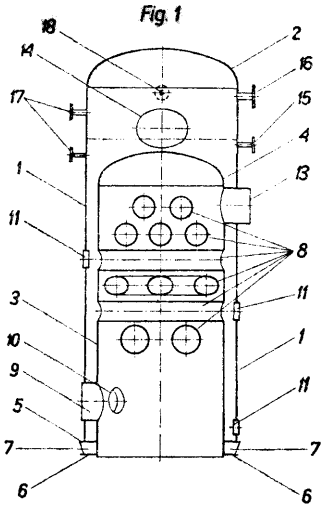

F22b; F22B **P. 184070 T f** 16.10.1975

Ośrodek Badawczo-Rozwojowy Kotłów i Urządzeń Energetycznych, Tarnowskie Góry, Polska (Jan Cwieląg, Czesław Lubas, Tadeusz Szulc, Andrzej Pogodziński).

Konstrukcja otworu w ścianie rurowej kotła

Konstrukcja otworu w ścianie rurowej kotła polega na włączeniu w rejon pionowych prostych rur (1) pierścienia (2), do którego może wpływać woda cyrkulująca w rurach ekranowych kotła. Pierścień (2) ma wewnątrz umieszczony drugi pierścień (3). Oba pierścienie (2), (3) po bokach są połączone denkami (4) zamykając je i tym samym tworząc szczelną komorę, ułatwiającą swobodny przepływ wody. Denka (4) mogą być wypukłe lub płaskie a wewnętrzny pierścień (3) może być usytuowany centrycznie lub ekscentrycznie, (1 zastrzeżenie)

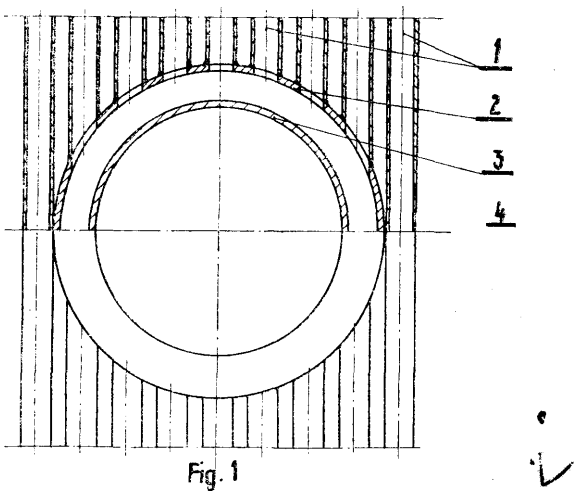

F23c; F23C P. 179507 10.04.1975

Ośrodek Badawczo-Rozwojowy Budowy Urządzeń Chemicznych „CEBEA", Kraków, Polska (Andrzej Listwan, Mieczysław Lubowicz, Lech Raczyński, Zbigniew Pietrzyk).

Palnik do paliw ciekłych

Przedmiotem wynalazku jest palnik do paliw ciekłych, z rozpylaczem gazodynamicznym w postaci pary lub powietrza. Istota wynalazku polega na zastosowaniu w palniku klasycznej dyszy (3), de Lavala, której odcinek stanowi komorę mieszania (7), przy czym dysza ta posiada w miejscu swojego minimalnego przekroju poprzecznego kanały (6) wtryskowe paliwa. Kanały (6) wtryskowe usytuowane korzystnie współosiowo, są przesunięte w stosunku do osi dyszy o dowolną lecz niewielką odległość. Przesunięcie kanałów względem osi dyszy umożliwia wytworzenie krętu i zawirowanie paliwa wtryskiwanego do komory mieszania, co dodatkowo wpływa na rozdrobnienie jego cząstek wskutek działania siły odśrodkowej.

Palnik według wynalazku umożliwia osiągnięcie zadowalających rezultatów rozpylania paliwa na cząsteczki wielkości kilku lub kilkunastu mikronów, co z kolei zapewnia bezpulsacyjne spalanie jasno świecącym płomieniem i związaną z tym prawidłową pracę palnika. (2 zastrzeżenia)

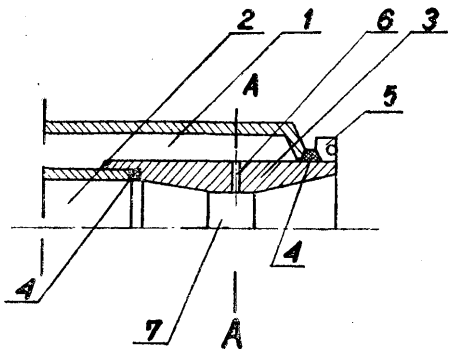

fig. 1

F23d; F23D P. 184024 T 14.10.1975

Huta „Zawiercie", Zawiercie, Polska (Andrzej Konkiel, Mieczysław Mysier, Bruno Stasiak).

Sposób regulacji ciśnienia i wartości opałowej mieszanki wytwarzanej w inżektorze i inżektor do stosowania tego sposobu

Sposób regulacji ciśnienia i wartości opałowej mieszanki wytwarzanej w inżektorze według wynalazku polega na zmianie powierzchni przekroju wylotu dyszy gazowej inżektora w wyniku zadziałania regulatora wywołanego zmianą ciśnienia mieszanki gazowo-powietrznej.

Inżektor do stosowania tego sposobu, charakteryzuje się tym, że w dyszy gazowej inżektora umieszczony jest współosiowo i przesuwnie trzpień zakończony ukośnym ścięciem, przy czym przesuwanie poosiowe trzpienia powoduje pneumatyczny siłownik sterowany poprzez znany ciśnieniowy regulator zamocowany na przewodzie odprowadzającym mieszankę gazowo-powietrzną. (3 zastrzeżenia)

F23n; F23N P. 186761 T 23.01.1976

Instytut Górnictwa Naftowego i Gazownictwa, Kraków, Polska (Andrzej Osiadacz, Marek Kuliński, Krystyna Falęcka).

Układ automatycznej regulacji ciepła spalania gazu miejskiego

Układ automatycznej regulacji ciepła spalania gazu charakteryzuje się tym, że posiada kalorymetr (1) z wyjściowym sygnałem napięciowym połączony z zespołem wykonawczym (5), sterowanym elementem dławiającym na rurociągu gazu wzbogacającego mieszaninę poprzez przetwornik napięciowo-prądowy (2) z przetwornikiem elektropneumatycznym (3) i regulatorem pneumatycznym (4). (1 zastrzeżenie)

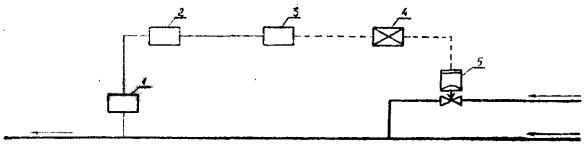

F24b; F24B P. 187036 05.02.1976

Pierwszeństwo: 07.02.1975 — RFN (nr P 2505 130.3)

Koppers-Wistra-Ofenbau GmbH, Dusseldorf, Republika Federalna Niemiec.

Szyna nośna pieców grzewczych

Przedmiotem wynalazku jest chłodzona szyna ślizgowa pieców grzewczych, po której przemieszcza się nagrzewany materiał.

Szyna ślizgowa (1) według wynalazku charakteryzuje się tym, że w swej części górnej ma kształt trapezu z otwierającymi się ku dołowi ramionami, przy czym jej podstawa górna i podstawa dolna są poziome a zasięg pionowy dolnej części szyny jest równy w przybliżeniu co najmniej połowie pionowego zasięgu górnej części szyny o kształcie trapezu, z tym, że szerokość dolnej części szyny nie jest większa niż największa szerokość górnej jej części, która ma kształt trapezu.

Ponadto szyna ślizgowa (1) ma na swej górnej powierzchni odporną na ścieranie nakładkę względnie listwę (2), która jest trwale z tą szyną połączona^ a w wewnętrznej przestrzeni szyny znajduje się pozioma przegroda. (13 zastrzeżeń)

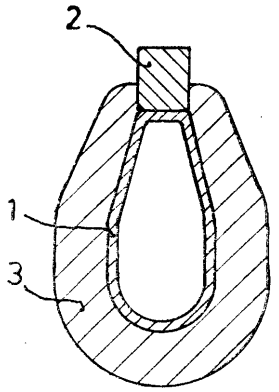

Fig.1

F24b; F24B
F24c; F24C P. 187038 05.02.1976

Pierwszeństwo: 07.02.1975 — RFN (nr P 25 05179.0)

Koppers-Wistra-Ofenbau GmbH, Dusseldorf, Republika Federalna Niemiec.

Główka szyn ślizgowych do pieców grzewczych

Przedmiotem wynalazku jest główka szyn ślizgowy do pieców grzewczych, które to szyny ślizgowe są od wewnątrz chłodzone wodą i służą do umieszczania na ich nagrzewanego materiału.

Zgodnie z wynalazkiem, główka (2) szyn ślizgowych (1) jest jednoczęściowa a jej górna powierzchnia, z którą styka się nagrzewany materiał jest pozioma i w zasadzie płaska, przy czym szerokość górnej powierzchni główki (2), stykającej się z nagrzewanym materiałem wynosi od 60 do 100 mm i jest większa o co najmniej 25 mm od szerokości dolnej powierzchni główki, stykającej się z chłodzoną szyną ślizgową (1). Podczas gdy wysokość główki wynosi około 50 mm to grubość jej bocznie wystających ramion jest równa w przybliżeniu połowie tej wysokości. (2 zastrzeżenia)

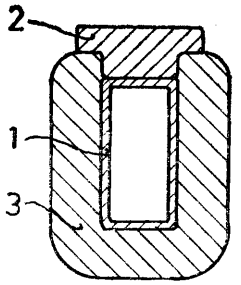

Fig.1

F24c; F24C P. 186729 T 22.01.1976

Ośrodek Badawczo-Rozwojowy Przemysłu Wyrobów Metalowych „Medom", Kraków, Polska (Leszek Kosmala, Stanisław Iitak, Roman Dębicki).

Piekarnik elektryczny

Piekarnik elektryczny według wynalazku charakteryzuje się tym, że jest wyposażony w elementy grzewcze (2) oraz wentylator (1) powodujący wymuszony obieg gorącego powietrza. (1 zastrzeżenie)

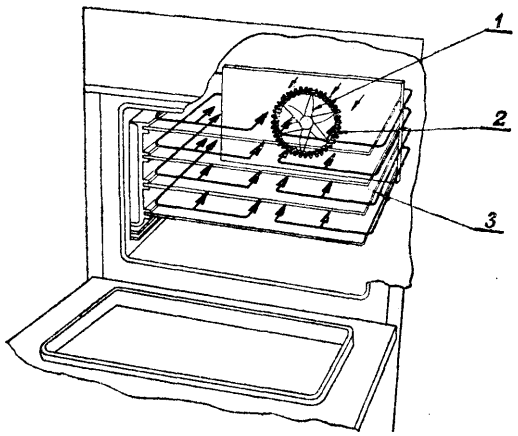

F24c; F24C P. 186730 T 22.01.1976

Ośrodek Badawczo-Rozwojowy Przemysłu Wyrobów Metalowych „Medom", Kraków, Polska (Leszek Kosmala, Stanisław Litak).

Piekarnik gazowy

Piekarnik gazowy według wynalazku charakteryzuje się tym, że wyposażony jest w wentylator (1) powodujący wymuszony obieg gorącego powietrza oraz w otwór (5) w górnej ścianie. (1 zastrzeżenie)

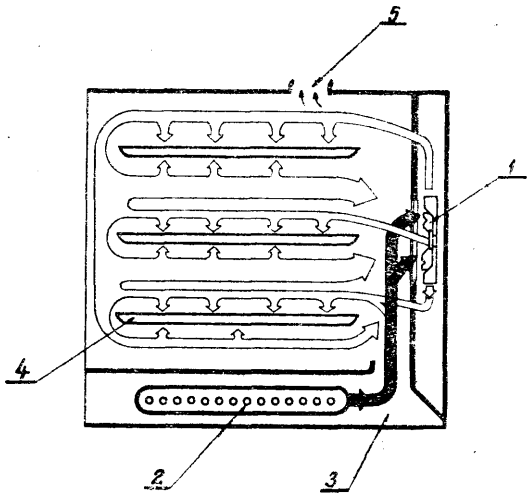

F24d; F24D P. 186794 T 26.01.1976

Alfons Czerniawski, Marianka Rędzińska k. Częstochowy, Polska (Alfons Czerniawski).

Elektryczna nagrzewnica do centralnego ogrzewania gorącą wodą pomieszczeń wyodrębnionych

Elektryczna nagrzewnica do centralnego ogrzewania gorącą wodą pomieszczeń wyodrębnionych (1) składająca się z obudowy (2) z króćcami (3) i zespołu grzejnych przewodów (4), połączona z regulatorem mocy (7), zegarem (8), licznikiem (9) i stycznikiem (10), charakteryzuje się tym, że jej przewody grzejne (4) zanurzone są bezpośrednio w obiegowej wodzie sieci centralnego ogrzewania i że za pomocą króćców (3) zamontowana jest na pionie (5) nad piecem (6) centralnego ogrzewania. Nagrzewnica według wynalazku nadaje się szczególnie do pomieszczeń wyodrębnionych na przykład do domków jednorodzinnych. (1 zastrzeżenie)

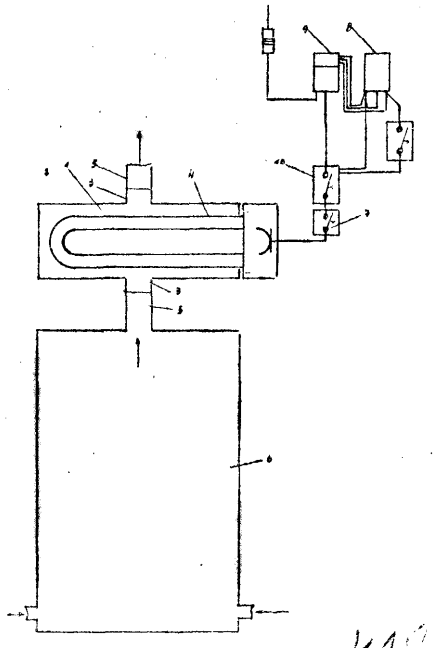

F24f; F24F P. 184108 T 18.10.1975

Biuro Projektowo-Badawcze Budownictwa Ogólnego „Miastoprojekt — Lublin", Lublin, Polska (Stanisław Orzelski).

Sposób ogrzewania i wentylacji pomieszczeń

Przedmiotem wynalazku jest sposób ogrzewania i wentylacji świeżym powietrzem pomieszczeń, szczególnie w budynkach o znacznym przeszkleniu prze-, gród zewnętrznych.

Sposób według wynalazku polega na wstępnym ogrzaniu powietrza w wymienniku, które następnie nawiewane jest do pomieszczenia. Powietrze z pomiesz-* czenia odprowadza się tak, aby w pobliżu przegrody zewnętrznej tworzyło zasłonę powietrzną, a następnie kieruje się je do wymiennika ciepła. (2 zastrzeżenia)

F24f; F24F P. 186697 T 21.01.1976

Centralny Instytut Ochrony Pracy, Warszawa, Polska (Wiesław Janiszewski).

Przewód nawiewny

Przedmiotem wynalazku jest przewód nawiewny służący do wentylacji pomieszczeń.

Istota rozwiązania według wynalazku polega na zastosowaniu nawiewnych szczelin (1) leżących wzdłuż tworzących przewodu (2) o kołowym przekroju poprzecznym na całej jego długości, korzystnie równomiernie rozmieszczonych na obwodzie kołowego przekroju poprzecznego przewodu (2), skierowanych zgodnie z jednym kierunkiem cyrkulacji względem osi przewodu (2) oraz na zastosowaniu wlotowego, spiralnego kolektora (3) z wlotem (4), skierowanym zgodnie z kierunkiem nawiewnych szczelin (1) względem osi przewodu (2).

Działanie przewodu nawiewnego według wynalazku polega na wykorzystaniu efektu Coanda. Strumień nawiewany szczelinami (1), wskutek indukcji przyściennej warstwy powietrza przylega do cylindrycznej ścianki przewodu (2). W wyniku efektu Coanda oraz nawarstwienia się strumieni nawiewnych szczelinami (1) tworzy się odśrodkowy przepływ po torach spiralnych. W przepływie tym prędkość powietrza gwałtownie maleje według hiperbolicznego rozkładu.

Przewód według wynalazku znajduje główne zastosowanie przy wentylacji małych pomieszczeń z zastosowaniem dużych krotności wymian powietrza. (1 zastrzeżenie))

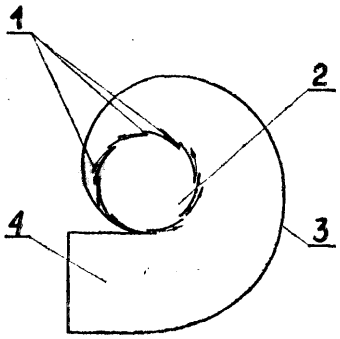

F24f; F24F P. 186699 T 21.01.1976

Centralny Instytut Ochrony Pracy, Warszawa, Polska (Wiesław Janiszewski).

Kanał nawiewny

Przedmiotem wynalazku jest kanał nawiewny służący do nasycania świeżym powietrzem strefy roboczej pomieszczeń przemysłowych.

Istota rozwiązania według wynalazku polega na zastosowaniu dwu nawiewnych przewodów (1) leżących wzdłuż krawędzi (2) nawiewnej szczeliny (3) kanału (4) na całej ich długości, zaopatrzonych w kierujące nawiewne tulejki (5) gęsto rozmieszczone na całej długości przewodów (1) lub szczelinki (5) na całej długości przewodów (1), skierowane zgodnie z kierunkiem wypływu powietrza z nawiewnej szczeliny (3), pod kątem do płaszczyzny symetrii szczeliny (3), większym od granicznego kąta, przy którym następuje przylgnięcie do siebie strumieni nawiewanych tulejkami (5) lub szczelinkami (5).

Wynalazek znajduje główne zastosowanie w wentylacji ogólnej pomieszczeń przemysłowych, w szczególności dużych komór do malowania sekcji przestrzennych statków w budowie. (5 zastrzeżeń)

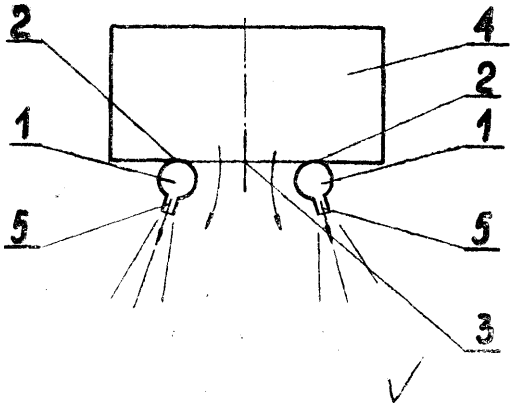

F24h; F24H P. 186695 T 21.01.1976

Centralny Instytut Ochrony Pracy, Warszawa, Polska (Wiesław Janiszewski).

Nagrzewnica

Przedmiotem wynalazku jest nagrzewnica służąca do powietrznego ogrzewania pomieszczeń przemysłowych.

Istota rozwiązania według wynalazku polega na zastosowaniu obudowy (1) o kształcie graniastosłupa foremnego, zaopatrzonej we wlotowe szczeliny (2) usytuowane w narożnikach obudowy (1), ukierunkowane wzdłuż obwodu obudowy (1) zgodnie z jednym kierunkiem cyrkulacji względem podłużnej osi symetrii obudowy (1), rurowych żeber (3) o kształcie torusa, połączonych ze wzdłużnymi kolektorami (4) zasilającym i powrotnym, leżących w przekrojach poprzecznych, w odległościach, w świetle równych średnicy zewnętrznej rurek żeber (3), symetrycznie względem podłużnej osi symetrii obudowy (1), zaopatrzonych w promieniowe, wywiewne króćce (5) wywiewające wiry z przestrzeni między żebrami (3), wzdłużnych żeber (6) o kształcie litery Z, przylegających do siebie i do rurowych żeber (3) na całym ich zewnętrznym obwodzie, skierowanych zewnętrznymi, haczykowatymi zagięciami zgodnie z kierunkiem wlotu przez szczeliny (2), wlotowego, współśrodfcowego otworu (7) w tylnej ściance (8) wyłożonej dźwiękochłonnym materiałem (9), promieniowego wentylatora współosiowo osadzonego w obudowie (1) ssącą stroną tarczy, w kierunku tylnej ścianki (8), walcowej obudowy (12) silnika zakończonej ściętym stożkiem z wylotowym otworem, osadzonej współosiowo w obudowie (1) oraz wylotowego korzystnie stożkowego króćca połączonego współosiowo z przednią ścianką obudowy (1) i zaopatrzonego we wzdłużne przegródki wyłożone dźwiękochłonnym materiałem (9).

Działanie nagrzewnicy według wynalazku polega na wytworzeniu wirów w przestrzeniach między wzdłużnymi żebrami (6) oraz rurowymi żebrami (3) i odprowadzeniu tych wirów, przy pomocy promieniowego wentylatora, umieszczonego wewnątrz obudowy (1), na zewnątrz nagrzewnicy, przez króciec, spełniający funkcję tłumika hałasu. Wiry wytworzone wewnątrz nagrzewnicy uaktywniają proces wymiany ciepła. Wynalazek znajduje głównie zastosowanie w ogrzewaniu powietrznym pomieszczeń przemysłowych. (2 zastrzeżenia)

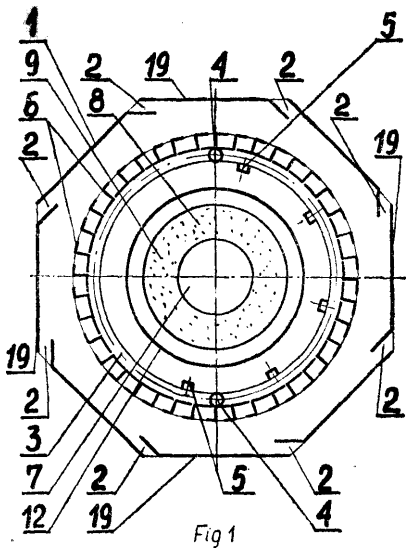

F25j; F25J P. 179429 08.04.1975

Hubert Juillet, Mulhouse, Francja.

Zbiornik ciśnieniowy oraz sposób wytwarzania zbiornika ciśnieniowego

Zbiornik składa się z odkształcalnego zasobnika (11) umieszczonego w zamkniętej sztywnej powłoce (10) oraz z urządzenia rozdzielczego (16). Zasobnik (11) zawiera produkt, a przestrzeń zawarta między powłoką a zasobnikiem jest wypełniona gazem pod ciśnieniem. Zasobnik (11) i powłoka (10) są przynajmniej częściowo wykonane z jednego elementu z materiału plastycznego. Część układu rozdzielczego (16) jest również wykonana z jednego elementu razem z zasobnikiem (11) i korpusem powłoki (10).

Sposób wytwarzania takiego pojemnika polega na tym, że formuje się jednocześnie z jednego elementu z materiału plastycznego korpus powłoki oraz pierwotną postać zasobnika, która ma kształt rurki cylindrycznej o małych wymiarach w porównaniu do powłoki. (21 zastrzeżeń)

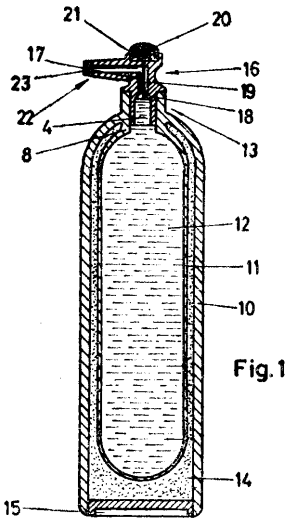

F25h; F25H P. 179856 22.04.1975

Świdnicka Fabryka Urządzeń Przemysłowych, Świdnica, Polska (Ryszard Glaser, Zbigniew Gawczyński, Jarosław Kociumaka, Stanisław Krawiec).

Płytowy wymiennik ciepła do ochładzania względnie ogrzewania rozdrobnionych ciał stałych

Płytowy wymiennik ciepła do ochładzania względnie ogrzewania rozdrobnionych ciał stałych, zwłaszcza krystalicznego cukru, z grawitacyjnym spływem obrabianego materiału między płytami, posiada między płytami szczeliny grzewcze o przekroju rozszerzającym się ku dołowi, co skutecznie zapobiega zaklesz¬czeniu się obrabianego materiału między płytami. (2 zastrzeżenia)

F26b; F26B P. 179587 09.04.1975

Morinaga Milk Industry Co., Ltd., Tokio, Japonia,

Urządzenie do rozpyłowego osuszania płynów a zwłaszcza do otrzymywania sproszkowanego mleka

Urządzenie według wynalazku ma postać wieży osuszającej (1) składającej się z górnej części (2) o kształcie cylindrycznym i dolnej części (3) o kształcie odwróconego stożka. Ta dolna część wieży zawiera dolny odcinek o kształcie odwróconego stożka i górny

Fig. 1

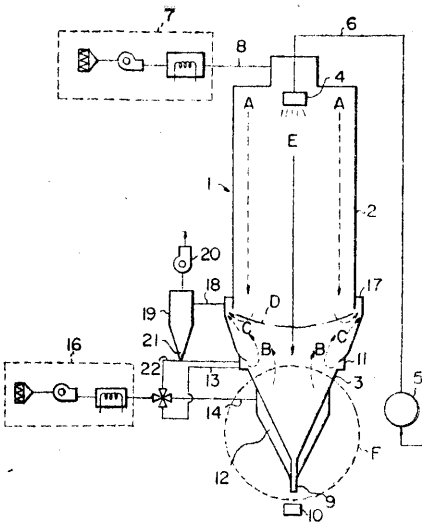

odcinek o kształcie odwróconego stożka ściętego, przyległy do dolnego odcinka. Dolny odcinek tej dolnej części (3) zawiera stożkową ścianę ze szczelinami i osłonę zewnętrznie usytuowaną wokół tej ściany tak, aby utworzyć między nimi przestrzeń w kształcie leja. Szczeliny mają kształt wywołujący ruch wirowy powietrza w obrębie ściany.

Urządzenie jest zaopatrzone w układ obiegowy (18, 19, 21) do zawracania proszku ulatującego ujściem (17) do górnego odcinka dolnej części wieży, oraz w układ (7) gorącego powietrza i układ (16) podający suche zimne powietrze. (3 zastrzeżenia)

F28d; F28D P. 186696 T 21.01.1976

Centralny Instytut Ochrony Pracy, Warszawa, Polska (Wiesław Janiszewski).

Wymiennik ciepła

Przedmiotem wynalazku jest wymiennik służący do wymiany ciepła między dwoma czynnikami.

Istota rozwiązania według wynalazku polega na zastosowaniu, w obudowie wewnętrznej, współosiowej rury (1), zewnętrznych rur (2) przylegających do zewnętrznej powierzchni rury (1) wzdłuż jej tworzących, rozmieszczonych równomiernie na obwodzie rury (1) w odstępach, w świetle, korzystnie równych średnicy zewnętrznej rur (2) oraz wzdłużnych, listwowych żeber (3) przylegających jedną z krawędzi do tworzących rur (2) i skierowanych zgodnie z jednym kierunkiem cyrkulacji wokół osi rury (1), leżących na powierzchni walca obrotowego wyznaczonego przez promień o długości równej sumie średnic zewnętrznych rury (1) i rury (2).

Działanie wymiennika, według wynalazku polega na wytworzeniu wirów w przestrzeniach ograniczonych ściankami rury (1), rur (2) oraz żebrami (3). Wynalazek znajduje główne zastosowanie w procesach wymiany ciepła, w aparaturze chemicznej, grzewczej i wentylacyjnej. (1 zastrzeżenie)

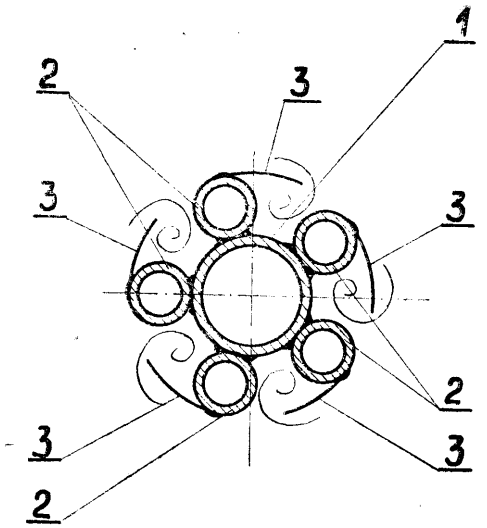

F41c; F41C P. 184533 T 05.11.1975

Wyższa Szkoła Inżynierska, Lublin, Polska (Jan Skwarna).

Broń myśliwska śrutowa

Broń myśliwska śrutowa znamienna tym, że jej lufa posiada usytuowane w pobliżu wylotu, pierścieniowo dwa lub więcej otworów upustowych dla ujścia gazów prochowych. (1 zastrzeżenie)

F41c; F41C P. 186903 T 29.01.1976

Wyższa Szkoła Inżynierska, Lublin, Polska (Jan Skwarna).

Bezodrzutowa broń myśliwska

Celem wynalazku jest uzyskanie broni myśliwskiej bezodrzutowej. Cel ten osiągnięto przez nałożenie na koniec lufy tulei, która kieruje gazy powstałe ze spalania prochu w kierunku przeciwnym kierunkowi wylotu śrucin, co anuluje zjawisko odrzutu broni w momencie strzału. (1 zastrzeżenie)

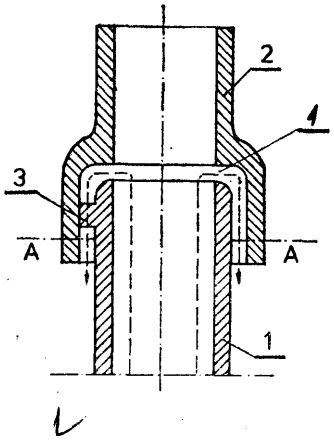

DZIAŁ G

FIZYKA

G 0 1 b ; G01B P. 178870 18.03.1975
G01d; G01D

Instytut Maszyn Matematycznych, Warszawa, Polska (Julian Stasiewicz, Stefan Parvi, Ryszard Kulewski).

Przewornik magnetyczny

Przetwornik magnetyczny umożliwiający zamianę wielkości mechanicznych na elektryczne, przeznaczony zwłaszcza do sterowania urządzeniami technologicznymi lub do dokonywania pomiarów przemieszczeń kątowych albo liniowych różnych ruchomych elementów, charakteryzuje się tym, że na niemagnetyczną tarczę obrotową, bęben lub płytkę (1) naniesiona jest cienka warstwa oddzielonych od siebie magnetycznych znaków (2) kodowych, a obok tarczy, bębna lub płytki w bezpośrednim sąsiedztwie tych znaków jest umieszczona magnetyczna głowica (4) w ten sposób, że pole jej czoła kolejno natrafia na pola magnetyczne znaków umieszczonych na tarczy, bębnie lub na płytce (1) podczas ruchu płytki, tarczy lub bębna względem głowicy lub w warunkach statycznych. (2 zastrzeżenia)

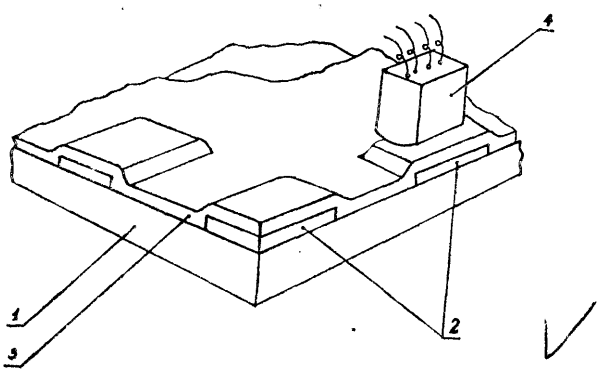

G01b; G01B P. 180229 07.05.1975

Okręgowe Przedsiębiorstwo Geodezyjno-Kartograficzne, Katowice, Polska (Lucjan Spyra, Henryk Fiirst, Mieczysław Sólka, Mirosław Żak).

Sposób wyznaczania dowolnej powierzchni względem poziomej płaszczyzny odniesienia oraz sygnał wysokości do stosowania tego sposobu

Sposób według wynalazku polega na tym, że spośród grupy punktów o danych współrzędnych x, y 5 wysokościach h, określających wyznaczoną powierzchnię obiera się dowolny punkt i względem niego oblicza różnice wysokości pozostałych punktów. Następnie w punkcie tym ustawia się miernik wysokości tak, aby jego wskaźnik (w) znalazł się dokładnie w poziomej płaszczyźnie odniesienia wyznaczonej przez oś celową niwelatora. Kolejno w pozostałych punktach ustawia się mierniki wysokości o zadanych wartościach, według których podnosi się lub opuszcza punkty wyznaczanej powierzchni tak, aby wszystkie wskaźniki znalazły się jednocześnie w poziomej płaszczyźnie odniesienia.

Miernik wysokości według wynalazku składa się z podstawy (1) z osadzoną w niej, za pomocą przegubu kulowego (2), pionową śrubę (3), na którą jest nakręcana kolumna (4) wyposażona w libelę sferyczną (5) zaś górna część kolumny <4) jest zakończona pionową śrubą mikrometryczną (6) wyposażoną we wskaźnik (w). (2 zastrzeżenia)

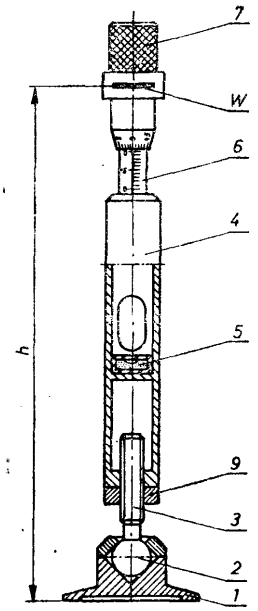

G01b; G01B P. 183198 09.09.1975

Pierwszeństwo: 09.09.1974 — Stany Zjednoczone Ameryki (nr 504289)

Societe Suisse pour rindustrie Horiogere Management Services S.A., Dienne, Szwajcaria (Norman G. Artman, Marc G. Dreyfus).

Układ elektro-optyczny
do kontroli wymiarów obrabianych przedmiotów

Układ elektro-optyczny do kontroli wymiarów obrabianych przedmiotów zawiera źródło światła (1), z którego promienie kierowane są za pomocą soczewki (2) na przedmiot (3), oraz płytę (6) działającą jako rozczepiacz wiązki usytuowaną między przedmiotem (3) a soczewką (7). Układ zawiera także źródło (20) światła współpracujące z płytą (6), którego światło skupia soczewka (19), przezroczystą siatkę (18) wzorcową, zespół analizujący (11), zespół odchylania (12), zespół skupiający (13), źródło (14) zasilania wysokiego napięcia oraz wzmacniacz (15) sygnału wizyjnego. (14 zastrzeżeń)

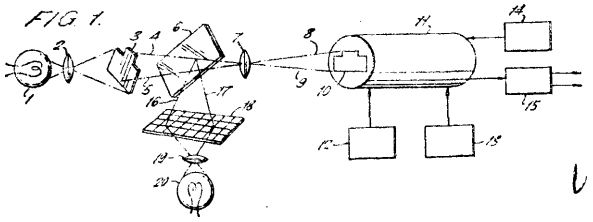

G01b; G01B P. 183554 T 24.09.1975

Pierwszeństwo: 26.09.1974 — Czechosłowacja (nr PV 6600-74)

Stani vyzkumny ustav ochrany materiału G. V. Akimova, Praga, Czechosłowacja.

Sposób cechowania ładunkowego miernika grubości
za pomocą wzorca
i układ do cechowania ładunkowego miernika
grubości za pomocą wzorca

Sposób cechowania ładunkowego miernika grubości za pomocą wzorca, polega na tym, że rozpuszczający prąd anodowy w celu równoczesnej czułości pomiarowej przyrządu ustawia się według formuły

$$K = \frac{a \cdot b}{Q}$$

w którym K oznacza stałą, a oznacza elektrochemiczny równoważnik metalu pokrycia, b oznacza działanie anodowe kąpieli rozpuszczającej *Q* oznacza grubość pokrycia metalowego.

Układ do cechowania ładunkowego miernika grubości za pomocą wzorca zawiera potencjometr sterujący (7) połączony w szereg z co najmniej jednym rezystorem należącym do układu równoległych rezystorów (8), połączonych z czujnikiem (1) ładunkowego .miernika grubości poprzez przełącznik (6), który to czujnik jest napełniony rozpuszczającym roztworem roboczym (4). (3 zastrzeżenia)

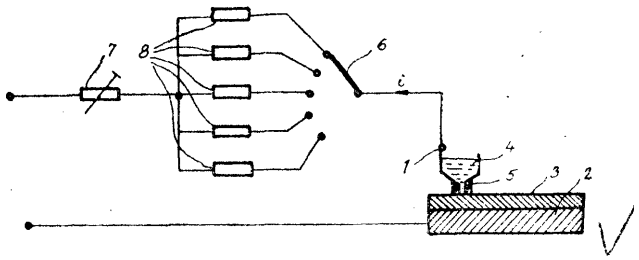

G01b- G01B P. 184258 T 24.10.1975

Huta Florian, Świętochłowice, Polska (Barbara Pałka, Karol Szimolka).

Przybór **dla** odczytu
zwłaszcza z przymiarowej taśmy stalowej

Przybór dla odczytu zwłaszcza z przymiarowej taśmy stalowej jest wykonany z dwu elementów zamocowanych do taśmy (13) odejmowalnie. Jeden z tych elementów to ustawiacz (3) zera, a drugi to pomiarowy konik (9) umocowany przesuwnie na taśmie (13) z możliwością aretacji. Ustawiacz (3) zera stanowią dolny uchwyt (6) z kątowym oporem <7) umieszczone pod taśmą (13) i górna płyta (5) umieszczona na taśmie (13). Oba te elementy są ze sobą połączone śrubami (8), tak by punkt zerowy taśmy pokrywał się z punktem lub krawędzią oporu (7) kątowego. Pomiarowy konik (9) ma dolną część wraz z rękojeścią (10) i kątownikiem (11) czytnikowym oraz górną, prowadnikową płytkę (17), przy czym płytka ma kreskę lub krawędź ściśle równoległą w linii odczytu z krawędzią kątownika (11) czytnikowego. Konik (9) jest zaopatrzony w noniusz (16). (2 zastrzenia)

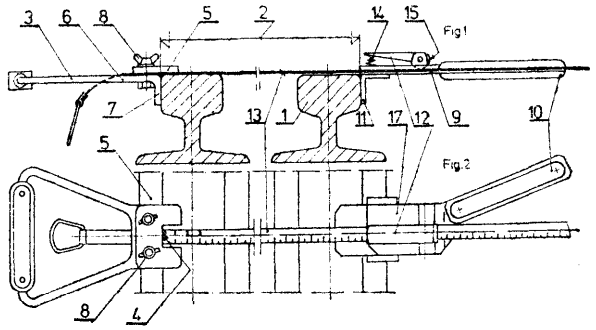

G01c; 60IC P. 178894 19.03.1975

Instytut Lotnictwa i Wytwórnia Sprzętu Komunikacyjnego „Warszawa-Okęcie", Warszaiwa, Polska (Andrzej Radon, Jerzy Czerwiński, Włodzimierz Frank, Tadeusz Jurkiewicz, Stanisław Molak).

Girobusola indukcyjna

Przedmiotem wynalazku jest girobusola indukcyjna przeznaczona do pracy na statkach powietrznych, szczególnie jako wskaźnik kursu magnetycznego i kąta zakrętu.

Girobusola indukcyjna według wynalazku posiada silnik momentowy (4) prądu stałego o zmiennej charakterystyce momentu w funkcji kąta obrotu. Silnik umieszczony jest na zewnętrznej ramce (G2) giroskopu, Silnik stanowią dwie cewki (Li i L_2) przeciwsobnie nawinięte i umieszczone w ekranie (E). Wewnątrz cewek (L_t i L2) umieszczony jest przymocowany do wewnętrznej ramki (Gi) giroskopu rdzeń (R) permalojowy. Sygnalizatory uzgodnienia (10) dołączone są do końców uzwojeń (Li i L_2) silnika (4) momentowego, poprzez układy filtrujące (9).

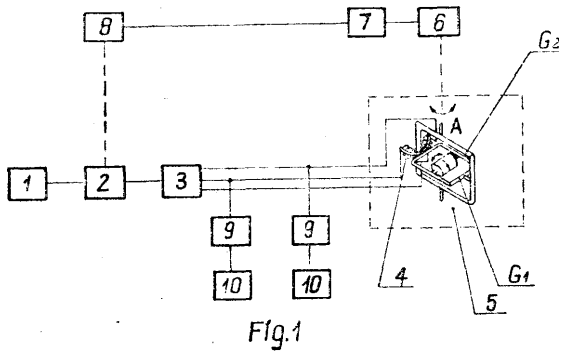

Girobusola według wynalazku pozbawiona jest wyłączników korekcji wyłączających silnik momentowy w zakrętach, niktóre zostały zastąpione zmienną zależnością momentu korekcyjnego od wartości przechyleń występujących w zakręcie, realizowaną silnikiem momentowym. Sygnalizatory uzgodnienia zastępują przyrządy magnetoelektryczne. Takim rozwiązaniem uzyskano girobusolę o prostej konstrukcji, większej niezawodności, mniejszej masie i gabarytach.

(1 zastrzeżenie)

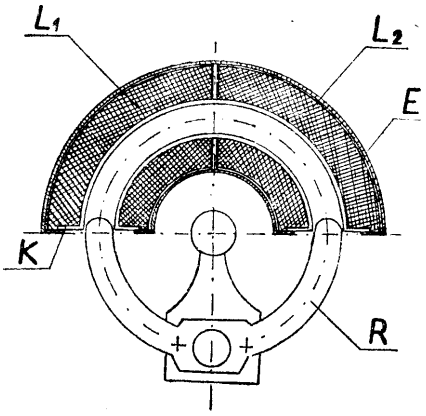

G01c; G01C P. 184277 T 27.10.1975

Wyższa Szkoła Pedagogiczna, Kielce, Polska (Julian Bartosik, Mieczysław Dziwoń).

Przyrząd optyczny do rysowania odkrywek geologicznych

Przyrząd według wynalazku posiada stolik (5), na którym zamocowany jest blat (7) z maskownicą (9). Pod blatem (7) na wsporniku (4) zamocowano przesuwnie obiektyw (1) ze zwierciadłem (2). Promienie świetlne odbite od powierzchni odkrywki geologicznej (12) i zwierciadła (2) przechodzą przez obiektyw (1) na maskownicę (9) gdzie dają obraz odkrywki. Obserwację d odrysowywanie obrazu odkrywki geologicznej ułatwia zasłona (10) tworząca pewien rodzaj ciemni nad maskownicą (9). (2 zastrzeżenia)

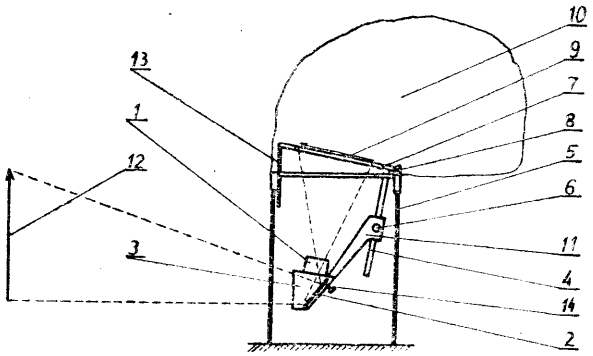

G01c; G01C P. 185530 T 12.12.1975

Główny Instytut Górnictwa, Katowice, Polska (Stanisław Mnich, Michał Baramowski, Karol Trutwin).

Urządzenie do sygnalizacji pomiarowych punktów fotogrametrycznych

Urządzenie do sygnalizacji punktów pomiarowych, zwłaszcza lokalizowanych w wyrobiskach górniczych dla przeprowadzania pomiarów fotogrametrycznych, składa się z sygnalizacyjnych zespołów (1) w ilości najkorzystniej od jednego do trzech. Każdy z tych zespołów jest zaopatrzony w stały magnes (3) ze stabilizującym bolcem (4), zabudowany w dolnej części obudowy (2) zespołu (1) współosiowo z pomiarowym znaczkiem (5) i sygnalizacyjną żarówką (6). Żarówka (6) jest połączona z zasilającym źródłem (7) poprzez kontaktowy element (8), pod którym również w dolnej części obudowy (2) jest umieszczony przesuwny magnes <9). (1 zastrzeżenie)

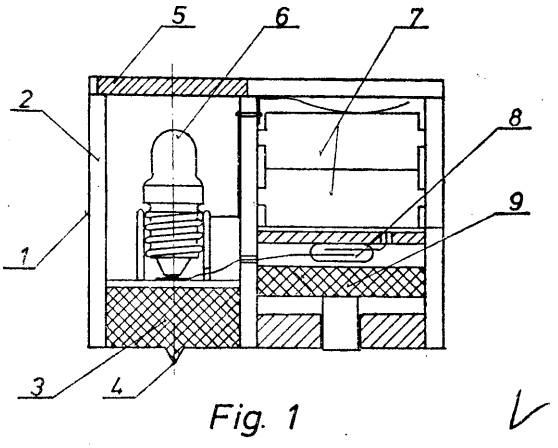

G01c; G01C P. 185708 T 18.12.1975

Politechnika Gdańska, Gdańsk, Polska (Elżbieta Urbańska, Miron Galewski).

Sposób i urządzenie do dynamicznej orientacji elementów budowlanych zawieszonych na linie w czasie transportu i montażu, zwłaszcza lotniczego

Sposób według wynalazku polega na wytwarzaniu za pomocą silnika dodatkowego momentu obrotowego, przez wprawianie w ruch wirującego elementu, zamocowanego obrotowo w nośnej konstrukcji. Poziomy kierunek odniesienia wytwarza się na drodze żyroskopowej.

Urządzenie według wynalazku zawiera nośną konstrukcję, w której jest zamocowany obrotowo wirujący element, napędzany silnikiem. Konstrukcja jest połączona u góry przegubowo z zawieszeniem, a u dołu jest ona wyposażona w znane uchwyty do zamooowywania orientowanego elementu. (2 zastrzeżenia)

G01c; G01C P. 185814 T 20.12.1975

Wyższa Szkoła Morska. Szczecin, Polska (Jerzy Fedorowski, Wiesław Galor, Jerzy Hajduk).

Urządzenie do automatycznej sygnalizacji zmniejszenia głębokości pod stopką statku handlowego poniżej założonej wartości

Istota urządzenia do automatycznej sygnalizacji zmniejszania głębokości pod stopką statku handlowego poniżej założonej wartości polega na tym, że impuls echosondy (1) jest przekazywany do bramki czasowej (4), a impuls echa jest wprowadzany do wzmacniacza (5), w którym jest wzmacniany i następnie przesyłany do układu logicznego (6), w którym porównywany jest z impulsem wytworzonym w bramce czasowej (4)

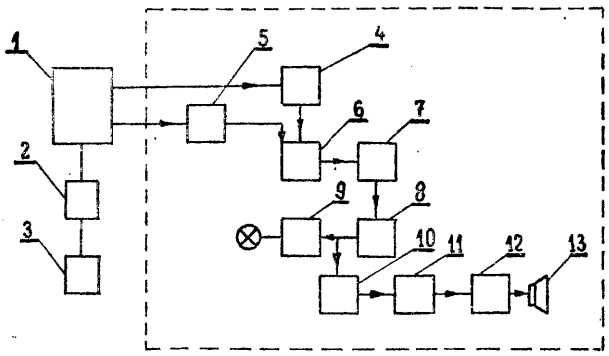

o nastawionym czasie trwania. W przypadku, gdy czas opóźnienia echa w stosunku do impulsu echosondy jest krótszy od czasu trwania impulsu wytworzonego w bramce czasowej (4) — na wyjściu układu logicznego (6) pojawi się sygnał, który uruchomi układ podtrzymujący (7), przekazujący z kolei impuls poprzez wzmacniacz mocy (8) do sygnalizacji świetlnej i akustycznej. (2 zastrzeżenia)

G01d; G01D P. 178005 12.02.1975

Akademia Rolnicza, Warszawa, Polska (Bogusław Bajkowski).

Przetwornik kąta obrotu płyt mierzących średnicę drewna okrągłego na impuls elektryczny

Przetwornik kąta obrotu płyt mierzących średnicę drewna okrągłego na impuls elektryczny, stosowany przy zautomatyzowanej sekcyjnej metodzie pomiaru miąższości, zwłaszcza dla kłód tartacznych, charakteryzuje się tym, że posiada obrotową tarczę (3) napędzaną przekładnią linową (1), na której znajdują się kontaktrony (K) z zestykami zwiernymi umieszczonymi na powierzchni tarczy (3) w pewnej odległości od osi obrotu, oraz, że ma drugą obrotową tarczę (4) z magnesem stałym (8), którego odległość od osi jest taka sama jak kontaktronów (K). (2 zastrzeżenia)

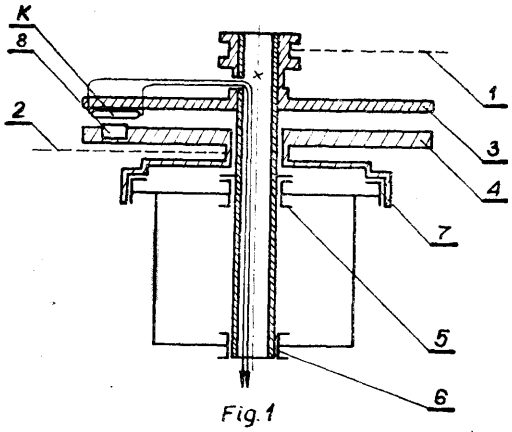

Fig. 1

G01d; G01D P. 181905 T 07.07.1975

Zgłoszenie dodatkowe do zgłoszenia nr P. 179414

Przemysłowy Instytut Automatyki i Pomiarów „Mera-Piap", Warszawa, Polska (Ryszard Bukowski, Grzegorz Świderski, Józef Roikicki, Wacław Jaśkowski, Witold Biskup).

Miernik elektroniczny, zwłaszcza do pojazdów

Miernik elektroniczny zwłaszcza do pojazdów, przeznaczony jest do pomiaru takich parametrów jak: poziom paliwa w zbiorniku, temperatura, ciśnienie itp. Miernik według niniejszego wynalazku stanowi ulepszenie rozwiązania konstrukcyjnego miernika zgłoszonego za Nr P — 179414. Układy odczytowe (5) miernika przeznaczone dla różnych wielkości mierzonych zawierają co najmniej jeden element świecący (7) sygnalizujący stan krytyczny wielkości mierzonej. Układy odczytowe (5) umieszczone są bezpośrednio jeden nad drugim lub obok siebie, a elementy świecące (7) umieszczone są w jednej linii. (13 zastrzeżeń)

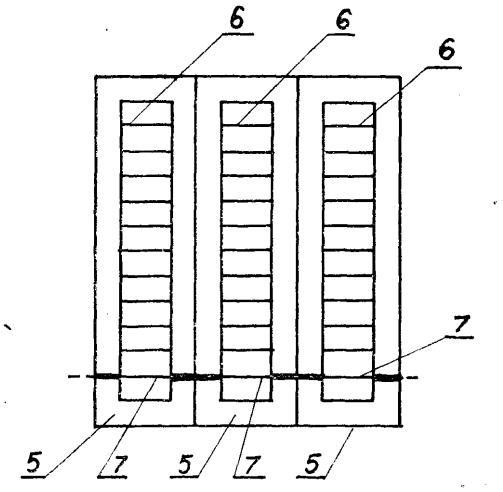

G01f; G01F P. 178406 28.02.1975

Polska Akademia Nauk — Zakład Doświadczalny „Wilmer" Instytutu Fizyki, Warszawa, Polska (Jerzy Kaliński).

Czujnik poziomu materiałów sypkich i cieczy

Wynalazek należy do dziedziny techniki mierników ilości i znajduje zastosowanie w układach automatycznej regulacji lub sygnalizacji poziomu materiałów sypkich lub cieczy znajdującej się w zamkniętym lub niedostępnym zbiorniku.

Czujnik według wynalazku charakteryzuje się tym, że zawiera co najmniej dwa przetworniki energii (Di, D_2) umocowane na różnych poziomach w tym samym ośrodku, włączone w dwie gałęzie mostka czteroramiennego (MP) z rezystorem regulowanym (RZ), a wyjście mostka połączone jest z obwodem bramka-katoda tyrystora (TY), który poprzez człon pośredniczący (CS) steruje silnikiem elektrycznym (M) napędzającym pompę (P). (3 zastrzeżenia)

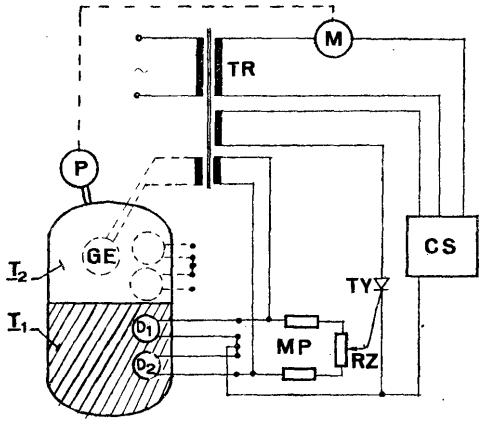

G01f; G01F P. 179009 24.03.1975

Instytut Przemysłu Wiążących Materiałów Budowlanych, Opole, Polska (Henryk Jurewicz, Tadeusz Semla).

Miernik poziomu materiałów w zbiorniku

Miernik poziomu materiału w zbiorniku składa się z urządzenia pobudzającego (4) drgania, przetwornika elektrycznego (5) i mechanizmu napinającego (3). Element czujnikowy miernika stanowi napinana struna (1). Miernik według wynalazku jest przeznaczony do

pomiaru poziomu materiałów sypkich, kawałkowych i cieczy w zbiornikach, zwłaszcza w przemyśle materiałów budowlanych. (1 zastrzeżenie)

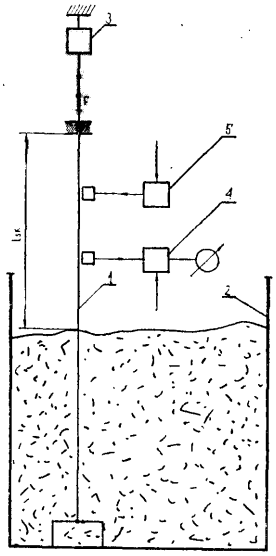

G01f; G01F P. 186019 T 24.12.1975

Zakłady Okrętowych Urządzeń Elektrycznych „Elmor", Gdańsk, Polska (Zbigniew Kosiak).

Elektroniczne urządzenie do zdalnego pomiaru poziomu cieczy w zbiornikach

Elektroniczne urządzenie do zdalnego pomiaru poziomu cieczy w zbiorniku charakteryzuje się układem połączeń, który składa się z regulatora napięcia (7) generatora (1) podającego napięcie na nadajnik pomiarowy (2) z kondensatorem umieszczonym wzdłuż wysokości zbiornika oraz na nadajnik korekcyjny (3) z kondensatorem całkowicie zanurzonym na czas pomiaru w cieczy. Napięcia wyjściowe z nadajników (2) i (3) podawane są odpowiednio na detektory (4) i (5). Napięcie wyjściowe z detektora (4) jest mierzone miernikiem (6) w jednostkach wysokości słupa cieczy, objętości lub ciężaru, natomiast napięcie z detektora (5) porównywane jest w regulatorze (7) z napięciem źródła odniesienia (8). (2 zastrzeżenia)

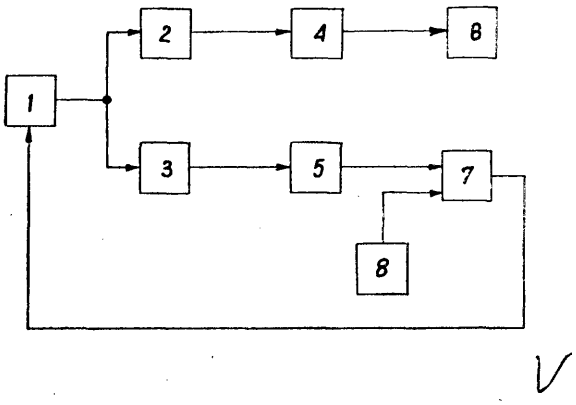

G01f; G01F P. 186311 T 02.01.1975

Przemysłowy Instytut Automatyki i Pomiarów „MERA-PIAP", Warszawa, Polska (Roman Kapuściński, Edward Niedzielski).

Układ eliminujący wpływ pulsacji przepływającej cieczy na wskazania przepływomierza, przeznaczony zwłaszcza dla paliwomierzy samochodowych

Układ eliminujący wpływ pulsacji przepływającej cieczy na wskazania przepływomierza przeznaczony jest zwłaszcza dla paliwomierzy samochodowych. Układ ten zapewnia zwiększenie dokładności wskazań paliwomierza. Wpływ pulsacji paliwa na wskazania paliwomierza został wyeliminowany 'dzięki zastosowaniu w układzie według wynalazku, komory wyrównawczej (6) z elastyczną przeponą (3), która umieszczona jest pomiędzy przewodem wlotowym (4) i przewodem wylotowym (5) układu. (1 zastrzeżenie)

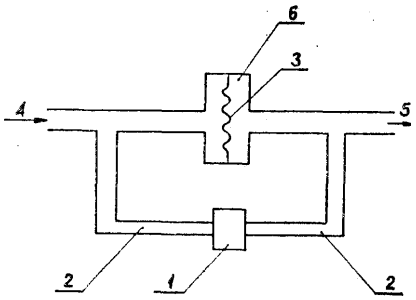

G01g; G01G P. 179672 14.04.1975

Instytut Przemysłu Wiążących Materiałów Budowlanych, Opole, Polska (Gebhard Grabowski, Jarosław Bandurski, Herbert Styra).

Elektroniczny układ wagi taśmowej z czujnikami tensometrycznymi

Elektroniczny układ wagi taśmowej z czujnikami tensometrycznymi przeznaczony do ważenia materiału przenoszonego za pomocą taśmy posiada bezstykowy czujnik prędkości, który przekazuje sygnały o dowolnym przebiegu >i częstotliwości do połączonego z nim przetwornika elektronicznego stanowiącego układ kształtujący sygnały na prostokątne impulsy.

Impulsy te sterują zasilaczem kluczowanym połączonym z wyjściem układu, który jest również połączony z drugim wejściem układu przywracającego składową stałą. Zasilacz przekazuje impulsy do czujnika tensometryeznego, którego przekątna wyjściowa jest połączona z wzmacniaczem prądu zmiennego, przyłączonego z kolei do pierwszego wejścia układu przywracającego składową stałą, który usuwa błędy temperaturowe z wzmacniacza i ma wyjście połączone poprzez wzmacniacz z filtrem aktywnym ze znanym miernikiem ilości materiału. (1 zastrzeżenie)

G01g; G01G P. 185783 T 19.12.1975

Politechnika Gdańska, Gdańsk, Polska (Bogdan Kosmowski, Walerian Gruszczyński, Ryszard Kowalik, Henryk Wierzba, Piotr Wroczyńskd).

Przetwornik wielkości ważonej

Przetwornik według wynalazku składa się z obrotowo osadzonej tarczy (2) napędzanej silnikiem (3), która jest umieszczona naprzeciwko wskazówki (1) wagi oraz przetwornika analogowo-cyfrowego (6) kluczowanego przez układ sygnałem uzyskanym z tej tarczy. Na wychylnym krańcu wskazówki (1) jest umieszczony magnes (11), a tarcza (2) wyposażona jest w zamocowane na jej skraju czujnik elektro magnetyczny (12) i czujnik identyfikacji zera skali wagi. Pomiędzy czujnikiem elektromagnetycznym (12) a układem kluczującym jest włączony transformator obrotowy (13). Przetwornik służy do odczytu, rejestracji oraz sumowania na drodze elektronicznej ciężarów mierzonych kwadratową wagą uchylną. (3 zastrzeżenia)

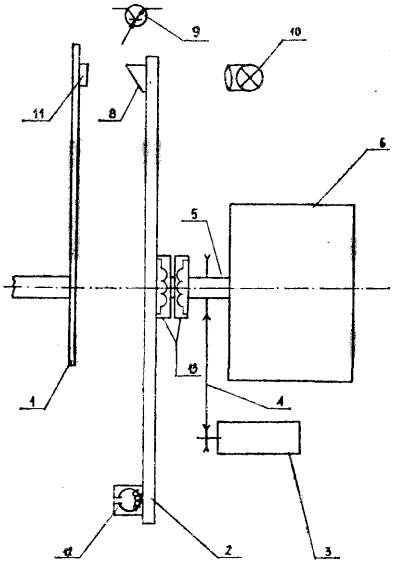

Fig. 1

G01j; G01J P. 180829 31.05.1975

Kopalnia Węgla Kamiennego „Anna", Pszów, Polska (Józef Dzierżęga, Antoni Wolny, Ryszard Swoboda).

Luksomierz do urządzeń oświetleniowych

Luksomierz według wynalazku ma postać cylindra (2) z jednej strony otwartego, a z drugiej strony zamkniętego pokrywą (3) nad którą w bocznej ścianie cylindra (2) na całym obwodzie są rozmieszczone równomiernie fotorezystory (4) ustawione korzystnie powierzchnią czołową z małą zbieżnością w kierunku otworu cylindra (2), przy czym fotorezystory (4) są włączone do układu elektrycznego z przyrządem pomiarowym wbudowanym w obszar biegunów magnesu (5) ruchomym metalowym ekranem (6).

(1 zastrzeżenie)

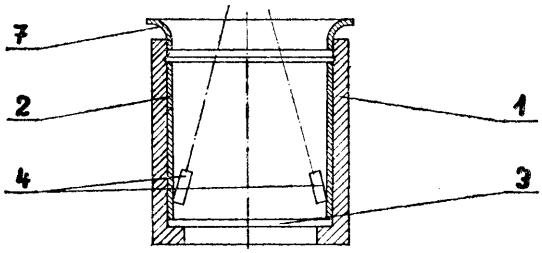

Fig. 1

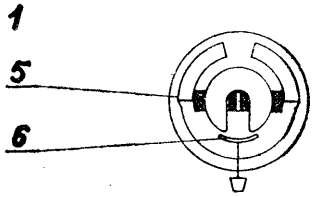

Fig. 3

G01k; G01K P. 184310 T 27.10.1975

Uniwersytet Śląski, Katowice, Polska (Zygmunt Wróbel).

Przetwornik temperatury w jej odwrotność

Przetwornik ma dwa obwody prądu stałego (A, B) złożone z włączonych w szereg ze źródłem napięcia (U) potencjometrów (Ri i Rg) oraz (R_3 i R_4), z których układ (A) jest włączony do termopary (t) poprzez element zerujący (C) i potencjometr (Ri), przy czym potencjometry (Ri d R3) są połączone mechanicznie i uruchamiane za pomocą silnika (S) sterowanego zerującym elementem (C), natomiast równolegle do potencjometru (R4) jest wyprowadzone wyjście (W) połączone ze wskaźnikiem odczytu lub automatycznym rejestratorem. (1 zastrzeżenie)

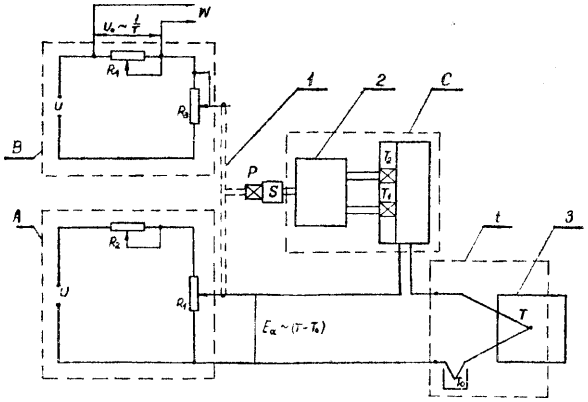

G01k; G01K P. 185255 T 03.12.1975

Wyższa Szkoła Inżynierska w Opolu, Opole, Polska (Ryszard Krupa, Tadeusz Górecki).

Układ do zdalnego pomiaru temperatury z wybieraniem punktów pomiarowych

Przedmiotem wynalazku jest układ do zdalnego pomiaru temperatury z wybieraniem punktów pomiarowych umieszczonych na obiektach przemysłowych takich jak, kominy, budowle wieżowe. Zastosowano szeregowo-równoległy dzielnik napięcia składający się z dwu rezystorów i termistora połączonych ze źródłem zasilania, miernikiem sygnału wyjściowego i z centralnym układem rejestracji i sterowania. Do wyjścia (1) zasilacza są połączone szeregowo rezystory (2) i (3). Równolegle do rezystora (3) połączony jest termistor (4) umieszczony na obiekcie (5). Spadek napięcia mierzony jest za pomocą miernika (6). Wynik pomiaru jest rejestrowany urządzeniem (7). Włączenie w układ wybieraka sygnału (8) pozwala na wybieranie w zaprogramowanej kolejności sygnałów pochodzących od wielu termistorów umieszczonych w różnych punktach pomiarowych na badanym obiekcie. (2 zastrzeżenia)

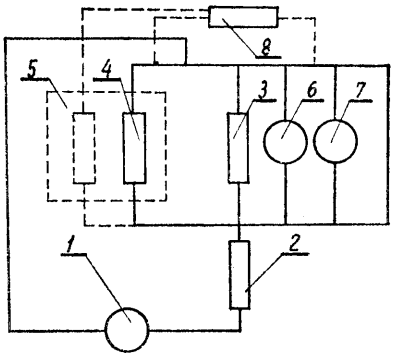

G01k; G01K P. 186305 T 02.01.1976

Przemysłowy Instytut Automatyki i Pomiarów „MERA-PIAP", Warszawa, Polska (Edward Niedzielski, Edward Golonka, Andrzej Stanisławczyk, Zygmunt Bojar, Janusz Wanatowski, Sławomir Wielogórski, Jerzy Foszer, Jerzy Zduniak).

Strunowy czujnik temperatury

Strunowy czujnik temperatury, który znajduje zastosowanie do zdalnych pomiarów temperatury w otworach mrożeniowych szybów górniczych, w konstrukcjach betonowych w budownictwie wodnym i lądowym, charakteryzuje się tym, że ma pierwszy uchwyt (2) w którego jednym końcu jest zamocowana struna (1) a drugi koniec pierwszego uchwytu (2) przymocowany jest do obudowy (8), oraz ma drugi uchwyt (5), w którego końcu w odniesieniu do przeciwległego końca pierwszego uchwytu (2) z zamocowaną struną (1), jest zamocowana struna (1). Drugi koniec drugiego uchwytu (5) jest zamocowany do obudowy (8), przy czym pierwszy uchwyt (2) i drugi uchwyt (5) mają wybrania materiału, które stanowią między pierwszym uchwytem (2) a obudową (8) oraz między drugim uchwytem (5) i obudową (8) pierwszą szczelinę (A), a między pierwszym uchwytem (2) a drugim uchwytem (5) stanowią drugą szczelinę (B). Współczynnik cieplnej rozszerzalności liniowej materiałów, z którego jest zrobiony pierwszy uchwyt (2), drugi uchwyt (5) znacznie różni się od współczynnika cieplnej rozszerzalności liniowej materiału, z którego jest zrobiona struna (1). Obudowa (8) jest wykonana z materiału o tym samym lub podobnym współczynniku cieplnej rozszerzalności liniowej materiału, co struna (1).

(1 zastrzeżenie)

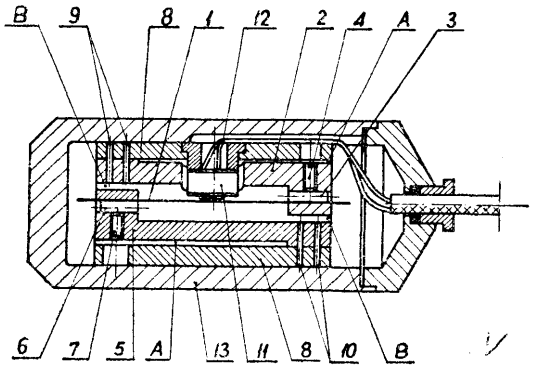

G01I; G01L P. 186306 T 02.01.1976

Przemysłowy Instytut Automatyki i Pomiarów „MERA-PIAP", Warszawa, Polska (Edward Golonka, Andrzej Stanisławczyk).

Pierścieniowy czujnik strunowy do pomiaru sil

Pierścieniowy czujnik strunowy do pomiaru sił w odkształcanych prętach w przemyśle maszynowym oraz w budowach szybów i sztolni w górnictwie, jak również w kotłach przy pomiarach rozwarstwień górotworu, charakteryzuje się tym że ma korpus (1), z którego wzdłużosiowo wystaje zewnętrzny pierścień (2) oraz wewnętrzny pierścień (3), które są przykryte kołnierzowym pierścieniem (4) przymocowanym trzema gwintowanymi tulejkami (5). Wybrania w korpusie (1) tworzące ściankę zewnętrznego pierścienia (2) i ściankę wewnętrznego pierścienia (3) są wypełnione sztucznym tworzywem (13) lub gumą. (1 zastrzeżenie)

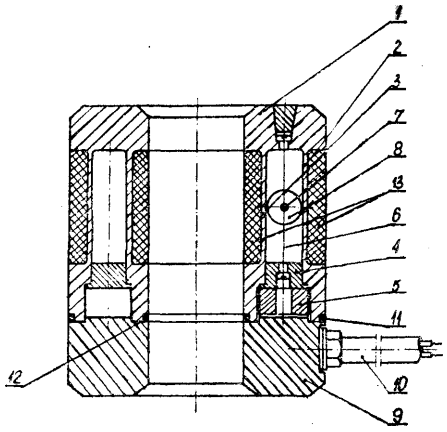

G011; G01L E21b; E21B P. 186336 T 03.01.1976

Główny Instytut Górnictwa, Katowice, Polska (Włodzimierz Konopa, Andrzej Sanetra. Krzysztof Żywirski, Roman Kałahur).

Tensometryczna sonda otworowa do pomiaru zmian składowych ciśnień i naprężeń w górotworze

Tensometryczna sonda otworowa do pomiaru zmian składowych ciśnień i naprężeń w górotworze ma co najmniej dwie pary, najkorzystniej wzajemnie prostopadle rozmieszczonych pomiarowych topieni (2, 3). Każda para trzpieni składa się z przesuwnego trzpienia (2) i stałego trzpienia (3), osadzonych przelotowo w cylindrycznym kadłubie (1) i opierających się o element sprężysty najkorzystniej w postaci pierścienia (4) z naklejonymi na nim tensometirami (5), połączonymi kablem (9) ze znaną aparaturą wzmacniającо-rejestrującą. (1 zastrzeżenie)

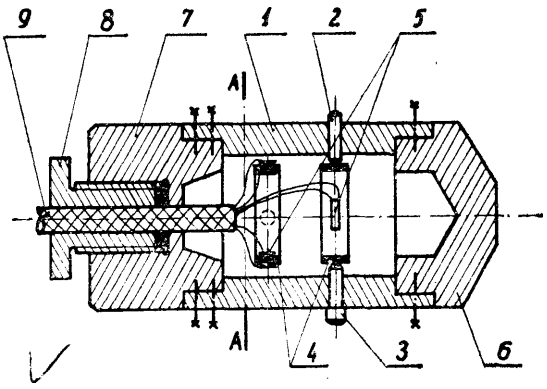

G011; G01L P. 186803 T 26.01.1976

Centralny Ośrodek Badawczo-Rozwojowy Techniki Instalacyjnej „Instal", Warszawa, Polska (Kazimierz Drabik, Stanisław Gajewniczak, Robert Urbański, Mariusz Jarnowski).

Fotoelektryczny miernik, zwłaszcza ciśnienia

Wynalazek dotyczy fotoelektrycznego miernika przeznaczonego do pomiaru ciśnienia, poziomu oraz różnicy tych parametrów. Nadaje się on również do sterowania organów roboczych, takich jak pompy, zawory itp.

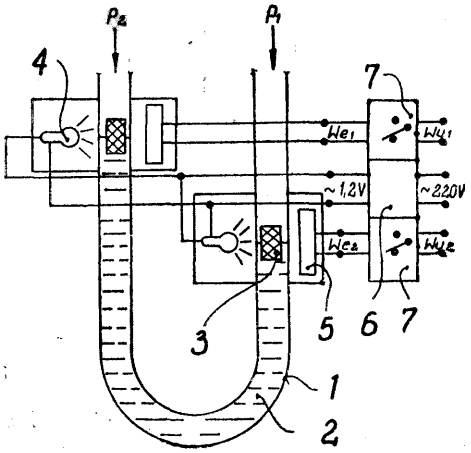

Miernik stanowi U — rurka (1) wypełniona cieczą (2), w której pływają pływaki (3). Na ramionach U — rurki znajdują się przetworniki fotoelektryczne składające się z żarówki (4) i fotodiody (5), przy czym fotodioda jest połączona z zasilaczem (6) i tranzystorowym przerzutnikiem (7) z wyjściem przekaźnikowym do stycznika lub organu roboczego. Przetworniki fotoelektryczne są osadzone na ramionach U — rurki na wysokości położeń roboczych pływaków (3) nie przepuszczających światła. (1 zastrzeżenie)

G01m; G01M P. 186351 T 05.01.1976

Przemysłowy Instytut Automatyki i Pomiarów „MERA—PIAP" (Grzegorz Świderski, Wacław Jaśkowski, Ryszard Bukowski, Wojciech Hanula, Jan Goska).

Układ do pomiaru i rejestracji współczynnika przyczepności koła pojazdu do nawierzchni drogi

Układ do pomiaru i rejestracji współczynnika przyczepności koła pojazdu do nawierzchni drogi, wykorzystywany jest zwłaszcza do pomiaru i rejestracji współczynnika przyczepności koła samolotu, poruszającego się po nawierzchni drogi startowej. Znajomość tego współczynnika ma szczególne znaczenie w przypadkach lądowania samolotu w trudnych warunkach atmosferycznych.

Układ według wynalazku zawiera przetwornik analogowo-cyfrowy (2), do wejścia którego doprowadzony jest sygnał ze znanego przetwornika (1) siły lub momentu. Wyjście przetwornika analogowo-cyfrowego (2) połączone jest z arytmometrem (3), do którego doprowadzony jest również sygnał sterujący z zespołu programowego (5) połączonego z przetwornikiem drogi (4). Sygnał wyjściowy z arytmometru (3) doprowadzony jest do drukarki (6) i /lub układu (7) automatycznej teletransmisji cyfrowych wyników pomiaru. Arytmometr (3) może być również dodatkowo połączony z zestawem (8) cyfrowych liczników kasowalnych.

Układ według wynalazku umożliwia bezpośredni pomiar chwilowej wartości cyfrowej współczynnika przyczepności z jednoczesnym automatycznym wyliczeniem średniej wartości tego współczynnika dla określonego odcinka drogi. (2 zastrzeżenia)

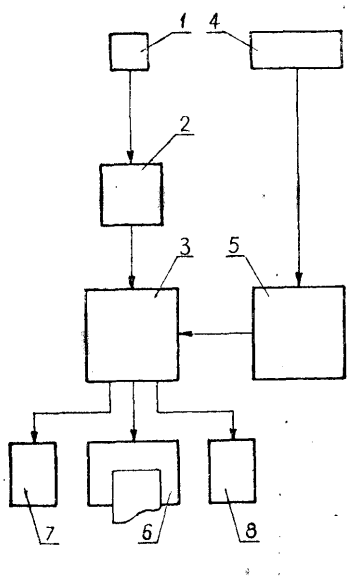

G01n; G01N P. 178029 13.02.1975

Instytut Przemysłu Skórzanego, Łódź, Polska (Adam Gebaurer, Tadeusz Paryjczak).

Sposób wyznaczania wielkości sorpcji i desorpcji pary wodnej na skórach naturalnych i syntetycznych metodą chromatografii czołowej

Wynalazek dotyczy szybkiej metody wyznaczania ilości sorbowanej i desorbowanej pary wodnej na skórach naturalnych i syntetycznych. Do pomiarów wykorzystano typowy chromatograf gazowy, wyposażony dodatkowo w urządzenie do nasycania gazu nośnego absorbatem (parą wodną).

Sposób według wynalazku charakteryzuje się tym, że temperaturę chłodnic sytnika ustala się na około 10—15°C niższą od temperatuy otoczenia, a kolumnę wygrzewa się przed pomiarem, podnosząc temperatury z szybkością około 2°C/min do 80°C, po czym wygrzewa się ją przez okres 1—2 godz. w tej temperaturze przy przepływie czystego gazu nośnego z szybkością około 35—50 cm^3/min. (4 zastrzeżenia)

G01n; G01N P. 179368 05.04.1975

Zjednoczenie Przemysłu Paszowego „Bacutil", Warszawa, Polska (Stefan Kucharski).

Sposób oznaczania stopnia wymieszania pasz

Sposób oznaczania stopnia wymieszania pasz, będący przedmiotem wynalazku, polega na tym, że równe od ważki paszy pobrane z próbek pierwotnych jednej serii nawilża się 50 cm^3 wody destylowanej w kolbach płaskodennych o pojemności 500 cm^3. Następnie kolejno podłącza się kolby do aparatu pomiarowego (np. aparatu Scheiblera) i przez wlanie 15 cm^3 kwasu solnego o rozcieńczeniu 1:1, rozkłada się paszę i prowadzi się pomiar objętości wydzielających się gazów. (1 zastrzeżenie)

G01n; G01N P. 179608 14.04.1975

Instytut Mechaniki Precyzyjnej, Warszawa, Polska (Józef Demianiuk, Waldemar Kwiatkowski, Bogdan Żyła).

Sposób przetwarzania informacji o właściwościach elementów stalowych, a zwłaszcza warstw dyfuzyjnych wytworzonych w tych elementach na sygnał elektryczny oraz układ do stosowania tego sposobu

Sposób przetwarzania informacji o własnościach elementów stalowych, zwłaszcza o własnościach warstw dyfuzyjnych wytworzonych w tych elementach na sygnał elektryczny, polega na tym, że sygnał wyjściowy wytwarza się przez przemnożenie wielkości sygnału proporcjonalnej do indukcji wytworzonej w badanej części próbki.

Układ do stosowania sposobu, składający się z generator jest połączony albo przez co najmniej jeden fazowego i mnożnika, charakteryzuje się tym, że generator jest połączony albo przez conajmniej jeden czujnik z cewką pojedynczą lub wielokrotną na nim nawiniętą i poprzez przesuwnik fazowy z mnożnikiem, który jest umieszczony w polu cewki, albo z dwoma obwodami, z którym jeden łączy przesuwnik fazowy z mnożnikiem, a drugi czujnik.

(4 zastrzeżenia)

G01n; G01N P. 179791 19.04.1975

Instytut Przemysłu Skórzanego, Łódź, Polska (Mieczysław Kulesza, Olech Świetlik, Wojciech Winiarski, Kazimierz Kawiński, Wojciech Trojamowslki, Zygmunt Mruk).

Urządzenie do badania potochłonności zwłaszcza obuwia

Przedmiotem wynalazku jest urządzenie do przeprowadzenia badań potochłonności obuwia w warunkach odzwierciedlających warunki panujące w obu-

wiu podczas praktycznego użytkowaniaa oraz uchwycenia cech nie tylko użytkowych materiałów, lecz również i cech nabytych przez obuwie w czasie produkcji.

Urządzenie według wynalazku, składające się z kształtki zamykającej hermetycznie badany but, dwóch rurek do podłączenia węża ssącego i węża tłoczącego powietrze, wentylatora obiegowego, nagrzewnicy, naczynia z roztworem „potu sztucznego", chłodnicy wodnej oraz naczyń do pomiaru wilgotności względnej przed i za butem badanym, charakteryzuje się tym, że posiada układ termo regulacyjny z czujnikiem umieszczonym ,na wlocie powietrza do buta badanego oraz nagrzewnicę umieszczoną przed nawilżaczem powietrza. (1 zastrzeżenie)

G01n; G01N P. 180437 16.05.1975

Zakłady Automatyzacji i Mechanizacji Przemysłu Metali Nieżelaznych „ZAM", Kęty, Polska (Franciszek Adamaszek, Józef Dorolszko).

Elektroniczny układ pomiarowy do przetwornika gazowych zanieczyszczeń powietrza

Układ według wynalazku zawiera scalony wzmacniacz operacyjny *(Wi)* z opornościami (Ri), pracujący jako regulator napięcia (U_c) na czujniku (C), z wartością zadaną (U_z) podawaną z potencjometru (W_Z) przy czym czujnik (C) zasilany jest przez wzmacniacz (Wi) poprzez dużą oporność szeregową (R_c), poza tym zawiera układ przesunięcia zera. (3 zastrzeżenia)

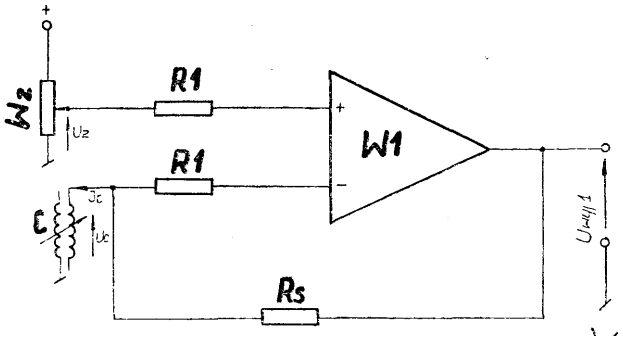

G01n; G01N P. 180656 23.05.1975

Kombinat Górniczo-Hutniczy Miedzi, Lublin, Polska i Zakład Zastosowań Techniki Jądrowej „POLON", Wrocław, Polska (Henryk Haładewicz, Konstanty Tymowicz, Edward Czepiga, Andrzej Głodzik, Andrzej Gajderowicz, Mieczysław Łach, Mirosław Zacharewicz, Władysław Zawisza).

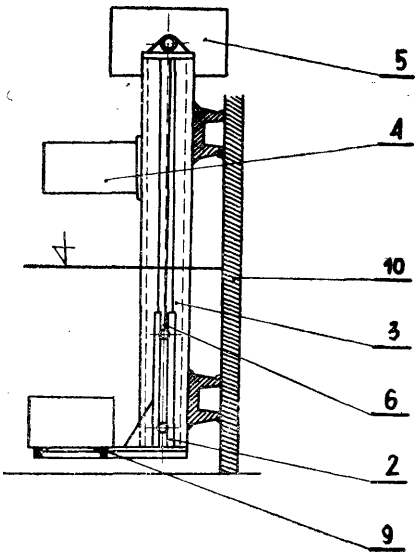

Urządzenie do pomiaru gęstości cieczy

Urządzenie do pomiaru gęstości cieczy stanowi głowica pomiarowa zawierająca źródło radioizotopowe i sondę pomiarową połączoną z elektronicznym układem pomiarowym, umieszczonym na wózku *(2)* jezdnym przesuwnie osadzonym w prowadnicach (3), do których w ich górnej części zamocowana jest wymienna płytka (4) kalibracyjna. Źródło radioizotopowe oraz sonda pomiarowa umieszczone są w oddzielnych szczelnych pojemnikach (7), rozmieszczonych poziomo w pewnej odległości od siebie, przy czyni pojemniki osadzone są przesuwnie na podstawie (9) głowicy. (3 zastrzeżenia)

G01n; G01N P. 180784 28.05.1975

Makeevskij Nau2no-IssledovatelSkij Institut po Bezopasnosti Rabot v Gornoj PromySlennosti, Makeevka Doneckoj oblasti, Związek Socjalistycznych Republik Radzieckich.

Wskaźnik termochemiczny do wykrywania obecności gazów palnych w atmosferze

Wskaźnik termochemicziny do wykrywania obecności gazów palnych w atmosferze wykonany w postaci mostka rezystancyjnego (1), którego przekątna zasilająca jest podłączona do źródła zasilania (6) poprzez kompensujący stabilizator napięcia (7) zawierający stopień regulacyjny (8) i dwa stopnie wzmacniająco-porównujące (9 i 10).

Wskaźnik termochemiczny zawiera drugi mostek (13) rezystancyjny. Przekątna pomiarowa tego drugiego mostka (13) jest podłączona do wejścia drugiego stopnia wzmacniająco-porównującego (10), a przekątna pomiarowa pierwszego mostka (1) jest podłączona do wejścia pierwszego stopnia wzmacniająco-porównującego (9). (4 zastrzeżenia)

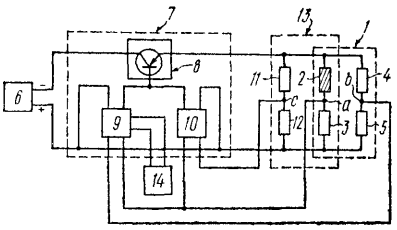

FIG. 1

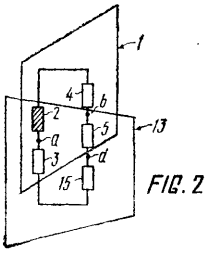

FIG. 2

G01n; G01N P. 180830 31.05.1975

Instytut Hodowli i Aklimatyzacji Roślin, Radzików, Polska (Włodzimierz Nowicki).

Urządzenie do pobierania prób materiałów sypkich, a zwłaszcza nasion

Urządzenie do pobierania prób materiałów sypkich, zwłaszcza nasion z silosów składa się z sondy (1) i dołączonego przedłużacza (2) z segmentów rurowych. Sonda (1) jelst zagębiana za pośrednictwem zębatki (3) na przedłużaczu (2), współpracującej z napędem. Przedłużacz (2) jest osadzony przesuwnie w prowadnikach (8) konstrukcji wsporczej (7), która jest połączona przegubowo z poziomą płytą (11) i nastawna kątowo względem pionu. Płyta (11) jest osadzona obrotowo na płycie stałej (18) wózka (19). Oba ustawienia są blokowane i umożliwiają zagłębienie sondy (1) w określone miejsce silosu. Pobieranie próby jest uruchamiane przez dźwignię (23) zaczepioną w kon-

strukcji wsporczej (7), działającą na popychacz (22) osadzony przesuwnie w przedłużaczu (2) i otwierającą przesłonę (24) w sondzie (1). Wózek (19) urządzenia jest ustalony nad otworem silosu (27) nastawnymi zaczepami (26). (3 zastrzeżenia)

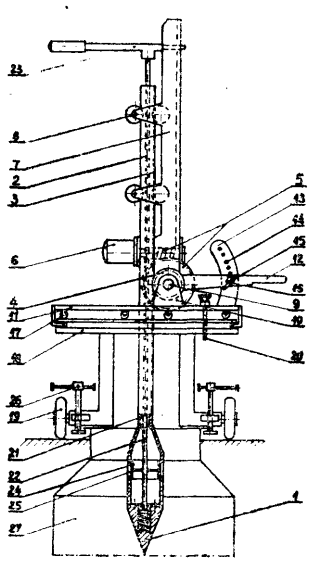

G01n; G01N P. 183509 T 22.09.1975

Instytut Organizacji i Kierowania Polskiej Akademii Nauk i Ministerstwa Nauki, Szkolnictwa Wyższego i Techniki, Warszawa, Polska (Zbigniew Marcin Wójcik).

Sposób automatycznego wykrywania wad obrazów graficznych

Sposób automatycznego wykrywania wad obrazów graficznych, w szczególności przeznaczony jest do wykrywania i pomiarów wad i skaz detali metalowych, wad masek używanych w produkcji półprzewodników, wad struktur półprzewodnikowych i materiałów wejściowych do ich produkcji, wad płytek drukowanych dla badań metalograficznych itp. oraz do automatycznej filtracji zakłóceń obrazów.

Sposób ten polega na tym, że analizuje się obraz zawarty na rastrze na zasadzie wybierania liniowego przy użyciu przetwornika optyczno-elektronicznego przy czym analizuje się każdy punkt rastru z osobna tak, iż w otoczeniu jednego wybranego z rastru punktu bada się stopień zaczernienia punktów w każdym z ośmiu kierunków z osobna, przyjmując dla badanego obrazu określone kryteria wyróżnienia otoczenia i informację o stopniu zaczernienia otoczenia badanego punktu wyraża się przy pomocy funkcji logicznej, korzystnie w kodzie 0—1. Informacje o stopniu zaczernienia otoczenia badanego punktu otrzymane z każdych sąsiadujących ze sobą co najmniej dwóch kierunków mnoży się logicznie ze sobą i jeżeli w wyniku tego mnożenia, chociaż w jednej parze kierunków otrzymuje się wynik 1 logiczne, to oznacza, że otoczenia są takie same pod względem kryteriów. Wtedy wnioskuje się, że badany punkt obrazu nie należy do wady obrazu. Gdy w wyniku mnożenia logicznego otrzymuje się 0 logiczne, to znaczy że otoczenia są różne pod względem kryteriów. Wtedy wnioskują się, że badany punkt obrazu należy do wady obrazu. Gdy punkty otoczenia spełniają założone kryteria dla otoczenia to przypisuje się temu otoczeniu stan logiczny 1, jeżeli zaś nie spełnia, to przypisuje się mu stan logiczny 0. Stany logiczne 0—1 grupuje się i w grupach sumuje logicznie w zależności od ich odległości od punktu badanego.

Wszystkie zsumowane grupami stany logiczne mnoży się przez siebie otrzymując wartość logiczną stanu otoczenia w jednym kierunku w stosunku do badanego punktu. Jako kryteria wyróżnienia przyjmuje się dla otoczenia badanego punktu rastru odległość punktu badanego od punktów otoczenia ułożonych na osi kierunku oraz stopień zaczernienia punktów otoczenia. (3 zastrzeżenia)

G01n; G01N P. 184491 04.11.1975

Szefostwo Techniki Lotniczej, Warszawa, Polska (Edward Sychowicz).

Sposób określenia zgniotu krytycznego metali i stopów, zwłaszcza stopów rezystancyjnych

Przedmiotem wynalazku jest sposób określenia zgniotu krytycznego metali i stopów, a zwłaszcza stopów rezystancyjnych, na podstawie analizy przebiegów rezystancji temperaturowych oporników, wykonanych z próbek wyżarzonego stopu, poddanych różnym zgniotom. Oporniki wygrzewa się na przykład do temperatury 200°C, z jednoczesnym pomiarem ich rezystancji. Najbardziej dolne graniczne położenie przyjmuje przebieg rezystancji dla opornika wykonanego z próbki, poddanej uprzednio zgniotowi krytycznemu. (1 zastrzeżenie)

G01n; G01N P. 186380 T 07.01.1976

Biuro Projektów Przemysłu Metali Nieżelaznych „Bipromet", Katowice, Polska (Jerzy Tworek, Jerzy Służałek, Stefan Gauze).

Sposób określania składu chemicznego ciał stałych

Wynalazek polega na doświadczalnym przygotowaniu szeregu klasyfikacyjnych zestawów zależności, obejmujących zależności intensywności promieniowania wtórnego poszczególnych składników od ich koncentracji, łącznie z zależnościami pomiędzy koncentracjami poszczególnych składników. Analizę pomierzonych intensywności promieniowania dokonuje się w ten sposób, że dobiera się taki klasyfikacyjny zestaw zależności, który jest adekwatny do analizowanej próbki, to znaczy pomierzone intensywności promieniowania wtórnego odpowiadają z żądaną dokładnością wszystkim zależnościom ujętym w zestawie. Koncentracje obliczone według tego zestawu przyjmuje się jako koncentracje rzeczywiste składników danej próbki.

(2 zastrzeżenia)

G01n; G01N P. 187008 T 03.02.1976

Politechnika Białostocka, Białystok, Polska (Alojzy, Świątek, Tadeusz Obrusiewicz, Józef Korolczuk).

Sposób regulowania poziomu wapnia związanego z białkiem, zwłaszcza w wyrobach mleczarskich

Sposób polega on na dodawaniu aktywatora koagulacji parakazeiny do mieszaniny mleka i hydrolazy peptydów w odpowiednim momencie ich kontaktu. Aktywator koagulacji i parakazeiny jest dodawany do mieszaniny mleka i hydrolazy peptydów po czasie ich kontaktu stanowiącym dowolny ułamek czasu reakcji rozkładu kazeiny na parakazeinę katalizowanej dodaną hydrolazą peptydów, przy czym im dłuższy czas kontaktu mleka i hydrolazy peptydów w momencie dodawania aktywatora koagulacji parakazeiny, tym wyższy poziom wapnia związanego z wydzielanym białkiem z mleka.

(2 zastrzeżenia)

\ /

G01p; G01P P. 186308 T 02.01.1976

Przemysłowy Instytut Automatyki i Pomiarów „MERA" — PIAP, Warszawa, Polska (Dariusz Świnarski, Janusz Piskorz, Piotr Prawdzik).

Miernik prędkości z podwójną uszczelką

Miernik prędkości z podwójną uszczelką, znajdujący zastosowanie w pomiarach prędkości, zwłaszcza pojazdów mechanicznych charakteryzuje się tym, że ma podwójną uszczelkę (2), która w przekroju ma kształt litery „C", a w której wgłębienie jest wsunięty przeciwodblaskowy krążek (6). (1 zastrzeżenie)

(1 zastrzeżenie).

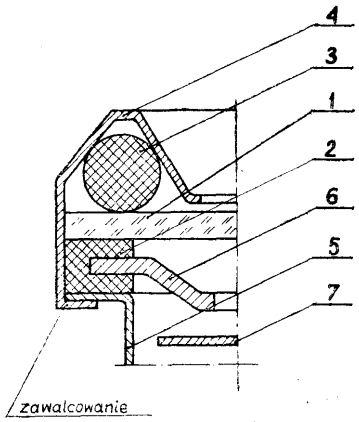

G01r; G01R P. 178778 14.03.1975

Miejskie Przedsiębiorstwo Komunikacyjne, Łódź, Polska (Wiesław Dytberner, Jerzy Zieliński, Wojciech Frontczak, Lech Grzelak).

Układ połączeń do bezpośrednich pomiarów rezystancji

Przedmiotem wynalazku jest układ połączeń do określania wartości rezystancji niezależnie od rodzaju i wartości impedancji obwodów energoelektrycznych, energoelektroniczmych, tradycyjnych oraz w aparatach, maszynach elektrycznych itp.

Układ ma blok (5) napięcia przebijania włączony szeregowo między zaciski (6 i 7) miernika (8) napięcia a zaciski pomiarowe, (11, 18) oraz ma dodatkowe zaciski (14 i 17) napięcia przebijającego połączone z blokiem. Blok ten ma przyciskowy przełącznik (9) lub inny, zaipatrzony w jedyn styk (10) czynny, oraz w dwa styki (12 i 15)bierne. Od tej samej strony styki (10) czynny jest połączony z zaciskiem (6) miernika (8), a styk bierny poprzez opornik (13) jest połączony z zaciskiem napięcia przebijającego, z którym jest też połączony inny styk bierny. Od strony przeciwnej styk (10) czynny jest połączony z zaciskiem pomiarowym (11), z którym jest iteż połączony jeden styk bierny (12), a inny styk bierny (15) jest połączony poprzez kontrolną lampkę (16) napięcia z zaciskiem dojącego i zaciskiem (18) pomiarowym, połączonym ze datkowym (17) miernika, zaciskiem napięcia przebijającego i z zaciskiem (18) pomiarowym, połączonymi ze sobą elektrycznie. (2 zastrzeżenia)

(2 zastrzeżenia).

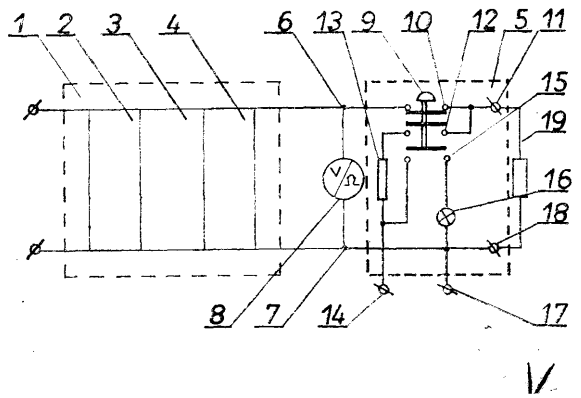

G01r; G01R P. 178929 20.03.1975
H02p; H02P

Zakład Elektrotechniki Motoryzacyjnej. Świdnica, Polska (Edward Stec, Czesław Abrasowicz).

Układ regulacji lub kontroli napięcia regulowanego regulatorów napięcia prądnic zwłaszcza samochodowych

Przedmiotem wynalazku jest układ regulacji lub kontroli napięcia regulowanego regulatorów napięcia prądnic zwłaszcza samochodowych. Mający główne zastosowanie w urządzeniach produkcyjnych lub kontrolnych w elektrotechnice samochodowej. Składa sie on z zasilacza prądu stałego (1), regulatora napięcia (4), rezystorów (14), (16), (19), woltomierza (15), tranzystora (17), łącznika (18) połączonych w ten sposób, że zasilacz (1) poprzez rezystor (14) zasila regulator (4) oraz rezystor 16) z włączonym w szereg złączem emiter-kolektor tranzystora (17), który jest sterowany po włączeniu łącznika (18) rezystorem (19).

(1 zastrzeżenie)

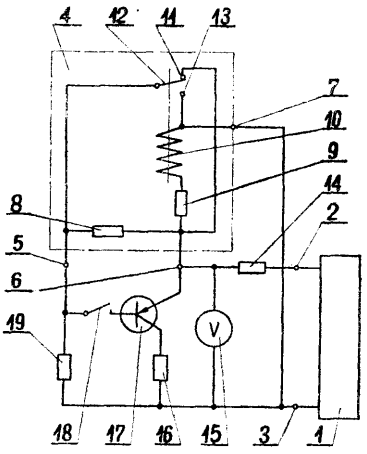

G01r; G01R P. 178981 02.12.1974

Politechnika Warszawska, Warszawa, Polska (Andrzej Michalik)

Urządzenie do cyfrowego pomiaru przesunięcia fazy pomiędzy dwoma okresowymi przebiegami elektrycznymi

Urządzenie według wynalazku, znajdujące zastosowanie w szczególności w systemach radiolokacyjnych i radiodalmierczych, zawierających kompartory napięcia (1 i la), elektroniczny licznik impulsów (4 i 5), fazomierz impulsowy wartości średniej (2) oraz generator traktujący (3) charakteryzuje się tym, że wyjścia komparatorów (1 i la) są połączone z wejściami dyskryminatora fazy (6), którego wyjście połączone

jest z wejściem sterującym układu (7) odwracającego polaryzację impulsów oraz wejściem licznika impulsów (4) z ustawioną wstępnie wartością stanu zliczania, **a** ponadto wyjście komparatora (1) jest połączone bezpośrednio z wejściem pierwszym fazomierza impulsowego (2), a wejście komparatora (la) jest połączone poprzez układ (7), odwracający polaryzację z wejściem drugim fazomierza impulsowego (2), którego wyjście jest połączone na wejście główne licznika impulsów (4), zaś równoległe wejścia (I) i (II) urządzenia są połączone poprzez dyskryminatory amplitudy (8 i 8a) na równoległe wejścia układu (9) iloczynu logicznego, którego wyjście jest połączone z wejściem bramkującym generatora taktującego (3) przy czym wejście generatora taktującego (3) jest połączone z wejściem dodatkowym fazomierza cyfrowego (2) oraz poprzez licznik pomocniczy (5) z wejściem dodatkowym licznika głównego (4).

(1 zastrzeżenie)

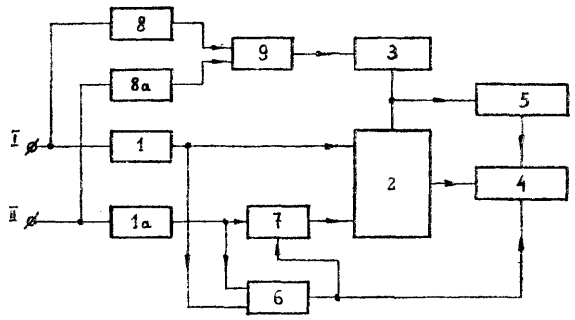

G01r; G01R **P. 179276** 02.04.1975

Politechnika Warszawska, Warszawa, Polska (Maciej Łukaszczyk).

Układ do pomiaru prądów impulsowych wykorzystujących zjawisko magnetooptyczne Faraday'a

Układ do pomiarów prądów impulsowych oparty na zjawisku magnetooptycznym Faraday'a znajduje zastosowanie w miernictwie dużych prądów o amplitudzie powyżej 10 kA. Układ posiada modulator (3) w postaci ramki o przekroju poprzecznym w kształcie prostokąta, której co najmniej trzy krawędzie (4) równoległe do osi przedłużonej są zeszlifowane tworząc płaszczyzny odbić wiązki świetlnej (11), przy czym co najmniej jedna z płaszczyzn odbić znajduje się na osi polaryzatora (2) zapewniając obieg wiązki świetlnej po krzywej łamanej zamkniętej wokół toru prądu (5) laser (1) helowo-neonowy do wytwarzania wiązki

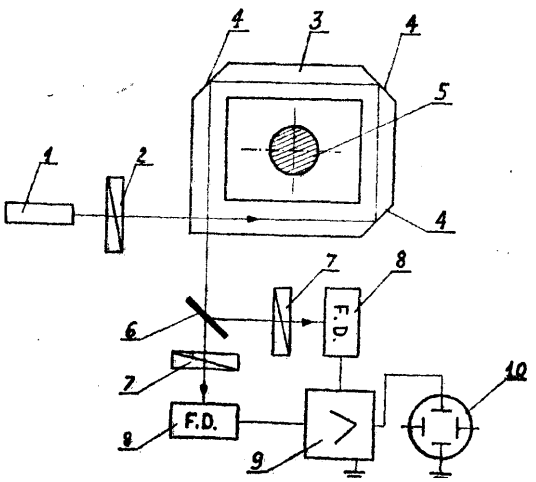

światła z zwierciadło (6) rozdzielające, dwa analizatory światła (7), dwa fotodetektory (8), w których sygnał optyczny zostaje zamieniony na sygnał elektryczny i przekazany poprzez wzmacniacz różnicowy (9) na oscyloskop (10).

(2 zastrzeżenia)

601r; G01R P. 179637 15.04.1975

Dyrekcja Okręgowa Kolei Państwowych, Katowice, Polska (Krystyna Staba, Zbigniew Ginalski).

Sposób pomiaru i badania niektórych parametrów aparatury prądu stałego

Przedmiotem wynalazku jest sposób badania niektórych parametrów aparatury prądu stałego, w szczególności wyłączników szybkich stosowanych m. in. w zasilających podstacjach trakcyjnych. Sposób według wynalazku polega na przeprowadzeniu pomiaru prądu nastawienia oraz czasu własnego wyłączników szybkich przy użyciu prądu przemiennego o częstotliwości 50 okresów/sek. i napięciu 220 V łącząc źródło prądu poprzez równolegle włączony transformator wielkoprądowy i szeregowo włączony dławik regulacyjny z zaciskami obwodu głównego wyłącznika. Za pomocą tej samej aparatury dokonuje się pomiaru natężenia prądu płynącego w obwodzie aż do zadziałania wyłącznika, którą to wartość odczytuje się na amperomierzu zabudowanym w transformatorze.

(2 zastrzeżenia)

G01r; G01R **P. 179663** 16.04.2975

Pomorskie Zakłady Aparatury Elektrycznej „EMA--APATOR", Toruń, Polska (Kazimierz Karwowski, Tadeusz Witkowski, Józef Piątkowski, Gerard Riese, Wacław Cyrulewski, Zenon Czerniak, Janusz Nath).

Sposób sprawdzania wytrzymałości elektrycznej aparatów elektrycznych zwłaszcza podstaw bezpiecznikowych **i** urządzenie do stosowania tego sposobu

Istota sposobu według wynalazku polega na zwieraniu torów prądowych oraz zacisków torów prądowych przez odpowiednio sterowane styki styczników.

Urządzenie do stosowania tego sposobu składa się z rolkowej bieżni (1) oraz prowadnic (2) nachylonych w stosunku do płaszczyzny poziomej pod <£<x i stanowiących drogę ruchu sprawdzanych podstaw bezpiecznikowych (3), na której to drodze są usytuowane opory (4) i (5) oraz wyłączniki drogowe (6) i (7). Nad bieżnią (1) w osłonie (8) jest umieszczona stykowa głowica (9) posiadająca możliwość pionowego przemieszczania się w ruchu posuwisto-zwrotnym.

Urządzenie jest sterowane za pomocą układu sterowniczego złożonego z układu logicznego, dwóch zespołów szeregowo połączonych członków opóźniających, których wyjścia są połączone z układem logicznym oraz układem sygnalizacji „podstawy wadliwej" połączonym również z układem logicznym. Do układu logicznego są przyłączone styki zwierne wyłączników (6) i (7) oraz styk zwiemy przycisku jedynki logicznej. Wzmacniacze usytuowane na wyjściu układu logicznego sterują położeniem oporów (4) i (5) a łącznik włączony między układem logicznym a członkami opóźniającymi służy do wyboru programu badań w zależności od rodzaju sprawdzanej podstawy bezpiecznikowej, to jest jedno lub trójbiegunowej.

(4 zastrzeżenia)

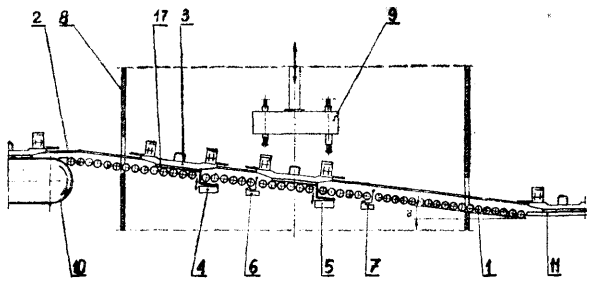

G01r; G01R P. 179668 16.04.1975
H03k; H01K

Zjednoczone Zakłady Elektronicznej Aparatury Pomiarowej „Meratronik", Warszawa, Polska (Andrzej Geryszewski, Włodzimierz Romaniuk).

Przetwornik analogowo-cyfrowy z podwójnym całkowaniem

Przetwornik analogowo-cyfrowy z podwójnym całkowaniem, zwłaszcza do woltomierzy cyfrowych, zbudowany jest z przełącznika napiąć (P). do którego wejść doprowadzone jest napięcie mierzone (U_x), dodatnie i ujemne napięcie wzorcowe ze źródła napięcia wzorcowego (Uw) oraz potencjał odniesienia układu. Wyjście przełącznika (P) połączone jest z wejściem integratora (I), którego wyjście połączone jest poprzez komparator (K) z układem sterującym (US).

Układ sterujący (US) kontroluje poprzez pierwsze wejście blokujące (a) generator zegarowy (G), którego impulsy są podawane do wejścia zliczającego (z) licznika dekadowego (LD). Wyjście licznika dekadowego (LD) jest połączone z układem sterującym (US). Układ sterujący (US) steruje kluczami przełącznika (P), a licznik dekadowy (LD) układem wyświetlającym (W).Wejście kasującego multiwibratora monostabilnego (MM) połączone jest z wyjściem licznika dekadowego (LD), zaś wyjście z kasującym wejściem (k) tego licznika, z układem sterującym (US) i poprzez regulowany układ opóźniający (D) z drugim wejściem blokującym (b) generatora zegarowego (G).

(1 zastrzeżenie)

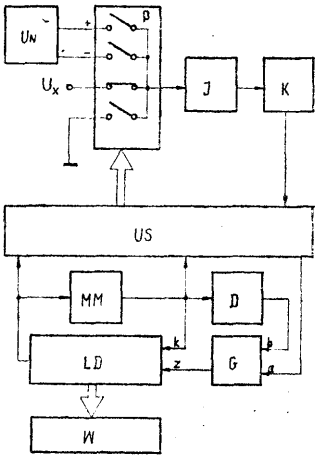

Fig.1

G01r; G01R P. 179739 18.04.1975

Zakład Aparatury Elektronicznej KABiD „Radiotechnika", Wrocław, Polska (Henryk Pliszki).

Układ synchronizacji i wyzwalania oscyloskopu elektronicznego

Układ synchronizacji i wyzwalania oscyloskopu elektronicznego charakteryzuje się tym, że dyskryminator amplitudy stanowiący przerzutnik R-S (19, 20) wykonany na bramkach NAND połączony jest z kolektorami wzmacniacza tranzystorowego (15, 16), a do wyboru zbocza wyzwalania układ zawiera dwie bramki NAND (21, 22) sterowane poprzez przełącznik (23) stałymi potencjałami; Układ posiada wzmacniacz (7, 8) z elementami nieliniowymi (13, 14) w celu przeciwdziałania nasycaniu tranzystorów (15, 16), sterujących dyskryminator (19, 20) przy dużych sygnałach wejściowych.

Układ automatycznego wyzwalania zawiera ładowany ze stałego źródła kondensator (31), który obniża potencjał na wyjściu układu synchronizacji przy braku sygnału wejściowego. Kondensator (31) rozładowywany jest impulsami wyjściowymi z przerzutników (21 lub 22) przez tranzystor (30).

(3 zastrzeżenia)

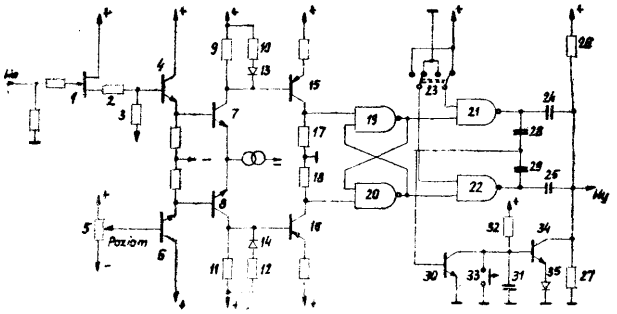

G01r; G01R P. 179740 18.04.1975

Zakład Aparatury Elektronicznej KABiD „Radiotechnika", Wrocław, Polska (Henryk Pliszki).

Układ podstawy czasu oscyloskopu elektronicznego

W układzie podstawy czasu oscyloskopu elektronicznego według wynalazku zastosowano scalone układy logiczne w postaci dwu wejściowych bramek typu NAND połączonych w układ przerzutnika R-S (9, 10), przy czym jedno wejście tego przerzutnika (10) sterowane jest przez sygnał wyzwalający z układu synchronizacji, a do drugiego wejścia (9) doprowadzony jest sygnał pozwolenia lub zakazu wytworzony w drugim przerzutniku R-S (19, 20), którego jedno wejście (20) sterowane jest przez tranzystorowy wzmacniacz (25) pełniący funkcję dyskryminatora amplitudy, określającego zakończenie biegu roboczego liniowo narastającego napięcia, a drugie wejście (19) sterowane jest przez tranzystorowy wzmacniacz (15) pełniący wraz z układem kondensatora w jego bazie funkcję układu opóźnienia startu podstawy cza-

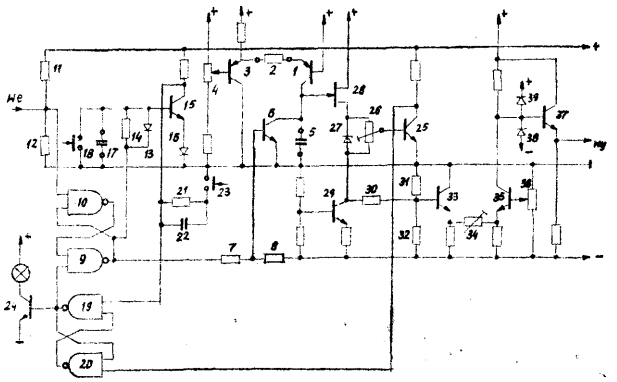

Układ ten połączony jest z wyjściem głównego przerzutnika podstawy czasu poprzez diodę (13). Ponadto w układzie zastosowano przełącznik zwierający kondensator (17) opóźniający start podstawy czasu, a

to w celu uzyskania pracy jednorazowej przy zwarciu tego kondensatora. Układ zwiera też różnicowy wzmacniacz (33, 35) do przesuwu składowej stałej napięcia wyjściowego z generatora, w którym zastosowany jest układ ograniczania poziomu napięcia wyjściowego za pomocą diod przy przesuwie lub ekspansji.

{3 zastrzeżenia)

G01r; G01R P. 179743 18.04.1975

Ośrodek Badawczo-Rozwojowy Metrologii Elektrycznej, Zielona Góra, Polska (Janusz Mróz. Zdzisław Tarnowski, Jan Twaróg).

Obwód magnetyczny wielkokątowego ustroju pomiarowego

Obwód magnetyczny wielkokątowego ustroju pomiarowego o kącie odchylenia wskazówki większym od 180°, zawiera magnes ferrytowy oraz rdzeń zbliżony kształtem do dużej greckiej litery omega. Przecięcie montażowe rdzenia jest przesunięte w kierunku początkowego położenia cewki ruchomej powodując przeważenie miejscowe, a tym samym wzrost oporu magnetycznego u nasady pierścieniowej części rdzenia.

(2 zastrzeżenia)

G01r; G01R P. 179787 19.04.1975

Zjednoczone Zakłady Produkcji Aparatury Naukowej, Warszawa, Polska (Albin Olczyk, Marcin Przybyłowicz, Jerzy Nagłowski).

Układ generatora podstawy czasu

Generator podstawy czasu jest wyposażony w przeciwstawnie symetryczny integrator Millera zawierający połączone szeregowo komplementarne tranzystory (T2, T3). Do obwodów wyjściowych tych tranzystorów są włączone kondensatory (Cl, C2) przy czym jedna okładzina kondensatora (Cl) jest połączona z diodą (Dl) polaryzowaną ze źródła prądowego (I)i ustalającą początkowy punkt pracy znanego wtórnika źródłowego, połączonego z elektrodą sterującą pierwszego tranzystora (T2), sprzężonego z elektrodą sterującą drugiego tranzystora (T3) poprzez wzmacniacz błędu (T4), korygujący wartość prądu rozładowania obydwu kondensatorów (Cl, C2) w roboczym cyklu pracy generatora.

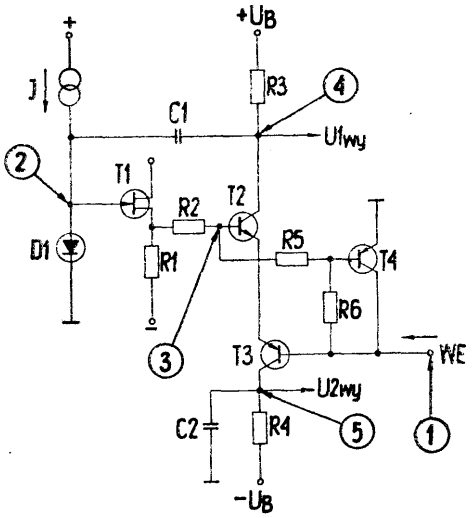

Generator wg wynalazku, realizujący pełną liniowość generowanych symetrycznych przebiegów napięciowych przy minimalnym zużyciu mocy źródeł wysokonapięciowych wyłącznie w czasie generacji napięcia piłokształtnego oraz odznaczający się wysokim stopniem stabilizacji tego napięcia, znajduje szerokie zastosowanie w technice oscyloskopowej między innymi do takich urządzeń jak defektoskopy ultradźwiękowe. (2 zastrzeżenia)

G01r; G01R P. 179840 22.04.1975

Politechnika Gdańska, Polska (Jerzy Kuchta, Stanisław Mazurczak).

Charakterograf do klasyfikowania elementów półprzewodnikowych

Charakterogram do klasyfikowania elementów półprzewodnikowych wyposażony w automatyczny klasyfikator z indukatorem cyfrowym, którego działanie zsynchronizowane jest z pracą układu pomiarowego charakterograf u charakteryzuje się tym, że napięcie proporcjonalne do wielkości napięcia analizującego z dzielnika oporowego podane jest na wejście wzmacniacza odchylania poziomego plamki lampy osclosko-powej oraz na wejście automatycznego klasyfikatora, gdzie po scałkowaniu w układzie całkującym napięcie rejestrowane jest w przetworniku analogowo-cyfrowym, do którego dołączony jest zegar i generator traktujący z kluczem elektronicznym sterowanym przez układ zabezpieczający, natomiast wyjście przetwornika analogowo-cyfrowego dołączone jest do przemiennika kodu, którego wyjście połączone jest z licznikiem klas zliczającym impulsy, które po przejściu do podłączonego cyfrowego wskaźnika klas są wyświetlane w postaci aktualnej klasy napięciowej.

(1 zastrzeżenie)

G01r; G01R P. 182465 T 01.08.1975

Politechnika warszawska, Warszawa, Polska (Zbigniew Pióro).

Sposób polaryzacji tranzystorów i układ polaryzacji tranzystorów

Przedmiotem wynalazku jest sposób polaryzacji tranzystorów i układ polaryzacji tranzystorów, stosowany zwłaszcza przy zdejmowaniu charakterystyk statycznych oraz w pomiarach parametrów dynamicznych tranzystorów.

Sposób polaryzacji tranzystorów, w którym prąd w obwodzie wyjściowym tranzystora wymusza się przez źródło prądowe zaś obwód wejściowy tranzystora polaryzuje się ze źródła napięciowego, polega na tym, że napięcie (UDS) dren (D) — źródło (S) porównuje się z napięciem (U_x) odniesienia, zaś różnicę napięć (UDS) i (U_x) wzmacnia się i wzmocnioną różnicą tych napięć polaryzuje się obwód wejściowy tranzys-tora (T).

Układ polaryzacji tranzystorów, których wspólna dla wejścia i wyjścia tranzystora (T) elektroda jest połączona z masą, zawierający źródło prądowe (I_o) i źródło napięcia (U*) odniesienia połączone jednym zaciskiem z masą, charakteryzuje się tym, że drugi zacisk źródła napięcia (Ux) odniesienia jest połączony przez rezystor (R2) z nieodwracającym fazę wejścia wzmacniacza (WO) operacyjnego, zaś odwracające fazę wejście wzmacniacza (WO) operacyjnego jest połączone z masą układu, natomiast wyjście wzmacniacza (WO) operacyjnego jest połączone z zaciskiem wejściowym tranzystora (T). Ponadto wejście nieodwracające fazę wzmacniacza (WO) operacyjnego jest połączone przez rezystor (Rl) z zaciskiem wyjściowym rtanzystora (T) i z drugim zaciskiem źródła prądowego (Io). <3 zastrzeżenia)

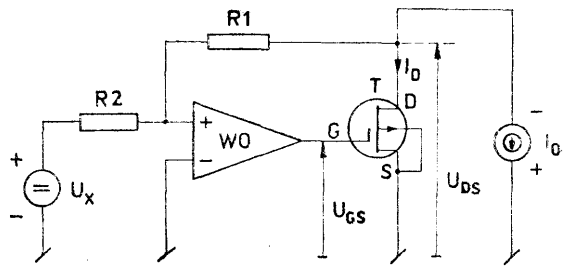

G01r; G01R P. 183986 T 14.10.1975

Instytut Energetyki, Warszawa, Polska (Juliusz Wróblewski, Jan Bekker).

Sposób pomiaru impedancji linii elektroenergetycznych wysokiego napięcia w celu lokalizacji uszkodzeń

Sposób pomiaru impedancji linii elektroenergetycznych wysokiego napięcia w celu lokalizacji uszkodzeń polega na pomiarze czasu, w którym odibywa się zrównanie wartości całki z wartości proporcjonalnej do modułu prądu — z wartością proporcjonalną do modułu napięcia obwodu zwarciowego. Napięcie to może być pomniejszone o napięcie proporcjonalne do prądu w celu uzyskania zmniejiszonego wpływu rezystancji przejścia w miejscu zwarcia.

Sposób według wynalazku może znaleźć zastosowanie do budowy urządzeń pracujących w stacjach elektroenergetycznych wysokiego napięcia, umożliwiając szybkie i dokładne określenie miejsca uszkodzenia w liniach wysokiego napięcia. Sposób ten pozwala także zrealizować układy do lokalizacji miejisca zwarcia, będące częścią składową znanych przekaźników odległościowych, przy czym układy te wykorzystują elementy części pomiarowej tych przekaźników.

(1 zastrzeżenie)

G01r; G01R P. 184644 T 11.11.1975

Instytut Technologii Elektronowej przy Naukowo-Produkcyjnym Centrum Półprzewodników, Warszawa, Polska (Edward Stolarski, Andrzej Czerwiński, Janusz Wisłowski, Piotr Urbaniak, Henryk Umiński).

Sposób i urządzenie do pomiaru parametrów dynamicznych wzmacniacza mikrofonowego

Urządzenie do pomiaru parametrów dynamicznych wzmacniacza mikrofonowego składa się z przystawki z transformatorem wejściowym (TRI) symulującym wkładkę dynamiczną, rezystora (Rl) przełącznika (Pl), transformatora (TR2) przełącznika (P2) mostka zasilającego złożonego z kondensatorów (C3 i C4) i dławików (LI i L2), przełącznika zasilania (P3) oraz

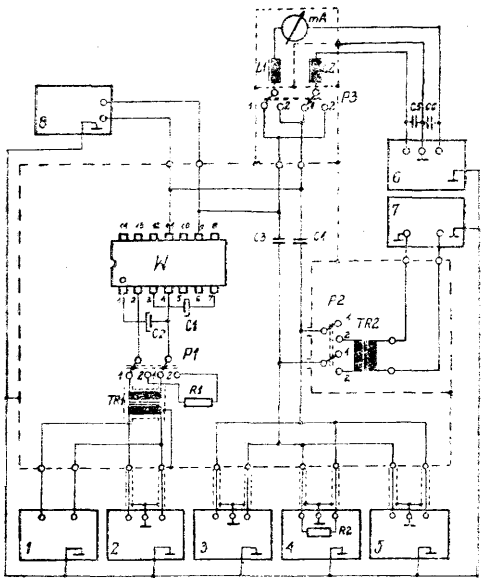

kondensatorów blokujących (C5 i C6). Z urządzeniem współpracuje miliwoltomierz (1), generator akustyczny (2), poziomoskop (3), psfofometr(4), oscyloskop (5), zasilacz (6), miernik zniekształceń nieliniowych (7) i woltomierz napięcia stałego (8).

(3 zastrzeżenia)

G01r; G01R P. 186108 T 30.12.1975

Politechnika Wrocławska, Wrocław, Polska (Zdzisław Karkowski, Janusz Janiczek, Krzysztof Kardach).

Układ wybierający źródła sygnału elektrycznego

Układ według wynalazku ma przełączające bloki (Bi, B2 ...B_n) o liczbie dobranej do liczby źródeł sygnału, a ich wyjścia są bezpośrednio połączone z odbiornikiem (1) sygnału. W układzie jest blok (2) sterowania zbudowany z zegarowego generatora (3), rejestru (5) i kluczującego członu (4) włączonego pomiędzy generator (3) a rejestr (5), który jest połączony adresową linią (12) z adresowymi wejściami przełączających bloków (Bi, B2, ...B_n). Układ jest ponadto wyposażony w co najmniej jeden blok (6) pomijania źródeł sygnału zawierający komparator (8) kodu i nadajnik (9) sygnału pomijania i co najmniej jeden zadający człon (7) sprzężony z tym blokiem (6). Adresowa linia (12) jest także połączona z jednym z wejść bloku (6) pomijania, którego wyjście jest połączone linią (11) komunikacji wewnętrznej z kluczującym członem (4).

Układ może być realizowany w kilku odmianach polegających np. na zwielokrotnieniu bloków (6) pomijania i zadających członów (7) do ilości przełączających bloków (Bi, B2, ...B_n), przy czym w obrębie tych trzech rodzajów bloków można dokonywać częściowego scalenia. Zależnie od potrzeb, przełączające bloki (Bi, B2, ...B_n) mogą być wyposażone w człony (13) blokady połączeń, natomiast blok (6) pomijania źródeł sygnału w układ (10) dopasowania sygnałów, czy układ modyfikacji adresu.

(11 zastrzeżeń^

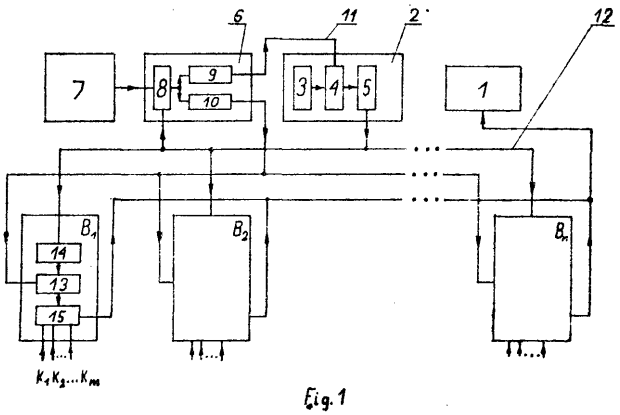

Fig. 1

G01r; G01R P. 186141 T 30.12.1975

Instytut Maszyn Matematycznych, Warszawa, Polska (Krzysztof Pelwecki).

Cyfrowa sonda logiczna

Cyfrowa sonda logiczna przeznaczona do badań układów cyfrowych z rozszerzonymi możliwościami pomiaru ilości impulsów. Jedno z wejść analogowego układu (2) porównania połączone jest z układem (1) wejściowym, składającym się z dzielnika oporowego i tranzystorowego układu super-alfa, a drugie wejście połączone jest z układem (3) liniowego ładowania kondensatora, przy czym analogowy układ (2) porównania wraz z układem (3) liniowego ładowania kondensatora stanowią zamknięty obwód o dodatnim sprzężeniu zwrotnym. Na jedno z wejść ibloku (8) przełączenia podłączony jest układ (1) wejściowy, a drugie wejście połączone jest poprzez analogowy układ (2) porównania z generatorem (5) wzorcowym.

Wyjście bloku (8) przełączania połączone jest z licznikiem (4) impulsów wejściowych, który połączony jest z dekoderem (6) i wskaźnikami (7) segmentowymi przy czym detektor (9) impulsów prostokątnych połączony jest z układem (1) wejściowym i dekoderem (6). (1 zastrzeżenie)

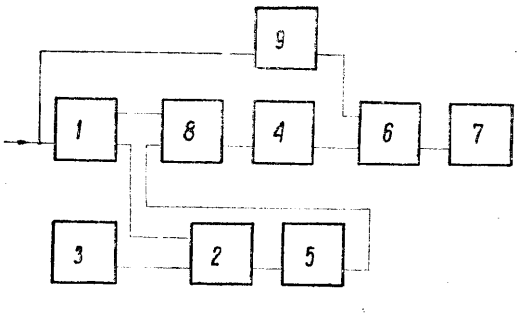

G01r; G01R **P. 186885** 29.01.1976
H04j; H04J

Pierwszeństwo: 31.01.1975 — Francja (nr 7503125)

Societe Anonyme De Telecomunications, Paryż, Francja.

Sposób i odbiornik cyfrowy wieloczęstotliwościowy do wykrywania określonych częstotliwości składowych w sygnałach pochodzących ze zwielokrotnienia kanałów cyfrowych

Wynalazek dotyczy transmisji cyfrowych drogą wydzielania czasowego, w której dane przesyłane są w postaci impulsów, grupowanych w wyrazy (słowa) zwielokrotniane czasowo w postaci ramek oraz na bardziej szczegółowym szeregowym przetwarzaniu tych sygnałów w urządzeniach końcowych.

Sposób wykrywania określonych składowych częstotliwości w sygnałach, pochodzących ze zwielokrotniania kanałów cyfrowych, gdy sygnały są grupowane w słowa, rozmieszczone w szczelinach czasowych ramki, w której każdy sygnał nadchodzący jest uformowany z co najmniej jednej częstotliwości, a wartość chwilowa sygnałów zostaje zapisana w układzie pa-

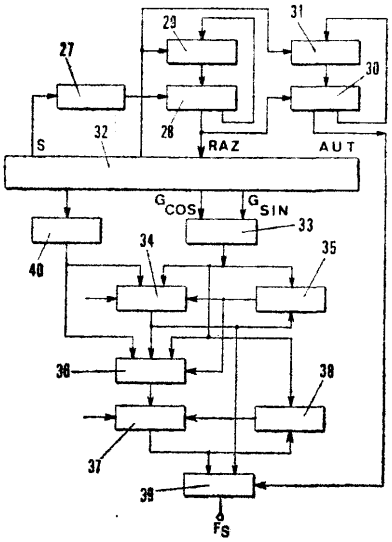

mięciowym, charakterystycznym tym, że całkuje się, według dwóch różnych dróg, iloczyn nadchodzącego sygnału i charakterystycznego cyfrowego sygnału, występującego w postaci sinusa, w jednej z dróg przesyłowych i cosinusa w drugiej drodze, a ponadto, że wykrywa się częstotliwość otrzymaną przez obliczanie sumy wartości wyników, uzyskanych dla każdej z dwóch dróg.

Ponadto wynalazek obejmuje cyfrowy odbiornik wieloczęstotliwościowy, w którym napływający sygnał (S) złożony co najmniej z jednej częstotliwości jest magazynowany w postaci próbki w buforowym rejestrze pamięci, charakterystyczny tym, że zawiera układ całkujący (32) do integracji iloczynu napływającego sygnału przez sygnały częstotliwości wzorcowych, które są sczytane z wyjścia dwu układów pamięciowych z których jeden jest układem sinusów, a drugi cosinusów, oraz tym, że zawiera sumator (33) dostarczających sumę wyników z wyjść (G cos., G sin.) układu całkującego (32) oraz selektor, który identyfikuje wzorcowe częstotliwości, zawarte w sygnale napływającym w oparciu o wynik, pojawiający się na wyjściu sumatora (33) przy czym selektor wykrytych częstotliwości zawiera dwa rejestry (34, 37) i dwa komparatory ('35, 38), które wykrywają poszukiwane częstotliwości i dostarczają do bramki logicznej LUB (39). Czas całkowania układu integracji jest ograniczony za pomocą wykrywacza poziomu (27) związanego z układem pamięciowym oceny poziomu (29) oraz układem pamięciowym czasu integracji (31).

(5 zastrzeżeń)

G01v; G01V P. 178652 10.03.1975

Kopalnia Węgla Kamiennego „Nowy Wirek", Ruda Śl., Polska (Jan Badura, Teodor Błażyca).

Geofon

Geofon służący do rejestrowania impulsów sejsmicznych posiada obudowę składającą się z połączonych w sposób rozłączny trzech zasadniczych części: obudowy czujnika (1), obudowy przedwzmacniacza (4) oraz zacisku mocującego kabel (10) wyprowadzony z geofonu.

Obudowa czujnika (1) ma kształt cylindryczny, a jej wewnętrzne powierzchnie przylegają ściśle odpowiednio do walcowej i czołowej 'powierzchni czujnika (2). Na czołowych powierzchniach styku poszczególnych elementów przyrządu są umieszczone uszczelki gumowe (7 i 8), natomiast powierzchnia styku czujnika *(2)* z obudową (1) jest pokryta substancją smarową, najkorzystniej olejem parafinowym.

(5 zastrzeżeń)

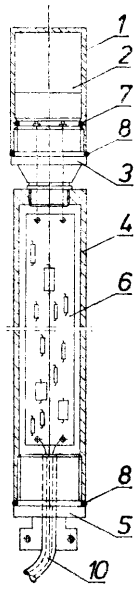

G02b; G02B **P.** 179245 01.04.1975

Polskie Zakłady Optyczne, Warszawa, Polska (Jerzy Kunkel, Robert Wrona).

Nasadka do uzyskiwania krzyżowego obrazu wiązki laserowej

Nasadka do uzyskwiania krzyżowego obrazu kołowej wiązki laserowej posiada światłodzielący pryzmat (2), który jest ustawiony przed nadawczym obiektywem (1) lasera przed światłodzielącym pryzmatem (2) umieszczone są dwie cylindryczne soczewki (3) i (4) o wzajemniej skrzyżowanych osiach cylindrów. Kołowa wiązka laserowa wychodząca z nadawczego obiektywu (1) jest za pomocą światłodzielącego pryzmatu (2) podzielona na dwie symetryczne wiązki świetlne, z których każda wchodzi na jedną soczewkę cylindryczną.

Cylindryczne soczewki (3) i (4) tworzą w przestrzeni obrazy dwóch linii prostych krzyżujących się wzajemnie. (1 zastrzeżenie)

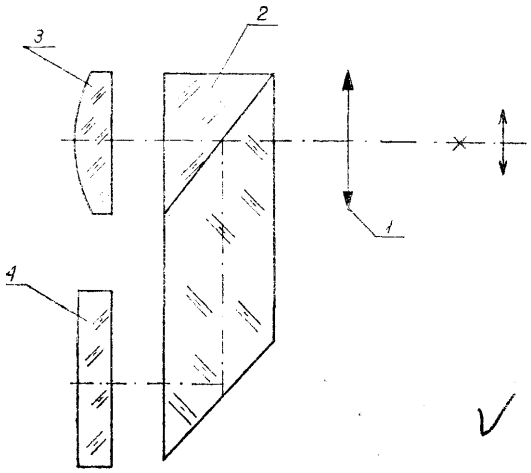

G02b: G02B P. 179658 16.04.1975

Łódzkie Zakłady Kinotechniczne >fPrexer", Łódź, Polska {Franciszek Szczepanek, Kazimierz Sobczak).

Urządzenie do automatycznego poklatkowego przesuwania odcinków taśmy filmowej, zwłaszcza w rzutnikach

Urządzenie do automatycznego, poklatkowego przesuwania odcinków taśmy filmowej, zwłaszcza w rzutnikach przeznaczonych do wyświetlania obrazów stałych, charakteryzuje się tym, że ma dwa jednokierunkowe sprzęgła (7), napędzane elektrycznym silnikiem (M), poprzez przekładnię (4, 5, 6), które za pośrednictwem sprzęgieł kołowych (8), napędzają szpulki (3) powodując przesuwanie się naprzód lub do tyłu taśmy filmowej (17), która obracając dwutarczową rolkę (9) wyłącza, za pośrednictwem przekładni (18) i tarczy (11) elektryczny silnik (M)) a dla umieszczenia filmowej taśmy (17) w urządzeniu ma dwudzielną kasetę z okienkiem, natomiast dla poklaitkowego przesuwania filmowej taśmy (17) tarcza (H) ma na obwodzie naprzeciwko siebie leżące dwa wycięcia, w które wchodzi rdzeń elektromagnesu (EL) powodując wyłączenie mikrołącznika (12), a tym samym i silnika (M). (3 zastrzeżenia)

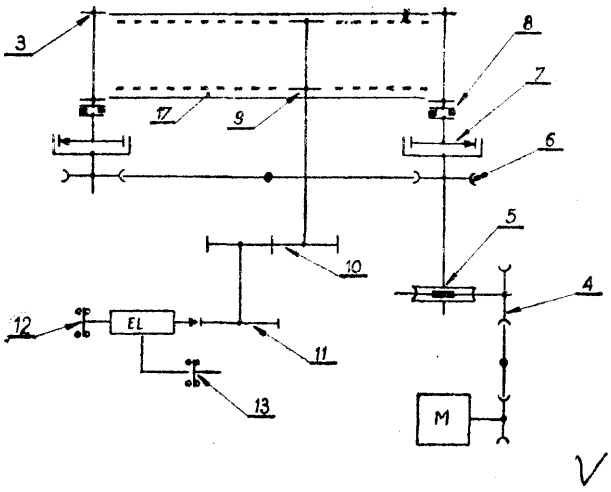

G02b; G02B P. 180810 31.05.1975

Politechnika Warszawska, Warszawa, Polska (Romuald Jóźwicki, Maciej Rafałowski, Marcin Leśniewski).

Luneta ze stabilizacją obrazu

Przedmiotem wynalazku jest lorneta ze stabilizacją obrazu umożliwiająca wyeliminowanie wpływu drgań rąk obserwatora i wibracji w czasie ruchu pojazdu na jakość obserwacji przedmiotów.

Lorneta charakteryzuje się tym, że ma dwa układy lunet umieszczone przed elementem stabilizacyjnyan (4), który tworzą dwa zwierciadła płaskie połączone sztywno ze sobą lub wykonane w postaci jednej części, sterowane z jednego giroskopu (5). Stabilizowanie obrazu w obydwu połowach lornety za pomocą jednego giroskopu upraszcza konstrukcję tej lornety. (1 zastrzeżenie)

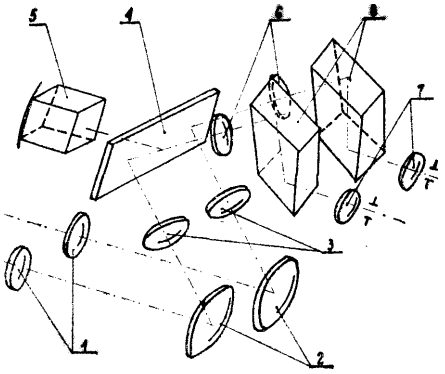

G03b; G03B **P. 178573** 06.03.1975

Lindaco Ltd., Genewa, Szwajcaria (Jan Erik Asterb).

Projektor do wyświetlania przezroczy i filmu kinematograficznego

Projektor do wyświetlania przezroczy lub filmu kinematograficznego zawiera ruchome źródła światła (8), soczewkę (6) kondensatora, którą można wprowadzić w tor świetlny projektora, ramkę (3) na przezrocza, mechanizm (5) podawania filmu, prowadzony poprzecznie w stosunku do toru świetlnego z możliwością wprowadzania go w ten tor, oraz obiektyw (1), iprzy czym źródło światła (8) usytuowane jest przesuwnie wzdłuż linii toru świetlnego i poza tę linię, a mechanizm dźwigowy (9—15) jest sprzężony ze

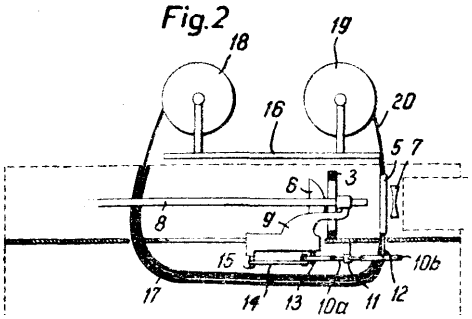

stałym punktem (1) w projektorze oraz mechanizmem podawania filmu, soczewką (6) i źródłem światła (8). Mechanizm dźwigniowy (9—15) usytuowany jest przesuwnie między dwoma skrajnymi położeniami.

(7 zastrzeżeń)

G03b; G03B **P.** 180427 15.05.1975

Akademia Medyczna, Łódź, Polska (Mikołaj Kubiak, Andrzej May).

Urządzenie projekcyjne

Urządzenie projekcyjne, przeznaczone zwłaszcza do badania ostrości wzroku i daltonizmu, ma napędzaną elektrycznym silnikiem (1) tarczę (2) zaopatrzoną w gniazda (3) dla diapozytywów oraz odpowiadające im kolejne szczeliny (4) i zerową szczelnie (5). Na linii gniazd (3) jest umieszczony optyczny układ (6) połączony nadto optycznie przez szczeliny (4) i (5) z elektronicznym sterującym blokiem złożonym z fotoelektrycznego elementu (8) i połączonego z nim, przez licznik (9) impulsów i deszyfrator (10), sterującego pulpitu (11), a także wyłącznika (12), połączonego z silnikiem (1) i przesłoną (13) optycznego układu (6). Urządzenie ma nadto ekran (14). do tylnej projekcji. (1 zastrzeżenie)

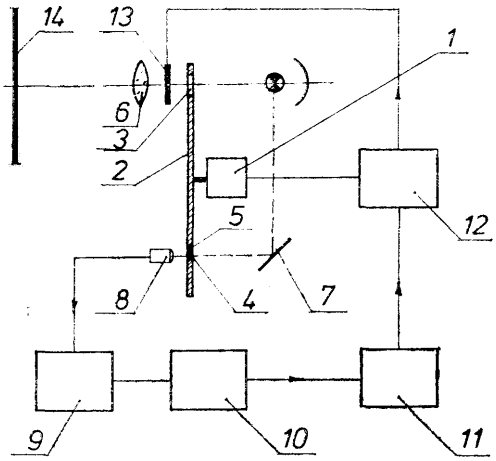

G03c; G03C P. 179545 11.04.1975

Bydgoskie Zakłady Fotochemiczne, Bydgoszcz, Polska (Romuald Puciul, Alicja Piasecka).

Sposób wytwarzania halogenosrebrowych emulsji fotograficznych

Przedmiotem wynalazku jest sposób wytwarzania halogenosrebrowych emulsji fotograficznych o podwyższonej maksymalnej gęstości optycznej. Sposób polega na wprowadzeniu poliwinylopirolidonu do emulsji fotograficznej w czasie dojrzewania fizycznego, a następnie na wypłukaniu emulsji wodą.

(2 zastrzeżenia)

G03g; G03G P. 180497 17.05.1975

Zgłoszenie dodatkowe do patentu nr 66466

Politechnika Warszawska, Warszawa, Polska (Krzysztof Schmidt-Szałowski, Andrzej Molek, Bogna Klarner, Józef Moczuło).

Sposób wytwarzania warstw światłoczułych, zwłaszcza elektrofotograficznych

Według rozwiązania przedstawionego w opisie patentowym nr 66466, na podłoże nanosi się mieszaninę bezpostaciowego trójselenku arsenu, spoiwa organicznego i rozpuszczalników.

Sposób według wynalazku polega na naniesieniu na powierzchnię podłoża, którego głównym składnikiem jest aluminium, mieszaniny zawierającej trójselenek arsenu. Przed naniesieniem danej mieszaniny na podłoże nanosi się elektrolitycznie warstwę tlenkową o grubości 3—30 (.im, korzystnie 10—15^m, a następnie warstwę tę uszczelnia się przez wygrzewanie w środowisku wodnym w temperaturze 80—100°C, w czasie 0,5—2 godzin.

(1 zastrzeżenie;

G05b; G05B P. 186734 T 22.01.1976

Przemysłowy Instytut Automatyki i Pomiarów „MERA-PIAP" Warszawa, Polska (Andrzej Szawłowski, Ludwik Przybylski, Dariusz Mikołaj czyk, Andrzej Szwed).

Pneumatyczny programator

Pneumatyczny programator może spełniać funkcję zadajnika programu lub dwupołożeniowego regulatora programu, przy zachowaniu nie zmienionej struktury układowej. Programator według wynalazku zawiera zegar (2) napędzający krzywkę (1) o zarysie dobranym zgodnie z założonym programem. Krzywka (1) steruje poprzez dźwignię (3) połączoną z wycinkiem kołowym (4), na który nawija się cięgno (6) sprężyny (7), przesłoną sumatora. Sumator ma dwie przeciwsobnie ustawione dysze (10) i (11) oraz pomiarowy mieszek (8). Programator zawiera ponadto dwa mechaniczne przełączniki kanałów (16) i (17), przy czym poprzez pierwszy przełącznik (16) doprowadzane jest ciśnienie występujące za oporem stałym (13) do jednej wybranej dyszy, a poprzez drugi przełącznik (17) doprowadzony jest do mieszka sygnał wyjściowy ze wzmacniacza (12) lub zewnętrzny sygnał pneumatyczny (Pm) wartości mierzonej. Każdy z przełączników (16) i (17) ma dwa położenia. Przy odpowiednich położeniach tych przełączników, programator spełnia albo funkcję zadajnika programu albo funkcję dwupołożeniowego regulatora programu. Dźwignia (3) i wycinek kołowy (4) sprzęgnięte są ze wskazówką (5) wskazującą na skali (15) zarówno poziom sygnału wyjściowego w układzie zadajnika programu, jak również poziom sygnału wartości zadanej w układzie dwupołożeniowego regulatora programu. (3 zastrzeżenia)

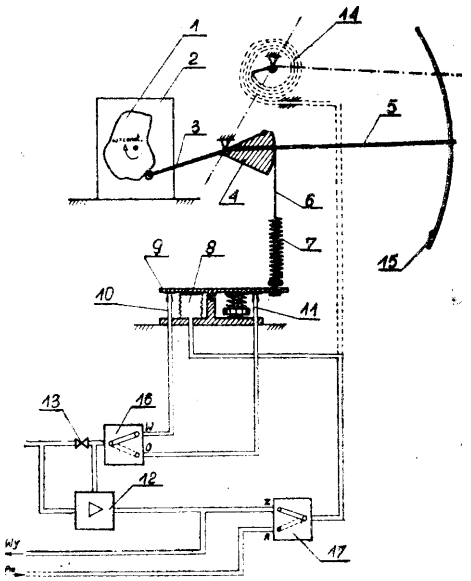

G05d; G05D P. 179393 **07.04.1975**

Kombinat Górniczo-Hutniczy, Lubin, Polska (Bogdan Pleśniak, Piotr Choroszczak).

Regulator poziomu cieczy

Regulator poziomu cieczy umożliwiający utrzymanie stabilnego jej poziomu w zbiornikach przepływowych, składa się z wyposażonego w zawór stabilizowany (2) z manometrem (3) wzmacniacza pneumatycznego (1) z klapą (8) sterowaną układem elektrycznym, połączonego poprzez siłownik pneumatyczny (5) z zaworem (6) sterującym odpływem ze zbiornika (18).

Układ elektryczny składa się z szeregowo połączonych źródła (17) prądu zmiennego o napięciu 24 V, bezpiecznika 16) układu równolegle połączonych opornika (14) z kondensatorem (15) i przekaźnika (12) z sondą (13), przy czym w osi zawory cewki przekaźnika (12) usytuowana jest klapa (8) wzmacniacza pneumatycznego (1).

(2 zastrzeżenia)

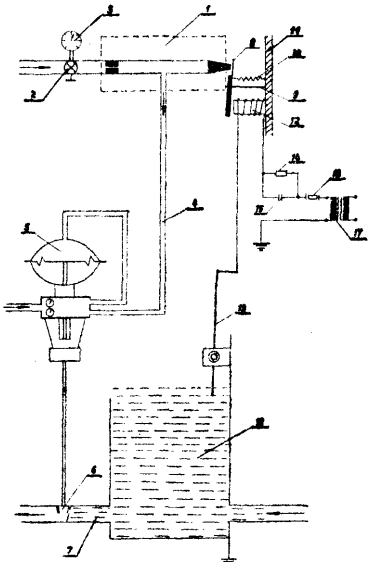

G05d; G05D P. 179903 24.04.1975

Zjednoczone Zakłady Elektroniczne Aparatury Pomiarowej „Meratronik", Oddział w Szczecinie, Szczecin, Polska (Marian Kaczyński, Janusz Ostoja-Hełczyński, Jan Maślanka).

Sterownik programowo-termiczny

Sterownik programowo-termiczny ma zastosowanie w układach automatycznego sterowania procesem grzania i pozwala na samoczynne załączenie grzania w odpowiednim czasie i wyłączenie po osiągnięciu odpowiedniej temperatury. Sterownik zbudowany jest z elementu sterującego (2) o stałych obrotach, suwaka (6) i odpowiednio zamocowanych mikrowyłączników.

Element sterujący (2) swoimi, wypustami ślimakowymi (3) i progiem (4) powoduje samoczynne załączanie i wyłączanie mikrowyłączników, przez co reguluje się czas dobiegu i wybiegu sterownika. Pokrętłem (12) osadzonym na osi (11) można ustawiać czas załączania grzania jak również w dowolnej chwili włączać lub wyłączać grzanie. Na przedłużeniu osi (13) znajduje się czujnik termiczny (14), który przy wzroście temperatury powoduje przesunięcie się suwaka (6) i wyłączenie mikro wy łącznika (8), co jest równoznaczne z przerwaniem dopływu prądu elektrycznego do układu grzejnego.

(4 zastrzeżenia)

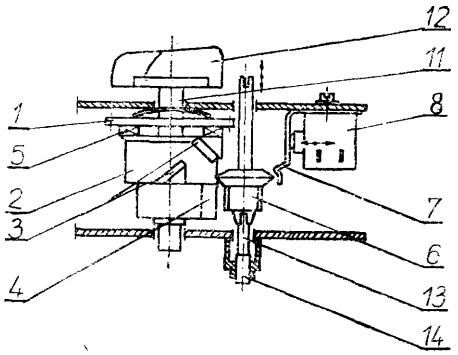

G05d; G05D P. 186540 T 13.01.1976

Instytut Rybactwa Śródlądowego, Olsztyn, Polska (Ryszard Kolman, Mirosław Łuczyński).

Urządzenie do termoregulacji wody w wylęgarniach ryb

Przedmiotem wynalazku jest urządzenie do termoregulacji wody w wylęgarniach ryb o szerokimi wachlarzu produkcji z zapotrzebowaniem zarówno na wodę ogrzewaną, jak i ochładzaną.

Wynalazek jest przedstawiony na rysunku w schemacie ogólnym. Urządzenie według wynalazku składa się ze sprężarki (1), skraplacza (2), który jest umieszczony w górnym zbiorniku retencyjnym (4). parowacza (3) umieszczonego w górnym zbiorniku retencyjnym (5), aparatów inkubacyjnych (6) i (7), dolnych zbiorników retencyjnych (8) i (9) oraz pomp (10 i (11), które tłoczą wodę do odpowiednich górnych zbiorników retencyjnych (4) i (5).

(1 zastrzeżenie)

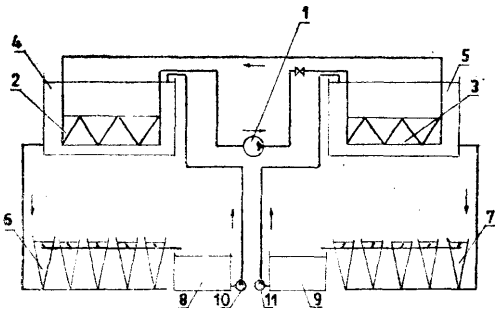

G05d; G05D P. 186570 T 15.01.1976

Przemysłowy Instytut Automatyki i Pomiarów „Mera-Piap", Warszawa, Polska „Marian Wrzesień, Michał Golański).

Układ do automatycznego programowego sterowania położeniem przedmiotu przemieszczającego się względem laserowej płaszczyzny odniesienia

Układ do automatycznego programowego sterowania położeniem przedmiotu przemieszczającego się względem laserowej płaszczyzny odniesienia, wykorzystany jest zwłaszcza do sterowania maszynami roboczymi i pojazdami. Układ taki zapewnia automatyczną regulację kierunku jazdy maszyny oraz położenie narzędzia zainstalowanego na maszynie w funkcji drogi lub czasu, względem płaszczyzny wytyczonej w przestrzeni przez obracającą się wiązkę promienia laserowego.

Układ według wynalazku zawiera dwa serwomotory, przy czym do jednego serwomotoru (6), doprowadzony jest wzmocniony sygnał z sumatora (4) na

wejścia którego podawany jest sygnał z programowego zadajnika (2) oraz sygnał z przetwornika położenia (3), natomiast do drugiego serwomotoru (9) doprowadzony jest sygnał uchybu z detektora promienia laserowego (1). (1 zastrzeżenie)

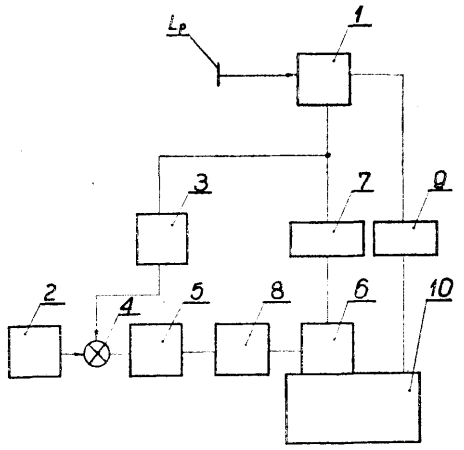

G05d; G05D P. 186873 T 28.01.1976

Przemysłowy Instytut Automatyki i Pomiarów „Mera-Piap", Warszawa, Polska (Jan Goska, Ryszard Bukowski, Adam Łukaszewicz, Henryk Kanado r. Janusz Kiełczewski).

Układ ogranicznika prędkości

Układ ogranicznika prędkości kątowej zwłaszcza, do pojazdów samochodowych, posiada prostą budowę i zapewnia dużą dokładność. Nadaje się on szczególnie do współpracy z samochodowymi prędkościomierzami elektronicznymi. Układ zawiera multiwibrator monostabilny (2) włączony w obwód (UW) wyznaczania przekroczenia prędkości. Do wejścia multiwibratora (2) dołączony jest drugi multiwibrator (2) obwodu pomiarowego (UP) natomiast wyjście multiwibratora (2) dołączone jest do wejścia bramki (3) negacji sumy. Do wyjścia bramki (3) dołączony jest obwód całkujący (4), którego wyjście dołączone jest do bloku (5) wykonawczego. Ponadto na wyjściu bramki (3) włączona jest dioda prostownicza, natomiast pomiędzy bramki (3) i wejście obwodu całkującego (4) włączony jest multiwibrator monostabilny (6), a pomiędzy wyjście bramki (3) a wejście bloku wykonawczego (5) włączony jest inwertor (7). (6 zastrzeżeń)

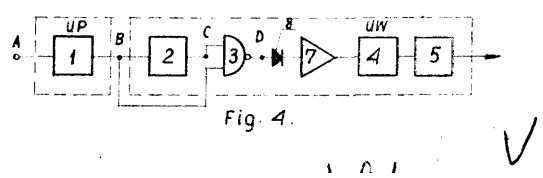

G05f; G05F P. 178578 08.03.1975

Institut „Józef Stefan", Ljubljana, Jugosławia (Joze Pahor).

Stabilizator skutecznej wartości napięcia **o liniowej zależności pomiędzy** wartością skuteczną **napięcia i napięciem** sterującym **dla** układów **z regulacją** fazową

Stabilizator zawiera filtr (1) ograniczający tętnienia wyprostowanego napięcia ze źródła (U) napięcia, generator (2) funkcji wykładniczej, do którego doprowadzany jest sygnał wyjściowy z filtru (1) i którego wyjście połączone jest z wejściem sumatora (3), pierwszy blok (4) opóźniający, z którego wyjścia na drugie wejście sumatora (3) podawany jest odpowiednio stłumiony sygnał sinusoidalny, drugi blok (5) opóźniający, znajdujący się w pętli sprzężenia zwrotnego obejmującej pierwszy blok (4) opóźniający oraz detektor (6) zera zsynchronizowany z siecią, ustalający warunki początkowe dla generatora (2) funkcji wykładniczej, oraz pierwszego (4) i drugiego (5) bloków opóźniających. (2 zastrzeżenia)

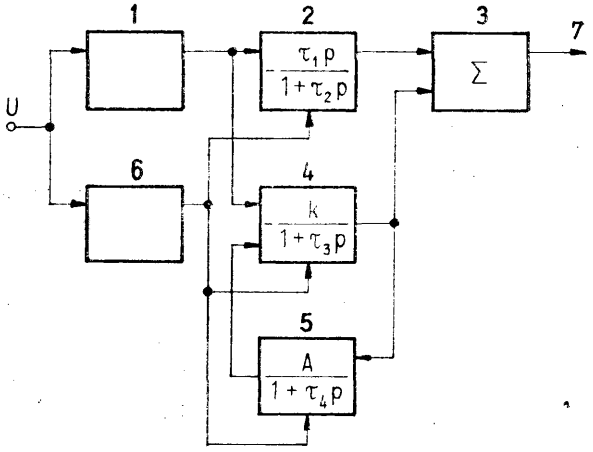

G05f; G05F P. **178832** 17.03.1975;

Ośrodek Badawczo-Rozwojowy Automatyki i Urządzeń Precyzyjnych „MERA-POLTIK", Łódź. Polska (Janusz Strejczek).

Iskrobezpieczny separator dyskretny

Iskrobezpieczny separator dyskretny zbudowany na generatorze LC, posiada jako element separujący transformator, którego uzwojenie pierwotne stanowi cewka obwodu rezonansowego generatora, a uzwojenie wtórne jest utworzone z cewki (L_2) obwodu wyjściowego w strefie zagrożonej wybuchem i z cewki (Lj) dodatkowego stałoprądowego sprzężenia zwrotnego, w które jest wyposażony generator. Generator jest połączony szeregowo z zespołem rezystancji (R4) ograniczającej prąd, dzięki czemu zapewnione jest iskrobezpieczeństwo układu, oraz przez wyposażenie go w dodatkowe sprzężenie zwrotne ($L_{1(}$ Dj), stanowi aktywną, zmienną rezystancję sterującą układem klu-

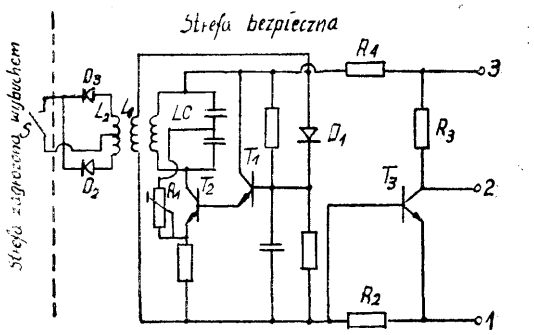

czującym (T_8, R_2 **i** R_3). Separator może być zasilany z dowolnego zasilacza nieiskrobezpiecznego. Separator wraz z zasalaczem znajduje się w strefie bezpiecznej. W strefie zagrożonej wybuchem znajdują się tylko styki (S) elektryczne łącznika, których zwarcie stanowi źródło sygnału dyskretnego, przetwarzanego, przez separator w sygnał elektryczny. (2 zastrzeżenia)

G05f; G05F P. 184116 T 18.10.1975

Instytut Techniki Elektronowej przy Naukowo-Produkcyjnym Centrum Półprzewodników, Warszawa, Polska (Stanisław Siekierski).

Stabilizowany zasilacz modułowy

Stabilizowany zasilacz modułowy według wynalazku zawiera: źródło prądu stałego (1), połączonych szeregowo tranzystorów (Tl, T2, T3) rezystora (R) i obciążenia (10). Generator prądu zmiennego (2), połączony jest z modulatorem (3) sterowanym z opornika (R). Napięcie z modulatora (3) doprowadzone jest do wzmacniacza prądu zmiennego (4), który poprzez prostowniki (8) zasila bazy tranzystorów (Tl, T2, T3).

(2 zastrzeżenia)

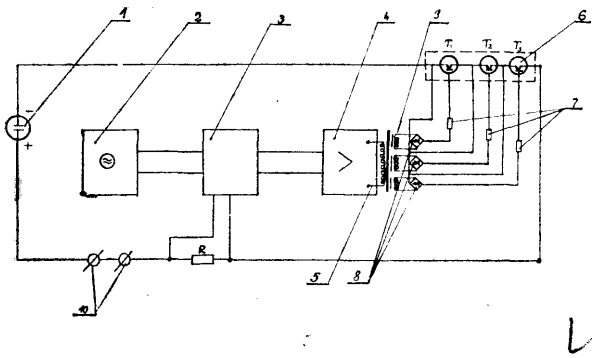

G05f; G05F P. 185120 T 28.11.1975

Politechnika Śląska, Gliwice, Polska (Marian Kidawa, Henryk Kolka, Maciej Kulawiak).

Sposób stabilizacji napięcia stałego

Sposób stabilizacji napięcia stałego polega na tym, że układem sprzężenia zwrotnego (SZ) o charakterystyce przekaźnikowej z hasterezą zmienia się czas przepływu prądu w uzwojeniu pierwotnym transformatora (Tr) przy czym prąd przepływa w jednym kierunku — przerwa — prąd przepływa w drugim kierunku przerwa, a czas przepływu prądu przez uzwojenie pierwotne transformatora (Tr) w każdym z kierunków jest ograniczony od góry po czym po przerwie następuje przepływ w drugim kierunku.

(1 zastrzeżenie)

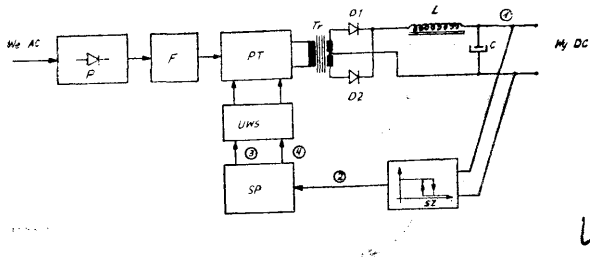

G05g; G05G P. 179495 10.04.1975

Przemysłowy Instytut Telekomunikacji, Warszawa, Polska (Jacek Gronowski, Marek Jakubowski).

Układ zasilacza stabilizowanego

Układ zasilacza stabilizowanego składa się ze scalonego regulatora napięcia (3), który jest zasilany ze źródła napięcia niestabilizowanego (1) poprzez rezystor (Rl) oraz ze wzmacniacza mocy (2) zasilanego bezpośrednio ze źródła napięcia (1). Dla uzyskania na zacisku zasilającym regulatora (3) napięcia stabilizowanego zacisk ten jest połączony z wyjściem układu zasilacza poprzez diodę (Dl).

W przypadku podwyższenia napięcia scalonego regulatora (3) zamiast jednej diody stosuje się dwie lub więcej diod połączonych ze sobą szeregowo lub diodą Zenera,

(2 zastrzeżenia)

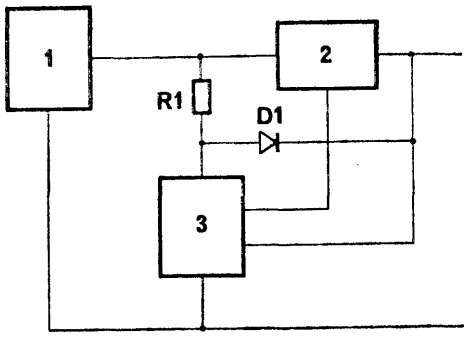

G06f; G06F P. 185829 T 20.12.1975

Politechnika Śląska, Gliwice, Polska (Ferdynand Wagner, Józef Zajdel).

Układ do przesyłania sygnałów stałoprądowych linią symetryczną

Układ do przesyłania sygnału stałoprądowego linią symetryczną ma między kolektory tranzystorów wyjściowych nadajnika włączoną diodę w kierunku zaporowym względem kierunku prądu emiterów obu tranzystorów, natomiast do emiterów tyoh tranzystorów doprowadzone są napięcia zasilania i w jednym stanie oba tranzystory przewodzą a dioda nie przewodzi, natomiast w drugim stanie oba tranzystory nie przewodzą a dioda przewodzi oraz emiter tranzystora wejśsiowego podłączony jest do potencjału równego połowie napięcia zasilania nadajnika.

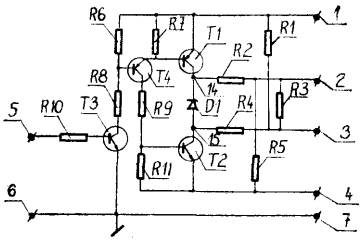

Fig. 1.

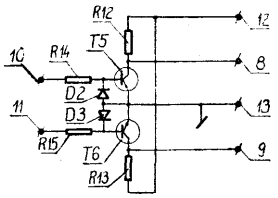

Fig. 2.

Emitery tranzystorów odbiornika są połączone ze sobą i w obu tranzystorach między bazę i emiter jest włączona dioda w ten sposób, że kiedy tranzystor przewodzi to dioda nie przewodzi, a kiedy dioda przewodzi to tranzystor nie przewodzi — a oba przewody linii są połączone z bazami tych tranzystorów poprzez rezystory.

(2 zastrzeżenia)

G06g; G06G **P. 178917** 19.03.1975

Wyższa Szkoła Morska, Gdynia, Polska (Daniel Duda, Franciszek Wróbel).

Przelicznik sztormowo-ekonomiczny

Przedmiotem wynalazku jest przelicznik sztormowo-ekofnomiczny w postaci płaskiego wielofunkcyjnego suwaka nomograficznego wykorzystujący nomogram pozornego okresu fali, nomogram krzywych prognozowania falowania oceanicznego oraz nomogram amplitud kiwania i nurzania dla ułatwienia kierowania statkiem w czasie sztormu oraz wyboru optymalnej drogi. Przelicznik składa się z maskownicy (1) mającej kształt prostokątnej płyty, na której jest obrotowo osadzony przezroczysty krąg kursowy (3), przy czym maskownica (1) jest przykrytą płytą ochronną (4) wykonaną z przezroczystego materiału i wspartą w narożach na sworzniach (5). Na płycie (4) są osadzone przesuwnie pionowe, wskaźniki (8), (9), (10) oraz poziome wskaźniki (11) i (12) jako elastyczne rozciągliwe ciągną osadzone w ruchomych konikach (13). w płycie (4) na wysokości odpowiadającej położeniu krawędzi kręgu kursowego (3) jest wykonany przelotowy otwór manewrowy (15).

Wierzchnia strona maskownicy (1) ma naniesione na niej nomogramy (I), (II) i (IV), a powierzchnia kręgu kursowego (3) ma naniesiony nomogram **(III).** Nomogram (I) stanowi wykres krzywych pozornego okresu fali w prostokątnym układzie współrzędnych kartezjańskich, w którym na osi (OX) są oznaczone prędkości statku w węzłach, a na osi (OY), są oznaczone długości fali oceanicznej. Poszczególne krzywe są oznaczone wielkościami pozornego okresu. Nomogram (II) stanowi wykres krzywych prognozowania falowania oceanicznego oznaczonych symbolami w prostokątnym układzie współrzędnych,

Nomogram (IV) stanowi zestaw skorelowanych ze sobą wykresów określających parametry okresów przechyłów poprzecznych statku w postaci szeregu krzywych w sekundach, oraz szeregu prostych, odpowiadających średniemu zanurzaniu statku w prostokątnym układzie współrzędnych.

Nomogram **(III)** stanowi układ współśrodkowych kręgów kursowych odpowiadających prędkościom statku w węzłach oraz prostych promieniowych wyprowadzonych z punktu (H) odpowiadających kursom statku mierzonym w stopniach. (6 zastrzeżeń)

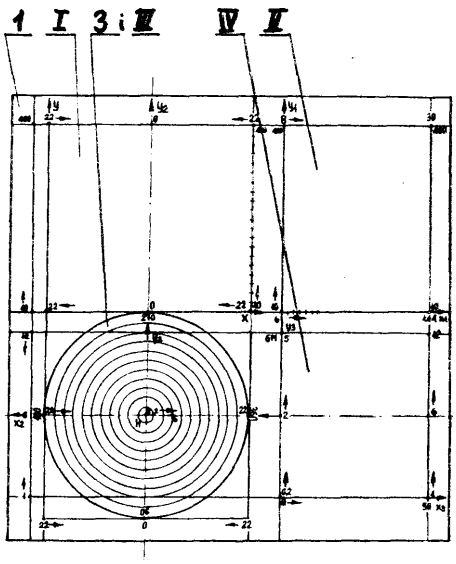

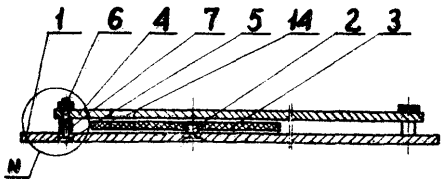

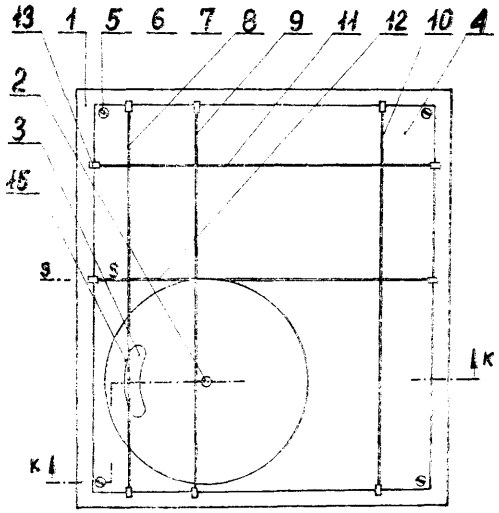

fig. 1

G06k; G06K P. 179157 28.03.1975

Ośrodek Badawczo-Rozwojowy Urządzeń Informatyki „Era", Warszawa, Polska (Ludwik Buczyński, Bogdan Margasiński, Stanisław Szelejewski, Leon Piwowar, Andrzej Wierciak).

Urządzenie do rozwijania taśmy, zwłaszcza taśmy papierowej

Przedmiotem wynalazku jest urządzenie do rozwijania taśmy, zwłaszcza taśmy papierowej, stosowane w wolnych czytnikach lub dziurkarkach wchodzących w skład urządzeń komputerowych.

Urządzenie składa się z wielopołożeniowego wysięgnika (1), na którym zamocowana jest obrotowo tuleja (2) z taśmą (3), ruchomy dociskacz taśmy (4) oraz napinacz taśmy (5).

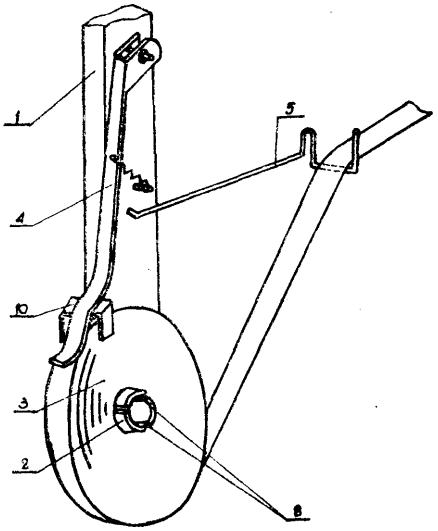

Wielopołożeniowość wysięgnika (1) jest realizowana przez mechanizm krzywkowy i mechanizm ustalający położenie. Tuleja (2) ma nacięcia (8) oraz kołnierz oporowy służące do mocowania i ustalania położenia taśmy (3). Ruchomy dociskacz (4) ma obejmę (10), która przytrzymuje od zewnątrz skrajne zwoje taśmy (3) bez względu na średnicę krążka. Napinacz taśmy (5) stanowi element sprężysty zakończony w postaci litery U. (5 zastrzeżeń)

G06m; G06M P. 186332 T 03.01.1976

Przemysłowy Instytut Automatyki i Pomiarów „MERA-PIAP", Wąszawa, Polska (Janusz Piskorz, Dariusz Swinarski, Józef Rokicki).

Urządzenie do ustalania położenia liczydeł kasowalnych w licznikach cyfrowych

Istota wynalazku polega na tym, że urządzenie ma osadzone na osi (2) liczydła koło (1) ze sprężystym występem (3) oraz ma element (4) stały z wycięciem utworzonym przez ścianki (5) i (6), z którym współpracuje sprężysty występ (3), przy czym co najmniej część elementu (4) stałego leży wewnątrz obwodu koła opisywanego przez swobodny koniec występu (3). (1 zastrzeżenie)

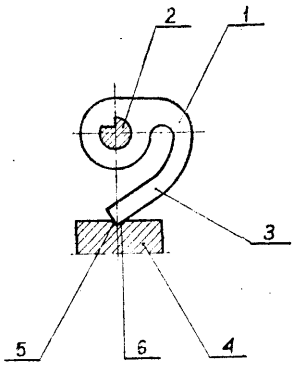

G08b; G08B **P. 178720** 12.03.1975
601w G01W

Instytut Meteorologii i Gospodarki Wodnej, Warszawa, Polska (Bogusław Bogacki, Tadeusz Wojciechowski).

Przyrząd do pomiaru kierunku wiatru

Przyrząd do pomiaru kierunku wiatru przeznaczony jest do pomiarów meteorologicznych, zwłaszcza w sondażach niskotroposferycznych balonem na uwięzi, oraz do pomiaru kierunku ruchu obiektów swobodnie pływających na dużych akwenach wodnych.

Przyrząd wyposażony jest w montażową poziomą płytę (1), do której przymocowany jest żyroskop w zawieszeniu kardana (2), z napędem elektrycznym. Jeden z czopów ramki zewnętrznej (2a) kardana żyroskopu osadzony jest w łożysku montażowej płyty, a drugi — w łożysku przymocowanej do tej płyty ramy (3) usytuowanej w płaszczyźnie również przymocowanego do płyty statecznika (4). Do ramki zewnętrznej kardana przymocowany jest element włączeniowy (7) przetwornika pomiarowego, który sprzęgnięty jest bezstykowo z nastawczym obrotowo, współosiowym z żyroskopem, zestawem kontaktowym (5) elektronicznego układu nadawczego. (4 zastrzeżnia)

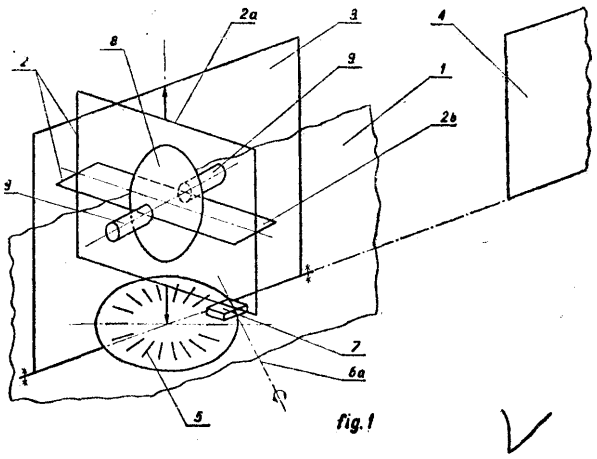

G08b; G08B P. 186352 05.01.1976
E21f; E21F

Kombinat Górniczo-Hutniczy Miedzi, Zakłady Badawcze i Projektowe Miedzi „Cuprum", Wrocław, Polska (Jerzy Kaima, Mieczysław Haładewicz).

Elektroniczny sygnalizator optyczny o impulsowym świetle

Sygnalizator według wynalazku jest przeznaczony do pracy zwłaszcza w miejscach o dużym poziomie hałasu, do stosowania na pojazdach uprzywilejowanych, do oznaczania miejsc niebezpiecznych, jako źródło światła ostrzegawczego itp.

Sygnalizator jest wyposażony w generator (7), impulsów taktujących, zbudowany na lawinowym tranzystorze oraz w co najmniej dwa równolegle ze sobą połączone układy z wyładowczą lampą (2), będące źródłem impulsów świetlnych, każdy wypisażony w oddzielny zasilacz (1) napięcia. Sygnalizator :na układ sterowania tyrystorem (4), który znajduje się w zapłonowym układzie (3), którego wyjście jest przyłączone do zapłonowych elektrod wyładowczych lamp (2). Układ sterowania tyrystorem (4) składa się ze stabilizatora (6) prądu i generatora (7) impulsów taktujących, przyłączonego do wyjścia stabilizatora (6), zaś swoim wyjściem przyłączonego do bramki tyrystora (4).

Zasilacze (1) lamp (2) są zboczndkowane układem rozładowania złożonym z separującej diody (8) posobnie połączonej z upływowym rezystorem (9). Od strony zasilania zapłonowy układ (3) jest połączony do wspólnego punktu połączenia separujących diod (8) z upływowym rezystorem (9). Stabilizator (6) i generator (7) są zbudowane na tranzystorach o tym samym typie przewodności. Jest korzystne, gdy stabilizator (6) jest zasilany z odrębnego zasilacza (5). (2 zastrzeżnia)

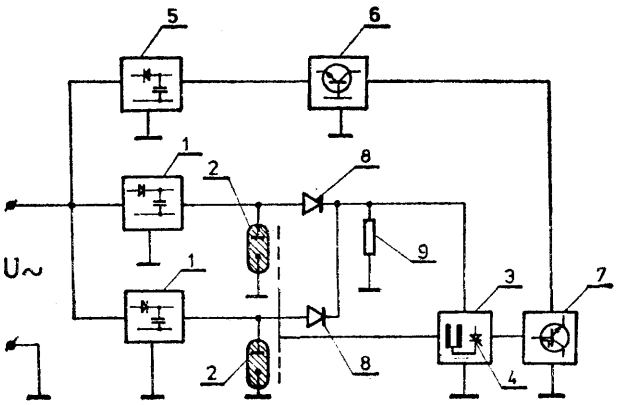

Fig.1.

G08c; G08C P. 179910 24.04.1975

Polskie Zakłady Optyczne, Warszawa, Polska drzej Swatowski, Robert Wrona, Jerzy Kunkel).

Jednoobiektywowy zwierciadlany **układ** nadawczo-odbiorczy

Jednoobiektywowy zwierciadlany układ nadawczo--pdbiorczy charakteryzuje się tym, że ma paraboliczne lub sferyczne lustro podzielone cienką materialną przysłoną na dwa obszary mogące pracować niezależnie od siebie, przy czym strumień świetlny wychodzący z luminescencyjnej diody lub innego źródła światła znajdującego się w ognisku lustra i przechodzący poprzez kierunkowy pryzmat przyklejony do ochronnej szyby lustra po odbiciu się od wydzielonego obszaru lustra zostaje wyemitowany w postaci wiązki równoległej na zewnątrz układu, a niezależnie

od emisji równoległej wiązki świetlnej układ może równocześnie odbierać z zewnątrz skomplikowane wiązki świetlne, które po przejściu przez ochronną szybę i odbiciu od drugiego obszaru lustra, poprzez kierunkowy pryzmat, zostają skupione na elektronicznej odbiorczej diodzie znajdującej się w ognisku lustra (1), za gradialnym filtrem. (2 zastrzeżenia)

G11b; G11B P. 179151 27.03.1975

Zjednoczone Zakłady Urządzeń Jądrowych „POLON", Warszawa, Polska (Kazimierz Klimczewski).

Sposób rejestracji i odtwarzania impulsów statystycznych na taśmie magnetycznej i urządzenie do tego sposobu

Przedmiotem wynalazku jest sposób rejestracji i odtwarzania impulsów statystycznych na taśmie magnetycznej oraz urządzenie do stosowania tego sposobu, zwłaszcza w zakresie zastosowań energii jądrowej w badaniach biologicznych, medycznych i badaniach środowiska.

Sposób według wynalazku polega na zapisywaniu na taśmie .magnetycznej co n-tego impulsu z ciągu impulsów przychodzących na wejście urządzenia, a następnie odtwarzaniu ich przez powielanie.

Urządzenie do stosowania tego sposobu zawiera dzielnik częstotliwości (1) o dzieleniu n-krotnym wzmacniacz zapisu (2) i rejestrującą na taśmie magnetofonowej głowicę (3), która jest połączona poprzez wzmacniacz odczytu (4) z powielaczem częstotliwości (5), stanowiącym wyjście urządzenia. Na wyjściu urządzenia uzyskuje się ciąg impulsów odpowiadający ciągowi impulsów przychodzących na jego wejście (2 zastrzeżenia)

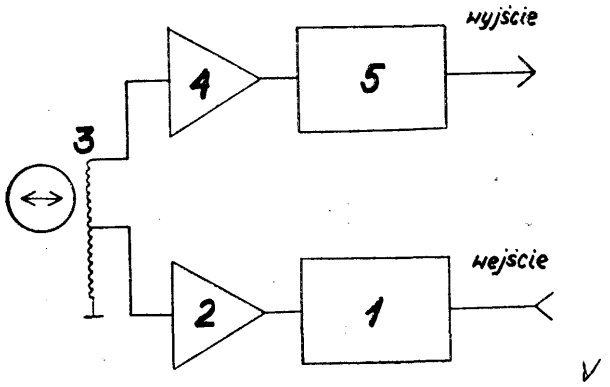

G11b; G11B **P.** 185569 T 15.12.1975

Wojskowa Akademia Techniczna, Warszawa, Polska (Andrzej Grzesiak, Wojciech Kocańda, Sławomir Szymański, Zbigniew Łukasiewicz, Stefan Morawski. Bogdan Zakrzewski).

Urządzenie do zwijania taśmy dziurkowanej przesuwającej się ze zmienną prędkością

Urządzenie do zwijania taśmy dziurkowanej przesuwającej się ze zmienną prędkością i z dużymi przyspieszeniami służy do zwijania taśmy na wyjściu czytnika i ma układ napędowy składający się z silnika elektrycznego (2) oraz z reduktora (3) połączony nierozłącznie ze szpulą taśmy (4) oraz ma magazyn taśmy (6) w postaci trzech rolek, z których dwie są połączone na stałe, a trzecia — wahliwie na dźwigni dociskanej sprężyną. Ponadto urządzenie to ma dwa czujniki (1) i (15), przy czym pierwszy z nich (1) w postaci prądnicy tachometrycznej jest połączony z silnikiem (2), a drugi (15) mierzy ilość nawiniętej na szpuli (4) taśmy.

Czujniki te są połączone elektrycznie z układem sterującym (8) w postaci komparatora, który zależnie od momentu czasu włącza jeden z trzech regulatorów stałoprądowych (10), (11) i (12), przez które płynie prąd sterujący silnika (2) z zasilacza (13). Regulatory te są włączane przez układ przełączający (9), do którego włącza się również układ hamowania elektrycznego (14), który zatrzymuje napęd po przyjściu sygnału „stop". Sygnał „start" i „stop" są podawane jednocześnie na układ sterujący (8) i do czytnika (7) taśmy perforowanej. (2 zastrzeżenia)

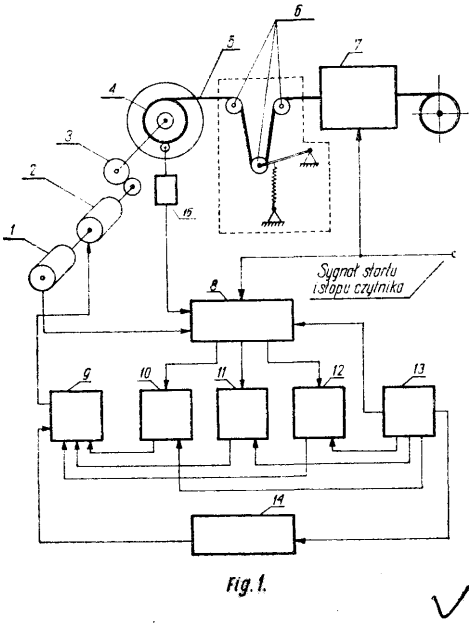

Fig. 1.

G12b; G12B P. 179832 21.04.1975

Lubuskie Zakłady Aparatów Elektrycznych „MERA-LUMEL", Zielona Góra, Polska (Klemens Bardziński, Bogdan Mądry).

Sposób uszczelniania obudów przyrządów kontrolno-pomiarowych zwłaszcza mierników elektrycznych i urządzenie do stosowania tego sposobu

Sposób uszczelniania obudów przyrządów kontrolno-pomiarowych zwłaszcza mierników elektrycznych polega na tym, że masę uszczelniającą umieszczoną w obudowie wzdłuż krawędzi uszczelnianych formuje się wstępnie za pomocą stempla odwzorowującego obrys szyby, a następnie nadmiar masy powstały w wyniku wstępnego formowania usuwa się z czołowej powierzchni stempla, a po wysunięciu stempla z obudowy we wgłębienie w masie wciska się szybę.

Urządzenie do stosowania tego sposobu stanowi stempel, którego czołowa część formująca odwzorowuje obrys szyby, a gładkość powierzchni formującej stempla jest większa od gładkości obudowy w miejscach uszczelnianych. (2 zastrzeżenia)

DZIAŁ H

ELEKTROTECHNIKA

H01b; H01B P. 179936 25.04.1975

Centralny Ośrodek Badawczo-Rozwojowy Robót Elektrycznych „Elektromontaż", Warszawa, Polska (Marian Michalak, Wiesław Pijewski, Wojciech Turkowski).

Nasadka do mocowania szyn zbiorczych na izolatorze wsporczym w rozdzielnicach wysokiego i niskiego napięcia

Nasadka do mocowania szyn zbiorczych na izolatorze zbiorczym w rozdzielnicach wysokiego i niskiego napięcia, wykonana najkorzystniej z tworzywa termoplastycznego, charakteryzuje się tym, że nakładka nasadki i podstawa nasadki mają żebra usztywniające poziome, żebra usztywniające pionowe i żebra usztywniające kierunkowe, przy czym na powierzchniach styku od strony mocowania szyny znajdują się żeberka dystansowe gwarantujące liniowy docisk. (1 zastrzeżenie)

H01b; H01B P. 186503 T 12.01.1976
C04b; C04B

Przemysłowy Instytut Elektroniki przy Naukowo-Produkcyjnym Centrum Półprzewodników, Warszawa, Polska (Olgierda Sztaba,. Danuta Luśniak-Wójcieka, Ryszard Godzik, Edward Kaczmarczyk, Andrzej Szymański).

Sposób wytwarzania wyrobów ceramicznych

Otrzymywane wyroby konstrukcyjne charakteryzują się nienaruszalnością struktury spoiwo-wypełniacz, uzyskanej w procesie pierwotnego formowania i wypalania. Masa formująca składa się z tlenków metali i częściowo zdewitryfikowanego proszku szklanego oraz piastyfikatora organicznego. Żądaną wytrzymałość mechaniczną wyrobów osiąga się przez stymulowaną dewitryfikację uzyskiwaną w procesie powtórnej obróbki termicznej lub obróbki fotochemicznej, w funkcji czasu. (1 zastrzeżenie)

H01c; H01C P. 185081 T 29.11.1975

Instytut Technologii Elektronowej przy Naukowo-Produkcyjnym Centrum Półprzewodników, Warszawa, Polska (Joanna Buttler, Lech Kozłowskd, Czesław Kuźma, Eugeniusz Kuźma).

Sposób wytwarzania termistorów z tworzyw manganowo-niklowo-kobaltowyeh

Wynalazek polega na dodania do znanych tworzyw manganowo-niklowo-kobaltowyeh, tlenku bizmutu w ilości do 10% w stosunku wagowym. Dodanie tlenku bizmutu pozwala na obniżenie temperatury spiekania tworzywa termistorowego do ok. 950°C, a otrzymany produkt posiada dobre własności temperaturowo-rezystancyjne. (1 zastrzeżenie)

H01f; H01F P. 178809 15.03.1975

Ośrodek Badawczo-Rozwój owy Urządzeń Informatyki „Era", Warszawa, Polska (Zbigniew Gaczyński, Henryk Adamczyk).

Transformator z elementami mocującymi

Transformator z elementami mocującymi posiada mocujące elementy (3), (4), (5), umieszczone w otworze cewki (1) między cewką (1) i rdzeniem (2) transformatora, łączone z podstawą montażową urządzenia. Mocujące elementy (3), (4), (5), połączone są za pomocą łączących elementów (6), (7). Gdy detale mocujące (3), (4), (5), (6), (7), wykonane są z materiału o dobrej przewodności cieplnej, zapewnione jest równocześnie intensywne odprowadzanie ciepła, zarówno z cewki (1) jak i z rdzenia (2) transformatora. Konstrukcja transformatora według wynalazku jest szczególnie korzystna dla transformatorów małej mocy, z rdzeniami zwijanymi, stosowanymi w zasilających urządzeniach elektronicznych. Może być również wykorzystana przy mocowaniu dławików oraz samych cewek. (i zastrzeżenie)

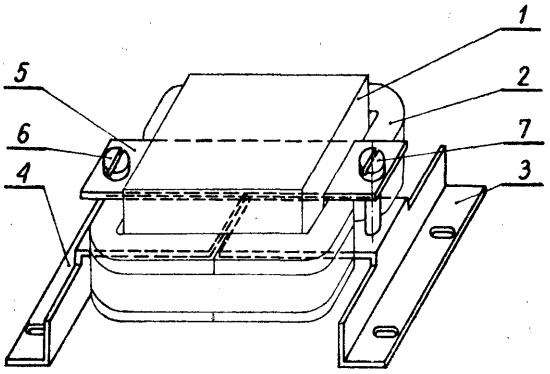

H01f; H01F P. 179274 02.04.1975

Politechnika Warszawska, Warszawa, Polska (Józef Caban, Dionizy Biało, Andrzej Doroszuk, Ireneusz Krężałek, Stefan Sulikowski, Janusz Ziętek).

Sposób wykonania magnetycznych rdzeni składanych i urządzenie do stosowania tego sposobu

Sposób wykonania magnetycznych rdzeni składanych z płaskich kszitałtek charakteryzuje się tym, że odpowiednią liczbę kształtek zorientowanych umieszcza się w gniazdach urządzenia, wykonanych korzystnie w postaci listwy lub pierścienia o powierzchniach oporowych ukształtowanych odpowiednio do profilu kształtek, w których formuje się rdzeń, a następnie unieruchomienie względem siebie kształtki poddaje się zgrzewaniu oporowemu.

Urządzenie do stosowania tego sposobu wyposażożone jest w chwytak (19), suwak (16), płytki oporowe, połączone z krzywkami (Ki, K2), poprzez dźwignie (Di, D2) lub za pomocą siłowników pneumatycznych, zgrzewadło (23) oraz przestawne gniazda (22) magazynowe, które przestawiane są automatycznie. Sposób i urządzenie znajduje zastosowanie w automatycznych liniach produkcyjnych zastępujących pakietowanie rdzeni przez klejenie. (2 zastrzeżenia)

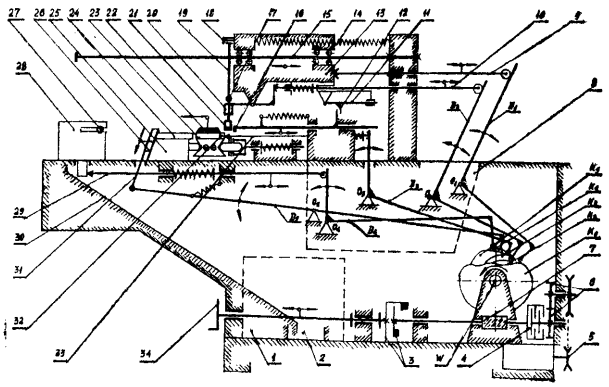

Fig. 1

H01f; H01F P. 179275 02.04.1975

Politechnika Warszawska, Warszawa, Polska (Tadeusz Moliński, Zdzisław Mrugalski, Andrzej Rastawicki).

Urządzenie do nawijania uzwojeń cewek bezkarkasowych

Przedmiotem wynalazku je&t urządzenie do nawijania uzwojeń cewek bezkarkasowych, od których wymaga się wysokiej dokładności wymiarowej. Urządzenie charakteryzuje się tym, że wyposażone jest w przyrząd składający się z niedzielonego dokładnie obrobionego walcowego rdzenia (1), na którego części gwintowanej (7) umocowana jest tuleja (6) dociskająca pierścień (2) osadzony na powierzchni rdzenia (1), na którą nawijane jest uzwojenie cewki.

Urządzenie współpracuje z nawijarkami.

(1 zastrzeżenie)

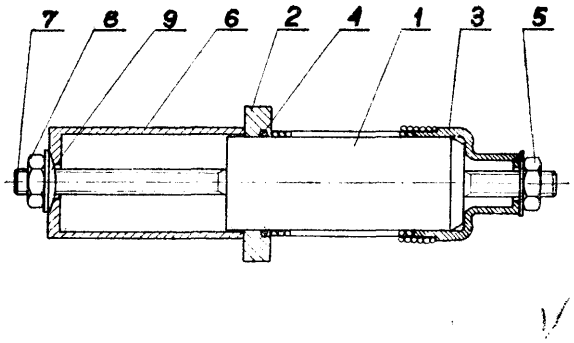

H01f: H01F P. 179746 18.04.1975

Politechnika Warszawska, Warszawa, Polska (Tadeusz Moliński, Zdzisław Mrugalski, Andrzej Rastawicki).

Sposób wytwarzania cewek zwłaszcza cewek bezkarkasowych

Sposób według wynalazku polega na tym, że na nawiniętą pierwszą warstwę uzwojenia nakładana jest tkanina szklana przesycona płynnym spoiwem, które podczas nawijania, następnej warstwy uzwojenia wypełnia od środka przestrzenie pomiędzy przewodami nawojowymi. Następnie cewka poddawana jest utwardzaniu znanym sposobem. Cewki wykonane tym sposobem charakteryzują się wysoką sztywnością i wytrzymałością mechaniczną.

(1 zastrzeżenie)

H01h; H01H P. 179730 05.03.1975

Kombinat Górniczo-Hutniczy Miedzi. Lubin, Polska (Władysław Samborski, Michał Czarny, Zdzisław Hyrczak, Dionizy Kmita, Janusz Janus).

Układ do zdalnego załączania urządzeń

Przedmiotem wynalazku jest układ elektryczny do zdalnego załączania urządzeń przy pomocy jednej pary linii. Układ składa się z dwu lub więcej przekaźników połączonych ze sobą równolegle, przy czym w obwodach cewek elektromagnesów przekaźników znajdują się diody Zenera a w linię sterowniczą włączona jest równolegle dioda zaporowa.

(3 zastrzeżenia)

H01h; H01H P. 186157 30.12.1975

Fabryka Samochodów Osobowych, Ośrodek Badawczo-Rozwojowy Samochodów Osobowych, Warszawa, Polska (Zbigniew Ostaszewski).

Wyłącznik wielopozycyjny z podświetlonymi klawiszami

W rozwiązaniu według patentu w obudowie (1) wyłącznika znajdują się otwory (2) zakończone elastycznymi obejmami (3), w których umieszczone są zatrzaskowo końcówki (4) światłowodu (5). Nad końcówką światłowodu (5) znajduje się przysłaniająca płytka (8) osadzona na sprężystym elemencie (9) przymocowanym jednym końcem do obudowy wyłącznika (1). Przeciwne końcówki (12) światłowodów (5) umieszczone są w pobliżu żarówki (13), znajdującej się w osłonie (14). Naciśnięcie klawisza (6) powoduje włączenie obwodu odbiornika i odchylenie przysłaniające płytki (8) przy pomocy klinowej nakładki (11), znajdującej się na nóżce (10) klawisza (6) i tym samym oświetlenie oznaczenia (7) klawisza (6). Druga część klawisza może być oświetlona światłowodem w sposób ciągły w celu zwiększenia czytelności.

(2 zastrzeżenia)

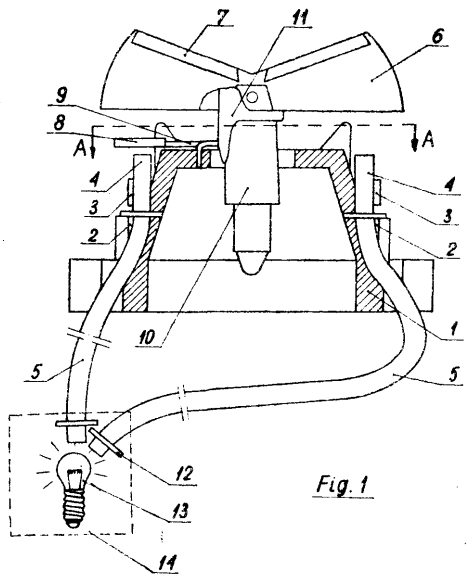

Fig. 1

H01h; H01H P. 186393 T 07.01.1976

Przemysłowy Instytut Automatyki i Pomiarów „Mera — Piap", Warszawa, Polska (Henryk Kandor, Piotr Makowski, Ryszard Bukowski).

Elektroniczny układ przekaźnika fotoelektrycznego

Elektroniczny układ przekaźnika fotoelektrycznego przeznaczony jest do przetwarzania zmian strumienia świetlnego na impulsy elektryczne. Impuls elektryczne powstałe na wyjściu tego układu posiadają krótki czas narostu czoła nawet przy wolnych zmianach strumienia świetlnego. Podaną właściwość uzyskano dzięki zastosowaniu w układzie zawierającym wzmacniacz sterowany przez element fotoelektryczny, rezystora (Rz) stanowiącego aperiodyczne dodatnie sprzężenie zwrotne. Rezystor ten włączony

jest pomiędzy wyjście (Wy) wzmacniacza (W) i wyjście (Wf) fotoelektrycznego elementu (T) połączone jest przez kondensator (C) z wejściem nieinwersyjnym wzmacniaczem (W).

(1 zastrzeżenie)

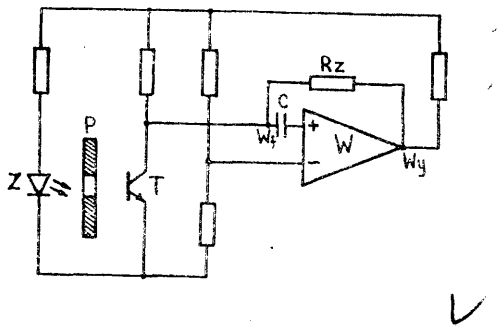

H01j; H01J **P.** 179680 16.04.1975

Valery Fedorovich Chestnov i Mikhail Vasilievich Shibanov, Saransk Mordovskoi ASSR, ZSRR (Valery Fedorovich Chestnov, Mikhali Vasilievuch Shibanov).

Urządzenie do **montowania nóżek przyrządów elektropróżniowych**

Urządzenie do montowania nóżek przyrządów elektropróżniowych, zwłaszcza świetlówek, składa się z obracających się nieprzerwanie wirników, mających postać kół łańcuchowych (la — 6a), które opasane są zamkniętym łańcuchowym transporterem (7). Transporter ten stanowi pędnię dla kół łańcuchowych transportujących nóżki. Na czołach transportera zamocowane są wspornikowo zaciski (9) mające możliwość przemieszczania się w strefę działania mechanizmów roboczych, które są zamocowane na kołach łańcuchowych.

(9 zastrzeżeń)

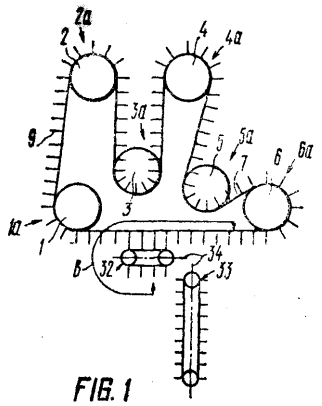

FIG. 1

H01j; H01J **P. 186373** 07.01.1976

Pierwszeństwo: 07.01.1975 — Stany Zjednoczone Ameryki.

RCA Corporation, New York, Stany Zjednoczone Ameryki.

Oprawa zespołu odchylania lampy obrazowej

Oprawa zespołu odchylania lampy obrazowej zawiera obudowę (31) przystosowaną do mocowania zespołu odchylania, platformę (30) przystosowaną do połączenia z lampą szeregu regulowanych sprężyn (46, 48, 50, 52) łączących obudowę z platformą. Platforma (30) zawiera szereg występów (42) dla mocowania obudowy (31) do platformy. Oprawa ma także śruby (68) z podkładkami (70) i nakrętkami (72) dla ustalenia sprężyn kabłąkowych w ich wyregulowanych położeniach.

(9 zastrzeżeń)

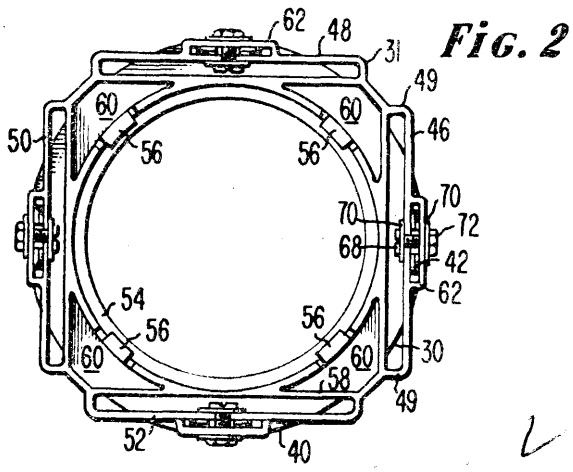

FIG. 2

H01l: H01L **P.** 184494 T 04.11.76

Instytut Techniki Elektronowej, Warszawa, Polska (Jerzy Krepel, Anna Jabłońska, Jadwiga Kaczmarek, Andrzej Peimel).

Układ fotorezystorów i sposób wykonania wieloelementowego układu optoelektronicznego

Przedmiotem wynalazku jest sposób wykonania mozaiki fotoelektrycznej do przetwarzania obrazu świetlnego na sygnały elektryczne. Na nieprzewodzącym podłożu umieszczona jest warstwa fotoczuła z siarczku kadmu. Na warstwę fotoczuła został naniesiony system elektrod indywidualnych (1) i wspólnych (2) ze ścieżkami przewodzącymi (3). Wprowadzenie elektrod indywidualnych zrealizowano w postaci kontaktów ideowych, a następnie cała mozaika jest pokryta przeźroczystą warstwą izolacyjną.

(4 zastrzeżenia)

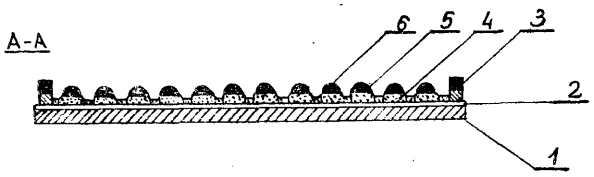

H01j: H01J **P. 186182 T** 31.12.1975
B01j; B01J

Instytut Technologii Elektronowej przy Naukowo-Produkcyjnym Centrum Półprzewodników, Warszawa, Polska (Stanisław Ceremuga, Bogdan Pastuszka).

Urządzenie kasetowe do epitaksji z fazy ciekłej w układzie otwartym

Przedmiotem wynalazku jest urządzenie kasetowe do epitaksji z fazy ciekłej w układzie otwartym, pozwalające na prowadzenie procesu wzrostu warstwy epitaksyjnej na płytkach półprzewodnikowych.

Kaseta według wynalazku posiada zbiornik (2) z roztworem epitaksyjnym umieszczony na jednym końcu podstawy (1) i suwliwie przemieszczających się wzdłuż niej. W drugim końcu podstawy znajduje się gniazdo (5) z ustawionymi pionowo płytkami podłożowymi (3). Dno (9) zbiornika jest pochyłe i zawiera w w najniższej części prostokątny otwór (10) umożliwiający swobodny spływ roztworu epitaksjalnego do gniazda z płytkami. Płytki podłożowe są mocowane parami przy pomocy przekładek (4), dociskanych śrubą mocującą (6), przechodzącą przez otwory przekładkowe. Jednym końcem śruba jest wkręcona w gwintowany otwór (7) podstawy, a drugi koniec jest wsuwany do otworu ustalającego (8) podstawy.

W czołowej ściance gniazda podstawy znajduje się otwór do mocowania pręta kwarcowego, którym dokonywany jest przesuw podstawy względem zbiornika, unieruchomionego kółkiem oporowym, znajdującym się w rurze reakcyjnej. Przesuw może być dokonywany również przy pomocy pręta kwarcowego przymocowanego do zbiornika przesuwnego wzdłuż podstawy unieruchomionej, na przykład od strony gniazda podstawy, oporowym kółkiem.

(5 zastrzeżeń)

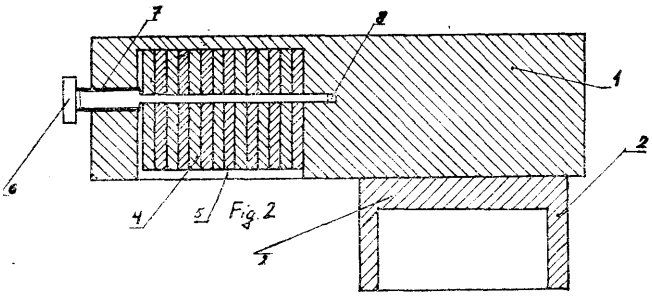

H01p; H01P P. 179736 18.04.1975

Gdańskie Zakłady Elektroniczne „UNIMOR", Gdańsk, Polska (Henryk Wojciechowski, Jan Padelis, Barbara Bator, Wiesław Skórko).

Aluminiowy falowód eliptyczny

Aluminiowy falowód eliptyczny jest przeznaczony do pracy w mikrofalowych traktach przesyłowych, w szczególności w urządzeniach linii radarowych. W falowodzie wg wynalazku przekrój powierzchni wewnętrznej jest elipsą, natomiast przekrój powierzchni wewnętrznej jest prostokątem o zaokrąglonych narożach. Takie ukształtowanie falowodu zapobiega deformacjom wnętrza przy zginaniu i skręcaniu.

(1 zastrzeżenie)

H01p H01P P. 179737 18.04.1975

Gdańskie Zakłady Elektroniczne „UNIMOR", Gdańsk, Polska (Henryk Wojciechowski, Jan Padelis, Barbara Bator, Wiesław Skórko).

Przejście mikrofalowe z falowodu prostokątnego na eliptyczny i odwrotnie oraz sposób wykonania tego przejścia

Mikrofalowe przejście z falowodu o przekroju prostokątnym na falowód o przekroju eliptycznym służące do bezodbiciowego łączenia obu rodzajów falowodu, charakteryzuje się tym, że powierzchnia wewnętrzna przekroju z prostokąta przechodzi płynnie w elipsę, przy czym istnieje płaszczyzna podziału przejścia, w której obrys przekroju wewnętrznego daje się wpisać zarówno w elipsę jak i w prostokąt. Takie ukształtowanie przejścia pozwala uzyskać dobre dopasowanie elektryczne oraz daje możliwość łatwego i powtarzalnego wykonania. Sposób wykonania przejścia polega na wciskaniu z dwóch stron w rurkę aluminiowego falowodu eliptycznego odpowiedniego ukształtowania trzpienia, które stykają się w płaszczyźnie podziału. Ostateczny kształt uzyskuje się przez docisk na powierzchnię zewnętrzną przejścia.

(2 zastrzeżenia)

H01q; H01Q P. 179366 05.04.1975

Instytut Łączności, Warszawa, Polska (Lech Stasierski, Jerzy Huchla, Marta Skorupa).

Radiokomunikacyjna antena magnetyczna

Przedmiotem wynalazku jest radiokomunikacyjna antena magnetyczna przeznaczona do stosowania szczególnie w zakresie fal średnich. Antena według wynalazku jest utworzona z trzech ramowych anten (OBA, OBC i OBD) w kształcie trójkątów prostokątnych i wspólnym boku (OB) przyprostokątnym w postaci pionowego masztu (1), którego spodek stanowi jeden biegun wejściowych zacisków (8) anteny.

Przeciwprostokątne poszczególnych ramowych anten w kształcie trójkąta prostokątnego mają postać odciągów (2, 3 i 4) najwyższego poziomu, które to odciągi, są połączone galwanicznie z wierzchołkiem masztu (1) a z drugiej strony z drugimi przyprostokątnymi w postaci poziomych przewodów (AO, CO i DO), których wspólny punkt (0) stanowi drugi biegun wejściowych zacisków (8). Końce (A, C i D) odciągów (2, 3 i 4) najwyższego poziomu są połączone bezpośrednio lub poprzez izolatory dodatkowe z odciągowymi kotwicami (5, 6 i 7).

(2 zastrzeżenia)

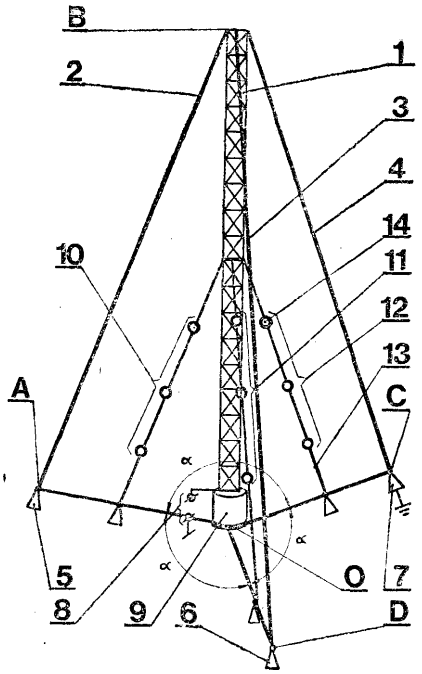

H01r; H01R P. 179408 07.04.1975
G11e; G11C

Instytut Maszyn Matematycznych. Warszawa, Polska (Jerzy Lasocki, Krzysztof Rukuszewicz, Zygmunt Sawicki, Jerzy Ekner).

Przyrząd do zgrzewania punktowego

Przyrząd do zgrzewania punktowego, zwłaszcza bardzo cienkich i wiotkich drutów ułożonych równolegle, na przykład końców drutów magnetycznych w pamięciach drutowych, składa się z dwóch elektrod, górnej i dolnej przystosowanych do osadzania w zgrzewarce. Górna ruchoma elektroda (1) jest zaopatrzona w dwa odsunięte od siebie równoległe dwuramienne wysięgniki (2) i (5) wykonane najkorzystniej w kształcie podkowy, przy czym odstęp między ramionami (3 i 4) lub (6 i 7) każdego wysięgnika jest nieco większy od średnicy łączonych drutów a długość ramion jest przynajmniej równa dwukrotnej średnicy tych drutów. Dolna nieruchoma elektroda (10) jest wykonana w kształcie trzpienia, którego koniec ma mniejszy wymiar od odstępu między wysięgnikami (2) i (5) górnej elektrody.

(1 zastrzeżenie)

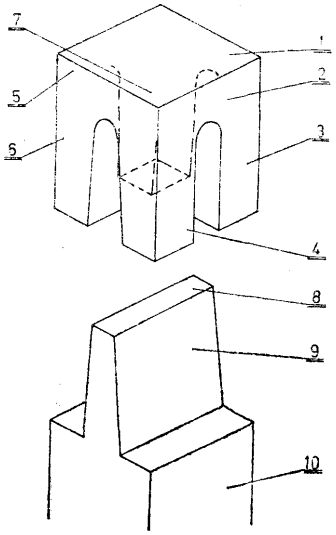

Fig. 1

H01r; H01R **P. 185743** 20.12.1975

Pierwszeństwo: 20.12.1974 — Niemiecka Republika Demokratyczna (nr WP H01r/183251)

VEB Finterwalder Maschinen — Aggregate-und Generatorenwerk, Finsterwalde, Niemiecka Republika Demokratyczna (Gunter Glumann).

Kształt działek komutatora pierścieniowego oraz sposób **łączenia działek komutatorów pierścieniowych**

Przedmiotem wynalazku jest kształt działek komutatora pierścieniowego, posiadającego co najmniej dwie działki). Działka według wynalazku posiada stopki ukształtowane na przemian w gniazda i występy. Działki uszeregowane i rozmieszczone na żądanym obwodzie stanowią wraz z korpusem z tworzywa sztucznego komutator pierścieniowy.

Sposób łączenia działek komutatora polega na tym, że działki osadza się w korpusie komutatora z tworzywa, przy czym każdą stopkę działki zazębia się ze stopką działki sąsiedniej z zachowaniem luzu na działającą przyczepnie warstwę izolacyjną, którą stanowi termicznie utwardzalny środek klejący. Osadzone w korpusie z tworzywa i połączone z nim działki stanowią komutator pierścieniowy.

(3 zastrzeżenia)

H01r; H01R **P. 186451 T** 09.01.1976

Zakłady Konstrukcyjna-Mechanizacyjne Przemysłu Węglowego, Katowice, Polska (Antoni Stanisław Wnuk, Winie jusz Boron, Jerrzy Rabsztyn, Norbert Ogórek). ,

Sposób **łączenia żył przewodów giętkich**

Sposób łączenia żył przewodów giętkich, zwłaszcza wielodrutowych miedzianych polega na ściskaniu materiału szczękami praski mechanicznej w złączkach lub końcówkach rurkowych, a które mają na wewnętrznej powierzchni wgłębienia lub występy, najkorzystniej w postaci linii śrubowej. W czasie procesu zaciskania następuje przeformowanie zewnętrznych warstw żył pod wpływem kształtu powierzchni wewnętrznej złączki i powstaje zwiększenie powierzchni styku, co w istotny sposób poprawia własności mechaniczne i elektryczne połączenia, a także umożliwia znaczne zmniejszenie długości złączki.

(1 zastrzeżenie).

H01s; H01S **P. 178807** 15.03.1975

Polskie Zakłady Optyczne, Warszawa, Polska (Zbigniew Zawadzki, Jan Pawlak, Andrzej Kowalski).

Laser górniczy

Laser górniczy mający lampę laserową i lunetę kolimacyjną do wykonywania pomiarów z wyznaczeniem kierunku światłem laserowym w kopalniach gazowych, charakteryzuje się tym, że tuleja (1) z gniazdem osadczym (2) połączona jest łącznikiem (3) i gazoszczelną komorą (4) oraz mechanizmem obrotu **wahadłowego (5) z przegubem** kulistym **(6),** którego punkt obrotu leży na osi optycznej (7) światła laserowego, a na łączniku (3) osadzony jest obrotowo kadłub (8) z mechanizmem ciernym (9) i mechanizmem śrubowym (10) poziomego obrotu kadłuba oraz kołem zębatym (11) połączonym z parą kół zębatych (12) osadzonych **w** łączniku (3) i kołem zębatym (13)

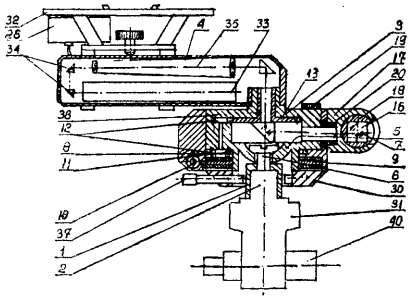

Fig. 1

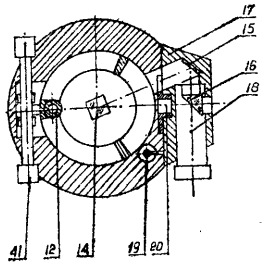

Fig 2

połączonym z pryzmatem (14) przenoszącym promieniowanie w kierunku zwierciadła (15) i pryzmatu obrotowego (16), znajdującego się **w** obrotowo zamocowanej nasadce (17), które ma mechanizm (18) obrotu pryzmatu (16) wokół osi mechanizmu oraz mechanizm (19) obrotu nasadki (17) po osi tulei (20).

(3 zastrzeżenia)

H01s; H01S **P. 179416** 08.04.1975

Politechnika Warszawska, Warszawa, Polska (Antoni Kaźmirowski, Wiesław Wołliński, Tadeusz Ołdakowski).

Uchwyt regulowany zwierciadeł rezonatora optycznego

Przedmiotem wynalazku jest konstrukcja regulowanego uchwytu zwierciadła rezonatora optycznego, zwłaszcza rezonatora lasera umożliwiającego precyzyjne ustawienie zwierciadeł względem siebie. Uchwyt charakteryzuje się tym, że gniazdo (4) zwierciadła rezonatora połączone jest sztywno z wewnętrznym pierścieniem wahliwego łożyska kulkowego (1), które jest osadzone **w** elemencie konstrukcyjnym (7). Do regulowania stosuje się układ śrub (2) i sprężyn (3), które jednocześnie poprzez zabezpieczenia (6) uniemożliwiają ruch obrotowy tego zwierciadła.

(2 zastrzeżenia)

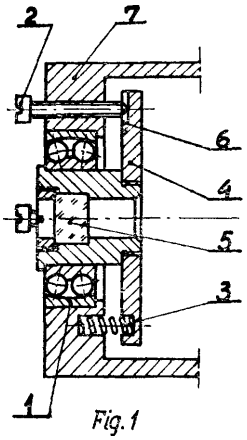

Fig. 1

H02b; H02B **P.** 185639 16.12.1975
G09f; G09F

Zgłoszenie dodatkowe do patentu nr 76959

Biuro Studiów i Projektów Energetycznych „Energoprojekt" Poznań, Polska (Wiktor Rajewicz, Kazimierz Kasperczafc).

Tablica dyspozytorska do kierowania ruchem urządzeń lub instalacji technologicznych zwłaszcza stacji i sieci elektroenergetycznych

Tablica według zgłoszenia ma płytę maskującą (2) składającą się z płytek kwadratowych **(201),** które w narożnikach mają prostopadłe kołki (202) wsuwane w otwory konstrukcji wsporczej tablicy.

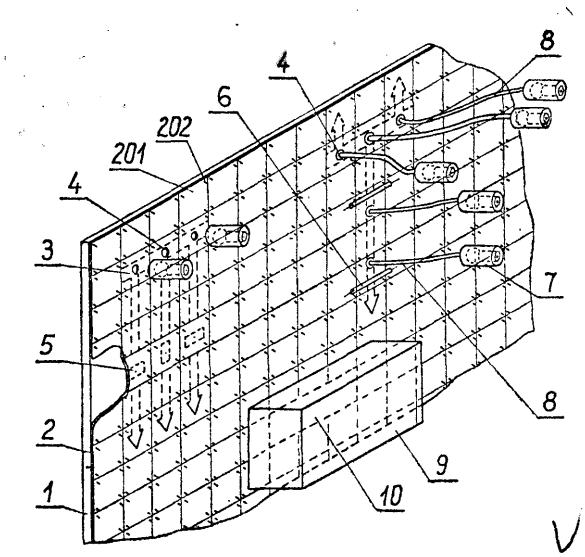

Na powierzchni płytek **(201)** stykających sdę z płytą czołową tablicy (1) naniesione są elementy rysunku schematu technologicznego (3).

(3 zastrzeżenia)

H02g; H02G **P. 179333** 04.04.1975

Centralny Ośrodek Badawczo-Rozwojowy Robót Elektrycznych „Elefctromontaż", Warszawa, Polska (Jacek Kowalski, Stefan Siemek, Bogusław Wiaderek).

Przewód szynowy siłowo-oświetleniowy do bezpośredniego zasilania opraw

Przewód szynowy siłowo-oświetleniowy do bezpośredniego zasilania opraw oświetleniowych i przenośnych trójfazowych odbiorników elektrycznych, posiada szyny (1) o przekroju kołowym usytuowane w wierzchołkach równoramiennego trapezu, co umożliwia podłączenie odbiornika prądowego (2) zaopatrzonego w styki dolne (3) i górne (4) przez wsunięcie między szyny (1). Przewód jest przeznaczony do stosowania w instalacjach niskich i średnich napięć.

(1 zastrzeżenie)

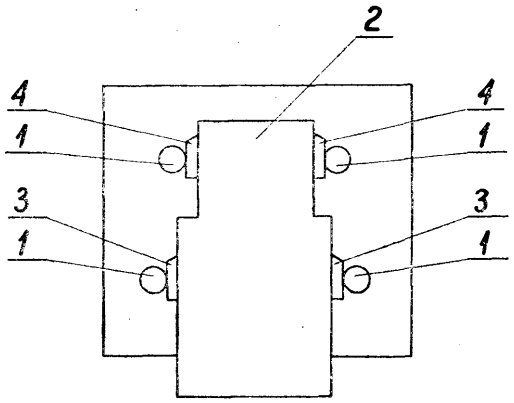

H02h; H02H **P. 179789** 19.04.1975

Instytut Elektrotechniki, Warszawa, Polska (Marian Mrówka, Jan Nasiłowski).

Układ zabezpieczenia nadnapięciowo-prądowego generatorów zwłaszcza w pojazdach trakcyjnych

Istota wynalazku polega na tym, że układ zabezpieczenia nadnapięciowego-prądowego został wyposażony w człon logiczny, sterujący poprzez wzmacniacz impulsu łącznikiem odłączającym uzwojenie wzbudzenia od regulatora, połączony z wyjściem impulsowego regulatora i z członem progowym działającym na zwyżkę napięcia lub prądu generatora.

(1 zastrzeżenie)

H02h; H02H **P. 183901 T** 09.10.1975

Zakład Doświadczalny Automatyki Energetycznej Instytut Automatyki Systemów Energetycznych, Wrocław, Polska (Zdzisław Adamski).

Elektroniczny układ zwloczny do opóźniania impulsów elektrycznych, zwłaszcza w urządzeniach samoczynnego powtórnego załączania

Układ według wynalazku składa się z przyłączonego do napięcia zasilania rezystancyjnego dzielnika napięcia (R1, R2, R3), zasilającego poprzez rezystor (R),

wzmacniacz (W) i tranzystor (Tl), kondensator (C). Drugi zacisk kondensatora połączony jest z wejściem klucza tranzystorowego (E2), bocznikującego cewkę przekaźnika (P) z zestykiem zwiernym (Z).

(1 zastrzeżenie)

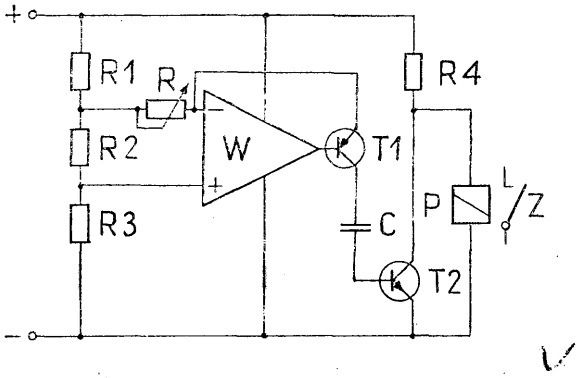

H02h; H02H P. 186547 T 14.01.1976

Wyższa Szkoła Morska, Gdynia, Polska (Tadeusz Stanisław Piotrowski, Andrzej J. Kamiński).

Sposób i układ zabezpieczenia urządzeń przed nadmiernym wzrostem temperatury ich izolacji elektrycznej

Sposób zabezpieczenia urządzeń elektrycznych przed nadmiernym wzrostem temperatury ich izolacji elektrycznej, oparty jest na zasadzie odłączenia urządzenia od źródła energii elektrycznej po przekroczeniu zadanego poziomu temperatury. Sposób charakteryzuje się tym, że jest w nim zastosowany model elektryczny analogowy zabezpieczanego urządzenia, zbudowany w rzezywistej skali czasowej, w oparciu o technikę elektronicznych maszyn cyfrowych. Model ten odwzorowuje w sposób uproszczony procesy cieplne zachodzące w zabezpieczonym urządzeniu, przez poddawanie go działaniu sygnału (Uz) proporcjonalnego do prądu roboczego urządzenia i sygnału (R) proporcjonalnego do temperatury odniesienia. Sygnały te są mierzone przy pomocy znanych przetworników.

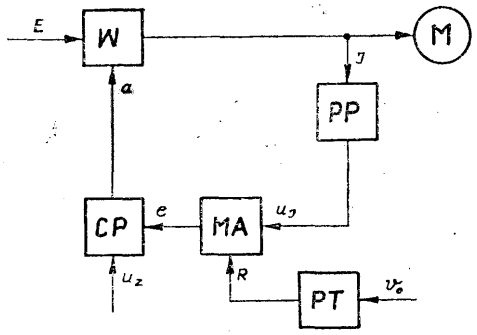

Urządzenie realizujące sposób według wynalazku składa się **z** elektrycznego modelu analogowego zabezpieczanego urządzenia (MA), który jest połączony na jednym wejściu poprzez przetwornik pomiarowego prądu (PP) **z** zabezpieczanym urządzeniem (M) i na drugim wejściu z wyjątkiem przetwornika pomiarowego temperatury (PT). Wyjście modelu (MA) jest poprzez porównawczy człon (CP) połączone **z** elementem wykonawczym (W), którego główny tor wykonawczy ma na wejściu dołączone źródło energii (E), na wyjściu zabezpieczone urządzenie (M). Drugie wejście członu porównawczego (CP) jest dołączone do napięcia odniesienia (Uz).

(2 zastrzeżenia)

H02h; H02H P. 186933 T 29.011976

Instytut Automatyki Systemów Energetycznych, Wrocław, Polska (Feliks Fornal).

Układ stabilizowanego zabezpieczenia różnicowoprądowego

Układ stabilizowanego zabezpieczenia różnicowo-prądowego składa się **z** transformatora różnicowo-stabilizującego (1) oraz połączonego **z** nim elktronicznego przekaźnika (2) o regulowanym poziomie wyzwalania, który pełni rolę członu sumacyjino-wykonawczego. Transformator (1) ma na rdzeniu uzwojenie prądowe (5) pobudzające (7) oraz uzwojenie stabilizujące (3, 4,) na każdej kolumnie bocznej. Praca układu polega na zasadzie nasycania strumieniem magnetycznym kolumn bocznych trasformatora **(1).**

Układ jest przeznaczony do zabezpieczenia generatorów, transformatorów energetycznych oraz bloków generator-transformator.

(4 zastrzeżenia)

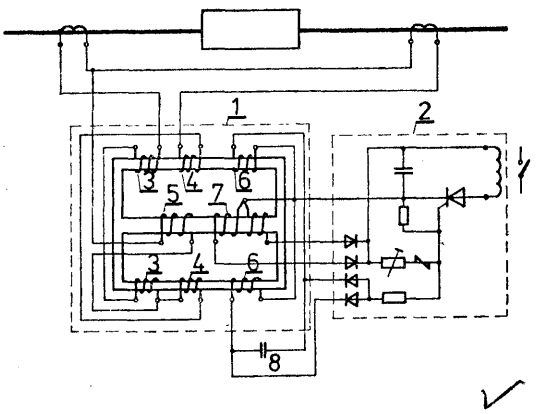

H02j H02J P. 179397 07.04.1975

Instytut Automatyki Systemów Energetycznych, Wrocław, Polska (Barbara Pasikowska, Czesław Choma).

Przekaźnik do samoczynnego załączania zasilania rezerwowego

Przekaźnik do samoczynnego załączania zasilania rezerwowego, przeznaczony do pracy **w** układach **z** rezerwą jawną i ukrytą, zawiera we wspólnej obudowie dwa tory kontrolno-wykonawcze (a **i** b) oraz wspólny obwód zasilania i blokady. W skład każdego toru kontrolno-pomiarowego wchodzi maksiselektor (la, lb), połączony szeregowo z członem pod-

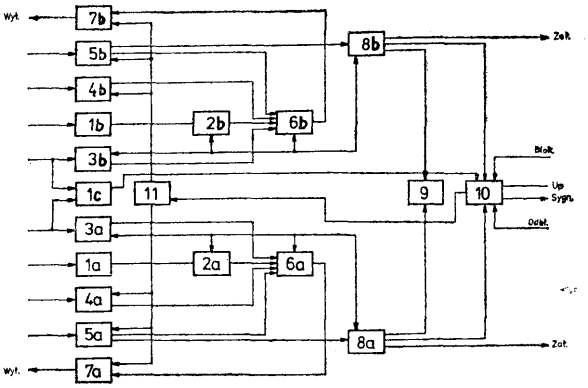

napięciowym (2a i 2b). Ponadto na wejściu zasilacza przekaźnika jest maksiselektor (lc), którego wyjście jest połączone z wejściem zsilacza (11) poprzez człon blokady (10).

(3 zastrzeżenia)

H02j; H02J P. 179589 11.04.1975

Instytut Maszyn Matematycznych, Warszawa, Polska (Zenon Karpiński, Stanisław Zagórny).

Układ zapewniający ciągłość zasilania urządzeń elektronicznych przy krótkotrwałych zanikach lub wyłączeniu napięcia z sieci

Układ zapewniający ciągłość zasilania urządzeń elektronicznych przy krótkotrwałych zanikach lub wyłączeniu napięcia z sieci, stosowany w zasilaczach urządzeń komputerowych, posiada układ (U) połączony do wyjścia prostownika (P) i zawierający na wejściu równolegle włączony kondensator (Ci) elektrolityczny.

Wspomniany kondensator (Ci) elektrolityczny jest podłączony równolegle z dwójnikiem, składającym się z kondensatora *(&)* magazynującego energię połączonego szeregowo z diodą (D), zboczndkowaną rezystorem (R) organiczającym prąd w czasie ładowania kondensatora (Ca) magazynującego energię. Dioda (D) jest tak włączona, że w czasie ładowania kondensatora (Ca) magazynującego energię jest spolaryzowana w kierunku zaporowym.

(2 zastrzeżenia)

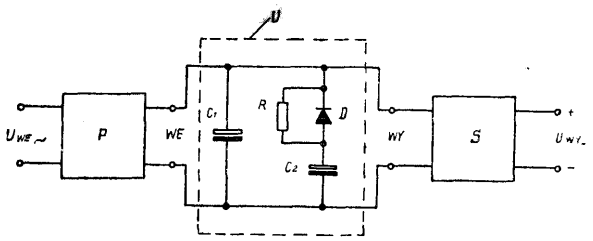

H02j; H02J P. 179864 23.04.1975

Przedsiębiorstwo Elektromontażowe Przemysłu Węglowego „Elmot", Chorzów-Batory, Polska (Henryk Mendera, Henryk Kandzia, Gerard Bartodziej, Kazimierz Swierczek, Aleksander Szendzielorz, Piotr Królikowski, Józef Górecki).

Tor magistralny średniowysokiego napięcia w sieciach przesyłowo-rozdzielczych

Tor magistralny średnio-wysokiego napięcia w sieciach przesyłowo-rozdzielczych zawiera trzy jednożyłowe kable stanowiące przedłużenie szyn zbiorczych, biegnące w bezpośrednim sąsiedztwie odbiorców w odstępach podyktowanych parametrami elektrycznymi i połączone w pierścień na środkowej rozdzielni, umożliwiające dokonywanie zasilania określonego zespołu odbiorców przez dokonywanie połączeń oddzielnych sekcji głównej rozdzielni, a czwarty jednożyłowy kabel stanowi rezerwę umożliwiającą działanie toru nawet w chwili awarii jednego z kabli, stanowiących fazy, przy czym połączenie odgałęzień bez przecinania kabli stanowią rozgałęźne mufy.

(1 zastrzeżenie)

H02j; H02J P. 179775 19.04.1975

Kopalnia Węgla Kamiennego „Jastrzębie", Jastrzębie Zdrój, Polska (Tadeusz Froehlich, Zbigniew Nowak, Mieczysław Żuk, Bernard Kubicki, Edward Nitoń).

Układ połączeń do wytłumiania drgań relaksacyjnych napięć fazowych

Przedmiotem wynalazku jest układ połączeń do wytłumiania drgań relaksacyjnych napięć fazowych, występujących w sieciach wysokiego napięcia z izolowanym punktem zerowym.

Układ połączeń według wynalazku złożony jest z trzech transformatorów lub jednego trójfazowego transformatora z co najmniej jedną dodatkową nieuzwojoną kolumną o uzwojeniach pierwotnych (4) przyłączonych do zbiorczych szyn (1) rozdzielni poprzez odłącznik i bezpiecznik (3). Pierwotne uzwojenia (4) transformatorów połączone są w uziemioną gwiazdę, a wtórne (5) w otwarty trójkąt i obciążane szeregowo połączonymi rezystorami (6, 7) o sumarycznej rezystancji mniejszej od krytycznej rezystancji danej sdeci z których jeden rezystor (7) ma odczepy (8) zmieniające rezystancję obciążenia a drugi ma przyłączony prostownik (9) z intercyjnym układem (10) z licznikiem (11) doziemień i zainicjowanych oscylacji, przy czym w szereg z rezystorami (6, 7,) włączony jest amperomierz (12) mierzący prąd obciążenia rezystorów (6, 7) w czasie doziemienia.

(1 zastrzeżenie)

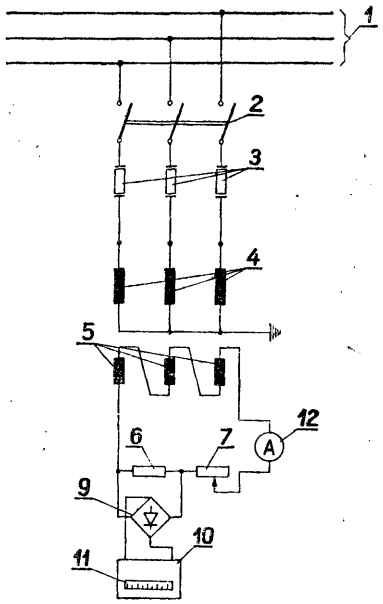

H02k; H02K P. 178788 14.03.1975

Fabryka Silników Elektrycznych Małej Mocy „SILMA", Zagórze k/Dąbrowy Górniczej, Polska (Henryk Roszkowski, Zbigniew Tyburkiewicz, Ryszard Kilar).

Konstrukcja wzmacniająca komutator wysokoobrotowego silnika elektrycznego

Konstrukcja wzmacniająca komutatora według wynalazku posiada zaczepy „jaskółczych ogonów" (2) działek (1) komutatora, tworzące kształt walca lub stożka ściętego o kącie pochylenia tworzącej względem osi wynoszącym =0÷10°, na które to zaczepy (2) wtłoczony jest pierścień wzmacniający (3) z materiału włóknistego nie przewodzącego prądu elektrycz-

nego nasyconego sycywem. W układzie pierścień wzmacniający (3) — działka (1) występuje jednostronny prześwit (a). Pierścień (3) zaprasowany jest tworzywem sztucznym (4).

(2 zastrzeżenia)

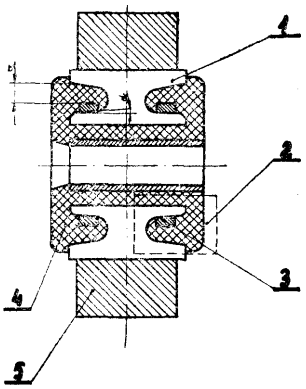

H02k; H02K P. 179325 03.04.1975

Nauchno-Issledovatielsky i Experimentalny Institut Avtomobilnego Elektrooborudowania u Avtoprokorov Moskwa, ZSRR (Viktor Ivanowich Sharovatov, Viktor Fedorovich Sazomov, German Viktorovih Korovkin, Viktor Vasilievich Lobanov, Gennady Nikolaevich Aleknin).

Uzwojenie prętowe maszyny elektrycznej oraz nawijarka do wykonywania tego uzwojenia

Wynalazek dotyczy uzwojenia prętowego maszyny elektrycznej składającego się z zespołu jednoprzewodowych bezpętlowych zezwojów. Zezwój wykonany jest z przewodów o przekroju prostokątnym i składa się z dwóch równoległych do siebie odcinków żłobkowych, których przedłużenia stanowią przecinające się ramiona czołowej części zezwoju. Czołowa część zezwoju wykonana jest w kształcie zgiętego przewodu wokół osi równoległej do szerokiego boku przewodu, spełniając warunek zachowania położenia powierzchni przewodu w odniesieniu do linii obrysu zezwoju oraz nie występowania pętli w główce. Przejście od żłobowego odcinka zezwoju wewnętrznej warstwy do żłobkowej części zezwoju warstwy zewnętrznej dokonuje się za pomocą różnie skierowanych wygięć ramion czołowej części zezwoju w płaszczyźnie szerokiego boku przewodu.

Nawijarka automatyczna służąca do produkcji omówionych wyżej jednoprzewodowych zezwojów składa się z korpusu, mechanizmu podawczego (5—8) przewodu, którego celem jest utworzenie pętli rezerwy z mechanizmu korygującego (12) i (13) i stabilizującego (11) twardość przewodu, z mechanizmu (16, 17 i 18) przesuwu skokowego dokonującego odmierzanie i skokowe przemieszczanie przygotowanego przewodu, z mechanizmu obsady przygotowanego przewodnika, z urządzenia ukszitałtowującego zezwój oraz pędni nawijarki. Zespołem głównym nawijarki jest urządzenie służące do kształtowania jednoprzewodowego zezwoju, które składa się z foremnika (32) ze żłobkiem (33), wykonanego zgodnie z kształtem profilu zezwoju, ze stempli (34,45) i nieruchomego kabłąka (36) usytuowanego nad foremnikiem

Jeden ze stempli (34) jest położony w płaszczyźnie prostopadłej do płaszczyzny foremnika (32) i przy przemieszczeniu własnym współdziała z wąskim bokiem przygotowanego przewodu (9), który jest umieszczony na foremniku, kształtując różne skierowane wygięcia ramion czołowej części zezwoju w płaszczyźnie szerokiego boku przewodu. Drugi ze stempli (35) położony jest w płaszczyźnie foremnika (32) i przemieszcza się współosiowo z nim, współdziałając zarazem z szerokim bokiem przewodu tworząc kąt międzyramienny czołowego odcinka zezwoju. Przy wspólnym przemieszczaniu się foremnika (32) i drugiego ze stempli podnieruchomym kabłąkiem (36) w kierunku prostopadłym do kierunku przesuwu przewodu (9) czynne powierzchnie kabłąka (36) współdziałając z przygotowanym przewodem ukształtowują żłobkowe odcinki zezwojów.

Wynalazek ma zastosowanie w elektrotechnice, zwłaszcza przy produkcji rozruszników samochodowych.

(2 zastrzeżenia)

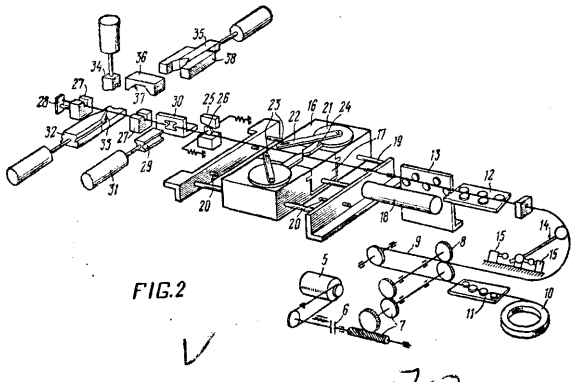

H02k; H02K P. 179841 22.04.1975

Politechnika Gdańska, Gdańsk, Polska (Ewa Hermantowicz, Kazimierz Koralewski, Stefan Roszczyk).

Silnik elektryczny liniowy z regulowaną prędkością liniową

Silnik elektryczny liniowy z regulowaną prędkością liniową posiada twornik wykonany z taśmy półprzewodnikowej o własnościach tyrystorowych w dwóch przeciwnych kierunkach umieszczonej wewnątrz dielektrycznego materiału o dużej wytrzymałości mechanicznej, rozpiętej wzdłuż jej kierunków przewodzenia między dwoma szynami, z drobnego przewodnika prądu elektrycznego, dołączonymi zaciskami do źródła prądu przemiennego. Induktor tego silnika stanowi rdzeń elektromagnesu z nawiniętym na nim uzwojeniem wzbudzenia zasilanym z tego samego źródła prądu przemiennego co szyny lecz przez dwa styki ślizgowe i układ tyrystowego kształtowania prądu, który formuje przebieg prądu uzwojenia wzbudzenia w postaci przemiennego przebiegu prostokątnego o częstotliwości zgodnej z częstotliwością źródła zasilania, ale o zmiennej szerokości impulsów.

W przypadku zastosowania w tworniku tego silnika taśmy półprzewodnikowej dyskretnej wykonanej z dyskretnych włókien tyrystorowych silnik posiada w tworniku dodatkową trzecią dzieloną szynę, do działek której podłączone są elektryczne bramki dyskretnych tyrystorów oraz trzeci styk ślizgowy, który przesuwając się wzdłuż szyny wyzwala bramkowo grupy tyrystorów mieszczących się w obszarze taśmy półprzewodnikowej dyskretnej aktualnie znajdującej się w polu magnetycznym wytworzonym przez induktor silnika.

(Z zastrzeżenia)

H02k; H02K P. 186862 28.01.1976

Pierwszeństwo: 30.01.1975 — Szwajcaria (nr 1118/75)

Werkzeuge Maschinenfabrik Oerlikon — Buhrle AG., Zurich, Szwajcaria.

Układ sterujący dla uruchamianego elektropneumatycznie hamulca wielostopniowego

Układ sterujący dla uruchamianego elektropneumatycznie hamulca wielostopniowego, zwłaszcza hamulca kolejowego ze wspomaganiem sprężynowym, zawierający regulator ciśnienia działający zależnie od obcią-

żenią połączony z zaworem sterującym za pośrednictwem przełączalnych zaworów elektromagnetycznych, zgodnie z wynalazkiem charakteryzuje się tym, że zawory elektromagnetyczne (11, 12, 13) są połączone dodatkowo z przewodem zasilającym (15) i łączą zawór sterujący (10) przy jednym z ich położeń z przewodem zasilającym (15), a w drugim położeniu z regulatorem (14).

(5 zastrzeżeń)

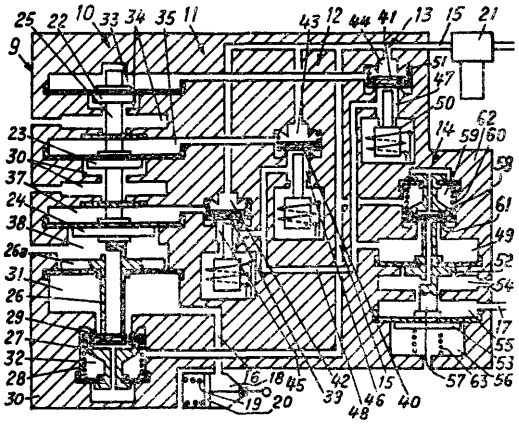

H02m; H02M P. 178992 21.03.1975
G05f; G05F

Instytut Elektroniki, Warszawa, Polska (Bolesław Winiarski, Stanisław Serafin, Zbigniew Zakrzewski).

Sposób przetwarzania napięcia trójfazowego o stałej częstotliwości na napięcie trójfazowe o regulowanej wartości napięcia i częstotliwości oraz układ do stosowania tego sposobu

Sposób przetwarzania napięcia trójfazowego o stałej częstotliwości na napięcie trójfazowe o regulowanej wartości napięcia i częstotliwości polega na tym, że napięcie wejściowe o stałej częstotliwości transformuje się do poziomu napięcia różnego od wejściowego a następnie prostuje i reguluje w prostownikach sterowanych przez zmianę kąta wysterowania, na które oddziaływuje się sygnałami analogowymi proporcjonalnymi do obciążenia prostowników, których ilość dobiera się w zależności od wartości zapotrzebowanej mocy wyjściowej. Z kolei w falownikach jest generowane napięcie o regulowanej częstotliwości, które powtórnie transformuje się do dowolnego poziomu napięcia, a następnie sumuje moce wszystkich układów falowniczych do wartości wymaganej przez odbiorniki za pomocą transformatora wyjściowego.

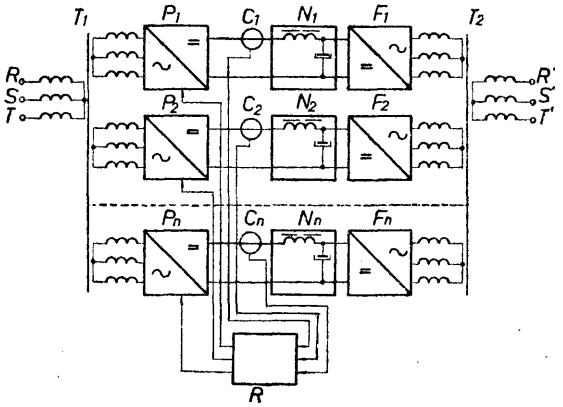

Układ do stosowania tego sposobu zawiera co najmniej dwa zespoły równoległe z szeregowo połączonymi prostownikiem tyrystyrowym (P) i falownikiem (F), przy czym napięcie przemienne doprowadzone jest do transformatora wejściowego (T), którego uzwojenia wtórne połączone są z tranzystorowymi prostownikami (P). Wyjścia z prostowników połączone wygładzającymi (N). Z kolei wyjścia z filtrów połączone są z wejściami falowników (F), na wyjściu których włączono uzwojenia pierwotne transformatora wyjściowego (Ts). Prócz tego układ zawiera regulator obciążenia (R), którego wejścia połączone są z czujnikami prądu obciążenia (C) włączonymi między wyjścia z prostowników sterowanych (P) a filtry (N), natomiast wyjścia regulatora obciążenia (D) przyłączone są do wejść sterujących tyrystyrowych prostowników (P).

(2 zastrzeżenia)

H02m; H02M P. 179489 09.04.1975

Instytut Elektrotechniki, Warszawa, Polska (Bolesław Winiarski, Stanisław Serafin, Zbigniew Zakrzewski).

Sposób regulacji jednakowego obciążenia przy równoległej pracy tyrystyrowych układów falowniczych oraz układ do stosowania tego sposobu

Sposób regulacji jednakowego rozkładu obciążenia przy pracy równoległej tyrystyrowych układów falowniczych polega na tym, że regulacja napięcia prostowników tyrystyrowych zasilających układy falownicze przebiega w funkcji uchybów określających różnicę między zadanymi a zmierzonymi wartościami prądów pobieranych przez poszczególne falowniki z prostowników tyrystorowych, przy czym wielkością zadaną jest prąd przetworzony na sygnał proporcjonalny do średniej arytmetycznej prądu obciążenia prostowników wszystkich gałęzi przemiennika częstotliwości, a wyznaczony uchyb oddziały wuj e na obwody bramkowe tyrystorowych prostowników i przywraca stan równowagi w poszczególnych prostownikach i falownikach.

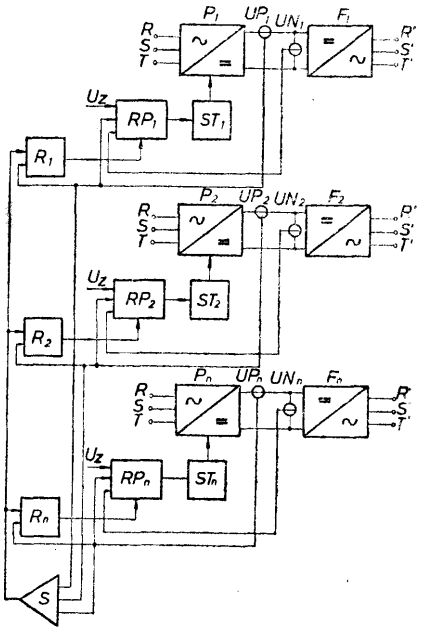

Układ do stosowania tego sposobu charakteryzuje się tym, że człony pomiaru prądu (UP, UPJ, UP_n) włączone są w połączenie prostowników tyrystorowych (P, P_2, P„) z falownikami (F F, F_n a wyjścia członów pomiaru prądu (UP!, UP_2, UP„) połączone są z wejściami wzmacniaczy (Ri,R2, R_2) oraz wejściami wejściami regulatorów prostowników (RPi, RPi, RPn)» sumatora (S), którego wyjście połączone jest z poszczególnymi wejściami wzmacniaczy (Ri, R2 Rn). Wyjście wzmacniaczy (Ri, R2, R„) połączone jest z wejściami regulatorów prostowników (RPi, RP2, RPn) lub bezpośrednio na sterowniki (ST2, ST_2, ST_n). Reguatory prostownikowe połączone są ze sterownikami (ST2, ST_2, ST_n), które przyłączone są swoimi wyjściami do wejść sterujących prostowników tyrystorowych (Pi, P2 P_n).

(3 zastrzeżenia)

H02m; **H02M** **P.** 186435 T 08.01.1976
B23k; **B23K**

Zakłady Konstrukcyjno-Mechanizacyjne Przemysłu Węglowego, Katowice, Polska (Franciszek Szczucki, Henryk Sier, Fryderyk Huńka, Marek Hefczyc).

Zespół **prostownikowy do prac spawalniczych, zwłaszcza w podziemiach kopalń**

Zespół prostownikowy do prac spawaliczych, zwłaszcza w podziemiach kopalń ma transformator (4), który jest połączony z siecią zasilającą (1) poprzez łącznik (2), bezpiecznik (3), a w dzielonym uzwojeniu górnego napięcia transformatora (4) ma podzespół pomiaru prądu (14) połączony z podzespołem regulacji (11). Podzespół regulacji (11) ma połączenie z czujnikiem podzespołu dopuszczalnej temperatury (15) czujnikiem prądu spawania (6), podzespołem lokalnego zadawania prądu spawania (13), a wyjście podzespołu regulacji (11) jest połączone z elektronicznym sterowaniem (10), który ma połączenie z bramkami tyrystorów, w zestawie prostowniczym (5). Jeden biegun zestawu prostowniczego (5) jest połączony z przedmiotem spawanym (9) a drugi poprzez czujnik prądu (6), dławik (7), podzespół zdalnego zadawania prądu spawania (13) z elektrodą (8).

(1 zastrzeżenie)

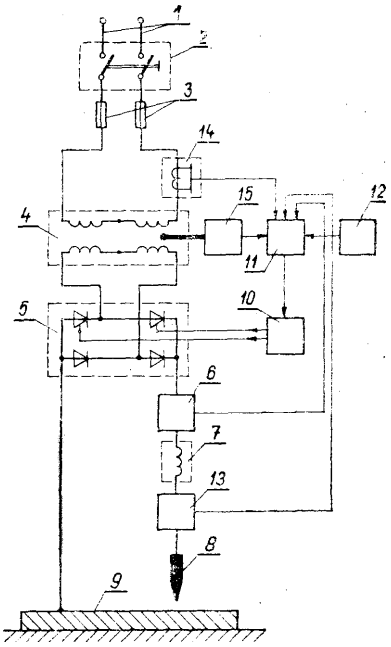

H02p; H02P **P. 179291** 02.02.1975

Zakłady Mechaniczne Przemysłu Metali Nieżelaznych „Zamęt" Strzybnica, Polska (Jan Jarczyk, Jan Polczyk, Walter Wróbel).

Układ napędowy prądu stałego urządzeń o jedno lub dwukierunkowym ruchu zespołów roboczych

Układ napędowy prądu stałego, urządzeń o jedno- lub dwukierunkowym ruchu zespołów roboczych zawiera w obwodzie wirnika silnika (1) prądu sałego szeregowy opornik (2), do którego równolegle przyłączone są wejścia zmiennoprądowe dwóch mostków prostowniczych (3 **i** 4), z których jeden, stałoprądowym wyjściem przyłączony jest do zasilacza (7) obwodu sprzęgieł (8) elektromagnetycznych, przy czym obwód opornika (2) zawiera przełącznik (9) jednocześnie odłączający sieć zasilającą.

(1 zastrzeżenie)

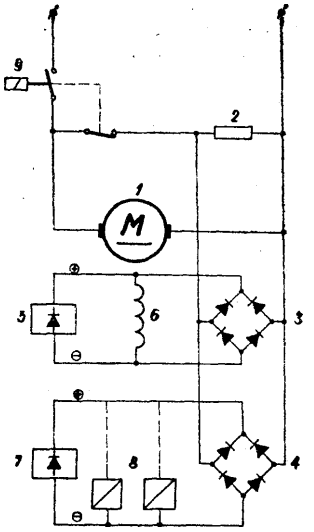

H02p; H02P **P. 179596** 11.04.1975

Kombinat Górniczo-Hutniczy Miedzi, Lubin, Polska (Ryszard Kijewski, Jan Want, Stanisław Niźnik).

Układ zabezpieczenia właściwego kierunku obrotów silnika zasilanym prądem trójfazowym

Układ zabezpieczenia właściwego kierunku obrotów silników zasilanych prądem trójfazowym na włączany w pierwszą fazę (R) rezystor (Ri), w trzecią fazę (T) kondensatora (Ci), których końcówka połączone razem włączone są do pierwszego węzła (1) układu prostowniczego Greatz'a, do którego drugiego węzła (2) bezpośrednio włączana jest druga faza (S), natomiast do dwóch pozostałych węzłów (3 **i** 4) układu prostowniczego włączony jest równolegle przekaźnik (P), do którego cewki włączony jest równolegle kondensator (Cs).

(1 zastrzeżenie)

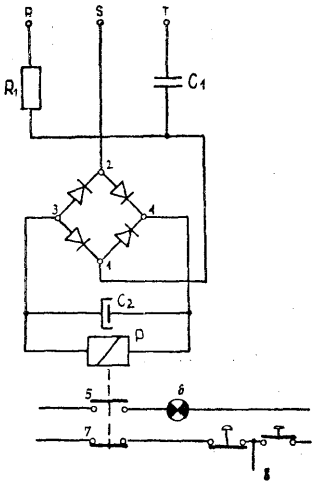

H02p; H02P **P. 185644 T** 16.12.1975

Zjednoczenie Transportu Samochodowego Łączność, Warszawa, Polska (Józef Łastowiecki, Gustaw Przywara, Mikołaj Patejuk, Krzysztof Duszczyk, Mieczysław Chaberek),

Sposób współbieżnego sterowania silnikami asynchronicznymi

Wynalazek dotyczy sposobu współbieżnego sterowania dowolnej liczby silników asynohronicznych napędzających wielosilnikowe, jednokierunkowe lub na-

wrotne układy mechaniczne. Istota wynalazku polega na automatycznej regulacji napięcia zasilającego stojany poszczególnych silników w funkcji znaku i wartości uchybu położenia wału urządzenia napędzanego dowolnym silnikiem w stosunku do położenia wału urządzenia napędzanego silnikiem przyjętym jako wzorcowy.

Położenie wałów urządzeń napędzanych poszczególnymi silnikami są mierzone w sposób elektryczny i zamieniane w komparatorach na sygnały prostokątne o szerokości proporcjonalnej do wartości uchybu danego wału względem wału wzorcowego. Sygnały te za pośrednictwem odpowiednich układów logicznych sterują układami wyzwalania tyrystorów tak, że silnik najbardziej obciążany, obracający się najwolniej, jest zasilany pełnym napięciem, a do pozostałych silników zostaje doprowadzone napięcie obniżone do takiej wantości, aby zapewniony był określony dopuszczalny uchyb pomiędzy położeniami poszczególnych wałów.

W rezoiltacie, w ustalonym stanie pracy do silnika obracającego się najwolniej dostosuje swoją prędkość silnik wzorcowy, a do prędkości silnika wzorcowego dostosują się pozostałe silniki. Przedstawiony sposób sterowania umożliwia zastosowanie go do napędu wielosilnikowych układów wspóbieżnych bez ograniczenia liczby silników, przy czym silniki mogą być klatkowe lub pierścieniowe, a napędzane mechanizmy jednokierunkowe lub na wrotne.

(2 zastrzeżenia)

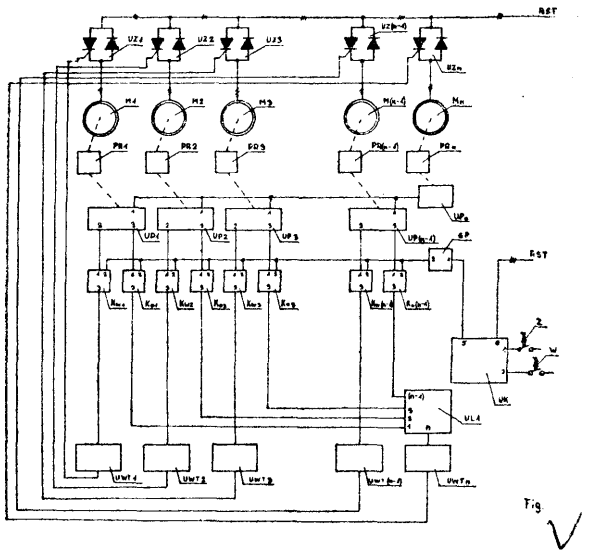

H02p; H02P **P. 186934** T 29.01.1976

Politechnika Wrocławska, Wrocław, Polska (Czesław Cierpisz, Włodzimierz Drobiński, Tadeusz Kurowski, Andrzej Poi).

Układ przełączający do silników prądu stałego

Układ według wynalazku składa się z co najmniej dwóch gałęzi równoległych włączonych między zaciski sieci zasilającej, przy czym każdą gałąź stanowi szeregowe połączenie co najmniej dwóch tyrystorów łączników (1) między którymi włączona jest przeciwsobnie co najmniej jedna rozdzielająca dioda (2). Grupy przełączanych silników włączone są między skrajne gałęzie i zaciski zasilające, przy czym grupy silników dołączone do skrajnych gełęzi połączone są szeregowo z co najmniej jedną pomocniczą diodą (3).

Układ znajduje zastosowanie zwłaszcza do napędu wielosilnikowej trakcji elektrycznej. Realizuje on przełączanie grup silników podczas rozruchu, pracy napędowej i hamowania elektrycznego.

(3 zastrzeżenia)

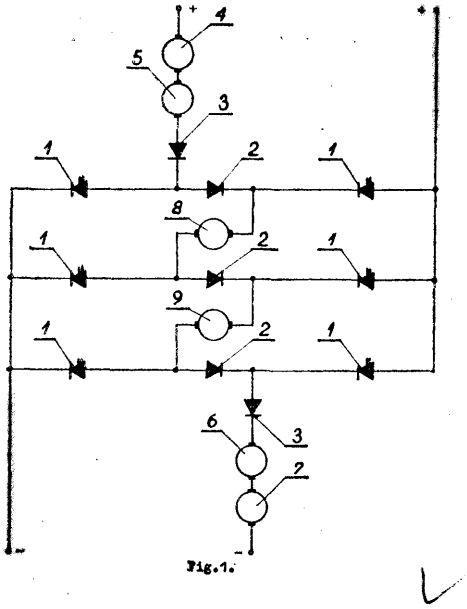

H02p; H02P P. 186935 T 29.01.1976

Politechnika Wrocławska, Wrocław, Polska (Czesław Cierpisz, Włodzimierz Drobiński).

Układ przełączający uzwojenie wzbudzenia silnika szeregowego

Przedmiotem wynalazku jest układ przełączający uzwojenie wzbudzenia silnika szeregowego (4) z pracy silnikowej na hamowanie samowzbudne dla obu kierunków wirowania silnika, stosowany zwłaszcza w elektrycznych pojazdach trakcyjnych. Układ według wynalazku stanowi prostownikowy mostek diodowy (1), w którego przekąltną włączony jest znany nawrotnik (2) połączony z uzwojeniem wzbudzania silnika (3). W innym rozwiązaniu układu według wynalazku rolę nawrotnika spełnia mostek zbudowany z łączników tyrystorowych. (2 założenia)

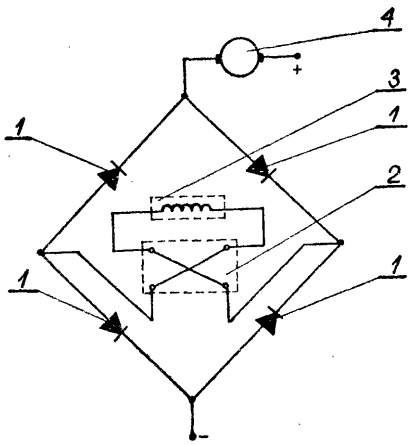

H03b; H03B P. 186746 T 22.01.1976

Politechnika Wrocławska, Wrocław, Polska (Ryszard Parosa, Edward Reszke).

Układ energetycznego dopasowania obciążenia do generatora mikrofalowego

Przedmiotem wynalazku jest układ energetycznego dopasowania obciążenia do generatora mikrofalowego, stosowany w różnych gałęziach przemysłu, w któ-

rych wykorzystuje się technikę mikrofalową. Układ według wynalazku składa się z hybrydowego rozgałęźnika (1), który połączony jest z dwoma torami mikrofalowymi doprowadzającymi energię do obciążenia, przy czym co najmniej w jednym torze włączony jest nieodwracalny przesuwnik fazy (3). Rozgałęźnik hydrydowy (1) zbudowany jest w postaci rozgałęźnika typu podwójne T, którego ramię E podzielone jest na dwa oddzielne tory mikrofalowe za pomocą przesłony. (2 zastrzeżenia)

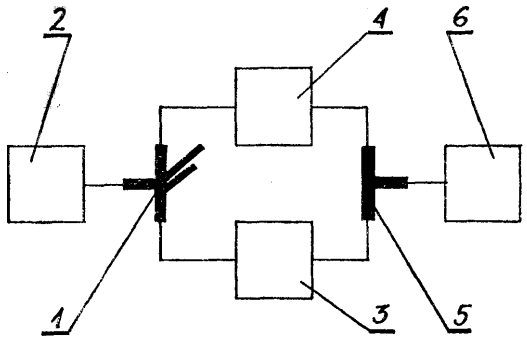

H03f; H03F P. 186733 T 22.01.1976

Przemysłowy Insitytut Elektroniki przy Naukowo-Produkcyjnym Centrum Półprzewodników, Warszawa, Polska (Sławomir Miłosz, Tadeusz Skinder, Zenon Kopeć).

Dwójka tranzystorowa na tranzystorach przeciwstawnych

Wzmacniacz tranzystorowy zbudowany na dwóch tranzystorach przeciwstawnych, z rezystorem (6) włączonym między plusem zasilania, a zaciskiem wyjściowym, współpracujący z obwodem ujemnego sprzężenia zwrotnego, w połączeniu z kolektorem pierwszego tranzystora (8), bazą drugiego tranzystora (10) i rezystorem (7) połączonym z zaciskiem wyjściowym wzmacniacza. (1 zastrzeżenie)

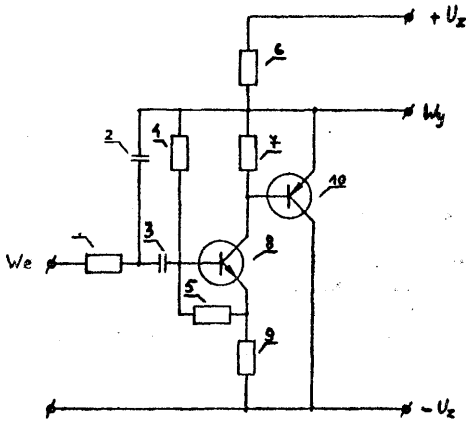

H93 h; H03H P. 179403 07.04.1975

Zjednoczone Zakłady Produkcji Aparatury Naukowej, Warszawa, Polska (Maciej Karwowski, Piotr Szymański).

Elektroniczny filtr koherentny

Elektroniczny filtr koherentny stanowi wzmacniacz (A) pracujący w układzie co najmniej djwu pętli ujemnego sprzężenia zwrotnego. Pętle te zawierają na wyjściu wzmacniacza elementy (Kl, K2) na przemian kluczujące oraz szeregowo połączone z nimi równoległe dwójniki typu RC (R2' C2', R2" C2°) dostarczające przemiennie sygnały do wejścia wzmacniacza. Fdltr znajduje zastosowanie w technice pomiarowej małych sygnałów. (2 zastrzeżenia)

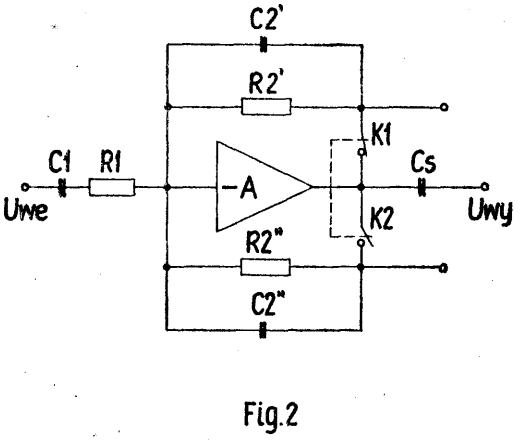

Fig.2

H03h; H03H P. 179788 19.04.1975
B06b; B06B

Zjednoczone Zakłady Produkcji Aparatury Naukowej, Warszawa, Polska (Marcin Przybyłowicz, Andrzej Wróblewski, Jerzy Nagłowski).

Nadajnik do impulsowego pobudzania rezonatorów, zwłaszcza przetworników ultradźwiękowych

Nadajnik według wynalazku wyposażony w tyrystorowy zespół kluczujący charakteryzuje się tym, że pomiędzy anodą znanego tyrystora kluczującego (Tl) i rezystorem (5) źródła zasilania (Uo) jest włączony tyrystor kluczowany (T2). Między bramką tego tyrystora i masą jest dołączony pierwszy element pojemnościowy (6) oraz pomiędzy katodą i masą drugi element pojemnościowy (7) połączony równolegle z tyrystorem kluczującym (Tl).

Nadajniki wykonane według wynalazku są przystosowane do pobudzania rezonatorów o wysokiej częstotliwości drgań własnych, skracając wydatnie czas pełnego ładowania pojemności rezonatora, co umożliwia uzyskanie pełnej amplitudy tych drgań, szczególnie istotne na przykład w technice ultradźwiękowej. (2 zastrzeżenia)

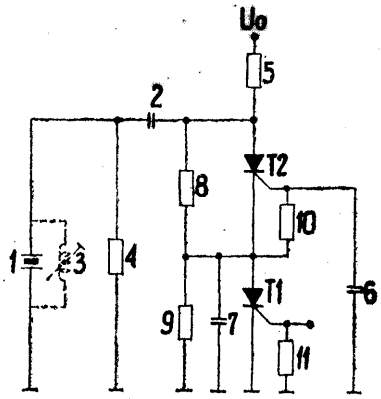

H03k; H03K P. 186610 T 16.01.1976

Ośrodek Badawczo-Rozwojowy Pomiarów i Automatyki Elektronicznej „Mera-Elmat", Wrocław, Polska (Jan Mucha).

i .

Sposób i układ do dwubiegunowego przetwarzania napięcia lub prądu na częstotliwość

Przedmiotem wynalazku jest sposób i układ do dwubiegunowego przetwarzania napięcia lub prądu na częstotliwość, mający zastosowanie w układach pomiarocwych i automatyce, a zwłaszcza automatyce cyfrowej.

W sposobie według wynalazku piłokształtne napiępie otrzymane z wyjścia integratora (1) odpowiadające przetwarzaniem napięcia lub prądu o polaryzacji dodatniej podaje się na układ inwersji (3), a odwrócony sygnał wprowadza się na dodatkowe układy: porównywacza <7), generatora (8) i klucza (9) i tak przetworzony sygnał podaje się na drugie wejście (fX2) układu polaryzacji (6) na wyjściach którego uzyskuje się przetworzony sygnał w postaci impulsów od napięć i prądów o dwubiegunowej polaryzacji oraz sygnał rozróżnialności tej polaryzacji.

Układ według wynalazku ma układ inwersji (3) połączony z wyjściem integratora (1), którym to wyjściem jest równocześnie połączony % dodatkowym układem porównującym (7) sterującym zwrotnie integratorem (1) poprzez dodatkowy generator (8) ładunki kompensacyjnego i dodatkowy klucz (9), z kolei zaś wyjścia generatorów (8 i 4) są połączone z układu polaryzacji (6). (2 zastrzeżenia)

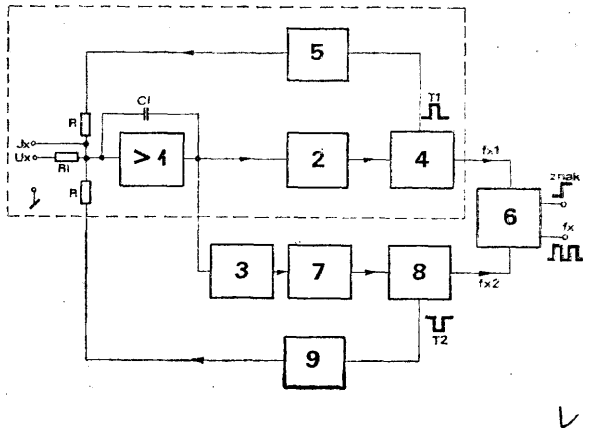

H03k; H03K P. 186956 T 30.01.1976
G01r; G01R

Politechnika Gdańska, Gdańsk, Polska (Marian Zientalski, Lech Smoleński).

Układ detekcji i sygnalizacji przekroczenia granicznej wartości stopy **błędu**

Uikład detekcji i sygnalizacji przekraczania granicznej wartości stopy błędu przznaczony jest do stosowania w urządzeniu do pomiaru elementowej etopy błędu dla systemu przesyłania informacji w postaci cyfrowej. Jest on zbudowany z dtwóch liczników, dwóch obwodów różniczkujących, bramki oraz uniwibratora. W wyniku odpowiedniej konfiguracji połączeń liczników obwodów różniczkujących bramki oraz uniwibratora uzyskano możliwość łatwego i bardzo dokładnego nastawienia wielkości granicznej stopy błędu, której przekroczenie ma być sygnalizowane. (1 zastrzeżenie)

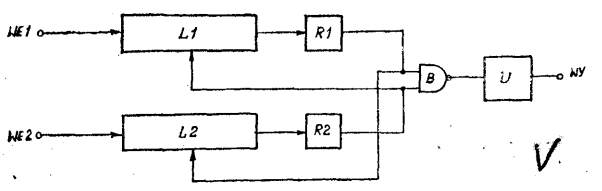

H04b; H04B P. 186513 T 13.01.1976

Przemysłowy Instytut Telekomunikacji, Warszawa, Polska (Henryk Kunie-wski).

Sposób i urządzenie do bezpośredniego jednoczesnego przekazywania różnych informacji na obszarach zbliżonych przestrzennie

Przedmiotem wynalazku jest sposób bezprzewodowego jednoczesnego przekazywania różnych informacji na obszarach zbliżonych przstrzennie oraz urządzenia do stosowania tego sposobu. Sposób jest znamienny tym, że na obszarach zbliżonych przestrzennie wytwarza się fale nośne o tej samej częstotliwości z których każda modulowana jest różnymi sygnałami informacyjnymi, natomiast w strefach przejściowych pomiędzy obszarami objętymi zasięgiem fal informacyjnych wytwarza się falę nośną wyciszającą modulowaną lub niemodulowaną o odpowiednio dobranej częstotliwości nośnej i modulującej oraz o odpowiednio dobranej mocy, co ma na celu wyciszanie odbioru fal informacyjnych na wspomnianym obszarze strefy przejściowej.

Urządzenie do stosowania tego sposobu składa się z zespołu jedno- lub wielopętlicowych informacyjnych anten (Al, A2) i pętlicowych wyciszających anten (Ao) zainstalowanych pomiędzy wspomnianymi informacyjnymi antenami, następnie z jednego lub kilku nadajników (NI[1], NI", N2[1], N2") oraz z pewnej liczby odbiorników nieprzestrajanych wyposażonych w dwa tory, przystosowane do odbioru odpowiednio fal informacyjnych i fal wyciszających, przy czym tor drugi ma człon blokujący odbiór fal informacyjnych w obszarze przejściowym.

(6 zastrzeżeń)

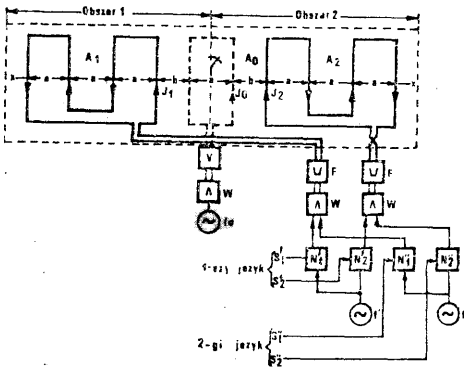

K04m; H04M P. 179385 07.04.1975

Compagnie Industrielle des Telecommunications CJT—ALCATEL, Paryż, Francja.

Układ do sterowania wzmacniaka wiązki łącza transmisyjnego

Układ do sterowania wzmacniaka wiązki łącza transmisyjnego złożonego ze wzmacniaków (11) do 14 i 21 do 24 utworzonych z pół wzmacniaków, umieszczonych iw skrzynkach (A i B) rozmieszczonych wzdłuż wielowiązkowego kabla (C), posiadającego węzłowe punkty rozgałęźne OB), charakteryzuje się tym, że sterowanie określonego wzmacniaka jest dokonywane przez połączenie wyjścia odpowiedniego półwzmacniaka z wejściem półwzmacniaka stowarzyszonego, dzięki układowi przekaźnikowemu na przekaźnikach WA, WB), który pozwala w punkcie węzłowym wybrać odpowiednio odgałęzienie celem sterowania tymi wzmacniakami, określonymi dzięki układowi złożonemu z przekaźników uzupełniających (ZB, W_O, WI). (10 zastrzeżeń)

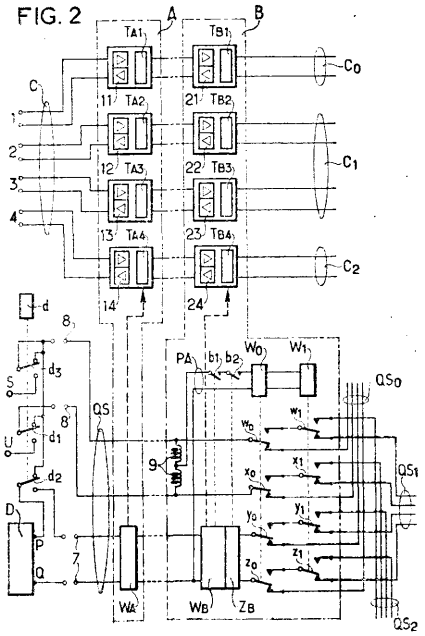

H04n; H04N P. 179247 01.04.1975

Zjednoczone Zakłady Elektronicznej Aparatury Pomiarowej „Meratronik", Warszawa, Polska (Zdzisław Sztabryn, Jacek Ejgin, Zbigniew Płóciennik, Edward Sameryt.

Układ do wytwarzania sygnałów wygaszania linii i p odnośnej chrominacji

Układ do wytwarzania sygnałów wygaszania linii i podnośnej chrominacji w generatorze obrazów kontrolnych telewizji kolorowej zbudowany jest z kaskadowo połączonych dzielników częstotliwości (Dl), ("2), (D3) oraz układów iloczynu logicznego (1 6), sumy logicznej (S) i inwertera (I). Wejście (SW) sygnału sterującego o kształcie fali prostokątnej i częstotliwości równej całkowitej wielokrotności N częstotliwości linii połączone jest poprzez dzielnik (Dl) z wejściem dzielnika (D2).

Wyjścia (a), (b), (c), (d) dzielnika (D2), o rosnącej krotności podziału, połączone są: pierwsze (a) z wejściem inwertera (I) i z pierwszym wejściem układu NAND (2), drugie (b) z pierwszym wejściem układu NAND (1) i z drugim wejściem NAND (2) i z pierwszym wejściem NAND (4), trzecie (c) z pierwszym wejściem NAND (3) i z drugim NAND (4), natomiast czwarte (d) z drugim wejściem NAND (1) i poprzez dzielnik (D3) z trzecim wejściem NAND (1), z trzecim wejściem NAND (2) i z drugim wejściem NAND (3). Dzielnik (D1) realizuje podział w stosunku N:27, (D2) — 27:2, a (D3) —; 2:1, dając na wyjściu częstotliwość linii fH-

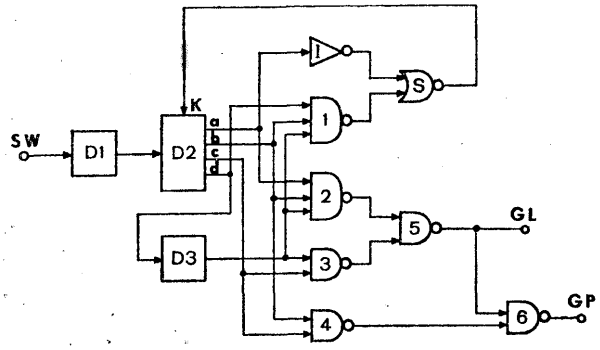

Wyjścia inwertera (I) i NAND (1) połączone są z wejściami układu NOR (S), którego wyjście połączone jest z wejściem kasującym (K) dzielnika (D2). Kasowanie dzielnika (D2) następuje po N okresach sygnału sterującego. Wyjścia układu NAND (2) i (3) połączone są z wejściami NAND (5), którego wyjście (GL) stanowi wyjście sygnału wygaszania linii. Wyjścia układów NAND (4) i (5) połączone są z wejściami NAND (6), którego wyjście (GP) stanowi wyjście sygnału wygaszania podnośnej chrominancji.

(1 zastrzeżenie)

H04n; H04N P. 179277 02.04.1975

Politechnika Warszawska, Warszawa, Polska (Wilhelm Rotkiewicz, Andrzej Słowikowski, Roman Kamela, Kamil Modłkowski).

Głowica telewizyjna ze sprzężeniem zwrotnym

Przedmiotem wynalazku jest głowica telewizyjna o przestrajanej częstotliwości pracująca w zakresie UHF, w której wzmacniacz wielkiej częstotliwości jest przestrajany diodami pojemnościowymi. Głowica zawiera obwód dodatniego sprzężania zwrotnego, który stanowi jedno lub wieloelementowy układ o reaktywacji indukcyjnej w zakresie częstotliwości pracy zawierający szeregowe połączenie kondensatora (C) i cewki reaktancji indukcyjnej (L), i jest załączony między bazę tranzystora (T) wzmacniacza wielkiej częstotliwości i odcinek linii (1) stanowiącej indukcyjność obwodu rezonansowego wzmacniacza wielkiej częstotliwości. Odcinek linii (1) obwodu rezonansowego stanowi wspornik kondensatora (C), natomiast pozostała okładzina kondensatora (C) stanowi wspornik cewki indukcyjnej (L), przyłączonej do bazy tranzystora (T) lub jej doprowadzenia, korzystnie w punkcie złączenia kondensatora blokującego (Ci).

Dodatnie sprzężenie zwrotne działa przy najniższych częstotliwościach najsilniej ze względu na najmniejszą reaktywację obwodu sprzężania zwrotnego, maleje natomiast przy przestrajaniu głowicy na wyższe częstotliwości odbierane.

(3 zastrzeżenia)

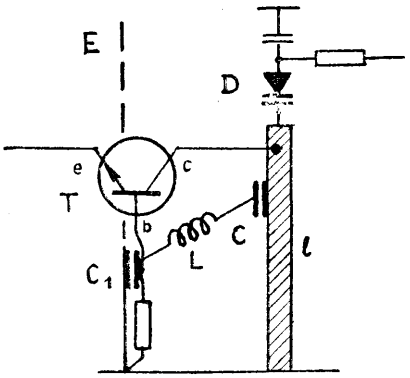

H04n; H04N P. 186413 8.01.1976

Politechnika Gdańska, Gdańsk, Polska (Ludmiła Piotrowska).

Układ separatora impulsów synchronizacji pionowej

Układ według wynalazku składa się z uniwibratora (1) i przerzutnika (2) typu (D). Wyjście uniwibratora (1) jest połączone z wejściem zegarowym (T) przerzutnika (2), którego wejście — programujące (D) jest połączone z wejściem układu i wejściem tego uniwibratora. Układ znajduje zastosowanie w odbiornikach telewizyjnych. Zapewnia uzyskanie dokładnie określonego, stałego położenia zboczy narastającego i opadającego impulsu synchronizacji pionowej w każdym półobrazie.

(1 zastrzeżenie)

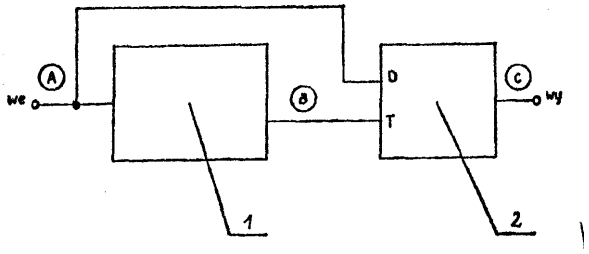

H04q; H04Q P. 186879 29.01.1976

Pierwszeństwo: 31.01.1975 — Węgry (Nr EE-2306)

Elektroakusztikai Gyar, Budapeszt, Węgry.

Automatyczne urządzenie do komutacji aparatury służącej do odtwarzania audycji radiowych telewizyjnych lub innych programów fonicznych i/lub telewizyjnych

Przedmiotem wynalazku jest automatyczne urządzenie do komutacji aparatury służącej do odtwarzania radiofonicznych, telewizyjnych oraz innych programów dźwiękowych lub wizyjnych odbywającej się w zaprogramowanej kolejności automatycznie poprzez zdalne załączanie niezależnie od siebie aparatów dostraczających programów i/lub informacji, zwanych w dalszym ciągu „źródłami programu", które to urządzenie ewentualnie może również zawierać dodatkowe aparaty umożliwiające bezpośrednią ingerencję osoby kierującej prowadzeniem programu.

Urządzenie według wynalazku charakteryzuje się tym, że do wyjścia sygnalizacyjnego każdego źródła programu z grupy co najmniej składającej się z dwóch źródeł programu na którym to wyjściu sygnalizacyjnym pojawia się sygnał, wskazujący stan roboczy źródła programu, dołączony jest przyporządkowany temu źródłu programu układ sprzęgający (2) którego wyjście jest dołączone do przyporządkowanego temu źródłu programu wejścia centralnego bloku logicznego (3). Przy tym wyjścia centralnego bloku logicznego (3) przyporządkowane poszczególnym źródłom, programu (1) są podłączone poprzez inny układ

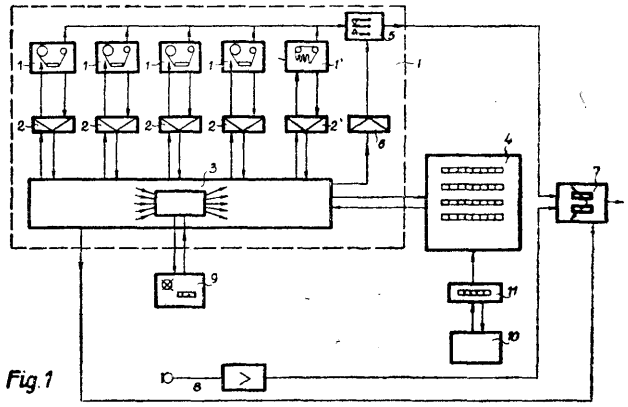

sprzęgający (6) do odpowiednich wejść sterujących przełącznika sygnału programowego (5). Każde wejście sterujące przełącznika sygnału programowego (5) jest podporządkowane jednemu źródłu programu (1). Każde z wyjść przełącznika sygnału programowego (5) przyporządkowane określonemu źródłu programu (1) jest połączone z wyjściem sygnału programowego tego źródła oraz z gniazdem wyjściowym urządzenia.

(20 zastrzeżeń)

H04r; H04R P. 186668 20.01.1976

Politechnika Wrocławska, Wrocław, Polska (Stefan Hlibowicki, Krzysztof Rodno-Rudziński).

Sposób pomiaru mechanicznych parametrów głośników

Przedmiotem wynalazku jest sposób pomiaru mechanicznych parametrów głośników magnetoelektrycznych, mający zastosowanie w laboratoriach badawczych.

Wynalazek dotyczy pomiaru parametrów mechanicznych wyznaczanych bezpośrednio lub z wyników pomiarów wielkości elektrycznych. Istota sposobu według wynalazku polega na tym, że na czas pomiaru badany głośnik umieszcza się w próżni o ciśnieniu mniejszym od 10Tr.

(2 zastrzeżenia)

H05b; H05B P. 179538 11.04.1975

Ośrodek Badawczo-Rozwojowy Techniki Świetlnej „Połam", Warszawa, Polska (Bogdan Lesiuk, Lech Mijakowski, Marek Sulima-Szulmaniewicz).

Układ zapłonowy do zaświecenia elektrycznych lamp wyładowczych

Układ zapłonowy do zaświecenia elektrycznych lamp wyładowczych, zwłaszcza wysokoprężnych lamp rtęciowo-halogenowych zawiera połączone szeregowo — kondensator (1) o pojemności 0,5 |xm/1600V, opornik (2) o oporności 75Ω/2W, neonową lampkę tlącą (3) o napięciu zapłonu 180V>cs3Uz>130 V i zapłonnik tlący (4), w którym mierzona jednostronnie powierzchnia wyrażona w mm^2 termobimetalowej elektrody i ciśnienie gazu napełniającego — w Tr — są tak dobrane, że ich iloczyn wynosi 100-M000. Suma napięć zapłonu zapłannika tlącego (4) i neonowej lampki tlącej (3) jest mniejsza od napięcia sieci a większa od spadku napięcia na lampie.

(1 zastrzeżenie)

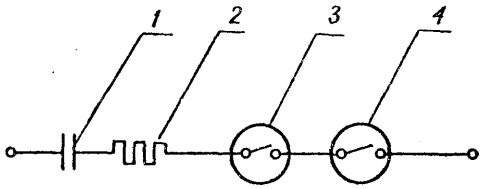

H05b; H05B P. 179656 16.04.1975

Zakłady Konstrukcyjno-Mechanizacyjne Przemysłu Węglowego Zakład Doświadczalny Telemechaniki Górniczej „Elektrometal", Cieszyn, Polska (Józef Malec).

Turbogeneratorowy, trójfazowy układ zapłonowo-stabilizujący lamp wyładowczych

Turbogeneratorowy trójfazowy układ zapłonowo-stablizujący lamp wyładowczych w każdej fazie R, S, T zawiera jedną prae cewek (Z) turboprądniczki (TG), dławik (D) i świetlówkę miniaturową (LF). Fazy (R, S, T) połączone są w gwiazdę z wyprowadzeniem punktu zerowego. Układ jest szczególnie przydatny w górniczych lampach turbinkowych, gdyż cechuje się wysoką niezawodnością i żywotnością, pozwala na zbudowanie lampy o stosunkowo niskim ciężarze i gabarytach, zapewnia ciągłość oświetlenia nawet po przepaleniu się jednej świetlówki a także stwarza możliwość wykorzystania lampy jako sygnalizatora spadku ciśnienia powietrza zasilającego.

(1 zastrzeżenie)

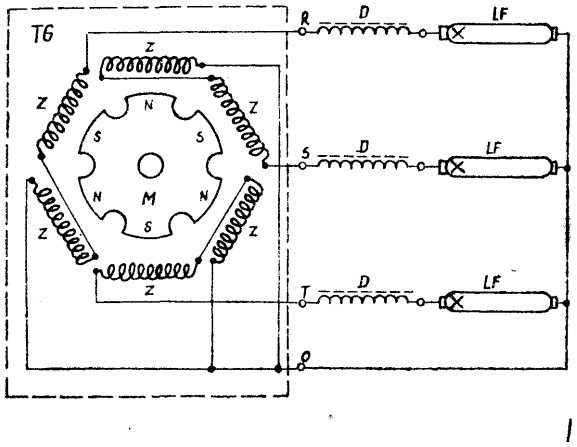

H05b; H05B P. 186611 T 16.01.1976

Ośrodek Badawczo-Rozwojowy Pomiarów i Automatyki Elektronicznej „Mera-Elmat", Wrocław, Polska (Włodzimierz Wodecki, Jan Romer).

Oporowy grzejnik do narzędzi elektrycznych zwłaszcza lutownic

Przedmiotem wynalazku jest oporowy grzejnik do narzędzi elektrycznych, zwłaszcza lutownic, mający zastosowanie w technologii wytwarzania aparatury elektronicznej i w innych urządzeniach oporowego grzejnictwa elektrycznego.

Oporowy grzejnik według wynalazku jest zaopatrzony w walcowy ciepłowód (3) w którego podłużnych wycięciach (4) są usytuowane końce uzwojeń grzejnej spirali (1). Końce tych uzwojeń spirali (1) są izolowane izolacyjnymi rurkami (5 i 6) i dalej są połączone wyprowadzeniami (7), które są zainstalowane w rurce stalowej łączącego członu (9). Całe uzwojenie grzejnej spirali (1) jest wykonane z niklowej taśmy i jest izolowane zewnętrzną izolacją (11) i zabezpieczone osłoną w postaci metalowej tulei (12).

(1 zastrzeżenie)

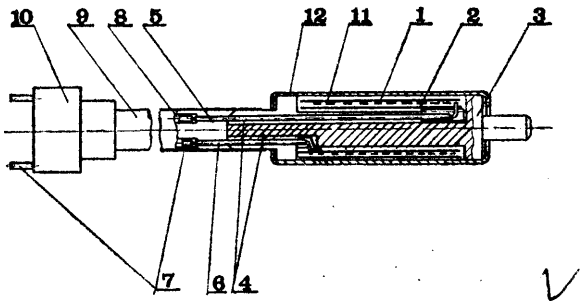

H05b; H05B P. 186843 27.01 1976
H05h; H05H

Pierwszeństwo: 27.01.1976 — Węgry (nr Az VI-1026)

Willamosipari Kutató Intezet, Budapeszt, Węgry

Sposób nadtapiania powierzchni zewnętrznej materiałów stałych lub ciał, zwłaszcza elementów budowlanych oraz generator plazmy do stosowania tego sposobu

Przemiotem wynalazku jest sposób nadtapiania powierzchni zewnętrznej materiałów stałych lub ciał, zwłaszcza elementów budowlanych przy zastosowaniu łuku elektrycznego jako źródła ciepła wykorzystanego w ten sposób, że przez łuk elektryczny przepuszcza się strumień gazu i wywiera działanie cieplne tak otrzymaną plazmą. Sposób ten można zastosować za pomocą generatora plazmy, który ma stożkową katodą (9) i stożkową anodę (2) przy czym kąt zbieżności katody wynosi 16—50° a kąt zbieżności anody 20—60°.

(8 zastrzeżeń)

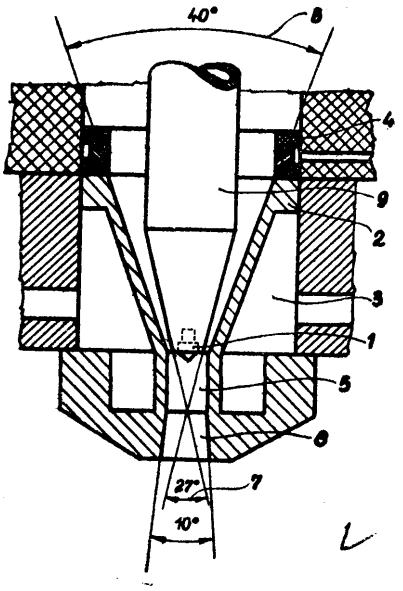

H05f; H05F P. 179498 09.04.1975

Politechnika Śląska im. Wincentego Pstrowskiego, Gliwice, Polska (Mirosław Chudefc, Stanisław Janiczek, Leon Dusik, Jan Boryczko, Ryszard Majchrzak).

Sposób antystatycznego zabezpieczenia powierzchni z tworzyw sztucznych

Sposób antystatycznego zabezpieczenia powierzchni z tworzyw sztucznych polega na tym, że stosuje się siatkę z przewodnika nieizolowanego, o powierzchni oczka korzystnie mniejszej od 25 cm^2, którą nakłada się na powierzchnię elementu z tworzywa, lub na przewodnik nieizolowany, który nawija się na powierzchni elementu, przy czym przewodnik należy uziemić.

(1 zastrzeżenie)

H05h; H05H P. 178766 14.03.1975

Wyższa Szkoła Inżynierska, Koszalin, Polska (Sławomir Fic, Wojciech Briks, Erwin Kaczmarek, Tadeusz Karpiński, Michał Kozłowskd, Czesław Rogowski).

Palnik plazmowy

Palnik plazmowy zasilany jest w energię przez zawory (2), samoczynnie zamykające się po rozłączeniu połączenia kołnierzowego (3), osadzone w płycie kołnierzowej (4) spoczywającej na tulei kołnierzowej (5) palnika (1). Zawór (2) składa się z końcówki przyłączowej (6) dociskającej w gnieździe (7) płyty kołnierzowej(4) uszczelkę (8), wewnątrz której osadzona jest sprężyna (9) dociskająca grzybek (10) z otworami przepływowymi (11) do uszczelki (8), W gnieździe (12) tulei kołnierzowej (5) osadzona jest tulejka dławnicowa (13) uszczelniającą uszczelkę (14) rurę (15) i unoszącą otwierając zawór (2). Przez przyłączenie kołnierzowe (3) otwierając zawór (2). Przez połączenie kołnierzowe (3) przechodzi przepust izolacyjny (16), przez który przemieszcza się wrzeciono drążone (17) przewodu wod-

noproądowego(18) za pomocą gwintowanej końcówki ustawczej (19) osadzonej w pokrętle izolacyjnym (20).

(3 zastrzeżenia)

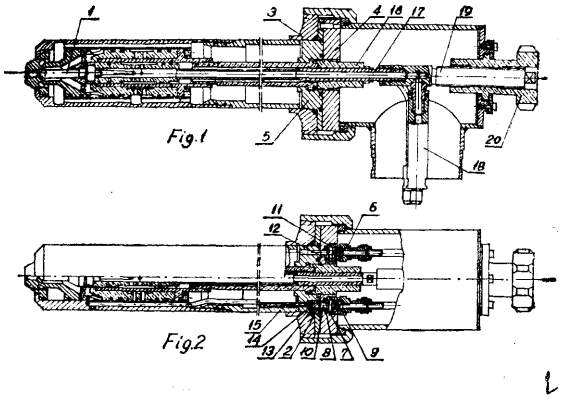

H05k; H05K P. 186307 T 02.01.1976

Przemysłowy Instytut Automatyki i Pomiarów „Mera-Piap", Warszawa, Polska (Edward Niedzielski, Ryszard Ciasnocha, Stanisław Michalski).

Łączówka montażowej płyty, zwłaszcza z obwodami drukowanymi do wyjściowych zacisków

Łączówka montażowej płyty zwłaszcza z obwodami drukowanymi do wyjściowych zacisków mająca zastosowanie w aparaturze elektronicznej, elktromechanicznej oraz aparaturze z przekaźnikami fotoelektrycznymi charakteryzuje się tym, że ma kształt paska (1), w którym drugi koniec jest rozcięty wzdłuż jego płaszczyzny najkorzystniej na trzy wąsy, przy czym powstałe rozcięcia pierwszy wąs (3), drugi wąs (4) i trzeci wąs (5) są rozgięte najkorzystniej w ten sposób że drugi wąs (4) jest odgięty w jedną stronę a pierwszy wąs (3) i trzeci wąs (5) odgięte są w przeciwną stronę, przy czym rozgięte wszystkie trzy wąsy układają się najkorzystniej w płaszczyznę prostopadłą do płaszczyzny paska (1), natomiast wzdłuż osi paska (1) przed płaszczyzną powstałą z trzech odgiętych wąsów, w pasku (1) jest wykonany otwór (6).

(2 zastrzeżenia)

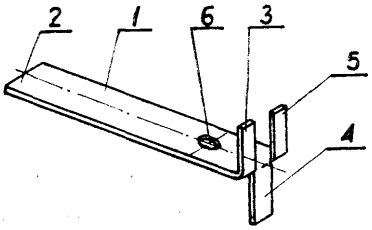

H05k; H05K P. 186666 10.01.1976

Przemysłowy Instytut Elektroniki przy Naukowo-Produkcyjnym Centrum Półprzewodników, Warszawa, Polska (Jerzy Zalesiński).

Kaseta do magazynowania elementów elektronicznych zwłaszcza układów scalonych

Kaseta do magazynowania elementów elektronicznych, zwłaszcza układów scalonych składająca się z dwóch identycznych tulei (1) połączonych ze sobą w sposób rozłączny za pomocą rurek (2) spoczywających na zewnętrznych powierzchniach tulei, w jednakowych odległościach kątowych od siebie, przy czym rurki wraz z tulejami stanowią konstrukcję nośną kasety.

Wyloty rurek są blokowane za pomocą bolców osadzonych na płaskich elementach sprężystych. Na obwodzie tulei (1), w ściankach bocznych, w jednakowej odległości kątowej od siebie, w osiach zamocowania rurek znajdują się otwory przelotowe, które wraz z odpowiednimi otworami w ścianach rurek tworzą kanały powietrzne łączące przestrzeń wewnętrzną tulei z przestrzenią zewnętrzną.

(3 zastrzeżenia)

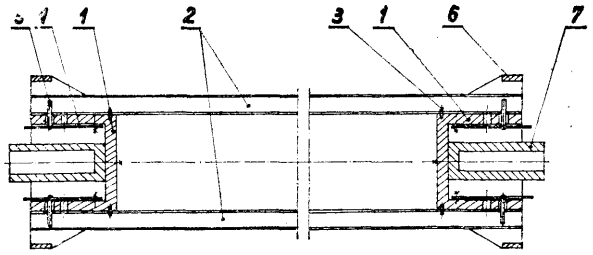

H05k; H05K P. 186893 T 28.01.1976

Politechnika Śląska im. Wincentego Pstrowskiego, Gliwice, Polska (Andrzej Chmura).

Płyta do montażu układów elektronicznych

Płyta do montażu układów elektronicznych składa się z dwóch lub więcej gniazd złącza wielostykowego (1), w których styki (5) są połączone galwanicznie w co najmniej jedną grupę dwu lub więcej styków (5). Gniazda złącza wielostykowego są ustawione względem siebie w odległościach umożliwiających wetknięcie wprowadzeń (7) dowolnych elementów elektronicznych (2), zwłaszcza obwodów scalonych do dwóch lub więcej gniazd złącza wielostykowego (1) jednocześnie.

(2 zastrzeżenia)

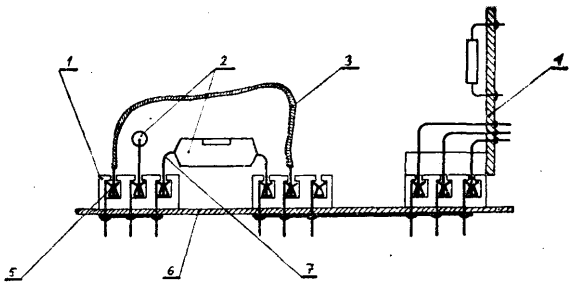

Fig.3

H05k; H05K P. 186944 30.01.1976

Przemysłowy Instytut Elektroniki, Warszawa, Polska (Jerzy Turczak, Edward Leja, Edward Kaczmarczyk).

Sposób maskowania płytek podłożowych

Sposób maskowania płytek podłożowych znamienny tym, że na określone obszary np. ścieżki punkty lutownicze i inne części podłoża np. szklanego lub ceramicznego, nanosi się np. znaną techniką sitodruku pastę maskującą składającą się ze sproszkowanego szkliwa nieorganicznego i plastyfikatora a następnie po wysuszeniu nałożonej maski, płytkę poddaje się np. znanym procesom naparowywania lub (i) reaktywnego napylania katodowego, po czym maskę usuwa się korzystnie przez wypłukanie pasty rozpuszczalnikiem.

(1 zastrzeżenie)

II. WZORY UŻYTKOWE

DZIAŁ A
PODSTAWOWE POTRZEBY LUDZKIE

A01c; A01C W. 55117 29. 01. 1976

Instytut Budownictwa, Mechanizacji i Elektryfikacji Rolnictwa, Warszawa, Polska (Aleksander Szeptycki).

Skrzynka do podkiełkowywania ziemniaków wysadzanych sadzarką automatyczną

Szkieletem nośnym skrzynki są cztery drewniane słupki (1) o kształcie trójkąta prostokątnego w przekroju poprzecznym. Do każdych dwóch słupków (1) są przybite gwoździami deseczki stanowiące krótsze ściany *(Z)*, (3). Ściany te są połączone z sobą za pomocą gwoździ, stanowiąc dłuższe ściany (5), (6). Do ścian (5), (6) są zamocowane prowadnice (7), (8) o kształcie litery L, na których jest przesuwnie umieszczone dno (9). Krótsza ściana (3) tworzy zderzak (4) dla dna (9), a na ścianie (2) jest osadzona wahliwie zabezpieczająca klapka (10).

(1 zastrzeżenie)

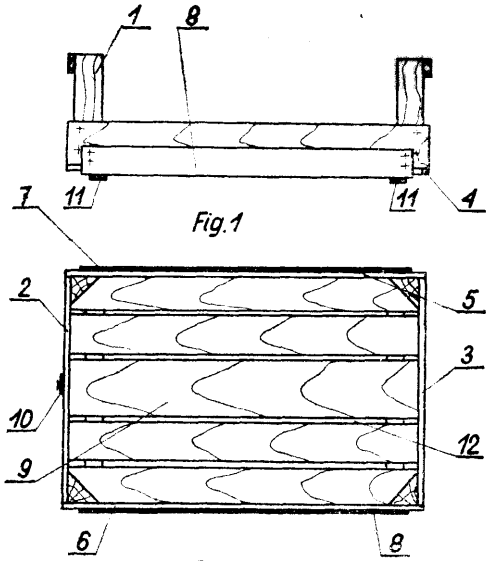

A01c; A01C W. 55125 30. 01. 1976

Ośrodek Badaiwczo-Rozwojowy Mechanizacji Produkcji Zwierzęcej „MEPROZET", Gdańsk, Polska (Jerzy Wichowski, Mieczysław Chróstowski, Ryszard Ossowski, Andrzej, Kleczyński, Roman Bucholc).

Agregat asenizacyjny

Agregat asenizacyjny charakteryzuje się tym, że do zbiorników (3) sprężonego powietrza hamulców zespołu jezdnego zbiornika (1) podłączone są dwa układy sterowania — układ sterowania wlewową klapą (5), wyposażony w dźwignię (11) połączoną z pneumatycznym siłownikiem (7) w którym dopływ sprężonego powietrza przepływającego przewodem (6) regulowany jest zaworem (8), umocowanym do ramy wozu wzgl. w kabinie ciągnika (13), oraz układ sterowania wylewową klapą (10) rozrzutnika (4) wyposażony w dźwignię (12) połączoną z pneumatycznym siłownikiem (7) w którym dopływ sprężonego powietrza przepływającego przewodem (6') regulowany jest przez zawór (8) umieszczony w kabinie ciągnika (13), przy czym układ hamulcowy dla zespołu jezdnego zbiornika (1) wyposażony jest także w regulator (17) siły hamowania w zależności od stopnia napełnienia zbiornika (1).

(1 zastrzeżenie)

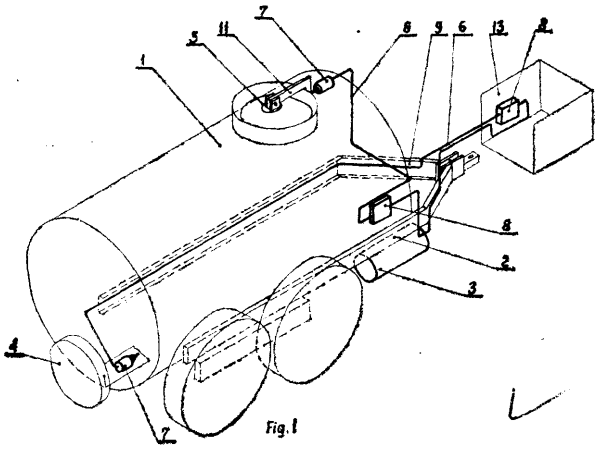

A01d; A01D W. 55131 30. 01. 1976

„Suprol" Ośrodek Bada wczo-Roz woj owy Suszarnictwa Płodów Rolnych, Rogoźno Wlkp., Polska (Zbigniew Sarad, Witalis Polcyn).

Wialnia do oczyszczania nasion uprawnych, zwłaszcza zbóż

Wialnia do oczyszczania nasion roślin uprawnych, zwłaszcza zbóż, jest przeznaczona szczególnie do wyposażenia magazynów zbożowych.

Wialnia posiada kanał drugiej aspiracji (5), którego wewnętrzna ściana (21) i zewnętrzna ściana (22) są ukształtowane w swej dolnej części w ten sposób, że tworzą szczelinę wlotową (23) do kanału, rozmieszczoną w płaszczyźnie mniej więcej równoległej, a najkorzystniej stycznej do opadającej z sit piaskowych (15) strugi ziarna, oraz kaskadę (24) ukształtowaną najkorzystniej w formie litery „V" obróconej wierzchołkiem

w kierunku szczeliny wlotowej (23) i rozmieszczoną naprzeciw tej szczeliny w ten sposób, że wierzchołek kaskady znajduje się wewnątrz wlotu do kanału, a poza tym posiada szczotki (16) osadzone wahliwie obydwoma końcami w gniazdach (26, 26') na ramie (25) wózka szczotkowego.

(7 zastrzeżeń)

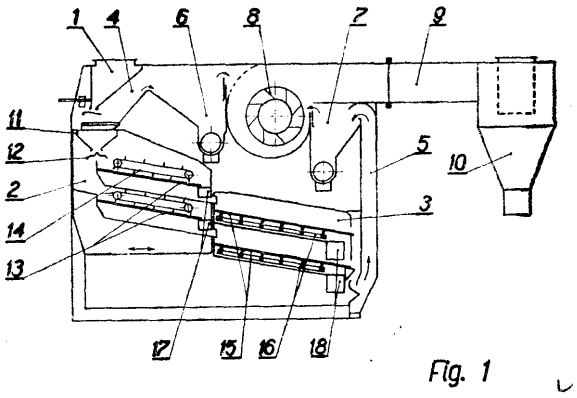

Fig. 1

A01m; A01M W. 55029 14. 01.1976

Instytut Ochrony Roślin, Poznań, Polska (Marek Wachowiak).

Urządzenie rozpylające do opryskiwacza

Urządzenie rozpylające do opryskiwacza ma wirującą ząbkowaną tarczę rozpylającą ułożyskowaną w przewodzie tłoczącym wentylatora. Wirująca tarcza jest osadzona na wspólnym wale z wirnikiem silnika wiatrowego, a pomiędzy łopatkami wirnika a zewnętrzną krawędzią rozpylającej tarczy znajduje się stożkowa prowadnica powietrza.

(1 zastrzeżenie)

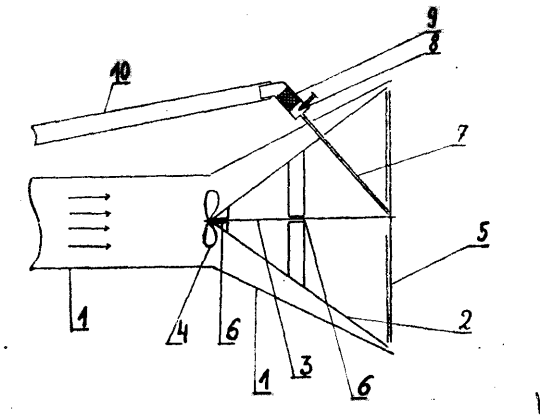

A22c; A22C W. 55007 09. 01. 1976

Instytut Maszyn Spożywczych, Warszawa, Polska (Henryk Brett, Jerzy Fabisiewcz).

Pojemnik przesitowanej masy kolagenowej

Pojemnik przesitowanej masy kolagenowej w formie odwróconego stożka ściętego ma pobocznicę utworzoną z prętów i zawiera misę (2) stanowiącą jego dno oraz ażurowy cylinder (3) trwale zamocowany do ttożkowego króćca (4). Ażurowy cylinder (3) jest wykonany z cienkościennych prętów (1). Wnętrze cylindra (3) tworzy ewakuacyjny kanał (10) dla węża (5) z masy kolagenowej. Wyprowadzenie węża (5) z pojemnika przez kanał (10) do urządzenia zasilającego odbywa się za pomocą rolki (6).

(2 zastrzeżenia)

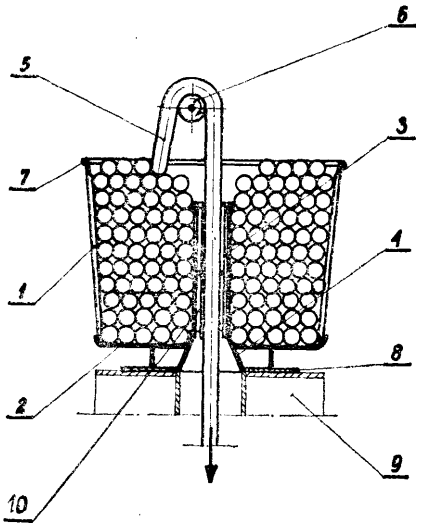

A23k; A23K W. 55135 03.02.1976

Politechnika Białostocka, Białystok, Polska (Tadeusz Obrusiewicz, Andrzej Neryng, Włodzimierz Kużel).

Urządzenie do wytwarzania półfabrykatów do produkcji białka z roślin zielonych

Urządzenie umożliwia oddzielenie części płynnych od części stałych. Urządzenie jest przewidziane jako przewoźne, zmontowane na przyczepie i składa się z kosza zasypowego z podajnikiem (2), dozownikami (3), zgniatacza (4), rozdrabniacza bijakowego (5), podajnika (6), prasy śrubowej (7), pompy odśrodkowej (8), zbiornika pośredniego (10) oraz instalacji manipulacyjnej płynów (11). (2 zastrzeżenia)

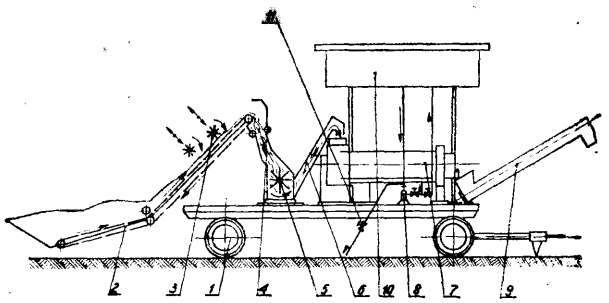

A42d; A42D W. 54955 03.01.1976

Spółdzielnia Pracy „Interdruk", Warszawa, Polska (Andrzej Ględa, Janusz Klimczak).

Klaser do kart wizytowych

Klaser służy do gromadzenia i przechowywania zbioru kart wizytowych uporządkowanych według dowolnie wybranego kryterium. Między okładkami (1) usztywnionymi za pomocą warstw tektury lub kartonu (2) i połączonymi za pomocą pozbawionego usztywnienia grzbietu (3) są umieszczone karty (4). Karty są wykonane z przezroczystej folii białej lub kolorowej i są zaopatrzone w szereg kieszonek (5) wykonanych z tej samej folii. Karty (4) są przytwierdzone do okładek przez ich zgrzanie w jedną całość z wewnętrzną powierzchnią grzbietu (3). W każdej kieszonce (5) umieszcza się po dwie wizytówki złożone tylnymi stronami. (2 zastrzeżenia)

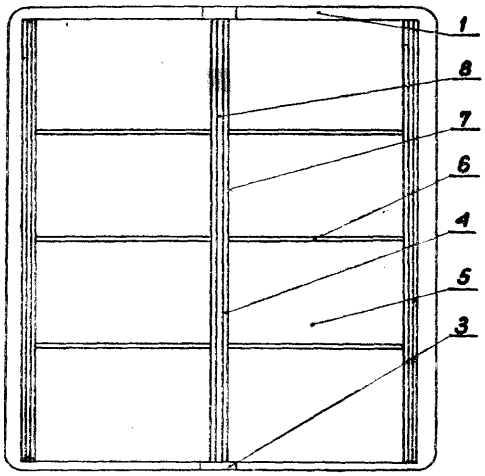

Fig. 2

A43b; A43B W. 55167 11.02.1976

Zakłady Usługowo-Wy twórcze Przemysłu Terenowego, Przemyśl, Polska (Jan Sibiga, Jan Kordek).

But ognioochronny

But składa się z podeszwy (1) drewnianej do której przybity jest wierzch składający się z przyszwy (3) i obłożyny (4) wykonany ze skóry technicznej żaroodpornej, połączony z cholewą (5) wykonaną z podwójnego brezentu ognioochronnego. Dolny brzeg przyszwy (3) i obłożyny (4) jest zaćwiekowany, a na niego nałożony jest otoczek (13) przybity na całym obwodzie gwoździami (14) do podeszwy (1).

(1 zastrzeżenie)

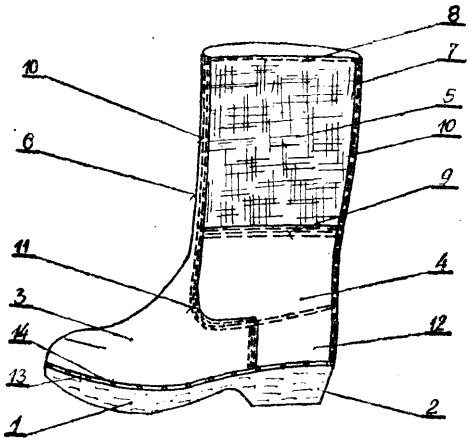

A44b; A44B W. 54655 19.11.1975
A45c; A45C

Spółdzielnia Inwalidów im. Mikołaja Kopernika, Leszno Wlkp. Polska (Seweryn Skrzypczak, Zygmunt Wróblewski).

Zamek zatrzaskowy

Zamek zatrzaskowy według wzoru użytkowego przeznaczony jest do stosowania w teczkach, torbach podróżnych itp. Posiada on w języku zamka zamocowany sprężyście przycisk odblaskowy.

(1 zastrzeżenie)

A47c; A47C W. 55145 04.02.1976

Wojewódzka Usługowa Spółdzielnia Pracy, Wrocław Polska (Michał Smielski).

Zestaw dwóch rozkładanych foteli

W stanowiącym zestaw według wzoru komplecie dwóch foteli, każdy z nich ma część ruchomą i rozkładaną złożoną z dwóch złączonych wzajemnie segmentów stanowiących w stanie nienozłożonym fotela jego siedzisko (2) i oparcie (5). Każdy z foteli ma drewnianą wewnątrz pustą skrzynię (1) stanowiącą usytuowany pod siedziskiem fotela pojemnik na pościel. Zsunięte i złączone wzajemnie siedziskami (2) za pomocą uchwytów haczykowych, dwa w stanie nierozłożonym fotele tworzą łóżeczko dziecinne, natomiast zsunięte i złączone siedziskami (2), dwa fotele w stanie rozłożonym całkowicie lub częściowo tworzą leżankę długą lub krótką w zależności od potrzeby użytkownika. (1 zastrzeżenie)

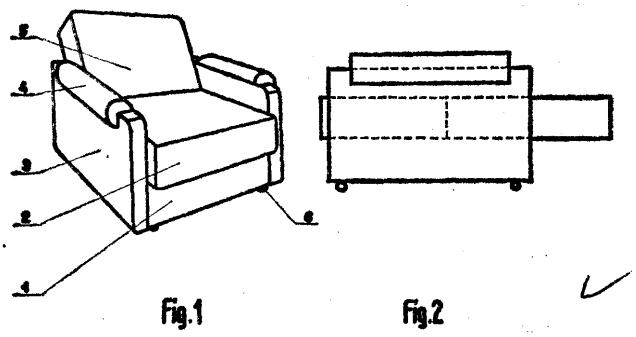

Fig.1 Fig.2

A47j; A47J W. 55033 14.01.1976

Zakłady Tworzyw Sztucznych „Nitron-Erg", Krupski Młyn, Polska (Tadeusz Czuban, Władysław Mika, Alojzy Mołdawa, Czesław Opala, Marian Zaręba).

Wiadro

Wiadro posiada kształt bryły (1) utworzonej przez obrót wycinka koła wokół osi, zaopatrzone jest w uchwyt (5) lejek (7) i podziałkę (11) wyskalowaną w jednostkach objętości. Wiadro znajduje zastosowanie w gospodarstwie domowym. (5 zastrzeżeń)

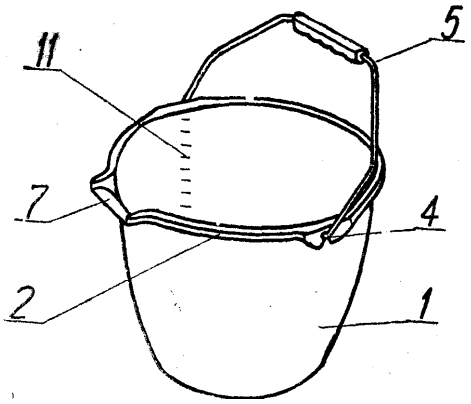

A47j; A47J W. 55127 30.01.1976

Elżbieta Hofman, Warszawa, Polska (Elżbieta Hofman).

Przyrząd do krojenia jajek

Przyrząd składa się z połączonych obrotowo, górnego ramienia (1) i dolnego ramienia (2), zakończonego kielichowym pojemnikiem (4) posiadającym na

całej wysokości wybrania (6), przy czym górne ramię (1) zakończone jest pierścieniem (3) o średnicy większej od średnicy kielichowego pojemnika (4), który wyposażony jest w pierścieniową wkładkę (5) posiadającą cienką linkę (7) dzielącą pole pierścienia wkładki <5) na wycinki kołowe i współpracującą z wybraniem (6) kielichowego pojemnika (4) dolnego ramienia (2).

Pierścień (3) posiada na całym obwodzie wewnętrznej powierzchni wybranie (11) i szczelinowe wybranie (15) na zewnętrznej części obwodu współpracujące z linką (7), natomiast pierścieniowa wkładka (5) posiada na całym obwodzie części wewnętrznej występ (12) współpracujący z wybraniem (11) pierścienia (3) i posiadający szczelinowe wybrania (13) współpracujące z linką (7). (2 zastrzeżenia)

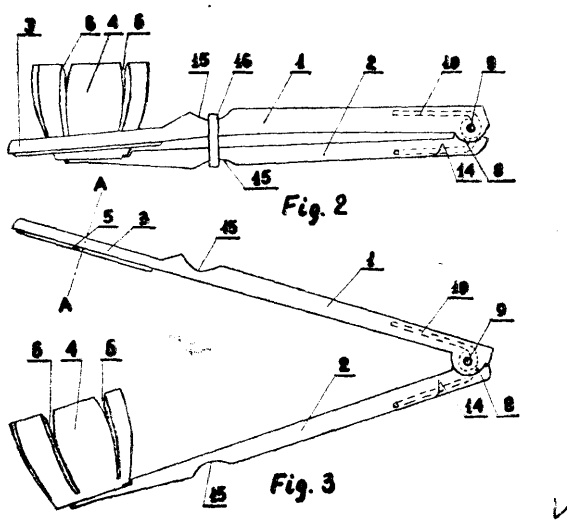

A47j; A47J W. 55190 14.02.1976

Pierwszeństwo: 15.08.1975 — Szwecja (nr 1554/75)

Karl Figge Johansson, Sztokholm, Szwecja (Karl Figge Johansson).

Młynek do przypraw

Młynek do przypraw zawiera zespół kruszący oraz podstawę, którą jest pojemnik (9) na przyprawy. Zespół kruszący zawiera wirnik (3) z naciętymi zębami śrubowymi na obwodzie, sztywno przymocowany do obudowy (1), oraz pierścień (4) łączący na wcisk szyjkę pojemnika (9) z obudową (1), otaczający wirnik (3). Pierścień ma nacięte ząbki kruszące (5) ograniczające wraz z zębami wirnika (3) przestrzeń roboczą młynka, przy czym na wejściu do przestrzeni roboczej znajduje się płytka (6), będąca elementem oporowym dla wirnika (3), mająca wycięcia (7) na obwodzie, ograniczające wlot ziaren przypraw do przestrzeni roboczej młynka odwróconego dnem do góry, zaś obudowa (1) obracana wraz z wirniikem (3) w czasie mielenia przypraw, zawiera kanały (2) dla sproszkowanych przypraw. (5 zastrzeżeń)

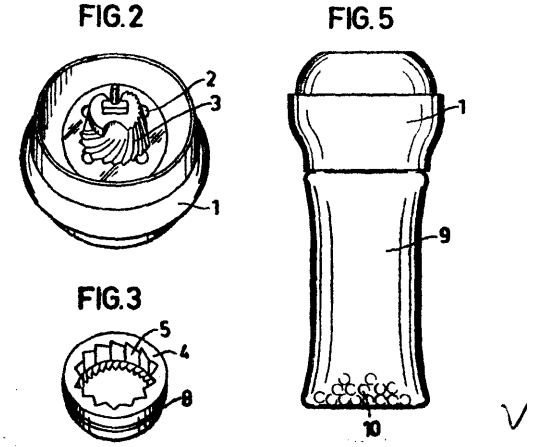

A47l; A47L W. 54969 08. 01.1976

Biuro Projektów Budownictwa Morskiego, Gdańsk, Polska (Waldemar Jezierski).

Tylna pokrywa odkurzacza

W profilu pokrywy (1) ukształtowane jest wgłębienie, w którym osadzone jest gniazdo wtykowe (2). (1 zastrzeżenie)

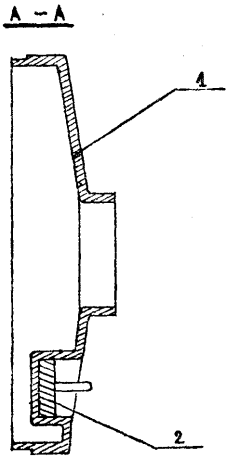

A61b; A61B W. 54718 29. 11. 1975

Akademia Medyczna, Poznań, Polska (Henryk Sobolewski).

Lekarski termometr elektryczny

Termometr wedhig wzoru składa się z sondy (1) zawierającej temistor, przewodów łączących (2) oraz z obudowy (3). W obudowie umieszczono miliamperomierz (4) wyskalowany w stopniach Celsjusza, pokrętło (5) rezystora regulacyjnego, przełącznik zerowania (6) oraz przełącznik (7) pracy układu pomiarowego.

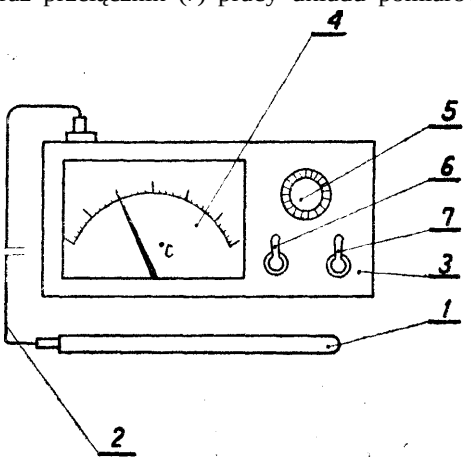

Lekarski termometr elektryczny ma szczególne zastosowanie w warunkach dużej ilości dokonywanych pomiarów temperatury to znaczy w przychodniach lekarskich, szpitalach.

(1 zastrzeżenie)

A61c; A61C W. 54974 05. 01. 1976

Akademia Medyczna w Warszawie, Warszawa, Polska (Symcha Wajs, Mieczysław Marczak).

Przystawka klamrograficzna

Przystawka zwieraka do mocowania modeli gipsowych roboczych szczęk i żuchw ma postać klamrografu do projektowania konstrukcji protez zębowych zwłaszcza protez szkieletowych. Przystawka składa się z kolumny teleskopowej (1) mocowanej w zacisku (2), wyposażonej w stabilizator (3) oraz uchwyt (4) współpracujący ze zwierakiem (5).

(1 zastrzeżenie)

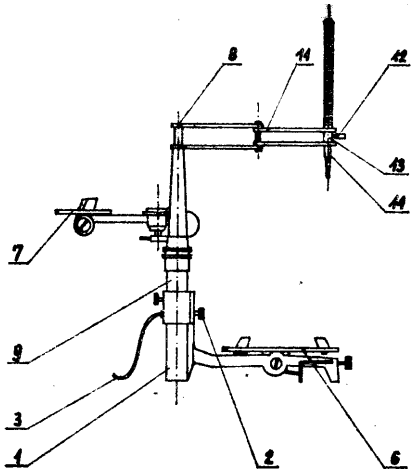

A61f; A61F W. 52862 16.11.1973

Poznańskie Przedsiębiorstwo Instalacji Przemysłowych, Poznań, Polska (Maciej Kończal, Krzysztof Rozumski).

Maska spawalnicza nakładana na głowę

Maska spawalnicza według wzoru użytkowego posiada ramkę (3) z szybką zaciemniającą (4) umieszczoną na zewnątrz okienka (2). Do dolnej krawędzi ramki (3) przymocowane są górne końce ramion (5, 6) układu nożycowego, dolny zaś koniec ramienia pociągowego (6) zamocowany jest do pokrywy (7), a koniec ramienia (5) umieszczony jest w otworze w pokrywie

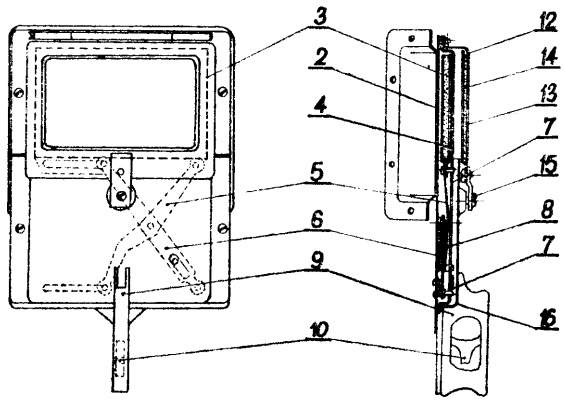

Fig.2 Fig.3

(7). Do ramienia pociągowego (6) przymocowany jest pociągacz (9) zakończony przyciskiem (10) umieszczony na osłonie (16). Na ramionach (5, 6) umieszczona jest sprężyna (8) stabilizująca układ nożycowy w położeniu górnym lub dolnym.

(2 zastrzeżenia)

A61f; A61F W. 55034 15.01.1976

Zakłady Azotowe „Puławy", Puławy, Polska (Waldemar Rosiak, Edward Uhle).

Urządzenie do przemywania oczu

Urządzenie do przemywania oczu zawiera pojemnik na ciecz myjącą o elastycznych ściankach (5), zakończony w górnej części dyszą (2) połączoną przewodem (6) z pojemnikiem oraz obudowaną naczyniem (1) o kształcie zbliżonym do kieliszka lekarskiego. Naciśnięcie elastycznej ścianki powoduje wpływ poprzez dyszę do oka przemywanego.

(3 zastrzeżenia)

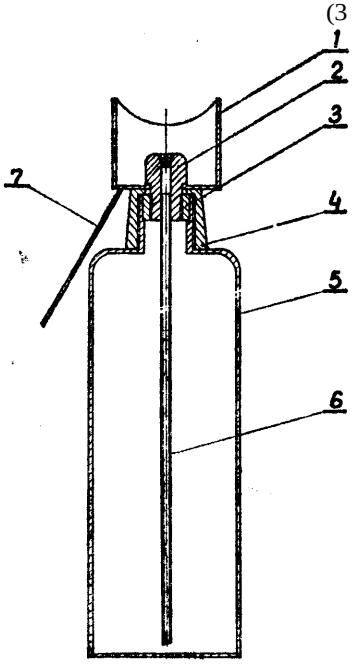

A61j; A61J W. 55118 29. 01. 1976

Akademia Medyczna, Lublin, Polska (Henryk Nerlo, Wiktor Czarnecki).

Aparat do aseptycznego napełniania tub maściami ocznymi

Aparat do asptycznego napełniania tub maściami ocznymi, składa się z małego pojemnika cylindrycznego (1) zamkniętego u dołu ruchomym denkiem (4), a

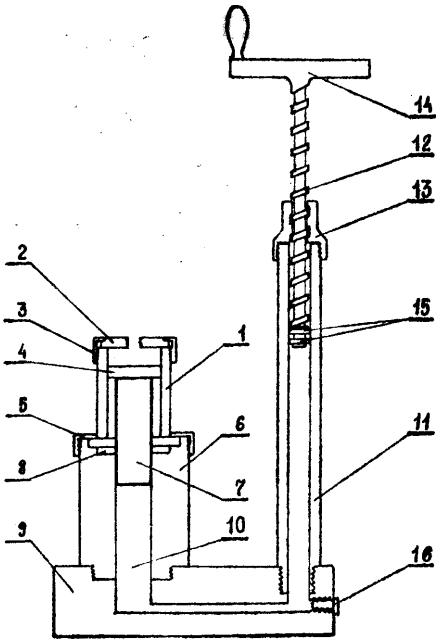

u góry wymienną nakładką (2) z otworami do wkręca¬ nia tuby.

Cylindryczny pojemnik połączony jest za pomcą nakrętki (5) z prasą hydrauliczną.

(1 zastrzeżenie)

A62b; A62B W. 55083 21.01.1976

Centralny Instytut Ochrony Pracy, Warszawa, Pol¬ ska (Wiesław Janiszewski).

Maska

Maska do ochrony dróg oddechowych ma dwu¬ warstwową, pikowaną powłokę (1) złożoną z zewnętrz¬ nej warstwy (2) nieprzepuszczalnej dla powietrza i wewnętrznej warstwy (3) przepuszczalnej dla po¬ wietrza oraz wywiewnego otworu (4) o owalnym kształcie zaopatrzonego w obudową, nawiewną szczelinę (5) ukierunkowaną stycznie do zaokrąglonej ścianki (6) pierścieniowego, rozdzielczego kanału (7).

Działanie maski polega na wytworzeniu wokół gło¬ wy przestrzennej poduszki wypełnionej powietrzem. Pod wpływem ciśnienia w powłoce (1) powietrze wpływa przez warstwę (3) do wnętrza maski. Stru¬ mień nawiewany szczeliną (5) podsyca wewnętrzne, zużyte powietrze i wyrzuca na zewnątrz maski dzię¬ ki efektowi przylegania do zaokrąglonej ścianki (6) pierścieniowego, rozdzielczego kanału (7).

Maska znajduje głównie zastosowanie jako środek technicznej ochrony dróg oddechowych malarzy przed szkodliwym działaniem zanieczyszczeń.

(1 zastrzeżenie)

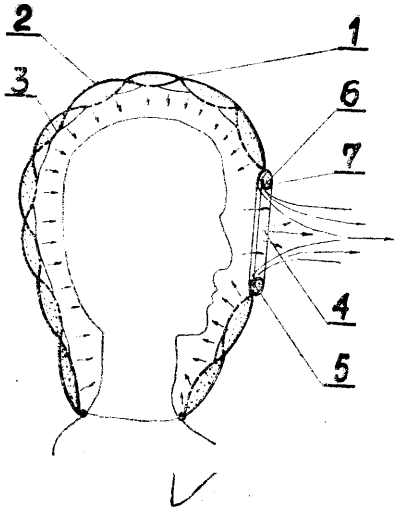

DZIAŁ B

ROŻNE PROCESY PRZEMYSŁOWE; **TRANSPORT**

B05c; B05C W. 54610 11.11.1975

Dolnośląska Fabryka Maszyn Włókienniczych „Pol-matex-Dofama", Kamienna Góra, Polska (Henryk Le-wanda, Kazimierz Hełka).

Pralnica pasmowa dla pojedynczego pasma tkaniny

Pralnica według wzoru charakteryzuje się tym, że nad wprowadzającym wałkiem (1) umieszczone jest prowadzące tkaninę oko (2) wraz z odbierającym ko¬

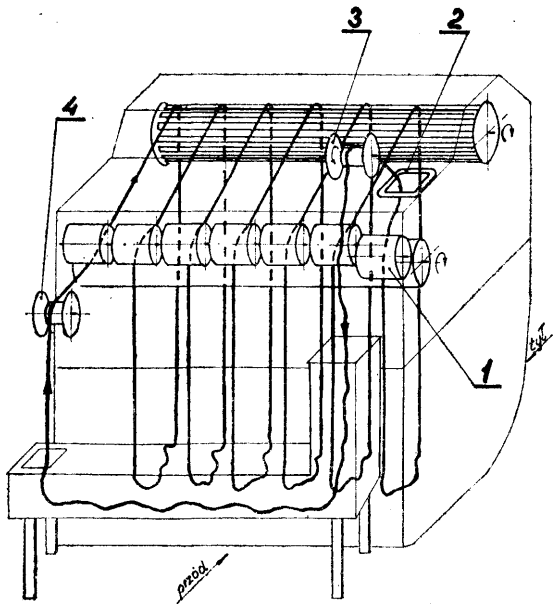

łowrotkiem (3), przy czym prowadzące oko (2) umo¬ cowane jest w górnej osłonie pralnicy.

(1 zastrzeżenie)

B21b; B21B W. 54848 18.12.1975

Huta im. Lenina, Kraków, Polska (Józef Kukła, Kazimierz Rutko wski).

Urządzenie remontowo-manewrowe

Przedmiotem wzoru użytkowego jest urządzenie re¬ montowo-manewrowe, zwłaszcza do odwracania części maszyn, szczególnie poduszek walców, w czasie kon¬ troli stanu technicznego łożyska.

Na podwoziu kołowym (1) poruszającym się po torach (2) osadzono w łożyskach (4) obrotowy stół (3). Czopy obrotowego stołu (3) są zaopatrzone w dźwignie (6), do których przytwierdzono siłowniki (7). Siłowniki (7) są napędzane medium pod ciśnie¬ niem wytwarzanym przez pompę (8) poprzez zawór

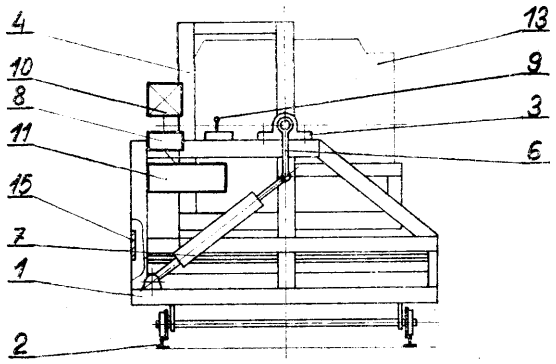

Fig.2

rozdzielający (9). Pompa (8) napędzana silnikiem (7) jest połączona ze zbiornikiem (11). Obrotowy stół (3) jest zaopatrzony w przesuwny wspornik, na którym umieszczono poduszkę walca (13). Podwozie kołowe (1) ma przesuwny pojemnik i ogranicznik obrotu.

(2 zastrzeżenia)

B23c; B23C W. 55164 12.02.1976

DSO „TSCHERNA METALURGIA" Sofia, Bułgaria (Vassil Georgiev Peev, Alexander Jordanov Valtschev, Emil Pantaleev Ninov, Todor Jankov Kojtschev, JORDAN Ivanov Krestenjakov, Hristo Nentschev Paraschkevov, Avedis Mardik Dersarkisjan, Hristo Krumov, Ljubzenov, Borimir Nanov Nenov, Ivan Vassilev Genev).

Urządzenie do nakładania powłok ochronnych na elektrody grafitowe

Urządzenie do nakładania powłok ochronnych na elektrody grafitowe składa się z korpusu z prowadnicami równoległymi oraz umocowanego wrzeciennika z wrzecionem, konika z tuleją konika i podtrzymką sań wzdłużnych wyposażonych w śrubę pociągową.

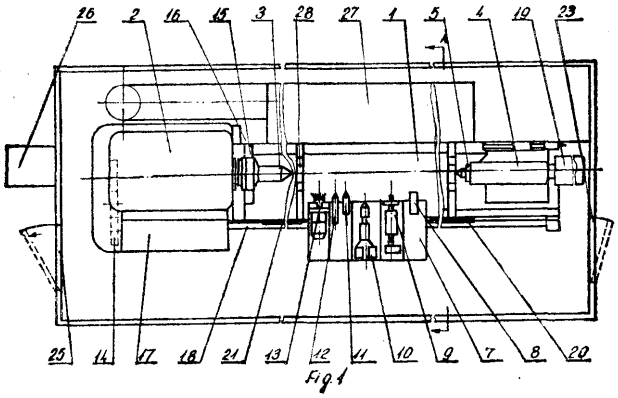

Fig 1

Na podtrzymce sań wzdłużnych (6) jest szereg podtrzymek poprzecznych (7), na których zamocowano przyrząd (8) do oczyszczania, głowicę (9) obrabiającą, pistolet (10) do elektrycznego nakładania powłok metalowych, rozpylacz (11) do nakładania powłok z zawiesiny proszków, rozpylacz (12) nakładający zawiesinę grafitu oraz przyrząd szlifierki (13). Urządzenie ma jeden silnik główny o stałych obrotach, sprzężony kinetycznie za pośrednictwem dwóch skrzyń biegów (2 i 18) z wrzecionem (3) oraz śrubą pociągową (18) i ma podtrzymki sań wzdłużnych (16) oraz tuleję konika (5) wewnątrz dźwiękochłonnej kabiny. (3 zastrzeżenia)

B25b; B25B W. 54653 18.11.1975

Zakłady Przemysłowe „Komuna Paryska", Radomsko, Polska (Kazimierz Koron, Ryszard Robak).

Nożyce pneumatyczne do cięcia drutu

Nożyce pneumatyczne według wzoru użytkowego znajdujące zastosowanie przy produkcji siatek ogrodzeniowych, charakteryzują się tym, że dłuższe ramię (4) jest zamocowane nieruchomo do tłoczni pneumatycznej zawierającej cylinder z tłokiem wyposażony w rozdzielacz (8) powietrza zaopatrzony w rolkę (10) z dźwignią (9) sterującą. (1 zastrzeżenie)

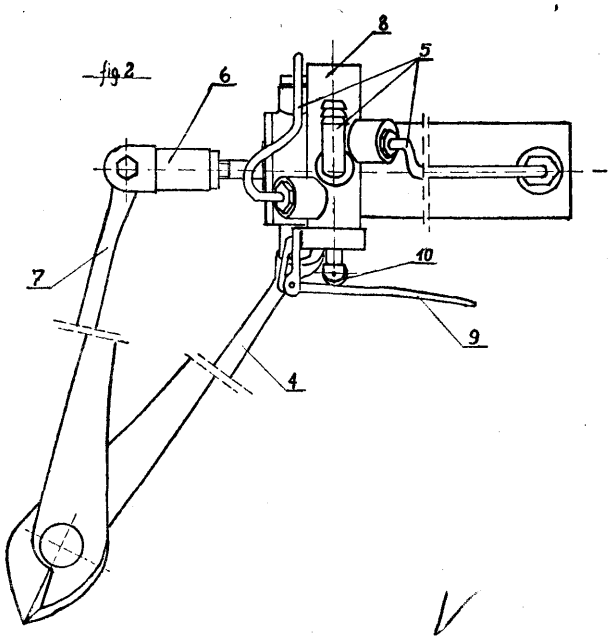

B26b; B26B W. 53932 25.06.1975

Łódzkie Zakłady Wyrobów Metalowych „WIZAMET", Łódź, Polska (Czesław Gawroński, Stanisław Matczuk).

Aparat do strzyżenia

Aparat do strzyżenia według wzoru składa się z rączki (1), do której po założeniu nożyków do golenia (7) przytwierdza się na kołkach (6) grzebień (2). Zapinka (3) zabezpiecza przed przesuwaniem się grzebienia (2) na rączce (1). (1 zastrzeżenie)

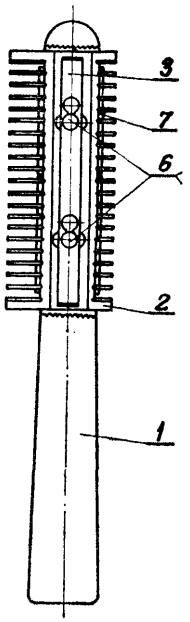

Fig. 1.

B42d; B42D W. 54956 03.01.1976

Spółdzielnia Pracy „Introdruk", Warszawa, Polska (Andrzej Ględa).

Album do kart wizytowych

Album służy do gromadzenia i przechowywania w uporządkowanym układzie kart wizytowych. Pojedyncza karta albumu jest wykonana z dwóch warstw

zgrzanej ze sobą przezroczystej folii, między którymi jest umieszczona ażurowa ramka (1) z tektury lub kartonu. Wycięcia ramki tworzą okienka (2), w których umieszcza się wizytówki. Każde okienko jest przy górnej krawędzi zaopatrzone w łukowate wycięcie (6). Przy jednym z boków karty dwie warstwy zgrzanej folii wystają poza ramkę (1) i tworzą obrzeże (4), w którym są wykonane otwory (5). Otwory służą do rozłącznego mocowania kart za pomocą znanego uchwytu umieszczonego w okładkach albumu. (1 zastrzeżenie)

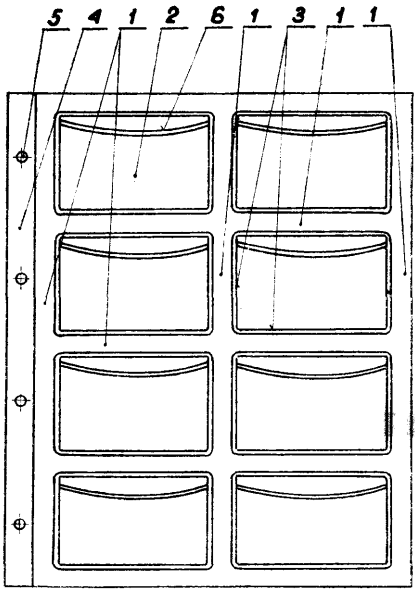

B42d; B42D W. 54957 03.01.1976

Spółdzielnia Pracy „Introdruk", Warszawa, Polska (Janusz Klimczak).

Fotonotes

Fotonotes stanowi podręczny albumik do przechowywania i noszenia przy sobie zdjęć fotograficznych. Taśma kartonowa jest podzielona za pomocą bigów na szereg pól (1) złożonych w harmonijkę, które obustronnie wykorzystuje się do przytwierdzania na nich zdjęć. Na jednym z końców taśmy jest uformowana okładka fotonotesu złożona z pól (2), (3)) połączonych za pomocą grzbietu (4) odgraniczonego bigami (5).

Fotonotes może być korzystnie umieszczony w znanej ochronnej okładce (6) z folii. Wówczas w tylnej wewnętrznej kieszeni okładki ochronnej są umieszczone tylna okładka (3) fotonotesu i sąsiadujące z nią pole (9), zaś między tymi elementami jest utworzona głęboka kieszeń (10) do pomieszczenia luźno wsuniętej wydzielonej grupy zdjęć. (2 zastrzeżenia)

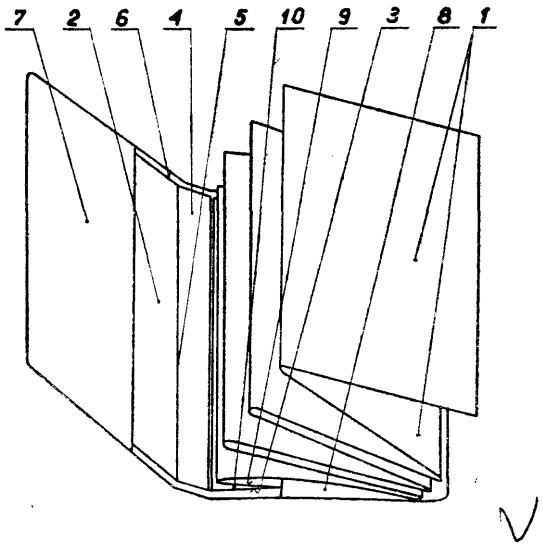

B431; B43L W. 55122 29.01.1076

Arkadiusz Kędzierski, Sosnowiec, Polska (Arkadiusz Kędzierski).

Linijka

Linijka jest wykonana najkorzystniej z tworzywa sztucznego. Linijka (1) posiada powierzchnie boczne usytuowane pod kątem ostrym a do płaszczyzny podkładu, przy czym w jej bocznych powierzchniach wykonane są szczeliny (2) i (3) wzdłuż długości linijki. (1 zastrzeżenie)

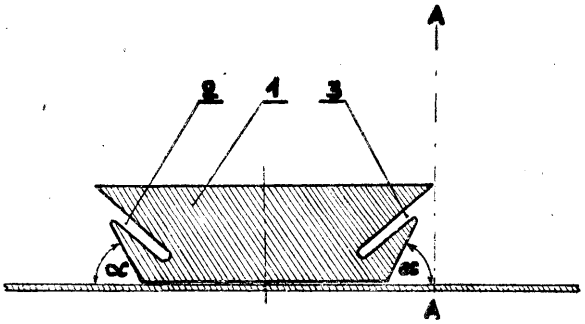

B431; B43L W. 55161 09.02.1976

Ośrodek Badawczo-Rozwojowy Budownictwa Węglowego, Katowice, Polska (Liliana Polizio).

Przybór do pisania lub rysowania

Przybór do pisania lub rysowania składa się z umocowanego w ramie podkładu do pokrywania znakami, który w ramie (1) ułożyskowane ma dwie rolki (2) i (3), pomiędzy którymi napięta jest taśma (4) i mimośród (5) z dźwignią (6), stykający się z przesuwnym korytkiem (10), w którym ułożyskowana jest rolka z materiału gąbczastego. Taka konstrukcja przyrządu umożliwia samoczynne zmazywanie umieszczonych na taśmie znaków. (1 zastrzeżenie)

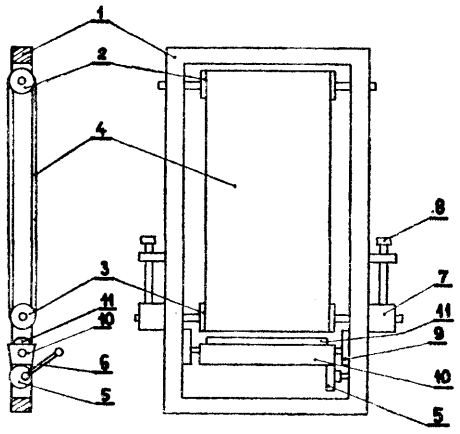

fig. 1 fig. 2

B64d; B64D W. 55102 26.01.1976
A01m; A01M

Instytut Lotnictwa, Warszawa, Polska (Jan Tarasiuk).

Rozpryskiwacz wirowy do cieczy

Rozpryskiwacz wirowy jest wyposażony w bęben zewnętrzny (1) i wewnętrzny (2), połączone między sobą tarczami bocznymi (4) i (5) oraz środkową (6).

Rozpryskiwacz ma przewód (10) doprowadzający ciecz do wnętrza bębna wewnętrznego (2), który jest wykonany w postaci dwóch współśrodkowych rur wewnętrznej (9) i zewnętrznej (7), zakończonych nadciśnieniowym zaworem membranowym, a na rurze zewnętrznej jest ułożyskowany jeden koniec (5) bębna wewnętrznego (2), zaś drugi koniec (4) tego bębna jest związany z wałkiem napędowym (13) umieszczonym wewnątrz rury wewnętrznej (9). Rozpryskiwacz jest przeznaczony do rozpryskiwania chemikaliów ciekłych i oleistych w aparaturze rolniczej i agrolotniczej. (1 zastrzeżenie)

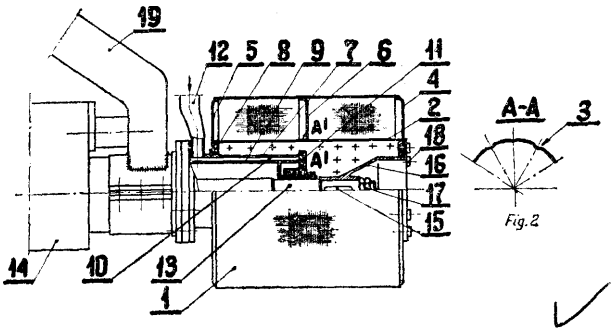

B64d; B64D W. 55132 ! 31.01.1976

Zgłoszenie dodatkowe do zgłoszenia W. 55102

Instytut Lotnictwa, Warszawa, Polska (Jan Marcin Kowalski).

Rozpryskiwacz wirowy do cieczy

Rozpylacz ma przewód doprowadzający (3) wykonany z dwu współśrodkowych rur, wewnętrznej (1) i zewnętrznej (2), zamkniętych zaworem (5, 6 i 7). Wewnątrz rury wewnętrznej (1) jest umieszczony wałek napędowy (11), z którym jest związany pośrednio bęben wewnętrzny. (13). Do tego bętona są przymocowane tarcze boczne (17 i 18) oraz środkowa (19), które są obciągnięte siatką tworzącą bęben zewnętrzny (21). Komora sprężyny zaworu (7) jest uszczelniona uszczelką membranową (10), co eliminuje przepływ cieczy przez tę komorę. Z kolei, w bębnie wewnętrznym (13) są wykonane skośne przecięcia (22), które zapewniają równomierne rozprowadzenie cieczy na całej jego powierzchni, co z kolei umożliwia rozbicie jej na jednorodne krople przez bęben zewnętrzny (21). Siatka tego bębna jest zgrzewana do kołnierzy uformowanych na zewnęrznyCh obwodach tarcz (17, 18 i 19), co zapewnia prawidłowe pod względem wytrzymałościowym jej połączenie. Ponadto, do bębna wewnętrznego (13) jest przymocowana wkładka uszczelniająca (15) z luzem promieniowym w stosunku do rury zewnętrznej (2), a we wkładce są osadzone pierścienie pływające (16). Rozwiązanie takie zapewnia trwałe i dobre uszczelnienie.

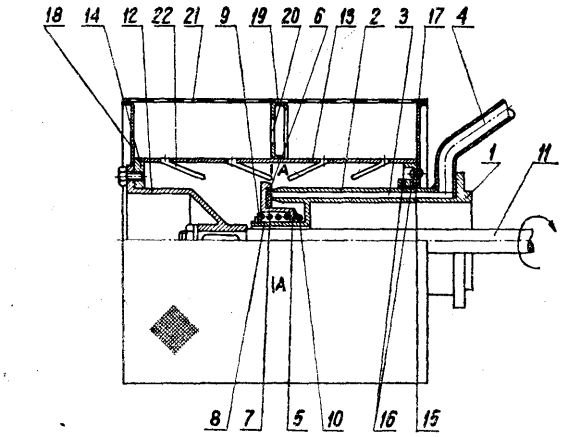

Opisany rozpylacz nadaje się zwłaszcza do rozpylania cieczy w aparaturze rolniczej i agrolotniczej. (2 zastrzeżenia)

DZIAŁ C

CHEMIA I METALURGIA

C09d; C09D W. 54642 17.11.1975

Krzysztof Nitka, Warszawa, Polska (Krzysztof Nitka).

Kalendarz do przekładania

Kalendarz według wzoru użytkowego posiada co najmniej cztery bryły geometryczne, najkorzystniej w kształcie sześcianów, umieszczone na platformie zaopatrzonej w oparcie przednie i tylne. Ściana przednia platformy posiada w środkowej części wycięcie obejmujące najkorzystniej długość dwu brył. (1 zastrzeżenie)

DZIAŁ D

WŁÓKIENNICTWO I PAPIERNICTWO

DO 3 d; D03D W. 55120 29.01.1976

Centralne Laboratorium Przemysłu Bawełnianego, Łódź Polska (Eugeniusz Głowacki, Barbara Godlewska, Eugeniusz Szymczak).

Segment bębna wieloczółenkowego mechanizmu tkackiego krosna

Segment bębna wieloczółenkowego mechanizmu tkackiego krosna stanowi jednolity cienkościenny element z tworzywa sztucznego i ma w poprzecznym

przekroju kształt litery V oraz ściany (1) i (4) połączone szeregiem żeber (7), a między tymi ścianami (1) i <4) ma wzmacniające nadlewy (16).

(1 zastrzeżenie)

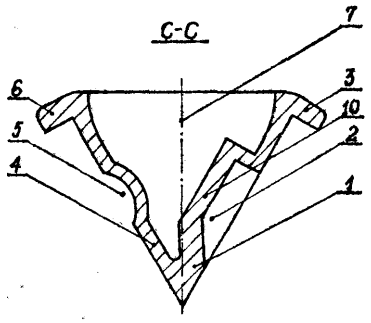

Fig.4

D03d: D03D W. 55197 17.02.1976

Pamutnyomóipari Vaillat$_f$ Budapeszt, Węgry József Vajaty, Istvan Herold).

Urządzenie przeciwdziałające wypadania czółenka z bieżni krosna tkackiego

Urządzenie przeciwdziałające wypadaniu czółenka z bieżni krosna tkackiego ma bieżnię (1), która prowadzi dolną powierzchnię czółenka (4) razem z grzebieniem (2) prowadzącym tylną powierzchnię czółenka (4) i razem z pokrywą grzebieniową (3) znajdującą się nad górną powierzchnię czółenka (4) stanowiącą otwartą prowadnicę z elementami prowadzącymi (5) zamocowanymi trwale w określonych odległościach na wale (7) osadzony jest na dwóch lub więcej miejscach za pomocą łożysk (6) pokrywy grzebieniowej (3), Zamknięte prowadzenie czółenka (4) uzyskuje się dzięki temu, że odległość pomiędzy punktami elementów prowadzących (5) znajdującym się najbliżej bieżni (1), a samą bieżnią (1) i nastawnymi elementami prowadzącymi (8) jest mniejsza niż wysokość czółenka (4), mierzona na jego ściance poprzedniej w chwili gdy czółenko znajduje się w położeniu roboczym.

(3 zastrzeżenia)

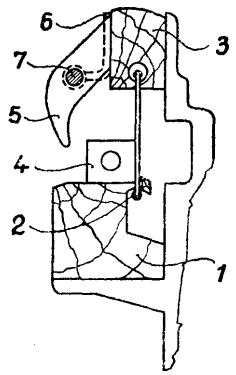

D03j; D03J W. 55121 29.01.1976

Centralne Laboratorium Przemysłu Bewełnianego, Łódź, Polska (Barbara Godlewska, Eugeniusz Szymczak, Eugeniusz Głowacki).

Rolka krosna

Rolka krosna stanowi jednolity element z tworzywa sztucznego i składa się z dwóch współśrodkowych tulei (1) i (2), przy czym zewnętrzna tuleja (1) jest połączona pierścieniem (3) usutuowanym w płaszczyźnie symetrii rolki wewnętrzną tuleją (2), a usytuowano promieniowo żebra (4) są połączone tulejami (1) i (2) oraz pierścieniem (3).

(1 zastrzeżenie)

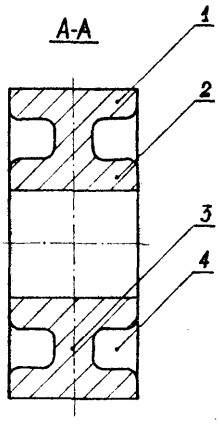

Fig. 2

D04g; D04G W. 52581 21.11.1972

Morski Instytut Rybacki, Gdynia, Polska (Witold Strzyżewski, Władysław Burawa, Zbigniew Krajewski, Andrzej Lewandowski, Stanisław Prufer, Jerzy Wawrzonowski, Grzegorz Zdziebkowski).

Połączenie taśm i sznurków w prostokątnym oczku sieci rybackiej

Połączenie według wzoru użytkowego charakteryzuje się tym, że ma sprzączkę łącznikową (1) w postaci dwóch krzyżujących się pod kątem prostym tulei (2) i (3) — jednej o przekroju kołowym a drugiej o przekroju płaskim, trwale ze sobą zespolonych przylegającymi ściankami, których osie nie przecinające się są wzajemnie do siebie prostopadłe, przy czym wewnętrzne przekroje tych tulei (2) i (3) mają kształty i wymiary odpowiadające zewnętrznym kształtom i wymiarom sznurków i taśm, to jest kształt koła oraz kształt wydłużonego prostokąta o zaokrąglonych narożach.

(1 zastrzeżenie)

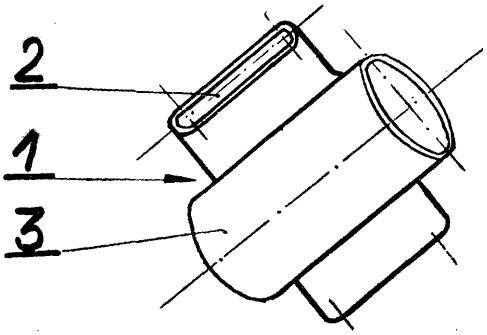

D04g; D04G W. 53024 21.11.1972

Morski Instytut Rybacki, Gdynia, Polska (Witold Strzyżewski, Władysław Burawa, Zbigniew Krajewski, Andrzej Lewandowski, Stanisław Pruffer, Jerzy Wawrzonowski, Grzegorz Zdziebkowski).

Złącze taśm i sznurków tworzących sieć rybacką

Złącze według wzoru użytkowego, służące do łączenia taśm i sznurków tworzących sieć rybacką, szczególnie sieć ciągnioną, stanowi element w postaci spinki łącznikowej (T) o czterech wydłużonych, usytuowanych symetrycznie i równoległych do siebie parami ramionach, połączonych rdzeniem w kształcie czaszy kulistej.

(1 zastrzeżenie)

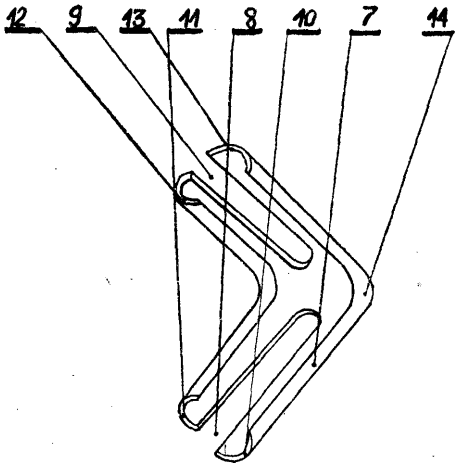

D04g; D04G **W. 53025** **21.11.1972**

Morski Instytut Rybacki, Gdynia, Polska (Witold Strzyżewski, Władysław Burawa, Zbigniew Krajewski, Andrzej Lewandowski, Stanisław Pruffer, Jerzy Wawrzonowski, Grzegorz Zdziebkowski).

Złącze sznurków tworzących sieć rybacką

Przedmiotem wzoru użytkowego jest złącze sznurów tworzących sieć rybacką, szczególnie sieć ciągnioną, w postaci spinki łącznikowej (7), którą stanowi element w kształcie kwadratowej ramki z okrągłymi otworami (8) wykonanymi w ściankach bocznych.

(1 zastrzeżenie)

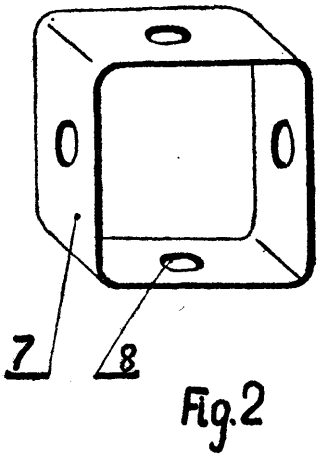

Fig.2

D06f; D06F **W. 55207** **17.02.1976**

Wyższa Szkoła Inżynierska, Lublin, Polska (Wojciech Gołygowski, Jarosław Skrynioki).

Żelazko elektryczne z temoregulatorem o zmniejszonych wahaniach temperatury

Żelazko elektryczne ma regulator temperatury (1) zamocowany na stopie żelazka, tak aby jego czujnik (2) był umieszczony bezpośrednio nad grzałką **(3).**

(1 zastrzeżenie)

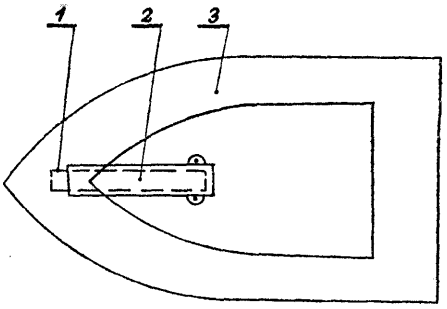

DZIAŁ E

BUDOWNICTWO; GÓRNICTWO

E02d; E02D **W.** 54834 17.12.1975

Miejskie Przedsiębiorstwo Robót Wodociągowych i Kanalizacyjnych, Warszawa, Polska (Wiesław Łukasiewicz, Kazimierz Osiejuk, Aleksander Wróbel).

Elektrowibracyjny wyrywacz pali z gruntu

Elektrowibracyjny wyrywacz składa się z dwóch przyczepnych znanych elektrowibratorów (1), przytwierdzonych do korpusu (2), do którego dołączony jest typowy uchwyt hydrauliczny (3) z siłownikiem (4), przystosowany do polskich grodzie. W górnej części zaopatrzony jest w znane zaweisie amortyzacyjne (5), za które całość urządzenia podwiesza się na haku dźwigu współpracującego. Istotą działania elektro wibracyjnego wyrywacza jest, w miejsce uderzeń bijaka o kowadło, wykorzyistanie drgań wywołanych pracą elektrowibratorów dla zawibrowania wbitego pala na całkowitej jego długości, zluzowania tym samym stanu zakleszczenia w zamku oraz gruncie i sprowadzenie do możliwie najmniejszej wartości siły statycznej wywieranej przez dźwig, niezbędnej do wyciągania pala. (1 zastrzeżenie)

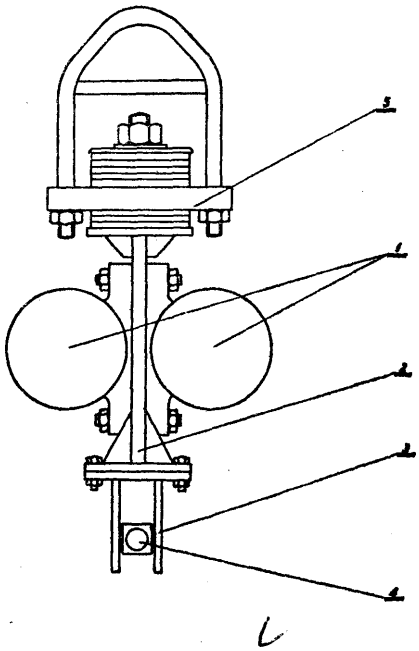

DZIAŁ F

MECHANIKA; OŚWIETLENIE; OGRZEWANIE I UZBROJENIE

F21v; F21V **W. 55106** 26.01.1976

Rzeszowskie Przedsiębiorstwo Robót Elektrycznych, Rzeszów, Polska (Zbigniew Sowa, Marek Kruczek).

Oprawa oświetleniowa

Przedmiotem wzoru użytkowego jest oprawa oświetleniowa służąca do oświetlania parków, alei, ogrodów itp. Oprawa składa się z korpusu (1) wykonanego z rury metalowej w kształcie zbliżonym do gruszki, na którym umieszczony jest szklany kosz (10) zakryty od góry czaszą (11) gwiaździstą, połączoną z korpusem (1) za pomocą trzech występujących z niego strzemion (9) przykręconych śrubami (13) oraz z kloszem (10) za pomocą śruby (14). Czasza (11) w widoku z góry ma sześć wytłoczeń dłuższych oraz sześć wytłoczeń krótszych symetrycznie rozmieszczonych na jej obrzeżu wykonanych w kształcie naroży zwężających się w kierunku jej środka.

(3 zastrzeżenia)

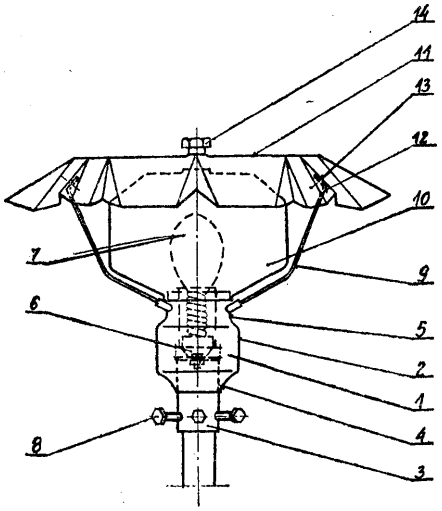

DZIAŁ G

FIZYKA

G01c; G01C **W. 54730** 01.12.1975

Wojewódzkie Biuro Projektów Budownictwa Wiejskiego, Katowice, Polska (Stanisław Hopek).

Łata do niwelacji technicznej

Łata według wzoru składa się z dwóch odcinków połączonych ze sobą rozłącznie za pomocą metalowej suwki, nasadzonej na stałe na dolną część łaty. Górna część łaty posiada zakończenie o zmniejszonym przekroju luźno pasowanym względem skuwki. Oznaczenia metrów na łacie przedstawione są cyframi arabskimi umieszczonymi nad oznaczeniem decymetrów. Łata według wzoru nadaje się do zastosowania w geodezyjnej technice pomiarowej.

(1 zastrzeżenie)

G01c; G01C **W. 54731** 01.12.1975

Wojewódzkie Biuro Projektów Budownictwa Wiejskiego, Katowice, Polska (Stanisław Hopek).

Tyczka do tachymetrii

Tyczkę według wzoru stanowi listwa o przekroju trójkąta równobocznego. Dola część tyczki oznaczona jest w znany sposób pasami biało-czerwonymi, natomiast od połowy w górę posiada oznaczenia centymetrowe. Jednocześnie zero podziału centymetrowego oraz wartości odległe o pewną stałą znaczone są znakiem w kształcie grota strzałki. Znaki te naniesione są w obu kierunkach względem zera i na wszystkich bokach tyczki.

Tyczka nadaje się do zastosowania w geodezyjnej technice pomiarowej. (1 zastrzeżenie)

G01f; G01F **W. 54644** 13.11.1975
F01p; F01P

„Aspa" Zakłady Aparatury Spawalniczej im. Komuny Paryskiej, Wrocław, Polska (Eugeniusz Stawiński).

Sygrnalizator przepływu wody chłodzącej

Przedmiotem wzoru użytkowego jest sygnalizator przepływu wody chłodzącej zbudowany z korpusu (1), wewnątrz którego utworzony jest przelotowy kanał (2) o zmienianym czynnym przekroju przez umieszczony wewnątrz kanału (2) tłoczek (3), który opiera się o jedno ramię dwustronnej dźwigni (5), zamocowanej w elastycznej przeponie (6), tworzącej jedną ze ścianek przelotowego kanału (2). Drugie ramię dwuramiennej dźwigni (5) opiera się o jednoramienną dźwignię (7) elektrycznego łącznika (8) obwodu sygnalizacyjnego, uniemożliwiając załączenie urządzenia schładzanego przy zmniejszeniu się wielkości przepływu poniżej ustawionej żądanej wielkości przepływu wody chłodzącej.

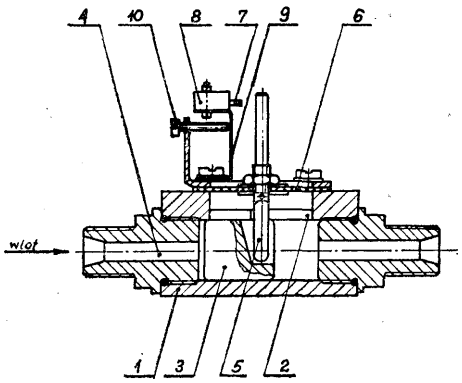

Sygnalizator przepływu wody chłodzącej według wzoru użytkowego jest przeznaczony do stosowania zwłaszcza w urządzeniach spawalniczych.

(1 zastrzeżenie)

G01n; G01N **W.** 55162 11.02.1976

Instytut Maszyn Spożywczych, Warszawa, Polska (Ryszard Soszka).

Urządzenie **do** okresowego **zanurzania próbek w cieczy**

Urządzenie do okresowego zanurzania próbek w cieczy zawiera nośne kolumny (6) na których zamontowany jest przenośnik skonstruowany z dwóch par łańcuchowych kół (5) i (8) sprzężonych parą łańcuchów tulejkowych (3) połączonych między sobą szczebelkami (10). Elementami nośnymi badanych próbek (12) są zawieszki (11) zamocowane przegubowo na szczebelkach (10). U podstaw kolumn (6) ustawione są naczynia (13) z korozyjną cieczą. Napęd urządzenia realizowany jest z elektrycznego silnika (1) poprzez przekładnię pasową (2). Silnik (1) wyposażony jest w regulator (14) prędkości obrotów. Próbki (12) zagłębiane są w ośrodku korozyjnym podczas ruchu po łuku odpowiadającym drodze przebywania odpowiedniego szczebelka (10) po dolnej parze zębatych kół (8). (2 zastrzeżenia)

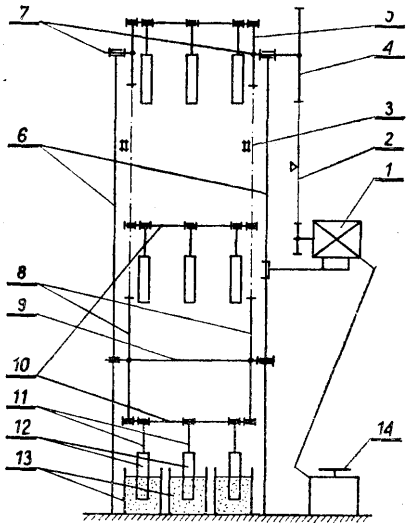

G01n; G01N W. 55185 13.02.1976

Instytut Badawczy Leśnictwa, Warszawa, Polska (Bernard Cimander, Stefan Kudybyn, Maksymilian Piec, Tadeusz Korzeniowski).

Zestaw do ciągłego poboru prób powietrza

Zestaw składa się z dwóch płuczek absorpcyjnych (1), z których każda jest połączona gumowym przewodem (2) z rotametrem (4). Przewód (2) zaopatrzony jest w śrubowy zawór (3). Rotametr (4) zaopatrzony jest w gumowy przewód (5) do doprowadzania powietrza. Płuczka absorpcyjna (1) połączona jest gumowym przewodem (6) ze zbiornikiem wyrównawczym (7), który połączony jest gumowym przewodem (8) z ssącą membranową pompką (9), zaopatrzoną w gumowy przewód (9) do odprowadzania powietrza. Membranowa pompka (9) napędzana jest silniczkiem (11) prądu stałego, połączonym przewodami (12) z akumulatorem (13).

Zestaw umożliwia prowadzenie ciągłych badań gazowych zanieczyszczeń powietrza w miejscach, gdzie brak jest zasilania prądem z sieci elektrycznej. (1 zastrzeżenie)

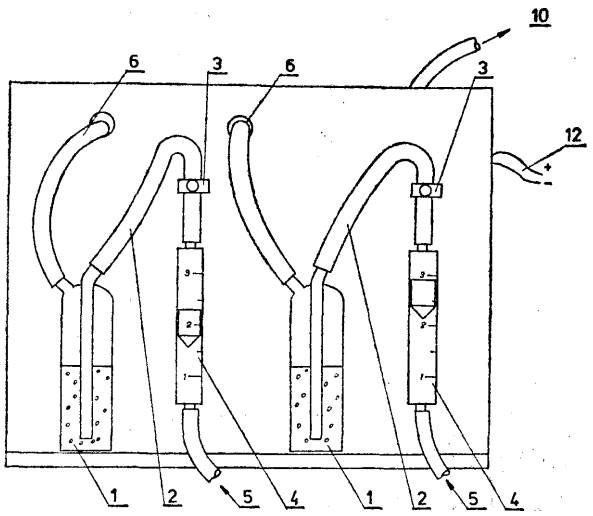

G01p; G01P **W. 54778** 08.12.1975

B65g; B65G

Ośrodek Badawczo-Rozwojowy Dźwignic i Urządzeń Transportowych, Bytom, Polska (Eugeniusz Blumert, Karol Żydek).

Zespół napędowy prądnicy tachometrycznej

Przedmiotem wzoru jest zespół napędowy prądnicy tachometrycznej, stosowany w przenośnikach taśmowych, jako zabezpieczenie przed nadmiernym poślizgiem taśmy na bębnie napędowym powodującym niszczenie taśmy.

Istotą wzoru jest osadzenie zespołu napędowego na wsporniku (1), na którym jest zabudowana oś bębna odciskowego (2), przy czym napędzające koło zębate (3) stanowi jedną całość z pokrywą (4) mocowaną do bębna odciskowego (2), a napędzane koło zębate (6) osadzone jest na wałku (6) napędzającym prądnicę tachometryczną (9). (1 zastrzeżenie)

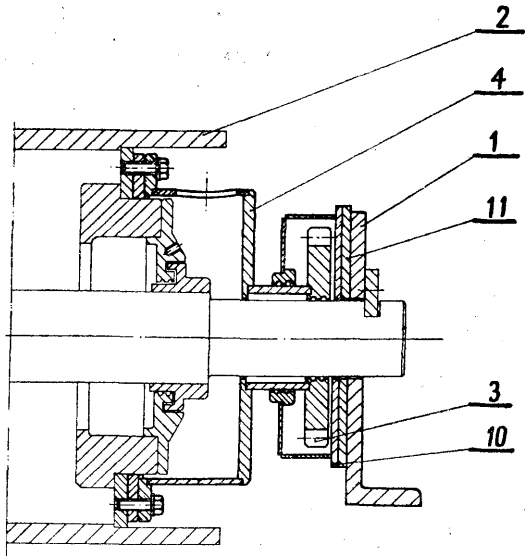

G01p; G01P **W. 54908** 30.12.1975

Centrum Techniki Wytwarzania Przemysłu Okrętowego „Promor", Przedsiębiorstwo Projektowo-Technologiczne, Gdańsk, Polska (Zdzisław Kiełczewski, Janusz Kaszyński, Władysław Korczak).

Urządzenie do wzorcowania termoanemometrów

Urządzenie do wzorcowania termoanemometrów i anemometrów, składa się z nośnych płyt (1) i (2), imiędzy którymi umieszczona jest pasowa przekładnia, składająca się z pasowych kół połączonych paskami umocowanych na osiach, zaopatrzonych w wystające końce, na których mocuje się dźwignię (15) wyposażoną w suwak (16), na który zakłada się wzorcowane czujniki (17). (1 zastrzeżenie)

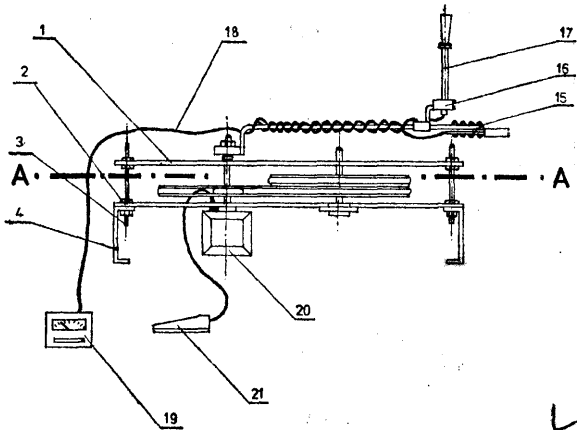

G01r; G01R **W. 54308** 05.09.1975

Zakłady Zmechanizowanego Sprzętu Domowego „Predom-Polar", Wrocław, Polska (Wiesław Urbanek, Janusz Panek).

Przystawka, zwłaszcza do mostka Wheatstone'a

Przedmiotem wzoru użytkowego jest przystawka, zwłaszcza do mostka Wheatstone'a umożliwiająca dokonanie pomiaru oporności uzwojenia głównego silnika sprężarki chłodniczej. Pomiaru dokonuje się na silniku zimnym i gorącym. Przystawka ma obudowę (9) o kształcie skrzynki, wewnątrz której umieszczony jest dwuklawiszowy wyłącznik przymocowany do ściany czołowej (15) tak, że klawisze (19) i (20) wyłącznika wystają na zewnątrz poprzez wycięcia w ścianie czołowej. Ponadto ma dwa gniazdka radiowe (2^1), (7') i łapkę neonową (U) umocowane na ścianie czo-

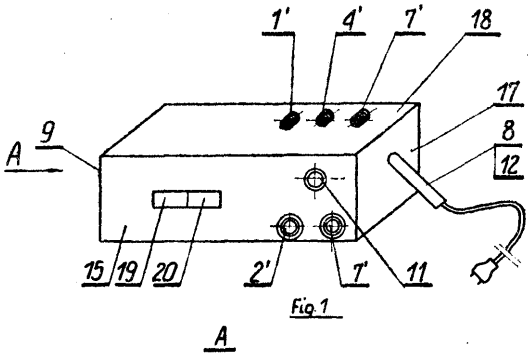

łowej (15). W jednej ścianie bocznej (16) są umocowane dwa gniazdka radiowe (5'), (8^1) z wtykiem zerującym (14^1), zaś w drugiej ścianie bocznej jest otwór dla przewodów zasilających (8) i (12). W górnej ściance (18) są zamocowane trzy gniazdka radiowe (I^1), (4'), (7^1). Gniazdka radiowe stanowią odpowiednie wyprowadzenie styków dwuklawiszowego wyłącznika. (3 zastrzeżenia)

DZIAŁ H
ELEKTROTECHNIKA

H05k; H05K **W.** 54858 20.12.1975

Państwowe Zakłady Teletransmisyjne „Telkom-PZT", Warszawa, Polska (Henryk Kaśka).

Podstawka pod podzespoły elektroniczne zwłaszcza wielokońcówkowe mikroukłady lutowane na płytkach drukowanych

Przedmiotem wzoru użytkowego jest podstawka pod podzespoły elektroniczne zwłaszcza wielokońcówkowe mikroukłady lutowane na płytkach drukowanych, szczególnie na płytkach drukowanych przeznaczonych do lutowania automatycznego.

Podstawka (1) wykonana z tworzywa eleiktroizolacyjnego w kształcie prostopadłościennej kostki z wydłużonym wybraniem w górnej części, z dwoma pionowymi i poszerzonymi w dolnej części otworami o rozstawie odpowiadającym rozstawieniu wyprowadzeń mikroukładów zapewnia prosty i stabilny montaż podzespołów (2) na płytce drukowanej (3) jedno lub wielowarstwowej. Kształt podstawki jest stały i niezależny od ilości wyprowadzeń montowanych podzespołów. (2 zastrzeżenia)

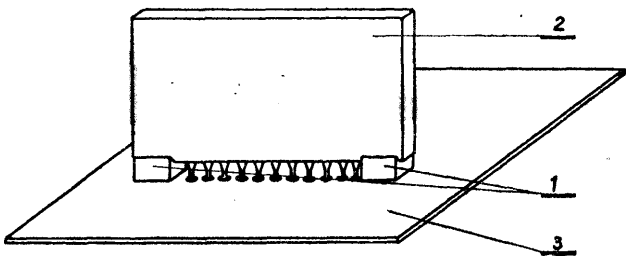

Sprostowanie

Nr BUP-oi strona Nr zgłoszenia	Jest	Powinno być
21/1976 star. 53 Nr 178649	„ARROMET" F-ka Maszyn Rolniczych Czarna Białostocka, Polska (Ryszard Guzowski, Janusz Pawluczak)	„AGROMET" F-ka Maszyn Rolniczych, Czarna Białostocka, Polska (Antoni Wołejko, Ryszard Guzowski, Janusz Pawluczak)

Wykaz zgłoszeń wynalazków
opublikowanych w BUP nr 25/1976 r. w układzie numerowym

Nr zgłoszenia	MKP	Int. Cl[2]	Strona
1	2	3	4
168508 T	F04b	F04B	92
169208	C07d	C07D	53
174279	A61k	A61K	13
174280	A61k	A61K	13
1753:18	A61b	A61B	10
175601	F02b	F02B	90
177745	F22b	F22B	98
178005	G01d	G01D	106
178029	G01n	G01N	110
178047	C08d	C08F	57
178386	E21b	E21B	82
178406	G01f	G01F	106
178519	B29d	B29D	32
178549	C01b	C01B	43
178563	B04b	B04B	20
178573	G03b	G03B	119
178578	G05f	G05F	122
178590	B29b	B29B	31
178611 T	A61f	A61F	11
178652	G01v	G01V	118
178657	B28b	B28B	30
17871S	B60t	B60T	36
178720	G08b	G08B	125
178721	E05b	E05B	81
178748	A01k	A01K	3
178755	B07b	B07B	21
178762	B27b	B27B	29
178766	H05h	H05H	143
178777	B60t	B60T	36
178778	G01r	G01R	113
178786	A01g	A01G	3
178788	H02k	H02K	134
178807	H01s	H01S	131
178809	H01f	H01F	197
178819	B01f	B01F	16
178832	G05f	G05F	122
178870	G01b	G01B	103
178894	G01c	G01C	104
178917	G06g	G06G	124
178925	B62j	B62J	39
178929	G01r	G01R	113
178981	G01r	G01R	113
178992	H02m	H02M	136

Nr zgłoszenia	MKP	Int. Cl[2]	Strona
1	2	3	4
179009	G01f	G01F	106
179061	C08g	C08G	58
179151	G11b	GUB	126
179157	G06k	G06K	124
179245	G02b	G02B	118
179247	H04n	H04N	141
179274	H01f	H01F	127
179275	H01f	H01F	128
179276	G01r	G01R	114
179277	H04n	H04N	141
179291	H02p	H02P	137
179297	D04b	D04B	73
179298	D04b	D04B	73
179299	D04b	D04B	73
179303;	B60r	B60R	37
179312	B22c	B22C	24
179313	B22c	B22C	25
179325	H02k	H02K	135
179333	H02g	H02G	132
179337	B04b	B04B	20
179365	D01b	D01B	70
179366	H01q	H01Q	130
179367	B02b	B02B	19
179368	G01n	G01N	110
179369	A01d	A01D	2
179374	C07d	C07D	53
179375	B61d	B61D	37
179385	H04m	H04M	140
179393	605d	G05D	121
179397	H02j	H02J	133
179403	H03h	H03H	139
179408	H01r	H01R	130
179416	H01s	H01S	132
179429	F25j	F25J	101
179436	B07b	B07B	21
179442	E05f	E05F	82
179444	C13d	C13D	66
179445	C13d	C13D	66
179446	D03d	D03D	73
179448	B01f	B01F	16
179470	D01h	D01H	71
179474	C01b	C01B	43
179482	H05f	H05F	143

1	2	3	4
179489	H02m	H02M	136
179495	G05g	G05G	123
179507	F23c	F23C	98
179538	H05b	H05B	142
179545	G03c	603C	120
179561	B29d	B29D	32
179587	F26b	F26B	102
179589	H02j	H02J	134
179596	H02p	H02P	137
179597	B64d	B64D	39
179598	B27c	B27C	29
179603	B61f	B61F	38
179608	G01n	G01N	110
179637	G01r	G01R	114
179640	B04b	B04B	20
179656 T	H05b	H05B	142
179658	G02b	G02B	119
179661	B21f	B21F	23
179663	G01r	G01R	114
179668	G01r	G01R	115
179672	G01g	G01G	107
179680	H01j	H01J	129
179700	F16d	F16D	94
179710	B01ik	B01K	18
179727	C04b	C04B	48
179728	C04b	C04B	48
179730	H01h	H01H	128
179736	H01p	H01P	130
179737	H01p	H01P	130
179739	G01r	G01R	115
179740	G01r	G01R	115
179743	G01r	G01R	116
179746	H01f	H01F	128
179748	F03c	F03C	91
179751	B60g	B6OG	35
179753	B60g	B60G	36
179758	A61f	A61F	12
179765	C12c	C12C	65
179775	H02j	H02J	134
179785	A01n	A01N	5
179787	G01r	G01R	116
179788	H03h	H03H	139
179789	H02h	H02H	132
179790	C14c	C14C	67
179791	G01n	G01N	110
179792	C14c	C14C	67
179799	B27m	B27M	30
179807	B29d	B29D	32
179814	C10b	C10B	61
179832	G12b	G12B	126
179833	B29h	B29H	34
179840	G01r	G01R	116
179841	H02k	H02K	135
179853	A47j	A47J	10
179855	A61k	A61K	13
179856	F25h	F25H	102
179860	B61d	B61D	37
179864	H02j	H02J	134
179868	B01k	B01K	18
179872	B29j	B29H	34
179903	G05d	G05D	121
179907	A61f	A61F	12
179908	A61h	A61H	12

1	2	3	4
179909	A61f	A61F	12
179910	G08c	G08C	125
179912 T	B04c	B04C	21
179925	C10b	C10B	61
179926	B02b	B02B	19
179936	H01b	H01B	127
179985	A231	A23L	8
180060 T	D06h	D06H	74
180202	C14c	C14C	67
180218	B01d	B01D	14
180229	G01b	G01B	103
180234	B01d	B01D	15
180240	C03c	C03C	48
180243	C09j	C09J	61
180272	C08g	C08G	58
180275	C03b	C03B	47
180280	C04b	C04B	48
180300	A23n	A23N	8
180313	C01b	C01B	43
180331	C07c	C07C	51
180336	C09d	C09D	60
180363	C04b	C04B	48
180375	C11d	CUD	65
180384	D01h	D01H	71
180385	D01h	D01H	72
180408	A45c	A45C	10
180411	B27c	B27C	29
180427	G03b	G03B	120
180431	G07d	C07D	54
180437	G01n	G01N	111
180442	D06h	D06H	74
180445	C07c	C07C	51
180449	C07c	C07C	52
180457	B01j	B01J	17
180470	B01f	B01F	16
180479	C07c	C07C	52
180492	B29f	B29F	33
180494	C04b	C04B	49
180497	G03g	G03G	120
180502	C01b	C01B	44
180508	C08f	C08J	57
180515	A43d	A43D	9
180533;	C12h	C12H	65
180543	C23d	C23D	70
180546	C10c	C10C	62
180552	B01f	B01F	16
180557	C13h	C13H	66
180562	C08g	C08G	59
180565	C09k	C09K	61
180566	C11d	C11D	65
180567	C11d	C11D	65
180570	A61k	A61K	13
180571	C23b	C28B	69
180573	C10g	C10G	63
180579	D06rn	D06M	75
180580	B67d	B67D	43
180582	C04b	C04B	49
180592	C10g	C10G	63
180609	C09d	C09D	61
180612	C01d	C01D	45
180613	A62d	A62D	14
180621	C07d	C07D	54
180652	B03b	B03B	19

1		2	3	4
180656		G01n	G01N	111
180658		B41c	B41C	34
180663		A61f	A61F	12
180675		D01g	D01G	71
180678		B29h	B29H	34
180679		C04b	C04B	49
180680		B29f	B29F	33
180705		A01n	A01N	5
180711		B01k	B01K	18
180724		A23n	A23N	9
180729		C07d	C07D	54
180730		C07d	C07D	54
180731		C07d	C07D	54
180749		C10g	C10G	63
180751		D04b	D04B	73
180753		B29d	B29D	32
180759		A01k	A01K	3
180760		A01k	A01K	3
180761		C09d	C09D	60
180767		B01d	B01D	15
180768		A21c	A21C	7
180775		C13d	C13D	66
180784		G01n	G01N	111
180795		A01n	A01N	6
180810		G02b	G02B	119
180829		G01j	G01J	108
180830		G01n	G01N	111
180831		B27h	B27H	29
180842		C08f	C08F	57
180850		B01j	B01J	18
180856		B31b	B31B	34
181028		D01h	D01H	72
181068		C07d	C07D	55
181652	T	F02b	F02B	90
181755	T	B41c	B41C	34
181905	T	G01d	G01D	106
182016	T	B29c	B29C	31
182160		E04c	E04C	79
182465	T	G01r	601R	116
182689		C08f	C08F	58
183198		G01b	G01B	104
183269		C07c	C07C	52
183509	T	G01n	G01N	112
183553		C07c	C07C	52
183554	T	G01b	G01B	104
183784	T	C21b	C21B	67
183880	T	E02d	E02D	77
183827	T	B60q	B60Q	36
183854	T	C02c	C02C	45
183901	T	H02h	H02H	132
183919	T	E02d	E02D	77
183950	T	C10b	C10B	62
183957	T	E04b	E04B	78
183986	T	G01r	G01R	117
184017	T	C02c	C02C	45
184024	T	F23d	F23D	99
184042	T	B21c	B21C	22
184070	T	F22b	F22B	98
184082	r	F02p	F02P	91
184087	T	E21f	E21F	87
184105	T	E21c	E21C	84
184106	T	E21d	E21D	85
184108	T	F24f	F24F	100

1		2	3	4
184116	T	G05f	G05F	123
184136	T	B60r	B60R	37
184146		C21b	C21B	67
184147	T	E04c	E04C	79
184161	T	B41c	B41C	35
184162	T	C04b	C04B	49
184165	T	E04c	E04C	80
184221	T	B65g	B65G	40
184238		F02b	F02B	90
184258	T	G01b	G01B	104
184267	T	F16c	F16C	94
184277	T	G01c	G01C	105
184310	T	G01k	G01K	108
184316	T	E04g	E04G	80
184324		A01n	A01N	6
184364	T	F16k	F16K	96
184384	T	B611	B61L	38
184407	T	E04b	E04B	78
184413	T	C21c	C21C	67
184420	T	E04b	E04B	78
184424	T	E21f	E21F	87
184438		A01n	A01N	6
184467	T	C21d	C21D	68
184473	T	E21c	E21C	84
184482	T	B23d	B23D	26
184491		G01n	G01N	112
184494	T	H01l	H01L	129
184508		C08j	C08J	59
184533		F41c	F41C	102
184552	T	B21g	B21G	23
184553	T	E21f	E21F	88
184554	T	E21f	E21F	88
184557	T	F16n	F16N	97
184598	T	E21c	E21C	84
184600	T	E21d	E21D	85
184601	T	E04b	E04B	78
184602	T	C04b	C04B	49
184644	T	G01r	G01R	117
184656	T	E21f	E21F	88
184722		C07c	C07C	53
184814		E02f	E02F	78
184822	T	F161	F16L	96
184842	T	B23p	B23P	27
184918	T	E21f	E21F	88
184925	T	A01n	A01N	6
184976	T	B65d	B65D	39
184984	T	D03d	D03D	73
185003	T	C22f	C22F	69
185040	T	E01d	E01D	76
185081	T	H01c	H01C	127
185110	T	B26d	B26D	28
185116	T	C04b	C04B	50
185120	T	G05f	G05F	123
185163	T	C23c	C23C	69
185192	T	B65g	B65G	41
185255	T	G01k	G01K	108
185263	T	C08b	C08B	57
185276	T	C21b	C21B	68
185330	T	E04h	E04H	81
185362		B28b	B28B	30
185388		B21d	B21D	22
185451	T	B28b	B28B	31
185530	T	G01c	G01C	105

1		2	3	4
185549	T	C02c	C02C	46
185569	T	G11b	G11B	126
185581		F02b	F02B	91
185638	T	E05c	E05C	81
185639		H02b	H02B	132
185644	T	H02p	H02P	138
185708	T	G01c	G01C	105
185743		H01r	H01R	131
185783	T	;G01g	G01G	103
185788	T	C09d	C09D	61
185801	T	B61f	B61F	38
185808	T	E21d	E21D	85
185809	T	F 6 m	F16M	97
185814	T	GOlc	G01C !	106
185816	T	E04d	E04D	80
185824	T	C01f	C01F	45
185828		C22b	C22B	68
185829	T	G06f	G06F	123
185890	T	B611	B61L	38
185895	T	C08g	C08L	59
186019	T	G01f	G01F	107
186055	T	F161	F16L	96
186074	T	F04d	F04D	92
186108	T	G01r	G01R	117
186124	T	B63b	B63B	39
186141	T	G01r	G01R	117
186157	T	HOlh	H01H	128
186180	T	B22d	B22D	26
186182	T	H01l	H01L	129
186219		C22b	C22B	68
186289		A61k	A61K	13
186291		C12d	C12D	65
186299	T	B01f	B01F	17
186305	T	G01k	G01K	108
186306	T	G011	G01L	109
186307	T	H05k	H05K	144
186308	T	G01p	G01P	113
186309	T	F15b	F15B	94
186311	T	GOlf	G01F	107
186328	T	C22b	C22B	69
186332	T	G06m	G06M	125
186336	T	G011	G01L	109
186339	T	B21k	B21K	24
186343	T	C08k	C08K	59
186345	T	F16f	F16F	95
186348	T	F161	F16L	96
186351	T	G01m	G01M	110
186352		G08b	G08B	125
186353	T	A01k	A01K	4
186356		B41m	B41M	35
186362	T	A23n	A23N	9
186366	T	C05g	C05G	51
186367	T	C10k	C10K	64
186368	T	C04b	C04B	50
186371	T	E02d	E02D	77
186373		H01j	H01J	129
186376		C01b	C01B	44
186378	T	B24d	B24D	28
186380	T	G01n	G01N	112
186385	T	F16l	F16L	97
186386	T	A01k	A01K	4
186387	T	F161	F16L	97
186388	T	C04b	C04B	50

1		2	3	4
136389	T	Co4b	C04B	50
186392	T	B01	B01F	17
186393	T	H01h	H01H	128
186399	T	C22b	C22B	68
186400	T	B21c	B21C	22
186404		C10b	C10B	62
188413		H04n	H04N	141
186415	T	A61b	A61B	11
186416	T	F16d	F16D	95
186417	T	A61f	A61F	12
186421		A44b	A44B	10
186422		C08f	A01N	58
186423		B601	C08F	7
186424		B22f	B60L	36
186431	T	H02m	B22F	26
186435	T	B66b	H02M	137
186438	T	B24b	B66B	42
186443	T	B24b	B24B	27
186444	T	F16h	B24B	28
186447	T	A01b	F16H	95
186448	T	H01r	A01B	1
186451	T	C02c	H01R	131
186453	T	C05g	C02C	46
186454	T	B41m	C05G	51
186457		D06p	B41M	35
186460		B23k	D06P	75
186461		B21k	B23K	27
186464	T	C02b	B21K	24
186472	T	A61b	C02B	45
186490	T	A01n	A61B	П
186503	T	HOlb	H01B	127
186510	T	B03d	B03D	19
186513	T	H04b	Ы04B	140
186514	T	C08g	C08G	59
186540	T	G05d	G05D	121
186545	T	A23k	A23K	8
186547	T	H02h .	H02H	133
186551	T	B21d	B21D	23
186563	T	C09b	C09B	60
186565	T	C09b	C09B	60
186567	T	C10c	C10C	62
186570	T	G05d	G05D	121
186578	T	D06p	D06P	75
186583	T	B25c	B25C	28
186584	T	A01b	A01B	1
186585	T	A01b	A01B	2
186607	T	C23c	C23C	69
186610	T	H03k	H03K	139
186611	T	H05b	H05B	143
186612	T	A01c	A01C	2
186613	T	D04h	D04H	74
186622	T	C23b	C23B	69
186626	T	B65g	B65G	41
186629	T	F15b	F15B	94
186630	T	B61f	B61F	38
186632	T	AOlb	A01B	2
186636	T	B29c	B29C	32
186658	T	E21f	E21F	89
186660	T	C10g	C10G	63
186666	T	H05k	H05K	**144**
186668	T	H04r	H04R	142
186686	T	F04f	F04F	93
186687	T	B01j	B01J	**18**

1		2	3	4
186691	T	E21c	E21C	84
186693	T	E04f	E04F	80
186694	T	F04f	F04F	93
186695	T	F24h	F24H	101
186696	T	F28d	F28D	102
186697	T	F24f	F24F	100
186698	T	F04f	F04F	93
186699	T	F24f	F24F	101
186716	T	F02b	F02B	91
186719	T	B44d	B44D	35
186720	T	F16h	F16H	95
186722	T	C01b	C01B	44
186724	T	D02h	D02H	72
186727	T	B22c	B22C	25
186729		F24c	F24C	99
186730	T	F24c	F24C	100
186733	T	H03f	H03F	139
186734	T	G05b	G05B	120
186741	T	C04b	C04B	50
186744	T	E04b	E04B	78
186745	T	C22b	C22B	69
186746	T	H03b	H03B	138
186747	T	E21f	E21F	89
186749	T	B65g	B65G	41
186757	T	B27m	B27M	30
185758	T	A01k	A01K	4
186761	T	F23n	F23N	99
186762		B65d	B65D	40
186763		B65d	B65D	40
186770	T	E04b	E04B	79
186771	T	B03c	B03C	19
186777	T	E02b	E02B	76
186780	T	F04c	F04C	92
186783	T	E21f	E21F	89
186794	T	F24d	F24D	100
186796	T	*A23k*	A23K	8
186802	T	C06b	C06B	51
186803	T	G011	G01L	109
186809		C03b	C03B	47
186811		B21b	B21B	21
186815		D06m	D06M	75
186823	T	B22c	B22C	25
186824	T	B22c	B22C	26
186827	T	C10g	C10G	64
186828	T	ClOg	C10G	64
186829	T	C04b	C04B	51
186839		D21h	D21H	75
186842		B29d	B29D	33
186843		H05b	H05B	143
186846		B29b	B29B	31
186852	T	B29j	B29J	34
186862		H02k	H02K	135
186868	T	B01j	B01J	18
186873	T	G05d	G05D	122
186877	T	C10j	C10J	
				64

1		2	3	4
186879		H04q	H04Q	142
186881		C04b	C04B	51
186882		A01n	A01N	7
186883		C08d	C08D	57
186884		C01b	C01B	44
186885		G01r	G01R	118
186893	T	H05k	H05K	144
186894	T	C08j	C08J	59
186898	T	B01d	B01D	15
186902	T	C02c	C02C	46
186903	T	F41c	F41C	103
186908	T	B66b	B66B	42
186912		B21b	B21B	22
186922	T	A01k	A01K	5
186928	T	E21f	E21F	90
186933	T	H02h	H02H	133
186934	T	H02p	H02P	138
186935	T	H02p	H02P	138
186936	T	E02b	E02B	77
186939	T	E21d	E21D	86
186944	T	H05k	H05K	144
186953		C10b	C10B	62
186956	T	H03k	H03K	140
186958	T	C09b	C09B	60
186961	T	E21c	E21C	84
186962	T	E21d	E21D	86
186964	T	A01k	A01K	**5**
186967	T	E21b	E21B	82
186986	T	E05f	E05F	82
186993	T	A01n	A01N	7
186994		C08f	C08F	58
187008	T	G01n	G01N	112
187017	T	D01h	D01H	72
187019		A01n	A01N	7
187027	T	D01f	D01F	71
187036		F24b	F24B	99
187037		A63c	A63C	14
187038		F04b	F24B	99
187042		E21c	F04B	92
187137		E21b	E21C	85
187169		E21b	E21B	83
187171		E21d	E21B	83
187251		C03b	E21D	86
187254		A63h	C03B	47
187269		E21d	A63H	**14**
187273		B65g	E21D	87
187274		B65g	B65G	41
187294		C03b	B65G	42
187312		E21b	C03B	47
187344		C07f	E21B	83
187346		C07d	C07F	56
187348		C07d	C07D	56
187408		E01d	C07D	56
187410		E21d	E01D	76
187446		F24b	E21D	87

Wykaz zgłoszeń wzorów użytkowych
opublikowanych w BUP nr 25/1976 r. w układzie numerowym

Nr zgłoszenia	MKP	Int. Cl[2]	Strona
1	2	3	4
52581	D04g	D04G	154
52862	A61f		149
53024	D04g	D04G	154
53025	D04g	D04G	155
53932	B26b	B26B	151
54308	G01r	G01R	158
54610	B05c	B05C	150
54642	C09d	C09D	153
54644	G01f	G01F	156
54653	B25b	B25B	151
54655	A44b	A44B	147
54718	A61b	A61B	148
54730	G01c	G01C	156
54731	G01c	G01C	156
54778	G01p	G01P	157
54834	E02d	E02D	155
54848	B21b	B21B	150
54858	H05k	H05K	158
54908	G01p	G01P	157
54955	A42d	A42D	146
54956	B42d	B42D	151
54957	B42d	B42D	152
54969	A471	A47L	148
54974	A61c	A61C	149
55007	A22c	A22C	146

Nr zgłoszenia	MKP	Int. Cl[2]	Stronrj
55029	A01m	A01M	146
55033	A47j	A47J	147
55034	A61f	A61F	149
55083	A62b	A62B	150
55102	B64d	B64D	152
55106	B21v	F21V	156
55117	A01c	A01C	145
55118	A61j	A61J	149
55120	D03d	D03D	153
55121	D03j	D03J	154
55122	B43j	B43J	152
55125	A01c	A01C	145
55127	A47j	A47J	147
55131	A01d	A01D	145
55132	B64d	B64D	153
55135	A23k	A23K	146
55145	A47c	A47C	147
55161	B431	B43L	152
55162	G01n	G01N	157
55164	B23c	B23C	151
55167	A43b	A43B	147
55185	G01n	G01N	157
55190	A47j	A47J	148
55197	D03d	D03D	154
55207	D06f	D06F	155

SPIS TREŚCI

I. WYNALAZKI

Dział A — Podstawowe potrzeby ludzkie . . . . . 1—14
Dział B — Różne procesy przemysłowe (transport) . . . . . 14—43
Dział C — Chemia i metalurgia . . . . . 43—70
Dział D — Włókiennictwo i papiernictwo . . . . . 70—75
Dział E — Budownictwo . . . . . 76—90
Dział F — Mechanika; oświetlenie; ogrzewanie i uzbrojenie . . . . . 90—103
Dział G — Fizyka . . . . . 103—126
Dział H — Elektrotechnika . . . . . 127—144
Wykaz numerowy zgłoszeń wynalazków . . . . . 159—163

II, WZORY UŻYTKOWE

Dział A — Podstawowe potrzeby ludzkie . . . . . 145—150
Dział B — Różne procesy przemysłowe (transport) . . . . . 150—153
Dział C — Chemia i metalurgia 153
Dział D — Włókiennictwo -i papiernictwo . . . . . 153—155
Dział E — Budownictwo 155
Dział F — Mechanika; oświetlenie; ogrzewanie i uzb rojenie 156
Dział G — Fizyka . . . . . 156—158
Dział H — Elektrotechnika 158
Wykaz numerowy zgłoszeń wzorów użytkowych 164

Cena 45 zł