BIULETYN

URZĘDU PATENTOWEGO

Wydawnictwo Urzędu Patentowego
Polskiej Rzeczypospolitej Ludowej

Nr 3 (83) Warszawa 1977

Urząd Patentowy PRL - na podstawie art. 33 i art. 78 ustawy z dnia 19 października 1972 r. o wynalazczości (Dz. U, PRL Nr 43, poz. 272) - dokonuje ogłoszenia w „Biuletynie Urzędu Patentowego" o zgłoszonych wynalazkach i wzorach użytkowych. Ogłoszenia o zgłoszeniach drukowane w „Biuletynie" podane są w układzie klasowym według symboli MKP i zgodnie z § 26 ust. 4 zarządzenia Prezesa Urzędu Patentowego PRL z dnia 21 XII 1972 r. w sprawie ochrony wynalazków i wzorów użytkowych (MP z 1973 r. nr 1, poz. 4) zawierają następujące dane:

- oznaczenie klasy i podklasy według dwóch symboli międzynarodowej klasyfikacji patentowej, tj. MKP i Int. Cl.²,
- numer zgłoszenia wynalazku lub wzoru użytkowego,
- datę zgłoszenia wynalazku lub wzoru użytkowego,
- datę i kraj uprzedniego pierwszeństwa oraz numer zgłoszenia dokonanego za granicą lub oznaczenie wystawy - jeżeli zastrzeżono pierwszeństwo,
- imię i nazwisko lub nazwę zgłaszającego,
- miejsce zamieszkania lub siedzibę oraz kraj zgłaszającego,
- imię i nazwisko wynalazcy (wynalazców),
- tytuł wynalazku lub wzoru użytkowego,
- skrót opisu wynalazku lub wzoru użytkowego wraz z figurą rysunku najlepiej obrazującą wynalazek lub wzór użytkowy,
- liczbę zastrzeżeń.

Po wykazie ogłoszeń w układzie klasowym według symboli MKP podaje się wykaz zgłoszeń opublikowanych w danym numerze w układzie numerowym.

Ogłoszenia dotyczące zgłoszeń o udzielenie patentów tymczasowych zostały oznaczone literą T za numerem zgłoszenia. Jeżeli po dniu takiego ogłoszenia zostanie złożony wniosek o udzielenie patentu (art. 26 ust. 3 u.o.w.). Urząd Patentowy ogłasza o wniosku w „Wiadomościach Urzędu Patentowego".

Od dnia ogłoszenia o zgłoszeniu wynalazku lub wzoru użytkowego, osoby trzecie mogą:

1) zapoznać się ze wskazanym opisem wynalazku lub wzoru użytkowego, zastrzeżeniami patentowymi lub ochronnymi i rysunkami oraz sporządzić z nich odpisy;
2) w terminie sześciu miesięcy - nadsyłać do Urzędu Patentowego swoje uwagi co do istnienia przeszkód uniemożliwiających udzielenie patentu (prawa ochronnego).

Odpowiednio uzasadnione pod względem faktycznym (dokumentacja dowodowa) i prawnym uwagi należy nadsyłać w dwóch egzemplarzach pod adres: Urząd Patentowy PRL - 00-950 Warszawa skr. poczt. 203 Al. Niepodległości 188.

Informuje się, że odbitki kserograficzne dokumentów wymienionych w pkt. 1 można zamawiać w Urzędzie Patentowym, przy czym w zamówieniu należy:

a) podać numer „Biuletynu Urzędu Patentowego", w którym dokonano ogłoszenia o zgłoszeniu oraz numer stronicy,
b) wskazać numer zgłoszenia, klasę patentową ł tytuł wynalazku lub wzoru użytkowego.

Urząd Patentowy podaje do wiadomości konta w NBP:

Patentowy PRL - NBP V O/M w Warszawie
konto: 1052-2583-222 cz. 54 dz. rozdz. 9111 ff 77 - opłaty związane z rejestracją i ochroną wynalazków, wzorów użytkowych, wzorów zdobniczych, znaków towarowych;
opłaty za skargi i odwołania.

2. Urząd Patentowy PRL. Centralny Ośrodek Informacji Patentowej - NBP v O/M w Warszawie
konto: 1052-2583-223 CZ. 64 dz. 7 rozdz. 7811
§ 45 – % tytułu sprzedaży wydawnictw
§ 44 - wpłaty za usługi poligraficzne 1 mikrofilmowe.
3. Urząd Patentowy PRL - NBP V O/M w Warszawie konto: 1052-2583-13952 - wpłaty za powołanie biegłego.

Warunki prenumeraty:

Prenumeratę na kraj przyjmują Oddziały RSW „Prasa-Książka-Ruch" oraz urzędy pocztowe i doręczyciele - w terminach: do 25 listopada na styczeń, I kwartał, I półrocze roku następnego i na cały rok następny: do dnia 10 miesiąca, poprzedzającego okres prenumeraty na pozostałe okresy roku bieżącego. Cena prenumeraty rocznej - 1170 zł.

Jednostki gospodarki uspołecznionej, instytucje 1 organizacje społeczno-polityczne składają zamówienia w miejscowych Oddziałach RSW „Prasa-Książka-Ruch". Zakłady pracy 1 instytucje w miejscowościach, w których nie ma Oddziałów RSW oraz prenumeratorzy indywidualni, zamawiają prenumeratę w urzędach pocztowych lub u doręczycieli. Prenumeratę ze zleceniem wysyłki za granicę, która jest o 50% droższa od prenumeraty krajowej, przyjmują „RSW „Prasa-Książka-Ruch", Centrala Kolportażu Prasy i Wydawnictw, ul. Towarowa 28, 00-958 Warszawa, konto PKO nr 1531-71 - w terminach podanych dla prenumeraty krajowej.

Egzemplarze archiwalne można nabywać w Urzędzie Patentowym PRL - Centralny Ośrodek Informacji Patentowej, Al. Niepodległości 188, skr. poczt. 203, 00-950 Warszawa

URZĄD PATENTOWY POLSKIEJ RZECZYPOSPOLITEJ LUDOWEJ

Numer oddano do składu w listopadzie 1976 r. Ark. wyd. 14,06, ark. druk. 11,5

Papier druk. sat. V kl. 70 g. 61X86. Nakład 3200+25.

Cena 45 zł

INDEKS 35326

Opolskie Zakłady Graficzne im. J. Langowskiego. Zam. 2656/76

BIULETYN URZĘDU PATENTOWEGO

Warszawa, dnia 31.01.1977 Nr 3 (83) **RokV**

Ogłoszenia o zgłoszonych w Polsce
I. Wynalazkach do opatentowania
II. Wzorach użytkowych do ochrony

I. WYNALAZKI

DZIAŁ A

PODSTAWOWE POTRZEBY LUDZKIE

A01c; A01C P. 188766 14.04.1976

Pierwszeństwo: 14.04.1975 - Francja (nr 7511568)

NODET-GOUGIS, Montereau, Francja.

Sposób **pneumatycznego** siania materiałów ziarnistych i siewnik do siania tym sposobem

Sposób pneumatycznego siania materiałów ziarnistych do uprawy gleby, w którym materiał przenoszony jest przez strumień powietrza od skrzyni zasobnikowej (4) aż do miejsc rozdziału (8) rozłożonych na całej szerokości siewu, charakteryzuje się tym, że z miejsc rozdziału wyrzuca się produkt bezpośrednio w glebę pod postacią wyrzutu strumienia skierowanego prostopadle do ziemi, przy czym miejsca rozdziału (8) rozstawia się jedno od drugiego w takiej odległości, że gleba jest zasilana produktem równomiernie na całej szerokości siewu.

Siewnik pneumatyczny do siania materiałów ziarnistych tym sposobem, zawiera skrzynię zasobnikową (4) i dwa metalowe przewody (5) ułożone poziomo po bokach skrzyni, każdy z tych przewodów (5) jednym końcem opiera się na kole siewnika (6) i podtrzymuje wiązkę rur zasilających (7) o różnej długości przenoszących materiał od skrzyni (4) do miejsc rozdziału (8). Na wylocie każdej rury (7) zamocowana jest końcówka (10) stanowiąca istotę wynalazku. Każda końcówka (10) zawiera mankiet mocujący (11) mający w przedłużeniu dwa deflektory (12, 13) tworzące ułożone obok siebie kierownice o różnej długości stanowiące rynny zakończone kolankami (14, 15) mającymi kształt odwróconej litery U otwartej od dołu i skierowanej prostopadle do ziemi. (13 zastrzeżeń)

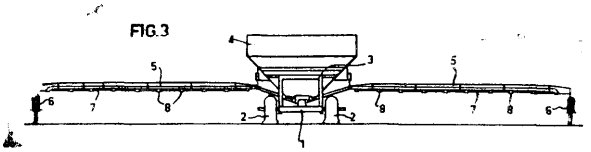

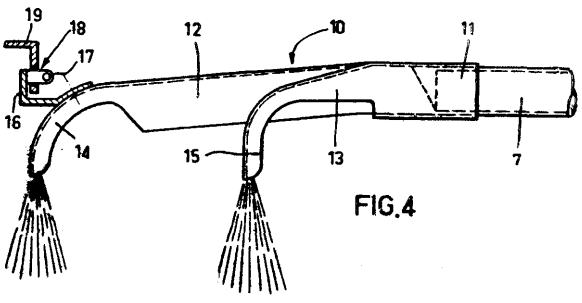

A01d; A01D P. 188454 T 02.04.1976

Pierwszeństwo: 25.04.1975 - Czechosłowacja (nr PV2915-75)

Agrostroj Pelhrimov, narodni podnik, Pelhrimov, Czechosłowacja.

Urządzenie do przenoszenia momentu obrotowego z członu napędowego na dwa **lub** więcej organów roboczych maszyny rolniczej

Urządzenie według wynalazku charakteryzuje się tym, że napędzane koło główne (8), zazębiające się z głównym kołem napędowym (7) wału doprowadzającego (6), jest połączone z co najmniej jedną tuleją napędową (10), w której ułożyskowany jest co najmniej jeden wał napędowy (12) połączony z tuleją napędową (10), przy czym ta tuleja jest z kolei połączona z co najmniej jednym kołem napędowym (18), a wał napędowy (12) z co najmniej jednym dalszym kołem napędowym (19). (2 zastrzeżenia)

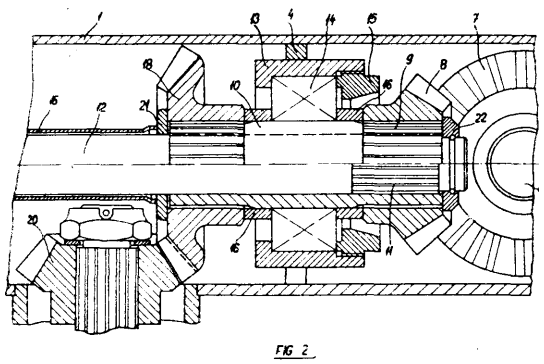

FIG 2

A01d; A01D P. 188962 22.04.1976

Pierwszeństwo: 22.04.1975 - RFN (nr G 7512878.8)
21.10.1975 - RFN (nr P 2547111.8)

Josef Birnder, Strasskirchen Passau, Republika Federalna Niemiec (Josef Binder).

Przyrząd do ręcznej uprawy gruntu, roślin i trawy

Przedmiotem wynalazku jest przyrząd do ręcznej uprawy gruntu, roślin i trawy i temu podobnych, z oprawą narzędziową w postaci poprzeczM, do której

przymocowany jest trzonek i w której jako narzędzie osadzony jest rząd zębów.

Przyrząd według wynalazku charakteryzuje się tym, że oprawa narzędziowa (6) jest wykonana z tworzywa sztucznego, a narzędzie (1) z metalu.

Narzędzie (1) jest przymocowane do oprawy narzędziowej (6) za pomocą złącza z metalu i z tworzywa sztucznego. Zęby (1) służące jako narzędzie zatopione są górnymi końcami (51, 52), przeciwległymi do dolnych wolnych końców (4) w oprawie narzędziowej (6) i połączone ściśle w tworzywem sztucznym.

(24 zastrzeżenia)

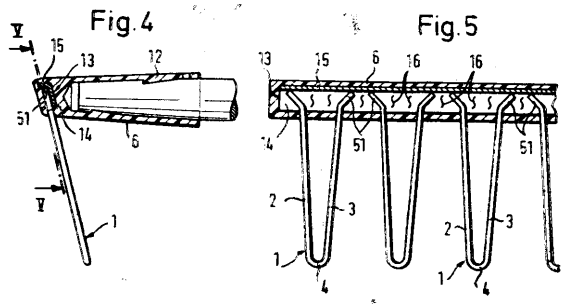

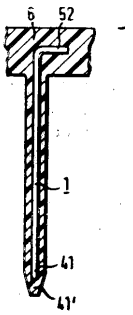

A01g; A01G **P. 188379 T** 30.03.1976

Zjednoczenie Technicznej Obsługi Rolnictwa, Kraków, Polska (Kazimierz Rosiek, Leszek Gawlik).

Szklarnia zmechanizowana do hodowli warzyw, zwłaszcza pomidorów, ogórków lub kwiatów

Szklarnia zmechanizowana, zwłaszcza do hodowli pomidorów, ogórków lub kwiatów, wykonana ze znanych materiałów budowlanych lub z przykryciem foliowym, charakteryzuje się tym, że pawilon szklarni ma w rzucie zasadniczo kształt kołowy i posiada podłogę (1) z otworami napowietrzającymi (2), przez które przewodami (6) ułożonymi pod podłogą (1) doprowadza się odpowiednio klimatyzowane i zawierające potrzebną ilość CO_2 do pomieszczenia szklarni, oraz urządzenie karuzelowe składające się z kolumny (7) i ramienia promieniowego (8) osadzonego bądź na tej kolumnie (7) bądź na słupie wsporczym konstrukcji szklarni. Na ramieniu (8) jest zaczepiony lub podwieszony roboczy wózek manipulacyjny (9) osadzony przesuwnie i obrotowo na kolumnie (10).

Wózek (9) jest wyposażony w znane środki do rozlewania wody i płynnych nawozów, środki do opryskiwania i odkażania roślin, środki do zapylania i urządzenie do skrapiania podłogi (1). Środki te są połączone przewodami (13) przegubowymi wspartymi na ramieniu (8) i wiodącymi w kolumnie (7) lub po jej zewnętrznej stronie do odpowiednich znanych urządzeń zasilających, usytuowanych pod podłogą (1) lub poza pawilonem szklarni. Na kolumnie (10) wózka (9) osadzone jest przesuwnie i obrotowo stanowisko obsługi z pulpitem sterowania ręcznego (11). Podczas ruchu obrotowego urządzenia karuzelowego (7, 8) wózek (9) przebiega między rusztowaniami (5), na których znajdują się doniczki z roślinami.

Rusztowania (5) najlepiej wielopoziomowe ustawione są współśrodkowo rzędami na podłodze (1), przy czym pod każdym rusztowaniem (5) znajduje się co najmniej jeden rząd otworów napowietrzających (2). W czasie ruchu wózka (9) w chwili podejścia do doniczki, zostaje uruchomiony automatycznie zawór dozujący urządzenie do rozlewania lub nawożenia, który dozuje ciecz do doniczki przez cały okres przejścia wylotu dyszy nad doniczką. W ten sposób przy pełnym obiegu ramienia (8) nad podłogą (1) z rusztowaniami (5) wszystkie doniczki zostaną odpowiednio skropione wodą.

Urządzenie karuzelowe (7, 8) zatrzymuje się w takim położeniu, że wózek (9) wchodzi na tor (12) zmiany pasa komunikacyjnego (4) gdzie, po odblokowaniu na ramieniu (8) przesuwa się na sąsiedni pas komunikacyjny (4) i cały cykl powtarza się. (5 zastrzeżeń)

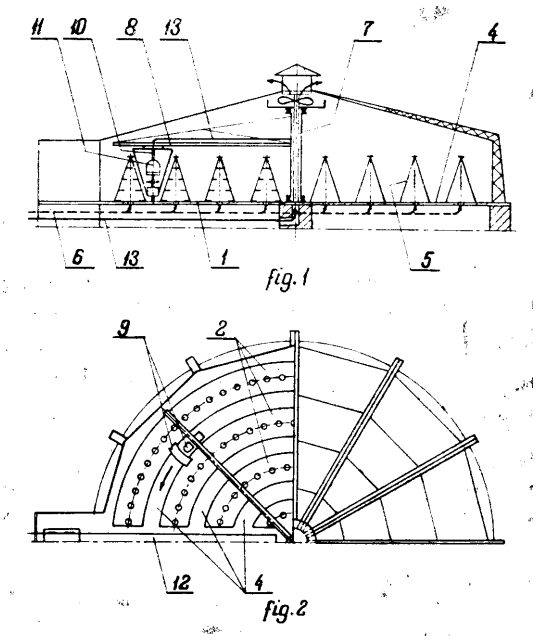

A01g; A01G **P. 188380** T 30.03.1976

Zjednoczenie Technicznej Obsługi Rolnictwa, Kraków, Polska (Kazimierz Rosiek, Leszek Gawlik).

Sposób cyklicznej uprawy warzyw i kwiatów, zwłaszcza pomidorów w szklarniach

Sposób cyklicznej uprawy warzyw i kwiatów, zwłaszcza pomidorów i ogórków w szklarniach, polegający w swej istocie na skróceniu okresu przebywania roślin w szklarni przy równoczesnym przedłużeniu okresu przebywania roślin w mnożarce współpracującej z tą lub kilkoma szklarniami, charakteryzuje się tym, że okres wegetacyjny w mnożarce podzielono na trzy etapy, w których rośliny są przenoszone w nie przesadzane kolejno w odpowiednich strefach mnożarki. W pierwszej strefie rośliny przebywają od chwili wysiewu zakiełkowanych nasion do osiągnięcia wielkości siewki, po czym zostają przeniesione do drugiej strefy, w której osiągają wzrost rozsady, a następnie rozsadę przenosi się do trzeciej strefy, w której przebywa do okwitnięcia kilku, zwykle trzech, kwiatów - na czym kończy się cykl wegetacji w mnożarce.

Okwitnięte rośliny przenosi się do szklarni, współpracującej z mnożarką, gdzie pozostają - cały czas w doniczkach odpowiednio zmienianych - aż do końca całego swego okresu wegetacja, to jest do chwili zbioru plonów. Bezzwłocznie po przeniesieniu siewek z pierwszej strefy do drugiej, następuje kolejny wysiew zakiełkowanych nasion w pierwszej strefie.

Sposób według wynalazku zezwala na nieprzerwaną produkcję roślin w mnożarce i zwiększenie, normalnie uzyskiwanego cyklu zbiorów w szklarniach z dwóch razy w roku do czterech. (2 zastrzeżenia)

A01g; A01G **P.** 18S332 30.03.1976

Zjednoczenie Technicznej Obsługi Rolnictwa, Kraków, Polska (Kazimierz Rosiek, Leszek Gawlik).

Szklarnia-mnożarka, zwłaszcza do kompleksowych zespołów szklarniowych

Przedmiotem wynalazku jest szklarnia-mnożarka zwłaszcza do kompleksowych zespołów szklarniowych o kształcie kołowym, która posiada z mechanizowane urządzenia transportowe oraz znane urządzenia do nawilżania, nawożenia i odkażania o atmosferze klimatyzowanej, charakteryzująca się tym, że kołowa podłoga (1) z otworami napowietrzającymi (2) jest zainstalowana obrotowo i posiada znany napęd (3) o ciągłej lub stopniowej regulacji ilości obrotów, przy czym szklarnia-mnożarka ma przestawny transporter (5) usytuowany odpowiednio ponad grzędami (6) z uprawami, łączący kolejno środek szklarni-mnożarki z przedsionkami roboczymi (4) wykonanymi jako przewiązki budowlane między szklarnią-mnożarką a szklarniami współpracującymi i przedsionkiem wyjściowym, natomiast w górnej części przestrzeni roboczej szklarni-mnożarki zainstalowana jest promieniowo nieruchoma belka (7), na której zamontowane są znane urządzenia do pielęgnacji upraw.

Szklarnia-mnożarka szczególnie nadaje się do hodowli warzyw takich, jak pomidory oraz roślin światłolubnych, zwłaszcza kwiatów, dzięki równomiernemu i zmieniającemu stale kierunek naświetleniu roślin wskutek obrotu podłogi. (1 zastrzeżenie)

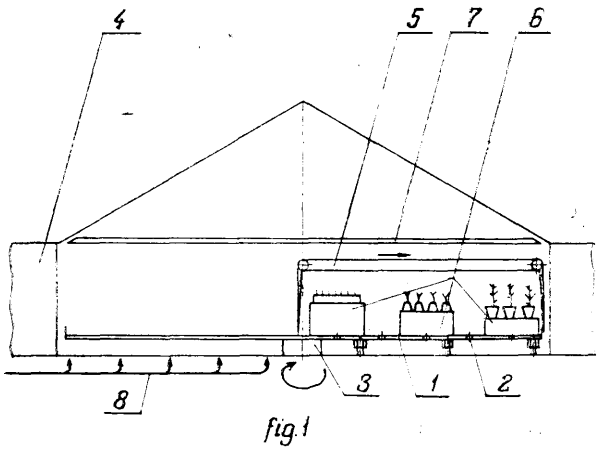

fig.1

A01g; A01G P. 189209 30.04.1976

Pierwszeństwo: 05.05.1975 - Finlandia (nr 751319)

Antti Tapani Valo, Lohja, Finlandia (Antti Tapani Valo).

Urządzenie do obcinania gałęzi

Urządzenie do obcinania gałęzi zawierające pierścieniowy uchwyt (2), mający otwór podający (3), do którego podawany jest w celu obcięcia gałęzi pień (7) drzewa, kilka noży tnących (8) usytuowanych wokół otworu podającego zamocowanych przesuwnie do uchwytu, które to noże zawierają krawędzie tnące (6a) skierowane promieniowo względem osi otworu, poprzecznie w stosunku do kierunku (B) podawania pnia, charakteryzuje się tym, że uchwyt (2) zawiera powierzchnię (2a) wewnętrzną, czyszczącą wycofywane noże tnące wraz z ich krawędziami tnącymi (6a) z zakleszczających się gałęzi. (4 zastrzeżenia)

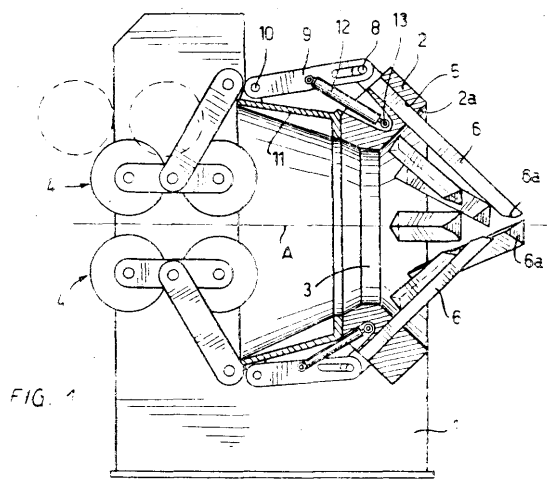

FIG. 2

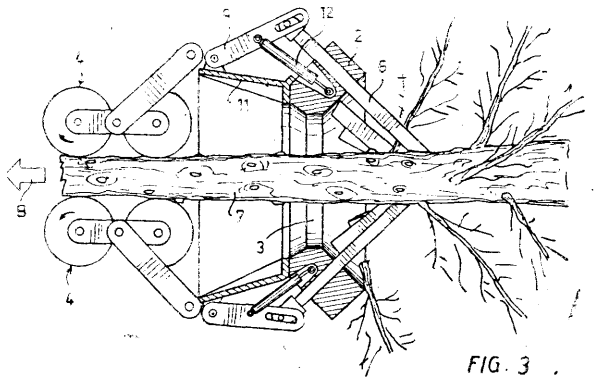

FIG. 3

A01h: A01H **P. 188247 T** 25.03.1976

Uniwersytet Marii Curie Skłodowskiej, Lublin, Polska (Jerzy Trojanowski, Andrzej Leonowicz, Stanisław Łabendziński).

Sposób wytwarzania biomasy zawierającej białko z odpadów lignino-celulozowych

Sposób według wynalazku polega na tym, że na zwilżonych trocinach, np. sosnowych, świerkowych, bukowych, brzozowych lub dębowych hoduje się w temperaturze 15°C grzybnię grzybków gatunków z klasy po-dstawczaków, w sposób wgłębny, stacjonarny, sterylnie w fazie półpłynnej, przy czym podłoże trocinowe wzbogaca się korzystnie takimi źródłami azotu jak azotan wapnia lub magnezu, błoto pofiltracyjne będące odpadem po hydrolizie kwaśnej białka sojowego, wywar melasowy z produkcji spirytusu, odciek po jego zdrożdżowaniu bądź wywar ziemniaczany z gorzelni rolniczych. Jako biostymulatora wzrostu grzybów stosuje się korzystnie serwatkę, a jako dodatkowe źródło węgla - ścieki fenolowe z celulozowni.

Uzyskany produkt charakteryzuje się grzybowym aromatem, zawiera białko i mniej ligniny jak materiał wyjściowy. (5 zastrzeżeń)

A01j; A01J **P. 188281 T** **25.03.1976**

Akademia Rolniczo-Techniczna, Olsztyn, Polska (Zdzisław Iwulski).

Dojarka mechaniczna

Dojarka (mechaniczna wyposażona w kubki udojowe i pulsator, charakteryzuje się tym, że na każdym przewodzie (4) doprowadzającym mleko do zbiornika

przejściowego (5) zamocowane są czujniki przepływu (7), które połączone są z przetwornikami (8) i wzmacniaczami (9), przy czym wzmacniacze (9) połączone są z jednej strony z pulsatorem (10), a z drugiej strony z komorami międzyściennymi (3) odpowiednich kubków udojowych (1). (1 zastrzeżenie)

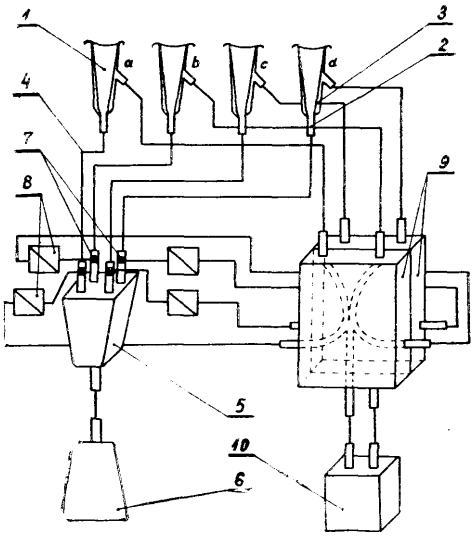

A01k; **A01K** P. 188388 T 31.03.1976

Akademia Rolnicza, Szczecin, Polska (Stanisław Dudko).

Sposób naprowadzania narzędzia połowu na wodne obiekty połowu

Sposób naprowadzania narzędzia połowu na wodne obiekty połowu polega na wpłynięoiu statku nad wykryte skupisko pelagicznych obiektów połowu i wprowadzeniu do toni wodnej w punkcie skupiska zbliżonym do centralnego lub w pobliżu jego osi symetrii odpowiednio złożonego w pojemniku narzędzia połowu, który na żądanej głębokości otwiera się, ustaje grawitacyjny ruch narzędzia i rozpoczyna się autonomiczny ruch narzędzia ku górze, w kierunku znajdującego się nad narzędziem skupiska ryb.

Sposób może być stosowany w technice połowów aktywnymi autonomicznymi narzędziami pracującymi w kierunku ku powierzchni wody. (1 zastrzeżenie)

A01k; A01K **P. 188389** T 31.03.1976

Akademia Rolnicza, Szczecin, Polska (Stanisław Dutko).

Sposób naprowadzania narzędzia połowu na wodne obiekty połowu

Przedmiotem wynalazku jest sposób naprowadzania narzędzia połowu na wodne obiekty połowu, właściwy przy połowach pelagicznych autonomicznymi aktywnymi narzędziami. Sposób według wynalazku polega na wprowadzeniu pod wykryte i zlokalizowane skupisko.

Przedmiotem wynalazku jest sposób naprowadzania narzędzia połowu na wodne obiekty połowu, właściwy przy połowach pelagicznych autonomicznymi aktywnymi narzędziami. Sposób według wynalazku polega na wprowadzeniu pod wykryte i zlokalizowane skupisko obiektów połowu holowanego przez statek sieciowego narzędzia połowu, rozwiniętego lub złożonego i umieszczonego w pojemniku, a na sygnał ze statku lub samoczynnie narzędzie jest otwierane i rozwija się, przy czym jest mu nadawany autonomiczny ruch ku powierzchni wody. (1 zastrzeżenie)

A01k; A01K P. 188391 31.03.1976

Akademia Rolnicza, Szczecin, Polska (Stanisław Dutko).

Sposób naprowadzania narzędzia połowu na wodne obiekty połowu

Przedmiotem wynalazku jest sposób naprowadzania narzędzia połowu na wodne obiekty połowu, właściwy dla operowanai pelagicznymi autonomicznymi aktywnymi narzędziami.

Sposób według wynalazku polega na tym, że narzędzia połowu mocowane są za pomocą złącz **(1)** do liny holowniczej (2) lub balastów (3), po czym statek wprowadza tak przygotowany zestaw do toni wodnej na krawędzi skupiska obiektów połowu, a następnie wpływa nad to skupisko, zaś narzędzia opadają poniżej dolnej krawędzi skupiska, a osiągnąwszy zaprogramowaną głębokość złącza (1) odłączają się samoczynnie i na skutek przewagi siły wyporu elementów uspławniających, narzędzie wykonuje ruch roboczy w kierunku powierzchni wody, natomiast lina holownicza, po uwolnieniu się wszystkich narzędzi połowu, wydobywana jest na pokład statku.

(1 zastrzeżenie)

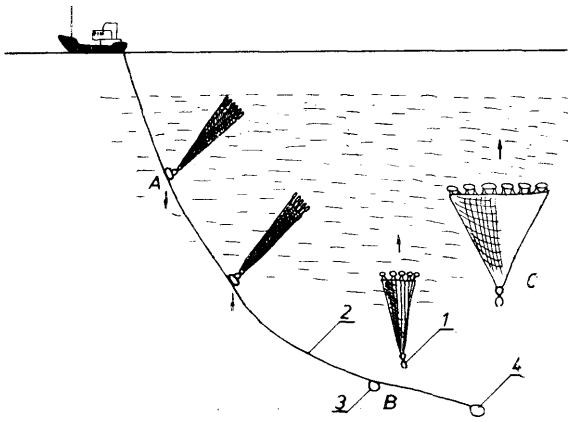

A01n; A01N P. 187737 05.03.1975

Pierwszeństwo: 08.03.1975 - FRN (nr P 25 10 138.6)

Bayer AG, Leverkusen, RFN.

Srodek owadobójczy, roztoczobójczy i nicieniobójczy oraz sposób wytwarzania estrów lub amidów estrów **S-/trójfluorochloro-etylotio/-etylowych** kwasów **/tiono/** /dwu/ tiolofosforowych/ **fosfonowych**

Środek według wynalazku charakteryzuje się tym, że jako substancję czynną zawiera estry lub amidy estrów S-/trójfluorochloroetylotio/-etylowych kwasów /tiono/ /dwu/ tiolofosforowych /fosfonowych/ o wzorze przedstawionym na rysunku, w którym R oznacza rodnik alkilowy o 1—6 atomach węgla, R' oznacza rodnik alkilowy, grupę alkoksylową, alkilotio lub alkiloaminową o 1—6 atomach węgla, grupę aminową lub rodnik feny lowy, a X oznacza atom tlenu lub siarki.

Sposób według wynalazku polega na reakcji estrów lub amidów estrów kwasów /tiono/ /dwu/ tiolofosforowych/ fosfonowych/ z tioeterami trójfluorochloroetylo-β-chlorowcoetylowymi. (2 zastrzeżenia)

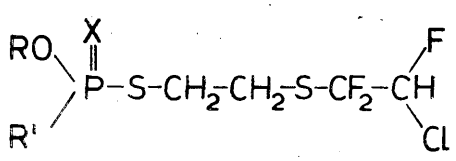

A01n; A01N P. 187762 T 05.03.1976

Główny Instytut Górnictwa, Katowice, Boiska (Bożena Rytych-Witwicka, Bronisław Zyska, Teresa Warmuz, Lucylla Zankowicz, Julian Bech).

Sposób otrzymywania lotnego środka grzybobójczego zabezpieczającego przed korozją mikrobiologiczną materiały elektroizolacyjne, zwłaszcza stosowane w górniczej zhermentyzowanej aparaturze elektrycznej

Sposób według wynalazku polega na tym, że do 100 części wagowych kredy strącanej lub rozdrobnionego azbestu jako nośnika wprowadza się przy ciągłym mieszaniu od 0,3 do 1,0 części wagowych o-nitrofenolu, najkorzystniej 0,6 części wagowych i od 0,3 do 1,0 części wagowych p-chlorofenolu, najkorzystniej 0,6 części wagowych. Następnie z wytworzonego preparatu formuje się pastylki lub osadza się go w perforowanych opakowaniach, które umieszcza się w zhermetyzowanych urządzeniach. (2 zastrzeżenia)

A23k; A23K P. 187933 T 13.03.1976

Politechnika Białostocka, Białystok, Polska (Romuald Czerpak, Tadeusz Obrusiewicz, Krystian Szudyga, Mikołaj Wilczyński, Edward Lewoc).

Sposób wzbogacania w białko odpadów celulozowych

Sposób wzbogacania w białko odpadów celulozowych polega na tym, że odpady celulozowe takie jak pocięta na sieczkę słoma, plewy zbóż, odbiałczona żwaczka lufo trociny (najlepiej drzew liściastych) poddaje się hydrolizie alkalicznej lub kwasowej, a następnie wzbogaca się je w związki mineralne obfite w azot, umieszcza w perforowanych workach z folii polietylenowej i zaszczepia grzybnią podstawczaków z gatunku Pleurotus astreatus, Sparassis crispa, Velvariella volvaoae i Stropharia rugosoanulata, a po pojawieniu się nalotów grzybni, kulturę zasila się w związki azotowe i okresowo napowietrza, zaś po okresie 4—10 tygodni owocniki są zbierane z przeznaczeniem do spożycia, natomiast podłoże wykorzystuje się jaiko dodatek do paszy. (1 zastrzeżenie)

A23k; A23K P. 188373 T 30.03.1976

Zjednoczenie Państwowych Przedsiębiorstw Gospodarki Rolnej, Koszalin, Polska (Jerzy Gordziejczyk, Tadeusz Grzyb, Franciszek Hornik, Jan Łabinowicz, Jerzy Żelazny).

Pasza dla ryb i sposób jej wytwarzania

Pasza dla ryb zawiera białko roślin zielonych oraz osadzone na nośniku białko z roztworu. W skład paszy wchodzi ponadto białko z suszonych pełnych ryb. Rolę nośnika spełnia siano lub inny susz roślinny.

Sposób wytwarzania paszy polega na przygotowaniu mieszanki wstępnej poprzez zmieszanie rozdrobnionych ryb z suszem roślinnym, leżakowanie przez co najmniej 3 godziny oraz szybkie suszenie w temperaturach 400°C do 800°C. Tak przygotowana mieszanka wstępna jest następnie mieszana z dodatkowymi komponentami i przykładowo granulowana znanymi sposobami. (2 zastrzeżenia)

A61k; A61K P. 187709 04.03.1976

Pierwszeństwo: 06.03.1975 - Wielka Brytania (nr 9452/75)

Sauders Valve Company Limited, Cwmbran, Gwent, Wielka Brytania.

Zawór do regulacji przepływu płynu

Zawór do regulacji przepływu płynu posiada kadłub zaworu, mechanizm napędu zawierający przesuwny osiowo trzpień (13) wystający na zewnątrz kadłuba zaworu, pierścieniowy element (18) współosiowy z trzpieniem i sprzężony z kadłubem zaworu oraz drugi pierścieniowy element (23) współosiowy z trzpieniem (13) i z nim sprzężony, przy czym pierwszy i drugi pierścieniowe elementy posiadają taką długość, że zachodzą na siebie w kierunku osiowym we wszystkich normalnych położeniach roboczych trzpienia (13). Pomiędzy elementem pierścieniowym (18) i elementem pierśoieniowym (23) umieszczona jest uszczelka (24). (7 zastrzeżeń)

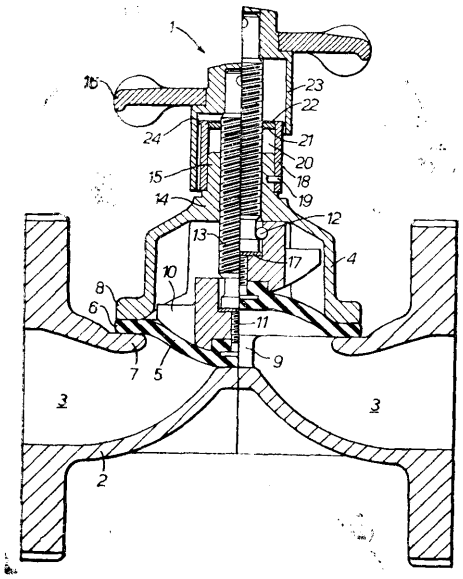

A62c; A62C P. 187710 04.03.1976

Pierwszeństwo: 06.03.1975 - Austria (nr A 1757/75)

Konrad Rosenbauer K.G., Leondäng, Austria.

Samochód pożarniczy zwłaszcza do zastosowań technicznych

Samochód pożarniczy posiada nadwozie skrzyniowe (2) do umieszczania narzędzi i przyrządów. Nadwozie (2) w obszarze środka jego długości tworzy otwarty ku górze szyb (3). W szybie tym umieszczone są wkładane lub wyjmowane, za pomocą żurawia (5) umieszczonego na pojeździe (1), pojemniki wymienne (4) dla wyposażenia specjalnego. Na dachu nadwozia (2) znajdują się uchwyty do ustalania wymiennego pojemnika. (4 zastrzeżenia)

FIG.1

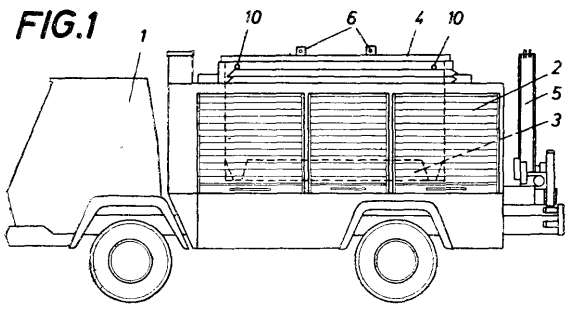

A62m; **A62M** P. 188423 01.04.1976

Pierwszeństwo: 02.04.1975 - RFN (nr P. 25 14418.7)

Richtel U. Sachs AG., Schweinfurt, Republika Federalna Niemiec).

Wielobiegowa piasta przekładniowa dla rowerów lub podobnych pojazdów

Wielobiegowa piasta przekładniowa dla rowerów lub podobnych pojazdów posiada oś **(8),** ułożyskowany na niej człon napędzający (4) z kołem łańcuchowym *(id),* tuleję piasty (1), ułożyskowaną z jednej strony ne członie napędzającym (4), a z drugiej strony na pierścieniowym elemencie łożyskowym (5), przekładnię planetarną (41) umieszczoną wewnątrz tulei piasty (1), zawierającą koło centralne (22), jarzmo <11) kół obiegowych (13), koło wewnątrzne **(14)** i koła obiegowe (13) na jarzmie (11), które zazębiają się jednocześnie z kołem centralnym (21) i wewnętrznym (14), ponadto przesuwny osiowo człon sprzęgłowy **(10),** który łączy człon napędzający (4) bądź z jarzmem (11) kół obiegowych (13) bądź też z kołem wewnętrznym *(Vi)* przekładni planetarnej **(41),** a także element hamulcowy (16) ułożyskowany za pomocą gwintu na jarzmie (11) kół obiegowych (13), który jest zabezpieczony przed obracaniem się razem z jarzmem **(11)** kół obiegowych (13) przez hamulec pomocniczy (GO) i dlatego przy obrocie jarzma (11) kół obiegowych (13) przesuwa się pocsiowo i wchodzi przy tym w kontakt z nie obracającym się względem osi piasty (8) członem hamulcowym (19) powodując jego dociskanie do powierzchni hamującej (62) tulei piasty (1), a tym samym hamowanie tej ostatniej.

Piasta poza tym posiada również mechanizmy zapadkowe **(52,** 55) przenoszące napęd pomiędzy częściami (11, 14) przekładni planetarnej, mianowicie jarzmem (11) kół obiegowych (13) i kołem wewnętrznym (14) z jednej strony, a tuleją piasty (1) z drugiej strony, przy czym co najmniej jeden z tych mechanizmów (55) jest utworzony przez jarzmo zapadki (27) z co najmniej jedną zapadką (28) i uzębienie zapadkowe (21), a zapadka (28) zazębia się sprężyście swoim końcem **(29b)** z uzębieniem zapadkowym (21) i ponadto jest ona ułożyskowana wychylnie swoją stopką (29) bez użycia sworzni w wybraniu (32) jarzma zapadki (27), zaś na drodze przenoszenia momentu obrotowego z odpowiedniej części przekładni planetarnej na tuleję piasty (1) jest przewidziany luz w kierunku obwodowym. Wybranie (32) w jarzmie zapadek (27) przeznaczone do wychylnego ułożyskowania stopki (29) zapadki jest podłużne w kierunku obwodowym, a stopka (29) zapadki ma ograniczoną możliwość przesunięcia wewnątrz tego wybrania (32) w kierunku obwodowym. (19 zastrzeżeń)

Fig.1

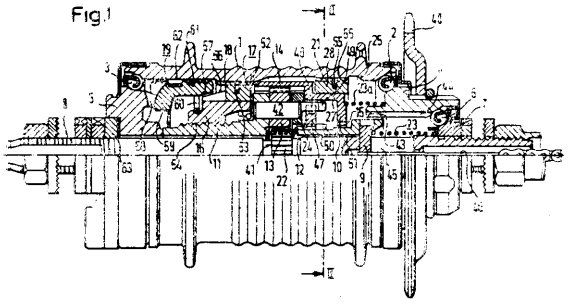

Fig.2

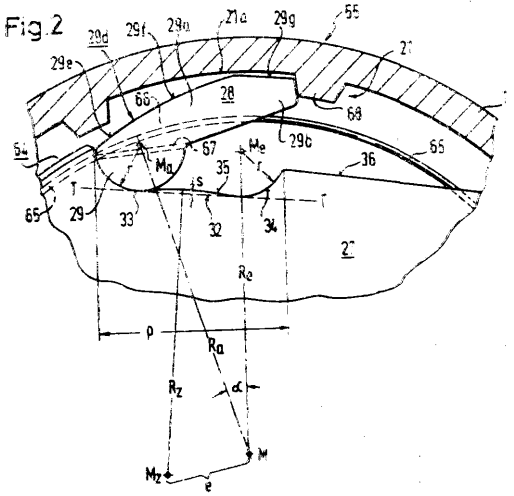

DZIAŁ B

ROŻNE PROCESY PRZEMYSŁOWE; TRANSPORT

B01d; B01D P. 187786 T 09.03.1976

Pierwszeństwo: 10.03.1975 - Szwajcaria (nr 3000/75)

Ciba-Geigy AG, Bazylea, Szwajcaria.

Sposób oddzielania SO_2 ze strumienia gazów powstających przy wytwarzaniu kwasu siarkowego metodą komorową

Sposób według wynalazku charakteryzuje się tym, że kwas zawierający nitrozę dla strefy denitracji ogrzewa się do temperatury 60°C przez bezpośredrią wymianę ciepła, zanim zetknie się on ze strumieniem gazu opuszczającego strefę denitracji, przy czym czas przebywania gazu między wyjściem ze strefy denitracji i wejściem do pierwszej wieży absorbcji tlenków azotu jest krótszy od 30 sekund dla gazu zawierającego co najmniej 5% objętościowych SO_2 i co najmniej 10% objętościowych O_2, a przy niższych stężeniach SO_2 lub O_2 górną granicę tego czasu określa się za pomocą wzoru

$$Z_{max} = \frac{1500}{(SO_2)\ (O_2)}$$

w którym Z_{max} oznacza czas przebywania (sekundy), (SO_2) i (O_2) oznaczają odpowiednio zawartość SO_2 i O w gazie wejściowym do strefy denitracji podaną w % objętościowych. (16 zastrzeżeń)

B01f; B01F P. 178105 17.02.1975
C01b; C01B

Biuro Projektów i Realizacji Inwestycji Przemysłu Syntezy Chemicznej „Prosynchem", Gliwice, Polska (Józef Czempik, Kazimierz Kubat, Gerhard Schmidt, Franz Fronk).

Zamknięcie wodne dla gazów poreakcyjnych w procesie produkcji karbidu

Zamknięcie według wynalazku charakteryzuje się tym, że kołpak (3) odcinający przepływ gazu od króćca (1) do króćca (2) umieszczony jest na osi obrotu, przy czym oś ta przesunięta jest poza gabaryt króćca (1), to jest poza zasięg sltoumienia przepływającego gazu, (1 zastrzeżenie)

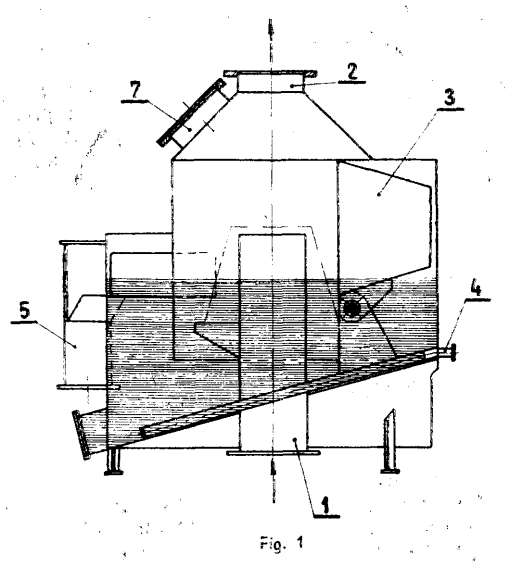

Fig. 1

B01j; B01J P. 182362 29.07.1975

Politechnika Warszawska, Warszawa, Polska (Bogdan Tymiński, Ryszard Szul).

Wypełnienie do aparatów kolumnowych

Wypełnienie do aparatów kolumnowych charakteryzujących się tym, że kontaktuje się fazy ciekłą i gazową lub dwie fazy ciekłe na przykład do kolumn do wymiany masy, aparatów kolumnowych destylacyjnych, absorpcyjnych, do chłodzenia cieczy, nawilżania gazu, odpylania i oddzielania mgły, składa się z ustawionych równolegle do pionowej osi kolumny pakietów (a), (b), składających się z elementów, między

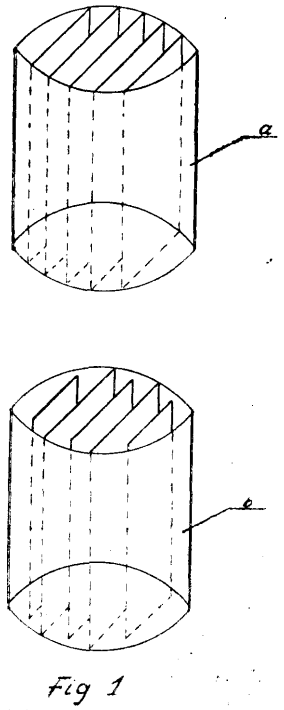

Fig 1

którymi umieszczone są wkładki zaburzające w takiej odległości, aby zaburzenia wywołane poszczególnymi wkładkami nie zachodziły na siebie i jednocześnie pokrywały całą powierzchnię kontaktu faz. Powierzchnia wkładek zaburzających ustawiona jest pod kątem do kieruniku przepływu strumienia gazu.
(1 zastrzeżenie)

B02c; B02C P. 187692 T 02.03.1976

Pomorskie Zakłady Budowy Maszyn Zremb-Makrum, Bydgoszcz, Polska (Józef Kołędkowski).

Ząb walcowej kruszarki

Ząb walcowej kruszarki do rozdrabniania materiałów średniej i małej twardości, osadzony w otworze walca (1) ma przednią powierzchnię (4) o zarysie wyznaczonym promieniem (r) równym promieniowi wyznaczającemu powierzchnię otworu płaszcza walca (1). Tylna powierzchnia (5) zęba (2) jest wyznaczona promieniem (R) zakreślonym ze środka (O) przesuniętym w stosunku do środka (O') o wartość kąta (a) klinowania. Talki kształt zęba (2) powoduje samozakleszczanie w otworze walca (1) przy oddziaływaniu na ząb (2) sił od kruszenia. (1 zastrzeżenie)

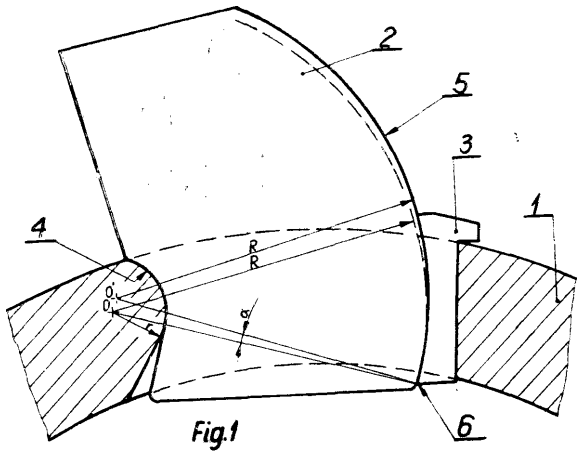

Fig.1

B03b; B03B P. 188421 01.04.1976

Pierwszeństwo: 04.04.1975 - Grecja (nr 6410)

Financial Mining Industrial and Shippinq Corporation, Ateny, Grecja.

Sposób zwiększania zawartości niklu w przypadku lateratywnych rud żelaza

Sposób zwiększania zawartości niklu z laterytowej rudy żelaznej o zawartości żelaza powyżej 10%, zawartości krzemianu powyżej 25% i zawartości niklu 0,5% i więcej, według wynalazku polega na tym, że miesza się zmieloną rudę z węglanem wapnia, siarczanem wapnia, koksem i ogrzewa w temperaturze nie przekraczającej 1050°C w ciągu do 90 minut, wypala w tej temperaturze w ciągu czasu wystarczającego, aby cały nikiel z rudy przeprowadzić w stan metaliczny w atmosferze neutralnej, albo nieznacznie redukującej, i wytwarza się wodną zawiesinę, albo pulpę przy odpowiednim nastawieniu gęstości dla następującego procesu, aby otrzymać koncentrat przez flotację, albo oddzielanie magnetyczne. (9 zastrzeżeń)

B06c; B06C P. 188928 21.04.1976

Pierwszeństwo: 22.04.1975 - Japonia (nr Sho 50-48771)

Sando Iron Works, Co., Ltd. Wakayama-shi, Japonia.

Parownik wysokotemperaturowy i wysokościśnieniowy

Parownik wysokotemperaturowy i wysokociśnieniowy charakteryzuje się tym, że posiada zespół (A) do obróbki cieczą służący także jako zespół uszczelnia-

jący mający co najmniej jeden otwór (10) doprowadzający tkaninę i co najmniej jeden otwór (10) odprowadzający tkaninę (2) z naczynia parownika (B) w którym panuje wysoka temperatura i wysokie ciśnienie, przy czym zespół (A) do obróbki cieczą obejmuje blok uszczelniający (1) mający wałki uszczelniające (3) naciskające na siebie i zamykające drogę przechodzenia tkaniny (2), komorę obniżonego ciśnienia pary (9) w której znajdują się gniazda zaworowe (8), połączoną z blokiem uszczelniającym (1) wzdłuż drogi przechodzenia tkaniny (2) i szczelny zbiornik cieczy (7) umieszczony między komorą obniżonego ciśnienia pary (9) i blokiem uszczelniającym (1) imający przewód doprowadzający ciecz (12) i przewód odprowadzający ciecz (13). (1 zastrzeżenie)

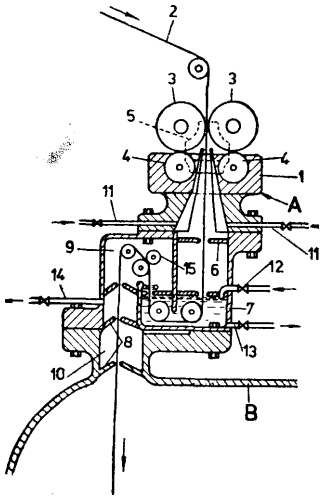

B07b; B07B P. 189896 T 27.05.1976

Zabrzańska Fabryka Maszyn Górniczych „Powen", Zabrze, Polska (Adolf Szczęsny, Reiner Kleinert).

Sito stożkowe

Sito stożkowe odwadniające według wynalazku składa się z części stałej w postaci kosza oraz części wymiennej w postaci wkładu sitowego. Kosz sitowy ma dwa pierścienie (4) i (6) połączone ze sobą stałymi żebrami (9).

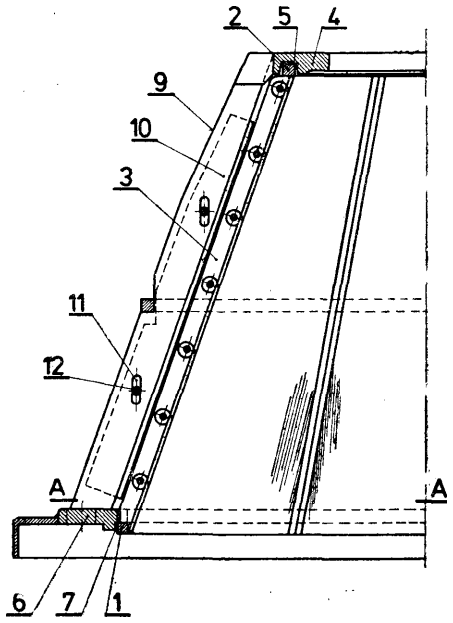

Pierścienie (4) i (6) mają stożkowe wytoczenia (5) i (7), w których osadzone są pierścienie (1) i (2) wkładu sitowego. Kosz sitowy zaopatrzony jest na obwodzie w ruchome żebra (10) połączone za pomocą śrub (12) z żebrami (9) i dociśnięte do powierzchni stożkowej wkładu sitowego. Oprócz tego dolny pierścień (6) kosza sitowego ma wycięcia, w których mocuje się żebra (3) wkładu sitowego. (3 zastrzeżenia)

B21d; B21D P. 188120 20.03.1976

Pierwszeństwo: 24.03.1975 - RFN (nr P. 2513561.9-14)

Mannesmannröhren-Werke Aktiengesellschaft, Düsseldorf, RFN).

Urządzenie do gięcia rur

Urządzenie według wynalazku złożone z urządzenia posuwowego (9) potruszające się prostoliniowo na urządzeniu prowadzącym (10) z oddziaływującego na jeden koniec rury z co najmniej jednej ramy (1) do gięcia z elementu mocującego (2) i z urządzenia nagrzewającego (4), charakteryzuje się tym, że ma na drugim końcu urządzenia prowadzącego (10), drugie urządzenie nagrzewające (4') przyporządkowane oo najmniej dalszej ramie do gięcia **(1')** wyposażonej w wyposażonej w wymienny element mocujący **(2')** do gię- tej rury **(R').** Urządzenie posuwowe (9) poruszające się prostoliniowo w obu kierunkach jest umieszczone między leżącymi naprzeciwko siebie urządzeniami nagrzewającymi (4, 4'). Całość urządzenia porusza się na szynach (8, 8', 11). (1 zastrzeżenie)

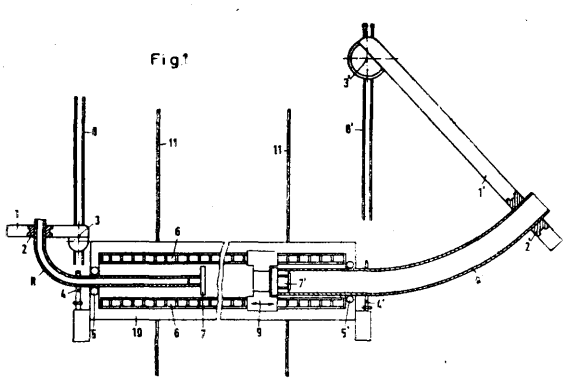

B21d; B21D P. 189322 05.05.1976

Pierwszeństwo: 05.05.1975 - Stany Zjedn. Am. (pr 574 643)

Walter Carl Lovell, Wilbhraham, Stany Zjednoczone Ameryki (Walter Carl Lovell, Frederick Gerard Joseph Grise).

Sposób wykonywania zamknięć pojemnika

Sposób wykonywania zamknięć pojemnika z cienkiej blachy stalowej dającej się rozerwać ręcznie mającej płaskie powierzchnie przeciwległe, polega na tym, że równocześnie zgniata się części metalu w celu uformowania ścianki z obszarem ugiętym przez rozciąganie w pobliżu jednej powierzchni, a następnie podłużnie wybija się rozciągniętą powierzchnię i obszar ścianki w czasáe jej ugięcia w celu wytworzenia w pozostałej grubości przylegającej do przeciwnej powierzchni tego obszaru ścianki, pękniętej lecz nierozdzielonej części. (7 zastrzeżeń)

Fig. 4

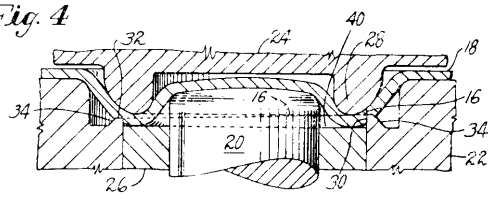

B21f; B21F P. 188396 31.03.1976

Pierwszeństwo: 02.04.1975 - Austria (nr A 2506/75)

EVG Entwicklungs - U. Verwertungs - Gesellschaft m.b.H. Graz, Austria (Hans Gött, Josef Ritter, Gerhard Ritter, Klaus Ritter).

Urządzenie do wybierania przeciętych na określoną długość drutów z ich nieuporządkowanej wiązki

Przedmiotem wynalazku jest urządzenie do wybierania przeciętych na określoną długość drutów z ich nieuporządkowanej wiązki, zwłaszcza do doprowadzania drutów do maszyny produkcyjnej.

Urządzenie według wynalazku charakteryzuje się tym, że element zabierający (11) jest umieszczony w pobliżu jednego z końców boków podłużnych zasobnika odbierającego (10) tak, że chwyta on druty wiązki w pobliżu jednego ich końca oraz, że boczny tor ruchu końców drutów jest ograniczony przez zderzak (16), leżący z boku od obszaru wciągania dwóch wałków przenoszących (12, 13) o zmiennym rozstawie osi, które przy zmniejszaniu tego rosztawu chwytają przylegający do zderzaka (16) koniec druitu oraz wyciągają drut z wiązki w kierunku jego osi i przenoszą go do urządzenia odbierającego (14).

(6 zastrzeżeń)

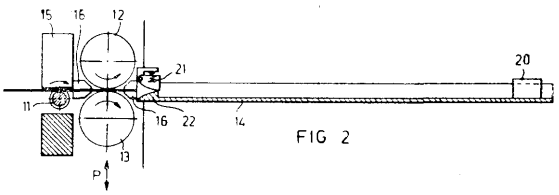

FIG 2

B21h; B21H P. 178991 21.03.1975

Franciszek Firla, Andrzej Musialik na rzecz Zakładu Budowy Maszyn i Urządzeń Hutniczych w Sosnowcu, Sosnowiec, Polska (Franciszek Firla, Andrzej Musialik).

Mechanizm do gięcia walcem

Mechanizm według wynalazku złażony z korpusu (k) walca roboczego (R) łącznika (L) roboczego z ułożyskowaniem (A i B) oraz zacisku mimośrodowego (e), przy czym korpus (K) zawiera wałek wzornik (r), charakteryzuje się przesunięciem (a) osi gięcia i obtaczania. W kolejnych fazach gięcia, ramię naporu (c, d) toczącego się walca po powierzchni elementu giętego zmniejsza się, a siła nacisku zwiększa przy niezmiennej sile roboczej.

Gięcia mechanizmem dokonuje się po krawędziach prostokreślnych lub krzywoliniowych i znajduje zastosowanie w przetwórstwie wyrobów hutniczych walcowanych na prefabrykaty gięte lub prasowane.

(3 zastrzeżenia)

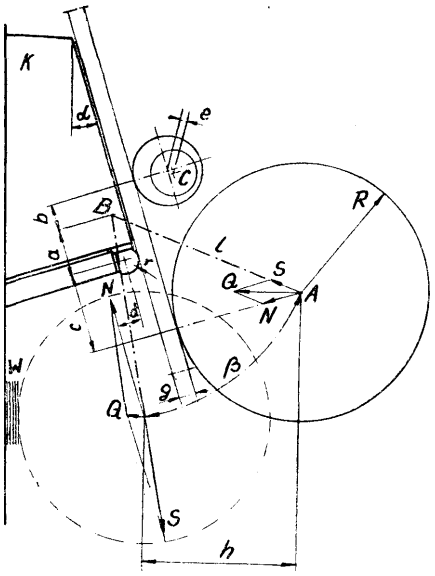

B21k; **B21K** P. 188602 08.04.1976

Pierwszeństwo: 09.04.1975 - Francja (nr 7511726)
03.12.1975 - Francja (nr 7537697)

Forgeai Société poor le Forgeage et l'Estampage des Alliages Légers, Paryż, Francja (Roger Lucas, Jacques Auberger).

Sposób wytwarzania jednolitych, metalowych kół pojazdów zwłaszcza pojazdów ciężkich

Sposób wytwarzania jednolitych, metalowych kól pojazdów zwłaszcza z lekkich stopów na bazie aluminium, zwłaszcza pojazdów ciężkich wyposażonych w opony, zwłaszcza bezdętkowe, obejmujący kształtowanie począwszy od przedkuwki, mającej kształt tarczy cylindrycznej oraz operację wykończenia obróbką mechaniczną polega na tym, że stosuje się szereg kolejnych operacji kucia matrycowego i wy oblania oraz rozszerzenia za pomocą prasy, aby doprowadzić do ostatecznego kształtu, który nadaje się do wykończeniowej obróbki mechanicznej. (9 zastrzeżeń)

B21k; B21K 08.04.1976

Pierwszeństwo: 09.04.1975 - Francja (nr 751125)
03.12.1975 - Francja (nr 7537696)

Forgeai Cociété pour le Forgeage et L'Estampage des Légers, Paryż, Francja (Roger Lucas, Jacques Auberger).

Sposób wytwarzania jednolitych, metalowych kół pojazdów, zwłaszcza pojazdów ciężkich

Sposób wytwarzania jednolitych metalowych kół pojazdów, zwłaszcza pojazdów ciężkich, obejmujący kształtowanie począwszy od przedkuwfci mającej kształt tarczy cylindrycznej, polega na tym, że stosuje się szereg kolejnych operacji kucia matrycowego oraz rozszerzania za pomocą prasy, aby dojść do ostatecznego kształtu, który wymaga jedynie paru czynności wykończeniowych przy zastosowaniu obróbki mechaniczne i. Koła te, zwłaszcza z lekkich stopów na bazie aluminium, nadają się szczególnie do pojazdów ciężkich, wyposażonych w opony bezdętkowe.

(4 zastrzeżenia)

B21k; B21K
E01b; E01B
P. 189345 06.05.1976

Pierwszeństwo: 07.05.1975 - Wielka Brytania (nr 19251/75)

Pandrol Limited, Londyn, Wielka Brytania.

Zacisk mocujący do szyn kolejowych, sposób wytwarzania zacisku mocującego do szyn kolejowych i urządzenie do wytwarzania zacisku mocującego do szyn kolejowych

Sposób według wynalazku wytwarzania zacisku mocującego do szyn kolejowych, polegający na tyra, że drugi koniec pręta odgina się pierwszym narzędziem kształtującym dociskając do drugiego narzędzia kształtującego ten odcinek pręta, który znajduje się w położeniu gotowym zacisku pomiędzy najniższym punktem piątego odcinka i drugim końcem pręta charakteryzuje się tym, że wykonuje się operację zagięcia, aby odgiąć do tyłu drugi koniec pręta (5) na odcinku (5A), w trakcie której pierwszym narzędziem kształtującym dociska się do drugiego narzędzia kształtującego ten odcinek pręta (5A), który w gotowym położeniu zacisku znajduje się pomiędzy najniższym punktem (5B) piątego odcinka (5) i drugim końcem (B) pręta.

Zacisk wytworzony sposobem według wynalazku, charakteryzuje się tym, że drugi koniec pręta (5A) jest odgięty do tyłu, tak, że cała część pręta (5A) w gotowym zacisku znajduje się pomiędzy najniższym punktem (5B) piątego odcinka (5) i drugim końcem pręta (B), który został dociśnięty pierwszym narzędziem kształtującym do drugiego narzędzia kształtującego.

Urządzenie do wytwarzania zacisku według wynalazku, mocującego do szyn ma pierwsze narzędzie kształtujące, drugie narzędzie kształtujące i urządzenie do dociskania jednego z tych narzędzi kształtujących, do drugiego, gdy między nimi znajdzie się ta część (5A) pręta, która w gotowym zacisku położenia znajdzie się pomiędzy najniższym punktem (5B) piątego odcinka (5) i drugim końcem (B) pręta.

(22 zastrzeżenia)

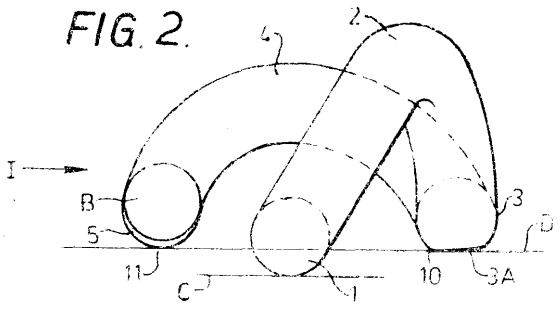

B22c; B22C
P. 184975 T
16.10.1975

Dolnośląskie Zakłady Metalurgiczne „Dozamet", Nowa Sól, Polska (Antoni Suszka).

Pneumatyczna formierka wstrząsowo-prasująca

Przedmiotem wynalazku jest pneumatyczna formierka wstrząsowo-prasująca, przeznaczona do zagęszczania masy w czasie wykonywania form odlewniczych, zawierająca stół (6) z kanałem powietrznym (10) orasz sztywno osadzony w tym stole trzepień prowadzący.

Istota wynalazku polega na tym, że otwór (8) trzpienia prowadzącego (7) łączy kanał powietrzny z nieruchomą komorą powietrzną (2), do której jest podłączony przewód (3) doprowadzający sprężone powietrze.

(1 zastrzeżenie)

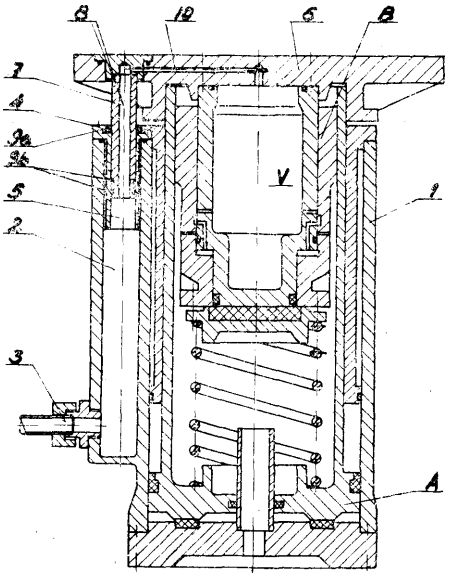

B22c; B22C
G01n; G01N
F. 187374 T
20.02.1976

Politechnika Krakowska, Kraków, Polska (Franciszek Rudol, Mariusz Widłak).

Sposób odlewania próbek kontrolnych do badań wytrzymałościowych i mechanicznych

Przedmiotem zgłoszenia jest sposób odlewania próbek kontrolnych o gotowych wymiarach do badań wytrzymałościowych i mechanicznych.

Istotą sposobu jest to, że kształt odlewanych próbek jest taki, że część pomiarowa próbki przechodzi bezpośrednio w część chwytową, a próbki odlewa się indywidualnie bez układu wlewowego, zaś ilość -wlewanego metalu do formy próbki, jest taka, że jego poziom jest poniżej lejka wlewowego. (1 zastrzeżenie)

B22c; B22C
P. 187840
11.03.1976

Pierwszeństwo: 11.03.1975 - Szwajcaria (nr 3050/75)

Georg Fischer Aktiengesellschaft, Schafthausen, Szwajcaria.

Formierka do wytwarzania bezskrzynkowych piaskowych form odlewniczych, układanych w stosy

Formierka według wynalazku posiada górne pionowe urządzenie prasujące (1) z tłokiem (4), nośną płytą prasującą (3) wyposażoną w rozłączną płytę modelową (7) z częściami modelowymi i dolne urządzenie prasujące (2) z tłokiem (6), nośną płytą prasującą (5) wyposażoną w rozłączną płytę modelową (8) z częściami modelowymi, pomiędzy którymi formuje się formę odlewniczą. Na obwodzie płyt modelowych (7, 8) i/lub prasujących (3, 5) są umieszczone listwy uszczelniające (34, 35).

Dolna płyta prasująca (5) i dolna płyta modelowa (8) jest obejmowana przez przesuwną ramę (18) sterowaną jednocześnie kilkoma siłownikami hydraulicznymi (17) z tłokami (25). Nad ramą (18) w określonej odległości jest umieszczona rama napełniająca (11) połączona na stałe z urządzeniami (9, 10) doprowadzającymi piasek formierski umieszczonymi z obu stron urządzenia prasującego (1). Poniżej ramy (11) urządzenia (9, 10) mają co najmniej jedną dyszę (12, 13) w kształcie szczelin doprowadzającą piasek do ramy (11).

Każde urządzenie (9, 10) jest wyposażone w agregat gazu sprężonego (41, 42). Na płaszczyznach (22) ram formierskich (15, 16) są umieszczone sworznie osiujące 51 osadzone w ramie napełniającej (11) i w otworach (52) w ramie (18). Do poprzecznego przesuwania elementu (14) z gotową formą odlewniczą służą prowadnice (36). Po obu stronach urządzeń prasujących (1, 2) są umieszczone urządzenia układające (28, 29) przenaczone do gotowych form odlewniczych, uruchamiane siłownikami (54, 55). Po obu stronach tych urządzeń są ramy osiujące (30, 31) uruchamiane siłownikami (60, 61) i wyposażone w otwory osiujące (64, 65) do przyjmowania sworzni 51 ram formierskich (15, 16). (10 zastrzeżeń)

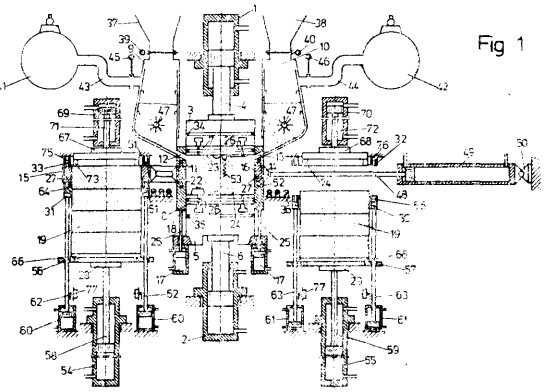
Fig 1

B22d; B22D P. 188930 21.04.1976

Pierwszeństwo: 21.04.1975 - Szwecja (nr 7504580.7)

AB Norbergs Nekaniska Verkstadt a Swedesh Body Corporate, Norberg, Szwecja (Georg Hamrnarqvist).

Sposób manipulowania formami odlewniczymi i urządzenie do stosowania tego sposobu

Sposób manipulowania formami odlewniczymi przed i po spuście metalu w hali rozlewniczej, według wynalazku polega na tym, że całe baterie wlewnic przewożone są pomiędzy różnymi stanowiskami operacyjnymi na wózku i są one na te stanowiska operacyjne spychane z wózka lub wciągane z nich na wózek ruchem krokowym lub ciągłym za pomocą urządzenia przeładunkowego, stanowiącego część konstrukcyjną wózka.

Urządzenie według wynalazku cechuje się tym, że wózek (1) jest zaopatrzony na obu swych końcach w mechanizm przesuwno-ciągłowy (8, 12) do przemieszczania baterii wlewnic (9) na podłoże (10) stanowisk (2) operacyjnych względnie do powrotnego przemieszczania ich z podłoża (10) na podłoże (11) wózka (1). (15 zastrzeżeń)

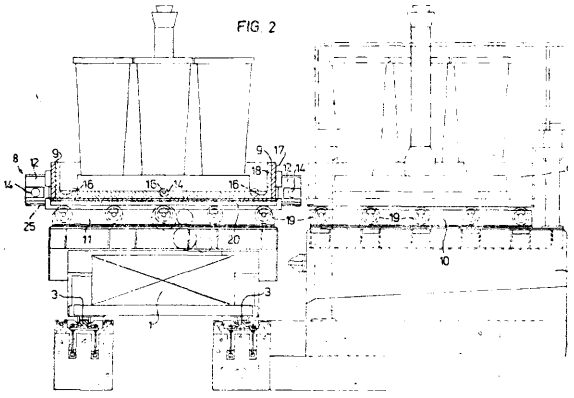
FIG 2

B23b; B23B P. 187659 02.03.1976

Pierwszeństwo: 04.03.1975 — RFN (nr P. 25092266)
06.12.1975 — RFN (nr P. 2555035.0)

Robert Zapp, Werkzeug-und Maschinenfabrik GmbH, Stuttgart, Republika Federalna Niemiec.

Narzędzia skrawające

Przedmiotem wynalazku jest narzędzie skrawające do wiórowej obróbki metali z osadzoną w wybraniu trzonka narzędzia i zamocowaną w nim za pomocą łapki zaciskowej wkładką skrawającą z dwoma krawędziami tnącymi i ostrzem tnącym, znajdującym się w punkcie końcowym jej przekątnej przestrzennej, charakteryzujące się tym, że biegnące wic hro wato względem siebie krawędzie powierzchni czołowych (5, 6) wkładki skrawające (3) o przekroju w kształcie czworoboku otrzymanego przez zestawienie podstawami dwóch trójkątów równoramiennych, zwłaszcza rombowym i/lub kwadratowym, i głównych krawędziach tnących utworzonych przez leżące po przekątnej naprzeciw siebie jej krawędzie wzdłużne, są ukształtowane jako boczne krawędzie (7, 8) tnące, przy czym w strefie co najmniej jednej z pozostałych krawędzi wzdłużnych, korzystnie tej krawędzi wzdłużnej (13) wkładki skrawającej (3), która łączy boczne krawędzie tnące (7, 8) znajduje się wybranie (14), tworzące nachylone do powierzchni osadzenia (18) trzonka (1) narzędzia, wznoszące się do środka powierzchnie przylegania dna łapki dociskowej *(i)* w obu położeniach roboczych wkładki skrawającej (3).

(12 zastrzeżeń)

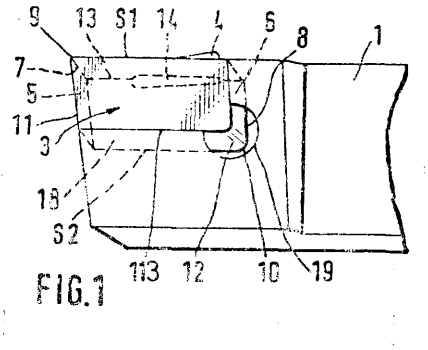
FIG.1

B23d; 323D P. 187682 T 03.03.1976

Pierwszeństwo: 05.03.1975 — NRD (WPB23b/184567)

VEB Stahl-und Walzwerk Gröditz, Gröditz, Niemiecka Republika Demokratyczna.

Urządzenie nadające posuw narzędziu obcinarki, zwłaszcza do rur metalowych

Urządzenie nadające posuw narzędziu obcinarki, zwłaszcza obcinarki do rur metalowych, pracujące na zasadzie ustalonego przecinanego przedmiotu i obiegowego narzędzia, charakteryzuje się tym, że na korpusie podstawy (13) i w tulei (14) zabieraka, osadzony jest przesuwny osiowo pierścień (11) jarzma, przy czym pierścień (11) jarzma połączony jest ślizgowo z korpusem podstawy (13) elementami (12) zamocowanymi na stałe do korpusu podstawy (13, natomiast z tuleją (14) zabieraka połączony jest przy pomocy czopa (16) przesuwanego obrotowo w śrubowym rowku tulei (14), która wykonuje obroty względem korpusu podstawy (13) tak, że ruch tulei (14) zabieraka osiągany jest w wyniku osiowego przesunięcia pierścienia (11) jarzma. (2 zastrzeżenia)

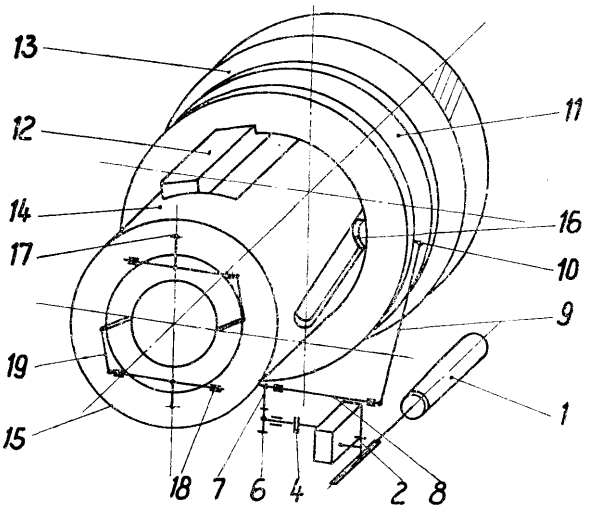

B23k; B23K **P. 180916** 03.06.1975

Instytut Spawalnictwa, Gliwice, Polska (Wacław Kumięga, Wiktor Kołoczek, Edward Dobaj, Karol Radziejewski).

Urządzenie do eliminacji **składowej stałej prądu przy spawaniu prądem** przemiennym

Urządzenie do eliminacji składowej stałej prądu przy spawaniu prądem przemiennym zwłaszcza aluminium i jego stopów w osłonie argonu posiada prze-

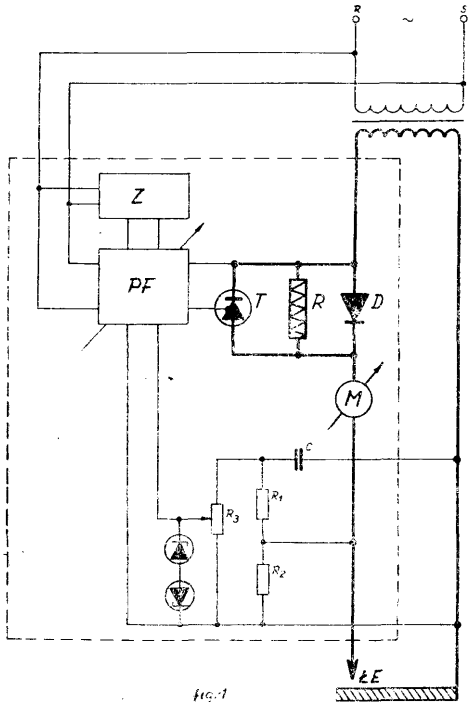

Fig. 1

suwnik fazowy (PF) zasilany ze stabilizowanego zasilacza (Z). W obwód prądu spawania włączony jest sterowany fazowo tyrystor mocy (T) połączony odwrotnie równolegle z diodą mocy **(D)** oraz równolegle z rezystorem (R). (2 zastrzeżenia)

B23q; B23Q **P. 187783** 08.03.1976

Fabryka Armatur „Głuchołazy", Głuchołazy, Polska (Józef Machate).

Wyciąg gazów do obrabiarek

Przedmiotem wynalazku jest wyciąg gazów przeznaczony do obrabiarek zwłaszcza skrawających, imający na celu usuwanie spalin powstających podczas operacji skrawania. Wyciąg według wynalazku charakteryzuje się tym, że stanowi z obrabiarką jednolitą całość, przy czym wirnik (1) jest połączony z wrzecionem (2) obrabiarki poprzez uchwyt (3) obróbkowy, a w obuwie (4) wirnika (1) znajduje się rura **(5).**

(1 zastrzeżenie)

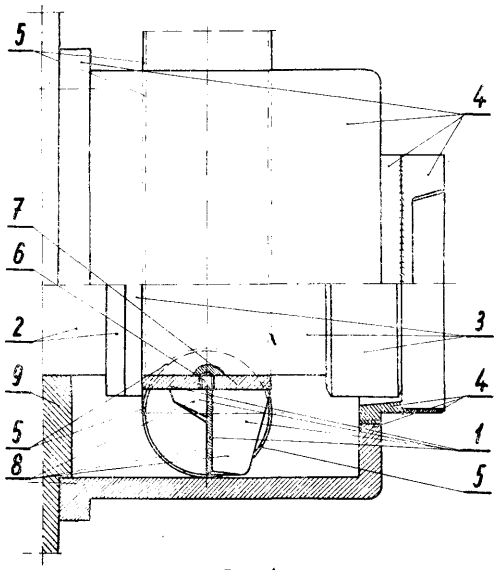

Fig. 1

B24d; B24D **P. 188329 T** 26.03.1976

Ośrodek Badawczo-Rozwojowy Przemysłu Płyt Drewnopochodnych, Czarna Woda, Polska (Zygmunt Palicki, Ryszard Mrowiński, Jan Dymek).

Urządzenie do **regeneracji taśm szlifierskich** używanych **do szlifowania płyt drewnopochodnych**

Urządzenie według wynalazku ma ogumione wałki (2), (3) i (4) transportujące szlifierską taśmę (1) zwilżaną za pomocą przewodu (12) roztworem wody z terpentyną lub ciepłą wodą. Przy ogumionym wałku (4) jest zamocowana czyszcząca szczotką (10) obracającą się w przeciwnym kierunku, z szybkością obwodową 5—10 razy większą od szybkości przesuwającej się taśmy (1).

Czyszczona taśma (1) jest naprężana przez belkę napinającą (8), na której jest zainstalowana szczotka (9), wstępnie rozluźniająca zanieczyszczenia taśmy (1).

(5 zastrzeżeń)

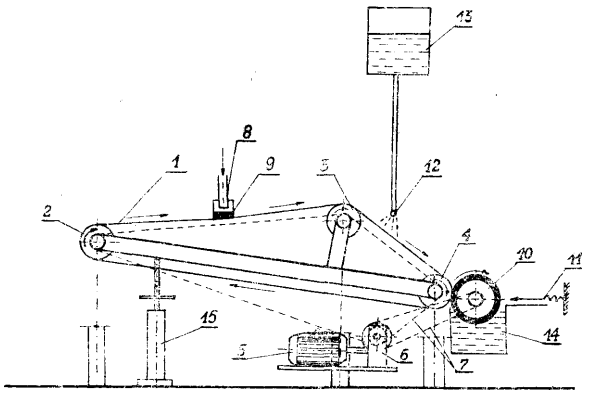

B25c; B25C P. 188155 22.03.1976

Pierwszeństwo: 01.04.1975 — RFN (nr P. 2514239.6)

HILTI Aktiengesellschaft, Schaan, Lichtenstein (Peter Jochum, Hans Dieter Seghezzi).

Przyrząd napędzany energią prochu

Przedmiotem wynalazku jest przyrząd napędzany energią prochu, do wstrzeliwania kołków w twarde podłoża, takie jak stal, beton i tym podobne.

Przyrząd ma umieszczoną w prowadnicy (la) obudowy (1) przesuwną osiowo lufę (3). Po bokach obudowy (1) umieszczona jest rękojeść (2), która ma kanał zasobnikowy (7), w którym znajdują się ładunki bez łuskowe (8) i przekładniki (9). Na tylnym końcu lufa (3) ma otwór przelotowy (3b) prostopadły do prowadnicy (3a) tłoka. W otworze tym znajduje się ułożyskowany przesuwnie wzdłuż osi wyrzutnik (12). W rękojeści (2) znajduje się urządzenie odpalające, składające się z ułożyskowanej wzdłuż osi iglicy (15), jak również z uruchamianego za pomocą sprężyny (16) młoteczka odpalającego (17). (13 zastrzeżeń)

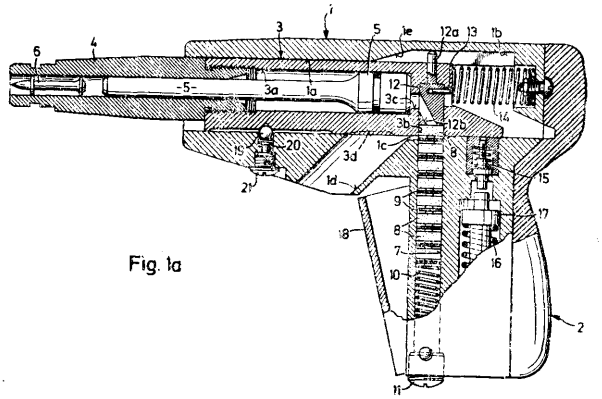

Fig. 1a

B25c; B25C P. 188392 31.03.1976

Pierwszeństwo: 01.04.1975 — RFN (rar P. 2514256.7)

Haiti Aktiengesellschaft, Schaan, Liechtenstein (Peter Jochum).

Napędzane siłą wybuchu urządzenie osadcze

Przedmiotem wynalazku jest urządzenie osadcze, napędzane siłą wybuchu do wbijania kołków i gwoździ w twarde podłoże takie jak np. beton, stal itp.

Urządzenie według wynalazku z obudową (1), lufą (2), częścią chwytową (6) z jednym lub wieloma wybraniami (8a) dla bezgilzowych ładunków wybuchowych (9), komorą spalania (la) i z zespołem doprowadzającym (2b) do doprowadzania ładunków wybuchowych z części chwytowej do komory spalania charakteryzuje się tym, że po stronie komory spalania **(la)** przeciwległej do zespołu doprowadzającego (2b) ładunek wybuchowy (9), usytuowany jest zderzak **(10a)** dla osadzania (komary spalania **(1s),** przy czym poprzeczny przekrój zderzaka **(10a)** jest równy poprzecznemu przekrojowi komary spalania. Ponadto urządzenie według wynalazku cechuje się tym, że zespół doprowadzający (2b) i zderzak **(10a)** są usytuowane współosiowo. (14 zastrzeżeń)

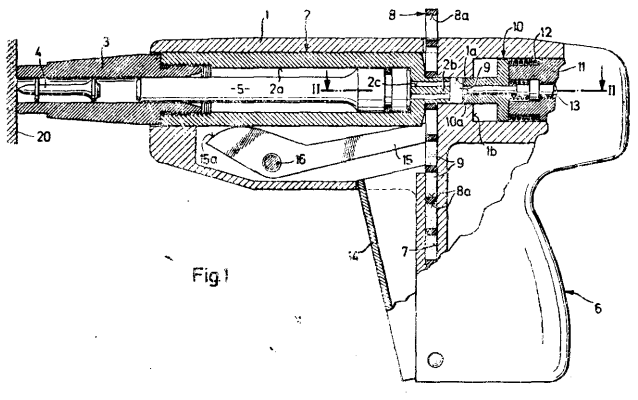

Fig. 1

B25d; B25D P. 188058 18.03.1976

Pierwszeństwo: 18.03.1975 — Szwecja (nr 7503097-3)

Atlas Copco Aktiebolag, Nacka, Szwecja).

Urządzenie tłumiące odrzut oraz wiertarka udarowa

Urządzenie według wynalazku tłumiące odrzut dla wiertarki udarowej stosowanej do kruszenia skał zawierające narzędzie udarowe, obudowę (10) połączoną z narzędziem, przenoszącą robocze impulsy siły na narzędzie, zespół udarowy (17) wykonujący ruch posuwisto-zwrotny w obudowie (10) i przenoszący impulsy energii na narzędzie, przy czym narzędzie wykonuje ruch powortny w wyniku siły odrzutu, charaikteryzuje się tym, że zawiera komorę tłumiącą (70) umieszczoną w obudowie (10), w której znajduje się płyn hydrauliczny pod ciśnieniem, tłok opo ropo wrotny (68) połączony z narzędziem udarowym, który to tłok zawiera powierzchnię **(69)** ograniczającą w kierunku osiowym komorę tłumiącą od strony narzędzia udarowego.

Wiertarka udarowa według wynalazku zawierająca narzędzie udarowe, obudowę połączoną z narzędziem, przenoszącą robocze impulsy siłą na narzędzie, zespół udarowy wykonujący ruch posuwis'to-zwrotny w obudowie, przenoszący impulsy energii na narzędzie, przy czym narzędzie wykonuje ruch powrotny w wyniku siły odrzutu, charakteryzuje się tym, że zawiera urzędzenie tłumiące odrzut, według wynalazku, elementy hydrauliczne o działaniu sprężystym, hydraulicznie połączone z elementem przenoszącym odrzut, przy czym elementy o działaniu sprężystym, są przystosowane do wyrównywania skoków ciśnienia występujących w elemencie przenoszącym odrzut, gdy odrzut wywołuje nagłe cofnięcie tłoka oporopowrotnego.

(14 zastrzeżeń)

Fig. 1

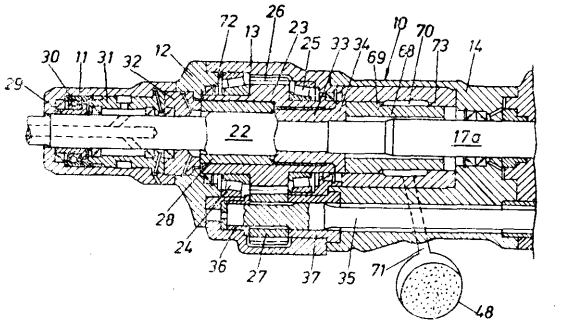

B26b; B26B P. 179720 17.04.1975

Zakłady Gumowe Górnictwa, Bytom, Polska (Jarosław Gouzy, Jerzy Słodki).

Urządzenie do wycinania pasków z taśm transporterowych

Przedmiotem wynalazku jest urządzenie do wycinania pasków z taśm transporterowych, tkanino wo-gumowych, bądź tkaninowo-polichoro-winylowych, przeznaczonych do badań jakościowych taśm, umożliwiające szybkie i dokładne wycięcie czterech pasków taś-

my przenośnikowej równocześnie bez konieczności wkładania w tę pracę siły fizycznej i w warunkach pełnego bezpieczeństwa obsługi.

Urządzenie według wynalazku posiada układ tnący składający się z zespołu noży obustronnych, umocowanych w ruchomej belce stanowiącej suport narzędziowy (10), oraz stół ruchomy (8), który może być podnoszony lub opuszczany mechanizmem śrubowym na kolumnach (2) za pomocą pokrętła (3). Do stołu przymocowany jest blat roboczy (9) o łukowym kształcie, nad którym są pneumatyczne uchwyty (4) do mocowania taśmy przeznaczonej do cięcia. Suport narzędziowy (10) przyspawany jest do nakrętek osadzonych na śrubach pociągowych, które otrzymują napęd od silnika elektrycznego poprzez przekładnię zębatą oraz sprzęgło elastyczne. (1 zastrzeżenie)

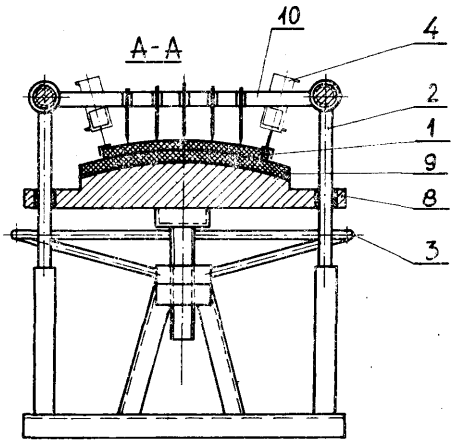

Fig.2

B28b; B28B **P.** 188295 27.03.1976

Pierwszeństwo: 27.03.1975 — Francja (nr 7509580)

Mircea Borcoman, Paryż, Francja.

Urządzenie do wytwarzania wyrobów z betonu, zwłaszcza s betonu **sprężonego** I/albo zbrojnego

Urządzenie według wynalazku ma halę obrotową przenoszącą formy, umieszczone na jej powierzchni wewnętrznej, na różne stanowiska pracy. Urządzenie charakteryzuje się tym, że hala obrotowa (1) ma kołową konstrukcję nośną (4) o poziomej osi, opartą na tocznych elementach (A) umożliwiających obrót kołowej konstrukcji nośnej (4) dookoła osi, zaopatrzoną na całej powierzchni wewnętrznej w podłużne komory (L) skierowane równolegle do jej osi obrotu, w których są usytuowane baterie form (2) do wytwarzanych wyrobów.

Hala (1) ma ponadto konstrukcję oporową (5) przenoszącą siły wzdłużne równolegle do osi konstrukcji nośnej, usytuowaną wewnątrz w kierunku promieniowym. Konstrukcja oporowa (5) składa się z belek podłużnych (7) równoległych do osi obrotu konstrukcji nośnej, rozmieszczonych regularnie na całym obwodzie koła. Belki podłużne (7) mają przekrój poprzeczny w kształcie trapezu równoramiennego, którego krótsza podstawa zwrócona jest ku osi obrotu hali (1). Elementy formujące (2) zawierają kokilę (17) utworzoną przez połączenie licznych form jednostkowych **(2a),** z których każda pozwala na wyprodukowanie jednego wyrobu (p). Urządzenie według wynalazku stosuje się do wytwarzania wyrobów z betonu sprężonego, zwłaszcza do wytwarzania podkładów kolejowych. (31 zastrzeżeń)

Fig.1

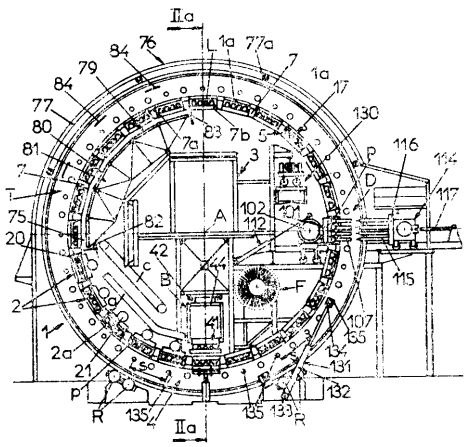

B28c; B28C P. 187918 T 13.03.1976

Pierwszeństwo: 14.03.1975 - NRD (nr WP C04b/184756)

VEB Betonleichtbaukombinat Dresden, Drezno, Niemiecka Republika Demokratyczna.

Sposób wytwarzania **kształtek** związanych **wodzianem** krzemianu

Przedmiotem wynalazku jest sposób wytwarzania termicznie utwardzanych kształtek związanych wodzianem krzemianu na bazie składników wapna i materiałów zawierających dwutlenek krzemu lub krzemiany.

Sposób polega na tym, że do mieszaniny składającej się ze składników wapna i materiałów zawierających dwutlenek krzemu względnie krzemiany w ilości 5-100%, o powierzchni właściwej powyżej 500 cm^2/g, a część pozostała występuje jako materiał gruboziarnisty o wielkości ziaren poniżej 5 mm, dodaje się mniej niż 50% wody liczonej względem suchych składników, a następnie dodaje się dobrze rozpuszczalne związki metali ziem alkalicznych, np. 0,05% wodorotlenku metalu alkalicznego i/lub 0,5—10% soli oraz dodatki zdolne do reakcji. Następnie mieszaninę poddaje się mechanicznej aktywacji w agregatach rozdrabniających, zaś po zgęszczeniu ogrzewa się ją do temperatury 100—300°C w ciągu 20 godz. i po tym czasie ochładza. (13 zastrzeżeń)

B29c; B29C P. 189998 23.04.1976
B32b; B32B

Pierwszeństwo: 24.04.1975 - Wielka Brytania (nr 17059/75)

Imperial Chemical Industries Limited, Londyn, Wielka Brytania.

Przedmiot z **tworzywa** termoplastycznego i sposób wytwarzania przedmiotów z tworzyw termoplastycznych

Przedmiot z tworzywa termoplastycznego według wynalazku, mający zastosowanie, między innymi, do wykańczania wnętrz pojazdów samochodowych, charakteryzuje się tym, że część powierzchni przedmiotu (1) jest spojona z nietkanym materiałem (2) o grubości co najmniej 0,6 mm i ciężarze 50 do 250 g/m^2.

Sposób wytwarzania przedmiotu z tworzywa termoplastycznego polega na tym, że na powierzchni formy odtwarzającej kształt przedmiotu umieszcza się nietkany materiał tkanino-podobny, wprowadza się do

formy tworzywo termoplastyczne zdolne do płynięcia i doprowadza się je do zetknięcia z tym materiałem pod działaniem ciśnienia i przy temperaturze wyższej od temperatury mięknięcia tworzywa termoplastycznego. (6 zastrzeżeń)

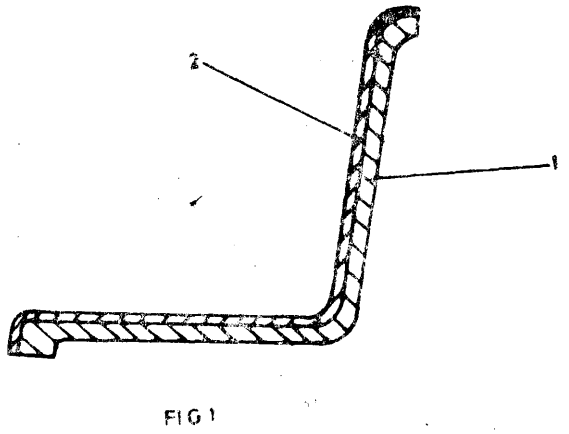

FIG 1

E29j; **B29J** P. 182143 16.07.1975

Akademia Rolnicza, Warszawa. Polska (Franciszek Krzysik, Andrzej Krzysik, Tadeusz Orlicz, Maciej Podłowski, Sławomir Walter).

Sposób wytwarzania płyt z odpadów korowania bez lub z domieszką innych materiałów

Sposób według wynalazku polega na rozdrabnianiu metodą skrawania z dużą szybkością suchych, podsuszonych lub wilgotnych odpadów korowania oraz wysuszeniu rozdrobnionych części do wilgotności 3—12%, rozsortowaniu rozdrobnionych części pod względem wymiarowym oraz ciężarowym, oraz oddzieleniu w nich od siebie łyka i tkanki korkowej uzyskując co najmniej dwie frakcje różniące się ciężarem, przy czym frakcja cięższa ma większy udział łyka i drewna o większej wytrzymałości, zaś frakcja lżejsza ma większy udział lżejszej tkanki korkowej o mniejszej wytrzymałości. Z tak otrzymanych frakcji w znany sposób wytwarza się płyty jednowarstwowe, trój warstwowe lub wielowarstwowe w zależności od przeznaczenia, przy czym płyty mogą być wyłącznie z odpadów korowania lub zawierać dodatki innych materiałów. 03 zastrzeżeń)

B29j; B29J P. 188841 16.04.1976

Pierwszeństwo: 17.04.1975 - RFN (nr P. 2516989.5)

G. Siempełkamp und Co., Krefeld. Republika Federalna Niemiec (Heinrich Axer).

Podłoże i/lub płyta naciskowa do pras płytowych

Przedmiotem wynalazku jest podłoże i/lub płyta naciskowa do pras płytowych do wytwarzania płyt wiórowych lub płyt spilśnionych.

Podłoże i/lub płyta naciskowa ma nośnik (1) wykonany z płyty z tworzywa sztucznego, składającej się z dna (3) i ramy (4) oraz blachy grzejnej (2), która jest połączona z dnem (3) i otoczona *ze* wszystkich stron ramą (4). (10 zastrzeżeń)

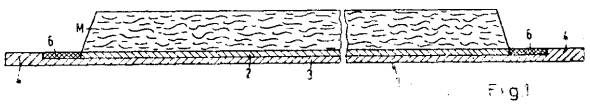

Fig 1

B30b; B30B P. 188059 18.03.1976

Pierwszeństwo: 18.03.1975 - RFN (nr P. 25 11873.4)

Eduard Küsters, Krefeld, RFN (Karl-Heinz Ahrweiler, Kurt Quoos, Eduard Küsters).

Prasa do wywierania nacisku

Przedmiotem wynalazku jest prasa do wywierania nacisku na podłużny odcinek pasma, zwłaszcza prasa do wytwarzania płyt wiórowych.

Prasa według wynalazku z dwoma nastawnymi w stosunku do siebie płytami naciskowymi, przy czym nacisk przenosi się przynajmniej na jedną płytę naciskową poprzez większą liczbę elementów naciskowych, charakteryzuje się tym, że jej elementy naciskowe (10) wykonane jako siłowniki, składające się z dwóch garnkowych części, wzajemnie nasuniętych na siebie, mają wydzieloną przestrzeń pierścieniową (41), która jest zasilana sprężonym czynnikiem, niezależnie od zasilania przestrzeni wewnętrznej (40) tych siłowników, przy czym wywierane przez poszczególne siłowniki naciski są regulowane. (9 zastrzeżeń)

FIG.4

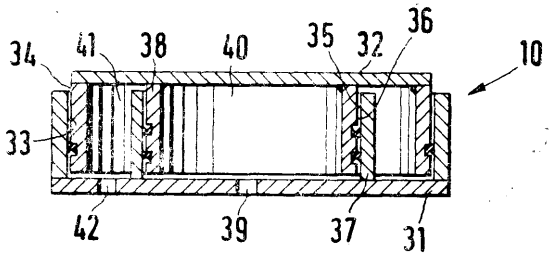

B60f; **B60F** P. 185633 T 16.12.1975

Politechnika Częstochowska, Częstochowa, Polska (Adam Wieczorek, Zbigniew Olszewski).

Urządzenie zabezpieczające **hamowane koło pojazdu** mechanicznego przed poślizgiem

Urządzenie zabezpieczające hamowane koła pojazdu mechanicznego przed poślizgiem składa się z układu hydraulicznego, sterowanego układem elektronicznym. Istotą tego rozwiązania jest to, że znany rozdzielacz (5) układu hydraulicznego zaopatrzony jest w dodatkową komorę, składającą się z dwóch części rozdzielonych zaworem (7) w postaci grzybka, osadzonym na tym samym tłoczysku co zawór (6) pierwszej komory rozdzielacza (5), przy czym część dodatkowej komory usytuowanej pod grzybkiem, połączona jest ze zbiornikiem (1) czynnika roboczego, a część dodatkowej komory usytuowana nad grzybkiem oraz wyjście pierwszej komory połączone są z wejściami poszczególnych przetworników elektrohydraulicznych (9), których cewki (18, 19) sterujące przysłonami dysz (14, 16), a w konsekwencji procesem hamowania i odblokowywania, połączone są z wyjściami poszczególnych torów układu elektronicznego.

Układ elektroniczny przetwarza sygnały wytworzone przez czujniki sprzężone oddzielnie z każdym z kół (13). Sygnały te są proporcjonalne do szybkości, przyspieszenia lub opóźnienia koła (13). Proces hamowania i odblokowywania powtarza się cyklicznie przez cały czas działania hamulca. W przypadku uszkodzenia układu elektronicznego, proces hamowania zapewnia samodzielnie układ hydrauliczny. (1 zastrzeżenie)

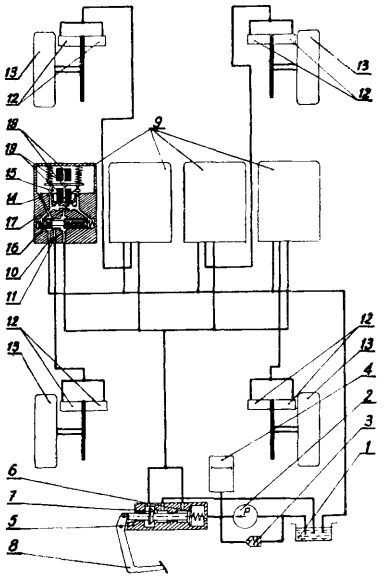

Fig.1

B66n; B60N **P. 187527** 26.02.1976

Pierwszeństwo: 26.02.1975 - RFN (nr P. 2508186.1)

Gerbr. Isringhausen, Lemgo, Republika Federalna Niemiec (Klaus Sturhan).

Sprężynujące siedzenie pojazdów samochodowych

Sprężynujące siedzenie pojazdów mechanicznych, w którym górna rama siedzenia dźwigającego poduszkę siedzenia nad obustronnie przy niej umieszczonymi dźwigniami nożycowymi skrzyżowanymi w punkcie obrotu czopa połączona jest sprężynami z ramą dolną, charakteryzuje się tym, że koniec zespołu sprężynującego (15) i tłumiącego połączony jest przegubowo z zamocowaniem (22) ramion bocznych usytuowanych po wewnętrznej stronie dźwigni nożycowych (7) na czopach przegubowych (24), które znajdują się po przeciwnych stronach prostej leżącej w osi łożysk (12, 13) osadzonych w ramie (5) siedzenia i w ramie (6) dolnej. (3 zastrzeżenia)

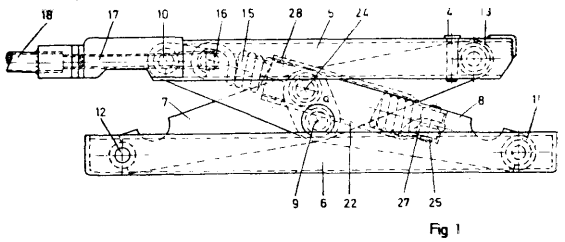

Fig 1

B60s; B60S **P.** 188625 09.04.1976

Pierwszeństwo: 11.04.1975 - Włochy (nr 67940A/75)

Arman S.A.S. di Dario Armen and C, Drunto, Włochy (Dario Arman).

Obsada płytkowa wycieraka

Obsada płytkowa wycieraka w piórze wycieraczki szyby przedniej pojazdów samochodowych zawiera jedną lub kilka płytek (10) zakrzywionych zgodnie ze sprężyną płytkową elastycznie odkształconych w kierunku wzdłużnym. Każda płytka (10) jest zaopatrzona w podłużną szczelinę do utrzymywania podłużnego żebra odpowiedniego wycieraka (11), oraz jest zaopatrzona w dwa równoległe ucha (13) usytuowane w środku i wystające z jej boków. Obsada zawiera pojedynczą płytkę (10) wykonaną z formowanego tworzywa sztucznego. (6 zastrzeżeń)

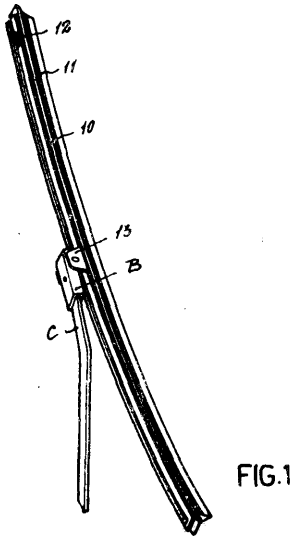

FIG.1

B60s; **B60S** P. 188775 14.04.1976

Pierwszeństwo: 15.04.1975 - Włochy (nr 67957-A/75)

Arman S.A.S. di Davio Arman and Co., Druvento, Włochy (Davio Arman).

Obsada wycieraczki

Przedmiotem wynalazku jest obsada wycieraczki stanowiąca zamocowanie piór w wycieraczkach szyby przedniej pojazdów silnikowych zwłaszcza w postaci członów metalowych posiadających przekrój poprzeczny w postaci dachówki lub „U" obejmujących główny pręt, którego końce są przegubowo zamocowane do wierzchołka małych mostków.

W rozwiązaniu według wynalazku każdy koniec (9a) głównego pręta (9) posiada postać jarzma wyposażonego w parę poprzecznych przeciwległych występów (9b) wystających w tym jarzmie, a ponadto każdy mały mostek (8) posiada w części środkowej dwa boczne gniazda szczelinowe (8b), w których jest osadzona uszczelka (11) w postaci siodłowatej, posiadająca otwarte boczne gniazda (11a).

Każdy koniec (9a) jarzma osadzony na uszczelce (11) zaczepia występami (9b) o gniazda (Ha) uszczelki (11) oraz gniazda szczelinowe (8b) małego mostka (8) tworząc przegubowe połączenia między końcami głównego pręta (9) i mostkami (8), z wkładką w postaci uszczelki z tworzywa sztucznego. (4 zastrzeżenia)

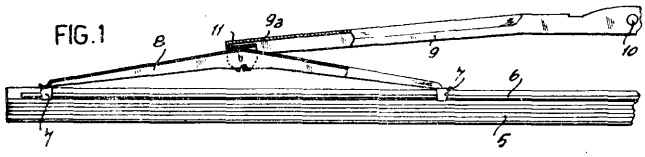

FIG.1

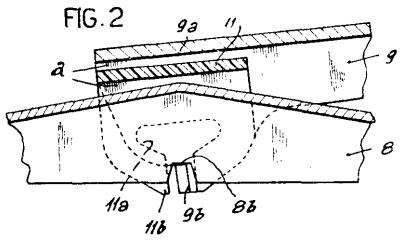

FIG.2

B60t; B60T P. **186290** 01.01.1976

Pierwszeństwo: 02.01.1975 - Wielka Brytania (nr 147/75)

Girling Limited, British Company, Birmingham, Wielka Brytania.

Hydrauliczny układ hamulcowy

Przedmiotem wynalazku jest hydrauliczny układ hamulcowy pojazdów o wysoko zawieszonym środku ciężkości, tak jak kombajny zbożowe.

Wynalazek polega na zastosowaniu zaworów bezwładnościowych (8), (9), które zmniejszają ciśnienie płynu hamulcowego w hamulcach kół w przypadku, w którym hamowany pojazd jest poddawany tak dużemu opóźnieniu, że mógłby być przechylony na skutek działania sił bezwładności. Zespoły zaworów bezwładnośc iowych są umieszczone pomiędzy zespołem głównej pompy hamulcowej (1) i cylindrami hamulcowymi (4) i (5). (5 zastrzeżeń)

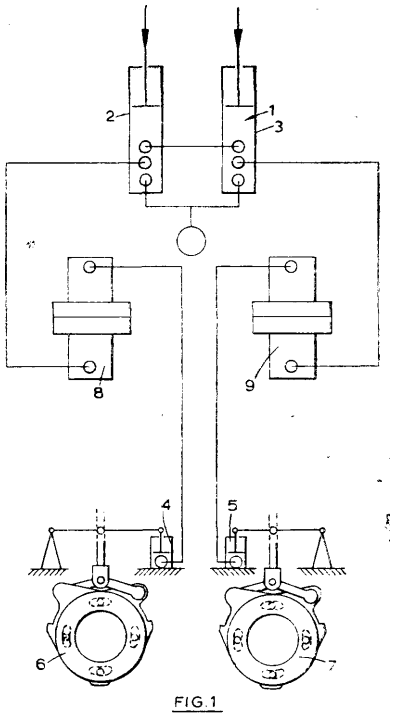

FIG.1

B60Í; B60T P. 188601 08.04.1976

Pierwszeństwo: 08.04.1975 - Wielka Brytania (nr 14269/75)

Girling Limited, Kings Road, Teseley, Birmingham, Wielka Brytania (Glyn Phillip Reginald Farr).

Hydrauliczne urządzenie **uruchamiające hamulec** pojazdu

Urządzenie hydrauliczne uruchamiające hamulec pojazdu mające przeciwległe nieobrotowe względnie osiowo przesuwne człony, charakteryzuje się tym, że pomocnicze mechaniczne urządzenie uruchamiające działa na obrotowy regulatorowy element, którego co najmniej części **(20b)** jest uszczelniona za pomocą pierścieniowej uszczelki (9) w pierwszym członie hydraulicznego urządzenia uruchamiającego, do którego dołączony jest pomocniczy mechaniczny układ uruchamiający.

Sprężyna (35) dociska część (20b) obrotowego regulatorowego elementu w kierunku od pomocniczego mechanicznego układu uruchamiającego. Połączenie gwintowe pomiędzy regulatorowymi elementami jest dwukierunkowe i ma cierne oporowe powierzchnie dociskane do siebie za pomocą ciśnienia płynu hydraulicznego przekracza z góry określoną stosunkowo niską wartość. Cierna oporowa powierzchnia (31) współpracująca z uzupełniającą oporową powierzchnią (30) na obrotowym regulatorowym elemencie jest, usytuowana na innym nieobrotowym elemencie (18), na który działa mechaniczny układ uruchamiający. (22 zastrzeżenia)

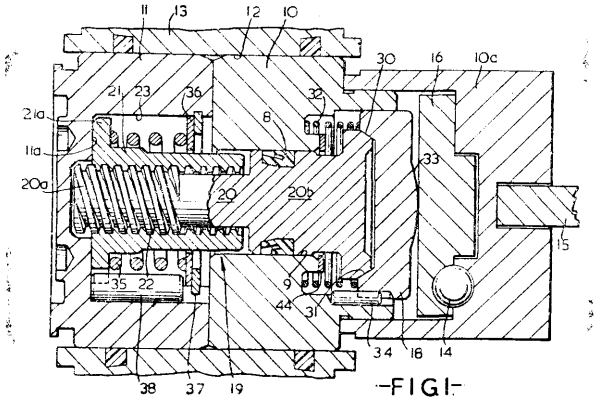

FIG.

B61b; B61B **P.** 181243 **T** 14.06.1975

Śląskie Przedsiębiorstwo Konstrukcji Stalowych i Urządzeń Przemysłowych „Mostostal", Zabrze, Polska (Kazimierz Plichta).

Urządzenie zabezpieczające linę nośną wyciągu krzesełkowego lub narciarskiego przed spadnięciem z **krążków wiodących**

Urządzenie według wynalazku charakteryzuje się tym, że do obejmy (1) baterii krążków wiodących (2) liny nośnej (3) jest przymocowany wspornik (7) z czopem (10), na którym jest ułożyskowany obrotowo ogranicznik (11) w kształcie symetrycznej gwiazdy trójramiennej, przy czym płaszczyzna ramion ogranicznika (11), rozmieszczonych co 120°, leży w płaszczyźnie obrzeża krążków (2). (2 zastrzeżenia)

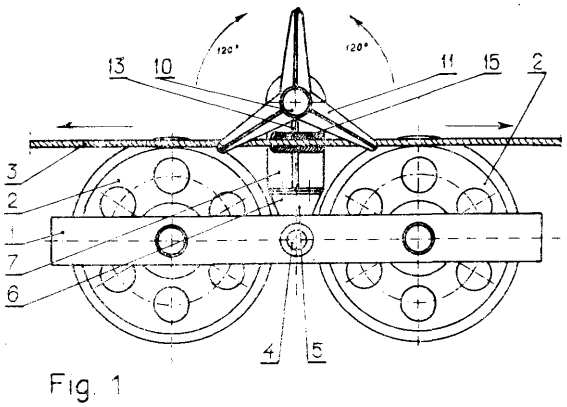

Fig. 1

B62b; B62B **P. 187889 T** 12.03.1976

Politechnika Wrocławska, Wrocław, Polska (Zbigniew Bokun).

Wielofunkcyjna przyczepa kempingowa

Przedmiotem wynalazku jest wielofunkcyjna przyczepa kempingowa, przeznaczona do okresowego przebywania w ni ej ludzi lub do garażowania samochodu osobowego.

Przyczepa według wynalazku, charakteryzuje się tym, że przednią ścianę nadwozia (1) przyczepy kempingowej stanowi osadzona teleskopowo wysuwna kabina (2), zaś tylną ścianę nadwozia (1) przyczepy stanowi osadzona teleskopowo druga wysuwna kabina (18). (2 zastrzeżenia)

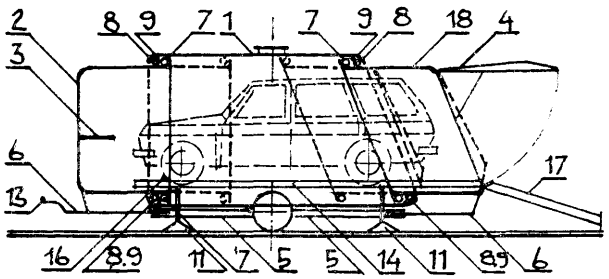

FIG.7

B62d; **B62D** P. 181997 11.07.1975

Biuro Projektów Przemysłu Hutniczego „Biprohut", Gliwice, Polska (Zygmunt Bujakowski, Willi Wrzosok).

Wóz **transportowy** samo załadowczy i wyładowczy

W6z transportowcy z samoczynnym załadunkiem i wyładunkiem ma napęd (2) korzystnie linowy i posiada podnoszony ruchomy ruszt (6), w którym są wykonane ukośne rowki (7) współpracujące z rolkami **(8)** osadzonymi w ramie wozu (3). W skrajnym położeniu załadunku wozu (3) jest usytuowana załadowcza rolka (10) współpracująca z pionową tocznią utworzoną na ruszcie (6). W drugim skrajnym położeniu rozładunku wozu (3) jest usytuowany zderzak (1) dla odhaczania poprzez sworzeń dźwigni (5) blokującej górne położenie podnoszonego rusztu **(6).** Dźwignia (5) jest obrotowo zamocowana do podnoszonego rusztu (6) i ma hakowy zaczep dla blokowania rusztu (6). Dla ustalenia dolnego położenia podnoszonego rusztu (6) między rusztem (6), a obudową wózka znajduje się zderzak (9). . . (1 zastrzeżenie)

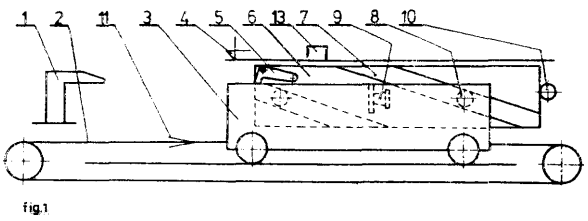

fig.1

B62d; **B62D** P. **186861** '28.01.1976

Pierwszeństwo: 30.01.1975 - RFN (nr P. 2503676.4)

Zahnradfabrik Friedrichshafen Aktiengesellschaft. Friedrichshafen, Republika Federalna Niemiec.

Regulowane, hydrauliczne urządzenie ograniczające kierowanie, do mechanizmów kierowniczych ze wspomaganiem, zwłaszcza do pojazdów samochodowych

Urządzenie według wynalazku posiada obudowę (1) mechanizmu kierowniczego wykonaną jako cylinder roboczy (1), w którym osadzony jest tłok (2) spełniający jednocześnie rolę nakrętki kierowniczej, która z jednej strony jest sprzężona z uzębionym wałkiem (3), a z drugiej strony poprzez rolki (4) z gwintowanym wrzecionem (5). Tłok dzieli cylinder (1) na dwie komory robocze (6 i 7). W dnie (8) tłoka (2) jest umieszczony ciśnieniowy zawór wyłączający (13) przechodzący współosiowo przez dno (12) obudowy mechanizmu. Zawór (13) złożony jest z dwóch, umieszczonych teleskopowo jeden w drugim korpusów zaworowych (14 i 24), których położenie względem tłoka jest regulowane niezależnie od siebie, przy czym oba korpusy (14, 24) są prowadzone, w osadzonej w dnie (8) tłoka tulei (32). Każdy z korpusów (14, 24) ma krawędzie sterujące (20, 21; 30, 31). (5 zastrzeżeń)

FIG.1

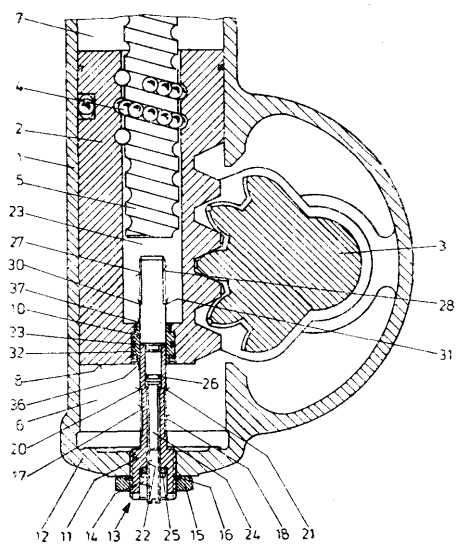

B62d; B62D P. 188223 25.03.1976

Pierwszeństwo: 27.03.1975 - RFN (nr P. 2513705.7)

Dynamit Nobel Aktiengesellschaft, Troisdorf, Republika Federalna Niemiec.

Wykładzina osłony silnika do pojazdów samochodowych

Wykładzina ta charakteryzuje się tym, że jest wykonana z pianki polietylenowej o porach zamkniętych, połączonej warstwami, przy czym pianka polietylenowa jest pokryta z jednej lub -z obu stron niespienioną folią polimerową, korzystnie folią wypełnioną barytem. Pianka polietylenowa ma ciężar objętościowy od 30 do 100 kg/m^3 i jest pianką usieciowaną.

Wykładzina według wynalazku charakteryzuje się ponadto tym, że zawiera zasadniczo polietylen wysokociśnieniowy, a z drugiej strony zasadniczo polietylen niskociśnieniowy, przy czym jest ona uformowana w znany sposób w stanie elastycznym lub plastycznym i ma wykroje przeznaczone do jej mocowania, wykonane podczas jej formowania. (8 zastrzeżeń)

B63b; B63B P. 186304 T 02.01.1976

Politechnika Gdańska, Gdańsk-Wrzeszcz, Polska (Olgierd Górecki).

Urządzenie do cumowania kadłubów statków w procesie ich wyposażania w stoczni

Urządzenie do cumowania kadłubów statków w procesie ich wyposażania w stoczni, wykonane jest jako cięgno sztywne (2) zakończone dwustronnie łożyskami w postaci przegubów kulistych, zaś wewnątrz tego cięgna umieszczony jest siłownik pneumatyczny do łączenia korpusu z cięgnem (2) śrubami. (1 zastrzeżenie)

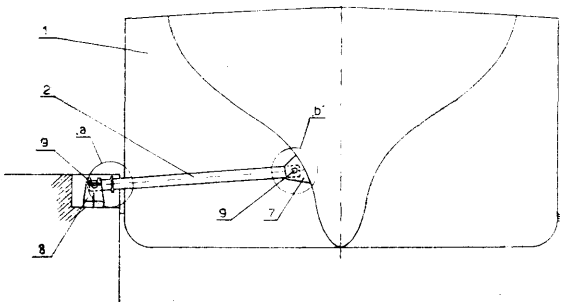

B63h; B63H P. 185733 19.12.1975

Société d'Etudes de Machines Thermiques S.E.M.T., Saint Denis, Francja (Jacques Gallois).

Urządzenie do wytwarzania energii elektrycznej z energii odzyskiwanej ze spalin silnika spalinowego

Przedmiotem wynalazku jest urządzenie do wytwarzania energii elektrycznej z energii odzyskiwanej ze spalin silnika spalinowego, zawierające układ sprzężenia między turbiną prądnicy turbinowej prądu przemiennego oraz reduktorem napędzanym przez silnik w celu przekazania temu reduktorowi części tym sposobem odzyskiwanej mocy.

Urządzenie według wynalazku zawiera prądnicę turbinową prądu przemiennego (16), której turbina (17) jest zasilana przez kocioł (20) ogrzewany gazami spalinowymi silnika (11). Turbina (17) jest sprzężona z reduktorem (13) za pośrednictwem sprzęgła hydrostatycznego (27). Wynalazek ma zastosowanie szczególnie w dziedzinie nawigacji morskiej.

(4 zastrzeżenia)

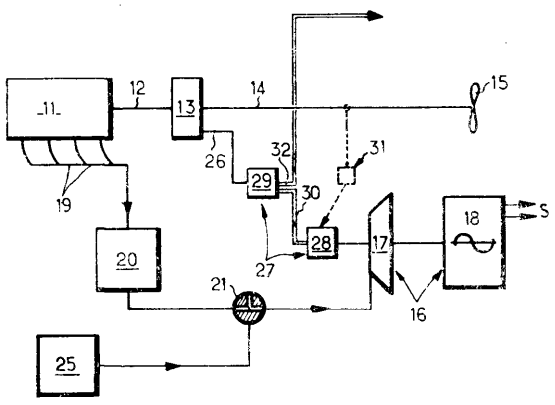

B63h; B63H **P. 188092** T 19.03.1976

Biuro Projektowo-Technologiczne Morskich Stoczni Remontowych „PROREM", Gdańsk, Polska (Michał Cękała, Henryk Woźniak, Waldemar Piłat, Wawrzyniec Konarzewski, Julian Pisarek).

Sposób wymiany silnika głównego i urządzeń **siłowni** podczas remontu jednostki **pływającej**

Sposób wymiany silnika głównego i urządzeń siłowni według wynalazku polega na tym, że kadłub (1) pływającej jednostki stojącej na doku lub na nabrzeżu (2) zostaje przecięty na dwie części w obrębie siłowni przy ograniczającej ją grodzi (3). Po przecięciu kadłuba (1) jedna z jego części zostaje odsunięta na odległość umożliwiającą wyjęcie silnika głównego i urządzeń siłowni. Po remoncie silnika głównego i urządzeń siłowni oraz zamontowaniu ich następuje zsunięcie obu części kadłuba (1) i zespawanie ich w całość. (1 zastrzeżenie)

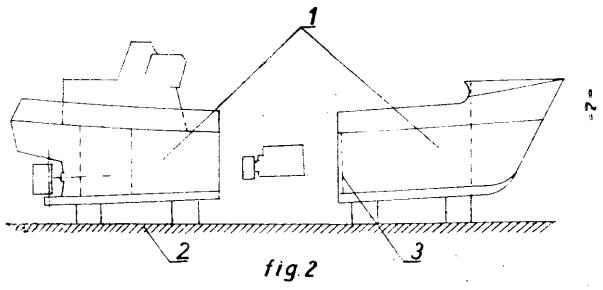

fig. 2

B84d; **B64D** P. 182278 24.07.1975

Zgłoszenie dodatkowe do zgłoszenia nr P. 159425

Przedsiębiorstwo Doświadczalno-Produkcyjne Szybownictwa Bielsko-Biała, Polska (Jan Żurek).

Urządzenie regulujące hamulec **koła** na skutek zużycia elementów **ciernych**

Tarcza dociskowa (4) jest zaopatrzona w gwintowaną tuleję (16), przez przekręcenie której reguluje się luz między tarczami (4) i (8), a elementami ciernymi (3). Gwintowana tarcza (16) posiada na obwodzie wycięcia służące do jej zabezpieczenia przeciw - obrotowego suwakiem (17), przykręcanym śrubą (18) do tarczy (4). Cała operacja regulowania odbywa się bez konieczności zdejmowania kółka. (1 zastrzeżenie)

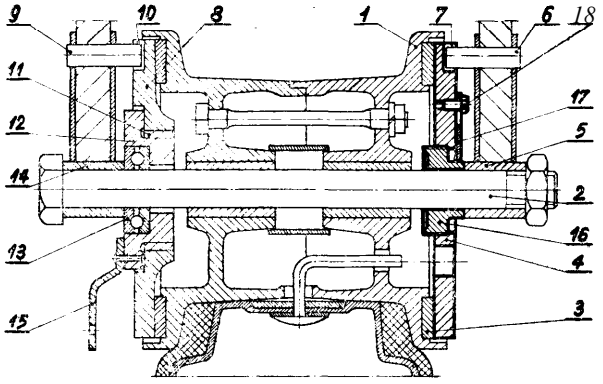

B65b; B65B P. 187713 04.03.1976
B31b; B31B

Pierwszeństwo: 07.03.1975 - Włochy (nr 3354A/75)

G. D. Societá per Azioni, Bolonia, Włochy (Saragnoli Enzo).

Urządzenie do wytwarzania elementów wewnętrznych pudełek do papierosów z pokrywką zawiasową w maszynach do paczkowania papierosów

Przedmiotem wynalazku jest urządzenie do wytwarzania sztywnych pudełek do papierosów z pokrywką zawiasową, w maszynach do paczkowania papiero-

sów mające tor podawczy służący do podawania materiału taśmowego przeznaczonego do dzielenia na poszczególne pojedyncze elementy wewnętrzne, elementy rolkowe w połączeniu z potrzymującymi elementami rolkowymi do napędu i przerywanego posuwania taśmy wzdłuż tego toru podawczego, elementy wgniatające i nacinające służące do wytwarzania wgnieceń i nacięć pomiędzy wgnieceniami, oraz do poprzecznego przecinania taśmy.

Urządzenie charakteryzuje się tym, że elementy rolkowe (14, 15, **18,** 19) oraz elementy podtrzymujące (16, 17) rolkowe do napędu i podawania taśmy (N) tekturowej są współosiowe z elementami wgniatającymi i nacinającymi (12, 13) oraz rolkowymi elementami (16, 17), przy czym co najmniej jeden z dwóch zespołów obejmujących elementy rolkowe i odpowiednie potrzymujące elementy rolkowe względem napędu i podawania taśmy ma pierścień (20) z materiału elastycznego osadzony pomiędzy odpowiednią centralną piastą i odpowiednim pierścieniem zewnętrznym (21) wykonanym z metalu.

(4 zastrzeżenia)

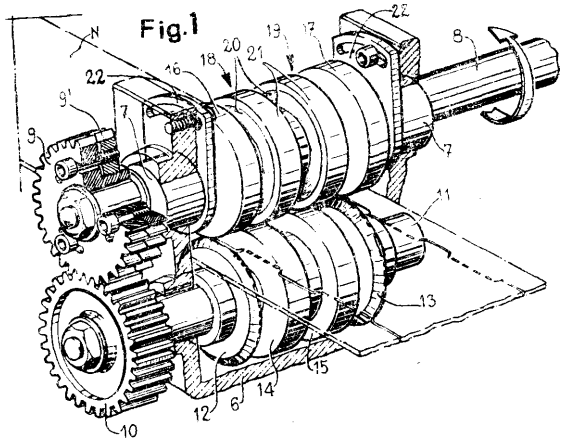

B65b; B65B P. 187745 05.03.1976

Pierwszeństwo: 07.03.1975 - Włochy (nr 3353A/75)

G. D. Societá per Azioni, Bolonia, Włochy (Seragnoli Enzo).

Urządzenie **do zasilania zawijarki**

Urządzenie do zasilania zawijarki przedmiotami o budowie podobnej do czekoladek, zawierające poziomą tarczę (1) obrotową, zasianą większą ilością wyrobów, prowadnice zamocowane nad tarczą, określającą tor krzywoliniowy zakończony stycznym wylotem, prostoliniowy przenośnik taśmowy (13), łączący wylot z zawijarką, charakteryzuje się tym, że prowadnica (8) zamocowana nad tarczą (1) określa spiralny tor kończący się przy wylocie stycznym do brzegu tarczy w minimalnej odległości od brzegu tarczy (1), przy czym odległość ta jest większa od połowy najdłuższego wymiaru wyrobu, zaś przenośnik taśmowy (13) nachylony jest poprzecznie w stosunku do kierunku ruchu i w kierunku listwy (15).

(3 zastrzeżenia)

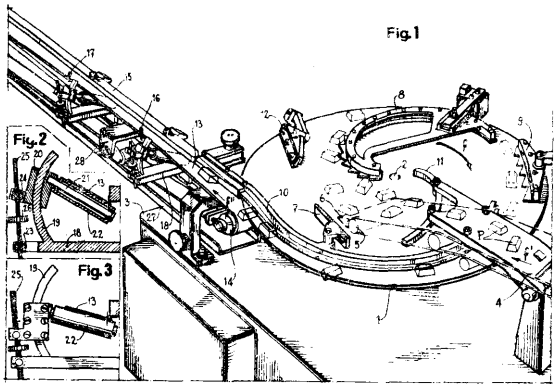

B65d; **B65D** **P.** 187660 02.03.1976

Pierwszeństwo: 30.04.1975 - Australia (nr 87313/75)

Weltap Limited, Hong Kong (William Welsh).

Urządzenie zamykające dozownik

Urządzenie zamykające dozownik zawiera cylindryczny króciec (41) połączony w jednym końcu z pojemnikiem na ciecz, ściankę poprzeczną (50) membranową z elastomeru umocowaną w poprzek drugiego króćca (41) o kształcie wklęsłym, która sięga do wnętrza króćca, kołnierz (A) skierowany do wewnątrz i umocowany na ściance poprzecznej (50) dla szczelnego połączenia z wewnętrzną powierzchnią cylindryczną króćca (41), otwór wypływowy (E) wykonany w dolnej części ścianki poprzecznej (50) i zapewniający połączenie między zewnętrzną stroną urządzenia zamykającego dozownika i częścią strefy poiączenia uszczelniającego oraz między cylindryczną powierzchnią króćca (41) i zewnętrznym kołnierzem (A), występ (B) skierowany na zewnątrz i wystający ze ścianki poprzecznej (50), którym manewruje się, ażeby unieść ściankę poprzeczną (50) i część zewnętrznego kołnierza (A) styczną do otworu wypływowego (E) dla wywołania przepływu cieczy z pojemnika przez otwór wypływowy (F). (8 zastrzeżeń)

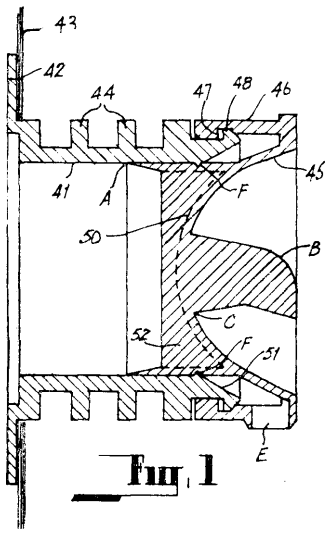

Fig. 1

B65d; **B65D** **P. 187705 T** 04.03.1976

Krzysztof Postawa, Gliwice, Polska (Krzysztof Postawa).

Zamknięcie do butelek

Zamknięcie do butelek składa się z zewnętrznej kapsli (1) z materiału sztywnego, której górna część jest cylindryczna a dolna część rozszerzona na kształt stożka oraz uszczelki (2) z materiału elastycznego korzystnie gumy, przy czym końce (3) górnej części kapsli (1) i końce (4) dolnej części kapsli (1) są wywinięte do środka i tworzą otwór górny (5) i otwór dolny (6), a uszczelka (2) stanowi kapturek wypełniający przed zamknięciem butelki stożkową część kapsli (1) i ma wewnątrz zgrubione do środka obrzeża (7). (1 zastrzeżenie)

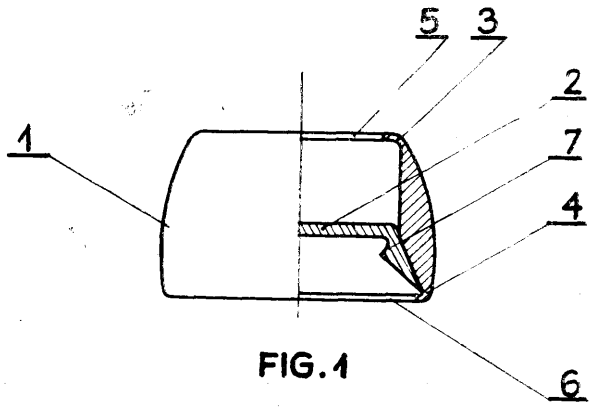

FIG. 1

B65g; E85G F. 187754 T 04.03.1976
C21d; C21D

Przedsiębiorstwo Projektowania i Wyposażania Odlewni „Prodlew", Warszawa, Polska (Zygmunt Masalski).

Sposób załadunku, wyładunku i transportu wsadu, zwłaszcza odlewów, odkuwek, blach, taśm w kręgach przy obróbce cieplnej i zestaw urządzeń do stosowania tego sposobu

Sposób według wynalazku polega na tym, że odbywa się w ruchu ciągłym lub półciągłym przenośnikami z rusztem pokrocznym (I) i (II), przy czym wsad przekazywany jest z pieca przelotowego grzewczego (1) do urządzenia (2) do hartowania metodą wysunięcia skokowego rusztu ruchomego, który w chwili przekazywania wsadu wsuwa się między ruszt wsadzarki urządzenia (2) do hartowania, obniża swoje położenie względem rusztu wsadzarki i wycofuje w pierwotne położenie, zostawiając wsad na ruszcie wsadzarki. Następnie wsad opuszczany jest do wanny hartowniczej (5) i podnoszony do góry po zakończonym procesie hartowania na ruszcie wsadzarki znanymi sposobami przy pomocy siłownika (9) oraz zabierany na przenośnik z rusztem pokrocznym (II).

Ruszt ruchomy wsuwa się między ruszt wsadzarki poniżej dolnego poziomu osadzenia wsadu na ruszcie wsadzarki, po czym podnosi się do góry i cofa do pierwotnego położenia transportując wsad do miejsca odbioru lub pieca (3) przelotowego do odpuszczania.

Zestaw urządzeń do stosowania sposobu według wynalazku zawiera przenośniki z rusztem pokrocznym (I) i (II) przechodzące przez piece przelotowe (1) do ogrzewania i/lub do odpuszczania (3) współpracujące z wsadzarką (4) urządzenia (2) do hartowania oraz urządzenia do hartowania (2) mające wsadzarkę *(i)* z rusztem.

Ruszt wsadzarki przymocowany jest do wózka jezdnego (7) prowadzonego w pionie w konstrukcji wsporczej (8) znanymi sposobami przy pomocy siłownika (9). Ruszt wsadzarki ma jedno lub kilka wyjęć w zależności od konstrukcji rusztów ruchomych przenośników z rusztem pokrocznym (I) i **(II),** przy czym wyjęcia te są większe od szerokości rusztów ruchomych, umożliwiające wprowadzenie tych rusztów. (3 zastrzeżenia)

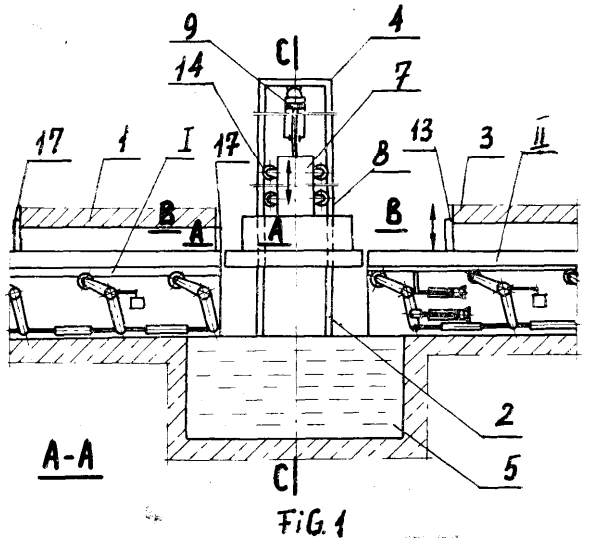

FiG. 1

B65g; B65G P. 187801 T 09.03.1976

Biuro Projektowania Dokumentacji Technologiczno-Konstrukcyjnej Przemysłu Lekkiego „Protex", Łódź, Polska (Stanisław Krajewski, Jerzy Guzek, Bogdan Strejczek).

Sposób i urządzenie do **pojedyńczego** podawania nosiwa przemieszczanego grawitacyjnie

Wynalazek dotyczy sposobu oraz urządzenia do pojedyńczego podawania nosiwa, a zwłaszcza paczek, pojemników, skrzyń i palet. Sposób według wynalazku polega na tym, że w ustalonym przez czujnik (11) miejscu wychyla się wokół poziomej osi (4) bieżnia wraz z nosiwem, zaś przemieszczające się po drugiej bieżni przenośnika (1) nosiwo zatrzymuje się o utworzony uskok między tymi bieżniami. Następnie zwolnioną z nosiwa wychylną bieżnię sprowadza się do położenia drugiej bieżni dla umożliwienia przejęcia następnego nosiwa.

Urządzenie według wynalazku zawierające grawitacyjny przenośnik (1) ma przystawkę (2) z rolkową bieżnią umieszczoną w ramie (3), która jest osadzona wychylnie na osi (4) w podporach (5) i sprzężona z siłownikiem (9), współdziałającym z czujnikiem (11), sygnalizującym przyjęcie kolejnego nosiwa. Wynalazek ma zastosowanie szczególnie w systemie międzykondygnacyjnego transportu na stanowisku załadowczym. (2 zastrzeżenia)

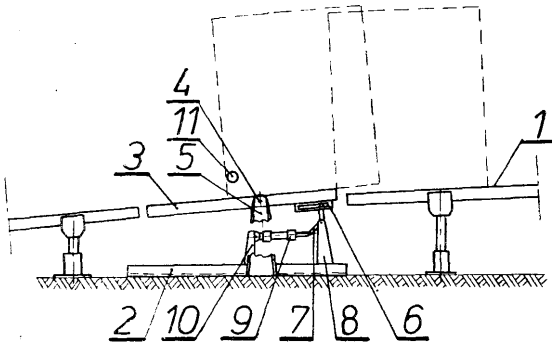

B65d; B65D P. 187893 T 12.03.1976

Biuro Projektowania Dokumentacji Technologiczno-Konstrukcyjnej Przemysłu Lekkiego „Protex", Łódź, Polska (Jan Ostaszewski, Bogdan Strejczek).

Sposób pakowania przędzy

Sposób pakowania według wynalazku polega na tym, że przędzę uformowaną w nawojach (2) układa się warstwami na płaskiej palecie (1), przy czym poszczególne warstwy przedziela się kartonowymi przekładkami (3). Tak utworzony stos obciąga się uformowanym na jego kształt kapturem (4) wykonanym z folii tworzywa sztucznego, na wierzch któ-

rego nakłada się rozpórkę (5), dostosowaną do wymiarów powierzchni górnej stosu. Po podwinięciu u dołu kaptura (4), korzystnie do górnej krawędzi palety (1), opasuje się tę paletę i rozpórkę (5) giętkimi obejmami (6), które prowadzi się przez otwory palety. (1 zastrzeżenie)

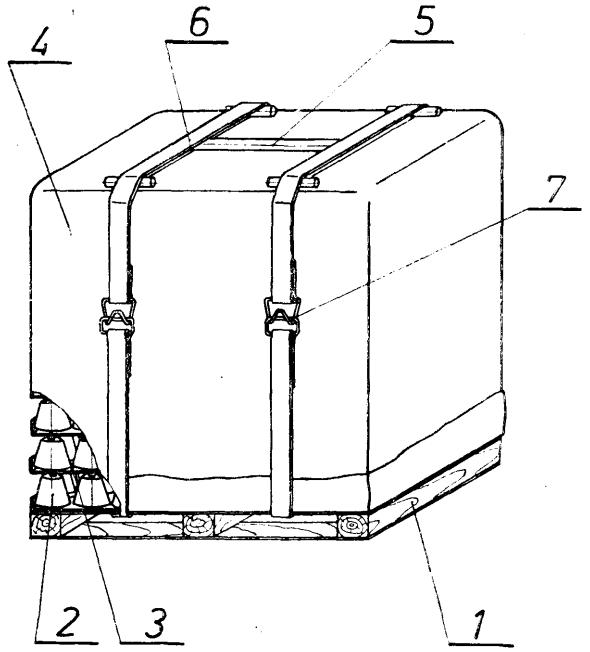

B65g; B65G E21f; E21F **P. 187753 T** 04.03.1976

Kopalnia Węgla Kamiennego „Bobrek", Bytom, Polska (Tadeusz Golisz, Antoni Gołaszewski, Aleksander Świątek).

Łącznik koryt górniczego przenośnika zgrzebłowego

Przedmiotem wynalazku jest łącznik przeznaczony do awaryjnego łączenia ze sobą dwóch sąsiednich koryt przenośnika zgrzebłowego, a zwłaszcza koryt umieszczonych na różnej wysokości. Istota tego łącznika polega, na zastosowaniu dwóch płyt (1) połączonych ze sobą za pomocą suwaka (2) zakończonego obustronnie stopami (6). Suwak ten umieszczony jest w wyfrezowanych w płytach (1) prowadnicach (4) i jest tam utrzymywany przez obejmy (5). Poza tym na zewnętrznych końcach płyty (1) mają otwory (3) do łączenia ich z korytami przenośnika. (1 zastrzeżenie)

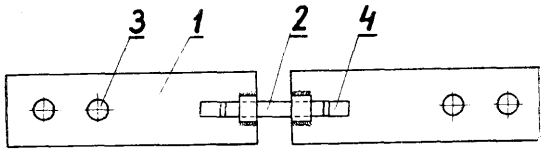

Fig.1

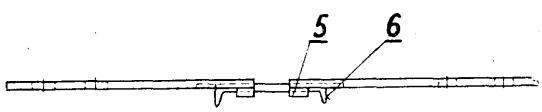

Fig.2

B65g; **B65G** P. 187783 T 05.03.1976

Ośrodek Badawczo-Rozwojowy Systemów Mechanizacji, Elektrotechniki i Automatyki Górniczej, Katowice, Polska (Andrzej Iwan, Zygmunt Frączek).

Urządzenie do przeładunku materiałów

Urządzenie do przeładunku materiałów, na przykład drewna z pojazdu kołowego na podwieszoną kolejkę ma szynę (1), po której przesuwają się rolki (5), a w miejscu wyładunku materiałów (4) układ toru szyny (1) jest pochyły dla podnoszenia poprzez cięgno (6) materiałów do góry. Zabezpieczające prowadniki (7) chronią kołowy pojazd (3) przed uniesieniem go do góry i przed jego wypadnięciem z toru (2). Urządzenie według wynalazku pozwala na rozładunek materiałów w całości w formie wiązki lub w kontenerze. (1 zastrzeżenie)

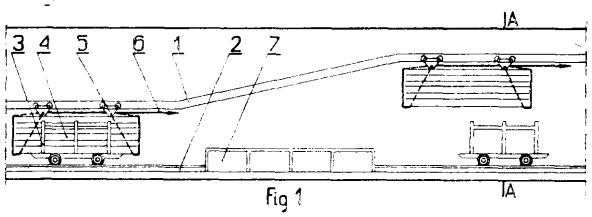

Fig 1

BG5h; **B65H** P. 188158 22.03.1976

Pierwszeństwo: 21.03.1975 RFN (nr P. 2512535.3)

Drahtwarenfabrik Drahtzug Stein K. G. Drahtzug, Republika Federalna Niemiec (Walter Fecher).

Cewka do warstwowego nawijania drutu lub tym podobnego materiału oraz sposób jej wytwarzania

Przedmiotem wynalazku jest cewka do warstwowego nawijania drutów lub podobnego wyrobu z metalu, tworzywa sztucznego lub tym podobnych, a skrzyżowanie drutów spawalniczych, w której dwa równoległe pierścienie z drutu tworzą piastę i są częściami drutu o kształcie łuku, połączone ze sobą częścią o kształcie litery „U", co umożliwia nasadzenie szpuli na bęben urządzenia do nawijania. Cewka według wynalazku charakteryzuje się tym, że ma pałąki odpowiadające części pierścienia kołowego, które stanowią element cewki i są połączone ze sobą w takiej ilości, że tworzą zwarty korpus cewki..

Pałąki (7) wykonane są z dwóch równoległych łukowych części (8) drucianych, zwróconych w jednym kierunku i połączonych ze sobą za pomocą ramion (9), (10), przy czym końce części (8) są połączone trwale z ramieniami (10) części w kształcie litery „U" następnego pałąka (7). Cewkę wytwarza się w jednej operacji technologicznej. (7 zastrzeżeń)

Fig. 1

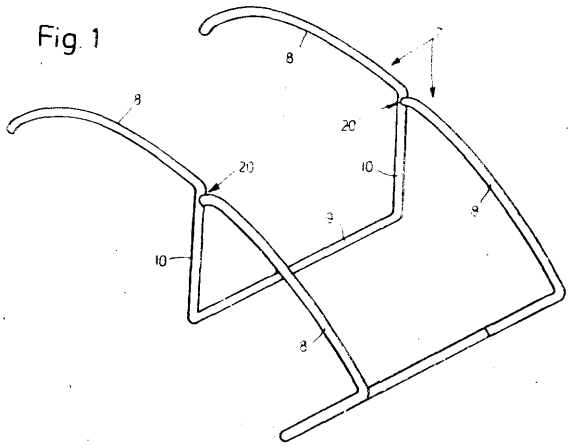

DZIAŁ C

CHEMIA I METALURGIA

C01b; **C01B** P. 182702 T 12.08.1975

Uniwersytet Marii Curie-Skłodowskiej, Lublin, Polska, Instytut Górnictwa Naftowego i Gazownictwa, Kraków, Polska (Danuta Kozak, Zdzisław Kozak, Janusz Barcicki, Mieczysław Martynek, Józef Habrat).

Sposób konwersji **siarkowodoru** do **siarki elementarnej**

Wynalazek podaje sposób konwersji siarkowodoru do siarki elementarnej, mający szczególnie zastosowanie przy odsiarczaniu gazów palnych za pomocą metanolu lub przy utylizacji poregeneracyjnych gazów kwaśnych wytwarzanych w procesach odsiarczania.

Sposób według wynalazku polega na tym, że gaz zawierający siarkowodór kontaktuje się z metanolowym roztworem dwutlenku siarki, zawierającym nadmiar dwutlenku w stosunku do ilości stechiometrycznej niezbędnej dla konwersji oraz zawierającym wodę w ilości nie przekraczającej 40% wagowych, korzystnie 10—30% wagowych, a następnie gaz przemywa się wodą. (1 zastrzeżenie)

C01d; C01D **P.** 187795 **T** 08.03.1976
D01f; D01F

Politechnika Szczecińska, Szczecin, Polska (Alfred Haba, Wojciech Paterkowski, Aleksander Przepiera).

Sposób otrzymywania siarczanu miedziowego **z** gazów, **w** procesie regeneracji kąpieli koagulacyjnych, przy **produkcji włókien** wiskozowych

Sposób według wynalazku polega na tym, że kąpiel koagulacyjną o stosunku siarczanu sodu do siarczanu cynku co najwyżej równy 8 : 1 poddaje się dwustopniowemu odparowaniu wydzielając po pierwszym stopniu sól podwójną $Na_2SO_4 : ZnSO_4 \cdot 4HO_2$ oraz po drugim stopniu kwaśne siarczany sodu, które miesza się w zależności od ich składu w stosunku od 1:1 do 1 : 2,5 z solą glauberską i podgrzewa aż do uzyskania bezwodnego siarczanu sodu oddzielanego następnie znanymi sposobami. (1 zastrzeżenie)

C01g; **C01G** P. 187796 T 08.03.1976

Politechnika Szczecińska, Szczecin, Polska (Jadwiga Tilly, Marek Lewicki, Zbigniew Tomaszewski, Jacek Toczkowski, Józef Kępiński).

Sposób otrzymywania siarczanu miedziowego z gazów, zwłaszcza kominowych zawierających dwutlenek siarki

Sposób według wynalazku polega na działaniu gazami zawierającymi dwutlenek siarki na zawiesinę zasadowego siarczanu miedziowego w wodnym roztworze siarczanu miedziowego, przy czym proces prowadzi się przy nadmiarze tlenu w stosunku do dwutlenku siarki, w temperaturze 30÷95°C, korzystnie w temperaturze około 85°C.

Powyższy sposób umożliwia jednocześnie unieszkodliwianie dwutlenku siarki odprowadzanego z gazami kominowymi do atmosfery, zwłaszcza w hutniczym procesie przeróbki rud miedziowych. (1 zastrzeżenie)

C02c; C02C **P.** 188876 17.04.1976

Pierwszeństwo: 22.04.1975 - NRD (nr WPC02c/185590)

VEB Chemieanlagenbau Stassfurt, Stassfurt, Niemiecka Republika Demokratyczna (Klaus Roland, Rainer Günter, Hans-Jürgen Pusch).

Sposób obróbki ścieków zawierających siarczki

Wynalazek dotyczy obróbki ścieków, zawierających siarczki, za pomocą dwutlenku węgla.

Cechą sposobu według wynalazku jest to, że ścieki, zawierające siarczki, oraz prawie czysty dwutlenek węgla tak prowadzi się w przeciwprądzie, że w pierwszym etapie doprowadza się ścieki pod ciśnieniem 2—7 atmosfer bezwzględnych wewnętrznie do zetknięcia *z* dwutlenkiem węgla z następnego etapu, po czym rozpręża się je do ciśnienia 0,3—1,5 atmosfer bezwzględnych, w drugim etapie traktuje się je dwutlenkiem węgla z następnego etapu w prawie stechiometrycznym stosunku względem całkowitej ilości siarki siarczkowej ścieków, a w trzecim etapie traktuje się je 1,5—5-krotną względem stechiometrycznej ilością świeżego dwutlenku węgla, przy czym między drugim a trzecim etapem odbiera się nadmiar dwutlenku węgla, który zawiera nieznaczną ilość siarkowodoru. (4 zastrzeżenia)

C03c; C03C **G01n; G01N** P. 188675 10.04.1976

Pierwszeństwo: 11.04.1975 - RFN (nr P. 2515869.4)

Boehringer Mannheim GmbH, Mannheim, Republika Federalna Niemiec.

Sposób **technicznego wytwarzania** wstępnie **pokrytych szkiełek przedmiotowych** i urządzenie do technicznego **wytwarzania** wstępnie **pokrywanych** szkiełek **przedmiotowych**

Sposób według wynalazku polega na tym, że roztwory barwników natryskuje się na szkiełka przedmiotowe, które przesuwa się ze stałą szybkością pod dyszą natryskową, której obraz natrysku utrzymywany jest przez maskę w postaci prostokąta.

Urządzenie według wynalazku charakteryzuje się tym, że składa się z nastawnej bezstopniowo taśmy przenośnikowej, nastawnego przyrządu natryskowego i maski. (5 zastrzeżeń)

C04b; **C04B** P. 187784 T 08.03.1976

Instytut Obróbki Skrawaniem, Kraków, Polska (Alicja Moczarska, Władysław Migdał, Czesław Keller, Bolesław Gaj, Stanisław Kochel, Zygmunt Łoś, Mieczysław Szpak, Józef Pilarz).

Sposób wytwarzania ściernic z materiałów **supertwardych**

Sposób wytwarzania ściernic z materiałów supertwardych z zastosowaniem spoiwa organicznego **z** wypełniaczami, polega na tym, że proszek diamentowy jest spajany spoiwem złożonym z żywicy nowolakowej modyfikowanej poliamidem i z żywicy rezolowej modyfikowanej furfurolem z dodatkiem środków powierzchniowo czynnych, przy czym żywica nowolakowa modyfikowana poliamidem zawiera kompozycję tlenków metali MgO i CaO. Po wymieszaniu masy poddaje się ją suszeniu, prasowaniu i końcowej wykańczającej obróbce cieplnej. (6 zastrzeżeń)

C05f; C05F P. 187787 09.03.1976
C05g; C05G

Pierwszeństwo: 11.03.1975 - RFN (nr P. 2510447.8)
31.01.1976 - RFN (nr P. 2603771.8)

Rheinische Braunkohlenwerke AG, Kolonia, RFN (Edmund Scherrer, Franz Petermeise, Franu Kortmann, Anton Amberger, Ernst Petzoid, Roman Kurtz, Rudolf Becker).

Sposób wytwarzania środka do ulepszania gleby lub środka nawozowego

Wynalazek dotyczy sposobu wytwarzania środka do ulepszania gleby lub środka nawozowego z węgla brunatnego i substancji zdolnych do bakteryjnego rozkładu.

Cechą sposobu według wynalazku jest to, że węgiel brunatny, korzystnie surowy węgiel brunatny, rozdrabnia się do uziarnienia odpowiedniego dla procesu mieszania, po czym miesza się z substancjami zdolnymi do bakteryjnego rozkładu a otrzymaną mieszaninę przekształca się do postaci kawałków, korzystnie na drodze grudkowania. (16 zastrzeżeń)

C06b; C06B P. 185418 10.12.1975

Pierwszeństwo: 13.12.1974 - Wielka Brytania (nr 53945/74)

Imperial Chemical Industries Limited, Londyn. Wielka Brytania.

Bezpieczny środek wybuchowy

Bezpieczny środek wybuchowy zawierający chlorek amonowy jako paliwo i jako składnik tłumiący płomień, charakteryzuje się tym, że zawiera mocznik lub tiomocznik jako składnik dopełniający paliwo i zmniejszający ilość chlorowodoru w produktach detonacji. (8 zastrzeżeń)

C07c; C07C P. 181741 01.07.1975

Przedsiębiorstwo Przemysłowo-Handlowe „Polskie Odczynniki Chemiczne", Gliwice, Polska (Józef Kasprzyk, Leonard Dziedzic, Jerzy Stępowski, Jerzy Anczakowski, Elżbieta Oczkowska).

Sposób wytwarzania octanu fenylortęciowego o wysokiej zawartości $C_6H_5HgOCOCH_3$

Sposób wytwarzania octanu fenylortęciowego o wysokiej zawartości $C_6H_5HgOCOCH_3$ polega na rtęciowaniu benzenu w ciągu 7—20 godzin, w obecności kwasu octowego, octanem rtęciowym wytworzonym w środowisku reakcji w temperaturze wrzenia mieszaniny reakcyjnej pod normalnym ciśnieniem, w której w początkowej fazie procesu udział molowy czynnika rtęciującego wynosi poniżej 0,07, a stosunek ilości moli benzenu do ilości moli kwasu octowego zawiera się w granicach 1,3 do 1,8. Wodę wydzieloną w procesie powstawania czynnika rtęciującego usuwa się ze środowiska reakcji w trakcie rtęciowania przez destylację azeotropową. Z mieszaniny reakcyjnej znanym sposobem przez oddestylowanie benzenu i kwasu octowego otrzymuje się stały produkt. (1 zastrzeżenie)

C07c; C07C P. 181812 04.07.1975

Politechnika Warszawska, Warszawa, Polska (Tadeusz Jaworski, Wacław Zamłyński, Stefan Kwiatkowski, Przemysław Szczeciński).

Sposób wytwarzania merkaptanu t-butylowego

Sposób wytwarzania merkaptanu t-butylowego z użyciem siarczanu tiomocznika wobec kwasu siarkowego polega na wprowadzeniu do siarczanu tiomocznika w kwasie siarkowym gazowego izobutylenu ewentualnie w mieszaninie z węglowodorami alifatycznymi lub alkoholu t-butylowego i hydrolizie otrzymanego produktu w podwyższonej temperaturze.

Merkaptan t-butylowy stosowany jest jako odorant gazu ziemnego. (2 zastrzeżenia)

C07c; C07C P. 182167 17.07.1975

Zakłady Chemiczne „Azot" w Jaworznie, Jaworzno, Polska (Janusz Świętosławski, Andrzej Siłowiecki, Roman Hupert, Apoloniusz Gładzik, Jan Pieróg, Zofia Kołodziejczyk, Ewa Kotnis).

Sposób wytwarzania dietylowego kwasu maleinowego

Sposób wytwarzania estru dietylowego kwasu maleinowego poprzez estryfikację bezwodnika maleinowego estanoiem w obecności katalitycznych ilości stężonego kwasu siarkowego przy stosowaniu czynnika azeotropującego lub nie, polega na tym, że bezwodnik maleinowy ogrzewa się z równomolową ilością etanolu i katalizatorem w obecności niewielkich ilości hydrochinonu, do temperatury 135—150°C. Następnie na otrzymany ester monoetylowy kwasu maleniowego działa się etanolem w temperaturze 135—180°C, cddestylowając równocześnie azeotrop etanol-woda lub etanol-woda-czynnik azeotropujący. (2 zastrzeżenia)

C07c; C07C P. 188130 28.04.1976

Pierwszeństwo: 30.04.1975 - RFN (nr P. 2519295.4)

Bayer Aktiengesellschaft, Leverkusen i Deutsche Gold - und Silber - Scheideanstalt vormals Roessler, Frankfurt n/Menem, Republika Federalna Niemiec.

Sposób ciągłego wytwarzania organicznych roztworów nadtlenowych kwasów karboksylowych

Przedmiotem wynalazku jest sposób ciągłego wytwarzania organicznych roztworów nadtlenowych kwasów karboksylowych przez reakcję wodnego roztworu nadtlenku wodoru z odpowiednim kwasem karboksylowym, w obecności kwaśnego katalizatora rozpuszczalnego w wodzie, ekstrakcję otrzymanej mieszaniny za pomocą organicznego rozpuszczalnika i zawracanie rafinatu zawierającego nadtlenek wodoru do reakcji po uprzednim stężeniu rafinatu przez oddestylowanie wody.

Cechą sposobą według wynalazku jest to, że rafinat razem z całkowitą ilością nadtlenku wodoru, równą zasadniczo ilości nadtlenku wodoru, zużywanego podczas reakcji, albo z częścią tej ilości, poddaje się destylacji pod zmniejszonym ciśnieniem, usuwając taką ilość wody, która jest zasadniczo równa sumie ilości wody utworzonej podczas reakcji i tej ilości wody, która została doprowadzona z produktami wyjściowymi, po czym błotną frakcję otrzymaną w procesie destylacji zawraca się do reakcji.

Nadtlenowe kwasy karboksylowe w postaci ich organicznych roztworów stosuje się do prowadzenia selektywnych reakcji utleniania, (1 zastrzeżenie)

C07c; C07C P. 188289 27.03.1976
C01c; C01C

Pierwszeństwo: 28.03.1975 - Wiochy (nr 21778A/75)

Snamprogetti, S.p.A., Mediolan, Włochy (Giorgio Pagani).

Sposób zintegrowanego wytwarzania amoniaku i mocznika

Sposób zintegrowanego wytwarzania amoniaku i mocznika polega na tym, że część strumienia gazu zawierającego CO_2, H_2 i N_2 doprowadza się do sekcji uzupełniającego odwęglania, a następnie przed doprowadzeniem do sekcji absorpcji CO_2 miesza się ją z częścią strumienia nieodwęglonego gazu. Ciekły amoniak odzyskuje się z części wodnego roztworu amoniakalnego stosowanego do absorpcji amoniaku przesyłając ten roztwór do kolumny destylacyjnej, w której następuje odzyskiwanie. (1 zastrzeżenie)

C01c; C07C P. 188507 05.04.1976

Pierwszeństwo: 04.04.1975 - Wielka Brytania (nr 13817/75)

The Boots Company Limited, Nottingham, Anglia (John. Stuart Nicholson, John Leslie Turner'!.

Sposób wytwarzania kwasów **arylopropionowych**

Przedmiotem wynalazku jest sposób wytwarzania kwasów arylopropionowych o ogólnym wzorze 1. w którym Ar oznacza grupę arylową.

Sposb według wynalazku polega na tym, że związek Grignarda otrzymany w wyniku reakcji magnezu i związku o wzorze Ar_1Br, w którym Ar_1 oznacza grupę arylową ewentualnie grupę, którą można przekształcić w grupę arylową przez zakwaszenie, poddaje się reakcji ze związkiem o wzorze 2, w którym Z oznacza OM lub NR_1R_2, M oznacza atom metalu alkalicznego, a R_1 i R_2 oznaczają takie same lub różne grupy alkilowe, alkenylowe lub arylowe albo łącznie z atomem azotu, z którym są związane

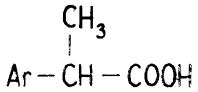

Wzor 1

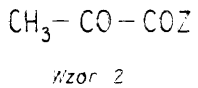

Wzor 2

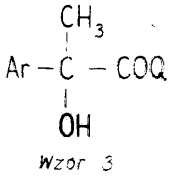

Wzor 3

tworzą 5—7 członowy pierścień, a następnie otrzymaną mieszaninę zakwasza się, przy czym otrzymuje się związek o wzorze 3, w którym Q oznacza grupę hydroksylową lub grupę NR_1R_2 i związek ten przekształca się znanym sposobem w związek o wzorze 1.

Kwasy arylopropionowe stosowane są jako środki terapeutyczne, a wiele spośród nich posiada właściwości przeciwzapalne. (15 zastrzeżeń)

C07c; C07C P. 188535 06.04.1976

Pierwszeństwo: 08.04.1975 - RFN (nr P. 2515146.6)

Bayer Aktiengesellschaft, Leverkusen. Republika Federalna Niemiec.

Sposób wytwarzania amidów kwasów karboksylowych

Przdmiotem wynalazku jest sposób wytwarzania amidów kwasów karboksylowych o wzorze 1, w którym R^1, R^2, R^3 oznaczają proste, rozgałęzione, cykliczne, nasycone i nienasycone rodniki węglowodorowe, ewentualnie zawierające w łańcuchu węglowym dwuwartościowe heteroatomy lub grupy takie jak atom tlenu, siarki, grupy sulfinowe, sulfonowe, karboksylowe, fenylowe, i ewentualnie podstawione atomami chlorowców, grupami alkoksylowymi, acyloksylowymi, arylowymi, aryloksylowymi, artylotio, aryoilowymi, alkilotio, alkilosulfinowymi, alkilosulfonowymi, acyloaminowymi, aroiloaminowymi, cyjanowymi, alkoksykarbonylowymi, aroksykarbonylowymi lub grupami aminokarbonylowymi ewentualnie podstawionymi rodnikami alkilowymi lub arylowymi i R^1, R^2 i R^3 w podanym zakresie znaczeń mają takie same lub różne znaczenie, R^4 i R^5 oznaczają atomy wodoru, ewentualnie podstawione rodniki arylowe lub proste, rozgałęzione, cykliczne, nasycone i nienasycone rodniki węglowodorowe, ewentualnie zawierające w łańcuchu węglowym hteroatomy lub grupy takie, jak atom tlenu, siarki, grupy sulfonowe, sulfinowe. karbonylowe, fenylowe, ewentualnie podstawione grupami hydroksylowymi, alkoksylowymi, atomami chlorowców, grupami acyloksylowymi, acyloaminowymi, arylowymi. aryloksylowymi, aroilowymi, alkilotio, alteilosulfoniowytmi, alkilosulfinowymi, cyjanowymi, alkoksykarbonylowymi, aroksykarbonylowymi lub grupami aminokarbonylowymi ewentualnie podstawionymi rodnikami alkilowymi lub arylowymi i w podanym zakresie znaczeń mają takie same lub różne znaczenie,

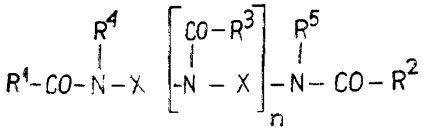

Wzor 1

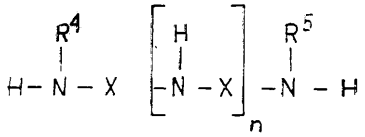

Wzor 2

Wzor 3

lub R^4 ; R^5 w przypadku gdy n=0 razem oznaczają łańcuch alkilenowy tworzący z obu atomami azotu heterocykliczny pierścień lub R^4 i R^5 tworzą rodnik alkilenowy tworzący z sąsiednim X pierścień zawierający azot, X oznacza prosty, rozgałęziony, cykliczny, nasycony i nienasycony rodnik węglowodorowy ewentualnie zawierający w łańcuchu heteroatomy lub grupy talkie jak atom tlenu, siarki, grupa sufinowa,

sulfonowa, aryloazowa, alkiloazowa, karbonylowa lub fenylowa i ewentualnie podstawiony atomems chlorowca, grupa alkoksylową, aroiksylową, hydroksylową, cyjanową, hydroksykarbonylową, alkoksykarbonylową, acyloaminową, aroksykarbonylową, alkilotio, alkilosultinową, alkilosulfonową, arylotio, arylową lub grupą aminokarboksylową z kolei ewentualnie podstawioną rodnikiem alkilowym lub arylowym i n oznacza liczbę całkowitą 0—4 i wszystkie rodniki arylowe stanowiące znaczenie R^1, R^2, R^3, R^4, R^5 i X zawierają 6 lub 10 atomów węgla i ewentualnie są podstawione.

Sposób według wynalazku polega na tym, że aminy o wzorze 2, w którym R^4, R^5 i X mają wyżej podane znaczenie, poddaje się reakcji z kwasami karboksylowymi lub pochodnymi kwasów karboksyiowych o wzorze 3, w którym B ma wyżej podane znaczenie R^1, R^2, R^3 i A oznacza grupę hydroksylową, lub podstawnik aktywujący grupę kwasową, talki jak atom chlorowca, grupa azydowa, cyjanowa, alkoksylowa, alkiloitio, acyloksylowa, cyjanomoetyloksylowa, aryloksylowa, arylotio, aroiloksylowa, sukcynimido - N--oksylowa, ftalimido-N-oksylowa, przy czym grupy arylowe mogą być jedno lub wielopodsta wione, ewentualnie wobec akceptorów kwasów lub środków wiążących wodą o b jętych rozpuszczalników, w temperaturze od 20 do 250°C. Związki o wzorze 1 stosowane są jako środki hipolipidemiczne.

(1 zastrzeżenie)

C07c; C07C **P. 188591** 08.04.1976

Pierwszeństwo: 09.04.1975 REN (nr P. 2515485.2)

Bayer Aktiengesellschaft, Leverkusen. Republika Federalna Niemiec.

Sposób wytwarzania nowych trójizocyjanianów

Sposób wytwarzania nowych trójizocyjanianów o wzorze 1, w którym R_1, R_2, R_3 i R_4 są jednakowo lub różne i oznaczają atomy wodoru, rodniki metylowe albo grupy o wzorze - $(CH_2)_n$ - NCO, w którym n oznacza liczbę całkowitą 1-3, przy czym dwa z podstawników R_1, R_2, R3 i R_4 oznaczają grupę o wzorze - $(CH_2)_n$ - NCO, a m oznacza liczbę 1 albo 2, polega na tym, że trójaminy podaje się reakcji fosgenowania.

Nowe trójizocyjaniany stosuje się do wytwarzania sztucznych tworzyw poliuretanowych metodą poliaddycji izocyjanianowej. (3 zastrzeżenia)

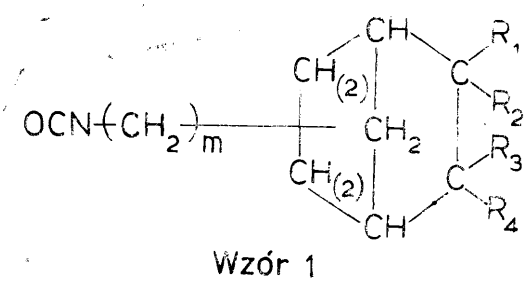

Wzór 1

C07c; C07C **P. 188595** **08.04.1976**

Pierwszeństwo: 08.04.1975 - Stany Zjedn. Am. (nr 566153 i 566149).

Mobil Oil Corporation, Nowy Jork, Stany Zjednoczone Ameryki.

Sposób konwersji węgla do wysokooktanowej benzyny

Sposób konwersji węgla do wysokooktanowej benzyny polega na tym, że węgiel reaguje z tlenem i wodą w temperaturze 785—981°C dając gaz syntezowy, zawierający tlenki węgla, wodór, metan. Tlenki węgla : wodór podaje się katalitycznej konwersji do produktu, składającego się z wody gazowej frakcji C_4^- i aromatycznej benzyny C_5^+, przy użyciu katalizatora, zawierającego krystaliczny zeolit glinokrzemianowy o stosunku dwutlenku krzemu do tlenku glinu wynoszącym co najmniej 12 i indeksie związania wynoszącym 1—12, po czym rozdziela się gazową frakcję C_4^- na gaz resztkowy C_2^-, zawierający metan, etan i etylen oraz na surowiec do alkilacji, zawierający nasycone i nienasycone węglowodory C_3 i C_4, które, poddaje się alkilacji, katalizowanej silnym kwasem w temperaturze około 230°C i nadciśnieniu około 35.15 kG/cm². Alkilat, zawierający węglowodory frakcji C_7 i C_8 miesza się z wytworzoną benzyną aromaty czną, a resztkowy gaz C_2^- poddaje się reakcji półspalania do dodatkowego gazu syntezowego, zawierającego tlenki węgla i wodór, który miesza się z gazem, pochodzącym ze zgazowania węgla przed konwersją tego gazu na benzynę aromatyczną.

(8 zastrzeżeń)

C07c; C07C P. 188604 08.04.1976

Pierwszeństwo: 08.04.1975 — St. Zjedn. Am. (nr 566 166)
03.07.1975 — St. Zjedn. Am. (nr 593 139)

Mobil Oil Corporation, Nowy Jork, Stany Zjednoczone Ameryki.

Sposób wytwarzania **olefin**

Przedmiotem wynalazku jest sposób konwersji alkoholi i/albo eterów, zawierających nie więcej niż 4 atomy węgla w grupie alkilowej, do olefin, polegający na kontaktowaniu alkoholu i/albo eteru z katalizatorem zawierającym krystaliczny zeolit glinokrzemianowy o współczynniku dostępu od 1,0 do 12,0, stosunku krzemionki do tlenku glinu 12 do 3000 i gęstości kryształu w suchej postaci wodorkowej nieznacznie poniżej 1,6 g/cm³. Kontaktowanie przeprowadza się w warunkach na tyle nieostrych aby zmniejszeniu uległa aktywność tego katalizatora w kierunku aromatyzacji. (30 zastrzeżeń)

C07c; **C07C** P. 188626 09.04.1976

Pierwszeństwo: 09.04.1975 - Włochy (nr 22144A/75)

Snam Progetti S.p.A., Milan, Włochy (Francesco Cecere, Walter Marconi, Franco Morisi, Bruno Rappuoli).

Sposób wytwarzania **aminokwasów**

Sposób otrzymania aminokwasów z ich pochodnych karbamylowych lub soli tych pochodnych polega na przeprowadzeniu reakcji w środowisku utleniającym i w obecności wymieniaczy jonowych zawierających grupy kwasowe. Reakcję przeprowadza się w temperaturach 0°C—40°C.

COîc; C07C P. **188773** 14.04.1976

Pierwszeństwo: 17.04.1975 - Wielka Brytania (tor 15805/75)

Lilly Industries Limited, Londyn, Wielka Brytania (John Christopher Saunders, William Robert Nigel).

Sposób wytwarzania nowych benzofenonów

Przedmiotem wynalazku jest sposób wytwarzania nowych benzofenonów o ogólnym wzorze 1, w którym R^1, R^2 i R^3 oznaczają atomy wodoru lud rodniki etylowe przy czym co najmniej jeden z tych podstawników oznacza rodnik etylowy, Ar oznacza rodnik fenylowy, ewentualnie zawierający 1—3 podstawników, takich jak otomy chloru, atomy fluoru, grupy metylowe, karboksylowe lub trójfluorometylowe albo grupy o wzorze —$COOR^5$, w Którym R^5 oznacza rodnik alkilowy o 1—4 atomach węgla lub rodnik fenylowy, Z oznacza atom wodoru lub grupę o wzorze —$COOR^5$, w którym R^5 ma wyżej podane znaczenie, a Y oznacza atom tlenu, grupę = NOH lub grupę o wzorze = $NOCOR^5$, w którym R^5 ma wyżej podane znaczenie, przy czym gdy R^1 oznacza rodnik etylowy, R^2 i R^3 oznaczają atomy wodoru, a Y i Z mają wyżej podane znaczenie, wówczas Ar nie oznacza rodnika 2,4- lub 3,4-dwuchlorofenylowego, 2- albo 3-chlorofenylowego i 4-fluorofenylowego.

Według wynalazku, związki o wzorze 1, wytwarza się w ten sposób, że związek o ogólnym wzorze A-COOH, w którym A ma znaczenie podane wyżej dla podstawnika Ar albo oznacza grupę o wzorze 2, w którym R^1, R^2, R^3 i Z mają wyżej podane znaczenie, poddaje się reakcji ze związkiem o wzorze B-H, w którym B ma znaczenie podana wyżej dla podstawnika A, ale zawsze różni się od podsltawnika A w użytym do reakcji związku o wzorze A-COOH, po czym otrzymany związek o ogólnym wzorze 1, w którym Y oznacza atom tlenu, a pozostałe podstawniki mają wyżej podane znaczenie, ewentualnie poddaje się reakcji hydroksyloaminą w obecności zasady, otrzymując związek o ogólnym wzorze 1, w którym Y oznacza grupę = NOH, zaś przez acylowanie otrzymanych związków o wzorze 1, w którym Z oznacza atom wodoru i/albo Y oznacza grupę = NOH, otrzymuje się związki o ogólnym wzorze 1, w którym Z oznacza grupę o wzorze —COR^5 d/albo Y oznaczą grupę o wzorze = $NOCOR^5$, w których to wzorach R^3 ma wyżej podane znaczenie, a pozostałe symbole mają wyżej podane znaczenie.

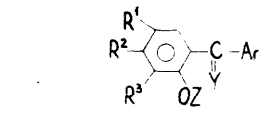

Wzór 1

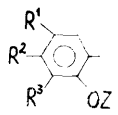

Wzór 2

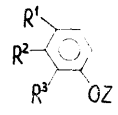

Wzór 2a

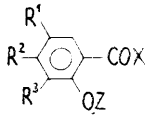

Wzór 3

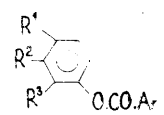

Wzór 4

Związki o wzorze 1, w którym wszystkie symbole mają wyżej podane znaczenie, wytwarza się również w ten sposób, że związek o wzorze ArCN, w którym Ar ma wyżej podane znaczenie, albo związek o wzorze ArCOX, w którym Ar ma wyżej podane znaczenie, a X oznacza atom chlorowca, poddaje się reakcji ze związkiem o wzorze 2a, w którym R^1, R^2, R^3 ii Z mają wyżej podane znaczenia, albo związek o wzorze 3, w którym R^1, R^2, R^3, Z i X mają wyżej podane znaczenie, poddaje się reakcji ze związkiem o wzorze Ar-H, w którym Ar ma wyżej podane znaczenie, albo też związek o wzorze 4, w którym R^1, R^2, R^3 i Ar mają wyżej podane znaczenie, poddaje się przegrupowaniu Fries a.

Związki te mają cenne właściwości farmakologiczne i mogą być stosowane do leczenia schorzeń alergicznych. (6 zastrzeżeń)

C07c; C07C P. **188959** 22.04.1976

Pierwszeństwo: 23.04.1975 - Włochy (nr 22616A/75)

Anic S.p.A., Mediolan, Włochy (Paolo Kochl, Bartolomeo Anfossi).

Sposób transestryfikacji estrów kwasów tiokarbaminowych

Sposób transestryfikacji estrów kwasów tiokarbaminowych o ogólnym wzorze X-A-NH-C(O)-S-R, w którym R oznacza rodnik węglowodorowy, A oznacza rodnik arylenowy ewentualnie podstawiony atomami chlorowca, rodnikami węglowodorowymi, grupami alkoksylowymi lub ewentualnie podstawiony rodnik alkilenowy zawierający 1—15 atomów węgla o łańcuchu prostym lub rozgałęzionym, a X oznacza atom wodoru, grupę o wzorze -NH-C(O)-S-R, $-NH_2$ lub grupy o wzorach H_2N-Z- bądź R-S-C(O)-NH-Z, w których dwu wartości owa grupa Z pochodzi z następujących ewentualnie podstawionych rodników: alkilowego, arylowego, cykloalkilowego, alkiloarylowego, aryloalkilowego polega na tym, że wymienione estry poddaje się reakcji ze związkami zawierającymi w cząsteczce jedną lub więcej grup o wzorze X'H, w którym X' oznacza atom tlenu, siarki lub grupę NH. Reakcję prowadzi się w rozpuszczalniku organicznym w obecności katalizatora, korzystnie trzeciorzędowej aminy, w temperaturze od 50°C do temperatury wrzenia rozpuszczalnika. (6 zastrzeżeń)

C07c; **C07C** **P. 189003** 23.04.1976

Pierwszeństwo: 23.04.1975 - Włochy (nr 22615A/75)

Snamprogetti S.p.A., Mediolan, Włochy (Umberto Zardi, Vincenzo Lagana, Andrea Bonetti, Giorgio Schmid).

Sposób kondensacji karbaminianu w instalacji syntezy mocznika

Sposób kondensacji karbaminianu amonowego w instalacji syntezy mocznika polega na tym, że kondensację prowadzi się w strefie kondensacji składającej się z poziomej wiązki rur pod ciśnieniem hydrostatycznym słupa cieczy. Istotny jest stosunek wysokości słupa cieczy do średnicy zewnętrznego okręgu wiązki rur, który powinien wynosić 5 - 30, korzystnie 10. (6 zastrzeżeń)

C07c; C07C **P. 189123** 28.04.1976

Pierwszeństwo: 30.04.1975 - RFN (nr P **(2519300.4)**

Deutsche Gold - und Silber - Scheideanstalt vorlmas Roessller Frankfurt/nad/Menem i Bayer Aktiengesellschaft, Leverkusen, Republika Federalna Niemiec.

Sposób wytwarzania kwasu nadpropionowego

Sposób wytwarzania kwasu nadpropionowego przez reakcję nadtlenku wodoru z kwasem propionowym wobec kwasu siarkowego w warunkach raie stwarzają-

cych niebezpieczeństwa wybuchu według wynalazku charakteryzuje się tym, że reakcję nadtlenku wodoru z kwasem propionowym. prowadzi się wobec kwasu siarkowego przy wsadowym stosunku molowym nadtlenku wodoru do kwasu propionowego powyżej 3.5 : 1, w temperaturze najwyżej 60°C i przy stosunku wagowym w 100% nadtlenku wodoru do wody, przed początkiem reakcji z kwasem propionowym, wynoszącym najwyżej 0,8, przy czym stężenie kwasu siarkowego w mieszaninie reakcyjnej wynosi 10—40% wagowych.
(2 zastrzeżenia)

G07c; C07C P. 189124 28.04.1976

Pierwszeństwo: 30.04.1975 - RFN (nr P. 2519299.8)

Deutsche Gold - und Silber - Scheideanstaldt vormals Roessler, Frankfurt nad Menem i Bayer Aktiengesellschaft, Leverkusen, Republika Federalna Niemiec.

Sposób wytwarzania kwasu nadpropionowego

Sposób wytwarzania kwasu nadpropionowego przez reakcję nadtelnku wodoru z kwasem propinowym wobec kwasu siarkowego w warunkach nie stwarzających niebezpieczeństwa wybuchu według wynalazku charakteryzuje się tym, że reakcję nadtlenku wodoru z kwasem propionowym wobec kwasu siarkowego prowadzi się przy wsadowym stosunku molowym nadtlenku wodoru do kwasu propionowego wynoszącym poniżej 1,4 : 1, w temperaturze najwyższej 60°C i przy stosunku wagowym 100% nadtlenku wodoru do wody przed rozpoczęciem reakcji z kwasem propionowym, wynoszącym najwyżej 1,2, przy czym stężenie kwasu siarkowego w mieszaninie reakcyjnej wynosi 10 - - 40% wagowych. (2 zastrzeżenia)

C07c; C07C P. 189128 28.04.1976

Pierwszeństwo: 30.04.1975 - RFN (nr P. 2519298.7)

Bayer Aktiengesellschaft, Leverkusen, i Deutsche Gold - und Silber - Scheideanstad vermais Roessler Frankfurt nad Menem, Republika Federalna Niemiec.

Sposób wytwarzania tlenku propylenu

Sposób według wynalazku polega na tym. że roztwór wodny zawierający 15 - 45% wagowych rozpuszczalnego w wodzie kwaśnego katalizatora i 25 - 35% wagowych nadtlenku wodoru poddaje się reakcji z wodnym roztworem kwasu propionowego w stosunku molowym nadtlenku wodoru do kwasu propionowego wynoszącym 0,8 - 1,5 : 1 w temperaturze 10 - 70°C, otrzymaną mieszaninę reakcyjną ekstrakuje się przeciwprądowo benzenem. Wodny rafinat składający się głównie z nadtlenku wodoru i kwaśnego katalizatora zatęża się przez oddestylowanie wody. Zatężony rafinat uzupełnia się nadtlenkiem woodru i kwaśnym katalizatorem do stężenia wymaganego w reakcji z kwasem propionowym i zwraca się do operacji reakcji z kwasem propionowym, przy czym wodny rafinat razem z całością lub częścią nadtlenku wodoru potrzebnego do uzysikania potrzebnego stężenia nadtlenku wodoru poddaje się zatężeniu.

Wyciąg benzenowy zawierający głównie kwas nadpropionowy i propionowy traktuje się wodą lub roztworem wodnym, tak traktowany wyciąg benzenowy praktycznie nie zawierający nadtlenku wodoru poddaje się destylacji azeotropowej 'tak, aby resztkowa zawartość wody w produkcie dolnym kolumny azeotropowej wynosiła poniżej 0,5% wagowego, Roztwór stanowiący produkt dolny destylacji azeotropowej, zawierający kwas ■nadpropionowy i propionowy poddaje się reakcji z nadmiarem propylenu w temperaturze 40 - 100°C pod ciśnieniem 2—30 bar, mieszaninę reakcyjną zawierającą tlenek propylenu poddaje się obróbce w znany sposób, przy czym wydziela się czysty tlenek propylenu i odzyskuje się ewentualny nadmiar propylenu. Kwas propionowy i benzen zawraca się w całości lufo częściowo do procesu.
(1 zastrzeżenie)

C07c; C07C P. 189129 28.04.197S

Pierwszeństwo: 30.04.1975 - RFN (nr P. 25 19289.6)

Bayer Aktiengesellschaft, Leverkusen, i Deutsche Gold - und Silber - Scheideanstaldt vormals Roessler Frankfurt nad Menem, Republika Federalna Niemiec.

Sposób ciągłego wytwarzania bezwodnych roztworów kwasu nadpropionowego

Przedmiotem wynalazku jest sposób ciągłego wytwarzania bezwodnych roztworów kwasu nadpropionowego w benzenie przez reakcję nadtlenku wodoru z kwasem propionowym w obecności kwasu siarkowego jako katalizatora i ekstrakcję mieszaniny reakcyjnej benzenem, przy czym otrzymuje się jako wyciąg roztwór kwasu propionowego w benzenie, w znacznym stopniu pozbawiony wody.

Kwas nadpropionowy w postaci organicznych roztworów stosuje się między innymi do wytwarzania epoksydowych związków olefin.

Cechą sposobu według wynalazku jest to, że reakcję H_2O_2 z kwasem propionowym prowadzi się przy stosunku molowym H_2O_2 do kwasu propionowego wynoszącym 0,8 - 1,4 : 1, w temperaturze wynoszącej 60°C i przy stosunku wagowym H_2O_2 do wody wynoszącym najwyżej 1,2, przy czym stężenie kwasu siarkowego w mieszaninie reakcyjnej wynosi 10 - 40% wagowych, wyciąg benzynowy po ekstrakcji mieszaniny reakcyjnej benzenem traktuje się wodą w specjalnych, pojedynczych stadiach, a rafinat po oddzieleniu od wyciągu benzenowego stęża się na drodze destylacji prowadzonej w urządzeniu reaktyfikacyjnym wykonanym całkowiecie lub częściowo z tantalu albo cyrkonu, przy czym część rafinatu po ekstrakcji oddziela się i poddaje procesowi odzyskiwania zawartego w nim nadtlenku wodoru, który zawraca się do procesu. (13 zastrzeżeń)

C07c; C07C P. 189291 04.05.1976

Pierwszeństwo: 07.05.1975 - St. Zjedn. Am. (nr 575248)

The Upjohn Company, Kalamazoo, Stany Zjednoczone Ameryki (Victor Lawrence Rizzo, Alan Robert. Friedman).

Środek do zwalczania szkodników i sposób wytwarzania nowych pochodnych fenyloformamidyn;

Przedmiotem wynalazku jest środek do zwalczania szkodników w rolnictwie oraz sposób wytwarzania nowych podchodnych fenyloformamidyny, stanowiących czynną substancję tego środka.

Cechą środka według wynalazku jest to, że oprócz znanych nośników zawiera jako czynną substancję co najmniej jeden nowy związek o ogólnym wzorze 1, w którym R_1 i R_2 są jednakowe lub różne i oznaczają rodniki alkilowe o 1—4 atomach węgla, R_3 i R_4 są jednakowe lufo różne i oznaczają atom wodoru, atomy chlorowca albo rodniki alkilowe o 1—4 atomach węgla, a n oznacza liczbę 1 lub 2, przy czym gdy n oznacza liczbę 2, wówczas R_1 i R_2 są jednakowe i R3 i R_4 są jednakowe.

Związki o wzorze 1, w którym R_1 i R_2 są jednakowe i mają wyżej podane znaczenie, R_3, R_4 są jednakowe i mają wyżej podane znaczenie, a *n* oznacza liczbę 1,

zgodnie z wynalazkiem wytwarza się przez reakcję 2 moli związku o wzorze 2, w którym R_1 i R_3 mają wyżej podane znaczenie, z 1 molem dwuchlorku siarki w obecności substancji wiążącej kwas. Jeżeli w analogicznych warunkach zamiast 2 moli dwuchlorku siarki stosuje się 1 mol chlorku siarki, to otrzymuje się związki o wzorze J, w którym n oznacza liczbę 2, a pozostałe symbole mają wyżej podane znaczenie.

Związki o wzorze 1, w którym R_1 i R_2 są jednakowe lub różne i mają wyżej podane znaczenie, R_3 i R_4 są jednakowe lub różne i mają wyżej podane znaczenie, a n oznacza liczbę 2, wytwarza się w ten sposób, że 1 mol związku o wzorze 2, w którym R_1 i R_3 mają wyżej podane znaczenie, poddaje się reakcji e 1 molem dwuchlorku siarki w obecności 1 mola trzeciorzędowej aminy i następnie dodaje 1 mol związku o wzorze 3, w którym R_2 i R_4 mają wyżej podane znaczenie, w obecności 1 mola trzeciorzędowej aminy.

(13 zastrzeżeń)

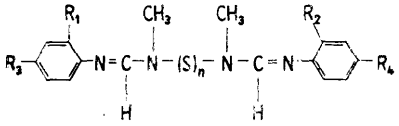

Wzór 1

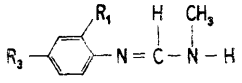

Wzór 2

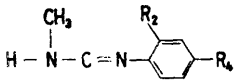

Wzór 3

C07d; C07D P. 188420 01.04.1976

Pierwszeństwo: 02.04. 1975 - St. Zjedn. Am. (nr 564557)

Riker Laboratories Inc., Northridge, Stany Zjednoczone Ameryki.

Sposób wytwarzania nowych podstawionych tetrazoli

Przedmiotem wynalazku jest sposób wytwarzania nowych, podstawionych tetrazoli o ogólnym wzorze 1, w którym R oznacza atom chlorowca, niższy rodnik alkilowy, alkoksylowy, alkilotio, alkilosulfinylowy, alkilosulfonylowy albo akilosulfonamidowy lub rodnik trójfluorometylowy, a n oznacza zero lub liczbę 1 albo 2.

Cechą sposobu według wynalazku jest to, że związek o wzorze 2, w którym R i n mają wyżej podane znaczenie, ogrzewa się w środowisku obojętnego rozpuszczalnika z estrem alkilowym kwasu etoksymetylenocyjanooctowego, po czym otrzymany związek o ogólnym wzorze 3, w którym R i n mają wyżej podane znaczenie, ogrzewa się w obojętnym ropuszczalniku z azydkiem sodowym lub azydkiem glinowym.

Związki o wzorze 1 zapobiegają wyzwalaniu i/albo syntezie i/albo działaniu biochemicznych produktów. wytwarzanych w organiźmie ssaków prze kombinację pewnych rodzajów przeciwciał i określonego antygenu. (1 zastrzeżenie)

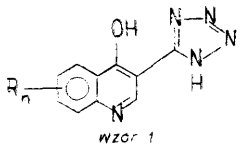

wzor 1

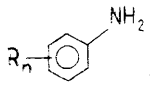

wzor 2

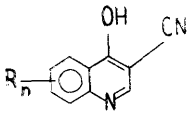

wzor 3

C07d; C07D P. 188422 01.04.1976

Pierwszeństwo: 02.04.1975 - Węgry (nr RI-562)

Richter Gedeon Vegyeszeti Gyar RT, Budapeszt, Węgry.

Sposób wytwarzania **2,6-dwuacykloksymetylopirydyn**

Sposób wytwarzania związków o wzorze Î, w którym R_1 i R_2 są takie same i oznaczają atomy wodoru lub rodniki alkilowe o 1—4 atomach węgla polega na tym, że pochodne pirydyny o *wzorze* 2, w którym X oznacza atom chlorowca, poddaje się reakcji w obecności rozpuszczalników organicznych z co najmniej molową w przeliczeniu na chlorowiec, ilością trzeciorzędowej aminy i alifatycznego kwasu karboksylowego o 1—4 atomach węgla, w temperaturze 0°C do temperatury wrzenia mieszaniny reakcyjnej.

Związki o wzorze 1 stanowią pośrednie do wytwarzania wielu leków działających na układ krążenia i na serce.

(6 zastrzeżeń)

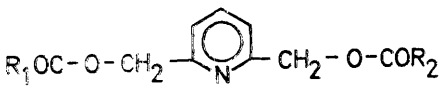

Wzór 1

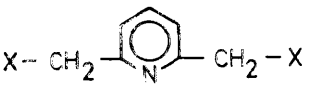

Wzór 2

C07d; C07D P. 188455 02.04.1976

Pierwszeństwo: 04.04.1975 - Szwajcaria (nr 4291/75)
23.01.1976 - Szwajcaria (nr 826/76)

F. Hoffman-La Roche Co. Aktiengesellschaft, Bazylea, Szwajcaria.

Sposób wytwarzania **2-(2-hydroksy-2-propylo)-1-metylo-5-nitroimidazolu**

Przedmiotem wynalazku jest sposób wytwarzania 2-(2-hydroksy-2-propylo)-1-metylo-5-nitroimidazolu polegający na tym, że 1-metylo-2-izopropylo-5-nitroimidazol poddaje się autoaksydacji w obecności zasady jako katalizatora.

Otrzymany produkt ma zastosowanie w lecznictwie zwłaszcza przy leczeniu rzęsitkowicy i pełzakowicy.

(7 zastrzeżeń)

C07d; C07D 188457 02.04.1976

Pierwszeństwo: 04.04.1975 - St. Zjedn. Am. (nr 565107)

The Upjon Company, Kalamazoo., Stany Zjednoczone Ameryki (Martin Gall).

Sposób **wytwarzania nowych 1-(α-fenylo-o-tolilo)-imidazoli albo 2-(imidazolilo-1)-benzofenonów**

Przedmiotem wynalazku jest sposób otrzymywania nowych 1-(α-fenylo-o-tolilo)-imidazoli albo 2-(imidazolilo-1)-benzfenonów o ogólnych wzorach 1 albo 2, w których R_0 i R_1 oznaczają atomy wodru lub rodniki alkilowe o 1 - 3 atomach węgla, R_2 oznacza atom wodoru, fluoru, chloru lub grupę trójfluorometylową, R, oznacza atom wodoru lub fluoru, przy czym gdy R_2 jest atomem chloru lub grupą trójfluorometylową, to R_3 nie może być atomem fluoru, R_4 oznacza atom wodoru, fluoru, chloru, bromu, grupę trójfluorometylową lub grupę nitrową.

Cechą sposobu według wynalazku jest to, że związek o ogólnym wzorze 3, w którym R_2, R3 i R_4 mają wyżej podane znaczenie, poddaje się reakcji z alkilowym es trem kwasu ortomrówkowego i otrzymany związek o wzorze 4, w którym R_2, R3 i R_4 mają wyżej podane znaczenie, a R5 oznacza rodnik alkilowy, ogrzewa się ze związkiem o wzorze 5, w którym R_0 i R_1 mają wyżej podane znaczenie i otrzymany związek o ogólnym wzorze 6, w którym R_0, R_1, R_2, R_3 i R_4 mają wyżej podane znaczenie, cyklizuje się w obecności czterochlorku tytanu, otrzymując związek o ogólnym wzorze 1, w którym wszystkie symbole mają wyżej

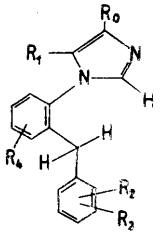

Wzór 1

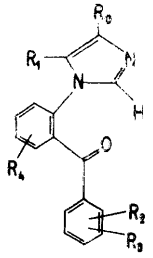

Wzór 2

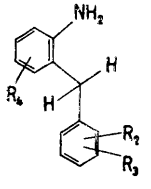

Wzór 3

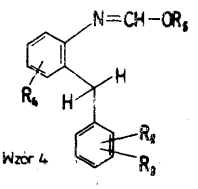

Wzór 4

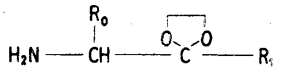

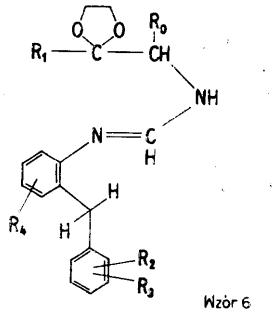

Wzór 6

podane znaczenie. Związek ten ewentualnie utlenia się, przeprowadzając go w związek o ogólnym wzorze 2. w którym wszystkie symbole mają wyżej podane znaczenie.

Związki wytwarzane sposobem według wynalazku mają słabe właściwości uspokajające i stanowią produkty wyjściowe do wytwarzania imidazolobenzodiazepin, będących środkami uspokajającymi o bardzo silnym działaniu. (2 zastrzeżenia)

C07d; C07D P. 188538 06.04.1976

Pierwszeństwo: 07.04.1975 - RFN (nr P 2515075.3)
14.02.1976 - RFN (nr P 2606030.0)

Dr Karl Thomae GmbH, Biberach (Riss, Republika Federalna Niemiec).

Sposób wytwarzania nowych pochodnych erytromycyny

Przedmiotem wynalazku są sposoby wytwarzania związków o wzorach 1, la i 1b, w których to wzorach R oznacza grupę hydroksylową, fenoksylową, fenyloalkoksylową o 1 - 3 atomach węgla w części alkilowej, grupę alkoksylową o 1 - 4 atomach węgla, grupę hydroksyalkoksylową, alkoksyalkoksylową, dwualkiloaminoalkoksylową, lub alkoksykarbonyloalkoksylową o 1—4 atomach węgla w części alkilenowej, grupę merkapto ewentualnie podstawioną grupę metylową, metoksylową, etoksylową, izoprop'oksylo/wą lub propoksylową, grupę fenyloalkilomerkapto, o 1—3 atomach węgla w części alkilenowej, prostą lub rozgałęzioną grupę alkilomerkapto o 1—5 atomach węgla, grupę cykloheksylomerkapto, grupę hydroksyalkilomerkapto, dwualkiloaminoalkilomerkapto, alkoksykarbonyloalkilomerkapto lub cyjanoalkilomerkapto, przy czym w każdej z tych grup część alkilenowa i alkilowa zawiera 1—3 atomów węgla, grupę aminową o wzorze - NR_2R_3, w którym R_2 i R_3 są takie same lub różne i oznaczają atomy wodoru, grupę fenylową, grupę fenyloalkilową o 1—3 atomach węgla w części alkilenowej, grupę alkilową o 1—4 atomach węgla, przy czym grupy alkilowe razem ze znajdującym się między nimi atomem azotu mogą tworzyć 5- lub 6-cia członowy monocykliczny, heterocykliczny pierścień ewentualnie zawierający atom tlenu lub siarki lub dalszy atom azotu, grupę acyloksylową o wzorze 8, w którym R_4 oznacza prostą lub rozgałęzioną grupę alkilową o 1—5 atomach węgla, grupę benzylową lub fenylową, grupę amidową o wzorze -NH-CO-R_5, w którym R_5 oznacza prostą lub rozgałęzioną grupę alkilową o 1—5 atomach węgla, ewentualnie podstawioną jednym lub 2 atomami chlorowca lub grupą cyjnaową,

fenylo alkilową o 1—3 atomach węgla w części alkilenowej, ewentualnie podstawioną w grupie fenylowej 1—2 atomach chlorowca lub grupą metoksylową i w części alkilenowej atomem chlorowca, grupę fenoksyalkilową o 1—3 atomach węgla w części alkilenowej, grupą fenyloalkenylową o 2—4 atomach węgla w części alkenylowej, grupę fenylową ewentualnie podstawioną jedną lub kilkoma grupami metylowymi, hydroksylowymi, metoksylowymi lub nitrowymi albo atomami chloru, grupą pirydylową, furylową, fluorofurylową lub tienylową, ponadto może oznaczać grupę N-fenylokarbamylową, grupę karboksyamidometyloksylową o wzorze 9, w którym R_3 i R_7 są takie same lub różne i oznaczają grupę metylową, etylową, propylową lub izopropylową lub grupę dwualkilofosfonową o wzorze 10, w którym R_8 oznacza prostą lub rozgałęzioną grupę alkilową o 1—5 atomach węgla, grupę sulfonamidową o wzorze —NH-SO_2-R_9, w którym R9 oznacza grupę alkilową o 1—4 atomach węgla lub ewentualnie podstawioną grupę alkilową o 1—3 atoniach węgla grupę fenylową grupę sulfo o wzorze - SO_2-R_{10}, w którym R_{10} oznacza grupę alkilową o 1—3 atomach węgla lub ewentualnie podstawioną grupę (alkilową o 1-3 atomach węgla grupę fenylową.

Pochodne erytromycyny o wzorze 1, la i 1b wykazują działanie przeciw grampozytywnym lub gramnegatywnym bakteriom. (9 zastrzeżeń)

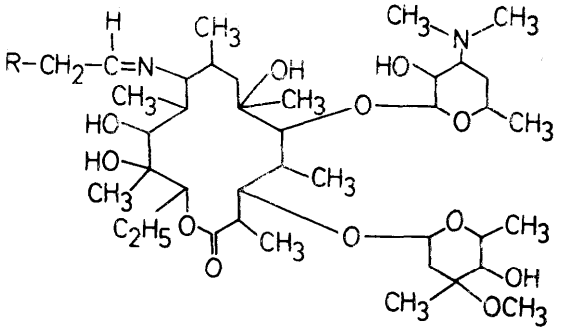

WZÓR 1

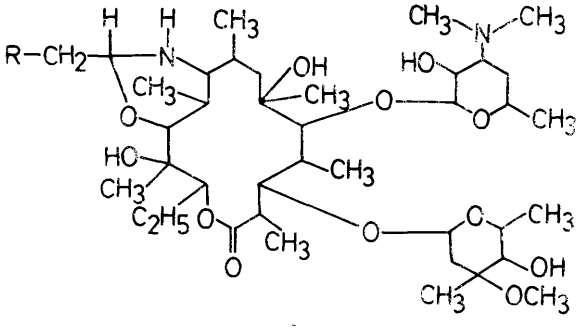

WZÓR 1a

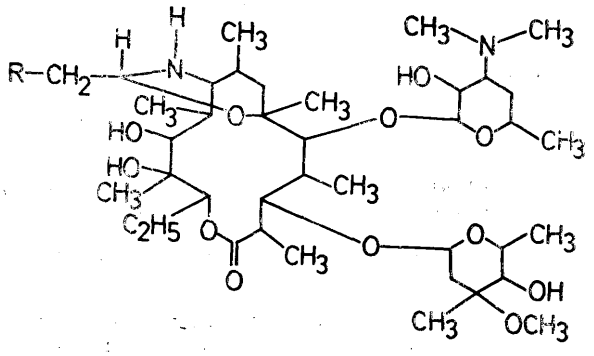

WZÓR 1b

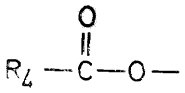

WZÓR 8

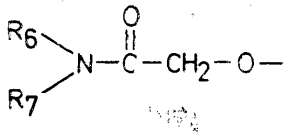

WZÓR 9

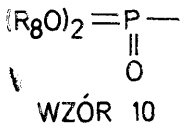

WZÓR 10

C07d; C07D **P. 188560** 07.04.1976

Pierwszeństwo: 07.04.1975 - Francja (nr 7510756)
11.02.1976 - Francja (nr 7603773)
11.02,1976 - Francja (nr 7603774)

Rhone - Poulenc Industries, Paryż, Francja.

Sposób wytwarzania nowych związków **heterocyklicznych**

Przedmiotem wynalazku jest sposób wytwarzania nowych związków heterocyklicznych o ogólnym wzorze 1, w którym X_1 i X_2 tworzą z pierścieniem pirolinowym pierścień izoindolinowy (ewentualnie podstawiony atomem chlorowca, grupą alkilową, aikoksylową, nitrową lub trójfluorometylową), 6,7-dwuwodoro-5H-pirolo[3,4-b]pirazynowy, 6,7-dwuwodoro-5H-pirolo [3,4-b]pirydynowy lub 2,3-6,7-czterowodoro-5H-oksatiino[l,4] [2,3-c]pirolowy, Y oznacza atom wodoru lub chlorowca, grupę alkilową, alkoksylową lub cyjano-, tualnie podstawioną grupę hydroksylową, alkoksylową, R_1 i R2, oznaczają atom wodoru, grupę alkilową ewenalnie podstawioną grupą hydroksylową, alkoksylową, fenylową, aminową, monoalkiloaminową, dwualkiloaminową, przy czym grupy alkilowe mogą tworzyć z atomem azotu, z którym są związane, pierścień heterocykliczny nasycony lub grupą alkoksykarbonylową), alkenylową, alkinylową, cykloalkilową, lub też R_1 i R_2 tworzą razem z atomem azotu, z którym są związane, pierścień heterocykliczny o 5 lub 6 członach zawierający ewentualnie drugi heteroatom (tlenu lub siarki), ich sole addycyjne z kwasami.

Sposób według wynalazku polega na tym, że poddaje się do reakcji aminy o wzorze ogólnym HNR_1R_2 z węglanem o wzorze ogólnym 2 lub poddaje się reakcji chlorek karbamylu o wzorze ogólnym Cl-Co NR_1R_2 ze związkiem heterocyklicznym o wzorze ogólnym 3 albo podaje się reakcji izocyjanian o wzorze ogólnym O=C=N-R_1 ze związkiem heterocyklicznym o ogólnym wzorze 3, przy czym we wszystkich tych wzorach symbole R_1, R_2, X_1, X_2 i Y mają wyżej podane znaczenie, a Ar oznacza grupę fenylową ewentualnie podstawioną grupę alkilową zawierającą 1—4 tomów węgla lub grupę nitrową.

Związki te są szczególnie użyteczne jako środki uspokajające, nasenne, przeciwepileptyczne i obniżające napięcie" mięśni. (12 zastrzeżeń)

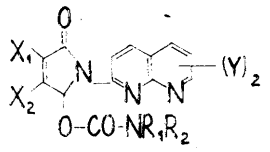

Wzór 1

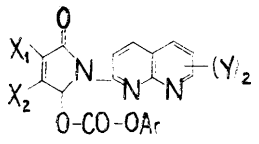

Wzór 2

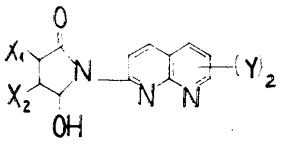

Wzór 3

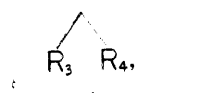

Wzór 5

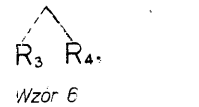

Wzór 6

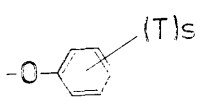

Wzór 7

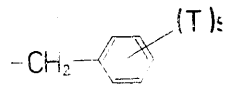

Wzór 8

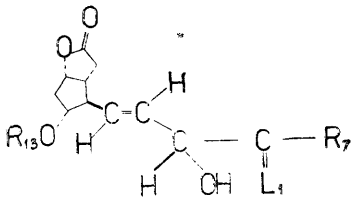

Wzór 10

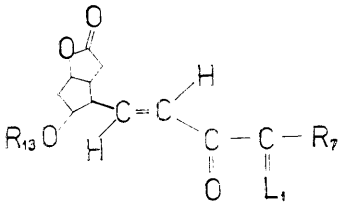

Wzór 11

C07d; C07D P. 18S562 07.04.1976

Pierwszeństwo: 07.04.1975 - St. Zjednoczone Ameryk: tar 565962)

The Upjohn Company, Kalamazoo, Stany Zjednoczone Ameryki (Verlan Henry, Van Rheenen).

Sposób selektywnej redukcji grupy ketonowej w łańcuchu bocznym laktonu

Przedmiotem wynalazku jest sposób stereoselektywnej redukcji grupy ketonowej w łańcuchu bocznym laktonu o wzorze 11, w którym L, oznacza grupę o wzorze 5, albo grupę o wzorze 6 lub mieszaninę grup o wzorze 5 i wzorze 6, w których R_3 i R_4 oznaczają atom wodoru, rodnik metylowy lub atom fluoru i są takie same lub różne z tym, że jeden z podstawników R_3 lub R_4 znacza atom fluoru tylko wtedy, gdy drug: oznacza atom wodoru lub atom fluoru, R_7 onzacza grupę o wzorze $-(CH_2)_kCH_3$, w której k jest równe 2—6, albo R_7 oznacza grupę o wzorze 7, w którym T oznacza atom chloru, fluoru, rodnik trójfluorometylowy, rodnik alkilowy, zawierający 1—3 atmów węgla a s oznacza 0, 1, 2 lub 3 z tym, że nie więcej niż dwie grupy T oznaczają rodnik alkilowy, natomiast różne grupy T mogą być takie same lub różne lub R_7 oznacza grupę o wzorze 8, w którym T i s mają wyżej podane znaczenie, albo R7 oznacza grupę cis-CH=CH-$-CH_2-CH_3$ z tym, że R7 oznacza tylko wtedy grupę o wzorze 7, gdy R_3 i R_4 oznaczają atom wodoru albo rodnik metylowy i są takie same lub różne, a R_{13}, jest grupą kierującą o wzorze 13, w którym R_1 i R_2 oznaczają atom wodoru, chloru, fluoru, bromu, rodnik alkilowy o 1—3 atomach węgla, albo grupę alkoksylową : 1—3 atomach węgla i są takie same lub różne albo R_{13} oznacza grupę o wzorze 14, w którym R_1 i R_2 mają wyżej podane znaczenie i są takie same albo różne w każdym z pierścieni fenylowych.

Sposób według wynalazku polega na redukcji laktonu o wzorze 11 za pomocą borowodoru potasowo-trójalkilowego o wzorze 12, w którym m oznacza liczbę 0. 1, 2 lub 3 przy czym wytwarza się alkohol o wzorze 10, w którym L_1, R_7 i R_{13} mają wyżej podane znaczenie.

Dwupierścieniowe laktony otrzymywane w sposób według wynalazku stosuje się do otrzymywania związku typu prostaglandyny. (38 zastrzeżeń)

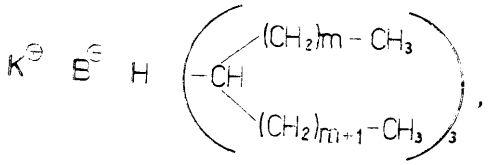

Wzór 12

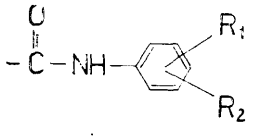

Wzór 13

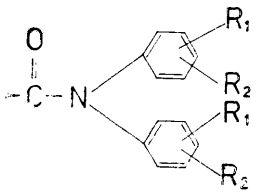

Wzór 14

C07d; C07D P. 188594 08.04.1976

Pierwszeństwo: 09.04.1975 - St. Zjedn. Am. (nr 566356)

The Upjohn Company, Kalamazoo, Siany Zjednoczone Ameryki (David Raymond White).

Sposób wytwarzania dwupierścieniowych ketonolaktonów

Sposób wytwarzania dwupierścieniowych ketonolaktonów o ogólnym wzorze 1, w którym R_{12} oznacza grupę o wzorze 12, 13 lub 14, gdzie G_gH_{2g} oznacza

grupę alkilenową zawierającą 1—9 atomów węgla, z 1—5 atomami węgla w łańcuchu między grupą $-CR_{13}R_{14}-$ a końcowym rodnikiem metylowym, R_{13} i R_{14}, jednakowe lub różne, oznaczają atomy wodoru, rodniki alkilowe zawierające 1—4 atomów węgla, lub atomy fluoru, przy czym R_{13} oznacza atom fluoru tylko wtedy, gdy R_{14} oznacza atom wodoru lub fluoru, T oznacza rodnik alkilowy zawierający 1—4 atomów węgla włącznie, atom fluoru, atom chloru, rodnik trójfluorometylowy lub grupę o wzorze $-CR_{15}$, w którym R_{15} oznacza atom wodoru lub rodnik alkilowy

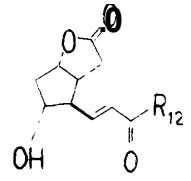

Wzor 1

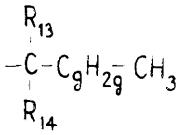

Wzor 12

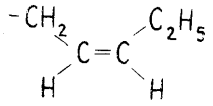

Wzor 13

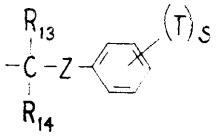

Wzor 14

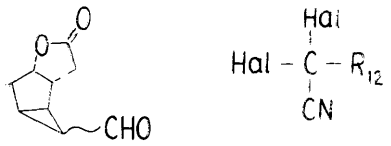

Wzor 15

Wzor 16

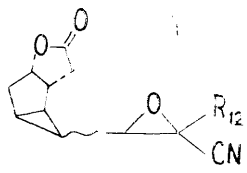

Wzor 17

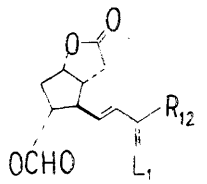

Wzor 18

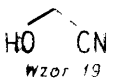

Wzor 19

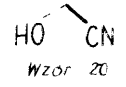

Wzor 20

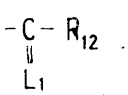

Wzor 21

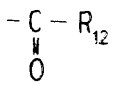

Wzor 22

zawierający 1—4 atomów węgla, S jest równe 0, 1, 2 lub 3, przy czym co najwyżej dwa podstawniki T mają znaczenie inne niż rodniki alkilowe, Z oznacza grupę oksa (-0-) lub grupę o wzorze C_jH_{2j}, która oznacza wiązanie walencyjne lub rodnik alkilenowy zawierający 1-9 atomów węgla, ewentualnie podstawiony 1 lub 2 atomami fluoru, z 1-6 atomami węgla, znajdującymi się między grupą o wzorze $-CR_{13}R_{14}-$ a pierścieniem, ewentualnie w postaci mieszaniny tego związku z jego enancjomerem, polega na tym, że trójpierścieniowy formylolakton o wzorze 15, w którym linia falista oznacza połączenie pierścienia cyklopropanowego w konfiguracji endo lub egzo, bądź też mieszaninę tego formylolaktonu z jego enancjomerem poddaje się reakcji z nitrylem o ogólnym wzorze 16, w którym Hal, jednakowe lub różne, oznaczają atomy chloru, bromu lub jodu a R_{12} ma wyżej podane znaczenia, wytwarzając optycznie czynny cyjanoepoksyd o wzorze 17, w którym linia falista ma wyżej podane znaczenie, lub też mieszaniny tego związku z jego enancjomerem, tak otrzymany cyjanoepoksyd poddaje się reakcji z kwasem mrówkowym, w wyniku której powstaje optycznie czynny jednomrówczan cyjanohydryny o ogólnym wzorze 18, w którym R_{12} ma wyżej podane znaczenia, a L_1 oznacza grupę o wzorze 19 lub 20, lub mieszaninę tego związku z jego enancjomerem a następnie produkt ten przeprowadza się w dwupierścieniowy ketonolakton odszczepiając kwas cyjanowodorowy w celu przemiany grupy o wzorze 21 w grupę o wzorze 22 i zastępując grupę formylową grupą hydroksylową, przy czym ostatnie dwa etapy można wykonać w dowolnej kolejności.

Otrzymywane dwupierścieniowe ketonolaktony stanowią produkty pośrednie do wytwarzania prostaglandyn. (14 zastrzeżeń)

C07d; C07D P. 188683 10.04.1976

Pierwszeństwo: 11.04.1975 - St. Zjedn. Am. (nr 567324)

Eli Lilly and Company, Indianapolis, Stany Zjednoczone Ameryki.

Sposób wytwarzania nowej krystalicznej postaci soli sodowej kwasu **7-(D-α-formylooksy-α-fenyloacetamido) 3-(-1-metylo-1H-tetreazoilo-5-tiometylo)--cefemo-3-karboksylowego-4**

Sposób wytwarzania trwałej, dopuszczalnej w farmacji, niesolwatowanej, bezwodnej, krystalicznej postaci γ antybiotyku cefalosporynowego, soli sodowej kwasu 7-(D-α-formylooksy-α-fenyloacetamido)-3-(1-metylo--lH-tetrazolilo-5-tiometylo)-cefemo-3-karboksylowego-4 polega na przekształceniu prekursora soli sodowej kwasu 7-(D-α-formylooksy-α-fenyloacetamido)-3-(l-metylo-lH-tetrazolilo-5-tiometylo)-cefemo-3-karboksylowego-4 w krystaliczną postać γ w mieszaninie polarnego rozpuszczalnika organicznego i mieszającego się z nim antyrozpuszczalnika, przy zachowaniu warunków bezwodnych. (3 zastrzeżenia)

C07d; C07D P. 188875 17. 04. 1976

Pierwszeństwo: 24. 04. 1975 - St. Zjedn. Am. (nr 571318)

Pfizer Inc., Nowy Jork, Stany Zjednoczone Ameryki,

Sposób wytwarzania estrów alkilowych kwasów **pirymido [4, 5, -b] chinolino-4(3H)-karboksylowych-2**

Sposób wytwarzania estrów alkilowych kwasów pirymido (4, 5-b)-chiolinono-4-(3H)-karboksylowych-2 polega na poddaniu reakcji podstawionego kwasu 2--aminochinolino-karboksylowego-3 z 1—3 równoważnikami molowymi szczawianu dwualkilu, w temperaturze 20—100°C, w środowisku obojętnego rozpuszczalni-

ka i w obecności 2—3 równoważników molowych zasady. Produkty otrzymane sposobem według wynalazku mają własności antyalergiczne.

(9 zastrzeżeń)

C07d; C07D **P. 188913** 20.04.1976

Pierwszeństwo: 21.04.1975 - Węgry (nr EE-2321)

Egyt Gyógyszervegyészeti Gyár, Budapeszt, Węgry.

Sposób wytwarzania nowych pochodnych 2-hydroksyimino-1, 2, 3, 4, 6, 7-sześciowodoro-11bH--benzo(a) chinolizyny

Sposób wytwarzania związków o wzorze 1, w którym R_1 i R_4 niezależnie od siebie oznaczają atom wodoru lub grupę alkilową o 1—4 atomach węgla, R_2 i R_3 niezależnie od siebie oznaczają atom wodoru, grupę hydroksylową lub grupę alkoksylową o 1-4 atomach węgla lub łącznie oznaczają grupę metylenodwuoksy, n zaś oznacza 0,1 lub 2 ewentualnie w postaci ich soli addycyjnych z kwasami i soli czwartorzędowych polega na tym, że 2-ketobenzo(a)chinolizynę o ogólnym wzorze 2, w którym R_1, R_2, R3, R_4 i n mają wyżej podane znaczenie, poddaje się reakcji z hydroksyloaminą lub jej solą addycyjną z kwasami. Wytworzony związek o wzorze 1 wydziela się i ewentualnie przekształca za pomocą kwasów nieorganicznych lub organicznych w sole addycyjne lub ewentualnie przekształca się w sól czwartorzędową. Związki o wzorze 1 wykazują działanie psychosedatywne. (1 zastrzeżenie)

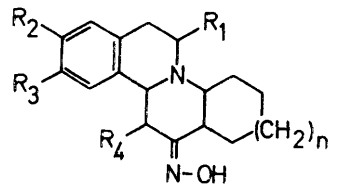

Wzór

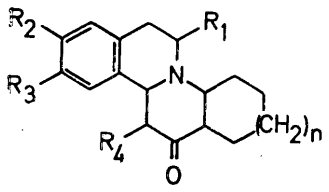

Wzór 2

C07d; C07D **P. 189001** 23.04.1976

Pierwszeństwo: 24.04.1975 - Węgry (nr GO-1309)

Richter Gedeon Vegyészeti Gyár RT., Budapeszt, Węgry.

Sposób wytwarzania nowych amidów kwasu lizerginowego

Sposób wytwarzania związków o wzorze 1, w którym x—y oznacza grupę - CH = C - lub - CH_2—CH—, R oznacza atom wodoru lub rodnik metylowy, R_1 oznacza grupę o wzorze 4, 5, 6, 7, 8 lub 9, w których to wzorach n oznacza liczbę całkowitą 1—5, R_2 oznacza atom wodoru lub rodnik metylowy lub trójfluorometylowy, R_2 oznacza atom wodoru, chlorowca lub grupę merkaptometylową lub wodorotlenową, R_3 oznacza rodnik alkilowy lub allilowy o 1—4 atomach węgla, a x_1—y_1 oznacza grupę -CH_2—CH_2- lub -CH = CH-, polega na tym, że na kwas karboksylowy o wzorze 2, w którym x—y i R mają wyżej podane znaczenie lub na reaktywną pochodną tego kwasu działa się aminą o wzorze 3, w którym R_1 ma znaczenie jak we wzorze 1 i, jeżeli to jest pożądane, przeprowadza się w sól z fizjologicznie dopuszczalnym kwasem.

Związki o wzorze 1 oddziały wują na centralny układ nerwowy, wykazując przy tym działanie przeciwserotoninowe i przeciwnadciśnieniowe.

(2 zastrzeżenia)

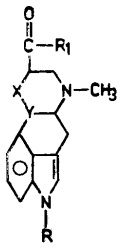

Wzór 1

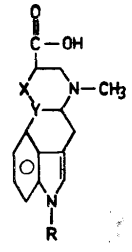

Wzór 2

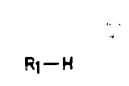

Wzór 3

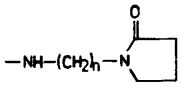

Wzór 4

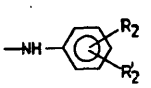

Wzór 5

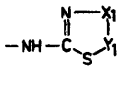

Wzór 6

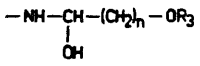

Wzór 7

Wzór 8

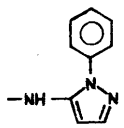

Wzór 9

C07d; C07D **P. 189154** **29.04.1976**

Pierwszeństwo: 30.04.1975 - St. Zjedn. Am. (nr 573226)

F. Hoffman - La Roche & Co., Aktiengesellschaft, Bazy lea, Szwajcaria.

Sposób wytwarzania oksazolu

Sposób przeprowadzania niższego 4-alkilo-5-karbamoilooksazolu w niższy 4-alkilo-5-cyjanooksazol, polega na tym, że niższy 4-alkilo-5-karbamoilooksatol

odwadnia się katalitycznie przez ogrzewanie w obecności stałego katalizatora w postaci molekularnego sita z glinianu wapniowosodowego, krzemionki, α-tlenku glinowego, P_2O_5 osadzonego na krzemionce, P_2O_5 osadzonego na molekularnym sicie z glinianu wapniowosodowego, P_2O_5 osadzonego na α-tlenku glinowym, P_2O_5 osadzonego na węglu aktywowanym albo P_2O_5 osadzonego na porowatym karboruindzie.

(12 zastrzeżeń)

C07d; C07D P. 189211 30.04.1976

Pierwszeństwo: 02.05.1975 - RFN (P. 25 19 529.3)

Dynamit Nobel Aktiengesellschaft, Troisdorf, Republika Federalna Niemiec.

Sposób wytwarzania 3-metylopirydyny

Przedmiotem wynalazku jest sposób wytwarzania 3-metylopirydyny, polegający na tym, że 2-metylo-1,5-dwuaminopentan albo mieszaninę 2-metylo-1,5-dwuaminopentanu i 3-metylopiperydyny traktuje się katalizatorem odwodornienia w temperaturach między 200 i 400°C.

Wytworzoną 3-metylopirydynę można stosować do otrzymywania pochodnych pirydyny, szczególnie kwasu nikotynowego. (6 zastrzeżeń)

C07d; C07D P. 189342 06.05.1975

Pierwszeństwo: 09.05.1975 - St. Zjedn. Am. (nr 576055)

Merck & Co., Inc., Rah way, Stany Zjednoczone Ameryki.

Sposób wytwarzania alkanosulfonianów 5-merkaptopirydoksyny

Przedmiotem wynalazku jest sposób wytwarzania nowych farmaceutycznie dopuszczalnych soli addycyjnych z kwasami alkanosulfonowymi 2-metylo-3-hydroksy-4-hydroksymetylo-5-merkaptometylopirydyny.

Sposobem według wynalazku wytwarza się sole addycyjne kwasów alkanosulfonowych lub alkanodwusulfonowych 5-merkaptopirydoksyny, o 1—4 atomach węgla w łańcuchu alkilowym, wyrażone wzorem ogólnym 1, w którym X oznacza 1 lub 2, a C_{1-4} Alk oznacza prosty lub rozgałęziony rodnik alkilowy, a zwłaszcza sól addycyjną kwasu etano-1,2-dwusulfonowego (edisylan) i 5-merkaptopirydoksyny.

Powyższe związki znajdują zastosowanie w leczeniu gośćca pierwotnie przewlekłego. (5 zastrzeżeń)

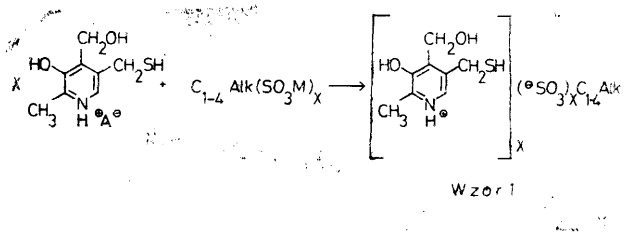

Wzór 1

C07d; C07D P. 189381 07.05.1976

Pierwszeństwo: 07.05.1975 - Francja (nr 75 14297)

Produits Chimiques ugine Kuhlmann, Paryż, Francja (Karoly Szabo, Bertrand Castro, Daniel Balde).

Sposób wytwarzania nowych pochodnych heterocyklicznych stanowiących antydotum na środki chwastobójcze

Sposób wytwarzania nowych pochodnych heterocyklicznych o wzorze ogólnym 1, w którym R_1 oznacza grupę alkilową, helogenoalkilową, alkenylową, helogenoalkenylową, aryloalkilową, arylohalogenoalkilową, cykloalkilową, halogenocykloalkilową, arylową halogenoarylową, alkoksyalkilową lub halogenoalkoksyalkilową, X_1 jest atomem chloru, bromu lub fluoru, X_2 i X3 są atomami wodoru, chloru, bromu lub fluoru, A oznacza atom tlenu lub siarki, grupę S—O, SO_2 lub N—R_8, w której R_8 oznacza atom wodoru, grupę alkilową, halogenoalkilową, hydroksyalkilową, alkoksyalkilową, aryloalkilową, arylową lub —CO—R_1, B oznacza grupę o wzorze 2 lub o wzorze 3, w których m równe jest 0, 1 lub 2, a n, i, p są równe 0 lub 1, R_2, R_3, R_4, R_5, R_6, R7, R'_2, R'_3, R'_4, R'_5 są atomami wodoru lub grupami: alkilową, alkoksyalkilową, halogenoalkilową lub hydroksyalkilową, a Y i Z są atomami wodoru lub chlorowca, lub grupami alkilową lub alkoksylową, charakteryzuje się tym, że poddaje się reakcji α-halogenoaldehyd o wzorze 5 ze związkiem aminowym o wzorze 4, utworzony związek pośredni o wzorze 6 reaguje dalej z chlorkiem kwasowym R_1—CO—CI lub bezwodnikiem kwasowym $(R_1—CO)_2O$ i tak otrzymany związek przekształca się ewentualnie przez utlenianie w sulfotlenek lub sulfon.

(4 zastrzeżenia)

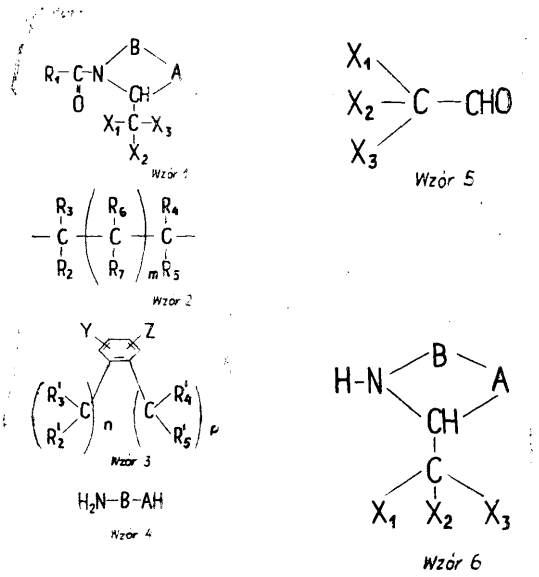

Wzór 1 Wzór 5 Wzór 2 Wzór 3 Wzór 4 Wzór 6

C07f, C07F P. 189204 30.04.1976

Pierwszeństwo: 30.04.1975 - St. Zjedn. Ameryki (nr 573099)

FMC Corporation, Philadelphia, Stany Zjednoczone Ameryki (Nathan Dean Lee).

Sposób oczyszczania fosforanu trójoktylu

Sposób oczyszczania fosforanu trójoktylu zawierającego jako zanieszyszczenia emulgatory, będące solami metali alkalicznych kwasu dwuoktylofosforowego i jednooktylofosforowego, polega na tym, że na fosforan trójoktylu działa się kwasem nieorganicznym neutralizując wspomniane zanieczyszczenia, i tworzy się układ dwufazowy składający się z fazy organicznej i fazy wodnej, której wartość pH utrzymuje się poniżej 3,0, oddziela się fazę organiczną od fazy wodnej i odwadnia, po czym usuwa się zobojętnione zanieczyszczenia za pomocą absorbenta, otrzymując czysty fosforan trójoktylu o napięciu międzyfazowym około 18—24 dyn/cm. Oczyszczony fosforan trójoktylu jest wyjątkowo przydatny jako rozpuszczalnik w antrachinowym procesie wytwarzania nadtlenku wodoru.

(7 zastrzeżeń)

CC8f; **C08F** P. 188231 T 24.03.1976

Akademia Techniczno-Rolnicza im. Jana i Jędrzeja Śniadeckich, Bydgoszcz, Polska (Kazimierz Kozłowski, Henryk Masłowski, Bogusław Czupryński, Maria Bobińska, Leonard Szczepkowski).

Sposób otrzymywania pianek **poliuretanowo-polizocyjanurowych**

Sposób według wynalazku charakteryzuje się tym, że stosuje się układ katalityczny oparty na surowym produkcie kondensacji fenolu, dwumetyloaminy i formaldehydu w stosunkach molowych 1 : (1—5) : (1—4) wraz z trójelylenodwuaminą i dwumetyloaminoetanolem w stosunku wagowym trójetylenodwuamina: surowy produkt kondensacji : dwumetyloaminoetanol najkorzystniej 1 : (7,5÷ 15) : (1 : 2), przy czym układ katalityczny stosuje się w ilości, najkorzystniej 5 ÷ 9% wagowych w stosunku do ilości poliizocyjanianu. Produkt otrzymany sposobem według wynalazku może znaleźć zastosowanie jako długotrwała izolacja termiczna. (1 zastrzeżenie)

C08f; C08F P. 188232 T 24.03.1976

Akademia Techniczno-Rolnicza im. Jana i Jędrzeja Śniadeckich, Bydgoszcz, Polska (Kazimierz Kozłowski, Leonard Szczepkowski, Henryk Masłowski, Bogusław Czupryński, Stanisław Hernacki, Józef Papiński).

Sposób wytwarzania **przedmieszek** do pianek **termoodpornych**

Sposób według wynalazku polegający na reakcji wieloizocjanianów organicznych ze związkami wielowodorotlenowymi, charakteryzuje się tym, że stosuje się układ katalityczny będący mieszaniną N,N',N"-trójetanolosześciowodoro-s-triazyny z 2,4,6-trój-(dwumetyloaminometylo)-fenolu użytych względem siebie w stosunkach wagowych od 1 : 20 do 20 : 1, przy czym wymienioną kompozycję katalityczną stosuje się korzystnie w mieszaninie z tradycyjnymi katalizatorami, jak na przykład trójetlyenodwuamina, związki organiczne cyny.

Sposób według wynalazku może znaleźć zastosowanie w produkcji pianek termoodpornych wykorzystywanych jako tworzywa konstrukcyjno-izolacyjne. (2 zastrzeżenia)

C08g; C08G P. 187743 05.03.1976
D06m; D06M
D01c; **D01C**

Pierwszeństwo: 06.03.1975 - W. Brytania (nr 9467/75)

I. W. S. Nomine Company Limited, Londyn, W. Brytania.

Sposób wytwarzania polimerów i sposób obróbki włókien keratynowych oraz wełna zawierająca utwardzony polimer

Sposób wytwarzania polimeru z co najmniej jednym polimerycznym łańcuchem z grupami kationowymi, co najmniej dwiema reaktywnymi grupami, zdolnymi do tworzenia wiązań poprzecznych i korzystnie z grupami anionowymi, bezpośrednio lub za pośrednictwem czynnika sieciującego, polega na tym, że prepolimer z co najmniej jednym łańcuchem polieterowym, poliamidowym, poliestrowym lub poliuretanowym i reaktywnymi grupami poddaje się reakcji wprowadzającej do cząsteczki grupy kationowe i/lub anionowe i/lub sieciujące.

Sposób obróbki włókien keratynowych polega na tym, że na włókna nanosi się polimer z co najmniej jednym polimerycznym łańcuchem z grupami kationowymi, zdolnymi do tworzenia wiązań poprzecznych i korzystnie z grupami anionowymi i poddaje na włóknach utwardzeniu. (20 zastrzeżeń)

C09b; C09B P. 184166 T 22.10.1975

Ośrodek Badawczo-Rozwojowy Przemysłu Barwników, Zgierz, Polska (Józef Mielicki, Janina Szwarc).

Sposób **otrzymywania** nowych barwników **styrylowych**

Przedmiotem wynalazku jest sposób otrzymywania nowych barwników styrylowych o wzorze ogólnym 1. w którym A oznacza grupę cyjanową, estryfikowaną grupę karboksyliwą albo grupę N,N-dwualkiloaminokarbonylową, B oznacza rodnik alifatyczny o 1—4 atomach węgla, grupę cyjanoalkilenową lub estryfikowaną grupę karboksyalkilenową, X_1 oznacza atom wodoru lub chloru albo grupę metylową, metoksylową względnie etoksylową, X_2 oznacza atom wodoru albo X_1 i X_2 zamykają wspólnie sześcioczłonowy pierścień aromatyczny, Y oznacza atom wodoru albo grupę metylową, metoksylową lub etoksylową, R oznacza grupę alkilenową, a R_1 - grupę alkilową.

Sposobem według wynalazku aminę o ogólnym wzorze 2. w którym wszystkie symbole mają wyżej podane znaczenia, przekształca się dowolnym znanym sposobem, korzystanie metodą Willsmeyer'a, w aldehyd o wzorze ogólnym 3, w którym wszystkie symbole mają wyżej podane znaczenia, a następnie otrzymany aldehyd poddaje kondensacji z dwunitrylem kwasu melonowego lub pochodnymi kwasu cyjanooctowego. (1 zastrzeżenie).

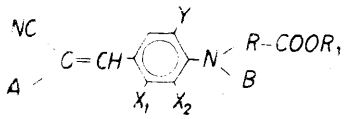

wzór 1

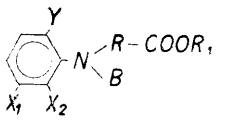

wzór 2

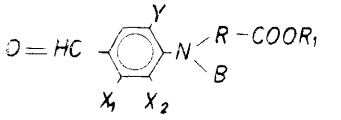

wzór 3

C09b; C09B P. 184659 T 11.11.1975

Zakłady Przemysłu Barwników „Boruta" Przedsiębiorstwo Państwowe, Zgierz, Polska (Jerzy Granosik, Irena Gra czy k, Zofia Cinkusz, Zygmunt Korzecki).

Sposób wytwarzania kompleksowych **związków** miedziowych barwników **0,0'-dwuhydroksybenzeno-azo-naftalenosulfonowych**

Kompleksowe związki miedziowe barwników 0,0'-dwuhydroksybenzeno-azo-naftalenosulfonowych o ogólnym wzorze 1, w którym X oznacza grupę acetyloaminową lub reaktywną grupę triazynyloaminową wytwarza się przez miedziowanie w środowiskach utleniających barwników monohydroksyazowych o wzorze 2, w którym A oznacza grupę sulfonową lub atom chloru, a X posiada wyżej podane znaczenie. (1 zastrzeżenie)

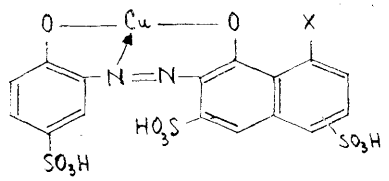

Wzór 1

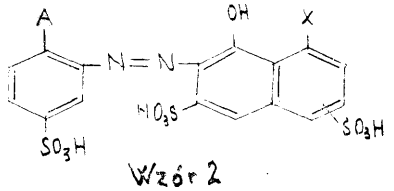

Wzór 2

C09b; C09B P. 184760 T 15.11.1975

Zakłady Przemysłu Barwników „Boruta", Przedsiębiorstwo Państwowe, Zgierz, Polska (Jerzy Granosik, Zofia Cinkusz, Irena Graczyk, Maria Romanowicz).

Sposób wytwarzania kompleksowych związków miedziowych barwników 0,0'-dwuhydroksybenzeno-azo-naftalenosulfonowych

Kompleksowe związki miedziowe barwników 0,0'-dwuhydroksybenzeno-azo-naftalenosulfonowych o ogólnym wzorze 1, w którym X oznacza grupę acetyloaminową lub reaktywną grupę trójazynyloaminową wytwarza się przez miedziowanie w środowisku utleniającym barwników monohydroksyazowych o wzorze 2, w którym A oznacza grupę sulfonową lub atom chloru, a X ma wyżej podane znaczenie.

(1 zastrzeżenie)

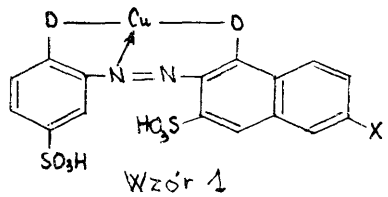

Wzór 1

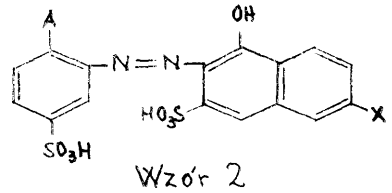

Wzór 2

C09b; C09B P. 188929 21.04.1976

Pierwszeństwo: 30.04.1975 — Wielka Brytania (nr 18011)
23.03.1976 — Wielka Brytania (nr 18011)

Sposób wytwarzania nowych barwników monoazowych

Sposób wytwarzania nowych barwników monoazowych, posiadających w postaci kwasowej wzór ogólny A—N = N—Py, w którym A oznacza rodnik aromatyczny zawierający jedną lub więcej grup fosfonowych, a Py oznacza rodnik pirydonowego składnika sprzęgającego o wzorze PyH, polega na sprzęganiu dwuazoniowej soli aminy o wzorze ANH_2 ze związkiem pirydonowym o wzorze PyH lub $PyCONH_2$, w których to wzorach A i Py mają wyżej podane znaczenia. Barwniki te są odpowiednie do barwienia celulozy sposobem polegającym na wygrzewaniu z karbodwuimidem w środowisku kwaśnym.

(15 zastrzeżeń)

C09b; C09B P. 189012 24.04.1976

Pierwszeństwo: 30.04.1975 - Wielka Brytania (nr 18012/75)

Imperial Chemical Industries Limited, Londyn. Wielka Brytania.

Sposób wytwarzania nowych barwników azowych

Sposób wytwarzania nowych barwników azowych o wzorze A—N = N—Z—N = N—A_1, w którym Z oznacza resztę kwasu aminonaftolosulfofonowego podatnego na sprzęganie z dwoma molami składników dwuazowych, A oznacza rodnik aromatyczny zawierający co najmniej jedną kwasową grupę fosfonową, zaś A_1 oznacza rodnik aromatyczny nie zawierający kwasowych grup fosfonowych i grup aryloazowych w pozycji orto do grupy OH reszty Z, natomiast zawierający kwasową grupę sulfonową lub karboksylową w pozycji orto do grupy NH_2 reszty Z, polega na dwukrotnym sprzęganiu kwasu aminonaftolosulfonowego z solami dwuazoniowymi amin aromatycznych.

Korzystne nowe barwniki mają wzór przedstawiony na rysunku, w którym t o wzorze jeden z podstawników X_1 i X_2 oznacza atom wodoru, a drugi oznacza SO_3H, zaś A oznacza sulfonowany rodnik arylowy.

(8 zastrzeżeń)

C09k; C09K P. 182804 19.08.1975
E21c; E21C

Mnipki „Minprojeckt", Sofia, Bułgaria (Ruscho Panayotov Hadjiiliev, Maria Ivanovna Todorova, Tzvetan Obretenov Georgiev, Kubrat Vassilev Naydenov, Dinko Mihaylov Jechev, Yanka Bogdanova Staneva, Irina Valcheva Hadjiilievna).

Środek antyedhezyjny

Srodek antyadhezyjny do zapobiegania przylegania masy ziemi do roboczych powierzchni metalowych przewozowych środków kopalnianych, charakteryzuje się tym, że zawiera 30—85% pozostałości podestylacyjnej z produkcji karpolaktamu metodą fenolową i 15—70% odpadów z przerobu ropy naftowej.

(3 zastrzeżenia)

C12c; C12C P. 180085 30.04.1975

Instytut Przemysłu Fermentacyjnego, Warszawa, Polska (Zbigniew Koźliński, Władysław Dylkowski, Tadeusz Mozga, Tadeusz Zaradkiewicz).

Sposób filtracji zacierów zbożowych zwłaszcza słodowych oraz urządzenie do stosowania tego sposobu

Sposób filtracji zacierów zbożowych zwłaszcza słodowych polega na tym, że część brzeczki i wód wymywających wprowadza się do złoża filtracyjnego z

ominięciem górnej źle przepuszczalnej warstwy tego złoża, powodując jednocześnie częściowo zmianę kierunku ich przepływu w złożu w stosunku do działania siły grawitacyjnej.

Urządzenie według wynalazku charakteryzuje się tym, że w kadzi filtracyjnej (1) umieszczona jest bateria nurników (2) o perforowanych ściankach, które są skolektorowane w systemie nośnym umożliwiający m ich podnoszenie i zanurzanie w złożu filtracyjnym. (2 zastrzeżenia)

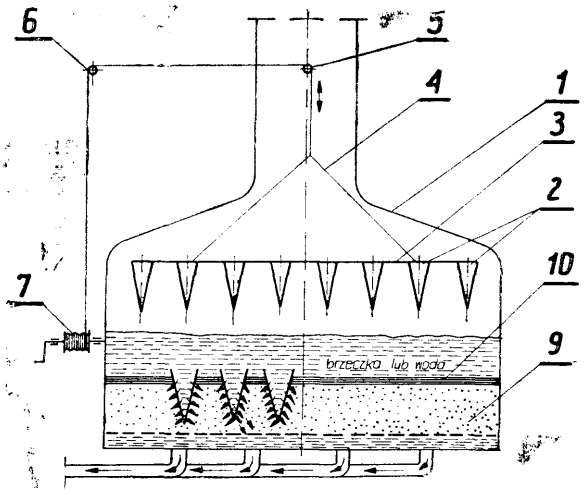

Fig. 1

C12d; C12D A23k; A23K P. 187739 05.03.1976

Pierwszeństwo: 08.03.1975 - RFN (nr P 25 10 160.4)

Bayer AG, Leverkusen, RFN.

Sposób wytwarzania nowego antybiotyku i pasza dla zwierząt zawierająca ten antybiotyk

Przedmiotem wynalazku jest sposób wytwarzania nowego antybiotyku, który można stosować jako środek leczniczy oraz jako składnik czynny paszy dla zwierząt przyspieszający ich wzrost.

Sposób według wynalazku polega na tym, że szczepy Actinoplanes SE 73 i/lub SE 73/B poddaje się hodowli w warunkach aerobowych, w pożywce zawierającej węgiel, azot i substancje mineralne, po czym wyosabnia się antybiotyk znanymi sposobami z brzeczki hodowlanej i/lub grzybni i ewentualnie oczyszcza. Przedmiotem wynalazku jest także pasza dla zwierząt, która charakteryzuje się tym, że zawiera wyżej wymieniony antybiotyk. (7 zastrzeżeń)

C13k; C13K P. 187906 12.03.1976

Pierwszeństwo: 13.03.1975 - St. Zjedn. Am. (nr 558001)

Novo Industri A/S, Bagsvaerd, Dania (Paul B. R. Poulsen, Lena Zittan).

Ciągły sposób izomeracji syropu glikozowego

Ciągły sposób enzymatycznej izomeracji syropu glukozowego do otrzymania mieszaniny glukozy i fruktozy, polega na tym, że syrop glukozowy o stężeniu 30 - 55% wagowych zawierający mniej niż około 10^{-3} moli jonów Ca^{++} oraz mniej niż około 10^{-2} moli jonów Mg^{++}, przy czym stosunek molowy jonów Mg^{++} do jonów Ca^{++} jest większy od 5, poddaje się w zakresie pH 7,8 - 8,6 w temperaturze 60 - 85°C, (korzystnie 60 - 70°C, zetknięciu z enzymem w okresie czasu niejszym niż 3,5 godziny, korzystnie mniejszym niż 2 godziny, aż do otrzymania co najmniej 40% wagowych fruktozy w końcowej mieszaninie glukozy i fruktozy.

Jako enzym sltosuje się preparat otrzymany w reakcji aldehydu glutarowego ze zhomogenizowanymi komórkami drobnoustroju B. coagulans. (7 zastrzeżeń)

C21b; C21B P. 188218 25.03.1976

Pierwszeństwo: 26.03.1975 - RFN (Nr P. 2513360. 2-24)
16.08.1975 - RFN (nr P. 2536534.8)

Gottfried Bischoff Bau Kompl. Gasereiniguns-und Wasserrückkühlanglagen Kommanditgeselschaft, Essen, RFN Gerchard Hausberg, Karl Rudolf Hegemann, Günter Finger, Hans Schäfer, Helmut Weissert).

Urządzenie do oczyszczania gazu wielkopiecowego

Przedmiotem wynalazku jest urządzenie do oczyszczania gazu wielkopiecowego, wmontowane w przewód odprowadzający z wielkiego pieca gaz wielkopiecowy, zawierające co najmniej jedną płuczkę pierścieniowo-szczelinową z pierścieniowym kanałem szczelinowym i umieszczony w nim poosiowo ruchomy człon wewnętrzny oraz dyszę nawilżającą.

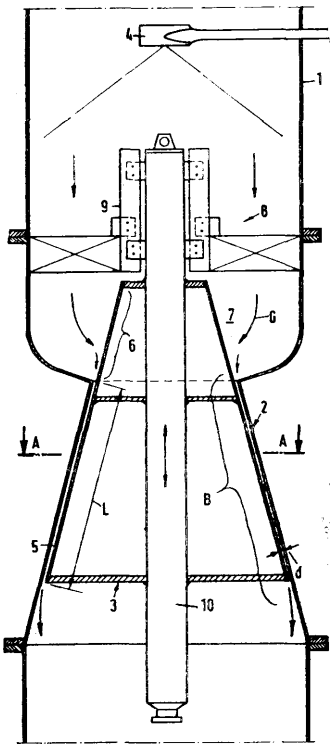

Urządzenie według wynalazku charakteryzuje się tym, że pierścieniowy kanał szczelinowy (2) jest rozszerzony w kierunku przepływu wielkopiecowego gazu (G) a wewnętrzny człon (3) ma tak samo zbieżną pobocznicę jak pierścieniowy kanał szczelinowy (2), przy czym pierścieniowy kanał szczelinowy (2) i wewnętrzny człon (3) tworzy szczelinę pierścieniową (5) o zwiększającej się średnicy. (15 zastrzeżeń)

C21d; C21D P. 186211 T 31.12.1976

Wyższa Szkoła Inżynierska, Opole, Polska (Stanisław Król, Mieczysław Tokarski, Andrzej Namysło, Reinhold Kałuża, Kaziemierz Kucharski, Józef Kos).

Sposób obróbki cieplnej rur

Sposób obróbki cieplnej rur według wynalazku stosowany do rur ze stali węglowych w zakresie średnic od 10 do 120 polegający na normalizowaniu charakteryzuje się tym, że ciągnione na zimno rury nagrzewane są udarową metodą indukcyjną w zakresie temperatur od 950°C - 1100°C przy szybkościach nagrzewania od 500°C - 2000°C/sek i szybkości przesuwu rury przez wzbudnik 0,3 - 1,0 m/sek..

(1 zastrzeżenie)

C21d; C21D P. 186524 14.01.1976

Pierwszeństwo: 15.01.1975 - RFN (nr P 2501360.9)

Ipsen Industries International GmbH, Kleve, Republika Federalna Niemiec.

Sposób prowadzenia obiegu gazu do obróbki cieplnej przedmiotów oraz piec, w którym zastosowano ten sposób

Sposób według wynalazku przeprowadzenia obiegu gazu w piecu do obróbki cieplnej zwłaszcza nawęglania przedmiotów stalowych pracujący przy niskim ciśnieniu w szczególności bliskim próżni w czasie ogrzewania wsadu, jest charakterystyczny tym, że gaz wprowadzany do przestrzeni wsadowej zostaje zawirowany tak, że stacjonarny obieg gazu zmienia się w turbulencyjny, przy czym rodzaj przepływu oraz intensywność obiegu gazu podczas obróbki mogą być zmieniane.

Fig 1

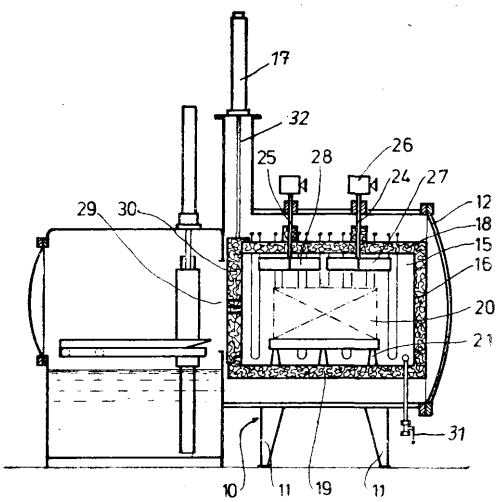

Piec do obróbki cieplnej przedmiotów, pracujący przy niskim ciśnieniu, w którym wprowadzono sposób według wynalazku charakteryzuje się tym, że w jego komorze grzejnej (15) znajdują się dwa wyposażone w krzyżowe skrzydła (27, 28) wentylatory (24, 25) przy czym szybkości obrotów i/lub kierunku obrotów wentylatorów (24, 25) są zmienne i niezależne od siebie. Pontadto komora grzejna wyposażona jest w dwa elementy grzejne.

(7 zastrzeżeń)

C21d; C21D P. 186525 14.01.1976

Pierwszeństwo: 14.01.1975 - Japonia (nr 6886/75)

Kobe Steel, Ltd, Fukiai-ku, Kobe-city, Japonia

Sposób obróbki cieplnej drutu w złożu fluidyzacyjnym

Sposób obróbki cieplnej drutu w złożu fluidyzacyjnym, mającym stałą długość i zawierającym cząsltki stałe podtrzymywane za pomocą sprężonego gazu, do którego nagrzany drut wprowadza się ze stałą prędkością przez otwór wlotowy, aby obrobić go cieplnie, podczas przemieszczania go przez nie, zgodnie z wynalazkiem charakteryzuje się tym, że drut ten przemieszcza się ukośnie ku górze przez to złoże fluidyzacyjne oraz wprowadza się go na zewnątrz poprzez powierzchnię tego złoża, przy czym zmienia się odległość od otworu wlotowego do punktu, w którym drut wydostaje się z powierzchni złoża fluidyzacyjnego, w celu zmiany czasu wygrzewania tego drutu w złożu fluidyzacyjnym, a tym samym ustalenia żądanej wytrzymałości na rozciąganie tego drutu.

(3 zastrzeżenia)

C21d; C21D P. 186973 T 31.01.1976

Instytut Metalurgii Żelaza im. Stanisława Staszica, Gliwice, Polska (Jerzy Krywult, Łucja Cieślak, Roman Wusatowski, Adam Żurek, Danuta Szewieczek).

Sposób przyspieszenia sferodyzacji cementu płytkowego w skali łożyskowej metodą cyklicznego nagrzewania

Sposób według wynalazku polega na zastosowaniu cyklicznego ciągłego lub stacjonarnego nagrzewania wyrobów walcowanych ze stali łożyskowej z szybkością w zakresie 60 do 2000°C na sekundę, do temperatury wyżarzenia 750°C, wytrzymywaniu w tej temperaturze i następnym schładzaniu do temperatury otoczenia. Po każdym cyklu wyżarzania pasmo może być schładzane na powietrzu swobodnym, w powietrzu sprężonym, w wodzie lub w innych ośrodkach przyspieszających proces stygnięcia. Całkowity czas wyżarzenie sferoidyzującego stali łożyskowej waha się w granicach 10 do 32 minut.

Dalsze skrócenie czasu wyżarzania uzyskuje się przez zastosowanie odkształcenia plastycznego w temperaturze wyżarzenia 750°C i następnym cyklicznym nagrzewaniu. Całkowita sferoidyzacja płytek cementu i wymagane normą własności stali łożyskowej uzyskuje się po 3 cyklach wyżarzania w całkowitym czasie ok. 5 minut. Odmiana tego sposobu polega na zastosowaniu po odkształceniu kilku cykli indukcyjnego nagrzewania i dalsze przetrzymywanie wyżarzonego pasma w temperaturze 75°C, w czasie aż do zajścia pełnej sferoidyzacji.

(5 zastrzeżeń)

C22b; C22B P. 187740 T 05.03.1975
C21b; C21B

Pierwszeństwo: 06.03.1975 - Czechosłowacja (nr 1503/75)

Vyzkumny ustav kovu, Panenske Brezary, Czechosłowacja.

Piec obrotowy do kalcynowania rud, żelaza popiołów i innych materiałów

Piec obrotowy do kalcynowania rud, żużli, popiołów i innych materiałów charateryzuje się tym, że w jego wnętrzu umieszczone są dwa pojedyncze gazoszczel-

ne przewody lub wielozwojowy spiralny przewód wlotowy gazu (7) usytuowane prostopadle do osi pieca, zaopatrywane przez def lektor (9) i część wlotową (8), uformowaną w rodzaj tunelu, przy czym dzielą wnętrze pieca obrotowego (2) na część załadowczą (21 i część odbiorczą wyżarzonych produktów (23) wyżarzonych materiałów. Przez część wpustową (24), część załadowczą (21), deflektor (9) spiralnego przewodu wylotowego gazu (V) oraz ślimak padający (11) dozownika odczynnika (10), uformowanego pa kształt rury, dostarczane są do części roboczej pieca (22) poszczególne odcinki. (5 zastrzeżeń)

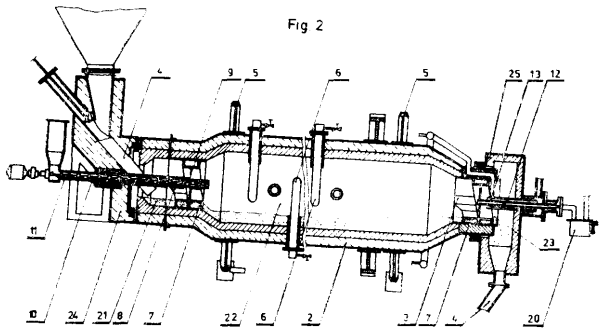

C22b; C22B P. 188217 25.03.1976

Pierwszeństwo 26.03.1975 - St. Zjed. Am. (nr 562393)

The Anaconda Company, Nowy Jork, Stany Zjednoczone Ameryka.

Sposób otrzymywania ołowiu

Przedmiotem wynalazku jest sposób otrzymywania ołowiu z koncentratów siarczku ołowiu, lub mieszanych koncentratów siarczku ołowiu i siarczku cynku, zawierających siarczek żelaza.

Sposób według wynalazku polega na tym, że rozdrobniony koncentrat miesza się z wodnym roztworem zawierającym siarczan amonu i wolny amoniak i otrzymaną zawiesinę miesza energicznie w zamkniętym reaktorze pod ciśnieniem wynoszącym najwyżej 2,1 atn, wprowadzając równocześnie do reaktora tlen w takiej ilości, aby cząstkowe ciśnienie tlenu w reaktorze wynosiło co najmniej kilka dziesiątych części atm. Siarczek ołowiu ulega przy tym przekształceniu w zasadniczo nierozpuszczalne w wodzie związki tlenowe ołowiu, zaś siarczek cynku, ewenltualnie zawarty w koncentracie, ulega rozpuszczeniu. Zawiesinę odprowadza się następnie z reaktora, oddziela substancje stałe od roztworu i roztwór poddaje przeróbce w znany sposób w celu otrzymania cynku, zaś substancje stałe poddaje się pianowej flotacji, otrzymując koncentrat zawierający zasadniczo wszystek siarczek żelaza oraz odpady flotacyjne, zawierające tlenowe związki ołowiu. Odpady te poddaje się przeróbce znanymi sposobami, w celu otrzymania ołowiu.

(7 zastrzeżeń)

C22b; C22B P. 188255 26.03.1976

Pierwszeństwo: 27.03.1975 - St. Zjedn. Am. (nr 562439)

Cabot Corporation, Boslton, Stany Zjednoczone (De-S. Acunclus, Steven J. Matthews).

Odlewniczy stop niklu

Odlewniczy stop niklu według wynalazku odznacza się zdolnością zachowywania plastyczności i stabilnością termiczną przy starzeniu oraz małą rozszerzalnością cieplną i odpornością na utlenianie. Skład tego stopu wyrażony w procenltach wagowych jest następujący: 13,7 - 15,5% molibdenu, 14,7 - 16,5% chromu, maksymalnie 0,02% węgla, do 0,02 % boru, 0,3 - 1,0% manganu, 0,2 - 0,75% krzemu, maksymalnie 2,0% kobaltu, maksymalnie 3,0% żelaza, maksymalnie 1,0% wolframu, 0,1 - 0,5% glinu i jako resztę nikiel.

(4 zastrzeżenią)

C22b; C22B P. 189097 27.04.1976

Pierwszeństwo: 28.04.1975 - RFN (nr P. 2518796)

Klöckner - Humboldt - Detz Aktiengesellschaft. Kolonia, RFN (Willy Jakobs, Alfred Kreczun).

Urządzenie do odśrodkowego oddzielania poszczególnych składników z mieszanin co najmniej częściowo płynnych metali związków międzymetalicznych i/lub żużla zawierającego metal

Urządzenie według wynalazku ma kadź wirówki (1), która jest napełniana mieszaniną ciekłego metalu/ /żużla za pomocą leja wlewowego (2). Przy wyjściu z leja wlewowego (2) kąpiel trafia na urządzenie zmiany fcierunku (4), które stanowa również zamknięcie komory spalania (5) sięgającej do strefy wypływu (6) do strefy wlewu (7) kadzi wirówki (1), która otulona jest zewnętrznym płaszczem (8) i wkładką (10) oraz znajdującą się między nimi warstwą izolującą (9).

Kadź wirówki (1) ma wewnętrzny ogniotrwały pancerz (11) z wywiniętym kołnierzem (12), przez który wypływa do urządzenia odprowadzającego (13) odzielony od żużla metal, podczas gdy żużel oddzielony od metalu doprowadza się z leja przelewowego (14) do urządzenia odprowadzającego (15).

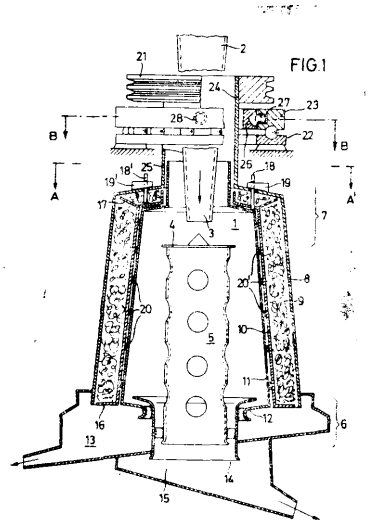

Korpus wkładki (10) opiera się za pomocą kołnierzy dystansowych (16 i 17) o płaszcz zewnętrzny (8) i zmontowany jest z zewnętrznym płaszczem za pomocą szybko rozłączanych ściągów (18, 18') i klinów (19, 19'), natomiast uchwyty dystansowe (20, 20') utrzymują odległość między korpusem wkładki (10) a ogniotrwałym pancerzem (11). Kadź wirówki (1) napędzana jest za pomocą koła pasowego (11) i ułożyskowana jest obrotowo w łożysku osiowym (22). Wirówka zawieszona jest przegubowo za pomocą rury (25) wykonanej jako wał (24) kadzi wirówki (1), przy czym pierścień (23) połączony jest wychylnie z pierścieniem pośrednim (26) za pomocą łożyska z czopem (28).

(6 zastrzeżeń)

C22c; C22C P. 135827 20.12.1975

Instytut Metali Nieżelaznych, Gliwice, Polska (Witold Babiński, Marian Sadowski, Stanisław Księżarek, Feliks Łęgowski, Jan Grzegorczyk, Henryk Morawiec, Ludwik Czechowski, Krzysztof Durst).

Sposób przerobu odpadów technologicznych ze stopów lutowniczych na basie srebra

Sposobem według wynalazku proces przeprowadza się w bezrdzeniowym piecu indukcyjnym wyposażonym w tygiel grafitowy lub szamotowo-grafitowy. Do tygla ładuje się srebro i miedź, a w przypadku stopów zawierających mangan i nikiel stopy wstępne tych metali z miedzią lub wyłącznie odpady technologiczne. Wsad pokrywa się zwartą warstwą topnika o odpowiednim składzie po czym całość roztapia się. Przy stosowaniu czystych metali po doprowadzeniu kąpieli do temperatury maksymalnie 20°C powyżej temperatury topliwości wynikającej z udziału masowego roztopionych metali, wprowadza się do niej odpady technologiczne obniżając temperaturę do 800°C.

W przypadku stosowania samych odpadów temperaturę kąpieli przez cały okres trwania operacji roztapiania, utrzymuje się na poziomie 50°C powyżej ich tempertury topliwości. Następnie bez względu na rodzaj wsadu rozpuszcza się w kąpieli brakujące ilości kadmu, w postaci zapraw AgCd50 i cynku lub tylko cynku, podgrzewa się do temperatury maksymalnie 50°C powyżej temperatury topliwości i przystępuje się do procesu odlewania. (1 zastrzeżenie)

C22e; C22C P. 186314 T 02.01.1976

Instytut Metali Nieżelaznych, Gliwice, Polska (Gustów Zaborowski, Tadeusz Kozubowski, Janusz Kruczek).

Miedź stopowa o podwyższonej temperaturze rekrystalizacji i wysokich własnościach mechanicznych

Przedmiotem wynalazku jest miedź stopowa o podwyższonej temperaturze rekrystalizacji i wysokich własnościach mechanicznych, w stanie wyżarzonym i umocnionym zgniotem przeznaczona do wyrobu taśm, blach, drutów, prętów i profili a głównie na półtwarde, twarde i sprężyste żeberka chłodnic samochodowych, linki napowietrzne i wyroby, od których wymaga się podwyższonych własności mechanicznych, określonej przewodności elektrycznej i cieplnej oraz odporności korozyjnej.

Miedź stopowa według wynalazku zawiera wagowo 0,1 - 0,5% niklu, 0,05 - 0,3% manganu i 0,005 - 0,03% fosforu przy zachowaniu stosunku niklu do manganu 2 : 1 a manganu do fosforu 10 : 1, przy czym zanieczyszczenia w postaci bizmutu, ołowiu, srebra, antymonu, arsenu, cyny, cynku i siarki wlicza się do zawartości niklu, a łączna ich ilość w miedzi jest nie większa jak 0,1% wagowych, natomiast zawartość żelaza jest nie większa jak 0,05% wagowych.

(3 zastrzeżenia)

C22c; C22C P. 190410 T 12.06.1976

Huta Baildon, Katowice, Polska (Czesław Witek, Mieczysław Gałuszka, Tadeusz Terlecki, Stanisław Tochowicz, Zdzisław Lipiarz, Andrzej Mencel, Stanisław Mrowiec).

Stal żarooporaa ferrytyczna przeznaczona na oporowe elementy grzejne

Stal żaroodporna ferretyczna według wynalazku przeznaczona na oporowe elementy grzejne, zawiera wagowo od 13 do 24% Cr, od 3 do 6% Al, do 0,8% Si, do 0,08% MN, od 01, do 0,9% Nb, ślady Zr, Ce i La, reszta *Fe* i zanieczyszczenia. (1 zastrzeżenie)

C22f; C22F P. 186608 T 16.01.1976

Politechnika Wrocławska, Wrocław, Polska (Andrzej Kołek, Sławomir Misztal, Stanisław Michalak, Mieczysław Kokar).

Sposób krystalizacji wysokotemperaturowej

Przedmiotem wynalazku jest sposób krystalizacji wysokotemperaturowej prowadzonej zwłaszcza w krystalizatorach rurowych, mający zastosowanie szczególnie w procesach hydrometalurgicznych dla tak zwanych substancji o odwróconej rozpuszczalności.

Istota wynalazku polega na tym, że do roztworu przeznaczonego do krystalizacji wprowadza się nasyconą parę wodną dla wywołania przesycenia tego roztworu. (1 zastzeżenie)

C23b; C23B P. 190882 T 30.06.1976
A01k; A01K

Przedsiębiorstwo Usług Technicznych PGR „TECHNIROL", Gdańsk, Polska (Jan Guślaków, Paweł Majewski).

Koryta i ruszta podłogowe dla trzody chlewnej przy bateryjnym systemie chowu

Koryta i ruszta podłogowe według wynalazku dla trzody chlewnej przy bateryjnym systemie chowu trzody chlewnej, wykonane ze stali, charakteryzują się tym, że pokryte są powłoką miedzianą o grubości około 30μ. Korzystnie powłoka ta jest nałożona na ruszta i zewnętrzne powierzchnie metodą ogniową, a na wewnętrznej powierzchni koryt - metodą galwaniczną. (1 zastrzeżenie)

DZIAŁ D

WŁÓKIENNICTWO I PAPIERNICTWO

D02g; D02G P. 188960 T 22.04.1976
D01h; D01H

Pierwszeństwo: 22.04.1975 - Holandia (nr 7504728)

TWILO B.V., Almelo, Holandia (Jakobus Maurits Van Dort).

Sposób wytwarzania bezskrętowej lub zasadniczo bezskrętowej przędzy

Sposób wytwarzania bezskrętowej lub zasadniczo bezskrętowej przędzy z pasma przędzy lub niedoprzędu zawierającego włókna ciętę, polega na tym, że pasmo przędzy lub niedoprzęd zwilża się mieszaniną ciekłą zawierającą rozpuszczalnik specyficzny co naj-

mniej części materiału ciętego włókna. Następnie taśmę lub niedoprzęd rozciąga się na mokro w celu utworzenia cieńszej nici, którą następnie skręca się fałszywie i spaja przez zaktywowanie specyficznego rozpuszczalnika w warunkach podwyższonej temperatury. Nić włókna suszy się następnie przez odparowanie rozupszczalnika. (6 zastrzeżeń)

D06b; D06B P. **189350** 06.05.1976

Pierwszeństwo: 14.05.1975 - RFN (nr P. 25211407.7)

Eduard Kusters, Krefeld, Republika Federalna Niemiec.

Sposób obróbki przesuwającego się materiału w szerokości i urządzenie do obróbki przesuwającego się materiału w szerokości

Sposób obróbki materiału w ruchu zwłaszcza materiału włókienniczego, w którym na materiał na całej jego szerokości natryskuje się płyn obróbczy zwłaszcza płyn piorący, który jest następnie usuwany z materiału, charakteryzuje się tym, że płyn obróbczy odsysa się z miejsca jego nanoszenia po tej samej stronie materiału z wykorzystaniem energii kinetycznej nanoszonego strumienia.

Urządzenie według wynalazku charakteryzuje się tym, że ma co najmniej jeden otwór (17) wychwytujący odrzucony płyn obróbczy, przy czym otwór ten połączony jest z urządzeniem zasysającym i obejmuje całą szerokość materiału (1) oraz umieszczony jest za dyszą (12) w kierunku przesuwania się materiału (1). (9 zastrzeżeń)

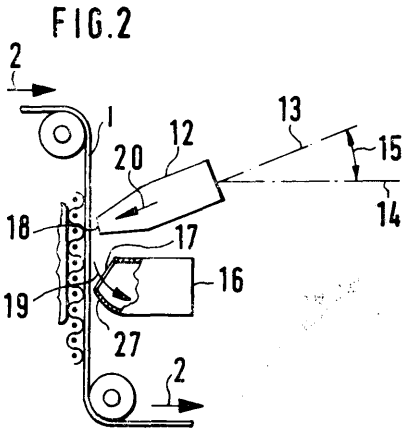

D06c; D06C **P. 188628** 09.04.1976

Pierwszeństwo: 10.04.1975 - Japonia (nr Sho 50-43529)
14.04.1975 - Japonia (nr Sho 50-44992)

Sondo Iron Works Co., Ltd Wakayama-shi. Japonia.

Parownik wysokociśnieniowy do obróbki tkanin

Parownik wysokociśnieniowy do obróbki tkanin bez poddawania ich naprężeniom charakteryzuje się tym, że posiada komorę redukcyjną (12) ciśnienia i element (6) uszczelniający, umieszczone na otworze wlotowym (7) tkanin (2) oraz uszczelnienie (8) komory cieczowej (15) i rolki (13) uszczelniające umieszczone na otworze wylotowym (9) tkanin (2) z walczaka (1). (2 zastrzeżenia)

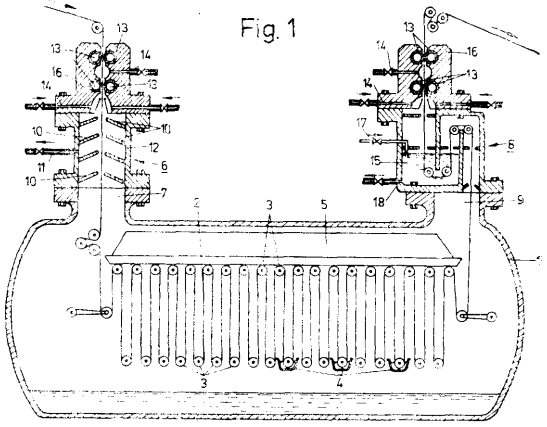

D21f, D21F P. 1S8097 19.03.1976

Pierwszeństwo: 19.03.1975 - Szwecja (nr 7503134-4)

AB Svenska Fläktfabriken, Nnacka. Szwecja.

Zespół cylindrów suszących

Zespół cylindrów suszących umieszczonych w części suszącej maszyny papierniczej, który zawiera cylindry suszące (1) usytuowane w dwóch równoległych szeregach, oraz wstęgę papieru przemieszczającą się wokół cylindrów, charaktryzuje się tym, że co najmniej kilka cylindrów zawiera kołpaki (2) o wydłużonych ściankach (18), których powierzchnie znajdują się w niewielkiej odległości od wstęgi (3) papieru, gdy przemieszcza się ona bez podparcia pomiędzy cylindrami suszącymi (1), przy czym ścianki (18) kołpaka okrywają dodatkowe przedziały nadmuchu (14), mające otwory (15) tak usytuowane, że nadmuch gorącego powietrza zachodzi w kierunku równoległym do wstęgi i przeciwnym do kierunku ruchu dla utwardzenia wstęgi (3). (4 zastrzeżenia)

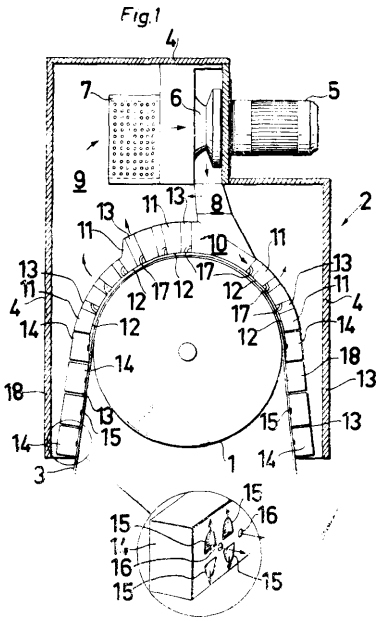

D21f; **D21F** P. 189320 05.05.1976

Pierwszeństwo: 05.05.1975 - USA (nr 574.606)

Beloit Corporation, Beloit, USA (John Francis Schmaeng).

Układ zasilania wlewu maszyny papierniczej oraz sposób zasilania wlewu maszyny papierniczej

Układ według wynalazku zasilania wiewu maszyny papierniczej zawiera zbiornik (10) wody podsitowej, pompę wirnikową (14) dla tłoczenia pod ciśnieniem wody podsitowej, wyrównywacz (18) rozgałęziony wraz z przewodami rurowymi (20a, **20b,** 20c) dla doprowadzania wody podsitowej do przesiewaczy (22a, 22b, 22c), zbiorniki (24a, 24b, 24c) zawierające zawiesinę włóknistą, pompy (28a, 28b, 28c) dla podawania zawiesiny włóknistej do przesiewaczy (22a, 22b, 22c) i przewody rurowe (32a, 32b, 32c) dla podawania roztworu mieszaniny włóknistej do poszczególnych wlewów *(ii).*

Sposób według wynalazku zasilania wlewu maszyny papierniczej polega na tym, że wodę podsitową ze zbiornika rozdziela się na szereg strumieni, zawiesinę włóknistą przechowuje się w szeregu zbiorników, doprowadza się zawiesinę włóknistą z każdego ze zbiorników do oddzielnych strumieni wody podsitowej, przesiewa się mieszaninę zawiesiny włóknistej i wody podsitowej w każdym strumieniu, doprowadza się oddzielne strumienie zawiesiny włóknistej do skrzyni wlewowych. (11 zastrzeżeń)

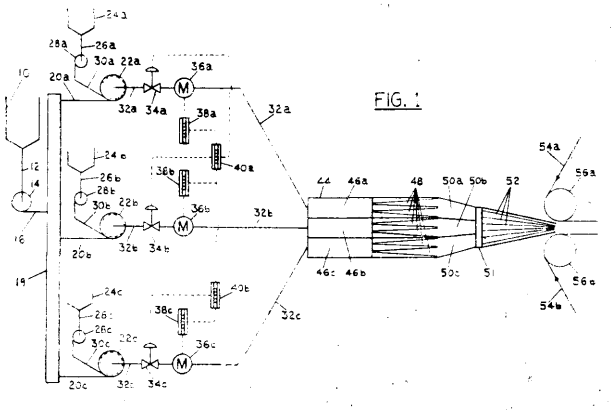
FIG. 1

DZIAŁ E

BUDOWNICTWO; GÓRNICTWO

E01b; E01B P. 187175 T 10.02.1976

P.K.P. Oddział Napraw Maszyn Torowych, Gdańsk, Polska (Marian Naugebauer, Henryk Miłoński, Henryk Bęczkowski, Kazimierz Grodeł).

Metoda oraz urządzenie do wyznaczania położenia toru kolejowego zwłaszcza dla maszyn do korekcji położenia toru

Sposób według wynalazku polega na tym, że bazując na trzech punktach (A), **(O),** (B) określających łuk (ł) toru i kąt (δ) charakterystyczny dla łuku (ł), wyznacza się teoretyczny punkt (C) położenia toru w miejscu korekcji (MK) toru poprzez podział kąta (ô) cięciwą (c) podziałową na kąty (a) 1 (ß) tak, aby stosunek tych kątów był stały niezależnie od promienia (R) krzywizny toru.

Urządzenie do stosowania sposobu według wynalazku składa się ze źródła (6) światła zainstalowanego na wózku (2) przednim odbiornika (7) fotooptycznego zainstalowanego na wózku (3) tylnym, odchylającego układu (5) optycznego sztywno związanego z wózkiem (1) pomiarowym. Wiązka promieni po przejściu przez z układ (5) optyczny trafia do odbiornika (7) fotooptycznego, gdy punkt (C) leży na osi toru niezniekształconego, natomiast, gdy punkt (C) nie leży na osi toru następuje korekcja położenia toru w miejscu korekcji. (4 zastrzeżenia)

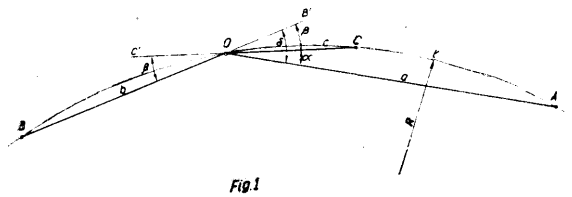
Fig.1

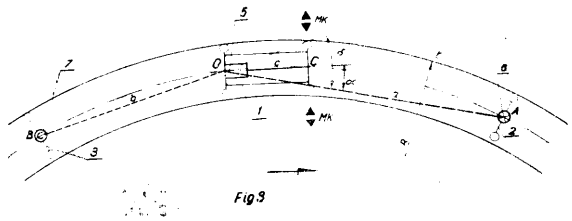
Fig.3

EOlb; E01B P. 187751 T 04.03.1976

Kopalnia Węgla Kamiennego „Bobrek", Bytom, Polska (Stanisław Stelmach, Tadeusz Kucharz, Franciszek War das, Kazimierz Kozdrój, Antoni Gołaszewski).

Wkolejnica torowa

Przedmiotem wynalazku jest wkolejnica torowa przeznaczona do samoczynnego wstawiania na tor wykolejonych, w ciągnionym składzie pociągu, wozów kopalnianych. Istota tej wkolejnicy polega na zastosowaniu dwóch identycznych części zamocowanych rozłącznie do obu szyn (1) toru. Każda z tych części złożona jest z dwóch połówek wewnętrznej i zewnętrznej.

Zasadniczą częścią połówek wkolejnicy są dwustronne pochylnie (2) z najwyżej położonym punktem w środku. Pochylnie te są wykonane z blach stalowych osadzonych trwale na nośnej konstrukcji wyposażonej w łączniki dla umocowania do szyn (1) za pomocą śrub. Wewnętrzne połówki wkolejnicy w środku mają zamocowane nakładki (5) z zaokrąglonymi płaszczyznami wjazdowymi. Górna powierzchnia tych

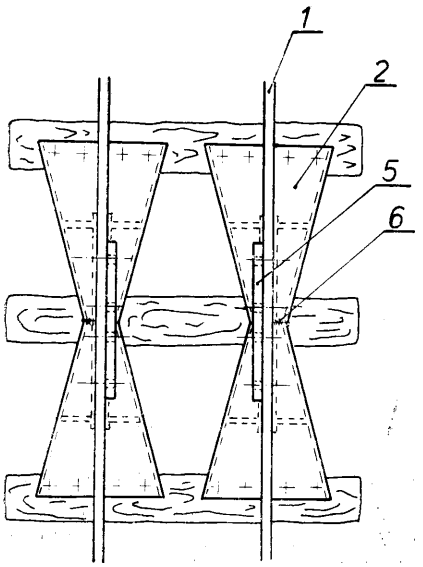

nakładek jest usytuowana poniżej powierzchni tocznej główki szyny (1) o wysokość obrzeża koła wozu kopalnianego. Natomiast pochylnie (2) połówek zewnętrznych są połączone ze sobą trwale w punkcie (6) usytuowanym na wysokości powierzchni tocznej główki szyny. (1 zastrzeżenie)

E01b; E01B **P. 188212** 24.03.1976

Pierwszeństwo: 24.03.1975 - Holandia (nr 7503503)

Lodewijk Goderbauer, Schaesberg, Holandia.

Urządzenie do mocowania szyny do podkładu, uchwyt i zacisk do urządzenia do mocowania szyny do podkładu

Urządzenie według wynalazku służy do mocowania szyn do drewnianych podkładów jak również do podkładów betonowych i nadaje się też do mocowania szyn do stalowego podłoża np. w przypadku przeprowadzania szyn przez mosty i tunele.

Urządzenie to charakteryzuje się tym, że część zacisku z przynajmniej swoim jednym końcem (9) wystaje poza krawędź stopy szyny (6) i że uchwyt (1, 3) na stronie zwróconej do szyny (6) ma powierzchnie (15) leżące na drodze co najmniej jednego wolnego końca (9) zacisku (7), kiedy te końce w położeniu roboczym, np. przy zwalnianiu stopy szyny (6) zostają daleko wygięte.

Uchwyt do zastosowania w urządzeniu według wynalazku charakteryzuje się tym, że na stronie górnej powierzchni zwróconej do szyiny (6) ma powierzchnie (16), (17) dla ograniczania ruchu w górę oo najmniej jednego wolnego końca (9) jednego z zacisków (7).

Zacisk do stosowania w urządzeniu według wynalazku charakteryzuje się tym, że co najmniej jeden jego koniec (9) przeznaczony do przylegania do powierzchni stopy szyiny ma przedłużenie a część (8) wprowadzona do otworu kluzy kotwicznej jest wypukła w górę. (15 zastrzeżeń)

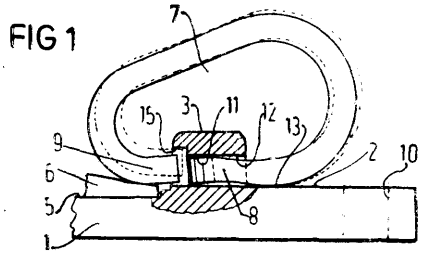

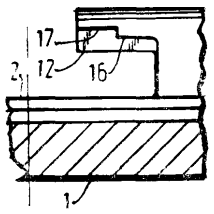

FIG 4

EOlb; **E01B** **P. 188219 T** 25.03.1976

Pierwszeństwo: 26.03.1975 - Francja (nr 7509486)

Société Anonyme de Traverses en Béton Arme - Systéme Vagneux, Paryż, Francja (Marian Antoine Serafin, Maurice Deeubber).

Zespół do mocowania szyny na podkładzie toru kolejowego

Przedmiotem wynalazku jest zespół do mocowania szyny na podkładzie toru kolejowego, w którym szyna jest dociśnięta do podkładu przez łapkę sprężystą za pomocą nakrętki nałożonej na śrubę zamocowaną w podkładzie.

Śruba (50) ma występ (500) stanowiący opór w czasie dokręcania nakrętki (51) w celu zapobiegnięcia nadmiernemu odkształceniu łapki sprężystej i/lub po wstaniu nadmiernych sił wyrywających działających na śrubę (50).

Rozwiązanie według wynalazku ma zastosowanie do wszelkiego rodzaju połączeń sprężystych. (5 zastrzeżeń)

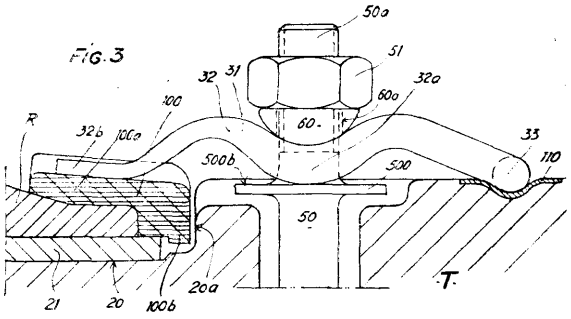

E02f; E02F P. 188268 T 25.03.1976

Biuro projektów Wodnych Melioracji, Opole, Polska (Kazimierz Kowalkowski).

Sposób drenowania bezworkowego oraz urządzenie do stosowania tego sposobu

Sposób według wynalazku polega na tym, że równocześnie z wprowadzeniem pod powierzchnię gruntu rurek lub elastycznego przewodu rurowego (5) dokonuje się obsypywania rurociągu drenarskiego materiałem filtracyjnym (2) doprowadzonym ze zbiornika (1) przy pomocy urządzenia dozującego (3) i przewodu (4).

Urządzenie do stosowania sposobu według wynalazku charakteryzuje się tym, że wyposażone jest w zbiornik (1) materiału filtracyjnego (2) przepuszczanego przez urządzenie dozujące (3) do przewodu zasypowego (4), który służy do doprowadzania materiału filtracyjnego (2) nad rurociąg (15). (2 zastrzeżenia)

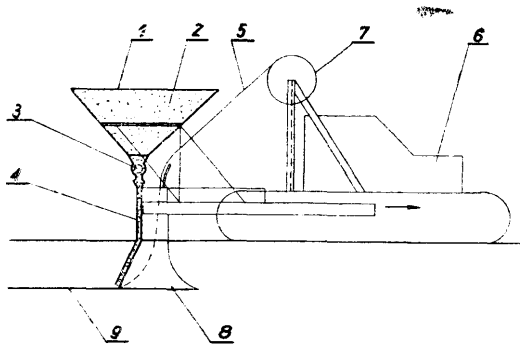

E04b; E04B E04c; E04C P. 187853 T 10.03.1976

Zakład Studiów, Projektowania i Realizacji „Inwestprojekt" Centralnego Związku Spółdzielni Budownictwa Mieszkaniowego, Katowice, Polska (Teodor Badora, Józef Greń, Czesław Kotecki).

Lekki element osłonowy ścian budynków

Lekki element osłonowy ścian budynków charakteryzuje się tym, że ma podporową belkę (1), najkorzystniej w kształcie ceownika, którego górne ramię równoległe do płaszczyzny poziomej w miejscach połączeń z nośną ścianą ma przelotowe otwory i wydłużone otwory oraz poniżej belki (1) podporowe półki (5), najkorzystniej w kształcie zetownika, jak również pionowe złącza elewacyjnych osłon.

Lekki element osłonowy ścian budynków jest stosowany jako ściana zewnętrzna warstwowa lekka oraz jako osłona elewacyjna ściany typu ciężkiego betonowej lub murowej z izolacją termiczną względnie bez ocieplenia dla budowli nowo wznoszonych i istniejących w budownictwie powszechnym i przemysłowym. (4 zastrzeżenia)

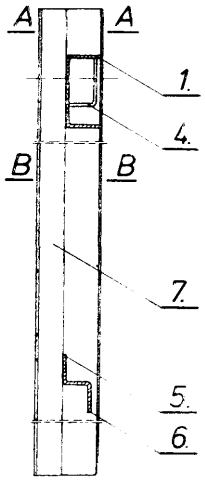

E04b; E04B P. 187881 T 11.03.1976

Biuro Projektowo-Badawcze Budownictwa „Miastoprojekt-Mazowsze", Warszawa, Polska (Stanisław Gryza, Zbigniew Lewandowski, Jerzy Lindenmann).

Sposób wykonywania piwnic budynków wielokondygnacyjnych z elementów wielkopłytowych

Sposób wykonywania ścian piwnic budynków wielokondygnacyjnych z elementów wielkopłytowych, według wynalazku polega na tym, że przed montażem piwnic w tuleje (3) elementów (1) są wkręcane nagwintowane trzpienie (5) zakończone kołowym uchwytem, po czym ustawia się elementy (1) w miejscu wbudowania i uchwyty spina się łącznikiem (6) o kształcie litery „C". Po zadeskowaniu wolnych przestrzeni węzłów są one zalewane betonem w znany sposób. (1 zastrzeżenie)

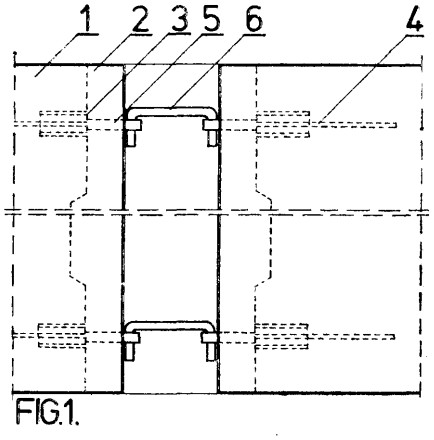

FIG.1.

E04b: E04B P. 188045 T 17.03.1976
E04c; E04C

Bydgoskie Biuro Projektowo-Badawcze Budownictwa Przemysłowego, Bydgoszcz, Polska (Janusz Palicki, Zbigniew Kurczawski, Adam Ligarzewski).

Prefabrykowana płyta dachowa

Prefabrykowania płyta dachowa wielowarstwowa według wynalazku ma zbrojone prętami (6) i (8) dwie warstwy (1) i (3) betonu konstrukcyjnego, między którymi znajduje się izolacyjna warstwa (2) najlepiej ze styrobetonu, przy czym górna warstwa (3) betonu konstrukcyjnego pokryta jest ciągłą izolacją przeciwwodną (4) w taki sposób, że wytworzona jest odpowietrzająca szczelina (5). (1 zastrzeżenie)

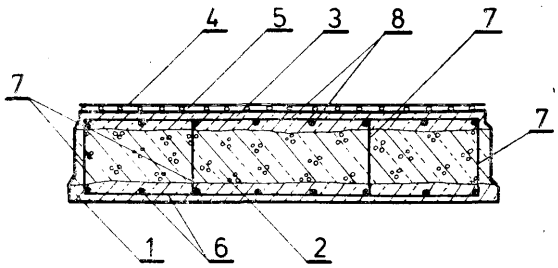

E04c; E04C P. 187772 T 05.03.1976

Politechnika Poznańska, Poznań, Polska (Tadeusz Biliński, Andrzej Boruszak, Wojciech Gaczek, Eligiusz Klorek).

Łącznik poziomy warstwowych płyt lekkiej obudowy

Łącznik poziomy warstwowych płyt lekkiej obudowy charakteryzuje się tym, że ma dwa symetryczne otwarte korytka (1), (2) w kształcie litery C o różnych wysokościach grzbietu oraz o wspólnej części grzbietu, natomiast wewnątrz górnego korytka (2) znajduje się izolująca wkładka (3). (1 zastrzeżenie)

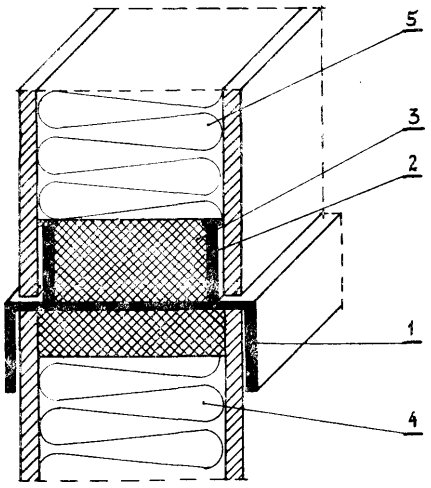

E04d; E04D **P.** 187833 T 09.03.1976

Politechnika Krakowska, Kraków,. Polska (Kazimierz Piwowar czyk).

Lekkie przekrycie dachowe o dużej izolacyjności termicznej

Przedmiotem wynalazku jest lekkie przekrycie dachowe o dużej izolacyjności termicznej i przeciwwogniowej. Przekrycie stanowi drewniana konstrukcja nośna (3) osłonięta od dołu blachą (4), a od góry niepalnymi materiałami izolacji termicznej (2) i wodoszczelnym pokryciem (1). (1 zastrzeżenie)

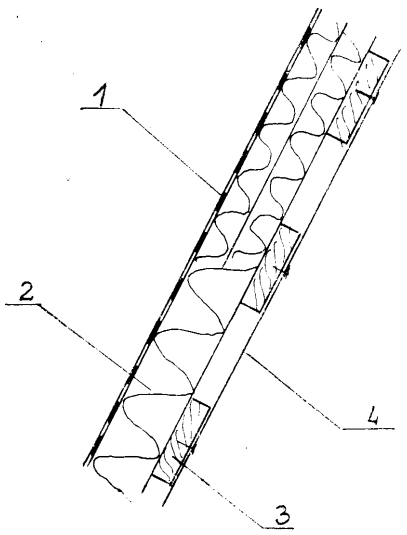

E04d; E04D P. 188317 T 27.03.1976

Politechnika Wrocławska, Wrocław, Polska (Marek Zieliński, Andrzej Peter, Wacław Gliński, Andrzej Ajecki).

Agregat **pompowy** o regulowanej głębokości zanurzenia zespołu pompowego

Przedmiotem wynalazku jest agregat pompowy o regulowanej głębokości zanurzenia zespołu pompowego, mający za stos owani e zwłaszcza do odpompowywania wód dołowych z chodników i osadników w kopalniach oraz z wykopów pod instalacje przemysłowe.

Istota wynalazku polega na tym, że zespół wsporczy składa się z pionowych prowadnic (4), które w dolnej części zamocowane są w podstawie (5), zaś w górnej części połączone są usztywniającą poprzeczką (6), do której przymocowany jest mechanizm podnoszenia, przy czym zespół pompowy związany jest z zespołem wsporczym z jednej strony poprzez ucha (7) przymocowane do kołnierza pośredniczącego elementu (2) zespołu pompowego i nawleczone swoimi otworami na prowadnice (4) zespołu wsporczego, a z drugiej strony związany jest poprzez połączone ze sobą kolejno: linę (16) mechanizmu podnoszenia, kapturową osłonę (10) elektrycznego silnika (1) i łączniki (9) zamocowane na sztywno z kołnierzem pośredniczącego elementu (2). Ponadto podstawa (5) zespołu wsporczego wyposażona jest w wysuwne podpory (18). , (2 zastrzeżenia)

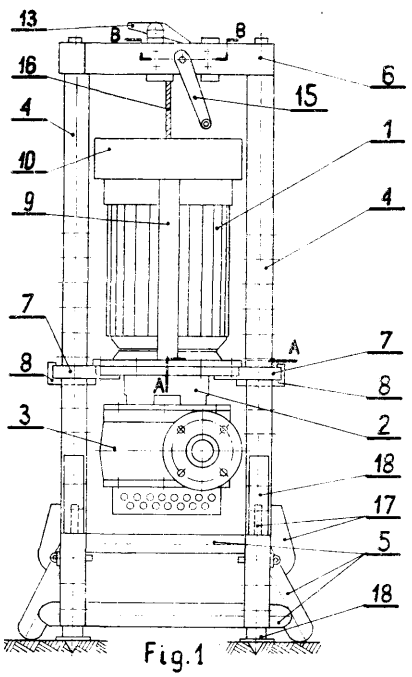

Fig.1

Fig 1

E04f; E04F P. 187965 16.03.1976

Pierwszeństwo: 18.03.1975 - RFN (nr G 7508967 7;

Hans Lehmann, Berlin Zachodni.

Pokrycie służące jako okładzina zewnętrznych powierzchni budynków, wnętrz i pomieszczeń narażonych na wilgoć

Przedmiotem wynalazku jest pokrycie służące jako okładzina zewnętrznych powierzchni budynków, wnętrz i pomieszczeń narażonych na wilgoć, które charakteryzuje się tym, że składa się z dowolnej płyty (1), nie dającej się emaliować i która co najmniej na jednej ze swych powierzchni jest połączona przez sklejenie z folią aluminiową (3) o grubości najwyżej 0,2 mm, korzystnie 0,1 mm. Folia ta jest zaopatrzona zewnętrznie w powłokę emaliową (4) o grubości około 0,08 mm.

Płyta stanowiąca pokrycie może być oklejana ze wszystkich stron emaliowaną folią aluminiową, która może uprzednio być zaopatrzona w służącą jako nośnik, dwustronną folię samoprzylepną. (6 zastrzeżeń)

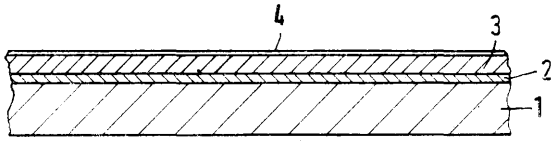

E04h; E04H P. 188070 T 17.03.1976

Biuro Projektów Budownictwa Komunalnego, Poznań, Polska (Romuald Bystrzyński).

Zbiornik wody i ścieków w gruntach spoistych

Zbiornik według wynalazku na zastosowanie w terenie o wysokim poziomie wód gruntowych i charakteryzuje się tym, że ściany (2) i dno (1) stanowią odrębne części, przy czym dno (1) osadzone jest

w płaszczyźnie poziomej zbiornika. Szczeliny dylatacyjne ukształtowane są ukośnie i przełożone miękką płytą pilśniową, taśmą gumową lub innym tworzywem uszczelniającym (4). Pnzy opróżnianiu zbiornika hydrostatyczne parcie wody gruntowej powoduje wypłynięcie dna tworząc wystarczającą szczelinę umożliwiającą wpuszczenie do wnętrza zbiornika wody infiltrującej. Dzięki dylatacji i jej odpowiedniemu ukształtowaniu, staje się *możliwe* ponowne osadzanie dna w płaszczyźnie poziomej zbiornika, po jego napełnieniu, wskutek mechanicznego docisku słupem wody. (1 zastrzeżenie)

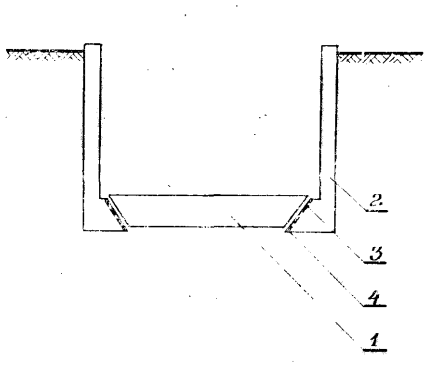

FIG. 1

E06b; E06B P. 187937 T 13.03.1976

Politechnika Wrocławska, Wrocław, Polska (Zbigniew Bokun).

Drzwi obrotowe

Przedmiotem wynalazku są drzwi obrotowe, przeznaczone dla pomieszczeń o ograniczonej powierzchni użytkowej jak np. kabiny WC w wagonach kolejowych, autobusach, samolotach.

Istota wynalazku polega na tym, że drzwi obrotowe stanowią dwa wygięte skrzydła (1) w postaci ćwierćwalca, przykryte u góry ćwierćkolistą płytą.

Każde skrzydło (1) wyposażone jest w przymyki (3) wystające na zewnątrz z pionowych krawędzi i górnych poziomych krawędzi oraz w pióro (4) usytuowane na jednym czole skrzydła (1) i wpust (5) usytuowany na drugim czole skrzydła (1). Ponadto każ-

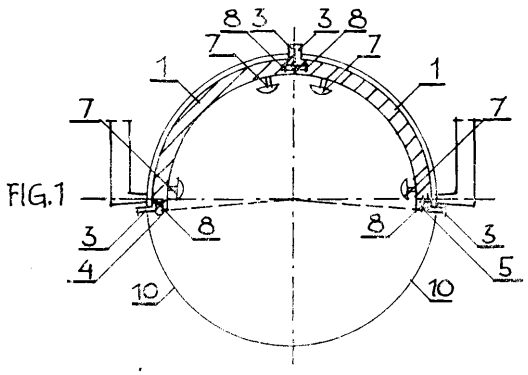

de skrzydło wyposażone jest w pochwyt (7) usytuowany przy jednej pionowej bocznej krawędzi oraz w typowy zatrzask (8) usytuowany przy drugiej pionowej krawędzi skrzydła (1). Skrzydła (1) w dolnej części są osadzone w kolistej prowadnicy (10) wystającej z podłogi pomieszczenia, zaś w górnej części osadzone są w prowadniku. (2 zastrzeżenia)

Ei3b; E16B P. 188677 10.04.1976
E04F; F04F
E04b; E04B

Pierwszeństwo: 12.04.1975 - RFN (nr P. 2516015.0)
22.04.1975 - RFN (nr P. 2517761.1)
10.09.1975 - RFN (nr P. 2540197.2)

Artur Fischer, Tum ling en, Republika Federalna Niemiec (Artur Fischer).

Element mocujący do **zabetonowania**

Przedmiotem wynalazku jest element mocujący korzystnie o kształcie rurowym do zabetonowana a w wywierconym otworze, zwłaszcza w miękkich porowatych materiałach budowlanych i pustakach. Element mocujący, stosowany przy zamocowaniu w odstępie cd ściany przedmiotów takich, jak płyty okładzinowe, grzejniki itp., 'mający rurową tuleję (1) oraz część (2) kotwiącą z haczykowym przegięciem, charakteryzuje się tym, że jest przedłużony poza otwór wywiercony (5) i ma przestawne w kierunku wzdłużn y m elementu mocującego środki (12 i 13) przytrzymujące, przy czym na element mocujący nasunięty jest kołpak (4) z otworem do napełniania (9) stykający się z częścią kotwiącą i stanowi zamknięcie otworu pierścieniowego pomiędzy powierzchnią zewnętrzną elementu mocującego, a ścianką otworu wywierconego. Kołpak (4) zamocowany jest pomiędzy dwiema nakrętkami (12, 13) ze sztucznego tworzywa wkręco r/mi na gwint zewnętrzny przedłużonej części elementu mocującego. (9 zastrzeżeń)

FIG.1

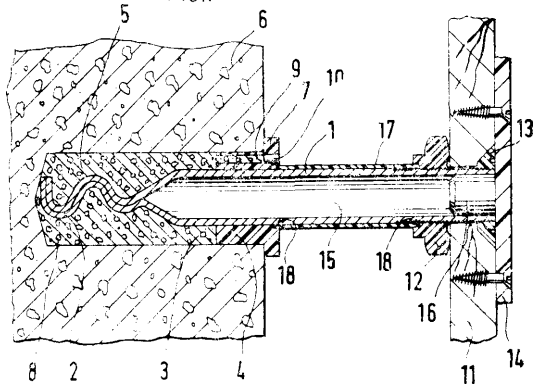

E021b; E21B P. 187966 16.03.1976

Pierwszeństwo: 24.03.1975 - Stany Zjednoczone Ameryki (nr 561.576)

Dresser Industries, Inc., Dallas, Stany Zjednoczone Ameryki.

Obrotowy świder wiertniczy

Świder według wynalazku charakteryzuje się tym, że ma wkładki ochronne (22) o płaskich wierzchołkach, które to wkładki wykonane są z proszków spiekanych i są osadzone w korpusie stożka zębatego (14) w miejscach szczególnie narażonych na erozję, przy czym wierzchołki wkładek ochronnych leżą w zasadzie na poziomie powierzchni korpusu stożka zębatego. Ten ostatni posiada co najmniej jeden szereg wystających na zewnątrz wkładek kruszących (16, 18, 20), z którymi na przemian usytuowane są wyżej wspomniane wkładki ochronne (22). (2 zastrzeżenia)

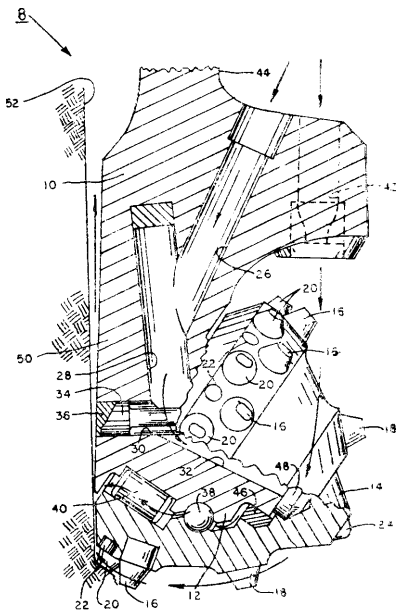

FIG 1

E21b; E21B P. 188144 T 20.03.1976

Centralny Ośrodek Projektowo-Konstrukcyjny Maszyn Górniczych, „Komag", Gliwice, Polska (Jan Kulesza, Izabela Gacek).

Wiertarkozakrętak górniczy

Przedmiotem wynalazku jest wiertarkozakrętak górniczy umieszczony na prowadnicy (25) manipulatora wiertniczego i przeznaczony do wiercenia otworów strzałowych i kotwiowych w skałach metodą obrotową oraz do osadzania w otworach kotwi klejowych lub ekspansywnych, będących elementami obudowy górniczej, a po osadzeniu kotwi wiertarkozakrętak służy również do zakręcania nakrętek kotwiowych.

Wiertarkozakrętak według wynalazku posiada silnik (1) hydrauliczny lub pneumatyczny napędzający przekładnię zębatą, która przełączana jest samoczynnie układem dźwigni (17) oraz wrzeciono składające się z dwóch elementów, a mianowicie z zewnętrznego wrzeciona (5) oraz wewnętrznego wrzeciona (11). Wewnętrzne wrzeciono (11) ma przesuwną nasadkę (12) z kotwiowym gniazdem (13) a zewnętrzne wrzeciono (5) ma stałą nasadkę (15) dla osadzenia nakrętki (26). Wiertarkozakrętak ma samoczynny mechanizm przełączania zębatych kół (4, 8) z pozycji wiercenia na pozycję zakręcania i odwrotnie, składający się z układu dźwigni (17), sworznia (18), kołka (22), sprężyny (23) i krzywki (24). (2 zastrzeżenia)

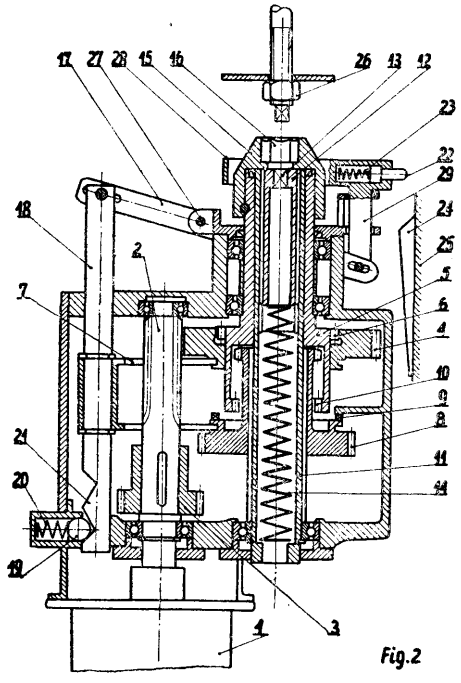

Fig.2

E2Ib; E21B P. 138406 T 30.03.1976

Ośrodek Badawczo-Rozwojowy Systemów Mechanizacji Elektrotechniki i Automatyki Górniczej, Katowice, Boiska (Marian Sobczyk, Stanisław Nitka, Jacek Kapuścik, Henryk Sier).

Napęd tamy wentylacyjnej

Napęd tamy wentylacyjnej ma induktor (1) silnika liniowego zabudowany do części zewnętrznej skrtzydła (2) tamy oraz induktor (4) umocowany do wewnętrznej części skrzydła (5), przy czym induktor (1) silnika liniowego porusza się po łuku, a iinduktor (4) silnika liniowego wzdłuż obudowy tamy. Nad induktorami (1 i 4) umocowany jest bieżnik (8) silnika liniowego, którego nachylenie można regulować za pomocą zawiasów i śrub.

Induktory (1 i 4) zabudowane są na stałe w obudowie tamy a bieżnik (8) silników liniowych jest podzielony na dwie części, z których jedna część przymocowana jest do części wewnętrznej skrzydła (5) a druga część do części zewnętrznej skrzydła (2). (2 zastrzeżenia)

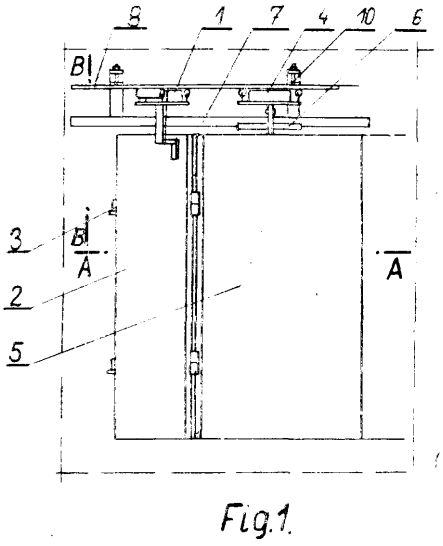

Fig.1

E21c; E21C P. 187716 T 03.03.1976
G05d; G05D

Ośrodek Badawczo-Rozwojowy Systemów Mechanizacji Elektrotechniki i Automatyki Górniczej, Katowice, Polska (Eugeniusz Czapla, Ludwik Gojowy, Jan Czyż).

Urządzenie do określania położenia maszyny urabiającej w wyrobisku górniczym

Urządzenie do określania położenia maszyny urabiającej w wyrobisku górniczym ma kołową tarczę (1) wykonaną z materiału izolacyjnego, zamocowaną do łańcuchowego koła ciągnika maszyny urabiającej, na której są osadzone stałe magnesy (2) rozmieszczone w różnych odstępach na obwodzie koła podziałowego, a zwrot linii pola magnetycznego każdego z

tych magnesów (2) jest przeciwstawny do zwrotu sił pola magnetycznego sąsiednich magnesów. Dwa kontaktrony (3) umieszczone obok obracającej się kołowej tarczy (1) są źródłem dwóch ciągów impulsów przesuniętych w czasie i przekazywanych do urządzenia liczącego. Na jeden metr drogi przebytej przez kombajn przypada określona liczba impulsów, jednakowa w każdym z tych ciągów, przy czym przekazywane ciągi impulsów są względem siebie przesunięte w czasie, a przesunięcia te są inne dla każdego z dwu kierunków jazdy.

Kołowa tarcza (1) jest sprzężona również z przekładnią zębatą (4), na wyjściu której jest izamocowana tarcza (5) z dwoma krzywkami (6), współpracującymi z dwoma łącznikami (7). Osadzenie krzywek (6) jest regulowane i przystosowane do określania położeń krańcowych maszyny urabiającej. Łączniki krańcowe (7) umożliwiają liczenie ilości skrawów i są wykorzystane do zerowania liczników położenia maszyny urabiającej, określania w sposób ciągły postępu ściany oraz wielkości wydobycia. Urządzanie pozwala również na bieżący nadzór nad przebiegiem procesu wydobywczego oraz automatyczne prowadzenie chronometrażu pracy. (1 zastrzeżenie)

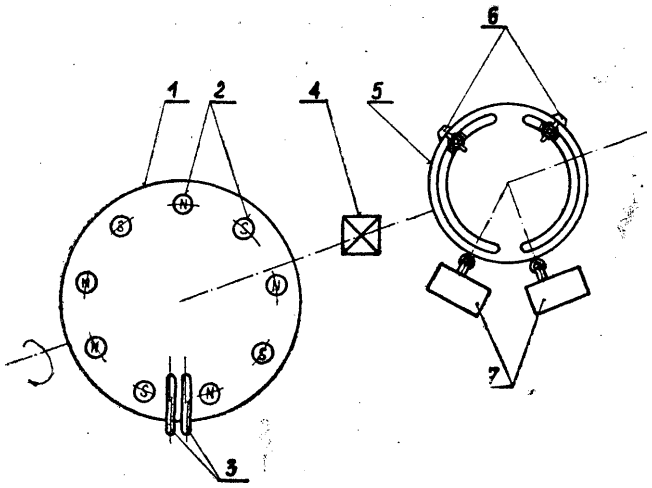

E21c; E21C P. 187768 T 05.03.1976

Centralny Ośrodek Projektowo-Konstrukcyjny Maszyn Górniczych „KOMAG", Gliwice, Polska (Tadeusz Kalinecki, Klemens Pilarski, Jan Fedyszak, Wincenty Pretor, Wincenty Rudnicki).

Kombajn węglowy

Kombaj węglowy według wynalazku jest przeznaczony do urabiania pokładów stromych. Jest on przesuwny po spągu na saniach (6) do których sworzniami (7), (8), (11) są przymocowane dźwignie (9), (10), (12). Do wolnych końców dźwigni przymocowano płytę (13) przeznaczoną do opierania się o stojaki obudowy (14). Dźwignie (9), (10), (12) i płyta (13) tworzą układ dźwigniowy, który przy ruchu kombajnu po wzniosie jest rozłożony, a przy ruchu kombajnu w dół skłnda się. Dzięki temu jest możliwe zabudowywanie stropu natychmiast po przejściu kombajnu. W podłużnym wycięciu (15) wykonanym w saniach (6) tkwi sworzeń (7). (4 zastrzeżenia)

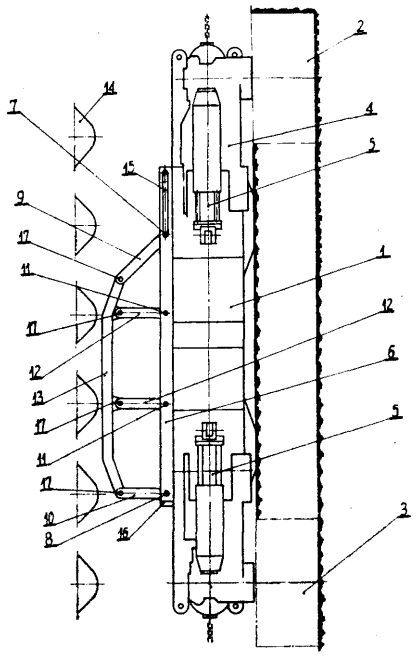

E21c; E21C P. 187769 T 05.03.1976

Centralny Ośrodek Projektowo-Konstrukcyjny Maszyn Górniczych „KOMAG", Gliwice, Polska (Tadeusz Kalinecki, Klemens Pilarski, Jan Fedyszak, Wincenty Pretor, Wincenty Rudnická).

Kombaj węglowy

Kombajn węglowy według wynalazku jest przesuwny po spągu na saniach, które składają się z trzech płyt: płyty stałej (6) i połączonych z nią przegubowo ramion (7), (8).

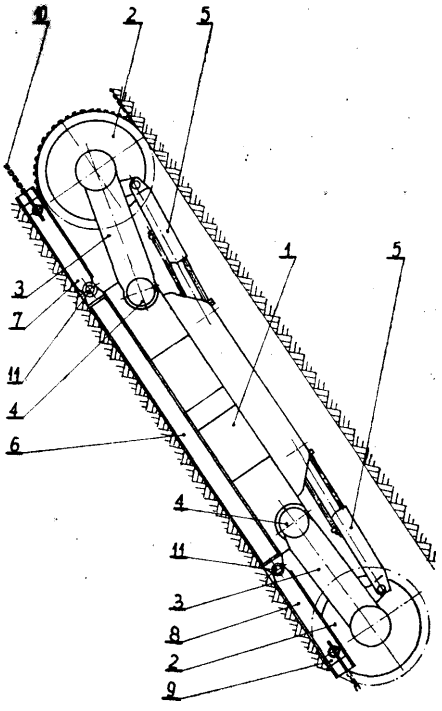

Kombajn węglowy jest przeznaczony do pracy w stromych pokładach o pofałdowanym spągu, przy czym nachylenie pokładu może być zmienne.
(1 zastrzeżenie)

E21c; E21C **P. 187812 T** 09.03.1976

Kombinat Gósrniczo-Hutniczy Miedzi, Zakłady Badawcze i Projektowe Miedzi „Cuprum", Wrocław, Polska (Eugeniusz Antończyk, Zdzisław Cieślik, Leon Gumiński, Zbigniew Suchodolski, Zbigniew Szabla, Michał Urbaniak).

Sposób wykonywania włomu w wyrobisku górniczym

Sposób wykonywania włomu robotami strzałowymi w wyrobiskach górniczych drążonych w skałach nieplastycznych polega według wynalazku na odwierceniu w kierunku równoległym do osi wyrobiska otworu (1) o długości kilku zabiorów (2). Otwór ten ładuje się materiałem wybuchowym (3) i odpala. Fala naprężeniowa powstała w wyniku detonacji materiału wybuchowego zrusza skały otaczające otwór powodując zmniejszenie zwięzłości tych sikał. Zmniejszenie zwięzłości jest następnie wykorzystane przy urabianiu kolejnych zabiorów (2), otworami około 3 metrowymi. Zmniejszenie zwięzłości skał wokół zdetonowanego długiego otwar,u stanowi włom wyprzedzający. (1 zastrzeżenie)

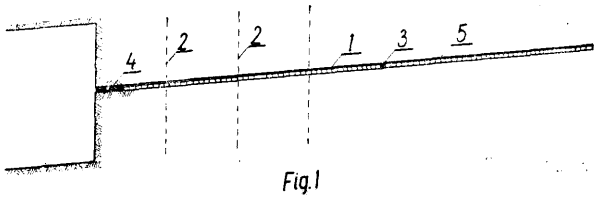

Fig.1

E21c; E21C **P. 188189 T** 23.03.1976

Zgłoszenie dodatkowe do zgłoszenia nr P. 184086

Centralny Ośrodek Projektowo-Konstrukcyjny Maszyn Górniczych „KOMAG", Gliwice, Polska (Zygmunt Sałek, Janusz Sedlaczek, Andrzej Błażewicz, Henryk Pająk, Jan Płomecki).

Sanie kombajnu węglowego

Sanie kombajnu węglowego według wynalazku charakteryzują sie. tym, że znane zespoły klinowych rozpór (1) osadzone są poniżej poziomu głównej płyty (8) sań (7) oraz mają oporowy element (9), którego górne ramię zaczepia o korpus kombajnu, natomiast dolne ramię stanowi oporę dla zespołów klinowych rozpór (1), przy czym ramiona te połączone są trwale płytą, której górna płaszczyzna jest uzupełnieniem górnej płaszczyzny głównej płyty (8) sań (7).

W głównej płycie (8) sań (7) wykonane jest wycięcie (15). Montaż i demontaż elementu oporowego (9) jest niezależny od kombajnu spoczywającego na saniach, a po wyjęciu elementu oporowego (9) można rozsunąć poszczególne zespoły kombajnu na żądaną odległość. zastrzeżenia)

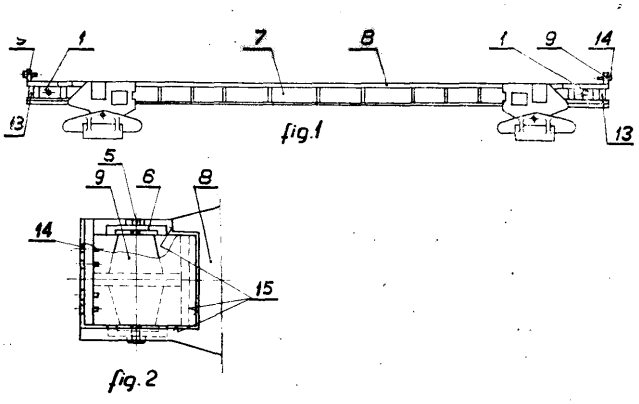

fig.2

E21c; E21C **P. 188313 T** **27.03.1976**

Główny Instytut Górnictwa, Katowice, Polska (Adam Szczurowski).

Sposób eksploatacji pokładów stromych o średniej miąższości oraz urządzenie do stosowania tego sposobu

Sposób eksploatacji stromych pokładów węglowych o średniej miąższości, polega na rozcięciu pokładu poziomo lub najkorzystniej pod kątem (a) wynoszącym powyżej 5° i jedno lub dwukierunkowym urabianiu utworzonego ścianowego frontu (17) w górnej części hydraulicznie lub mechanicznie, zarówno po wzniosie jak i upadzie ściany z utrzymywaniem tego frontu, najkorzystniej zawsze pod kątem (a). Równocześnie za posuwającym się urabiającym zespołem (11) obudowuje się ocios, odprowadza opadający od góry urobek i podsadza wybraną przestrzeń wzdłuż całego frontu (17), spiętrzając schodkowo hydrauliczną podsadzkę (22), tak aby jej linia była w przybliżeniu równoległa do tego frontu.

Urządzenie do stosowania tego sposobu zawiera obudowę (zmechanizowaną, iktórej każdy zestaw składa się z dwóch posuwających się na przemian jedna za drugą górnej i dolnej sekcji o połączonych hydraulicznymi siłownikami (1) stropnicach (3, 4) i spągnicach. Stropnica (3) górnej sekcji obudowy jest zaopatrzona w przegubowo zamocowaną osłonową tarczę (7) ociosu, a spągnica w jezdny tor (10) dla urabiającego zespołu (11). Do stropnic (4) i spągnic dolnej sekcji obudowy jest podwieszany przenośnik transportujący urobek, naj korzystni ej w postaci nachylonej rynny (16) umożliwiającej hydrauliczny transport. Jednocześnie do tych stropnic i spągnic są podwieszone pionowe tamowe zastawy w postaci perforowanej przepony o długości (1) większej od zabioru (z) urabiającego zespołu (11). (2 zastrzeżenia)

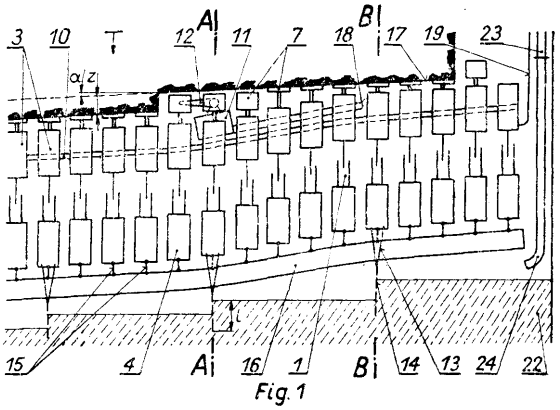

Fig.1

E21c; E21C **P. 188395** 31.03.1976

Pierwszeństwo: 04.04.1975 - RFN (nr P 2514726.6)

Klöckner-Warke Aktiengesellschaft, Duisburg, Republika Federalna Niemiec (Karl Bahre, Hans-Dieter Nowak).

Wieloczłonowy strug węglowy

Przedmiotem wynalazku jest wieloczłonowy strug węglowy, którego część pośrednia mieszcząca się między głowicą ładującą, a częścią środkową, składa się korzystnie z płyty podstawowej i korpusu nośnego z licznymi nożami wrębowymi oraz nożem spągowym.

W rozwiązaniu według wynalazku noże wrębowe (26) i nóż spągowy (27) są ruchomo umieszczone na korpusie nośnym (25) między dwoma położeniami krańcowymi. Noże wrębowe (26) poruszają się po torach biegnących ukośnie do czoła ściany (33) i rów-

nolegle do spągu, a nóż spągowy (27) porusza się po torze biegnącym ukośnie do czoła ściany (33) i nachylonym do spągu. (11 zastrzeżeń)

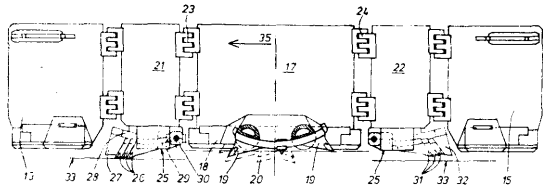

E21d; E21D P. 187733 05.03.1976

Pierwszeństwo: 06.03.1975 - RFN (nr P 2509810.6)

Gewerkschaft Eisenhütte Westfalia, Altlünen, Republika Federalna Niemiec (Klaus Beckmann, Heinrich Behr).

Obudowa krocząca do zastosowania w grubych pokładach węgla

Przedmiotem wynalazku jest obudowa krocząca do zastosowania w grubych pokładach węgla. Obudowa ma sztywną konstrukcję dolną (11), na której wsparta jest konstrukcja górna (12) zaopatrzona w hydrauliczne stojaki (21) o zmiennej wysokości. Obudowa ma ponadto oo najmniej jedną belkę kroczącą (30), która połączona jest z konstrukcją doliną za pomocą siłownika. Sztywna konstrukcja dolna (11) mieści w swoim wnętrzu komorę ruchu (17) i komorę urabiania (18). (4 zastrzeżenia)

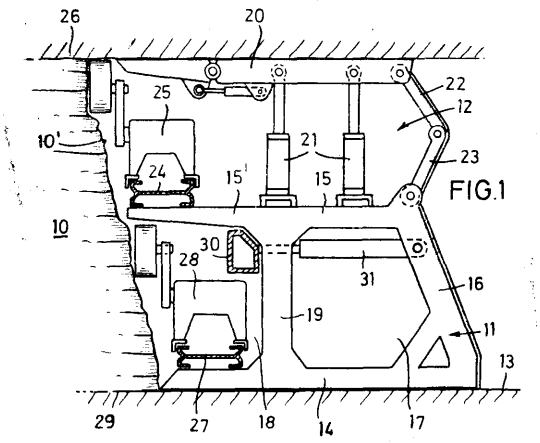

E21d; E21D P. 187766 T 05.03.1976

Centralny Ośrodek Projektowo-Konstrukcyjny Maszyn Górniczych „KOMAG" Gliwice, Polska (Zbigniew Korecki, Alfred Janion, Wincenty Pretor, Zygmunt Noculak, Henryk Zych).

Sekcja obudowy ścianowej

Przedmiotem wynalazku jest dwuczłonowa sekcja obudowy ścianowej wiszącej, znajdującej zastosowanie przy pokładach o dużej pochyłości, a także we wszystkich wyrobiskach ścianowych niezależnie od pochylenia pokładu w przypadkach, w których specyficzny charakter spągu utrudnia przesuwanie po spągu.

Sekcja według wynalazku charakteryzuje się tym, że ma między członami oprócz przesuwnika, co najmniej jeden łącznik (5), będący siłownikiem dwustronnego działania. Łącznik jest prostopadły do osi sekcji, gdy człony są ustawione (równolegle, a ich czoła leżą w płaszczyźnie prostopadłej do osi sekcji. (1 zastrzeżenie)

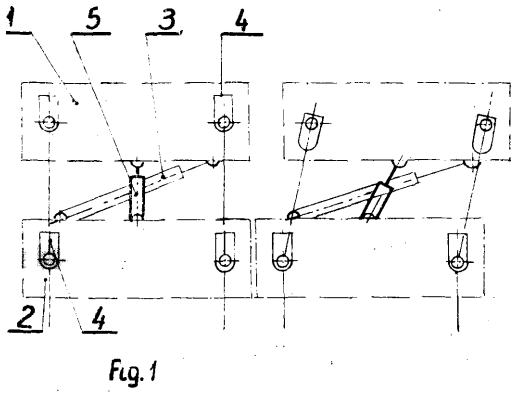

E21d; E21D P. 187940 T 13.03.1976

Przedsiębiorstwo Budowy Szybów, Bytom, Polska (Mieczysław Cieślik).

Sposób odcinkowego zamrażania skał

Sposób według wynalazku polega na tym, że zamraża się kolejno dwie warstwy (A i B) skał zalegających na różnej głębokości i przedzielonych warstwą skał zwięzłych, niezawodnionych o dużej miąższości, wykorzystując do tego celu otwory mrożeniowe odwiercone z powierzchni do głębokości sięgającej poniżej spągu warstwy (B) niżej leżącej. Przy mrożeniu górnej warstwy (A) skał, obieg czynnika (2) zamrażającego ogranicza się do głębokości określającej położenie tej warstwy (A), natomiast przy zamrażaniu warstwy dolnej (B), do rur mrożeniowych (1) za-

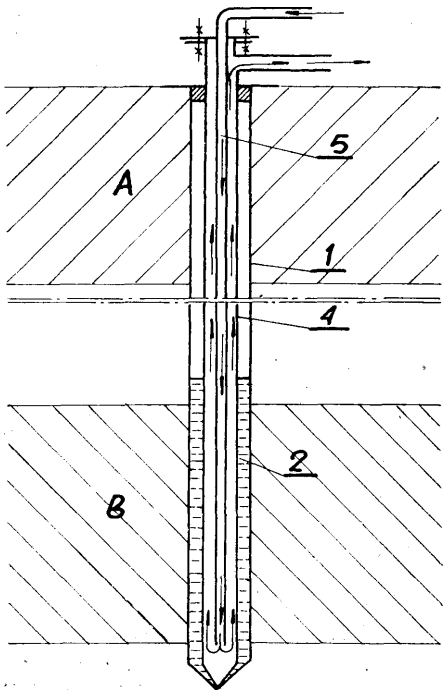

puszcza się wewnętrzne mrożenie rury (4). Przestrzeń pomiędzy mrożeniowymi rurami (1 i 4) wypełnia się na odcinku zamrażanym materiałem przewodzącym ciepło a powyżej tego odcinka materiałem termoizolacyjnym. (4 zastrzeżenia)

E21d; E21D P. 187988 T 16.03.1976

Kombinat Górniczo-Hutniczy Miedzi, Zakłady Badawcze i Projektowe Miedzi „Cuprum", Wrocław, Polska (Alfred Kosiorowski, Zygmunt Rojek).

Tubingowy pierścień łączeniowy typu dławikowego, upodatniający rurę szybową

Tubingowy pierścień łączeniowy typu dławikowego jest wykonany z segmentów tubingowych (1) o kształcie, przy którym górna część (5) pierścienia odpowiada wymiarom zastosowanych w szybie segmentów tubingowych, a dolna część (4) pierścienia jest rozszerzona i obejmuje od zewnątrz górny odcinek znajdującego się poniżej niego pierścienia tubingowego.

Zgodnie z wynalazkiem pierścień łączeniowy typu dławikowego jest utworzony z segmentów (1), które oprócz poziomego kołnierza górnego (6) mają również dwa kołnierze pionowe (8) oraz w miejscu przejścia krzywizny ścianki (3) segmentu (1) z węższej w szerszą mają również drugi kołnierz poziomy (7). Dla celów łączeniowych we wszystkich kołnierzach segmentu są wykonane otwory (9) pod śruby.

Tak ukształtowany segment (1) pozwala na zmontowanie pierścienia łączeniowego typu dławikowego, podobnie jak pozostałe normalne segmenty tubingowe o pełnej wytrzymałości poprzez skręcenie tych segmentów między sobą w pierścień tubingowy.

(1 zastrzeżenie)

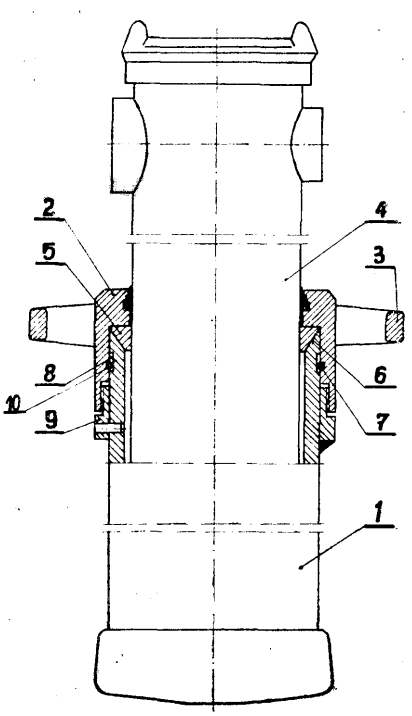

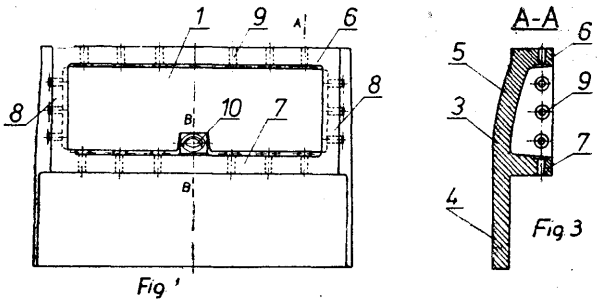

E21d; E21D P. 188128 T 19.03.1976

Centralny Ośrodek Projektowo-Konstrukcyjny Maszyn Górniczych „KOMAG", Gliwice, Polska (Jan Lenard, Jerzy Uchnast).

Hydrauliczny stojak kopalniany

Przedmiotem wynalazku jest hydrauliczny stojak kopalniany, na którego rdzennik (4) nasadzono suwliwie sprężysty pierścień (5) o przekroju poprzecznym w kształcie klina z kątem rozwarcia najkorzystniej 15°—30°. Pierścień (5) dociskany jest do rdzennika (4) i stożkowego gniazda (6) wykonanego w części czołowej cylindra spodnika (1) obejmą (2) wyposażoną w uchwyty (3). Przez obrót obejmy (2) uzyskuje się zacisk cierny, którego siła tarcia co najmniej równoważy siłę rabującą w przypadku utraty szczelności układu hydraulicznego, zabezpieczając tym samym stojak przed samoczynnym zsuwaniem się rdzennika (4). W obwodowych rowkach (10) i (8) umieszczony jest drut zabezpieczający (7). (1 zastrzeżenie)

E21d; E21D P. 188267 T 25.03.197e

Kopalnia Węgla Kamiennego „Borynia", Jastrzębie Zdrój, Polska (Bronisław Chwastek, Józef Lindner, Henryk Babczyński, Janusz Beciuk, Stanisław Granieczny, Jerzy Nowak).

Sposób wyprzedzającego kotwienia ociosów węglowych w ścianach zmechanizowanych o słabych stropach

Sposób kotwienia ociosów węglowych w ścianach zmechanizowanych o słabych stropach, wyprzedzający kolejny zabiór (5) węgla urabiającą maszyną (6) polega na wykonaniu w ociosie węglowym dwuśrednicowych otworów przy pomocy świdra uzbrojonego w wi ertniczą tarczę.

Każdy z tych otworów ma łączną długość większą od długości kotwiącej żerdzi (4) i szerokości zabioru (5) urabiającej maszyny (6), przy czym otwór o większej średnicy jest dłuższy od szerokości zabioru (5)

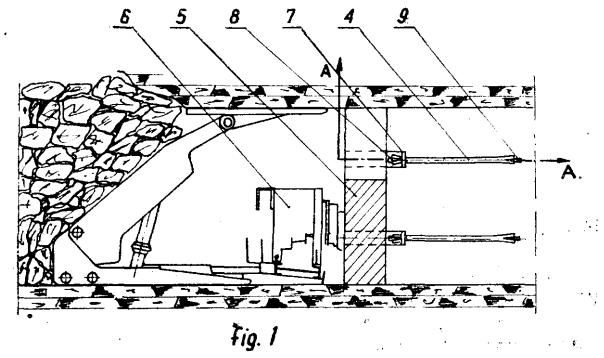

urabiającej maszyny (6) co najmniej o długość odcinka kotwiącej żerdzi (4) z oporowym krążkiem (7) i rozpierającym klinem (8). Następnie do otworu o «mniejszej średnicy wbija się kotwiącą żerdź (4) z czołowym klinem (9), zaś po nałożeniu oporowego krążka (7) rozpiera się ją popnzez pobijak rozpierającym klinem (8). (1 zastrzeżenie)

E21d; E21D P. 188334 29.03.1976
E02d; E02D

Pierwszeństwo: 01.04.1975 - Wielka Brytania (nr 13356/75)

Exchem Holdings Limited, Londyn, Wielka Brytania.

Sposób umacniania skalnej warstwy geologicznej

Sposób według wynalazku polega na tym, że w warstwie skały wierci się otwór, w końcu którego umieszcza się jedną lub więcej kapsułek z mieszaniną żywicy sztuczniej, następnie umieszcza się w tym otworze pierwszy drewniany kołek wzmacniający, rozłącznie połączony za pomocą niemetalowych elementów z drugim, drewnianym kołkiem wzmacniającym umieszczonym bliżej zewnętrznej części otworu, obraca się drugi kołek wzmacniający dzięki czemu powoduje się obracanie pierwszego kołka wzmacniającego w otworze i jego zetknięcie się z kapsułką lub kapsułkami po osiągnięciu końca otworu, po czyni przerywa się obracanie drugiego kołka wzmacniającego i wyjmuje się go z otworu zostawiając pierwszy wzmacniający kołek w otworze otoczony mieszaniną żywicy sztucznej przy końcu otworu, a następnie umieszcza się w zewnętrznej części otworu jedną lub więcej kapsułek z żywicą sztuczną, i wkłada się do otworu obracający się drewniany kołek wzmacniający w taki sposób żeby spowodować otoczenie drugiego kołka mieszaniną żywicy sztucznej w zewnętrznej części otworu. (6 zastrzeżeń)

E21d; E21D P. 188308 T 27.03.1976

Centralny Ośrodek Projektowo-Konstrukcyjny Maszyn Górniczych „KOMAG", Gliwice, Polska (Stanisław Romanowicz, Kazimierz Herdzik, Kazimierz Piwowarczyk, Henryk Gacławski, Adolf Drewniak).

Stropnica dwudzielna

Dwudzielna stropnica złożona z członu przedniego i tylnego, mająca przedni człon (1) podparty poza środkiem ciężkości, a przez to skłonny do pochylania się do przodu, ma resor (4) przytwierdzony pod tylnym końcem tego członu wystający swobodnie pod tylny człon (2). Resor ten chroni przed pochylaniem przedniego końca przedniego członu (1) i podnoszeniem w górę złącza (3) członów.

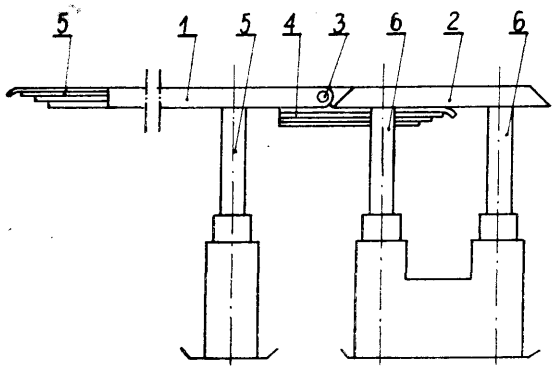

Fig.1

Do przedniego członu (1) stropnicy przytwierdzone są resory (5), które są ułożone równolegle do siebie w ilości dostosowanej do szerokości stropnicy.
(3 zastrzeżenia)

E21d: E21D P. 188350 T 29.03.1976

Centralny Ośrodek Projektowo-Konstrukcyjny Maszyn Górniczych „KOMAG" Gliwice, Polska (Stanisław Romanowicz, Kazimierz Herdzik, Kazimierz Piwowarczyk, Henryk Gacławski, Adolf Drewniak).

Sekcja przesuwnej obudowy

Dwuczłonowa sekcja obudowy według wynalazku ma oprócz hydraulicznego przesuwnika służącego do przesuwania członu zwolnionego z rozparcia w oparciu o człon rozparty, dodatkowe mniejsze siłowniki zwane łącznikami, służące do korygowania kierunku przesuwania.

Łączniki (3) mają po obu stronach końcówki (4) z otworem, a człony (1 i 2) są zaopatrzone w pianowe szeregi uch (5) do umieszczania między nimi na dowolnym poziomie końcówki (4). Przymocowanie łącznika (3) do członu uzyskuje się przez przesunięcie pionowego swonznia (6) przez cały pionowy szereg uch, a przy tym przez otwór w końcówce.
(1 zastrzeżenie)

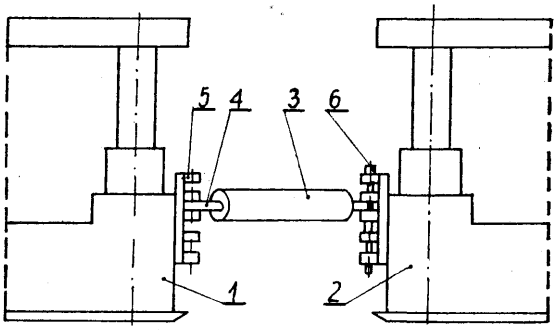

Fig.1

E21f; **E21F** P. 187987 T 16.03.1976

Zakład Doświadczalny Produktów Nieorganicznych „Sulfochem", w Instytucie Chemii Nieorganicznej, Luboń k/Poznania, Polska (Florian Kruszka, Mieczysław Łada, Aleksander Urbański, Romuald Pawlęty, Wojciech Wiewiórowski).

Sposób wytwarzania środka zwilżającego oraz urządzenie do stosowania tego sposobu

Sposób wytwarzania środka zwilżającego według wynalazku polega na tym, że do chlorku wapnia w stanie stałym dodaje się stopniowo sól sodową sulfobursztynianu dwu-2-etyloheksylowego w stanie

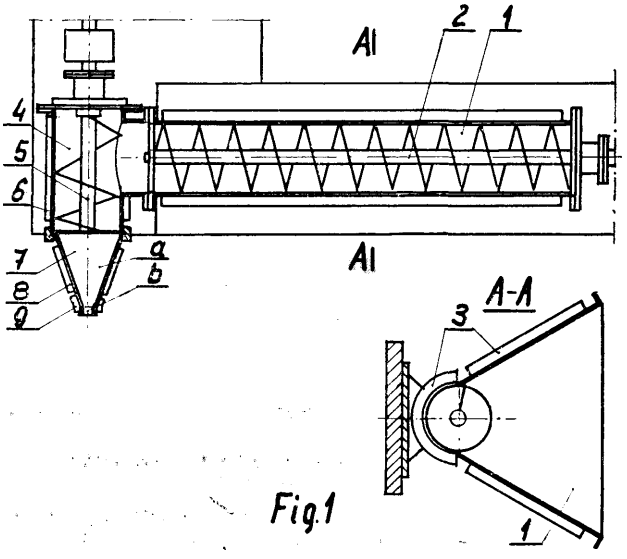

Fig.1

ciekłym i po wstępnym wymieszaniu tych składników, podaje się masę do wytłaczarki, w której utrzymuje się temperaturę od 30°-40°C, a następnie wytłacza przez ustnik, w którym masa zostaje powierzchniowo podgrzana do temperatury 60 °C i na wylocie od 70° do 100°C. Urządzenie do stosowania sposobu zawiera dwa wzajemnie prostopadłe układy ślimaków (2) i (5), umieszczone w obudowach zaopatrzonych w płaszcze chłodząco-grzejne, oraz ustnik (7) w kształcie stożka, zaopatrzony w urządzenia grzejne (8, 9), przy czym kąt pochylenia tworzącej stożka ustnika (7) wynosi od 10° do 20°, korzystnie 15°.

(6 zastrzeżeń)

E21f; E21F P. 188106 T 18.03.1976

Główny Instytut Górnictwa, Katowice, Polska (Wiesław Zajega, Waldemar Stanik, Witold Soj, Kazimierz Werecki).

Sposób wykonywania czołowej tamy podsadzkowej oraz urządzenie do stosowania tego sposobu

Sposób wykonywania czołowej tamy podsadzkowej według wynalazku polega na tym, że filtracyjną przeponę (1) w postaci pasów o nieograniczonej długości i szerokości około 4 metrów układa się sukcesywnie na spągu (2) wyrobiska, a przy stropie rozwija ciągle w trakcie przesuwu frontu tego wyrobiska i spina rozwijane pasy na zakładkę, przy czym co kilka zabiorów wykonuje się w przeponie (1) otwory dla rozgałęzień (10) rurociągu (9) do doprowadzania podsadzki za tamę.

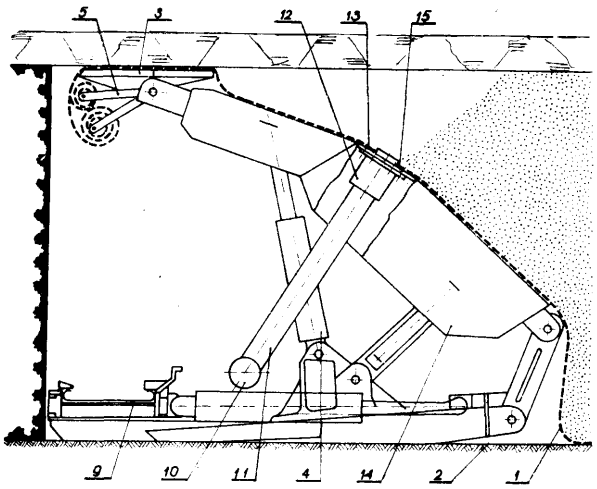

Fig. 1

Urządzenie do stosowania tego sposobu ma prowadzące zespoły (5) składające się z zewnętrznych rur z nawiniętymi pasami filtracyjnej przepony (1) oraz wewnętrznych rur stanowiących losie obrotu rur zewnętrznych i połączonych ze stropnicami (3) osłonowej obudowy (4). Osłony (14) tej obudowy są zaopatrzone w otwory (15) o średnicy równej średnicy rozgałęzień (11) podsadzkowego rurociągu (10), uszczelnione prowadniczymi tulejami (12) tych rozgałęzień, połączonymi za pomocą kołnierzy (13) z osłonami (14) w miejscach wykonanych otworów (15).

(2 zastrzeżenia)

E21f; E21F P. 188307 T 27.03.1976

Centralny Ośrodek Projektowo-Konstrukcyjny Maszyn Górniczych „KOMAG", Gliwice, Polska (Franciszek Sachs, Jan Śliwa, Jan Antoniak, Zdzisław Penar, Franciszek Marcak, Edward Janik).

Przenośnik zgrzebłowy ścianowy do silnie nachylonych pokładów węgla

Przedmiotem wynalazku jest przenośnik zgrzebłowy ścianowy do silnie nachylonych pokładów węgla eksploatowanych po rozciągłości.

Przenośnik według wynalazku ma klinową podbudowę (1) zamocowaną do dolnej powierzchni rynny przenośnika (5) oraz klinowe wstawki (2) zamocowane do bocznych powierzchni rynien przenośnika (5). Wstawki (2) ustawiają głowicę strugową w położeniu roboczym zbliżonym do prostopadłego do powierzchni spągu, zaś lemiesz (9) stycznie do spągu. Siłownik (18) pozwala na regulację usytuowania przenośnika (5) w pozycji zbliżonej do poziomu w ślad za zmianą nachylenia eksploatowanego pokładu. (4 zastrzeżenia)

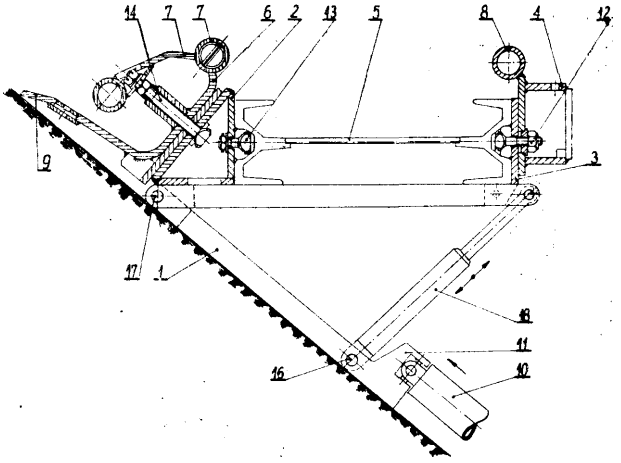

DZIAŁ F

MECHANIKA; OŚWIETLENIE; OGRZEWANIE I UZBROJENIE

F01d; F01D P. 187641 01.03.1976

Pierwszeństwo: 03.03.1975 - Stany Zjednoczone Ameryki (nr 554.806)

United Technologies Corporation, Hartford, Stany Zjednoczone Ameryki (Cornelius Vickers Sundt).

Układ łopatkowy wirnika silnika turbinowego oraz sposób wykonania układu łopatkowego wirnika silnika turbinowego

Układ łopatkowy wirnika silnika turbinowego według wynalazku zawiera wieniec (18) łopatkowy z przednią i tylną ścianką oraz wkładkę łączącą przed-

nią i tylną ściankę, umieszczony na obrzeżu wieńca (18) tworząc zamknięty kanał, przy czyim wieniec (18) zawiera szereg osiowych rowków wykonanych w obrzeżu zewnętrznym oraz pewną ilość łopatek (16) sprzęgających, przy czym każda łopatka (16) wystaje promieniowo w kierunku zewnętrznym z każdego osiowego trawka w wieńcu łopatkowym.

Sposób wykonania układu łopatkowego według wynalazku polega na tym, że na zewnętrznym obwodzie wieńca wykonuje się kanał obwodowy tworzący element mający przednią i tylną ściankę, umieszcza się w kanale pewną ilość wkładek, z których każda ma wewnętrzną powierzchnię zakrzywioną, przy czym wkładki te są usytuowane jedna za drugą tworząc strukturę typu toroidalnego mającą prostokątny przekrój poprzeczny, łączy się wkładki z przednią i tylną ścianką na obwodzie wieńca oraz wykonuje się szereg rowków na obwodzie wieńca poprzez przednią i tylną ściankę i jedną lub więcej wkładek umieszczonych pomiędzy wyżej wymienionymi ściankami.

(7 zastrzeżeń)

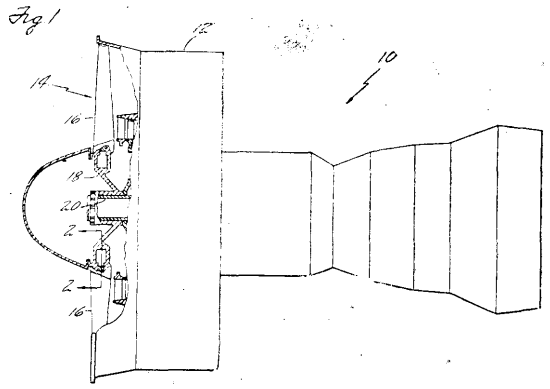

F01d; F01D **P. 187707** 04.03.1976

Pierwszeństwo: 06.03.1975 - Szwajcaria (nr 002836/75)

BBC Aktiengesellschaft, Brown, Boveri und Cie, Baden, Szwajcaria).

Regulowana turbina do elektrociepłowni

Przedmiotem wynalazku jest regulowana turbina do elektrociepłowni przeznaczonej dla kombinowanego wytwarzania energii elektrycznej i cieplnej, z której zostaje pobierany częściowo odprężony czynnik roboczy, który swoje ciepło oddaje co najmniej jednym wymienniku ciepła, ze środkiem ogrzewanym przeważnie wodą.

Turbina według wynalazku charakteryzuje się tym, że bezpośrednio blisko miejsca pobierania czynnika co najmniej jeden stopień turbiny z nastawnymi łopatkami kierującymi (26) jest zaopatrzony w kaskadę

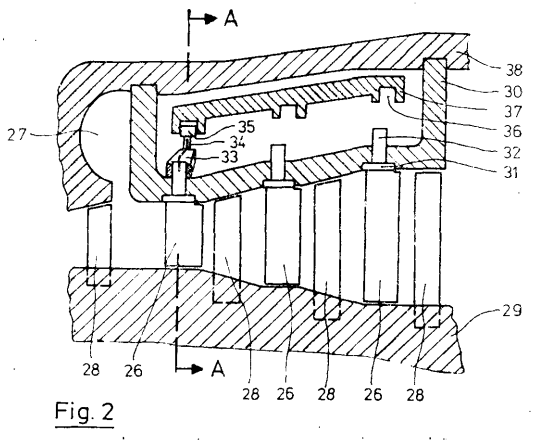

Fig. 2

profili kierujących i wirujących, z tym, że pierwsiza kaskada jest umieszczana w kierunku przepływu za miejscem pobierania, przy czyni łopatki kierujące (26) są zaopatrzone w miejscu utwierdzenia w część obrotową (31), która za pomocą czopa obrotowego (32) jest ułożyskowana w uchwycie (30) turbiny. Czop obrotowy (32) jest obrotowo prowadzony ramieniem wychylnym (33) w płaszczu (37) sterującym przestawianiem łopatek. Łopatki wirujące (28) są osadzone w wirniku (29). (5 zastrzeżeń)

F01k; F01K **P. 189388** 07.05.1976
F02c; F02C

Pierwszeństwo: 09.05.1975 - RFN (nr P. 2520653.5)

Zgłoszenie dodatkowe do zgłoszenia P-178915

Maschinenfabrik Augusburg - Nürnberg Aktiengesellschaft, Norymberga, RFN.

Urządzenie do podnoszenia dynamicznej granicy wydajności parowych lub gazowych turbin lub sprężarek

Wynalazek dotyczy urządzenia do podnoszenia dynamicznej granicy wydajności parowych lub gazowych turbin lub sprężarek z bezdotykowymi uszczelkami umieszczonymi w szczelinach pomiędzy otaczającymi i stałymi częściami składowymi konstrukcji, w którym ośrodek mieszalny, wprowadzony w obszar szczeliny, uszczelek bezdotykowych, z małą, bez lub ujemną składową obwodową - w kierunku wektora wahadliwości drgań własnych - odpowiednio zmniejsza dodatnio określoną składową obwodową przepływu szczelinowego;

Urządzenie to charakteryzuje się tym, że w pierścieniu (10) zawierającym elementy dławiące uszczelek - wykonane są promieniowo iSkierowane przelotowe otwory (14) przed aktywną częścią **(11b, 11c)** uszczelki i za jednym lub za wieloma podłączonymi z przodu elementami dławiącymi **(11a)** i że wymiary otworowe (14) i podłączanych z przodu elementów dławiących **(11a)** tak są dobrane, że największa część strumienia przeciekowego **(S_1)** jest doprowadzana otworami do szczeliny (1). (1 zastrzeżenie)

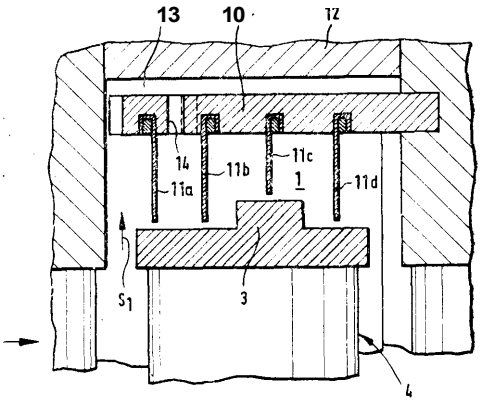

FIG. 1

F02m; F02M P. 184865 20.11.1975

Pierwszeństwo: 20.11.1974 - Stany Zjednoczone Ameryki (nr 525575)

Amfin Corporation, Costa Mesa, Stany Zjednoczone (Edson Beers Gould III, Nathaniel Hughes, Elmo Murray Gregory).

Urządzenie do jonizowania mieszanki paliwowo-powietrznej w silniku spalinowym

Urządzenie do jonizowania mieszanki paliwowo-powietrznej w silniku spalinowym zawierające jedną lub kilka komór spalania, układ zasilania i zespół

do mieszania paliwa z powietrzem, ma wzbudnik (30) stanowiący źródło okiresawych impulsów jonizujących, zespół (31) dostarcza jący energię do zwrotnego przewodu odpowietrzającego, zespół (32) dostarczający energię do rozdzielacza zapłonu, zamocowany na przewodzie (24) łączącym cewkę zapłonową (23) z kopułką (25) rozdzielacza zapłonu oraz izolowany przewód łączący (33) łączący wzbudnik (30) z zespołem (31) i zespołem (32). (28 zastrzeżeń)

Fig. 1

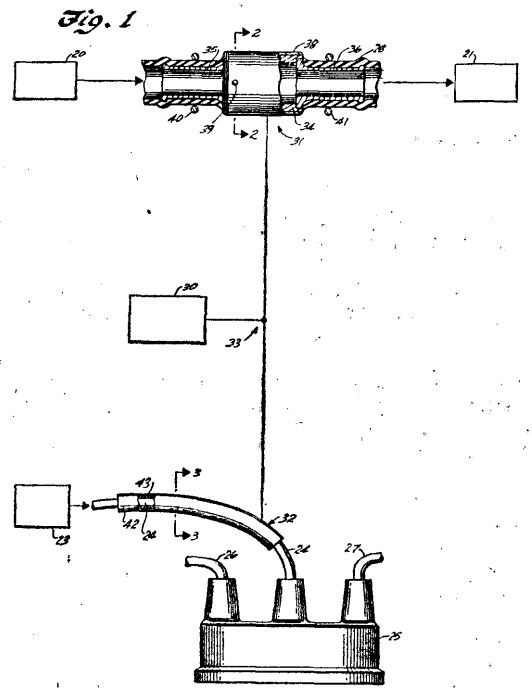

F02m; F02M P. 185561 T 13.12.1975

Wyższa Oficerska Szkoła Samochodowa im. Gen. A. Waszkiewicza, Piła, Polska (Stefan Howorus).

Urządzenie do tłumienia pulsacji oraz ujednoradniania mieszanki **paliwowo-powietrznej** w przewodzie dolotowym silników spalinowych

Urządzenie według wynalazku ma wieńce łopatkowe (1) osadzone swobodnie na osi (2), której końce zamocowane są w płytkach (3, 4) prostokątnych dolnej i górnej. Płytka (3) dolna umieszczona jest wewnątrz pierścienia (5) a płytka (4) górna wewnątrz pierścienia (6). Obydwa pierścienie wraz z płytkami,

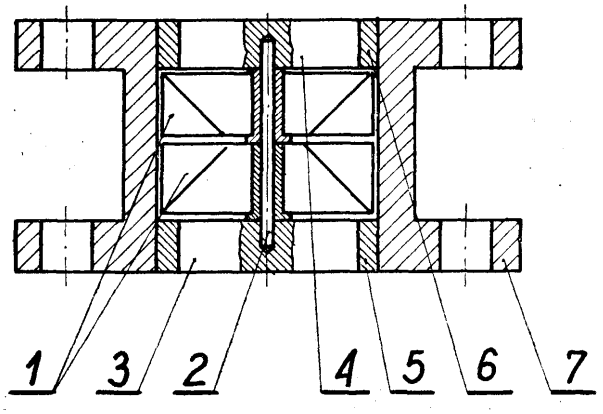

osią i wieńcami łopatkowymi umieszczone są w przewodzie dolotowym silnika (7) tek, że oś wieńców łopatkowych pokrywa się z osią przewodu dolotowego. (1 (zastrzeżenie)

F02m; F02M P. 186292 02.01.1976

Pierwszeństwo: 02.01.1975 - Austria (nr A 10/75)

Friedmann und Maier Aktiengesellschaft, Hallein/ Salzburg, Austria.

Urządzenie regulacyjne dla pomp wtryskowych

Przedmiotem wynalazku jest urządzenie regulacyjne dla pomp wtryskowych isilników pracujących z wtryskiem paliwa i wyposażonych w sprężarki doładowujące.

Urządzenie charakteryzuje się tym, że obudowa (15) ma co najmniej dwa zakrywane kołnierzami (20) wycięcia (18, 19) z gniazdami (21, 22) dla obudowy (23) przepony, które są umieszczone w tej samej płaszczyźnie pionowej względem osi obrotu zderzaka (5) i korzystnie w takim samym odstępie od tej osi i od ścian obudowy (15). (4 zastrzeżenia)

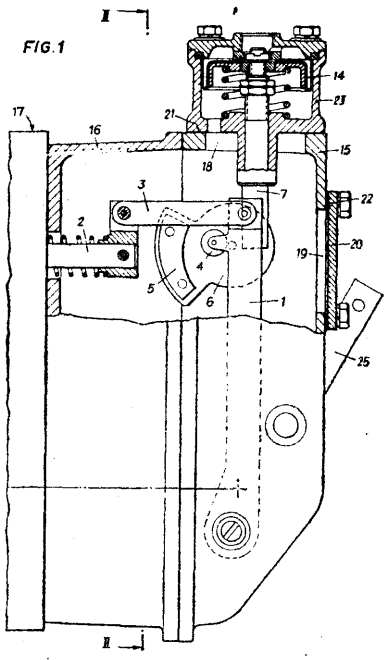

F02m; F02M P. 186294 02.01.1976

Pierwszeństwo: 02.01.1975 - Austria (nr A 11/75)

Friedmann und Maier Aktiengesellschaft, Hallein/ Salzburg, Austria.

Urządzenie regulacyjne dla pomp wtryskowych silników z wtryskiem paliwa

Urządzenie regulacyjne dla pomp wtryskowych według wynalazku charakteryzuje się tym, że ma dwa niezależnie od siebie przed stawialn e zderzaki (4, 12), których przestawianie jest uzależniane od dwóch różnych parametrów roboczych silnika. (5 zastrzeżeń)

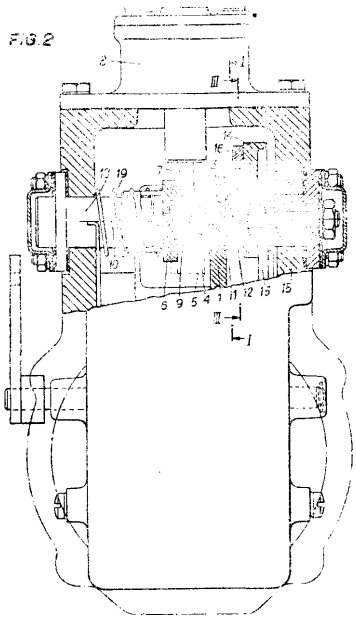

F02m; F02M **P.** 136295 02.01.1976

Pierwszeństwo: 03.01.1 B75 - Austria (nr A 46/75)

Friedmann und M ai er Aktiengesellschaft, Hallein/ Salzburg, Austria.

Urządzenie regulacyjne dla pomp wtryskowych

Urządzenie według wynalazku ma zderzak (4) u łożyskowany przesuwnie na wsporniku (1), którym jest dźwignia pośrednia przenosząca ruch przesuwki na drążek regulacyjny (2) oraz ma krzywkę zderzakową (5), przy czym odstęp pomiędzy krzywką (5) i zderzakiem (4) jest zmienny. . (12 zastrzeżeń)

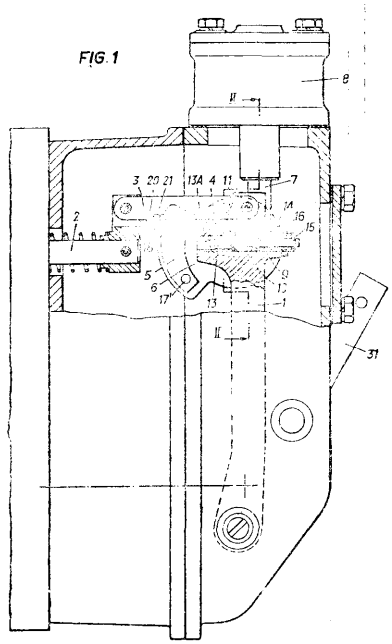

F02m; F02M P. 185594 16.01.1976

Politechnika Śląska im. Wincentego Pstrowskiego, Gliwice, Polska (Piotr Zięba).

Elektromagnetyczny napęd zaworów i pompy wtryskowej do silników spalinowych

Elektromagnetyczny napęd zaworów i pompy wtryskowej do silników spalinowych według wynalazku ma elektromagnesy z rdzeniem (4) zasilane prądem z prądnicy (akumulatora), poruszające zawory (1) lub tłoczki oraz ma bębnowe lub tarczowe urządzenie rozdzielcze, które steruje dopływ prądu do poszczególnych elektromagnesów. (1 zastrzeżenie)

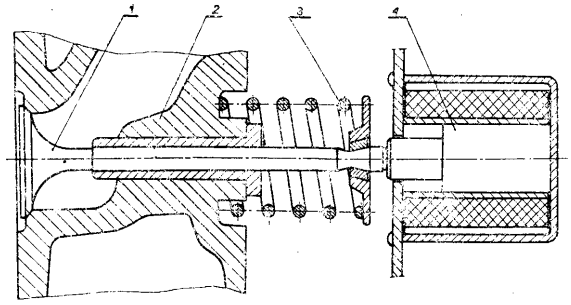

F02m; F02M P. 1S8030 16.03.1976

Ośrodek Badawczo-Rozwojowy Samochodów Małolitrażowych „BOSMAL", Bielsko-Biała, Polska (Andrzej Dietrych, Edward Obara, Eryk Adam Mucek, Edward Kufel, Halina Krakowiak).

Sposób sterowania gaźnikiem i układ do realizacji tego sposobu

Sposób według wynalazku polega na tym, że ręczne sterowanie urządzeniem rozruchowym (2) gaźnika służy także do ręcznego sterowania otwarciem przepustnicy (3) za pomocą tego samego cięgna (1), przy czym w przypadku sterowania urządzeniem rozruchowym (2) cięgno (i) nie oddziaływuje na otwarcie przepustnicy (3, a w przypadku sterowania otwarciem przepustnicy (3) cięgno (1) nie powoduje działania urządzenia rozruchowego (2) ze względu na ukształtowanie dźwigni pośredniczącej (4), (7), à przy tym sterowanie ręczne nie wyklucza sterowania nożnego otwarciem przepustnicy gaźnika, które działa niezależnie i konstrukcyjnie nie jest powiązane ze sterowaniem ręcznym.

Układ do realizacji sposobu według wynalazku zawiera sztywne cięgno (1) w pancerzu Bowdena, które jest połączone wahliwie z dźwignią (4) pośredniczącą, zamocowaną obrotowo na korpusie (5) gaźnika, która przy ciągnięciu cięgna naciska na dźwignię urządzenia roziruchowego (8), w przypadku pchania cięgna (1) naciska na dźwignię przepustnicy (S), powodując określone konstrukcyjnie ich otwarcie, a zarazem podnosząc poziom, od którego dalsze niezależne i konstrukcyjnie nie powiązane ze sterowaniem ręcznym, sterowanie nożne otwarciem przepustnicy (3) jest możliwe. (3 zastrzeżenia)

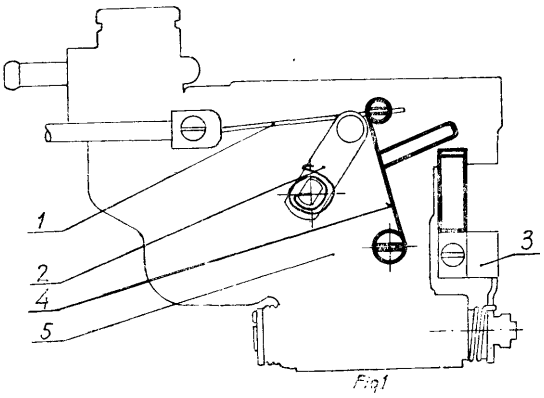

F04b; F04B P. 187632 T 01.03.1976

Instytut Mechanizacji Budownictwa, Warszawa, Polska (Henryk Rola, Władysław Rutkowski, Paweł Wiśniewski).

Urządzenie **pompowo-podające**

Urządzenie według wynalazku, składające się z ramy (1), napędowych silników (4), pomp (6), układu sterującego, przewodów transportowych (13), przeznaczone jest do podawania z punktu zerowego na znaczną wysokość do miejsca wykonywania pokryć izolacyjnych, dwóch różnych materiałów gęsto-płynnych przy utrzymaniu ustalonego stosunku i wydajności, a w szczególności do wykonywania pokryć mieszaniną emulsji asfaltowej kationowej i lateksu syntetycznego.

Urządzenie charakteryzuje się tym, że ma pompy (6), z wymiennymi zębatymi kołami ułożyskowanymi w samosmarownych tarflenowych tulejach (7), o regulowanym wzajemnym stosunku wydajności w granicach od 2:1 do 5:1, dla jednoczesnego podawania czynników przez przewody transportowe (13). Przewody elastyczne (13) są wyposażone w jednokierunkowe zawory zwrotne (11) i przelewowe kurki (12) do przepłukiwania urządzenia. Urządzenie ma ponadto sterownicze skrzynki (8) pozwalające na zdalne sterowanie jego pracą. (2 zastrzeżenia)

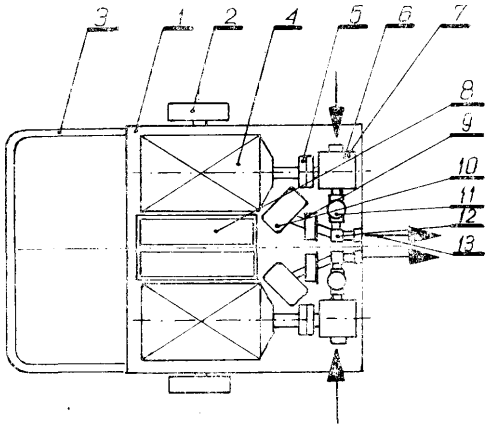

F04b; **F04B** P. 187877 T 11.03.1976

Politechnika Wrocławska, Wrocław, Polska (Emil Gawryś, Wacław Kollek, Stefan Stryczek).

Zespół pompowy

Przedmiotem wynalazku jest zespół pompowy służący do zamiany energii mechanicznej na energię ciśnienia cieczy, mający zastosowanie w hydraulicznych układach napędowych oraz w układach centralnego smarowania.

Zespół pompowy według wynalazku charakteryzuje się tym, że w wirniku (1) silnika wykonane jest wytoczenie, w którym zamocowany jest blok cylindrowy (2) pompy umieszczonej na wspólnym wale (3) razem z wirnikiem (1). W tylnej pokrywie (4) silnika zamocowana jest tarcza (6) sterująca pompą a w przedniej pokrywie (8) zamocowana jest zasilająca tarcza (9). (1 zastrzeżenie)

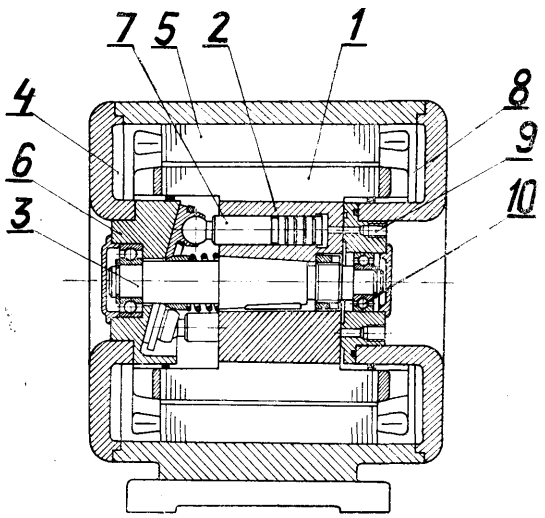

F04b; F04B P. 188138 T 20.03.1976

Ośrodek Badawczo-Rozwojowy Maszyn i Urządzeń Chemicznych „METALCHEM", Toruń, Polska (Bogusław Kościelecki, Henryk Zieliński).

Mechanizm **napędowo-regulacyjny,** zwłaszcza do pomp

Przedmiotem wynalazku jest mechanizm napędowo-regulacyjny, zwłaszcza do pomp dozujących o zmiennym skoku tłoka. W rozwiązaniu według wynalazku wał korbowy składa się z czopa (3) napędowego z prostopadłym ramieniem, czopa (7) regulacyjnego ze skośnym ramieniem oraz równolegle usytuowanego do osi wału korbowego czopa (4) korbowego, którego końce są osadzone przesuwnie w prowadnicach ramion czopów (3) i (7) napędowego i regulacyjnego. Zastosowanie mechanizmu według wynalazku umożliwia regulację skoku i zmniejsza wymiary gabarytowe. (2 zastrzeżenia)

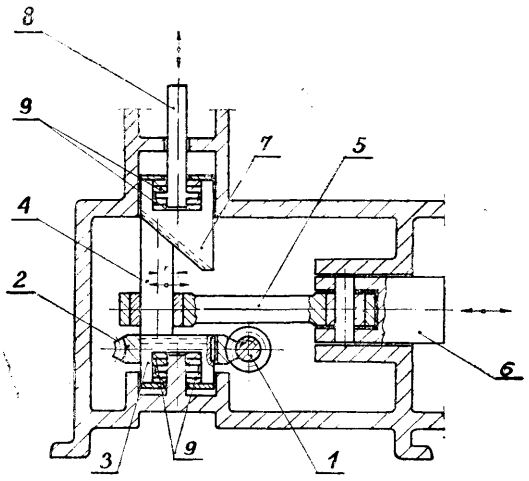

Fig. 1

F04b; F04B P. 188376 T 30.03.1976

Fabryka Obrabiarek Specjalizowanych „Ponar-Tarnów", Tarnów, Polska (Tadeusz Wachtl).

Bezpływakowe urządzenie do samoczynnego włączania i wyłączania pomp w przepompowniach

Urządzenie według wynalazku ma szczególnie korzystne zastosowanie w przepompowniach cieczy o zmiennej temperaturze i chemicznie nie obojętnej.

Urządzenie to charakteryzuje się tym, że posiada elektropneumatyczną czujkę (18) sterującą pompę (5), z której to czujki (18) wyprowadzona jest pilotująca rurka (9) wchodząca do cylindra (6) z dnem (7), zamocowanego w zbiorniku (1) uchwytem (8), zakończona lejkiem (11) nad dnem (7). Rurka (9) przytwierdzona jest do ścianki cylindra (6) wspornikiem **(10),** a znajdująca się wewnątrz cylindra (6) druga rurka

(13) zamocowana do ścianki cylindra (6) wspornikiem (12) przebiega tak, że jeden jej koniec znajduje się nad powierzchnią dna (7), a drugi wyprowadzony powyżej górnej krawędzi cylindra (6) połączony jest elastyczną rurką (14) z trzecią rurką (15) zamocowaną wspornikiem (17 do zewnętrznej powierzchni ścianki cylindra (6), wzdłuż której przebiega do dolnej przestrzeni zbiornika (1). (1 zastrzeżenie)

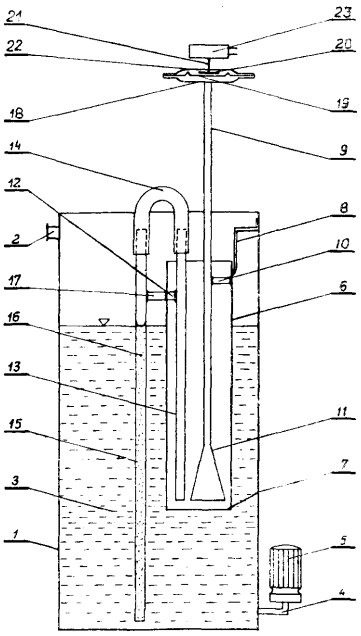

F05b; **F05B** P. 188080 T 18.03.1976
B60r; **B60R**
B60J

Miejskie Zakłady Komunikacyjne, Warszawa, Polska (Andrzej Bachański, Janusz Ławnikowicz).

Samoczynne zabezpieczenie autobusu przed ruszeniem z przystanku przy otwartych drzwiach

Układ samoczynnego zabezpieczenia według wynalazku składa się ze stacyjki samochodowej (1), bezpiecznika (2), wyłącznika blokady (3) i cewki (5) elektrozawo.ru blokady, przy czym równolegle zasilana jest z bezpiecznika (2) kontrolka (4). Wyprowadzenia prądu z cewki (5) i kontrolki (4) połączone są z drzwiowym wyłącznikiem (6). Poruszający się wewnątrz cewki (5) rdzeń stalowy połączony jest z zaworem pneumatycznym blokady (7) zasilanym sprężonym powietrzem ze zbiornika (8) instalacji pneumatycznej autobusu.

Zawór (7) połączony jest poprzez zawór przepustowy (10) z zaworem podwójnym (9) oraz zaworem szybkiego odhamowywania (11) i cylindrami hamulcowymi (12). W miejscu zaworu przepustowego (10) może być ustawiona dysza powodująca zwolnienie narastania ciśnienia. (2 zastrzeżenia)

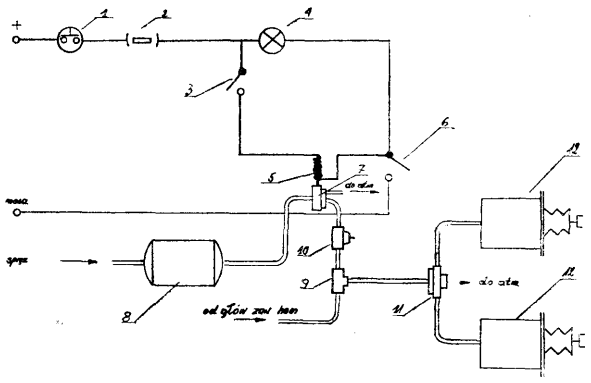

F15b; F15B P. 188624 09.04.1976

Pierwszeństwo: 11.04.1975 - Wielka Brytania (nr 14889/75)

Bendix Westinghouse Limited, Bristol, Wielka Brytania (Alistair Gordon Taig).

Rozdzielacz **przepływu**

Rozdzielacz przepływu mający zastosowanie w hydraulicznych mechanizmach wspomagających zawierający króciec wlotowy (2) oraz kanały, przez które przepływa płyn hydrauliczny w kierunku króćców wylotowych (10, 11), charakteryzuje się tym, że korpus zawiera komorę roboczą podzielaną na dwie strefy (5, 6) w których płyn oddziaływuje na suwak (7), przy czym przesunięcia suwaka (7) zmniejszają lub zwiększają szczeliny w gniazdach (8, 9), zaś jedna z dróg przepływu płynu hydraulicznego (3, 5, 9, 12, 10) prowadzi ponadto przez przewężenie (13) kanału (12) w suwaku (7), a przepływ płynu przez przewężenie (13) wymusza takie przesunięcie suwaka (7), że przepływ płynu z kanałów (3) lub (4) prowadzi do tego z króćców wylotowych (10) lub (11), który wymaga większego wydatku przepływu. (6 zastrzeżeń)

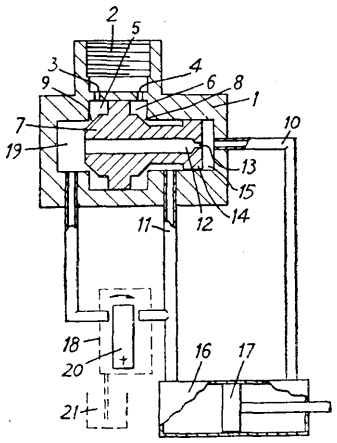

F16b; F16B P. 186582 T 22.12.1975

Biuro Projektów Konstrukcji Metalowych i Urządzeń Przemysłowych „Mostostal", Zabrze, Polska (Tadeusz Seidel).

Nakrętka do połączeń gwintowych

Nakrętka (1) według wynalazku charakteryzuje się tym, że na swej stronie czołowej, w pobliżu której znajduje się bruzda (5) ma występ (4), przy czym występ ten znajduje się na całym obwodzie nakrętki lub jego części.

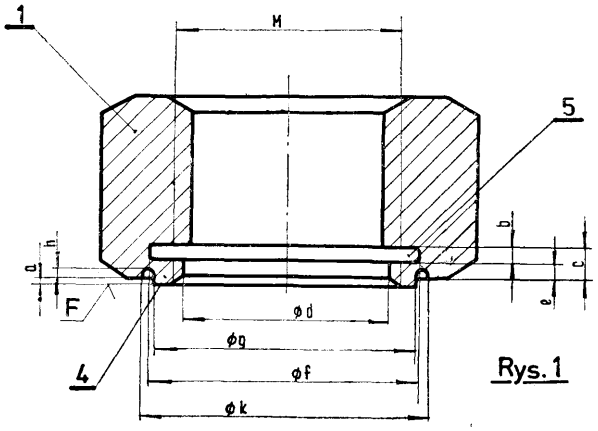

W trakcie wkręcania nakrętki na gwint śruby, wskutek siły osiowej następuje płynięcie materiału występu aż do jego zaniku. Równocześnie następuje centryczne przesunięcie się zarysu gwintu i tym samym zakleszczenie się gwintu i blokada nakrętki. (1 zastrzeżenie)

F16b; F16B
E04b; E04B P. 186807 17.03.1976

Pierwszeństwo: 19.03.1975 - Szwecja (nr 7503103-91)

. Telefanaktiebolaget ŁM Ericsson, Stokholm, Szwecja.

Śruba rozprężna do **mocowania** w otworze

Śruba rozprężna do mocowania w otworze, z gwintowaną częścią zewnętrzną do współpracy z nakrętką, której koniec wewnętrzny śruby ma kształt stożka współosiowego ze śrubą, a największa część tego stożka, jest zwrócona do zewnętrznego końca śruby, zaś cylindryczna część przejściowa przy gwincie ma średnicę mniejszą niż reszta śruby, a ponadto ta część przejściowa jest luźno otoczona przez rozprężną szczelinę, która jest przeinaczona do sprzęgania się ze ścianą otworu, kiedy jest rozprężona przez wprowadzenie stożka w tuleję, charakteryzuje się tym, że ma przynajmniej jeszcze jeden współosiowy stożek (3) i cylindryczną część przejściową (5) z otaczającą tuleję rozprężną (7), przy czym wszystkie stożki i części przejściowe są wykonane jako jedna część z gwintem, a tuleja rozprężna ma grubość materiału przynajmniej 0,1 raza większą niż średnica zewnętrzna śruby (1). , (2 zastrzeżenia)

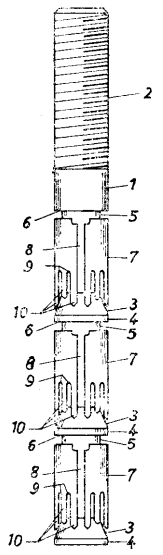

Fig. 1

F16c; F16C P. 186703 22.10.1976

Pierwszeństwo: 24.01.1975 - RFN (nr P. 2502800.5)

Howaldtswerke-Deutsche Werft Aktiengesellschaft Hamburg, n. Kiel, Kilonia, RFN.

Wzdłużne łożysko ślizgowe **dla wałów**

Wzdłużne łożysko ślizgowe według wynalazku **dla** wałów charakteryzuje się tym, że ma obrotową tarczę naciskową (2), na której po obu stronach prowadzone są wahliwe płytki (3) panwiowe o kształcie trapezowym zawierające kołowe tarcze (6). Kołowe tarcze (8) dwóch sąsiednich płytek (3) wahliwych stykają się punktowo. Płytki (3) wahliwe mają płaskie powierzchnie (5) zewnętrzne, które zabezpieczają płytki (3) przed obrotem. (2 zastrzeżenia)

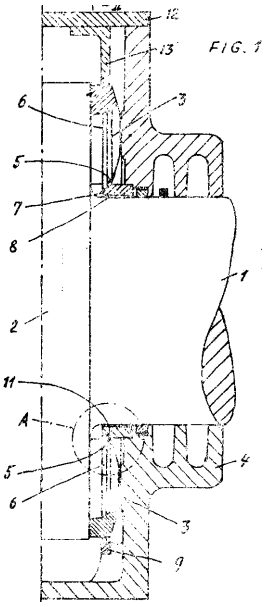

FIG. 1

F16c; F16C P. 186709 22.01.1976

Pierwszeństwo: 24.01.1975 - RFN (nr P. 2502301.7)

Howaldtswerke-Deutsche Werft Aktiengesellschaft Hamburg n. Kiel, Kilonia, Republika Federalna Niemiec.

Wahliwa płytka panwiowa do **łożysk** ślizgowych

Wahliwa płytka (1), której wysokość jest samoczynnie nastawiana za pomocą elastycznego środka charakteryzuje się tym, że stopka (3) płytki (1) jest zabezpieczona we wgłębieniu korpusu podstawowego (2) za pomocą pierścienia sprężynującego (7) i jest połączona z korpusem podstawowym za pomocą środka sprężystego. Wahliwa płytka według wynalazku ma zastosowanie do stosunkowo dużych wałów na statkach. (4 zastrzeżenia)

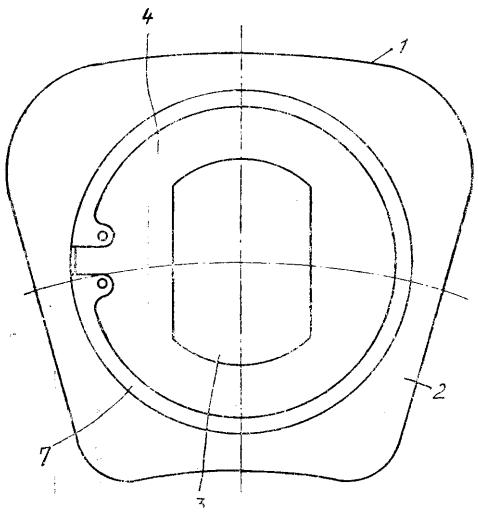

F16 P. 96288 T 10.06.1976

Stanisław Całka, Warszawa, Polska (Stanisław Całka).

Łożysko hydromagnetyczne i jego zastosowanie do zawieszenia igły magnetycznej w kompasie

W korpusie (1) kompasu, który zawiera łożysko hydromagnetyczne według wynalazku mieści się pływak (7) wypełniony cieczą (9), w której pogrążony jest magnes łożyskujący (2) oraz igła magnetyczna (8). Przestrzeń między pływakiem (7), a korpusem (1) wypełniają dwie nie mieszające się z sobą ciecze (3) i (6). Ułożyskowany element zajmuje swoje pożądane położenie w odniesieniu do korpusu (1) kompasu na skutek wzajemnego oddziaływania siły wyporu zanurzonego w układzie dwu cieczy (S) i (6) pływaka (7) oraz sił pochodzących od układu magnesów łożyskujących (2). (7 zastrzeżeń)

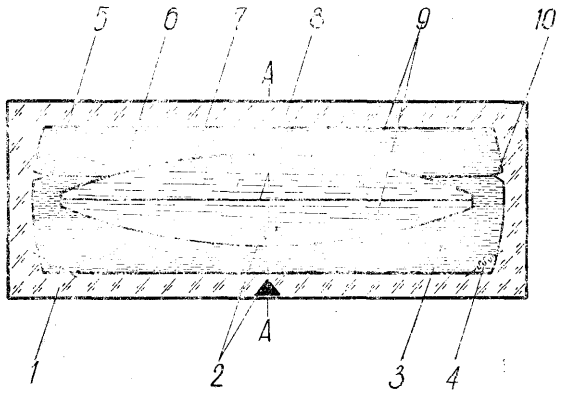

Rys. 2

Fig. 1

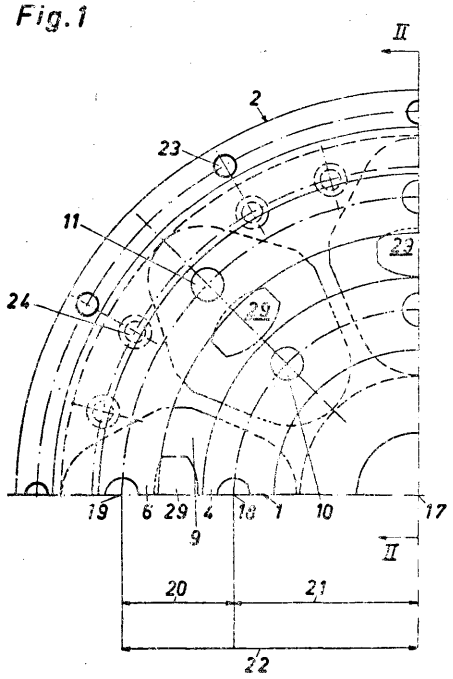

Fig. 3

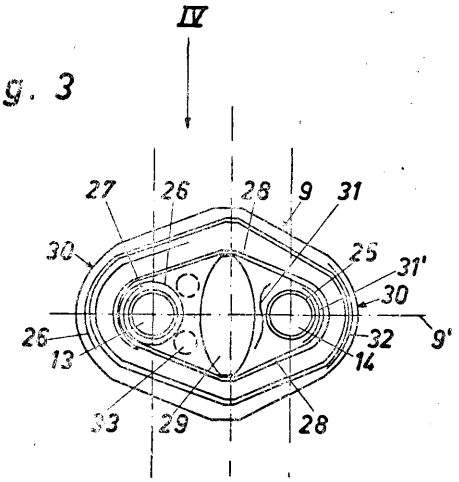

FiSd; F16D F. 187676 03.03.1976

Pierwszeństwo: 08.03.1975 - RFN (nr P. 2510197.7)
14.04.1975 - RFN (nr P. 2516238.3)

Maschinenfabrik Stromag GmbH, Unna, Republika Federalna Niemiec.

Łącznik do sprzęgła podatnego

Łącznik do sprzęgła podatnego, przenoszący momenty obrotowe z jednej połówki sprzęgła nr drugą, ma postać kształtki (9) wykonanej z elastomeru, korzystnie wzmocnionego , tkaniną i zaopatrzonej we wnęki (13, 14), za pomocą których jest nasadzana na sworznie (10, 11) usytuowane równolegle GO osi obrotu sprzęgła na kołach podziałowych o różnych średnicach i prowadzone w kołnierzach połówek (1, 2) sprzęgła, a ponadto w zakresie po. między tymi wnękami rar. co najmniej jedną przestrzeń wyciskową (29).

Zgodnie z wynalazkiem kształtka (9) jest nasadzona na sworznie (10, 11) wywołujące w niej coraz silniejsze naprężenia skręcające podczas zwiększania obciążenia sprzęgła. W kształtkę (9) wtopiona jest taśma tkana (26) tak, że jist ona owinięta wielokrotnie zwojami wokół wnęk (13, 14), poczynając od jednej z nich. Dodatkowo kształtka (9) ma wkładką tkaną (31% umieszczoną pomiędzy wnękami (13, 14) a taśmą (26) poprowadzoną wokół tych wnęk. (15 zastrzeżeń

F16d; F16D F. 187735 05.03.1976

Pierwszeństwo: 08.03.1975 - RFN (nr P 2510193.3)

Wabeo Westinghouse GmbH, Hannover, Republika Federalna Niemiec.

Hamulec tarczowy zwłaszcza do pojazdów mechanicznych

Przedmiotem wynalazku jest hamulec tarczowy zwłaszcza do pojazdów mechanicznych, uruchamiany pneumatycznie lub hydraulicznie z pierścieniowym cylindrem i pierścieniowym tłokiem poruszającym się swobodnie w tym cylindrze, przy czym między nimi znajduje się komora ciśnieniowa połączona z zaworem roboczym hamulca, charakteryzujący się tym, że w pierścieniowym cylindrze (16) znajduje się sprężyna (22) oparta z jednej strony o ten cylinder (16) a z drugiej pośrednio lub bezpośrednio o tłok pierścieniowy (17), stanowiący po przeciwległej stronie tłok pneumatyczny.

Rozwiązanie według wynalazku łączy prostymi środkami tarczowy hamulec roboczy pojazdu z hamulcem postojowym o wspomaganiu sprężynowym i równocześnie funkcję wspomaganego hamulca pomocniczego. Wybiary urządzenia są przy tym tak małe, że można je wzbudowywać we wszystkie hamowane koła pojazdu. (22 zastrzeżenia)

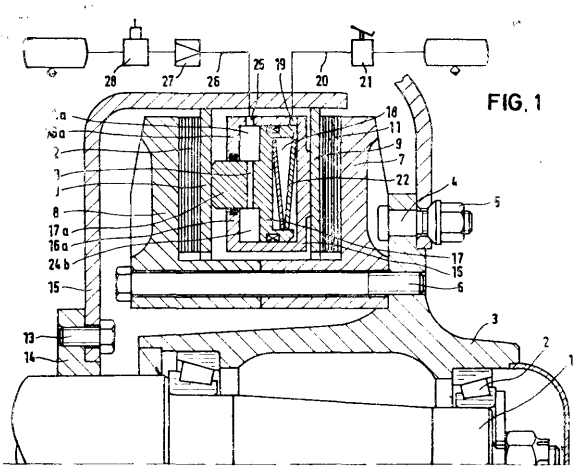

FIG. 1

F16d; F16D P. 187964 16.03.1976

Pierwszeństwo: 17.03.1975 - Stany Zjednoczone Ameryki (nr 55879.2)

TRW Inc., Coeveland, Stany Zjednoczone Ameryki.

Hamulec urządzenia hydraulicznego

Przedmiotem wynalazku jest hamulec urządzenia hydraulicznego, w którym układ wałków napędowych lub napędzanych obejmuje co najmniej jeden wałek dostosowany do ruchu orbitalnego i obrotowego, przy czym jeden lub więcej ciernych elementów hamujących jest stale przymocowanych do obracającego się i orbitującego wałka, które są tak skonstruowane, że wchodzą w kontakt cierny z elementem nieruchomym, aby wywołać działanie siły hamowania na wałek.

Rozwiązanie według wynalazku posiada korzystny układ wyposażony w urządzenie hamujące oddzielone od silnika hydraulicznego i składające się z jednej lub więcej elementów hamujących osadzonych nieruchomo na drugim wałku dla wykonywania razem z nim ruchu obrotowego i orbitalnego, w których ruch orbitalny i obrotowy hamowanego wałka napędzanego jest zapewniony przez układ zębaty wirnika.

(9 zastrzeżeń)

F16d; F16D P. 188157 22.03.1976

Pierwszeństwo: 24.03.1975 - Stany Zjednoczone Ameryki (nr 561,520)

Clark Equipment Company, Buchanan, Stany Zjednoczone Ameryki (Noah Al vin Shealy).

Dynamiczne sprzęgło kłowe

Dynamiczne sprzęgło kłowe (10) według wynalazku do ryglowania mechanizmu różnicowego zawartego w układzie przekładni głównej charakteryzuje się tym, że zawiera pierwszy kołnierz (52), osadzony przesuwnie na jednym z obracających się elementów i mający rozstawione w różnych kątowych odstępach wystające w kierunku osiowym pierwsze wewnętrzne i zewnętrzne zęby promieniowe (60, 62). Drugi kołnierz (80) osadzony jest na drugim obracającym się elemencie i ma rozstawione w różnych kątowych odstępach, wystające w kierunku osiowym drugie zewnętrzne promieniowe zęby (90), przystosowane do zazębiania się z pierwszymi zewnętrznymi zębami i rozstawione w takich kątowych odstępach, że gdy pierwsze i drugie zewnętrzne zęby są względem siebie wycentrowane, istnieje wzajemny obustronny lubz obwodowy między nimi, aż do wzajemnego zetknięcia się sąsiadujących ze sobą bocznych powierzchni tych zębów. Z drugim kołnierzem (80) współdziała pierścień krzywkowy (110) mający możliwość dwustronnego obrotu o określony kąt względem tego kołnierza. Pierścień krzywkowy, obciążony wstępnie i samocentrujący się względem drugiego kołnierza, ma drugie wewnętrzne zęby (124), które w położeniu wycentrowania pierścienia krzywkowego leżą w jednej linii promieniowej z drugimi zębami zewnętrznymi (90), przy czym suma głębokości pierwszych i drugich zębów wewnętrznych jest większa niż suma głębokości pierwszych i drugich zębów zewnętrznych, co w przypadku braku zazębienia się zębów pozwala na osiowe zetknięcie się wierzchołkami samych tylko zębów wewnętrznych.

Siła przesuwająca pierwszy kołnierz ku drugiemu jest mniejsza niż siła centrująca pierścień krzywkowy, co pozwala na bezpośrednie wzajemne zazębienie się pierwszych i drugich zębów wewnętrznych, lecz za to pierwsze i drugie zęby zewnętrzne mogą być wsunięte między siebie tylko w położeniu wzajemnego całkowitego wycentrowania, które to wsunięcie następuje przed przekręceniem się pierścienia krzywkowego względem drugiego kołnierza, tym samym umożliwiając pełne zazębienie się pierwszych i drugich zębów zewnętrznych, przed zetniękciem się ich bocznych powierzchni i uwarunkowanym tym przenoszeniem momentu obrotowego. (10 zastrzeżeń)

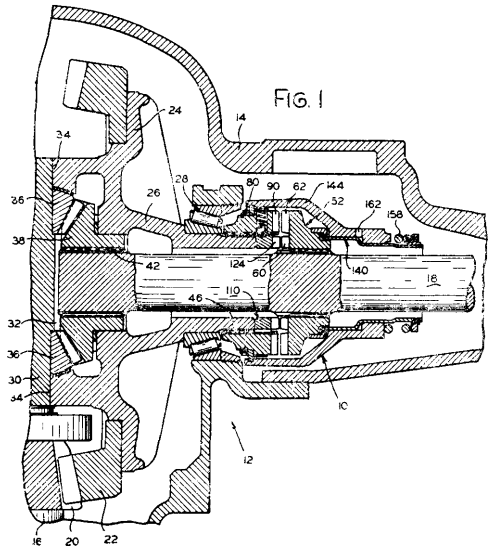

FIG. 1

F16d; F16D P. 188158 T 22.03.1976

Pierwszeństwo: 21.03.1975 - Wielka Brytania (nr 11810/75)

Girling Limited, Birmingham, Wielka Brytania (Roy Ernest Edwards).

Hamulec tarczowy

Przedmiotem wynalazku jest hamulec tarczowy, w którym każda ze szczęk hamulcowych (15) daje się wsunąć do wnętrza strzemienia poprzez otwór wykonany na jednym końcu tego strzemienia, przy czym każdy z tych otworów ma przynależny doń element zamykający (19), osadzony obrotowo około osi równoległej do osi tarczy hamulcowej w sposób pozwalający na przekręcenie tego elementu zamykającego (19) z położenia, w którym możliwe jest wsunięcie szczęki (15) poprzez wymieniony otwór do wnętrza strzemienia, aż do położenia, w którym szczęka (15) jest zablokowana w kierunku obwodowym hamulca.

(9 zastrzeżeń)

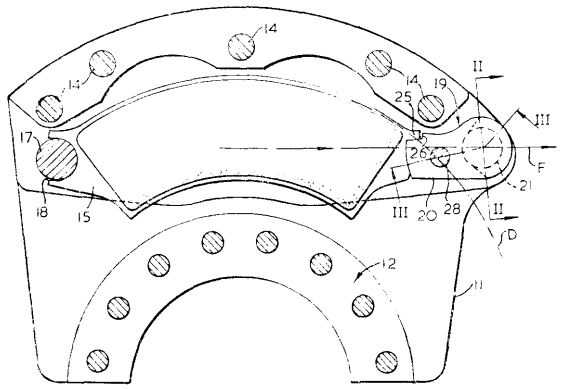

-FIG.1-

F16d; F16D P. 188252 26.03.1976

Pierwszeństwo: 27.03.1975 - Francja (nr 7509588)
12.02.1976 - Francja (nr 7603810)

Société Anonyme Francaise du Ferodo, Paryż, Francja (Gérard de Gennes).

Zespół sprzęgła z przeponą, zwłaszcza do pojazdu samochodowego

Zespół sprzęgła z przeponą, zawierający oprawę (10), przeponę (11), środki złączne (12) łączące wahliwie przeponę (11) z oprawą sprzęgła (10) oraz podkładkę oporową (13) umieszczoną między środkami złącznymi (12) i przeponą (11) charakteryzuje się tym, że łeb oporowy (26), za pomocą którego środki złączne (12) stykają się z oprawą (10), tworzy część cylindryczną o kołowym przekroju poprzecznym i o tworzącej równoległej do osi zespołu. (10 zastrzeżeń)

FIG.2

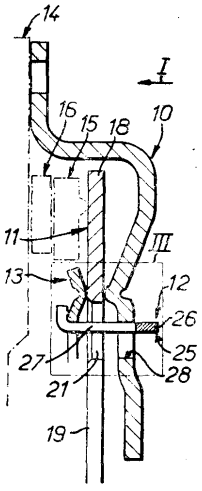

F16d; F16D P. 188253 26.03.1976

Pierwszeństwo: 27.03.1975 - Francja (nr 7509588)
27.02.1976 - Francja (nr 7605485)

Société Anonyme Francaise du Ferodo, Paryż, Francja (Gérard de Gennes).

Zespół sprzęgła z przeponą, zwłaszcza do pojazdu samochodowego oraz sposób wytwarzania zespołu sprzęgła

Przedmiotem wynalazku jest zespół sprzęgła zawierającego oprawę (10) osadzoną na kole zamachowym i połączoną obrotowo z tarczą dociskową, przeponę (11) w postaci sprężyny tarczowej z palcami promieniowymi, działającą na tarczę dociskową i na oporowe łożysko wyłączające, oraz środki łączące przeponę (11) z oprawą (10).

Istota wynalazku polega na tym, że środki łączące mają łapki (16) płaskie i cienkie dociśnięte do oprawy (10, przeprowadzone przez przejście (15) i mające skrzydło końcowe (21) zagięte promieniowo.

Sposób wytwarzania zespołu sprzęgła według wynalazku polega na tym, że wytłacza *się* oprawę z blachy metalowej o stałej grubości, po czym zmniejsza się grubość oprawy przez obróbkę skrawaniem w strefie, w której łapki mają być ukształtowane przez wycięcie i zagięcie przed wykonaniem tych łapek. (19 zastrzeżeń)

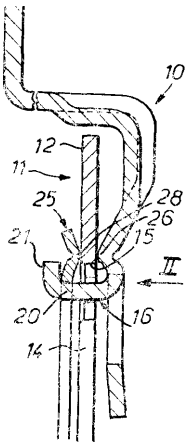

F16d; F16D P. 188768 14.04.1976

Pierwszeństwo: 16.04.1975 - RFN (nr G 7512024.0)

Jean Walterscheid Gmbh, Lohmar, Republika Federalna Niemiec.

Sprzęgło cierne, zwłaszcza do maszyn rolniczych

Sprzęgło według wynalazku składające się z kołnierza napędowego i bębna zabierakowego połączonego z tym kołnierzem oraz z piasty sprzęgła osadzonej

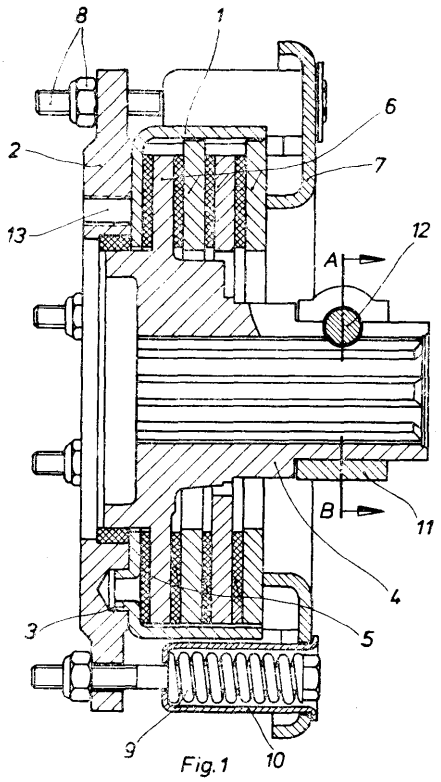

Fig.1

nieprzesuwnie na wale wielowypustowym, charakteryzuje się tym, że kołnierz napędowy (2) jest połączony z bębnem zabierakowym (1) za pomocą występów (3) stanowiących z nim jedną całość i wciśniętych w otwory (13) tego kołnierza. Uzyskuje się przez to pewne, kształtowe połączenie umożliwiające przeniesienie momentu obrotowego. (1 zastrzeżenie)

F16f; F16F P. 187492 T 25.02.1976

Centrum Badawczo-Konstrukcyjne Obrabiarek, Pruszków, Polska (Piotr Gałka).

Tłumik akustyczny do wypływów ciągłych

Przedmiotem wynalazku jest tłumik akustyczny do wypływów ciągłych złożony z filtrów pochłaniających dźwięki wysokiej i niskiej częstotliwości według patentu polskiego numer 67655 zainstalowany przy wykonywaniu przez wypuszczane powietrze określonej funkcji na przykład chłodzenia kadzi odlewniczych przy czyszczeniu dużych odlewów żeliwnych i staliwnych, czyszczenia przedmiotów po obróbce i przed montażem jak również może być mocowany na końcu przewodu wypuszczającego sprężone powietrze lub inny czynnik roboczy wprost do atmosfery.

Połączone szeregowo filtry (2, 3 i 4) wysokiej i niskiej częstotliwości zaopatrzone w cylindryczne komory (8 i 9) ukształtowane wokół głównego przelotowego otworu (6) i połączone z nim otworami (7 i 10) wyposażone są na wylocie w redukcyjny filtr siatkowy (5) zaopatrzony w przepływowe otwory (12) usytuowane na kierownicy (11) pochylonej pod kątem bryłowym (w) przesłonięte siatką (13) o liczbie oczek 200÷240 na cm^2. Przy czym przy wypływie czynnika roboczego do atmosfery tłumik wyposażony jest na wlocie i wylocie w redukcyjny filtr siatkowy (5) zaopatrzony w przepływowe otwory wykonane równolegle do osi wzdłużnej tłumika. (3 zastrzeżenia)

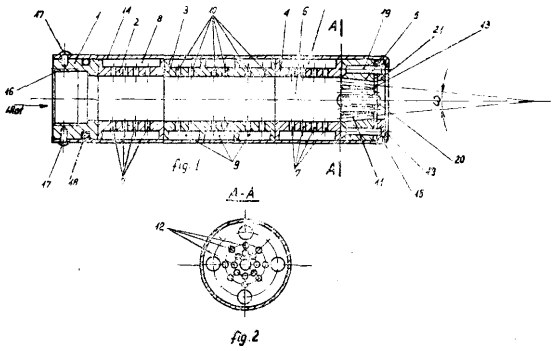

fig.2

F16f; F18F P. 187712 04.03.1976

Pierwszeństwo: 04.03.1975 - Stany Zjednoczone Ameryki (nr 555153)

American Air Filter Campany, Inc., Louisville, Stany Zjednoczone Ameryki (Albert H. Berst, Wilson E. Kelley, Robert Wright).

Urządzenie tłumiące

Urządzenie tłumiące przepływu strumienia zawiera zastawkę (6) z przelotowym otworem (12), tłok (20) oraz obsadę (17), które posiadają otwory odpowietrzające (16 i 28) współdziałające z otworem (12) tak, że zamykają go oraz są przeznaczone do ograniczenia początkowego przepływu zanim zastawka (6) zostanie przeniesiona z położenia pierwszego do położenia drugiego za pomocą środków sterujących (3, 4). Środki odpowietrzające są połączone z ruchomym tłokiem (20) przesuwającym się suwliwie w obsadzie (17), który uszczelnia otwór (12), gdy część (4) jest wyłączona. - (7 zastrzeżeń)

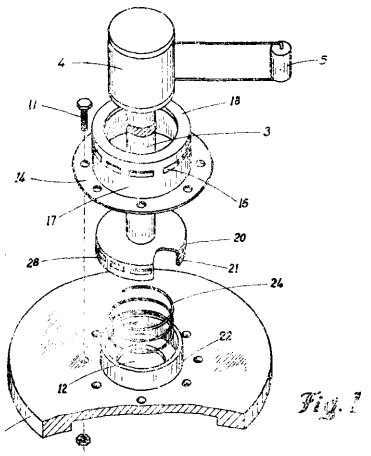
Fig. 1

F16f; F1SF P. 187736 05.03.1976

Pierwszeństwo: 07.03.1975 - Włochy (nr 3335A/75)

G.D. Societa per Azieni, Bolonia, Włochy (Scragnoli Enzo).

Urządzenie wyciszające feaias w przekładniach zębatych

Urządzenie wyciszające hałas w przekładniach zębatych, mające szczególne zastosowanie w maszynach nawijających i paczkujących, charakteryzuje się tym, że zawiera dwa współosiowe koła zębate (3), (10) połączone ze sobą, mające taką samą ilość zębów, kątowo sobie odpowiadających, przy czym jedno z tych kół zębatych (9) jest wykonane z metalu, a drugie koło zębate (10) jest wykonane z materiału plastycznego i sprężystego. Koło zębate (10) wykonane z materiału sprężystego i plastycznego ma zarys powiększony w stosunku do zarysu koła zębatego (9) tak, że napęd jest przenoszony tylko przez koło zębate (10). (2 zastrzeżenia)

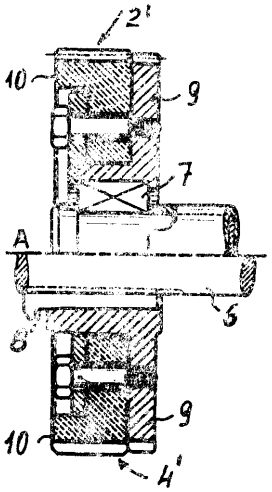

F16f; F16F P. 188735 13.04.1976

Pierwszeństwo: 21.04.1975 - Kanada (nr 225.085)

Noranda Mines Limited, Toronto, Kanada.

Tłumik uszczelniający do **przewodów** gazowych

Tłumik uszczelniający do przewodów gazowych mocowany do korpusu dyszy (11) zbiorników metalurgicznych w celu minimalizowania strat objętości i ci-

śnienia gazu, w czasie wprowadzenia pręta przebijającego poprzez zawór dyszy (11) zamykającej ją, zawiera zespół zamykający wmontowany w obudowę (20), wytwarzający uszczelnienie wokół pręta przebijaka (16) po (wprowadzeniu do jej wnętrza. Zespół zamykający składa się z członów uniemożliwiający ruch w kierunku do i od pręta przebijaka (16).

Człony zamykające stanowią szczęki (18) wmontowane wewnątrz obudowy (20) przystosowano do ruchu promieniowego w kierunku do - i cd osi podłużnej obudowy (20) o zakończeniu przystosowanym do stykania się z prętem przebijaka (16). W zespole zamykaj ącym się elementy przystosowane do kierowania szczękami w czasie ich ruchu promieniowego w kierunku do i od osi podłużnej. Końce szczęk (18) stykają się z prętem przebijaka (16) i mają powierzchnie wygładzone. (11 zastrzeżeń)

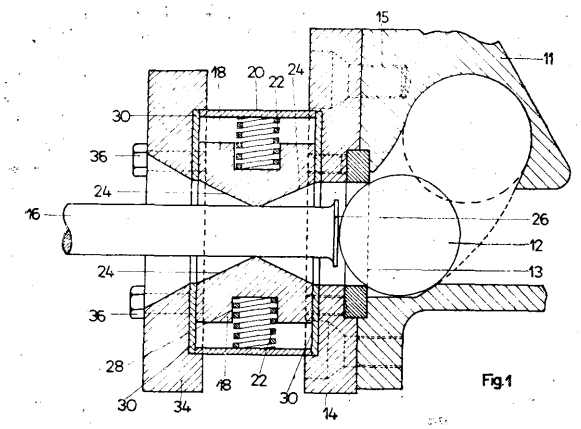

Fig.1

F16g; F16G **P. 188600** 08.04.1976

Pierwszeństwo: 10.04.1975 - Szwecja (nr 7504141-8)

Bergvik Och Ala AB, Söderhamn, Szwecja.

Ogniwo łańcucha wzmocnione rozpórką

Ogniwo łańcucha wzmocnione rozpórką (2), która jest usytuowana pomiędzy dłuższymi botkami każdego ogniwa (1) łańcucha. Rozpórka (2) jest ustalona we właściwym położeniu przez dociśnięcie boków ogniwa (1) do rozpórki, przy czyim końce rozpórki (2) w płaszczyźnie prostopadłej do osi wzdłużnej ogniwa, oraz w płaszczyźnie wzdłużnej ogniwa mają kształt wklęsły, charakteryzuje się tym, że promień krzywizny wklęsłych końców (3) rozporki w płaszczyźnie poprzecznej jest mniejszy niż promień pręta stalowego, z którego jest wykonane ogniwo (1). Łańcuchy utworzone z tych ogniw są stosowane jako łańcuchy kotwiczne dla statków, platform wiertniczych ropy naftowej, pław itp. oraz tam gdzie stawiane są wysokie wymagania wytrzymałościowe. (3 zastrzeżenia)

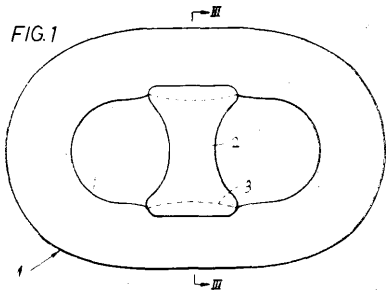

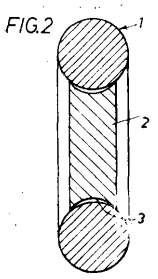

F16j; F16J P. 187950 15.03.1976

Pierwszeństwo: 15.03.1975 - RFN (nr 2511458.3)

Klein, Schanzlin und Becker Aktiengesellschaft, Frankfurt, Republika Federalna Niemiec.

Miękko uszczelniająca uszczelka zwrotna wrzeciona zaworu

Uszczelka według wynalazku charakteryzuje się tym, że na powierzchni czołowej części metalowej (1) grzybka (2) zaworu 'wyposażonego w elastyczną pokrywę (3) leżącą naprzeciwlko pokrywy (7) obudowy są umieszczone trzy lub szereg punktowych występów (5) ograniczających skok, dochodzących do oporu na pokrywie (7) obudowy, co powoduje, że powłoka (3) spełnia rolę uszczelki zwrotnej (6).

(1 zastrzeżenie)

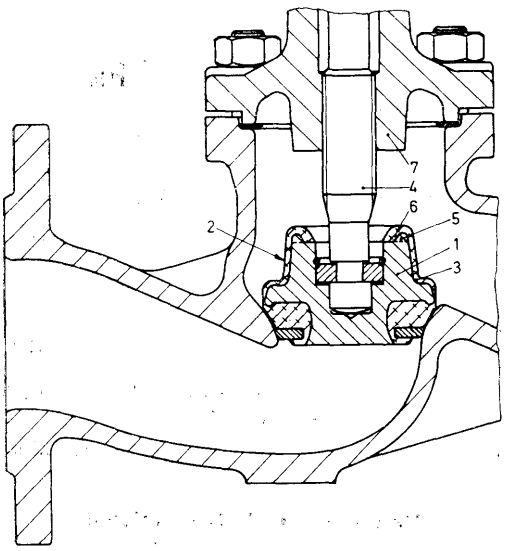

F16k; F16K P. 187788 09.03.1976

Pierwszeństwo: 11.03.1975 - RFN (nr P. 2510428.3)
14.02.1976 - RFN (nr 2606 033.3)

Lothar Wurzer, Hurth, Republika Federalna Niemiec.

Urządzenie do rozdzielania dwóch sąsiednich komór za pomocą przepony

Urządzenie do rozdzielania dwóch sąsiednich komór o równym lub różnym ciśnieniu, za pomocą przepony na przykład. z gumy lub tworzywa sztucznego zamocowanej pomiędzy górną i dolną częścią korpusu ukształtowanej w części środkowej jako pochyło usytuowana klapa odchylana przegubowo, przy zmianie położenia z górnego na dolne, charakteryzuje się tym, że przepona (13) pomiędzy swą zamocowaną krawędzią (12) i elementem zamykającym (15) ma w górnym i dolnym położeniu krańcowym, a także w dowolnym położeniu pośrednim - wklęsłe wybrzuszenie (22) o kształcie kołowej rynny, przy czym kształt przestrzenny nowej przepony (13) cechuje ułożenie na jednej płaszczyźnie (25) punktu przyłożenia (24) urządzenia nastawczego (20) elementu zamykającego (15) oraz usytuowanych z lewej i prawej strony tego

elementu punktów środkowych (m1, m2) wybrzuszenia (22) przepony (13) a płaszczyzna ta (25) jest równoległa do osi wzdłużnej (v) dolnej części korpusu (10) w obszarze krawędzi (12) przepony.

(21 zastrzeżeń)

FIG.1

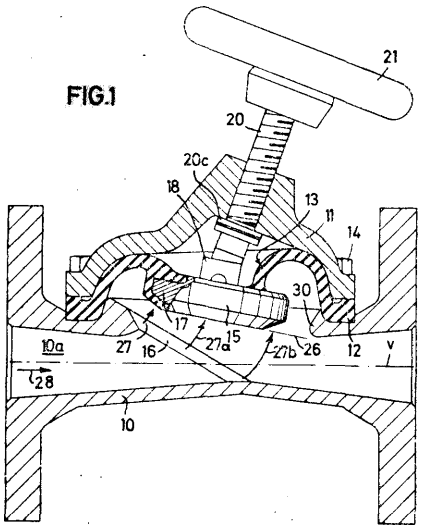

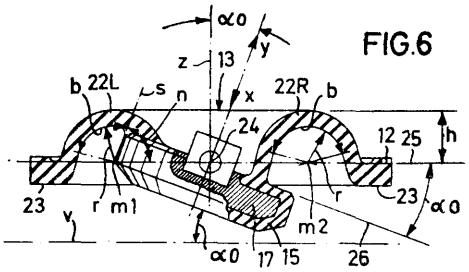

F16k; F16K P. 187919 13.03.1976

Pierwszeństwo: 13.03. 1975 - Wielka Brytania (nr 10416/75)

Holset Engineering Company Limited, Huddersfield, Wielka Brytania.

Zawór do regulacji przepływu

Zawór do regulacji przepływu, posiadający człon zamykający, który jest przenoszony przez przesuwny człon wsporczy taki, że człon zamykający jest normalnie popychany do połączenia z nieruchomym gniazdem zaworu, charakteryzuje się tym, że człon (20) zamykający zawór jest obracany wokół punktu lub osi umieszczonej z boku członu (20) zamykającego.

(15 zastrzeżeń)

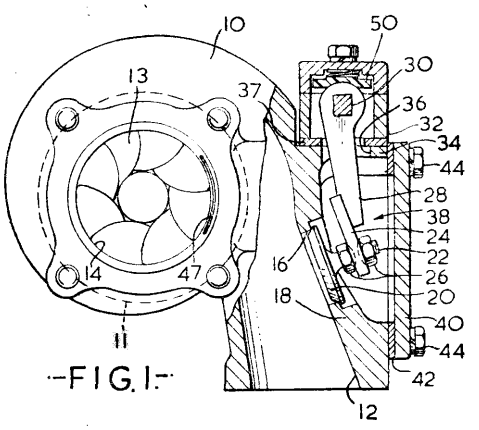

FIG.1

F16k; F16K P. 188121 20.03.1976

Pierwszeństwo: 21.03.1975 - Republika Federalna Niemiec (nr P. 2512465.6)

Waggon Union GmbH, Siegen, RFN.

Zawór z zawieradłem kulowym

Przedmiotem wynalazku jest zawór z zawieradłem kulowym, zwłaszcza do zamykania przewodów cystern kolejowych, którego obudowa ma kanał przelotowy i jest podzielona w pobliżu środka swej długości poprzecznie do kanału, mając w tym środkowym obrębie komorę zaworu z poprzecznie do kanału na wałku obrotowo umieszczonym zawieradłem kulowym, które ma współosiowy z kanałem obracany przelot o przekroju poprzecznym zbliżonym do przekroju kanału, które w położeniu zamknięcia zaworu przylega do uszczelnień tulei, (będącej pod działaniem sprężyny przesuwnej wzdłuż w obudowie w osi kanału.

Zawór według wynalazku charakteryzuje się tym,, że wałek (4) w obrębie zawieradła (12) kulowego ma mimośrodowe odsadzenie w stosunku do swego ułożyskowania w obudowie (1) zaworu, że na wałku (4) i na zawieradle (12) kulowym umieszczone są zabieraki i zderzaki, które przy obrocie wałka dla otwarcia zaworu z zawieradłem kulowym w pierwszej fazie powodują jałowy bieg wałka w zawieradle kulowym a następnie zabranie zawieradła kulowego,, a przy obrocie wałka dla zamknięcia zaworu z zawieradłem kulowym, najpierw zabranie zawieradła kulowego, a następnie jałowy toieg wałka w zawieradle kulowym, przy czym tuleja (20) na swej, w obudowie zaworu prowadzonej powierzchni zewnętrznej, jest ukształtowana beczkowato. (6 zastrzeżeń)

Fig. 1

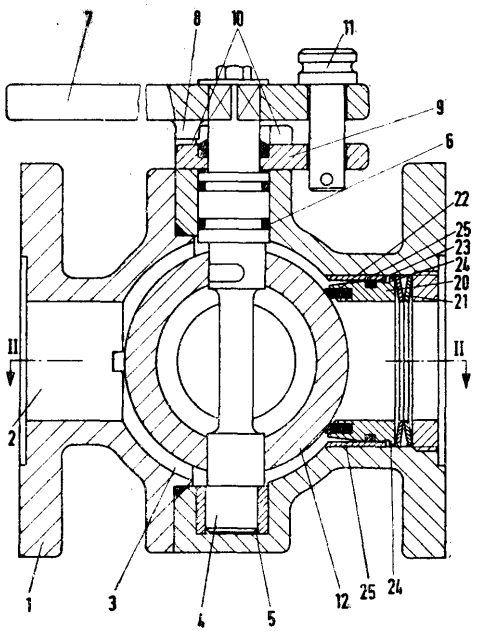

F16k; F16K P. 189125 28.04.1976"

Pierwszeństwo: 30.04.1975 - Szwajcaria (nr 5565/75)

BBC Aktiengesellschaft Brown Boveri und Cie., Baden, Szwajcaria).

Kombinowy zawór szybkozamykający i regulujący

Korpus (8) (26) kombinowego szybkozamykającego zaworu regulującego według wynalazku są niezależne od siebie sterowane i umieszczone we wspólnej obudowie (1). Korpus (8) ma kształt dzwona, w którego przestrzeni wewnętrznej (19) przemieszcza się

współosiowo korpus (26) w kształcie cebuli połączonej na stałe z wrzecionem (27) i tłokiem (31). Na drugim końcu wrzeciona (27) jest umieszczony zawór odciążający (34), który przez otwór osiowy (33) wrzeciona (27) jest połączony z przestrzenią wewnętrzną (19) korpusu (8). Wrzeciono (27) jest osadzone w tulei prowadzącej (25), która ma przeloty (29) łączące przestrzeń cylindryczną (30) tłoka (31) z otworem przelotowym (28).

Zawór według wynalazku ma zastosowanie do układu turbin, zwłaszcza układu turbin parowych.

(2 zastrzeżenia)

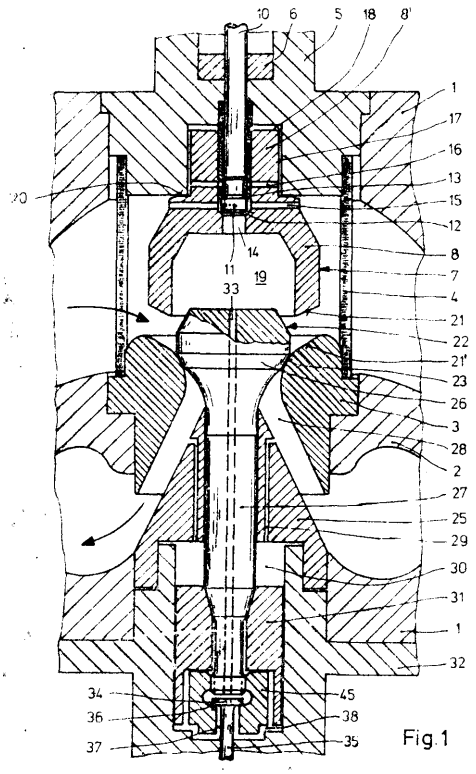

Fig.1

F16n; F16N P. 183551 24.09.1975

Przedsiębiorstwo Projektowania i Wyposażania Odlewni „Prodlew", Warszawa, Polska (Józef Kielar).

Wychylny mechanizm nawrotny

Przedmiotem wynalazku jest wychylny mechanizm nawrotny realizujący zamianę ruchu posuwisto-zwrotnego cylindra pneumatycznego lub hydraulicznego na ruch obrotowy nawrotny za pomocą przekładni zębatkowej, która ma możliwości regulacji skrajnych położeń wychylenia. Wychylny mechanizm nawrotny ma dwie równoległe prowadzone w korpusie (3) zębatki (2), zazębione w położeniach na przemian skokowych z osadzonym na wałku (4) kołem zębatym (1), do których przymocowane są z możliwością regulacji położenia wzdłuż zębatek (2) zerzaki (6), o które opierają się lub są przymocowane w sposób rozłączny tłoczyska na przemian napędzających zębatki (2) dwóch cylindrów (7).

Cylindry (7) jednostronnego działania pracują pchająco i mają wbudowane znane zespoły przepływowego tłumienia ruchu w skrajnych wewnętrznych położeniach tłoka. Ponadto na zasilających je przewodach zabudowane są jednokierunkowe zawory dławienia wypływu (11). Przestrzenie tłoczyskowe cylindrów (7) «wypełnione są olejem i połączone między sobą przewodem (10) przez regulowany zawór dławiący (13).

(2 zastrzeżenia)

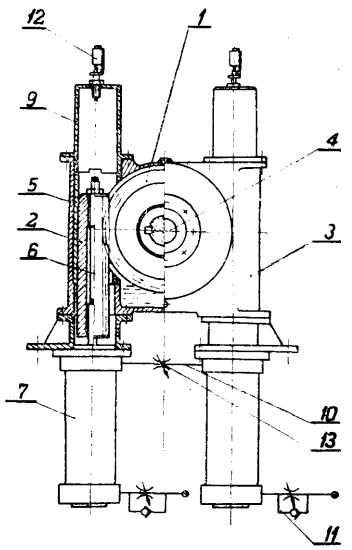

Fig. 1

F16n; F16N P. 186707 22.01.1976

Pierwszeństwo: 24.01.1975 - RFN (nr P. 2502799.0)

Howaldtswerke - Deutsche Werft Aktiengesellschaft Hamburg u Kiliel, Kilonia, RFN.

Urządzenie do tłoczenia oleju smarującego do łożysk **ślizgowych** lub tocznych

Wynalazek dotyczy urządzenia do tłoczenia oleju smarującego do łożysk ślizgowych lub tocznych, które obejmuje miskę olejową w obudowie łożyska do zanurzania tarczy obrotowej lub pierścienia przenoszącego olej i część dolną obudowy łożyska z elementem obrotowym ukształtowaną jako pompa cierna.

FIG.2

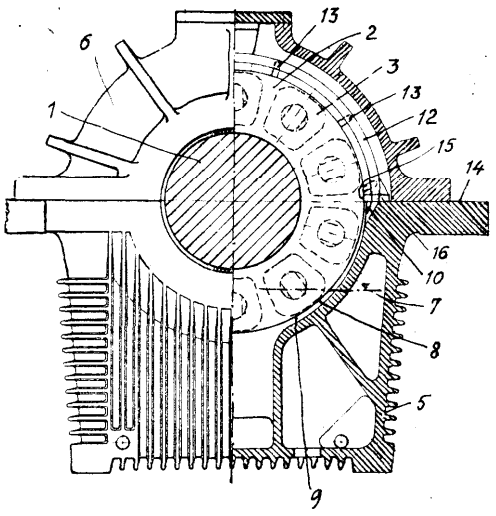

Urządzenie to charakteryzuje się tym, że do pompy ciernej (9) przyłączone są kanały rozdzielcze (10), które prowadzą przy łożyskach wdłużnych do dysz rozdzielczych oleju (13) w części górnej (6), a przy łożyskach poprzecznych, do ich szczelin podziałowych (14). Kanał (rozdzielczy (10) łożyska wzdłużnego przyłączony jest w szczelinie (podziałowej (14) łożyska, za pomocą kołnierza czworokątnego (16) do części dolnej (5) łożyska, który to kołnierz ukształtowany jest jako zgarniacz oleju od jego strony zwróconej do elementu obrotowego.

(2 zastrzeżenia)

F16n; F16N P. 186710 22.01.1976

Pierwszeństwo: 24.01.1975 - RFN (P 2502804.0)

Howaldtswerke - Deutsche Werft Aktiengesellschaft Hamburg u. Kiel, Kilonia, Republika Federalna Niemiec.

Samoczynne urządzenie podające środek smarowy do samosmarujących łożysk wałów

Samoczynne urządzenie podające środek smarowy do samosmarujących łożysk wałów z miską olejową, charakteryzuje się tym, że ma na wale (1) stały pierścień napędowy (6) oraz obrotowy pierścień czerpakowy (12), tak wzajemnie umieszczone, że pierścień czerpakowy (12) wchodzi w pierścień napędowy (8) tworząc swoimi rowkami (15) i osiowymi kieszeniowymi otworami (10) wykonanymi w promieniowych otworach (8) pierścienia napędowego (6) przestrzeń, w której osadzone są elementy odśrodkowe (11).

Przy niskich obrotach wału (1) pierścień czerpakowy (12) doprowadza olej smarujący z miski olejowej łożyska wału. Pierścień czerpakowy (12) jest sprzęgany z wałem (1) za pomocą elementu odśrodkowego 11). Przy wyższych obrotach wału (1) element odśrodkowy (11) odsprzęga pierścień czerpakowy i smarowanie przejmuje normalne urządzenie smarujące.

(2 zastrzeżenia)

FIG 1

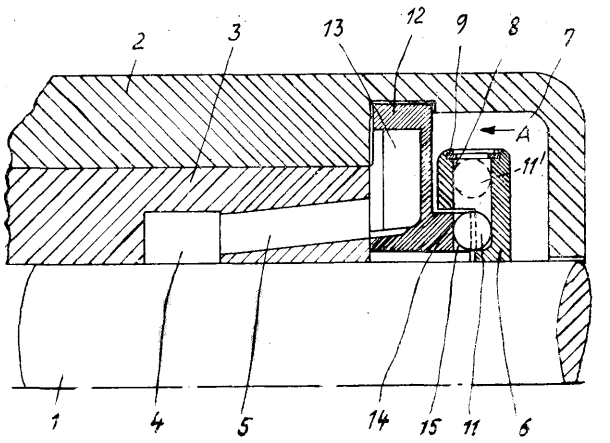

F23d; F23D P. 187888 T 12.03.1976

Politechnika Wrocławska, Wrocław, Polska (Ryszard Miller, Mieczysław Zembrzuski).

Dysza szczelinowego palnika gazowego

Wynalazek dotyczy dyszy utworzonej albo z jednego przewodu stanowiącego przewód paliwa i zarazem utleniacza albo z dwóch przewodów (1, 2) usytuowanych obok siebie lub koncentrycznie względem siebie. Dysza jest wyposażona w co najmniej jeden dławiący element (3) usytuowany całkowicie w jej wnętrzu. Dławiącym elementem jest co najmniej jedna rura (3), jednym z końców umieszczona przy wylocie dyszy. Sumaryczna powierzchnia przekroju rur (3) nie przekracza 40% powierzchni przekroju dyszy, zaś długość nie przekracza długości dyszy.

Dławiącym elementem jest także co najmniej jedna siatka, umieszczona w pobliżu wylotu dyszy. Zależnie od budowy dyszy, nury (3) lub siatki mogą być umieszczone przy wewnętrznym przewodzie (2) albo przy współpracujących z sobą ścianach przewodów (1, 2), przynajmniej z jednej strony. Rury (3) mogą mieć różną długość, średnicę i mogą być ustawione skośnie. Siatki mogą mieć zróżnicowaną gęstość oczek, zakrzywioną powierzchnię, mogą być ustawione skośnie, a także w kilku warstwach.

W efekcie wprowadzenia dławiącego elementu (3) uzyskuje się stabilne spalanie i intensyfikację tego procesu poprzez obniżenie prędkości początkowej paliwa i utleniacza, w miejscu tworzenia się obszaru spalania.

(12 zastrzeżeń)

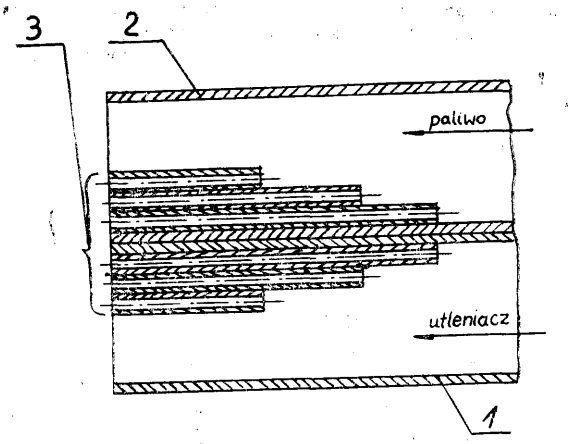

Fig 1

F25d; F25D P. 188153 22.03.1976

Pierwszeństwo: 24.03.1975 - USA (nr 560.758)

Dart Industries Inc., Los Angeles, USA.

Zestaw pojemnika z tacą na przykład do lodów

Zestaw według wynalazku pojemnika i tacy do podawania lodów zawiera pokrywę (12) i naczynie (30), z których każde jest przystosowane do przechowywania kostki lodów o objętości około 2 dcm^3 wewnątrz swego obwodu. Naczynie (30) ma kołnierz uszczelniający (38), który jest osadzony na zewnątrz ścianki bocznej (34) tego naczynia, a tym samym kołnierz ten znajduje się z dala od produktu przechowywanego w naczyniu. Pokrywa (12) jest zaopatrzona w wtłoczoną część środkową (14) przystosowaną do przejmowania i przechowywania w niej produktu.

(4 zastrzeżenia)

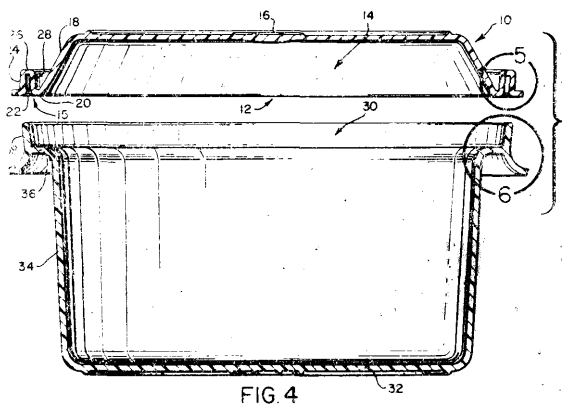

FIG. 4

F26b; F26B P. 181903 07.07.1975

Instytut Maszyn Spożywczych, Warszawa, Polska (Eugeniusz Kaczmarczyk, Stanisław Smarkusz).

Suszarka osłonki wędliniarskiej

Suszarka osłonki wędliniarskiej, zwłaszcza osłonki białkowej zbudowana jest z tuneli (1) w kształcie koryta, ustawionych w określonej odległości jeden nad.

drugim, 'równolegle względem siebie. Przegrody (2) tuneli (1) suszarki zaopatrzone są w podłużne 'szczeliny (5) i poprzeczne szczeliny **(6).** Przez podłużne szczeliny **(5)** 'nadmuchiwane jest suszące powietrze od dołu z -kolektora **(8)** - bezpośrednio na wędliniarską osłonkę (9) przemieszczaną wzdłuż tuneli (1) przez transportujące rolki (3) napędzane powietrzem nadmuchiwanym przez poprzeczne szczeliny (6). Rolki transportujące (3) mają na swej pobocznicy nacięcia. Od czoła zespołu tuneli (1) usytuowane są koła nawrotne (4) służące do kierowania osłonki (9) na sąsiedni tor suszarniczy. Koła nawrotne (4) mają powierzchnię nośną wykonaną w formie walca.

(1 zastrzeżenie)

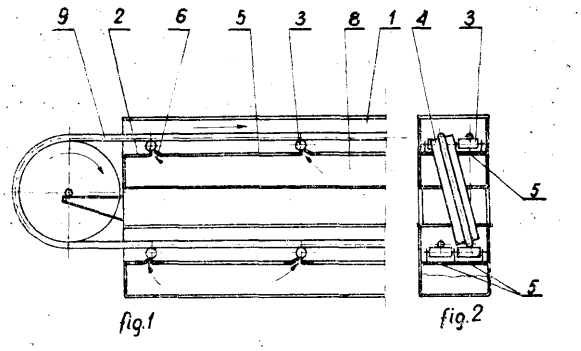

fig.1 fig.2

F27b; **F27B** F. 188710 12.04.1976

Ośrodek Badawczo-Rozwojo wy Przemysłu Siarkowego „Siarkopol", Machów, k/Tarnobrzega, Polska (Marek Niemczyk, Janina Wiącek, Tadeusz Osuch, Andrzej Pasek, Jan Olechowski, Jan Nieścioruk, Jerzy Mendryk).

Nagrzewnica

Nagrzewnica wytwarzająca ciepło za pomocą energii elektrycznej przeinaczona jest do ogrzewania zbiorników lub składowisk, które zawierają substancje wymagające doprowadzenia ciepła, oraz do topienia tych substancji - zwłaszcza siarki w 'tych zbiornikach lub na składowiskach.

Nagrzewnica według wynalazku zbudowana jest co najmniej z dwóch płyt grzejnych (1) z tworami (2), które połączone są za pomocą wsporników rurowych (5), wewnątrz których wprowadzone są co najmniej dwa izolowane przewody elektryczne (3) tworzące cewkę między dowolnymi otworami płyt, której końce podłączone są do źródła prądu przemiennego (4). Do zewnętrznych powierzchni skrajnych płyt grzejnych przymocowane są osłony (6) z rurą osłaniającą (7) przewody.

(3 zastrzeżenia)

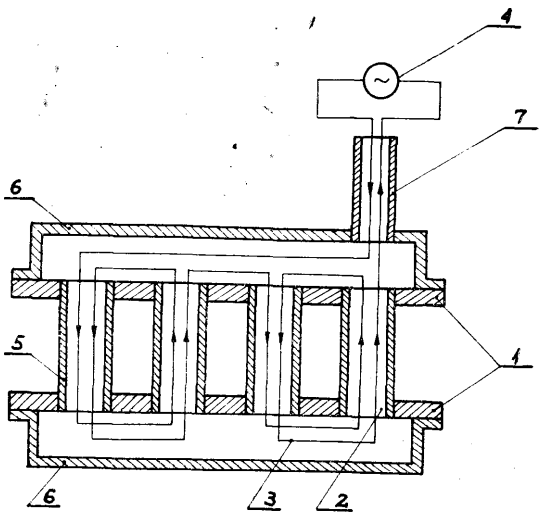

Fig. 2

F28f; F28F P. 188398 31.03.1976

Pierwszeństwo: 02.04.1975 - RFN (nr P 2514339.9)

Vereinigte Aluminium - Werke Aktiengesellschaft, Bonn, RFN (Klaus Joachim Tusche, Geord Lotter, Hubert Kreutz, Walter Habersack, Gottfried Weinhold).

Rurowy wymiennik ciepła do ciągłego rozpuszczania ciał stałych w cieczach

Rurowy wymiennik ciepła według wynalazku do ciągłego rozpuszczania ciał stałych w cieczach, zwłaszcza do ekstrakcji boksytu ługiem sodowym, w którym zewnętrzna irura (1), przez którą płynie czynnik grzewczy, ma kształt litery U, charakteryzuje się tym, że wewnątrz zewnętrznej rury (1) w materiale izolującym (3) są umieszczone zwrotnie ciągi rur (2), w których przepływa zawiesina, połączone za pomocą niezależnych kołnierzy (4).

(7 zastrzeżeń)

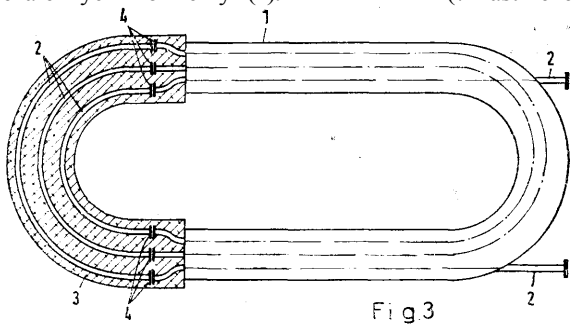

Fig.3

DZIAŁ G

FIZYKA

G01b; G01B P. 182250 23.07.1975

Tadeusz Dadak, Trzebinia, Polska (Tadeusz Dadak).

Przyrząd do pomiaru grubości spoin

Przyrząd według wynalazku służący do dokładnego pomiaru grubości spoin wykonywanych zwłaszcza przy montażu konstrukcji stalowych, składa się z obudowy (1), do której zabudowany jest przesuwnie element **(4)** pomiarowy. Płaszczyzny (2) oparcia obudowy (1) są do siebie prostopadłe, zaś pomiarowy element (4) usytuowany jest na dwusiecznej kąta prostego utworzonego przez płaszczyzny (2). Dla pomiaru spoin łączących elementy konstrukcji o niedużej wysokości przyrząd wyposażony jest w dodatkową przystawkę.

(4 zastrzeżenia)

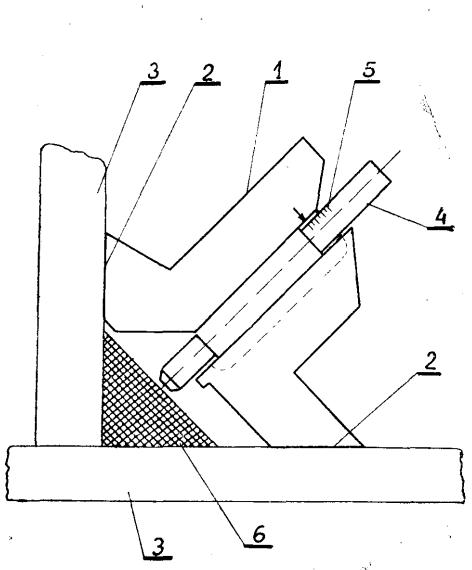

fig. 1

G01b; G01B P. 186201 T 31.12.1975

Wyższa Szkoła Inżynierska, Opole, Polska (Ryszard Ciecierski).

Zestaw szczęk przyrządu pomiarowego

Wynalazek dotyczy zestawu szczęk przyrządów pomiarowych stosowanych w praktyce warsztatowej, zwłaszcza w zakresie fcontinodi pomiarów długości. Rozwiązanie polega na odpowiednim ukształtowaniu szczęk pomiarowych względem mierzonego elementu.

Mierzony element (5) umieszcza się na stoliku pomiarowym (1). Zestaw składa się z dwu ruchomych szczęk (7) i (8). Szczęka <8) zaopatrzona jest w wymieniną «płaską końcówkę <3) połączoną z elementem chwytowym (4). Szczęka (7) zaopatrzona jest w wymienną końcówkę kulistą (2), która wyznacza wymiar mierzonego elementu <5). (2 zastrzeżenia)

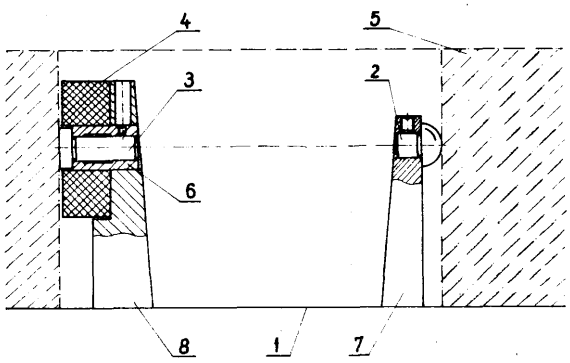

GOlb; G01B P. 187863 T 10.03.1976

Politechnika Śląska, Gliwice, Polska (Marek Kurowicz, Michał Ploch).

Sposób pomiaru i rejestracji śladu dolegania zębów dwóch współdziałających elementów uzębionych

Sposób pomiaru i rejestracji śladu dolegania zębów, dwóch współdziałających elementów uzębionych jak np. koła zębate polega na tym, że mocuje się między zębami współdziałających elementów uzębionych paski papieru woskowanego,, następnie obraca się elementy uzębione w kierunku działania przekładki i zdejmuje się paski. (1 zastrzeżenie)

G01c; G01C P. 182103 16.07.1975

Wojskowa Akademia Techniczna im. Jarosława Dąbrowskiego, Warszawa, Polska (Ryszard Kościelewski, Stanisław Pachuta, Jan Gdak, Zdzisław Szymański, Jan Strzałkowski).

Układ do automatycznego wyznaczania profilu powierzchni

Istota wynalazku polega na tym, że odbiornik (3), stanowiący zestaw dwóch soczewek usytuowanych jedna nad drugą sprzężonych z fotodetektorami, osadzony jest przesuwnie na łacie <4), przemieszczającej się wraz z pojazdem (5) po osi mierzonego profilu powierzchni. Ponadto układ zawiera elektryczny zespół napędowy, sterowany poprzez zespół elektroniczny sygnałami z fotodetektorów, przesuwający odbiornik (3) wzdłuż łaty (4), tak, że odbiornik ustawia się automatycznie na osi wiązki laserowej (2), emitowanej przez nieruchomy nadajnik laserowy (1).

Układ znajduje zastosowanie do wyznaczania profilu dróg, 'pasów startowych lotnisk, szyn kolejowych oraz przy pracy stacjonarnej do pomiaru odkształceń w funkcji czasu. (1 zastrzeżenie)

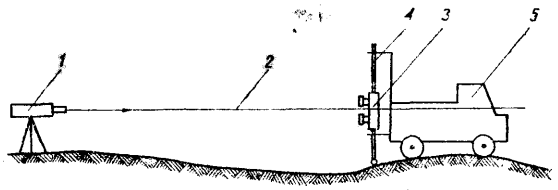

Fig 1

G01g; G01G P. 181882 07.07.1975

Politechnika Warszawska, Warszawa, Polska (Wiesław Woliński, Henryk Trebert, Jerzy Lemanowicz, Marian Nowicki, Janusz Ziętek, Zygmunt Niechoda).

Sposób korekcji pojemności kondensatorów ceramicznych, zwłaszcza płytkowych

Sposób według wynalazku polega na tym, że zmianę pojemności kondensatora wywołuje się przez usunięcie metalizacji z części powierzchni jednej okładki kondensatora na skutek działania zogniskowanej wiązki laserowej. (1 zastrzeżenie)

G011; G01L P. 188021 T 16.03.1976

Politechnika Śląska, Gliwice, Polska (Jerzy Szulikowski, Cezary Król).

Przyrząd do odbioru ciśnienia statycznego gazu

Przyrząd do odbioru ciśnienia statycznego gazu, będącego składnikiem 'mieszaniny dwufazowej gaz - ciecz, posiada puszkę (3) ograniczoną w przedniej części tarczką (2), w której znajdują się otworki (6). Przed tarczką <2) umocowana jest do niej równolegle przy pomocy pręcików dystansowych (5) 'tarczka osłonowa (1). W tylnej ściance puszki (3) znajduje się otworek impulsowy (4) do odbioru ciśnienia statycznego gazu, przy czym korzystne jest aby powierzchnie tarczek (1, 2) pokryte były materiałem niezwilżalnym. (1 zastrzeżenie)

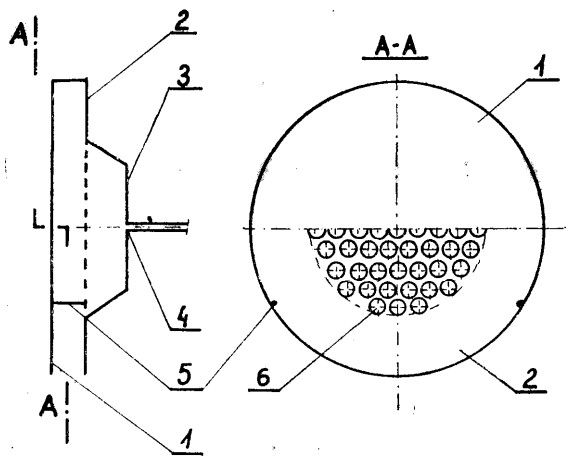

G01m; G01M P. 187978 T 15.03.1976

Falbryka Obsługowych Urządzeń Samochodowych im. Batalionu Czwartaków, Warszawa, Polska (Marek Pignan, Marek Posyniak).

Regulator przepływu zwłaszcza do próbników szczelności

Regulator przepływu według wynalazku składa się z korpusu (2) oraz przewodu elastycznego (4), przy czym w nagwintowanym otworze konpusu (2) osadzona jest przesuwnie kulka (1), dociskana śrubą (3) do przewodu elastycznego (4). (1 zastrzeżenie)

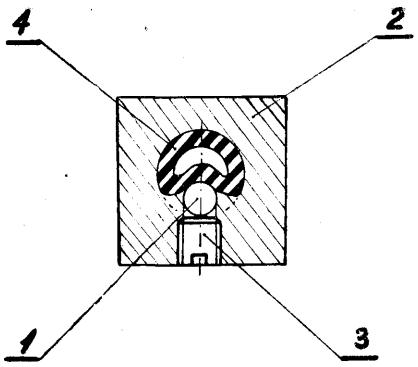

GOlm; GOlm P. 188036 T 17.03.1976

Akademia Techniczno-Rolnicza, im. J. J. Sniadeckich, Bydgoszcz, Polska (Józef Szala, Kazimierz Zawiślak).

Sposób przeprowadzania badań trwałości zmęczeniowej ram pojazdów zwłaszcza jednośladowych oraz stanowisko do stosowania tego sposobu

Sposób według wynalazku polega na tym, że badaną ramę (17) ustawia się na podporach (2, 3) i mocuje do płyty podstawy (1). Ramę obciąża się za pomocą wibratora bezwładnościowego (5). Wibrator przyłącza się do silnika elektrycznego za pomocą sprzęgieł podatnych. Silnik uruchamia się urządzeniem sterującym napędem.

Urządzenie sterujące anpędem (7) realizuje zadany program obciążeń. Stanowisko według wynalazku wyposażone jest w układ pomiarowo-kontrolny składający się z tensometrów oporowych (10) naklejonych na badanej ramie, dynamicznego mostka tensometrycznego (11), rejestratora szybkopiszącego (12), stroboskopu błyskowego (13), oscyloskopu (14), stopera elektrycznego (15) i tachometru (16), który to układ zabezpiecza obserwację i rejestrację (badanych parametrów.

Przedmiot wynalazku może znaleźć zastosowanie w badaniach trwałości zmęczeniowej ram pojazdów jednośladowych. (2 zastrzeżenia)

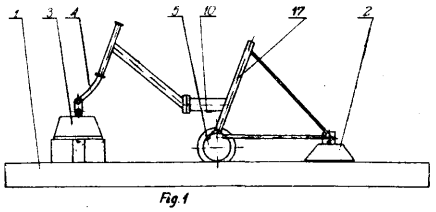

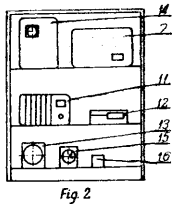

GOln; G01N P. 187836 T 10.03.1976

Ośrodek Badawczo-Rozwojowy Przemysłu Barwników, Zgierz, Polska (Wojciech Gąsowski, Wiesław Sobolewski, Tomasz Stańczyk).

Sposób oznaczania zdolności krycia pigmentów

Sposób według wynalazku polega na sporządzeniu farby zawierającej pigment i lakier poliwinylowy, zdzieralny, którą nanosi się na płytkę. Otrzymaną w ten sposób barwną folię nakłada się na dowolną gładką powierzchnię i poddaje badaniom pomiaru różnicy barwy. (1 zastrzeżenie)

GOln; G01N P. 187864 10.03.1976

Wyższa Szkoła Inżynierska, Zielona Góra, Polska (Waldemar Krzeszewski).

Lepkościomierz

Lepkościomierz według wynalazku jest przeznaczony do pomiaru lepkości cieczy zwłaszcza oleju silnikowego w czasie jego eksploatacji.

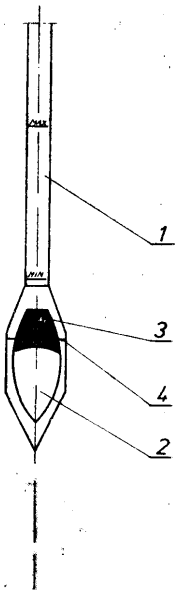

Lepkościomierz jest wykonany w postaci pręta (1) zaopatrzonego w końcówkę o kształcie zewnętrznym zbliżonym do grota. W końcówce znajduje się co najmniej jeden otwór (2), a na ramionach wykonane

są oznaczenia stanowiące skalę (4) lepkości oleju (3), wycechowaną na podstawie wzorca laboratoryjnego. Korzystne jest połączenie końcówki ze znanym prętem do pomiaru poziomu oleju w silniku samochodowym. (1 zastrzeżenie)

G01n; G01N P. 187891 T 12.03.1978

Centralne Laboratorium Jedwabniczo-Dekoracyjne, Łódź, Polska (Władysława Kaczmarczyk, Krystyna Robaczyńska, Andrzej Kowalski, Janusz Hermut, Tadeusz Laudański).

Sposób wykrywania na krośnie lub dziewiarce **nierównomierności** wybarwialności osnowowej tkanin lub dzianin z **włókien** poliamidowych

Sposób według wynalazku polega na nanoszeniu na tkaninę lub dzianinę roztworu barwnika kwasowego bezpośrednio na krośnie lub maszynie dziewiarskiej. Wynalazek pozwala zapobiegać błędom powstającym na skutek zmiennych naprężeń osnowy w procesie tkania lub dziania, a także umożliwia właściwą regulację krosna lub maszyny dziewiarskiej. (1 zastrzeżenie)

GOln; G01N P. 188088 T 18.03.1976

Politechnika Wrocławska, Wrocław, Polska (Alicja Mika-Gibała, Tadeusz Winnicki, Ryszard Gajek, Witold Trochimczuk).

Sposób oczyszczania stężonego kwasu siarkowego zanieczyszczonego kwasami organicznymi

Sposób według wynalazku prowadzi się metodą dializy, używając jako jonowymiennych diafragm dializycznych membran mozaikowych, wytworzonych na podłożu poliwęglowodorów alifatycznych. Elementy kationowymienne i anionowymienne w tych membranach przechodzą przez całą jej grubość.

Proces prowadzi się przy średniej logarytmicznej różnicy stężeń po obu stronach membrany nie przekraczającej 95% wagowych. Obecność w membranie położonych obok siebie obszarów naładowanych przeciwnie eliminuje w znacznym stopniu powstawanie na jej powierzchni warstewki anionów organicznych, nieprzepuszczalnej dla kwasu siarkowego. (1 zastrzeżenie)

G01p; G01P P. 186335 T 03.01.1976

Przemysłowy Instytut Automatyki i Pomiarów MERA-PIAP, Warszawa, Polska (Jan Winiecki, Roman Kapuściński, Edward Niedzielski).

Urządzenie do kontroli i rejestracji przekraczanych przez pojazdy dopuszczalnych prędkości

Urządzenie do kontroli i rejestracji przekraczanych przez pojazd dopuszczalnych prędkości, zawiera umieszczone w pewnej odległości od siebie czujniki (2) i (3) reagujące na przejeżdżające pojazdy. Ponadto urządzenie według wynalazku zawiera blok (4) mierzący czas lub średnią prędkość przejazdu odcinka (S) pomiędzy czujnikami oraz układ progowy (6) dołączony do wyjścia tego bloku, przy czym do wyjścia układu progowego (6) dołączony jest licznik (7) zliczający ilość pojazdów przekraczających dopuszczalną prędkość oraz dołączony jest układ sygnalizacyjny (8) i rejestrator obrazu (9). Układ sygnalizacyjny (8) umożliwia bezpośrednią kontrolę przekraczania szybkości, a rejestrator obrazu (9) umożliwia kontrolę samoczynną bez udziału obsługi. (1 zastrzeżenie)

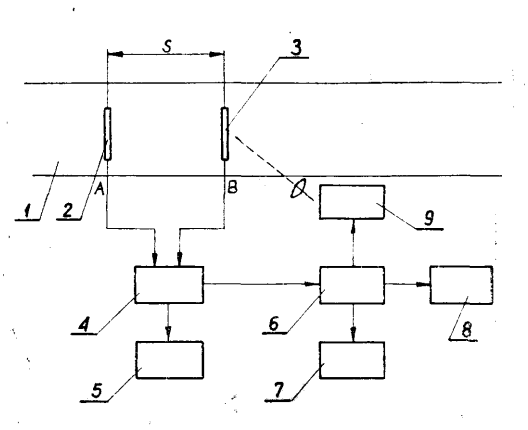

G04c; G04C P. 187880 T 11.03.1976

Wyższa Szkoła Inżynierska, Lublin, Polska (Wojciech Gołygowski).

Układ do automatycznej synchronizacji zegara wtórnego dużej mocy z aktualnym **czasem**

Układ według wynalazku charakteryzuje się tym, że zegar sterujący (10) jest osiowo ustawiony za zegarem wtórnym (1), którego oś godzinowa (3) i minutowa (2) wyprowadzone są po obu stronach mechanizmu. Osie te od strony zegara sterującego, są zakończone tarczkami (6, 7), na których są umieszczone czujniki (8, 9) najkorzystniej kontaktrony. Na wskazówkach zegara sterującego (10) są umieszczone magnesy trwałe (11, 12), które oddziały wując swym polem na kontraktrony powodują zwarcie lub rozwarcie ich styczek. (1 zastrzeżenie)

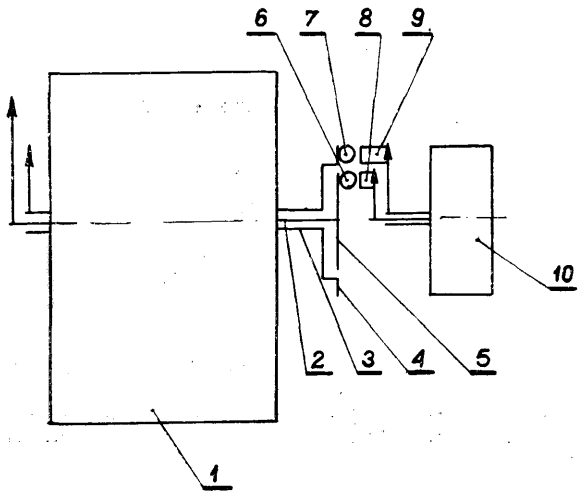

G05d; G05D P. 187929 12.03.1976

Ośrodek Bada wczo-Rozwoj owy Maszyn i Urządzeń Chemicznych „Metalchem", Toruń, Polska (Jerzy Wierzbowski).

Układ napędu i sterowania urządzenia do prowadzenia wstęgi

Układ według wynalazku składa się z zespołu wykonawczego w postaci siłownika (9) pneumatycznego wraz z -rozdzielaczem (7) i dwóch zaworów (8, 8a) dławiących oraz zespołu sterującego, który stanowi

współpracujący z brzegiem wstęgi (5) ślizg (1), przytwierdzony do dźwigni (2) z osią do osadzenia magnesu (3) ruchomego współpracującego z zestykiem (6) zwiernym. Układ według wynalazku znajduje zastosowanie w przemyśle papierniczym, włókienniczym it o. (3 zastrzeżenia)

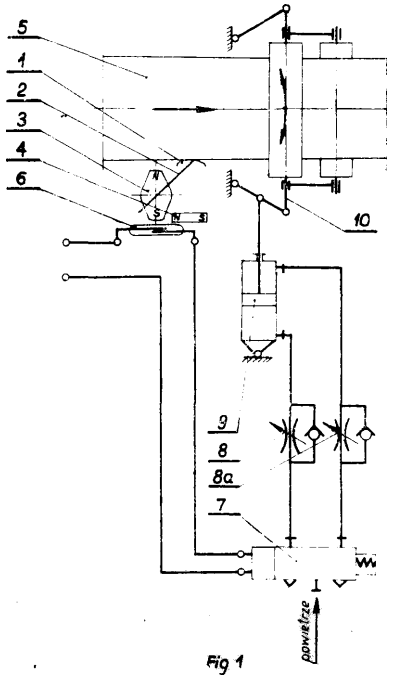

Fig 1

G08b; G08B **P. 179699 T** 17.04.1975

Wyższa Szkoła Inżynierska im. J. Gagarina, Zielona Góra, Polska (Jan Aulich, Jan Kolny).

Sygnalizator zużycia łożysk

Przedmiotem wynalazku jest sygnalizator zużycia łożysk tocznych oraz ślizgowych.

Sygnalizator składa się z właściwego sygnalizatora (4) typu mechanicznego, akustycznego lub elektrycznego oraz układu zasilającego w postaci własnego lub zewnętrznego źródła zasilania (5) połączonego z masą układu (6). W przypadku prawidłowej pracy łożyska (1), między powierzchniami obrotowymi łożyska, znajduje się spolaryzowana warstewka filmu olejowego, która wskutek swej n i epr zawodności spełniając rolę

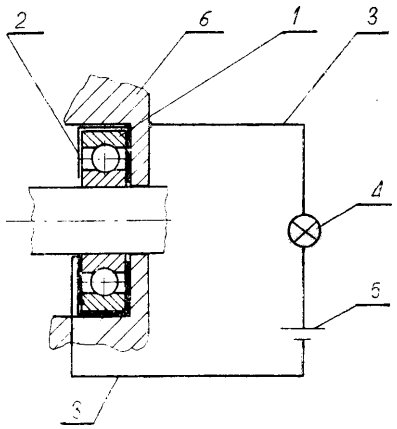

izolatora nie dopuszcza do przepływu prądu w obwodzie. W momencie gdy łożysko ulega aniszczeniu następuje zerwanie filmu olejowego i otwarcie obwodu elektrycznego powodujące zadziałanie sygnalizatora (4). (1 zastrzeżenie)

DZIAŁ H

ELEKTROTECHNIKA

H01h; H01H **P. 187941 T** 13.03.1976
H02h; H02H

Politechnika Poznańska, Poznań, Polska (Bolesław Bielecki, Wojciech Florkowski, Zbigniew Gaweł).

Przekaźnik przeciążeniowy do zabezpieczeń urządzeń elektroenergetycznych od skutków wynikłych z długotrwałych stanów przeciążenia

Przekaźnik według wynalazku posiada przetwornik sygnałów prądowych. Wyjście przetwornika sygnałów prądowych (1) połączone jest z wejściem wzmacniacza prądu stałego (2), a wyjście wzmacniacza prądu stałego (2) połączone jest z 'wejściem elementu całkującego (3) oraz z wejściem elementu przekaźnikowego (5), który jest połączony z elementem progowym (4) ustalającym warunki początkowe pobudzenia elementu przekaźnikowego (5). Wyjście elementu całkującego (3) połączone jest równocześnie z członem wykonawczym (7) oraz połączone jest poprzez styk (W) elementu przekaźnikowego (5) z maksiselektorem (6), do którego podawane są sygnały napięciowe z czujników temperatury umieszczonych w najbardziej narażonych punktach uzwojeń. (1 zastrzeżenie)

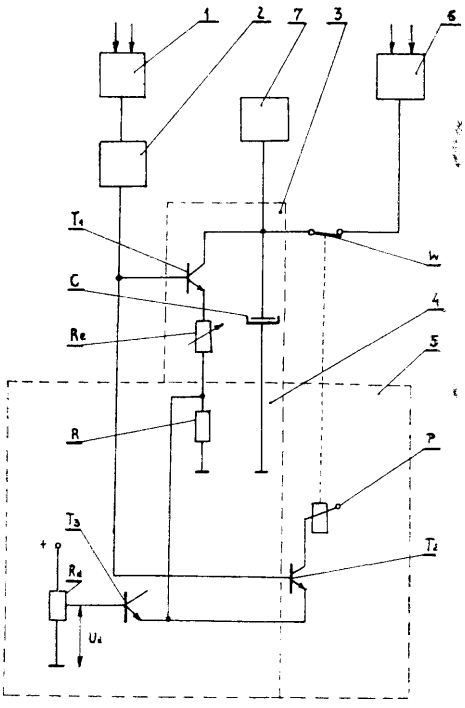

H01m; H01M P. 182483 31.07.1975
H02j; H02J

Zakłady Wytwórcze Urządzeń Sygnalizacyjnych, Katowice, Polska (Adam Staroniewicz, Władysław Kubarek, Zdzisław Zimowicz, Lesław Wróbel, Józef Zipzer, Jerzy Rytka).

Urządzenie do automatycznego rozładowania i ładowania akumulatorów

Urządzenie według wynalazku jest wyposażone w układy wstępnego ustalania pojemności baterii akumulatorów (UW1, UW2 i Uwn) mające przekaźniki (A, B i N) przełączania baterii akumulatorów z obwodu rozładowania na obwód ładowania. Zestyki tych przekaźników **(a1,** a2, **b1,** b2 i **n1,** n2) włączone są w obwód ładowania akumulatorów, w którym znajduje się przekaźnik (0) kontroli prądu ładowania oraz oraz układu (S) stabilizacji elektronicznej prądu ładowania.

Obwód sterowania posiada przekaźnik (P) pamięci elektromechanicznej zabezpieczający przed przypadkowym rozładowaniem lub ładowaniem. Czas ładowania akumulatorów ustala przekaźnik czasowy (T). Zainicjowanie procesu rozładowywania odbywa się przez naciśnięcie przycisku **(RZ).** W przypadku gdy proces rozładowania jest zbędny, w celu zainicjowania ładowania naciska się przycisk (ŁD).

(1 zastrzeżenie)

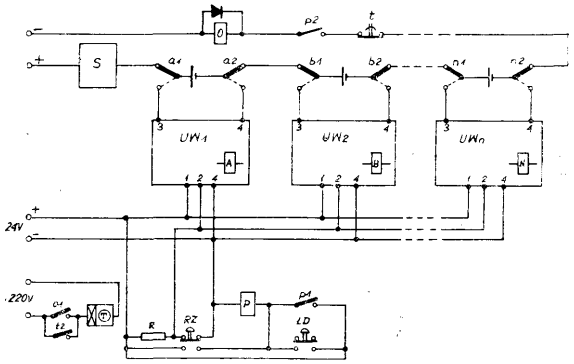

H01m; H01M P. **187785** T 12.03.1976

Akademia Górniczo-Hutnicza im. St. Staszica, Kraków, Polska (Kazimierz Appelt, Krzysztof Jurewicz).

Sposób wytwarzania elektrody cynkowej do akumulatorów zasadowych

Sposób wytwarzania elektrody cynkowej do akumulatorów zasadowych, polega na umieszczeniu w akumulatorze kolektora prądowego w postaci odtłuszczonej płytki lub folii, będącej przewodnikiem elektrycznym i wypełnieniu go korzystnie 30÷40% roztworem wodorotlenku potasu, nasyconym cynkami. Pomiędzy katodą, a kolektorem prądowym umieiszcza się elektrodę pomocniczą, a następnie do kolektora prądowego, katody oraz elektrody pomocniczej doprowadza się trójskładnikowy prąd impulsowy rewersyjny o następujących parametrach: o średniej gęstości prądowej wynoszącej do 50 mA/cm^2, stosunku średniej gęstości prądowej impulsu katodowego do anodowego w granicach od 2 do 20 oraz stosunku czasu trwania okresu prądu katodowego do anodowego w granicach od 0,1 do 0,8. Podczas całego procesu stosunek stężenia cynkanów w elektrolicie, wyrażony w mg Zn/ml, do stosowanej gęstości prądowej, wyrażonej w mA/cm^2, nie może być mniejszy od 1,25. (1 zastrzeżenie)

H03b; H03B P. 182068 15.07.1975

Politechnika Warszawska, Warszawa, Polska (Tadeusz Janczewski, Edward Wypych).

Układ kompesacji termicznej amplitudy drgań oscylatora

Układ według wynalazku posiada jako element kompensacji termicznej tranzystor polowy (1), połączony szeregowo z regulowanym rezystorem (R5) oraz rezystorem (R6) przy czym bramka tranzystora polowego jest połączona poprzez rezystor **(R1)** z anodą diody **(D_1)** połączoną z diodą (D2) w układzie podwajacza napięcia. (1 zastrzeżenie)

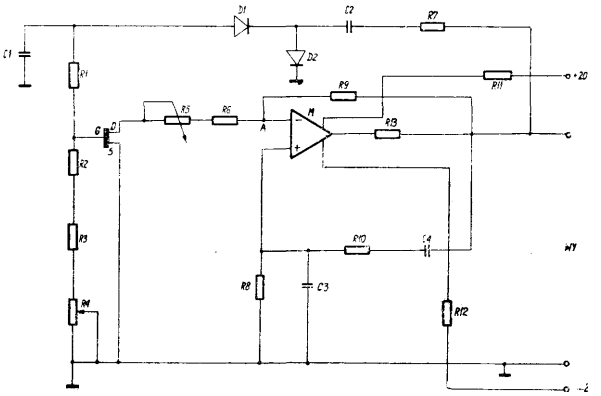

H03b; H03B P. 182461 31.07.1975

Warszawskie Zakłady Radiowe „RAWAR", Warszawa, Polska (Marian Tołoczko).

Detektor sygnału mikrofalowego z przemianą częstotliwości

Detektor według wynalazku zawiera wewnątrz odcinka jednorodnej linii przesyłowej, najkorzystniej wewnątrz falowodu prostokątnego (1) mieszacz diodowy (10) i oscylator. Mieszacz diodowy (10) detektora ma postać czwórnika mikrofalowego, którego jedna para zacisków (8) jest pobudzana sygnałem detekowanym, zaś druga para zacisków (9) jest pobudzana sygnałem z oscylatora. (1 zastrzeżenie)

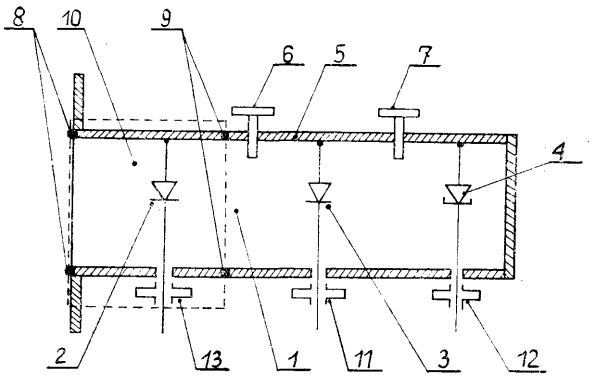

H03k; **H03K** P. 181880 07.07.1975

Politechnika Warszawska, Warszawa, Polska (Janusz Górecki).

Sposób wytwarzania sygnału z różnicową modulacją fazy oraz urządzenie do stosowania tego sposobu

Sposób według wynalazku polega na tym, że do lub z ciągu impulsów będących wielokrotnością fali nośnej lub pod nośnej dodaje lub odejmuje się, z

częstotliwością równą szybkości modulacji, jeden impuls, a następnie otrzymany ciąg impulsów poddaje się dzieleniu przez dwa otrzymując skok fazy odpowiednio o +180° lub —180°, przy czym każde powtórzenie tej operacji wykonane w tym samym czasie co poprzednio, zmniejsza skok fazy uzyskany przez poprzednie operacje do połowy. Urządzenie według wynalazku zawiera trzy przerzutniki (1, 4, 8), bramy typu NAND (2, 3, 5, 6, 7) oraz układ sterujący (9). (2 zastrzeżenia)

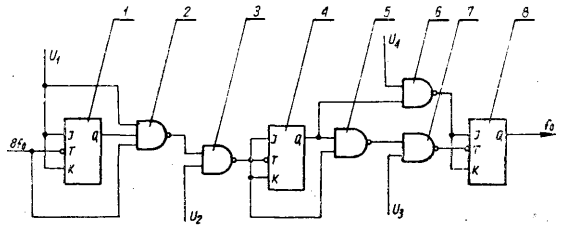

Fig. 2.

H03k; H03K **P. 182026** **14.07.1975**

Politechnika Warszawska, Warszawa, Polska (Cezary Dr eg er).

Sposób synchronicznej detekcji sygnałów różnicowej modulacji fazy oraz urządzenie do stosowania tego sposobu

Sposób według wynalazku polega na tym, że w czasie trwania elementu modulacyjnego synału szerokopasmowego dokonuje się jednokrotnie przesunięcia fazy odebranego sygnału zmodulowanego o wartość równą najmniejszej wartości parametru modulacyjnego określonej kodem modulacyjnym.

Urządzenie według wynalazku posiada układ przełączania fazy (2), którego cztery wejścia połączone są z czterema wyjściami szerokopasmowego przesuwnika fazy (1), a piąte wejście jest połączone z wyjściem dodatkowym układu (5) odtwarzania elementowej podstawy czasu. Wyjście układu przełączania fazy (2) jest połączone z pierwszym wejściem detektora fazy (4) oraz z wejściem układu odtwarzania fali odniesienia (3), którego wyjście połączone jest z drugim wejściem detektora fazy (4). (2 zastrzeżenia)

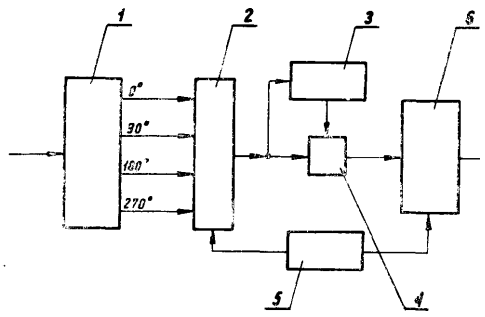

H03k; **H03K** P. 182045 11.07.1976

Ośrodek Badawczo-Rozwojowy Elektronicznej Aparatury Pomiarowej i Systemów Pomiarowych „Meratronik", Warszawa, Polska (Andrzej Olej nik).

Przerzutnik bistabilny

Przerzutnik bistabilny według wynalazku przeznaczony jest zwłaszcza do dyskryminacji poziomu w generatorach funkcji.

Przerzutnik zbudowany jest ze wzmacniacza (W) i dwu rezystorów (**R1,** R2). Pierwszy rezystor (**R1**) włączany jest między wejście (WE) przerzutnika i wejście wzmacniacza (W), zaś drugi rezystor (R2) włączany jest w pętli dodatniego sprzężenia zwrotnego między wejście wzmacniacza (W), a jego wyjście, które jest jednocześnie wyjściem (WY) przerzutnika.

Wzmacniacz (W) zbudowany jest z dwóch równoległych i komplementarnych względem siebie członów, z których każdy złożony jest odpowiednio ze wzmacniacza różnicowego (**K1,** K2) zbudowanego na tranzystorach jednego typu przewodnictwa, połączonego z emiterem tranzystora (**T1** lub T2) o drugim typie przewodnictwa. Wejścia wzmacniaczy różnicowych (**K1,** K2) połączone są ze sobą i stanowią wejście wzmacniacza (W), a połączone kolektory tranzystorów (**T1,** T2) stanowią jego wyjście. (2 zastrzeżenia)

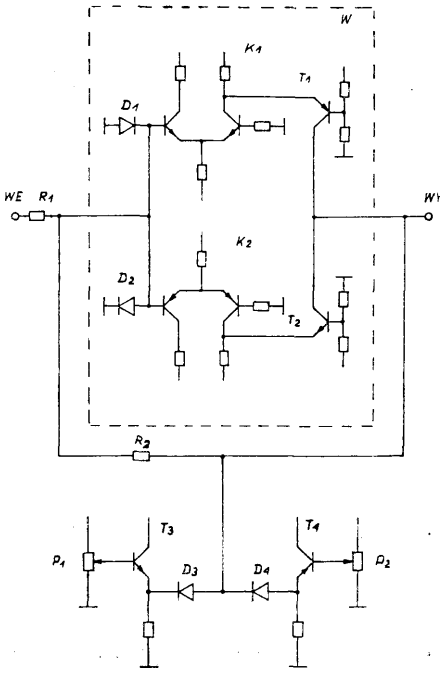

H03k; H03K **P. 182067** **15.07.1975**

Politechnika Warszawska, Warszawa, Polska (Paweł Wiliński, Eugeniusz Osmólski).

Układ przerzutnika programowanego

Układ przerzutnika programowanego według wynalazku spełnia funkcję programowalnego ustawiania i kasowania stanu logicznego „o" i „1" posiada przerzutnik dwustabilny (P), którego dwa równoległe identyczne wejścia są połączone z wyjściami (1, 2) dwu identycznych niezależnych układów negacji (**N1,** N2), przy czym wejścia układów negacji (**N1,** N2) stanowią niezależne wejścia pierwsze i drugie przerzutnika, a dwa równoległe wyjścia przerzutnika dwustabilnego (P) są połączone z wejściami (3, 4) układów negacji (N3, **N3**), których wyjścia stanowią dwa równoległe wyjścia pierwsze i drugie układu przerzutnika. (1 zastrzeżenie)

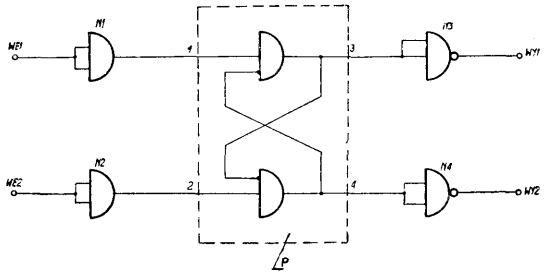

H04b; H04B P. 182027 14.07.1975

Politechnika Warszawska, Warszawa, Polska (Zenon Baran, Cezary Dreger).

Detektor jakości sygnału transmisji danych

Detektor według wynalazku zawiera układ (5) wydzielania impulsów synchronizacji połączony z synchronizowanym generatorem (6) bramki czasowej. Wejście (X) układu (5) wydzielania impulsów synchronizacji połączone jest z wyjściem wzmacniacza wstępnego (1). Wyjście synchronizowanego generatora (6) bramki czasowej jest połączone z trzecim wejściem iloczynowego układu decyzyjnego (7). Układ (5) wydzielania impulsów synchronizacji posiada wejście dodatkowe (Y) dla zewnętrznej elementowej podstawy

(2 zastrzeżenia)

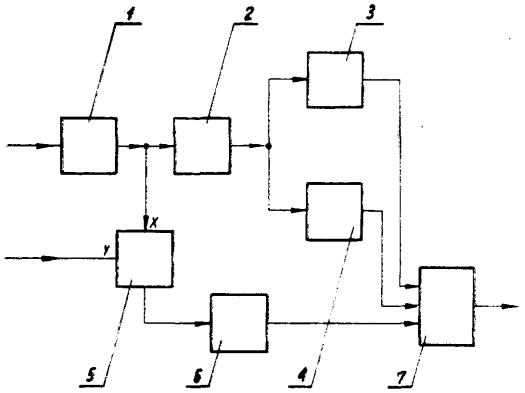

H04m; H04M P. 181881 .07.07.1975

Politechnika Warszawska, Warszawa, Polska (Janusz Górecka).

Selektywny ogranicznik amplitudy sygnałów

Ogranicznik według wynalazku przeznaczony jest do zabezpieczenia urządzeń komunikacyjnych transmisji danych. Ogranicznik zawiera dławik (DK), kondensatory (C1, C2) oraz diody Zenera **(D1,** D2), do których dołączone jest równolegle uzwojenie pierwotne transformatora liniowego urządzenia teletransmisyjnego. (2 zastrzeżenia)

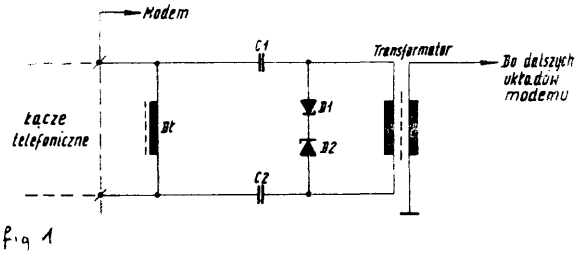

Fig 1

H05k; H05K P. 188034 T 17.03.1976
H02g; H02G

Zakłady Naprawcze Taboru Kolejowego im. Camilo Cienfuegosa, Mińsk, Polska (Zbigniew Miklaszewski, Bolesław No wick i, Jan Stańczyk, Marian Kaska, Andrzej Jankowski, Jan Ludwiniak, Jan Jagielak).

Urządzenie do podawania, odmierzania i cięcia przewodów elektrycznych

Urządzenie według wynalazku posiada zespół (3) cięcia przewodów ściśle połączony z jednej strony z zespołem (2) naprowadzania i odmierzania przewodów doprowadzanych z bębna (14) osadzonego na stojaku (1), natomiast z drugiej strony połączony jest z zespołem (4) mechanicznego przeciągania przewodów, za którym usytuowany jest obrotowy stół (5) do układania przewodów.

Urządzenie to przeznaczone jest do podawania, odmierzania i cięcia przewodów elektrycznych różnej średnicy na odcinki o dowolnej długości.

(3 zastrzeżenia)

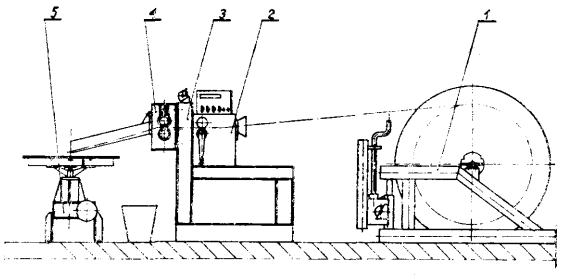

fig 1

II. WZORY UŻYTKOWE

A24f; A24F W. 55506 24.04.1976

Stanisław Szydłowski, Warszawa, Polska (Stanisław Szydłowski).

Pojemnik dfa papierosów

Pojemnik dla. papierosów posiada ruchomą półkę (5), na której spoczywają ułożone pionowo papierosy (2), zaopatrzoną w dwie rynienki (6), przy czym na tylniej ścianie pojemnika (1) znajduje się prowadnica (9), a na ścianie czołowej poziomy otwór (8). Korzystnie jest jeżeli ruchoma półka (5) zaopatrzona jest w przycisk (3), po przyciśnięciu którego półka (5) i rynienka (6) przesuwają się w kierunku tylnej ściany pojemnika (1). (1 zastrzeżenie)

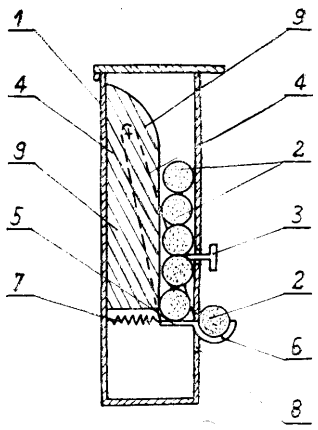

Fig.4

A47k; A47K W. 55331 13.03.1976

Leszek Abłamowicz, Warszawa, Polska (Leszek Abłamowicz).

Zapinka

Zapinkę według wzoru stanowią dwie obrączki (1) i (2) stanowiące jednolitą całość, przy czym wewnątrz obrączki (1) umieszczony jest na elastycznym przewężeniu (3) element (4) zaopatrzony w płytkę (5) osadzoną na wsporniku o kształcie prostopadłościanu. Obrączka (2) o mniejszej średnicy otworu ma na wewnętrznych krawędziach fazę (7). Zapinka stosowana jest w gospodarstwie domowym do zapinania i zawieszania ręczników, ściereczek itp. (1 zastrzeżenie)

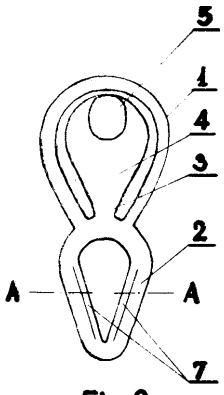

Fig.2

A62c; A62C W. 55038 17.01.1976

Warszawskie Przedsiębiorstwo Robót Inżynieryjnych Budownictwa Przemysłowego „HYDROCENTRUM", Warszawa, Polska (Henryk Lewandowski).

Wiadro przeciwpożarowe

Wiadro przeciwpożarowe przeznaczone dla punktów przeciwpożarowych, charakteryzuje się tym, że pojemnik (2) wiadra ma w dolnej części wzmacniające obrzeże (3), do którego jest przytwierdzony trwale metalowy pręt (4) o kształcie łuku. (1 zastrzeżenie)

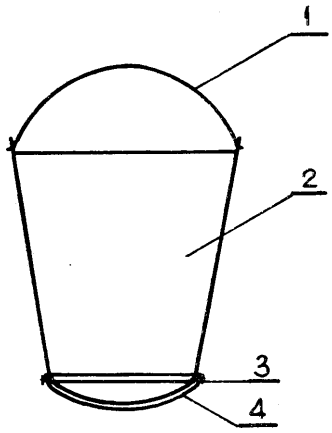

A63b; A63B W. 55403 29.03.1976

Jan Hallender, Warszawa, Polska (Jan Hüllender).

Słupek treningowy

Przedmiotem wzoru użytkowego jest słupek treningowy, przeznaczony szczególnie dla graczy piłki nożnej. Słupek według wzoru stanowi rura (1), nasadzona na szpilkę (2) z rękojeścią (3).

(1 zastrzeżenie)

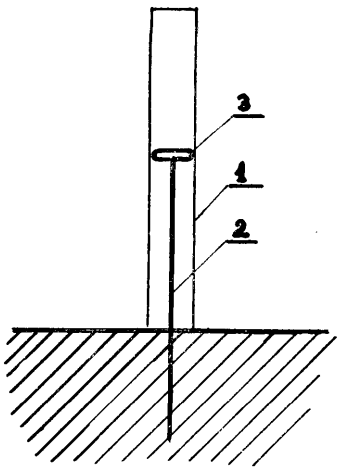

A63h; A63H W. 55315 11.03.1976

Michał Duda, Warszawa, Polska (Michał Duda).

Zabawka

Przedmiotem wzoru użytkowego jest zabawka w postaci pierrota ze składającą się i wyginającą czapką. Zabawka według wzoru składa się z wydrążonej półczaszy (1) stanowiącej głowę, posiadającej wybranie na krawędzi zewnętrznej i wybranie wewnętrzne, przegrody w postaci krążka o średnicy dopasowej do wybrania wewnętrznego, zespołu segmentów (5)

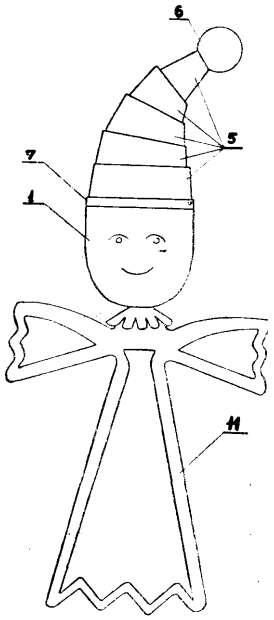

Fig. 1

umieszczonych współśrodkowo jeden w drugim o kształcie wydrążonych stożków ściętych o malejącej powierzchni kołowej podstawy tworzących czapkę w kształcie stożka zakończonego kulą (6), kulki umieszczonej w półkolistej czaszy (1) oraz rękojeści (11) o kształcie figurki pierrota. Największy z segmentów (5) ma w podstawie kielich (7) dopasowany do wybrania półczaszy (1). Najmniejszy segment ma w górnej części kołnierz, natomiast kula (6) ma wybranie dopasowane do tego kołnierza. (1 zastrzeżenie)

DZIAŁ B

RÓŻNE PROCESY PRZEMYSŁOWE; TRANSPORT

B22c; B22C W. 55091 22.01.1976

Przedsiębiorstwo Projektowania i Wyposażania Odlewni „Prodlew", Warszawa, Polska (Józef Wodzinski, Stanisław Gustab, Adam Sliwiński).

Formierka narzucająco-prasująca

Przedmiotem wzoru użytkowego jest formierka narzucająco-prasująca do wytwarzania skrzynkowych form odlewniczych sposobem narzucania głowicą szerokoł opatkową i następnego prasowania masy formierskiej. Formierka zawiera trójosiowy wózek (1) przemieszczany cylindrem (2) po torach (3) na ramie górnej (4). Na wózku między osiami ustalone są dwa zespoły narzucające (A) z głowicami szerokołopatkowymi (5). Od dołu do ramy wózka (1) przymocowane są frezy nadmiarowe (6) oraz równoodległe od nich w kierunku wózka płyty oporowe (7, 8). Poniżej na ramie dolnej (1) osadzone są dwie prasy formierskie (9, 10). W skrajnym położeniu wózka (1) osie płyt oporowych (7, 8) pokrywają się z osiami pras formierskich (9, 10). (3 zastrzeżenia)

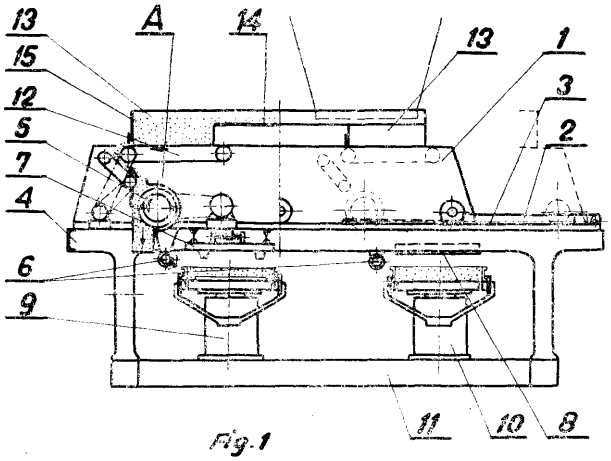

Fig. 1

B52b; S52B W. 55157 09.02.1976

Przedsiębiorstwo Handlu Chemikaliami „Chemia", Bydgoszcz, Polska (Ludwik Matuszewski).

Klucz do otwierania zwłaszcza beczek stalowych

Istota wynalazku polega na tym, że klucz wykonany jest w kształcie płaskownika (1) najlepiej z tekstolu, na którego końcu osadzona jest nasada (2) w kształcie korka z materiału nieiskrzącego w sposób wymienny, a na drugim końcu z jednej strony płaskiej wyposażony jest w szczękę (3) wykonaną z materiału nieiskrzącego w sposób wymienny.
(1 zastrzeżenie)

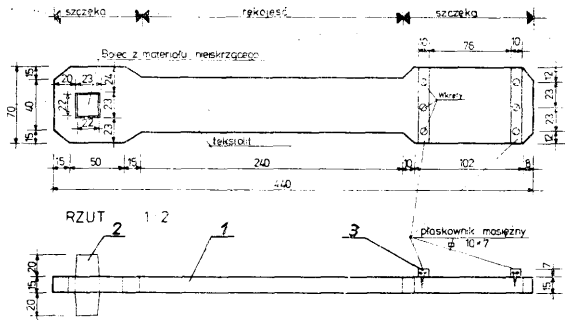

B80p; **B60P** W. 54575 07.11.1976

Spółdzielnia Pracy „KAROSERIA", Bydgoszcz, Polska (Józef Doberszyc, Stanisław Siamion).

Nadwozie izotermiczne samochodu dostawczego

Nadwozie izotermiczne samochodu dostawczego jest zaopatrzone w dwuczęściowe drzwi (1) w tyle pojazdu oraz w przesuwnie ruchome ściany boczne, stanowiące drzwi boczne (2). (1 zastrzeżenie)

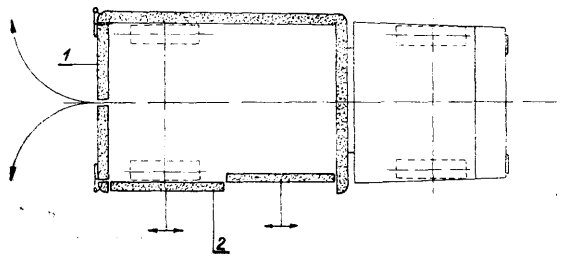

B60p; **B60P** W. 54965 08.01.1976

Instytut Budownictwa Mechanizacji »i Elektryfikacji Rolnictwa, Warszawa, Polska (Stanisław Dziedzic, Jan Syzszło, Adam Ziaja).

Cysterna do przewozu cieczy gęstych

Przedmiotem wzoru użytkowego jest konstrukcja cysterny do przewozu cieczy gęstych, zwłaszcza melasy, umieszczonej na podwoziu samochodu ciężarowego. Cysterna posiada w swoim wnętrzu poprzeczne przegrody (4). W dolnej części każdej z przegród (4) znajduje się otwór, służący do mocowania grzewczych rur (13) za pomocą centrujących kołnierzy (14).

Wloty i wyloty rur (13) są przytwierdzone do grzewczo-spustowej komory (8), która jest mocowana do płaszcza (1) cysterny za pomocą śrub (9).

W celu zapewnienia dobrej izolacji cieplnej płaszcz (1) pokryty jest warstwą izolacyjnego materiału (3). Do komory (8) przymocowany jest spustowy zawór (11) w taki sposób, że jego wlot (12) jest ogrzewany strumieniem pary przechodzącej przez komorę. Ponadto przed wlotem (12), wewnątrz cysterny znajduje się rozbij acz służący do rozkruszania w razie potrzeby scukrzonej melasy. Rozbij acz jest połączony z dźwignią umieszczoną na zewnątrz cysterny. Poza tym cysterna jest wyposażona w uchwyty przeznaczone do mocowania podnośników śrubowych, które umożliwiają jej stacjonarne usytuowanie oraz w gniazda sprzęgające cysternę z podwoziem samochodu. (2 zastrzeżenia)

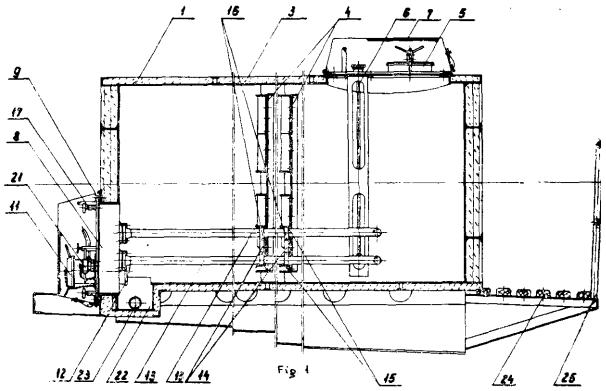

Fig. 1

B63b; **B63B** W. 54826 15.12.1975

Centrum Techniki Wytwarzania Przemysłu Okrętowego „Promor" Przedsiębiorstwo Projektowo-Technologiczne, Gdańsk-Wrzeszcz, Polska (Zdzisław Belczewski, Stefan Paradowska).

Urządzenie do budowy i przesuwania **bloków** statków

Urządzenie według wzoru użytkowego charakteryzuje się tym, że stanowi je zasadniczy człon (1), na którym umieszczona jest podpora (2) połączona prze-

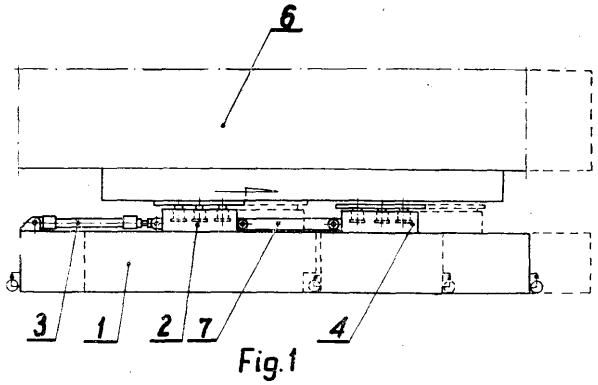

Fig. 1

gubowo hydraulicznym siłownikiem (3) z zasadniczym członem (1) oraz pomocniczy człon (4) wyposażony w hydrauliczne podnośniki, umieszczony na zasadniczym członie (1) i połączony z podporą (2) ciągnami (7). (1 zastrzeżenie)

B63c; B63C W. 55012 12.01.1976

Fabryka Sprzętu Okrętowego „Meblomor", Czarnków, Polslka (Zbigniew Rosiński, Edmund Pilawski, Bogdan Wisła, Wiesław Barbusiński, Zdzisław Mierzwa).

Stopień **odchylny** szczególnie jako stopień okrętowego łóżka górnego

Stopień odchylny według wzoru użytkowego, szczególnie jako stopień okrętowego łóżka górnego, ma ruchome ramię (8) składające się z korytka (10) o skośnych bocznych ściankach (11) i osadzonej wewnątrz korytka (10) wkładki (13) z wybraniem (14), umieszczone między ściankami bocznymi obejmy (1). Ruchome ramię (8) usytuowane jest w obejmie (1) tak, że czoło (9) korytka (10) opiera się o czołową ściankę (4) obejmy (1).

Ruchome ramię (8) i obejma (1) połączone są wzajemnie gwintowaną osią (15). Między boczną ścianką obejmy (1) i boczną ścianką (11) ruchomego ramienia (8) umieszczona jest na gwintowanej osi (15) sprężysta podkładka dociśnięta do bocznych ścianek (11) nakrętkami osadzonymi na gwintowanej osi (15). (1 zastrzeżenie)

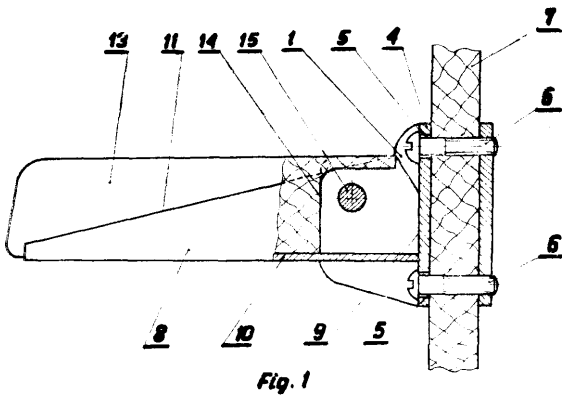

Fig. 1

B63j; B63J W. 55084 21.01.1976

Centralny Instytut Ochrony Pracy, Warszawa, Polska (Wiesław Janiszewski).

Ssawka

Przedmiotem wzoru użytkowego jest ssawka służąca do wentylacji ładowni statku w remoncie oraz budowie.

Istota rozwiązania według wzoru polega na zastosowaniu ssącego otworu (1) zamocowanego w środku luku (2) ładowni (3) statku w zadaszającym ekranie (4) oraz nawiewnych, niesztywnych przewodów (5) usytuowanych korzystnie w narożnikach luku (2) i napinanych pomiędzy dwoma punktami w dolnej oraz górnej części ładowni (3) z nawiewnymi otworkami (6) gęsto rozmieszczonymi na całej wysokości ładowni (3).

Działanie ssawki według wzoru polega na indukcyjnym podsysaniu zanieczyszczonego powietrza przez strumienie nawiewane otworkami (6) oraz odprowadzaniu tego powietrza na zewnątrz ładowni (3) przez uaktywniony wywiew. Wzór użytkowy znajduje główne zastosowanie przy wentylacji ładowni statku w remoncie. (1 zastrzeżenie)

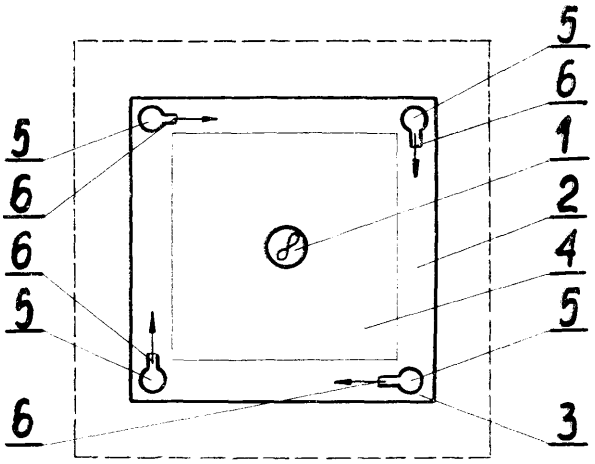

Fig. 1

B65g; B65G W. 55326 12.03.1976

Fabryka Urządzeń Okrętowych „Techmet", Pruszcz Gdański, Polska (Ryszard Łukowicz).

Przenośnik taśmowy do pracy pod **kątem**

Przenośnik taśmowy do pracy pod kątem, według wzoru użytkowego, ma dwa odsunięte od siebie koryta - górne (1) i dolne (2), przy czym odsunięcie to jest równe grubości głowic napędowej i napinającej.

Głowice (4) i (5) są usytuowane pomiędzy korytami (1) i (2) po ich przeciwległych końcach. W wolnej przestrzeni między korytami, w połowie ich długości, jest umieszczona rozpórka (11) wzmacniająca. Koryta są wyprofilowane z blachy bez dodatkowych usztywnień i w połączeniu z głowicami (4) i (5) stanowią sztywną belkę nośną urządzenia. (2 zastrzeżenia)

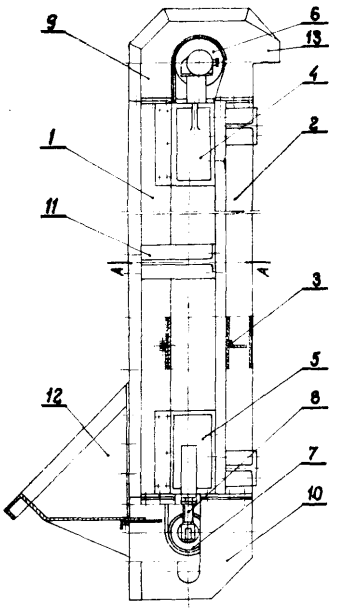

Fig. 1

B65g; B65G W. 55368 23.03.197

Instytut Mechanizacji Budownictwa, Warszawa, Poiska (Grzegorz Faustyn).

Łącznik stanowiska kontenera

Łącznik stanowiska kontenera dla łączenia stanowiska z ramą przyczepy dla przemieszczania z niej kontenera na przeznaczone dla niego stanowisko, ma w obudowie (1) umocowany sworzeń (3) łączący obrotowo łącznik ze stanowiskiem kontenera (4).

Łącznik stanowiska kontenera z suwliwą belką (2) o ruchu wzdłużnym i ruchu w płaszczyźnie pionowej w obudowie (1) ma dodatkowo ruch w płaszczyźnie poziomej na sworzniu (3). (1 zastrzeżenie)

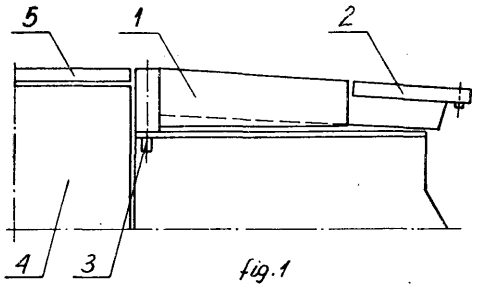

fig.1

B65g; B65G **W. 55371** 22.03.1976

Instytut Lotnictwa, Warszawa, Polska (Mieczysław Janusz).

Urządzenie do napowietrzania przy pneumatycznym rozładunku materiałów sypkich ze zbiornika

Przedmiotem wzoru użytkowego jest urządzenie do napowietrzania przy pneumatycznym rozładunku materiałów sypkich ze zbiornika, szczególnie soli potasowej i sup er fosfatu pylistego ze zbiornika statku powietrznego do celów agro.

Istota wzoru żytkowego polega na tym, że do kolektora (1) zamocowane są rurki aeracyjne (2) pod kątem 55°—65°, przez które doprowadzane jest powietrze do złoża w zbiorniku. Ponadto w rurkach aeracyjnych (2) wykonane są otwory pod kątem 45° i o średnicy 1,5—2,0 mm zgodnie z kierunkiem wypływu aeromieszaniny ze zbiornika. (1 zastrzeżenie)

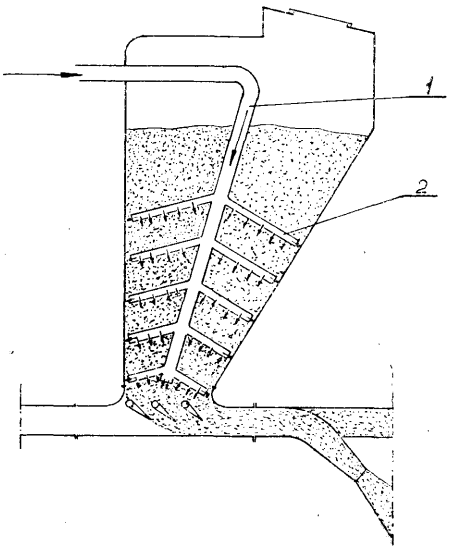

B65g; B65G **W.** 55376 22.03.1976

Główne Biuro Studiów i Projektów Górniczych, Katowice, Polska (Czesław Stochel).

Mechanizm włączania i wyłączania napędu wózka szynowego od przenośnika zaczepowego

Przedmiotem wzoru użytkowego jest mechanizm włączania i wyłączania napędu wózka szynowego napędzanego przenośnikiem zaczepowym, przeznaczonego do transportu wewnętrznego na składowiskach, halach fabrycznych i liniach montażowych.

Mechanizm charakteryzuje się tym, że na ramie (4) wózka zamocowany jest wahadłowo zbierak (5), który ma możliwość ruchu roboczego od pozycji pionowej do poziomej w kierunku ruchu zaczepów przenośnika. Położenia krańcowe zabieraka (5) blokowane są zatrzaskiem składającym się z wielu współpracujących ze sobą elementów umieszczonych w obudowie (7).

Do zwalniania i blokowania zatrzasku służą: dźwignia (8) ręcznego włączania i wyłączania napędu osadzona obrotowo na wałku (6) oraz dźwignia (9) samoczynnego wyłączania napędu zamocowana na osi. (1 zastrzeżenie)

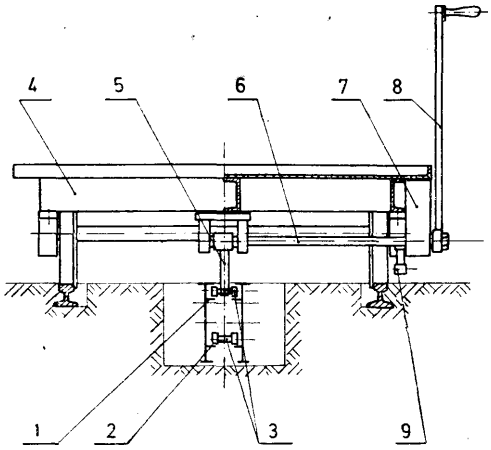

B65h; B65H **W. 55312** **11.03.1976**

Politechnika Wrocławska, Wrocław, Polska (Eugeniusz Grozik).

Garnek maszyny przędzalniczej

Przedmiotem wzoru użytkowego jest garnek maszyny przędzalniczej do włókien syntetycznych.

Garnek według wzoru użytkowego ma płaszcz (1) zawierający, stanowiące jedną całość, cztery warstwy laminatowe. W płaszczu (1) wykonane są filtracyjne otwory (2). Płaszcz (1) osadzony jest na laminatowym dnie (3) wyposażonym w laminatowy uchwyt (4) zawierający cięte szklane włókno (5) i połączony z dnem (3) za pomocą odgiętych dolnych warstw (6) tkaniny szklanej dna (3), które ma zaokrąglone obrzeże (7) z płytkimi wgłębieniami, przy czym obrzeże (7) zaciśnięte jest w półkolistym wgłębieniu (9) krańcowej warstwy wewnętrznej płaszcza (1). Wgłębienie (9) uzyskane jest przez obwodowe nawinięcie rovingowych przewiązek (10 i 11). (1 zastrzeżenie)

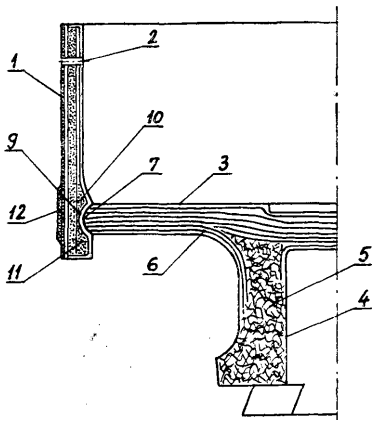

DZIAŁ C

CHEMIA I METALURGIA

C21b; C21B **W.** 55124 29.01.1976

Biuro Projektów Przemysłu Hutniczego „Biprohut", Gliwice, Polska (Michał Dychus, Andrzej Zieliński, Bernard Pandera, Mirosław Sokoła, Andrzej Sołoducha).

Zasuwa okularowa
zwłaszcza do odcinania przepływu gazu wielkopiecowego

Zasuwa okularowa według wzoru użytkowego zwłaszcza do odcinania przepływu gazu wielkopiecowego, którą stanowią mechanizmy napędowe obrotu i dociskania okulara (3) oraz kompensator jest charakterystyczna tym, że wahadłowy pierścień (6) połączony jest z mimośrodowo-ślimakowym napędowym mechanizmem (7), a kompensator (5) składa się z pofoocznic (9, 10) walcowych wewnętrznych i zewnętrznych oraz z pierścieni (11). (1 zastrzeżenie)

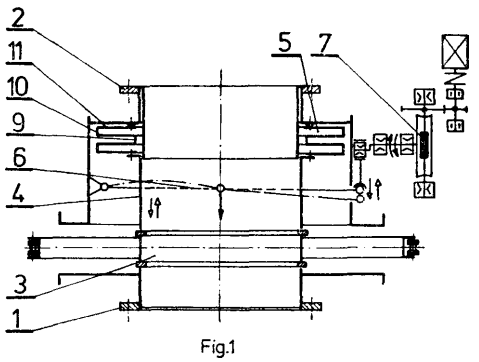

Fig.1

DZIAŁ E

BUDOWNICTWO; GÓRNICTWO

E02f; E02F W. 55394 26.03.1976

Rzeszowskie Przedsiębiorstwo Produkcji Kruszywa i Usług Geologicznych „Kruszgeo", Rzeszów, Polska (Franciszek Krupa, Tadeusz Pałka).

Koparka pontonowa wieloczerpakowa

Przedmiotem wzoru użytkowego jest koparka pontonowa wielonaczyniowa charakteryzująca się tym, że pływaki (1) połączone są ze sobą w tylnej części ramą (3) czołową, a na ich powierzchni wieżą (4) i konstrukcją (5) pod elektrowciąg (6). Jej drabina (13) czerpakowa wraz z łańcuchem (12) czerpakowym zamontowana jest obrotowo jednym końcem w oprawach łożysk przytwierdzonych do konstrukcji wieży (4), zaś w pobliżu drugiego jej końca podtrzymywana jest linami (18) za pomocą elektrowciągu (6) i rolki (19) linowej zamontowanej na ramie umieszczonej wahliwie na czopach osi drabiny (13) czerpakowej.

Elementem nośnym tej drabiny jest rura zakończona prowadnicą tarasu (17) dolnego i zaopatrzona w osiem rolek (14) hurtowych, czternaście rolek (15) nośnych oraz zawieszenia ramy. Taras napędowy zamontowany jest nad górnym końcem drabiny (13) czerpakowej w oprawach łożysk wahliwych. Wieża (4) zaopatrzona jest w kosz (26) zsypowy, pod którym zamontowany jest obrotowo przenośnik (34) odbierający z możliwością obrotu o 180°. (5 zastrzeżeń)

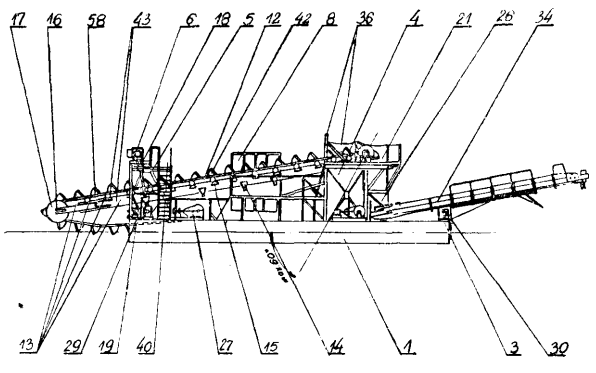

Fig.1

E03c; E03C W. 55377 22.03.1976

Śląska Spółdzielnia Pracy „Projekt", Gliwice, Polska (Edward Kurdzie!).

Przepychacz do zlewów

Przepychacz do zlewu, według wzoru użytkowego, charakteryzuje się tym, że ma drążek (1) wykonany z twardego tworzywa sztucznego, zakończony kulistym uchwytem (2) połączony z mieszkiem (5) z polistyrenu wysokoudarowego, mającym kształt stożka ściętego o powierzchni powstałej z równoległych fałd

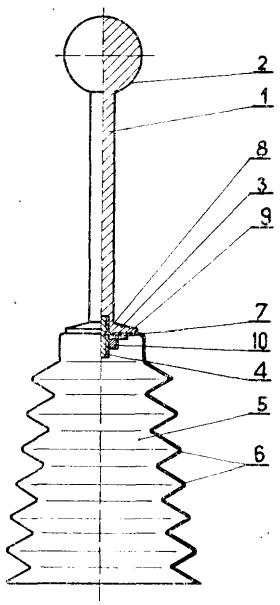

(6) pierścieniowych. Płaszczyzna (7) ścięcia stożkowego ma otwór (8) na śrubę (4) zamocowaną w drążku (1), a na gwincie śruby (4) osadzona jest nakrętka (10) z podkładką (9), mocującą mieszek (5) do kołnierza (3) drążka (1). (1 zastrzeżenie)

E03d; E03D W. 55414 31.03.1976

Czesław Arwicz, Gorzów Wlkp., Polska i Henryka Arwicz, Gorzów Wikp., Polska (Czesław Arwicz, Henryka Arwicz).

Miska do zabiegów higienicznych

Miska do zabiegów higienicznych nakładana na muszlę ustępową ma kołnierzowe obrzeże (2), spust (3) i zatyczkę (4). Miska według wzoru użytkowego pozwala na wykonywanie zabiegów higienicznych w wygodnej pozycji, co jest szczególnie użyteczne dla osób o zmniejszonej sprawności fizycznej. (1 zastrzeżenie)

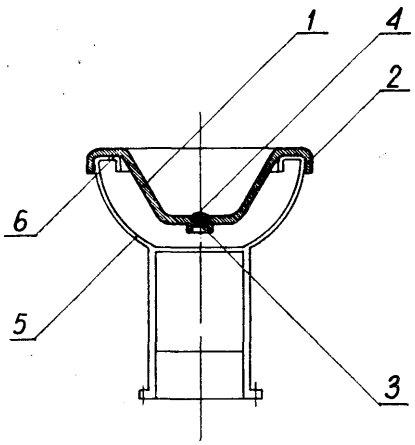

E03f; E03F W. 55382 23.03.1976

Fabryka Aparatury i Urządzeń Komunalnych „PoWoGaz", Piła, Polska (Antoni Burda, Janusz Jakubowski, Hilary Gierszewski).

Pomost zgarniacza osadu

Pomost zgarniacza osadu według wzoru użytkowego składający się z korpusu łożyska centralnego, belki nośnej i czołownicy, charakteryzuje się tym, że do dolnej części rury (1) przymocowany jest ceownik (2), natomiast do jej części górnej przymocowane są dwa kątowniki (3), rozmieszczone symetrycznie nad rurą (1), biegnące wzdłuż całego pomostu, przy czym ich końce połączone są z korpusem łożyska centralnego

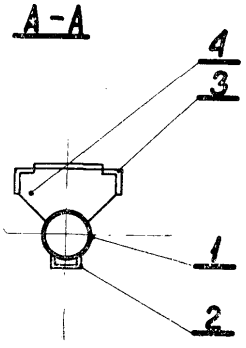

Fig. 2

i czołownicą a z rurą (1) połączone są za pomocą równomiernie rozmieszczonych, najkorzystniej trójkątnych blach (4). Pomost przenosi obciążenia od zgrzebeł osadu oraz obciążenia dynamiczne powstające podczas jazdy zgarniacza na osadniku. (1 zastrzeżenie)

E04b; E04B W. 55347 16.03.1976

Ośrodek Badawczo-Rozwojowy Kotłów i Urządzeń Energetycznych, Tarnowskie Góry, Polska (Henryk Ochman).

Uchwyt do łączenia płyt ażurowych z ramą konstrukcji nośnych

Uchwyt do łączenia płyt ażurowych, zwłaszcza płyt ocynkowanych lub pokrytych warstwą ochronną, z ramą konstrukcji nośnych, składa się z klamry (2), profilowanej podkładki (1) oraz śruby (3) i nakrętki (4). Klamra (2) ma kształt rynny z płaskim dnem oraz jednym końcem (5) kielichowo rozszerzającym się i odgiętym pod kątem zbliżonym do 90°. W płaskim dnie wykonany jest podłużny otwór pod śrubę (3), a odgięty koniec (5) ma wypust (6). Profilowa podkładka (1) ma kształt stożkowej niecki z kołnierzem (8) i płaskim dnem (9), w którym wykonany jest otwór na śrubę (3). (4 zastrzeżenia)

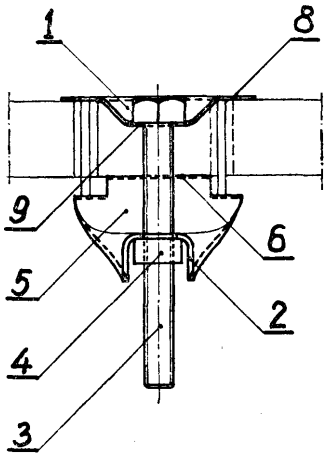

E04c; E04C W. 55379 23.03.1976

Politechnika Poznańska, Poznań, Polska (Witold Wołowicki, Janusz Karlikowski)

Prefabrykowany dwuteowy dźwigar betonowy

Prefabrykowany dwuteowy dźwigar betonowy według wzoru użytkowego ma górną stopę zakończoną półką (2). Półkę te stanowi żelbetowa płyta o szerokości równej rozstawowi dźwigarów (1) w konstrukcji Z zewnętrznej powierzchni półki (2) wystają stalow epręty (3) zbrojeniowe. Górna półka spełnia między innymi rolę szalowania dla betonu wykonywanego na placu budowy i wylewanego jako płyta pomostowa. (1 zastrzeżenie)

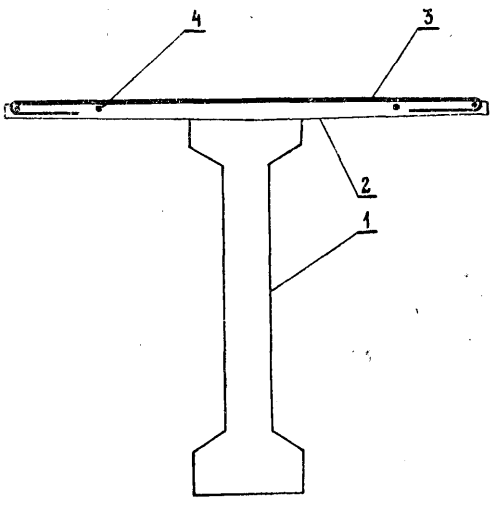

E04f; B65f; **E04F** W. 55388 26.03.1976

Centrum Techniki Komunalnej, Warszawa, Polska (Henryk Siemiński, Jerzy Przewłocki).

Urządzenie do gromadzenia odpadków domowych

Przedmiotem wzoru użytkowego jest urządzenie *do* gromadzenia odpadków domowych umieszczone poza komorami zsypowymi budynków mieszkalnych, na wolnej przestrzeni, które stanowi szczelna komora (1), wewnątrz której umieszczone są pojemniki (3). Komora (1) wyposażona jest w pochyłą rynnę zsypową (4) i drzwi (2) otwierane na zewnątrz. (2 zastrzeżenia)

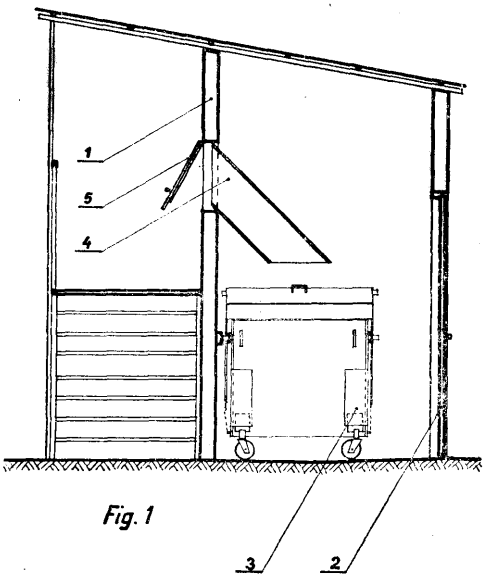

Fig. 1

E04h; E04H W. 55221 19.02.1978

Kopalnia Rudy Żelaza „Osiny", Osiny, Polska (Julian Maciejowski, Tadeusz Loch).

Domek przewoźny dla budownictwa

Domek według wzoru użytkowego charakteryzuje się tym, że ma szkielet stalowy wykonany z kształtników o profilu zamkniętym odpowiednio ze sobą połączonych, wyposażony jest w okna typu autobusowego, wywietrzniki zabudowane w dachu oraz instalację higieniczno-sanitarną.

Urządzenia higieniczno-sanitarne rozmieszczone są w czterech polach użytkowych w ten sposób, że w lewej części zainstalowane są trzy kabiny prysznicowe oddzielone zasłonami z tworzywa, natomiast w prawej części znajdują się trzy kabiny klozetowe z urządzeniami spłukującymi. Od wewnątrz domek pokryty jest płytami pilśniowymi (3) lakierowanymi. Domek według wzoru użytkowego przeznaczony jest do użytku na budowach jako zaplecze socjalne. (2 zastrzeżenia)

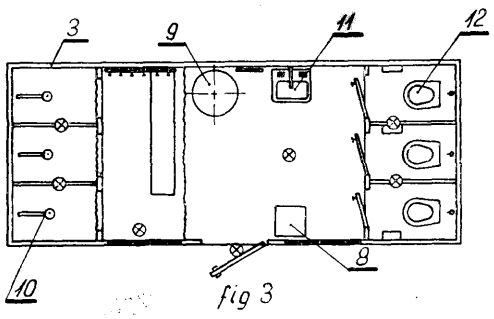

fig 3

E21b; E21B W. 55354 17.03.1976

Główny Instytut Górnictwa, Katowice, Polska (Jan Borowski, Józef Nickiel, Mieczysław Skinderowicz).

Urządzenie do pomiaru ciśnienia gazu w otworach wiertniczych

Urządzenie do pomiaru ciśnienia gazu w otworach wiertniczych dla wykrywania ewentualnych stanów zagrożenia wyrzutami gazu i skał, ma zespół uszczelniający i pomiarowy wyposażone w manometry (7, 15) osłonięte amortyzującymi wykładzinami (9) i wysokociśnieniowe zawory (10, 16).

Manometry i zawory są połączone dwoma elastycznymi ciśnieniowymi przewodami (6, 14) z króćcami (3, 4) korka (2) nadmuchiwanej przepony (1), wyposażonego dodatkowo w trzpień (5) dla prowadniczej, dzielonej żerdzi (17). (1 zastrzeżenie)

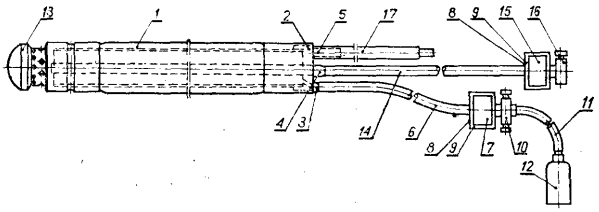

E21d; E21D W. 55370 22.031976

Kombinat Górniczo-Hutniczy Miedzi, Zakłady Badawcze i Projektowe Miedzi „Cuprum", Wrocław, Polska (Zdzisław Gromada).

Most przejezdny na skrzyżowaniu wyrobisk górniczych biegnących w różnych poziomach

Konstrukcję nośną mostu przejezdnego stanowią mury ociosowe (1) w dolnym wyrobisku (2), na których wsparte jest sklepienie żelbetonowe (3). Zbrojenie (4) mocowane jest kotwami (5) od otaczających skał (6) w strefie rozciąganej sklepienia (3). Na spągu

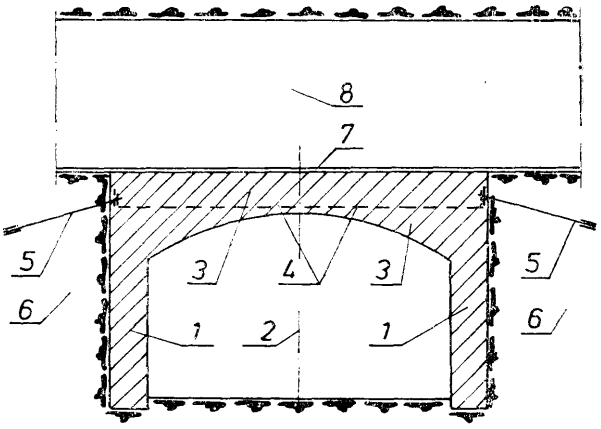

(7) wyrobiska górnego (8) w miejscu mostu jest ułożone torowisko dla ruchu wozów szynowych bądź nawierzchnia drogowa dla ruchu wozów oponowych. (1 zastrzeżenie)

DZIAŁ F

MECHANIKA; OŚWIETLENIE; OGRZEWANIE I UZBEOJENIE

F16b; F16B W. 55348 16.03.1976

Centralny Ośrodek Projektowo-Konstrukcyjny Maszyn Górniczych KOMAG, Gliwice, Polska (Adolf Drewniak, Stanisław Romanowicz, Norbert Pioseczny, Henryk Zych).

Złącze okrągłych elementów maszyn

Złącze okrągłych elementów maszyn według wzoru użytkowego utworzone jest przez wsunięcie końcówki jednego elementu do końcówki drugiego elementu, przy czym w każdej końcówce znajduje się pierścieniowe wgłębienie. Wgłębienia te uzupełniając się wzajemnie tworzą pierścieniowy kanał do umieszczenia w nim pręta zgiętego w pierścień w wyniku wsuwania go z zewnątrz przez otwór pod działaniem odpowiednio dużej siły.

Głębokość wgłębienia w końcówce (2) zewnętrznej jest równa promieniowi pręta (4). Wgłębienie w końcówce (1) wewnętrznej jest większe niż promień pręta (4), aby zapewnić luz niezbędny przy wprowadzaniu i wyciąganiu pręta. Złącze według wzoru użytkowego ma zastosowanie do siłowników hydraulicznych o dużej średnicy cylindra. (1 zastrzeżenie)

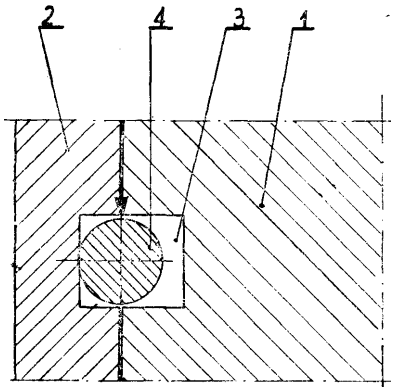

F16f; **F16F** W. 55327 13.03.1976

Instytut Techniki Cieplnej Łódź, Polska (Tadeusz Deloff).

Tłumik hałasu z oddzielaczem cieczy

Tłumik hałasu z oddzielaczem cieczy według wzoru użytkowego zawierający co najmniej dwie komory (1, 2) połączone szeregowo przewodem (5), króciec wlotowy (6) i króciec wylotowy (4) oraz syfon (7) charakteryzuje się tym, że długość komory (2) oddzielacza przybiera wartości od 0,30 do 0,35 albo od 0,80 do 0,85 długości fali akustycznej odpowiadającej dolnej dominującej częstotliwości widma hałasu, a wysokości syfonu (7) spełnia następujący warunek:

$$\frac{1{,}4\ P_{max}}{\gamma} > h > \frac{P_{max}}{\gamma}, \text{ gdzie}$$

h - wysokość syfonu (7);
Pmax - maksymalna wartość nadciśnienia w komorze (2) oddzielacza w odniesieniu do ciśnienia panującego w króćcu wylotowym (3) syfonu (7);
ciężar właściwy cieczy.

(1 zastrzeżenie)

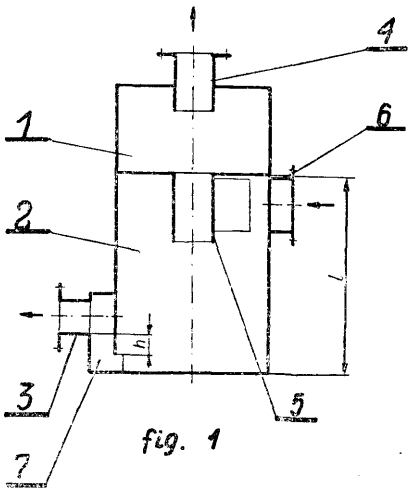

F16k; **F16K** W. 55115 28.01.1976

Instytut Obróbki Skrawaniem, Kraków, Polska (Józef Kosut).

Zawór spustowy

Przedmiotem wzoru użytkowego jest zawór spustowy do spuszczania płynów, a zwłaszcza oleju ze zbiorników zasilaczy hydraulicznych.

Korpus (1) zaworu zaopatrzony w grzybek (2) i korek (3) jest wkręcony w obudowę zbiornika (4). Korek (3) i korpus (1) zaworu są uszczelnione podkładkami (5) i (8). Grzybek (2) jest dociskany sprężyną (7) opierającą się drugim końcem o nakrętkę (8) zapatrzoną w trzpień (9), na którym są magnesy (10) oddzielone od siebie przekładkami (11). Magnesy (10) i przekładki (11) zabezpieczone nakrętką (12) są osłonięte osłoną (13). W gwintowany otwór korpusu (1) wkręca się końcówkę węża zaopatrzoną w popychacz.

(3 zastrzeżenia)

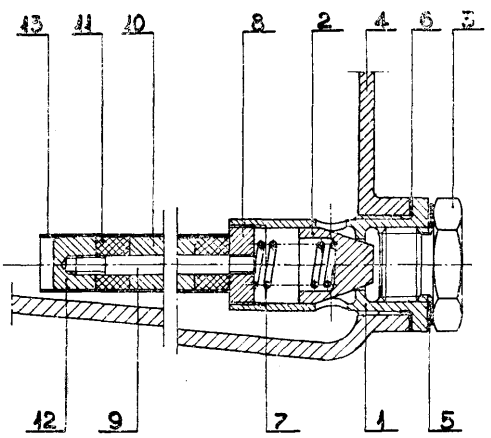

F161; F16L W. 55674 19.01.1976

Ośrodek Badawczo-Rozwojowy Aparatury i Urządzeń Komunalnych „PoWoGaz", Poznań, Polska (Stanisław Smoczyk, Leszek Bzdęga).

Kołnierz do łączenia rurociągów oraz elementów zakończonych kołnierzami stałymi

Kołnierz *do* łączenia rurociągów oraz elementów zakończonych kołnierzami stałymi składa się z pierścienia stałego (1) przyspawanego do rurociągu oraz pierścienia obrotowego (2), w którym jest wykonany próg (3) pasujący do średnicy zewnętrznej pierścienia stałego (1). Próg (3) w pierścieniu obrotowym (2) zabezpiecza przed poprzecznym przesunięciem łączonych rurociągów. (1 zastrzeżenie)

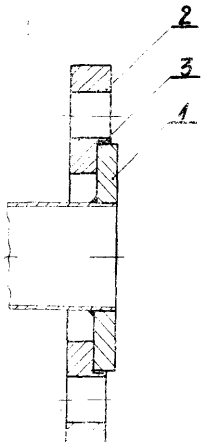

F24b; F243 W. 55398 27.03.1976

Pomorskie Zakłady Sprzętu Okrętowego „WARMA", Grudziądz, Polska (Andrzej Plath, Jerzy Weiland).

Podgrzewacz parowy

Podgrzewacz parowy przeznaczony jest do podgrzewania wody sanitarnej na statkach. Korpus (4) tego podgrzewacza zamknięty jest od góry na stałe dnem wypukłym (9), a od dołu zamknięty jest odejmowanym dnem wypukłym (1), do którego przymocowana jest na stałe wężownica pary (16). W zależności od wymaganego wydatku podgrzewacza, stosuje się jedną wielkość wężownicy pary (16) przy trzech różnych wielkościach zaworu termoregulacyjnego (10), lub. dla wydatku maksymalnego drugą wielkość wężownicy pary (16) i jedną wielkość zaworu iermoregulacyjnego (10). (2 zastrzeżenia)

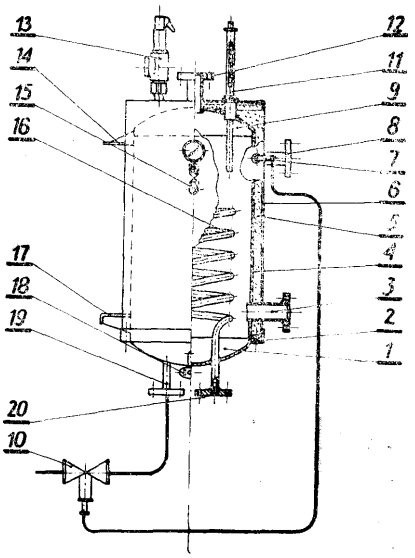

F24d; F24D W. 55333 15.03.1976

Zygmunt Marczak, Poznań, Polska (Zygmunt Marczaik).

Kocioł wodny do centralnego ogrzewania

Kocioł wodny do centralnego ogrzewania ze spiralnym elementem grzejnym stanowiącym płaszcz wodny ma spiralny element o kształcie wielokąta foremnego w przekroju poprzecznym do jego osi, a ruszt (5) oddzielający komorę paleniskową od komory popielnikowej osadzony w ruchomej ramie (6) związany jest z zespołem tarcz mimośrodowych (7) osadzonych na wspólnej osi (8). Jeden koniec osi wychodzi na zewnątrz komory i na tym końcu osadzona jest dźwignia (9) dla obrotu tarcz mimośrodowych, które podnosząc lub opuszczając ruszt zmieniają naprzemiennie objętości komór, paleniskowej i popielnikowej.

Pokrywa górna zamykająca kocioł ma część nad komorą zasypową podzieloną na segmenty, z których jeden stanowi dymnicę, natomiast drugi segment przyległy do niej stanowi zasyp z pokrywą przelotową dla spalin, zawierającą płytę górną (14) połączoną trwale prętami dystansowymi z płytą wewnętrzną. Trzeci segment przyległy również do dymnicy stanowi odprowadzenie pary wodnej do dymnicy z komory zasypowej. Odprowadzenie to ma od dołu przesuwaną pokrywę (16) z uchwytem (17) wyprowadzonym na zewnątrz, natomiast czwarty segment ma w pokrywie (18) przelot dla wymuszonego doprowadzania powietrza od góry. Ponadto nad szczelinami dymnymi spiralnego elementu grzejnego osadzone są ruchome, liniowe elementy, stanowiące przepustnice (21) do sterowanego prowadzenia spalin w szczelinach dymnych i do dymnicy. (1 zastrzeżenie)

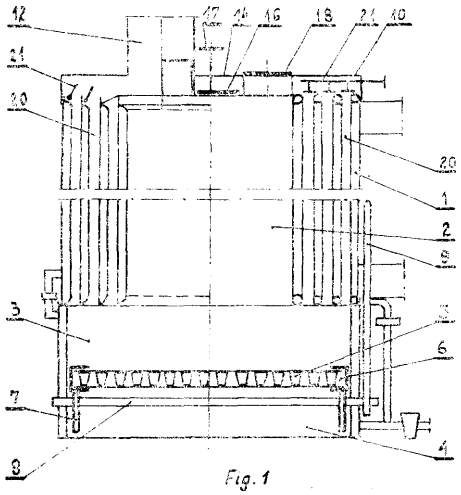

Fig. 1

F24f; F24F W. 55386 24.03.1976

Polskie Koleje Państwowe, Biuro Projektów Kolejowych, Poznań, Polska (Jerzy Babiak).

Przepustnica jednopłaszczyznowa

Przedmiotem wzoru użytkowego jest przepustnica jednopłaszczyznowa stosowana w instalacjach wentylacyjnych. Istota rozwiązania wg wzorcu polega na (tym, że ułożyskowana w obudowie (1) przepustnica z tarczą jest sterowana za pośrednictwem układu dźwigniowego napędzanego przez elektromagnes (7).

Układ dźwigniowy stanowi łącznik (6), dźwignia (5) i korba (4). Rozwiązanie to pozwala na zdalne sterowanie przepustnicy, co umożliwia np. jednoczesne otwarcie przpustnicy z włączeniem wentylatora.
(1 zastrzeżenie)

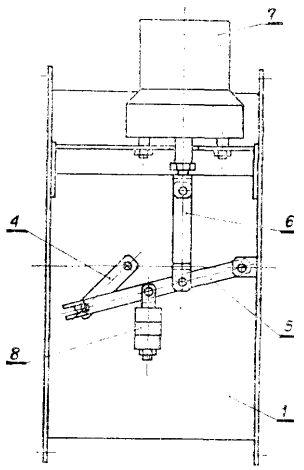

Fig 1

F25d; F25D W. 55373 22.03.1976

Ośrodek Badawczo-Rozwojowy Urządzeń Chłodniczych i Gastronomicznych, Bydgoszcz, Polska (Antoni Sawiełajc, Andrzej Wesołowski, Włodzimierz Szymański, Aleksander Paliwoda, Olgierd Jaworski).

Segment ściany zwłaszcza chłodniczej komory

Segmenty ścian zwłaszcza chłodniczej komór według wzoru użytkowego tak płaskie jak i kątowe są wykonane z płyt (1) izolacyjnych wytwarzanych metodami przemysłowymi i stosowanych w budownictwie. Na krawędziach płyt (1) są zamocowane kształtowniki (4) o przekroju ceowym, za pomocą rurkowych nitów (5). Segmenty płaskie jak i kątowe są ze sobą mocowane znanymi sposobami np. za pomocą haków. (I zastrzeżenia)

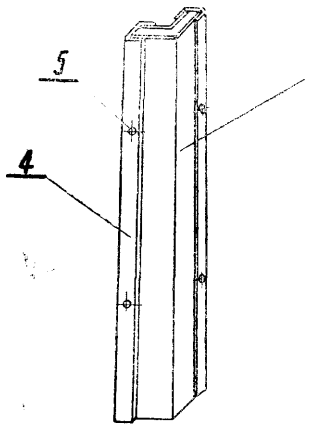

Fig. 3

F27d; F27D W. 55764 08.06.1976

Przedsiębiorstwo Projektowania i Wyposażania Odlewni „Prodlew", Warszawa, Polska (Lucjan Dobrowolski, Tadeusz Skalon).

Dozownik elektrokostek żelazostopów

Dozownik elektrokostek żelazostopów według wzoru użytkowego służy do dozwoania elektrokostek do wsadu metalurgicznych pieców odlewniczych. Dozownik składający się z zasobnika (1) podajnika wibracyjnego (2), podajnika śrubowego (5), dozatora jednostkowego (6) oraz zbiornika pośredniego (7) charakteryzuje się tym, że poniżej wylotu podajnika wibracyjnego (2) znajduje się podajnik śrubowy (5) wykonujący operacje porządkowania przestrzennego i szeregowania elektrokostek. U wylotu bieżni śrubowej podajnika usytuowany jest dozator jednostkowy (S) mający postać ukośnej rynny z płaskim dnem i zamkniętym końcem dolnym zaopatrzonej w okno (10) w ścianie bocznej, naprzeciw którego znajduje się wy pych acz przemieszczany siłownikiem, wypychający pojedyncze elektrokostki do umieszczanego niżej zbiornika pośredniego (7). (7 zastrzeżeń)

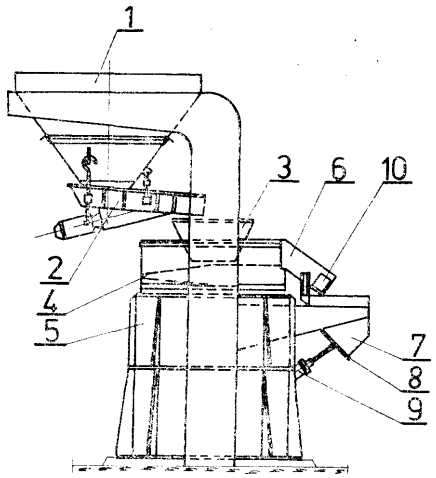

F41c; F41C W. 55123 29.01.1976

Wyższa Szkoła Inżynierska, Lublin, Polska (Jan Skwarna).

Lufa śrutowej broni myśliwskiej

Celem wzoru użytkowego pod nazwą lufa śrutowej broni myśliwskiej jest taka budowa lufy, która powodowałaby minimalny rozrzut śrucin. Cel ten został osiągnięty poprzez rozszerzanie końca (1) lufy i włożenie wewnątrz tulei (2) z pozostawieniem szczeliny, przez którą uchodziłyby gazy spalinowe tworząc otulinę drogi śrucin. Ta gazowa otulina anuluje zboczenie śrucin z drogi osiowej. (1 zastrzeżenie)

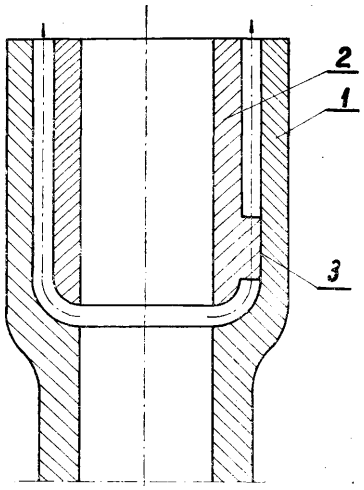

F41j; F41J **W. 55078** 21.01.1976

Czesław Chruścielski, Warszawa, Polska (Czesław Chruścielski).

Urządzenie **do strzelań wiatrówkowych**

Urządzenie według wzoru służące do umożliwiania dowolnie częstej kontroli i wymiany tarczy bez opuszczania stanowiska, posiada stojak (1), który ma linowe koło (2) napędzane ręcznie za pomocą korby. Stojak jest umocowany na stole strzeleckim. W odległości, na którą prowadzi się strzelanie, a więc **w** odległości 15 lub 20 m, jest umocowana konsola (7) z drugim linowym kołem (9), łapaczem pocisków (10, **11)** i wysięgnikiem (12) zaopatrzonym w zderzak (13). Linowe koła (2) i (9) są opasane cięgnem (18, 20), do którego jest przymocowany uchwyt do tarcz. Uchwyt ten ma poziomą beleczkę (14) z przesuwnymi trzyma - karni tarczy. Obracanie korbą urządzenia na stanowisku strzeleckim (powoduje ściągnięcie tarczy na to stanowisko lub jej przesunięcie aa wysięgnik (12) konsoli (7). (3 zastrzeżenia)

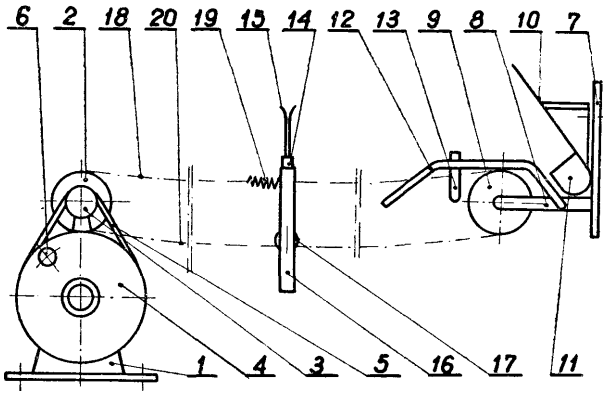

S p r o s t o w a n i e

Nr BUP-u str. zgłoszenie	**J e s t**	**Powinno być**
3/1976 str 51 P. 177807	Politechnika Śląska, Gliwice Polska (Jan Adamczyk, Jan Rynik)	Politechnika Śląska Gliwice, Polska (Jan Adamczyk, Jan Rynik, Stanisław Mikuła)
1/1977 w spisie treści w części „Wynalazki"	**Dział H** - Elektronika	Dział H - Elektrotechnika

Wykaz zgłoszeń wynalazków opublikowanych w BUP 3/1977r. w układzie numerowym

Nr zgłoszenia	MKP	Int. Cl.[2]	Strona
1	2	3	4
178105	B01f	B01F	6
178991	B21h	B21H	9
179699 T	G08b	G08B	73
179720	B02b	B02B	14
180085	C12c	C12C	37
180916	B23ik	B23K	12
181243 T	B61b	B61B	17
181741	C07c	C07C	24
181812	C07c	C07C	24
181380	H03k	H03K	74
181881	H04m	H04M	76
181882	G01g	G01G	70
181903	F26b	F26B	68
181997	B62d	B62D	18
182026	H03k	H03K	75
182027	H04b	H04B	76
182045	H03k	H03K	75
182067	H03k	H03K	75
182068	H03b	H03B	74
182103	G01c	G01C	70
182143	B29j	B29J	15
182167	C07c	C07C	24
182250	G01b	G01B	69
182278	B64d	B64D	19
182372	B01j	B01J	
82461	H03b	H03B	74
182483	H01m	HÔ1M	74
182702 T	C01b	C01B	23
182804	C09k	C09K	37
183551	F16n	F16N	67
184075 T	B22c	B22C	10
184166 T	C09b	C09B	3o
184659 T	C09h	C09B	36
184760 T	C09b	C09B	37
184365	F02m	F02M	55
185418	C06b	C06B	24
185561 T	F02m	F02M	56
185633 T	B60f	B60F	16
185733	B63h	B73H	19
185827	C22c	C22C	41
186201 T	G01b	G01B	70
186211 T	C21d	C21D	39
186290	B60t	B60T	17
186292	F02m	F02M	56

Nr zgłoszenia	MKP	Int. Cl.»	Strona
1	2	3	4
186294	F02m	F02M	56
186295	F02m	F02M	57
186304 T	B63b	B63B	18
136314 T	C22c	C22C	41
186335 T	G01p	G01P	72
187524	C21d	C21D	39
186525	C21d	C21D	39
186582 T	F16b	F16B	59
186694 T	F02m	F02M	57
186608 T	C22f	C22F	41
186707	F16n	F16C	67
186708	F16c	F16N	60
186709	F16c	F16C	60
186710	F16n	F16N	68
186861	B62d	B62D	-18
186973 T	C21d	C21D	39
187175 T	E01b	E01B	43
187374 T	B22c	B22C	10
187492 T	F16f	F16F	62
137527	B60n	B60N	16
187632 T	F04b	F04B	58
187641	F01d	F01D	54
187659	E23b	B23B	11
187660	B65d	B65D	20
187677	F16d	F16D	61
187682 T	B23d	B65D	11
187692 T	E02c	B23D	7
187705 T	B65d	B02C	20
187707	F01d	F01D	55
187709	A61k	A61K	5
187710	A62c	A62C	5
187712	F16f	F16F	
187713	B65b	B65B	19
187716 T	E21c	E21C	48
187733	E21d	E21D	51
187735	F16d	F16D	61
187736	F16f	F16F	64
187737	A01n	A01N	4
187739	C12d	C12D	38
187740 T	C22b	C22B	39
187743	C08g	E01B	36
187745	B65b	C08G	20
187751 T	EOlb	B65B	43
187753 T	B65g	B65G	22

1	2	3	4
187754 T	B65g	B65G	21
187762 T	A01n	A01N	5
187763 T	B65g	B65G	22
187766 T	E21d	E21D	51
187768 T	E21c	E21C	49
187769 T	E21c	E21C	49
187772 T	E04c	E04C	45
187783	B23g	B23Q	12
187784 T	C04b	C04B	23
187785 T	H01m	H01M	74
187786 T	B01d	B01D	6
187787	C05f	C05F	24
187788	F16k	F16K	65
187795 T	C01d	C01D	23
187796 T	C01g	C01G	23
187801 T	B65g	B65G	21
187812 T	E21c	E21C	50
187833 T	E04d	E04D	46
187836 T	G01n	G01N	71
187840	B22c	B22C	10
187853 T	E04b	E04B	44
187863 T	G01b	G01B	70
187864 T	G01n	G01N	71
187877 T	F04b	F04B	58
187880 T	G04c	G04C	72
187881 T	E04b	E04B	45
187888 T	F23d	F23D	68
187889 T	G01n	G01N	17
187891 T	G01n	G01N	72
187893 T	B65d	B65D	21
187906	C13k	C13K	38
187913 T	B28c	B28C	14
187919	F16k	F16K	66
187929	G05d	G05D	72
187933 T	A23k	A23K	5
187937 T	E06b	E06B	47
187940 T	E21d	E21D	51
187941 T	H01h	H01H	73
187974	F16j	F16J	65
187965	F16d	F16D	62
187966	E04f	E04F	46
187978 T	E021b	E21B	47
187987 T	G01m	G01M	71
187988 T	E21f	E21F	53
188007	E21d	E21D	52
188021 T	F16b	F16B	60
188030 T	G01l	G01L	70
188036 T	F02m	F02M	57
188045 T	H05k	H05K	76
187950	G01m	G01M	71
188058	E04b	E25D	45
188034 T	E25d	E04B	13
188059	B30b	B30B	15
188070 T	E04h	E04H	46
188080 T	F05b	F05B	59
188088 T	G01n	G01N	72
188092 T	B63h	B63H	19
188097	D21f	D21F	42
188106 T	E21f	E21F	54
188120	B21d	B21D	8
188121	F16k	F16K	66
188128 T	E21d	E21D	52
188130	C07c	C07C	24
188138 T	F04b	F04B	58
188144 T	E21b	E21B	48

1	2	3	4
188153	F25d	F25D	68
188155	B25c	B25C	13
188156	B65h	B65H	22
1881157	F16d	F16D	62
188158 T	F16d	F16D	62
188189 T	E21c	E21C	50
188212	E01b	E01B	44
188217	C22b	C21B	40
188218	C21b	C22B	38
188219 T	E01b	E01B	44
188223	B62d	B62D	18
188231 T	C08f	C08F	36
188232 T	C08f	C08F	36
188247 T	A01h	A01H	3
188252	F16d	F16D	63
188253	F16d	F17D	63
188255	C22b	C22B	40
188261 T	A01j	A01J	3
188267 T	E21d	E21D	52
188268 T	E02f	E02F	44
188289	C07c	C07C	25
188295	B28b	B28B	14
188307 T	E21f	E21F	54
188308 T	E21d	E21D	53
188313 T	E21c	E21C	50
188317 T	E04d	E04D	46
188329 T	B24d	B24D	12
188334	E21d	E21D	53
188350 T	E21d	E21D	53
188373 T	A23k	A23K	5
188376 T	F04b	F04B	58
188379 T	A01g	A01G	2
188380 T	A01g	A01G	2
188382 T	A01g	A01G	3
188388 T	A01k	A01K	4
188389 T	A01k	A01K	4
188391 T	A01k	A01K	4
188392	B25c	B25C	13
188395	E21c	E21C	50
188396	B21f	B21F	9
188398	F23f	F23F	69
188406 T	C07d	E21B	48
188420	E21b	C07D	29
188421	B03b	B03B	7
188422	C07d	C07D	29
188423	A62m	A62M	6
188454 T	A01d	A01D	1
188455	C07d	C07D	29
188457	C07d	C07D	30
188507	C07c	C07C	25
188535	C07c	C07C	25
188538	C07d	C07D	30
188560	C07d	C07D	31
188562	C07d	C07D	32
188591	C07c	C07C	26
188594	C07d	C07D	33
188595	C07c	C07C	26
188600	F16g	F16G	65
188601	B60t	B60T	17
188602	B21k	B21K	9
188603	B21k	B21K	9
188604	C07c	C07C	26
188724	F15b	F15B	59
188625	B60s	B60S	16
188626	C07c	C07C	26

1		2	4
188628	D06c	D06C	42
188675	F16b	C03C	23
188677	C03c	F16B	47
188683	C07d	C07D	33
188710	F27b	F27B	69
188735	F16f	F16F	64
188766	A01c	A01C	1
188768	F16d	F16D	63
188773	C07c	C07C	26
188775	B60s	B60S	16
188841	B29j	B29J	15
188875	C97d	C07D	33
188876	C02c	C02C	23
188913	C07d	C07D	34
188928	B06c	B06C	7
188929	C09b	C09B	37
188930	E22d	B22D	11
188959	C07c	D02G	27
188960 T	D02g	C07C	41
188962	A01d	AG1D	1
189001	C07d	C07C	34
189003	C07c	C07D	27
189012	C09b	C09B	37

1	2	3	4
189097	C22b	C22B	40
189123	C07c	C07C	27
189124	C07c	C07C	28
189125	F16k	F16K	66
189128	C07c	C07C	28
189129	C07c	C07C	28
189154	C07d	C07D	34
189204	C07f	C07F	35
189209	A01g	A01G	
189211	C07d	C07D	35
189291	C07c	C07C	28
189320	D21f	D21F	42
189322	B21d	B21D	8
189342	C07d	C07D	35
189345	B21k	B21K	9
189350	D06b	D06B	42
189381	C07d	C07D	35
189388	F01k	F01K	55
189896	B07b	B07B	8
189998	B29c	B29C	14
190298 T	C22c	F16C	61
190410 T	F16c	C22C	41
190882 T	C23b	C23B	41

Wykaz zgłoszeń wzorów użytkowych opublikowanych w BUP 3/1977r. w układzie numerowym

Nr zgłoszenia	MKP	Int. Cl.[2]	Strona
1	2	3	4
54575	B60p	B60P	79
54826	B63b	B63B	79
54965	B60p	B60P	79
55012	B63c	B63C	80
55038	A62c	A62C	77
55074	F16l	F16L	86
55078	F41j	F41J	88
55084	B63j	B73J	80
55091	B22c	B22C	78
55115	F16k	F16K	85
55123	F41c	F41C	87
55124	C21b	C21B	82
55157	B25b	B25B	79
55221	E04h	E04H	84
55312	B65h	B65H	81
55315	A63h	A63H	78
55326	B65g	B65G	80
55327	A47k	F16F	85
55331	F16f	A47K	77
55333	F24d	F24D	86

Nr zgłoszenia	MKP	Int. Cl.[2]	Strona
1	2	3	4
55346	F16b	F16B	85
55347	E04b	E04B	83
55354	E21b	E21B	84
55368	B65g	B65G	81
55370	E21d	E21D	84
55371	B65g	B65G	81
55373	F25d	F25D	87
55377	B65g	B65G	81
55377	E03c	E03C	82
55379	E04c	E04C	83
55382	E03f	E03F	83
55386	F24f	F24F	86
55388	E04f	E04F	84
55394	E02f	E02F	82
55398	F24b	F24B	86
55403	A63b	A63B	78
55414	E03d	E03D	83
55506	F27d	A24F	77
55764	A24f	F27D	87

SPIS TREŚCI

I. WYNALAZKI

Dział A - Podstawowe potrzeby ludzkie . . . . . 1—6
Dział B - Różne procesy przemysłowe transport . . . . . 6—22
Dział C - Chemia i metalurgia . . . . . 23—41
Dział D - Włókiennictwo i papiernictwo . . . . . 41—43
Dział E - Budownictwo i górnictwo . . . . . 43—54
Dział F - Mechanika; oświetlenie; ogrzewanie i uzbrojenie . . . . . 45—69
Dział G - Fizyka . . . . . 69—73
Dział H - Elektrotechnika 73-76
Wykaz numerowy zgłoszeń wynalazków . . . . . 76—89

II. WZORY UŻYTKOWE

Dział A - Podstawowe potrzeby ludzkie . . . . . 77—78
Dział B - Różne procesy przemysłowe transport . . . . . 73—81
Dział C - Chemia i metalurgia . . . . . —82
Dział E - Budownictwo; górnictwo . . . . . 82—84
Dział F - Mechanika; oświetlenie; ogrzewanie i uzbrojenie . . . . . 85—88
Wykaz numerowy zgłoszeń wzorów użytkowych . . . . . 85—88

Cena 20 zł