BIULETYN

URZĘDU PATENTOWEGO

Wydawnictwo Urzędu Patentowego
Polskiej Rzeczypospolitej Ludowej

Nr 15 (121) Warszawa 1978

Urząd Patentowy PRL - na podstawie art. 33 i art. 78 ustawy z dnia 19 października 1972 r. o wynalazczości (Dz. U. PRL Nr 43, poz. 272) - dokonuje ogłoszenia w „Biuletynie Urzędu Patentowego" o zgłoszonych wynalazkach i wzorach użytkowych. Ogłoszenia o zgłoszeniach drukowane w „Biuletynie" podane są w układzie klasowym według symboli Int. Cl.[1] i zgodnie z § 26 ust. 4 zarządzenia Prezesa Urzędu Patentowego PRL z dnia 21. XII. 1972 r. w sprawie ochrony wynalazków i wzorów użytkowych (MP z 1973 r. nr 1, poz. 4) zawierają następujące dane:

- oznaczenie klasy i podklasy według symboli II edycji międzynarodowej klasyfikacji patentowej, tj. Int. Cl.[2],
- numer zgłoszenia wynalazku lub wzoru użytkowego,
- datę zgłoszenia wynalazku lub wzoru użytkowego
- datę i kraj uprzedniego pierwszeństwa oraz numer zgłoszenia dokonanego za granicą lub oznaczenie wystawy - jeżeli zastrzeżono pierwszeństwo,
- imię i nazwisko lub nazwę zgłaszającego,
- miejsce zamieszkania lub siedzibę oraz kraj zgłaszającego,
- imię i nazwisko wynalazcy (wynalazców),
- tytuł wynalazku lub wzoru użytkowego,
- skrót opisu wynalazku lub wzoru użytkowego wraz z figurą rysunku najlepiej obrazującą wynalazek lub wzór użytkowy,
- liczbę zastrzeżeń.

Po wykazie zgłoszeń w układzie klasowym według symboli Int. Cl.[2] podaje się wykaz zgłoszeń opublikowanych w danym numerze w układzie numerowym.

Ogłoszenia dotyczące zgłoszeń o udzielenie patentów tymczasowych zostały oznaczone literą T za numerem zgłoszenia. Jeżeli po dniu takiego ogłoszenia zostanie złożony wniosek o udzielenie patentu (art. 26 ust. 3 u.o.w.). Urząd Patentowy ogłasza o wniosku w „Wiadomościach Urzędu Patentowego".

Od dnia ogłoszenia o zgłoszeniu wynalazku lub wzoru użytkowego, osoby trzecie mogą:

1) zapoznać się ze wskazanym opisem wynalazku lub wzoru użytkowego, zastrzeżeniami patentowymi lub ochronnymi i rysunkami oraz sporządzić z nich odpisy;
2) w terminie sześciu miesięcy - nadsyłać do Urzędu Patentowego swoje uwagi co do istnienia przeszkód uniemożliwiających udzielenie patentu (prawa ochronnego).

Odpowiednio uzasadnione pod względem faktycznym (dokumentacja dowodowa) i prawnym uwagi należy nadsyłać w dwóch egzemplarzach na adres: Urząd Patentowy PRL - 00-950 Warszawa skr. poczt. 203 Al. Niepodległości 188.

Informuje się, że odbitki kserograficzne dokumentów wymienionych w pkt. 1 można zamawiać w Urzędzie Patentowym, przy czym w zamówieniu należy:

a) podać numer „Biuletynu Urzędu Patentowego", w którym dokonano ogłoszenia o zgłoszeniu oraz numer stronicy,
b) wskazać numer zgłoszenia, klasę patentową i tytuł wynalazku lub wzoru użytkowego.

Urząd Patentowy **podaje do wiadomości konta w NBP**

1. Urząd Patentowy PRL - NBP V O/M w Warszawie
   konto: 1052-2583-222 cz. 54 dz. 91 rozdz. 9111 § 77 - opłaty związane z rejestracją i ochroną wynalazków wzorów użytkowych, wzorów zdobniczych, znaków towarowych;
   opłaty za skargi 1 odwołania
2. Urząd Patentowy PRL, Centralny Ośrodek Informacji Patentowej - NBP V O/M w Warszawie
   konto: 1052-2583-222 cz. 54 dz. 77 rozdz. 7811
   5 45 - wpłaty z tytułu sprzedaży wydawnictw
   § 44 - wpłaty za usługi poligraficzne i mikrofilmowe
3. Urząd Patentowy PRL - NBP V O/M w Warszawie konto: 1052-2583-139-32 - wpłaty za powołanie biegłego

Warunki prenumeraty:

Prenumeratę na kraj przyjmują Oddziały RSW „Prasa-Książka-Ruch" oraz urzędy pocztowe i doręczyciele - w terminach: do 25 listopada na styczeń, I kwartał, I półrocze roku następnego i na cały rok następny: do dnia 10 miesiąca, poprzedzającego okres prenumeraty na pozostałe okresy roku bieżącego. Cena prenumeraty rocznej wynosi 2340 zł.
Jednostki gospodarki uspołecznionej, instytucje i organizacje społeczno-polityczne składają zamówienia w miejscowych Oddziałach RSW „Prasa-Książka-Ruch". Zakłady pracy i instytucje w miejscowościach, w których nie ma Oddziałów RSW oraz prenumeratorzy indywidualni, zamawiają prenumeratę w urzędach pocztowych lub u doręczycieli. Prenumeratę ze zleceniem wysyłki za granicę, która jest o 50% droższa od prenumeraty krajowej, przyjmują RSW „Prasa-Książka-Ruch", Centrala Kolportażu Prasy i Wydawnictw, ul. Towarowa 28, 00-958 Warszawa, konto PKO nr 1531-71 - w terminach podanych dla prenumeraty krajowej.

Egzemplarze archiwalne można nabywać w Urzędzie Patentowym PRL - Centralny Ośrodek Informacji Patentowej, Al. Niepodległości 188, skr. poczt. 203, 00-950 Warszawa

URZĄD PATENTOWY POLSKIEJ RZECZYPOSPOLITEJ LUDOWEJ

Numer oddano do składu w marcu 1978 r. Ark. wyd. 16,19, ark. druk. 13
Papier druk. mat. V kl. 63 g, 61X86. Nakład 3380+25 egz.

Cena 90 zł

INDEKS 35328

Opolskie Zakłady Graficzne im. J. Łangowskiego. Zam. 1113.

BIULETYN URZĘDU PATENTOWEGO

Warszawa, dnia 17.07.1978 Nr 15 (121) Rok VI

Ogłoszenia o zgłoszonych w Polsce
I. Wynalazkach do opatentowania
II. Wzorach użytkowych do ochrony

I. WYNALAZKI

DZIAŁ A

PODSTAWOWE POTRZEBY LUDZKIE

A01D P. 203828 05.01.1978

Pierwszeństwo: 06.01.1977 - Wielka Brytania (nr 00309/77)

Massey - Ferguson Services N. V. Curacao, Antyle Holenderskie.

Kosiarka rolnicza

Kosiarka rolnicza obrotowa, mająca trzy lub więcej wirników mogąca wytwarzać pojedyńczy pokos, charakteryzuje się tym, że trzeci wirnik **(20)** ma połączenie z napędem dla obracania go w tym samym kierunku (D3) jak wirnika (18) znajdującego się obok niego, a oś wirowania (264) trzeciego wirnika jest odsunięta do tyłu względem zwykłego kierunku koszenia kosiarki w przód, od linii prostej, łączącej osie wirowania (260, 262) pierwszego i drugiego wirnika (16, 18) tak, że koszona uprawa rolna cięta trzecim wirnikiem (20) przemieszcza się poza wirnik (18) sąsiadujący z nim, w kierunku do uprawy rolnej jaka przeszła między pierwszym a drugim wirnikiem (16, 18).

Położenie trzeciego wirnika (20) względem wirnika (18) sąsiadującego z nim jest takie, że koła tnące (274) wyznaczane zewnętrznymi końcami łopatek trzeciego wirnika (20) i wirnika (18) sąsiadującego z nim, są rozstawione z odstępem między nimi. Koła tnące (274) mają odstęp od 1/4 do 1/8 części średnicy koła tnącego (274) trzeciego wirnika (20).

Oś wirowania (264) trzeciego wirnika (20) jest odsunięta do tyłu względem kierunku zwykłego koszenia kosiarki z ruchem w przód, od linii prostej łączącej osie wirowania (260, 262) pierwszego i drugiego wirnika (16, 18), o odstęp od 1/2 do 1—1/2 średnicy koła tnącego (274) wyznaczonego zewnętrznym końcem łopatki (272) trzeciego wirnika <20). Odsunięcie do tyłu trzeciego wirnika (20) równe jest odstępowi zasadniczo o takiej wartości, lub nieco mniejszej jak średnica koła tnącego (274) wyznaczonego zewnętrznym końcem łopatki (272) trzeciego wirnika (20). (9 zastrzeżeń)

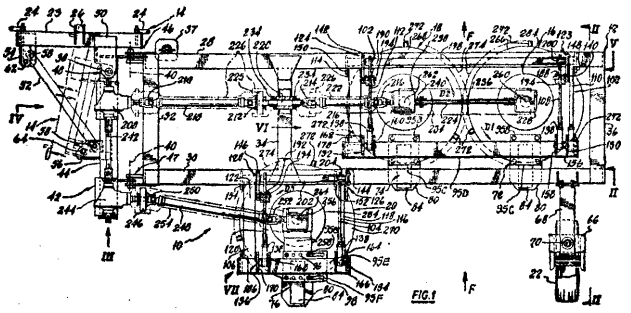

FIG.1

A01K P. 200851 T 14.09.1977

Wyższa Szkoła Morska, Szczecin, Polska (Jerzy Kosiński).

Hydrodynamiczny elastyczny element uspławniający włok

Hydrodynamiczny elastyczny element uspławniający włok ma profil utworzony z pobocznicy pochyłego stożka ściętego, w którym kąt 2α jest zawarty w granicach $20^{\circ} \div 60^{\circ}$. Promień większy **(R1)** mieści się w granicach 0,2÷1 długości krawędzi bocznej (1) lub 0,5/1,5 długości krawędzi przedniej (2) a promień mniejszy (R2) wynosi 0,5÷1,5 długości krawędzi tylnej (3). Element wg wynalazku przeznaczony jest do zwiększania rozwarcia pionowego włoków dennych i pelagicznych. (1 zastrzeżenie)

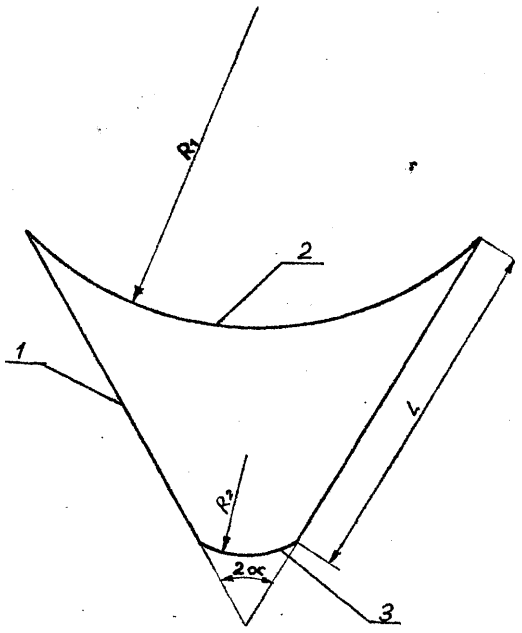

A01N P. 193676 12.07.1975

Pierwszeństwo: 12.07.1974 r. - Holandia (nr 7409433)

N. V. Philips Gloeilampenfabriken, Eindhoven, Holandia.

Środek owadobójczy

Środek owadobójczy, zawierający jako substancją czynną związek o ogólnym wzorze 1, w którym R_1 oznacza grupę alkilową o 1—4 atomach węgla, cykloalkilową o 3—6 atomach węgla, fenyioalkilową, w której pierścień fenylowy może być podstawiony atomem chlorowca, grupę alkilową lub nitrową, pierścień heterocykliczny, który zawiera 1—2 atomów azotu i może być przedstawiony atomem chlorowca, grupę alkilową lub nitrową, grupę fenylową lub podstawioną grupę fenylową, której pierścień fenylowy ma 1 lub 2 podstawniki w pozycjach 2, 3 lub 4, takie jak atom chlorowca, grupa alkilowa o 1—4 atomach węgla, która może być podstawiona atomem chlorowca, grupa cykloalkilowa o 3—6 atomach węgla, tioalkilowa o 1—4 atomach węgla, alkoksylowa o 1—4 atomach węgla, dwualkiloaminowa, w której grupa alkilowa zawiera 1—4 atomów węgla, grupa alkilosulfonylowa o 1—4 atomach węgla, acylowa, acyloaminowa, cyjanowa, nitrowa i fenylowa, która w razie potrzeby podstawiona jest atomem chlorowca, R_2 i R_3 stanowią takie same lub różne grupy i oznaczają grupę alkilową o 1—4 atomach węgla, cykloalkilową o 5—6 atomach węgla, pirydylową lub tienylową, które mogą być podstawione atomem chlorowca, grupą nitrową lub alkilową, grupą fenylową lub podstawioną grupą fenylową, w której grupa fenylowa zawiera 1 lub 2 podstawniki, takie jak atom chlorowca, grupa alkilowa o 1—4 atomach węgla, jeśli potrzebne podstawiona atomem chlorowca, grupa cykloalkilowa o 3—6 atomach węgla, tioalkilowa o 1—4 atomach węgla, alkoksylowa o 1—4 atomach węgla, mono lub dwualkiloaminowa, w której każda grupa alkilowa zawiera 1—4 atomów węgla, grupa nitrowa, fenylowa, która w razie potrzeby podstawiona jest atomem chlorowca oraz grupa cyjanowa, R_4 oznacza atom wodoru lub grupę alkilową o 1—15 atomach węgla, oraz X oznacza atom tlenu lub siarki, jako aktywny składnik w połączeniu ze stałym lub ciekłym, obojętnym nośnikiem. (15 zastrzeżeń)

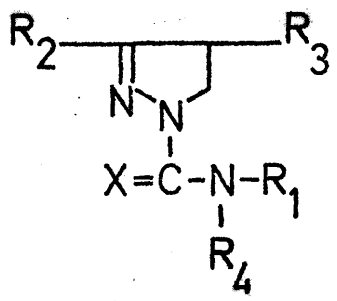

WZÓR 1

A01N **P.** 195262 11.01.1977

Zgłoszenie dodatkowe do zgłoszenia nr P. 189437

Instytut Przemysłu Organicznego, Warszawa, Polska (Edmund Bakuniak, Zbigniew Borecki, Tadeusz Wiśniewski).

Środek grzybobójczy do zwalczania chorób jabłoni

Przedmiotem wynalazku jest środek grzybobójczy do zwalczania chorób jabłoni w tym również odpornych na fungicydy z grupy benzymidazoli i dodynę. Środek zawiera w swym składzie jako substancję czynną mieszaninę N-(1.1.2.2-czterochlorotio)-czterowodoroftalimidu z estrem metylowym kwasu benzimidazolokarbaminowego lub z fungicydami przechodzącymi w procesie metabolizmu w roślinach w ten związek takimi jak ester metylowy kwasu 1-(butylokarbamylo)-2-benzimidazolokarbaminowego lub 1,2-bis(3-metoksykarbamylo-2-tioureido)-benzen oraz dodatkowo na każde 100 części wyżej podanej mieszaniny zawiera 1—100 części octanu n-dodecyloguanidyny. (1 zastrzeżenie)

A01N **P. 198228** 19.05.1977

Pierwszeństwo: 03.01.1977 - St. Zjedn. Amer. (nr 756142)

The Board of Trustees, A Constitutional Corporation Operating as Michigan State University, Eeast Lansing, Stany Zjednoczone Ameryki.

Środek regulujący wzrost roślin

Środek regulujący wzrost roślin złożony ze składnika czynnego i nośnika, zawiera jako składnik czynny triacontanol-1 ($CH_3(CH_{28}CH_2OH$). Stężenie triakontanolu-1 w ciekłym nośniku wynosi 0,001—1, Omg/litr, korzystnie 0,01—0,1 mg/litr, natomiast w stałym nośniku wynosi 1—10% wagowych.

Przedmiotem wynalazku jest również sposób regulowania wzrostu roślin i materiału pokrewnego roślinom, który polega na tym, że obejmuje co najmniej jednokrotne naniesienie triakontanolu-1 na listowie, korzenie, łodygi, nasiona, kulturę tkankową, kalus lub inny materiał pokrewny roślinom lub do otoczenia, w którym roślina lub materiał roślinopodobny są hodowane, przy czym triakontanolu-1 stosuje się w ilości 0,25-1000 g/hektar, korzystnie w ilości 1,0-100 g/hektar. (9 zastrzeżeń)

A01N **C07F** **P. 201892** 03.11.1977

Pierwszeństwo: 05.11.1976 - Japonia (nr Sho 51-132478)

Nihon Tokushu Noykau Seizo K. K. Tokio, Japonia.

Środek owadobójczy i nicieniobójczy **oraz sposób** wytwarzania nowych **organicznych estrów** bezwodników **kwasów fosforowych**

Środek owadobójczy i nicieniobójczy zawiera jako substancję czynną nowe organiczne bezwodniki kwasów fosforowych o wzorze przedstawionym na rysunku, w którym R^1 oznacza niższy rodnik alkilowy, a R^2 oznacza grupę alkoksylową, alkilotio, alkiloaminową lub dwualkiloaminową. Sposób wytwarzania tych związków polega na tym, że halogenki kwasów O-etylo-S-propylodwutiofosforowych poddaje się reakcji z podstawionymi solami metali alkalicznych związków fosforowych. (2 zastrzeżenia)

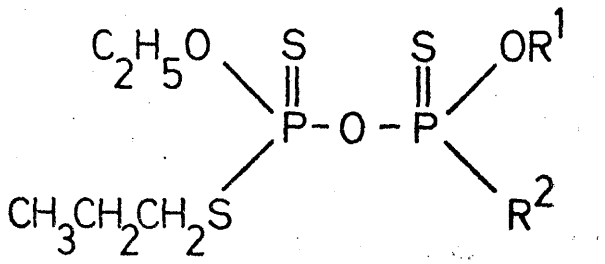

A01N P. 202489 **28.11.1977**

Pierwszeństwo: 01.12.1976 - RFN (nr P-2654348.6)

Bayer Aktiengesellschaft, Leverkusen, Republika federalna Niemiec.

Środek owadobójczy i roztoczobójczy

Środek owadobójczy i roztoczobójczy zawiera zestaw substancji czynnych składających się z pochodnych benzodioksolu o wzorze ogólnym przedstawionym na

rysunku, w którym R oznacza atom wodoru, rodnik alkilowy, alkenylowy, atom chlorowca lub grupę nitrową, R^1 oznacza rodnik alkilowy lub atom wodoru, R^2 oznacza rodnik aralkilowy, alkilowy, alkenylowy, cykloalkilowy lub atom wodoru, gdy R oznacza rodnik alkilowy, alkenylowy lub grupę nitrową, a ponadto R^1 i R^2 razem oznaczają grupę alkilenową oraz karbaminiany i/lub estry kwasów karboksylowych, włączając naturalne i synergistyczne pyretroidy, albo estry kwasu fosforowego oraz znane nośniki.

(2 zastrzeżenia)

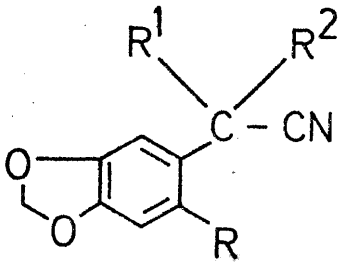

A01N P. 202597 02.12.1977
C07D

Pierwszeństwo: 03.12.1976 - Japonia (nr 145915/76)

Sumitomo Chemical Company, Limited, Osaka, Japonia (Chiyozo Takayama, Toshiro Kato, Shigeo Yamamoto, Yoshio Hisada, Nobuyuki Kameda, Akira Fujinami).

Środek grzybobójczy i sposób wytwarzania nowych l-cykloalkilokarbonylo-3-(3,5-dwuchlorowcofenylo)-**-imidazolidynadionów-2,4**

Środek grzybobójczy zawiera obojętny nośnik i jako substancję czynną nowy l-cykloalkilokarbonylo-3-(3,5--dwuchlorowcofenylo)-imidazolidynodion-2,4 o wzorze 1, w którym X oznacza atom chloru lub bromu, R^1 oznacza grupę cykloalkilową o 3—6 atomach węgla, grupę czterometylocyklopropylową, grupę 2,2-dwumetylko-3-izobutenylocyklopropylową lub 2,2-dwumetylo--3-dwuchlorowinylocyklopropylową, a R i R_3 niezależnie od siebie oznaczają atom wodoru lub grupę metylową.

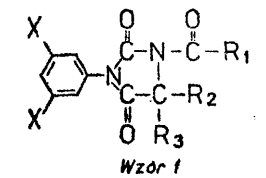

Wzór 1

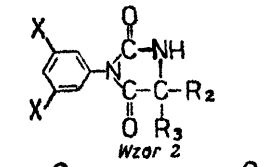

Wzór 2

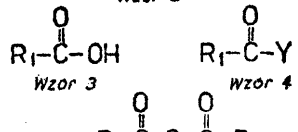

Wzór 3 Wzór 4

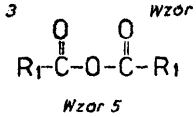

Wzór 5

Sposób według wynalazku polega na tym, że w celu wytworzenia nowych związków o wzorze 1, związek o wzorze 2, w którym X oznacza atom chloru lub bromu, a R i R_3 niezależnie od siebie oznaczają atom wodoru lub grupę metylową poddaje się reakcji z kwasem cykloalkanokarboksylowym o wzorze 3, w którym R_1 oznacza grupę cykloalkilową o 3—6 atomach węgla, grupę czterometylocyklopropylową, grupę 2,2--dwumetylo-3-izobutenylocyklopropylową lub grupę 2,2-dwumetylo-3-dwuchlorowinylocyklopropylową lub z reaktywną pochodną tego kwasu, taką jak halogenek kwasowy o wzorze 4, w którym R_1 ma wyżej podane znaczenie, a Y oznacza atom chlorowca albo bezwodnik kwasowy o wzorze 5, w którym R_1 ma wyżej podane znaczenie.

(3 zastrzeżenia)

A01N **P. 203087** 17.12.1977

Pierwszeństwo: 18.12.1976 - RFN (nr P 2657583.7)

Hoechst Aktiengesellschaft, Frankfurt nad Menem, Republika Federalna Niemiec.

Środek chwastobójczy

Środek chwastobójczy, zawiera jako składnik (1) związek I, to znaczy ester niższoalkilowy kwasu 2-[4--(4'-chlorofenoksy)-fenoksy]-propionowego, związek II, to znaczy ester niższoalkilowy kwasu 2-[4-{2',4'-dwuchlorofenoksy)-fenoksy]-propionowego, związek III, to znaczy ester niższoalkilowy kwasu 2-[4-(2'-chloro-4'--bromofenoksy)-fenoksy]-propionowego albo związek IV, to znaczy ester niższoalkilowy kwasu 2-[4-(4'-trójfluorometylofenoksy)-fenoksy]propionowego w kombinacji ze składnikiem (2), który stanowi związek A, to znaczy 3-etoksykarbonyloaminofenylo-N-fenylokarbaminian, związek B, to znaczy 3-metoksykarbonyloaminofenylo-N-(3'-metylofenylo)-karbaminian, związek C, to znaczy N-3-chloro-4-etoksyfenylo-N',N'-dwumetylomocznik, związek D, to znaczy N-(2-benztiazolilo)--N',N'-dwumetylomocznik albo związek E, to znaczy 3-metylo-4-amino-6-fenylo-1,2,4-triazyn-5(4H)-on, z tym założeniem, że nie zawiera kombinacji związków I albo II ze związkami B albo E oraz związku IV ze związkami C albo D.

(3 zastrzeżenia)

A21B P. 199627 14.07.1977

Pierwszeństwo: 12.01.1977 - Finlandia (nr 770080)

Pekka Juhani Saario, Hyvinkää, Finlandia.

Piec z obiegiem powietrza

Piec wg wynalazku zawiera przestrzeń wypiekania (1) ograniczoną ścianami (2, 4), sklepieniem (6) i podłogą (7) oraz drzwiami (8), dmuchawą (9) podłączoną do przestrzeni wypiekania *za.* pomocą wlotowego kanału (10) oraz wylotowego kanału <11) dla wytwarzania obiegu powietrza poprzez przestrzeń wypiekania (4), grzejnik (12) do nagrzewania powietrza przepływającego przez piec oraz układ maszynowy powodujący przemieszczanie artykułów żywnościowych podczas procesu wypiekania w piecu. Powietrzne kanały wlotowy (10) i wylotowy (11) są umieszczone blisko siebie po tej samej stronie przestrzeni wypiekania (1) co dmuchawa (9) powietrza obiegowego i grzejnik (12) powietrza obiegowego.

(9 zastrzeżeń)

Fig. 1

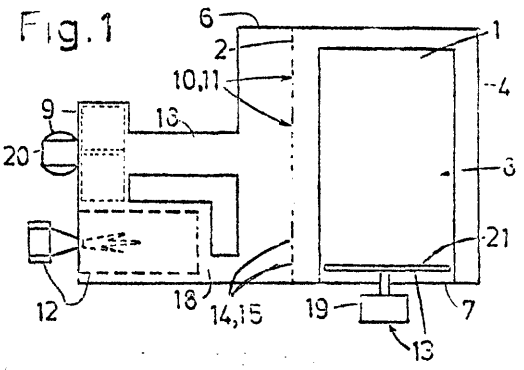

A23K P. 195170 06.01.1977

Biuro Projektów Przemysłu Paszowego, Kraków, Polska (Zbigniew Zemanek, Zdzisław Krupa, Wojciech Gawęda, Bogusław Kowalówka).

Sposób i urządzenie do przerobu pomiotu drobiowego i padłych ptaków

Sposób przerobu pomiotu drobiowego i padłych ptaków na paszę treściwą polega na rozdrobnieniu padłych ptaków i następnym wprowadzeniu ich wraz ze świeżym pomiotem do parnika gdzie połączona masa podlega gotowaniu parą o temperaturze od 120 do 150°C przy ciśnieniu 4—5 KG/cm² przez 1—2 godziny, po czym jest suszona a następnie mielona i granulowana. Urządzenie wg wynalazku składa się z parnika (3), który na wejściu jest połączony z wylotem z młyna bijakowego i z wylotem z pompy, a na wyjściu z suszarką walcową (6), z suszarki (6) połączonej z jednej strony przez zasobnik (5) z parnikiem (3) a z drugiej przez młyn (8) z granulatorem (10).

Sposób i urządzenie stosuje się w dużych fermach drobiowych. (6 zastrzeżeń)

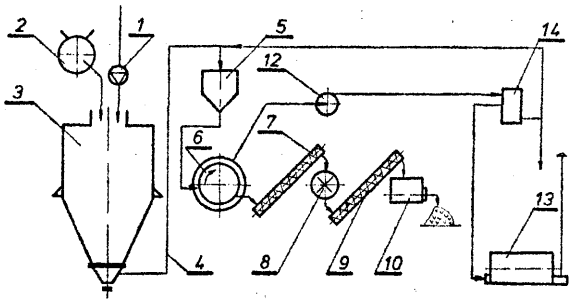

A23K P. 201038 23.09.1977

Pierwszeństwo: 24.09.1976 - RFN (nr P 2643093.3-41)
18.08.1977 - RFN (nr P 2737295.8)

Rudolf Schanze, Neumarkt, Republika Federalna Niemiec.

Pasza albo dodatek do paszy w postaci sprasowanej oraz sposób wytwarzania paszy albo dodatku do paszy

Pasza według wynalazku zawiera co najmniej jeden rozdrobniony, stały, teksturowany rolniczy produkt uboczny, jak słoma zbożowa, słoma roślin strączkowych, śruta kukurydziana, mieszanka zbóż pastewnych, paździerze i torebki nasienne roślin lnu, łupiny owoców cytrusowych, łupiny bananów, inne teksturowane wytłoczyny owoców, kiełki jęczmienne lub ich mieszaniny, co najmniej jeden strawny, przemysłowy, pozbawiony tekstury produkt uboczny i/lub pozostałość o wartości odżywczej, jak serwatka, wzbogacona w białko pozostałość po przerobie mleka, wywar z melasy, wytłoki winne, inne wywary, odpady celulozowe z przerobu drewna, α-celulozy, skrobia, drożdże piwne, wysłodziny, odpady browarniane, odpady gorzelniane, odpady fermentacyjne, osady z filtrów żwirowych lub chityna oraz ewentualnie mała ilość wilgoci szczątkowej.

Sposób wg wynalazku polega na tym, że przynajmniej jeden stały teksturowany, rolniczy produkt uboczny, rozdrabnia się. Przed, podczas lub po rozdrobnieniu dodaje się przynajmniej jeden zawierający wodę, płynny lub wilgotny przemysłowy, pozbawiony tekstury produkt uboczny, produkt odpadowy i/lub pozostałość o wartości odżywczej jak serwatka, wzbogacone w białko, pozostałości po przerobie mleka, wywar z melasy lub wytłoki winne, inne wywary, odpadowa, celulozę z przerobu drewna, α-celulozę, skrobię, drożdże piwne, wysłodziny, odpady browarnicze, odpady gorzelniane, odpady fermentacyjne, osady z filtrów żwirowych, chitynę lub jej mieszaniny i ewentualnie wodę. Tak otrzymaną mieszaninę suszy się na znanych urządzeniach. Paszę albo dodatek do paszy stosuje się do wypasania zwierząt hodowlanych i ewentualnie pozostających na wolności. (6 zastrzeżeń)

A23N P. 195215 07.01.1977

Przedsiębiorstwo Przemysłu Rolnego PGR w Wałczu, Wałcz, Polska (Jan Juroszek).

Urządzenie do parowania mieszanki paszowej

Przedmiotem wynalazku jest urządzenie do parowania mieszanki paszowej składającej się ze śruty zbożowej, soli mineralnych i mocznika.

Urządzenie stanowi wilk (1) w gardzieli (2), którego znajdują się dysze (3) doprowadzające parę. Dysze (3) doprowadzające parę przegrzaną są proporcjonalnie rozmieszczone na obwodzie gardzieli (2) w ilości sześciu lub więcej dysz (3) o średnicy 0,5 mm lub większej. (2 zastrzeżenia)

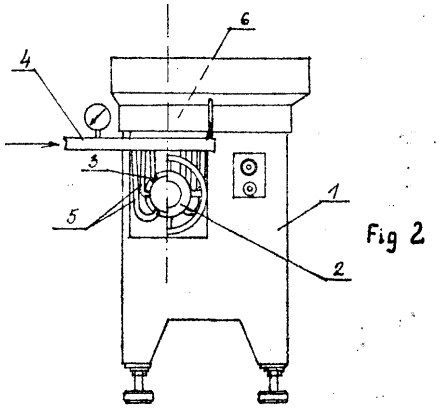

Fig 2

A44B P. 194734 23.12.1976

Akademia Górniczo-Hutnicza im. St. Staszica, Kraków, Polska (Jerzy Ogorzałek).

Pas bezpieczeństwa

Pas bezpieczeństwa o automatycznym otwieraniu zamka po okresie wystąpienia dużej siły na pasie według wynalazku ma wewnątrz zamka (3) umieszczoną sprężynę (4), zakończoną z jednej strony haczykiem (5), a osadzoną na kołku {6 i 7). Kołek (7) jest usytuowany pomiędzy blachą klamry (8) i blachą haka (9), a w pobliżu niego jest umieszczony kołek (10), osadzony w blasze klamry (8), w pobliżu haczyka <5) sprężyny (4). (2 zastrzeżenia)

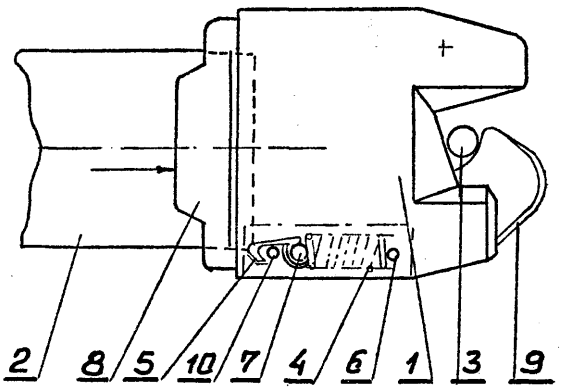

A44C **P. 200934** T 19.09.1977

Stanisław **Rudawski,** Ursus, Polska (Stanisław Rudawski).

Sposób wytwarzania ozdób biżuterii

Sposób wytwarzania ozdób biżuterii przy użyciu żywicy espoksydowej zgodnie z wynalazkiem polega na tym, że bezbarwną żywicę epoksydową miesza się z gruboziarnistym proszkiem korundowym o dowolnym kolorze, a następnie dodaje się w znany sposób utwardzacz i tak przygotowaną masę wprowadza się do foremek z przezroczystego plexiglasu o wybranym kształcie ozdoby, które to foremki stanowią lico tej ozdoby biżuterii. Wynalazek rozwiązuje zagadnienie wyeliminowania, czynności polerowania ozdób biżuterii.

(1 zastrzeżenie)

A61B **P.** 200697 T 05.09.1977

Śląska Akademia Medyczna, Katowice, Polska (Marian Pardela, Mieczysława Lesiecka).

Urządzenie do **usuwania** monet z przełyku

Urządzenie do usuwania monet z przełyku stanowi elastyczna taśma (1), której koniec prowadzący **(2)** jest tępo zakończony oraz jest wyposażony w odpowiednio wymodelowany zaczep **(3).** Dzięki wynalazkowi uzyskano proste urządzenie zastępujące ezofagoskop z uniknięciem uciążliwego dla pacjenta jego stosowania. (1 zastrzeżenie)

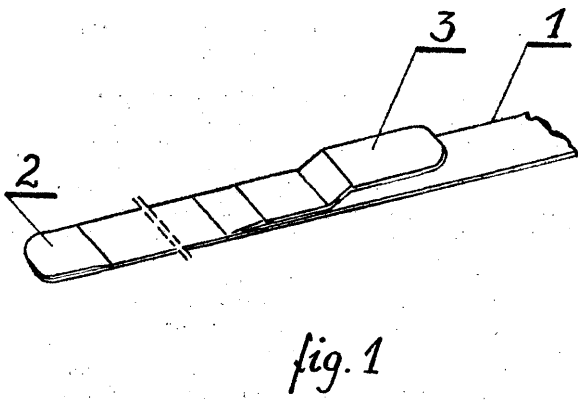

fig. 1

A61B **P. 200862** T 14.09.1977

Ośrodek Badawczo-Rozwojowy Elektronicznej Aparatury Medycznej, Zabrze, **Polska** (Wojciech Martyka, Jerzy Szpecht).

Układ standaryzacji sygnałów elektrycznych, zwłaszcza do urządzeń elektromedycznych

Wynalazek rozwiązuje zagadnienie opracowania uniwersalnego układu do standaryzacji różnego rodzaju sygnałów elektrycznych z wyeliminowaniem dodatkowego detektora artefaktów oraz układu sumy logicznej.

Układ standaryzatora składa się ze wzmacniacza (1) pracującego jako filtr aktywny, członu korekcyjnego (2), układu ARW (3), komparatora (4) oraz z generatora (5). Wzmacniacz (1) objęty jest wymienialnym układem ARW (3). Człon korekcyjny (2) jest również wymienialny w zależności od wymagań stawianych układowi.

Generator impulsów (5) jest generatorem z podtrzymaniem stanu wyjścia. Układ standaryzatora znajduje zastosowanie w urządzeniach elektromedycznych, w których niezbędna jest standaryzacja sygnału EKG, **fali** pulsu lub **fali** oddechu. (4 zastrzeżenia)

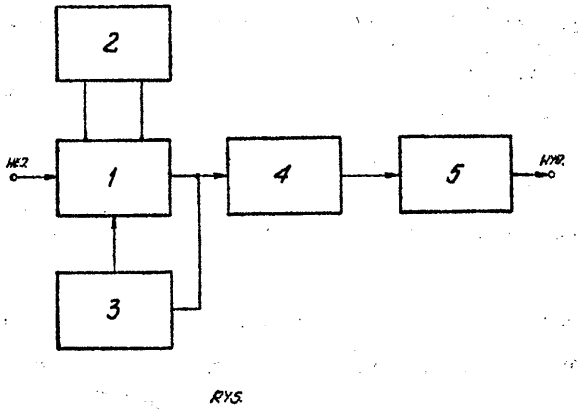

RYS.

A61K P. 192577 22.09.1976

Pierwszeństwo: 22.09.1975 - St. Zjedn. Am. (nr 615207)

Hooker Chemicals and Plastics Corporation, Nowy Jork, St. Zjedn. Ameryki.

Sposób wytwarzania kompozycji stosowanej do eliminowania lub ograniczania głodu tytoniowego u ludzi

Sposób według wynalazku polega na tym, że utlenia się ciekły materiał, zawierający **allilowo** nienasycone związki z układem allilowym typu **—CH=CH—CH$_2$—CH=CH—** i/lub **—CH=CH—CH=CH—CH$_2$—** takie jak kwasy tłuszczowe i ich estry, w ciągu okresu czasu wystarczającego do uzyskania znacznego wzrostu **miana** nadtlenkowego w porównaniu z materiałem wyjściowym. (17 zastrzeżeń)

A61K **P.** 200830 T 14.09.1977

Centralne Laboratorium Surowic i Szczepionek, Warszawa, Polska (Bronisława **Grodecka,** Michał Korbecki, Ewa Lorenc, Barbara Służała).

Sposób oczyszczania ludzkiej choriogonadotropiny (hCG)

Przedmiotem wynalazku jest chromatograficzny sposób oczyszczania ludzkiej choriogonadotropiny (hCG) na CM-Sephadexie C-50 zrównoważonym 5 **mM** buforem octanowym o pH 5,0. Zrównoważony powyższym buforem roztwór zawierający ludzką choriogonadotropiną nakłada się na kolumnę wypełnioną sorbentem, białka balastowe odmywa się buforem równoważącym, a zaadsorbowaną choriogonadotropinę eluuje się 0,5 M roztworem octanu amonu o pH **6—7,** wytrąca się i osusza etanolem. Otrzymany preparat stosowany jest w lecznictwie u kobiet do wywoływania owulacji, a u mężczyzn w przypadkach niedorozwoju gonad.

(1 zastrzeżenie)

A61K P. 201332 06.10.1977

Pierwszeństwo: 06.10.1976 - St. Zjedn. Am. (nr 730092)

A/S Apothekernes Laboratorium for Specialpreparater, Oslo, Norwegia.

Sposób wytwarzania kompozycji **cynk—bacytracyna**

Przedmiotem wynalazku jest sposób wytwarzania kompozycji **cynk—bacytracyny** o zwiększonej trwałości w warunkach ogrzewania, mieszania mechanicznego i wobec wilgoci podczas stosowania w suchych paszach zwierzęcych.

Sposób polega na tym, że do brzeczki fermentacyjnej zawierającej bacytracynę dodaje się kationy cynku w

ilości 0,5—0,7 g Zn^{++} na gram bacytracyny, wartość pH brzeczki doprowadza się do 6-7 za pomocą silnej zasady, a następnie brzeczkę zatęża się do zawartości 25—35% suchej masy, po czym do koncentratu dodaje się dobrze sproszkowany nośnik taki jak węglan wapniowy, w ilości 50—100% wagowych w przeliczeniu na suchą masę, miesza się do otrzymania jednorodnej mieszaniny, a następnie suszy się rozpyłowo w temperaturze 300—450°C otrzymując prawie kuliste cząstki kompozycji cynk—bacytracyna. (8 zastrzeżeń)

A61K F. 202036 10.11.1977

Pierwszeństwo: 12.11.1976 - RFN (nr P 26 52 272.5)

Schering AG, Bergkamen, RFN, Berlin Zachodni (Hans-Jörg Vidic).

Sposób wyodrębniania heparyny

Sposób wyodrębniania heparyny o bardzo wysokim stopniu czystości, charakteryzuje się tym, że jako substrat stosuje się lakę solną z jelit zwierzęcych. (1 zastrzeżenie)

A61Ł P. 201981 08.11.1977

Pierwszeństwo: 09.11.1976 - RFN (nr P. 2651089.4)

Bayer AG, Leverkusen, RFN.

Sposób wytwarzania opatrunku podtrzymującego i bandaż nadający się do tego celu

Sposób wytwarzania opatrunku podtrzymującego do stosowania w medycynie i weterynarii polegający na pokrywaniu części ciała, która ma być podtrzymywana, przepuszczającym powietrze podkładem i następnie nakładaniu samoutwardzającego się opatrunku, charakteryzuje się tym, że samoutwardzający się opatrunek wytwarza się z bandaży składających się z przepuszczających powietrze, giętkich wytworów płaskich, pokrytych w stosunku wagowym 50—300% względem samego wytworu płaskiego prepolimerem NCO zawierającym wolne grupy izocyjanianowe na podstawie aromatycznych poliizocyjanianów i polioli zawierających trzeciorzędowy azot aminowy, przy czym zawartość wolnych grup NCO w prepolimerze wynosi 5—30% wagowych, a zawartość trzeciorzędowego azotu aminowego wynosi 0,05—2,5% wagowych, a bandaże pokryte prepolimerem nasyca się bezpośrednio przed ich użyciem wodą.

Bandaż według wynalazku charakteryzuje się tym, że jest wykonany z giętkiego, przepuszczającego powietrze wytworu płaskiego, pokrytego w stosunku wagowym 50—300% względem tego wytworu prepolimerem NCO na podstawie aromatycznych poliizocyjanianów i polioli zawierających trzeciorzędowy azot aminowy, przy czym prepolimer NCO zawiera 5—30% wagowych grup izocyjanianowych i 0,05—2,5% wagowych trzeciorzędowego azotu aminowego. (2 zastrzeżenia)

A61M P. 202123 12.11.1977

Pierwszeństwo: 12.11.1976 - Wielka Brytania (nr 47335/76)

Ruth Lea Hesse, Rungsted Kyst, Dania.

Tchawicowa pompa ssąca do celów ratowniczych

Tchawicowa pompa ssąca do celów ratowniczych ma obudowę (1), obejmującą komorę ssania (24) i zamkniętą przy jednym końcu członem złożonym z pierwszej pierścieniowej membrany (4) i z przymocowanego do niej szczelnie (pośrodku sztywnego korpusu (3). Korpus (3) jest prowadzony ruchomo względem obudowy (1) przez elementy prowadzące (2), oraz ma ścianki, które wraz z częściami (9) obudowy (1) ograniczają komorę silnikową (25) oddzieloną od komory ssania (24) przez drugą pierścieniową membranę (5) i połączoną z przyłączami (10a, 10b) oraz z układem zaworowym (6, 7) do doprowadzenia i odprowadzenia gazu napędzającego pod ciśnieniem.

Wynalazek rozwiązuje zagadnienie zwiększenia sprawności pompy, jej trwałości i odporności na zmiany temperatury oraz umożliwienia w przypadku braku gazu napędzającego napędu ręcznego. (9 zastrzeżeń)

Fig. 1

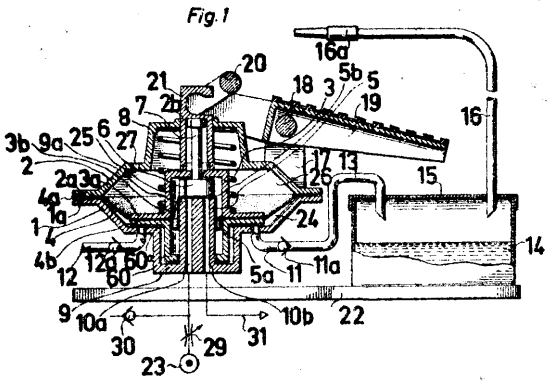

A61N P. 200387 T 20.08.1977

Marek Jakubczyk, Aleksander Martyniuk, Warszawa, Polska (Marek Jakubczyk, Aleksander Martyniuk).

Aparat do terapii prądami interferencyjnymi niskiej częstotliwości

Aparat do terapii według wynalazku ma dwa znane generatory napięcia sinusoidalnego. Istota wynalazku polega na tym, że wejście sterujące częstotliwość jednego generatora (3) połączone jest ze źródłem napięcia stałego $V(U_1)$ przez potencjometr (R_2), a wejście sterujące częstotliwość drugiego generatora (5) połączone jest poprzez zespół (2) rezystorowych dzielników napięcia oraz przełączników z generatorem napięcia o przebiegu trójkątnym (1) lub z suwakiem potencjometru (R_1) podłączonego do źródła napięcia stałego (U3). Ponadto każdy generator ma diodę włączoną w obwód ujemnego sprzężenia zwrotnego, stabilizującą amplitudę napięcia wyjściowego generatora.

Wynalazek rozwiązuje zagadnienie zwiększenia niezawodności aparatu poprzez wyeliminowanie napięcia elektro-mechanicznego. (1 zastrzeżenie)

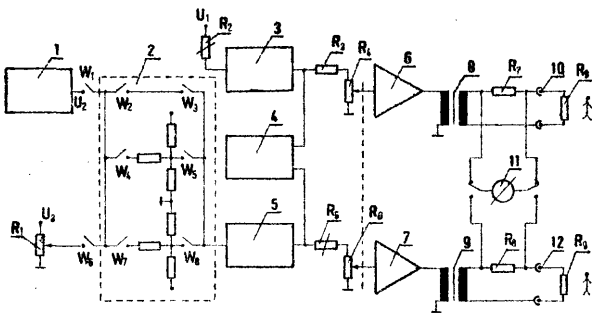

FIG. 1

A63B P. 194754 24.12.1976

Zakłady Metalowe Przemysłu Gumowego „Stomil", Sroda Wlkp., Polska (Adam Plewiński, Włodzimierz Kubczak, Andrzej Beszterda, Janusz Rudawski).

Urządzenie treningowe do wyrzucania piłek tenisowych

Urządzenie według wynalazku rozwiązuje zagadnienie umożliwienia płynnej i jednoczesnej regulacji prędkości wyrzucania piłek oraz rozrzutu piłek zarówno w płaszczyźnie pionowej jak i poziomej, a także uzyskiwania piłek z rotacją postępową, wsteczną lub bez rotacji przy obniżeniu położenia otworu wylotowego.

Urządzenie ma mechanizm wyrzucania piłek w postaci dwóch wyrzutowych kół (4), (6) z zagłębieniami na obwodzie, usytuowanych jedno nad drugim i charakteryzuje się tym, że dolne wyrzutowe koło (4) jest zamocowane obrotowo pomiędzy ramionami (3), które z kolei jest zamocowane wyehylnie i obrotowo do tulei (2) osadzonej w podstawie (1) urządzenia, natomiast górne wyrzutowe koło <6) jest zamocowane obrotowo do nastawnych cięgieł (5), (7) i (8), z których cięgła (8) są przytwierdzone do ramion (3) dolnego wyrzutowego koła (4) z tym, że osie obrotu wyrzutowych kół (4) i (6) są przesunięte względem siebie, każde zaś z wyrzutowych kół jest napędzane odrębnie elektrycznymi silnikami (10) przez cierne bezstopniowe przekładnie (11), a silniki te są zamocowane przesuwu i e do ramiemion (3) dolnego wyrzutowego koła (4).

Przesuw silników (10) jest regulowany za pomocą odrębnych elektrycznych silników (12) o zmiennym kierunku obrotów. Ponadto do ramion <3) jest zamocowany elektryczny silnik (14) wprawiający w ruch obrotowy pociągową śrubę (15), której koniec jest zamocowany obrotowo i przesuwnie w wysięgniku (16) tulei (2). Do podstawy <1) urządzenia, w pobliżu miejsca osadzenia tulei (2), jest zamocowany elektryczny silnik <17) napędzający nastawny mimośrodowy mechanizm (18) połączony z tuleją (2). (2 zastrzeżenia)

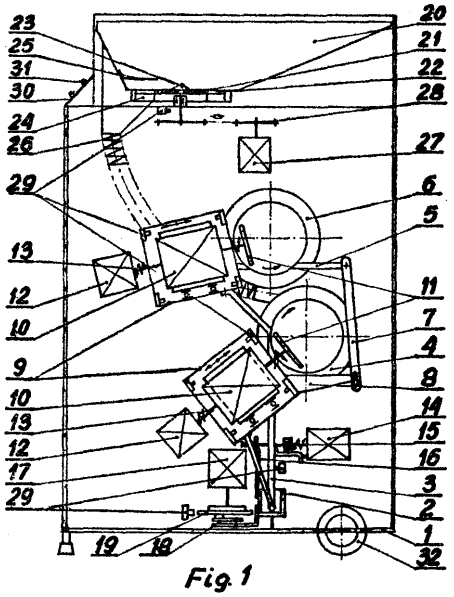

Fig. 1

DZIAŁ B

RÓŻNE PROCESY PRZEMYSŁOWE; TRANSPORT

B01D P. 202575 01.12.1977

Pierwszeństwo: 06.12.1976 - Stany Zjednoczone Ameryki (nr 747952)

Canadian Ingevsoll - Rand Co, Ltd, Montreal, Kanada (Douglas Leonard Geoffrey Young).

Urządzenie ciśnieniowe do odcedzania ciekłej zawiesiny

Urządzenie ciśnieniowe do odcedzania ciekłej zawiesiny zawierającej pożądane włókna i niepożądane substancje zanieczyszczające, charakteryzuje się tym, że ma zamknięte sito (32) z osiowo perforowaną częścią rozciągającą się wokół jego krańca, tworzącą komorę <20) na materiały użyteczne. Wylot (16) na materiały użyteczne jest połączony z komorą na te materiały. Elementy tworzące kanał (34) otaczający zamknięte sito, tworzą rozciągający się osiowo kanał określony przez powierzchnię zamkniętą sita (32), oraz przez te elementy.

Elementy umożliwiające przepływ cieczy rozcieńczającej mają styczną składową prędkość w kierunku osiowo rozciągającego się kanału (34) do co najmniej jednego punktu poprzecznie usytuowanego w stosunku do otworów w zamkniętym sicie, zaś elementy umożliwiające przepływ co najmniej części zawiesiny ciekłej do osiowo rozciągającego się kanału w punkcie usytuowanym osiowo w stosunku do wszystkich otworów w zamkniętym sicie (32). Wlot (14) na odrzuty jest połączony z rozciągającym się osiowo kanałem umożliwiającym usuwanie materiałów niepożądanych z obudowy. (7 zastrzeżeń)

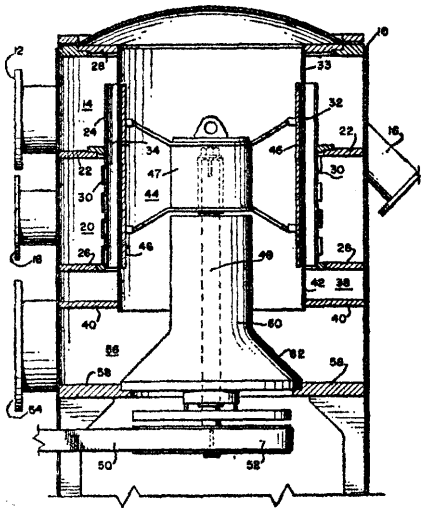

FIG. 1

B01D **P. 200759 T** 08.09.1977

Politechnika Łódzka, Łódź, Polska (Piotr Stanisławczyk, Ryszard Szewczyk, Edward Szwarcsztajn, Julian Pachniewski).

Urządzenie do wydzielania drobnych cząstek z wodnych zawiesin mas włóknistych

Urządzenie do wydzielania drobnych cząstek z wodnych zawiesin mas włóknistych charakteryzuje się tym, że wyposażone jest w zbiornik próżniowy (1),

którego dwie górnie ściany skośne do poziomu są złożone z szeregu segmentów sitowych (2), wklęsłych w kierunku wnętrza zbiornika (1), wewnątrz którego jest umieszczona rura (3) połączona z pompą próżniową, nad każdym zaś z segmentów sitowych (2) są umieszczone dysze stanowiące wylot odcinków rurowych (5) złączanych z rurą zasilającą (6) o osiach geomerycznych skośnych do stycznych segmentów (2) stanowiących ich osie symetrii. (1 zastrzeżenie)

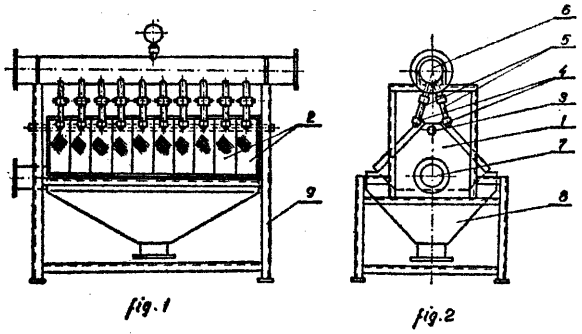

fig. 1 fig. 2

B01D P. 200887 T 15.09.1977

Przedsiębiorstwo Projektowania i Wyposażania Zakładów Przemysłu Maszyn Aparatów Elektrycznych „PROMEL", Gliwice, Polska (Lucyna Czabańska).

Urządzenie mokre odpylające

Przedmiotem wynalazku jest urządzanie mokre odpylające, a zwłaszcza płuczka niewypełniona, służącą do zmniejszania emisji zanieczyszczeń pyłowych, a w szczególności powietrza i innych gazów zanieczyszczonych.

Urządzenie charakteryzuje się tym, że dysze zraszające (3) są rozmieszczone równomiernie na pierścieniu (2) połączonym z rurą doprowadzającą ciecz (4). Pierścień (2) (umocowany jest do wewnętrznej ścianki obudowy (1). (1 zastrzeżenie)

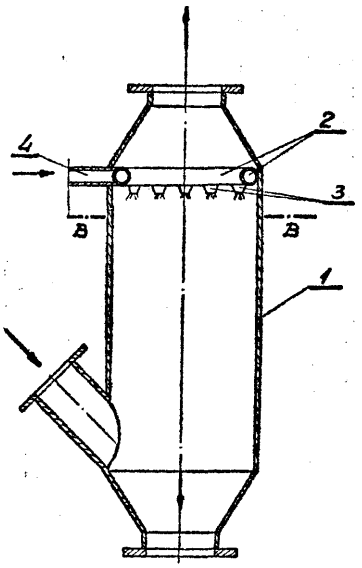

B01F P. 203481 29.12.1977

Pierwszeństwo: 30.12.1976 - Stany Zjednoczone Ameryki (nr 755778)

Marathon Oil Company, Findlay, Stany Zjednoczone Ameryki (La Voun S. Merril Jr).

Mieszadło, zespołów do przemieszczania materiałów oraz sposób obróbki materiału

Mieszadło szczególnie do pieca obrotowego stanowi sztywny korpus mający krawędź natarcia (18, 21) korpusu oraz ciągłą wklęsłą powierzchnię czynną (17, 20) korpusu.

Zespół do przenoszenia materiału zastosowany w piecu obrotowym zawierającym kołowe topnisko (26) obejmuje wiele mieszadeł (19, 48, 52) usytuowanych nad topniskiem (26) w pobliżu dna topniska (26). Układ mieszadeł (19, 48, 52) przemieszcza materiał po dnie topniska (26) do otworów wylotowych, w wyniku względnego ruchu pomiędzy dnem topniska (26) a mieszadłami (19, 48, 52). Mieszadła (19) mają sztywny korpus, krawędź natarcia (18, 21) oraz wklęsłą powierzchnię czynną (17, 20), przy czym krawędzie natarcia (18, 21) niektórych mieszadeł (19) są ustawione pod kątem w zakresie od 0° do około ±13°.

FIG. 2

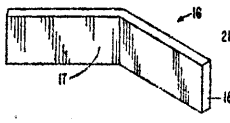

FIG. 3

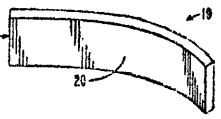

FIG. 4

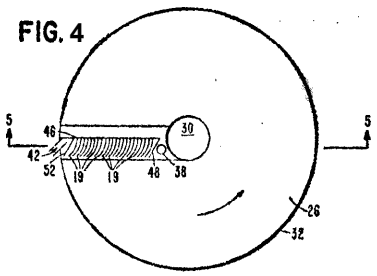

Sposób obróbki materiału w piecu obrotowym obejmującym okrągłe topnisko oraz układ mieszadeł zamocowany nad topniskiem polega na tym, że krawędzie natarcia znacznej ilości mieszadeł ustawia się pod kątem w zakresie od około 0° do około ± 13°, nadaje się względny ruch obrotowy topnisku i mieszadłom, podaje się materiał przeznaczony do obróbki na topnisko a następnie przemieszcza się materiał po topnisku w wyniku ruchu obrotowego.

(19 zastrzeżeń)

B01J P. 195343 15.01.1977

Texaco Development Corporation, Nowy Jork, St. Zjednoczone Ameryki (Tansukhlal G. Dorawala, Russel R. Reinhard, John H. Estes).

Sposób przygotowania katalizatora dla reakcji konwersji węglowodorów, katalizator oraz sposób prowadzenia reakcji konwersji

Sposób wytwarzania katalizatora obejmuje kontaktowanie wodoru z kalcynowanym katalizatorem, zawierającym tlenki metali grupy VIII, metali grupy VI A i metali grupy I A na nośniku, w temperaturze 510—760°C.

Katalizator według wynalazku stosuje się do odalkilowania z parą wodną węglowodorów alkiloaromatycznych, zwłaszcza toluenu, które prowadzi się w temperaturze 315—510°C przy ciśnieniu 0—27 atm.

(9 zastrzeżeń)

B01J P. 200657 T 05.09.1977

Politechnika Warszawska, Warszawa, Polska (Andrzej Gieysztor, Elżbieta Fedoryńska, Stanisław Malinowski).

Sposób wytwarzania katalizatorów zawierających tlenki wolframu i molibdenu

Sposób wytwarzania katalizatorów zawierających tlenki wolframu i molibdenu polega na tym, że związki tych metali poddaje się działaniu wodnego roztworu nadtlenku wodoru, wytworzony roztwór nadtlenkowych połączeń poszczególnych metali bądź też mieszaninę takich roztworów w dowolnych stosunkach nanosi się na dowolny nośnik, a otrzymany produkt suszy się a następnie praży w temperaturze 300—700°C. (1 zastrzeżenie)

B01J P. 200735 T 08.09.1977

Instytut Chemii Przemysłowej, Warszawa, Polska (Jan Iwiński, Tadeusz Czarnota).

Aparat przepływowy do wymiany ciepła lub masy oraz do prowadzenia reakcji chemicznych w układach wielofazowych

Przedmiotem wynalazku jest aparat przepływowy do wymiany ciepła lub masy oraz do prowadzenia reakcji chemicznych w układach wielofazowych zbudowany z wykorzystaniem zasady działania strumienicy. Aparat składa się z korpusu (1), którego wnętrze stanowi strefę opadową i wbudowanych wewnątrz elementów wyporowych (2), będących (połączeniem strumienic z cylindrycznym przedłużeniem, przy czym korpus (1) zakończony jest u góry komorą rozdzielacza (5) do oddzielania cieczy od gazu, u dołu zaś ma komorę (3) z wbudowanymi dyszami (4) do zasilania strumienic sprężonym płynem. (3 zastrzeżenia)

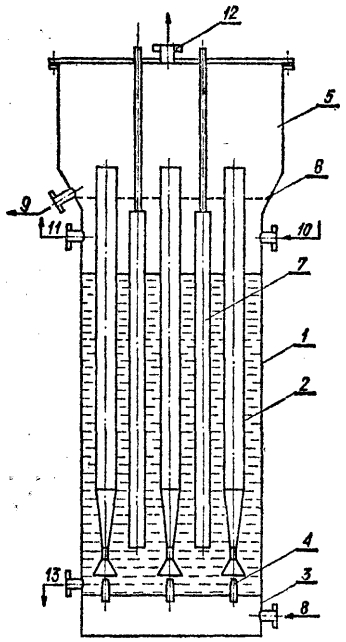

Fig. 1.

B01J P. 200757 T 08.09.1977

Ośrodek Badawczo-Rozwojowy Mechanizacji Produkcji Zwierzęcej „Meprozet", Gdańsk, Polska (Ryszard Borowski).

Dozownik objętościowy pasz płynnych

Dozownik według wynalazku przeznaczony do automatycznego napełniania paszami płynnymi zbiorników dozujących ma zawór (1), który wyposażany jest w dźwignię 'przełączającą (4), do której zamocowany jest jeden koniec sprężyny zamykającej (5). Drugi koniec sprężyny (5) przytwierdzony jest do części nieruchomej urządzenia. Zawór (1) w pozycji otwartej utrzymywany jest przez mechanizm blokujący, sprzężony z pływakiem (10), który po uzyskaniu w zbiorniku dozującym (12) żądanego poziomu paszy zwalnia mechanizm blokujący i sprężyna (5) zamyka zawór (1). (3 zastrzeżenia)

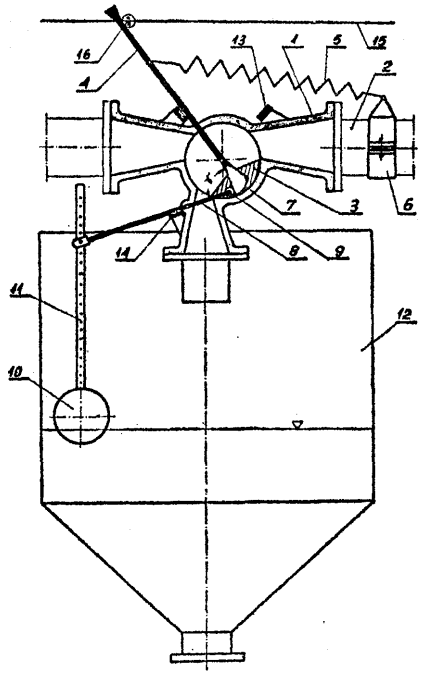

B01J P. 202450 26.11.1977

Pierwszeństwo: 27.11.1976 - RFN (nr P. 2653985,5)

Hoechst AG, Frankfurt n/Menem, RFN.

Katalizator do redukcji monotlenku węgla za pomocą wodoru

Katalizator do redukcji monotlenku węgla za pomocą wodoru z utworzeniem węglowodorów o zasadniczo 1—4 atomach węgla, charakteryzuje się tym, że jest wytworzony przez wytrącanie soli kwasów cyjanowodorowych o ogólnym wzorze $Me_I Me_{II}(CN)_x$, oddzielenie i wysuszenie wytrąconych soli i następne formowanie, przy czym Me_I jako składnik kationowy oznacza do wyboru pierwiastki Ce, Cu, Ni, Fe, Mn, Zn, Ag i K lub mieszaniny tych pierwiastków albo Ca i Mg w mieszaninie z $(NH)_4$, Me_{II} jako składnik anionowy oznacza do wyboru pierwiastki Cu, Co, Ni, Fe, Mn, Zn Ag lub mieszaniny tych pierwiastków i X oznacza sumę wartościowości metali, przy czym jednakże Me_I i Men nie może oznaczać samego żelaza lub w mieszaninie z miedzią. (12 zastrzeżeń)

B02C P. 201437 11.10.1977

Pierwszeństwo: 04.01.1977 - RFN (nr P. 2700101.0)

Maschinenfabrik Karl Brieden and Co., Bohum-Linden, Republika Federalna Niemiec (Ernst Kühme).

Kruszarka przelotowa, stosowana zwłaszcza w górnictwie podziemnym do rozdrabniania materiałów przeznaczonych na posadzkę dmuchaną

Kruszarka według wynalazku składa się z obudowy oraz z walca wyposażonego w narzędzia kruszące.

Walec jest wprawiany w ruch obrotowy silnikiem. Charakterystyczną cechą kruszarki jest to, że do zabieraków (10, 20) jej przenośnika są przymocowane występy (30, 31, 32), które sięgają między półki (21), przy czym występy (32) zabieraka (10, 20) wchodzą w luki między jednym lub kilkoma występami (30, 31) sąsiedniego zabieraka (10, 20). (6 zastrzeżeń)

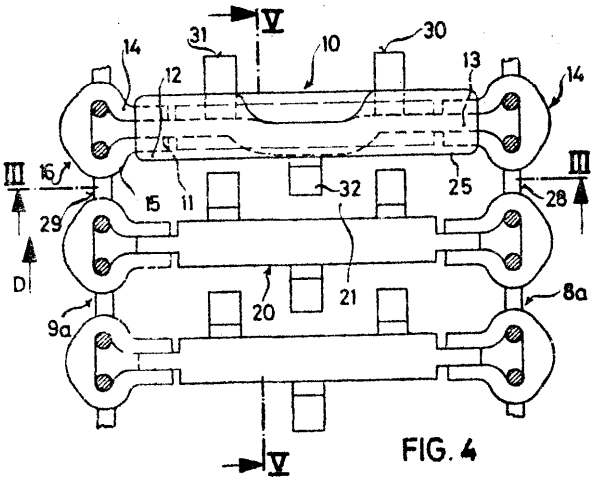

FIG. 4

B04C **P.** 200746 T 07.09.1977

Politechnika Wrocławska, Wrocław, Polska i Biuro Projektów Ochrony Atmosfery „Proat", Szczecin, Polska (Mieczysław Treisseyre, Maria Mazur, Henryk Rozkrut, Józef Dzenajewicz, Jerzy Pańkowski).

Odpylacz cyklonowy przeciwbieżny

Wynalazek dotyczy odpylacza składającego się z cylindrycznego płaszcza (1) zakończonego z jednej strony elementem (2) formującym przepływ gazu pomocniczego i przysłoną (3) w kształcie dyszy z dyfuzorem oraz głowicą (4), a z drugiej strony elementem (7) formującym przepływ rotacyjny gazu zapylonego, umieszczonym w końcowej części rury doprowadzającej gaz zapylony do odpylacza.

Cylindryczny płaszcz (1) zakończony jest zsypowym stożkiem (10). Istota wynalazku polega na tym, że element (7) formujący przepływ rotacyjny gazu zapylanego wykonany jest w postaci profilowanego rdzenia, na pobocznicy którego jest umieszczona powierzchnia kierunkowa w kształcie ślimaka. Rdzeń jest umieszczony wewnątrz cylindryczno-stożkowej osłony (8) wyposażonej na zewnątrz w element (9) przysłaniający wlot do zsypowego stożka (10). Element (2) formujący przepływ potencjalny gazu pomocniczego wykonany jest w postaci wieńca kierowniczego, który stanowią kanały pochylone względem płaszczyzny prostopadłej do płaszcza (1) pod kątem ostrym.

Odpylacz według wynalazku ma zastosowanie w mechanicznym oczyszczaniu gazów przezroczystych z zanieczyszczeń występujących w postaci pyłów. (11 zastrzeżeń)

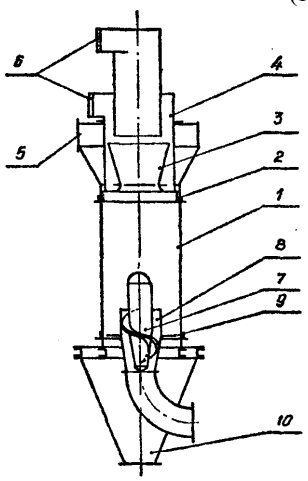

B05B **P. 201957** **07.11.1977**

Pierwszeństwo: 09.11.1976 - Węgry (nr 14057)

Hajtomüvek és Festöberedezesek Gyára, Budapeszt, Węgry.

Urządzenie **elektrostatycznego nanoszenia** barwników zwłaszcza rozcieńczonych **wodą**

Urządzenie wg wynalazku wyposażone jest w mające potencjał ziemi urządzenie natryskowe (1) do rozpylania i natryskiwania barwnika, w układ elektrod ostrzowych (3) oraz w źródło wysokiego napięcia (25) zasilającego układ elektrod, który jest utrzymywany przez wspornik z materiału izolacyjnego. Układ elektrod ostrzowych (3) ma ostrza elektrod (4, 5, 6) zakończone w różnych odległościach (a, b, c) od urządzenia natryskowego (1). Następujące po sobie w kierunku rozpylania (F) ostrza elektrod (4, **5,** 6) dołączone są do przyłączeń (11, **12,** 13) wysokiego napięcia o stopniowo zróżnicowanym potencjale. (8 zastrzeżeń)

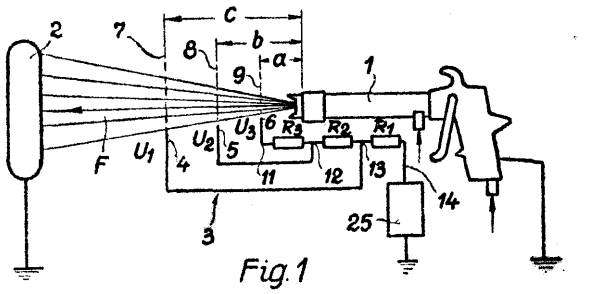

Fig.1

B05B P. 201980 08.11.1977

Pierwszeństwo: 10.11.1976 - Węgry (nr 14112)

Hajtómüvek és Festöberendezések Gyára, Budapeszt, Węgry.

Elektrostatyczne urządzenie do natryskiwania farby

Urządzenie wyposażone jest w elektrody oddzielone od siebie szczeliną przez którą wydostaje się farba. Jedna elektroda jest elektrodą wysokonapięciową.

Druga elektroda, korzystnie o potencjale ziemi, jest przeciwelektrodą. Przeciwelektroda (5) znajduje się między elektrodą wysokonapięciową (2), a drugą dodatkową elektrodą wysokonapięciową (3) odizolowaną od przeciwelektrody (5). Obie elektrody wysokonapięciowe (2, 3) od zewnętrznej strony urządzenia pokryte są tworzywem izolacyjnym. (7 zastrzeżeń)

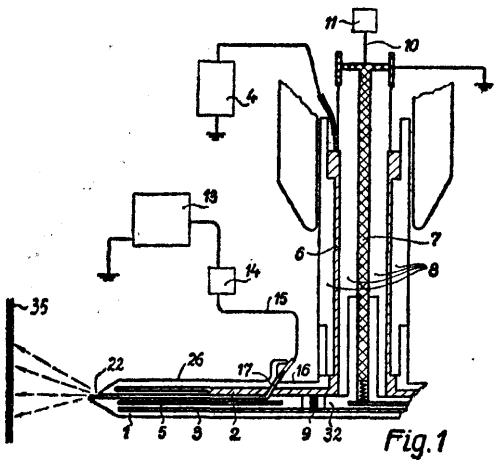

Fig.1

B08B P. 195256 10.01.1977

Biuro Projektowo-Technologiczne Morskich Stoczni Remontowych, Gdańsk, Polska (Ryszard Ferens).

Urządzenie do mycia pędzli do laminowania

Urządzenie do mycia pędzli do laminowania, ma zbiornik (1), z ruchomą pokrywą (6), w którym znajduje się aceton. Wewnątrz zbiornika (1) na dnie znajduje się wałek (2), napędzany silnikiem pneumatycznym (3). Na wałku (2) jest zamocowany zdejmowany uchwyt (4) na pędzle (5). Do pokrywy (6) zbiornika (1) są zamontowane elastycznie i obrotowo trzy wałki, spulchniający (7), rozdzielający (8) i wygniatający (9). (1 zastrzeżenie)

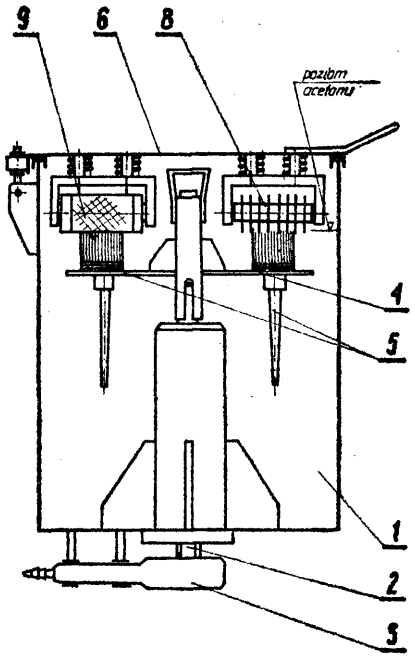

Fig. 1.

B21B P. 200807 T 12.09.1977

Výzkumný ustav hutnictwi żelaza, ućelova organizace, Dobrá, Czechosłowacja.

Urządzenie do hamowania poruszających się mas na urządzeniu posuwów walcarki pielgrzymowej

Wynalazek rozwiązuje zagadnienie reguluj ącj i hamowania poruszających się mas przez zastosowanie zasobnika cieczy z przyrządem do wytwarzania, dającego się regulować nadciśnienia w zasobniiku cieczy w całym hydraulicznym systemie. Urządzenie według wynalazku charakteryzuje się tym, że zasobnik cieczy (1) jest zaopatrzony w urządzenie (5) do wytwarzania nadciśnienia w zasobniku cieczy (1) i w całym hydraulicznym systemie w końcowej fazie hamowania poruszających się mas. (1 zastrzeżenie)

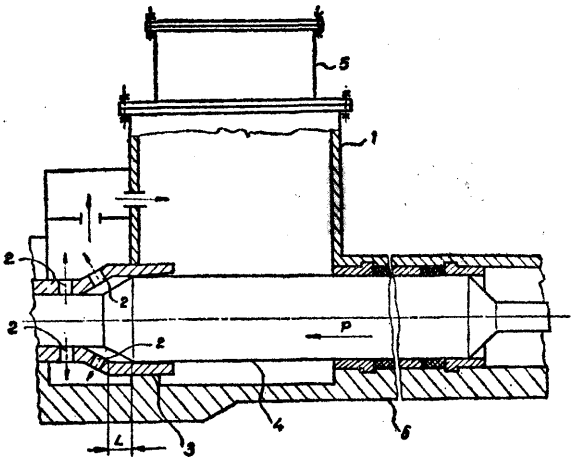

B21C P. 195171 05.01.1977

Przedsiębiorstwo Mechanizacji Produkcji Zwierzęcej i Przemysłu Rolnego „MEPROZET", Stare Kurowo, Polska (Jan Brenk, Wacław Kopka, Władysław Wierciuch, Roman Gula).

Urządzenie do ciągłego wytwarzania cienkościennych rur stalowych

Urządzenie do ciągłego wytwarzania z taśmy stalowej ciennkościennych rur zwiniętych na zakładkę wyposażane jest w zespół zgrzewający, który składa się z transformatora (1) elektrod bliźniaczych (2) i elektrody zwierającej (5). Elektrody bliźniacze (2) są oddalone od siebie na odległość równą odległości między szwami, co zapewnia identyczne warunki zgrzewania obu szwów. (1 zastrzeżenie)

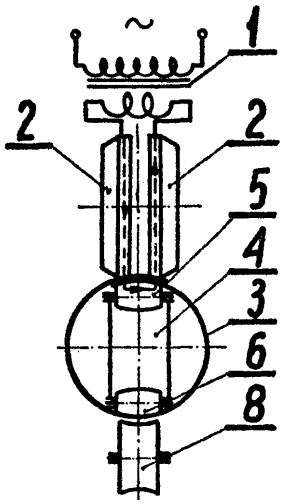

fig1

B21D **P. 195141** **05.01.1977**

Biuro Projektów Przemysłu Hutniczego „Biprohut", Warszawa, Polska (Witold Udziela, Marian Langer, Józef Wierzchowski).

Giętarka

Wynalazek rozwiązuje zagadnienie wykonania giętarki o większej wydajności i uproszczonej konstrukcji przy równoczesnym zastosowaniu pracy automatycznej.

Przedmiotem wynalazku jest giętarka przeznaczona do wyginania kształtowników szczególnie na obudowy wyrobisk górniczych. Giętarka składa się z korpusu w którym osadzony jest mechanizm wprowadzający oraz mechanizm gnący. Mechanizm wprowadzający posiada rolkę napędową (3) parę rolek (5) przesuwanych do siebie siłownikami (4) i (6), pod którymi umieszczony jest klin (7). Mechanizm gnący posiada rolkę dociskową (14) wahliwie przesuwaną na prowadnicach i przegubowo związaną z obudową (16) poprzez dwa cięgna (17) i (18), pod którymi umieszczony jest wysuwany kołek (19) napędzany siłownikiem (20).

(1 zastrzeżenie)

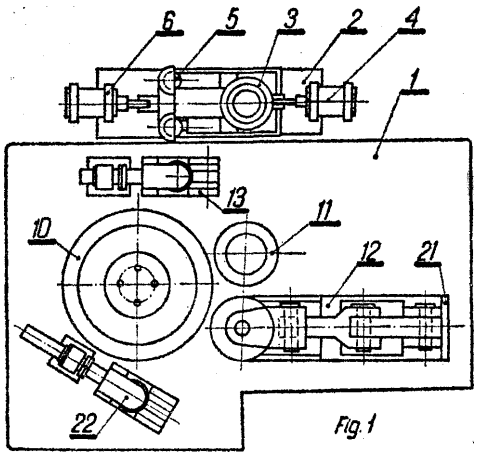

Fig. 1

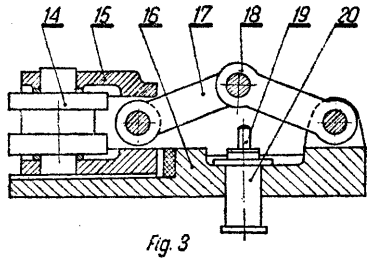

Fig. 3

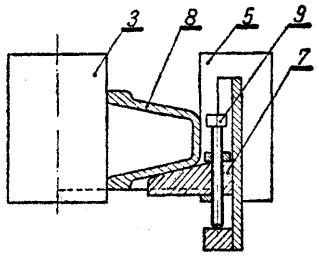

Fig. 4

B21D **P. 195330** 14.01.1977

Chorzowska Wytwórnia Konstrukcji Stalowych, Chorzów, Polska (Tadeusz Karpiński).

Sposób wykrawania kształtowych wyjęć w detalach z blach i urządzenie do stosowania sposobu

Wynalazek rozwiązuje zagadnienie minimalizacji kosztów oprzyrządowania i szybkości wykonania poszczególnych operacji. Sposób według wynalazku charakteryzuje się tym, że do obrabianego przedmiotu najpierw mocuje się rozłącznie wzornik do wykrawania profilu, a następnie ustawia się obrabiany przedmiot tak względem stempla do wykrawania, że co najmniej jedna krawędź tnąca stempla przylega bezpośrednio do pionowej powierzchni oporu znajdującego się na wzorniku.

Urządzenie wg wynalazku składa się ze stempla (3), który posiada część prowadzącą (9) zagłębioną w matrycy i roboczą usytuowaną powyżej matrycy w górnym położeniu stempla. Pionowa odległość krawędzi tnącej (10) stempla (3) w górnym jego położeniu od krawędzi tnącej matrycy (11) winna być mniejsza od wysokości oporu (4), łącznie z grubością obrabianego detalu, ale większa od grubości detalu.

Wynalazek ma zastosowanie zwłaszcza przy wykrawaniu wybrań w blachach w produkcji nadwozi pojazdów szynowych. (2 zastrzeżenia)

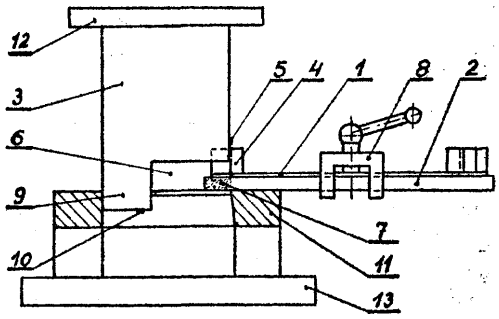

B21F **P. 195181** 05.01.1977

Zgłoszenie dodatkowe do zgłoszenia nr P. 164150

Zakłady Przemysłowe „Komuna Paryska" Radomsko, Polska (Henryk Drążkiewicz, Wacław Cyganek).

Układ napędowy urządzenia do formowania i skręcania ramion koziołków do drutu kolczastego

Wynalazek rozwiązuje zagadnienie rozdzielenia układów napędowych zabieraków zespołu skręcania i szczęk i zespołu formowania oraz eliminacji sterującej krzywki mającej postać wycinka koła zębatego.

Układ według wynalazku charakteryzuje się tym, że ma pneumatyczny układ napędowy formujących szczęk (1) i niezależnie działający układ mechaniczno-hydrauliczny napędu zabieraków (9). Formujące szczęki (1) są zamocowane na tłoczyskach (2) w pneumatycznych cylindrach (3) zasilanych sprężonym powietrzem poprzez sterujący zawór (6) i oczyszczarkę powietrza (7). (3 zastrzeżenia)

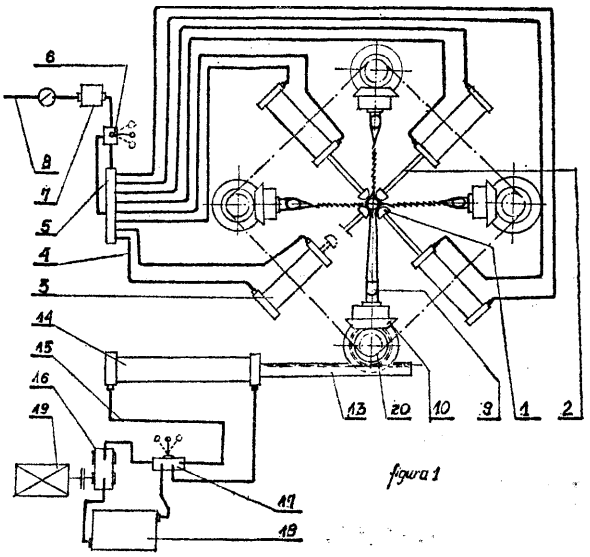

figura 1

B22C **P. 195278** **11.01.1977**

Przedsiębiorstwo Projektowania i Wyposażania Zakładów Przemysłu Maszyn i Aparatów Elektrycznych „Promel", Gliwice, Polska (Bronisław Łysko, Jan Czypek, Krystyna Wilk).

Przyrząd do montażu form skorupowych

Przedmiotem wynalazku jest przyrząd do montażu form zwłaszcza form skorupowych, wielodzielnych do odlewania kadłubów silników elektrycznych, który rozwiązuje zagadnienie pracochłonności montażu.

Przyrząd według wynalazku charakteryzuje się tym, że korpus (1), najkorzystniej o ksz.tałcie ceownika i o ciężarze pokonującym parcie hydrostatyczne ciekłe-

go metalu zalanej formy ma ruchome boczne dociskowe płyty (3) prowadzone najkorzystniej za pomocą dźwigni (2) i przegubów (7). Korpus (1) wyposażony jest w elementy dociskowe (4). (2 zastrzeżenia)

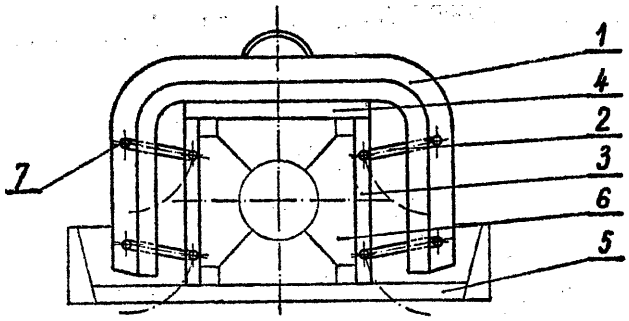

Fig. 1

B22C **P. 195331** 14.01.1977

Instytut Odlewnictwa, Kraków, Polska (Magdalena Gawlikowska, Adam Sroczyński, Piotr Gzyl, Bożena Marlewska, Jan Cichy, Stanisław Rybiński, Maciej Szolc).

Dodatek do mas formierskich i rdzeniowych

Wynalazek rozwiązuje zagadnienie polepszenia własności technologicznych masy a przede wszystkim zmniejszenia skłonności masy do osypliwości oraz powstawania wad powierzchniowych odlewów. Dodatek do mas formierskich i rdzeniowych charakteryzuje się tym, że w jego skład wchodzi mączka ziemniaczana w ilości 55—65% wagowych, karboksymetyloskrobia w ilości 15+30% wagowych, klej krochmalowy w ilości 5+15% wagowych, oraz sól alkaliczna, korzystnie boraks w ilości 5+10% wagowych. (1 zastrzeżenie)

B22C **P. 200777** T 09.09.1977

Przedsiębiorstwo Projektowania i Wyposażania Odlewni „Prodlew", Warszawa, Polska (Józef Wodziński, Andxzej Kuberski).

Głowica do wykonywania zbiornika wlewowego formy odlewniczej

Głowica służy do wykonania zbiornika wlewowego przez kolejno po sobie występujące kształtowe frezowanie oraz dogniatanie powierzchni. Obrotowy korpus (1) ustala frez kształtowy (3) oraz rolkę dogniatającą (5) zamocowaną na wsporniku (4) zespołu promieniowego przemieszczania. W położeniu ku środkowym, w fazie frezowania zbiornika, zewnętrzna tworząca rolki (5) zakreśla przy obrocie korpusu (1) bryłę zbliżoną kształtem do wymaganej i o średnicy mniejszej niż wyznaczona frezem kształtowym (3).

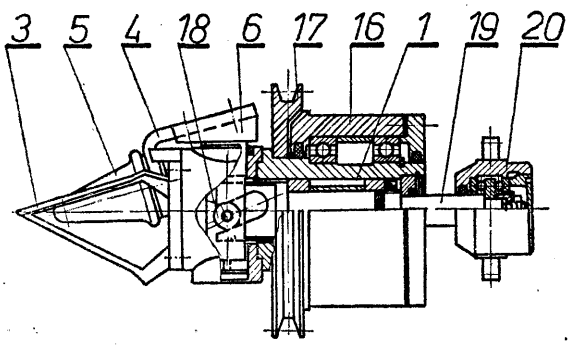

Wspornik (4) zamocowany jest na suwliwie i promieniowo prowadzonym w korpusie (1) suwaka (6) wysuwanym w położenie robocze po wyfrezowaniu zbiornika. Suwak (6) stanowi element napędzany zespołu promieniowego przemieszczania, którym ma być liniowy siłownik hydrauliczny, liniowy silnik elektromagnetyczny lub mechaniczna przekładnia na przykład klinowa. (2 zastrzeżenia)

B22C **P. 200838** T 13.09.1977

Instytut Odlewnictwa, Kraków, Polska (Magdalena Gawlikowska, Elżbieta Dobiejewska, Stanisław Rybiński, Maciej Szolc, Paweł Gothsonner).

Syntetyczna masa formierska

Wynalazek dotyczy masy formierskiej sporządzonej na bazie piasku kwarcowego i zawierającej spoiwo oraz dodatki uszlachetniające.

Jako spoiwo zastosowano materiały pochodzące ze złoża iłów bazaltowych takie jak: krzemionka, tlenek glinu, tlenek tytanu, tlenki żelaza, montmorylonit, kaolinit itp., które dodaje się do masy w łącznej ilości 3 - 14% wagowych.

Dodatki uszlachetniające w postaci: Na_2CO_2, dekstryny i bentonitu dodawane są w łącznej ilości 2 - 5% wagowych w odniesieniu do 100% wagowych suchych składników masy.

Wynalazek umożliwia poszerzenie bazy materiałowej dla odlewnictwa przez zagospodarowanie zwietrzałych złóż iłów bazaltowych. (1 zastrzeżenie)

B22C P. 204056 17.01.1978

Odlewnia Żeliwa i Emaliernia „Kamienna", Skarżysko-Kamienna, Polska (Antoni Dziedzic).

Odlewnicza forma piaskowa zwłaszcza dla wanien kąpielowych

Wynalazek dotyczy odlewniczej formy piaskowej dla przedmiotów wewnątrz pustych, takich jak: wanny kąpielowe i zlewozmywaki.

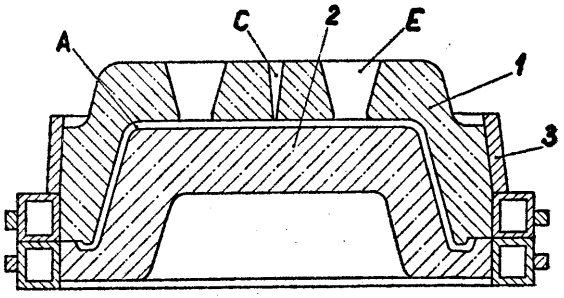

Fig. 1

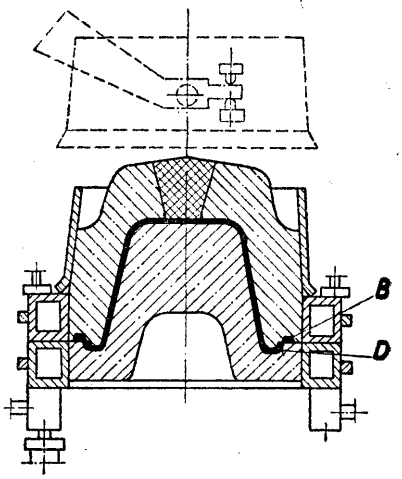

Fig. 2

Formę odlewniczą wg wynalazku stanowi wnęka (A) pomiędzy półformami górną (1) i dolną (2). Wnęka (A) ma komory (B) o kształcie belki trapezowej, które są odtworzone w półformie górnej, a dolna podstawa przekroju trapezowego każdej komory leży na płaszczyźnie linii podziałowej formy. (1 zastrzeżenie)

B22D **P.** 202181 16.11.1977

Pierwszeństwo: 19.11.1976 - Rep. Fed. Niemiec (nr P 2652593 9)
03.09.1977 - Rep. Fed. Niemiec (nr P 2739750.8)

USSENGINEERS AND CONSULTANTS; INC. Pittsburgh, Stany Zjednoczone Ameryki.

Zawieradło zasuwy kadzi odlewniczej

Wynalazek rozwiązuje zagadnienie opracowania konstrukcji zawieradła zasuwy, w której jest wyeliminowana obudowa zmniejszająca pewność eksploatacyjną zawieradła.

Zawieradło zasuwy kadzi odlewniczej, wyposażone w płytę głowicową (13) z otworem łączącym się z otworem wylewowym kadzi, płytę przesuwną (17) względem płyty głowicowej, zaopatrzoną w otwór (18) umożliwiający wylew metalu z kadzi oraz mechanizm (22) podtrzymujący płytę przesuwną (17) względem ipłyty głowicowej (13) charakteryzuje się tym, że mechanizm (22) zawieradła zasuwy zawiera co najmniej jeden siłownik (23) wyposażony w element nieruchomy (25) oraz element ruchomy (24), zespół (27) mocujący element nieruchomy (25) w określonym położeniu względem płyty głowicowej (13) oraz zespół naprężający (31) mocujący element ruchomy (24) do płyty przesuwnej (17). (15 zastrzeżeń)

FIG. 1

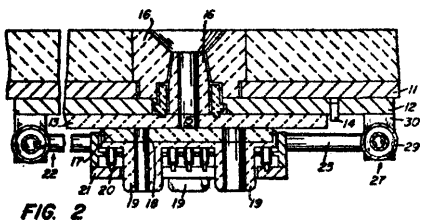

FIG. 2

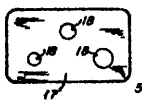

FIG. 3

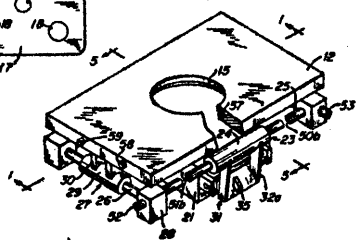

B22D **P. 203086** 17.12.1977

Pierwszeństwo: 20.12.1976 - Rep. Fed. Niemiec nr G 7639767.6)

Stahlwerke Peine-Salzgitter AG, Peine, Republika Federalna Niemiec (Uwe Schierloh, Josef Schoop).

Pokrywa do szczelnego zamykania kadzi i tym podobnych urządzeń do obróbki i transportu ciekłego metalu

Pokrywa według wynalazku charakteryzuje się tym, że ma stożkowy, zwężający się ku górze kształt, a na górnym zwężonym swym końcu ma otwór dla gazów odlotowych. Pokrywa ma fartuch (3) o kształcie leja, przy czym fartuch (3) ma większą średnicę niż pokrywa i jest umieszczony koncentrycznie względem dolnej krawędzi (4) pokrywy a powierzchnia spodnia tego fartucha (3) jest nachylona odwrotnie względem nachylenia stożka pokrywy (1).

Fartuch (3) jest połączony trwale z pokrywą (1) za pośrednictwem żeber (2), zaś między dolną krawędzią (4) pokrywy i fartuchem (3) znajduje się masa uszczelniająca (5), która pod działaniem przylegającej pierścieniowej belki (6) jest wtłaczana przez znane elementy naciskające (7) pod dolną krawędź (4) pokrywy (1). Pokrywa według wynalazku ma zastosowanie w hutnictwie. (6 zastrzeżeń)

FIG.1

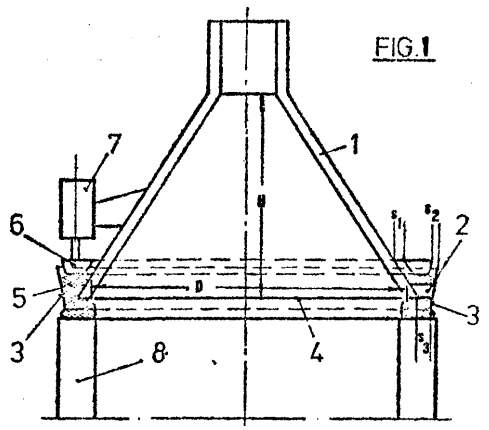

B23B **P. 195210** 06.01.1977

Fabryka Maszyn Wiertniczych i Górniczych „GLINIK", Gorlice, Polska (Zenon Pabis, Mieczysław Zawiślak).

Konstrukcja noża tokarskiego

Wynalazek rozwiązuje zagadnienie toczenia przy dużych naciskach i znacznie większym przekroju wióra. Nóż według wynalazku posiada nakładkę (7) z ząbkiem (8) osadzonym w otworze (6) trzonka (1) oraz z występem (9) osadzonym w otworze (5) płytki skrawającej (4).

Konstrukcja noża według wynalazku ma zastosowanie do toczenia zgrubnego i wytaczania zgrubnego otworów. (1 zastrzeżenie)

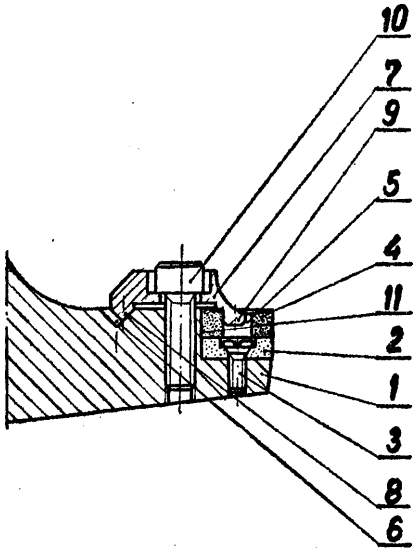

B23B **P. 195320** 13.01.1977

Zakłady Mechaniczne „Zamet", Tarnowskie Góry, Polska (Henryk Żyłka).

Układ hydrauliczny do mocowania materiałów w tokarkach, a zwłaszcza w automatach do skórowania wlewków

Wynalazek rozwiązuje zagadnienie opracowania takiego układu zakleszczania hydraulicznego lub pneumatycznego obrabianych materiałów który umożli-

wiałby odciążenie łożysk wrzeciona i konika podczas procesu skrawania.

Układ hydrauliczny według wynalazku ma siłownik (4) przemieszczający osiowo konik tokarski (3), połączony z hydraulicznym układem sterującym, którego obwód ciśnieniowy stanowi pompa (6), połączona poprzez zawór zwrotny (7) oraz czterodrożny, trójpołożeniowy zawór elektromagnetyczny (8) i czujnik (9) ciśnienia z roboczą komorą (5) siłownika (4). Równolegle do zaworu (8) przyłączony jest dodatkowy obwód, zawierający zawór redukcyjny (10), zawór zwrotny (11) oraz dwupołożeniowy elektromagnetyczny zawór (12), który wraz z zaworem (8) przesterowywany jest za pomocą czujnika (9) ciśnienia. (1 zastrzeżenie)

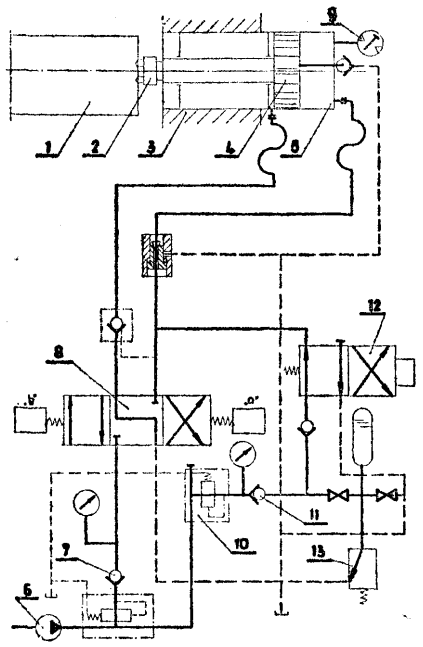

B23C P. 195328 14.01.1977

Krakowskie Zakłady Armatur, Kraków, Polska (Andrzej Kopciński, Janusz Pawski).

Urządzenie do półautomatycznej obróbki zgrzewów zwłaszcza na członach grzejnych

Wynalazek rozwiązuje zagadnienie bezpieczeństwa pracy przez zautomatyzowanie bardziej niebezpiecznych operacji przy obróbce zgrzewów.

Urządzenie według wynalazku charakteryzuje się tym, że na konstrukcji nośnej (1) zamocowana jest płyta nośna (2), na której osadzone jest wrzeciono (3) z głowicą nożową (4), a nad płytą nośną (2) zamocowana jest suwliwie płyta montażowa (5) na prowadnicach walcowych (6) zamocowanych pod płytą nośną (2).

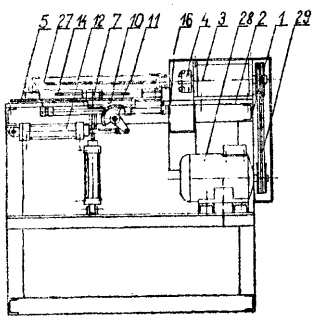

Fig 1

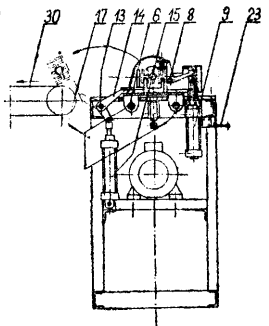

Fig 2

Płyta montażowa (5) wraz z wkładkami kształtowymi (7) oraz mechanizmem mocującym (8) z siłownikiem pneumatycznym (9) jest połączona suwliwie poprzez zębatkę (10) zamocowaną pod płytą montażową (5) z kołem zębatym z dźwignią (11) połączonej z siłownikiem pneumatycznym (12) zamocowanym wahliwie na konstrukcji nośnej (1).

Pod płytą nośną (2) prostopadle do osi wrzeciona (3) osadzony jest obrotowo na sworzniu (13) podajnik (14) połączony przegubowo z siłownikiem pneumatycznym (15) zamocowanym wahliwie na konstrukcji nośnej (1) z tylnych komór siłowników (9), (12), i (15), a pięciodrogowe rozdzielacze (19), (20) i (21) sterowane są zaworami, ręcznym (23) i mechanicznymi (24), (25) i (26). (3 zastrzeżenia)

B23C P. 200529 T 29.08.1977

Fabryka Urządzeń Odlewniczych „FUMOS", Skierniewice, Polska (Szymon Szląskiewicz).

Uchwyt do mocowania frezów walcowych ze stożkową częścią chwytową

Wynalazek rozwiązuje zagadnienie mocowania i wymiany frezów oraz eliminacji bicia promieniowego, a przez to poprawę jakości powierzchni obrabianej.

Uchwyt wyposażony jest w obejmowaną stożkową tuleję (5) w którą wkłada się frez, mocując go za pomocą śruby (4). Tuleja wraz z zamocowanym w niej frezem osadzona jest w odpowiednio ukształtowanym gnieździe (2), korpusu (1) uchwytu i mocno skręcona nakrętką ściągającą (5). (1 zastrzeżenie)

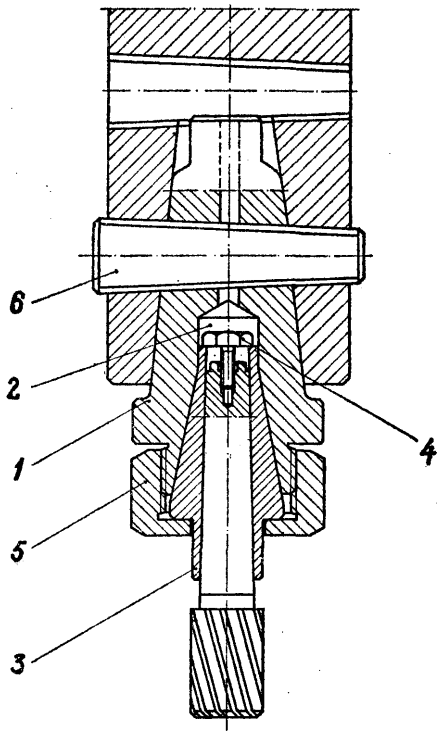

B23C P. 200774 T 09.09.1977

Zakład Konstrukcyjno-Technologiczny „BIMES", Gdańsk, Polska (Michał Kłosowski, Jan Bukatko, Antoni Mikicki, Ryszard Radkowski).

Sposób wykonywania rowka w łbie trzpienia i urządzenie do wykonywania rowka w łbie trzpienia

Wynalazek rozwiązuje zagadnienie wykorzystania siły ciężkości najpierw do trzymania trzpienia w wyciągu tarczy, a następnie do usunięcia trzpienia z wycięcia tarczy.

Sposób wykonywania rowka polega na wkładaniu trzpieni w pryzmowe nacięcia pomiędzy dwie obrotowe tarcze (1) i (2). Tarcza (1) podsuwa łeb trzpienia

pod frez tarczowy (9), który nacina rowek. Urządzenie składa się z tarczy przesuwnej (1) oraz tarczy stałej (2). W tarczy (1) osadzony jest pierścień gumowy (3). Regulację odstępu pomiędzy tarczami (1) i (2) wykonuje się nakrętką (8). Mocowanie trzpieni w momencie obróbki uzyskuje się poprzez nacisk mechanizmem dwurolkowym. (4 zastrzeżenia)

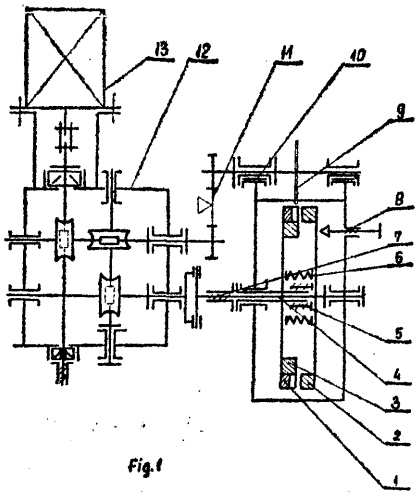

Fig.1

B23F **P. 195249** 10.01.1977

Wyższa Szkoła Inżynierska, Koszalin, Polska (Sławomir Fic).

Urządzenie do dogładzania elektromechanicznego kół zębatych

Urządzenie według wynalazku zawiera korpus urządzenia (1), w którym osadzone są jedna lub więcej przesuwne, łożyskowe oprawy (2), w których umieszczone są na łożyskach (3) nastawne wrzeciona (4) z osadczymi gniazdami (5). W gniazdach (5) osadzone są kołnierzowe stożkowe trzpienie (6) z nakładanymi na nie rozprężnymi tulejkami (7), mocującymi narzędziowe koła zębate (8) poziomowane za pomocą kołnierzowych, dystansowych pierścieni (9). W korpusie (1) osadzona jest stała oprawa (10) łożyska wsparta kołnierzem (11) na płycie izolacyjnej (12).

W oprawie (10) umieszczone są na łożyskach (13), napędowe wrzeciono (14) z osadczym gniazdem (15), wewnątrz którego osadzony jest kołnierzowy, stożkowy trzpień (16) z nakładaną na niego rozprężną tulejką (17) mocującą koło zębate (18), obrabiane dogładzaniem elektromechanicznym, poziomowane za pomocą pierścieni kołnierzowych, dystansowych (19). W oprawie (10) umieszczony jest kieł zabierakowy (20) dla obróbki kół zębatych z własnym wałkiem (21) podparty kłem obrotowym (22) osadzonym w gnieździe (23) wewnątrz nastawnej śruby (24) zaciskanej nakrętką (25) w jarzmie (26) wspartym na korpusie (1) osłoniętym obrotową osłoną (27) z przesuwnymi drzwiami (28). (5 zastrzeżeń)

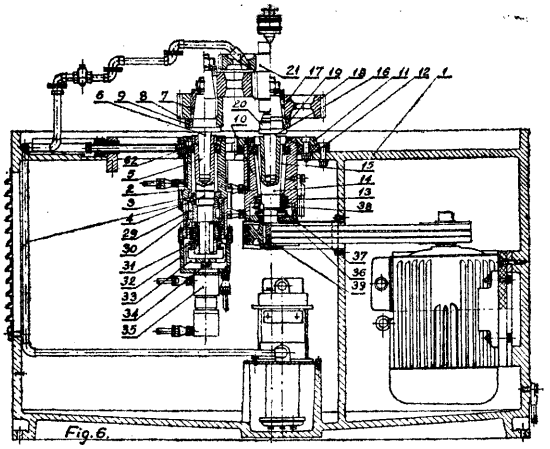

Fig.6.

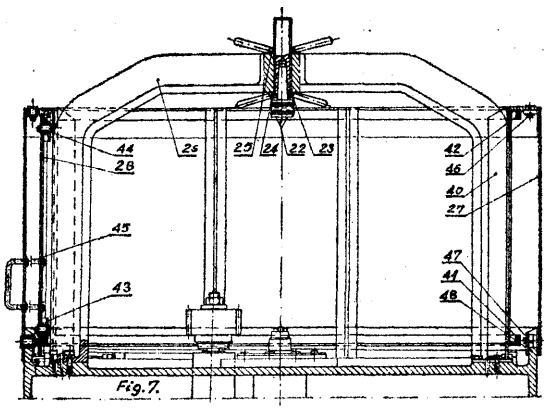

Fig.7.

B23F **P. 195351** 14.01.1977

Zakłady Urządzeń Okrętowych „Hydroster", Gdańsk, Polska (Bohdan Sieniawski, Tomasz Leszczyński, Józef Ostrowski, Jan Brzeski, Stanisław Srudewski, Stefan Walaszkowski).

Sposób docierania zębów szczególnie w zestawach obiegowych

Wynalazek rozwiązuje zagadnienie, ustalenia takiego sposobu docierania zębów w zestawach, według którego docierane będą koła o naddatkach na dotarcie większych od tych jakie umożliwiają montaż zestawu bez konieczności obciążenia docieranego zestawu momentem biernym.

Sposób docierania zębów w zestawach obiegowych złożonych: z centralnego koła (1) o uzębieniu zewnętrznym, wieńca (3) zewnętrznego o uzębieniu wewnętrznym i satelity (10) zębatego polega na wygładzaniu zębów ścierniwem podczas ruchu obrotowego względem stałej osi (2) koła (1) centralnego, które przyciska satelitę (10) lub kilka satelitów w wieńcu (3) zewnętrznym.

Wieniec (3) zewnętrzny trzymany jest dociskami (6) na stole (4), a wieniec (3) zębaty zewnętrzny ma oś (8) przesuniętą względem osi (2) koła (1) centralnego o wielkość (9) równą naddatkom na docieranie. Podczas ruchu obrotowego koła (1) centralnego wieniec (3) zewnętrzny przesuwany jest po stole ruchem mimośrodowym o pomniejszającą się w miarę ścierania się zębów wielkość (9) do czasu, aż jego środek (8) ruchem spiralnym zbliży się i zajmie współśrodkowe położenie z osią (2) obrotu koła (1) centralnego.

(1 zastrzeżenie)

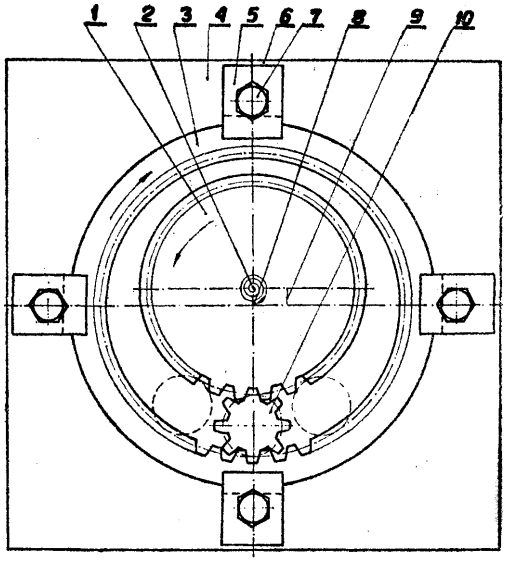

Fig.1

B23P B25F **P. 195205** 06.01.1977

Przedsiębiorstwo Projektowo-Technologiczne Przemysłu Taboru Kolejowego „TASKOPROJEKT", Poznań, Polska (Romuald Jurdziak, Marian Gałkiewicz, Bogdan Sobocki).

Samootwierający się przyrząd obróbczo-montażowy

Wynalazek rozwiązuje zagadnienie rozwierania głowicy od płyty dolnej bez udziału dodatkowych elementów możliwości bezstopniowej regulacji oraz stałej wartości sił otwierających i możliwości budowy przyrządów o większych skokach otwarcia.

Samootwierający sie. przyrząd obróbczo-montażowy zbudowany jest tak, że elementami rozwierającymi głowicę (1) od płyty dolnej (2) są cylindry, których tłoki (3) stanowią, słupy prowadzące głowicę (1) względem płyty dolnej (2), a tuleje cylindrowe (4) stanowią jednocześnie tuleje prowadzące bezpośrednio tę głowicę (1) na słupach. (1 zastrzeżenie)

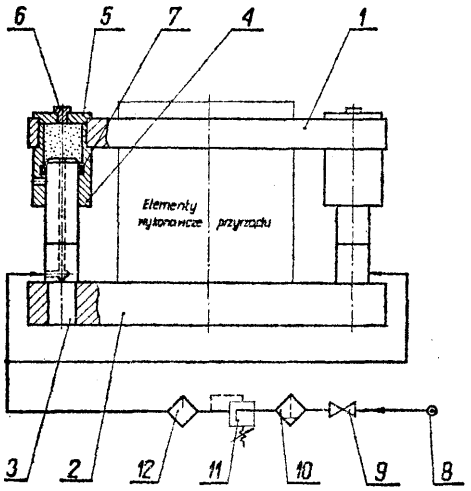

B24B **P.** 200927 T 17.09.1977

Bytomskie Zakłady Naprawcze PW, Bytom, Polska (Zbigniew Dudziński, Władysław Maluciak, Stefan Masłowski, Edward Skorupka, Tadeusz Macełko).

Głowica rolkowa do dogniatania otworów

Wynalazek rozwiązuje zagadnienie szybkiej wymiany rolek uszkodzonych lub zużytych oraz zmianę na inne o innych średnicach w głowicy dogniatającej do dogniatania otworów o różnych średnicach.

Głowica według wynalazku charakteryzuje się tym, że na korpusie (1) w przedniej części znajduje się bieżnia (2). Tylna część korpusu (1) zakończona jest stożkiem (3) z płetwą (4) umożliwiającym mocowanie w wrzecionie obrabiarki. Rolki (6) umieszczone są w koszyku (5), którego siedzenia mają większą szerokość od średnicy rolek (6).

Dla zabezpieczenia rolek (6) przed wypadnięciem z koszyka (5), na części cylindrycznej umieszczona jest przesuwnie tulejka (9) opierając się swym wewnętrznym kołnierzem o czoło rolek (6). Rolki (6) przed osiowym wysunięciem się z koszyka (5) zabezpieczone sa za pomocą podkładki (7) dociśniętej do czoła korpusu (1) śrubą (8). U zastrzeżenie)

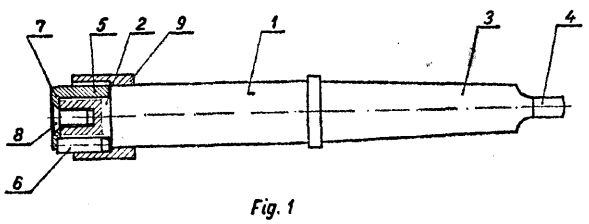

Fig. 1

B26D **P. 201801** **28.10.1977**

Pierwszeństwo: 29.10.1976 - RFN (nr P. 2649289.7)

J. M. Voith GmbH, Heidenheim, Republika Federalna Niemiec.

Urządzenie do wymiany rolek dla taśm, w szczególności taśm **papierowych w maszynach do cięcia rolek**

Urządzenie do wymiany rolek dla taśm, w szczególności taśm papierowych w maszynach do cięcia rolek, z jednym stanowiskiem nawijania, które ma dwa walce nośne z jednym nakładalnym na nie drążkiem rolkowym, na który nasunięte są tuleje, i jedno stanowisko dokładania dla gotowych rolek, według wynalazku charakteryzuje się tym, że drążek rolkowy <7) wykazuje wytrzymałość na zginanie przy wadze pełnego zestawu rolek (11). Po obu stronach taśm jest umieszczona w ramownicy (1) dźwignia dwuramienna (2), której punkt obrotu (23) tak jest usytuowany pomiędzy stanowiskami nawijania i odkładania, że przy odchyleniu dźwigni dwuramiennej (2) pełne rolki (11) są odsuwane od stanowiska nawijania do stanowiska odkładania i równocześnie nowy drążek rolkowy (7) z nowymi tulejami (8) jest wsuwany w stanowisko nawijania.

Wynalazek rozwiązuje zagadnienie zwiększenia szybkości wymiany pełnego zestawu rolek na zaopatrzony w nowe tuleje drążek rolkowy oraz zwiększenie bezpieczeństwa przy przeprowadzaniu pełnego zestawu rolek od stanowiska nawijania do stanowiska odkładania. (4 zastrzeżenia)

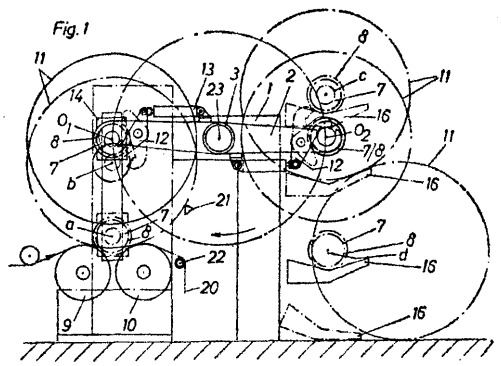

B28B E04G **P. 200825 T** **12.09.1977**

Politechnika Poznańska, Poznań, Polska (Władysław Łańczak).

Konstrukcja wieszakowa **dla form prefabrykowanych elementów betonowych**

Przedmiotem wynalazku jest konstrukcja wieszakowa dla form prefabrykowanych elementów betonowych, a zwłaszcza belek stosowanych w konstrukcjach mostowych.

Wynalazek rozwiązuje zagadnienie uzyskiwania maksymalnej szczelności betonu. Konstrukcja według wynalazku ma cztery słupy stalowe (1), ukształtowane w postaci ceowników, ustawione względem siebie równolegle w układzie prostokątnym, przy czym dłuższe ramię (2) wsporcze każdego słupa (1) spoczywa na fundamencie (3), wspólnym dla dwóch słupów, osadzonym w posadzce hali. Na drugim wysięgnikowym ramieniu (4) każdego słupa osadzony jest wibroizolator sprężynowy, przez który przeprowadzony jest wieszak (6), którego oś (7) przechodzi przez środek symetrii zamocowania wsporczego ramienia (2) na fundamencie.

Na wieszakach każdych dwóch przyległych słupów osadzona jest poziomo belka nośna, na które zakłada się formę (9. Prostopadle do osi wzdłużnej belki **(8),**

na posadzce hali zamontowane są prowadnice rolkowe (10) do przesuwania formy (9) na belki nośne (8). Do form mocowane są wibratory przyczepne w takim położeniu, że osie wibratorów mają kierunki prostopadłe do osi wzdłużnej formowanego elementu betonowego. Powoduje to powstanie samoczynnej synchronizacji wibratorów i wywoływanie drgań kulistych w płaszczyźnie pionowej formowanego elementu. (1 zastrzeżenie)

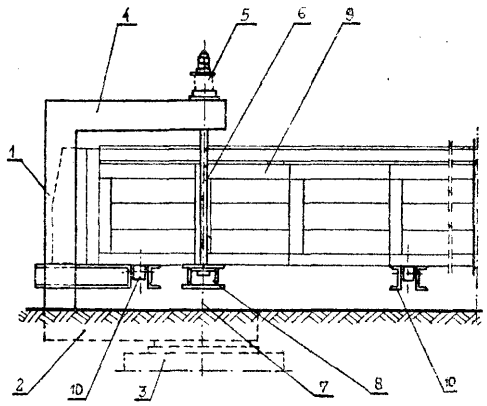

Fig. 2

B28B P. 200920 T 17.09.1977

Instytut Budownictwa, Mechanizacji i Elektryfikacji Rolnictwa, Warszawa, Polska (Tadeusz Waszkiewicz, Henryk Kopjas).

Urządzenie do bateryjnego wytwarzania płyt betonowych, zwłaszcza płyt chodnikowych

Wynalazek dotyczy konstrukcji urządzenia przeznaczonego do wytwarzania elementów płytowych o niedużych wymiarach z betonu lekkiego i ciężkiego, zwłaszcza płyt chodnikowych. Urządzenie to ma podłogową płytę (2) zaopatrzoną w boczne prowadnice (3) i zakończoną z obu stron pionowymi płytami opo-

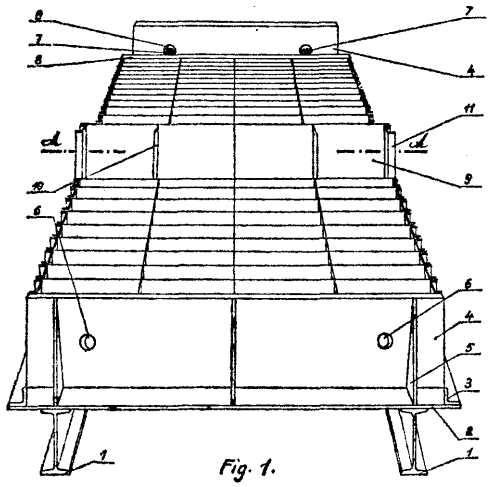

Fig. 1.

rowymi (4). Na podłogowej płycie (2) są umieszczone pionowo przegrody (9). Każda przegroda (9) jest wykonana z blachy sprężystej i podzielona **na pola** o boku równym krawędzi płyty betonowej za pomocą pionowych elementów (10) i (11), przytwierdzonych prostopadle do płaszczyzny przegrody **(9).** (2 zastrzeżenia)

B29C P. 193601 10.11.1976

Aktiebolaget Tudor, Sundbyberg, Szwecja (Chester Groby).

Urządzenie **do łączenia zgrzewnego pokrywy i mocujących elementów pojemnika z termoplastycznego materiału przez nagrzewanie** zgrzewanych części

Celem wynalazku jest takie ukształtowanie zwierciadeł zgrzewalniczych, aby ich powierzchnie grzejne były praktycznie takie jak do nagrzewanej powierzchni krawędzi.

Cel ten osiągnięto przez to, że zwierciadło zgrzewalnicze ma ramię przykrywające zgrzewane ze sobą powierzchnie, która ma co najmniej dwie części mocujące (1, 2), które w płaszczyźnie zgrzewania umieszczone są przesuwnie względem siebie tak, że przy otwieraniu i zamykaniu prostokątnego pojemnika (17) wykonują one możliwie najmniejsze ruchy przesuwu. (12 zastrzeżeń)

Fig.1

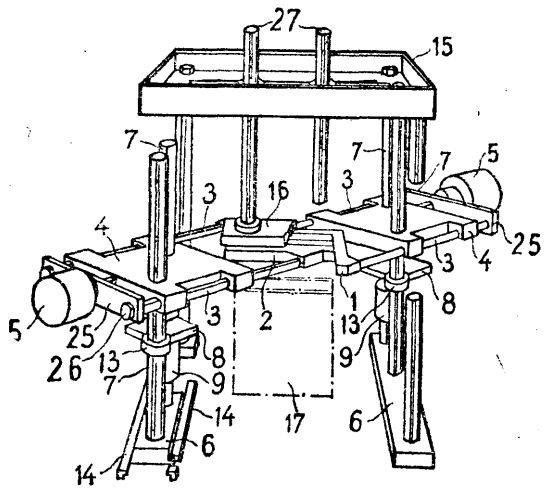

B29C P. 195114 03.01.1977

Fabryka Pras Automatycznych „Ponar-Plasomat" Zakład Nr 4 „Formet", Bydgoszcz, Polska (Stanisław Malinowski, Józef Wawrzyniak).

Układ wlewowy wielopunktowy do form wtryskowych

Przedmiotem wynalazku jest układ wlewowy wielopunktowy do form wtryskowych, zwłaszcza do wytwarzania elementów płaskich o dużych gabarytach.

W układzie wlewowym według wynalazku kanały (1) doprowadzające tworzywo do form znajdują się w płaszczyźnie podziału ruchomych segmentów (2) lub segmentu (2) i płaszczyzny elementu (3) z nim współpracującym. Układ wlewowy ma napęd niezależny od napędu otwierania formy. Układ wlewowy upraszcza konstrukcję formy, gdyż potrzebna jest tylko jedna płaszczyzna jej podziału. (2 zastrzeżenia)

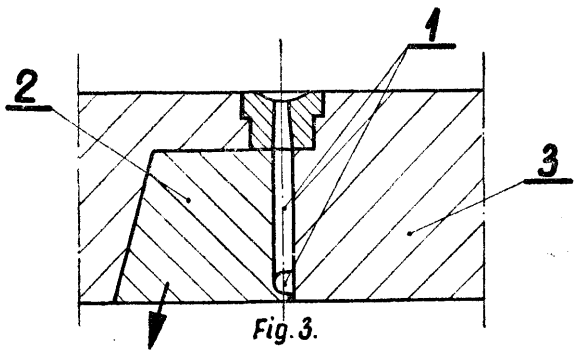

Fig.3.

B29C **P. 200642** T 01.09.1977

Biuro Projektów Przemysłu Aparatury Chemicznej „METALCHEM", Gliwice, Polska (Stanisław Nowak, Mieczysław Szeja).

Urządzenie do wykonywania kielichów z wewnętrznym rowkiem pod uszczelkę na końcach **rur** z tworzywa termoplastycznego

Celem wynalazku jest skonstruowanie urządzenia umożliwiającego uzyskanie na końcach rur, wykonanych z tworzywa termoplastycznego, kielichów z rowkiem pod uszczelkę o bardzo dużej dokładności wymiarowej przy jednoczesnym wyeliminowaniu możliwości powstawania zafałdowań.

Urządzenie ma zatem trzpień formujący, wewnątrz którego są umieszczone segmenty (6) formujące rowek pod uszczelkę. Trzpień formujący składa się z części stałej (4) i części przesuwnej (5) tworzących po osiowym przesunięciu części przesuwnej (5) w kierunku przeciwnym do ruchu rury (7) w czasie nasuwania jej na trzpień formujący szczelinę konieczną do wykonania rowka przez segmenty formujące (6). Urządzenie nadaje się również do wykonywania poszerzonych zakończeń z rowkiem w dowolnych profilach pustych wewnątrz. (2 zastrzeżenia)

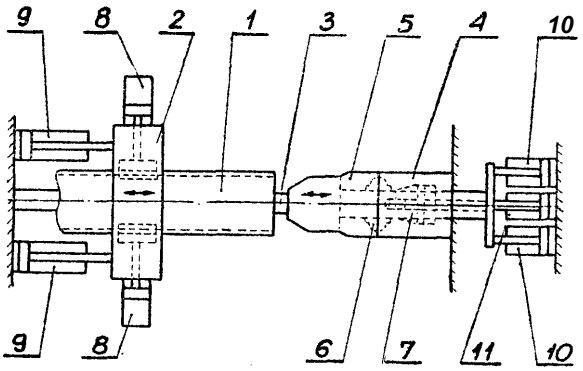

fig. 1

B29D **B29H** **P. 200804** T 12.09.1977

Politechnika Warszawska, Warszawa, Polska (Włodzimierz Dahlig, Jan Klimkiewicz).

Sposób wytwarzania uszczelek o obwodzie zamkniętym

Sposób polega na tym, że na trzpień wykonany z drewna, metalu lub tworzywa sztucznego, nakłada się warstwę tworzywa w postaci taśmy o temperaturze zapewniającej plastyczność. W przypadku uszczelek o profilu na powierzchni wewnętrznej trzpień ma wykonaną na powierzchni odpowiednią rzeźbę. Trzpień z nałożoną plastyczną warstwą tworzywa, po ewentualnym sprasowaniu w dzielonej formie, wykonanej korzystnie z żywicy epoksydowej, pozostawia się do ostygnięcia.

Sposób według wynalazku stosuje się przy wykonywaniu niewielkich serii uszczelek z termoplastów. (1 zastrzeżenie)

B29F **P. 200701** T 06.09.1977

Warszawskie Zakłady Telewizyjne „Unitra-Polkolor", Warszawa, Polska (Edward Berliński, Kazimierz Chorąży).

Forma do kształtowania wtryskowego **wyrobów** z tworzyw termoplastycznych

Celem wynalazku jest zmniejszenie czasu jednostkowego na wykonanie wyrobu.

Forma do kształtowania wtryskowego w układzie szeregowym wyrobów z tworzyw termoplastycznych wyposażona w płyty kształtujące (1, 2) i zestaw łańcuchów (25) do otwierania formy, ma kanał przetryskowy (4) pomiędzy gniazdami kształtującymi (3).

Płyty kształtujące (1, 2) wyposażone są w sprężyny (5), które znajdują się w otworach przeciwległych umieszczonych w płytach kształtujących. Ponadto forma ma ruchomy układ jezdny (7) przytwierdzony do ruchomej płyty kształtującej (2) oraz zawiera układ pionowej regulacji wysokości (9) stanowiący wsparcie zespołu kształtującego płyty (2). Ponadto forma ma tulejkę pośrednią (12) wewnątrz której znajduje się tulejka wlewowa (10) mająca nakrętkę pierścieniową (15) na zewnętrznej stronie przeznaczoną do mocowania z tulejką pośrednią (12). Do płyty mocującej (13) przymocowana jest tulejka pośrednia przy pomocy przekładki pierścieniowej (14), zawierającej gwint. (2 zastrzeżenia)

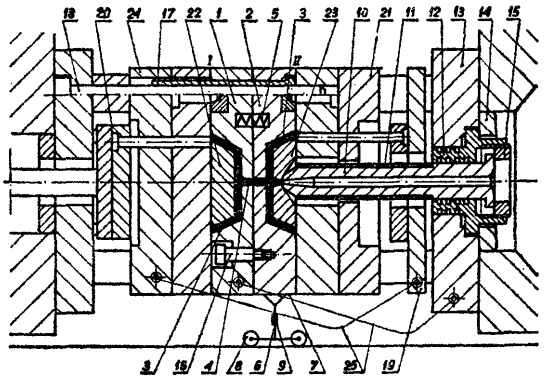

B29F **P. 202488** 28.11.1977

Zgłoszenie dodatkowe do zgłoszenia **nr** P. 186846

Pierwszeństwo: 09.12.1976 - RFN (nr P. 26 55840.7)

AUTOMATIK Apparate-Maschinenbau H. Hench GmbH, Grossostheim, Republika Federalna Niemiec.

Urządzenie **do chłodzenia i granulowania pasm tłoczonych z termoplastycznych tworzyw sztucznych**

Celem wynalazku jest zwiększenie zdolności przepustowej urządzenia.

Urządzenie według wynalazku składa się z dyszy (1) o dwóch rzędach otworów tłoczonych (2, 3), dwóch rynien ściekowych (6, 7) ustawionych względem siebie tyłami, tak, że tworzą lustrzane odbicie, jednej pary walców wciągających (8, 9) oraz walca (21) współpracującego z nożem tnącym (22). (5 zastrzeżeń)

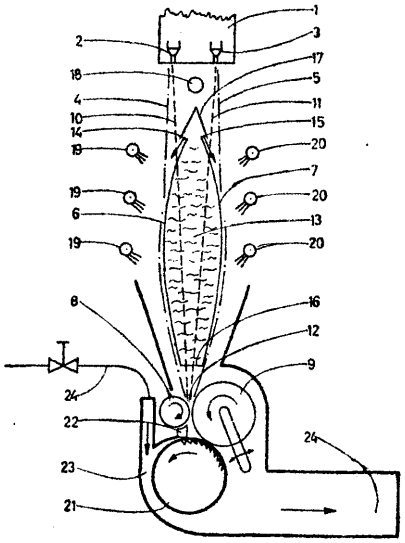

B29J **P. 203166** 20.12.1977

Pierwszeństwo: 22.12.1976 RFN (nr P 2658243.4)

Bison - Werke Bahre and Greten GmbH and. Co. KG, Springe, Republika Federalna Niemiec.

Urządzenie do klejenia cząstek **zawierających celulozę drzewną, w celu wytwarzania płyt z tworzywa drzewnego**

Urządzenie do klejenia cząstek zawierających celulozę drzewną, takich jak włókna, wióry, płyt itp. w celu wytworzenia płyt z tworzywa drzewnego, z obudową, charakteryzuje się tym, że narzędzia mieszające są wykonane w postaci przebiegających równolegle do wału mieszadła (2), wspartych przynajmniej przy swych końcach względem tego wału drążków (S), które wspierają usytuowane w odstępie od siebie powierzchnie poprzeczne (9) i są umieszczone w stosunkowo niewielkiej odległości od ścianki wewnętrznej obudowy (11).

Wał mieszadła (2) jest umieszczony skośnie względem poziomu do dołu w kierunku wyjścia (17), albo w przypadku usytuowanego poziomo wału mieszadła (2) przynajmniej niektóre z powierzchni poprzecznych (9) są usytuowane ukośnie w stosunku do osi wzdłużnej drążka (S). Drążki (8) są wykonane z rur.

(5 zastrzeżeń)

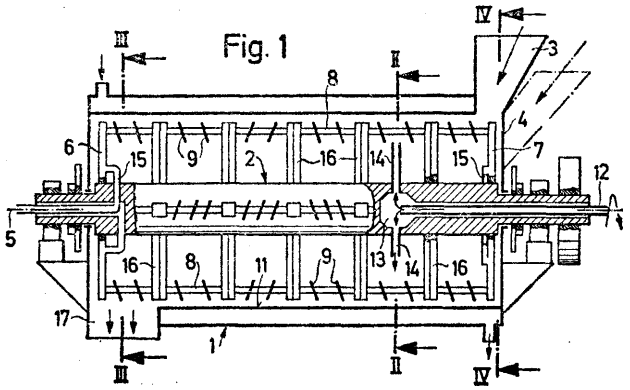

B32B **P. 195083** 30.12.1976

Centralny Ośrodek Badawczo-Rozwojowy Maszyn Włókienniczych, Łódź, Polska (Henryk Wilczek, Jerzy Biłat).

Urządzenie do nakładania sztywnych płyt na szczeblak pod podkład runa i odbioru płyt z runem

Wynalazek rozwiązuje zagadnienie zwiększenia niezawodności działania, umożliwienie szybkiego, mechanicznego zdejmowania płyt runowych bez uszkodzenia ich struktury oraz ładowania większej ilości sztywnych płyt w miejscu ich składowania.

Urządzenie według wynalzku ma zasobnik (1) sztywnych płyt (2) składający się z kątowników (3) przymocowanych do łańcuchów (4) i wyposażony w koła jezdne. Łańcuchy (4) otrzymują napęd od wałka (5), na którym osadzone jest koło (11) blokowane sprężyną (12), koło zapadkowe (9) i dźwignia (8). Dźwignia (8) współdziała ze zderzakiem (24) przymocowanym do ramy (18) szczeblaka (15) zaopatrzonego w uchwyty (16) płyt (2) umocowane do obrotowych osi (17). Na jednej osi osadzona jest dźwignia (20) przesuwająca się po krawędzi szczeblaka mającej wycięcia, a do drugiej osi przymocowana jest dźwignia (21) połączona cięgnem (23) ze zderzakiem (24). Pod transporterem wałkowym umieszczony jest szczeblak (26) odbierający płyty (2), w ramie którego ułożyskowane są wałki (28) z osadzonymi na nich krzywkami (29) do podnoszenia i opuszczania listew szczeblaka (26), z którego płyty przekazywane są na stół widlasty (34). (2 zastrzeżenia)

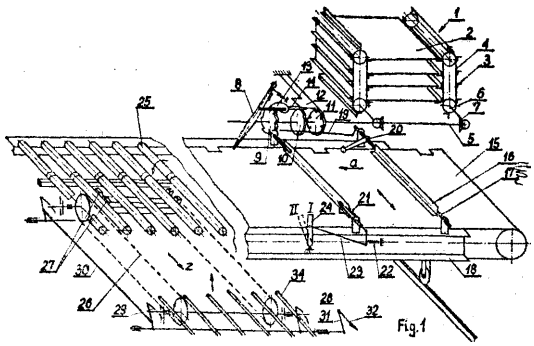

B41L **P. 200795** T 12.09.1977

Politechnika Warszawska, Warszawa, Polska (Jerzy Pawłowski, Andrzej Potyński, Andrzej Głowacki, Witold Jaszczuk, Jan Aleksander Rawski, Zbigniew Kusznierewicz).

Mechanizm napędu taśm **w urządzeniu drukującym**

Mechanizm znajduje zastosowanie w urządzeniach drukujących, w których taśma lub taśmy z wydrukiem albo taśma z wydrukiem i taśma barwiąca są nawijane na oddzielne wałki napędzane od jednego silnika elektrycznego. Mechanizm według wynalazku charakteryzuje się tym, że każdy z wałków (4, 5, 6), na które zwijane są odpowiednio taśmy (1, 2, 3), jest zaopatrzony w przekładnię cierną otrzymującą napęd od wspólnego silnika (7). Kolejne stopnie przeniesienia napędu między wałkami (4, 5, 6) mają przełożenie nieco większe od jedności. Rozstaw napędowych rolek (10), (12) i (14) oraz średnice pośrednich rolek (11) i (13) są tak dobrane, aby umożliwić poślizg między rolkami.

Wynalazek rozwiązuje zagadnienie opracowania takiej konstrukcji mechanizmu, która umożliwiałaby równoczesne zwijanie kilku taśm przy użyciu jednego silnika elektrycznego. (1 zastrzeżenie)

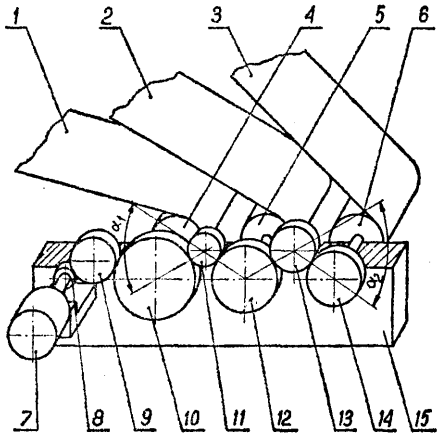

B44D **P. 200728** T 07.09.1977

Zakłady Naprawcze Taboru Kolejowego im. Camilo Cienfuegos, Mińsk Mazowiecki, Polska (Tadeusz Gryka, Jan Ludwiniak).

Komora **do** malowania **i** suszenia, zwłaszcza **maszyn** elektrycznych

Komorę według wynalazku stanowi konstrukcja nośna złożona z sufitu (1), podłogi (2) i tylnej ściany (3) oraz z mechanicznie otwieranych dwuskrzydłowych drzwi w kształcie części walca. Każde skrzydło drzwi zawieszone jest na tylnej ścianie (3) na dwu zawiasach (5) łożyskowanych tocznie i napędzane jest za pomocą motoreduktora (6).

Komora przeznaczona jest do malowania maszyn elektrycznych **występujących** w pojazdach szynowych i przystosowana jest do współpracy z **trójramiennym** podnośnikiem (8). (2 zastrzeżenia)

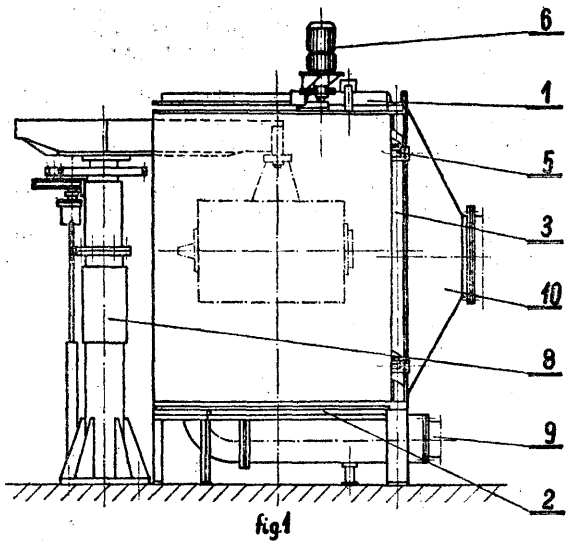

fig.1

B60P B62D P. 189595 15.05.1976

Pierwszeństwo: 15.05.1975 - Liban (nr 161)
17.05.1975 - Liban (nr **179**)
20.05.1975 - Liban (nr 180)

Habib Toufic Gargour, Bejrut, Liban (Habib T. Gargour).

Przestawny zespół nośny podtrzymujący ładunek na **podwoziu** i wielozadaniowe podwozie **współdziałające** z tym zespołem

Zespół nośny przeznaczony do podparcia ładunku na podwoziu **pojazdu** zawiera co najmniej jeden człon (2) przewidziany do zamocowania na wzdłużnym członie podwozia pojazdu (1), zaopatrzony w środki pozwalające na unieruchomienie na nim ładunku.

Wielozadaniowe podwozie **pojazdu** do transportu drogwego mające człony wzdłużne (4) oraz co najmniej trzy poprzeczne człony (2) nośne, przy czym **oo** najmniej jeden z członów (2) nośnych stanowi zespół nośny przystosowany do zamocowania na wdłużnych członach podwozia. (13 zastrzeżeń)

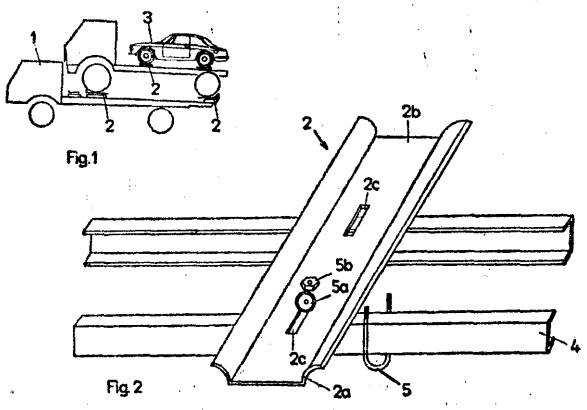

B61K **P. 200907** T 13.09.1977

Centralny Ośrodek Projektowo-Konstrukcyjny Maszyn Górniczych „KOMAG", Gliwice, Polska (Edward Sabalak, Jan Dybkowski, Józef Szyja).

Zapora zabezpieczająca wozy **kopalniane** przed staczaniem się do pochyłego **wyrobiska transportowego**

Zapora zapobiegająca staczaniu **się wozów kopal**nianych z poziomych pomostów nadawczo-odbiorczych do pochyłych wyrobisk transportowych ma ramę (2) podnoszoną i opuszczaną na linie (4) za pomocą napędu (5). Rama (2) jest przesuwna względem stojaków (1) **zaklinowanych** w stropie **i** spągu wyrobiska transportowego w pobliżu pomostu nadawczo-odbiorczego. (4 zastrzeżenia)

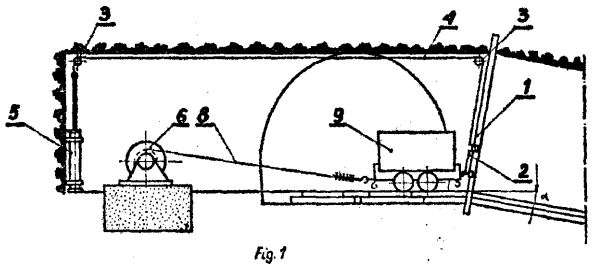

Fig.1

B62M **P. 195146** 05.01.1977

Piotr Grześkiewicz, Warszawa, Polska (Piotr Grześkiewicz).

Tryby eliptyczne zastosowane w przekładni **do roweru**

Przedmiotem wynalazku jest przekładnia **zębata** z tarczami **eliptycznymi** napędzana pracą mięśni np. nóg, zwłaszcza do roweru, umożliwiająca **uzyskanie** różnej prędkości kątowej korb w **zależności** od fazy ruchu korby.

Przekładnia ta składa się z dwóch korb (j) nie powiązanych ze sobą osadzonych na osi (a) obrotowo niezależnie jedna od drugiej, dwóch przekładni tarczowych **eliptycznych** po jednej dla **każdej** korby (lewej i prawej), złożonych z tarcz eliptycznych zębatych połączonych z korbami oraz tarcz eliptycznych zębatych (f i g) osadzonych sztywno na osi (b), na której jest osadzone na stałe koło zębate znanej przekładni zębatej (h) napędzającej zębatkę (i) znanej przekładni łańcuchowej (k, l). **Tarcze** eliptyczne czołowej przekładni zębatej są osadzone na osiach (a i b) oddalonych od siebie w odległości wynoszącej R + r, co zapewnia **stałe** zazębienie się **tarcz,** przy czym R jest dużym promieniem elipsy a r jest promieniem małym elipsy. (2 zastrzeżenia)

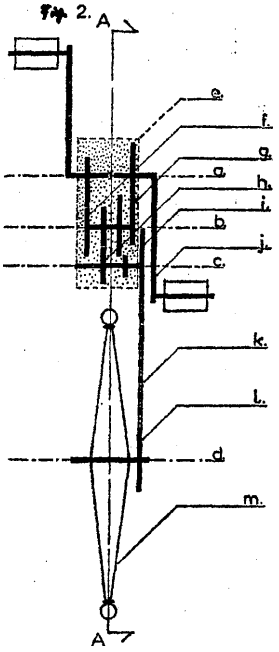

Fig. 2.

Fig. 5.

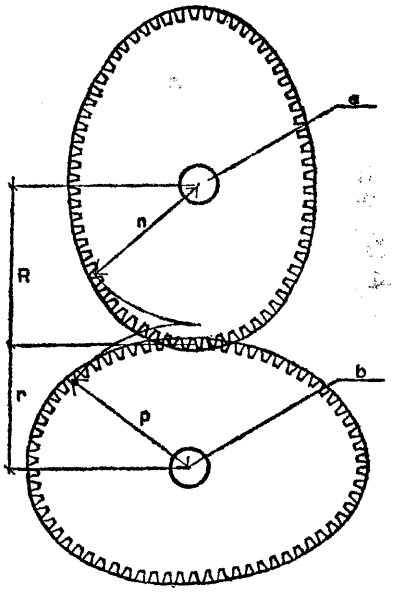

B63B
B65G P. 195183 05.01.1977

Stocznia im. Komuny Paryskiej, Gdańsk, Polska (Ryszard Motowidło, Konrad Kowalczyk).

Stacja przeładunkowa ładunków płynnych na statek wielozadaniowy

Stacja przeładunkowa ładunków płynnych na statek wielozadaniowy, składająca się z podestu, końcówek systemu ładunkowego i paliwowego oraz urządzenia do podtrzymywania węży ładunkowych, charakteryzuje się tym, że urządzenie do podtrzymywania węży ładunkowych zamocowane jest w tym samym przedziale między lukami co podest (2), a bom (13) tego urządzenia zamocowany jest do burtowej strony masztu (10). (1 zastrzeżenie)

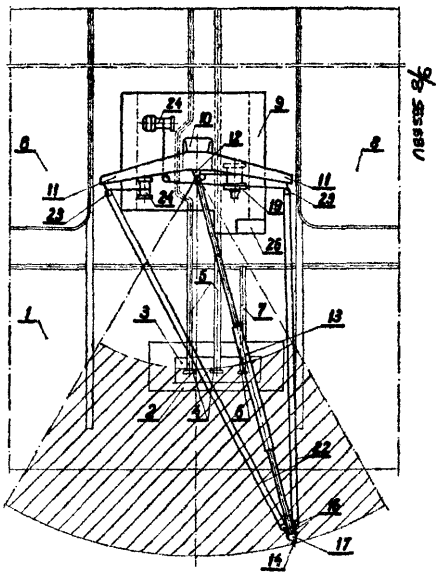

B63B P. 195275 11.01.1977

Centrum Badawczo-Projektowe Żeglugi Śródlądowej, Wrocław, Polska (Gracjan Kaczanowski, Franciszek Romanow, Zdzisław Kasprzak).

Urządeznie komunikacyjne zwłaszcza dla statków żeglugi śródlądowej

Urządzenie komunikacyjne, zwłaszcza dla statków żeglugi śródlądowej umożliwiające przechodzenie ze statku na nabrzeże lub z jednego statku na drugi charakteryzuje się tym, że stanowi keson (1) wykonay z blachy metalowej lub płyt tworzywa sztucznego, wypełniony rdzeniem (2) z tworzywa piankowego lub komórkowego.

Dolna ściana kesonu (1) posiada wzdłużne wyoblenia (3) o przekroju trapezowym, prostokątnym lub łukowym, na których znajdują się płozy (5) o dowolnym profilu. Wewnątrz kesonu są umieszczone wzdłużne usztywnienia (4), a na górnej powierzchni użytkowej kesonu (1) są rozmieszczone w odstępach szczeble (6) usytuowane prostopadle do osi wzdłużnej kesonu. (1 zastrzeżenie)

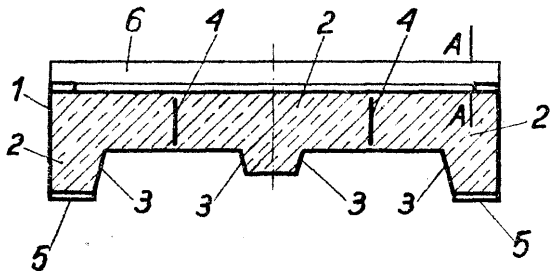

B63C P. 195145 05.01.1977

Regionalny Związek Spółdzielni Inwalidów Zakład Usług Technicznych, Warszawa, Polska (Stanisław Szczotkowski).

Nabój gazowy

Nabój gazowy przeznaczony do urządzeń zabezpieczających człowieka przed utonięciem ma lateksowy pojemnik (2), w którym znajduje się kwas siarkowy. Pojemnik (2) umieszczony jest przesuwnie w rurce (1), na obwodzie której umocowane są kolce (5). Za pomocą suwaka (3) z rękojeścią (4) pojemnik (2) przesuwa się w kierunku kolców (5), które powodują przebicie pojemnika (2) i wypłynięcie zawartego w nim kwasu, który zmieszany z odpowiednim składnikiem chemicznym powoduje silną emisję gazów wypełniających urządzenie ratunkowe. (1 zastrzeżenie)

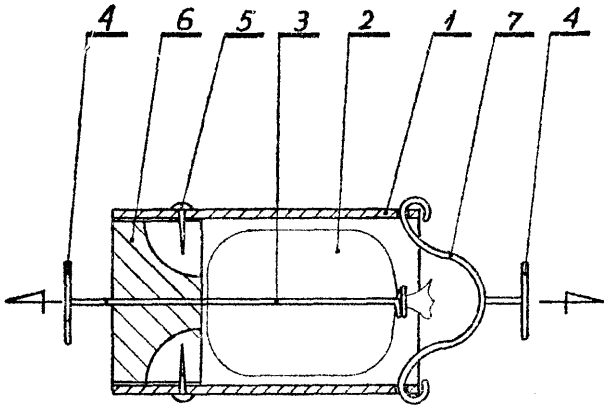

B63H P. 195131 04.01.1977

Zakłady Metalowe „Predom-Dezamet" im. Tomasza Dąbala, Nowa Dęba, Polska (Henryk Milczuk).

Rumpel przyczepnego zaburtowego silnika spalinowego do napędu łodzi

Rumpel przyczenego silnika zaburtowego do napędu łodzi, używany do sterowania pracy silnika oraz sterowania kierunkiem ruchu łodzi, charakteryzuje

się tym, że na końcu od strony silnika znajduje się element kątownikowy (1) albo odgięte skrzydełko chroniące podczas pracy przycisk rozrusznika elektrycznego (2) przed przypadkowym dotknięciem, natomiast w czasie rozruchu rumpel odchyla się ku górze odsłaniając przycisk rozrusznika elektrycznego (2).

(2 zastrzeżenia)

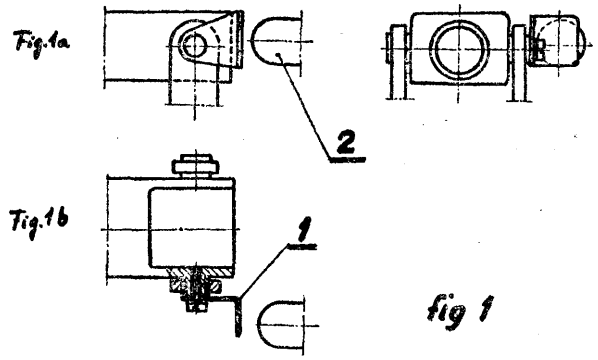

fig 1

B63H P. 195282 **11.01.1977**

Politechnika Gdańska, Gdańsk, Polska (Jerzy Doerffer).

Układ napędowy statku

Układ napędowy statku wodnego zawiera co najmniej dwa zespoły pędników (1), zamocowanych na wspornikach (4) osadzonych obrotowo w komorach (5) usytuowanych po obu burtach statku (2). Komory te posiadają klapy lub nasuwy (6) do osłaniania pędników (1) w położeniu spoczynkowym lub roboczym.

(4 zastrzeżenia)

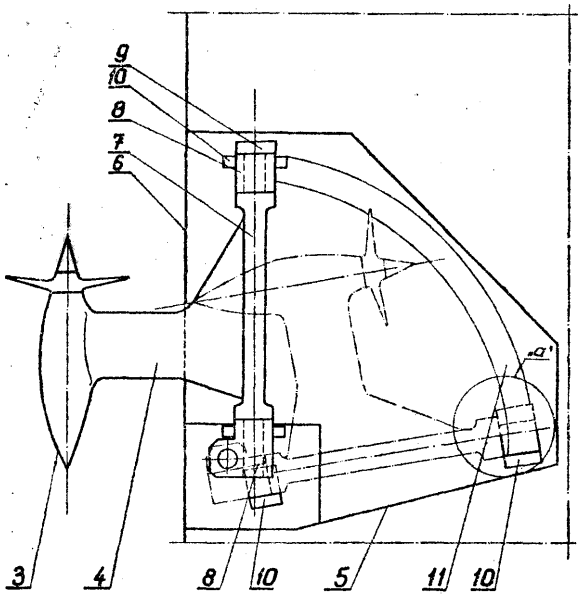

FIG. 4

B63H **P. 203825** 05.01.1978

Pierwszeństwo: 07.01.1977 - Francja (7700308)

Societe Anonyme Francaise du Ferodo, Paryż, Francja (Rene Henri Jeanson).

Urządzenie do napędu i sterowania śrubosteru statku

Urządzenie do napędu i sterowania śrubosteru (10) statku zawiera wspornik (S), korpus cylindryczny (14) zmontowany na wsporniku (S), wał kierujący (16) zmontowany obrotowo w korpusie (14) i podparty w łożysku oporowym, zespół nośny śruby (23) połączony z wałem (16), jednostkę hydrostatyczną (25) do napędu śruby (23) umieszczoną w zespole nośnym śruby (23), połączoną parą przewodów (27, 28) z drugą jednostką hydrostatyczną (29), środki sterujące umieszczone na górnym końcu wału kierującego (16), oraz parę złącz obrotowych umieszczonych między wałem (16) i korpusem (14).

Złącza obrotowe i łożysko (18) są zgrupowane ze środkami sterującymi na górnym końcu wału **(16).**

(9 zastrzeżeń)

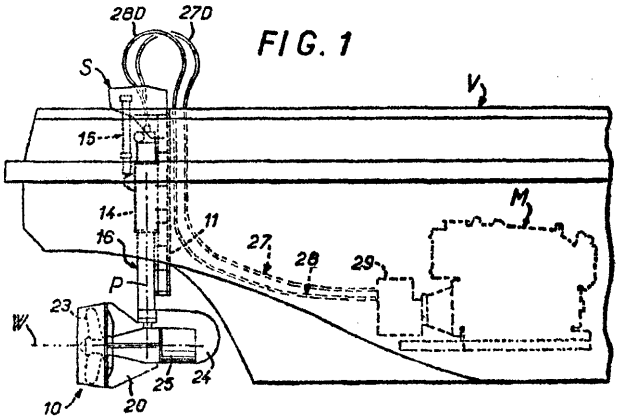

FIG. 1

B65B **P. 200686** T 02.09.1977

Ośrodek Badawczo-Rozwojowy Maszyn Pakujących, Poznań, Polska (Jerzy Bąbski, Henryk Rozwarski).

Pakowarka zbiorcza **prostopadłościennych** przedmiotów, zwłaszcza pudełek

Wynalazek rozwiązuje zagadnienie konstrukcji pakowarki zbiorczej, która może być szybko i bezstopniowo przystosowywana do pakowania prostopadłościennych przedmiotów o zmiennej wysokości i tworzenia pakietów o różnej liczbie warstw.

Pakowarka wyposażona jest w urządzenie formujące pakiet przedmiotów, zaopatrzone w stół zbiorczy (7), przemieszczony okresowym, skokowym ruchem w dół przez siłownik pneumatyczny (8) i ciągłym ruchem w górę przez zwrotny siłownik pneumatyczny

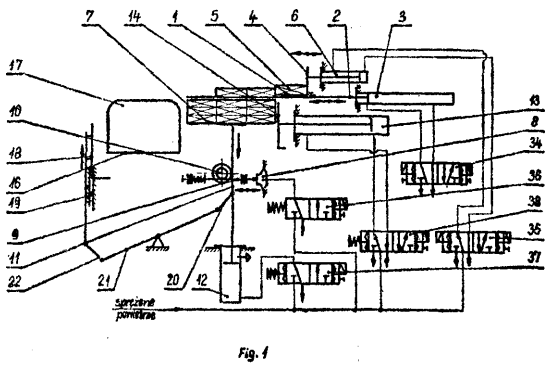

Fig. 1

(12). Stół zbiorczy (7) jest osadzony na tłoczysku (11) siłownika (12), sprzężonym za pośrednictwem przekładni zębatej (10) i napędowej listwy zębatej (9) z siłownikiem pneumatycznym (8). Tłoczysko (11) siłownika (12) jest również połączone przez zespół dźwigni (20, 21 i 22) z przesuwną płytą oporową (18), współpracującą ze znaną wychylną platformą (16).

(4 zastrzeżenia)

B65B P. 200789 T 10.09.1977

Zakład Projektowo-Konstrukcyjny „Techmatrans", Radom, Polska (Witold Połcik, Adam Kucharski).

Przenośnik podłogowo-łańcuchowy z wózkami zaczepowymi

Wynalazek rozwiązuje zagadnienie napięcia łańcucha przenośnika instalowania urządzenia napinającego.

Przenośnik podłogowo-łańcuchowy z wózkami zaczepowymi charakteryzuje się tym, że jego tor nośny górny (1) ma pełne dno w kształcie na przykład koryta które umożliwia ślizganie się po jego dnie łańcucha pociągowego (5) i toczenie nośnych wózków. Tor dolny - powrotny (2) wykonany jest z kątowników skierowanych ku sobie półkami i odpowiednio od siebie odsuniętych, tworząc szparę na przejście kolumn (10) powracających nośnych wózków (6), na których podtrzymywany jest pociągowy łańcuch. Powstające zwisy łańcucha między wózkami (6) i kołami łańcuchowymi (3) i (4) powodują jego napinanie na kołach łańcuchowych (3 i 4).

(3 zastrzeżenia)

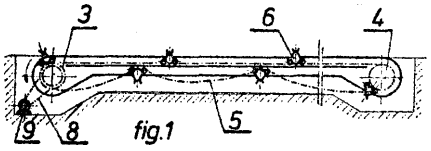

fig.1

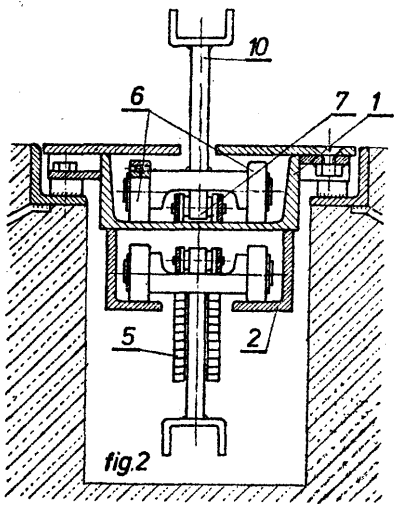

fig.2

B65G P. 195124 04.01.1977

Politechnika Śląska im. Wincentego Pstrowskiego, Gliwice, Polska (Wacław Sakwa, Stanisław Jura, Zbigniew Piątkiewicz, Damian Homa, Bogusław Kupiec).

Urządzenie odbiorczo-nadawcze transportu pneumatycznego

Urządzenie odbiorczo-nadawcze transportu pneumatycznego składające się z podajnika komorowego transportu pneumatycznego wysokociśnieniowego, cyklonu rozładowczego i cyklonu wysokosprawnego, charakteryzuje się tym, że wyposażone jest w komorę przesypową (4) zamykaną u dołu zaworem (5) a u góry zaworami (6) i (7), przy czym napełnianie materiałem komory przesypowej (4) następuje przy zamkniętych zaworach (5) i (7) i otwartym zaworze (6), opróżnianie osadnika (14) następuje przez otwarcie zaworu (7) przy zamkniętych zaworach (5) i (6) natomiast opróżnianie komory przesypowej (4) następuje przez otwarcie zaworu (5) przy zamkniętych zaworach (6) i (7).

(1 zastrzeżenie)

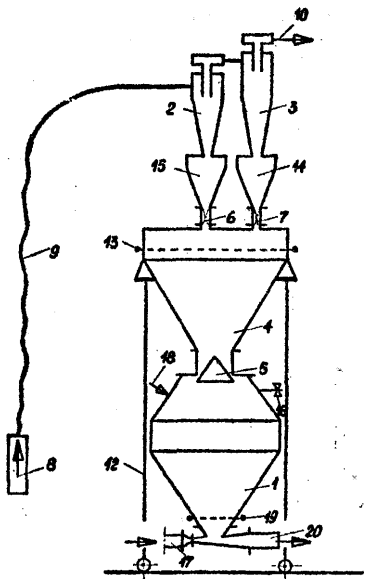

B65G P. 195323 13.01.1977

Biuro Projektów Przemysłu Metali Nieżelaznych „Bipromet", Katowice, Polska (Jan Świątek, Adam Łukasik, Zdzisław Kwiek, Janusz Jasiński, Henryk Brysz).

Podajnik magazynowy

Podajnik magazynowy samojezdny służy do mechanicznego i ewentualnie automatycznego ładowania i rozładowywania regałów wysokich typu szufladowego z kontenerami napełnionymi wytworami o dowolnym kształcie. Podajnik może być stosowany w magazynach posiadających numeryczny system sterowania.

Podajnik ten ma kadłub, który składa się z dwóch poziomych ram (1) i (2) połączonych W sztywny zespół nośny łącznikami (3). Kadłub ten ma pionowe prowadnice (4) i jezdne koła (5). Prowadnice (4) przeznaczone są dla pomostu (8), na którym zabudowany jest mechanizm (9) ruchu prostoliniowego zwrotnego. Mechanizm (9) służy do wpychania i wyciągania kontenerów (11) po kątowych szynach (13) i (14) z wnęk składowiskowych wyznaczonych przez szyny (14) przymocowane do słupów (15) regałów. (1 zastrzeżenie)

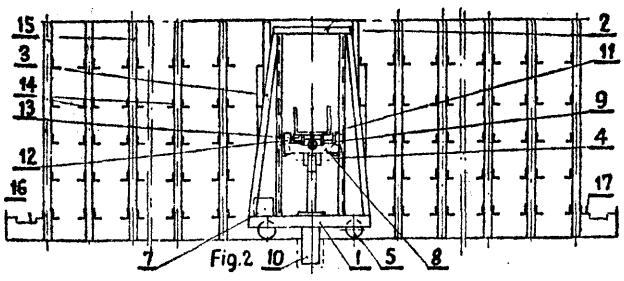

Fig.2

B65G P. 200860 T 14.09.1977

Opolski Kombinat Cementowo-Wapienniczy, Opole, Polska (Alojzy Rygol, Michał Pasiut, Leszek Odrobiński).

Urządzenie do załadunku materiałów sypkich

Celem wynalazku jest zapewnienie skutecznej ochrony naturalnego środowiska przed pyleniem podczas masowych załadunków materiałów sypkich.

Urządzenie według wynalazku składa się z przewodu rurowego (5), liny nośnej (9) i wciągarki (10).

Przewód rurowy (5) zbudowany jest z jednego odcinka, w dolnej części mającego segmentową końcówkę elastyczną (7), (8) w postaci wielokrotnie zachodzących na siebie i swobodnie zwisających pasów, które tworzą w przekroju okrąg.

Końcówka elastyczna (7), (8) umieszczona jest przesuwnie w nieruchomym króćcu prowadzącym (2). Przewód (5) i króciec prowadzący (2), poprzez boczne otwory wlotowe, połączony jest z zesypem nadawy (1).

Urządzenie wg wynalazku stosuje się do otwartych zbiorników, zwłaszcza do wagonów kolejowych.

(2 zastrzeżenia)

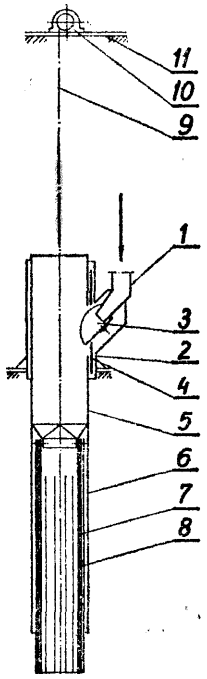

B65G **P. 201090 T** 27.09.1977

TECHMATRANS - Zakład Projektowo-Konstrukcyjny, Radom, Polska (Zdzisław Szewczyk).

Blokada zawieszek, zwłaszcza w przenośnikach podwieszonych

Wynalazek rozwiązuje zagadnienie opracowania konstrukcji blokady o sztywnym układzie i zlokalizowania dźwigni blokującej i napędu z jednej strony toru przenośnika.

Blokada wg wynalazku charakteryzuje się tym, że ma kątowy silnik elektryczny (1) do napędzania dźwigni (2), blokującej suwaka (3). Dźwignia (2) jest osadzona wprost na wale wirnika silnika (1), a cały układ blokady zawieszek jest zlokalizowany po jednej stronie torów trasy przenośnika podwieszonego.

(1 zastrzeżenie)

FIG.1

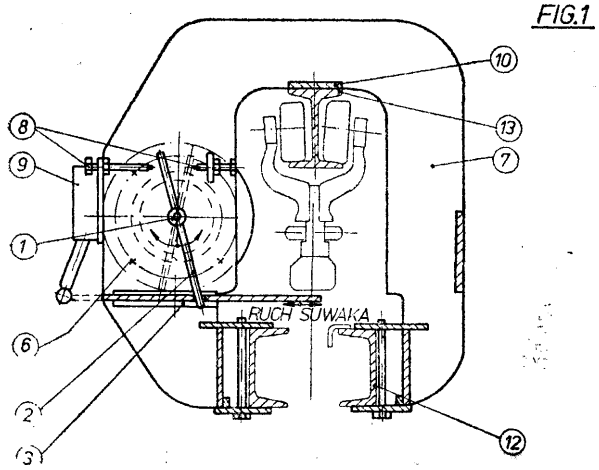

B65G P. **201283** **04.10.1977**

Pierwszeństwo: 05.10.1976 - Stany Zjedn. Ameryki (nr 729,730)

Westlake Agricultural Engineering, Inc., Ontario, Kanada.

Urządzenie dozujące dla materiałów sypkich, zwłaszcza zboża

Wynalazek rozwiązuje zagadnienie równomiernego suszenia ziarna.

Urządzenie wg wynalazku stosowane w suszarkach wieżowych i stanowiące część konstrukcji dna suszarki charakteryzuje się tym, że konstrukcja dna (19) zawiera poziomą płytę (45) mającą szereg rozmieszczonych równomiernie otworów (47) o jednakowych wymiarach poprzecznych, korzystnie rozmieszczonych w wielu rzędach po wiele otworów w każdym rzędzie. Od spodu każdego z otworów (47) przebiega w dół rura **(19a)** wyposażona u dołu w zamknięcie (49) i dwa leżące naprzeciw siebie, okrągłe otwory (50) wykonane w jej ściankach bocznych.

Otwory (50) boczne wszystkich rur **(19a)** każdego z rzędów są usytuowane na jednej wspólnej osi zaś w każdym z tych otworów (50) osadzona jest cylindryczna tuleja. Przez każdy rząd tych tulei przechodzi obrotowy ślimak (20). Korzystnie rury **(19a)** mają perforację o wielkości wystarczającej dla przepuszczania powietrza, ale nie przepuszczającej ziarna.

(4 zastrzeżenia)

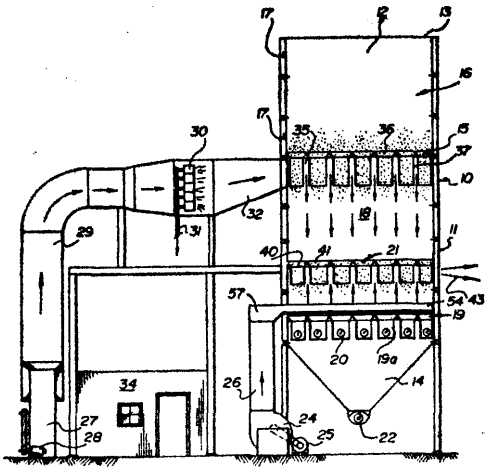

FIG. 1

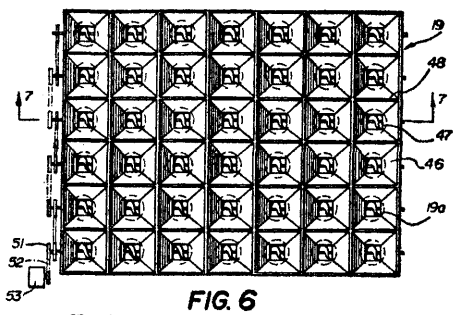

FIG. 6

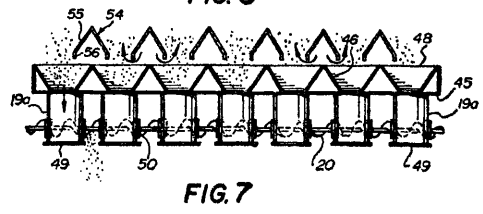

FIG. 7

B65G **P. 203430** 28.12.1977

Pierwszeństwo: 29.12.1976 - Fťancja (nr 7639424)

MacGregor International S.A., BALE, Szwajcaria (Henri Kurumerman).

Urządzenie do składania i rozkładania ruchomej rampy

Wynalazek rozwiązuje zagadnienie uproszczenia połączenia rampy ze statkiem, zachowując elastyczność działania i bezpieczeństwo obsługi urządzeń.

Urządzenie wg wynalazku charakteryzuje się tym, że ma element pośredni (5) zamocowany przegubowo do dwóch elementów wewnętrznego i zewnętrznego rampy, do ich końców przyległych, za pomocą odpowiednich dwóch zawias (6), (7). Pierwsze i drugie środki sterujące (17), (18) zapewniają odpowiednio obrót elementu (4) rampy i elementu pośredniego (5) w stosunku do elementu (3) rampy wokół osi zawiasy (6), i elementu (4) rampy w stosunku do elementu (3) wokół osi zawiasy (7). (6 zastrzeżeń)

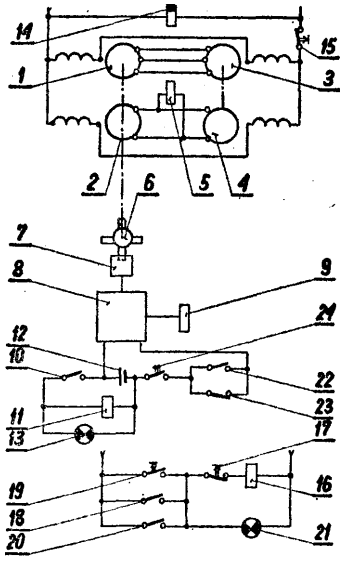

Fig. 1.

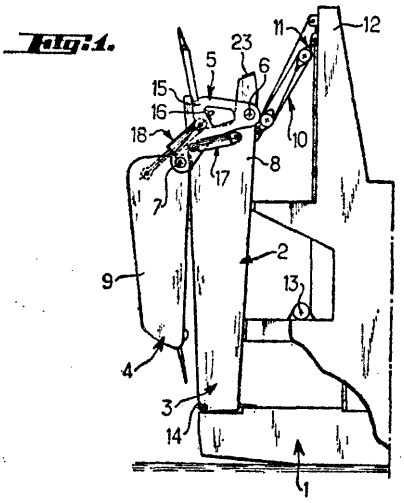

B66B **P. 200911 T** 16.09.1977

Centralny Ośrodek Projektowo-Konstrukcyjny Maszyn Górniczych KOMAG, Gliwice, Polska (Jan Kalyta, Tadeusz Tłuścik).

Korektor łącza selsynowego

Wynalazek rozwiązuje zagadnienie strojenia łącza selsynowego w chwili zaniku napięcia zasilającego.

Korektor wyposażony jest w dwa selsyny (2, 4) z których jeden (2) jest sprzężony mechanicznie z selsynem nadawczym (1), a drugi (4) z selsynem odbiorczym (3) złącza selsynowego. W obwód sprzężenia elektrycznego selsynów (2, 4) włączony jest elektroniczny przekaźnik sterowniczy (5) wyposażony w zwierny styk (18), który powoduje zadziałanie w obwodzie zasilania pomocniczego przekaźnika sterowniczego (16), sterującego zasilaniem wzmacniacza (8) z elektrycznej baterii (12).

Na wejście wzmacniacza (8) włączony jest magnetyczny czujnik impulsów (7), współpracujący z magnesami umieszczonymi na tarczy (13) sprzężonej mechanicznie z selsynami (1, 2). Na wyjście wzmacniacza (8) włączony jest przekaźnik sterowniczy (9) sterujący zasilaniem licznika impulsów (11).

(2 zastrzeżenia)

B66C **P. 200791 T** 10.09.1977

Kombinat Urządzeń Mechanicznych „Bumar-Łabędy", Zakład Doświadczalny Dźwigów Samochodowych i Samojezdnych Ośrodka Badawczo-Rozwojowego Urządzeń Mechanicznych, Bielsko-Biała, Polska (Edward Sosna, Piotr Morawski).

Połączenie belki podpory z ramą zwłaszcza do żurawi samochodowych

Wynalazek rozwiązuje zagadnienie unifikacji podpory przedniej i tylnej.

W rozwiązaniu według wynalazku belka podpory (1) połączona jest z ramą (2) za pomocą żeber (3) oraz nakładek (4). Hydrauliczne siłowniki (7) do wysuwania wsporników (8) umocowane są wewnątrz ramy (2) posiadającej otwory (5). Nakładki (4) mają zmienną szerokość. (1 zastrzeżenie)

Fig. 1

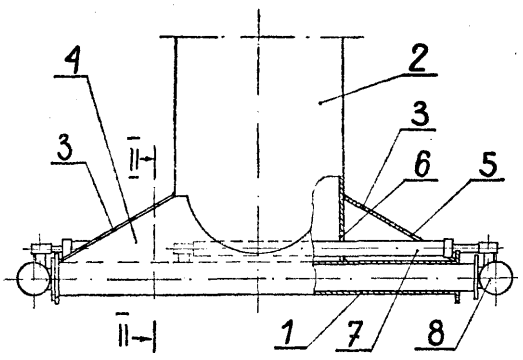

B66C **P. 202405** **25.11.1977**

Pierwszeństwo: 27.11.1976 - RFN (nr P 26 53 951.5)

Die O und K Orenstein und Koppel Akiengesellschaft Werk Lübeck, Lübeck, Republika Federalna Niemiec (Volkmar Behrend).

Żuraw okrętowy

Przedmiotem wynalazku jest żuraw okrętowy, zwłaszcza do przeładunku pojemników kontenerowych, posiadający obracający się wokół osi pionowej wy-

sięgnik, na wolnym końcu którego umieszczona jest trawersa ułożyskowana za pośrednictwem wieńca obrotowego jako obrotowa, lub za pośrednictwem przegubu uniwersalnego jako ruchoma.

Wynalazek rozwiązuje zagadnienie konstrukcji żurawia okrętowego pozwalającej na wyeliminowanie szyn jezdnych. Żuraw według wynalazku jest zamontowany na pokładzie okrętu i składa się ze słupa (1) oraz z dwuczłonowego wysięgnika (7, 12).

Charakterystyczną cechą żurawia jest to, że jego wysięgnik (12) jest połączony za pomocą kulkowego łożyska (14, 15) o pionowej osi obrotu (13) z wysięgnikiem (7), przy czym wysięgnik (7) jest osadzony na słupie nośnym (2) i również obraca się wokół pionowej osi (10). (3 zastrzeżenia)

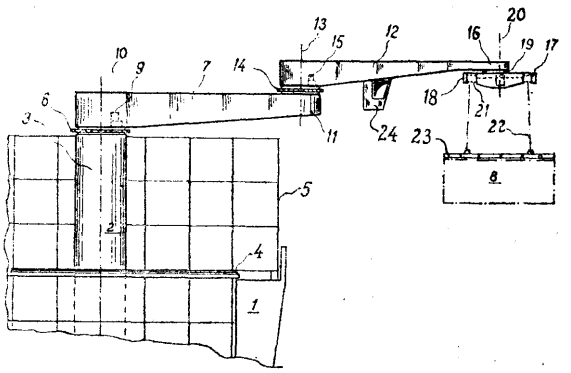

DZIAŁ C
CHEMIA I METALURGIA

C01B **P.** 195165 06.01.1977

Biuro Projektów i Realizacji Inwestycji Przemysłu Syntezy Chemicznej „Prosynchem", Gliwice, Polska {Henryk Babiński, Zbigniew Leszczyński, Ignacy Lachman, Juliusz Rokossowski).

Sposób wytwarzania dwusiarczku **węgla**

Sposób otrzymywania dwusiarczku węgla z siarki w stanie gazowym oraz z węglowodorów i/lub związków siarkoorganicznych w aparaturze do siarkowania składającej się z ogrzewanej wężownicy oraz reaktora wypełnionego katalizatorem lub masą kontaktową, gdzie metan oraz siarkę wprowadza się do wężownicy pieca i ogrzewa do temperatury 600°—750°C pod ciśnieniem 1—10 atn. a siarkę doprowadza się do pieca w ilości 1—50% wagowych powyżej ilości stechiometrycznej reakcji siarki z metanem, charakteryzuje się tym, że węglowodory i/lub związki siarkoorgamczne rozcieńcza się azotem w stosunku 4:1 i doprowadza do strumienia gazów wylotowych z pieca po reakcji siarki z metanem, w miejscu między piecem a reaktorem lub do reaktora, w którym węglowodory i/lub związki siarkoorganiczne podlegają reakcji do dwusiarczku węgla, przy czym stosunek siarki do węgla zawartego w węglowodorach w miejscu ich wprowadzenia jest większy niż 6 : 1.

(5 zastrzeżeń)

C01B P. 195251 10.01.1977

Kopalnie Soli Wieliczka-Bochnia, Wieliczka, Polska (Barbara Michalik, Bolesław Michalik).

Sposób elektrochemicznego utleniania jodków i bromków do elementarnego jodu i bromu **w** procesie ich produkcji z **elektrolitów** zawierających jon chlorkowy

Sposób według wynalazku prowadzony jest w roztworze elektrolitu chlorem wydzielającym się z tego elektrolitu pod wpływem procesów elektrochemicznych zachodzących w czasie przepływu elektrolitu przez urządzenie do elektrolizy, przy czym utlenianie zachodzi w strumieniu elektrolitu przepływającym przez celę anodową w środowisku kwaśnym powstającym w wyniku zachodzących procesów elektrochemicznych. (2 zastrzeżenia)

C01B **P. 195326** 13.01.1977

Biuro Studiów i Projektów Inwestycji Przemysłu Nieorganicznego „BIPROKWAS", Gliwice, Polska (Michał Rudnicki, Jan Woźniakowski, Bolesław 'Zamorski, Zdzisław Czelny).

Urządzenie **do wychwytywania mgły i kropel cieczy**

Urządzenie do wychwytywania mgły i kropel cieczy zawartych w gazach w instalacjach kwasu siarkowego składa się z kilku zespołów segmentów filtracyjnych (1), ułożonych względem siebie pod kątem 40-60°, a każdy z zespołów składa się z jednego lub kilku segmentów filtracyjnych (2) o przekroju prostokąta.

Sąsiadujące ze sobą zespoły filtracyjne wsparte są na wspólnej belce nośnej (4) i są dociskane ciężarkami (5) za pośrednictwem ruchomej szyny dociskowej (6) w formie kątownika, wspólnej dla sąsiednich zespołów segmentów filtracyjnych. Pod krawędziami belek nośnych (4) umieszczone są korytka (7) odprowadzające wychwytywaną ciecz. (1 zastrzeżenie)

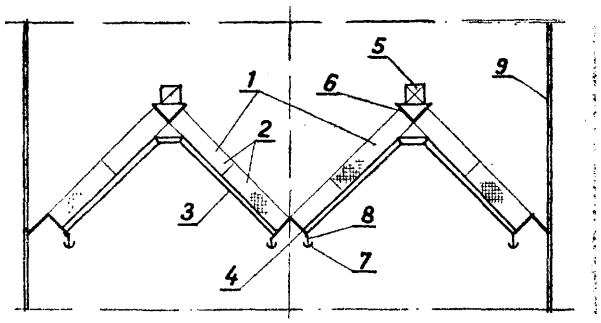

FIG. 1

C01B **P. 195374** 15.01.1977

Biuro Studiów, Projektów i Realizacji Inwestycji Przemysłu Nieorganicznego „BIPROKWAS", Gliwice, Polska (Tadeusz Bartosz, Anna Jerzykowska, 'Zdzisław Wnuk, Czesław Szumilas, Włodzimierz Rotowicz).

Układ wieża zraszana **i zbiornik cyrkulacyjny**

Przedmiotem wynalazku jest układ wieży zraszanej i zbiornika cyrkulacyjnego do stosowania w fabrykach kwasu siarkowego dla procesów suszenia oraz absorpcji SO_3, zapewniający dobre rozcieńczenie i zmieszanie mediów zraszających wieże bez stosowania drogich dodatkowych aparatów.

Istota wynalazku polega na tym, że w układzie wieża zraszana (11) i zbiornik cyrkulacyjny (6), w zbiorniku cyrkulacyjnym (6) usytuowana jest jedna

lub dwie przegrody (4) stanowiące zamknięcie cieczowe wieży połączonej ze zbiornikiem rurą (3).

W komorze (7) powstałej między przegrodą (4) a ścianą zbiornika cyrkulacyjnego (6) usytuowany jest króciec dopływowy (5), którym doprowadzana jest woda lub oleum celem zmiany stężenia przepływającego kwasu siarkowego. Górna krawędź przegrody znajduje się na tym samym poziomie lub poniżej dna wylotu z wieży rury łączącej oba aparaty układu.

(2 zastrzeżenia)

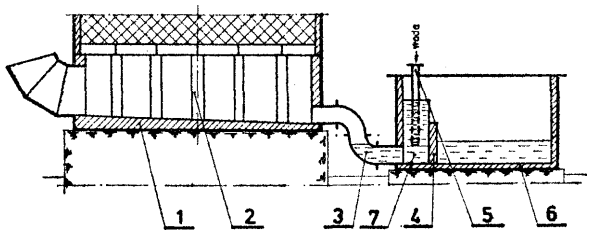

C01B **P. 201083** 27.09.1977

Pierwszeństwo: 29.09.1976 - RFN (nr P 2643798.6)

Bayer AG, Leverkusen, RFN, Metallgesellschaft AG, Frankfurt n/Menem, RFN.

Sposób przerobu odpadowego kwasu siarkowego i siedmiowodzianu siarczanu żelaza do świeżego kwasu

Sposób przerobu odpadowego kwasu siarkowego, zawierającego jako zanieczyszczenia siarczany metali zwłaszcza siedmiowodzian siarczanu żelaza, do świeżego kwasu, polega na tym, że prowadzi się regenerację na drodze zatężania za pomocą przeciwprądowego kontaktu z gazami z rozkładu soli siarczanowych, zawierających SO_3, który powiększa stężenie wytwarzanego kwasu, przy czym kwas otrzymuje się po kilkustopniowym zatężaniu. Mieszaninę kwas-siarczany w stopniu odparowywania rozdziela się na zasadniczo bezwodne siarczany i na gaz zawierający SO_3, po czym otrzymane siarczany pod wpływem wysokiej temperatury z gazów opałowych rozkłada się w gazy zawierające SO_3. Gorące gazy z kwasem zawierającym siarczany przemywa się i chłodzi, a gazy z rozkładu zawierające SO przekształca się w SO na drodze mokrej katalizy. (6 zastrzeżeń)

C02C P. 192542 20.09.1976

Ośrodek Badawczo-Rozwojowy Przemysłu Budowy Urządzeń Chemicznych „CEBEA", Kraków, Polska (Stanisław Bednarski, Antoni Wach).

Sposób oczyszczania wód mechanicznie zanieczyszczonych

Sposób oczyszczania wód mechanicznie zanieczyszczonych polega na wprowadzeniu zanieczyszczonej wody do zespołu sit łukowych (5) w celu oddzielenia grubszych cząstek organicznych i mineralnych, skąd wstępnie oczyszczona woda jest doprowadzana do hydrocyklonu (10) w celu oddzielenia drobnych cząstek mineralnych, a grubsze cząstki mineralne i organiczne zostają wprowadzone do płuczki (22), w której zachodzi segregacja na cząstki mineralne i organiczne. Woda z hydrocyklonu (10) jest doprowadzana do osadnika cylindryczno-stożkowego (17) w celu ostatecznego oczyszczania, natomiast zanieczyszczenia mineralne z dolnej części płuczki (22) są wprowadzane w postaci zawiesiny do hydrocyklonu (31) w celu wydzielenia cząstek organicznych i w celu jej zagęszczenia.

Sposób według wynalazku jest predy sty nowa ny zwłaszcza do oczyszczania wód pochodzących ze spławiania i płukania ziemiopłodów. (4 zastrzeżenia)

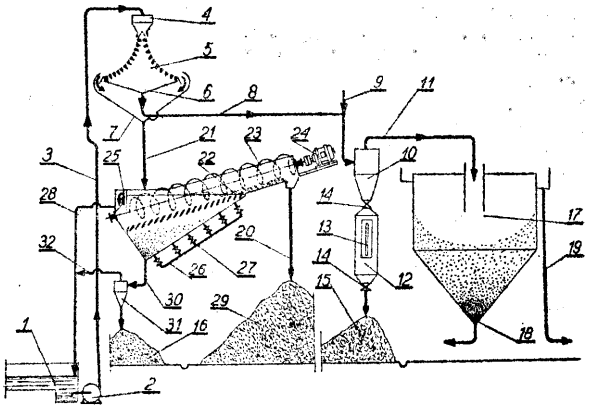

C02C **P. 195227** 10.01.1977

Biuro Projektów Gospodarki Wodno-Ściekowej „Prosan", Warszawa, Polska (Jan Sobieski).

Urządzenie do oczyszczania dna klarowników

Przedmiotem wynalazku jest urządzenie do oczyszczania dna klarowników przeznaczonych do uzdatniania wody i oczyszczania ścieków.

Urządzenie zawiera ruszta przewodów perforowanych (2) połączone za pomocą zaworów (3) z kanałem (1) doprowadzającym wodę surową, oraz zaworów (4) z przewodem odprowadzającym wodę wraz z osadem zalegającym dno przewodów perforowanych (2) na zewnątrz klarownika. (1 zastrzeżenie)

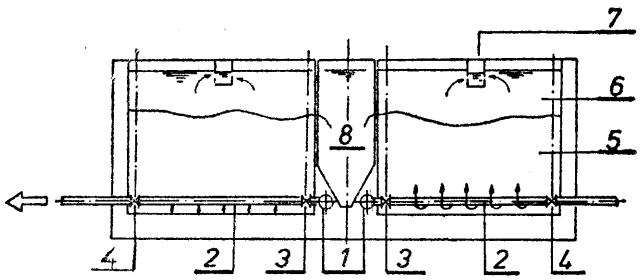

C02C **P. 200816** T 12.09.1977

Cukrownie Bydgoskie, Inowrocław, Polska (Stanisław Murawski, Franciszek Nowak).

Sposób obniżania zanieczyszczeń przemysłowych

Sposób według wynalazku polega na tym, że ścieki przemysłowe ze zbiornika ścieków zasysane pompą ssąco-tłoczącą pompuje się pod ciśnieniem do zasysającego powietrze z otoczenia eżektora, w którym następuje natlenienie ścieków, po czym uprzednio natlenione ścieki kieruje się do odbiornika ścieków. (1 zastrzeżenie)

C02C **P. 200827** T 12.09.1977

Politechnika Poznańska, Poznań, Polska (Stefan Krajewski, Marian Tutak, Stanisław Bartczak).

Układ automatycznego załączania napędu zwłaszcza aeratorów

Istota rozwiązania według wynalazku polega na połączeniu silnika napędowego (1) i pompy oleju (6) wspólnym wałem (3), na którym zabudowane jest rozłączne sprzęgło (4) sterowane hydraulicznie, przy czym część napędzana sprzęgła jest połączona z kołem zębatym (5) przenoszącym napęd na przekładnię napędu wirnika (12) aeratora.

Do włączania i wyłączania sprzęgła zastosowany jest siłownik hydrauliczny (9), zasilany olejem pod ciśnieniem wytwarzanym przez pompę oleju. W przewodach doprowadzających olej do siłownika i do smarowania przekładni zabudowane są regulowane dławiki (7 i 8), przeznaczone do regulacji ciśnienia oleju w układzie i czasu włączania sprzęgła przenoszącego napęd na przekładnię. Układ hydrauliczny jest zabezpieczony przekaźnikiem (11) wyłączającym zasilanie silnika w przypadku wzrostu ciśnienia oleju ponad wymaganą wielkość. (1 zastrzeżenie)

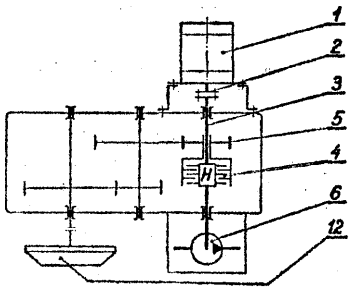

Fig.1

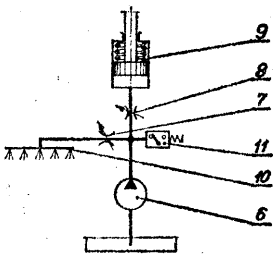

Fig.2

C02C P. 200869 T 15.09.1977

Biuro Projektów Przemysłu Lekkiego „Bedete", Łódź, Polska (Jerzy Sysio).

Wymiennik jonitowy

Wymienik jonitowy przeznaczony do cyklicznego uzdatniania wody pod ciśnieniem w urządzeniach przemysłowych, charakteryzuje się tym, że ma złoże (2) jonitowe umieszczone w kilku równolegle połączonych ze sobą kolumnach (1), które są rozbieralnie zamocowane do kolektora (5) doprowadzającego wodę surową i kolektora (4) odprowadzającego wodę a wylot kolektora (4) jest usytuowany przeciwlegle do wlotu kolektora (5), przy czym kolumny (1) i kolektory (4) i (5) są najkorzystniej wykonane z tworzywa odpornego na korozję.

Wynalazek rozwiązuje zagadnienie konstrukcji wymiennika, która będzie jednocześnie spełniać warunki wytrzymałościowe stawiane naczyniom ciśnieniowym i warunki stabilnej w czasie odporności na korozję. (3 zastrzeżenia)

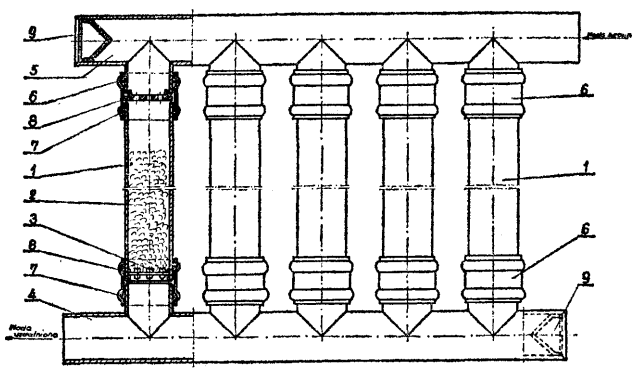

C03B P. 200744 T 07.09.1977

Centralny Ośrodek Badawczo-Rozwojowy Przemysłu Izolacji Budowlanej, Katowice, Polska (Jan Borek, Adolf Patryn, Bronisław Nagrodzki).

Sposób formowania kształtek z włókien szklanych, zwłaszcza do urządzeń absorpcyjnych

Przedmiotem wynalazku jest sposób formowania kształtek z włókien szklanych, zwłaszcza do urządzeń absorpcyjnych służących do wyłapywania mgieł szczególnie kwasu siarkowego. Sposób polega na tym, że preparowane włókna szklane o średnicy 1-6 μm poddaje się zagęszczeniu od 100 - 160 kg/m» w metalowej formie, w której sprasowane w ten sposób włókna wygrzewa się w temperaturze o 5 - 10°C niższej od temperatury spiekania szkła w czasie 4 godzin, a po zakończeniu procesu wygrzewania chłodzi się gotową kształtkę w czasie 2 godzin. (3 zastrzeżenia)

C04B P. 195085 03.01.1977

Instytut Technologii Elektronowej przy Naukowo-Produkcyjnym Centrum Półprzewodników, Warszawa, Polska (Mirosław Drzewiecki).

Sposób pokrywania szkliwem małych elementów półprzewodnikowych i izolacyjnych

Przedmiotem wynalazku jest sposób pokrywania szkliwem małych elementów półprzewodnikowych i izolacyjnych, zwłaszcza termistorów. Sposób polega na tym, że szkliwo poddaje się zmieleniu, dalej miesza się z roztworem wodnym eterów celulozy, korzystnie hydroksyetylocelulozy tworząc trudno rozdzielającą się zawiesinę, którą pokrywa się element, następnie wypalany, przy czym pokrywanie i wypalanie wykonywane jest jednokrotnie. (1 zastrzeżenie)

C05F P. 200720 T 06.09.1977

Akademia Techniczno-Rolnicza im. J. J. Śniadeckich, Bydgoszcz, Polska (Zygmunt Kih, Elżbieta Przybyłek, Wojciech Sozański, Jerzy Konieczkowski, Zygmunt Kowalski).

Sposób otrzymywania nawozu humino-fosforo-azotowego z odpadkowych tkanek roślinnych

Sposób otrzymywania nawozu humino-fosforo-azotowego w odpadkowych tkanek roślinnych przez zastosowanie termicznej destrukcji w obecności jonów hydroksoniowych w temperaturze 443—463 K, charakteryzuje się tym, że reakcję przeprowadza się przy użyciu wody odwarowej z kolumn destylacyjnych furfuralu z dodatkiem superfosfatu i siarczanu amonowego. (1 zastrzeżenie)

C07C P. 174086 T 13.09.1974

Instytut Chemii Organicznej PAN, Warszawa, Polska (Karol Bal, Jerzy Wicha).

Sposób wytwarzania związków steroidowych zawierających funkcje tlenowe w położeniach 1, 3, 7

Przedmiotem wynalazku jest sposób wytwarzania nowych związków o wzorze 1, w którym X może być jednakowy lub różny i oznacza grupę CH lub =O, a R oznacza grupę alkilową, alkilohydroksylową lub alkilokarboksylową, polegający na tym, że odpowiedni alkohol homoallilowy utlenia się do trienonu, który następnie poddaje się epoksydacji do dwuepoksydu, zaś otrzymany związek dwuepoksydowy poddaje się redukcji. (1 zastrzeżenie)

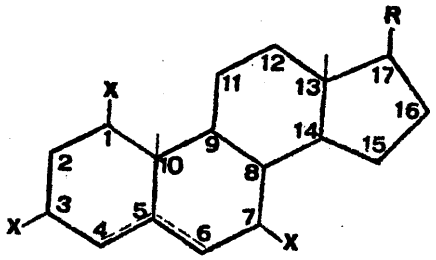

wzór 1

C07C **P. 188017** 15.03.1976

Akademia Medyczna, Wrocław, Polska (Tadeusz Jakóbiec, Anna Milian, Tadeusz Zawisza).

Sposób wytwarzania **N-alkilideno** i **N-aralkilideno-pochodnych** hydrazydu kwasu **β-p-chlorobenzoilopropionowego**

Przedmiotem wynalazku jest sposób wytwarzania N-alkilideno i **N-aralkilidenopochodnych** hydrazydu kwasu **β-p-chlorobenzoilopropionowego** o wzorze 1, w którym **R** oznacza grupę izopropylidenową, izobutylidenową, furfulidenową, **p-metoksybenzylidenową, o-hydroksybenzylidenową, 1-metylobenzylidenową,** 1--etylo-p-hydroksybenzylidenową lub karboetoksyizopropylidenową.

Sposób ten polega na tym, że hydrazyd kwasu **β**-p--chlorobenzoilopropionowego poddaje się reakcji ze związkami karbonylowymi, **korzystnie** aldehydami lub ketonomi. Reakcję powyższą prowadzi się w temperaturze powyżej **20°C** oraz przy zastosowaniu rozpuszczalników organicznych. Otrzymane sposobem według wynalazku związki działają deprymująco na ośrodkowy układ **nerwowy** (4 zastrzeżenia)

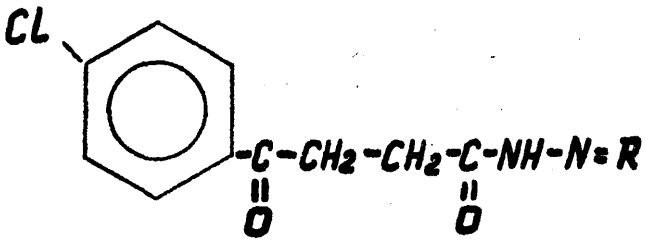

Wzór 1

C07C **P. 194418** 14.12.1976

Zakłady Azotowe im. F. Dzierżyńskiego, Tarnów, Polska, (Józef Kukiełka, Marian Baruś, Zbigniew Szczypiński, Zygmunt Zieliński).

Sposób wytwarzania chlorometanów

Sposób wytwarzania chlorometanów z dającą się regulować zawartością czterochlorku węgla polega na połączeniu dwu procesów: procesu chlorowania metanu i procesu chlorowania jego chloropochodnych, przy czym proces chlorowania z nadmiarem chloru prowadzi się w chloratorze ze złożem fluidalnym w temperaturze 350 - 750°C a otrzymany gaz po e-wentualnym wydzieleniu czterochlorku **węgla** miesza się z nadmiarem metanu i wprowadza do drugiego **chloratora** pracującego w temperaturze poniżej **520°C,** z którego otrzymaną mieszaninę chloropochodnych metanu **w** całości lub po oddzieleniu pożądanej ilości niższych chloropochodnych, zawraca się do pierwszego reaktora. (1 zastrzeżenie)

C07C **P. 194471** 16.12.1976

Zakłady Chemiczne „Organika - Zachem", Bydgoszcz, Polska, (Eugeniusz **Grejczyk, Romuald Klimaszewski,** Krystyna **Straka,** Leonard **Szczepkowski,** Tadeusz Cieśla, Józef Papiński, Stanisław **Harnacki,** Maria Mierzwa).

Sposób wytwarzania stabilnych kompozycji poliizocyjanianowych

Przedmiotem wynalazku jest sposób wytwarzania stabilnych kompozycji poliizocyjanianowych polegający na termicznej obróbce surówek poreakcyjnych toluilenodwuizocyjanianów w temperaturze 100 - 250°C do uzyskania produktu zawierającego **5—80%** substancji smolistych z charakterystycznymi ugrupowaniami karbodwuimidowymi i biuretowymi. Sposób wytwarzania kompozycji przebiega bardziej efektywnie jeżeli prowadzi się go jednocześnie z oddestylowaniem czystego toluilenodwuizocyjanianu. Właściwości kompozycji poliizocyjanianowych oraz otrzymywanych na tej bazie tworzyw poliuretanowych można regulować zawartością ugrupowań biuretowych poprzez reakcję grup izocyjanianowych z wodą lub aminami aromatycznymi.

Ilość wprowadzonego czynnika należy tak dobrać, ażeby spadek grup izocyjanianowych był w zakresie 2-50% względem ilości początkowej. Dla poprawienia stabilności kompozycji stosuje się dodatek antypirenów w ilości **0—30%** wagowych. Przedstawiony sposób daje możliwości otrzymania kompozycji poliizocyjanianowej o podwyższonej stabilności podczas magazynowania oraz zapewniającej wytwarzanie sztywnych pianek poliuretanowych o cennych właściwościach użytkowych, szczególnie w zakresie ognio- i termoodporności. (1 zastrzeżenie)

C07C **P. 194472** 17.12.1976

Instytut Chemii Fizycznej PAN i Instytut Chemii Przemysłowej Warszawa, Polska (Edward Grochowski, Janusz Jurczak, Wiesław Szelejewski).

Sposób wytwarzania estrów benzylowych kwasów karboksylowych

Wynalazek dotyczy sposobu wytwarzania estrów benzylowych kwasów karboksylowych, które są półproduktami w syntezie środków leczniczych, zapachowych i plastyfikatorów.

Sposób prowadzenia znanej reakcji dwufazowej w roztworze wodnym pomiędzy chlorkiem benzylu a rozpuszczalną w wodzie solą kwasu karboksylowego według wynalazku polega na

1) naprzemiennym doprowadzeniu jednego z reagentów w nadmiarze i również naprzemiennym odbieraniu bądź warstwy organicznej w przypadku dodania w nadmiarze soli kwasu, bądź warstwy wodnej w przypadku dodania w nadmiarze chlorku benzylu; ester benzylowy wyodrębnia się w znany sposób z warstwy organicznej,

2) lub naprzemiennym doprowadzeniu jednego z reagentów w nadmiarze i równie naprzemiennym odbieraniu bądź warstwy wodnej lub **organicznej** tak jak w punkcie 1), przy czym dodawany w nadmiarze reagent zawiera katalityczne ilości soli lub wodorotlenku **amoniowego** we wzorze $R^1R^2R^3R^4N^{(+)}H^{(-)}$, gdzie R^1, R^2, R^3, R^4 są jednakowe lub różne i oznaczają grupę alkilową lub benzylową a łączna liczba atomów węgla w tych podstawnikach jest większa od 12, korzystnie wynosi 16 - 40, zaś $X^{(-)}$ oznacza anion chlorowcowy, siarczanowy lub wodorotlenkowy» albo na:

3) działaniu w roztworze wodnym chlorkiem benzylu na rozpuszczalną w wodzie sól kwasu karboksylowego w obecności katalitycznych ilości soli lub wodorotlenku amoniowego o wzorze $R^1R^2R^3R^4N^{(+)}X^{(-)}$, w którym R^1, R^2, R^3, R^4 i X mają wyżej podane znaczenie. (4 zastrzeżenia)

C07C **P. 194473** 17.12.1976

Instytut Chemii Fizycznej PAN i Instytut Chemii Przemysłowej, Warszawa, Polska (Edward Grochowski, Janusz Jurczak, Marek Chmielewski).

Sposób wytwarzania monoestrów kwasów **arylomalonowych**

Sposób według wynalazku polega na karboksylacji estru kwasu arylooctowego za pomocą dwutlenku węgla w obecności czynnika zasadowego, zwłaszcza arylanu metalu alkalicznego w roztworze nieprotonowego polarnego rozpuszczalnika, takiego jak dwumetyloformamid lub dwumetylosulfotlenek lub w mieszaninie takiego rozpuszczalnika z inertnym rozpuszczalnikiem organicznym np. benzenem, toluenem lub ksylenem. Produkt reakcji wyodrębnia się w dowolny znany sposób.

Monoestry kwasów arylomalonowych stanowią półprodukty do syntezy środków leczniczych a w szczególności półsyntetycznych penicylin. (2 zastrzeżenia)

C07C **P. 194578** 20.12.1976

Instytut Przemysłu Organicznego, Warszawa, Polska (Alina Sikorska, Jerzy Szmajda, Jerzy Wilczek).

Sposób wytwarzania **N-izopropylo-N-fenylo-p-fenylenodwuaminy**

Przedmiotem wynalazku jest sposób wytwarzania N-izopropylo-N'-fenylo-p-fenylenodwuaminy poprzez 2-stopniową redukcję p-nitrodwufenyloaminy, rozpuszczonej w acetonie w obecności katalizatora niklowego, który dodaje się do pierwszego reaktora w ilości $\frac{1}{3}$: $\frac{2}{3}$, a pozostałą jego część wprowadza się do drugiego reaktora. Reakcję prowadzi się w temperaturze 120 - 200°C i pod ciśnieniem 20—100 atm. (3 zastrzeżenia)

C07C **P. 194644** 22.12.1976

Instytut Przemysłu Organicznego, Warszawa, Polska (Aleksandra Jankowska, Józef Masłosz, Stanisława Murzyn, Bolesław Strawski, Jan Dereź, Wiesław Moszczyński).

Sposób wytwarzania **p-aminofenolu**

Przedmiotem wynalazku jest sposób wytwarzania p-aminofenolu z gorącego p-nitrofenolanu sodowego zawartego w mieszaninie poreakcyjnej otrzymanej po ciśnieniowej hydrolizie p-chloronitrobenzenu. Mieszaninę tę poddaje się w jednej operacji jednoczesnemu wykwaszeniu i redukcji do p-aminofenolu, który jest półproduktem stosowanym w przemyśle barwnikarskim, futrzarskim i fotograficznym. (2 zastrzeżenia)

C07C **P. 194659** 23.12.1976

Politechnika Warszawska, Warszawa, Polska (Stanisław Pasynkiewicz, Krzysztof Jaworski, Jarosław Przybyłowicz, Antoni Kunicki, Lech Wilkanowicz).

Sposób wytwarzania związków metyloetyloołowiowych

Sposób wytwarzania związków metyloetyloołowiowych o wzorze $(CH_3)_{4-n}Pb(C_2H_5)_n$, w którym n oznacza O lub liczbę całkowitą 1, 2, 3 lub 4, polega na dodaniu do czterometyloołowiu o wzorze) bądź czteroetyloołowiu o wzorze $Pb(C_2H_5)_4$ związku etylo- lub etylochloroglinowego bądź związku metylo- lub metylochloroglinowego o wzorze R_mAlX_{3-m}, gdzie R oznacza etyl bądź metyl, a m oznacza liczbę całkowitą równą 1 lub 2. Reakcję prowadzi się w rozpuszczalnikach organicznych, a atmosferze oczyszczonego gazu obojętnego w ciągu 0,1 - 140 godzin w temperaturze 25 - 130, a stosunki molowe czteroalkiloołowiu do związku alkilo- lub alkilochloroglinowego 0,15 - 3. Produkty reakcji oczyszcza się przez destylację w warunkach ciśnienia 1 - 50 mm Hg. (2 zastrzeżenia)

C07C **P. 194780** 27.12.1976

Zakłady Chemiczne „Organika-Zachem", Bydgoszcz, Polska, (Wiesław Włodarczyk, Andrzej Gieysztor, Ryszard Sawala).

Sposób wytwarzania **2,6-dwuchloro-4-nitroaniliny**

Sposób wytwarzania 2,6-dwuchloro-4-nitroaniliny, polega na chlorowaniu p-nitroaniliny w rozpuszczalniku organicznym nie mieszającym się z kwasem siarkowym, a zawierającym do 5% kwasu siarkowego. Proces chlorowania przebiega w temperaturze 20 - 100°C. Po schlorowaniu produkt reakcji ekstrahuje się stężonym kwasem siarkowym i po oddzieleniu warstwy zawierającej 2,6-dwuchloro-4-nitroanilinę wykorzystuje się ją do syntezy barwników bez wyodrębnienia produktu, zaś warstwę rozpuszczalnika, zawierającą kwas siarkowy, stosuje się do następnego chlorowania. (1 zastrzeżenie)

C07C P. 194912 30.12.1976

Zakłady Włókien Chemicznych „Chemitex-Elana", Toruń, Polska (Henryk Boebel, Zofia Pokorska, Manfred Stajszczyk, Tadeusz Andracki).

Sposób wytwarzania dwumetylotereftalanu o wysokiej czystości

Sposób wytwarzania estru dwumetylowego kwasu tereftalowego przez utlenianie tlenem z powietrza mieszaniny p-ksylenu i jego pochodnych, estyfikację otrzymanych kwasów metanolem i zawracanie produktu utleniania i estryfikacji, w tym głównie estru metylowego kwasu p-toluilowego do procesu utleniania według wynalazku polega na tym, że produkty estryfikacji metanolem poddaje się takiej rektyfikacji by otrzymać minimalną zawartość w surowym DMT związków niżej od niego warzących, głównie estru metylowego kwasu p-toluilowego poniżej 0,02%, estru metylowego kwasu p-formy lobenzoesowego poniżej 0,8% i następnie poddaje krystalizacji z metanolu, przy czym końcowa temperatura krystalizacji wynosi 55—45°C. (2 zastrzeżenia)

C07C **P. 195033** 30.12.1976

Instytut Ciężkiej Syntezy Organicznej „Blachownia", Kędzierzyn-Koźle, Polska (Stanisław Łuczyn, Jerzy Wasilewski, Elżbieta Lipińska, Józef Juraszczyk, Tadeusz Kunicki, Edward Chromiak, Józef Wiercioch, Janina Karbowiak).

Sposób wytwarzania mieszaniny kwasów **arylosulfonowych**

Sposób według wynalazku polega na tym, że sulfonowanie węglowodorów szczególnie toluenu i fenolu prowadzi się jednocześnie w reaktorze kolumnowym z wypełnieniem, po którym grawitacyjnie spływa kwas siarkowy. Toluen wprowadzony jest do reaktora w postaci gazowej w nadmiarze w stosunku do kwasu i przeciwprądowo do kwasu, w tym samym kierunku co kwas wprowadzony jest fenol, przy czym fenol wpro-

wadzony jest do reaktora powyżej wprowadzenia toluenu. Otrzymana mieszanina kwasów arylosulfonowych może być stosowana do utwardzania rdzeni odlewniczych, przerabiana do krezoli i rezorcyny, albo rozdzielana przez krystalizację z gorących roztworów wodnych. (4 zastrzeżenia)

C07C P. 195064 31.12.1976

Instytut Przemysłu Organicznego, Warszawa, Polska (Maria Drygas, Zofia Król, Andrzej Kotarski, Alicja Derlacz).

Ciekły pochłaniacz chloromrówczanu metylu

Przedmiotem wynalazku jest ciekły pochłaniacz chloromrówczanu metylu z gazów i z powietrza dla oznaczeń jakościowych i ilościowych. Pochłaniacz według wynalazku składa się z węglowodoru o temperaturze wrzenia nie przekraczającej 150°C, tlenowego związku polarnego takiego jak alkohol, keton lub eter o temperaturze wrzenia nie przekraczającej 120°C i aminy zawierającej nie mniej niż cztery i nie więcej niż dwanaście atomów węgla w cząsteczce, niezbyt lotnej, tworzącej związek z chloromrówczanem metylu. (1 zastrzeżenie)

C07C P. 195229 10.01.1977

Instytut Chemii Przemysłowej, Warszawa, Polska (Irena Manikowska, Lech Stefaniak, Maciej Dukielski, Józef Obłój, Władysław Ormaniec, Maria Woźniakiewicz-Baj, Natalia Bellen, Maria Grzybowska).

Sposób wytwarzania bezwodnika kwasu ftalowego

Przedmiotem wynalazku jest sposób wytwarzania bezwodnika kwasu ftalowego przez utlenianie w fazie gazowej węglowodorów aromatycznych, zwłaszcza naftalenu i/lub o-ksylenu powietrzem lub innym gazem zawierającym tlen, w obecności katalizatora osadzonego na nośniku, w którym jako katalizator stosuje się mieszaninę tlenków V_2O_5 i Sb_2O_3, przy czym stosunek $V_2O : Sb_2O = 100 : 5—30$. Korzystnie stosuje się katalizator zawierający dodatkowo siarczan i/lub tlenek metalu alkalicznego, a jeszcze korzystniej jeśli metalem alkalicznym jest sód. (4 zastrzeżenia)

C07C **P. 200046** T 02.08.1977

Wyższa Szkoła Pedagogiczna, Częstochowa, Polska (Alfred Rabczuk, Irena Kotuła).

Sposób usuwania karbazolu z antracenu przez krystalizację

Sposób wg wynalazku polega na tym, że mieszaninę zawierającą antracen i karbazol rozpuszcza się w podwyższonej temperaturze w dwumetylosulfotlenku, po czym chłodzi się uzyskany roztwór i odsącza wytrącone kryształy antracenu. W celu polepszenia stopnia czystości antracenu powtarza się kilkakrotnie proces krystalizacji, stosując jako rozpuszczalnik ponownie dwumetylosulfotlenek albo inne znane rozpuszczalniki lub mieszaninę tych rozpuszczalników. (1 zastrzeżenie)

C07C **P. 201421** 10.10.1977

Pierwszeństwo: 12.10.1976 - St. Zjedn. Ameryki (nr 731 495)

General Electric Company, Nowy Jork, Stany Zjednoczone Ameryki (Allan John Chalk).

Sposób wytwarzania węglanów aromatycznych

Katalityczny sposób wytwarzania węglanów aromatycznych polega na reakcji fenolu z tlenkiem węgla, środkiem zawierającym pierwiastek, jego związek lub kompleks o potencjale utleniającym wyższym od potencjału wymienionego dalej pierwiastka grupy VIII B, zasadę i pierwiastkiem grupy VIII B układu okresowego, takim jak ruten, rod, pallad, osm, iryd lub platyna. Otrzymane monowęglany aromatyczne stosuje się do wytwarzania poliwęglanów, z których w konwencjonalny sposób formuje się folie, płyty, włókna, laminaty i tworzywa wzmocnione, (22 zastrzeżenia)

C07C C08F **P. 201422** 10.10.1977

Pierwszeństwo: 12.10.1976 - St. Zjedn. Am. (nr 731 493)

General Electric Company, Schenectady, Stany Zjednoczone Ameryki (John Edward Hallgren).

Sposób wytwarzania aromatycznych węglanów albo poliwęglanów

Zgodnie z wynalazkiem aromatyczne węglany wytwarza się w ten sposób, że związek fenolowy poddaje się reakcji z tlenkiem węgla w obecności zasady i pierwiastka z grupy VIII B układu okresowego pierwiastków, takiego jak ruten, rod, pallad, osm, iryd lub platyna o stopniu utlenienia + *l*.

Stosując jako związki fenolowe aromatyczne związki fenolowe w analogiczny sposób wytwarza się zgodnie z wynalazkiem aromatyczne poliwęglany.

Monowęglany wytwarzane sposobem według wynalazku można stosować jako produkty wyjściowe do wytwarzania poliwęglanów, które znanymi sposobami można przetwarzać na folie, arkusze, włókna, laminaty i wzmocnione tworzywa sztuczne. (23 zastrzeżenia)

C07C C08F **P. 201423** 10.10.1977

Pierwszeństwo: 12.10.1976 - St. Zjedn. Am. (nr 731496)

General Electric Company, Schenectady, Stany Zjednoczone Ameryki (Allan John Chalk).

Sposób wytwarzania aromatycznych węglanów albo poliwęglanów

Zgodnie z wynalazkiem, aromatyczne węglany wytwarza się w ten sposób, że aromatyczny związek mający pierścień podstawiony grupą hydroksylową poddaje się reakcji z tlenkiem węgla w obecności zasady i pierwiastka takiego jak ruten, rod, pallad, osm, iryd albo platyna, mającego stopień utlenienia większy niż zero.

Stosując jako związki z grupami hydroksylowymi w pierścieniach aromatycznych polifenole, w analogiczny sposób wytwarza się zgodnie z wynalazkiem aromatyczne poliwęglany.

Monowęglany wytwarzane sposobem według wynalazku stanowią produkty wyjściowe do wytwarzania i poliwęglanów, a poliwęglany stosuje się do wytwarzania znanymi sposobami błon, arkuszy, włókien i laminatów lub wzmocnionych tworzyw sztucznych. (22 zastrzeżenia)

C07C **P. 201802** 28.10.1977

Pierwszeństwo: 29.10.1976 - Francja (nr 76/33046)

Institut Français du Petrole, Rueil-Malmaison, Francja.

Sposób wytwarzania alkoholi w szczególności pierwszorzędowych, nasyconych i liniowych z gazu syntezowego

Sposób wytwarzania alkoholi przez reakcję wodoru z tlenkiem węgla w obecności katalizatora według wynalazku charakteryzuje się tym, że stosuje się katalizator zawierający co najmniej miedź, kobalt, me-

tal alkaliczny —A i metal —M wybrany z grupy: chrom, żelazo, wanad i mangan, przy czym pierwiastki te występują w następujących stosunkach atomowych $Cu_x Co_y M_z A_v$, gdzie x ma wartość od 0,1 do 1, y od 0,1 do 1, z od 0,2 do 1 i v od 0,001 do 0,25 (x + y + z). (13 zastrzeżeń)

C07C **P. 201984** 08.11.1977

Pierwszeństwo: 10.11.1976 - RFN (nr P 26 51)253.8)

Saarbergwerke Aktiengesellschaft, Saarbrücken, Republika Federalna Niemiec (Helmut Würfel).

Sposób uwodorniania węgla

Wynalazek dotyczy sposobu uwodorniania węgla, w którym drobno zmielony węgiel miesza się z olejem zarobowym do postaci papki, papkę węglową spręża się, podgrzewa a następnie w reaktorze uwodornienia w obecności wodoru poddaje się katalitycznie przyśpieszonemu uwodornieniu. Produkt uwodornienia rozdziela się na frakcję ciekłą, zawierającą substancje stałe, i na frakcję gazową.

Cechą sposobu jest według wynalazku to, że pod ciśnieniem panującym w reaktorze uwodornienia z frakcji gazowej wydziela się frakcję węglowodorową, wrzącą w temperaturze około 200—500°C, korzystnie w temperaturze około 280—420°C, i przynajmniej część tej frakcji węglowodorowej wprowadza się jako domieszkę do sprężonej papki węglowej. (13 zastrzeżeń)

C07C P. 202573 01.12.1977

Pierwszeństwo: 03.12.1976 - Francja (nr 76 36 520)

Agence Nationale de Valorisation de la Recherche (ANVAR), Neulilly s. Seine, Francja (Monique Lasperas, Alain Rousset, Louis Mion, Robert Pascal, Auguste Commeyras, Jacques Taillades).

Sposób katalitycznej hydrolizy chemicznej α-aminonitryli lub ich soli

W sposobie według wynalazku działa się wodnym roztworem zawierającym co najmniej jeden związek karbonylowy na α-aminonitryl lub na jedną z jego soli w obecności jonów wodorotlenowych. Dla wytworzenia α-aminokwasów, do środowiska reakcji wprowadza się jony OH^- tak, aby uzyskać ściśle równomolowość wodorotlenku i wyjściowego α-aminonitrylu. (18 zastrzeżeń)

C07D P. 187750 04.03.1976

Akademia Medyczna, Wrocław, Polska (Zdzisław Machoń, Anna Długosz, Marian Mordarski).

Sposób wytwarzania nowych biologicznie czynnycn 4-metylopirazolo-/3,4-d/-pirymidyn

Przedmiotem wynalazku jest sposób wytwarzania nowych biologicznie czynnych pochodnych 4-metylo--pirazolo-[3,4-d]-pirymidyn o wzorze 1, w którym R oznacza atom wodoru, grupę fenylową lub benzylową, polegający na tym, że ester etylowy kwasu 2-hydroksy-4-tiolo-6-metylopirymidyno-5-karboksylowego poddaje się reakcji z hydrazyną, lub jej aromatycznymi pochodnymi, korzystnie wodzianem hydrazyny, lub bezwodną hydrazyną, lub fenylohydrazyną. Reakcję prowadzi się korzystnie przy zastosowaniu rozpuszczalników z grupy alkoholi alifatycznych takich jak: alkohole metylowy, etylowy, propylowy i izopropylowy.

Związki o wzorze 1 wykazują działanie przeciwnowotworowe i przeciwzapalne. (3 zastrzeżenia)

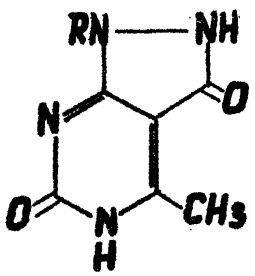

Wzór 1

C07D **P. 188331** 28.03.1976

Akademia Medyczna, Wrocław, Polska (Zdzisław Machoń, Marian Mordarski, Marian Wilimowski).

Sposób wytwarzania nowych biologicznie czynnych pochodnych kwasu 3-metylo-5-aminoacyloaminoizotiazolo-4-karboksylowego

Sposób wytwarzania związków o wzorze ogólnym 1, w którym R oznacza grupę metylową lub etylowy a n wynosi 1 lub 2, według wynalazku polega na tym, że kwas 3-metylo-5-amino-izotiazolo-4-karboksylowy poddaje się reakcji z chlorkiem kwasu chlorooctowego lub chlorkiem kwasu -chloropropionowego w bezwodnym benzenie i otrzymuje się kwas o wzorze ogólnym 3, w którym n wynosi 1 lub 2, a następnie ten kwas poddaje się reakcji z dwumetyloaminą i z dwuetyloaminą w bezwodnym środowisku alkoholowym.

Związki o wzorze 1 wykazują aktywność psychotropową i przeciwnowotworową. (1 zastrzeżenie)

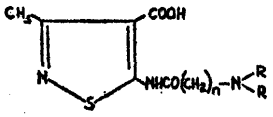

Wzór 1

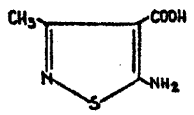

Wzór 2

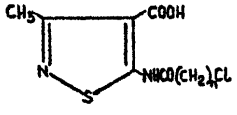

Wzór 3

C07D P. 188661 09.04.1976

Akademia Medyczna, Łódź, Polska (Stefan Groszkowski, Maria Skopińska-Szmidt).

Sposób otrzymywania pochodnych 2,3,5,6,7-pentahydropirymidyno-/2,1,-b/-1,3-tiazoli--3-keto i 2,3,4,6,7,8-heksahydropirymidyno-/2,l-b/-l,3--tiazyn-4-keto

Sposób otrzymywania pochodnych układu pirymidyno-/2,l-b/-tiazoli-3-keto i pirymidyno-/2,l-b/-tiazyn-4-keto o wzorach ogólnych 1 i 2 przedstawionych na rysunku, w którym R oznacza atom wodoru lub rodnik alkilowy, polega na kondensacji 2-merkapto-

-3,4,5,6-tetrahydropirymidyny z chlorkami chlorowcokwasów alifatycznych takich jak: chlorku kwasu chlorooctowego, 2-chloropropionowego, 3-chloropropionowego, 2 i 3-chloromasłowego, bromku kwasu 2-bromoizowalerianowego oraz chlorku kwasu 2 i 3-chlorowalerianowego.

Związki otrzymane sposobem według wynalazku wykazują działanie przeciwbakteryjne. (1 zastrzeżenie)

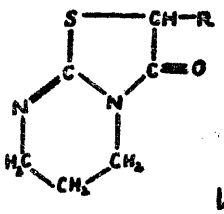

Wzór 1

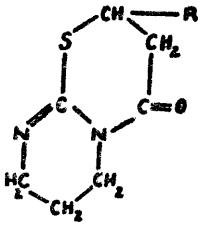

Wzór 2

C07D **P. 190303** 10.06.1976

Pierwszeństwo: 12.06.1975 — Francja (nr 75/18344)

Société d'Etudes Socientifiques et Industrielles de l'Ille-de - France, Paryż, Francja (Gerard Bulteau, Jacques Acher, Jean-Claude Monier).

Sposób wytwarzania nowych enamin

Sposób wytwarzania nowych enamin o wzorze 1, w którym R oznacza grupę alkilową, alkenylową zawierające lub niezawierające grupy funkcyjnej takiej jak alkoholowa, tioalkoholowa, ketonowa, tioketonowa, eterowa, tioeterowa, R_1 oznacza grupę alkilową, karboksylanu alkilowego lub acylową, R_2 oznacza atom wodoru lub grupę alkilową, R3 grupę alkilową lub grupę karboksylanu alkilowego również R2 i R3 mogą być wzajemnie połączone przy pomocy grupy metylenowej, n i m mogą przyjmować wartości 1, 2, 3 ich izomerów lewo- i prawoskrętnych, soli addycyjnych z kwasami lub IV-rzędowych soli amoniowych polega na reakcji ketonów zawierających ruchomy α-wodór, alifatycznych β-dwuketonów lub estrów β-ketonów z aminą o wzorze 2, w którym n, m i R mają wyżej podane znaczenie.

(2 zastrzeżenia)

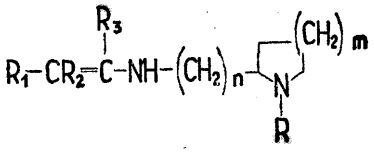

Wzór 1

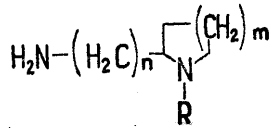

Wzór 2

C07D **P.** 194499 16.12.1976

Politechnika Szczecińska, Szczecin, Polska (Józef Bukała, Bolesław Osiewicz, Antoni Zbigniew Zieliński, Bronisław Krajewski, Zbigniew Wielgosz).

Sposób otrzymywania
1,1-dwufenylodwuchloroetenów

Przedmiotem wynalazku jest sposób otrzymywania 1,1-dwufenylodwuchloroetenów podstawionych w pierścieniach fenylowych grupami hydroksylowymi, alkilowymi, alkoksylowymi, alkilowymi, alkoksydowymi lub chlorowcami. Związki te otrzymuje się przez odszczepienie chlorowodoru od odpowiedniego 1,1-dwufenylo-2,2,2-trój chloroetanu.

Istota wynalazku polega na przeprowadzeniu tego procesu na anionicie w formie zasadowej, który spełnia rolę czynnika odszczepiającego chlorowodór, w temperaturach od 20°C do 100°C. Odchlorowodorowanie przeprowadza się metodą okresową w reaktorze z mieszadłem, do którego wprowadza się ziarnisty anionit i roztwór surowca albo metodą ciągłą w reaktorze kolumnowym wypełnionym anionitem, do którego wprowadza się roztwór surowca. 1,1-dwufenylodwuchloroeteny posiadają grupy hydroksylowe w pierścieniach aromatycznych znajdują zastosowanie jako substancje małocząsteczkowe przy produkcji samogasnących lub niepalnych żywic o podwyższonej stabilności. (1 zastrzeżenie)

C07D P. 194528 17.12.1976

Zakłady Azotowe „Kędzierzyn", Kędzierzyn-Koźle, Polska (Ernest Wizner, Tadeusz Wojtowicz, Alfred Chrubasik, Ryszard Sadłucki, Jan Szajna, Zbigniew Ślęzak, Henryk Kowalski, Karol Tomczyszyn, Bodo Klementowicz).

Reaktor do wytwarzania bezwodnika
ftalowego sposobem fluidalnym

Reaktor do wytwarzania bezwodnika ftalowego sposobem fluidalnym składający się z obudowy, złoża katalizatora, wymienników ciepła i filtrów charakteryzuje się tym, że jest wyposażony w urządzenie umożliwiające wydzielanie ziaren katalizatora z gazów poreakcyjnych i powrót tych ziarn do złoża fluidalnego, które składa się w zależności od potrzeb z jednego

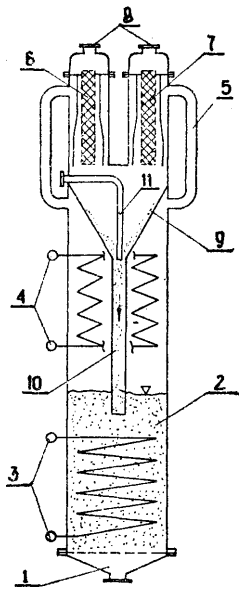

Fig. 1

lub wielu separatorów cyklonowych (6) i filtrów (7) oraz przegrody (9) umieszczonej wewnątrz reaktora nad złożem fluidalnym (2), przy czym przestrzeń nad przegrodą (9) stanowi komorę zbiorczą odseparowanego katalizatora i jest połączona ze złożem fluidalnym (2). (3 zastrzeżenia)

C07D P. 194579 20.12.1976

Pabianickie Zakłady Farmaceutyczne „Polfa", Pabianice, Polska (Helena Jóźwiak, Stanisław Kotlicki).

Sposób wytwarzania
7-hydroksy-4-metylokumaryny

Sposób wytwarzania 7-hydroksy-4-metylokumaryny polega na reakcji kondensacji i cyklizacji rezorycyny z estrem acetylooctowym w środowisku kwasu siarkowego w obecności chlorku cynkowego jako katalizatora, w temperaturze 0—50° najkorzystniej w temperaturze 5—20°. Produkt reakcji wydziela się przez rozcieńczenie masy reakcyjnej wodą, oczyszcza przez rozpuszczenie w wodnym roztworze alkalicznym i wytrącenie kwasem oraz ewentualnie krystalizuje z rozpuszczalników organicznych zwłaszcza etanolu, acetonu lub ich mieszanin z wodą. (1 zastrzeżenie)

C07D P. 195013 31.12.1976

Uniwersytet Mikołaja Kopernika, Toruń, Polska (Tadeusz Lesiak, Barbara Gnicewicz, Bronisław Siła, Ryszard Jurkowski, Edmund Poros, Stanisław Schodziński, Krystyna Hyżewicz).

Sposób wytwarzania
2-alkilotio-5-alkilo-s-triazolo/1,5-a/pirymidyn/6H/ onów-7

Przedmiotem wynalazku jest sposób wytwarzania 2-alkilotio-5-alkilo-s-triazolo/l,5-a/pirymidyn/6H/onów-7 o wzorze 5, w którym R^1 i R^2 oznaczają identyczne lub różne rodniki alkilowe o 1—5 atomach węgla. Związki wytworzone sposobem według wynalazku stanowią obszerną grupę wysoce aktywnych stabilizatorów fotograficznych, chroniących skutecznie emulsję błon i papierów przed samorzutnym zadymianiem.

Sposobem według wynalazku 2-alkilotio-5-alkilo-s-triazolo[l,5-a]pirymidyn/6H/ony-7 o wzorze 5, w którym R^1 i R^2 mają wyżej podane znaczenie, wytwarza się w ten sposób, że 3-alkilotio-5-amino-1,2,4-triazol o wzorze 3, w którym R^2 ma wyżej podane znaczenie, kondensuje się z acylooctanem alkilu, korzystnie z acylooctanem etylu o wzorze 4, w którym R^1 ma wyżej podane znaczenie. Proces kondensacji 3-alkilotio-5-amino-l,2,4-triazolu z acylooctanem alkilu, korzystnie z acylooctanem etylu, prowadzi się w roztworze organicznego kwasu karboksylowego, korzystnie w roztworze lodowatego kwasu octowego. (1 zastrzeżenie)

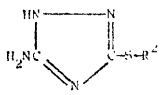

WZÓR 3

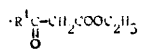

WZÓR 4

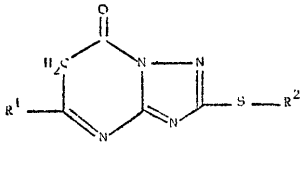

WZÓR 5

C07D P. 195073 31.12.1976

Zgłoszenie dodatkowe do zgłoszenia nr. P. 178990

Akademia Medyczna, Lublin, Polska (Leon Jusiak, Edward Soczewiński, Jerzy Lutomski, Wanda Dębska, Tadeusz Żaba).

Sposób otrzymywania alkaloidów
z surowców roślinnych

Mieszaninę alkaloidów według wynalazku uzyskuje się przez ekstrakcję roztworem wodnym kwasu organiczego, reekstrakcję ciekłym jonitem w rozpuszczalniku organicznym i następnie uwolnienie zespołu alkaloidowego. Istota wynalazku polega na tym, że w celu wyodrębnienia zespołu alkaloidowego wytrząsa się jonitową fazę organiczną z alkaliczną fazą wodną o odpowiedniej wartości pH co powoduje przejście ciekłego wymieniacza jonowego do fazy wodnej, a pozostały w rozpuszczalniku organicznym zespół alkaloidowy wyodrębnia się przez odparowanie rozpuszczalnika. (3 zastrzeżenia)

C07D **P. 201732** 25.10.1977

Pierwszeństwo: 28.10.1976 - Japonia (nr 130119/1976)

Shionogi and Co. Ltd, Osaka, Japonia (Kikuo Igarashi).

Sposób wytwarzania nowych pochodnych
antybiotyków aminoglikozydowych

Przedmiotem wynalazku jest sposób wytwarzania nowych pochodnych antybiotyków aminoglikozydowych o ogólnym wzorze 1, w którym R oznacza atom wodoru, niższą grupę alkilową lub aryloalkilową, R^1 oznacza grupę aminometylową, hydroksymetylową, metyloaminometylową lub 1-metyloaminoetylową, R^2, R^3 i R^6 są jednakowe albo różne i oznaczają atomy wodoru lub grupy hydroksylowe, R^4 oznacza grupę hydroksylową lub aminową, R^5 oznacza grupę aminową lub metyloaminową, R^7 oznacza grupę hydroksylolową lub metylową, R^8 oznacza atom wodoru, grupę hydroksymetylową lub karbamoiloksymetylową, linia przerywana oznacza obecność lub brak podwójnego wiązania, a n oznacza liczbę całkowitą równą 1 lub 2.

Cechą sposobu według wynalazku jest to, że aminoglikozyd o ogólnym wzorze 2, w którym R^1, R^2, R^3, R^4, R^5, R^6, R^7, R^8, i linia przerywana mają wyżej podane znaczenie i w którym grupy funkcyjne oprócz grupy aminowej w pozycji 1 są ewentualnie zabezpieczone, poddaje się reakcji z kwasem karboksylowym o ogólnym wzorze 3, w którym R i n mają wyżej podane znaczenie albo ze zdolną do reakcji pochodną takiego kwasu a następnie usuwa się w otrzymanym związku grupy zabezpieczające grupy funkcyjne.

Nowe pochodne antybiotyków aminoglikozydowych i ich soli wytwarzane sposobem według wynalazku wykazują czynność przeciwbakteryjną w leczeniu i zapobieganiu chorobom powodowanym przez bakterie gram dodatnie i gram ujemne. (14 zastrzeżeń)

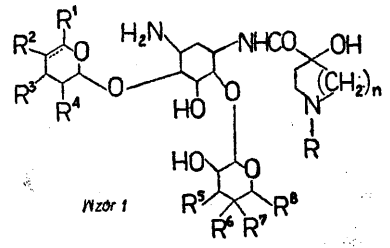

Wzór 1

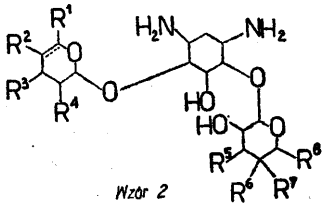

Wzór 2

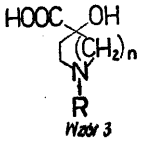

Wzór 3

G08C **P.** 199836 T 21.07.1977

Franciszek Gołąb, Warszawa, Polska (Franciszek Gołąb).

Układ do przesyłania sygnałów informacyjnych

Przedmiotem wynalazku jest układ do przesyłania sygnałów informacyjnych, na przykład pomiarowych lub sterujących. Układ składa się z połączonych szeregowo napięciowego źródła zasilającego prądu stałego, opornika dopasowującego, odbiornika sygnałów informacyjnych oraz nadajnika sygnałów informacyjnych posiadającego charakterystykę o zmiennej oporności w funkcji czasu, przy czym częstotliwość impulsów jest ściśle uzależniona od mierzonego parametru lub jest stała.

Nadajnik sygnałów informacyjnych składa się z generatora (i), zasilanego poprzez diodę (2) i szeregowy stabilizator napięcia (3) oraz z tranzystora (4) zwierającego poprzez opornik (5) linię zasilającą, przy czym tranzystor ten sterowany jest z generatora impulsami o częstotliwości będącej funkcją mierzonego parametru.

Odbiornik sygnałów informacyjnych stanowi tranzoptor (6) którego dioda i połączony z nią opornik liniowy (7) zobocznikowane są opornikiem nieliniowym. Wartości opornika nieliniowego oraz szeregowego są tak dobrane, że fototranzystor nasyca się jedynie w momencie pojawienia się impulsu prądowego.

(2 zastrzeżenia)

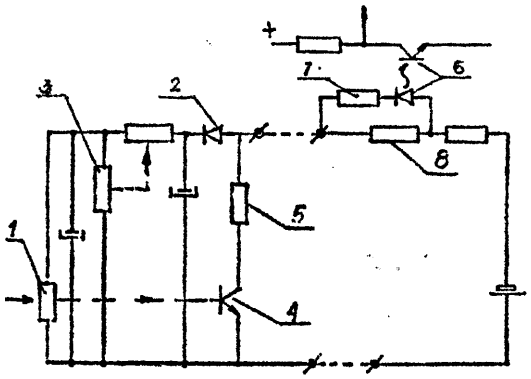

fig.1

C08F
C08L **P. 199696** 16.07.1977

Pierwszeństwo: 16.07.1976 - Japonia (nr 84617/1976)
06.06.1977 - Japonia (nr 65728/1977)

Kyowa Gas Chemical Industry Co., Ltd, Tokio, Japonia.

Materiał chroniący przed promieniowaniem i sposób jego wytwarzania

Materiał chroniący przed promieniowaniem składający się z kompozycji, zawierającej polimer składający się z co najmniej jednego zasadniczego monomeru wybranego z grupy obejmującej metakrylan alkilu o 1_4 atomach węgla w grupie alkilowej, akry lan hydroksyalkilu metakrylan hydroksyalkilu lub styren oraz składający się dalej z akrylami ołowiu lub metakrylanu ołowiu z dodatkiem karboksylanu ołowiu o ogólnym wzorze $(RCOO)_aPb$, w którym a oznacza liczbę całkowitą odpowiadającą wartościowości ołowiu, zaś R oznacza nasycony lub nienasycony łańcuch węglowodorowy, ewentualnie podstawiony grupą hydroksylową, zawierający 5—20 atomów węgla, przy czym stosunek x w % wagowych akrylanu ołowiu lub metakrylanu ołowiu do całkowitej zawartości monomeru w polimerze oraz stosunek y w częściach wagowych karboksylanu ołowiu do 100 części wagowych całkowitej zawartości monomerów w mieszaninie spełnia którekolwiek z następujących trzech równań I, II i III:

$$200 \geqslant y \geqslant 2 \qquad \text{gdzie } 9 \leqslant x \leqslant 30 \qquad \text{(I)}$$

$$200 \geqslant y \geqslant -\frac{2}{5}(x-30)+2 \qquad \text{gdzie } 30 \leqslant x \leqslant 75 \qquad \text{(II)}$$

$$200 \geqslant y \geqslant -\frac{9}{10}(x-75)+20 \qquad \text{gdzie } 75 \leqslant x \leqslant 95 \qquad \text{(III)}$$

Sposób według wynalazku polega na polimeryzacji mieszaniny monomerów, z których co najmniej jeden zawiera zasadniczy monomer wybrany z grupy obejmującej metakrylan alkilu o 1—4 atomach węgla w grupie alkilowej, akrylan hydroksyalkilu, metakrylan hydroksyalkilu i styren oraz akrylan ołowiu lub metakrylan ołowiu w obecności karboksylanu ołowiu o wzorze wyżej podanym. (34 zastrzeżenia)

C08F **P. 200833** 14.09.1977

Pierwszeństwo: 16.09.1976 - Japonia (nr 51-111215)

Shin Etsu Chemical Co., Ltd, Tokio, Japonia.

Sposób wytwarzania polimerów

Sposób wytwarzania polimerów z monomeru-chlorku winylu lub mieszaniny monomerów składającej się głównie z chlorku winylu, charakteryzuje się tym, że nieprzereagowany monomer pozostały w reaktorze do polimeryzacji usuwa się przez wdmuchiwanie do reaktora od góry pary tak, że gazowy monomer, jest wypychany ku dołowi i usuwany z dna reaktora, po czym poddaje się do konwencjonalnej obróbce przez skraplanie.

Powyższy sposób pozwala na otwieranie reaktora do otaczającej atmosfery bez emitowania do niej nieprzereagowanego monomeru, rozwiązując problem zagrożenia zdrowia obsługi i zanieczyszczenia środowiska. (5 zastrzeżeń)

C08F **P. 201838** 29.10.1977

Pierwszeństwo: 02.11.1976 - Stany Zjednoczone Ameryki (nr 738001)

M a. T Chemicals Inc., Rahway, Stany Zjednoczone Ameryki. (John R. Bednarski, David B. Russell).

Sposób wytwarzania nowych biologicznie czynnych kopolimerów

Sposób wytwarzania biologicznie czynnych kopolimerów, mających zastosowanie w okrętowych powłokach przeciwgnilnych i w kompozycjach używanych

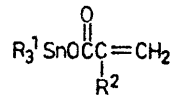

WZÓR 1

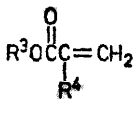

WZÓR 2

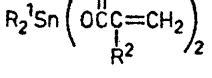

WZÓR 3

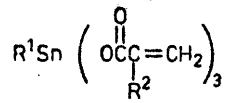

WZÓR 4

do ochrony płodów rolnych przed zakażeniem grzybami, polega na tym, że działa się, w obecności inicjatora polimeryzacji, na co najmniej jeden roztwo-

rzony związek cynoorganiczny o wzorze 1 co najmniej jednym roztworzonym ulegającym kopolimeryzacji monomerem o wzorze 2 i 0,01—10%, w odniesieniu do łącznej wagi monomerów, czynnika sieciującego, wybranego z grupy obejmującej dwuwinylobenzen, związki o wzorach 3 i 4 oraz estry kwasu akrylowego lub metakrylowego z wielofunkcyjnymi alkoholami i fenolami, które to estry zawierają od 2 do 4 rodników powyższych kwasów, a we wzorach 1—4 R^1 oznacza rodnik alkilowy o 1—8 atomach węgla, cykloalkilowy lub arylowy, R^2 i R^4 oznaczają atom wodoru lub rodnik metylowy, a R^3 oznacza rodnik alkilowy o 1—18 atomach węgla, rodnik cykloheksylowy lub rodnik fenylowy. (37 zastrzeżeń)

C08G **P. 195111** 03.01.1977

Biuro Projektów i Realizacji Inwestycji Przemysłu Syntezy Chemicznej „Prosynchem", Gliwice, Polska (Jerzy Badura, Henryk Babiński, Ignacy Lachman, Zofia Pokorska).

Sposób ciągłego wytwarzania żywic polikondensacyjnych i polimeryzacyjnych

Sposób wytwarzania żywic polikondensacyjnych i polimeryzacyjnych, zwłaszcza węglowodorowo-formaldehydowych, fenolowo-formaldehydowych, furfurylowo-formaldehydowych, melaminowo-formaldehydowych, mocznikowo-formaldehydowych, kumaronowo-indenowych i styrenowo-indenowych, w reaktorze pionowym lub poziomym, w fazie ciekłej, w obecności katalizatora ciekłego lub w postaci zawiesiny, charakteryzuje się tym, że surowce doprowadzane są do dolnej części reaktora pionowego lub do pierwszej komory reaktora poziomego, w całości lub w części, natomiast mieszanina zawierająca katalizator i/lub substraty o stężeniach dostosowanych do wymagań w miejscach dozowania do reaktora wprowadzana jest w dwu lub kilku jego punktach w postaci mieszaniny poreakcyjnej lub w postaci fazy, uzyskanej po rozdzieleniu z mieszaniny poreakcyjnej i regeneracji fazy w części lub całości, przy czym w przypadku użycia jako katalizatora kwasu siarkowego, zawracana do reaktora w dwu lub więcej punktach faza zawiera 20 do 98% wagowych kwasu, natomiast przy stosowaniu katalizatorów zasadowych takich jak: NaOH, NH_4OH, KOH, $Ca(OH)_2$ czy $Ba(OH)_2$ względnie katalizatorów kwaśnych, takich jak HCl, H_2CO_4, kwas octowy, kwas mrówkowy itp., zawracana do reaktora w dwu lub więcej punktach mieszanina poreakcyjna lub faza zawiera 0,1 do 60% wagowych katalizatora. (3 zastrzeżenia)

C08G C08L P. 200707 T 07.09.1977

Instytut Chemii Przemysłowej, Warszawa, Polska (Zofia Kłosowska-Wołkowicz, Ewa Kicko-Walczak, Piotr Penczek, Barbara Szilke).

Sposób wytwarzania trudnopalnych nienasyconych żywic poliestrowych

Sposób według wynalazku polegający na ogrzewaniu epichlorohydryny z bezwodnikiem maleinowym, bezwodnikami kwasów niezdolnych do kopolimeryzacji rodnikowej (bezwodnik ftalowy, czterowodoroftalowy, sześciowodoroftalowy lub czterochloroftalowy) oraz ze związkami zawierającymi co najmniej jeden czynny atom wodoru w cząsteczce (glikol etylenowy, 1,2-propylenowy, dwuetylenowy, kwas ftalowy, fumarowy lub woda) w obecności katalizatora polimeryzacji anionowej (chlorki metali alkalicznych, wodorotlenki metali alkalicznych, aminy III rz., sole amoniowe IV rz.) lub polimeryzacji kationowej (chlorek cynku, kwasy protonowe lub bezprotonowe) i następnie rozpuszczeniu otrzymanego poliestru nienasyconego w monomerze sieciującym, charakteryzuje się tym, że najpierw ogrzewa się bezwodniki kwasów niezdolnych do kopolimeryzacji rodnikowej z epichlorohydryną, ze związkami zawierającymi czynny atom wodoru i z katalizatorem, a dopiero po ich przereagowaniu i utworzeniu oligoestrów wprowadza się bezwodnik maleinowy i dalszą część epichlorohydryny. (1 zastrzeżenie)

C08G C08L **P. 200736** T 08.09.1977

Instytut Chemii Przemysłowej, Warszawa, Polska (Piotr Penczek, Zofia Kłosowska-Wołkowicz, Barbara Szilke, Ewa Kicko-Walczak).

Sposób wytwarzania trudnopalnych nienasyconych żywic poliestrowych

Sposób wytwarzania trudnopalnych nienasyconych żywic poliestrowych przez ogrzewanie w jednym lub kilku stadiach epichlorohydryny z bezwodnikiem maleinowym, bezwodnikiem kwasu niezdolnego do kopolimeryzacji rodnikowej, ze związkiem zawierającym co najmniej jeden czynny atom wodoru w cząsteczce oraz katalizatorem, przy czym ogrzewanie prowadzi się bez wydzielania wody kondensacyjnej a następnie uzyskany nienasycony poliester rozpuszcza się w monomerze sieciującym, charakteryzuje się tym, że jako związek zawierający co najmniej jeden czynny atom wodoru w cząsteczce stosuje się związek zawierający 2 do 5 atomów chloru i/lub bromu i/lub 1 do 3 atomów fosforu w cząsteczce oraz zawierający jedną lub więcej grup COOH (np.: kwas trójchlorooctowy), SO_3H (np.: kwas 3,5-dwubromobenzenosulfonowy), NH_2 (np.: 2,4,6-trójchloroanilinę), NH (np.: 2,4,6-trójbromo-N-metyloanilinę), alkoholowych grup OH (np.: trójchloroetanol), acetalowych lub ketalowych grup OH (np.: wodzian sześciochloroacetonu) lub fenolowych grup OH (np.: 2,4-dwuchlorofenol). (9 zastrzeżeń)

C08G C09D **P. 200832** 14.09.1977

Pierwszeństwo: 15.09.1976 - RFN (nr P 2641448.2)

Bayer AG, Leverkusen, RFN.

Sposób wytwarzania poliizocyjanianów zawierających grupy uretanowe i biuretowe

Sposób wytwarzania poliizocyjanianów zawierających grupy uretanowe i biuretowe o alifatycznie związanych grupach izocyjanianowych i funkcyjności NCO wyższej niż 2, polega na tym, że alifatyczne i/lub cykloalifatyczne dwuizocyjaniany w co najmniej 4-krotnym nadmiarze molowym w temperaturze 90—200°C poddaje się reakcji ze związkami o wzorze $(HN)_n(X)_oR(OH)_m$ i następnie usuwa nadmiar dwuizocyjanianiu, przy czym o oznacza O lub 1; m w przypadku, gdy o - 0, oznacza 1 lub 2, a w przypadku, gdy o = 1, oznacza 1; n w przypadku, gdy o = 0, oznacza 1 lub 2, a w przypadku, gdy o = 1 oznacza 1, przy czym suma n+m wynosi zawsze 2 lub 3; R w przypadku, gdy o = 0 oznacza grupę ksylilenową, albo w przypadku, gdy o - 0, oznacza alifatyczną lub cykloalifatyczną grupę węglowodorową o łącznie 3—18 atomach węgla, ewentualnie zawierającą w łańcuchu drugorzędowe grupy aminowe —NH—, grupy eterowe —O—, grupy amidowe —NH—CO— albo grupy uretanowe —NH—CO—O—, przy czym pomiędzy grupami $—NH_2$ i —OH występują co najmniej 2 atomy węgla z wyjątkiem grupy trój metylenowej, albo w przypadku, gdy o = 1, R oznacza alifatyczną grupę węglowodorową o 2—10 atomach węgla, przy czym pomiędzy X i grupą OH występują przynajmniej 2 atomy węgla; a X oznacza grupę —NH—CO—O— albo —NH—CO—, zaś grupa aminowa —NH połączona jest z atomem azotu tych grup z wytworzeniem struktury pochodnej hydrazyny.

Otrzymane związki można stosować jako składnik izocyjanianowy w lakierach poliuretanowych. (3 zastrzeżenia)

C08G C08L **P.** 201499 **13.10.1977**

Pierwszeństwo: 14.10.1976 - St. Zjedn. Ameryki (nr 731976)

American Cyanamid Company, Wayne, Stany Zjednoczone Ameryki.

Sposób wytwarzania elastomeru ulegającego wulkanizacji

Sposób według wynalazku polega na tym, że poddaje się reakcji kondensacji siarczek ß-hydroksyetylu, jeden lub więcej oligomerycznych dioli o wzorze H—/OG—O—C/O/—X—/O/$_y$—O—G—OH, w którym G oznacza dwuwartościową grupę alkilenową o otwartym łańcuchu zawierającą 3-8 atomów węgla, X oznacza dwuwartościowy rodnik pochodzący od aromatycznego lub cyklo alifatycznego węglowodoru a *y* oznacza liczbę 1,5—6, oraz jeden lub więcej alifatycznych dioli innych iż wymienione poprzednio, przy czym mieszanina ta zawiera co najmniej około 50% molowych siarczku ß-hydroksyetylu, 0,5—8,0% molowych oligomerycznego diolu a pozostałość stanowi diol lub diole alifatyczne z tym, że 1—10% molowych alifatycznego diolu lub dioli zawiera zewnętrzne podwójne wiązanie allilowe przedstawione wzorem —CH—C = C-. (5 zastrzeżeń)

C08G P. 202600 02.12.1977

Pierwszeństwo: 04.12.1976 NRD
(nr nr WPC08g/196123; WPC08g/196124)

VEB Leuna-Werke „Walter Ulbricht", Leuna, NRD.

Sposób wytwarzania i oczyszczania żywic epoksydowych

Sposób według wynalazku polegający na reakcji 2,2-dwu/4-hydroksyfenylo/propanu, epichlorohydryny, wodorotlenku metalu alkalicznego i wody, charakteryzuje się tym, że składniki reakcji zostają w reaktorze intensywnie zmieszane w sposób ciągły z prędkością 15-50 m • sek.$^{-1}$ i w temperaturze 60—180°C poddane reakcji w ciągu maksymalnie 5 sekund, ewentualnie reakcja zostaje zakończana w drugim reaktorze o takiej samej budowie i w takim samym czasie, albo część składników reakcji poddawana jest reakcji w pierwszym reaktorze a następnie doprowadzana do drugiego i tam poddawana reakcji z dalszą częścią składników reakcji. (10 zastrzeżeń)

C08G **P. 202880** 12.12.1977

Pierwszeństwo: 13.12.1976 - Austria (A 9210/76)

Vianova Kunstharz AG, Wiedeń, Austria (Georgios Pampouchidis, Wolfgang Daimer, Heiner Verdino).

Sposób wytwarzania temoutwardzalnych środków wiążących do powłok osadzanych katodowo

Sposób według wynalazku polega na tym, że polikondensat (A) zawierający grupy hydroksylowe o liczbie hydroksylowej co najmniej 40 mg KOH/g i średnim ciężarem cząsteczkowym co najwyżej 5000 poddaje się reakcji ze związkami (B), które zawierają na cząsteczkę 0,8—1,5 korzystnie jedną wolną grupę izocyjanianową i co najmniej jeden trzeciorzędowy, zasadowy alifatycznie związany atom azotu oraz ewentualnie ze związkami (C), które zawierają na cząsteczkę przeciętnie 0,8—1,5 korzystnie jedną wolną grupę izocyjanianową i jedno do trzech podwójnych wiązań olefinowych, w temperaturze 10—100°C, zwłaszcza 50—80°C, a produkt reakcji zobojętnia się częściowo lub całkowicie kwasami nieorganicznymi lub organicznymi. (14 zastrzeżeń)

C08J P. 200848 **T** 14.09.1977

Politechnika Łódzka, Łódź, Instytut Przemysłu Gumowego, Piastów, Polska (Antoni Kowalski, Jan Perkowski, Bogdan Jankowski, Maciej Jezierski, Marek Wojtulewicz).

Sposób wytwarzania powłok uszlachetniających na powierzchni wyrobów gumowych

Sposób wytwarzania powłok uszlachetniających na powierzchni wyrobów gumowych polega na tym, że wyroby gumowe poddaje się działaniu gazowego chloru, mieszaniny chloru z dwutlenkiem siarki, czy fluoru rozcieńczonego gazem obojętnym, przy czym inicjacja i podtrzymywanie przebiegu procesu odbywa się w polu promieniowania jonizującego. (1 zastrzeżenie)

C08L **P. 200533** T 30.08.1977

Pierwszeństwo: 30.08.1976 - St. Zjedn. Ameryki (nr 718 549) .
11.07.1977 - St. Zjedn. Ameryki (nr 814 351)

Akzona Incorporated, Asheville, Stany Zjednoczone Ameryki Anthony J. Castro).

Materiał polimeryczny i sposób jego wytwarzania

Materiał polimeryczny w postaciach od cienkiego filmu do bloków i skomplikowanych kształtek, wytwarzany z termoplastycznych polimerów, jak polimery olefinowe, kondensacyjne i oksydacyjne, charakteryzuje się tym, że ma stosunkowo jednorodną, trójwymiarową strukturę komórkową, o komórkach połączonych porami o mniejszych wymiarach, przy czym stosunek przeciętnej średnicy komórki do przeciętej średnicy pora wynosi około 2:1 - 200:1.

Sposób według wynalazku polega na ogrzewaniu mieszaniny polimeru i łączącej się z nim cieczy do uzyskania jednorodnego roztworu, oziębieniu roztworu W warunkach odbiegających od warunków równowagi termodynamicznej do zapoczątkowania rozdziału faz ciecz-ciecz, dalszym oziębianiu do uzyskania ciała stałego oraz usunięciu co najmniej zasadniczej części cieczy z otrzymanego ciała stałego tworząc mikroporowatą strukturę.

Materiał polimeryczny może być stosowany do wytwarzania takich przedmiotów jak np. poduszki do tuszu czy skóropodobne warstwy przepuszczalne. (100 zastrzeżeń)

C08L **P. 200724** T 06.09.1977

Zakład Badawczo-Doświadczalny przy Wojewódzkim Zjednoczeniu Gospodarki Komunalnej i Mieszkaniowej, Katowice, Polska (Andrzej Borzemski, Marek Koba, Włodzimierz Sławuta, Włodzimierz Wichowski, Rudolf Sosnowski, Tadeusz Borkowski).

Tworzywo termoizolacyjne zwłaszcza do ocieplania budynków oraz izolacji rurociągów ciepłowniczych

Tworzywo termoizolacyjne według wynalazku charakteryzuje się tym, że zawiera roztwór małocząsteczkowych żywic poliuretanowych w ich rozpuszczalnikach, cenosfery będące poflotacyjnym produktem popiołów lotnych z węgli i mające kształt zamkniętych kuleczek oraz wodny roztwór sześciometylenoczteroaminy C H N , przy czym składniki te są zmieszane ze sobą w następujących proporcjach: na każde 100 jednostek wagowych małocząsteczkowych żywic poliuretanowych stosuje się od 5 do 100 jednostek wagowych cenosfer oraz od 20 do 100 jednostek wagowych 50 procentowego wodnego roztworu sześciometylenoczteroaminy. (1 zastrzeżenie)

C08L P. 201521 14.10.1977

Pierwszeństwo: 15.10.1976 - RFN (nr P 26 46 595.2)

Hoechst AG, Frankfurt n/Menem, RFN.

Zdolna do spiekania, drobnoziarnista masa do formowania z polichlorku winylu, sposób jej wytwarzania oraz sposób wytwarzania płyt separatora ogniw elektrycznych z tej masy

Zdolna do spiekania, drobnoziarnista masa do formowania z zawiesinowego polichlorku winylu wytworzonego przez polimeryzację zawiesinową chlorku winylu w fazie wodnej za pomocą rozpuszczalnych w wodzie aktywatorów w obecności stabilizatorów zawiesiny i 0,01—05% wagowych, w odniesieniu do chlorku winylu, kwasów alkiloarylosulfonowych o 3—16 atomach węgla w łańcuchu alkilowym albo kwasów alkilosulfonowych o 8—16 atomach węgla, albo mieszanin wymienionych kwasów sulfonowych i ewentualnie dodanie dalszej ilości tych kwasów sulfonowych do utworzonego polimeru po oddzieleniu go z mieszaniny polimeryzacyjnej, charakteryzuje się tym, że masa zawiera jako składnik a) 0,003—0,45% wagowych, w odniesieniu do ogólnej ilości masy do formowania, wyżej wymienionych wolnych kwasów sulfonowych i jako składnik b) 1/9-7/3 wymienionej dla składnika a) ilości anionów wyżej wymienionych kwasów sulfonowych w postaci ich soli z organicznymi kationami, które mają ogółem liczbę atomów węgla 6—60 i odpowiadają wzorami 2, w którym R_1 oznacza prostołańcuchowy, rozgałęziony albo cykliczny,

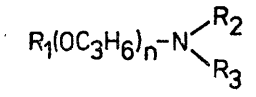

WZÓR 1

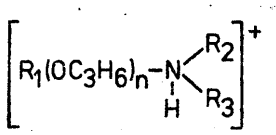

WZÓR 2

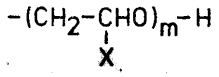

WZÓR 3

ewentualnie nienasycony rodnik alkilowy albo rodnik aryloalkilowy o 6—22 atomaeh węgla, n oznacza 0 albo 1, R i R oznaczają różne rodniki, z których każdy dla siebie oznacza wodór, prostołańcuchowy, rozgałęziony albo cykliczny, ewentualnie nienasycony rodnik alkilowy albo aryloalkilowy o 1-22 atomach węgla; rodnik o wzorze 3, gdzie X oznacza H albo CH i m oznacza liczbę całkowitą 1—20; oraz R albo R_3 oznaczają rodnik o wzorze C_3H_6O-R_1, w którym R_1 ma wyżej podane znaczenie. Sposób wytwarzania zdolnej do spiekania, drobnoziarnistej masy do formowania z polichlorku winylu przez polimeryzację zawiesinową chlorku winylu charakteryzuje się tym, że po polimeryzacji, ewentualnie w obecności rozpuszczalników, dodaje się 10—70 wagowych równoważników, w odniesieniu do oznaczonej przed dodaniem acydymetrycznie ilości kwasu, co najmniej jednego związku, który ma ogólną liczbę atomów węgla 6—60 i odpowiada wzorowi 1, w którym R_1, R_2, R_3, n mają wyżej podane znaczenie.

Masa według wynalazku nadaje się do wytwarzania płyt separatora do ogniw elektrycznych.

(7 zastrzeżeń)

C09B P. 194622 22.12.1976

Sandoz Aktiengesellschaft, Bazylea, Szwajcaria.

Sposób wytwarzania asymetrycznych azowych barwników chromokompleksowych 1:2

Sposób wytwarzania barwników o wzorze 1, w którym A oznacza grupę składnika dwuazowego o wzorze 4, w którym E oznacza grupę sulfonową, sulfonamidową lub grupę acylową kwasu sulfonowego, Z oznacza atom wodoru lub grupę nitrową, a atom węgla oznaczony gwiazdką podaje miejsce połączenia z grupą azową, albo A oznacza grupę składnika dwuazowego szeregu 1,2-fenylenu, B oznacza grupę składnika dwuazowego szeregu 1,2-fenylenu, D oznacza grupę składnika biernego szeregu pirazolonu - 5, który wiąże się z metalem przez grupę hydroksylową przy atomie węgla w położeniu orto w stosunku do miejsca sprzęgania, D oznacza grupę składnika biernego szeregu 5-amizopirazolonu, który wiąże się z metalem przez grupę NH przy atomie węgla w położeniu orto w stosunku do miejsca sprzęgania, a M oznacza atom wodoru lub równoważnik bezbarwnego kationu, przy czym cząsteczka barwnika zawiera tylko jedną grupę sulfonową występującą w postaci soli i dodatkowo może zawierać najwyżej jedną dalszą grupę nadającą rozpuszczalność w wodzie, albo mieszanin barwników o wzorze 1, polega na tym, że kompleks chromu 1:1 barwników monoazowych o wzorze 2 w którym A i D_1 mają wyżej podane znaczenie, albo mieszanin takich związków, albo barwników monoazowych o wzorze 3, w którym B i D_2 mają wyżej podane znaczenie, albo mieszanin takich związków poddaje się reakcji z jednym lub kilkoma wolnymi od metalu barwnikami monoazowymi o wzorze 3 lub 2.

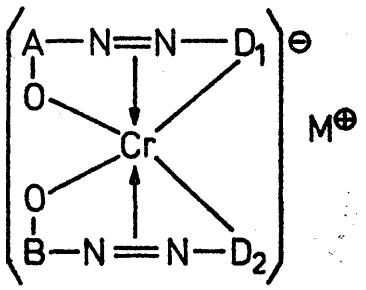

WZÓR 1

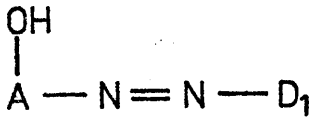

WZÓR 2

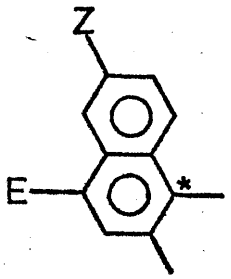

WZÓR 4

Przedmiotem wynalazku są także preparaty do barwienia lub drukowania, które charakteryzują się tym, że jako składnik barwiący zawierają związek o wzorze 1 lub mieszaninę związków o wzorze 1. Wzór 2 2 3 4

(16 zastrzeżeń)

C09B **P. 195260** 11.01.1978

Ośrodek Badawczo-Rozwojowy Przemysłu Barwników „ORGANIKA", Zgierz, Polska (Kazimierz Bujała, Wiesław Cieślak, Mirosław Graliński, Jan Jędrzejewski, Ryszard Sałagacki).

Środki barwiące do barwienia wyrobów z mieszaniny **włókien** poliestrowych i wełny

Środki barwiące do zabarwiania wyrobów z mieszaniny włókien poliestrowych i wełny na kolor żółty wg wynalazku zawierają **65—85** części wagowych barwników o wzorze 1, w którym R_1 oznacza niskocząsteczkowy rodnik alkilowy, R oznacza dwuazowaną pochodną aniliny lub p-aminoazobenzenu lub ich wzajemne mieszaniny oraz **15—35** części wagowych barwników o wzorze 2, w którym Me oznacza atom chromu lub atom kobaltu, A oznacza metal alkaliczny, X^1 oznacza atom tlenu lub rodnik grupy karboksylowej, X^2 oznacza atom tlenu lub grupę iminową, Y^1 jest równe lub różne od Y^2 i oznacza atom wodoru lub atom chloru lub grupę sulfonamidową lub grupę alkilosulfonamidową lub grupę nitrową lub grupę metoksylową lub grupę etoksylową lub grupę metylową, Z^1 jest równe lub różne od Z^2 i oznacza atom wodoru lub atom chloru lub grupę sulfonamidową lub grupę alkilosulfonową lub grupę alkilosulfonamidową lub grupę nitrową lub grupę metoksylową lub grupę etoksylową lub grupę metylową lub grupę fenylową, n oznacza liczbę całkowitą 1 lub 2, W^1 jest równe lub różne od W^2 i oznacza atom wodoru lub atom chloru lub grupę nitrową lub grupę metylową, B^1 jest równe lub różne od B^2 i oznacza resztę składnika biernego posiadającą zdolność sprzęgania w pozycji orto do grupy Y dla związków szeregu benzenu, naftalenu, pirazolu lub resztę składnika biernego posiadającą zdolność sprzęgania dzięki obecności w cząsteczce reaktywnego układu alifatycznego, przy czym dobór podstawników: W, Y, Z winien być taki, aby w cząsteczce barwnik **występowały** co najmniej dwie grupy ułatwiające rozpuszczalność barwnika w wodzie.

(1 zastrzeżenie)

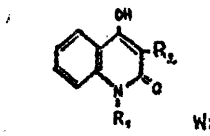

Wzór 1

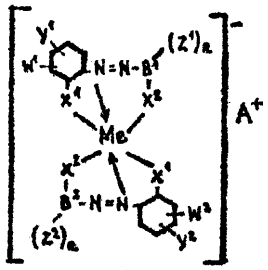

Wzór 2

C09D P. 194173 03.12.1976

Centralny Ośrodek Badawczo-Rozwojowy Maszyn Włókienniczych, Łódź, Polska, (Wojciech Matuszewski, Kazimierz Pelikan, Adam Perliński).

Środek do pokrywania powierzchni przedmiotów oraz napraw uszkodzeń powłoki proszkowej przedmiotów farbami epoksydowymi

Środek według wynalazku składa się z mieszaniny zawierającej: rozpuszczalnik aromatyczny w ilości do **1,2** części wagowych, rozpuszczalnik alifatyczny w ilości do 1,6 części wagowych, eter alkilowy glikolu etylenowego w ilości do 1,6 części wagowych, utwardzacz poliamidowy w ilości **0,1—1,3** części wagowych, w której rozpuszczona jest farba proszkowa epoksydowa w ilości **0,6—1,6** części wagowych. **Środek** stosowany jest do pokrywania powierzchni przedmiotów oraz napraw uszkodzeń powłoki proszkowej przedmiotów pokrywanych farbami epoksydowymi termoutwardzalnymi. (1 zastrzeżenie)

C09D P. **194596** 20.12.1976

Ośrodek Badawczo-Rozwojowy Tworzyw Skóropodobnych **Porometrycznych,** Pionki, Polska (Zofia Puchaczewska, Jerzy **Kąkol,** Grażyna Kowalik).

Lakier do wykańczania powierzchni skór zwłaszcza do pokrywania powierzchni skór syntetycznych przed wytłaczaniem wzorów

Lakier według wynalazku składa się z acetonu w **ilości** 10 do 40% wagowych, metyloetyloketonu w ilości 10 do 35% wagowych, dwuchlorometanu - w ilości 5 do 25% wagowych, octanomaślanu celulozy o lepkości 17 do 28 puazów - w ilości 5 do 20% wagowych, **ftalanu** dwubutylu - w ilości **3** do 15% wagowych, toluenu - w ilości 1 do 15% wagowych, octa**nu** etylu - w ilości 1 do 15% wagowych, octanomaślanu celulozy o lepkości 0,33 do 0,55 puazów - w ilości 0,2 do 10% wagowych oraz eteru butylowego glikolu etylenowego - w ilości 0,2 do 5% wagowych. (4 zastrzeżenia)

C10B P. 195217 07.01.1977

Biuro Projektów Przemysłu Koksowniczego „Koksoprojekt", Zabrze, Polska (Zbigniew **Palczewski,** Jerzy **Dolecki,** Wacław Borkowski, Tadeusz Bruchal, Stanisław Bunar, **Vzesław** Bażela).

Sposób oczyszczania smoły węglowej

Sposób oczyszczania smoły węglowej polega na jedno lub wielokrotnej mechanicznej obróbce w hydro**cyklonach** uprzednio podgrzanej mieszaniny smoły ciężkiej, wydzielonej w zmechanizowanych odstojnikach z kondensatu smołowo-wodnego z odbieralników oraz kondensatów smoły lekkiej i wody pogazowej, wydzielonych w chłodnicach wstępnych, ssawach i elektrofiltrach oraz na wtórnej dekantacji mieszaniny smoły ciężkiej i lekkiej, odprowadzanej z hydrocyklonów. (2 zastrzeżenia)

C10B P. **195322** 13.01.1977

Biuro **Projektów** Przemysłu Metali Nieżelaznych „**Bipromet",** Katowice, Polska (Jan Maciejewski, Andrzej Berg, Stefan Kondratowicz, Stanisław **Kof).**

Sposób regulacji wydajności brykieciarki i urządzenie do regulacji wydajności brykieciarki

Sposób regulacji wydajności brykieciarki **wielostru**mieniowej walcowej, której walce brykietujące mają regulowaną prędkość obrotową, a materiał wsadowy doprowadzany jest systemem ciągłym za pomocą ślimakowego przenośnika (4), z którego materiał wpada do **roboczych** przestrzeni (a, b) poszczególnych par walców **brykietujących,** przy czym w przestrzeni (b) ostatniej pary walców (5) mierzy się wysokość słupa materiału wsadowego za pomocą obracającego się pomiarowego krążka (7) napędzanego obcowzbudnym silnikiem (8) prądu stałego, polega na tym, że sygnał **proporcjonalny** do aktualnego poziomu materiału wsadowego nad ostatnią parą walców (5) jako sygnał wartości rzeczywistej wprowadza się do regulatora (13) poziomu materiału wsadowego a sygnał wychodzący z regulatora (13) wprowadza się jako wartość zadaną do regulatora (14) prędkości obrotowej walców **brykietu** jących, który dostosowuje prędkość obrotową walców do poziomu materiału wsadowego w przestrzeni (b) ostatniej pary brykietujących walców (5).

Urządzenie do stosowania tego sposobu charakteryzuje się tym, że ma obracający się pomiarowy krążek (7), umieszczony w przestrzeni (b) nad ostatnią parą walców (5) napędzany obcowzbudnym silnikiem (8) prądu stałego, zasilanym ze źródła (10) o stałym napięciu, przy czym natężenie prądu pobieranego przez silnik (8) jest proporcjonalne do stopnia zasypania pomiarowego krążka (7) i stanowi sygnał wartości rzeczywistej dla regulatora (13) poziomu materiału wsadowego w przestrzeni (b) nad ostatnią parą walców (5) brykietujących. (2 zastrzeżenia)

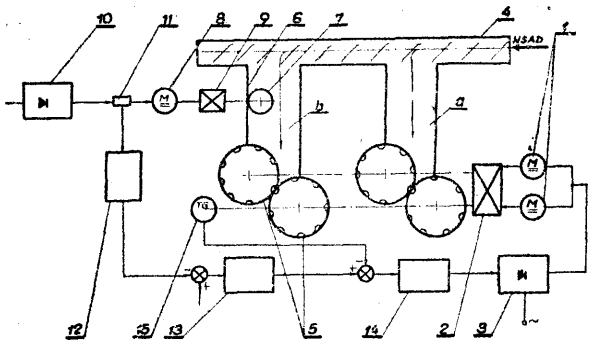

C10B P. 200709 T 07.09.1977
F23J

Instytut Podstaw Inżynierii Środowiska PAN, Zabrze, Huta „Borek", Bytom, Polska (Rudolf Cieślar, Józef Morawski, Stanisław Mierzwiński, Zygmunt Morawiec, Jan Kapała, Edward Bayer).

Wieża do gaszenia koksu

Wynalazek rozwiązuje zagadnienie ograniczenia emisji zanieczyszczeń pyłowo-gazowych powstających w procesie mokrego gaszenia koksu oraz eliminuje korozję urządzeń zraszających.

Wieża do gaszenia koksu zaopatrzona w urządzenie spryskujące oraz w dysze zraszające, umieszczone w kominie wylotowym wieży, charakteryzuje się tym, że na wyjściu komina ma umieszczone w przeciwległych ścianach (6) kolektory (4) z dyszami usytuo-

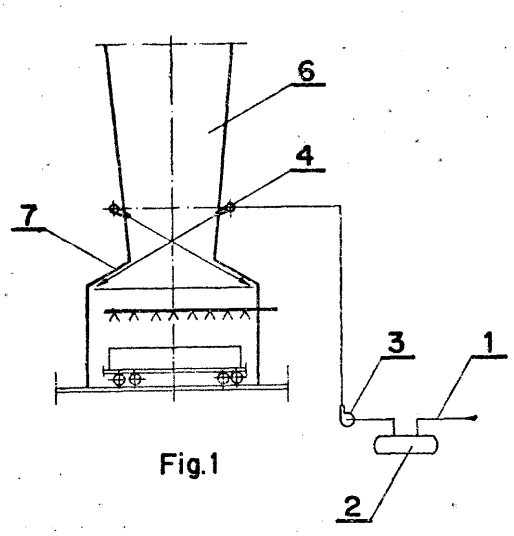

Fig.1

wanymi pod kątem różnym od 90° w stosunku do osi komina, przy czym kolektory (4) z dyszami są przesunięte wobec siebie, a osie dysz są równoległe do nachylenia ścian (7) tworzących konfuzor, przez co wytrącanie zanieczyszczeń odbywa się w dolnej części wieży gaśniczej spełniającej rolę komory dekompresyjnej, (1 zastrzeżenie)

C10B P. 202406 25,11.1977

Pierwszeństwo: 26.11.1976 - Japonia (nr 51-141133)

Nittetsu Chemical Industrial Co., Ltd. Tokio, Japonia (Wataru Migitaka, Hirofumi Sunago, Yukiyosi Ogawa, Takanori Nisihata).

Sposób wytwarzania produktu wyjściowego do wyrobu koksu igłowego

Przedmiotem wynalazku jest sposób wytwarzania produktu wyjściowego do wyrobu koksu igłowego, który łatwo ulega grafityzacji i stanowi często używany materiał do wyrobu elektrod stosowanych w piecach elektrycznych.

Sposób według wynalazku polega na tym, że smołę węglową i/lub pak węglowy miesza się w temperaturze 15—140°C i pod ciśnieniem atmosferycznym z rozpuszczalnikiem aromatycznym i rozpuszczalnikiem alifatycznym, dobierając stosunek zmieszania rozpuszczalników oraz ilości, w jakich te rozpuszczalniki dodaje się do smoły węglowej i/lub paku węglowego tak, aby nierozpuszczalne substancje wytrącały się w strefie pakowej, a następnie ciecz znad osadu otrzymaną po oddzieleniu osadu poddaje się destylacji, otrzymując wolne od nierozpuszczalnych substancji węglowodory będące zasadniczo węglowodorami aromatycznymi, stosowane jako produkt wyjściowy do wyrobu koksu igłowego. (14 zastrzeżeń)

C10C P. 195281 11.01.1977

Zakłady Chemiczne „Blachownia", Kędzierzyn, Polska (Bolesław Nowicki, Adam Mazur, Zbigniew Wolniewicz, Edward Mrocheń, Andrzej Kuchař, Edward Kowalski, Leon Kuchcik).

Sposób otrzymywania zmodyfikowanego lepiszcza do wiązania ciał sypkich, zwłaszcza węgla

Przedmiotem wynalazku jest sposób otrzymywania zmodyfikowanego lepiszcza do wiązania ciał sypkich, a zwłaszcza do produkcji brykietów z węgla kamiennego, do produkcji paku elektrodowego i syciwa elektrodowego. Sposób według wynalazku polega na utlenianiu paku koksowniczego z ekstratem uzyskiwanym w procesie selektywnej rafinacji destylatorów ropy naftowej za pomocą furfurolu, krezolu, fenolu; i/lub asfaltem ekstrakcyjnym, wziętych w dowolnych stosunkach wagowych, za pomocą powietrza, w fazie częściowo lub całkowicie spienionej. (1 zastrzeżenie)

C10J P. 203253 22.12.1977

Pierwszeństwo: 24.12.1976 - Wielka Brytania (nr 54037/76)

Shell Internationale Research Maatschappij B. V., Haga, Holandia.

Urządzenie do zgazowywania bardzo drobno rozdrobnionych paliw

Urządzenie do zgazowywania bardzo drobno rozdrobnionych paliw w zawiesinie przez reakcję z tlenem zawierającym gazy o podwyższonym ciśnieniu, charakteryzuje się tym, że ma gazyfikacyjną komorę (1) określoną przez konstrukcję ściany rury wodnej umieszczonej w wylocie ciśnieniowej powłoki (2), w którym gazyfikacyjna komora (1) i ciśnieniowa powłoka (2) ma nieruchomą podporę (7) w poziomie środkowej linii spalań obecnej w gazyfikacyjnej komorze (1), rurowy odcinek (4) oziębiania, nieruchomy na wierzchołku gazyfikacyjnej komory (1) i przenikający w otaczający odzysknicowy kocioł (3), mający nieruchomą podporę (8) blisko jego spodu, przy czym środki rozszerzalności cieplnej są dostarczane w połączeniu pomiędzy gazyfikacyjną komorę (1) i ciśnieniową powłoką (2) tak, aby absorbowały względne różnice rozszerzalności cieplnej i dalsze rozprężające

środki (6) doprowadzone i pomiędzy odcinkiem (4) oziębiania i odzysknicowym kotłem (3) do absorbowania różnic rozszerzalności cieplnej pomiędzy odzysknicowym kotłem (3) i wspólną rozszerzalnością cieplną gazyfikacyjnej komory (1) i odcinka (4) oziębiania. (5 zastrzeżeń)

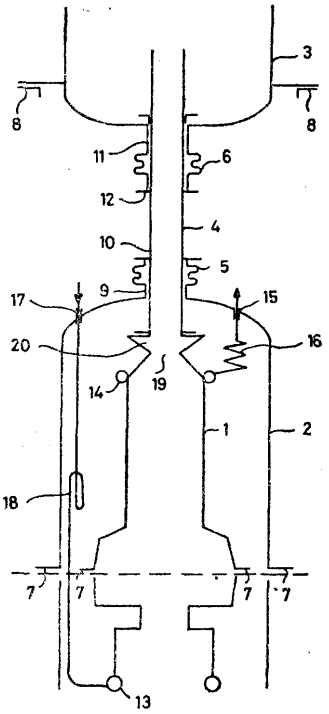

C10K **P. 201881** 02.11.1977

Pierwszeństwo: 01.11.1976 - Stany Zjedn. Ameryki (nr 737646)
03.10.1977 - Stany Zjedn. Ameryki (nr 838 595)

USS Engineers and Consultants, Inc., Pittsburgh, Stany Zjednoczone Ameryki.

Sposób odsiarczania gorącego gazu redukującego i urządzenie do stosowania tego sposobu

Przedmiotem wynalazku jest sposób odsiarczania gorącego gazu redukującego, zwłaszcza gazu wytwarzanego przy zgazowywaniu węglistych paliw zawierających siarkę, jak również urządzenie do stosowania tego sposobu.

Sposób odsiarczania gorącego gazu redukującego poprzez kontaktowanie gorącego gazu z czynnikiem odsiarczającym, przy czym zużyty czynnik odsiarczający poddaje się procesowi regeneracji, polega na tym, że jako czynnik odsiarczający stosuje się stopioną miedź, która reaguje z siarką zawartą w gazie, wytwarzając siarczek miedzi w postaci piany na powierzchni kąpieli miedzianej. Pianę tę poddaje się procesowi regeneracji przez działanie tlenem, przy czym uwolnioną miedź zawraca się do procesu odsiarczania, a wytworzony dwutlenek siarki wykorzystuje do innych celów.

Urządzenia według wynalazku wyposażone w środki do kontaktowania redukującego gazu, zawierającego siarkę, z czynnikiem odsiarczającym, w środki do regenerowania zużytego czynnika odsiarczającego oraz w środki do zawracania zregenerowanego czynnika odsiarczającego do procesu odsiarczania gazu, charakteryzuje się tym, że czynnik odsiarczający stanowi kąpiel stopionej miedzi, a środki do regeneracji mają postać reaktora w którym zużyty czynnik odsiarczający kontaktuje się z gazem utleniającym.

Wynalazek umożliwia skuteczne odsiarczanie gazu redukującego, przy czym proces według wynalazku jest prostszy niż odpowiednie procesy znane, a przy tym unika się uciążliwych odpadów zanieczyszczających środowisko. (7 zastrzeżeń)

C10L **P. 195166** 06.01.1977

Biuro Projektów i Realizacji Inwestycji Przemysłu Syntezy Chemicznej „Prosynchem", Gliwice, Polska (Ignacy Lachman, Karol Cempiel, Jan Łobacz, Stanisław Purtak, Zdzisław Maciejewski, Włodzimierz Kotowski, Elżbieta Rutkowska, Jerzy Miszka, Aleksander Stawski, Zygfryd Małkowski, Eugeniusz Kolonko, Zygmunt Kaliszewski).

Sposób utylizacji ligninocelulozy pohydrolitycznej

Przedmiotem wynalazku jest sposób utylizacji odpadowej ligninocelulozy pohydrolitycznej występującej np. przy produkcji furfuralu.

Sposób polega na tym, że odpadową ligninocelulozę lub jej mieszaninę z materiałami pochodzenia roślinnego poddaje się operacji formowania do kształtów dogodnych w użyciu oraz w zależności od potrzeby operacji suszenia i nasycania substancjami palnymi, korzystnie wyżej wrzącymi węglowodorami alifatycznymi i aromatycznymi lub ich mieszaninami, przy czym udział substancji nasycającej w końcowym produkcie w przeliczeniu na suchą masę waha się w granicach od 0 do 30% wagowych. (2 zastrzeżenia)

C11D **P. 195354** **15.01.1977**

Jaworskie Zakłady Chemii Gospodarczej „Pollena", Jawor, Polska (Andrzej Brambor, Wacław Dudkowski, Jan Marcisiak, Roman Murawski).

Ciekły środek do **płukania naczyń, zwłaszcza w myjniach mechanicznych oraz sposób jego wytwarzania**

Środek według wynalazku składa się z kopolimeru tlenku etylenu i tlenku propylenu o ciężarze bazy hydrofobowej 1000 do 2000 w ilości 20 do 70% wagowych, alkoholu o C_2—C_5 w ilości 5 do 40% wagowych oraz wody w ilości 10 do 40% wagowych.

Sposób wytwarzania środka polega na tym, że w pierwszym etapie wytwarza się półprodukt w temperaturze do 30°C przez zmieszanie kopolimeru tlenku etylenu i tlenku propylenu, alkoholu i wody. Otrzymany półprodukt poddaje się sedymentacji w czasie do 24 godzin. Środek nie powoduje pienienia się kąpieli. (3 zastrzeżenia)

C12C **P. 195117** **04.01.1977**

Akademia Rolniczo-Techniczna w Olsztynie, Olsztyn, Polska (Jan Kisza, Stefan Ziajka, Paweł Dylkowski).

Sposób wytwarzania słodu do obniżania pH zacieru zbożowego

Sposób wytwarzania słodu do obniżania pH zacieru zbożowego, szczególnie w browarnictwie, polega na tym, że słód jęczmienny lub pszenny w postaci małych ziarn lub rozdrobnionych nasyca się w temperaturze 40—100°C, najkorzystniej w temperaturze 70°C koncentratem wykazującym kwasowość 250—450°SH, otrzymanym z ukwaszonej serwatki przy zastosowaniu szczepów laseczników mlekowych, najkorzystniej Lactobacillus bulgaricus lub Lactobacillus lactis, lub mieszaniny tych szczepów. Po nasyceniu słodu do stanu bliskiego równowagi całość poddaje się suszeniu do wilgotności 4—20%. (1 zastrzeżenie)

C12K **P. 200766** T 10.09.1977

Polska Akademia Nauk, Instytut Biologii Doświadczalnej, Warszawa, Polska (Andrzej Reński, Roland Wiśniewski).

Urządzenie do odwadniania preparatu materiału biologicznego

Wynalazek rozwiązuje zagadnienie odwadniania preparatu materiału biologicznego przez pochłanianie wody przez gaz z jednoczesnym zabezpieczeniem preparatu przed negatywnymi skutkami parowania powierzchniowego.

Urządzenie według wynalazku ma zwrotną komorę (10) utworzoną w korpusie (7), która zamknięta jest od góry wziernikową głowicą (6). Komora (10) jest połączona ze zbiornikiem gazu pochłaniającego doprowadzonego poprzez układ przelotowych zaworów (2) i (3) i kapilary (5). W korpusie (7) znajduje się płaszcz wodny (11) do utrzymania żądanej temperatury komory (10).

Urządzenie jest przeznaczone do odwadniania preparatu tkanki zwierzęcej i roślinnej przygotowywanej do badań w technice mikroskopowo-elektronowej. (2 zastrzeżenia)

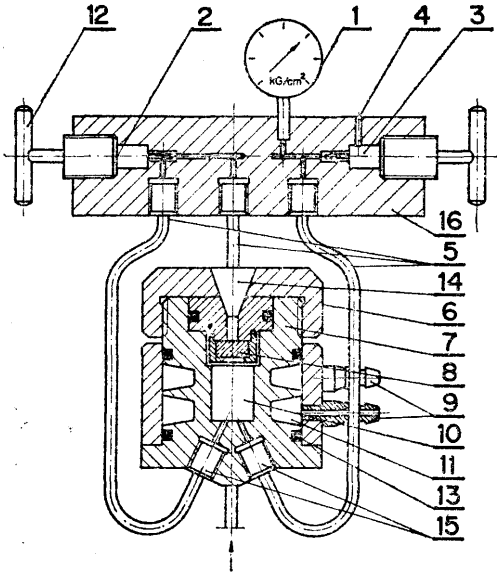

C13D P. 200817 T 12.09.1977

Cukrownie Bydgoskie, Inowrocław, Polska (Stanisław Murawski, Franciszek Nowak).

Sposób obniżania zabarwienia soku w defekacji głównej

Sposób według wynalazku polega na tym, że sprężone uprzednio powietrze wprowadza się za pomocą ejektora do soku po defekacji wstępnej, a otrzymaną tą drogą mieszaninę soku i powietrza kieruje się do defektora w dolnej jego części. (1 zastrzeżenie)

C21C P. 202486 28.11.1977
F27D

Pierwszeństwo: 30.11.1976 - Republika Federalna Niemiec (nr P 26 54 232.5)

Eisenwerk - Gesellschaft Maximilianshütte mbH, Sulzbach-Rosenberg, Republika Federalna Niemiec (Paul Gerhard Manteg, Haus Georg Fassbinder).

Sposób wykonywania dennic do konwertorów z dolnym dmuchem oraz urządzenie do wykonywania dennic konwertorów z dolnym dmuchem

Wynalazek rozwiązuje zagadnienie wykonania ceglanej wykładziny dennicy z wąskimi spoinami z jednoczesnym dokładnym dopasowaniem obmurza do dysz.

Sposób według wynalazku polega na tym, że na płycie dennicowej wykonuje się najpierw wykładzinę z pełnych części ogniotrwałych, a następnie wykonuje się kanały dyszowe. Urządzenie do wykonywania dennic charakteryzuje się tym, że płyta dennicowa (1) jest mocowana na ramie montażowej (2), która może być przechylana i ustalana za pomocą elementu ustalającego (5). (11 zastrzeżeń)

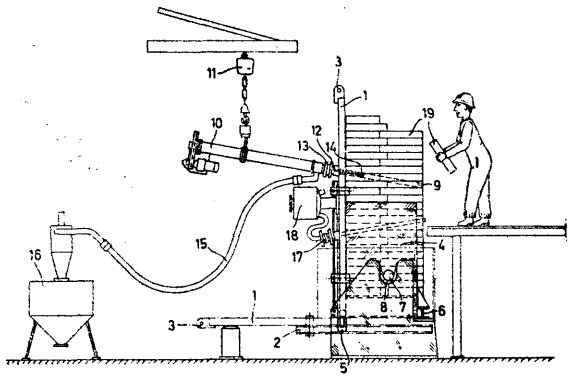

C22B P. 195100 03.01.1977

Huta „Łaziska", Łaziska Górne, Polska (Stanisław Moczulski, Marian Koźma, Wiesław Newski, Leonard Adamczyk).

Sposób wytwarzania żelazowolframu

Wynalazek rozwiązuje zagadnienie otrzymania w tym samym wykopie oprócz koncentratu wolframowego również stopu odzyskowego otrzymywanego z żużla wolframowego.

Sposób według wynalazku charakteryzuje się tym, że po okresie redukcji tlenków wolframu w celu obniżenia szkodliwych domieszek w utworzonym żelazowolframie takich jak węgiel i krzem, wprowadza się do kąpieli do pieca rudę żelaza w ilości 15—25% wagowych ilości koncentratu wolframowego i fluoryt w ilości 30% wagowych ilości wody żelaza przedłużając czas prowadzenia wytopu od $\frac{1}{24}$ - do $\frac{1}{12}$ - okresu redukcji, po okresie rafinacji spuszcza się żużel i rozdrabnia metal. (2 zastrzeżenia)

C22C **P. 195155** 06.01.1977

Gränges Nyby AB, Nybybruk, Szwecja.

Sposób wytwarzania stabilizowanych, ferrytycznych, nierdzewnych stali chromowych

Przedmiotem wynalazku jest sposób wytwarzania stabilizowanych, ferrytycznych, nierdzewnych stali chromowych do wyrobu przedmiotów spawanych o wysokiej udarności w strefie spoiny.

Sposób według wynalazku charakteryzuje się tym, że na drodze metalurgicznej, z proszku otrzymanego przez argonowe rozpylanie ferrytycznych, nierdzewnych, stabilizowanych stali chromowych, a następnie aglomerowanie i zagęszczanie proszku w znany sposób, wytwarza się półfabrykat, któremu przez obróbkę na zimno lub na gorąco nadaje się żądaną postać. (3 zastrzeżenia)

C22D **P. 195207** 06.01.1977

Wincenty Jodłowski, Skawina, Polska (Wincenty Jodłowski).

Sposób ujęcia i utylizacji smolistych gazów z anod samospiekających w elektrolizerach aluminium i układ przewodów gazowych do stosowania sposobu

Sposób według wynalazku charakteryzuje się tym, że smoliste gazy strefy spiekania anody przechodzą do układu poziomych rur (1) w spieczonej części ano-

dy, a następnie przez rury pionowe (2) są wyprowadzane do atmosfery hali produkcyjnej, gdzie w zetknięciu z powietrzem ulegają ciągłemu spalaniu.

Układ przewodów gazowych w anodzie samospiekającej według wynalazku jest zbudowany z zestawów rur poziomych (1) połączonych z rurami pionowymi (2). Układ rur (1) i (2) ulega ciągłemu spalaniu w procesie elektrolizy wraz z anodą i jest okresowo uzupełniany nad powierzchnią roztopionej masy anodowej.

(3 zastrzeżenia)

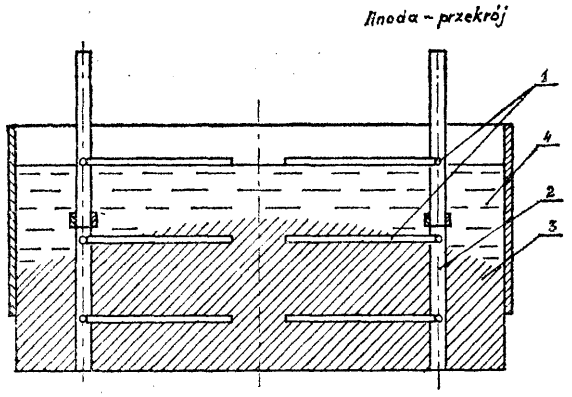

Fig 1

C23C **P. 200808** T 10.09.1977

Krajowy Związek Spółdzielni Pracy Tworzyw Sztucznych i Gumy, Ośrodek Technologii Chemii Gospodarczej, Bydgoszcz (Czesława Krzyżańska, Edwad Heleski, Mariusz Suliński).

Środek do konserwacji wewnętrznych powierzchni blach, zwłaszcza nadwozi pojazdów samochodowych, tworzących komory **zamknięte**

Środek wg wynalazku zawiera 60% wagowych polietylenu małocząsteczkowego, 2,5% wagowych czterohydro-1,4-oksazyny, 0,1% wagowych oktadecyloaminy, 2% wagowych oleju metylosilikonowego cst 20, 18% wagowych benzyny lakowej, 17,4% wagowych nafty.

Przeznaczeniem środka jest zabezpieczenie antykorozyjne eksploatacyjne, miające za zadanie ochronę zabezpieczenia podstawowego pojazdów samochodowych. (1 zastrzeżenie)

C23G **P. 200810** T 13.09.1977

Instytut Mechaniki Precyzyjnej, Warszawa, Polska (Elżbieta Błachowicz, Kazimierz Derlacki, Wacław Luty, Tadeusz Kodnia, Janusz Stencel, Anna Żmijewska).

Preparat do sporządzania wodnych alkalicznych kąpieli myjących, stosowanych zwłaszcza do mycia natryskowego części metalowych poddawanych obróbce cieplnej oraz sposób otrzymywania preparatu do sporządzania wodnych alkalicznych kąpieli myjących

Wynalazek dotyczy preparatu służącego do sporządzania wodnych alkalicznych kąpieli myjących stosowanych do mycia natryskowego lub zanurzeniowego w myjniach z transporterami taśmowymji części metalowych przed i po obróbce cieplnej, szczególnie przed obróbką cieplną w piecach próżniowych z wymurówką mulitową i elementami z grafitu lub węglika krzemu. Preparat ma jedną część wagową tensydu niejonowego zawiera 0,5—2 części wagowe wodorotlenu sodu, 14—19 części wagowych pirofosforanu czteropotasowego, 0,7—1,3 części wagowe azotynu sodu i 0,018—0,025 części wagowych oleju metylosilikonowego zagęszczonego koloidalną krzemionką. Niejonowym tensydem jest polioksyetylenowany ośmioma molami tlenku etylenu nonylofenol.

Preparat otrzymuje się przez zmieszanie mieszaniny pirofosforanu sodu z połową ilości tensydu, mieszaniny wodorotlenku sodu z drugą połową ilości tensydu i mieszaniny azotynu sodu i oleju metylosilikonowego zagęszczonego krzemionką koloidalną.

(12 zastrzeżeń)

C23G **P. 200811** T 13.09.1977

Instytut Mechaniki Precyzyjnej, Warszawa, Polska (Elżbieta Błachowicz, Kazimierz Derlacki , Wacław Luty, Tadeusz Kodura, Janusz Stencel, Anna Żmijewska).

Preparat do sporządzania wodnych alkalicznych kąpieli myjących stosowanych zwłaszcza do mycia natryskowego trudnodostępnych części metalowych poddawanych obróbce cieplnej oraz sposób otrzymywania preparatu do sporządzania wodnych alkalicznych kąpieli myjących

Preparat wg wynalazku na 1 część wagową tensydu niejonowego zawiera od 3,5 do 6 części wagowych wodorotlenku potasu od 6 do 12 części wagowych pirofosforanu czteropotasowego, od 0,3 do 0,6 części wagowych azotynu sodu i od 0,012 do 0.030 części wagowych środka antypieniącego.

Sposób otrzymywania preparatu według wynalazku polega na tym, że miesza się ze sobą odpowiednie ilości azotynu sodu i wodorotlenku potasu, a do otrzymanej mieszaniny dodaje się pirofosforan potasu, po czym po ujednorodnieniu tej mieszaniny dodaje się odpowiednią ilość uprzednio przygotowanej mieszaniny tensydu niejonowego i środka antypieniącego i miesza się tę mieszaninę aż do zupełnego uj ednorodnienia.

Preparat według wnyalazku stosowany jest szczególnie do mycia części stalowych poddawanych obróbce cieplnej w piecach z wymurówką mulitową i elementami z węglika krzemu. (14 zastrzeżeń)

C25D **P. 204270** 25.01.1978

Krakowskie Zakłady Armatur, Kraków, Polska i Instytut Mechaniki Precyzyjnej, Warszawa, Polska (Zbigniew Trząski, Aleksandra Parejko, Janusz Curyło, Adolf Krokosz, Zbigniew Kwiatkowski, Konrad Szmidt, Tadeusz Zak).

Kąpiel do niklowania z połyskiem o wysokiej zdolności krycia w głąb powłoką błyszczącą

Celem wynalazku jest podwyższenie zdolności krycia w głąb powłoką błyszczącą oraz wygładzającą w zakresie niskich gęstości prądu, co umożliwia lepsze pokrywanie detali o profilowanych powierzchniach oraz zmniejszenie toksyczności kąpieli.

Kąpiel do niklowania według wynalazku charakteryzuje się tym, że wprowadza się do niej cztery substancje blaskotwórcze: sól sodową kwasu naftaleno-1, 3, 6-trójsulfonowego w ilości 0,1—10 g/l, imid kwasu sulfobenzoesowego w ilości 0,1—10 g/l, kwas mrówkowy w ilości 0,2—10 g/l oraz formylabutindiol lub produkty jego hydrolizy w ilości 0,1—10 g/l.

(1 zastrzeżenie)

DZIAŁ D

WŁÓKIENNICTWO I PAPIERNICTWO

D01D **P. 200645** T 02.09.1977

Politechnika Łódzka, Łódź, Polska (Władysław Grundlach, Ryszard Przybylski).

Urządzenie do kędzierzawienia przędzy ż włókien chemicznych

Urządzenie według wynalazku stanowi walcowa komora (1) o wysokości mniejszej niż jej średnica, w dnach której są wlot i wylot kanałów (2) i (3) doprowadzającego i odprowadzającego przędzę, przy czym średnica kanałów (2) i (3) jest nie większa niż połowa średnicy komory (1). Na powierzchni bocznej komory (1) są wyloty kanałów (4) doprowadzających powietrze do komory (1) o osiach stycznych lub prawie stycznych do powierzchni bocznej komory (1), których wloty są umieszczone wewnątrz obudowy (5), stanowiącej komorę wyrównawczą (6). W ścianie komory (6) jest umieszczony króciec (7) złączony ze źródłem sprężonego powietrza. Urządzenie rozwiązuje zagadnienie zwiększenia sprawności działania oraz zwiększenia puszystości skędzierzawionej przędzy.

(1 zastrzeżenie)

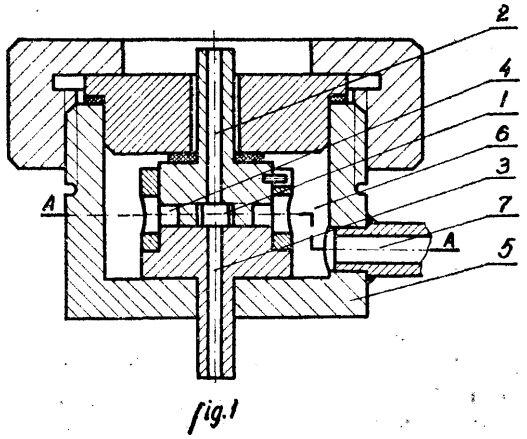

fig.1

D01G **P. 196780** T 18.03.1977

Ośrodek Badawczo-Rozwojowy Przygotowawczych Maszyn Przędzalniczych „Polmatex-Falubaz", Zielona Góra, Polska (Ryszard Lipiec, Jan Waszkowski, Kazimierz Stawkowski, Zbigniew Kurek).

Urządzenie do regulacji grubości pokładu surowca zasilającego zgrzeblarkę

Wynalazek rozwiązuje zagadnienie skrócenia czasu zadziałania układu regulacyjnego.

Urządzenie wg wynalazku charakteryzuje się tym, że ma nad jednym ramieniem każdego z klawiszy (3) umieszczoną sprężynę (5) dociskającą przez klawisz (3) pokład surowca do zasilającego wałka (1), a nad drugim ramieniem klawisza (3) ma czujniki (6) kątowego odchylenia klawisza (3). Czujniki (6) połączone są z silnikiem (14) napędzającym zasilający wałek (1) i odwijający wałek (24) poprzez znany układ do regulacji obrotów silnika (14).

(2 zastrzeżenia)

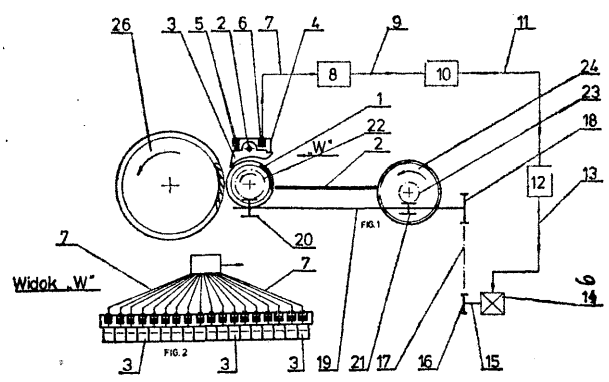

D01G P. 201067 T 24.09.1977

Ośrodek Badawczo-Rozwojowy Przygotowawczych Maszyn Przędzalniczych „Polmatex-Falubaz", Zielona Góra, Polska (Ryszard Łukianowski, Alfred Strutyński).

Urządzenie do automatycznego zaprawiania runa między wałki aparatu rozciągowego na zgrzeblarce

Urządzenie według wynalazku ma za kierującą rynną (1) dwa pionowe wałki (2). Między pionowymi wałkami (2), a poziomymi wałkami (4 i 5) rozciągowego aparatu (6) umieszczony jest lejek składający się z górnej, ruchomej części (7) o kształcie odwróconej litery „V" w przekroju pionowym, z dolnej części (8) o kształcie litery „V" w przekroju pionowym oraz prowadnika (9) runa (14) wykonanego z pręta wygiętego w kształcie odwróconej litery „V". Górna ruchoma część (7) lejka przez trzpień (10) i płaskownik (11) połączona jest z dźwignią (12) łożyskowaną obrotowo na czopie wałka (4). Wałek (5) łożyskowany jest przesuwnie w górę lub w dół. (1 zastrzeżenie)

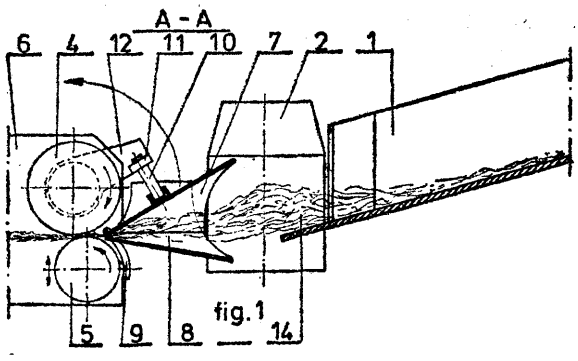

fig.1

D01H P. 195044 30.12.1976

Łódzka Fabryka Maszyn Jedwabniczych „Polmatex-Majed", Łódź, Polska (Andrzej Rzepecki, Włodzimierz Torbiński, Ryszard Napora, Zbigniew Pruski).

Urządzenie do mocowania cewek stożkowych lub cylindrycznych na maszynach włókienniczych

Wynalazek rozwiązuje zagadnienie uproszczenia konstrukcji. Urządzenie według wynalazku zaopatrzone jest w przesuwny pierścień dociskowy (2) oddziaływujący za pośrednictwem umieszczonych w nieruchomej tulei (3) przesuwnych kołków (12) na ruchomą tuleję rozprężną (5) współpracującą ze sprężyną śrubową (6) i zaopatrzoną w sprężyste pióra (13) opasane elastycznym pierścieniem (14), ślizgające się po rozpieraczu (7) przymocowanym do wałka (1), przy czym na nieruchomej tulei (3) jest umieszczona ruchoma tuleja oporowa (15). (4 zastrzeżenia)

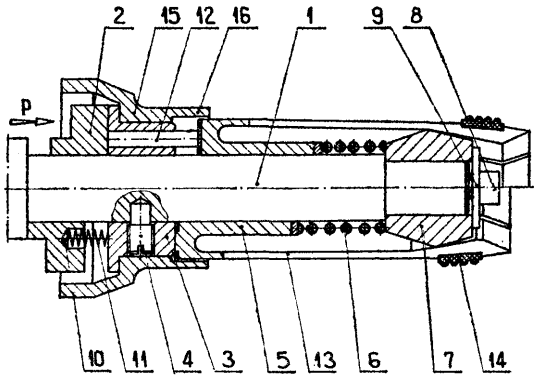

D01H **P.** 200747 T 07.09.1977

Widzewskie Zakłady Maszyn Włókienniczych „Wifama", Łódź, Polska (Zbigniew Kuzemko, Antoni Dudek).

Jednostronny wspornik łożysk dolnych wałków aparatu rozciągowego maszyny przędzalniczej

Jednostronny wspornik łożysk dolnych wałków aparatu rozciągowego, mający postać wysięgowego ramienia (1) z trwale usytuowaną na nim i pod kątem nośną belkę (2), z przesuwnie zamocowanymi korpusami (11) i (12) obudowy łożysk, według wynalazku ma użebrowania (8) o przekroju dwuteowym. Natomiast nośna belka (2) ma postać skrzynkową z bocznymi wybraniami (9) i wewnętrzną prostopadłą ścianką (16) niesymetrycznie dzielącą nośną belkę (2) na dwie części. Podłużny otwór znajdujący się w wysięgowym ramieniu **(1),** ma wybrania (10) do mocowania naprężaczy, a w przedniej części korpusu (3) wspornika, dodatkowe cylindryczne otwory (19) do osadzania ssawek. Jeden z korpusów (11) ma w dolnej części zatopiony łeb mocującej śruby (15). Wynalazek rozwiązuje zagadnienie opracowania takiej konstrukcji wspornika, która umożliwiłaby wykonanie odlewu cienkościennego pod ciśnieniem na wymiar, z metali lekkich, bez konieczności stosowania obróbki wiórowej. (1 zastrzeżenie)

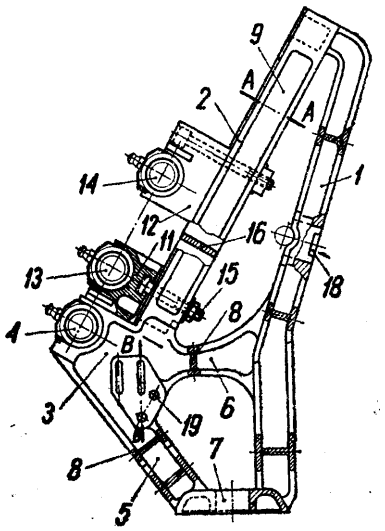

D01H **P. 200844** T 14.09.1977

Łódzka Fabryka Maszyn Jedwabniczych, „Polmatex-Majed", Łódź, Polska (Eugeniusz Pierzchała).

Urządzenie do nastawiania wału podającego niedoprzęd w skręcarce fantazyjnej

Przedmiotem wynalazku jest urządzenie do nastawiania wału tylnego wraz z spoczywającymi na nim wałkami dociskowymi wspólnie podającymi niedoprzęd, w aparacie podającym stosowanym w skręcarce przeznaczonej do wytwarzania przędzy fantazyjnej. Urządzenie składa się z obracającej się śruby (10) połączonej z czopem (9) osadzonym na końcu wału przesuwu (4) ułożyskowanego w przesuwnych łożyskach (1), w których jest również ułożyskowany znany wał tylny (2), podający wraz z umieszczonymi na nim wałkami dociskowymi (13) niedoprzęd (3). Na wale przesuwu (4) zamocowane są koła zębate (5) zazębiające się zębatkami prostymi (6) przymocowanymi do stojaków (7) szkieletu aparatu podającego (8). Wał 'przesuwu (4) wraz z wałem tylnym (2) i spoczywającymi na nim wałkami dociskowymi (13) przemieszczane są prostoliniowo. Na śrubie (10) umieszczona jest przeciwnakrętka (19), a położenie wału tylnego (2) zabezpieczone jest śrubą dociskową. Wynalazek rozwiązuje zagadnienie opracowania konstrukcji zapewniającej prawidłowe wkręcanie urywanych odcinków niedoprzędu o różnej długości.

(3 zastrzeżenia)

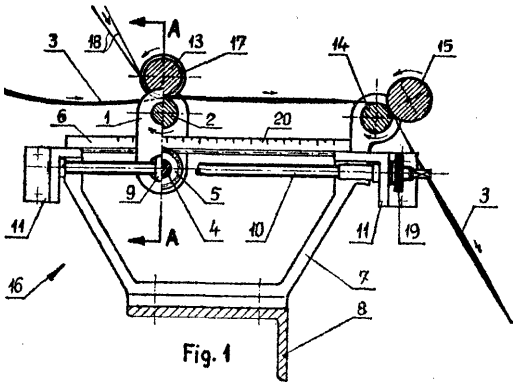

Fig. 1

D06B P. **203361** 24.12.1977

Pierwszeństwo: 24.12.1976 - RFN (nr P 2658960.6)

Maschinenfabrik L. Ph, Hemmer GmbH and Co KG, Aachen, Republika Federalna Niemiec.

Urządzenie do ciągłej obróbki pasmowego materiału włókienniczego

Urządzenie do ciągłej obróbki pasmowego materiału włókienniczego ma układ napędowy wałków transportowych (6, 7) i wałków wyżymających (4, 5), włączany oddzielnie od układu napędowego wałków wprowadzających i wyprowadzających (18, 19), a z odcinkiem górnym (23) każdej pętli (20) jest sprzężona para poruszanych synchronicznie urządzeń podnoszących (12, 13), z których każde jest przyporządkowane jednemu wałkowi transportowemu (6, 7).

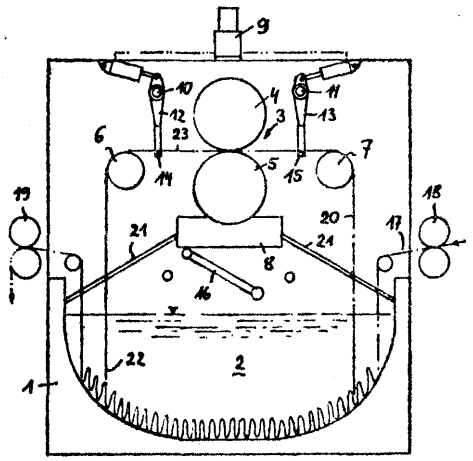

Urządzenie ma ponadto co najmniej jedną, poruszaną w znany sposób przez odcinek dolny (22) każdej pętli (20), dźwignię (16) wyłączającą napęd urządzenia, która jest umieszczona tak, że prowadzona po niej pętla ma w położeniu wyłączenia określoną dłu-

gość minimalną. Zastosowano również połączone z urządzeniem sterującym urządzenie przełączające, które powoduje ruch wsteczny wałków transportowych i wyżymających (6, 7 i 4, 5) i jest nastawiane na określoną przez minimalną długość pętli prędkość obrotową wałków transportowych lub wyżymających, na długość pętli, na czas lub na podobne parametry pomiarowe. (4 zastrzeżenia)

D06M P. **202601** 02.12.1977

Pierwszeństwo: 02.12.1976 - Francja (nr 76 36320)

Pierre Wahl, Genewa, Szwajcaria.

Sposób **teksturowania materiału** włókienniczego oraz urządzenie do teksturowania materiału włókienniczego

Sposób teksturowania, na przykład karbikowania materiału włókienniczego, uformowanego z co najmniej jednej termoplastycznej, syntetycznej przędzy takiej, jak przędza nylonowa polega na tym, że przędzę poddaje się równoczesnemu działaniu mechanicznemu siły pociągającej i polu elektrycznemu wysokiej częstotliwości, zastosowanych miejscowo na przędzy, przy czym przędzę nawilża się przed poddaniem jej działaniu pola elektrycznego wysokiej częstotliwości.

Urządzenie według wynalazku wyposażone w elementy do przekazywania ruchu posuwistego przędzy za pomocą wałków pomiędzy którymi przędza jest wyciągana charakteryzuje się tym, że ma urządzenie do ciągłego nawilżania przędzy (4) w kierunku przeciwnym do jej ruchu. Urządzenie to stanowi wałek (3) umieszczony przed napędzającymi wałkami (7), po których przechodzi przędza. Część nawilżająca wałka (3) jest zanurzona w zbiorniku (1) wypełnionym cieczą (2). (7 zastrzeżeń)

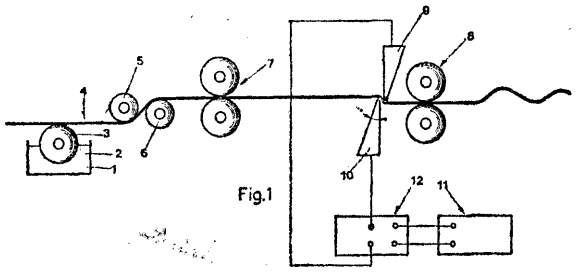

D21F **P. 203306** 23.12.1977

Pierwszeństwo: 23.12.1976 - Włochy (nr 9713A/76)

FIBROSTAMPA S.R.L, Milano, Włochy.

Urządzenie do wytwarzania papieru z pogrubieniami

Urządzenie do wytwarzania papieru z pogrubieniami, stanowiącymi przykładowo znaki słowne lub obrazowe, wyposażone jest w cylinder kształtujący (1), na którego powierzchni czynnej (1A) umieszczona jest siatka metalowa z obszarami umożliwiającymi przechodzenie, to znaczy z obszarami przepuszczalnymi, i z obszarami wodoszczelnymi. Wewnątrz cylindra znajduje się urządzenie wytwarzające podciśnienie i nadciśnienie, działające przez przepuszczalne obszary. Cylinder (1) jest częściowo zanurzony w substancji ciekłej, wypełniającej zbiornik zawierający zawiesinę włókien, i przenosi rozproszoną warstwę wynurzających się z zawiesiny włókien, aby osadzić je na taśmie przenoszącej (6) o obiegu zamkniętym lub na pierwszej warstwie utworzonej poprzednio na takiej taśmie, która obejmuje część cylindra wynurzoną z zawiesiny.

Urządzenie według wynalazku charakteryzuje się tym, że w miejscu, gdzie powierzchnia cylindra (1) wynurza się z zawiesiny, w której cylinder jest częściowo zanurzony, umieszczona jest konstrukcja (8) z krawędzią przelewową, przez którą czysta ciecz, pozbawiona zawiesin, wypływa w przestrzeń pomiędzy tą konstrukcją a powierzchnią cylindra, przy czym zastosowano środki ułatwiające odłączanie warstwy włókien od obszarów przepuszczalnych. (5 zastrzeżeń)

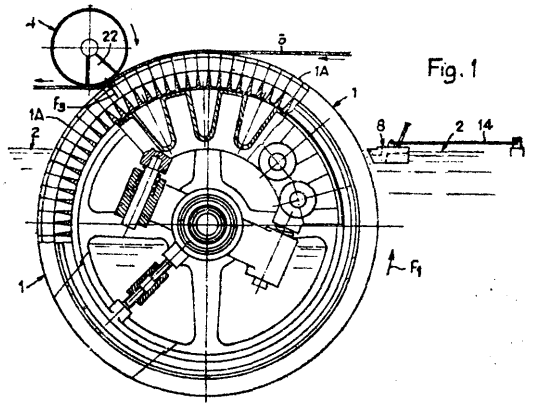

DZIAŁ E

BUDOWNICTWO; GÓRNICTWO

E01B **P. 202404** 25.11.1977

Pierwszeństwo: 03.12.1976 - Stany Zjednoczone Ameryki (nr 747.446)

Dresser Industries, Inc., Dallas, Stany Zjednoczone Ameryki.

Koronka wiertnicza

Przedmiotem wynalazku jest koronka wiertnicza do wiercenia otworów w ziemi, zwłaszcza wkładka w jej części frezowej.

Wynalazek rozwiązuje zagadnienie zmniejszenia szybkości zużywania się i łamania wkładek tnących, przez zmniejszenie obciążenia punktowego wkładek.

Koronka wiertnicza zawiera wkładki umieszczone w gniazdach w częściach frezowych. Każda wkładka (16) o niesymetrycznym kształcie ma oś oraz szereg powierzchni zakończonych rozszerzonym szczytem (18) nachylonym pod ostrym kątem względem osi wkładki (16). (3 zastrzeżenia)

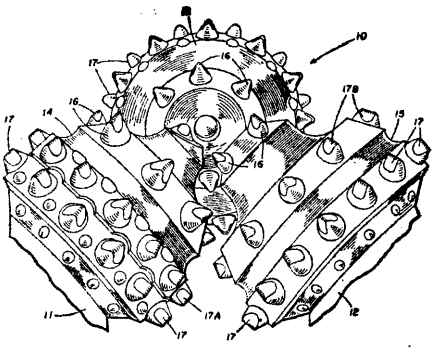

FIG. 1

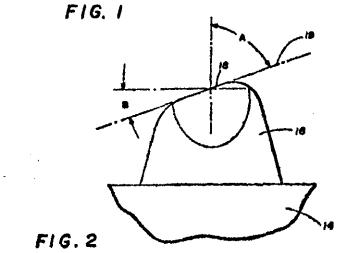

FIG. 2

E02B **P. 194764** 28.12.1976
E02D

Szkoła Główna Gospodarstwa Wiejskiego - Akademia Rolnicza, Warszawa, Polska (Mieczysław Kfoczyński, Kazimierz Wójcik).

Zestaw prefabrykowanych płyt montażowych zwłaszcza do studzienek drenarskich

Zestaw płyt prefabrykowanych zwłaszcza do studzienek drenarskich umożliwia montaż studzienki drenarskiej w miejscu posadowienia. Zestaw według wynalazku składa się z szerszej płyty (1) i węższej płyty (2), w których znajdują się otwory (6). Szersza płyta (1) ma wzdłuż dłuższej krawędzi wpusty (3), w których znajdują się otwory (4) na haki ustalające (5), które zamontowane są wzdłuż bocznych dłuższych krawędzi płyty (2). (3 zastrzeżenia)

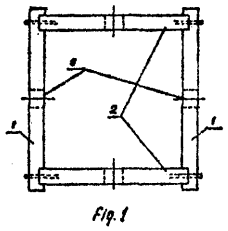
Fig.1

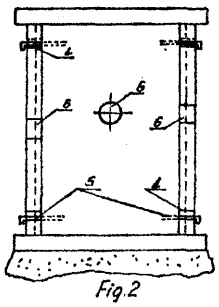
Fig.2

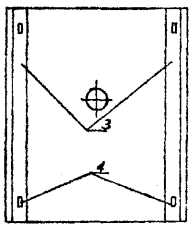
Fig.3

E02B P. 195356 15.01.1977
F24D

Kombinat Budownictwa Węglowego „Fabud" Siemianowice, Polska (Andrzej Szczepanik, Janusz Bratek, Waldemar Ramos).

Tłumik z komorami akustycznymi dla instalacji zwłaszcza wodnych oraz centralnego ogrzewania

Tłumik według wynalazku zabudowywany jest w instalacje wodne lub centralnego ogrzewania w celu zmniejszenia poziomu hałasu i wielkości drgań przez nie emitowanych. Składa się on z akustycznych komór (7) wykształconych za pomocą wlotowego przewodu (1) lub przelotowego przewodu (6), komorowych przewodów (3) i dystansujących elementów (2) związanych trwale z gumą (4) połączoną z wlotowym przewodem (1) lub z przelotowym przewodem (6), oraz z komorowym przewodem (3), przy czym przewody (1), (3) i (6) pokryte są miękką gumą (5). Tłumiki przeznaczone do pracy w warunkach termicznych mają cieplną izolację, korzystnie z laminatu. (2 zastrzeżenia)

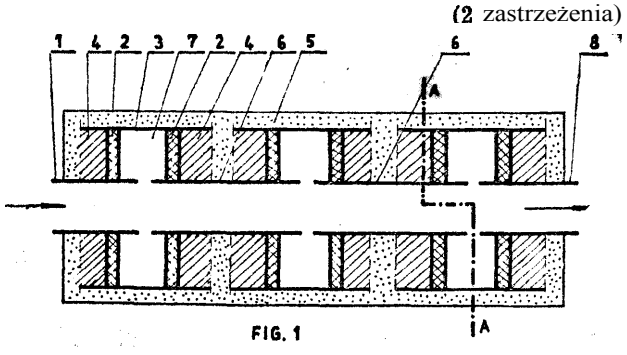
FIG. 1

E02B **P.** 200782 T 10.09.1977

Politechnika Wrocławska, Wrocław, Polska (Zbigniew Szling).

Sposób wytwarzania wodnych budowli regulacyjnych

Przedmiotem wynalazku jest sposób wytwarzania wodnych budowli regulacyjnych, takich jak tamy podłużne, ostrogi i przetamowania.

Wynalazek rozwiązuje zagadnienie zwiększenia stopnia mechanizacji robót przy wznoszeniu budowli regulacyjnych oraz zwiększenia elastyczności i trwałości tych budowli.

W sposobie według wynalazku wykorzystuje się masy asfaltowe jako wypełnienie i czynnik ochronny przed działaniem wody.

Sposób polega na tym, że zużyte opony (1) wypełnia się asfaltową masą (2) o temperaturze od 160° do 180°C a następnie tak przygotowane elementy konstrukcyjne zestawia się w materace płaskie, walce lub walce drążone. Otwór w walcach drążonych uzyskuje się przez umieszczenie w osi opon prowadzącej rury (3). Po zakończeniu procesu wiązania masy powstaje element prefabrykowany, z którego następnie zestawia się wodne budowle regulacyjne w postaci ostróg poprzecznych lub tam podłużnych. (4 zastrzeżenia)

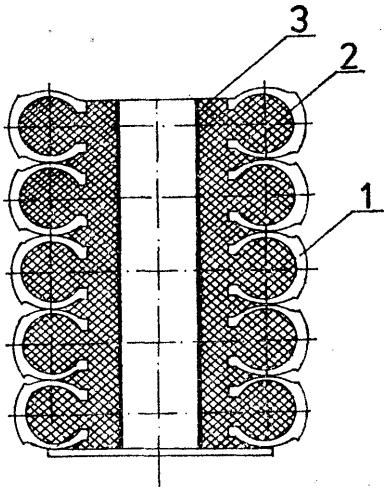

E02F P. 195361 15.01.1977

Przedsiębiorstwo Sprzętu i Transportu Wodno-Melioracyjnego, Toruń, Polska (Zenon Jędrzejczak).

Maszyna drenarska do układania rur z tworzyw sztucznych

Maszyna drenarska według wynalazku jest wyposażona w nagrzewnicę (2) powietrza połączoną przewodem (3) giętkim za pośrednictwem króćca (4) z

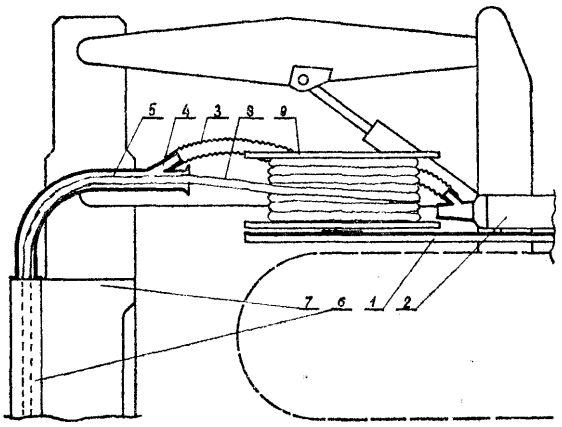

komorą (5) grzewczą, której wylot łączy się z kanałem (6) w nożu (7) wprowadzającym rurę (8) do gruntu. Stosowanie wynalazku podnosi jakość układanego rurociągu, przedłuża okres eksploatacji maszyn drenarskich oraz zmniejsza straty rolnicze powodowane przeprowadzaniem melioracji. (1 zastrzeżenie)

E04B P. 201998 09.01.1977

Pierwszeństwo: 10.11.1976 - RFN (nr P 26 51 182.0)

Kriemhild Schlomann, Soltau, Republika Federalna Niemiec (Kriemhild Shlomann).

Wiązanie muru z połączeniami kształtowymi

Przedmiotem wynalazku jest wiązanie muru z połączeniami kształtowymi pomiędzy sąsiednimi cegłami, z których co najmniej jedna ma na swej powierzchni wydrążenia, w które wchodzą elementy łączące, tworząc połączenia kształtowe. Połączenie wg wynalazku charakteryzuje się tym, że leżące na sobie powierzchnie (6) sąsiednich cegieł (1) mają odpowiednie wydrążenia (3), w które wprowadzane są elementy łączące odpowiadające ukształtowaniu wydrążeń (3). Element łączący ma największy przekrój poprzeczny w obszarze obciążających się wzajemnie powierzchni (6) obydwóch cegieł (1) leżących jedna na drugiej. (30 zastrzeżeń)

Fig.4

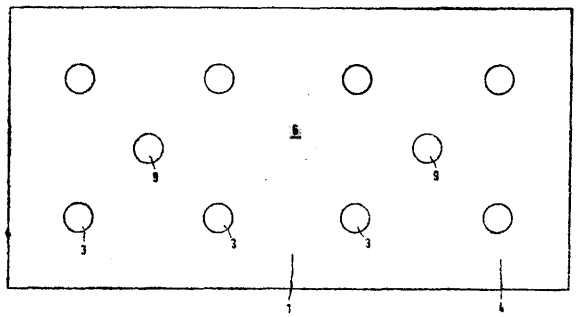

E04C P. 195163 06.01.1977

Zakład Inwestycyjno-Rozwojowy Wojewódzkiego Zjednoczenia Budownictwa Komunalnego w Katowicach Biuro Badawczo-Wdrożeniowe, Czechowice-Dziedzice, Polska (Józef Wranik).

Pustak stropowy

Przedmiotem wynalazku jest pustak stropowy przeznaczony zwłaszcza do budowy stropów w budynkach remontowanych wymagających wymiany stropu oraz domów małych, przy czym budowa stropu z pustaków stropowych nie wymaga poza belką montażową żadnego oprzyrządowania.

Pustak stropowy składa się z podstawy (1), dwóch elementów pionowych (2), które na powierzchniach czołowych posiadają wybrania montażowe (3), w których osadzone są złącza metalowe (4) i powierzchnie stykowe (x), zaś powierzchnie zewnętrzne elementów (2) są użebrowane. (3 zastrzeżenia)

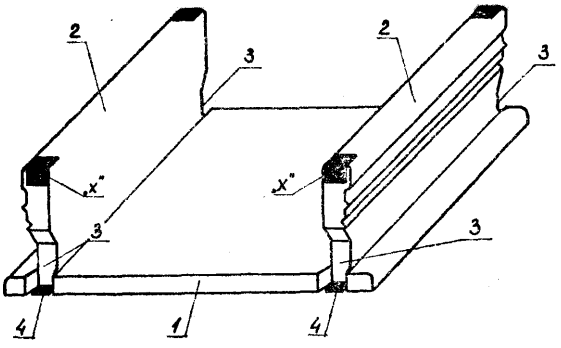

E04G P. 194786 27.12.1976

Biuro Projektów Konstrukcji Metalowych i Urządzeń Przemysłowych „Mostostal", Zabrze, Polska (Andrzej Wilk, Jerzy Lisowski).

Przesuwne urządzenie formująco-rusztowaniowe do budowy estakad betonowych

Przedmiotem wynalazku jest przesuwne urządzenie formująco-rusztowaniowe do budowy estakad betonowych techniką uprzemysłowionego betonowania przez zalewanie odpowiednio ukształtowanych form masą betonową.

Wynalazek rozwiązuje zagadnienie regulacji położenia dźwigarów w pionie i zwiększenia funkcjonalności urządzenia.

Istota wynalazku polega na tym, że dźwigary (1) podparte są na wózkach (2) przesuwnych poprzecznie i posiadających pionową regulację położenia zestawów kół jezdnych, połączone są parami między sobą układami cięgien tworzących płaskie kratownice składające się z poziomego cięgna (9) powiązanego z formami dolnymi (8), dwóch cięgien (10), dwóch ramion dolnych form (13), sworznia montażowego łączącego cięgna z ramionami, który wraz z cięgnem poziomym (9) stanowi połączenie pary dźwigarów i form, przy czym segmenty form głównych (5) i 6) wykonane są z profili zimnokształtowanych (15) połączonych z belkami (17). (4 zastrzeżenia)

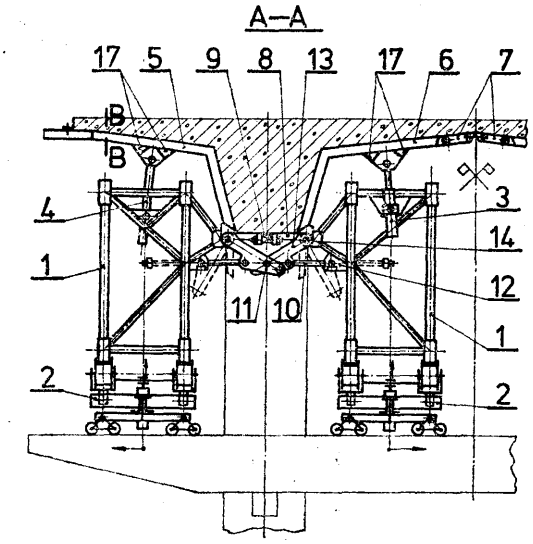

E01H P. 200659 T 05.09.1977

Wojewódzki Związek Kółek Rolniczych w Zamościu, Tomaszów Lubelski, Polska (Edward Półtorak) .

Przejezdny magazyn

Przedmiotem wynalazku jest przejezdny magazyn, składający się z dowolnej liczby segmentów, połączonych z sobą zawiasowo-rozłącznie i wyposażonych w jezdne zespoły, przystosowane do poruszania się po szynowym torowisku (9). Nośnym szkieletem segmentu są dwie dolne belki (1) oraz górna belka (2), zaś do belek (1) jednostronnie, a do belek (2) obustronnie są trwale zamocowane króćce, na które są przesuwnie nasadzone żebra (4) stanowiące w przybliżeniu 1/4 odcinka okręgu koła, przy czym żebra (4) są połączone z króćcami rozłącznie. Do żeber (4) są rozłącznie przytwierdzone łaty (5), tworzące więźbę dachową segmentu, a do nich jest zamocowane dachowe poszycie (6), korzystnie z twardych płyt pilśniowych. - (4 zastrzeżenia)

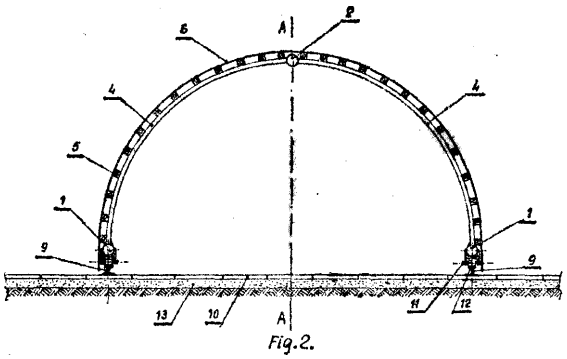

Fig.2.

E05B P. 200772 T 09.09.1977
E05F

Ośrodek Badawczo-Rozwojowy Systemów Mechanizacji Elektrotechniki i Automatyki Górniczej, Katowice, Polska (Konrad Wiszniowski).

Przegubowe zawieszenie drzwi wentylacyjnych

Przegubowe zawieszenie drzwi wentylacyjnych charakteryzuje się tym, że pionowy pręt (1) jest zaopatrzony w ukształtowane kuliście czopy (2) osadzone obrotowo w otworach panewek (3). Pomiędzy pionowym prętem (1) a panewkami (3) jest luz (4) dla swobodnego przemieszczania drzwi (5) zamocowanych do pręta (1). Panewki (3) są zaopatrzone w wysięgniki (6) sztywno osadzone w ramie (7) tamy. Wysuw wysięgnika (6) jest regulowany nakrętką (7). Średnica otworów panewek (3) w których są osadzone czopy (2) jest równa średnicy największego przekroju poprzecznego czopa (2). Zawieszenie jest szczególnie przydatne w wyrobiskach górniczych przy dużym ciśnieniu górotworu. (1 zastrzeżenie)

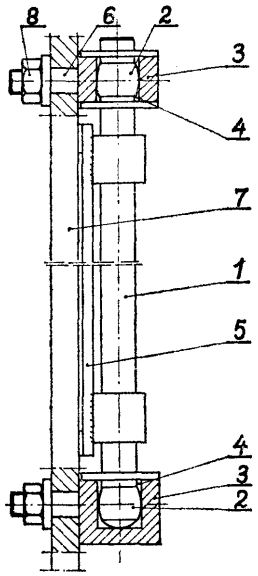

E05B **P. 201012** T 21.09.1977

Jan Uchański, Zdzisław Węgierek, Mieczysław Hasek, Mielec, Polska (Jan Uchański, Zdzisław Węgierek, Mieczysław Hasek).

Zamek elektromagnetyczny zdalnie sterowany

Zamek elektromagnetyczny zdalnie sterowany, blokujący otwieranie drzwi przez osoby niepowołane, według wynalazku ma mikrowyłączniki (3) i (4), przy czym mikrowyłącznik (3) zwalniający blokadę zamka (25) przez ramię ruchome (8), dźwignię (7) i rygiel (6) połączony jest przewodowo z mikrowyłącznikiem (4) do sterowania dodatkowymi obwodami elektrycznymi jak zapalenie światła, włączenie sygnału alarmowego lub włączenie silnika elektrycznego. (1 zastrzeżenie)

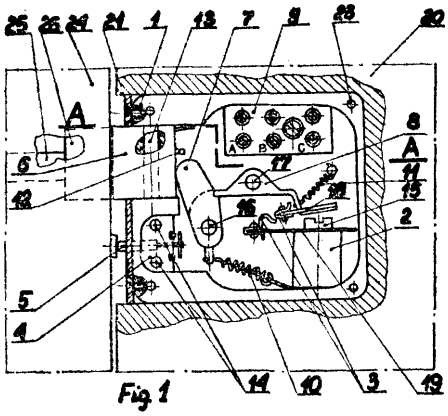

Fig 1

E21B **P. 200883** T 15.09.1977

Instytut Górnictwa Naftowego i Gazownictwa, Kraków, Polska (Bronisław Pankiewicz, Władysław Socha, Czesław Jaracz, Bolesław Kordyś, Józef Węgrzyn).

Śluza do zapuszczania przyrządów pomiarowych zwłaszcza do odwiertów eksploatacyjnych

Wynalazek rozwiązuje zagadnienie szczelności łączenia poszczególnych odcinków rur śluzy, a przez to zwiększenia jej bezawaryjności.

Śluza pomiarowa według wynalazku charakteryzuje się tym, że głowica (7) zamknięta korkiem dociskowym (3) ma wewnątrz dławik elastyczny (5) i pierścień metalowy (4).

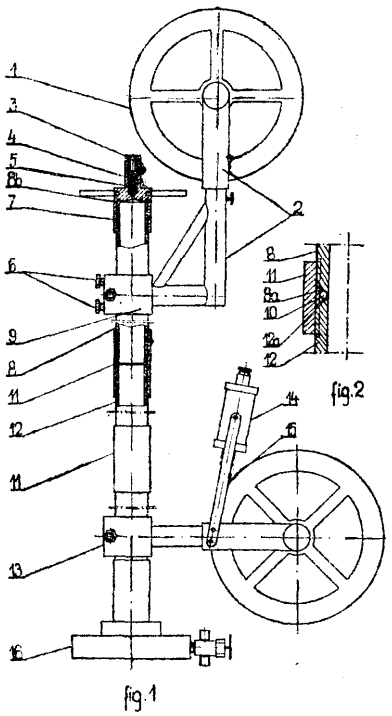

fig.1

Powierzchnie czołowe odcinków rur (8) i (12) w mufach (11) mają pomiędzy ich skośnymi wytoczeniami (8a) i (12a), o kącie rozwarcia na zewnątrz rury, osadzone pierścienie elastyczne, uszczelniające (10), korzystnie o przekroju kołowym. Powierzchnia czołowa, końcówki rury (8) w głowicy (7) ma skośne wytocze w kierunku do wewnątrz tury. (1 zastrzeżenie)

E21B **P. 201922** **05.11.1977**

Pierwszeństwo: 05.11.1976 - Szwecja (nr 7612371-0)

SVEN HALVOR JOHANSSON, Linköping, Szwecja (Sven Halvor Johansson).

Urządzenie do wiercenia zwłaszcza głębokich otworów w złożu skalnym

Wynalazek rozwiązuje zagadnienie wykorzystania energii geotermicznej zawartej w głębinowych, pierwotnych formacjach skalnych.

Przedmiotem wynalazku jest urządzenie do wiercenia, zwłaszcza głębokich otworów w złożu skalnym, które zawiera zespół wiertniczy posiadający wiertła, a do jego bezpośredniego napędu pneumatyczny silnik oraz ma również instalacje doprowadzenia i odprowadzenia powietrza.

Urządzenie według wynalazku ma przewód (7) poprowadzony od dna otworu wiertniczego (1) do jego wylotu odprowadzonego do atmosfery (5). Przewód (7) ma szereg przylegających w pionie elementów (7a) połączonymi złączami, oraz zamknięcia odwiertu w przestrzeni otaczającej przewód (7). Pneumatyczny silnik (12) ma wlot (14) powietrza, otwarty do przestrzeni odwiertu na zewnątrz przewodu (7), natomiast wylot (11) powietrza jest otwarty do przestrzeni wewnątrz przewodu (7). Teleskopowe połączenie (7b) pomiędzy dolną częścią przewodu i zespołem wiertniczym (4) utrzymywane jest w zakresie pewnego przedziału odchyleń od ruchu osiowego zespołu wiertniczego i przewodu.

Zespoły podtrzymujące (8) oraz elementy przesuwające umocowane są pomiędzy częściami przewodu dla utrzymania ich w równym położeniu wzdłuż całej długości. Zespoły podtrzymujące (8) dla zdalnego sterowania elementami przesuwającymi pneumatyczne układy uruchamiające (9) z wylotem (13) powietrza.

(3 zastrzeżenia)

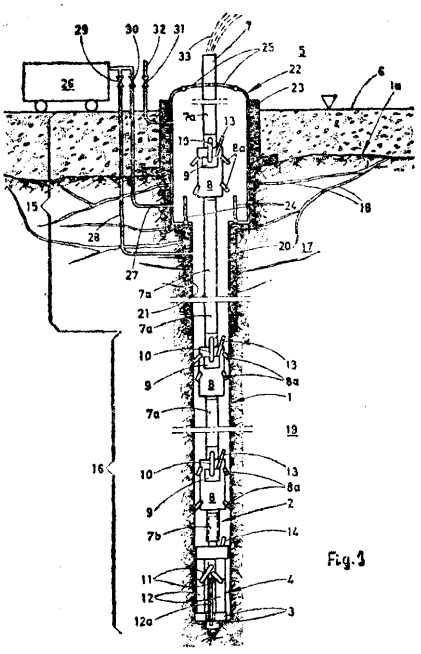

Fig.1

E21B **P. 201923** **05.11.1977**

Pierwszeństwo: 05.11.1976 - Szwecja (nr 7612372-8)

Swen Halvor Jahansson, Linköping, Szwecja (Sven Halvor Johansson).

Urządzenie do przemieszczania odcinka przewodu wiertniczego w otworze wiertniczym

Przedmiotem wynalazku jest urządzenie do przemieszczania odcinka przewodu wiertniczego w otworze wiertniczym.

Urządzenie zapewnia boczne oparcie przewodu wiertniczego oraz umożliwia podnoszenie oraz opuszczanie świdra wiertniczego wraz z przewodem wiertniczym na dno otworu wiertniczego.

Urządzenie według wynalazku zawiera **dwa** zespoły (19), (20) szczęk **(16),** w których każda szczęka (16) ma zewnętrzną końcówkę przystosowaną do współpracy z powierzchnią (7) otworu wiertniczego <l) i jest osadzona wahliwie względem osi poprzecznej do osi przewodu wiertniczego (4) ze zdolnością do stykania się z powierzchnią (7) otworu wiertniczego (1) lub odchylania od powierzchni (7) otworu wiertniczego **(1) w** którym to położeniu szczęka (16) jest utrzymywana.

Urządzenie według wynalazku ma dwa zespoły siłowników (10) współpracujące z zespołami (19), (20) szczęk **(16),** które rozmieszczone są **wdłuż** osi przewodu wiertniczego (4), oraz przystosowane do przemieszczania zespołów (19, (20) szczęk (16) względem odcinka (5) przewodu wiertniczego (4) w obu kierunkach. Zespół ustalający (38, **40, 41)** połączony jest z obydwoma zespołami siłowników (10), dla zapewnienia przemieszczania jednego zespołu (19) szczęk (16) w kierunku przeciwnym względem drugiego zespołu (20) szczęk (16) oraz synchronizacji ich suwów. Zespoły sterujące (21) przesuwne są w kierunku poprzecznym względem osi przewodu wiertniczego (4) i zawierają dwa zespoły kołków (26, 27, 34, 35) przystosowane do współpracy ze szczękami (16) przy końcu ich skoków, dla ich włączenia lub wyłączenia ze współpracy ze ścianką otworu wiertniczego (1) przez wychylenie szczęk (16) względem ich osi obrotu.

(3 zastrzeżenia)

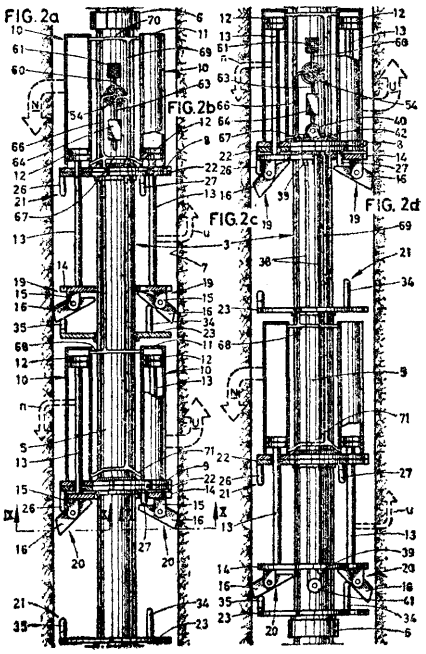

E21C **P. 195099** **03.01.1977**

Piotrowicka Fabryka Maszyn „FAMUR", Katowice, Polska (Paweł Bończyk, Wiktor Kondrat).

Przegubowy napęd organu urabiającego

Przegubowy napęd organu urabiającego kombajnu węglowego umożliwiający dowolne ustawienie organu urabiającego charakteryzuje się tym, że ma drążony wałek napędowy (1), przez który przechodzi oś (2) łącząca pokrywy (4 i 5) usztywniające boczne ściany ramienia (3). Ramię (3) ma rozwidlenie i jest osadzone w ślizgowych tulejach (6), głowicy (8) połączonej z silnikiem elektrycznym napędzającym organ urabiający i układ hydrauliczny napędu.

(1 zastrzeżenie)

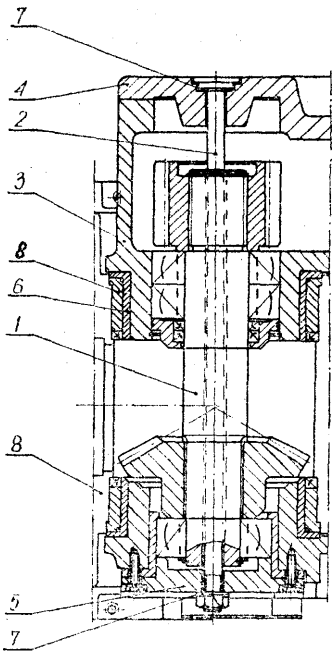

E21C **P. 195250** 10.01.1977

Centralny Ośrodek Badawczo-Projektowy Górnictwa Odkrywkowego „Poltegor", Wrocław, Polska (Jerzy Szymani, Wojciech Szepietowski, Włodzimierz Musiał).

Zrywak udarowy do urabiania skał

Przedmiotem wynalazku jest zrywak udarowy do urabiania skał, przeznaczony do odspajania skał o średniej zwięzłości w górnictwie odkrywkowym i skalnym.

Zrywak udarowy według wynalazku ma zrywający trzon (2) osadzony w ramie (1) ciągnika i połączony z nią za pośrednictwem dwóch układów amortyzujących łączników (3) i (4). Trzon (2) ma występ (6) z zamocowanym do niego udarowym młotem (7), który jest zamocowany w ten sposób, że kierunek impulsów uderzeń młota (7) pokrywa się z dwusieczną kąta klina tnącego ostrza (5). Odkształcenia dwóch układów amortyzujących łączników (3) i (4) powodują taki ruch zrywającego trzona (2) pod wpływem uderzeń udarowego młota (7), że tnące ostrze (5) zagłębia się w skałę na głębokość (C) potrzebną do odrywania od skały brył w czasie ruchu ciągnika.

(2 zastrzeżenia)

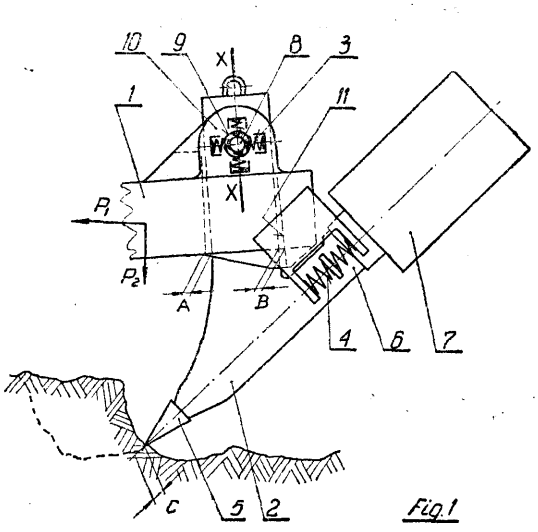

Fig 1

E21C P. 195355 15.01.1977

Kopalnia Węgla Kamiennego „Jastrzębie", Jastrzębie Zdrój, Polska (Michał Szyma, Ryszard Canibal).

Sposób wzmacniania czynnego czoła **frontu** eksploatacyjnego

Przedmiotem wynalazku jest sposób wzmacniania czynnego czoła frontu eksploatacyjnego, prowadzonego w pokładach węgla średniej i dużej miąższości, zwłaszcza małozwięzłego węgla, często zawodnionego urabianego systemem ścianowym, dla zabezpieczenia stropu wyrobiska przed nagłym dodatkowym otwarciem jego powierzchni, z wykorzystaniem środków wiążących ze sztucznego tworzywa w postaci spoiwa i zaostrzonych prętów. Wzmocnienie czynnego czoła frontu eksploatacyjnego osiąga się przez wiercenie w caliźnie pokładu węgla wyprzedzających otworów (1), korzystnie rozstawionych w rzędach (2, 3), dzielących wysokość pokładu. Następnie do otworów (1) wprowadza się zbiorniki (7) ze spoiwem i zaostrzonymi prętami (8) ze sztucznego tworzywa, korzystnie w postaci prętów z urabialnego tworzywa w rodzaju szklanego włókna lub podobnego tworzywa o takich samych względnie lepszych własnościach i wkleja się na całej głębokości wyprzedzającego otworu (1) jednak nie mniejszej jak 2 do 3 zabiorów (4, 5, 6) węglowego kombajnu lub struga. Ponadto wyprzedzające otwory (1) wierci się systematycznie z wyprzedzeniem i z zachowaniem rezerwy w podtrzymywaniu zespolonej calizny równej co najmniej jednemu zabiorowi (6) węglowego kombajnu lub struga.

(2 zastrzeżenia)

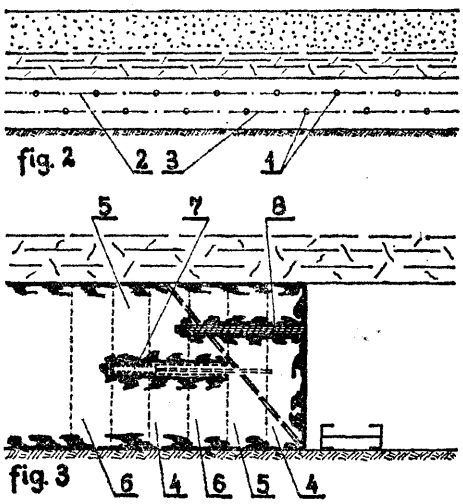

E21C P. 203162 20.12.1977

Pierwszeństwo: 21.12.1976 - Wielka Brytania (nr 53244/76)

Coal Industry (Patents) Limited, Londyn, Wielka Brytania, (Gordon Ernest Boast).

Wrębiarka górnicza

Przedmiotem wynalazku jest wrębiarka górnicza zawierająca transporter urobku, ustawiony poprzecznie do kierunku jej ruchu i w bezpośredniej bliskości podłoża, na którym spoczywa wrębnik zamocowany z możliwością ruchu w kierunku pionowym i mający prowadnicę usytuowaną równolegle, do transportera i przystosowaną do podtrzymania łańcucha tnącego. Wrębiarka według wynalazku charakteryzuje się tym, że prowadnica (18) wrębnika (12) zawiera co najmniej dwie części (40), (42) poruszające się względem siebie po prętach prowadzących (50), zaś siłownik (51) łączy części (40, 42) prowadnicy (18) ,dla powodowania ich wzajemnego ruchu.

(9 zastrzeżeń)

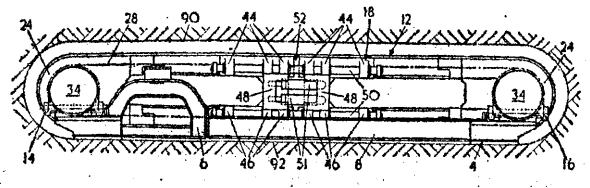

FIG. 1

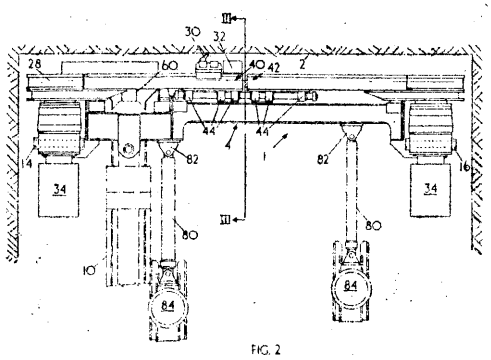

FIG. 2

E21D P. 193190 20.10.1976

Ośrodek Badawczo-Rozwojowy Budownictwa Górniczego „BUDOKOP", Mysłowice, Polska (Ludwik Drobniak, Godfryd Majcherczyk, Grzegorz Dydak, Marian Więckowski, Roman Klasiński).

Sposób połączenia elementów chodnikowych obudowy podatnej

Sposób połączenia elementów chodnikowej obudowy podatnej składającej się z elementów ociosowych, elementów stropnicowych lub spągowych oraz strzemion polega na tym, że między poszczególnymi łukami (1) i (2) obudowy umieszcza się elastyczno-sprężynujące wkładki (4) regulujące opór zsuwu elementów obudowy, przy czym łuk ociosowy (2) korzystnie w górnej części posiada wycięcie (5) o szerokości jarzma i grubości dna korytka ociosowego łuku (2). (1 zastrzeżenie)

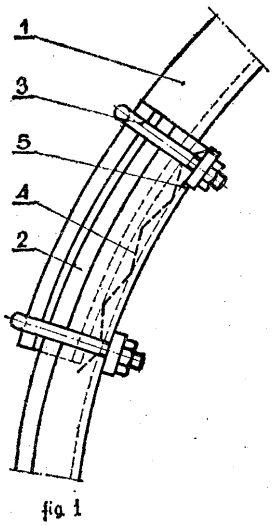

fig. 1

S21D **P. 195176** 05.01.1977

Fabryka Urządzeń Górniczych „Georyt", Kraków, Polska (Władysław Wołek, Antoni Budziński).

Zespół zaworów do stojaka hydraulicznego

Zespół zaworów do stojaka hydraulicznego obudów górniczych składa się z zaworu przelewowego (1) i zaworu napełniająco-opróżniającego (2), które są ze sobą połączone rozłącznie. Zawór przelewowy (1) posiada trzpień (14) współpracujący z tłoczkiem (8) osadzonym suwliwie we wkładce (4) a zawór napełniająco-opróżniający (2) posiada wyprofilowany suwak (21), którego uszczelniająca powierzchnia (23) pozostaje czasowo w zetknięciu z gniazdem w siedzisku (24), zaś jego zakończenie kuliste (32) przesłania częściowo poprzeczny otwór (33) znajdujący się w kadłubie (20).

Trzpień (14) ma z jednej strony kołnierz (15) a z drugiej strony zakończony jest wycechowaną podziałką (16). Tłoczek (8) posiada na obwodzie dwa szeregi otworów (12 i 13), które są przesunięte kątowo na obwodzie względem siebie, korzystnie pod kątem 45°, przy czym otwory (12 i 13) mają połączenie z kanałem (11), natomiast odległość szeregu otworów (13) od dalszej krawędzi rowka (9) jest funkcją ciśnienia cieczy hydraulicznej o wartości : L = = 1 : f (p). Wyprofilowany suwak (21) posiada cylindryczną powierzchnię (22) połączoną poprzez uszczelniającą powierzchnię (23) z prowadnikiem (25), który zawiera co najmniej jedno wybranie, stanowiące przepływowy kanał (26). (6 zastrzeżeń)

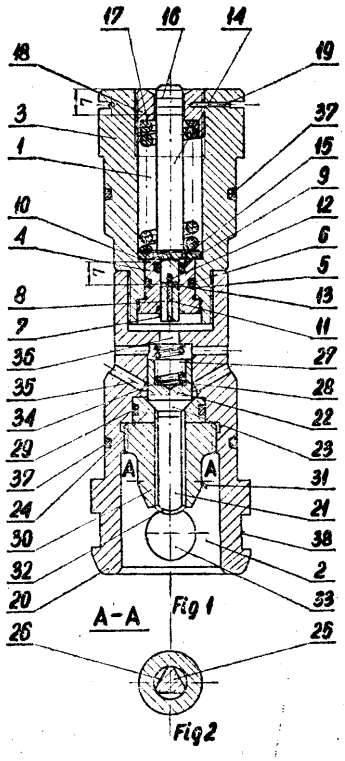

Fig 1

Fig 2

E21D **P. 195255** 10.01.1977

Bytomskie Zakłady Naprawcze Przemysłu Węglowego, Bytom, Polska (Zbigniew Dudziński, Władysław Maluciak, Stefan Masłowski, Edward Skorupka).

Urządzenie demontażowe indywidualnych stojaków hydraulicznych

Przedmiotem wynalazku jest urządzenie demontażowe przeznaczone do demontażu górniczych indywidualnych stojaków hydraulicznych stosowanych w podziemiach kopalń do zabezpieczenia stropu w wyrobiskach górniczych.

Istota tego urządzenia polega na umieszczeniu w konstrukcji nośnej (1) siłowników hydraulicznych (2 i 3) połączonych przegubowo jednym końcem z konstrukcją nośną (1), natomiast drugim końcem z ramieniem uchwytu (4), który wyposażony jest w szczękę (5). W przedniej części kostrukcji nośnej (1) znajduje się siłownik (7) oparty o belkę poprzeczną (10), natomiast na konsolce (11) umieszczony jest siłownik (12), którego rdzennik (13) wyposażony jest w półokrągłą szczękę (14), naprzeciw którego znajdują się szczęki stałe (16). (2 zastrzeżenia)

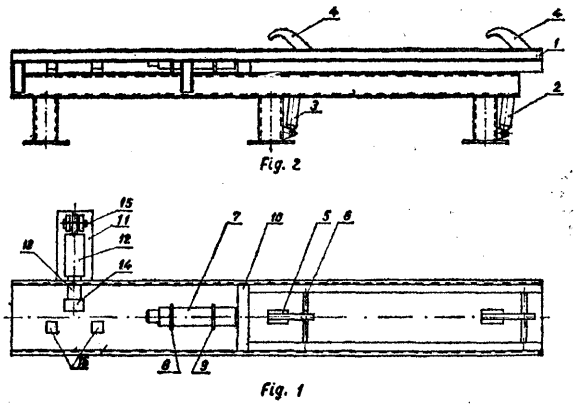

Fig. 2

Fig. 1

E21D **P. 200635** T 01.09.1977

Główny Instytut Górnictwa, Katowice, Polska (Andrzej Raczyński, Stanisław Łaboński, Tadeusz Mamczarczyk, Zenon Mrowiec).

Strzemię obudowy górniczej

Przedmiotem wynalazku jest strzemię obudowy górniczej, zwłaszcza obudowy wyrobisk chodnikowych.

Wynalazek rozwiązuje zagadnienie zmniejszenia możliwości luzowania się złącz w warunkach drgań i odprężeń górotworu.

Strzemię według wynalazku ma mechanizm krzywkowy do wzajemnego docisku współpracujących płaszczyzn elementów (1, 2) obudowy podczas ich zsuwu. Zastosowanie krzywki (4) z odpowiednim wycięciem (7), która ma zdolność sprężystego upodatniania się, umożliwia uzyskanie rosnącego docisku do określonej wielkości, a następnie ustalenia go na stałym żądanym poziomie. Uzyskuje się to dzięki odpowiedniemu doborowi materiału oraz wyprofilowaniu krzywki (4) na jej powierzchni zewnętrznej (8, 9), a także doborowi odpowiednich przekrojów poprzecznych krzywki z wykonaniem wycięć wewnętrznych (7) lub zewnętrznych,. (2 zastrzeżenia)

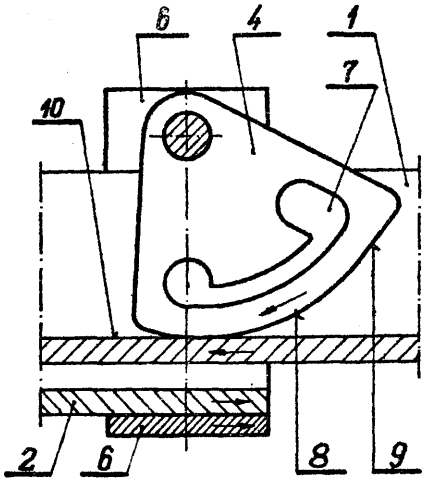

E21D P. 200875 16.09.1977

Pierwszeństwo: 17.09.1976 - Rep. Fed. Niem. (nr P. 2641855.3)

Salzgitter Maschinen Aktiengesellschaft, Salzgitter-Bad, Republika Federalna Niemiec (Joachim Abeler, Heinrich Quante, Günter Smarra, Günther Litschke, Angelo Cassone).

Sposób oraz urządzenie do opinania chodników górniczych i tuneli

Wynalazek rozwiązuje zagadnienie trwałego naprężenia ciągu siatek opinających lub kilku cięgów takich siatek.

Sposób według wynalazku polega na tym, że stropnice (17) podczas ich dociskania do stropu górotworu (44) są przesuwane wzdłuż chodnika ruchem składowym, tak aby wytworzyło się sprzężenie cierne siatek opinających (I9, 23) z górną częścią (18) stropnicy i aby siatki opinające (19, 23) zostały dzięki temu sprzężeniu ciernemu przesunięte przez stropnice (17) w kierunku ich przesuwu celem naprężenia ciągu siatek i ich złączy.

Urządzenie według wynalazku cechuje się tym, że każdy z mechanizmów (5) przyporządkowany stropnicy (17) ma co najmniej jeden wahacz (6) o stałej podstawie i drugi wahacz składający się z przesuwnika tłokowego (11), który za pośrednictwem przegubów (8, 13) jest przyłączony do wahacza (6) i obudowy (3). (4 zastrzeżenia)

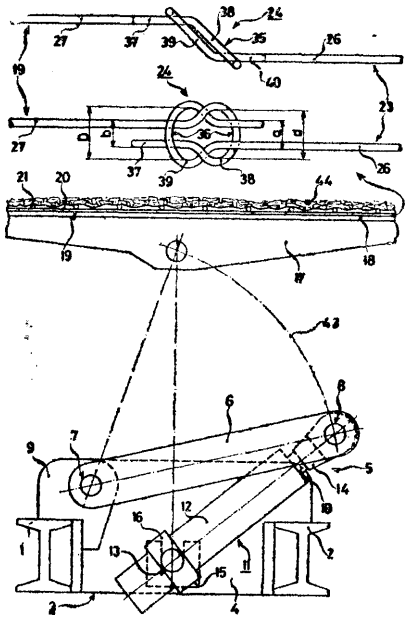

E21F **P. 195132** 04.01.1977

Ośrodek Badawczo-Rozwojowy Systemów Mechanizacji, Elektrotechniki i Automatyki Górniczej, Katowice, Polska (Antoni Czapla, Bolesław Firganek, Stanisław Głowiak, Joachim Górecki, Zdzisław Karolczak, Kalist Marcinkowski, Jerzy Stożyński, Adam Zyzak).

Układ regulacji przepływu powietrza zwłaszcza dla wentylacji górniczej

Układ regulacji według wynalazku przeznaczony jest do utrzymania stałego zadanego położenia organów dławiących przepływ niezależnie od zakłóceń, przy czym zmiana położenia łopatek regulacyjnych (5) może być osiągnięta przez zadanie nowego położenia ręcznie z miejsca zainstalowania tamy regulacyjnej lub zdalnie z dyspozytorni sygnałem elektrycznym lub pneumatycznym, z maszyny cyfrowej sterującej całym systemem wentylacyjnym lub z czujników kontroli parametrów bhp.

Układ według wynalazku charakteryzuje się tym, że ma cyfrowy komparator (1), na wejście którego doprowadza się dwa sygnały z przetwornika położenia (3) lub z czujnika prędkości i zadajnika (2), zaś wynik porównania pojawiający się na wyjściu komparatora (1) jest doprowadzony w postaci sygnału do siłownika (4). Jeżeli liczby binarne odpowiadające sygnałom z przetwornika (3) i zadajnika (2) nie są równe, wówczas na wyjściu komparatora (1) pojawia się sygnał uruchamiający siłownik (4) i łopatki regulacyjne (5). Siłownik (4) dąży do położenia równowagi między tymi liczbami, po osiągnięciu której zatrzymuje się. (8 zastrzeżeń)

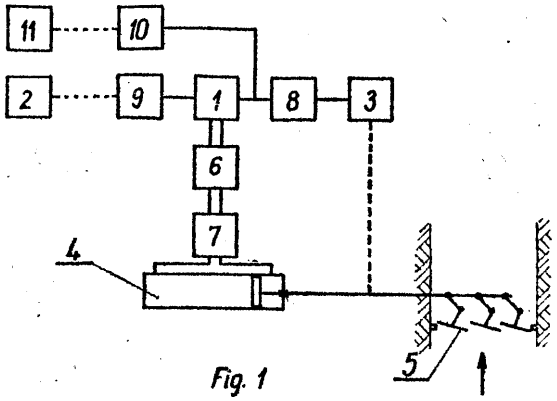

Fig. 1

E21F **P. 200350** T 17.08.1977

Kopalnia Węgla Kamiennego „Dymitrow", Bytom, (Marian Bajon, Stanisław Stelmach, Ludwik Pyzik, Antoni Gołaszewski).

Sposób i urządzenie do zabezpieczania urządzeń w przypadku nadmiernego wzrostu temperatury lub powstania pożaru

Przedmiotem wynalazku jest sposób i urządzenie do zabezpieczania górniczych urządzeń dołowych, a zwłaszcza rozdzielni elektrycznych i przenośników taśmowych w przypadku nadmiernego wzrostu temperatury ich elementów lub powstania pożaru.

Wynalazek rozwiązuje zagadnienie likwidacji powstałego zagrożenia pożarowego.

Sposób polega na tym, że w bezpośrednim sąsiedztwie miejsc przypuszczalnego powstania zagrożenia umieszcza się elementy rozpylające. Za pomocą tych elementów, w przypadku wzrostu temperatury części urządzeń ponad ustaloną wartość rozpyla się substancje gaszące i obniżające temperaturę otoczenia. Strumienie tych substancji kieruje się na części najbardziej zagrzane tak długo, aż nastąpi wygaszenie płomienia i ochłodzenie ich poniżej wartości ustalonej temperatury.

Urządzenie do stosowania sposobu ma zabudowane rozpylające dysze połączone za pomocą przewodów (2) ze zbiornikami (3) substancji gaszącej, na których to przewodach są umieszczone elektromagnetyczne zawory (4) uruchamiane za pomocą znanych termometrów kontaktowych lub bezpieczników topikowych. <3 zastrzeżenia)

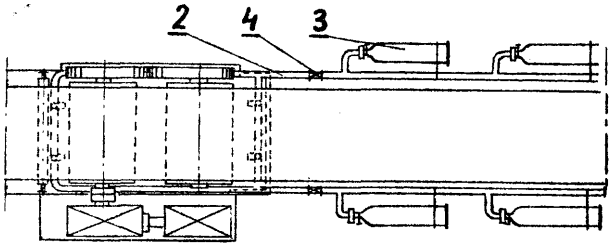

Fig.4

E21F P. 201891 03.11.1977

Pierwszeństwo: 05.11.1976 - Rep. Fed. Niemiec (nr P. 26 50675.2)

Chemische Fabrik Kalk GmbH, Kolonia, Republika Federalna Niemiec.

Sposób zwalczania pyłu na odsłoniętych stropach wyrobisk kopalni węgla

Wynalazek dotyczy sposobu zwalczania pyłu na odsłoniętych stropach wyrobisk kopalni węgla z zastosowaniem higroskopijnych soli razem z folią okryciową.

Sposób według wynalazku charakteryzuje się tym, że folię okryciową posypuje się równomiernie w ilości 10—20 g/m² stałym, drobnosproszkowanym chlorkiem wapniowym i/lub chlorkiem magnezowym, który ewentualnie może zawierać mały dodatek środka zwilżającego i dociska ją tak do stropu, aby warstwa higroskopijnej soli znajdowała się między folią a stropem. <2 zastrzeżenia)

DZIAŁ F

MECHANIKA; OŚWIETLENIE; OGRZEWANIE; UZBROJENIE

F01N **P.** 200886 T 15.09.1977

Przedsiębiorstwo Projektowania i Wyposażania Zakładów Przemysłu Maszyn i Aparatów Elektrycznych „PROMEL", Gliwice, Polska (Stanisław Serwin, Karol Małysa).

Rozsuwana komora dźwiękochłonna

Przedmiotem wynalazku jest rozsuwana komora dźwiękochłonna dla osłony maszyn i urządzeń będących źródłem nadmiernego hałasu. Komora wg wynalazku składa się z segmentów (11) przesuwnych teleskopowo. Segmenty skrajne (1) komory napędzane są mechanizmem nopędu (5) z wykorzystaniem przeciągarki linowej, cylindra teleskopowego, hydraulicznego lub silników liniowych. Pozostałe segmenty wyposażone są w zabieraki (7). (1 zastrzeżenie)

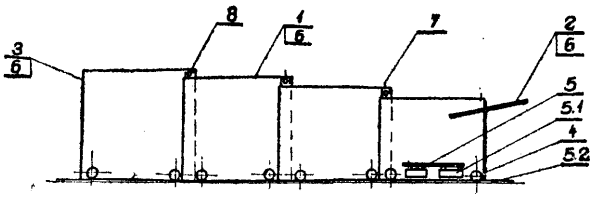

F02B **P. 195319** 13.01.1977

Politechnika Rzeszowska im. Ignacego Łukasiewicza, Rzeszów, Polska (Andrzej Lech Zdzienicki, Kazimierz Cebula, Ignacy Szczurek, Edward Początek, Jerzy Wiącek).

Sposób zatapiania rurek z tworzyw syntetycznych w płytach betonowych lub żelbetonowych podgrzewanych w procesie wstępnego dojrzewania betonu

Sposób zatapiania rurek z tworzyw syntetycznych w płytach betonowych lub żelbetowych według wynalazku polega na tym, że w siatce zbrojeniowej odpowiedniej płyty mocuje się rurki mające na swej powierzchni prześwity miejscowe, korzystnie w postaci otworów o przekroju 0,4-0,7 mm, w ilości 20—25 otworów na 1 dcm² powierzchni rurki, lub/i rurki mające na swej powierzchni prześwity wykonane w kształcie spirali, uniemożliwiające przedostawanie się do ich wnętrza mleczka wapiennego, zaś temperatura kontaktowego podgrzewania masy betonowej w formie wynosi 80—105°C. (2 zastrzeżenia)

F03C P. 195350 14.01.1977

Zakłady Urządzeń Okrętowych „Hydroster", Gdańsk, Polska (Bohdan Sieniawski, Jan Brzeski, Józef Ostrowski, Tomasz Leszczyński).

Silnik hydrauliczny obiegowo-krzywkowy

Przedmiotem wynalazku jest konstrukcja silnika hydraulicznego obiegowo-krzywkowego o zmniejszonym luzie między czołową powierzchnią krzywki wewnętrznej i pokrywami, mniejszych przeciekach oleju pomiędzy tymi współpracującymi elementami i podwyższonej sprawności objętościowej.

Silnik hydrauliczny ma uzębioną krzywkę (1) zewnętrzną i osadzoną współśrodkowo uzębioną krzywkę (2) wewnętrzną między, którymi umieszczone są zębate satelity (3), a po obu stronach zamknięty jest czołowymi pokrywami (4). Krzywka (2) wewnętrzna osadzona jest na osi (5), a między stykającymi się powierzchniami (6) krzywki (2) wewnętrznej i powierzchnią (7) osi (5) występuje nieznaczny luz, przy czym krzywka (2) wewnętrzna i oś (5) zabezpieczone są przed wzajemnym obrotem czopami (8).

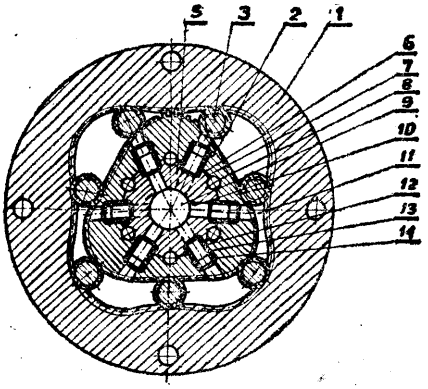

Fig. 1

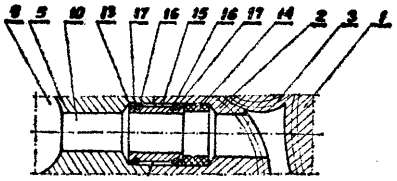

Fig. 2

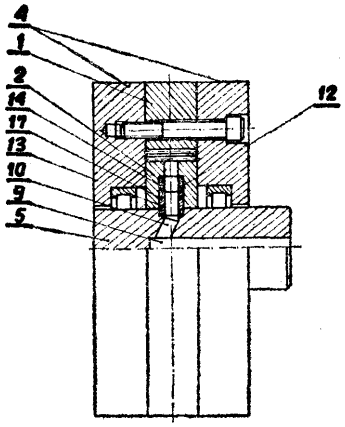

Fig. 3

Poosiowy otwór (9) w osi (5) łączą otwory (10) promieniowe wykonane poprzez oś (5) i krzywkę (2) wewnętrzną z komorami (11) roboczymi silnika. Otwory (10) promieniowe mają w miejscu styku powierzchni (6) krzywki (2) wewnętrznej i powierzchni (7) osi (5) wytoczenie (12), w którym osadzona jest wahliwie tuleja (13) i pierścień (14). Pierścień (14) zabezpieczony jest przed przesuwaniem się w wytoczeniu (12) tuleją (13).

Na zewnętrznej powierzchni (15) tulei (13) w kanałkach (16) osadzone są pierścienie (17) uszczelniające. Pierścienie (17) uszczelniają tuleje (13) z osią (5) i krzywkę (2) wewnętrzną. (2 zastrzeżenia)

F04C P. 195349 14.01.1977

Zakłady Urządzeń Okrętowych „y Gdańsk, Polska (Jan Bruski, Bohdan Sieniawski, Józef Ostrowski).

Silnik hydrauliczny obiegowo-krzywkowy

Silnik hydrauliczny obiegowo-krzywkowy, składający się z uzębionej krzywki zewnętrznej (1), umieszczonej współśrodkowo uzębionej krzywki (2) wewnętrznej osadzonej na wale (3), między którymi znajdują się zębate satelity (8), zamknięty czołowymi pokrywami (4 i 5), ma w pokrywie (4) umieszczony czołowy rozdzielacz (18). Kanały (13) rozdzielacze wykonane w pokrywie (4) mają kształt owalny, a ich oś (14) symetrii dłuższej części owalu jest nachylona do głównych osi (16) symetrii silnika. Zębate satelity (8) umieszczone między krzywką (2) wewnętrzną i krzywką (1) zewnętrzną przysłaniające w czasie ruchu silnika kanały (13) rozdzielcze mają wzdłużne otwory (20) usytuowane w wzdłużnej osi (21) symetrii satelity (8), przy czym średnica (d) otworów (20) jest większa lub równa 0,475 średnicy (dw) podstawy zębów. (1 zastrzeżenie)

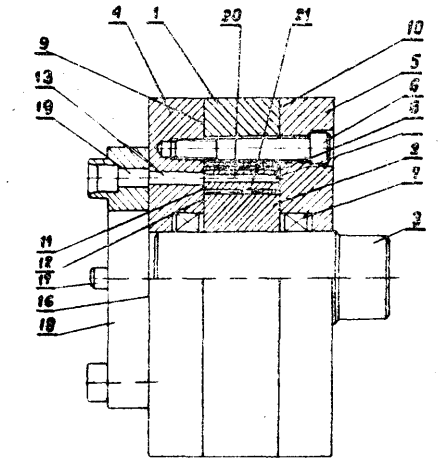

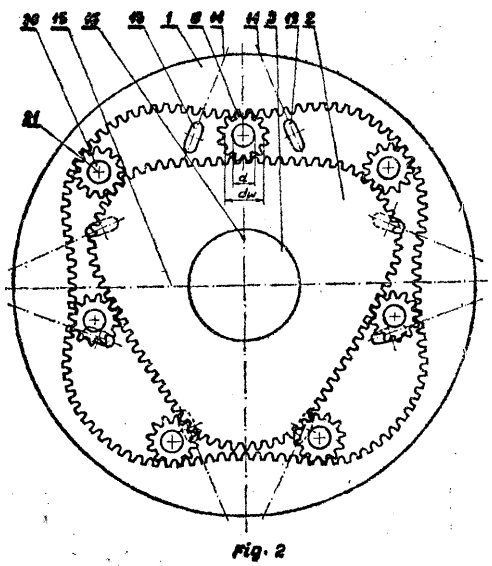

Fig. 2

F16B **P. 194703** 22.12.1976

Politechnika Gdańska, Gdańsk-Wrzeszcz, Polska (Jerzy Pasiński, Tadeusz Łubiński).

Uchwyt do mocowania rurki lub pręta

Wynalazek rozwiązuje zagadnienie umożliwienia jednoczesnego przesunięcia wzdłużnego rurki względem elementu mocującego i zmiany kąta pochylenia rurki względem tego elementu.

Uchwyt do mocowania rurki lub pręta według wynalazku ma dwa półkuliste czopy (3) osadzone obrotowo w stożkowym gnieździe (4) elementu mocującego (2) i dociśnięte śrubowym zaciskiem (5). W wybraniu pomiędzy czopami (3) znajduje się elastyczna przekładka (6) dociskająca rurkę (7) w dowolnym położeniu. (1 zastrzeżenie)

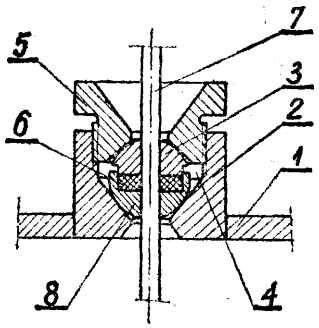

F16B **P. 202324** 21.11.1977

Fabryka Maszyn Papierniczych, Jelenia Góra, Polska (Jerzy Bialikiewicz).

Nakrętka do połączeń gwintowych

Nakrętka do połączeń gwintowych według wynalazku charakteryzuje się tym, że w korpusie (1) ma unieruchomioną przed obróceniem się wkładkę (2) sprężystą przez zastosowanie połączenia kształtowego, na przykład wielowypustowego, zaś wkładka (2) sprężysta jest wykonana z poliamidu modyfikowanego otrzymywanego metodą aktywowanej anionowej polimeryzacji kaprolaktanu. (1 zastrzeżenie)

Fig. 1

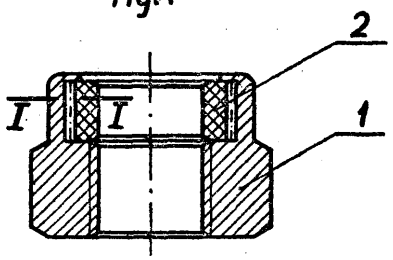

F16C **P. 200888** T 15.09.1977

Centralny Ośrodek Projektowo-Konstrukcyjny Maszyn Górniczych KOMAG, Gliwice, Polska (Jan Lenard, Wincenty Pretor).

Połączenie przegubowe

Połączenie przegubowe, przeznaczone zwłaszcza do łączenia podpory zmechanizowanej obudowy górniczej ze stropnicą (3) lub spągnicą (4), według wynalazku ma gniazdo (1), które osadzone jest w siedzisku (2) stopnicy (3) lub spągnicy (4), przy czym siedzisko (2) ma kształt odpowiadający zewnętrznemu kształtowi gniazda (1). Kształt oporowego gniazda (1) jest tak dobrany aby nie następował obrót gniazda (1) w siedzisku (2).

Uzupełniający element połączenia przegubowego stanowi stożkowa tuleja (12) z materiału elastycznego, nałożona na podporę (6) i opierająca się o spągnicę (3), która swą powierzchnią od strony spągnicy (3) obejmuje cały przegub, osłaniając od zanieczyszczeń połączenie czopa z gniazdem. Wynalazek rozwiązuje zagadnienie opracowania połączenia o prostej budowie, skutecznym działaniu i wygodnej obsłudze przy nie zwiększonych gabarytach stropnicy i spągnicy. (4 zastrzeżenia)

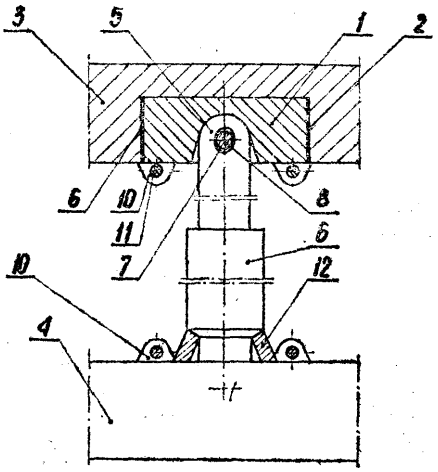

fig. 2

F16D E21C **P. 194716** 28.12.1976

Kopalnia Węgla Brunatnego „Turów", Bogatynia, Polska (Marian Kałuża).

Elektromagnetyczne urządzenie odciążające zwalniak hamulcowy

Wynalazek rozwiązuje zagadnienie opracowania prostej i pewnej w działaniu konstrukcji urządzenia odciążającego.

Urządzenie odciążające, nadające się do zastosowania przy napędach maszyn o pracy ciągłej, według wynalazku charakteryzuje się tym, że na przystawce (1) ma korpus (2) cewki (3) zaopatrzony w diamagnetyczny czop (7), zderzak (14) i popychacz zwory (4) złożony z kulki (10), sprężyny (11) i śruby (12).

Obrotowa zawora (4), wyposażona w stopkę (15) ze śrubą nastawną (18) oraz w ogranicznik (13) obrotu, osadzona na czopie (7), połączona jest poprzez łącznik (5) osadzony na osi (8) z czopem (17) belki (6) zwalniaka (21).

Układ elektryczny wyposażony jest w kompensator prądów wirowych powstających w korpusie (2) złożony z diod Dl i D2 włączonych między przełącznikiem a cewką (3). (3 zastrzeżenia)

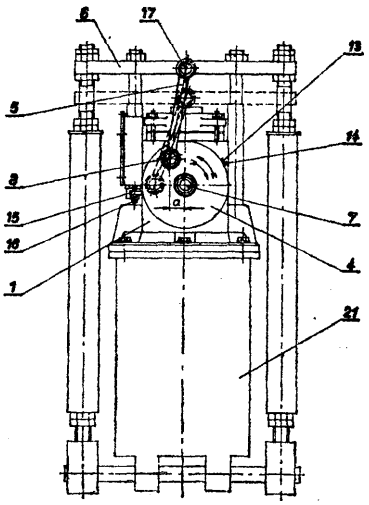

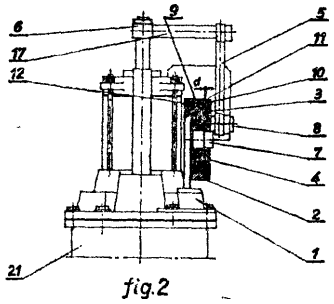

fig.2

F16J **P. 194717** 23.12.1976

Kopalnia Węgla Brunatnego „Turów", Turoszów, Polska (Ryszard Żurawiecki).

Specjalny pierścień uszczelniający dla wolnoobrotowych wałów o poziomej osi

Przedmiotem wynalazku jest specjalny pierścień uszczelniający dla wałów wolnoobrotowych nadający się do stosowania w miejscach trudnodostępnych z możliwością zakładania bez konieczności demontażu przekładni.

Pierścień według wynalazku charaktery zuje się tym, że na kole (1) ma przecięcie złożone z odcinka zewnętrznego (2) biegnącego wzdłuż pionowej osi symetrii (6) od punktu (A) na zewnątrz oraz z odcinka wewnętrznego (3) biegnącego wzdłuż linii (5) przechodzącej przez punkty (A) i (B) pochylonej do osi pionowej (6) pod kątem (a), przy czym punkt (B) utworzony jest z przecięcia się poziomej osi symetrii (7) z wewnętrznym okręgiem (8) koła (1), a punkt (A) z przecięcia pionowej osi symetrii (6) ze średnicą podziałową (4) koła (1). (1 zastrzeżenie)

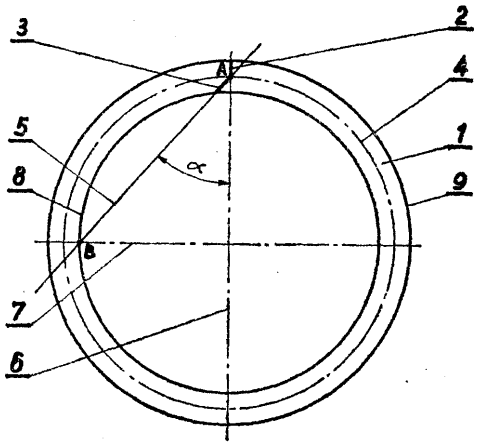

fig.1

F16J **P.** 200840 T 13.09.1977

Politechnika Poznańska, Poznań, Polska (Marian Dudziak).

Urządzenie uszczelniające elementy obrotowe

Urządzenie według wynalazku charakteryzuje się tym, że na uszczelnianym wale (3) osadzony jest jeden lub kilka metalowych, sprężystych pierścieni uszczelniających (1), przy czym każdy z pierścieni jest przecięty. Średnica wewnętrzna pierścieni w stanie swobodnym jest mniejsza od średnicy uszczelnianego wału (3). Swobodne końce w miejscu przecięcia pierścieni są odgięte w przeciwnych kierunkach. Na obwodzie zewnętrznym pierścieni wykonane są wycięcia (4) dla trzpieni (9) ustalających położenie pierścieni (1). Pokrywa (7) obudowy (8) urządzenia uszczelniającego ma poosiowy przesuw w celu zapewnienia wzdłużnego docisku pierścieni uszczelniających (1).

Urządzenie znajduje zastosowanie do uszczelniania cylindrycznych elementów wodnoobrotowych pracujących w trudnych warunkach eksploatacyjnych, w szczególności w kopalnianych maszynach roboczych i ma na celu zwiększenie pewności działania i trwałości uszczelniania. (2 zastrzeżenia)

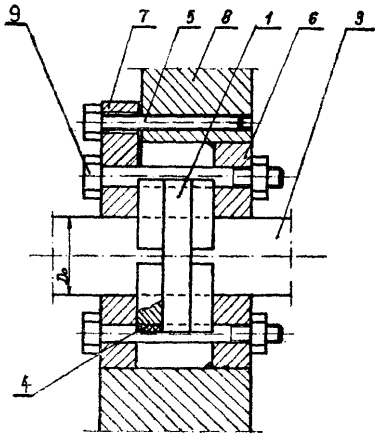

Fig.1

F16K **P. 198896** T 14.06.1977

Biuro Projektów Budownictwa Komunalnego, Rzeszów, Polska (Cezary Szuchnicki, Józef Hadyś).

Urządzenie do automatycznego awaryjnego zamykania zasuw w rurociągach za pomocą przesyłanego w nich medium

Wynalazek rozwiązuje zagadnienie zmniejszenia wymiarów zasuw, umożliwienia stosowania ich w stosowanych powszechnie systemach ciepłowniczych oraz wyeliminowanie niebezpieczeństwa porażenia prądem elektrycznym. Urządzenie według wynalazku ma przekładnię zębatą (1) osadzoną na wrzecionie zasuwy (2) współpracującą z siłownikiem (3) hydraulicznym uruchamianym przesyłanym w rurociągu (8) medium.

Siłownik ten przewodami (4 i 5) połączony z suwakiem (6) urządzenia sterującego (7), przy czym urządzenie to włączone jest w obwód rurociągu (8) poprzez armaturę, którą stanowią przewody rurowe (9, 10, 11, 12, 13, 14 i 15) oraz zawory (18 i 19) elektromagnetyczne trójdrogowe, zawory (16 i 17) trójdrogowe i zawory (20) zwrotne. Urządzenie sterujące (7) stanowi przeponowy układ pomiarowy (24) zaopatrzony w membranę (25) sprzężoną z tłoczykiem (30) suwaka (6) sterującego. (2 zastrzeżenia)

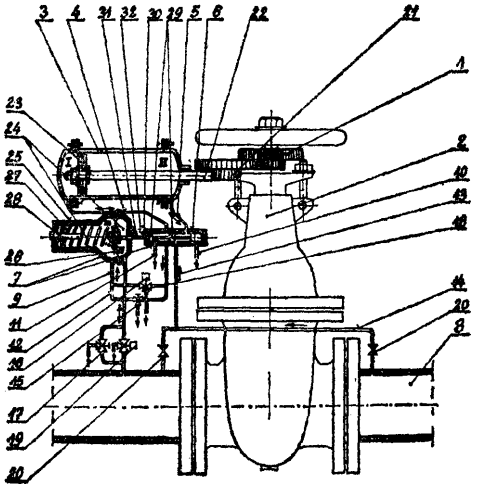

F16K **P. 200636** T 01.09.1977

Fabryka Wtryskarek „Ponar-Żywiec" Zakład Nr 3, Wadowice, Polska (Henryk Bąk).

Bliźniaczy zawór zwrotny sterowany

Wynalazek rozwiązuje zagadnienie sterowania bliźniaczym zaworem zwrotnym sterowanym przy pomocy rozdzielacza strumieniem czynnika z niezależnego źródła ciśnienia.

W tym celu na korpusie zaworu (1), w którym pracują dwa naboje zaworu (3), otwierane dla przepływu czynnika roboczego w kierunku normalnie zamkniętym tłoczkami sterującymi **(6)** umieszczonymi współosiowo z nabojami **(3),** nabudowano rozdzielacz sterowany elektromagnetycznie lub mechanicznie (2) poprzez płytę pośrednią (4) mającą przelotowe kanały sterujące (5), łączące kanały rozdzielacza (2) z kanałami korpusu (1).

Strumień sterujący pochodzący z niezależnego źródła ciśnienia podawany jest kanałem (X) przechodzącym przez korpus zaworu (1) i płytę pośrednią (4) do rozdzielacza (2), który podaje go w zależności od typu zastosowanego rozdzielacza (2) na jeden z tłoczków (6) lub na oba tłoczki (6) równocześnie. W celu odprowadzenia przecieków przestrzenie **(A_2 i B_2)** oraz jeden z kanałów rozdzielacza (2) połączone są wspólnym kanałem (Y) wykonanym w korpusie (1). Zawór znajduje zastosowanie w układach hydraulicznych, w których występują co najmniej dwa niezależne strumienie czynnika roboczego. (2 zastrzeżenia)

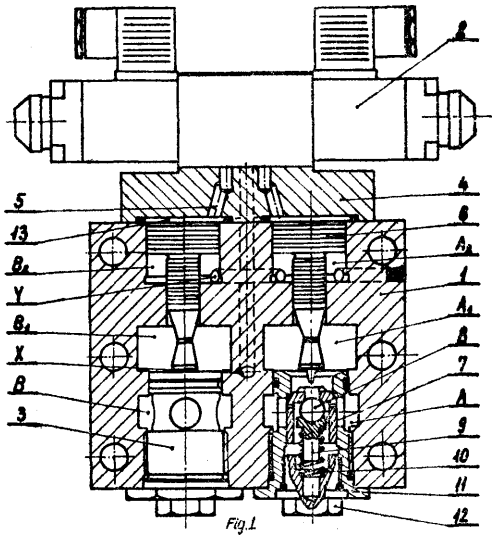

F16K P. 200667 T 06.09.1977

Centralny Ośrodek Badawczo-Rozwojowy Przemysłu Betonów, „Cebet", Warszawa, Polska (Stanisław Macko, Franciszek Laudy, Kazimierz Spretke, Jan Krawczyk).

Przepustnica - zawór do materiałów płynnych i sypkich

Przepustnica-zawór do materiałów płynnych i sypkich, znajdująca zastosowanie zwłaszcza w zakładach przemysłu betonów komórkowych, według wynalazku ma korpus, który składa się z dwóch tulei teleskopowych (1) i (2) połączonych sworzniami śrubowymi (3), przy czym w pierścieniowych wgłębieniach tulei (1) i (2) umieszczone jest elastyczne gniazdo (4), a między tulejami (1), (2) i gniazdem (4) osadzony jest materiał porowaty (5). Wynalazek rozwiązuje zagadnienie uproszczenia konstrukcji i zwiększenia jej szczelności. (2 zastrzeżenia)

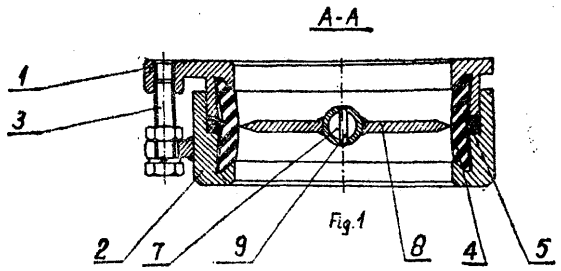

F16K **P.** 200972 T 20.09.1977

Instytut Górnictwa Naftowego i Gazownictwa, Kraków, Polska (Stanisław Szramel, Marek Piwowarczyk, Zbigniew Tałach, Wiesław Sokalski, Witold Zalewski).

Układ do jakościowego **badania zaworów**

Układ do jakościowego badania zaworów według wynalazku charakteryzuje się tym, że ma zespół zasilająco-sterujący (1) połączony z zespołem napędu, posuwu i obrotu (2) i układem zabezpieczającym l(4) przez przekładnię kinematyczną (3), przy czym układ zabezpieczający (4) połączony jest z układem sygnalizacyjno-rejestrującym (8) i urządzeniem mocującym (6) badanego zaworu **(5),** do którego podłączony jest układ pozorujący warunki termiczne pracy (7) oraz układ rejestrująco-sygnalizacyjny (8) warunków pracy przez układ sterowania (1).

Wynalazek rozwiązuje zagadnienie zwiększenia dokładności i skrócenia czasu badań. (1 zastrzeżenie)

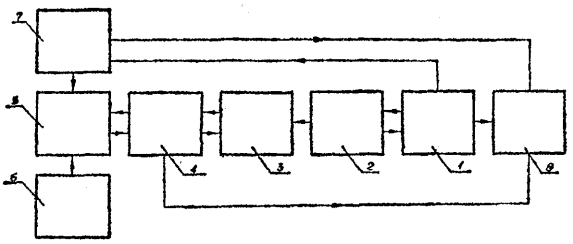

F16L **P. 194818** **28.12.1976**

Huta im. Lenina, Kraków, Polska (Wiesław Kopecká, Stanisław Stępień, Józef Posmysz).

Złącze **szybkorozłączne**

Złącze szybkorozłączne o prostej konstrukcji, znajdujące zastosowanie w przewodach hydraulicznych i pneumatycznych z zaworami samoczynnie zamykającymi przepływ po ich rozłączeniu, według wynalazku ma zawór - gniazdo (1) i zawór - wtyczkę (2) łączone tuleją (9) z zamkiem kulkowym (10). Grzybek zaworu ma użebrowaną prowadnicę (3) z pierścieniowym wycięciem (4), połączoną ze stożkiem (6) za pomocą śruby (7).

W pierścieniowym wycięciu (4) jest osadzona uszczelka (5) zaciśnięta stożkiem (6). Zamknięcie złącza następuje przez wciśnięcie zaworu-wtyczki (2) w zawór-gniazdo (1). (2 zastrzeżenia)

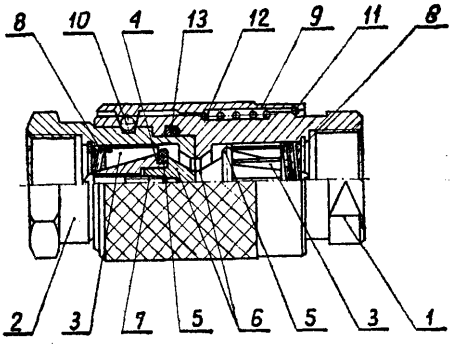

F16L P. 200641 T 01.09.1977

Odlewnia Żeliwa „Węgierska Górka", Węgierska Górka, Polska (Jan Ficoń, Józef Szczotka, Tadeusz Ślusarczyk, Marian Knap).

Złącze do rur

Przedmiotem wynalazku jest złącze do łączenia rur, kształtek i innych elementów rurowych w rurociągi, które umożliwia wykorzystanie rur żeliwnych z jednym kołnierzem odlanym lub obustronnie bosych do wykonywania rur dwukołnierzowych i łączenie tych elementów w rurociągi.

Złącze składa się z korzystnie ukształtowanej dzielonej tulei (1) nałożonej na bosy koniec rury (8) i osadzonej w cylindryczne obwodowe podtoczenie (6), na którą nasuwany jest przy użyciu siły kołnierz luźny (3) osadzony w cylindryczne podtoczenie (2) na zewnętrznej części tulei (1). Dzielona tuleja (1) ma w pierwotnym stanie przekrój kołowy. Tuleja (1) ma W środkowej części swej długości cylindryczne podtoczenie (2), którego średnica zewnętrzna równa jest mniejszej średnicy otworu głównego kołnierza (3). Zewnętrzna średnica tulei (1) od strony stożkowego ścięcia (4) jest o 1 mm większa od średnicy mniejszego otworu kołnierza (3). Tuleja (1) jest dzielona co najmniej na dwie części. (5 zastrzeżeń)

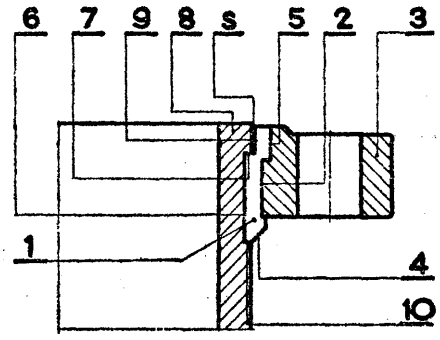

F16L P. 200824 T 12.09.1977

Zakłady Azotowe im. F. Dzierżyńskiego, Tarnów, Polska (Edward Huk, Zbigniew Kłosowicz, Mieczysław Słaboń).

Sposób zapobiegania zarastaniu osadem rurociągów podczas hydraulicznego transportowania nimi **ciał** stałych w postaci proszku

Sposób zapobiegania zarastaniu osadem rurociągu podczas hydraulicznego transportowania ciał stałych w postaci proszku, zwłaszcza żużla i popiołu z elektrociepłowni, według wynalazku polega na mieszaniu pulpy utworzonej z wody, żużla i popiołu z osadem czynnym z biologicznej oczyszczalni ścieków, wziętym w stanie świeżym, w ilości poczynając od 0,02 g suchej masy osadu czynnego na 3 g żużla i popiołu bez wody, przy jednoczesnym zachowaniu warunków mieszaniny ph > 7 i temperatury nie przekraczającej 35°C.

Sposób rozwiązuje zagadnienie zapobiegania zarastaniu osadem rurociągu bez potrzeby ingerowania w sposób mechaniczny wewnątrz rurociągu.
(2 zastrzeżenia)

F16L P. 200908 T 13.09.1977

Przedsiębiorstwo Projektowania i Wyposażania Zakładów Przemysłu Maszyn i Aparatów Elektrycznych „Promel", Gliwice, Polska (Antoni Nowok, Czesław Frysz).

Przewód z komorą osadową

Przewód znajdujący zastosowanie w instalacjach odciągowych według wynalazku charakteryzuje się tym, że komorę osadową (1), stanowiącą w dolnej części przewodu (2) odgałęzienie, oddziela od przekroju czynnego z zewnętrznej strony strugi czynnika kierownica (3) tworząca z krawędzią pobocznicy (4) komory osadowej (1) co najmniej jedną wyraźną szczelinę (5). Komora osadowa (1) ma w dnie (6) zamykany otwór (7), najkorzystniej zakończony króćcem do podłączenia elastycznych przewodów.

Wynalazek rozwiązuje zagadnienie ciągłego odprowadzania skroplin oraz wody deszczowej na zewnątrz przewodu odciągowego. (2 zastrzeżenia)

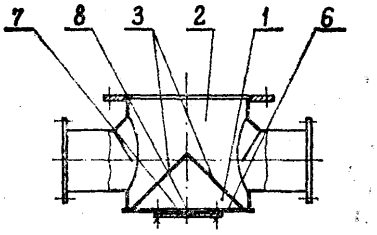

fig. 1

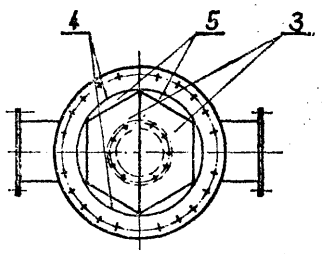

fig. 2

F16L P. 200924 T 17.09.1977

Przedsiębiorstwo Projektowania i Wyposażania Zakładów Przemysłu Maszyn i Aparatów Elektrycznych „Promel", Gliwice, Polska (Wiesław Balikowski, Piotr Bieńkowski).

Złącze rurowe

Złącze rurowe, tworzące układ rozgałęziony, w którym rury usytuowano pod kątem, a zwłaszcza pod kątem prostym, według wynalazku charakteryzuje się tym, że łączony koniec rury (1) jest zukosowany względem osi symetrii tej rury dwiema płaszczyznami pod odpowiednimi kątami i połączony jest z wycięciem rury (2) za pomocą wkładek (3, 4) rozmieszczonych na obwodzie zukosowania rury (1) i wycięcia (2). Wkładki (3, 4) w rozwinięciu mają kształt prostokąta o ściętych narożach.

Wynalazek ma na celu wyeliminowanie konieczności stosowania skomplikowanej metody wykreślnej określenia kształtu złącza, szczególnie w przypadku różnych średnic łączonych rur, stosowanej dotychczas, a ponadto zmniejszenie oporów transportowanego medium. (1 zastrzeżenie)

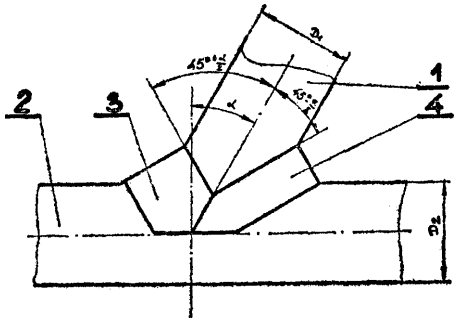

F16N **P. 194694** 22.12.1976

Rybnicka Fabryka Maszyn „Ryfama", Rybnik, Polska (Wojciech Skolik, Józef Wodecki, Karol Muras).

Urządzenie **do** smarowania łożysk **przekładni zębatej**

Urządzenie do smarowania łożysk przekładni zębatej, zwłaszcza łożysk wałka szybkobieżnego przekładni zębatej, prostopadłej, stożkowo-czołowej, składające się ze znanej tłoczkowej pompki (1) napędzanej mimośrodowym odsadzeniem (6) jednego z wałków (5), według wynalazku charakteryzuje się tym, że pompka (1) połączona jest z pokrywą (2) osadzoną w otworze (3) korpusu (4), przy czym razem z pokrywą (2) może być przemieszczona do otworu (17) znajdującego się w przeciwległej ściance korpusu (4). Międzyłożyskowa komora (15) obudowy szybkobieżnego wałka (16) zasilana jest ciekłym smarem (10) od pompki (1) przez kanały (12) i (14) oraz przewod (13). Układ ten jest symetrycznie zdwojony po przeciwnej stronie przekładni. Wynalazek rozwiązuje zagadnienie sprawnego przestawienia kierunku przepływu smaru (10) oraz zwiększenia intensywności smarowania.

Urządzenie według wynalazku może mieć zastosowanie w przekładniach zębatych stacji napędowych górniczych przenośników zgrzebłowych.

(2 zastrzeżenia)

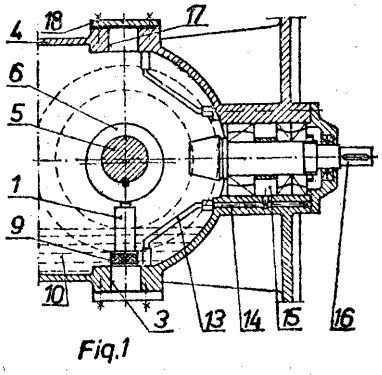

Fig.1

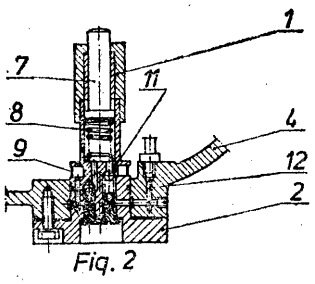

Fig. 2

F16N **P. 200309** T 15.08.1977

Huta Stalowa Wola, Stalowa Wola, Polska (Tadeusz Wydro).

Ukîad hydrauliczny smarowania **łożysk** turbosprężarki **silnika spalinowego**

Układ hydrauliczny, rozwiązujący zagadnienie zapewnienia smarowania łożysk przez pewien czas po zatrzymaniu silnika, składa się co najmniej z jednego przewodu doprowadzającego olej z ciśnieniowego układu smarowania silnika do obudowy łożysk turbosprężarki i jednego przewodu spływowego oraz z akumulatora hydraulicznego (17) z dopływem (20) i wypływem (21) oraz trzema zaworami jednokierunkowymi, z których pierwszy (22), uniemożliwiający wypływ oleju z akumulatora (17), usytuowany jest w przewodzie dopływowym (20), drugi (23), otwierający się przy zaniku ciśnienia w przewodzie zasilającym (13), usytuowany jest w przewodzie wypływowym (21), a trzeci (24), otwarty, gdy w przewodzie zasilającym (13) łożysk (8, 9) panuje normalne ciśnienie smarowania, usytuowany jest w przewodzie zasilającym (13) tak, że idąc zgodnie z kierunkiem przepływu oleju smarującego znajduje się za zaworami (22 i 23) odpowiednio dopływu (20) i wypływu (21) akumulatora (17). (1 zastrzeżenie)

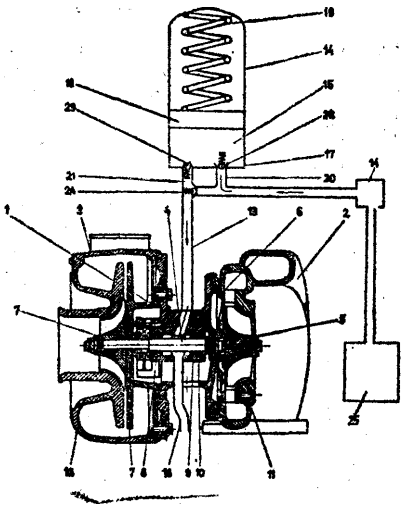

F21H P. **200770** T 09.09.1977

Franciszek Kowalewski, Stanisław Kowalewski, Prokowo, Polska (Franciszek Kowalewski, Stanisław Kowalewski).

Kocioł **do** centralnego ogrzewania **wodnego opalany odpadkami palnymi**

Przedmiotem wynalazku jest kocioł do centralnego ogrzewania wodnego opalany odpadkami palnymi, współpracujący z urządzeniem do samoczynnego załadunku opału. Kocioł ma ruszt (9) obrotowy połączony z elementem obrotowym urządzenia do samoczynnego załadunku opału i napędzany przez to urządzenie.

Ruszt (9) ma kształt walca z otworkami przelotowymi na powierzchni zewnętrznej oraz umocowane w pobliżu dysze (11) powietrzne, z których jedna jest uchylna. Ruszt (9) napędzany jest przez mimośród (17) urządzenia załadowczego. Pracą kotła i urządzenia załadowczego steruje termoregulator (18).

(3 zastrzeżenia)

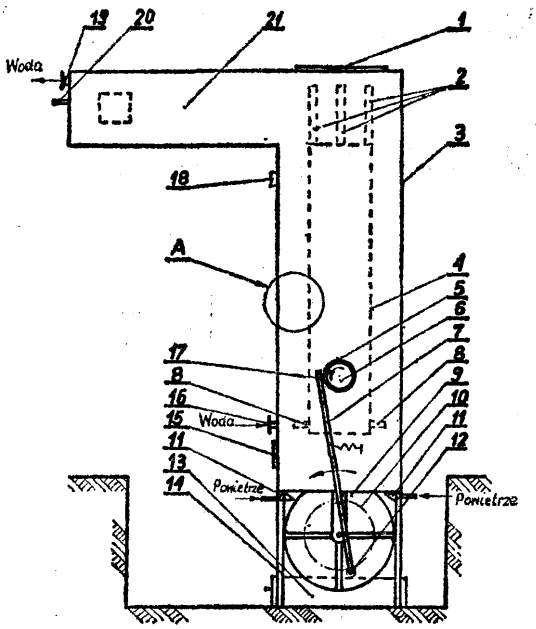

Fig.1

F24D P. 203295 21.12.1977

Bydgoskie Przedsiębiorstwo Instalacji Przemysłowych „Binstal", Bydgoszcz, Polska (Stefan Kowalski, Wacław Trojanowski).

Urządzenie grzewcze zwłaszcza dla zaopatrzenia w ciepło placu budowy

Urządzenie grzewcze zwłaszcza dla zaopatrzenia w ciepło placu budowy wyposażone w kocioł, wymienniki ciepła, zespół pomp obiegowych, uzupełniająco-stabilizujących, zbiornika wody zasilającej zespół urządzeń do odprowadzania spalin, charakteryzuje się tym, że składa się najkorzystniej z trzech segmentów rozłącznych, stanowiących oddzielne kontenery. Segment (1) stanowi kocioł i wymiennik do przygotowania wody bytowej i technologicznej oraz zespól pomp obiegowych i uzupełniająco-stabilizujących, segment <2) stanowi kocioł wody grzejnej centralego ogrzewania wraz z uzbrojeniem i zbiornikiem wody zasilającej. Segment (3) stanowi zespół urządzeń do odprowadzania spalin, które po zmontowaniu tworzą jednolitą całość obiektu kotłowni przewoźnej.

Segment (1) i segment (2) są obudowane i stanowią pomieszczenie kotłowni, a segment (3) usytuowany jest korzystnie poprzecznie do segmentów (1) i (2) i stanowi platformę nieobudowaną. Elementy stanowiące wyposażenie segmentu (1) i (2) są mocowane do konstrukcji nośnej tych segmentów w sposób stały. (3 zastrzeżenia)

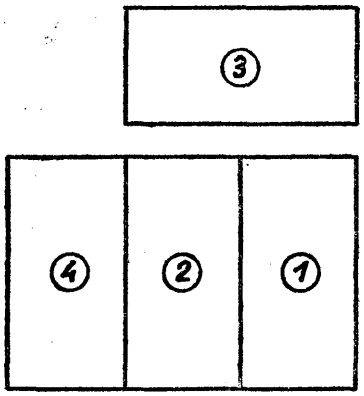

F24F P. 200780 T 10.09.1977

Przedsiębiorstwo Projektowania i Wyposażania Zakładów Przemysłu Maszyn i Aparatów Elektrycznych „PROMEL", Gliwice, Polska (Antoni Nowok, Wiesław Balikowski).

Przewód odciągowy

Przedmiotem wynalazku jest przewód odciągowy imający zastosowanie w pionowych zewnętrznych instalacjach i służy do odprowadzenia z nich wody deszczowej oraz tworzących się skroplin, a tym samym zapobiega przedwczesnej korozji wewnętrznych powierzchni odciągu.

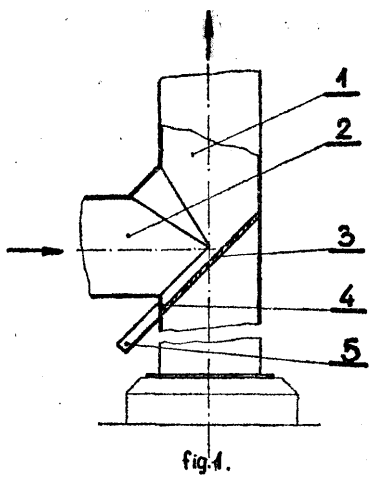

fig.1.

Przewód wg wynalazku charakteryzuje się tym, że wewnętrzna dolna część pionowego przewodu odciągowego (1) jest zaślepiona ukośną kierownicą (3) która usytuowana jest poniżej bocznego wlotu (2). Na przedłużeniu kierownicy (3) jest szczelina wykonana w ściance przewodu, która połączona jest z rynienką (5) umocowaną na zewnętrznej powierzchni przewodu odciągowego (1). (1 zastrzeżenie)

F26B P. 203484 29.12.1977

Pierwszeństwo: 29.12.1976 - St. Zjedn. Ameryki (nr 755, 414)

Ralston Purina Company, St. Louis, Stany Zjednoczone Ameryki (Ronald Leon Madl, Frank Joseph Simon, Jerry Thomas Ortinau).

Sposób suszenia produktów żywnościowych

Wynalazek rozwiązuje zagadnienie zmniejszenia zanieczyszczania produktami spalania, zwłaszcza azotynami, produktów poddawnych suszeniu zwłaszcza produktów białkowych, w procesie ich suszenia sposobem polegającym na bezpośrednim ogrzewaniu powietrza suszącego płomieniem.

Sposób suszenia produktów żywnościowych, zwłaszcza produktów białkowych, w którym powietrze suszące ogrzewa się przez bezpośredni kontakt z palnikiem charakteryzuje się tym, że przygotowuje się palną mieszaninę paliwową zawierającą stechiometryczną ilość powietrza dla celów spalania w celu uniknięcia zużywania powietrza suszącego do spalania. Wydajność ciepła palnika nie powinna przekraczać 661417 kcal/godzinę/liniowy metr palnika. Palnik osłania się w celu odgrodzenia płomienia od powietrza suszącego podczas pracy palnika przy koniecznej szybkości spadania lub wydajności ciepła aby uniknąć napowietrzenia płomienia powietrzem suszącym. (15 zastrzeżeń)

F27B P. 200781 T 10.09.1977

Akademia Ekonomiczna im. O. Langego, Wrocław, Polska (Barbara Oleszek, Ireneusz Zambrzycki, Zbigniew Gawrzyński, Władysław Czupryk, Jan Zakrzewski).

Piec silitowy

Wynalazek rozwiązuje zagadnienie utrzymania technicznych warunków procesu topnienia i odlewania metali zgodnie z optymalnymi parametrami i utrzymania bardzo czystego środowiska próżni, które pozwala z kolei na utrzymanie zamierzonej temperatury.

Piec składa się z zespołu grzewczego i pneumatycznego. Komora grzewcza (28) wyposażona jest w silitowe elementy grzejne (12) rozmieszczone współśrodkowo wokół tygla (1) dociśniętego rurą ceramiczną (27) w celu zapewnienia jego stabilności podczas wytopu. Komora grzewcza (28) przykryta jest stalowym dzwonem (25) posiadającym w górnej części hermetyczne urządzenie zasypowe (20) umożliwiające wprowadzanie dodatków stopowych w czasie wprowadzenia wytopu zarówno w próżni jak i w warunkach osłony gazem obojętnym. Z boku stalowego dzwonu znajduje się wlewnica (8) osłonięta płaszczem wodnym związana szczelnie z gardzielą pieca. W płycie dolnej (17) wmontowane są mosiężne elektrody zasilające (24).

Zarówno elektrody jak i płyta dolna są intensywnie chłodzone bieżącą wodą. W pokrywie górnej (18) pieca umieszczone jest szczelne i elastyczne połączenie (22) termopary (21) znajdującej się w ceramicznej osłonie. Dzięki elastyczności uszczelniania (22) osłona termopary może być wykorzystana do mieszania zawartości tygla po wprowadzeniu dodatków stopowych.

Układ pneumatyczny pieca składa się z zaworow (33), króćca poczwórnego (34, 35), króćca potrójnego (37), zbiorników (36) z gazem utrzymującym wymagane ciśnienie pompy próżniowej (31). Zawory (33), króćce poczwórne (34, 35) zanurzone są w pojemniku z gliceryną.

Konstrukcja części grzewczej pieca zawieszona jest na dwóch ułożyskowanych sworzniach.

(5 zastrzeżeń)

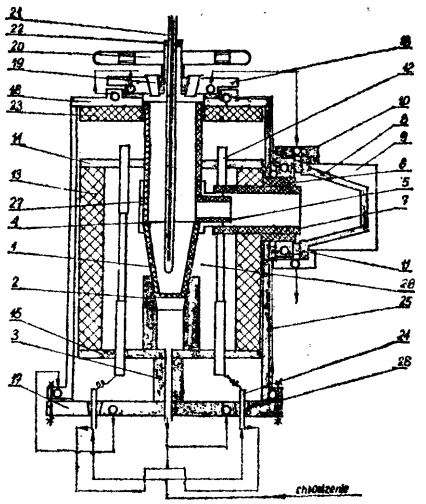

Fig. 1.

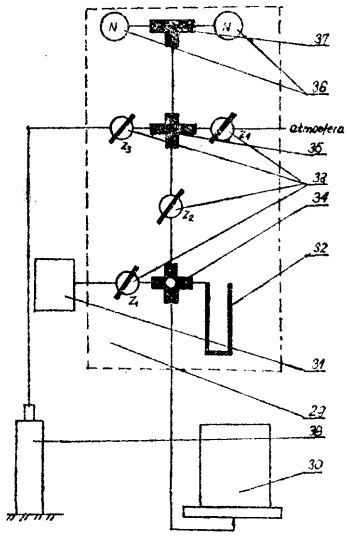

Fig. 3.

F27B P. 203480 29.12.1977

Pierwszeństwo: 03.01.1977 - St. Zjedn. Ameryki (nr 756, 161)

Marathon Oil Company, Findlay, Stany Zjednoczone Ameryki (La Vaun S. Merrill).

Zespół do przemieszczania materiału, piec obrotowy oraz sposób obróbki materiału

Wynalazek rozwiązuje zagadnienie takiego ustawienia krawędzi spływu mieszadeł, który zmniejsza gromadzenie się materiału wokół mieszadeł i umożliwia bardziej równomierny przepływ materiału pomiędzy mieszadłami po dnie topniska.

Zespół do przemieszczania materiału zastosowany w piecu obrotowym zawierający kołowe, poziome topnisko (26) oraz układ mieszadeł (48, 50, 52) usytuowanych nad topniskiem (26), w pobliżu dna topniska (26) charakteryzuje się tym, że krawędź spływu każdego mieszadła (48, 50, 52) jest ustawiona pod ściśle określonym kątem w zakresie około ± 2° do ± 13° względem kierunku przemieszczania materiału.

Piec według wynalazku charakteryzuje się tym, że krawędzie spływu znacznej ilości promieniowo rozmieszczonych mieszadeł (48, 50, 52) znajdują się tuż nad topniskiem (26) i są ustawione pod kątem w zakresie od około ± 2° do około ± 13°.

Sposób obróbki materiału w piecu obrotowym charakteryzuje się tym, że krawędzie spływu znacznej ilości mieszadeł ustawia się pod kątem natarcia w zakresie od około ± 2° i około ± 13°, nadaje się względny ruch obrotowy topnisku i układowi mieszadeł, podaje się materiał przeznaczony do obróbki na topnisko, a następnie przemieszcza się materiał po topnisku w wyniku ruchu obrotowego. (13 zastrzeżeń)

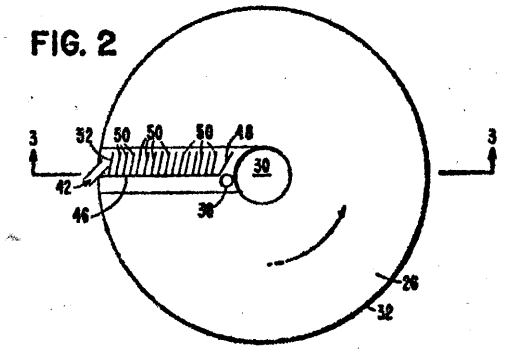

F27D P. 195174 05.01.1977

Politechnika Śląska im. W. Pstrowskiego, Gliwice, Polska (Wacław Sakwa, Stanisław Jura, Józef Gawroński, Hieronim Kubiński).

Płyta rusztowa chłodnika klinkieru

Wynalazek rozwiązuje zagadnienie swobodnego przemieszczania się wskutek rozszerzania cieplnego, pojedyńczych rusztowin wzdłuż własnej osi i swobodnego przemieszczania się powietrza pomiędzy powstałymi dodatkowymi szczelinami, a tym samym lepszego chłodzenia klinkieru i samych rusztowin.

Płyta rusztowa chłodnika klinkieru składa się z podstawy stalowej (1) połączonej z pojedynczymi rusztowaniami (2) za pomocą spawania.

(1 zastrzeżenie)

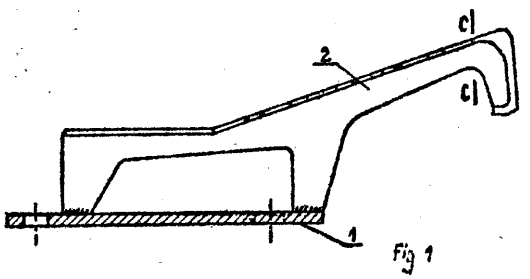

Fig 1

F27D P. 195175 05.01.1977

Politechnika Śląska im. W. Pstrowskiego, Gliwice, Polska (Wacław Sakwa, Stanisław Jura, Józef Gawroński, Hieronim Kupiński).

Sposób zwiększania trwałości eksploatacyjnej płyt rusztowych chłodnika klinkieru

Sposób według wynalazku polega na tym, że na powierzchni roboczej rusztowiny (2) umieszcza się wkładki (1) ze stopu odpornego na ścieranie i działanie wysokich temperatur.

Wkładki (1) umieszcza się na całej powierzchni roboczej rusztowiny (2) lub środkowej części roboczej rusztowiny (2). (3 zastrzeżenia)

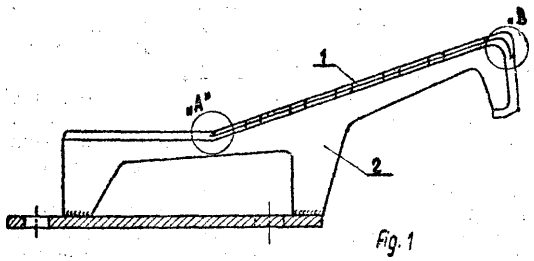

Fig. 1

F28F **P. 195112** 03.01.1977

Ośrodek Badawczo-Rozwojowy Kotłów i Urządzeń Energetycznych, Tarnowskie Góry, Polska (Józef Weber).

Przegroda pośrednia wymiennika ciepła z niemetalowymi rurami

Wynalazek rozwiązuje zagadnienie uzyskania maksymalnej szczelności metalowych przegród z niemetalowymi rurami z czym związane jest zwiększenie sprawności wymiennika ciepła i zmniejszenie możliwości pękania rur niemetalowych.

Przegroda pośrednia wymiennika ciepła z niemetalowymi rurami posiada uszczelnienie (2) zaopatrzone w otwory o średnicy równej lub mniejszej od średnicy niemetalowych rur (3) oraz w promieniowe nacięcia (4) wokół otworów. Uszczelnienie (2) osadzone jest luźno między dwoma metalowymi przegrodami (1) lub zamocowane jest do jednej metalowej przegrody (1). (3 zastrzeżenia)

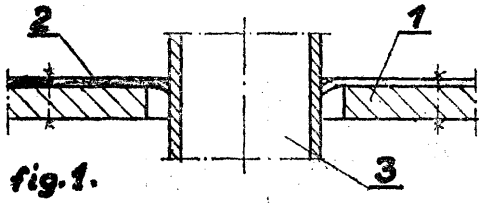

fig. 1.

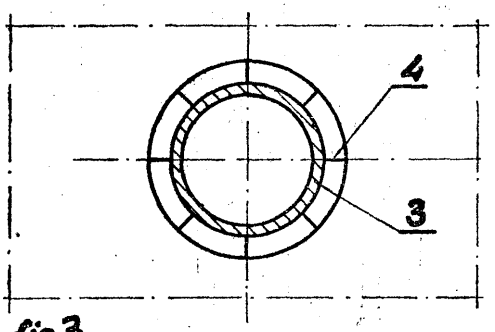

fig. 3.

DZIAŁ G

FIZYKA

G01D P. 200769 T 09.09.1977

Kopalnia Węgla Kamiennego „Śląsk", Buda Śląska, Polska (Zdzisław Jasiński, Klaudiusz Kacy, Zdzisław Piwek).

Sposób kontroli prawidłowości odczytu znaków magnetycznych nagranych na linie maszyny wyciągowej oraz urządzenie do stosowania sposobu

Przedmiotem wynalazku jest sposób kontroli prawidłowości odczytu znaków magnetycznych nagranych na linie maszyny wyciągowej, przeznaczony do zabezpieczenia bezawaryjnej pracy urządzenia wyciągowego sterowanego tymi znakami.

Wynalazek rozwiązuje zagadnienie natychmiastowego wychwycenia wadliwej pracy głowicy odczytującej.

Sposób wg wynalazku polega na porównywaniu impulsów przychodzących z dwóch głowic odczytujących, przy czym odczyt uważa się za prawidłowy, jeżeli impulsy z obydwu głowic następują naprzemian.

Urządzenie do stosowania sposobu posiada przerzutnik (1), do wejść którego podłączone są głowice odczytujące (2, 3), natomiast wyjścia (4, 5) przerzutnika (1) porzez bramki impulsowe (6, 7) połączone są do układu wykonawczego (8). (2 zastrzeżenia)

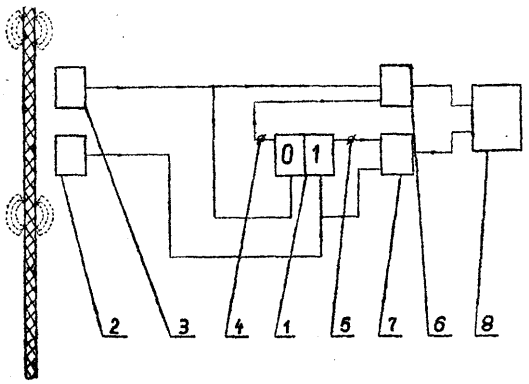

G01G **P. 195230** 10.01.1977

Ośrodek Badawczo-Rozwojowy Wag, Lublin, Polska (Zygmunt Tatara, Ireneusz Bielawny).

Urządzenie zerujące w wagach z przetwornikiem zliczającym

Przedmiotem wynalazku jest urządzenie zerujące w wagach uchylnych z odczytem cyfrowym.

Wynalazek rozwiązuje zagadnienie kontrolnego zerowania licznika w położeniu zerowym układu uchylnego wagi oraz ustawienie zgodności położenia zerowego układu uchylnego ze stanem zerowym licznika z dokładnością większą niż dokładność przetwornika.

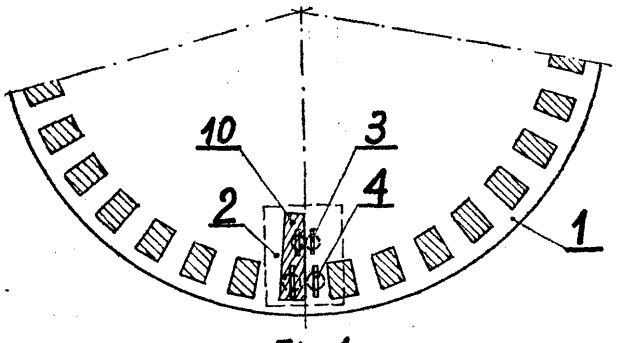

Fig. 1

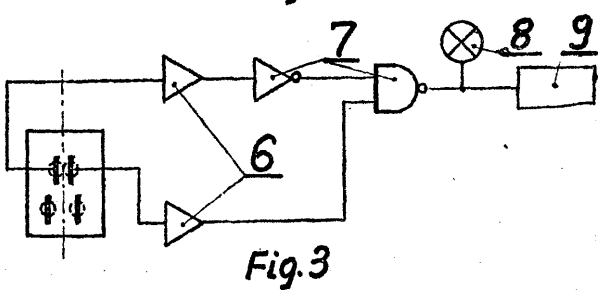

Fig. 3

Urządzenie składa się z tarczy analogowo-cyfrowej (1) zespolonego czujnika (2) zestawionego z fotoelementów i szczelin oraz układu elektronicznego (6, 7). Czujnik zliczający (4) i zerowy (3) umieszczone są względem tarczy (1) tak, że szczelina (10) w czasie obrotu tarczy (1) działa na czujnik (4) i na czujnik (3). (4 zastrzeżenia)

G01G **P. 195276** 11.01.1977

Ośrodek Badawczo-Rozwojowy Dźwignic i Urządzeń Transportowych, Warszawa, Polska (Ryszard Wolski, Ireneusz Falkus).

Układ automatycznego zerowania do wag cyfrowych, szczególnie do wag taśmowych

Przedmiotem wynalazku jest układ automatycznego zerowania do wag cyfrowych, szczególnie do wag taśmowych, działających na zasadzie pomiaru obciążenia czujnikami tensometrycznymi lub innymi, na których występuje małe napięcie stałe, proporcjonalne do obciążenia, zawierających wzmacniacz wstępny napięcia z czujnika i przetwornik analogowo-cyfrowy.

Wynalazek rozwiązuje zagadnienie stałości zera i wskazań wagi cyfrowej bez konieczności stosowania wzmacniaczy precyzyjnych lub termostatu. Układ zawiera wzmacniacz detektora zera (19) i wzmacniacz (21), zespół przełączników półprzewodnikowych (20, 22, 24), elementy bierne oraz układ sterujący (18) połączone w ten sposób, że wyjście wzmacniacza całkującego (4) przetwornika napięcia na liczbę impulsów włączone jest przez układ różniczkujący z kondensatorem (C3) do wejścia odwracającego wzmacniacza detektora zera (19), którego wyjście, przez filtr dolnoprzepustowy (R4, C4), połączone jest z wejściem nieodwracającym wzmacniacza (21), zaś wyjście tego wzmacniacza, przez przełącznik półprzewodnikowy (22), jest włączone do kondensatora (C5) oraz przez filtr dolnoprzepustowy (R2, C2) do wejścia nieodwracającego wzmacniacza całkującego (4) wagi, równocześnie wyjścia układu sterującego (18) połączone są z przełącznikami półprzewodnikowymi (20, 22, 24) przy czym przełącznik półprzewodnikowy (20) włączony jest między wyjście i wejście odwracające wzmacniacza detektora zera (19) a przełącznik półprzewodnikowy (24) między zasilacz (23) i stabilizator napięcia (25) zasilającego czujnik obciążenia (1).

(2 zastrzeżenia)

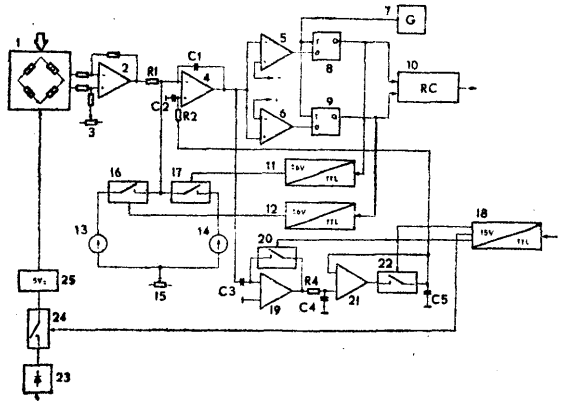

G01G **P.** 201959 07.11.1977

Pierwszeństwo: 15.11.1976 - Węgry (nr 14294)

Labor Müszeripari Müvek, Esztergom, Węgry (Oliver Petrik, Gábor Trummer, Zoltánné Baranyi).

Samonastawna panewka nożowa ruchomej dźwigni wag równoramiennych i nierównoramiennych

Wynalazek rozwiązuje zagadnienie konstrukcji panewki o dużej stabilności i małym tarciu przy ślizgu

Panewka nożowa, ruchomej dźwigni wagi równoramiennej lub nierównoramiennej, umieszczona na podporze, charakteryzuje się tym, że podpora (1) jest zaopatrzona w pochylone ku sobie, krzyżujące się otwory, w których usytuowane są czopy (2) z umieszczonymi na nich płytkami (3) nożowymi. (2 zastrzeżenia)

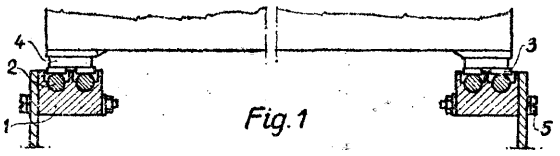

Fig. 1

G01K **P.** 203751 02.01.1978

Zakłady Metali Lekkich „Kęty", Kęty, Polska (Tadeusz Dyczkowski, Melchior Kowal, Marian Kublin, Bogdan Chrzanowski).

Czujnik termoelektryczny **do ciągłego pomiaru temperatury płynnego metalu**

Wynalazek rozwiązuje zagadnienie obniżenia do minimum bezwładności pomiaru i zwiększenia trwałości czujnika termoelektrycznego.

Czujnik stanowi zabudowana w dnie wymurówki (1), pieca, osłona (2), w której umieszczone są końce termopar (4), przechodzących następnie przez wymurówkę (1) aż do złączowej puszki (5) umocowanej na zewnątrz kadzi pieca. W złączowej puszce (5) termopary (4) łączą się z rejestratorami i regulatorami temperatury przez przewody kompensacyjne. Rozwiązanie według wynalazku stosowane jest do ciągłego pomiaru temperatury płynnego metalu w piecach topielnych i odstojowych. (4 zastrzeżenia)

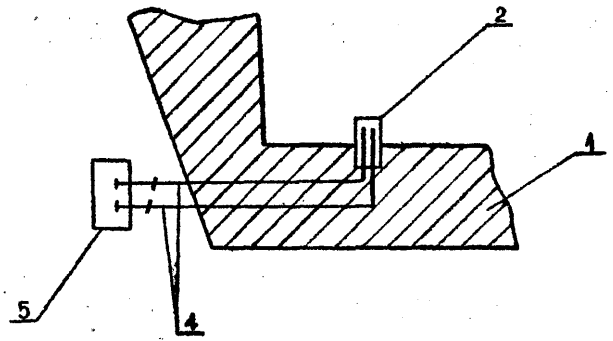

FIG. 1

G01L **P. 200796** T 12.09.1977

Politechnika Warszawska, Warszawa, Polska (Maciej Kostrzębski, Janusz Płocharski, Jan Przyłuski).

Sposób wykonywania **płaskorównoległych membran** w płytkach **z materiału półprzewodnikowego**

Przedmiotem wynalazku jest sposób wykonywania w płytkach z materiału półprzewodnikowego płaskorównoległych membran znajdujących zastosowanie zwłaszcza w przyrządach elektronicznych reagujących na zmiany ciśnienia.

Wynalazek rozwiązuje zagadnienie wykonania membran wolnych od zdefektowania warstwy przypowierzchniowej.

W sposobie według wynalazku stosuje się obróbkę skrawaniem. Narzędzie (1) o czołowej powierzchni skrawającej oraz płytkę (2) wprawia się równocześnie w ruchy obrotowe. Osie obrotów są do siebie równoległe i przesunięte o wielkość (E). Jako narzędzie stosuje się korzystnie rurkę z nasypem z proszku diamentowego na powierzchniach czołowej i bocznej.

(1 zastrzeżenie)

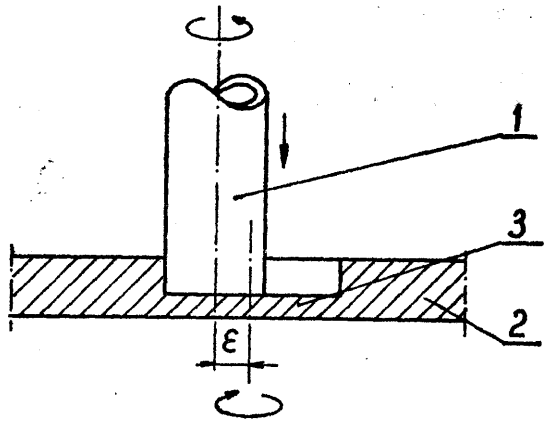

G01M **P. 195264** 12.01.1977

Instytut Przemysłu Gumowego „Stomil", Piastów, Polska (Jacek Magryta, Andrzej Zimowski, Robert Gaczyński, Bogdan Jankowski, Bogdan Felczak, Andrzej Szugajew).

Urządzenie do pomiaru dynamicznych własności mechanicznych rakiet tenisowych

Przedmiotem wynalazku jest urządzenie do pomiaru dynamicznych własności mechanicznych rakiet tenisowych w warunkach drgań swobodnych. Wynalazek rozwiązuje zagadnienie dokonania w sposób szybki i nieskomplikowany pomiaru dynamicznych własności mechanicznych rakiet tenisowych przy jednoczesnym zachowaniu dużej dokładności.

Urządzenie składa się z podstawy (1), do której przytwierdzony jest uchwyt (a) do mocowania rakiety (3) oraz silnik (4) sprzężony z obrotowym bębnem (5), na którym nałożony jest grafitowany papier (6). Obrotowy beben (5) stanowi elektrodę połączoną z induktorem (8). Druga elektroda (10) jest przytwierdzona do zamocowanej rakiety. Rakieta po wprowadzeniu w ruch wykonuje drgania, a iskra z wyładowania elektrycznego między elektrodami wypala na grafitowanym papierze ślad odpowiadający przebiegom drgań rakiety. (1 zastrzeżenie)

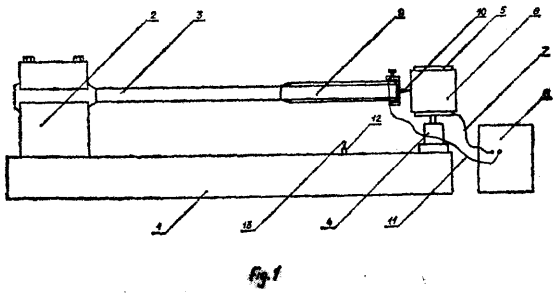

Fig.1

G01N **P. 200725** T 06.09.1977

Główny Instytut Górnictwa, Katowice, Polska (Jerzy Wroński, Paweł Krzystolik, Franciszek Świergot, Krystian Mendera, Rudolf Matera, Edward Karwat, Ludwik Fijoł).

Urządzenie do wstępnego sprawdzania, aktywizacji i cechowania przetworników pomiarowych **CH**

Wynalazek rozwiązuje zagadnienie zmniejszenia pracochłonności i skrócenia czasu trwania aktywizacji przetworników.

Urządzenie ma dwie badawczo-robocze komory (1, 12) połączone szeregowo przewodem (13). Komory te tworzą ścianki w postaci szczelnego klosza (3) z zaworem bezpieczeństwa (4) oraz podstawy (5). W podstawie komory (1) znajduje się wlot zasysającej pompki (6) i wylot przewodu (13), którego wlot jest umieszczony w podstawie komory (12) z zasilającym przewodem (7) wyposażonym w przerywacz (8) płomienia.

W podstawie obu komór są ponadto umieszczone zaciski (9) połączone z jednej strony z przetwornikami pomiarowymi (1, 18), a drugostronnie poprzez blok przełącznika (P) z blokiem testowania (T), blokiem pomiarowym (Po) i zasilaczem (Z). Urządzenie według wynalazku pozwala na wstępne sprawdzanie, aktywizację i cechowanie przetworników pomiarowych CH_4 na jednym stanowisku badawczym, przy znacznym zmniejszeniu zużycia mieszanek wzorcowych. (2 zastrzeżenia)

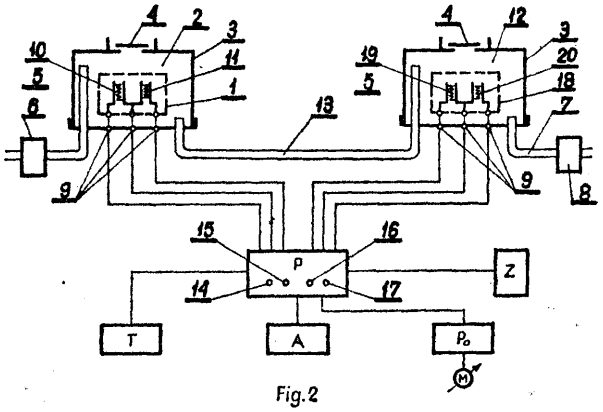

Fig.2

G01N **P. 200771** T 09.09.1977

Ośrodek Badawczo-Rozwojowy Systemów Mechanizacji, Elektrotechniki i Automatyki Górniczej, Katowice, Polska (Bolesław Firganek, Aleksander Pańkow, Janina Baczyńska, Lidia Tomaszewska).

Miniaturowy, katalityczny detektor metanu z nośnikiem ceramicznym o rewersyjnej charakterystyce czułości

Przedmiotem wynalazku jest miniaturowy, katalityczny detektor metanu z nośnikiem ceramicznym o rewersyjnej charakterystyce czułości przystosowany do pomiarów ciągłych i doraźnych, charakteryzujący się jednoznacznością wskazań w zakresie stężeń metanu w powietrzu od 0 do 100%.

Wynalazek rozwiązuje zagadnienie budowy detektorów metanu różnego typu kontrolujących w sposób ciągły stężenie metanu w powietrzu, wskazujących jednoznacznie małe i duże stężenie metanu w powietrzu, zwłaszcza kopalnianym.

Detektor ma dwa elementy grzejno-pomiarowe (1, 2), działające na zasadzie katalitycznego pomiaru spalanego metanu. Elementy te pokryte są nośnikiem ceramicznym oraz warstwą katalizatora, które różnią się między sobą pojemnością cieplną oraz wydajnością energetyczną. Elementy pomiarowe (1, 2) umieszczone są w gałęzi pomiarowej mostka Wheatstone'a, kompensowane rezystancjami (R_1, R2). Równowagę wstępną mostka uzyskuje się potencjometrem (P). Wynalazek ma zastosowanie w kopalniach zagrożonych występowaniem metanu. (2 zastrzeżenia)

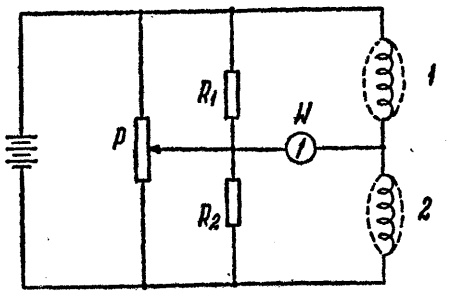

G01N **P. 200773** T 09.09.1977

Ośrodek Badawczo-Rozwojowy Mechanizacji Elektrotechniki i Automatyki Górniczej, Katowice, Polska (Bolesław **Firganek,** Aleksander **Pańkow,** Janina **Baczyńska,** Lidia Tomaszewska).

Sposób wytwarzania miniaturowych katalitycznych detektorów metanu z nośnikiem ceramicznym

Przedmiotem wynalazku jest sposób wytwarzania detektorów metanu działających na zasadzie katalitycznego spalania posiadających ceramiczny nośnik warstwy katalitycznej.

Wynalazek rozwiązuje zagadnienie uzyskania dużej powtarzalności parametrów wykonanych detektorów metanu i całkowitej automatyzacji procesu wytwarzania.

Sposób według wynalazku polega na tym, że platynowe spiralki (1) grzewczo-pomiarowe, po poddaniu ich kąpieli oczyszczającej, mocowane są do wsporników (4) podstawek (5) przed rozpoczęciem procesu nakładania nośnika (2) ceramicznego i warstwy katalitycznej (3). Proces ten wykonywany jest w całości przy jednoczesnym mocowaniu podstawek (5) ze spiralkami platynowymi (1) do odpowiedniej płyty nośnej.

Wynalazek ma **zastosowanie** w procesie automatycznego wytwarzania elementów pomiarowych oraz przy montażu detektorów metanu z nośnikiem ceramicznym. (2 zastrzeżenia)

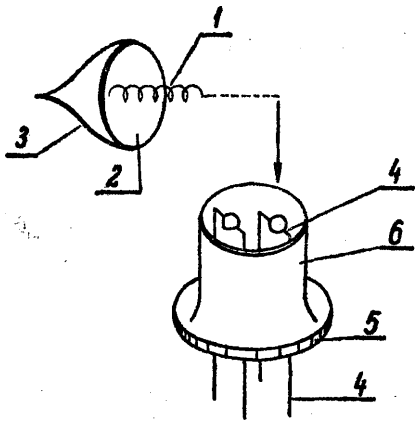

G01N P. 203305 23.12.1977

Pierwszeństwo: 24.12.1976 - Szwajcaria (nr 16.297/76)

Eric Robert, La **Chaux-De-Fonds,** Szwajcaria **(Eric** Robert).

Sposób określania powierzchni elektrod zanurzonych w kąpieli **elektrochemicznej** i urządzenie do określania powierzchni elektrod zanurzonych w kąpieli elektrochemicznej

Wynalazek rozwiązuje zagadnienie zwiększenia dokładności określania powierzchni elektrod zanurzanych w kąpieli elektrochemicznej.

Sposób polega na tym, że mierzy się napięcie między elektrodą i elektrolitem przy braku prądu, doprowadza się do elektrod impuls prądowy, **mierzy się** ten impuls, wytwarza się różnicę między napięciami mierzonym i impulsu oraz stosuje się tę różnicę dla określenia zanurzonej powierzchni.

Urządzenie zawiera generator (1) impulsów doprowadzanych do elektrody urządzenia elektrolitycznego (24, 25), elementy do pomiaru napięcia między elektrodą a elektrolitem, układy (29, 30) pamięciowe napięć mierzonych, elementy do wytworzenia różnicy między zapamiętanymi napięciami oraz elementy do automatycznego sterowania generatorem (1) impulsów. (6 zastrzeżeń)

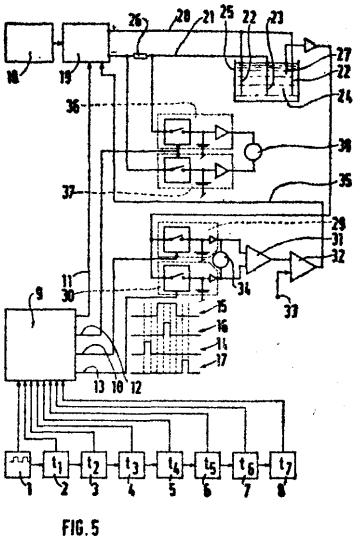

FIG. 5

G01P **P. 200788** T 10.09.1977

Przemysłowy Instytut Automatyki i Pomiarów **„MERA-PIAP",** Warszawa, Polska (Wacław Jaśkowski, Grzegorz Swiderski, Józef **Rokicki).**

Mechanizm mocujący liczydło bębnowe zwłaszcza w prędkościomierzu samochodowym

Wynalazek rozwiązuje zagadnienie takiej konstrukcji mechanizmu, która eliminuje konieczność używania dodatkowych sprężyn mocujących zespół liczydła oraz umożliwia montaż i demontaż liczydła niezależnie od tego czy podzielnia prędkościomierza jest założona.

Mechanizm charakteryzuje się tym, że boczne ścianki obudowy (4) liczydła mają sprężyste zaczepy posiadające skośne ścianki (12), (13) i ścięcia (11) po iktórych wsuwany jest wałek (10) liczydła, blokowany po ominięciu uskoku (20). Ponadto płytki pośrednie (1) liczydła mają odpowiednio ukształtowane występy (2) umieszczone w bazującym rowku (8), przy czym zaokrąglone krawędzie występów (2) opierają się o próg oporowy (9) znajdujący się w ściance obudowy (4). Mechanizm ma zastosowanie w prędkościomierzu, który ma co najmniej jeden drogomierz liczydłowy z wewnętrznymi **przekładkami** dziesiątkującymi. (3 zastrzeżenia)

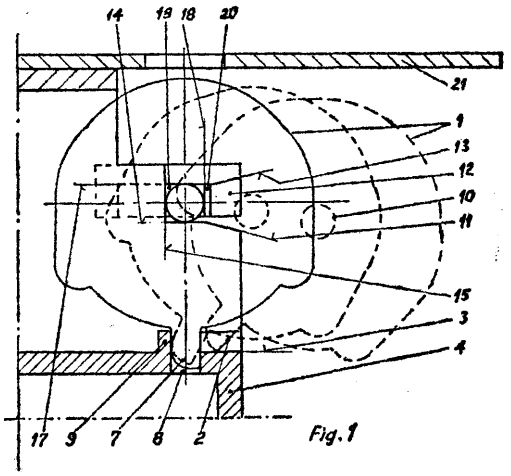

Fig. 1

G01R **P.** 195094 03.01.1977

Zgłoszenie dodatkowe do zgłoszenia nr P. 195038

Przemysłowy Instytut Telekomunikacji, Warszawa, Polska (Janusz Mokrzycki).

Sposób pomiaru charakterystyk dynamicznych czwórników oraz urządzenie do stosowania tego sposobu

Sposób według wynalazku rozwiązuje zagadnienie przeprowadzania pomiaru w sposób dający informację o przenoszeniu sygnałów obydwu polaryzacji niezależnie, a ponadto zobrazowania tych charakterystyk na ekranie lampy oscyloskopowej lub w postaci wykresu wykonanego przy pomocy rejestratora X, Y, a także zobrazowania różnicy pomiędzy rzeczywistą charaktery s tką czwórnika i charakterystyką liniową.

Sposób pomiaru polega na tym że uzyskany sygnał po demodulacji liniowej przy odpowiednim ustawieniu poziomów na wejścia badanego czwórnika porównuje się we wzmacniaczu różnicowym z sygnałem sterującym o kształcie liniowo narastającym lub opadającym powtarzającym się z małą częstotliwością, również przy odpowiednim ustawieniu poziomu tego sygnału sterującego, przy czym sygnał wyjściowy z tego wzmacniacza różnicowego doprowadza się do wejścia (Y) oscyloskopu lub rejestratora przy jednoczesnym doprowadzeniu do wejścia (X) oscyloskopu lub rejestratora rzeczonego sygnału sterującego.

Urządzenie do stosowania sposobu charakteryzuje się tym, że jest wyposażone w różnicowy wzmacniacz (8), którego jedno wejście połączone jest z wyjściem liniowego demodulatora (7), a drugie wejście połączone jest poprzez tłumik (9) z drugim wyjściem generatora (3) sygnału sterującego, natomiast wyjście wzmacniacza (8) połączone jest z wejściem (Y) oscyloskopu lub rejestratora, których wejście (X) jest ponadto połączone z drugim wyjściem generatora (3).

(2 zastrzeżenia)

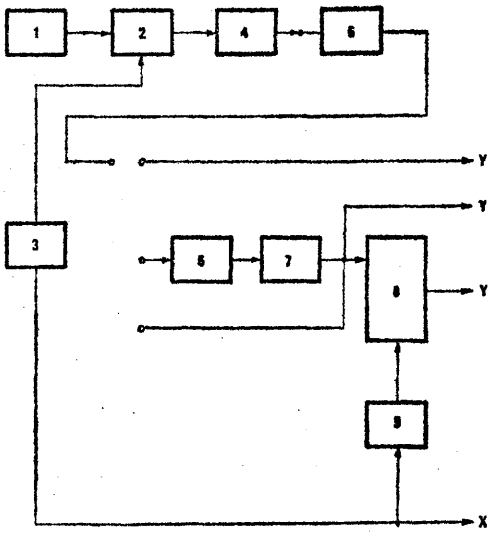

G01R P. 195294 13.01.1977

Kombinat Produkcyjno-Naukowy Podzespołów Elektronicznych „Unitra-Elpod", Zakład Doświadczalno-Badawczy Ceramiki Elektronicznej, Warszawa, Polska (Jacek Antczak, Leonard Grudowski).

Miernik filtrów pasmowych

Przedmiotem wynalazku jest miernik filtrów pasmowych przeznaczony do bezpośredniego automatycznego pomiaru podstawowych parametrów filtrów pasmowych takich jak częstotliwość środkowa, szerokość pasma przenoszenia oraz tłumienie wnoszone.

Wynalazek rozwiązuje zagadnienie uproszczenia sposobu dokonywania pomiarów przez eliminację ręcznego przestrajania generatora sygnałowego, odczytywania wskazań woltomierzy wychyłowych oraz wykonywania operacji rachunkowych przez obsługującego układ pomiarowy.

Miernik ma przestrajany automatycznie generator (1) sinusoidalnego napięcia przemiennego o stabilizowanej amplitudzie napięcia wyjściowego, czwórnik pomiarowy (2) z mierzonym filtrem włączony między generatorem (1) a przetwornikiem wejściowym (3), który rozdziela sygnał z czwórnika (2) na dwa równoległe tory i zapewnia względne przesunięcie poziomów sygnałów w obu torach o zadaną liczbę decybeli.

W torze pierwszym włączony jest detektor szczytowy (4) a tor drugi stanowi drugi detektor szczytowy (5) oraz połączony z nim szeregowo układ pamięci (6) zapamiętujący maksymalną wartość napięcia stałego. Wyjścia obu torów połączone są z komparatorem (7) porównującym napięcia w obu torach. Komparator (7) jak również układ pamięci (6), częstościornierze (8) i (9) wskazujące szerokość pasma i częstotliwość środkową filtru, analogowy układ (10) odczytu tłumienia wnoszonego i generator (1) są sterowane układem sterowania (11). (1 zastrzeżenie)

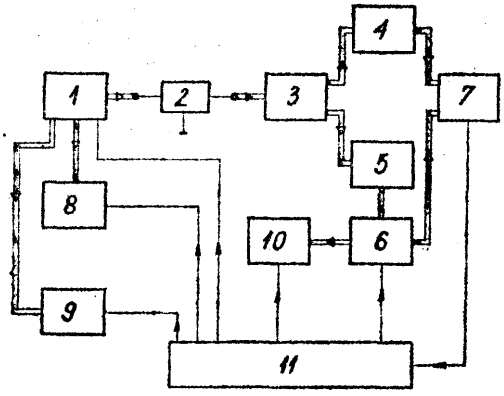

G01R P. 195352 14.01.1977

Zjednoczone Zakłady Urządzeń Technologicznych Przemysłu Lekkiego „Uniprot", Zakład Doświadczalny, Łódź, Polska (Andrzej Rajczak, Stanisław Jachowicz).

Elektroniczny wybierak sygnału ekstremalnego

Wynalazek rozwiązuje zagadnienie współpracy układu wybieraka z każdym typem różnicowego wzmacniacza operacyjnego przy szerokim polu napięć wyjściowych i jednocześnie dobrej obciążalności prądowej wyjścia układu.

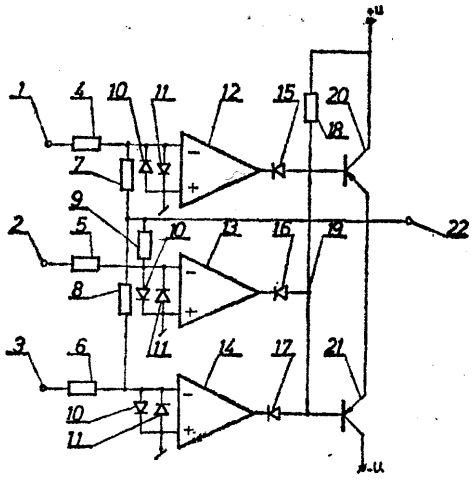

W wybieraku wg wynalazku wejścia (1), (2), (3) połączone są poprzez rezystory (4), (5), (6) z wejściami inwersyjnymi odpowiadających scalonych wzmacniaczy operacyjnych (12), (13), (14), a wejścia nieinwersyjne wzmacniaczy połączone są z masą ukła-

du. Wyjścia wzmacniaczy poprzez szeregowo włączone diody (15), (16), (17) połączone są we wspólnym punkcie (19), do którego dołączone są bazy tranzystorów (20) i (21), których emitery połączone są z wyjściem (22) oraz przez rezystory (7), (8), (9) z wejściami inwersyjnymi odpowiednich wzmacniaczy operacyjnych. Przez zmianę kierunku włączenia diod (15), (16), (17) i przyłączenie rezystora (18) do napięcia (—U) osiągnąć można wybierak sygnału minimalnego. Przez dołączenie kolejnych wzmacniaczy operacyjnych wraz z rezystorami i diodą w ten sposób jak wzmacniacz (14) z rezystorami (6) i (8) i diodą (17) uzyskać można dowolną ilość wejść wybieraka. Układ według wynalazku może być stosowany szczególnie w układach regulacji i analogowych maszynach matematycznych. (3 zastrzeżenia)

G01W P. 200885 T 15.09.1977

Zjednoczone Zakłady Urządzeń Jądrowych „POLON", Zakład Urządzeń Badawczych i Przemysłowych, Poznań, Polska (Marek Dziwiecki, Kazimierz Majewski, Maksymilian Kmiecik).

Sposób i układ do badania prawidłowości przygotowania elementów z tworzyw sztucznych i skór naturalnych do klejenia zwłaszcza obuwia

Przedmiotem wynalazku jest sposób i układ do badania prawidłowości przygotowania elementów z tworzyw sztucznych i skór naturalnych do klejenia, zwłaszcza obuwia, pozwalający badać stan przygotowania powierzchni do łączenia pod kątem prawidłowego zdrasania elementów, odpylenia przygotowania kleju itp.

Sposób polega na tym, że zlicza się elektronicznie ilość promieniowania korpuskularnego odbijanego od przygotowanych powierzchni, a następnie po elektronicznym przetworzeniu uzyskanych informacji na drodze radiometrycznej uzyskuje się określony sygnał monitujący stan przygotowania wybranego elementu obuwia do łączenia.

Układ zbudowany jest tak, że obiekt badany (1) umieszczony jest na drodze działania źródła (2) promieniowania korpuskularnego, a detektor (3) usytuowany jest na drodze działania promieniowania odbitego (4) i dalej połączony jest z układem przeliczników (5), blokiem programowania (6) i zespołem monitującym (7), z których każdy połączony jest bezpośrednio z blokiem pamięci (8). (2 zastrzeżenia)

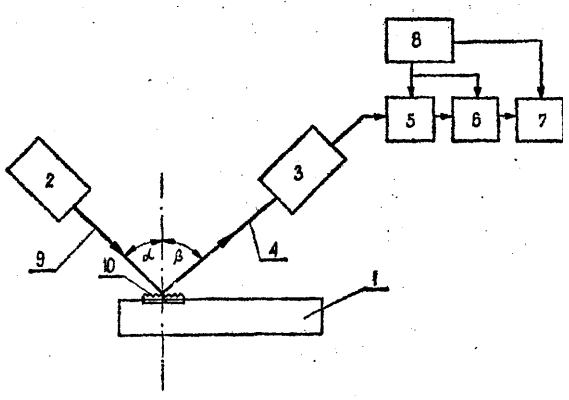

G02B P. 194766 28.12.1976

Polskie Zakłady Optyczne, Warszawa, Polska (Antoni Sojecki, Wiesław Domagalski). •

Mechanizm przysłony okularowej nasadki **stereoskopowej**

Wynalazek rozwiązuje zagadnienie opracowania mechanizmu umożliwiającego boczne przesłanianie wiązki świetlnej w dowolnych położeniach osi optycznej okularowej nasadki stereoskopowej bez konieczności demontażu przysłony. Mechanizm według wynalazku składa się z dwóch cylindrycznych wałków (1) umieszczonych ruchomo w otworach (2) równoległych do optycznej osi (3) okularowej nasadki stereoskopowej. Wałki (1) mają prostokątne wycięcia, w których prowadzona jest przysłona (4) w kierunku prostopadłym do optycznej osi (3) okularowej nasadki stereoskopowej. Wałki (1) z zawieszonymi na nich przysłonami (4) mogą przesuwać się wzdłuż optycznej osi (3) okularowej nasadki stereoskopowej, zaś przysłony (4) względem wałków (1) mają możliwość ruchu poprzecznego. (1 zastrzeżenie)

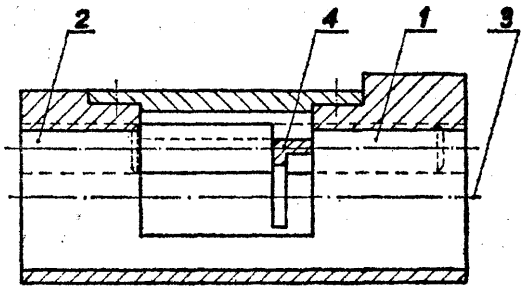

Fig. 1

G05B **P. 200843 T** 14.09.1977

Zespół Elektrowni Dolna Odra, Nowe Czarnowo k/Gryfina, Polska (Wiesław Wawrowicz, Marek Kalczyński, Stanisław Majchrzak).

Układ rezerwowego sterowania napędu

Wynalazek rozwiązuje zagadnienie umożliwienia dalszej eksploatacji wywrotnicy wagonowej w przypadku uszkodzenia dowolnego elementu układu, względnie zaniku napięcia zasilającego.

Układ rezerwowego sterowania napędu, zwłaszcza wywrotnicy wagonowej, składa się ze stycznika (1), transformatora (2), stycznika (3), prostownika (4), zabezpieczeń prądowych (5) oraz ze stycznika z zestykami (7) i (8) i stycznika (9). Sterowanie napędu wywrotnicy polega na zmianie napięcia wzbudzenia prądnicy (10) i jest równoznaczne z regulacją obrotów wywrotnicy. W przypadku zaniku napięcia zasilania podstawowego (6) działa stycznik, który zestykami (7) łączy zasilanie rozerwowego źródła prądu, przerywając jednocześnie zestykami (8) obwód podstawowego zasilania (6). Stycznik (3), pobudzony przez łącznik programowy w zależności od kąta wychylenia wywrotnicy, zmienia swoimi zestykami zaczepy po stronie wtórnej transformatora (2), który podając żądane wartości napięcia na prostownik (4), zasila obwód wzbudzania prądnicy (10). (1 zastrzeżenie)

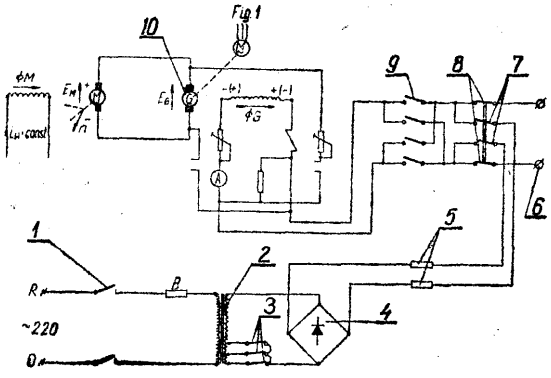

G05D P. 195185 05.01.1977

Zakłady Przemysłu Metalowego H. Cegielski, Poznań, Polska {Jerzy Ulatowski).

Urządzenie do płynnej regulacji temperatury zwłaszcza w suszarkach

Urządzenie rozwiązuje zagadnienie automatyzacji regulacji temperatury. Urządzenie posiada termometr kontaktowy (1) wbudowany w komorze grzejnej (2), który kontaktem ruchomymi (3) sprzęgnięty jest magnetycznym pokrętłem (4) i połączony elektrycznie ze sterowaniem elementów grzejnych (10). Magnetyczne pokrętło (4) połączone jest mechanicznie z regulatorem nastawy skali wyposażonym w silnik (8) napędu pokrętła oraz silnik (9) cofania pokrętła, przy czym silniki te połączone są elektrycznie z nadajnikiem (6), z którego są sterowane według założonego programu.

Urządzenie według wynalazku mpże być wykorzystane również do płynnego regulowania temperatury w dowolnych procesach technologicznych, w których zakres temperatury nie przekracza zakresu termometru kontaktowego (1). (1 zastrzeżenie)

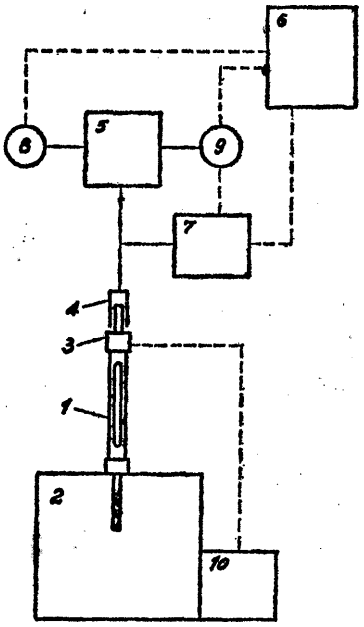

G05D P. 195306 14.01.1977
B62D

Instytut Biocybernetyki i Inżynierii Biomedycznej, Warszawa, Polska (Alfred Krzyśków, Maciej Pokora, Jerzy Pustoła).

Sposób sterowania napędem pojazdu elektrycznego oraz urządzenie do stosowania tego sposobu

Przedmiotem wynalazku jest sposób sterowania napędem pojazdu elektrycznego wyposażonego w silniki elektryczne napędzające niezależnie koła napędowe oraz urządzenie do stosowania tego sposobu. Wynalazek rozwiązuje zagadnienie sterowania różnicowego prędkością kół napędowych za pomocą układu kierowniczego bez klasycznego mechanizmu różnicowego.

Sposób według wynalazku polega na tym, że stany położenia mechanizmu kierowniczego przetwarzane są na sygnały elektryczne, które odpowiednio kształtowane wprowadzane są następnie do elektronicznej przekładni różnicowej i za pośrednictwem impulsowych sterowników oraz silników nadają niezależnym kołom napędowym wymagane prędkości.

Urządzenie do stosowania sposobu ma przekształtnik funkcji (5) sprzężony z układem kierowniczym (2) za pośrednictwem przetwornika (4). Do wyjść przekształtnika funkcji dołączone są sumatory (6) i (7) sterujące za pośrednictwem impulsowych sterowników (9) i (10) silnikami napędowymi (11) i (12).

(3 zastrzeżenia)

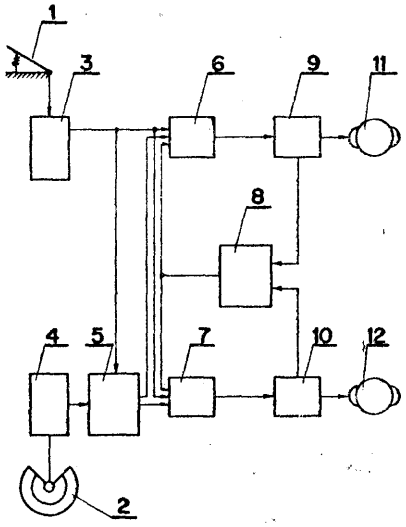

Fig.1

G05D P. 200758 T 08.09.1977

Ośrodek Badawczo-Rozwojowy Przygotowawczych Maszyn Przędzalniczych „Polmatex-Falubaz", Zielona Góra, Polska (Kazimierz Płóciennik, Stanisław Bundz, Władysław Pawichrowski).

Tensometryczny przetwornik niewielkich przesunięć do układów regulacji zasilania elementów maszyn włókienniczych, zwłaszcza do klawiszowego systemu zasilania zgrzeblarki

Wynalazek rozwiązuje zagadnienie zmniejszenia gabarytów przetwornika tensometrycznego.

Tensometryczny przetwornik według wynalazku zbudowany jest z korpusu (1), w którym w stałej podporze (2) i ruchomej podporze (3) umieszczony jest sprężysty element (4) wstępnie wyboczony. Do sprę-

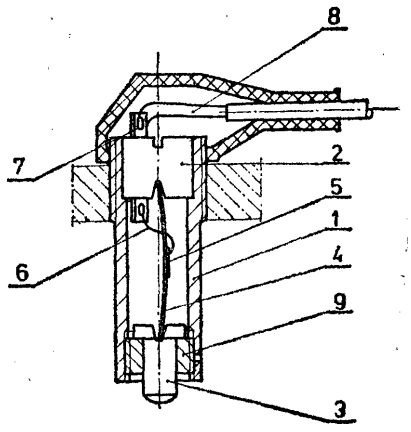

żystego elementu (4) przymocowany jest tensometr (5), który poprzez przewód (6), zacisk (7) i przewód (8) połączony jest z mostkiem. Ruchoma podpora (3) osadzona jest przesuwnie w wkrętce (9) służącej do regulacji wielkości wstępnego wyboczenia sprężystego elementu (4). (1 zastrzeżenie)

G05D P. 200812 T 13.09.1077

Instytut Mechaniki Precyzyjnej, Warszawa, Polska (Wojciech Kunicki).

Układ sterowania bliźniaczych urządzeń do absorpcji gazów pod ciśnieniem

Wynalazek rozwiązuje zagadnienie zwiększenia niezawodności układu uproszczenia konstrukcji przez zmniejszenie liczby stosowanych zaworów lub rozdzielaczy.

Ukałd według wynalazku posiada wloty kolumn absorpcyjnych (1) i (2) połączone poprzez jeden zawór czterodrogowy (3) lub jedno urządzenie suwakowe, a ich wyloty są zamknięte zaworami zwrotnymi (5) mającymi boczniki dławiące (6). (2 zastrzeżenia)

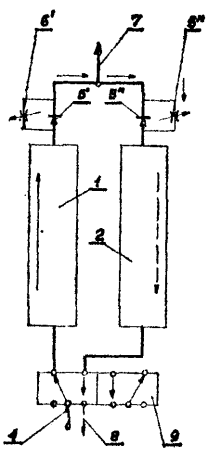

Fig 2

G05D P. 201831 29.10.1977

Pierwszeństwo: 05.11.1976 - Belgia (nr 848.002)

Standard S.A., Luksemburg, Luksemburg.

Sposób regulacji dla automatycznego utrzymania stałego stosunku przepływu eieczy w dwu przewodach oraz urządzenie do stosowania tego sposobu

Sposób według wynalazku charakteryzuje się tym, że każdy z przewodów jest wyposażony w urządzenie dławiące, te dwa urządzenia dławiące są geometrycznie podobne, a spadki ciśnienia spowodowane przez te urządzenia są wzajemnie porównywane, przy czym rezultat tego porównania jest wykorzystany jako podstawa do regulacji przepływu co najmniej w jednym z dwu przewodów tak, że regulacji przepływu dokonuje się bądź tylko w jednym przewodzie bądź w obu przewodach.

Urządzenie według wynalazku charakteryzuje się tym, że na przewodzie (1) umieszczone są komparator (5) oraz regulator przepływu (6). Komparator (5) zawiera skrzynkę (7) podzieloną przez sztywną przegrodę (8) na dwie komory, z których każda jest z kolei podzielona na dwie małe komory odpowiednio (9 i 10) oraz (11 i 12) przez dwie membrany (13 i 14), które są sztywno połączone jedna z drugą drążkiem (15), dolny koniec którego jest zaopatrzony w ruchomy element (16) stanowiący ogranicznik regulatora przepływu (6), a górny koniec zawiera element ograniczający (16) regulatora przepływu (6). Przewód (17) łączy małą komorę (9) z przewodem (1) w miejscu położonym tuż przed dyszą Venturiego (3), której część zwężona jest połączona z małą komorą (10) przewodem (18). (13 zastrzeżeń)

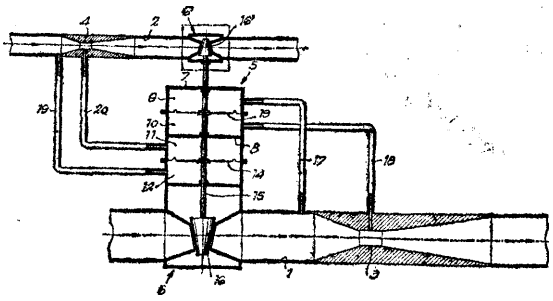

G05F P. 200171 T •9.08.1977

Huta „Zawiercie", Zawiercie, Polska (Henryk Jeziorski).

Tyrystorowy regulator napięcia przemiennego do zasilania odbiorników małej mocy

Przedmiotem wynalazku jest tyrystorowy regulator napięcia przemiennego do zasilania odbiorników małej mocy, zapewniający płynną regulację napięcia przemiennego od 0V do 220V, zawierający znany układ generacji impulsów zapłonowych, tyrystory i mostek diodowo-oporowy. Charakteryzuje się on tym, że tyrystory (Tyl, TY2) połączone szeregowo z odbiornikiem (Odb) są ze sobą połączone przeciwrównolegle i są sterowane impulsami zapłonowymi z układu generacyjnego, zawierającego tyrystory (T1, T2) zasilane poprzez mostek diodowo-oporowy (D1, D2, R1, R2) napięciem stabilizowanym diodą Zenera (D3). Faza impulsów zapłonowych jest regulowana przez prędkość narastania napięcia na kondensatorze (Cl) przy pomocy potencjometru (R3).

Wynalazek znajduje zastosowanie do zasilania urządzeń grzewczych, oświetlenia i sprzętu gospodarstwa domowego. (1 zastrzeżenie)

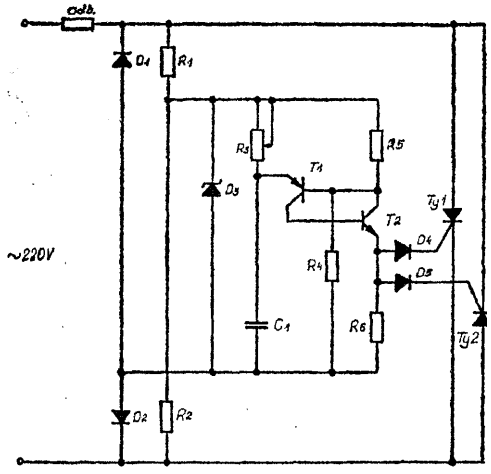

G05F P. 201727 25.10.1977

Pierwszeństwo: 28.10.1976 - RFN (nr P 2649087.9)

Siemens Aktiengesellschaft, Monachium, RFN i Berlin Zachodni (Heinrich Schott).

Układ zasilający złożony z dwóch, połączonych równolegle wyjściami, zasilaczy stabilizowanych

Przedmiotem wynalazku jest układ zasilający z dwoma zasilaczami stabilizowanymi (Stv1, Stv2) o połączonych równolegle wyjściach, stosowany dla zapewnienia nieprzerwanego zasilania, zwłaszcza przy odbiornikach o małym napięciu pracy i dużym pobieranym prądzie. Zasilacze połączone są wyjściami

równolegle i pracują w nadmiarowych warunkach pracy z połowicznym obciążeniem. Zawsze jeden z zasilaczy pracuje jako stabilizator napięcia, a drugi jako stabilizator prądu. Przy uszkodzeniu jednego z zasilaczy drugi zasilacz przejmuje całą moc jako zasilacz stabilizujący napięciowo bez powodowania oddziaływania wstecznego.

Tego rodzaju układy zasilające mogą być stosowane na przykład w urządzeniach elektronicznego przetwarzania danych. (8 zastrzeżeń)

Fig.1

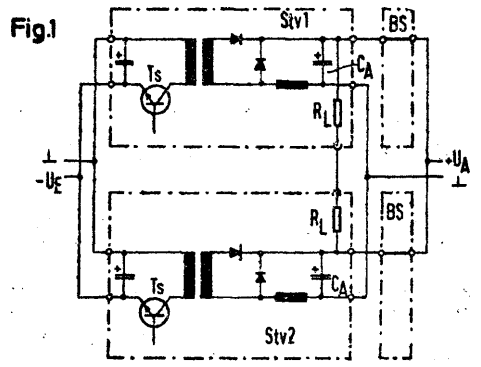

G05K P. 195296 13.01.1977

Zakład Systemów Minikomputerowych „MERA-ZSM", Warszawa, Polska (Feliks Sujkowski).

Panel osłonowy

Przedmiotem wynalazku jest panel osłonowy przeznaczony do zabudowy dowolnych powierzchni zwłaszcza sufitów, ścian i podcieni, a w szczególności do budowy sufitów dźwiękochłonnych.

Wynalazek rozwiązuje zagadnienie konstrukcji panela, który po uniesieniu do góry i ukośnym opuszczeniu znajdzie się ponownie na swoim miejscu.

Panel ma kształt korytka posiadającego w przekroju postać litery C, przy czym jego boki (1) są zagięte do środka pod kątem (a) równym lub większym od kąta (ß), który tworzy przekątna ich zarysu w stosunku do płaszczyzny czołowej (2), natomiast końce (4) są równoległe do płaszczyzny czołowej (2).
(1 zastrzeżenie)

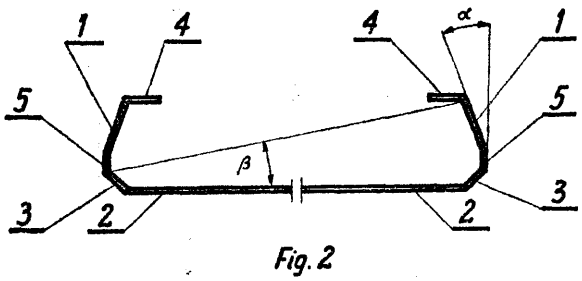

Fig. 2

G06F P. 195118 04.01.1977

Okręgowe Przedsiębiorstwo Przemysłu Mięsnego, Kraków, Polska (Marek Borysławski).

Układ cyfrowy kasowania
i wydruku stanu sumatorów elektromechanicznych

Układ według wynalazku rozwiązuje zagadnienie automatyzacji kasowania i wydruku stanu sumatorów elektromechanicznych. Układ ma zastosowanie zwłaszcza w urządzeniach ważących oraz rejestrujących współpracujących z sumatorami elektromechanicznymi.

Układ cyfrowy kasowania i wydruku stanu sumatorów elektromechanicznych zawierający układ impulsujący, deszyfrator, licznik, rozdzielacz adresowy, układ startu i kasowania oraz połączony z nimi zasilacz, charakteryzuje się tym, że przy podawaniu na wejście układu kasowania i startu (4) licznika dwóch sygnałów: sygnału „zezwolenia" i sygnału „startu" wyjścia wspomlnianego układu połączone są odpowiednio z wejściem kasowania i wejściem startu licznika (3), natomiast wejście układu impulsującego (2) połączone jest ze zliczającym wejściem licznika (3) oraz z jednym wejściem rozdzielacza adresowego (6), podczas gdy wyjście licznika (3) połączone jest z wejściem zawierającego bramki logiczne deszyfratora (5), którego wyjście połączone jest z drugim wejściem rozdzielacza adresowego (6), którego pierwsze wyjście połączone jest z wejściem członu sterująco-wykonawczego (7), którego wyjście uruchamia klawisz sumy częściowej sumatora, natomiast drugie wyjście rozdzielacza adresowego (6) połączone jest z wejściem członu sterująco-wykonawczego (8), którego wyjście uruchamia klawisz kasowania sumatora.
(2 zastrzeżenia)

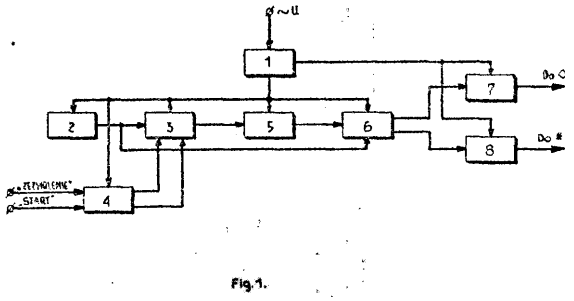

Fig.1.

G06F P. 195345 14.01.1977
G11C

Centrum Komputerowych Systemów Automatyki i Pomiarów „MERA-ELWRO", Wrocław, Polska (Henryk Goch).

Sterowane programowo urządzenie
do automatycznego określania trajektorii
szycia linii słów transformatorowych
pamięci stałych maszyn cyfrowych

Wynalazek rozwiązuje zagadnienie wyeliminowania z procesu szycia pakietów pamięci stałej tabulogramów, a tym samym uniknięcia błędów wynikających z pośredniego sposobu podawania informacji o trajektorii szycia. Urządzenie ma zastosowanie zwłaszcza do równoczesnego określania trajektorii szycia na więcej niż jednym stanowisku montażowym. Urządzenie ma generatory impulsów pojedyńczych (GJ_1 ...GJ_n) przyporządkowane (n) stanowiskom montażowym i łączące się odpowiednio z licznikami impulsów (LJ_1 ...LJ_n), z których każdy posiada (m) wyjść połączonych z (m) wejściami informacyjnymi odpowiadających rejestrów adresowych (RA ...RA_n), z których każdy ma (m) wyjść, a wyjścia te łączą się z ($n \times m$) wejściami pionowego kanału selektorowego (KS_1) oraz z ($n \times m$) wejściami deszyfratorów współrzędnych (DW_1 ...DW_n).

Pierwszy kanał selektorowy (KS) posiada (w) wyjść adresowych, które łączą się z (m) wejściami adresowymi bloku pamięci wzorcowych (BPW), a (k) wejść traktujących pierwszego kanału selektorowego (KS_1), gdzie $n=2^k$), łączy się z (k) wyjściami traktującymi bloku sterowania (BSx), przy czym wyjścia taktujące bloku sterowania (BS) łączy się również w (k) wejściami taktującymi drugiego kanału selektorowego (KS_2) oraz z (k) wejściami dekodera (DEC), a każde z wyjść drugiego kanału selektorowego (KS_2) łączy się z wejściem dynamicznym przyporządkowanej mu pamięci wzorcowej w bloku pamięci wzorcowych (BPW).
(2 zastrzeżenia)

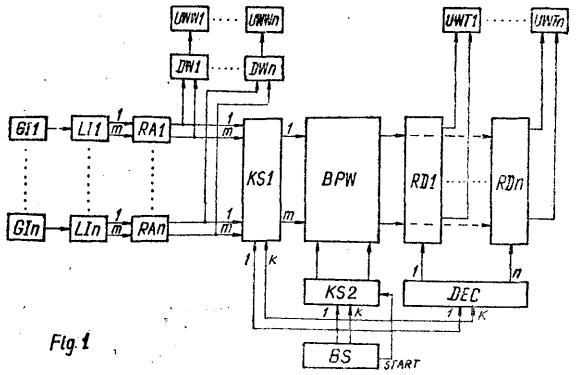

Fig. 1

G08C P. 195156 06.01.1977

Państwowe Zakłady Teletransmisyjne „TELKOM-PZT", Warszawa, Polska (Piotr Błędziński, Andrzej Pietrasik, Janusz Kobielski).

Sposób zdalnego sterowania i sygnalizacji łączności alarmowej wzdłuż autostrad

Przedmiotem wynalazku jest sposób zdalnej sygnalizacji i sterowania urządzeń nieobsługiwanych położonych wzdłuż jednej linii telekomunikacyjnej, gdzie zarówno sygnały telesterowania od stacji nadzoru do stacji nieobsługiwanych, jak również sygnały telesygnalizacji w kierunku przeciwnym przesyłane są w postaci ziarnistej. Transmisja sygnałów telesterowania jest synchroniczna w cyklu złożonym z pewnej ilości bloków informacyjnych oraz elementów służących do synchronizacji cyklu.

Sposób według wynalazku polega na tym, że sygnały przesyłane z poszczególnych stacji nieobsługiwanych **(SN1—SNn)** do stacji nadzoru (SO) są rozdzielone w czasie tworząc w sumie cykl (E) synchroniczny z cyklem przesyłanym w kierunku przeciwnym, posiadający narzuconą z góry strukturę z jednoznacznie określonym położeniem poszczególnych sygnałów (bloków informacji) na skali czasu (t) względem umownego początku cyklu. (1 zastrzeżenie)

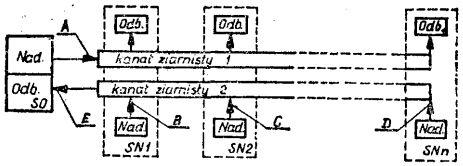

Figura 1

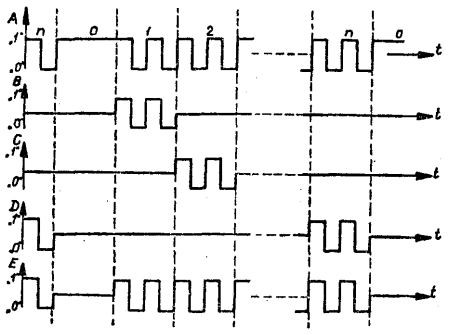

Figura 2

G09B P. 202090 12.11.1977

Pierwszeństwo: 12.11.1976 - ZSRR (nr 2419519)

Moskovskij Gosudarstvennyj Pedagogičeskij Institut Inostrannych Jazykow im. Morisa Toreza, Moskwa, ZSRR (Boris Ivanovic Podkopaev, Ivan Fedorovič Klunko, Grigorij Sergeevič Kirij, Vjačeslav Vasilevič Očeretko, Lev Ivanovič Roždestvenskij, Ljudmila Dmitrievna Cervjakova).

Maszyna ucząca do nauczania języków obcych i języka ojczystego

Maszyna wg wynalazku zawiera blok zadawania programu 7 kolejnych ćwiczeń algorytmicznych o jednoznacznym rozwiązaniu, blok sterowania maszyną **(10),** blok wprowadzania odpowiedzi (7), blok analizy wprowadzonej odpowiedzi (8), blok sygnalizacji (12), blok konsultacji (11) i dekoder (6). Blok zadawania (1) programu zaopatrzony jest w wyjmowane operatywne urządzenie programujące (5) wykonane w postaci urządzenia pamięci i współdziałające z blokiem pamięci (2) bloku zadawania (1) i blokiem wprowadzania odpowiedzi (7), umożliwiając zaprogramowanie dowolnego ćwiczenia typu algorytmicznego z dowolnego podręcznika tradycyjnego.

Wynalazek rozwiązuje zagadnienie powiększania dydaktycznych możliwości maszyny i zmniejszenia kosztów jej eksploatacji. (4 zastrzeżenia)

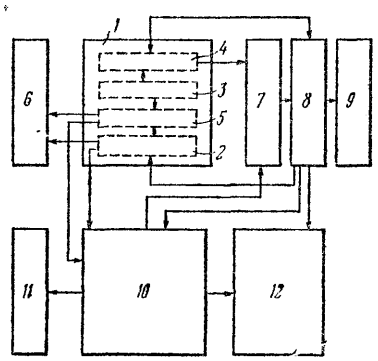

FIG. 1

G11B P. 194615 22.12.1976

Politechnika Warszawska, Warszawa, Polska (Zdzisław Mrugalski, Józef Dymicki, Jerzy Rossian).

Pozycjoner

Pozycjoner zawierający karetkę, silnik liniowy, składający się z zespołu magnesów napędu i cewki napędowej oraz zespół przetwornika prędkości, według wynalazku charakteryzuje się tym, że zespół magnesów napędu (9) silnika liniowego pozycjonera ma wałek (7) zakończony z jednej strony stopą (8) w postaci stożka ściętego, o kącie wierzchołkowym (a), zawartym w przedziale od 60° do 120°. Cewka napędowa (6) silnika przymocowana jest do karetki (3) dwoma wkrętami (4) przez swój karkas **(5),** przy czym wkręty (4) umieszczone są w jednej płaszczyźnie, prostopadłej do podstawy (1) pozycjonera i przechodzącej przez środek mas karetki (3) cewki (6). Wkręty **(4)** stanowią zderzaki dla ruchu powrotnego cewki (6) z karetką **(3).**

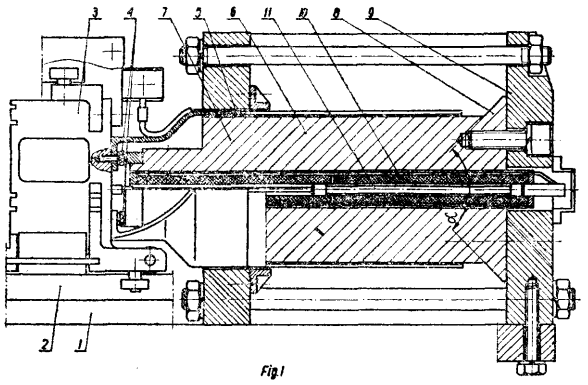

Fig. 1

Wynalazek rozwiązuje zagadnienie opracowania konstrukcji, która umożliwiłaby precyzyjną i wielokrotną powtarzalność ustawiania karetki na określonym promieniu dysku dla wielokrotnie zadawanych tych samych parametrów, wyeliminowała rozpraszanie strumienia w cewce przetwornika prędkości oraz zrealizowałaby równomierny nacisk karetki na prowadnice.
(1 zastrzeżenie)

G11B P. 196972 26.03.1977

Zakłady Radiowe „Unitra-Eltra", Bydgoszcz, Polska (Zbigniew Śmigla, Stefan Wójtowicz).

Układ przełączający w zestawie odbiornik radiofoniczny - magnetofon kasetowy

Układ przełączający w zestawie odbiornik radiofoniczny - magnetofon kasetowy, pracujący w obwodzie odbiornika radiowego i magnetofonu kasetowego, według wynalazku charakteryzuje się tym, że styk (1) przełącznika klawiszowego z przyciskiem (7) połączony jest z układem automatycznej regulacji częstotliwości (8), styk (2) połączony jest z głowicą fal ultrakrótkich (9), a styki (5), (6) połączone są ze wzmacniaczem zapisu sygnałów elektrycznych (10) i generatorem kasowania sygnałów elektrycznych (11). Styk (3) przełącznika klawiszowego dołączony jest do masy układu, a styk (4) pozostaje niewykorzystany.
Wynalazek rozwiązuje zagadnienie umożliwienia kasowania sygnałów elektrycznych zapisanych na taśmie magnetycznej bez równoczesnego nagrywania nowych sygnałów przy pomocy wspólnego przełącznika.
(1 zastrzeżenie)

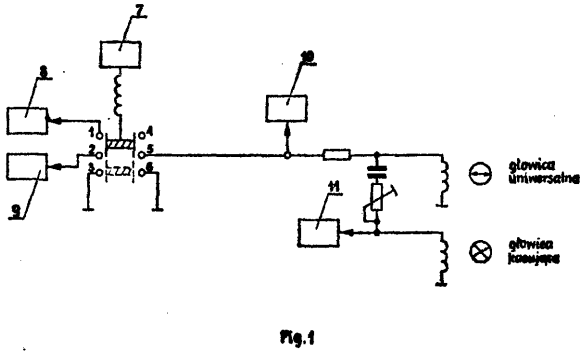

Fig.1

G11B P. 200708 T 07.09.1977
G03B

PAN Instytut Podstawowych Problemów Techniki, Warszawa, Polska (Leszek Filipczyński, Jan Sałkowski).

Urządzenie do rejestracji obrazów z ekranu oscyloskopowego lub kineskopowego ultradźwiękowego urządzenia do wizualizacji ciała ludzkiego, zwłaszcza ruchomych strukur serca

Urządzenie do rejestracji obrazów przy pomocy aparatu fotograficznego (12) bezpośrednio z ekranu lampy obrazowej (1) według wynalazku charakteryzuje się tym, że elektroda sterująca jasnością ekranu lampy obrazowej (1) sprzężona jest z układem kluczującym (5). Układ ten połączony jest poprzez odbiornik (4) z głowicą ultradźwiękową (3) oraz poprzez wyłącznik (11), układ bramkujący (10), układ opóźniający (8) i układ kształtujący (7) ze źródłem sygnałów biologicznych pacjenta (6).
Urządzenie znajduje zastosowanie w ultradźwiękowej diagnostyce medycznej i rozwiązuje zagadnienie umożliwienia uzyskania fotografii dowolnie wybranej w czasie obrazu struktur serca przy zmniejszonej ilości dokumentacji w celu ułatwienia jej magazynowania oraz zmniejszenia kosztów rejestracji.
(1 zastrzeżenie)

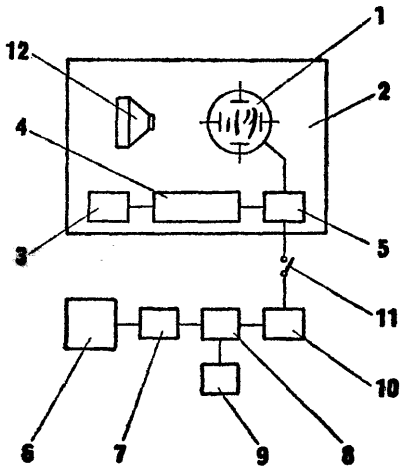

DZIAŁ H
ELEKTROTECHNIKA

H01B P. 195334 15.01.1977

Centralny Ośrodek Badawczo-Rozwojowy Robót Elektrycznych „Elektromontaż", Warszawa, Polska (Wiesław Pijewski, Marian Michalak).

Izolator wsporczy szyn prądowych urządzeń elektroenergetycznych

Przedmiotem wynalazku jest izolator wsporczy, zwłaszcza szyn prądowych urządzeń elektroenergetycznych. Ma on trzon (1) zakończony podstawą (2) i stopą (3), a przekrój poprzeczny izolatora według osi B—B zbliżony jest kształtem do litery H, przy czym gniazda gwintowe dolne (4) i gniazda gwintowe górne (5) są przesunięte względem siebie wzdłuż osi podłużnej A—A. Izolator odznacza się dużą wytrzymałością mechaniczną i dynamiczną. (3 zastrzeżenia)

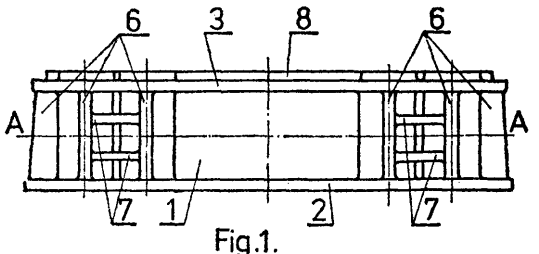

Fig.1.

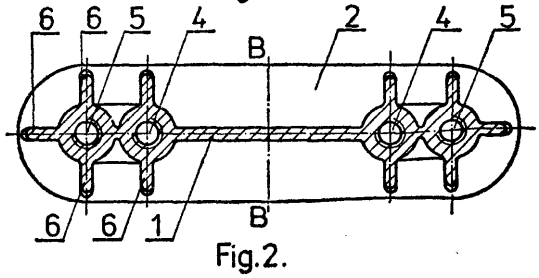

Fig.2.

H01F **P. 195162** **06.01.1977**

Instytut Automatyki Systemów Energetycznych, Warszawa, Polska (Jerzy Przybyś).

Transformator na rdzeniu toroidalnym z uzwojeniem o dużej obciążalności

Przedmiotem wynalazku jest transformator na rdzeniu toroidalnym z uzwojeniem o dużej obciążalności prądowej. Składa się on z dwuczęściowej dielektrycznej obudowy (1), wewnątrz której jest umieszczony rdzeń toroidalny (2) z uzwojeniem z cienkiego przewodu. Uzwojenie o dużej obciążalności prądowej jest wykonane z prętów (4) i łączących te pręty (4) zwor (5), przy czym pręty (4) są umieszczone w otworach przechodzących przez obie części obudowy (1), a zwory (5) znajdują się we wgłębieniach wykonanych w płaskich, zewnętrznych częściach obudowy (1). Transformator według wynalazku nadaje się w szczególności do budowy impulsowych stabilizatorów napięcia. (3 zastrzeżenia)

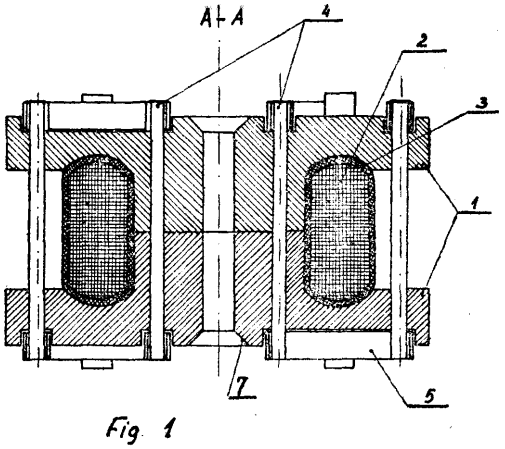

Fig. 1

H01H **P. 195290** **12.01.1977**

Biuro Projektów Konstrukcji Metalowych i Urządzeń Przemysłowych „Mostostal", Zabrze, Polska (Gerard Pieczko, Piotr Herlitz).

Przystawka **do** przycisku sterowniczego

Przedmiotem wynalazku jest przystawka do przycisku sterowniczego, mająca zastosowanie w urządzeniach transportu wewnątrz zakładowego. Przystawka ma czterozębne koło zębate **(1)** o krótszej parze zębów (2) i dłuższej parze zębów (3) przylegających jednostronnie do głównych osi symetrii (4, 5) koła zębatego (1), którego położenie ustala stabilizator (6), przy czym zęby dłuższej pary (3) oddziaływują za pomocą dźwigni (7) napinanej sprężyną (9) na przycisk sterowniczy (8), natomiast krzywka (10) urządzenia przemieszczającego się wprawia w ruch obrotowy koło zębate (1) skokami równymi 90°. (1 zastrzeżenie)

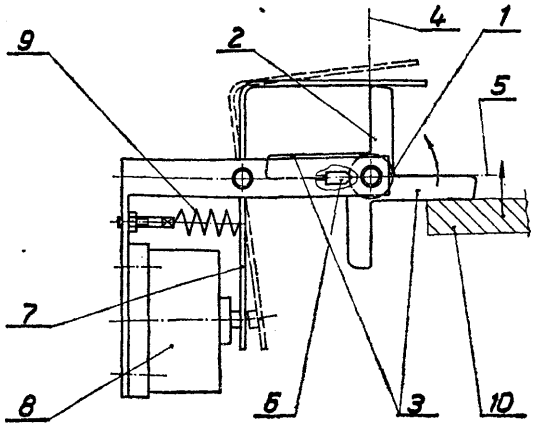

H01H **P. 203539** **30.12.1977**

Pierwszeństwo: 30.12.1976 - St. Zjedn. Ameryki (nr 755,776)

Westinghouse Electric Corporation, Pittsburgh, Stany Zjednoczone Ameryki (Paul Patrick Koren, John Anthony Wafer, Thomas Nolan Meyer).

Przerywacz **obwodu**

Przedmiotem wynalazku jest przerywacz obwodu, wyposażony w zespół styków ruchomych.

Przerywacz obwodu zawiera obudowę (12) usytuowaną na podstawie (14), człon (20) stałego styku, zespół (24) styku ruchomego, łukowy styk (28) nośnik **(30)** styku, uchwyt (64) styku, kolankową dźwignię (34), mechanizm sterujący (32) oraz elementy wytwarzające magnetyczną siłę odpychającą.

Elementy wytwarzające magnetyczną siłę odpychającą ma człon (61) w postaci prostego pręta, pręta **w** kształcie litery „U" lub pojedyńczych członów połączonych indukcyjnie z każdym stykiem ruchomym (26).

Człon (20) ma część zawiasową (52) tworzącą z wnęką (44) członu styku ruchomego (26) połączenie zawiasowe dla ruchu styku (26) od pozycji zamknięcia do pozycji otwarcia. Człon styku ruchomego (26) ma szczelinę (46) dzielącą człon na dwa równoległe tory prądowe. (7 zastrzeżeń)

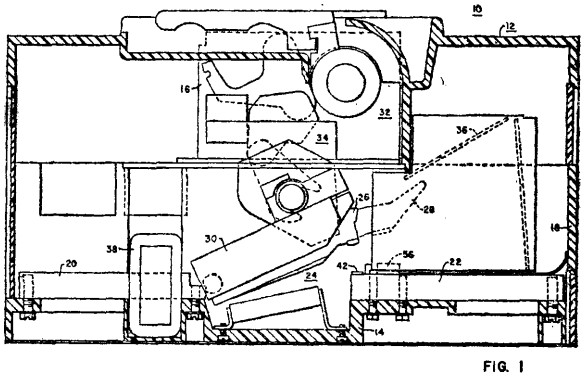

FIG. 1

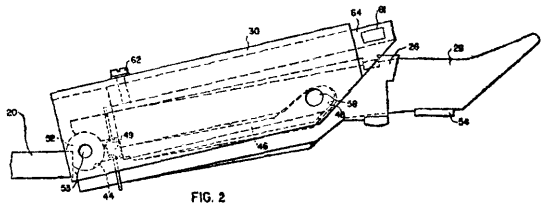

FIG. 2

H01H **P. 203540** **30.12.1977**

Pierwszeństwo: 30.12.1976 - St. Zjedn. Am. (nr 755,768)

Westinghouse Electric Corporation, Pittsburgh, Stany Zjednoczone Ameryki (Alfred Eugene Maier, Luis Nello Ricci, Donald Douglas Armstrong).

Wyłącznik

Przedmiotem wynalazku jest wyłącznik, w którym zamknięcia zestyków dokonuje odprężająca się, napięta uprzednio sprężyna.

Wyłącznik zawiera korpus (12), podstawę (14), obudowę (18), nieruchome styki (20, 22), zespół (24) styku ruchomego, mechanizm kolankowy (34) połączony z zespołem (24), mechanizm odblokowujący (166) oraz akumulujący energię mechanizm roboczy (32).

Mechanizm roboczy (32) zawiera płytki **(120, 122),** element blokujący zatrzymujący w pozycji napiętej sprężynę (148) połączoną z płytkami **(120, 122)** napinaną podczas ruchu płytek **(120, 122)** oraz krzywki (126, **128)** współpracujące z płytkami **(120, 122).**

(16 zastrzeżeń)

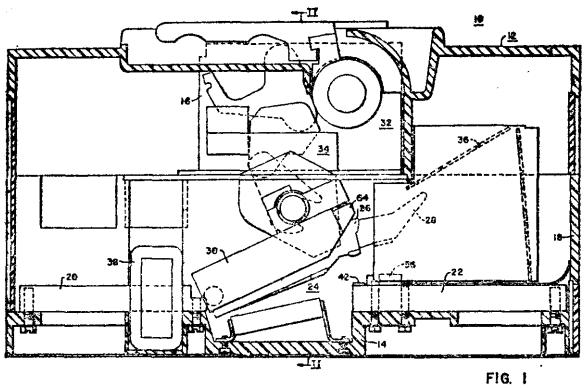

FIG. 1

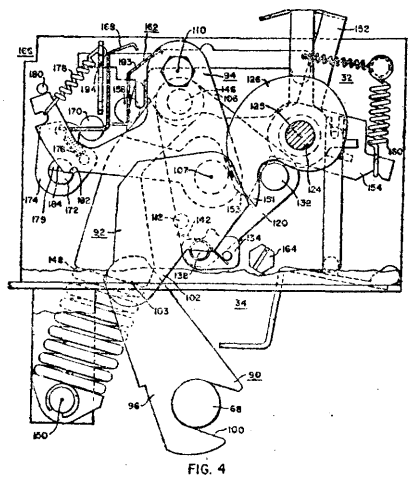

FIG. 4

HOU P. 202826 10.12.1977
H04N

Pierwszeństwo: 10.12.1976 - St. Zjedn. Ameryki (nr 749, 412)

RCA Corporation, Nowy Jork, Stany Zjednoczone Ameryki (Thomas Lloyd Credelle).

Płaska lampa obrazowa i sposób sterowania płaską lampą obrazową

Przedmiotem wynalazku jest płaska lampa obrazowa i sposób sterowania płaską lampą obrazową, w której wybieranie liniowe elementów obrazu na całej powierzchni ekranu uzyskiwane jest przy minimalnej ilości elektrod odchylających.

Płaska lampa obrazowa (10) zawiera próżniową bańkę (12) z przednią ścianą (18) pokrytą luminoforem oraz układ do wytwarzania co najmniej jednego strumienia elektronów kierowania go wzdłuż toru równoległego do ściany przedniej. Lampa (10) zawiera elektrody (40) do selektywnego odchylania strumienia elektronów (50) w kierunku ściany przedniej (18) w ustalonych punktach, przy czym strumień (50a) pada na ekran luminescencyjny (28) w punktach tworzących pierwszy zespół punktów, a strumień (50b) pada na ekran luminescencyjny (28) w punktach tworzących drugi zespół punktów, przy czym każdy punkt drugiego zespołu leży pomiędzy dwoma punktami pierwszego zespołu.

Sposób sterowania płaską lampą obrazową według wynalazku polega na tym, że wytwarza się pole odchylające strumień oddziaływujące w wielu oddalonych od siebie punktach wzdłuż toru dla odchylania strumienia w kierunku ekranu luminescencyjnego i podania tego strumienia na ekran w pierwszym zespole oddalonych od siebie punktów oraz wytwarza się pole odchylające strumień oddziaływujące w każdym z wymienionych, oddalonych od siebie punktów wzdłuż wymienionego toru dla odchylania strumienia w kierunku ekranu i podania tego strumienia na ekran w drugim zespole oddalonych od siebie punktów, przy czym każdy punkt drugiego zespołu pomiędzy dwoma punktami pierwszego zespołu.

(9 zastrzeżeń)

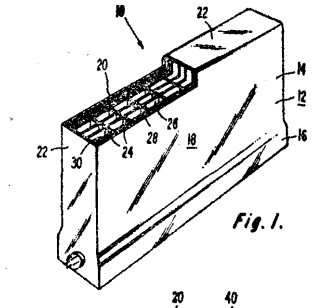

Fig. 1.

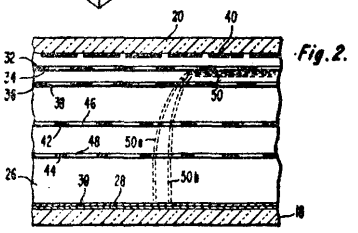

Fig. 2.

H01K P. 200845 T 14.09.1977

. Główny Instytut Górnictwa, Katowice, Polska (Jerzy Wroński, Paweł Krzysztolik, Franciszek Świergot, Roman Mańkowski, Rudolf Matera, Edward Karwat).

Urządzenie do nawijania miniaturowych spiral

Wynalazek rozwiązuje zagadnienie nawijania miniaturowych spiral o stałym skoku, zwłaszcza z cienkiego drutu platynowego do metanomierzy i eksplozymetrów.

Zagadnienie rozwiązano przez umieszczenie nawojowego wrzeciona (8) w głowicy (5) ułożyskowanej w podporze (4) zamocowanej nastawnie obrotowo za pomocą śruby (3) w podstawie (2) dla ustalenia właściwego kąta pomiędzy osią wrzeciona, a struną nadawanego drutu (12), określającego wielkość wymaganego skoku nawojowego spirali (1). Urządzenie to ma ponadto układ termiczny lub elektryczny do wyżarzania nadawanego drutu (12), najkorzystniej układ elektryczny składający się ze szczękowego zacisku (25) umieszczonego w pobliżu wrzeciona (8) i ze źródła zasilania włączanego za pomocą łącznika w odcinek struny nadawanego drutu (12) mieszczący się pomiędzy zaciskiem (25), a kierującym krążkiem.

(3 zastrzeżenia)

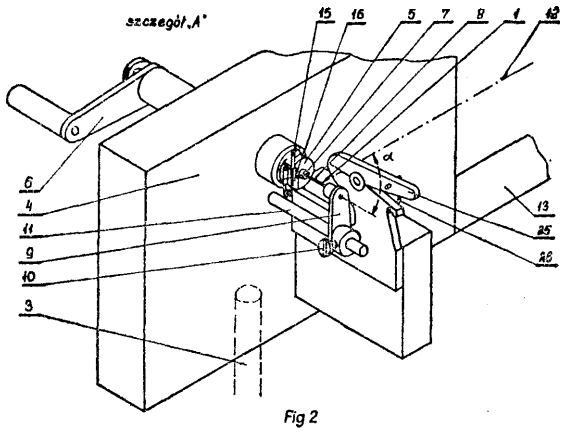

Fig 2

H01L P. 195169 06.01.1977

Politechnika Rzeszowska, Rzeszów, Polska (Romuald Borek, Benedyk Rząsa, Jacek Worsztynowicz).

Sposób wykonania mikroelektronicznego układu grubowarstwowego

Wynalazek dotyczy sposobu wykonania mikroelektronicznego układu grubowarstwowego zawierającego rezystor o nastawianej wartości rezystencji. Zgodnie z wynalazkiem, na podłożu ceramicznym (1) wytwarza się łącznie z pozostałymi elementami biernymi mikro-

układu układ połączeń przewodzących potencjometru (3, 4) i jego część rezystywną w postaci szeregowo połączonych rezystorów (6) lub jednolitej podłużnej ścieżki rezystywnej, następnie dołącza się do mikroukładu elementy dyskretne (8, 9) i wyprowadzenia zewnętrzne (10), po czym mikroukład umieszcza się w obudowie (11) mającej wycięcie (12) do prowadzenia suwaka potencjometru (13), którego styki (14) są dociśnięte do powierzchni płytki ceramicznej i ślizgają sie po polach kontaktowych (3) i ścieżce przewodzącej (4) lub wzdłuż jednolitej ścieżki rezystywnej i równoległej do niej ścieżki przewodzącej (4).

Na pola kontaktowe (3) i podłużne ścieżki przewodzące (4) wykonane z kompozycji w której materiałem wiążącym jest szkliwo, nanosi się drugą warstwę przewodzącą zawierającą tylko proszki metali, którą wypala się z pozostałymi warstwami przewodzącymi mikroukładu, względnie nanosi się warstwę kompozycji przewodzącej, w której spoiwem jest materiał organiczny i wtedy polimeryzuje się ją po wykonaniu pozostałych elementów biernych mikroukładu.

(4 zastrzeżenia)

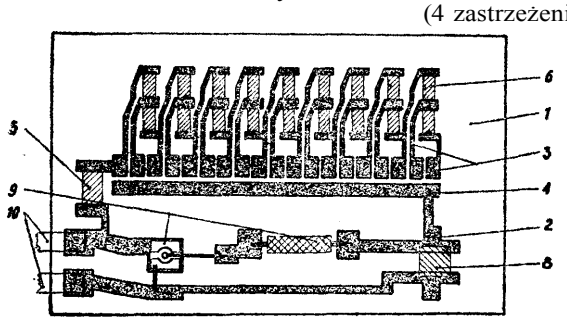

fig. 7

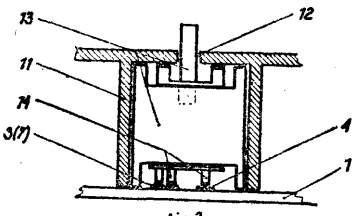

fig.3

H01L P. 195228 10.01.1977

Instytut Technologii Elektronowej przy Naukowo-Produkcyjnym Centrum Półprzewodników, Warszawa, Polska (Bogdan Pastuszka).

Urządzenie kasetowe do wielopłytowej epitaksji z fazy ciekłej

Urządzenie według wynalazku ma pojemnik (8) roztworu epitaksjalnego, połączony suwliwie przed wzdłużne prowadnice z pojemnikiem (1) płytek podłożowych (4). Płytki podłożowe (9) są mocowane pionowo parami w uchwycie, przy czym każda para płytek jest przedzielona przekładką (10). Płytki mocowane są w uchwycie przy pomocy Wkładek (5). Urządzenie pozwala prowadzić proces wzrostu warstw na wielu płytkach podłożowych jednocześnie. Urządzenie umożliwia również przerwanie wzrostu warstwy w dowolnym momencie procesu. (2 zastrzeżenia)

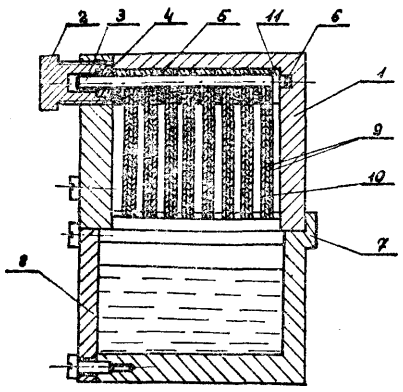

H01L **P. 203303** **23.12.1977**

Pierwszeństwo: 27.12.1976 - (St. Zjedn. Ameryki (nr 754, 683)

RCA Corporation, Nowy Jork, Stany Zjednoczone Ameryki (Carl Franklin Wheatley).

Przyrząd półprzewodnikowy

Przedmiotem wynalazku jest przyrząd półprzewodnikowy, mający co najmniej jeden obszar powierzchni służący do umieszczania kontaktów i doprowadzeń o takiej konfiguracji, która eliminowałaby różnice spadku napięcia między zębami.

Przyrząd półprzewodnikowy ma zespół doprowadzeń i kontaktów składający się z doprowadzenia (30) i co najmniej jednej części (24) o strukturze grzebieniowej, mającej grzbiet (26) i wychodzące z niego zęby (28). Doprowadzenie (30) ma odcinek (32) zasadniczo równoległy do grzbietu (26) części (24) o strukturze grzebieniowej, połączone z grzbietem (26) w punkcie leżącym pomiędzy końcami tego grzbietu.

(6 zastrzeżeń)

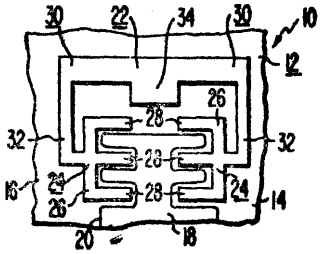

Fig.1

U01L **P. 203913** **10.01.1978**

Pierwszeństwo: 10.01.1977 - St. Zjedn. Ameryki (nr 758, 184)

RCA Corporation, Nowy Jork, Stany Zjednoczone Ameryki (James Edward Carnes, Peter Alan Levine, Donald Jon Sauer).

Sposób sterowania przyrządem o sprzężeniu ładunkowym i przyrząd o sprzężeniu ładunkowym

Przedmiotem wynalazku jest sposób sterowania przyrządem o sprzężeniu ładunkowym i przyrząd o sprzężeniu ładunkowym, zwłaszcza układ wejściowy tego przyrządu, pracujący w sposób liniowy.

Sposób wg wynalazku polega na tym, że umieszcza się ładunek polaryzacji w obszarze wejściowego dołu potencjału, dodaje się do ładunku polaryzacji pewną liczbę nośników ładunku, proporcjonalną do sygnału wejściowego, odprowadza się z obszaru dołu potencjału jedynie tę część ładunku, która jest nadmiarowa względem ładunku polaryzacji i przenosi się odprowadzony ładunek wzdłuż długości przyrządu.

Przyrząd według wynalazku zawiera podłoże półprzewodnikowe (10), źródło (S) w podłożu (10), kanał typu CCD leżący w podłożu i elektrody (G_1, G_2, G_3) odizolowane od podłoża i usytuowane pomiędzy źródłem (S) i kanałem. Elektroda (G_2) jest elektrodą pamięciową, elektroda (G_1) jest elektrodą sterującą czułą na sygnał wejściowy, a elektroda (G_3) jest przystosowana do usuwania ładunku z obszaru wejściowego dołu potencjału. (7 zastrzeżeń)

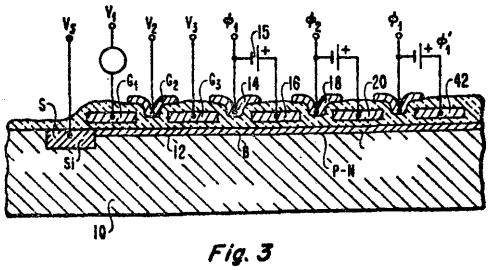

Fig. 3

H01M **P. 195208** 06.01.1977

Piastowskie Zakłady Przemysłu Gumowego „Stomil", Piastów, Polska (Zygmunt Kowalczyk).

Uchwyt nośny

Przedmiotem wynalazku jest uchwyt nośny wykonany z odpornego na działanie kwasów sznura tworzywowego, przeznaczony zwłaszcza do przenoszenia akumulatorów elektrycznych. Posiada on utwardzone końce (2) sznura (1), które po podwinięciu osadza się w otworach zwieżnych (3) lub (4). (3 zastrzeżenia)

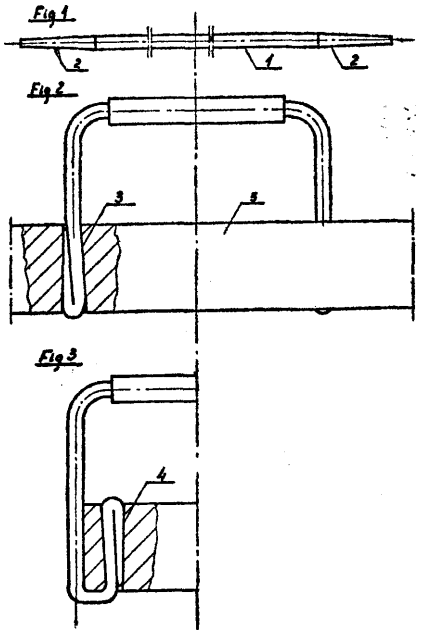

H01P **P.** 203989 13.01.1978

Centrum Naukowo-Produkcyjne Elektroniki Profesjonalnej „Unitra-Radwar", Warszawskie Zakłady Radiowe „Rawar", Warszawa, Polska (Wacław Bobociński).

Złącze do falowodów podwójnych

Przedmiotem wynalazku jest złącze do falowodów podwójnych zapewniające szybkie i sprawne łączenie i rozłączanie toru falowodowego, szczególnie torów umieszczonych na rozsuwanych masztach. Złącze składa się z części czynnej (C) i części biernej (B).

W złączu według wynalazku część czynna (C) jest umieszczona między falowodami jednego zespołu (1) i ma dwie odchylne dźwignie (4, 5), wywierające po odchyleniu siłę rozpierającą na inną dźwignię (14), która po połączeniu torów falowodowych, znajduje się w otworach uch (12, 13) części biernej (B) drugiego zespołu (9) oraz odchylnych dźwigni (4, 5) części czynnej (C). (1 zastrzeżenie)

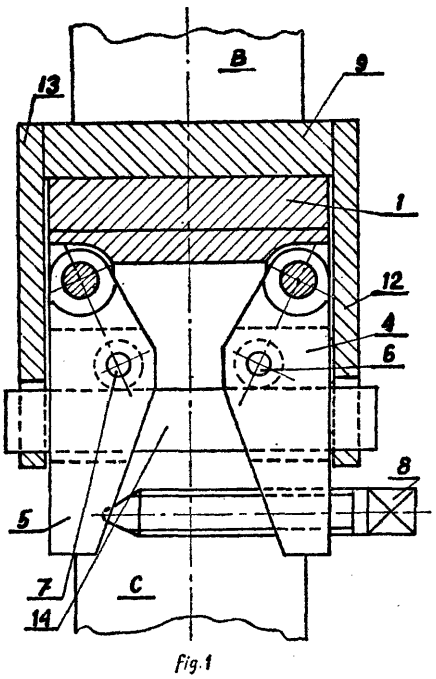

Fig. 1

H01R P. 200776 T 09.09.1977

Zakłady Aparatury Elektrycznej „MERA-REFA", Świebodzice, Polska (Piotr Konoplka).

Zacisk do łączenia przewodów elektrycznych

Przedmiotem wynalazku jest zacisk do łączenia przewodów elektrycznych, posiadający płaską płytkę, która zabezpiecza sprężynę dociskową przed bezpośrednim oddziaływaniem na nią wkrętów dociskowych. Zacisk według wynalazku, posiada w korpusie zacisku (2) komorę zaciskową (1), w której umieszczona jest płaska sprężyna dociskowa (3) z gniazdem (4) o pofalowanym dnie, na którym leży swobodnie płaska płytka (5). Wkręcanie wkrętów dociskowych (6), powoduje zaciskanie przewodu elektrycznego (7) pomiędzy wewnętrzną ścianką komory zaciskowej (1), a sprężyną dociskową (3). (1 zastrzeżenie)

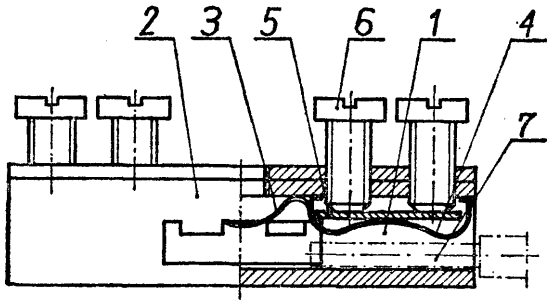

Fig. 1

H02H P. 200234 T 11.08.1977
H01H

Ośrodek Badawczo-Rozwojowy Systemów Mechanizacji, Elektrotechniki i Automatyki Górniczej, Katowice, Polska (Zbigniew Kowalski, Henryk Pudełko).

Układ zabezpieczenia sieci elektroenergetycznej ze stycznikami próżniowymi

Układ zabezpieczenia sieci elektroenergetycznej ze stycznikami próżniowymi charakteryzuje się tym, że filtr trójfazowy (A) oraz filtr jednofazowy (B) zawierające prostowniki (1) w pełnookresowym układzie prostowania, zabezpieczone po stronie prądu przemiennego bezpiecznikami sygnalizacyjnymi (2) i zawierające w obwodze prądu stałego rezystor ładowania (3) oraz kondensator (4) zbocznikowany rezystorem rozładowczym (5), są przyłączone w sieci ze stycznikami próżniowymi (6) do uzwojeń transformatorów trójfazowych (7), do uzwojeń transformatorów jednofazowych (8), oraz do uzwojeń silników elektrycznych (9).

Układ według wynalazku ogranicza przepięcia komutacyjne, eliminuje konieczność podwyższania izolacji sieci w układach ze stycznikami próżniowymi, chroni elementy półprzewodnikowe przed zniszczeniem oraz eliminuje zagrożenia zwarć międzyfazowych i doziemnych, (2 zastrzeżenia)

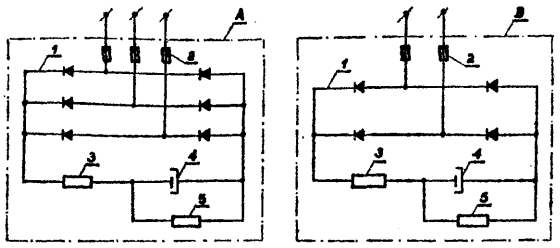

H02J **P. 195133** 04.01.1977

Zgłoszenie dodatkowe do patentu nr 84420

Ośrodek Badawczo-Rozwojowy Systemów Mechanizacji, Elektrotechniki i Automatyki Górniczej, Katowice, Polska (Franciszek Szczucki, Marek Hefczyc, Mirosław Zapart).

Układ falownikowy do ładowania akumulatorów oświetlenia lokomotyw dołowych

Układ falownikowy do ładowania akumulatorów oświetlenia lokomotyw dołowych według patentu nr 84420 w miejsce dotychczas stosowanego rezystancyjnego dzielnika napięcia posiada tyrystorowy falownik (5), który przekształca prąd stały na przemienny, umożliwiając przez transformację obniżenie napięcia do wymaganej wartości. Transformator (6) falownikowy izoluje galwanicznie obwody oświetlenia od obwodów siłowych lokomotywy.

Regulacja prądu ładowania akumulatora (8) jest realizowana przez zmianę częstotliwości złączania i wyłączania tyrystorów w falowniku (5), która jest regulowana generatorem impulsów (10) i elektronicznym sterownikiem (15) wyzwalającym tyrystory w falowniku (5). Ładowanie akumulatora (8) jest kontrolowane w sposób ciągły czujnikiem pomiaru napięcia (12), który po osiągnięciu stanu naładowania akumulatora (8), powoduje zablokowanie układu sterowania falownika (5).

Układ zwiększa sprawność urządzenia, zapewniając stałą wartość prądu ładowania niezależnie od zmian napięcia w sieci trakcyjnej. (3 zastrzeżenia)

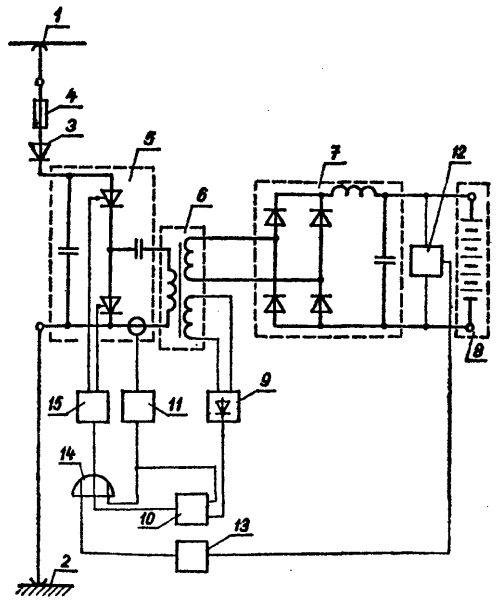

H02J **P. 204158** 23.01.1978

Biuro Studiów i Projektów Energetycznych „Energoprojekt", Poznań, Polska (Ferdynand Majewicz).

Układ do bezmocowego zasilania poligonowych linii elektroenergetycznych

Przedmiotem wynalazku jest układ do bezmocowego zasilania poligonowych linii elektroenergetycznych średniego napięcia na poligonie szkoleniowym.

Układ według wynalazku ma autotransformator trójfazowy (3) połączony poprzez wyłącznik główny (2) z siecią elektroenergetyczną (1). Uzwojenia wtórne autotransformatora (3) połączone są ze stroną wtórną przekładników napięciowych (6) poprzez stycznik (4) i zabezpieczenie (5), przy czym strona pierwotna przekładników napięciowych (6) połączona jest z szynami rozdzielni średniego napięcia (7). Natomiast pomiędzy stycznikiem (4), a zabezpieczeniem (5) włączone są przekaźniki nadnapięeiowe (9), które zasilane są poprzez zabezpieczenie (11) i połączone są poprzez przyciski zdalnego sterowania (10) z cewką stycznika (4).

(1 zastrzeżenie)

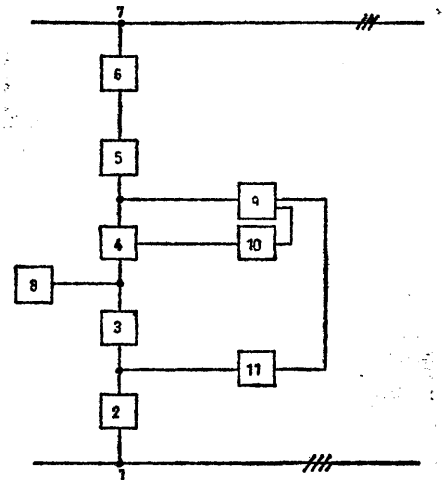

H02K P. 195183 05.01.1977

Zakłady Okrętowych Urządzeń Elektrycznych „ELMOR" Gdańsk, Polska (Edward Wacławik, Wojciech Wierzchowski, Wojciech Kibler, Szczepan Bachan).

Obudowa prądnicy i sprzężenie z silnikiem napędowym

Przedmiotem wynalazku jest obudowa prądnicy, zwłaszcza prądnicy bezszczotkowej, z jednym łożyskiem podporowym wirnika, mocowanej na korpusie silnika napędowego. Obudowa ma tuleję stojana wewnętrznego (1) rozdzielnie połączoną z tarczą czołową (2) i tarczą nośną wirnika (3), osadzoną na kołnierzu wału dodatkowego (5), sprzężonego osiowo poprzez kołnierz z wałem silnika napędowego (6).

Tarcza czołowa (2) ma otwory przelotowe strug powietrza chłodzącego (7) i cylindryczną przegrodę (14), a tuleja stojana wewnętrznego (1) otwory wentylacyjne (11) oraz na wewnętrznej powierzchni kierownice powietrza w postaci żeber (10) do sterowania chłodzeniem prądnicy. (5 zastrzeżeń)

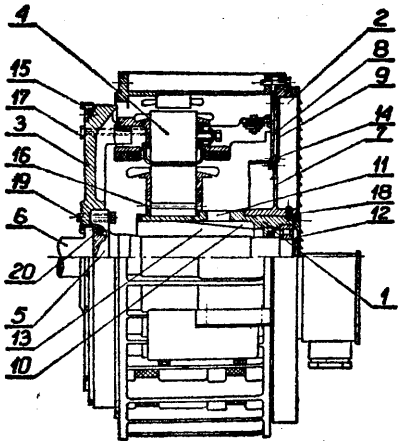

H02K **P. 196210 T** 22.02.1977

Paweł Pawłowski, Wałbrzych, Polska (Paweł Pawłowski).

Magneśnica maszyny elektrycznej

Przedmiotem wynalazku jest konstrukcja rdzenia magneśnicy o dzielonych biegunach, wytwarzającej stały lufo zmienny strumień magnetyczny w maszynach elektrycznych, ograniczająca oddziaływanie tworn**ika.** Magneśnica charakteryzuje się tym, że podkowy biegunowe (5) magneśnicy blachowane są tak, że wykroje w części jarzmowej układane są powierzchnią blachy do wewnętrznej powierzchni kadłuba (1), a w obrębie półbiegunów przebiegają wzdłuż osi bieguna. W konsekwencji kształt stosowanego wykroju blach podkowy jest zbliżony lub równy prostokątowi, a szczeliny między wykrojami w obrębie półbieguna przebiegają wzdłuż osi bieguna. (7 zastrzeżeń)

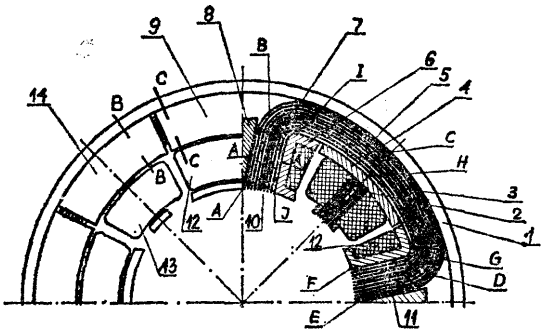

H02K **P. 200761** T 09.09,1977

Zakłady Zmechanizowanego Sprzętu Domowego „PREDOM-EDA", Opole, Polska (Henryk Tomasik, Bogdan Kordowski).

Tarcza łożyskowa, zwłaszcza do silników elektrycznych ułamkowej mocy

Przedmiotem wynalazku jest tarcza łożyskowa stanowiąca jedną całość z tabliczką zaciskową (7), umieszczoną na jej zewnętrznej cylindrycznej powierzchni (6). Tarcza ma w cylindrycznej ściance (4) otwór (5) do wyprowadzenia przewodów z uzwojeń. Przeznaczona jest ona do silników elektrycznych ułamkowej mo**cy.** (2 zastrzeżenia)

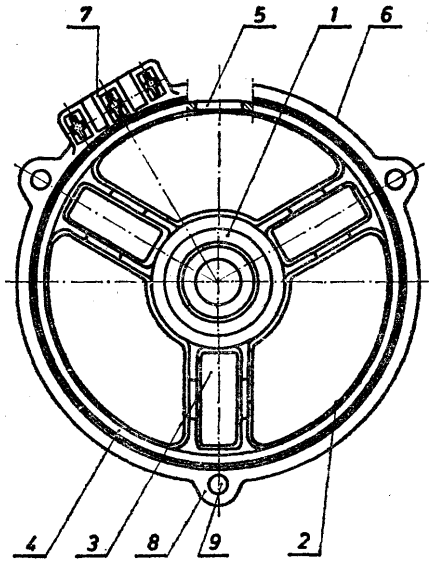

H02M **P. 195332** 15.01.1977

Naukowo-Produkcyjne Centrum Półprzewodników, Warszawa, Polska (Marian Żukowski).

Przetwornica napięcia, zwłaszcza do ładowania kondensatorów do lamp błyskowych

Wynalazek dotyczy przetwornicy napięcia, zwłaszcza do ładowania kondensatorów do lamp błyskowych, stosowanych w użytkowanym sprzęcie fotograficznym, w kondensatorowych układach zapłonowych w przemyśle motoryzacyjnym i jako zasilacze do urządzeń przenośnych w przemyśle elektronicznym.

Przetwornica ma układ rozruchowy (1), układ stabilizacji napięcia wyjściowego (2), układ zabezpieczający baterię przed nadmiernym obciążeniem (3) oraz wyłącznik (4). (2 zastrzeżenia)

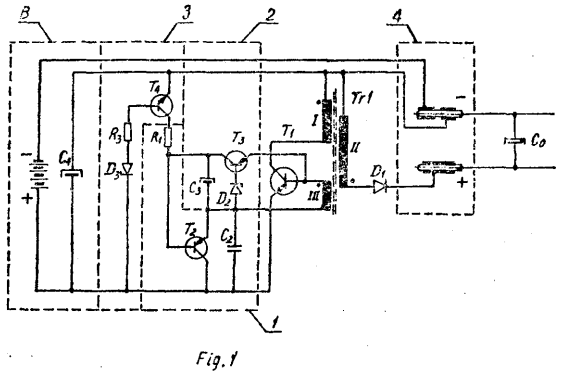

Fig. 1

H02P **P. 203848** 05.01.1978

Pomorskie Zakłady Aparatury Elektrycznej „Ema--Apator", Toruń, Polska (Ryszard Kubański, Tadeusz Lemański).

Iskrobezpieczny, bezpieczny na działanie prądów **błądzących** system sterowania dwoma elektrycznymi napędami rewersyjnymi, zwłaszcza napędami rewersyjnymi maszyn górniczych

Wynalazek rozwiązuje zagadnienie iskrobezpiecznego, bezpiecznego na działanie prądów błądzących systemu sterowania dwoma elektrycznymi napędami rewersyjnymi, zwłaszcza maszyn górniczych za pomocą dwóch manewrowych łączników rewersyjnych połączonych jednym przewodem.

W tym celu układ czasowo-zależny (3) pierwszego łącznika (1) został wyposażony w pięć normalnie otwartych styków **(1K,** 2X, **3K, 4K,** KO), z których pierwsza para styków **(1K,** 2K) jest połączona jednymi zaciska-

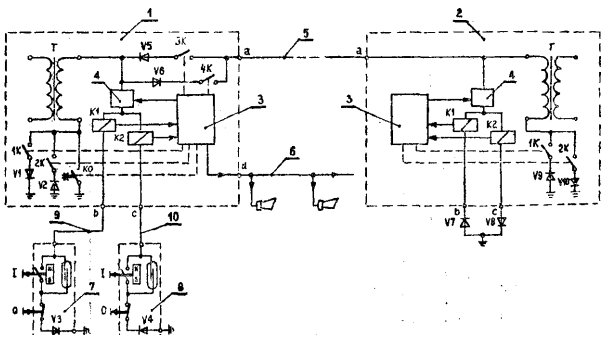

mi z uzwojeniem iskrobezpiecznym transformatora (T), a drugimi zaciskami poprzez diody **(V1, V2)** z ziemią, przy czym kierunki przewodzenia tych diod względem ziemi są przeciwne, zaś druga para styków **(3K** ,4X) jest połączona swymi zaciskami z jednej strony z pierwszym zaciskiem (a) łącznika (1) i żyłą sterowniczą (5) a z drugiej strony poprzez diody (V5, V6) z uzwojeniem iskrobezpiecznym transformatora (T), przy czym kierunki przewodzenia tych diod

względem tego uzwojenia transformatora są przeciwne. Piąty styk (KO) normalnie otwarty załączony z opóźnieniem t1 na okres czasu t2 jest połączony jednym zaciskiem z uzwojeniem iskrobezpiecznym transformatora (T) łącznika (1), a drugim z ziemią, bocznikując parę styków (1K, 2K) połączonych odpowiednio z diodami (V1, V2).

Układ czasowo-zależny (3) drugiego łącznika (2) ma dwa normalne otwarte styki (1K, 2K) połączone jednymi zaciskami z uzwojeniem iskrobezpiecznym transformatora (T), a drugimi zaciskami poprzez diody odpowiednio (V9) i (V10) z ziemią. (2 zastrzeżenia)

H03K P. 195206 06.01.1977

Lubuskie Zakłady Aparatów Elektrycznych „Mera-Lumel", Zakład Przekaźników, Żary, Polska (Eugeniusz Pająk, Eugeniusz Korejwo, Benedykt Buciuto, Czesław Reguliński, Czesław Żabęcki, Zbigniew Koselnik).

Generator światła migowego

Przedmiotem wynalazku jest generator światła migowego składający się z dwóch przekaźników elektromagnetycznych, mający zastosowanie w automatyce przemysłowej oraz w układach centralnej sygnalizacji automatyki elektroenergetycznej. Jeden z przekaźników (P_1) jest przekaźnikiem roboczym pracującym przy pełnym obciążeniu przechodzącym ze światła migowego, natomiast drugi (P_2) jest przeznaczony do gaszenia łuku elektrycznego i umożliwia automatyczny rozruch generatora z chwilą pojawienia się obciążenia na stykach roboczych. (2 zastrzeżenia)

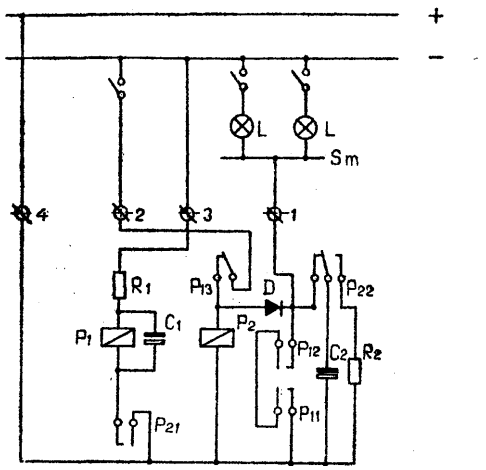

H03H **P. 198447** 27.05.1977

Pierwszeństwo: 28.05.1978 - Węgry (nr 2251/BU-805/1976)

Budapesti Radiotechnikai Gyár, Budapest, Węgry (Andor Halász, Laszló G. Szabo, Sander Szeghy, Janos Vigh).

Urządzenie odfiltrowujące zakłócenia dupleksowe

Przedmiotem wynalazku jest urządzenie odfiltrowujące zakłócenia dupleksowe, zwłaszcza w zespołach nadawczo-odbiorczych zasilanych przez linię wysokiego napięcia, w którym odbiornik jest umieszczony w uziemionej obudowie, przy czym elementy odbiornika znajdują się na oddzielnej od obudowy płytce, na której powstaje lokalny punkt zerowy układu. Urządzenie zawiera usytuowaną wewnątrz obudowy odbiornika płytkę izolacyjną (2) obustronnie pokrytą folią przewodzącą prąd elektryczny, przy czym folia (8) na jednej powierzchni płytki (2) połączona jest galwanicznie poprzez kątownik (13) z lokalnym punktem zerowym odbiornika, zaś folia (10) na drugiej powierzchni płytki (2) połączona jest galwanicznie poprzez nit (12) i listwę metalową (5) z uziemioną obudową. Przez płytkę izolacyjną (2) przeprowadzone są niskonapięciowe kondensatory przepustowe (7), których jedne końcówki dołączone są do folii (8), a drugie, wokół których folia (10) po drugiej stronie płytki izolacyjnej (2) ma wycięcie izolujące, do wszystkich obwodów wejściowych i wyjściowych odbiornika. (4 zastrzeżenia)

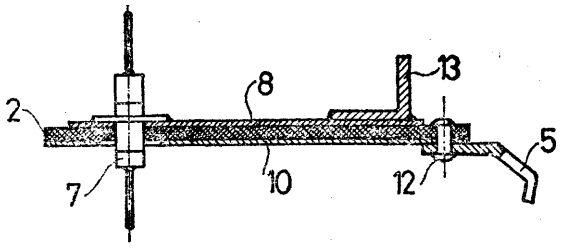

Fig. 4

H04B **P. 195258** 11.01.1977
H04N

Gdańskie Zakłady Elektroniczne „Unimor", Gdańsk, Polska (Janusz Sergiejuk, Antoni Barczak, Brunon Tobiański).

Układ dotykowego wyzwalania sterujący elektronicznym przełącznikiem programów

Przedmiotem wynalazku jest układ dotykowego wyzwalania, sterujący elektronicznym przełącznikiem programów, szczególnie przydatny do sterowania elektronicznie przestrajanej głowicy odbiorników telewizyjnych lub radiowych.

Układ może być stosowany w urządzeniach o zasilaniu bateryjnym, sieciowym transformatorowym, jak również zasilaniu bezpośrednim, połączonym galwanicznie z siecią energetyczną.

Układ składa się z dowolnej ilości segmentów, przy czym każdy segment zawiera tranzystor sterujący ($T_{11}...T_{1n}$), w którym pomiędzy złącze baza-emiter włączone są równolegle dioda ograniczająca ($D_{11}...D_m$) i rezystor ($R_{11}...R_m$), natomiast kolektor stanowi wyjście sterujące poszczególnych segmentów, a emiter poprzez diodę połączony jest z masą.

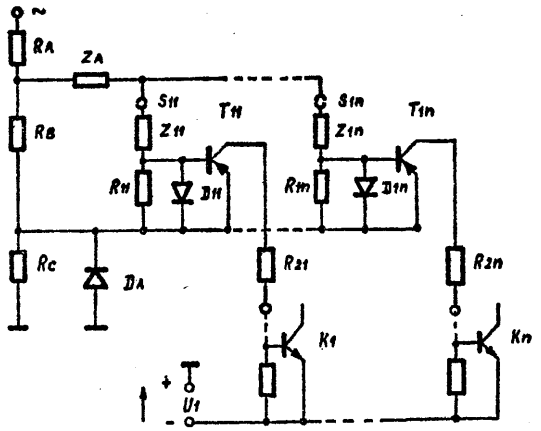

Na wejściu układu znajduje się dzielnik rezystorowy (RA, R_B, R_C), doprowadzający przebieg zmienny. Dzielnik połączony jest z elementem dotykowym ($S_{11}..S_m$), który włączony jest pomiędzy dwie impedancje (Z_A, $Z_{11}..Z_{1n}$) o charakterze rezystywnym lub pojemnościowym i dołączony jest do bazy tranzystora sterującego. (1 zastrzeżenie)

H04B **P. 195259** **11.01.1977**
H04N

Gdańskie Zakłady Elektroniczne „Unimor", Gdańsk, Polska (Janusz Sergiejuk, Antoni Barczak, Brunon Tobiański).

Elektroniczny przełącznik programów w szczególności do przełączania napięć sterujących **głowic** radiowych **i** telewizyjnych przestrajanych elektronicznie

Brzedmiatem wynalaziku jest elektroniczny przełącznik programów, przeznaczony w szczególności do przełączania napięć sterujących głowic radiowych i telewizyjnych przestrajanych elektronicznie.

Układ został opracowany w celu przełączania programów radiowych lub TV z uwzględnieniem możliwości włączenia jednocześnie dwóch napięć sterujących za pośrednictwem układu wyzwalania elektronicznego.

Jest on szczególnie przydatny do współpracy z układem dotykowego wyzwalania elektronicznego.

Zbudowany jest z dowolnej ilości segmentów, przy czyim każdy z segmentów zawiera dwa tranzystory pracujące w układzie sprzężenia zwrotnego. Wyzwalanie poszczególnych segmentów wprowadzone jest na bazę tranzystora pierwszego lub bazy obydwu tranzystorów. Wyjścia napięć przełączanych wyprowadzone są z kolektorów obydwu tranzystorów.

Emitery tranzystorów (T_{1n}) posiadają wspólny rezystor sprzęgający **(Rs)** spełniający rolę elementu blokującego wszystkie segmenty z wyjątkiem segmentu wyzwalanego. (1 zastrzeżenie)

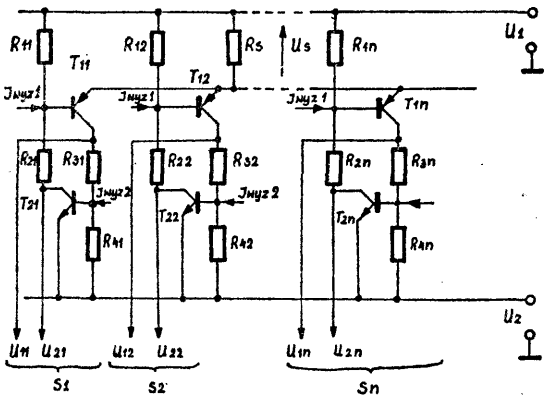

H04B P. **195657** **07.01.1977**

Przemysłowy Instytut Telekomunikacji, Warszawa, Polska (Jan Pawłowski).

Mikrofon bezprzewodowy

Przedmiotem wynalazku jest mikrofon bezprzewodowy składający się z części nadawczej zawierającej generator fali nośnej, modulator modulowany z mikrofonu ze wzmacniaczem, wzmacniacz mocy i antenę nadawczą, oraz z części odbiorczej, wyposażonej w antenę odbiorczą, odbiornik, wzmacniacz częstotliwości akustycznych i głośnik.

W części nadawczej mikrofon jest ponadto wyposażony w generator (4) sygnałów sterujących, który dodatkowo podłączony jest do modulatora (2), a w części odbiorczej - w przystawkę (16) do odbioru sygnałów sterujących, w skład której wchodzą połączone kaskadowo następujące człony: filtr (11) do wydzielania z kompleksowych sygnałów małej częstotliwości sygnałów sterujących, prostownik (12), układ całkujący z przerzutnikiem (13) oraz wykonawczy układ (14), którego przekaźnik połączony jest ze sterowanym urządzeniem (15).

Mikrofon umożliwia osobie z niego korzystającej dodatkowe, swobodne, zdalne obsługiwanie urządzeń pomocniczych tj. magnetofon, rzutnik itp.

(1 zastrzeżenie)

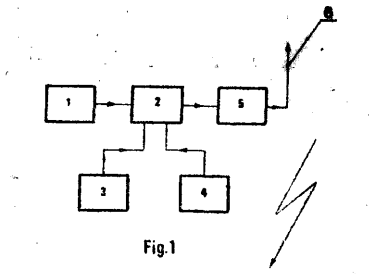

Fig.1

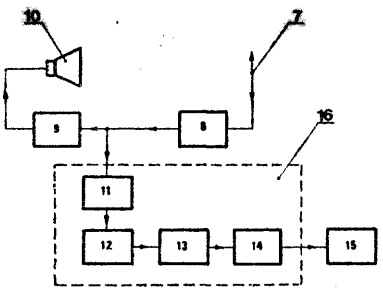

Fig.2

H04M **P. 195222** 07.01.1977

Zgłoszenie dodatkowe do zgłoszenia nr P. 187870

Ośrodek Badawczo-Rozwojowy Systemów Mechanizacji, Elektrotechniki i Automatyki Górniczej, Katowice, Polska (Józef Francik, Władysław Frąckiewicz, Franciszek Glanowski, Alfred Jabłoński, Henryk Kocjan, Marek Molin, Bogusława Skaba, Zbigniew Skrzypek, Elżbieta Świder, Piotr Wantuła, Wacław Woźniak).

Układ elektroniczny do wielostanowiskowych połączeń telekonferencyjnych

Układ elektroniczny do wielostanowiskowych połączeń telekonferencyjnych według wynalazku ma włączony w obwód zasilania aparatu telefonicznego (CB) rezystor (R), na którym po odłożeniu przez abonenta mikrotelefonu (CB) zanika spadek napięcia powodując pojawienie się na bazie tranzystora (T) dodatniego napięcia wprowadzającego go w stan nasycenia oraz skokową zmianę napięcia na jego kolektorze, co przez układ formułowania (1), układ zerowania (2), przerzutniki rozmówne (3), przerzutniki konferencyjne (4) i przekaźniki (5, 6) rozłącza zestyki (5a, 6a) łączące telefoniczny aparat (CB) ze stanowiskowym telefonicznym aparatem (7) lub ze zbiorczymi szynami (8) zespołu konferencyjnego.

Rozłączenie połączeń abonenta (CB) odbywa się samoczynnie w momencie odłożenia przez niego mikrotelefonu i nie wymaga żadnych dodatkowych manipulacji na pulpitach stanowiskowych.

(1 zastrzeżenie)

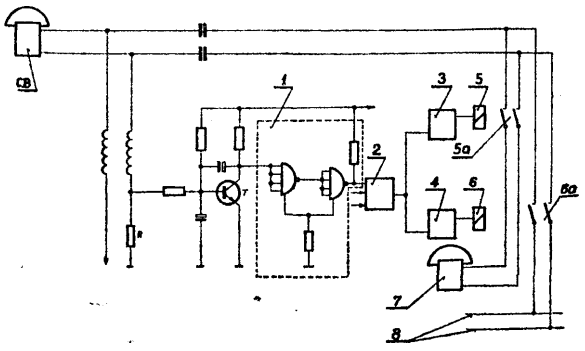

H04N **P. 202034** 10.11.1977

Pierwszeństwo: 12.11.1976 - St. Zjedn. Am. (nr 741,403)

RCA Corporation, Nowy Jork, St. Zjedn. Am. (Thomas Lloyd Credelle).

Układ korekcji sygnałów luminancji w urządzeniu odtwarzającym obraz

Przedmiotem wynalazku jest układ korekcji sygnałów luminancji zapewniający jednorodną luminancję obrazu w urządzeniu odtwarzającym.

Układ zawiera kolektor (34) elektronów, pamięć cyfrową (42) z dostępem swobodnym, pierwszy przetwornik analogowo-cyfrowy (40) włączony pomiędzy kolektor (34) i pamięć <42), drugi przetwornik analogowo-cyfrowy (56, 58, 60) w każdej linii doprowadzanego sygnału luminancji oraz dzielnik (44, 46, 48) dołączony do każdego przetwornika analogowo-cyfrowego <56, 58, 60) dla dzielenia cyfrowego sygnału luminancji przez zapamiętaną cyfrową infonmację o prądzie elektronowym.

Układ znajduje zastosowanie w płaskich kineskopach kolorowych. (8 zastrzeżeń)

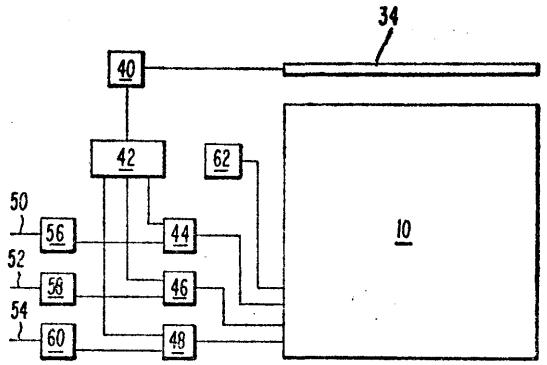

H04N **P. 202035** 10.11.1977

Pierwszeństwo: 10.11.1976 - St. Zjedn. Am. (nr 740, 770)

RCA Corporation, Nowy Jork, St. Zjedn. Am. (Frank Jerome Marlowe).

Przetwornik sygnału wybierania linii

Przedmiotem wynalazku jest przetwornik sygnału wybierania linii, współpracujący z przyrządem zobrazowującym z wybieraniem modułowym w celu zapewnienia przetwarzania sygnału luminancji do postaci cyfrowej. Przetwornik zawiera konwertor analogowo-4-cyfrowy (32). Do wyjścia konwertora analogowo-cyfrowego (32) dołączony jest pierwotny rejestr przesuwający (46), który ma stopnie do wpisywania cyfrowych słów informacji o luminancji odpowiadających każdemu elementowi wybieranej linii w przyrządzie zobrazowującym. Pierwotny rejestr przesuwający (46) ma wiele równoległych wyjść, rozmieszczonych co X stopni, z których każde dołączone jest do oddzielnego wtórnego rejestru przesuwającego (48), który ma X stopni. (5 zastrzeżeń)

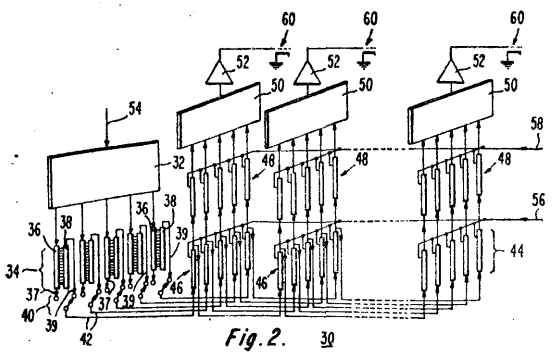

Fig. 2.

H04R **P. 200966** 21.09.1977

Pierwszeństwo: 21.09.1976 - Wielka Brytania (nr 39063/76)

International Standard Electric Corporation, Nowy Jork, Stany Zjednoczone Ameryki (William Donald Gragg, Anthony Newton Lawson).

Przetwornik elektro-akustyczny

Przedmiotem wynalazku jest przetwornik elektro-akustyczny zawierający piezo-elektryczną polimerową membranę stosowaną jako element czynny.

Przetwornik elektro-akustyczny ma parę pierścieniowych członków (11, 12), parę piezo-elektrycznych cienkich membran (13, 14) z tworzywa sztucznego, tworzących układ push-pull i ukształtowanych do postaci soczewki oraz korpus (15) z lekkiego włóknistego materiału usytuowany między membranami (13, 14). Wynalazek przeznaczony jest do zastosowania w telefonach. (12 zastrzeżeń)

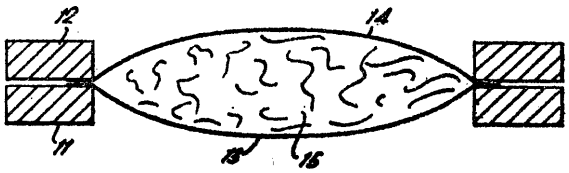

H05K **P. 195177** 05.01.1977

Ośrodek Badawczo-Rozwojowy Systemów Mechanizacji, Elektrotechniki i Automatyki Górniczej, Katowice, Polska (Andrzej Krzysztof, Henryk Kocjan, Zdzisław Guzik, Franciszek Glanowski, Władysław Kulig, Henryk Staliga).

Obudowa urządzenia głośnomówiącego

Przedmiotem wynalazku jest obudowa urządzenia głośnomówiącego zawierająca korpus komory (1), w którym są wykonane otwory dla połączenia z akustyczną tubą (3). Akustyczna tuba (3) jest wykonana w kształcie cylindra o jednostronnym przekroju kołowym. W miejscu połączenia z korpusem komory (1) tuba (3) ma na całym obwodzie rozszerzoną ściankę (4). Pomiędzy stałym kołnierzem (2), a rozszerzoną ścianką (4) jest osadzona labiryntowa osłona głośnika (5) utrzymująca głośnik (6) w środku akustycznej tuby (3). Na obwodzie korpusu komory (1) są wykonane nagwintowane otwory do przyłączania osłony złącz (7) oraz otwory (8) dla wyprowadzenia przycisków przełączników.

Obudowa jest bezpieczna pod względem wybuchowym, a jednocześnie ma małe gabaryty wymiarowe i mały ciężar, co pozwala na jej zastosowanie w miejscach trudnodostępnych. Obudowa jest łatwa w wykonaniu oraz montażu i demontażu. (1 zastrzeżenie)

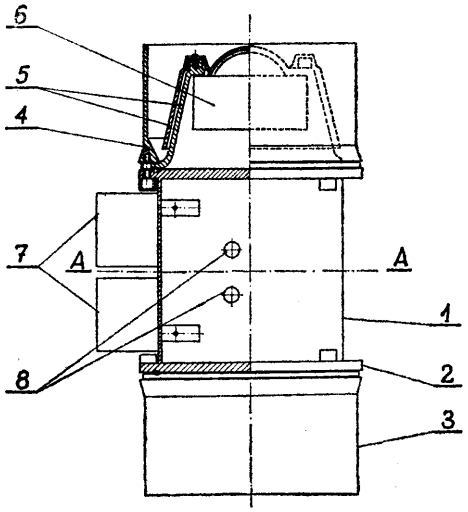

II. WZORY UŻYTKOWE

DZIAŁ A
PODSTAWOWE POTRZEBY LUDZKIE

A37K W. 58178 05.10.1977

Igor Gostyński, Warszawa, Polska (Igor Gostyński).

Wieszak z przyssawką

Wieszak z przyssawką według wzoru charakteryzuje się tym, że przyssawka (2) z trzpieniem (4) jest osadzona w osłonie (3). Osłona (3) ma otwór, przez który wystaje koniec trzpienia (4) z przegubem (5). Hak (6) jest zawieszony obrotowo na przegubie (5). Koniec haka (6), który łączy się z tym przegubem (5) ma dwa występy (7). (1 zastrzeżenie)

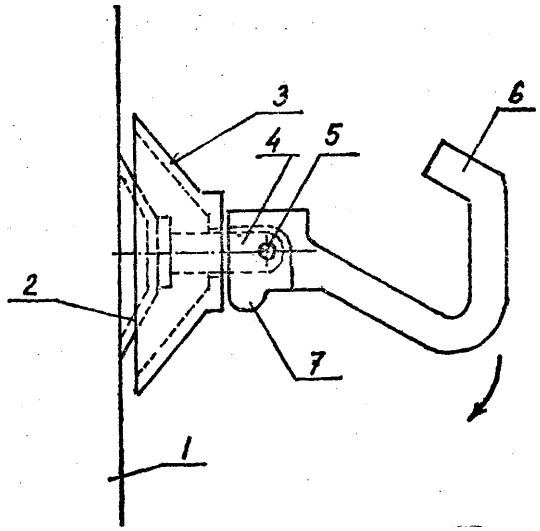

A45B W. 58137 24.09.1977

Zakłady Produkcji Kołder „Fakopa", Łódź, Polska (Edward Brylski, Jerzy Płusa).

Stelaż parasola

Stelaż parasola o lekkiej konstrukcji jest wykonany z odcinków stalowych prętów tworzących prowadzące ramiączka (1), suwane ramiączka (2), główne podpórki (3) i boczne podpórki (4). Stelaż charakteryzuje się tym, że prowadzące ramiączka (1) stanowiące pojedyncze odcinki stalowego pręta mają spłaszczone i zagięte do dołu końce z wykonanymi w nich otworami, do osadzonych zaś na tych ramiączkach prowadzących zawiasków (6) są zamocowane suwane ramiączka (2) przechodzące przez otwory oraz główne podpórki (3). (1 zastrzeżenie)

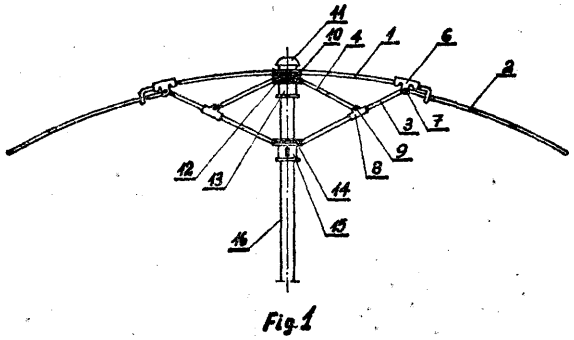

Fig.1

A45D W. 58128 23.09.1977
A46B

Regionalny Związek Spółdzielni Inwalidów Zakład Usług Technicznych, Warszawa, Polska (Bronisław Burski, Ewa Florczak).

Szczotka do grzebieni

Szczotka do grzebieni według wzoru użytkowego charakteryzuje się tym, że w widełkowym uchwycie (1) osadzone są dwie spiralne szczoteczki (3). Pomiędzy szczoteczki (3) wkłada się grzebień i przesuwając go tam i z powrotem powoduje się jego oczyszczenie. (2 zastrzeżenia)

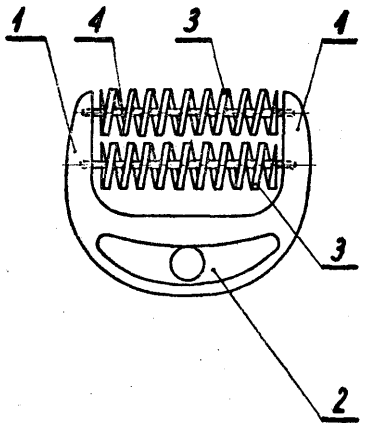

A45F W. 57897 05.08.1977

PTTK Zakład Produkcyjny „Foto-Pam", Poznań, Polska (Wojciech Mączkowski).

Mapnik

Mapnik służy do przechowywania i noszenia map, zwłaszcza samochodowych, jednotablicowych składanych schodkowo.

Ma on. równocześnie kieszonki na notatki lub dalsze mapki. Układ mapnika - w połączeniu z mapą składaną schodkowo - pozwala na obejrzenie wycinka mapy o powierzchni co najmniej jednej dziesiątej wyjściowego formatu, o kształcie kwadratowym lub prostokątnym, uzależnionym od sposobu składania mapy.

Mapnik składa się z trzech segmentów ustawionych pionowo, z których brzegowy schemat (1) i środkowa część (2) stanowią zasadnicze okładki nośne, natomiast płyta kieszeni (5) na klapie (4) oraz zewnętrzna płytka kieszonek (12) dają część portfelową mapnika. Mocowanie map przez wsuwanie i docisk zabezpieczają zakładkowe listwy (8) oraz narożniki (9) rozdzielone trójkątnymi lub równoległymi szczelinami - wcięciami (10). Mapnik jest zamykany na zapinki zatrzaskowe (6, 13). (1 zastrzeżenie)

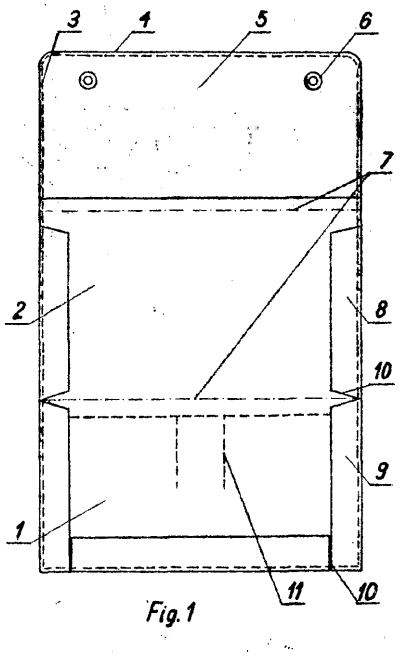

Fig. 1

A47C W. 58152 28.09.1977

Łódzkie Fabryki Mebli, Łódź, Polska (Mirosław Stachowiak, Jerzy Olbrycht, Marian Podstawczyński, Jan Godlewski).

Kanapa rozkładana

Wzór użytkowy ma na celu zwiększenie powierzchni użytkowej kanapy po rozłożeniu w stosunku do powierzchni poduchy siedziska i oparcia w stanie złożonym oraz możliwość użycia na pokrycie powierzchni użytkowanej przy rozłożonej kanapie materiału nie drażniącego skóry użytkownika.

Kanapa według wzoru użytkowego ma siedzisko w postaci poduchy (2) osadzonej w ramie (1), w której także jest suwliwie osadzony szufladowy pojemnik (3) na pościel, korzystnie zaopatrzony od spodu w toczne rolki (4), a od góry w pokrywę (5). Na poduszce (2) siedziska, jednym swym bokiem jest osadzona poducha (6) oparcia, przy czym do przedniej górnej krawędzi poduchy (2) siedziska jednym swym dłuższym bokiem jest zamocowany łącznik, mający postać prostokątnego pasma o szerokości i długości odpowiadających szerokości i długości przedniej strony poduchy (6) oparcia, utworzonego z co najmniej dwóch warstw (7a) i (7b) materiału, a jego przeciwległy bok jest zamocowany do przedniej dolnej krawędzi poduchy (6) oparcia.

Przód i boki poduchy (6) oparcia, boki poduchy (2) siedziska oraz wierzch łącznika są utworzone z warstwy (7a) ozdobnego materiału obiciowego, zaś wierzch poduchy (2) siedziska oraz spód łącznika są utworzone z warstwy (7b) gładkiego płótna tapicerskiego, a pomiędzy warstwami (7a) i (7b) łącznika korzystnie jest umieszczona warstwa (7c) materiału wyściółkowego oraz warstwa <7d) materiału wzmacniającego.

(1 zastrzeżenie)

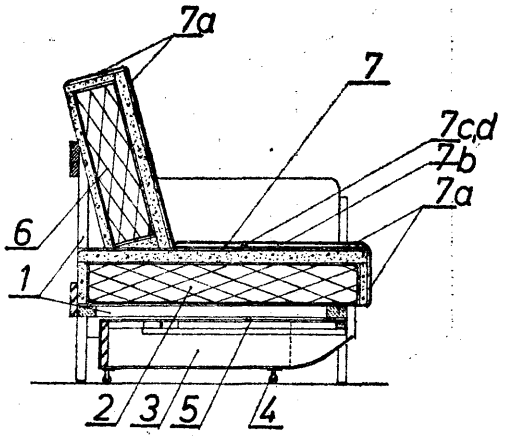

Fig. 1

A61F W. 57869 27.07.1977
F16P

Instytut Hodowli i Aklimatyzacji Roślin - Zakład Metodyki Kontroli Materiału Siewnego - Laboratorium Technologiczne, Sandomierz, Polska (Julian Belotti).

Osłona stosowana w laboratoriach oceny nasion do badania nasion siewnych zaprawianych pestycydami

Osłona według wzoru użytkowego ma kształt prostopadłościanu połączonego z ostrosłupem ściętym, przy czym ścianki górne (5), (6) wykonane są z tworzywa przeźroczystego. W ściance tylnej (4) wykonany jest otwór (9) służący do podłączenia wentylatora (10), który wysysa substancje szkodliwe spod osłony. Osłona rozwiązuje zagadnienie zabezpieczenia pracownika przed szkodliwym działaniem pyłów i lotnych substancji toksycznych. (1 zastrzeżenie)

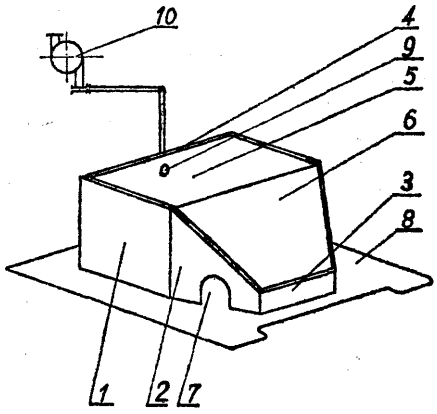

A61F W. **58163** 30.09.1977

Okręgowe Przedsiębiorstwo Energetyki Cieplnej, Gliwice, Polska (Andrzej Latuszek).

Ochronna maska spawalnicza

Ochronna maska spawalnicza składa się z części osłaniającej (1), szybek (jasnej i ciemnej) (2), uchwytu (3), oraz ma prostokątną przeźroczystą płytkę (4) korzystnie wykonaną ze szkła organicznego- Płytka (4) umożliwia bezpieczne dla oczu odbijanie zgorzeliny ze świeżo wykonanych spawów. (1 zastrzeżenie)

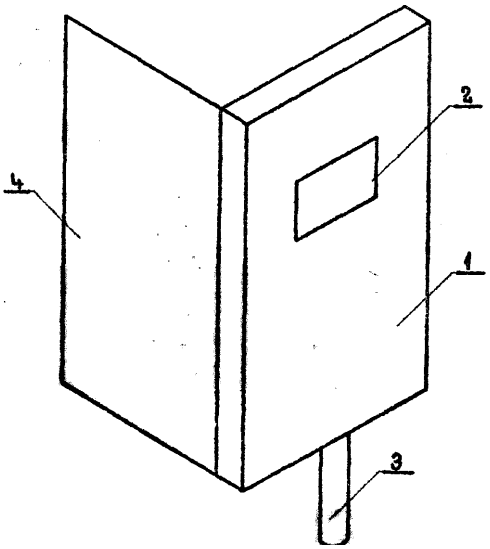

A63H **W. 58080** **14.09.1977**

Józef Prokop, Warszawa, Polska (Józef Prokop).

Zabawka w postaci pistoletu wodnego

Zabawka według wzoru użytkowego składa się z korpusu (1), wewnątrz którego osadzona jest instalacja wodna, którą stanowi układ składający się z pojemnika (2) oraz rurki (3) osadzonej w pojemniku (2) i połączonej z cylindrem (4) z wewnątrz osadzoną sprężyną (5) współpracującą z tłoczkiem (6) połączonym z cynglem (7). W górnej części cylindra (4) jest osadzony element (8) z elastyczną rurką (9), która jest zakończona elementem (10) w kształcie walca wyposażonym w pokrętło (11) oraz końcówkę-dyszę (12). Koniec rurki (9) umieszczony jest w wybraniu (13) elementu (10), który jest osadzony w końcówce wylotu lufy w wybraniach (14) i (15). Zabawka rozwiązuje zagadnienie wystrzeliwania strumienia wody o zmiennym kierunku. (1 zastrzeżenie)

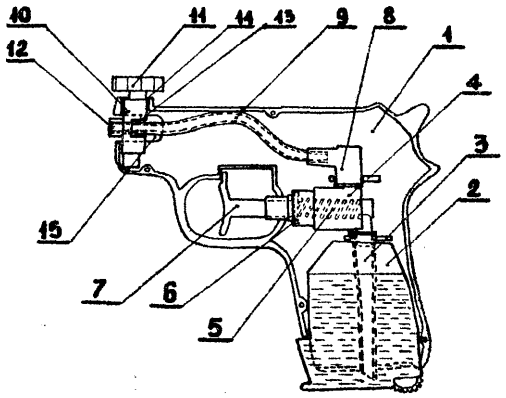

DZIAŁ B

RÓŻNE PROCESY PRZEMYSŁOWE; TRANSPORT

B01D **W.** 58242 11.10.1977

Fabryka Maszyn Górniczych im. Tadeusza Żarskiego „PIOMA", Piotrków Trybunalski, Polska (Janusz Wroński, Ryszard Helman, Tadeusz Słowik, Stanisław Borkowski, Felicjan Jędrosz).

Segment tarczy próżniowego filtru tarczowego

Segment według wzoru użytkowego służy do oddzielania z zawiesiny wodnej cząstek stałych pochodzenia mineralnego. Wykonany jest w postaci wycinka kołowego, o powierzchniach czołowych zbieżnych w kierunku łuku. Segment stanowi tarcza (1), która na powierzchniach czołowych ma żebra (5).

Krawędzie zewnętrzne tarczy (1) mają obrzeża (2, 3) o przekroju zbliżonym do prostokąta. A w miejscu połączenia obrzeży bocznych (3) usytuowana jest cylindryczna szyjka (4). Rama segmentu jest pokryta siatką (7) zszytą na obwodzie i przymocowaną do szyjki (4). Wysokość żeber <5) jest równa wysokości obrzeży bocznych (3) w każdym przekroju poprzecznym. (2 zastrzeżenia)

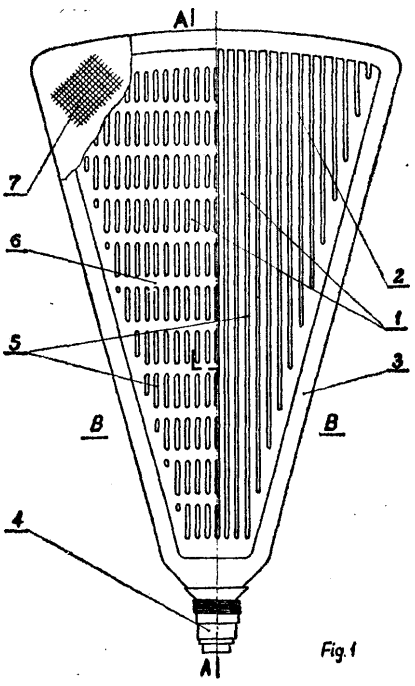

Fig.1

B04C W. 57847 20.07.1977

Zakłady Urządzeń Hutniczych „ZAM", Kęty, Polska (Renat Bortel, Stanisław Knapik, Jan Gramała, Dariusz Kalita, Jan Koczur).

Hydrocyklon

Hydrocyklon według wzoru użytkowego ma dyszę wylewową przymocowaną do części stożkowej o regulowanej średnicy otworu wylewowego, która składa się z obudowy (5), elastycznej wkładki zewnętrznej (6) i elastycznej wkładki wewnętrznej (7). Pomiędzy obudową (5) i zewnętrzną wkładką (6) znajduje się przestrzeń dla doprowadzenia medium pod ciśnieniem. Hydrocyklon stosuje się do wzbogacania i klasyfikacji ziarnowej przy przerobie rud i innych minerałów.

(2 zastrzeżenia)

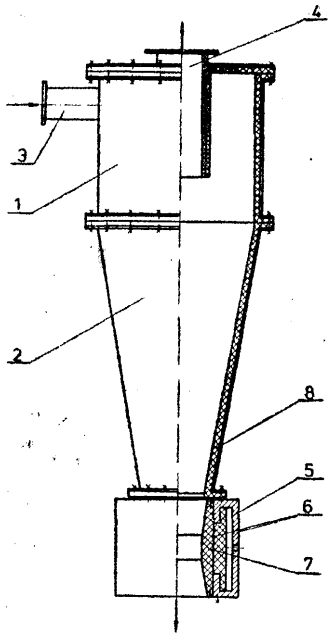

B23B W. 58184 05.10.1977

Zakłady Elektrotechniki Motoryzacyjnej, Świdnica, Polska (Zygmunt Piotrowski).

Obracająca się głowica wiertarska wielowrzecionowa

Obracająca się głowica wiertarska wielowrzecionowa do wykonywania operacji wiercenia lub rozwiercania z równoczesnym wykonywaniem toczenia zwłasza na automatach tokarskich napędzanych przez wałek napędowy (28) automatu tokarskiego wyposażonego w przekładnię zębatą z kołami zębatymi (4) i (13) oraz w co najmniej dwa wrzeciona głowicy (9) według wzoru charakteryzuje się tym, że zaopatrzona jest w płytę (6) z tulejkami wiertarskimi (7). Do płyty (6) przymocowany jest śrubą (2) zaczep (1).

(3 zastrzeżenia)

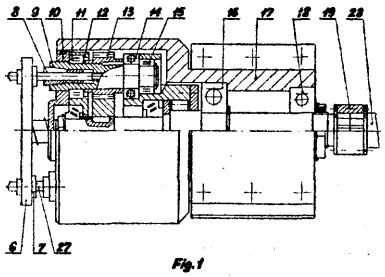

Fig. 1

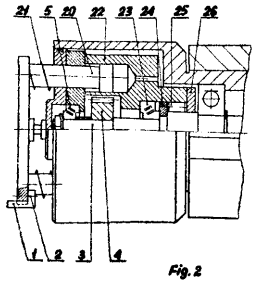

Fig. 2

B23K W. 58187 05.10.1977

Zakłady Włókien Chemicznych „Chemitex-Stilon", Gorzów Wlkp., Polska (Edward Wasilewski, Arkadiusz Drzewiecki).

Stół spawalniczy

Stół spawalniczy do spawania i cięcia ciężkich elementów metalowych według wzoru wyposażony jest w wymienne wspornikowe elementy (4) oraz obrotowy zespół (6) z wymiennymi wspornikowymi elementami (4) ułożyskowany w płycie (5) stołu. Elementy wspornikowe (4) mogą posiadać kształt pojedynczych czopów (4a), rolek (4b) lub pryzm (4c) oraz mostków (4d) osadzonych w dwóch tulejach (3).

(2 zastrzeżenia)

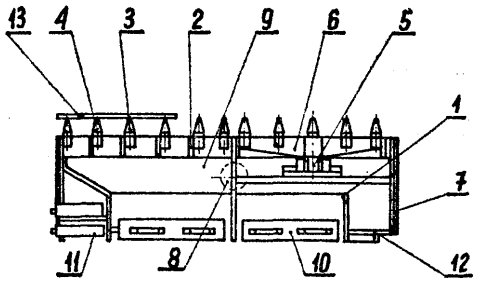

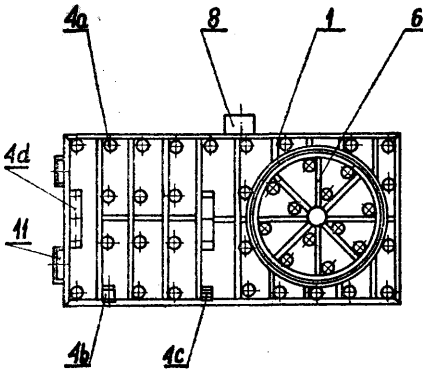

B23Q W. 58191 05.10.1977

Fabryka Samochodów Ciężarowych im. Bolesława Bieruta, Lublin, Polska (Julian Marszałek).

Uchwyt

Wzór użytkowy rozwiązuje zagadnienie mocowania części o małej szerokości przy zapewnieniu jednakowego nacisku na całej powierzchni styku pomiędzy częścią mocowaną, a tuleją oraz możliwości prowadzenia kontroli prawidłowości wykonania otworu wewnętrznego obrabianych części.

Uchwyt do mocowania części na obrabiarkach lub w przyrządach pomiarowych według wzoru składa się z czopa rozpierającego (1) i cienkościennej tulei rozprężnej (5). Tuleja (5) osadzona jest na kołnierzu (4) cięgła (3). Cięgło (3) ma ogranicznik skoku cięgła (3) w postaci pierścieniowego występu (9) kołnierza (4) lub w postaci śrub (10) znajdujących się w otworach kołnierza (4). (3 zastrzeżenia)

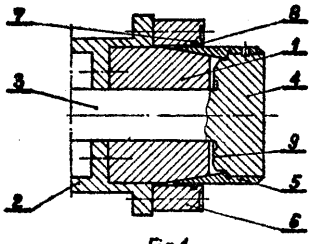

Fig.1

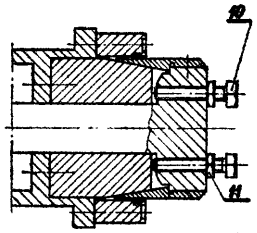

Fig.2

B24B W. 58165 30.09.1977

Zakłady Urządzeń Okrętowych „HYDROSTER", Gdańsk, Polska (Jan Brzeski, Józef Ostrowski).

Przyrząd do szlifowania czół kół zębatych

Celem wzoru użytkowego jest zbudowanie przyrządu do szlifowania czół kół zębatych, który zapewni prostopadłość powierzchni czół koła zębatego do powierzchni bocznej zęba wzdłuż linii i na średnicy podziałowej. Przyrząd w kształcie czterostopniowego trzpienia ma część (1) cylindryczną mocowaną w uchwycie szlifierki i część <2) ustalającą, która ma średnicę (3) zewnętrzną dokładnie prostopadłą do czołowej powierzchni (4) części (5) i zakończony końcówką (6) gwintowaną według wzoru charakteryzuje się tym, że na średnicy (3) zewnętrznej części (2) osadzony jest rozłącznie pierścień (7) z zewnętrznym uzębieniem (8), dociśnięty czołem (9), nakrętką (10) i podkładką (11) do czołowej powierzchni (4) części (5). Pierścień (7) o zewnętrznym uzębieniu (8) ma na powierzchni (12) zewnętrznej otwory (13) gwintowane, w które są wkręcone śruby (14) z podkładkami (15) dociskowymi. (1 zastrzeżenie)

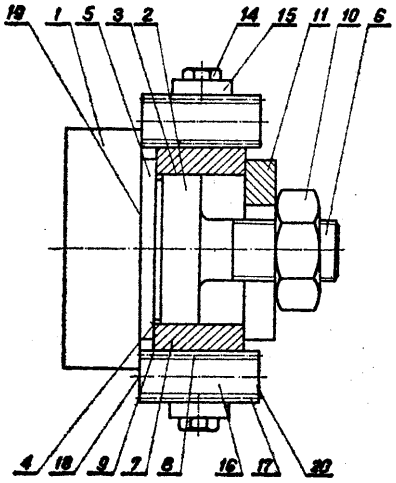

Fig. 1

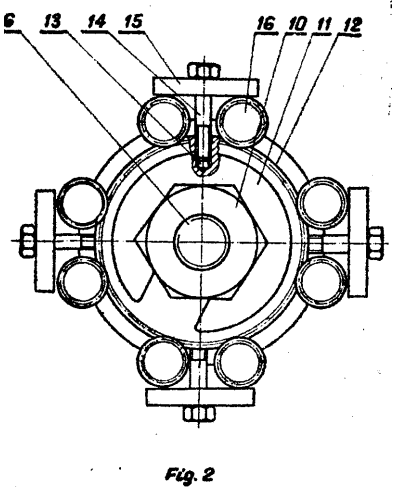

Fig. 2

B24B W. 58179 04.10.1977

Łódzkie Zakłady Przemysłu Bawełnianego im. Obrońców Pokoju „UNIONTEX", Łódź, Polska (Julian Janafcowski, Ireneusz Rokuszewski, Henryk Grad, Ryszard Janocha).

Przyrząd do równania tarcz szlifierskich

Wzór użytkowy rozwiązuje zagadnienie szybkiego i równomiernego równania tarcz szlifierskich przy jednoczesnym zagwarantowaniu jednolitości ich średnic.

Przyrząd według wzoru składa się z rękojeści (1) zakończonej obudową (2) posiadającą zaczep (3). W obudowie tej wykonane są szczeliny (4). W rękojeści <1) zamocowana jest śruba (5), z jednej strony zakończona pokrętłem (6), a z drugiej wkładką widełkową (7). We wkładce tej osadzony jest sworzeń (8) mający prowadzenie w szczelinach (4) obudowy (2). Na sworzniu osadzone są obrotowe tarczki równające (9). (1 zastrzeżenie)

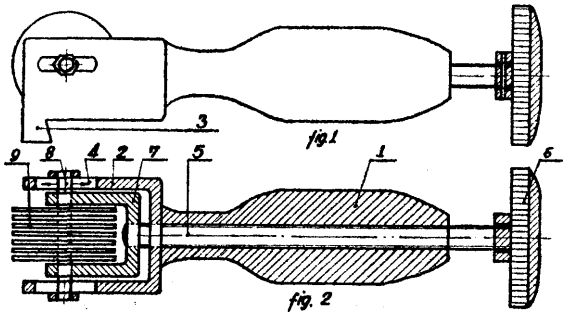

fig.1

fig. 2

B29H W. 58227 11.10.1977

Pierwszeństwo: 12.10.1976 - NRD (nr WP B 29H/195228)

VEB Rationalisierung Konfektion, Berlin, Niemiecka Republika Demokratyczna (Rudolf Klage, Wolfgang Reuner, Günter Ziebell, Eberhard Karste).

Urządzenie do dwu- i trójfazowego łączenia struktur powierzchniowych dających się kleić, spajać lub wulkanizować

Urządzenie według wzoru charakteryzuje się tym, że w nieruchomym narzędziu dolnym, złożonym z szyny nakładowej (3) umieszczona jest sprężysta prostoliniowa lub zakrzywiona przepona dętkowa, oraz króciec doprowadzający (6) z osadzoną z przodu kształtką sprężystą (5). Naprzeciw kształtki (5) jest dopasowane kształtowo nagrzane narzędzie górne (4), ruchome w kierunku wysokości, które dopasowane jest do obrabianej powierzchni. Urządzenie według wzoru stosuje się zwłaszcza do wykonywania roboczych powłok ochronnych wszelkiego rodzaju. (3 zastrzeżenia)

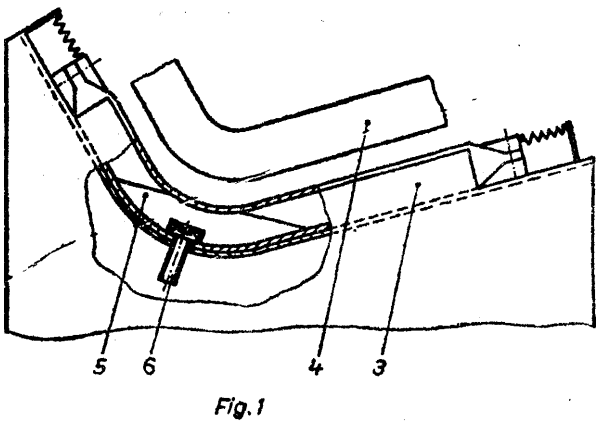

Fig. 1

B60Q W. 58583 10.12.1977

Zakłady Elektrotechniki Motoryzacyjnej **„ZELMOT"**, Warszawa, Polska (Bogdan Wrzesiński, Ryszard Wierzejski, Wiesław Sajdak).

Reflektor dodatkowy, zwłaszcza do ciągników rolniczych i maszyn roboczych

Reflektor dodatkowy zwłaszcza do ciągników rolniczych ma zainstalowany w korpusie (2) wyłącznik światła (1), który osłonięty jest szczelnie elastyczną osłoną (4). Osłona (4) ma wokół otworu przepustowego zgrubienie pierścieniowe (5), które po dociśnięciu nakrętki (3) zapewnia szczelność. Osłona (4) jest zabezpieczona przed zniekształceniem za pomocą pierścienia zabezpieczającego (6) wykonanego z materiału trudnoodkształcalnego. (3 zastrzeżenia)

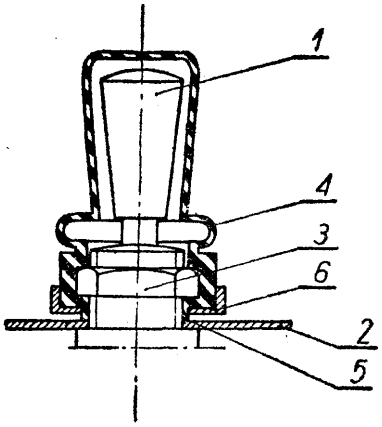

fig. 2

B60R W. 57560 08.01.1976

Zdzisław Szyszkowski, Poznań, **Polska** (Zdzisław Szyszkowski).

Zwierciadło samochodowe

Przedmiotem wzoru użytkowego jest zwierciadło samochodowe umożliwiające widoczność dwukrotnie szerszej przestrzeni obserwowanej, przy niezmienionej wielkości powierzchni lustra. Zwierciadło według wzoru użytkowego ma metalowe ramię (8) i obudowę lustra (1) połączone za pomocą śruby (9).

W obudowie (1) umieszczona jest elastyczna ramka **(6)** a na niej płyta lustrzana (4) i płyta lustrzana (5), rozdzielone progiem **(3)** i nachylone względem siebie pod kątem. Obydwie płyty lustrzane (4 i 5) dociskane są elastyczną ramką (2), która jest podtrzymywana przez zawinięte nad nią krawędzie obudowy (1).

(1 zastrzeżenie)

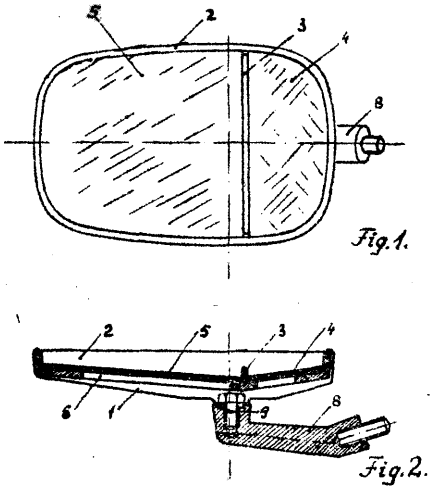

Fig. 1.

Fig. 2.

B60S W. 58246 12.10.1977

Główne Biuro Studiów i Projektów Górniczych Biuro Projektów Górniczych, Katowice, Polska (Zygmunt Zawadzki, Tadeusz Zygmański).

Czyszczarka ślimakowa do czyszczenia wozów kopalnianych

Czyszczarka ślimakowa do czyszczenia wozów kopalnianych składa się z zabudowanego nad torem wozów, ruchomego w pionie pomostu roboczego (6) prowadzonego pionowo wzdłuż słupów wsporczych (1) ślizgami (7), zabudowanego na pomoście roboczym (6) wzdłuż osi wozu (2) wału (12), osadzonej przegubowo na wale (12) pionowej ramy <8) wyposażonej w dolnej części w organ urabiający złożony z wału (9) ze ślimakiem (10), nożami skrawającymi (11) i szczotkami stożkowymi (29), a w górnej części w przeciwciężar (13), oraz z zabudowanego na pomoście roboczym (6) silnika elektrycznego (15) z przekładnią (16) napędzającą za pomocą transmisji łańcuchowej z kołami zębatymi (19, 21 i 22) wał (9) z organem urabiającym.

(2 zastrzeżenia)

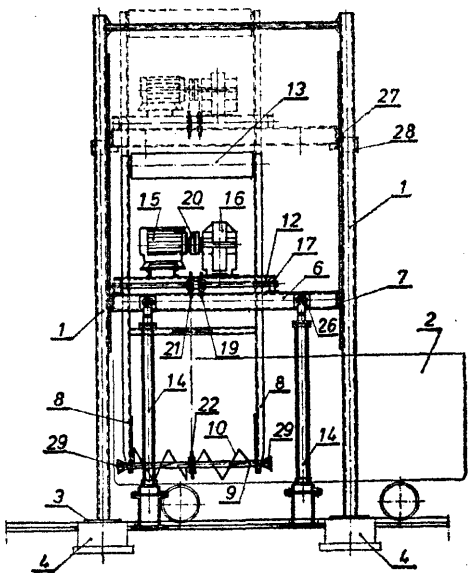

Fig. 1

B61B W. 58172 01.10.1977

Krakowskie Biuro **Projektowo-Badawcze** Budownictwa Przemysłowego, Kraków, Polska (Zenon Wojtczyk, Stefan Klewenhagen).

Klinowa blokada ruchomej szczęki stałego wprzęgła linowego kolei linowej

Klinowa blokada ruchomej szczęki stałego wprzęgła linowego kolei linowej, składającego się ze szczęki stałej (1), do której jest mocowany tabor i szczęki ruchomej (2), między którymi to szczękami jest zaciskana lina nośno-napędna lub napędna (3), a docisk szczęk jest wywierany przez tuleję gwintowaną (4) za pośrednictwem sprężyn (5) i sworznia (6), charakteryzuje się tym, że w sworzniu (8) jest umieszczony klin blokujący (7), który zabezpiecza szczękę ruchomą <2) przed cofnięciem się na wypadek pęknięcia sprężyn lub wystąpienia sił rozsuwających szczęki, powodujących rozluźnienie sprzężenia z liną lub wyrwanie liny ze szczęk. Do jednej ze szczęk jest przytwierdzona sprężynka dociskająca (8), która umożliwia wysunięcie klina blokującego (7) ze sworznia (6).

(1 zastrzeżenie)

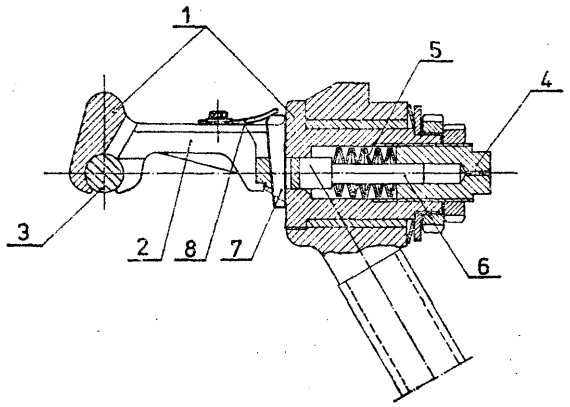

B82D W. 58243 12.10.1977
B60P

Zakłady Przemysłowe „Komuna Paryska", Radomsko, Polska (Eugeniusz Filipczyk, Wojciech Górak, Stefan Bakalarz, Józef Sterczewski, Tadeusz Kocik).

Nadwozie do przyczep i naczep transportowych stosowanych w transporcie wewnętrznym

Nadwozie do przyczep i naczep transportowych stosowanych w transporcie wewnętrznym wykonane z belek konstrukcyjnych tworzących nieckę ułatwiającą transport wyrobów zwijanych w kręgi, takich jak walcówka i drut według wzoru charakteryzuje się tym, że ma wspornik (8) usytuowany w części czołowej, który jest odchylony od pionu na zewnątrz o 5—15° i utworzony z kształtowników (5 i 7) zespawanych za pośrednictwem płaskowników (6) usztywniających wspornik (8). Do zewnętrznych kształtowników (5) wspornika są przytwierdzone dwa boczne ograniczniki (4) zamocowane poziomo na rozchylonych na zewnątrz żebrach (2) połączonych z nośną ramą (1).

(1 zastrzeżenie)

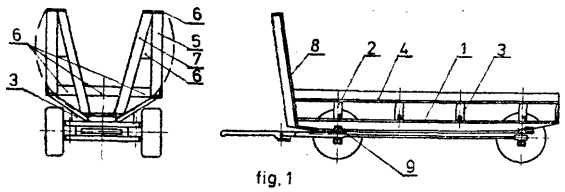

fig. 1

B62D W. 58244 12.10.1977
B60P

Przedsiębiorstwo Sprzętu i Transportu Wodno-Melioracyjnego Lublin, Polska (Ryszard Żwirski).

Urządzenie do manewrowania pomostem **wjazdowym** przyczepy **niskopodwoziowej**

Urządzenie do manewrowania pomostem wjazdowym przyczepy niskopodwoziowej ma siłownik hydrauliczny (1), którego część cylindryczna jednym końcem osadzona jest obrotowo w korpusie przyczepy (2) a tłoczysko siłownika (3) połączone jest przegubowo z ramieniem korby <4) mocowanej obrotowo w korpusie przyczepy (2) i z łącznikiem (5) połączonym na drugim końcu przegubowo z końcem dźwigni pomostu (6) osadzonej wspólnie z pomostem (7) obrotowo w korpusie przyczepy <2), przy czym dźwignia (6) związana jest sztywno z konstrukcją pomostu (7).

(1 zastrzeżenie)

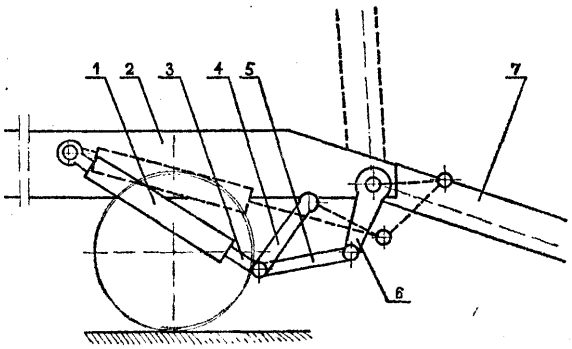

B62K W. **58161** 30.09.1977

Spółdzielnia Inwalidów „WINIPLEX", Oświęcim-Brzezinka, Polska (Mieczysław Barciak, Tadeusz Wojda, Ryszard Cyganik).

Pojazd dziecinny

Pojazd dziecinny napędzany siłą mięśni przeznaczony jest dla dwojga dzieci i może być użytkowany zarówno w czasie pogody jak i niepogody.

Pojazd dziecinny składa się z dwumiejscowego nadwozia (1) z daszkiem składanym (2). Całość jest osadzona na podwoziu (3), które ma oś tylną (4) z kołami (5) oraz półosie przednie (6) z kołami (S). Półosie (6) sprzęgnięte są z układem kierowniczym (7). Oś tylna (4) jest napędzana poprzez dwa niezależne napędy łańcuchowe (8). Koła (2) mają układ hamulcowy (9).

(1 zastrzeżenie)

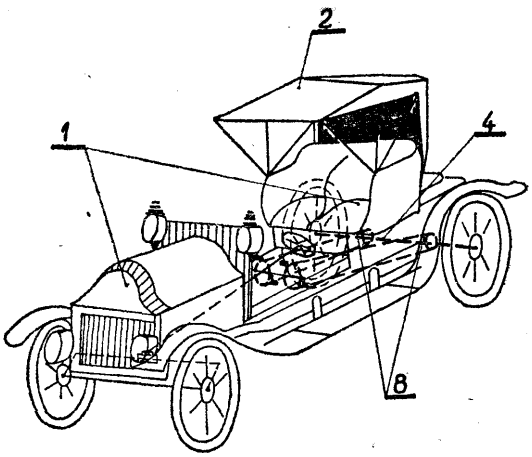

Fig.2

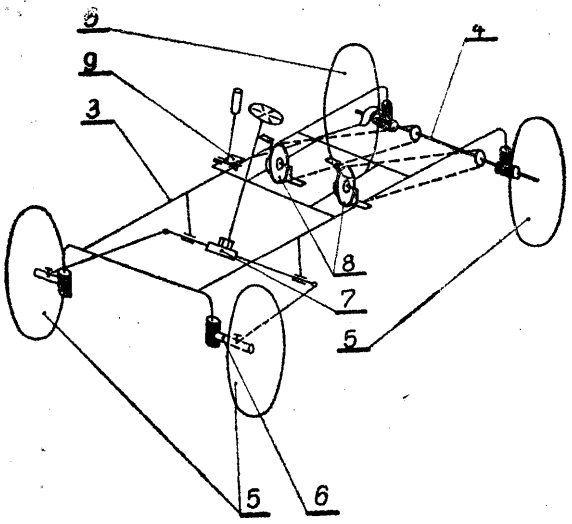

B65F W. 58150 28.09.1977

Ośrodek Badawczo-Rozwojowy Sprzętu Gospodarstwa Domowego „DOMGOS", Katowice, Polska (Ryszard Ciuła, Marek Malinowski).

Urządzenie do zbierania śmieci

Urządzenie według wzoru ma ramę nośną, którą stanowi sześć krawędzi tworzących zarys graniastosłupa trójkątnego, na którym rozpięty jest pojemnik na śmieci (2). Na jednym końcu poziomej części ramy są zamocowane koła jezdne (3), napędzające szczotkę (4) umieszczoną w osłonie (5), której otwór jest skierowany w kierunku pojemnika **(2),** zaś drugi koniec poziomej części ramy jest podparty przez koła dodatkowe (6).

Urządzenie według wzoru jest przeznaczone do zbierania liści, drobnych gałązek i odpadków organicznych z trawy oraz z trwałej nawierzchni.

(1 zastrzeżenie)

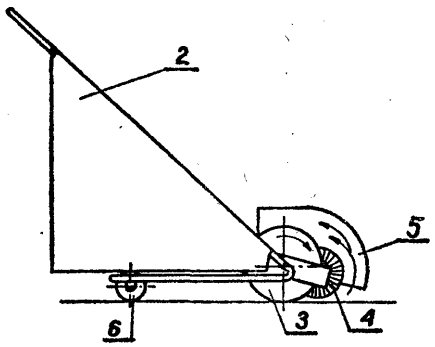

fig. 2.

B65G W. 58173 03.10.1977

Główne Biuro Studiów i Projektów Górniczych, Biuro Projektów Górniczych „Kraków", Kraków, Polska (Marian Dobrzycki).

Łaźniowa szafka odzieżowa

Wzór użytkowy rozwiązuje zagadnienie opracowania konstrukcji szafki umożliwiającej swobodny przepływ powietrza i zwiększenia jej funkcjonalności.

Łaźniowa **szafka** odzieżowa ma pokryty siatką (6) a wykonany z kątowników przestrzenny szkielet konstrukcyjny (7) zbudowany w postaci litery L. Pionowa część szkieletu podzielona jest poprzecznie siatką na trzy części.

Część **(1)** najwyżej położona stanowi półkę otwartą, część (2) zaopatrzona jest w drzwi i stanowi pomieszczenie zamykane oraz najniżej położona część (3) stanowi pomieszczenie ogólnie dostępne. Pozioma część szkieletu konstrukcyjnego od strony czołowej zaopatrzona jest w drzwi (5), a od góry w płytę (4) tak, że łącznie z pozostałymi ścianami tworzy pomieszczenie zamknięte będące równocześnie ławeczką.

(2 zastrzeżenia)

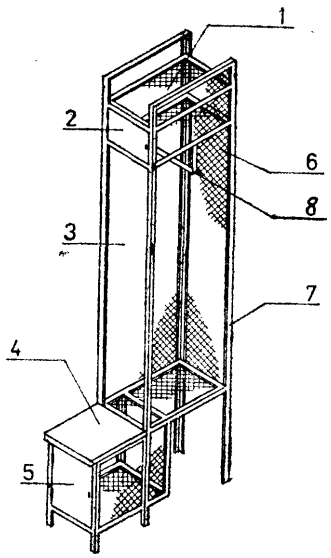

DZIAŁ C

CHEMIA I METALURGIA

C06F W. 57991 27.06.1977

Mieczysław **Remin,** Warszawa, Polska (Mieczysław **Remin).**

Zapałka dwustronna do dwukrotnego użytku

Zapałkę dwustronną do dwukrotnego użytku stanowi drewniany patyczek o długości **5,0—5,5** cm, na obu końcach którego znajdują się łebki z substancji zapalającej się w wyniku potarcia o boczną ściankę pudełka do zapałek. Dwa łebki oraz odpowiednio dłuższy patyczek niż w zapałce popularnej pozwalają na dwukrotne użycie tej zapałki. (3 zastrzeżenia)

DZIAŁ D
WŁÓKIENNICTWO I PAPIERNICTWO

D01B W. 57834 16.07.1977

Bielska Fabryka Maszyn Włókienniczych „Befama", Bielsko-Biała, Polska (Henryk Konior, Michał Twardzik, Jan Gabryel).

Urządzenie do odprowadzania skrajnych pasm runa ze zbieracza i/lub rozdzielacza rzemykowego.

Urządzenie według wzoru charakteryzuje się tym, że wentylator (1) umieszczony jest na wsporniku stanowiącym pokrywę (4) wentylatora (1), w której prostopadle do osi wentylatora (1) usytuowane są dwa wlotowe króćce (5). Do wentylatora (1) jest podłączony elastyczny wąż (6). (2 zastrzeżenia)

Fig. 1

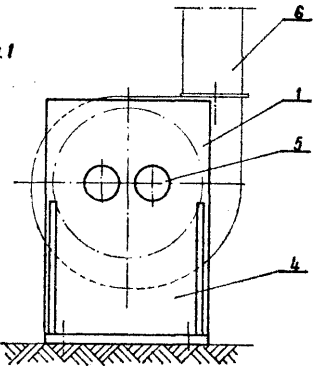

D02D **W. 58125** 22.09.1977

Centralny Ośrodek Badawczo-Rozwojowy Maszyn Włókienniczych „Polmatex-Cenaro", Łódź, Polska (Tadeusz Filipczak, Ryszard Jańczyk).

Bęben rozwłókniający do przędzarek bezwrzecionowych

Bęben, zawierający pierścieniowe elementy zaopatrzone na obwodzie w zęby wyczesujące, według wzoru użytkowego składa się z płaskich krążków (1) mających na zewnętrznym obwodzie wyczesujące zęby (2), ułożonych obok siebie i zaciśniętych między pierścieniami (3). Do łączenia krążków i ustawiania w określonym położeniu kątowym krążki (1) mają otwory (5) rozmieszczone na powierzchni w jednakowej odległości od osi. Taka konstrukcja ma na celu możliwość tworzenia bębnów o dowolnym układzie zębów. (1 zastrzeżenie)

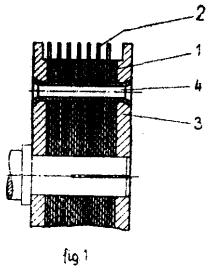

fig 1

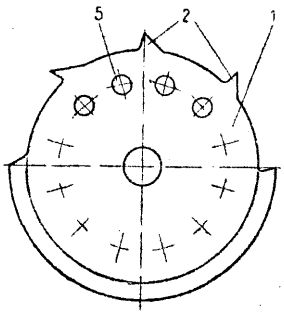

fig 2

DZIAŁ E
BUDOWNICTWO; GÓRNICTWO

E04B **W. 58220** **10.10.1977**

Ryszard Chlewiński, Warszawa, Polska (Ryszard Chlewiński).

Strop belkowo-żelbetowy

Strop belkowo-żelbetowy, nie wymagający tynkowania, typu gęstożebrowego, monolitycznego w kształcie podobnym do stropów typu „nagi", posiadający 'konstrukcję nośną opartą na belkach stropowych żelbetowych (1) z obudowami drewnem stopkami dolnymi, emitującymi belki drewniane, charakteryzuje się tym, że na stopkach dolnych belek (2) stropowych żelbetowych oparta jest konstrukcja nośna międzybelkowa składająca się z płyty tynowo-gipsowej (3), nośnej płyty żelbetowej (5), płyty pilśniowej (6), betonu komórkowego (7) i betonu (8).

Na konstrukcji nośnej stropu można konstruować dowolnych typów podłogi (B) jak i konstrukcje stropodachów. (4 zastrzeżenia)

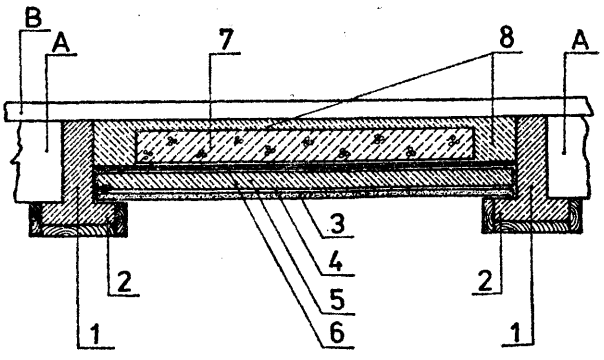

E04C **W. 58221** 10.10.1977

Ryszard Chlewiński, Warszawa, Polska (Ryszard Chlewiński).

Pustak gipsowy ścian zewnętrznych

Pustak gipsowy ścian zewnętrznych przeznaczony jest do wznoszenia ścian zewnętrznych budynków mieszkalnych typu jednorodzinnego.

Pustak gipsowy ścian zewnętrznych stanowi prostopadłościan z dwoma pionowymi podstawowymi kanałami (1) i czterema izolacyjnymi kanałami (2). Na bocznych ścianach (c_1 i c_2) ma bruzdy (5) i występy (6), które przy łączeniu podłużnym tworzą „zamek", a na dolnej i górnej powierzchni (a_1 i a_2) ma osiem wgłębień (3) i występów (4) zabezpieczających przed przesuwaniem się względem siebie pustaków gipsowych ścian zewnętrznych. (9 zastrzeżeń)

Fig.1.

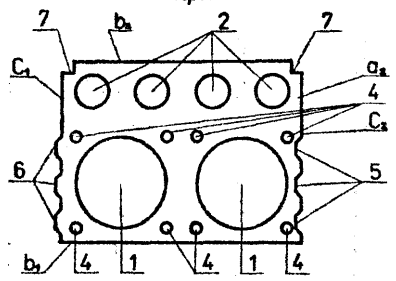

Fig.2.

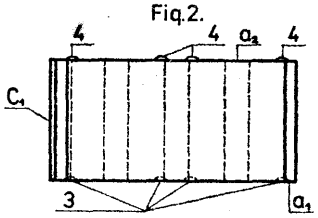

E04C W. 58222 10.104977

Ryszard Chlewiński, Warszawa, Polska (Ryszard Chlewiński).

Pustak gipsowy ścian nośnych

Pustak gipsowy ścian nośnych przeznaczony jest do wznoszenia nośnych ścian wewnętrznych budynków mieszkalnych, ścian piwnic i zewnętrznych ścian budynków gospodarczych.

Pustak gipsowy ścian nośnych stanowi prostopadłościan z dwoma pionowymi symetrycznie rozmieszczonymi kanałami (1). Na bocznych powierzchniach (c i c_2) ma osiem wgłębień (2) i występów (3) zabezpieczających przed przesuwaniem się względem siebie pustaków gipsowych ścian nośnych. (7 zastrzeżeń)

Fig.1.

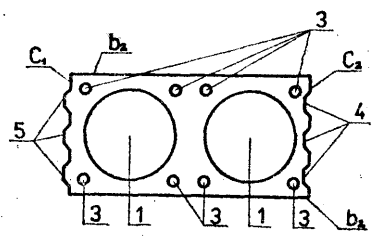

Fig.2.

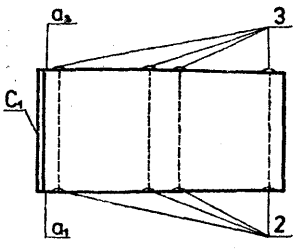

E04C W. **58223** 10.10.1977

Ryszard Chlewiński, Warszawa, Polska (Ryszard Chlewiński).

Belka stropowa żelbetowa

Belka żelbetowa (przeznaczona jest do konstruowania stropów międzykondygnacyjnych jak i stropów w budynkach mieszkalnych typu jednorodzinnego i w budynkach gospodarczych o obciążeniu zmiennym długotrwałym do 150 kG/m^2, nie wymagających tynkowania i upodobnionych do stropów typu „nagich".

Belka stropowa żelbetowa ma kształt obróconej litery „T" z obudowaną drewnem (2) stopką dolną (1), która tworzy jednocześnie podporę dla konstrukcji nośnej międzybelkowej. (5 zastrzeżeń)

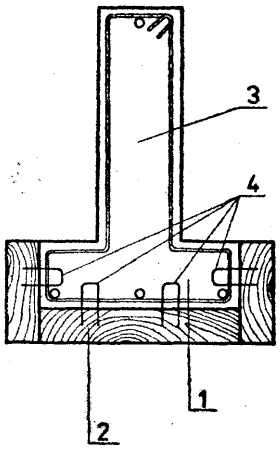

E04F W. 56912 02.05.1975

Łukasz Domański, Gdańsk, Polska (Czesław Chmielowiec).

Kafelek ścienny

Przedmiotem wzoru użytkowego jest kafelek ścienny mający zastosowanie do wykładania powierzchni ścian łazienek, kuchni itp. Wzór użytkowy rozwiązuje zagadnienie zwiększenia przyczepności kafelka do ściany i polepszenia przylegania kafelków do siebie. Kafelek według wzoru użytkowego charakteryzuje się tym, że powierzchnia zewnętrzna przechodzi w ścianki boczne (4) powierzchniami skośnymi (3), przy czym skos jest co najmniej na 2/3 grubości płytki, a na powierzchni wewnętrznej (2) utworzone są występy. (1 zastrzeżenie)

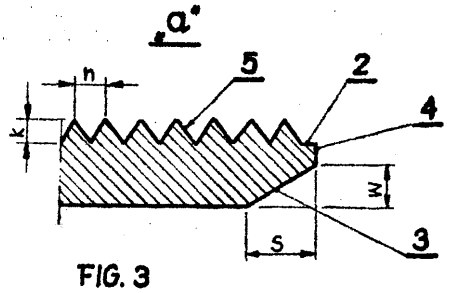

FIG. 3

E04H
E04G W. 57866 28.07.1977

Fabryka Samochodów Osobowych POLMO, Warszawa, Polska (Bogdan Barszczak).

Podest składany

Podest według wzoru ma stojaki rurowe (1) z otworami wzdłużnymi (2) rozmieszczonymi na obwodzie rury co 90° w dwóch rzędach, elementy kratowe (3)

z zaczepami hakowymi (4) umieszczonymi na krawędziach w odległościach odpowiadających rozmieszczeniom otworów (2), rurowa barierka (5) z zaczepami (4) umieszczonymi w dolnej części pionowej oraz na krótszym boku, słupek (6) z otworami wzdłużnymi (2) w górnej części i zaczepami (4) w dolnej części oraz blat (7). Podest wg wzoru stosuje się do celów widowiskowych. (1 zastrzeżenie)

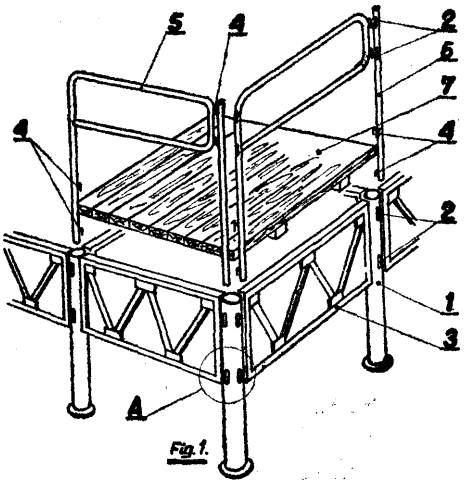

Fig.1.

E05B W. 57185 16.03.1977

Zjednoczenie Budownictwa Komunalnego, Bydgoszcz, Polska (Wojciech Pawłowski, Zofia Ubecka, Kornelia Strzelewicz).

Zamek magnetyczny

Zamek magnetyczny według wzoru użytkowego stanowi namagnesowana płytka metalowa (2) w kształcie kątownika z otworami (3) dla mocowania oraz płytka blaszana (4). Zamek znajduje zastosowanie do drzwi, zwłaszcza wewnętrznych drzwi pomieszczeń mieszkalnych i rozwiązuje zagadnienie opracowania prostego, niezawodnego zamknięcia. (1 zastrzeżenie)

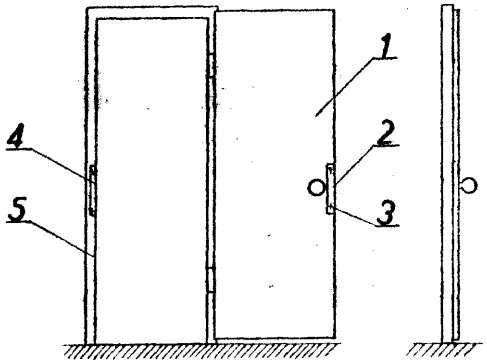

DZIAŁ F

MECHANIKA; OŚWIETLENIE; OGRZEWANIE; UZBROJENIE

F02M W. 58235 **10.10.1977**

Przedsiębiorstwo Wdrażania i Upowszechniania Postępu Technicznego i Organizacyjnego Oddział Poznań „POSTEOR", Poznań, Polska (Ludwik Matuszak).

Urządzenie do regulacji przepływu paliwa przez dyszę gaźnika silnika spalinowego

Urządzenie do regulacji przepływu paliwa przez dyszę gaźnika silnika spalinowego mające iglicę o stożkowym zakończeniu usytuowaną w podłączanym do gaźnika korpusie, przy czym iglica ta wsuwana jest w otwór dyszy w celu jego zmniejszenia, charakteryzuje się tym, że iglica (5) jest sprężyście dociskana do podatnej przepony (4), przy czym z drugiej strony tej przepony znajduje się popychacz (10), o który opiera się dźwignia (9) połączona ze sterowanym ręcznie cięgłem (11). Pomiędzy przeponą (4) a uszczelką (6), w której jest przesuwnie osadzona iglica (5), znajduje się komora wypełniona paliwem. (2 zastrzeżenia)

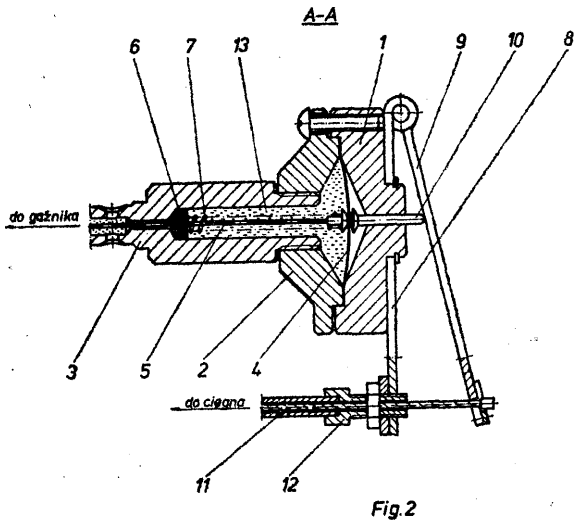

Fig.2

F04B W. 58160 30.09.1977

Centralny Ośrodek Gospodarki Magazynowej, Poznań, Polska (Wojciech Mruga).

Pompa hydrauliczna tłokowa wózka ręcznego podnośnikowego

Pompa zawiera dwa równolegle usytuowane cylindry (1) z tłokami (2) obustronnego działania. Tłoki napędzane są ręcznie za pomocą dźwigni (5). Komory cylindrów połączone są z rozdzielaczem, który w zależności od położenia rękojeści (11) steruje doprowadzenie oleju do siłownika wózka.

Pompa umożliwia uzyskanie trzech różnych roboczych wydajności, co pozwala na optymalne wykorzystanie wózka podnośnikowego. (2 zastrzeżenia)

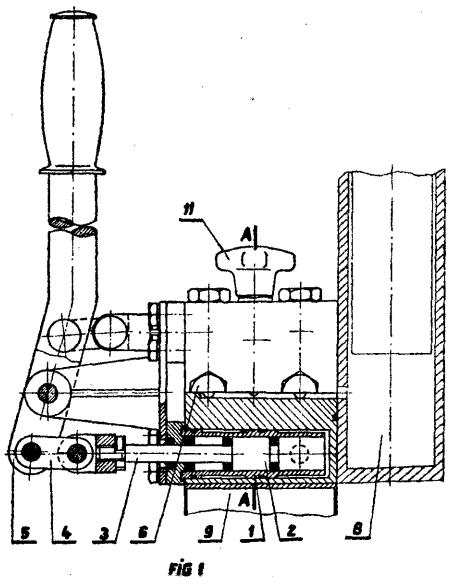

FIG 1

F04D W. 58170 01.10.1977

Zabrzańska Fabryka Maszyn Górniczych „POWEN", Zabrze, Polska (Andrzej Wróblewski, Barbara Hoszek, Roman Pawlik).

Górniczy wentylator lutniowy z napędem elektrycznym

Wentylator według wzoru ma kadłub silnika (1), który posiada żebra (2) połączone z dystansowymi żebrami (3) utrzymującymi go w zewnętrznym kadłubie (4) wentylatora. Do czoła (8) kadłuba silnika (1) jest zamocowana owiewka (9), której podstawa (10) wykonana jest w formie płaskiej tarczy i połączona nierozłączalnie ze stożkową pobocznicą (11). (1 zastrzeżenie)

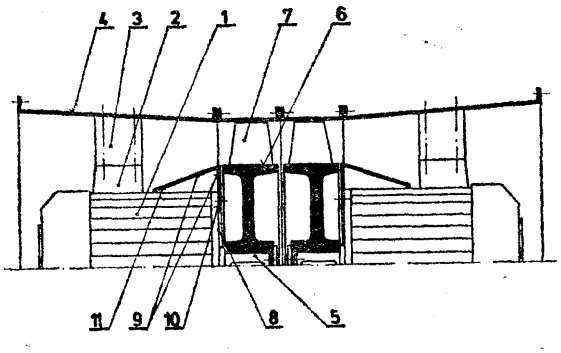

F16B W. 57943 17.08.1977

Huta Baildon, Katowice, Polska (Stefan Szatka).

Zatyczka rozprężna

Zatyczka służy do zamknięcia komory ślimakowej w uchwycie szczękowym samocentrującym, w celu zapobieżenia przedostawaniu się do niej wiórów. Zatyczka w postaci naciętego kawałka metalu sprężystego rozpieranego za pomocą umieszczonego wewnątrz i przesuwanego śrubą (5) klina, według wzoru użytkowego ma kształt kostki z wyciętymi na ścianach rowkami (4). (1 zastrzeżenie)

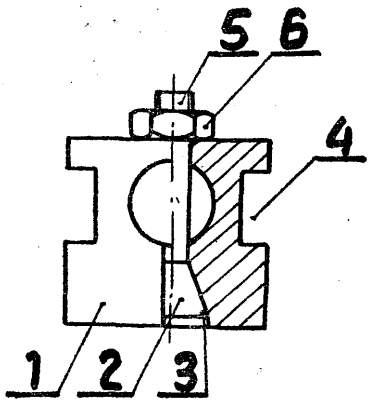

F16C W. 58155 29.09.1977

Fabryka Łożysk Tocznych, Kraśnik, Polska (Zygmunt Wiśniewski).

Urządzenie do określania zanieczyszczeń w łożyskach

Wzór użytkowy rozwiązuje zagadnienie dokładności wykonania pomiaru zanieczyszczeń oraz eliminacji zagrożenia dla zdrowia obsługi. Urządzenie składa się z pojemnika (1), w którym umieszcza się badane łożysko, kolby (8) oraz lejka (10), w którym umieszczony jest sączek (11). Urządzenie ma mieszadło (6), płaszcz ogrzewczy (2) oraz podłączenie do pompy próżniowej. (3 zastrzeżenia)

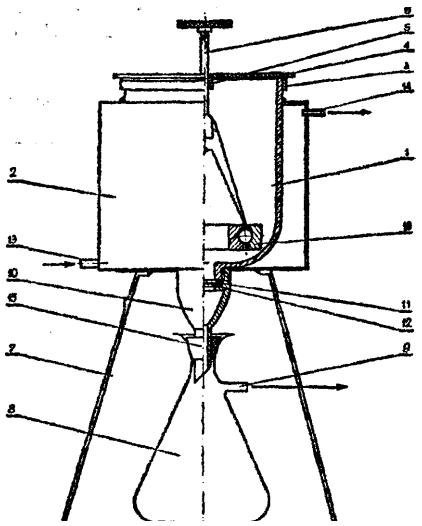

F16K W. 58140 26.09.1977

Instytut Włókiennictwa, Łódź, Polska (Tomasz Janusz Leopold Ankudowicz, Aleksander Pawlak, Jerzy Zawadzki).

Zawór regulacyjny

Zawór regulacyjny na przewijarce przędzy będący częścią składową urządzenia napawającego według wzoru użytkowego rozwiązuje zagadnienie zwiększenia jakości nanoszenia środka preparującego nitkę z jednoczesnymi oczyszczeniem brzegów szczeliny wylotowej zaworu. Zawór wyposażony jest w organ przesuwny ze sprężyną (3), elektromagnes (10) z zaczepem (11) i króćce (7, 8) zasilające. Organ przesuwny umieszczony jest w cylindrycznej komorze (9) korpusu (1), w którym znajduje się szczelina (12) przeznaczona do nanoszenia środka preparującego nitkę. W przypadku zrywu nitki, szczelina (12) zostaje zablokowana przez tłoczek (2) organu przesuwnego, a środek preparujący jest odprowadzany do zbiornika.

Nanoszenie środka preparującego na nitkę następuje w sposób bezpośredni, gdyż nitka przebiega przez prowadnik bezpośrednio nad szczeliną (12) i stycznie do zaworu regulującego. (2 zastrzeżenia)

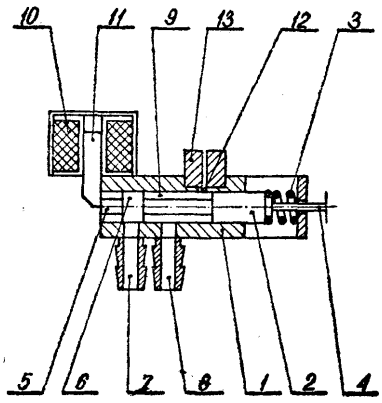

F16Ł W. 58156 **29.09.1977**

Fabryka Maszyn Włókienniczych **„POLMATEX--WOLMA"** Zduńska Wola, Polska (Ryszard Skibiński).

Złączka przegubowa

Złączka według wzoru charakteryzuje się tym, że ma dzieloną uszczelkę (4) i (5) z materiału o niskim współczynniku tarcia. Uszczelka (4) i (5) umieszczona jest pomiędzy kulistą powierzchnią zewnętrzną końcówki (6), a cylindryczną powierzchnią wewnętrzną nakrętki (3).

Złączka przegubowa ma zastosowanie przy połączeniach parowych, powietrznych i wodnych.

(2 zastrzeżenia)

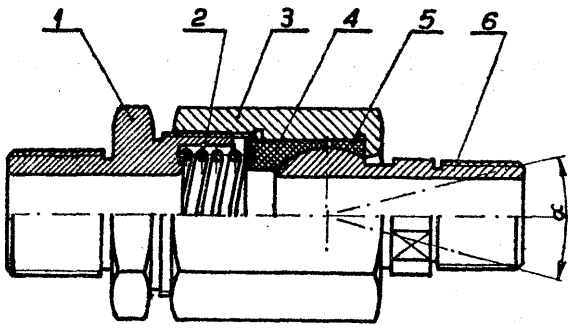

DZIAŁ G

FIZYKA

G01D W. 57942 15.08.1977
G01T

Centralne **Laboratorium** Ochrony Radiologicznej, Warszawa, Polska (Krzysztof Żarnowiecki).

Urządzenie do sprawdzania parametrów pomiarowych przyrządów dozymetrycznych

Wzór użytkowy rozwiązuje zagadnienie zmniejszenia zagrożenia radiologicznego związanego z dużą aktywnością źródła.

Przedmiotem wzoru użytkowego jest urządzenie do sprawdzania parametrów pomiarowych przyrządów dozymetrycznych metodą radiologiczną. Urządzenie zawiera źródło promieniotwórcze (1) w **osłonnym** obrotowymi walcu (2), którego obrót powoduje zmiany mocy dawki promieniowania w detektorze sprawdzanego przyrządu w wyniku zmiany położenia źródła i osłabiania jego promieniowania. (1 zastrzeżenie)

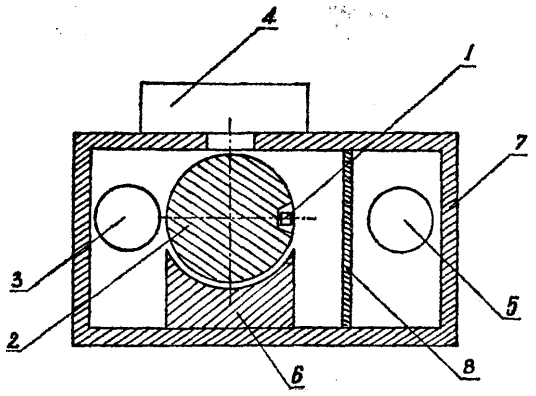

G08B W. **58180** 04.10.1977

Stocznia im. Komuny Paryskiej, Gdynia, Polska (Stanisław Kreft, Stanisław **Ryszewski,** Tadeusz Rajchert).

Akustyczne urządzenie alarmowe

Przedmiotem wzoru użytkowego jest akustyczne urządzenie alarmowe składające się z syreny oraz źródła napędu.

Zgodnie z wzorem do butli (1) ze sprężonym gazem, podłączony jest reduktor (4), a do niego **zamo-**

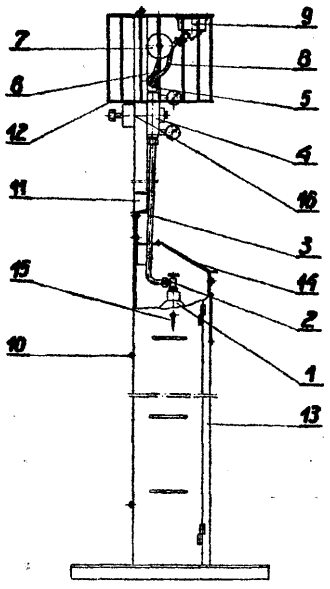

cowany jest trójnik (5), który poprzez przewody **(6,** 8) połączony jest z membranową syreną (7) i wirnikową syreną (9). Butla (1) osadzona jest w pojemniku (10), a syreny (7, 9) zamocowane są do ażurowej osłony (12). (2 zastrzeżenia)

DZIAŁ H
ELEKTROTECHNIKA

H01H W. 57898 05.08.1977

Fabryka Maszyn Pralniczych „PRAMA", Kielce, Polska (Stefan Rojewski).

Wyłącznik czasowy, zwłaszcza do maszyn pralniczych

Wyłącznik czasowy według wzoru użytkowego przeznaczony jest, zwłaszcza do maszyn pralniczych. Wyłącznik charakteryzuje się tym, że ma do znanego sygnalizatora czasowego z napędem sprężynowym wmontowany znany wyłącznik (3) dwustykowy usytuowany nad wychylną dźwignią (9) sygnalizatora. W momencie zatrzymania maszyny pralniczej wyłącznik czasowy wydaje krótkotrwały sygnał dźwiękowy.
(2 zastrzeżenia)

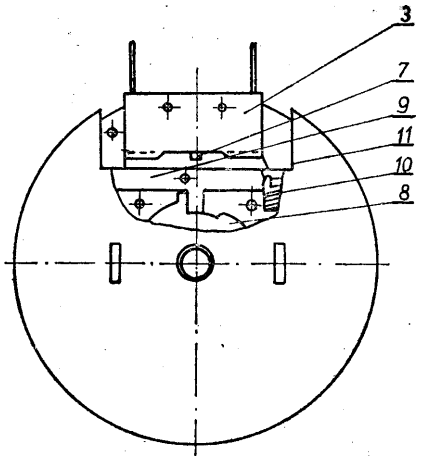

H01R W. 58162 30.09.1977

Ośrodek Badawczo-Rozwojowy Komputerowych Systemów Automatyki i Pomiarów „MERA-ELWRO", Wrocław, Polska (Franciszek Hejmanowski).

Miniaturowe złącze wielostykowe

Przedmiotem wzoru użytkowego jest miniaturowe złącze wielostykowe mające zastosowanie w urządzeniach sterujących, zwłaszcza do łączenia paneli, kaset i zasilaczy sieciowych oraz jako przedłużacze do łączenia zespołów elektronicznych.

W złączu według wzoru obrotowa złączka (5) ukształtowana jest w postaci kolistego pierścienia posiadającego dwa ramiona, na końcach których są usytuowane półkule (25) wchodzące w otwory (27) ustalającej złączki (6) wyposażonej w dwa zaczepy (€6) zgięte do środka z bokami odwiniętymi do góry. W ramionach tych zaczepów są umieszczone dwa otwory (27). Dodatkowo złączka (6) ma zabezpieczającą ściankę wygiętą w górę i jeden ząb (29) zagięty w dół. Z kolei osłaniająca nakrętka (4) gniazda złącza (1) ma dwa przeciwległe boczne wycięcia (24) nadające jej kształt dużej litery T. Natomiast osadczy krążek (16) blokuje styki wtyku (12) i styki gniazda (13) złącza. (1 zastrzeżenie)

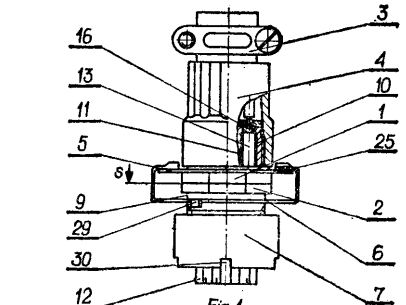

Fig. 1

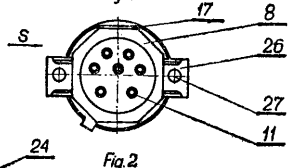

Fig. 2

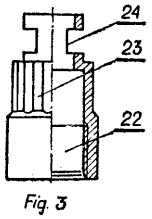

Fig. 3

H01R W. 58209 08.10.1977

Regionalny Związek Spółdzielni Inwalidów - Zakład Doświadczalny, Łódź, Polska (Jerzy Kowalczyk).

Odgałęźnik wielozaciskowy

Odgałęźnik według wzoru użytkowego ma zastosowanie do łączenia i odgałęziania przewodów elektrycznych z żyłami miedzianymi lub aluminiowymi, układanymi trwale w pomieszczeniach nie objętych zagrożeniem wybuchu lub pożaru.

Odgałęźnik składający się z korpusu o wystających do góry poprzecznych ścianach działowych, oraz z umieszczonych między nimi poziomych zacisków płytowych dwuczęściowych zaopatrzonych w pionowe wkręty dociskowe ma listwę podłużną (8) o dolnej wklęsłej płaszczyźnie (9) przechodzącej pod ścianami działowymi (6) tworząc przestrzenie wolne (10) nad korpusem (5), przy czym listwa ta z korpusem tworzy jednolitą całość materiałową. W poszczególnej wolnej przestrzeni jest umieszczona na wcisk dolna płyta (1) zacisku o wypukłej części środkowej (2), pokrywającej się z wklęsłością płaszczyzny (9) listwy podłużnej korpusu (5). (2 zastrzeżenia)

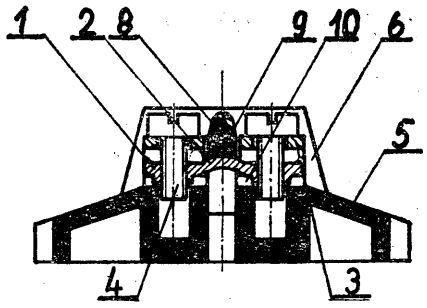

H01R W. 58230 10.10.1977

Przedsiębiorstwo Montażu Urządzeń Elektrycznych Przemysłu Węglowego, Katowice, Polska (Zbigniew Skoczek, Edward Olszowski, Jerzy Holland, Zbigniew Grzegorowski).

Przepust kablowy

Przedmiotem wzoru użytkowego jest przepust kablowy, zwłaszcza do skrzynek teletechnicznych typu KVA. Składa się on z korpusu podstawowego wyposażonego w cztery ramiona, przykręconego do niego śrubami maszynowymi (5), korpusu uszczelniającego (2) oraz gumowego, uszczelniającego pierścienia (4), znajdującego się pomiędzy złączonymi korpusami.

Korpus uszczelniający (2) wyposażony jest w wystający półokrągły uchwyt (3) do mocowania kabla na sztywno do uchwytu mocującego za pomocą śrub (7). Korpus podstawowy, uszczelniający korpus (2) oraz uchwyt mocujący są wykonane z tworzywa termoplastycznego, zbrojonego włóknem szklanym. Przepust kablowy jest mocowany do skrzynek teletechnicznych za pomocą śrub (6). (4 zastrzeżenia)

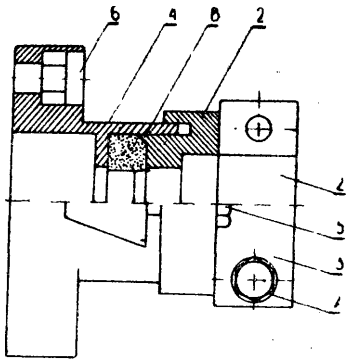

H01R W. 58255 14.10.1977

Kopalnia Węgla Kamiennego „Helemba", Ruda Śląska, Polska (Gerard Zdrzałek, Stanisław Stelmach, Bernard Drzęźla, Eugeniusz Kuczka).

Przyrząd do klinowania kabli energetycznych w uchwytach **wzdłuż** wyrobiska szybowego

Przyrząd według wzoru użytkowego zbudowany jest na bazie znanej górniczej podciągarki hydraulicznej będącej siłownikiem hydraulicznym z wbudowaną ręczną pompą zasilającą go w ciecz. Do bocznych powierzchni siłownika podciągarki (1) zamocowano parę szczęk (2). Na końcu tłokowego drąga (4) zamocowano oporową płytkę (5). Szczęki (2) obejmują czołową powierzchnię klinów (7), zaś płytka (5) opiera się o czołową dolną powierzchnię uchwytu <8). Przez zasilanie nadtłokowej powierzchni siłownika podciągarki (1) wywiera się siłę na kliny (7), zaś manometr określa wielkość tej siły. (1 zastrzeżenie)

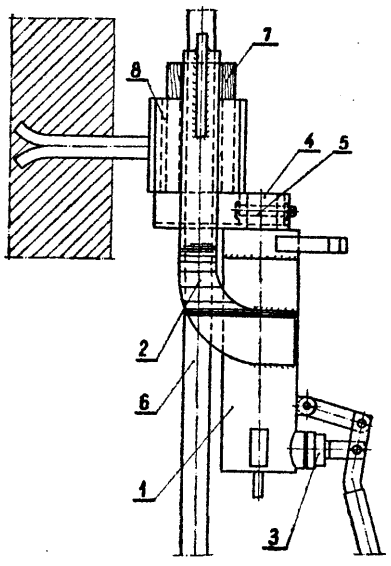

Fig.2

H05B **W. 58248** **12.10.1977**

Zakłady Sprzętu Oświetleniowego „POLAM-FAREL", Kętrzyn, Polska (Janusz Radziul, Józef Doliwa).

Grzejnik, **zwłaszcza** do suszarek **kapturowych do** włosów

Grzejnik według wzoru użytkowego wyposażony jest w elementy grzejne (8) w postaci spiral (9) z drutu oporowego nawiniętych na izolacyjny nośny rdzeń (10). Końce (11) elementów grzejnych (8) osadzone są w zawiniętych i zaciśniętych na nich oczkach (7) wsporników (5), a pozostała część elementów grzejnych (8) osadzona jest w otworach (6) podpór (4), przy czym otwory (6) podpór (4) są jednostronnie otwarte, a szerokość szyjki (12) otworów (6) podpór (4) jest mniejsza od średnicy elementów grzejnych (8), co zabezpiecza ułożone w nich elementy grzejne (8) przed wypadaniem) podczas manipulowania suszarką.

Podpory (4) oraz wsporniki (5) umocowane są jednostronnie do płytki montażowej (1), a płytka montażowa ma na obwodzie trzy wybrania (13) do ustalenia położenia grzejnika w suszarce.

(2 zastrzeżenia)

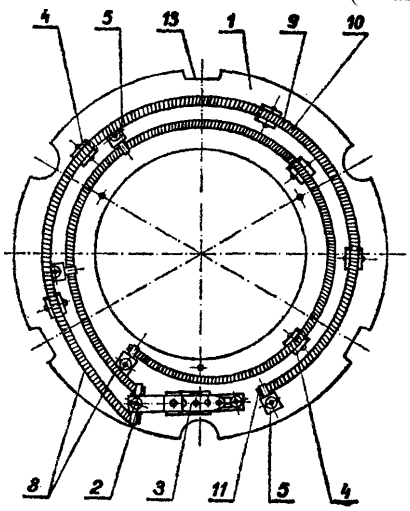

Fig. 1.

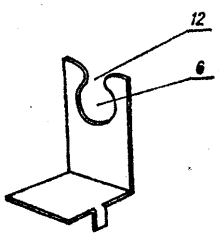

Fig. 3.

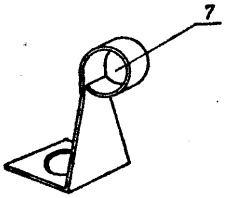

Fig. 4.

H05K **W. 58164** **30.09.1977**

Ośrodek Badawczo-Rozwojowy Komputerowych Systemów Automatyki i Pomiarów „MERA-ELWRO", Wrocław, Polska (Aleksander Pacan, Kazimierz Cwojdziński, Roman Koczela, Adolf Olejnik, Zbigniew Nowicki).

Kaseta modułowa w osłonie

Przedmiotem wzoru użytkowego jest kaseta modułowa w osłonie, służąca do mocowania w niej pakietów modułowych i bloków modułowych wykonanych na płytkach z obwodami drukowanymi, mająca zastosowanie zwłaszcza do budowy zespołów zabezpieczeniowych automatyki elektroenergetycznej.

W kasecie z osłoną podłużne górne listwy (3) i podłużne dolne listwy (4) są złączone trwale poprzecznymi łącznikami (2), przy czym wspomniane listwy (3, 4) mają prostokątne wycięcia, w których są osadzone prowadnice (7) zabezpieczone przy pomocy płaskich specjalnych sprężyn (8) tak, że lewa i prawa strona tych sprężyn wchodzi w poprzeczne wnęki (9) prowadnic (7) stanowiące zaczepy tych sprężyn.

Na łącznikach (2) kasety są osadzone za pomocą wkrętów (11) boczne ściany (10) osłony, zaś przeźroczysta pokrywa (16) jest osadzona na zawiasach (15) zamocowanych na dolnej ścianie (13) osłony i zablokowana w położeniu roboczym za pomocą zatrzaskowych zamków (14) trwale zamocowanych do górnej ściany (12) osłony. (1 zastrzeżenie)

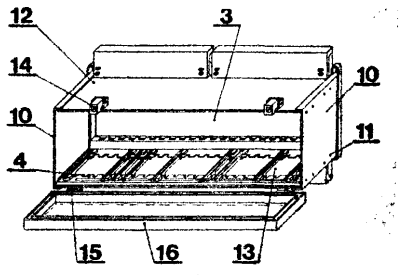

Fig. 1

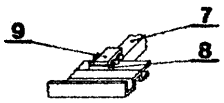

Fig. 2

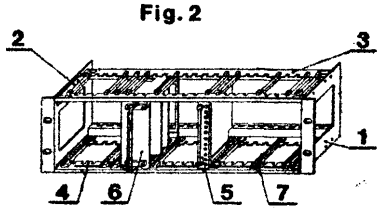

Fig. 3

H05K W. 58226 11.10.1977

Zakłady Radiowe im. M. Kasprzaka, Warszawa, Polska (Marek Stawiarski, Janusz Makowski, Małgorzata Malewicz, Marek Malewicz, Mira Plutecka).

Wspornik do podzespołów mocowanych poza płytką drukowaną

Przedmiotem wzoru użytkowego jest wspornik do podzespołów mocowanych poza płytką drukowaną, a połączonych z nią przewodami z racji swego działania. Wspornik (1) według wzoru użytkowego ma odpowiednio ukształtowane kanały (2) na przewody (6)

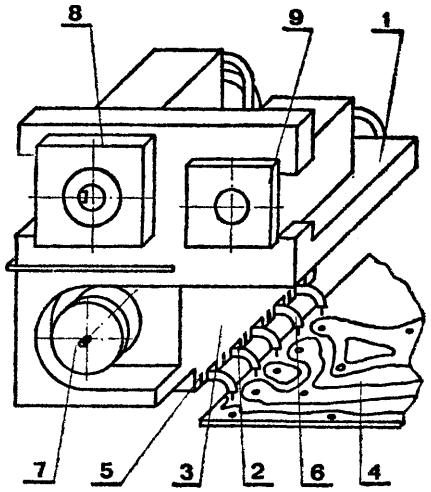

wyprowadzone na jedną ze ścian wspornika (3). Rozmieszczenie kanałów (2) odpowiada rozmieszczeniu odpowiednich punktów lutowniczych na płytce drukowanej (4). Pomiędzy kanałami (2) znajdują się szczeliny (5) na ekrany separujące elektrycznie lub magnetycznie odpowiednie przewody. (1 zastrzeżenie)

Wykaz zgłoszeń wynalazków
opublikowanych **w BUP nr 15/1978 r. w układzie numerowym**

Nr zgłoszenia	Int. Cl².	Strona
1	2	3
174086 T	C07C	29
187750	C07D	33
188017	C07C	30
183331	C07D	33
188661	C07D	33
189595	B60P	21
190303	C07D	34
192542	C02C	28
192577	A61K	5
193190	E21D	53
193601	B29C	18
193676	A01N	1
194173	C09D	40
194418	C07C	30
194471	C07C	30
194472	C07C	30
194473	C07C	31
194499	C07D	34
194528	C07D	34
194578	C07C	31
194579	C07D	35
194596	C09D	40
194615	G11B	73
194622	C09B	39
194644	C07C	31
194659	C07C	31
194694	F16N	61
194703	F16B	57
194716	F16D	57
194717	F16J	58
194734	A44B	4
194754	A63B	6
194764	E02B	48
194766	G02B	69
194780	C07C	31
194786	E04G	49
194818	F16L	59
194912	C07C	31
195013	C07D	35
195033	C07C	31
195044	D01H	45
195064	C07C	32
195073	C07D	35
195083	B32B	20
195085	C04B	29
195094	G01R	67

Nr zgłoszenia	Int. Cl².	Strona
1	2	3
195099	E21C	51
195100	C22B	43
195111	C08G	37
195112	F28F	64
195114	B29G	18
195117	C12C	42
195118	G06F	72
195124	B65G	24
195131	B63H	22
195132	E21F	54
195133	H02J	79
195141	B21D	11
195145	B63C	22
195146	B62M	21
195155	C22C	43
195156	G08C	73
195162	H01F	75
195163	E04C	49
195165	C01B	27
195166	C10L	42
195169	H01L	76
195170	A23K	4
195171	B21C	11
195174	F27D	63
195175	F27D	63
195176	E21D	53
195177	H05K	83
195181	B21F	12
195182	B63B	22
195183	H02K	79
195185	G05D	70
195205	B23P	17
195206	H03K	81
195207	C22D	43
195208	H01M	78
195210	B23B	14
195215	A23N	4
195217	C10B	40
195222	H04M	82
195227	C02C	28
195228	H01L	77
195229	C07C	32
195230	G01G	64
195249	B23F	16
195250	E21C	52
195251	C01B	27

1	2	3
195255	E21D	53
195256	B08B	11
195258	H04B	81
195259	H04B	82
195260	C09B	40
195262	A01N	2
195264	G01M	66
195275	B63B	22
195276	G01G	65
195278	B22C	12
195281	C10C	41
195282	B63H	23
195290	H01H	75
195294	G01R	68
195296	G05K	72
195306	G05D	70
195319	F02B	55
195320	B23B	14
195322	C10B	40
195323	B65G	24
195326	C01B	27
195328	B23C	15
195330	B21D	12
195331	B22C	13
195332	H02M	80
195334	H01B	74
195343	B01J	8
195345	G06F	72
195349	F04C	56
195350	F03C	56
195351	B23F	16
195352	G01R	68
195354	C11D	42
195355	E21C	52
195356	E02B	48
195361	E02F	48
195374	C01B	27
195657	H04B	82
196210 T	H02K	80
196780 T	D01G	45
196972	G11B	74
198228	A01N	2
198447	H03H	81
198896 T	F16L	58
199627	A21B	3
199696	C08F	36
199836 T	G03D	36
200046 T	C07C	32
200171 T	G05F	71
200234 T	H02H	78
200309 T	F16N	61
200350 T	E21F	55
200387 T	A61N	6
200529 T	B23C	15
200533 T	C08L	38
200635 T	E21D	54
200636 T	F16K	59
200641 T	F16L	60
200642 T	B29C	19
200645 T	D01D	45
200657 T	B01J	9
200659 T	E04H	49
200667 T	F16K	59
200686 T	B65B	23

1	2	3
200697 T	A61B	5
200701 T	B29F	19
200707 T	C08G	37
200708 T	G11B	74
200709 T	C10B	41
200720 T	C05F	29
200724 T	C08L	38
200725 T	G01N	66
200728 T	B44D	20
200735 T	B01J	9
200736 T	C08G	37
200744 T	C03B	29
200746 T	B04C	10
200747 T	D01H	46
200757 T	B01J	9
200758 T	G05D	70
200759 T	B01D	7
200761 T	H02K	80
200766 T	C12K	43
200769 T	G01D	64
200770 T	F21H	61
200771 T	G01N	66
200772 T	E05B	50
200773 T	G01N	67
200774 T	B23C	15
200776 T	H01R	78
200777 T	B22C	13
200780 T	F24F	62
200781 T	F27B	62
200782 T	E02B	48
200788 T	G01P	67
200789 T	B65B	24
200791 T	B66C	26
200795 T	B41L	20
200796 T	G01L	65
200804 T	B29D	19
200807 T	B21B	11
200808 T	C23G	44
200810 T	C23G	44
200811 T	C23G	44
200812 T	G05D	71
200816 T	C02C	28
200817 T	C13D	43
200824 T	F16L	60
200825 T	B28B	17
200827 T	C02C	28
200830 T	A61K	5
200832	C08G	37
200833	C08F	36
200838 T	B22C	13
200840 T	F16J	58
200843 T	G05B	69
200844 T	D01H	46
200845 T	H01K	76
200848 T	C08J	38
200851 T	A01K	1
200860 T	B65G	24
200862 T	A61B	5
200869 T	C02C	29
200875	E21D	54
200883 T	E21B	50
200885 T	G01W	69
200886 T	F01N	55
200887 T	B01D	8

1		3
200888 T	F16C	57
200907 T	B61K	21
200908 T	F16L	60
200911 T	B66B	26
200920 T	B28B	18
200924 T	F16L	60
200927 T	B24B	17
200934 T	A44C	5
200966	F16K	83
200972 T	H04R	59
201012 T	E05B	50
201038	A23K	4
201067 T	D01G	45
201083	C01B	28
201090 T	B65G	25
201283	B65G	25
201332	A61K	5
201421	C07C	32
201422	C07C	32
201423	C07C	32
201437	B02C	9
201499	C08G	38
201521	C08L	39
201727	G05F	71
201732	C07D	35
201801	B26D	17
201802	C07C	32
201831	G05D	71
201838	C08F	36
201881	C10K	42
201891	E21F	55
201892	A01N	2
201922	E21B	51
201923	E21B	51
201957	B05B	10
201959	G01G	65
201980	B05B	10
201981	A61L	6
201984	C07C	33
201998	E04B	40
202034	H04N	83
202035	H04N	83
202036	A61K	0

1	ft ¦	3
202090	G09B	73
202123	A61M	6
202181	B22D	14
202324	F16B	57
202404	E01B	47
202405	B66C	26
202406	C10B	41
202450	B01J	3
202486	C21C	43
202488	B29F	19
202489	A01N	2
202573	C07C	33
202575	B01D	7
202597	A01N	3
202600	C08G	38
202601	D06M	47
202826	H01J	76
202880	C08G	38
203086	B22D	14
203087	A01N	3
203162	E21C	52
203166	B29J	20
203253	C10J	41
203295	F24D	62
203303	H01L	77
203305	G01N	67
203306	D21F	47
203361	D06B	46
203430	B65G	26
203480	F27B	63
203481	B01F	8
203484	F26B	62
203539	H01T	75
203540	H01H	76
203751	G01K	65
203825	B63H	23
203828	A01D	1
203848	H02P	80
203913	H01L	77
203989	H01P	78
204056	B22C	13
204158	H02J	79
204270	C25D	44

Wykaz zgłoszeń wzorów użytkowych
opublikowanych w BUP nr 15/1978 r. w układzie numerowym

Nr zgłoszenia	Int. Cl[2].	Strona
1	2	3
56912	E04P	93
57185	E05B	94
57560	B60R	89
57834	D01B	92
57847	B04C	87
57866	E04H	93
57869	A61F	85
57897	A45F	84
57898	H01H	97
57942	G01D	96
57943	F16B	95
57991	C06F	91
58080	A63H	86
58125	D02D	92
58128	A45D	84
58137	A45B	84
58140	F16K	95
58150	B65F	90
58152	A47C	85
58155	F16C	95
58156	F16L	96
58160	F04B	94
58161	B62K	90
58162	H01R	97
58163	A61F	85
58164	H05K	98

Nr zgłoszenia	Int. Ol*.	Strona
1	2	3
58165	B24B	88
58170	F04D	95
58172	B61B	39
58173	B65G	91
58178	A37K	84
58179	B24B	88
58180	G08B	96
58184	B23B	87
58187	B23K	87
58191	B23Q	87
58209	H01R	97
58220	E04B	92
58221	E04C	92
58222	E04C	93
58223	E04C	93
58226	H05K	99
58227	B29H	88
58230	H01R	97
58235	F02M	94
58242	B01D	86
58243	B62D	90
58244	B62D	90
58245	B60S	89
58248	H05B	98
58255	H01R	98
58583	B60Q	89

SPIS TREŚCI

I. WYNALAZKI

	star.
Dział A - Podstawowe potrzeby ludzkie	**1**
Dział B - Różne procesy przemysłowe; transport	**7**
Dział C - Chemia i metalurgia	**27**
Dział D - Włókiennictwo i papiernictwo	45
Dział E - Budownictwo; Górnictwo	47
Dział F - Mechanika; oświetlenie; ogrzewanie; uzbrojenie	55
Dział G - Fizyka	64
Dział H - Elektrotechnika	74
Wykaz numerowy zgłoszeń wynalazków	100

II. WZORY UŻYTKOWE

	str.
Dział A - Podstawowe potrzeby ludzkie	84
Dział B - Różne procesy przemysłowe; transport	86
Dział C - Chemia i metalurgia	**91**
Dział D - Włókiennictwo i papiernictwo	92
Dział E - Budownictwo; Górnictwo	92
Dział F - Mechanika; oświetlenie; ogrzewanie; uzbrojenie	94
Dział G - Fizyka	96
Dział H - Elektrotechnika	97
Wykaz numerowy zgłoszeń wzorów użytkowych	103