BIULETYN

URZĘDU PATENTOWEGO

Wydawnictwo Urzędu Patentowego
Polskiej Rzeczypospolitej Ludowej

Nr 18 (124) Warszawa 1978

Urząd Patentowy PRL - na podstawie art. 33 i art. 78 ustawy z dnia 19 października 1972 r. o wynalazczości (Dz. U. PRL Nr 43, poz. 272) - dokonuje ogłoszenia w „Biuletynie Urzędu Patentowego" o zgłoszonych wynalazkach i wzorach użytkowych. Ogłoszenia o zgłoszeniach drukowane w „Biuletynie" podane są w układzie klasowym według symboli Int. Cl.[2] i zgodnie z § 26 ust. 4 zarządzenia Prezesa Urzędu Patentowego PRL z dnia 21 XII 1972 r. w sprawie ochrony wynalazków i wzorów użytkowych (MP z 1973 r. nr 1, poz. 4) zawierają następujące dane:

- oznaczenie klasy i podklasy według symboli II edycji międzynarodowej klasyfikacji patentowej, tj. Int. Cl.[2],
- numer zgłoszenia wynalazku lub wzoru użytkowego,
- datę zgłoszenia wynalazku lub wzoru użytkowego,
- datę i kraj uprzedniego pierwszeństwa oraz numer zgłoszenia dokonanego za granicą lub oznaczenie wystawy - jeżeli zastrzeżono pierwszeństwo,
- imię i nazwisko lub nazwę zgłaszającego,
- miejsce zamieszkania lub siedzibę oraz kraj zgłaszającego,
- imię i nazwisko wynalazcy (wynalazców),
- tytuł wynalazku lub wzoru użytkowego,
- skrót opisu wynalazku lub wzoru użytkowego wraz z figurą rysunku najlepiej obrazującą wynalazek lub wzór użytkowy,
- liczbę zastrzeżeń.

Po wykazie ogłoszeń w układzie klasowym według symboli Int. Cl.[2] podaje się wykaz zgłoszeń opublikowanych w danym numerze w układzie numerowym.

Ogłoszenia dotyczące zgłoszeń o udzielenie patentów tymczasowych zostały oznaczone literą T za numerem zgłoszenia. Jeżeli po dniu takiego ogłoszenia zostanie złożony wniosek o udzielenie patentu (art. 26 ust. 3 u.ow.), Urząd Patentowy ogłasza o wniosku w „Wiadomościach Urzędu Patentowego".

Od dnia ogłoszenia o zgłoszeniu wynalazku lub wzoru użytkowego osoby trzecie mogą:

1) zapoznać się ze wskazanym opisem wynalazku lub wzoru użytkowego, zastrzeżeniami patentowymi lub ochronnymi i rysunkami oraz sporządzić z nich odpisy;
2) w terminie sześciu miesięcy - nadsyłać do Urzędu Patentowego swoje uwagi co do istnienia przeszkód uniemożliwiających udzielenie patentu (prawa ochronnego).

Odpowiednio uzasadnione pod względem faktycznym (dokumentacja dowodowa) i prawnym uwagi należy nadsyłać w dwóch egzemplarzach pod adres: Urząd Patentowy PRL - 00-950 Warszawa, skr. poczt. 203, Al. Niepodległości 188.

Informuje się, że odbitki kserograficzne dokumentów wymienionych w pkt. 1 można zamawiać w Urzędzie Patentowym, przy czym w zamówieniu należy:

a) podać numer „Biuletynu Urzędu Patentowego", w którym dokonano ogłoszenia o zgłoszeniu oraz numer stronicy,
b) wskazać numer zgłoszenia, klasę patentową i tytuł wynalazku lub wzoru użytkowego.

Urząd Patentowy PRL podaje do wiadomości konta w NBP:

1. Urząd Patentowy PRL - NBP V O/M w Warszawie
   konto: 1052-2583-222 cz. 64 dz. 91 rozdz. 9111 § 77 - opłaty związane z rejestracją i ochroną wynalazków, wzorów użytkowych, wzorów zdobniczych, znaków towarowych;
   opłaty za skargi i odwołania.
2. Urząd Patentowy PRL, Centralny Ośrodek Informacji Patentowej - NBP V O/M w Warszawie
   konto: 1052-2583-222 cz. 54 dz. 77 rozdz. 7811
   § 45 - wpłaty z tytułu sprzedaży wydawnictw
   § 44 - wpłaty za usługi poligraficzne i mikrofilmowe
3. Urząd Patentowy PRL - NBP V O/M w Warszawie
   konto: 1052-2583-139-32 - wpłaty za powołanie biegłego.

Warunki prenumeraty:

Prenumeratę na kraj przyjmują Oddziały RSW „Prasa-Książka-Ruch" oraz urzędy pocztowe i doręczyciele - w terminach: do 25 listopada na styczeń, I kwartał, I półrocze roku następnego i na cały rok następny; do dnia 10 miesiąca, poprzedzającego okres prenumeraty na pozostałe okresy roku bieżącego. Cena prenumeraty rocznej wynosi 2340 zł.
Jednostki gospodarki uspołecznionej, instytucje i organizacje społeczno-polityczne składają zamówienia w miejscowych Oddziałach RSW „Prasa-Książka-Ruch". Zakłady pracy i instytucje w miejscowościach, w których nie ma Oddziałów RSW oraz prenumeratorzy indywidualni, zamawiają prenumeratę w urzędach pocztowych lub u doręczycieli. Prenumeratę ze zleceniem wysyłki za granicę, która jest o 50% droższa od prenumeraty krajowej, przyjmują RSW „Prasa-Książka-Ruch", Centrala Kolportażu Pracy i Wydawnictw, ul. Towarowa 28, 00-958 Warszawa, konto PKO nr 1531-71 - w terminach podanych dla prenumeraty krajowej.

Egzemplarze archiwalne można nabywać w Urzędzie Patentowym PRL - Centralny Ośrodek Informacji Patentowej, Al. Niepodległości 188, skr. poczt. 203, 00-950 Warszawa

URZĄD PATENTOWY POLSKIEJ RZECZYPOSPOLITEJ LUDOWEJ
Numer oddano do składu w maju 1978 r. Ark. wyd. 10,10; ark. druk. 13,65. Papier druk. sat. kl. IV, 60 g, 61X86. Nakład 3380+25 egz.
Cena 90 zł INDEKS 35326
Olsztyńskie Zakłady Graficzne im. Seweryna Pieniężnego - 10-417 Olsztyn, ul. Towarowa 2. Lz. 1356.

BIULETYN
URZĘDU PATENTOWEGO

Warszawa, dnia 28.08.1978 r. Nr 18 (124) Rok VI

Ogłoszenia **o** zgłoszonych w **Polsce**
I. Wynalazkach do opatentowania
II. Wzorach użytkowych do ochrony

I. WYNALAZKI

Dział A
PODSTAWOWE POTRZEBY LUDZKIE

A01B P. 196300 24.02.1977

Ośrodek Badawczo-Rozwojowy Przemysłu Maszynowego Leśnictwa, Wrocław, Polska (Leon Pawłowski).

Cięgno **górne układu zawierzenia pługa leśnego na ciągniku**

Cięgno górne sprężyste układu zawieszenia pługa leśnego na ciągniku utworzone jest z dwóch części (1 i 2) wchodzących jedna w drugą, których wzajemne względem siebie położenie ustalone jest za pomocą dwóch sprężyn walcowych (6 i 7) osadzonych na trzech pierścieniach oporowych (3, 4 i 5) dzięki czemu może się ono wydłużać i skracać, przy czym **i** wydłużenie i skracanie jest sprężyste, czyli i wydłużaniu się cięgna i jego skracaniu towarzyszy narastający opór odpowiednich sprężyn. (2 zastrzeżenia)

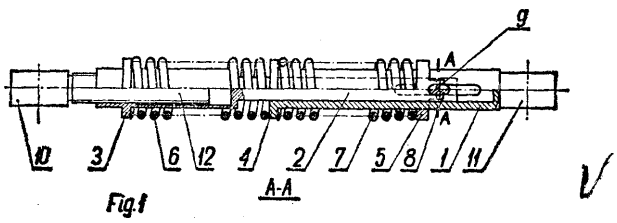

Fig.1

A01B P. 201634 T 19.10.1977

Przemysłowy Instytut Maszyn Rolniczych, Poznań, Polska (Bogusław Kaczorowski, Roman Kędziora).

Urządzenie *do* samoczynnego włączania układu hamowanego cylindra hydraulicznego **w** zawieszanych wieiorzędowych **pielnikach** składanych

Przedmiotem wynalazku jest urządzenie do samoczynnego włączania układu ruchu hamowanego cylindra hydraulicznego w zawieszanych wieiorzędowych pielnikach składanych, wykorzystujące cylinder hydrauliczny służący do szybkich przesuwów ramy pielnika względem kozła zawieszenia na ciągniku. Urządzenie wg wynalazku charakteryzuje się tym, że posiada współdziałającą z kołnierzem (10) cięgła nasadzonym na nieruchomy czop (9) kozła zawieszenia pielnika, dźwignię (11) z krzywką (12) współdziałającą z popychaczami (13, 14) zaworów zwrotnych (7, 8) zamykających bezpośredni przepływ strumieni do magistrali zlewnej a wymuszających ich przepływ poprzez regulator lub regulatory strumienia (17, 20).

(2 zastrzeżenia)

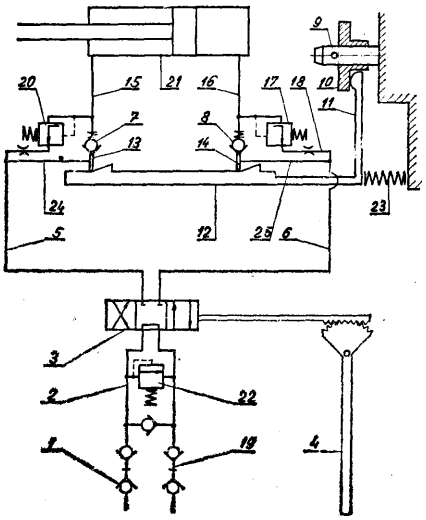

A01C
B60P
B62D
B65G P. 201611 T 18.10.1977

Przemysłowy Instytut Maszyn Rolniczych, Poznań, Polska, (Bogusław Koczorowski, Zbigniew Skrukwa.

Napęd do przenośników podłogowych, zwłaszcza do przyczep rolniczych

Napęd do przenośników podłogowych, zwłaszcza do maszyn rolniczych, charakteryzuje się tym, że **ma** hydrostatyczne urządzenie napędowe **(4),** zasilane **z** układu hydrauliki zewnętrznej ciągnika, połączone poprzez przekładnię zębatą z wałem napędowym (2) przenośnika, przy czym duże koło zębate (1) przekładni jest osadzone bezpośrednio na tym wale i zazębione z małym kołem zębatym (3), osadzonym na wale hydrostatycznego urządzenia napędowego (4), cała zaś skrzynka przekładniowa (5) z napędem hydrostatycznym jest wahliwie zawieszana na wale (2) i ustabilizowana stabilizatorem (8), zaopatrzonym w przeguby kulowe (9), połączonym z jednej strony ze sworzniem (10) skrzynki przekładniowej (5) **a** z drugiej strony z czopem (11) osadzonym na ramie przyczepy.

(4 zastrzeżenia)

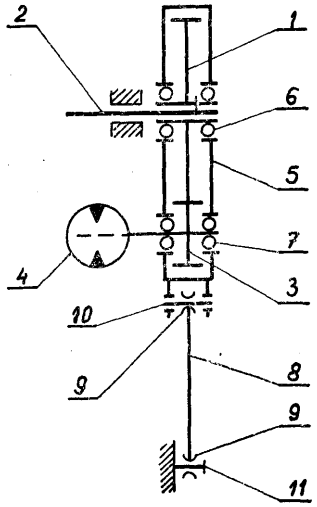

Fig. 1

A01D P. 196180 21.02.1977

Wyższa Szkoła Inżynierska, Koszalin, Polska (Sławomir Fic, Romuald Szumigłowski, Zdzisław Kościński, Leon Kukiełka).

Układ rentgenowski oddzielacza kamieni na kombajnie ziemniaczanym

Układ rentgenowski oddzielacza kamieni na kombajnie ziemniaczanym zawiera, rentgenowski oddzielacz kamieni (1) zabudowany na drodze podawania ziemniaków pomiędzy przenośnik wielokanałowy (2) wraz ze szczotką wyrównującą (3) za mechanicznym oddzielaczem kamieni (4) a przenośnik ładujący ziemniaki na środki transportowe (5), próg opadowy (6) i przenośnik usuwania zanieczyszczeń (7). Szczotka wyrównująca (3) napędzana jest wolnoobrotowym silnikiem hydraulicznym (8). (1 zastrzeżenie)

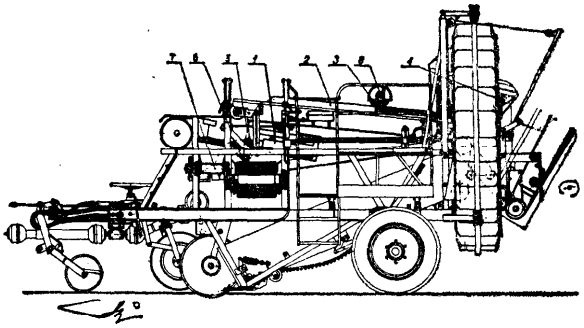

A01D P. 201345 T 04.10.1977

Ośrodek Badawczo-Rozwojowy Oczyszczania Miast, Łódź, Polska (Janusz Wróblewski, Zbigniew Lisiak, Edward Młynarczyk, Wojciech Trochanowski).

Układ napędu, zwłaszcza napędu kos wirnikowej kosiarki trawnikowej

Układ napędu według wynalazku mający silnik oraz przekładnię pasową wyposażoną w napinacz paska, charakteryzuje się tym, że ma przekładnię pasową wyposażoną w hamulec (12) koła napędzanego (5) sprzężony z napinaczem (11) paska (1) oraz w połączoną z nimi jedną dźwignię włączająco-wyłączającą (15), przy czym na kołach pasowych (2 i 5) pasek klinowy (1) osadzony jest luźno a sprzężenie hamulca (12) z napinaczem (11) zapewnia regulację ich wzajemnego ustawienia. (2 zastrzeżenia)

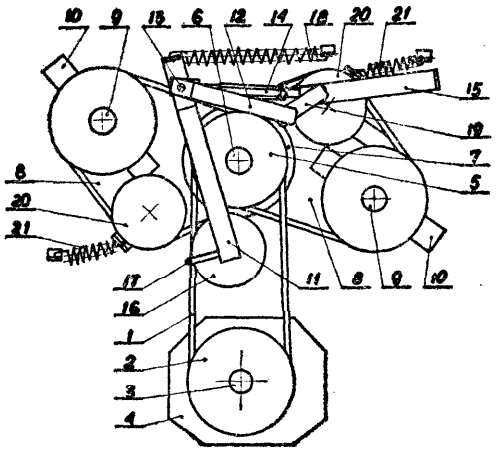

A01N P. 202799 T 09.12.1977

Pierwszeństwo: 11.12.1976 - RFN (nr P. 2656289.0)

Basf Aktiengesellschaft, Ludwigshafen, Republika Federalna Niemiec.

Środek chwastobójczy

Środek chwastobójczy, zawiera jako substancję czynną podstawione związki 2,1,3-benzotiadiazynowe o wzorze ogólnym 1, w którym R^1 oznacza grupę alkilową, chlorowcoalkilową, cykloalkilową, alkenylową, alkinylową, chlorowcoalkenylową, chlorowcoalkinylową, alkoksyalkilową, alkilomerkaptoalkilową, alkilo- i dwualkilokarbamyloalkilową, alkoksykarbonylową, alkoksykarboalkilową, alkoksykarboalkenylową, grupę dwualkiloketonową, ewentualnie podstawioną atomem chlorowca, grupą metylową i/ albo grupą chlorowcometylową grupę arylową albo grupę heterocykliczną, R^2 oznacza grupę cyjanową, tiocyjanianową, grupę o wzorze ogólnym 2, grupę o wzorze $S(O)_kR^3$, $S(=O)OR^3$, $S(=O)_2OR^3$, $C(=N-OR^4)R^3$, grupę o wzorze ogólnym 3, grupę o wzorze $Si(R^6)_2R^7$, grupę o wzorze ogólnym 4 albo grupę o wzorze $SCCl_2F$, przy czym R^3 oznacza atom wodoru, niską grupę alkilową i ewentualnie podstawioną atomem chlorowca, grupą metylową albo nitrową grupę arylową, R^4 i R^5 niezależnie od siebie mają znaczenia podane dla R^3 i poza tym oznaczają grupę dwualkiloketonową z tym, że obydwie grupy R^4 i R^5 jednocześnie nie oznaczają grupy dwualkiloketonowej, R^6 i R^7 niezależnie od siebie mają znaczenia podane dla R^3 z wyjątkiem atomu wodoru, a R^8 i R^9 niezależnie od siebie mają znaczenia podane dla R^3 z wyjątkiem atomu wodoru i grupy arylowej, zaś A ma znaczenia podane dla R^3 oraz oznacza grupę o wzorze OR^3, $N(R^3)_2$, $OC(=O)NHR^3$ i $OC(=O)R^3$, X oznacza atom

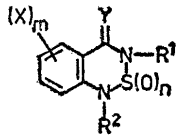

WZÓR 1

WZÓR 2

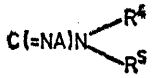

WZÓR 3

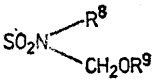

WZÓR 4

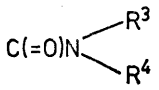

WZÓR 5

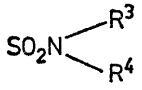

WZÓR 6

chlorowca, grupę nitrową, niską grupę alkilową, grupę chlorowconiskoalkilową, cykloalkilową, aryloalkilową, ary lową, cyjanową, tiocyjanianową, grupę o wzorze CO_2R^3, grupę o wzorze ogólnym 5, o wzorze ogólnym 2, grupę o wzorze $Y'R^4$, SO_2R^3, SO_2OR^3, grupę o wzorze ogólnym 6, grupę o wzorze CCl_3, CF_3, $C(=O)R^3$ albo $Y''CF_2C(Z)_3$, przy czym Y, Y' i Y'' niezależnie od siebie oznaczają atom tlenu albo siarki, każde z Z niezależnie od siebie oznacza atom wodoru, fluoru, bromu, chloru albo jodu a R^3 i R^4 mają wyżej podane znaczenia, m oznacza liczbę całkowitą 0—4, k liczbę całkowitą 0—1, a n liczbę 1 albo 2. (1 zastrzeżenie)

A01N **P. 202897 T** **13.12.1977**

Pierwszeństwo: 15.12.1976 - **RFN** (nr P 2656747.5)

Basf Aktiengesellschaft, Ludwigshafen, Republika Federalna Niemiec.

Środek grzybobójczy

Środek grzybobójczy, zawiera jako substancję czynną pochodne morfoliny o wzorze ogólnym 1, w którym R^1, R^2, R^3 i R^4 oznaczają atom wodoru, grupę metylową albo etylową, oraz ich sole, połączenia cząsteczkowe i addycyjne. (1 zastrzeżenie)

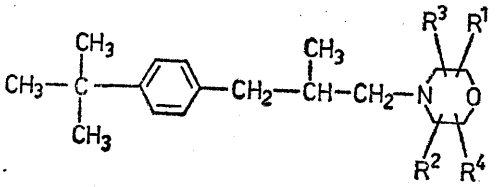

WZÓR 1

A23B **P. 201576 T** **17.10.1977**

Politechnika Łódzka, Łódź, Polska (Czesław Strumiłło, Jan Iciek, Stanisław Gwardys, Mirosław Ciesielski).

Układ do pasteryzacji **lub sterylizacji oraz chłodzenia** wodnych **roztworów i zawiesin**

Układ do pasteryzacji lub sterylizacji oraz chłodzenia wodnych roztworów i zawiesin złożony **z** zespołu bezprzeponowych ogrzewaczy i zespołu rozprężaczy, charakteryzuje się tym, że zespół ogrzewaczy **O_1, O_2** i **O_3**) jest połączony szeregowo za pośrednictwem przewodów (1) do przesyłania cieczy z umieszczonymi w nich pompami **(2)**, przy czym odpływ ostatniego ogrzewacza **(O_3)** jest połączony z pierwszym z zespołu rozprężaczy **(R_1, R_2** i **R_3**) połączonych także szeregowo za pośrednictwem przewodu (1) do przesyłania cieczy.

Orzewacze **(O_1 O_2 i O_3)** połączone są także szeregowo przewodami oparowymi (3), lecz o przeciwnym kierunku przepływu niż ciecz oraz dodatkowo przewodami oparowymi (4) z rozprężaczami, przy czym pierwszy z zespołu ogrzewaczy **(O_1)** jest połączony z przedostatnim z rozprężaczy **(R_2)**, zaś każdy następny ogrzewącz, oprócz ostatniego, jest połączony z rozprężaczem poprzedzającym przedostatni w kierunku od ostatniego do pierwszego rozprężacza. Pierwszy z zespołu ogrzewaczy **(O_1)** jest połączony przewodem oparowym (5) z układem próżniowym, zaś ostatni z zespołu ogrzewaczy **(O_3)** jest połączony **z** przewodem (6) doprowadzającym parę grzejną. Ostatni z rozprężaczy **(R_3)** jest połączony z układem próżniowym za pośrednictwem przewodu oparowego (7), a także ze zbiornikiem (8), spasteryzowanej lub wysterylizowanej i ochłodzonej cieczy za pomocą przewodu (9), działającego na zasadzie rury barometrycznej. (1 zastrzeżenie)

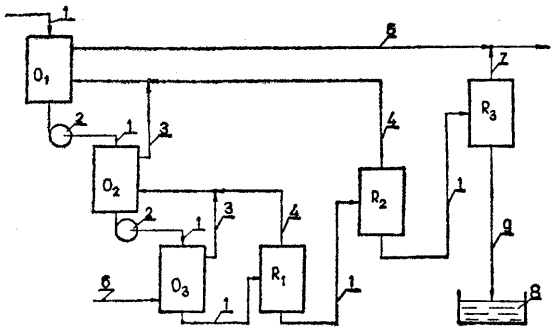

A23K **P. 201742 T** **24.10.1977**

Morski Instytut Rybacki **w** Gdyni, Gdynia, Polska i Politechnika Gdańska, Gdańsk, Polska (Jerzy Salmonowicz, Janina Marcinkiewicz, Włodzimierz Zwierzykowski, Zbigniew Karnicki).

Sposób i układ do wytwarzania niskotłuszczowej mączki paszowej z kryla antarktycznego

Sposób wytwarzania niskotłuszczowej mączki paszowej z kryla antarktycznego, wykorzystuje więcej niż jednoskładnikową rozpuszczalnikową ekstrakcję masy biologicznej pochodzenia zwierzęcego oraz znany zabieg obróbki termicznej na rozdrobnionym surowym materiale zwierzęcym **w** warunkach obniżonego ciśnienia.

Sposób wg wynalazku polega na tym, że kryl surowy bezpośrednio po złowieniu lub po krótkotrwałym przetrzymaniu go na pokładzie statku w temperaturze otoczenia lecz nie niższej niż 0°C, jest poddawany wraz z zawartą w jego masie wodą morską, rozdrobnieniu na znanym mechanicznym rozdrabniaczu najkorzystniej nożowym do cząstek o wielkości nie większej niż 2 mm, po czym w tym stanie jest kierowany bezpośrednio i niezwłocznie do ekstrakcji rozpuszczalnikowej w technologicznym układzie hermetycznym, pod obniżonym ciśnieniem przy użyciu rozpuszczalnika organicznego, lub kompozycji znanych rozpuszczalników organicznych zawierającej co najmniej octan etylu. Ekstrakcja jest prowadzona przy znanych parametrach technologicznych. Po ekstrakcji dokonuje się rozdzielenia fazy ciekłej, zawierającej rozpuszczalnik wraz z frakcjami tłuszczowymi od fazy stałej mającej postać miscelli, przez najkorzystniej mechaniczne odwirowanie. Po odwirowaniu odwodnioną miscellę poddaje się parowaniu **w** podwyższonej temperaturze i przy obniżonym ciśnieniu, **w** którym następuje koagulacja jej frakcji białkowych oraz usunięcie z miscelii resztek rozpuszczalnika. Tak przygotowaną masę kieruje się do dalszej obróbki w konwencjonalny sposób w celu przeprowadzenia jej **w** suchą postać niskotłuszczowej mączki z kryla. Frakcję ciekłą po jej rozdziale na rozpuszczalnik lub **w** jego kompozycje i oleje, kieruje się do dalszej rafinacji prowadzącej w nitce olejowej do otrzymania czystego wysokowitaminowego oleju **z** kryla antarktycznego.

Układ do wytwarzania niskotłuszczowej mączki paszowej z kryla antarktycznego, zawiera jako elementy znane ekstraktor mieszalnikowy, więcej niż jedną wirówkę masy białkowej oraz odszlamiacz.

Układ charakteryzuje się tym, że składa się z otwartej budowy zbiornika (1) wstępnego składowania kryla, osadzonego **w** grawitacyjnym ciągu masy nad sitowym elementem drgającym **(2)**, pełniącym rolę **se-**

paratora wody ociekowej. Współpracuje on w tym ciągu z mechanicznym rozdrabniaczem nożowym (3) i dalej poprzez znane elementy transportu międzyoperacyjnego z ekstraktorem rozpuszczalnikowym podciśnieniowym (4). Poddana obróbce chemicznej masa białkowo-rozpuszczalnikowa jest kierowana z ekstraktora (4) na znanej budowy wirówkę-odszlamiacz (5). Współpracuje on po stronie wydatku miscelli z warnikiem próżniowym (6) oraz wirówką odwadniającą (7) i suszarką płytową (8), kończąc nitkę młynkiem (9) i workownicą (10). Po stronie wydatku frakcji płynnej wirówka-odszlamiacz (5) współpracuje z wirówką odwadniającą (11) i dalej z wyparką próżniową (12), która po stronie rozpuszczalnika ma znany skraplacz (13), regenetator rozpuszczalnika (14) oraz zbiornik rozpuszczalnika (15), a po stronie oleju wirówkę oleju (16) oraz zbiornik osadowy oleju (17). Wirówka odwadniająca (7) oraz wirówka odwadniająca (11) mają połączenie z wirówką (18) wód klejowych.

(2 zastrzeżenia)

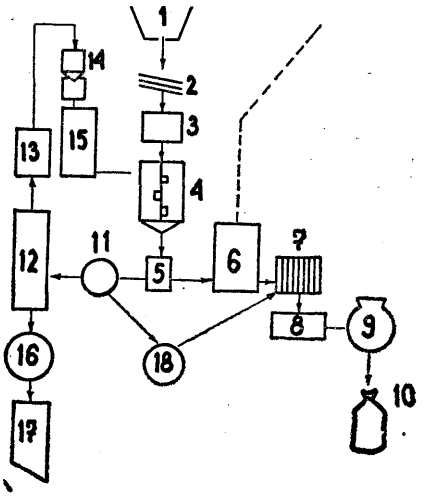

A47J P. 196036 AU 15.02.1977

Zakłady Sprzętu Domowego i Turystycznego „Predom-Prespol", Niewiadów, Polska (Marek Jankowski, Edward Sęk, Krzysztof Łazowski, Ryszard Jeż).

Przystawka mieląca do miksera

Wynalazek rozwiązuje zagadnienie opracowania konstrukcji eliminującej stosowanie profilowanych skrzydełek oraz kierownic do przerzucania kawy.

Przystawka mieląca do mikresa według wynalazku wyposażona jest w skrzydełko (6) mielące, które wykonuje wahliwy ruch obrotowy o kącie (a) przez założoną niewspółosiowość (e) wałka (5) komory (1) przystawki mielącej do napądu (11) oraz przy założonym luzie promieniowym (r) napędzającej (12) części sprzęgła i napędzanej (13) części sprzęgła.

(3 zastrzeżenia)

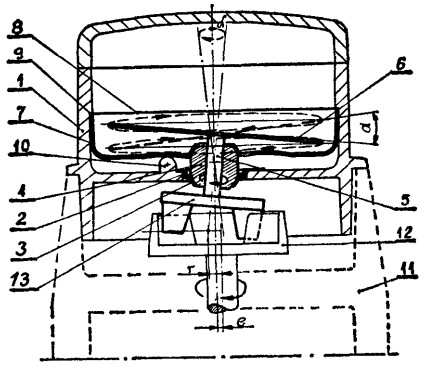

Fig. 1

A47J P. 196100 17.02.1977

Ośrodek Badawczo-Rozwojowy Przemysłu Wyrobów Metalowych „Medom", Kraków, Polska (Stanisław Wadas, Roman Dębicki, Andrzej Kostur).

Obrzeża i dna wyrobów przeznaczonych do emaliowania

Wynalazek rozwiązuje zagadnienie opracowania naczyń o kształcie eliminującym opalanie obrzeży i dna naczynia i pokrywy podczas wypalania emalii, brzegowanie naczyń oraz odpryskiwanie emalii na obrzeżach.

Obrzeża i dna wyrobów przeznaczonych do emaliowania, zwłaszcza naczyń kuchennych, według wynalazku charakteryzują się tym, że obrzeża wykonane w kształcie drobnego wężyka (3), najlepiej w kształcie molety, zaś dno pojemnika (2) ma kształt stopnia (4) złagodzonego promieniem, którego stosunek do średnicy pojemnika wynosi 1 : 20. (1 zastrzeżenie)

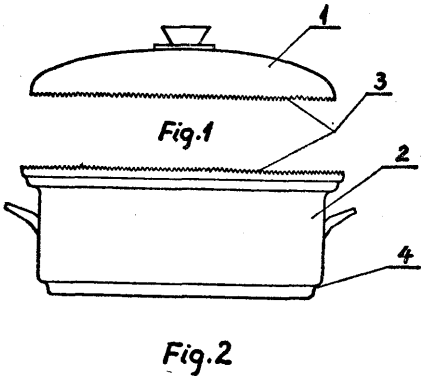

Fig.1

Fig.2

A61M P. 196287 25.02.1977

Fabryka Aparatury Rentgenowskiej i Urządzeń Medycznych „FARUM", Warszawa, Polska (Andrzej Weigl, Józef Ankudowicz).

Nawilżacz termiczny

Wynalazek rozwiązuje zagadnienie opracowania konstrukcji nadającej się do stosowania zarówno dla dorosłych jak i dla dzieci.

Nawilżacz termiczny według wynalazku składa się z pokrywy (1), w którą wbudowany jest element grzejny (3), oraz z dwóch wymiennych zbiorników (5) i (6), znacznie różniących się objętością bezwzględną, objętością powietrza między lustrem wody a pokrywą oraz powierzchnią odparowania wody. Wynalazek znajduje zastosowania przy nawilżaniu gazów wdechowych dostarczanych z respiratora pacjentowi.

(1 zastrzeżenie)

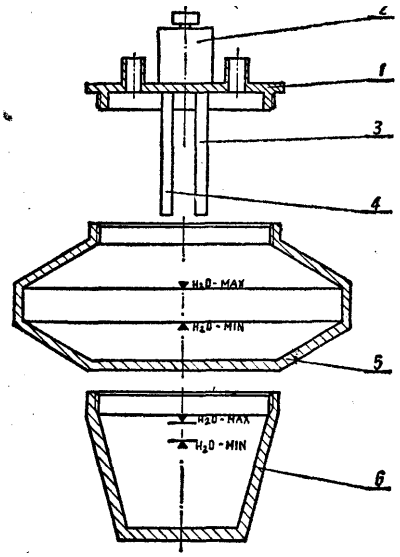

Dział B
RÓŻNE PROCESY PRZEMYSŁOWE; TRANSPORT

B01D **P. 196319** 26.02.1977

Instytut Chemii Nieorganiczne, Gliwice, Polska (Stanisław Myczka, Andrzej Muszko, Gerard Ratka, Jadwiga Jurkiewicz).

Sposób usuwania fluorowodoru z gazów

Sposób usuwania fluorowodoru z gazów odlotowych, powstających w procesach wytwarzania nawozów sztucznych, fosforanów paszowych, aluminium czy emalii, polega na dwustopniowej absorpcji wodnymi roztworami fluorku i wodorofluorku amonowego, przy czym w pierwszym stopniu absorpcji łączne stężenie fluorku i wodorofluorku amonowego wynosi 1 do 40% wagowych a stosunek molowy flurowodoru do fluorku amonowego w roztworze wymywającym wynosi od 0,2 do 2,5, natomiast w drugim stopniu absorpcji łączne stężenie fluorku i wodorofluorku amonowego wynosi 1 do 25% wagowych, a stosunek molowy fluorowodoru do fluorku amonowego od 0,05 do 1,5, zaś roztwór wymywający z drugiego stopnia absorpcji wyprowadzany jest do roztworu wymywającego w pierwszym stopniu absorpcji, natomiast roztwór z pierwszego stopnia absorpcji wyprowadzany jest na zewnątrz układu absorpcyjnego.

(2 zastrzeżenia)

B01D **P. 201826 T** 29.10.1977

Politechnika Warszawska, Warszawa, Polska (Krzysztof Kumanowski, Jerzy Roszak).

Sposób ciągłego prowadzenia procesu ekstrakcji w układzie ciecz-ciecz

Przedmiotem wynalazku jest sposób ciągłego prowadzenia procesu ekstrakcji w układzie ciecz-ciecz, znajdujący zastosowanie we wszystkich procesach, w których jest wymagany wysoki stopień oczyszczania cieczy z danego składnika w niej rozpuszczonego.

Sposób według wynalazku polega na tym, że jedną fazę ciekłą przepuszcza się przez porowaty, elastyczny element wypełniony drugą fazą ciekłą.

(1 zastrzeżenie)

B01D **P. 202879** **12.12.1977**

Pierwszeństwo: **13.12.1976** - USA (nr 749674)

Elex A.G., Zurich, Szwajcaria (Alfred Frauenfelder).

Elektrostatyczny filtr powietrza z otrząsaczem elektrod

Elektrostatyczny filtr powietrza ma obudowę zewnętrzną (4), wewnątrz której usytuowana jest większa ilość elektrod (6) zamocowanych do wsporników (10) oraz płytek zbierających (8) zamocowanych do wsporników (12) połączonych z wibratorami (14). Filtr zawiera także wibrator (18) połączony z dolnymi końcami płytek zbierających **(8)** za pomocą pręta **(20).**

(8 zastrzeżeń)

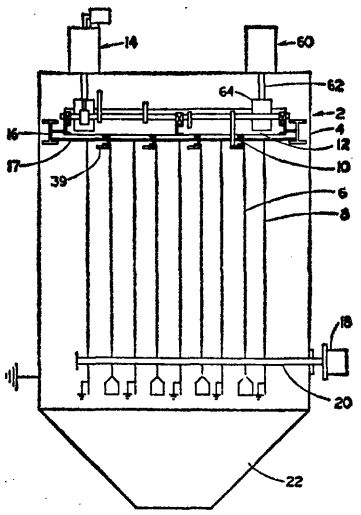

FIG. 1

B01D **P. 203164** 20.12.1977

Pierwszeństwo: 22.12.1976 - Francja (nr 7628662)

Rellumit - Inter, Courbevoie, Francja.

Filtr z automatycznym oczyszczaniem się w przeciw prądzie

Filtr do oczyszczania zwłaszcza paliw płynnych z automatycznym oczyszczaniem się w przeciw prądzie, zawierający elementy filtracyjne (10) umiejscowione naokoło osi **(x-x)** filtra w mającej wlot i wylot płynu komorze filtracyjnej, posiadający ramię (13) z wydrążeniem (14) tworzącym kanał, zamontowane obrotowo naokoło osi filtra i łączące wszystkie wejścia elementów filtracyjnych (10) z komorą wydalającą (15) zanieczyszczenia, w której panuje podciśnienie, przy czym ramię to jest złączone z obrotowym elementem napędzanym skokowego mechanizmu napędowego jednokierunkowego, charakteryzuje się tym, że wydrążone ramię (13) jest również złączone obrotowo z elementem napędzanym (34) drugiego mechanizmu skokowo napędowego (36) jednokierunkowego o tym samym kierunku obrotu jak pierwszy skokowy mecha-

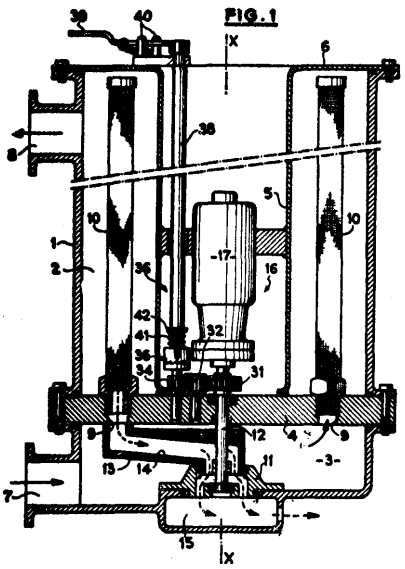

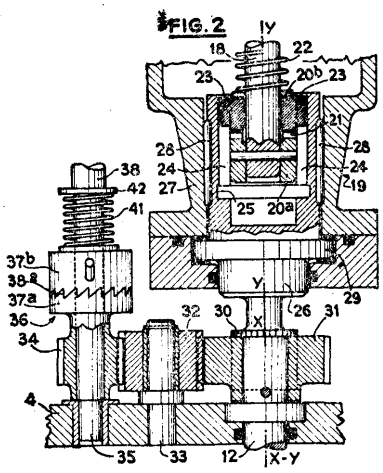

nizm napędowy (19). Drugi skokowy mechanizm napędowy jednokierunkowy ma wałek napędowy (38) sprzężony ze swoim elementem wiodącym (37b) i że wałek napędowy (38) jest złączony z obrotową ręczną dźwignią sterującą (39) o automatycznym powrocie umiejscowionej na zewnątrz filtra. (10 zastrzeżeń)

B01D P. 205081 T 03.03.1978
G21C

Instytut Badań Jądrowych, Warszawa, Polska (Lucian Szterk).

Sposób wydzielania kolidalnej zawiesiny, zwłaszcza z roztworów wypalonego paliwa jądrowego

Sposób według wynalazku polega na tym, że do roztworu wypalonego paliwa jadrowego wprowadza sie faze nośna w postaci utlenialnej substancji powierzchniowo czynnej, korzystnie wegiel aktywowany, rvrzv iednoczesnym mieszaniu gazowym tlenem przez około 30 minut, i DO około 2 godzinach sedymentacji, dekantuje sie klarowny roztwór, a roztwór z osadem miesza się w ciagu 1—1,5 godziny mieszanina ozonu w tlenie o zawartości ozonu 3—4% objetościowych, po czym roztwór z osadem poddaje się ponownej sedymentacji i dekantacji a otrzymaną pulpe osadu rozdziela się znanym sposobem przez odwirowanie. (1 zastrzeżenie)

B01J P. 196203 22.02.1977

Politechnika Gdańska, Gdańsk, Polska (Bronisław Drozdowski, Ewa Szukalska, Jerzy Szlagatys, Jerzy Szydłowski).

Sposób otrzymywania aktywnego katalizatora niklowego typu mrówczanowego, przeznaczonego zwłaszcza do utwardzania tłuszczów

Sposób według wynalazku polegajacy na redukcji zawieszonego w oleju roślinnym mrówczanu niklu, w atmosferze wodoru, do niklu metalicznego, w temperaturze do około 240°C z równoczesnym utwardzeniem oleju, charakteryzuie się tym, że w trakcie procesu redukcji lub po jego zakończeniu do układu wprowadza sie porciarni przy intensywnym mieszaniu adsorbent, korzystnie aktywna ziemie bielaca w ilości takiej, aby stosunek niklu do adsorbenta wynosił od 1:1 do 1:20, korzystnie od 1:2 do 1:5, po czym całość naipierw schładza sie w autoklawie, w atmosferze wodoru, do temperatury około 80°C, a następnie na tacach chłodniczych, (1 zastrzeżenie)

B05C P. 201641 T 20.10.1977

Dolnośląska Fabryka Maszyn Włókienniczych „Polmatex-Dolama", Kamienna Góra, Polska (Marian Czapla, Jerzy Łuczyński, Kazimierz Burek).

Włókienniczy aparat farbiarski

Przedmiotem wynalazku jest bezciśnieniowy aparat farbiarski służący do barwienia, bielenia, obgotowywania, moczenia lub płukania różnego rodzaju materiałów włókienniczych w temperaturze do 100°C i ciśnieniu atmosferycznym.

Aparat wg wynalazku charakteryzuje się tym, że zbiornik (6) główny połączony jest rurą (16) z grawitacyjnym naczyniem (7) wzbiorczym kąpieli farbiarskiej zabudowanym nad bezciśnieniowym zbiornikiem (17) dozującym powyżej poziomu zerowego zalania kąpielą aparatu. Instalację podgrzewania i schładzania kąpieli tworzą dwa wymienniki ciepła, z których jeden zabudowany jest na zewnątrz aparatu w przewodzie tłocznym (2) podwójnego układu (1) pomp, zaś drugi wymiennik wbudowany jest w dno zbiornika (6) głównego.

Przewody tłoczące (12) pomp (1) połączone są w jeden przewód (2) tłoczny aparatu za pomocą inżektora (13) a przewody (14) ssące pomp połączone są równolegle z filtrem (15). (2 zastrzeżenia)

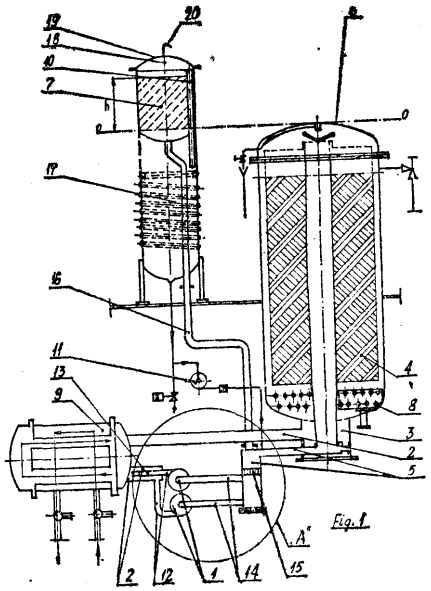

B27G P. 195747 01.02.1977

Zgłoszenie dodatkowe do zgłoszenia nr P. 185405

Zakłady Stolarki Budowlanej „Stolbud", im. S. Prytyckiego, Sokółka, Polska (Zdzisław Zaniewski, Czesław Krokos, Stanisław Skorupski).

Głowica do złącz klinowych i sposób postępowania przy ustawianiu noży w **głowicy**

Głowica do złącz klinowych składa się z noży krążkowych osadzonych na trzpieniu między kołnierzem tulei a pokrywą ustalająco - mocującą. Nóż krążkowy wykonany jest w postaci pierścienia kołowego (1), w którym tworząca (3) w układzie niesymetrycznym i tworząca w układzie symetrycznym (2) noża przechodzi w kołnierz oporowy (4) i równoramiennego trapeza (5), w którym tworzące (6) i (7) nie przecinają się i tworzą powierzchnię walcową (17) na obwodzie noża lub zaokrągloną promieniem. Wysokość trapeza (5) jest korzystnie równa długości złącza klinowego. Na około jednej piątej części obwodu noża ukształtowana jest część robocza na wysokości więk-

szej od długości złącza klinowego mierzona w punkcie (9) na osi (10). Krawędź (11) jest odchylona do tyłu i przechodzi promieniem w płaszczyznę natarcia (13) poniżej osi (10) i jest do niej równoległa. Nóż krążkowy na przecięciu się osi (10) ma uzębiony otwór o ewolwentowym zarysie uzębienia.

Sposób ustawiania noży w głowicy polega na osadzeniu noży krążkowych (15) na wielowypuście trzpienia (19) do styku z kołnierzem oporowym trzpienia (23). Pakiet noży z trzpieniem osadza się uzębionym czopem (20) w uzębionym gnieździe (21) kołnierza (22) do styku z kołnierzem oporowym trzpienia (23). Następnie na czopie prowadzącym (27) osadza się pokrywę ustalająco-mocującą (25) i śrubami (24) całość mocuje się poprzez przekładki kompensacyjne (26).

Noże krążkowe (15) są obracane o dowolną ilość podziałek po zdjęciu z wielowypustu trzpienia (19) w prawo lub lewo jak i cały trzpień (19) z pakietem noży obracany jest o jedną podziałkę uzębienia czopa (20). Czop w gnieździe może być blokowany przez wkręcenie kołka blokującego w kołnierzu głowicy lub przez uzębiony wycinek pierścienia kołowego osadzony w gnieździe kołnierza tulei głowicy. (14 zastrzeżeń)

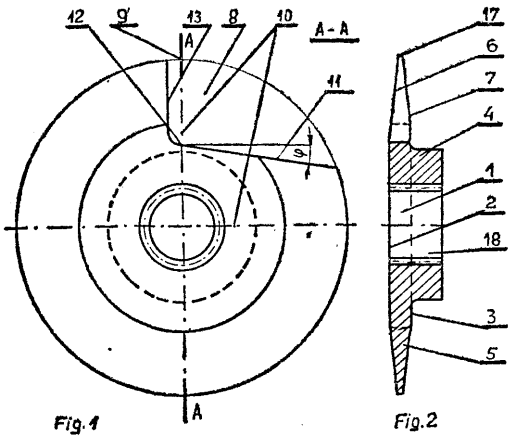

Fig.1 Fig.2

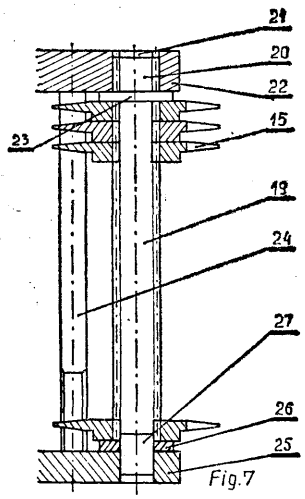

Fig.7

B32B P. 201630 T 19.10.1977

Centralny Ośrodek Badawczo-Rozwojowy Przemysłu Izolacji Budowlanej, Katowice, Polska (Kazimierz Siewierski, Romuald Pałubicki, Helena Wiatr-Skwarło, Stefan Janik, Helena Wiśniewska-Ziętek).

Sposób wytwarzania płyt z wełny mineralnej

Sposób wytwarzania twardych płyt z wełny bazaltowej, polega na rozwłóknieniu lawy bazaltowej, spryskaniu włókien modyfikowaną żywicą fenolowo-formaldehydową oraz środkiem impregnującym i uformowaniu wojłoku. Wojłok tnie się na płyty, stosuje się środek antyadhezyjny i prasuje się w czasie 0,5 - 2,5 minuty na 1 mm grubości płyt w temperaturze 150—190°C pod ciśnieniem 0,2—1,5 KG/cm^2. (3 zastrzeżenia)

B32B P. 202572 01.12.1977

Pierwszeństwo: 03.12.1976 - RFN (nr P 2654 871.0)

Szering AG, Bergkamen, RFN i Berlin Zachodni.

Sposób wytwarzania na tworzywach powłok i klejonych połączeń na osnowie plastizoli oraz mieszanka plastitolowa do wytwarzania powłok na tworzywie

Wynalazek dotyczy sposobu wytwarzania na tworzywach powłok i klejonych połączeń na osnowie plastizoli, które są drobnocząsteczkowymi polimerami lub kopolimerami chlorku winylu, zawierającymi zmiękczacze, napełniacze, substancje dodatkowe oraz dotyczy mieszanek plastizolowych do wytwarzania powłok na tworzywie, zawierających drobnocząsteczkowe polimery lub kopolimery chlorku winylu, znane zmiękczacze, napełniacze, substancje dodatkowe.

Sposób według wynalazku charakteryzuje się tym, że jako środek zwiększający wytrzymałość sklejenia wprowadza się 0,5—5% wagowych, w przeliczeniu na ilość kompozycji plastizolowej, produktu kondensacji, wytworzonego ze składnika (A), stanowiącego spolimeryzowaną mieszaninę kwasów tłuszczowych o podwyższonej zawartości trój- i wyżej spolimeryzowanych kwasów tłuszczowych (X) i ze składnika B), stanowiącego nadmiar polialkilenopoliamin z zawartością (Y) imidazoliny, i wypala się w temperaturze co najmniej 90°C, przy czym jeśli jedna z wartości X lub Y jest niższa od granicznej wartości 40%, to wówczas wartość odpowiadająca drugiemu ze składników powinna dla uzyskania wyraźnego efektu wynosić co najmniej 40+Z, a korzystnie 40+2Z, gdzie Z stanowi różnicę między 40 i miejszą wartością.

Mieszanka plastizolowa według wynalazku charakteryzuje się tym, że zawiera wyżej omówiony środek zwiększający wytrzymałość sklejenia. (4 zastrzeżenia)

B60C P. 195841 04.02.1977

Politechnika Śląska im. W. Pstrowskiego, Gliwice, Polska (Jan Bąk, Stefan Orłowski).

Urządzenie do stałej kontroli ciśnienia w ogumieniu pneumatycznym

Wynalazek rozwiązuje zagadnienie stałej kontroli ciśnienia w ogumieniu w czasie jazdy i postoju w sposób ciągły.

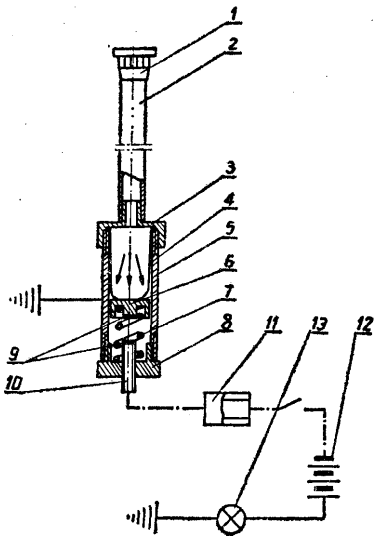

Urządzenie do stałej kontroli ciśnienia w ogumieniu pneumatycznym składa się z czujnika elektrodynamicznego, który ma elastyczny zbiorniczek (4) połączony przewodem ciśnieniowym (2) z nakrętką igliczną (1) umieszczony w sztywnej obudowie (5) oraz z przejścia ślizgowego (11) i wskaźników sygnalizacyjnych (13), przy czym obudowa czujnika (5) wyposażona jest w tłoczek (6), sprężynę (7), styki elektryczne (9) i zamykana nakrętką (8), w której wbudowana jest śruba (10) regulująca odstęp styków (9).

(1 zastrzeżenie)

B60K P. 202902 13.12.1977
F16H

Pierwszeństwo: 13.12.1976 - USA (nr 750137)

TRW Inc., Cleveland, Stany Zjednoczone Ameryki (Jim Lee Rau, Mark Russell Kinder).

Układ napędowy

Przedmiotem wynalazku jest ulepszony układ napędowy do pojazdów mechanicznych z przekładnią planetarna oraz para sprzęgieł zapewniających zmianę prędkości obrotowej, elementu wyjściowego względem prędkości obrotowej elementu wejściowego.

Układ napędowy zawierający przekładnię planetarną (16) umieszczoną w obudowie (94), mającą koło centralne (122) oraz połączone z nim koło obiegowe (112), charakteryzuje się tym, że ma środki zabezpieczające przed poosiowym ruchem koła obiegowego (112) względem obudowy (94), w trakcie ruchu obrotowego koła obiegowego (112), obrotowe koło zębate pierścieniowe (108), zazębiające się z kołem obiegowym (112), środki łożyskujące koło zębate pierścieniowe (108) przy jego ruchu obrotowym i poosiowym względem obudowy (94), wał wejściowy (24), napędzający co najmniej jedno z kół oraz wał wyjściowy (14), napędzający zespół napędzany przekładnią.

(17 zastrzeżeń)

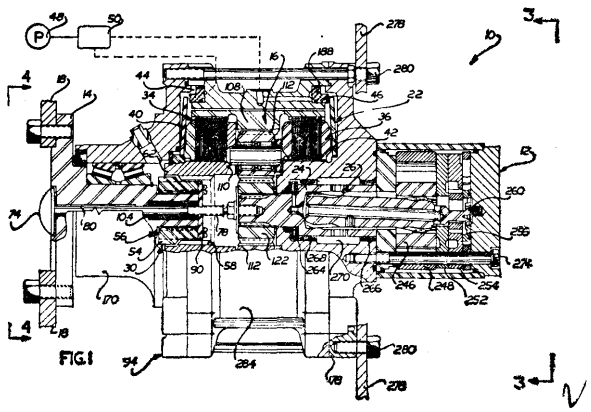

FIG.1

B60L P. 201818 T 29.10.1977

Politechnika Warszawska, Warszawa, Polska (Antoni Szumanowski, Jerzy Ocioszyński, Krystyn Michałowski, Gustaw Tyro).

Układ nastawnego stabilizatora mocy generatora w elektromaszynowym układzie napędowym

Układ według wynalazku, charakteryzuje się tym, że generator (2) prądu połączony jest galwanicznie z układem (5) elektrycznego sterowania, zaś człon (10) przetwarzająco-mnożący jest połączony elektromagnetycznie z generatorem (2) prądu, przez hallotronowy przetwornik (3) napięciowo-prądowy oraz hallotronowy przetwornik (4) prądowo-napięciowy.

Układ ma zastosowanie zwłaszcza w pojazdach i maszynach roboczych do określonego cyklu pracy i jazdy, składającego się z jazdy ze stałą prędkością, hamowaniem oraz jazdy z przyspieczeniem..

(1 zastrzeżenie)

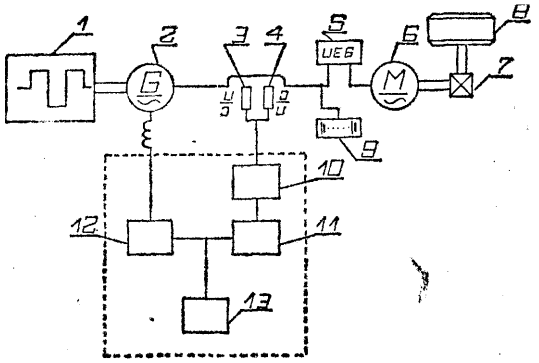

B60N P. 196035 15.02.1977
A47G

Zakłady Sprzętu Domowego i Turystycznego „PREDOM-PRESPOL", Niewiadów, Polska (Marek Jankowski, Edward Sęk, Krzysztof Łozowski, Andrzej Mazurek).

Filiżanka z pokrywą zwłaszcza do zaparzarek samochodowych do kawy

Filiżanka z pokrywką ma labiryntową szczelinę pitną (1), która została utworzona pomiędzy zgrubieniem (2) ścianki filiżanki (3) i progiem (9) w wycięciu (8) utworzonym w obrzeżu (6) wywiniętym ku górze wklęsłej powierzchni pokrywki (4) wyposażonej w otwory. Uchwyt (10) filiżanki (3) wykonany jest o kształcie ostrosłupa ściętego zaopatrzonego w wybranie o kształcie ostrosłupa ściętego i wysokości prostopadłej do wysokości ostrosłupa uchwytu (10).

(3 zastrzeżenia)

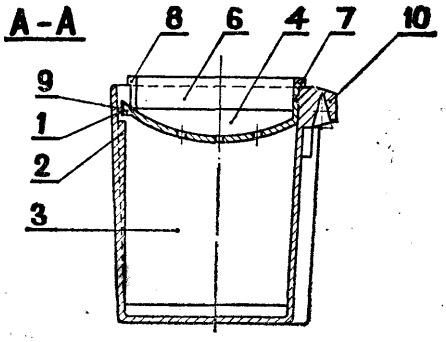

Fig.1

B60N P. 202751 08.12.1977

Pierwszeństwo: 10.12.1976 - Włochy (nr 69954 - A/76)

Mario Farelli, Torino, Włochy (Mario Torelli).

Fotel przedni pojazdu

Fotel przedni pojazdu zawiera ramę (1) oparcia połączoną przegubowo z ramą (2) siedzenia, która jest sztywno połączona z płytkami (8) osadzonymi teleskopowo w prowadnicach (5). Odcinki (3) końcowe ramy (1) oparcia są połączone przegubowo, po każdej stronie siedzenia z prowadnicami (5), względem osi prostopadłej do kierunku przesuwu fotela. Dźwignie (6) są zamocowane przegubowo jednym końcem do płytek (8), sztywno połączonych z ramą (2) siedzenia, względem osi prostopadłej do kierunku przesuwu fotela, a drugim końcem do ramy (1) oparcia, przegubowo względem osi prostopadłej do kierunku przesuwu fotela.

(6 zastrzeżeń)

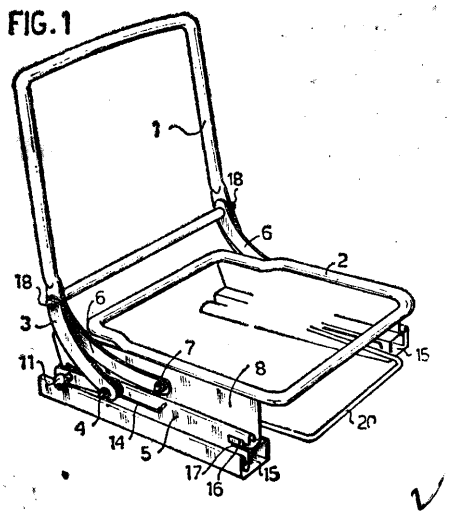

B60P **P.** 196229 24.02.1977

Sosiete Internationale d'Investissements et de Participations par Abreviation Interpar, Paryż, Francja.

Układ do przemieszczania zasobnika

Układ do przemieszczania zasobnika, używanego jako zbiornik - silos cysterna oraz zasobnik zainstalowany na pojeździe, na którym zasobnik spoczywa w położeniu transportu ma co najmniej jeden siłownik (7) do podnoszeniu i opuszczania zasabnika przez wychylanie go dookoła osi łączącej zasobnik z pojazdem oraz urządzenie stałe (A + B) przeznaczone do przejmowania zasobnika i utrzymywania go w położeniu użytkowym. Pozycja użytkowa zasobnika jest ustaloną w stosunku do stałego urządzenia. Oś wahnięć łączącą zasobnik (3) z pojazdem (2) stanowią dwa przeguby, z których każdy zawiera czop (11) posiadający powierzchnię biegową o osi poziomej oraz łożysko (10) mające powierzchnię biegową, z którą łączą się powierzchnie rozchylone. Te dwa elementy (10 i 11) zamocowane są symetrycznie z boku, jeden na zasobniku drugi na pojeździe i pod działaniem grawitacji opierają się wzajemnie swymi powierzchniami biegowymi. (20 zastrzeżeń)

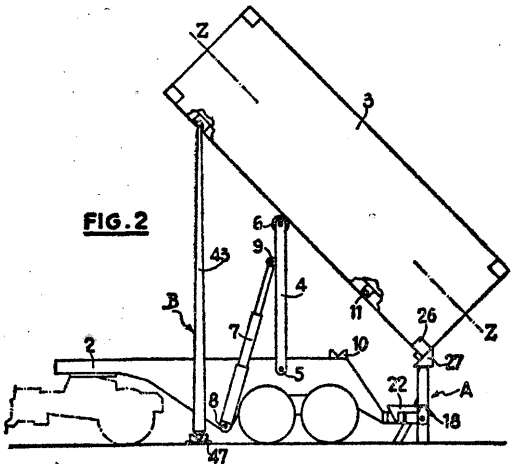

B61B P. 195768 02.02.1977

Kombinat Urządzeń Mechanicznych „Bumar-Łabędy", Ośrodek Badawczo-Rozwojowy Urządzeń Mechanicznych, Gliwice, Polska (Czesław Ochwat, Antoni Pędras).

Tor kolejki podwieszonej z napędem własnym biegnący po **pochyłościach,** zwłaszcza kolejki kopalnianej.

Tor wg wynalazku ma postać dwuteownika (1) zamocowanego górnymi półkami do obudów chodnika lub do innych słupów. Dwuteownik (1) ma środnik (2), którego środkowa część jest ukształtowana na kształt regularnej fali biegnącej wzdłuż środnika (2). Ze środnikiem (2) tak ukształtowanym zazębiają się z dwóch stron koła napędowe (3) mechanizmu jazdy kolejki, mające na obwodzie występy (4) o kształcie dostosowanym do kształtu fali środnika (2).

Mechanizm jazdy kolejki jest zawieszony na dolnych półkach dwuteownika (1) poprzez koła toczne (5) przejmujące obciążenie od sił grawitacji. Koła napędowe (3) otrzymują napęd poprzez reduktory od silnika elektrycznego zamocowanego do korpusu mechanizmu jazdy kolejki. (1 zastrzeżenie)

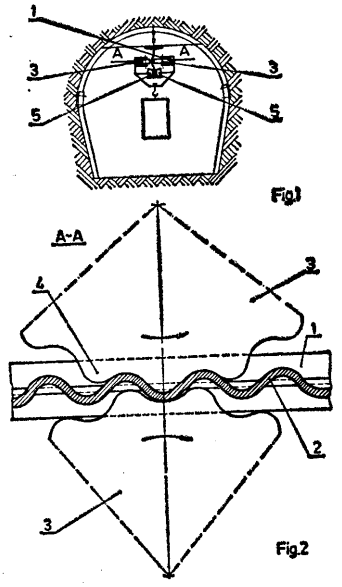

B63B P. 195730 01.02.1977

Stocznia Gdańska im. Lenina, Gdańsk, Polska (Kazimierz Liszewski, Marian Głogowski).

Pokrywa włazu okrętowego wodoszczelnego

Przedmiotem wynalazku jest pokrywa włazu okrętowego wodoszczelnego z zamknięciem centralnym.

Pokrywa (1) ma postać płyty, o zarysie koła, mającej od dołu, przebiegający w pobliżu obwodu, wpust (10) z umieszczonym w nim szczeliwem (11) oraz centryczny okrągły otwór (12) z osadzonym w nim szczelnie współosiowo z pokrywą (1) śrubą pociągową (24) mającą z obu końców zamocowane sztywno pokrętła (27). Śruba pociągowa (24) ma pod pokrywą część gwintowaną (26) z nakrętką (31), do której zamocowanych jest przegubowo sześć dźwigni (37) podwie-

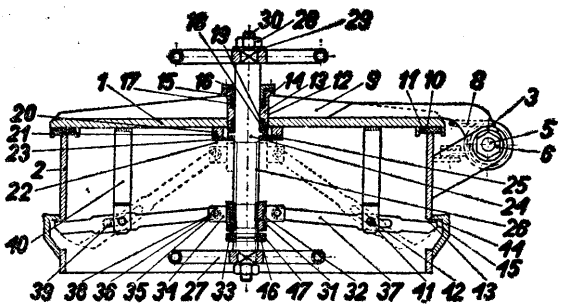

Fig.2

szonych w pobliżu przeciwległych końców na dolnych końcach cięgieł pionowych **(40)** zamocowanych do pokrywy (1). Dźwignie (37), w położeniu zbliżonym do poziomego, końcami w postaci pazurów (43) opierają się o występy (44) wnęk oporowych (45) w korpusie (2) włazu. (1 zastrzeżenie)

B65G **P.** 195928 09.02.1977

Fabryka Urządzeń Okrętowych „Techmet", Gdańsk, Polska (Henryk Dawidowicz, Zbigniew Więckowski, Adam Tarczyński, Ryszard Łukowicz).

Sposób załadunku i wyładunku tac do i z agregatu zamrażalniczego

Sposób załadunku i wyładunku tac do **i** z agregatu zamrażalniczego polega na tym, że napełnione produktem tace ładuje się na wybranym załadowczym stanowisku (2) do zmieniającego swoje położenie w pionie załadowczego pojemnika (1) tac. Następnie wprowadza się ten pojemnik do załadowczego urządzenia (3), które naprowadza się do wybranej zamrażarki. Wtedy następuje przepchnięcie całego wsadu **z** pojemnika tac do odpowiedniej zamrażarki.

Równocześnie wypycha się tace z zamrożonym uprzednia produktem z zamrażarki do wyładowczego pojemnika (6), który znajduje się w tym czasie w urządzeniu załadowczym. Następnie urządzenie (4) podprowadza się do odpowiedniego wyładowczego stanowiska (7), na którym pozostawia się pełny pojemnik tac.

Tam odbywa się jego rozładunek, zaś z drugiego rozładowczego stanowiska pobiera się pusty pojemnik załadowczy **i** cykl pracy rozpoczyna się od nowa. (1 zastrzeżenie)

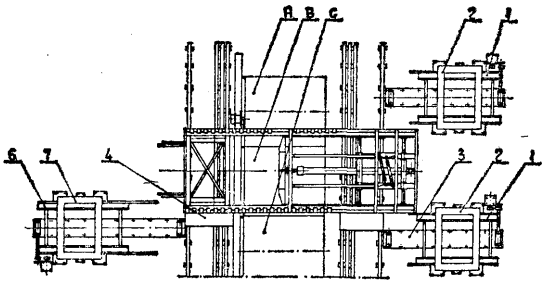

Fig. 1

B65G **P. 196039** 15.02.1977

Zakłady Koksownicze „Gliwice", Gliwice, Polska (Stanisław Lenart, Werner Schmidt).

Krata przesypowa dla materiałów sypkich i kawałkowych

Wynalazek rozwiązuje zagadnienie opracowania bezpiecznej konstrukcji umożliwiającej oczyszczanie materiału samoczynne oraz ręczne, wykonywane przez pracowników.

Krata przesypowa dla materiałów sypkich **i** kawałkowych według wynalazku charakteryzuje się tym, że stanowi ją rama wykonana z kształtowników (12), **w** której w odstępach kilkakrotnie większych od ośmiu centymetrów są obrotowo osadzone pręty (13), do których w przepisowych ośmiocentymetrowych odstępach zamocowane są płaskowniki (2) tworzące właściwą kratę, zaś na skraju każdego pręta (13) jest do niego zamocowana korzystnie pod kątem 45° do płaszczyzny płaskowników (2) dźwignia (6). Wszystkie dźwignie (6) są połączone cięgnem (4) połączonym z siłownikiem (3). Krata ma otaczające ją uchylne poręcze (1) i lub furtki otwierane siłownikiem (3) w momencie, gdy krata ma oczka ośmiocentymetrowe, to znaczy jest zamknięta. Krata ma płaskowniki **(2),** zaopatrzone w **ścięcia (11).** (3 zastrzeżenia)

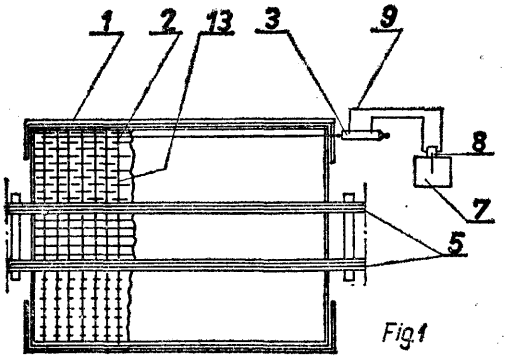

Fig. 1

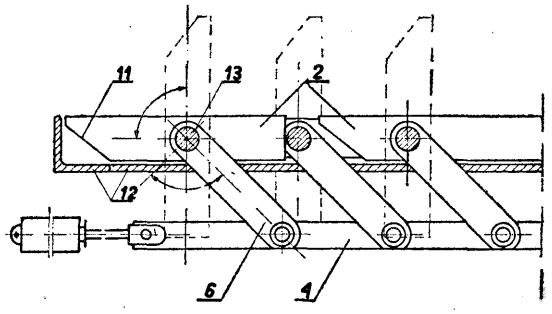

Fig. 3

B65G **P. 196069** **16.02.1977**

Centralny Ośrodek Badawczo-Rozwojowy maszyn Włókienniczych „Polmatex-Cenaro", Łódź, Polska (Tadeusz Bartoszkiewicz, Adam Szmiel).

Urządzenie do samoczynnego utrzymywania prostoliniowego biegu taśmy transporterowej, zwłaszcza taśmy urządzenia zwojowego w trzeparce bawełniarskiej

Przedmiotem wynalazku jest urządzenie do samoczynnego prostoliniowego biegu taśmy transporterowej, która bierze udział w określonym procesie mechanicznym będąc np. jednym z głównych organów roboczych w urządzeniu zwojowym w trzeparce bawełniarskiej.

Wynalazek rozwiązuje zagadnienie zwiększenia zdolności korekcyjnej urządzenia.

Urządzenie charakteryzuje się tym, że ma łożyskowane w wychylnej podporze (3) wałki (4, 5) prowadzące taśmę (6), które są utworzone z segmentów walcowych (10, 11), łożyskowanych oddzielnie w wychylnej podporze (3), przy czym podpora (3) ma skierowane w stronę nabiegania taśmy (6) boczne ramiona (12) z rolkami sterującymi (13). (1 zastrzeżenie)

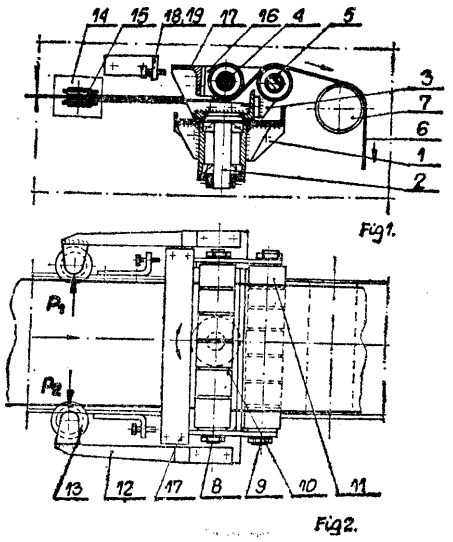

Fig. 1.

Fig. 2.

B65G P. 196134 18.02.1977

Jaworznicko-Mikołowskie Zakłady Naprawcze Przemysłu Węglowego, Katowice-Kostuchna, Polska (Henryk Wróbel, Marian Niemiec).

Złącze przegubowe przenośnika zgrzebłowego

Przedmiotem wynalazku jest złącze przegubowe przenośnika zgrzebłowego, które pozwala na jego układanie wzdłuż linii łamanej w płaszczyźnie poziomej i pionowej.

Złącze według wynalazku ma wkładki (1 i 2) przymocowane do rynien (3 i 4). Zakończenie (9) wkładki (1) zachodzi na powierzchnię czołową (10) i boczną (11) wkładki (2). W odpowiednio ukształtowane gniazda we wkładkach (1 i 2) wchodzi łącznik (5), który zabezpieczony jest przed wypadnięciem za pomocą sworznia (6). (2 zastrzeżenia)

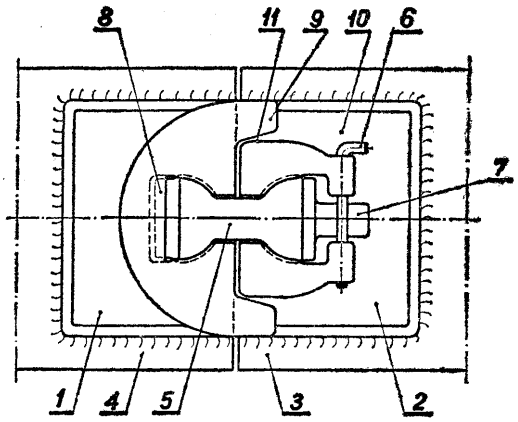

Fig. 2

B65G P. 196249 23.02.1977

Politechnika Śląska im. Wincentego Pstrowskiego, Gliwice, Polska (Jan Rynik).

Bęben łańcuchowy do napędu trójłańcuchowego przenośnika zgrzebłowego

Wynalazek rozwiązuje zagadnienie opracowania konstrukcji zwiększającej trwałość i niezawodność napędu i łańcuchów.

Bęben łańcuchowy do napędu trójłańcuchowego przenośnika zgrzebłowego, wyposażony jest w dwa koła łańcuchowe napędzające łańcuchy boczne, przy czym umieszczony pomiędzy łańcuchami bocznymi łańcuch środkowy przemieszcza się swobodnie po powierzchni bębna łańcuchowego. (1 zastrzeżenie)

B65G P. 205169 T 07.03.1978

Ośrodek Badawczo-Rozwojowy Przemysłu Siarkowego „Siarkopol" Tarnobrzeg, Polska (Tadeusz Osuch, Andrzej Pasek, Marek Niemczyk, Edward Gorylewski).

Sposób przygotowania do rozładunku zbiorników z płynnymi substancjami krzepnącymi w normalnych temperaturach i urządzenie do stosowania tego sposobu

Przedmiotem wynalazku jest sposób przygotowania do rozładunku zbiorników z substancjami krzepnącymi w normalnych temperaturach, zwłaszcza cystern do przewozu płynnej siarki i urządzenie do stosowania tego sposobu.

Wynalazek rozwiązuje zagadnienie dopuszczenia do przewozu siarki cystern pozbawionych całkowicie urządzeń grzewczych lub wyposażonych w urządzenia grzewcze wewnętrzne lub zewnętrzne.

Sposób według wynalazku polega na tym, że zestaloną wewnątrz zbiornika siarkę poddaje się wytapianiu siarką podgrzaną do wyższej temperatury, podgrzewaczem wprowadzonym do zbiornika, a podgrzewaną siarkę wprawia się mieszadłem w intensywny ukierunkowany przepływ od podgrzewacza do ścian.

Urządzenie do stosowania sposobu wyposażone jest w nagrzewnicę (1) składającą się z równoległych połączonych ze sobą rur (5) tworzących kilka współśrodkowych pierścieni, przy czym zewnętrzny pierścień rur (5) nagrzewnicy jest dłuższy od wewnętrznych pierścieni, a w wytworzonej w ten sposób przestrzeni znajduje się współśrodkowe mieszadło (2) zabudowane na płycie nośnej. (5 zastrzeżeń)

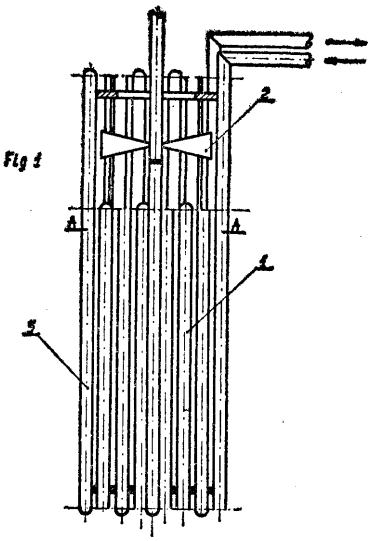

B65H P. 196044 15.02.1977

Centralny Ośrodek Badawczo-Rozwojowy Maszyn Włókienniczych „Polimatex-Cenaro", Łódź, Polska Adam Szmiel).

Urządzenie doprowadzające rdzenie dla tworzonych zwojów zwłaszcza w trzeparce bawełniarskiej

Przedmiotem wynalazku jest urządzenie doprowadzające rdzenie dla tworzonych zwojów zwłaszcza w trzeparce bawełniarskiej, które współpracuje z urządzeniem dla automatycznej wymiany zwojów.

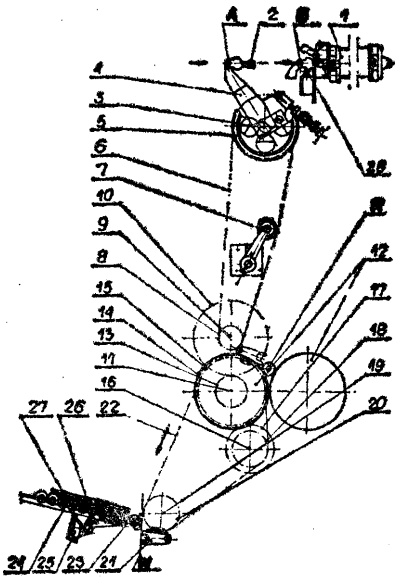

Wynalazek rozwiązuje zagadnienie skrócenia czasu przenoszenia rdzenia od zasobnika do wałków podzwojowych.

Urządzenie wg wynalazku ma umieszczony w górnej części siłownik ciśnieniowy (1), którego tłoczysko (2) wychyla dźwignię (4) a jej ruch jest przeniesiony i przekształcony przekładnią (5, 8, 10, 13, 14, 17) na ruch organu przenoszącego (22) zawierającego zabierak (21) rdzenia (23).

Ruchowi (A-B) tłoczyska (2) odpowiada przenoszenie (W-R) rdzenia z zasobnika (24) w położenie robocze, ruchowi (B-A) ruch cofania (R-W) zabieraka (21). (1 zastrzeżenie)

B65H P. 196045 15.02.1977

Centralny Ośrodek Badawczo-Rozwojowy Maszyn Włókienniczych „Polmatex-Cenaro", Łódź, Polska (Adam Szmiel).

Urządzenie do zwijania pokładu włókiennego zwłaszcza z trzeparki bawełniarskiej i do automatycznej wymiany zwojów

. Przedmiotem wynalazku jest urządzenie do zwijania pokładu włókiennego zwłaszcza z trzeparki bawełniarskiej i do automatycznej wymiany zwojów zawierające jako element zwisający i dociskowy taśmę bezkońcową.

Wynalazek rozwiązuje zagadnienie zmniejszenia gabarytów urządzenia zwijającego oraz likwidacji szkodliwego ocierania się zwoju o wałki podzwojowe i bezkońcową taśmę.

Urządzenie charakteryzuje się tym, że ramiona, przednie i tylne (8, 9), prowadzące bezkońcową taśmę zwijającą (6) przynależą do dźwigni dwuramiennych (12, 13) i mają oddzielne osie obrotów (16, 17). (3 zastrzeżenia)

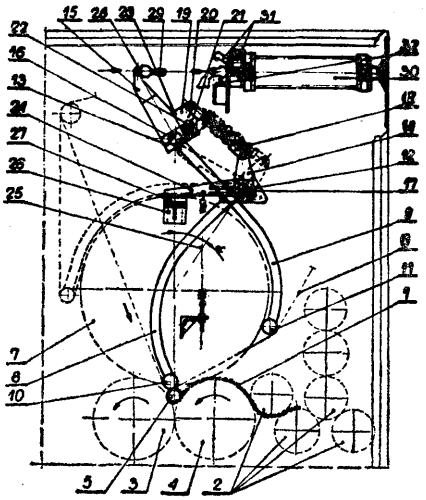

Fig.1

B65H **P. 201770 T** 26.10.1977

Branżowy Ośrodek Badawczo-Rozwojowy Maszyn Elektrycznych, Katowice, Polska (Gilbert Spichal).

Sposób prowadzenia przewodu w nawijarce

Sposób prowadzenia przewodu w nawijarce z suportem pociągowym zespołu prowadzącego napędzanym oddzielnym silnikiem polega na tym, że silnik (7) zespołu prowadzącego sterowany jest czujnikiem (1) umieszczonym na suporcie (4), który to czujnik (1) mierzy kąt zawarty pomiędzy osią nawijanego przewodu (2) i osią nawijanej na wrzecionie (3) cewki (11) przy pomocy dźwigni, przez którą przewleczony jest nawijany przewód (2) i wysyła impulsy sterujące do komutatora (6) silnika (7) napędu śruby pociągowej (8) zespołu prowadzącego. (1 zastrzeżenie)

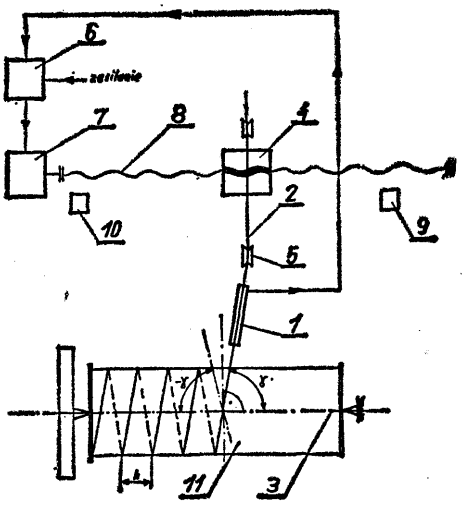

B66B P. 201654 T 20.10.1977

Główny Instytut Górnictwa, Katowice, Polska (Jan Hankus, Franciszek Łydka, Piotr Szołtysik, Karol Minch, Jacek Czech, Juliusz Bereś, Karol Kozieł).

Lina stalowa wyciągowa trzywarstwowa

Lina według wynalazku jest przeznaczona do pracy w górniczych urządzeniach wyciągowych, w których wymagana jest jej znaczna nieodkrętność.

Lina ma organiczny rdzeń (1), na którym jest nawinięta pierwsza warstwa sześciu splotek okrągłych (2) i w tym samym kierunku druga warstwa pięciu splotek owalnych (3) oraz w kierunku przeciwnym trzecia warstwa siedmiu splotek owalnych (4). Każdą splotkę okrągłą (2) stanowi jeden drut rdzeniowy **(5)** i pięć drutów zewnętrznych (6) o średnicy równej średnicy drutów (7) splotek owalnych (3) drugiej warstwy. Stosunek skoku skręcenia drutów (6) splotek (2) do średnicy tych drutów wynosi od 24 do 26, natomiast stosunek skoku skręcenia warstwy splotek (2) do średnicy tych drutów zawiera się w granicach od 48 do 52. Współzwite splotki (2, 3) pierwszej i drugiej warstwy są skręcone w tym samym kierunku, a współzwite splotki (4) trzeciej warstwy w kierunku przeciwnym. (2 zastrzeżenia)

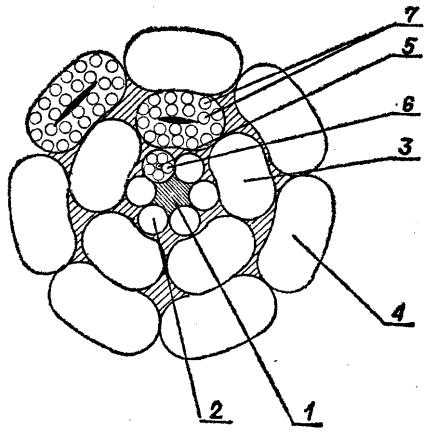

Dział C
CHEMIA I METALURGIA

C01B P. 196065 16.02.1977

Zakłady Azotowe im. Pawła Findera, Chorzów, Polska (Józef Hensel, Werner Kuszka, Józef Pieprzyca, Stefan Włoczyk, Tadeusz Wyrwa, Edward Bednarski, Benedykt Marciszewski).

Sposób wytwarzania gazu do syntezy amoniaku z gazu odpadowego z syntezy metanolu

Sposób wytwarzania gazu do syntezy amoniaku z gazu odpadowego z syntezy metanolu przez katalityczną konwersję z parą wodną większości tlenku węgla zawartego w gazie odpadowym, prowadzoną w temperaturze 200—600°C, korzystnie na katalizatorze żelazo-chromowym w temperaturze 480—510°C, usunięcie dwutlenku węgla z tego gazu, zwłaszcza drogą wymywania wodą pod zwiększonym ciśnieniem, oraz usunięcie tlenku węgla z gazu, zwłaszcza drogą wymywania go amoniakalnym roztworem ługu miedziowego pod zwiększonym ciśnieniem, charakteryzuje się tym, że gaz odpadowy z systezy metanolu przed katalityczną konwersją prowadzoną w temperaturze 200—600°C, poddaje się konwersji w temperaturze 700—1000°C, korzystnie około 850°C, na katalizatorze niklowym w obecności ponadstechiometrycznej ilości pary wodnej. (1 zastrzeżenie)

C01B P. 196101 17.02.1977

Widzewskie Zakłady Maszyn Włókienniczych „Wifama", Łódź Polska (Zenobiusz Duda, Bogdan Jeżewski, Włodzimierz Kubasiewicz, Wiesław Winer).

Sposób wytwarzania atmosfery węgloazotującej

Sposób wytwarzania atmosfery węgloazotującej polega na tym, że do komory roboczej pieca wgłębnego, przedtem nagrzanego do temperatury 700—950°C, doprowadza się substancję organiczną w postaci ciekłej trójetanoloaminy z domieszką rozcieńczalnika 4—10%, najkorzystniej wody.

Powyższy sposób stosowany jest do obróbki cieplnej przedmiotów stalowych, zwłaszcza obrączek do maszyn przędzalniczych. (1 zastrzeżenie)

C01B P. 196228 24.02.1977

Erco Industries Limited, Islington, Kanada.

Sposób wytwarzania dwutlenku chloru

Sposób wytwarzania dwutlenku chloru przez redukcję chloranu sodowego kwasem solnym w wodnym środowisku reakcji w temperaturze wrzenia mieszaniny reakcyjnej pod zmniejszonym ciśnieniem, charakteryzuje się tym, że mieszaninę reakcyjną utrzymuje się w stanie nasycenia chloranem sodowym, utrzymuje się rzeczywiste stężenie jonów wodorowych odpowiadające normalności około 0,05—0,3, temperaturę w granicach około 30—85°C oraz zmniejszone ciśnienie do około 20—400 mm Hg. (7 zastrzeżeń)

C01B P. 201825 T 29.10.1977
C01D

Politechnika Warszawska, Warszawa, Polska (Krzysztof Kumanowski, Bolesław Młodziński, Andrzej Urbanek).

Sposób równoczesnego wytwarzania bezwodnego siarczanu sodu i czystego dwutlenku siarki z gazów zawierających dwutlenek siarki

Sposób równoczesnego wytwarzania bezwodnego siarczanu sodu i czystego dwutlenku siarki z gazów odlotowych fabryk kwasu siarkowego lub innych gazów zawierających dwutlenek siarki, polega na tym, że gazy zawierające dwutlenek siarki przemywa się roztworem sody o stężeniu nie przekraczającym 8% wagowych, a następnie wyczerpany roztwór przemywający miesza się ze strumieniem kwasu siarkowego utrzymując temperaturę roztworu powyżej 32°C. (1 zastrzeżenie)

C01B P. 205220 T 09.03.1978

Ośrodek Badawczo-Rozwojowy Przemysłu Siarkowego „Siarkopol", Tarnobrzeg, Polska (Małgorzata Wójcik, Zdzisław Gałdecki, Jan Homel).

Sposób stabilizacji siarki nierozpuszczalnej

Sposób według wynalazku polega na etapowym wygrzewaniu surowej siarki nierozpuszczalnej w stopniowo wzrastających temperaturach a równocześnie w malejących przedziałach czasowych, przy czym zakres stosowanych temperatur wynosi od temperatury pokojowej do około 100°C, a czasokres wygrzewania od 5 godzin do kilku minut. (7 zastrzeżeń)

C02B P. 196285 24.02.1977

Wyższa Szkoła Inżynierska, Koszalin, Polska, (Zbigniew Cierpisz, Janina Cierpisz).

Układ instalacji do oczyszczania w obiegu zamkniętym wody popłuczno-spławiakowej w gorzelniach

Układ według wynalazku charakteryzuje się tym, że otwarty zbiornik wody zanieczyszczonej (2) posiadający rury drenażowe (11) w warstwie filtracyjnej (12) połączone poprzez rurę wody drenażowej (13) zaopatrzoną w zasuwę odcinającą (14) oraz poprzez studzienkę wody drenażowej (15), rurę ssącą wody drenażowej (16), zaopatrzoną w zawór odcinający (17) z rurą (3), łączy się z jednej strony w górnej jego części z rurą doprowadzającą wodę popłuczno-spławiakową (1) a z drugiej strony łączy się w środkowej jego części poprzez rurę (3) zaopatrzoną w zawór odcinający (4), poprzez pompę (5) i rurę tłoczną (6) z górną częścią otwartego zbiornika wody oczyszczonej (I) połączonym z jednej strony w dolnej części poprzez rurę spustową (18) zaopatrzoną w zawór odcinający (19) z otwartym zbiornikiem wody zanieczyszczonej (2), a z drugiej strony w dolnej części poprzez rurę ssącą (8) i pompę (9) z rurą odprowadzającą wodę popłuczno-spławiakową (10) oraz połączonym w górnej części poprzez rurę wody chlorowej (20) z chloratorem (21). (2 zastrzeżenia)

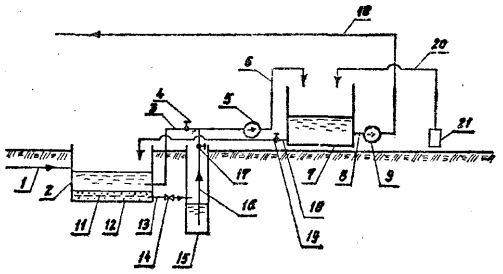

Fig. 1

C02B P. 196288 25.02.1977

Bydgoskie Biuro Projektowo-Badawcze Budownictwa Przemysłowego, Bydgoszcz, Polska (Kazimierz Stefanowski, Maria Jankowska, Włodzimierz Brandel).

Zamknięty układ uzdatniania wody dla krytej pływalni

Zamknięty układ uzdatniania wody dla krytej pływalni charakteryzuje się tym, że woda po mechanicznym oczyszczeniu w urządzeniach (4) pompami (5) kierowana jest do dawkownika koagulantów (6), po czym płynie do dawkownika flokulantów (7), dalej do dawkownika podchlorynu (8), z którego przepływa do klarowników (10) gdzie za pomocą pomp cyrkulacyjnych tłokowych (11) wydłużony jest proces koagulacji, flokulacji i dezynfekcji a przyśpieszony czas sedymentacji zawiesin, po czym z klarowników (10) płynie do filtrów (12), aeratora (16), podgrzewaczy (19) i (20) oraz mieszacza (21) i dalej jako woda czysta i wolna od bakterii chorobotwórczych poprzez urządzenie (22) mierzące i sygnalizujące stężenie ilości chloru w wodzie do basenu (1) korytem (23) ułożonym w dnie niecki. (1 zastrzeżenie)

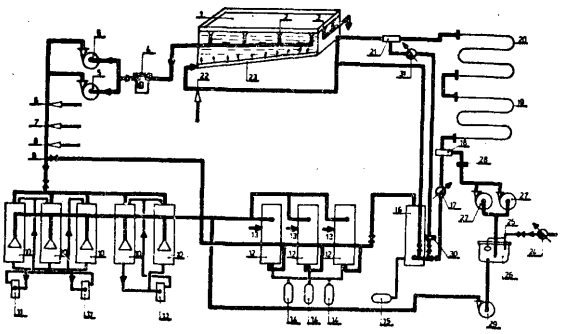

C02C P. 196178 21.02.1977

Kombinat Górniczo-Hutniczy „Biały Orzeł", Brzeziny Śląskie, Polska (Jan Gabryś, Romuald Opaliński, Bronisław Raj, Józef Drzązgała, Stanisław Maciążka, Mieczysław Maj).

Urządzenie przygotowujące wodę przemysłową do operacji mechanicznego wzbogacania kopalin

Wynalazek dotyczy urządzenia przygotowującego wodę przemysłową do operacji mechanicznego wzbogacania kopalin, zwłaszcza wodę przemysłową pozbawioną zanieczyszczeń w szczególności w postaci drobnych cząstek drewna.

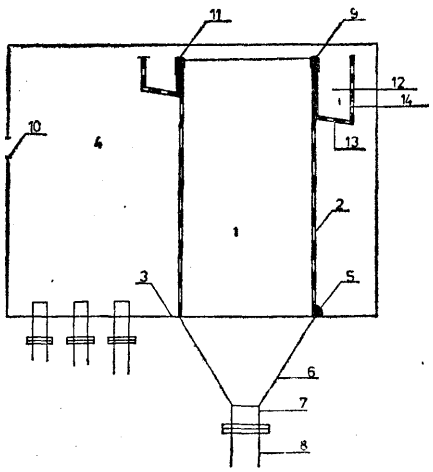

Urządzenie według wynalazku składa się z kosza (1) osadzonego w zbiorniku wody *(i),* którego bok (2) wykonany jest z blachy perforowanej i ma liczne otwory dla wypływu wody, zaś dolną część kosza stanowi stożek (6) zakończony króćcem (7), do którego podłączony jest tłoczny rurociąg (8) pompy wody obiegowej. Wokół górnej krawędzi (9) kosza, która wystaje ponad poziom wody w zbiorniku zamocowana jest rynna (12), z blachy perforowanej również z licznymi otworami w dnie i ścianie bocznej. (1 zastrzeżenie)

C03B P. 201691 T 22.10.1977

Warszawskie Huty Szkła „Polam-Ożarów", Ożarów Mazowiecki, Polska (Zdzisław Pasternak, Edward Grzegorzewski, Henryk Kazańczuk).

Wałek profilowy do formowania spiral szklanych

Przedmiotem wynalazku jest wałek profilowy do formowania spiral szklanych, zwłaszcza ze szkła kwarcowego, przeznaczonych do celów laboratoryjnych, lampowych i przemysłowych, znajdujący zastosowanie w hutach szkła.

Wynalazek rozwiązuje zagadnienie uzyskiwania spiral szklanych z równomiernie rozłożonymi zwojami.

Wałek charakteryzuje się tym, że ma na powierzchni naciętą ślimacznicę (1) o skoku (2) równym skokowi formowanej rurki i głębokości wyżłobień (3) równej 10—50% średnicy rurki. (1 zastrzeżenie)

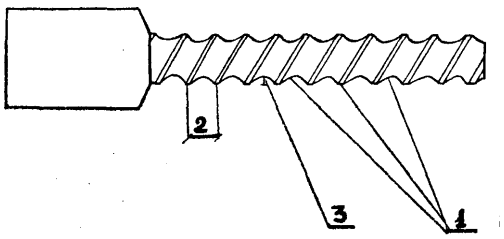

C04B P. 196113 18.02.1977

Skawińskie Zakłady Materiałów Ogniotrwałych, Skawina, Polska (Justyn Stachurski, Stanisław Malec, Janusz Niemczynowicz, Marian Stalewski, Zygmunt Guldan, Władysław Bieda, Stefan Drabik, Stanisław Śliwa, Roman Ryba).

Sposób **produkcji ogniotrwałych wyrobów wysokoglinowych do budowy obmurza kadzi i urządzeń do transportu surówki w przemyśle hutniczym**

Sposób według wynalazku polega na tym, że przygotowuje się masę sypką o wilgotności 4—7% w skład której wchodzi: 40—60% palonki wysokoglinowej o zawartości 85—90% tlenku glinu o granulacji 0-2, 0-2,5, lub 0—3 mm, 30-50% miewa o granulacji 0-0,1 mm stanowiącego wspólny przemiał 20—30% ogniotrwałej gliny surowej lub kaolinu i 70—80% palonki wysokoglinowej o zawartości 85—90% tlenku glinu, 2—8% bentonitu o granulacji 0—0,5, 0—1 mm lub w postaci gęstwy oraz 1—3% ługu posiarczynowego lub innego lepiszcza. Z masy tej formuje się prostki lub kształtki za pomocą pras mechanicznych pod ciśnieniem co najmniej 700 kG/cm^2, które następnie po wysuszeniu do wilgotności poniżej 1% wypala się w piecach przemysłowych w temperaturze 1660—1750°C. (1 zastrzeżenie)

C04B P. 196121 19.02.1977

Kombinat Przemysłu Narzędziowego „VIS" Ośrodek Badawczo-Rozwojowy Narzędzi, Warszawa, Polska (Barbara Smoluchowska-Jarosz, Bogusław Dyraga, Marian Karaś, Andrzej Ziemski, Feliks Nowis).

Narzędzia ścierne diamentowe o spoiwie żywicznym

Przedmiotem wynalazku są narzędzia ścierne diamentowe o spoiwie żywicznym fenolowo-formaldehydowym, typu rezolowego, zwłaszcza ściernice diamentowe do obróbki węglików spiekanych, twardych metali, ceramiki, kamieni szlachetnych i podobnych materiałów.

Narzędzie ścierne diamentowe o spoiwie żywicznym składające się z korpusu oraz nakładki roboczej trwale połączonej z korpusem zawierającej ziarno diamentowe, wypełniacz grafitowy i spoiwo, charakteryzuje się tym, że nakładka zawiera od 9 do 24% ziarna diamentowego, od 15 do 30% wypełniacza w postaci grafitu o wielkości ziarna od 20 do 50 mikronów oraz 30 do 45% sproszkowanego spoiwa rezitoiowego i żywicę fenolowo-rezolową w ilości 10 do 20%, przy czym suma ilości wypełniacza i ziarna diamentowego nie przekracza 50% całej objętości nakładki.

(5 zastrzeżeń)

C04B P. 196307 25.02.1977

Kopalnia Węgla Kamiennego „Nowa Ruda", Nowa Ruda, Polska (Leszek Stalski, Bogusław Biełło, Alojzy Czogała, Emil Mess, Czesław Leszczyński).

Sposób uzdatniania drobnych frakcji odżelazionego łupku ogniotrwałego

Sposób uzdatniania drobnych frakcji łupku ogniotrwałego do materiałów ogniotrwałych polega na tym, że drobne frakcje łupku stanowiące produkt odpadowy, po odżeiazieniu praży się w mielerzu.

(1 zastrzeżenie)

C04B
E01C P. 202982 15.12.1977

Pierwszeństwo: 17.12.1976 - Luksemburg (nr 76412)

Socri International S.A., Luksemburg, Luksemburg.

Sposób wytwarzania płytek używanych do pokrywania gruntu, odpornych na mróz, porowatych i przepuszczający wodę oraz płytki otrzymane tym sposobem

Sposób wytwarzania płytek z terakoty używanych do pokrywania gruntu, odpornych na mróz, porowatych i przepuszczających wodę polega na tym, że miesza się dokładnie 100 części objętościowych gliny z 80—160 częściami objętościowymi suchych nie ubitych trocin, przy czym trociny są utworzone z cząstek o średniej średnicy 0,5—4 mm, po czym do mieszaniny dodaje się tyle wody, aby całkowita zawartość wody wynosiła 8—30% wagowych w odniesieniu do ciężaru mieszaniny, a następnie kształtuje się płyty pod ciśnieniem, suszy się je i wypala w temperaturze pomiędzy temperaturą wyższą od tej w której terakota otrzymana z gliny jest odporna na mróz, a temperaturą topienia gliny, po czym płytki po wyjściu z pieca poddaje się kąpieli wodnej, a następnie ich powierzchnię wygładza się.

Płytka według wynalazku charakteryzuje się tym, że jej grubość mieści się w granicach 1—3 cm.

(13 zastrzeżeń)

C05C P. 196188 22.02.1977

Instytut Nawozów Sztucznych, Puławy, Polska (Stanisław Burda, Teresa Pomarańska, Bolesław Skowroński, Halina Markiewka).

Sposób zabezpieczenia przed zbrylaniem mocznika nawozowego granulowanego

Sposób według wynalazku polega na tym, że na granule mocznika nawozowego nanosi się w znany sposób środek pudrujący w postaci siarki olejowanej o rozdrobnieniu minimum 65% poniżej 15 mikrometrów w ilości 0,1—4% wagowych, korzystnie 1—2% w stosunku do masy mocznika. (1 zastrzeżenie)

C05C P. 201865 T 29.10.1977

Politechnika Wrocławska, Wrocław, Polska (Tadeusz Pieniążek, Aurelia Milewska).

Sposób przerobu roztworu odpadowego po gorącej ekstrakcji polihalitu w obecności mocznika

Sposób według wynalazku polega na zadawaniu roztworu odpadowego technicznym kwasem azotowym, rozdzieleniu faz mieszaniny poreakcyjnej, a następnie zobojętnieniu fazy stałej i fazy ciekłej gazowym amoniakiem. Otrzymane produkty granuluje się i suszy, uzyskując nawozy mineralne zawierające azot w postaciach mocznikowej i azotanowej oraz magnez i potas. (1 zastrzeżenie)

C05F P. 196071 16.02.1977

Zgłoszenie dodatkowe do zgłoszenia P-185755

Biuro Projektów Budownictwa Wiejskiego, Poznań, Polska (Bogusz Mrugała, Marek Galiński).

Sposób przygotowania gnojowicy z obiektów inwentarskich do rolniczego wykorzystania

Sposób według wynalazku charakteryzuje się tym, że gnojowica pozbawiona części stałych na sicie lub innym urządzeniu rozdzielającym, stosowana jest do spłukiwania kanałów gnojowicowych, przy czym gnojowica pozbawiona części stałych napowietrzana jest w zbiornikach retencyjnych. Natlenioną gnojowicę stosuje się do użyźniania gruntów. (2 zastrzeżenia)

C07C P. 193235 22.10.1976

Uniwersytet Łódzki, Łódź, Polska (Romuald Skowroński, Wojciech Szalecki, Jolanta Omąkowska).

Sposób wytwarzania N,N'-bis-acetoacetylo-p-amino-benzoilo-2-chloro-5-aminoanilidu

Sposób według wynalazku polega na tym, że na zawiesinę p-amino-benzoilo-2-chloro-5-aminoanilidu w wodzie lub w innym roztworze polarnym działa się dwuketonem.

Związek otrzymany sposobem według wynalazku jest półproduktem w syntezie pigmentów bezbenzydynowych. (1 zastrzeżenie)

C07C
C07D P. 198229 19.05.1977

Pierwszeństwo: 15.02.1977 - Wielka Brytania (nr 06 298)

Société Anonyme Laboratoire L. Lafon, Maisons Alfort, Francja (Louis Lafon).

Sposób wytwarzania nowych kwasów acetohydroksamowych

Sposób wytwarzania nowych kwasów acetohydroksamowych o wzorze ogólnym 1, w którym R_2 i R_3 są jednakowe lub różne o oznaczają atom wodoru lub grupę alkilową o 1—6 atomach węgla, zaś R_1 oznacza grupę alkilową o 1—6 atomach węgla; N,N-dwupodstawioną grupę karbamylową o wzorze $(Z_1Z_2)N\text{-}CO\text{-}$, w którym Z_1 i Z_2 są jednakowe lub różne i oznacza-

ją grupę cykloalkilową o 5—6 atomach węgla, grupę fenylową ewentualnie podstawioną zwłaszcza jedną lub kilkoma grupami takimi jak grupa alkilowa o 1—4 atomach węgla, grupa alkoksylowa o 1—4 atomach węgla, grupa metylenodioksy, atom chlorowca, grupa NH_2-, NO_2- lub CF_3-; grupę 3-hydantoilową o wzorze 2, w którym X_1 oznacza grupę fenylową ewentualnie podstawioną zwłaszcza jedną lub kilkoma grupami takimi jak grupa alkilowa o 1—4 atomach węgla, grupa alkoksylowa o 1—4 atomach węgla, grupa NH_2-, lub CF_3-, lub atom chlorowca, X_2 oznacza atom wodoru, grupę alkilową o 1—6 atomach węgla, lub grupę fenylową ewentualnie podstawioną jedną lub kilkoma grupami takimi jak grupa alkilowa o 1—4 atomach węgla, grupa alkoksylowa o 1—4 atomach węgla, grupa metylenodioksy, atom chlorowca lub grupa CF_3, NO_2-, lub NH_2-; grupę benzhydrolokarbonamidową o wzorze 3, w którym każda grupa fenylowa może być podstawiona zwłaszcza jedną lub kilkoma grupami alkilowymi o 1—4 atomach węgla, grupami alkoksylowymi o 1—4 atomach węgla, atomami chlorowca, grupami NH_2-, CF_3, lub NO_2-; grupę arylosulfinylową o wzorze Z_3-CH_2-SO-, w którym Z_3 oznacza grupę arylową zwłaszcza grupę α-naftylową, β-naftylową, fenylową, przy czym każda z nich może być podstawiona zwłaszcza jedną lub kilkoma grupami takimi jak grupa alkilowa o 1—4 atomach węgla, grupa alkoksylowa o 1—4 atomach węgla, atom chlorowca, grupy NH_2-, NO_2-, CF_3-, lub metylenodioksy; grupę o wzorze Z_4-A-, w którym Z_4 oznacza grupę fenylową, grupę α-naftylową, grupę β-naftylową, w których każdy pierścień fenylowy może być podstawiony zwłaszcza jedną lub kilkoma grupami takimi jak grupa alkilowa o 1—4 atomach węgla, grupa alkoksylowa o 1—4 atomach węgla, grupa metylenodioksy, atom chlorowca, grupy CF_3-, NH_2-, lub NO_2-, lub grupę adamantylową, zaś A oznacza grupę o wzorze -NH-, -N(alkil)-, -N(cykloalkil)-, -NHCO-, -N(alkil)CO-, -N(cykloalkil)CO-, -CONH-, -CON(alkil)-, -CON(cykloalkil)-, przy czym podane grupy alkilowe zawierają 1—4 atomów węgla zaś grupy cykloalkilowe zawierają 5-6 atomów węgla, grupę -NHCONH-, -N(C_6H_5)CONH-, -N(podstawiony fenyl)CONH-, grupę o wzorze 4, z tym, że Z_4 może oznaczać również grupę benzhydrylową ewentualnie podstawioną gdy A nie oznacza grupy -CONH-, grupę bezimidazolilową o wzorze 5, w którym Z_5 oznacza grupę arylową, zwłaszcza fenylową, przy czym grupa arylowa i pierścień (a) mogą być ewentualnie podstawione jedną lub kilkoma grupami alkilowymi o 1—4 atomach węgla, alkoksylowymi o 1—4 atomach węgla, atomem chlorowca, grupami CF_3-, NO_2-, lub NH_2-; grupę trójcykliczną (T) o wzorze 6, w którym Y_1 oznacza wiązanie proste lub grupy -CH-, -CH=CH-, -CH_2CH_2-, -S-, -O-, -SCH_2-, lub -OCH_2-, Y_2 oznacza grupę =CH-, =N- lub -CH_2N=, Y_3 oznacza wiązanie proste lub grupę -CH_2-, -CO- i gdzie każdy z pierścieni fenylowych może być podstawiony zwłaszcza jednym lub

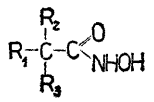

Wzór 1

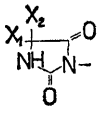

Wzór 2

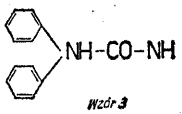

Wzór 3

Wzór 4

Wzór 5

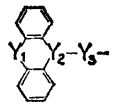

Wzór 6

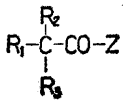

Wzór 26

kilkoma grupami alkilowymi o 1—4 atomach węgla, alkoksylowymi o 1—4 atomach węgla, metylenodioksy, atomami chlorowca, grupami CF_3-, NO_2- lub NH_2-, jak również ich soli z metalami lub soli addycyjnych z kwasami w przypadku gdy grupa R_1 stanowi resztę zasadową. Dla otrzymania tych związków poddaje się reakcji pochodną kwasu octowego o wzorze 26, W którym R_1, R_2 i R_3 mają wyżej podane znaczenie a Z oznacza atom chlorowca lub grupę alkoksylową o 1—3 atomach węgla z hydroksyloaminą. W przypadku gdy R_1 oznacza grupę o wzorze Z_3-CH_2-S- i w której Z_3 ma wyżej podane znaczenie grupę merkapto S utlenia się do grupy sulfinylowej za pomocą H_2O_2.

Związki te znajdują zastosowanie w lecznictwie jako środki działające na centralny układ nerwowy, zwłaszcza jako środki psychotropowe. (9 zastrzeżeń)

C07C P. 202800 09.12.1977

Pierwszeństwo:

10.12.1976 - St. Zjedn. Am. (nr 749509)
20.10.1977 - St. Zjedn. Am. (nr 843946)

Pfizer Inc., Nowy Jork, Stany Zjednoczone Ameryki.

Sposób wytwarzania mieszaniny kwasu 2-ketogulonowego i 2-ketoglukonowego

Sposób wytwarzania mieszaniny kwasu 2-ketogulonowego i 2-ketoglukonowego, obejmujący kontaktowanie 2,5-dwuketoglukonianu z borowodorkiem metalu alkalicznego, polega na tym, że stosuje się około 0,8 do 1,1 równoważnika borowodorku metalu alkalicznego na mol 2,5-dwuketoglukonianu, w roztworze o pH powyżej 5 i w temperaturze około -30 do 50°C, a jako 2,5-dwuketoglukonian stosuje kwas 2,5-dwu ketoglukonowy, ester n-alkilowy tego kwasu, w którym rodnik alkilowy ma 1 do 4 atomów węgla lub sól metalu alkalicznego, metalu ziem alkalicznych, amonową lub czteroalkiloamoniową, w której rodniki alkilowe jonu czteroalkiloamoniowego mają 1 do 4 atomów węgla.

Przedmiotem wynalazku jest również sposób wytwarzania estrów n-alkilowych kwasu 2,5-dwuketogiukonowego.

Sposób ten polega na tym, że roztwór kwasu 2,5-dwuketoglukonowego lub soli tego kwasu, w której kationem jest jon metalu alkalicznego, metalu ziem alkalicznych, amonowy lub czteroalkiloamoniowy, w którym rodniki alkilowe mają po 1 do 4 atomów węgla, w n-alkanolu o 1—4 atomach węgla ogrzewa się do temperatury 50 do 100°C, a otrzymany 5,5-dwualkiloacetal 2,5-dwuketoglukonianu alkilu poddaje się hydrolizie wodnym roztworem kwasu, w około - 10 do 30°C do estru n-alkilowego. Mieszanina kwasu 2-ketogulonowego i 2-ketoglukonowego znajduje zastosowanie w produkcji kwasu askorbinowego i erytorbowego. (17 zastrzeżeń)

C07D P. 195195 07.01.1977
A01N

Pierwszeństwo: 09.01.1976 - Holandia (nr 76001/78)

N.V. Philips Gloeilampenfabrieken, Eindhoven, Holandia.

Sposób wytwarzania nowych pochodnych pirazoliny podstawionych w pozycjach 1, 3, 4

Sposób wytwarzania związków o wzorze 1, w którym R_1 oznacza grupę alkilową, cykloalkilową, fenyloalkilową, w której rodnik fenylowy jest ewentualnie podstawiony atomem chlorowca, grupą alkilową lub nitrową, grupą heterocykliczną zawierającą 1 lub 2 atomy azotu, ewentualnie podstawioną atomem chlorowca, grupą alkilową lub nitrową, grupą fenylo-

wą ewentualnie podstawioną w pozycji 2,3 lub 4 jednym lub dwoma podstawnikami takimi jak atom chlorowca, grupa alkilowa, chlorowcoalkilowa, cykloalkilowa, aikilotio, alkoksyiowa, dwualkiloaminowa, alkilosulfonylowa, acylowa, acyloaminowa, cyjanowa, nitrowa, fenylowa, chlorowcofenylowa, fenylotio, fenoksylowa lub fenyloalkilowa, R_2 oznacza grupę alkilową, grupą cykloaikilową, grupę pirydylową lub grupę fenylową ewentualnie podstawioną atomem chlorowca, grupą alkilową lub nitrową, grupę fenylową ewentualnie podstawioną jednym lub dwoma podstawnikami, takimi jak atom chlorowca, grupa alkilowa, chlorowcoalkilowa, cykloalkilowa, aikilotio, alkoksyiowa, jednoalkiloaminowa lub dwualkiloaminowa, nitrowa, fenylowa, chlorowcofenylowa lub cyjanowa, R_4 oznacza atom wodoru, grupę alkilową zawierającą 1-15 atomów węgla, grupę fenyloalkilową, cykloaikilową lub chlorowcometylotio, R_3 oznacza grupę alkilową zawierającą 5—10 atomów węgla, grupę alkilową o 1—6 atomach węgla podstawioną grupą cykloaikilową, alkoksylową, aikilotio, nitrową, cyjanową, alkoksykarbonylową, atomem chlorowca, ewentualnie podstawioną grupą nitrową, alkilową lub atomem chlorowca, grupą fenylową, fenoksylową, fenyiotio fenylosulfinylową lub fenylosulfonylową, grupę dwualkiloaminową, w której grupy alkilowe mogą tworzyć wraz z atomem azotu do którego są przyłączone nasycony lub nienasycony ewentualnie podstawiony pierścień heterocykliczny, zawierający ewentualnie drugi heteroatom, grupę alkilofenylową lub dwufenyloaminową, N,N-dwualkilokarbamylową, N,N-dwualkilosulfamylową, przy czym jeżeli R_1 oznacza grupę fenylową podstawioną grupą fenyiotio, fenoksylową lub fenyloalkilową i/lub R_4 oznacza grupę fenyloalkilową, cykloaikilową lub chlorowcometylotio, to R_3 może również mieć znaczenie podane wyżej dla R_2, a X oznacza atom tlenu lub atom siarki, polega na tym, że związek o wzorze 2, w którym R_2 i R_3 mają wyżej podane znaczenie poddaje się w obecności rozpuszczalnika reakcji ze związkiem o wzorze $R_1 - N = C = X$, w którym R_1 i X mają wyżej podane znaczenie.

Przedmiotem wynalazku jest również środek owadobójczy, który jako substancję czynną zawiera związki o wzorze 1. Środek ten wytwarzany jest przez zmieszanie związków o wzorze 1, z obojętnymi stałymi lub ciekłymi nośnikami, a w razie potrzeby z dodatkiem substancji pomocniczych, takich jak środki powierzchniowo czynne, klejące, stabilizujące lub inne związki niszczące ustroje lub nawozy sztuczne.

(4 zastrzeżenia)

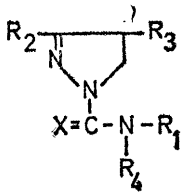

WZÓR 1

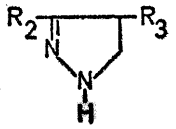

WZÓR 2

C07D **P. 195991 T** 14.02.1977

Pierwszeństwo: 16.10.1976 - NRD (nr WP C07d/194809)

Zgłoszenie dodatkowe **do** zgłoszenia nr **P. 191733**

Polska Akademia Nauk - Zakład Polimerów, Zabrze, Polska oraz Niemiecka Akademia Nauk - Centralny Instytut Chemii Organicznej, Berlin, Niemiecka Republika Demokratyczna (Zbigniew Jedliński, Horst Frommelt, Joachim Rübner, Andrzej Stolarzewicz, Gert Neumann, Witold Pradellok).

Sposób otrzymywania eterów **chlorofenyloglicydylowych**

Celem wynalazku jest dalsze udoskonalenie sposobu według zgłoszenia P. 191733 prowadzące do uzyskania wyższego stopnia przereagowania składników wyjściowych i wyższych wydajności czystych produktów końcowych. Osiąga się to na drodze kondensacji chlorofenolu z nadmiarem epichlorohydryny w obecności alkoholowego roztworu alkoholanu metalu alkalicznego, w podwyższonej temperaturze, przy czym reakcji poddaje się roztwór chlorofenolu i epichlorohydryny w alkoholu C_1-C_4 lub w mieszaninie takich alkoholi ze środkiem wiążącym chlorowodór. Produkty otrzymuje się z wydajnością do 95%, a zawartość w nich grup epoksydowych wynosi powyżej 95%. Nadają się one, bez dodatkowego oczyszczania, jako monomery do wytwarzania polieteroalkoholi zawierających chlorowiec na drodze kationowej kopolimeryzacji z tlenkami alkilenu, które są odpowiednie jako substancje pomocnicze przy wytwarzaniu poliuretanów, a poza tym służą jako składniki reaktywne przy wytwarzaniu materiałów kształtowanych z żywic epoksydowych. (3 zastrzeżenia)

C07D **P. 196257** **24.02.1977**

Pabianickie Zakłady Farmaceutyczne „Polfa", Pabianice, Polska (Helena Jóźwiak, Stanisław Kotlicki, Barbara Sokołowska).

Sposób wytwarzania estru dwuhydroksypropylowego kwasu N -(7 -chloro-4-chinolilo)-antranilowego

Sposób wytwarzania estru dwuhydroksypropylowego kwasu N-(7-chloro-4-chinolilo)-antranilowego wykazującego działanie przeciwzapalne i przeciwbólowe polega na kondensacji kwasu antranilowego z 4,7-dwuchlorochinoliną w obecności kwasu solnego w temperaturze wrzenia roztworu reakcyjnego, przeprowadzeniu otrzymanego kwasu N-(7-chloro-4-chinolilo)-antranilowego w chlorek kwasowy za pomocą chlorku tionylu w rozpuszczalniku organicznym, zwłaszcza w chlorobenzenie w temperaturze nieprzekraczającej 125°, najkorzystniej w temperaturze 110—120° i kondensacji w temperaturze pokojowej z gliceryną, wydzieleniu produktu przez rozcieńczenie masy poreakcyjnej wodą, zobojętnieniu zasadą nieorganiczną, a zwłaszcza amoniakiem i odsączeniu. Produkt krystalizuje się z rozpuszczalników organicznych, zwłaszcza z etanolu lub ich mieszanin z wodą.

(1 zastrzeżenie)

C07D **P. 197015 T** 28.03.1977

Akademia Medyczna we Wrocławiu, Wrocław, Polska (Tadeusz Jakóbiec, Bożena Sędzimirska, Tadeusz Zawisza).

Sposób wytwarzania kwasu heksahydrochromano-4-karboksylowego

Sposób polega na tym, że ester etylowy kwasu cykloheksenylo-cyjanooctowego miesza się z 2-bromoetanolem i dodaje roztwór etanolowy etoksylanu sodowego. Powstały wskutek kondensacji ester etylowy kwasu 4-cyjano-heksahydrochromano-4-karboksylowego zadaje się wodą i ekstrahuje eterem, eter odparowuje a pozostałość destyluje pod zmniejszonym ciśnieniem od 2 do 5 mm Hg. Skrystalizowany produkt hydrolizuje się, po czym wyodrębnia kwas 4-cyjano-

-heksahydrochromano-4-karboksylowy, kwas ten następnie dekarboksyluje się i otrzymany nitryl kwasu heksahydrochromano-4-karboksylowego hydrolizuje się i wyodrębnia końcowy produkt, który jest krystalicznym kwasem heksahydrochromano-4-karboksylowym, o wzorze 1.

Związek ten stanowi substancję wyjściową do syntezy jego pochodnych. (4 zastrzeżenia)

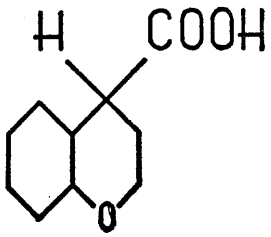

Wzór 1

C07D P. 197017 T 28.03.1977

Akademia Medyczna we Wrocławiu, Wrocław, Polska (Tadeusz Jabóbiec, Bożena Sędzimirska, Tadeusz Zawisza).

Sposób wytwarzania amidów podstawionych kwasu heksahydrochromano-4-karboksylowego

Sposób wg wynalazku polega na tym, że kwas heksahydrochromano-4-karboksylowy przeprowadza się wstępnie w chlorek kwasowy, który następnie poddaje się reakcji z aminą odpowiadającą rodnikowi w danej grupie amidowej, wkraplając ją (aminę) do roztworu chlorku kwasowego w obojętnych rozpuszczalnikach organicznych, korzystnie w benzenie, w temperaturze od 5°C do 25°C.

Wskazane jest przeprowadzenie tego kwasu w chlorek kwasowy przez ogrzewanie z chlorkiem tionylu, w obojętnym rozpuszczalniku organicznym. W wyniku reakcji sposobu uzyskuje się podstawiony amid kwasu heksahydrochromano-4-karboksylowego o wzorze 2, w którym Am oznacza grupę aminową.

Amidy te wykazują działanie na ośrodkowy układ nerwowy, a także działanie przeciwdrgawkowe. (2 zastrzeżenia)

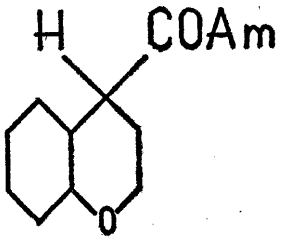

Wzór 2

C07D P. 201667 22.10.1977

Pierwszeństwo: 22.10.1976 - Wielka Brytania (nr 44061/76)

Pfizer Corporation, Republika Panama, Bruksela, Belgia.

Sposób wytwarzania nowych pochodnych 6-(m-aminofenylo)-2,3,5,6-czterowodoroimidazo [2,1-b] tiazolu

Sposób wytwarzania postaci 1- i dl-(racemicznej) związku o wzorze 1, w którym R oznacza atom wodoru lub grupę metylową i jego nietoksycznych addycyjnych soli kwasowych, użytecznych jako środki robakobójcze, polega na poddaniu 1- lub dl-6-(m-aminofenylo)-2,3,5,6-czterowodoro-imidazo [2,1-b] tiazolu reakcji z kwasem o wzorze 3, w którym R ma wyżej podane znaczenie lub z jego funkcjonalnym odpowiednikiem, takim jak środek acylujący i, w razie potrzeby, jeżeli jako związek wyjściowy stosuje się dl-tiazol, na rozdzieleniu produktu w postaci dl- aby otrzymać produkt w postaci 1- i, w razie potrzeby na przekształceniu postaci 1- lub dl- związku o wzorze 1 w nietoksyczną addycyjną sól przez reakcję z odpowiednim kwasem. (4 zastrzeżenia)

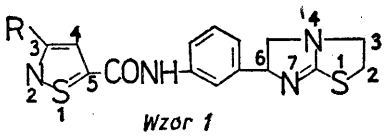

Wzor 1

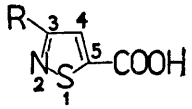

Wzor 3

C07D P. 201668 22.10.1977

Pierwszeństwo: 22.10.1976 - Wielka Brytania (nr 44060/76)

Pfizer Corporation, Republika Panama, Bruksela, Belgia.

Sposób wytwarzania nowych pochodnych 6-(m-aminofenylo) -2,3,5,6 -czterowodoroimidazo [2,1-b] tiazolu

Sposób wytwarzania postaci 1- i dl-(racemicznej) związku o wzorze 1, w którym R oznacza atom wodoru lub grupę metylową i jego uretoksycznych soli addycyjnych, użytecznych jako związki robakobójcze, polega na poddaniu 1- lub dl-6-(m-aminofenylo)-2,3,5,6--czterowodoroimidazo [2,1-b] tiazolu reakcji z kwasem o wzorze 3, w którym R ma wyżej podane znaczenie, lub z jego funkcjonalnym odpowiednikiem jako środkiem acylującym i, w razie potrzeby, jeżeli stosuje się postać dl- wyjściowego tiazolu, na rozdzieleniu otrzymanego produktu dl- w celu otrzymania go w postaci 1- i, w razie potrzeby, przekształceniu postaci 1- lub dl- związku o wzorze 1 w nietoksyczną, addycyjną sól przez reakcję z odpowiednim kwasem. (4 zastrzeżenia)

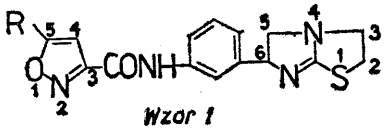

Wzor 1

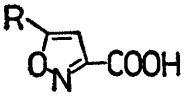

Wzor 3

C07D P. 202402 25.11.1977

Pierwszeństwo: 26.11.1976 - St. Zjedn. Am. (nr 745212)

Pfizer Inc., - Nowy Jork, Stany Zjednoczone Ameryki.

Sposób wytwarzania kwasu **6-aminopenicylanowego**

Sposób enzymatycznego przekształcania penicyliny w kwas 6-aminopenicylanowy polega na tym, że wodny roztwór penicyliny poddaje się zetknięciu z rozdrobnionym katalizatorem zawierającym osadzoną acylazę penicylinową, przy czym powyższy roztwór recyrkuluje się przez złoże o grubości do około 6 cm zawierające katalizator, z szybkością co najmniej 0,4 objętości złoża na minutę, utrzymując roztwór w temperaturze 15—45°C i wartość pH w granicach 6,5-9,0 i kontynuując obieg roztworu aż do prawie całkowitego przekształcenia penicyliny w kwas 6-aminopenicylanowy. (5 zastrzeżeń)

C07D P. 202660 05.12.1977

Pierwszeństwo: 06.12.1976 - St. Zjedn. Am. (nr 747575)

Eli Lilly and Company, Indianapolis, Stany Zjednoczone Ameryki.

Sposób wytwarzania nowych pochodnych spirooksazolidynodionu

Sposób wytwarzania nowych pochodnych spirooksazolidynodionu o ogólnym wzorze 1, w którym R^2 oznacza atom wodoru, grupę metylową lub grupę o wzorze -CHO, jeden z podstawników R^3 i R^4 oznacza atom wodoru lub grupę hydroksylową, a drugi oznacza grupę etylową i R^5 oznacza atom wodoru lub R^4 i R^5 tworzą razem pierścień epoksydowy a R^3 oznacza grupę etylową i w którym R^6 oznacza grupę hydroksylową lub grupę o wzorze $-O-C(=O)-CH_3$ polega na tym, że dimeryczny indolo-dwuwodoroindolodion o ogólnym wzorze 2, w którym R^2, R^3, R^4, R^5 i R^6 mają wyżej podane znaczenie poddaje się reakcji z węglanem dwumetyiowym w obecności wodorku sodu.

Pochodne spirooksazolidynodionu znajdują zastosowanie jako środki przeciwnowotworowe dla ssaków. (2 zastrzeżenia)

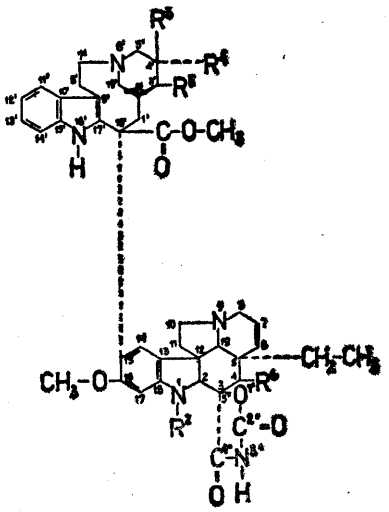

Wzór 1

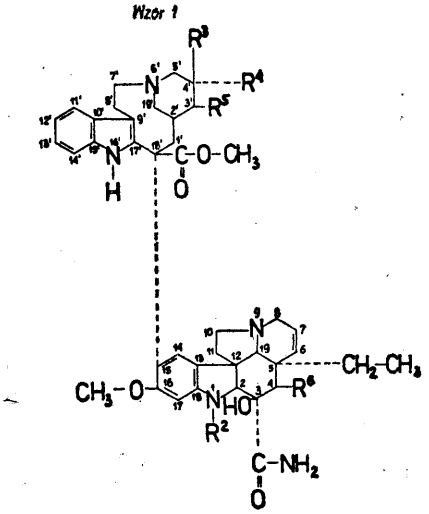

Wzór 2

C07D P. 202898 13.12.1977

Pierwszeństwo: 15.12.1976 - Finlandia (nr 76 3614)

Orion - Yhtymä Oy, Helsinki, Finlandia.

Sposób wytwarzania 3,4-dwumetoksy-6-[4-(2-furoilo)-**-1-piperazynylotiokarbamido]** benzonitrylu stanowiącego produkt wyjściowy do wytwarzania 6,7-dwumetoksy-4-amino-2-[4-(2-furoilo)-1-piperazynylo] chinazoliny o działaniu przeciwnadciśnieniowym

Sposób wytwarzania 3,4-dwumetoksy-6-[4-(2-furoilo)-l-piperazynylotiokarbamido] benzonitrylu o wzorze 2, charakteryzuje się tym, że 3,4-dwumetoksy-6--aminobenzonitryl o wzorze 4 poddaje się reakcji z tiofosgenem, z wytworzeniem 3,4-dwumetoksy-6-izotiocyjanianobenzonitrylu o wzorze 5, który z kolei poddaje się reakcji z l-(2-furoilo)piperazyną o wzorze 6, lub l-(2-furoilo)piperazynę o wzorze 6 poddaje się reakcji z tiofosgenem, z wytworzeniem chlorku 4-(2--furoilo)piperazynylotiokarbonylu o wzorze 7, po czym związek ten poddaje się reakcji z 3,4-dwumetoksy-6-aminobenzonitrylem o wzorze 4. (1 zastrzeżenie)

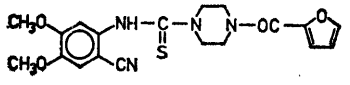

WZÓR 2

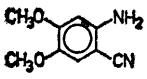

WZÓR 4

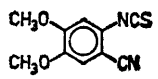

WZÓR 5

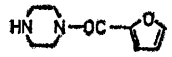

WZÓR 6

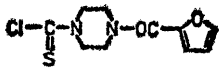

WZÓR 7

C07D P. 202899 10 13.12.1977

Pierwszeństwo: 15.12.1976 - Finlandia (nr 763613)

Orion - Yhtymä Oy, Helsinki, Finlandia.

Sposób wytwarzania 6,7-dwumetoksy-4-amino-2-[4-(2--**furoilo)-1-piperazynylo]chinazoliny** o działaniu przeciwnadciśnieniowym

Sposób wytwarzania 6,7-dwumetoksy-4-amino-2-[4--(2-furoilo)-l-piperazynylo]chinazoliny o wzorze 1, odznaczającej się działaniem przeciwnadciśnieniowym, charakteryzuje się tym, że 3,4-dwumetoksy-6-[4-(2-furoilo)-l-piperazynylotiokarbamido]benzonitryl o wzorze 2 poddaje się reakcji z jodkiem metylu, z wytworzeniem N-(3,4-dwumetoksy-6-cyjanofenylo)-[4-(2-furoilo)--1-piperazynylo]tioimidomrówczanu metylu o wzorze 3, który poddaje się cyklizacji, ogrzewając go z amoniakiem w polarnym rozpuszczalniku w obecności amidku metalu alkalicznego. (4 zastrzeżenia)

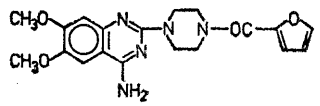

WZÓR 1

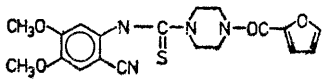

WZÓR 2

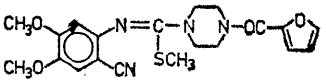

WZÓR 3

C07D P. 202936 14.12.1977

Pierwszeństwo: 15.12.1976 - NRD (nr WP C07d /196366)

VEB Leuna-Werke „Walter Ulbricht", Leuna, Niemiecka Republika Demokratyczna.

Sposób wytwarzania pirydyny i 3-metyiopirydyny

Przedmiotem wynalazku jest sposób wytwarzania pirydyny i 3-metylopirydyny przez poddanie reakcji acetaldehydu, formaldehydu i amoniaku, przy czym formaldehyd stosowany jest w nadmierze w stosunku do acetaldehydu i amoniaku, korzystnie w nadmiarze w stosunku do ilości stechiometrycznej w obecności zawierających fluor mieszanin dwutlenku krzemu i tlenku glinowego przy temperaturach od 300 do 500°C w fazie gazowej, polegający na tym, że reakcję prowadzi się na katalizatorze, który wytwarza się przez wytrącanie żelu krzemionkowego oraz następnie wodorotlenku glinowego zawierającego fluor, przy czym dalszą przeróbkę katalizatora przeprowadza się w znany sposób. (1 zastrzeżenie)

C08F P. 196206 22.02.1977

Instytut Przemysłu Tworzyw i Farb, Gliwice, Polska (Mirosław Baranowski, Leopold Haczek, Kazimierz Biernacki, Marian Byrdy, Andrzej Brachaczek, Adam Graczyński, Hieronim Leśniewski, Zdzisław Zioło, Kazimierz Borkowy).

Sposób wytwarzania granulatów termoplastycznych z miękkiego polichlorku winylu

Sposób wytwarzania granulatów termoplastycznych z miękkiego polichlorku winylu, szczególnie przeznaczonych na izolacje i osłony przewodów i kabli elektrycznych, polega na tym, że do mieszaniny polichlorku winylu ze stabilizatorami i środkami smarującymi dozuje się w temperaturze 100—115°C plastyfikator, a do tej mieszaniny po wchłonięciu plastyfikatora przez polichlorek winylu dozuje się w temperaturze 115—125°C wypełniacz mineralny, całość po ochłodzeniu poddaje się w znany sposób homogenizacji, plastyfikacji i granulowaniu. (1 zastrzeżenie)

C08K P. 201660 T 20.10.1977

Zakłady Chemiczne „Blachownia", Kędzierzyn, Polska (Władysław Filipowicz, Henryk Pilarczyk, Jan Joszko, Stanisław Serwaczak, Zbigniew Szykuła).

Sposób wytwarzania koncentratów barwnych, zwłaszcza do barwienia tworzyw sztucznych

Sposób wytwarzania koncentratów barwnych, zwłaszcza do barwienia tworzyw sztucznych, polega na tym, że nośnik pigmentu dzieli się na dwie części, następnie mniejszą część stapia się w temperaturze 120°—160°C wraz z modyfikatorami i stabilizatorami, a część większą łączy się na sucho z pigmentem i dozuje do części stopionej, a następnie miesza się i poddaje granulacji. (5 zastrzeżeń)

C08L C09K P. 195992 14.02.1977

Instytut Przemysłu Gumowego „Stomil", Piastów, Polska (Hanna Jarzębińska, Urszula Borkowska, Teresa Szymańczyk, Hanna Szymaniak, Robert Gaczyński).

Sposób wytwarzania past uszczelniających z lateksu kauczukowego

Sposób wytwarzania past uszczelniających z lateksu kauczukowego przeznaczonych szczególnie do kontaktu ze środkami spożywczymi polega na wprowadzeniu do lateksu kauczuku naturalnego metakrylowanego lub lateksu kauczuku butadienowo-styrenowego metakryiowanego, lub lateksu kauczuka butadienowo-akrylonitrylowego metakrylowanego, lub ich mieszanin, 1—30 części wagowych gliceryny, 2—20 części wagowych rozpuszczalnych w wodzie pochodnych celulozy, 2—20 części wagowych rozpuszczalnych w wodzie soli sodowych kwasu alginowego i 10—150 części wagowych wodorotlenku glinu oraz innych znanych składników na 100 części wagowych kauczuka, a następnie po dokładnym wymieszaniu poddaniu wytworzonej masy odpowietrzeniu pod próżnią. (1 zastrzeżenie)

C08L P. 198692 06.06.1977

Pierwszeństwo: 25.02.1977 - St. Zjedn. Am. (nr 771 871)

Zgłoszenie dodatkowe do zgłoszenia P-194194

Uniroyal Inc., Nowy Jork, Stany Zjednoczone Ameryki.

Mieszanka plastyfikowanego polihalogenku winylu wytwarzająca podczas palenia mało dymu

Mieszanka plastyfikowanego polihalogenku winylu wytwarzająca podczas palenia mało dymu o zawartości plastyfikatora 30 do 100 części wagowych na 100 części polihalogenku winylu i zawierająca ponadto stabilizator według zgłoszenia P-194194, charakteryzuje się tym, że jako czynnik ograniczający emisję dymu zawiera tlenek cynku w ilości 2 do 30 części wagowych. (8 zastrzeżeń)

C08L P. 201848 T 28.10.1977

Politechnika Swiętokrzyska, Kielce, Polska (Zygmunt Wirpsza, Krystyna Roczniak).

Sposób wytwarzania modyfikowanych żywic i tłoczyw fenolowo-formaldehydowych

Sposób wytwarzania żywic i tłoczyw fenolowo-formaldehydowych modyfikowanych białkiem kolegenowym zawartym w niegarbowanych skórach zwierzęcych, także w odpadach tych skór, polega na tym, że w 100 częściach wagowych fenolu lub mieszaniny fenoli w temperaturze 20—200°C rozpuszcza się 10—300 części wagowych niegarbowanych skór zwierzęcych, następnie wprowadza się 30—300 części wagowych

formaldehydu, po czym prowadzi reakcję w temperaturze 20—150°C, ewentualnie w obecności katalizatora, do chwili uzyskania żywicy o wymaganych własnościach. Główną dziedziną zastosowań modyfikowanych żywic fenolowo-formaldehydowych jako klejów jest przemysł drzewny, sklejek i zapałek, jako tłoczyw - są przemysły: lekki, elektrotechniczny, maszynowy itp. (5 zastrzeżeń)

C08L P. 203859 T 06.01.1978

Pierwszeństwo: 26.01.1977 - Czechosłowacja (nr PV 515-77)

KOH-I-NOOR, oborowy podnik, Czeskie Budziejowice, Czechosłowacja.

Mieszanina, zwłaszcza do obłożenia wkładek grafitowych

Mieszanina zwłaszcza do obłożenia wkładek grafitowych przy produkcji ołówków, charakteryzuje się tym, że składa się ze 100 części wagowych poliwinyloaromatycznego tworzywa sztucznego, 1—9,5 części wagowych polietylenu, 1—30 części wagowych polipropylenu albo polichlorku winylu albo polioctanu winylu albo ich mieszanin, ponadto z 1—20 części wagowych talku, 5—50 części wagowych ciętych włókien szklanych, 0,3—2,0 części wagowych środka poroztwórczego o temperaturze rozkładu 170—240°C i 0,3—2 części wagowych środka porotwórczego o temperaturze rozkładu 100—160°C. (2 zastrzeżenia)

C09J P. 195209 06.01.1977

Politechnika Gdańska, Gdańsk, Polska (Adolf Balas, Grzegorz Pałka, Aleksy Potocki, Andrzej Stelmasik, Piotr Buczkowski).

Sposób łączenia elastomerów uretanowych z innymi materiałami

Sposób łączenia elastomerów uretanowych z innymi materiałami polega na tym, że na powierzchnię materiału nanosi się korzystnie w podwyższonej temperaturze, warstwę mieszaniny żywicy epoksydowej i utwardzacza typu amin poliamin i bezwodników kwasowych i ewentualnie ciekłego oligomeru uretanowego otrzymanego z poliestrolu lub polieterolu i dwuizocyjanianu następnie materiał umieszcza się w formie, do której wprowadza się ciekłe polimery uretanowe syntezowane z izocyjanianów, poliestroli i polieteroli, środki przedłużające łańcuchy w postaci glikoli, trioli i dwuamin oraz ewentualnie katalizatory w postaci III-rzędowych amin lub połączeń cyno- i rtęcioorganicznych albo wprowadza się ciekłą mieszaninę złożoną z poliestroli, polieteroli, izocyjanianów małocząsteczkowych przedłużaczy łańcuchów jak diole, triole, dwuaminy i ewentualnie katalizatorów w postaci III-rz. amin lub połączeń cyno- i rtęcioorganicznych po czym całość ogrzewa się w temperaturze 60—140°C.

Elastomery uretanowe można według wynalazku połączyć z innymi materiałami także w ten sposób, że na powierzchnię materiału i na powierzchnię stałego elastomeru uretanowego nakłada się warstwy mieszaniny złożonej z żywicy epoksydowej utwardzacza typu amin, poliamin, i bezwodników kwasowych oraz ewentualnie ciekłego polimeru uretanowego, po czym obie powierzchnie nakłada się na siebie i wywiera docisk w granicach 0,2 kG/cm^2. (4 zastrzeżenia)

C10B P. 196240 23.02.1977

Biuro Projektów Przemysłu Koksochemicznego „Koksoprojekt", Zabrze, Polska (Zbigniew Palczewski, Tadeusz Bruchal, Czesław Bażela).

Płuczka cyrkulacyjna wielostopniowa

Przedmiotem wynalazku jest płuczka cyrkulacyjna złożona z kilku stopni jednakowej budowy, które mogą być montowane u producenta i są dogodne do transportu.

Poszczególne stopnie płuczące wielostopniowej płuczki cyrkulacyjnej według wynalazku składają się z warstwy (3) wypełnienia pierścieniami oraz półki konstrukcji skrzynkowej (1) wyposażonej w rury (4) przepływowe gazu i w zamocowane od dołu niskociśnieniowe dysze rozpryskowe (9). Wewnętrzna przestrzeń półki stanowi zbiornik retencyjny (7) cieczy apsorbcyjnej, zasilający dysze (9) w sposób samoczynnie regulowany. Konstrukcja płuczki zapewnia wysoką sprawność jej działania przy bardzo oszczędnym zużyciu energii elektrycznej i zmniejszonych nakładach inwestycyjnych. (1 zastrzeżenie)

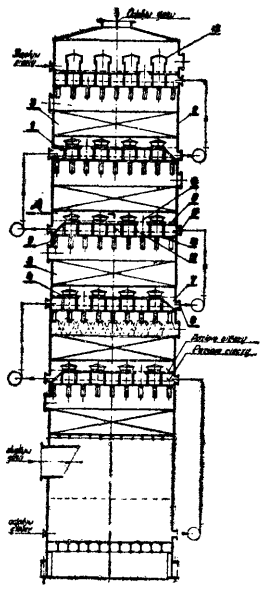

C10B P. 201615 T 18.10.1977

Instytut Chemicznej Przeróbki Węgla, Zabrze, Polska (Mieczysław Łojek, Ryszard Ulatowski, Hubert Thil, Jacek Zawistowski).

Stabilizator 'udarowy do obróbki mechanicznej koksu

Wynalazek rozwiązuje zagadnienie poprawy parametrów wytrzymałościowych oraz zawężenie uziarnienia koksu.

Stabilizator udarowy do obróbki mechanicznej koksu, charakteryzuje się tym, że ma napędzany, szybkoobrotowy bęben (3) z zabierakami (4) oraz kruszącą płytę (1) z regulatorem (2) kąta nachylenia. (1 zastrzeżenie)

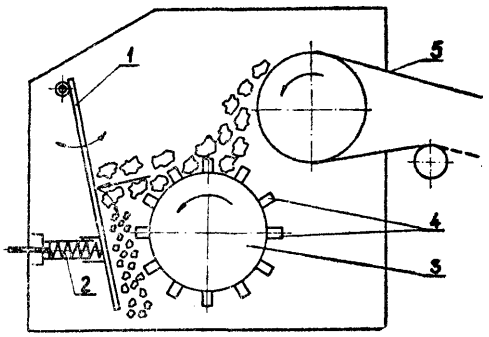

C10J P. 196142 19.02.1977

Politechnika Śląska im. W. Pstrowskiego, Gliwice, Instytut Energetyki, Warszawa, Polska (Jerzy Tomeczek, Urszula Mikołajska, Marek Dudek, Bogusław Gradoń, Wojciech Kudzia, Leonard Remarczyk).

Sposób zgazowania węgla zwłaszcza w instalacji **fluidalnej**

Sposób zgazowania węgla w instalacji fluidalnej, składającej się z suszarki (1) z przeponowym wymiennikiem ciepła (2), odgazowywacza (3) oraz zgazowywacza (4), charakteryzuje się tym, że suszenie węgla nadawy odbywa się głównie kosztem energii doprowadzonej poprzez przeponowy wymiennik ciepła (2), **a** nawilżone powietrze z suszarki (1) wykorzystywane jest w zgazowywaczu (4).

Wynalazek umożliwia prowadzenie procesu zgazowania węgla bez doprowadzenia wody zewnętrznej. (2 zastrzeżenia)

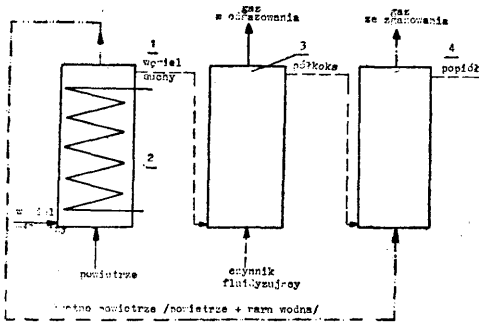

Fig. 1

C10J P. 196320 26.02.1977

Politechnika Śląska im. W. Pstrowskiego, Gliwice, Instytut Energetyki, Warszawa, Polska (Jerzy Tomeczek, Urszula Mikołajska, Marek Dudek, Bogusław Gradoń, Wojciech Kudzia, Leonard Remarczyk).

Sposób wielostopniowego fluidalnego odgazowania węgla

Sposób według wynalazku polega na tym, że węgiel odgazowuje się w kilku odgazowywaczach (1), (2), (3), ... (n), **a** czynnik fluidyzujący wraz z produktami odgazowywania z poszczególnych odgazowywaczy (1), (2), (3), ... (n) przepływa przez nie szeregowo począwszy od odgazowywacza (1), w którym odgazowuje się węgiel o najdrobniejszej frakcji ziarnowej, a następnie przez odgazowywacze (2), (3) ... (n), w których adgazowuje się węgiel o coraz to większej frakcji ziarnowej, przy czym ilość odgazowywaczy (1), (2), (3), ... (n) zależy od zakresu widma ziarnowego odgazowywanego węgla. (1 zastrzeżenie)

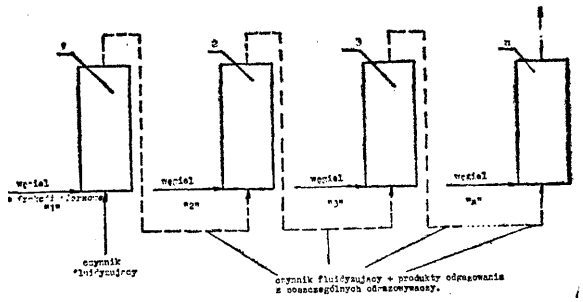

C10J P. 196321 26.02.1977

Politechnika Śląska im. W. Pstrowskiego, Gliwice, Instytut Energetyki, Warszawa, Polska (Jerzy Tomeczek, Urszula Mikołajska, Marek Dudek, Bogusław Gradoń, Wojciech Kudzia, Leonard Remarczyk),

Sposób **niskociśnieniowego fluidalnego zgazowania węgla**

Sposób według wynalazku polega na tym, że część gazu niskokalorycznego otrzymanego **w** zgazowywaczu (3) spala się w komorze spalania (4), a powstające o wysokiej temperaturze spaliny przepływają kolejno przez wymiennik ciepła (5) zainstalowany w odgazowywaczu (2), a następnie przez wymiennik ciepła (6) zainstalowany **w** suszarce (1). (1 zastrzeżenie)

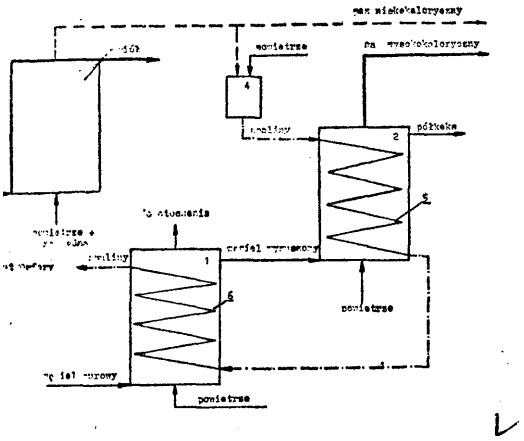

C14C P. 201851 T 28.10.1977

Politechnika Łódzka, Łódź Polska **i** Łódzkie Zakłady Przemysłu Skórzanego „SKOGAR", Łódź, Polska (Kazimierz Studniarski, Jerzy Hankiewicz, Zbigniew Wilmański, Anna Meldner, Grzegorz Cieniewski).

Sposób otrzymywania topu garbarskiego

Sposób otrzymywania topu garbarskiego, przy użyciu kazeiny rozpuszczonej w roztworze alkalicznym, polega na tym, że kazeinę poddaje się reakcji kopolimeryzacji szczepionej z akrylanami, inicjowanej nadsiarczanami w temperaturze 30—85°C. Po zakończeniu reakcji kopolimeryzacji otrzymany roztwór miesza się w znany sposób z żelatyną i śluzem z siemienia lnianego oraz przy użyciu wody amoniakalnej koryguje się wartość pH = 7,5—10. (1 zastrzeżenie)

C23C P. 204349 T 30.01.1978

Pierwszeństwo: 31.01.1977 - Wielka Brytania (nr 03786/77)

National Research Development Corporation, Londyn, Anglia.

Sposób wprowadzania **pierwiastka lub pierwiastków do metalu drogą dyfuzji**

Przedmiotem wynalazku jest sposób wprowadzania pierwiastka lub pierwiastków do metalu drogą dyfuzji, w celu polepszenia właściwości tego metalu, np. właściwości magnetycznych.

Cechą sposobu według wynalazku jest to, że metal pokrywa się wodną pastą zawierającą sproszkowany pierwiastek, który ma być wprowadzony zmieszany **z** krzemianem sodowym, po czym metal pokryty pastą wypala się w temperaturze 680—1100°C. Pasta może również zawierać substancję przeciwdziałającą osadzaniu się i/albo sproszkowany rozcieńczalnik.

Po wypaleniu metal ewentualnie poddaje się jeszcze procesowi wyżarzania **w** temperature 680—1100°C przy czym przed procesem wyżarzania ewentualnie usuwa się z powierzchni metalu resztę pozostałej pasty.

Jako pierwiastek wprowadzany stosuje się krzem albo glin, **a** jako metal żelazo. (28 zastrzeżeń)

Dział D
WŁÓKIENNICTWO I PAPIERNICTWO

D01F C03B D01D **P. 203032** 16.12.1977

Pierwszeństwo: 16.12.1976 - Francja (nr 7637884)

Saint - Gobain Industries, Neuilly sur Seine, Francja (Marcel Levecque, Jean A. Battigelli, Dominique Plantard).

Sposób i urządzenie do wytwarzania włókien z tworzywa ciągliwego

Sposób wytwarzania włókien z tworzywa ciągliwego takiego jak płynne szkło polega na jego wyciąganiu za pomocą prądów gazowych, korzystnie w dwóch etapach. W pierwszym etapie wytwarza się szereg strumieni gazowych, które zakrzywia się za pomocą deflektora umieszczonego na ich torach. Te strumienie są rozstawione poprzecznie w odległości jeden od drugiego tak, że zakrzywione strumienie zderzają się ze sobą wytwarzając zawirowania, następnie doprowadza się strużkę z tworzywa ciągliwego w kierunku każdego strumienia w strefie usytuowanej między tymi zawirowaniami. W drugim etapie każdy strumień unoszący włókno wyciągane przenika w główny prąd gazowy o przekroju poprzecznym większym w celu utworzenia strefy interakcji, w której włókno ciągłe jest wprowadzone i jest tam poddane dodatkowemu wyciąganiu.

Urządzenie do wytwarzania włókien zawiera środki (15, 16 i 17) do wytwarzania głównego pradu gazowego (18), środki (19, 20 i 21) do wytwarzania szeregu strumieni gazowych rozstawionych poprzecznie względem siebie, środki (40) do zakrzywiania przepływu strumieni tak, aby napotykały prąd główny, oraz środki (22, 23 i 24) do doprowadzania strużki (5), tworzywa ciągliwego w kierunku każdego strumienia i w strefie usytuowanej wzdłuż toru tego strumienia między tymi zawirowaniami. (30 zastrzeżeń)

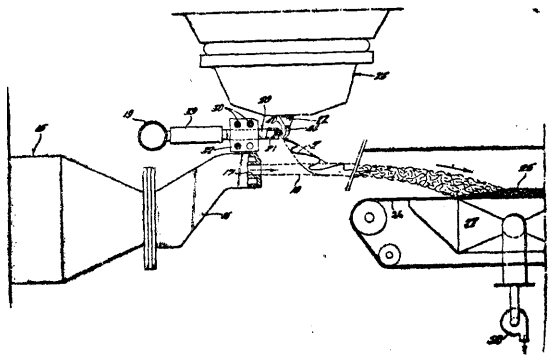

D01H **P. 201866 T** 29.10.1977

Ośrodek Badawczo-Rozwojowy Maszyn Zgrzebnych i Czesankowych Wełny „Befamatex", Bielsko-Biała, Polska (Zbigniew Janoszek, Piotr Kulawik).

Pierścień ustalający ilość zwojów na wrzecionie w przędzarkach i skręcarkach obrączkowych

Wynalazek rozwiązuje zagadnienie zmniejszenia wpływu położenia ławy obrączkowej na wartość naprężania przędzy w strefie skręcania.

Pierścień ustalający, mający polerowaną powierzchnię, według wynalazku osadzony jest w osi (4) wrzeciona (2) i zajmuje wszystkie położenia zawarte w przedziale, powyżej którego znajduje się główka (3) wrzeciona (2), a poniżej górna krawędź cewki (5) — w ruchu rewersyjnym, zsynchronizowanym z ruchem obrączkowej ławy (6), lecz przeciwnym co do kierunku. Średnica wewnętrzna pierścienia (1) jest nieznacznie większa od średnicy zewnętrznej główki (3) wrzeciona (2), a dla ułatwienia wprowadzenia przędzy (7) na obwodzie pierścienia (1) może być wykonana szczelina. (1 zastrzeżenie)

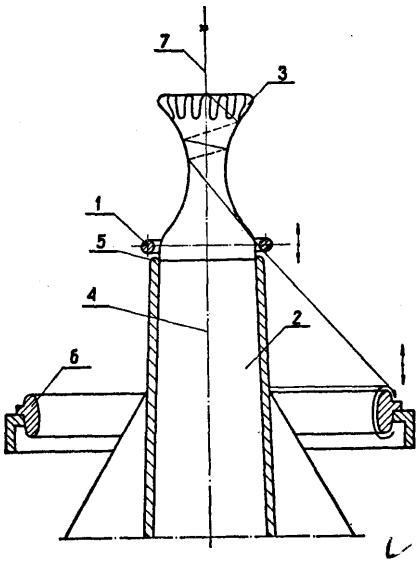

D03D **P. 196273** 25.02.1977

Ingenieria Aplicada, S.A. - INAPSA, Barcelona, Hiszpania.

Urządzenie napinające piki krosien bezczółenkowych

Wynalazek rozwiązuje zagadnienie opracowania konstrukcji mechanicznie upraszczającej krosno oraz umożliwiającej przekształcenie krosna z czółenkiem w krosno bezczółenkowe.

Urządzenie napinające piki krosien bezczółenkowych, obejmujące zestaw wycinków zębatych (17,5) z osią obrotu na bidle, które napędzane jest za pośrednictwem zazębienia (8, 8a) połączonego za pośrednictwem korbowodu (6) ruchomego w jednym ze swych końców w wybraniu jarzmowym wycinka zębatego (17), a którego drugi koniec jest połączony ekscentrycznie z tarczą (12), która ma dwa obroty w każdym cyklu pracy bidła, według wynalazku charakteryzuje się tym, że wycinek zębaty (17) jest zamontowany na czopie łożyskowym (4) o osi umiejscowionej blisko części dolnej ramienia (1) suportu, który obraca się niżej na osi bidła w mimośrodowym

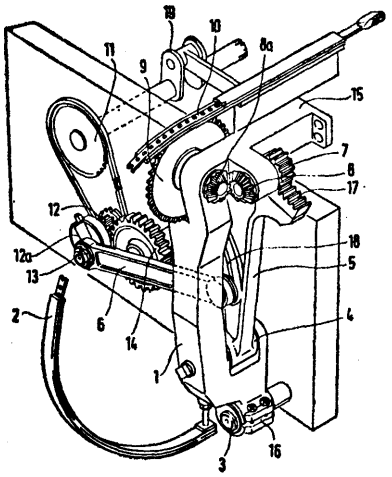

połączeniu, dla zapewnienia regulacji długości tegoż sektora, który niesie zespół napędowy taśmy (19) stanowiący ramię zmontowane bezpośrednio na bidle, przy czym tarcza (12) łącząca się z bidłem ma elementy (12a, 13) regulujące jej mimośrodowość.
(2 zastrzeżenia)

D03J P. 201637 T 19.10.1977

Centralny Ośrodek Badawczo-Rozwojowy Maszyn Włókienniczych „Polmatex-Cenaro", Łódź, Polska (Cezary Dąbrowski, Zdzisław Machala).

Urządzenie do kontroli położenia nośników wątku w krośnie **wieloprzesmykowym**

Celem wynalazku jest zapewnienie ciągłej kontroli położenia nośników wątku względem magnetycznych prowadników, dzięki równoległemu połączeniu fototranzystorów.

Urządzenie do kontroli położenia nośników wątku w krośnie wieioprzesmykowym zawiera umieszczone w magnetycznych przenośnikach (1) fototranzystory (3), połączone galwanicznie ze sprężynowymi ślizgaczami (5), które stykają się z prowadnicami (6), odizolowanymi od korpusu krosna. Części wyczuwające fototranzystorów (3) są przysłonięte przednią częścią nośników (4) wątku. Prowadnice (6) połączone są z wzmacniaczem, który poprzez dyskryminator napięcia jest połączony z wzmacniaczem przekaźnikowym.
(2 zastrzeżenia)

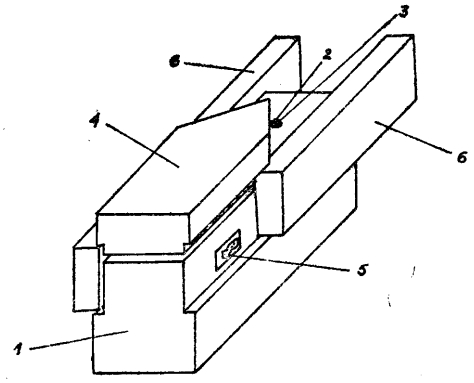

D06F P. 201783 T 26.10.1977

Politechnika Wrocławska, Wrocław, Polska (Stanisław Azarewicz, Andrzej Trzynadlowski, Andrzej Zalas, Waldemar Karwize, Kazimierz Hełka, Kazimierz Burek, Jan Maciaś).

Wirówka **włókiennicza**

Celem wynalazku jest wyeliminowanie stosowania przekładni pasowej oraz odrębnego mechanicznego hamulca ciernego, które ulegają szybkiemu zużyciu. Wirówka włókiennicza zbudowana jest w postaci bębna (4) zawieszonego na pionowej osi (3) napędzanej silnikiem elektrycznym. Z osią (3) bębna (4) jest sprzężony miernik prędkości kątowej (5), połączony ze sterującym członem (6). Istota wynalazku polega na osadzeniu stojana (1) silnika na osi (3) bębna (4) oraz zamocowaniu silnika do korpusu wirówki.

Wirówka według wynalazku jest przeznaczona do usuwania cieczy z materiałów włókienniczych obrabianych na mokro. (1 zastrzeżenie)

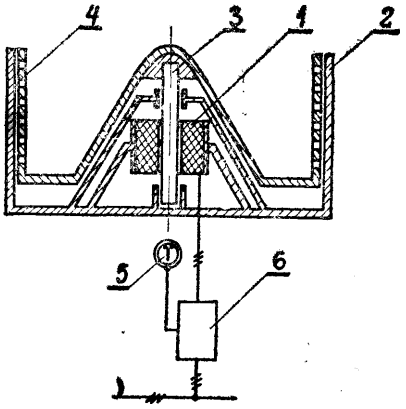

D06P P. 203935 11.01.1978

Pierwszeństwo: 14.01.1977 - Wielka Brytania (nr 1488/77)

Imperial Chemical Industries Limited, Londyn, Wielka Brytania.

Sposób barwienia

Sposób barwienia systemem ciągłym materiałów z poliestrów aromatycznych lub z trójoctanu celulozy, oraz materiałów z włókien mieszanych zawierających poliester aromatyczny i celulozę, polega na tym, że na materiał nanosi się zawiesinowy barwnik azowy nie zawierający grup kwasu karboksylowego ani grup kwasu sulfonowego o wzorze A-N = N-E, w którym A oznacza resztę aminy aromatycznej, E oznacza resztę składnika sprzęgającego się, którym jest amina aromatyczna lub heterocykliczna, hydroksyzwiązek aromatyczny, pirazolon lub aktywny alifatyczny związek metylenowy, przy tym barwnik zawiera pojedynczą grupę estrową i co najmniej dwie grupy cyjanowe, oraz barwnik reaktywny lub inny do celulozowego składnika występującego w włóknach mieszanych. Wybarwiony materiał poddaje się obróbce w alkalicznej kąpieli wodnej o pH powyżej 8 i w temperaturze w zakresie 50—85°C. (9 zastrzeżeń)

Dział E
BUDOWNICTWO; GÓRNICTWO

E02D P. 195187 25.02.1977

Zjednoczenie Budownictwa Rolniczego, Kielce, Polska (Zbigniew Ciałowicz, Daniel Papliński).

Fundament i sposób fundamentowania słupów

Fundament i sposób fundamentowania słupów przeznaczony jest do stosowania w budownictwie w tych wszystkich przypadkach, w których głównym elementem konstrukcyjnych jest słup. Istota wynalazku polega na tym, że po wywierceniu w gruncie otworu o głębokości około jednego metra, na dno tego otworu wlewa się dolną warstwę betonu konstrukcyjnego, o grubości 10 do 30 cm, w którą wbija się zbrojenie (2) składające się z kilku, zwłaszcza czterech pionowych prętów (3) zakończonych u góry ramką (4) z kształtownika. W trakcie wbijania niweluje się położenie ramki (4) zbrojenia (2), aby znalazła się na wymaganym w projekcie poziomie. Po zamocowaniu zbrojenia stabilizuje się jego położenie, zalewając górną warstwę betonu. (4 zastrzeżenia)

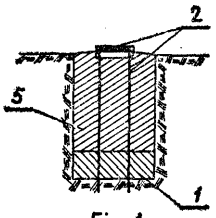

Fig. 1

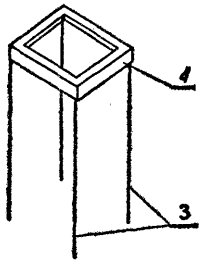

Fig. 2

E02D **P. 196253** 23.02.1977

Politechnika Śląska im. Wincentego Pstrowskiego, Gliwice, Polska (Władysław Sidło).

Sposób zabudowy zbocza na terenach ulegających deformacji

Sposób zabudowy zbocza na terenach ulegających deformacji polega na tym, że na zboczu wspiera się w układzie tarasowym poszczególne elementy kondygnacji (1) wzajemnie wspierające się na sobie i powiązane przegubami (2). (1 zastrzeżenie)

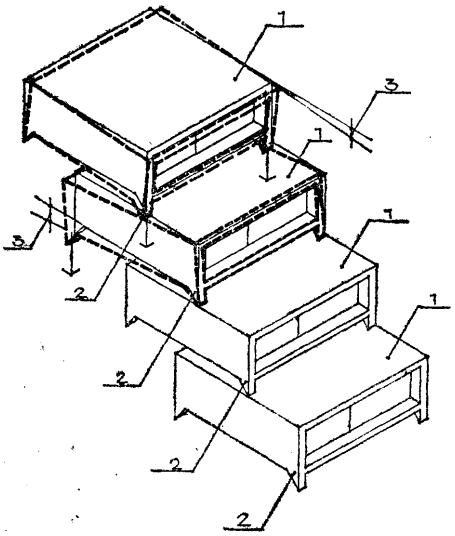

E03D **P. 204514** **07.02.1978**

Krakowskie Zakłady Armatur, Kraków, Polska oraz Ośrodek Badawczo-Rozwojowy Wyrobów Instalacyjno-Sanitarnych i Grzewczych, Radom, Polska (Wiesław Krzemiński, Krzysztof Rychlik, Franciszek Kołodziejczyk, Piotr Gzyl, Aleksander Legerski, Eugeniusz Spyrka, Stanisław Górecki).

Zawór pływakowy

Zawór pływakowy, stosowany w urządzeniach samoczynnie utrzymujących stały poziom napełniania, zwłaszcza w domowych instalacjach do spłukiwania muszli klozetowych, według wynalazku ma w korpusie (1) pomiędzy siedziskiem (2) i pokrywą (3) umieszczoną membranę (4), w otworze której znajduje się iglica (5) osadzona elastycznie w pokrywie (3). Uchwyt (8) dźwigni połączony obrotowo z ramieniem (9) dźwigni i pływakiem (10) porusza grzybek (7), który otwiera lub zamyka wypływ cieczy z komory (14), powodując odsunięcie lub dociśnięcie membrany (4) względem siedzenia korpusu (1). Wkładka tłumiąca (11) umieszczona w korpusie (1) od strony wlotu zabezpiecza sieć przed uderzeniami hydraulicznymi i obniża poziom szumów. Zawór może być montowany poziomo i pionowo. (4 zastrzeżenia)

fig1

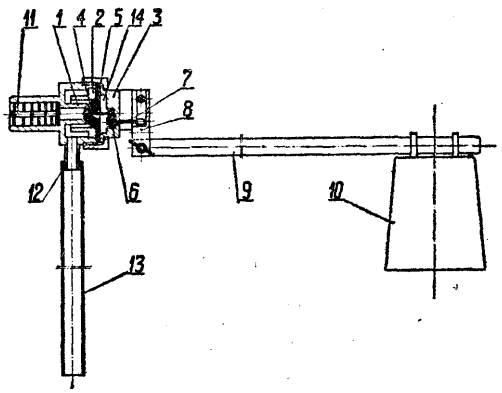

E04B **P. 195921** **10.02.1977**

Derek Linton, Codsall, Wielka Brytania.

Budowlany **zespół ramowy, konstrukcja budowlana oraz system budowlany**

Przedmiotem wynalazku są budowlane zespoły ramowe i konstrukcje budowlane z zastosowaniem takich zespołów ramowych jako przenoszących odciążenia płyt ściennych.

Zespoły ramowe (10) zawierają wydrążone sekcje metalowe (25) z zawiniętymi do wewnątrz kołnierzami brzegowymi, które tworzą podłużne człony ramowe (11, 12), końcowe człony ramowe (14) i pośrednie, słupkowe człony ramowe (15), połączone ze sobą w celu utworzenia prostokątnej ramy szkieletowej. Górne (11) i dolne (12), podłużne człony ramowe oraz słupki pośrednie (15) są złożone każdy z pary sekcji ceownikowych, zmontowanych otworami do siebie i połączonych zaciskami w kształcie litery C, podczas gdy końcowe człony ramowe (14) są utworzone przez pojedynczą sekcję ceownikową (25), usytuowaną otworem na zewnątrz. Przynajmniej niektóre zespoły ramowe zawierają wyposażenie takie jak okna (20) i drzwi (19), ale wszystkie pozostałe przestrzenie pomiędzy sąsiednimi członami ramowymi są zamknięte arkuszowym wypełnieniem z piankowego tworzywa sztucznego, tworzącym barierę uszczelniającą i izolu-

FIG. 4.

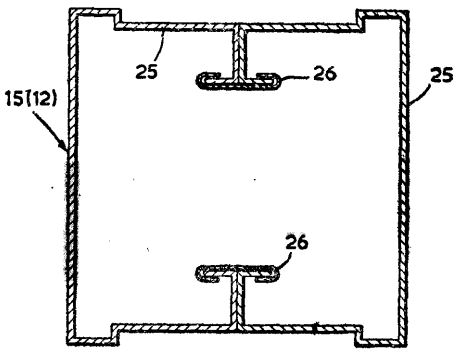

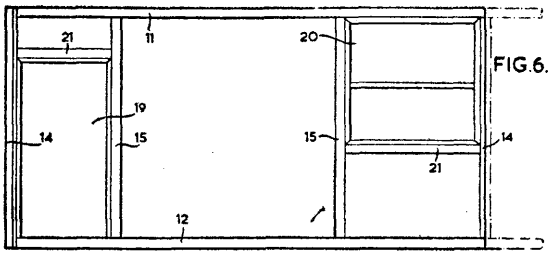

jącą. Wydrążone człony ramowe (25) są również wypełnione sztywnym piankowym tworzywem sztucznym. Konstrukcja budowlana wykonywana jest przez montowanie zespołów ramowych końcami do siebie na prefabrykowanym i wypoziomowanym, poziomym fundamencie podstawy. (15 zastrzeżeń)

E04G **P. 196207** 22.02.1977
E04H

Krakowskie Biuro Projektowo-Badawcze Budownictwa Przemysłowego, Kraków, Polska (Stanisław Kubala, Andrzej Pisuła, Włodziemierz Ossowski, Marian Czösnowski).

Urządzenie do kontroli wewnętrznej i naprawy kominów przemysłowych

Urządzenie do kontroli wewnętrznej i naprawy kominów przemysłowych składa się z pomostu roboczego (1) i pomostu górnego (10) oraz wciągarki (11), jak również żurawia obrotowego (19). Pomost roboczy (1) ma torowisko (3), umożliwiające jazdę wózka (2) po obwodzie koła, przy czym wózek (2) wyposażony jest w pomost (24) wysuwający się w kierunku promieniowym, jak również elementy zabezpieczające pomost (24) przed zahaczeniem o wymurówkę. W skład tych elementów wchodzi rolka (4) zespolona z dźwignią, wyłącznik krańcowy i sprężyna. (2 zastrzeżenia)

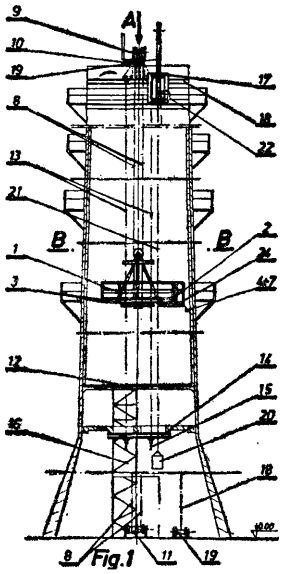

E04H **P. 196311** **25.02.1977**

Biuro Projektowo-Badawcze Budownictwa Ogólnego „Miastoprojekt", Wrocław, Polska (Zbigniew Ziółkowski).

Komin z regulowanym przekrojem wylotu spalin

Przedmiotem wynalazku jest komin z regulowanym przekrojem wylotu stosowany zamiast **wieloprzewodowego komina do odprowadzania** spalin **z kotłowni** charakteryzujących się dużą zmiennością obciążeń cieplnych a więc i ilością odprowadzanych spalin, jak na przykład ciepłownie, elektrociepłownie, elektrownie pracujące ze zmienną wydajnością itp.

Komin z regulowanym przekrojem wylotu spalin charakteryzuje się tym, że wylotowa część komina (1) posiada kilka rurowych przewodów (4) wyposażonych w ruchome przepustnice (5) sterowane siłownikami znajdującymi się na roboczym pomoście (9) umieszczonym na kominie (2) na poziomie wlotu rurowych przewodów (4). (3 zastrzeżenie)

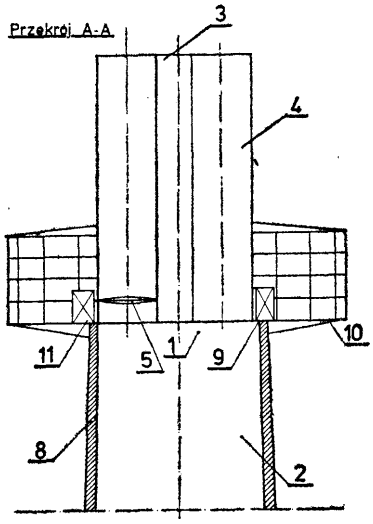

E04H **P. 204576** 09.02.1978

Biuro Studiów i Projektów Energetycznych „ENERGOPROJEKT", Poznań, Polska (Andrzej Kierski).

Przestrzenna konstrukcja kratowa o trójkątnym obrysie przekroju poprzecznego, zwłaszcza dla elementów konstrukcji wsporczych elektroenergetycznych linii napowietrznych

Wynalazek rozwiązuje zagadnienie budowy konstrukcji wsporczych z typowych elementów kształtowych powszechnej produkcji, odpornych na wyboczenia oraz miejscową utratę stateczności półki.

Przestrzenna konstrukcja kratowa o trójkątnym obrysie przekroju poprzecznego ma kształtowniki stanowiące krawężniki (1) skierowane grzbietem do wewnątrz obrysu przekroju poprzecznego, a półkami swobodnymi na zewnątrz tego obrysu. Elementy zakratowania (3 i 4) połączone są z krawężnikami (1) za pomocą płyt węzłowych (2) tak ukształtowanych, że jedna część płyty (2) połączona z krawężnikiem (1) jest równoległa do jego półki, a druga część płyty (2) połączona z elementem zakratowania (3 i 4) jest równoległa do płaszczyzny ściany bocznej konstrukcji. (2 zastrzeżenia)

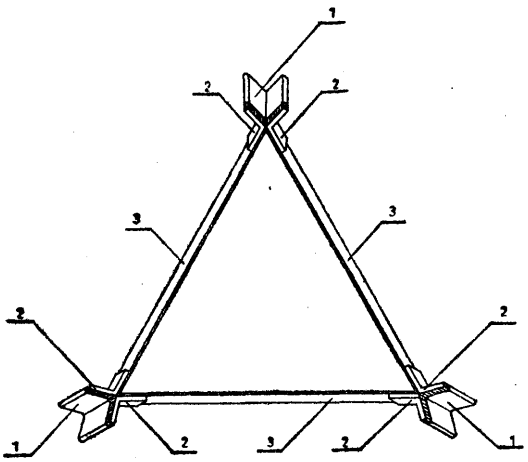

E21B P. 201702 T 22.10.1977

Kopalnie i Zakłady Przetwórcze Siarki „Siarkopol", Tarnobrzeg, Polska (Józef Kirejczyk, Roman Gaweł, Tomasz Stefanowicz).

Filtr do otworu wydobywczego przy eksploatacji złóż siarki metodą podziemnego wytapiania

Wynalazek rozwiązuje zagadnienie eliminacji przenoszenia obciążeń pochodzących od osiadającego nadkładu na dolny segment perforowany filtra.

Filtr według wynalazku składa się z segmentów górnego (1) i dolnego (2) z perforacją do przepuszczania wody technologicznej i wytopionej siarki, połączonych ze sobą przesuwnie za pomocą pierścieni oporowych (3). Segment górny (1) stanowi sztywne przedłużenie kolumny rurowej (4). (1 zastrzeżenie)

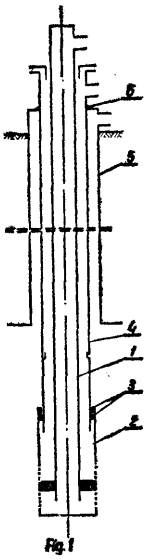

E21C P. 195830 03.02.1977

Biuro Projektów i Realizacji Inwestycji Kopalnictwa Surowców Chemicznych „Biprokop", Chorzów, Polska (Jan Jarczyk).

Sposób eksploatacji złóż soli otworami wiertniczymi przy zastosowaniu komór stożkowych

Przedmiotem wynalazku jest sposób eksploatacji złóż soli otworami wiertniczymi przy zastosowaniu komór stożkowych w trakcie eksploatacji komory ługowniczej. Sposób według wynalazku polega na tym, że do odwierconego i uszczelnionego otworu zapuszcza się współśrodkowo dwie kolumny rur eksploatacyjnych wolnowiszących zewnętrzną wodną (2) i wewnętrzną solankową (3) i rozpoczyna się ługowanie komory wstępnej (5), które odbywa się przez tłoczenie wody technologicznej (6) rurą wodną (2) i odprowadzeniem rurą solankową (3) solanki (7).

Po zakończeniu ługowania komory wstępnej (5) przystępuje się do dalszego ługowania złoża, podnosząc okresowo rurę wodną (2) oraz solankową (3) o obliczoną odległość (9) wynikającą z ilości wydobytej soli i zwiększającej się stopniowo w miarę zmniejszania się głębokości ługowania średnicy komory ługowanej uzyskując przez to komorę o kształcie stożka (10). (1 zastrzeżenie)

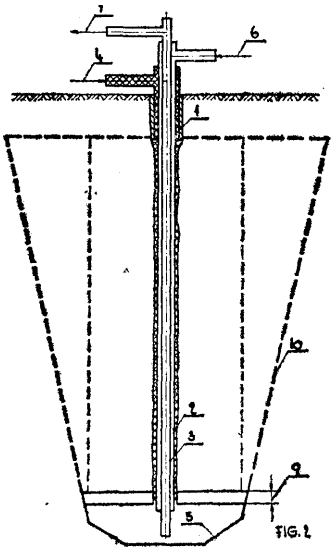

E21C P. 195840 04.02.1977

Zgłoszenie dodatkowe do zgłoszenia nr P. 190694

Politechnika Śląska im. Wincentego Pstrowskiego, Gliwice, Polska (Jan Rynik).

Układ napędowych kół łańcuchowych zwłaszcza do maszyn górniczych

Układ napędowych kół łańcuchowych zwłaszcza do maszyn górniczych współpracujący z łańcuchem w obiegu zamkniętym wyposażony w dwa napędowe koła łańcuchowe (1) o asymetrycznym kształcie zębów, których powierzchnia dna gniazda (5) leży na tej samej płaszczyźnie co powierzchnia nierobocza zęba (2), a środki przegubów (6) i (7) łańcucha (3) usytuowane są na dwóch różnych kołach podziałowych charakteryzuje się tym, że powierzchnie robocze zębów (2) kół (1) zwrócone są w tym samym kierunku. (3 zastrzeżenia)

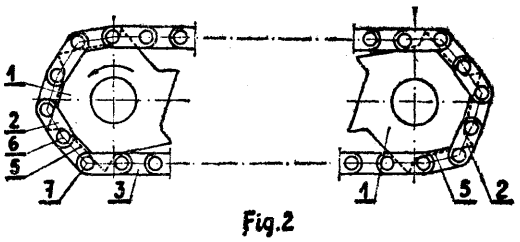

E21C P. 196284 24.02.1977

Przedsiębiorstwo Robót Górniczych, Mysłowice, Polska (Józef Labus, Marian Kaczmarczyk, Michał Swierc).

Pomost roboczy dla prac w wyrobiskach górniczych

Pomost roboczy dla prac w wyrobiskach górniczych składa się ze znanego stojaka (1), na którym współosiowo nałożone są tuleje (2) i (3), które wyposażone są w ustalające elementy (12) i podparte są pierś-

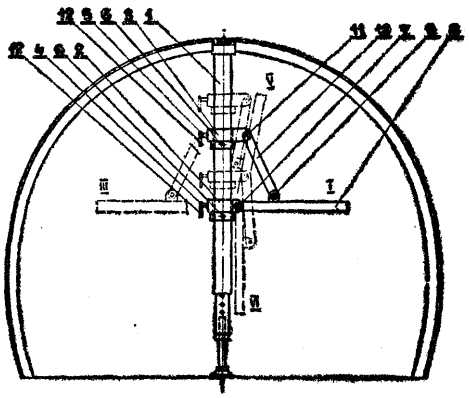

cieniowymi oporami (4) i (5) posiadającymi ryglujące urządzenia (6). Roboczy podest (8) za pomocą przegubu (7) połączony jest z tuleją (2) oraz przegubami (9), cięgłami (10) i przegubami (11) połączony jest z tuleją (3), przez co może zajmować dowolne położenie względem stojaka (1). (1 zastrzeżenie)

E21D P. 195871 07.02.1977

Kopalnia Węgla Kamiennego „Pstrowski", Zabrze, Polska (Romuald Billing, Artur Jurewicz, Jerzy Kalita, Kazimierz Bara, Leonard Kozak, Edward Schmit, Reiner Kudlek).

Urządzenie hydrauliczne do rabowania **obudowy chodnikowej**

Urządzenie hydrauliczne do rabowania obudowy chodnikowej składające się z hydraulicznego przesuwnika (1), cięgna (10) i hydraulicznych rozpór (9), charakteryzuje się tym, że ma ruchomy zestaw napędowy składający się z pojemnika (2) emulsji hydraulicznej pompy (3), elastycznego silnika (4) prądu stałego i akumulatorowej baterii (6) umieszczonych na kołowych podwoziach (7). (1 zastrzeżenie)

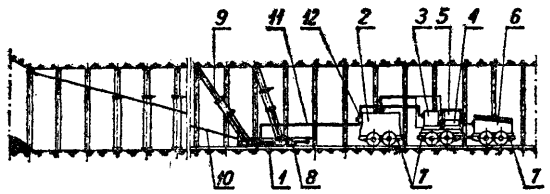

E21D P. 196023 16.02.1977

Salzgitter Maschinen Aktiengesellschaft, Salzgitter, Republika Federalna Niemiec (Heinrich Kotyza, Harri Heinze).

Zawór nadciśnieniowy dla stojaka hydraulicznego

Wynalazek rozwiązuje zagadnienie opracowania konstrukcji umożliwiającej bezpieczną eksploatację przez wyeliminowanie przecieków gazu.

Zawór nadciśnieniowy dla stojaka hydraulicznego, z obudową, gniazdem zaworu i poruszającym się w obudowie zawieradłem, oraz z poduszką gazową umieszczoną pomiędzy zawieradłem i obudową naciskającą na zawieradło w kierunku zamykania, według wynalazku charakteryzuje się tym, że poduszka gazowa znajduje się wewnątrz miecha (45), który jest gazoszczelny z jednej strony w stosunku do zawieradła (43), a z drugiej strony w stosunku do obudowy (47, 55). (23 zastrzeżenia)

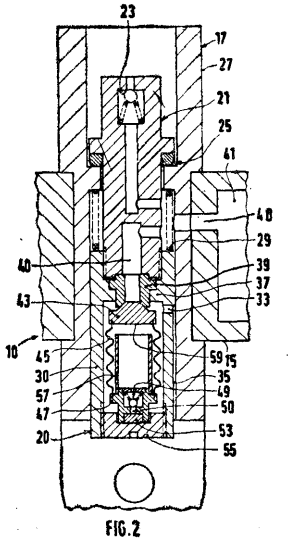

FIG.2

E21F P. 201652 T 20.10.1977

Główny Instytut Górnictwa, Katowice, Polska (Henryk Urbański, Eugeniusz Stodulski).

Sposób likwidacji zagrożeń pożarowych hałd odpadów kopalnianych

Wynalazek rozwiązuje zagadnienie likwidacji zagrożeń pożarowych hałd odpadów kopalnianych przez ich szybkie i kontrolowane przepalenie: Sposób polega na tym, że odsyła się gazy spalinowe z wewnątrz zaognionej hałdy (1), za pomocą ssącej dmuchawy (2) połączonej poprzez kolektor (3) z częściowo perforowanymi rurami (4) umieszczonymi rzędowo we wnętrzu tej hałdy. Odsysane gazy spalinowe poddaje się procesowi chłodzenia i częściowej neutralizacji w płuczkach (10). (2 zastrzeżenia)

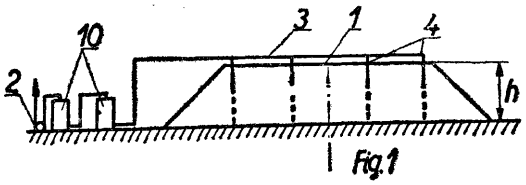

Fig.1

Dział F

MECHANIKA; OŚWIETLENIE; OGRZEWANIE; UZBROJENIE; TECHNIKA MINERSKA

F02B P. 195920 10.02.1977

Tadeusz Preisner, Wrocław, Polska (Tadeusz Preisner).

Maszyna rotacyjna

Przedmiotem wynalazku jest maszyna rotacyjna, która może być stosowana jako spalinowy silnik rotacyjny, silnik hydrauliczny, silnik pneumatyczny **i** pompa albo sprężarka.

Maszyna **rotacyjna ma** owalny **tłok (1),** który jest centrycznie osadzony w cylindrze (2) o kształcie kołowym. W nieruchomej części silnika - cylindrze (2), są usytuowane pakiety przesuwnych łopatek (10, 11 i 12). W skład pakietu łopatek (10, 11 i 12) wchodzi łopatka dzielona (12), mająca swobodę ruchu w dwóch kierunkach. Sprężona w osobnej sprężarce mieszanka paliwowo-powietrzna jest przekazywana przez kanał wlotowy (14) **i** wyżłobienie (17) do komory roboczej, gdzie od iskry świecy (13) następuje spalanie czynnika roboczego, który oddziaływując na powierzchnię tłoka (1) powoduje tym samym jego obrót. (6 zastrzeżeń)

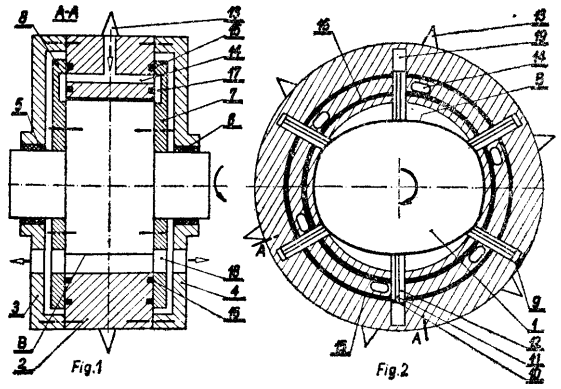

F02B **P. 201815 T** 28.10.1977
F01C

Okręgowy Zakład Transportu i Maszyn Drogowych, Mikołów, Polska (Ryszard Kurzak).

Maszyna z wirującym tłokiem zwłaszcza silnik spalinowy

Wynalazek rozwiązuje zagadnienie szczególności układu tłok-cylinder, większego stopnia sprężania, a tym samym stosowania obiegu „Diesla" w tym silniku. Maszyna wg wynalazku może być stosowana jako sprężarka przez napędzanie wału korbowego z obcego źródła napędu.

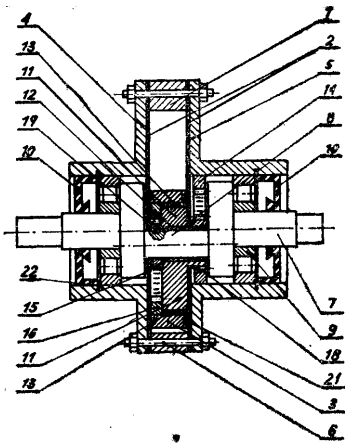

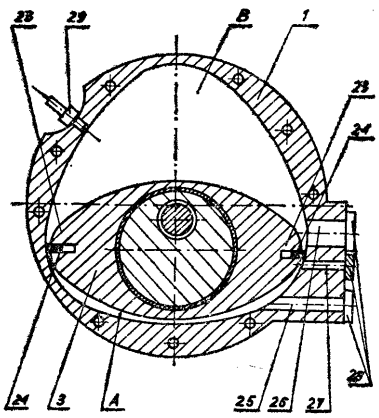

Fig.2

Maszyna z wirującym tłokiem zwłaszcza silnik spalinowy, składa się z cylindra (1) w kształcie trójkąta równobocznego o łagodnych łukowych bokach i wierzcnołkaeh, zamkniętego dwoma pokrywami (4 i 5) oraz z wirującego **tłoka** (3) o kształcie w przekroju podłużnym zbliżonym do elipsy, osadzonego na eiemenice mimo środowym **(11),** współpracującym z wałem korbowym (7), wprawianym w **ruch** obwiedniowymi przekładniami zębatymi (14 i 18). **Ruch** mimośrodowy tłoka (3) realizowany jest przez ruch elementu mimosrodowego (11) i dodatkowo przez wał korbowy (7) z wykorbieniem (8) co umożliwia uzyskanie dużych stopni sprężania.

W cylindrze (1) wykonany jest dodatkowy kanał (27) umieszczony pomiędzy kanałem dolotowym (25) i kanałem wylotowym (26), powodujący dopływ do komory roboczej cylindra (1) zimnego powietrza, oczyszczającego komory z resztek spalin i ochładzającego sciany robocze cylindra (1). (2 zastrzeżenia)

F02M P. 195919 10.02.1977

Politechnika Warszawska, Warszawa, Polska (Witold Pawłowski, Zdzisław Bentkowski, Andrzej Gajewski).

Sposób zasilania silnika wysokoprężnego

Wynalazek rozwiązuje zagadnienie zasilania silników wysokoprężnych paliwem składającym się z ciekłego paliwa węglowodorowego i metanolu.

Sposób według wynalazku polega na tym, że silnik wysokoprężny zasila się dwustronnie paliwem złożonym z metanolu i płynnych paliw węglowodorowych, przy czym metanol doprowadza się łącznie z zasysanym powietrzem, natomiast ciekłe paliwo węglowodorowe wprowadza się do silnika za pomocą typowego układu wtryskowego. (1 zastrzeżenie)

F03C P. 195754 **01.02.1977**

Zakłady Urządzeń Okrętowych „Hydroster", Gdańsk, Polska (Bohdan Sieniawski, Jan Brzeski, Tomasz Leszczyński, Józef Ostrowski, Józef **Sarad).**

Silnik hydrauliczny

Wynalazek rozwiązuje zagadnienie szczelności wzajemnie współpracujących ruchowych elementów z uwzględnieniem zwiększenia sprawności objętościowej przy jednoczesnym zmiejszeniu możliwości powstania zatarcia powierzchni współpracujących. Silnik hydrauliczny ma tłoczek (1) osadzony w cylindrze (2) wirnika (3), który swą płaszczyzną (4) czołową ślizga się po pierścieniu (5) ślizgowym. Tłoczek (1) pasowany jest swą powierzchnią (6) z cylindrem (2) z luzem (7). Osiowe utrzymywanie tłoczka (1) w cylindrze (2) jest zrealizowane za pomocą kulek (8). Wielkość powierzchni (6) pasowanego skojarzenia tłoczka (1) i cylindra (2) jest nie większa od czterystakrotnego luzu (7). (1 zastrzeżenie)

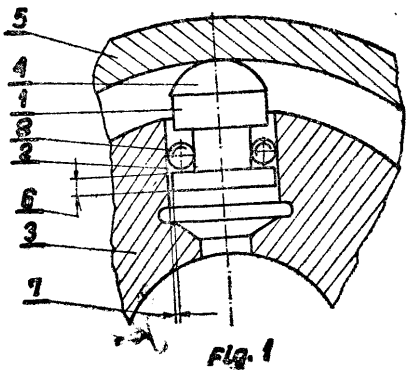

Fig. 1

F04C P. 196135 18.02.1977

Jaworznicko-Mikołowskie Zakłady Naprawcze Przemysłu Węglowego, Katowice-Kostuchna, Polska (Jan Zając, Jerzy Gruszczyk, Stanisław Kubicki).

Pompa zębata

Pompa zębata składająca się z korpusu, wałków zębatych i łożysk ma na wewnętrznej powierzchni korpusu (1) wymienną koszulkę (2) osadzoną korzystnie na kleju lub rozprężnie. Koszulka (2) ma kształt wycinka tulei oraz krawędzie zbieżne pod kątem w stosunku do osi wzdłużnej tulei. (4 zastrzeżenia)

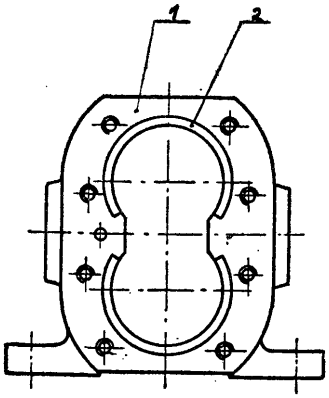

fig. 1

F04D P. 195923 09.02.1977

Instytut Techniki Cieplnej, Łódź, Polska (Jerzy Konrad Nowakowski, Franciszek Bartczak, Jan Kmieć).

Łopatka wirnikowa nastawialna, zwłaszcza do wentylatora osiowego

Wynalazek rozwiązuje zagadnienie mocowania łopatki w tarczy wirnika o dużym przyłożeniu sił przy małych wymiarach elementów mocowania, zarówno w małych wentylatorach osiowych ogólnego przeznaczenia jak i dużych jednostkach o średnicy kilku metrów.

Łopatka wirnikowa nastawialna według wynalazku składa się z pióra (1) nierozłącznie zamocowanego w cylindrycznym talerzyku (2), który łagodnym przekrojem o promieniu (r) przechodzi w stożkową stopę (3) łopatki (1). Na stopie (3) łopatki zamocowany jest przy pomocy śrub (7) dwudzielny zacisk (4), opierający się na kątowym obwodowym wybraniu w tarczy nośnej (6). (4 zastrzeżenia)

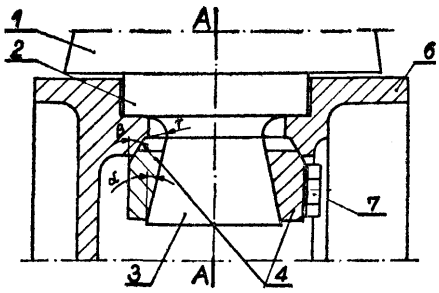

Fig. 1

F04D P. 196852 23.03.1977

Pierwszeństwo: 26.02.1977 - RFN (nr P 27 08 368.7)

Klein, Schanzlin u. Becker Aktiengesellschaft, Frankenthal, Republika Federalna Niemiec.

Łopatki **wirników do pomp** wirowych

Przedmiotem wynalazku są łopatki do pomp wirowych o przepływie ukośnym i promieniowym.

Łopatka według wynalazku charakteryzuje się tym, że część początkową łopatki wirnika, znajdującą się po stronie ssawnej stanowi linia (2) prosta lub nieznacznie zakrzywiona, usytuowana pod kątem (ßs) wynoszącym 0 do 5° względem kierunku obwodowego, przy czym długość (1) tej linii (2) prostej lub nieznacznie zakrzywionej mieści się pomiędzy wartością minimalną, równą trzem milimetrom, a wartością maksymalną równą podziałce (t) wirnika. Stosunek promienia zaokrąglenia (r) na początkowej części łopatki do grubości (s) łopatki w początkowej części odpowiedniej łopatki mieści się pomiędzy 0,04 a 0,50 i/lub stosunek promienia zaokrąglenia (r) na początkowej części łopatki do podziałki (t) wirnika mieści się pomiędzy 0,0035 a 0,04. (2 zastrzeżenia)

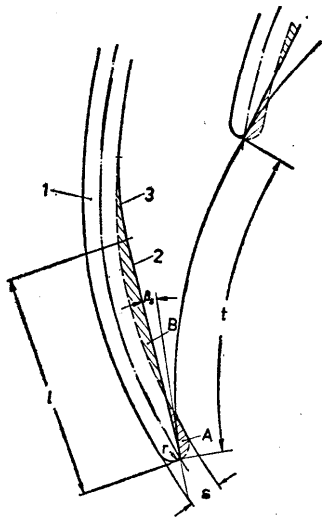

F16K P. 196014 14.02.1977

„Polno-Autosan Sanocka Fabryka Autobusów, Sanok, Polska (Jan Jurasiński, Tadeusz Fedak).

Zawór dla **układu hydraulicznego, zwłaszcza przyczep**

Zawór dla układu hydraulicznego, zwłaszcza przyczep, mający na celu zabezpieczenie i ograniczenie wzrostu ciśnienia ponad wartość dopuszczalną, według wynalazku składa się z cylindra (1) połączonego rozłącznie z korpusem (2), uszczelnionego uszczelką (3), a wewnętrzny cylindrycznej obudowy znajduje się trzpień (12), który ma otwór (16), przez który wpływa czynnik roboczy, oraz otwór (17) wypływowy czynnika roboczego, oba połączone otworem wzdłużnym nieprzelotowym (15). Koniec trzpienia (12) w kierunku odcinania ma gniazdo (20) służące do osadzenia elementu odcinającego (19), zabezpieczanego przy pomocy elementu sprężystego (21). W drugim końcu, w kierunku wpływu czynnika roboczego trzpień (12) ma połączenie gwintowe z wkrętem (18). Nad trzpieniem (12) znajduje się osadzone nieprzesuwnie gniazdo sprężyny (23), w którym osadzona jest sprężyna regulowana (24) dociśnięta krążkiem regulacyjnym (25) zabezpieczonym przed odkręcaniem się nakrętką (26). Przy doprowadzeniu do zaworu czynnika roboczego pod ciśnieniem przekraczającym ustaloną i żądaną wartość następuje szczelne odcięcie dopływu czynnika roboczego do układu hydraulicznego, przy czym odcięcia przepływu dokonuje osadzony w obudowie trzpień przesuwny (12). (6 zastrzeżeń)

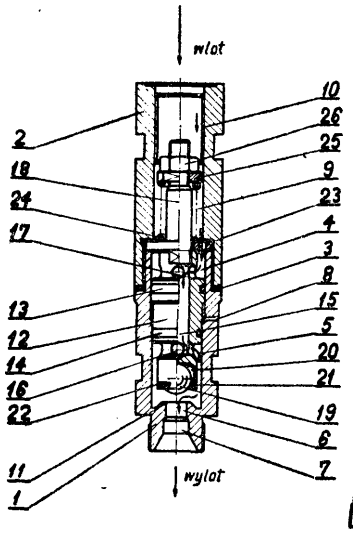

F16K P. 1961111 17.02.1977

Fabryka Maszyn Odlewniczych, Kraków, Polska (Franciszek Pietrzyk, Mieczysław Sarnecki, Eligiusz Groele, Stanisław Herniczek).

Szybko działający zawór odcinający, zwłaszcza do instalacji próżniowej

Wynalazek rozwiązuje zagadnienie opracowania konstrukcji umożliwiającej jednoczesne otwarcie zaworu z doprowadzeniem ciśnienia do sieci instalacji oraz szybkie zamknięcie w chwili spadku ciśnienia w sieci.

Zawór odcinający według wynalazku składa się z grzybka (8) połączonego trzpieniem (6). z tłokiem (4) umieszczonym przesuwnie w cylindrze (3), przy czym w pokrywie (2) wykonany jest kanalik (13) doprowadzający sprężone powietrze pod tłok (4), a nad tłokiem (4) umieszczona jest sprężyna zamykająca (10). W górnej części grzybka (8) umieszczona jest uszczelka (16) zabezpieczająca przed przedostaniem się smaru z trzpienia (6) do instalacji próżniowej. Całość umieszczona jest w korpusie (1). (2 zastrzeżenia)

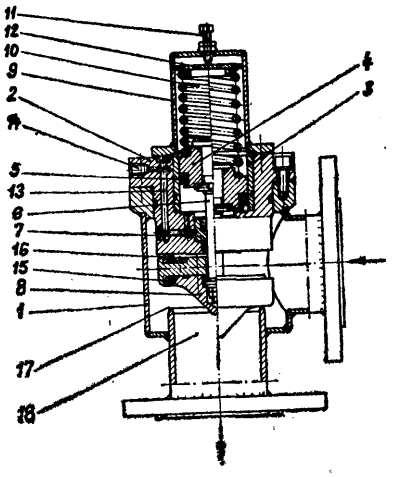

Fig

F16K P. 196171 21.02.1977

Zakłady Urządzeń Okrętowych „Hydroster", Gdańsk, Polska (Bohdan Sieniawski, Jan Brzeski).

Rozdzielacz obrotowy

Wynalazek rozwiązuje zagadnienie opracowania takiej konstrukcji rodzielacza, w której siła naporu wywołana olejem pod ciśnieniem nie będzie powodowała zakleszczenia rozdzielacza ani powiększała przecieków wewnętrznych.

Rozdzielacz obrotowy ma korpus (1) w kształcie tulei z wewnętrznym uzębieniem (2) i promieniowymi otworami (3, 4, 5 i 6) rozdzielczymi usytuowanymi w osi (7 i 8) symetrii rozdzielacza. Wewnątrz rozdzielacza umieszczone jest współśrodkowo koło (9) zębate centralne osadzone za pomocą wpustu (10) na wałku (11). Do płaszczyzn czołowych (14 i 15) korpusu przylegają pokrywy (16 i 17) uszczelnione pierścieniami (18 i 19) i skręcone śrubami (20). Wałek (11) osadzony jest w pokrywach (16 i 17) na łożyskach (21) i uszczelniony pierścieniami (22), a na wystającej z pokrywy (17) części wałka (11) osadzona jest na stałe za pomocą kołka (23) dźwignia (24). Cechą charakterystyczną według wynalazku jest to, że między kołem (9) centralnym, a wewnętrznym uzębieniem (2) korpusu (1) umieszczone są rozdzielcze zębate satelity (12, 13), stanowiące element zasłaniający otwory (4 i 6).

Rozdzielacz znajduje zastosowanie przy sterowaniu dopływem i odpływem cieczy pompowanej do odbiornika. (1 zastrzeżenie)

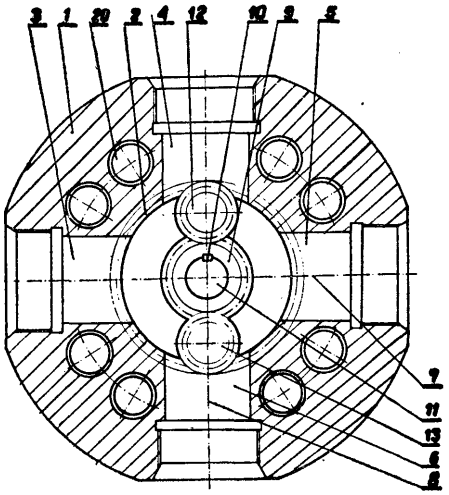

Fig. 1

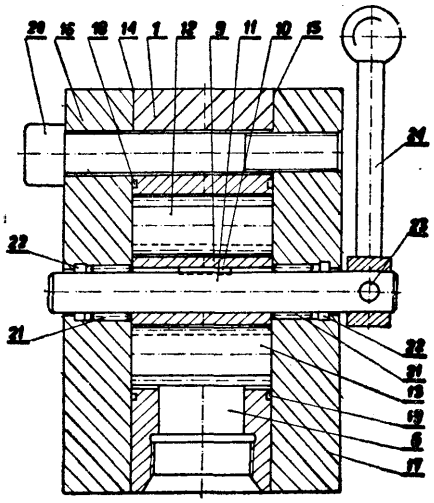

Fig. 2

F16K P. 196264 25.02.1977

Gleb Borisovich Sosulnikov, Vladimir, Mikhailovich Fomichev, Ljudmila Alexandrovna Tsiporina, Mikhail Prokhorovich Selivanov, Lev Vladimirovich Bobrakov, Alexandr Sergeevich Axenov, Dmitry Vladimirovich Alexandrov, Raida Nikolaevna Ugrjumova, Nikolai Maximovich Ugrjumov, Lidia Maximovna Tjumina, Moskwa, ZSRR, (Gleb Borisovich Sosulnikov, Vladimir Mikhailovich Fomichev, Ljudmila Alexandrovna Tsiporina, Mikhail Prokhorovich Selivanov, Lev Vladimirovich Bobrakov, Alexandr Sergeevich Axenov, Dmitry Vladimirovich Alexandrov, Maxim Semenovich Ugrjumov).

Zawór z Kulkowym elementem zamykającym

Wynalazek rozwiązuje zagadnienie opracowania konstrukcji zapewniającej pracę zaworu normalnie otwartego oraz normalnie zamkniętego, zwiększającej żywotność i niezawodność zaworu oraz zapewniającej hermetyczność przy małych ciśnieniach wejściowych.

Zawór według wynalazku charakteryzuje się tym, że ma w korpusie (2) współosiowo z nim, umieszczone dwa jednakowe kubki, w denkach których wykonane są centralne otwory. Krawędzie tych otworów stanowią gniazda (3) zamykane kulkami (7). Kubki mają pierścieniowe uszczelnienia rozdzielające wewnętrzną przestrzeń korpusu (2) zaworu na trzy komory: wejściową, odbierającą czynnik roboczy, wyjściową, połączoną z odbiornikiem oraz spustową, do spuszczania czynnika roboczego z odbiornika.

Kubki mogą być montowane denkami ku sobie w celu otrzymania zaworu normalnie otwartego lub denkami na zewnątrz, dla otrzymania zaworu normanie zamkniętego.

Kulki (7) umieszczone są w separatorach centrujących (4) i uruchamiane są przez drążek napędu na przykład elektrohydraulicznego.

W zaworze znajdują się sprężyny określające krytyczne granice jego działania.

Zawór znajduje zastosowanie w układach sterowania maszyn latających, zwłaszcza w samolotach. (7 zastrzeżeń)

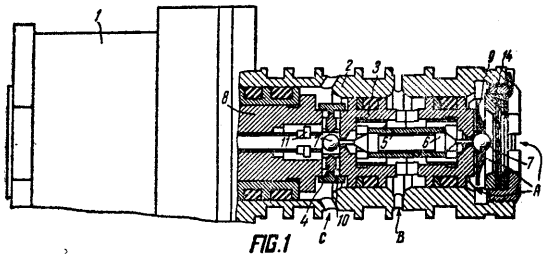

F21F P. **203360** 24.12.1977

Pierwszeństwo: 27.12.1976 - Francja (nr 76/39802)

Rhone - Poulenc Industries, Paryż, Francja.

Kompozycja dla umacniania górotworów górniczych

Kompozycja na bazie polimeru winylowego stosowana zwłaszcza do umacniania górotworów górniczych, charakteryzuje się tym, że jako główne składniki zawiera wodną dyspersję polimeru winylowego, jeden lub kilka rozpuszczalnych w wodzie monomerów akrylowych oraz jeden lub kilka związków zdolnych wywołać in situ polimeryzację monomeru lub monomerów akrylowych. (10 zastrzeżeń)

F21V **P. 201665 T** 22.10.1977

Zakłady Wytwórcze Lamp Elektrycznych im. Róży Luksemburg, Warszawa, Polska (Michał Wilga, Andrzej Szymczyk).

Urządzenie do mocowania elementów **oprawy oświetleniowej**

Przedmiotem wynalazku jest urządzenie do mocowania elementów oprawy oświetleniowej, zwłaszcza abażurów i opraw świetlówek kołowych.

Składa się ono z kształtki (1) i ramki stelaża (2) połączonych rozbieralnie. Kształtka (1) ma kryzę (4), której powierzchnia prostopadła do powierzchni bocznej kształtki (1) stanowi prowadnicę ramki (2) oraz występy mocujące (5) rozmieszczone na powierzchni bocznej, równolegle do kryzy (4). Odległość między kryzą (4), a występami mocującymi jest równa grubości ramki (2) wprowadzanej pod te elementy przy obrotowym przemieszczaniu kształtki (1) i ramki stelaża (2) względem siebie. (8 zastrzeżeń)

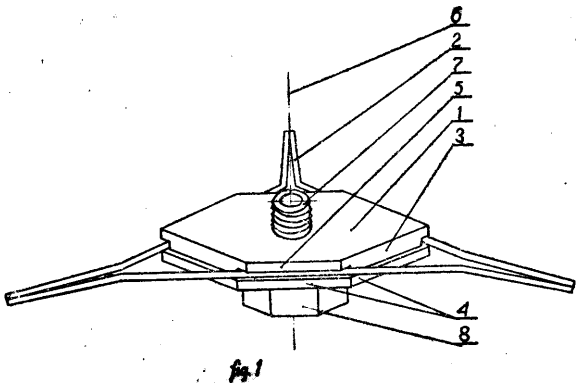

F24J P. 201768 T 25.10.1977

Politechnika Śląska im. Wincentego Pstrowskiego, Gliwice, Polska (Stefan Postrzednik).

Kolektor energii promienistej

Wynalazek rozwiązuje zagadnienie zwiększenia zagęszczenia strumienia energii promienistej oraz zwiększenia temperatur czynnika przejmującego ciepło.

Kolektor według wynalazku składa się z kanału (1) o kształcie leja z lustrzaną powierzchnią wewnętrzną, który jest zakończony komorą (2) do pochłaniania energii promienistej. Kanał (1) kolektora ma budowę segmentową. Ilość segmentów można dobierać w zależności od potrzeb.

Kolektor znajduje zastosowanie przy budowie urządzeń do wykorzystania energii słonecznej. (3 zastrzeżenia)

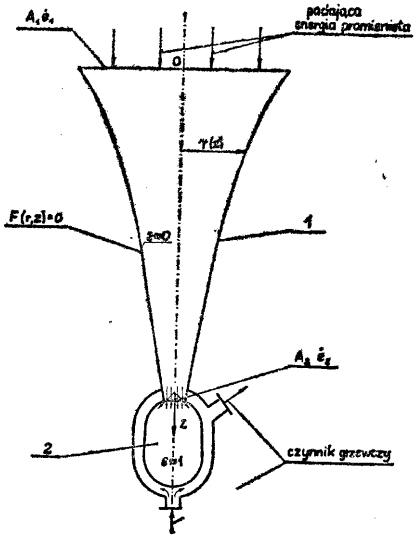

Dział G
FIZYKA

G01B P. 201868 T 29.10.1977

Przemysłowy Instytut Automatyki i Pomiarów „MERA-PIAP", Warszawa, Polska (Zygmunt Bojar, Jerzy Foszer, Edward Golonka, Sławomir Pawlak, Andrzej Stanisławczyk, Janusz Wanatowski, Sławomir Wielogórski, Jerzy Zduniak).

Czujnik dwustrunowy do pomiaru małych przesunięć

Przedmiotem wynalazku jest czujnik dwustronowy do pomiaru małych przesunięć, znajdujący zastosowanie w przemyśle maszynowym i narzędziowym.

Wynalazek rozwiązuje zagadnienie uproszczenia układu dźwigniowego i zwiększenia czułości czujnika, Czujnik ma dźwignię (1) która jednym końcem, za pomocą płytki (2), przez którą jest wkręcony mocujący wkręt (3), związana jest z pomiarowym trzpieniem (4). Pomiarowy trzpień (4) jest przesuwany w tulei (7), która wciśnięta jest w wysoki słupek **(8),** który związany jest jednym końcem z główną płytą (10), a w drugi koniec wysokiego słupka (8) jest wkręcony pierwszy regulujący wkręt (11). Na przeciw wysokiego słupka (8) jest przymocowany do głównej płyty (10) niski słupek (12) przez który jest wkręcony drugi regulujący wkręt (13), na który jest nasunięty pierwszy sprężynujący element, najkorzystniej śrubowa sprężyna (14), opierająca się o płytkę (2). Zaś drugi koniec dźwigni (1) jest uformowany w kształcie widełek z pierwszym i drugim ramieniem (15) i (16), w których przez ich oś symetrii jest osadzony drugi sprężynujący element, najkorzystniej płaska sprężyna (18), która jest zamocowana drugim swym końcem w rozciętym klocku (20), przymocowanym do głównej płyty (10). W pierwszym i drugim ramieniu (15) i (16) mieści się pierwsze i drugie gniazdo ze strunami (23) i (24). (1 zastrzeżenie)

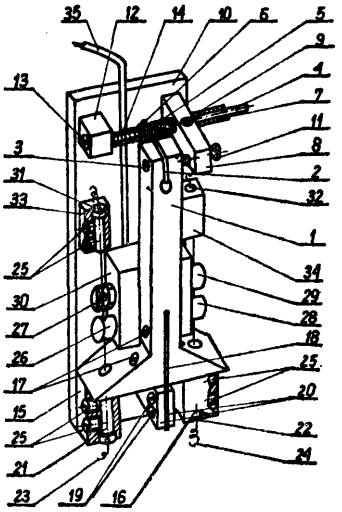

G01C P. 195993 12i 14.02.1977

Instytut Badawczy Dróg i Mostów, Warszawa, Polka (Roman Kamela).

Urządzenie do pomiaru parametrów ruchu drogowego

Przedmiotem wynalazku jest urządzenie do pomiaru parametrów ruchu drogowego, jak ilość, szybkość i ciężar osi pojazdów kierunek ruchu oraz odległość między poszczególnymi osiami.

Wynalazek rozwiązuje zagadnienie konstrukcji urządzenia umożliwiającego jednoczesny pomiar wielu parametrów ruchu drogowego. Urządzenie ma mocowaną w nawierzchni drogi płytę stalową (1), w której przy dwóch przeciwległych bokach umieszczone są w profilowanych rowkach (2) sprężyste listwy (3) w osłonie z taśmy gumowej (4). Listwy (3) wyposażone są w kontakty lub w czujniki tensometryczne, zasilane ze źródła napięcia, które powodują powstanie impulsu elektrycznego w momencie ugięcia listwy (3) pod ciężarem przejeżdżającej osi. (2 zastrzeżenia)

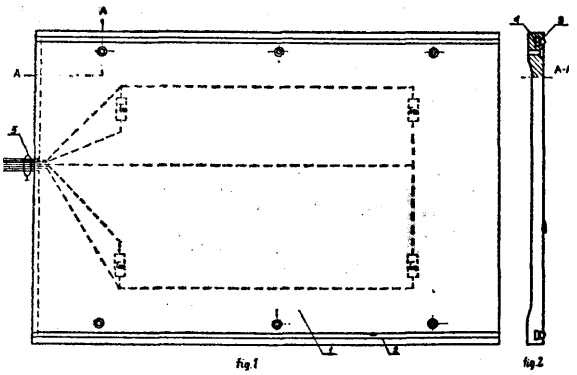

G01C P. 196221 24.02.1977

Politechnika Warszawska, Warszawa, Polska (Krzysztof Holejko).

Układ dalmierza elektronicznego współpracujący z teodolitem

Przedmiotem wynalazku jest układ dalmierza elektronicznego współpracującego z teodolitem, w którym dalmierz i teodolit są jednocześnie wykorzystywane przy jedynym ustawieniu na stanowisku pomiarowym. Układ charakteryzuje się tym, że dalmierz (1) zawieszony jest obrotowo w płaszczyźnie pionowej i poziomej na osi (2) przechodzącej przez niego i wiążącej w sposób stały teodolit (3) ze spodarką teodolitową. (4). (1 zastrzeżenie)

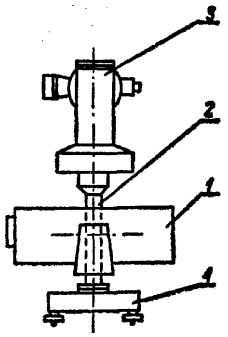

G01C P. 201496 T 13.10.1977

Centralny Ośrodek Informatyki Drogownictwa, Warszawa, Polska (Krzysztof Wayda, Helena Bruj-Wayda, Wojciech Wiśniewski).

Urządzenie **do określania współrzędnych**

Przedmiotem wynalazku jest urządzenie do określania współrzędnych z map lub rysunków, posiadające kątową głowicę optyczną ze zmiennym kierunkiem obserwacji umożliwiającą naprowadzanie znacznika celowniczego na dowolny punkt mapy lub rysunku.

Urządzenie do określania współrzędnych składające się z podświetlonego stołu, prowadnic wzdłużnych i prowadnicy poprzecznej, generatorów impulsów kro-

ku na kierunkach x i y, jednostki sterującej oraz pulpitu sterującego charakteryzuje się tym, że kątowa głowica optyczna ze zmiennym kierunkiem obserwacji (5) jest wyposażona w płytkę (19) ze znacznikiem celowniczym, umieszczona w bezpośredniej bliskości mapy (2), system zwierciadeł (14 i 16) zamocowanych obrotowo na osiach (13 i 15), przesuwną tuleję (17) z soczewką (18) oraz ruchowo osadzone kulki (20). (2 zastrzeżenia)

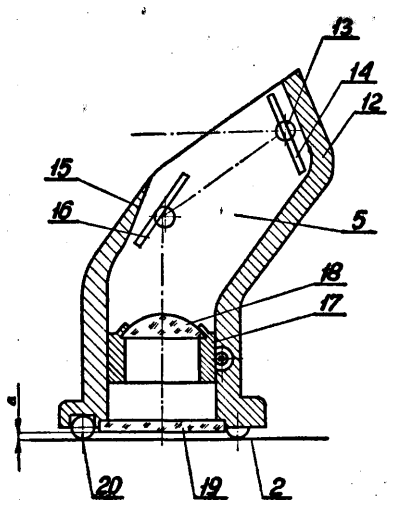

G01D **P. 201867 T** **29.10.1977**

Katowickie Zakłady Naprawcze Przemysłu Węglowego, Siemianowice, Polska (Franciszek Glanowski, Leon Kaczmarek, Klaudiusz Kacy, Andrzej Mika).

Układ do sygnalizacji poziomu wielkości fizycznych mierzonych przetwornikiem rezystorowym

Przedmiotem wynalazku jest układ do sygnalizacji poziomu wielkości fizycznych mierzonych przetwornikiem rezystorowym, takich jak natężenie światła, temperatura, ciśnienie.

Wynalazek rozwiązuje zagadnienie konstrukcji układu sygnalizacji cechującego się brakiem strefy histerezy. W układzie według wynalazku normalnie zamknięty styk (4) przekaźnika wykonawczego (3) wzmacniacza pomiarowego włączony jest szeregowo w obwód zasilania tego wzmacniacza (2). (1 zastrzeżenie)

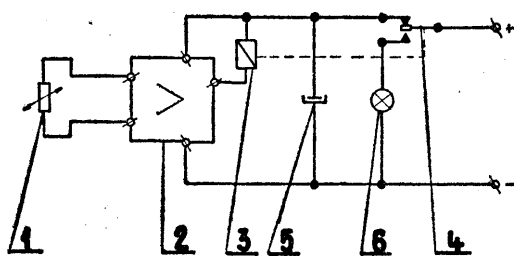

G01F **P. 196088** 17.02.1977

Kieleckie Przedsiębiorstwo Produkcji Elementów Budowlanych, „Prelbud", Kielce, Polska (Stanisław Syrek, Ryszard Zajkowski, Zbigniew Malaga, Bogdan Łaskawski, Marian Rejmer).

Urządzenie do pomiaru poziomu napełnienia silosa materiałami sypkimi

Przedmiotem wynalazku jest urządzenie do pomiaru poziomu napełnienia silosa materiałami sypkimi takimi jak cement, kruszywo, zboże.

Wynalazek rozwiązuje zagadnienie ciągłego pomiaru stanu napełnienia silosa z możliwością przesyłania danych na odległość włączenia silosów do automatycznego systemu sterowania produkcją.

Urządzenie ma w układzie pomiarowym czujnik oporowy (1) połączony poprzez opornik nastawny **(R)** i wyłącznik jednobiegunowy (W), z miernikiem oporności (2) wyskalowanym w jednostce metrycznej.

Czujnik oporowy (1) mocowany wewnątrz silosa stanowi wyprofilowana listwa metalowa (3) o długości równej maksymalnej wysokości pomiarowej, z przymcowaną na całej długości membraną gumową (5), zespoloną ze spiralą oporową (6).

Zwieranie spirali oporowej (6) z płytką miedzianą (4) wywołane jest przez nacisk na membranę (5) materiału znajdującego się w silosie. (4 zastrzeżenia)

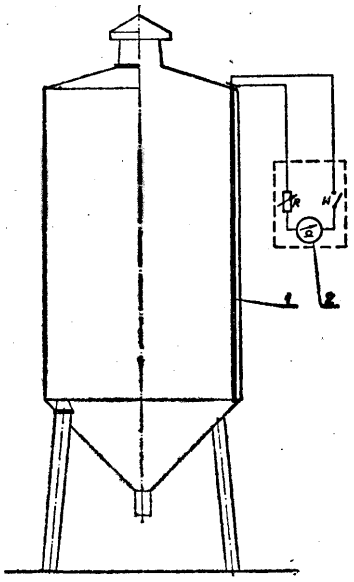

fig. 1

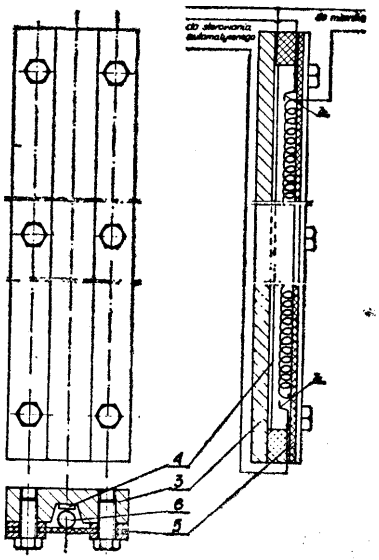

fig. 2

G01F P. 196120 18.02.1977

Wielkopolskie Zakłady Automatyzacji Kompleksowej „MERA-ZAPMONT", Zakłady Automatyki Przemysłowej w Ostrowie Wielkopolskim, Zakład Zespołów Automatyki, Szczecin, Polska (Władysław Sarnicki, Jerzy Michalewski).

Sygnalizator poziomu cieczy przewodzących prąd elektryczny

Przedmiotem wynalazku jest sygnalizator poziomu cieczy przewodzących prąd elektryczny przeznaczony do uruchomienia urządzeń alarmowych lub układów blokady, sterowania i automatyki.

Wynalazek rozwiązuje zagadnienie zwiększenia niezawodności działania sygnalizatora, zmniejszenia jego gabarytów i uproszczenia budowy.

Sygnalizator w obwodzie zasilania (1, 2) ma równolegle włączony mostek Graetza, którego wyjście (3, 4) łączy się równolegle z rezystorowym dzielnikiem (R_1+R_2) i przetwornicą, zbudowaną z tranzystorów (T_1+T_2) rezystorów (R_3, R_4) oraz transformatora (Tr_1) o uzwojeniach (Z_{1a} Z_{1b} Z_2 Z_{3a} Z_{3b}), indukującą we wtórnym uzwojeniu (Z_2) napięcie przemienne, najkorzystniej o częstotliwości 2 kHz i wstępnie obciążonym rezystorem (R_6), przy czym napięcie to jest podane na elektrody (E_1, E_2) sondy poprzez szeregowo włączony ograniczający rezystor (R_5) i mostek Graetza zawierający diody (D_5+D_8) mający w przekątną włączone uzwojenie wzbudzające kontaktronowego przekaźnika (P) bocznikowane kondensatorem (C_1) eliminującym wibracje zestyku (p) tegoż przekaźnika (P), przy czym zestyk (p), jest połączony jednym biegunem ze zaciskiem (1) obwodu zasilania, z kolei drugi biegun łączy się ze zaciskiem (S) dla zewnętrznych układów sygnalizacji, sterowania lub automatycznej regulacji a całość natomiast jest umieszczona w jednej obudowie.

Wynalazek może znaleźć zastosowanie w automatyce przemysłowej a w szczególności w automatyce okrętowej. (1 zastrzeżenie)

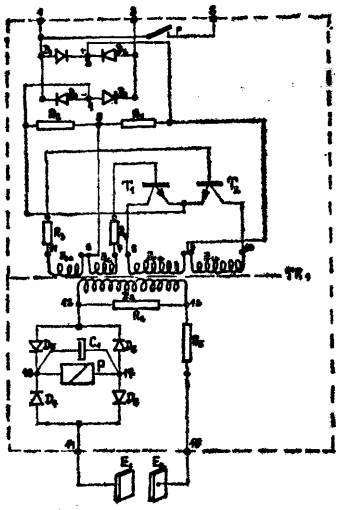

Fig. 1

G01F P. 200762 T 09.09.1977

Przemysłowy Instytut Automatyki i Pomiarów „MERA-PIAP", Warszawa, Polska (Sylwin Osipow).

Układ miernika stosunku, zwłaszcza **paliwomierza samochodowego**

Przedmiotem wynalazku jest układ miernika stosunku, zwłaszcza paliwomierza samochodowego, przeznaczonego szczególnie do pomiaru chwilowego zużycia paliwa.

Wynalazek rozwiązuje zagadnienie budowy układu miernika nie wrażliwego na zmienne warunki eksploatacji i o dużej niezawodności.

Układ miernika według wynalazku ma czujniki (1, 2) połączone bezpośrednio galwanicznie z generatorami (3, 4) pojedynczych impulsów. Wyjścia generatorów połączone są ze wzmacniaczami prądu stałego (7, 8) za pośrednictwem diod (5, 6) a wyjścia wzmacniaczy (7, 8) połączone są z cewkami logometru (15) poprzez rezystory (9, 10) ograniczające prąd.

Do wyjść wzmacniaczy (7, 8) dołączone są równolegle rezystory (11, 12) i kondensatory (13, 14) a wspólny punkt cewek logometru (15) dołączony jest do obwodu poprzez rezystor (16) ustalający wielkość wychyleń logometru (15). (6 zastrzeżeń)

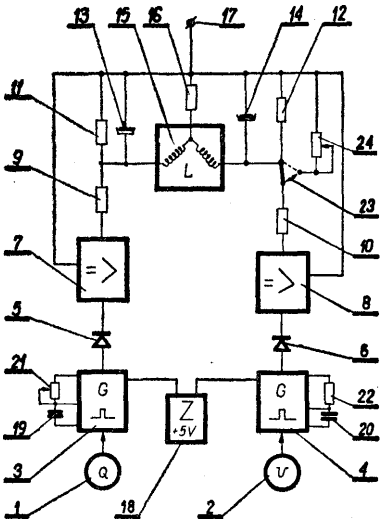

G01K P. 196219 24.02.1977

Politechnika Warszawska, Warszawa, Polska (Jacek Czajewski).

Przetwornik temperatury

Przedmiotem wynalazku jest przetwornik temperatury umożliwiający przetworzenie mierzonej temperatury na ciągły sygnał stałoprądowy.

Wynalazek rozwiązuje zagadnienie budowy przetwornika o liniowej charakterystyce, dużym współczynniku temperaturowym i dużym prądowym sygnale wyjściowym, niezależnym od napięcia zasilania.

Przetwornik jest zaopatrzony w elektrody (2), (3) zatopione w ściankach szklanej ampułki (1) wypełnionej elektrolitem (4). Elektrody o porównywalnych polach powierzchni są od siebie oddzielone cienką warstwą elektrolitu z grupy elektrolitów utleniająco-redukcyjnych. Ampułka (1) jest wykonana ze szkła o współczynniku rozszerzalności temperaturowej maksymalnie zbliżonym do współczynnika rozszerzalności materiału elektrod. Elektrody są zasilane prądem stałym o napięciu zasilania w przedziale 0,3—0,8 V. Prąd wyjściowy zmienia się w funkcji temperatury w rozmiarach kilku procent na stopień Kelwina. Mierzony zakres temperatur od -80° do 120°C. (1 zastrzeżenie)

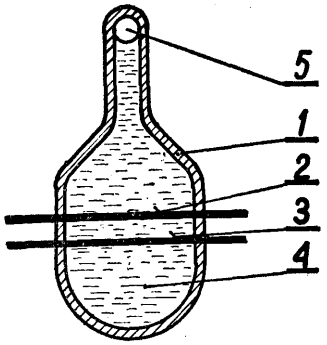

Fig. 1

G01K P. 201814 T 28.10.1977

Politechnika Lubelska, Lublin, Polska (Wiktor Korniluk).

Kompleksowy sposób pomiaru przewodzenia, przejmowania i przenikania ciepła, oraz urządzenie do stosowania tego sposobu

Przedmiotem wynalazku jest kompleksowy sposób pomiaru przewodzenia przejmowania i przenikania ciepła, oraz urządzenie do stosowania tego sposobu mające zastosowanie w laboratoriach badawczych i przemysłowych laboratoriach kontrolnych.

Wynalazek rozwiązuje zagadnienie zwiększenia dokładności pomiaru. Sposób według wynalazku polega na tym, że pomiar przewodzenia, przejmowania i przenikania ciepła, wykonywany jest jednocześnie, w jednym cyklu pomiarowym, w oparciu o bezpośredni pomiar w komorze grzewczej ilości ciepła oddanego przez badany ośrodek o wyższej temperaturze dla badanego ośrodka o niższej temperaturze, oraz przez bezpośredni pomiar w komorze chłodzenia ilości ciepła przejętego przez badany ośrodek o niższej temperaturze, w tej samej jednostce czasu, przy dowolnym ruchu względnym lub spoczynku tych ośrodków w komorach pomiarowych, oraz przy stałych lub zmiennych temperaturach tych ośrodków. Pomiar ilości ciepła wykonywany jest na podstawie pomiaru temperatury ośrodka badanego, mierzonej na wejściu do komór pomiarowych i na wyjściu z tych komór, oraz przez pomiar badanego ośrodka przepływającego przez te komory, w określonej jednostce czasu.

Urządzenie do stosowania sposobu ma dwie przelotowe komory (1 i 2), które mogą spełniać naprzemian rolę komór grzewczych lub chłodzących, między które umieszcza się materiały przewodzące, przez które to komory przepływają w dowolnych kierunkach doprowadzone z termostatów (5 i 6) badane ośrodki oddające i przyjmujące ciepło. Każda z komór ma strefę selekcji strumienia cieplnego, utworzoną przez wypływające z komory pomiarowej ośrodki, oraz ma ekran termoizolacyjny utworzony przez badane ośrodki opuszczające strefę selekcji strumienia cieplnego.

(2 zastrzeżenia)

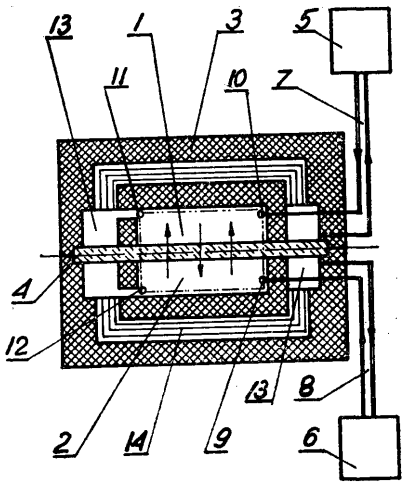

G01L P. 201673 T. 19.10.1977

Instytut Budownictwa, Mechanizacji i Elektryfikacji Rolnictwa, Warszawa, Polska (Tadeusz Potocki, Iwo Paszkowski).

Piasta do pomiaru momentu obrotowego

Przedmiotem wynalazku jest piasta do pomiaru momentu obrotowego, przenoszonego przez napędowe koła: pasowe, łańcuchowe, zębate itp.

Wynalazek rozwiązuje zagadnienie konstrukcji piasty pozwalającej na pomiary momentu obrotowego przy dowolnych obciążeniach w granicach sprężystości materiału przy zachowaniu liniowej zależności odkształcenia od działającego obciążenia.

Piasta składa się z wewnętrznego pierścienia (1) i zewnętrznego pierścienia (2), połączonych z sobą przy pomocy dwóch równoległych cięgien (4), umieszczonych symetrycznie po obu stronach osi piasty oraz czterech cienkich żeber (3), rozstawionych co 90°. Cięgna (4) mają na obu bokach symetryczne sfrezowane zagłębienia, na których są naklejane tensometryczne czujniki (5). (1 zastrzeżenie)

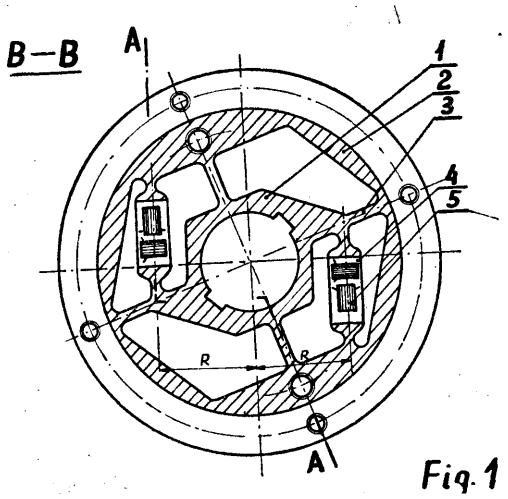

Fig. 1

G01L P. 201678 T 21.10.1977

Politechnika Krakowska, Kraków, Polska (Władysław Śliwiński, Zygmunt Podhorecki, Piotr Karkoszka).

Mechaniczno-elektryczny przetwornik pojemnościowy do pomiaru sił

Przedmiotem wynalazku jest mechaniczno-elektryczny przetwornik pojemnościowy do pomiaru sił statycznych i dynamicznych.

Przetwornik ma kołowo-symetryczną odkształcalną membranę (1), która stanowi jedną całość z korpusem (3) przetwornika i jest sztywno połączona z okładziną ruchomą (6) umieszczoną pomiędzy okładzinami stałymi (4) i (7) odizolowanymi od korpusu (3) Pomiędzy okładziną stałą (4) a membraną (1) zamocowana jest w korpusie (3) nieruchoma okładzina metalowa (2). (2 zastrzeżenia)

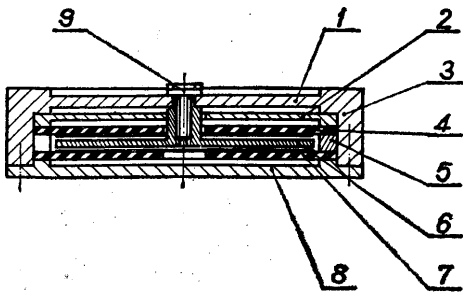

G01M P. 196139 19.02.1977

Politechnika Łódzka, Filia w Bielsku-Białej, Bielko-Biała, Polska (Kazimierz Maczyński, Stanisław Suwaj).

Sposób wielopłaszczyznowego wyważania

Przedmiotem wynalazku jest sposób dynamicznego wielopłaszczyznowego wyważania dowolnych elementów.

Wynalazek rozwiązuje zagadnienie wyważania elementów, które nie mogą wykonywać ruchu obrotowego ciągłego lub których przekrój nie jest koiowo-symetryczny.

Sposób według wynalazku polega na tym, że niewyważania w poszczególnych płaszczyznach wyważań zostają wyznaczone poprzez pomiar składowych niewyważeń w dwóch różnych położeniach podczas wykonywania ruchu obrotowego-oscylacyjnego wyważanego elementu.

Pomiaru dokonuje się przy pomocy czujników, mierników amplitudy drgań i fazy oraz filtru wąskopasmowego. Przed rozpoczęciem wyważania serii elementów należy doświadczalnie wyznaczyć współczynniki wpływowe. (1 zastrzeżenie)

G01M P. 201656 T 20.10.1977

Przemysłowy Instytut Maszyn Rolniczych, Poznań, Polska (Bogusław Koczorowski, Roman Kędziora).

Sposób pomiaru przecieków w układach hydrauliki siłowej i urządzenie do stosowania tego sposobu

Wynalazek rozwiązuje zagadnienie zwiększenia dokładności pomiarów i skrócenia czasu pomiaru jak również zagadnienie pomiaru przecieków w czasie przepływu czynnika hydraulicznego przez elemnt badany.

Sposób według wynalazku polega na tym, że mierzy się napór hydrodynamiczny strumienia przeciekowego o określonym przekroju na przegrodę wychylną osadzoną na dynamometrze, w postaci czułego układu wagowego.

Urządzenie składa się z przewodu (5) obciążonego dyszą (6) połączonego z króćcem (4) zbierającym przecieki badanego elementu (2), zaś naprzeciw dyszy tej umieszczona jest przegroda (7) w postaci czary osadzona na wychylnej dzwigni (8) z wskazówką (9) przesuwającę się na skali (11), wyważona nastawnym elementem wyważającym (10). (4 zastrzeżenia)

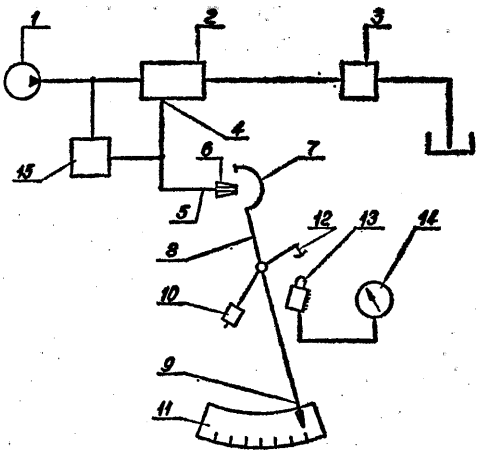

G01N P. 195994 14.02.1977

Instytut Badawczy Dróg i Mostów, Warszawa, Polska (Gracjan Hortyński, Roman Kamela).

Urządzenie do pomiaru ugięć całkowitych nawierzchni drogowej

Przedmiotem wynalazku jest urządzenie do pomiaru ugięć całkowitych nawierzchni lub warstw nawierzchni drogowej za pomocą czujnika indukcyjnego.

Wynalazek rozwiązuje zagadnienie zwiększenia dokładności pomiarów i pełnej ich automatyzacji.

Urządzenie ma bazę (7) wprowadzoną w grunt (14) pod nawierzchnię drogową (9, **10,** 13) i zamocowaną na tej bazie (7) **część** nieruchomą czujnika indukcyjnego (5) oraz cylinder oporowy z kołnierzem (11) zamocowany w górnej warstwie podbudowy nawierzchni drogowej (10). Ugięcia nawierzchni (9, **10,** 13), przekazywane są za pomocą cylindra oporowego z kołnierzem (11) i śruby zerowania początkowego (2) na ruchomą część czujnika indukcyjnego (3), który przekazuje do układu pomiarowego wartości przemieszczeń nawierzchni (9, **10,** 13) wraz z cylindrem oporowym i kołnierzem (11) i śrubą zerowania początkowego (2) w stosunku do bazy (7). (1 zastrzeżenie)

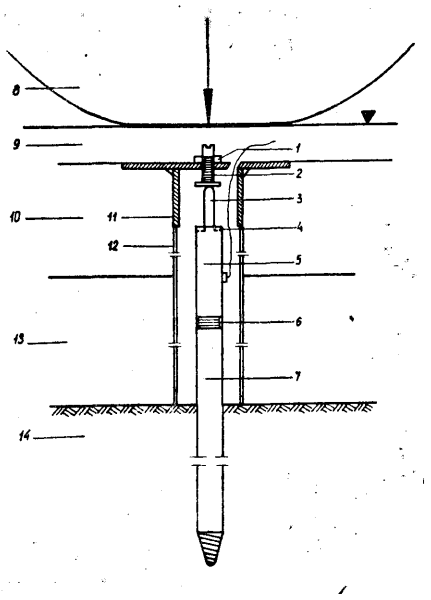

G01N P. 196066 16.02.1977

Wojskowa Akademia Techniczna im. Jarosława Dąbrowskiego, Warszawa, Polska (Jerzy Stamuch, Paweł Sawicki, Tomasz Stańczyk, Renata Krasuska).

Sposób wytwarzania barwnych filtrów do kalorymetrów, zwłaszcza pomiarów dozymetrycznych

Przedmiotem wynalazku jest sposób wytwarzania barwnych filtrów do kolorymetrów, zwłaszcza do pomiarów dozymetrycznych, o odcieniu i intensywności zabarwienia tak dobranych, aby odpowiadały barwie roztworu badanego.

Wynalazek rozwiązuje zagadnienie zwiększenia trwałości filtrów.

Sposób według wynalazku polega na tym, że filtry wykonuje się z przeźroczystego tworzywa zabarwionego w masie barwnikiem o takim zakresie maksimum absorpcji jak roztwór badany. Wytwarza się je z zabarwionego polimetakrylanu metylu, przez poddanie monomeru metakrylanu metylu znanej polimeryzacji, blokowej, przy czym po wstępnej polimeryzacji, do prepolimeru o konsystencji gęsto-płynnej wprowadza się mieszając bliski nasyceniu podstawowy roztwór barwnika w monomerze w ilości wyliczonej z odpowiedniego wzoru, po czym prowadzi polimeryzację w formie, której powierzchnie ograniczające stanowią płyty szklane umieszczone w odległości odpowiadającej pożądanej grubości filtru.

(**1** zastrzeżenie)

G01N P. 196277 24.02.1977

Politechnika Śląska im. W. Pstrowskiego, Gliwice, Polska (Krystyna Piskurek, Witold Holiczer).

Srodek do oznaczania stężenia hemoglobiny

Przedmiotem wynalazku jest środek do oznaczania stężenia hemoglobiny we krwi metodą cyjanohemoglobinową.

Wynalazek rozwiązuje zagadnienie skrócenia czasu transwersji do okresu nie przekraczającego 1 minuty.

Środek do oznaczania stężenia hemoglobiny składa się z cyjanku potasu w ilości 3—10 mg, żelazicyjanku potasu w ilości 10—60 mg rozpuszczonych w 100 ml wodnego roztworu buforowego o wartości pH = = 7—10 i jest izotonicznym roztworem wodnym elektrolitów z dodatkiem detergentu, korzystnie saponiny w ilości 5—40 mg, korzystnie 10 mg na 100 ml roztworu, w którym molowy stosunek żelazacyjanku potasu do cyjanku potasu wynosi 0,8—1,2, korzystnie 1,0. (1 zastrzeżenie)

G01N P. **196278** 24.02.1977

Politechnika Śląska im. W. Pstrowskiego, Gliwice, Polska (Witoîâ Holiczer, Aleksander Kwieciński, Józef Wajchenig).

Konduktometryczny przetwornik pomiarowy miernika koncentracji cząstek w zawiesinie

Przedmiotem wynalazku jest konduktometryczny przetwornik pomiarowy miernika koncentracji cząstek w zawiesinie przeznaczony do pomiaru ilości cząstek w jednostce objętości zawiesiny np, do pomiaru ilości krwinek czerwonych czy białych.

Wynalazek rozwiązuje zagadnienie zwiększenia stosunku napięcia sygnału do napięcia szumów, poprzez rozdział funkcji spełnianych przez elektrody znajdujące się w przetworniku pomiarowym.

Przetwornik pomiarowy wg wynalazku ma po każdej zę stron elementu pomiarowego (2) pomiarową elektrodę napięciową (3) oraz wymuszającą przepływ prądu elektrodę prądową (4). (1 zastrzeżenie)

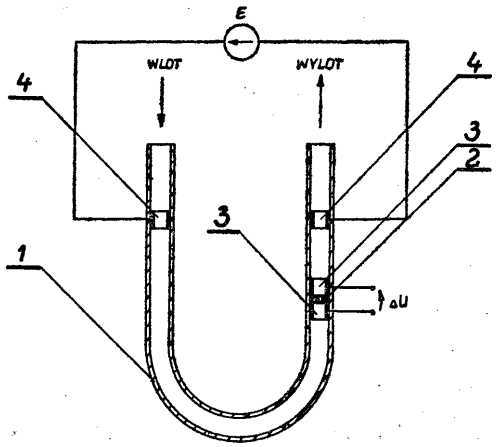

G01N P. **196279** 24.02.1977

Politechnika Śląska im. W. Pstrowskiego, Gliwice, Polska, (Witold Holiczer).

Sposób i urządzenie do pomiaru koncentracji cząstek w zawiesinie

Wynalazek rozwiązuje zagadnienie pomiaru koncentracji cząstek w czasie krótszym niż czas pomiaru metodą dozowania stałej objętości, przy utrzymaniu tej samej powtarzalności pomiaru.

Sposób pomiaru koncentracji cząstek w zawiesinie polegający na zliczaniu pojedynczych cząstek charakteryzuje się tym, że mierzy się objętość przetłaczanej zawiesiny przy stałej ilości liczonych cząstek.

Urządzenie do pomiaru koncentracji cząstek w zawiesinie zawiera przetwornik ilości cząstek (1) połączony z jednym z wejść bramki cyfrowej (2), której wyjście jest połączone z układem pomiaru objętości (3) poprzez licznik impulsów (4), a układ pomiaru objętości jest połączony z układem odczytu, przy czym rozpoczęcie liczenia impulsów oraz pomiaru objętości odbywa się poprzez podanie na wejście Start, połączone z drugim wejściem bramki (2) oraz drugim wejściem układu pomiaru objętości (3), sygnału rozpoczęcia pomiaru koncentracji.

Wynalazek może mieć zastosowanie do analizy zawartości stałych zanieczyszczeń wody, powietrza itp., jak i do pomiaru ilości krwinek czerwonych i białych w jednostce objętości krwi. (3 zastrzeżenia)

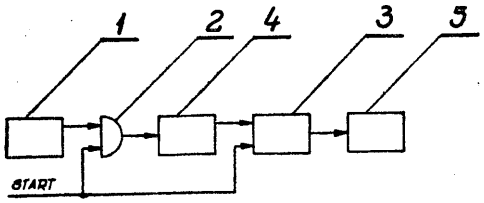

Fig 1.

G01N P. **198425** 26.05.1977

Pierwszeństwo: 15.02.1977 Węgry (nr MU-580)

Miiszeripari Kutato Intézet, Budapeszt, Węgry (István Fábiań, Róbert Breitner, András, Bán).

Urządzenie do określania składu materiału za pomocą wysokoczęstotliwościowego układu pomiarowego

Urządzenie do określania składu materiału za pomocą wysokoczęstotliwościowego układu pomiarowego, zwłaszcza do określania wilgotności, zawiera czujnik (7) stałej dielektrycznej, czujnik (8) temperatury i wysokoczęstotliwościowy układ (4) przetwarzania sygnału tworzące mechanicznie pojedynczą jednostkę, przy czym czujnik (8) temperatury określa temperaturę badanego materiału. Wyjście wysokoczęstotliwościowego układu (4) przetwarzania sygnału jest połączone z wejściem układu linearyzującego (10), wyjście układu linearyzującego (10), jest dołączone do wejścia układu próbkującego (11), a wyjście układu próbkującego (11) jest połączone z wejściem układu (5) obróbki sygnału, podczas gdy jedno wyjście układu (5) obróbki sygnału jest połączone ze wskaźnikiem (6), a inne wyjście tego układu (5) z innym wejściem układu próbkującego (11). (4 zastrzeżenia)

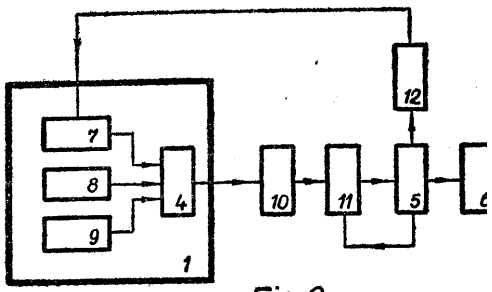

Fig. 2

G01N P. 199612 T 13.07.1977

Uniwersytet Jagielloński, Kraków, Polska (Tadeusz Kornalewski, Edward Wojnar).

Nowy spektrofotometryczny analizator korelacyjny gazów

Przedmiotem wynalazku jest układ spektrofotometrycznego analizatora korelacyjnego gazów, w którym maska korelacyjna jest nieruchoma względem widma światła.

Wynalazek rozwiązuje zagadnienie uproszczenia układu spektrometru korelacyjnego z jednoczesnym zapewnieniem czułości układu.

Analizator korelacyjny gazów według wynalazku posiada ruchomy układ przesłon (7) przed szczeliną wejściową (6) rozmieszczonych w ten sposób, że kolejno odsłaniają różne odcinki długości szczeliny (6) oraz kilka korelacyjnych masek (14) nieruchomych względem widma umieszczonych przed detektorem światła jedna przy drugiej, w ten sposób, że przesłony (21), (22), (23) przemieszczając się przed szczeliną (6) powodują oświetlanie kolejno poszczególnych masek, przy tym ruchomy układ przesłon (7) steruje elektronicznym systemem rejestracji fazoczułej.

(1 zastrzeżenie)

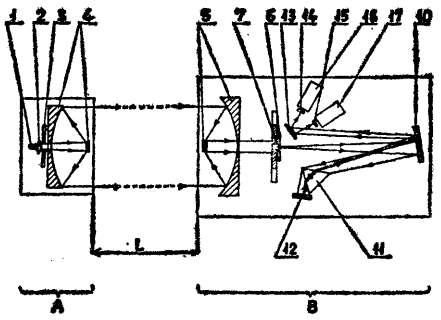

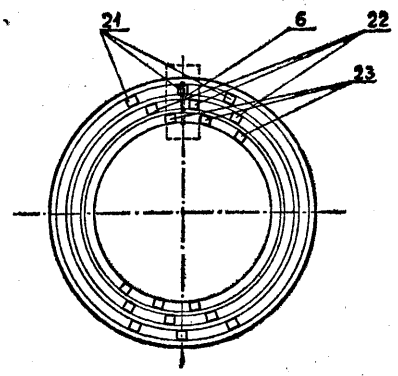

Fig.3

G01N P. 201769 T 26.10.1977

Politechnika Lubelska, Lublin, Polska (Rudolf Burek, Hanna Goebel, Marianna Babyk).

Sposób nieniszczącego oznaczania wartości opałowej węgla różnych odmian

Przedmiotem wynalazku jest sposób nieniszczącego oznaczania wartości opałowej węgla różnych odmian, zwłaszcza dla szybkich oznaczeń ciągłych węgla wykorzystywanego w elektrowniach i elektrociepłowniach.

Wynalazek rozwiązuje zagadnienie szybkich oznaczeń węgla dla sterowania procesów autmatycznych w przypadku węgli o zróżnicowanych własnościach fizykochemicznych.

Sposób polega na tym, że na próbce oznaczonego węgla dokonuje się pomiaru natężenia promieniowania beta popiołomierzem izotopowym oraz pomiaru wilgotności znanymi metodami a otrzymane wartości podawane są na odpowiednie człony sumujące sumatora elektronicznego. (1 zastrzeżenie)

G01N P. 202602 02.12.1977

Pierwszeństwo: 03.12.1976 - Węgry (nr CE-1110)

Csepel Müvek Femmüve, Budapeszt, Węgry (András Tejfalussy, Béla Albert).

Sposób obróbki gradientowej przy wykorzystaniu co najmniej dwóch parametrów oraz urządzenie do obróbki gradientowej przy wykorzystaniu co najmniej dwóch parametrów

Sposób obróbki gradientowej przy wykorzystaniu co najmniej dwóch parametrów dla optymalizacji własności materiałów tworzących interakcje z otoczeniem, charakteryzuje się tym, że podczas indywidualnych gradientowych operacji obróbczych próbkę materiału badanego rozkłada się na elementy w ilości (liczbie) równej co najmniej iloczynowi z liczb odpowiadających wartościom parametrów wejściowych, które mają być kwalifikowane za pomocą pomiaru parametrów wyjściowych, przy czym układ elementów próbkowych, utworzonych z badanego materiału, poddaje się obróbce gradientowej o potrzebnej liczbie i rodzaju, natomiast próbki ponownie się rozmieszcza miedzy indywidualnymi gradientowymi operacjami obróbczymi tak, że co najmniej jeden element próbkowy za każdym razem powinien być poddany obróbce odpowiednio do wszystkich badanych kombinacji parametrów obróbczych.

Urządzenie do obróbki gradientowej przy wykorzystaniu co najmniej dwóch parametrów, charakteryzuje się tym, że ma przestrzeń dla obróbki gradientowej, a w tej przestrzeni zespół przechowania (3) próbek wykorzystywany do rozmieszczania, a jeżeli trzeba do utrwalania elementów próbkowych utworzonych z badanego materiału, ponadto ma zespół obróbczy (1 i 2) współpracujacy podczas obróbki gradientowej z przestrzenią obróbki gradientowej i z elementami próbkowymi rozmieszczonymi w zespole przechowania (2) próbek, następnie ma jeden lub więcej sterujacych i/lub regulacyjnych zespołów podłączonych do zespołu obróbczego (1 i 2), ponadto ma zespół czujnikowy (4) do monitorowania rozkładu parametrów wejściowych i/lub rozkładu parametrów wyjściowych jako funkcji miejsca, albo funkcji rozmieszczania w przestrzeni obróbki gradientowej. (4 zastrzeżenia)

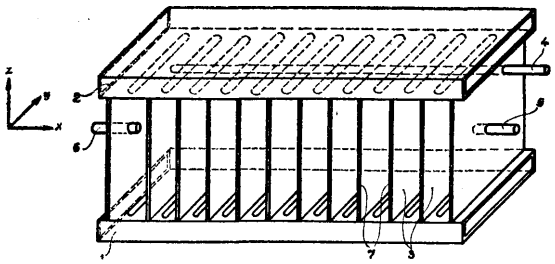

Fig.1

G01N P. 203998 14.01.1978

Pierwszeństwo: 14.01.1977 - Finlandia (nr 770116)

Kommandiittiyhtiö Finnpipette Osmo A. Suovaniemi Helsinki, Finlandia.

Element kształtowy do aparatów stosowanych do badań immunologicznych reakcji enzymatycznych

Przedmiotem wynalazku jest element kształtowy do aparatów stosowanych do badań immunologicznych i reakcji, anzymatycznych, zwiększający dokładność

odtwarzalność i szybkość oznaczania w aparacie zawierającym element kształtowy umieszczony w próbówce, kuwecie lub podobnym naczyniu, który jest pokryty przeciwciałem, enzymem lub białkiem innego typu, z antygenem lub heptenem takim jak węglowodan.

Element kształtowy według wynalazku ma postać pierścienia lub otwartego pierścienia lub w działaniu przybiera taką postać, przy czym pomiędzy zewnętrzną powierzchnią tego elementu i wewnętrzną powierzchnią użytej probówki, kuwety lub odpowiedniego naczynia są rozmieszczone środki uniemożliwiające kontaktowanie się tych powierzchni ze sobą, takie jak garby, występy lub zagięcia wystające z tego elementu lub z wewnętrznej powierzchni probówki, kuwety lub odpowiedniego naczynia, aby ciecz lub mieszanina reakcyjna w próbówce lub w wymienionych naczyniach mogła osiągnąć kontakt ze wszystkimi czołowymi powierzchniami elementu pokrytego przeciwciałem, enzymem lub białkiem innego typu, antygenem lub heptenem takim jak, węglowodan i aby wiązka światła pomiarowego przechodziła przez środek przestrzeni elementu o kształcie pierścienia lub otwartego pierścienia. (5 zastrzeżeń)

G01R **P. 195999** 14.02.1977

Przemysłowy Instytut Telekomunikacji, Warszawa, Polska (Adolf Krasuski).

Przekładnik impulsów prądowych z pojemnościowym dzielnikiem napięcia

Przedmiotem wynalazku jest przekładnik impulsów prądowych z pojemnościowym dzielnikiem napięcia, przeznaczony do pomiaru wysokonapięciowych impulsów w szerokim zakresie zmian amplitudy, stosowany zwłaszcza w urządzeniach radiolokacyjnych.

Wynalazek rozwiązuje zagadnienie konstrukcji przekładnika o małych gabarytach i małym ciężarze i który mógłby być użyty jako wspornik do instalowania na wysokim napięciu transformatora żarzenia lampy generacyjnej lub cały zasilacz do żarzenia tej lampy.

Przekładnik składający się z wysokonapięciowego uzwojenia pierwotnego, z niskonapięciowego uzwojenia wtórnego oraz z wysokonapięciowego kondensatora do dzielnika napięcia, tworzący po wypełnieniu kompozycją epoksydową jednolity blok konstrukcyjny, charakteryzuje się tym, że jego pierwotne uzwojenie stanowi sobą jedną wysokonapięciową elektrodę (2) kondensatora wysokonapięciowego, którego drugą niskonapięciową elektrodę stanowi ekran (8) umieszczony na izolacyjnej warstwie (7), pokrywającej kolejny elektrostatyczny ekran (6) ekranujący elektrostatycznie niskonapięciowe uzwojenie wtórne (3), przy czym wspomniany ekran (8) stanowiący niskonapięciową elektrodę kondensatora wysokonapięciowego jest połączony elektrycznie z zewnętrznym zaciskiem (9), służącym do podłączania kondensatora niskonapięciowego. (1 zastrzeżenie)

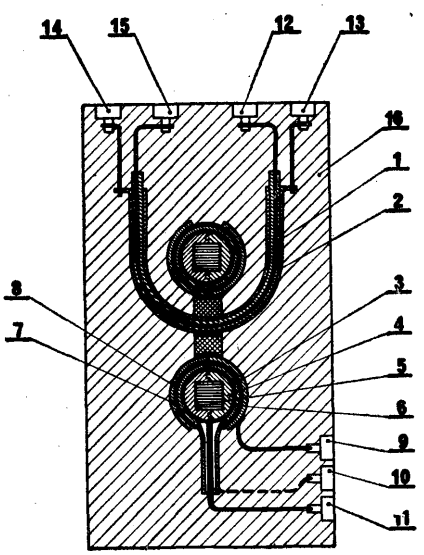

G01R P. 196021 16.02.1977
G01F

Polskie Koleje Państwowe Centralny Ośrodek Badań i Rozwoju Techniki Kolejnictwa, Warszawa, Polska (Jerzy Jakubowicz, Waldemar Kupczyk, Jan Wojciechowski, Jan Drzewiecki, Irena Kupczyk).

Elektroniczny układ do wyznaczania średniej wartości kwadratowej analogowego **sygnału**

Elektroniczny układ do wyznaczania średniej wartości kwadratowej składa się z układu modulacji amplitudowo-czasowej (1), połączonego z układem integratora hybrydowego (2). Na wyjściach integratora otrzymujemy wartość całki z kwadratu przebiegu wejściowego w dwóch postaciach: analogowej i cyfrowej. Wyjście analogowe integratora połączone jest bezpośrednio z wejściem wzmacniacza sumującego (4), a wyjście cyfrowe połączone jest z rejestrem całki (3), skąd poprzez przetwornik cyfrowo-analogowy (5) podane jest na wejście wzmacniacza sumującego (4). Wzmacniacz sumujący (4) ma w pętli sprzężenia zwrotnego sieć rezystorów (6) sterowaną z rejestru czasu pomiaru (7). W układzie wzmacniacza sumującego (4) dokonuje się dzielenia wartości całki przez czas pomiaru. (1 zastrzeżenie)

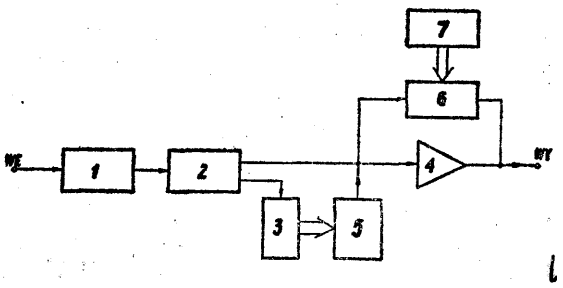

G01R P. 196053 17.02.1977

Zakłady Systemów Minikomputerowych „MERA-ZSM", Warszawa, Polska (Jan Walter, Urszula Ulikowska).

Układ wielozakresowego woltomierza prostownikowego

Wynalazek rozwiązuje zagadnienie uzyskania jednej wspólnej podziałki dla wszystkich zakresów.

W układzie według wynalazku mającym oporności szeregowe, układ prostowniczy oraz ustrój pomiarowy, oporniki bocznikujące (r_1, r_2, r_3, r_4) połączone są równolegle do zacisków (3,4), układu prostownikowego (5), za pomocą przełącznika (P) przełączającego jednocześnie oporniki szeregowe (R_1, R_2, R_3, R_4), przy czym suma przewodności oporności szeregowej i bocznikującej dla każdego zakresu jest jednakowa. (1 zastrzeżenie)

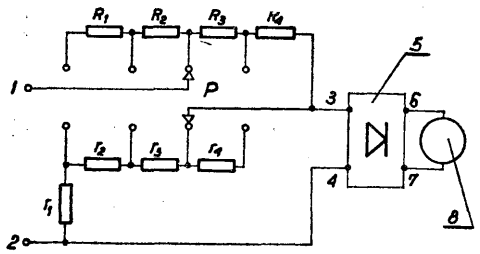

G01R P. 196216 23.02.1977

Politechnika Gdańska, Gdańsk-Wrzeszcz, Polska (Jerzy Hoja).

Sposób i układ do bezpośredniego **pomiaru** parametrów elementów dwójników czteroelementowych

Sposób według wynalazku polega na tym, że przekształca się immitancję mierzonego dwójnika na napięcie a następnie tak kompensuje sygnałami z dwóch dzielników, aby moduł napięcia bębącego funkcją mierzonej immitancji i sygnałów kompensujących był niezależny od częstotliwości. Następnie reguluje się trzecim dzielnikiem do momentu aż moduł różnicy sygnałów z dzielnika drugiego i trzeciego będzie równy modułowi napięcia niezależnego od częstotliwości.

Wówczas poszukiwane parametry pierwszego i drugiego elementu dwójnika mierzonego określamy odpowiednio z wartości transmitancji dzielnika pierwszego i trzeciego.

Natomiast parametry pozostałych dwóch elementów dwójnika* określamy poprzez pomiar składowych immitancji sygnału będącego różnicą napięcia proporcjonalnego do immitancji dwójnika mierzonego i napięcia na wyjściu dzielnika trzeciego w momencie kompensacji.

Układ do realizacji sposobu według wynalazku charakteryzuje się tym, że pomiędzy wyjście sumatora **(S_1)** zasilanego sygnałem z generatora (G) o wobulowanej częstotliwości a wejście dzielnika **(D_1)** i wejście bloku **(T_1)** o transmitancji (A,) włączany jest za pomocą przełącznika **(O)** dwójnik mierzony o konfiguracji opisanej impedencji (Z) i szeregowo połączony przetwornik prądu na napięcie **(C_1)** natomiast dla dwójnika opisanego admitancją (Y) włączany jest przetwornik napięcia na prąd **(C_2),** jako obciążenie tego przetwornika, dwójnik mierzony oraz kolejno wtórnik (F). Wyjście dzielnika **(D_1)** jest połączone z wejściem sumatora **(S_1)** natomiast wyjście bloku **(T_1)** •o transmitancji (A) doprowadzone jest do wejścia sumatora **(S_2).** Drugie wejście sumatora **(S_2)** jest połączone z wyjściem dzielnika **(D_2)** zasilanego sygnałem z generatora (G), natomiast wyjście tego sumatora dołączone jest poprzez detektor amplitudy **(R_1)** do woltomierza (W,).

Sposób i układ według wynalazku mogą być wykorzystane w pomiarach elementów elektronicznych na płytach montażowych dla celów diagnostyki tych układów jak również mogą znaleźć zastosowanie w fizykochemii w pomiarach parametrów układów zastępczych elektrolitów oraz w elektromedycynie w pomiarach układów zastępczych oporności skóry itp.

(2 zastrzeżenia)

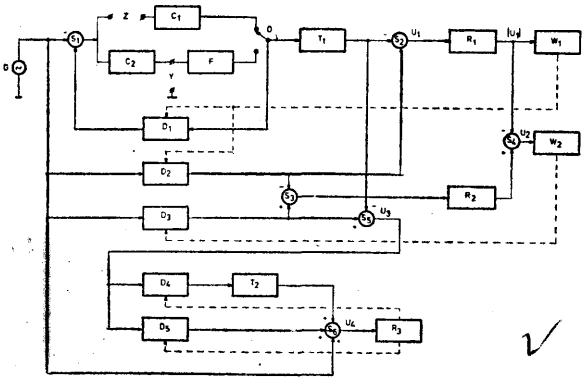

G01R P. 196304 25.02.1977

Instytut Łączności, Warszawa, Polska (Marian Ligmanowski, Wiktor Milczewski).

Układ do oceny parametrów czasowych ciągu impulsów elektrycznych

Przedmiotem wynalazku jest układ do oceny parametrów czasowych ciągu impulsów elektrycznych, zwłaszcza okresu impulsów, czasu trwania impulsu, czasu trwania przerw między impulsami.

Wynalazek rozwiązuje zagadnienie budowy układu umożliwiającego bezpośrednią ocenę kilku parametrów badanego ciągu impulsów przy jednorazowym dostarczeniu tego ciągu na wejście układu oraz ocenę dowolnej liczby impulsów za pomocą tylko jednego licznika.

Układ według wynalazku posiada licznik (4) impulsów wzorcowych, którego wyjścia połączone są poprzez dekodery (5) przekroczenia granic, pamięci przejściowe (6) i dekodery (7) wyników oceny parametrów z urządzeniem odczytowym (8) oraz układ (3) sterujący przepływem impulsów wzorcowych i badanych, który to układ (3) formuje impulsy zerujące licznik (4) impulsy bramkujące jeden z dekoderów (5) przekroczenia granic, impulsy sterujące przekazywaniem stanów pamięci przejściowych (6) do urządzeń odczytowych (8). Układ ma zastosowanie zwłaszcza do oceny parametrów czasowych impulsów wyzwalanych za pomocą tarczy numerowej aparatu telefonicznego. (1 zastrzeżenie)

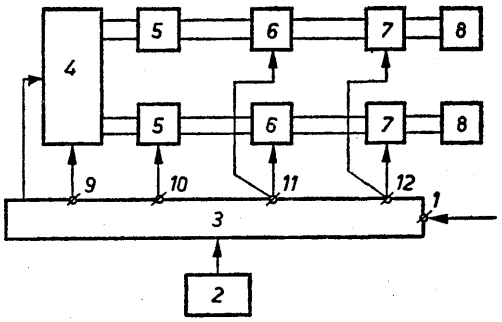

G01R P. 201765 25.10.1977

Politechnika Śląska im. W. Pstrowskiego, Gliwice, Polska (Zbigniew Mantorski, Andrzej Szumiński).

Miernik do pomiaru skutecznych wartości prądu lub napięcia o dowolnych przebiegach okresowych

Wynalazek rozwiązuje zagadnienie konstrukcji miernika o małych gabarytach mogącego współpracować z układami przetwarzania i przechowywania danych w postaci cyfrowej.

Miernik według wynalazku ma przetwornik napięcia na czas (4) sterowany układem sterowania (5), który wytwarza sygnały o czasach trwania proporcjonalnych do amplitudy napięcia uzyskiwanego w układzie uśredniającym (3), a ponadto posiada cyfrowy układ pierwiastkujący (6), który pierwiastkuje ilość impulsów podaną na swoje wejście w przedziale czasu proporcjonalnym do skutecznej wartości mierzonego napięcia lub prądu skutecznego. (1 zastrzeżenie)

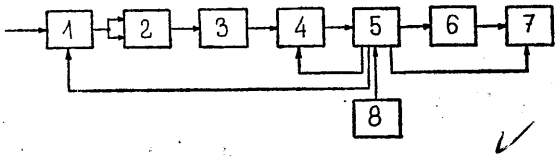

G01R P. 201812 T 150 28.10.1977

Wojskowa Akademia Techniczna im. Jarosława Dąbrowskiego, Warszawa, Polska (Mirosław Szymański).

Sposób wykrywania sygnałów emisji radiowych

Przedmiotem wynalazku jest sopsób wykrywania sygnałów emisji radiowych, służący do badania zajętości kanałów radiowych w paśmie krótkofalowym.

Wynalazek rozwiązuje zagadnienie wykrywania sygnałów użytecznych w silnie zakłóconych kanałach radiowych.

Sposób według wynalazku charakteryzuje się tym, że sygnał analogowy (S1) z wejścia pierwszego (We 1) próbkuje się na konwerterze analogowo-cyfrowym (1) i dla próbek sygnału oblicza się w korelatorze (2) wartości współczynników autokorelacji, które wymnaża się przez siebie w kwadratorze (3) a następnie sumuje się na sumatorze (4) w kolejnych cyklach pomiarowych, przy czym wyniki obliczeń porównuje się z sygnałem progowym (S 2), wprowadzonym na wejściu drugim (We 2), do układu progowego (5), z którego otrzymuje się binarny sygnał decyzyjny (S 3) o wystąpieniu emisji radiowej. (1 zastrzeżenie)

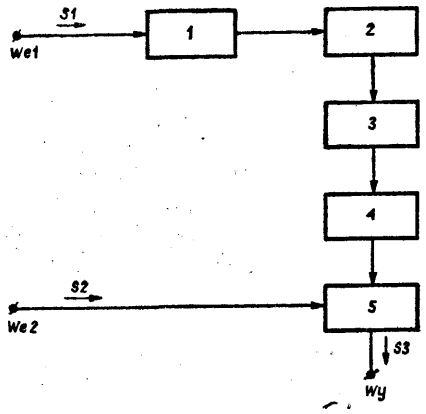

G01R P. 201813 T 28.10.1977

Wojskowa Akademia Techniczna im. Jarosława Dąbrowskiego, Warszawa, Polska (Mirosław Szymański).

Przetwornik korelacyjny do detekcji sygnałów

Przedmiotem wynalazku jest przetwornik korelacyjny do detekcji sygnałów, służący do wykrywania użytecznych sygnałów radiowych.

Wynalazek rozwiązuje zagadnienie wykrywania użytecznych sygnałów emisji radiowych przy dużych poziomach zakłóceń.

Przetwronik korelacyjny według wynalazku charakteryzuje się tym, że jego wejście pierwsze (We 1) połączone jest szeregowo z układem logarytmicznej automatycznej regulacji wzmocnienia (1), konwerterem analogowo-cyfrowym (2), pamięcią programowania (3), która jest połączona równolegle z pamięcią danych wejściowych (5) i układem mnożącym (6), przy czym układ mnożący (6) połączony jest w dalszym ciągu szeregowo z sumatorem iloczynów (7), pamięcią współczynnika zerowego (8), układem dzielenia (10), kwadratorem (11), sumatorem współczynników (12), układem przeskalowania współczynników (13), układem konwersji kodu BIN na BCD (14), pamięcią danych wyjściowych (15) oraz wyjściem (Wy), natomiast wejście drugie (We 2) połączone jest przez układ adresacj i (4) z konwerterem analogowo-cyfrowym (2), pamięcią programowania (3) i pamięcią danych wyjściowych (5) oraz wejście drugie (We 2) ma jeszcze bezpośrednie połączenie z sumatorem iloczynów (7) i sumatorem współczynników (12), przy czym układ przeskalowania iloczynów (9) jest równolegle włączony do sumatora iloczynów (7) oraz układu dzielenia (10). (1 zastrzeżenie)

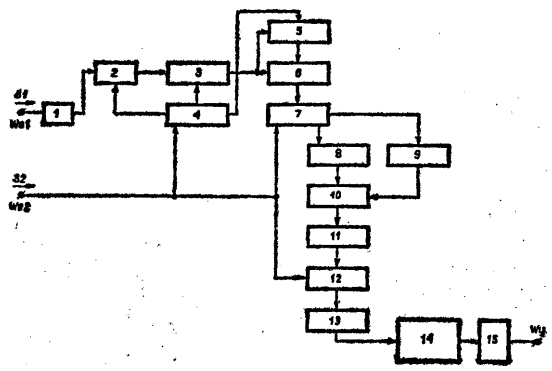

G01R H03G P. 201821 T 29.10.1977

Politechnika Warszawska, Warszawa, Polska (Grzegorz Pankanin).

Wzmacniacz z kompresją **dynamiki sygnału** wejściowego **dla układu do pomiaru** pojemności **kondesatorów** o dużych stratach metodą rezonansową.

Wynalazek rozwiązuje zagadnienie zmniejszenia dynamiki sygnału wyjściowego wzmacniacza w stosunku do dynamiki sygnału wejściowego przy zachowaniu informacji jaką niesie amplituda sygnału.

Wzmacniacz według wynalazku ma włączony pomiędzy zaciski wejściowe obwód rezonansowy zawierający połączoną równolegle indukcyjność (L) z pojemnością (C) i rezystancją strat (R) mierzonego kondensatora będący jednym z elementów sprzężenia zwrotnego wzmacniacza operacyjnego (WO). Obwód rezonansowy dołączony jest z jednej strony poprzez rezystor (R_1) do ujemnego wejścia wzmacniacza operacyjnego (WO), a z drugiej do masy układu wzmacniacza. Dodatnie wejście wzmacniacza operacyjnego (WO) połączone jest poprzez rezystor (R_2) z masą a jego wyjście poprzez rezystor (R_3) połączone jest z jego ujemnym wejściem. Wzmacniacz może mieć zastosowanie w pomiarach na przykład wilgotności, składu chemicznego, poziomu cieczy w zbiornikach. (1 zastrzeżenie)

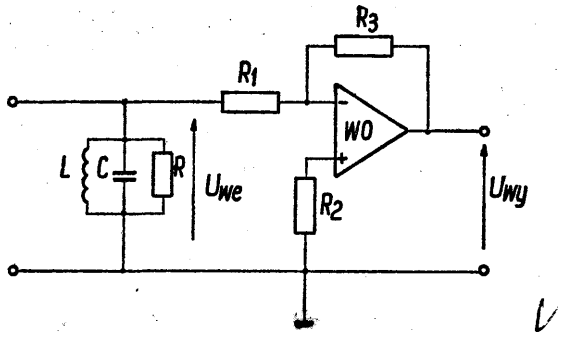

G01S P. 201385 08.10.1977

Pierwszeństwo: 11.10.1976 - ZSRR (nr 2411891)
15.11.1976 - ZSRR (nr 2420604)

Vsesojuznyj Naučo - Issledovatel'skij Institut Primenenija Graždanskoj Aviacii v Narodnom Chozjajstve, Krasnodar, ZSRR (Vladimir Aleksandrovič Milo v, Igor Ivanovič Injutkin, Aleksander Grigor'evic Palivoda, Gennadij Aleksandrovič Ermakov, Jurij Grigor'evič Negrij, Valerij Vasil'evic Ponamarenko, Evgenij Ivanovič Starčenko).

Układ do zdalnego pomiaru odległości do prowadzenia obiektów ruchomych na torach równoległych

Wynalazek rozwiązuje zagadnienie budowy układu oznaczającego się zwiększoną dokładnością pomiaru odchylenia obiektu od zadanego toru oraz zwiększoną odpornością na zakłócenia.

Układ według wynalazku ma stację naziemną (1) i urządzenie pokładowe (2). Stacja naziemna (1) zawiera odbiornik (4) i nadajnik (5), którego wejście dołączone jest do wyjścia odbiornika (4), oraz antenę nadawczo-odbiorczą (3), do której dołączone są wejście odbiornika (4) i wyjście nadajnika (5). Urządzenie pokładowe (2) zawiera generator częstotliwości wzorcowej (6), dzielnik częstotliwości (7), przeznaczony do wytwarzania sygnałów w kształcie meandra o częstotliwości modulacji, przy czym wejście dzielnika częstotliwości (7) jest połączone z wyjściem generatora częstotliwości wzorcowej (6), nadajnik (8), którego wejście połączone jest z wyjściem dzielnika (7), antenę pokładową (9), dołączoną do wyjścia nadajnika (8), odbiornik (10), którego wejście dołączone jest do anteny pokładowej (9), filtr cyfrowy (11), przeznaczony do wytwarzania impulsu odniesienia przy **przejściu**

przez zero sygnału o częstotliwości modulacyjnej, wydzielonego z sygnału, otrzymanego na wyjściu odbiornika (10). Jedno z wejść filtru cyfrowego (11) jest połączone z wyjściem odbiornika (10), a drugie - z wyjściem generatora (6). Urządzenie pokładowe (2) zawiera blok opóźniający (12) wprowadzający opóźnienie regulowane, zapewniający przesunięcie impulsu odniesienia o przedział czasu, mieszczący się w przedziale czasu, równym okresowi powtarzania impulsów, wytwarzanych przez generator (6). Do wyjścia bloku opóźniającego (12) dołączone jest pierwsze wejście bloku (13) statystycznego przetwarzania sygnałów wiarygodnych, przeznaczonego do wytwarzania sygnału uchybu, którego wartość jest proporcjonalna odchyleniu obiektu ruchomego od toru zadanego, i którego biegunowość określa kierunek tego odchylenia. Do wyjścia bloku (12) statystycznego przetwarzania sygnałów wiarygodnych dołączony jest wskaźnik (14) odchylenia obiektu ruchomego od toru zadanego oraz blok sterujący (15), przeznaczony do sterowania przemieszczeniem impulsu odniesienia w bloku opóźniającym (12) - celem zaznaczenia zadanych torów równoodległych zerowymi wskazaniami wskaźnika (14) odchylenia obiektu ruchomego od toru zadanego. Przy tym blok sterujący (15) ma dwa wejścia rozkazowe (25, 26), przeznaczone do ręcznego wprowadzania rozkazów, wyjście bloku (15) jest połączone z drugim wejściem bloku opóźniającego (12).

Najbardziej korzystnym jest zastosowanie rozwiązania według wynalazku do sterowania samolotami służby agrotechnicznej do prowadzenia zabiegów związanych z uprawami rolniczymi. (6 zastrzeżeń)

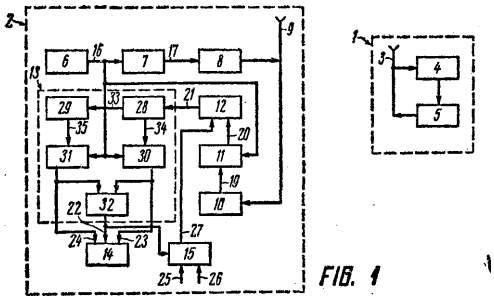

G01W **P. 196215** 23.02.1977

Politechnika Gdańska, Gdańsk-Wrzeszcz, Polska (Wiktor Chotkowski, Jacek Gajek).

Wiatromierz turbinowy

Przedmiotem wynalazku jest wiatromierz turbinowy, do pomiaru wektora prędkości wiatru, szczególnie na statkach morskich.

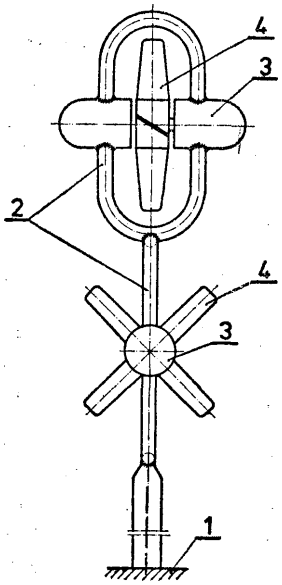

Wynalazek rozwiązuje zagadnienie uzyskiwania sygnałów wyjściowych z wiatromierza dogodnych do przesyłania i rejestracji.

Wiatromierz według wynalazku ma osiowe turbiny wiatrowe (4) osadzone w ramach (2) i sprzęgnięte z wirnikami prądnic tachometrycznych (3). Ramy (2) i turbiny (4) ustawione są prostopadle względem siebie i w tej samej osi pionowej i połączone na stałe ze sobą i z podłożem (1). (1 zastrzeżenie)

G03F **P. 196220** **24.02.1977**

Politechnika Warszawska, Warszawa, Polska (Herbert Czichon, Tomasz Dąbrowa).

Sposób usuwania **naświetlonych elementów warstw kopiowych z kopii offsetowych**

Wynalazek rozwiązuje zagadnienie uproszczenia końcowej obróbki warstw zawierających polialkohol winylowy i dwuchromian amonowy lub żywicę dwuazoniową.

Sposób polega na tym, że uprzednio naświetloną, wywołaną, zatrawioną i lakierowaną kopię polewa się roztworem zawierającym kwas fosforowy oraz substancję utleniającą. Jako substancję utleniającą stosuje się nadmanganian potasowy lub metanadjodan sodowy lub metanadiodan potasowy lub nadiodan sodowy lub kwas nad jodowy. Kwas fosforowy można zastąpić fosforanem i stechiometryczną ilością kwasu mineralnego. (2 zastrzeżenia)

G04B **P. 196149** **19.02.1977**
H05K

Stanisław Sciga, Piastów, Polska (Stanisław Ściga).

Skrzynka zegara sterującego

Skrzynka zegara sterującego według wynalazku ma umieszczone w przedniej płycie (5) lub w ściankach bocznych (3, 4) drzwiczki (7), do których zamocowany jest zegar kontaktowy (8) i wybierak (9).

Połączenia wtyków - gniazdek (13) zegara z przewodami łączącymi (12) służącymi do zaprogramowania czasu znajdują się wewnątrz skrzynki po zamknięciu drzwiczek. (1 zastrzeżenie)

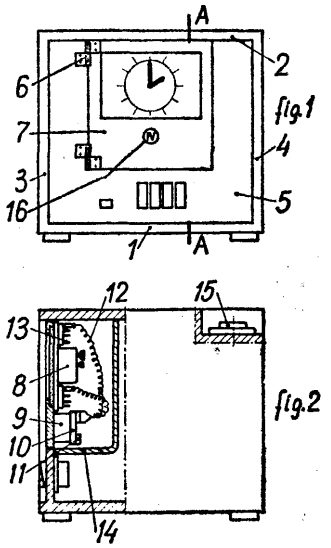

G04C **P. 199688** T 16.07.1977

Instytut Energetyki, Warszawa, Polska (Juliusz Wróblewski, Zbigniew Skopec, Janusz Bartczak).

Sposób stabilizacji chodu mechanizmów zegarowych

Sposób stabilizacji chodu mechanizmów zegarowych według wynalazku polega na tym, że na części ruchomej mechanicznego balansowego lub wahadłowego regulatora chodu (1) umieszcza się wkładkę ferromagnetyczną (2) wchodzącą podczas ruchu regulatora w obszar oddziaływania elektromagnesu (3) zasilanego impulsami elektrycznymi z elektronicznego układu (4). Układ ten, najlepiej stabilizowany rezonatorem kwarcowym, zapewnia formowanie impulsów elektrycznych o częstotliwości powtarzania dostosowanej do wymaganej częstotliwości drgań mechanicznego regulatora chodu.

Sposób według wynalazku może znaleźć szerokie zastosowanie do stabilizacji chodu zegarów wahadłowych, zabytkowych i/lub dekoracyjnych.

(1 zastrzeżenie)

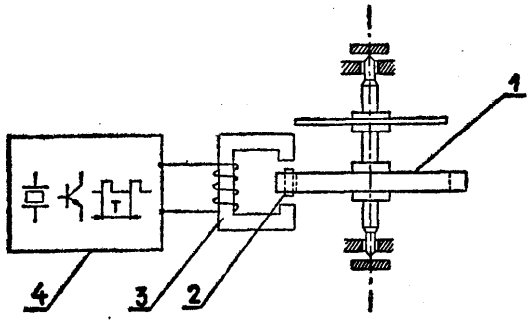

G05B P. 196179 21.02.1977

Wyższe Szkoła Inżynierska, Koszalin, Polska (Sławomir Fic, Wojciech Kaczmarek, Leon Kukiełka).

Układ sterowania hydraulicznego napędów przenośnika odsiewającego w zależności od głębokości wyorywania lemieszy

Przedmiotem wynalazku jest układ sterowania hydraulicznego napędów przenośnika odsiewającego w zależności od głębokości wyorywania lemieszy stosowany w kombajnach zbioru ziemniaków w gospodarstwach rolnych.

Układ sterowania według wynalazku ma mechanizm przegubowy zagłębiania lemieszy (1) tworzący układ dźwigien, a pomiędzy ramię kombajnu (2) a belkę urządzenia kopiującego (3) względnie koła podporowego wbudowany jest zawór zadający (4) wielkości przepływu lub ciśnienia podawanego na serwotłoczek (5) hydraulicznie sterowanej pompy (6) zmiennego wydatku, przez zawory dławiące jednostronnego działania (7) na drodze do pompy (6) i zlewu (8). Do układu zabezpieczeń nawrotnych silnika napędowego przenośnika odsiewającego (9) i silnika napędu wału krzywkowego (10) włączone są zawory przelewowe lub zadające (11) i (12) wielkości przepływu lub ciśnienia, otwierane strugą (13) podawaną z gałęzi serwotłoczka (5) pompy (6), przy czym w układzie zasilania silnika napędu wału krzywkowego (10) włączony jest zawór przelewowy zadający (14) wilkość przepływu lub ciśnienia otwierany strugą podawaną z gałęzi serwotłoczka (5). (2 zastrzeżnia)

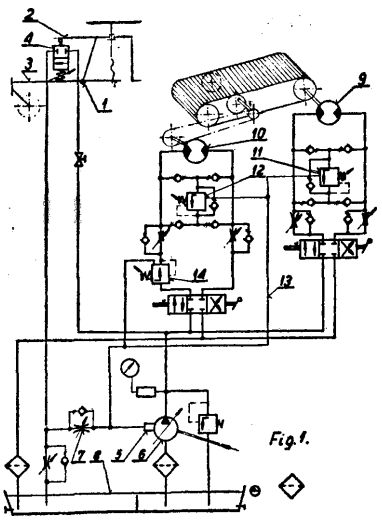

G05D **P. 196148** **19.02.1977**

Instytut Techniki Cieplnej, Łódź, Polska (Zdzisław Barski, Bogdan Koprowski).

Układ do automatycznego sterowania, zwłaszcza do suszarń **drewna**

Układ automatycznego sterowania według wynalazku umożliwia dostosowanie prędkości przestawiania organów sterowania do właściwości dynamicznych obiektu sterowanego przez regulację częstotliwości impulsów sterujących trój drożnymi zaworami elektromagnetycznymi.

Układ stanowią dwa obwody, z których jeden sterujący wartością temperatury składa się z rezystancyjnego czujnika (1) temperatury połączonego poprzez mostkowy regulator (2) i elektroniczny impulsator (3) z dwoma trój drożnymi zaworami elektromagnetycznymi (4, 5) i z siłownikiem krokowym (6) sprzęgniętym z zaworem (8) nagrzewnicy (9) a drugi sterujący względną wilgotnością powietrza składa się z rezystencyjnego czujnika (10) temperatury w koszulce (11) zwilżanej wodą destylowaną, który poprzez mostkowy regulator (12) i elektroniczny impulsator (13) połączony jest równolegle z dwoma parami trój drożnych zaworów (14, **15)** i (16, **17)** elektromagnetycznych z których para (14, **15)** połączona jest z siłownikiem krokowym sprzęgniętym z przepustnicą (21) powietrza wlotowego a para (16, **17)** połączona jest z siłownikiem krokowym (22) sprzęgniętym z przepustnicą (25) powietrza wylotowego. (5 zastrzeżeń)

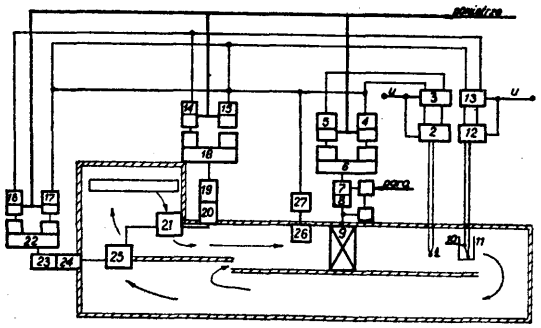

G05F **P. 202306** **22.11.1977**
H02M

Pierwszeństwo: 22.11.1976 - St. Zjed. Am. (nr 743, 863)

General Electric Company, Nowy Jork, St. Zjed. Am. (Willand Bruce Jarvinen).

Urządzenie sterujące tyrystorowym układem przetwornika mocy

Przedmiotem wynalazku jest urządznie sterujące tyrystorowym układem przetwornika mocy, który dostarcza energię elektryczną do obciążenia elektrycznego z wielofazowego źródła prądu przeminnego. Urządzenie zawiera detektor (18), który wykrywa związek fazowy między napięciami na liniach **(L_1)**

i (L_3) i jest dołączony do cyfrowego syntezatora (12) dostarczającego sygnał do układu pamięciowego (14). Układ (14) dostarcza sygnały określające włączenie poszczególnych tyrystorów. Czujnik (16) wykrywa prąd w liniach zasilających, a układ detekcyjny (18) daje sygnał w przypadku błędu przełączania. Czujnik (16) i układ detekcyjny (18) są dołączone do układu (20) wymuszenia włączenia, dołączonego do układu logicznego (22). Układ (22) dostarcza sygnał do układu (24) włączania wybranej komórki, który odbiera również sygnał z układu logicznego (26). (11 zastrzeżeń)

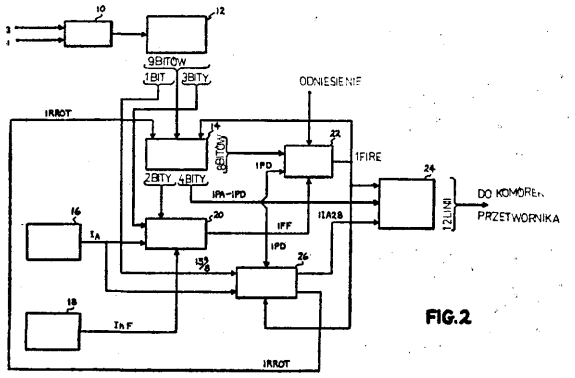

FIG.2

G06F P. 196020 16.02.1977

Polskie Koleje Państwowe Centralny Ośrodek Badań i Rozwoju Techniki Kolejnictwa, Warszawa, Polska (Jerzy Jakubowicz, Waldemar Kupczyk, Jan Wojciechowski, Jan Drzewiecki, Irena Kupczyk).

Analogowy blok potęgowania

Analogowo-impulsowy blok potęgowania jest układem umożliwiającym podnoszenie do dowolnej potęgi analogowego sygnału wejściowego. Podany na wejście sygnał porównywany jest w komparatorze (3) z przebiegiem wyjściowym generatora funkcji eksponencjalnej (1). Generacja funkcji eksponencjalnych w obu generatorach (1) i (2) rozpoczyna się jednocześnie. Moment zrównania się napięć na komparatorze (3) powoduje zapamiętanie w układzie pamiętającym (4) wartości napięcia panującego w tym momencie na wyjściu generatora funkcji eksponencjalnej (2). Wartość tego napięcia jest wynikiem przeprowadzonej operacji potęgowania, a wykładnik potęgi określa iloraz stałych czasu generatorów (1) i (2). (1 zastrzeżenie)

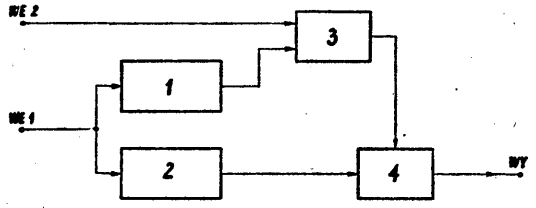

G06F P. 198716 T 08.06.1977

Ośrodek Badawczo-Rozwo j owy Automatyki Przemysłowej „MERAPNEFAL", Warszawa, Polska (Jerzy Zajdel, Krzysztof Krzyczkowski, Ryszard Zarzycki).

Magistrala obiektowa

Przedmiotem wynalazku jest magistrala obiektowa do sterowania adresowanych stacyjek komputerowych.

Wynalazek rozwiązuje zagadnienie unifikacji okablowania grupy stacyjek z umożliwieniem łatwej rozbudowy.

Magistrala obiektowa wg wynalazku łączy komputer sterujący (1) poprzez blok sprzężenia (2), szyny (3) podsystemu sprzężenia i zintegrowany blok (4) obsługi stacyjek z adresowanymi stacyjkami. Magistrala podzielona jest na dwie części (7) i (8). Część pierwsza (7) jest samodzielna w obsłudze grupy stacyjek o liczebności poniżej 64. Poszczególne części magistrali połączone są z zintegrowanym blokiem obsługi stacyjek (4) za pomocą złącz obiektowych (5). (3 zastrzeżnia)

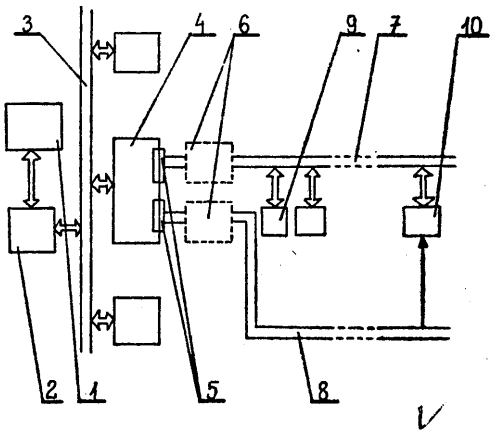

G06K P. 196092 18.02.1977

Warszawskie Zakłady Urządzeń Informatyki „Meramat", Warszawa, Polska (Wojciech Nowosielski, Marek Kazoń, Edward Nowosielski, Anna Kuczmowska).

Układ kontroli parzystości wzdłużnej

Przedmiotem wynalazku jest układ kontroli parzystości wzdłużnej stosowany w szczególności w magnetycznych pamięciach taśmowych.

Układ kontroli parzystości wzdłużnej składający się z dziewięciu przerzutników JK (1, 2, 3..., 9), których wejścia zegarowe są połączone z wyjściem pierwszego inwertera (10), a wejścia zerujące są połączone z wyjściem drugiego inwertera (11), ma wejście J pierwszego przerzutnika (1) JK połączone ze źródłem sygnału (RBP) ścieżki parzystości poprzecznej, wejście J drugiego przerzutnika (2) JK połączone ze źródłem sygnału (RB0) ścieżki zegarowej, wejście J trzeciego przerzutnika (3) JK połączone ze źródłem sygnału (RB1) ścieżki pierwszej, wejścia J pozostałych przerzutników (4,....,9) połączone odpowiednio z źródłami pozostałych ścieżek, wejście pierwszego inwertera połączone ze źródłem sygnału zerowania (ZER), wyjście Q pierwszego przerzutnika (1) JK połączone z pierwszym wejściem elementu dwuwejściowego (12) typu LUB - NIE, wyjścia Q pozostałych przerzutników (2, 3.....,9) połączone odpowidnio z wejściami elemen-

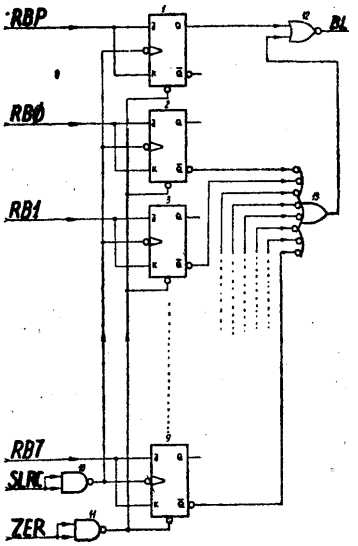

tu ośmiowejściowego (13) typu NIE - LUB, wyjście elementu ośmiowejściowego (13) typu NIE - LUB połączone z drugim wejściem elementu dwuwejściowego (12) typu LUB —NIE, przy czym wyjście elementu dwuwejściowego (12) typu LUB - NIE ma połączone z przewodem odprowadzającym sygnał (BL) błędu. (1 zastrzeżnie)

G06K **P. 201823 T** 29.10.1977

Politechnika Warszawska, Warszawa, Polska (Halina Barbara Smolińska, Andrzej Kalestyński, Andrzej Domański, Andrzej Molek).

Urządzenie do obrazowania danych wyjściowych z elektronicznej maszyny cyfrowej

Przedmiotem wynalazku jest urządzenie do obrazowania w postaci wydruku na papierze lub uzyskiwania obrazu na ekranie czytnika danych alfanumerycznych i graficznych, pojawiających się w postaci odpowiednio zakodowanych sygnałów elektrycznych na wyjściu elektronicznej maszyny cyfrowej. Urządzenie zawiera połączoną z zespołem dekoduj ąco-adresowym (1) elektronicznej maszyny cyfrowej, matrycową mozaikową komórkę przetwarzającą (2), na której za pomocą sygnałów z zespołu dekodująco-adresowego (1) formowany jest obraz zespołu wierszy znaków alfanumerycznych lub graficznych, umieszczoną w drodze wiązki pierwszego źródła światła laserowego (3), do formowania mikrohologramu tego obrazu na przesuwnej holograficznej warstwie światłoczułej (4), przy czym drugie źródło światła laserowego (5, 8) do formowania rzeczywistego obrazu z mikrohologramu skierowane jest na zarejestrowany mikrohologram na przesuwnej holograficznej warstwie światłoczułej (4) pod takim kątem, że obraz powstaje na ekranie czytnika (6, 9) i/lub na powierzchni kserograficznej warstwy światłoczułej kserograficznego zespołu wydruku (7, 10), z której następuje ostateczny wydruk danych w postaci alfanumerycznej lub graficznej.

(5 zastrzeżeń)

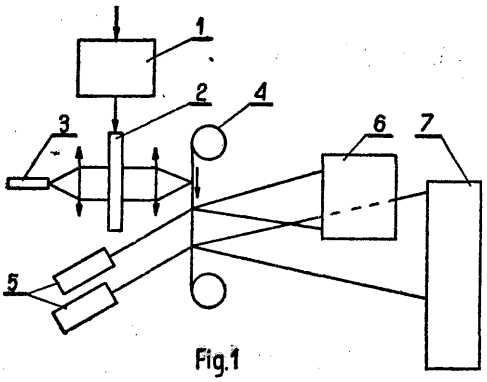

Fig.1

G08B **P. 196218** 23.02.1977

Instytut Tele- i Radiotechniczny, Warszawa, Polska (Barbara Podgórska, Andrzej Podgórski).

Układ sygnalizacji stanów wyróżnionych na wielo - miejscowych wskaźnikach informacji cyfrowej, sterowanych w systemie niejednoczesnego pobudzania

Przedmiotem wynalazku jest układ sygnalizacji stanów wyróżnionych na wielomiejscowych wskaźnikach informacji cyfrowej, w którym sygnalizacja polega na wyświetlaniu stanów wyróżnionych na jednym miejscu wskaźnika przy cyklicznym eksponowaniu znaków w kolejności priorytetowej przy wygaszaniu informacji niewyróżnionej poprzez blokadę dekodera informacji wejściowej wskaźnika w odpowiednich momentach czasowych. W układzie według wynalazku sygnał (9) reprezentujący cykliczną sekwencję stanów binarnych podawany jest ao wejścia sterującego komutatora informacji wyświetlanej (3), do wejścia układu (4) sterującego wyborem cyfr wskaźnika (1) oraz do wejścia dekodera (5) pozycji niewyróżnianych. Do wejść wybieranych komutatora (8) doprowadzone są dwa sygnały zmienne. Wejście sterujące komutatora (8) połączone jest z wyjściem komutatora sygnałów wyróżnionych (7), którego wejście sterujące połączone jest z wyjściem cyfrowym licznika (6) przełączanego sygnałem wyjściowym komutatora (8).

Opisany układ nadaje się szczególnie do stosowania w aparaturze kontrolno-pomiarowej. (2 zastrzeżenia)

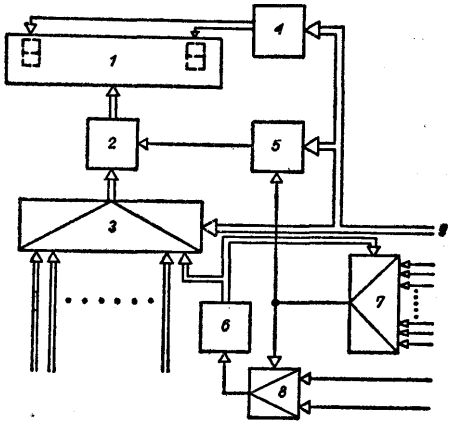

G10K **P. 201699 T** **22.10.1977**

Politechnika Gdańska, Gdańsk-Wrzeszcz, Polska (Gustaw Budzyński, Adam Witkowski, Lotar Dulkelmann, Bogdan Piwakowski).

Stukacz poziomy sterowany elektronicznie

Wynalazek rozwiązuje zagadnienie opracowania układu umożliwiającego wykonywanie pomiarów izolacyjności akustycznej przegród pionowych, regulację częstotliwości stukacza poprzez regulację częstotliwości generatora impulsów prostokątnych oraz regularną i kontrolowaną pracę stukacza.

Stukacz według wynalazku składa się z generatora fali prostokątnej (G) sterującego rejestrem przesuwnym (RP), którego wyjścia są połączone poprzez przerzutnik (P1, P2, ... P5) z kolejnymi tyrystorami (T1, T2, ... T5) włączonymi w obwody cewek elektromagnesów (L1, L2, ... L5), w których poruszają się młotki (M1, M2, ... M5). Cewki tych elektromagnesów składają się z dwóch oddzielnych uzwojeń: z uzwojenia wciągającego (I) i uzwojenia wysuwającego (II), przy czym młotek umieszczony wewnątrz cewki wprawiany jest w ruch przesuwisto-zwrotny przez działanie kolejno na przemian uzwojeń cewki. Uzwojenia cewek elektromagnesów połączone są w taki sposób, że każdy tyrystor włączony jest w uzwojenie wciągające (I) N-tej cewki i uzwojenie wysuwające (II) cewki N-2.

Układ służy do badania izolacyjności akustycznej przegród pionowych od dźwięków uderzeniowych np. do badania izolacyjności burt statków.

(1 zastrzeżenie)

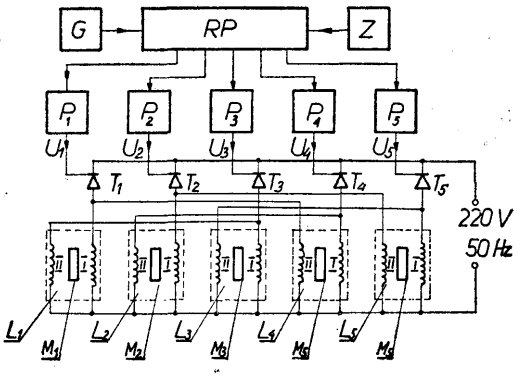

Fig. 1

G11B **P. 196090** 18.02.1977

Ośrodek Badawczo-Rozwojowy Urządzeń Informatyki przy Warszawskich Zakładach Urządzeń Informatyki „Meramat", Warszawa, Polska (Romuald Turyński).

Czujnik fotooptyczny, zwłaszcza do wykrywania nalepek odblaskowych na taśmie

Czujnik fotooptyczny, zwłaszcza do wykrywania nalepek odblaskowych na taśmie, składa się z obudowy (1) w kształcie tulejki, wewnątrz której, po jednej stronie znajduje się żarówka (5) z włóknem (6), a po drugiej stronie soczewka (7) z otworem, w którym umieszczony jest fotoelement (4). Zastosowanie soczewki (7), oraz usytuowanie włókna (6) żarówki (5) i fotoelementu (4) w jej osi optycznej umożliwia podanie na fotoelement (4) skupionego światła odbitego od badanej powierzchni. Czujnik znajduje zastosowanie zwłaszcza w urządzeniach zapisujących i odczytujących informacje na taśmie magnetycznej.

(1 zastrzeżenie)

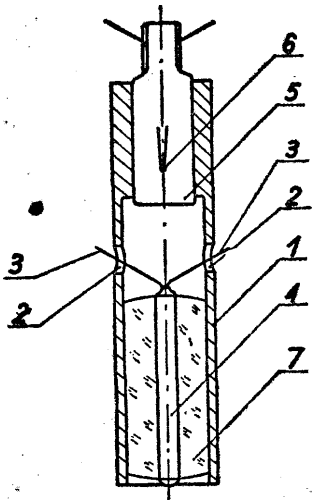

G11B **P. 196091** **18.02.1977**

Warszawskie Zakłady Urządzeń Informatyki „Meramat", Warszawa, Polska (Wojciech Nowosielski, Marek Kazoń, Edward Nowosielski, Anna Kuczmowska).

Układ połączeń bloków funkcjonalnych sterujących zapisem i odczytem informacji

Przedmiotem wynalazku jest układ połączeń bloków funkcjonalnych sterujących zapisem i odczytem informacji, stosowany w szczególności w magnetycznych pamięciach taśmowych. Układ jest utworzony z bloków funkcjonalnych w następujący sposób.

Wejście/wyjście zegara centralnego (ZC) są połączone z szyną (S) sygnałów sterujących. Wyjście zegara (ZC) jest połączone z wejściem pierwszego licznika **(LO1)** opóźnień, z pierwszym wejściem układu **(UZG)** zmiany gęstości zapisu, z pierwszym wejściem układu (USZ) sterowania zapisem i z pierwszym wejściem układu (USO) sterowania odczytem. Wyjście licznika **(LO1)** jest połączone z drugim wejściem układu **(UZG).** Wyjście układu **(UZG)** jest połączone z wejściem drugiego licznika (L02) opóźnień. Trzecie wejście układu (UZG) jest połączone ze źródłem syngału **(SZG)** ZMIANA GĘSTOŚCI ZAPISU. Czwarte wejście układu (UZG) jest połączone z wyjściem licznika **(LO2).** Wyjście licznika **(LO2)** jest połączone z drugim **(BLRC)** bramkowania **(LRC).** Trzecie wyjście układu wejściem układu **(USZ)** i z drugim wejściem układu (USO). Trzecie wejście układu (USO) jest połączone ze źródłem sygnału STROB ODCZYTU. Pierwsze wyjście układu (USO) jest połączone ze źródłem sygnału **(BCRC)** bramkowania **(CRC).** Drugie wyjście układu (USO) jest połączone ze źródłem sygnału (BLRC) bramkowania **LRC).** Trzecie wyjście układu (USO) jest połączone ze źródłem sygnału **(SCRC)** STROB (CRC). Wyjście układu (USZ) jest połączone ze źródłem sygnału (SZ) STROB ZAPISU. Wejście/ /wyjście licznika **(LO1),** wejście/wyjście licznika **(LO2),** wejście/wyjście układu (USO) i wejście/wyjście układu **(USZ)** są połączone z szyną (S).

(1 zastrzeżenie)

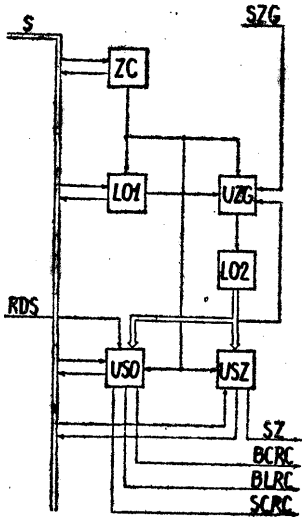

G11B **P. 202937** **14.12.1977**

Pierwszeństwo: 15.12.1976 - Węgry (nr 15749)

MTA Számitástechnikai és Automatizálási Kutató Intézet, Budapeszt, Węgry.

Urządzenie do laserowego zapisu danych i znaków

Wynalazek rozwiązuje zagadnienie opracowania laserowego generatora znaków umożliwiającego podniesienie jakości znaków bez stosowania techniki „minisiatki".

Urządzenie do laserowego zapisu danych i znaków, zawiera źródło promieni laserowych, korzystnie akustyczno-optyczny wielokanałowy modulator natężenia (106), służący korzystnie jako aktywny rozdzielacz wiązek, oraz inne bierne elementy optyczne, elektryczne i mechaniczne urządzenia sterujące, układ odchylający, pracujący synchronicznie z modulatorem, jak również światłoczułe urządzenie do zapisywania znaków. W akustyczno-optycznym wielokanałowym modulatorze natężenia znajduje się wielo-segmentowy przetwornik **(107)** fal ultradźwiękowych, do którego poszczególnych segmentów dołączony jest stopień sterujący, dostarczający sygnały VHF o bardzo wysokiej częstotliwości mający nieciągłe widmo częstotliwości do bramkowania amplitudowego części składowych widma.

(10 zastrzeżeń)

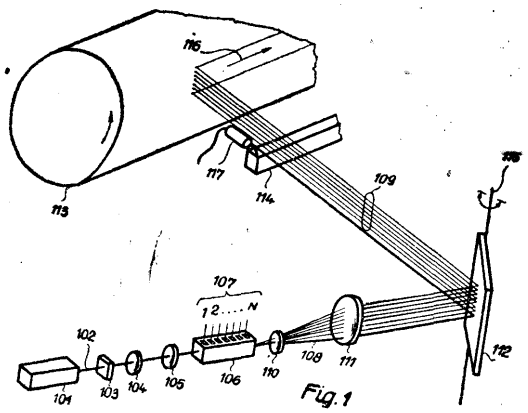

G11C **P. 196182** 21.02.1977

Przedsiębiorstwo Produkcji i Montażu Urządzeń Elektrycznych Budownictwa „Elektromontaż", Poznań, Polska (Krzysztof Tabędzki, Andrzej Tysiąc).

Pamięć sekwencyjnych układów sterowania

Przedmiotem wynalazku jest pamięć sekwencyjnych układów sterowania, umożliwiająca konstruowanie różnych bloków funkcjonalnych np. rejestrów pierścieniowych, układów sterowania komutatorów i innych.

Pamięć według wynalazku składa się z komórek pamięci **(A_1-A_n)** sprzęgniętych ze sobą w taki sposób, że wejście każdej komórki **(A_n)** jest połączone z zanegowanym wyjściem komórki uprzedniej **(An-1)** oraz w wyjściem prostym komórki przeduprzedniej (An-2). Wejścia blokujące (bn) oraz wejścia wyzwalające (Wn) są oddzielone dla każdej komórki (An) i mogą być powielone. (1 zastrzeżenie)

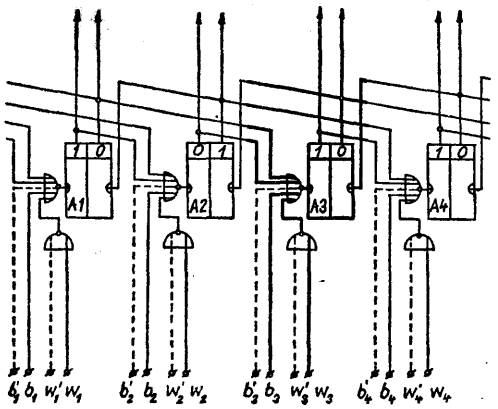

Dział H

ELEKTROTECHNIKA

H01B **P. 195116** 03.01.1977

Zakład Maszyn Kablowych, Kraków, Polska (Lucjusz Starczewski, Bogdan Kijewski, Adam Hardt).

Sposób i urządzenie do wykonywania przewodów elektrycznych z dwoma wzdłużnymi paskami znakującymi

Przedmiotem wynalazku jest sposób i urządzenie do wykonywania przewodów elektrycznych w izolacji z termoplastycznych tworzyw sztucznych z dwoma wzdłużnymi paskami znakującymi o barwie różnej od barwy izolacji zasadniczej.

Sposób według wynalazku polega na tym, że przewód pokrywa się izolacją zasadniczą podawaną przez wytłaczarkę zasadniczą i izolację znakującą podawaną przez wytłaczarkę znakującą przy czym obie te czynności wykonywane są podczas jednej operacji.

Urządzenie do stosowania sposobu składa się z dwóch wytłaczarek zasadniczej (1) i znakującej (4) podłączonych do wspólnej głowicy krzyżowej (2) wyposażonej w urządzenie znakujące (9). Wytłaczarka zasadnicza (1) wykonuje powłokę zasadniczą **(6)** natomiast wytłaczarka znakująca **(4)** podaje tworzywo znakujące (7) do urządzenia znakującego (9), które posiada dwa kanały (8) rozdzielające strugę tworzywa znakującego (7) na dwie części i doprowadzające go do powłoki zasadniczej (6). Kanały przepływowe tworzywa (8) mają na całej długości zmienny przekrój co pozwala na sprężenie tworzywa (7). Kształt kanałów (8) w miejscu ich doprowadzenia do izolacji zasadniczej (6) jest taki, że natężenie przepływu tworzywa w dowolnym punkcie styku tworzywa znakującego (7) z tworzywem zasadniczym (6) ma wartość stałą. (3 zastrzeżenia)

H01B **P. 196037** 15.02.1977

Zakłady Sprzętu Domowego i Turystycznego „PREDOM-PRESPOL", Niewiadów, Polska (Marek Jankowski, Edward Sęk, Krzysztof Łazowski).

Odgiętka sznura przyłączeniowego

Przedmiotem wynalazku jest odgiętka do sznura przyłączeniowego do stosowania w przenośnych urządzeniach sprzętu gospodarstwa domowego i w innych urządzeniach elektrycznych wieszanych jak: bojlery, samochodowe zaparzarki do kawy lub herbaty itp.

Odgiętka (1) wykonana z elastycznego materiału. Na części cylindrycznej (4) zaopatrzona jest w występ (5) wyposażony w wybranie (6) tworzące wieszak kłowy do zawieszania wtyczki (7). (1 zastrzeżenie)

FIG. 1

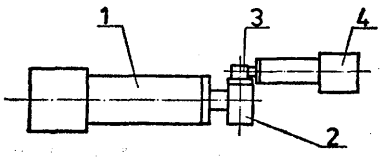

FIG. 3

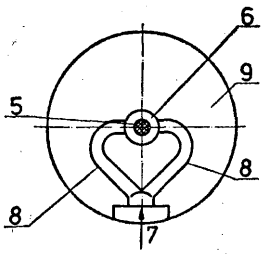

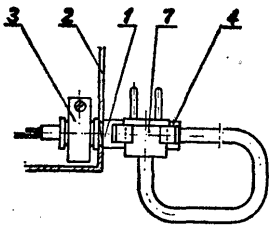

Fig.1

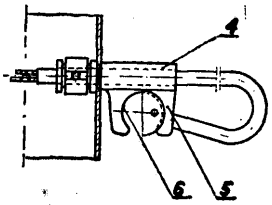

Fig.2

H01B **P.** 196254 23.02.1977

Politechnika Gdańska, Gdańsk, Polska (Stanisław Szpor).

Sposób napełniania urządzenia **elektrycznego gazem**

Sposób napełniania urządzenia elektrycznego gazem polega na wytworzeniu mieszaniny gazowej. Wytwarza się ją wprowadzając do zamkniętej przestrzeni kolejno gaz elektroujemny o dużej wytrzymałości elektrycznej, korzystnie sześciofluorek siarki, oraz gaz o dużej przewodności cieplnej, korzystnie hel lub wodór.

Uzyskana mieszanina jest gazem izolacyjnym (i medium chłodzącym) w urządzeniu elektrycznym.

(1 zastrzeżenie)

H01F P. 196246 23.02.1977

„ASPA", Zakłady Aparatury Spawalniczej im. Komuny Paryskiej, Wrocław, Polska (Bohdan Andrzejewski, Zbigniew Kaczmarek).

Sposób nawijania rdzeni transformatorowych oraz urządzenie do stosowania tego sposobu

Przedmiotem wynalazku jest sposób nawijania rdzeni transformatorowych oraz urządzenie do stosowania tego sposobu, w którym zastosowano dzieloną kostkę.

Sposób nawijania rdzeni transformatorowych polega na jednoczesnym nawijaniu 2 taśm (1, 2), poddanych zróżnicowanemu naciągowi, na kostkę (7) składającą się z dwóch części, zamocowaną w znanej nawijarce (5), przy czym taśmy (1, 2) korzystnie podgrzewa się indywidualnie, w znany sposób do temperatury od 100 do 200°C i prowadzi przed nawijarką (5) w prowadnicy (16).

Urządzenie do realizacji opisanego sposobu składa się z dwóch stojaków hamulcowych (12, 13) wytwarzających zróżnicowany naciąg taśm, z podgrzewaczy (16), prowadnic (17) taśm oraz ze znanej nawijarki (5) napędzającej kostkę (7), która składa się z dwóch części stykających się na ześlizgu (10) z których co najmniej jedna posiada szparę (11) do wprowadzenia końca (3) jednej taśmy (1) lub obu taśm (1, 2). Do obserwacji i regulacji naciągu taśmy służy urządzenie (18) składające się z dynamometru (19) i układu dźwigni (20) łączących go z podstawą (21) szpuli (15) stojaka hamulcowego (12). (7 zastrzeżeń)

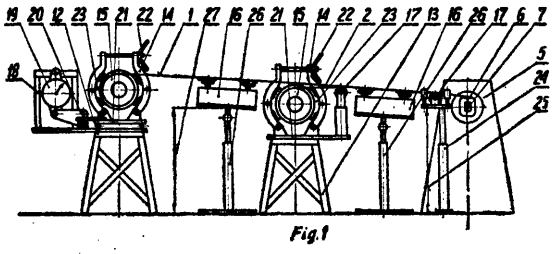

Fig.1

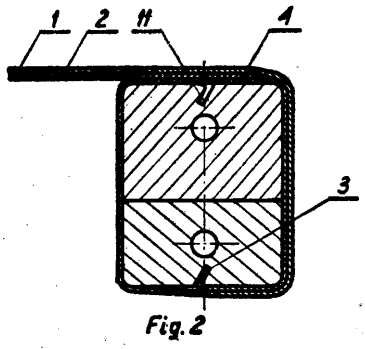

Fig.2

H01F P. 196327 26.02.1977
H02P

Instytut Automatyki Systemów Energetycznych, Wrocław Polska (Aleksander Roman Gibutkowski, Tadeusz Kraus, Andrzej Bielikowski).

Układ do **przełączania zaczepów transformatora małej mocy**

Układ według wynalazku zawiera wielopozycyjny przełącznik zaczepów oraz zespół styczników (1,2...), których liczba jest równa liczbie zaczepów transformatora.

Każdy ze styczników ma pomocnicze zestyki przełączalne bezprzerwowo, przy czym zestyk zwiemy (la, 2a...) jest połączony z początkiem cewki własnego stycznika, a zestyki rozwierne **(1b,** 2b...) wszystkich styczników, połączone szeregowo z przyciskiem sterowniczym (5) znajdują się w obwodzie doprowadzającym potencjał bieguna (4) źródła zasilania do styku wspólnego przełącznika (6). Wynalazek umożliwia **u**mieszczenie nastawnika układu w pewnej odległości od transformatorów, ponadto pozwala na uniknięcie zwarcia zwojowego w przypadku, gdy włączony stycznik nie wróci do stanu wyjściowego po przełączeniu wielopozycyjnego przełącznika i pobudzeniu innego stycznika. (1 zastrzeżenie)

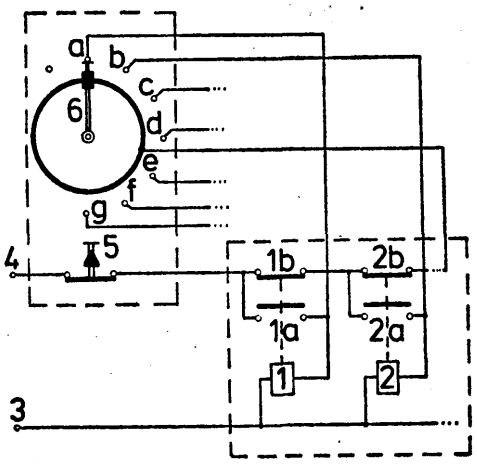

H01F **P. 201646 T** **21.10.1977**

Instytut Mechaniki Precyzyjnej, **Warszawa, Polska** (Jerzy Zuń).

Transformator powietrzny wielkiej częstotliwości, zwłaszcza dla generatorów lampowych do hartowania powierzchniowego

Przedmiotem wynalazku jest transformator powietrzny wielkiej częstotliwości zawierający uzwojenie wtórne składające się z dwóch oddzielnych zwojów łączonych elektrycznie szeregowo bądź równolegle. Zwoje uzwojenia wtórnego są ukształtowane w postaci dwóch półpierścieni (1, **2,** 3, 4) przesuniętych wobec siebie na osi symetrii o odległość większą od szerokości pierścienia, a kierunki teoretycznych linii śrubowych obu zwojów są przeciwne, zaś zwoje są usytuowane względem siebie tak, że tworzą konfigurację quasipiętrową, w której półpierścienie (1, **2,** 3, 4) obu zwojów są ustawione względem siebie symetrycznie. Transformator według wynalazku eliminuje przegrzewanie się karkasu uzwojenia wtórnego.

(1 zastrzeżenie)

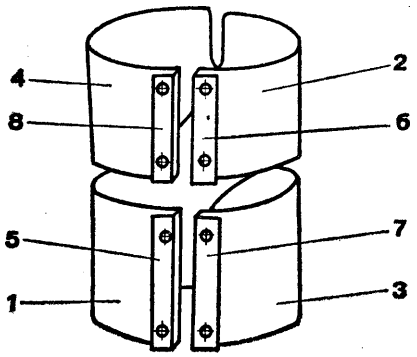

FIG. 2

H01H P. 196084 17.02.1977

Instytut Elektrotechniki, Warszawa, Polska (Janusz Reniger).

Załącznik fazowy o dużej zdolności załączania

Przedmiotem wynalazku jest załącznik fazowy, w którym zamykanie styku ruchomego pod wpływem napędu odbywa się w sposób beztarciowy, załącznik charakteryzuje się tym, że tor prądowy złożony z zacisków (1), styku nieruchomego (2), styku ruchomego (3) oraz połączenia (8), jest ukształtowany w postaci pętli, tak, że siły elektrodynamiczne przyczyniają się do jego pewniejszego zamknięcia. Wynalazek przeznaczony jest do pracy w laboratoriach zwarciowych prądu przemiennego, w którym prądy zwarciowe osiągają duże wartości. (1 zastrzeżenie)

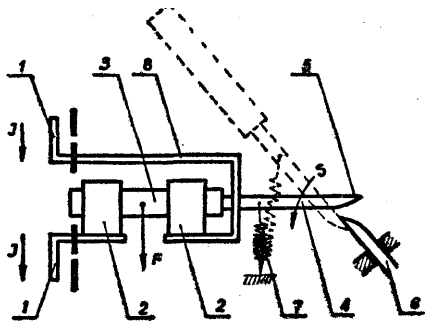

Fig. 1

H01H P. 196103 17.02.1977

Zakłady Naprawcze Sprzętu Medycznego, Lublin, Polska (Bolesław Mielec).

Elektroniczny układ przełącznika dotykowego

Elektroniczny układ przełącznika dotykowego według wynalazku ma przerzutnik zestawiony z dwóch tranzystorów (T1), (T2) o odwrotnej polaryzacji oraz diody (D). Dioda (D) zastosowana w sprzężeniu zwrotnym powoduje pewne i nieodwracalne przejście przerzutnika w stan przewodzenia za pierwszym dotknięciem czujnika dotykowego (2).

Rozwiązanie może być stosowane wszędzie tam gdzie wymagane jest pewne i natychmiastowe zadziałanie przełącznika oraz tam gdzie nie ma możliwości stosowania elementów stykowych, a także w sprzęcie powszechnego użytku. (3 zastrzeżenia)

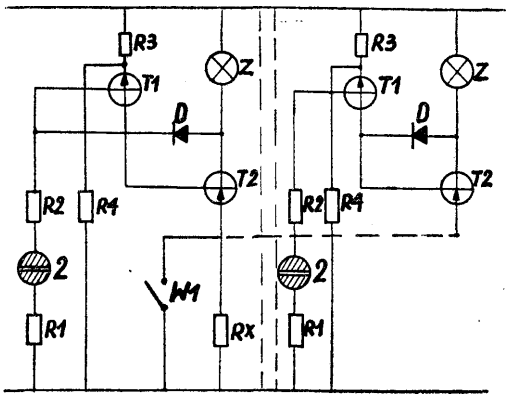

H01H P. 196132 18.02.1977

Krakowska Fabryka Kabli i Maszyn Kablowych, Zakład Maszyn Kablowych, Kraków, Polska (Zbigniew Zuziak, Jan Kusiak, Janusz Nowak, Antoni Dańda).

Bezstykowy łącznik odbiorników L-R

Przedmiotem wynalazku jest bezstykowy łącznik umożliwiający załączanie odbiorników, szczególnie odbiorników mocy o dużej indukcyjności, niezależnie od wartości fazowego kąta obciążenia.

Układ ma generator ciągu impulsów zapalających (3) współpracujący z układem całkującym (2) układem blokady zwłocznej (1), układem synchronizacji z siecią (4) i bezstykowym członem wykonawczym (5). (3 zastrzeżenia)

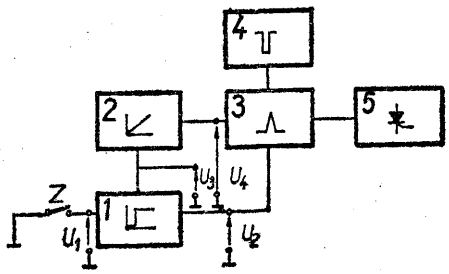

fig. 1

H01J P. 196224 180 24.02.1977

Polskie Koleje Państwowe - Centralny Ośrodek Badań i Rozwoju Techniki Kolejnictwa, Warszawa, Polska (Jan Pabiańczyk, Bolesław Liszka, Włodzimierz Wasilewicz).

Układ zasilania lampy wyładowczej typu „neon" z przenośnego **źródła** prądu stałego niskiego napięcia, zwłaszcza **dla urządzeń** sygnalizacyjnych

Układ według wynalazku charakteryzuje się tym, że lampa wyładowcza (1) jest dołączona do generatora wysokiego napięcia (2), połączonego poprzez łącznik (3) ze źródłem prądu niskiego napięcia (4), przy czym dla uzyskania efektu migania generator (2) jest połączony z przerzutnikiem (5). (1 zastrzeżenie)

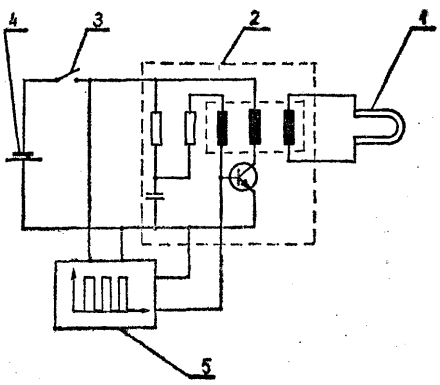

H01M P. 202901 13.12.1977

Pierwszeństwo: 14.12.1976 - Wielka Brytania (nr 52154/76)

Oldham and Son Limited, Manchester, Wielka Brytania (Hareld Moston, Richard Gregory Acton).

Sposób wytwarzania baterii akumulatorów elektrycznych oraz bateria akumulatorów wytwarzana tym sposobem

Przedmiotem wynalazku jest sposób wytwarzania akumulatorów elektrycznych oraz bateria akumulatorów wytwarzana tym sposobem, zwłaszcza bateria elektryczna akumulatorów mająca dwa lub więcej ogniw oddzielonych ścianami działowymi utworzonymi z termoplastycznego tworzywa sztucznego.

Sposób wytwarzania baterii akumulatorów elektrycznych polega na tym, że łączy się płyty dwóch przyległych ogniw do przeciwnych końców metalowego pręta łączącego, usytuowanego w poprzek wierzchołka ściany lub ścian ogniw, doprowadza ciepło do obszaru ściany lub ścian przyległego do pręta i powoduje odpowiedni ruch między ścianą i prętem łączącym tak, że pręt przemieszcza zmiękczone tworzywo sztuczne i jest wciskany w ścianę, a następnie po dojściu pręta do odpowiedniego położenia, chłodzi się tworzywo sztuczne.

Bateria akumulatorów elektrycznych zawiera co najmniej dwa oddzielne ogniwa (10), posiadające obudowę (11), z integralną ścianką działową (12). Każde ogniwo zawiera większą ilość płyt połączonych za pomocą prętów łączących (16) wciśniętych w ściany (12). (11 zastrzeżeń)

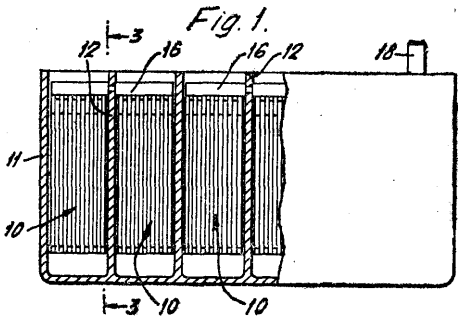

H01R P. 196193 23.02.1977

Centralny Ośrodek Badawczo-Rozwojowy „Elektromontaż", Warszawa, Polska (Jacek Kowalski, Marian Lesiak, Stefan Siemek).

Element do łączenia przewodów

Element do łączenia przewodów służy do łączenia przewodów w sieciach elektrycznych, czteroprzewodowych, w których przewody łączone są dociskowo.

Element do łączenia przewodów składa się z części środkowej izolacyjnej (1), z wzdłużnymi żłobkami (2) dla przewodów, dwóch części bocznych izolacyjnych (3) posiadających występy wzdłużne (4) oraz dwóch płytek stalowych (6) ściskających całość elementu za pomocą wkrętów (10) przechodzących przez wszystkie części elementu.

Element do łączenia przewodów wraz z przewodami umieszczony jest w kształtowniku stalowym (9), tworząc ciąg instalacyjny. **(7 zastrzeżeń)**

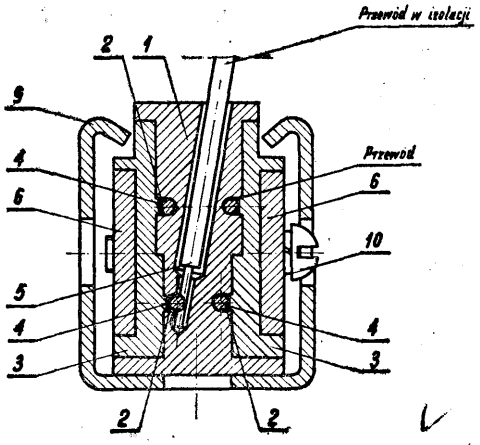

H01R P. 196243 23.02.1977

Zakłady Wytwórcze Sprzętu Sieciowego „BELOS", Bielsko-Biała, Polska (Stanisław Berezowski).

Sposób wykonania złącza do połączenia przewodów elektrycznych z dwóch różnych metali

Przedmiotem wynalazku jest sposób wykonania złącza do połączenia przewodów elektrycznych z dwóch różnych metali, stosowany w wielkoseryjnej produkcji osprzętu do elektroenergetycznych linii i stacji napowietrznych.

Przy wykonywaniu złącza (1) karbowany sworzeń (4) zacisku (2) kutego z metalu o wyższej temperaturze topliwości umieszcza się w kokili (6) do odlewania zacisku (3) z metalu o niższej temperaturze topliwości oraz zalewa kokilę (6) metalem, po czym na ciekły metal w kokili (6) wywiera się nacisk powyżej sto atmosfer. (1 zastrzeżenie)

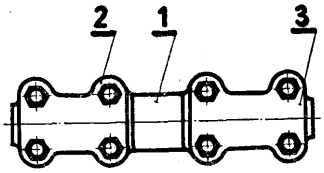

Fig. 1

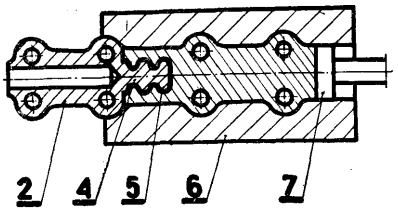

Fig. 2

ZAKŁADY WYTWÓRCZE SPRZĘTU SIECIOWEGO „BELOS" BIELSKO-BIAŁA

H01R P. 201750 26.10.1977

Pierwszeństwo: 27.10.1976 - St. Zjedń. Am. (nr 735956)

Bunker Ramo Corporation, Oak Brook, St. Zjedn. Am.

Urządzenie do zakończania wielu izolowanych przewodów elektrycznych, przez wciśnięcie ich w przebijające izolację części stykowe łączówki elektrycznej

Przedmiotem wynalazku jest urządzenie do zakończania wielu izolowanych przewodów elektrycznych, przez wciśnięcie ich w przebijające izolację części stykowe, łączówki elektrycznej, pozwalające na zmniejszenie i skuteczniejsze rozłożenie sił roboczych potrzebnych do uzyskania zadawalającego zakończenia przewodów. Zawiera ono ramę (12), na której umieszczony jest zespół (14) przeznaczony do wspierania łączówki (15) i ustawiania przewodów przy częściach stykowych łączówki, dwa ramiona wprowadzające (16, 18), osadzone na ramie obrotowo w kierunku do boków łączówki, przy czym każde z tych ramion ma co najmniej jedno narzędzie (22, 24) do wciskania izolowanych przewodów w części stykowe łączówki oraz człon (30), który pod wpływem przyłożonej do niego siły równocześnie przykłada do każdego z ramion wprowadzających siłę wystarczającą do przycięcia przewodów i wprowadzenia ich w przebijające izolację części stykowe łączówki. (15 zastrzeżeń)

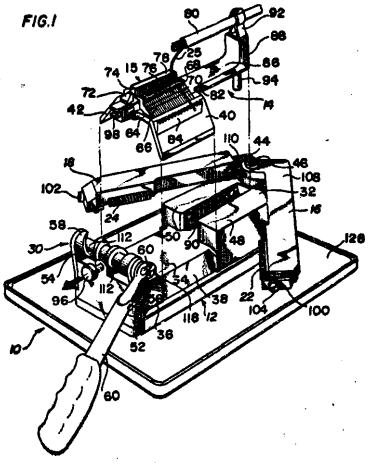

H01R P. 202754 08.12.1977
H02K

Pierwszeństwo: 10.12.1976 - Szwajcaria

BBC Aktiengesellschaft Brown, Boveri i Cie, Baden, Szwajcaria.

Komutator do elektrycznych maszyn i **sposób** wytwarzania komutatora

Przedmiotem wynalazku jest komutator i sposób wytwarzania komutatora, który składa się z zespołu wycinków i w którym pierścień podpierający zawiera dwie części pierścieniowe i jedną odsprzęgającą.

Części pierścieniowe (8, 9) pierścienia (7) służące do podparcia zespołu wycinków komutatora (1) są osadzone skurczowo jednocześnie na zespole wycinków komutatora (1) i średnicy zewnętrznej nośnika komutatora (11). Części pierścieniowe (8, 9) mają jednakową średnicę wewnętrzną, jak i średnicę zewnętrzną. Na średnicy zewnętrznej pierścienia (7) jest umieszczona część odsprzęgająca (10). Nośnik komutatora (11) ma na powierzchni przyjmującej pierwszą część pierścieniową (8) zderzak (12) i jest zaopatrzony w otwory przelotowe powietrza (13). Pierścień skurczowy (6, 7) wykonany jest ze stali o wysokiej wytrzymałości na rozciąganie, korzystanie 6 ⩾70 kp/mm^2, a nośnik komutatora (11) z żeliwa szarego.

Sposób wytwarzania komutatora według wynalazku polega na tym, że po ogrzaniu pierścienia (7), służącego do podparcia komutatora, wprowadza się część pierścieniową (9) do rowka (2) zespołu wycinków komutatora (1), a nośnik komutatora (11) wsuwa się na drugą część pierścieniową (8) i po tym, przez jednoczesne ochłodzenie obydwu części pierścieniowych (8, 9) wytwarza się połączenie zamknięte siłowo zespołu wycinków komutatora (1) i nośnika kolektora (11). Pierścień izolujący (14) mocuje się na stronie czołowej zespołu wycinków komutatora (1), zwróconej do nośnika komutatora (11), przed osadzeniem skurczonym pierścienia (7). Wolną przestrzeń powstającą między zespołem wycinków komutatora (1), a górną częścią nośnika komutatora (11) zalewa się utwardzającą żywicą syntetyczną, co najmniej wzdłuż części sprzęgającej (10). (14 zastrzeżeń)

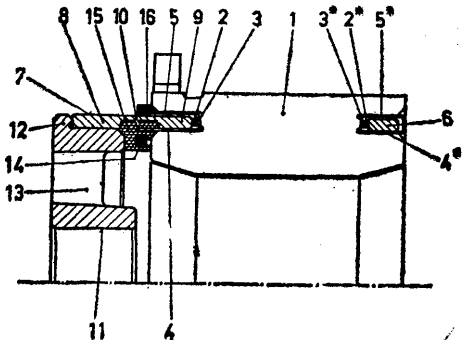

H01Q P. 196040 15.02.1977

Politechnika Gdańska, Gdańsk, Polska (Ryszard Vogel).

Mikropaskowy sprzęgacz zbliżeniowy

Mikropaskowy sprzęgacz zbliżeniowy według wynalazku ma nakładkę (4) dielektryczną jedno lub wielowarstwową nałożoną na sprzężone ze sobą linie paskowe <1). Nakładka (4) dielektryczna wykonana z materiałów o względnej stałej dielektrycznej E_{rn} równej lub większej od stałej dielektrycznej E_{rp} podłoża (2) ma wymiary odpowiadające wymiarom obszaru sprzężenia i przekrój dobierany w zależności od wymaganej wielkości sprzężenia np. przekrój ten może mieć kształt koła, połowy koła lub połowy elipsy. Sprzęgacz ten może być wykorzystany w konstrukcjach wielu układów mikrofalowych takich jak mieszacze pojedyncze i zrównoważone, modulatory fazy i amplitudy, reflektometry, stosowanych docelowo w urządzeniach radiokomunikacyjnych i radiolokacyjnych. Wynalazek pozwala na uzyskanie wysokiej kierunkowości. (1 zastrzeżenie).

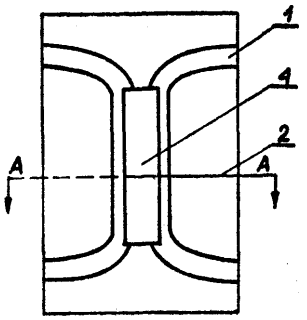

fig. 1.

H02G P. 196192 23.02.1977

Centralny Ośrodek Badawczo-Rozwojowy „Elektromontaż", Warszawa, Polska (Piotr Marczykowski, Stefan Siemek).

Sposób łączenia korytek do przewodów i kabli w miejscach rozgałęzienia tych korytek i zmiany ich kierunku lub poziomu oraz łącznik korytka i osłona łącznika do wykonywania tego sposobu

Wynalazek ma na celu uproszczenie konstrukcji i technologii wytwarzania elementów łączących oraz uproszczenie i skrócenie wykonania łączeń, rozgałęzień instalacji elektrycznych - energetycznych itp. oraz zmian kierunków ciągów korytek kablowych.

Sposób łączenie korytka według wynalazku polega na tym, że do końca każdego z łączonych w punkcie rozgałęzienia bądź w punkcie zmiany kierunku trasy lub poziomu korytek (10) przykręca się łącznik (1) korytka, a następnie łącząc z sobą dwa, trzy lub cztery korytka z przymocowanymi łącznikami (1) korytka za pośrednictwem tych korytek uzyskuje się zmianę poziomu korytka związanego z układanymi i mocowanymi przewodami bądź kablami elektroenergetycznymi.

Łącznik korytka według wynalazku wykonany jest w postaci prostokąta, którego jeden krótszy bok (2) jest prosty, a drugi (3) półokrągły. Po stronie boków dłuższych znajdują się podłużne otwory (4) do śrub, a w części półokrągłej otwór centralny (5) oraz dwa przeciwległe usytuowane otwory łukowe (6).

Osłona korytka według wynalazku wykonana jest z paska blachy stalowej, który jest zgięty wzdłużnie pod kątem prostym, przy czym jeden z utworzonych w ten sposób boków ma szereg wycięć (9). Na końcach dwóch boków osłony usytuowane są podłużnie otwory (8) do śrub. (4 zastrzeżenia)

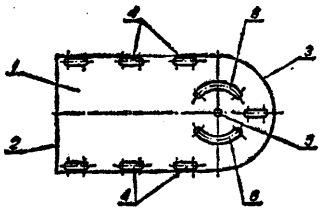

Fig.1

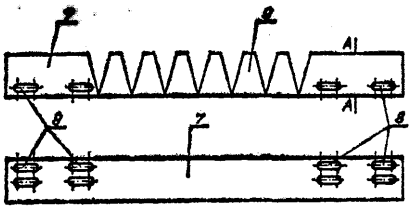

A-A

Fig.2

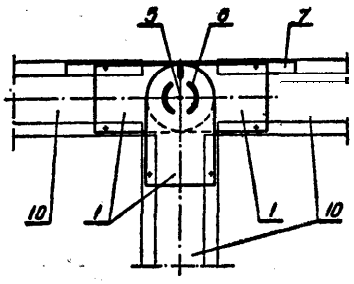

Fig.3

H02J **P. 201788 T** 26.10.1977

Ośrodek Badawczo-Rozwojowy Systemów Mechanizacji, Elektrotechniki i Automatyki Górniczej, **Katowice, Polska** (Ryszard Górecki).

Sposób kompensacji odkształceń napięcia zasilającego przekształtniki półprzewodnikowe

Przedmiotem wynalazku jest sposób kompensacji odkształceń napięcia zasilającego przekształtniki półprzewodnikowe wykorzystujący zjawisko ujemnej reaktancji rozproszenia, którą uzyskuje się przez odpowiednią konstrukcję transformatorów przekształtnikowych sprzęgających przekształtnik z siecią zasilającą. Sposób ten polega na tym, że w transformatorze **(T_r)** przekształtnikowym uzwojenie pierwotne (1) przyłączone do sieci zasilającej (S), dzieli się na części, najkorzystniej na dwie cewki oraz umieszcza się pomiędzy uzwojeniami wtórnymi (2), do których są przyłączone przekształtniki półprzewodnikowe. Reaktancja rozproszenia uzwojenia pierwotnego (1) i transformatora **(T_r)** zmierzona podczas próby zwarcia przekształtnika lub obliczona teoretycznie jest ujemna w stosunku do reaktancji **(X_s)** sieci zasilającej i równa jej co do wartości bezwzględnej. Wynalazek znajduje zastosowanie w technice regulowanych napędów elektrycznych. (2 zastrzeżenia)

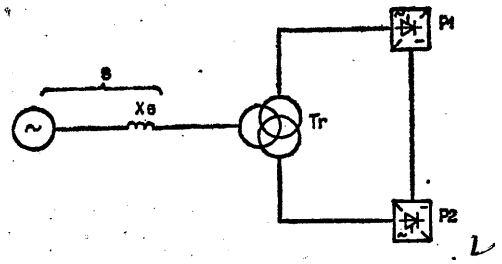

H02K **P. 195998** 14.02.1977

Zakłady Zmechanizowanego Sprzętu Domowego „PREDOM-EDA" Poniatowa, Polska (Bolesław Sochaj, Henryk Tomasik).

Silnik elektryczny ułamkowej mocy, zwłaszcza do wbudowania w zmechanizowany sprzęt domowy

Przedmiotem wynalazku jest elektryczny silnik ułamkowej mocy, przeznaczony do wbudowania w korpus przyrządu zmechanizowanego sprzętu domowego. Silnik wyposażony jest w obejmę (1) z elastycznego materiału izolacyjnego, posiadającą uchwyty (6) do mocowania z tarczą łożyskową (8) silnika (5). Zewnętrzna ścianka (2) obejmy (1) posiada zamki (16) i służy do elastycznego, tłumiącego drgania mocowania silnika (5) w korpusie przyrządu (4). Obejma **(1)**

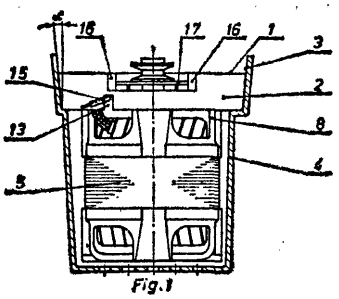

Fig.1

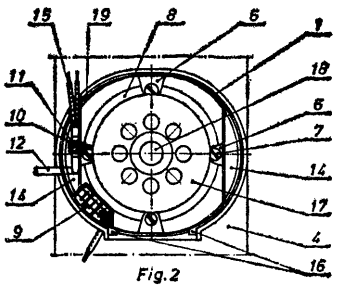

Fig.2

wyposażona jest również w tabliczkę zaciskową (9) oraz wyjęcia (13) i otwory (14) do jednoznacznego ułożenia przewodów elektrycznych (15), jak również ma uchwyt (10) do mocowania przewodu sieciowego (12). Wewnątrz obejmy znajduje się przewietrznik (17), a wewnętrzne powierzchnie obejmy (19) pełnią funkcję kierownicy powietrza chłodzącego silnik.

(5 zastrzeżeń)

H02K **P. 196184** 190 22.02.1977

Wielkopolskie Zakłady Automatyzacji Kompleksowej „MERA-ZAPMONT" - Zakład Doświadczalny przy Ośrodku Badawczo-Rozwojowym Automatyzacji Kompleksowej, Ostrów Wlkp., Polska (Andrzej Pisznot).

Siłownik elektryczny

Przedmiotem wynalazku jest siłownik elektryczny napędzany silnikiem skokowym do układów automatycznej regulacji i sterowania.

Siłownik według wynalazku charakteryzuje się zwartą budową polegającą na tym, że korpus (5) zespołu sterującego oraz skrzynka zaciskowa są integralnie związane z korpusem (3) silnika. Siłownik składa się z silnika skokowego, którego korpus (3) połączony jest rozłącznie poprzez tylną pokrywę (4) z korpusem (5) zespołu sterującego, a ten z kolei połączony jest rozłącznie za pośrednictwem pokrywy (7) zespołu sterującego z pokrywą (9) skrzynki zaciskowej. Pokrywa (7) zespołu sterującego ukształtowana jest w taki sposób, że stanowi jednocześnie skrzynkę zaciskową, w której zamocowana jest listwa zaciskowa.

Siłownik elektryczny według wynalazku znajduje zastosowanie szczególnie w warunkach pracy zagrożonej wybuchem atmosfery, na przykład w stacjach redukcyjnych gazu. (2 zastrzeżenia)

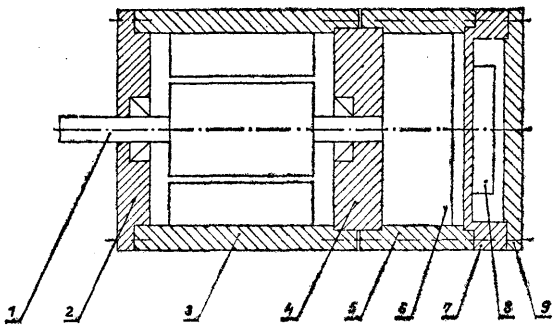

H02K **P. 201771 T** 26.10.1977

Branżowy Ośrodek Badawczo-Rozwoj owy Maszyn Elektrycznych, Katowice, Polska (Piotr Roch).

Biegun zwrotny maszyny elektrycznej

Wynalazek rozwiązuje zagadnienie mocowania cewki możliwie najbliżej twornika przy równoczesnym zmniejszeniu warstwy izolacyjnej, przylegającej od strony wirnika, a rozwiązanie zagadnienia polega na tym, że w rdzeniu bieguna (1) od strony twornika wykonane są wycięcia (2) w kształcie jaskółczych ogonów, w które wkładane są kliny (3) izolacyjne do zamocowania uzwojenia (4).

Takie mocowanie cewek wpływa na zmniejszenie współczynnika rozproszenia strumienia magnetycznego, a przy tym równocześnie prawie cała powierzchnia cewek jest odsłonięta dzięki czemu następuje poprawa chłodzenia. (1 zastrzeżenie)

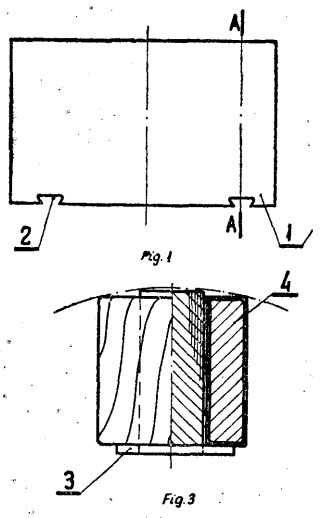

H02M **H02J** **P. 200107 T** 05.08.1977

Kombinat Górniczo-Hutniczy Miedzi, Zakłady Badawcze i Projektowe Miedzi „Cuprum", Wrocław, Polska (Zdzisław Szecówka, Roman Dworok, Marian Mysłek, Wojciech Halata, Zbigniew Szabla).

Układ ładowania baterii akumulatorów zapalarki elektrycznej

Układ według wynalazku ma przetwornik DC(AC) DC, (P), układ odpalania, kondensator strzałowy (C), tyrystor (Ty), łącznik strzałowy (Ls) oraz zaciski strzałowe **(+Ls)** i **(—Ls)**, do których przyłączono układ składający się z szeregowo połączonych: diody półprzewodnikowej (D), rezystora **(R)** i baterii akumulatorów (B), zbocznikowanej diodą Zenera **(Dz)** o ściśle określonym napięciu przebicia. Dodatni biegun baterii akumulatorów **(+B)** wspólnie z katodą diody Zenera (Dz) jest przyłączony przez diodę półprzewodnikową (D) i rezystor (R) do dodatniego zacisku strzałowego **(+Ls)** połączonego dodatkowo z katodą tyrystora (Ty) tworzącego razem z kondensatorem strzałowym (6) generator impulsu, a ujemny biegun baterii akumulatorów **(—B)** i anodę diody Zenera (Dz) połączono bezpośrednio z ujemnym zaciskiem strzałowym **(—Ls)**. Taki układ umożliwia ładowanie baterii akumulatorów (B) znajdujących się wewnątrz zapalarki, bezpośrednio z ogólno dostępnej sieci prądu przemiennego przyłączonej do zacisków strzałowych **(+Ls)** i **(-Ls)** zapalarki. Wynalazek znajduje zastosowanie w górnictwie. (1 zastrzeżenie)

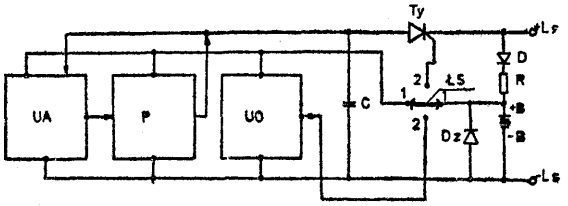

H02M **P. 201697 T** 22.10.1977

Zjednoczone Zakłady Urządzeń Technicznych Przemysłu Lekkiego „Uniprot", Łódź, Polska (Andrzej Zając, Witold Zając, Ryszard Muchowiecki, Elżbieta Belka).

Tranzystorowa przetwornica wysokiego napięcia

Przetwornica według wynalazku składa się z cewki wysoko-napięciowej (4) o specjalnej konstrukcji cewki kolektorowej (2) umieszczonych na wspólnym rdzeniu magnetycznym, układu stabilizacji napięcia (1) oraz z powielacza napięcia (5). Cewka (4) wykonana

jest w ten sposób, że na karkasie nawinięte są współosiowo i w tym samym kierunku dwie części zwojów, z których jedna jest oddzielona od drugiej warstwą izolacji. Taka konstrukcja cewki zapewnia wysoką dobroć obwodu niezbędną do uzyskania wysokich napięć oraz dobrze współpracuje z powielaczem wyjściowym. Cewka połączona jest w obwodzie przetwornicy jednym końcem z bazą tranzystora (11), a drugim końcem z powielaczem (5), przy czym pojemność wejściową (9) powielacza stanowi wprowadzona warstwa izolacyjna pomiędzy obu częściami zwojów. Przetwornica może być stosowana we wszelkich zasilaczach wysokonapięciowych prądu stałego, np. w oscylatorach, neutralizatorach ładunków elektrostatycznych, elektrokopiarkach itp. urządzeniach. (2 zastrzeżenia)

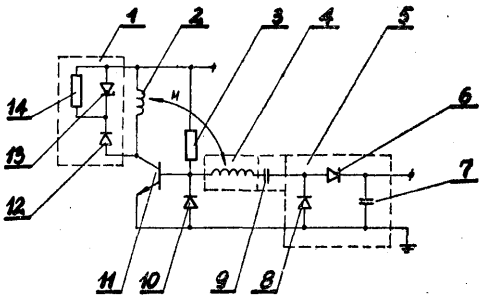

fig.1

H02P **P. 196175** 21.02.1977
H02K

Zjednoczone Zakłady Urządzeń Technicznych Przemysłu Lekkiego „Uniport", Łódź, Polska (Andrzej Rojczak, Witold Krymarys).

Komutator elektroniczny do sterowania silnika skokowego

Komutator według wynalazku składa się z licznika i generatora impulsów taktujących. Licznik pracujący w kodzie pseudopierścieniowym składa się z dwóch przerzutników (1, 2) typu „D" oraz dwóch bramek typu EXCLUSIVE OR (3, 4) połączonych w odpowiedni sposób. Generator impulsów taktujących ma układ formujący, zbudowany na bramce (22) i rezystorach (23, 24). Układ według wynalazku odznacza się prostotą, małą ilością elementów, pewnością działania w obecności silnych zakłóceń przemysłowych oraz możliwością doprowadzenia do wejść układu impulsów o bardzo łagodnych zboczach. (2 zastrzeżenia)

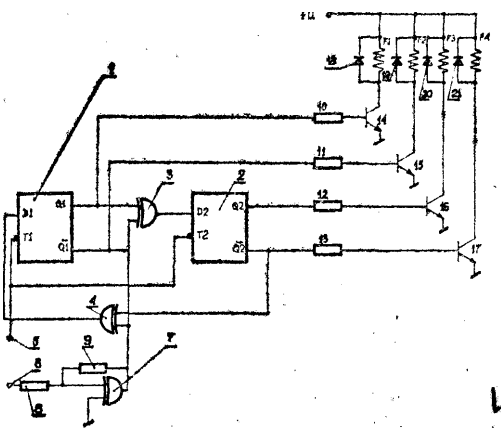

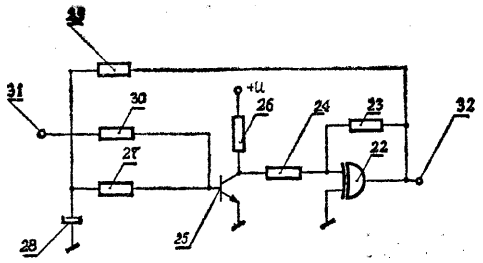

H02P **P. 196280** 24.02.1977

Centralny Ośrodek Projektowo-Konstrukcyjny Maszyn Górniczych „KOMAG", Gliwice, Polska (Czesław Paprotny, Tadeusz Tłuścik, Jan Kalyta).

Układ do dynamicznego hamowania asynchronicznego silników

Układ według wynalazku jest wyposażony w zespół prostowniczy (5) włączany na zasilanie stoj ana silnika (1) podczas jego hamowania poprzez stycznik (6) i rezystor (7). Równolegle do rezystora (7) jest podłączony zwłoczny przekaźnik (8) obwodu bezpieczeństwa i styk stycznika (9). Po załączeniu układu ręcznym przyciskiem hamowania (16, **21)** lub za pośrednictwem przekaźnika (18) samoczynnego hamowania, następuje wyłączenie rewersyjnych styczników (3, 4) silnika (1) i załączenie stycznika (6) oraz zbocznikowanie rezystora (7) stykiem stycznika (9). Po wyłączeniu układu ręcznym przyciskiem (16, **21)** lub za pomocą przekaźnika (18) zostaje włączony do obwodu zasilania stojana silnika (1) rezystor (7) przez otwarcie styku (9), a ze zwłoką zostaje przerwany obwód zasilania przez wyłączenie stycznika (6). Układ eliminuje szkodliwy wpływ przepięć na diody zespołu prostowniczego, zasilającego obwód stojana silnika asynchronicznego w czasie jego hamowania, układ znajduje zastosowanie w maszynach wyciągowych. (1 zastrzeżenie)

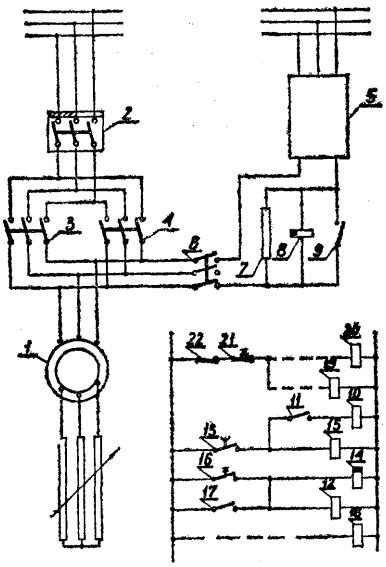

H02P **P. 201723 T** **25.10.1977**

Politechnika Warszawska, Warszawa, Polska (Antoni Szumanowski, Jerzy Ocioszyński, Krystyn Michałowski, Gustaw Tyro).

Układ nastawnego stabilizatora mocy generatora w elektromaszynowym układzie napędowym

Przedmiotem wynalazku jest układ nastawnego stabilizatora mocy generatora stosowany w elektromaszynowym napędzie maszyn roboczych i pojazdów.

Układ według wynalazku charakteryzuje się tym, że generator (2) prądu połączony jej poprzez rezystor (3) z układem (4) elektrycznego sterowania, przy czym do zacisków rezystora (3) są dołączone wejścia członu (9) przetwarzająco-mnożącego, którego wyjście jest połączone ze wzmacniaczem (10) korekcyjnym, połączonym poprzez analogowy człon (11) regulacyjny włączony w obwód wzbudzenia generatora (2) prądu, ponadto wzmacniacz (10) korekcyjny oraz analogowy człon (11) regulacyjny są połączone z zadajnikiem (12) poziomu mocy stabilizowanej. (1 zastrzeżenie)

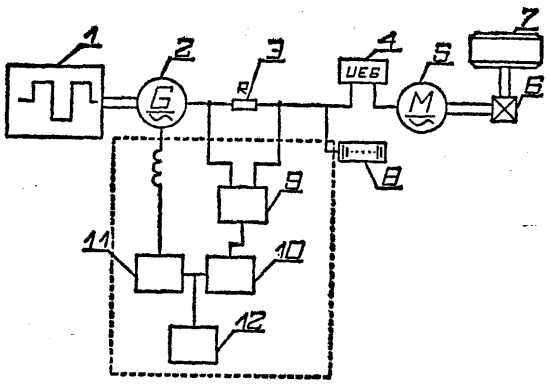

H02P B60L **P.** 202571 **T** 01.12.1977

Pierwszeństwo: 09.12.1976 - Czechosłowacja (nr PV 8060-76) CKD

Praha, Praga, Czechosłowacja.

Układ do elektronicznego uruchamiania obwodu stycznikowego

Przedmiotem wynalazku jest układ do elektronicznego uruchamiania obwodu stycznikowego dla sterowania pojazdów szynowych, zwłaszcza przy zastosowaniu szeregowo-bocznikowego układu silników trakcyjnych, pracującego na zasadzie maszyny analogowej. Układ zawiera czujnik prądowy, czujnik prędkości obrotowej, zadajnik, regulator trójpołożeniowy, układy całkujące dla jazdy i hamowania, zespół komparatorów analogowych, układ stycznikowy układ analogowy i dzielnik napięcia. Wyjście czujnika prądowego <5) jest połączone z drugim wejściem **(4II)** układu analogowego **(4)** i jednocześnie z drugim wejściem **(2II)** regulatora trójpołożeniowego (2), którego pierwsze wejście **(2I)** jest połączone z pierwszym wyjściem **(1A)** zadaj nika (1), którego drugie wyjście **(1B)** jest połączone z pierwszym wejściem **(4I)** układu analogowego (4) i którego trzecie wyjście (1C) jest połączone z drugim wejściem **(3II)** układów całkujących (3) dla jazdy i hamowania, których pierwsze wejście **(3I)** jest połączone z wyjściem (2A) regulatora trójpołożeniowego (2) i którego trzecie weiście **(3III)** jest połączone z pierwszym wyjściem (4A) układu analogowego (4), i którego czwarte wejście **(3IV)** jest połączone z wyjściem czujnika prędkości obrotowej (6). Wyjście (3A) układów całkujących (3) dla jazdy i hamowania jest połączone z pierwszym wejściem **(7I)** zespołu komparatorów analogowych (7), których dalsze wejścia (n) są połączone z (n) wyjściami dzielnika napięcia (9). Drugie wyjście (7B) zespołu komparatorów analogowych (7) jest połączone z pierwszym wejściem **(8I)** układu stycznikowego (8), których drugie wejście **(8II)** jest połączone z drugim wyjściem (4B) układu analogowego (4), którego trzecie wejście **(4III)** jest połączone z pierwszym wyjściem (7A) zespołu komparatorów analogowych (7). (1 zastrzeżenie)

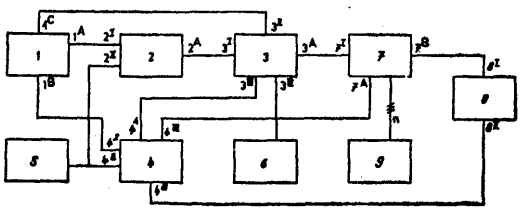

H03H **G01R** P. 201766 T 25.10.1977

Politechnika Śląska, Gliwice, Polska (Leszek Czarnecki).

Układ do realizacji funkcji reaktancyjnej

Układ do realizacji funkcji reaktancyjnej jest czwórnikiem realizującym funkcję reaktancyjną F(s) jako transmitancję napięciowo - napięciową, który zawiera dwój nik (RD) o admitancji Y(s) = sF(s) składający się z rezystorów (R) i elemntów (D) o admitancji operatorowej postaci $Y_i(s) = s^2D_i$ oraz człon całkujący prąd dwójnika. Korzystnie dwójnik o admitancji Y(s) = sF(s) jest w strukturze czwórnika uziemiony, a także uziemione są wszystkie elementy o admitancji operatorowej postaci $Y_i(s) = s^2D_i$

Układ realizuje funkcję reaktancyjną ze znacznie większą dokładnością niż układy zbudowane z cewek indukcyjnych i kondensatorów, zwłaszcza dla niskich częstotliwości. (2 zastrzeżenia)

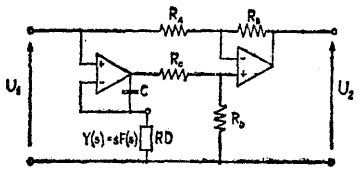

Fig 1

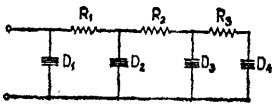

Fig 2

H03H G01S P. 201819 T 29.10.1977

Politechnika Warszawska, Warszawa, Polska (Tomasz Zębalski).

Urządzenie do przetwarzania fazy analogowo-cyfrowego, zwłaszcza sygnałów radiolokacyjnych

Przedmiotem wynalazku jest urządzenie do przetwarzania fazy, w którym faza sygnału odbieranego jest mierzona wielobitowo, a czas przetwarzania jest krótszy od czasu trwania impulsu sondującego urządzenia radiolokacyjnego. Urządzenie zawiera przyporządkowany każdemu sektorowi fazy kąta pełnego liniowy detektor fazy (4) sterowany sygnałem odebranym „1" i przesuniętym w fazie za pomocą przesuwnika fazy (3) sygnałem odniesienia „2", połączony na wyjściu z przetwornikiem napięcia analogowo-cyfrowym (5), przy czym dla uzyskania przetwarzania fazy w zakresie kąta pełnego wyjścia przetworników napięcia (5) połączone są z układem jednoznacznego wyznaczania sektora fazy (6). (6 zastrzeżeń)

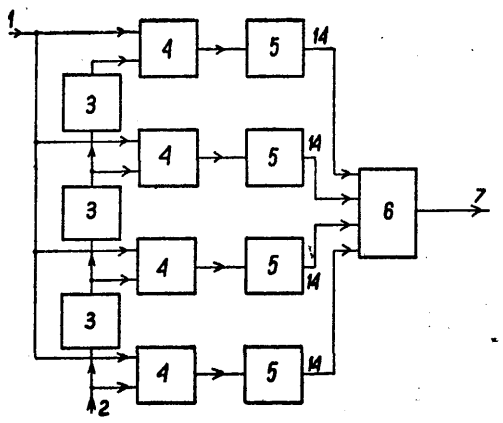

Fig.1

H03H P. 201822 T 29.10.1977

Politechnika Warszawska, Warszawa, Polska (Andrzej Klimek).

Analogowy układ elektroniczny do przemiany częstotliwości

Przedmiotem wynalazku jest analogowy układ elektroniczny do przemiany częstotliwości, na wyjściu którego uzyskuje się napięcie sinusoidalne o częstotliwości półtora raza wyżej od częstotliwości przebiegu okresowego podanego na jego wejście. Układ zawiera aktywny modulator podwójnie zrównoważony albo monolityczny układ mnożący (1), na którego jedno wejście jest podany przebieg o częstotliwości przekształcanej „F", objęty z wyjścia na drugie jego wejście dodatnim sprzężeniem zwrotnym poprzez filtr częstotliwościowy (2) wydzielający z sygnału wyjściowego sygnał o częstotliwości różnicowej równej połowie częstotliwości przekształcanej „F". Sygnał z wyjścia o częstotliwości sumacyjnej półtora raza wyższej od częstotliwości przekształcanej jest wydzielany przez filtr selektywny (3). Układ znajduje zastosowanie w geodezyjnych dalmierzach elektronicznych.

(2 zastrzeżenia)

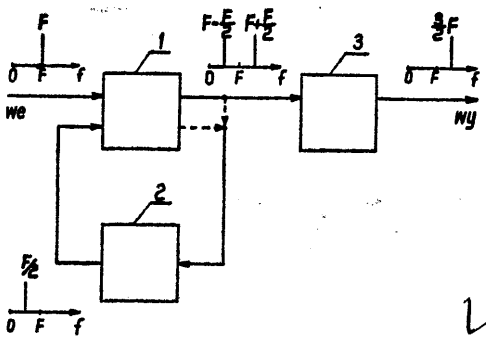

H03H P. 202703 201 07.12.1977

Pierwszeństwo: 10.12.1976 - Francja (nr 76 37 276)

Compagnie Industrielle des Telecommunications Cit - Alcatel, Paryż, Francja.

Urządzenie do filtrowania sygnału elektrycznego do detekcji kilku częstotliwości

Przedmiotem wynalazku jest urządzenie filtrujące sygnał elektryczny do detekcji kilku częstotliwości fi(i = l,2,...k) w sygnalizacji telefonicznej, zawierające dla każdej częstotliwości przynależny układ filtrujący Układy **(2—5)** przynależne częstotliwościom $f_2 ... f_{k-1}$ są poprzedzone każdy przez wzmacniacz operacyjny **(10—13)**, który oprócz sygnału elektrycznego do detekcji otrzymuje, jako ujemne, sygnały z układów przynależnych częstotliwościom sąsiednim, to jest częstotliwościom f_{i+1} oraz f_{i-1}, przy czym dwa obwody (1, 6), które są przynależne najniższej i najwyższej częstotliwości f_1, f_k są poprzedzone każdy przez wzmacniacz operacyjny (9, 14), który otrzymuje oprócz sygnału elektrycznego do detekcji, jako ujemny, sygnał wychodzący z układu przynależnego częstotliwości sąsiedniej f_2 i odpowiednio f_{k-1}. Urządzenie zapewnia dużą selektywność. (1 zastrzeżenie)

FIG.2

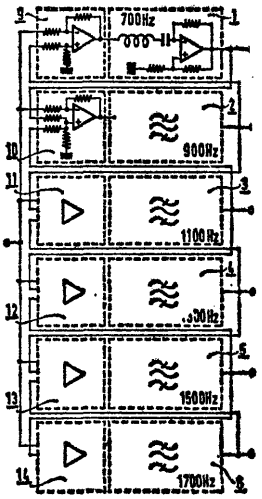

H03K P. 196002 15.02.1977

„MERA-ZSM", Zakłady Systemów Minikomputerowych, Ośrodek Badawczo-Rozwojowy Systemów Minikomputerowych, Warszawa, Polska (Wiesław Martynow, Jerzy Sławiński, Marek Lewandowski).

Elektroniczny układ opóźniający

Przedmiotem wynalazku jest elektroniczny **układ** opóźniający sygnał logiczny, zawiera on człon blokady (BL), człon całkujący **(RC)**, człon formujący <F), źródło prądowe (I), człon doładowujący (D) oraz uniwibratory **(U_1, U_2)**. Zespoły te tworzą następującą konfigurację: jedno wejście członu blokady (BL) stanowi wejście (We) dla całego układu opóźniającego jedno wyjście (1) członu blokady (BL) połączone jest z wejściem członu całkującego (RC), wyjście (3) członu całkującego (RC) połączone jest ze źródłem prądowym (I) oraz z wejściem członu formującego (F) i wyjściem członu doładowującego (D), wyjście członu formującego, które jest wyjściem (Wy) dla całego układu opóźniającego, połączone jest z jednym wyjściem (5) członu doładowującego (D) oraz poprzez jeden uniwibrator **(U_1)** z drugim wejściem (7) członu blokady **(Bl)**, drugie wyjście (2) członu blokady (BL) połączone jest z drugim wejściem (4) członu doładowującego (D) i poprzez drugi uniwibrator **(U_2)** z trzecim wejściem (6) członu blokady (BL).

Układ według wynalazku jest szczególnie przydatny w układach sygnalizujących stan zasilania zwłaszcza maszyn cyfrowych. (1 zastrzeżenie)

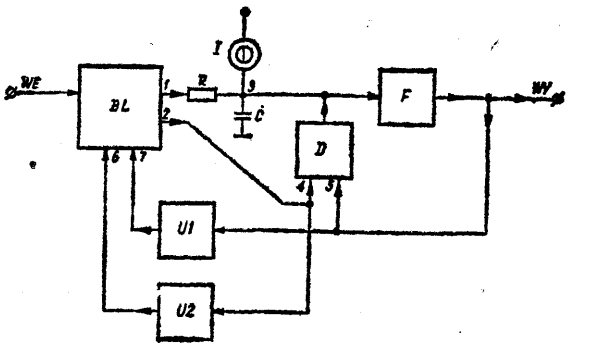

Fig. 1

H03K **P. 201740 T** 24.10.1977

Morski Instytut Rybacki, Gdynia, Polska (Leszek Piechowski).

Multiwibrator monostabilny

Przedmiotem wynalazku jest multiwibrator monostabilny, stanowiący wielowyjściowy element elektronicznych układów techniki cyfrowej, przeznaczony do jednoczesnego generowania ciągu impulsów szeregowo rozmieszczonych w czasie. Multiwibrator według wynalazku zawiera na wejściu pojedynczy multiwibrator monostabilny (1), a jako kolejne stopnie bramkujące funktory (2-4). Stopnie sprzężone są kolejno ze sobą za pośrednictwem znanych układów **RC** w ten sposób, iż wyjście poprzedniego stopnia połączone jest z pierwszym (z dwóch wejść) wejściem stopnia następnego. Dodatkowo drugie wejście każdego ze stopni są zwrotnie połączone z wyjściem następnego stopnia. Kolejne wyjścia: multiwibratora (1) i funktorów **(2—4)** stanowią wyjścia **(WY1—WY4)** tak utworzonego elementu, a wejście muliwibratora (1) stanowi wejście (WE) sygnałów wyzwalających tegoż elementu. (1 zastrzeżnie)

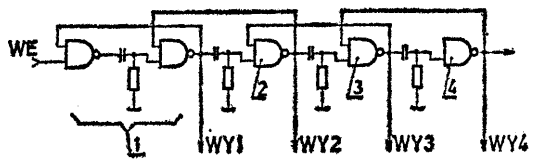

H03K **P. 201741 T** 24.10.1977

Morski Instytut Rybacki, Gdynia, Polska (Leszek Piechowski).

Multiwibrator monostabilny

Przedmiotem wynalazku jest wielowyjściowy, równoległy multiwibrator monostabilny, stanowiący element układów techniki cyfrowej.

Wynalazek rozwiązuje zagadnienie generowania jednoczesnego ciągu sygnałów równolegle rozmieszczonych w czasie, przy użyciu ograniczonej liczby bramkujących funktorów NAND.

Multiwibrator monostabilny zawiera jeden wejściowy funktor (4) i - tyle ile wyjść **(WY1—WY3)** - wyjściowych funktorów **(1—3)**, połączonych wejściami - przez układy (RC) - z wyjściem tego jednego funktora (4). Wyjście **(WY2)**, o najdłuższej stałej czasowej jest połączone zwrotnie z jednym z dwóch wejść wejściowego funktora (4), którego wejście pozostałe stanowi wejście (WE) układu. (1 zastrzeżenie)

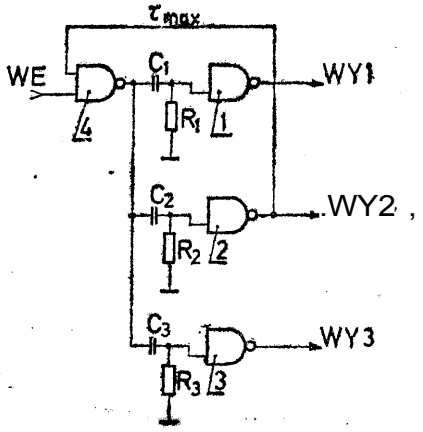

H03K P. 201790 T 27.10.1977

Wojskowy Instytut Techniczny Uzbrojenia, Zielonka k/Warszawy, Polska (Jarosław Sahajda, Marek Kaźmierczak).

Urządzenie elektroniczne do generacji impulsów prostokątnych

Urządzenie według wynalazku rozwiązuje problem zabezpieczenia przed generacją i podawaniem na wyjście impulsów wizyjnych lub wielkiej częstotliwości o zbyt dużym współczynniku wypełnienia.

Urządzenie znajduje zastosowanie przy badaniach impulsowych urządzeń dużej mocy, zabezpieczając je przed przeciążeniem, a tym samym przed uszkodzeniem.

Urządzenie ma detektor (7), którego napięcie wyjściowe jest proporcjonalne do współczynnika wypełnienia, które jest na komparatorze (9) porównywane z napięciem odniesienia ustawionym na potencjometrze (8). Po przekroczeniu ustalonej wartości współczynnika uzupełnienia zostaje przerwana generacja impulsów na wyjściu bramki (11), a tym samym na wyjściu inwertora (12). (1 zastrzeżenie)

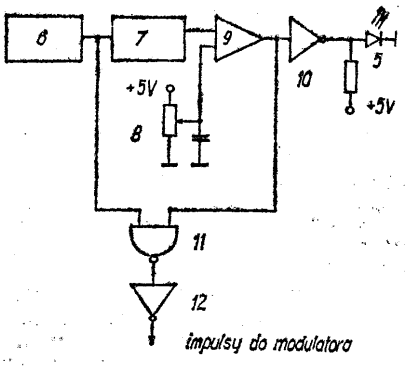

Fig. 2

H03K **P. 203795** 04.01.1978

Pierwszeństwo: 06.01.1977 - ZSRR (nr 2438345)

Artases Rubenovic Nazarjan, Vjaceslav Jakovlevic Kremlev, Vil'iam Nikolaevic Kokin, Nikolaj Michajlovic Manža, Moskwa, ZSRR (Artases Rubenovic Nazarjan, Vjaceslav Jakovlevic Kremlev, Vil'jam Nikolaevic Kokin, Nikolaj Michajlovic Manža).

Scalony układ logiczny

Przedmiotem wynalazku jest scalony układ logiczny zawierający element przełączający w postaci tranzystora unipolarnego, którego bramki są połączone z kolektorami tranzystora obciążenia (48). Emiter (5) tranzystora obciążenia jest dołączony do źródła zasilania, a obszar bazy jest połączony ze źródłem tranzystora unipolarnego (1) i jest uziemiony. Do bramek (2) tranzystora unipolarnego i do obszaru tranzystora obciążenia są dołączone dwubiegunowe elementy prostownicze (9), których liczba jest równa liczbie bramek (2) tranzystora unipolarnego (1). Napięcie odblokowania tych elementów prostowniczych (9) jest mniejsze od napięcia odblokowania złącz p-n odpowiednich bramek (2) tranzystora unipolarnego (1).

Scalony układ logiczny może być korzystnie wykorzystywany w cyfrowych maszynach matematycznych na przykład w mikroprocesorach, ze względu na dużą szybkość działania. (1 zastrzeżenie)

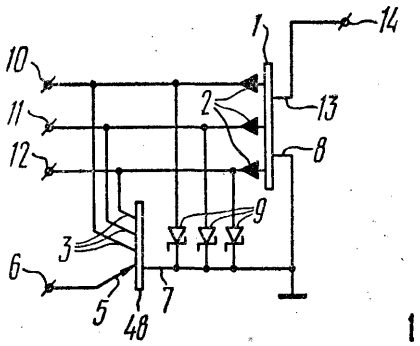

H04B
H01Q **P.** 195827 03.02.1977

Zakłady Radiowe „RADMOR", Gdynia, Polska (Zygfryd Kubiaczyk, Ryszard Strzępek, Tadeusz Kubicki).

Układ dopasowujący ultrakrótkofalowej anteny nadawczo-odbiorczej

Układ dopasowujący według wynalazku umożliwia zastosowanie jednej anteny do pracy na dwóch odległych względem siebie częstotliwościach. Układ składa się z pierwszego obwodu rezonansowego **(F1)**, połączonego z jednym końcem odcinka linii współosiowej (1) i dołączonego do drugiego końca tego odcinka - drugiego obwodu rezonansowego (F2), połączonego z linią zasilającą (Z). (2 zastrzeżenia)

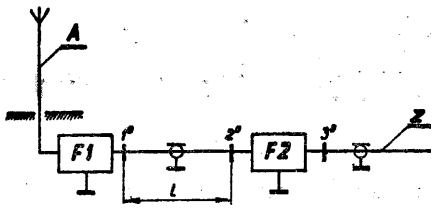

Fig. 1

H04B **P. 196038** 15.02.1977

Ośrodek Badawczo-Rozwojowy Systemów Mechanizacji Elektrotechniki i Automatyki Górniczej. Katowice, Polska (Marek Bełza, Eryk Penkała, Andrzej Rej, Henryk Staliga, Ryszard Szydło, Wiesław Balicki).

Układ nadajnika do przesyłania częstotliwościowych **sygnałów** symetrycznym torem przewodowym

Przedmiotem wynalazku jest układ nadajnika do przesyłania symetrycznym torem przewodowym sygnałów o szerokim widmie częstotliwości i bardzo małym poziomie napięciowym. Układ ma wzmacniacz (W) włączony pomiędzy źródło sygnału (U), a symetryczny układ (S) zbudowany z dwóch przeciwstawnych tranzystorów p-n-p i n-p-n, stanowiący zasadniczy element kanałowego nadajnika. Zaciski zasilające (e,f) wzmacniacza (W) są połączone z emiterami, a zaciski wyjściowe (c, d) z bazami tranzystorów (T3, T4), symetrycznego układu (S), natomias zaciski wejściowe (a, b) są przyłączone do źródła sygnału (U). Wzmacniacz (W) od strony zacisków zasilających (e, f) pobiera stały prąd o wartości niezależnej od parametrów sygnału wejściowego oraz od zmian napięcia na tych zaciskach. Sygnał wyjściowy wzmacniacza (W) nie zależy od zmian napięcia na jego zaciskach zasilających (e, f). Wzmacniacz **(W)** jest sterowany wyłącznie od strony swoich zacisków wejściowych, co zapewnia stabilną pracę nadajnika oraz wierne przekazywanie słabych sygnałów. Wynalazek jest przeznaczony do stosowania w górnictwie, do kontroli stanu bezpieczeństwa. (1 zastrzeżenie)

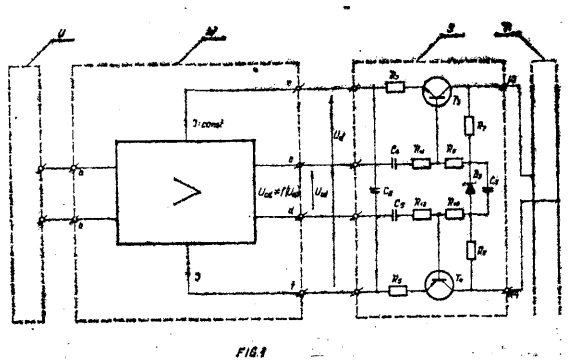

FIG.1

H04M **P. 196001** 15.02.1977

Państwowe Zakłady Teletransmisyjne „TELKOM-PZT", Warszawa, Polska (Henryk Kowalewski, Andrzej Aniołowski, Jerzy Generowicz, Edward Głuszczak).

Układ automatycznej regulacji poziomu

Przedmiotem wynalazku jest układ automatycznej regulacji poziomu pilota, zbudowany w oparciu o znane układy takie jak: odbiornik pilota, układ analizujący, układ sterujący, układ wykonawczy i wzmacniacz o regulowanym wzmocnieniu. Układ charakteryzuje się tym, że pomiędzy wyjście odbiornika pilota (1), a układ sterujący (3) dołączony jest układ identyfikacji pilota (6).

Wynalazek znajduje zastosowanie do regulacji poziomu w łączach teletransmisyjnych.

(**1** zastrzeżenie)

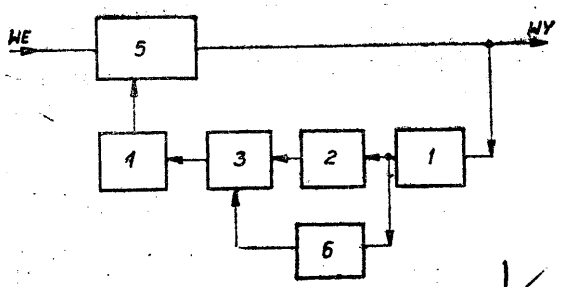

H04M **P. 196201** 21.02.1977

Krakowskie Zakłady Teleelektroniczne „Telkom-Telos", Kraków, Polska (Stanisław Rydzik, **Ludwik** Staszek, Marian Kukuryk, Adam Borowski).

Układ rozmówny aparatu telefonicznego centralnej baterii

Przedmiotem wynalazku jest układ rozmówny aparatu telefonicznego centralnej baterii znajdujący zastosowanie przede wszystkim **w** aparatach telefonicznych abonenckich, zespołowych i **specjalnych.**

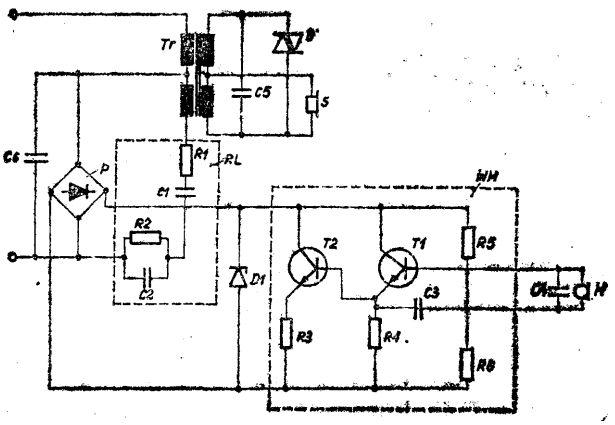

Układ zawiera transformator rozgałęźny (Tr), słuchawkę (S), mikrofon dynamiczny (M), układ prostowniczy (P) z diodą Zenera (Dl) na wyjściu, równoważnik linii (RL) oraz wzmacniacz mikrofonowy (WM) - stanowiące podstawowe elementy i zespoły tego układu. Przez dobór rezystorów (R4, R3) włączonych w emitery tranzystorów (T1, T2) oraz dzielnika rezystorowego (R5, R6) zapewnia się właściwie parametry wzmacniacza mikrofonowego (WM) dla prądu stałego i zmiennego w żądanym zakresie temperatur pracy i dopuszczalnych granicach prądu pobieranego z centrali. Kondensator (Cl) w szeregowym układzie RC równoważnika linii (RL) powoduje, że cały prąd pobierany z centrali płynie tylko przez jedno uzwojenie transformatora rozgałęźnego (Tr), przez co unika się dodatkowego podmagnesowania rdzenia.

(2 zastrzeżenia)

H04M P. 201712 T 24.10.1977

Instytut Łączności, Warszawa, Polska (Jerzy Trechciński).

Sposób komutacji kanałów czasowych w półautomatycznym, międzymiastowym ruchu telefonicznym

Sposób komutacji kanałów czasowych w półautomatycznym międzymiastowym ruchu telefonicznym polega na tym, że po wstępnej komutacji przez telefonistkę międzymiastową abonenta wywołującego i wywoływanego z zespołem połączeniowym tej telefonistki, kanały czasowe z toru przyjściowego (Tp) oraz kanały czasowe z toru wyjściowego (Tw) w tym samym trakcie PCM komutuje się po stronie cyfrowej tego traktu tak, aby informacje z kanałów czasowych w torze przyjściowym (Tp) przepływały bezpośrednio w postaci cyfrowej do kanałów czasowych w torze wyjściowym (Tw) i odwrotnie.

(3 zastrzeżenia)

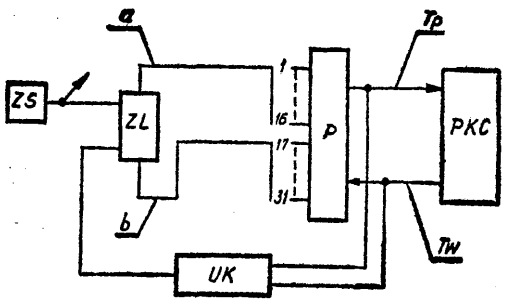

Fig. 1

H04N P. 201157 30.09.1977

Pierwszeństwo: 30.09.1976 - Wielka Brytania (nr 40695-76)
30.09.1976 - Wielka Brytania (nr 40696-76)

RCA Corporation, Nowy Jork, St. Zjedn. Am. (William Randolph Kelly, Robert Lloyd Barbin, Theodore Frederick Simpson, William Arthur Sonntag).

Sposób regulacji czystości koloru w kineskopie i urządzenie do regulacji czystości koloru w kineskopie

Przedmiotem wynalazku jest sposób regulacji czystości koloru oraz urządzenie regulacji błędów czystości koloru powodowanych przez oddziaływanie magnetyczne występujące w odbiorniku telewizyjnym i przez rozszerzalność cieplną maski cieniowej.

Sposób polega na tym, że umieszcza się zespół pomocniczych cewek odchylających w określonym w przestrzeni położeniu względem wiązek, wprowadza się kineskop w stan pracy dla wybierania rastra na ekranie przez co najmniej jedną wiązkę, zasila się cewki pomocnicze dla odchylania wiązki od jej nominalnego miejsca padania o określoną odległość w określonym kierunku w każdym z co najmniej dwóch określonych obszarów rastra podczas co najmniej jednego pola pionowego.

Urządzenie według wynalazku zawiera uchwyt (12) do podtrzymywania kineskopu, układ odchylania z parą pomocniczych cewek odchylających (32a, 32b) zamocowanych w uchwycie na przeciwległych stronach kineskopu, generatory odchylania pionowego i poziomego (36, 38) oraz pomocnicze elementy zasilające (40—52) dla zasilania cewek pomocniczych.

(13 zastrzeżeń)

FIG. 1

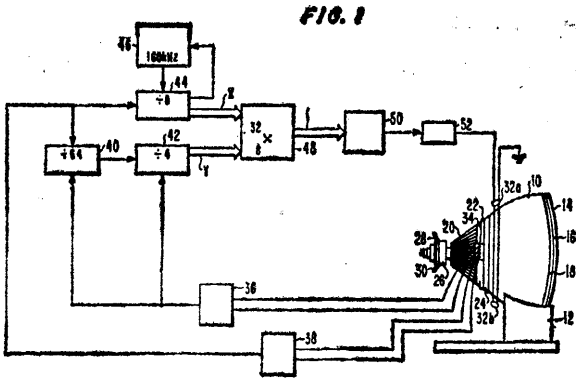

H04N **P. 202676** 06.12.1977

Pierwszeństwo: 06.12.1976 - St.Zjedn.Am. (nr 747,865)

RCA Corporation, Nowy Jork, St. Zjedn. Am. (Marvin Allan Leedem).

Magnetowid płytowy

Przedmiotem wynalazku jest magnetowid płytowy zawierający zespół do wprowadzania i usuwania płyty z zapisem razem z pokrywą zabezpieczającą.

Magnetowid płytowy zawiera obudowę (29) z otworem wejściowym (22), pokrywą zabezpieczającą (38) dla osłony płyty z zapisem, talerz obrotowy (26) dla podtrzymywania płyty z zapisem, pomost (28) z powierzchnią ustalającą (31), element mocujący (33) uniemożliwiający wyjęcie płyty z magnetowidu podczas wyciągania pokrywy po jej całkowitym wprowadzeniu do magnetowidu oraz wieko (21) z występem (54) powodujące przesuwanie się pomostu od pozycji górnej do pozycji dolnej.

(11 zastrzeżeń)

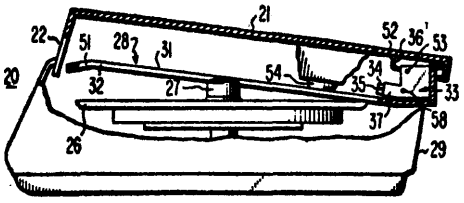

Fig. 2

H05B **P. 196073** 16.02.1977

Zgłoszenie dodatkowe do patentu nr 82882

Akademia Górniczo-Hutnicza, Kraków, Polska (Eugeniusz Horoszko, Władysław Łoziak).

Urządzenie do powierzchniowego indukcyjnego nagrzewania

Przedmiotem wynalazku jest urządzenie do powierzchniowego indukcyjnego nagrzewania, mające zastosowanie do odmrażania ładunków w wagonach

kolejowych, wymagające małej ilości mocy elektrycznej. Urządzenie zawiera przewody elektryczne (1) w półrurkach (2), które są ułożone w jednej płaszczyźnie równolegle. Jedne końce przewodów (1) łączą się z wagonem (4) a drugie z transformatorem. Półrurki od strony zewnętrznej są pokryte matą izolacyjną cieplnie. (1 zastrzeżenie)

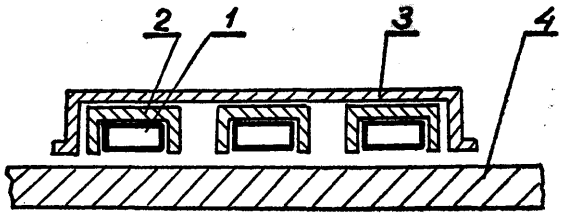

H05K **P. 196222** 24.02.1977
H02G

PKP Kolejowe Zakłady Zabezpieczenia Ruchu i Łączności, Zielonka k/Warszawy, Polska (Władysław Bąk, Jerzy Ciborowski, Henryk Folwarczyk, Jan Ołdakowski, Stanisław Paczocha, Lech Żołątkowski).

Korpus głowicy kablowej do kabli telekomunikacyjnych

Przedmiotem wynalazku jest korpus głowicy kablowej do kabli telekomunikacyjnych, wykonany jako jednoczęściowa obudowa (1). Obudowa (1) jest zamkniętą łączówką z gniazdami wytykowymi (2) tworząc komorę montażową (3) dla przyłączania żył kabla. (1 zastrzeżenie)

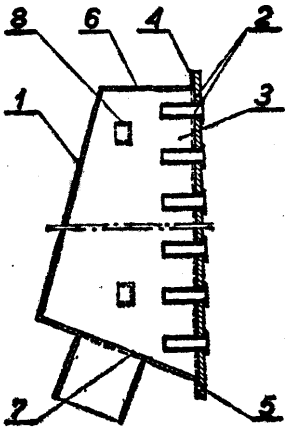

fig. 1

H. WZORY UŻYTKOWE

Dział A
PODSTAWOWE POTRZEBY LUDZKIE

A01B **W. 58345** 04.11.1977

Łódzkie Przedsiębiorstwo Ogrodnicze, Łódź, Polska (Bronisław Anuszewski).

Wyorywacz drzew i krzewów

Wyorywacz drzew i krzewów przeznaczony zwłaszcza do wyorywania wysokich sadzonek drzew i krzewów w szkółkach, ma ramę składającą się z dwóch równoległych względem siebie belek (1) i łączącej je poprzecznej belki (2), przy czym każda z belek (1) jest zaopatrzona w jezdne koło (3) i (4) oraz talerzowy nóż (5), najkorzystniej sprężyście zamocowany do przedniej ich krawędzi. Ponadto w każdej z belek (1) jest przelotowe gniazdo (7), w którym swym trzonem (8) jest nastawnie osadzony, najkorzystniej nożowy lewy lub prawy lemiesz (9) albo kotwa (10), zaś belka (2) ma gniazda (12) dla trój punktowego zaczepu (13) ciągnika (14). (1 zastrzeżenie)

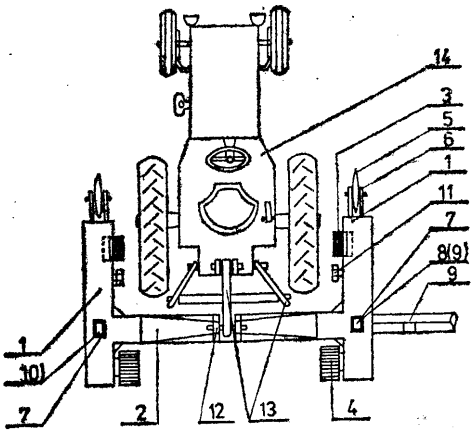

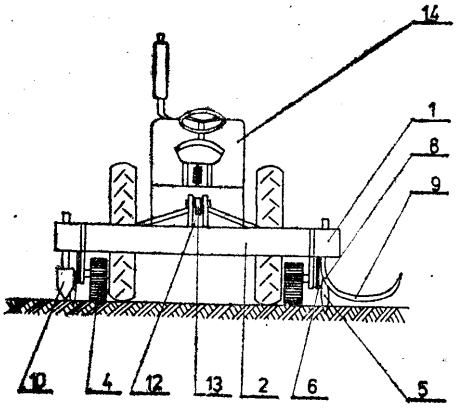

FIG. 2

A01D **W.** 58498 24.11.1977

Kombinat Państwowych Gospodarstw Rolnych, Rusocin, Polska (Władysław Kardasiński).

Urządzenie do formowania pryzm i stert pasz objętościowych

Urządzenie według wzoru użytkowego osadzone na ciągniku, charakteryzuje się tym, że stanowi go rama (1) nośna zamocowana do ciągnika poprzez gniazda (2) dolne dwustronne i gniazdo (3) górne. Na końcu ramy (1) nośnej osadzony jest obrotowo zgarniacz (5) połączony z siłownikiem (6) hydraulicznym dwustronnego działania. (2 zastrzeżenia)

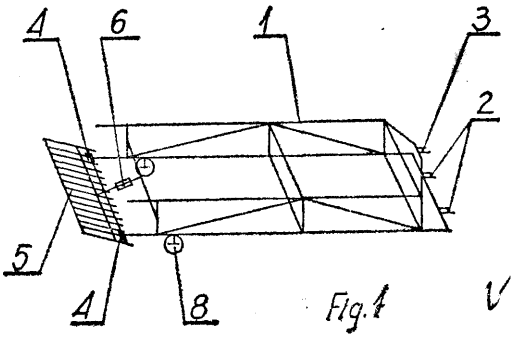

A46B W. 58321 28.10.1977

Hanna Meyer, Raszyn, Polska (Hanna Meyer).

Szczotka do włosów

Wzór użytkowy rozwiązuje zagadnienie opracowania konstrukcji całkowicie rozbieralnej oraz umożliwiającej kształtowanie z poszczególnych części różnego rodzaju szczotek. Szczotka do włosów, składająca się z trzonka (1) mającego rękojeść (2) oraz oprawę (3) elementów czeszących (7) rozdzielonych przewężeniem (4) oraz oporowym pierścieniem (5), korka (6) o średnicy grzybka (11) większej od średnicy oprawy (3) oraz kolców (8), według wzoru użytkowego charakteryzuje się tym, że oprawa (3) ma kształt wydrążonego walca, a na powierzchni wyposażona jest na całej swej długości w kanał (9), który z jednej strony ograniczony jest oporowym pierścieniem (5), a z drugiej strony grzybkiem (11) korka (6). Czeszące elementy (7) mają kształt pierścieni, na zewnętrznych powierzchniach których usytuowane są promieniście kolce (8), natomiast na powierzchni wewnętrznej mają występ dopasowany do kanału (9). Oś występu (10) nie pokrywa się z osią żadnego z kolców (8). Korek (6) ma średnicę dopasowaną do wewnętrznej średnicy oprawy (3), a średnica wewnętrzna pierścieniowych, czeszących elementów (7) dopasowana jest do zewnętrznej średnicy oprawy (3). (2 zastrzeżenia)

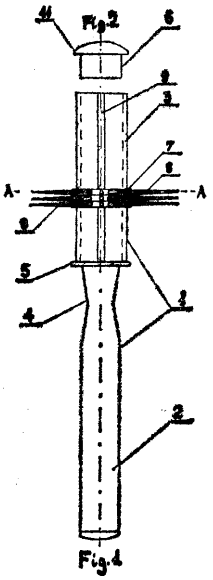

A47B W. 58341 03.11.1977

Wytwórnia Sprzętu Komunikacyjnego „PZL-Mielec", Mielec, Polska (Jan Rębisz, Leszek Kogut, Józef Misiarz).

Konsoleta składana

Konsoleta składana, stanowiąca wyposażenie części prezydialnej sali wykładowej, według wzoru użytkowego ma część ruchomą płyty tj. mównicę (1) z półką (2) i oznaczeniem symbolicznym np. herbem, osadzoną obrotowo na zawiasach (4) zamocowanych na części stałej płyty (5), oraz osłonę przednią z listwami dekoracyjnymi i półki wewnętrzne (8).

Konsoleta ma zastosowanie do prowadzenia szkoleń lub konferencji, szczególnie gdy wymagane jest angażowanie technicznych środków dydaktycznych oraz dokumentacji, a także środków radiofonicznych itp.

(1 zastrzeżenie)

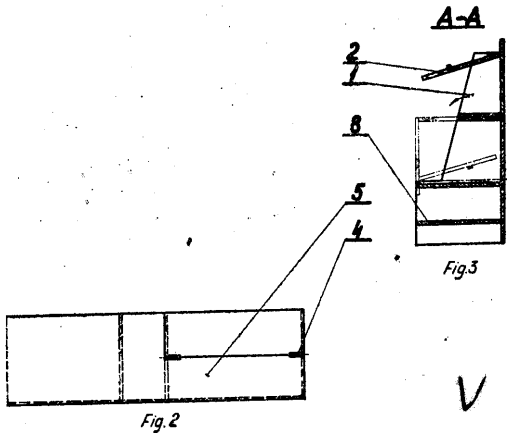

A61B W. 58441 16.11.1977

Poznańskie Zakłady Sprzętu Ortopedycznego, Poznań, Polska (Alicja Dybizbańska, Anna Babst).

Pojemnik kolostomijny jednorazowego użytku

Wzór użytkowy rozwiązuje zagadnienie opracowania prostego, higienicznego pojemnika o małych wymiarach, zmniejszającego uciążliwość stosowania go.

Pojemnik według wzoru użytkowego ma postać torebki o gruszkowatym kształcie, wykonanej z elastycznego materiału nieprzepuszczającego płynów, trwale ze sobą połączonego na całym obwodzie. W jednej ze ścianek (1), w jej części górnej, jest wykonany cylindryczny otwór (3), wokół którego jest nałożona przylepna substancja zabezpieczona przed wysychaniem i sklejaniem ochronną nakładką (4). Natomiast w drugiej ściance (2), wzdłuż pionowej osi symetrii, jest wykonana zakładka (5) w formie kontrafałdy. Pojemnik znajduje zastosowanie dla pacjentów po operacjach kolostomijnych i innych podobnych zabiegach.

(1 zastrzeżenie)

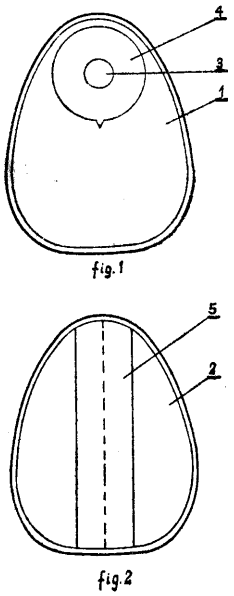

A63B W. 58406 14.11.1977

Spółdzielnia Inwalidów „Saturn", Warszawa, Polska (Barbara Chmielewska, Janusz Polański).

Czepek kąpielowy do pływania wyczynowego

Czepek kąpielowy według wzoru użytkowego ma kształt spłaszczonego półkola (1) o krzywiźnie (2) powodującej po nałożeniu czepka na głowę przyjęcie kształtu czaszy gumowej dostosowanej do anatomicznej budowy głowy, a na wewnętrznej powierzchni przy krawędzi dolnej ma moletowany pasek (3) szerokości 15—30 mm, zapobiegający przenikaniu wody i ułatwiający zdejmowanie czepka z głowy.

(1 zastrzeżenie)

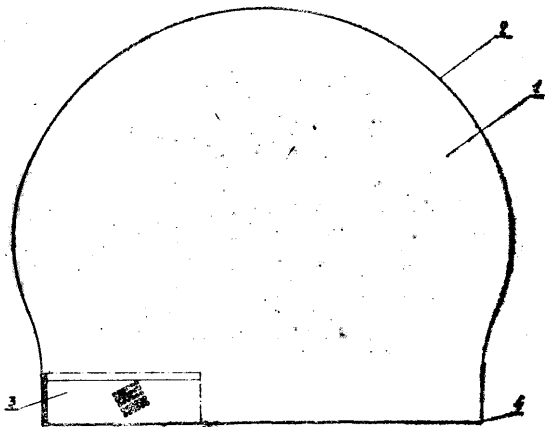

A63B W. 58492 22.11.1977

Spółdzielnia Inwalidów „Inplast", Poznań, Polska (Jan Podhorski, Krystyna Świerczyńska).

Zabawka - rzutka w postaci krążka

Zabawka - rzutka przeznaczona do zabawy i gier na wolnym powietrzu i w pomieszczeniach zamkniętych, według wzoru użytkowego ma postać krążka

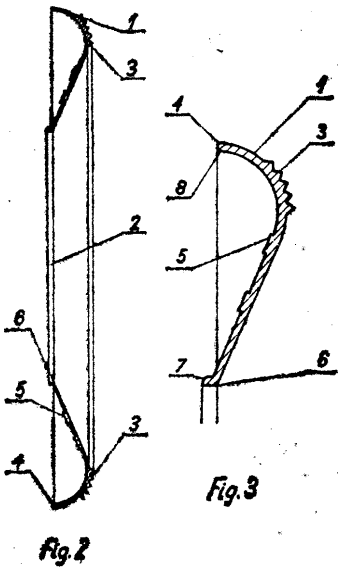

(1) wykonanego z elastycznego tworzywa o profilu przeciętego wzdłuż osi symetrii boloidu i mającego otwór (2) większy od promienia krążka. Taśma krążka ma na zewnątrz, w części szczytowej, zębatkę (3) tworzącą liniowe żebra. Od wewnętrznej strony umieszczone są usztywniające żebra (5). Wewnętrzna krawędź (6) krążka jest obniżona w stosunku do linii poziomu krawędzi zewnętrznej (4) o co najmniej dwie grubości taśmy i ma zgrubienie oporu (7) z równoległymi ściankami ustawionymi prostopadle do płaszczyzny i podstawy krawędzi (6). Końcówka ścianki przy zewnętrznej krawędzi (4) ma odchylenie w stosunku do linii pionowej, o kąt 6°. (1 zastrzeżenie)

A63C W. 58472 23.11.1977

Wytwórnia Sprzętu Komunikacyjnego „PZL-Warszawa II", Warszawa, Polska (Jerzy Wilkowski).

Wrotki jednorzędowe

Wrotki jednorzędowe dla celów sportowo-rekreacyjnych, składające się z szyny (1), ramek (2) i rolek jezdnych (3), według wzoru użytkowego mają w swej przedniej części urządzenie napędowe (5) do odpychania, zaś w tylnej - urządzenie zabezpieczające (4) przed upadkiem użytkownika do tyłu, spełniające również rolę hamulca. Urządzenia te są wykonane w kształcie ostrogi. (3 zastrzeżenia)

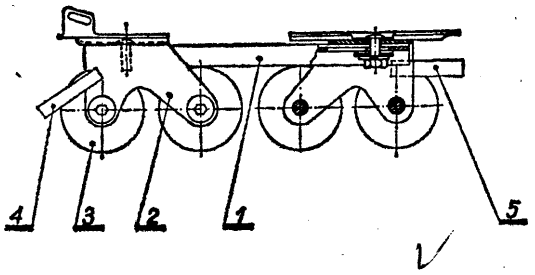

Dział B

RÓŻNE PROCESY PRZEMYSŁOWE; TRANSPORT

B01F **W.** 58449 9 17.11.1977

Ośrodek Badawczo Rozwojowy Mechanizacji Produkcji Zwierzęcej „MEPROZET", Gdańsk, Polska (Mieczysław Boleński, Bogdan Borys, Eligiusz Gusmann).

Urządzenie do hydrodynamicznego mieszania cieczy zawiesistych

Urządzenie według wzoru użytkowego składa się z segmentowych przewodów (4) rurowych zawieszonych w prowadnicach (3) umieszczonych na ścianie (1) zbiornika (2) i przemieszczanych liniowo w pionie poprzez wciągarkę (5). Na końcu przewodu (4) rurowego zanurzonego w cieczy osadzona jest rozłącznie dysza (7) mieszająca. Po przeciwległej stronie, przewód rurowy (4) zanurzony w cieczy zakończony jest złączem (8) obrotowym oraz dźwignią sterującą (9). (3 zastrzeżenia)

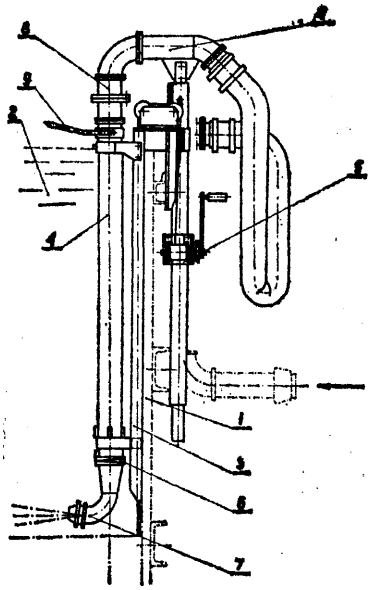

B01K **W. 58465** 21.11.1977
G01N

Ośrodek Badawczo-Rozwojowy Komputerowych Systemów Automatyki i Pomiarów, „Mera-Elwro", Wrocław, Polska (Janusz Pogorzelski, Stanisław Walczak, Piotr Bombol, Jan Wojczaczek, Zdzisław Bar).

Jonoselektywna elektroda nierozbieralna

Przedmiotem wzoru użytkowego jest jonoselektywna elektroda nierozbieralna służąca do pomiarów aktywności jonów w roztworach zwłaszcza chlorków, jonów srebra i miedzi.

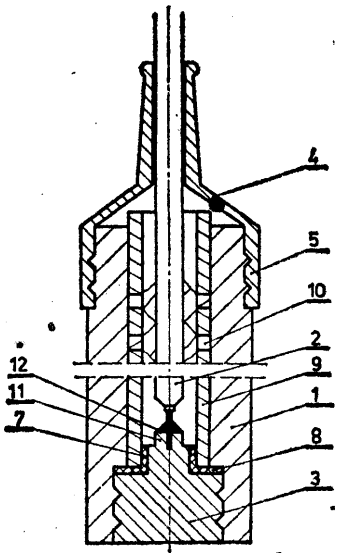

Elektroda według wzoru charakteryzuje się tym, że cylindryczna membrana (3) ma współosiowo ukształtowany cylindryczny czop (6), na którym jest osadzona dielektryczna tulejka (7) zaopatrzona w kołnierz (8), przy czym na tulejce (7) jest osadzona łącząca rurka (9) oparta o kołnierz (8), zaś czop (6) cylindrycznej membrany (3) jest zakończony lutowniczym przewężeniem (11), w otworze poosiowym którego jest osadzony wewnętrzny przewód (12) koncentracznego kabla (2) i trwale z nim zlutowany.

(2 zastrzeżenia)

B25B W. 57288 05.04.1977

Benicjusz Orzanowski, Warszawa, Polska (Benicjusz Orzanowski).

Wkrętak

Wzór użytkowy rozwiązuje zagadnienie opracowania wkrętaka umożliwiającego osadzanie w nim wymiennych elementów, zarówno wkrętaków jak i kluczy.

Wkrętak według wzoru użytkowego stanowi pręt (3) mający właściwości magnesu stałego, jednym końcem osadzony w rękojeści (1), w której osadzona jest również bateria (2), natomiast na drugi koniec nałożona jest tuleja (4), wystająca poza koniec pręta (3), tworząc gniazdo (5). Bateria (2) przewodem (6) w rurce (10) połączona jest z odbiornikiem prądu w postaci żarówki (7) oświetlającej koniec wkrętaka w zaciemnionych miejscach. Wrętak wyposażony jest w dowolną ilość wymiennych elementów (8) zaopatrzonych w końcówkę (9) o średnicy zewnętrznej odpowiadającej średnicy wewnętrznej gniazda (5). Pojemnik w rękojeści (1) zamknięty jest nagwintowanym korkiem (11).

(1 zastrzeżenie)

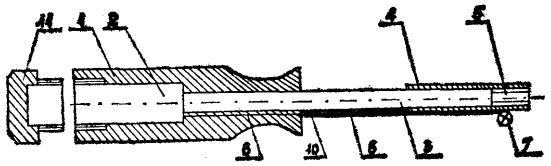

Fig. 1

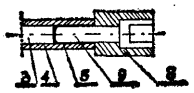

Fig. 2

B25B W. 58447 18.11.1977

Adam Stawiński, Mieczysława Suchecka, Warszawa, Polska (Adam Stawiński, Mieczysława Suchecka).

Wkrętak

Wkrętak według wzoru użytkowego stanowi trójramienny uchwyt (1) wykonany z tworzywa sztucznego, w którego ramionach osadzone są trwale trzpienie (2, 3, 4), przy czym trzpień (2) ma płaskie o wiekszej szerokości zakończenie, trzpień (3) ma płaskie o mniejszej szerokości zakończenie, a trzpień (4) jest zakończony krzyżakowo.

(1 zastrzeżenie)

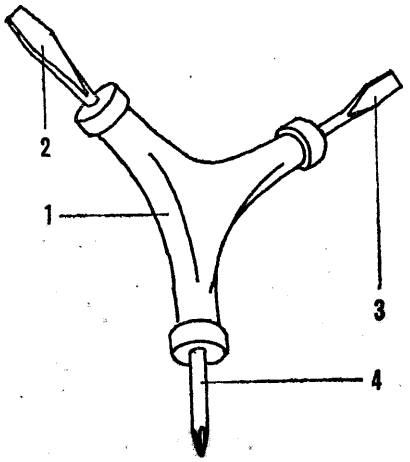

B25B W. 58470 21.11.1977

Świdnicka Fabryka Urządzeń Przemysłowych, Świdnica, Polska (Bernard Rudka).

Wybijak do wybijania narzędzi skrawających z uchwytów narzędziowych

Wzór użytkowy rozwiązuje zagadnienie opracowania wybijaka zapobiegającego ześlizgiwaniu się z narzędzia poprzez zacentrowanie na nim i dobre przyleganie do niego.

Wybijak według wzoru użytkowego charakteryzuje się tym, że ma na czole (3) ściętej na płasko końcówki (2) kątowe wcięcie, pośrodku którego może być umiejscowiony stożkowy występ (4). Przy wybijaniu narzędzia końcówka wybij aka przylega do końcówki narzędzia, a występ stożkowy (4) wchodzi w nakiełek narzędzia.

(2 zastrzeżenia)

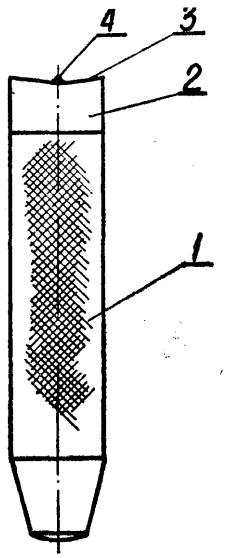

B25D W. 58451 17.11.1977

Huta „Zabrze", Zabrze, Polska (Bogdan Chryczyński, Henryk Lakota).

Uchwyt do ubijaków pneumatycznych

Wzór użytkowy rozwiązuje zagadnienie opracowania uniwersalnego uchwytu dla wszystkich typów ubijaków, zwiększającego skuteczność działania ubijaka. Uchwyt do ubijaków pneumatycznych stosowanych w procesie zagęszczania mas formierskich, zamocowany na przewodzie rurowym (1) doprowadzającym sprę-

żone powietrze do ubijaka (7), według wzoru użytkowego ma zamocowane na stałe w dużym rozstawieniu dwie tuleje (2) mieszczące w sobie zestaw sprężyń: na zewnątrz dwie sprężyny (3) o większej grubości drutu, wewnątrz dwie sprężyny (4) o mniejszej grubości drutu. Sprężyny (3) i (4) przedzielone są wkładkami (11), a sprężyny (4) między sobą rozdzielone są tuleją oporową (6). Tuleja oporowa (6) połączona jest na stałe uchwytem (5) mającym na obu końcach kołpaki (8), wewnątrz których znajdują się łożyska kulkowe (9), oraz pierścienie uszczelniające (10).

(1 zastrzeżenie)

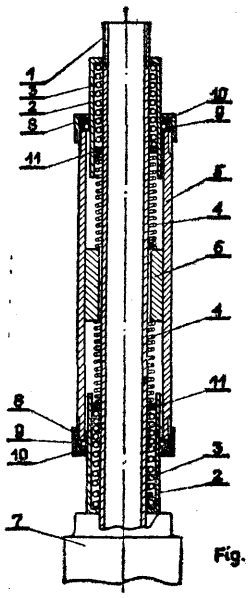

Fig. 1

B25H **W. 58333** **02.11.1977**

Przedsiębiorstwo Projektowo-Technologiczne Przemysłu Taboru Kolejowego, „Taskoprojekt", Poznań, Polska (Bogdan Sobocki).

Urządzenie do centrowania dużych osi i wałów przed nakiełkowaniem

Urządzenie według wzoru użytkowego jest wyposażone w element pomiarowy (2) zbudowany z listwy krawędziowej (8), kolumny (9) i podstawy z podziałką kreskową (10), usytuowany na stole pomiarowym (1), wzdłuż którego nacięta jest rysa (11) równoległa do osi symetrii dwóch jarzm (4) obrotowo osadzonych na rolkach (3), stanowiąca układ odniesienia dla podziałki kreskowej (10), podstawy elementu pomiarowego (2).

(1 zastrzeżenie)

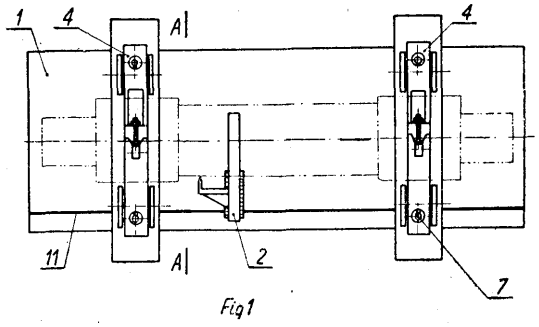

Fig1

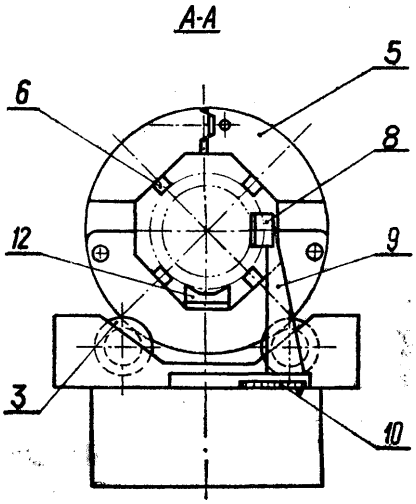

B43L **W. 58344** 05.11.1977

Chemiczna Spółdzielnia Pracy „Technochemia", Wola Worowska/Grójec, Polska (Longin Skawiński, Stanisław Łukaszyk).

Oprawka zaciskowa gumki do ścierania

Wzór użytkowy rozwiązuje zagadnienie opracowania uchwytu ułatwiającego posługiwanie się gumką oraz eliminującego niepełne wykorzystanie gumki. Oprawka zaciskowa gumki do ścierania według wzoru użytkowego zawiera uchwyt (1) zakończony rurką kwadratową (2) zaopatrzoną na swym czole w występy (3) oraz na wszystkich swoich powierzchniach w klinowe wycięcia (4), na której to rurce (2) jest osadzony suwliwie kwadratowy zacisk (5) o wewnętrznych ściankach w postaci klinów. (1 zastrzeżenie)

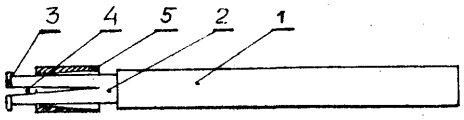

Fig.1

B60B **W. 58376** **08.11.1977**

Kombinat Maszyn **Przemysłu** Materiałów Budowlanych „ZREMB-MAKUM", w Bydgoszczy Zakład Produkcyjny, Solec Kujawski, Polska (Władysław Hoffmann, Wacław Szwed).

Rolka toczna

Rolka toczna do wózków pracujących w podwyższonych temperaturach, zwłaszcza do wózków używanych przy wytwarzaniu betonów komórkowych, ma rolkę (4) osadzoną na osi (5) poprzez ślizgowe łożysko utworzone z powierzchni osi (5) i tulei (4) z tworzywa torflenowo-grafitowego, lub węglowo-grafitowego nasyconego stopem łożyskowym. (1 zastrzeżenie)

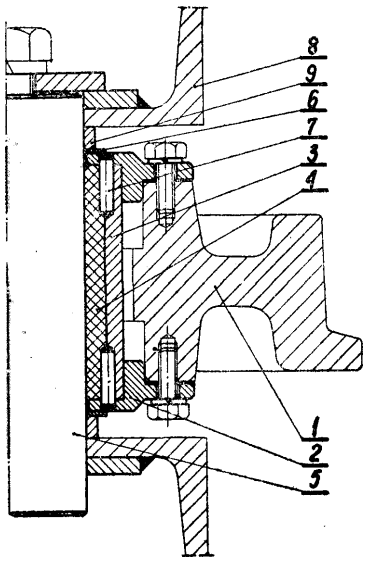

B60P **W. 58339** **03.11.1977**
B62D

Fabryka Samochodów Ciężarowych im. Feliksa Dzierżyńskiego, Starachowice, Polska (Maciej Latała).

Zaczep do łączenia opończy ze ścianami nadwozia samochodu lub przyczepy

Zaczep według wzoru użytkowego uformowany jest z drutu jako jednolity element złożony z ucha (1) i haczykowatego języka (2).

Ucho (1) związane jest obrotowo ze ścianą (3) nadwozia w układzie pionowego usytuowania jego osi obrotu, przy czym oś ta przebiega **w** pobliżu dna (5) wewnątrz miseczkowej obsady (4).

Haczykowaty język (2) leży w płaszczyźnie ucha (1) i jest zwrócony wklęsłością w stronę obrotowego osadzenia ucha (1), i nie wykracza swoją zewnętrzną krawędzią poza płaszczyznę obrysu ucha (1) mierzoną równolegle od osi jego obrotu. (2 zastrzeżenia)

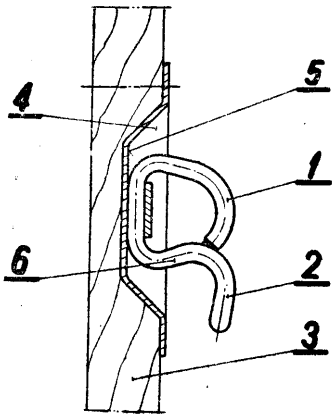

B60P **W. 58504** **25.11.1977**

Wojewódzka Spółdzielnia Mleczarska Zakład Remontowo-Montażowy Przemysłu Mleczarskiego, Opole, Polska (Józef Lubiniecki, Ryszard Kocyba, Jan Król, Alfons Mnich, Józef Obstój).

Cysterna **do przewozu płynów,**
zwłaszcza produktów mleczarskich

Cysterna do przewozu płynów, zwłaszcza produktów mleczarskich służąca do przewozu mleka i innych produktów mleczarskich zbudowana jest z dwupłaszczowego zbiornika (2) cylindrycznego osadzanego na naczepie (1) siodłowego ciągnika. Wewnętrzny płaszcz zbiornika (2) tworzy trzy zbiorniki cylindryczne (3) o osi symetrii wzdłużnej odchylonej ku tyłowi naczepy o dwa stopnie. Przestrzeń pomiędzy zbiornikami (2) i (3) wypełniona jest termoizolatorem (4). Zbiorniki posiadają włazy (5) zamykane pokrywami (6) oraz instalację rurową (7) z zaworami (8) przy każdym zbiorniku (3). W dolnej części zbiorniki (3) posiadają zawory (11) z instalacją (12) biegnącą do skrzyni rozdzielczej (9). Na zewnątrz zbiornika (2) zamocowany jest podest ze składaną barierą ochronną i drabiną. (7 zastrzeżeń)

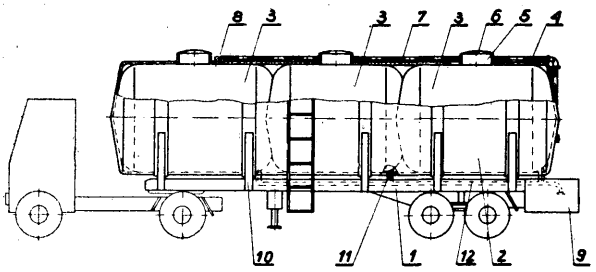

fig. 1

B61D **W. 58471** **21.11.1977**

Kopalnia Węgla Kamiennego „Bolesław Śmiały", Łaziska Górne, Polska (Bernard Thamm).

Wóz kopalniany dla przewożenia, magazynowania i wydawania oleju

Przedmiotem wzoru jest wóz kopalniany dla przewożenia, magazynowania i wydawania oleju szczególnie w podziemnych wyrobiskach górniczych, którego zamknięte dwudzielną pokrywą (3) nadwozie (2) posiada jednostronne wycięcie **w** ścianie bocznej zamykane klapą boczną (15) usuwaną dołem **w** prowadzeniu (16) przy dnie wozu.

W dolnej części wozu przyspawane są poprzecznie do jego osi dwie pary ceowników (4) z rolkami obrotowymi (5), na których ułożona jest beczka (6) z olejem, zamknięta korkiem (8) połączonym poprzez trójnik (9) z wężem odpowietrzającym (10), zawieszonym na zaczepie (12) przy górnej krawędzi nadwozia i z wężem spustowym (13), w którym zabudowany jest zawór przelotowy (14). (2 zastrzeżenia)

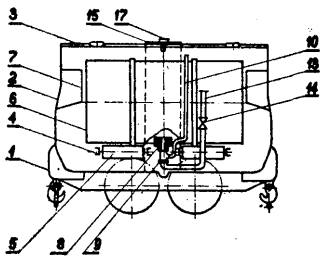

Fig. 1

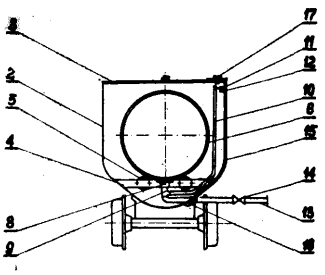

Fig. 2

B61K **W. 58368** 07.11.1977

Akademia Techniczno-Rolnicza im. J. J. Śniadeckich, Bydgoszcz, Polska (Edward Walicki, Henryk Harendarski, Hilary Zaborski).

Trójkołowy, towarowy pojazd motorowerowy

Trójkołowy, towarowy pojazd motorowerowy zbudowany jest z motoroweru dwuosobowego (1) i umieszczonej z przodu pojazdu amortyzowanej platformy bagażowej (4).

Rama motoroweru (1) połączona jest nieruchomo z ramą (3) platformy (4) oraz wzmocnioną wspornikami (5) w płaszczyźnie ruchu pojazdu oraz wspornikami (6) w płaszczyźnie do niej prostopadłej. Koła jezdne (7) są skrętne względem platformy (4). Skręt kół (7) odbywa się przez skręcanie kierownicy wspornikiem (11), do którego w dolnym końcu przymocowana jest dwuramienna dźwignia obrotowa (10) połączona dwoma krzyżującymi się łącznikami (9) ze zwrotnicami (8), na których obrotowo osadzone są koła (7).

Przedmiot wzoru może znaleźć zastosowanie w transporcie dostawczym. (1 zastrzeżenie)

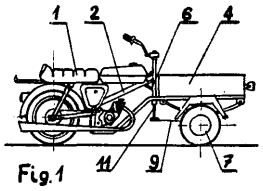

Fig.1

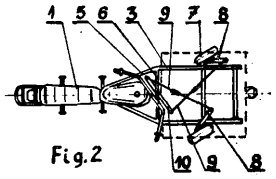

Fig.2

B62B **W. 58372** 07.11.1977

Henryk Lubiński, Stefan Domeracki, Alfred Szal, Jerzy Kaniewski, Stanisław Grosman, Bydgoszcz, Polska (Henryk Lubiński, Stefan Domeracki, Alfred Szal, Jerzy Kaniewski, Stanisław Grosman).

Sanki

Przedmiotem wzoru użytkowego są sanki zwłaszcza jednoczęściowe wykonane z tworzywa sztucznego[1].

Sanki wg wzoru charakteryzują się tym, że mają odłączalne uchwyty (4) i odłączalne oparcie (6).

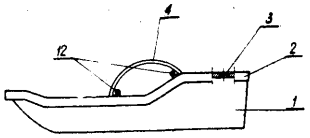

Fig 1

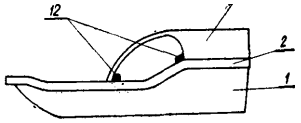

Fig 2

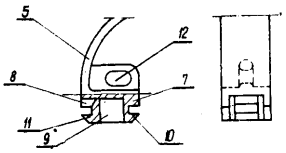

Fig.3

Uchwyty (4) i oparcie (6) są wyposażone w zatrzaski (5), które służą do mocowania uchwytów (4) i oparcia (6) do sanek (1). Zatrzask (5) składa się z ramienia stałego (7) i ramienia odchylnego (8) oddzielonych szczeliną (9). Ramię stałe (7) ma wycięcie (8), a ramię odchylne (8) ma zaczep (11). Elementy te służą do mocowania zatrzasku (5) w otworze (3) obrzeża (2) sanek (1). (3 zastrzeżenia)

B62B **W. 58401** 12.11.1977

Częstochowskie Zakłady Przemysłu Lniarskiego „Stradom", Częstochowa, Polska (Józef Mąkosa, Janusz Rospondek. Czesław Hadryś, Eugeniusz Zagórski).

Wózek **z ruchomą nośnicą**

Wózek z ruchomą nośnią według wzoru użytkowego jest stosowany do transportu międzyoperacyjnego i składowania wykroj ów ciężkich tkanin przy stanowiskach konfekcjonowania.

Wózek posiada nośnię (4) umieszczoną na sprężynach śrubowych (5), które są w dolnej części prowadzone na tulejach (6) umieszczonych pod podwoziem (1). Nośnia (4) jest połączona z podwoziem (1) podwójnym układem nożycowym (7), którego końcówki są osadzone w prowadnikach (8) za pomocą łożysk tocznych (9). Zaczep (11) służy do utrzymania nośni (4) w najniższym położeniu, a stopka hamulcowa (10) służy do ustalenia położenia wózka przy stanowisku konfekcjonowania. Wózek może być ciągniony ciągnikiem akumulatorowym lub ręcznie za pomocą uchwytu (3) na ramie (2). (1 zastrzeżenie)

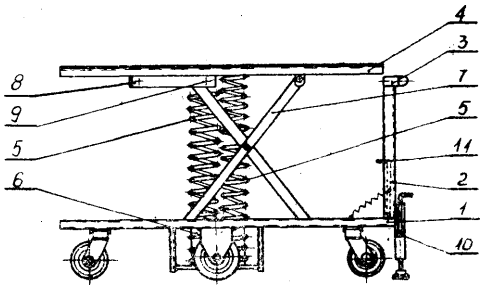

B62D W. 58369 07.11.1977

Akademia Techniczno-Rolnicza im. J. J. Sniadeckich, Bydgoszcz, Polska (Edward Walicki, Jerzy Bogusławski).

Gąsienica zwłaszcza do skuterów śnieżnych

Przedmiotem wzoru użytkowego jest gąsienica o prostej konstrukcji zwłaszcza do skuterów śnieżnych. Istota wzoru polega na tym, że w otwory (5) pasa (1 i 2) bez końca wciśnięte są pręty łączące (3) tworząc łańcuch rolkowy - gąsienicę, zaś na powierzchni pasa (1 i 2) wykonane jest ryflowanie (4) spełniające rolę ostróg przeciwślizgowych. (1 zastrzeżenie)

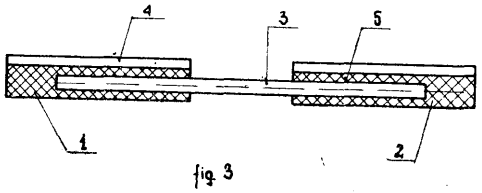

fig 3

B65D **W. 57508** 19.05.1977

Zjednoczone Huty Szkła Opakowaniowego, Poznań, Polska (Jerzy Marzec).

Słój ośmiokątny

Przedmiotem wzoru użytkowego jest słój ośmiokątny przeznaczony do celów spożywczych.

Wzór użytkowy rozwiązuje zagadnienie umożliwienia lepszego uchwycenia słoja ręką podczas dokręcania i odkręcania wieczka oraz ułatwienia układania słoi w czasie transportu.

Słój według wzoru użytkowego charakteryzuje się tym, że w przekroju poziomym ma kształt ośmiokąta wpisanego w koło. (1 zastrzeżenie)

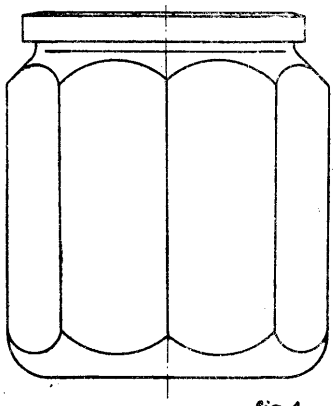

fig. 1

B65D **W.** 58385 07.11.1977

Fabryka Osprzętu Samochodowego „POLMO", Łódź, Polska (Mikołaj Szyniec, Zdzisław Jędrzejak).

Paleta do transportu gaźników

Przedmiotem wzoru użytkowego jest paleta przystosowana do warstwowego pakowania i transportu gaźników do pojazdów mechanicznych.

Wzór użytkowy rozwiązuje zagadnienie eliminacji opakowań jednostkowych i zabezpieczenia transportowanych gaźników przed okaleczeniami lub zniszczeniem oraz przed zanieczyszczeniami.

Paleta posiada we wnętrzu pojemnika (1), wkładkę (2) denną, wkładkę (3) środkową i wkładkę (4) górną oraz ma belkę (5) zamykającą. Wyżej wymienione wkładki (2), (3), (4) mają postać płyt prostokątnych, mieszczących się poziomo w pojemniku (1), odpowiednio wyprofilowanych, w taki sposób, że po wypełnieniu pojemnika (1) gaźniki swoimi płaszczyznami czołowymi przylegają do żeber (6), (8), a kołki (7) cylindryczne są umiejscowione w gardzielach gaźników, przy czym wkładka (2) denna spoczywa swoją płaską powierzchnią na dnie pojemnika (1), wkładka (3) środkowa usytuowana jest poziomo między warstwami gaźników, ułożona żebrami (6) z kołkami (7) cylindrycznymi do góry, a wkładka (4) górna ułożona jest na ostatniej warstwie gaźników żebrami (8) do dołu i całość zamyka belka (5) zamykająca.

(4 zastrzeżenia)

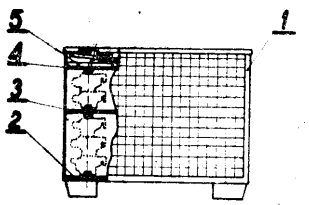

Fig 1

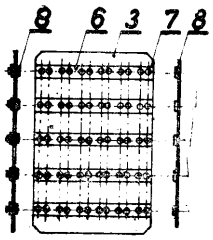

Fig 3

B65G **W. 58438** **15.11.1977**

Bolesław Wasilewski, Jakub Wasilewski, Łódź, Polska (Bolesław Wasilewski, Jakub Wasilewski).

Mechanizm odcinający grawitacyjne przemieszczanie substancji sypkich w rurowych przewodach zasypowych

Wzór użytkowy rozwiązuje zagadnienie konstrukcji mechanizmu zapewniającego całkowite zamknięcie prześwitu rurowego przewodu zasypowego, z możliwością centralnego sterowania.

Mechanizm charakteryzuje się tym, że dwa odcinki rur (1 i 2) usytuowanych współosiowo w pewnej odległości od siebie i tworzących rurowy przewód zasypowy są połączone elastycznym rurowym przewodem (3) o przekroju w zasadzie kołowym, przy czym w pobliżu elastycznego rurowego przewodu (3) znajduje się urządzenie zaciskowe, którego ruchome ramiona są usytuowane stycznie do zewnętrznej powierzchni elastycznego rurowego przewodu (3). Urządzenie zaciskowe zawiera szyld (4) z zamocowaną elektromagnetyczną cewką (5) z ruchomym rdzeniem (6) z tym, że do ruchomego rdzenia (6) są zamocowane cięgna (7) połączone z ramionami (8) zamocowanymi obrotowo do szyldu (4), przy czym końce ramion (8) są zagięte pod kątem prostym, do ramion zaś (8), powyżej osi ich obrotu, zamocowana jest sprężyna (10).

Mechanizm może mieć zastosowanie zwłaszcza w paszociągach zasilających w paszę karmniki do karmienia drobiu w fermach. (2 zastrzeżenia)

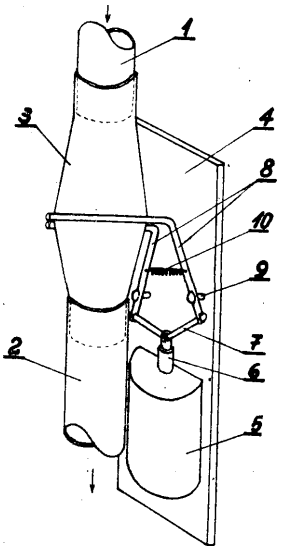

B65G **W. 58468** **21.11.1977**

Biuro Studiów i Projektów Urządzeń Hutniczych „Hutmaszprojekt", Katowice, Polska (Werner Szczęsny, Józef Jochemczyk, Bernard Buj oczek).

Stojak rolkowy do podtrzymywania odlewanego półwyrobu

Przedmiotem wzoru użytkowego jest stojak rolkowy do podtrzymywania odlewanego półwyrobu mający za zadanie wprowadzić odlewany półwyrób pomiędzy rolki urządzenia ciągnącego oraz utrzymać **ciężar** odlewanego półwyrobu.

Wzór użytkowy rozwiązuje zagadnienie wyeliminowania występujących w czasie pracy stojaka drgań oraz zakleszczeń rolki przy regulacji jej wysokości.

Stojak ma żeliwny korpus (1), z otworem (2), w którym jest śruba (3) z nakrętką (5).

Do górnej części śruby (3) przymocowany jest wspornik (6), we wgłębieniu (9) którego luźno osadzona jest rolka (10) na tocznych łożyskach (8). Wysokość rolki (10) reguluje się nakrętką (5) za pomocą rękojeści (12).

(2 zastrzeżenia)

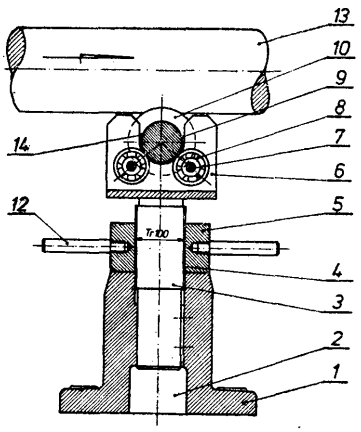

Fig. 2

B65G **W. 58501** **24.11.1977**

Poznański Kombinat Budowlany, Poznań, Polska (Mirosław Rogalski, Tadeusz Pytlakowski).

Urządzenie jezdne do usuwania materiałów sypkich z przenośnika taśmowego

Urządzenie jezdne do usuwania materiałów sypkich z przenośnika taśmowego składa się z dwu stalowych belek (1) stanowiących podstawę, zakończonych kołami (14) jezdnymi. Na belkach (1) są umocowane słupki (2) ze wspornikami (3), na których przeciwległe i na dwu poziomach są osadzone bębny (4 i 5), z których górny bęben (4) tworzy pozorne zakończenie taśmy (7) przez co kruszywo jest zrzucane na rynnę (13) zamocowaną od czoła, pod zrzutowym bębnem (4), W dnie rynny (13) jest otwór zamykany kierunkową klapą. Gdy klapa zamyka otwór kruszywo jest odprowadzane na bok a gdy klapa jest podniesiona, kruszywo jest zrzucane przez otwór w dnie rynny (13) ponownie na taśmę i dalej transportowane.

(2 zastrzeżenia)

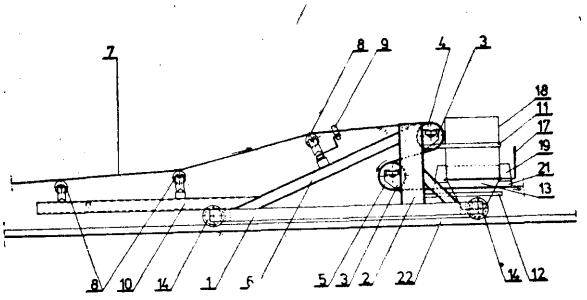

Fig. 1

B66B **W.** 58432 15.11.1977

Główne Biuro Studiów i Projektów Górniczych, Biuro Projektów Górniczych, Katowice, Polska (Andrzej Rataj czak, Teodor Ciszek).

Otwierany trzon prowadniczy wieży wyciągowej

Przedmiotem wzoru użytkowego jest otwierany trzon prowadniczy wieży wyciągowej zwłaszcza w kopalnianych urządzeniach wyciągowych o dużych naczyniach skipowych.

Wzór użytkowy rozwiązuje zagadnienie umożliwienia wyprowadzenia ściany czołowej z płaszczyzny skratowania trzonu prowadniczego wieży poza światło otworu służącego do wprowadzania naczynia. Otwierany trzon prowadniczy wieży wyciągowej według wzoru użytkowego posiada jedno lub dwuczęściową ścianę czołową (2) trzonu (1) z zabudowanymi na niej prowadnikami czołowymi (3) mocowaną rozłącznie z resztą trzonu i wyposażoną w zawiesie toczne (4) podwieszone pod belką suwnicową (5), której tory jezdne (6) są prostopadłe do płaszczyzny ściany czołowej (2), a długość ich jest odpowiednia dla wyprowadzenia ściany czołowej (2) wraz z prowadnikami (3) z płaszczyzny skratowania trzonu prowadniczego wieży wyciągowej (1), przy czym zawiesie toczne (4) połączone jest ze ścianą czołową (2) za pomocą demontowalnych cięgien śrubowych (7). (1 zastrzeżenie)

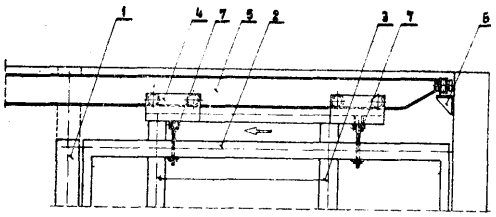

Fig. 3

B66C **W.** 58500 24.11.1977

Biuro Projektów Przemysłu Hutniczego „Biprohut", Gliwice, Polska (Henryk Białas, Franciszek Ignasiak).

Kleszcze do transportu zwłaszcza wlewków stalowych

Przedmiotem wzoru użytkowego są kleszcze zawieszone na haku suwnicy i przydatne w transporcie, zwłaszcza wlewków stalowych zimnych i gorących w różnych procesach przemysłowych. Wzór użytkowy rozwiązuje zagadnienie konstrukcji kleszczy umożliwiających łagodne i poprawne -zabieranie wlewków.

Kleszcze według wzoru użytkowego składają się z kleszczyn umownie prawych (2), z kleszczyn umownie lewych (1) wyposażonych z dołu w kły (8), z cięgien dolnych (5), z cięgien górnych (7) oraz z wieszaka (6)

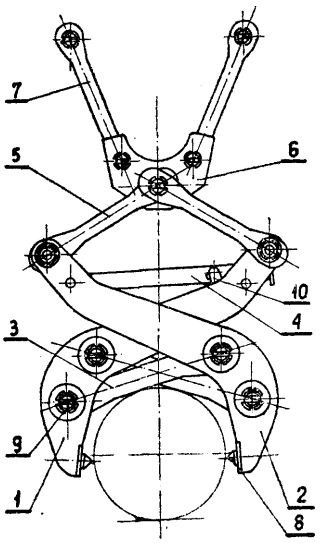

i z zabezpieczającej belki (4) współpracującej z zapadką (10). W dolnej części kleszczyny (1 i 2) połączone są dwoma skrzyżowanymi prostowodowymi ramionami (3), z których każde osadzone jest przegubowo na sworzniach (9) jednym końcem w kleszczynie umownie lewej (1), a drugim końcem w kleszczynie umownie prawej (2). (1 zastrzeżenie)

B66F **W. 58320** 27.10.1977

Zakłady Energetyczne Okręgu Wschodniego, Radom, Polska (Antoni Mikrut, Jan Jarosławski).

Podnośnik montażowy

Przedmiotem wzoru użytkowego jest podnośnik montażowy do przemieszczania przedmiotów o dużym ciężarze, zwłaszcza kolumn wyłączników OCER 110 kV stosowanych w energetyce.

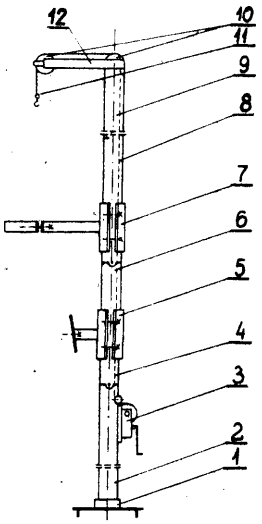

fig.1.

Podnośnik montażowy ma kolumnę nośną (9) osadzonej obrotowo w podstawie (1). Kolumna nośna (9) ma zamocowane u góry ramię wysięgnika (12) zaopatrzone w rolki (10), po których przewija się lina nośna (4) zaopatrzona na jednym końcu w uchwyt (11) do podnoszenia, a nawijana na drugim końcu na zwijarkę (3) samoryglującą. (1 zastrzeżenie)

B66F **W. 58433** 16.11.1977
B62B

Instytut Tele- i Radiotechniczny, Warszawa, Polska (Zbigniew Borzemski).

Laboratoryjny podnośnik na wózku

Podnośnik służy do przewożenia przedmiotów wewnątrz budynków, a zwłaszcza do przewożenia i podnoszenia przedmiotów i manewrowania nimi w pomieszczeniach laboratoryjnych.

Podnośnik składa się z wózka w kształcie ramy (8) posiadającej kółka (11) z hamulcami (9), na którym zamocowana jest kolumna podnośnika (1) i śruba pociągowa. Do kolumny (1) umocowany jest ruchomy blat (4) posiadający prowadnice z rolkami (3), zaopatrzony w głowicę gwintowaną napędową połączoną z silnikiem elektrycznym (6) sprzężonym trybowo ze śrubą. (2 zastrzeżenia)

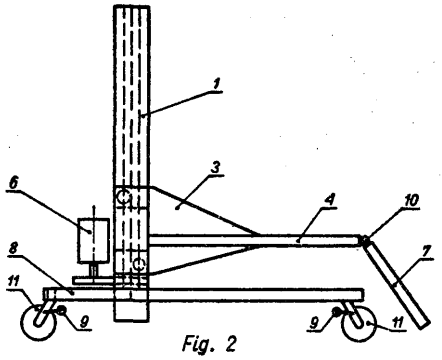

Fig. 2

Dział D
WŁÓKIENNICTWO I PAPIERNICTWO

D01H **W. 58398** **12.11.1977**

Centralny Ośrodek Badawczo-Rozwojowy Przemysłu Bawełnianego, Łódź, Polska (Bolesław Kucner, Stanisław Zaręba, Karol Łuczak).

Rama natykowa maszyn przędzalniczych

Rama natykowa maszyn przędzalniczych według wzoru użytkowego ma dzielone wzdłużne listwy (1) i kierunkowe pręty, które są połączone rozłącznie łącznikami (8 i 9) pomiędzy sobą oraz z poprzecznymi, prostopadłymi do nich wspornikami (7). Kierunkowe pręty mają zamocowane spiralne (4) i kołkowe (6) prowadniki przędzy i niedoprzędu. Łączniki (8) mają osiowe wzdłużne gniazda do osadzenia końców kierunkowych prętów i przelotowe promieniowe otwory do ich zamocowania na poprzecznych wspornikach (7), a łączniki (9) mają przelotowe promieniowe otwory do ich zamocowania na poprzecznych wspornikach (7). (3 zastrzeżenia)

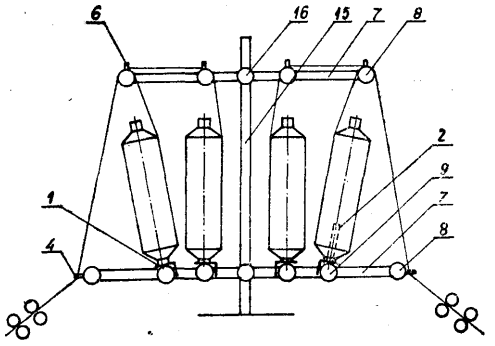

Fig.1

Dział E
BUDOWNICTWO; GÓRNICTWO

E01B **W. 58445** 18.11.1977

Polskie Koleje Państwowe, Centralny Ośrodek Badań i Rozwoju Techniki Kolejnictwa, Warszawa, Polska (Andrzej Dyśko, Krzysztof Fidura).

Podkład do szyn, zwłaszcza kolejowych

Wzór użytkowy rozwiązuje zagadnienie zmniejszenia ciężaru podkładu i uzyskania oszczędności surowców takich jak kruszywo i cement.

Podkład według wzoru użytkowego stanowi belka mająca w przekroju poprzecznym podszynowym kształt zbliżony do kształtu przekroju osiowego dzwonu. Miejsca połączeń boków (c i e) górnej figury (A), (f i h) środkowej figury (B) oraz (k i m) dolnej figury (C) są złagodzone krzywymi. (1 zastrzeżenie)

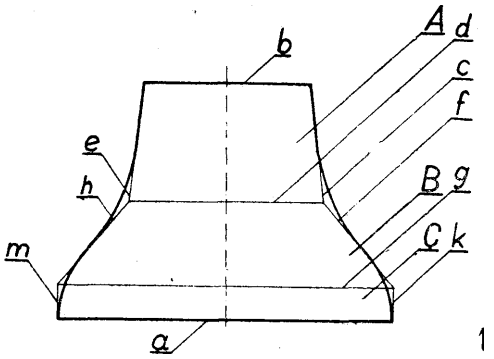

1

E01C **W. 58497** **24.11.1977**

Zakłady Budowy i Naprawy Maszyn Drogowych „MADRO", Centralne Biuro Konstrukcji Maszyn Drogowych, Kraków, Polska (Jerzy Preis, Andrzej Ingarden).

Instalacja paliwowo-powietrzna palników olejowo-powietrznych zwłaszcza do maszyn drogowych

Wzór użytkowy rozwiązuje zagadnienie zapewnienia stałego wydatku paliwa z dyszy paliwowej niezależnie od poziomu paliwa w zbiorniku paliwa bez konieczności dokonywania regulacji w czasie pracy.

Instalacja paliwowo-powietrzna ma pomiędzy zbiornikiem paliwa (1) a dyszą paliwową (7) komorę pływakową (3) z pływakiem (4) i zaworem iglicznym (5), przy czym komora pływakowa (3) połączona jest przewodem (2) ze zbiornikiem paliwa (1) a przewodem (6) z dyszą paliwową (7) palnika.

Dysza paliwowa (7) palnika połączona jest z korpusem palnika (12) śrubą regulacyjną (11) z rączką (13) umożliwiającą przesuw dyszy paliwowej (7) względem dyszy powietrznej (10). (2 zastrzeżenia)

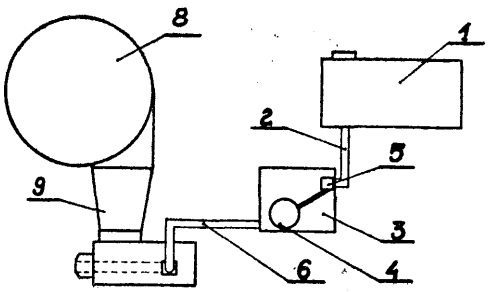

Fig.1

1

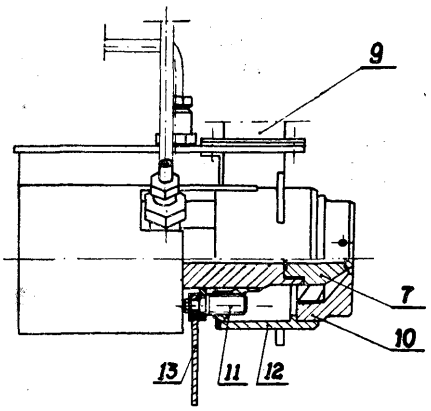

Fig.2

E02F W. 57814 **14.07.1977**

Okręgowy Zarząd Lasów Państwowych, Katowice, Polska (Kazimierz Serafin).

Spycharka do gałęzi

Spycharka przystosowana jest do zawieszania na wysięgnikach podnośnika ciągnika. Przeznaczona jest ona do zgrabiania odpadów poeksploatacyjnych na zrębach leśnych, do czego wykorzystuje się wsteczny bieg ciągnika. Spycharka ma prostokątny korpus (1) wykonany ze stalowych kształtowników i płaskowników. Trzy płaskownikowe elementy (2 i 3), przyspawane do przedniej powierzchni korpusu (1), są wygięte do przodu pod kątem rozwartym. Dolne ramiona tych elementów, skierowane ku przodowi z lekkim odchyleniem w dół, stanowią zęby zbierające. Natomiast ramiona górne usztywniają korpus (1), przy czym środkowy element (2) ma górne ramię dłuższe i zakończony jest uchem, które służy do połączenia z górnym wysięgnikiem podnośnika. Z dolnymi wysięgnikami podnośnika spycharka połączona jest za pomocą dwóch uch (4), które przyspawane są z tylnej strony do dolnego obrzeża ramy (1).

(1 zastrzeżenie)

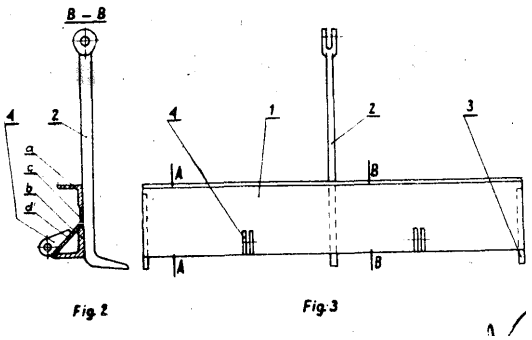

Fig.2 Fig.3

1

E03F **W. 58466** 21.11.1977

Biuro Projektów Budownictwa Komunalnego, Bydgoszcz, Polska (Jan Brzeski).

Urządzenie zabezpieczające obsługę przepompowni ścieków przed szkodliwymi gazami

Urządzenie posiada syfon (2) umieszczony na dopływie ścieków (1) w studzience przed komorą krat (3), wyposażoną w kratę (4) i odciąg miejscowy (11). Ko-

mora krat (3) jest oddzielona od zbiornika czerpalnego (7) pomp szczelną przegrodą stropową (5), z hermetycznym włazem (6) i rurą wentylacyjną (8). Komora krat (3) jest połączona ze zbiornikiem czerpalnym (7) za pomocą rury pionowej (9), której dolny koniec zanurzony jest poniżej najniższego poziomu ścieków (10), tworząc wylot zasyfonowany. (1 zastrzeżenie)

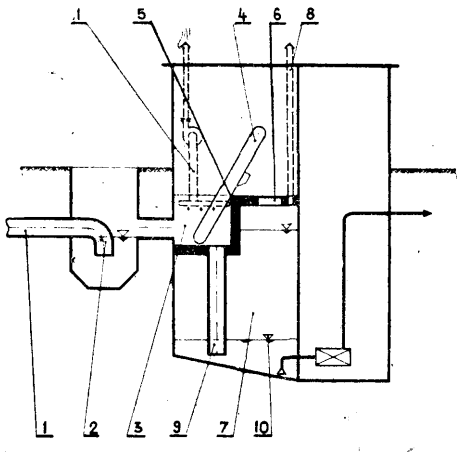

E04F W. 58425 15.11.1977
E04C

Zakłady Remontowo-Montażowe Przemysłu Metali Nieżelaznych „Montomet", Piekary Śląskie, Polska (Jerzy Zawada, Giselher Geppert).

Element profilowany

Przedmiotem wzoru użytkowego jest element profilowany stosowany jako okładzina wnętrz i elewacji.

Wzór użytkowy rozwiązuje zagadnienie zwiększenia sztywności podłużnej elementu oraz zwiększenia siły docisku elementów zamka.

Element profilowany złożony z deski o dwu skrzydłach i ceownika charakteryzuje się tym, że skrzydło wewnętrzne (2) wyprofilowane jest pod kątem rozwartym w stosunku do osi poprzecznej deski (1), a skrzydło zewnętrzne (3) oraz zamek ceownika (4) są równoległe do osi deski (1), przy czym deska (1) posiada w części środkowej karb (5). (1 zastrzeżenie)

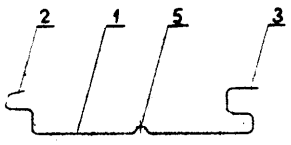

Fig. 1

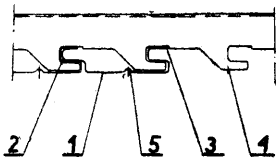

Fig. 2

E04F W. 58429 15.11.1977

Biuro Studiów i Projektów Urządzeń Hutniczych „Hutmaszprojekt", Katowice, Polska (Jerzy Sikora, Seweryn Młynarski).

Hamulec obrotowej podpory lancy torkretnicy

Przedmiotem wzoru użytkowego jest hamulec obrotowej podpory w torkretnicy mający za zadanie odciążenie czynności torkretowania, poprzez przejęcie momentu obrotowego lancy przez hamulec. Hamulec ma hamulcową tarczę (1), zamocowaną do obrotowej podpory (2), ułożyskowanej tocznie do części stałej podpory (3), do której zamocowany jest wałek (4), z dźwignią (5) i łożyskami (6). Dźwignia (5) wałka (4) rozpiera hamulcowe szczęki (7). (1 zastrzeżenie)

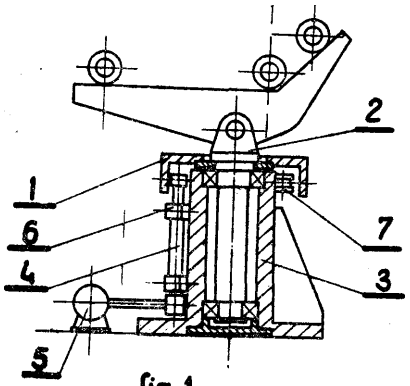

fig. 1

E04G W. 58507 25.11.1977

Centralny Ośrodek Projektowo-Konstrukcyjny Maszyn Górniczych KOMAG, Gliwice, Polska (Karol Dylong, Grzegorz Juretko).

Przyrząd do **usuwania kitu z ram okiennych**

Wzór użytkowy rozwiązuje zagadnienie opracowania przyrządu zastępującego ręczną czynność usuwania kitu z rarn, nie kaleczącego ramy.

Przyrząd według wzoru użytkowego wyposażony jest w elektryczną wiertarkę (1), która w wiertarskim uchwycie (2) ma osadzony frez (3).

W płaszczyźnie obracania się frezu znajduje się prowadząca płyta (6), połączona wspornikami (5) z obejmą (4) nasadzoną na obudowę wiertarki (1). W płycie (6) znajdują się podłużne otwory, w których umieszcza się śruby służące do ustalenia położenia prowadnika (10) względem płyty (6). (2 zastrzeżenia)

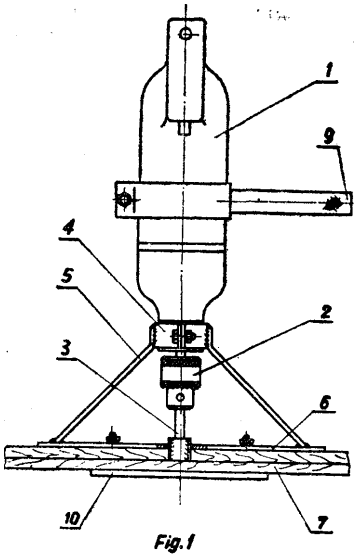

Fig. 1

E06B W. 58347 04.11.1977

Kombinat Państwowych Gospodarstw Ogrodniczych, Przedsiębiorstwo Prowadzące typu „A", Wrocław. Polska (Stanisław Baryłko, Tadeusz Janus, Stanisław Dębowski).

Uszczelka elastyczna, zwłaszcza do uszczelniania szyb dachu z rynną lub szyb łączonych na zakładkę w szklarniach posiadających konstrukcję stalową

Uszczelka elastyczna, przeznaczona zwłaszcza do uszczelniania powierzchni nieruchomych usytuowanych względem siebie w jednej płaszczyźnie i łączonych na zakładkę, według wzoru użytkowego ma w przekroju poprzecznym bok (1), którego jeden koniec (2) jest ostry i skierowany do środka, zaś drugi koniec złączony jest z drugim bokiem (3) połączeniem (4), którego powierzchnia wewnętrzna zaopatrzona jest w uwypuklenie (5).

Na końcu drugiego boku (3), po stronie wewnętrznej, usytuowana jest wypukłość (6) skierowana ku środkowi, natomiast po stronie zewnętrznej znajduje się pośrodku wzniesienie (7), a na końcach znajdują się ostro zakończone wypusty (8) skierowane ku sobie. (5 zastrzeżeń)

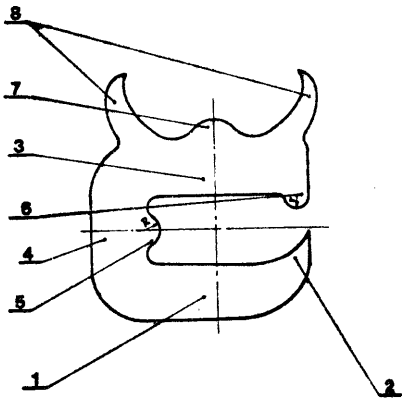

E06B W. 58348 04.11.1977

Kombinat Państwowych Gospodarstw Ogrodniczych Przedsiębiorstwo Prowadzące typu „A", Wrocław, Polska (Stanisław Baryłko, Tadeusz Janus, Stanisław Dębowski).

Uszczelka elastyczna, zwłaszcza do uszczelniania pokrycia szklarni posiadających konstrukcję stalową

Uszczelka elastyczna mająca na celu podniesienie jakości uszczelnienia, przeznaczona jest zwłaszcza do uszczelniania powierzchni nieruchomych usytuowanych względem siebie w jednej płaszczyźnie. Uszczelka może być stosowana głównie do uszczelniania połączeń typu szyba-szyba i typu szyba-konstrukcja stalowa (np. ramię teownika, ceownika itp.). Uszczelka według wzoru użytkowego ma w przekroju poprzecznym bok (1) oraz stanowiący jego lustrzane odbicie drugi bok (2), które w środku swej wysokości złączone są wewnętrznym połączeniem (3) zaopatrzonym na powierzchni zewnętrznej w uwypuklenie (4), zaś zakończenia boków (5) są ostre i skierowane ku sobie. (4 zastrzeżenia)

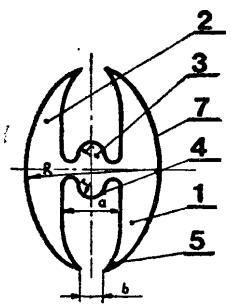

Fig.1.

E06B W. 58349 04.11.1977

Kombinat Państwowych Gospodarstw Ogrodniczych, Przedsiębiorstwo Prowadzące typu „A". Wrocław, Polska (Stanisław Baryłko, Tadeusz Janus, Stanisław Dębowski).

Uszczelka elastyczna, zwłaszcza do uszczelniania połączeń szyb z kształtownikami teowymi w szklarniach posiadających konstrukcję stalową

Uszczelka elastyczna, mająca na celu zwiększenie jakości uszczelnienia, przeznaczona jest zwłaszcza do uszczelniania powierzchni nieruchomych, usytuowanych względem siebie w jednej płaszczyźnie, a także kątowo.

Połowa (1) uszczelki stanowiąca lustrzane odbicie drugiej połowy (2) uszczelki ma kształt litery „S" zaopatrzonej od góry w wypust (3) u podstawy połączony z górnym wybrzuszeniem (4), którego zakończenie (8) skierowane jest do dolnego wybrzuszenia (6). Górne wybrzuszenie (4) ma górną szczelinę (5), przeznaczoną do mocowania szyb, zaś dolne wybrzuszenie (6), połączone jest z drugą połową uszczelki (2) poprzez zwężenie (9) i ma dolną szczelinę (10) do mocowania kształtownika teowego. (6 zastrzeżeń)

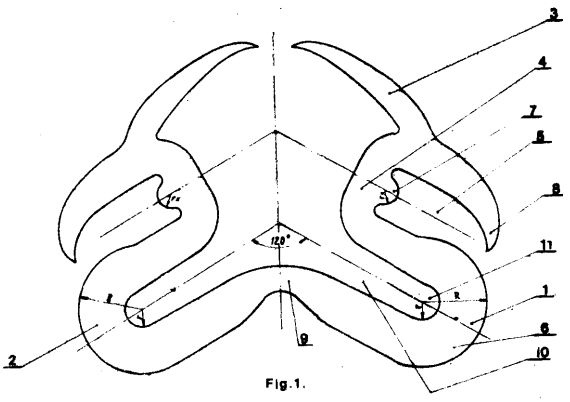

Fig.1.

E21B W. 58506 25.11.1977

Centralny Ośrodek Projektowo-Konstrukcyjny Maszyn Górniczych „KOMAG", Gliwice, Polska (Piotr Niewrzoł, Zygmunt Jaromin, Mieczysław Pszczółka, Wacław Gałat).

Głowica mocująca wielokątną końcówkę żerdzi wiertniczej w napędzie wiertnicy

Przedmiotem wzoru użytkowego jest głowica mocująca żerdź wiertniczą o końcówce wielokątnej w napędzie głównym wiertnicy obrotowej.

Głowica mocująca ma napędową tuleję (2) nałożoną na wielokątną końcówkę (1) żerdzi. Tuleja ma wycięcie na przeciw wycięcia w końcówce (1). W wycięciu tulei przegubowo umieszczona jest zapadka (3) dociśnięta obudową (4) głowicy za pomocą sprężyny (5) nałożonej na tuleję (2). (1 zastrzeżenie)

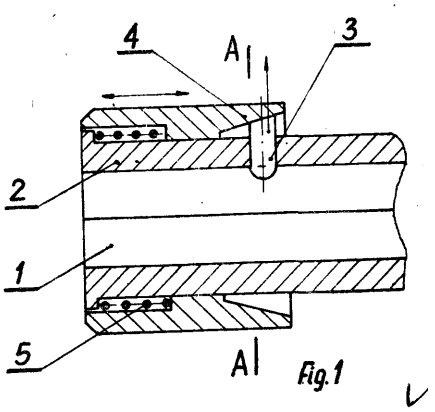

E21C W. 58431 15.11.1977

Kopalnia Węgla Kamiennego „Borynia", Jastrzębie Zdrój, Polska (Józef Mrowiec, Józef Przybyła, Marian Zaborowski, Piotr Nowok, Oskar Niemczyk).

Element uszczelniający ciągnika kombajnu węglowego

Przedmiotem wzoru użytkowego jest element uszczelniający służący do uszczelniania połączenia ściany czołowej ciągnika hydraulicznego kombajnu węglowego z silnikiem.

Wzór użytkowy rozwiązuje zagadnienie utrzymania stałego uszczelnienia ciągnika kombajnu i zmniejszenia awaryjności kombajnu.

Element ma kształt tulei (1) i posiada na obu końcach rowki pierścieniowe (2 i 4). Jeden wycięty jest na walcowej powierzchni bocznej a drugi na powierzchni czołowej. Ponadto element ma na powierzchni bocznej dwa leżące naprzeciw siebie wybrania, w których umieszczone są zabezpieczające podkładki (7) korzystnie dobrane do profilu wybrań i służące do mocowania śrubami tulei (1) do ściany środkowej ciągnika kombajnu. (1 zastrzeżenie)

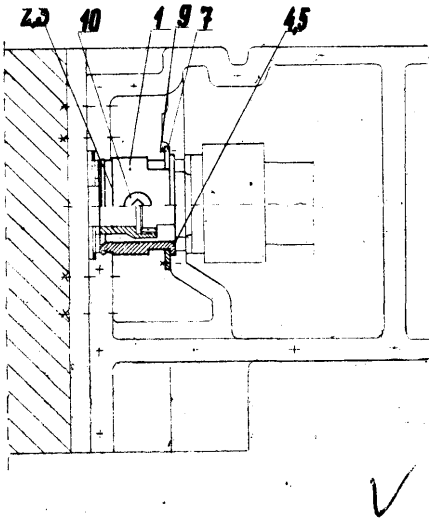

E21D **W. 57089** 22.02.1977

Kopalnia Węgla Kamiennego „Dymitrow", Bytom, Polska (Tadeusz Motriuk, Julian Kornecki, Antoni Mróz).

Górnicza obudowa zmechanizowana do pokładów grubych

Przedmiotem wzoru użytkowego jest osłonowa, zmechanizowana obudowa górnicza przeznaczona do zabezpieczenia wyrobisk ścianowych eksploatowanych na zawał, nadająca się zwłaszcza do stosowania w pokładach o dużych grubościach.

Wzór użytkowy rozwiązuje zagadnienie zwiększenia zakresu stosowania obudowy dla pokładów wyższych.

Obudowa według wzoru ma na trwałe zamocowane po obu stronach stropnicy (1) stalowe przedłużacze (2). Wysokość tych przedłużaczy wynosi od 300 do 350 mm, a najkorzystniej 320 mm. Przedłużacze (2) obejmują górną część teleskopowej belki (3) stanowiącej element dwuramiennej dźwigni **(4).** Są one wzajemnie połączone rozłącznie za pomocą bolców przewleczonych przez specjalnie w tym celu wykonane otwory (5). Druga, dolna część dwuramiennej dźwigni (4) połączona jest również rozłącznie siłownikiem (6) za pomocą bolców przchodzących przez otwory (7) w tym siłowniku i cięgnach (8). Długość „L" cięgien (8) mierzona między osiami otworów (7) uzależniona jest ściśle od wysokości „h" przedłużacza (2) i kształtuje się w granicach od 100 do 200 mm.

(1 zastrzeżenie)

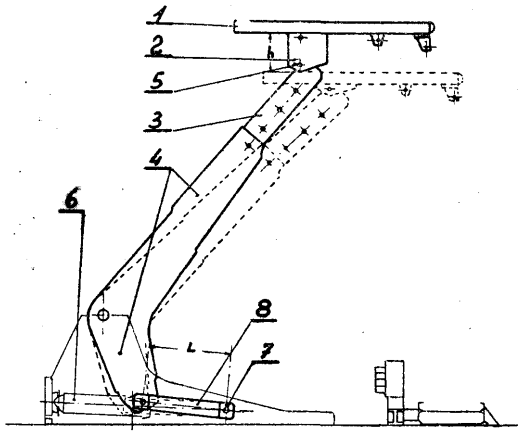

E21D W. 58452 17.11.1977

Fabryka Części Zamiennych Maszyn Górniczych „OMAG", Oświęcim, Polska (Bolesław Smiech, Piotr Krupa).

Podpora teleskopowa

Przedmiotem wzoru użytkowego jest podpora teleskopowa o skokowo regulowanej wysokości podparcia.

Wzór użytkowy rozwiązuje zagadnienie likwidacji powstawania zakleszczeń podczas rozsuwania części teleskopowych rozpór. Podpora teleskopowa, której rura teleskopu wewnętrznego (1) wprowadzona jest z dużym luzem w rurę teleskopu zewnętrznego (4), ma pomiędzy te rury wprowadzony pierścień (10). Końce rur teleskopowych - zakończone są cylindrycznymi uchwytami (2 i 5), natomiast wysokość rozpory ustalana jest sworzniem (8). (2 zastrzeżenia)

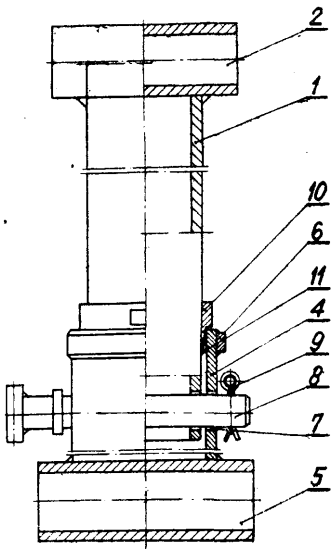

Dział F
MECHANIKA; OŚWIETLENIE; OGRZEWANIE; UZBROJENIE; TECHNIKA MINERSKA

F16K **W.** 58413 14.11.1977

Bełchatowskie Zakłady Przemysłu Bawełnianego, Bełchatów, Polska (Zygmunt Mamos, Dariusz Gaszewski, Zbigniew Karasiński).

Zawór elektromagnetyczny **parowy**

Wzór użytkowy rozwiązuje zagadnienie opracowania konstrukcji zwiększającej niezawodność działania.

Zawór elektromagnetyczny parowy ze wspomaganiem według wzoru użytkowego składa się z korpusu (1) połączonego tuleją (2) z nieruchomym rdzeniem (3) elektromagnesu. Tuleja (2) stanowi jednocześnie szczelną obudowę ruchomego rdzenia (4) elektromagnesu i prowadnicę zamykającego tłoka (5). Ruchomy rdzeń (4) elektromagnesu połączony jest cięgnem (6) ze wspomagającym tłokiem (7). Wspomagający tłok (7), mający w dnie uszczelkę (8), umieszczony jest współosiowo wewnątrz zamykającego tłoka (5). Zamykający tłok (5) zawiera w dnie uszczelkę (9) podtrzymywaną kołnierzem tulei (10) umieszczonej osiowo w dnie zamykającego tłoka (5), zamocowanej wewnątrz zamykającego tłoka (5) nakrętką (11). Zamykający tłok (5) ma w górnej części pokrywę (12) z osiowym otworem, w którym umieszczony jest osiowo wspomagający tłok (7). W korpus (1) zaworu wprasowane jest gniazdo (13). Cewka (14) elektromagnesu mająca magnetyczną obudowę (15) umieszczona jest osiowo na tulei (2) i zabezpieczona nakrętką (16). Zawór znajduje zastosowanie we wszelkiego rodzaju procesach technologicznych, gdzie zachodzi potrzeba regulacji temperatury, a czynnikiem grzewczym jest para lub gorąca woda. (4 zastrzeżenia)

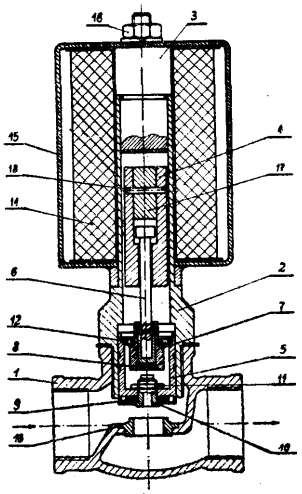

Fig. 1

F16N **W. 58453** **18.11.1977**

Przedsiębiorstwo Państwowej Komunikacji Samochodowej Oddział Towarowo-Osobowy, Kielce, Polska (Henryk Rubinkowski, Edward Pasterniak).

Smarownica przewoźna, pneumatyczna na smar stały

Wzór użytkowy rozwiązuje zagadnienie opracowania konstrukcji o zmniejszonym ciężarze i wymiarach i zwiększonej szczelności.

Smarownica przewoźna pneumatyczna na smar stały składa się ze zbiornika (1) na smar, z przymocowanymi od dołu trzema kołami (2), wewnątrz którego zamocowane są rozłącznie pompa (3) tłocząca smar, odchylne łopatki (4) nagarniające smar i zespół (5) do rozbijania smaru. W górnej części zbiornika (1) na smar zamocowana jest rozłącznie poprzeczka (6), do której przymocowany jest cylinder (7) siłownika pneumatycznego wraz z korpusem (8) układu sterującego. Pojemność walcowego zbiornika smaru (1) wynosi około 50 litrów. Do korpusu (8) układu sterującego zamocowany jest obrotowo poprzez śrubę drążoną (9) element sterujący, wewnątrz którego wykonany jest kanał przelotowy sprężonego powietrza, łączący się z otworem (12), w którym umieszczona jest przesuwnie i łatwo wymienialna uszczelka gumowa (13), dociskana do szlifowanej powierzchni korpusu (8) sprężyną (14). (1 zastrzeżenie)

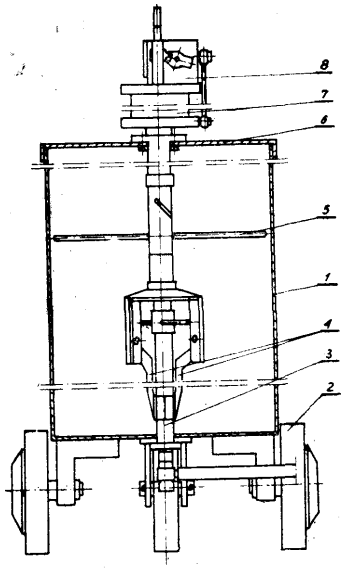

Fig. 1

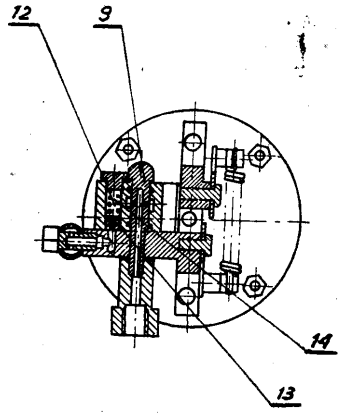

Fig. 4

F23H W. 58427 15.11.1977

Ośrodek Badawczo-Rozwojowy Kotłów i Urządzeń Energetycznych, Tarnowskie Góry, Polska (Ryszard Krok, Daniel Pypno).

Urządzenie uruchamiające ruszt dopalający w kotle z przedpaleniskiem

Wzór użytkowy rozwiązuje zagadnienie umożliwienia manipulacji rusztem z poziomu obsługi bez potrzeby opuszczania stanowiska pracy.

Urządzenie uruchamiające ruszt ma usytuowane na poziomie obsługi dwie dźwignie (6) połączone przegubowo za pośrednictwem ramion (5), z pionowymi cięgnami (4), które połączone są za pomocą ramion (3) oraz poziomych cięgien (1) z rusztowinami rusztu dopalającego (2). (1 zastrzeżenie)

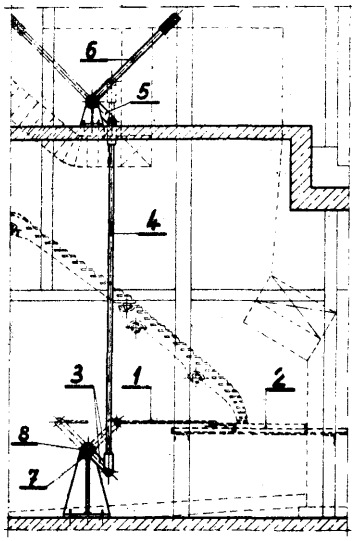

Fig.1

F23H **W. 58428** 15.11.1977

Ośrodek Badawczo-Rozwojowy Kotłów i Urządzeń Energetycznych, Tarnowskie Góry, Polska (Ryszard Krok, Daniel Pypno).

Urządzenie uruchamiające pokład rusztu w kotle z fotiki

Wzór użytkowy rozwiązuje zagadnienie uproszczenia budowy urządzenia i zwiększenia bezpieczeństwa pracownika obsługującego.

Urządzenie według wzoru użytkowego ma kolumienkę (2) usytuowaną na poziomie obsługi, połączoną przegubowo ze śrubą (1). Nakrętka śruby (1) osadzona jest w ruchomym ramieniu zamocowanym na wałku rurowym (8), na którym osadzone są dwie dźwignie (9) połączone z poziomą rurą (4) usytuowaną poprzecznie do pokładu rusztu (5). Zmieniająca położenie na skutek pokręcania kołem kolumienki (2) pozioma rura (4) powoduje zmianę położenia pokładu rusztu (5).

(1 zastrzeżenie)

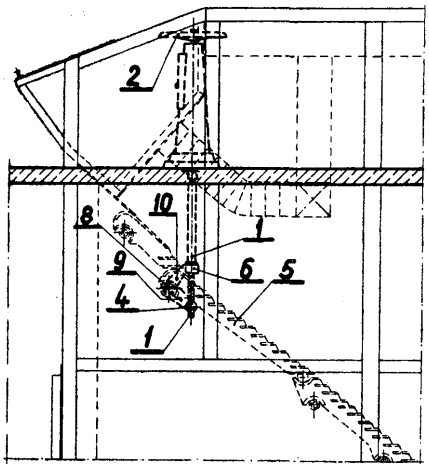

F23H W. 58460 **21.11.1977**

Pierwszeństwo: 12.06.1977 - 49 Międzynarodowe Targi Poznańskie (nr 2/MTP/77)

Zakład Konstrukcyjno-Technologiczny „BIMES", Gdańsk, Polska (Teresa Linda, Zygmunt Korolczuk, Ryszard Bednarczyk, Bogumiła Biene).

Przybornik kominkowy

Wzór użytkowy rozwiązuje zagadnienie konstrukcji przybornika o małym ciężarze, łatwego do przenoszenia.

Przybornik kominkowy składa się ze stojaka i przyborów kominkowych. Stojak przybornika składa się z dwóch wsporników, które są połączone w kształcie dużej litery A. Do wspornika tylnego przyspawana jest poprzeczka (2) z hakami (3) służącymi do zawieszania przyborów kominkowych. Do górnej części stojaka przyspawane są dwa pierścienie (1) służące do przenoszenia stojaka. Na stojaku zawiesza się przybory kominkowe, pogrzebacz, szufelkę, szczotkę i szczypce.

(1 zastrzeżenie)

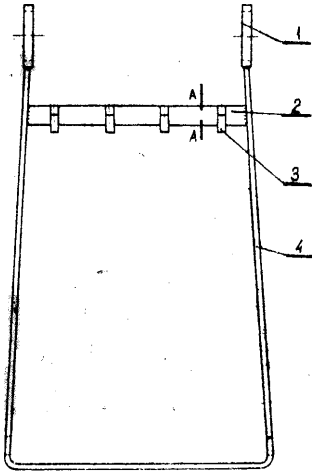

F23Q **W. 58415** **15.11.1977**

Tadeusz Wójcik, Warszawa, Edward Bombała, Płock, Polska (Tadeusz Wójcik, Edward Bombała).

Zapalniczka na ciekłe paliwo gazowe

Przedmiotem wzoru użytkowego jest zapalniczka na ciekłe paliwo gazowe, która jest zaopatrzona w znany zespół kółka krzesiwowego, dźwignię do unoszenia grzybka zaworu przepustu gazu, pokrętło do regulacji wysokości płomienia, a także w zawór napełniający.

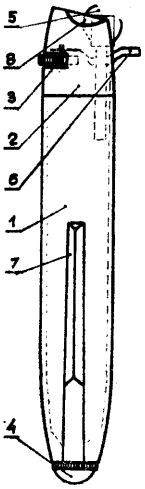

Fig.2

Cylindryczny korpus (1) zapalniczki ma w swej dolnej części łagodne stożkowe zakończenie, a u samego dołu, gdzie jest przewidziany zawór napełniający, jest wkręcony półkolisty korek gwintowany (4) o radełkowanej krawędzi, a także w tej dolnej części korpusu (1) jest przymocowany klips (7) służący do zawieszania zapalniczki na krawędzi kieszeni. W górnej części korpusu jest osadzona metalowa osłonka (2) komory płomieniowej, również o łagodnych kształtach stożkowych, która ma krawędź czołową skośną do osi, a przy tym symetrycznie po obu stronach zespołu kółka krzesiwowego (5) ma płaskie załamania (8). Ponadto zapalniczka zawiera w swym korpusie (1) cylindryczny kanał, służący do osadzania w nim tulejki zespołu kółka krzesiwowego (5). (1 zastrzeżenie)

F24H W. 57948 18.08.1977

Instytut Techniki Cieplnej, Łódź, Polska (Teodor Skiepko, Jerzy Thamm).

Regeneracyjny obrotowy podgrzewacz powietrza

Przedmiotem wzoru użytkowego jest regeneracyjny obrotowy podgrzewacz powietrza z wbudowanym urządzeniem wyrównawczym rozkład prędkości gazów na wlotach.

Wzór użytkowy rozwiązuje zagadnienie zwiększenia wydajności cieplnej podgrzewacza przy tej samej powierzchni ogrzewalnej. Regeneracyjny obrotowy podgrzewacz powietrza według wzoru użytkowego posiada wbudowane w kanał wlotowy (3) urządzenie wyrównujące rozkład prędkości gazów w postaci kraty (2) zbudowanej z prętów stalowych, w której oczka (4) spełniają równanie

$$\frac{A}{a} = 2{,}7 \div 4{,}1$$

gdzie

A - bok oczka

a - grubość pręta.

(1 zastrzeżenie)

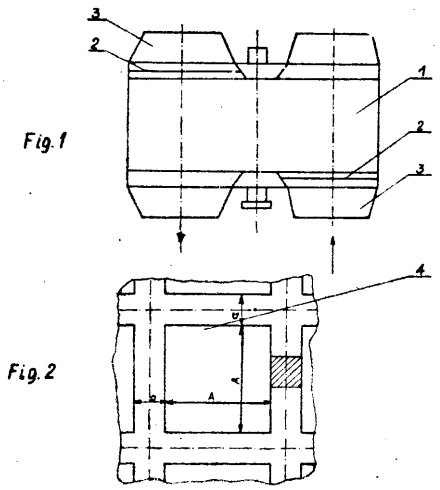

F41B W. 58408 14.11.1977

Jerzy Ptak, Michalin, Polska (Jerzy Ptak).

Pistolet na płyn zwłaszcza wodę

Pistolet na płyn, zwłaszcza wodę stanowi korpus (1) w kształcie delfina, który to korpus zaopatrzony jest w uchwyt (6) ze spustowym językiem (5) połączonym trwale z tłoczkiem (7) pompki umieszczonej w uchwycie (6) pistoletu. Pompka posiada powrotną sprężynę (8) współpracującą z tłoczkiem (7) oraz dwa jednokierunkowe zaworki (9) i (9'), z których zaworek (9) łączy komorę roboczą pompki z częścią wewnętrzną korpusu (1), a zaworek (9') komorę roboczą pompki z elastycznym przewodem (4) zakończonym wylotową dyszą (3) umieszczoną przesuwnie w prowadnicach (2) wykonanych w przedniej części korpusu (1).

(1 zastrzeżenie)

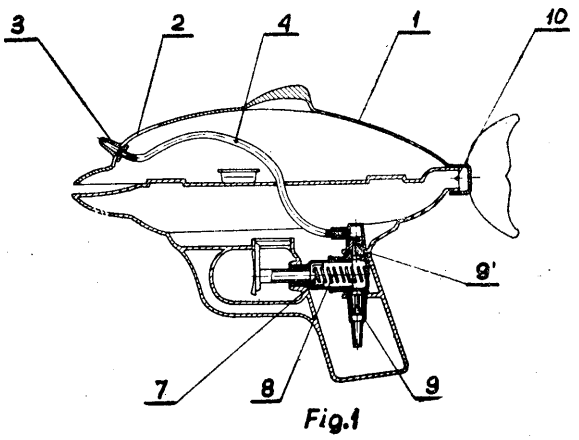

Dział G
FIZYKA

G01B W. 58458 17.11.1977

Fabryka Obrabiarek Specjalizowanych „Ponar-Tarnów", Tarnów, Polska (Bolesław Bronicki, Jan Mosio, Kazimierz Zawiliński).

Liniał do pomiaru prowadnic pryzmowych obrabiarek

Wzór użytkowy rozwiązuje zagadnienie zwiększenia dokładności pomiaru prowadnic pryzmowych i skrócenia czasu dokonania tego pomiaru.

Liniał charakteryzuje się tym, że prowadnice (1) i (2) mają wewnętrzne boczne powierzchnie (3) i (4) zbieżne, w stosunku do płaszczyzny pionowej, od żebra (5), w kierunku początku i końca liniału, przy czym zbieżność ta wynosi 1 : 100, a wewnętrzne środkowe powierzchnie (6) i (7) są zbieżne, w stosunku do płaszczyzny poziomej, od żebra (5) w kierunku początku i końca liniału przy czym zbieżność ta wynosi 1:100.

Liniał przeznaczony jest szczególnie do pomiaru długich prowadnic pryzmowych obrabiarek o podwyższonej dokładności wykonania. (1 zastrzeżenie)

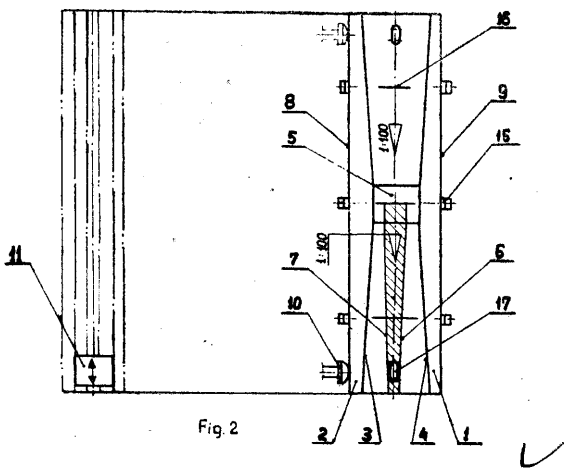

Fig. 2

G01C W. 58512 26.11.1977

Warszawskie Przedsiębiorstwo Geodezyjne, Warszawa, Polska (Zbigniew Kwerko).

Urządzenie do podwyższania horyzontu, zwłaszcza lustra dalmierza

Urządzenie według wzoru ma tuleję (5), wewnątrz której usytuowany jest teleskopowo trzpień (1), przy czym na zewnątrz tuleja (5), nad kołnierzem (9) zaopatrzona jest w zatrzask (7) z bolcem (11), zaś od wewnątrz na całej długości w wybrania rowkowe (6) dla prowadnicy (3) trzpienia (1) z tym, że prowadnica (3) posiada nacięcia (4) usytuowane współosiowo z otworem (8) tulei (5), a górna część trzpienia (1) zaopatrzona jest w ramię (2). (1 zastrzeżenie)

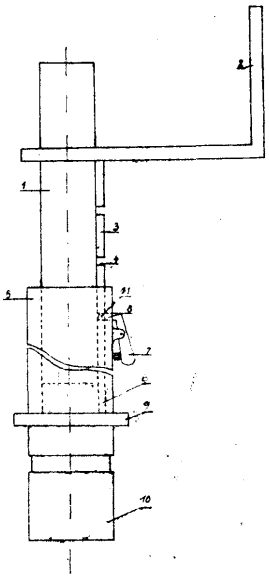

G01F W. 57864 27.07.197f

Wojewódzkie Przedsiębiorstwo Komunikacyjne, Bydgoszcz, Polska (Jan Sempruch).

Przyrząd do sprawdzania poziomu elektrolitu w akumulatorach

Przedmiotem wzoru użytkowego jest przyrząd do sprawdzania poziomu elektrolitu zwłaszcza w akumulatorach ołowiowych przeznaczonych do rozruchu pojazdów mechanicznych.

Wzór użytkowy rozwiązuje zagadnienie uproszczenia czynności sprawdzania poziomu elektrolitu w akumulatorach.

Przyrząd według wzoru charakteryzuje się tym, że składa się ze znanej płaskiej latarki bateryjnej (1) zakończonej od dołu tulejką (2) połączoną z sondą (3) w postaci izolacyjnego pręta, wewnątrz którego umieszczone są dwa równoległe, izolowane od siebie przewody oporowe (4), przy czym oba przwody oporowe (4) odizolowane są na odcinku (5) równym grubości żądanej warstwy elektrolitu nad płytkami ołowianymi w akumulatorze. (2 zastrzeżenia)

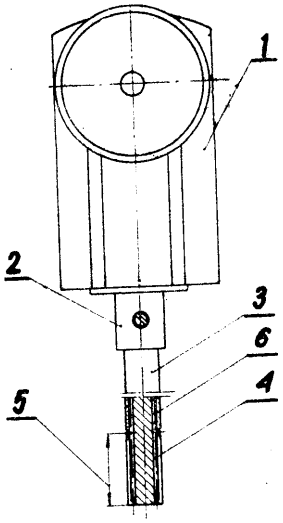

fig. 1

G01N W. 58319 26.10.1977

Ośrodek Badawczo-Rozwojowy Komputerowych Systemów Automatyki i Pomiarów „MERA-ELWRO", Wrocław, Polska (Stanisław Giza).

Łącznik **kolumny chromatografu gazowego z detektorem**

Łącznik według wynalazku ma korpus którego cylindryczna część (1) zewnątrz nagwintowana posiada wewnątrz ukształtowane gniazdo (4) o średnicy równej średnicy zewnętrznej kolumny (5) przechodzące w kilkakrotnie mniejszy otwór (6) usytuowany współosiowo względem gniazda (4). Otwór (6) przechodzi przez środkową część (2) korpusu oraz wylotową część (3) korpusu w postaci rurki. Cylindryczna część (1) korpusu jest zaopatrzona od dołu w uszczelkę (7) dociskaną do kolumny (5) i czoła cylindrycznej części (1) korpusu nakrętką (8) wkręcaną na cylindryczną część (1) korpusu. (1 zastrzeżenie)

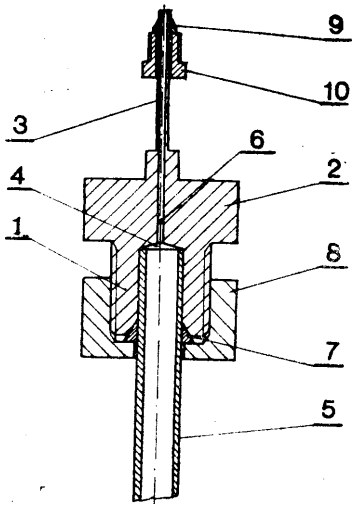

G01N **W.** 58495 24.11.1977
G01D

Huta Aluminium „Konin", Konin, Polska (Andrzej Jóźwiak, Jerzy Lange).

Sygnalizator zawartości oleju w wodzie

Wzór użytkowy rozwiązuje zagadnienie zwiększenia niezawodności sygnalizatora.

Sygnalizator składa się ze zbiornika (1), wykonanego z rury z materiału przezroczystego, zamkniętego od dołu dnem metalowym (2), od góry zaś pokrywą (3) wykonaną z materiału dielektrycznego. Do dna (2) przymocowana jest rura wlotowa (4) i rura wylotowa (5), do pokrywy (3), zaś przymocowana jest sonda przewodnościowa (6) oraz zawór spustowy (7). Sygnalizator stosuje się do wykrywania obecności oleju w wodzie chłodzącej olej hutniczy zwłaszcza w chłodnicach rurowych. (1 zastrzeżenie)

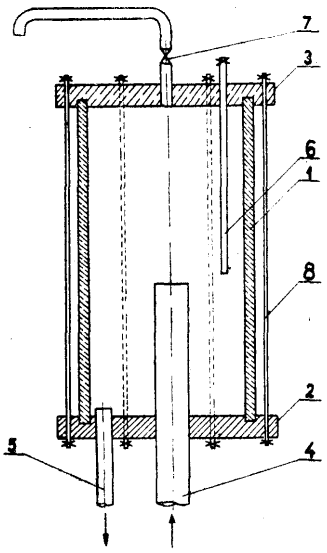

Fig. 1

G01R **W.** 58502 26.11.1977
H01R

Centrum Naukowo-Produkcyjne Technik Komputerowych i Pomiarów, Ośrodek Badawczo-Rozwojowy Technik Komputerowych i Pomiarów, Warszawa, Polska (Jan Charzewski).

Zacisk **pomiarowy**

Przedmiotem wzoru użytkowego jest zacisk pomiarowy zwłaszcza do pomiaru elementów RLC z wyprowadzeniami osiowymi.

Wzór użytkowy rozwiązuje zagadnienie ułatwienia pomiaru wartości elementów biernych z dużą dokładnością.

Zacisk zbudowany jest z podstawy (1), dźwigni (2), zamocowanej obrotowo na podstawie (1) oraz dwóch przesuwnych uchwytów z występami oporowymi (10).

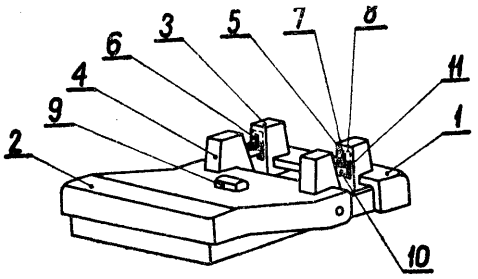

Fig 1

Każdy uchwyt posiada dwie szczęki (3) i (4), z których jedna (3) jest umieszczona prostopadle na podstawie (1), a druga (4) - na dźwigni (2) zacisku. Szczęka (3), (4) przedstawia sobą obudowaną ściankę kontaktową (5) ze szczeliną (6). W szczelinie (6) umieszczony jest element stykowy (7) otoczony ekranem (8) od wewnętrznej strony ścianki kontaktowej (5). Na płaszczyźnie dźwigni (2) w pobliżu uchwytów jest umieszczony włącznik (9) sygnału startu pomiaru. (2 zastrzeżenia)

G08B **W. 57612** 11.06.1977

Południowe Zakłady Przemysłu Elektrotechnicznego w Czechowicach-Dziedzicach Zakład nr 4, Wierbka, Polska (Piotr Galas, Jan Błaut, Tadeusz Lipowski, Romuald Nowicki).

Wielogłosowy gong elektroniczny do sygnalizacji przyzywowej

Przedmiotem wzoru użytkowego jest wielogłosowy gong elektroniczny, w którym oddzielono napięcie sieci od podzespołu sterującego, dzięki czemu uzyskano możliwości instalowania gongu na zewnątrz budynku.

Wielogłosowy gong elektroniczny do sygnalizacji przyzywowej składa się z podzespołu sterującego (1) wraz z układem przyciskowym (2) oraz podzespołu zasilacza (7) umieszczonego wraz z głośnikiem (9) w jednej obudowie (5). (1 zastrzeżenie)

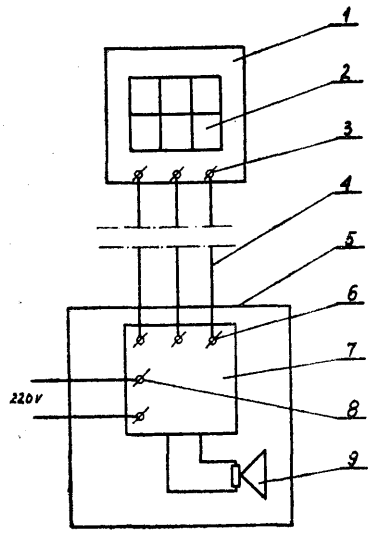

G11B **W. 58332** 03.11.1977

Zakłady Radiowe „Unitra-Eltra", Bydgoszcz, Polska (Leon Moczyński).

Pedał ekspresyjny

Pedał ekspresyjny do urządzeń elektromuzycznych, eliminujący osiowe połączenie części ruchomej z częścią stałą, według wzoru użytkowego charakteryzuje się tym, że układ mechaniczny składa się z kształtki ruchomej (1) osadzonej w części stałej (6) pedału ekspresyjnego, z teflonowej wkładki hamującej (2) umieszczonej w otworze podłużnym (7) kształtki ruchomej (4) oraz ze sprężyny łączącej (3), która spoczywa grzbietem na wkładce teflonowej (2), a przytwierdzona jest dwoma wkrętami (8) do części stałej (6) pedału ekspresyjnego.

Tego rodzaju pedał ekspresyjny może być używany zarówno w organach elektronowych jak i w innym sprzęcie elektromuzycznym. (1 zastrzeżenie)

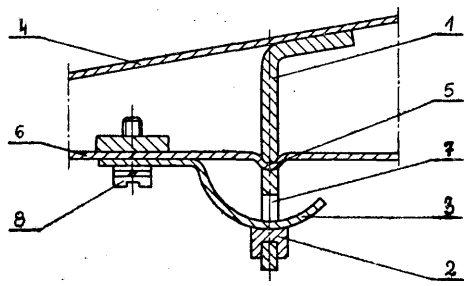

G11B **W. 58407** **14.11.1977**

Zakłady Radiowe im. M. Kasprzaka, Warszawa, Polska (Marek Stawiarski, Janusz Makowski, Małgorzata Malewicz, Marek Malewicz, Mira Plutecka).

Mechanizm zapadki wyłącznika funkcji stop, zwłaszcza w magnetofonach kasetowych

Mechanizm o uproszczonej konstrukcji zawiera dźwignię pracy (1) z głowicami, na której znajduje się kołek ustalający współpracujący z wycięciem zapadki (2) zamocowanej obrotowo. Na zapadce (2) umieszczony jest kołek dociskający dźwignię zwalniającą (3) osadzoną przesuwnie i połączoną z klawiszem funkcji stop oraz sprężynę (4) w kształcie agrafki, przy czym jeden z końców sprężyny (4) współpracuje z kołkiem dociskającym znajdującym się na zapadce (2) powodując utrzymanie jej w żądanej pozycji, a drugi koniec sprężyny (4) z dźwignią zwalniającą (3), utrzymując ją w pozycji spoczynkowej. (1 zastrzeżenie)

G12B **H04R** **W. 58473** **23.11.1977**

PAN Instytut Podstawowych Problemów Techniki, Warszawa, Polska (Jan Ryll - Nardzewski, Andrzej Kulik, Zygmunt Świątek).

Przyrząd do mocowania przetworników elektroakustycznych

Wzór użytkowy rozwiązuje zagadnienie opracowania prostej konstrukcji umożliwiającej wzbudzanie w próbkach zwłaszcza drgań podłużnych.

Przyrząd według wzoru użytkowego zawiera dwa uchwyty przesuwne (2) przemieszczane wzdłuż osi x. Uchwyty te zaopatrzone są w śrubę precyzyjnego przesuwu (4) i zakończone ferromagnetycznymi płytkami mocującymi (3a) usytuowanymi prostopadle do osi x. Na płytkach tych umieszcza się sondy pomiarowe (6) zawierające w podstawie magnes (5). Przyrząd zawiera też dwie nieruchome ferromagnetyczne płytki mocujące (3b) usytuowane równolegle do osi x.

Przyrząd znajduje zastosowanie w badaniach właściwości fizycznych ciał stałych metodą rezonansu akustycznego. (2 zastrzeżenia)

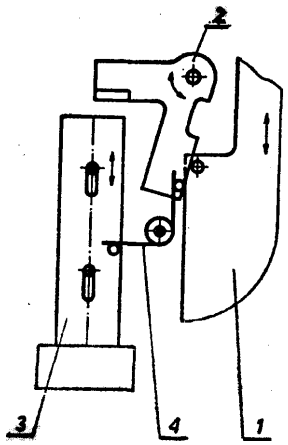

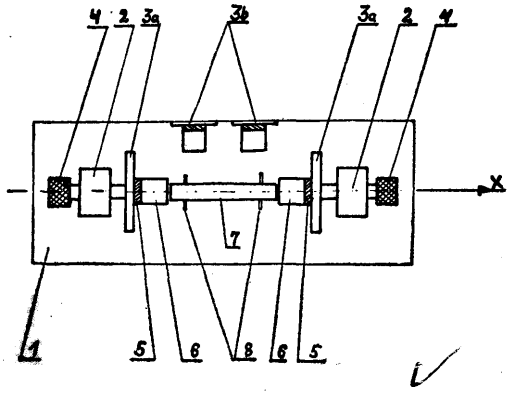

Dział H
ELEKTROTECHNIKA

H02B **W. 58329** 29.10.1977

Biuro Studiów i Projektów Energetycznych „Energoprojekt", Poznań, Polska (Marian Marszałek, Wiesław Włodarczyk, Józf Swiderski, Wacław Rankiewicz, Jan Nowak).

Pomieszczenie sterowniczo-przekaźnikowe kontenerowe dla stacji transformatorowej przewoźnej

Pomieszczenie sterowniczo-przekaźnikowe dla stacji transformatorowej przewoźnej **110/15** kW **według** wzoru użytkowego stanowi kontener w kształcie prostopadłościanu.

W ścianie przedniej (4) umieszczone są drzwi (5), a pod ścianą lewą boczną (6) ustawione są trzy tablice sterowniczo-przekaźnikowe (7) i tablica potrzeb własnych prądu przemiennego (8), zaś pod ścianą tylną (9) znajduje się tablica potrzeb własnych prądu stałego i sygnalizacji (10), prostownik (11) i bateria akumulatorowa (12). Natomiast pod ścianą boczną prawą (13) umieszczona jest szafka dla sprzętu pomocniczego dla obsługi stacji (4), pulpit (15) i ogrzewacz (16). (1 zastrzeżenie)

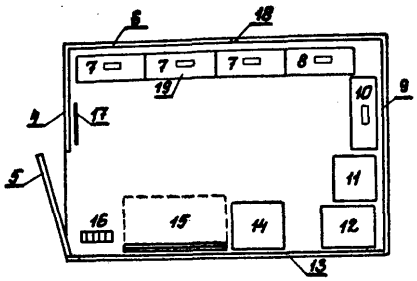

FIG. 3

H02P W. 58252 13.10.1977

Huta „Florian", Świętochłowice, Polska (Edward Glowania, Engelbert Kupka).

Nastawnik kasetowy

Przedmiotem wzoru użytkowego jest nastawnik kasetowy do sterowania napędów elektrycznych, mający w górnej ścianie (6) montażowy otwór (7) o średnicy większej od wymiarów krzywki (1) i od obudowy dolnego łożyska (5). Obudowa dolnego łożyska (5) jest mocowana śrubami od wewnątrz do dolnej ściany (12), a obudowa górnego łożyska (4) jest mocowana śrubami od zewnątrz do górnej ściany (6) i zakrywa montażowy otwór (7). Przerywnik owa kaseta (2) osadzona jest w korpusie (8) nastawnika za pomocą jednego wkręta (10). (1 zastrzeżenie)

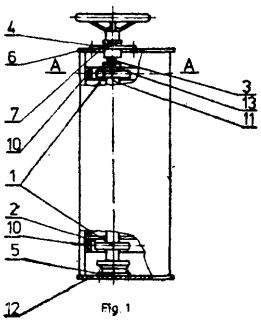

Fig. 1

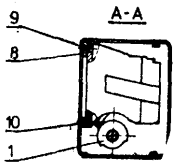

Fig. 2

H03F
H05K
G12B **W. 59021** 14.02.1978

Instytut Badań Jądrowych, Warszawa, Polska (Ryszard Kulczycki, Kazimierz Dąbrowski).

Konstrukcja części mechanicznej wzmacniacza impulsów elektrycznych do współpracy z detektorami promieniowania, a zwłaszcza z detektorami neutronów

Konstrukcja części mechanicznej wzmacniacza impulsów według wzoru użytkowego ma dekiel wyjściowy (1) połączony z deklem wejściowym (6) za pomocą elementów nośnych (3) wykonanych całkowicie lub częściowo z materiału nieprzewodzęego prądu elektrycznego. Pomiędzy deklem wyjściowym (1) i izolacyjną prowadnicą (5) zamocowana jest płytka obwodu drukowanego (2). Powyższe elementy umieszczone są w obudowie (4). Do dekla wejściowego (6) przytwierdzony jest wtyk (8) służący do podłączenia detektora (10) za pomocą gniazda (9). Zamknięcia wzmacniacza dokonuje się przez skręcenie obudowy (4) z ekranem (11) za pośrednictwem pierścienia izolacyjnego (7) oddzielającego masę detektora (10) od obudowy (4) od strony dekla wejściowego. (6). Pierścień izolacyjny centrujący (12) służy do unieruchomienia i osiowego ustawienia detektora (10). Taka konstrukcja zapewnia minimalną czułość na zakłócenia elektryczne zewnętrzne oraz minimalizuje wpływ impulsów wyjściowych wzmacniacza na impulsy wejściowe. (1 zastrzeżenie)

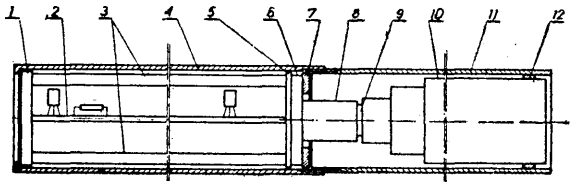

Wykaz zgłoszeń wynalazków
opublikowanych w BUP nr 18/1978 r. w układzie numerowym

Nr zgłoszenia	Int. Cl.[2]	Strona
1	2	3
193235	C07C	15
195116	H01B	48
195187	E02D	24
195195	C07D	16
195209	C09J	21
195730	B63B	g
195747	B27G	6
195754	F03C	29
195768	B61B	9
195827	H04B	59
195830	E21C	27
195840	E21C	27
195841	B60C	7
195871	E21D	28
195919	F02M	29
195920	F02B	28
195921	E04B	25
195923	F04D	30
195928	B65G	10
195991 T	C07D	17
195992	C08L	20
195993	G01C	33
195994	G01N	37
195998	H02K	53
195999	G01R	40
196001	H04M	59
196002	H03K	57
196014	F16K	30
196020	G06F	45
196021	G01R	40
196023	E21D	28
196035	B60N	8
196036	A47J	4
196037	H01B	48
196038	H04B	59
196039	B65G	10
196040	H01Q	52
196044	B65H	11
196045	B65H	12
196053	G01R	40
196065	C01B	13
196066	G01N	37
196069	B65G	10
196071	C05F	15
196073	H05B	60
196084	H01H	50
196088	G01F	34
196090	G11B	47
196091	G11B	47
196092	G06K	45
196100	A47J	4

Nr zgłoszenia	Int. Cl.[2]	Strona
1	2	3
196101	C01B	13
196103	H01H	50
196111	F16K	31
196113	C04B	14
196120	G01F	35
196121	C04B	14
196132	H01H	50
196134	B65G	11
196135	F04C	30
196139	G01M	36
196142	C10J	22
196148	G05D	44
196149	G04B	43
196171	F16K	31
196175	H02P	55
196178	C02C	14
196179	G05B	44
196180	A01D	2
196182	G11C	48
196184	H02K	54
196188	C05C	15
196192	H02G	52
196193	H01R	51
196201	H04M	59
196203	B01J	6
196206	C08F	20
196207	E04G	26
196215	G01W	43
196216	G01R	41
196218	G08B	46
196219	G01K	35
196220	G03F	43
196221	G01C	33
196222	H05K	61
196224	H01J	50
196228	C01B	13
196229	B60P	9
196240	C10B	21
196243	H01R	51
196246	H01F	49
196249	B65G	11
196253	E02D	25
196254	H01B	49
196257	C07D	17
196264	F16K	31
196273	D03D	23
196277	G01N	37
196278	G01N	38
196279	G01N	38
196280	H02P	55
196284	E21C	27

1	2	3
196285	C02B	13
196287	A61M	4
196288	C02B	14
196300	A01B	1
196304	G01R	41
196307	C04B	15
196311	E04H	26
196319	B01D	5
196320	C10J	22
196321	C10J	22
196327	H01F	49
196852	. F04D	30
197015 T	C07D	17
197017 T	C07D	18
198229	C07C	15
198425	G01N	38
198692	C08L	20
198716 T	G06F	45
199612 T	G01N	39
199688 T	G04C	44
200107 T	H02M	54
200762 T	G01F	35
201157	H04N	60
201345 T	A01D	2
201385	G01S	42
201496 T	G01C	33
201576 T	A23B	3
201611 T	A01C	1
201615 T	C10B	21
201630 T	B32B	7
201634 T	A01B	1
201637 T	D03J	24
201641 T	B05C	6
201646 T	H01F	49
201652 T	E21F	28
201654 T	B66B	12
201656 T	G01M	37
201660 T	C08K	20
201665 T	F21V	32
201667	C07D	18
201668	C07D	18
201673 T	G01L	36
201678 T	G01L	36
201691 T	C03B	14
201697 T	H02M	54
201699 T	G10K	46
201702 T	E21B	27
201712 T	H04M	60
201723 T	H02P	55
201740 T	H03K	58
201741 T	H03K	58
201742 T	A23K	3
201750	H01R	52
201765	G01R	41
201766 T	H03H	56
201768 T	F24J	32
201769 T	G01N	39

1	2	3
201770 T	B65H	12
201771 T	H02K	54
201783 T	D06F	24
201788 T	H02J	53
201790 T	H03K	58
201812 T	G01R	41
201813 T	G01R	42
201814 T	G01K	36
201815 T	F02B	29
201818 T	B60L	8
201819 T	H03H	56
201821 T	G01R	42
201822 T	H03H	57
201823 T	G06K	46
201825 T	C01B	13
201826 T	B01D	5
201848 T	C08L	20
201851 T	C14C	22
201865 T	C05C	15
201866 T	D01H	23
201867 T	G01D	34
201868 T	G01B	33
202306	G05F	44
202402	C07D	18
202571 T	H02P	56
202572	B32B	7
202602	G01N	39
202660	C07D	19
202676	H04N	60
202703	H03H	57
202751	B60N	8
202754	H01R	52
202799 T	A01N	2
202800	C07C	16
202879	B01D	5
202897 T	A01N	3
202898	C07D	19
202899	C07D	19
202901	H01M	51
202902	B60K	8
202936	C07D	20
202937	G11B	47
202982	C04B	15
203032	D01F	23
203164	B01D	5
203360	F21F	32
203795	H03K	58
203859 T	C08L	21
203935	D06P	24
203998	G01N	39
204349 T	C23C	22
204514	E03D	25
204576	E04H	26
205081 T	B01D	6
205169 T	B65G	11
205220 T	C01B	13

Wykaz zgłoszeń wzorów
opublikowanych w BUP nr 18/1978 r. w układzie numerowym

Nr zgłoszenia	Int. CL*	Strona
1	2	3
57089	E21D	75
57288	B25B	65
57508	B65D	69
57612	G08B	80
57814	E02F	72
57864	G01F	79
57948	F24H	78
58252	H02P	82
58319	G01N	79
58320	B66F	71
58321	A46B	62
58329	H02B	81
58332	G11B	80
58333	B25H	66
58339	B60P	67
58341	A47B	63
58344	B43L	66
58345	A01B	62
58347	E06B	74
58348	E06B	74
58349	E06B	74
58365	E65D	69
58368	B61K	68
58369	B62D	68
58372	B62B	68
58376	B60B	66
58398	D01H	71
58401	B62B	68
58406	A63C	63
58407	G11B	81
58408	F41B	78
58413	F16K	76
58415	F23Q	77
58425	E04F	73
58427	F23H	76

Nr zgłoszenia	Int. Cl.[2]	Strona
1	2	3
58428	F23H	77
58429	E04F	73
58431	E21C	75
58432	B66B	70
58433	B66F	71
58438	B65G	69
58441	A61B	63
58445	E01B	72
58447	B25B	65
58449	B01F	64
58451	B25D	65
58452	E21D	75
58453	F16N	76
58458	G01B	78
58460	F23H	77
58465	B01K	64
58466	E03F	72
58468	B65G	69
58470	B25B	65
58471	B61D	67
58472	A63C	64
58473	G12B	81
58492	A63B	63
58495	G01N	80
58497	E01C	72
58498	A01D	62
58500	B66C	70
58501	B65G	70
58502	G01R	80
58504	B60P	67
58506	E21B	74
58507	E04G	73
58512	G01C	79
59021	H03F	82

SPIS TREŚCI

Ł Wynalazki

Dział A - Podstawowe potrzeby ludzkie 1
Dział B - Różne procesy przemysłowe; transport 5
Dział C - Chemia i metalurgia 13
Dział D - Włókiennictwo i papiernictwo 23
Dział E - Budownictwo; Górnictwo 24
Dział F - Mechanika; Oświetlenie; Ogrzewanie; Uzbrojenie; Technika minerska 28
Dział G - Fizyka 33
Dział H - Elektrotechnika 48
Wykaz numerowy zgłoszeń wynalazków 83

II. Wzory użytkowe

Dział A - Podstawowe potrzeby ludzkie 62
Dział B - Różne procesy przemysłowe; transport 64
Dział E - Budownictwo; Górnictwo 72
Dział F - Mechanika; Oświetlenie; Ogrzewanie; Uzbrojenie; Technika minerska 76
Dział G - Fizyka 78
Dział H - Elektrotechnika 81
Wykaz numerowy zgłoszeń wzorów użytkowych 85

KOMUNIKAT

URZĄD PATENTOWY POLSKIEJ RZECZYPOSPOLITEJ LUDOWEJ

informuje

ze w Powszechnej Księgarni Wysyłkowej mozna zamówić najnowsze wydawnictwa Urzędu

MIĘDZYNARODOWA KLASYFIKACJA PATENTOWA – II Edycja

wydanie 3 tomowe. Cena kompletu 1000 zł

WYKAZ PATENTÓW NA WYNALAZKI UDZIELONYCH PRZEZ URZĄD PATENTOWY w 1975 r.

Cena 1 egzemplarza 250 zł

Zamówienia przyjmuje i realizuje Powszechna Księgarnia **Wysyłkowa**
00-950 Warszawa, ul. Nowolipie 4

Cena 90 zł