BIULETYN

URZĘDU PATENTOWEGO

Wydawnictwo Urzędu Patentowego
Polskiej Rzeczypospolitej Ludowej

Nr 14 (172) Warszawa 1980

Urząd Patentowy PRL - na podstawie art. 33 i art. 78 ustawy z dnia 19 października 1972 r. o wynalazczości (Dz. U. PRL Nr 43, poz. 272)-dokonuje ogłoszenia w „Biuletynie Urzędu Patentowego" o zgłoszonych wynalazkach i wzorach użytkowych. Ogłoszenia o zgłoszeniach drukowane w „Biuletynie" podane są w układzie klasowym według symboli MKP i zgodnie z § 26 ust. 4 zarządzenia Prezesa Urzędu Patentowego PRL z dnia 21.XII.1972 r. w sprawie ochrony wynalazków i wzorów użytkowych (MP z 1973 r. nr 1, poz. 4) zawierają następujące dane:

- oznaczenie klasy i podklasy według dwóch symboli międzynarodowej klasyfikacji patentowej, tj. MKP i Int. Cl.[2],
- numer zgłoszenia wynalazku lub wzoru użytkowego,
- datę zgłoszenia wynalazku lub wzoru użytkowego,
- datę i kraj uprzedniego pierwszeństwa oraz numer zgłoszenia dokonanego za granicą lub oznaczenie wystawy - jeżeli zastrzeżono pierwszeństwo,
- imię i nazwisko lub nazwę zgłaszającego,
- miejsce zamieszkania lub siedzibę oraz kraj zgłaszającego,
- imię i nazwisko wynalazcy (wynalazców),
- tytuł wynalazku lub wzoru użytkowego,
- skrót opisu wynalazku lub wzoru użytkowego wraz z figurą rysunku najlepiej obrazują wynalazek lub wzór użytkowy,
- liczbę zastrzeżeń.

Po wykazie ogłoszeń w układzie klasowym według symboli MKP podaje się wykaz zgłoszeń opublikowanych w danym numerze w układzie numerowym.

Ogłoszenia dotyczące zgłoszeń o udzielenie patentów tymczasowych zostały oznaczone literą T za numerem zgłoszenia. Jeżeli po dniu takiego ogłoszenia zostanie złożony wniosek o udzielenie patentu (art. 26 ust. 3 u.ow.), Urząd Patentowy ogłasza o wniosku w „Wiadomościach Urzędu Patentowego".

Od dnia ogłoszenia o zgłoszeniu wynalazku lub wzoru użytkowego osoby trzecie mogą:

1) zapoznać się ze wskazanym opisem wynalazku lub wzoru użytkowego, zastrzeżeniami patentowymi lub ochronnymi i rysunkami oraz sporządzać z nich odpisy;
2) w terminie sześciu miesięcy - nadsyłać do Urzędu Patentowego swoje uwagi co do istnienia przeszkód uniemożliwiających udzielenie patentu (prawa ochronnego).

Odpowiednio uzasadnione pod względem faktycznym (dokumentacja dowodowa) i prawnym uwagi należy nadsyłać w dwóch egzemplarzach pod adres: Urząd Patentowy PRL - 00-950 Warszawa, skr. poczt. 203, Al. Niepodległości 188.

Informuje się, że odbitki kserograficzne dokumentów wymienionych w pkt. 1 można zamawiać w Urzędzie Patentowym, przy czym w zamówieniu należy:

a) podać numer „Biuletynu Urzędu Patentowego", w którym dokonano ogłoszenia o zgłoszeniu oraz numer stronicy,
b) wskazać numer zgłoszenia, klasę patentową i tytuł wynalazku lub wzoru użytkowego.

Urząd Patentowy PRL podaje do wiadomości konta w NBP:

1. Urząd Patentowy PRL - NBP V O/M w Warszawie
   konto: 1052-2583-222 cz. 54 dz. 81 rozdz. 9111 § 77 - opłaty związane z rejestracją 1 ochroną wynalazków, wzorów użytkowych, wzorów zdobniczych, znaków towarowych;
   opłaty za skargi 1 odwołania.
2. Urząd Patentowy PRL, Centralny Ośrodek Informacji Patentowej - NBP V O/M w Warszawie
   konto: 1052-2583-222 cz. 54 dz. 7 rozdz. 7811
   § 45 - wpłaty z tytułu sprzedaży wydawnictw
   § 44 - wpłaty za usługi poligraficzne i mikrofilmowe.
3. Urząd Patentowy PRL - NBP V O/M w Warszawie konto: 1052-2583-13932 - wpłaty za powołanie biegł ego.

Warunki prenumeraty:

Prenumeratę na kraj przyjmują Oddziały RSW „Prasa-Książka-Ruch" oraz urzędy pocztowe i doręczyciele - w terminach: do 25 listopada na styczeń, I kwartał, I półrocze roku następnego i na cały rok następny; do dnia 10 miesiąca, poprzedzającego okres prenumeraty na pozostałe okresy roku bieżącego. Cena prenumeraty rocznej - 2340 zł.
Jednostki gospodarki uspołecznionej, instytucje i organizacje społeczno-polityczne składają zamówienia w miejscowych Oddziałach RSW „Prasa-Książka-Ruch". Zakłady pracy i instytucje *w* miejscowościach, w których nie ma Oddziałów RSW oraz prenumeratorzy indywidualni, zamawiają prenumeratę w urzędach pocztowych lub u doręczycieli. Prenumeratę ze zleceniem wysyłki za granicę, która jest o 50% droższa od prenumeraty krajowej, przyjmują RSW „Prasa-Książka-Ruch", Centrala Kolportażu Prasy i Wydawnictw, ul. Towarowa 28, 00-958 Warszawa, konto PKO nr 1531-71 - w terminach podanych dla prenumeraty krajowej.

Egzemplarze archiwalne można nabywać w Urzędzie Patentowym PRL - Centralny Ośrodek Informacji Patentowej, Al. Niepodległości 188, skr. poczt. 203, 00-950 Warszawa

URZĄD PATENTOWY POLSKIEJ RZECZYPOSPOLITEJ LUDOWEJ
Numer oddano do składu w kwietniu 1980 r. Ark. wyd. 22,29, ark. druk. 19,5. Papier druk. sat. kl. IV, 60 g 61X86. Nakład 3675+25 egz.
Cena 90 zł INDEKS 35326
Olsztyńskie Zakłady Graficzne im. Seweryna Pieniężnego - 10-417 Olsztyn, ul. Towarowa 2. Lz. 306

BIULETYN
URZĘDU PATENTOWEGO

Warszawa, dnia 1.07.1980 r. **14 (172) Rok VIII**

Ogłoszenia o zgłoszonych w Polsce
I. Wynalazkach do opatentowania
II. Wzorach użytkowych do ochrony

I. WYNALAZKI

Dział A
PODSTAWOWE POTRZEBY LUDZKIE

A01D **P. 212447** 30.12.1978

Państwowy Ośrodek Maszynowy, Stęszów, Polska (Władysław Zając).

Urządzenie do sterowania końcówki wylotowej wyrzutnika

Urządzenie do sterowania końcówki wylotowej wyrzutnika odpadów poomłotowych charakteryzuje się tym, że posiada rurę wylotową (1) i rurę wylotową (2) o łagodnym zaokrągleniu, wyposażoną w przesłonę oddzielającą (16), której zadaniem jest wyhamowanie czynnika niosącego odpady. Zadanie sterowania kąta wyrzutu zmiany (2) odpadów spełnia osłona kierująca (13), która pozwala na poprawne rozmieszczenie i wykorzystanie środka transportowego.
(1 zastrzeżenie)

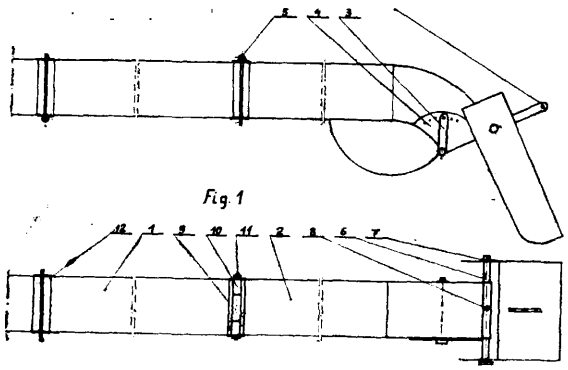

A01F P. **211569** 07.12.1978

Państwowy Ośrodek Maszynowy, Zamość, Polska (Władysław Ostasz, Feliks Gmitrzuk, Marian Kudyk).

Łuszczarka kukurydzy

Luszczarka kukurydzy według wynalazku posiada dwa zespoły łuszczące (2) umieszczone na ramie (1). Każdy z zespołów łuszczących składa się z tarczy (4), na powierzchni której znajdują się trzpienie o skośnej powierzchni roboczej oraz z współpracującego z tarczą podajnika (5) kukurydzy posiadającego kształt lejka i spiralną powierzchnię wewnętrzną. Zespoły łuszczące osadzone są na wspólnym wale obrotowym (13) i osłonięte są sztywną osłoną (3). Osłona posiada dwa otwory wylotowe (17) i (18), z których otwór wylotowy (17) służy do odprowadzania ziarna, na otwór ten skierowany jest strumień powietrza o regulowanej sile nadmuchu, natomiast otwór wylotowy (18) odprowadza kaczany i plewy. Na wewnętrznej powierzchni osłony znajdują się perforowane elementy ślizgowe (16) służące do odprowadzania wyłuskiwanych kaczanów na zewnątrz.

Łuszczarka według wynalazku jest szczególnie przydatna w uprawach małych, zwłaszcza doświadczalnych. (2 zastrzeżenia)

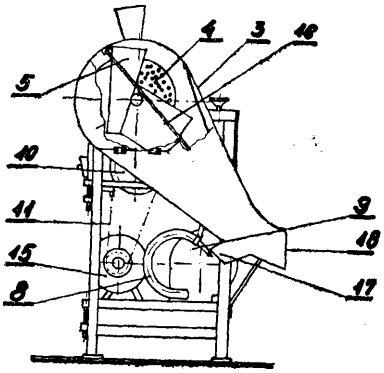

figura 2.

A01G B29D **P. 208341** 12.07.1978

Marian Adamski, Warszawa, Polska (Marian Adamski).

Wzmocniona folia szklarniowa

Przedmiotem wynalazku jest folia do krycia szklarni tunelowych oraz szklarni o konstrukcji drewnianej i stalowej. W folię jest wtopiona bezpośrednio siatka o oczkach 15×15 cm, wykonana z odpowiedniej liczby drucików żelaznych lub stalowych skręconych w formie linki tak, aby zmieściły się całkowicie w folii.
(2 zastrzeżenia)

A01K E04H P. 209090 17.08.1978

Instytut Budownictwa, Mechanizacji i Elektryfikacji Rolnictwa, Oddział w Poznaniu, Poznań, Polska (Jan Bartz, Tomasz Janiak, Andrzej Myczko).

Przegroda rozdzielająca kojec i żłób w pomieszczeniach inwentarskich dla bydła i owiec

Przedmiotem wynalazku jest przegroda rozdzielająca kojec i żłób w pomieszczeniach inwentarskich dla bydła i owiec, która to przegroda umożliwia bezpieczne i automatyczne odcinanie zwierzętom dostępu do żłobu przede wszystkim w czasie zadawania paszy.

Przegroda ma postać ażurowego ekranu rozmieszczonego przesuwnie na granicy kojca (1) i żłobu (2), charakteryzuje się przede wszystkim tym, że posiada rdzeń (3), który jest umieszczony ponad żłobem (2) równolegle do jego co najmniej jednej krawędzi (4) sąsiadującej z kojcem (1). Rdzeń (3) jest osadzony przesuwnie w pionowej płaszczyźnie, ma szereg zapór (5), najlepiej w kształcie zgiętych prętów. Zapory (5) jednym końcem (6) są zawieszone obrotowo na rdzeniu (3), drugim końcem (7) są wsparte na co najmniej jednej krawędzi (4) żłobu (2), a wklęsłą częścią są zwrócone w kierunku żłobu (2). Przegroda jest zaopatrzona w co najmniej jeden sztywny podporowy pręt (8) rozmieszczony równolegle do rdzenia (3) i do co najmniej jednej krawędzi (4) żłobu (2). Pręt (8) jest umieszczony pod zaporami (5) na drodze ich przemieszczania. (3 zastrzeżenia)

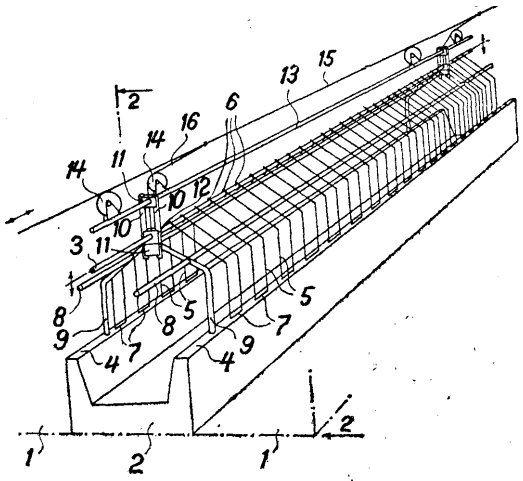

Fig. 1

A01N P. 215492 10.05.1979
C07C

Pierwszeństwo: 10.05.1978 - Japonia (nr 54458/1978)
13.09.1978 - Japonia (nr 112630/1978)
19,12.1978 - Japonia (nr 157180/1978)

Nippon Soda Company Limited, Tokio, Japonia.

Środek chwastobójczy

Srodek chwastobójczy zawierający substancję czynną i obojętny nośnik według wynalazku charakteryzuje się tym, że jako substancję czynną zawiera skuteczną ilość związku o wzorze 1, w którym X oznacza grupę trójfluorometylową albo atom chlorowca, R_1 oznacza atom wodoru, niższą grupę alkilową, niższą grupę alkenylową lub grupę benzylową, R_2 oznacza niższą grupę alkilową, R_3 oznacza atom wodoru, grupę alkilową albo atom metalu alkalicznego, Y oznacza atom tlenu lub siarki, a n oznacza liczbę 0, 1 lub 2. (6 zastrzeżeń)

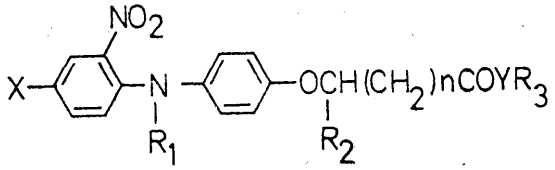

WZÓR 1

A01N P. 216182 08.06.1979

Pierwszeństwo: 10.06.1978 - RFN (nr P 2825534.7)

Degesch GmbH, Frankfurt, Republika Federalna Niemiec.

Środek do zwalczania zwierząt kręgowych

Wynalazek rozwiązuje zagadnienie opracowania środka w postaci szybkodziałającej tabletki, trwałej w czasie składowania, służącej do zwalczania zwierząt kręgowych, zwłaszcza żyjących w podziemnych norach.

Środek według wynalazku składa się z technicznego fosforku magnezowego i co najmniej jednego środka ułatwiającego prasowanie. Tabletka jest ułożona w odpowiadającym jej wymiarom zagłębieniu folii odpornej na rozerwanie i pękanie oraz nieprzepuszczalnej dla pary wodnej i przykryta nieodporną na rozerwanie i pękanie, a nieprzepuszczalną dla pary wodnej folią, przy czym obydwie folie zespawane są na obrzeżach w sposób nie przepuszczający pary wodnej i powietrza. (6 zastrzeżeń)

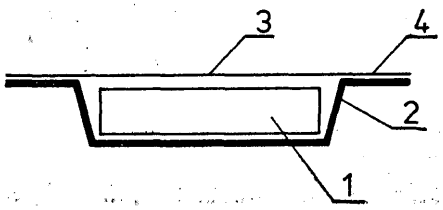

A01N P. 216589 25.06.1979
C07C

Pierwszeństwo: 27.06.1978 - Republika Federalna Niemiec (P-28281336).

Bayer Aktiengesellschaft, Leverkusen, Republika Federalna Niemiec.

Środek owadobójczy oraz sposób wytwarzania W-sulfenylowanych karbomoiloizonitrozo-1--metylowo-butanów

Srodek owadobójczy zawierający substancję czynną, znane nośniki i/lub związki powierzchniowo czynne, zawiera jako substancję czynną N-sulfenylowane karbamoiloizonitrozo-1-metylotio-butany o wzorze ogólnym 1, w którym R oznacza rodnik alkilowy, chlorowcoalkilowy, ewentualnie podstawiony rodnik fenylowy lub grupę —NR^1R^2 lub taki sam rodnik, z którym jest związana grupa —SR, R^1 oznacza rodnik alkilowy, R^2 oznacza rodnik alkilowy, grupę chlorowcokarbonylową, ewentualnie podstawioną grupę fenylosulfonylową lub grupę —CO—O—R^3 i —CO—NR^4R^5, lub R^1 i R^2 razem z atomem azotu tworzą pierścień, ewentualnie zawierający dodatkowy heteroatom, R^8 oznacza rodnik alkilowy, alkenylowy, alkinylowy, ewentualnie podstawiony rodnik arylowy lub grupę —N=CR^6R^7, R^4 i R^5 oznaczają takie same lub różne rodniki alkilowe lub razem z atomem azotu tworzą pierścień ewentualnie zawierający dodatkowy heteroatom, R^6 i R^7 oznaczają atomy wodoru, rodniki alkilowe, grupy alkoksylowe, alkilotio, alkoksyalkilowe, alkilotioalkilowe, dwualkiloaminokarbonylowe i alkoksykarbonylowe i w podanym zakresie znaczeń mają takie same lub różne znaczenia, lub razem tworzą z atomem węgla pierścień ditrianu.

Sposób wytwarzania N-sulfenylowanych karbamoiloizonitrozo-1-metylotio-butanów o wzorze ogólnym 1, w którym R ma znaczenie podane wyżej, polega na tym, że a) oksym o wzorze 2, poddaje się reakcji z sulfenylowanymi halogenkami karbamoilów o wzorze 3, w którym R ma znaczenie podane w zastrz. 1 i Hal oznacza atom fluoru lub chloru, w środowisku rozcieńczalnika i wobec akceptora kwasu, lub b) ewentualnie otrzymane według postępowania (a) sulfenylowane karbaminiany oksymów o wzorze 4, w którym R ma znaczenie podane w zastrz. 1 i Hal

mają wyżej podane znaczenie, poddaje się reakcji ze związkami o wzorze 5, w którym R^8 oznacza grupy $-OR^8$ i $—NR^4R^5$, w których R^8, R^4 i R^5 mają znaczenie podane w zastrz. 1. (2 zastrzeżenia)

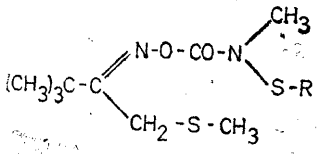

WZÓR 1

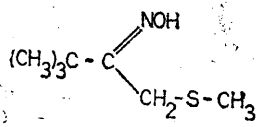

WZÓR 2

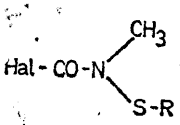

WZÓR 3

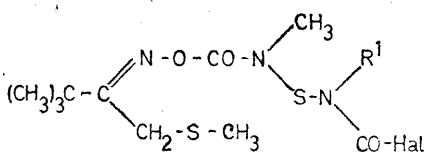

WZÓR 4

H R^8

WZÓR 5

A01N **P. 216745 T** 30.06.1979

Pierwszeństwo: 04.07.1978 - Republika Federalna Niemiec (nr P 2829289.9).

BASF Aktiengesellschaft, **Ludwigshafen,** Republika Federalna Niemiec.

Środek chwastobójczy

Przedmiotem wynalazku jest środek chwastobójczy, zawierający jako substancję czynną pochodną eteru pirazolu o wzorze ogólnym 1, w którym R^1 oznacza atom wodoru, grupę cyjanową albo alifatyczną grupę węglowodorową, która jest ewentualnie podstawiona pojedynczo lub kilkakrotnie przez atom chlorowca, grupę hydroksylową, acyloksylową, alkoksylową, alkilotio, alkoksykarbonylową, alkiloaminokarbonylową albo przez grupę dwualkiloaminokarbonylową, R^1 oznacza dalej grupę acetyloacetylową, alkiloaminosulfonylową, alkilosulfonylową, arylosulfonylową albo grupę o wzorze 2, przy czym X oznacza atom tlenu albo siarki, a R^5 atom wodoru, grupę al koksy al kilową, alkilową, chlorowcoalkilową, aryloalkilową albo arylową, która jest ewentualnie podstawiona pojedynczo albo kilkakrotnie przez atom chlorowca, grupę cyjanową, nitrową, alkilową, alkoksylową, alkilotio, chlorowcoalkilową, alkoksykarbonylową, albo przez grupę alkoksykarbonyloaminową, R^1 oznacza dalej grupę o wzorze 3, przy czym X i Y niezależnie od siebie oznaczają atom tlenu albo siarki, a R^{10} ma znaczenie takie same jak R^5, R^1 oznacza dalej grupę o wzorze 4, przy czym X oznacza atom tlenu albo siarki, a R^{11} ma znaczenie takie same jak R^5, natomiast R^8 oznacza atom wodoru albo ma takie same znaczenie, jak R^5, R^2 oznacza grupę $Y—R^7$, przy czym Y oznacza atom tlenu albo siarki, a R^7 oznacza alifatyczną, cykloalifatyczną albo aryloalifatyczną grupę węglowodorową albo grupę heterocykliczną albo grupę arylową, przy czym grupy te są ewentualnie podstawione pojedynczo lub kilkakrotnie przez grupę alkilową, atom chlorowca, grupę chlorowcoalkilową, cykloalkilową, aryloksylową, alkoksylową, alkilotio, nitrową, cyjanową, alkiloaminokarbonylową, dwualkiloaminokarbonylową, acyloksylową, aryloaminową, O-alkilokarbonylową, S-alkilokarbonylową, arylową albo przez grupę heterocykliczną, R^8 oznacza atom chlorowca, grupę cyjanową, nitrową, albo grupy o wzorach 5, 6, 7 albo 8, przy czym X oraz Y niezależnie od siebie oznaczają atom tlenu albo siarki, a R^8 oznacza alifatyczną, cykloalifatyczną albo aryloalifatyczną grupę węglowodorową albo grupę arylową, albo grupę heterocykliczną, przy czym grupy te są ewentualnie podstawione przez atom chlorowca, grupę cyjanową, chlorowcoalkilową, alkoksylową, albo przez grupę alkilotio, zaś R^9 i R^{12} niezależnie od siebie oznaczają atom wodoru albo grupę metylową, a R^4 oznacza atom wodoru, grupę alkilową, atom chlorowca, grupę alkoksylową, alkilotio, cyjanową, chlorowcoalkilową, alkoksykarbonylową albo ewentualnie podstawioną przez grupę alkilową albo atom chlorowca grupę fenylową. (1 zastrzeżenie)

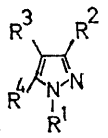

WZÓR 1

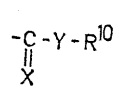

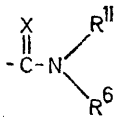

WZÓR 4

WZÓR 5

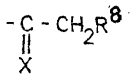

WZÓR 6

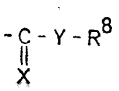

WZÓR 7

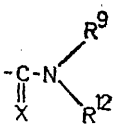

WZÓR 8

A01N P. 216978 09.07.1979

Pierwszeństwo: 10.07.1978 - Stany Zjedn. Ameryki (nr 923.136)

Monsanto Company, St. Louis, Stany Zjednoczone Ameryki.

Środek przeciwdziałający uszkodzeniom roślin uprawnych przez środki chwastobójcze

Środek przeciwdziałający uszkodzeniom roślin uprawnych przez środki chwastobójcze, jako składnik czynny zawiera związek o wzorze 1, w którym a, b i c oznaczają liczbę całkowitą 0 lub 1, z tym, że wszystkie trzy symbole równocześnie nie mogą oznaczać liczby 0; W, X i Z niezależnie oznaczają atom tlenu lub siarki; R, R^1 i R^2 niezależnie oznaczają atom wodoru, rodnik C_{1-13} alkilowy, niższy rodnik alkilowy podstawiony niższym rodnikiem alkilowym, grupą nitrową lub atomem chlorowca, niższy rodnik alkenylowy, niższy rodnik alkenylowy podstawiony atomem chlorowca, niższy rodnik alkinilowy, niższą grupę chlorowcoalkilokarbonylową, rodnik chlorowco-niższoalkenylo-sulfonylo-niższoalkilowy, grupę mono- lub dwu-niższoalkiloaminową, rodnik chlorowco-niższoalkenylo-tio-niższoalkilowy, niższą grupę mono- lub dwu-alkiloamino-karbonylo-niższoalkilową, niższą grupę mono- lub dwu-alkiloamino-tio-karbonylową, grupę chlorowcofenylotio, rodnik p-aminosulfonylofenylowy, p-nitrobenzoilowy, chlorowcofenylotio-niższoalkilowy, fenylowy, benzylowy, naftylowy, ewentualnie podstawiony jednym lub dwoma niższymi rodnikami alkilowymi lub atomami chlorowca, rodnik α-nitrometylobenzylowy, α-metylobenzylowy, fenylowy podstawiony jednym do trzema rodnikami C_{1-13}-alkilowymi, niższymi rodnikami alkenylowymi, atomami chlorowców, grupami NO_2, CN, CF_3 i CH_3S—, z tymi ograniczeniami, że nie więcej niż jeden z symboli R, R^1 i R^2 może oznaczać rodnik chinolilowy, 1-pirydynylo-niższoalkilowy, 5-chlorotiofeno-2-niższoalkilowy lub N-niższoalkilo-dwuniższoalkiloanilino-karbonylo-niższoalkilowy; gdy a oznacza liczbę 0, c oznacza liczbę 1, a Z oznacza atom siarki, to R^2 nie może oznaczać atomu wodoru lub rodnika chloro wcofenylowego; rodnik fenylowy nie może być podstawiony równocześnie grupą NO_2 i CF_3; gdy X i W oznaczają atom tlenu, a Z oznacza atom siarki, to R, R^1 i R^2 nie mogą oznaczać równocześnie rodnika $—CH_3$; a gdy W, X i Z oznaczają atom tlenu, to R, R^1 i R^2 nie mogą oznaczać równocześnie rodnika fenylowego. (16 zastrzeżeń)

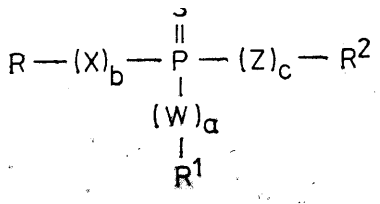

WZÓR 1

A01N C07C P. 217326 24.07.1979

Pierwszeństwo: 25.07.1978 - Francja (78.22885)

Philagro, Lyon, Francja.

Środek chwastobójczy i sposób wytwarzania substancji czynnej

Przedmiotem wynalazku jest środek chwastobójczy zawierający jako substancję czynną N-(3-trójfluorometylo-4-etylo-fenylo)-N',N'-dwumetylomocznik. Środek ten jest przydatny do selektywnego zwalczania chwastów w uprawach zbóż, kukurydzy, bawełny i soi.

Przedstawiono także sposób wytwarzania substancji czynnnej środka. (7 zastrzeżeń)

A01N C07D P. 217632 08.08.1979

Pierwszeństwo: 10.08.1978 - Republika Federalna Niemiec (P. 2835156.6)

Bayer Aktiengesellschaft, Leverkusen, Republika Federalna Niemiec.

Środek chwastobójczy oraz sposób wytwarzania podstawionych N-pirazolilometylo-chlorowcoacetanilidów

Przedmiotem wynalazku jest środek chwastobójczy, który jako substancję czynną zawiera podstawione N-pirazolilometylo-chlorowcoacetanilidy o wzorze 1, w którym Hal oznacza atom chlorowca, R oznacza rodnik alkilowy, cykloalkilowy, chlorowcoalkilowy, alkoksyalkilowy, alkenylowy, lub ewentualnie podstawiony rodnik fenylowy, R^1, R^2 i R^3 oznaczają atomy wodoru, rodniki alkilowe i atomy chlorowca lub grupy alkoksylowe i w tym zakresie znaczeń mają takie same lub różne znaczenie, X^1, X^2 i X^8 oznaczają atomy wodoru lub rodniki alkilowe i w tym zakresie znaczeń mają takie same lub różne znaczenie oraz ich sole addycyjne z kwasami i sole metalokompleksowe. Wynalazek dotyczy również sposobu wytwarzania substancji czynnej. (3 zastrzeżenia)

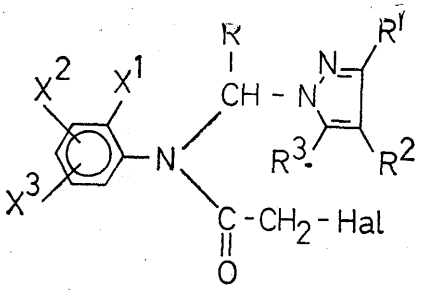

WZÓR 1

A01N C07C P. 217980 27.08.1979

Pierwszeństwo: 28.08.1978 — RFN (nr P 2837524.8)
14.10.1978 - RFN (nr P 2844816.0)

Bayer Aktiengesellschaft, Leverkusen, Republika Federalna Niemiec.

Środek owadobójczy, roztoczobójczy oraz sposób wytwarzania estrów kwasów fenylooctowych podstawionych fluorem i ich półproduktami

Przedmiotem wynalazku jest środek owadobójczy i roztoczobójczy, który zawiera jako substancję czynną podstawione fluorem estry kwasów fenylooctowych o wzorze 1, w którym R oznacza resztę alkoholu zwykle występującego w związkach piretriodowych o wzorze 11a, w którym R^3 oznacza atom wodoru, grupę cyjanową lub rodnik etynylowy, R^1 oznacza rodnik etylowy n-propylowy, izopropylowy lub cyklopropylowy, X oznacza atom wodoru, chlorowca, rodnik alkilowy lub grupę alkoksylową, X^1 oznacza grupę chlorowcoalkoksylową lub chlorowcoalkilotio i dla przypadku, gdy R^1 oznacza rodnik

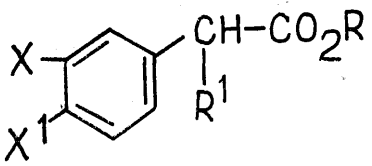

Wzór 1

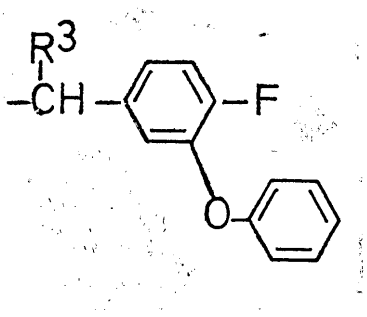

Wzór 11a

cyklopropylowy, oznacza dodatkowo atom wodoru, atom chlorowca, rodnik alkilowy, grupę chlorowcoalkilową, alkoksylową, alkilotio lub razem z X oznacza metylenodwuoksylową.

Wynalazek dotyczy również sposobu wytwarzania estrów kwasów fenylooctowych podstawionych fluorem i ich półproduktów. (9 zastrzeżeń)

A01N **P.** 218024 **T** 29.08.1979

Instytut Warzywnictwa, Skierniewice, Polska (Leszek Stanisław Jankiewicz, Krystyna Bojarczuk, Tomasz Bojarczuk).

Środek pobudzający zakorzenianie się **sadzonek** roślin

Przedmiotem wynalazku jest środek pobudzający zakorzenianie się sadzonek roślin, stanowiący sproszkowaną mieszaninę, w której auksyna jest substancją podstawową, zaś związki fenolowe i witaminy wzmagają synergistycznie jej działanie.

Procentowe udziały wagowe poszczególnych składników tej mieszaniny wynoszą:

- auksyna w postaci: kwasu indolilooctowego (IAA) 0,50—2,00%, kwasu 3-indolilomasłowego (IBA) 0,10—4,00% lub kwasu alfanaftylooctowego (NAA) 0,10-2,00%;
- związki fenolowe w postaci: pirogallolu 0,20-0,60%, rutyny 0,20-0,60%, kwasu salicylowego 0,20—0,60% lub substancji częściowo zastępujących związki fenolowe, takich, jak indol 0,20—0,40% i naftol 0,20-0,40%;
- witaminy w postaci: tiaminy 0,02—1,00%, kwasu askorbinowego 0,02-1,00%, niacyny 0,02-1,00%, ryboflawiny 0,05-2,00%, pirydoksyny 0,05-2,00% lub kwasu pantotenowego 0,02—1,00%;
- mikroelement w postaci kwasu borowego 0,10—1,00%;
- talk jako substancji balastowej 95,00—99,00%.

(1 zastrzeżenie)

A01N **P. 218565** **27.09.1979**
C07C

Pierwszeństwo: 29.09.1978 - Republika Federalna Niemiec (P 2842542.5)

Bayer Aktiengesellschaft, Leverkusen, Republika Federalna Niemiec.

Środek owadobójczy i roztoczobójczy oraz sposób wytwarzania podstawionych estrów fenoksybenzylowych kwasów bromostyrylo-cyklopropanokarboksylowych

Przedmiotem wynalazku jest środek owadobójczy i roztoczobójczy, który zawiera jako substancję czynną podstawione estry kwasów bromostyrylo-cyklopropanokarboksylowych o wzorze 1, w którym R oznacza atom wodoru, atom chlorowca, rodnik alkilowy lub grupę alkoksylową, R^1 oznacza atom wodoru, atom chlorowca, rodnik alkilowy, grupę alkoksylową, alkilotio lub razem z R tworzy grupę metylenodwuoksylową, R^2 oznacza atom wodoru, grupę cyjanową lub etynylową, R^3, R^4, R^5 oznaczają atomy wodoru lub atomy chlorowca i w tym zakresie znaczeń mają takie same lub różne znaczenie z warunkiem, że co najmniej jeden z podstawników R^3, R^4 lub R^5 jest atomem chlorowca. Wynalazek dotyczy również sposobu wytwarzania kwasów bromosyrylo-cyklopropanokarboksylowych, estrów kwasów α-bromobenzylofosfonowych. (4 zastrzeżenia)

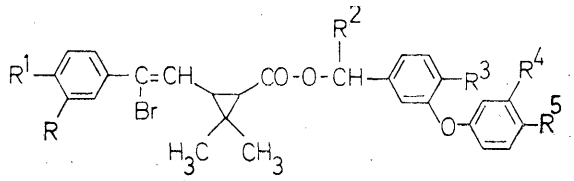

WZÓR 1

A01N P. 218880 11.10.1979

Pierwszeństwo: 12.10.1978 - Japonia (nr 124619/1978)

Kumiai Chemical Industry Co., Ltd., Tokio, Japonia.

Środek chwastobójczy

Środek chwastobójczy zawiera jako substancję czynną pochodną kwasu fenoksybutenokarboksylowego o ogólnym wzorze 1, w którym R oznacza grupę o wzorze 3 lub wzorze 4, X oznacza atom chlorowca lub grupę trójfluorometylową, Y oznacza atom wodoru lub atom chloru, a R' oznacza grupę alkoksylową, grupę alkenyloksylową, grupę hydroksylową, grupę o wzorze —O—Kat, w którym Kat oznacza kation nieorganiczny lub organiczny lub grupę o wzorze —SR'', w którym R'' oznacza grupę alkilową oraz pochodną karbaminianu o wzorze 2, w którym R''' oznacza grupę metylową lub grupę etylową, a X' oznacza atom wodoru lub grupę metylową.

(6 zastrzeżeń)

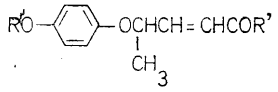

WZÓR 1

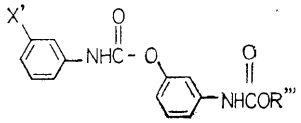

WZÓR 2

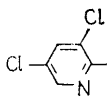

WZÓR 3

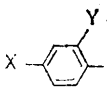

WZÓR 4

A01N P. **218994** 16.10.1979

Pierwszeństwo: 16.10.1978 - Stany Zjednoczone Ameryki (951708)

Eli Lilly and Company, Indianapolis, Stany Zjednoczone Ameryki.

Środek do stosowania w rolnictwie oraz sposób wytwarzania składnika aktywnego

Przedmiotem wynalazku są kompozycje zawierające jako składnik aktywny podstawione 1-tia-3-aza--ony-4 użyteczne jako środki grzybobójcze oraz regulatory wzrostu roślin lądowych i wodnych. Przedstawiono także sposób wytwarzania tych nowych związków oraz metody ich stosowania.

(25 zastrzeżeń)

A01N **P. 219106** 22.10.1979

Pierwszeństwo: 23.10.1978 - Republika Federalna Niemiec (P. 2845996.3)

Bayer Aktiengesellschaft, Leverkusen, Republika Federalna Niemiec.

Środek chwastobójczy

Przedmiotem wynalazku jest środek chwastobójczy zawierający substancję czynną, co najmniej jeden sulfonanilid o wzorze 1, w którym R oznacza rodnik alkilowy o 1—6 atomach węgla, rodnik chloroalkilowy zawierający 1—6 atomów węgla i do 5 atomów chloru, ewentualnie podstawiony rodnik arylowy lub grupę o wzorze —NR^4R^5, w którym R^4 i R^5 oznaczają takie same lub różne rodniki alkilowe o 1—6 atomach węgla lub R^4 i R^5 razem z atomem azotu, z którym są związane tworzą nasycony lub nienasycony pierścień heterocykliczny, który może zawierać inne heteroatomy, R^1 oznacza grupę alkoksylową o 1—6 atomach węgla, ewentualnie podstawioną grupę fenoksylową, alkilotio o 1—6 atomach węgla, grupę alkenylotio zawierającą do 6 atomów węgla, grupę alkilosulfonyloaminoalkilotio o 1—6 atomach węgla w grupie alkilosulfonylowej i 1—6 atomach węgla w grupie alkilotio, ewentualnie podstawioną grupę fenylotio, tiocyjanato lub grupę o wzorze —$S(O)nR^6$, w którym R^6 oznacza rodnik alkilowy o 1—6 atomach węgla, grupę chlorowcoalkilową zawierającą 1—6 atomów węgla i do 6 atomów chlorowca, ewentualnie podstawiony rodnik fenylowy lub ewentualnie podstawiony rodnik benzylowy i n oznacza liczbę 1 lub 2, R^2 oznacza atom wodoru, atom chlorowca, rodnik alkilowy o 1—6 atomach węgla, grupę chlorowcoalkilową zawierającą 1—6 atomów węgla i do 6 atomów węgla, jednak nie oznacza grupy 2-trójfluorometylowej, gdy R oznacza rodnik metylowy lub chlorometylowy, jednocześnie R^1 oznacza umieszczoną w położeniu para grupę metylotio, metylosulfmylową lub metylosulfonylową i R^2 oznacza ponadto grupę nitrową lub grupę o wzorze —NH—CO—NH—R^7, w którym R^7 oznacza rodnik alkilowy o 1—6 atomach węgla i R^3 oznacza atom wodoru lub atom chlorowca.

(1 zastrzeżenie)

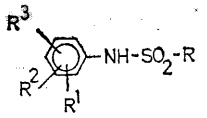

WZÓR 1

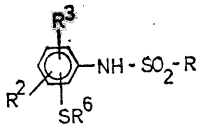

WZÓR 1a

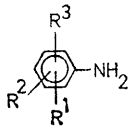

WZÓR 2

A01N P. **219236** 26.10.1979
C07D

Pierwszeństwo: 28.10.1978 - Republika Federalna Niemiec (P 2846980.9)

Bayer Aktiengesellschaft, Leverkusen, Republika Federalna Niemiec.

Środek grzybobójczy oraz sposób wytwarzania pochodnych 1-etenyloazolu

Przedmiotem wynalazku jest środek grzybobójczy zawierający jako substancję czynną pochodne etenyloazolu o wzorze 1, w którym R^1 oznacza rodnik alkilowy, grupę alkoksylową, alkilotio, aklilosulfonylową, alkilokarbonylową ewentualnie podstawiony rodnik fenylowy, ewentualnie podstawioną grupę fenoksylową, ewentualnie podstawioną grupę fenylotio, ewentualnie podstawioną grupę fenylosulfonylową lub ewentualnie podstawioną grupę fenylokarbonylową, R^2 oznacza rodnik alkilowy, cykloalkilowy lub ewentualnie podstawiony rodnik fenylowy i Y oznacza atom azotu lub grupę CH i ich fizjologicznie tolerowane sole addycyjne z kwasami i sole metalokompleksowe.

Wynalazek dotyczy również sposobu wytwarzania substancji czynnej. (2 zastrzeżenia)

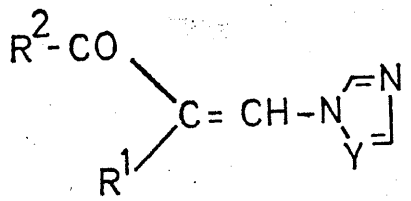

WZÓR 1

A21D **P. 210946** 14.11.1978

Opolskie Zakłady Przemysłu Cukierniczego z siedzibą w Brzegu, Brzeg, Polska (Hilaria Iwanyszczuk, Adamina Leś, Romuald Łuszpaj, Cecylia Zdebik, Stanisław Wołochowski, Adam Poreda, Zbigniew Mołodyński).

Sposób wytwarzania pieczywa cukierniczego dla dzieci

Sposób wytwarzania pieczywa dla dzieci według wynalazku polega na tym, że w uprzednio wymytej, wydezynfekowanej i wyparzonej zagniatarce prowadzi się proces ujednolicenia i zhomogenizowania cukru, glukozy, masła, napowietrzonej masy jajowej, naturalnych aromatów zapachowych w temperaturze powyżej 50°C przez okres 10 minut, następnie wprowadza się mąkę uprzednio wymieszaną z mlekiem w proszku i ujednolica dodatkowo przez dalsze 5 minut. Uzyskane ciasto formuje się w uprzednio wysterylizowanym wycinaku w kształcie podłużnym o zaokrąglonych końcach i szerokości dostosowanej do dłoni dziecka. Uformowane ciasto spada na wyjałowione blachy, wypieka się je w temperaturze 240°C, schładza do 20°C i pakuje mechanicznie.

(1 zastrzeżenie)

A22B P. 211030 17.11.1978

Machinenfabriek G. J. Nijhuis B. V., Winterswijk, Holandia (Johan Willem Nijhuis).

Urządzenie do elektrycznego ogłuszania zwierząt rzeźnych, zwłaszcza świń oraz sposób sterowania urządzeniem do elektrycznego ogłuszania

Urządzenie do elektrycznego ogłuszania zwierząt rzeźnych, zwłaszcza świń, zawierające dwie synchronicznie i równolegle przebiegające taśmy przenośnikowe bez końca, których powierzchnie robocze usytuowane są w kształcie litery V, przy czym pod tymi taśmami znajduje się podłoga, której odstęp od taśm zwiększa się w kierunku ich ruchu oraz wyposażone w parę elektrod, które mogą być doprowadzone do zetknięcia z głową zwierzęcia, charakteryzuje się tym, że elektrody (5 i 6) umieszczone są ruchomo-przesuwnie i w pewnym odstępie od siebie w kierunku ruchu taśm (1 i 2), przy czym skierowane są one w dół w przejście o kształcie litery V, znajdujące się pomiędzy taśmami (1, 2).

Sposób sterowania urządzeniem do elektrycznego ogłuszania zwierząt rzeźnych, zwłaszcza świń, polega na tym, że pełną moc elektryczną włącza się po przepuszczeniu między elektrodami prądu o mniejszej mocy. Po oddaniu pełnej mocy w krótkim okresie czasu, a więc po wytworzeniu impulsu prądowego, potrzebnego do jednego przebiegu ogłuszenia, urządzenie blokuje się, w odniesieniu do wytworzenia następnego impulsu prądowego na pewien określony dłuższy czas. (8 zastrzeżeń)

Fig-1

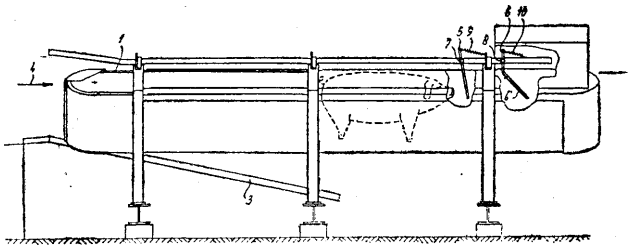

A22C P. 211007 16.11.1978

Instytut Maszyn Spożywczych, Warszawa, Polska (Witold Engwert, Ryszard Kret, Zdzisław Szulżuk).

Łamacz nożowy

Przedmiotem wynalazku jest łamacz nożowy przeznaczony do łamania kości zwierząt rzeźnych, stosowany w liniach technologicznych odzysku składników konsumpcyjnych i paszowych z kości, zwłaszcza w przemyśle mięsnym.

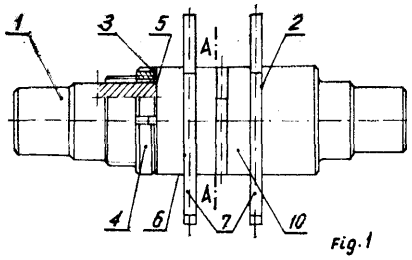

Fig.1

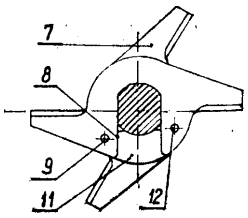

fig.?

Łamacz nożowy zbudowany z korpusu, w którym ułożyskowany jest obrotowy wał (1) napędzany poprzez silnik, przekładnię i koło zamachowe. Na wale (1) są osadzone na przemian tuleje (10) i noże łamiące (7) sprzęgnięte ze sobą elementami (11) i (12) i zaciśnięte między powierzchniami zaciskającymi (2) i (5) w sztywno zblokowany element obrotowy łamacza nożowego. (1 zastrzeżenie)

A22C P. 211010 16.11.1978

Instytut Maszyn Spożywczych, Warszawa, Polska (Witold Engwert).

Wałek łamiący do łamacza kości

Przedmiotem wynalazku jest wałek łamiący do łamacza kości pracujący w linii technologicznej odmięśniania kości w przemyśle mięsnym.

Wynalazek rozwiązuje zagadnienie opracowania takiej konstrukcji wałka, która ułatwi montaż noży łamiących z wałkiem oraz umożliwi szybką wymianę noży łamiących w przypadku ich złamania w czasie pracy.

Wałek (1) ułożyskowany obrotowo w korpusie ma osadzone parami półpierścienie (2) skręcone ze sobą śrubami (6), podkładkami (7) i nakrętkami (8). Sąsiednie pary półpierścieni (2) są ze sobą zasprzęglone wzajemnie czołowymi uzębionymi powierzchniami (3). Krańcowe pary półpierścieni (2) osadzone są sztywno na wałku (1) przy pomocy kołków. W każdej parze półpierścieni (2) zamocowany jest co najmniej jeden nóż łamiący (5). (1 zastrzeżenie)

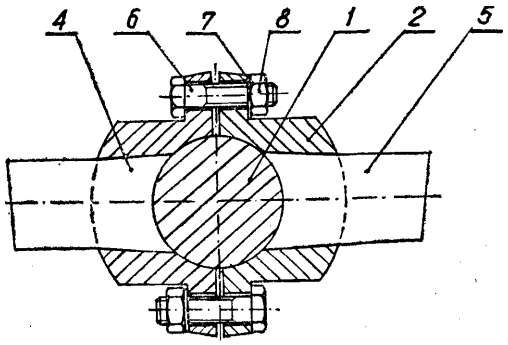

Fig. 7

A22C P. 211895 18.12.1978

Instytut Maszyn Spożywczych, Warszawa, Polska (Tadeusz Kościuk, Eugeniusz Karczmarczyk, Stanisław Smarkusz).

Urządzenie do ciągłego oddzielania mięsa od kości

Celem wynalazku jest zwiększenie odzysku masy mięsnej z kości przez zwiększenie ciśnienia wytwarzanego przez ślimak w przestrzeni tłoczonej głowicy odmięśniającej.

Urządzenie składa się z podajnika ślimakowego (1), który połączony jest z pompą łopatkową (2), zaś pompa połączona jest z głowicą odmięśniającą (3). Podajnik ślimakowy składa się z kosza, w którym obrotowo osadzone są dwa ślimaki napędzane z jednego napędu. Dno kosza (4) ma kształt dwóch połączonych łuków, a ślimaki (5 i 6) są uszczelnione i osadzone w czołowej ścianie (7) kosza (4). Głowica odmięśniająca (3) ma obudowę stanowiącą płaszcz boczny z małymi otworkami (23), w której obrotowo ułożyskowany jest ślimak głowicy (20) napędzany poprzez reduktor z osobnego źródła napędowego. Wałek reduktora (29) połączony jest z czopem ślimaka w łączniku (31) związanym z korpusem reduktora (27), obudową głowicy (21). Na wałku (29) zaklinowana jest tuleja (32), która poprzez kołki (36) połączona jest z wkładką i pierścieniem (35) związanym z chwytem kwadratowym (33) ślimaka głowicy.

(8 zastrzeżeń)

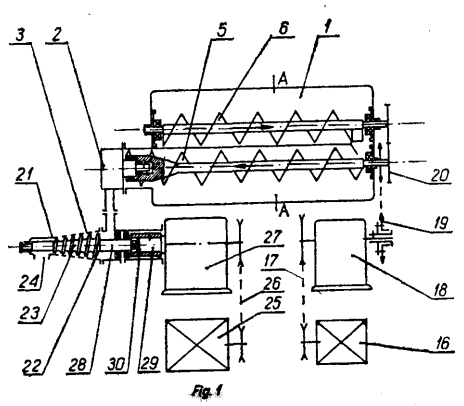

Fig. 1

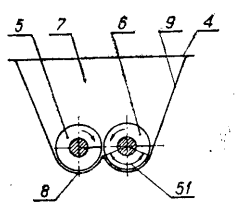

Fig. 2

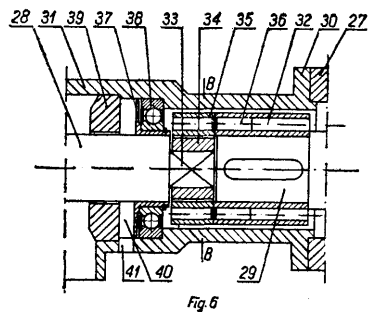

Fig. 6

A22C **P. 212411** 29.12.1978

Fabryka Osłonek Białkowych w Białce k. Makowa Podhalańskiego, Maków Podhalański, Polska (Kazimierz Cieślewicz, Andrzej Kot, Andrzej Wachowicz).

Urządzenie do obróbki dwoin metodą kwaśną

Celem wynalazku jest usprawnienie przebiegu procesu obróbki chemicznej dwoin.

Urządzenie do obróbki dwoin metodą kwaśną ma kształt otwartego od góry, cylindrycznego zbiornika (1) o ścianach wewnętrznych pokrytych wykładziną (2) odporną na działanie kwasów. W centralnej części środkowej zbiornika znajduje się mieszadło (3), najkorzystniej dwuskrzydłowe. Zbiornik jest wyposażony w przewód (10), do doprowadzania wody gorącej, przewód (11) do doprowadzania wody zimnej, oraz przewód (12) do doprowadzania kwasu. W stożkowatym, perforowanym dnie zbiornika (13) znajduje się odpływ (14) zużytego medium oraz centralny otwór wyładowczy (16) zamykany klapą (17).

(1 zastrzeżenie)

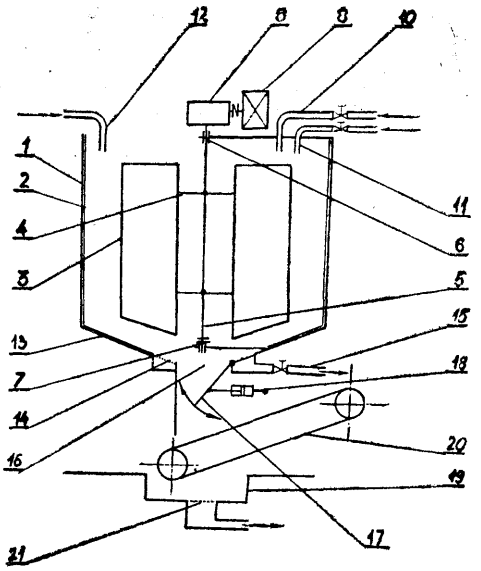

A22C **P. 212423** 30.12.1978

Centrum Techniki Okrętowej, Gdańsk, Polska (Władysław Straszewicz, Bronisław Falkiewicz).

Urządzenie do usuwania bloków zamrożonych ryb z tac zamrażalniczych

Wynalazek rozwiązuje zagadnienie zmechanizowania procesu usuwania bloków zmrożonych ryb.

Urządzenie do usuwania bloków zamrożonych ryb z tac zamrażalniczych z ruchomymi dnami składające się z nośnej ramy - stojaka, urządzenia natryskowego i siłownika, według wynalazku, charakteryzuje się tym, że w przedniej części ramy nośnej (1) nad i pod dwutaśmowym transporterem (2) ma zamontowaną natryskową instalację (3) do gorącej wody, pod którą znajduje się ześlizg (4) i rynna ściekowa (5). Przy końcu ramy (1) jest zamontowany siłownik (6) zakończony przegubowo płaskim tłocznikiem (7), pod którym znajduje się ześlizg (8). Transporter do tac, składa się z dwóch nośnych taśm (2) rozpiętych na co najmniej dwóch parach kół (9), z których jedna para jest napędowa, które to koła są zamontowane na nośnej ramie (1), a ześlizg (4) w części nad rynną ściekową (5) ma najkorzystniej podłużne otwory ściekowe.

(2 zastrzeżenia)

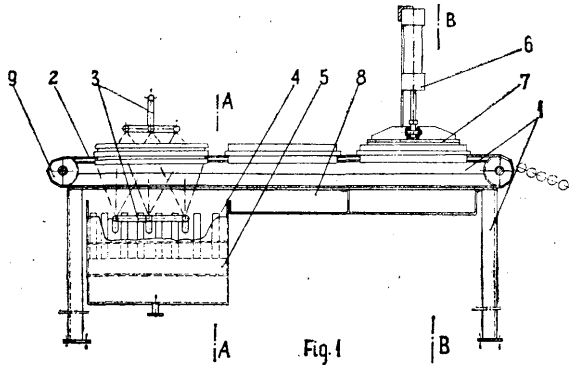

Fig. 1

A22C **P. 212436** 30.12.1978

Instytut Maszyn Spożywczych, Warszawa, Polska (Eugeniusz Karczmarczyk, Stanisław Smarkusz).

Ślimak do urządzenia do oddzielania mięsa od kości

Celem wynalazku jest zwiększenie ciśnienia w komorze wyciskania mięsa znajdujące się w głowicy urządzenia do oddzielania mięsa od kości przez odpowiedni dobór kształtu ślimaka.

Ślimak według wynalazku charakteryzuje się tym, że średnica zewnętrzna uzwojenia podstawowego (1) jest stożkowa o zbieżności tworzących od wlotu do

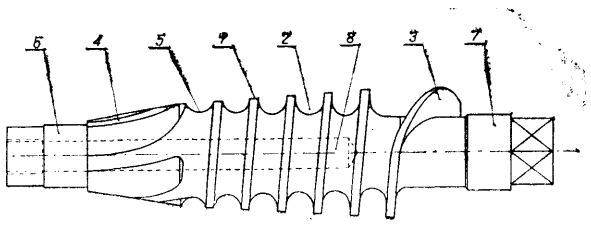

wylotu, natomiast średnica rdzenia ślimaka jest stożkowa o kącie zbieżności tworzących od wylotu do wlotu, przy czym wewnątrz ślimaka znajduje się otwór (8) na głębokości pokrywającej się z uzwojeniem podstawowym ślimaka, ponadto na wejściu ślimaka zwój (3) jest odchylony i ma duży skok na niepełnym obwodzie. (1 zastrzeżenie)

A23C P. 213823 01.03.1979

Pierwszeństwo: 02.03.1978 - Francja (nr 7806006)

Laiteries Hubert Triballat, Les Aix d'Angillon, Francja (Michel Charles, Jean Salmon).

Sposób i urządzenie do zakwaszania mleka oraz wytwarzania kazeiny

Sposób według wynalazku zakwaszania mleka polega na tym, że pierwsze stadium zakwaszania prowadzi się kontaktując mleko z kationitem do otrzymania pH nie niższego niż pH, przy którym następuje koagulacja mleka, po czym zakwaszanie kończy się przez dodanie kwasu. Wytwarzanie kazeiny z odtłuszczonego mleka charakteryzuje się tym, że nasycony kation regeneruje się oddzielną serwatką.

Urządzenie do wytwarzania kazeiny ma zbiornik (1) wypełniony mlekiem L, w którym umieszczony jest kosz (2) zawierający kulki kationitu. Gdy pH mleka stykającego się z kulkami obniży się dostatecznie, kosz (2) wyjmuje się za pomocą wciągnika (3). (9 zastrzeżeń)

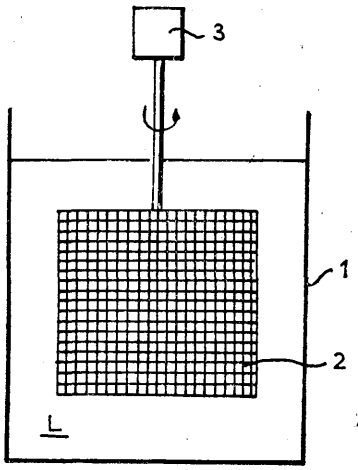

FIG.1

A23J **P. 210063** 03.10.1978
A23K

Centralne Laboratorium Przemysłu Paszowego, Lublin, Polska (Stanisław Berbeć, Stanisław Błaziak, Jan Fornal, Stanisław Motyka, Jerzy Nowak, Janusz Wiśniewski, Kazimierz Zawiślak).

Pastewny koncentrat tłuszczowo-białkowy

Przedmiotem wynalazku jest pastewny koncentrat tłuszczowo-białkowy zawierający tłuszcz osadzony na nośniku z rozdrobnionych i częściowo lub całkowicie odtłuszczonych nasion tytoni. Koncentrat według wynalazku zawiera białko w ilościach nie niższych od jego zawartości w tradycyjnych energetycznych paszach jakimi są zboża, oraz co najmniej 40% tłuszczu. (1 zastrzeżenie)

A23J P. 210604 30.10.1978

Instytut Przemysłu Fermentacyjnego, Warszawa, Polska (Jerzy Beer).

Sposób wytwarzania spożywczego preparatu białkowego z krwi zwierząt rzeźnych

Sposób wytwarzania spożywczego preparatu białkowego z krwi zwierząt rzeźnych polega na odbarwianiu pełnej krwi lub jej frakcji za pomocą nadtlenku wodoru, następnie suszeniu i rozdrabnianiu otrzymanego preparatu. W zależności od stężenia nadtlenku wodoru otrzymuje się preparat o zabarwieniu od brązowego do jasno-żółtego, zawierający około 93% białka. (5 zastrzeżeń)

A23J P. 214527 T 29.03.1979

Zgłoszenie dodatkowe do zgłoszenia P. 214533.

Morski Instytut Rybacki, Gdynia, Polska (Zbigniew Jaśniewicz, Tadeusz Ośrodek, Andrzej Jaeszke, Jan Knyszewski, Krzysztof Stalkowski).

Urządzenie do wytwarzania wysokobialkowej **mączki** z kryla antarktycznego i odzyskiwania pancerzy chitynowych

Urządzenie według wynalazku charakteryzuje się tym, że składa się zasadniczo z zasobnika mączki krylowej (1), mającego regulowaną co do wielkości wydatku s zasuwę (2), współpracującego grawitacyjnie z przenośnikiem taśmowym (3) uruchamianym najlepiej z bezstopniową regulacją prędkości zespołem napędowym (4). Nad taśmą (5) przenośnika (3) sporządzoną z dobrego przewodnika elektryczności, w rejonie biernego koła (6) przenośnika, jest ustawiona elektroda koronująca (7) o ujemnym w stosunku do taśmy potencjale i o regulowanym położeniu wyznaczonym potrzebną wielkością h. Elektroda (7) jest przełączona do generatora (8) i ma w dolnej części pod taśmą (5) dodatkową elektrodę odchylającą (9) o takim samym potencjale i o regulowanym położeniu w poziomie, wyznaczonym potrzebną wielkością **h1** szczeliny. Po jej przeciwnej stronie jest zmontowana listwa zgarniająca (10) uziemiona uziemieniem (11) i elektrodą uziemioną (20) i osadzona z regulowanym naciskiem K w mechaniźmie naciskowym (12) w stosunku do powierzchni taśmy (5). Pod nią znajduje się szereg uziemionych uziemieniem (11) komór zbiorczych (13), (14), (15), (16), (17) i (18) gromadzących wyseparowane elektrostatycznie frakcje produktu. Komory te są zaopatrzone w ustawiane w położeniu odpowiednim do potrzeb, wahliwe klapy kierujące (22), przy czym dodatkowa elektroda odchylająca (9) jest zaopatrzona w mechanizm (23) wywołujący jej

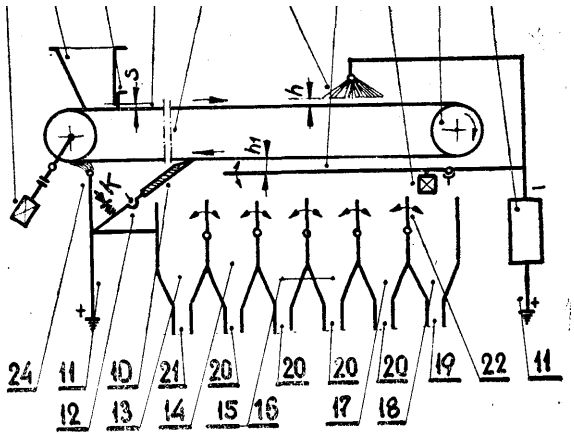

fig.1

drgania lub wibracje o nieznacznej amplitudzie i częstotliwości. Taśma (5) przenośnika (3) jest zaopatrzona w urządzenie wytwarzające jej drgania lub wibracje o nieznacznej amplitudzie i częstotliwości. Elektroda odchylająca (9) jest sporządzona z dobrego przewodnika elektryczności w formie listew, prętów lub przestrzennych krát. Elektroda koronująca (7) i elektroda odchylająca (9) są przyłączone do źródła potencjału ujemnego o wartości rzędu od 1,5 kV do **100** kV. (4 zastrzeżenia)

A23J P. **214528** T 29.03.1979

Zgłoszenie dodatkowe do zgłoszenia P. 214533.

Morski Instytut Rybacki, Gdynia, Polska (Zbigniew Jaśniewicz, Tadeusz Ośrodek, Andrzej Jaeszke, Jan Knyszewski, Krzysztof Stalkowski).

Urządzenie do wytwarzania wysokobiałkowej mączki z kryla antarktycznego i odzyskiwania pancerzy chitynowych

Wynalazek rozwiązuje zagadnienie opracowania urządzenia mechanicznego do przemysłowego wytwarzania mączki wysokobiałkowej bezchitynowej oraz przemysłowego odzyskiwania pancerzy chitynowych z kryla.

Urządzenie według wynalazku charakteryzuje się tym, że składa się z zasobnika mączki krylowej (1) mającego regulowaną co do wielkości wydatku s zasuwę (2), współpracującego grawitacyjnie z przenośnikiem taśmowym (3) uruchamianym najlepiej z bezstopniową regulacją prędkości zespołem napędowym (4) i poruszającym się ruchem jednostajnym pod obrotową, ruchomą tarczową elektrodą zbierającą (5), mającą najlepiej indywidualny napęd (6) z korzystnie bezstopniową regulacją prędkości obrotowej oraz mechanizm (7) do zmiany wielkości szczeliny h zawartej pomiędzy elektrodą (5) i taśmą (17) przenośnika. W szczelinie h współpracuje z powierzchnią roboczą elektrody (5) wałek elektryzujący tarciowy (8) mający napęd z najkorzystniej indywidualnego źródła napędu (9), najkorzystniej z regulacją bezstopniową prędkości obrotowej oraz ustawioną w stosunku doń pod kątem nie mniejszym niż 90° listwę zgarniającą (10) uziemioną uziemieniem (18) i mającą pod nią osadzony odpowiedni przenośnik taśmowy **(11)** z najlepiej indywidualnym napędem (12) oraz zsyp (13) wyseparowanych elektrostatycznie pancerzyków. Pod wałkiem (14) przenośnika (3) jest ustawiony zsyp (15) wyseparowanej wysokobiałkowej bezchitynowej mączki z kryla, a pod środkową częścią taśmy (17) przenośnika (3) w jej części biernej znajduje się elektroda uziemiająca (16). Urządzenie jest zaopatrzone w dwa wałki elektryzujące (8) ustawione w jednej osi w lustrzanym odbiciu. Taśma (17) urządzenia przenośnika (3) jest zaopatrzona w urządzenie wytwarzające jej drgania lub wibracje, natomiast tarczowa elektroda zbierająca (5) jest sporządzona z materiału dielektrycznego, najkorzystniej z polistyrenu, polietylenu lub polimetakrylanu metylu. Korzystne jest żeby kierunek obrotów wałka elektryzującego tarciowego (8) był przeciwny kierunkowi ruchu tarczowej elektrody zbierającej (5). (5 zastrzeżeń)

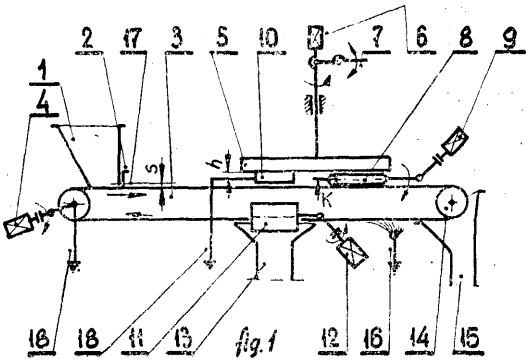

A23J P. 214529 T 29.03.1979

Zgłoszenie dodatkowe do zgłoszenia P. 214533.

Morski Instytut Rybacki, Gdynia, Polska (Zbigniew Jaśniewicz, Tadeusz Ośrodek, Andrzej Jaeszke, Jan Knyszewski, Krzysztof Stalkowski).

Urządzenie *do* wytwarzania wysokobiałkowej mączki z kryla antarktycznego i odzyskiwania pancerzy chitynowych

Wynalazek rozwiązuje zagadnienie opracowania urządzenia mechanicznego do przemysłowego wytwarzania mączki, wysokobiałkowej bezchitynowej oraz przemysłowego odzyskiwania pancerzy chitynowych z kryla.

Urządzenie według wynalazku charakteryzuje się tym, że składa się z zasobnika mączki krylowej (1), mającego regulowaną co do wielkości wydatku s zasuwę (2), współpracującego grawitacyjnie z pierwszym przenośnikiem taśmowym (3) uruchamianym najlepiej z bezstopniową regulacją prędkości zespołem napędowym (4) oraz z drugiej podobnej budowy przenośnika taśmowego (5) z podobnej budowy zespołem napędowym (8), nad których taśmami (7) i (8) poruszającymi się ruchem jednostajnym z prędkościami niekoniecznie co do wartości sobie jednakowymi, porusza się ruchem jednostajnym taśma (9) trzeciego przenośnika taśmowego (10) mającego napęd (11) najkorzystniej o bezstopniowej regulacji prędkości. Jest on w taki sposób ustawiony, że jest zachowana pomiędzy taśmą (9) oraz taśmami (7) i (8) szczelina h, o regulowanej według potrzeb wielkości. W górnej części przenośnika taśmowego (10), są osadzone liczne współpracujące przez tarcie z jego taśmą (9) wałki tarczowe (12), mające regulowany do niej docisk oraz najlepiej zbiorowy napęd (13) z bezstopniową regulacją jego prędkości obrotowej. W szczelinie h zawartej pomiędzy taśmą (8) i taśmą (9) jest osadzony z elastycznym kontrolowanym dociskiem do taśmy (9), nóż zbierający (14), osadzony przegubowo w elemencie (15) i uziemiony uziemieniem (16), natomiast odpowiednie wałki bierne (17) i (18) przenośników taśmowych (3) i (5) są zaopatrzone w ustawione pod nimi odpowiednio zsyp (19) wyseparowanych elektrostatycznie pancerzyków z kryla oraz zsyp (20) wyseparowanej elektrostatycznie wysokobiałkowej bezchitynowej mączki z kryla. Pod środkową częścią taśmy (7) przenośnika pierwszego (3) i taśmy (8) przenośnika drugiego (5) w ich częściach biernych znajdują się elektrody uziemiające szczotkowe (21). Taśma (7) przenośnika pierwszego (3) jest zaopatrzona w urządzenie wytwarzające jej drgania lub wibracje o nieznacznej amplitudzie i częstotliwości. Taśma (9) przenośnika trzeciego (10) stanowi elektrodę zbierającą i jest sporządzona z elastycznego materiału dielektrycznego. Kierunek obrotu wałków tarczowych (12) jest przeciwny kierunkowi ruchu jednostajnego taśmy (9) przenośnika trzeciego (10). (5 zastrzeżeń)

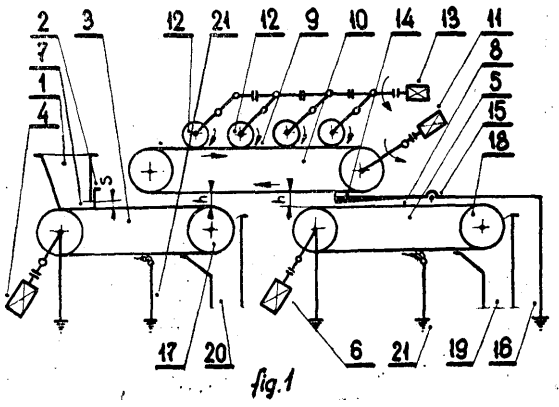

A23J P. 214530 T 29.03.1979

Zgłoszenie dodatkowe do zgłoszenia P. 214533.

Morski Instytut Rybacki, Gdynia, Polska (Zbigniew Jaśniewicz, Tadeusz Ośrodek, Andrzej Jaeszke, Jan Knyszewski, Krzysztof Stalkowski).

Urządzenie do wytwarzania wysokobiałkowej mączki z kryla antarktycznego i odzyskiwania pancerzy chitynowych

Wynalazek rozwiązuje zagadnienie opracowania urządzenia mechanicznego do przemysłowego wytwarzania mączki wysokobiałkowej bezchitynowej oraz przemysłowego odzyskiwania pancerzy chitynowych z kryla.

Urządzenie według wynalazku charakteryzuje się tym, że składa się z zasobnika (1) mączki krylowej, osadzonego na podajniku (2) najkorzystniej ślimakowym, dozującym ustnikiem (3) mączkę w cienkim równomiernym strumieniu do leja zasilającego (4) rozdzielacza elektrostatycznego (5), mającego kształt wydłużonej cylindrycznej tulei, pełniącej funkcję elektrody zbierającej, zakończonej lejem wysypowym pancerzyków (6) wraz z ustnikiem (7), kierującym zwilżone pancerzyki do odwadniacza (8). Współpracuje on z osuszaczem (9) i lejem zsypowym suchych pancerzyków (6), jest osadzony lej wysypowy (11) suchej wysokobiałkowej wyseparowanej elektrostatycznie mączki z kryla bezchitynowej, z ustnikiem (12) podającym mączkę do leja zsypowego (13). W górnej części rozdzielacza (5) zamkniętej najlepiej szczelnie pokrywą (14), jest ukształtowana gardziel (15) łącząca się z lejem (4), wewnątrz której znajduje się stożek kierujący (16) wraz z odizolowanym odeń elektrycznie zamocowaniem (17) elektrody wlotowej (18), utrzymującej ujemny potencjał wobec powierzchni rozdzielacza (5), wskutek połączenia jej poprzez izolacyjne przejście kablowe (19) z generatorem (20) potencjału. W pobliżu pokrywy (14), wewnątrz rozdzielacza (5), jest umieszczony pierścieniowy sprys-

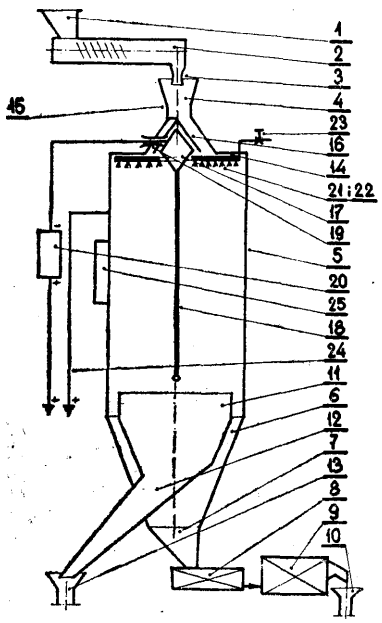

kiwacz (21) z licznymi dyszami (22) wody, zasilany ze źródła wody poprzez zawór dławiący (23), a nadto całość konstrukcji jest uziemiona uziemieniem (24). Rozdzielacz elektrostatyczny (5) jest zaopatrzony w osadzony na nim najkorzystniej w połowie wysokości mechanizm (25) wywołujący drgania lub wibracje o niewielkiej amplitudzie i częstotliwości.

(2 zastrzeżenia)

A23J P. 214531 T 29.03.1979

Zgłoszenie dodatkowe do zgłoszenia P. 214533.

Morski Instytut Rybacki, Gdynia, Polska (Zbigniew Jaśniewicz, Tadeusz Ośrodek, Andrzej Jaeszke, Jan Knyszewski, Krzysztof Stalkowski).

Urządzenie do wytwarzania wysokobiałkowej mączki 7, kryla antarktycznego i odzyskiwania pancerzy chitynowych

Urządzenie według wynalazku charakteryzuje się tym, że składa się zasadniczo z zasobnika mączki krylowej ('i), mającego regulowaną co do wielkości wydatku s zasuwę (2), współpracującego grawitacyjnie z przenośnikiem taśmowym (3) uruchamianym najlepiej z bezstopniową regulacją prędkości zespołem napędowym (4) i poruszającym się ruchem jednostajnym pod obrotową w osi poziomej, ruchomą tarczą elektrodą zbierającą (5), mającą najlepiej indywidualny napęd (6) z korzystnie bezstopniową regulacją prędkości obrotowej oraz mechanizm (7) do zmiany wielkości szczeliny h zawartej pomiędzy elektrodą (5) i taśmą (17) przenośnika. Z elektrodą (5) współpracuje na jej powierzchni walcowej roboczej (8) wałek elektryzujący tarczowy (9) najkorzystniej mający napęd z indywidualnego źródła napędu (10), najkorzystniej z regulacją bezstopniową prędkości obrotowej oraz ustawioną w stosunku doń po przeciwnej stronie elektrody (5) listwę zgarniającą (11) uziemioną uziemieniem (12), mającą pod nią osadzony odpowiedni przenośnik taśmowy (13), z najlepiej indywidualnym napędem (14) oraz zsyp (15) wyseparowanych elektrostatycznie pancerzyków, przy czym pod wałkiem biernym (16) przenośnika (3), jest ustawiony zsyp (18) wyseparowanej wysokobiałkowej bezchitynowej mączki z kryla, a< pod środkową częścią taśmy (17) przenośnika (3) w jej części biernej, znajduje się elektroda uziemiająca (19). Taśma (17) przenośnika (3) jest zaopatrzona w urządzenie wytwarzające jej drgania lub wibracje o nieznacznej amplitudzie i częstotliwości. Tarczowa elektroda zbierająca (5) jest sporządzona przynajmniej na jej powierzchni roboczej (8) z materiału dielektrycznego, najkorzystniej z polistyrenu, polietylenu, teflonu, polimetakrylanu metylu. Kierunek obrotu wałka elektryzującego tarczowego (8) jest przeciwny kierunkowi ruchu tarczowej elektrody zbierającej (5).

Wynalazek rozwiązuje zagadnienie opracowania urządzenia mechanicznego do przemysłowego wytwarzania mączki wysokobiałkowej bezchitynowej oraz przemysłowego odzyskiwania pancerzy chitynowych z kryla.

(4 zastrzeżenia)

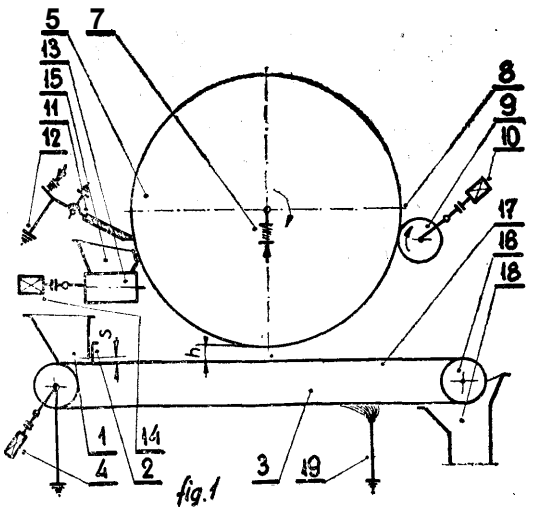

A23J **P.** 214532 T 29.03.1979

Zgłoszenie dodatkowe do zgłoszenia P. 214533.

Morski Instytut Rybacki, Gdynia, Polska (Zbigniew Jaśniewicz, Tadeusz Ośrodek, Andrzej Jaeszke, Jan Knyszewski, Krzysztof Stalkowski).

Urządzenie do wytwarzania **wysokobiałkowej** mączki z kryla antarktycznego i odzyskiwania pancerzy chitynowych

Urządzenie według wynalazku charakteryzuje się tym, że składa się z zasobnika mączki krylowej (1), mającego regulowaną co do wielkości wydatku s zasuwę (2), współpracującego grawitacyjnie z walcową powierzchnią (3), elektrody (4), ruchomej w osi poziomej i obracającej się ruchem jednostajnym, nadawanym przez mechanizm najkorzystniej indywidualnego źródła napędu (5), mającego najlepiej bezstopniową regulację prędkości obrotowej. Ze wspomnianą powierzchnią (3) elektrody (4) współpracuje elektroda koronująca (6) o ujemnym potencjale w stosunku do tej powierzchni, przyłączona do generatora (7) i mająca w dolnej części, najkorzystniej na wysokości osi poziomej elektrody (4) dodatkową elektrodę odchylającą (8), o takim samym potencjale i o regulowanym położeniu wyznaczonym potrzebną wielkością h szczeliny oraz ustawioną po jej przeciwnej stronie szczotkową elektrodą uziemiającą (9). W dolnej części elektrody walcowej (4) jest zmontowana listwa zgarniająca (10) uziemiona uziemieniem (11) i osadzona z regulowanym naciskiem K w mechaniźmie naciskowym (12) w stosunku do powierzchni (3), pod którą znajduje się szereg uziemionych komór zbiorczych (13), (14), (15), (16), (17), (18) i **(19)** gromadzących wyseparowane elektrostatycznie frakcje produktu, to jest czystej bezchitynowej mączki krylowej wysokobiałkowej (20), mączki wysokobiałkowej o różnym stopniu zanieczyszczenia wtrąceniami pancerzy chitynowych (21) oraz czystych, wyseparowanych elektrostatycznie pancerzy chitynowych (22). Komory te są zaopatrzone w ustawione w położeniu odpowiednim do potrzeb wahliwe klapy kierujące (23). Powierzchnia (3) elektrody zbierającej (4) jest sporządzona najkorzystniej z dobrego przewodnika elektryczności, a jej długość w osi walca elektrody (4) jest nie mniejsza niż 0,1 promienia walca, najkorzystniej jednak znacznie go przekracza. Zasobnik mączki krylowej (1) jest zaopatrzony w urządzenie wytwarzające jego drgania lub wibracje o nieznacznej amplitudzie i częstotliwości. Elektrody koronująca (6) i odchylająca (8) są przyłączone do źródła potencjału ujemnego o wartości rzędu 1,5 kV do **100** kV.

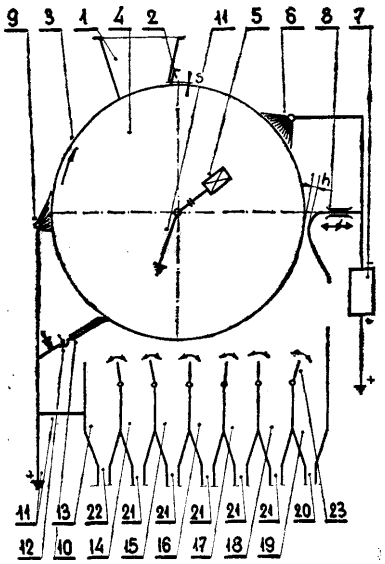

(4 zastrzeżenia)

A23K P. 209115 18.08.1978

Centralne Laboratorium Przemysłu Paszowego, Lublin, Polska (Jerzy Leśniewski, Jerzy Mazurkiewicz, Tadeusz Hazenza).

Dodatek do pasz, zwłaszcza dla ptactwa hodowlanego

Wynalazek dotyczy dodatku składającego się z tłuszczu osadzonego na nośniku organicznym. Jako nośnik dodatek według wynalazku zawiera mieszaninę składającą się z produktów obróbki ziaren kukurydzy i/lub suszu z zielonek, i/lub otrąb zbożowych, i/lub drożdży paszowych.

Dodatek według wynalazku zawiera dowolny tłuszcz np. roślinny i/lub zwierzęcy, i/lub utylizacyjny.

(2 zastrzeżenia)

A23K P. 209452 06.09.1978
C09H

Instytut Maszyn Spożywczych, Warszawa, Polska (Henryk Brett, Stanisław Bliziński, Bolesław Balicki, Jerzy Fabisiewicz, Zdzisław Jabłoński, Augustyn Jakubowski, Ryszard Jaworek, Edmund Kosiba, Albin Nowak, Włodzimierz Wojciechowski).

Sposób odzysku składników konsumpcyjnych i paszowych z kości zwierząt rzeźnych oraz układ maszyn i urządzenie do stosowania tego sposobu

Wynalazek rozwiązuje zagadnienie opracowania sposobu odzysku składników konsumpcyjnych i paszowych z kości, który pozwala na zwiększenie odzysku lub całkowity odzysk składników konsumpcyjnych i paszowych przy niezwiększonej energii potrzebnej do przeprowadzenia tego procesu.

Sposób według wynalazku polega na tym, że świeże kości gotuje się w warniku, następnie rozdrabnia się i odmięśnia w prasie ciśnieniowej ślimakowej. Odmięśniony krusz kostny jest mielony na mączkę kostną. Masa mięsna jest przeznaczona do produkcji wędlin, konserw i wyrobów garmażeryjnych. Wywar z gotowania poddawany jest oddzielaniu tłuszczu i osadu, przy czym 2/3 wywaru jest recyrkulowana do warnika, zaś pozostała część jest oczyszczana i zagęszczana z przeznaczeniem do produkcji bulionów. Układ maszyn i urządzeń według wynalazku składa się z warnika *(i),* łamacza kości (3) i/lub (5), prasy (6) do odmięśniania, suszarki (5) i młynka do kości (9), ponadto warnik (4) połączony jest z separatorem (12), wyparką (16) i zestawem opakowania bulionu (18).

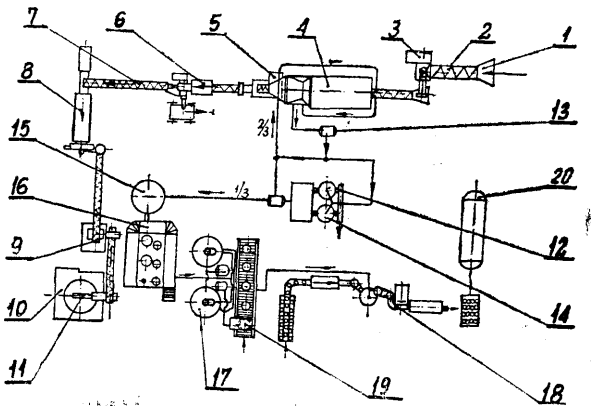

(2 zastrzeżenia)

A23K C08B P. 219593 T 12.11.1979

Morski Instytut Rybacki, Gdynia, Polska (Wiktor Kołodziejski, Kazimierz Kołodziej, Jan Piechowski, Bernard Bieniecki, Andrzej Góralczyk, Witold Neugebauer, Andrzej Arndt, Piotr Bykowski, Daniel Dutkiewicz, Henryk Borowy-Borowski).'

Sposób jednoczesnego wytwarzania mączki paszowej oraz surowców chitynowych ze skorupiaków morskich, **zwłaszcza z kryli** antarktycznych

Przedmiotem wynalazku jest sposób jednoczesnego wytwarzania mączki paszowej o minimalnej zawartości chityny oraz uzyskiwania surowców chitynowych ze skorupiaków morskich, a szczególnie z kryla antarktycznego.

Sposób według wynalazku polega na rozdrobnieniu całych surowych skorupiaków, oddzieleniu chitynowo-mineralnych skorup od składników żywnościowych poprzez wymieszanie masy surowcowej z dodaną w ilości od 30 do 100% wodą, a następnie odwirowaniu tej mieszaniny na poziomej wirówce dekantacyjnej, w wyniku czego uzyskuje się surowiec chitynowy w formie stałej frakcji skoncentrowanych skorup oraz składniki żywnościowe w formie frakcji płynnej, zawierającej nie więcej niż 0,1% chitynowo-mineralnych skorup, którą to frakcję dalej przetwarza się na mączkę paszową konwencjonalnymi sposobami stosowanymi przy wytwarzaniu mączki rybnej poprzez obróbkę cieplną i koagulację białek, mechaniczne oddzielanie wycieku termicznego, końcowe wysuszanie fazy stałej i doprowadzenie jej do postaci mączki. (3 zastrzeżenia)

A23N P. 211880 18.12.1978

Politechnika Warszawska, Warszawa, Polska (Andrzej Baciński, Alicja Bacińska).

Sposób rozbijania twardych skorup owoców, zwłaszcza orzechów

Sposób według wynalazku polega na tym, że do elektrod (3) osadzonych równolegle względem siebie doprowadza się napięcie zasilające, podtrzymujące jonizację zderzeniową cząstek gazu, a pomiędzy elektrody kolejno wprowadza się z nadanym pędem owoce inicjujące samoistne wyładowanie elektryczne powodujące rozbicie powłoki. 1 zastrzeżenie)

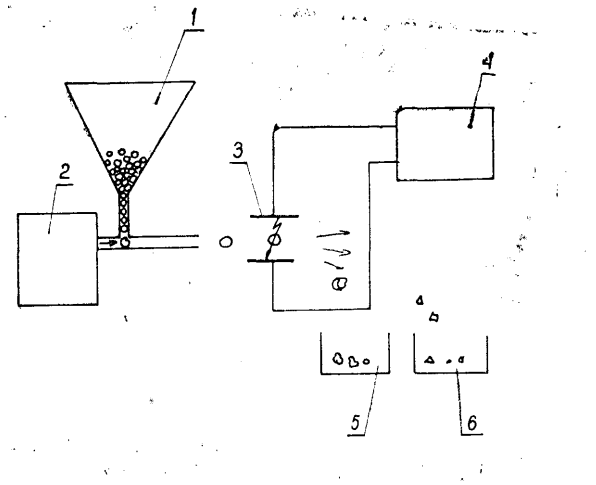

A41D P. 214795 10.04.1979

Pierwszeństwo: 12.04.1978 - Włochy (nr 22243 A/78)

Loris Abate, Mediolan, Włochy (Loris Abate).

Sposób wykonania okryć dwustronnych z dwóch tkanin, z dwóch tkanin różniących się cechami oraz okrycie, korzystnie szal lub krawat

Sposób wykonania okryć dwustronnych z dwóch tkanin, z dwóch tkanin różniących się cechami, polegający na wykonaniu co najmniej jednego szwu lub szeregu ściegów, pomiędzy dwoma nałożonymi na siebie tkaninami, w kierunku zasadniczo równoległym do konturu wykończonego wyrobu dla utworzenia wzdłuż całego obrzeża wyrobu dwóch założonych rąbków lub skrzydeł mających korzystną szerokość. Składa się założone rąbki tkanin tak, aby ich brzegi lub końce były ustawione w linii oraz przylegały do szwów łączących obie tkaniny, i tworzy się przez złożenie rąbków dwa załamane i nałożone na siebie brzegi, obok których wykonuje się co najmniej jeden szef mocujący brzegi ze sobą.

Okrycie, korzystnie szal lub krawat, ma pogrubiony brzeg (A_5, B_5) utworzony przez rąbki (A_2, B_2) podwójnej tkaniny złożone razem i nałożone na siebie oraz połączone co najmniej jednym szwem lub szeregiem ściegów (C_2). (9 zastrzeżeń)

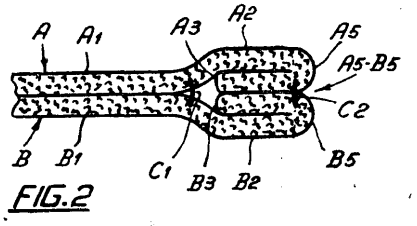

FIG.2

A47B P. 209340 30.08.1978

Ośrodek Badawczo-Rozwojowy Sprzętu Gospodarstwa Domowego „DOMGOS" w Katowicach, Oddział w Krakowie, Kraków, Polska (Stanisława Okarmus, Ryszard Ciuła, Piotr Bożyk).

Zestaw modułowego sprzętu pomocniczego do gospodarstwa domowego

Zestaw modułowego sprzętu pomocniczego do gospodarstwa domowego składa się z siedmiu elementów, które w zależności od kompozycji i miejsca ich ustawienia tworzą zestaw składanych półek i pojemników, wolnostojących i wiszących pełniących różnorakie funkcje. Zestaw stanowi półka płaska i półka kształtowa łączone ze ścianką boczną oraz ze wspornikiem

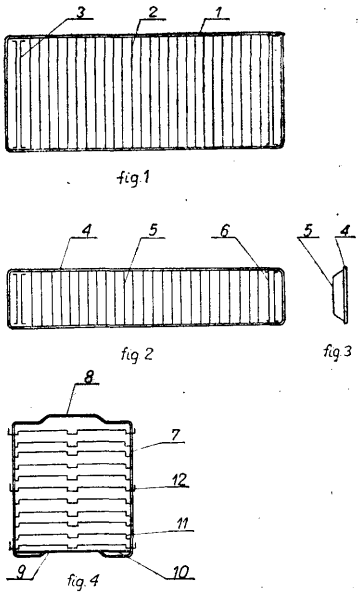

łączonym z zaczepem lub z ramką wygiętą łączoną z wieszakiem. Półkę kształtową stanowi ramka (4), wewnątrz której są usytuowane kształtowe poprzeczki (5), wygięte korzystnie w kształcie trapezu, przy czym skrajne poprzeczki (6) są usytuowane parami. Ściankę boczną stanowi ramka (7), która w górnej części ma występ (8), a w dolnej wgłębienie (9) zamknięte dwoma prostymi poprzeczkami (10), które tworzą szczelinę. Do pionowych krawędzi ramki (7) są przymocowane wyprofilowane poprzeczki (11) z występami i wgłębieniami, a ponadto każda z pionowych krawędzi ramki (7) jest wyposażona w co najmniej dwa haczykowate zaczepy (12).

(8 zastrzeżeń)

A47J P. 209053 14.08.1978

Zakłady Metalowe „PREDOM-MESKO", Skarżysko-Kamienna, Polska (Henryk Mizerski, Stanislav/ Łukomski, Zdzisław Gałązka, Radosław Kałużyński, Tadeusz Materek, Tadeusz Zachara, Jerzy Kiechowski, Józef Kubiakowski).

Zespół napędowy wieloczynnościowego robota kuchennego

Przedmiotem wynalazku jest zespół napędowy wieloczynnościowego robota kuchennego wolno stojącego lub zabudowanego w segment meblowy.

Zespół napędowy zawiera trzyczęściową obudowę (1) w kształcie kątownika, wewnątrz której jest osadzony w ramieniu poziomym silnik elektryczny (34) połączony poprzez przekładnię pasową (6) z przekładnią ślimakową (7).

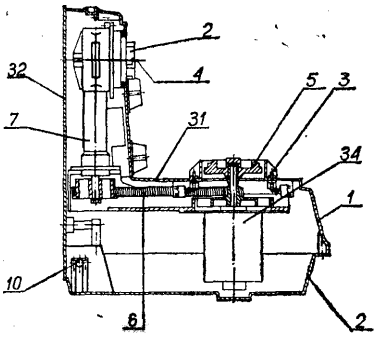

Fig. 1

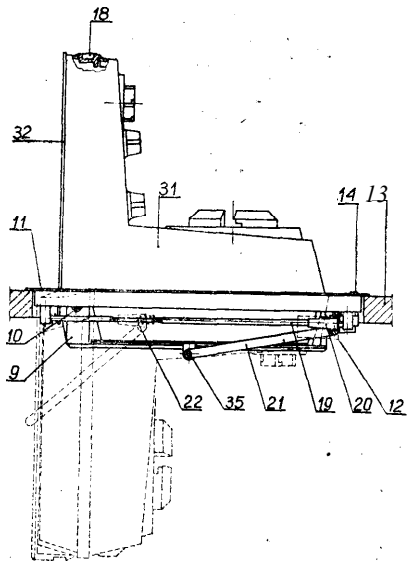

Fig.2

Z obu ramion obudowy (1) jest wyprowadzony na zewnątrz napęd, przy czym osie napędu są wzajemnie prostopadłe.

Zespół napędowy przystosowany do zabudowy w segment meblowy charakteryzuje się tym, że do podstawy (8) obudowy (1) ma przymocowaną płytę nośną (9) osadzoną na czopach (10) w ramie (11), która jest połączona z blatem segmentu meblowego oraz dodatkowo połączona z płytą nośną (9) mechanizmami dźwigniowo-ciernymi (12).

Zespół napędowy według wynalazku można wykonywać jako wolno stojący lub zabudowany w segment meblowy, przy czym zabudowy zespołu napędowego można dokonać przez połączenie go z płytą jednolitą bądź płytą dwuwarstwową albo przez połączenie do z wysuwanym trzonem segmentu meblowego.

(7 zastrzeżeń)

A47J P. 211663 12.12.1978

Pierwszeństwo: 12.06.1978 - 50 Międzynarodowe Targi Poznańskie (nr 7/MTP/78)

Zakłady Metalowe „PREDOM-MESKO", Skarżysko-Kamienna, Polska (Stanisław Łukomski, Henryk Mizerski, Jan Pawłowski, Henryk Kropisz).

Obieraczka do warzyw i owoców

Wynalazek rozwiązuje zagadnienie obierania owoców bulwiastych na sucho, z oddzielaniem obieranego naskórka do dolnej części pojemnika.

Obieraczka według wynalazku składa się z pojemnika (1), obrotowej, wieloostrzowej tarczy (3) tnącej osadzonej rozłącznie na wałku (2) zespołu napędowego oraz pokrywy (7).

Pojemnik (1) okrągły na powierzchni bocznej ma ukształtowane do wewnątrz występy (4) śrubowe o kierunku wzniosu zgodnym z kierunkiem obrotu tarczy (3), których początek usytuowany jest najlepiej poniżej obrzeża tarczy (3) tnącej i wyposażony jest on w pokrywę (7) zabezpieczającą przed ewentualnym wypadaniem obieranych warzyw i owoców, umożliwiającą obserwację procesu obierania bez jej zdejmowania.

Tarcza (3) tnąca ma w przekroju poprzecznym powierzchnię wklęsłą z usytuowanymi na niej otworami (8 i 9), korzystnie o różnej szerokości, rozmieszczonymi na przemian. Otwory (8 i 9) są podłużne a krawędzie (10) tnące są proste i/lub łukowe.

Obieraczka ta może być wyposażona w napęd własny i stanowić samodzielne urządzenie lub też może być stosowana jako przystawka do znanych robotów kuchennych i gastronomicznych. (3 zastrzeżenia)

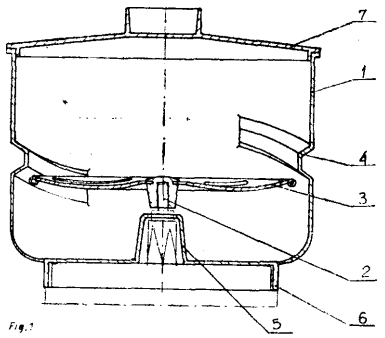

Fig.1

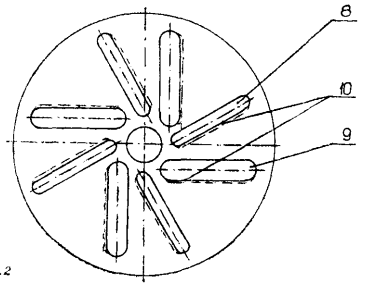

Fig.2

A61B **P.** 212396 29.12.1978

Politechnika Śląska im. Wincentego Pstrowskiego, Gliwice, Polska (Ariadna Gierek, Franciszek Fikus, Jerzy Szaflik, Kazimierz Bukała).

Przyrząd do usuwania ferromagnetycznych ciał obcych w akustyce

Zagadnieniem polegającym rozwiązaniu jest możliwość stosowania przyrządu, w każdych warunkach szczególnie możliwość dojścia do ciał obcych znajdujących się w tylnej części gałki ocznej.

Przyrząd do usuwania ferromagnetycznych ciał obcych z oka zawiera magnes stały, który składa się z igłowego magnesu stałego (I) o średnicy 1,5—2 mm z tępą końcówką (1), rdzeniem magnetycznym (3) pokrytym gładką warstwą ochronną (2) odporną na temperatury do 300°C. Magnes stały (I) osadzony jest w uchwycie (II) wykonany z niemagnetycznego materiału nierdzewnego, poprzez wpuszczenie do tego uchwytu na długość (b) taką, aby długość (a) wystającej części igłowego magnecu stałego (I) była w przybliżeniu równą średnicy oka. (7 zastrzeżeń)

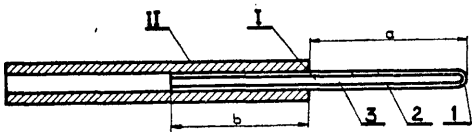

Fig. 1

A61F **P.** 209477 07.09.1978

Władysław Grabowski, Warszawa, Polska (Władysław Grabowski).

Sposób powlekania tkaniny, zwłaszcza bandaża opatrunkowego kitem pszczelim - propolis"

Sposób powlekania tkaniny zwłaszcza bandaża opatrunkowego kitem pszczelim, polega na tym, że gniazdo pszczół przykrywa się tkaniną napiętą na wierzchniej części ramek, przy czym ramki rozsuwa się, aby dać możliwość pszczole uszczelnienie rozpiętej tkaniny. (1 zastrzeżenie)

A61K **P.** 208176 04.07.1978

Warszawskie Zakłady Farmaceutyczne „Polfa", Warszawa, Polska (Tadeusz Gorba, Michalina Raczyńska, Barbara Wasiak, Antoni Dudkiewicz).

Sposób wytwarzania mikrokrystalicznych zawiesin leczniczych

Sposób wytwarzania mikrokrystalicznych zawiesin leczniczych polega na tym, że trwałą strukturę fizyko-chemiczną uzyskuje się przez dodatek trójetanoloaminy w stężeniu 0,2% do 1%. Zawiesiny otrzymuje się przez rozproszenie zmikronizowanych substancji czynnych w uprzednio przygotowanym vehiculum. Przygotowanie vehiculum polega na sporządzeniu roztworu trójetanoloaminy przy określonym pH. Substancję czynną zawiesza się w vehiculum przez jednogodzinną homogenizację lub 2—4-godzinne mieszanie mieszadłem mechanicznym o około 2000 obr./min. (2 zastrzeżenia)

A62C P. 212489 29.12.1978

Zakłady Urządzeń Chemicznych „Metalchem" Kościan, Polska (Jerzy Grzelka, Ryszard May, Eugeniusz Frąszczak).

Bezpiecznik przeciwogniowy

Zagadnieniem podlegającym rozwiązaniu jest skonstruowanie bezpiecznika który gasiłby skutecznie płomień łatwopalnych par i gazów przy bardzo małych oporach przepływu i w którym łatwa jest wymiana i oczyszczanie obiektu przerywającego płomień.

Bezpiecznik przeciwogniowy do przerywania płomienia palących się par i gazów, w którym w cylindrycznej obudowie osadzony jest pakiet przerywający płomień. Pakiet składa się z ułożonych na przemian warstw blachy i warstw o strukturze kanalikowej, utworzonych z kilku ułożonych jeden na drugim spiralnych zwojów (2) przedzielonych pomiędzy sobą. Każdy zwój składa się z dwóch metalowych taśm, przy czym jedna taśma (3) jest gładka, a druga taśma (4) jest wrębkowana skośnie do krawędzi tej taśmy. (5 zastrzeżeń)

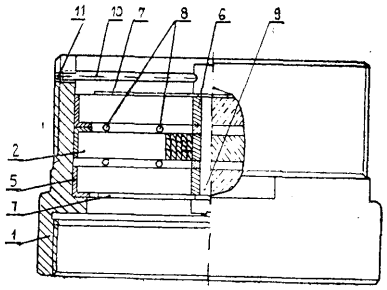

fig. 1

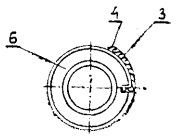

fig. 2

Dział B

RÓŻNE PROCESY PRZEMYSŁOWE; TRANSPORT

B01D P. 210791 06.11.1978

Zakłady Chemiczne „Alewernia", Kwaczała, Polska (Bolesław Kot, Jan Ejsymont, Jan Zimoląg).

Urządzenie do odparowywania roztworów

Przedmiotem wynalazku jest urządzenie do odparowywania roztworów, zwłaszcza roztworu nadtlenku wodoru, mające dużą powierzchnię grzejną w stosunku do ilości cieczy odparowywanej, a roztwór styka się z powierzchnią grzejną przez krótki okres czasu, co jest szczególnie ważne w przypadku produktów wrażliwych na podwyższenie temperatury.

Wynalazek rozwiązuje zagadnienie opracowania takiej konstrukcji poszczególnych elementów urządzenia, które nie dopuszcza do powstawania rozprysku cieczy i tworzenia się mgły. Urządzenie ma kształt wymiennika ciepła typu płaszczowo-rurowego, który pod dolną płytą sitową (3) ma przegrodę (4) z otworami (5) naciętymi tak, aby nie pokrywały się z rzu-

tami poziomymi wewnętrznych przekrojów rurek wymiennika. Nad otworami (5) znajdują się kapturki (6). Rurki (1), w których zachodzi proces odparowywania mają wewnątrz wkładki (2) z drutu, taśmy, lub taśmy karbowanej zwinięte w linie śrubowe lub pierścienie usytuowane wzdłuż wewnętrznych ścian rurek, a w części położonej nad górną płytą sitową (11) mają w ścianach szczeliny (14) dowolnego kształtu, przy czym najniższe krawędzie szczelin znajdują się nie niżej niż 2 mm od górnej płyty sitowej (11).

Na górnej płycie sitowej (11) między ścianą wewnętrzną płaszcza wymiennika a otworami w płycie sitowej ustawiona jest przegroda (12), w kształcie pionowej powierzchni bocznej walca ze szczelinami do poziomu nie niższego niż 2 mm od górnej powierzchni płyty sitowej (11). (3 zastrzeżenia)

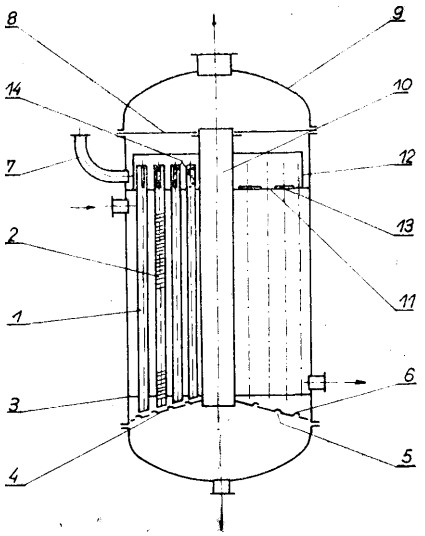

rys. i.

B01D **P. 211732** 13.12.1978

Biuro Projektów Ochrony Atmosfery „PROAT", Szczecin, Polska (Henryk Dominiak, Witold Kamiński, Tadeusz Kukla, Zbigniew Andrzej Mochol, Ludwik Rasmus).

Sposób oczyszczania gazów zanieczyszczonych związkami palnymi

Przedmiotem wynalazku jest sposób oczyszczania gazów zanieczyszczonych związkami palnymi w postaci par lub gazów przez adsorpcję i dopalanie zanieczyszczeń.

Sposób według wynalazku charakteryzuje się tym, że strumień gazów zanieczyszczonych przepuszcza się przez filtr adsorpcyjny, po czym zanieczyszczenia desorbuje się parą wodną i uzyskany desorbat w postaci fazy parowo-gazowej i fazy ciekłej rozdziela się na dwa strumienie. Strumień parowo-gazowy miesza się z powietrzem nasyconym uprzednio parami strumienia fazy ciekłej i poddaje katalitycznemu utlenianiu. Strumień fazy ciekłej po wstępnym odparowaniu kieruje się do rekuperatora ciepła pierwszego stopnia, gdzie następuje jego dalsze zupełne odparowanie do fazy parowo-gazowej, po czym po zmieszaniu z powietrzem parogazu poddaje się go katalitycznemu utlenianiu.

Powietrze do suszenia sorbenta podgrzewa się w rekuperatorze ciepła drugiego stopnia, przy czym stosuje się dogrzewanie powietrza po rekuperatorze przez bezprzeponowe zmieszanie z oczyszczonymi gazami odlotowymi. Gazy po procesie suszenia poddaje się katalitycznemu utlenianiu celem zabezpieczenia przed emisją wtórną zanieczyszczeń. (3 zastrzeżenia)

B01D **P. 211733** **13.12.1978**

Biuro Projektów Ochrony Atmosfery „PROAT", Szczecin, Polska (Henryk Dominiak).

Sposób oczyszczania przemysłowych gazów odlotowych i urządzenie do stosowania tego sposobu

Wynalazek dotyczy sposobu oczyszczania przemysłowych gazów odlotowych zawierających palne zanieczyszczenia w postaci gazów i par w szczególności charakeryzujących się zmiennością składu w czasie oraz urządzenie do realizacji tego sposobu.

Strumień przemysłowych gazów jest podgrzewany wstępnie w rekuperatorze ciepła, następnie jest utleniany termicznie do osiągnięcia składu procentowego zanieczyszczeń odpowiadającego maksimum 10% dolnej granicy wybuchowości, przy czym stosuje się podgrzewanie strumienia spalinami lub schładzanie powietrzem w zależności od temperatury końcowej procesu utleniania termicznego, po czym strumień w temperaturze 250—600°C utlenia się na katalizatorze. Gazy oczyszczone kieruje się do rekuperatora ciepła i następnie do atmosfery.

Urządzenie do oczyszczania przemysłowych gazów odlotowych posiada komorę utleniania termicznego (1), komorę spalania (3), komorę mieszania (6), komorę kontaktową (8) i rekuperator ciepła (14) w układzie zwartym. (16 zastrzeżeń)

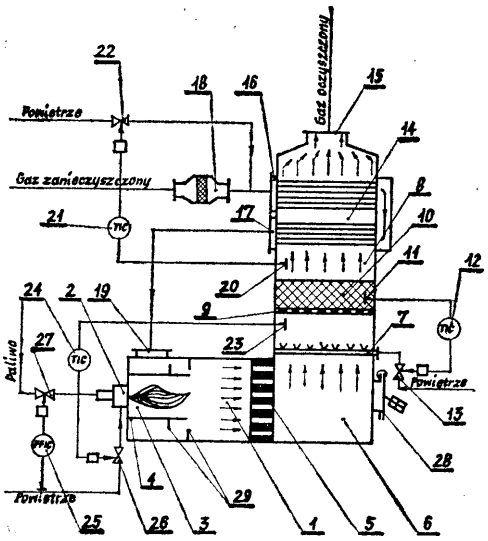

fig

B01D **P. 211775** 13.12.1978

Polska Akademia Nauk, Zakład Katalizy i Fizykochemii Powierzchni, Kraków, Polska (Jerzy Wojciechowski, Jerzy Haber, Zygmunt Goździewicz).

Sposób katalitycznego oczyszczania spalin z silników wysokoprężnych

Przedmiotem wynalazku jest sposób katalitycznego oczyszczania gazów emitowanych z silników wysokoprężnych od tlenku węgla i niespalonych węglowodorów. Sposób umożliwia bardziej sprawne oczyszczenie spalin dzięki temu, że spaliny kierowane są - przed wprowadzeniem na złoże katalizatora - na siatkę metalową pokrytą masą katalityczną z glinokrzemianu sodu lub potasu i związków platyny. (1 zastrzeżenie)

B01D **P.** 211972 20.12.1978

VEB Schwermaschinenbau - Kombinat „Ernst Thalmann" Magdeburg, Niemiecka Republika Demokratyczna (Piotr Pavlovic Demcenko, Vitalij Vladimirovic Kljuckin, Ivan Efimovic Bezugłov, Klaus-Dietrich Handtke, Volker Aedtner, Karl-Ernst Ferchland).

Urządzenie do rozdzielania cieczy

Wynalazek dotyczy urządzenia do rozdzielania cieczy, zwłaszcza oddzielania rozpuszczalników organicznych, stosowanych w przemyśle olejarskim przy produkcji olejów roślinnych. Zbiornik z częścią cylindryczną i stożkową oraz wbudowanymi w nim przeponami i komorą wlotową z łopatkami rozdzielczymi charakteryzuje się tym, że elementy (18) służące do oddzielania cienkowarstwowego są nieprzerwanymi pustymi zwojami opadającymi spiralnie w dół. Oddzielanie cieczy ciężkich odbywa się przez syfon. Dzięki temu urządzeniu uzyskuje się trzykrotnie większy stopień oczyszczenia to znaczy wydajność rozdzielania zwiększa się przy mniejszych kosztach urządzenia. Wynalazek znajduje zastosowanie w przemyśle olejarskim i tłuszczowym. (1 zastrzeżenie)

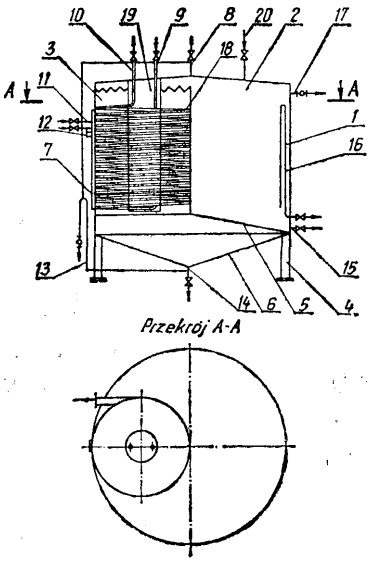

Fig. 1

B01D **P. 212056** 21.12.1978

Ośrodek Badawczo-Rozwojowy Przemysłu Budowy Urządzeń Chemicznych „CEBEA", Kraków, Polska (Zbigniew Gawron, Zbigniew Jarosz).

Adsorber do oczyszczania gazów

Adsorber w postaci zbiornika ciśnieniowego, jest wypełniony adsorbentem stałym, wyposażony w króćce przeznaczone do transportu mediów, do doprowadzania energii i do instalowania czujników sprzętu kontrolno-pomiarowego. Jest on izolowany cieplnie warstwą izolacyjną umieszczoną na wewnętrznej stronie ścian zbiornika i oddzieloną od złoża adsorbenta nieszczelną osłoną z cienkiej blachy. (1 zastrzeżenie)

B01D **P. 212271** 28.12.1978

Instytut Nawozów Sztucznych, Piławy, Polska, Zakłady Azotowe „Puławy", Puławy, Polska, Instytut Ciężkiej Syntezy Organicznej „Blachownia", Kędzierzyn-Koźle, Polska (Stanisław Jeżyk, Andrzej Skupiński, Marian Maciejewski, Stanisław Bat, Janusz Cwalina, Albin Jurkowski).

Adsorber do procesów zmienno-ciśnieniowych oczyszczania gazów

Adsorber do procesów zmienno-ciśnieniowych oczyszczania gazów na drodze adsorbcji - desorpcji pomiędzy gazami i granulowanymi substancjami stałymi posiada zabudowany w przestrzeni nad adsorbentem (5) filtr-amortyzator (2), a w przestrzeni pod adsorbentem ma wypełnienie (9), przy czym filtr, jest dociskany przez perforowaną głowicę górną (1), a wypełnienie jest podtrzymywane przez perforowaną głowicę dolną (11). (7 zastrzeżeń)

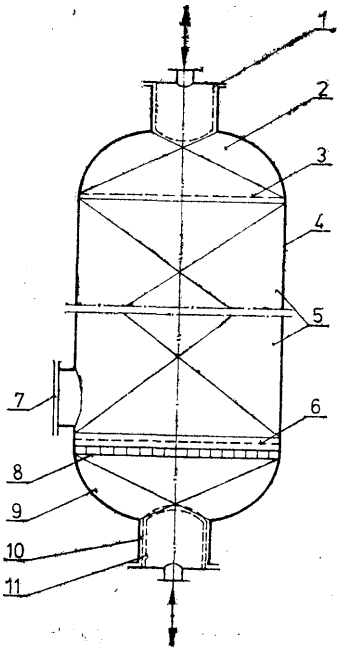

B01D **P.** 212494 29.12.1978

Ośrodek Badawczo-Rozwojowy Przemysłu Budowy Urządzeń Chemicznych CEBEA, Kraków, Polska (Tadeusz Kowalczyk, Julian Sułek, Tadeusz Onderka, Marian Jedo).

Urządzenie do usuwania mgły z gazu

Urządzenie do usuwania mgły z gazu składa się z kraty nośnej (3) i segmentów wkładu (1) odemglacza. Dźwigary (3a) kraty nośnej (3) tworzą ściany pionowe i poziome półki w formie przelotowych kaset, w których umieszcza się segmenty wkładu (1) odemglacza. Segmenty wkładu (1) usztywnione dwoma kratami (2) dociskane są do kraty nośnej (3) za pomocą znanych połączeń śrubowych (5). (3 zastrzeżenia)

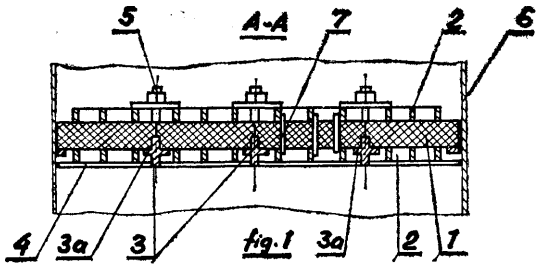

B01D **P.** 220063 30.11.1979

Zgłoszenie dodatkowe do patentu nr 98060.

Instytut Chemii Nieorganicznej, Gliwice, Polska (Jerzy Synowiec, Piotr Synowiec, Krystian Pacuła).

Krystalizator izohydryczny z wewnętrzną cyrkulacją zawiesiny

Krystalizator izohydryczny z wewnętrzną cyrkulacją zawiesiny składa się z cylindrycznego zbiornika poszerzonego stożkowo w części górnej i zawężonego stożkowo w części dolnej. Wewnątrz umieszczona jest współosiowo rura cyrkulacyjna z pompą śmigłową, która zabudowana jest w obiegu otwartym lub zamkniętym. Na poziomie lustra roztworu usytuowany jest przelew z tarczą zbiorczą o nastawnym położeniu w pionie. Króciec doprowadzający świeży roztwór znajduje się na wysokości strefy wzrostowej w krystalizatorze. Nad dennicą dolną zainstalowane są pierścieniowo na obwodzie co najmniej dwie dysze. (1 zastrzeżenie)

B01F **P. 212174** 27.12.1978

Politechnika Warszawska, Warszawa, Polska (Zbigniew Pączkowski, Leonard Wolski, Leon Krupiński, Sylwin Osipow, Euzebiusz Kośla, Zbigniew Wrzesiński).

Urządzenie do uzyskiwania mieszanin

Urządzenie do uzyskiwania mieszanin składników wykazujących silną wzajemną fobowość złożone jest z walcowej obudowy (1) zamkniętej pokrywą (2), połączoną z otworem z zasobnikiem materiału wybuchowego (3), przechodzącym w komorę siłownika ograniczoną tłokiem (9). W obudowie (1) osadzony jest zestaw przegród (4) z osadzonymi na nich elementami progowymi (7). Pomiędzy przegrodami (4) utworzone są tym samym przestrzenie mieszania połączone ze sobą szczelinami połączeniowymi (5).

Między zestawem przegród (4) i tłokiem (9) zawarta jest komora zasobnika składników mieszaniny, w której jest osadzony zamknięty pojemnik składników mieszaniny (12) naprzeciw osadzonego na tłoku kolca (10). Otwór wylotowy (14) mieszaniny usytuowany jest w dnie obudowy (1). (1 zastrzeżenie)

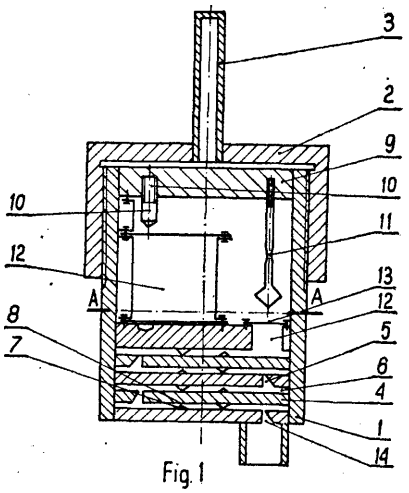

Fig. 1

B01F **P. 218989** 16.10.1979

Pierwszeństwo: 17.10.1978 - Jugosławia (nr P-2431/78).

Viktor Zupancic, Ljubljana, Jugosławia, Joze Miklavcic, Ivanca Gorica, Jugosławia, Anica Zupancic, Ljubljana, Jugosławia (Viktor Zupancic, Joze Miklavcic, Anica Zupancic).

Mieszarka

Mieszarka zwłaszcza do materiałów budowlanych zawiera co najmniej jeden mieszalnik (2) zamocowany obrotowo dookoła poziomej osi (6) za pomocą elementu nośnego (7) oraz wał napędowy (8), którego oś pokrywa się z osią (6), nadający ruch obrotowy mieszalnikowi (2), za pomocą koła zębatego (9) współpracującego z wieńcem zębatym (10) usytuowanym dookoła obwodu zewnętrznego mieszalnika. Wewnątrz mieszalnika (2) na jego dnie usytuowany jest element wydrążony (24) stanowiący bryłę obrotową. W pobliżu powierzchni zewnętrznej elementu wydrążonego (24) oraz dna (20) mieszalnika usytuowana jest co najmniej jedna łopatka mieszająca (25), natomiast w pobliżu ścianki wewnętrznej mieszalnika usytuowana jest co najmniej jedna łopatka mieszająca (26). Łopatki mieszające (25, 26) są połączone za pośrednictwem wspólnego ramienia łączącego (27) wykonanego z płaskownika.

Powierzchnia zewnętrzna (32) łopatki mieszającej (25) w pobliżu powierzchni zewnętrznej elementu (24) tworzy z płaszczyzną (36) przechodzącą przez obydwie łopatki mieszające (25, 26) i oś środkową (23) mieszalnika kąt (Y) wynoszący około 45°, natomiast powierzchnia wewnętrzna (35) łopatki mieszającej (26) w pobliżu ścianki wewnętrznej tworzy z płaszczyzną (36) przechodzącą przez obydwie łopatki mieszające (25, 26) i oś środkową mieszalnika kąt (β) wynoszący około 120°. Powierzchnia (34) łopatki mieszającej (26) zwrócona ku ściance wewnętrznej mieszalnika jest nachylona do stycznej (37) do ścianki wewnętrznej pod kątem (a) wynoszącym około 23°. (32 zastrzeżenia)

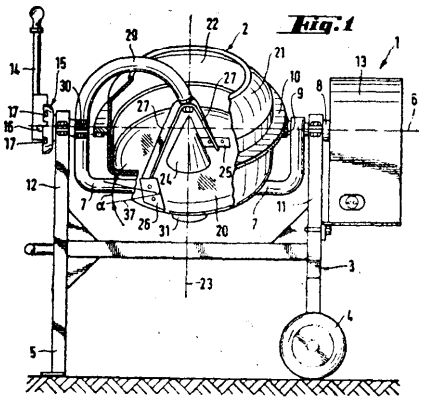

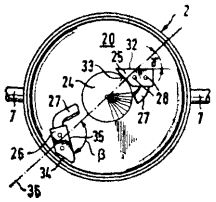

B01J **P. 211620** 09.12.1978

Ośrodek Badawczo-Rozwojowy Przemysłu Budowy Urządzeń Chemicznych „CEBEA", Kraków, Polska (Józef Dubiel, Wacław Myśliwiec, Mieczysław Lubowicz).

Kompensator naprężeń w króćcach naczyń o podwójnych ścianach

Kompensator zbudowany jest z dwu rur, jedna w drugiej. Rura (1) o średnicy mniejszej stanowi króciec przyłączony do wewnętrznej ściany naczynia (2)

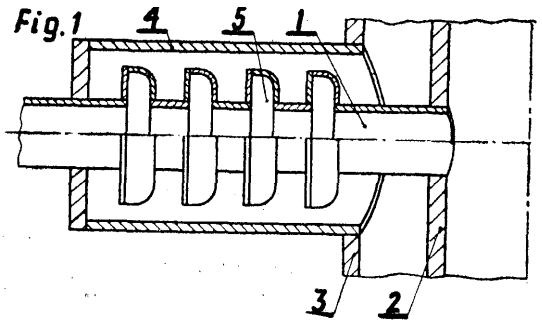

i wyprowadzony na zewnątrz przez otwór w ścianie zewnętrznej (3), zaopatrzonej w króciec wykonany z rury (4) o średnicy większej. Zakończenie tego króćca połączone jest szczelnie z króćcem wewnętrznym. Co najmniej jedna z rur zaopatrzona jest w znane elementy kompensujące (5). (1 zastrzeżenie)

B01J **P. 211829** 16.12.1978

Ośrodek Badawczo-Rozwojowy Przemysłu Budowy Urządzeń Chemicznych „CEBA", Kraków, Polska Jerzy Majewski, Henryk Nagiel, Zbigniew Sawicki).

Aparat kolumnowy do wymiany masy **i** ciepła

Aparat kolumnowy do wymiany masy i ciepła pomiędzy dwoma strumieniami z kierowanym kontaktem faz, mający zastosowanie szczególnie do destylacji ropy naftowej i jej pochodnych, charakteryzuje się tym, że wewnątrz cylindrycznego zbiornika posiada naprzemian ułożone warstwy (6) z kierownicami do wymiany ciepła i warstwy (7) z kierownicami do wymiany masy, utworzone z prostopadłościanów powstałych z połączenia w pakiet kilku płaskich elementów, które na swych powierzchniach posiadają odgięte wycięcia o dowolnym kształcie geometrycznym. Pomiędzy warstwami (6) i (7) jest umieszczona przegroda posiadająca wycięcia, w których są osadzone kierownice (4) faz, mające również kształt prostopadłościanów utworzonych przez połączenie w pakiet kilku elementów płaskich posiadających na swej powierzchni odgięte wycięcia o dowolnym kształcie geometrycznym. Powierzchnia przekroju pakietu osadzonego w przegrodzie jest większa, najkorzystniej o 50%, od powierzchni przekroju pakietu umieszczonego w warstwach (6) i (7). Przegrody posiadają co najmniej jedno zagłębienie tworzące akumulator cieczy, ustawiony prostopadle do kierownic (4) faz.

(3 zastrzeżenia)

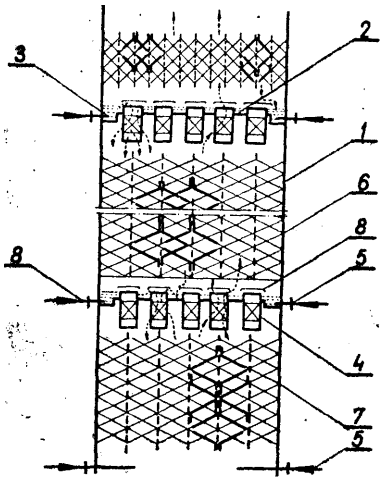

B01J **P. 211865** 16.12.1978

Ośrodek Badawczo-Rozwojowy Przemysłu Budowy Urządzeń Chemicznych „CEBEA", Kraków, Polska, Zakłady Górniczo-Metalowe „Zębiec", Zębiec, Polska (Stanisław Bednarski, Roman Boryczko, Roman Siemieński, Stanisław Grzeszczyk, Mieczysław Dulny).

Wypełnienie konstrukcyjne,
zwłaszcza **do wymiany masy i** ciepła
oraz **układ elementów wypełnienia konstrukcyjnego**

Wynalazek rozwiązuje zagadnienie wypełnień konstrukcyjnych, zwłaszcza do wymiany masy i ciepła oraz układ elementów wypełnienia konstrukcyjnego służący do aparatów kolumnowych, destylacyjnych, absorbcyjnych i tym podobnych.

W tym celu płaski element wypełnienia (1) zaopatrzony jest w komórki (2) dowolnego kształtu, najkorzystniej o kształcie sześcioboku, czworoboku lub trójkąta, przy czym komórki (2) utworzone są z półek (3) i łączników (4) za pomocą poprzecznego nacięcia i wzdłużnego rozciągnięcia w kierunku posuwu płaskiego elementu wypełnienia (1) i tym, że płaski element wypełnienia (1) w przekroju poprzecznym ma kształt powierzchni schodkowej, której półki (3) są nachylone do powierzchni płaskiego elementu wypełnienia (1) pod kątem a mieszczącym się w granicach od 15° do 75°, zaś powierzchnie sąsiednich półek (3) są usytuowane naprzemianlegle względem siebie i tworzą kąt 2α, najkorzystniej zawierający się w granicach od 30° do 150° a ponadto półki (3) zawierają dodatkowo promotory (5) służące dla zwiększenia turbulencji przepływu, przy czym promotory (5) są usytuowane z jednej strony płaskiego elementu wypełnienia (1) lub są usytuowane naprzemianlegle po obu stronach powierzchni płaskiego elementu wypełnienia (1) i są skierowane w jednym lub w odwrotnych kierunkach.

Układ elementów wypełnienia konstrukcyjnego, charakteryzuje się tym, że płaskie elementy wypełnienia (1) są połączone w przestrzenne wkłady (14) tworzące postać cylindrów i dowolnych kształtów gniastosłupów, przy czym przestrzenne wkłady (14) zbudowane są z co najmniej dwóch pojedynczych zestawów (15). (10 zastrzeżeń)

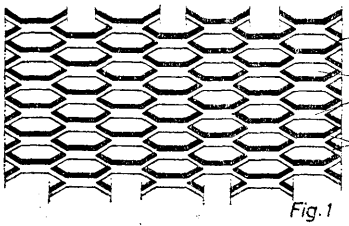

Fig. 1

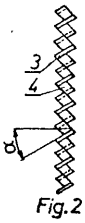

Fig. 2

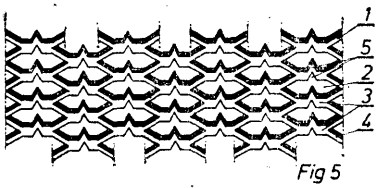

Fig 5

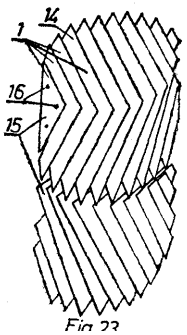

Fig 23

B01J **P. 212263** 28.12.1978

Politechnika Częstochowska, Częstochowa, Polska (Andrzej Bochenek, Józef Jasiński, Leopold Jeziorski, Marek Kubara).

Rozdzielacz czynnika fluidyzującego

Rozdzielacz czynnika fluidyzującego ma postać płyty (2), wyposażonej w otwory (3), z których wyprowadzone są perforowane rury (4), usytuowane najkorzystniej równolegle do powierzchni płyty (2). Rury (4) wyposażone są w rozmieszczone poniżej ich osi otwory (5). (1 zastrzeżenie)

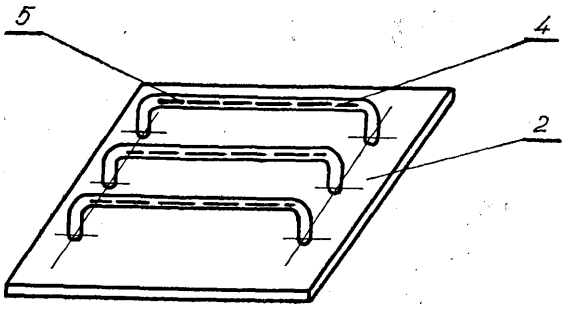

Fig. 2.

B02C **P. 21D167** 10.10.1978

Politechnika Warszawska, Warszawa, Polska (Marek Apolinarski, Marek Roman).

Sposób polepszania własności sedymentacyjnych osadów

Wynalazek rozwiązuje zagadnienie opracowania sposobu umożliwiającego uzyskanie tych samych efektów w czasie dwukrotnie lub trzykrotnie krótszym niż dotychczas.

Sposób polepszania własności sedymentacyjnych osadów ścieków albo wody według wynalazku polega na dodaniu do komory osadu czynnego (1) rozdrobnionego materiału, obciążającego cząsteczki osadu, takiego, jak diatomit, krzemionka, rozdrobniony piasek kwarcowy, bazaltowy, albo inny, o masie właściwej przekraczającej 2,0 kg/dm^3. (2 zastrzeżenia)

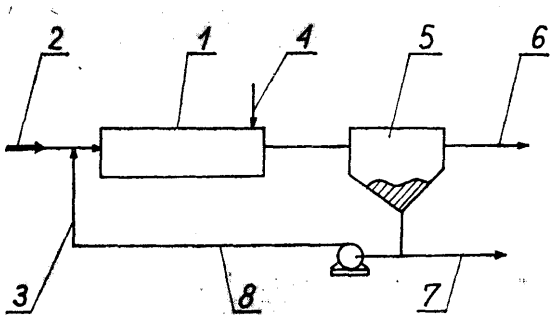

B02C **P. 212509** 30.12.1978

Kombinat Huta im. Lenina, Kraków, Polska (Bogdan Pronobis).

Wirnik kruszarki młotkowej

Przedmiotem wynalazku jest wirnik kruszarki młotkowej stosowanej do kruszenia materiałów twardych, zwłaszcza węgla. Wynalazek rozwiązuje zagadnienie zwiększenia żywotności młotków udarowych i sworzni. Wirnik zaopatrzony jest w tarcze dystansowe (2), które na obwodzie mają wycięcia wyznaczające maksymalne wahnięcia młotków udarowych (7), przy czym wycięcia rozmieszczone są na tarczy dystansowej (2) na przemian z otworami na sworznie (6), a kolejne tarcze dystansowe (2) obrócone są względem siebie na wale (1) o kąt a - równy kątowi rozstawu młotków udarowych (7). (1 zastrzeżenie)

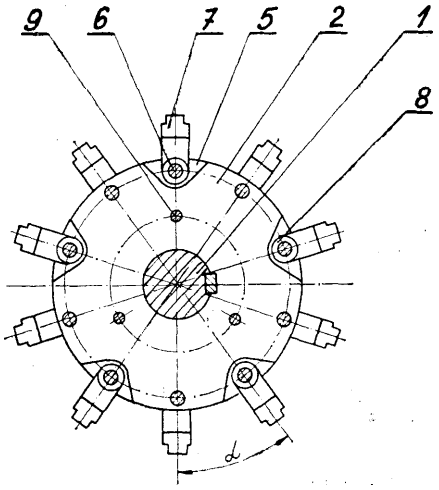

Fig. 2

B03B **P. 211863** 16.12.1978

Uniwersytet im. Adama Mickiewicza, Poznań, Polska (Zygmunt Młynarczyk, Wojciech Stankowski, Kazimierz Woźniak).

Urządzenie do segregacji materiału ziarnowego według kształtu i wielkości ziarna

Wynalazek rozwiązuje zagadnienie zapewnienia wymaganej dokładności segregacji materiału ziarnowego.

Urządzenie do segregacji materiału ziarnowego według wielkości i kształtu ziarna, wykorzystujące tunel aerodynamiczny i ukierunkowany czynnik roboczy w formie doprowadzonego układem dysz sprężonego powietrza według wynalazku charakteryzuje się tym, że poziomy kształtu prostokątnego tunel (1) wstępnej segregacji ma w szczytowej ściance na wysokości szczeliny (2) połączonej pochyłą równią (3) z dozownikiem (4) umieszczoną dyszę (5) z kolektorem (6) sprężonego powietrza. Dno tunelu jest utworzone z posobnie obok siebie usytuowanych pojemników (7) nachylonych pod opadającym kątem do osi poziomej, przy czym dno każdego pojemnika (7) jest zakończone szczeliną (8), łączącą się z poniżej i prostopadle do osi tunelu (1) usytuowanymi indywidualnymi tunelami (9) dokładnej segregacji, z których każdy jest zaopatrzony w swoją dyszę (10) i kolektor (11) sprężonego powietrza i ma dno zbudowane z posobnie obok siebie ustawionych pojemników (12) nachylonych pod kątem opadającym do osi poziomej. Całość urządzenia jest osadzona na podstawie (13).

(1 zastrzeżenie)

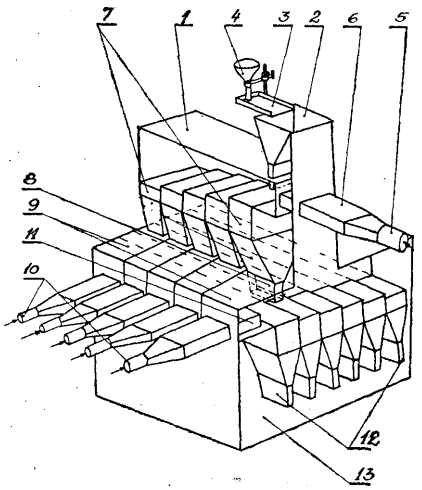

B03D **P. 209299** 29.08.1978

Instytut Metali Nieżelaznych, Gliwice, Polska (Zenon Szota, Paweł Gojawski, Henryk Ogaza, Zbigniew Myczkowski, Jerzy Komorowski, Herbert Marek, Artur Drzemała).

Sposób i układ napowietrzania mętów w pneumo-mechanicznych maszynach flotacyjnych

Sposób według wynalazku polega na tym, że powietrze, doprowadzane w sposób ciągły do aeratorów maszyn flotacyjnych pracujących w jednym lub kilku równoległych ciągach, wtłacza się z kolektora głównego do każdego z kolektorów zasilających przez zwężkę pomiarową, podającą spadek ciśnienia na niej do układu regulacji określającego stopień otwarcia zaworu. Stopień napowietrzenia mętów zmienia się poprzez zmianę wartości zadanej układu regulacji. a równomierny rozpływ powietrza między poszczególne aeratory w ciągu maszyn ustala się wstępnie za pomocą zaworów ręcznych umieszczonych przy poszczególnych aeratorach.

Układ do napowietrzania mętów składa się ze znanych kolektorów, głównego (1) i zasilających (2), przy czym między kolektorem głównym (1) a każdym z kolektorów zasilających (2) włączone są zwężki pomiarowe (3) połączone z układami regulacji sterującymi zaworami (10). (3 zastrzeżenia)

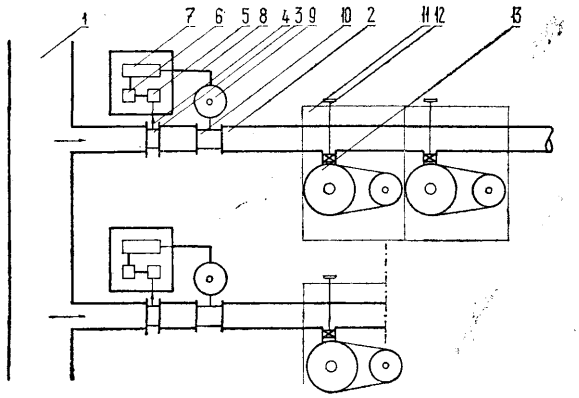

B03D **P. 210131** 06.10.1978

Kopalnia Węgla Kamiennego im. „XXX-lecia PRL", Jastrząb Zdrój, Polska (Leopold Łukosz, Mieczysław Tokarz, Edmund Korzuch).

Układ klasyfikacji drobnoziarnistych zawiesin mułowych

Układ według wynalazku przeznaczony jest do klasyfikacji drobnoziarnistych zawiesin mułowych dla ziarna podziałowego 0,2 mm. Układ stanowią dwa połączone posobnie stopnie klasyfikacji hydraulicznej i klasyfikacji mechanicznej. Stopień klasyfikacji hydraulicznej zawiera hydrauliczny spławny klasyfikator (1) z przelewowym progiem (5) o regulowanej wysokości i wylotową szczeliną (6) wylewu ziarn powyżej 0,2 mm, połączoną poprzez nadawcze rząpie (7) do stopnia klasyfikacji mechanicznej, wyposażonego w odwadniające urządzenie (2) z wstrząsanym przez wibrator (10) sitem OSO (9) o wylewie przyłączonym do wlotu odśrodkowej odwadniarki (3).

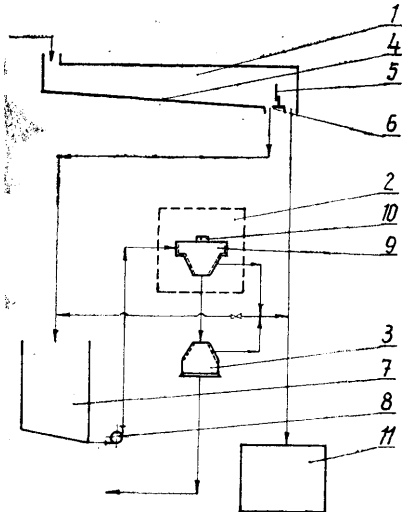

Zastosowanie układu według wynalazku umożliwia racjonalną utylizację produktów klasyfikacji oraz zapewnia prawidłową kontrolę całości wód z zawiesinami mułowymi na granicy ziarna podziałowego 0,2 mm, przy użyciu minimalnej ilości maszyn i urządzeń. (3 zastrzeżenia)

B03D **P. 218326 T** 13.09.1979

Główny Instytut Górnictwa, Katowice, Polska (Leon Kurczabiński, Zygfryd Nowak, Andrzej Tobiczyk, Czesław Kozłowski).

Sposób zmniejszenia ilości i polepszenia własności technologicznych zawiesin wodno-mułowych

Wynalazek rozwiązuje zagadnienie ograniczenia zdolności rozmywania skał płonnych, głównie łatwo rozmywalnych w wodzie skał ilastych, jak na przykład mułowców i iłowców koalinitowo-illitowych, illitowo-holoizytowych, mułowców i piaskowców, o spoiwie ilastym, iłów węglowych pęczniejących i tym podobnych, a tym samym usprawnienia gospodarki wodno-mułowej poprzez polepszenie własności technologicznych uzyskanych zawiesin, jak również zmniejszenie ich ilości.

Sposób według wynalazku polega na tym, że w środowisku wodnym w którym odbywa się proces wzbogacania węgla, doprowadza się celowo do zwiększenia stężenia elektrolitów, głównie soli nieorganicznych których zdysocjowane jony, a szczególnie kationy wysycają ujemnie naładowane powierzchnie cząstek minerałów ilastych, zapobiegając ich dyspersji oraz hamując dostęp dipolowych cząsteczek wody do powierzchni minerału. (4 zastrzeżenia)

B04B **P. 210159** 06.10.1978

Piuro Projektów Ochrony Atmosfery „Proat", Szczecin, Polska (Wyższa Szkoła Morska, Szczecin, Polska (Kirkiewicz Józef).

Cyklon osiowy

Wynalazek rozwiązuje zagadnienie opracowania urządzenia do odpylania powietrza i gazów, wykazującego dużą skuteczność działania dla większych wymiarów ziarn pyłu, przy jednocześnie niskich oporach hydraulicznych.

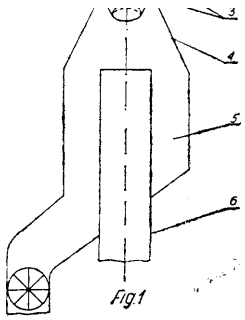

Urządzenie według wynalazku ma dyfuzor (2), konfuzor (4) oraz komorę pyłową (5). Wewnątrz dyfuzora (2) na jego ściance zabudowana jest kierownica, której łopatki (3) w liczbie co najmniej dwie tworzą z osią dyfuzora (2) kąt nie większy niż 18°. Dolna krawędź trójkątnych, spiralnie zwiniętych łopatek znajduje się w obszarze konfuzora (4), zaś krawędź łopatek przylegająca do dyfuzora jest dłuższa od długości tworzącej dyfuzora. (6 zastrzeżeń)

Główne Biuro Studiów i Projektów Zaplecza Tech-

B04C **P. 212106** 23.12.1978

nicznego Motoryzacji, Warszawa, Polska (Mieczysław Karol Kisielewski).

Hydrocyklon

Przedmiotem wynalazku jest hydrocyklon służący do odzysku wody w myjniach samochodowych, celem ponownego jej użycia.

Hydrocyklon charakteryzuje się tym, że króciec wlotowy (1) i króciec wylotowy (2) znajdują się w jednej płaszczyźnie w głowicy dwukomorowej (4), a średnica króćca wlotowego (1) jest określona wielkością wydatku pompy przy optymalnej prędkości przepływu przez króciec wlotowy (1) z prędkością 2 metry na sekundę. (1 zastrzeżenie)

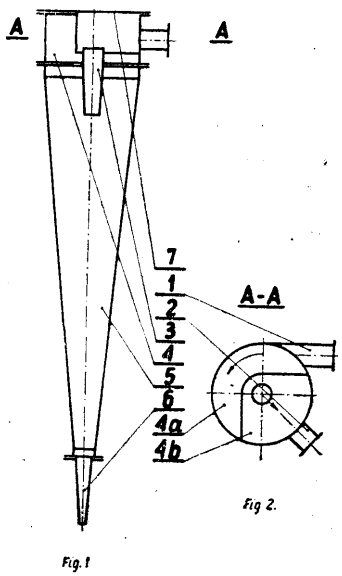

B04C **P. 212395** 29.12.1978

Ośrodek Badawczo-Rozwojowy Maszyn Zgrzebnych i Czesankowych Wełny „Befamatex", Bielsko-Biała, Polska (Bronisław Forytarz, Ryszard Myśliwiec).

Napęd przewodu teleskopowego cyklonu komory mieszalniczej

Wynalazek rozwiązuje zagadnienie uproszczenia budowy napędu.

Napęd przewodu teleskopowego cyklonu komory mieszalniczej według wynalazku charakteryzuje się tym, że stanowi go nawojowy bęben (2) oraz linka (3) prowadzona kierunkowymi rolkami (4). Końce linki (3) mocowane są dwupunktowo do bębna (2), przy czym bęben (2) napędzany jest bezpośrednio motoreduktorem (1), (2 zastrzeżenia)

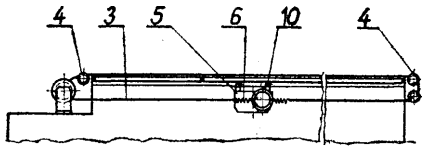

Fig.1

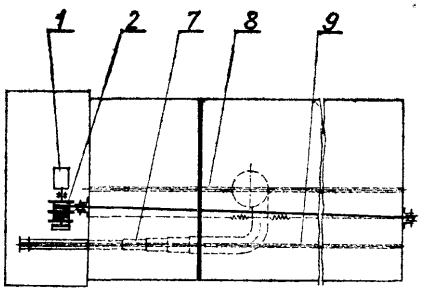

Fig.2

B05B P. 218183 T 06.09.1979
G01F

Wytwórnia Sprzętu Komunikacyjnego „PZL-Mielec", Mielec, Polska (Janusz Lipiński).

Sposób określenia współczynnika wariancji rozkładu podłużnego środków sypkich rozsypywanych ze statków powietrznych

Wynalazek rozwiązuje zagadnienie opracowania takiego sposobu pomiaru, który pozwoli określić współczynnik wariancji rozkładu podłużnego środków sypkich w czasie jednego lotu przy minimalnej ilości chwytaków, zmniejszonej ilości obsługi naziemnej z jednoczesnym zmniejszeniem terenu z uwzględnieniem możliwości korekty nalotu samolotu na linię.

Sposób według wynalazku polega na wstawieniu jednej linii pomiarowej (2) z chwytakami (3), nad którą przelatuje statek powietrzny (1). Pierwszy nalot na linię pomiarową (2) odbywa się przy pełnym załadowaniu zbiornika (4) lub zbiorników, a dalsze naloty (2, 3, 4, ...n) dokonuje się przy o około

zawartości zbiornika mniej, aż do opróżnienia go z chemikaliów, przy czym kubki chwytaków przy każdym nawrocie zmienia się. (4 zastrzeżenia)

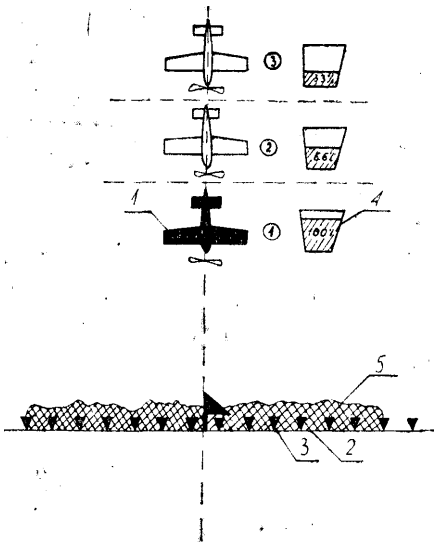

B08B **P. 208862** 04.08.1978
B28B

Poznańskie Zakłady Produkcji Betonów „POZBET", Poznań, Polska (Stanisław Czempiński).

Wieloczynnościowy przyrząd do usuwania zanieczyszczeń z płaszczyzn blatów, form i podkładów i sposób usuwania zanieczyszczeń

Przedmiotem wynalazku jest wieloczynnościowy przyrząd do usuwania zanieczyszczeń z płaszczyzn blatów form i podkładów i sposób usuwania zanieczyszczeń.

Przyrząd stanowi zamkniętą ramkę (1) o kształcie trójkąta, z osadzonymi na wierzchu w pobliżu rogów prowadnic (7) służących dla osadzenia w nich metodą rozłączną przyrządów do czyszczenia, to znaczy: skrobaka (8), odcinków lin stalowych (13) i szczotki (11).

Do przyrządu jest przymocowana dźwignia (3), zakończona rękojeścią poprzeczną.

Stosowanie przyrządu według wynalazku polega na przesuwaniu roboczymi krawędziami elementów służących do usuwania zanieczyszczeń po powierzchni blatu, formy lub deskowania.

W miarę zużywania się roboczych krawędzi przyrządów czyszczących za pomocą odpowiednich śrub, zwalnia się je celem regulacji właściwego ich roboczego położenia lub wymienia na nowe.

(6 zastrzeżeń)

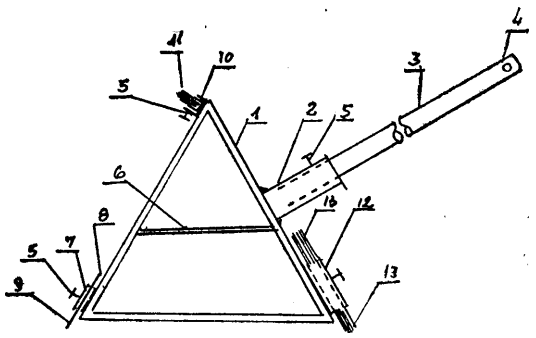

B08B **P. 210064** 03.10.1978

Biuro Projektów Przemysłu Metali Nieżelaznych „Bipromet", Katowice, Polska (Zbigniew Pstraś, Stanisław Kuczera).

Urządzenie szczotkowe do czyszczenia wewnętrznych powierzchni rurociągów

Wynalazek rozwiązuje zagadnienie opracowania urządzenia o lepszej skuteczności czyszczenia rurociągu przy większej żywotności elementu czyszczącego.

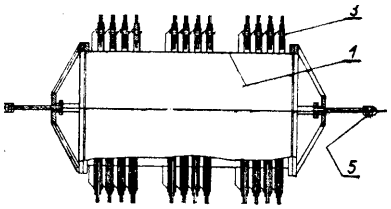

fig.1

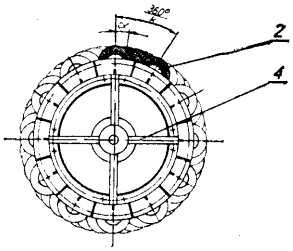

fig.2

Urządzenie według wynalazku znajduje zastosowanie przy czyszczeniu wewnętrznych powierzchni rurociągów gazowych o dużych średnicach przez które za pomocą przeciągarki przesuwany jest korpus (1) czyszczaka z umieszczonymi na jego obwodzie okrągłymi szczotkami (2) mocowanymi za pomocą rozłącznych połączeń (3). (1 zastrzeżenie)

B08B **P. 212166** 27.12.1978

Biuro Projektów Przemysłu Metali Nieżelaznych „BIPROMET", Katowice, Polska (Józef Machinek, Alfred Rumpel).

Urządzenie do mycia przedmiotów zwłaszcza w koszu

Przedmiotem wynalazku jest urządzenie do mycia przedmiotów, po ich fizykochemicznej obróbce powierzchniowej, umieszczonych w koszu.

Wynalazek rozwiązuje zagadnienie zwiększenia skuteczności i dokładności mycia.

Urządzenie składające się z korpusu przykrywanego pokrywą według wynalazku charakteryzuje się tym, że w korpusie (1) zainstalowany jest stały natryskowy układ (7), a w pokrywie (2) ruchomy natryskowy układ (8). Układ (7) i (8) wyposażone są w ukierunkowane dysze (9) a pokrywa (2) sprzężona jest z odcinającym zaworem (10), którego zadziałanie zależne jest od położenia pokrywy. (1 zastrzeżenie)

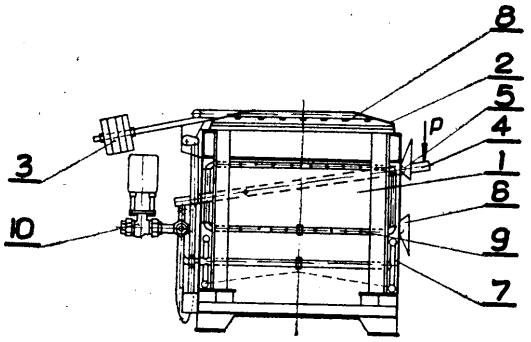

fig. 1

B08B **P. 218061 T** **30.08.1979**

Ośrodek Badawczo-Rozwojowy Przemysłu Maszynowego Leśnictwa, Wrocław, Polska (Henryk Gawarecki).

Ssawa głowicy **dla frezowania poziomego i pionowego formatyzerko-czopiarki do drewna**

Przedmiotem wynalazku jest ssawa głowicy dla frezowania poziomego i ukośnego formatyzerko-czopiarki do drewna.

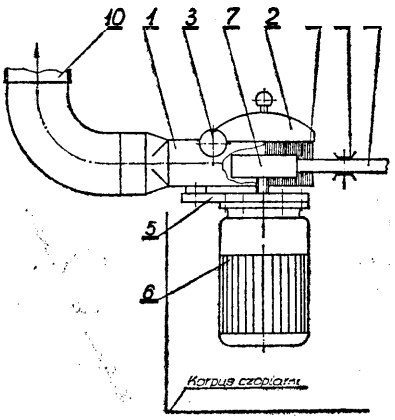

Fig.1

Wynalazek rozwiązuje zagadnienie poziomego i ukośnego frezowania przy pomocy tej samej ssawy głowicy formatyzerko-czopiarki oraz zwiększenia skuteczności odpylania.

Ssawa według wynalazku ma górną pokrywę wypukłą (2) osadzoną wychylnie na śrubach zaciskowych (3) osadzonych w ściankach bocznych ssawy i szczotki osłonowej (4) wykonane z włosia lub tworzywa sztucznego, przytwierdzone do krawędzi dolnej i górnej przestrzeni wlotowej.

W przypadku frezowania ukośnego, co uzyskuje się przez obrócenie silnika (6) o odpowiedni kąt, należy również o odpowiedni kąt odchylić pokrywę górną (2). (1 zastrzeżenie)

B21B **P. 211383** 29.11.1978

Biuro Studiów i Projektów Urządzeń Hutniczych „Hutmaszprojekt", Katowice, Polska (Wiesław Brzozowski, Marian Walczak, Roman Bortnowski, Teodor Waliczek, Marian Maniak, Czesław Brożek).

Sprzęgło przegubowe, zwłaszcza do walcarek hutniczych

Wynalazek rozwiązuje zagadnienie zwiększenia trwałości sprzęgła przegubowego do łączenia wałów niewspółosiowych zmieniających położenie podczas pracy.

Sprzęgło przegubowe według wynalazku jest wyposażone w dwie sprzęgające tarcze (10) i (11) połączone z sobą rozłącznie, przenoszące moment obrotowy, umieszczone pomiędzy głowicą (1) połączoną rozłącznie z końcówką napędowego wału (2) oraz głowicą (3) połączoną rozłącznie z łącznikiem (4). W głowicach (1) i (3) oraz tarczach (10) i (11) są osadzone dwie pary trzpieni (5) i (6) usytuowanych równolegle i symetrycznie względem osi obrotów wału (2) i łącznika (4). Pary trzpieni (5) i (6) są osadzone trwale odpowiednio w głowicach (1) i (3) i przegubowo w tarczach (10) i (11).

Sprzęgło nadaje się szczególnie do napędzania walców walcarek hutniczych. (3 zastrzeżenia)

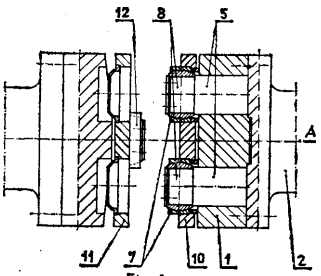

Fig. 1

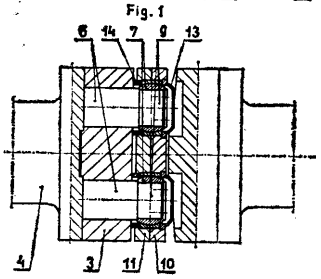

Fig. 2

B21B **P. 219014** 17.10.1979
C22C
C21D

Pierwszeństwo: 18.10.1978 - USA (nr 952313)

ARMCO Inc., Middletown, Stany Zjednoczone Ameryki.

Sposób wytwarzania stali krzemowej o teksturze Gossa

Sposób wytwarzania stali krzemowej o teksturze Gossa z odlewanych kęsisk płaskich wykazujących dużą przenikalność magnetyczną i małą stratność rdzenia polega na tym, że wytapia się stal krzemową, zawierającą wagowo od 0,030 do 0,045% węgla, od 0,04 do 0,08% manganu, od 0,015 do 0,025% siarki oraz selenu łącznie, do 0,003% tytanu, do 0,005% azotu, ilości śladowe tlenu oraz resztę żelaza, dodaje się krzemu w ilości wagowej od 2,5 do 4,0% oraz glinu w takiej ilości aby po połączeniu z tlenem uzyskać zawartość tlenu do 0,005%, odlewa się kęsisko płaskie o grubości od 125 do 225 mm, po ich przecięciu nagrzewa się kęsiska do temperatury od 1300°C do 1400°C, walcuje się kęsiska na gorąco na taśmę, walcuje się' taśmę na zimno na grubość pośrednią, prowadzi się wyżarzanie taśmy w temperaturze od 850°C do 950°C, walcuje się taśmę na zimno na grubość ostateczną, prowadzi się odwęglanie taśmy w atmosferze zawierającej wodór, na powierzchnię taśmy nakłada się powłokę ochronną, prowadzi się ostateczne wyżarzanie, nadające stali teksturę Gossa, w atmosferze zawierającej wodór, w czasie zapewniającym rekrystalizację wtórną. (13 zastrzeżeń)

B21C **P. 211063** 18.11.1978

Zakłady Stolarki Budowlanej „STOLBUD", Bydgoszcz, Polska (Bogdan Kwiatkowski-Mizera, Eugeniusz Preus).

Sposób kształtowania blachy falistej oraz urządzenie do wykonania tego sposobu

Przedmiotem wynalazku jest sposób kształtowania blachy falistej, w arkuszach o znacznych gabarytach, oraz urządzenie do wykonywania tego sposobu.

Sposób kształtowania według wynalazku polega na wzdłużnym kształtowaniu rowków, których formowanie rozpoczyna się kolejno i symetrycznie względem osi arkusza blachy, przy czym każdy z rowków formowany jest od początku na pełną zamierzoną głębokość profilu.

Urządzenie do stosowania tego sposobu charakteryzuje się tym, że wyposażone jest w kilka podobnie umieszczonych par walców (8), (9), (10) i (11), które mają kołnierze kształtujące (18), przy czym pierwsza para walców (8) ma jeden kołnierz kształtujący. a każda następna ma o cztery kołnierze (18) więcej od pary poprzedniej. (4 zastrzeżenia)

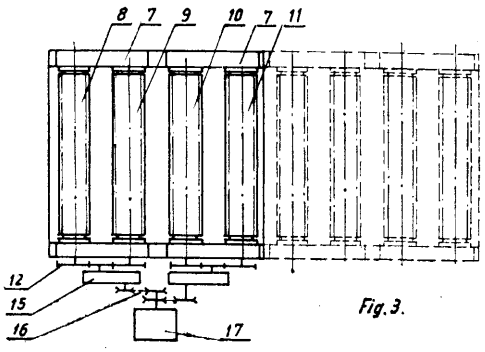

Fig. 3.

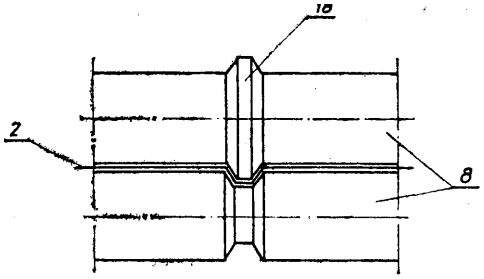

Fig. 4.

B21D **P. 211897** 18.12.1978

Przemysłowy Instytut Elektroniki, Warszawa, Polska (Jerzy Tywonek, Jacek Szymański, Zenon Magdziak).

Urządzenie do prostowania końcówek **podzespołów elektronicznych**

Urządzenie do prostowania końcówek podzespołów elektronicznych, stosowane w końcowej fazie obróbki technologicznej, składające się z bębna (5) o dwóch przeciwlegle położonych ścięciach pobocznicy, przy czym najkorzystniejsza wysokość łuku ścięcia zawarta jest w granicach od 1 do 1,5 mm, oraz klocka (8) zamocowanego wahliwie pod bębnem, a posiadającym wycięcie o podwójnym promieniu i obejmującym bęben (5) nieco poniżej osi zamocowania. (1 zastrzeżenie)

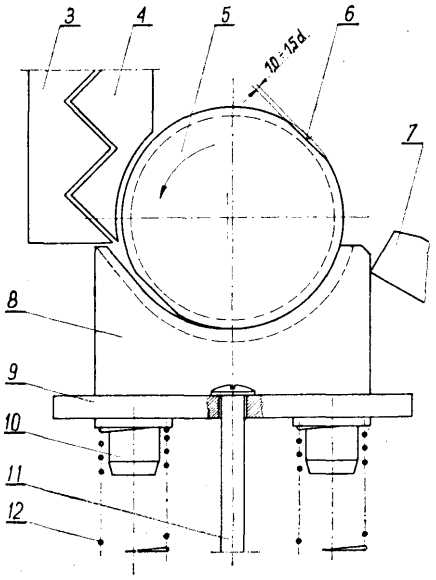

Fig. 2

B21G *P.* **218002** T 29.08.1979

Zakłady Stolarki Budowlanej „Stolbud", Wołomin, Polska (Wacław Krasuski, Stanisław Skorupski, Wiesław Tkaczyk).

Urządzenie do spęczania łbów łączników metalowych

Wynalazek rozwiązuje zagadnienie opracowania konstrukcji urządzenia umożliwiającego spęczanie łbów dowolnej ilości łączników w jednym cyklu roboczym spęczaka, przy równoczesnym uproszczeniu układów przenoszenia ruchu, zwłaszcza szczęki zaciskowej.

Przedmiotem wynalazku jest urządzenie do spęczania łbów łączników metalowych sklejanych w taśmę, przeznaczonych do mechanicznego wbijania w drewno, oraz tworzywa o właściwościach technicznych zbliżonych do drewna.

Urządzenie posiada zespół napędowy, zespół zaciskowy, zespół spęczania oraz zespół strącania. Ruch roboczy spęczaka (6) przenoszony jest na szczękę zaciskową (9) przez dwurarnienną dźwignię (7) zaopatrzoną w rolki (8), z których jedna opiera się o szczękę zaciskową (9) a druga o trapezowe wygarbienie (11) umieszczone w górnej płaszczyźnie spęczaka (6), połączonego obrotowo z ramieniem dźwigni (12) współpracującej z pionowo przesuwną listwą bazową (13), usytuowaną pomiędzy spęczakiem (6) a szczękami zaciskowymi (9, 10). Spęczone łączniki przesuwne są popychaczem (14), do którego zamocowana jest krzywka (15) obejmująca ramię przegubowej dźwigni (18) połączonej z listwą rozdzielczą (17), osadzoną przesuwnie w korpusie urządzenia prostopadle do płyty ześlizgu podawczego (23) nachylonej do płaszczyzny podłoża pod kątem około 35°.

Popychacz (14) przesuwający łączniki napędzany jest korbowodem (18) połączonym z mimośrodem (19) osadzonym na wale (20), na którym zamocowane jest koło zębate stożkowe (21) zazębione z kołem zębatym stożkowym (22) zamocowanym na wale wykorbionym (4) napędzanym siłownikiem (1) poprzez reduktor (2) oraz koło pasowe (3). Urządzenie wyposażone jest w ześlizg podawczy (23) i ześlizg odbiorczy (24) połączony z pojemnikiem (25). (3 zastrzeżenia)

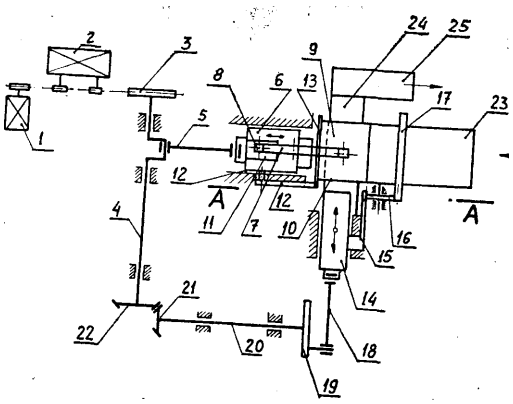

Fig. 1

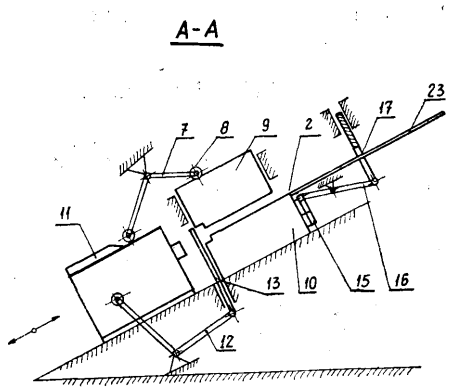

Fig. 2

B22C **P. 210136** 06.10.1978

Sosnowieckie Odlewnie Staliwa „Sostal", Sosnowiec, Polska (Stanisław Nazimek, Jan Sonik, Jan Dryps, Józef Mrozowicz).

Sposób wykonywania odlewów kadłubów ślimaków beztarczowych organów urabiających do kombajnów górniczych

Sposób wykonywania odlewów kadłubów ślimaków beztarczowych polega na tym, że w dolnej części formy (1) znajdują się cztery jednakowe rdzenie (3) odwzorowujące górną powierzchnię piór. W tej części formy znajdują się cztery rdzenie dodatkowe (4) odtwarzające otwory przelotowe tarczy kadłuba ślimaka. W górnej części formy (2) znajdują się dwa nadlewy (7) oraz cztery przelewy (8) i układ wlewowy (9) doprowadzający ciekły metal do wnętrza formy.

W dolnej i górnej części formy znajduje się wnęka formy (6) odtwarzająca kształt odlewu kadłuba ślimaka beztarczowego. (2 zastrzeżenia)

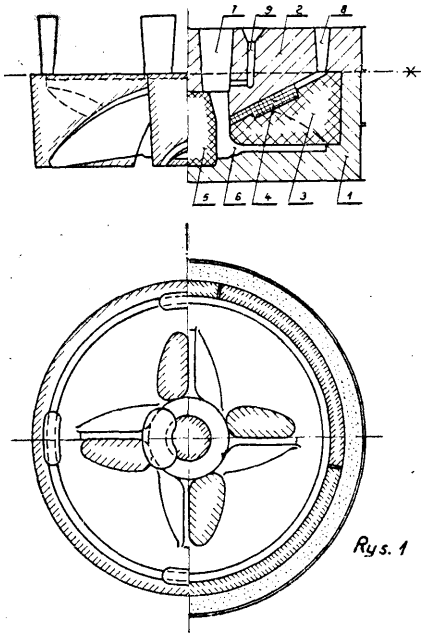

B22C P. 212025 22.12.1978

Dolnośląskie Zakłady Metalurgiczne „Dozamet", Nowa Sól, Polska (Mikołaj Stefanowicz, Jan Kopeć, Stanisław Piechota, Krzysztof Makohonenko, Zbigniew Rzadkowolski).

Formierka do wstrząsania, prasowania lub jednoczesnego wstrząsania i prasowania form

Przedmiotem wynalazku jest formierka do wstrząsania, prasowania lub jednoczesnego wstrząsania i prasowania form. Znajdzie ona zastosowanie w odlewniach, zwłaszcza w zmechanizowanych gniazdach formierskich lub automatycznych liniach formierskich.

Istota wynalazku przedstawionego na rysunku polega na tym, że prowadnice (19) dozownika (17) są od dołu ograniczone zespołem płyty przesuwnej (24), którego prowadnice umieszczone są na poziomie umożliwiającym wjazd, przytwierdzonej do tego zespołu, głowicy prasującej (25) w wolną przestrzeń utworzoną w wyniku opuszczenia w dół skrzynki formierskiej (28) znajdującej się na stole (6) formierki. (1 zastrzeżenie)

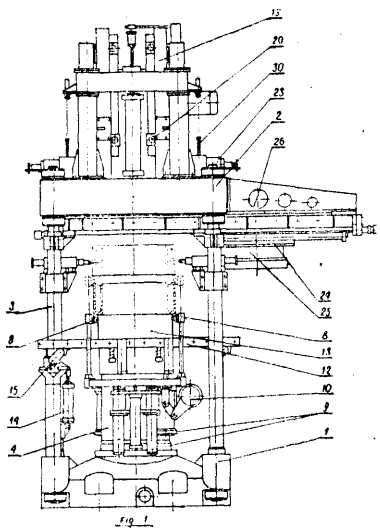

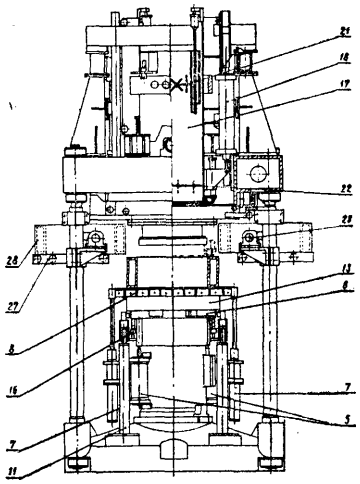

B22C P. 212340 28.12.1978

Politechnika Szczecińska, Szczecin, Polska (Roman Olszanowski, Grzegorz Wronowski, Janusz Ciepłowski, Wojciech Gutowski);.

Masa cementowa do wyrobu form i rdzeni odlewniczych

Przedmiotem wynalazku jest masa cementowa do wyrobu form i rdzeni odlewniczych i zwłaszcza do produkcji odlewów wielkotonażowych.

Istota wynalazku polega na zastosowaniu do masy, składającej się ze znanych ogólnie składników podstawowych, aktywatora w postaci szczawianów metali alkalicznych i/lub szczawianu amonu, korzystnie zaś szczawianu potasu w ilości 0,05 do 3,0 części wagowych masy, najlepiej 1,0 części wagowej masy.

Zaletą masy według wynalazku jest duża prędkość wiązania, niska osypliwość oraz mała agresywność w stosunku do skóry ludzkiej i oprzyrządowania modelowego. (1 zastrzeżenie)

B22D P. 211475 05.12.1978

Akademia Górniczo-Hutnicza im. Stanisława Staszica, Kraków, Polska (Ryszard Adamczyk, Edward Fraś, Zbigniew Gawlikowski, Czesław Podrzucki, Michał Porębski, Jerzy Salwa, Stanisław Strama, Józef Swiątek).

Urządzenie do wprowadzania reagentów do ciekłego metalu

Urządzenie do wprowadzania reagentów do ciekłego metalu ma zbiornik (1) zakończony pierścieniem (2), z otworami wypływowymi (3) a osadzony jest w nim na trwale lej kierujący (4). Do zewnętrznych dolnych ścianek zbiornika (1) zamocowana jest pro-

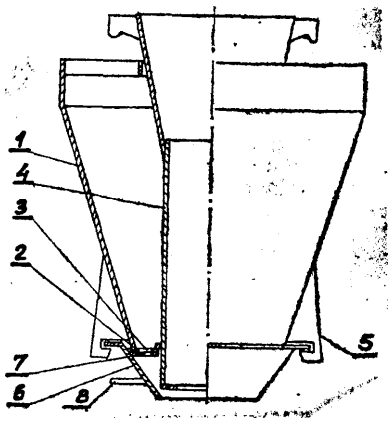

wadnica (5), w której osadzona jest obrotowa pokrywa stożkowa (6), wyposażona w otwory wypływowe (7). Do pokrywy (S) jest zamocowana dźwignia (8). (1 zastrzeżenie)

B22D P. 212084 22.12.1978

Zakłady Mechaniczne „Zamet", Tarnowskie Góry, Polska (Gerard Kaszuba, Jan Tlatlik, Józef Bloch, Jerzy Liszka).

Urządzenie zalewowe do taśmowej maszyny rozlewniczej, zwłaszcza do odlewania gąsek z metali i ich stopów

Urządzenie zalewowe ma za zadanie dokładne dozowanie określonej porcji płynnego metalu do form kokilowych taśmowych maszyn rozlewniczych.

Urządzenie składa się ze zbiornika zalewowego (1) zaopatrzonego w korytko zalewowe (2), którego wychylny ruch roboczy w płaszczyźnie poziomej w zakresie pewnego kąta jest realizowany przez pomocy odpowiednich krzywek wielogarbnych (11, 13) poprzez cięgno poziome (6) i łącznik mimośrodowy (5), zaś ruch roboczy w płaszczyźnie pionowej podnoszący lub opuszczający zbiornik (1) jest realizowany przy pomocy dźwigni dwuramiennej (14), sterowanej przez odpowiednią krzywkę wielogarbną (13). (2 zastrzeżenia)

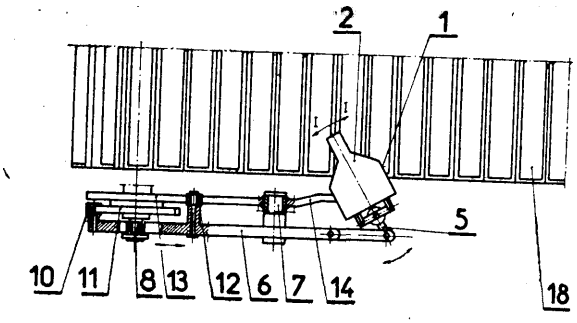

Fig. 2

B22D P. 212157 27.12.1978

Biuro Studiów i Projektów Urządzeń Hutniczych HUTAMASZPROJEKT, Katowice, Polska (Werner Szczęsny, Józef Jochemczyk, Bernard Bujoczek).

Sposób mocowania chłodnic w urządzeniach do ciągłego poziomego odlewania miedzi i jej stopów

Sposób mocowania chłodnic w urządzeniach do ciągłego poziomego odlewania miedzi i jej stopów polega na tym, że do chłodnic (1) mocuje się na stałe centrujące kołnierze (2), następnie chłodnice te przykręca się śrubami (4) do płyty (3), po czym płytę (3) nakłada się na główne śruby (6). Całość dociska się do powierzchni ceramicznej kształtki (8) przez dokręcenie nakrętkami (9). (2 zastrzeżenia)

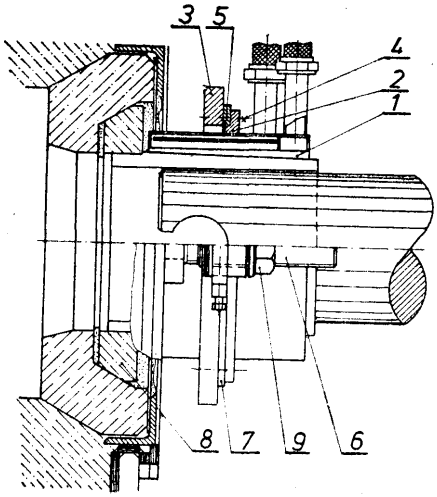

Fig. 1

B22D P. 212233 24.12.1978

Fabryka Samochodów Małolitrażowych, Bielsko-Biała, Polska (Leonard Włodarczyk, Józef Czauderna,. Marian Gabryś, Jan Szymczak).

Urządzenie do przelewania ciekłego metalu zwłaszcza dla stopów lekkich w odlewniach

Urządzenie do przelewania ciekłego metalu zwłaszcza stopów lekkich w odlewniach posiadające wlot rury ssącej powyżej poziomu wylotu rury spustowej charakteryzuje się tym, że posiada inżektor (9), rurę (1) ssącą zanurzoną w ciekłym metalu wanny (11) pieca topialnego, rurę (2) spustową które połączone są przelewem (3) pod kątem ostrym tworząc kształt odwróconej dużej litery „V", przy czym nad przelewem (3) znajduje się komora (4) próżniowa z osadzonymi w niej elektrodami: (ER) roboczą, (EO) wspólną, (EA) awaryjną oraz końcówką (14) ssącą. Poza tym rura (2) spustowa zakończona jest otworem (5) spustowym z pokrywą (7) otworu spustowego z uszczelką (6), cylindrem (10) roboczym pneumatycznym z tym, że cylinder (10) roboczy sprzężony jest poprzez układ (8) sterujący pneumatyczno-elektryczny z elektrodami (EA, ER, EO) i inżektorem (9). (3 zastrzeżenia)

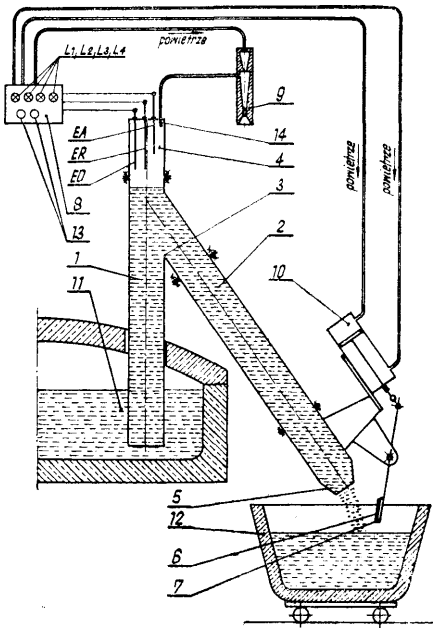

Fig. 1

B22D P. 212397 29.12.1978

Biuro Projektów Przemysłu Metali Nieżelaznych BIPROMET, Katowice, Polska (Tadeusz Koczur).

Hydrauliczny układ napędowy karuzelowej maszyny rozlewniczej

Hydrauliczny układ napędowy karuzelowej maszyny rozlewniczy stosov/any jest do przesuwu karuzeli odlewniczej o kąt a przy użyciu roboczego siłownika (3), a podnoszenie i opuszczanie napędowego wózka (5) o wymiar h dokonywane jest przy użyciu podnoszących mechanizmów (12), napędzanych pomocniczymi cylindrami (10), (1 zastrzeżenie)

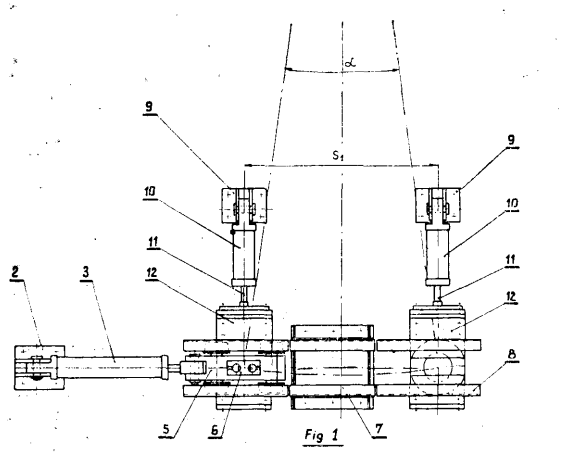

B23B P. 210170 10.10.1978
B29D
C08J

Politechnika Warszawska, Warszawa, Polska (Tadeusz Diem, Wojciech Fabianowski).

Sposób otrzymywania folii polaryzacyjnych

Wynalazek rozwiązuje zagadnienie uproszczenia procesu produkcyjnego.

Sposób otrzymywania folii polaryzujących światło widzialne pod wpływem ułożonego liniowo w polimerze termoplastycznym w postaci folii polaryzatora ze związku dichroicznego polega na skompleksowaniu ośrodka z jego spęcznieniem drogą oddziałania roztworem wodnym związku dichroicznego kolejno na rozciągnięciu ośrodka celem jego orientacji i następnie na laminowaniu w stanie spęcznionym z folią podkładową mającą warstwę preparacyjną.

(2 zastrzeżenia)

B23B P. 211005 16.11.1978

Zakłady Przemysłu Metalowego H. Cegielski, Poznań, Polska (Jerzy Łukaszewicz, Stanisław Kasznia).

Siłownik **sprężynowo-hydrauliczny**
ze zmiennym kierunkiem działania

Przedmiotem wynalazku jest siłownik sprężynowo-hydrauliczny ze zmiennym kierunkiem działania, umożliwiający przy pomocy jednego mechanizmu uzyskiwanie przesuwu szczęk uchwytu w kierunku do środka lub na zewnątrz, mający zastosowanie zwłaszcza dla wrzecion obrabiarek do toczenia.

Siłownik sprężynowo-hydrauliczny składa się z siłownika sprężynowego i siłownika hydraulicznego. Siłownik sprężynowy stanowi pakiet sprężyn talerzowych (21), tuleja wewnętrzna (22), tuleja zewnętrzną (23) oraz tuleja łącząca (9), połączona nakrętką (24) z rurą zaciskową (25) uchwytu szczękowego (26). Siłownik hydrauliczny składa się z tłoka (1) oraz cylindra (12). Tłok (1) jest osadzony obrotowo na łożysku (2) opierającym się poosiowo o pierścień przestawny tłoka (3). Pierścień przestawny tłoka (3) jest zaopatrzony w dwa występy (5), ukształtowane z jego średnicy wewnętrznej o takiej długości, że przechodzą przez tuleje łączącą (9) oraz wchodzą we wrzeciono (7). Cylinder (12) jest osadzony obrotowo w łożysku cylindra (13), opierającym się poosiowo o pierścień, przestawny cylinder (14), o identycznym kształcie jak pierścień przestawny tłoka (3).

(1 zastrzeżenie)

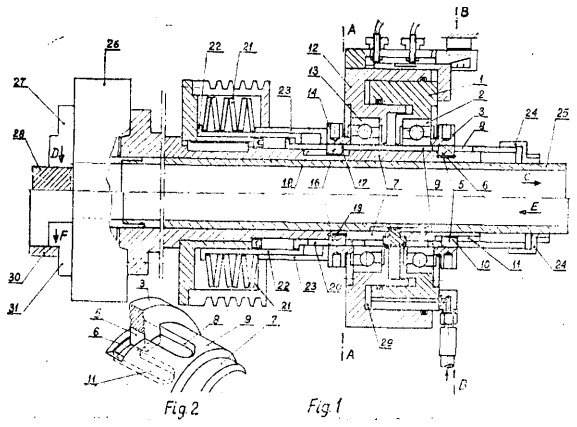

B23P P. 210661 02.11.1978

Politechnika Warszawska, Warszawa, Polska (Mieczysław Marciniak).

Nagniatarka wibracyjna

Wynalazek rozwiązuje zagadnienie opracowania takiej konstrukcji urządzenia, która zapewnia obróbkę powierzchni o dowolnym kształcie przy nie zmniejszonej sprawności energetycznej układu.

Nagniatarka wibracyjna do obróbki powierzchniowej zgniotem elementów konstrukcyjnych swobodnymi elementami nagniatającymi ma kasety (1) ograniczające przestrzeń swobodną wokół obrabianej części (2) odpowiednio do wymiarów elementów nagniatających (3) i amplitudy drgań wymuszonych wibratorem (4), przy czym zespół kaset (1) zamocowany jest na elementach sprężystych (5) urządzenia (6) wprawiającego je dodatkowo w ruch wahadłowy przy obróbce elementów kształtowych.

(1 zastrzeżenie)

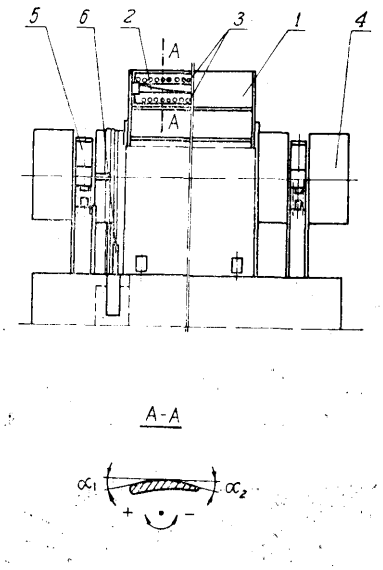

B23P P. 212320 28.12.1978

Dolnośląskie Zakłady Wyrobów Papierowych „Dolpakart", Chojnów, Polska (Stawros Eftimiu, Krzysztof Born, Adam Wróblewski).

Sposób i urządzenie
do nanoszenia substancji antyadhezyjnej
na noże krążkowe bobiniarki

Sposób nanoszenia substancji antyadhezyjnej na noże krążkowe bobiniarki przeznaczonej do cięcia materiałów samoprzylepnych charakteryzuje się tym, że substancja antyadhezyjna dozowana jest okresowo na elastyczny materiał chłonny. Materiał ten jest równomiernie nasączony i poprzez jego styk z nożem krążkowym substancja z nasączonego materia-

łu chłonnego nanoszona jest i rozprowadzana samoczynnie cienką równomierną warstwą na określonej wysokości ostrza noża krążkowego bobiniarki.

Urządzenie do nanoszenia substancji antyadhezyjnej na noże krążkowe bobiniarki charakteryzuje się tym, że ma główną listwę (1) mocującą, która przytwierdzona jest jedną stroną do ruchomej osłony (2) za pomocą śrub (3). Do jej drugiej strony przymocowany jest za pomocą elementów dociskowych lub kleju materiał (4) elastyczny chłonny współpracujący z nożami (15) krążkowymi. (9 zastrzeżeń)

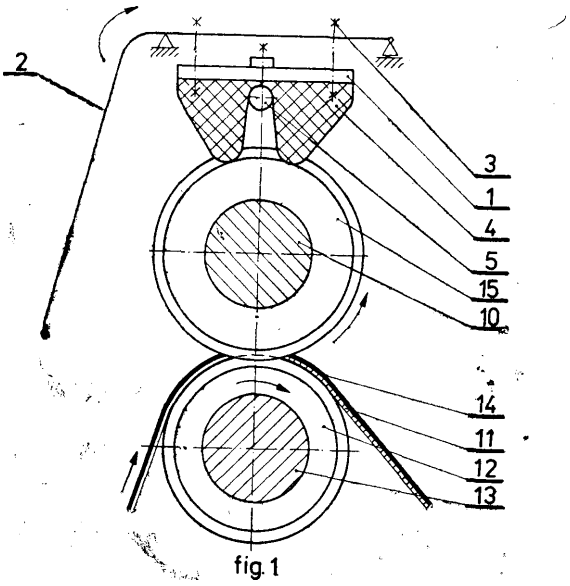

fig. 1

B24B P. 210701 04.11.1978
C09G

Instytut Technologii Elektronowej przy Naukowo-Produkcyjnym Centrum Półprzewodników, Warszawa, Polska (Ryszard Schimanek, Henryka Pietkiewicz, Krystyna Piętek).

Sposób polerowania płytek z fluorku kadmu oraz mieszanka polerska do stosowania tego sposobu

Wynalazek rozwiązuje zagadnienie skrócenia czasu procesu polerowania, zwiększenia wydajności urządzeń oraz eliminacji dotychczas występujących uszkodzeń płytek.

Sposób obustronnego polerowania płytek z fluorku kadmu CdF_2, stosowanych w elektronice półprzewodnikowej, szczególnie do otrzymywania elementów świecących, polega na tym, że w komorze laminarnej ustawione są na tarczy polerskiej obciążniki z naklejonymi na ich występach płytkami z fluorku kadmu, a następnie tarcza jest kilkakrotnie polewana skrawającą i jednocześnie roztrawiającą rysy mieszanką, złożoną z alkoholu izopropylowego, stężonego kwasu solnego i mikroproszku polerskiego Al_2O_3 w ilości kilku cm^3.

Mieszanka polerska według wynalazku charakteryzuje się tym, że składa się z 180—240 ml alkoholu izopropylowego, 1—5 ml stężonego kwasu solnego oraz 10—30 ml mikroproszku polerskiego Al_2O_3 o gradacji ziarna 0,05 μm. (3 zastrzeżenia)

B24B P. 210844 09.11.1978

Ośrodek Badawczo-Rozwojowy Maszyn i Urządzeń Technologicznych, Kraśnik, Polska (Zdzisław Petruczynik, Lucjan Borowski, Włodzimierz Plewik, Edward Góra).

Sposób automatycznej kompensacji błędu wymiarowego

Przedmiotem wynalazku jest sposób automatycznej kompensacji błędu wymiarowego w sterowaniu procesem szlifowania, uwzględniający zmieniające się warunki skrawania i szybkości zbierania naddatku materiału w czasie kolejnych cyklów obróbki.

Sposób według wynalazku charakteryzuje się tym, że sygnał napięciowy będący funkcją zmian wymiaru przedmiotu obrabianego poddaje się różniczkowaniu w wyniku czego otrzymuje się sygnał napięciowy proporcjonalny do szybkości zbierania naddatku materiału, a następnie w funkcji obu tych sygnałów otrzymuje się sygnał sterujący cyklem obróbki, który zależny będzie od wymiaru przedmiotu i szybkości zbierania naddatku materiału. (1 zastrzeżenie)

B24C P. 211295 28.11.1978

Zgłoszenie dodatkowe do zgłoszenia nr P. 192356

Warszawskie Zakłady Mechaniczne „PZL-WZM", Warszawa, Polska (Eugeniusz Siwak, Zbigniew Korpus, Józef Armiński).

Urządzenie do obróbki powierzchni detali masą ścierną

Wynalazek rozwiązuje zagadnienie ulepszenia układu mocowania i przemieszczania detali na pozycje obróbcze.

Przedmiotem wynalazku jest ulepszenie urządzenia przeznaczonego do obróbki powierzchni detali masą ścierną a zwłaszcza wygładzania powierzchni w otworach, w którym oba cylindry przetłaczające masę ścierną są umieszczone równolegle obok siebie pod stołem urządzenia a wyloty kanałów obróbczych tych cylindrów są usytuowane nad stołem, przy czym urządzenie jest wyposażone w pomocnicze zespoły robocze do wykonywania operacji oczyszczających ewentualnie także konserwujących powierzchnie natychmiast po obróbce ściernej. Wyloty kanałów obróbczych są również usytuowane nad stołem, w tejże płaszczyźnie co wyloty kanałów obróbczych cylindrów zespołu obróbki ściernej, a rozmieszczenie wszystkich wylotów jest podporządkowane układowi mocowania i przemieszczania detali na kanały obróbcze poszczególnych zespołów roboczych.

Istota wynalazku polega na tym, że jego układ mocowania i przemieszczania detali składa się z zestawu jednakowych odejmowalnych imadeł (A), słu-

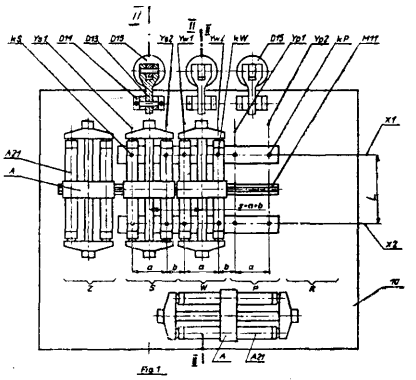
Fig 1

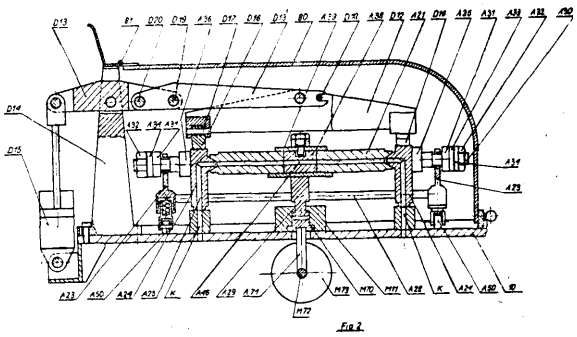
Fig 2

żących do mocowania jednego lub więcej detali **(A21)** oraz do przemieszczania i łączenia tych detali z kanałami obróbczymi, z dociskaczy (D) mocujących imadła (A) z detalami do wylotów (kS, kW, kP) kanałów (K) obróbczych, ponadto z mechnizmu (M) przemieszczającego skokowo imadła (A) z detalami na kanały obróbcze poszczególnych zespołów roboczych, przy czym zestaw imadeł (A) stanowi wymienne wyposażenie urządzenia, służące do mocowania określonego detalu. (15 zastrzeżeń)

B24D P. 210662 02.11.1978

Politechnika Warszawska, Warszawa, Polska (Mieczysław Marciniak).

Ściernica

Wynalazek rozwiązuje zagadnienie skonstruowania ściernicy zapewniającej zwiększenie wydajności procesu szlifowania.

Ściernica do szlifowania przedmiotów, zwłaszcza pracująca na szlifierkach do płaszczyzn i wałów oraz otworów wyposażona jest w obrotowe oprawki (2) utrzymujące segmenty ścierne osadzone w korpusie (1) zmieniające swoje położenie podczas szlifowania samoczynnie za pomocą sił skrawania lub przez wymuszenie za pomocą dodatkowego układu napędowego (5). (1 zastrzeżenie)

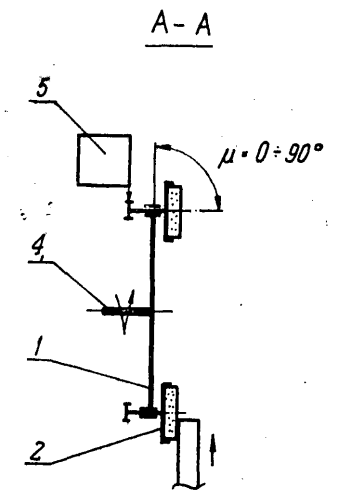

Fig. 1

B25D P. 212528 30.12.1978

Akademia Górniczo-Hutnicza im. Stanisława Staszica, Kraków, Polska (Helena Łopata, Stanisław Kasprzyk, Antoni Łopata, Jan Komorow, Adam Kosibowicz).

Tłumik hałasu pneumatycznej maszyny udarowej

Zagadnieniem podlegającym rozwiązaniu jest znaczne zmniejszenie hałasu powstałego na skutek sprężystych uderzeń poszczególnych elementów maszyn oraz zmniejszenie ciężaru i gabarytu tłumika w stosunku do znanych rozwiązań.

Tłumik hałasu pneumatycznej maszyny udarowej stanowi pakiet poprzecznie ułożonych warstw (1), wykonanych z tworzywa dźwiękochłonnego, w których znajdują się otwory, o dowlnym kształcie, tworzące po złożeniu warstw (1), kanały (3), w postaci labiryntu lub zespołu kanałów, usytuowanych wzdłuż tłumika szeregowo i/lub równolegle, o zmiennym przekroju. Tłumik ma kształt, umożliwiający rozmieszczenie w nim kanałów (3) wokół lub z jednej strony obudowy maszyny, a ponadto pakiet warstw (1) jest otoczony dźwiękochłonną, utwardzoną otuliną (5). (1 zastrzeżenie)

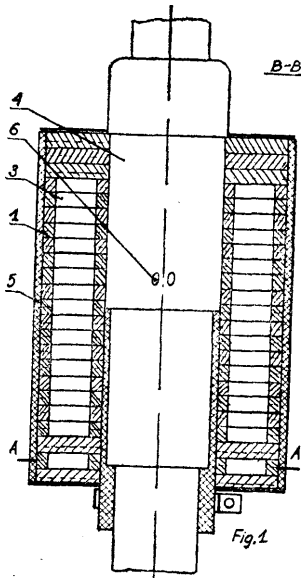

B26D P. 211607 08.12.1978

Myszkowskie Zakłady Papiernicze, Myszków, Polska (Czesław Kowalski).

Urządzenie **do przecinania zwojów papieru**

Wynalazek rozwiązuje zagadnienie opracowania prostej konstrukcji umożliwiającej znaczne zmniejszenie mocy silników napędowych.

Urządzenie według wynalazku składa się z korpusu (1) oraz osadzonego w nim przesuwnie w płaszczyźnie pionowej suportu (2) wyposażonego w uchwyt krążkowych noży (3). Osie noży (3) są względem siebie równoległe. Pomiędzy nożami osadzone są rozpierające elementy (4) w postaci klinów zbieżnych ku dołowi. Uchwyt wraz z nożami (3) wykonuje podczas pracy prostoliniowy ruch posuwisto-zwrotny. Napęd suportu (2) oraz uchwytu przenoszony jest z silników elektrycznych poprzez przekładnie. Robocza długość uchwytu jest równa lub nieco większa od maksymalnej długości przecinanego zwoju (5). (1 zastrzeżenie)

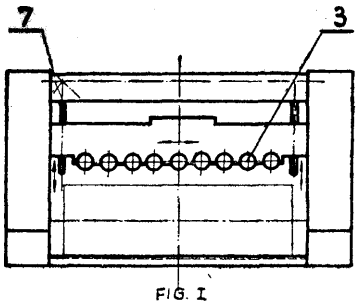

FIG. I

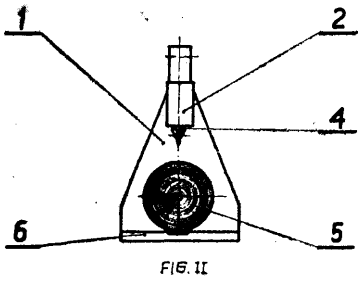

FIG. II

B26F P. 211874 18.12.1978

Fabryka Sprzętu Ratunkowego i Lamp Górniczych „Faser", Tarnowskie góry, Polska (Bronisław Kowalczyk, Kryspin Stępniewski, Herbert Winszczyk, Zygmunt Spyra).

Urządzenie do wykonywania siatek i tkanin zwłaszcza zwiniętych w wałek

Zagadnieniem podlegającym rozwiązaniu jest zwiększenie wydajności i zmniejszenie pracochłonności przy wykrawaniu siatek i tkanin.

Urządzenie przeznaczone jest do równoczesnego wykrawania większej ilości warstw siatki lub tkaniny w sposób całkowicie zmechanizowany.

Urządzenie zawiera podajnik rolkowy (1), zestaw wstępnie prostujący (2), rolki odwijająco-prostujące (3), podajnik rolkowy taktowy, prasę (6) i bęben nawijający (5).

Odwijany z wałków wykrawany materiał (11) przechodzi przez zestaw wstępnie prostujący (2), rolki odwijająco-prostujące (3) i rolki podające (4) zaciśnięte przez zaciskacz rolek podających (9) pod prasę (6) skąd po wykrawaniu materiał przez rolki podające (4) podawany jest na bęben nawijający (5). (4 zastrzeżenia)

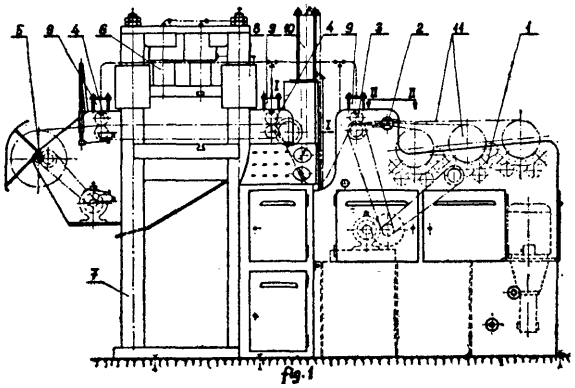

B27G **P. 211518** 06.12.1978

Politechnika Gdańska, Gdańsk-Wrzeszcz, **Polska (Władysław Klimkiewicz, Krzysztof Dolny, Jan Majewski).**

Urządzenie do mocowania elementów obrabianych na stole obrabiarki do drewna i do przesuwu stołu

Wynalazek rozwiązuje **zagadnienie obróbki elementów** z drewna na **obrabiarkach** nie **przystosowanych** do tego celu, przez wyposażenie **znanego stołu (1) obrabiarki** w zasobnik **(2)** z ruchomą **płytą (3),** sprzęgniętą z siłownikiem (4) do przesuwu elementów (5). Stół (1) zawiera siłowniki (6, 7) do dociskania i wysuwania materiału oraz wyłączniki krańcowe (9). (1 zastrzeżenie)

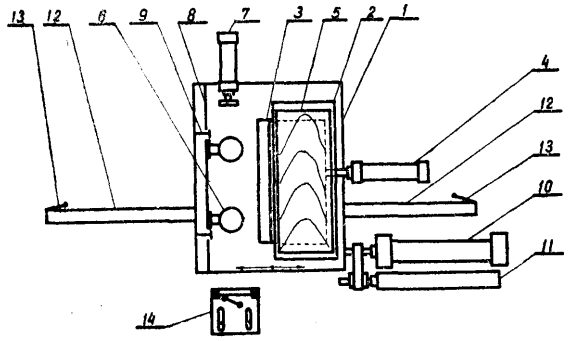

B27L A21B P. 211619 09.12.1978

Akademia Rolnicza, Poznań, Polska (Marian Kubiak, Henryk Klimek).

Sposób przygotowywania gałęzi koron drzew sosnowych do przeróbki na zrębki stanowiące surowiec dla przemysłu celulozowo-papierniczego i płytowego

Sposób przygotowywania gałęzi koron drzew sosnowych do przeróbki na zrębki, stanowiące surowiec dla przemysłu celulozowo-papierniczego i płytowego, polega na suszeniu koron w warunkach atmosferycznych do osiągnięcia wymaganej wilgotności drewna i igliwia i na walcowaniu tak przygotowanych koron. (1 zastrzeżenie)

B27M P. 212160 27.12.1978

Zakłady Przemysłu Meblarskiego im. Gwardii Ludowej, Radomsko, Polska (Waldemar Kędra, Władysław Ozimek, Zenon Walas).

Urządzenie do zgniatania czopów elementów drewnianych

Urządzenie służy do wydajnego zgniatania czopów elementów drewnianych i jednoczesnego wykonywania na czopach rowków wzdłużnych, ułatwiających montaż i klejenie konstrukcji drewnianych, szczególnie mebli.

Urządzenie posiada dwa walce zgniatające (8) i dwa segmenty oporowe (9). Walce (8) są osadzone na wale napędzającym (1) za pomocą połączenia wielowypustowego i są ustalane tarczami ustalającymi (7). Segmenty oporowe (9) przymocowane do tarcz (7) posiadają możliwość regulacji położenia względem walców (8). Tarcze ustalające (7) wraz z walcami (8) i segmentami (9) mogą być przesuwane wzdłuż wału napędzającego (1). Pomiędzy walcami (8) znajduje się bęben zabierakowy (11) osadzony obrotowo na wale (1). Bęben (11) składa się z dwu tarcz zabierakowych (12) z wycięciami, połączonych ze sobą przesuwnie za pomocą wycięć i występów w tulejach tarcz (12). Sprężyna (13) rozpiera tarcze (12) i dociska je do pierścieni oporowych (14) tworząc sprzęgnięcie cierne bębna zabierakowego (12) z wałem (1) o regulowanym momencie tarcia. (2 zastrzeżenia)!

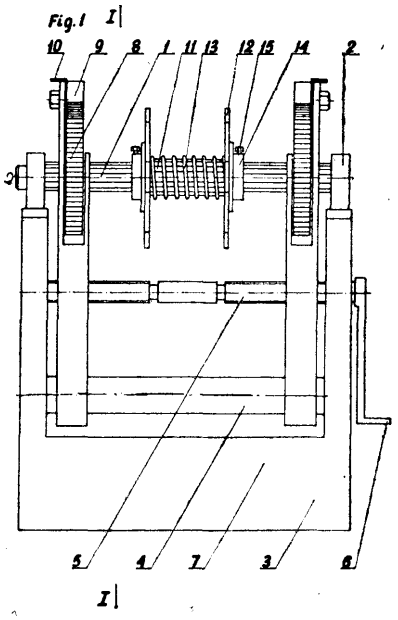

B28B P. 212282 29.12.1978
E04F

Instytut Techniki Budowlanej, Warszawa, Polska (Antoni Paprocki, Jan Skrzypek, Hanna Kozak, Alicja Grodzicka, Małgorzata Polubiec).

Sposób wytwarzania betonu fakturowego

Sposób według wynalazku pozwala na wytwarzanie betonu fakturowego, formowanego „licem do góry".

Osiąga się to przez nanoszenie grawitacyjnie lub ciśnieniowo na powierzchnię licową świeżo uformowanego elementu betonowego środka opóźniającego wiązanie cementu. Po utwardzeniu elementu betonowego w warunkach naturalnego lub sztucznego dojrzewania z powierzchni betonu usuwa się niezwiązaną warstewkę zaprawy przy pomocy czyszczenia na sucho lub na mokro, ewentualnie na sucho, a następnie na mokro.

Otrzymuje się w ten sposób beton o zmiennej głębokości odsłonięcia struktury betonu w zależności od wielkości ziarn kruszywa, jak również od pożądanego efektu dekoracyjnego. (1 zastrzeżenie)

B28B P. 212331 30.12.1978
B04G

Politechnika Warszawska, Warszawa, Polska (Michał Sandowicz, Jerzy Sander, Zdzisław Woźniak, Kazimierz Chudzicki, Henryk Naklicki, Antoni Nowaliński).

Sposób wytwarzania elementów przestawnych zwłaszcza siatkobetonowych kabin sanitarnych i urządzenie
do wytwarzania elementów **przestrzennych zwłaszcza siatkobetonowych kabin sanitarnych**

Sposób według wynalazku polega na tym, że do przestrzeni (10) pomiędzy formami (7) zewnętrzną i (8) wewnętrzną, wprowadza się zaktywizowaną mieszankę cementowo-piaskową pod ciśnieniem 0,5 atmosfer do 4 atmosfer, po czym w przestrzeni (10) wytwarza się podciśnienie do 0,8 atmosfery.

Zbrojenie (3) siatkowe zawiesza się na palecie (2), które następnie umieszcza się pomiędzy formami (7) zewnętrzną i (8) wewnętrzną.

Natomiast przed wprowadzeniem mieszanki cementowo-piaskowej korzystne jest jeśli do przestrzeni (10) od zewnętrznej strony formy (8) wewnętrznej umieszcza się wykładzinę (9) dekoracyjną, korzystnie tapetę winylową, zaś do mieszanki cementowo-piaskowej dodaje się środek uszczelniający korzystnie substancję lateksową oraz do mieszanki cementowo-piaskowej zawierającej biały cement dodaje się sole metali ciężkich rozpuszczających się w wodzie.

Przy wyjmowaniu elementu przestrzennego z przestrzeni (10) wprowadza się ciśnienie od 0,01 do 0,1 atmosfery do wnętrza formy (8) wewnętrznej, natomiast po uformowaniu elementu przestrzennego, wyjmuje się go z przestrzeni (10) za pomocą palety (2) i wraz z tą paletą umieszcza się w dojrzewalni.

Urządzenie według wynalazku charakteryzuje się tym, że forma (7) zewnętrzna i pokrywa (6) mają otwory wprowadzające mieszankę cementowo-piaskową, rozmieszczone w odległości mniejszej od 100-krotnej odległości pomiędzy formą (7) zewnętrzną. a formą (8) wewnętrzną oraz na wewnętrznej powierzchni na umieszczoną matę (13) filtracyjną.

Forma (8) wewnętrzna złożona jest ze stalowych płyt ortotropowych, których żebra na całej swej długości są zaopatrzone w otwory (14) w których są umocowane zastrzały (15) stanowiące rozpory przenoszące parcie mieszanki cementowo-piaskowej. Zastrzały (15) mają umieszczone na swej długości przesuwnic elementy (16) rozporowe, korzystnie śrubę rzymską.

W formie (7) zewnętrznej i pokrywie (6) umieszczone są otwory odpowietrzające, zaś w przestrzeni (10) pomiędzy formą (8) wewnętrzną, a formą (7) zewnętrzną umieszczone są wkładki dystansowe, które mają kształt walca o średnicy od 4 do 12 mm. Pokrywa (6) i forma (7) zewnętrzna łączone są za pomocą szybko mocujących zatrzasków. (14 zastrzeżeń)

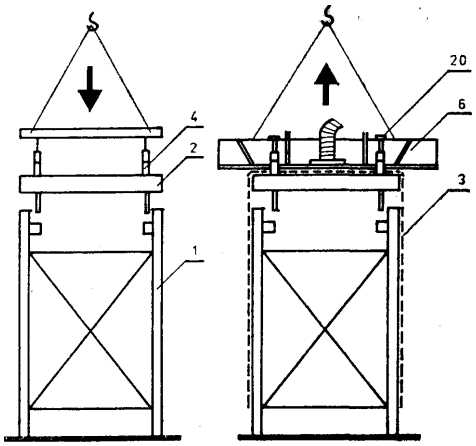

fig.1 fig.2

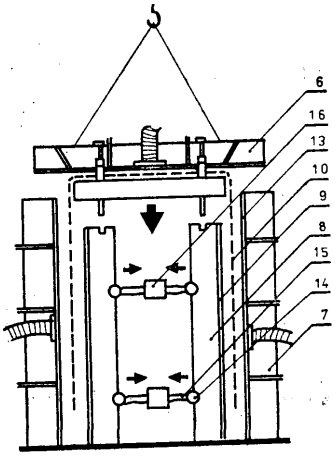

fig.3

B28C P. 212555 20.12.1978

Kombinat Maszyn Budowlanych „ZREMB", Zakład Badawczo-Rozwojowy, Poznań, Polska (Sławosz Przybyłowski).

Mechanizm napędowy,
zwłaszcza **pneumatycznego podajnika masy betonowej**

Zagadnieniem podlegającym rozwiązaniu jest uproszczenie montażu i demontażu reduktora z przekładnią ślimakową

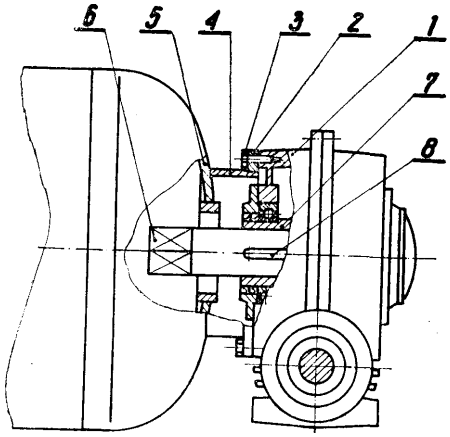

Fig. 1

Mechanizm napędowy charakteryzuje się tym, że wał napędowy (6) mieszadła umieszczony jest w tulei cylindrycznej (7) reduktora przekładni ślimakowej (1) i zabezpieczony wpustem (8). Reduktor przekładni ślimakowej (1) mocowany jest za pomocą śrub (3) do kołnierza (2) połączonego za pośrednictwem łącznika (4) ze zbiornikiem (5). (1 zastrzeżenie)

B28C **P. 212557** 30.12.1978

Kombinat Maszyn Budowlanych „ZREMB", Zakład Badawczo-Rozwojowy, Poznań, Polska (Sławosz Przybyłowski).

Podwozie do pneumatycznego podajnika masy betonowej

Zagadnieniem podlegającym rozwiązaniu jest skonstruowanie podwozia, które stanowi oddzielną konstrukcję i może być odłączone od podajnika.

Przedmiotem wynalazku jest podwozie do pneumatycznego podajnika masy betonowej składające się z belki poprzecznej (19), na której osadzone są płyty (13), a w jej środkowej części mocowany jest dyszel (5), natomiast na obu końcach zamocowane są wahacze (16) z osadzonymi na nich kołami jezdnymi (18), przy czym na wahaczach (16) osadzone są wsporniki (17), do których mocowane są błotniki (14). (3 zastrzeżenia)

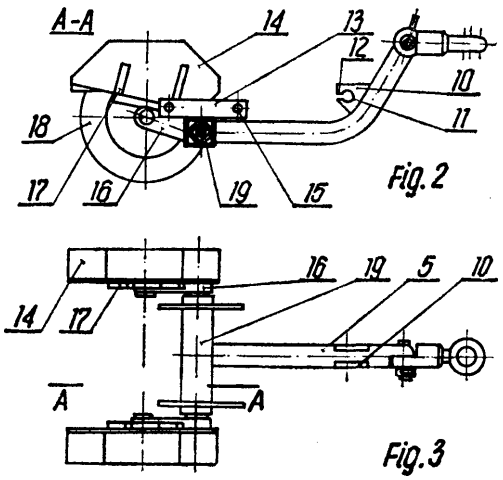

B31F **P. 218128** 05.09.1979

Pierwszeństwo: 05.09.1978 - Stany Zjednoczone Ameryki (nr 939462).

Beloit Corporation, Beloit, Stany Zjednoczone Ameryki (Robert E. Page).

Urządzenie do przenoszenia poruszającego się nieprzerwanie marszczonego materiału po rolce marszczącej oraz sposób przenoszenia poruszającego się nieprzerwanie materiału marszczonego
po rolne marszczącej

Urządzenie do przenoszenia poruszającego się nieprzerwanie marszczonego materiału zawiera umieszczony w pobliżu rolki (5) kalander (9) z rolką (10) przejmujący z rolki (5) marszczony materiał, odpowiednio rozmieszczone elementy (14) tłumiące trzepotanie materiału, rolkę (13) przewijającą materiał i bębny (11, 12) zwijające ten materiał, przy czym wymienione rolki i bębny mają zróżnicowane momenty obrotowe.

Kalander (9) i mechanizm zwijający złożony z rolek i bębnów stanowią zwarty zespół umieszczony w bezpośrednim kontakcie z elementami marszczącymi ten materiał. (35 zastrzeżeń)

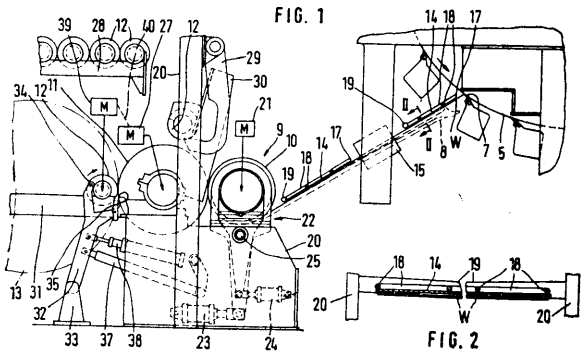

B32B **P. 212469** 30.12.1978
C08J

Instytut Ciężkiej Syntezy Organicznej „Blachownia", Kędzierzyn-Koźle, Polska (Zofia Pokorska, Hanna Adamowicz, Bronisław Dąbrowski, Zbigniew Wyderka, Maria Nowakowska, Román Szlechter, Wincenty Zugaj, Ewa Pisarzewska).

Sposób **wytwarzania tworzyw warstwowych**

Przedmiotem wynalazku jest sposób wytwarzania tworzyw warstwowych, zwłaszcza laminatów dekoracyjnych i elektroizolacyjnych przez utwardzanie w podwyższanej temperaturze i pod zwiększonym ciśnieniem nośników nieorganicznych lub organicznych nasyconych żywicami syntetycznymi.

Sposób według wynalazku polega na zastosowaniu do produkcji tworzyw warstwowych modyfikowanych żywic fenolowo-toluenowo-formaldehydowych, krezolowo-toluenowo-formaldehydowych w roztworach metanolowych, przy czym w procesie wytwarzania laminatów elektroizolacyjnych powlekanie nośników metanolowymi roztworami żywic fenolowych prowadzi się do uzyskania nasycenia nośnika żywicą wynoszącego 37—60% wagowych żywicy a w procesie wytwarzania laminatów dekoracyjnych do uzyskania nasycenia wynoszącego 29—38% wagowych żywicy w nasyconym nośniku, przy czym żywica melaminowo-mocznikowo-formaldehydowa stosowana do powlekania nośników dekoracyjnych charakteryzuje się czasem utwardzania 10—150 sek., krótszym niż czas utwardzania zmodyfikowanej żywicy fenolowej. (2 zastrzeżenia)

B41B **P. 210366** 17.10.1978

Bronisław Czech, Kraków, Polska (Bronisław Czech).

Sposób zwilżania płyt offsetowych i urządzenie do zwilżania płyt offsetowych

Przedmiotem wynalazku jest sposób zwilżania płyt offsetowych i urządzenie do zwilżania płyt offsetowych podczas druku na maszynach offsetowych arkuszowych i taśmowych.

Wynalazek rozwiązuje zagadnienie uproszczenia procesu drukarskiego i polepszenia jakości druku offsetowego.

Sposób według wynalazku polega 'na zastosowaniu w procesie zwilżania płyt offsetowych podczas druku, w charakterze czynnika zwilżającego, mieszaniny powietrza i pary wodnej, którą doprowadza się bezpośrednio na powierzchnię płyty.

Urządzenie według wynalazku zawiera trzy zespoły. Zespół zasilający (I) w skład którego wchodzi wytwornica (1) sprężonego powietrza oraz zbiornik (2) wody, jest połączony za pośrednictwem przewodów rurowych (3), (5), (7) i zaworów regulacyjnych (4), (6), (8) z zespołem przetwarzającym (II). W pojemniku grzejnym (11) zespołu (II) znajduje się element grzejny (12) zanurzony w wodzie oraz dozownik sprężonego powietrza złożony z rury (13), cylindra (14) i przesuwnej tulei (15) dociskanej sprężyną (16). Wytworzona w pojemniku (11) mieszanina zwilżająca

doprowadzana jest poprzez zawory regulacyjne (22) i (23) oraz przewody (24) i (25) do rurki zwilżającej (26) zespołu żwilżającego (III). Rurka (26) mająca na swej powierzchni otwory obraca się względem swej osi i jest zamocowana tuż przy powierzchni cylindra płytowego (28). Powyżej rurki (28) do cylindra (28) przylega walec pomocniczy (27). (4 zastrzeżenia)

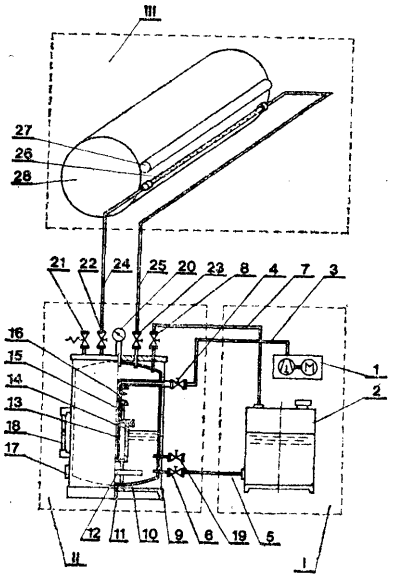

Fig.1

B41B **P. 210691** 03.11.1978

Instytut Maszyn Matematycznych, Warszawa, Polska (Jerzy Ekner, Ryszard Jaworski, Jerzy Lasocki, Krzysztof Rukuszewicz, Zygmunt Sawicki, Sławomir Siedlecki).

Sposób przygotowania fotoszablonów w procesie wytwarzania warstwy lub płytki z obwodem drukowanym po obu jej stronach

Wynalazek rozwiązuje zagadnienie umożliwienia wykonywania nadruku po obu stronach warstwy lub płytki z wymaganą dokładnością.

Sposób przygotowania fotoszablonów w procesie wytwarzania warstwy lub płytki z obwodem drukowanym po obu jej stronach polega na wykonaniu za pomocą specjalnego dziurkacza (1) otworów bazowych oddzielnie w każdym z fotoszablonów (2), uprzednio naświetlonych i obrobionych fotochemicznie. Każdy z fotoszablonów (2) układa się na stole dziurkacza (1), korzystnie stanowiącym płytę tnącą (3) z naniesionym rysunkiem wzorca (4) fotoszablonu i ustawia go względem rysunku wzorca (4) i stempli (5) dziurkacza (1) z określoną dokładnością. W ustawionym fotoszablonie (2) wykonuje się otwory bazowe za pomocą stempli (5). (2 zastrzeżenia)

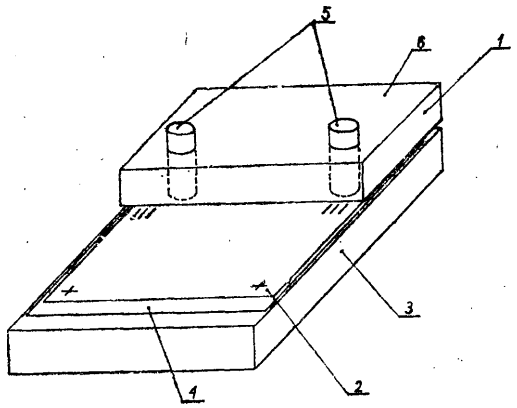

B41K **P. 210066** 03.10.1978

Politechnika Poznańska, Poznań, Polska (Jan Chajda, Jerzy Rusinek, Piotr Paczyński).

Sposób znakowania wyrobów

Przedmiotem wynalazku jest sposób znakowania wyrobów w szczególności metalowych, na których wymagane są oznaczenia materiałów, norm i tym podobne.

Wynalazek rozwiązuje zagadnienie opracowania sposobu eliminującego potrzebę mocowania znakowanych wyrobów oraz eliminującego odkształcenia lub uszkodzenia znakowanych wyrobów.

Sposób według wynalazku polega na tym, że znakowany wyrób (1) układa się swobodnie poziomo lub pionowo na płycie (2) zaopatrzonej w znaczniki (3) tak, że miejsce znakowane znajduje się naprzeciw znaczników, po czym zwalnia się elementy siłowe nadające przyspieszenie znacznikom, które wykonując szybki skok roboczy uderzają w znakowany wyrób i wskutek bezwładności wyrobu wybijają oznaczenie. (1 zastrzeżenie)

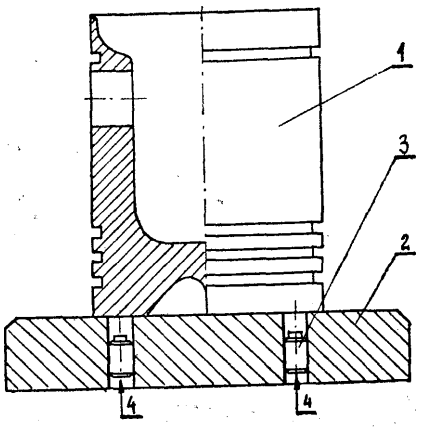

fig.1

B60J **P. 210820** 09.11.1978

Bronisław Tutak, Warszawa, Polska (Bronisław Tutak).

Pokrowiec-parasol dla samochodów osobowych

Przedmiotem wynalazku jest pokrowiec-parasol dla samochodów osobowych, zebezpieczający pojazdy mechaniczne przed opadami atmosferycznymi i zbyt intensywnym nasłonecznieniem.

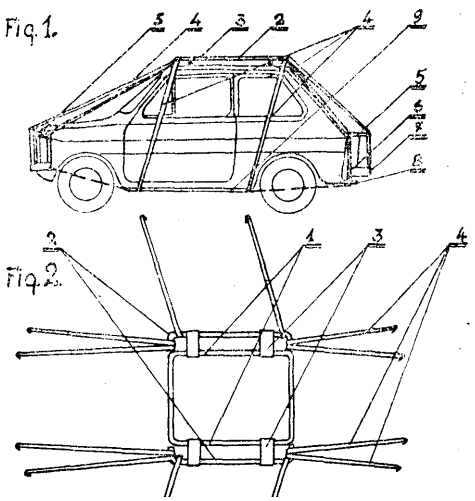

Pokrowiec-parasol według wynalazku składa się ramy nośnej bagażnika (1), dwóch rozszerzających ramę nośną ruchomych skrzydeł (2) połączonych zawiasowo do ramy nośnej (1), do których to skrzydeł (2) obrotowo przymocowane są pręty parasola (4) oraz z dwóch prętów pomocniczych (5) zamocowanych w specjalnych gniazdach (6) przyspawanych do przedniego i tylnego zderzaka samochodu (7) ściągniętych śrubami z motylkiem (8), jak również opończy parasola.

Opończa składa się z trzech części zszytych ze sobą i przytroczonych do ramy nośnej (1). Boczne części zapinane są w swych dolnych częściach do progu (9) wozu i śruby z motylkiem (8). Zasadniczy pas pokrowca ciągnący się od zderzaka przedniego do tylnego zapinany jest do zderzaka (7) a w miejscu styku z bocznymi częściami łączony jest za pomocą zatrzasków lub zamków błyskawicznych.

(2 zastrzeżenia)

B60Q **P. 211090** 21.11.1978

Zakłady Elektromechaniczne „Elektra", Spółdzielnia Inwalidów, Warszawa, Polska (Tadeusz Błaszczak, Zbigniew Bołtucki, Gerard Matuszowic, Marian Pawlikowski, Antoni Wawryków).

Układ sygnalizacji świetlnej dla samochodów uprzywiliowanych w ruchu drogowym

Wynalazek rozwiązuje zagadnienie opracowania układu, który byłby łatwy i prosty w obsłudze i konserwacji oraz stale i niezawodnie przekazywałby informacje dla kierowcy o prawidłowym działaniu sygnalizacji świetlnej.

Układ według wynalazku charakteryzuje się tym, że do obwodu żarówki głównej (1), podłączonej do zacisków zasilania (Wx, Wy), włączona jest szeregowo cewka lampowa (2), której kontaktron połączony jest szeregowo z kontaktronem cewki silnikowej (4) podłączonej do silnika elektrycznego (5) i poprzez szeregowo włączoną cewkę kontrolną (3) do zacisku zasilania (Wx). Kontaktron cewki kontrolnej (3) podłączony jest do żarówki kontrolnej (7), do której podłączony jest kontaktron cewki silnikowej (4) oraz rezystor (6) połączony z silnikiem (5) i z zaciskiem zasilania (Wy). (1 zastrzeżenie)

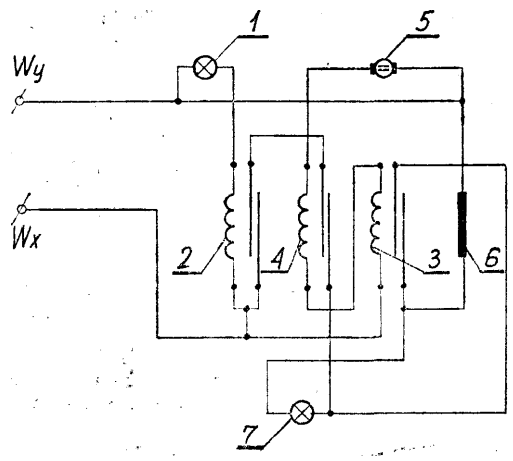

B60T P. **218279** 13.09.1979

Pierwszeństwo: 14.09.1978 - NRD (nr WPB60T/207813)

VEB IFA - Automobilwerke Ludwigsfelde, Ludwigsielde, Niemiecka Republika Demokratyczna.

Urządzenie do sterowania zwrotnego hamulców pojazdów mechanicznych

Wynalazek rozwiązuje zagadnienie opracowania takiej konstrukcji urządzenia do sterowania dla pneumatycznych i hydraulicznych układów hamulcowych, którego zawory wymagałyby minimalnej przestrzeni zabudowy i ograniczyłyby możliwość nastawiania, zwłaszcza zmniejszenia zabudowy przestrzeni sprężyn zaworu regulacyjnego albo całkowite ich wyeliminowanie oraz umożliwiłyby uniezależnione oddziaływanie od siebie poszczególnych zaworów jednego układu.

Urządzenie do sterowania zwrotnego hamulców pojazdów mechanicznych, mające znane zawory połączone ze sobą w obwodzie sprężonego powietrza, zwłaszcza w układach hamulcowych pneumatycznych albo hydraulicznych, charakteryzuje się tym, że układ hamulcowy (7) jest połączony poprzez zawór redukcyjny (4) ciśnienia czynnika z częścią sterującą zaworów (1, 8). (5 zastrzeżeń)

Fig. 3

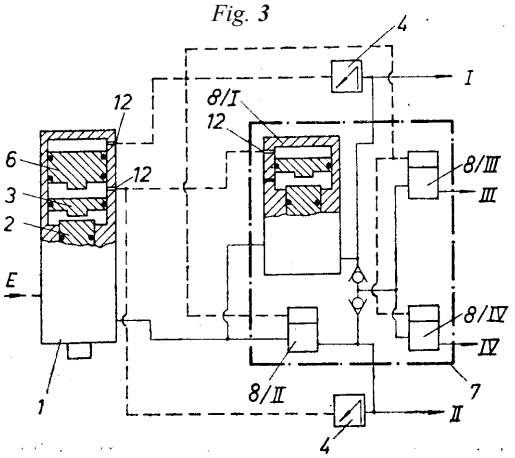

B61Ł **P. 211097** 21.11.1978

Politechnika Warszawska, Warszawa, Polska (Andrzej Wolfenburg).

Sposób śledzenia położenia pojazdów szynowych w wybranym okręgu manewrowym

Wynalazek rozwiązuje zagadnienie opracowania sposobu zapewniającego prawidłową identyfikację położenia wagonu przy wszystkich możliwych ruchach manewrowych i podziałach manewrującego składu przy jednorazowym wprowadzeniu do systemu danych o wagonie, bez konieczności stosowania drogiego systemu oznaczników kodowych czy jakichkolwiek innych elementów dołączonych do wagonów.

Sposób według wynalazku polega na tym, że przy wykorzystaniu systemu jedno- lub wielokomputerowego w wybranym okręgu manewrowym złożonym z poszczególnych sekcji torowych oddzielonych od siebie przytorowymi punktami zliczania osi, każdej sekcji przyporządkowuje się grupę pól pamięci systemu komputerowego i na poszczególnych polach danej grupy zapisuje się informacje dotyczące poszczególnych pojazdów zajmujących tę sekcję. Pola danej grupy związane z pojazdami szynowymi zajmującymi daną sekcję porządkuje się zgodnie z rzeczywistą kolejnością położenia pojazdów na sekcji wyróżniając pole skrajne dla pierwszego i ostatniego pojazdu na sekcji. (4 zastrzeżenia)

B61L **P. 217604 T** 07.08.1979

Polskie Koleje Państwowe Centralny Ośrodek Badań i Rozwoju Techniki Kolejnictwa, Warszawa, Polska (Krzysztof Assbury, Andrzej Maciejewski, Marek Pielech, Andrzej Plewka, Ignacy Wiater).

Układ translacji sygnałów
zwłaszcza **do** obwodów torowych

Układ według wynalazku charakteryzuje się tym, że zawiera układ dopasowujący (1), którego wyjście jest połączone poprzez układ śledzący (2) i układ progowy (3) z wejściem wzmacniacza (4) sygnałów, którego wyjście jest sprzężone z wejściem sprzęgającym układu dopasowującego (1).

Układ według wynalazku może być stosowany w obwodach torowych wyposażonych w jeden nadajnik sygnałów i jeden odbiornik sygnałów jak również w obwodach torowych o większej ilości odbiorników sygnałów i nadajników sygnałów oraz w obwodach torowych samoczynnych blokad liniowych. Układ według wynalazku może być stosowany także w inych urządzeniach transmisji sygnałów pracujących z manipulacją częstotliwości. (1 zastrzeżenie)

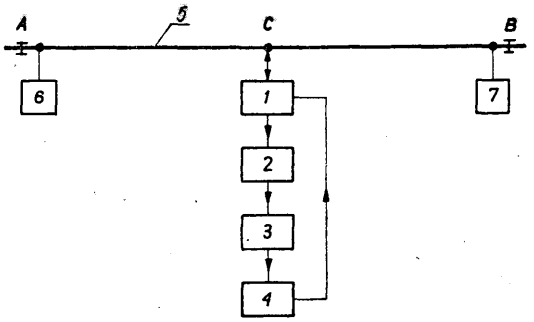

B61L **P. 217605 T** 07.08.1979
G08G

Polskie Koleje Państwowe Centralny Ośrodek Badań i Rozwoju Techniki Kolejnictwa, Warszawa, Polska (Krzysztof Assbury, Andrzej Maciejewski, Marek Pielech, Andrzej Plewka, Ignacy Wiater).

Układ **dwukierunkowej samoczynnej blokady liniowej**
zwłaszcza **dla długiego odstępu międzystacyjnego**

Układ według wynalazku zawiera co najmniej dwa izolowane odcinki (1, 2) toru wyposażone na końcach w jednakowe układy kontrolno-sterujące (4A, 4_{C1}, 4_{C2}, 4B), przy czym każdy układ kontrolno-sterujący (4A, 4_{C1}, 4_{C2}, 4B) jest połączony z końcem izolowanego odcinka (1, 2) toru poprzez transformator szynowy (3A, 3_{C1}, 3_{C2}, 3B). Wyjścia sąsiadujących ze sobą układów kontrolno-sterujących (4_{C1}, 4_{C2}) znajdujących się na przylegających do siebie końcach izolowanych odcinków (1, 2) toru są połączone z wejściami układu porównującego (5), a wyjście układu porównującego (5) jest połączone z układem uzależniającym (6), który steruje sąsiadującymi ze sobą układami kontrolno-sterującymi (4_{C1} i 4_{C2}). Każdy układ kontrolno-sterujący (4A, 4_{C1}, 4_{C2}, 4B) składa się z nadajnika (9) sygnałów, odbiornika (7) sygnałów, układu synchronizującego (8), układu powiązania (11) i układu informacyjnego (10), przy czym odbiornik (7) sygnałów jest połączony poprzez układ synchronizujący (8) z nadajnikiem (9) sygnałów i zarazem odbiornik (7) sygnałów jest połączony poprzez układ informacyjny (10) z układem powiązania (11), z którym odbiornik (7) sygnałów jest połączony również bezpośrednio, natomiast wyjście układu powiązania (11) jest połączone z nadajnikiem (9) sygnałów, który jest sprzężony z wejściem odbiornika (7) sygnałów. Korzystnie jest, jeżeli co najmniej jeden z izolowanych odcinków (1, 2) toru jest wyposażony w co najmniej jeden układ translacji (UT_1, UT_2) sygnałów zawierający układ dopasowujący (12), układ śledzący (13), układ progowy (14) i wzmacniacz (15) sygnałów, przy czym wejście układu dopasowującego (12) jest połączone z punktem izolowanego odcinka (1, 2) toru znajdującym się na drodze przebiegu sygnałów w obwodzie torowym, a wyjście układu dopasowującego (12) jest połączone poprzez układ śledzący (13) i układ progowy (14) ze wzmacniaczem (15) sygnałów, którego wyjście jest sprzężone z wejściem sprzęgającym układu dopasowującego (12). (4 zastrzeżenia)

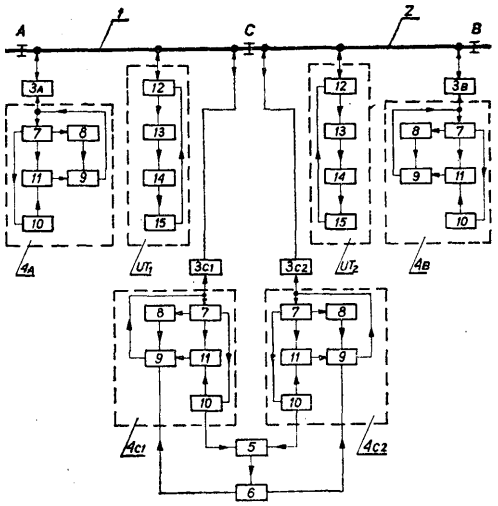

B62B P. 211055 17.11.1978

Biuro Projektowo-Technologiczne Morskich Stoczni Remontowych, Gdańsk, Polska (Józef Wojtaszek, Roman Staszków, Ryszard Gadletz).

Wózek do laminowania kadłuba jachtu

Wynalazek rozwiązuje zagadnienie opracowania konstrukcji wózka łatwego i prostego do przemieszczania.

Wózek do laminowania kadłuba jachtu charakteryzuje się tym, że składa się z ramy (1), do której są zamontowane schody (3) z przeciwwagą (4) i pomostem (5). Po bokach wózka są poręcze (6).
(1 zastrzeżenie)

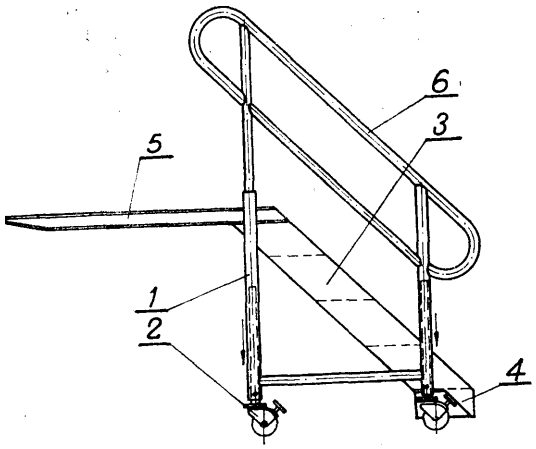

BG2D P. 211038 17.11.1978

Biuro Projektowo-Konstrukcyjne Mechanizacji Budownictwa „ZREMB", Warszawa, Polska (Daniel Forysiak, Zbigniew Zaremba, Czesław Malinowski).

Urządzenie kierownicze
do wieloosiowych wózków drogowych

Urządzenie według wynalazku składa się z obrotnicy (i), na której spoczywa przewożony ładunek, połączonej przegubowo i symetrycznie z mechanizmem (3) skrętu przedniej osi (4) wózka z jednej strony drągiem (2) o stałej długości, do sterowania skrętu wózka z przewożonym ładunkiem a z drugiej - hydraulicznym cylindrem (7) dwustronnego działania, do sterowania ręcznego. Urządzenie ma zastosowanie

do wieloosiowych wózków drogowych przeznaczonych do przewozu długich i ciężkich ładunków takich jak dźwigary struno- i kablobetonowe, rury o dużych średnicach, konstrukcje stalowe, żerdzie itp. (1 zastrzeżenie)

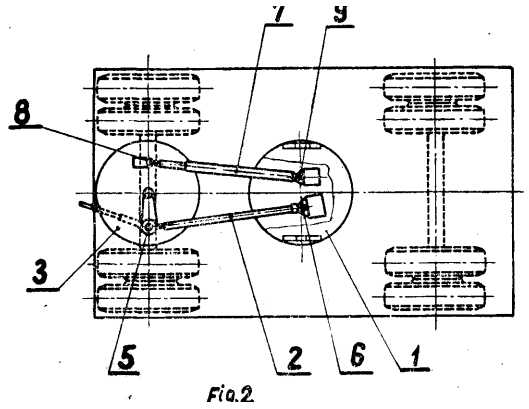

Fig.2

B62D F15B **P. 218755** 05.10.1979

Pierwszestwo; 06.10.1978 - RFN (nr P 2843592.9)

Zahnradfabrik Friedrichshafen Aktiengesellschaft, Friedrichshafen, Republika Federalna Niemiec.

Wspomagana przekładnia kierownicza

Wynalazek rozwiązuje zagadnienie opracowania takiej konstrukcji wspomaganej przekładni, w której w stanie wysterowania byłoby wytwarzane ciśnienie spiętrzenia w przewodzie powrotnym, natomiast w stanie niewysterowania sterownika stosunki ciśnień nie uległyby zmianie.

Wspomagana przekładnia kierownicza, zawierająca obudowę z przewodami dopływowymi i odpływowymi dla czynnika roboczego, a także suwak zaworowy, zaopatrzony w rowki i otwory do rozdzielania czynnika roboczego poprzez tuleję zaworową na odpowiednie przewody prowadzące do siłownika hydraulicznego oraz do powrotnego odprowadzania czynnika roboczego do przewodu wypływowego, a także drążek skrętny, charakteryzuje się tym, że we wnętrzu suwaka zaworowego (1) znajduje się otwór poosiowy (27), który jest połączony z przewodem wypływowym (25) na czynnik roboczy, i w którym pomiędzy suwakiem zaworowym (1) a tuleją zaworową (2) znajduje ujście otwór poprzeczny (22) rowka powrotnego (21), a ponadto w tym otworze poosiowym (27) jest umieszczony tłok (28) wyposażany w sprężynę, zwróconą wbrew naporowi czynnika roboczego i utrzymującą tłok (28) w położeniu, w którym przy niewysterowanym sterowniku przekrój przepływowy otworu poprzecznego (22) nie jest dławiony, przy czym tłok (28) jest zaopatrzony w powierzchnię wyporową (32), działającą wbrew sile nacisku sprężyny, oraz połączoną za pomocą otworu (33) z rowkiem (20) znajdującym się pod ciśnieniem czynnika, umieszczonym pomiędzy suwakiem zaworowym (1) a tuleją zaworową (2). (4 zastrzeżenia)

FIG. 1

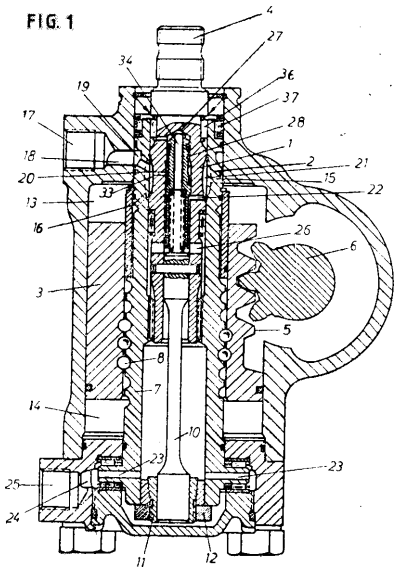

B63B B23P **P. 211019** 17.11.1978

Centrum Techniki Wytwarzania Przemysłu Okrętowego „PROMOR", Gdańsk, Polska (Marian Pluta, Eugeniusz Malinowski, Jerzy Krawczuk).

Maszyna montażowa

Przedmiotem wynalazku jest maszyna montażowa do pionowego przemieszczania i ustawiania na wyznaczonej linii, elementów płaskich o małej sztywności wzdłużnej i dużych gabarytach prostopadle do kierunku jazdy maszyny, szczególnie przydatna przy montażu wewnętrznej konstrukcji sekcji przestrzennych statku, mających poziomą jedną płaszczyznę bazową, jak dna podwójne, podwójne kurty i inne.

Wynalazek rozwiązuje zagadnienie opracowania konstrukcji maszyny o dużej operatywności i dokładności przy montażu sekcji przestrzennych.

Maszyna montażowa charakteryzuje się tym, że składa się z przejezdnej podstawy (1), zawieszonego na niej wymiennego pojemnika (2) oraz mechanicznie opuszczanej belki (9) wyposażonej w siłowniki i uchwyty. Maszyna zaopatrzona jest w zawieszony osprzęt (11) służący do prac montażowych i spawalniczych. (4 zastrzeżenia)

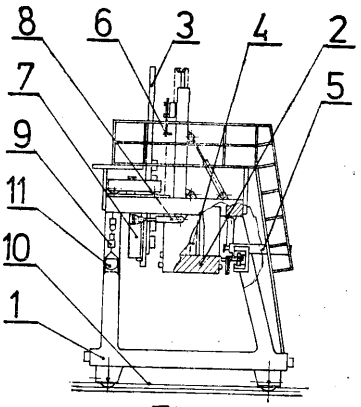

Fig.3

B63B **P. 211056** 17.11.1978

Biuro Projektowo-Technologiczne Morskich Stoczni Remontowych, Gdańsk, Polska (Jan Kusio, Roman Szlendak, Jan Miodek, Leonard Jabłoński, Augustyn Szymkiewicz).

Zamocowanie górnego podestu trapu zaburtowego

Wynalazek rozwiązuje zagadnienie opracowania takiej konstrukcji podestu trapu, którego nie trzeba każdorazowo demontować przy zmianie poziomu wody względem nabrzeża. Zamocowanie górnego podestu trapu zaburtowego, charakteryzuje się tym, że składa się z dwóch prowadnic (5) o przekroju korytek. W prowadnicach (5) porusza się wózek (1). Do wózka (1) jest zamocowany górny podest (2) z trapem (4). Do złożenia górnego podestu (2) przesuwa się wózek (1) wykonując jednocześnie ruch obrotowy wózkiem (1) z podestem (2). Wózek (1) przesuwa się w prowadnicy (5). (1 zastrzeżenie)

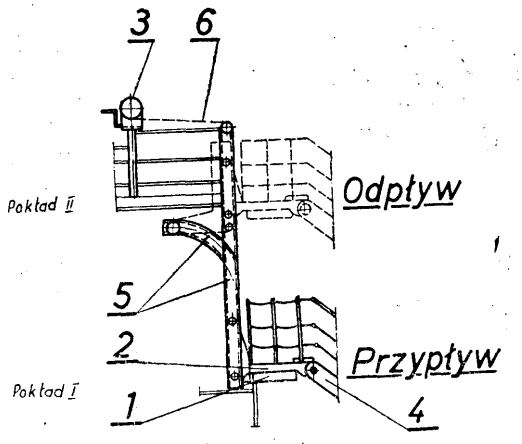

B63B P. 211111 20.11.1978

Biuro Frojektowo-Technologiczne Morskich Stoczni Remontowych Gdańsk, i Stocznia Remontowa „NAUTA", Gdynia, Polska (Wacław Wachułka, Michał Cękała, Bronisław Wawrzkiewicz, Andrzej Budzyński, Jerzy Cylkowski, Józef Langer, Tadeusz Wawrzyński).

Urządzenie do przedłużania statku w doku pływającym

Przedmiotem wynalazku jest urządzenie do przedłużania statku w doku pływającym służące do przesuwania poziomego i pionowego części kadłuba bez konieczności użycia dźwigów i urządzeń przesuwnych.

Urządzenie do przedłużania statku w doku pływającym charakteryzuje się tym, że ma prowadnice (1), z których jedna jest zamocowana do pokładu zewnętrznego (8) w płaszczyźnie symetrii w linii styku łączeniowego a druga prowadnica (1) jest zamontowana na wewnętrznym dnie (9) w płaszczyźnie symetrii i na łączeniowym styku. Każda z prowadnic (1) ma wycięcie w kształcie trójkąta i współpracuje z trzpieniem (3) zamocowanym do drugiej części statku.

(1 zastrzeżenie)

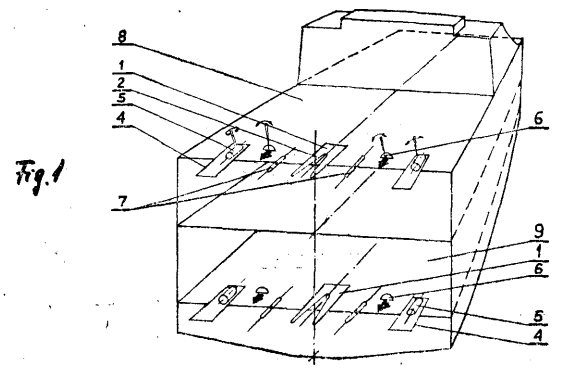

B63B P. 217920 T 22.08.1979

Henryk Dudzik, Gdynia, Polska (Henryk Dudzik).

Zmiana wyporności obiektu głęboko zanurzonego w cieczy poprzez przepompowywanie cieczy balastowej posiadającej właściwości smarne (oleje, emulsje)

Przedmiotem wynalazku jest sposób zmiany wyporności obiektu głęboko zanurzonego w cieczy, jak łodzie podwodne, batyskafy, pontony zatapialne i urządzenia operacyjne stosowane w górnictwie podwodnym.

Wynalazek rozwiązuje zagadnienie zmiany wyporności na każdej głębokości bez strat cieczy balastowej.

Sposób według wynalazku polega na tym, że zmiany wyporności w zanurzeniu dokonuje się poprzez przepompowywanie cieczy mającej właściwości smarne z kadłuba sztywnego obiektu do hydroakumulatora przeponowego znajdującego się na zewnątrz kadłuba obiektu i odwrotnie. (1 zastrzeżenie)

B63C P. 210774 08.11.1978

Leon Brucker, Gdańsk, Polska (Leon Brucker).

Sposób podnoszenia wraków z dna morza i urządzenie do stosowania tego sposobu

Wynalazek rozwiązuje zagadnienie zmniejszenia pracochłonności podnoszenia wraków opracowania takiego urządzenia, które będzie nadawać się do składowania w pakietach oraz łatwe do transportu.

Sposób podnoszenia wraków z dna morza polega na tym, że pod wodą do wraku w dowolnych miejscach mocuje się kuliste pontony (1) w ilości zależnej od ciężaru podnoszonego wraku. Zakładanie tych kulistych pontonów (1) odbywa się przy ich dodatniej wyporności. Po zamocowaniu kulistego pontonu (1) zostaje on napełniony sprężonym powietrzem. Po wypełnieniu ostatniego kulistego pontonu (1) wrak zostaje oderwany i uniesiony do lustra wody.

Urządzenie do podnoszenia wraku składa się z kulistego pontonu (1) wykonanego z elastycznego tworzywa i siatki (2) z uchwytem (3) służącym do mocowania. W powłoce kulistego pontonu (1) są dwa zawory (4) służące do wyrównywania ciśnienia wody podczas jego wynurzania oraz jeden zawór (5) służący do napełniania powłoki kulistego pontonu (1) sprężonym powietrzem. (2 zastrzeżenia)

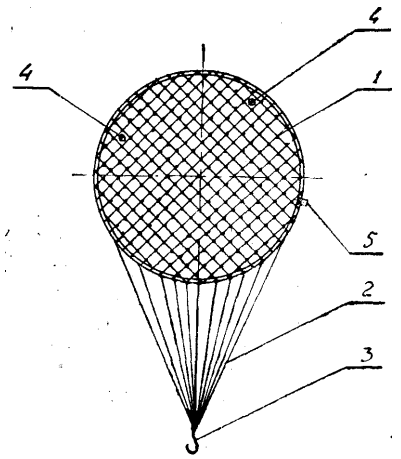

Fig.2

B63H P. 217614 T 06.08.1979

Wyższa Szkoła Marynarki Wojennej im. Bohaterów Westerplatte, Gdynia, Polska (Konstanty Cudny).

Podatna giętnie linia wałów napędowych okrętów zwłaszcza trałowców

Podatna giętnie linia wałów napędowych okrętów zwłaszcza trałowców, charakteryzuje się tym, że łożysko wzdłużne (11) umieszczone jest w części rufowej okrętu i ma w zależności od potrzeb od dwóch do czterech sprzęgieł podatnych giętnie (2, 6, 9) łączących wał oporowy (10) z wałami pośrednimi (7, 5, 3) i silnikiem napędowym (1) i zastosowano do wykonania wałów napędowych stal austenityczną.

Rozwiązanie konstrukcyjne podatnej giętnie linii wałów nadaje się do napędu okrętów, mających kadłuby małej sztywności, na przykład trałowców wykonanych z laminatów poliestrowo-szklanych.

(1 zastrzeżenie)

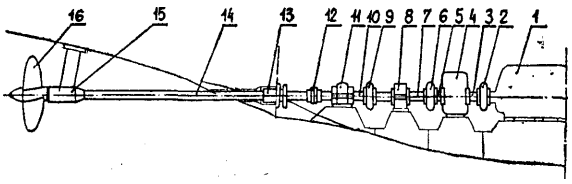

B65G P. **211057** 17.11.1978

Ośrodek Badawczo-Rozwojowy Suszarnictwa Płodów Rolnych „SUROL" oraz „AGROMET-ROFAMA" Fabryka Maszyn Rolniczych, Rogoźno Wielkopolskie, Polska, (Zbigniew Sawad, Zbigniew Nowakowski, Marian Trafas, Witalis Poleyn).

Urządzenie do opróżniania zasobników z materiałów sypkich

Przedmiotem wynalazku jest urządzenie do opróżniana zasobników z materiałów sypkich, zaopatrzone w ślimakowy element wygarniający przemieszczający się po płaskim, czworokątnym dnie.

Wynalazek rozwiązuje zagadnienie opracowania urządzenia opróżniającego nie wymagającego stosowania mechanicznego napędu do przemieszczania elementu wygarniającego po dnie.

Urządzenie według wynalazku charakteryzuje się tym, że element wygarniający stanowi samobieżny układ dwóch równolegle usytuowanych względem siebie ślimaków (3, 3') o przeciwnych uzwojeniach i przeciwnych kierunkach obrotu, który to układ spoczywa na płaskim, czworokątnym dnie (2) leżąc na jednym ze ślimaków i dwóch jezdnych rolkach (8, 8') umocowanych na obu końcach układu pomiędzy ślimakami, przy czym przynajmniej jeden koniec układu jest zaopatrzony w wahliwie zamocowany element prowadzący. (6 zastrzeżeń)

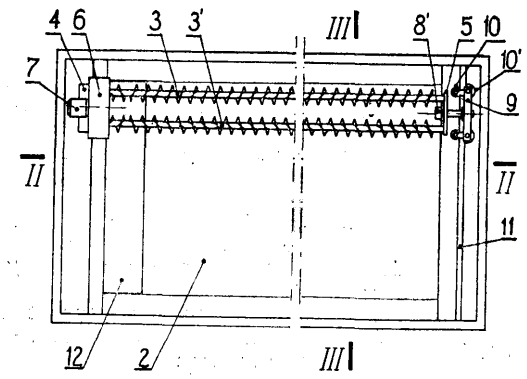

Fig. 1

B65G
B21B P. **211320** 29.11.1978

Biuro Studiów i Projektów Urządzeń Hutniczych „Hutmaszprojekt", Katowice, Polska (Stefan Trojan, Janusz Syta).

Samotok wałkowy

Wynalazek rozwiązuje zagadnienie zatrzymywania wyrobów transportowanych somotokiem wałkowym, wyrobów walcowanych w określonym miejscu samotoku.

W tym celu samotok posiada osadzoną przegubowo między walkami (1) zajmującą pozycję I i II płytę (2), tak ukształtowaną, że do powierzchni ślizgowej (A) usytuowanej poziomo w pozycji I i stanowiącej w tej pozycji opłytowanie samotoku, usytuowana jest zbieżnie powierzchnia (B), która po obrocie płyty (2) do pozycji II, w której przyjmuje energię mechaniczną z ruchu nosiwa, zajmuje położenie zbliżone do pionowego. (1 zastrzeżenie)

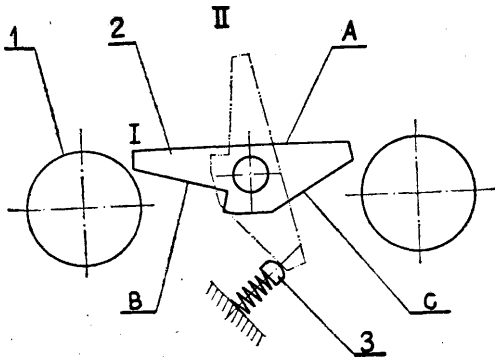

B65G **P. 211448** 04.12.1978

Zakłady Azotowe „Włocławek", Włocławek, Polska (Kazimierz Sinczewski, Stanisław Celmer).

Urządzenie do wymiany rolek transporterów taśmowych

Urządzenie stanowi zespół dwóch uchwytów (1), korzystnie szczękowych o regulowanym rozstawie szczęk (6), mocowanych na konstrukcji transportera taśmowego.

Do każdego z uchwytów przymocowana jest dźwignia dwuramienna, której jedno ramię (2) stanowi uchwyt ręczny, a na drugim ramieniu (3) osadzona jest końcówka osi rolki (4), łącząca w ten sposób obie dźwignie, unieruchamiane za pomocą zespołów blokujących (5).

W czasie wymiany uszkodzonej rolki na nową, taśma transportera biegnie po rolce (4), podniesionej za pomocą dźwigni dwuramiennych na określoną wysokość. (2 zastrzeżenia)

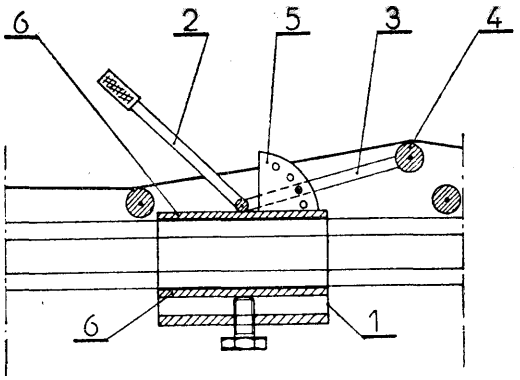

B65G **P. 211633** 11.12.1978

Ośrodek Badawczo-Rozwojowy Obrabiarek do Części Tocznych, Wrocław, Polska (Jan Włodarczyk, Edward Wiciński, Lucjan Mirecki).

Ślimakowy przenośnik wiórów

Przenośnik wiórów z obrabiarki skrawającej ma roboczy ślimak (1) na końcu którego nałożono współśrodkowo i zamocowano na stałe tuleję pośrednią (18), która mniejszymi średnicami zewnętrznymi osadzona jest obrotowo w korpusie i pokrywie przekładni redukcyjnej a na jej większej średnicy osadzone jest z luzem zdawcze koło zębate (16) i sprzęgnięte z tuleją pośrednią (18) za pośrednictwem przesuwnego rygla (17) którego koniec uformowany klinowo jest usytuowany w kanale tulei pośredniej (18) i jest dociśnięty sprężyną śrubową (21) o nastawianym docisku. Po obu stronach ślimaka roboczego w płaszczyźnie podziału korpusu są zamocowane dwie w postaci taśm sprężyste prowadnice wiórów a pomiędzy wierzchołkami zwojów ślimaka roboczego a gniazdem korpusu jest pozostawiona szczelina, która eliminuje zaklaszczenie się ślimaka roboczego w korpusie przez wióry. (1 zastrzeżenie)

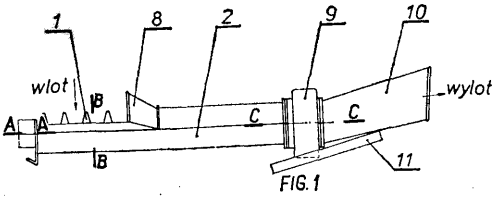

FIG. 1

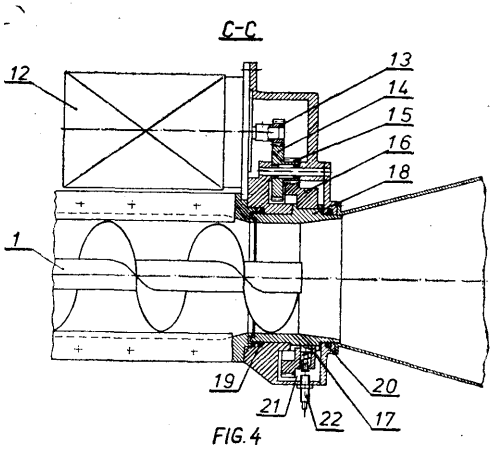

FIG. 4

B65G **P. 211896** 18.12.1978

Biuro Projektowo-Technologiczne Przemysłu Motoryzacyjnego „Motoprojekt", Warszawa, Polska (Stefan Kulicki, Wojciech Mikos).

Rozjazd podwieszony jednotorowy

Rozjazd podwieszony jednotorowy składający się z nieruchowej ramy, przesuwnej ramy i zespołu napędowego charakteryzuje się tym, że na przesuwnej ramie (2) jest osadzona trwale rolka prowadząca (5) współpracująca z wzdłużnym kanałkiem dźwigni głównej (7), która drugim końcem jest sprzęgnięta przegubowo z nieruchomą ramą (1). Główna dźwignia (7) jest połączona obrotowo za pośrednictwem kanałka z końcem dźwigni napędu (8), a ta z kolei drugim końcem jest połączona przegubowo z nieruchomą ramą (1) w ten sposób, że w skrajnych położeniach ruchomej ramy (2) obydwie współpracujące dźwignie (7) i (8) są usytuowane względem siebie prostopadle. (1 zastrzeżenie)

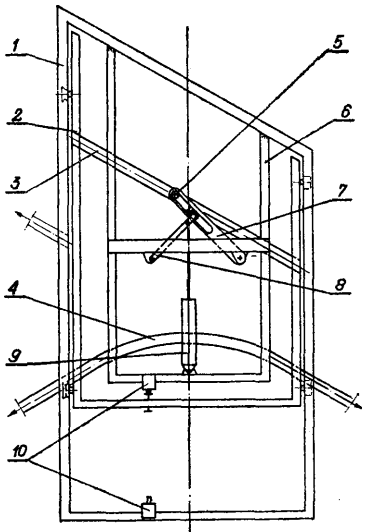

Fig. 1

B65G **P. 211938** 19.12.1978

Zjednoczenie Przedsiębiorstw Budowy Elektrowni i Przemysłu, Warszawa, Polska (Stanisław Anusiewicz, Jerzy Bagiński, Bolesław Kruk, Ryszard Grauman).

Sposób wykonania i eksploatacji składowisk popiołu oraz grodzie w elektrowniach i elektrociepłowniach zwłaszcza opalanych węglem kamiennym

Sposób według wynalazku rozwiązuje zagadnienie budowy i eksploatacji składowisk w elektrowniach i elektrociepłowniach.

Sposób według wynalazku polega na montażu poszczególnych elementów grodzi (1) przy użyciu lekkiego dźwigu samojezdnego na tradycyjnie wykonanym filtrze odwrotnym (2) oraz montażu docelowo rurociągów technologicznych (5). Po napełnieniu składowiska do około 0,50 m poniżej górnej krawędzi grodzi (1) i przerwie około trzech miesięcy, grodzie montuje się na wyższym poziomie (3) z jednoczesnym formowaniem skarpy zewnętrznej (4) i przedłużeniem wylewek (6) rurociągów technologicznych rozpoczyna się dalsza eksploatacja składowiska. Podłoże przy grodziach (1) przed ewentualnym rozmyciem zabezpiecza warstwa włókniny (13). (3 zastrzeżenia)

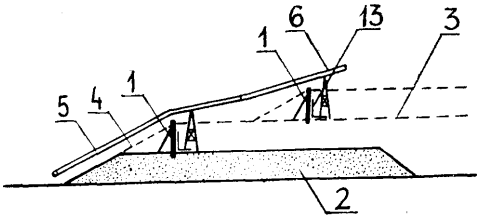

Fig. 1

B65G **P. 217905 T** 23.08.1979

Kopalnia Węgla Kamiennego „Nowy Wirek", Ruda Śląska, Polska (Paweł Pisarek, Fryderyk Braska).

Urządzenie do napinania taśmy transportującej przenośnika

Przedmiotem wynalazku jest urządzenie przeznaczone do napinania i zwalniania taśmy transportującej przenośnika, stosowanego zwłaszcza w górnictwie do transportu urobku.

Wynalazek rozwiązuje zagadnienie opracowania prostej, łatwej do wykonania i obsługi oraz pewnej w działaniu konstrukcji urządzenia, zapewniającego prawidłowe naprężenie taśmy transportującej na stosunkowo długiej drodze, nawet w czasie transportowania urobku o różnej wilgotności.

Urządzenie według wynalazku charakteryzuje się tym, że ma ramę nośną złożoną z dwóch prowadnic (1) oraz wózka.(7) wraz z zamocowaną na nim stacją zwrotną (8) przenośnika. Wózek (7) stacji zwrotnej (8) jest wyposażony w dwa elementy (9) ze sworzniami (10) ustalającymi położenie tego wózka w otworach (4) prowadnic (1). Poza tym do jednego końca ramy nośnej są zamocowane dwa siłownika (11), których wysuwniki są połączone za pomocą cięgien ze stacją zwrotną (8). (1 zastrzeżenie)

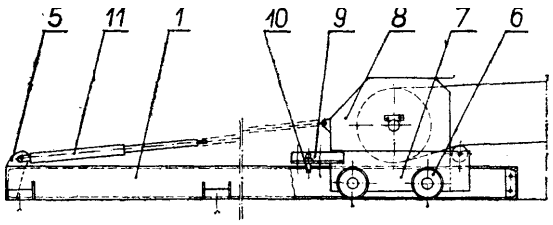

Fig. 1

B65H **P. 211397** 01.12.1978

Polska Akademia Nauk, Instytut Biocybernetyki i Inżynierii Biomedycznej, Warszawa, Polska (Andrzej Szczepanowski).

Urządzenie do potokowego odbierania i układania arkuszy w zasobniku

Urządzenie służy do układania w zasobniku arkuszy wyrzucanych z transportera w kierunku stycznym do ich powierzchni i równoległego lub nieznacznie nachylonego do poziomej lub zbliżonej do poziomej powierzchni stosu w zasobniku.

Urządzenie działa w fazie ruchu bezwładnego arkusza (13) dzięki energii kinetycznej rolek (9) bezwładnikowych pobranej za pośrednictwem siły tarcia rolek (9) o powierzchnie arkusza (13) w końcu fazy jego ruchu wymuszonego mechanizmem podającym. Energia kinetyczna zmagazynowana w ruchu obrotowym rolek (9) bezwładnikowych wspomaga za pośrednictwem siły tarcia bezwładny ruch arkusza (13) oraz w dużym stopniu zapobiega jego odbiciom lub dosyła do ścianek (3) i (4) zasobnika odbite arkusze (13). (1 zastrzeżenie)

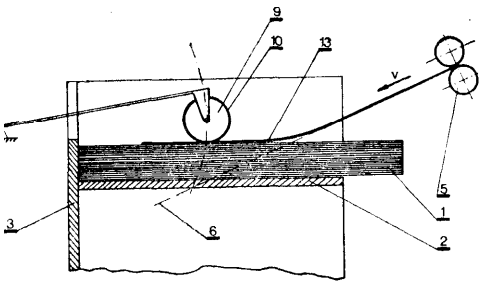

B65H **P. 212130** 22.12.1978

Instytut Obróbka Plastycznej, Poznań, Polska (Ludwik Trampus, Jerzy Andrzejewski).

Sposób i urządzenie do odwijania taśmy z kręgu, **zwłaszcza w linii profilowania**

Sposób i urządzenie do odwijania taśmy z kręgu zwłaszcza w linii profilowania, charakteryzuje się tym, że taśma (2) odwijana jest przez parę współpracujących rolek odwijających (4) i (5), osadzonych podatnie względem przesuwu taśmy. Prędkość podawania równa prędkości kształtowania np. w profilarce, jest samoczynnie regulowana silnikiem hydraulicznym, napędzającym jedną z rolek odwijających. W momencie włączania i wyłączania napędu, rolki (4) i (5) przemieszczane są odpowiednio na drodze przyspieszenia i hamowania taśmy przy czym wszelkie szarpnięcia amortyzowane są pakietem klocków gumowych (9) i przegubami (7) i (10). Jest to możliwe, dzięki ułożyskowaniu rolek (4) i (5), usytuowanych poprzecznie do kierunku przesuwu taśmy (2), w wahliwej ramie (6), która ma połączenie przegubowe (7) z podstawą urządzenia w osi jej obrotu a poprzecznie do osi obrotu osadzona jest na co najmniej jednym trzpieniu (8) między pakietami gumowych klocków (9). Ponadto trzpień (8) połączony jest dodatkowym przegubem (10) ze ścianą urządzenia, prostopadłą do kierunku ruchu taśmy (2). Przeguby (7) i (10) stanowią tuleje stalowo-gumowe tzw. silentbloki. (3 zastrzeżenia)

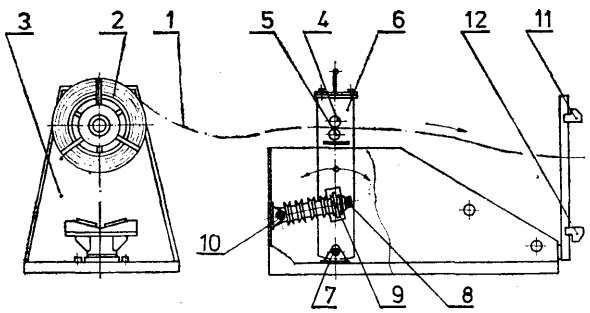

B86B **P. 217707 T** **10.08.1979**

Biuro Projektów Górniczych, Gliwice, Polska (Jan Marek, Włodzimierz Wojtowicz).

Układ zdalnego uruchamiania maszyny wyciągowej

Układ zdalnego uruchamiania maszyny wyciągowej ma równolegle połączone zespoły: sterowanie uprawnieniem do załadowania skipu, sterowania wykonaniem załadowania, sterowania ruchem powolnym maszyny i zespół sygnalizacyjny. Zespół sterowania uprawnień do załadowania skipu stanowią obwody przekaźników uprawnienia do załadowania naczynia pierwszego **(P_1)** i naczynia drugiego **(P_2).**

Zespół sterowania wykonaniem załadowania ma obwody przekaźników załadunku obu naczyń **(P_3** i **P_4)** oraz obwód przekaźnika pomocniczego załadunku **(P_5).**

Zespół sterowania ruchem powolnym maszyny stanowią obwody przekaźników jazdy powolnej w kierunku „x" **(P_6)** i w kierunku „y" **(P_7),** przekaźnika czasowego opóźniającego załączenie jazdy powolnej **(P_8)** kierunkowego jazdy powolnej w kierunku „x" **(P_9)** i w kierunku „y" **(P_{10}).**

Zespół sygnalizacyjny składa się z obwodów lampek i dzwonków sygnalizacyjnych **($L_{1,2...}$, $D_{1,2...}$)** oraz obwodu przekaźnika kasującego sygnał startu **(P_{11}).** (1 zastrzeżenie)

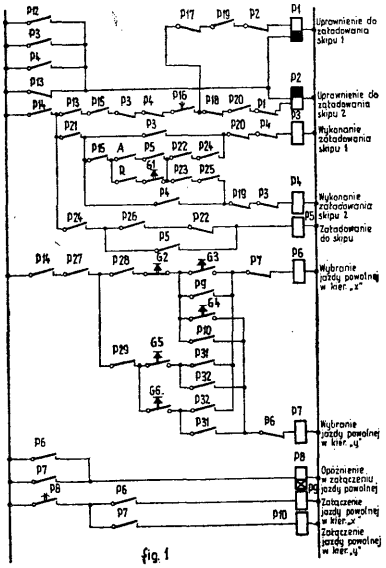

fig. 1

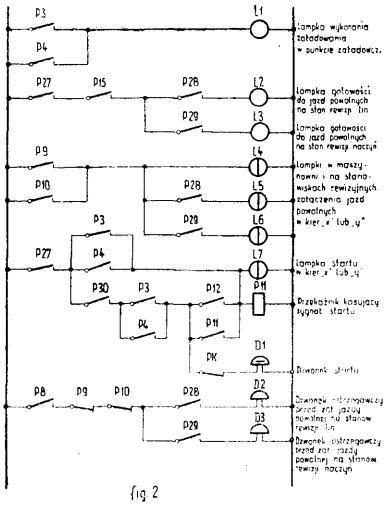

fig. 2

B66B **P. 218814** 09.10.1979

Pierwszeństwo: 10.10.1978 - USA (nr 949788)

Beloit Corporation, Beloit, Stany Zjednoczone Ameryki (Jere Wilmot Crouse).

Sposób zwiększania **przesuwności** materiału w zespole zsuwni okrawarki oraz zespół zsuwni okrawarki

Sposób według wynalazku polega na tym, że prowadzi się pasmo krajki z nożyc wzdłuż drogi w zespole zsuwni, przy czym doprowadza się wzdłuż tej drogi rozdzielające warstwy powietrza o małej prędkości pomiędzy zsuwnią i obiema stronami pasma krajki dla unoszenia pasma i ułatwienia przesuwania pasma wzdłuż drogi oraz odprowadzania go z nożyc.

Zespół do stosowania tego sposobu charakteryzuje się tym, że zawiera zsuwnię (10) tworzącą przelot dla prowadzenia pasma (T) krajki wzdłuż drogi od nożyc oraz układ dostarczający warstwy powietrza rozdzielającego o małej prędkości wzdłuż tej drogi pomiędzy zsuwnią (10) i obydwoma przeciwległymi stronami pasma (T) krajki dla unoszenia pasma (T) i ułatwienia przesuwu pasma (T) od nożyc (11) wzdłuż jego drogi. (25 zastrzeżeń)

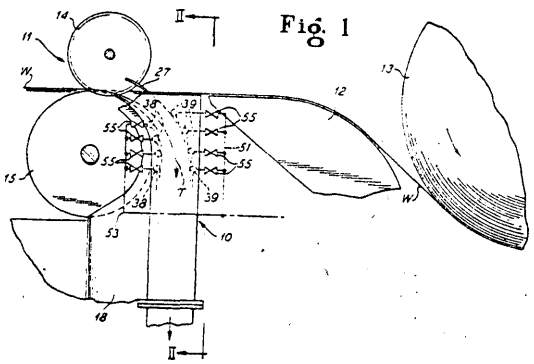

B66C P. 211087 21.11.1978

Stocznia im. Komuny Paryskiej, Gdynia, Polska (Zdzisław Siembieda, Mirosław Swiszczewski).

Przyrząd do odwracania **tłoka** z drągiem tłokowym silnika na statku

Wynalazek rozwiązuje zagadnienie opracowania konstrukcji przyrządu, który umożliwi bezpiecznie i mniej uciążliwie przeprowadzić proces odwracania tłoka z tłoczyskiem.

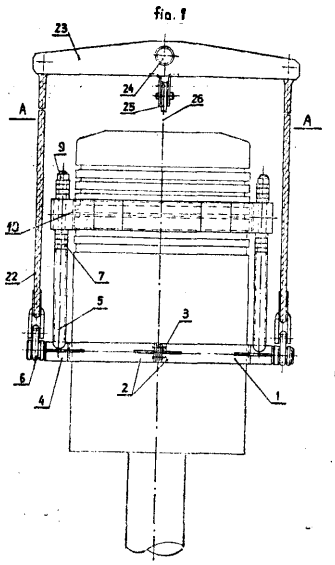

Fig. 1

Przyrząd według wynalazku charakteryzuje się tym, że składa się z obejmy (1) połączonej poprzez cięgna (5) z zabezpieczającym pierścieniem (10) oraz poprzez zawiesia (22) z trawersą (23). (4 zastrzeżenia)

B66C P. 217951 T 23.08.1979

Łódzkie Biuro Projektów Budownictwa Przemysłowego, Łódź, Polska (Mariusz Sikora, Roman Aleksandrowicz, Bogusław Maciejewski).

Układ **wentylacji kabin suwnic**

Układ wentylacji kabin suwnic hal produkcyjnych o dużym zanieczyszczeniu i podwyższonej temperaturze powietrza charakteryzuje się tym, że zawiera rozdzielczy kanał (1) mający na całej długości równomiernie rozmieszczone nawiewniki (8) zamykane elastycznymi przeponami (12) i otwieranie podczas ruchu suwnicy poprzez nacisk na występy (13) elementów (11) o kształcie trapezu umiejscowionym wewnątrz czerpni (10). (2 zastrzeżenia)

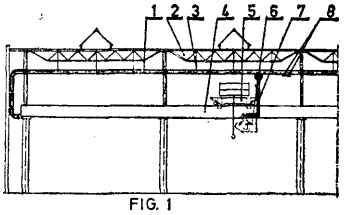

FIG. 1

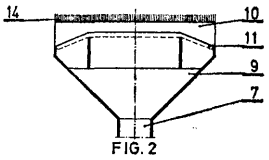

FIG. 2

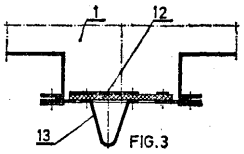

FIG. 3

B66D P. 217591 T 06.08.1979

Zjednoczenie Transportu Samochodowego Łączności, Warszawa, Polska (Andrzej Kaczmarek).

Zapadkowy mechanizm zabezpieczający

Wynalazek rozwiązuje zagadnienie zabezpieczenia śrubowych mechanizmów podnoszenia w przypadku

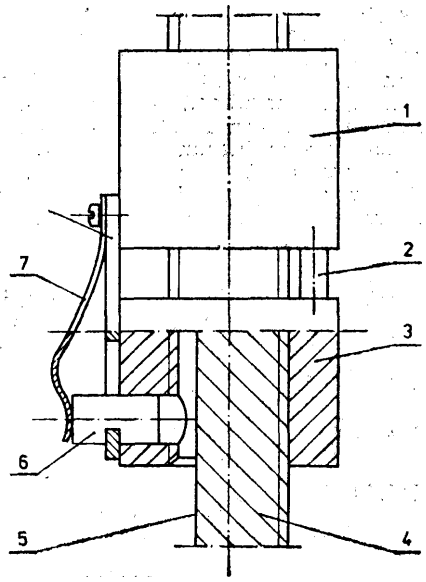

zerwania lub zużycia się gwintu w nakrętce nośnej, uniemożliwiając pracę dźwignika z uszkodzoną nakrętką nośną.

Mechanizm zawiera zaczep (8) z elementem sprężystym (7), umocowanym do nakrętki nośnej (1), który podtrzymuje zapadkę (6). Zapadka (6) umieszczona w nakrętce zabezpieczającej (3) współpracuje z wybraniem materiału (5) na śrubie nośnej (4).

(3 zastrzeżenia)

B66D
B63B **P. 217966 T** 24.08.1979

Toruńskie Zakłady Urządzeń Okrętowych „TQWIMOR", Toruń, Polska (Włodzimierz Zdrodowski, Zbigniew Zasadzki).

Wciągarka trałowa

Wynalazek rozwiązuje zagadnienie opracowania uniwersalnej konstrukcji wciągarki trałowej przeznaczonej do połowów włokowych dennych, głębokowodnych i pelagicznych.

Wciągarka trałowa według wynalazku chrakteryzuje się tym, że wyposażona jest na pierwszym stopniu przekładni w dwie pary kół zębatych (4, 8) o przełożeniu odpowiednim dla uzyskania parametrów wymaganych przy połowach dennych i (5, 9) o przełożeniu odpowiednim dla uzyskania parametrów wymaganych przy połowach pelagicznych oraz w rozłączne sprzęgła kłowe (6, 7) osadzone na wale napędowym (3) i hamulec taśmowy (16) zamocowany na drugim lub na następnych wałach przekładni.

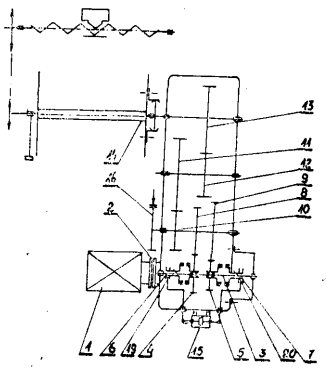

Fig 1

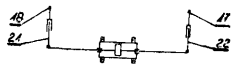

Fig 2

Rozłączne sprzęgła kłowe (8, 7) wyposażane są w układ sterowania, zawierający siłownik (15) zamocowany do korpusu przekładni. Tłoczysko siłownika (15) z dwóch stron powiązane jest z układami dźwigniowymi (19, 20), a elementy (21, 22) oraz (17, 18) wiążące tłoczysko z układami dźwigniowymi (19, 20) są przesuwne względem siebie wzdłuż swojej osi.

(2 zastrzeżenia)

Dział C
CHEMIA I METALURGIA

C01B **P. 218039 T** 29.08.1979

Politechnika Łódzka, Łódź, Polska (Zdzisław Haś).

Urządzenie **do wytwarzania** siarczków metali

Zagadnieniem podlegającym rozwiązaniu jest zbudowanie specjalnej aparatury chemicznej przeznaczonej do wytwarzania siarczków metali w parach rtęci, która zmniejszyłaby uciążliwość procesu.

Urządzenie do wytwarzania siarczków metali w parach siarki, charakteryzuje się, że jest złożone z dwóch rurowych pojemników (1 i 2), których jedne końce są zaopatrzone w kołnierze (3 i 4) do połączenia ich z sobą, przy czym jeden z pojemników (2) stanowią dwa odcinki rurowe o osiach geometrycznych do siebie prostopadłych. (1 zastrzeżenie)

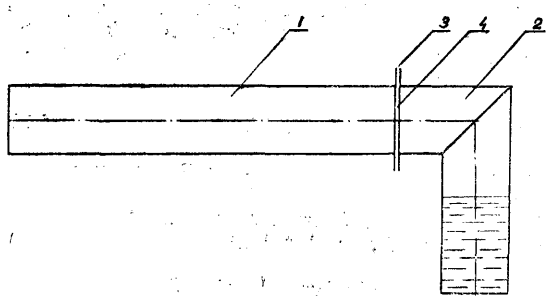

C01C P. 212461 30.12.1978

Zakłady Azotowe, „Puławy", Puławy, Polska (Roman Przepiórka, Zenon Kawka, Arkadiusz Markiewka, Franciszek Niespodziany).

Sposób katalitycznej syntezy amoniaku i **urządzenie do katalitycznej syntezy** amoniaku

Wynalazek rozwiązuje zagadnienie zoptymalizowania szybkości procesu syntezy amoniaku na katalizatorze.

Sposób katalitycznej syntezy amoniaku przebiegający w temperaturze 360°C do 550°C, pod ciśnieniem 15,0 do 45,0 MPa na warstwie katalizatora, według wynalazku charakteryzuje się tym, że złoże katalityczne w dolnej części reaktora chłodzone jest w sposób ograniczony i/lub proces prowadzony jest adiabatycznie.

Urządzenie do katalitycznej syntezy amoniaku składające się z reaktora wyposażonego w płaszcz, ruszt nośny katalizatora, dno sitowe, rury chłodzące, według wynalazku charakteryzuje się tym, że rury chłodzące katalizator izolowane są na długości 10—40%, przy czym izolację tworzy stacjonarna warstwa gazu (14) utworzona przy użyciu kształtki izolacyjnej (12), a przepływ gazu z części ekranizowanych rur (12) do części chłodzących katalizator odbywa się poprzez otwory (13). (6 zastrzeżeń)

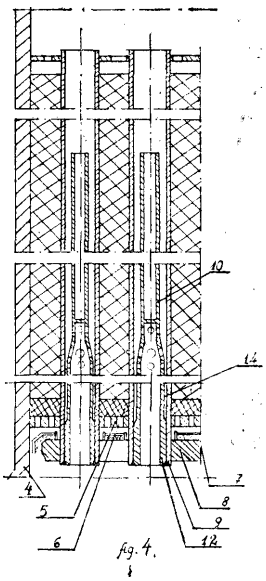

fig. 4.

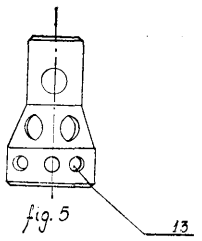

C01C P. 218057 T 30.08.1979

Zakłady Azotowe im. Feliksa Dzierżyńskiego, Tarnów, Polska (Kazimierz Baran, Stefan Kupiec, Grażyna Konieczna, Maria Kilichowska, Stanisław Rygiel, Zdzisław Przybycień, Marian Gucwa, Antoni J. Gucwa).

Sposób rozdzielania siarczanu amonowego od mieszaniny związków organicznych zawartych w smółkach siarczanowych

Wynalazek rozwiązuje zagadnienie skutecznego usuwania jonów SO_4'' z roztworu smółek siarczanowych, co pozwala na oczyszczanie ścieków z zastosowaniem osadu czynnego z dużą wydajnością.

Sposób rozdzielania siarczanu amonowego od mieszaniny związków organicznych zawartych w smółkach siarczanowych, powstających przy przeróbce odpadowych roztworów siarczanu amonowego pochodzących z produkcji kaprolaktamu i/lub akrylanów, polega na doprowadzeniu roztworu smółek siarczanowych do zawartości jonów NO_3' w granicach 35—230 g/dm^8 w przeliczeniu na azot i do zawartości substancji organicznych odpowiadającej chemicznemu zapotrzebowaniu tlenu 50—300 g/dm^3 oraz utrzymywaniu tego stężenia przy jednoczesnym zawracaniu do zatężanego roztworu smółek, ługów pokrystalicznych otrzymanych po wydzieleniu ze smółek siarczanu amonu. (1 zastrzeżenie)

C01F P. 218013 T 28.08.1979

Instytut Przemysłu Wiążących Materiałów Budowlanych, Opole, Uniwersytet Marii Curie-Skłodowskiej, Lublin, Polska (Michalina Dabkowska, Bronisław Weryński, Włodzimierz Hubicki).

Sposób wytwarzania mieszaniny związków glinu o właściwościach suszących

Wynalazek rozwiązuje zagadnienie umożliwienia wytwarzania mieszaniny związków glinu o właściwościach suszących z hydrargilitu bez konieczności uciażliwego usuwania z niego zanieczyszczeń sodowych.

Sposób według wynalazku polega na tym, że wodorotlenek glinu, zwłaszcza hydrargilit lub lepiej produkt jego kalcynacji o składzie $Al_2O_3 \cdot (2,7—2,9)\ H_2O$ miesza się w suchej atmosferze i w temperaturze pokojowej z dodatkiem aktywatora w postaci stałego glinianu sodowego lub potasowego w ilości 10—55% wagowych w stosunku do wodorotlenku glinu. (2 zastrzeżenia)

C01G P. 211764 13.12.1978

Zakłady Bieli Cynkowej „Oława", Oława, Polska (Ryszard Jasiński, Zbigniew Igielski, Kazimierz Ostojski, Jan Standio).

Sposób otrzymywania tlenku kadmu i urządzenie do otrzymywania tlenku kadmu

Przedmiotem wynalazku jest sposób otrzymywania tlenku kadmu i urządzenie do otrzymywania tlenku kadmu, zwłaszcza do produkcji ujemnej aktywnej masy elektrodowej kadmowo-niklowych akumulatorów.

Sposób otrzymywania tlenku kadmu według wynalazku polega na tym, że wychodzące z poziomej retorty (2) pary kadmu przed doprowadzeniem czynnika utleniającego, zabezpiecza się otuliną gazu osłonowego, korzystnie zawierającego wodór.

Istota urządzenia do otrzymywania tlenku kadmu polega na tym, że pozioma retorta wyposażona jest w hydrauliczny syfon w postaci przegród (3) i (4), oddzielający część topielną (5) od części odparowującej (6), a w końcowej części przewodu (7) wylotowego par kadmu zainstalowana jest pierścieniowa komora (8) z otworkami (9) w ścianie przedniej. (2 zastrzeżenia)

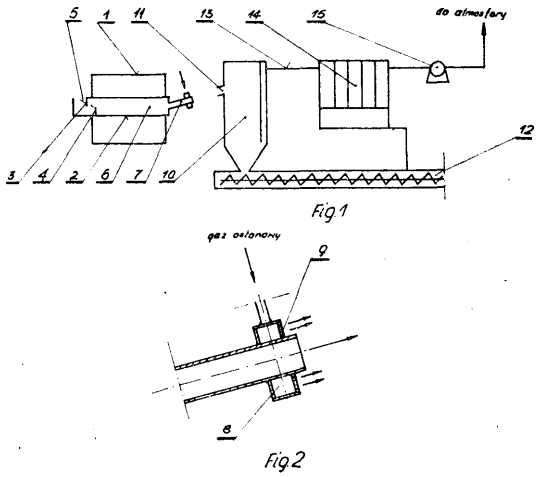

C03B P. 211853 15.12.1978

Politechnika Śląska, Gliwice, Polska (Marian Starczewski, Kazimierz Surowiec, Adolf Patryn).

Spesób wytwarzania masy szklanej odpornej na działanie alkaliów

Sposób wytwarzania masy szklanej odpornej na działanie alkaliów polega na tym, że zasadowe materiały korzystnie serpentynit, amfibolit po rozdrobnieniu miesza się z siarczanami i/lub węglanami i/lub halogenkami metali alkalicznych i/lub metali ziem alkalicznych po czym nagrzewa do temperatury zeszklenia i utrzymuje w tej temperaturze do czasu zeszklenia masy. Uzyskaną masę szklaną zestala się względnie kieruje na rozwłóknienie jednym ze znanych sposobów. (4 zastrzeżenia)

C03C P. 211877 18.12.1978

Centralny Ośrodek Badawczo-Projektowy Budownictwa Przemysłowego „BISTYP", Warszawa Polska (Władysław Meuś, Józef Pękała, Ryszard Rudziński, Jerzy Senicki, Zenon Narojek).

Elastyczna nakładka do bezmcstkowego scalania płyt szklanych o ceowym przekroju poprzecznym

Przedmiotem wynalazku jest nakładka do bezmostkowego scalania płyt szklanych o ceowym przekroju poprzecznym, wykonana z dowolnego materiału trwale elastycznego, składająca się z prostokątnej podstawy (1), której krótszy bok jest dłuższy niz podwójna suma grubości obrzeża (2) i szerokości ceowego przekroju poprzecznego płyty szlanej, obrzeża (2) okalającego podstawę (1) oraz trzpieni dystansowych (3) usytuowanych na podstawie (1), przy obu jej krótszych bokach. (1 zastrzeżenie)

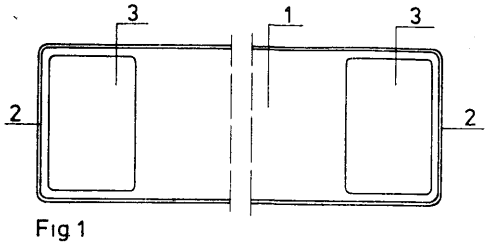

Fig 1

C03C P. 217935 T 23.08.1979

Zjednoczone Huty Szkła Gospodarczego i Technicznego „Vitropol" - Pieńskie Huty Szkła, Pieńsk, Polska (Mieczysław Solak, Jan Porowski).

Zestaw surowców do produkcji szkieł kolorowych

Zagadnieniem podlegającym rozwiązaniu jest opracowanie takiego zestawu surowców, który umożliwia uzyskanie szkła kolorowego o stabilnycha i odpowiednio intensywnych barwach.

Zestaw surowców do produkcji szkieł kolorowych, zwłaszcza żółtych, pomarańczowych i czerwonych, zawiera oprócz podstawowych surowców szklarskich i surowców barwiących siarczan kadmu w ilości od 0,2—6,0 kg oraz siarkę rodzimą w ilości od 0,1—1,0 kg na 100 kg zestawu. (1 zastrzeżenie)

C04B C08L **P. 210987** 15.11.1978

Wojewódzkie Przedsiębiorstwo Wodociągów i Kanalizacji, Olsztyn, Polska (Waldemar Reszniak, Łarisa Śmirnowa).

Termoplastyczny konstrukcyjno-izolacyjny materiał budowlany

Przedmiotem wynalazku jest termoplastyczny konstrukcyjno-izolacyjny materiał budowlany na bazie popiołów lotnych, które są odpadem przy spalaniu węgla.

Składa się on z popiołów lotnych w ilości 50 do 80%, trocin lub wiórów drzewnych o wilgotności około 50% - w ilości 10 do 30% i polopropylenu w ilości 8 do 80%, w stosunku objętościowym.

Materiał ten ma budowę porowatą o porach zamkniętych. Charakteryzuje się on dużą wytrzymałością mechaniczną, odpornością na ścieranie i nienasiąkliwością. Mogą być z niego wykonywane wykładziny izolacyjne ścienne i podłogowe, a także pokrycia dachowe w budownictwie rolniczym, przemysłowym i mieszkaniowym.

Zastosowanie tego materiału powoduje zużywanie odpadów przemysłowych zalegających na hałdach wokół zakładów elektrociepłowniczych i tartaków, powodując istotne zmniejszenie zanieczyszczenia środowiska naturalnego. (1 zastrzeżenie)

C04B C08L **P. 210988** 15.11.1978

Wojewódzkie Przedsiębiorstwo Wodociągów i Kanalizacji, Olsztyn, Polska (Waldemar Reszniak, Łarisa Smirnowa).

Termoplastyczny konstrukcyjny materiał budowlany

Przedmiotem wynalazku jest nowy termoplastyczny konstrukcyjny materiał budowlany na bazie popiołów lotnych, będących odpadem przy spalaniu węgla.

Materiał według wynalazku składa się z 20 do 92% popiołów lotnych i 8 do 80% polipropylenu, w stosunku objętościowym.

Materiał ten ma dużą wytrzymałość mechaniczną i odporność na działanie związków kwaśnych i alkalicznych, przy znacznej odporności na ścieranie. Może być stosowany na wykładziny ścienne i podłogowe, rury kanalizacyjne i jako laminat do pokrywania płyt.

Wykorzystanie popiołów lotnych wchodzących w skład tego materiału, przyczynia się do ochrony środowiska naturalnego, przez likwidację hałd przy elektrowniach i elektrociepłowniach. (1 zastrzeżenie)

C04B **P. 211745** 14.12.1978

Naukowo-Produkcyjne Centrum Półprzewodników, Warszawa, Polska (Ludwik Nawrocki).

Sposób wytwarzania warstw fotoprzewodzących na bazie kadmu, naparowanych w próżni

Sposób otrzymywania warstwy fotoprzewodzącej według wynalazku polega na naparowaniu siarczku kadmu w próżni rzędu 10^{-5} Tr na podłoże ceramiczne lub ceramiczno-szklane nagrzane do temperatury około 120—200°C. Siarczek kadmu jest aktywowany jonami miedzi o stężeniu 10^{-3}—$5 \cdot 10^{-2}$ g Cu/g CdS i jonami chloru o stężeniu $5 \cdot 10^{-3}$—10^{-2} g Cl/g CdS wprowadzanych z wodnych roztworów $CuSO_4 \cdot 5H_2O$ i $CdCl_2$—$2^1/_2$ H_2O, a następnie wyparowuje się ze źródeł, których temperaturę zmienia się w zakresie 400—1600°C. Otrzymaną cienką warstwę poddaje się rekrystalizacji w temperaturze około 450—600°C w atmosferze powietrza lub gazu obojętnego przez czas 0,5—1,5 godz. pokrywając ją siarczkiem kadmu aktywowanym jonami chloru o stężeniu $5 \cdot 10^{-3}$—10^{-2} g Cl/g CdS wyprowadzanymi z wodnych roztworów $CdCl_2 \cdot 2^1/_2$ H_2O i NaCl. (4 zastrzeżenia)

C04B **P. 211981** 19.12.1978

Lubuskie Zakłady Materiałów Ogniotrwałych, Żary, Polska (Roman Kielar, Mieczysław Witek, Maria Suszyńska, Waldemar Drzazga, Leon Łukwiński, Emil Maziarz).

Sposób produkcji wyrobów kwasoodpornych

Przedmiotem wynalazku jest sposób produkcji wyrobów kwasoodpornych z masy o składzie 30—80% ogniotrwałej gliny surowej o ogniotrwałości zwykłej 161-171 sP i uziarnieniu 0-2 mm, 20-70% fonolitu o temepraturze topliwości około 1200°C i uziarnieniu 0—0,5 mm, 5—30% złomu z wyrobów ogniotrwałych o ogniotrwałości 161—173 sP i uziarnieniu 0—0,5 mm lub 0—2 mm. Wyroby produkowane według wynalazku charakteryzują się wysoką kwaso- i ługoodpornością oraz wytrzymałością mechaniczną. (2 zastrzeżenia)

C04B **P. 212013** 20.12.1978

Ośrodek Badawczo-Rozwojowy Budownictwa Węglowego, Katowice, Polska (Jan Skwara, Tadeusz Pikoń, Henryk Budzyński, Zbigniew Jasiński).

Płynna samopoziomująca się zaprawa anhydrytowa

Przedmiotem wynalazku jest płynna samopoziomująca się zaprawa anhydrytowa składająca się z pięciu podstawowych składników: spoiwa, aktywatorów, wypełniacza, upłynniacza, modyfikatora w której poprzez odpowiedni zestaw tych składników uzyskano zaprawę odznaczającą się szybkim wiązaniem oraz twardnieniem, szybkim wysychaniem i dobrą jakością powierzchni uzyskanej wylewki. Jako spoiwo użyty jest anhydryt nieprażony w postaci mączki. Aktywatorami jest cement i/lub wapno hydratyzowane. Ponadto jako aktywatory dodatkowe stosuje się niewielkie ilości jednej lub dwóch soli cynku, sodu, potasu w postaci siarczanów.

Jako wypełniacz stosuje się piasek budowlany względnie piasek kwarcowy, perlit, wermikulit o uziarnieniu 0—4 mm, korzystnie 0—1 mm. Środkiem

upłynniającym jest żywica melaminowo-formaldehydowa rozpuszczalna w wodzie. Jako środek modyfikujący zaprawę stosuje się gips.

Poprzez duży udział cementu jak również w zależności od użytych aktywatorów możliwe jest regulowanie w szerokim zakresie właściwości fizyko-mechanicznych podkładów zarówno dla celów mieszkaniowych, użyteczności publicznej jak i do celów przemysłowych. (5 zastrzeżeń)

C04B **P. 212090** 23.12.1978

Ostrowieckie Zakłady Materiałów Ogniotrwałych, Ostrowiec Świętokrzyski, Polska (Mieczysław Mularczyk, Jan Szczawiński, Lucyna Rogala, Jadwiga Warmuż, Piotr Sołtys, Henryk Szneider).

Masa ogniotrwała

Wynalazek dotyczy masy ogniotrwałej na wyroby kadziowe wypalane lub na monolityczne wyłożenie kadzi stalowniczych. Istotą wynalazku jest wprowadzenie topnika w postaci wapna palonego lub żużla wielkopiecowego lub ich mieszaniny do mieszaniny suchych składników zawierającej 70—90% SiO_2. Wapno palone lub żużel wielkopiecowy lub ich mieszaninę wprowadza się w postaci sypkiej o uziarnieniu poniżej 0,2 mm lub w postaci mieszaniny z substancją nawilżającą. Topnik dodaje się w takiej ilości, aby w suchej masie zawartość CaO wynosiła 1—3%. Mieszaninę suchych składników zawierającą 70—90% SiO_2 sporządza się z surowców niewypalonych lub niewypalonych i wypalonych. Nawilżoną masę przeprowadza się znanym sposobem w wyroby wypalone lub w wyłożenie monolityczne kadzi stalowniczych i surówkowych. (6 zastrzeżeń)

C04B **P. 212140** 23.12.1978

Instytut Materiałów Ogniotrwałych, Gliwice, Polska (Jadwiga Strama, Leopold Kowar, Zygmunt Piotrowski, Jerzy Bieda, Wiesław Kurdowski, Irena Gollenhofer, Roman Krawczyk).

Sposób wytwarzania wyrobów zasadowych dla wyłożenia pieców obrotowych przemysłu cementowego

Sposób według wynalazku polega na rozdrobnieniu klinkieru dolomitowego, dolomitowo-magnezytowego lub magnezytowego o porowatości 3—8% do uziarnienia 0—4 mm, wzbogaceniu frakcji pyłowej w fazę ułtwiającą spiekanie, wymieszaniu w podwyższonej temperaturze, 20—30% wag. frakcji pyłowej i 70-80% wag. frakcji grubszej z 1—6% wag. preparowanej mieszanki smołowej, a następnie wyformowaniu wyrobów w otulinach stalowych lub bez i poddaniu ich znanemu procesowi ulepszania cieplnego. (1 zastrzeżenie)

C04B **P. 217995 T** 27.08.1979

Zakład Urządzeń Automatyki Przemysłowej, Sosnowiec, Polska (Józef Bagsik, Kazimierz Cichy, Henryk Gansiniec, Jan Baran, Teodora Smółka).

Sposób wytwarzania masy elektrotermoizolacyjnej

Wynalazek rozwiązuje zagadnienie opracowania technologii wytwarzania masy elektrotermoizolacyjmentów wkładek pomiarowych czujników termoelekrnej, przeznaczonej szczególnie do zalewania termoeletrycznych jednorazowego użytku.

Sposób według wynalazku polega na tym, że do mieszaniny złożonej ze 100 części wagowych masy suchej otrzymanej z 30 części wagowych mielonego kwarcytu o zawartości co najmniej 98% tlenku krzemu, z 30 części wagowych mielonej palonki o zawartości co najmniej 70% tlenku glinu i z 40 części wagowych cementu glinowego o zawartości co najmniej 63% tlenku glinu, wprowadza się roztwór wodny w ilości 38—43 części wagowych, otrzymany ze 100 części wagowych wody pitnej, z 0,5 części wagowych uwodnionego węglanu sodu i z 0,1 części wagowych cukru, po czym miesza się przez około 15 minut. (1 zastrzeżenie)

C04B **P. 220735** 21.12.1979

Huta Łaziska, Łaziska Górne, Polska (Jan Ciurlok, Tadeusz Torz, Mieczysław Mularczyk, Leon Łukwiński, Andrzej Chmura, Teresa Wilczewska, Bohdan Kołomyjski, Jerzy Danielczyk).

Masa ogniotrwała zwłaszcza do ochrony płyt podlewnicowych

Masa składa się z pyłu krzemionkowego wytrąconego w odpylnikach pieców elektrycznych produkujących krzem lub jego stopy w ilości 100 części wagowych, 5—15 części wagowych fosforanu glinowego lub glinowo-chromowego i 130—150 części wagowych wody. (1 zastrzeżenie)

C0GB **P. 212274** 29.12.1978

Wojskowa Akademia Techniczna im. Jarosława Dąbrowskiego, Warszawa, Polska (Edward Włodarczyk, Jan Statuch, Bogdan Zygmunt, Jerzy Nowaczewski, Andrzej Maranda, Emil Boryczko).

Zawiesinowy materiał wybuchowy o zmniejszonej gęstości

Celem wynalazku było uzyskanie takiego zawiesinowego materiału wybuchowego, którego gęstość przez kilkadziesiąt minut od czasu sporządzenia mieszaniny pozostawałaby niezmieniona. Zawiesinowy materiał wybuchowy stanowiący mieszaninę nieorganicznych soli tlenowych, substancji organicznych lub nieorganicznych o charakterze paliwa, wody, substancji zagęszczających oraz substancji generujących gaz, roztworu nadtlenku wodoru z dodatkiem katalizatora przyspieszającego rozkład H_2O_2 według wynalazku charakteryzuje się tym, że zawiera dodatkowo stabilizator nadtlenku wodoru w postaci rozpuszczalnego w wodzie ortofosforanu jednozasadowego jak jednozasadowego ortofosforanu amonu, potasu lub wapnia.

Materiał ten nadaje się do zastosowania np. w otworach o dużych głębokościach, wierconych np. podczas badań geofizycznych. (2 zastrzeżenia)

C07C **P. 212435** 30.12.1978

Zakłady Azotowe „Puławy", Puławy, Polska (Marek Pochwalski, Jerzy Osoba, Stanisław Trociłowski, Henryk Leśniak, Tadeusz Smętek, Bolesław Antoszuk).

Sposób otrzymywania oksymów

Wynalazek rozwiązuje zagadnienie opracowania takiej technologii procesu oksymacji ketonów, która umożliwia otrzymywanie oksymów o małej zawartości wody nawet w przypadku stosowania rozcieńczonych roztworów soli hydroksyloaminy.

Sposób otrzymywania oksymów charakteryzuje się tym, że część powstającej w procesie fazy wodnej, zawierające sole amonowe lub sole amonowe i sole hydroksyloaminy, zatęża się i zawraca ponownie do procesu oksymacji. (4 zastrzeżenia)

C07C **P. 212470** 30.12.1978

Zgłoszenie dodatkowe do patentu nr 96346

Instytut Ciężkiej Syntezy Organicznej „Blachownia", Kędzierzyn-Koźle, Polska (Maciej Kiedik, Józef Kołt, Jerzy Czyż, Edward Grzywa, Anna Niezgoda, Kazimierz Terelak).

Sposób ciągły wytwarzania bisfenolu A

Wynalazek rozwiązuje zagadnienie optymalizacji procesu wytwarzania bisfenolu A.

Bisfenol A wytwarza się na drodze kondensacji fenolu z acetonem wobec kwaśnego katalizatora jonowymiennego typu sufonowanego kopolimeru styrenu z dwuwinylobenzenem. Proces prowadzi się w trzech stadiach w dwóch reaktorach wypełnionych stacjonarnym złożem katalizatora. Wysokość złoża w każdym z reaktorów wynosi 5—20 m, a złoża w obu reaktorach podzielone są dodatkowo na dwie strefy, dolną i górną. Mieszaninę reakcyjną cyrkuluje się w różnych stadiach procesu z różną prędkością liniową, przy czym pierwsze stadium procesu przebiega w temepraturze 60—85°C w złożu pierwszego reaktora, kolejno w dolnej a następnie w górnej strefie złoża katalitycznego, drugie stadium procesu prowadzi się w dolnej strefie drugiego reaktora w temperaturze 70—90°C, a trzecie stadium prowadzi się w górnej strefie złoża w drugim reaktorze w temperaturze 75—95°C.

Prędkość liniowa przepływu mieszaniny reakcyjnej przez dolne strefy złoża wynosi nie więcej niż 10 m/godz., a prędkość liniowa przepływu przez górne strefy złoża reaktora wynosi nie więcej niż 4 m/godz.

Kolejność przepływu mieszaniny reakcyjnej przez reaktory zmienia się cyklicznie, a mieszaninę reakcyjną między poszczególnymi stadiami procesu filtruje w celu oddzielenia rozdrobnionych cząstek katalizatora oraz podziarna. (6 zastrzeżeń)

C07C P. 213148 02.02.1979
A01N

Pierwszeństwo: 03.02.1978 - Szwajcaria (nr 1214/78-6)

Ciba-Geigy AG, Bazylea, Szwajcaria.

Środek chwastobójczy

Przedmiotem wynalazku jest środek chwastobójczy zawierający jako składnik czynny ester cyjanometylowy kwasu 4-(p-trójfluorometylofenoksy)-α-fenoksypropionowego o wzorze 1, stosowany do selektywnego zwalczania chwastów trawiastych w uprawach roślin dwuliściennych. (4 zastrzeżenia)

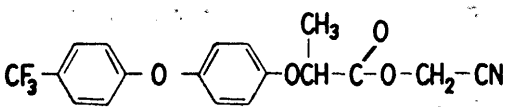

Wzór 1

C07C **P. 217118** 14.07.1979

Pierwszeństwo: 15.07.1978 - Wielka Brytania (nr 29988/78).

Lilly Industries Limited, Londyn, Wielka Brytania (David Christopher Horwell, Graham Henry Timms).

Sposób wytwarzania nowych pochodnych **cis-bicyklooktyloamin**

Przedmiotem wynalazku jest sposób wytwarzania 2-fenylo-bicyklo-oktanów o ogólnym wzorze 1, w którym R^1, R^2 oznaczają grupy alkilowe o 1—3 atomach węgla, a Ar oznacza grupę fenylową ewentualnie podstawioną nie więcej, jak dwoma atomami chlorowca.

Wynalazek rozwiązuje zagadnienie uproszczenia sposobu wytwarzania związków o wzorze 1.

Sposób wytwarzania związków o wzorze 1 według wynalazku polega na katalitycznej redukcji wodorem, w obecności PtO_2, związków o wzorze 2, w którym R^1, R^2 i Ar mają wyżej podane znaczenie, a R^3 i R^4 oznaczają atomy wodoru lub razem tworzą pojedyncze wiązanie i X oznacza atom wodoru, bromu lub chloru. (3 zastrzeżenia)

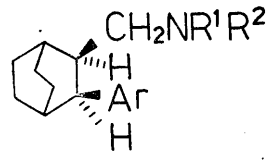

Wzór 1

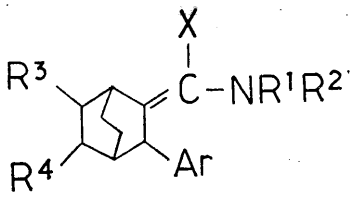

Wzór 2

C07D P. 208657 25.07.1978

Akademia Medyczna, Gdańsk, Polska (Henryk Foks, Mieczysław Janowiec).

Sposób wytwarzania 6-izopropyloaminopirazyno-2-karbotioamidu (F-369) - związku o dużej aktywności tuberkulostatycznej

Przedmiotem wynalazku jest sposób wytwarzania 6-izopropyloaminopirazyno-2-karbotioamidu, wykazującego dużą aktywność tuberkulostatyczną w stosunku do prątków opornych na stosowane w leczeniu gruźlicy leki jak Isoniazyd, Etionamid i Capreomycynę.

Sposób według wynalazku polega na wprowadzeniu do pierścienia pirazyny ugrupowania izopropyloaminowego poprzez reakcję wymiany chloru lub bromu w pozycji 6-pierścienia pirazyny, a ugrupowanie tioamidowe powstaje w wyniku działania siarkowodoru, wielosiarczku amonowego, tioacetamidu i pięciosiarczku fosforu na grupę nitrylową lub karbonamidową. (1 zastrzeżenie)

C07D P. 212444 29.12.1978

Chemiczna Spółdzielnia Pracy „Synteza", Poznań, Polska (Andrzej Łukowski, Felicja Wika, Jacek Krzemiński, Józef Bałka).

Sposób wytwarzania kwasu **pirazyno-2,3-dwukarboksylowego**

Wynalazek rozwiązuje zagadnienie usprawnienia procesu wytwarzania kwasu pirazyno-2,3-dwukarboksylowego.

Sposób wytwarzania kwasu pirazyno-2,3-dwukarboksylowego przez utleniania chinoksaliny według wynalazku charakteryzuje tym, że utlenianie prowadzi się w roztworze wodnym w obecności katalizatora, przy czym katalizatorem są węglany i wodorowęglany sodu i potasu oraz węglany baru i wapnia. (1 zastrzeżenie)

C07D P. 212478 28.12.1978

Politechnika Gdańska, Gdańsk-Wrzeszcz, Polska (Barbara Wysocka-Skrzela, Andrzej Ledóchowski, Grażyna Weltrowska, Czesław Radzikowski).

Sposób otrzymywania aminokwasowych pochodnych **1-nitroakrydyny**

Przedmiotem wynalazku jest sposób wytwarzania związków o wzorze 1, w którym R oznacza atom wodoru, rodnik alkilowy o 1—4 atomach węgla w łańcuchu, ewentualnie podstawiony takimi grupami jak: grupa fenylowa, hydroksylowa, aminowa, tioeterowa,

karboksylowa lub jej pochodne takiej jak: estry amidy, sole, R oznacza także podstawnik heterocykliczny o jednym lub dwóch atomach azotu, R^1 oznacza atom wodoru, alkil o 1—4 atomach węgla w łańcuchu, atom sodu lub potasu, grupę N-metylomorfolinową, trójetyloaminową, zaś n jest równe 0 lub 1.

Sposób otrzymywania tych związków polega na kondensacji 1-nitro-9-fenoksyakrydyny lub chlorku (1-nitroakrydylo-9) pirydyniowego z odpowiednim aminokwasem lub jego pochodną w fenolu, w temperaturze pokojowej lub podwyższonej.

Związki o wzorze 1 wykazują wysoką aktywność przeciwnowotworową przy niskiej toksyczności.

(2 zastrzeżenia)

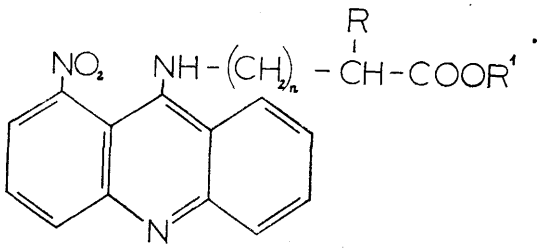

wzór 1

C07D **P. 214821** 11.04.1979

Pierwszeństwo: 12.04.1978 - Stany Zjednoczone Ameryki (nr 895572).

American Cyanamid Company, Wayne, Stany Zjednoczone Ameryki.

Sposób wytwarzania nowych związków heterocyklicznych

Przedmiotem wynalazku jest sposób wytwarzania nowych związków heterocyklicznych a dokładnie nowych N^2 - podstawionych - N^4, N^6-bis (allilo)-s-triazyn.

Nowe związki według wynalazku znajdują zastosowanie do leczenia stanów zapalnych i degenerujących się stawów połączonych z sobą u ssaków.

(8 zastrzeżeń)

C07D **P. 214954** 17.04.1979

Pierwszeństwo: 18.04.1978 - Szwajcaria (4134/78)

CIBA-GEIGY AG, Bazylea, Szwajcaria.

Spcsób przegrupowania 10, 11-epoksy--10, 11-dwuwodoro-5H-dwubenzo [b, f] azepino-5-karboksyamidu w 10-keto-10, 11-dwuwodoro--5H-dwubenzo [b, f] azepino-5-karboksyamid

Przedmiotem wynalazku jest sposób przegrupowania 10, 11-epoksy-10, 11-dwuwodoro-5H-dwubenzo [b, f] azepino-5-karboksyamidu o wzorze 1 w 10-keto-IO, 11--dwuwodoro-5H-dwubenzo [b, f] azepino-5-karboksyamid o wzorze 2, polegający na tym, że przegrupowanie przeprowadza się za pomocą bromku lub jodku litu, magnezu lub wapnia, w postaci suchej lub w postaci znanych związków z wodą (wodzianów) lub substancji organicznych, w odpowiednim rozpuszczalniku w zakresie temperatury od 20—120, zwłaszcza 40—80°.

(8 zastrzeżeń)

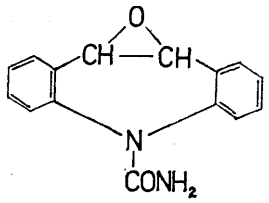

wzór 1

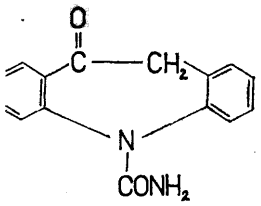

wzór 2

C97D **P. 215573** 14.05.1979

Pierwszeństwo: 15.05.1978 - St. Zjedn. Ameryki (nr 906260).

Pfizer Inc., Nowy Jork, Stany Zjednoczone Ameryki.

Sposób wytwarzania nowych pochodnych dwu-0-n-alkilogliceryny

Sposób wytwarzania nowych pochodnych 1, 2- i 1,3-(du-0-n-alkilo)gliceryny o wzorze 6, w którym jeden z podstawników Y^1 i Y^2 oznacza grupę o wzorze 7, a drugi oznacza grupę o wzorze $-OR_1$, przy czym każdy R_1 i R_2 we wzorze $-OR_1$ i we wzorze 6 oznacza grupę n-alkilową o 8—11 atomach węgla i ich dopuszczalnych farmaceutycznie kwasowych soli addycyjnych polega na tym, że związki o wzorze 17, w którym jeden z podstawników Z^1 i Z^2 oznacza grupę o wzorze 18 a drugi oznacza grupę o wzorze $-OR_1$, w którym R^1 jak również R_2 we wzorze 17 mają wyżej podane znaczenia, poddaje się redukcji, przy czym ewentualnie otrzymany produkt przekształca się w dopuszczalną farmaceutycznie sól.

Otrzymane związki są środkami pobudzającymi niespecyficzną odporność międzykomórkową.

(3 zastrzeżenia)

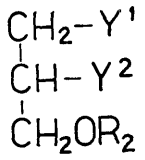

Wzór 6

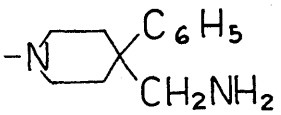

Wzór 7

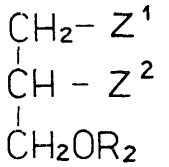

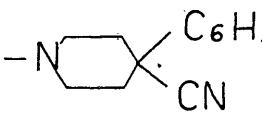

C07D **P. 215775** 22.05.1979

Pierwszeństwo: 24.05.1978 - Szwajcaria (nr 5687/78-3)

Byk Gulden Lomberg Chemiche Fabrik Gesellschaft mit beschränkter Haftung, Konstanz, Republika Federalna Niemiec (Volker Figala, Georg Rainer, Richard Riedel).

Sposób wytwarzania nowych kwasów **fenyloaminotiofenooctowych**

Wynalazek dotyczy sposobu wytwarzania nowych kwasów fenyloaminotiofenooctowych o ogólnym wzorze 1, w którym R^1 oznacza atom wodoru, atom chloru, atom bromu lub grupę metylową, R^2 oznacza grupę $-CH_2-COOH$ lub grupę $-CH_2-COOR^6$, R^3 oznacza atom wodoru, atom chlorowca, grupę alkilową, grupę alkoksylową lub grupę trójfluorometylową, R^4 ma jedno ze znaczeń podanych dla R^8, R^5 oznacza atom wodoru, atom chlorowca lub grupę alkilową, R^6 oznacza ewentualnie podstawiony grupami hydroksylowymi, hydroksyalkoksylowymi lub alkanoiloksylowymi rodnik alkilowy o 1—5 atomach węgla lub grupę benzylową a n oznacza liczbę 1 lub 2, oraz soli tych kwasów.

Cechą sposobu jest według wynalazku to, że funkcyjną pochodną kwasu karboksylowego o ogólnym wzorze 2, w którym R^1, R^3, R^4, R^6 i n mają wyżej podane znaczenie, R^7 oznacza grupę CCH_2-G lub razem z R^8 tworzy grupę $-CH_2-CO-$, R^8 oznacza atom wodoru lub razem z R^7 tworzy grupę $-CO-CH_2-$ a G stanowi funkcyjną pochodną grupy kwasu karboksylowego, poddaje się liolizie i ewentualnie następnie otrzymane kwasy lub estry o ogólnym wzorze 1 przeprowadza się na znanej drodze wzajemnie w siebie i/lub w sole. (5 zastrzeżeń)

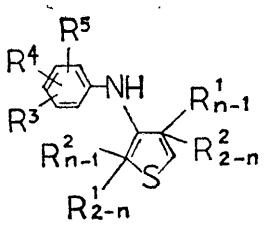

Wzór 1

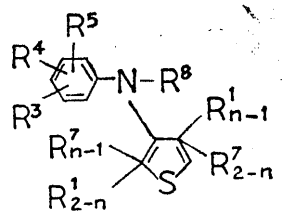

Wzór 2

C07D **P. 216217** 09.06.1979

Pierwszeństwo: 12.06.1978 - Francja (nr 7817424)

Labaz, Paryż, Francja.

Sposób wytwarzania nowych **pochodnych** kwasu pirolo- i **pirolidynokarboksylowego-1**

Przedmiotem wynalazku jest sposób wytwarzania nowych pochodnych kwasu pirolo- i pirolidynokarboksylowego-1 o wzorze $Am—CO_2R$, w którym R oznacza grupę alkilową o 1—4 atomach węgla, a Am oznacza grupę o wzorze 1 lub grupę o wzorze 2, w których to wzorach R_1 oznacza grupę 3-ketoalkilową o wzorze $R_3—C(O)—CH_2—CH_2—$ lub grupę 3-ketoalkenylową o wzorze $R_3—C(O)—CH=CH—$, a R_2 oznacza atom wodoru albo każdy z podstawników R_1 i R_2, o ile są takie same, oznacza atom wodoru, grupę o wzorze $R_3—C(O)—CH_2—CH_2—$ lub grupę o wzorze $R_3—C(O)—CH=CH—$, w których to wzorach R_3 oznacza grupę alkilową o 1—5 atomach węgla, pod warunkiem, że jeżeli R_1 i R_2 oznaczają jednocześnie atomy wodoru, to Am oznacza grupę o wzorze 1. (8 zastrzeżeń)

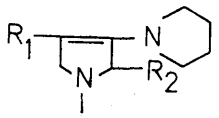

WZÓR 1

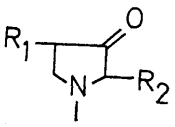

WZÓR 2

C07D P. 217527 02.08.1979

Pierwszeństwo: 03.08.1978 - Republika Federalna Niemiec (P. 2833986.8)

Boehringer Mannheim GmbH, Mannheim, Republika Federalna Niemiec (P. 2833986.8)

Sposób wytwarzania N-podstawionych pochodnych kwasu **azirydynokarboksylowego-2**

Sposób wytwarzania N-podstawionych pochodnych kwasu azirydynokarboksylowego-2 o wzorze ogólnym l', w którym X oznacza grupę karboksylową, nitrylową, alkoksykarbonylową albo ewentualnie podstawioną grupę karbamylową, R' oznacza prostą albo rozgałęzioną nasyconą, albo jedno- lub kilkakrotnie nienasyconą grupę alkilową ewentualnie podstawioną jedno- lub kilkakrotnie przez atom chlorowca, grupę alkoksylową, hydroksylową, dwualkiloaminową, cykloalkiloaminową, acyloaminową, acylową, nitrową, alkilomerkaptanową, alkilosulfinylową, alkilosulfonylową, nitrylową, karbalkoksylową, karbamylową, przez grupy cykloalkilową, cykloalkenylową ewentualnie podstawione grupą alkilową, alkoksylową albo alkoksykarbonylową, ewentualnie posiadające mostek przez alifatyczną albo aromatyczną grupę heterocykliczną przez grupę arylową, aryloksylową, arylotio, acyloksylową, alkoksykarbonyloaminową albo ureidową, R' oznacza dalej ewentualnie podstawioną grupami alkilową, alkoksylową, alkoksykarbonylową albo ketonową ewentualnie przerywaną heteroatomami grupę cykloalkilową albo cykloalkenylową o 3—10 atomach węgla, która ewentualnie posiada mostek o 1—3 atomach węgla, grupę arylową albo heteroarylową, ewentualnie podstawione każdorazowo atomem chlorowca, grupę alkoksylową, alkilową, hydroksylową, alkoksykarbonylową, karbamylową, dwualkiloaminową, cykloalkiloaminową, acyloaminową, nitrową, cyjanową, acylową, alkilomerkapto, alkilosulfinylową, alkilosulfonylową, sulfamylową, fenylową, trójfluorometylową, aryloksylową, acyloksylową albo metylenodwuoksylową, R_1 oznacza atom wodoru albo nasyconą prostą albo rozgałęzioną grupę alkilową o 1—4 atomach węgla albo grupę fenylową, przy czym w przypadku, gdy X oznacza grupę cyjanową albo alkoksykarbonylową, a R_1 oznacza atom wodoru, R' nie może oznaczać niepodstawionej grupy alkilowej, podstawionej grupą hydroksylową, alkoksylową, dwualkiloaminową, fenylową, 4-chlorofenylową albo 4-metoksyfenylową grupy alkilowej, podstawionej grupą fenylową albo metylową grupy winylowej, grupy cykloalkilowej, fenylowej, 4-chlorofenylowej, 4-metoksyfenylowej, s-triazynylowej albo pirydynylowej i w przypadku gdy X oznacza grupę karbamylową, a R_1 oznacza atom wodoru, R' nie może oznaczać niepodstawionej grupy cykloheksylowej, alkilowej albo benzylowej i w przypadku gdy X oznacza grupę cyjanową albo alkoksykarbonylową, a R_1 oznacza grupę fenylową, R' nie może oznaczać grupy izopropylowej, cykloheksylowej, fenylowej, benzylowej albo podstawionej atomem chloru w pozycji para grupy benzylowej, a gdy R_1 oznacza grupę metylową, R' nie może oznaczać grupy benzylowej albo podstawionej w pozycji para atomem chloru albo grupą metoksylową grupy benzylowej, względnie jego farmakologicznie dopuszczalnych soli, polega na tym, że: a) związek o wzorze ogólnym 2, w którym R_1 i X mają wyżej podane znaczenie, Hal_1 i Hal_2 oznaczają atom chloru albo bromu, L oznacza atom

wodoru, przy czym Hal_1 i L razem oznaczają ewentualnie także kreskę wartościowości poddaje się reakcji z aminą o wzorze ogólnym 3' R'—NH_2, w którym R' ma wyżej podane znaczenie, albo b) na związek o wzorze ogólnym 4', w którym X, R_1 i R' mają wyżej podane znaczenia a M oznacza atom chloru, bromu albo grupę A—Z, przy czym A oznacza atom tlenu albo siarki, a Z oznacza atom wodoru, albo razem z atomem tlenu względnie siarki oznaczają łatwo odszczepialną grupę albo na jego sól działa się odczynnikiem odszczepiającym M—H, albo c) związek o wzorze ogólnym 5, w którym R_1 i X mają wyżej podane znaczenia poddaje się reakcji ze związkiem o wzorze ogólnym 6' R'—Y, w którym R' ma wyżej podane znaczenie, a Y oznacza atom chlorowca albo grupę o wzorze —O—SO_2—OR, przy czym chlorowiec oznacza atom chloru, bromu albo jodu, albo d) azydek o wzorze ogólnym 7' R'—N_3, w którym R' ma wyżej podane znaczenie poddaje się reakcji ze związkiem o wzorze ogólnym 8 R_1—CH=CH—X, w którym R_1 i X mają wyżej podane znaczenia do związku o wzorze ogólnym 1, przy czym jako produkt pośredni ewentualnie powstaje triazolina o wzorze ogólnym 9', w którym R', R i X mają wyżej podane znaczenia, którą przez termolizę albo fotolizę przeprowadza się z odszczepieniem atomu azotu, w związek o wzorze 1, albo e) epoksyd o wzorze 10, w którym R_1 i X mają wyżej podane znaczenie poddaje się reakcji z aminą o wzorze ogólnym 3', albo f) związek o wzorze ogólnym 5, w którym R_1 i X mają wyżej podane znaczenia poddaje się reakcji ze związkiem o wzorze ogólnym 11, T—C=C—U, w którym T oznacza atom wodoru, grupę alkilową albo grupę estrową kwasu karboksylowego, a U oznacza grupę aldehydową albo estrową kwasu karboksylowego, albo g) związek o wzorze ogólnym 5, w którym R_1 i X mają wyżej podane znaczenia poddaje się reakcji ze związkiem o wzorze ogólnym 12, w którym B oznacza ewentualnie podstawioną grupę alkilową albo fenylową, D oznacza ewentualnie podstawioną grupę alkilową, przy czym B i D razem oznaczają ewentualnie podstawiony i przerwany heteroatomem pierścień, albo h) oksazolydynon o wzorze ogólnym 13', w którym R', R i X mają wyżej podane znaczenia poddaje się termolizie, albo i) związek o wzorze ogólnym 14', w którym R', R i X mają wyżej podane znaczenia, a G oznacza atom wodoru albo chlorowca i E oznacza atom chlorowca, grupę trójalkiloaminową albo resztę estrową kwasu arylosulfonowego, przy czym chlorowiec oznacza atom chloru albo bromu, poddaje się działaniu odczynnika odszczepiającego E—G, przy czym otrzymany związek o wzorze 1' przekształca się następnie w inny związek o wzorze 1' albo ewentualnie przeprowadza w ich farmakologicznie dopuszczalne sole. (1 zastrzeżenie)

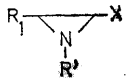

WZÓR 1'

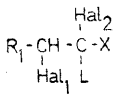

WZÓR 2

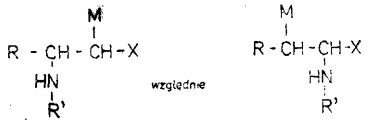

WZOR 4'

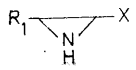

WZOR 5

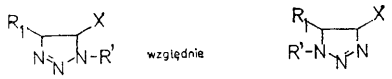

WZOR 9'

WZOR 10

WZOR 12

WZOR 13'

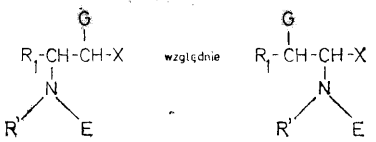

WZOR 14'

Pierwszeństwo: 05.08.1978 - Kanada (310606)

Uniroyal, Ltd., Ontano, Kanada.

Sposób wytwarzania 5,6-dwuwodoro-2-metylo-3-(N-fenylo)-karbamoilo-1,4-oksatiiny

Sposób wytwarzania 5,6-dwuwodoro-2-metylo-3-(N-fenylo)-karbamylo-1,4-oksatiiny polega na użyciu oksatiolanu, mianowicie 2-metylo-2-(N-fenylo)-karbamylometylo-1,3-oksatiolanu, który można otrzymać przez kondensację 2-merkaptoetanolu z acetoacetaniliidem, w warunkach kwasowych, w środowisku rozpuszczalnika (aromatycznego węglowodoru, chlorowanego węglowodoru lub alkilowego estru alifatycznego kwasu karboksylowego). Na oksatiolan, oczyszczony lub nie oczyszczony, działa się nadtlenkiem wodoru w wodzie lub w mieszaninie wody z organicznym rozpuszczalnikiem, w warunkach zasadowych, w obecności katalitycznej ilości związku metalu, jak wolframian sodu, otrzymując 3-tlenek 2-metylo-2-(N-fenylo)-karbamylometylo-1,3-oksatiolanu. Powyższy tlenek oksatiolanu rozpuszcza się w chlorowanym węglowodorze lub alkilowym estrze alifatycznego kwasu karboksylowego lub zawiesza w aromatycznym węglowodorze i poddaje reakcji powiększenia pierścienia, przez ogrzewanie, w warunkach kwasowych, w obecności katalitycznej ilości związku oniowego, np.

czwartorzędowej soli amoniowej lub związku sulfoniowego, sulfoksoniowego lub fosfoniowego, z wytworzeniem 5,6-dwuwodoro-2-metylo-3-(N-fenylo)-karfaamylo-l,4-oksatiiny, połączonym z wywiązaniem wody. Produkt jest znanym czynnikiem bakterio- i grzybobójczym. (19 zastrzeżeń)

C07F P. 214335 23.03.1979

Pierwszeństwo: 24.03.1978 - Francja (nr 7809965)

Philagro, Lyon, Francja.

Sposób ciągłego wytwarzania jednoetylofosforynu glinu

Zagadnieniem, które rozwiązuje wynalazek jest opracowanie takiego sposobu wytwarzania jednoetylofosforymi glinu, który będzie mógł być prowadzony w sposób ciągły umożliwiający wytwarzanie dużych ilości produktu i będzie oparty o tańsze surowce niż znane sposoby.

Sposób ciągłego wytwarzania jednoetylofosforynu glinu według wynalazku polega na:

a) sporządzeniu mieszaniny związków fosforowych zawierającej co najmniej 70% molowych fosforynu dwuetylowego;

b) zmydleniu i zobojętnieniu tejże mieszaniny zasadą nieorganiczną w temperaturze od 20 do 50°C przy utrzymaniu pH od 4,5 do 8,5, a następnie;

c) poddaniu reakcji pozostałego wodnego roztworu jednoetylofosforynu metalu alkalicznego (odbieranego ciągle z operacji poprzedniej) ze stechiometryczną ilością rozpuszczalnej w wodzie soli glinowej w temperaturze od 70 do 95°C przy pH około 4,5 i ciągłym odbieraniu wytrąconego jednoetylofosforynu glinu.

Wytwarzany związek wykazuje działanie grzybobójcze. (20 zastrzeżeń)

C08G P. 212144 23.12.1978

Instytut Ciężkiej Syntezy Organicznej „Blachownia", Kędzierzyn-Koźle, Polska (Zofia Pokarska, Hanna Adamowicz, Mieczysław Walkowicz, Leon Studencki, Edward Oleksy, Edward Jasiński, Stanisław Wolski, Aleksander Szczepański, Krystyna Wypych).

Sposób wytwarzania żywic **fenolowo-toluenowo-formaldehydowych, krezolowo-toluenowo-formaldehydowych i fenolowo-krezolowo-toluenowo-formaldehydowych**

Przedmiotem wynalazku jest sposób wytwarzania termoutwardzalnych żywic fenolowo-formaldehydowych, fenolowo-krezolowo-tuluenowo-formaldehydowych i krezolowo-toluenowo-formaldehydowych przez kondensację fenolu lub krezolu lub ich mieszaniny z formaldehydem i żywicą toluenowo-formaldehydową.

Sposobem według wynalazku żywice termoutwardzalne otrzymuje się przez dwustopniową kondensację, przy czym w pierwszym stadium kondensacji reakcję prowadzi się w środowisku zasadowym w temperaturze 70 do 100°C przy stosunku molowym reagentów fenolu lub krezoli do formaldehydu i do żywicy toluenowo-formaldehydowej odpowiednio 1 mol : 1—2 moli : 0,01—1 mola do 1 mol : 1—2 moli 0,01—1 mola w ciągu 40 do 150 minut, natomiast w drugim stopniu kondensacji reakcję prowadzi się razem z odbiorem wody w temp. 50 do 95°C pod próżnią 5,4 do 40 kPa w ciągu 120 do 300 minut. (2 zastrzeżenia)

C08G P. 212544 29.12.1978

Uniwersytet Marii Curie-Skłodowskiej, Lublin, Polska (Teresa Bartnik, Tadeusz Matynia, Leszek Kisiel).

Sposób wytwarzania utwardzacza do żywic epoksydowych

Sposób wytwarzania utwardzacza do żywic epoksydowych polega na jednoczesnej reakcji w obecności katalizatora, mieszaniny, składającej się z węglowodorów terpenowych korzystnie terpentyny, bezwodnika maleinowego i związku zawierającego co najmniej dwie grupy hydroksylowe w cząsteczce. Reakcję prowadzi się korzystnie w temperaturze wrzenia reagującej mieszaniny, stosując jako katalizator kwas lub substancję powodującą powstanie kwasu w warunkach reakcji, najlepiej kwas fosforowy w ilości 0,05 do 2% w stosunku do całej reagującej mieszaniny.

Uzyskany sposobem według wynalazku produkt zawierający obok grup bezwodnikowych związki o charakterze kwaśnych estrów, nadaje się szczególnie do utwardzania kompozycji żywic epoksydowych stosowanych na przykład w elektrotechnice. (2 zastrzeżenia)

C08G P. 212545 29.12.1978

Uniwersytet Marii Curie-Skłodowskiej, Lublin, Polska (Wojciech Zgrajka, Tadeusz Matynia, Wiesława Hołody).

Sposób otrzymywania żywic schnących na powietrzu

Sposób otrzymywania żywic epoksydowych schnących na powietrzu polega na tym, że poddaje się transestryfikacji oleje schnące ze związkami wielowodorotlenowymi i następnie otrzymany produkt poddaje się reakcji polikondensacji ze związkami zawierającymi grupy karboksylowe, wolne lub związane - estrowe, lub z ich bezwodnikami.

Istotą wynalazku jest zastosowanie jako związków wielowodorotlenowych, rozgałęzionych małocząsteczkowych polihydroksyeterów posiadających w cząsteczce od 3 do 5 grup hydroksylowych o liczbie hydroksylowej od 100 do 1200 i o średniej masie cząsteczkowej od 200 do 800.

Stosowane w sposobie według wynalazku związki wielowodorotlenowe uzyskuje się z epichlorohydryny i/lub metyloepichlorohydryny poprzez oligomeryzację w obecności katalizatora kwasowego. (3 zastrzeżenia)

C08G P. 217987 T 28.08.1979

Instytut Chemii Przemysłowej, Warszawa, Polska (Alojzy Kłopotek, Danuta Własiuk, Gabriela Działa).

Sposób wytwarzania kopolimerów **dwufunkcyjnych**

Wynalazek rozwiązuje zagadnienie opracowania technologii wytwarzania kopolimerów dwufunkcyjnych, wykazujących jednocześnie właściwości sekwestrujące i myjące.

Sposób według wynalazku polegający na trójetapowej syntezie odbejmującej proces estryfikacji etoksylowanego, nienasyconego alkoholu tłuszczowego bezwodnikiem kwasu octowego, proces kopolimeryzacji octanu etoksylowanego nienasyconego alkoholu tłuszczowego i bezwodnika maleinowego, proces zmydlania i neutralizacji otrzymanego kopolimeru, charakteryzuje się tym, że proces kopolimeryzacji octanu etoksylowanego nienasyconego alkoholu tłuszczowego i bezwodnika maleinowego prowadzi się w temperaturze 353—413 K w atmosferze gazu obojętnego pod ciśnieniem atmosferycznym i w obecności katalizatora typu nadtlenkowego.

Otrzymane związki mogą być stosowane bezpośrednio lub w kompozycjach do mycia i czyszczenia naczyń, posadzek, urządzeń sanitarnych w gospodarstwie domowym oraz gospodarce komunalnej. (1 zastrzeżenie)

C08L P. 212327 30.12.1978
C09K

Instytut Mechaniki Precyzyjnej, Warszawa, Polska (Maria Lutze-Birk, Jerzy Iwanow, Agnieszka Adamczyk);.

Twardopowłokowy preparat do czasowej ochrony metalu przed korozją

Preparat według wynalazku zawiera od 2 do 18 części wagowych żywic formaldehydowych, od 5 do 15 części wagowych wosku syntetycznego i/lub od 0 do 15 części wagowych rafinowanej pozostałości podestylacyjnej oleju ciężkiego z ropy naftowej, od 5 do 20 części wagowych stearynianu glinowego, od 1 do 8 części wagowych stearynianu butylu, od 0 do 10 części wagowych kwasów tłuszczowych, od 0 do 2 części wagowych amidów kwasów tłuszczowych, od 0 do 2 części wagowych emulgatora rozpuszczalnego w wodzie i rozpuszczalnikach organicznych oraz od 40 do 75 części wagowych benzyny do lakierów. (2 zastrzeżenia)

C09K P. 211966 20.12.1978

Gottlieb Bartak, Linz, Austria.

Ciecz izolacyjna do następczej izolacji muru przed wstępującą cieczą

Wynalazek rozwiązuje zagadnienie opracowania takiej cieczy, która będzie wsiąkać w mur bez potrzeby stosowania podwyższonego ciśnienia.

Ciecz izolacyjna do następczej izolacji muru przed wstępującą cieczą, zawierającą dwuizocyjanian rozpuszczony w mieszaninie zawierającej octan etyloglikolu i toluen, według wynalazku charakteryzuje się tym, że zawiera 20—50% wagowych dwuizocyjanianu, a pozostałe 80—50% wagowych stanowi mieszaninę rozpuszczalników składającą się z 40—60% wagowych octanu etyloglikolu lub metyloizobutyloketonu i 60—40% wagowych toluenu. (2 zastrzeżenia)

C09K P. 212325 30.12.1978

Instytut Mechaniki Precyzyjnej, Warszawa, Polska (Jerzy Wyszkowski, Stanisław Soból, Eugeniusz Tomaniak, Tomasz Zagórny).

Koncentrat do kąpieli hartowniczych oraz sposób przygotowania kąpieli hartowniczych z koncentratu

Wynalazek rozwiązuje zagadnienie zmniejszenia szybkości chłodzenia w zakresie niskich temperatur w granicach 300—80°C.

Koncentrat do kąpieli hartowniczych pozwalający w zależności od stężenia na całkowite zastąpienie roztworów wodnych soli lub ługów, jak też olejów hartowniczych, według wynalazku charakteryzuje się tym, że zawiera 20—70% wagowych wielocukrów, korzystnie skrobi lub jej pochodnych oraz wodę w ilości od 80 do 30% wagowych.

Sposób przygotowania kąpieli z koncentratu według wynalazku polega na tym, że po dolaniu do wody określonej ilości koncentratu, odpowiedniej dla założonego stężenia kąpieli, które dobiera się w zależności od gatunku stali przewidzianej do hartowania, dodaje do gotowej kąpieli alkohole o długich łańcuchach alkilowych, korzystnie butanol-1 lub butanol-2 w ilości 1/100-5/100% wagowych. (6 zastrzeżeń)

C09K P. 212419 30.12.1978

Instytut Górnictwa Naftowego i Gazownictwa, Kraków, Polska (Janina Wodzińska-Glazar, Julian Pohl, Zygmunt Błaż, Bożena Pawłowska).

Blokatory dla selektywnych zabiegów intensyfikacji kwasowania i szczelinowania w odwiertach eksploatacyjnych

Blokator do kwasowania odwiertów eksploatacyjnych według wynalazku charakteryzuje się tym, że zawiera jedno procentowy roztwór kopolimeru akryloamidu z akrylanem sodu w ilości około 120 kg, czternastoprocentowy glinian potasu w ilości około 50 l oraz trzydziestoprocentowy uwodniony chlorek wapnia w ilości około 20 l w odniesieniu do 1 tony blokatora, a cieczą do rozpuszczania tego blokatora jest dwudziestoprocentowy kwas winowy w ilości około 10 m^3.

Blokator do szczelinowania w odwiertach eksploatacyjnych według wynalazku charakteryzuje się tym, że zawiera ośmioprocentowy kopolimer akryloamidu z akrylanem metylu w ilości około 10 kg, emulgator w postaci niejonowego produktu przyłączania tlenku etylenu do alkilofenolu o nazwie Rokafenol w ilości około 20 kg, wodę słodką, kredę w ilości około 150 kg, olej napędowy w ilości około 850 l, a cieczą do rozpuszczania tego blokatora jest pięcioprocentowy kwas solny w ilości około 2000 l w odniesieniu do 1 tony blokatora. (4 zastrzeżenia)

C09K P. 212531 30.12.1978

Zamojskie Zakłady Przemysłu Tłuszczowego, Bodaczów, Polska (Franciszek Berdzikowski, Władysław Nazarewicz, Ireneusz Burzawa, Leonard Tratkowski, Mieczysław Wielgos, Edward Bender, Henryka Pintwała).

Spoiwo do mas uszczelniających

Wynalazek rozwiązuje zagadnienie opracowania spoiwa mogącego zastąpić aktywowany importowany olej lniany. Spoiwo według wynalazku składa się z 80,5—81,0% oleju rzepakowego surowego, 4,9—5% oleju sojowego surowego, 5% ftalanu dwubutylu, 4,2—4,3% sykatywy manganowej i 4,9—5,2% sykatywy ołowiowej. (1 zastrzeżenie)

C09K P. 218038 T 29.08.1979

Włodzimierz Mysłowski oraz Zdzisław Zyzak, Gliwice, Polska (Włodzimierz Mysłowski, Zdzisław Zyzak).

Materiał ścierny

Materiał ścierny do powierzchniowej obróbki elementów metalowych zawiera jako spoiwo żywicę poliestrową nienasyconą, korzystnie żywicę poliestrową nienasyconą zawierającą w łańcuchu skondensowane pierścienie aromatyczne w ilości 5—30 części wagowych, a jako ziarno ścierne korund korzystnie elektrokorund w ilości 1—30 części wagowych, mączkę kwarcową w ilości 1—90 części wagowych, mączkę skaleniową w ilości 1—90 części wagowych i mączkę fylitową w ilości 0—15 części wagowych. Materiał ewentualnie zawiera dodatek czerwieni żelazowej lub zieleni chromowej w ilości 0,05—5 części wagowych. (4 zastrzeżenia)

C10B P. 212321 28.12.1978

Instytut Technologii Nafty, Kraków, Polska (Tadeusz Kapcia, Zbigniew Przybylski, Edward Peschak, Włodzimierz Montewski).

Sposób koksowania surowców pochodzenia naftowego i karbochemicznego

Sposób koksowania surowców pochodzenia naftowego i karbochemicznego polega na tym, że niezależnie od metody koksowania do surowca dodaje się 0,01 do 3,0 procent wagowych kwasu fosforowego, względnie jego soli, korzystnie amonowej. (1 zastrzeżenie)

C10B P. 216910 06.07.1979

Pierwszeństwo: 29.12.1978 - Austria (nr A 9346/78) 23.05.1979 - RFN (nr P 2920922.1)

VOEST-Alpine AG, Wiedeń, Austria (Gernot Staudinger).

Sposób i urządzenie do zgazowywania węgla

Wynalazek rozwiązuje zagadnienie lepszego wykorzystania ciepła ciekłego żużla i mniejszego obciążenia otoczenia, aby podnieść niezawodność i ekonomiczność procesu zgazowywania.

Sposób zgazowywania węgla za pomocą tlenu lub gazu, oraz pary wodnej, a także dwutlenku węgla, w którym pył węglowy zgazowuje się w co najmniej jednym palniku, np. cyklonowym, za pomocą tlenu lub zawierającego tlen gazu oraz pary, a także dodawanego dwutlenku węgla, a powstający przy tym gaz pierwotny prowadzi się przez znajdujący się w zgazowywaczu szybowym grubszy węgiel, np. przez zasyp z kawałków węgla, tworzący górną i dolną powierzchnię swobodną, korzystnie w przeciwprądzie, pod ciśnieniem od dołu do góry, z wytwarzaniem produktu gazowego i tworzeniem ciekłego żużla, polega na tym, że ciekły żużel gromadzi się w zgazowywaczu szybowym w kąpieli żużlowej i odprowadza się poprzez przelew do wodnej kąpieli chłodzącej, przewidzianej w zgazowywaczu szybowym i podczas swobodnego spadania pomiędzy przelewem a wodną kąpielą chłodzącą, rozpyla się ciekły żużel za pomocą jednego lub szeregu strumieni wodnych, z jednoczesnym chłodzeniem żużla i wytwarzaniem pary, przy czym przynajmniej część pary doprowadza się do grubszego węgla, korzystnie do dolnej powierzchni swobodnej zasypu, jako parę technologiczną.

Urządzenie do stosowania sposobu, z tworzącym zgazowywacz szybowy zbiornikiem ciśnieniowym do umieszczenia w nim grubszego węgla, korzystnie zasypu z węgla w kawałkach, oraz co najmniej jednym palnikiem do wytwarzania strumieni gazu pierwotnego, skierowanych na grubszy węgiel, korzystnie na dolną powierzchnię swobodną zasypu, mającą postać spadu, charakteryzuje się tym, że przed grubszym węglem, korzystnie przed dolną powierzchnią swobodną (13) zasypu (11) jest komora (21), w której co najmniej jeden palnik (2), wytwarzający strumień (15) gazu pierwotnego jest zwrócony w kierunku grubszego węgla, korzystnie w kierunku dolnej powierzchni swobodnej (13) zasypu (11), która to komora (21) jest ograniczona od dołu przez wanne (22) z kąpielą żużlową, mającą przelew (16), i pod którą to komorą (21) umieszczona jest w zbiorniku ciśnieniowym (1) wodna kąpiel chłodząca (19), oraz że naprzeciw przelewu (16) osadzona jest co najmniej jedna lanca (23), wytwarzająca strumień wodny.

(17 zastrzeżeń)

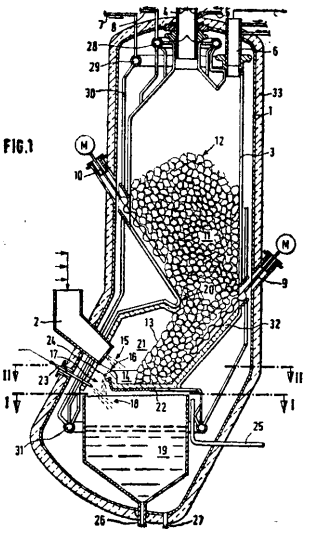

C10G P. 212179 27.12.1978

Instytut Technologii Nafty, Kraków, Polska (Włodzimierz Montewski, Edward Peschak, Ryszard Dettloff, Wiesław Płaszczyca, Edward Siembab, Ryszard Cichoń, Zbigniew Pająk).

Sposób otrzymywania destylatów olejowych z pozostałości próżniowej uzyskanej z olejów przepracowanych (zużytych)

Sposób otrzymywania destylatów olejowych z pozostałości próżniowej uzyskanej z olejów przepracowanych (zużytych) za pomocą dwustopniowej destylacji atmosferyczno-próżniowej typu mono-wieżowego lub kotłowej, polega na tym, że pozostałość próżniową poddaje się destylacji w temperaturze 270—420°C, przy ciśnieniu absolutnym 0,66—6,66 kPa w wyparce wyposażonej w kilka zestawów półek ze stałym doprowadzeniem gazu obojętnego na każdą półkę.

(2 zastrzeżenia)

C10G P. 212307 28.12.1978

Ośrodek Badawczo-Rozwojowy Przemysłu Rafineryjnego, Płock, Polska, Biuro Projektów i Realizacji Inwestycji Rafinerii Naftowych „Bipronaft", Kraków, Polska (Ferdynand Niśkiewicz, Kazimierz Frączek, Tadeusz Chrapek, Helena Zagrodnik, Alojzy Wasyl, Józef Mucha, Ryszard Chrapek, Kazimierz Lis, Kazimierz Torbicz).

Sposób hydrorafinacji wysokowrzących frakcji naftowych sprzężony z wytwarzaniem gazu wodorowego

Sposób hydrorafinacji polega na tym, że mieszaninę wysokowrzących frakcji naftowych z frakcją benzynową poddaje się hydrorafinacji w obecności znanych katalizatorów hydrorafinacji, w temperaturze 320—380°C, przy ciśnieniu 1,5 MPa—26,5 MPa i szybkości objętościowej podawania surowca 1—5 godz.$^{-1}$. Produkty hydrorafinacji rozdziela się i otrzymaną odsiarczoną benzynę uwodornia się katalitycznie. Wydzielony gaz wodorowy kieruje się do procesu hydrorafinacji. Wysokowrzące frakcje naftowe miesza sie w stosunku 80—60% wag. : 20—40% wagowych z frakcją benzynową.

Zastosowanie sposobu według wynalazku Dozwala na otrzymanie gazu wodorowego dla procesów hydrorafinacyjnych frakcji ropy naftowej.

(1 zastrzeżenie)

C10J P. 218604 28.09.1979

Pierwszeństwo: 28.09.1978 - Niemiecka Republika Demokratyczna (WPC 10 J/208154).

Brennstoffinstitut Freiberg, Freiberg, Niemiecka Republika Demokratyczna.

Gosudarstwennyj Naučno-Issledovatel'skij i proektnyj Institut Azotnoj promyšlennosti i produktov organičeskogo sinteza, Moskwa, Zwiazek Socjalistycznych Republik Radzieckich (Kretschmer Horst. Fleischer Klaus. Göhler Peter, Schingnitz Monfred. Berger Friedrich, Egorov Aleksandr. Fedotor Vasilij, Gavrilin Vladimir, Gudumov Ernest, Semenov Vladimir, Achmator Igor, Mojdurov Nikolaj, Abraamov Evgenij).

Palnik do zgazowywania paliw w postaci pylu

Przedmiotem wynalazku jest palnik do zgazowywania paliw w postaci pyłu pod ciśnieniem do 5 MPa przy użyciu pyłu z węgla brunatnego i środka zgazowywującego albo mieszaniny środków zgazowywujących, które można doprowadzać z reaktora celem wytwarzania gazu pod ciśnieniem ze zgazowywania.

Przez odpowiednie geometryczne ukształtowanie i ustawienie części konstrukcyjnych doprowadzających pył węglowy i środek zgazowywujący palnika do ciśnieniowego zgazowywania pyłu węglowego uzyskuje się prawidłowy i pewny sposób pracy palnika.

Palnik jest tak skonstruowany, że wiele doprowadzeń - gaz nośnikowy - pył węglowy o kołowym przekroju przepływu w obudowie palnika przechodzi wokół rury centralnej na środek zgazowywujący w koncentrycznie ułożone odcinki pierścieni kołowych o tej samej średnicy. Na całej drodze zmiany profilu przekroju przepływu są one powierzchniowo równe doprowadzeniom - gaz nośnikowy - pył węglowy, a przy wylocie palnika tworzą wspólnie w przybliżeniu zamknięty pierścień kołowy, przez co następuje połączenie wielu strumieni pyłu zapewniając symetryczne i równomierne rozproszenie pyłu w przestrzeni reakcyjnej. (5 zastrzeżeń)'

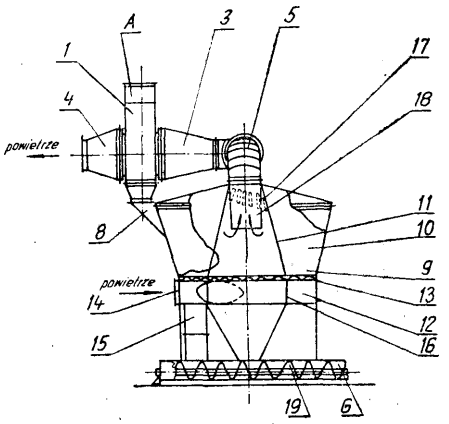

Fig 1

C10M **P. 212510** 30.12.1978

Instytut Odlewnictwa MPMCiR, Kraków, Polska (Władysław Kajoch, Aleksander Fajkiel).

Smar do **tłoków maszyn odlewniczych**

Przedmiotem wynalazku jest smar przeznaczony do tłoków maszyn odlewniczych maszyn ciśnieniowych z zimną komorą.

Smar zawiera w swym składzie wagowo obok takich składników jak olej mineralny w ilości 0—80% oraz grafit w ilości max. 10%, także pozostałość po destylacji kwasów tłuszczowych tłuszczów naturalnych w ilości 20-100%.

Smar charakteryzuje się dobrymi własnościami technologicznymi i jest łatwy do nakładania zarówno automatycznie jak i ręcznie za pomocą pędzla. (1 zastrzeżenie)

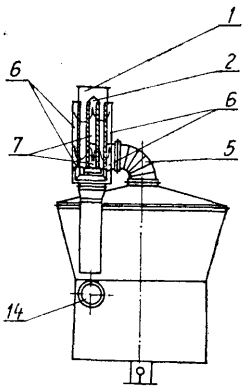

Fig. 3

C11B **P. 204288** 26.01.1978

Akademia Medyczna. Łódź, Polska (Ryszard Glinka).

Sposób otrzymywania nowych **układów dwubenzo(b, h)-tetrahydro-1,4,7-oksadiazoniny i dwubenzo(b, h)-tetrahydro-1,5,6-oksadiazoniny**

Sposób otrzymywania nowego układu dwubenzo(b, h)-tetrahydro-1,4,7-oksadiazoniny oraz jej N,N'-dwualkilowych pochodnych o wzorze ogólnym 1, w którym R oznacza atom wodoru lub rodnik tosylowy oraz nowego układu dwubenzo(b, h)-tetrahydro-1,5,6--oksadiazoniny i jej N,N'-dwu-podstawionych pochodnych o wzorze ogólnym 2, w którym R oznacza atom wodoru lub rodnik benzoilowy, polega w przypadku otrzymywania związków o wzorze ogólnym 1 na reakcji kondensacji eteru N,N'-dwutosylo-bis--(2-aminofenylowego) z 1,2-dwubromoetanem i kwaśnej hydrolizie wytworzonej N,N'-dwutosylo-dwubenzo(b, h)-tetrahydro-1,4,7-oksadiazoniny, natomiast w przypadku wytwarzania związku o wzorze ogólnym 2 na reakcji kondensacji N,N'-dwubenzoilo-hydrazyny z eterem 2,2-(bis)-bromometylo-dwufenylowym i kwaśnej hydrolizie N,N'-dwubenzoilo-dwubenzo(b, h)--tetrahydro-1,5,6-oksadiazoniny.

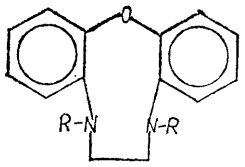

Wzór nr 1

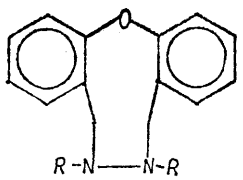

Wzór nr 2

C11B **P. 211887** 18.12.1978

VEB Schwermaschinenbau - Kombinat „Ernst Thalmann", Magdeburg, Niemiecka Republika Demokratyczna (Boris Nazarovič Kirijovskij, Piotr Pavlovič Demčenko, Vitalij Vladimirovič Ključkin, Georgii Sergeevič Maslennikov, Georgij Vsevolodovič Zarembo-Racevič, Joachim Sachse, Kurt Körber, Rolf Elspass, Jürgen Baltrusch, Johannes Richter).

Urządzenie **do kondycjonowania** rozdrobnionych surowców roślinnych **i oleistych**

Przedmiotem wynalazku jest urządzenie do kondycjonowania rozdrobnionych, olejowych surowców roślinnych, np. rozdrobnionych nasion słonecznikowych po obróbce przez nawilżanie i nagrzewanie w celu przygotowania ich do ekstrakcji bezpośredniej, względnie innych surowców po ich nawilżeniu i obróbce cieplnej..

Urządzenie zawierające komorę obróbki wstępnej z dwoma kanałami o prostokątnym przekroju, z rozszerzającą się ku górze częścią obudowy z pokrywą, z rusztowym rozdzielaczem powietrza, jak też z cylindryczną częścią i przenośnikiem ślimakowym według wynalazku charakteryzuje sie tym. że ściany kanałów (6, 7) wykonane są w postaci żaluzji (2), przy czym wewnątrz rozszerzającej sie części obudowy z podstawa na ruszt (13) rozdzielacza powietrza zamocowany jest zwężający sie ku górze stożek osłony cyklonu z otworami (17) rozmieszczonymi na linii śrubowej, zaś w cylindrycznej części obudowy zamocowany jest zwężający się ku dołowi stożek cyklonu, połączony z wyładowczym przenośnikiem ślimakowym.

Wynalazek rozwiązuje zagadnienie zmniejszenia strat końcowego produktu. (1 zastrzeżenie)

Związki otrzymane sposobem według wynalazku znajdą zastosowanie jako półprodukty do syntezy środków leczniczych, działających na ośrodkowy układ nerwowy. (2 zastrzeżenia)

C12D P. 208259 06.07.1978

Alojzy Firkowski, Opole, Polska. Maria Lewicka-Firkowska, Opole, Polska. Zdzisław Jarosz, Niemodlin, Polska.

Sposób przemysłowej produkcji białka oraz układ do stosowania tego sposobu

Sposób przemysłowej produkcji białka oraz układ do stosowania tego sposobu polega na biologicznym przetwarzaniu przez żywe mikroorganizmy masy organicznej, odpadów organicznych i związków organicznych na pełnostrawne białko.

Produkcję białka według wynalazku można prowadzić w sposób ciągły lub okresowy.

Efektem produkcji jest wykorzystanie zbędnych dotychczas odpadów organicznych oraz oszczędność pasz zbożowych. (2 zastrzeżenia)

C12D P. 217721 11.08.1979

Pierwszeństwo: 11.08.1978 - Stany Zjednoczone Ameryki (nr 933035).

The Regeuts of the University of California, Berkeley, Stany Zjednoczone Ameryki.

Sposób wytwarzania wektora przenoszącego DNA i sposób jego wykorzystania w syntezie białka eukariotycznego przez drobnoustrój

Sposób wytwarzania białka kodowego przez gen eukariotyczny, z udziałem drobnoustroju, polega na przeprowadzeniu następujących etapów: a) dokonuje się selekcji zdolnego do ekspresji genu bakteryjnego obejmującego region kontrolujący inicjację translacji, b) otrzymuje się oczyszczoną sekwencję nukleotydów obejmującą gen eukariotyczny, c) rozszczepia się gen bakteryjny i sekwencje nukleotydów tworząc prokariotyczny fragment kontrolny obejmujący region kontrolujący inicjację transkrypcji i inicjację translacji oraz fragment sekwencji nukleotydów obejmujący gen eukariotyczny, d) łączy się fragment kontrolny i fragment sekwencji nukleotydów w takiej orientacji, że kierunek transkrypcji jest taki sam w obydwu fragmentach i transkrypcja jest tak inicjowana, że zaczyna sie we fragmencie kontrolnym, a fazy odczytywania obydwu fragmentów są zgodne, przez co wytwarza się połączony gen obejmujący fragment genu bakteryjnego i fragment sekwencji nukleotydów obejmujący gen eukariotyczny, e) włącza się połączony gen do wektora przenoszącego przez co wytwarza się gen przenoszący zdolny do ekspresji, f) transformuje sie drobnoustrój przy użyciu wektora przenoszącego zdolnego do ekspresji, g) dokonuje się selekcji kolonii drobnoustrojów, w których następuje ekspresja wektora przenoszącego, oraz h) prowadzi się hodowlę wyselekcjonowanych drobnoustrojów zawierających wektor przenoszący zdolny do ekspresji, w warunkach pozwalających na ekspresję połączonego genu, przez co następuje ekspresja genu eukariotycznego. (19 zastrzeżeń)

C13K P. 212129 22.12.1978

Centralne Laboratorium Przemysłu Ziemniaczanego, Poznań, Polska (Adam Sroczyński, Mieczysław Boruch, Jerzy Skalski, Zenon Kosicki, Hilary Bielarz, Jarosław Godlewski, Krzysztof Gregorowicz).

Sposób otrzymywania glukozy zestalonej

Wynalazek rozwiązuje zagadnienie uproszczenia i obniżenia kosztów wytwarzania glukozy zestalonej w postaci monohydratu a-D-glukozy.

Sposób według wynalazku polega na dodawaniu do soków glukozowych o redukcyjności co najmniej 96 DE i gęstości 89—90°Bx zaszczepu krystalicznego lub drobnozestalonego monohydratu alfa-D-glukozy, w ilości 1—3%, korzystnie 1,5% wagowych w odniesieniu do suchej substancji soku i poddawaniu ich szybkiej krystalizacji wstępnej przy energicznym mieszaniu soku w temperaturze 62—65°C w ciągu 16—18 minut. Krystalizację prowadzi się również w sposób ciągły w dwustopniowym krystalizatorze. Uzyskaną cukrzycę poddaje się umiarkowanemu zestalaniu ciągłemu w cienkiej warstwie, o grubości do 5 mm, w ciągu 20—30 minut, przy jednoczesnym schładzaniu do temperatury 22—25°C. Następnie uzyskaną masę rozdrabnia się do uzyskania wielkości cząstek 3—5 mm, a uzyskany monohydrant alfa-D-glukozy poddaje się w ciągu 5—15 minut procesowi kondycjonowania w cienkiej warstwie przy przepływie powietrza o temperaturze 15—25°C, korzystnie 20°C.

(6 zastrzeżeń)

C13L P. 212164 22.12.1978

Wielkopolskie Przedsiębiorstwo Przemysłu Ziemniaczanego, Luboń k. Poznania, Polska (Konrad Byszewski, Antoni Roth, Bożena Marlewska, Kazimierz Spisak).

Sposób otrzymywania krochmalu ziemniaczanego przy niskim zużyciu wody

Wynalazek rozwiązuje zagadnienie uproszczenia procesu otrzymywania krochmalu.

Sposób według wynalazku polega na dwustopniowym oddzieleniu soku, przy czym w I stopniu z miazgi nierozcieńczonej oddziela się około 70% soku ziemniaczanego, a w II stopniu oddziela się dalsze 20% soku z miazgi rozcieńczonej sklarowanym odciekiem pochodzącym ze stacji rafinacji. Miazgę po II stopniu oddzielania soku ziemniaczanego ponownie rozcieńcza się sklarowanym odciekiem ze stacji rafinacji i dalej przy użyciu tegoż odcieku wymywa się krochmal, który następnie poddaje się procesowi rafinacji przy zastosowaniu wyłącznie świeżej wody, w ilości 2—2,5 m^3 na 1 tonę przerabianych ziemniaków. Dwustopniowe oddzielanie soku odbywa się w wirówkach miazgowych. Stosowane w procesie wody odciekowe ze stacji rafinacji są wodami sklarowanymi, pozbawionymi krochmalu, o pH 6,3—6,6. (4 zastrzeżenia)

C21B B22D P. 212137 23.12.1978

Politechnika Częstochowska, Częstochowa, Polska (Józef Jabłoński).

Zamknięcie wielosuwakowe, zwłaszcza dla sterowanego spustu surówki i żużla z wielkiego pieca

Zamknięcie wielosuwakowe, zwłaszcza dla sterowanego spustu surówki i żużla z wielkiego pieca ma suwak (5) górny z lejkiem, w którym zabudowany jest wzbudnik (8) do roztapiania surówki i żużla w lejku. Wzbudnik (8) do tego celu jest stosowany przed spustem. Natomiast w czasie spustu służy on do chłodzenia lejka. Zastosowano również dwa suwaki (6) i (16) dolne z lejkami chłodzonymi (9), które zamykają otwór spustowy i jednocześnie po zamknięciu

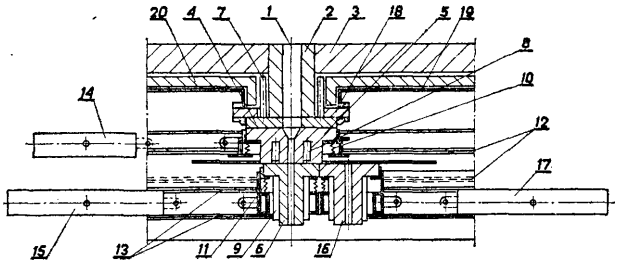

jeden z suwaków wraz z lejkiem zużytym może być wymieniony na nowy, bez potrzeby zamknięcia suwaka górnego. Oba suwaki dolne (6) i (16) mogą być wymienione równocześnie po zamknięciu suwaka (5) górnego. (6 zastrzeżeń)

C21B P. 212138 23.12.1978

Politechnika Częstochowska, Częstochowa, Polska (Józef Jabłoński).

Sposób sterowanego spustu surówki z wielkiego pieca i urządzenie do stosowania tego sposobu

Sposób spustu surówki został oddzielony od spustu żużla. Surówka z garu (4) wielkiego pieca wypływa przez „wyjście" (3) do tunelu (2) i głowicy (1), w której znajdują się dwa lub więcej otworów spustowych surówki (9), przy czym tunel (2) i głowica (1) stanowią zbiorniki o dużej pojemności służące do gromadzenia surówki dla jednego spustu. W czasie spustu surówki otworem (9), do tunelu „wyjściem" (3) z garu wypływa również żużel, przy czym cała ilość żużla po spuście surówki wypływa z powrotem z tunelu (2) przez „wyjście" (3) do garu (4). Żużel z tunelu (2) jest wypierany przez spływającą z garu surówkę. Spust surówki sterowany jest przekaźnikami. Urządzenie do stosowania sposobu ma instalację (22) do zamrażania otworu „wyjścia" (3) i instalację do odmrażania przez nagrzewanie wzbudnikiem średniej częstotliwości (17). Instalacja do zamrażania (22) służy do odcięcia tunelu (2) od garu (4). W głowicy (1) znajdują się otwory spustowe (9) wyposażone w zamknięcia wielosuwakowe.

(2 zastrzeżenia)

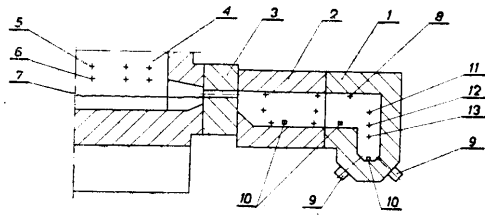

Fig. 1

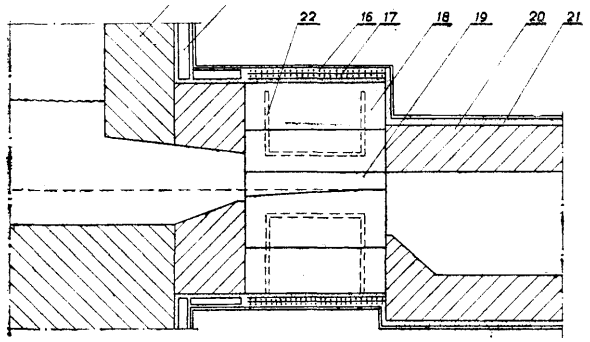

Fig. 2

C21B P. 212139 23.12.1978

Politechnika Częstochowska, Częstochowa, Polska (Józef Jabłoński).

Układ urządzeń garu wielkiego pieca

Układ urządzeń garu wielkiego pieca z garem, pasem dysz gorącego dmuchu i kadziami surówkowymi posiada w górnej części garu (1) urządzenie (9) do kontroli poziomu górnego (10) i dolnego (11) żużla, a tym samym do sterowania spustem żużla, którego spust odbywa się przez wyjście (7) z garu, który dalej połączony jest z kanałem i zamknięciami suwakowymi. Spust surówki odbywa się w dolnej części garu (1) przez wyjście (3), który ma instalację do zamrażania i roztapiania surówki w otworze, dalej przez tunel (4), głowicę (5) i zamknięcie suwakowe (6) do kadzi (8). Spust surówki sterowany jest za pomocą czujników (12), (13), (14), (15).

(4 zastrzeżenia)

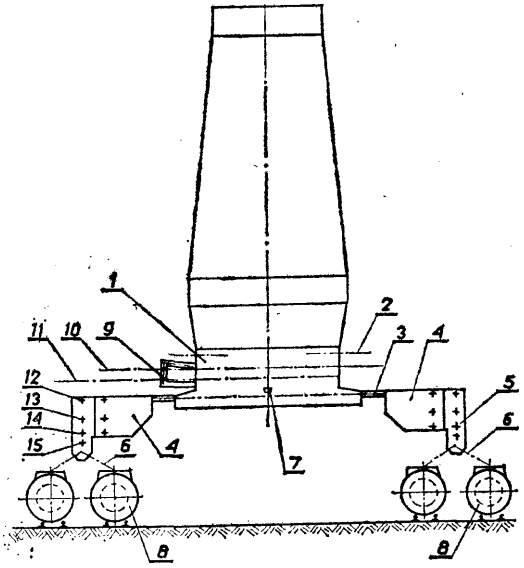

C21B P. 212159 27.12.1978

Politechnika Częstochowska, Częstochowa, Polska (Józef Jabłoński).

Sposób sterowanego spustu żużla z wielkiego pieca i urządzenie do stosowania tego sposobu

Sposób sterowanego spustu żużla według wynalazku polega na tym, że spust żużla został wydzielony od spustu surówki. Żużel z garu spuszczany jest kanałem (7) przez „wyjście" (4), które znajduje się nad „wyjściem" (12) surówki z garu i pod poziomem dolnego poziomu żużla w garze, tak więc kanał (7) znajduje się w środkowej strefie między poziomem koksu, a poziomem surówki w garze.

Spust żużla jest sterowany za pomocą sygnalizacji poziomu żużla w garze wielkiego pieca. Żużel wypływa przez otwór zamknięcia wielosuwakowego (1).

Urządzenie do stosowania sposobu ma wyjście (4) wyposażone w instalację mrożeniową (5) oraz instalację odmrażającą w postaci wzbudnika średniej częstotliwości. (9 zastrzeżeń)

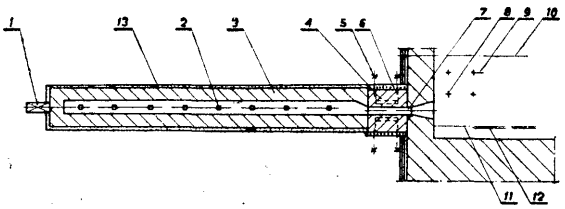

C21B P. 212539 30.12.1978

Kombinat Metalurgiczny „Huta Katowice", Dąbrowa Górnicza, Polska (Jan Jaworski, Ryszard Jainta, Eugeniusz Niemczyk, Władysław Szymaszek, Czesław Gliwiak).

Dysza wielkopiecowa

Dysza wielkopiecowa chłodzona, służy do doprowadzenia gorącego dmuchu i dodatkowego paliwa gazowego do przestrzeni roboczej pieca,

Dysza posiada kołnierz (6) połączony z wypraską (8) poprzez pierścienie (7), przy czym oś główna dyszy względem płaszczyzny kąpieli nachylona jest w dół pod kątem a zawartym w granicach 4—10°. Kołnierz (6) posiada komorę (2) rozdzielającą czynnik chłodzący.

(2 zastrzeżenia)

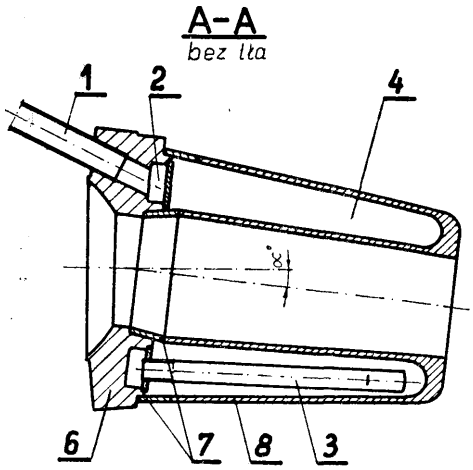

Fig. 1

C21B **P. 219359** 31.10.1979

Pierwszeństwo: 02.11.1978 - RFN (nr P. 2847403.5).

Mannesmann Aktiengesellschaft, Dusseldorf, RFN.

Sposób wytwarzania stali o malej zawartości węgla z rud żelaza zawierających wanad i/lub tytan

Sposób wytwarzania stali o małej zawartości węgla z rud żelaza, zawierających wanad i/lub tytan, polega na tym, że rudę w dużej mierze wstępnie redukuje się (odtlenia) w urządzeniu do bezpośredniej redukcji i następnie dalej poddaje się przeróbce w piecu do wytapiania, a wytopiony metal, jak również wzbogacony żużel jest doprowadzany i poddawany dalszej przeróbce.

Sposób ten charakteryzuje się tym, że wstępnie zredukowany (odtleniony) materiał z urządzenia do bezpośredniej redukcji z nadmiarem nośników węgla, wynoszącym niewiele więcej powyżej stechiometrycznej ilości żelaza przeznaczonego do redukcji spuszcza się z pieca do agregatu do wytapiania, wyłożonego materiałem ogniotrwałym odpowiadającym skale płonnej żużla, i że żużel zawierający wanad i/lub tytan, łącznie z pozostałymi częściami składowymi skały płonnej oraz posiadający odpowiednią ilość tlenku żelaza odprowadzany z agregatu do wytapiania przerabia się następnie w elektrycznym piecu na żelazo węglowe z zawartością wanadu, oraz że wanad znajdujący się w żelazie przerabia się na żużel bogaty w V_2O_5, w warunkach utleniających.

(5 zastrzeżeń)

C21C **P. 212250** 27.12.1978

Akademia Górniczo-Hutnicza im. Stanisława Staszica, Kraków, Polska (Jan Manitius, Henryk Zygmunt, Andrzej Senderski, Jacek Seńkowski, Marek Borysławski, Maciej Malczewski, Jacek Masior, Marian Endler).

Sposób sterowania **położeniem** lancy tlenowej w konwertorze oraz **układ** do sterowania położeniem lancy tlenowej w konwertorze

Sposób sterowania położeniem lancy tlenowej w konwertorze polega na otrzymywaniu sygnału sterującego poprzez sumowanie sygnałów: wartości zadanej, wartości aktualnego położenia lancy tlenowej i położenia lustra metalu. Sygnał wartości aktualnego położenia lancy otrzymuje się poprzez zliczanie impulsów wychodzących z impulsatora z równoczesną okresową kontrolą tej wartości co jeden pełny obrót impulsatora.

Układ do sterowania położeniem lancy tlenowej zawiera komparator (1), którego wejście jest połączone z pierwszym sumatorem (3), a wyjście, poprzez blok sterowania stykowego (4) z napędem lancy (6). Wejście sumujące pierwszego sumatora (3) jest połączone z rejestrem wartości zadanej (11), który jest sterowany z pierwszego bloku sterowania (12), połączonego z komputerem (20), natomiast wejście odejmujące sumatora (3) jest połączone z wyjściem drugiego sumatora (7) i z rejestrem wartości rzeczywistej (3) sterowanym z drugiego bloku sterowania (25). Wejście odejmujące drugiego sumatora (7) jest połączone z rejestrem położenia lustra (14), a wejście dodające poprzez przełącznik (26) z blokiem kontroli zliczania (17) i z licznikiem (15), którego wejścia są połączone z detektorem kierunku (29) i z blokiem sterowania, licznikiem (16) oraz z zadajnikiem współrzędnych punktu skalującego (28). Blok kontroli zliczania (17) jest połączony z komputerem (20) i z sygnalizacją awarii pomiaru. Impulsator (31) jest połączony z blokiem kontroli zliczania (17) i z detektorem kierunku (29) oraz z detektorem ruchu (32), którego wyjście łączy się z komputerem (20).

(5 zastrzeżeń)

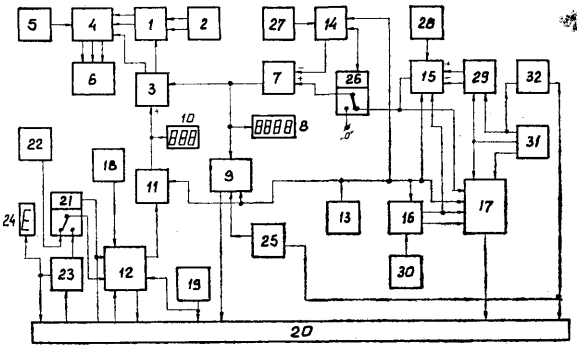

Fig. 1.

C21D P. 212245 27.12.1978

Centralny Ośrodek Projektowo-Technologiczny Przemysłu Maszyn Górniczych „ORTEM", Katowice, Polska (Bernard Tomanek, Edward Bąk, Stanisław Draszow).

Sposób obróbki cieplnej zamków **łańcuchowych**

Przedmiotem wynalazku jest sposób obróbki cieplnej zamków łańcuchowych, wykonanych ze stali stopowej wyższej jakości, przeznaczonych do łączenia skrajnych ogniw łańcuchów cięgnowych, zwłaszcza łańcuchów przenośników zgrzebłowych. Sposób według wynalazku polega na tym, że zamki łańcuchowe nagrzewa się do temperatury 880÷900°C, wygrzewa przez 35÷55 minut i chłodzi w powietrzu, a następnie ogrzewa się do temperatury 860÷880°C, wygrzewa przez 40÷60 minut i chłodzi w wodzie. Zahartowane zamki nagrzewa się do temperatury 245÷255°C, wygrzewa przez 140÷160 minut i chłodzi w powietrzu, po czym nagrzewa się do temperatury 365÷375°C, wygrzewa przez 140÷160 minut i chłodzi w powietrzu do temperatury otoczenia.

(1 zastrzeżenie)

C21D P. 212324 30.12.1978

Instytut Mechaniki Precyzyjnej, Warszawa, Polska (Zdzisław Leonowicz, Zbigniew Łukasik).

Uchwyt do mocowania detali, zwłaszcza **przy** hartowaniu indukcyjnym

Uchwyt według wynalazku rozwiązuje problem mocowania detali hartowanych lub odpuszczanych na wrzecionach obrotowych i posuwisto-zwrotnych podajników przeznaczonych do obróbki indukcyjnej, przy czym chodzi tu o detale o małych gabarytach,

których w sposób mechaniczny nie można zamocować z uwagi na to, że powierzchnia przeznaczona do hartowania obejmuje większą część powierzchni całego detalu.

Istota wynalazku polega na tym, że uchwyt składa się z dwóch rozłącznie połączonych ze sobą korpusów, dolnego (2) i górnego (6) oraz umieszczonego w górnej części korpusu (8) magnesu (7), przy czym powierzchnie ustalająco-mocującą stanowi część czołowa korpusu (6) ukształtowana zgodnie z powierzchnią przedmiotu (5) poddawanego hartowaniu. (3 zastrzeżenia)'

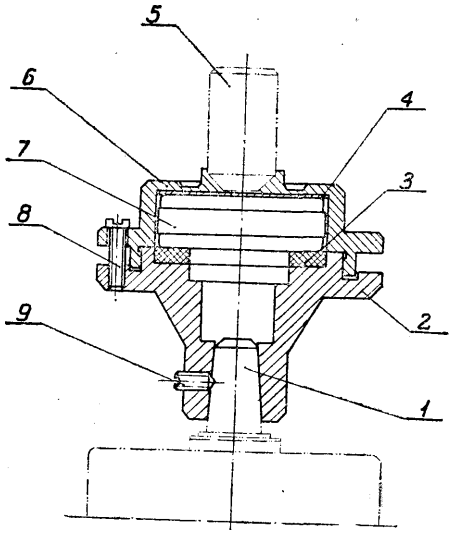

C21D **P. 212502** 30.12.1978

Centralne Laboratorium Przemysłu Wyrobów Metalowych przy Śląskich Zakładach Lin i Drutu „Linodrut", Zabrze, Polska (Jerzy Binder, Zygmunt Steininger, Juliusz Bereś, Jacek Malczewski, Danuta Trzaska, Stefan Piela, Piotr Lison, Józef Grzywnowicz).

Sposób produkcji drutu do napawania

Sposób produkcji drutu do napawania polega na tym, że wstępne żarzenie walcówki odbywa się w czasie 5—20 minut, a temperatura żarzenia utrzymuje się w zakresie 650—800°C. Dalsze etapy procesu, to trzykrotne żarzenia w tych samych temperaturach, lecz w krótszym czasie, pomiędzy którymi odbywają się trawienia oraz ciągnienia na odpowiednio mniejsze średnice. (1 zastrzeżenie)

C21D **P.** 21254S 29.12.1978

Politechnika Częstochowska, Częstochowa, Polska (Andrzej Lis, Henryk Dyja, Leopold Jeziorski, Jadwiga Lis, Ryszard Barton, Zdzisław Zawadzki, Eugeniusz Wosiek, Marian Morawiecki, Lucjan Sadok, Zbigniew Muskalski).

Sposób obróbki cieplnej stalowych wyrobów platerowanych

Sposób obróbki cieplnej wyrobów platerowanych, w których warstwę podstawową stanowi stal węglowa lub niskostopowa o podwyższonej wytrzymałości, natomiast warstwę plateru stal o specjalnych własnościach, takich jak odporność na korozję, kwasoodporność, czy żaroodporność.

Sposób polega na nagrzaniu wyrobu do temperatur y z zakres pomiędzy Ac_1+ 40 deg a Ac_3 stali warstwy podstawowej, najkorzystniej z zakresu 1083 —1133 K, i wygrzaniu wyrobu w tej temperaturze przez okres czasu uzależniony od grubości ścian wyrobu, a następnie szybkim chłodzeniu, przykładowo w wodzie.

Tak obrobione wyroby korzystnie jest poddać dodatkowo wyżarzaniu odprężającemu w temperaturze zależnej od rodzaju stali stanowiącej warstwę plateru. (1 zastrzeżenie)

C22B **P. 212231** **27.12.1978**

Instytut Metali Nieżelaznych, Gliwice, Polska (Edmund Bonarek, Lidia Hampel, Maria Kierska).

Sposób odzyskiwania kadmu z materiałów zawierających siarczek kadmu

Wynalazek rozwiązuje zagadnienie zwiększenia ilości odzyskiwanego kadmu z materiałów zawierających siarczek kadmu.

Sposób odzyskiwania kadmu z materiałów zawierających siarczek kadmu, zwłaszcza z surowców cynkowo-ołowiowych, tlenkowo-siarczkowych i siarczkowych przerabianych w procesie szybowym, polega na wprowadzeniu jonów miedzi, korzystnie w postaci siarczanu miedziowego do układu odpylania mokrego w procesie szybowym lub na ługowaniu powstałych szlamów w procesie odpylania mokrego roztworem kwasu siarkowego z dodatkiem jonów miedzi. Ilość kwasu siarkowego z dodatkiem jonów miedzi lub na ługowaniu pyłów z odpylania suchego roztworem kwasu siarkowego z dodatkiem jonów miedzi. Ilość wprowadzanych jonów miedzi powinna być nieco wyższa lub równa ilości stechiometrycznej w stosunku do kadmu w postaci siarczkowej, zawartego w materiale kadmonośnym. (1 zastrzeżenie)

C22C **P. 212227** **27.12.1978**

Instytut Metali Nieżelaznych, Gliwice, Polska (Ludwik Ciura, Kazimierz Joszt, Henryk Orzechowski, Jan Sendal, Henryk Chromik).

Mosiądz aluminiowy

Mosiądz aluminiowy wysokomiedziowy zawierający Cu, Al, As oraz do 0,3% zanieczyszczeń w postaci Fe, Pb, Sb, Bi i P charakteryzuje się tym, że zawiera dodatkowo od 0,4 do 2,0% wagowych Ni, przy czym stosunek masowy zawartości aluminium do zawartości niklu wynosi korzystnie 1,5—2,5.

Stop przeznaczony jest zwłaszcza do wyrobu rur kondensatorowych o wysokiej odporności na korozję równomierną i wżerową, zarówno w środowisku wody słodkiej jak i morskiej. (1 zastrzeżenie)

C22C **P. 212526** 30.12.1978

Akademia Górniczo-Hutnicza im. Stanisława Staszica, Kraków, Polska (Czesław Adamski, Aleksander Kresimon, Marian Kucharski, Henryk Postołek, Stanisław Rzadkosz).

Stop cynku o średniej zawartości aluminium

Stop cynku o średniej zawartości aluminium zawiera ciężarowo: 10÷16% aluminium, 0,05÷0,10% magnezu, do 0,5% niklu, do 0,3% tytanu i do 1,0% manganu oraz cynk w ilości uzupełniającej do 100% ciężarowych. (1 zastrzeżenie)

C23C **P. 212145** **23.12.1978**

Centralne Laboratorium Przemysłu Wyrobów Metalowych przy Śląskich Zakładach Lin i Drutu „Linodrut", Zabrze, Polska (Jerzy Binder, Janusz Leśkiewicz).

Roztwór do bezprądowego pokrywania wyrobów metalowych **stopami miedzi, zwłaszcza brązem**

Roztwór do bezprądowego pokrywania wyrobów metalowych stopami miedzi, zwłaszcza brązem według wynalazku charakteryzuje się **tym, że w 1 litrze**

wody znajduje się 35—45 g pięciowodnego siarczanu miedziowego, 40—55 g pięciowodnego siarczanu cynku, 4—5 g cyny metalicznej oraz 35—45 ml kwasu siarkowego o gęstości d = 1,84 g/cm^3.

Proces pokrywania przedmiotów metalowych powłoką stopową drogą osadzania chemicznego odbywa się w temperaturze otoczenia. (1 zastrzeżenie)

C23C **P. 212177** 27.12.1978

Politechnika Warszawska, Warszawa, Polska (Edward Roliński, Antoni Kiełsa, Andrzej Marciniak, Tadeusz Karpiński).

Sposób azotowania jonowego **stopów żelaza** dla wytworzenia monofazowej warstwy **powierzchniowej azotków żelaza** e

Wynalazek rozwiązuje zagadnienie opracowania takiego sposobu azotowania, w wyniku zastosowania którego obrabiane przedmioty będą wykazywały zmniejszoną skłonność do zatarcia, szczególnie w warunkach tarcia suchego.

Sposób azotowania jonowego stopów żelaza dla wytworzenia monofazowej warstwy powierzchniowej azotków żelaza 8, stanowiący jeden z procesów obróbki cieplno-chemicznej, polega na działaniu na podgrzany przedmiot obrabiany atmosferą azotującą zawierającą mikrododatek związków siarki i uaktywnianiu tej atmosfery przez utrzymywanie wyładowania jarzeniowego. Mikrododatek związków siarki wprowadza się do atmosfery azotującej w ilości mniejszej niż niezbędna do wytworzenia w warstwie powierzchniowej fazy y' (Fe_4N). Jako mikrododatek związków siarki stosuje się korzystnie dwutlenek siarki, w ilości 0,03—1,0% wagowo. (3 zastrzeżenia)

C23C **P. 213375** **12.02.1979**

Pierwszeństwo: 28.02.1978 - Stany Zjedn. Am. (nr 882162)

Eurographics Holding N. V., Curacao, Antyle Holenderskie.

Sposób metalizacji **substratu i** wyrób **z powłoką metaliczną,** otrzymywany **tym** sposobem

Wynalazek dotyczy sposobu metalizacji substratu i wyrobu uzyskanego tym sposobem. Według wynalazku, na czynniku przenoszącym (20) osadza się nadzwyczaj cienką powłokę (39) cząstek metalu. Następnie na substrat (24), albo na czynnik przenoszący (20) nanosi się cienką powłokę pokostu (42), po czym substrat (24) i czynnik przenoszący (20) są zlaminowane ze sobą, a pokost (42) jest utwardzony. Cząstki metalu (39) zostają zaabsorbowane wgłąb pokostu (42), a następnie substrat (24) i czynnik przenoszący (20) są rozdzielane. Gotowy wyrób posiada wypolerowaną, zwierciadlistą powłokę metaliczną. (17 zastrzeżeń)

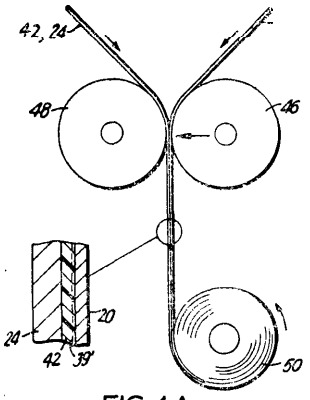

FIG.4A

C23C B01D **P. 218062 T** **30.08.1979**

Politechnika Łódzka, Łódź, Polska (Zdzisław Haś, Stanisław Baczyński).

Urządzenie do wyłapywania par siarki

Wynalazek rozwiązuje zagadnienie opracowania takiego urządzenia do wyłapywania par siarki, którego stosowanie nie powodowałoby zanieczyszczenia przewodów parami oleju.

Urządzenie do wyłapywania par siarki, przeznaczone szczególnie do instalowania w układach wylotowych urządzeń do azotonasiarczania, charakteryzuje się tym, że stanowi je rurowy korpus (1), wewnątrz którego wzdłuż jego osi jest umieszczona **wodna** chłodnica zwrotna (2), na której w jednym **końcu** od strony króćca wlotowego (3) są osadzone metalowe krążki (4), o średnicy zewnętrznej równej wewnętrznej średnicy korpusu (1), z przelotowymi otworami, przy czym otwory w sąsiednich krążkach (4) mają różne osie geometryczne. Na drugim końcu chłodnicy (2), od strony króćca wylotowego (5), jest umieszczony suchy filtr (6) do wyłapywania pyłów. (1 zastrzeżenie)

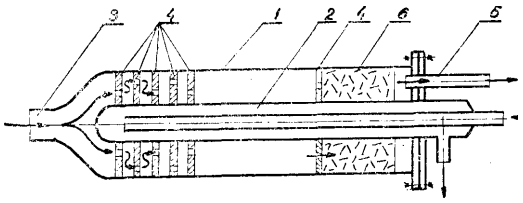

C23F **P. 212136** 23.12.1978

Centrum Techniki Okrętowej, Gdańsk, **Polska** (Witold Bogotko, Adam Główczewski).

Układ ochrony elektrochemicznej okrętowych śrub napędowych

Celem wynalazku jest zapewnienie aktywnej ochrony elektrochemicznej śruby napędowej zarówno w czasie jej obrotów jak i po unieruchomieniu.

Układ ochrony elektrochemicznej okrętowych śrub napędowych wyposażonych w stację ochrony katodowej poszycia części podwodnej kadłuba statku, anody polaryzacyjne i elektrody sterujące według wynalazku charakteryzuje się tym, że ma dodatkową automatyczną stację (1) ochrony katodowej śruby napędowej, składającą się z zespołu zasilającego (3) oraz zespołu sterującego, to jest różnicowego wzmacniacza (2). Wzmacniacz (2) włączony jest pomiędzy kadłub statku, a odizolowane od kadłuba dodatkowe,

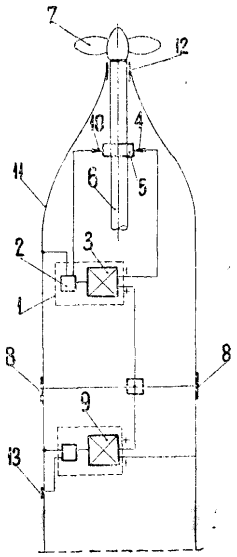

kontaktowe szczotki (10) ślizgające się po pierścieniu ślizgowym (5) umieszczonym na śrubowym wale (6).

Zespół zasilający (3) stacji (1) włączony jest pomiędzy polaryzacyjną anodę (8) i kontaktowe szczotki (4) - również odizolowane od kadłuba i ślizgające się po ślizgowym pierścieniu (5) umieszczonym na śrubowym wale (6).

Do polaryzacyjnej anody (8) podłączony jest równolegle zespół zasilający stacji (9) ochrony katodowej poszycia części podwodnej kadłuba statku.

(1 zastrzeżenie)

C23F P. 218808 09.10.1979

Pierwszeństwo: 10.10.1978 - St. Zjedn. Am. (nr 949698)

The Kendall Company, Boston, Stany Zjednoczone Ameryki.

Sposób pokrywania rur

Wynalazek rozwiązuje zagadnienie opracowania sposobu pokrywania rur zapewniającego skuteczniejsze zabezpieczenie rur przed korozją.

Sposób pokrywania rur stalowych powłoką zabezpieczającą polega na tym, że najpierw nakłada się przywierającą do rury powłokę antykorozyjną, taką, jak stopiona sproszkowana żywica epoksydowa lub sooiwo termoaktywowane albo spoiwo działające pod wpływem ciśnienia na bazie kauczuku butylowego, a następnie wytłacza się lub współwytłacza zewnętrzną warstwę poliolefinową bezpośrednio na powłokę przeciwkorozyjną.

Sposób ma zastosowanie, zwłaszcza do rurociągów transportujących gaz lub ropę naftową.

(11 zastrzeżeń)

C23G P. 211048 16.11.1978

„POLMO" Fabryka Samochodów Ciężarowych im. Bolesława Bieruta, Lublin, Polska (Roman Partyka).

Urządzenie do mycia i suszenia

Przedmiotem wynalazku jest urządzenie do ciągłego mycia i suszenia elementów metalowych przewidzianych do malowania. Wynalazek rozwiązuje zagadnienie opracowania takiego urządzenia, które eliminuje konieczność opróżniania myjki ze znajdującego się w niej wsadu w celu zabezpieczenia go przed korozją w przypadku dłuższych przerw w pracy lub nawet, gdy kąpiel zawiera dodatki przyspieszające korozję wsadu w stanie wilgotnym.

Urządzenie do mycia i suszenia, składające się z myjki (1) i suszarki (2), które pomiędzy komorami mycia (13) i suszenia oraz na wejściu i wyjściu z niego ma syfony (4, 5 i 3), charakteryzuje się tym, że komora mycia (13) myjki (1) ma urządzenie (6) odprowadzające opary kąpieli z jej wnętrza.

(4 zastrzeżenia)

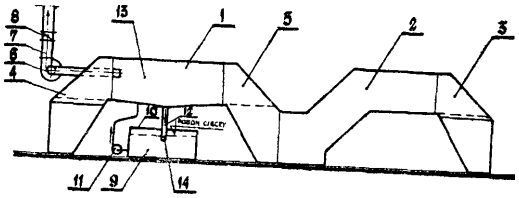

C25C P. 207072 21.05.1978

Mieczysław Żurek, Chełmno, Polska.

Produkcja aluminium przez elektrolizę soli aluminium

Produkcja aluminium przez elektrolizę soli aluminium. Wyprodukowane znanymi metodami sole aluminium, a więc siarczany, chlorki, azotany i inne sole aluminium umieszczamy w wannach, znanych z produkcji aluminium przez elektrolizę tlenku aluminium i stosujemy napięcie prądu stałego, znane z tej metody. Możemy również dosypywać te sole w czasie elektrolizy tlenku aluminium znanymi metodami.

(1 zastrzeżenie)

C25C P. 207073 21.05.1978

Mieczysław Żurek, Chełmno, Polska.

Sposób wytwarzania aluminium przez elektrolizę

Stosowanie innych niż dotychczas stosowane soli metali alkalicznych do procesu elektrolizy dla otrzymania aluminium.

Metoda polega na stosowaniu przy elektrolizie tlenku aluminium, zamiast dotychczas stosowanego knolitu, jako elektrolit siarczanów, chlorków, azotanów, fluorowodorków i innych soli aluminium, potasu, wapnia, sodu oraz innych metali bardziej elektrododatnich niż aluminium - lub też mieszaniny tych związków.

(1 zastrzeżenie)

Dział D
WŁÓKIENNICTWO I PAPIERNICTWO

D01G **P.** 212424 30.12.1978

Zakłady Przemysłu Wełnianego, Bielsko-Biała, Polska (Józef Gaczoł, Józef Sadowski, Władysław Gaczoł, Edward Kliś).

Urządzenie do natłuszczania luźnych surowców **włókienniczych**

Urządzenie do natłuszczania luźnych surowców włókienniczych według wynalazku stanowi trapezowa komora (1) mająca w środkowej górnej części, w pobliżu wylotu natłuszczające dysze (2). Natłuszczające dysze (2) znajdują się w obszarze zasysanego powietrza przez otwór (5), którego wielkość można regulować za pomocą zasuwy (4) i regulacyjnej śruby (6). Usytuowanie natłuszczających dysz (2) w obszarze zasysanego powietrza poprzez otwór (5) pozwala na wytworzenie mieszaniny powietrzno-olejowej i powoduje równomierne natłuszczenie i preparowanie włókien.

(2 zastrzeżenia)

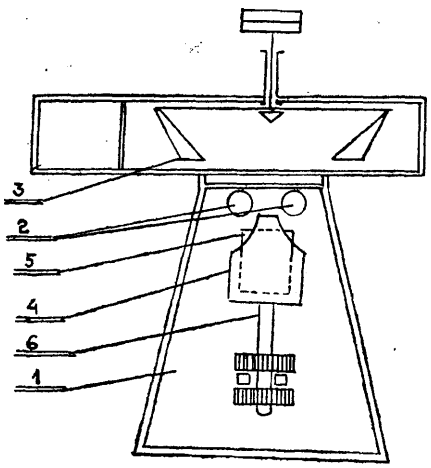

D06M **P. 212120** 22.12.1978

Nadodrzańskie Zakłady Przemysłu Organicznego „Organika-Rokita", Brzeg Dolny, Polska (Zbigniew Kossiński, Zenon Bucki, Jan Przondo, Józef Kaczara, Władysław Blicharczyk, Krzysztof Rogowski, Jan Pomarański).

Środek pomocniczy o własnościach przeciwzałamkowych i zmiękczających do tkanin i dzianin z włókien syntetycznych, naturalnych oraz ich mieszanek

Wynalazek rozwiązuje zagadnienie uzyskania stabilnego w czasie przechowywania środka o dobrych własnościach zmiękczających, antyelektrostatycznych, a szczególnie przeciwzałamkowych na bazie łatwych w otrzymywaniu, niejonowych adduktów tlenku etylenu do ε-kaprolaktanu i innych składników niejonowych.

Srodek według wynalazku charakteryzuje się tym, że zawiera: 35—65 części wagowych oksyetylenowanego 25—60 molami tlenku etylenu £-kaprolaktanu, 0,24—4 części wagowych oksyetylenowanego 1—5 molami tlenku etylenu nonylofenolu, 1—20 części wagowych oksyetylenowanego 10—16 molami tlenku etylenu nonylofenolu i 55—30 części wagowych wody. (2 zastrzeżenia)

D06P **P. 208558** 20.07.1978

Ośrodek Badawczo-Rozwojowy Przemysłu Barwników „Organika", Zgierz, Polska, Instytut Ciężkiej Syntezy Organicznej „Blachownia" Kędzierzyn-Koźle, Polska (Irena Marszałek, Rajmund Nowak, Zenon Jędrusiak, Bogumił Mrowiński, Zofia Ogłaza, Dominik Nowak, Mirosława Głośnicka, Renata Richter, Daniel Maksymiec).

Preparat pomocniczy stosowany w procesach różnicowego barwienia wyrobów z włókien poliamidowych

Wynalazek rozwiązuje zagadnienie opracowania środka pomocniczego umożliwiającego wybarwienia równomierne bez ujemnego efektu szronienia, o dobrej intensywności i kontrastowości.

Preparat pomocniczy według wynalazku zawiera: 60—80 części wagowych produktu kondensacji alkoholi alifatycznych o zawartości węgla od C_7 do C_{15} z tlenkiem etylenu, 15—35 części wagowych produktu będącego mieszaniną wodnego roztworu soli mono- i/lub dwu- i/lub trójetanoloaminowej siarczanowanego produktu kondensacji alkoholu laurylowego z 3—5 molami tlenku etylenu i wodnego roztworu soli mono- i/lub dwu- i/lub trójetanoloaminowej kwasu alkilobenzenosulfonowego, 1—4 części wagowe produktu kondensacji alkilofenoli z tlenkiem etylenu oraz 1—5 części wagowych alkoholu alifatycznego.

Preparat stosowany jest w procesach różnicowego barwienia wyrobów runowych z włókien poliamidowych o zróżnicowanym powinowactwie do barwników (1zastrzeżenie)

D07B **P. 211888** **18.12.1978**

Vsesojuznyj Naučno-Issledovatelskij Institut Metiznoj Promyšlennosti, Odessa, ZSRR (Michail Fedorovič Gluško, Viktor Klimantievič Skalackij, Gennadij Fedorovič Šamraj, Anatolij Dmitrievič Zachrjamin).

Sposób wytwarzania profilowej liny splotkowej oraz profilowa lina splotkowa

Wynalazek rozwiązuje zagadnienie zwiększenia zwartości strukturalnej, giętkości, wytrzymałości i odporności na zużycie liny splotkowej.

Sposób wytwarzania profilowej liny splotkowej, obejmujący skręcenie okrągłych drutów w splotki przez nawinięcie ich co najmniej jednowarstwowo na rdzeń z powłoką z miękkiego materiału, uformowanie splotek w profil kształtowy i skręcenie splotek w linę według wynalazku polega na tym, że każdą splotkę poddaje się przed uformowaniem jej profilu kształtowego obciśnięciu plastycznemu, które przeprowadza się przed nadaniem każdemu okrągłemu drutowi profilu klinowatego, częściowym wgnieceniu drutów, przylegających do powłoki rdzenia w tę powłokę i uzyskaniem w zasadzie gładkiej powierzchni zewnętrznej splotki.

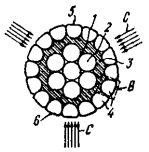

FIG.2

Profilowa lina splotkowa zawiera splotki o profilu kształtowym, wykonane z drutów, nawiniętych co namniej jednowarstwowo na rdzeń z powłoką z miękkiego materiału. Druty (4) każdej splotki (5) mają profil klinowaty (B), skierowany zwężoną częścią ku rdzeniowi (1), w którego powłokę (3) wchodzą częściowo przylegające do niej druty. Druty (4) mają w przekroju poprzecznym odcinki prostoliniowe i w splotce (5) stykają się ze sobą wzdłuż powierzchni śrubowych i tworzą razem w zasadzie gładką powierzchnię zewnętrzną (6) splotek. (5 zastrzeżeń)

Dział E
BUDOWNICTWO; GÓRNICTWO

E01C **P. 212006** 20.12.1978

Instytut Obróbki Skrawaniem, Kraków, Polska (Wanda Grzybowska, Kazimierz Albiński).

Warstwa nośna nawierzchni drogowej

Wynalazek rozwiązuje zagadnienie zwiększenia wytrzymałości na obciążenia nawierzchni drogowej.

Warstwa nośna składa się z kruszywa mineralnego o uziarnieniu 0/2 do 0/80 mm, zawiera od 2 do 7 procent wagowych oleju oraz domieszki ciał stałych w postaci wysokowęglowej skoksowanej substancji organicznej i cząstek metalicznych o uziarnieniu poniżej 1 mm. Łączna zawartość ciał stałych w oleju wynosi od 15 do 25 procent wagowych oleju. (1 zastrzeżenie)

E01C P. 212065 21.12.1978

Centralny Ośrodek Badawczo-Projektowy Górnictwa Odkrywkowego „Poltegor", Wrocław, Polska (Kazimierz Ukleja).

Podatna nawierzchnia przemieszczalna

Zagadnieniem podlegającym rozwiązaniu jest możliwość stosowania nawierzchni na podłożu gruntowym o małej nośności bez konieczności specjalnego wzmacniania podłoża.

Elementy (1) jezdne wykonane są z płyt (2) jezdnych i podwalin (3) przymocowanych na stałe do płyt jezdni z a pomocą wkrętów lub trzpieni (4), co w stosunku do torów drogowych znacznie upraszcza montaż. Płyty (1) jezdne wykonane są w formie ażu-

rowej konstrukcji metalowej. Konstrukcja nośna płyt jezdnych wykonana jest w ten sposób, że z jednego jej czoła wystają ostrogi (5), które w czasie montażu nawierzchni wprowadzane są do wnętrza konstrukcji sąsiadujących elementów, zmuszając je do współpracy w kierunku podłużnym i poprzecznym. W tym celu konieczne jest przesunięcie rzędów elementów względem siebie. W przypadku budowy placu wskazane jest znacznie większe przesunięcie pasów elementów, gdyż uzyskuje się wtedy dużo korzystniejsze zazębienie podwalin (3), co zmniejsza przeciążenie podłoża pod ich poprzecznymi krawędziami. (1 zastrzeżenie)

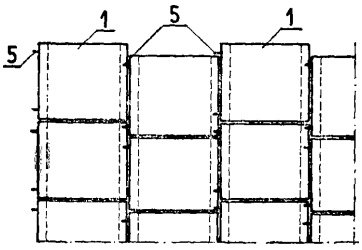

Fig. 1

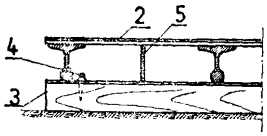

Fig. 4

EG2D P. 211828 16.12.1978

Przedsiębiorstwo Robót Inżynieryjnych, Katowice, Polska (Juliusz Pallado).

Sposób zabezpieczenia pola żelbetowego przed korozją oraz izolowany pal żelbetowy, zwłaszcza pal „Franki", odporny na korozję w środowisku agresywnym chemicznie

Wynalazek rozwiązuje zagadnienie skutecznego zabezpieczenia przed korozją oraz przedłużania żywotności fali. Wynalazek jest stosowany w budownictwie na gruntach o małej nośności i dużej agresywności chemicznej.

Sposób według wynalazku polega na owijaniu przed betonowaniem pala, stopy pala i jego zbrojenia folią w wstęgach, którą pokrywa się warstwą plastycznego tworzywa, najkorzystniej poliadhezolu, po czym nawija się dalszą warstwę folii. Tak zaizolowany pakiet zbrojenia umieszcza się w rurze osłonowej i betonuje, podnosząc rurę w miarę postępu robót.

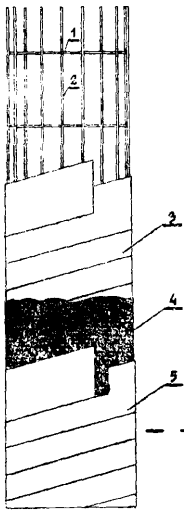

Fig. 2

Pal według wynalazku ma pomiędzy zbrojeniem (1) i (2), a betonową otuliną, umieszczoną folię (3, 5), Której warstwy przedzielone są warstwą plastycznego tworzywa (4), najkorzystniej poliadhezolu. (3 zastrzeżenia)

E02F P. 211699 12.12.1978

Instytut Badawczy Dróg i Mostów, Warszawa, Polska (Stefan Szwaj).

Sposób i **urządzenie** do dociążania **żerdzi chwytaka** głębiarki

Zagadnieniem podlegającym rozwiązaniu jest poprawienie napełniania chwytaka gruntem i uniezależnienie doboru siły dociążającej od sprawności operatora.

Sposób dociążania żerdzi (8) chwytaka głębiarki polega na tym, że podczas zamykania szczęk chwytaka (9) wykorzystuje się siłę naciągu liny (10) zamykającej szczęki do dociążenia tych szczęk do podłoża lub nabieranego materiału. Obejma (29) zaciska się na żerdzi (8) lub zwalnia żerdź (8), umożliwiając dociążenie lub swobodny ruch względem prowadnicy (3) podczas przemieszczania się chwytaka (9). Po zawieszeniu żerdzi (8) na linie (11) podwieszenia oraz po zluzowaniu liny (10), zamykającej szczęki, nie zaciśnięta na żerdzi (8) obejma (29) jest podciągana sprężyną (42) razem z łącznikiem (24) do położenia początkowego, co pociąga za sobą przyjęcie i utrwalenie - do ponownego dociążenia - zapadką (44) stanu położenia początkowego całego urządzenia.

Urządzenie ma górną dźwignię (1) osadzoną obrotowo na czopach (2) prowadnicy (3) z zamontowanym na jednym końcu kołem (13) linowym, podtrzymującym linę (10), a drugim końcem łączącą się przy pomocy sworznia (17) z cięgnami (18) połączonymi sworzniem (19) i mechanizmem (48) regulacyjnym i przeciążeniowym z dwudzielną dolną dźwignią (20), a dalej przez łącznik (24) z dźwignią (26) zaciskacza, osadzoną przegubowo w łożyskach (28) i na wspólnej osi z krótką dźwignią (32), która przez krótki łącznik (33) jest połączona z płytką (30) zaciskacza (29) osadzonego na żerdzi (8) chwytaka (9).

Koło linowe jest umieszczone bezpośrednio na osi (19) dźwigni dolnej (20), a przy tym lina zamykająca (10) jest przewinięta przez dodatkowe koło linowe, zamocowane na wsporniku prowadnicy (3), umożliwiając przez to wahadłowy ruch dźwigni (20), zapewniający dociążenie chwytaka (9) podczas zamykania jego szczęk. (4 zastrzeżenia)

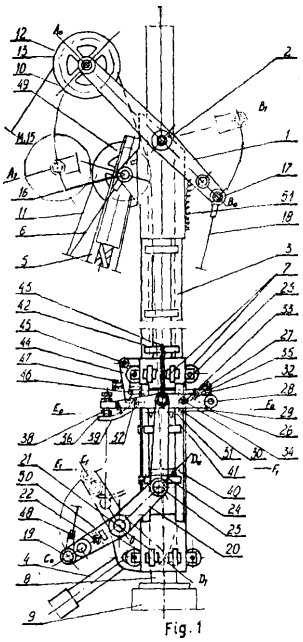
Fig. 1

E02F P. 211734 13.12.1978

Kopalnia Węgla Brunatnego „Konin", Kleczewk, Konina, Polska (Marian Walęcki, Janusz Biedrzycki, Maciej Klimaszewski, Leon Andrzejak, Tadeusz Frumaniak).

Ząb wymienny do czerpaków koparek kołowych

Wynalazek rozwiązuje zagadnienie poprawy warunków procesu samoostrzenia noża w czasie pracy oraz lepszego zamocowania części wymiennej noża
Ząb wymienny do czerpaków koparek kołowych składa się z części wymiennej zęba (1), oprawy (2), klina (3) usytuowanego w rowku części wymiennej (1), klina (4) z zawleczką (5) oraz klocka oporowego (6). Część wymienna (1) wykonana jest z twardego metalu i przylega do noża (7) czerpaków od strony zewnętrznej czerpaka. (3 zastrzeżenia)

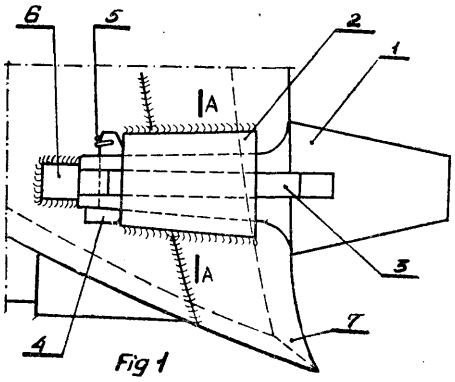

Fig 1

E03B P. 211687 11.12.1978

Politechnika Gdańska, Gdańsk-Wrzeszcz, Polska (Bożenna Kawalek-Pietrenko, Tadeusz Krupnik, Robert Rowiński).

Rozpylacz pneumatyczny do cieczy

Zagadnieniem podlegającym rozwiązaniu jest uzyskanie prostej niezawodnej konstrukcji rozpylacza, pozbawionej elementów obrotowych.
Wynalazek usprawnia proces wymiany ciepła i masy między fazą gazową i ciekłą. Osiąga się to przez duże rozwinięcie powierzchni rozpylanej cieczy. W tym celu rozpylacz, do którego doprowadzana jest ciecz i sprężony gaz, wykonano z kryzą (2) rozpylającą, która połączona jest z dopływem cieczy poprzez otwory (4), rozmieszczone na obwodzie komory (3), zaś z dopływem sprężonego gazu za pomocą otworów rozpylających (5) usytuowanych pod kątem 90° do osi otworów (4) doprowadzających ciecz.
(1 zastrzeżenie)

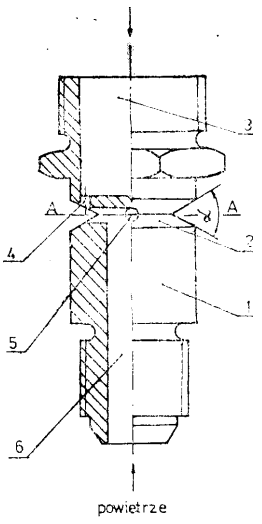

Fig. 1

E03B P. 212504 30.12.1978

Centrum Techniki, Komunalnej, Warszawa, Polska (Janusz Droździ).

Sposób regulacji ciśnienia w sieci wodociągowej

Sposób regulacji ciśnienia według wynalazku polega na tym, że zmienia się prędkość obrotową pomp (2 i 3) w zależności od uchybu regulowanej wielkości ciśnienia w sieci wodociągowej i w zależności od wskaźnika jednostkowego zużycia energii przez pompę wyrażającego stosunek mocy pobranej przez pompę do natężenia przepływu. Zwiększa się wydajność pomp o mniejszym wskaźniku jednostkowego zużycia energii i zmniejsza wydajność pomp o większym wskaźniku jednostkowego zużycia energii.
(1 zastrzeżenie);

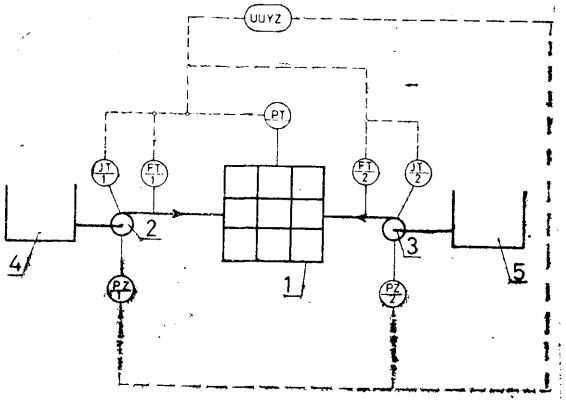

E04B P. 211488 06.12.1978

Biuro Projektów Budownictwa Ogólnego, Warszawa, Polska (Wojciech Zabłocki).

Stropodach, zwłaszcza dla obiektów sportowych i użyteczności publicznej

Zagadnieniem podlegającym rozwiązaniu jest poprawienie walorów funkcjonalnych i estetycznych wyeksponowanych płaszczyzn dachu nad obiektami sportowymi.
Wynalazek dotyczy stropodachu, stanowiącego lekką konstrukcję z blachy fałdowej i płatwi, ocieplany wełną mineralną. Zgodnie z wynalazkiem konstrukcję nośną i płaszczyznę sufitu przedmiotowego stropodachu stanowi perforowana blacha trapezowa (1), a w jej fałdach są umocowane w ustalonych odstępach klocki (2), zaś pomiędzy nimi i na całej powierzchni blachy (1) są ułożone paski (4) i maty (5) wełny mineralnej, osłonięte papą izolacyjną (6) lub folią. Maty (5) są dociskane do blachy (1) za pomocą łat dociskowych (7), przymocowanych do klocków (2). Do tak przygotowanej konstrukcji są umocowane płatwie drewniane (10) lub profile zimnogięte, stanowiące wsporniki dla metalowego pokrycia w postaci segmentów (11), które na swych krawędziach mają wygięcia w postaci żeber trapezowych (12, 13), przy czym żebro zewnętrzne (12) obejmuje żebro wewnętrzne sąsiedniego segmentu (11). Korzystnie jest, jeżeli każdy z segmentów (11) jest zakończony symetrycznymi zębami (15). (3 zastrzeżenia)

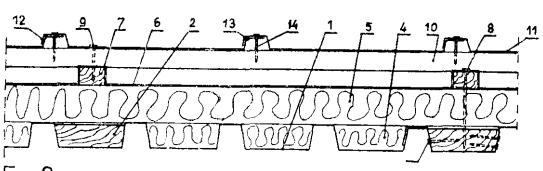

Fig 2

E04F **P. 211841** 30.09.1978
E04B
B32B

Instytut Włókiennictwa, Łódź, Polska (Teresa Żelazny, Tadeusz Mordaka, Teresa Robakowska).

Wykładzina budowlana i meblowa i sposób wytwarzania wykładziny budowlanej i meblowej

Wykładzina budowlana i meblowa z odpadków dzianin, tkanin i włókien spojonych tworzywem syntetycznym w postaci skrawków folii, ma spodnią warstwę z przeważającym udziałem skrawków dzianin, tkanin i włóknin z włókien syntetycznych o wysokiej temperaturze mięknięcia i warstwę wierzchnią ze skrawków folii z tworzywa syntetycznego o niskiej temperaturze mięknięcia wnikającą ukośnie w głąb warstwy dolnej. Sposób wytwarzania wykładziny budowlanej i meblowej z odpadków dzianin, tkanin i włóknin, przez zmieszanie skrawków tych odpadków z tworzywa syntetycznego w postaci ścinków z folii i sprasowaniu ich w temperaturze mięknięcia tworzywa syntetycznego użytego na folię, polega na uprzednim rozdrobnieniu, skrawków tkanin, dzianin i włóknin z włókien syntetyczych o wysokiej temperaturze mięknięcia, zmieszaniu ich z rozdrobnioną folią z tworzywem o niskiej temperaturze mięknięcia, formowaniu pokładu systemem taflowym przez nasypywanie na ruchomy transporter o ruchu posuwisto-zwrotnym tworząc dachówkowe nałożenie się warstw w pokładzie. (2 zastrzeżenia)

E04G **P. 211415** **30.11.1978**

Przedsiębiorstwo Wdrażania i Upowszechniania Postępu Technicznego i Organizacyjnego „Posteor", Poznań, Polska (Michał Dziwiński, Herbert Gawron, Adam Wawer, Stanisław Dychus, Józef Czereś, Gerard Świerc).

Podest rusztowania

Wynalazek rozwiązuje zagadnienie wyeliminowania drewna i wykorzystania odpadów gumy i blachy do wykonania pomostów i rusztowań.

Przedmiot wynalazku polega na stworzeniu zestawu składającego się z podstawy nośnej (1) jako warstwy dolnej i warstwy górnej wypełniającej (2), które są ze sobą w znany sposób połączone. Podstawa nośna (1) ma powierzchnię falistą wykonaną korzystnie z blachy, a w dolnej swej części ma umocowane elementy konstrukcyjne w postaci kątownika (3), za pomocą których następuje połączenie podestu (1, 2) na wsporniku (4) rusztowania. Warstwa wypełniająca (2) ma powierzchnię gładką i wykonana jest z gumy.

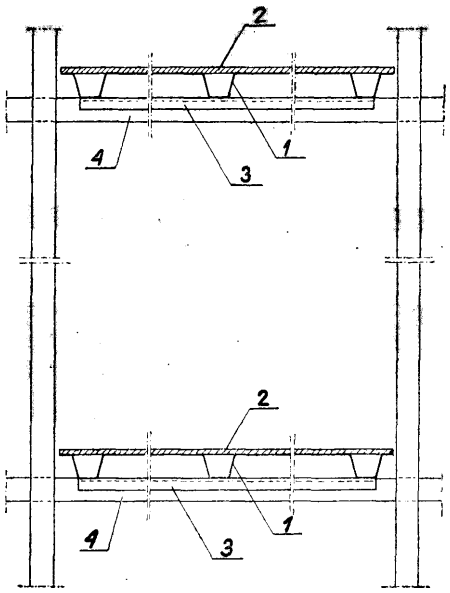

Na wykonanie rozwiązania według wynalazku wykorzystuje się odpady produkcyjne blachy i odpady gumowe, na przykład z zużytych taśmociągów przemysłowych. Znajduje zastosowanie jako pomost rusztowania budowlanego. (1 zastrzeżenie)

E04G **P. 211487** 06.12.1978

Biuro Projektów Budownictwa Ogólnego, Warszawa, Polska (Wojciech Zabłocki, Stefan Gurnik).

Metalowa dachówka

Zagadnieniem podlegającym rozwiązaniu jest zmniejszenie ciężaru oraz ułatwienie montażu pokrycia dachowego.

Wynalazek dotyczy metalowej dachówki, zwłaszcza dla krytego kortu lub innych obiektów sportowych, zestawionej z poszczególnych segmentów z blachy o usztywnionych obrzeżach. Zgodnie z wynalazkiem każdy segment (1) zawiera na swych dłuższych krawędziach odgięcia w postaci żeber (2, 3) w kształcie niepełnych trapezów symetrycznych, z tym że zewnętrzne żebro (2) ma tak dobrane wymiary, iż obejmuje ono wewnętrzne żebro (3) kolejnego sąsiedniego segmentu (la). Ponadto każdy segment (1) jest zaopatrzony w symetryczny występ zębaty (4) o kącie rozwarcia (a) równym kątom linii zębatej krawędzi dachu, wyznaczonej gzymsem. (2 zastrzeżenia)

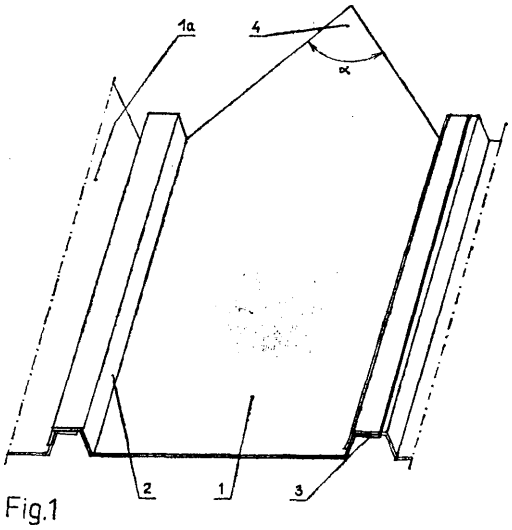

Fig.1

E04G **P. 217955 T** **24.08.1979**
E04B
B28B

Instytut Metalurgii Żelaza im. St. Staszica, Gliwice, Polska (Roman Bogucki).

Urządzenie do mikrouzbrojenia świeżych mas, a zwłaszcza betonowych

Wynalazek rozwiązuje zagadnienie zbrojenia świeżych mas w sposób ciągły.

Urządzenie do mikrouzbrojenia świeżych mas, a zwłaszcza betonowych, charakteryzuje się tym, że ma fundamentową płytę (1), na której osadzone są stojaki (2) na szpule (3) z ciągłym włóknem metalowym, ruchoma płyta (4) z otworami na włókna oraz zabudowanymi w niej podającymi rolkami i prowadzącymi tulejkami, wibracyjna płyta (8), na której jest umieszczona centrycznie rozbieralna forma do zalewania, w kształcie prostopadłościanu z denną płytą (9) o co najmniej dwóch podwójnych na przeciw siebie leżących ścianach (12), (14) i (13), (15) z otworami na włókna, w których pomiędzy zewnętrznymi ścianami (12), (13) i wewnętrznymi ścianami (14), (15) umieszczone są szczęki zwierające się sprężyście do

mocowania i obcinania włókien metalowych, połączone rozłącznie z wewnętrznymi ścianami (14), (15) oraz dociskowe mechanizmy (17) docisku zewnętrznych ścian (12), (13) do wewnętrznych ścian (14), (15).

(4 zastrzeżenia)

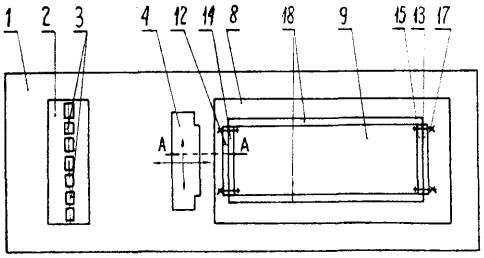

Fig.1

E04H **P. 212561** 30.12.1978

Politechnika Częstochowska, Częstochowa, Polska (Józef Adam Ledwoń, Marek Nita).

Słup

Wynalazek rozwiązuje zagadnienie utrzymania głowicy słupa na określonej wysokości bez względu na zmieniające się położenie stopy i fundamentu słupa.

Słup o zmiennej wysokości, stanowiący element nośny budowli składa się z dwóch części (1, 2) osadzanych przesuwnie względem siebie, przy czym dolna część (1) trzonu połączona jest ze stopą wykonaną z poziomo usytuowanej na fundamencie (3) blachy (4) oraz pionowo usytuowanych blach (5) w kształcie trapezu. Wewnątrz dolnej części (1) trzonu znajdują się wsporniki (6), stanowiące elementy oporowe następnej części (2) trzonu. Górna część (2) trzonu połączona jest z poziomo usytuowaną blachą (7) stanowiącą wspornik belki podsuwnicowej (8) oraz z poziomo usytuowaną blachą (9) stanowiącą podporę wiązara dachowego. (1 zastrzeżenie)

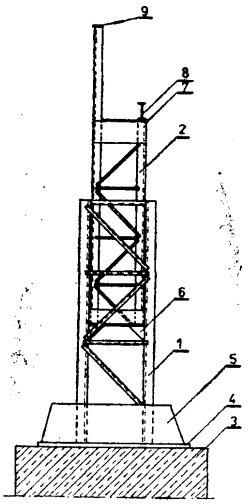

E04H **P. 218017 T** 28.08.1979

Przedsiębiorstwo Montażu i Dostaw Pieców Tunelowych, Kraków, Polska (Andrzej Kotulski, Wiesław Zając).

Sposób i **urządzenie do transportu pionowego cylindrycznych członów metalowych do montażu przewodów kominowych**

Zagadnieniem podlegającym rozwiązaniu jest całkowite wyeliminowanie transportowych uchwytów i konstrukcji wzmacniających przy poszczególnych członach przewodu.

Sposób według wynalazku polega na wprowadzeniu do wnętrza stojącego pionowo metalowego, cylindrycznego członu (5), będącego segmentem przewodu kominowego, wznoszonego wewnątrz trzonu komina, np. wieloprzewodowego komina żelbetowego, przy pomocy dźwignicy, od góry, urządzenia według wynalazku. Urządzenie składa się z zasadniczej dolnej konstrukcji nośnej (1) i górnej konstrukcji nośnej (11). Na obwodzie konstrukcji dolnej (1) przymocowane są przegubowo uchylne ramiona (2), które odchylają się w górę w czasie przechodzenia przez wnętrze członu (5), a przybierają poziomą pozycję roboczą poniżej dolnej krawędzi członu (5), a ponadto współpracują ogranicznikami (4) położeń członu (5). Z kolei górne położenie ramion uchylnych (2) ograniczają odboje (6), zapewniając właściwą pozycję ramion (2). Konstrukcja dolna (1) połączona jest cięgnami (7), o długości nastawnej elementami (8), z dźwigniowymi belkami rozporowymi (9). Przy czym stosunek ramion belek (9) zapewnia prawidłową współpracę górnych końców (10) belek (9) z cylindryczną powierzchnią wewnętrzną członu (5), zaś dolne końce belek (9) połączone są z górną konstrukcją nośną (11) urządzenia, mającą zawiesie (12) z uchwytem (13) używanym do połączenia urządzenia z dźwignicą. Skrajne położenie belek (9) ograniczają ograniczniki (14), zaś sprężyny (15) przy belkach (9) utrzymują te belki (9) w skrajnym położeniu wewnętrznym. Gdy ramiona (2) przyjmą pod własnym ciężarem pozycję roboczą, pod członem (5), wtedy w momencie rozpoczęcia transportu w górę opór sprężyn (15) i docisk górnych końców belek (9) do powierzchni członu zostają pokonane i następuje stabilizacja położenia członu (5) w poziomie. Gdy człon (5) na żądanej wysokości montażowej zostanie zamocowany dla dokonania montażu, wówczas urządzenie odłącza się samoczynnie od członu (5) wskutek zluzowania uchwytów, ponieważ ustaje wtedy obciążenie urządzenia ciężarem członu (5) - i urządzenie sprowadza się w dół do następnego cyklu transportu. (5 zastrzeżeń)

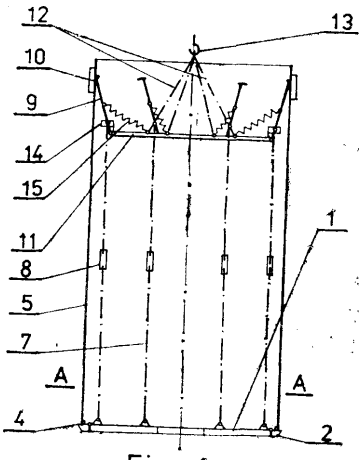

Fig .1

E06B P. 212270 28.12.1978

Biuro Projektowo-Technologiczne Przemysłu Motoryzacyjnego „Motoprojekt", Warszawa, Polska (Stefan Kulicki, Wojciech Mikos).

Brama żaluzjowa zwijana

Wynalazek rozwiązuje zagadnienie skonstruowania bramy o prostej konstrukcji, umożliwiającej zautomatyzowane, zdalnie sterowane otwieranie i zamykanie bramy oraz możliwość zastosowania w halach i obiektach o bardzo dużych rozmiarach otworów.

Brama żaluzjowa zwijana składa się z płyt żaluzjowych umieszczonych jedna nad drugą i osadzonych w prowadnicach (1) i (2) w ścianie budynku, uszczelek umieszczonych między płytami żaluzjowymi, zespołu napędowego (3) osadzonego w górnej części bramy i przeznaczonego do podnoszenia i opuszczania

żaluzji. Płyty żaluzjowe (6) mają kształt dwóch ceowników (7) i (8) nierozłącznie połączonych ze sobą w ten sposób, że poziomo usytuowany środnik dolnego ceownika (8) styka się z dolną półką górnego ceownika (7). Na końcach płyt żaluzjowych (6) są osadzone trwale łączniki, najkorzystniej w kształcie płytek płaskich połączonych rozłącznie końcami z kamieniami ślizgowymi (10), które z kolei są osadzone na łańcuchu Galla (11). (2 zastrzeżenia)

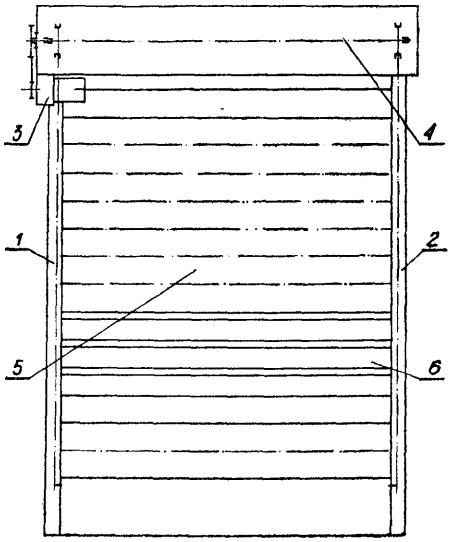

Fig. 1

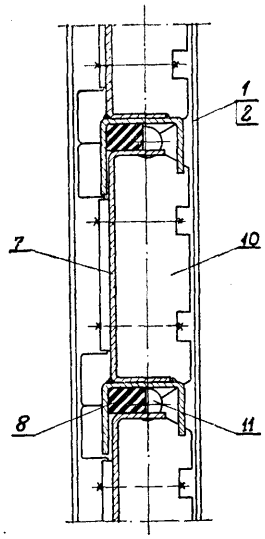

Fig. 5

E21B **P. 210210** **10.10.1978**

Zgłoszenie dodatkowe do zgłoszenia nr P. 207090.

Akademia Górniczo-Hutnicza im. Stanisława Staszica, Kraków, Polska (Maciej Kaliski, Jerzy Modelski).

Wielkośrednicowy **stabilizator obrotowy przewodu wiertniczego**

Zagadnieniem podlegającym rozwiązaniu jest uzyskanie zwiększenia stabilizacji.

Wielkośrednicowy stabilizator obrotowy przewodu wiertniczego zawiera obrotowy korpus (4) osadzony na łożysku (1) umieszczonym w gnieździe (2), wykonanym w żerdzi wiertniczej (3). Korpus (4) zawiera trzy elementy stabilizujące (5) wykonane w postaci dwuteownika, którego stopka (6) o wypukłości wewnętrznej ma połączenie wpustowe (7) z obrotowym korpusem stabilizatora (4). Środnik dwuteownika elementu stabilizującego (5) ma amortyzatory teleskopowe (9), ustawione szeregowo wzdłuż osi żerdzi (3). (1 zastrzeżenie)

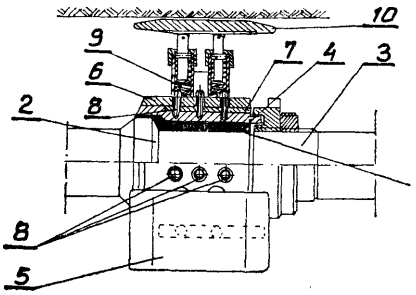

E21B **P. 210290** **14.10.1978**

Przedsiębiorstwo Państwowe, Fabryka Maszyn Wiertniczych i Górniczych „Glinik", Gorlice, Polska (Karol Mazur).

Pierścień uszczelniający

Przedmiotem wynalazku jest pierścień uszczelniający stosowany w siłownikach hydraulicznych, zwłaszcza w stojakach hydraulicznych.

Wynalazek rozwiązuje zagadnienie uzyskania lepszej sprężystości krawędzi roboczych i lepszego przylegania krawędzi roboczych pierścienia do tłoka i cylindra.

Pierścień uszczelniający ma wkładkę (2), pomiędzy krawędziami roboczymi (1), tworzącą integralną część pierścienia uszczelniającego. Wkładka (2) ma co najmniej jedno wycięcie (3) na obwodzie. (2 zastrzeżenia)

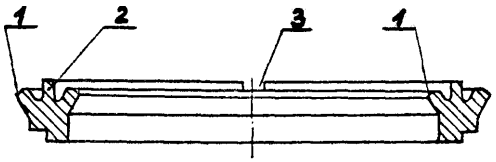

Fig. 1

E21C **P. 210332** **17.10.1978**

Uniwersytet Mikołaja Kopernika, Toruń, Polska (Jerzy Tomaszewski, Rafał Nowakowski, Andrzej Chmarzyński).

Sposób uszczelniania solnych wyrobisk kopalnianych

Przedmiotem wynalazku jest sposób uszczelniania solnych wyrobisk kopalnianych, przeznaczony zwłaszcza do likwidacji wycieków stwarzających potencjalne niebezpieczeństwo ich zalania.

Zagadnieniem podlegającym rozwiązaniu jest uzyskanie wysokiej niezawodności uszczelniania górotworu.

Sposób według wynalazku polega na wprowadzeniu do wycieku w szczelinę górotworu ilub w jej pobliże substancji wysalających w postaci soli nieorganicznych lub rozpuszczalników organicznych w ilości i jakości dostosowanej do właściwości wycieku. Wyciek danego górotworu poddaje się pełnej analizie chemicznej na podstawie izomery rozpuszczalności odpowiedniego układu określa się skład substancji wysalających dobierając taki stopień przesycenia wycieku, aby zapewniał on maksymalną prędkość linio-

wą zarastania szczeliny przez kryształy identyczne i/lub izostrukturalne w stosunku do soli tworzących górotwór. Korzystne jest tworzenie w zawiesinie zarodków kryształów soli górotworu lub obcych przyspieszających proces uszczelniania.

Jako substancje wysalające korzystnie stosuje się chlorek wapniowy lub chlorek magnezowy, a jako rozpuszczalniki organiczne metanol lub aceton.

Sposób według wynalazku znajduje szerokie zastosowanie w uszczelnieniach wyrobisk kopalnianych soli kamiennej i potasowej. (2 zastrzeżenia)

E21C P. 210345 16.10.1978

Ośrodek Badawczo-Rozwojowy Systemów Mechanizacji, Elektrotechniki i Automatyki Górniczej, Katowice, Polska (Adam Zyzak, Antoni Czapla, Marian Gembka, Andrzej Kołodziejczyk, Jerzy Stożyński, Zdzisław Karolczak).

Górnicza tama wentylacyjna

Wynalazek rozwiązuje zagadnienie pełnego zabezpieczenia przed skutkami nacisku górotworu.

Górnicza tama wentylacyjna odcinająco-przejazdowa ma odrzwia (3) przesunięte względem płaszczyzny ramy (1) i połączone z ramą w trzech punktach za pomocą przegubowych regulowanych podpór (4) oraz regulowanego łącznika (5). Pomiędzy odrzwiami (3) i ramą (1) umieszczony jest elastyczny element uszczelniający (21). Drzwi tamy (7) osadzone są na pionowych wałach (15) ułożyskowanych wahliwie w odrzwiach (3) i są napędzane napędem suwakowym złożonym z suwaka (18) prowadzonego w sztywnej prowadnicy, kątowego łącznika oraz siłownika (17). Do górnej belki odrzwi (3) jest zamocowana obrotowa klapa (11), która w położeniu zamkniętym wchodzi w prostokątne wycięcia wykonane w drzwiach (7). W położeniu otwartym klapa (11) utrzymywana jest zapadką. (6 zastrzeżeń)

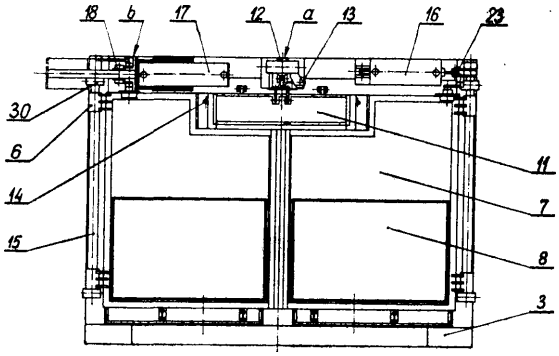

Fig.1

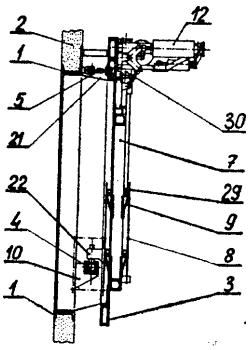

Fig.2

E21C P. 210462 23.10.1978

Ośrodek Badawczo-Rozwojowy Górnictwa Surowców, Kraków, Polska (Jan Wilk, Marian Kolonko).

Sposób **ograniczania negatywnych skutków zatapiania kopalń soli**

Sposób ograniczania negatywnych skutków zatapiania wyrobisk kopalń soli, polega na tym, że między chronionym terenem (1), a wysadem solnym (2) odwierca się barierę studzien <3), w wyniku pracy której wysoko zmineralizowana woda zalegająca sąsiednie otoczenie odprowadzana jest ciągle do tych studzien, obniżając napór ciśnienia na czapę gipsową (6), przy czym woda z tych studzien kierowana jest w razie potrzeby do planowego zatapiania kopalni. (1 zastrzeżenie)

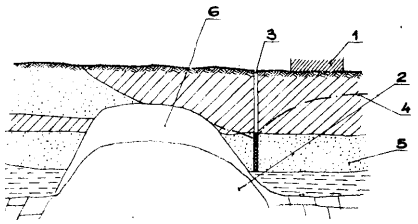

E21C P. 211521 05.12.1978

Kombinat Górniczo-Hutniczy Miedzi, Zakłady Badawcze i Projektowe Miedzi „Cuprum", Wrocław, Polska (Roman Ogrodniczek, Zdzisław Szecówka, Zbigniew Pawłowicz, Stefan Kulczak, Józef Wojnowski, Zbigniew Dańda).

Górniczy ścianowy agregat wiertniczy

Wynalazek rozwiązuje zagadnienie jednoczesnego wiercenia kilku otworów strzałowych w niskich pokładach eksploatowanych systemem ścianowym.

Zaopatrzone w koła jezdne podwozie (1) zawiera dwie zorientowane pionowo kolumny (2, 3), z zamocowanymi do nich wiertnicami górniczymi, wychylnymi w płaszczyźnie pionowej i poziomej. Jedna kolumna jest zamocowana do podwozia (1) na stałe, druga zaś jest osadzona na saniach, które można przemieszczać po prowadnicach wzdłużnie do ramy podwozia (1) agregatu. Wszelkie manewry agregatem wiertniczym odbywają się ze stanowiska (27) operatora, znajdującego się na jednym końcu podwozia kołowego. Podwozie (1) połączone jest z rurą przenośnika zgrzebłowego (14) za pomocą przegubowo osadzonych na podwoziu ramion (4, 5) wodzących, zakończonych wodzikiem (12). (8 zastrzeżeń)

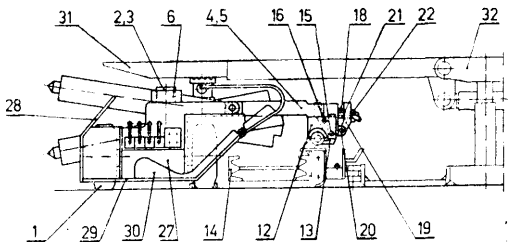

Fig. 1

E21C P. 211684 11.12.1978

Kopalnia Węgla Kamiennego „Borynia", Jastrzębie, Polska (Jerzy Kuczera, Bohdan Borowy, Engelbert Woźnica, Andrzej Błażewicz).

Układ luzowania i blokady urządzenia zabezpieczającego łańcuch kombajnowy przed biczowaniem

Przedmiotem wynalazku jest układ luzowania i blokady urządzenia zabezpieczającego łańcuch kombajnowy przed biczowaniem, stosowany zwłaszcza w wyrobiskach górniczych wyposażonych w hydraulikę siłową.

Wynalazek rozwiązuje zagadnienie opracowania układu zabezpieczającego łańcuch pociągowy kombajnu przed biczowaniem, niezależnie od występowania lub zaniku ciśnienia w magistrali zasilającej układ w medium hydrauliczne.

Układ wyposażony jest w rozdzielacz zdalnego sterowania (3) połączony z siłownikiem (6) poprzez zawór bezpieczeństwa (14) oraz zawór zwrotny (5) sterowany ciśnieniem przewodu (7). (1 zastrzeżenie)

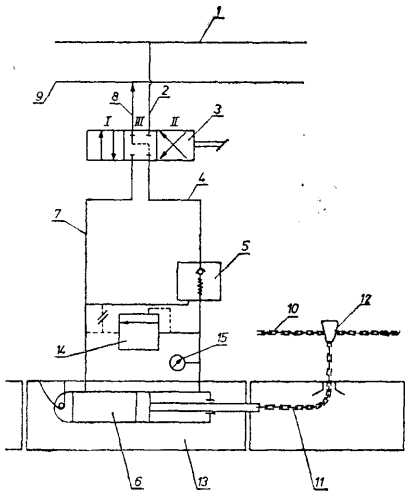

E21C P. 211728 12.12.1978

Kopalnia Węgla Kamiennego „Wujek", Katowice, Polska (Henryk Gil, Stefan Słupski, Feliks Kempny).

Sposób wybierania systemem ścianowym zwężającej się resztki szczególnie pokładu tąpiącego

Wynalazek rozwiązuje zagadnienie bezpiecznego wybrania całej zamierzonej partii pokładu, aż do wyrobiska chodnikowego bez pozostawienia resztki.

Sposób według wynalazku polega na tym, że po przekroczeniu frontem ściany granicznej szerokości resztki, z przeciwległych jej stron w ociosach odpręża się w miarę postępu ściany, pokład na zwiększającą się głębokość, która jest w przybliżeniu odwrotnie proporcjonalna do pozostałej nieodprężonej szerokości resztki.

Niezależnie od urabiania calizny w ścianie wykonuje się wyprzedzająco takie same w niej roboty odprężające jak od strony chodnika. (1 zastrzeżenie)

E21C P. 211982 19.12.1978

Centralny Ośrodek Projektowo-Konstrukcyjny Maszyn Górniczych „Komag", Gliwice, Polska (Zbigniew Korecki, Tadeusz Woźniak, Andrzej Szczurek, Jan Maciejczyk, Bogusław Furmanik).

Układ elektrohydraulicznego sterowania ciągnika ścianowego kombajnu węglowego

Zagadnieniem podlegającym rozwiązaniu jest uproszczenie w porównaniu ze znanymi rozwiązaniami oraz zmniejszenie awaryjności układu elektrohydraulicznego sterowania ciągnika ścianowego.

Układ ma włączony równolegle do obwodu zasilania hydraulicznego dwukierunkowego siłownika (HD) ogona roboczej pompy (RP) elektrohydrauliczny, zerujący rozdzielacz (ZR), w którego obwodzie zasilania znajduje się styk programowego łącznika, otwarty w jego położeniu pośrednim między położeniami załączenia kierunków posuwu. Cewki kierunkowe **(KCP, KCL)** trójpołożeniowego elektrohydraulicznego rozdzielacza (TR) sterującego siłownikiem (HD) mają w swoich obwodach zasilania styki **(PŁ-1, PŁ-3, PŁ-2, PŁ-4)** programowego łącznika (PŁ) i styki **(PV(+)1,** PV(-)1) przekaźników **(PV(+),** PV(-) przyspieszenia i opóźnienia posuwu. (1 zastrzeżenie)

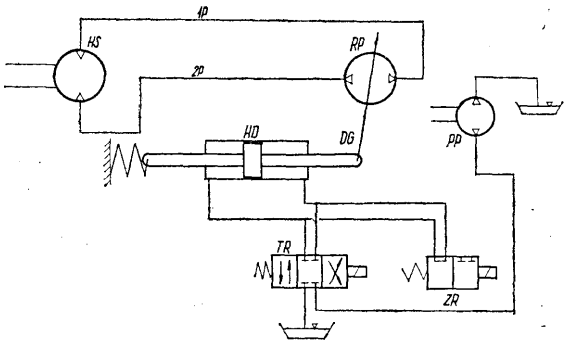

Fig.1

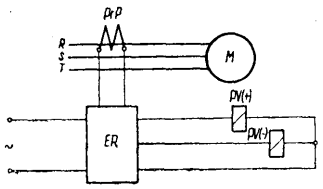

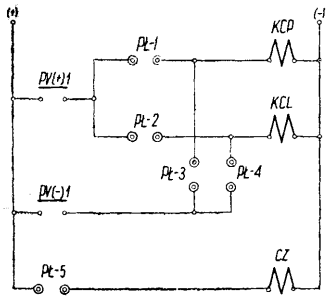

Fig.2

E21C P. 212251 27.12.1978

Kopalnia Węgla Kamiennego „Nowa Ruda", Nowa Ruda, Polska (Eugeniusz Socha, Emil Mess, Piotr Górkiewicz, Rudolf Nierobisz, Mieczysław Chwaliszewski).

Sposób odprężania pokładu i urządzenie do stosowania tego sposobu

Zagadnieniem podlegającym rozwiązaniu jest opracowanie skutecznego sposobu odprężania pokładu przez zwiercanie przy zachowaniu wymaganej wytrzymałości strefy zabezpieczeniowej.

Przedmiotem wynalazku jest sposób odprężania pokładu polegający na wierceniu najpierw otworów o małej średnicy (1), a następnie rozwiercaniu ich do średnicy przynajmniej dwukrotnie większej (2), poza strefą zabezpieczającą (3).

Urządzenie do stosowania sposobu posiada koronkę wiertniczą (11), prowadnicę (12) wyposażoną w spiralne rowki (13) i przynajmniej jedno jarzmo (14) wyposażone w zespół noży skrawających (15, 16). (4 zastrzeżenia)

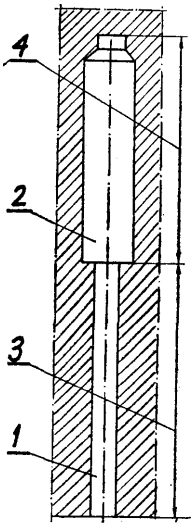

Fig. 2

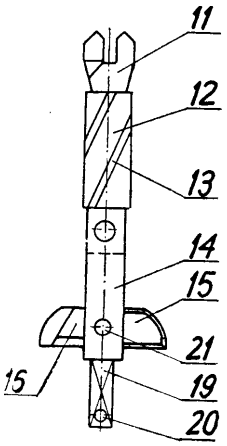

Fig. 5

E21C **P. 212524** 30.12.1978

Akademia Górniczo-Hutnicza im. Stanisława Staszica, Kraków, Polska (Zygmunt Kawecki, Stanisław Losiak, Ryszard Puchała, Antoni Kulakiewicz).

Głowica hydroudarowa do urabiania skał

Wynalazek rozwiązuje zagadnienie skonstruowania głowicy o zwiększonej sprawności przekazywania siły udarowej na skałę z równoczesnym wykorzystaniem ciśnienia udarowego powstałego w cylindrze udarowym przed dyszą.

Głowica hydroudarowa do urabiania skał ma dyszę (1) osadzoną suwliwie w komorze cylindra udarowego (4), a na swobodnym końcu ma osadzone narzędzie udarowe (2) w postaci ostrza. (1 zastrzeżenie)

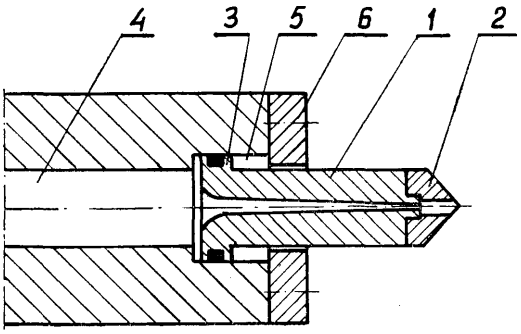

E21C **P.** 212536 30.12.1978

Przedsiębiorstwo Państwowe, Fabryka Maszyn Wiertniczych i Górniczych „Glinik", Gorlice, Polska (Kazimierz Kotwica, Jan Domiczek, Stanisław Zimowski, Andrzej Śniegowski, Czesław Wolski, Stanisław Zabierowski, Anzelm Gościmiński, Tadeusz Piechowicz, Wacław Orzechowski).

Przesuwna obudowa górnicza

Wynalazek rozwiązuje zagadnienie skonstruowania przesuwnej obudowy górniczej, w której w czasie podciągania sekcji w stronę przenośnika istniałaby pewność funkcjonowania układu przesuwno-naprowadzającego.

Przedmiotem wynalazku jest przesuwna obudowa górnicza złożona z sekcji zaopatrzonych w stojaki hydrauliczne oraz układ przesuwno-naprowadzający przeznaczona do eksploatacji ścianowej.

Przesuwna obudowa górnicza ma belkę (7) układu przesuwno-naprowadzającego (5) z jednej strony zakończoną dwoma rozmieszczonymi równolegle względem siebie czopami cylindrycznymi (8) stałymi lub wymiennymi wyposażonymi w kołnierze oporowe, natomiast na drugim końcu ma dwa stałe czopy cylindryczne (9) prowadzące uchylnie belkę (7) względem swej osi. Belka (7) użebrowana jest co najmniej dwoma płaskownikami (10) równoległymi do swej osi wzdłużnej. (2 zastrzeżenia)

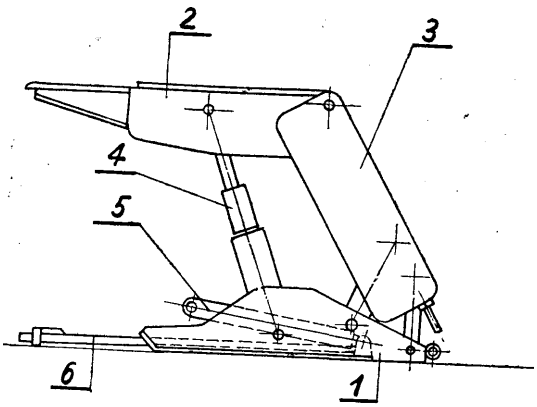

Fig. 1

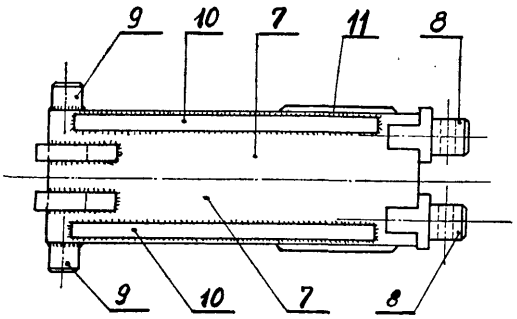

Fig. 2

E21D **P. 211902** 19.12.1978

Kopalnia Węgla Kamiennego „Moszczenica", Jastrzębie Zdrój, Polska (Tadeusz Ziętek, Mieczysław Okoniewski, Henryk Kała).

Górniczy przekop wentylacyjno-wodny

Zagadnieniem podlegającym rozwiązaniu jest uzyskanie korzystniejszych parametrów wentylacyjnych i eksploatacyjnych.

Górniczy przekop wentylacyjno-wodny przeznaczony jest do odprowadzenia wody podsadzkowej i dopływu naturalnego kopalni oraz wentylacji. W spągu (1) przekopu (2) umiejscowiony jest wodny kanał (3), który wykonany jest z elementów prefabrykowanych (5). *

Przekop (2) oraz łączące przecinki (7) mają korzystnie tą samą niweletę co główny przekop (8) i znajdują się na tym samym poziomie. Rozwiązanie to daje możliwość wykorzystania całego przekroju

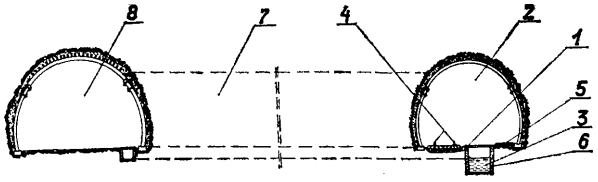

do celów wentylacji, możliwość kontroli stanu wyrobiska i czyszczenia kanału wodnego oraz wykorzystania przekopu do transportu kopalnianego i ruchu załogi. (2 zastrzeżenia)

E21D **P. 211986** 19.12.1978

Jaworznicko-Mikołowskie Zakłady Naprawcze P. W. Katowice-Kostuchna, Polska (Antoni Kandzia, Jerzy Kubica, Kazimierz Dyląg, Edward Żak, Janusz Pudlik).

Obudowa wyrobiska chodnikowego

Zagadnieniem podlegającym rozwiązaniu jest skuteczniejsze zabezpieczenie stropu wyrobiska chodnikowego.

Przedmiotem wynalazku jest obudowa do prowizorycznego podpierania stropu wyrobiska chodnikowego o przekroju łukowym.

Zestaw obudowy składa się z szeregu indywidualnych sekcji, które składają się z łuków nośnych (1) i (2) połączonych ze sobą przegubem (3) oraz rozpieranych siłownikiem hydraulicznym (4) dwustronnego działania. Łuki (1) i (2) połączone są z stojakami hydraulicznymi (6) w sposób zezwalający na pewne ograniczone wychylenie w płaszczyźnie obudowy. Na łukach (1) i (2) w sposób niesymetryczny do pionowej osi (13) obudowy umieszczone są sprężyste blachy osłonowe (7). Sekcje obudowy sterowane są za pomocą rozdzielacza i bloku zaworowego (8) zabudowanego po jednej stronie obudowy na stojaku (5) lub łuku (2). Zasilanie sekcji odbywa się centralnie za pomocą pistoletu (9) zasilanego z układu hydraulicznego (10) kombajnu (12) lub z ciągnionego za kombajnem chodnikowym (12) agregatu zasilającego (11). (2 zastrzeżenia)

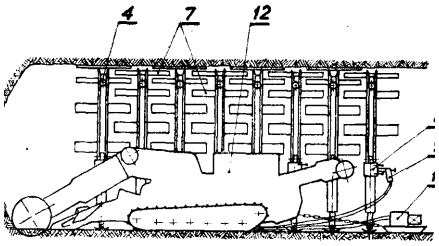

Fig. 1

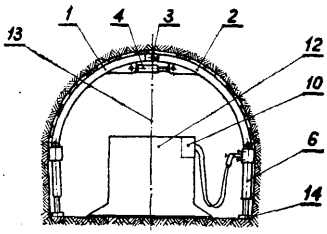

Fig. 2

E21D **P. 212535** 30.12.1978

Przedsiębiorstwo Państwowe, Fabryka Maszyn Wiertniczych i Górniczych „Glinik", Gorlice, Polska (Józef Feruś, Jerzy Moskal, Czesław Wolski, Władysław Zembok, Stanisław Zimowski, Marian Łuszczyński).

Wciągarka hydrauliczna

Zagadnieniem podlegającym rozwiązaniu jest skonstruowanie wciągarki prostej i niezawodnej.

Przedmiotem wynalazku jest wciągarka hydrauliczna do wyciągania rabowanych stojaków hydraulicznych z zawału w górniczych ścianach wydobywczych.

Wciągarka stanowi cylinder (1), wewnątrz którego znajduje się tłoczysko (2) uszczelnione wkładką (3). Do cylindra (1) przyspawana jest głowica (7) zasilająco-rabująca (7) składająca się z korpusu (8) w kształcie rury z kołnierzem, w którym osadzone są kołki prowadzące (10) oraz wewnątrz trzpień rabujący (9), tworzący przy połączeniu z cylindrem (1) komorę zasilająco-spływową (11), przy czym w otworze tłoczyska (2) osadzone są po obydwu końcach filtry (12). (1 zastrzeżenie)

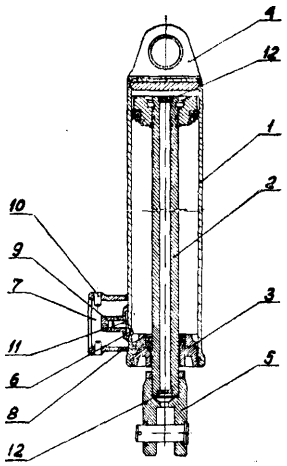

E21D **P. 212546** 29.12.1978

Fabryka Zmechanizowanych Obudów Ścianowych „Fazos", Tarnowskie Góry, Polska (Krzysztof Zajączkowski, Wincenty Pretor, Adolf Drewniak, Henryk Zych).

Stojak obudowy górniczej

Zagadnieniem podlegającym rozwiązaniu jest takie połączenie rdzennika z przedłużaczem mechanicznym, które daje się w prosty sposób wielokrotnie zmontować i demontować.

Stojak obudowy górniczej składa się ze wspornika, rdzennika i przedłużacza mechanicznego.

W celu połączenia rury rdzennika (1) z przedłużaczem mechanicznym (2) elementy obejmy dzielonej (3) nakłada się na przedłużacz i rdzennik w taki sposób, że pierścieniowe występy szersze (4) obejmy dzielonej (3) osadzone są w zatoczeniu przedłużacza (2), a w rowku na rdzenniku (1) występy węższe (5). Następnie na zewnętrzne występy (6) obejmy nakłada się pierścienie (7) zabezpieczone przed spadnięciem przetyczkami (8). Otwory w występach zewnętrznych są wykonane prostopadle do płaszczyzny podziału obejmy dzielonej, która jest płaszczyzną symetrycznego podziału obejmy i występów zewnętrznych (6). Otwory (9) pod przetyczkami (8) wykonane prostopadle do płaszczyzny podziału obejmy zapewniają możliwość stosowania różnego rodzaju przetyczek, np. zawleczek, tulejek rozprężnych. (3 zastrzeżenia)

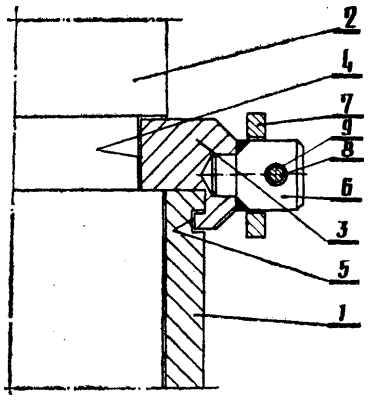

E21D P. 217974 T 27.08.1979

Kombinat Górniczo-Hutniczy Miedzi, Zakłady Badawcze i Projektowe Miedzi „Cuprum", Wrocław, Polska (Bogdan Kokot, Bogdan Długosz).

Sposób naprawy uszkodzonych fragmentów obudowy szybu górniczego, zwłaszcza obudowy tubingowej

Wynalazek rozwiązuje zagadnienie naprawy uszkodzonych fragmentów obudowy szybu górniczego. W obrębie strefy zniszczonej obudowy umieszcza się urządzenie do tamowania wody, które zawiera płyty (3) przyciskane do uszkodzonego segmentu obudowy (1) tubingowej oraz konstrukcję (2) wsporczą. Płyty (3) wyposażone są w otwory, z których kilka podłącza się do instalacji odprowadzającej wodę, a przez pozostałe wierci się otwory mrożeniowe (6). Otwory mrożeniowe (6) uzbrajają się w instalację (8) lokalnego mrożenia. Po zamrożeniu górotworu (7) w strefie zniszczonej obudowy usuwa się instalację mrożeniową (8) i urządzenia do tymczasowego tamowania wody oraz usuwa się zniszczone tubingi (1) wbudowując w ich miejsce nowe. (3 zastrzeżenia)

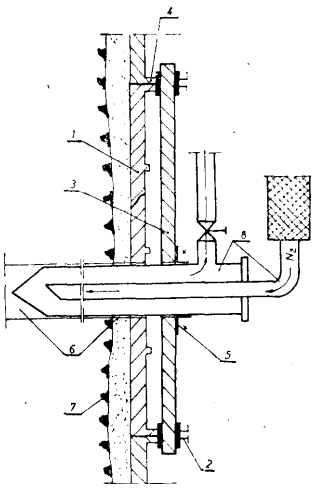

Fig. 2.

E21F F. 210181 09.10.1978

Kopalnia Węgla Kamiennego „Julian", Piekary Śląskie, Polska (Antoni Kukuczka).

Sposób gaszenia pożarów kopalnianych i układ sieci wentylacyjnej do stosowania tego sposobu

Istota sposobu według wynalazku polega na tym, że w wyrobisku eksploatacyjnym, zalegającym w bezpośrednim sąsiedztwie zaognionych lub zagrzewających się zrobów wytwarza się ciśnienie powietrza wyższe od ciśnienia gazów w zrobach przez cały czas trwania zagrożenia. Ciśnienie to musi być większe, najkorzystniej od 2,0 do 10,0 mm słupa wody, od ciśnienia gazów w zrobach tak, aby stale była utrzymywana tendencja przepływu gazów z wyrobiska eksploatacyjnego do zrobów.

Układ sieci wentylacyjnej zawiera w wyrobisku korytarzowym doprowadzającym świeże powietrze tamą wentylacyjną wyposażoną w wentylator, a w wyrobisku odprowadzającym zużyte powietrze tamy regulacyjne zaopatrzone w przyrządy pomiarowe i urządzenie do regulowania wielkości otworu. (2 zastrzeżenia)

E21F P. 211495 04.12.1978

Wojciech Wypchałowski, Sosnowiec, Polska (Wojciech Wypchałowski, Antoni Goszcz),

Sposób odprowadzenia wód z zawiesiny w wyrobiskach górniczych za pomocą filtrów

Zagadnieniem podlegającym rozwiązaniu jest skuteczne przeciwdziałanie na ciśnienie spływowe i przemieszczanie materiału klasycznego, które doprowadzają do awarii w wyrobiskach górniczych (1).

Wykonano specjalne wyrobisko chodnikowe, otamowane u wylotu z ułożonym rurociągiem (3), który wewnątrz otamowanej przestrzeni ma zabudowane pionowe filtry (4) sięgające stropu wyrobiska. Rurociąg odprowadzony jest poprzez tamę (2) do zbiornika wodnego. Ilość filtrów i ich rozmieszczenie są uzależnione od ilości wypływającej wody i nachylenia wyrobiska. Woda nadosadowa (W) odprowadzana jest poprzez filtry (4) rurociągami, a pozostałe osady sedymentacyjne pozbawione wody nie wywierają na tamy niszczącego ciśnienia spływowego. Tym sposobem można odprowadzić wody niosące piaski i muły, pochodzące z podsadzki hydraulicznej, zawodnionego górotworu, lub warstw kurzawkowych i innych stwarzających zagrożenie dla wyrobisk górniczych oraz załogi dołowej. (2 zastrzeżenia)

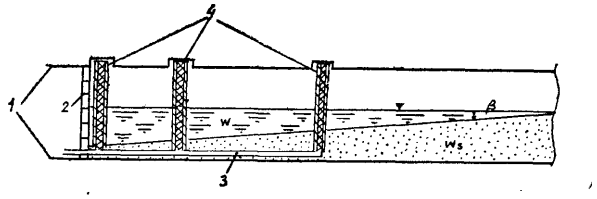

Fig. 2

E21F P. 211571 07.12.1978

Politechnika Śląska im. Wincentego Pstrowskiego, Gliwice, Polska (Mirosław Chudek, Kazimierz Podgórski, Teodor Lubina, Andrzej Pach).

Sposób likwidacji pustek pogórniczych wewnątrz górotworu metodą strzelniczą

Wynalazek rozwiązuje zagadnienie opracowania sposobu, który dawałby pewność uzyskania kontrolowanego podsadzenia wyrobiska i wytworzenia na powierzchni niecki osiadania o wymaganym kształcie i wielkości, przy której nastąpi całkowita likwidacja pustki w górotworze, tak, że można będzie dla przedmiotowego terenu przewidzieć bezpieczną jego zabudowę.

Sposób likwidacji pustek pogórniczych wewnątrz górotworu metodą strzelniczą, polega na wytworzeniu stref spękań w otoczeniu pustek pogórniczych przy zastosowaniu robót strzelniczych, w ten sposób, że z powierzchni ziemi wierci się otwory w kierunku pustki wewnątrz górotworu, w których następnie umieszcza się ładunki materiału wybuchowego z zapalnikami tak, aby ich kolejne odpalanie spowodowało przesuwanie stref spękań górotworu z otoczenia pustki stopniowo do jej wnętrza, przy którym wytworzy się na powierzchni niecka osiadania. (1 zastrzeżenie)

E21F P. 211827 16.12.1978

Rybnickie Przedsiębiorstwo Budownictwa Węglowego „Peberow", Rybnik, Polska (Władysław Tomica, Zygmunt Lango, Eugeniusz Kutniowski).

Dyfuzor prefabrykowany

Zagadnieniem podlegającym rozwiązaniu jest zmniejszenie pracochłonności budowy dyfuzorów.

Wynalazek stosowany jest w układach wentylacyjnych, zwłaszcza na kopalniach. Dyfuzor według wynalazku składa się ze ścian (1) odchylonych od osi pionowej dyfuzora, przy czym ściany (1) składają

się z segmentów poziomych złożonych z narożników (2) i trapezowych płyt (3). Wszystkie narożniki mają jednakowy kształt i są tej samej wielkości, zaś płyty (3) mają wielkość zróżnicowaną, zależnie od poziomu na jakim zlokalizowane są w ścianie (1).

(3 zastrzeżenia)

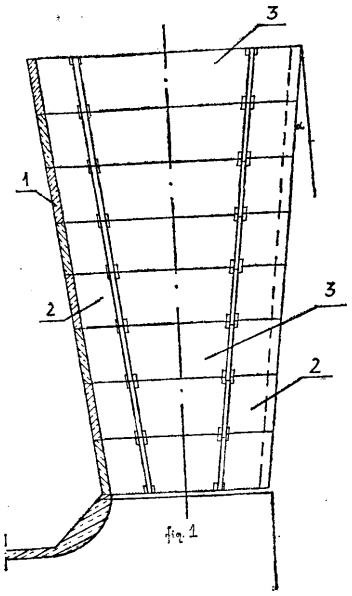

E21F **P. 212252** 27.12.1978

Kopalnia Węgla Kamiennego „Nowa Ruda", Nowa Ruda, Polska (Julian Fila, Henryk Kudła, Ryszard Sobolewski, Jan Gorczyca).

Sposób likwidacji wyrobiska przy użyciu podsadzarki pneumatycznej oraz urządzenie do podsadzania

Zagadnieniem podlegającym rozwiązaniu jest pełniejsze wykorzystanie podsadzarki.

Sposób według wynalazku polega na podawaniu materiału podsadzkowego do ułożonych obok siebie równolegle na sąsiadujących ze sobą polach (1) i (2) rurociągów (3) i (4).

Podawanie materiału odbywa się na przemian z rabowaniem, i tak przy rabowaniu odcinka pola (1) podawany jest materiał na odcinek wyrabowany sąsiedniego pola (2), po czym w następnym cyklu materiał podawany jest na odcinek pola (1), a w polu (2) rabowany jest kolejny odcinek.

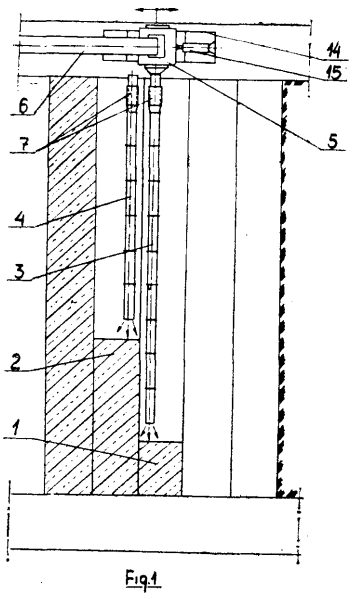

Urządzenie według wynalazku składa się z pary rurociągów (3) i (4) oraz podsadzarki (5) na przemian dołączanej do tych rurociągów. Podłączenie podsadzarki pod poszczególne rurociągi umożliwia elastyczny łącznik (7) składający się z nasuniętych na siebie dwóch tulei uszczelnionych i mogących się przemieszczać względem siebie. (6 zastrzeżeń)

E21F **P. 212406** 29.12.1978

Kopalnia Węgla Kamiennego „Wieczorek", Katowice, Polska (Kazimierz Halama, Kazimierz Jankiewicz, Alfons Sobala, Jerzy Derebas, Leszek Ochmański, Jan Ofiok).

Górnicza tama pożarowa

Przedmiotem wynalazku jest górnicza tama pożarowa przeznaczona do izolacji pożaru zaistniałego w podziemnych wyrobiskach górniczych, zwłaszcza gdy zachodzi niebezpieczeństwo wybuchu gazów i pyłów.

Zagadnieniem podlegającym rozwiązaniu jest uproszczenie konstrukcji i możliwość wykonania przy zastosowaniu jak najmniejszej ilości środków technicznych w stosunku do znanych rozwiązań.

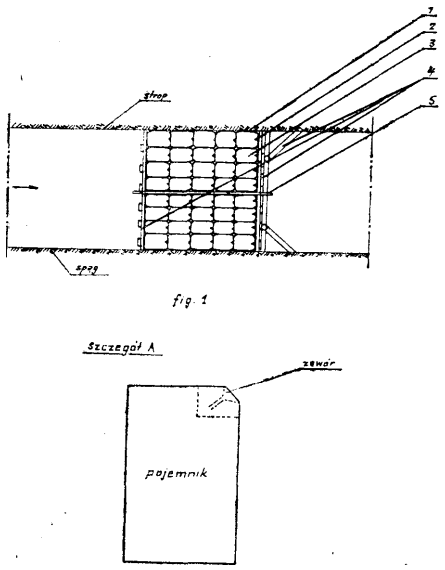

Postawione zagadnienie techniczne rozwiązano w ten sposób, że górnicza tama pożarowa, wykonana jest z ułożonych i kolejno następujących po sobie warstw, odpornych na działanie wody, temperatury i rozrywanie elastycznych pojemników (1), wypełnionych wodą, w osnowie wzmacniającej, wykonanej znanymi sposobami przy zastosowaniu elementów obudowy górniczej. Każdy elastyczny pojemnik (1), ma zarów o działaniu jednokierunkowym umożliwiający jego napełnienie wodą z sieci rurociągu przeciwpożarowego i węży przeznaczonych do aktywnego zwalczania pożaru.

Ze względu na plastyczną konstrukcję pojemników wypełnionych wodą, tamę według wynalazku charakteryzuje duża szczelność, a w wypadku zaistnienia wybuchu, czołowe pojemniki tamy od strony ogniska pożarowego, ulegają rozerwaniu, zaś uwolniona w ten sposób woda stłumi falę wybuchu. (1 zastrzeżenie)

DZIAŁ F

MECHANIKA; OŚWIETLENIE; OGRZEWANIE; UZBROJENIE; TECHNIKA MINERSKA

F01D P. 218754 05.10.1979

Pierwszeństwo: 10.10.1978 - St, Zjedn. Am. (nr 949950)
20.10.1978 - St. Zjedn. Am. (nr 953125)
22.01.1979 - St. Zjedn. Am. (nr 005152)

Karl M. Aegerter, Covina, Stany Zjednoczone Ameryki.

Silnik obrotowy i sposób **przekazywania** mocy na obciążenie

Wynalazek rozwiązuje zagadnienie opracowania silnika o zwiększonej sprawności przekazywania mocy, pracującego z dużą szybkością, w którym wirnik pracuje w warunkach bliskich próżni.

Silnik według wynalazku zawiera element krążący (11), zamocowany obrotowo w odpowietrzanej obudowie (12), wyposażony w symetryczną masę bezwładnościową (30, 38, 40) i napędzany w znany sposób wewnątrz za pomocą reakcyjnego zespołu napędowego (125, **126,** 127, **128).** Element krążący (11) takiego silnika pracuje w warunkach bliskich próżni, a jego masa bezwładnościowa (30, 38, 40) jest napędzana za pomocą siły reakcji, zatem uzyskuje się dużą sprawność przekazywania energii. (37 zastrzeżeń)

FIG.1.

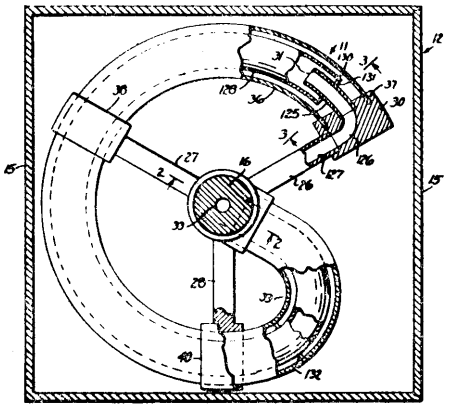

F01N **P. 217616 T** 07.08.1979
G10K

„AGROMET-ARCHIMEDES", Fabryka Maszyn Rolniczych, Wrocław, Polska (Adam Ludwikowski).

Tłumik hałasu pneumatycznego narzędzia udarowego

Tłumik hałasu zawiera obudowę (6), pod którą znajduje się komora z materiałem dźwiękochłonnym (7). Na korpusie (11) narzędzia udarowego osadzona jest tuleja (8) z elastycznego materiału, tłumiąca wewnętrzne szumy mechanizmów udarowych. Nad zewnętrzną powierzchnią tulei (8) znajduje się pierścieniowa komora (9) ograniczona wydrążonym walcem (2) z poprzecznymi otworami (12). W pierścieniowej komorze (9) odbywa się redukcja hałasu aerodynamicznego wskutek odbić fali dźwiękowej w elementach rezonatora, tj. w otworach (12) wydrążonego walca (2), oraz w materiale dźwiękochłonnym. (2 zastrzeżenia)

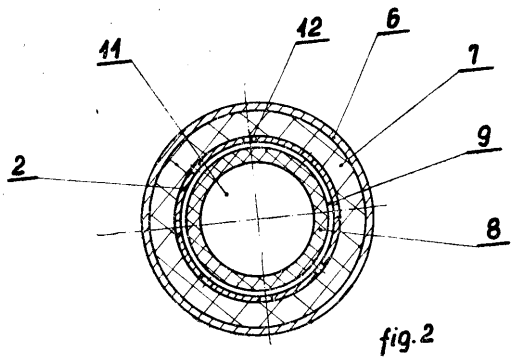

fig.2

F01N **P. 217686 T** 06.08.1979

Ośrodek Badawczo-Rozwojowy Samochodów Dużej Ładowności, Jelcz k. Oławy, Polska (Stanisław Drużyński, Zbigniew Paluch).

Złącze przegubowe **przewodów wydechowych** silników spalinowych samochodów, zwłaszcza samochodów ciężarowych **i autobusów**

Wynalazek rozwiązuje zagadnienie opracowania takiej konstrukcji złącza, które całkowicie wyeliminuje przedostawanie się spalin na zewnątrz złącza, niezależnie od występującego luzu na połączeniu oraz niezależnie od drgań zawieszenia.

Złącze według wynalazku zawiera łącznik rurowy składający się z dwóch złączek (3, 4) osadzonych suwliwie jedna w drugiej i swymi czaszami kulistymi osadzonych w gniazdach kulistych łączonych przewodów (1, 2). Sprężyna rozpierająca (7) umieszczona między elementami oporowymi (6) złączek zapewnia docisk ich czasz kulistych do gniazd przewodów. W strefie połączenia suwliwego obu złączek znajduje się zwężka (5), która wytwarzając w tej strefie podciśnienie przy przepływie spalin przez złącze zapobiega przedostawaniu się ich na zewnątrz. (3 zastrzeżenia)

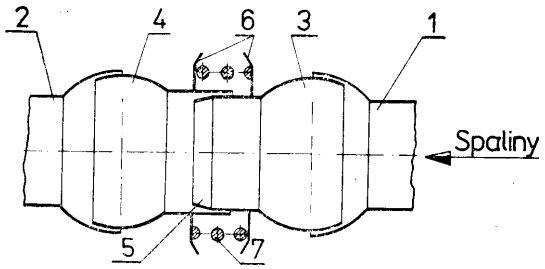

Fig.1

F02M **P. 210795** 07.11.1978

Wytwórnia Sprzętu Komunikacyjnego „PZL-Mielec", Mielec, Polska (Jan Szymański, Marian Zabłocki).

Paliwowa pompa wtryskowa do silników wysokoprężnych

Wynalazek rozwiązuje zagadnienie takiego uproszczenia konstrukcji pompy, aby uzyskać mniejsze zadymienie spalin i zmniejszenie ilości zawartych w nich związków toksycznych.

Paliwowa pompa wtryskowa do silników wysokoprężnych, w której poszczególny element tłoczący o szczelinowym sterowaniu przepływem paliwa poprzez otwór zasilający (1) i otwór przelewowy (2), składa się z cylindra (3) posiadającego na swej wewnętrznej powierzchni rowek pierścieniowy **(4)** i z tłoka (5) ze współosiowym otworem (6), łączącym jego płaszczyznę czołową (7) z wybraniem pierścieniowym (8) wykonanym na jego obwodzie, charakteryzuje się tym, że rowek pierścieniowy (4) usytuowany na wewnętrznej powierzchni cylindra (3) połączony jest z co najmniej jednym otworem przelewowym (2), przy czym otwór przelewowy (2) może być równocześnie otworem zasilającym **(1).** (5 zastrzeżeń)

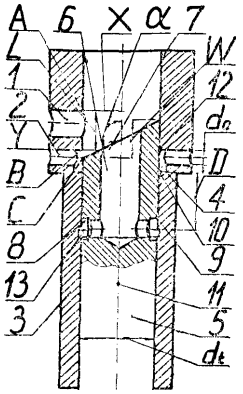

Fig. 1

F02M **F. 217930 T** 23.08.1979

Wyższa Szkoła Marynarki Wojennej im. Bohaterów Westerplatte, Gdynia, Polską (Wincenty Sieminiec, Stefan Czyż).

Sposób **doboru końcówek wtryskiwaczy do układów wtryskowych silników spalinowych z zapłonem samoczynnym**

Sposób doboru końcówek wtryskiwaczy do układów wtryskowych silników spalinowych z zapłonem samoczynnym polega na tym, że każdej końcówce wtryskiwacza nadaje się znak identyfikacyjny oznaczający jej przynależność do jednej z grup przepustowości paliwa, z których każda grupa zawiera końcówki wtryskiwaczy o określonym przedziale zdolności przepustowej paliwa, a wtryskiwacze silnika spalinowego wyposaża się w końcówki przynależne do tej samej grupy przepustowości. Dobrane w ten sposób układy wtryskowe podlegają regulacji i montowane są na silniku w przyporządkowaniu odpowiadającym montażowi w czasie regulacji pomp wtryskowych. Badania przepustowości końcówek wtryskiwaczy przeprowadza się na tym samym stanowisku wyposażonym w jednosekcyjną pompę wtryskową z napędem, przewód paliwowy i wtryskiwacz.

(1 zastrzeżenie)

F02M **P. 217991 T** 22.08.1979

Zgłoszenie dodatkowe do zgłoszenia nr P. 217257

Politechnika Lubelska, Lublin, Polska (Wacław Mączka).

Układ wysokoprężnego spalinowego turbotłokowego silnika na paliwo płynne

Silnik według wynalazku przeznaczony jest do napędu samochodów średniego litrażu i ciężkich pojazdów mechanicznych, jak autobusy i samochody ciężarowe oraz do napędu samolotów i śmigłowców.

Układ wysokoprężnego spalinowego silnika turbotłokowego na paliwo płynne zawierający podzespół niskoprężny, którym jest turbosprężarka i podzespół wysokoprężny, którym jest silnik spalinowy na paliwo płynne z tłokami obrotowymi, charakteryzuje się tym, że wały obu podzespołów sprzężone są najkorzystniej przekładnią kół zębatych (8).

Wynalazek rozwiązuje zagadnienie podwyższenia sprawności cieplnej silnika oraz zmniejszenia momentu rozruchu. (2 zastrzeżenia)

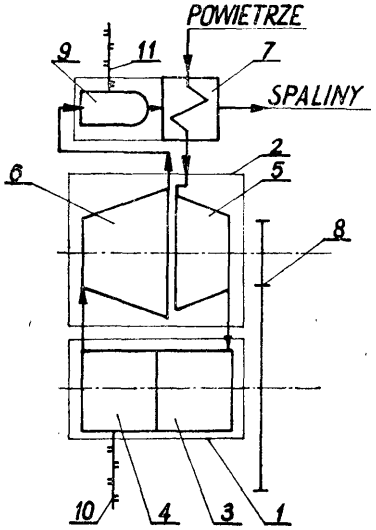

F02N **P. 218686** 02.10.1979

Pierwszeństwo: 03.10.1978 - W. Brytania (nr 39024/78)
02.05.1979 - W. Brytania (nr 15340/78)

Lucas Industries Limited, Birmingham, Wielka Brytania (Kenneth Page, David Charles Bovie, Alfred James Taylor, Richard Patrick Konwles).

Podgrzewacz silnika z zapłonem samoczynnym

Wynalazek rozwiązuje zagadnienie zwiększenia trwałości podgrzewacza. Podgrzewacz silnika z zapłonem samoczynnym ma wydrążony, wydłużony korpus (11, 12) i ogniotrwały element (32) ogrzewający elektrycznie, umieszczony w tym korpusie w jednym jego końcu. W tym końcu są utworzone otwory (21), przez które element ogrzewający (32) jest wystawiony na działanie mieszanki paliwowej silnika. Ponadto korpus zawiera co najmniej jeden otwór wylotowy (22), który jest oddalony od elementu ogrzewającego (32) w kierunku innego końca korpusu, i który umożliwia wypływ gazów wchodzących do korpusu przez otwory (21). Element ogrzewający wystający z korpusu jest połączony elektrycznie z elektrodą (23) dostarczającą prąd elektryczny podnoszący temperaturę elementu ogrzewającego (32).

Elektroda (23) zawiera dwie ruchome względem siebie części (23a, **23b),** które są połączone sprężyną (31), w celu utrzymania elementu ogrzewającego (32) dociśniętego do jednego końca korpusu, i które są elektrycznie połączone przez giętki oplot (28). Między korpusem i elektrodą (23) pośrodku końców korpusu, jest umieszczona warstwa uszczelniająca (37) odporna na wysoką temperaturę, ograniczającą przepływ gazu, umożliwiająca osiowy ruch elektrody (23) i korpusu, i uniemożliwiająca przepływ przez nią gazu.

(18 zastrzeżeń)

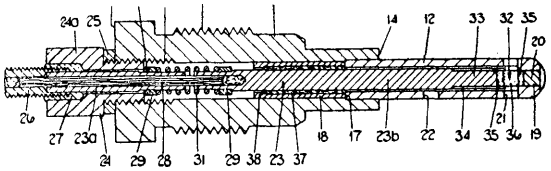

F04B P. 211259 27.11.1978

Zakłady Metalurgiczne „POMET", Poznań, **Polska** (Władysław Stróżyk, Andrzej Wieczorek, Bogdan Nowicki, Andrzej Bączyk).

Agregat sprężarkowy

Wynalazek rozwiązuje zagadnienie chłodzenia najistotniejszych zespołów sprężarek jedno- lub wielostopniowych, zwłaszcza bezsmarowych sprężarek wodzikowych o widlastym układzie cylindrów, poprzez ciągły dopływ strumienia chłodzącego powietrza.

Agregat sprężarkowy charakteryzuje się tym, że na wale silnika (3), który jest przemieszczony pionowo w stosunku do wału korbowego (6) sprężarki (7) poza kołem napędowym (2) jest osadzony wentylator (1) tłoczący strumień powietrza na najbardziej wymagające chłodzenia zespoły sprężarki. (1 zastrzeżenie)

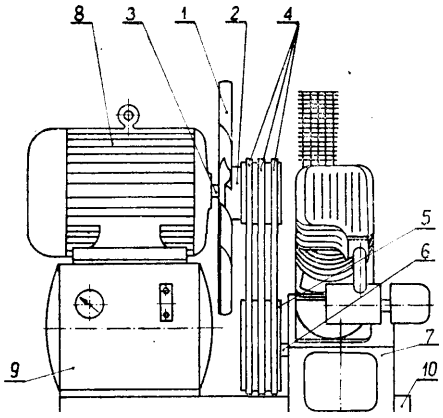

Fig. 1

F04C P. 218893 10.10.1979

Zabrzańska Fabryka Maszyn Górniczych „POWEN", Zabrze, Polska (Wiesław Kańtoch, Czesław Leśnik).

Dławnica pompy wirowej

Wynalazek rozwiązuje zagadnienie opracowania dławnicy, która zapobiegnie przenikaniu cząstek stałych ścieralnych w obrębie pakunków sznurowych, szczególnie w momentach postoju pompy i braku zasilania dławnicy czystą wodą. Dławnica składa się z pierścienia (1) ukształtowanego w postaci wargi odgiętej w stronę pompowanej cieczy, ciasno wciśniętego na ochronną tuleję (2) wału i przymocowanego do kadłuba (3) za pomocą pierścienia (4) i kilku wkrętów (5). Dławnica ma również gumowy pierścień (6) zamocowany zaczepowo w tulei (7) w formie półjaskółczego ogona, a między występem (10) dławnicy i ochronną tuleją (2) jest osadzony suwliwie płaski pierścień (11) wykonany z tworzywa o małym współczynniku tarcia. (2 zastrzeżenia)

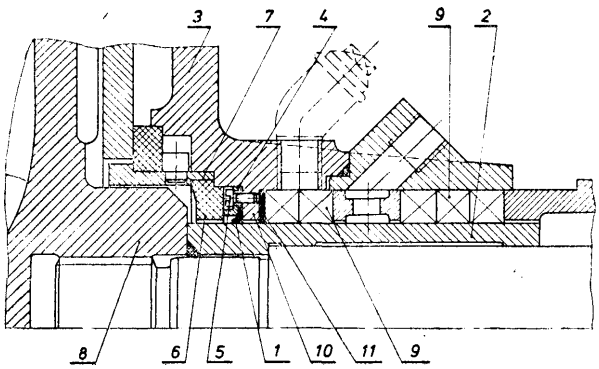

Fig.

F04D P. 211081 20.11.1978

„Polifarb", Zakłady Farb, Włocławek, Polska (Hieronim Smałaga, Adam Jakubowicz, Piotr Kajzer).

Pompa wirowa do ciekłych farb i past pigmentowych

Wynalazek rozwiązuje zagadnienie zwiększenia trwałości uszczelnień części ruchomych.

Pompa wirowa do pompowania ciekłych farb i past pigmentowych, będących dyspersją stałych pigmentów i ewentualnie wypełniaczy w ciekłym spoiwie, składające się z obudowy i zazębiających się wirników ułożyskowanych w obudowie, z zespołem uszczelniającym wlot wirnika składającym się z pierścienia uszczelniającego osadzonego w cylindrycznym gnieździe wykonanym w korpusie pompy, dławnicy osadzonej w gnieździe obudowy pompy z uszczelnieniem pierścieniowym otaczającym wał wirnika, kontaktującym się poprzez pierścień dociskowy z nakrętką dociskową centrującą, nachodzącą na dławnicę, charakteryzuje się tym, że jako uszczelnienie stosuje się 2—5 pierścieni plastykowych (8), przeciętych w jednym miejscu promieniowo, najlepiej teflonowych, bezpośrednio przylegających do wałka (10) wirnika oraz 1—3 pierścieni dociskowych sztywnych (4), najlepiej z brązu lub żeliwa, ułożonych na pierścieniach plastykowych (8) i kontaktujących się bezpośrednio z powierzchnią wewnętrzną dławnicy (6), a w nakrętce dociskowej centrującej (7) zamocowane jest łożysko toczne (11) wałka (10) wirnika, a nakrętka centrująca (7) oraz zakończenie obudowy pompy (12) połączone są zapadką (3), przez którą przechodzi śruba z nakrętką (9) przechodzącą ponadto przez zakończenie obudowy pompy (12) i docierająca do dławnicy (6). (1 zastrzeżenie)

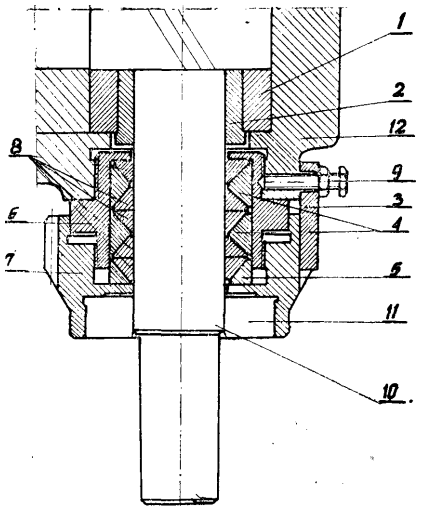

F15B P. 210116 05.10.1978

Centralny Ośrodek Badawczo-Rozwojowy Maszyn Włókienniczych „Polmatex-Cenaro", Łódź, Polska (Janusz Dowgiel, Stanisław Kędzia, Mieczysław Grocholiński, Jerzy Sasin).

Siłownik pneumatyczny, zwłaszcza przędzarki bezwrzecionowej

Wynalazek rozwiązuje zagadnienie łatwego umieszczenia siłownika w konstrukcji przędzarki bezwrzecionowej, uproszczenia wykonania i montażu.

Siłownik pneumatyczny zawiera zewnętrzny kadłub, który stanowi rura (!) z elastycznego materiału o dużej długości w stosunku do swej średnicy, zawierające wewnątrz sprężyny (2), (3), wygięte łukowo w sprężynie (2) jest osadzony pociągowy trzpień (7), w sprężynie (3) rurowy łącznik (11), przy czym siłownik ma kształt płaskiego prostopadłościanu.

(1 zastrzeżenie)

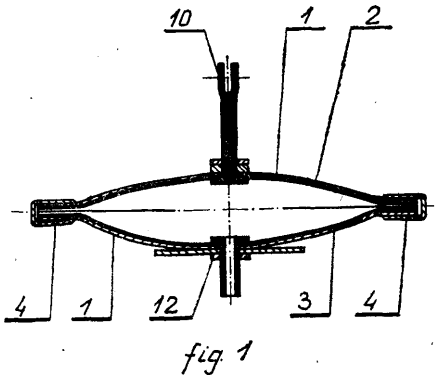

fig. 1

F15B **P. 210202** 11.10.1978

Przemysłowy Instytut Motoryzacji, Warszawa, Polska (Remigiusz Łyszkowski).

Jednołopatkowy siłownik hydrauliczny ruchu obrotowego o kącie obrotu powyżej 180°

Wynalazek rozwiązuje zagadnienie zmniejszenia wymiarów wałów, zmniejszenia ilości energii pochłanianej przez łożyska hydrostatyczne siłownika.

Wał jednołopatkowego siłownika hydraulicznego ruchu obrotowego ma na powierzchni cztery rowki (14, 15) prostopadłe do osi wału i usytuowane po obu stronach tarczy i po obu stronach ruchomych łopatek. Rowki (14, 15) są połączone przewodami (9, 13) z kanałami (10, 12) doprowadzającymi czynnik roboczy do tych części pierścieniowych komór korpusu, które są położone po przeciwnej stronie ruchomych łopatek. (1 zastrzeżenie)

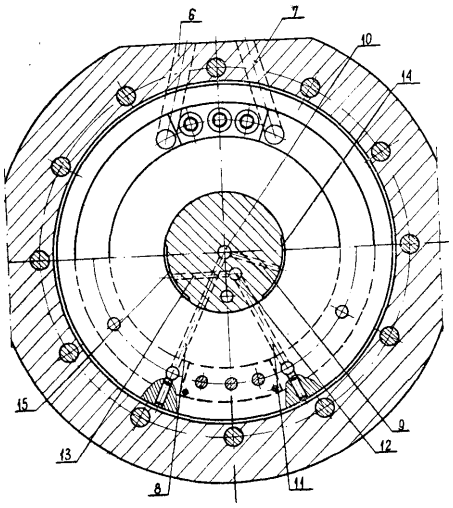

Fig 2

F15B **P. 212122** 22.12.1978

Politechnika Gdańska, Gdańsk-Wrzeszcz, Polska (Wacław Dziewulski).

Urządzenie do badania siłowników hydraulicznych

Wynalazek rozwiązuje zagadnienie badania trwałościowego siłowników hydraulicznych z przystosowaniem do badań statystycznych. W tym celu stanowiska badawcze ukształtowano w formie gwiaździstej w postaci nieruchomej ramy (3) tworzącej wielokąt foremny lub koło. Na ramie tej rozmieszczone są symetrycznie uchwyty (1) do whaliwego mocowania cylindrów (2), zaś tłoczyska (4) mocowane są do przegubów (5) umiejscowionych na obwodzie tarczy (6) osadzonej obrotowo na mimośrodowym wale (7). (1 zastrzeżenie)

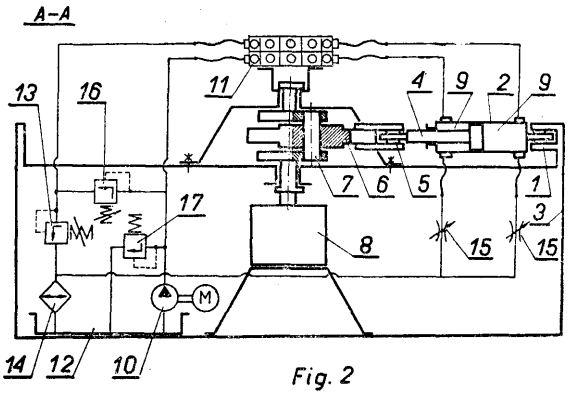

Fig. 2

F16C **P. 212014** **20.12.1978**
B61F

Folskie Koleje Państwowe Centralne Biuro Konstrukcyjne, Poznań, Polska (Ryszard Suwalski).

Ułożyskowanie osi zestawu kołowego pojazdu szynowego

Wynalazek rozwiązuje zagadnienie wyeliminowania tulei pośredniczących oraz zmniejszenia gabarytu obudowy łożyska. Ułożyskowanie według wynalazku charakteryzuje się tym, że na czopie (1) osi zestawu kołowego są usytowane obok siebie dwa łożyska walcowe, a na przedłużeniu czopa wykonanym w kształcie szyjki (4) o mniejszej średnicy od czopa (1) jest osadzone kulkowe skośne łożysko (5) z dzieloną bieżnią wewnętrzną, przy czym pomiędzy dolnymi bieżnikami łożysk (3) i łożyska (5) jest umieszczony na szyjce (4) dystansowy pierścień (6). (2 zastrzeżenia)

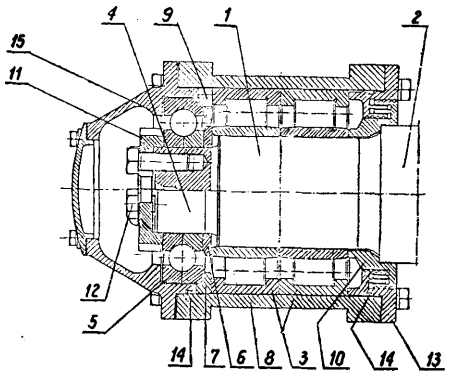

F16C **P. 212032** **22.12.1978**
F16N

Instytut Mechaniki Precyzyjnej, Warszawa, Polska i VEB Maschinenfabrik Halle, Halle, Niemiecka Republika Demokratyczna (Czesław Dybiec, Zbigniew Burmajster, Michael Volker, Ludwig Gunter).

Łożysko ślizgowe o ulepszonym doprowadzeniu płynu smarującego jego powierzchnie ślizgowe

Łożysko według wynalazku charakteryzuje się tym, że linie przekrojów powierzchni wylotowych kanałów smarujących utworzone przez symetryczne cięcia tych powierzchni płaszczyznami wyznaczonymi przez kierunki wypływu płynu z kanałów smarujących mają kształt krzywej owalnej (y), najkorzystniej klotoidy, skierowanej wypukłością do wnętrz kanałów smarujących, zmieniającej się monotonicznie i połączonej stycznie do powierzchni ślizgowej (2) łożyska (1). Gładkość powierzchni wylotowych kanałów smarujących wykonanych w postaci, na przykład otworów (3) jest zbliżona do gładkości powierzchni ślizgowej (2). (4 zastrzeżenia)

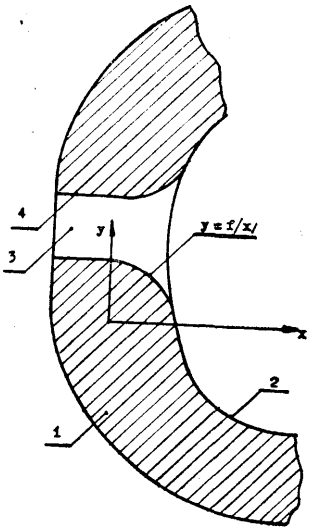

F16C B63H P. **212128** 22.12.1978

Stocznie im. Komuny Paryskiej, Gdynia, Polska (Radosław Medyński, Stanisław Kralewski).

Fundament łożyska okrętowej linii wałów

Wynalazek rozwiązuje zagadnienie ułatwienia demontażu lub montażu dowolnego odcinka linii wałów.

Fundament okrętowej linii wałów składa się z płyty oraz zamocowanych do niej wzdłużnych i poprzecznych wsporników.

Płytę fundamentu tworzą rozstawione względem siebie elementy (1), a środkowe wsporniki (5) są obniżone i tworzą łoże (6) dla odcinka linii wałów.

(2 zastrzeżenia)

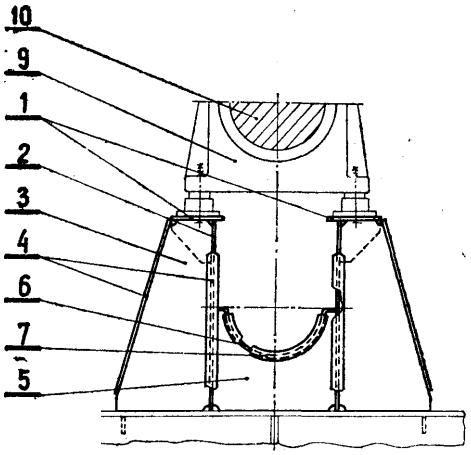

F16D **P. 210098** 06.10.1978

Gliwickie Zakłady Naprawy Samochodów - GZNS, Gliwice, Polska (Michał Szyma, Henryk Stokłosa).

Hamulec elektromagnetyczny do hamowni podwoziowej i silnikowej

Wynalazek rozwiązuje zagadnienie umożliwienia badania silników o małej i dużej mocy, uproszczenia konstrukcji, ułatwienia pomiarów i sterowania.

Hamulec elektromagnetyczny składa się z korpusu (1) i wirnika (2). Do korpusu przymocowane są magnetowody (3) z uzwojeniami (4) przez które przepływa prąd elektryczny. Tarcze wirnika (2) spełniają rolę zwór. Wolna przestrzeń w korpusie wypełniona jest medium ferromagentycznym. Przepływający prąd przez uzwojenie (4) wywołuje pole magnetyczne, które powoduje stężenie medium w szczelinie między magnetowodem a zworą. W ten sposób moment przenoszony jest na korpus hamulca, który połączony jest z dynamometrem. Wielkość momentu hamującego zależy przy danym medium od natężenia prądu, płynącego przez cewki (4).

(5 zastrzeżeń)

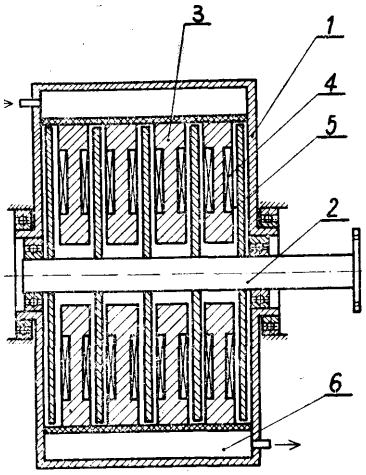

fig. 1

F16D **P.** 210228 12.10.1978

Fabryka Okładzin Ciernych „POLMO", Marki, Polska (Jacek Moskała, Jacek Gadkowski).

Okładzina cierna hamulca

Wynalazek rozwiązuje zagadnienie opracowania okładziny wykazującej zwiększoną wytrzymałość na rozciąganie oraz dużą odporność gniazda mita na zniszczenie.

Okładzina hamulca bębnowego wykonana z materiału ciernego, (1) naprasowanego na siatkę cięto-ciągnioiną (2), wykonaną z blachy stalowej o grubości 0,4—0,8 mm, której elementy (3 i 4) tworzące oczka siatki są skręcone w płaszczyźnie pionowej o kąt 40—70°. Oczka siatki są ułożone symetrycznie lub elementy wzdłużne siatki są równoległe do osi wzdłużnej okładziny ciernej. (1 zastrzeżenie)

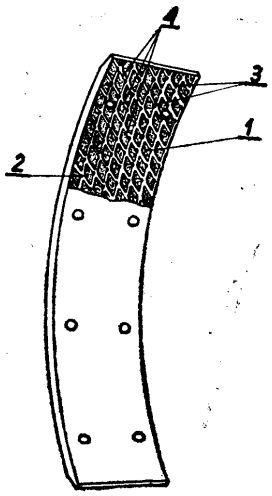

F16D **P. 210303** **14.10.1978**

Biuro Projektów Konstrukcji Metalowych i Urządzeń Przemysłowych „Mostostal", Zabrze, Polska (Ernest Orszulik, Jerzy Sarad, Ernest Słota).

Ręczny mechanizm sterowniczy hamulca szczękowego

Przedmiotem wynalazku jest ręczny mechanizm sterowniczy hamulca szczękowego, stosowany zwłaszcza do wciągarek elektrycznych, przeznaczony do dodatkowego sterowania ręcznego hamulca szczękowego sterowanego w normalnym wykonaniu zwalniakiem elektrycznym.

Wynalazek rozwiązuje zagadnienie umożliwienia pracy hamulca w normalnych warunkach oraz wykorzystania go jako sterowania dodatkowego lub awaryjnego.

Ręczny mechanizm sterowniczy hamulca szczękowego jest wyposażony w jedną sterującą dźwignię (1) połączoną z czynną dźwignią (10) hamulca (4) poprzez kątową dźwignię (6) mającą podłużny otwór (13) w którym jest osadzony w sposób podłużny otwór (13) w którym jest osadzony w sposób przesuwny przegub (12) pionowego cięgna (7).

(1 zastrzeżenie)

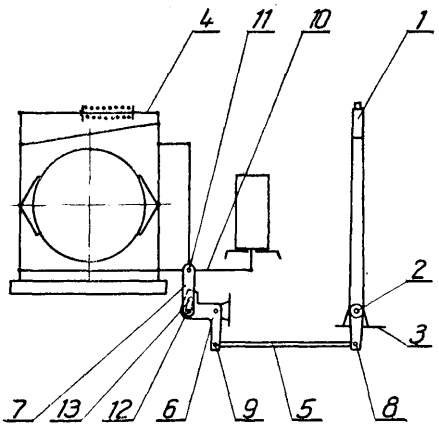

F16D **P. 211891** **18.12.1978**

„Polifarb" Zakłady Farb, Włocławek, Polska (Feliks Kunach, Janusz Polewski).

Sposób naprawy kołowych sprzęgieł ciernych

Sposób naprawy kołowych sprzęgieł ciernych urzędzeń dezaglomerujących i dyspergujących ciekłe pasty pigmentowe, gdzie jako wsad dezaglomerujący i dyspergujący stosuje się przykładowo perełki agalitowe, porcelanowe, szklane, kulki stalowe, cyrkonowe, lub piasek, skłarających się z obudowy sprzęgła i kłów wykonanych ze stali St 5 jako całość i kilku metalowych tarcz ciernych, polegający na usunięciu całkowitym starego kła, wykonaniu w obudowie sprzęgła rowka wpustowego, wstawieniu w rowek wpustowy nowego kła i przyspawaniu go do obudowy w zwykły sposób, według wynalazku polega na tym, że usuwa się wszystkie stare kły przed lub po wygrzewaniu obudowy, sprzęgła w podwyższonej temperaturze, najlepiej w 600° C, i po oziębieniu jej przyspawa się wprowadzone do rowków wpustowych nowe kły wykonane ze stali do nawęglania HGM **10,** a tarcze cierne stosuje się najlepiej wykonane z brązu. (1 zstrzeżenie)

F16D **P. 212141** 23.12.1978

Uniwersytet Mikołaja Kopernika, Toruń, Polska (Piotr Kowalski).

Sprzęgło przegubowe zwłaszcza z tworzywa sztucznego

Przedmiotem wynalazku jest sprzęgło przegubowe, zwłaszcza z tworzywa sztucznego, zestawione z elementu zewnętrznego wyposażonego w kuliste gniazdo i osadzonego w nim elementu wewnętrznego, sprzężonego z elementem zewnętrznym za pośrednictwem kulek, kołków, co najmniej dwóch kulek i sprężyny lub sprężyn, co najmniej dwóch kołków i sprężyny lub sprężyn, łącznika elastycznego, łącznika sprężystego składającego się z co najmniej jednej sprężyny płaskiej, sprężyny śrubowej lub stożkowej o odgiętych ostatnich zwojach.

Wynalazek rozwiązuje zagadnienie umożliwienia łatwego montażu i demontażu różnych odmian sprzęgła.

Sprzęgło według wynalazku charakteryzuje się tym, że zawiera co najmniej jeden element zewnętrzny (1), korzystnie przecięty co najmniej dwoma szczelinami mający jedno lub dwa sprężyste gniazda kuliste (2) i ułożyskowany w nich obrotowo co najmniej jeden element wewnętrzny (3) zawierający jedną lub dwie kule (5), przy czym średnica wlotu sprężystego gniazda kulistego (2) jest mniejsza od średnicy kuli (5).

Element zewnętrzny (1) mający jedno sprężyste gniazdo kuliste (2) i element wewnętrzny (3) posiadający jedną kulę (5) zaopatrzone są w kształtowe gniazda (7).

Sprzęgło przeznaczone jest do przenoszenia zwłaszcza niewielkich momentów obrotowych wałów o znacznej niewspółosiowości. (4 zastrzeżenia)

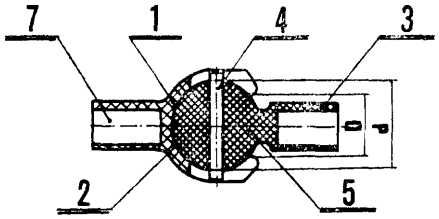

FIG 1

F18F **B64C** **P. 212020** 21.12.1978

Instytut Lotnictwa, Warszawa, Polska (Grzegorz Szeląg, Tadeusz Zwanicki, Aleksander Derkaczew).

Amortyzator olejowo-gazowy, dwustopniowy zwłaszcza podwozia statku powietrznego

Wynalazek rozwiązuje zagadnienie opracowania prostej konstrukcji o małym ciężarze i możliwie wysokim stosunku skoku roboczego do jej długości własnej.

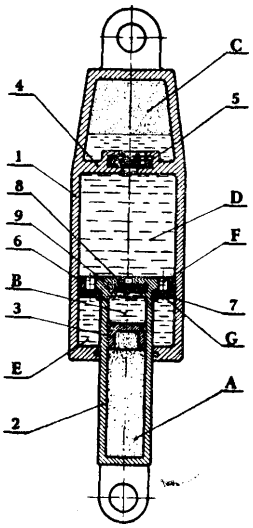

Amortyzator składa się z korpusu (1) zawierającego przegrodę (4) dzielącą jego wnętrze na komory: górną (C), wypełnioną gazem i olejem, i dolną wypełnioną olejem, oraz tłoka głównego (2), w którego tłoczysku umieszczony jest tłok dodatkowy (3). Tłok dodatkowy (3) dzieli wnętrze tłoczyska tłoka głównego (2) na komory (A, B) o zmiennych objętościach, z których jedna (A) wypełniona jest gazem, a druga (B) olejem. W przegrodzie (4) korpusu (1) umieszczony jest element dławiący (5) o asymetrycznej charakterystyce przepływowej, a w komorze olejowej poniżej przegrody 4) znajduje się tłok główny (2) dzielący ją na dwie komory (D, E) o zmieniających się objętościach. (1 zastrzeżenie)

F16H P. 211992 21.12.1978

Krakowski Kombinat Cementowo-Wapienniczy, Cementownia Goleszów, Goleszów, Polska (Jan Czudek).

Koło zębate zwłaszcza do przekładni z zazębieniem wachlarzowym

Wynalazek rozwiązuje zagadnienie umożliwienia regulacji luzów międzyzębnych.

Koło zębate według wynalazku ma na całej swojej szerokości warstwy (1), które na swoim obwodzie mają zęby proste czołowe (2). Zęby (2) poszczególnych warstw (1) są przesunięte względem siebie w ten sposób, że tworzą skośną linię przesunięcia wachlarzowego (3).

Zęby mają zwężenie na odcinku od wierzchołka do stopy zęba, a zawężenie to przechodzi w część wieńca koła tworząc na styku warstw (1) kanały. (2 zastrzeżenia)

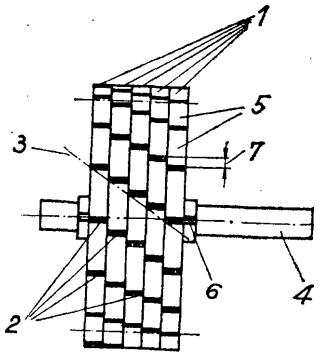

F16J P. 212Ü86 22.12.1978

Akademia Górniczo-Hutnicza, Kraków, Polska (Stanisław Kawula).

Sposób uszczelniania naczyń próżniowych

Sposób według wynalazku polega na tym, że pomiędzy kołnierzem naczynia a pokrywą umieszcza się dodatkową uszczelkę metalową, która po skręceniu części rozbieralnych, pokrywa się dodatkowo szczeliwem w postaci substancji szybkoschnącej nakłaaanej w dowolny sposób. (2 zastrzeżenia)

F18J P. 218051 T 31.08.1979

Centrum Badawczo-Konstrukcyjne Obrabiarek, Pruszków, Polska (Andrzej Zieliński, Bronisław Jurek, Zbigniew Momot).

Sposób i urządzenie dla uszczelniania otworów magistrali olejowej

Przedmiotem wynalazku jest sposób i urządzenie dla uszczelniania otworów magistrali olejowej w układzie smarowania w szczególności wałów korbowych oraz wałków rozrządu silników spalinowych.

Wynalazek rozwiązuje zagadnienie uproszczenia urządzenia podającego zaślepki, całkowitego wyeliminowania możliwości przekoszenia oraz deformacji wciskowej zaślepki.

Sposób uszczelniania otworów magistrali olejowej polega na wciskaniu w otwory (2) kulek (4) oraz ich zagniatania za pomocą podwójnego składanego narzędzia zaopatrzonego w część wtłaczającą z wklęsłą powierzchnią dociskową (6) wciskającą kulki (4) i jednocześnie centrująca narzędzie (5) względem otworu (2) oraz cylindryczne krawędzie (7) spełniające funkcje wtłaczania kulki oraz zagniatania otworu (2) wokół kulki (4). (1 zastrzeżenie)

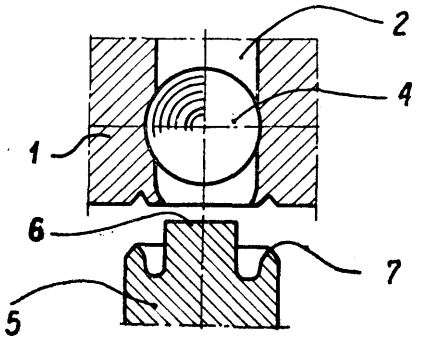

F16K P. 210089 05.10.1978

Continental Oil Company, Ponca City, Stany Zjednoczone Ameryki (William Thomas Sweeney).

Urządzenie do regulacji położenia wału zaworu i urządzenie do regulacji poziomu płynu

Wynalazek rozwiązuje zagadnienie opracowania urządzenia umożliwiającego szybkie i dokładne regulowanie zamykania zaworu, gdy jest to niezbędne i powolne zamykanie zaworu w celu uniknięcia uderzenia wodnego.

Urządzenie do regulacji położenia wału zaworu zawiera czujnikowy układ zamknięcia regulującego zaworu (26) nastawiony na określone położenie regulującego zaworu (26) i podający sygnał wyjściowy na osiągnięciu tego położenia, uruchamiany solenoidem (60) zawór (61) i połączony równolegle z nim regulowany zawór (64) połączony szeregowo z jednym z elementów do hydraulicznego połączenia pierwszego wyjścia (13) i drugiego wyjścia (14) z pierwszym wejściem (17) i drugim wejściem (18) cylindra (19), regulator zaworu mający wejście i wyjście oraz elementy łączące wejścia regulatora zaworu z układem czujnikowym i elementy łączące wyjścia regulatora z zaworem oraz środki mające wejście uruchamiane sygnałem wyjściowym układu czujnikowego dla uruchomienia zaworu (51).

Urządzenie do regulacji poziomu płynu zawiera cylinder (19) mający pierwsze hydrauliczne wejście (17) i drugie hydrauliczne wejście (18) i usytuowany między nimi tłok (20) połączony z wałem (25) regulującego zaworu (26), serwozawór (10) z elektrycznym wejściem (43) pierwszym hydraulicznym wyjściem (13) i drugim hydraulicznym wyjściem (14) oraz wejściem (12) mechanicznego sprzężenia zwrotnego (27), układ czujnikowy położenia wału z mechanicznym i elektrycznym wyjściem i elementami do połączenia, mechanicznego wyjścia czujnikowego układu położenia wału z wejściem mechanicznego sprzężenia zwrotnego, regulator (40) mający określany sygnał zadający (41), wejście i wyjście, elementy łączące elektryczne

wyjście (38) czujnika (37) wykrywającego poziom płynu z wejściem regulatora (40), elementy łączące wyjście regulatora (40) z elektrycznym wejściem (43) serwozaworu (10), uruchamiany solenoidem (60) zawór (61) mający elektryczne wyjście i hydrauliczne wejścia i wyjścia, regulowany zawór (64) z wejściami iwyjściami połączonymi równolegle z wejściami i wyjściami zazaworu (61), elementy łączące pierwsze hydrauliczne wyjścia (13) serwozaworu (10) z wejściem zaworu (61) i elementy łączące wyjście zaworu (61) z pierwszym hydraulicznym wejściem (17) cylindra (19), elementy łączące drugie wyjście (14) serwozaworu (10) z drugim hydraulicznym wejściem (18) cylindra (19) oraz elementy łączące elektryczne wyjście czujnikowego układu położenia wału z elektrycznym wejściem zaworu (61). (10 zastrzeżeń)

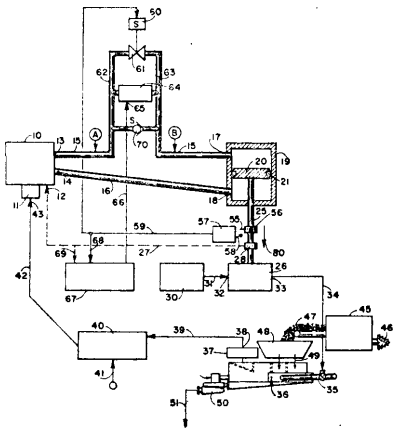

FIG.

F16K **P. 210133** 06.10.1978

Wojewódzkie Przedsiębiorstwo Energetyki Cieplnej, Gorzów Wielkopolski, Polska (Marian Krzyżanowski, Jan Rekowski).

Zawór grzejnikowy

Wynalazek rozwiązuje zagadnienie wyeliminowania spuszczania wody z instalacji i konieczności demontażu zaworu przy montażu lub wymianie kryzy regulacyjnej.

Zawór grzejnikowy, kurkowy zawiera czop stożkowy (1) z cylindrycznym otworem (2), do którego wprowadza się wymienną kryzę (3) usytuowaną w obsadzie (4). Na obsadę (4) nakłada się uszczelkę (5) dociskaną wkrętem uszczelniającym (6).

(2 zastrzeżenia)

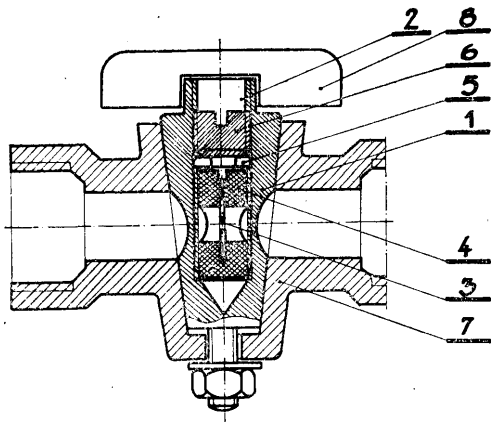

F16K **P. 211579** 07.12.1978
B24B

Politechnika Rzeszowska im. I. Łukasiewicza, Rzeszów, Polska (Adam Batsch, Jan Ługowski).

Zawór **odcinająco-dozujący** stosowany zwłaszcza w układzie sterowania adaptacyjnego **szlifierki do płaszczyzn**

Wynalazek rozwiązuje zagadnienie opracowania prostej i trwałej konstrukcji niezawodnej w działaniu.

Zawór według wynalazku ma gniazda (2) i (3) zamykane kulką (4), która przemieszcza się pod wpływem przepływającego czynnika oraz siły ciężkości. Gniazdo (3) zaopatrzone jest w śrubę (5) służącą do przesuwania go względem gniazda (2). (3 zastrzeżenia)

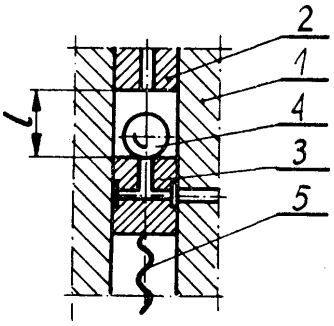

Fig. i

F16K **P. 211580** 07.12.1978
F15B

Politechnika Rzeszowska im. I. Łukasiewicza, Rzeszów, Polska (Adam Batsch, Jan Ługowski).

Zawór hydrauliczny o dużej kompensacji reakcji hydrodynamicznej stosowany zwłaszcza w układach dysponujących małą mocą potrzebną do jego stosowania

Wynalazek rozwiązuje zagadnienie zwiększenia czułości układu wyposażonego w zawór oraz uproszczenia konstrukcji.

Zawór wg wynalazku charakteryzuje się tym, że profile suwaka (4) i korpusu (1) tworzą komorę (K), do której dopływa płyn. Głębokość (g) profilu suwaka (4) jest mniejsza od głębokości (H) profilu korpusu (1). Szerokość łysinki (ł) korpusu (1) jest mniejsza od głębokości (g) profilu suwaka. (3 zastrzeżenia)

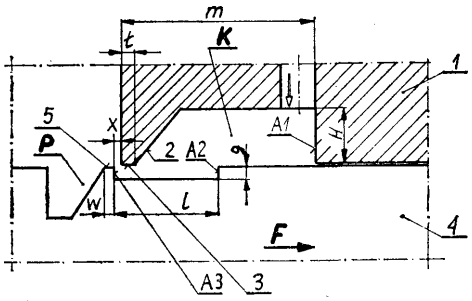

Fig. 1

F16K P. 211924 18.12.1978

Ośrodek Badawczo-Rozwojowy Armatury Przemysłowej, Kielce, Polska (Jerzy Szydziak, Jerzy Pożoga, Czesław Siemiński).

Przepustnica zaporowa

Wynalazek rozwiązuje zagadnienie zabezpieczenia łożyska przed przedostawaniem się czynnika agresywnego oraz dodatkowego uszczelnienia wału pomiędzy czopem zawieradła a otworem obsady.

Przepustnica według wynalazku charakteryzuje się tym, że czopy (1, 2) ułożyskowane są na dwóch parach łożysk igiełkowych (3) osadzonych w przesuwnej obsadzie (4) przylegającej do uszczelnienia wału (5) i dławika (6) dociskanego siłą pochodzącą od nakrętek (7) i śrub (8). (2 zastrzeżenia)

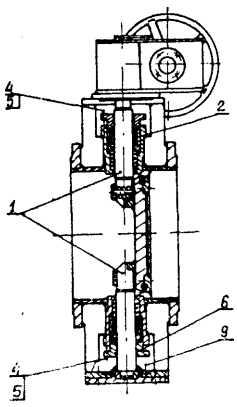

Fig.1

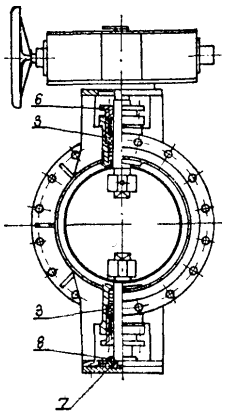

Fig.2

F16K C21B **P. 211956** 20.12.1978

Biuro Studiów i Projektów Urządzeń Hutniczych „Hutmaszprojekt", Katowice, Polska (Michał Dychus, Tadeusz Nawrocki, Bernard Pandera, Andrzej Sołoducha).

Zasuwa suwakowa do odcinania przepływu gazu, zwłaszcza wielkopiecowego

Wynalazek rozwiązuje zagadnienie opracowania konstrukcji z możliwie krótkim czasem otwierania i zamykania, o wielopunktowym systemie docisku i luzowania suwaka oraz o zmiennym kierunku przepływu i ciśnienia gazu.

Zasuwa według wynalazku charakteryzuje się tym, że jej tuleja dociskowa (2) prowadzona za pomocą bocznych ramion (3) w prowadnicach korpusu (4) ma na obwodzie części (8) rozmieszczone w równych odstępach, nachylone względem powierzchni dociskowej (11) prowadnice (9) i (10), w których znajdują się rolki dociskowo-luzujące (12) obracające się na mimośrodowym trzpieniu (14) zamocowanym do pierścienia wewnętrznego (13). Pierścień ten ułożyskowany jest w nieruchomym dzielonym pierścieniu zewnętrznym łożyska (19) i obracany jest widełkami **(20).**

Fig. 5
IV-IV

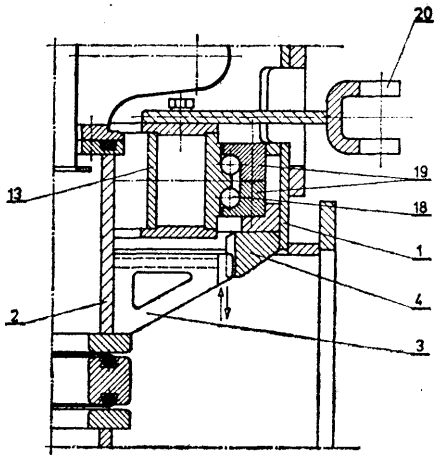

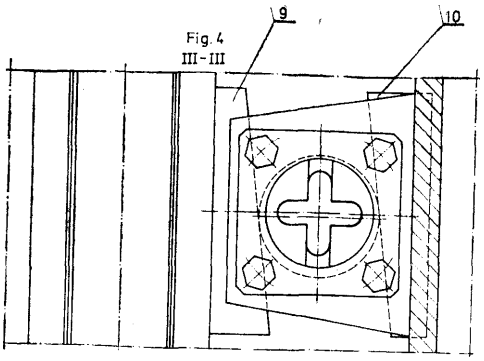

Fig. 4
III-III

Ponadto tuleja dociskowa (2) ma w dolnej i górnej części ramiona połączone przegubowo ze środkową dźwignią ułożyskowanego w łożyskach wału skrętnego, którego dźwignie boczne połączone są przegubowo poprzez regulowany uchwyt z osadzonym na czopie korpusem rolek jazdy i rolek przesuwu suwaka prowadzących suwak za pomocą bieżni dolnej i górnej). (4 zastrzeżenia)

F16K F15B **P. 212028** 22.12.1978

Ośrodek Badawczo-Rozwojowy Przemysłu Budowy Urządzeń Chemicznych „Cebea", Kraków, Polska (Piotr Wierzchowski, Roman Duch, Lech Raczyński).

Głowica rozdzielcza

Wynalazek rozwiązuje zagadnienie zapewnienia bezawaryjnej pracy rurociągu -i wyeliminowania regulacji głowicy.

Głowica rozdzielcza z obrotowym elementem sterującym, przeznaczona do stosowania na przykład w warnikach kości i wykorzystywana do przesterowywania sprężonego czynnika grzewczego, według wynalazku ma sterującą płytę (3) dociskową zamocowaną uchylnie na centralnej rurze (5) za pomocą śrub (24) przechodzących z luzem przez otwory (25) wykonane w sterującej płycie (3) dociskowej. Wymaganą szczelność zapewniają elastyczne pierścienie uszczelniające (6) usytuowane na średnicy większej od średnicy podziałowej połączenia śrubowego zaciskającego elastyczne pierścienie (6) uszczelniające, a ponadto głowica rozdzielcza jest wyposażona w sprężynę (8) zapewniającą wstępne uszczelnienie i docisk pomiędzy korpusem (1) a krążkiem ślizgowym (2) oraz ma tuleję (16) z pierścieniem zaciskowym (17) podatnie zakotwioną w zespole (15) mocowania głowicy. Wyżej wspomniana sprężyna (8) opiera się jednym końcem na pierścieniu (10) zaciskowym, natomiast drugim końcem jest wsparta na pierścieniu z tarczą ślizgową (9). (2 zastrzeżenia)

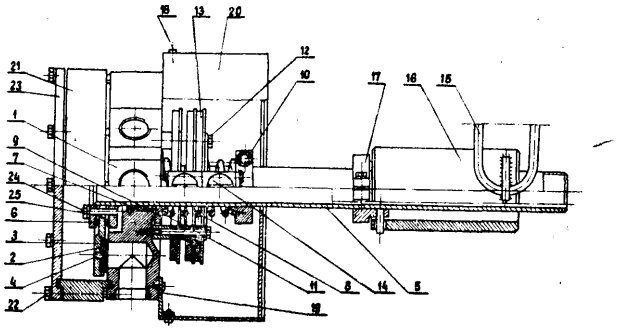

F16K **P. 212167** 27.12.1978

Biuro Projektów Przemysłu Metali Nieżelaznych „BIPROMET", Katowice, Polska (Józef Machinek, Alfred Rumpel).

Zawór spustowo-zaporowy z siedliskiem dla grzybka

Wynalazek rozwiązuje zagadnienie zapewnienia swobodnego przepływu cieczy zanieczyszczonych gęstniejącą zawiesiną, zwłaszcza po dłuższym czasie osadzania się twardniejącego osadu.

Zawór spustowo-zaporowy z siedliskiem dla grzybka przeznaczony jest do stosowania przy cieczach zanieczyszczonych, a zwłaszcza zawierających twardniejące osady. Na wylotowym kołnierzu (1) przymocowanym nierozłącznie do ścianki (2) komory wykonane jest siedlisko (X). Grzybek (3) zaworu natomiast prowadzony jest w prowadnikach (4), znajdujących się wewnątrz korpusu (5). (1 zastrzeżenie)

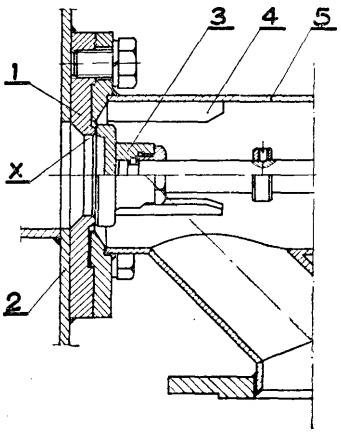

F16L P. 210434 20.10.1978

Politechnika Częstochowska, Częstochowa, Polska (Fryderyk Knap, Włodzimierz Cichecki, Zbigniew Czarnecki, Stefan Dros, Kazimierz Franusiak, Henryk Gauze, Wiesław Pieczonka, Jerzy Różański, Ireneusz Wink, Zdzisław Zawadzki).

Rury mrożeniowe

Przedmiotem wynalazku są rury mrożeniowe, przeznaczone dla zamrażania górotworu przez głębieniem szybu.

Wynalazek rozwiązuje zagadnienie opracowania połączenia odznaczającego się dużą sztywnością, wytrzymałością i szczelnością oraz pozwalającego na uzyskanie większego natężenia przepływu czynnika chłodzącego.

Rury (1, 2) mają jeden z końców ukształtowany w formie rury (1, 2) mają jeden z końców ukształtowany w formie kielicha (3), którego powierzchnia wewnętrzna zaopatrzona jest w gwint rurowy stożkowy, przechodzący na wyjściu w gwint gubiony. Drugi koniec rury (1, 2) ukształtowany jest w formie czopa (4), którego powierzchnia zewnętrzna zaopatrzona jest w gwint rurowy stożkowy, przechodzący na wyjściu w gwint gubiony. Średnice gwintów są tak dobrane, że średnica podziałowa gwintu kielicha (3) na początku gwintu jest równa średnicy podziałowej gwintu czopa (4) w określonej odległości od początku gubienia gwintu, odpowiadającej wielkości dociągu połączenia gwintowego rur (1, 2). Połączenie rur (1, 2) uzyskuje się przez osadzenie czopa (4) rury (1) w kielichu (3) rury (2), a następnie skręcenie ich. (1 zastrzeżenie)

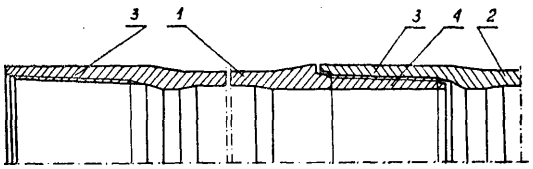

F16L P. 211683 11.12.1978

Ośrodek Badawczo-Rozwojowy Maszyn Zgrzebnych i Czesankowych Wełny „Befamatex", Bielsko-Biała, Polska (Józef Kmiecik, Bronisław Forytarz).

Złącze rurociągów transportu pneumatycznego dla surowca włókienniczego

Wynalazek rozwiązuje zagadnienie zwiększenia szczelności układu oraz zmniejszenia strat przepływu surowca włókienniczego.

Złącze rurociągów wynalazku składa się z rury (1), kielicha (3) i opaski ściągającej (5). Opaska ściągająca (5) wykonana może być jako jedno lub dwudzielna. Rozwiązanie jednodzielne ma zaczep (8) łączony za pomocą śrub. Bocznice końcówki rury (1) oraz kielicha (3) mają wystające na zewnątrz obwodzie wytłoczenia (2 i (4) wchodzące w odpowiednie obwodowe wytłoczenia (6) opaski ściągającej (5). (2 zastrzeżenia)

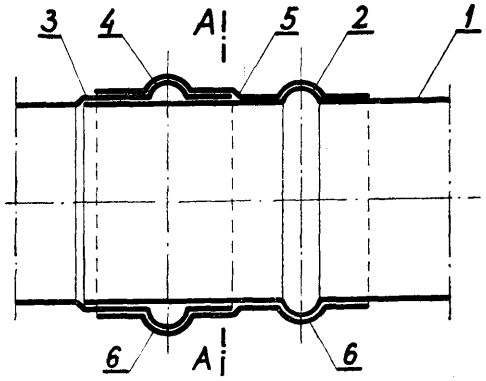

Fig. 1

F16L P. 217922 T 23.08.1979

Centrum Techniki Komunalnej, Warszawa, Polska (Andrzej Borzemski, Bogusław Dipont, Kazimierz Jaskulski, Marek Koba, Piotr Paduch, Włodzimierz Sławuta, Włodzimierz Wichowski).

Osłona termoizolacyjna dla izolowania armatury

Wynalazek rozwiązuje zagadnienie zabezpieczenia materiału izolacyjnego przed wilgocią pochodzącą z armatury.

Osłona w postaci łupin (1) według wynalazku charakteryzuje się tym, że wewnętrzne powierzchnie łupin (1) wyłożone są folią aluminiową (2) związaną chemicznie z materiałem izolacyjnym, który ma właściwości łączenia się z tlenkami aluminium. W ściance osłony wykonany jest otworek (3) w kształcie dyszy Bendemana łączący przestrzeń między ścianką armatury, a izolacją z otoczeniem.

Zewnętrzne powierzchnie łupin (1) pokryte są lakierem zabezpieczającym materiał izolacyjny przed nasiąkliwością. Osłona termoizolacyjna przeznaczona jest do izolowania armatury sieci ciepłowniczej. (2 zastrzeżenia)

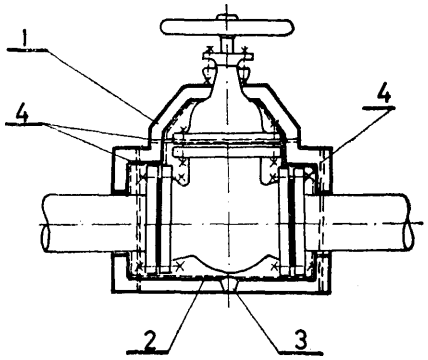

F16P **P. 211716** 12.12.1978

Centralny Ośrodek Projektowo-Technologiczny Przemysłu Maszyn Górniczych „Ortem", Katowice, Polska (Leszek Rychlik, Teodor Jurczyk).

Osłona termiczna

Osłona termiczna, przeznaczona do ochrony podwieszonych urządzeń elektrycznych wrażliwych na temperaturę, zwłaszcza wciągników kadzi odlewniczych, według wynalazku składa się z podstawowej płyty (1) wykonanej z materiału o wysokim współczynniku odbicia promieniowania cieplnego, usytuowanej ukośnie do powierzchni promieniującej oraz zaopatrzonej w pomocniczą płytę (2), mającą przelotowe wycięcia (3), (4), (5) oraz blokujące listwy (8). W przypadku umieszczenia osłony nad źródłem ciepła, z którego wydzielają się korodujące substancje lotne, płyta (2) zaopatrzona jest dodatkowo w ruchomy, płaski element (9) oraz w nieruchomy, płaski element (10). (2 zastrzeżenia)

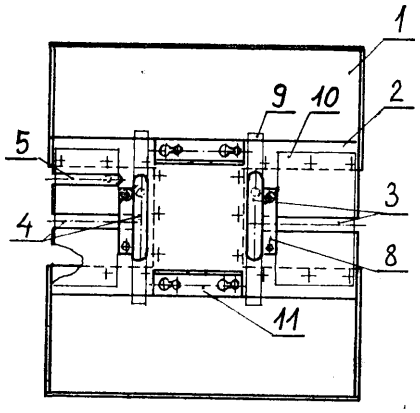

Fig.2

F16T **P. 210163** 10.10.1978

Huta Stalowa Wola, Kombinat Przemysłowy, Stalowa Wola, Polska (Kazimierz Kula, Wilhelm Szklener).

Urządzenie do odwadniania i oczyszczania sprężonego powietrza lub innego gazu

Przedmiotem wynalazku jest urządzenie do odwadniania i oczyszczania sprężonego (powietrza lub innego gazu, przeznaczone do zainstalowania na rurociągu danego czynnika np. przemysłowej sieci sprężonego powietrza.

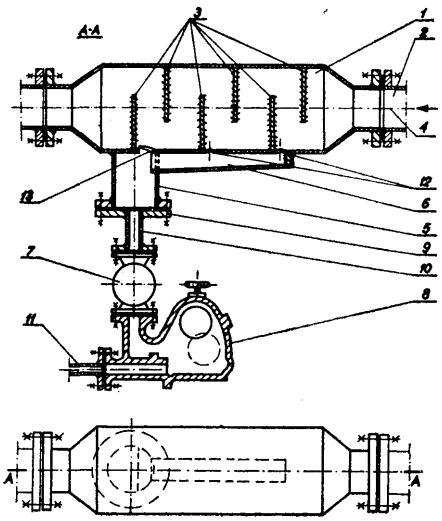

Wynalazek rozwiązuje zagadnienie opracowania urządzenia sprawniejszego i skuteczniejszego od znanych, o prostej konstrukcji i nie podlegającego przepisom dozoru technicznego. Urządzenie składa się z seperatora (1) i znanego odwadniacza (8) przy czym separator (1) jest odcinkiem cylindrycznym o średnicy większej od średnicy rurociągu (2) a wewnątrz ma na przemian położone przegrody (3) usytuowane prostopadle do osi wzdłużnej (4) seperatora (1). Seperator (1) jest połączony z rurociągiem (2) tak, że jego oś wzdłużna (4) przebiega zgodnie z kierunkiem przepływu czynnika i pokrywa się, lub jest równoległa do osi rurociągu (1). U dołu seperatora (1) znajduje się króciec odpływowy (5) kondensatu połączony z wnętrzem seperatora (1) i rynną spływową (6).

(3 zastrzeżenia)

F21B **P. 212094** 23.12.1978

Instytut Górnictwa Naftowego i Gazownictwa Kraków, Polska (Wiesława Skałba, Roman Nych, Józef Węgrzyn, Kazimierz Długosz).

Sposób zamykania wód złożowych w odwiertach gazowych oraz zaczyn cementowy do zamykania tych wód

Wynalazek rozwiązuje zagadnienie wyeliminowania awarii wywołanych przychwyceniem przewodu rurowego oraz wyeliminowania dodatkowej perforacji płaszcza cementowego na wysokości horyzontu produktywnego.

Sposób zamykania wód złożowych w odwiertach gazowych zaczynem cementowym wg wynalazku charakteryzuje się tym, że wtłacza się olej napędowy jako ciecz buforową pomiędzy zaczyn cementowy, a przybitkę wodną, przy czym przewód rurowy pozostawia się w odwiercie aż do związania zaczynu cementowego w rurach. Zaczyn cementowy do zamykania wód złożowych w odwiertach gazowych wg wynalazku charakteryzuje się tym, że zawiera środek powierzchniowo-czynny w postaci niejonowego produktu przyłączania tlenku etylenu do alkilofenolu o nazwie Rokafenol dodawany w ilości ok. 0,4% w stosunku do suchego cementu oraz olej napędowy jako ciecz zarobową dodawany w ilości ok. 50% w stosunku do zaczynu cementowego. (2 zastrzeżenia)

F21P **P. 216366 T** 13.06.1979

Zjednoczone Przedsiębiorstwa Rozrywkowe, Zakład Ośrodków Gier i Klubów Rozrywki, Warszawa, Polska (Wiesław Bidziński, Bogdan Danielski, Stanisław Ciąćka, Zbigniew Miecznik, Kazimierz Piasecki, Eugeniusz Suchcicki).

Tyrystorowy programowy sterownik oświetlenia scenicznego

Wynalazek rozwiązuje zagadnienie opracowania sterownika, pozwalającego na uzyskanie szerokiej gamy efektów świetlnych.

Sterownik ma wąskopasmowy filtr (4) połączony poprzez analogowo-cyfrowy przetwornik (5) oraz przełącznik (6) z dzielnikiem (7) częstotliwości. Układ (9) n-kanałów połączony jest poprzez układ (11) m-programów oraz przełącznik (14) z układem (15) oraz (17), przy czym układ (16) rodzaju sterowania jest połączony poprzez układ (18) wykonawczy światło-żarowe z pomocniczym monitorem (19). (1 zastrzeżenie)

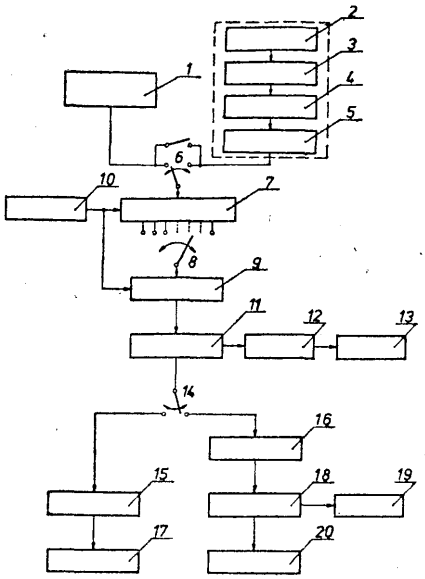

F21V **P. 210276** 11.10.1978

Dolnośląskie Zakłady Porcelany Elektrotechnicznej „Polam-Mysłakowice", Mysłakowice, Polska (Ryszard Kosek, Ireneusz Kwiatkowski, Bernard Rapior, Marian Szulczewski).

Oprawka porcelanowa, dwuczęściowa do przykręcania

Wynalazek rozwiązuje zagadnienie opracowania oprawki przystosowanej do żarówek o trzonku E27.

Oprawka żarówki, dwuczęściowa do przykręcania, porcelanowa, według wynalazku ma korpus porcelanowy (1), w którym uformowany jest gwint Edisona oraz do którego przytwierdzone są styki (4 i 5) oprawki, wiodące prąd elektryczny.

Drugim elementem jest podstawa (2) oprawki, do której przymocowany jest wspornik (6) służący do mocowania oprawki do podłoża.

Wkład izolacyjny (7) chroni elementy oprawki przed przypadkowym dotknięciem odłączonego spod zacisku (4 lub 5) przewodu wiodącego prąd elektryczny.

Stosunek średnicy D oprawki do jej wysokości H wynosi 1 : 1,54. (1 zastrzeżenie)

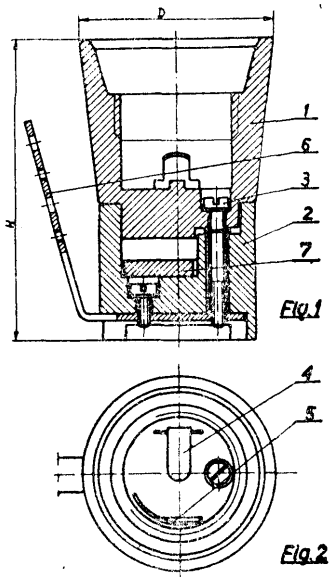

F21V **P. 216033 T** 30.05.1979

Ośrodek Badawczo-Rozwojowy Systemów Mechanizacji Elektrotechniki i Automatyki Górniczej, Katowice, Polska (Bogdan Szparaga, Marian Hajduk, Wojciech Zachariasiewicz).

Górnicza oprawa do wysokoprężnej lampy wyładowczej

Wynalazek rozwiązuje zagadnienie opracowania oprawy o małych gabarytach i ciężarze oraz niskich kosztach. Oprawa według wynalazku charakteryzuje się tym, że korpus (1) i klosz (9) stanowią jedną ognioszczelną komorę, w której umieszczone są połączone w jedną całość za pomocą płytki (5) statecznik (3) i oprawka (6) lampy wyładowczej (8) tak, że statecznik (3) zajmuje wnękę (2) wykonaną w korpusie (1). Statecznik (3) z oprawką (6) lampy wyładowczej (8) mocowane są do korpusu (1) oprawy za pomocą płytki (5) stanowiącej jednocześnie ekran cieplny oddzielający termicznie lampę wyładowczą (8) od jej statecznika (3). Powierzchnia korpusu (1) ma radiatory (12), a wpusty kablowe wkręcane są do korpusu (1) pod kątem ostrym, najkorzystniej około 75°. (3 zastrzeżenia)

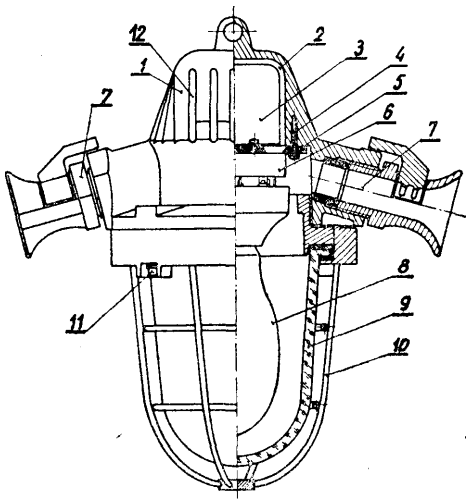

F23D **P. 211726** 12.12.1978

Ośrodek Badawczo-Rozwojowy „Predom-OBR", Warszawa, Polska (Józef Chmura, Walerian Strzyżewski, Leszek Cybiński).

Korpus palnika fajkowego, zwłaszcza do kuchni i kuchenek gazowych

Przedmiotem wynalazku jest korpus palnika fajkowego, zwłaszcza do kuchni i kuchenek gazowych, wykonany z rury.

Wynalazek rozwiązuje zagadnienie opracowania korpusu palnika pozwalającego uzyskać spaliny o zmniejszonej zawartości tlenku węgla przy zachowaniu wysokiej sprawności cieplnej palnika.

Korpus palnika ma kształt zbliżony do litery L z odchylonym końcem (2) ramienia długiego (1) względem jego podstawy (3), przy czym stosunek długości (7) korpusu do długości (5) ramienia krótkiego (4) wynosi od 4,5 do 6, a stosunek średnicy wewnętrznej do długości (5) ramienia krótkiego (4) wynosi 0,25 do 0,4, natomiast stosunek wielkości odsadzenia końca (2) ramienia długiego (1) do długości (7) korpusu wynosi 0,14 do 0,18. (2 zastrzeżenia)

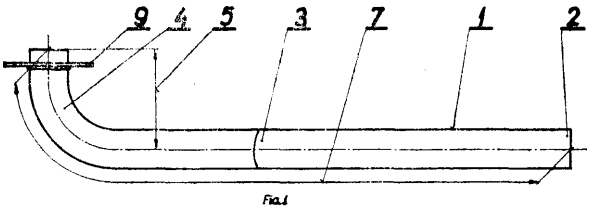

F23J P. 217878 T 21.08.1979
F24H

Instytut Energetyki, Warszawa, Polska (Jan Swirski, Jacek Żelkowski).

Sposób wyznaczania optymalnych kształtów kanałów spalinowych i miejsc intensywnej erozji rur w kotłach energetycznych

Wynalazek rozwiązuje zagadnienie opracowania konstrukcji kotła odpornej na działanie spalin i erozji, wydłużenia żywotności kotłów energetycznych, a tym samym zwiększenia dyspozycyjności bloków energetycznych eksploatowanych w elektrowniach zawodowych i przemysłowych.

Sposób wg. wynalazku polega na tym, iż optymalne kształty kanałów spalinowych wyznacza się na modelu fizycznym kotła drogą kolejnych zmian położenia ścian ograniczających przepływ powietrza i pyłu tak, aby nierównomierność przepływu w poszczególnych przekrojach kanałów spalinowych była jak najmniejsza, po czym w modelu tym wyznacza się strefy maksymalnych prędkości przepływu spalin i maksymalnych koncentracji popiołu i dla tych stref oblicza się iloczyn prędkości przepływu spalin w trzeciej potędze przez koncentrację popiołu, który jest miarą intensywności zużycia erozyjnego rur.

(1 zastrzeżenie)

F24C P. 217696 T 11.08.1979
F24F

Zdzisław Olczak, Wrocław oraz Zbigniew Gliński, Warszawa, Polska (Zdzisław Olczak, Zbigniew Gliński).

Zespolony imitator paleniska tradycyjnego kominka opalanego drewnem

Przedmiotem wynalazku jest zespolony imitator efektów zapachowych, akustycznych i świetlnych tradycyjnego paleniska kominka charakteryzujący się tym, że w sposób wierny odtwarza efekty towarzyszące podczas spalania drewna sosnowego w kominku tradycyjnym.

Zespolony imitator składa się z imitatora zapachowego, akustycznego i świetlnego. Imitator zapachowy stanowi zbiorniczek z kalafonią wyposażony w grzałkę do podgrzewania kalafonii.

Imitator efektów akustycznych składa się z dwóch obwodów elektrycznych sumujących, które mają zbliżone stałe czasowe. Jeden obwód inicjujący wyposażony jest w kontaktron **(P_1)**, który swoim stykiem zamyka obwód cewki przekaźnika **(P_2)** zwierającego styki obwodu roboczego złożonego z kondensatorów **(C_1** i **C_2)** oraz oporników **(R_1, R_2, R_3 i R_4)** i diody ładującej (BYP400).

Imitator efektów świetlnych odtwarzający cyklicznie migocący płomień świetlny składa się z zapłonników świetlówkowych i czerwono barwionych żarówek. (5 zastrzeżeń)

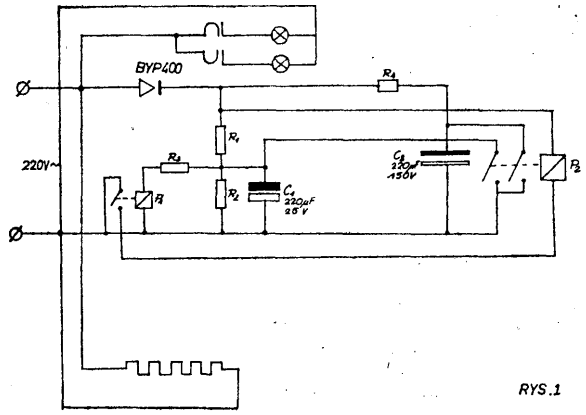

F24F P. 217697 T 11.08.1979

Zdzisław Olczak, Wrocław oraz Zbigniew Gliński, Warszawa, Polska (Zdzisław Olczak, Zbigniew Gliński).

Aromatyzator pomieszczeń mieszkalnych

Aromatyzator pomieszczeń mieszkalnych według wynalazku składa się z metalowego pojemnika (2), w dno którego wmontowana jest grzałka elektryczna (3). Całość zamknięta jest w zdobnej obudowie ceramicznej, przewidzianej do stawiania bądź wieszania (1). Pojemnik napełnia się okresowo substancjami aromatycznymi sporządzonymi na bazie żywic bądź ziół.

Podgrzane w pojemniku substancje nasycają pomieszczenie **jednym z tych aromatów. (1 zastrzeżenie)**

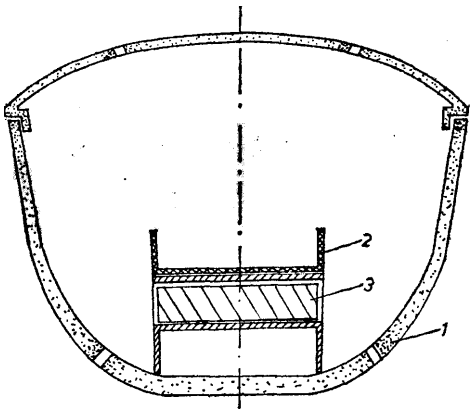

F24F P. 220248 07.12.1979

Stocznia Gdańska im. Lenina, Gdańsk, Polska (Herbert Kamper, Wirgiliusz Radke).

Instalacja wentylacyjna długich pomieszczeń zwłaszcza przenośna

Instalacja składa się z szeregów odcinków wężyelastycznych (3) oraz łączących te odcinki węży obudowanych elementów ssawnych (4). Szeregi odcinków węży elastycznych (3) podłączone są poprzez kolektor (2) do wentylatora (1). (4 zastrzeżenia)

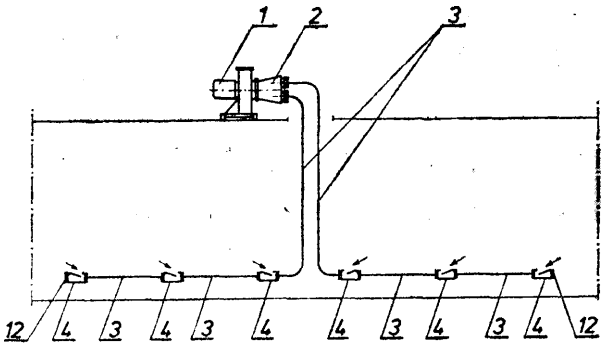

fig. 1

F24J P. 210660 02.11.1978
F28D

Biuro Projektowo-Badawcze Przemysłu Ceramiki Budowlanej „Cerprojekt" w Warszawie Oddział w Poznaniu, Poznań, Polska (Leszek Guść, **Aleksander Szymankiewicz).**

Sposób przeponowego przekazywania energii cieplnej spalin i urządzenie do stosowania tego sposobu

Przedmiotem wynalazku jest sposób przeponowego przekazywania energii cieplnej spalin, wytworzonych przez spalanie paliwa, do powietrza zasilającego urządzenia technologiczne, w których istnieje zapotrzebowanie na energię cieplną w czystym nośniku, jak np. suszarki oraz urządzenie, w którym sposób ten jest realizowany.

Sposób według wynalazku polega na przeponowym przekazywaniu energii cieplnej przy poprzecznie zmienno-kierunkowym, przeciwprądowym przepływie powietrza w stosunku do kierunku przepływu spalin, przy czym dla obniżenia temperatury początkowej spalin stosuje się ich recyrkulację regulowaną ilościowo.

Urządzenie wg wynalazku stanowi wymiennik mający nawrotne komory powietrza (13, 14, **15)** usytuowane labiryntowo oraz przewody rurowe (3, 10) łączące komorę wylotową spalin (9) z komorą nawrotną spalin (2). Wymiennik jest wykonany z trzech, lub więcej autonomicznych segmentów.

(4 zastrzeżenia)

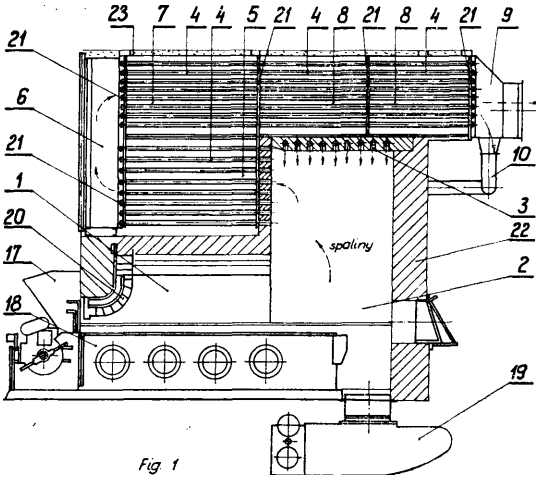

Fig. 1

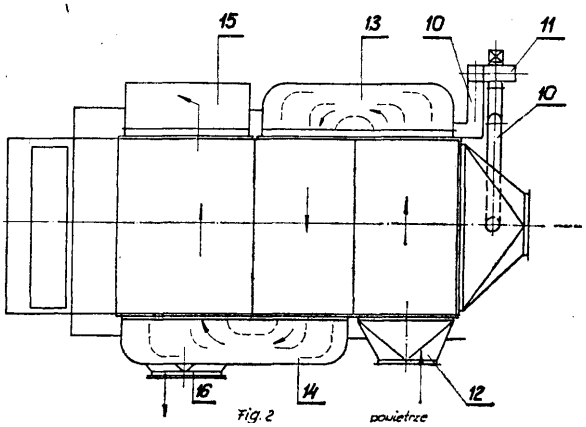

Fig. 2

F26B **P. 212200** 27.12.1978

Instytut Włókiennictwa, Łódź, Polska (Jan Brzeziak, Maciej Dylik).

Urządzenie sterujące przepływem gorącego powietrza w przewodzie wyciągowym zwłaszcza suszarko-stabilizarki

Wynalazek rozwiązuje zagadnienie oszczędności ciepła, które zostaje zabezpieczone przed zbędnym ulatnianiem się do atmosfery, zwłaszcza w czasie przestojów maszyn suszących.

Wynalazek dotyczy urządzenia sterującego przepływem gorącego powietrza w przewodzie wentylacyjnym suszarko-stabilizarki, w którym to urządzeniu obok istniejącej i ręcznie przemieszczanej przysłony (2) w przewodzie wentylacyjnym, umieszczona jest druga dodatkowa przysłona (3) sterowana automatycznie za pośrednictwem czujnika ruchu materiału (5), poprzez przekaźnik włączający lub wyłączający serwosilnik (7) w kierunku wirowania, wywołującego otwarcie lub zamknięcie dodatkowej przysłony (3).

Wynalazek może być stosowany w istniejących suszarko-stabilizarkach, mających dotychczas tylko jedną ręcznie ustawianą przesłonę. (2 zastrzeżenia)

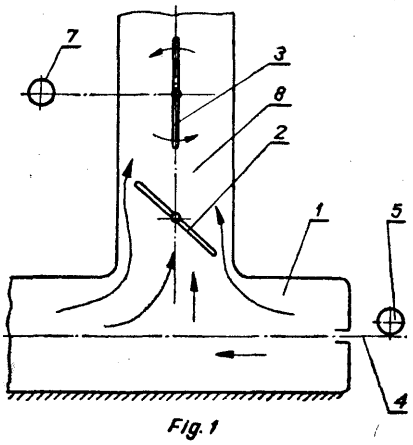

Fig. 1

F27B P. 211583 08.12.1978

Instytut Materiałów Ogniotrwałych, Gliwice, Polska (Władysław Bieda, Kazimierz Sąda, Bolesław Mitka, Andrzej Ruszkarski, Henryk Chodziński, Jerzy Sułkowski, Czesław Witek, Kazimierz Krukowski).

Elektryczny piec łukowy

Przedmiotem wynalazku jest elektryczny piec łukowy do ciągłego roztapiania wsadu.

Wynalazek rozwiązuje zagadnienie skrócenia czasu całkowitego remontu pieca, umożliwienia prowadzenia remontu ścian na zewnątrz pieca.

Łukowy piec elektryczny zawiera co najmniej jedno zamknięcie suwakowe zabudowane korzystnie w tylnej ścianie lub trzonie pieca o kształcie wannowym, a prąd do przestrzeni roboczej pieca doprowadzono za pomocą elektrody lub elektrod korzystnie usytuowanych szeregowo. (1 zastrzeżenie)

F27B **P. 212092** 23.12.1978

Biuro Projektów Przemysłu Metali Nieżelaznych „BIPROMET", Katowice, Polska (Bernard Węgrzynek, Adam Broszkiewicz, Teofil Szeja).

Stacjonarny piec tyglowy

Przedmiotem wynalazku jest stacjonarny piec tyglowy przeznaczony do prowadzenia procesów przeróbczych materiałów w stanie stopionym, a zwłaszcza do prowadzenia procesów metalurgicznych.

Wynalazek rozwiązuje zagadnienie ułatwienia wymiany zużytego tygla na nowy, umożliwienia wczesnego wykrycia przecieków tygla.

Piec tyglowy ma w swoim wnętrzu posadowione jeden lub więcej tygli (11), w ten sposób, że każdy tygiel (11) opiera się swoim kołnierzem (12) na konstrukcji sklepienia obudowy (1), a przestrzeń pieca przypadająca na każdy tygiel (11) podzielona jest na komorę **(3)** spalania, grzewczą komorę (4) i odciągową komorę (5) spalin, przy czym poszczególne komory oddzielone są od siebie kratowymi ścianami (7), (8). Dna grzewczych komór (4) mają na swym obrzeżu rynny (14) z otworami w kształcie kanałów (15), zamkniętych od dołu kształtką (17). Komora (3) spalania, grzewcza komora (4) i odciągowa komora (5) stanowią wraz z tyglem odrębną jednostkę produkcyjną i są od siebie oddzielone ogniotrwałymi ścianami mającymi szczelinę dylatacyjną. (2 zastrzeżenia)

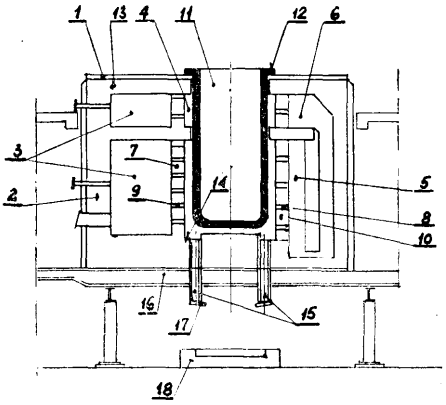

Fig 1

F27B **P. 218018 T** 28.08.1979

Przedsiębiorstwo Montażu i Dostaw Pieców Tunelowych, Kraków, Polska (Andrzej Brandtmiller, Piotr Nocoń).

Strefa studzenia pieca tunelowego wyposażona w zespół szybkiego studzenia, sterowany w funkcji temperatury

Wynalazek rozwiązuje zagadnienie zwiększenia wydajności pieca, poprawy jakości wyrobów.

Wentylator (1) zespołu szybkiego studzenia wdmuchuje zimne powietrze poprzez rurociągi (2) i układ rurek (8) pod ruszty wózków tunelowych, przy czym na rurociągach (2) działa upust (3) powietrza zimnego za pośrednictwem przepustnicy (4) zdalnie sterowanej oraz przepustnicy (5) sterowanej w funkcji temperatury wsadu poprzez regulator, współpracujący z termoelementem (7).

Zabudowany w stropie strefy studzenia pieca rekuperator z uchylnymi ceramicznymi zasuwkami zasyca w żądanej proporcji nagrzane powietrze ze strefy studzenia, zagospodarowane następnie odpowiednio w strefie wypalania, w układzie palników, w suszarni lub innych obiektach związanych z produkcją ceramiki. Rozwiązanie ma zastosowanie w przemyśle ceramicznym w piecach tunelowych opalanych gazem, paliwem płynnym lub energią elektryczną.

(5 zastrzeżeń)

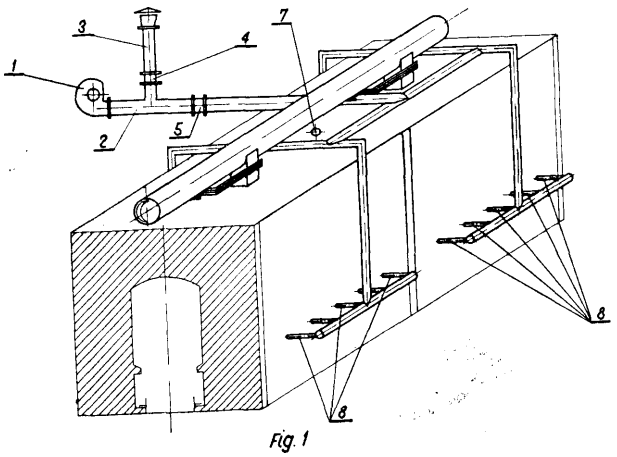

Fig. 1

F27D **P. 211899** 19.12.1978

Biuro Projektów Przemysłu Metali Nieżelaznych „BIPROMET", Katowice, Polska (Włodzimierz Woźniczko, Adam Łukosik, Józef Marczyński, Witold Kowal, Sławomir Pasierb, Edward Plaskacewicz, Norbert Langner).

Sposób zapobiegania głębokiej infiltracji miedzi w wymurówkę pieca wytopowego do bezpośredniego otrzymywania miedzi z koncentratów rud (i rud miedzi oraz piec wytopowy do bezpośredniego otrzymywania miedzi z koncentratów rud) i rud miedzi

Wynalazek rozwiązuje zagadnienie zapobiegania całkowicie nadmiernemu wzrostowi temperatury pancerza pieca.

Do dolnej części trzonu (2) pieca doprowadza się medium chłodzące, które rozprowadza się strumieniowo poniżej wymurówki (1) pieca. Poszczególne warstwy wymurówki (1) trzonu (2) mają dobrą przewodność cieplną a w dolnej części trzonu (2) usytuowane są kanały (4) służące do rozprowadzania medium chłodzącego. (2 zastrzeżenia)

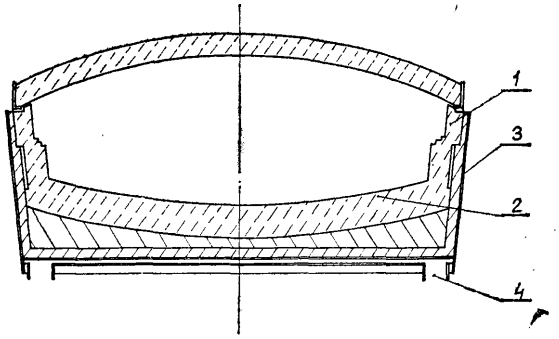

F27D **P.** 212026 22.12.1978

Biuro Projektów Przemysłu Metali Nieżelaznych „BIPROMET", Katowice, Polska (Paweł Kubica, Edward Plaskacewicz, Norbert Langner, Jerzy Figiel).

Uszczelnienie otworu w sklepieniu pieca hutniczego

Wynalazek rozwiązuje zagadnienie łatwej wymiany poszczególnych kształtek łącznie z cięgnem bez całkowitego zatrzymania i wystudzenia pieca, oraz umożliwienia dokonania natychmiastowej naprawy.

Uszczelnienie służy szczególnie do zabezpieczeń otworów w sklepieniach pieców hutniczych, przeznaczonych do wprowadzenia przez sklepienie rurociągów i elektrod. Na zewnątrz gorącej strefy pieca na stalowych segmentach (3) umocowanych poprzez izolację do konstrukcji stalowej jego sklepienia, zawieszona jest za pomocą cięgna (4) i podtrzymujących sworzni (5) i (6) warstwa (1) kształtek izolacyjnych. Na warstwie (1) ułożona jest kolejna warstwa (2) kształtek izolacyjnych. (1 zastrzeżenie)

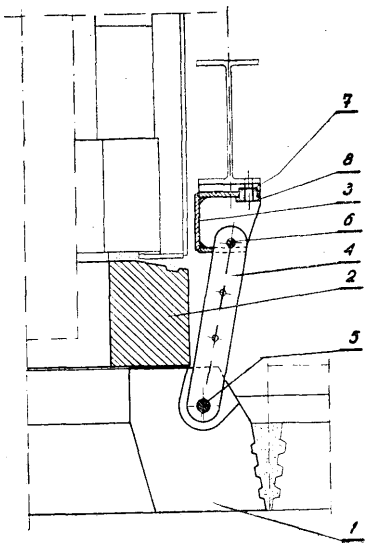

F27D **P. 217756 T** 13.08.1979

Biuro Projektów Przemysłu Metali Nieżelaznych „BIPROMET", Katowice, Polska (Edward Plaskocewicz, Norbert Langner, Roman Nitka, Paweł Kubica).

Konstrukcja wymurówki ścian pieca metalurgicznego

Wynalazek rozwiązuje zagadnienie skrócenia czasu wykonania remontu, efektywniejszego wykorzystania pieca metalurgicznego.

Do konstrukcji wymurówki pieca metalurgicznego zostały zastosowane chłodzące elementy (2) wsunięte do warstwy (1) wymurówki, które po zewnętrznej stronie pieca są załączone z wiążącymi elementami (3), (4), (5), (6), i skręcone za pomocą śrub (7).

(1 zastrzeżenie)

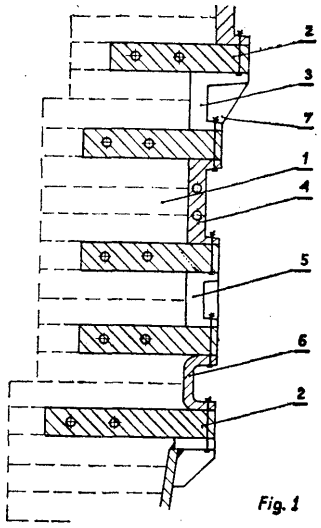

Fig. 1

F28D **F24H** **P. 217918 T** 22.08.1979

Biuro Projektowania i Realizacji Inwestycji „Chetex", Łódź, Polska (Józef Kibitlewski, Halina Wichlińska).

Kocioł elektryczny zwłaszcza do podgrzewania dowthermu

Wynalazek rozwiązuje zagadnienie zlikwidowania zjawiska przegrzewania dowthermu.

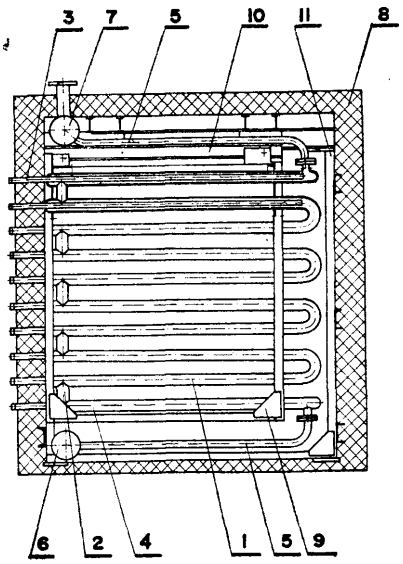

Kocioł elektryczny ma obudowę (8), kolektory: wlotowy (6) i wylotowy (7) oraz wężownice składające się z rur „U" (1) i rur prostych (4), przy czym każda wężownica jest zawieszona w niezależnej ramie (9), zaś ramy (9) zawieszone są za pośrednictwem dwuteowników (10) na konstrukcji nośnej (11).

(1 zastrzeżenie)

F28F **P. 212126** 22.12.1978

Wytwórnia Sprzętu Komunikacyjnego „WSK-PZL Kraków", Kraków, Polska (Stanisław Moliński).

Turbulizator przepływu umieszczany wewnątrz rury o przekroju kołowym

Wynalazek rozwiązuje zagadnienie uproszczenia wykonania i montażu, zwiększenia intensywności wymiany ciepła.

Turbulizator przepływu ma zastosowanie do wymienników ciepła, zwłaszcza chłodnic typu olej-woda. Stanowi go spiralnie skręcona taśma (1) o powierzchni sfalowanej. Krawędzie taśmy (1) przylegają do wewnętrznej powierzchni rury (2). (1 zastrzeżenie)

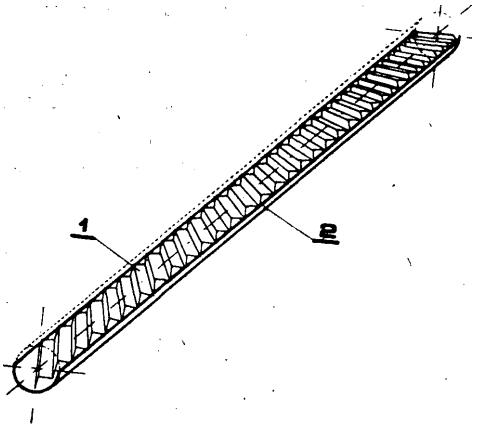

F41C **P. 217722 T** 11.08.1979

Ośrodek Badawczo-Rozwojowy przy Zakładach Metalowych „PREDOM-ŁUCZNIK", Radom, Polska (Bohdan Szpaderski, Krzysztof Styczyński).

Pistolet sygnałowy

Pistolet sygnałowy mający chwyt wykonany z tworzywa sztucznego osłaniający wewnętrzne mechanizmy pistoletu oraz stalowy szkielet charakteryzuje się tym, że ma wykonany w żerdzi (21) występ (33), który zabezpiecza przed zwolnieniem lub zatrzaśnięciem zaczepu (3) lufy (1) ze zwalniaczem (8) przy napiętym kurku (18). Zabezpieczenie to jest konieczne dla wykluczenia możliwości oddania przypadkowego strzału przy wykonywaniu czynności otwierania i zamykania lufy. (2 zastrzeżenia)

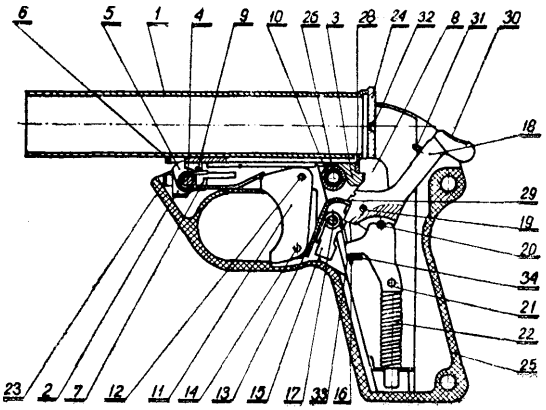

Fig. 1

Dział G
FIZYKA

G01B **P. 211616** 08.12.1978

Kopalnia Węgla Kamiennego „Niwka-Modrzejów", Sosnowiec, Polska (Włodzimierz Wawrzyńczak, Janusz Roszkowski, Wacław Trutwin, Władysław Skrzydłowski).

Sposób określenia powierzchni przekroju poprzecznego wyrobisk górniczych

Przedmiotem wynalazku jest sposób określenia powierzchni przekroju poprzecznego wyrobisk górniczych, szczególnie chodników, ścian, komór, szybików o przekroju do 50 m^2.

Wynalazek rozwiązuje zagadnienie zwiększenia szybkości i dokładności określania powierzchni przekroju poprzecznego wyrobisk.

Sposób według wynalazku polega na fotografowaniu śladu (6) skolimowanej wiązki światła emitowanej przez lampę górniczą (3) umieszczoną na osi obrotowej prostopadłej do jej osi optycznej oraz równoczesnym fotografowaniu punktów (5) wyznaczających płaszczyznę odniesienia o znanej powierzchni, zastabilizowanych w płaszczyźnie określanego przekroju. Z dokonanego w ten sposób zdjęcia określa się znanymi metodami powierzchnię przekroju poprzecznego wyrobiska. (2 zastrzeżenia)

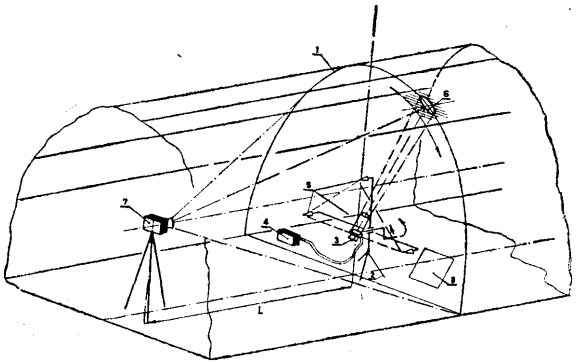

Fig.1

G01B **P. 217085 T** 12.07.1979

Uniwersytet Łódzki, Łódź, Polska (Kazimierz Dolecki, Longin Kostrzewski, Stanisław Michalak, Jerzy Rutkowski, Tadeusz Sonarski).

Układ urządzenia do aktywnego pomiaru mikronowych średnic przedmiotów walcowych

Wynalazek rozwiązuje zagadnienie opracowania układu umożliwiającego pomiar ułamkowych średnic, zwłaszcza światłowodów szklanych w trakcie procesu ich wyciągania.

Układ ma mikroskop **(M),** kamerę telewizyjną (K), monitor telewizyjny **(MT)** oraz elektroniczny blok analizujący **(EBA),** przy czym kamera (K) analizuje powiększony przez mikroskop (M) obraz obiektu mierzonego, a do jej wyjść dołączony jest monitor telewizyjny (MT), zaś do wyjścia sygnału wizyjnego podłączony jest układ formujący (UF), którego wyjście połączone jest z wejściem (1) bramki logicznej (BL), zaś wyjście bramki (BL) jest dołączone do generatora bramkowego (GB), którego wyjście jest połączone z wejściem (1) licznika (L), do którego dołączony jest wskaźnik wyniku (W), natomiast do wyjścia impulsów synchronizacji linii i obrazu kamery (K) podłączone są odpowiednio wejścia (1 i 2) układu logicznego (UL), którego wyjście (1) połączone jest z wejściem (2) bramki logicznej (BL), zaś jego wyjście (2) jest połączone z wejściem (Z) licznika (L).

(1 zastrzeżenie)

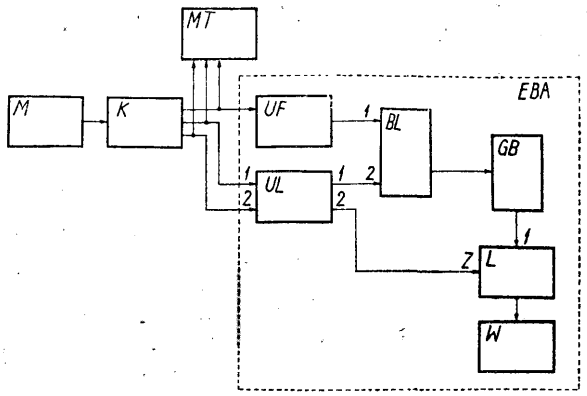

G01B **P. 217607** 07.08.1979
B24B

Pierwszeństwo: 07.08.1978 - NRD (nr WPG 01B/207136)

VEB Feinmess Dresden, Dresden, Niemiecka Republika Demokratyczna.

Czujnik pomiarowy

Przedmiotem wynalazku jest czujnik pomiarowy, zwłaszcza do przyrządów sterujących obrabiarkami.

Wynalazek rozwiązuje zagadnienie opracowania czujnika pomiarowego wysokiej dokładności w szczelnej obudowie o małych wymiarach i z dużym zakresem wychylenia dźwigni pomiarowej z możliwością pomiaru obrabianych detali o dużych i małych wymiarach w jedno- i dwupunktowej metodzie pomiaru.

Czujnik pomiarowy zawiera obudowę (1) z pokrywą (2) w której jest usytuowany przetwornik (3) wielkości mierzonej oraz oś (5) zamocowana za pomocą łożysk (6) osadzonych w tulejkach (7) osłoniętych za pomocą pokrywy (8). Dźwignia pomiarowa (4) zamocowana jest na osi (5) i połączona z tłoczyskiem (14) siłownika pneumatycznego (12). Koniec dźwigni pomiarowej (4) przechodzi przez obudowę i jest uszczelniony za pomocą uszczelki (16). Czujnik zawiera również zespół nastawczy (17) dla regulowania wielkości wychylenia dźwigni pomiarowej (4), sprężyny spiralne (11) oraz element napinający **(9)** i sprężynę (10) dla wywoływania promieniowego i osiowego napięcia wstępnego. (3 zastrzeżenia)

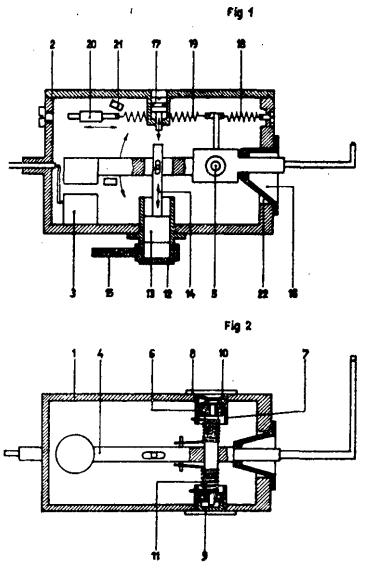

G0 1B **P. 218242** 11.09.1979

Pierwszeństwo: 12.09.1978 - Węgry (nr FJ-682).

Finomkerámiaipari Mürek, Budapeszt, Węgry (Janos Fridrich, Zoltán Hetesi, Gusztáv Kisteleki, László Misangui, Emil Szegletes, József Szabó).

Izolator stojący do przewodów napowietrznych

Izolator stojący do przewodów napowietrznych na napięcie większe niż 1000 V ma głowicę (11) zawierającą wahliwą obejmę (12). Obejma (12) ma czopy usytuowane w wycięciach głowicy (11) oraz otwory, w które wchodzą sworznie (13) uniemożliwiające poziome przesuwanie się obejmy. Izolator zawiera także szczęki mocujące (14) usytuowane w klinowej prowadnicy wahliwej obejmy (12), posiadające odsadzenie uniemożliwiające przesuwanie się szczęk wzdłuż przewodu. Obejma i szczęki mają kanałki, w których to kanałkach usytuowana jest płytka mocująca (15). Na dnie prowadnicy usytuowana jest wkładka (16) z miękkiego materiału chroniąca przewód przed ścieraniem. (5 zastrzeżeń)

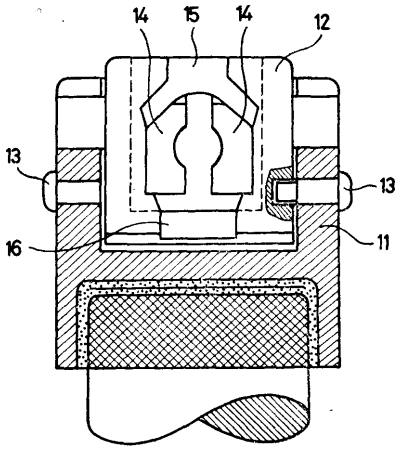

Fig.1

G01C **P. 210291** 14.10.1978

Wytwórnia Sprzętu Komunikacyjnego „PZL-Warszawa II", Warszawa, Polska (Stefan Czapla, Wojciech Bernacki).

Urządzenie do kontrolowania i sygnalizacji stanu działania elektrycznego trójfazowego silnika urządzenia giroskopowego

Wynalazek rozwiązuje zagadnienie opracowania urządzenia o prostej budowie, niezawodnego i dokładnego w działaniu, łatwego do dozoru i konserwacji.

Urządzenie podłączone do/lub wbudowywane w kontrolowane urządzenie giroskopowe, charakteryzuje się tym, że ma rdzeń magnetyczny (K), trzy uzwojenia prądowe **(Z_1, Z_2, Z_3)**, wtórne uzwojenie sygnałowe **(Z_4)** nawinięte na ten rdzeń, cztery diody **(D_1, D_2, D_3, D_4)** włączone w uzwojenia prądowe oraz urządzenie progowe **(P)** podłączone do wtórnego uzwojenia sygnałowego **(Z_4)** i sterujące znane urządzenie sygnalizacyjne (S) przy czym jedno z uzwojeń prądowych **(Z_3)** włączone jest bezpośrednio w szereg z jedną z faz sieci zasilającej silnik urządzenia giroskopowego, dwa zaś pozostałe uzwojenia prądowe **(Z_1, Z_2)** połączone są szeregowo wraz z włączonymi w nie diodami **(D_1, D_2)** z pozostałymi fazami zasilającymi silnik. Ponadto uzwojenia **(Z_1, Z_2)** są bocznikowane dodatkowymi diodami **(D_3, D_3)** włączonymi w przeciwnym kierunku do diod **(D_1, D_2)** dla umożliwienia przepływu prądu zmiennego zasilającego silnik, przy czym uzwojenia te podłączone są tak, że prądy płynące przez nie wytwarzają pola podmagnesowujące rdzeń, skierowane w przeciwnych kierunkach, a w uzwojeniu sygnałowym **(Z_4)** indukuje się napięcie proporcjonalne do prądu płynącego przez uzwojenie prądowe (Z_3) i zasilające urządzenie progowe (P) i przez nie sterujące urządzenie sygnalizacyjne (S). (2 zastrzeżenia)

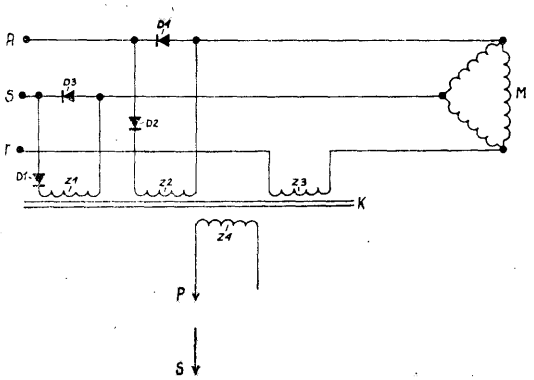

G01D **P. 217133 T** 13.07.1979

Akademia Rolnicza, Wrocław, Polska (Mieczysław Drozd, Wiesław Tomaszewski, Marek Kalemba).

Urządzenie do pomiaru wybranych parametrów mikroklimatu

Wynalazek rozwiązuje zagadnienie opracowania urządzenia, pozwalającego na pomiar i bezpośredni odczyt każdej z żądanych wielkości fizycznych.

Urządzenie według wynalazku charakteryzuje się tym, że przy każdorazowo zmiennym czujniku pomiarowym (6, **7,** 8, 9, **10)** ma stały zestaw odczytowy w postaci wzmacniacza pomiarowego (3) i wychylnego miernika (4), przy czym w wypadku braku czujnika wzmacniacz pomiarowy (3) i wychyłowy miernik (4) zabezpieczony jest przed przeciążeniem przez zastosowanie układu styków (17', 17", 17'"). Miernik wychyłowy (4) urządzenia wyposażony jest we właściwe skale pozwalające na bezpośredni odczyt każdej z żądanych wielkości fizycznych.

Wynalazek znajduje zastosowanie w pomieszczeniach budynków inwentarskich do pomiarów takich wielkości, jak temperatura otoczenia, natężenie oświetlenia, prędkość przepływu powietrza i jego wilgotność względną. (2 zastrzeżenia)

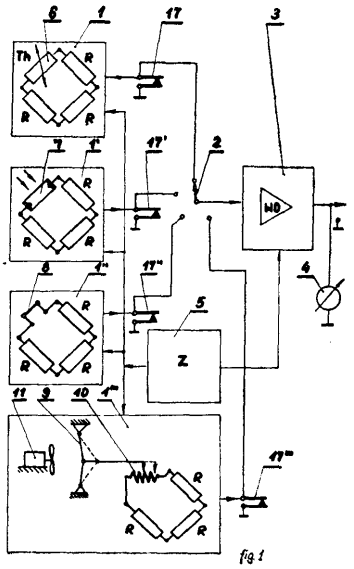

fig 1

G01F P. 211588 08.12.1978

Politechnika Rzeszowska, Rzeszów, Polska (Adam Batsch, Kazimierz Oczoś, Wacław Szałajko).

Przetwornik ciśnienia

Przedmiotem wynalazku jest przetwornik ciśnienia służący do przetwarzania ciśnienia na sygnał elektryczny.

Wynalazek rozwiązuje zagadnienie opracowania przetwornika cechującego się wysoką czułością, niezawodnością działania oraz dużą szybkością reakcji na małe zmiany ciśnienia.

Przetwornik ciśnienia według wynalazku charakteryzuje się tym, że w obudowie (1) umieszczona jest rurka Bourdona (2) połączona ze źródłem ciśnienia (3) oraz przesłoną (4) usytuowaną pomiędzy fototranzystorem (5) i diodą elektroluminescencyjną (6) emitującą promieniowanie podczerwone. (1 zastrzeżenie)

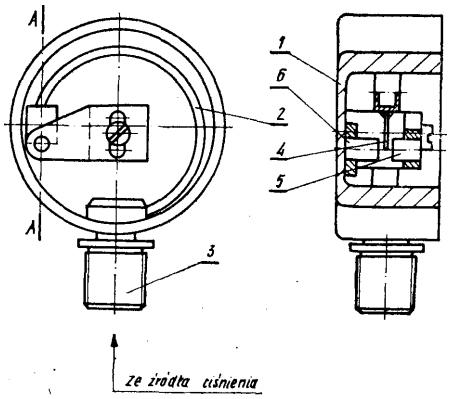

Fig. 1 Fig. 2

G01G P. 210021 30.09.1978

Okręgowe Przedsiębiorstwo Przemysłu Mięsnego, Poznań, Polska (Andrzej Kuzemko, Mieczysław Woźny).

Układ do automatycznego sumowania masy i/lub wartości towaru w elektronicznych zestawach ważąco-drukujących

Wynalazek rozwiązuje zagadnienie automatycznego sumowania masy lub wartości towaru w elektronicznych zestawach ważąco-drukujących przeiznaczonych do automatycznego ważenia i wyznaczania ceny każdej przeważonej porcji towaru oraz wydruku tych wartości na etykiecie i taśmie kontrolnej.

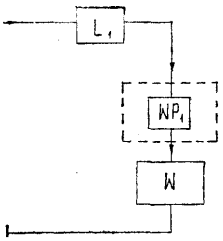

Fig. 1

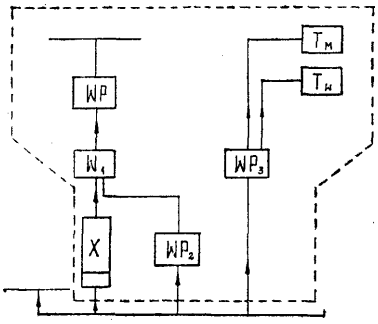

Fig. 2

Układ wyposażony w układ zliczający, układ wykonawczy i elementy łączące chwilowo obwody prądowe, według wynalazku charakteryzuje się tym, że łącznik pomocnicy **(L_1)** układu zliczającego steruje układem wykonawczym (W) poprzez element wyjściowy **(WP_1)** układu wykonawczego pomocniczego (WP). Natomiast człon wyjściowy **(W_1)** układu wykonawczego (W) stwarza przejście elektryczne dla układu pomocniczego (WP). Układ ten otrzymuje impuls napięcia przez mechaniczny lub elektroniczny element (X) łączący chwilowo jeden obwód prądowy, który podtrzymywany jest przez element wyjściowy **(WP_2)** aż do momentu przerwania zasilania przez człon wyjściowy **(W_1)**. Natomiast element wyjściowy **(WP_3)** układu wykonawczego pomocniczego (WP) podaje napięcie na cewki trzpieni **(T_m)** i **(T_w)** uruchamiających klawisze sumowania masy i wartości towaru.

(1 zastrzeżenie)

G01G P. 210800 07.11.1978

Centralne Zakłady Automatyzacji Hutnictwa, Katowice, Polska (Teodor Gawenda, Jerzy Olszewski).

Pomost wagi elektromechanicznej

Wynalazek rozwiązuje zagadnienie opracowania konstrukcji pomostu wagi eliminującej wpływ sił poziomych na pomiar i umożliwiającej wykorzystanie czujnika nacisku w pełnym zakresie pomiarowym.

Pomost wagi elektromechanicznej według wynalazku, zawierający nośnię przekazującą obciążenie na elementy układu pomiarowego, ma jeden czujnik nacisku (1) a obciążająca go nośnia (2) jest zawieszona między sprężynami (3) i (4) o jednakowych charakterystykach, rozłożonymi symetrycznie względem osi czujnika nacisku, równoległej do linii działania sił obciążających. Czujnik nacisku zamocowany jest w konstrukcji pomostu w sposób umożliwiający regulacją jego położenia w kierunku zgodnym z kierunkiem jego osi równoległej do kierunku działania sił obciążających. (2 zastrzeżenia)

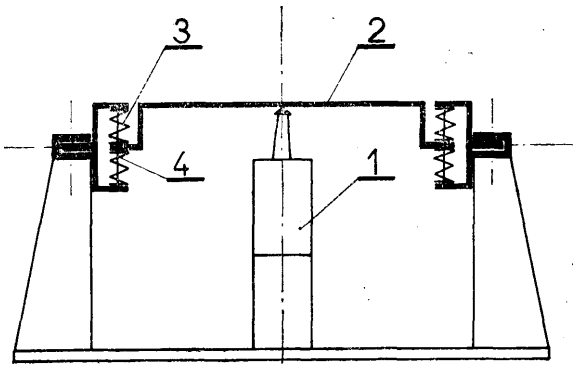

G01H P. 210641 31.01.1978

Politechnika Poznańska, Poznań, Polska (Czesław Cempel, Paweł Kańduła, Mieczysław Switała).

Diagnoskop wibroakustyczny

Diagnoskop według wynalazku jest wyposażony w przetwornik drganiowo-hałasowy (1) dopasowany do układu. Nasadka (12) przetwornika jest w sposób trwały połączona z czujnikiem mikrofonowym (11) zabezpieczając go przed ewentualnym uszkodzeniem. Z nasadką (12) są łączone wymienialne penetratory drgań i hałasu (16, 19). Ponadto diagnoskop jest wy-

posażony w układ sprzężenia zwrotnego (6) gwarantujący samoczynną automatyczną regulację wzmocnienia i blok całkowania (3) z trójpozycyjnym łącznikiem (4), który pozwala na wybór rodzaju mierzonej wielkości i tak w odniesieniu do drgań, ich przyspieszenie (a) mierzy się połączeniem bezpośrednim, prędkość (v) poprzez blok całkowania i przemieszczania (x) poprzez blok podwójnego całkowania. Układ automatycznej regulacji wzmocnienia, normalizując sygnał do wartości średniej dokonuje w istocie operacje ciągłego dzielenia.

Diagnoskop pozwala na obiektywną ocenę ilościową i jakościową badanego procesu (zjawiska) drganiowo-hałasowego. Dokonuje pomiaru bezwzględnej wartości z jednoczesną możliwością obserwacji optycznej na zewnętrznym monitorze i akustycznej poprzez słuchawki. (5 zastrzeżeń)

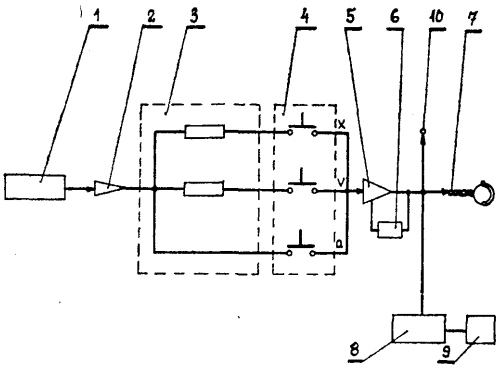

fig.1

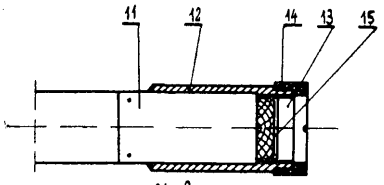

fig 2

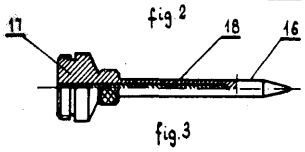

fig.3

G01L **P. 210454** 21.10.1978

Politechnika Poznańska, Poznań, Polska (Józef Karski, Zenobia Weiss, Tadeusz Sierżant).

Siłomierz do pomiaru sił szlifowania

Przedmiotem wynalazku jest siłomierz do pomiarów sił szlifowania, szczególnie przy szlifowaniu na stałych podporach, znajdujący zastosowanie w badaniach naukowych procesu szlifowania oraz w układach sterowania procesu szlifowania w których wykorzystuje się aktualne wielkości sił szlifowania.

Wynalazek rozwiązuje zagadnienie konstrukcji siłomierza do pomiaru sił przy szlifowaniu przedmiotów o różnych średnicach zarówno przy szlifowaniu zewnętrznym jak i wewnętrznym.

Siłomierz według wynalazku charakteryzuje się tym, że w prowadnicy o kształcie litery U wykonanej w kadłubie (1) siłomierza, jest osadzony ruchomy suwak (3), zaopatrzony w podporową wkładkę (4), osadzoną obrotowo na sworzniu (5), przy czym pomiędzy suwakiem (3) a oporową powierzchnią (6) prowadnicy (2) jest umieszczony znany czujnik siły. (1 zastrzeżenie)

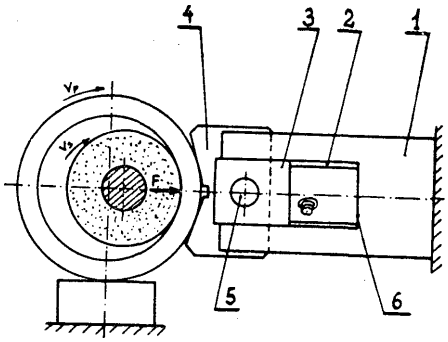

G01L **P. 210797** 07.11.1978

Politechnika Śląska im. Wincentego Pstrowskiego, Gliwice, Polska (Edward Krawczyński, Jerzy Lewanderski).

Sonda do ciągłego pomiaru ciśnienia zwłaszcza w konwertorach

Wynalazek rozwiązuje zagadnienie zwiększenia trwałości sondy.

Sonda do ciągłego pomiaru ciśnienia zwłaszcza w konwertorach współpracująca z przetwornikiem różnicy ciśnień zawiera rurę ceramiczną (1), umieszczoną w wymurówce (4) konwertora, która łączy wnętrze konwertora z płaszczem konwertora (3), do którego przyspawane jest szczelne zamknięcie metalowe składające się z rury (5) i zamknięcia (6), z którego poprzez co najmniej jeden kanał (7) wprowadzane jest ciśnienie. (1 zastrzeżenie)

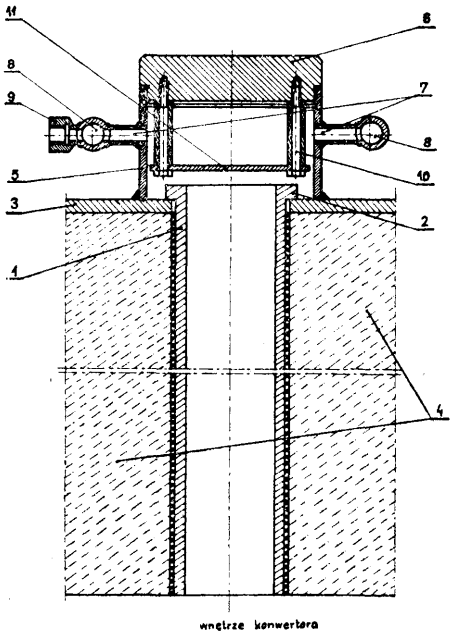

G01L **P. 217083 T** 12.07.1979

Zakłady Maszyn i Urządzeń Technologicznych „UNITRA-UNIMA", Zakład Techniki Próżniowej, Koszalin, Polska (Jan Bałbatun, Andrzej Konsek).

Cyfrowy próżniomierz jonizacyjny

Wynalazek rozwiązuje zagadnienie opracowania cyfrowego próżniomierza jonizacyjnego, zawierającego lampę pomiarową z gorącą katodą, przeznaczonego do dokładnych pomiarów ciśnień w urządzeniach próżniowych.

Próżniomierz zawiera układ elektroniczny, w którym wyjście źródła (2) prądu jonowego **(Ij)** lampy (1) jest połączone z wejściem integratora (4) przez klucz elektroniczny (3). Wyjście źródła (5) prądu elektronowego **(Ie)** jest połączone z tym samym wejściem integratora (4) przez klucz elektroniczny (6). Wskaźnik (18) mnożnika liczby wykładniczej jest połączony z licznikiem (15) impulsów wspomnianego licznika (13) poprzez układ pamięci (17) formujący wykładnik ciśnienia. (5 zastrzeżeń)

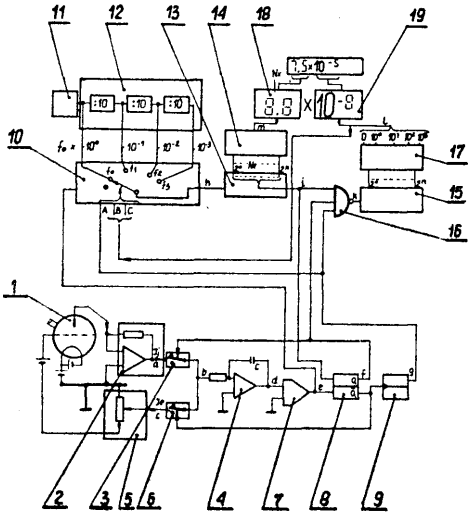

Fig. 1

G01L **P. 217109 T** 13.07.1979

Łódzkie Zakłady Radiowe „FONICA", Łódź, Polska (Leonard Rafał Frąś).

Przetwornik wielkości nieelektrycznej na wielkość elektryczną

Wynalazek rozwiązuje zagadnienie opracowania przetwornika o prostej konstrukcji, niezawodnego w działaniu przy przekształcaniu wielkości nieelektrycznej na wielkość elektryczną.

Przetwornik ma obudowę (2), w której jest umieszczony transoptor zwierciadlany (1), zawierający emiter i detektor oraz zwierciadło (3) i element ruchowy, tak usytuowane względem transoptora (1), że strumień emitera kierowany do zwierciadła, a skojarzony z detektorem jest zależny od położenia elementu ruchowego, będącego pod wpływem zmian wielkości nieelektrycznej. Elementem ruchowym może

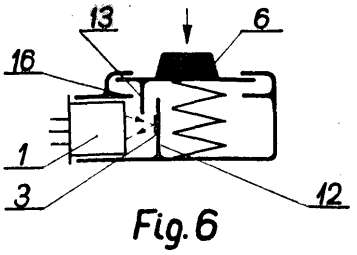

Fig. 6

być samodzielny element sprężynujący (4, **5),** który stanowi odrębną część przetwornika, umiejscowioną w obudowie, albo jest nim sprężynujący element (10) obudowy (2), stanowiący z nią jednolitą całość. Bezpośrednio lub pośrednio przy elemencie sprężynującym jest usytuowane zwierciadło (3) całkowicie odbijające lub częściowo przepuszczające, względnie sam element sprężynujący (5) jest takim zwierciadłem, przynajmniej w miejscu skojarzonym z transoptorem zwierciadalanym (1).

Przetwornik znajduje zastosowanie zwłaszcza w różnego rodzaju czujnikach i urządzeniach pomiarowych. (4 zastrzeżenia)

G01N **P. 210512** 26.10.1978

Biuro Projektowo-Technologiczne Morskich Stoczni Remontowych, Gdańsk, Polska (Franciszek Tokarzewski).

Sposób wyciągania wibrosondy z dna morza i urządzenie do stosowania tego sposobu

Sposób wyciągania wibrosondy z dna morza i urządzenia do stosowania tego sposobu charakteryzuje się tym, że wyrywa się sondę (2) z dna morza za pomocą różnicowego bębna (3) znajdującego się na wibrosondzie (1) i następnie zostaje wyciągnięta wibrosonda (1) za pomocą bomu (4) lub innego urządzenia. Urządzenie do tego sposobu składa się z wibrosondy (1), na której jest zamontowany różnicowy bęben (3). Różnicowy bęben (3) składa się z dwóch walców o różnych średnicach, na które są nawijane liny sondy (2) i bomu (4). Na walec o mniejszej średnicy jest nawijana lina sondy (2) a na walec o większej średnicy jest nawijana lina bomu (4). Parzy zagłębianiu się sondy (2) w dno morza odwija się lina z walca o mniejszej średnicy a jednocześnie nawija się lina bomu (4) na walec o większej średnicy. Przy podnoszeniu wibrosondy (1) z dna morza najpierw odwija się lina z walca o większej średnicy, powodując jego obrót i nawijanie się liny na walec o mniejszej średnicy a nawijająca się lina na walec wyrywa sondę (2) i zostaje następnie podnoszona wraz z wibrosondą (1). (2 zastrzeżenia)

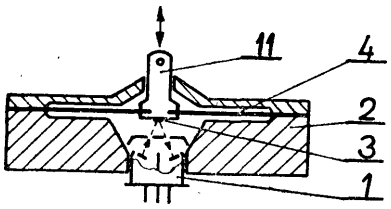

Fig. 1

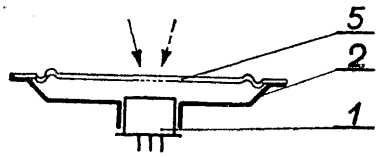

Fig. 2

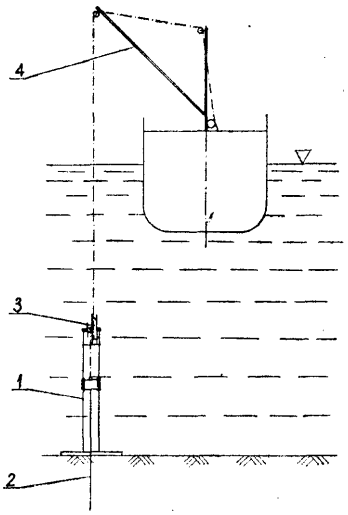

G01N **P. 210754** 07.11.1973

Kombinat Maszyn Budowlanych „Bumar" Ośrodek Badawczo-Rozwojowy Koparek i Hydrauliki, Warszawa, Polska (Stanisław Borowik, Edward Z wolak, Antoni Roszkowski, Krzysztof Cieślicki).

Sposób określania poziomów zanieczyszczeń cieczy roboczej i urządzenie do pomiaru zawartości zanieczyszczeń w ciśnieniowych układach hydraulicznych

Przedmiotem wynalazku jest sposób i urządzenie do określania poziomów zanieczyszczeń w cieczach roboczych pracujących w układach ciśnieniowych.

Istota wynalazku dotyczy sposobu określania poziomów zanieczyszczeń i polega na przemiennym przepływie zanieczyszczonej cieczy przez szczelinę pomiarową (6) i kanał swobodnego przepływu (5) wywołanym kolejnymi przełączeniami zaworu kierunkowego (8).

Urządzenie według wynalazku składa się ze zestopniowanego tłoka (2) zakończonego zderzakami (3) i (4) i zestopniowanej tulei (1) tworzących szczelinę pomiarową (6) i kanał swobodnego przepływu (5) oraz zaworu kierunkowego (8) i urządzenia pomiarowego objętości i natężenia przepływu cieczy (11).

(2 zastrzeżenia)

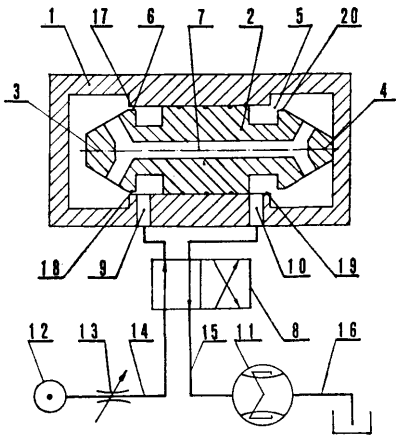

G01N **P. 211812** 14.12.1978

Zespół Elektrowni Dolna Odra, Nowe Czarnowo k. Gryfina, Polska (Witold Grabowski, Eugeniusz Pachutko).

Nasadka defektoskopu magnetycznego

Przedmiotem wynalazku jest nasadka defektoskopu magnetycznego. Nasadka defektoskopu magnetycznego według wynalazku zawiera pierwiastki metali ciężkich takich jak ołów (Pb) w ilości 95, 92—95, 42% z dodatkiem cyny (Sn) - 0,5 do 1,0%, antymonu (Sb) - 3,0 do 4,0%, miedź (Cu) - 1,0 do 1,5%, żelaza (Fe) - do 0,02%, arsenu (As) - 0,02%, cynku (Zn) - 0,01%, bizmutu (Bi) - do 0,01%* aluminium (Al) - do 0,02%, nikielu (Nn) - do 0,02%. (1 zastrzeżenie)

G01N **P. 211823** 15.12.1978
G05D

Przedsiębiorstwo Automatyki Przemysłowej „Mera-Pnefal", Warszawa-Falenica, Polska (Ryszard Kenig, Stanisław Kotlarski).

Układ do pomiaru i regulacji wilgotności w suszarni komorowej tarcicy

Układ do pomiaru i regulacji wilgotności w suszarni komorowej tarcicy wyposażony jest w układ blokady oraz układ regulacji temperatury. Sygnał różnicy psychrometrycznej bezpośrednio z przetwornika różnicy ciśnień doprowadzony jest do regulatorów wraz ze wskazaniem różnicy psychrometrycznej na wskaźniku. (3 zastrzeżenia)

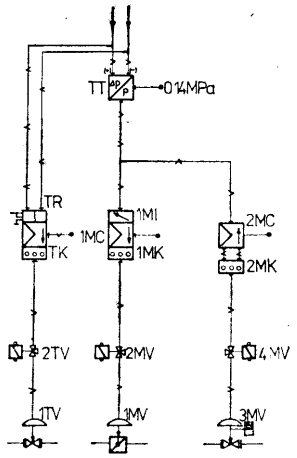

Fig 1

G01N **P. 211960** 20.12.1978

Polska Akademia Nauk, Instytut Fizjologii Żywienia Zwierząt, Jabłonna k. Warszawy, Polska (Romuald Stupnicki, Ewa Kula, Bernard Barcikowski, Zbigniew Binienda, Andrzej Madej, Halina Zając, Bożena Habdas).

Sposób radioimmunologicznego oznaczania progesteronu w płynach ustrojowych

Wynalazek rozwiązuje zagadnienie zwiększenia czułości radioimmunologicznego sposobu oznaczania progesteronu bezpośrednio w płynie ustrojowym.

Sposób według wynalazku polega na tym, że do badanego płynu wprowadza się swoiste przeciwciała wyprodukowane przez organizm żywy, korzystnie króliki, zaszczepiony immunogenem w postaci pochodnej progesteronu podstawionej w pozycji 12 α o wzorze 1, w którym R_1 oznacza resztę kwasu dwukarboksylowego o wzorze 3, w którym n = 2,3 lub 4, a R_2 oznacza albuminę, zaś jako hormon znakowany jodem - 125 wprowadza się heterologiczną względem immunogenu pochodną progesteronu podstawioną w sąsiedniej pozycji 11 a o wzorze 2, w którym R_3 oznacza resztę o wzorze 3, w którym n ma wyżej podane znaczenie, lub resztę o wzorze 4 lub 5 a R_4 oznacza resztę o wzorze 6, 7 lub 8. (1 zastrzeżenie)

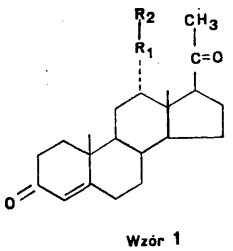

Wzór 1

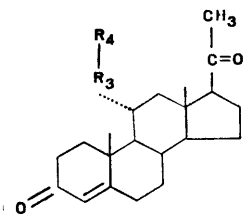

Wzór 2

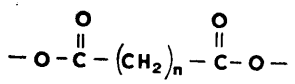

Wzór 3

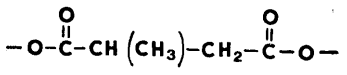

Wzór 4

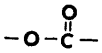

Wzór 5

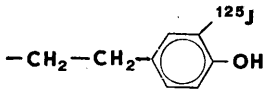

Wzór 6

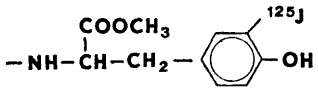

Wzór 7

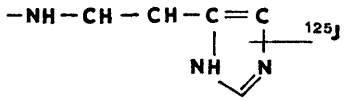

Wzór 8

G01N P. 216480 T 21.06.1979

Akademia Rolnicza, Poznań, Polska (Bolesław Kortylewski, Jerzy Dworaczyk, Oswald Paprzycki, Jan Staniszewski, Andrzej Kaczmarkiewicz, Kazimierz Jasiński).

Urządzenie do pomiaru połysku

Wynalazek rozwiązuje zagadnienie opracowania urządzenia zapewniającego dokładny pomiar połysku na drodze fotoelektrycznej. Urządzenie składa się z głowicy odczytowej i połączonego z nią przewodowo układu pomiarowego.

W podstawie (2) głowicy usytuowane są symetrycznie względem siebie penetrujący otwór (3) i zamocowany na stałe wzorzec (4), na które przez matowe otwory (7, 8) usytuowane w przegrodach (5, 6) rozdzielających wzorzec (4) i penetrujący otwór (3) kierowany jest jednocześnie strumień światła ze źródła (11) usytuowanego symetrycznie względem otworów (7, 8), przy czym odbite od wzorca i badanej powierzchni strumienia światła ogniskowego są w fotoelementach (15, 17) włączonych w obwód elektryczny układu pomiarowego.

Urządzenie zapewnia jednoczesny pomiar natężenia światła odbitego od zamocowanego na stałe w urządzeniu wzorca i badanej powierzchni.

(2 zastrzeżenia)

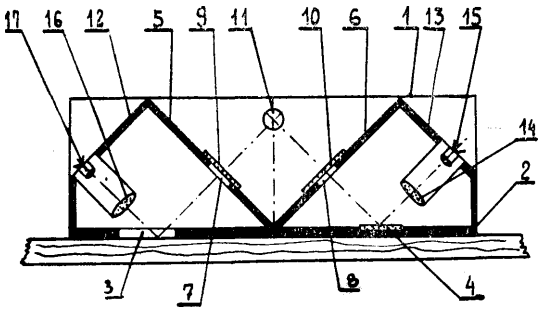

Fig. 1

G01P P. 210050 02.10.1978

Wytwórnia Sprzętu Komunikacyjnego „PZL-Mielec", Mielec, Polska (Jan Drozd).

Układ do pomiaru wielkości zmian parametrów, zwłaszcza wahań prędkości obrotowej

Wynalazek rozwiązuje zagadnienie opracowania układu pozwalającego na dokładny pomiar wielkości zmian parametrów, zwłaszcza wahań prędkości obrotowej elementów wirujących. Układ zawiera wzmacniacz różnicowy (D), do którego wejść podłączony jest człon poziomu odniesienia (A) oraz poprzez człon formujący (C) czujnik parametru mierzonego (B). Wejście wzmacniacza różnicowego (D) ma równoległe połączenie z członem wyjścia analogowego (K), detektorem znaku (H) i detektorem wartości międzyszczytowych (E), którego wyjście sygnału maksymalnych zmian parametru (X) i wyjście sygnału maksymalnej odchyłki parametru (Y) są dołączone do komutatora (F), do którego podłączony jest również człon poziomu odniesienia (A). Wyjście komutatora (F) połączone jest z przetwornikiem analogowo-cyfrowym (G). Detektor znaku (H), poprzez człon warunkowy (I), połączony jest z członem sterowania (J), który z kolei jest sprzężony z detektorem wartości międzyszczytowych (E), komutatorem (F), przetwornikiem analogowo-cyfrowym (G) oraz członem warunkowym (I).

(1 zastrzeżenie)

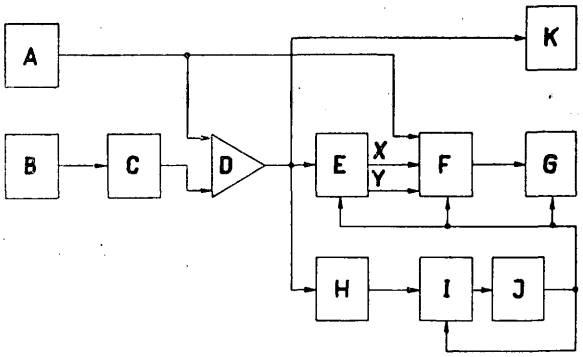

G01R P. 210346 16.10.1978

Łomżyńskie Zakłady Przemysłu Bawełnianego „NAREW", Łomża, Polska (Henryk Fronczek).

Układ pomiarowy do pomiaru prądu pobieranego przez odbiorniki elektryczne

Wynalazek rozwiązuje zagadnienie konstrukcji układu pomiarowego, którego włączenie w obwód sieci i odbiornika następowałoby szybko i nie było połączone z niebezpieczeństwem porażenia prądem.

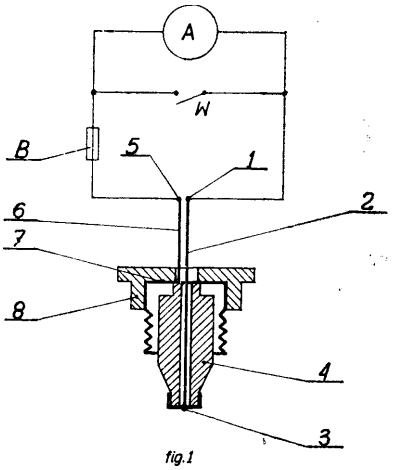

fig.1

Układ pomiarowy według wynalazku składa się z otwartego obwodu pomiarowego zawierającego bezpiecznik (B), amperomierz (A) połączony szeregowo i wyłącznik (W) zwierający amperomierz (A), przy czym koniec (1) otwartego obwodu pomiarowego połączony jest izolowanym giętkim przewodem (2) z dolnym metalowym stykiem (3) bezpiecznikowej wkładki (4), która pozbawiona drucika topikowego i górnego styku metalowego po włożeniu do bezpiecznikowej główki (8) swym metalowym stykiem (7) połączonej giętkim izolowanym przewodem (6) ze stykiem (5) otwartego obwodu pomiarowego tworzy głowicę układu pomiarowego, wkręconą w gniazdo bezpiecznika znajdującego się w obwodzie zasilania odbiornika.

(1 zastrzeżenie)

G01R P. 210504 24.10.1978

Zakłady Wytwórcze Aparatury Precyzyjnej „MERA-PAFAL", Świdnica, Polska (Zenon Wicher, Leszek Niebudek).

Bocznik magnetyczny systemu prądowego zwłaszcza do liczników energii elektrycznej

Przedmiotem wynalazku jest bocznik magnetyczny systemu prądowego stosowany zwłaszcza w licznikach energii elektrycznej o wysokiej przeciążalności.

Wynalazek rozwiązuje zagadnienie wyeliminowania wpływu rozrzutu właściwości magnetycznych płytek na charakterystykę bocznika w zakresie obciążeń 5% do 10% In.

Bocznik magnetyczny systemu prądowego zwłaszcza do liczników energii elektrycznej jest usytuowany pomiędzy kolumnami rdzenia prądowego (2). Zawiera płytki ferromagnetyczne (1) umieszczone na dystansie niemagnetycznym (3) i zamocowane po obu stronach rdzenia prądowego (2). (1 zastrzeżenie)

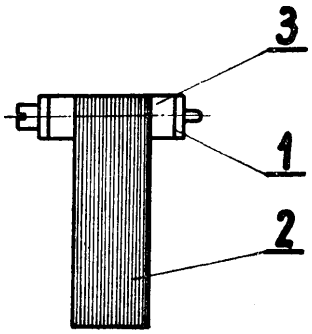

fig. 2

G01R P. 210559 26.10.1978

Krakowskie Zakłady Elektroniczne „Unitra-Telpod", Kraków, Polska (Janusz Kawa).

Miernik **poziomu** napięcia trzasków

Przedmiotem wynalazku jest miernik poziomu napięcia trzasków występujących przy przesuwaniu się styku elektrycznego, szczególnie ruchem obrotowym, przeznaczony do stosowania w powtarzalnym procesie wytwarzania potencjometrów.

Miernik poziomu napięcia trzasków, zawierający źródło stałego napięcia pomiarowego przyłączone do wyprowadzeń początku i końca potencjometru oraz przemiennoprądowy wzmacniacza pomiarowy, którego wejście połączone jest ze ślizgaczem potencjometru badanego, **a** wyjście poprzez detektor progowy połączone jest z układem wykonawczo-sygnalizacyjnym, według wynalazku charakteryzuje się tym, że ma ślizgacz potencjometru badanego (P) połączony z wejściem filtru górnoprzepustowego (FG), którego wyjście dołączone jest poprzez filtr dolnoprzepustowy (FD), prostownik (Pr) i układ formowania impulsów (F) do wejścia licznika impulsów (L), którego z kolei wyjście połączone jest z wejściem bramkującym układu wykonawczo-sygnalizacyjnego (UW).

(1 zastrzeżenie)

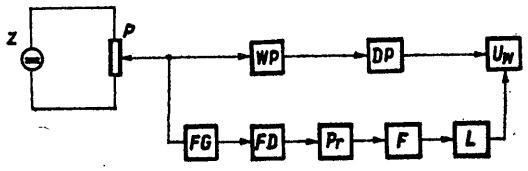

G01R P. 210588 28.10.1978

Politechnika Warszawska, Warszawa, Polska (Janusz Karlikowski, Edward Wypych, Paweł Wiliński).

Sposób zmiany dynamiki zobrazowania **przebiegu** na ekranie **lampy elektronopromieniowej z odchylaniem magnetycznym oraz układ do** zmiany **dynamiki** zobrazowania **przebiegu na ekranie lampy elektronopromieniowej z odchylaniem magnetycznym**

Wynalazek rozwiązuje zagadnienie opracowania sposobu i układu, pozwalających na dokładny pomiar wartości dowolnie wybranych fragmentów badanego sygnału.

Sposób zmiany dynamiki zobrazowania polega na zmianie sumy napięcia przesuwu i napięcia proporcjonalnego do prądu cewek odchylających (1), przy czym sumaryczne napięcie dla wartości prądu cewek (1) przyjętej jako wartość odniesienia, utrzymuje się na stałym poziomie.

Układ według wynalazku ma wzmacniacz (5), którego wejście połączone jest z cewkami odchylającymi (1) poprzez rezystor regulowany (3). Między punkt połączenia cewek (1) i rezystora regulowanego **(3),** a ziemię włączony jest rezystor (2) kontrolujący prąd cewek (2). Do wejścia wzmacniacza (5) podłączone jest również napięcie przesuwu poprzez rezystor (4). Wyjście wzmacniacza (5) połączone jest z wejściem odniesienia komparatora (6) wytwarzającego impulsy rozjaśniające. Na drugiej wejście tego komparatora (6) podawany jest sygnał badany. (2 zastrzeżenia)

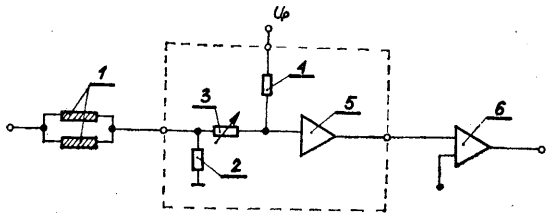

G01R P. 210569 28.10.1978

Politechnika Warszawska, Polska (Janusz Karlikowski, Edward Wypych, Paweł Wiliński).

Układ sterowania prądowego cewek odchylania poziomego lampy elektronopromieniowej z odchylaniem magnetycznym

Wynalazek rozwiązuje zagadnienie opracowania układu pozwalającego na uzyskanie na ekranie lampy stałego położenia odwzorowania badanego sygnału.

Układ sterowania prądowego ma wzmacniacz sterujący (1) sygnału sterującego. Do wyjścia tego wzmacniacza podłączone są cewki odchylania pozio-

mego (2). Między cewki (2), a ziemią podłączony jest rezystor (3) kontrolujący wartość prądu cewek oraz równolegle podłączony do tego rezystora (3) jest potencjometryczny dzielnik napięcia (4), którego suwak poprzez pierwszy rezystor separujący (5) podłączony jest do wejścia odwracającego wzmacniacza sterującego (1). Do wejścia odwracającego tego wzmacniacza (1) podłączone jest również źródło napięcia przesuwu (7) poprzez drugi rezystor separujący (6).

(1 zastrzeżenie)

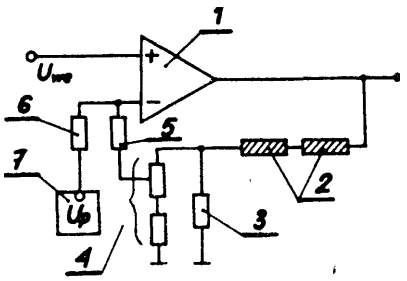

G01R **P. 210688** 02.11.1978

Krakowskie Zakłady Elektroniczne „Unitra-Telpod". Kraków, Polska (Jan Srzednicki).

Przyrząd do sprawdzania rezystancji początkowej i końcowej oraz ciągłości charakterystyki potencjometrów.

Wynalazek rozwiązuje zagadnienie opracowania przyrządu do równoczesnego sprawdzania restystancji początkowej i końcowej oraz ciągłości charakterystyki potencjometrów, przeznaczonego do kontroli w produkcji seryjnej, zawiera przyłączone do źródła prądu stałego (Z) co najmniej dwa dzielniki napięcia, z których jeden zestawiony jest z badanego potencjometra (R). oraz rezystora **(R_5)**, zaś w obwodzie tego dzielnika jest czujnik przepływu prądu. Poza tym przyrząd zawiera dwa komparatory **(K_1, K_2)**. Czujnik przepływu prądu stanowi układ tranzystora (T) sprzężonego z multiwibratorem monostabilnym **(M)**, które wyjście połączone jest ze wskaźnikiem sygnalizacji **(S_3)**. Drugi dzielnik napięcia **o dwu** wyjściach zestawiony jest z rezystora **(R_1)** oraz **dwóch** potencjometrów **(R_2, R_3)**, a jego wyjścia przyłączone są do wejść komparatorów **(K_1, K_2)**, a te są sprzęgnięte ze wskaźnikami sygnalizacji **(S_1, S_2)**. (3 zastrzeżenia)

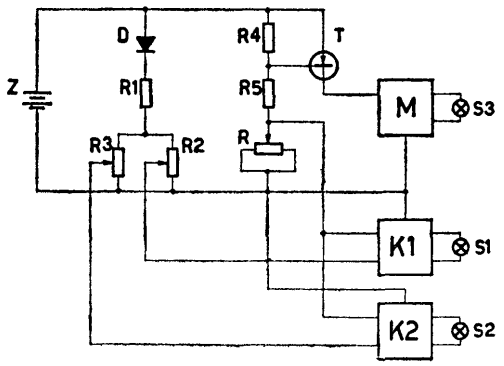

G01R **P. 211681** 11.12.1978

Zjednoczone Zakłady Produkcji Aparatury Naukowej, Zakład Aparatury Radiospektroskopowej „RADIAPAN", Poznań, Polska (Stanisław Bobrowski).

Sposób zmniejszenia uchybu spowodowanego nieliniowością przemiatania częstotliwości w magnetometrze jądrowym

Wynalazek rozwiązuje zagadnienie zmniejszenia uchybu wynikającego z nieliniowości przemiatania autodyny do poniżej 0,01 mT, przy zachowaniu dotychczasowego czasu zliczania.

Sposób zmniejszenia uchybu spowodowanego nieliniowością przemiatania częstotliwości w magnetometrze jądrowym polegający na pomiarach częstotliwości generatora autodynowego w momentach wystąpienia rezonansu jądrowego na skutek liniowych zmian napięcia sterującego diodą pojemnościową przestrojoną generatorem autodynowym charakteryzuje się tym, że podczas wystąpienia rezonansu jądrowego na czas pomiaru częstotliwości zatrzymuje się przestrajanie generatora autodynowego, po czym wznawia się przestrajanie generatora autodynowego do momentu gdy rozpocznie się następny pomiar częstotliwości.

(1 zastrzeżenie)

G01R **P. 216076 T** 02.06.1979

Politechnika Wrocławska, Wrocław, Polska (Włodzimierz Wolski, Jerzy Matacz, Lesław Dereń, Andrzej Dobrucki).

Układ do pomiaru przesunięcia fazy

Wynalazek rozwiązuje zagadnienie zwiększenia dokładności pomiaru przesunięcia fazy między sygnałami, o szerokim zakresie częstotliwości i poziomu. W układzie według wynalazku znajdują się funktory (2, 4) sumy modulo dwa i negacji iloczynu logicznego, przy czym na wejście funktora (2) sumy modulo dwa są podawane sygnały wejściowe ukształtowane przez wzmacniacz (1), a na wejścia funktora (4) negacji iloczynu logicznego jest podawany jeden zróżniczkowany i uprzednio ukształtowany sygnał wejściowy oraz sygnał wyjściowy funktora (2) sumy modulo dwa. Sygnał wyjściowy funktora (2) sumy modulo dwa jest proporcjonalny do wartości przesunięcia fazy między sygnałami wejściowymi, a sygnał wyjściowy drugiego funktora (2) określa znak tego przesunięcia.

Układ według wynalazku znajduje zastosowanie w miernictwie elektronicznym. (1 zastrzeżenie)

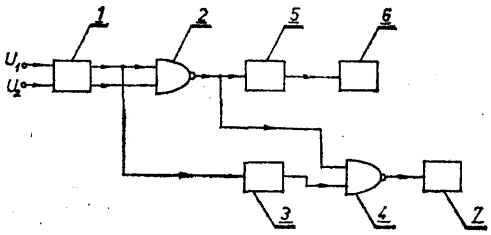

G01R **P. 216654 T** 27.06.1979

Polska Akademia Nauk, Instytut Maszyn Przepływowych, Gdańsk, Polska (Stanisław Kwaśniewski, Jerzy Mizeraczyk, Dariusz Jonaszek, Ryszard Nieżorawski, Jerzy Konieczka).

Cyfrowy detektor paczki impulsów

Wynalazek rozwiązuje zagadnienie zmniejszenia błędu detekcji.

Detektor zawierający przerzutnik monostabilny połączony w znany sposób z układem czasowym, według wynalazku charakteryzuje się tym, że wejście przerzutnika monstabilnego połączone jest poprzez elementy całkujące **(R_1, C_1)** z bazą tranzystora (T), który połączony jest równolegle z rezystorem (R) układu czasowego (R, C).

Cyfrowy detektor paczki impulsów znajduje zastosowanie zwłaszcza w cyfrowej detekcji paczki impulsów sygnału dopplerowskiego z anemometru laserowego. (1 zastrzeżenie)

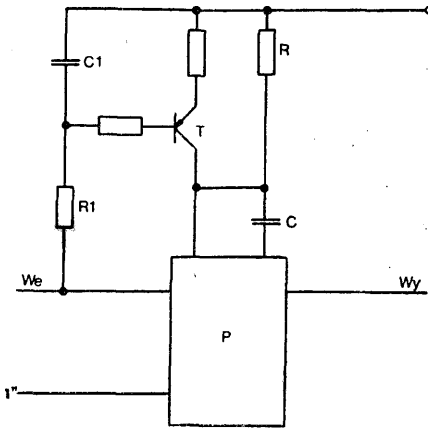

G01R **P. 216701 T** 27.06.1979

Politechnika Gdańska, Gdańsk, Polska (Dariusz Lewandowski, Bogdan Wilamowski).

Sposób zerowania mostka półprzewodnikowego

Wynalazek rozwiązuje zagadnienie zwiększenia skuteczności zerowania mostka półprzewodnikowego w szerokim zakresie temperatur.

Sposób według wynalazku charakteryzuje się tym, że do dwóch sąsiednich elementów mostka, których wybór zależy od kierunku niezrównoważenia mostka dołącza się dwa dodatkowe rezystory o małych wartościach temperaturowego współczynnika rezystancji. Jeden rezystor dodatkowy włącza się w szereg z jednym z elementów mostka, a drugi dołącza się równolegle do sąsiedniego elementu mostka. Wartości dodatkowych rezystorów dobiera się tak, aby iloczyn ich był równy iloczynowi wartości elementów mostka do których zostały dołączone. (1 zastrzeżenie)

G01R **P. 216702 T** 27.06.1979

Politechnika Gdańska, Gdańsk Polska (Dariusz Lewandowski, Bogdan Wilamowski).

Sposób eliminacji temperaturowego dryftu zera w mostku półprzewodnikowym

Sposób według wynalazku charakteryzuje się tym, że do jednego z elementów mostka dołącza się dwa dodatkowe rezystory o małych wartościach współczynnika temperaturowego rezystancji. Jeden z nich włącza się szeregowo z elementem mostka, a drugim rezystorem dodatkowym bocznikuje się szeregowo połączone element mostka i pierwszy rezystor dodatkowy. Wartości rezystorów dodatkowych dobiera się tak, aby iloczyn ich był równy kwadratowi wartości rezystancji elementu mostka, do którego zostały dołączone.

Wynalazek rozwiązuje zagadnienie zwiększenia skuteczności eliminacji temperaturowego dryftu zera w mostku półprzewodnikowym, w szerokim zakresie temperatur. (1 zastrzeżenie)

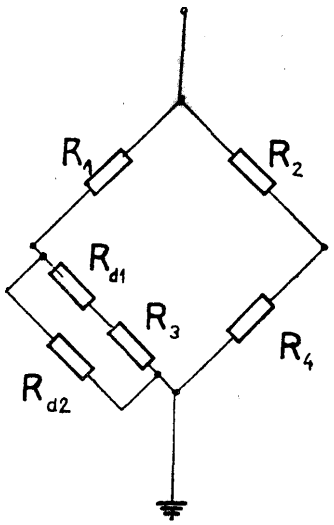

G01R **P. 217128 T** 13.07.1979

Politechnika Wrocławska, Wrocław, Polska (Jerzy Jaskulski, Bogusław Opaliński).

Mostek prędu przemiennego

Wynalazek rozwiązuje zagadnienie zwiększenia dokładności pomiarów rezystancji, zwłaszcza rezystancji termometrów półprzewodników, służących do pomiaru niskich temperatur.

Mostek zbudowany z czterech ramion stosunkowych, połączonych poprzez wtórniki napięć z elementem o mierzonej rezystancji i wzorcowym rezystorem połączonych ze sobą szeregowo i zasilanych ze źródła prądu przemiennego, według wynalazku charakteryzuje się tym, że jest wyposażony w transformator (6) o regulowanej przekładni, połączony z regulacyjnym, indukcyjnym dzielnikiem napięcia (7), które są włączone w obwód mostka od strony rezystora wzorcowego (3). Punkt połączenia rezystora wzorcowego (3) z elementem mierzonym (1) jest uziemiony, a w obwód doprowadzenia prądowego tego elementu (1) jest włączony wzmacniacz (2). Ramiona stosunkowe mostka są wykonane w postaci indukcyjnych dzielników napięcia (8, 9).

Mostek według wynalazku znajduje zastosowanie w miernictwie elektrycznym. (1 zastrzeżenie)

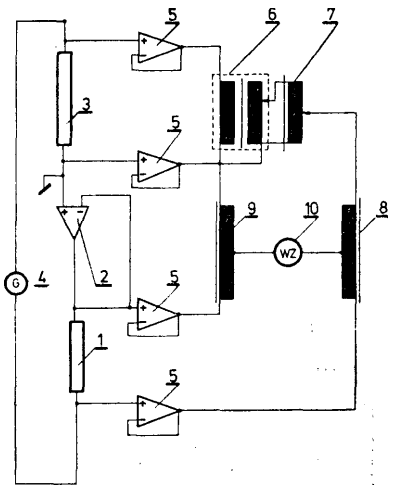

G01R **P. 220659** 21.12.1979

Instytut Elektrotechniki, Warszawa, Polska (Jan Mrozowski).

Miernik całki Joule'a

Wynalazek rozwiązuje zagadnienie opracowania miernika, umożliwiającego dokładny pomiar całki Joule'a również przy bardzo krótkich czasach prądu zwarciowego.

Miernik według wynalazku zawiera wzmacniacz wejściowy połączony poprzez kwadrator (K) z integratorem (J), którego wyjście połączone jest z woltomierzem (W) i jednocześnie z wyjściem

uwaga - (WY -całka- i^2 dt). - ∫

Do integratora (J) dołączony jest człon sterujący (S), którego jedno wejście połączone jest z układem zwłocznym odblokowującym (ZO), a drugie wejście połączone jest z członem zwłocznym kasującym (ZK) połączonym jednocześnie z wyjściem członu zwłocznego odblokowującego (ZO), którego wejście połączone jest z wyjściem członu sprzęgającego (CS). (1 zastrzeżenie)

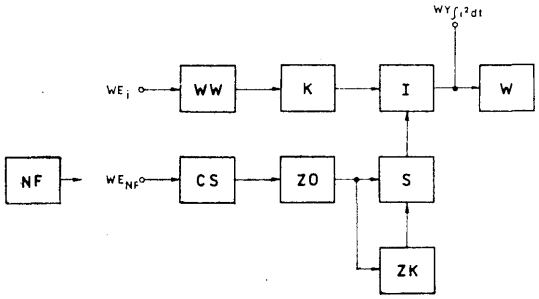

G01R H01G **P. 220793** 27.12.1979

Przemysłowy Instytut Telekomunikacji, Warszawa, Polska (Andrzej Arvaniti).

Detektor liniowy

Wynalazek rozwiązuje zagadnienie opracowania detektora liniowego znajdującego zastosowanie przy wyznaczaniu obwiedni amplitudy sygnałów zmodulowanych amplitudowo, których częstotliwość nośna zawiera się w podziale 10 MHz - 0,5 GMz.

Detektor liniowy według wynalazku jest scalonym wzmacniaczem operacyjnym μA 715, który oprócz pętli ujemnego sprzężenia zwrotnego, układu zerowania i układu kompensacji częstotliwości ma rezystor (R5), włączony między wejście przeznaczone do zewnętrznej kompensacji częstotliwości, a masą. (1 zastrzeżenie)

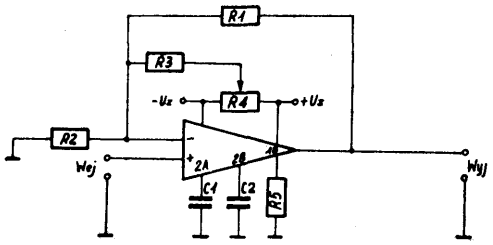

G02B **P. 212374** 30.12.1978

Polskie Zakłady Optyczne, Warszawa, Polska (Andrzej Gulewicz, Marcin Leśniewski).

Obiektyw kondensorowy

Zagadnieniem podlegającym rozwiązaniu jest skonstruowanie obiektywu o dużej sile światła dobrze skorygowanej aberacji oferycznej przy jednocześnie minimalnej ilości soczewek i gatunków szkła.

Obiektyw kondensorowy według wynalazku ma ogniskową f = 150 jednostek długości, otwór względny 1 : 1,5 i aberację sferyczną podłużną δ_s, $\leqslant 0{,}03$ jednostek długości. Obiektyw składa się z soczewki dodatniej (1), soczewki ujemnej (2) oraz dwóch dodatnich soczewek aplanatycznych (3) i (4). Wszystkie soczewki układu są pojedyncze. Soczewki (2), (3) i (4) są wykonane z jednego gatunku szkła o współczynniku załamania większym niż szkło, z którego wykonana jest soczewka (1). (1 zastrzeżenie)

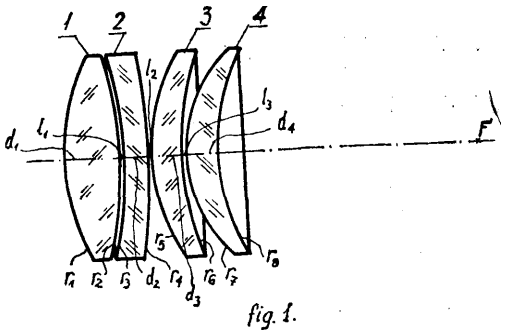

fig. 1.

G03B G03D 14.10.1978

Biuro Projektów Przemysłu Organicznego „Organika", Warszawa, Polska (Jan Wojdaszka, Marian Urbanek).

Sposób podawania materiału fotograficznego do naświetlania i naświetlarka do stosowania tego sposobu

Przedmiotem wynalazku jest sposób podawania materiału fotograficznego do naświetlania i naświetlarka do stosowania tego sposobu. Wynalazek w szczególności nadaje się do kontrolnego naświetlania błon fotograficznych i rentgenowskich oraz papierów fotograficznych, celem wykrycia produkcyjnych wad w materiale światłoczułym.

Sposób według wynalazku polega na podawaniu materiału fotograficznego do naświetlania przy pomocy ruchomej taśmy o regulowanej prędkości przenoszącej materiał w kierunku szczeliny świetlnej zamkniętej wałkiem obrotowym i po przejściu przez szczelinę świetlną oraz naświetleniu przez głowicę naświetlającą trafia między dwa wałki odbierające zamykające szczelinę świetlną i przesuwające materiał dalej na stół odbiorczy lub bezpośrednio do maszyny wywołującej. Taśma podajnika naświetlarki i wałki wyłożone są pianką z tworzywa sztucznego. Wałek napędzany jest poprzez sprzęgło cierne poślizgowe o regulowanej sile tarcia. Głowice naświetlające naświetlarki są zasilane prądem zmiennym 220 V a źródłem światła są żarówki 24 V włączone szeregowo w obwód prądu. Każdy z obwodów posiada lampkę kontrolną sygnalizującą niesprawność układu naświetlania. (5 zastrzeżeń)

G03B **P. 212012** 20.12.1978

Łódzkie Zakłady Kinotechniczne, Łódź, Polska (Edward Malka, Jerzy Jędrzejewski).

Układ kinematyczny napędu migawki w projektorze filmowym

Układ kinematyczny napędu migawki w projektorze filmowym charakteryzuje się tym, że ma ułożysko-

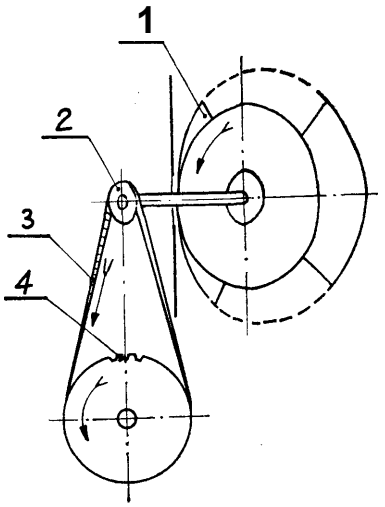

waną obrotowo, stożkową migawkę (1), połączoną sztywno z pędzonym, zębatym kołem (2) paskowym, które łączy się z pędzącym zębatym kołem (4) paskowym przy pomocy zwichrowanego w przestrzeni zębatego paska (3). (1 zastrzeżenie)

G04C **P. 210283** 12.10.1978

Ośrodek Badawczo-Rozwojowy Automatyki i Urządzeń Precyzyjnych „MERA-POLTIK", Łódź, Polska (Jerzy Łuszczyński, **Jan** Wojda).

Mechanizm załączający układ sygnalizacji zegara

Mechanizm załączający układ sygnalizacji zegara zwłaszcza o zasilaniu bateryjnym ma na zewnętrznej stronie koła sygnalizacyjno-nastawczego (3) wykonanego z materiału dielektrycznego pierścień metalowy (4) z wystającą częścią stykową (5) przechodzącą na stronę wewnętrzną tego koła. Nad kołem (3) tym znajduje się płytka metalowa (6) z końcówką (7) do przyłączenia przewodu. Na zespole godzinowym zegara jest zamocowany nierozłącznie metalowy styk sprężysty (11) będący w stałym połączeniu ślizgowym z wewnętrzną powierzchnią koła sygnalizacyjno-nastawczego (3) Pomiędzy zespołem godzinowym, a płytą przednią znajduje się druga płytka metalowa (12) z końcówką (13) do przyłączenia drugiego przewodu.

Mechanizm załączający umożliwia dokładne i wielokrotnie krótsze od obecnie stosowanych zamknięcie obwodu elektrycznego układu sygnalizacji, przez co wydłuża się żywotność źródła prądu, zapewnia powtarzalność załączeń i nie obciąża praktycznie mechanizmu zegara oporami ruchu, co wpływa korzystnie na dokładność pracy zegara. (3 zastrzeżenia)

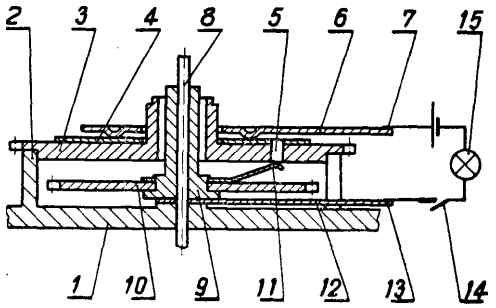

G04C **P. 210331** 17.10.1978
G06K

Instytut Technologii Elektronowej przy Naukowo-Produkcyjnym Centrum Półprzewodników, Warszawa, Polska (Andrzej Byrka, Jacek Baykowski, Bogdan Olejarczyk).

Układ scalony sterujący **segmentami wyświetlacza diodowego, zwłaszcza do zastosowania w naręcznym zegarku elektronicznym**

Wynalazek rozwiązuje zagadnienie opracowania układu znajdującego zastosowanie w szerokim zakresie napięć zasilania, wykonanego w konwencjonalnej technologii CMOS.

Do sterowania jednego segmentu wyświetlacza diod układ scalony ma dwa inwertory CMOS (T_1, T_2, T_3, T_4), do których podłączony jest tranzystor (T_5) wyjściowy. Wartość rezystancji kanału tranzystora wyjściowego (T_5) jest dobrana tak, żeby prąd wyjściowy mógł wysterować obciążenie, dołączone do wejścia układu scalonego. (2 zastrzeżenia)

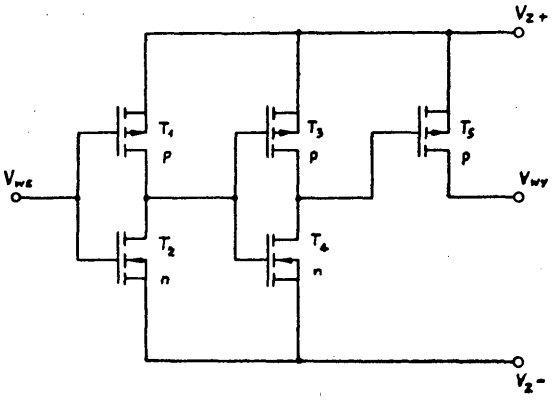

G05B **P. 210197** 11.10.1978

Ośrodek Badawczo-Rozwojowy Automatyki Przemysłowej „MERA-PNEFAL", Warszawa, Polska (Mirosław Ginter).

Pneumatyczny zadajnik programu

Przedmiotem wynalazku jest pneumatyczny zadajnik programu, służący do programowego zadawania krzywej zmian wartości zadanej.

Wynalazek rozwiązuje zagadnienie konstrukcji zadajnika umożliwiającego dokonanie korekty krzywej programu w dowolnej chwili i przy dowolnych nastawach zadajnika programu. Pneumatyczny zadajnik programu, którego moduł podstawowy realizujący dowolną krzywą programu składa się z bloku logicznego, zaworów odcinających, przekaźników ciśnienia, elementów dławiących oraz z przycisków sterowniczych wzajemnie połączonych charakteryzuje się tym, że ma pojemności (13, 14), umieszczony jest zawór odcinający (4). (1 zastrzeżenie)

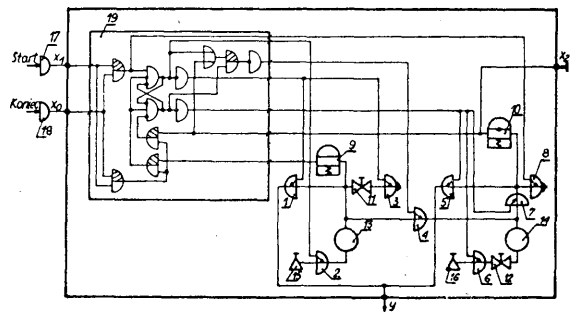

Fig. 3

G05B **P. 211701** 13.12.1978

Zakłady Radiowe im. M. Kasprzaka, Warszawa, Polska (Jerzy Wasilewski).

Sposób sterowania **urządzeniem, zwłaszcza magnetofonem**

Sposób sterowania urządzeniem, zwłaszcza magnetofonem jest przeznaczony do wykorzystania w układach zdalnego sterowania magnetofonów klasy Hi-Fi.

Wynalazek rozwiązuje zagadnienie uproszczenia konstrukcji urządzenia przez znaczne zmniejszenie liczby podzespołów scalonych i dyskretnych oraz zastąpienie wielożyłowego kabla jedną parą przewodów.

W sposobie według wynalazku, na jedno wejście komparatora (5) podaje się poprzez ten sam pojedynczy tor przesyłowy (2) sygnał żądanego rodzaju pracy urządzenia przetworzony w przetworniku sygnału wejściowego (4) natomiast na drugie wejście podaje się informację o zmieniających się cyklicznie wewnętrznych stanach bloku pamięci (7) przetworzoną

w przetworniku cyfrowo-analogowym (6) a następnie z wejścia komparatora (5) podaje się sygnał poprzez układ taktujący (10) na odpowiednie wejścia elementów pamięci (8), które połączone są z odpowiednimi wejściami układów wykonawczych bloku wyjściowego (11), przy czym układ taktujący (10) steruje elementami pamięci (8) i działa od chwili podania na jego wejście informacji o niezgodności stanów wspomnianych sygnałów na wejściach komparatora (5) do chwili uzyskania informacji o zgodności wspomnianych sygnałów. (1 zastrzeżenie)

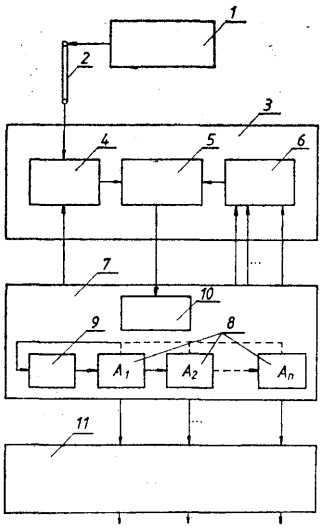

G05F **P. 210377** 19.10.1978

Przemysłowy Instytut Automatyki i Pomiarów „MERA-PIAP", Warszawa, Polska (Jacek Korytkowski, Janusz Łączyński).

Układ połączeń stabilizatora napięcia stałego dodatniego i ujemnego z ograniczeniem prądów obciążenia

Wynalazek rozwiązuje zagadnienie opracowania prostego konstrukcyjnie układu stabilizatora napięcia stałego zarówno dodatniego, jak i ujemnego, odpornego na wzbudzenia przy różnych warunkach obciążenia i zasilania. Układ stabilizatora według wynalazku charakteryzuje się tym, że na wejściu pomiędzy szyny ujemnego i dodatniego napięcia zasilającego włączony jest rezystancyjny dzielnik napięcia składający się z rezystorów (7), (8), (9), przy czym poszczególne rezystory tego dzielnika połączone są odpowiednio tranzystorami i diodami układu. Ponadto tranzystory (10) i (15) zespołu ograniczenia prądowego połączone są odpowiednio z tranzystorami regulacyjnymi (3) i (6) układu stabilizatora oraz z rezystancyjnym dzielnikiem napięcia. Pomiędzy elektrody baza-kolektor tranzystorów regulacyjnych włączone są dwójniki pojemnościowo-rezystancyjne (20), (21) i (22), (23), natomiast pomiędzy elektrody baza-emiter tych tranzystorów włączone są dwie diody zabezpieczające (18) i (19), a pozostałe dwie diody zabezpieczające (1) i (4) włączone są szeregowo do szyn wejściowych napięć zasilających i są spolaryzowane w kierunku przewodzenia. Układ przeznaczony jest zwłaszcza do zasilania urządzeń elektronicznych zbudowanych z wykorzystaniem scalonych wzmacniaczy operacyjnych. (1 zastrzeżenie)

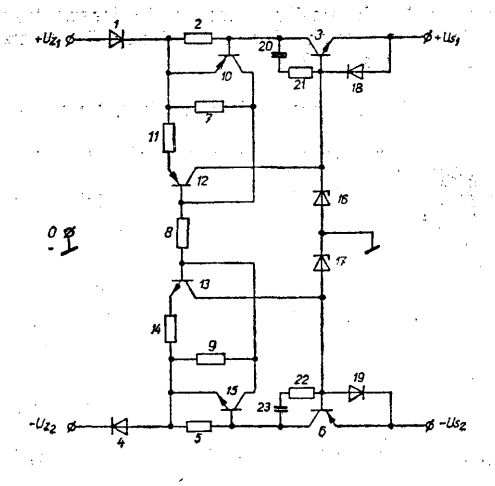

G05G **P. 211581** 07.12.1978

Politechnika Rzeszowska im. Ignacego Łukasiewicza, Rzeszów (Polska (Eugeniusz Kościelny, Stanisław Wieszczek).

Urządzenie kontrolno-montażowe

Wynalazek rozwiązuje zagadnienie konstrukcji urządzenia umożliwiającego automatyczne wykonywanie montażu części maszyn i urządzeń według grup selekcyjnych.

Urządzenie według wynalazku składa się z zespołu (1) podającego montowane wałki do zespołu pomiarowego (3) zaopatrzonego w pryzmę pomiarową (19) z umieszczonym w niej czujnikiem indukcyjnym połączonym elektrycznie ze wskaźnikiem sygnalizująco-sterującym (21) oraz zespołu (2) wydającego pierścienie umieszczone według grup selekcyjnych w cylindrach (11, 12 i 13) wyposażonych w siłowniki (16, 17 i 18). Wymienione zespoły współpracują z zespołem (4) montującym, składającym się z pryzmy montażowej (22) usytuowanej naprzeciw pryzmy pierścieni (24) i siłownika wtłaczającego (23). Ponadto urządzenie zawiera zespół (5) usuwający wałki zabrakowane, zaopatrzony w klin (25) ruchomy i zespół usuwający zmontowane wyroby (6) do rynny odprowadzającej (30) wyposażony w wypychacz (29) umieszczony w pryzmie montażowej (22), uruchamiany siłownikiem (28). (1 zastrzeżenie)

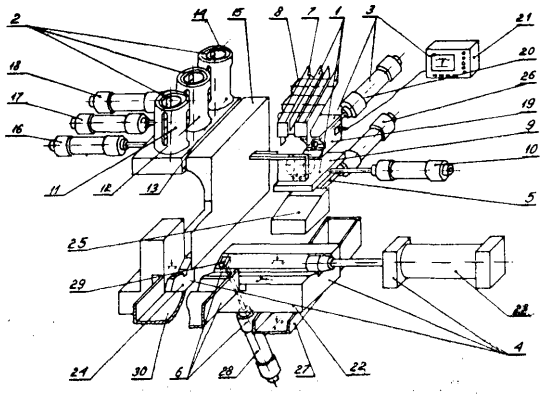

Fig.1

G05D **P. 211584** 08.12.1978

Politechnika Rzeszowska, im. Ignacego Łukasiewicza, Rzeszów, Polska (Kazimierz Oczoś, Adam Batsch, Janusz Porzycki).

Sposób i układ elektrycznego zadawania i stabilizacji posuwu na obrót oraz układ stabilizacji wybranego parametru przy szlifowaniu wzdłużnym wałków

Wynalazek rozwiązuje zagadnienie poprawienia jakości powierzchni szlifowanej oraz poprawienia efektów techniczno-ekonomicznych procesu szlifowania.

Sposób według wynalazku polega na tym, że szybkość posuwu wzdłużnego stołu szlifierki przetwarza się na napięcie U_1 za pomocą prądnicy tachometrycznej następnie to napięcie przetwarza się za pomocą

tyrystorowego regulatora prędkości silnika elektrycznego na napięcie U_2 proporcjonalne do napięcia U_1, a wartość stosunku napięć U_2 do U_1 nastawia się na wejściu regulatora prędkości.

Układ elektrycznego zadawania i stabilizacji posuwu na obrót oraz stabilizacji wybranego parametru przy szlifowaniu wzdłużnym wałków charakteryzuje się tym, że silnik hydrauliczny (SH) napędu stołu (ST) szlifierki oraz silnik elektryczny (SE) napędu obrotowego przedmiotu (PO) sprzężone są ze sobą za pomocą prądnicy tachometrycznej **(TG1)** sprzężonej z tyrystorowym regulatorem prędkości (REG), który wytwarza napięcie sterujące silnik elektryczny (SE), a silnik ten przez prądnicę tachometryczną **(TG2)** wytwarza sygnał sprzężenia zwrotnego wprowadzany do regulatora **(REG)** w celu stabilizacji posuwu na obrót, a ponadto silnik (SH) napędu stołu (ST) jest sprzężony z regulatorem (R) zaopatrzonym w wejście **(We2).** Pozwala to na zadawanie i stabilizację posuwu na obrót niezależnie od wartości posuwu wzdłużnego, która jest zadawana przez wejście **(We2),** umożliwiając sterowanie posuwań wzdłużnym w celu stabilizacji wybranego - innego niż posuw na obrót, parametru procesu szlifowania.

(3 zastrzeżenia)

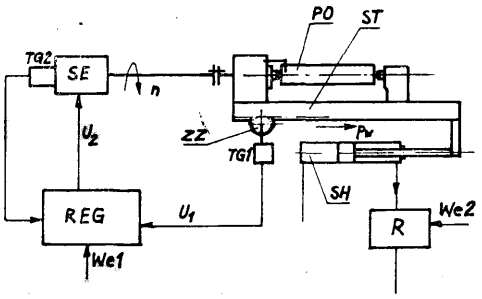

G06C **P. 211645** 11.12.1978

Krzysztof Jasieński, Warszawa, Polska (Krzysztof Jasieński).

Arytmometr tarczowy

Przedmiotem wynalazku jest arytmometr tarczowy do odejmowania i dodawania.

Wynalazek rozwiązuje zagadnienie opracowania arytmometru o zwiększonej niezawodności działania.

Arytmometr tarczowy składa się z koła modułowego (1) sprzęgniętego z kołem dziesiątek (2) oraz współpracującego z zabierakiem (3) koła jednostek (4). Przed przypadkowym przesunięciem koła zabezpieczają oporniki obrotu (5). Koła wyposażane są w układy wskaźnikowe (6) zawierające pola wyniku (7). Pierścienie cyfrowe połączone są wodzikiem (9) z wskaźnikiem działania (10). (2 zastrzeżenia)

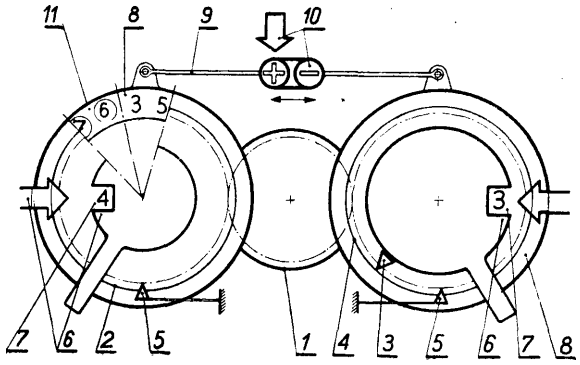

G06F **P. 210280** 12.10.1978

Pierwszeństwo: 09.10.1978 - wystawa „Problem węzłowy 05.1 - Prezentacja 78" Pruszków (nr BOP 639/78)

Instytut Obróbki Skrawaniem, Kraków, Polska (Zbigniew Chuchro).

Układ sterowania i przetwarzania informacji dla trójkoordynatowej maszyny pomiarowej

Układ sterowania maszyny ma układy sygnalizacji (1), układy sterowania napędów (2), floppy dysk (25), perforator taśmy (24), czytnik taśmy perforowanej (23), plotter **(22),** drukarkę (21), pulpit (20) i interfejs HP-IB poziomu niższego (17) połączone z szyną HP-IB interfejsu o niższym priorytecie (19), układy sterowania napędów (2) połączone z układem zabezpieczeń krańcowych (7) oraz interfejs szeregowy (3), układy zabezpieczeń zasilań elektrycznych (5), układ zabezpieczeń krańcowych (7), układ sterowania wejściem (8) i interfejs HP-IB poziomu wyższego (16) połączone z szyną HP-IB interfejsu o wyższym priorytecie (14). Układy zasilania (4) połączone są z układami zabezpieczeń zasilań elektrycznych (5) i układami zabezpieczeń zaniku ciśnienia (6). Układ sterowania wejściem (8) połączony jest z układem elektronicznym głowicy pomiarowej (9) i mutiplekserem (10) zaś multiplekser (10) połączony jest z licznikiem osi X (11), licznikiem osi Y (12), licznikiem osi Z (13) i interfejsem BCD (15), a jednostka centralna (18) połączona jest z interfejsem HP-IB poziomu niższego (17), interfejsu HP-IB poziomu wyższego (16) i interfejsem BCD (15).

Wynalazek rozwiązuje zagadnienie sterowania trójkoordynatowej maszyny pomiarowej pracującej w cyklu ręcznym, półautomatycznym, automatycznym i we współpracy z jednostką nadrzędną. (3 zastrzeżenia)

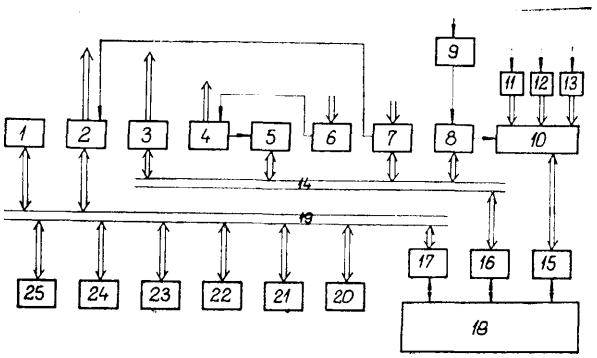

G06F **P. 210690** 02.11.1978

Centrum Naukowo-Produkcyjne Podzespołów i Urządzeń Elektronicznych „Unitra-Dolam", Wrocław, Polska (Piotr Chełstowski).

Klawiatura elektromechaniczna

Wynalazek rozwiązuje zagadnienie miniaturyzacji klawiatury elektromechanicznej.

Klawiatura zawierająca niezależnie działające elektryczne łączniki, według wynalazku charakteryzuje się tym, że każdy szereg łączników (1) ma jedną metalową sprężynę (4) o kształcie grzebieniowym, na grzbiecie której znajdują się końcówki kontaktujące (9) ustawione wzajemnie równolegle, w odległościach równych odległościom łączników (1). Grzbiet sprężyny (4) zamocowany jest na korpusie elektroizolacyjnym (2) przylegając ściśle do jego powierzchni, zaś każda końcówka kontaktująca (9) wsunięta jest w odpowiadający jej otwór w elastycznym ramieniu (7) korpusu (2). Otwory wykonane są w taki sposób, że

końcówki kontaktujące (9) ściśle przylegają do dolnej powierzchni przycisków (8) stanowiących zakończenia elastycznych ramion (7).

Klawiatura przeznaczona jest do stosowania w urządzeniach elektronicznych, zwłaszcza w kalkulatorach. (3 zastrzeżenia)

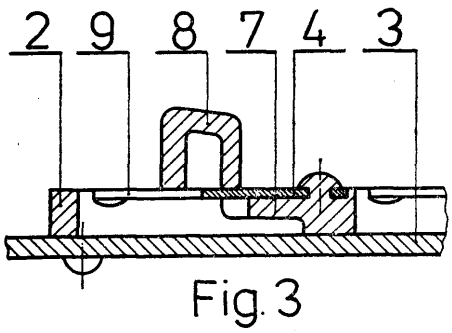

Fig. 3

G06F **P. 210723** 04.11.1978

Zakłady Radiowe „Diora", Dzierżoniów, Polska (iotr Ciołek, Janina Kozak, Bronisław Starżyk, Andrzej Zielonka).

Sposób sterowania funkcjami elektronicznych układów cyfrowych

Przedmiotem wynalazku jest sposób sterowania funkcjami elektronicznych układów cyfrowych, scalonych na wielką skalę integracji, zwłaszcza elektronicznych zegarów cyfrowych, z zastosowaniem liczydła binarnego, którego kolejne stany odpowiadają poszczególnym funkcjom sterowanego układu.

Sposób według wynalazku polega na tym, że binarne liczydło (1) poprzez bramkujący układ (U), napędza się automatycznie cyklicznymi impulsami pochodzącymi z podstawowego generatora (G). Impulsami tymi przerzuca się liczydło (L) w kolejne stany. Wybraną funkcję uzyskuje się przez zatrzymanie liczydła (L) na odpowiednim stanie. Wstrzymanie binarnego liczydła (L) następuje po zablokowaniu wejścia przyciskiem kończącym (K), wstrzymującym dopływ kolejnych cyklicznych impulsów. (1 zastrzeżenie)

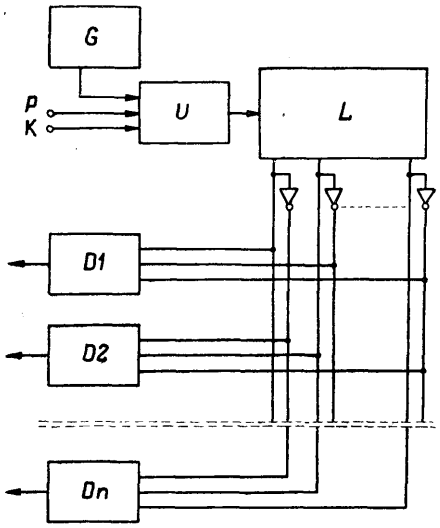

G06F **P. 210798** 07.11.1978

Centralne Zakłady Automatyzacji Hutnictwa, Katowice, Polska (Jacek Dłubak, Reinold Trzensioch).

Układ połączeń pamięci cyfrowej stałej

Wynalazek rozwiązuje zagadnienie opracowania układu stosunkowo mało skomplikowanego, umożliwiającego łatwą wymianę i magazynowanie krosownic o różnych połączeniach programujących.

W układzie według wynalazku, wyjścia (F) dekodera (E) są połączone z wejściami (B) krosownicy (A), której wyjścia (C) połączone są z wejściami (H) kodera (G). Kod cyfrowy adresu jest doprowadzany do wejść (D) dekodera, a na wyjściach (I) kodera pojawia się kod cyfrowy zapisu odpowiadający połączeniom programującym w krosownicy. Korzystnie krosownica jest połączona z dekoderem i koderem w sposób rozłączny. (2 zastrzeżenia)

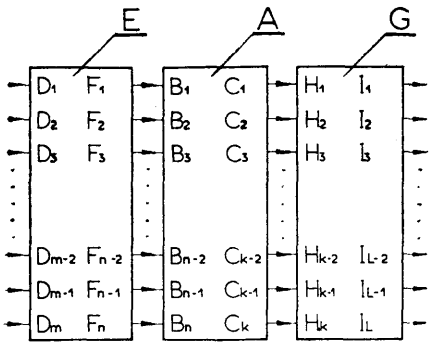

G06K **P. 210432** 21.10.1978

Elektromos Termikus es Femmunkás K.Sz., Nyíregyháza, Węgry (Peter Kapolka, Ferenc Armbruszt).

Wielokanałowe urządzenie zapisu danych zwłaszcza do maszynowego przetwarzania roboczych danych dotyczących samochodów

Wynalazek rozwiązuje zagadnienie racjonalnego wykorzystania pojemności informacyjnej nośnika i zwielokrotnienia czasu jego pracy.

Urządzenie według wynalazku zawiera pamięć (2) i komparator (3), przy czym do jednego z wejść komparatora (3) i do pamięci (2) dołączone jest wyjście (1) kontrolowanych źródeł danych, drugie wejście komparatora połączone jest z wyjściem pamięci (2), a jego wyjście połączone jest z centralnym blokiem sterującym (7). Pamięć zaopatrzona jest w wejście adresowe i adresowane wyjście danych przy czym wejście adresowe połączone jest za pośrednictwem szyny adresowej (9) z centralnym blokiem sterującym (7), natomiast adresowane wyjście danych dołączone jest za pośrednictwem szyny (8) danych do wejścia danych konwertora równoległo-szeregowego (5), którego wyjście szeregowe połączone jest z blokiem (6) zapisu danych, a centralny blok sterujący (7) połączony jest z wejściem uruchamiająco-zatrzymującym bloku (6) zapisu danych. (5 zastrzeżeń)

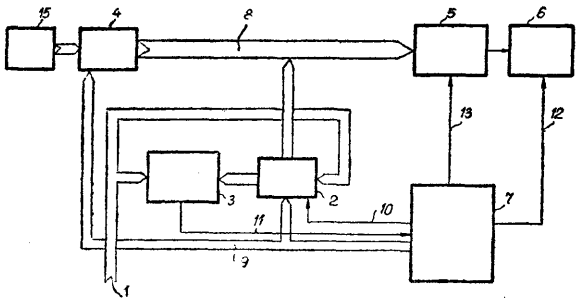

G07B **P. 211263** 27.11.1978

Jerzy Białousz, Edward Mikołaj Wypych, Stanisław Nowak, Alfons Walkiewicz, Warszawa, Polska (Jerzy Białousz, Edward Mikołaj Wypych, Stanisław Nowak, Alfons Walkiewicz).

Programowy taksometr elektroniczny z impulsatorem elektronicznym

Przedmiotem wynalazku jest taksometr elektroniczny z impulsatorem elektronicznym wytwarzającym impulsy w ilości proporcjonalnej do odcinka przebytej drogi.

Wynalazek rozwiązuje zagadnienie uproszczenia konstrukcji, zmniejszenia wagi i rozmiarów taksometru.

Taksometr mający układ sumujący impulsy przebytego odcinka drogi z impulsami wytwarzanymi podczas postoju lub wolnej jazdy pojazdu, oraz mający wskaźnik cyfrowy wykazujący łączną opłatę za przejazd, charakteryzuje się tym, że impulsator (2) elektroniczny zamocowany między tradycyjnym szybkościomierzem pojazdu a znormalizowaną linką stalową odprowadzoną od skrzyni biegów albo jest umieszczony w obudowie (20) taksometra, który we wnętrzu obudowy ma odpowiednio połączone elektroniczne układy scalone (19) zmontowane na drukowanych płytkach (18), przetwarzające ciąg impulsów z impulsatora (2) na sumę opłat za przebyty odcinek drogi, za czas postoju i czas wolnej jazdy.

(8 zastrzeżeń)

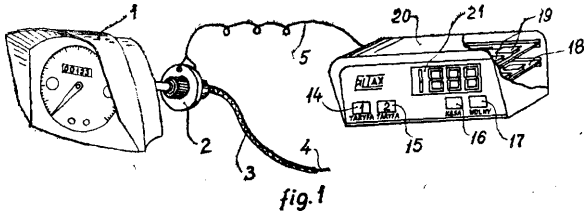

fig. 1

G07F P. 211906 19.12.1978

Politechnika Warszawska, Warszawa, Polska (Andrzej Głowacki, Janusz Igielski, Szczepan Mikulski, Jerzy Mizieliński, Andrzej Wierciak).

Mechanizm kontroli monet

Zagadnieniem podlegającym rozwiązaniu jest uzyskanie dużej dokładności kontroli monet.

Mechanizm według wynalazku, charakteryzuje się tym, że drugie ramię kołyski (6) osadzonej obrotowo na osi (5) wyposażone jest w dźwignię (2) dwuramienną osadzoną obrotowo na osi (4) zamocowanej w drugim ramieniu kołyski (6). Jedno ramię dźwigni (2) podparte jest sprężyną (3), zaś drugie ramię dźwigni (2) zawiera ogranicznik (1) położenia monety (9) w kołysce (6).

Mechanizm zawiera również element (10) oporowy dźwigni (2) zwalniający monetę (9). (1 zastrzeżenie)

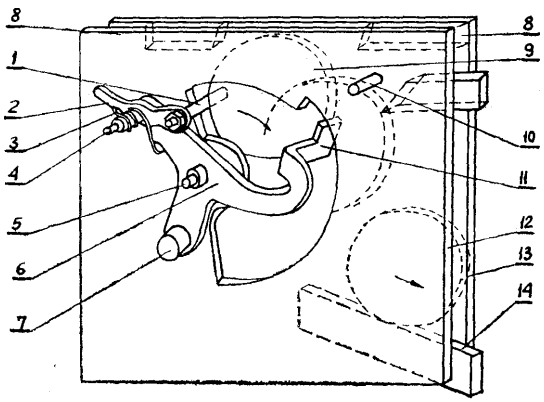

G07F P. 211908 19.12.1970

Politechnika Warszawska, Warszawa, Polska (Andrzej Głowacki, Janusz Igielski, Szczepan Mikulski, Jerzy Mizieliński, Andrzej Wierciak),

Mechanizm sumowania monet

Wynalazek rozwiązuje zagadnienie łatwego przestawiania mechanizmu na inne typy monet, bądź sumy inkasowanych monet.

Mechanizm zgodnie z wynalazkiem ma zapadka (25) osadzone obrotowo na osi (26) przekazujące ruch pierwszej dźwigni (2) za pośrednictwem łącznika <24) na przesunięcie wzdłużne, drugiej listwy (28) w przypadku otrzymania żądanej ilości monet, względnie za pośrednictwem występu (2.1) dźwigni (2) na przesunięcie wzdłużne pierwszej listwy (27) w przypadku braku żądanej ilości monet.

Mechanizm ma drugą dźwignię (3) umieszczoną obrotowo na osi (10) na której to dźwigni, umieszczony jest zaczep (8) dociskany do dźwigni (2) sprężyną (9) oraz kostkę (7) usuwającą zaczep (8) z wycięcia (2.2) dźwigni.

Ponadto dźwignia (2) ma wycięcie (2.2), w którym umieszczony zaczep (8) sprzęga dźwignię (2) z drugą dźwignią (3). (4 zastrzeżenia)

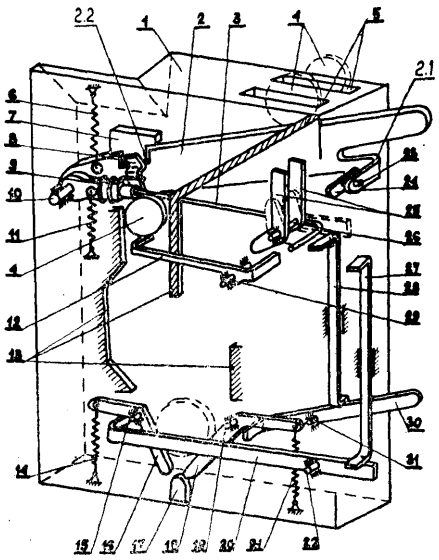

G08B P. 210036 02.10.1978

Instytut Techniczny Wojsk Lotniczych, Warszawa, Polska (Feliks Żukowski, Zbigniew Wróblewski).

Układ zasilania lamp sygnalizacyjnych emitujących światło przerywane

Przedmiotem wynalazku jest niezawodny w działaniu, układ zasilania lamp sygnalizacyjnych emitujących światło przerywane, nadający się zwłaszcza do zasilania sygnalizacyjnych lamp lotniskowych.

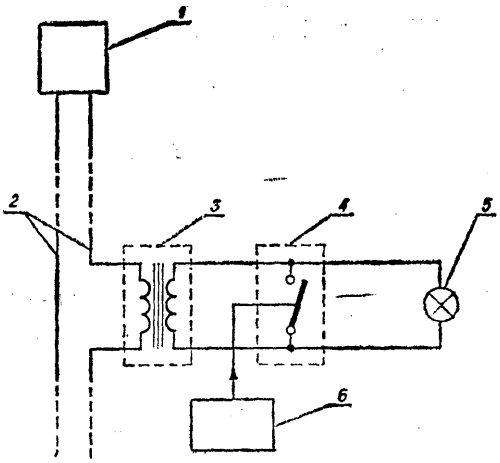

Układ według wynalazku charakteryzuje się tym, że do obwodu wtórnego każdego z połączonych szeregowo ze sobą oraz ze źródłem (1) prądu stabilizowanego transformatorów lampowych (2) i równolegle z włączoną do tego obwodu lampą sygnalizacyjną (3) włączony jest łącznik (4), połączony z generatorem (5) impulsów sterujących. (1 zastrzeżenie)

G08B **P. 211731** 13.12.1978

Polskie Towarzystwo Turystyczno-Krajoznawcze Zakład Produkcyjny „FOTO-PAM", Warszawa, Polska (Bogusław Biały, Zdzisław Domagała, Stanisław Gaweł, Jacek Mokrzycki, Zbigniew Marciniak, Jerzy Wielgat).

Błyskowa latarka ostrzegawcza

Przedmiotem wynalazku jest błyskowa latarka ostrzegawcza. Latarka według wynalazku w której źródłem promieni świetlnych jest elektroluminescencyjna dioda (7) zasilana z dwóch połączonych szeregowo ogniw galwanicznych (3) w układzie zmodyfikowanego klasycznego multiwibratora astabilnego zbudowanego na tranzystorach (1), w którym jeden z rezystorów kolektorowych (10) zastąpiono elektroluminescencyjną diodą (7). (4 zastrzeżenia)

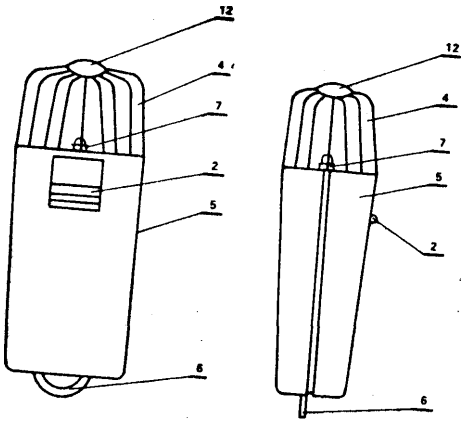

G10G **P. 210270** 13.10.1978

Frank Adam Kilian, Avalon, Stany Zjednoczone Ameryki.

Stroik trzcinowy do instrumentów muzycznych, **zwłaszcza dętych**

Wynalazek rozwiązuje zagadnienie zwiększenia trwałości stroika trzcinowego.

Stroik trzcinowy do instrumentów muzycznych, zwłaszcza dętych, z trzcinowym trzonem, według wynalazku charakteryzuje się tym, że na końcówkę (26) i wzdłuż krawędzi (28) stroika (10) jest naniesiona powłoka (38), którą stanowi drobnocząsteczkowy środek, taki jak proszek metalu, zawieszony w substancji nośnikowej, przy czym ta powłoka (38) wnika wgłąb porowatego trzonu. Rdzeń (30) lub główna część wibrująca stroika (10) są niepowleczone. (10 zastrzeżeń)

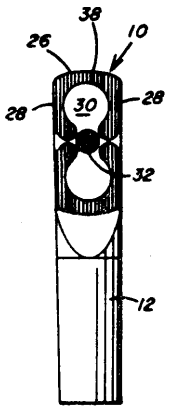

FIG. 1

G11C P. **210014** 30.09.1978

Instytut Komputerowych Systemów Automatyki i Pomiarów, Wrocław, Polska (Henryk Matuszewski, Jacek Szałkiewicz).

Tester do kontroli parametrów dynamicznych matryc pamięci ferrytowych

Przedmiotem wynalazku jest tester do kontroli parametrów dynamicznych matryc pamięci ferrytowych, umożliwiający bardzo szybki pomiar matryc, przeznaczony w szczególności do kontroli parametrów matryc pamięci w warunkach produkcji seryjnej. Tester zaopatrzony w sterujący układ i układ programowanego generatora testów wzajemnie ze sobą połączone, i ponadto połączone poprzez zespół układów elektrycznych pamięci z badaną matrycą, której wyjście jest połączone z wejściem wzmacniacza odczytu, według wynalazku charakteryzuje się tym, że ma wyjście wzmacniacza (5) odczytu połączone z jednym wejściem komparatora (6) amplitudy. Drugie wejście tego komparatora jest połączone z wyjściem programowanego generatora (7) progu dyskryminacji.

Wyjście komparatora (6) amplitudy jest połączone z jednym wejściem komparatora (8) fazy. Drugie wejście komparatora (8) fazy jest połączone z wyjściem programowanego generatora (9) strobu. Wyjście komparatora (8) fazy jest połączone z jednym wejściem jednobitowego, cyfrowego komparatora (10) który jest również połączony z układem (2) programowanego generatora testów oraz ze sterującym układem (1). Wejście sterujące programowanego generatora (9) strobu oraz programowanego generatora (7) progu dyskryminacji są połączone z odpowiednimi zespołami wyjść układu (2) programowanego generatora testów. (1 zastrzeżenie)

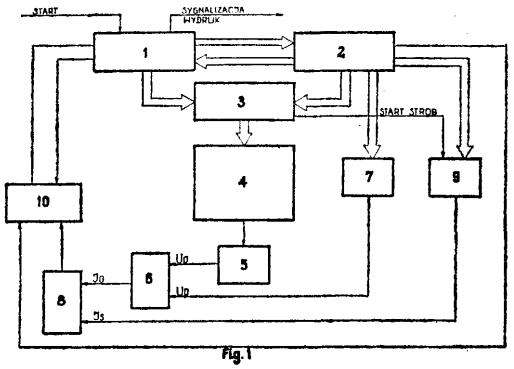

G11C **P. 210816** 09.11.1978
G05B

Zgłoszenie dodatkowe do patentu nr 100741

Biuro Studiów i Projektów Przemysłowych Urządzeń Elektrycznych „Elektroprojekt", Warszawa, Polska (Andrzej Zabłocki, Józef Bejnar, Tomasz Gajewski, Stanisław Dolata, Bronisław Obremski, Wojciech Skrzypkowiak, Jan Stawniak, Janusz Domazer).

Układ zdalnego sterowania, sygnalizacji i pomiarów

Wynalazek rozwiązuje zagadnienie opracowania układu pozwalającego na lepsze wykorzystanie torów transmisyjnych, umożliwiającego kontrolę przekroczeń nastawionych wartości pomiarowych oraz zapis wartości pomiarowych na drukarce.

Układ zdalnego sterowania, sygnalizacji i pomiarów składa się z zespołu centralnego oraz zespołów lokalnych. Zespół centralny ma modulator (22) połączony na wejściu z szyfratorem rozkazów (21) formującym ciąg impulsów rozkazowych i synchronizacyjnych, a na wyjściu połączony poprzez układ filtrów (23) z wejściem układu liniowego (25) lub z wejściem modulacyjnym radiotelefonu (24), połączonymi poprzez demodulator (26) z blokiem odbiorczym. Dodatkowy licznik (31) z układem deszyfrującym (20) bloku synchronizacji oraz z układem identyfikacji poprawnej transmisji (28) i rejestrem głównym (29) bloku odbiorczego. Ponadto blok odbiorczy zawiera układ kompensacji (34) oraz układ współpracy z drukarką (35) połączone z układem deszyfrującym (32), rejestrem (27) oraz układem identyfikacji poprawnej transmisji (28), przy czym układ współpracy z drukarką (35) jest także połączony z układem komparacji (34) i drukarką (36). Zespół lokalny ma blok nadawczy połączony poprzez układ modulatora (8) i układ filtrów (9) z wejściem układu liniowego (11) lub z wyjściem modulacyjnym radiotelefonu (10) oraz z wejściem demodulatora (15) połączonego z blokiem odbiorczym i blokiem synchronizacji. Blok synchronizacji zawiera dodatkowy układ sterujący (16) połączony z układem liniowym (11) lub radiotelefonem (10), oraz generator (33) połączony z licznikiem (1) oraz układem wydzielania impulsu synchronizacyjnego (4). Blok nadawczy jest wyposażony dodatkowo w przetwornik analogowo-cyfrowy (7).

(1 zastrzeżenie)

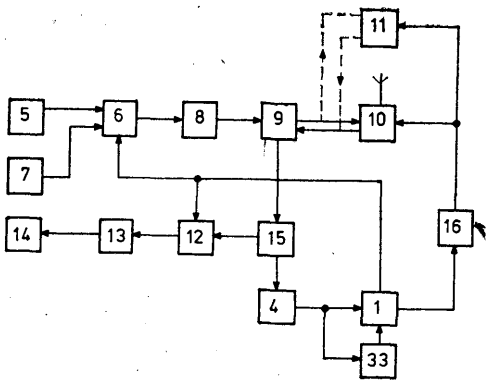

Fig.1

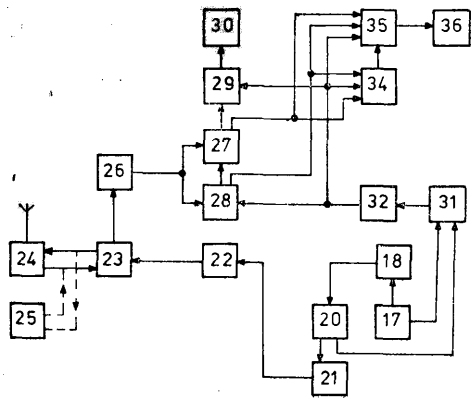

Fig.2

G12B **P. 215479 T** 08.05.1979
G04C

Politechnika Gdańska, Gdańsk, Polska (Ryszard Jarkowicz).

Ekran przyrządów pomiarowych z odczytem pozycyjnym zwłaszcza zegarka elektronicznego

Wynalazek rozwiązuje zagadnienie zwiększenia wygody odczytu z jednoczesnym zachowaniem dużej trwałości zegarka.

Ekran według wynalazku charakteryzuje się tym, że górna płytka (1) składająca się z dwóch szklanych płytek tworzących pierścieniowe zamknięte naczynie wyświetlacza wypełnione ciekłymi kryształami, podzielona jest promieniowo na 60 równych prostokątów (2) z których każdy podłączony jest do systemu dekodującego, przy czym minutnik (3) ma postać

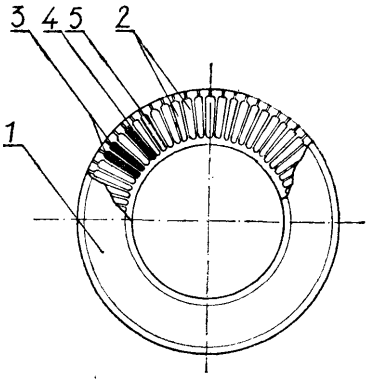

Fig.1

Fig.1

dwóch jednocześnie wyświetlanych prostokątów, a godzinnik (4) oraz sekundnik (5) przedstawione' są każdy w postaci jednego wyświetlanego z odpowiednio zsynchronizowaną prędkością prostokąta. Na obwodzie tarczy rozmieszczonych jest promieniowo 60 diod elektroluminescencyjnych, z których każda podłączona jest do systemu **dekodującego.** (2 zastrzeżenia)

Dział H
ELEKTROTECHNIKA

H01B **P. 210415** 19.10.1978

Krakowska Fabryka Kabli i Maszyn Kablowych, Kraków, Polska (Marian Pawłowski, Tadeusz Janotka, Tadeusz Tabiś, Kazimierz Woźniak).

Urządzenie do zdzierania powłok termoplastycznych z kabli i przewodów

Wynalazek rozwiązuje zagadnienie opracowania urządzenia do mechanicznego zdzierania powłok termoplastycznych z kabli i przewodów przeznaczonych na złom. Urządzenie według wynalazku, zawiera urządzenie zdawcze i odbiorcze oraz zespół zdzierający powłokę, wyposażony w rolki zgniatające (6), noże tarczowe (7) i rolki odbierające (8), przy czym górna rolka (6) i górny nóż tarczowy (7) umieszczone są na dźwigniach jednoramiennych (10, 11), których punkt obrotu znajduje się na osi (12). Regulacja docisku rolki ruchomej (6) i noża ruchomego (7) prowadzona jest za pomocą sprężyn śrubowych (13). Prowadzenie przewodu lub kabla w płaszczyźnie poziomej w strefie cięcia nożami tarczowymi (7) zapewnia para rolek nastawnych (15). (1 zastrzeżenie)

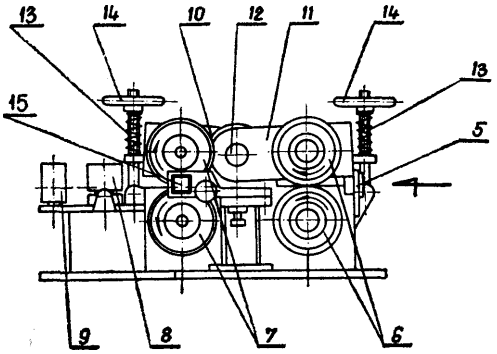

H01B **P. 217767** 15.08.1979

Pierwszeństwo: 15.08.1978 - Wielka Brytanią (33340/78)

Lucao Industries Limited, Birmingham, Wielka Brytania.

Sposób wytwarzania wielożyłowego kabla, urządzenie do wytwarzania wielożyłowego kabla, oraz kabel wielożyłowy lub odcinek kabla wielożyłowego

Sposób wytwarzania wielożyłowego kabla, w którym wiele żył przewodzących jest utrzymywanych w położeniu jedna obok drugiej, równolegle względem siebie za pomocą otaczającej je izolacji, polegający na tym, że pojedyncze, oddzielne żyły sprowadza się do położenia jedna obok drugiej, równolegle względem siebie, utrzymuje się te żyły w tym położeniu i tak utrzymywane łączy się te żyły ze sobą za pomocą izolacji kabla, zgodnie z wynalazkiem charakteryzuje się tym, że łączenie żył przerywa się w przedziałach rozmieszczonych wzdłuż długości kabla w celu wytworzenia stref, w których żyły te znajdują się w oddzieleniu względem siebie.

Urządzenie do wytwarzania wielożyłowego kabla, ma zespół napędowy do napędzania jednocześnie wielu przewodów poprzez to urządzenie, zespalacz, przez który są przemieszczane te przewody, przy czym zespalacza zespala każdą z powłok przewodów z powłoką bezpośrednio z nią sąsiadującą, wytwarzając kabel, w którym przewody są ułożone obok siebie i równolegle względem siebie, oraz urządzenie przerywaczowe uruchamiane w celu przerywania procesu spajania w z góry określonych miejscach wzdłuż długości kabla, w tym celu, aby w tych z góry określonych miejscach przewody znajdowały się w kablu w oddzieleniu względem siebie.

Kabel wielożyłowy zgodnie z wynalazkiem ma wiele przewodów, z których każdy zawiera żyłę przewodzącą oraz powłokę izolacyjną, przy czym przewody te są ułożone obok siebie i równolegle względem siebie, a powłoka każdego z przewodów jest zespolona bezpośrednio z powłoką sąsiedniego przewodu wzdłuż ich długości z wyjątkiem stref oddalonych od siebie o z góry określone przedziały rozmieszczone wzdłuż długości kabla, w których to strefach powłoki przewodów znajdują się w oddzieleniu od siebie, co umożliwia odcinanie od kabla wielożyłowego odcinków, odcinanych poprzez te strefy tak, aby każdy z tych odcinków miał co najmniej jedną strefę końcową, w której przewody znajdują się w oddzieleniu względem siebie. (72 zastrzeżenia)

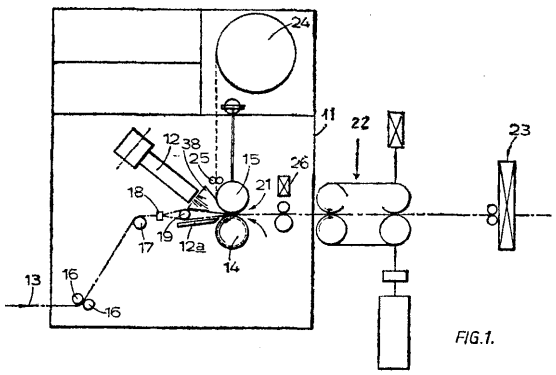

FIG.1.

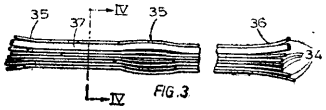

FIG.3

H01C H01L **P. 216346 T** **13.06.1979**

Politechnika Wrocławska, Wrocław, Polska (Tadeusz Berlicki, Eugeniusz Prociów).

Sposób wytwarzania rezystorów o skomplikowanym temperaturowym współczynniku zmian rezystancji

Wynalazek rozwiązuje zagadnienie opracowania sposobu, który pozwoliłby na wytworzenie rezystorów o znacznie lepszych parametrach elektrycznych.

Sposób polega na tym, że na podłoże (1), szklane lub ceramiczne, nanosi się warstwę materiału rezystywnego o ujemnym temperaturowym współczynniku zmian rezystencji, a następnie na tę warstwę nanosi się drugą warstwę materiału przewodzącego o dodatnim temperaturowym współczynniku zmian rezystencji, aż do uzyskania rezystencji powierzchniowej mniejszej co najmniej o rząd wielkości od warstwy rezystywnej. Następnie warstwy poddaje się obróbce fotolitograficznej, wytrawiając najpierw warstwę przewodzącą, pozostawiając kontaktowe pola (2) i przewodzące wyspy (3) na drodze między tymi polami, a potem wytrawia się warstwę rezystywną, pozostawiając ciągła rezystywną ścieżkę (4) pod kontaktowymi polami (2) i przewodzącymi wyspami (3). Stosunek sumy przewodzących wysp (3) do długości rezystywnej ścieżki (4) ustala się przyjmując dla rezystora zerową wartość temperaturowego współczynnika zmian rezystencji. Rezystywną ścieżkę można wykonać ze stopu chromonikiel a kontaktowe pola (2) i przewodzące wyspy (3) z dwuwarstwy chromonikiel-nikiel. (2 zastrzeżenia)

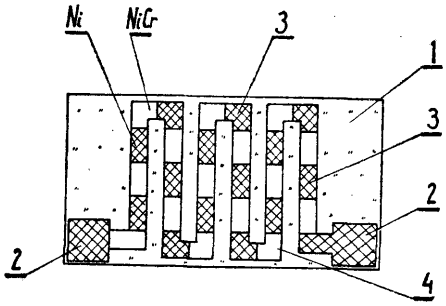

Fig.2

H01F B65H **P. 216352 T** 15.06.1979

Zakład Materiałów Magnetycznych „POLFER", Warszawa, Polska (Henryk Kufel, Leszek Chmurski, Ryszard Bartosik).

Urządzenie do automatycznego nawijania cewek zwłaszcza cewek dwusekcyjnych

Wynalazek rozwiązuje zagadnienie opracowania w pełni zautomatyzowanego urządzenia do nawijania cewek. Urządzenie według wynalazku oprócz głowicy podstawowej (3) zawiera głowicę dodatkową (6), służącą do nawijania drugiej sekcji na tym samym karkasie, jak również stół obrotowy (4) z dwunastoma trzpieniami (5) do osadzania na nich karka-

sów, przy czym napdę tego stołu (4) jest zrealizowany za pomocą zewnętrznego wałka (7) głowicy (3), sprzęgła elektromagnetycznego (40), wałka wewnętrznego (41) i zespołu stożkowych kół zębatych (42). Każdej z głowic (3, 6) jest przyporządkowany napęd z silnikiem elektrycznym (22), napędzającym ze stałą prędkością obrotową przekładnię dwubiegową (23) o obrotach 90 i 100 obr./min., która za pośrednictwem przekładni pasowej (25) jest sprzężona z hamulcem (28), przy czym zwora pierwszego sprzęgła (26) jest osadzona wieloklinowo na tulei wrzecionowej (30), zaś zwora (32) drugiego sprzęgła (27) jest sprzężona z zespołem krzywki (33) i za pośrednictwem kół zębatych (36), a wrzeciono (31) jest sprzężone z zespołem liniałów (37) o zmiennym punkcie podparcia. Mechanizm obrotu stołu (4) jest sprzężony z zespołem zalepiającym (19) z podgrzewanym grotem (20), zanurzonym w zbiorniku (21) zimnej zalepy. Ponadto urządzenie zawiera znany zespół przecinający (17) z przecinakiem nawijanego drutu (12) oraz zespół zrzutnika (43) nawiniętych cewek.

(2 zastrzeżenia)

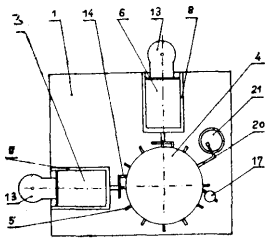

Fig. 2

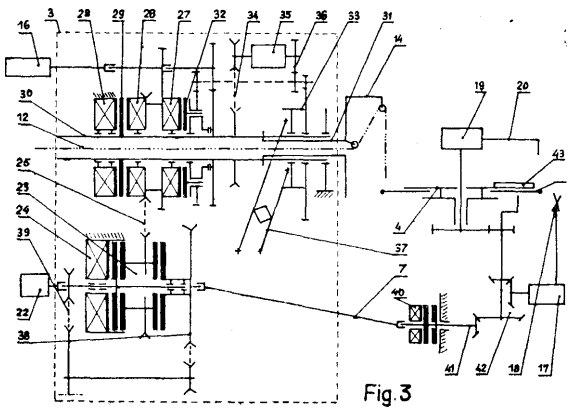

Fig. 3

H01G P. 210037 03.10.1978

Centralny Urząd Geologii, Ośrodek Badawczo-Rozwojowy Techniki Geologicznej, Warszawa, Polska (Aria Senzerlicht);.

Układ optycznego wskaźnika elektrycznych impulsów

Wynalazek rozwiązuje zagadnienie opracowania układu umożliwiającego obserwację krótkich impulsów, ocenę ich częstości i amplitudy, przeznaczonego do półprzewodnikowego detektora promieniowania jonizującego.

Układ optycznego wskaźnika elektrycznych impulsów według wynalazku charakteryzuje się tym, że anoda części wzmacniającej lampy **(V_1)** połączona jest z rezystorem **(R_2)** stanowiącym rezystencję obciążenia oraz poprzez potencjometr **(P_1)** i kondensator **(C_3)** z bazą transportową **(T_1)**. Kolektor tranzystora **(T_1)** połączony jest szeregowo poprzez rezystor **(R_3)** z emiterem tranzystora **(T_2)** oraz poprzez kondensator **(C_5)** z bazą tranzystora **(T_2)**. Emiter tranzystora **(T_2)** połączony jest z dynodą sterującą układu świecącej lampy **(V_1)**. Równolegle do dynody sterującej włączony jest kondensator **(C_2)**. Emiter tranzystora **(T_1)** połączony jest z masą poprzez rezystor (Re) i kondensator **(C_4)**. Baza tranzystorowa **(T_1)** ma połączenie z dzielnikiem składającym się z rezystorów **(R_3)**, **(R_4)**, a baza tranzystora **(T_2)** z dzielnikiem składającym się z rezystorów **(R_5)**, **(R_8)**.

(1 zastrzeżenie)

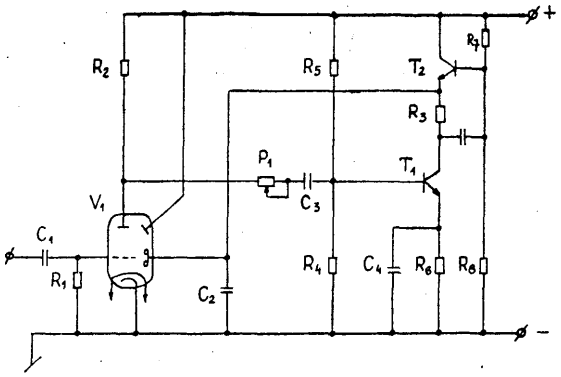

H01H P. 210796 07.11.1978

Przedsiębiorstwo Projektowania i Wyposażenia Odlewni „PRODLEW" i Politechnika Warszawska, Warszawa, Polska (Paweł Fabijański, Klemens Stańkowski, Henryk Tunia, Ryszard Zając, Mieczysław Kandefer, Kazimierz Wadas).

Sposób i układ do włączania tyrystorowego łącznika napięcia przemiennego

Wynalazek rozwiązuje zagadnienie opracowania sposobu i układu umożliwiających pomiar chwilowej wartości napięcia na łączniku, przy galwanicznym rozdzieleniu obwodu silnoprądowego od pomiarowego. Sposób włączania tyrystorowego łącznika napięcia przemiennego w momencie, gdy chwilowa wartość napięcia na nim równa się zero według wynalazku charakteryzuje się tym, że sygnał z obwodu silnoprądowego proporcjonalny do chwilowej wartości napięcia na tyrystorowym łączniku (Thl, Th2) za pośrednictwem transporterów **(Op_1)**, **(Op_2)** przetwarza się na sygnał słaboprądowy, odseparowany galwanicznie od obwodu silnoprądowego i energetycznie przystosowany do sterowania układami logicznymi wykonanymi w technice scalonej TTL.

Układ do włączania tyrystorowego łącznika napięcia przemiennego według wynalazku zawiera dwa transoptory **(Op_1)**, **(Op_2)** separujące obwody silnoprądowy i pomiarowy, gdzie diody, transoptorów **(Op_1)**, **(Op_2)** połączone odwrotnie - równolegle zasilane są przez rezystor **(R_1)** napięciem łącznika (Thl, Th2), a tranzystory transoptorów **(Op_1)**, **(Op_2)** połączone są równolegle i współpracują z układem Darlingtona **(T_1, T_2)**. Układ Darlingtona **(T_1, T_2)** wzmacniający sygnał z transoptorów **(Op_1)**, **(Op_2)** dołączony jest do dodatniego bieguna źródła zasilania przez rezystor **(R_2)**. Wyjście układu **(T_1, T_2)** połączone jest z bazą tranzystora **(T_3)** pracującego z rezystorem **(R_3)** w układzie wtórnika emiterowego. Wyjście wtórnika emiterowego połączone jest z układem (S) formowania impulsów sterujących bramki tyrystorów łącznika (Thl, Th2). (2 zastrzeżenia)

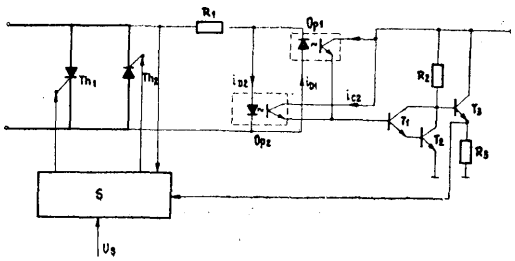

H01J **P. 210300** 13.10.1978

Zakłady Maszyn i Urządzeń Technologicznych „UNITRA-UNIMA", Zakład Techniki Próżniowej, Koszalin, Polska (Jan Bałbatun, Jadwiga Adamczak, Janusz Szymański).

Głowica jonizacyjna z zimną katodą w układzie odwróconego magnetronu

Wynalazek rozwiązuje zagadnienie opracowania głowicy o małym ciężarze i małych gabarytach, łatwej w eksploatacji.

Głowica ma izolator (7) umieszczony poza obszarem wyładowania i mocowany bezpośrednio na wsporniku (8) anody (5). Wspornik (8) zaciskany jest do korpusu - katody (1). W korpusie (1) osadzone są nabiegunniki (3, 4). Pomiędzy nimi na zewnętrznej powierzchni korpusu (1) osadzone jest źródło pola magnetycznego (2). Prostopadłe rzuty nabiegunników (3 i 4) i źródła magnetycznego (2) na oś głowicy nie pokrywają się ze sobą. Głowica przeznaczona jest do pomiaru ciśnień w urządzeniach próżniowych. (2 zastrzeżenia)

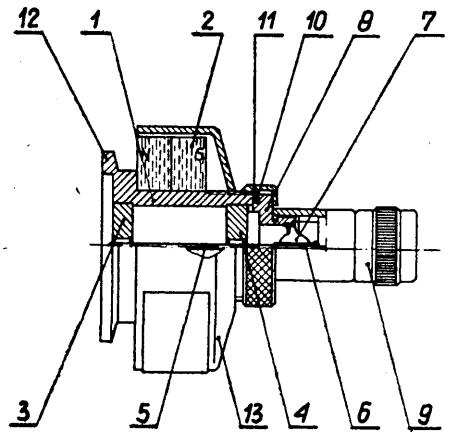

H01K **P. 210330** 17.10.1978

Zakłady Wytwórcze Lamp Elektrycznych „POLAM", im. Róży Luksemburg, Zakład Doświadczalny Sprzętu Oświetleniowego i Urządzeń Technologicznych, Warszawa, Polska (Marian Białucha, Józef Figaj, Jerzy Socha, Wiesław Mościcki, Adam Łuczkiewicz, Wiesław Gutowski).

Urządzenie do wtapiania w szkło kwarcowe wsporników elektrod źródła światła, zwłaszcza dwuświatłowej, halogenowej żarówki samochodowej

Wynalazek rozwiązuje zagadnienie zwiększenia wydajności urządzenia do wtapiania w szkło kwarcowe wsporników elektrod źródła światła.

Urządzenie ma głowicę (8) o 24 mechanizmach chwytających wsporniki elektrod i elementy kwarcowe obracającą się wokół mechanizmów technologicznych i pomocniczych. Wśród mechanizmów technologicznych jest zgniatacz (22) wsporników elektrod, dwie pary palników (54) nagrzewających elementy kwarcowe umieszczonych przy kolejnych mechanizmach chwytających, dwie dmuchawy (63) gazu ochronnego i przyrząd (65) zdejmujący wsporniki. Szczęki (13) uchwytów mechanizmów chwytających obracają się w płaszczyźnie pionowej, wsporniki układane w dolnej szczęce (11) ich uchwytu tworzą płaszczyznę poziomą, a konstrukcje mechanizmów technologicznych i pomocniczych usytuowanych na stole roboczym (27) urządzenia są dostosowane do układu wymienionych płaszczyzn. (9 zastrzeżeń)

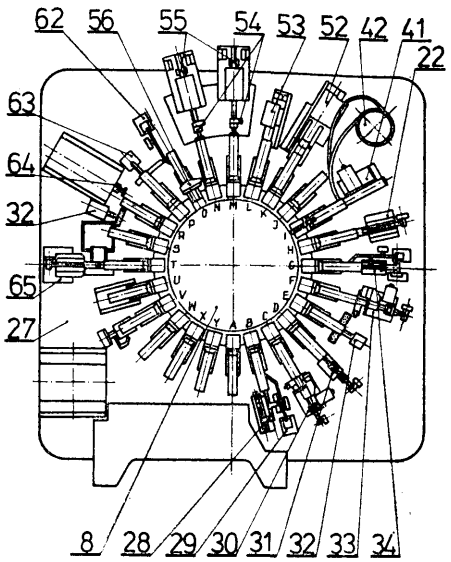

Fig.4

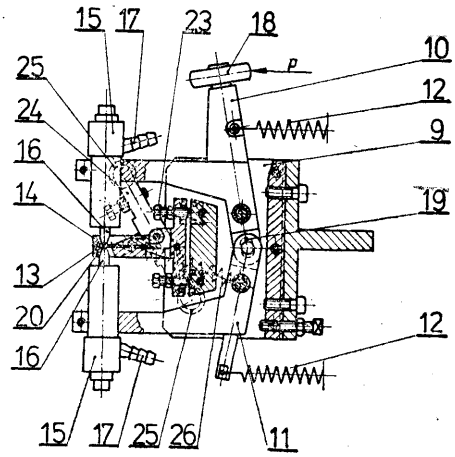

H01L **P. 208479** **17.07.1978**

Instytut Technologii Elektronowej przy **Naukowo-Produkcyjnym** Centrum Półprzewodników, Warszawa, Polska (Bogdan Darek).

Dioda elektroluminescencyjna lub laserowa, przystosowana do współpracy ze światłowodem

Wynalazek rozwiązuje zagadnienie eliminacji przesunięcia się światłowodu w czasie **montażu, względem** obszaru emitującego.

Dioda mająca do mocowania światłowodu nad strukturą, według wynalazku charakteryzuje się **tym,** że wspornik (1) ma sprężysty uchwyt mocujący (2). Na wsporniku (1) jest wykonany rowek (4) do ustawiania światłowodu względem struktury diodowej. Dioda znajduje zastosowanie jako źródło promieniowania w optoelektronicznych łączach telekomunikacyjnych. (4 zastrzeżenia)

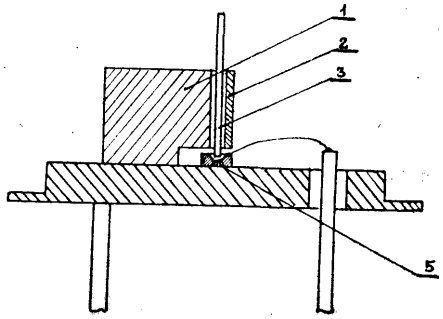

Fig.2.

H01M **P. 202565** 01.02.1977

Ryszard Sobczyk, Bilcza, Polska (Ryszard Sobczyk).

Elektryczne ogniwo prądu stałego z elektrodami ruchomymi regulowanymi

Ogniwo według wynalazku składa się z pojemników wypełnionych elektrolitem składającym się z wody, kwasu azotowego, kwasu siarkowego i kwasu octowego.

Wewnątrz ktżdego pojemnika znajdują się po dwie elektrody; elektroda cynkowa i wyżarzona pałka węglowa. Elektroda cynkowa jest elektrodą ruchomą regulowaną, elektroda węglowa może być ruchoma, a może też być wmontowana na stałe w każdym pojemniku. (3 zastrzeżenia)

H01P **P. 210702** 04.11.1978

Polska Akademia Nauk - Instytut Fizyki, Warszawa, Polska (Halina Bielska-Lewandowska, Natalija Irisova, Grzegorz Jung, Stanisław J. Lewandowski, Aleksander M. Prochorov, Roman Sobolewski, Eugeny A. Vinogradov).

Przetwornik częstości promieniowania elektromagnetycznego w zakresie fal milimetrowych i submilimetrowych

Wynalazek rozwiązuje zagadnienie opracowania przetwornika o dużej skuteczności działania, uniwersalnego w zastosowaniu. Przetwornik wykonany jest w postaci otwartego rezonatora z lustrami o średnicy większej od wymiarów geometrycznych

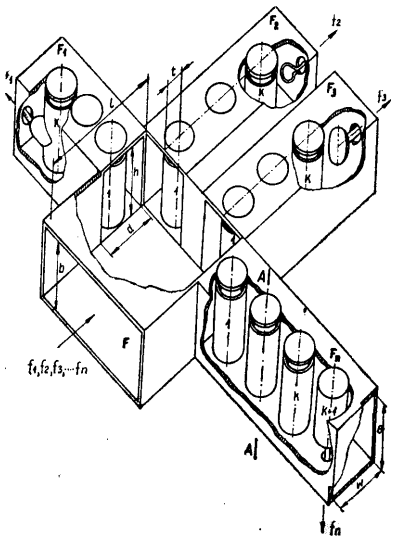

przekroju wiązki, przy czym lustra lub co najmniej jedno z nich jest strukturą przewodników metalowych z włączonymi w nie złączami Josephsona. Przewodniki metalowe mają kontakty zewnętrzne usytuowane na obrzeżu przetwornika służące do łączenia z sobą złącz.

Przetwornik znajduje zastosowanie jako detektor fal milimetrowych i submilimetrowych lub też jako mieszacz z falami o różnej długości. (4 zastrzeżenia)

H01P **P. 216370 T** 15.06.1979

Przemysłowy Instytut Telekomunikacji, Warszawa, Polska (Wacław Niemyjski, Maria Rozalska).

Multiplekser mikrofalowy

Wynalazek rozwiązuje zagadnienie rozdzielania sygnałów z jednego kanału prowadnicy falowodowej o szerokim paśmie przenoszonych częstotliwości na wiele kanałów o węższych pasmach częstotliwości. W multiplekserze według wynalazku filtry z rodzajem fali TEM ($F_1 \div F_n$) są sprzęgnięte swymi pierwszymi obwodami rezonansowymi z polem magnetycznym prowadnicy falowodowej wspólnego kanału (F) za pomocą otworów o odpowiednich rozmiarach w ściankach o maksimum prądu końcowej części falowodu w taki sposób, aby oś główna każdego rezonatora filtru TEM była ustawiona prostopadle do linii sił pola magnetycznego w prowadnicy falowodowej. (3 zastrzeżenia)

H01P **P. 220278** 10.12.1979

Centrum Naukowo-Produkcyjne Elektroniki Profesjonalnej „Unitra-Radwar", Warszawskie Zakłady Radiowe „Rawar", Warszawa, Polska (Roman Grygiel, Wiktor Milewski, Zygmunt Szuba, Włodzimierz Merc, Jan Celej, Michał Kotlewski).

Sposób wytwarzania falowników, zwłaszcza ze stopów aluminiowych

Wynalazek rozwiązuje zagadnienie opracowania tańszego i mniej materiałochłonnego sposobu wykonywania falowodów.

Sposób wytwarzania falowodów według wynalazku polega na umieszczeniu odcinka rury falowodowej (1) w formie i zalaniu na niej kołnierza (2) o kształcie i wymiarach gniazda formującego formy, korzystnie metodą odlewania pod ciśnieniem. Po zakrzepnięciu materiału poddaje się obróbce czoło (4) kołnierza (2).

Na rurze falowodowej (1), w miejscu, na którym ma być następnie zalany kołnierz (2), wykonuje się kotwy (3), zwiększające wytrzymałość połączenia. (2 zastrzeżenia)

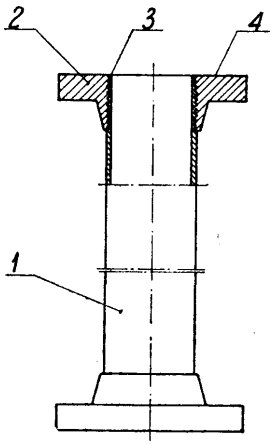

H01Q **P. 210728** 04.11.1978

Zakłady Radiowe „RADMOR", Gdynia, Polska Zygfryd Kubiaczyk, Edwin Plenikowski, Tadeusz Kubicki).

Antena radiokomunikacyjna

Wynalazek rozwiązuje zagadnienie opracowania anteny o lekkiej i prostej konstrukcji Dipol antenowy składa się z dwóch ramion, z których jedno jest utworzone z zewnętrznej żyły współosiowego przewodu zasilającego (3), do którego bezpośrednio jest dołączony bocznik (5). Z przedłużenia tego ramienia jest utworzona spiralna żyła wewnętrzna (7) zwartej ćwierćfalowej linii odsprzęgającej, o wewnętrznej żyle w postaci metalowej tulei (8). (1 zastrzeżenie)

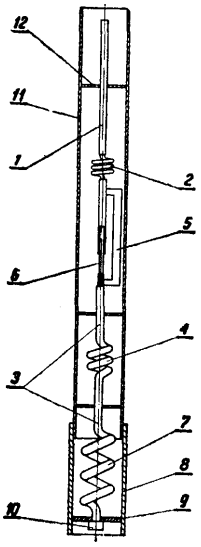

H01Q H03B **P. 220768** 22.12.1979

Zgłoszenie dodatkowe do zgłoszenia nr P. 219389

Centrum Naukowo-Produkcyjne Elektroniki Profesjonalnej „Unitra-Radwar", Warszawskie Zakłady Radiowe „Rawar", Warszawa, Polska (Jacek Gwardecki).

Cyfrowy generator wartości wzorcowej położenia anteny zwłaszcza w płaszczyźnie elewacji

Wynalazek rozwiązuje zagadnienie opracowania generatora, w którym aproksymacja funkcji zbliżonej do sinusoidalnej dokonywana jest za pomocą cyfrowego całkowania funkcji trapezowej.

Układ cyfrowego generatora według wynalazku zawiera generator fali prostokątnej (1) połączony z x-bitowym licznikiem rewersyjnym (2). Wyjście licznika (2) połączone jest z pierwszym kompletem wejść x-bitowego sumatora binarnego (3). Drugi komplet wejść sumatora (3) połączony jest z wyjściami x-bitowego rejestru (4). Wyjście sumatora (3) połączone jest z wejściem licznika rewersyjnego (5), na wyjściu którego otrzymywane są kolejno w czasie y-bitowe słowa cyfrowe. Kierunek zliczania licznika sterowany jest za pomocą układu sterującego (6).

(1 zastrzeżenie)

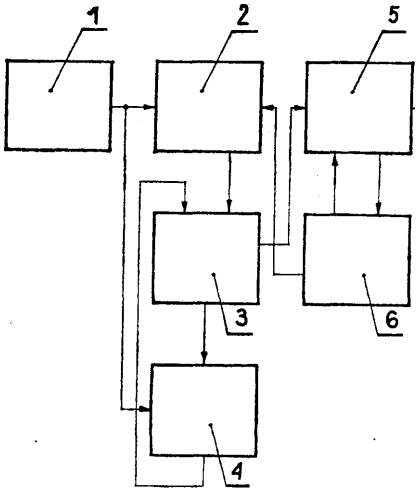

H01R **P. 210277** 11.10.1978

Dolnośląskie Zakłady Porcelany Elektrotechnicznej „Polam-Mysłakowice, Mysłakowice, Polska (Ryszard Kosek, Ireneusz Kwiatkowski, Bernard Rapior, Marian Szulczewski).

Oprawka porcelanowa, dwuczęściowa do nakręcania z blokadą

Wynalazek rozwiązuje zagadnienie opracowania oprawki przystosowanej do żarówek z gwintem Edisona E27.

Oprawka do nakręcania, z blokadą według wynalazku ma korpus porcelanowy (1), w którym uformowany jest gwint Edisona E 27 oraz do którego przytwierdzone są styki (3 i 4) oprawki, wiodące prąd elektryczny.

Drugim elementem jest podstawa (2) oprawki, w której umieszczone są dwie płytki (5 i 6), mające gwintowany otwór do nakręcania na rurkę.

Płytki zblokowane są wkrętami (7). Po nakręceniu oprawki na rurkę i zblokowaniu płytek wkrętami (7), płytki wywierają napięcie zaciskowe na gwint rurki, uniemożliwiając odkręcenie się oprawki z rurki bez użycia narzędzia.

Wkład izolacyjny (8) zabezpiecza elementy oprawki przed przypadkowym dotknięciem przewodów wiodących prąd elektryczny, wysuniętych spod zacisków (3 i 4) oprawki.

Korpus oprawki wraz z podstawą połączone są wkrętem (9), a całość skonstruowana tak, że średnica (D) oprawki do jej wysokości (H) wynosi 1:1,63.

(1 zastrzeżenie)

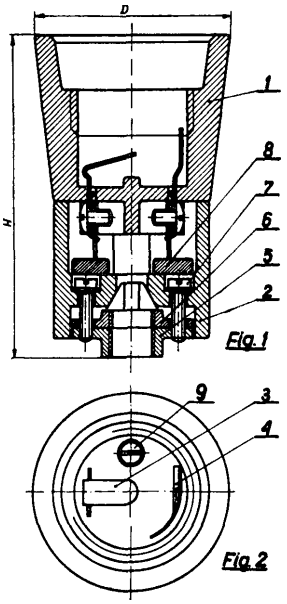

H01S **P. 210168** **10.10.1978**

Politechnika Warszawska, Warszawa, Polska (Jerzy Lemanowicz, Janusz Ziętek, Leszek Strawiński, Lech Boruc).

Urządzenie do prowadzenia wiązki laserowej, zwłaszcza do korekcji elementów warstwowych

Wynalazek rozwiązuje zagadnienie zwiększenia dokładności obróbki korekcyjnej.

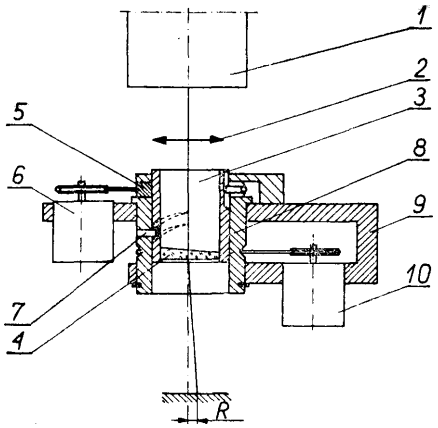

Urządzenie do prowadzenia wiązki laserowej wyposażone jest w klin optyczny *(i)* zamocowany za obiektywem (2), w ten sposób, że ma możliwość obrotu wokół osi wiązki laserowej oraz przemieszczania wzdłuż tej osi. Klin optyczny osadzony jest w tulei (3), zaopatrzonej w rowek o zarysie linii śrubowej współpracujący z elementem wodzącym (7). (2 zastrzeżenia)

H01T P. 216330 T 12.06.1979

Politechnika Łódzka, Łódź, Polska (Andrzej Hetman, Jacek Gołębiowski, Andrzej Majocha).

Układ do pomiaru maksymalnej wartości napięcia na zwartych stykach przerywacza

Wynalazek rozwiązuje zagadnienie opracowania układu niezawodnego w działaniu, zapewniającego dużą dokładność pomiaru maksymalnej wartości napięcia na zwartych stykach przerywacza w aparacie zapłonowym pojazdów samochodowych.

Układ wyposażony w układ sterowania realizujący funkcję załączania i wyłączania elementu łącznikowego pracującego w takt zamykania i otwierania styków przerywacza, charakteryzuje się tym, że wejście układu sterującego (US) jest połączone z wejściem wzmacniacza operacyjnego (W) stanowiącego wejście układu pomiarowego, do którego dołączony jest styk badanego przerywacza, natomiast wyjście układu sterującego (US) jest dołączone do bramki tranzystora polowego (T_1), którego źródło jest połączone z wyjściem wzmacniacza operacyjnego (W), podłoże jest dołączone do jednego bieguna napięcia zasilającego (U), dren zaś poprzez rezystor (R_2) jest połączony z kondensatorem (C) dołączonym do masy wraz z bramką drugiego tranzystora polowego (T_2), którego podłoże i źródło poprzez rezystor (R_3) są dołączone do wejścia odwracającego wzmacniacza operacyjnego (W), a poprzez rezystor (R_4) do jednego bieguna napięcia zasilającego (U), dren zaś jest połączony z przeciwnym biegunem napięcia zasilającego (U). (6 zastrzeżeń)

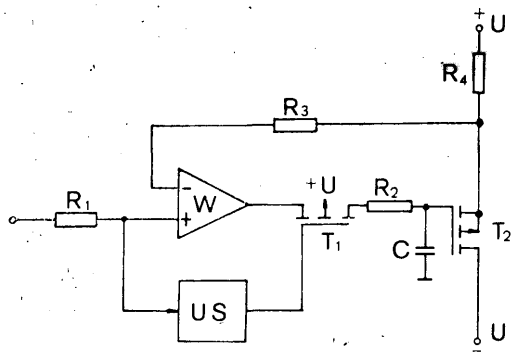

H01T P. 216331 T 12.06.1979

Politechnika Łódzka, Łódź, Polska (Jerzy Korczyński, Lesław Isalski, Grzegorz Ciesielski, Andrzej Majocha, Paweł Wójcikowski).

Urządzenie do **eliminacji** impulsów wysokiego napięcia cewki zapłonowej silnika spalinowego

Wynalazek rozwiązuje zagadnienie opracowania urządzenia w pełni zautomatyzowanego, nie wymagającego stosowania odrębnego źródła do zasilania układu wyzwalania łącznika półprzewodnikowego.

Urządzenie, w którym zestyki przerywacza są zbocznikowane za pomocą łącznika półprzewodnikowego, charakteryzuje się tym, że półprzewodnikowy łącznik (3) jest przyłączony do zestyków przerywacza (8) za pośrednictwem układu prostownikowego (5), a układ (2) jego wyzwalania czerpiący energię z cewki zapłonowej (7) jest połączony z układem sterowania (1) synchronizowanym przez sygnał z przerywacza (6) i sondy wysokiego napięcia (10) na świecy pierwszego cylindra. (1 zastrzerzenie)

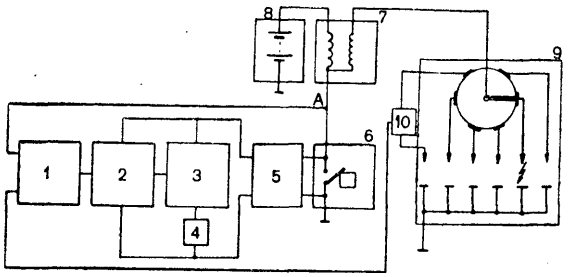

H02G P. 210117 05.10.1978

Główne Biuro Studiów i Projektów Górniczych, Biuro Projektów Górniczych, Kraków, Polska (Ryszard Klisiński, Karol Ciesielski).

Sposób i urządzenie do układania kabla energetycznego na estakadzie kablowej

Wynalazek rozwiązuje zagadnienie zwiększenia bezpieczeństwa i zmniejszenia pracochłonności przy układaniu kabla na estakadzie o znacznej długości, w miejscach o gęstej zabudowie terenu.

Sposób według wynalazku polega na tym, że kabel rozciąga się na terenie wzdłuż estakady, a następnie na jednym końcu estakady unosi się kabel w górę i układa na kołach prowadniczych (5) zespołu prowadniczo - wnoszącego kabel (1), a zawieszonego na wózku przejezdnym (4) podwieszonym na szynie jezdnej (2) estakady, po czym uruchamia się wózek przejezdny unoszący kabel ku górze w trakcie jego przemieszczania się, zsuwa kabel z kół prowadniczych z tyłu wózka przejezdnego i układa kabel na wspornikach (3).

Urządzenie według wynalazku zawiera układ co najmniej dwóch kół (5) prowadniczych, zabudowanych na belce (6) osadzonej na odpowiedniej wysokości na wieszaku (7), przy czym belka (6) wraz z wieszakiem (7) zawieszona jest na konstrukcji wózka przejezdnego (4) w ten sposób, że umożliwia w określonych granicach zmianę koła pochylenia belki pod ciężarem kabla. (3 zastrzeżenia)

Fig. 2.

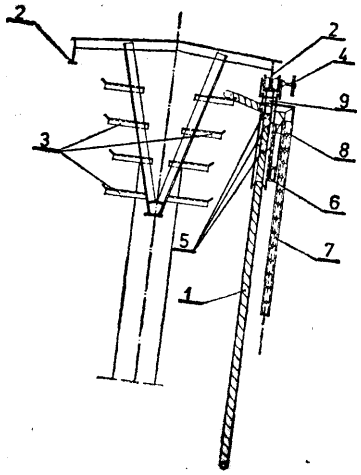

H02G P. 210188 10.10.1978

Przedsiębiorstwo Produkcji i Montażu Urządzeń Elektrycznych Budownictwa, Warszawa, Polska (Marian Lenart, Jan Buczyński, Ryszard Urban, Andrzej Bajer, Zbigniew Gajda).

Urządzenie do zdejmowania izolacji z przewodów elektrycznych

Wynalazek rozwiązuje zagadnienie zdejmowania izolacji z części środkowej przewodów elektrycznych.

Urządzenie do zdejmowania izolacji z przewodów składa się ze szczęki górnej (1), która w dolnej części ma przecinak podłużny (3) i dwa przecinaki poprzeczne (5) oraz szczęki dolnej (2), która w swej górnej części ma przecinak podłużny (4) i dwa przecinaki poprzeczne (5) umiejscowione naprzeciw i w płaszczyźnie pionowej przecinaków szczęki górnej (1). (2 zastrzeżenia)

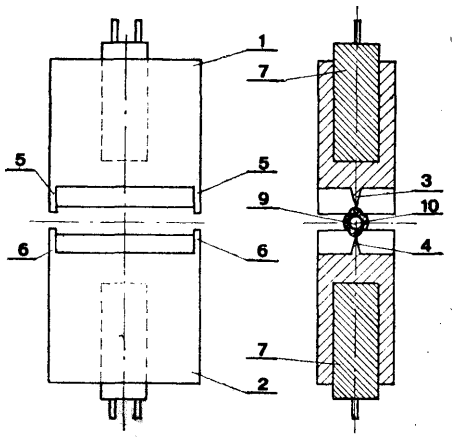

Fig. 4 Fig. 3

H02G B65H **P. 210218** 11.10.1978

Biuro Projektowo-Badawcze Budownictwa Ogólnego „Miastoprojekt-2" Łódź, Polska (Henryk Kalinowski).

Urządzenie do prowadzenia przewodów zasilających urządzeń przejezdnych zwłaszcza elektrowciągów

Urządzenie według wynalazku zawiera obok toru jezdnego (3) elektrowciągu (4) koryto (9), którego dno wykonane jest z blachy ażurowej lub tworzywa sztucznego celem samoczyszczania, natomiast wierzch koryta osłonięty jest spadzistą osłoną (6) w kształcie daszka, do którego przymocowana jest elastyczna przykrywa (2), poniżej której na całej długości toru znajduje się szczelina, w której porusza się przymocowane w sposób sztywny do elektrowciągu ramię (1), wewnątrz którego wprowadzony jest przewód elektryczny oponowy (5) o dowolnej ilości żył. Urządzenie według wynalazku pozwala na zasilanie i sterowanie elektrowciągu z jednego stałego punktu, umożliwia poruszanie się elektrowciągu po torach z krzywiznami na dość znaczne odległości. Ma prostą konstrukcję, niskie koszty wykonania oraz długą żywotność. (2 zastrzeżenia)

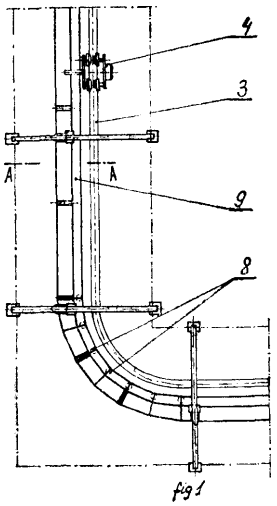

fig 1

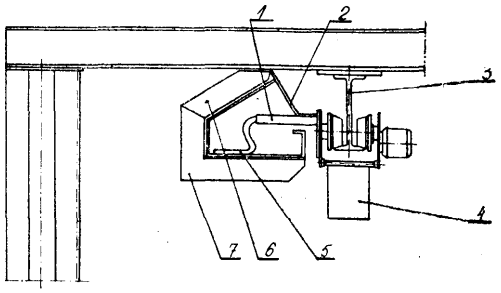

fig 2

H02G **P. 210779** **08.11.1978**

Południowe Zakłady Przemysłu Elektrotechnicznego w Czechowicach - Dziedzicach, Zakład nr 4, Wierbka, Polska (Marian Mach, Eugeniusz Wójcikiewicz, Jerzy Szlachetka, Mieczysław Górka).

Mechniczny uchwyt przegubowy do mocowania osprzętu elektrotechnicznego

Wynalazek rozwiązuje zagadnienie opracowania mechanicznego uchwytu przegubowego do pewnego i trwałego mocowania osprzętu elektroinstalacyjnego w puszkach podtynkowych.

Uchwyt według wynalazku ma dwa ramiona: krótsze (1) i dłuższe (2). W bliższej odległości ramienia (1) jest wygarbienie (3) spełniające rolę przegubu przy współpracy z nakrętką (4), osadzoną na wkręcie metalowym (5). (1 zastrzeżenie)

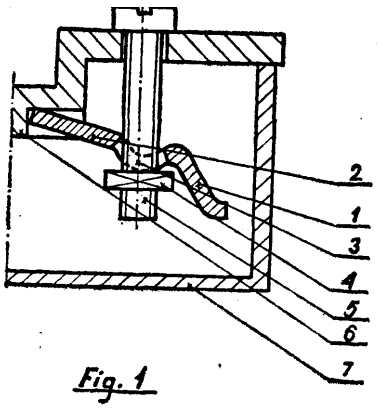

Fig. 1

H02G **P. 216119 T** **06.06.1979**

Zgłoszenie dodatkowe do zgłoszenia P. 205891

Przedsiębiorstwo Instalacji Elektrycznych Budownictwa, Warszawa, Polska (Jerzy Cieślak, Tadeusz Markiewicz, Zdzisław Szymański, Roman Pokora, Jerzy Kowalski).

Prefabrykowany pion instalacyjny, instalacji elektrycznych w budynkach mieszkalnych

Wynalazek rozwiązuje zagadnienie unifikacji i prefabrykacji pionów instalacyjnych dla wszystkich systemów i technologii budowlanych.

Prefabrykowany pion instalacyjny, instalacji elektrycznych budynków mieszkalnych składa się z powtarzalnych na każdej kondygnacji budynku scalonych segmentów obudowy (1) wyposażonych w pionowe kanały (16, w których prowadzone są wszystkie instalacje budynku. (1 zastrzeżenie)

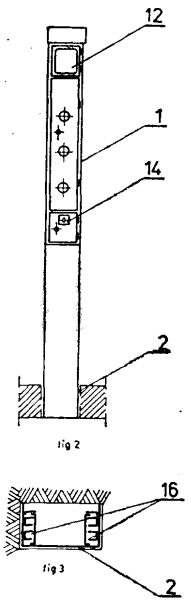

H02H **P. 217162 T** 13.07.1979

Akademia Rolnicza, Lublin, Polska (Zdzisława Rotter, Zbigniew Oszczak, Henryk Kozłowski).

Układ sygnalizacji i wyłączania napędu maszyn rolniczych

Wynalazek rozwiązuje zagadnienie zmniejszenia awaryjności pracy maszyn rolniczych. Układ według wynalazku charakteryzuje się tym, że składa się ze sprężystych wysięgników sterujących (1) ze śrubą regulacyjną (2) i przekaźnika sterującego (3), zamontowanych na dyszlu holowniczym (4) maszyny (14) i poprzez przekaźnik (7) zasilanych z akumulatora (6) ciągnika (13), przy czym akumulator (6) poprzez przekaźnik sterujący (3) połączony jest z sygnalizacją (11) świetlną lub dźwiękową i z zaworem elektromechanicznym (8), a przekaźnik (7) jest załączony dźwignią (12) włączania napędu. (1 zastrzeżenie)

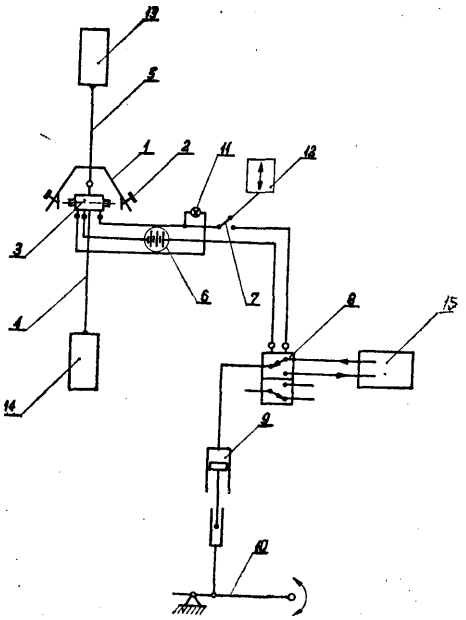

H02J **P. 220617** 19.12.1979

Zakłady Aparatury Elektrycznej „Mera-Refa", Świebodzice, Polska (Edward Krumplewski, Tadeusz Barczyszyn, Kryspin Manierski, Wacław Mendak, Bogdan Kreczmer, Renata Kowalska).

Układ zasilania DC/DC dużej mocy

Wynalazek rozwiązuje zagadnienie opracowania układu umożliwiającego elastyczną rozbudowę lub modyfikację, podczas eksploatacji układu przy zmniejszonych kosztach wytwarzania.

W układzie zasilacza DC/DC dużej mocy pomiędzy blok sterujący (BS) i bloki zasilaczy AC/DC **(BZ1, BZ2,...,BZn)** włączony jest blok transformacji (BT) zawierający transformator przetwarzający (TP), którego uzwojenia wtórne są dołączone do wyjścia poprzez czwórniki tłumiące (CT). Układy sygnalizacji zakłóceń napięcia zasilającego (UZ) i napięć wyjściowych (US) są połączone z wydzielonym źródłem napięcia sygnalizacyjnego (S). Układ znajduje zastosowanie w zasilaczach o konstrukcji modułowej w kompleksowych zestawach zebezpieczeń elektroenergetycznych. (2 zastrzeżenia)

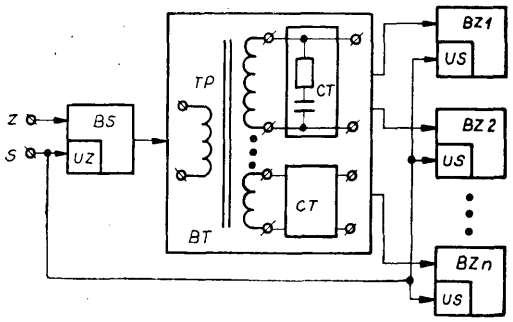

H02M **P. 216059 T** 31.05.1979
H02P

Politechnika Lubelska, Lublin, Polska (Jan Skwarna, Włodzimierz Zieliński, Mieczysław Łazarz, Ryszard Kuśmierczyk, Józef Szkutnik).

Sposób wzbudzania generatorów prądu przemiennego zwłaszcza przetwornic częstotliwości średnich oraz układ do stosowania tego sposobu

Przedmiotem wynalazku jest sposób wzbudzania generatorów prądu przemiennego zwłaszcza przetwornic częstotliwości średnich używanych do zasilania silników asynchronicznych pracujących w charakterze elektrowrzecion szlifierskich oraz układ do stosowania tego sposobu. Wynalazek rozwiązuje zagadnienie zabezpieczenia generatora przed zanikiem napięcia oraz uniemożliwienia wyłączenia wzbudzenia generatora przez przekaźnik termobimetaliczny bez sygnalizowania zaistniałego przypadku, niedopuszczenia do przerwania pracy elektrowrzeciona i zniszczenia elementu szlifowanego.

Sposób według wynalazku polega na zastosowaniu zasilaczy **(Z1)** i (Z2), z których jeden **(Z1)** pracuje ciągle, a drugi (Z2) włączony jest na czas przekroczenia prądu krytycznego **(I_k)** generatora. Układ według wynalazku charakteryzuje się tym, że zasilacze (Z1) i (Z2) są włączone równolegle, przy czym zasilacz ((Z2) połączony jest z układem progowym

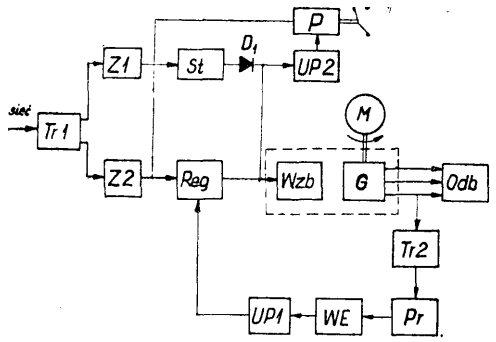

Fig.1

(UP1) i regulatorem **(Reg),** które są sterowane prądem generatora (G) przetwarzanym w przekładniku prądowym **(Tr2),** prostowniku (Pr) i wtórniku emitowanym (WE).

Ponadto układ ten ma przekaźnik (P) włączony przez układ progowy **(UP2).** (3 zastrzeżenia)

H02M **P. 216311 T** 13.06.1979

Ośrodek Badawczo-Rozwojowy Aparatury Manewrowej „ORAM", Łódź, Polska (Jerzy Pietrasik, Zbigniew Grzybowski).

Łącznik hybrydowy prądu przemiennego

Wynalazek rozwiązuje zagadnienie opracowania łącznika hybrydowego o prostej konstrukcji, małych gabarytach i ciężarze, niezawodnego w działaniu.

Łącznik składający się z łącznika zestykowego oraz z łączników półprzewodnikowych, z których każdy jest połączony równolegle z jednym z zestyków głównych łącznika zestykowego, według wynalazku charakteryzuje się tym, że w każdym biegunie ma kontrakton (K), łączący obwód wyzwalania półprzewodnikowych elementów mocy łącznika półprzewodnikowego (1), sterowany przez człon sterujący (2), umieszczony pomiędzy punktami równoległego połączenia zestyku głównego (S) z łącznikiem półprzewodnikowym (1) i połączony szeregowo z zestykiem głównym (S). (3 zastrzeżenia)

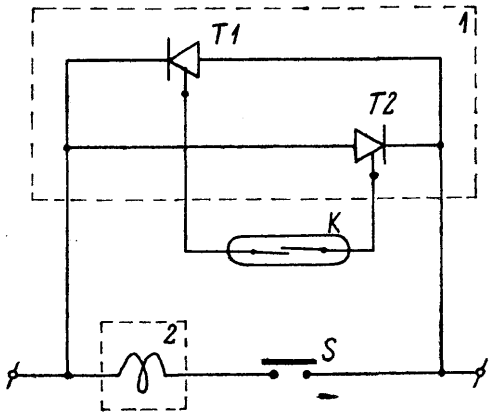

H02P **P. 210763** 06.11.1978

Ośrodek Badawczo-Rozwojowy Systemów Mechanizacji, Elektrotechniki i Automatyki Górniczej, Katowice, Polska (Edward Pastuszka, Krzysztof Jedziniak).

Układ rewersyjnego sterowania oraz zabezpieczenia dwóch silników

Wynalazek rozwiązuje zagadnienie zmniejszenia ilości styczników w układzie rewersyjnego sterowania równocześnie dwóch silników.

Układ wyposażony w dwa styczniki, których styki główne (1) i (2) połączone są ze sobą umożliwiając zmianę kolejności faz, według wynalazku charakteryzuje się tym, że z połączenia (3) za stykami głównymi (1) i (2) styczników **(St1)** i **(St2)** wyprowadzone są dwa odpływy (4) i (5) z zabezpieczeniami nadprądowymi (8) i (9) do silników (6) i (7). Styki wykonawcze (10) i (11) zabezpieczeń nadprądowych (8) i (9) połączone są szeregowo i tworzy gałąź obwodu, który rozgałęzia się w punkcie (12) na dwa obwody zasilania cewek (13) i (14) styczników **(Stl)** i **(St2).**

Układ przeznaczony jest do sterowania strugów pracujących w podziemiach kopalń. (1 zastrzeżenie)

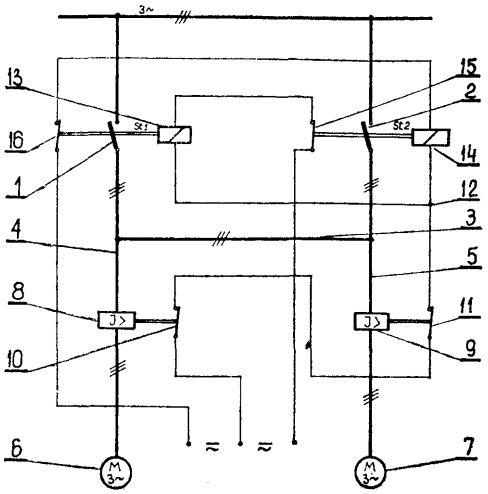

H02P P. 216913 T 05.07.1979

Ośrodek Badawczo-Rozwojowy Systemów Mechanizacji, Elektrotechniki i Automatyki Górniczej, Katowice, Polska (Grzegorz Dziurowicz, Jarosław Daniłow, Maciej Dąbrowski, Edward Jurowski, Franciszek Szczucki, Mirosław Zapart).

Układ regulacji prądu

Wynalazek rozwiązuje zagadnienie linearyzacji częstotliwości pracy łącznika tyrystorowego oraz rozszerzenia zakresu regulacji prądu.

Układ jest dwustanowym regulatorem prądu zbudowanym z zadajników sygnału i sygnału wstępnego (1, 2), dzielnika sygnału (3), bloku kluczującego (4), komparatora (5), czujnika prądu (6), bloku przetwarzania (7), łącznika tyrystorowego (8) oraz silnika szregowego prądu stałego (9). Wartość zadana prądu silnika (9) wprowadzana jest zadajnikiem sygnału (1).

Układ regulacji prądu przeznaczony jest zwłaszcza dla elektronicznego zespołu sterującego łącznikiem tyrystorowym, który pracuje w obwodzie zasilania szeregowego silnika prądu stałego. (1 zastrzeżenie)

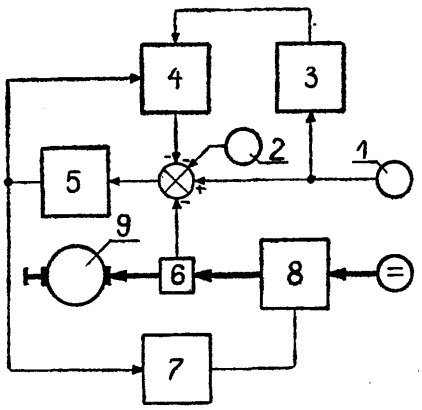

H03D **P. 216855 T** 03.07.1979

Główny Instytut Górnictwa, Katowice, Polska (Marcin Borelowski, Adam Komarzewski, Edward Layer, Kazimierz Stoiński).

Dyskriminator sygnałów zmodulowanych częstotliwościowo przy dużej wartości dewiacji

Wynalazek rozwiązuje zagadnienie opracowania dyskryminatora o prostej budowie, znajdującego zastosowanie w systemach pomiarowych, w których wymagane jest szerokie pasmo przenoszenia przy stosunkowo niskiej częstotliwości podstawowej i

dobrej liniowości. Dyskryminator według wynalazku ma układ formujący (1), którego wyjście jest dołączone do układu różniczkującego (2), połączonego szeregowo z prostownikiem (3), filtrem (4), rezystorem (5), wzmacniaczem (6) i drugim filtrem (7) oraz jest dołączone do drugiego prostownika (8), połączonego z tym wzmacniaczem (6) poprzez drugi rezystor (9). (1 zastrzeżenie)

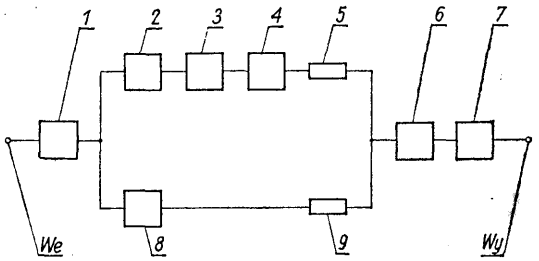

H03F P. **210327** T 16.10.1978

Politechnika Lubelska, Lublin, Polska (Tomasz Piech, Janusz Morawski).

Wzmacniacz pomiarowy do współpracy z przetwornikami parametrycznymi

Wynalazek rozwiązuje zagadnienie opracowania wzmacniacza umożliwiającego wykonywanie pomiarów statystycznych i dynamicznych przy pomocy czujników parametrycznych, odpornego na zakłócenia niskoczęstotliwościowe.

Wzmacniacz pomiarowy według wynalazku składa się z mostka (1), z którego wychodzący sygnał, wzmocniony przez wzmacniacz (2), za pośrednictwem wyłącznika (3) podawany jest na wejście filtra pasmowego (10) i wzmacniacza (11), z demodulatora synchronicznego (12) sterowanego impulsem sterującym z generatora impulsów i przesuwnika fazowego (13), przy czym czas trwania impulsu sterującego jest znacznie krótszy od okresu fali nośnej oraz z rezystorów (5) i wyłącznika (4), umożliwiających współpracę wzmacniacza z czujnikiem pomiarowym w układzie półmostkowym. Wyłącznik (8) pozwala na dołączenie na wejście filtra posmarowanego (10) sygnału kompensującego z bloku (9) zasilanego z generatora (14). Na wyjściu wzmacniacza (17) wbudowany jest miernik (18). Ponadto w skład wzmacniacza wchodzi blok sygnału wzorcującego (7), który może być wprowadzony na wejście filtra pasmowego (10) za pośrednictwem wyłącznika (6), po uprzednim odłączeniu sygnału pomiarowego i kompensującego. (3 zastrzeżenia)

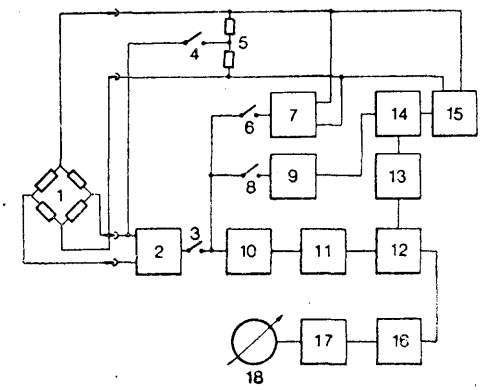

Fig. 1.

H03F P. **216015** T **01.06.1970**

Politechnika Warszawska, Warszawa, Polska (Wanda Stępińska, Bogusław Zalewski).

Tyrystorowy **wzmacniacz prądu stałego**

Wynalazek rozwiązuje zagadnienie opracowania wzmacniacza o niskich kosztach wytwarzania Wzmacniacz zasila odbiornik indukcyjny **(W_w)**, kórego odczep ze środka połączony jest poprzez obwód anoda—katoda tyrystora (T) z pierwszą diodą rozdzielającą **(D_1)**, połączoną w szereg reg z końcem pierwszego uzwojenia wtórnego **(I_a, I_h)** transformatora zasilającego (Tr), trzyuzwojeniowego oraz z drugą diodą rozdzielającą **(D_2)** połączoną w szereg z początkiem drugiego uzwojenia wtórnego (Ha, **II_b)** tego transformatora (Tr). Odczep uzwojenia odbiornika indukcyjnego **(W_w)** połączony jest również z początkiem pierwszego uzwojenia **(I_a,** Ib) transformatora (Tr), poprzez trzecią diodę rozdzielającą **(D_3)** oraz z końcem drugiego wtórnika uzwojenia **(II_a, II_b)** transformatora (Tr), poprzez czwartą diodę rodzielającą **(D_4)**. Oba uzwojenia wtórne transformatora (Tr) mają odczepy ze środka uzwojenia połączone w szereg z uzwojeniem odbiornika indukcyjnego **(W_w)**, poprzez dwuuzwojeniowy dławik indukcyjny (DT). (1 zastrzeżenie)

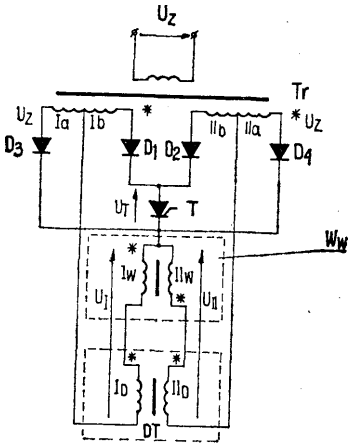

FIG.1

H03H P. **210318** **14.10.1978**

Instytut Łączności, Warszawa, **Polska (Stanisław** Sypniewski).

Układ sumowania mocy szerokowstęgowych wzmacniaczy wielkiej częstotliwości klasy D z komutacją napięcia oraz transformacją wartości obciążenia

Wynalazek rozwiązuje zagadnienie **opracowania układu** prostego w budowie, łatwego **w eksploatacji,** o dużej sprawności energetycznej.

Układ zawierający zespół elementów kluczujących, utworzony przez symetryczne czterokluczowe **przeciwsobne** układy mostkowego albo przez niesymetryczne dwukluczowe układy przeciwsobne, według wynalazku charakteryzuje się tym, że wyjścia mostkowych układów kluczujących **($K_1 \ldots K_n$)** są połączone poprzez szerokowstęgowe transformatory dopasowujące **($D_1 \ldots D_n$)** z wejściem asymetrycznym transformatorów **($T_1 \ldots$** Tn), których wyjścia są połączone parami z wejściami hybrydowych transformatorów sumujących **($S_1 \ldots S_{n/2}$)**. Transformatory te tworzą układ kaskadowy, w którym każdy następny stopień zmniejsza dwukrotnie liczbę wyjść stopnia poprzedniego, a wyjście ostatniego w kaskadzie transformatora sumującego (Sk) jest połączone z wejściem szeregowego obwodu rezonansowego **(L,** C, R). Transformatory dopasowujące **($D_1 \ldots D_n$)** oraz asymetryczne **($T_1 \ldots T_n$)** są wykonane z magnetowodów o dużej przenikalności magnetycznej, a ich uzwojenie jest utworzone z linii transmisyjnych w dobranej impedancji charakterystycznej. (2 zastrzeżenia)

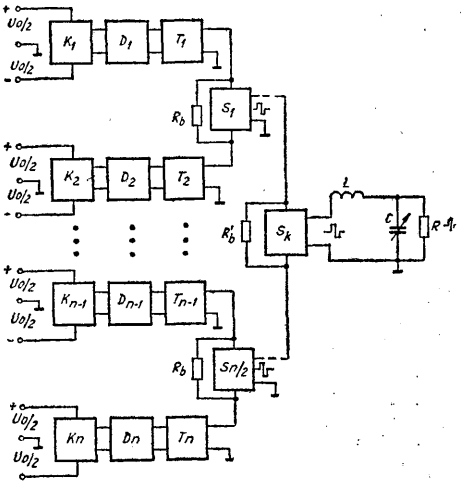

Fig. 1

H03H P. 210384 18.10.1978

Politechnika Gdańska, Gdańsk, Polska (Zygmunt Giętkowski).

Dwustanowy układ filtru wejściowego, przeznaczony do współpracy z trakcyjnymi wielofazowymi przekształtownikami impulsowymi

Przedmiotem wynalazku jest dwustanowy układ filtru wejściowego o małej masie i małych gabarytach, przeznaczony do współpracy z trakcyjnymi wielofazowymi przekształtnikami impulsowymi z modulacją szerokości impulsu.

Filtr według wynalazku jest filtrem typu Π i składa się z bloku kondensatorów C_1, C_2, C_R), dławika powietrznego (L_1) i łącznika (Ł). Kondensator (C_R) jest przełączany za pomocą łącznika (Ł) w ten sposób, że w stanie pracy normalnej trakcyjnego przekształtnika impulsowego jest podłączony równolegle do kondensatora (C_2), tworząc wraz z nim, dławikiem (L_1) i kondensatorem (C_1) układ filtru typu II, natomiast w stanie pracy awaryjnej tego przekształtnika ten sam kondensator (C_R) jest podłączony równolegle do dławika (L_1), tworząc wraz z nim rezonansową gałąź produkcji, w poprzednim układzie filtru II, o częstotliwości rezonansowej równej częstotliwości impulsowania przekształtnika w stanie pracy awaryjnej. (1 zastrzeżenie)

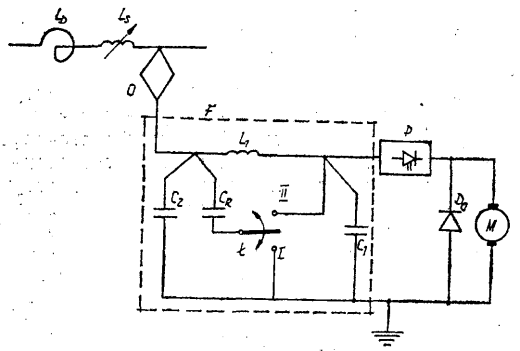

H03H P. 210385 18.10.1978

Zakłady Radiowe „Diora", Dzierżoniów, Polska (Franciszek Szlachetko).

Dzielnik napięcia

Przedmiotem wynalazku jest dzielnik napięcia wielkiej częstotliwości, zapewniający miniaturyzację konstrukcji i umożliwiający zdalne sterowanie jego tłumieniem. Dzielnik napięcia według wynalazku ma znane rezystorowe ogniwa typu T lub II. Charakterystyczną cechą dzielnika napięć jest to, że ma on szereg diodowych członów tworzących tłumiki typu T. Do dwóch diod D1) złączonych ze sobą jednakowymi elektrodami dołączona jest przeciwną elektrodą trzecia dioda (D2).

Dzielnik stosowany jest w aparaturze kontrolno-pomiarowej. (1 zastrzeżenie)

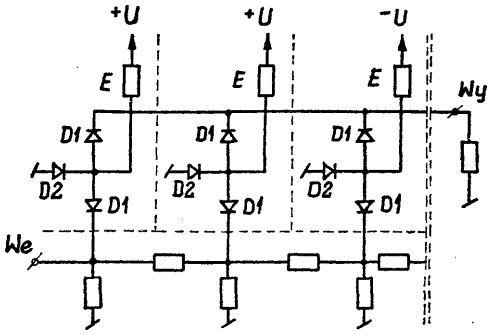

H03K P. 210038 03.10.1978

Centralny Urząd Geologii, Ośrodek Badawczo-Rozwojowy Techniki Geologicznej, Warszawa, Polska (Aria Senzerlicht).

Układ tranzystorowego wtórnika

Wynalazek rozwiązuje zagadnienie opracowania układu tranzystorowego wtórnika do liniowego przenoszenia ujemnych impulsów elektrycznych, a zwłaszcza elektrycznych impulsów scentylacyjnej aparatury spektrometrycznej, z szeroką dynamiką przenoszenia rzędu lmV-10V. Układ według wynalazku charakteryzuje się tym, że baza krzemowego tranzystora (T_2), stanowiącego dynamiczną rezystancję kaskadowego wtórnika jest połączoną poprzez rezystor polaryzacji (R_5) z kolektorem krzemowego tranzystora (T_2) będącego wzmacniaczem, stanowiąc obwód ujemnego sprzężenia zwrotnego. (1 zastrzeżenie)

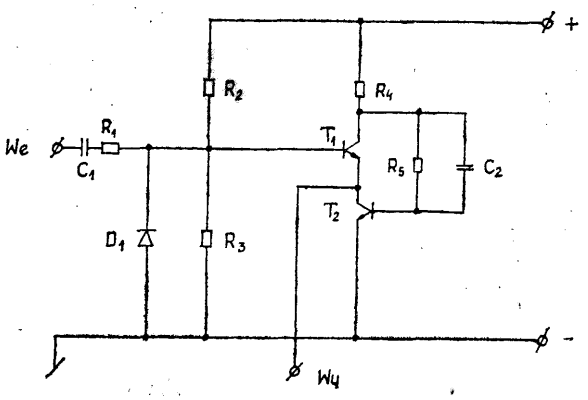

H03K P. 210369 17.10.1978

Politechnika Śląska im. Wincentego Pstrowskiego, Gliwice, Polska (Henryk Kolka, Maciej Kulawik, Marian Kidawa, Piotr Wypiór, Ryszard Siurek, Jan Wajler).

Stabilizator impulsowy

Wynalazek rozwiązuje zagadnienie opracowania stabilizatora impulsowego napięcia, umożliwiającego całkowite wyeliminowanie zmian częstotliwości przy zmniejszaniu prądu obciążenia do zera oraz wyeliminowanie wstępnej oporności obciążenia.

Stabilizator impulsowy zawierający tranzystor, diodę, dławik i kondensator, według wynalazku charakteryzuje się tym, że ma diodę (D_1), której anoda jest połączona z emiterem tranzystora (T), zaś jej katoda jest połączona z kolektorem tranzystora (T) oraz ma klucz (W) połączony równolegle z diodą (D), przy czym tranzystor (T) i klucz (W) są załączane komplementarnie. (3 zastrzeżenia)

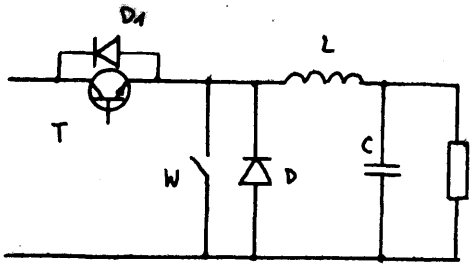

Fig. 1

H03K **P. 210370** 17.10.1978

Politechnika Śląska im. Wincentego Pstrowskiego, Gliwice, Polska (Henryk Kolka, Maciej Kulawik, Marian Kidawa, Piotr Wypiór, Ryszard Siurek, Jan Wajler).

Stabilizator impulsowy

Wynalazek rozwiązuje zagadnienie opracowania stabilizatora impulsowego napięcia, umożliwiającego całkowite wyeliminowanie zmian częstotliwości przy zmniejszaniu prądu obciążenia do zera oraz całkowite wyeliminowanie wstępnej oporności obciążenia.

Stabilizator impulsowy składający się z przetwornicy tranzystorowej z transformatorem i diodami prostowniczymi oraz filtru, według wynalazku charakteryzuje się tym, że ma anodę pierwszej diody **(D_1)** połączoną z emiterem pierwszego tranzystora przetwornicy **(T_1)**, zaś katoda tej diody jest połączona z kolektorem tego tranzystora oraz anodę drugiej diody **(D_2)** połączoną z emitorem tranzystora przetwornicy **(T_2)**, zaś katoda tej diody jest połączona z kolektorem tego tranzystora. Stabilizator na klucz **(W_1)** połączony równolegle z pierwszą diodą prostowniczą **(D_3)** i klucz **(W_2)** połączony równolegle z drugą diodą prostowniczą **(D_4)**, przy czym klucze **(W_1)** i **(W_2)** są załączane odpowiednio równocześnie z załączeniem pierwszego i drugiego tranzystora przetwornicy, zaś wyłączane są odpowiednio równocześnie z wyłączaniem drugiego i pierwszego tranzystora przetwornicy.

(6 zastrzeżeń)

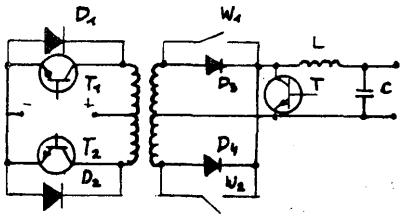

Fig 1

H03K **P. 216198** T 07.06.1979

Politechnika Wrocławska, Wrocław, Polska (Jerzy Ferens).

Sposób i układ modulacji szerokości impulsów sterowania przekształtników statycznych

Wynalazek rozwiązuje zagadnienie zwiększenia stabilności i powtarzalności zmodulowanych przebiegów oraz uzyskania niezależnej regulacji amplitudy i częstotliwości podstawowej harmonicznej zmodulowanego sygnału, w szerokim zakresie.

Sposób według wynalazku polega na cyklicznym próbkowaniu zakodowanej cyfrowo informacji o kształcie żądanego przebiegu zmodulowanego. Częstotliwość próbkowania jest proporcjonalna do częstotliwości żądanego przebiegu. W układzie według wynalazku znajduje się procesor cyfrowy (5), który jest sprzężony z przesuwającym rejestrem (1) i z generatorem (6) o cyfrowo nastawianej częstotliwości. Wejście zegarowe rejestru (1) jest połączone z wejściem zegarowym pomocniczego licznika (11), a na wejścia te są doprowadzane impulsy zegarowe o dobranej częstotliwości. Układ ma ponadto co najmniej jeden tor sygnału, zawierający rewersyjny licznik (7), cyfrowy komparator **(12)** oraz pamiętający element (2). Ilość torów odpowiada ilości faz żądanego sygnału zmodulowanego. Wyjścia pomocniczego licznika (11) i rewersyjnego licznika (7) są połączone z wejściami komparatora (12), wejście zegarowe licznika (7) jest połączone z generatorem (6), a wyjście rejestru (1) jest połączone z pamiętającym elementem (2). Wyjście elementu (2) oraz wyjście pomocniczego przerzutnika (14), współpracującego z rewersyjnym licznikiem (7), są połączone z wyjściowym, formującym członem (15).

Sposób i układ według wynalazku znajdują zastosowanie zwłaszcza do sterowania falowników pracujących w układach napędowych maszyn elektrycznych prądu przemiennego. (3 zastrzeżenia)

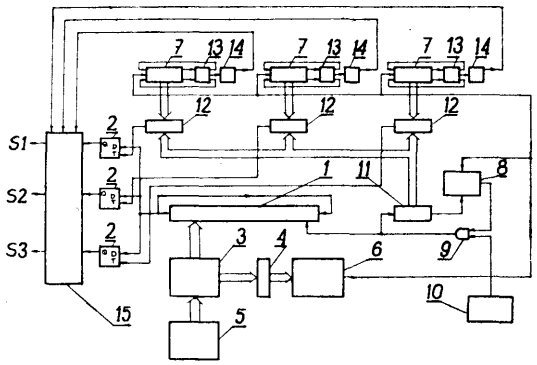

FIG.2.

H03K **G01N** **P. 216653 T** 27.06.1979

Polska Akademia Nauk - Instytut Maszyn Przepływowych, Gdańsk, Polska (Stanisław Kwaśniewski, Jerzy Mizeraczyk, Dariusz Jonaszek, Ryszard Nieżorawki, Jerzy Konieczka).

Cyfrowy układ obróbki sygnału elektronicznego miernika laserowego

Układ według wynalazku charakteryzuje się tym, że wejście układu stanowi przedwzmacniacz (1), którego wyjście połączone jest z dwoma układami progowymi (2, 3). Wyjście jednego układu progowego (2) połączone jest z licznikiem okresów (6) oraz z przetwornikiem (4) częstotliwość-napięcie. Wyjście drugiego układu progowego (3) połączone jest z wejściem detektora (5) paczki impulsów dopplerowskich połączonego z przetwornikiem (4) częstotliwość-napięcie. Wyjście detektora (5) paczki impulsów połączone jest, wraz z wyjściem licznika okresów (6) z wejściem układu decyzyjnego (7), którego wyjście połączone jest z licznikiem okresów (6) oraz z licznikiem ilości impulsów zegarowych (10), mającym na wejściu bramkę logiczną (9). Jedno z wejść bramki połączone jest z licznikiem okresów (6), a drugie wejście z zegarem wzorcowym (8).

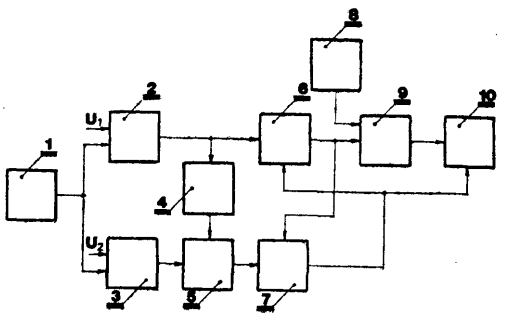

Układ znajduje zastosowanie w laserowych miernikach prędkości przepływu cieczy i gazów, jak również w laserowych miernikach drgań. (1 zastrzeżenie)

H03K **P. 216826** T 02.07.1979
H03H

Politechnika Krakowska, Kraków, Polska (Janusz Dominiak).

Układ dzielenia częstotliwości impulsów prostokątnych, wytwarzający impulsy prostokątne o współczynniku wypełnienia 50%

Układ według wynalazku charakteryzuje się tym, że składa się z dwóch liczników impulsów prostokątnych (1) i (2) oraz przerzutnika R-S (3). Wejścia (4) i (13) liczników impulsów prostokątnych (1) i (2) są połączone razem i stanowią wejścia układu, zaś wyjścia (6) i (11) liczników impulsów prostokątnych (1) i (2) połączone są z wejściami (7) i (10) przerzutnika R-S (3). Wyjścia (8) i (9) przerzutnika R-S (3) połączone są z wejściami zerującymi (5) i (12) liczników impulsów prostokątnych (1) i (2). (1 zastrzeżenie)

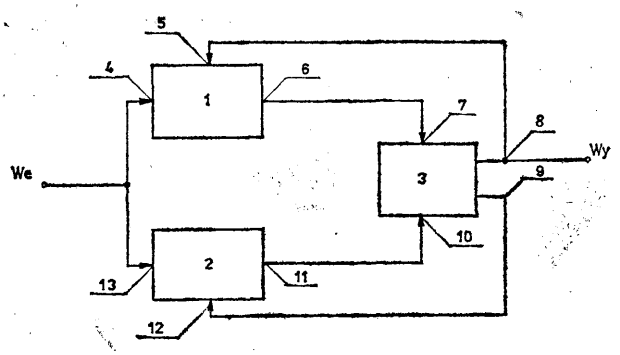

H03K **P. 216961** T 07.07.1979

Politechnika Śląska im. Wincentego Pstrowskiego, Gliwice, Polska (Mirosław Jędrzejczyk).

Cyfrowy **przetwornik danych**

Przedmiotem wynalazku jest cyfrowy przetwornik danych, przeznaczony do rejestracji danych cyfrowych na taśmie papierowej, lub magnetycznej, znajdujący zastosowanie w układach pomiarowych.

Cyfrowy przetwornik danych ma układ sterujący taktowany zegarem wewnętrznym lub sygnałem z urządzenia wejściowego połączony z programatorem, który grupuje pomiary w bloki, przy czym układ sterujący połączony jest z blokiem multiplexera wyjściowego, który przetwarza wyniki z postaci równoległej na szeregową. (1 zastrzeżenie)

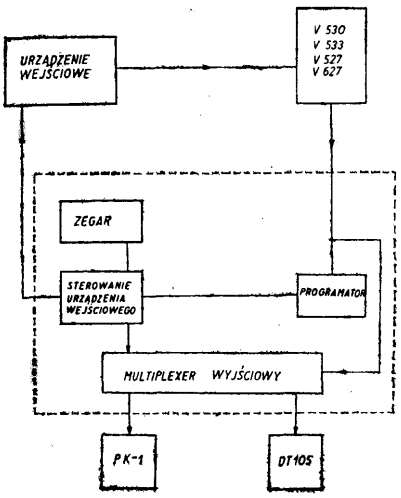

H03K **P. 217240** T 18.07.1979

Politechnika Gdańska, Gdańsk, Polska (Bogdan Wilamowski, Dariusz Lewandowski, Piotr Płotka).

Element logiczny scalony typu I²L

Wynalazek rozwiązuje zagadnienie opracowania elementu umożliwiającego realizację układów I²L o ekstremalnie małych iloczynach czasu opóźniania i mocy, małym w czasie opóźnienia, dużej obciążalności i bardzo dużej gęstości upakowania.

W elemencie logicznym scalonym I²L według wynalazku pod powierzchnią polikrystalicznej warstwy krzemu (4) znajdują się kolejno cienkie obszary typu n (7) i typu p (6) powstałe w wyniku dyfuzji domieszek z polikryształu, który jest domieszkowany zarówno domieszkami typu p jak i typu n, przy czym domieszek typu p jest mniej niż typu n. (1 zastrzeżenie)

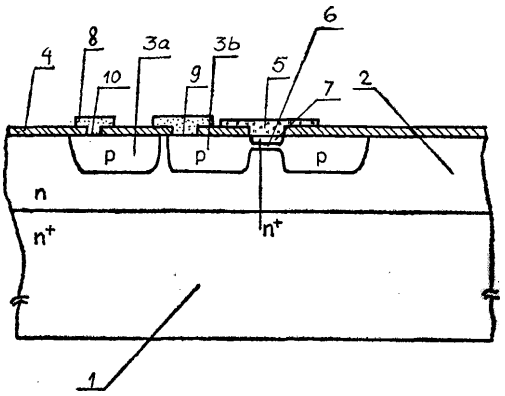

H04B **P. 210087** 05.10.1978

Kombinat Produkcyjno-Naukowy Podzespołów Elektronicznych, Zakład Doświadczalno-Badawczy Ceramiki Elektronicznej, Warszawa, Polska (Andrzej Duracz, Dobrosław Pióro).

Tor pośredniej częstotliwości odbiorników radiowych i telewizyjnych z kompensacją temperaturowego dryftu częstotliwości

Wynalazek rozwiązuje zagadnienie miniaturyzacji i zwiększenia niezawodności torów pośredniej częstotliwości.

Tor składający się ze wzmacniacza wejściowego, filtru piezoelektrycznego, dyskryminatora piezoelektrycznego i wzmacniacza pośredniej częstotliwości, według wynalazku charakteryzuje się tym, że filtr (2) i dyskryminator (3) wykonane są z tego samego materiału piezoelektrycznego. Materiał ten może mieć względnie dowolny temperaturowy współczynnik częstotliwości, co dzięki umieszczeniu obu elementów toru tak, aby ich temperatury były jednakowe nie wpływa na stabilność pracy układu. Dyskryminator (3) może być wykonany jako element piezoelektryczny wykorzystujący fale powierzchniowe i umieszczony z filtrem pośredniej częstotliwości (2) wykonanym również tą techniką na podłożu z jodanu litu, w jednej obudowie. (4 zastrzeżenia)

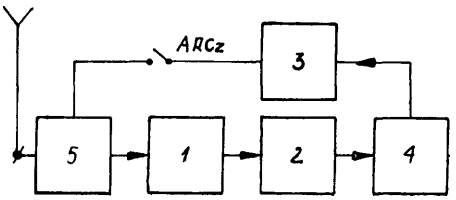

H04B **P. 210724** 04.11.1978

Zakłady Radiowe „Diora", Dzierżoniów, Polska (Józef Madera, Andrzej Fall).

Sposób odbioru fal długich i średnich

Przedmiotem wynalazku jest sposób odbioru fal długich i średnich, zapewniający pełne pokrycie zakresów tych fal w radioodbiornikach, które w układzie oscylatora mają jedną wspólną cewkę dla fal długich i średnich.

Sposób według wynalazku polega na tym, że do wspólnej cewki (L) oscylatora dołącza się skracający kondensator (Cd) przy odbiorze fal długich, a podczas odbioru zakresu fal średnich przyłącza się do niej skracający kondensator (Cs). Pojemność kondensatora (Cd) jest większa od pojemności kondensatora (Cs). Ponadto do cewki średniofalowej (Ls) obwodu wejściowego radioodbiornika włącza się skracający kondensator **(Csw).** (2 zastrzeżenia)

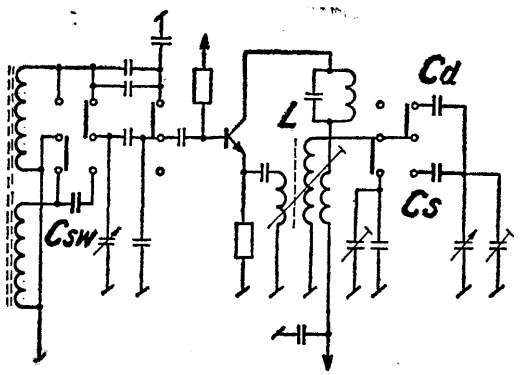

H04B **P. 210777** 08.11.1978

Państwowe Zakłady Teletransmisyjne „TELKOM - PZT", Warszawa, Polska (Andrzej Pietrasik, Piotr Błędziński).

Układ aktywnego **korektora** fazy

Przedmiotem wynalazku jest układ aktywnego korektora fazy, w szczególności do korekcji charakterystyk fazowych przęseł pierwotnogrupowych w teletransmisyjnych systemach nośnych dla przesyłania w nich sygnałów stereofonicznych wysokiej jakości.

Wynalazek rozwiązuje zagadnienie opracowania układu, umożliwiającego płynną regulację nachylenia charakterystyki fazy przy pomocy jednego potencjometru dla obu kanałów.

Układ korektora fazy składający się z odwracacza fazy zrealizowanego na dwóch tranzystorach pracujących w układzie wzmacniacza z napięciowym szeregowym sprzężeniem zwrotnym oraz przesuwnika fazy złożonego z równoległego obwodu rezonansowego oraz potencjometru, według wynalazku charakteryzuje się tym, że do emitera tranzystora (T2) dołączone są cewka **(L1)** i kondensator (Cl) a do emitera tranzystora (Tl) dołączony jest potencjometr **(R3).** Zmianę zakresu korekcji (korygowanie fazy w jednym lub drugim kanale sygnału stereofonicznego) realizuje się przez zmianę wartości indukcyjności cewki obwodu rezonansowego. (1 zastrzeżenie)

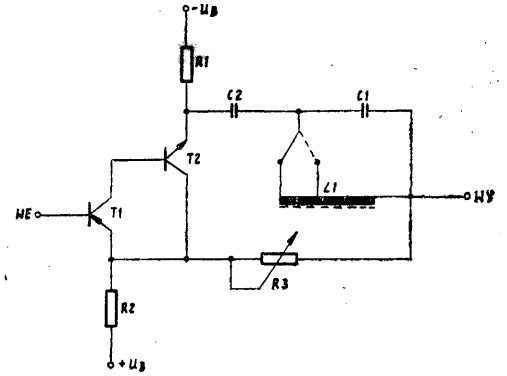

Fig. 1

H04B **P. 216845** T 04.07.1979

Kopalnia Węgla Kamiennego „Mysłowice", Mysłowice, Polska (Ryszard Kaniak, Ryszard Hau, Eugeniusz Sakwerda, Zdzisław Matjasik, Antoni Bałazy, Jan Jurczak).

Układ łączności szybowej

Wynalazek rozwiązuje zagadnienie opracowania układu umożliwiającego prowadzenie rozmów z dowolną ilością radiotelefonów w układzie simpleksowym.

W układzie według wynalazku do anteny pętlowej (1) umieszczonej pionowo w szybie (4) podłączony jest radiotelefon (5) w maszynie wyciągowej (7). Z anteną pętlową (1) współpracują na zasadzie sprzężenia indukcyjnego anteny ramowe (2), zainstalowane na naczyniach wyciągowych (3) i stałych miejscach w szybie (4), do których podłączone są radiotelefony.

Układ znajduje zastosowanie w szybach górnictwa podziemnego. (3 zastrzeżenia)

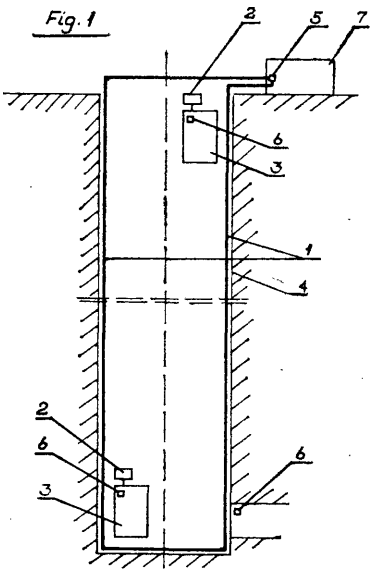

H04M **P. 210077** 04.10.1978

Przedsiębiorstwo Produkcji Sprzętu Technicznego, Sosnowiec, Polska (Zygmunt Iwan).

Układ automatycznego wybierania seryjnego numerów telefonicznych z pamięcią RAM i niby ROM

Wynalazek rozwiązuje zagadnienie opracowania układu umożliwiającego wyświetlanie numerów telefonicznych, które zamierza się wybierać, zanotowanych w pamięci operacyjnej.

Układ zawierający klawiaturę cyfrową, koder, pamięć RAM o sekwencyjnym wpisie i odczycie, blok przetwarzania oraz blok pamięci niby ROM, według wynalazku charakteryzuje się tym, że ma wyświetlacze (3.1) połączone z dekoderem cyfr od 1 do 9 (3.2), dekoderem znaku przerwy (3.5), dekoderem liczby 10 (3.4) oraz zespołem bramek **(3.3),** które to bramki (3.3) swoimi wejściami współpracują z wyjściem (b) pamięci RAM (2), a wyjściami z wejściem (a) pamięci RAM (2). Pamięć RAM (2) wyjściem pośredniczącym (d) współpracuje z blokiem przetwarzania (4) mającym bramkę czterowejściową (4.1) blokującą zespół bramek (4.2) warunkujących przetwarzanie informacji w bloku przetwarzania (4). Licznik (4.3) współpra-

cuje z bramką czterowejściową (4.5), która wyjściem jest dołączona do elementu świetlnego (3.6) sygnalizującego gotowość do przetwarzania i do zespołu bramek (4.4) warunkujących nastawianie licznika (4.3) oraz swymi wyjściami podaje do pamięci RAM (2) adres słowa, które ma podlegać przetwarzaniu. Pamięć (2) współpracuje wyjściem (c) z bramką (3.7), która wyjściem jest przyłączona do wszystkich punktów dziesiętnych wyświetlaczy (3.1) wskazując palącym się punktem dziesiętnym przetwarzaną cyfrę, a wejściem (f) pamięć (2) współpracuje z koderem (1.2), do wejścia którego są przyłączone styki (1.1) klawiszy 1—10 i „przerwa", do których równolegle jest przyłączone wyjście bloku pamięci niby ROM (5). Pamięć niby ROM (5) ma macierze (5.6), w których koduje się cyfry numeru telefonicznego przez zwarcie kolumn z odpowiednimi wierszami. Wyjścia wszystkich macierzy (5.6) są połączone równolegle przez diody (5.7), a wejścia również równolegle przez diody (5.8). Wiersze połączone razem przez rezystory (5.9) są przyłączone do wyjść odpowiednich przerzutników (5.5), których obwody kasujące są połączone równolegle i przyłączone do ostatniej pozycji zliczania rozdzielacza (5.3), a obwody rozruchowe również są połączone równolegle i przyłączone do wejścia włączającego zespołu wzmacniaczy (5.1).

Wyświetlacze (3.1) swymi elektrodami wspólnymi **(W_1—W_{14})** są dołączone do odpowiednich wyjść **(W_1—W_{14})** pamięci RAM (2). (2 zastrzeżenia)

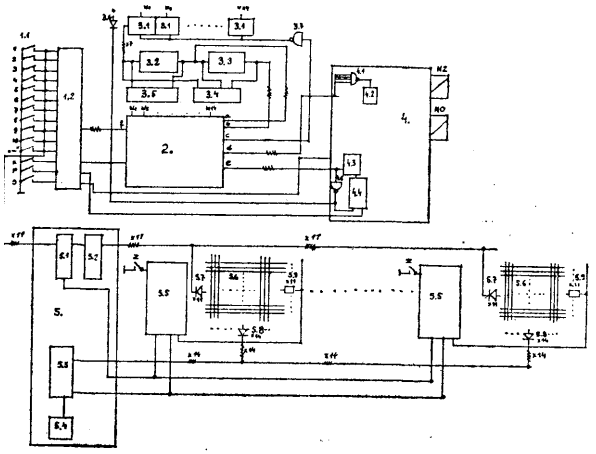

H04M **P. 210262** 13.10.1978

Zakłady Wytwórcze Urządzeń Telefonicznych im. Komuny Paryskiej „TELKOM-ZWUT", Warszawa, Polska (Klemens Domoń, Sławomir Polityka)

Sposób odbioru sygnałów zaliczania rozmów telefonicznych oraz układ odbiornika sygnałów zaliczania rozmów telefonicznych

Wynalazek rozwiązuje zagadnienie eliminacji wpływu zakłóceń na odbiór sygnałów zaliczania rozmów po żyłach rozmównych.

Sposób według wynalazku polega na odróżnieniu na wejściu znanego odbiornika sygnałów zaliczania rozmów, zakłócających sygnałów o amplitudzie większej od amplitudy sygnału licznikowego i po wyprostowaniu i wzmocnieniu, użycia ich do blokowania wyjścia odbiornika sygnałów na czas trwania zakłócenia.

W układzie według wynalazku równolegle do znanego odbiornika sygnałów **(O)** zaliczania rozmów podłączony jest układ blokujący (B). Na wejściu znanego odbiornika sygnałów **(O),** między filtr dolnoprzepustowy (1), **a** układ transformatora (2) poprzez kondensatory (3, 4) podłączone jest wejście prostownika pełnookresowego (5), którego wyjście stałoprądowe (6, 7) poprzez diodę Zenera (8) podłączone jest do wzmacniacza dwustopniowego zbudowanego na tranzystorach (9, 11), spełniającego funkcję elektronicznego zestyku sterowanego wyprostowanym prądem zakłócenia przepuszczonym przez diodę Zenera (8). Do wyjścia wzmacniacza podłączone są katody dwu diod (18, 19), których anody podłączone są pojedynczo między wyjście układu transformatora (2) a wejście prostownika dwupołówkowego (14).

Skuteczność działania układu poprawia kondensator (20) włączony między emiter pierwszego tranzystora (9) wzmacniacza **a** biegun ujemny baterii (21). (2 zastrzeżenia)

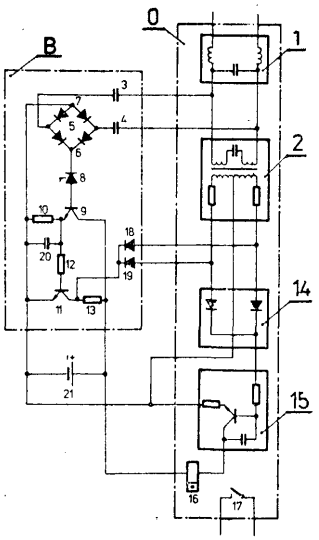

H04M **P. 217171 T** 17.07.1979

Główny Urząd Telekomunikacji Międzymiastowej, Centralne Laboratorium Telekomunikacji Międzymiastowej, Warszawa, Polska (Jerzy Tyszka, Tadeusz Wleciał).

Sposób **oraz** układ do poprawy przewodności **styków** w obwodach telefonicznych

Wynalazek rozwiązuje zagadnienie poprawy przewodności, zanieczyszczonych tlenkami metali i kurzem, styków w obwodach telefonicznych. Sposób według wynalazku polega na tym, że do obwodów z sygnałami telefonicznymi dodaje się impulsy szpilkowe o amplitudzie od 30V do 40V i czasie trwania rzędu kilku sek.

Układ według wynalazku zawiera rezystor (R) dołączony poprzez transformator (Tr) do anody tyrystora (T), którego bramka i katoda podłączone są do przerzutnika bistabilnego (Pb). Równolegle do transformatora (Tr) i tyrystora (T) podłączony jest kondensator (C).

Wynalazek znajduje zastosowanie w centralach telefonicznych zwłaszcza typu Strowgera. (2 zastrzeżenia)

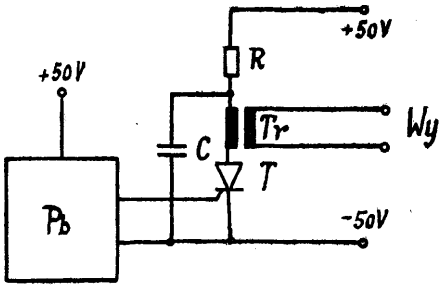

Fig.1

H04N H01J **P. 216628 T** 25.06.1979

Białostockie Zakłady Podzespołów Telewizyjnych „UNITRA-BIAZET", Białystok, Polska (Witold Szczepański).

Korektor liniowości, **zwłaszcza do odbiorników** telewizyjnych monochromatycznych

Wynalazek rozwiązuje zagadnienie opracowania korektora o bardzo stromym przebiegu napięcia korekcyjnego w czasie okresu wybierania obrazu.

Korektor ma bocznik magnetyczny (1), który jedną stroną przyłożony jest do jednego z biegunów magnesu płytkowego (2), a drugą stroną obejmuje wierzchołek rdzenia magnetycznego (3) z uzwojeniem korekcyjnym (4). Drugi biegun magnesu płytkowego (2) przyłożony jest bezpośrednio do dolnej części rdzenia magnetycznego (3). Magnes regulacyjny pierścieniowy (5), służący do ustalenia punktu pracy korektora, przyłożony jest także bezpośrednio do dolnej części rdzenia magnetycznego (3) naprzeciwko magnesu płytkowego (2). Bocznik magnetyczny (1) zmniejsza opór magnetyczny na drodze znacznej części strumienia magnetycznego.

Korektor liniowości może być zastosowany w układzie odchylania poziomego do korekcji zniekształceń asymetrycznych rastru. (1 zastrzeżenie)

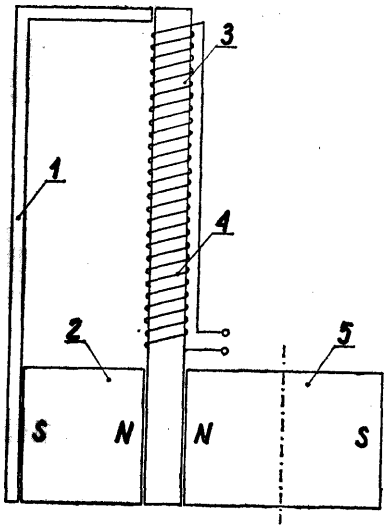

H04N **P. 218074** 30.08.1979

Gdańskie Zakłady Elektroniczne „Unimor", Gdańsk, Polska (Czesław Godlewski).

Urządzenie do starzenia odbiorników telewizyjnych

Wynalazek rozwiązuje zagadnienie opracowania urządzenia umożliwiającego równoczesne starzenie dużej ilości odbiorników telewizyjnych, zajmującego niewielką przestrzeń produkcyjną.

Urządzenie do starzenia odbiorników telewizyjnych stanowią półki (6) zamocowane wahliwie do pociągowych łańcuchów (3) prowadzonych poprzez łańcuchowe koła (2) osadzone w dwóch równoległych płaszczyznach w górnej i dolnej części nośnej ramy (1) z poziomym przesunięciem równym średnicy łańcuchowego koła (2). Napęd przekazują dolne łańcuchowe koła (4) osadzone na wspólnym wale (5).

(2 zastrzeżenia)

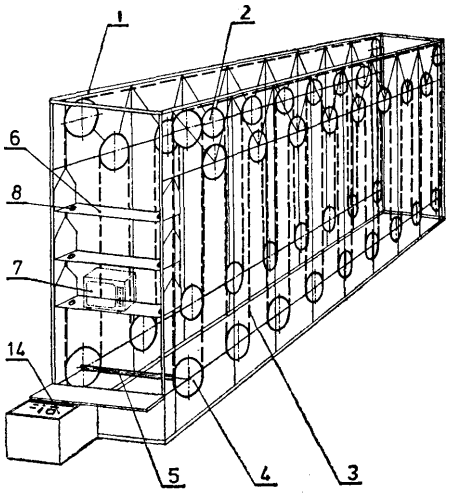

Fig.1

H01 **P. 210403** 19.10.1978

Zakłady Wytwórcze Głośników „Tonsil", Września, Polska (Witold Synakiewicz, Piotr Kozłowski, Piotr Urbaniak, Witold Żurawski, Edward Stolarski, Janusz Wisłowski, Andrzej Czerwiński).

Wkładka mikrofonowa

Wynalazek rozwiązuje zagadnienie opracowania wkładki, której konstrukcja umożliwiałaby trwałą pracę przy prądzie do 100 mA. We wkładce według wynalazku wykorzystano jarzmo obwodu magnetycznego (5) przetwornika elektroakustycznego (6) jako radiator scalonego wzmacniacza mikrofonowego (1) w celu odprowadzenia powstającego w nim ciepła. Wkładka przeznaczona jest do mikrotelefonów aparatów telefonicznych. (1 zastrzeżenie)

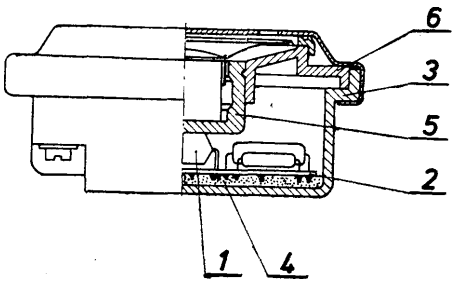

Fig. 1

H04R **P. 217226 T** **18.07.1979**

Spółdzielnia Pracy Instrumentarzy Muzycznych „TON" im. St. Moniuszki, Warszawa, **Polska (Edward** Krajewski, Jerzy Sawicki).

Urządzenie kontrolne zwłaszcza do zestawów głośnikowych

Wynalazek rozwiązuje zagadnienie opracowania urządzenia dającego dokładne informacje **o** pracy głośnika. W urządzeniu według wynalazku membrana dowolnego głośnika (3) zaopatrzona jest **w przesłonę** (4) usytuowaną pomiędzy źródłem światła (5), a wiązką światłowodów (2), których **wylot jest na ścianie** obudowy **(1) głośnika (3). (1 zastrzeżenie)**

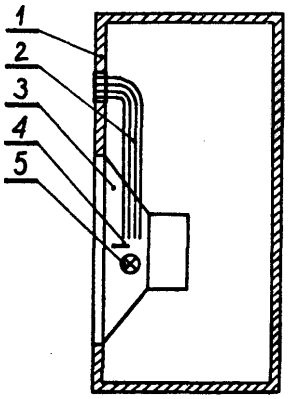

H05B **P. 210809** 07.11.1978

Huta „Jedność", Siemianowice Sl., Polska (Władysław Tarnawski, Józef Bigas).

Obwód spawalniczy prądu przemiennego

Wynalazek rozwiązuje zagadnienie opracowania niezawodnego w działaniu obwodu spawalniczego do obniżania napięcia jałowego na elektrodzie spawalniczej. W obwodzie według wynalazku znajduje się układ bezstykowy (1), najkorzystniej triak (2) z rezystorami (3, 4). (2 zastrzeżenia)

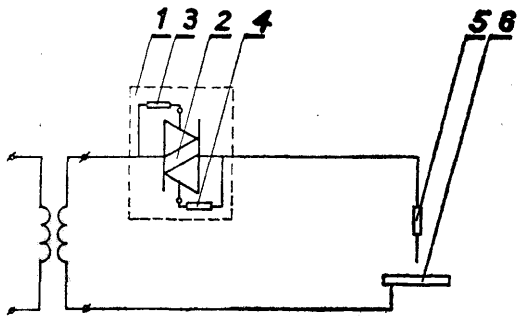

fig. 1

H05K **P. 210825** 09.11.1978

Ośrodek Badawczo-Rozwojowy Urządzeń Informatyki „MERAMAT" przy Warszawskich Zakładach Urządzeń Informatyki „MERAMAT", Warszawa, Polska (Andrzej Chrzanowski, Krzysztof Sobieraj).

Zatrzask w szczególności do obudów aparatów elektronicznych

Przedmiotem wynalazku jest mało uciążliwy w stosowaniu, zastrzak w szczególności do obudów aparatów elektronicznych. Zatrzask jest utworzony z części zaczepowej (6) i z płytki (1) mającej kształtowy otwór **(2),** wyposażonej w zaczepy (3, 4) i dwuramienny element sprężysty (5). Część zaczepowa **(6),** mająca kształt dwóch stożków ściętych połączonych podstawami, jest przytwierdzona do osłony (10) za pomocą wkrętów (11). Płytka (1) jest przytwierdzona

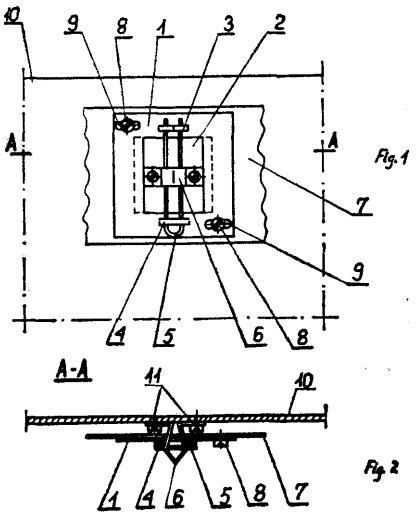

do szkieletu (7) aparatu za pomocą wkrętów (8) przechodzących przez otwory fasolkowe (9) umożliwiające zmianę położenia tej płytki (1) na szkielecie (7) względem części zaczepowej (6). Element sprężysty (5), mający kształt litery U, jest umocowany w zaczepach (3, 4) płytki (1). Pierwszy zaczep (3) jest ogranicznikiem ruchu sprężystego ramion elementu sprężystego (5), Drugi zaczep (4) jest uchwytem nasady elementu sprężystego (5), umożliwiającym przesuw elementu (5) w kierunku osi symetrii i jednocześnie blokującym go w pozostałych kierunkach.

(2 zastrzeżenia)

II. WZORY UŻYTKOWE

Dział A

PODSTAWOWE POTRZEBY LUDZKIE

A01F W. 625T5 14.09.1979

Państwowy Ośrodek Maszynowy Pasłęk, Polska (Ryszard Sieradzki, Kazimierz Kownacki).

Dmuchawa rzutowa

Urządzenie ssąco-tłoczące (6) dmuchawy rzutowej według wzoru ma postać przewodu prostokątnego (7), zwężającego się równomiernie w kierunku przepływu powietrza, którego wylot (9) jest połączony nierozłącznie z koszem zasypowym (11), w kształcie rozszerzonego leja prostokątnego, zwężającego się w kierunku przetłaczania.

Urządzenie ssąco-tłoczące (6) jest wbudowane rozłącznie między króćcem tłocznym (3) dmuchawy, a rurociągiem transportowym przez łącznik rurowy (13) za pomocą kołnierzy złącznych (4, 10, 15) i łączników gwintowych. (3 zastrzeżenia)

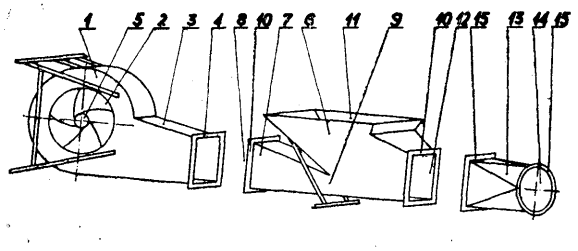

A22B W. 62386 10.08.1979
B25H

Ośrodek Badawczo-Rozwojowy Maszyn dla Przemysłu Mięsnego, Wrocław, Polska (Jan Jasiński, Zbigniew Żukowski, Jerzy Jędrzejewski, Henryk Krajewski).

Stół wykrawalniczy

Wzór użytkowy rozwiązuje zagadnienie opracowania konstrukcji stołu zapewniającej wielopoziomowe ustawienie pojemników na surowce i swobodną nimi manipulację.

Sposób według wzoru do rozbioru, wykrawania i sortowania mięsa mający podstawę i blat, charakteryzuje się tym, że do podstawy (1) stołu zamocowano wsporcze konstrukcje (6), (7), i (8) do pojemników, a blat (2) stołu ma krajalnice (4). (3 zastrzeżenia)

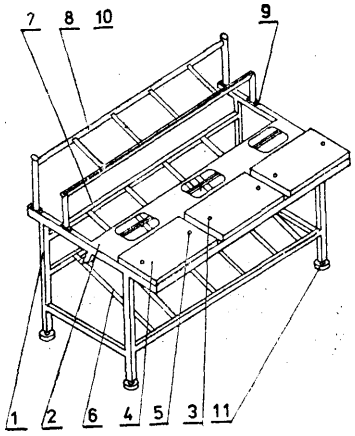

A22B W. 62597 18.09.1979
B26B

Ośrodek Badawczo-Rozwojowy Przemysłu Wyrobów Metalowych „Medom", Kraków, Polska (Marek Postawka, Jan Woźniak).

Nóż rzeźniczy

Nóż rzeźniczy do trybowania mięsa według wzoru charakteryzuje się tym, że ma trzonek (1), wgłębienie (2) i brzeszczot <3), przy czym brzeszczot (3) jest poszerzony u nasady. Oś brzeszczotu odchylona jest od osi trzonka o 7°. (1 zastrzeżenie)

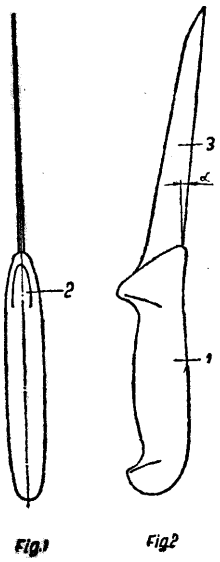

A24F **W. 62610** 22.09.1979

Jerzy Anielski, Kraków, Polska (Jerzy Anielski).

Papierośnica

Papierośnica wolnostojąca o kształcie butelki jest podzielona poprzecznie na część górną (1) i część dolną (2), które są ze sobą połączone przesuwnie za pomocą tulejki (4) przytwierdzonej do górnej części (1) i pręta (3) osadzonego w dolnej części papierośnicy. W dolnej części tulejki (4) jest osadzony talerzyk (5) z otworami (8), do których są wprowadzone wygięte łapki (7) pochewek (6) na papierosy. Pod powierzchnią talerzyka (5) łapki (7) pochewek (6) są objęte obwodowo pierścieniami sprężynującymi (9).

(4 zastrzeżenia)

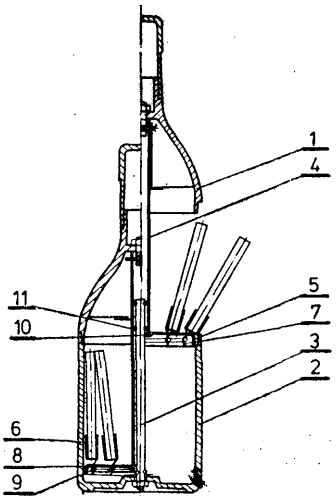

A41D **W. 62090** 06.07.1979

Centralny Ośrodek Badawczo-Rozwojowy Technicznych Wyrobów Włókienniczych, Łódź, Polska; Zakłady Konfekcji Technicznej, Sumownia w Trzebini, Trzebinia, Polska (Krystyna Dudek, Jadwiga Wałęza, Alina Jaśko, Franciszek Jargus, Maria Sokół, Emilia Szklarczyk).

Kamizelka ostrzegawcza

Kamizelka ostrzegawcza przeznaczona do prac na otwartej przestrzeni wykonana z dzianiny bądź z tkaniny z przędzy chemicznej bawełnianej lub wiskozowej powlekanej jednostronnie polichlorkiem winylu i dodatkiem pigmentu z dodatkiem pigmentu i środków fluorescencyjnych posiada połączone trwale przody 1 z tyłem 2 przy pomocy szwu ramieniowego,

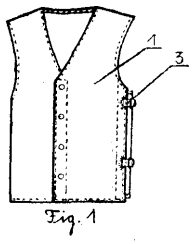

Fig. 1

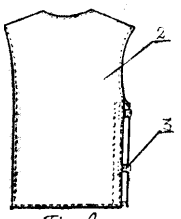

Fig. 2

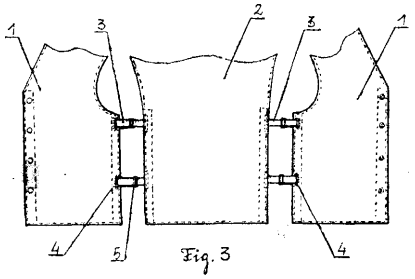

Fig. 3

zaś bokami połączona jest przy pomocy funkcjonalnego zapięcia 4, 5 tworzącego wraz z elastyczną taśmą 3 połączenie przodu i tyłu kamizelki regulowanego do obwodu sylwetki. (1 zastrzeżenie)

A41D W. 62091 **06.07.1979**

Centralny Ośrodek Badawczo-Rozwojowy Technicznych Wyrobów Włókienniczych, Łódź, Polska, Zakłady Konfekcji Technicznej Gumownia z siedzibą w Trzebini, Trzebinia, Polska (Emilia Szklarczyk, Maria Sokół, Krystyna Dudek, Grażyna Kubala, Cecylia Wójcik, Grażyna Gładka, Jadwiga Wałęza).

Ocieplana wodoochronna kurtka męska do prac na otwartej przestrzeni

Ocieplona wodoochronna kurtka męska składa się z kurtki zasadniczej wykonanej z naturalnego lub syntetycznego materiału włókienniczego powlekanego PCW, lub z folii PCW wzmocnionej siatkowym nośnikiem syntetycznym, która ma krojone z jednego płata materiału przody (1) i karczek tyłu (3) przechodzące w kimonowe części rękawów (2) i (4) z otworami (9) pod pachami, przy czym karczek tyłu (3) z wszytą pod niego siatką (8) połączony jest z dolną częścią tyłu (6) szwami na odcinkach (7), dopinanej podpinki z rękawami o kroju odpowiadającym konstrukcji kurtki zasadniczej, wykonanej korzystnie z materiału półwełnianego lub wełnianego, oraz półkapelusza. (4 zastrzeżenia)

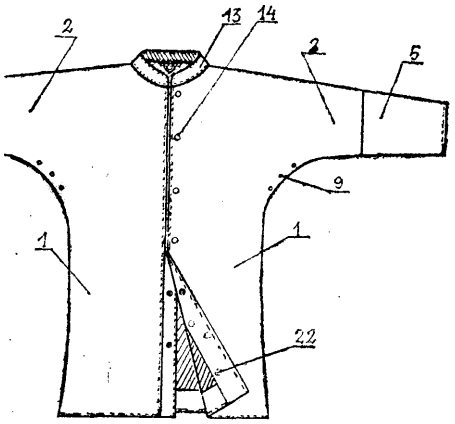

Fig. 1

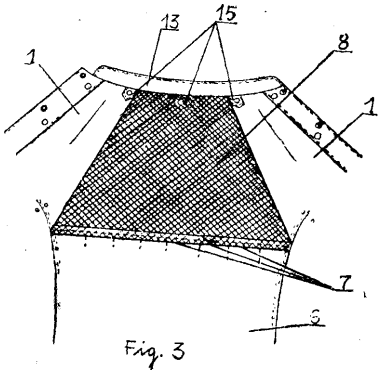

Fig. 3

A45D
A47B W. 62275 28.07.1979

Edmund Nosel, Gdynia, Polska (Edmund Nosel).

Szczotka do włosów

Przedmiotem wzoru jest szczotka do włosów, składająca się z części grzebietowej z dowolnego rodzaju rękojeści oraz z kolców.

Część grzbietowa szczotki do włosów według wzoru jest wykonana w postaci prostokątnej ażurowej ramki (1). Część ta wzdłuż całej długości posiada wklęsłość. (5), będąc ukształtowana z żeber (2), pomiędzy którymi znajdują się szczeliny (3) bądź podłużne otwory (4). Od strony przedniej żebra (2) są zaopatrzone w jeden, dwa lub trzy rzędy kolcy (6), przy czym kolce, wyprofilowane na żebrach zewnętrznych są krótsze, a kolce wyprofilowane na żebrach środkowych są dłuższe. (1 zastrzeżenie)

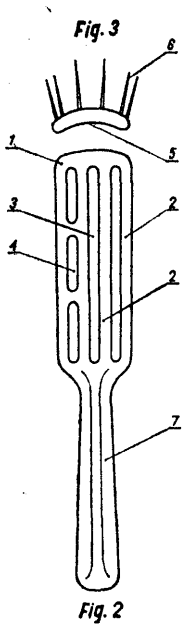

A45D W. 62276 28.07.1979

Edmund Nosel, Gdynia, Polska (Edmund Nosel).

Cylindryczna szczotka do włosów

Przedmiotem wzoru użytkowego jest cylindryczna szczotka do włosów, składająca się z trzonu z rękojeścią i cylindrycznie ukształtowanej kolczatki nasadzonej na ten trzon.

Cylindryczna szczotka do włosów według wzoru charakteryzuje się tym, że pomiędzy rzędami kolcy (8) w podłożu (7) kolczatki (3), są wykonane podłużne lub, i okrągłe otwory (9), które pokrywają się z takimi samymi otworami (5) wykonanymi w cylindrycznie ukształtowanym trzonie (1), który jest zaopatrzony ponadto w środkowy otwór (4) usytuowany w nim wzdłuż jego osi oraz w szczelinę (12) służącą do osadzenia na tym trzonie kolczatki (3) obrzeżami (11) zagiętymi prostopadle do jej podłoża (7). (6 zastrzeżeń)

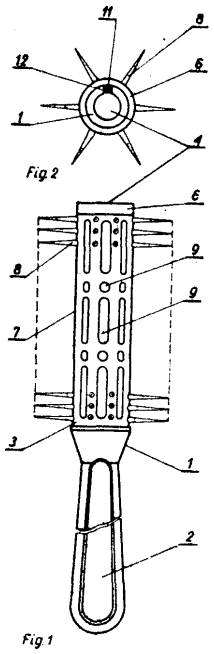

A45D W. 62277 28.07.1979

Edmund Nosel, Gdynia, Polska (Edmund Nosel).

Grzebień do włosów

Przedmiotem wzoru jest grzebień do włosów.

Część grzbietowa grzebienia według wzoru jest zaopatrzona w dwie wypukłości łukowe. Nad większymi zębami (1) znajduje się łukowa wypukłość (2), posiadająca większy promień krzywizny, zaś część grzbietowa nad mniejszymi zębami (3) posiadająca łukową wypukłość (4) ma mniejszy promień krzywizny. To samo dotyczy wypukłości linii (5) łączącej punkty osadzenia zębów w części grzbietowej. Natomiast linia (6) łącząca wolne końce wszystkich zębów tak większych jak i mniejszych jest linią prostą. (1 zastrzeżenie)

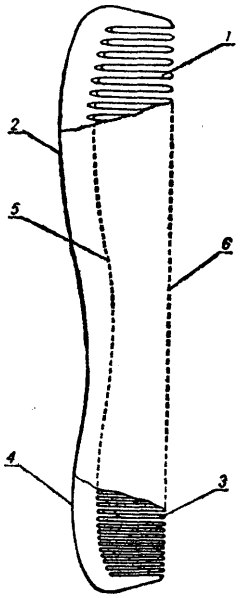

A45D W. 62278 28.07.1979

Edmund Nosel, Gdynia, Polska (Edmund Nosel).

Grzebień do włosów

Przedmiotem werdług wzoru jest grzbień do włosów. Grzebień według wzoru jest zaopatrzony w dwa rodzaje uzębień - w jedno o podłużnym układzie

zębów (1) i w drugie o poprzecznym układzie zębów (2) i (3), przy czym końce tych ostatnich są ścięte poprzecznie. Zęby (3) są krótsze od zębów (2).

Pomiędzy układem zębów (1) a układem zębów (2) i (3) znajduje się przewężenie (4).

Zęby (1) podłużnego układu są dłuższe i grubsze tak od zębów (2) jak i od zębów (3).

Jednocześnie szczeliny międzyzębowe (5) są szersze od szczelin (6) utworzonych między zębami (2) i (3). (1 zastrzeżenie)

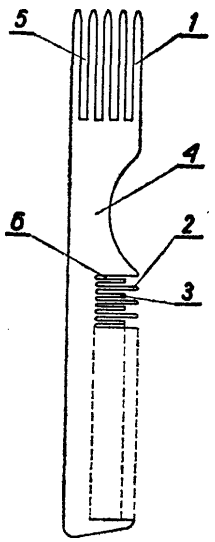

A46B **W. 62539** 11.09.1979

Wojciech Łapuszyński, Warszawa, Polska (Wojciech Łopuszyński).

Szczotka do włosów

Przedmiotem wzoru użytkowego jest szczotka do włosów, która składa się z trzonka (1), usytuowanych na trzonku zębów (2) oraz rękojeści (3). Między trzonkiem (1), a rękojeścią (3) uformowane jest zwężenie (4). Trzonek (1) ma kształt wygiętego po łuku prostokąta o zaokrąglonych krótszych ściankach, a na jego dłuższych ściankach uformowane są ukośne wybrania (6) skierowane ukośnie do osi podłużnej. Zęby (2) posiadają dwie długości i uformowane są w rzędy (7) zębów długich i rzędy (8) zębów krótkich naprzemian. Między parami rzędów (7) i (8) znajdują się przerwy (9) pokrywające się z łukowymi wybraniami (6). Rękojeść (3) w widoku z góry ma zarys wydłużonego równoramiennego trapezu i wyposażona jest w przelotowe otwory (10) o kształcie zwiększających się prostokątów o zaokrąglonych krótszych bokach, a dłuższych wygiętych po łuku, dla lepszego uchwytu palcami. (1 zastrzeżenie)

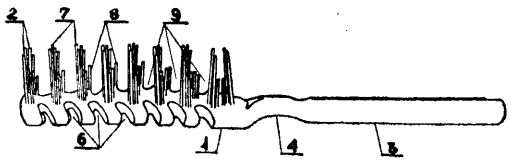

Fig. 1

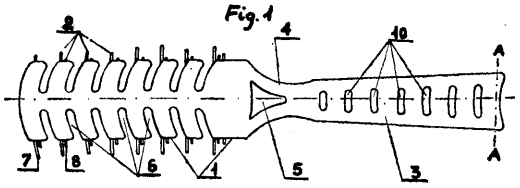

Fig. 2

A47C **W. 61023** **18.01.1979**

Swarzędzkie Fabryki Mebli, Swarzędz, Polska (Mirosław Stachowiak, Alina Pawlak, Ludwik Czajka).

Tapczan składany z obudową

Tapczan według wzoru składa się z obudowy (1) oraz ram tapicerskich (2). Po otwarciu płyty przedniej i wysunięciu podpórek nóżek podtrzymujących ramę tapicerską (2) rozkłada się z prawej albo lewej strony mebla i wysuwa się podpórki. Na rozłożonych ramach tapicerskich (2) rozkłada się materac.

W następnej wersji, gdy tapczan składa się z trzech ram tapicerskich (4), otrzymuje się układ symetrycznie usytuowany w stosunku do obudowy (3). Na rozłożonych ramach tapicerskich (4) rozkłada się materac. (1 zastrzeżenie);

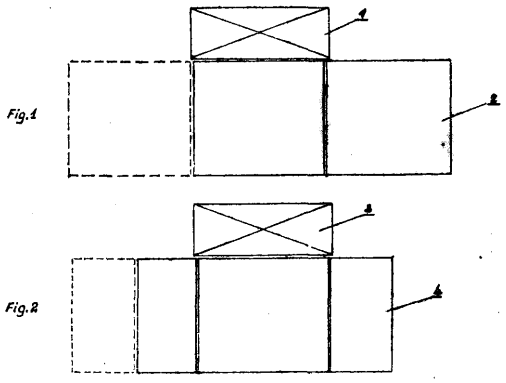

A47G **W. 61058** **31.01.1979**

Zdzisław Czarkowski, Warszawa, Polska (Mieczysław Giryn, Warszawa, Polska (Zdzisław Czarkowski, Mieczysław Giryn).

Koszyczek do kieliszków na nóżce z podstawką

Przedmiot wzoru użytkowego jest przedstawiony na załączonym rysunku. Jego cechą charakterystyczną stanowi to, iż krawędź (k) czaszy koszyczka ma równomiernie wykonane na obwodzie ozdobne nacięcie (n) dowolnego kształtu, zaś na powierzchni czaszy koszyczka (k) są wykonane ozdobne wycięcia, (n), na przykład w kształcie figur geometrycznych, rozmieszczonych symetrycznie na powierzchni koszyczka. Koszyczek jest wykonany z metalu szlachetnego lub półszlachetnego, przy czym w drugim przypadku jest zazwyczaj powleczony warstwą innego metalu i posiada artystyczne wzory. Koszyczek łączy się z kieliszkiem za pomocą znanych materiałów wiążących i klejów. (1 zastrzeżenie)

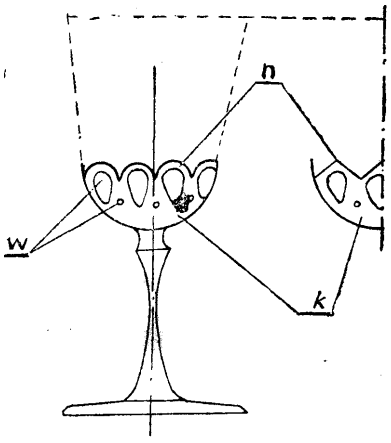

Fig. 1

A47G W. 62874 28.09.1979

Adela Karnicka, Warszawa, Polska (Adela Karnicka).

Lustro podświetlone

Lustro według wzoru składa się z ekranu świetlnego (1), wykonanego z białego szkła organicznego, ukształtowanego w postaci miski, w którym umieszczone jest w sposób wahliwy wzdłuż osi poziomej lustro (2), w ramie (3) z kolorowego szkła organicznego. Wewnątrz ekranu, pod lustrem, zamocowany jest element podświetlający (4), złożony z puszki aluminiowej z umocowanymi do niej poziomo parami czterema oprawkami E.14. Do włączania i wyłączania oświetlenia lustra służy wyłącznik (5).

Lustro mocowane jest do ściany przy pomocy dwu wkrętów znajdujących się w aluminiowej podstawie ekranu. (3 zastrzeżenia)

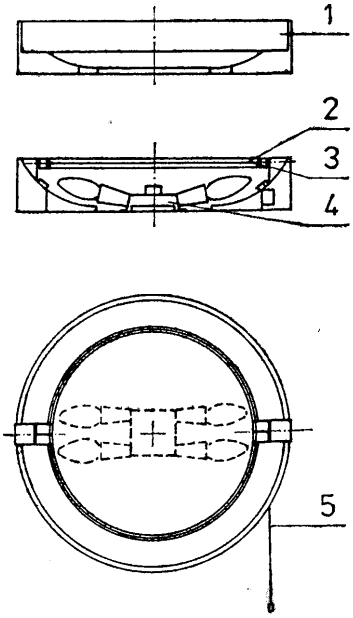

A47H W. 62354 07.08.1979

Andrzej Mierzeński, Warszawa, Polska (Andrzej Mierzeński).

Zasłona łazienkowa

Zasłona łazienkowa wg wzoru wykonana z kolorowego deseniowego materiału odpornego na wodę i wilgoć ma u góry zakładkę (1) z zasłoniętymi otworami (4) wzmocnionymi kilku centrycznie zgrzewanymi pierścieniami (3) łączącymi zakładkę (1) z zasłoną (2). Pierścienie o najmniejszej średnicy są do-

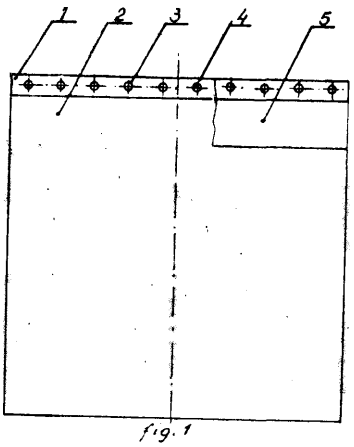

fig. 1

A47H W. 62355 07.08.1979

Andrzej Mierzeński, Warszawa, Polska (Andrzej Mierzeński).

Zaczep do zasłon

Zaczep do zasłon, wykonany z kolorowego tworzywa w kształcie znaku zapytania o przekroju trójkąta skierowanego podstawą do wewnątrz ma górną część (1) o niezamkniętym okręgu koła z przerwą (2) o nieco mniejszej wielkości od średnicy okręgu koła. Dolna część (3) o łagodnym łuku w postaci ramienia wyposażona jest w haczyk (4) w kształcie ceownika, którego dłuższy bok połączony jest na trwale z dolną częścią (3) pod mniejszym kątem od 90 stopni. Haczyk (4) jest około 4-razy węższy od szerokości dolnej części (3). (1 zastrzeżenie)

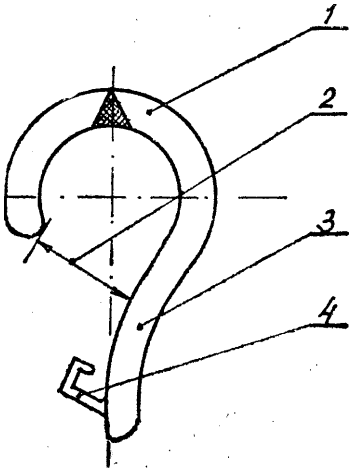

A47J W. 61571 24.04.1979

Jan Domański, Leonard Williński, Warszawa, Polska (Jan Domański, Leonard Williński).

Urządzenie do rozdrabniania czosnku

Przedmiotem wzoru jest urządzenie do rozdrabniania ząbków czosnku, które uprzednio zostały obrane z części suchych.

Urządzenie do rozdrabniania czosnku umożliwia uzyskanie miazgi czosnku bez jakichkolwiek strat surowca jednocześnie nie powodując oddzielania się soku od suchej masy.

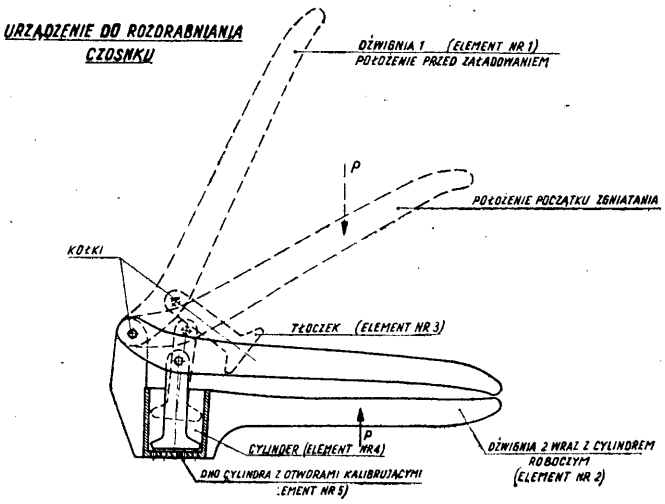

Efekt ten uzyskuje się dzięki zastosowaniu układu dźwigni (elem. nr 1 i 2) na które wywiera się nacisk (siła P) przez zaciskanie dłoni i ręki i tłoka (elem. nr 3) przesuwającego się cylindra (elem. nr 4) z jednej strony otwartego do ładowania ząbków czosnku, z drugiej strony w kierunku ruchu roboczego tłoka - wyposażonego w szereg otworów kalibrujących o odpowiednio dobranej średnicy (elem. nr 5) przez które wydostaje się miazga czosnku.

(2 zastrzeżenia)

A47J **W. 62441** 24.08.1979

Zakłady Tworzyw Sztucznych „Gamrat-Erg", Jasło, Polska (Henryk Wojtal, Józef Samborski, Janusz Weiss, Czesław Orłowski);.

Wieszak konfekcyjny

Wzór użytkowy rozwiązuje zagadnienie opracowania wieszaka z tworzywa sztucznego o zwiększonej sztywności.

Wieszak według wzoru charakteryzuje się tym, że ma dwuścienny korpus (1) o przekroju poprzecznym zbliżonym do litery „U", zmniejszającym się ku zakończeniom ramion (2) ukształtowanych odpowiednio do kroju górnych części garderoby, w których osadzona jest poprzeczka (4) w postaci rurki.

(1 zastrzeżenie)

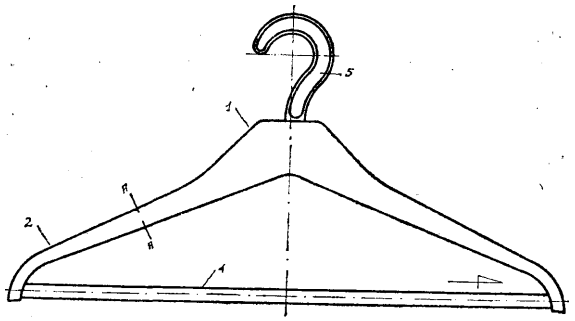

Fig. 1

A47J **W. 62442** 24.08.1979

Zakłady Tworzyw Sztucznych „Gamrat-Erg", Jasło, Polska (Henryk Wojtal, Józef Samborski, Janusz Weiss, Czesław Orłowski).

Wieszak konfekcyjny uniwersalny

Wzór użytkowy rozwiązuje zagadnienie opracowania wieszaka o zwiększonej sztywności.

Wieszak według wzoru mający dwuścienny korpus o przekroju poprzecznym zbliżonym do litery „U", hak obrotowy i poprzeczkę wydrążoną charakteryzuje się tym, że ma wpusty (6) w ramionach (2), w których znajdują się zaczepy (7) do spódnic.

(1 zastrzeżenie)

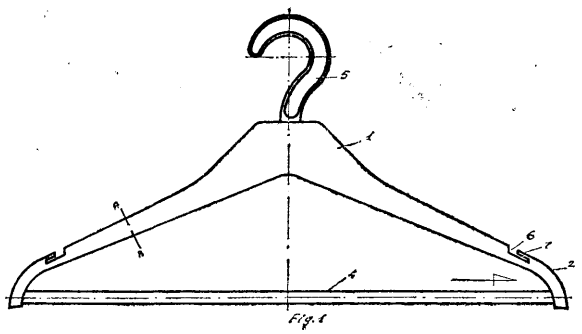

Fig. 1

A47J **W. 62604** **21.09.1979**

Ośrodek Badawczo-Rozowojwy Przemysłu Wyrobów Metalowych „Medom", Kraków, Polska (Janusz Michałowski).

Patelnia dzielona

Patelnia dzielona składa się z dwu jednakowych półkolistych korpusów (1), połączonych ze sobą na zasadzie zawiasy ośką (4). Korpusy te zaopatrzone są w uchwyty (2) i (3).

Patelnia według wzoru służy do duszenia potraw pod przykrywą lub jednoczesnego smażenia dwóch różnych potraw. (1 zastrzeżenie)

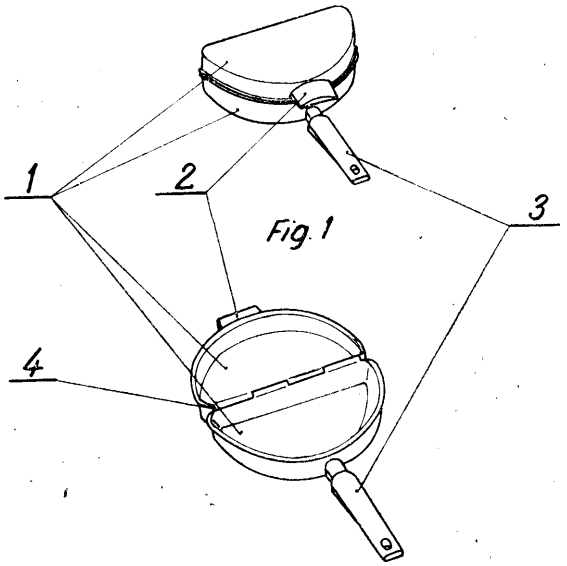

Fig. 1

Fig. 2

A62B **W.** 62596 18.09.1979
F16K
G05D

Fabryka Sprzętu Ratunkowego i Lamp Górniczych „FASER", Tarnowskie Góry, Polska (Józef Bryś).

Zawór redukcyjny **do aparatów oddechowych**

Wzór użytkowy rozwiązuje zagadnienie utrzymania stałego ciśnienia średniego na pierwszym stopniu redukcji w aparatach oddechowych z dwustopniową redukcją ciśnienia.

W korpusie (1) znajduje się grzybek (5), współpracujący z membraną (14), który steruje przepływem powietrza przez otwór dławiący (24). Grzybek (5) jest

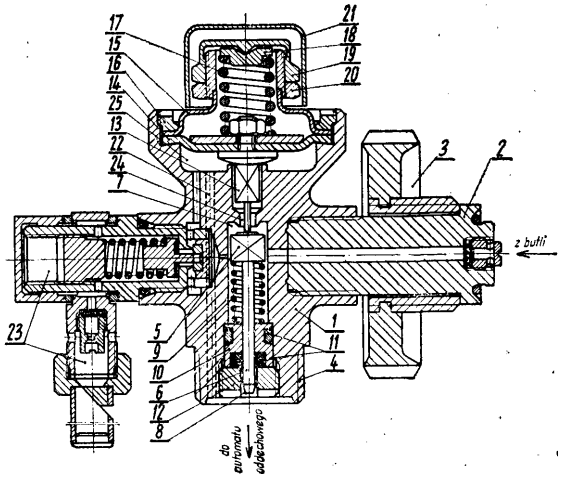

odciążony w ten sposób, że jego trzon (6) umieszczony jest jednocześnie w komorze ciśnienia zredukowanego (8) i w komorze ciśnienia niezredukowanego (7), przy czym średnica trzonu (6) jest równa średnicy otworu dławiącego (24). Zawór wyposażony jest w urządzenie ostrzegawcze (23) sygnalizujące użytkownikowi kończący się zapas powietrza.

(2 zastrzeżenia)

A63H W. 62350 03.08.1979

Janina Zwierzchowska, Warszawa, Polska (Janina Zwierzchowska).

Zabawka w postaci obracającego się **bębna**

Przedmiotem wzoru jest zabawka w postaci obracającego się bębna, którą stanowi pojemnik o kształcie elipsoidy złożony z dwóch czasz (1) i (2) połączonych ze sobą kołnierzem (3), mający z dwóch stron otwory (4), (5), w których osadzone są trzpienie **(6),** (7) obejmy (8) połączonej trwale z rękojeścią (14). Wewnętrzne powierzchnie pojemnika wyposażone są w wystające płytki (9), (10), (11), (12), a wewnątrz pojemnika są luźno umieszczone kulki (13).

(1 zastrzeżenie)

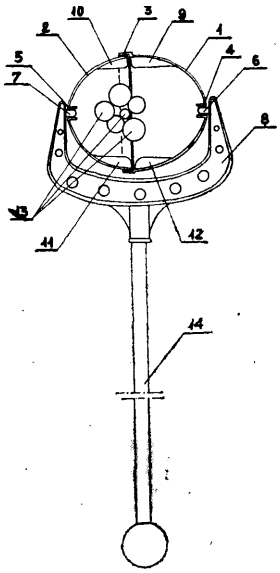

A63H W. 62487 03.09.1979

Edward Nierzwicki, Gniewowo, Polska (Edward Nierzwicki).

Zestaw narzędzi: grabki, łopatka, motyczka do zabawy **w** piasku

Przedmiotem wzoru użytkowego jest zestaw narzędzi: grabki, łopatka, motyczka, do zabawy w piasku.

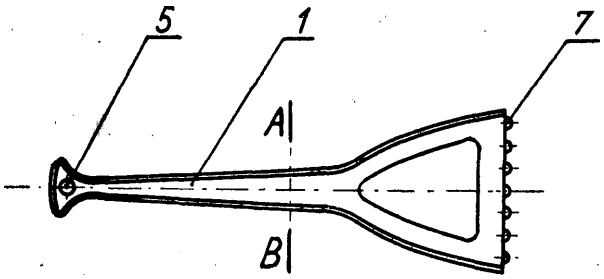

Fig. 1

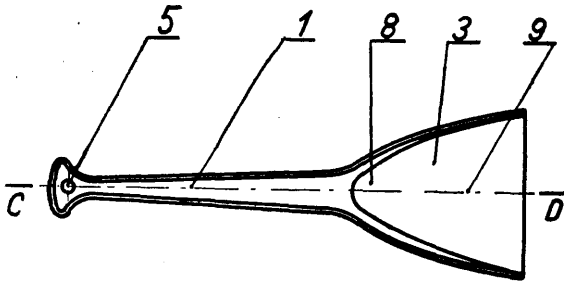

Fig. 3

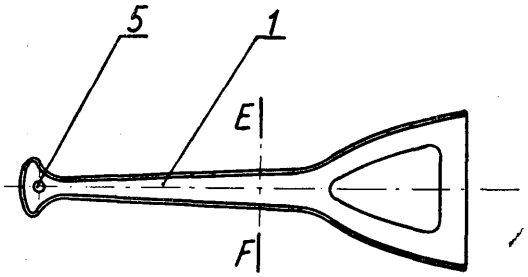

Fig. 5

Narzędzia zestawu mają rękojeści (1) o przekroju dwuteowym, przy czym srodnik dwuteownika łączy się z górnymi krawędziami części roboczych (2), (3), (4) poszczególnych narzędzi a mianowicie, z górną krawędzią listwy (6) z uzębieniem (7) grabek, z górną krawędzią płyty roboczej (4) motyczki i z nieckowatym zagłębieniem (8) łopatki. Rękojeść (1) każdego z narzędzi ma z jednego końca rozszerzenie przekroju profilu dwuteowego, o zarysie owalnym w widoku z gory, zaś od strony roboczej narzędzi profil dwuteowy rękojeści rozwidlony jest na dwa profile teowe, a w widoku z góry ma kształt ramion litery Y.

(1 zastrzeżenie)

A63H W. 62488 03.09.1979

Edward Nierzwicki, Gniewowo, Polska (Edward Nierzwicki).

Klocki budowlane-zabawka

Klocki budowlane-zabawka mają umieszczone na zewnętrznej powierzchni ścianki górnej (1) czopy (3) w postaci tulei, natomiast wewnątrz mają tuleje (5) oraz ożebrowania (4), przy czym wymiary średnicy zewnętrznej tulei czopów (3) i ich rozmieszczenie oraz wymiary średnicy zewnętrznej (5) i wysokość ożebrowań (4) są tak dobrane, aby części zewnętrznych powierzchni walcowych czopów (3), każdego czopu (3) z osobna, w zetknięciu z częścią powierzchni co najmniej jednego żebra (4) oraz zewnętrzną powierzchnią walcową co najmniej jednej tulei (5) umożliwiały połączenie wciskowe wtłaczane.

(2 zastrzeżenia)

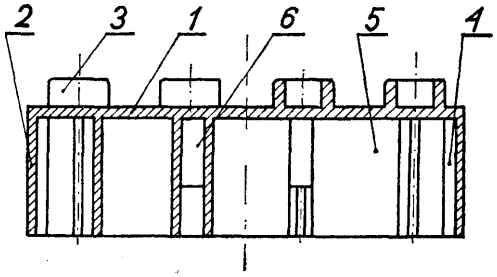

Fig. 2

Dział B
RÓŻNE PROCESY PRZEMYSŁOWE; TRANSPORT

B01D **W. 62477** 30.08.1979

Zakłady Urządzeń Przemysłowych Przedsiębiorstwo Państwowe, Nysa, Polska (Edward Pryzma).

Mechanizm napędowy filtrów

Mechanizm napędowy filtrów przemysłowych, zwłaszcza bębnowych i tarczowych ogólnego przeznaczenia składa się z elektrycznego silnika (1) o zmiennej ilości obrotów, sprzężonego za pośrednictwem cięgnowej przekładni (2) z wielostopniową czołowo-kątową przekładnią (3). Przekładnia (3) jest osadzona, przy pomocy wydrążonego wolnoobrotowego wału (4), na czopie (5) wału filtra. Wolnoobrotowy wał (4) jest połączony z czopem (5) wału filtra za pomocą kształtowego połączenia (6). Przekładnia (3) jest podparta wahliwie na rzymskiej śrubie (7) zakończonej kulistymi przegubami (8). Przeguby (8) są połączone z ostojami (9), zamocowanymi do podstawy przekładni (3) oraz do fundamentu.

(1 zastrzeżenie)!

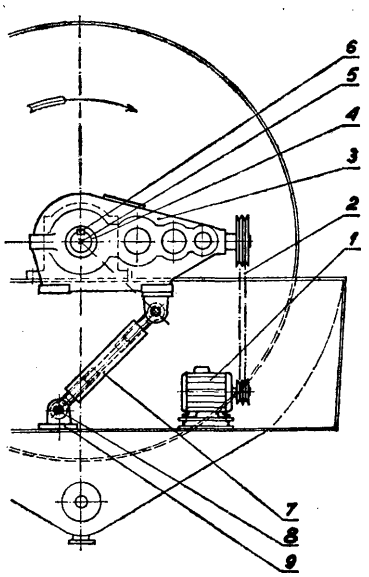

B01F **W. 62490** 03.09.1979

Społem Centralny Związek Spółdzielni Spożywców, Centralny Ośrodek Badawczo-Rozwojowy Przemysłu Gastronomicznego i Artykułów Spożywczych, Łódź, Polska (Jerzy Piaszczak, Zofia Czeczotka, Kazimierz Jezierny).

Homogenizator do wytwarzania emulsji spożywczych

Homogenizator do wytwarzania emulsji spożywczych działający na zasadzie wykorzystania siły odśrodkowej charakteryzuje się tym, że posiada wirnik (4) znajdujący się w przestrzeni utworzonej przez pokrywę (1) i korpus (2) osadzony na wałku napędowych (5) połączonym za pomocą sprzęgła z silnikiem, przy czym w wirniku wydrążone są otwory usytuowane pod kątem mniejszym od 45° w stosunku do osi wałka napędowego (5) spełniającego zadanie skierowania strumienia emulsji na ścianki korpusu posiadającego wybrania łyżeczkowe. Otwory wykonane w wirniku (4) rozmieszczone są symetrycznie na całym jego obwodzie, przy czym wyloty górne trafiają na wybrania łyżeczkowe korpusu (2).

(3 zastrzeżenia)

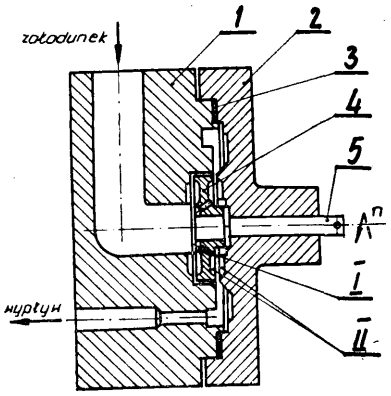

Fig.2

B01J **W. 61894** 04.06.1979

Ośrodek Badawczo-Rozwojowy Aparatury Mleczarskiej, Warszawa, Polska (Jan Jacewicz, Adam Konarewski, Jerzy Ryszkowski).

Zestaw do dozowania stężonych środków chemicznych w przepływie

Wzór użytkowy dotyczy zestawu do dozowania stężonych środków chemicznych w przepływie służącym do mycia aparatów linii technologicznych w przemyśle spożywczym.

Zestaw według wzoru składa się z ciśnieniowych zbiorników dozujących (1), (2) zaworów dozujących (3), (4) sterowanych pneumatycznie, sztywnych metalowych przewodów (5), (6) łączących zbiornik (1), (2) z zaworami (3), (4), które połączone są przewodem ssącym (7) pompy wirnikowej (8) agregatu myjącego, a na przewodzie (10) doprowadzającym sprężone powietrze do zbiorników dozujących (1), (2) znajduje się reduktor ciśnienia (11) i zawór bezpieczeństwa (12).

(1 zastrzeżenie)

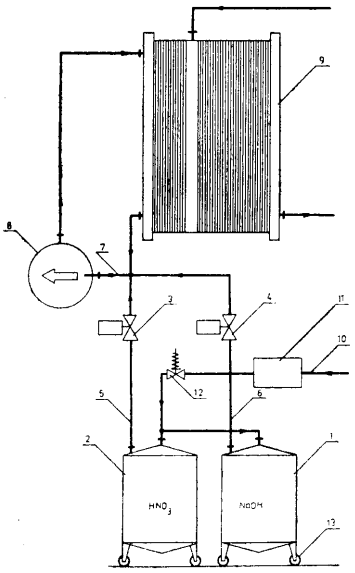

B01J **W. 62372** 08.08.1979

Biuro Studiów Projektów i Realizacji Inwestycji Przemysłu Nieorganicznego „Biprokwas", Gliwice, Polska (Anna Jerzykowska, Tadeusz Bartosz, Henryk Romańczuk, Władysław Kmotyk, Zdzisław Wnuk);.

Aparat kontaktowy

Aparat kontaktowy z bezprzeponowym chłodzeniem gazów, stosowany do utleniania SO_2 do SO_3 charakteryzuje się tym, że dla doprowadzenia powietrza chłodzącego posiada rury (9) wprowadzone z pobocznicy płaszcza (1) do środka aparatu. Rury (9) te są zakończone poprzecznymi kolektorkami, (11) z których wychodzą rurki (10) z nawierconymi dziurkami, usytuowane w kształt rusztu. Pod rurkami znajdują się częściowe przegrody (12) dla odbijania strugi a nad rurkami (10) w przegrodach (5) oddzielających od siebie poszczególne półki, znajdują się otwory, usytuowane w osi aparatu, dla umożliwienia przepływu gazów z półki na półkę.

(1 zastrzeżenie)

Szkic aparatu kontaktowego

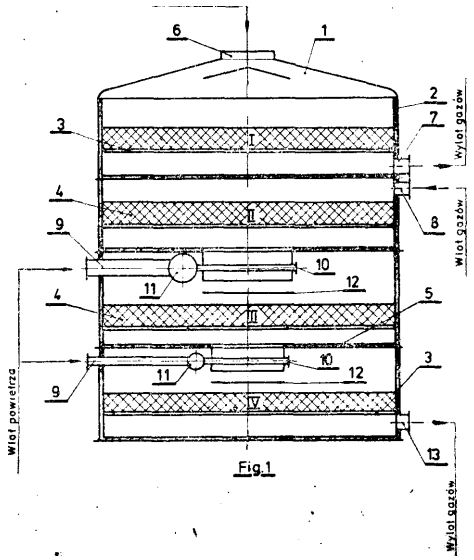

Fig.1

B02C W. 62390 11.08.1979

Kombinat Huta im. Lenina, Kraków, Polska (Stanisław Juszczak, Marian Taborek).

Liniał szynowy młyna

Przedmiotem wynalazku użytkowego jest liniał szynowy młyna osadzony przy pomocy wsporników wzdłuż walczaka młyna przeznaczonego do rozdrabniania materiałów twardych, zwłaszcza żużli hutniczych. Ukształtowanie liniału według wzoru użytkowego zwiększa żywotność jego elementów konstrukcyjnych, a przede wszystkim główki.

Główka (1) liniału ma wzmacniające żebra (5), które wsparte na symetrycznej stopce (4) wyznaczają po obu stronach - wzdłuż długości liniału korytka żużlowe (6), przy czym oś symetrii (1) w szyjce (3) przesunięta jest w kierunku obrotu młyna o strzałkę

(1 zastrzeżenie)

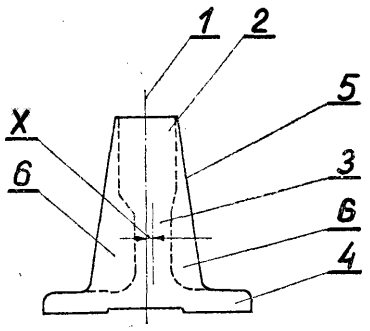

Fig.1

B03B W. 62601 19.09.1979

Huta Baildon, Katowice, Polska, (Adam Banaszek).

Przyrząd do produkcji spinaczy taśmy stalowej

Wzór rozwiązuje zagadnienie opracowania przyrządu zaginającego końce blaszek pod kątem II radianów.

Przyrząd zaopatrzony w matrycę (2) i stempel (3) według wzoru charakteryzuje się tym, że ma dwie dźwignie dwuramienne (5) zakończone wykrojem (6) i połączone drążkami (7) z wodzikiem (8), osadzonym w wyciętym w stemplu (3) rowku (9). (1 zastrzeżenie)

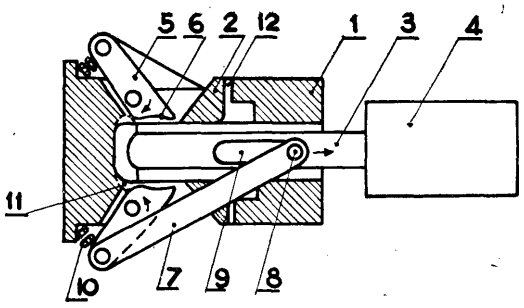

B05C W. 62616 25.09.1979

Nowotarskie Zakłady Przemysłu Skórzanego „Podhale", Nowy Targ, Polska (Stanisław Kaleciak, Michał Nieć, Jan Siaśkiewicz, Władysław Skalski).

Kabina do ręcznego powlekania klejem

Celem wzoru było opracowanie kabiny gwarantującej skuteczne odprowadzenie oparów toksycznych przy uwzględnieniu ich rozmaitego ciężaru właściwego z możliwością regulacji intensywności odprowadzania oparów i możliwością regulacji wysokości okna roboczego.

Kabina (1) do ręcznego powlekania klejem umieszczona jest na podstawie (2) wykonanej z rurek metalowych. Ustalenie żądanej wysokości roboczej odbywa się za pomocą wysuwanych nóżek (3) blokowanych śrubami. Rama kabiny (1) wykonana jest z kształtowników metalowych. W kształtownikach tych osadzone są ścianki boczne (4) i górna (5) wykonane z materiału przezroczystego. W dolnej części koleiny (1) znajduje się wysuwana płyta dolna (6), wykonana z materiału o niskiej przyczepności do

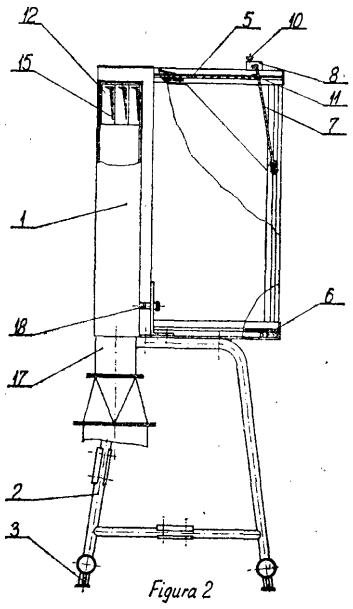

Figura 2

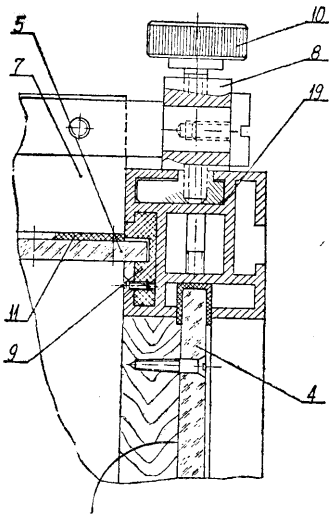

Figura 3

powłoki klejowej. Wykonana z materiału przezroczystego ścianka czołowa (7) zawieszona jest obrotowo na suwakach (8) poruszających się w rowkach (19) kształtowników ramy kabiny (1). Suwaki (8) poruszających się w rowkach (19) mają śruby (10) do blokady położenia. Scianka górna (5) zamocowana przsuwnie w prowadnicach (9) ma w przedniej części elastyczne gumowe uszczelnienie (11).

Ścianki boczne (4) mocowane są w rowkach ramy kabiny (1) z użyciem uszczelki gumowej.

Kabina (1) wyposażona jest w wentylację miejscową. Stanowią ją dwie ssawki szczelinowe umieszczone na ściance tylnej naprzeciw okna roboczego. Ssawka (12) umieszczona jest w górnej części tylnej ścianki, a druga ssawka w jej części dolnej. Obydwie ssawki mają na długości prowadnice (15) oraz regulację szczeliny przesłoną. Ssawki połączone są wspólnym kolektorem (17) wyposażonym w przepustnicę obrotową (18). Wysokość okna roboczego regulowana jest ustawieniem ścianki czołowej (7).

(2 zastrzeżenia)

B08B W. 62395 13.08.1979
F24F

Jarocińskie Fabryki Mebli, Jarocin, Polska (Andrzej Szczepaniak, Donat Odorczyk, Ryszard Kuźbik).

Przepustnica wychylna

Wzór użytkowy rozwiązuje zagadnienie opracowania prostej konstrukcji przepustnicy, która umożliwia natychmiastowe zamykanie przewodu instalacji wyciągowej pyłów i trocin drzewnych, w przypadku powstania przy obrabiarce niepożądanej iskry i niedopuszczenia jej do głównego przewodu zbiorczego.

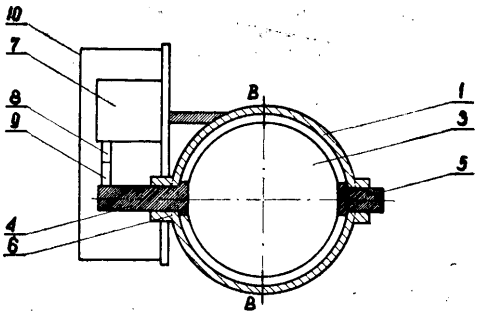

Fig 1

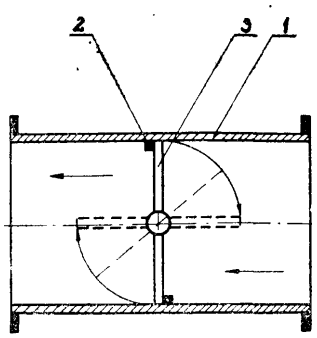

Fig 2

Przepustnica według wzoru charakteryzuje się tym, że tarcza wychylna (3) o kształcie odpowiadającym przekrojowi przewodu wyciągowego (1) jest sprzężona z elektromagnesem (7) podłączonym do wyłącznika uruchamiającego silnik napędu obrabiarki, przy czym elektromagnes (7) w momencie wyłączenia silnika napędu obrabiarki, powoduje automatyczne przestawienie tarczy (3) o kąt 90° i dosunięcie jej do pierścienia uszczelniającego (2).

(1 zastrzeżenie);

B22D W. 62005 25.06.1979

Biuro Studiów i Projektów Urządzeń Hutniczych Hutmaszprojekt, Katowice, Polska (Kiełpiński Ryszard, Mieczysław Lelek, Zdzisław Chona, Zbigniew Pęski, Aleksander Polak, Janusz Kotarba, Tadeusz Zagórzycki, Zygmunt Kurowski, Kazimierz Krawczyk, Jerzy Orłowski, Władysław Walas, Zbigniew Tokarczyk, Zbigniew Kciuk, Adam Batko, Zdzisław Soja, Teodor Godawa)'.

Linia do formowania wymurówki kadzi hutniczej

Linia do formowania wymurówki kadzi hutniczej ma kratę wibracyjną (1) z zsypem przejściowym (2), pod którym jest umieszczony przenośnik taśmowy (3) a za nim jeden za drugim przenośnik taśmowy pośredni (4) i przenośnik taśmowy (5), którego zsyp (6) jest usytuowany nad przenośnikiem taśmowym rewersyjnym (7), skierowanym do dwóch zasobników retencyjnych (8). Poniżej każdego zasobnika retencyjnego (8) jest umieszczony przenośnik taśmowy pomocniczy (9) usytuowany nad wspólnym przenośnikiem taśmowym poziomym (10), którego zsyp (11) znajduje się nad przenośnikiem taśmowym pochyłym (12) współpracującym z przenośnikiem taśmowym końcowym (13) przeznaczonym do podawania masy do narzucarki (14). (3 zastrzeżenia)

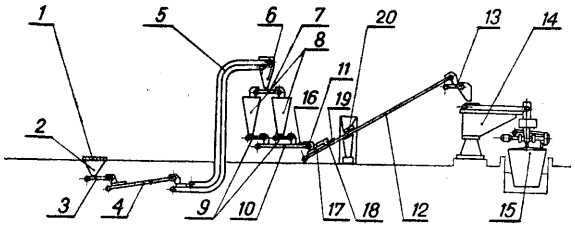

B23B W. 62494 06.09.1979

Zakłady Teleelektroniczne „Telkom-Telfa", Bydgoszcz, Polska' (Mieczysław Pytlik, Ferdynand Rzytelewski).

Głowica do toczenia

Przedmiotem wzoru użytkowego jest głowica do toczenia powierzchni stożkowych. Zagadnieniem podlegającym rozwiązaniu jest zwiększenie trwałości głowicy. Głowica składa się z korpusu (1), nakrętki (2) i wkrętów regulacyjnych (4).

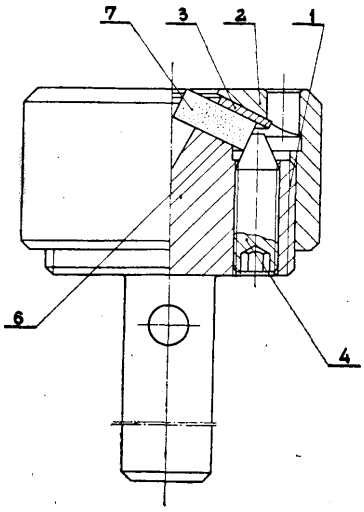

Fig. 1

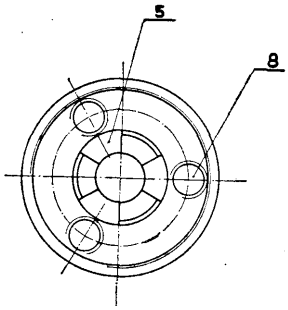

Fig. 2

Korpus (1) ma od strony czołowej gniazda (5), w których osadzone są narzędzia (7) w postaci płytek o kształcie trójkąta równobocznego. Położenie narzędzi (7) ustalają wkręty regulacyjne (4). Gniazda (5) mają płaszczyznę (6) dna odchyloną o kąt ostry w stosunku do płaszczyzny czoła korpusu (1).

Głowica ma zastosowanie w automacie służącym do produkcji końcówek lutowniczych i służy do zataczania stożkowych zakończeń tych końcówek.

(3 zastrzeżenia)

B23B **W. 62615** 24.09.1979
B23Q

Bogdan Ostowski, Warszawa, Polska (Bogdan Ostrowski).

Przystawka tocząca do wiertarki pistoletowej

Wzór rozwiązuje zagadnienie opracowania przystawki lżejszej i prostej **w** obsłudze niż znane przystawki.

Przystawka według wzoru użytkowego składa się z uchwytu (1) mocującego wiertarkę, konika (2) z kłem (3), podtrzymki (4), rurowej prowadnicy (5) oraz zębatego zabieraka (6). Uchwyt (1) oraz konik (2) mają w przekroju poprzecznym kształt zbliżony do teownika o zaokrąglonych narożach i wygiętym po łuku górnym pasie i wyposażone są w trapezowe występy, które mieszczą rozcięcie i gwintowany kanał uchwytu (1) oraz rozcięcie (20) i gwintowany kanał (21) konika (2). Podstawa (27) podtrzymki (4) składa się z roboczej części o kształcie zbliżonym do pryzmy czworobocznej, wyposażonej w gwintowany kanał (30) na motylkową śrubę (38) mocującą kształtownik (28) oraz występu (31) służącego do połączenia z rurową prowadnicą (5) jazdy całej podtrzymki (4), wyposażonego w otwór (32) na rurową prowadnicę (5), szczelinę (33) oraz gwintowany kanał (34) na śrubę zaciskającą szczelinę (33). Kształtownik (28) składa się z dwu części, szerszej skierowanej do góry oraz węższej ułożonej poziomo, wyposażonej w szczelinowy otwór. Między wyżej wspomnianymi częściami kształtownika (28) zawarty jest kąt rozwarty.

(1 zastrzeżenie)

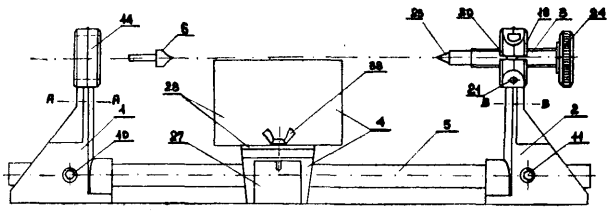

Fig. 1

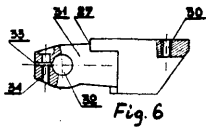

Fig. 6

B23D W. 62508 06.09.1979

Branżowy Ośrodek Badawczo-Rozwojowy Maszyn Elektrycznych, Katowice, Oddział Zamiejscowy, Bielsko-Biała, Polska (Edward Kowasz, Zygmunt Kempny).

Dłutownica obwiedniowa do rowków śrubowych, zwłaszcza kół zębatych

Wzór użytkowy rozwiązuje zagadnienie wykonywania rowków śrubowych, zwłaszcza w kołach zębatych przy zastąpieniu trudnych do wykonania krzywek śrubowych układem przekładniowym i synchronizującym.

Dłutownica obwiedniowa do rowków śrubowych na mechanizm napędu ruchu obrotowo-zwrotnego wrzeciona (2), w którego skład wchodzi przekładnia zębatkowa (6) **i** (7), mechanizm sumujący (10), przekładnia gitarowa (9) oraz przełączane jednocześnie nawrotnice (8) (11) i (12). Koła zmianowe przekłani gitarowej (9) są wymienialne i mogą być dobrane stosownie do kąta pochylenia linii śrubowej obrabianego rowka. (1 zastrzeżenie)

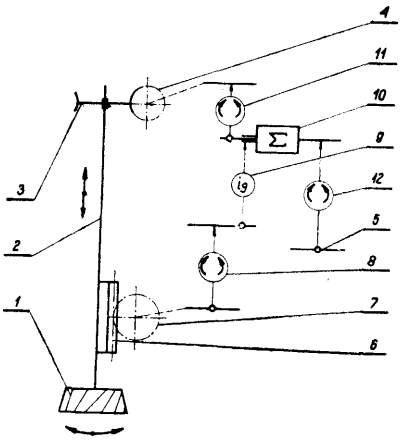

Fig. 1.

B23G **W. 62664** 24.09.1979

Fabryka Srub „Śrubena", Żywiec, Polska (Jan Sowa, Piotr Kudzia, Edward Łodziana, Michał Marszałek, Mieczysław Kos);.

Gwintownik z **przedłużnikiem**

Wzór rozwiązuje zagadnienie współosiowego łączenia gwintownika z przedłużnikiem oraz łatwego i nieniszczącego oddzielania tych elementów.

Gwintownik z przedłużnikiem ma część skrawającą (1), która przechodzi w końcówkę (3). W przekroju poprzecznym końcówka (3) ma kształt niepełnego koła. Przedłużnik (2) ma okrągły otwór (4) o średnicy nieco większej od średnicy końcówki (3). Wolna przestrzeń pomiędzy końcówką (3) a ścianką otworu (4) w przedłużniku (2) wypełniona jest lutem (5). (1 zastrzeżenie)

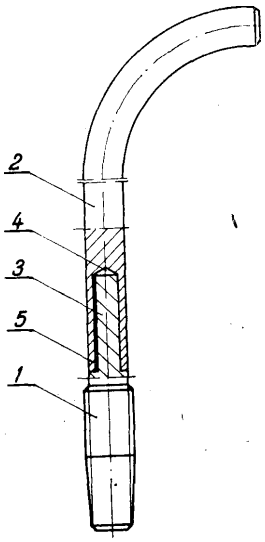

Fig. 1

B23K **W. 62667** 27.09.1979

Centralny Ośrodek Badawczo-Rozwojowy Techniki Instalacyjnej „Instal", Warszawa, Polska (Bogdan Piechota, Mirosław Nowak, Jerzy Pawlak, Andrzej Wiśniewski).

Urządzenie do automatycznego tlenowego wycinania otworów w rurach

Urządzenie do automatycznego tlenowego wycinania otworów w rurach składa się z zespołu nieruchomego (1) oraz podtrzymującego palnik (7) wózka (2), na którym umieszczone są układy: odzworowujący (4), odciążający (5) i napędowy (6). Urządzenie charakteryzuje się tym, że układ odciążający (5) dla układu odwzorowującego (4) stanowi odciążenie ciężarkowe **(Q),** sprzężone z korbą o przełożeniu 1:5.

Urządzenie przeznaczone jest zwłaszcza do pracy w warunkach polowych. (1 zastrzeżenie)

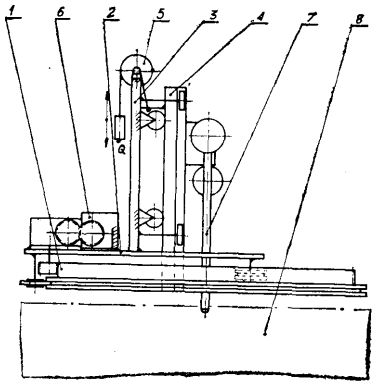

Fig. 1

B24D W. 62577 15.09.1979

Ośrodek Badawczo-Rozwojowy Przemysłu Wyrobów Metalowych „Medom", Kraków, Polska (Marek Postawka, Jan Woźniak).

Musat uniwersalny

Wzór rozwiązuje zagadnienie dogładzania ostrza za pomocą tego samego musata.

Musat uniwersalny składa się z trzonka (1) i grotu (2) o kształcie stożka zbieżnego, którego część ma nacięcie wzdłuż grotu, a pozostała część jest gładka. (1 zastrzeżenie)

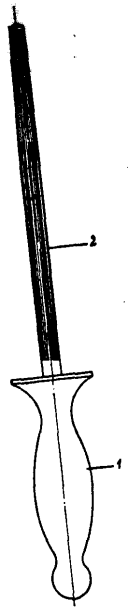

B25G W. 62453 29.08.1979

Ośrodek Badawczo-Rozwojowy Przemysłu Wyrobów Metalowych „Medom", Kraków, Polska (Marek Postawka, Jan Woźniak).

Trzonek musata

Wzór użytkowy rozwiązuje zagadnienie opracowania trzonka który miałby osłonę chroniącą dłoń przed skaleczeniem. Trzonek według wzoru użytkowego o kształcie beczkowatym (1) zakończony jest w górnej części krążkiem (2) natomiast dolna część ma zakończenie kuliste (3) z otworem (4) służącym do zawieszenia musata, przy czym powierzchnia trzonka ma fakturę gruszkową. (1 zastrzeżenie)

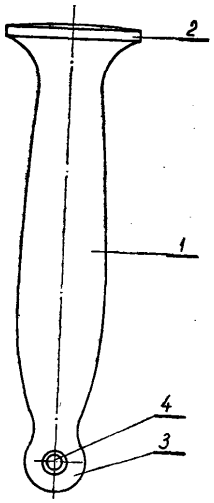

B27M W. 62506 06.09.1979
B26D

Wojciech Pustoła, Warszawa, Polska (Wojciech Pustoła).

Urządzenie do **cięcia piłką** włosową o napędzie elektromechanicznym

Przedmiotem wzoru użytkowego jest urządzenie do cięcia piłką włosową o napędzie elektromechanicznym, które składa się z wymiennej piłki włosowej (19) mocowanej uchwytami w sprężystej ramce połączonej z ramą nośną (3), zawiera mechanizm wibracyjny napędzający piłkę włosową (19), składający się z cewki (2) zasilanej z sieci prądu przemiennego prostowanego jednopołówkowo przez element prostowniczy (17) przewodem (16), rdzeń (1) osadzony w ramie nośnej (3) oraz zworę (10) z uchwytem piłki włosowej mocowanej do ramy nośnej (3) płaską sprężyną (12) podpieraną za zworą (10) dźwignią (4) osadzoną ruchomo za pomocą sprężyny (17) w ramie nośnej (3). Rękojeść (6) połączona jest z ramą nośną (3) sprężyście za pośrednictwem amortyzatorów (7) i poduszki amortyzującej (8). (2 zastrzeżenia)

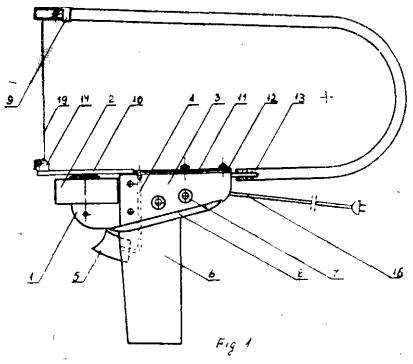

Fig 1

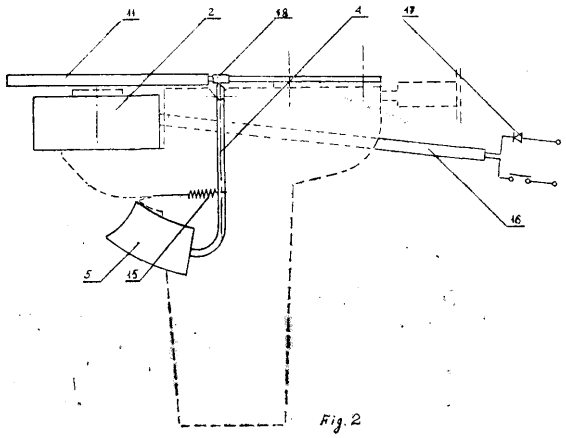

Fig. 2

B29B W. 62593 17.09.1979

Spółdzielnia Pracy „CHEMIK", Police, Polska (Bogdan Silecki, Ludwik Liniewicz, Władysław Błoch, Józef Pieszyński).

Urządzenie do konfekcjonowania gumy

Wzór rozwiązuje zagadnienie wytwarzania gumy konfekcjonowanej o dokładnie określonych wymiarach.

Urządzenie do konfekcjonowania gumy służy do cięcia płatów gumy na konfekcję o określonych wymiarach. Urządzenie składa się z transportera gumy (14), który tworzą: przekładnia ślimakowa (3), wał (4), paski klinowe (5) i wały nożowe (6) i (7). Na wałach nożowych osadzone są noże (12) i (13) o trójkątnych ostrzach. Ponadto urządzenie wyposażone jest w zbiornik oleju parafinowego (10) podający olej kroplami (11) na noże (12) i (13) oraz na krawędzie konfekcji (9). (3 zastrzeżenia)

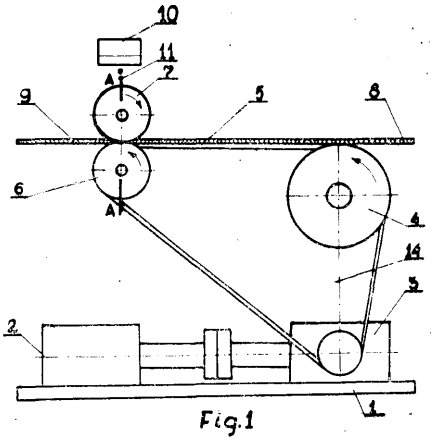

Fig.1

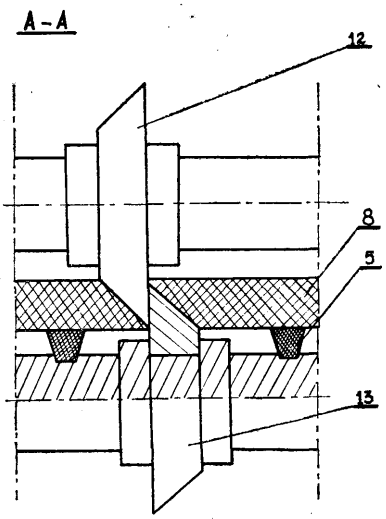

Fig. 2

B32P **W. 62484** 01.09.1979

Państwowe Gospodarstwo Rolne, Dobre Miasto, Polska (Antoni Jarczyk).

Powłoka do pokrywania konstrukcji namiotowych z folii

Wzór użytkowy dotyczy powłoki do pokrywania konstrukcji namiotowych z folii, które znajdują zastosowanie do odchowu zwierząt gospodarskich lub w ogrodnictwie.

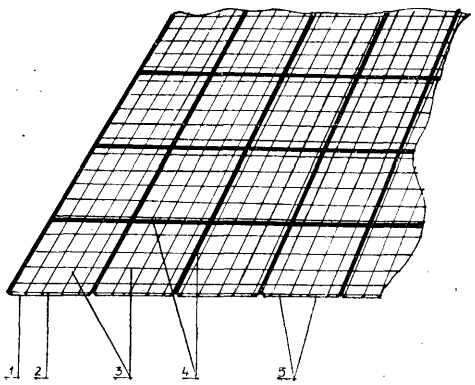

Powłoka według wzoru charakteryzuje się tym, że składa się co najmniej z dwóch warstw folii (1) i (2), pomiędzy którymi jest element wzmacniający (3), przy czym warstwy folii (1) i (2) połączone są spawami (4) tworząc komory powietrzne (5).

(1 zastrzeżenie)

B42F W. 62403 15.08.1979

Centrum Naukowo-Produkcyjne Podzespołów i Urządzeń Elektronicznych „Unitra-Dolan", Wrocław, Polska (Chełstowski Piotr).

Notes do kalkulatora

Notes do kalkulatora składa się z warstwy zewnętrznej (1), wewnętrznej (2) i wkładki usztywniającej (3).

Warstwa zewnętrzna (1) i wewnętrzna (2) są trwale połączone na obrzeżu i w części środkowej, tworząc w ten sposób dwie okładki (4) i grzbiet (5).

W warstwie wewnętrznej jednej z okładek (4) wykonany jest otwór (6) o kształcie prostokątnym, natomiast pomiędzy warstwami drugiej okładki (4) znajduje się wkładka usztywniająca (3).

(1 zastrzeżenie)

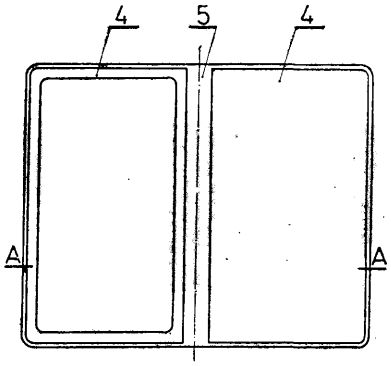

FIG.1.

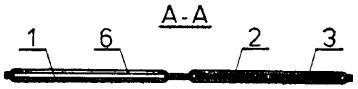

FIG.2.

B60H **W. 62689** 28.09.1979

Zbigniew Dudziński, Kraków, Polska (Zbigniew Dudziński).

Obudowa wlotu powietrza do kanałów nawiewnych samochodów osobowych

Wzór rozwiązuje zagadnienie zwiększenia intensywności nawiewu świeżego powietrza do wnętrza samochodu bez jego odbijania przy większych prędkościach.

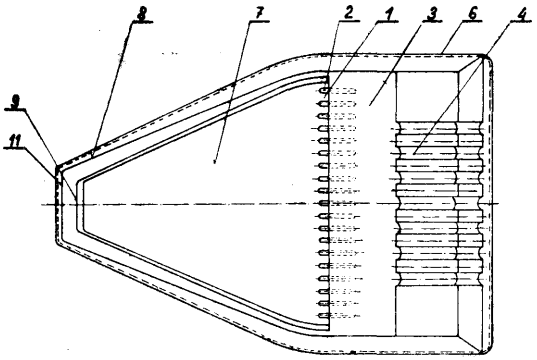

Fig. 1

Obudowa ma nieckę (7) utworzoną przed otworami (1) i ograniczoną z boków zbieżnymi pryzmami (8) zamkniętymi poprzeczną przegrodą (9). Zewnętrzna powierzchnia pryzm (8) i powierzchnia czołowa (11) poprzecznej przegrody (9) są nachylone do podstawy pod kątem do 40°, a wewnętrzna powierzchnia pod kątem do 20°. Górna płaszczyzna poprzecznej przegrody (9) i pryzm (8) jest nachylona do kierunku wlotu powietrza. (1 zastrzeżenie)

B60R W. 62672 26.09.1979

Ośrodek Badawczo-Rozwojowy Przemysłu Wyrobów Metalowych „Medom", Kraków, Polska (Tadeusz Ziobro, Janusz Zibro, Jerzy Hiller, Andrzej Kostur).

Skrzynka samochodowa

Skrzynka samochodowa, zwłaszcza pod uchylne fotele samochodowe służąca do przechowywania różnych przedmiotów, a szczególnie narzędzi samochodowych, charakteryzuje się tym, że ściany boczne (1) skrzynki mają kształt trapezu o odpowiedniej wysokości boków (6) i (7), przez co górna powierzchnia (2) skrzynki jest lekko skośna. Specjalnie wyprofilowana ściana boczna (3) tworzy występ (4), dopasowany kształtem do listwy poprzecznej fotela samochodowego. (1 zastrzeżenie)

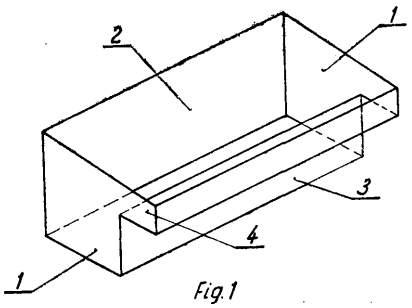

Fig. 1

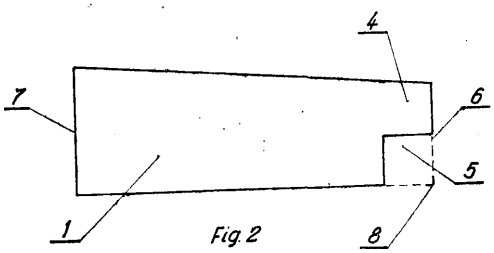

Fig. 2

B61K **W.** 62599 19.09.1979
B08B

Biuro Projektów Kolejowych, Kraków, Polska (Ryszard Kalinowski, Janusz Magrysz, Alfred Lubecki).

Przejezdne urządzenie myjące dla wagonów osobowych, kolejowych lub drogowych

Przejezdne urządzenie myjące dla wagonów osobowych kolejowych lub drogowych, przeznaczone jest do czyszczenia bocznych ścian wagonów. Urządzenie wykonane na bazie widłowego wózka transportowego (1) ma zamontowany zbiornik wody (2) i zbiornik roztworu środków myjących (3), skąd ciecz tłoczona instalacja z zamontowaną pompą (10) i sprężarką powietrza (14) skierowana zostaje do natrysków (8) i (9). Szczotka obrotowa (4) zamontowana w ramie (16) i zawieszona na wsporniku (17) na konstrukcji wózka (1) w pozycji pionowej napędzana jest silnikiem hydraulicznym (18) zasilanym z układu hydraulicznego wózka (1).

Urządzenie prowadzone jest przez operatora wzdłuż bocznych ścian mytych wagonów w odległości jaką wyznacza mu mechanizm prowadzenia (6). (1 zastrzeżenie)

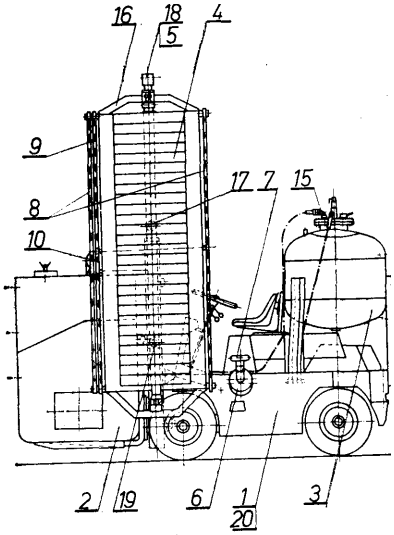

Fig. 1

B62B **W. 62612** 25.09.1979

Zakłady Naprawcze Taboru Kolejowego „Lubań", Lubań, Polska (Zdzisław Borowik, Edward Szłabowicz).

Wózek, zwłaszcza **do elektrostatycznego malowania odbieraków prądu**

Wózek według wzoru użytkowego ma wychylną ramę (3) z umieszczonymi na niej izolatorami (12) zamocowaną do ułożyskowanych i osadzonych na wspornikach (7) wałków (4 i 5). Wychylna rama (3) wychylana jest za pomocą dźwigni osadzonej na wałku (5), przy czym położenie jej ustala zatrzask (11) współpracując z tarczą (8). Wózek przeznaczony jest zwłaszcza do elektrostatycznego malowania odbieraków prądu oraz może mieć zostosowanie do elektrostatycznego malowania innych przedmiotów, które będzie można zamocować na wychylnej ramie (3), a także do innych metod malowania. (1 zastrzeżenie)

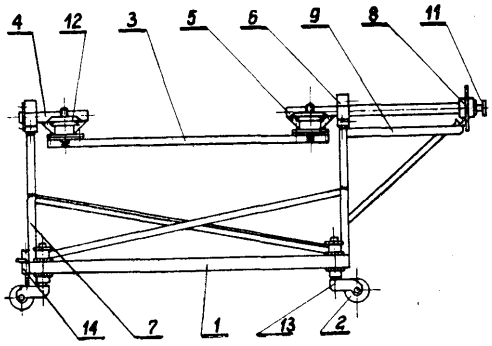

fig. 1

Centrum Badawczo-Projektowe Żeglugi Śródlądowej „NAVICENTRUM", Wrocław, Polska (Marek Filipecki, Gracjan Kaczanowski, Zbigniew Lasota).

Uszczelnienie pokryw **luków ładowni okrętowych**

Uszczelnienie pokryw luków ładowni okrętowych, ułożonych bezpośrednio na zrębnicach luku i zapewniających szczelność pokryw względem zrębnic luku, charakteryzuje się tym, że uszczelnienie (1) pokrywy (2) względem zrębnicy (3) luku zawiera zewnętrzny kątownik (4) i wewnętrzny kątownik **(5),** połączone na stałe ze sobą i z bokiem pokrywy (2) oraz poziomy płaskownik (6) połączony z wewnątrzną powierzchnią pionową zewnętrznego kątownika (4). Pokrywa (2) spoczywa na krawędzi zrębnicy (3) luku wewnętrzną powierzchnią poziomej półki kątownika (5), pionowa półka kątownika (5) tworzy wraz ze zrębnicą (3) luku wewnętrzne uszczelnienie szczelinowe, a wzdłuż bocznej, zewnętrznej powierzchni zrębnicy (3) jest zamocowany płaskownik (7), który wraz z płaskownikiem (6) tworzy zewnętrzne uszczelnienie szczelinowe. Uszczelnienie według wzoru nadaje się zwłaszcza do pokryw lekkich typu skorupowo-przekładkowego. (1 zastrzeżenie)

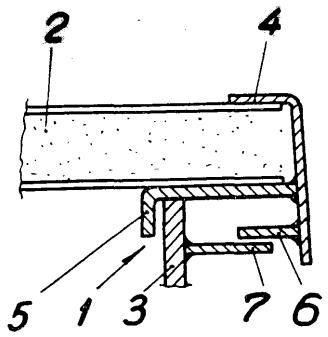

B65B W. 62460 30.08.1979

Instytut Celulozowo-Papierniczy, Łódź, Polska (Włodzimierz Latusek, Anna Michalska, Andrzej Wilczyński).

Opakowanie do dwóch świetlówek zamontowanych na jednej oprawie

Przedmiotem wzoru jest opakowanie dwóch świetlówek zamontowanych na jednej oprawie. Opakowanie ma postać podłużnego pudełka z tektury falistej o przekroju poprzecznym w kształcie trapezu. Pudełko składa się z korpusu uformowanego z jednego płaskiego wykroju, przez nałożenie na siebie i złączenie dwóch przykrawędziowych pól tego wykroju, oddzielonych liniami nagniecenia od pól tworzących ścianki boczne, oraz z oddzielnych elementów w postaci wkładek płaskich lub formowanych, które po wsunięciu w otwory czołowe korpusu, tworzą ścianki czołowe pudełka. Takie opakowania umieszczane są w opakowaniu zbiorczym lub formowane w jednostki paletowe. (1 zastrzeżenie)

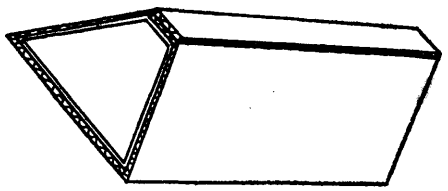

B65B **W. 62464** 30.08.1979

Stanisław Janik, Mariusz Robert Janik, Warszawa, Polska (Stanisław Janik, Mariusz Robert Janik).

Futerał do przechowywania, transportu i ekspozycji szkła

Przedmiotem wzoru użytkowego jest futerał służący do przechowywania, transportu i ekspozycji szkła. Futerał na szkło składa się z dwóch części, tj. obudowy **(1)** i ruchomych poprzeczek **(2). Futerał**

otwieramy przy pomocy pokrętła (4). Na poprzeczkach zawieszamy przedmioty szklane i po przekręceniu zostają umieszczone w stałej obudowie. Mała odległość pomiędzy obudową a poprzeczkami unieruchamia stopkę przedmiotu szklanego.

(1 zastrzeżenie)

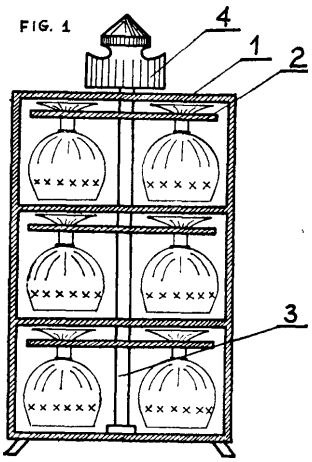

B65D **W. 62396** 14.08.1979

Przemysłowy Instytut Automatyki i Pomiarów Mera-Piap, Warszawa, Polska (Marian Fabrych, Ewa Lewicka).

Pojemnik na baterie dla przyrządów elektrycznych

Pojemnik na baterie dla przyrządów elektrycznych znajduje zastosowanie w przemyśle elektrotechnicznym zaopatrzony jest w pierwszą powierzchnię regulującą (12) umieszczoną na spodzie żebra (10), którego czoło jest zakończone powierzchnią skośną (11) i drugą powierzchnią ryglującą (13) umieszczoną na odgięciu (14) przykrywki (9). Natomiast skośne zakończenie (15) przykrywki (9) znajduje się pod żebrem (10). Zaś drugi koniec żebra (10) jest zakończony występem (16), o który opiera się sprężysta ścianka (6) pojemnika. (1 zastrzeżenie)

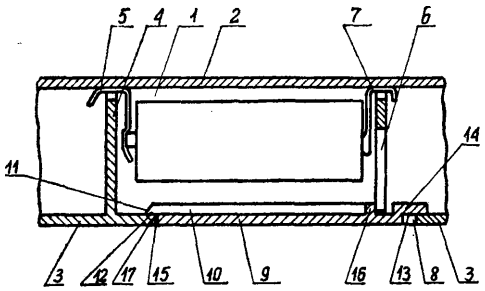

B65D **W. 62594** 19.09.1979

Branżowy Ośrodek Badawczo-Rozwojowy Maszyn Elektrycznych, Katowice, Polska (Janusz Ornowski, Stanisław Królikowski, Bogusław Dobrowolski).

Pojemnik zwłaszcza na drobne przedmioty

Pojemnik ma postać zbliżoną do trapezoidalnego klina (buta). Część wystająca od strony otworu służącego do wyjmowania przedmiotów posiada płaszczyznę dna (1) wydłużoną od 100 do 200 mm, która równocześnie pochylona jest pod kątem od 3° do 5° w stosunku do płaszczyzny podstawki (4). Czołowa część dna (2) na samym początku otworu podgięta jest w górę na wysokość do 2 mm, a boczne części ściany kończą się w pobliżu podgiętego czoła dna (2). (1 zastrzeżenie)

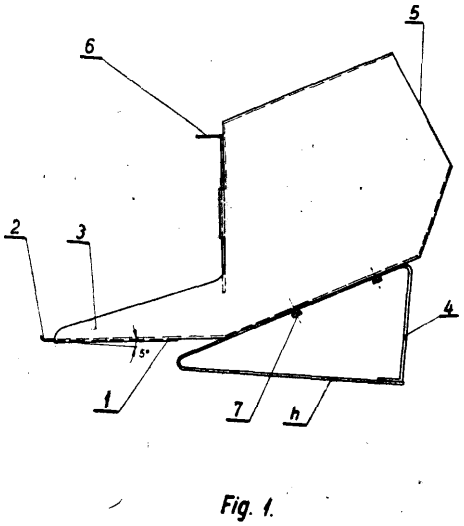

Fig. 1.

B65D **W. 62663** 24.09.1979

Ośrodek Badawczo-Rozwojowy Środków Organizacyjno-Technicznych „Predom-Prebot" Radom, Polska (Janusz Baryłkiewicz, Marek Grondowy).

Kieszeń na kartoteki umożliwiająca łączenie kartotek w zestawy tablicowe

Kieszeń na kartotekę, umożliwiająca łączenie kartotek w zestawy tablicowe, służące np. jako tablice kieszeniowe na karty zegarowe, do regałów magazynowych itp.

Kieszeń jest wykonana jednolicie z tworzywa sztucznego i składa się z następujących elementów: boków (1) i (2), ściany przedniej (3), oraz otworów (4) i wcięć (4), zaczepów (6) i (7).

Bok lewy (1) i prawy (2) posiada małe pochylenie (8), kończące się na krawędzi (9).

Zamontowanie tablicy kieszeniowej polega na tym, że kieszenie przykładamy do siebie tak, aby zaczepy weszły w odpowiednie otwory lub wcięcia i dociskamy je powodując zatrzaśnięcie zaczepów. Konstrukcja kieszeni umożliwia łączenie ich w zestawy w pionie, i poziomie w ilości wg potrzeb. Zestaw kieszeni obramowany jest ramką, za którą zawiesza się na ścianie, stojaku itp. (3 zastrzeżenia)

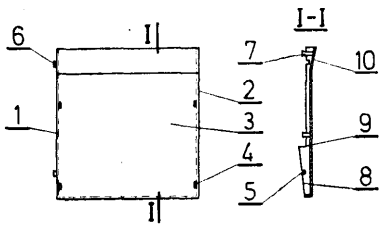

Fig.1

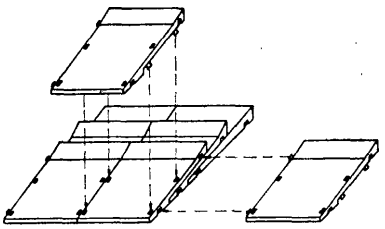

Fig.2

B65D **W. 62686** 28.09.1979

Biuro Projektowania Dokumentacji Technologiczno-Konstrukcyjnej Przemysłu Lekkiego „Protex", Łódź, Polska (Edward Kędziora, Szczepan Jóźwik, Henryk Cybulski).

Paleta ładunkowa słupkowa zwłaszcza **do dywanów**

Przedmiotem wzoru użytkowego jest paleta ładunkowa słupkowa przeznaczona zwłaszcza do dywanów zwiniętych w rulony.

Paleta składa się z podstawy i słupków (1) z oporowymi płytami (2). Podstawa ma wykonaną z ceowników prostokątną ramę wzmocnioną dwoma ceownikami (3) i zestawem ceowników (4) i (10). Oporowe płyty (2) mają kształt trapezu i są przymocowane u dołu do boku ramy podstawy, zaś u góry do słupków (1). W części środkowej słupki są połączone z oporową płytą za pomocą usztywniających płytek (7). Ostre naroża ramy podstawy są zaopatrzone na zewnątrz w osłony (8), zaś słupki (1) są zaopatrzone w kieszenie (9) do przechowywania etykiet dywanów. (1 zastrzeżenie)

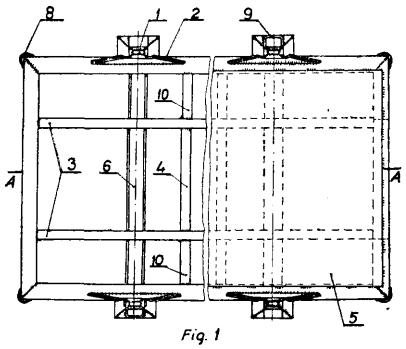

Fig. 1

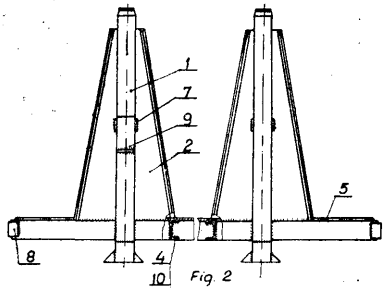

Fig. 2

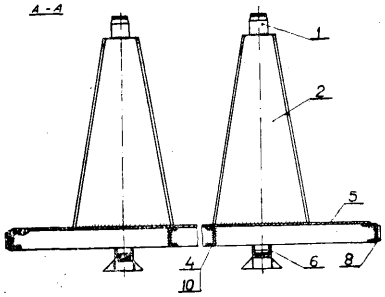

Fig. 3

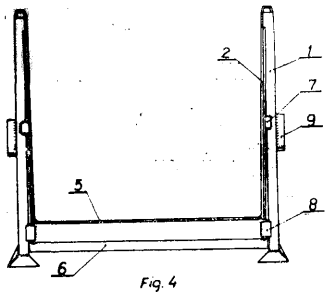

Fig. 4

B65G W. 62364 07.08.1979

Ośrodek Badawczo-Rozwojowy Mechanizacji Produkcji Zwierzęcej „Meprozet", Gdańsk, Polska (Ryszard Borowiski, Witold Oryszewski, Eugeniusz Hołub).

Przenośnik spiralny

Przenośnik spiralny według wzoru użytkowego eliminuje rozchodzenie się na zewnątrz hałasu i drgań powstających podczas jego pracy.

Rura (1) przenośnika, zawierająca wewnątrz obrotową spiralę, umieszczona jest w osłonie (3) i ustalona w niej centrycznie za pomocą elastycznych wkładek (2). Osłona (3) ma formę koryta i przykryta jest z góry płytą dźwiękochłonną (5). Dzięki elastycznym wkładkom (2) drgania rury (1) przenośnika nie przenoszą się na osłonę (3) i na zamocowane do niej dozowniki (6), a osłona (3) wraz z płytą dźwiękochłonną (5) zabezpiecza otoczenie przed hałasem. (1 zastrzeżenie)

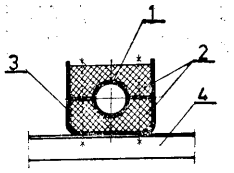

Fig. 1

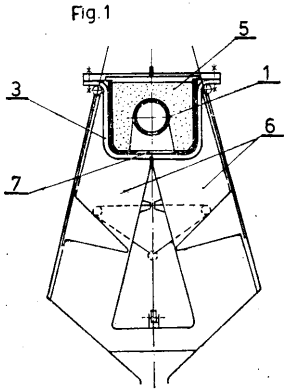

Fig. 2

B65G W. 62485 01.09.1979

Centrum Konstrukcyjno-Technologiczne Maszyn Górniczych „Komag", Gliwice, Polska (Czesław Dembiński, Jan Szymański).

Górniczy przenośnik taśmowy

Wzór rozwiązuje zagadnienie wyeliminowania częstych awarii przenośników taśmowych spowodowanych wygniataniem zębów sprzęgła zębatego przenoszącego moment obrotowy z przekładni na bęben napędowy przez siły promieniowe pochodzące od taśmy.

Według wzoru bęben (5) napędowy **jest od strony** przekładni oparty na łożysku (3) baryłkowym usytuowanym przed zębatym sprzęgłem (2).

(1 zastrzeżenie)

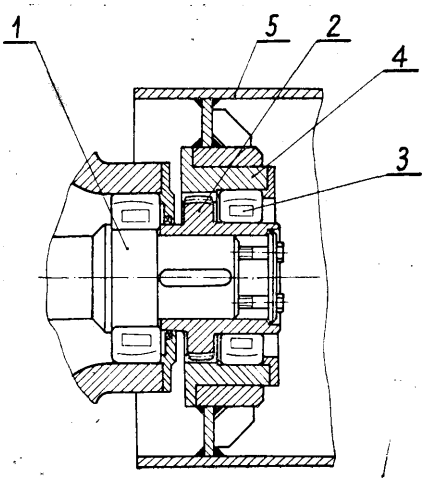

B65G W. 62452 29.08.1979

Zakłady Sprzętu Oświetleniowego „Polam-Wilkasy", Wilkasy, Polska (Kazimierz Łapiński).

Wykładzina przeciwpoślizgowa bębnów napędzających **przenośników** taśmowych

Wykładzina przeciwpoślizgowa bębnów napędzających przenośników taśmowych wykonana jest z tworzywa o dużym współczynniku tarcia, korzystnie z taśmy gumowej i stanowi ją pas (1) ukośnie nawinięty na płaszcz (2) bębna przy czym kierunek nawijania jest przeciwny do kierunku roboczych obrotów bębna. (1 zastrzeżenie)

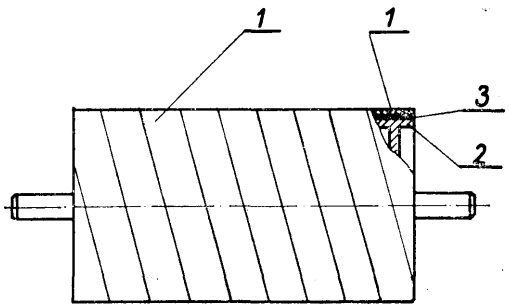

Fig. 1

B65G W. 62497 05.09.1979

Fabryka Sprzętu Ratunkowego i Lamp Górniczych „Faser", Tarnowskie Góry, Polska (Bronisław Kowalczyk, Zygmunt Spyra, Herbert Winszczyk).

Wózek unoszący hydrauliczny ręczny

Wózek służy do przewożenia lub podnoszenia ciężkich przedmiotów na dość znaczne wysokości.

Wózek zawiera teleskopowy dźwignik (1) zamocowany obrotowo do korpusu ze słupami prowadzącymi (5), po których na prowadniku górnym wewnętrznym i dolnym zewnętrznym przesuwa się platforma unosząca (7). Z teleskopowym dźwignikiem (1) połączony jest ruchomy dyszel (3), który jest jednocześnie dźwignią pompki hydraulicznej (2). Zawór przesterowujący (4) służy do realizowania trzech funkcji: podnoszenie, opuszczanie, stop. Korpus posiada cztery koła jezdne (6) oraz dwa wahliwie zamocowane kółka baryłkowe (14). (2 zastrzeżenia)

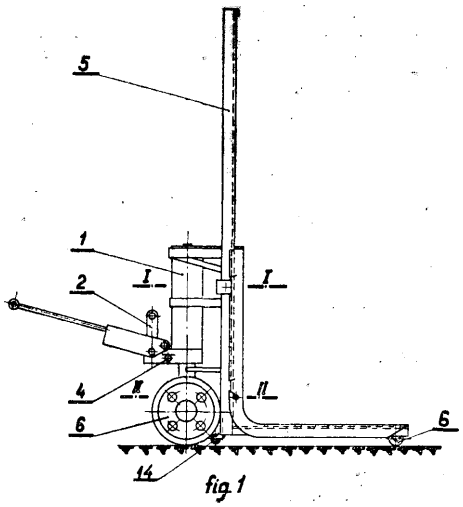

fig. 1

B65G W. 62611 22.09.1979

Rybnicka Fabryka Maszyn „Ryfama", Rybnik, Polska (Leonard Rudek, Bronisław Sabela).

Urządzenie do przenoszenia ciężkich **elementów** ze stołu maszyny trącej do pojemnika

Przedmiotem wzoru użytkowego jest urządzenie do przenoszenia ciężkich elementów ze stołu maszyny tnącej w warunkach będącej do dyspozycji małej powierzchni produkcyjnej.

Urządzenie według wzoru zawiera znany rolkowy przenośnik (1) dostarczający pocięte elementy (2) z stołu (3) maszyny tnącej na stół (4) kątowego, odstawczego przenośnika (5) wyposażonego w krańcowy zderzak (6) połączony z blokującym wyłącznikiem (7) mechanizmu napędu (8) napędowego wałka (9). Napędowy wałek (9) ma dwa mimoosiowe przesunięte względem siebie fazowo o kąt około 90° czopy (10) i (11) osadzone obrotowo w otworach poziomych, ruchomych listew (12) i (13) przenoszących krokowo odstawiane elementy (2) do pojemnika (14), przy czym listwy (12) i (13) z drugiej strony zamocowane są do czopów (15) luźnego wałka (16). Na napędowym wałku (9) osadzona jest krzywka (17) współpracująca z wyłącznikiem (18) bocznikującym główny wyłącznik (19) w obwodzie zasilania napędu (8). (4 zastrzeżenia)

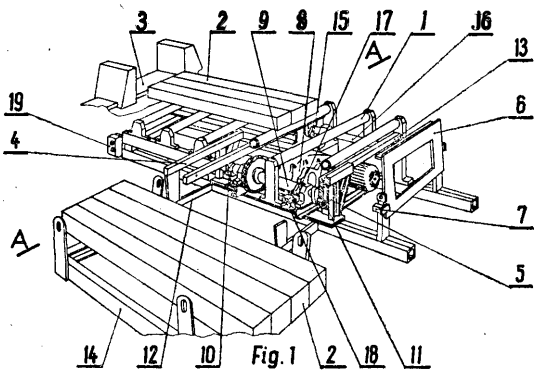

Fig. 1

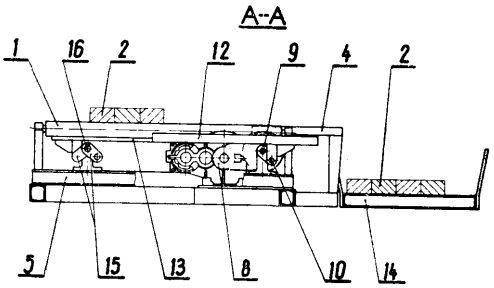

Fig. 2

B65H W. 62534 12.09.1979

Zakłady Przemysłu Jedwabniczego „Silwane", Gorzów Wlkp., Polska (Jerzy Kowalewski, Jan Zienkowicz).

Uchwyt do **mocowania** cewek nawojów z przędzą

Przedmiotem wzoru użytkowego jest uchwyt do centrycznego i stabilnego mocowania cewek lub nawojów na różnych maszynach włókienniczych, a zwłaszcza do mocowania nawojów z przędzą na bezczółenkowych, dyszowych maszynach tkackich.

Uchwyt według wzoru użytkowego charakteryzuje się tym, że ma regulowany rozstaw skrzydełek. Na pręcie (1) osadzone są profilowane pierścienie (2) i (3). Pierścień (2) jest przesuwny, a rozstaw skrzydełek reguluje się za pomocą nakrętki regulującej (6) osadzonej na nagwintowanym końcu pręta (1). (1 zastrzeżenie)

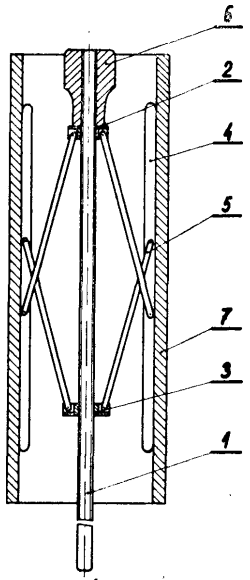

Fig. 1.

B66C **W. 62678** 27.09.1979

Biuro Projektowania i Realizacji Inwestycji „Chemitex", Łódź, Polska (Maciej Chewiński, Waldemar Turski).

Pojemnik transportowy

Wzór użytkowy rozwiązuje zagadnienie zastosowania tego samego pojemnika transportowego do współpracy z dźwignicą z zawiesiem czterocięgnowym oraz wózkiem widłowym wyposażonym w obrotnicę.

Istota wzoru użytkowego polega na wyposażeniu pojemnika transportowego w zawiasy (1), cztery ucha zasadnicze (2), dwa ucha pomocnicze (3), zamki (4) oraz kieszenie dla zębów wideł wózka widłowego (5). (1 zastrzeżenie)

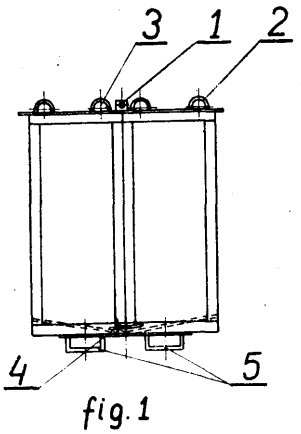

fig. 1

B66C W. **62688** 28.09.1979

Kombinat Huta im. Lenina, Kraków, Polska (Antoni Zięba, Tadeusz Bryk, Marian Kozień, Kazimierz Krajewski, Edward Grzebyk).

Czerpak

Przedmiotem wzoru użytkowego jest czerpak do usuwania ciekłego żużla z pieców wgłębnych przy zastosowaniu suwnicy kleszczowej.

Czerpak charakteryzuje się tym, że wysięgniki pionowe (13) czerpaka mają gniazda (14) o kształcie wycinka koła zakończone skośnymi płaszczami (15) nachylonymi pod kątem do 20° obrotowa kolumna (7) zaopatrzona w dolnej części w poprzeczną belkę (8) o przekroju kołowym jest osadzona drugim końcem w gnieździe (11) uchwytu (10), którego ściany tworzą względem siebie kąt 90°. (1 zastrzeżenie)

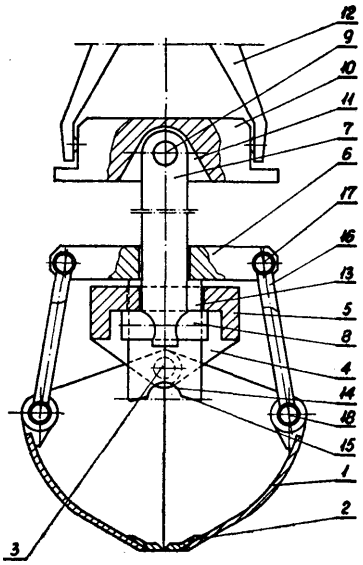

B66F **B63C** W. 62673 26.09.1979

Centrum Techniki Okrętowej, Gdańsk, Polska (Edward Mańkowski).

Wyporowy podnośnik dzwonowy do wodowania i dokowania modeli

Wyporowy podnośnik dzwonowy do wodowania i dokowania modeli okrętowych składa się z dzwonowego pływaka (1) w kształcie podłużnego klosza, który ma na zewnętrznej górnej części pomost (4) do ustawiania badanego modelu, a w górnej wewnętrznej części umieszczona jest rura (3) z otworami dla doprowadzenia powietrza, oraz ma wahacze (2) tworzące równoległy czworobok przegubowy zamocowany do obu czołowych ścianek pływaka i dna basenu (7).

Podnośnik ma zastosowanie szczególnie w pracach badawczych modeli okrętowych w basenach pomiarowych. (1 zastrzeżenie)

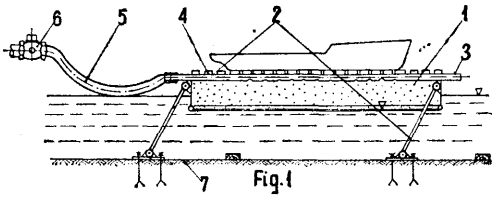

Fig. 1

B67B W. 62420 17.08.1979

Spółdzielnia Pracy Rybołówstwa Morskiego „Bałtyk", Kołobrzeg, Polska (Waldemar Wochna, Michał Miśkowiak).

Przyrząd **do otwierania** puszek

Przedmiotem wzoru jest przyrząd do otwierania puszek konserwowych, zwłaszcza o dużych średnicach.

Przyrząd stanowi prowadnica (1) w kształcie pręta o przekroju kwadratowym posiadająca z jednej strony wyprofilowane bagnetowe ostrze (2), zaś z drugiej strony nałożony korzystnie drewniany uchwyt

(3), na której umieszczona jest przesuwnie tulejka prowadząca (4) z zamocowanym do niej płaskim nożykiem tnącym (5) o ostrzu trójkątnym. Nożyk tnący (5) zamocowany jest do tulejki prowadzącej (4) najkorzystniej przy pomocy wkrętów (6).

(1 zastrzeżenie)

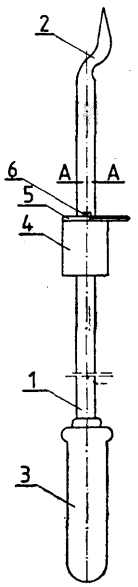

fig.1

B67B **W.** 62535 12.09.1979

Grzegorz Brzeski, Lidia Brzeska, Wrocław, Polska (Grzegorz Brzeski, Lidia Brzeska).

Przyścienny przyrząd do zdejmowania kapsla z butelki

Przyrząd do otwierania kapslowanych butelek zawiera próg (2) i okap (3) utwierdzonych do stopki (1) mocującej, którą przyrząd mocowany jest do pionowej powierzchni ściany śrubami (8). Próg (2) posiada zaczep (4) ukształtowany przez poziomą krawędź płaszczyzny. Względem tej płaszczyzny jest usytuowana druga pozioma i równoległa płaszczyzna (5), oddalona od krawędzi zaczepu (4) co najmniej o wysokość kapsla butelki a przegięcie płaszczyzny (5) tworzy krawędź (6) podparcia kapsla podczas zdejmowania.

(3 zastrzeżenia)

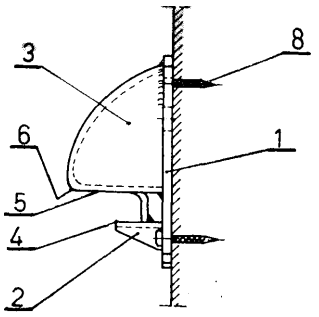

Fig.2.

Dział C
CHEMIA I METALURGIA

C02C W. 62344 02.08.1979

Biuro Projektów Budownictwa Ogólnego „Budpol", Warszawa, Polska (Edward Tulczyński).

Urządzenie do oddzielania tłuszczów ze ścieków technologicznych odpływających z zakładów żywienia zbiorowego

Wzór użytkowy dotyczy urządzenia do oddzielania tłuszczów ze ścieków technologicznych, odpływających z zakładów żywienia zbiorowego.

Zgodnie z wzorem prostokątna komora (1) urządzenia z klinowo zbieżnym dnem ma celowo dobrany stosunek szerokości (B) do długości (L), wynoszący jak 1:3,7 oraz stosunek pojemności (V_2) części przepływowej (6) tej komory (1) do pojemności (V_1) części magazynowej (9), gromadzącej tłuszcze, wynosi jak 9:10. Ponadto oś wlotu (4) ścieków jest usytuowana powyżej osi ich odpływu (8). Korzystnie jest jeśli pomiędzy właściwą częścią osadową (3) komory (1) jest przewidziana rezerwowa C2ęść osadowa (11).

(2 zastrzeżenia)

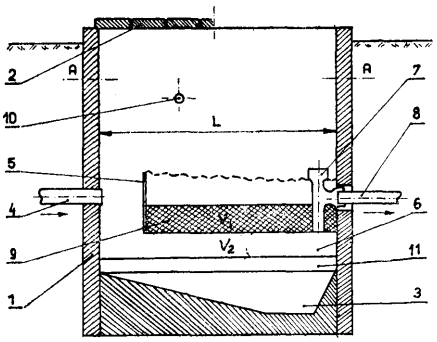

C05F **W.** 62393 14.08.1979

Kombinat Państwowych Gospodarstw Ogrodniczych, Mysiadło Polska (Jan Jacewicz, Jan Rosiak, Jan Burakowski, Zdzisław Wasiak).

Urządzenie do oddzielania składników kompostowych z wysypisk śmieci

Przedmiotem wzoru użytkowego jest urządzenie do oddzielania składników kompostowych z wysypisk śmieci.

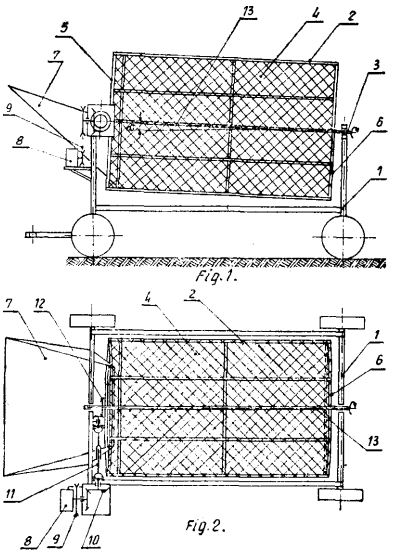

Na podwoziu (1) jest ułożyskowany przesiewający bęben (2) o podłużnej osi (3) nachylonej do poziomu w kierunku tyłu urządzenia. Na powierzchni zewnętrznej bębna (2) jest przytwierdzony płaszcz (4) w postaci siatki, a wlot (5) i wylot (6) są otwarte. (1 zastrzeżenie)

Dział E
BUDOWNICTWO; GÓRNICTWO

E02D W. 62682 28.09.1979
E03F

Koneckie Zakłady Odlewnicze, Końskie, Polska (Józef Wodecki, Józef Dąbrowski).

Pokrywa zwłaszcza do wpustów i **włazów** kanalizacyjnych

Zagadnieniem podlegającym rozwiązaniu jest wyeliminowanie zbędnych luzów między pokrywą, a gniazdem korpusu.

Pokrywa (1) na swej bocznej powierzchni (2) współpracującej z gniazdem korpusu (4) posiada trzy klinowe występy (3), które w przekroju poprzecznym mają kształt w przybliżeniu trójkąta i/lub trapezu. Powierzchnie współpracujące występów (3) i gniazda korpusu (4) tworzą korzystnie kąt $\alpha = 1\text{-}3°$ zwrócony wierzchołkiem ku górze (2 zastrzeżenia)

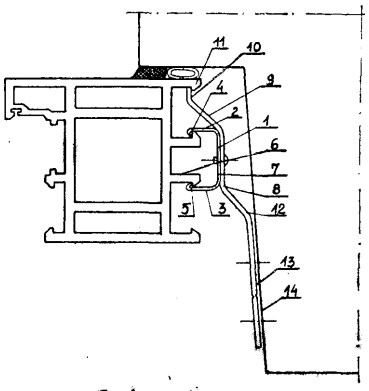

Fig. 1

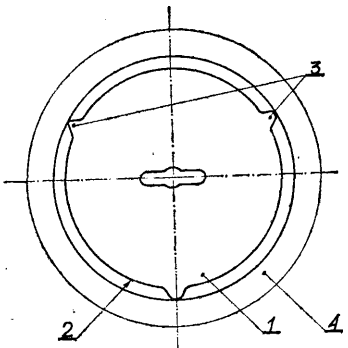

FIG.1

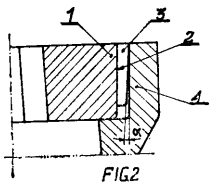

FIG.2

E06B W. 62619 26.09.1979
E04F

Centralny Ośrodek Badawczo-Rozwojowy Przemysłu Stolarki Budowlanej, Wołomin, Polska (Jerzy Kredycki, Jerzy Hartwig).

Okucie do osadzania ościeżnicy, zwłaszcza z **tworzywa** sztucznego

Zagadnieniem polegającym rozwiązaniu jest ukształtowanie okucia, które eliminuje konieczność wykonywania otworów w ościeżnicy.

Przedmiotem wzoru użytwoego jest okucie do osadzania okien z tworzywa stucznego pozwalające na elastyczne osadzanie ościeżnicy okiennej w murze z wykorzystaniem istniejących w ościeżnicy występów przymurowych. Okucie to składa się z elementu zaczepowego (1) i połączonego z nimi ramienia kotwy (S). Element zaczepowy ma dwa ramiona (2) i (3) z zagiętymi końcami obejmującymi przymurowe części ościeżnicy, natomiast ramie kotwy końcem krótszym (10) wchodzi w profil ościeżnicy, zaś końcem dłuższym (13) mocowane jest do muru ościeży (14). (1 zastrzeżenie)

E21B W. 62600 19.09.1979

Instytut Górnictwa Naftowego i Gazownictwa, Kraków, Polska (Tadeusz Turek, Józef Ginalski).

Ochraniacz rury płuczkowej

Wzór rozwiązuje zagadnienie przedłużenia żywotności ochraniacza oraz uproszczenia konstrukcji i obsługi.

Ochraniacz rury płuczkowej stosowany jest w górnictwie naftowym, podczas wiercenia otworu wiertniczego.

Ochraniacz w kształcie gumowo-stalowego pierścienia charakteryzuje się tym, że ma zamek w postaci zaczepu gumowo-stalowego składający się z elementu stalowego (3) z haczykowatym zagięciem (3a), elementu stalowego (4) ze szczeliną (4a) oraz końcówek pierścieni elastycznych (4), (5) w kształcie stożków wklęsło-wypukłych (5a), (5b) i (la) **(1b)** o asymetrycznie usytuowanych wierzchołkach. Elementy stalowe (3) i (4) są sztywne i zespolone rozłącznie z końcówkami pierścienia (2).

(1 zastrzeżenie)

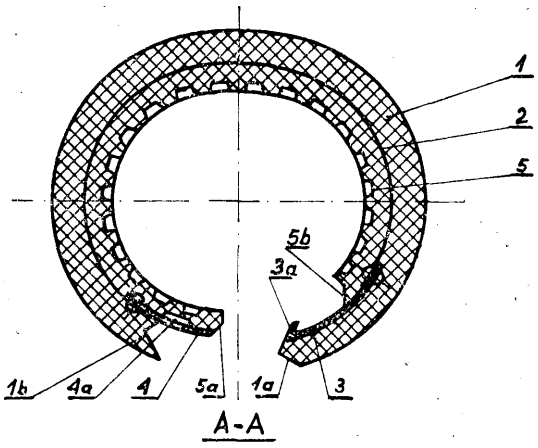

Fig. 2

Dział F
MECHANIKA; OŚWIETLENIE; OGRZEWANIE; UZBROJENIE; TECHNIKA MINERSKA

F04B **W. 62676** 28.09.1979

Zakłady Urządzeń Okrętowych „Hydroster", Gdańsk, Polska (Aleksander Nienartowicz.

Tłok roboczy z płetwą

Przedmiotem wzoru użytkowego jest tłok roboczy z płetwą dla pomp tłokowych promieniowych. Wzór rozwiązuje zagadnienie opracowania takiej konstrukcji tłoka, który przy stosunkowo małej masie zapewni małą przestrzeń szkodliwą w komorze cylindra. Tłok (1) ma płetwę (2), w której osadzony jest sworzeń (3) ze ślizgaczami (4) przylegającymi do ślizgowej powierzchni (5). Dno (6) tłoka (1) ma czop (7) o średnicy (d) mniejszej od średnicy (D) otworu (8) doprowadzającego olej do cylindra (9). Tłok (1) od strony płetwy (2) ma dwa otwarte nieprzelotowe kanały (10), których osie (11) są zbieżne tak, że kanały (10) łączą się ze sobą w osie (12) tłoka (1). (1 zastrzeżenie)

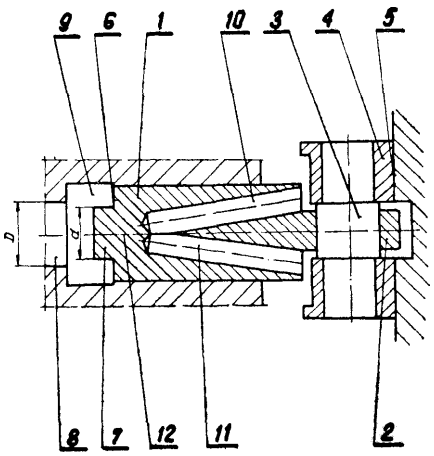

F16C **W. 62618** **25.09.1979**
F04C

Zakłady Urządzeń Chemicznych „Metalchem", Toruń, Polska (Janusz Murawski).

Przegub do pompy śrubowej mimośrodowej

Wzór użytkowy rozwiązuje zagadnienie opracowania przegubu o większej trwałości umożliwiającego łatwą naprawę oraz zapewniającego zwartą budowę i pewne uszczelnienie.

Przegub według wzoru zawierający cylindryczną głowicę, trwale połączoną z rotorem pompy lub końcówką wału napędowego, która to głowica ma wykonane w postaci osiowych wyżłobień gniazdo, w które wsunięta jest płaska końcówka wału przegubowego posiadająca wciśnięty sworzeń, na którego końce nałożone są wkładki, charakteryzuje się tym, że posiada nakładki (9) przylegające wewnętrznymi powierzchniami do wkładek (8) a zewnętrznymi do osiowych wyżłobień gniazda cylindrycznej głowicy (1), przy czym dla zabezpieczenia części składowych przegubu przed osiowym przesuwem nakładki (9) ustalone są płytkami (10) przymocowanymi w znany sposób do czołowej powierzchni cylindrycznej głowicy **(1).** (1 zastrzeżenie);

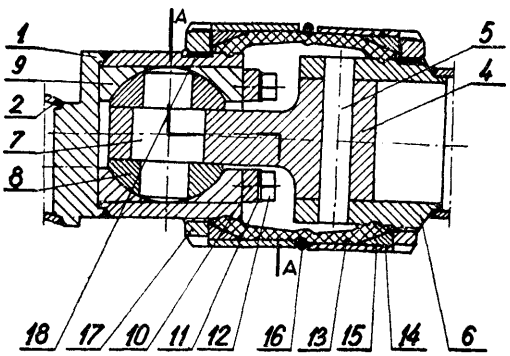

Fig. 1

F16C **W. 62690** **29.09.1979**

Wojewódzka Rozlewnia Gazu **Płynnego „Korgaz II",** Łódź, Polska (Jerzy Grzegorczyk).

Kołpak wysokociśnieniowych butli gazowych

Kołpak wysokociśnieniowych butli gazowych przeznaczony do osłony ich zaworów. Ma wykonany ze sprężystego tworzywa najkorzystniej sztucznego, cylindryczny płaszcz (1), na jednym końcu zamknięty dnem (2) zaopatrzonym w wentylacyjny otwór (3). U swego drugiego końca na części wewnętrznej powierzchni płaszcz (1) ma gwint (4), a na części zewnętrznej powierzchni ma równoległe do jego osi karby (5) oraz łączący jedne ich końce oporowy kołnierz (6), ułatwiające odkręcanie kołpaka, zwłaszcza mechaniczne. (1 zastrzeżenie)

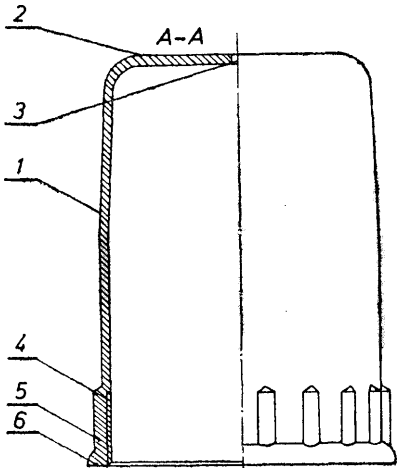

Fig. 2

F16L **W. 62605** **21.09.1979**

Główny Instytut Górnictwa, Katowice, Polska (Otto Meinhardt, Henryk Nowodziński, Jerzy Dubrawski).

Złącze dla elastycznych rur

Wzór użytkowy rozwiązuje zagadnienie zwiększenia niezawodności i efektywności przewietrzania drążonych wyrobisk górniczych lutniociągami wykonanymi z lutni elastycznych.

Złącze wyposażone jest w sztywny pierścień (3) umieszczony na końcówce jednej lutni (1) i stanowiący gniazdo o przekroju poprzecznym zbliżonym do odwróconej litery „L" dla elastycznego pierścienia (4) zamkniętego od góry wywiniętą częścią (5) tej lutni (1). Na część (5) jest nasunięta i również wywiniętą część (6) drugiej lutni (2), z poprzecznym wycięciem (7) dla skręconego elementu zaciskowego cięgna (9), zamkniętego od góry tą częścią (6) lutni (2). (1 zastrzeżenie)

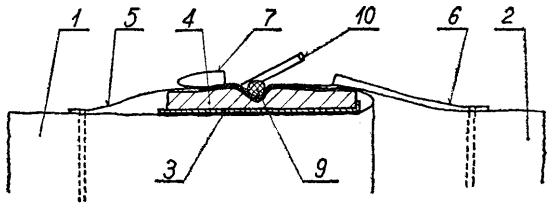

Fig. 1.

F25D W. 61836 24.05.1979

Zakład Doświadczalny Urządzeń Chłodniczych, Bochnia, Polska (Marian Mitera, Marek Pawulski, Władysław Włodarczyk).

Urządzenie chłodnicze

Przedmiotem wynalazku użytkowego jest ulepszone rozwiązanie urządzenia chłodniczego na dwa różne zakresy temperatur.

Wzór użytkowy rozwiązuje zagadnienie uproszczenia budowy, zredukowania ilości elementów składowych.

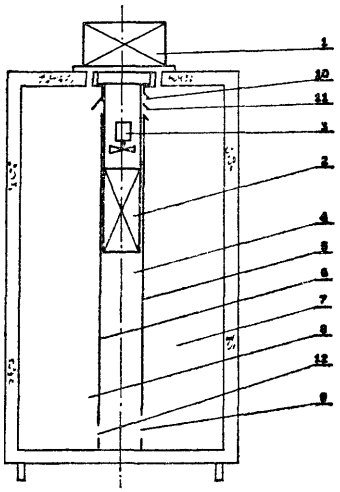

Fig. 1

Urządzenie składa się z jednego agregatu skraplającego (1) i jednego parownika (2), umieszczonego w przedziale niskotemperaturowym (7), oddzielonego metalową ścianą (6) od przedziału na temperatury zerowe (8). Dla przydziału na zerowe temperatury wymiennikiem ciepła jest działowa ściana (6).

Urządzenie chłodnicze przystosowane jest do dużych szafowych chłodziarek przeznaczonych dla handlu. (1 zastrzeżenie)

F26B W. 62683 28.09.1979

Wojewódzki Ośrodek Postępu Rolniczego, Modliszewice, Polska (Janina Zarczyńska, Czesław Uzar).

Suszarnia podłogowa do suszenia nasion zwłaszcza zbóż - za pomocą wentylacji

Wzór użytkowy rozwiązuje zagadnienie umożliwienia dosuszania zboża bardzo nawilgoconego.

Suszarnia podłogowa pracuje na zasadzie wentylacji magazynowanego zboża poprzez nadmuch powietrza przy użyciu wentylatorów.

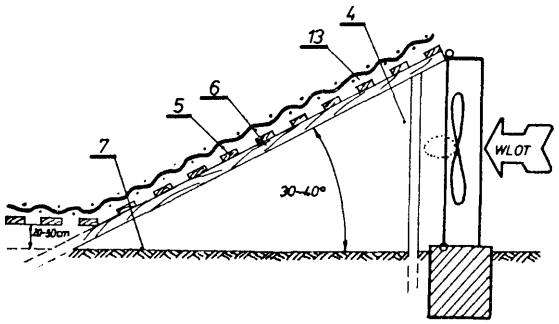

FIG. 3

FIG. 3

Suszarnia zlokalizowana jest w budynku stodoły, w którym zainstalowano ażurową podłogę na wysokości 20—30 cm nad utwardzonym podłożem (7). Podłoga przykryta jest tkaniną jutową (13) przepuszczającą powietrze a zatrzymującą ziarno.

Wentylatory umieszczone są na wlocie do kanałów powietrza (4) kierujących sprężone powietrze pod aużrową podłogę. (2 zastrzeżenia)

Dział G

FIZYKA

G01L W. 62466 31.08.1979
E21B

Instytut Górnictwa Naftowego i Gazownictwa, Kraków, Polska (Zygmunt Błaż, Julian Bohl).

Przyrząd do oznaczania ciśnienia szczelinowanie w rdzeniach wiertniczych

Przyrząd do oznaczania ciśnienia szczelinowania rdzeni wiertniczych według wzoru użytkowego składa się z cylindrycznego korpusu (4) z pierścieniowym wypustem (4b) pomiędzy dwoma gwintowymi czopami (4a) i z nakręconymi na nich głowicami (16) i (13), a rdzeń (5) z rurką (8) wydrążonym otworze (11) jest blokowany z jednej strony tarczowym korkiem (12), a z przeciwnej wkrętem blokującym (18) i tulejką (1) stanowiącą równocześnie cylinder (1) dla tłoczka (17). (1 zastrzeżenie)

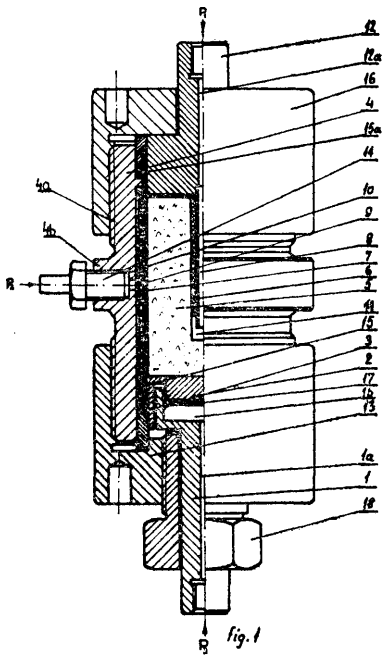

fig. 1

G01N W. 61696 04.05.1979

Instytut Lotnictwa, Warszawa, Polska (Józef Gniewski, Aleksander Derkaczew).

Urządzenie do badania materiałów trących

Urządzenie, wyposażone w głowice (1) mocujące próbki (2) badanych materiałów, charakteryzuje się tym, że jest wyposażone w nagrzewnicę elektryczną (3 lub 4) lub promiennik (5) albo palnik (6), służące do nagrzewania co najmniej jednego materiału badanego (2). Urządzenie to rozszerza dotychczasowy zakres badań materiałów trących i wzbogaca w ten sposób ilość informacji o cechach fizyko-chemicznych tych materiałów, zwłaszcza w podwyższonych temperaturach. (1 zastrzeżenie);

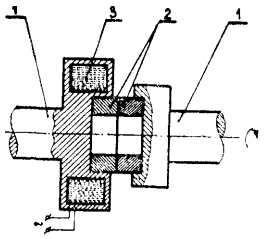

Fig.1

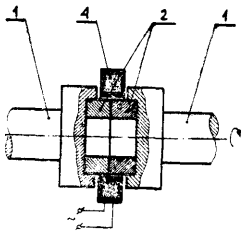

Fig.2

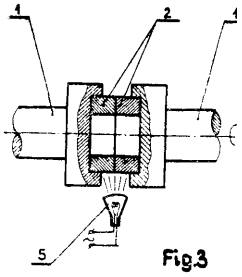

Fig.3

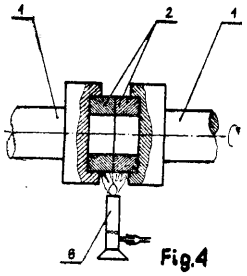

Fig.4

G01N W. 62465 31.08.1979

Instytut Górnictwa Naftowego i Gazownictwa, Kraków, Polska (Albin Hejnar, Józef Guzik, Bolesław Kordyś).

Przyrząd do sporządzania **próbek cementowych**

Przedmiotem wzoru użytkowego jest przyrząd do sporządzania próbek cementowych stosowany w laboratoriach przedsiębiorstw górnictwa naftowego.

Przyrząd według wzoru użytkowego charakteryzuje się tym, że składa się z dwóch form (2) i (8) zewnętrznie wykształconych w postaci prostopadłościanów posiadających na powierzchniach wewnętrznych półkoliste wytłoczenia (3), (5), (9), (11) połączone wyoblonym przewężeniem (4), (10), przy czym te półkoliste wytłoczenia po złożeniu form wewnętrznymi powierzchniami tworzą w przekroju niepełną ósemkę. (1 zastrzeżenie)

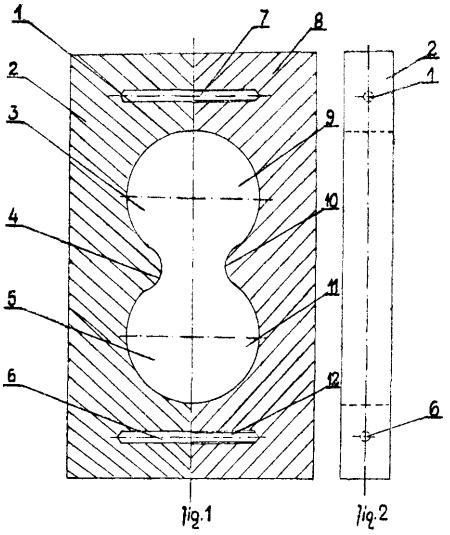

Fig.1 Fig.2

G03B W. 62043 29.06.1979

Łódzkie Zakłady Kinotechniczne, Łódź, Polska (Jan Ziółkowski, Andrzej Trybulski, Franciszek Szczepanek, Jan Sciborek, Grzegorz Pawlak, Grzegorz Grabski, Stanisław Strzelecki, Stefan Janiszewski, Mirosław Szymczak, Henryk Nycz).

Układ chłodzenia latarni ksenonowej aparatu projekcyjnego

Wzór użytkowy rozwiązuje zagadnienie zwiększenia trwałości kalby ksenonowej i elementów układu optycznego.

Układ chłodzenia latarni ksenonowej aparatu projekcyjnego charakteryzuje się tym, że ma wyciągowy wentylator (4) umieszczony nad układem optycznym i nadmuchujący wentylator (5) umieszczony w dolnej części latarni ksenonowej o strumieniu powietrza skierowanym na przeciwzwierciadło (3). (1 zastrzeżenie)

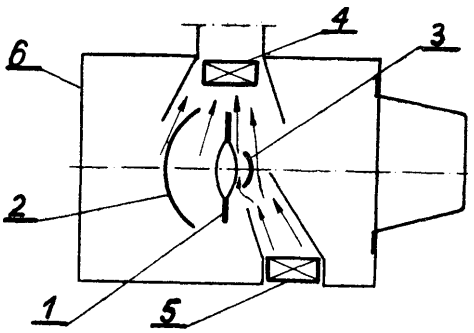

G03C W. 62569 13.09.1979

Zjednoczone Zakłady Urządzeń Jądrowych, Zakład Radiochemicznych Urządzeń Laboratoryjnych „Polam", Toruń, Polska (Andrzej Kruszewski).

Urządzenie do obróbki fotochemicznej błon

Urządzenie do obróbki fotochemicznej błon składa się z czterech tanków wywoływacza (1), przerywacza (2), utrwalacza (3) i płuczki (4) oraz szafki (5) umieszczonych na podstawie (6). Tank wywoływacza (1) połączony jest z układem obiegu i regulacji temperatury, który wyposażony jest w pompę w komorze której znajduje się grzałka, chłodnica z zaworem elektromagnetycznym i czujnik temperatury. Grzałka, chłodnica z zaworem elektromagnetycznym i czujnik temperatury sterowane są za pomocą regulatora temperatury panelu sterowniczego. Zapewnia on utrzymanie stałej temperatury kąpieli w tanku wywoływacza. Układ obiegu i regulacji temperatury oraz panel sterowniczy mieszczą się w obudowie szafki. Wszystkie tanki wyposażone są w pokrywy (7). Urządzenie do obróbki fotomicznej znajduje zastosowanie w laboratoriach radiograficznych. (4 zastrzeżenia)'

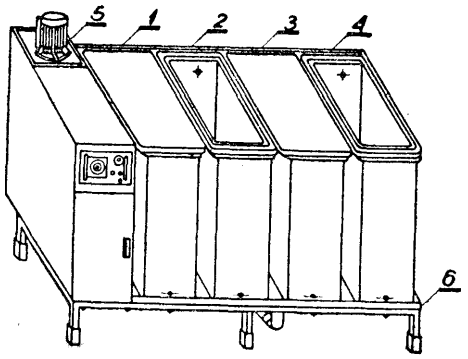

Fig 1

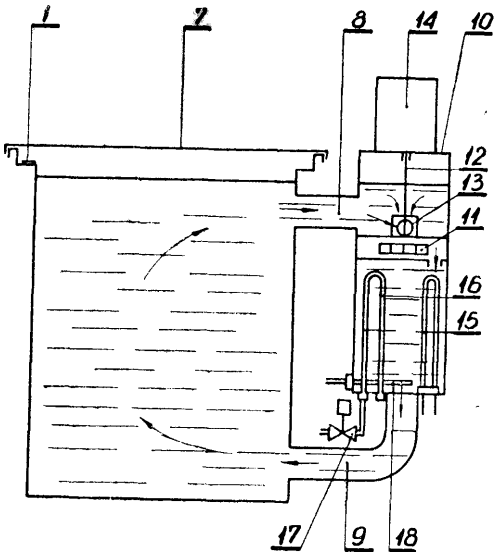

Dział H
ELEKTROTECHNIKA

H01B **W. 62501** 05.09.1979

Insytytut Komputerowych Systemów Automatyki i Pomiarów, Wrocław, Polska (Ryszard Pędziński, Wacław Gawędziński).

Zacisk zwijany do złączek przewodów elektrycznych

Zacisk ma postać spłaszczonego cylindra o przekroju poprzecznym w kształcie podobnym do litery sigma, o górnej spłaszczonej części utworzonej z zawiniętych na zewnątrz pod kątem 180° krańcowych odcinków (2) materiału, z którego wykonany jest zacisk, wzajemnie na siebie nałożonych. W górną część zacisku wkręcone są wkręty (3) mocujące elektryczny przewód (7). Wkręt (3) ma u dołu gniazdo (4), w którym umieszczone są widłeki (5) sprężystej dwuramiennej podkładki (6), której dolne ramię jest usytuowane pod wkrętem (3) i przylega do przewodu (7). (2 zastrzeżenia)

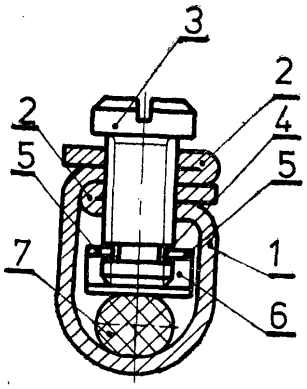

Fig.1

H01B **W. 62685** **27.09.1979**

Ośrodek Badawczo-Rozwojowy Sprzętu Elektronicznego „Polam-Elgos", Czechowice, Dziedzice, Polska (Jan Kania).

Jednoczęściowa uniwersalna puszka izolacyjna do instalacji elektrycznych

Jednoczęściowa uniwersalna puszka izolacyjna do instalacji elektrycznych ma w pobliżu krawędzi dwa położone naprzeciw siebie występy (1) o długości (1) i szerokości (s) korzystnie nie przekraczających 7 mm. W występach (1) wykonane są otwory (2) dla wkrętów mocujących sprzęt instalacyjny. We-

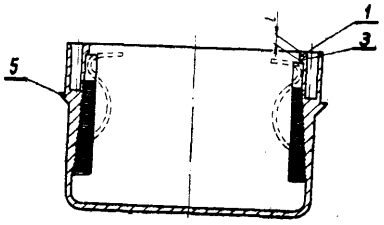

Fig. 1.

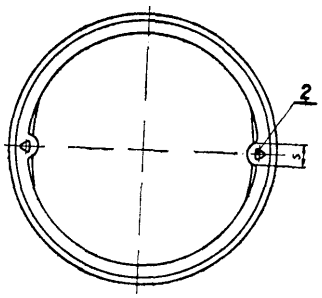

Fig 2

wnątrz puszka ma dwa naprzeciw siebie położone segmenty powierzchni żłobkowanej (4) pochylone względem osi puszki, zbieżne w kierunku jej wylotu. Korzystnym jest, aby różnica wzajemnych odległości segmentów powierzchni żłobkowanej (4) u dołu puszki zawarta była w granicach od 1 do 5 mm. (3 zastrzeżenia)

H01H **W.** 62155 11.07.1979

Zgłoszenie dodatkowe do zgłoszenia nr W. 61183

Zakłady Radiowe „Unitra-Eltra", Bydgoszcz, Polska (Stefan Burdajewicz).

Nośnik styków przełącznika suwakowego

Wzór rozwiązuje zagadnienie opracowania nośnika styków umożliwiającego uzyskanie węższego względnie szerszego rozstawienia styków. w przełączniku suwakowym, zależnie od stopnia miniaturyzacji sprzętu elektronicznego.

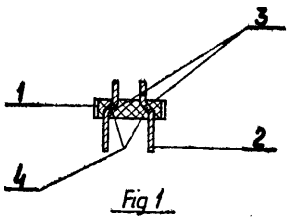

Fig 1

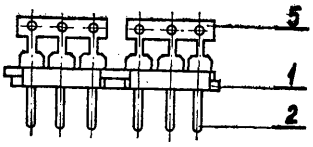

Fig 2

Nośnik styków przełącznika suwakowego według wzoru użytkowego, charakteryzuje się tym, że styki (2) w części (3) otoczonej nośnikiem (1) wyposażone są w co najmniej jedno wygięcie (4). (1 zastrzeżenie)

H01H W. 62592 17.09.1979

Zgłoszenie dodatkowe do zgłoszenia nr W. 62591

Zakłady Sprzętu Instalacyjnego „POLAM-NAKŁO", Nakło n/Notecią, Polska (Władysław Kwadrans, Maciej Gołębiowski, Ryszard Pawełczak, Henryk Kwasigroch, Wojciech Milczarek, Leszek **Szala).**

Skrzynka bezpiecznikowa

Wzór rozwiązuje zagadnienie opracowania skrzynki o takiej konstrukcji, która umożliwiałaby łatwe wyjmowanie pokrywy. Skrzynka charakteryzuje się tym, że w pokrywie (2) uformowana jest prostokątna wnęka (3) zawierająca od wnętrza prostokątny otwór (4), odsadzenie (5) oraz zatrzaski (6) umiej-

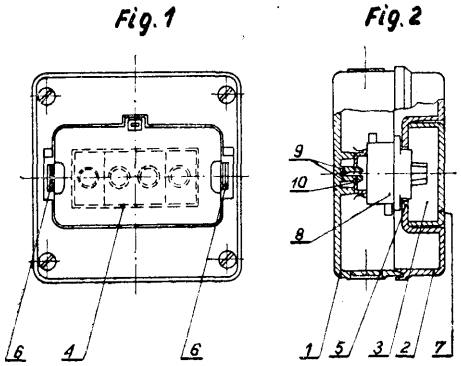

scowione na jej bocznych krótszych ściankach, mocujące odejmowalną przezroczystą osłonę (7) uformowaną na kształt wnęki (3) i kształt górnego obrysu przyborów zabezpieczających (8) osadzonych we wnętrzu korpusu (1). (1 zastrzeżenie)

Wykaz numerowy zgłoszeń wynalazków
opublikowanych w BUP Nr 14/80

Nr zgłoszenia	Int Cl.[2]	Strona
1	2	3
202565	H01M	110
204288	CUD	54
207072	C25C	60
207073	C25C	60
208176	A61K	15
208259	C12D	55
208341	A01G	1
208479	H01L	109
208558	D06P	61
208657	C07D	47
208862	B08B	23
209053	A47J	14
209090	A01K	1
209115	A23K	12
209299	B03D	21
209340	A47B	13
209452	A23K	12
209477	A61F	15
210014	G11C	105
210021	G01G	91
210036	C08B	104
210037	H01G	108
210038	H03K	117
210050	G01P	95
210063	A23J	9
210064	B08B	23
210066	B41K	34
210077	H04M	120
210087	H04B	119
210089	F16K	79
210098	F16D	77
210116	F15B	75
210117	H02G	112
210131	B03D	21
210133	F16K	80
210136	B22C	25
210159	B04B	21
210163	F16T	83
210167	B02C	20
210168	H01S	111
210170	B23B	28
210181	E21F	71
210188	H02G	112
210197	G05B	100
210202	F15B	76
210210	E21B	66
210218	H02G	113
210228	F16D	77
210262	H04M	121
210270	G10G	105
210276	F21V	84
210277	H01R	111
210280	G08F	102
210283	G04C	100

Nr zgłoszenia	Int. Cl.[2]	Strona
1	2	3
210290	E21B	66
210291	G01C	90
210300	H01J	109
210303	F16D	78
210317	G03B	99
210318	H03H	116
210327 T	H03F	116
210330	H01K	109
210331	G04C	100
210332	E21C	66
210345	E21C	67
210346	G01R	95
210366	B41B	33
210369	H03K	117
210370	H03K	118
210377	G05F	101
210384	H03H	117
210385	H03H	117
210403	H04R	122
210415	H01B	106
210432	G06K	103
210434	F16L	82
210454	G01L	92
210462	E21C	67
210504	G01R	96
210512	G01N	93
210559	G01R	96
210568	G01R	96
210569	G01R	96
210604	A23J	9
210641	G01H	91
210660	F24J	85
210661	B23P	28
210662	B24D	30
210688	G01R	97
210690	G06F	102
210691	B41B	34
210701	B24B	29
210702	H01P	110
210723	G06F	103
210724	H04B	120
210728	H01Q	110
210754	G01N	94
210763	H02P	115
210774	B63C	38
210777	H04B	120
210779	H02G	113
210791	B01D	15
210795	F02M	73
210796	H01H	108
210797	G01L	92
210798	G06F	103
210800	G01G	91
210809	H05B	123

1	2	3
210816	G11C	105
210820	B60J	34
210825	H05K	123
210844	B24B	29
210946	A21D	6
210987	C04B	45
210988	C04B	45
211005	B23B	28
211007	A22C	7
211010	A22C	7
211019	B63B	37
211030	A22B	7
211038	B62D	36
211048	C23G	60
211055	B62B	36
211056	B63B	37
211057	B65G	39
211063	B21C	24
211084	F04D	75
211087	B66C	42
211090	B60Q	35
211097	B61L	35
211111	B63B	38
211259	F04B	74
211263	G07B	103
211295	B24C	29
211320	B65G	39
211383	B21B	24
211397	B65H	41
211415	E04G	64
211448	B65G	39
211475	B22D	26
211487	E04G	64
211488	E04B	63
211495	E21F	71
211518	B27G	31
211521	E21C	67
211569	A01F	1
211574	E21F	71
211579	F16K	80
211580	F16K	80
211581	G05G	101
211583	F27B	86
211584	G05D	101
211588	G01F	91
211607	B26D	30
211616	G01B	89
211619	B27L	31
211620	B01J	18
211633	B65G	39
211645	G06C	102
211663	A47J	14
211681	G01R	97
211683	F16L	82
211684	E21C	67
211687	E03B	63
211699	E02F	62
211701	G05B	100
211716	F16P	83
211726	F23D	84
211728	E21C	68
211731	G08B	105
211732	B01D	16
211733	B01D	16
211734	E02F	63

1	2	3
211745	C04B	45
211764	C01G	44
211775	B01D	16
211812	G01N	94
211823	G01N	94
211827	E21F	71
211828	E02D	62
211829	B01J	19
211841	E04F	64
211853	C03B	44
211863	B03B	20
211865	B01J	19
211874	B26F	31
211877	C03C	44
211880	A23N	13
211887	C11B	54
211888	D07B	61
211891	F16D	78
211895	A22C	7
211896	B65G	40
211897	B21D	25
211899	F27D	87
211902	E21D	69
211906	G07F	104
211908	G07F	104
211924	F16K	80
211938	B65G	40
211956	F16K	81
211960	G01N	94
211966	G09K	52
211972	B01D	17
211981	C04B	45
211982	E21C	68
211986	E21D	70
211992	F16H	79
212006	E01C	61
212012	G03B	99
212013	C04B	45
212014	F16C	76
212020	F16F	78
212025	B22C	26
212026	F27D	87
212028	F16K	81
212032	F16C	76
212056	B01D	17
212065	E01C	61
212084	B22D	27
212086	F16J	79
212090	C04B	46
212092	F27B	86
212094	F21B	83
212106	B04C	22
212120	D06M	61
212122	F15B	76
212126	F28F	88
212128	F16C	77
212129	C13K	55
212130	B65H	41
212136	C23F	59
212137	C21B	55
212138	C21B	56
212139	C21B	56
212140	C04B	46
212141	F16D	78
212144	C08G	51

1	2	3
212145	C23C	58
212157	B22D	27
212159	C21B	56
212160	B27M	31
212164	C13L	55
212166	B08B	23
212167	F16K	81
212174	B01F	18
212177	C23C	59
212179	C10G	53
212200	F26B	86
212227	C22C	58
212231	C22B	58
212233	B22D	27
212245	C21D	57
212250	C21C	57
212251	E21C	68
212252	E21F	72
212263	B01J	19
212270	E06B	65
212271	B01D	17
212274	C06B	46
212282	B28B	32
212307	C10G	53
212320	B23P	28
212321	C10B	52
212324	C21D	57
212325	C09K	52
212327	C08L	51
212331	B28B,	32
212340	B22C	26
212374	G02B	99
212395	B04G	22
212396	A61B	15
212397	B22D	27
212406	E21F	72
212411	A22C	8
212419	C09K	52
212423	A22C	8
212424	D01G	60
212435	C07C	46
212436	A22C	8
212444	C07D	47
212447	A01D	1
212461	C01C	43
212469	B32B	33
212470	C07C	46
212478	C07D	47
212489	A62C	15
212494	B01D	17
212502	C21D	58
212504	E03B	63
212509	B02C	20
212510	C10M	54
212524	E21C	69
212526	C22C	58
212528	B25D	30
212531	C09K	52
212535	E21D	70
212536	E21C	69
212539	C21B	56
212544	C08G	51
212545	C08G	51
212546	E21D	70
212548	C21D	58

1	2	3
212555	B28C	32
212557	B28C	33
212561	E04H	65
213148	C07C	47
213375	C23C	59
213823	A23C	9
214335	C07F	51
214527 T	A23J	9
214528 T	A23J	10
214529 T	A23J	10
214530 T	A23J	11
214531 T	A23J	11
214532 T	A23J	12
214795	A41D	13
214821	C07D	48
214954	C07D	48
215479 T	G12B	106
215492	A01N	2
215573	C07D	48
215775	C07D	48
216015 T	H03F	116
216033 T	F21V	84
216059 T	H02M	114
216076 T	G01R	97
216119 T	H02G	113
216182	A01N	2
216198 T	H03K	118
216217	C07D	49
216311 T	H02M	115
216330 T	H01T	112
216331 T	H01T	112
216346 T	H01C	107
216352 T	H01F	107
216366 T	F21P	83
216370 T	H01P	110
216480 T	G01N	95
216589	A01N	2
216628 T	H04N	122
216653 T	H03K	118
216654 T	G01R	97
216701 T	G01R	98
216702 T	G01R	98
216745 T	A01N	3
216826 T	H03K	119
216845 T	H04B	120
216855 T	H03D	115
216910	C10B	53
216913 T	H02P	115
216961 T	H03K	119
216978	A01N	4
217083 T	G01L	92
217085 T	G01B	89
217109 T	G01L	93
217118	C07C	47
217128 T	G01R	98
217133 T	G01D	90
217162 T	H02H	114
217171 T	H04M	121
217226 T	H04R	122
217240 T	H03K	119
217326	A01N	4
217527	C07D	49
217591 T	B66D	42
217604 T	B61L	35
217605 T	B61L	36

1	2	3
217607	G01B	89
217614 T	B63H	38
217632	A01N	4
217646 T	F01N	73
217686 T	F01N	73
217696 T	F24C	85
217697 T	F24F	85
217707 T	B66B	41
217721	C12D	55
217722 T	F41C	88
217756 T	F27D	88
217767	H01B	107
217878 T	F23J	85
217905 T	B65G	40
217918 T	F28D	88
217920 T	B63B	38
217922 T	F16L	82
217930 T	F02M	74
217935 T	C03C	45
217951 T	B66C	42
217955 T	E04G	64
217966 T	B66D	43
217974 T	E21D	71
217980	A01N	4
217987 T	C08G	51
217991 T	F02M	74
217995 T	C04B	46
218002 T	B21G	25
218013 T	C01F	44
218017 T	E04H	65
218018 T	F27B	87
218024 T	A01N	5
218038 T	C09K	52
218039 T	C01B	43
218051 T	F16J	73

1	2	3
218057 T	C01C	44
218061 T	B08B	23
218062 T	C23C	59
218074	H04N	122
218128	B31F	33
218135	C07D	50
218183 T	B05B	22
218242	G01B	90
218279	B60T	35
218326 T	B03D	21
218565	A01N	5
218604	C10J	53
218686	F02N	74
218754	F01D	73
218755	B62D	37
218808	C23F	60
218814	B66B	42
218880	A01N	5
218893 T	F04C	75
218989	B01F	18
218994	A01N	6
219014	B21B	24
219106	A01N	6
219236	A01N	6
219359	C21B	57
219593 T	A23K	13
220063	B01D	17
220248	F24F	85
220278	H01P	110
220617	H02J	114
220659	G01R	98
220735	C04B	46
220768	H01Q	111
220793	G01R	99

Wykaz numerowy zgłoszeń wzorów
użytkowych opublikowanych w BUP Nr 14/80

Nr zgłoszenia	Int. Cl.[2]	Strona
1	2	3
61023	A47C	127
61058	A47G	127
61571	A47J	128
61696	G01N	147
61836	F25D	146
61894	B01J	131
62005	B22D	133
62043	G03B	147
62090	A41D	125
62091	A41D	125
62155	H01H	149
62275	A45D	126
62276	A45D	126
62277	A45D	126
62278	A45D	126
62344	C02C	143
62350	A63H	130
62354	A47H	128
62355	A47H	128
62364	B65G	140
62372	B01J	131
62386	A22B	124
62390	B02C	132
62393	C05F	143
62395	B08B	133
62396	B65D	139
62403	B42F	137
62420	B67B	142
62441	A47J	129
62442	A47J	129
62452	B65G	141
62453	B25G	135
62460	B65B	138
62464	B65B	138
62465	G01N	147
62466	G01L	146
62477	B01D	131
62484	B32P	136
62485	B65G	140
62487	A63H	130
62488	A63H	130
62490	B01F	131
62494	B23B	133

Nr zgłoszenia	Int. Cl.[2]	Strona
1	2	3
62497	B65G	141
62501	H01B	148
62506	B27M	136
62508	B23D	134
62535	B67B	143
62539	A46B	127
62564	B65H	141
62569	G03C	147
62575	A01F	124
62577	B24D	135
62592	H01H	149
62593	B29B	136
62594	B65D	139
62596	A62B	129
62597	A22B	124
62599	B61K	137
62600	E21B	144
62601	B03B	132
62604	A47J	129
62605	F16L	145
62610	A24F	125
62611	B65G	141
62612	B62B	138
62615	B23B	134
62616	B05C	132
62618	F16C	145
62619	E06B	144
62663	B65D	139
62664	B23G	134
62667	B23K	135
62672	B60R	137
62673	B66F	142
62674	A47G	128
62676	F04B	145
62678	B66C	142
62682	E02D	144
62683	F26B	146
62684	B63B	138
62685	H01B	148
62686	B65D	139
62688	B66C	142
62689	B60H	137
62690	F16C	145

SPIS TREŚCI

I. Wynalazki

Str.

Dział A - Podstawowe potrzeby ludzkie 1
Dział B - Różne procesy przemysłowe; Transport **15**
Dział C - Chemia i metalurgia 43
Dział D - Włókiennictwo i papiernictwo **60**
Dział E - Budownictwo; Górnictwo **61**
Dział F - Mechanika; Oświetlenie; Ogrzewanie; Uzbrojenie; Technika minerska 73
Dział G - Fizyka 89
Dział H - Elektrotechnika **106**
Wykaz numerowy zgłoszeń wynalazków **150**

II. Wzory użytkowe

Str.

Dział A - Podstawowe **potrzeby ludzkie** **124**
Dział B - Różne procesy przemysłowe; Transport **131**
Dział C - Chemia i metalurgia **148**
Dział E - Budownictwo; Górnictwo **144**
Dział F - Mechanika; Oświetlenie; Ogrzewanie; Uzbrojenie; Technika minerska **145**
Dział G - Fizyka **146**
Dział H - Elektrotechnika **148**
Wykaz numerowy zgłoszeń wzorów wynalazków

KOMUNIKAT KOMUNIKAT

URZĄD PATENTOWY
POLSKIEJ RZECZYPOSPOLITEJ LUDOWEJ

i n f o r m u j e,

że dwutygodnik pt. „Biuletyn Urzędu Patentowego" jest drukowany w różnych drukarniach na terenie kraju i może on docierać do zainteresowanych nie w kolejności numerów.
W wypadkach takich prosimy o nieinterweniowanie w Oddziałach PP „PRASA--KSIĄŻKA-RUCH"