BIULETYN

URZĘDU PATENTOWEGO

Wydawnictwo Urzędu Patentowego
Polskiej Rzeczypospolitej Ludowej

Nr 12 (196) Warszawa 1981

Urząd Patentowy PRL — na podstawie art. 33 i art. 78 ustawy z dnia 19 października 1972 r. o wynalazczości (Dz. U. PRL Nr 43, poz. 272) — dokonuje ogłoszenia w „Biuletynie Urzędu Patentowego" o zgłoszonych wynalazkach i wzorach użytkowych. Ogłoszenia o zgłoszeniach drukowane w „Biuletynie" podane są w układzie klasowym według symboli Int. Cl.[3] i zgodnie z § 26 ust. 4 zarządzenia Prezesa Urzędu Patentowego PRL z dnia 21.XII.1972 r. w sprawie ochrony wynalazków i wzorów użytkowych (MP z 1973 r. na 1, poz. 4) zawierają następujące dane:

— oznaczenie klasy i podklasy według symboli III międzynarodowej klasyfikacji patentowej, tj. Int. Cl.[3],
— numer zgłoszenia wynalazku lub wzoru użytkowego,
— datę zgłoszenia wynalazku lub wzoru użytkowego,
— datę i kraj uprzedniego pierwszeństwa oraz numer zgłoszenia dokonanego za granicą lub oznaczenie wystawy — jeżeli zastrzeżono pierwszeństwo,
— imię i nazwisko lub nazwę zgłaszającego,
— miejsce zamieszkania lub siedzibę oraz kraj zgłaszającego,
— imię i nazwisko wynalazcy (wynalazców),
— tytuł wynalazku lub wzoru użytkowego,
— skrót opisu wynalazku lub wzoru użytkowego wraz z figurą rysunku najlepiej obrazującą wynalazek lub wzór użytkowy,
— liczbę zastrzeżeń.

Po wykazie ogłoszeń w układzie klasowym według symboli Int. Cl[3] podaje się wykaz zgłoszeń opublikowanych w danym numerze w układzie numerowym.

Ogłoszenia dotyczące zgłoszeń o udzielenie patentów tymczasowych zostały oznaczone literą T za numerem zgłoszenia. Jeżeli po dniu takiego ogłoszenia zostanie złożony wniosek o udzielenie patentu (art. 26 ust. 3 u.ow.), Urząd Patentowy ogłasza o wniosku w „Wiadomościach Urzędu Patentowego".

Od dnia ogłoszenia o zgłoszeniu wynalazku lub wzoru użytkowego osoby trzecie mogą:

1) zapoznać się ze wskazanym opisem wynalazku lub wzoru użytkowego, zastrzeżeniami patentowymi lub ochronnymi i rysunkami oraz sporządzać z nich odpisy;
2) w terminie sześciu miesięcy — nadsyłać do Urzędu Patentowego swoje uwagi co do istnienia przeszkód uniemożliwiających udzielenie patentu (prawa ochronnego).

Odpowiednio uzasadnione pod względem faktycznym (dokumentacja dowodowa) i prawnym uwagi należy nadsyłać w dwóch egzemplarzach pod adres: Urząd Patentowy PRL — 00-950 Warszawa, skr. poczt. 203, Al. Niepodległości 188.

Informuje się, że odbitki kserograficzne dokumentów wymienionych w pkt. 1 można zamawiać w Urzędzie Patentowym, przy czym w zamówieniu należy:

a) podać numer „Biuletynu Urzędu Patentowego", w którym dokonano ogłoszenia o zgłoszeniu oraz numer stronicy,
b) wskazać numer zgłoszenia, klasę patentową i tytuł wynalazku lub wzoru użytkowego.

Urząd Patentowy PRL podaje do wiadomości konta w NBP:

1. Urząd Patentowy PRL — NBP V O/M w Warszawie
   konto: 1052-2583-222 cz. 54 dz. 91 rozdz. 9111 § 77 — opłaty związane z rejestracją i ochroną wynalazków, wzorów użytkowych, wzorów zdobniczych, znaków towarowych; opłaty za skargi i odwołania.
2. Urząd Patentowy PRL, Centralny Ośrodek Informacji Patentowej — NBP V O/M w Warszawie
   konto: 1052-2583-222 cz. 54 dz. 7 rozdz. 7811
   § 45 — wpłaty z tytułu sprzedaży wydawnictw
   § 44 — wypłaty za usługi poligraficzne i mikrofilmowe.
3. Urząd Patentowy — NBP V O/M w Warszawie konto: 1052-2583-13932 — wpłaty za powołanie biegłego.

Warunki prenumeraty:

Prenumeratę na kraj przyjmują Oddziały RSW „Prasa—Książka—Ruch", oraz urzędy pocztowe i doręczyciele w terminie do dnia 25 listopada na rok następny.
Cena prenumeraty rocznej 2340 zł.
Jednostki gospodarki uspołecznionej,' instytucje, organizacje i wszelkiego rodzaju zakłady pracy zamawiają prenumeratę w miejscowych Oddziałach RSW „Prasa—Książka;—Ruch", w miejscowościach, w których nie ma Oddziałów RSW — w urzędach pocztowych.
Czytelnicy indywidualni opłacają prenumeratę wyłącznie w urzędach pocztowych i u doręczycieli.
Prenumeratę ze zleceniem wysyłki za granicę przyjmuje RSW „Prasa—Książka—Ruch", Centrala Kolportażu Prasy i Wydawnictw ul. Towarowa 28, 00-958 Warszawa, konto NBP XV Oddział w Warszawie Nr 1153-201045-139-11. Prenumerata ze zleceniem wysyłki za granicę jest droższa od prenumeraty krajowej o 50% dla zleceniodawców indywidualnych i o 100% dla zlecających instytucji i zakładów pracy.

Egzemplarze archiwalne można nabywać w Urzędzie Patentowym PRL — Centralny Ośrodek Informacji Patentowej, Al. Niepodległości 188, skr. poczt. 203, 00-950 Warszawa

URZĄD PATENTOWY POLSKIEJ RZECZYPOSPOLITEJ LUDOWEJ
Numer oddano do składania w grudniu 1980 r. ark. wyd. 18,66 ark. druk. 15,00 Papier druk. sat. kl. V, 63 g 61X86. Nakład 3540+25 egz.

Cena 90 zł INDEKS 35326

Olsztyńskie Zakłady Graficzne im. Seweryna Pieniężnego — 10-417 Olsztyn, ul. Towarowa 2. Lz. 412

BIULETYN
URZĘDU PATENTOWEGO

Warszawa, dnia 5.06.1981 r. Nr 12 (196) Rok IX

Ogłoszenia o zgłoszonych w Polsce
I. Wynalazkach do opatentowania
II. Wzorach użytkowych do ochrony

I. WYNALAZKI

Dział A
PODSTAWOWE POTRZEBY LUDZKIE

A01B **P.225713 T** **15.07.1980**

Akademia Rolnicza w Krakowie, Kraków, Polska (Bronisław Burkiewicz).

Mechanizm samowzbudny drgań korpusu płużnego

Przedmiotem wynalazku jest mechanizm samowzbudny drgań korpusu płużnego, umożliwiający uzyskanie zmiennych parametrów ruchu drgającego w zależności od warunków glebowych.

Mechanizm według wynalazku obejmuje korpus roboczy (1) zamocowany na grządzielu (2), który obrotowo połączony jest z ramą (3) za pomocą przegubu (4). Do ramy (3) zamocowany jest również przegubem (6) siłownik hydrauliczny (5) spełniający rolę bezpiecznika hydraulicznego. Pomiędzy siłownikiem hydraulicznym (5) a grządzielem (2) znajduje się element sprężynujący (9) którego końce są zamocowane w prowadnicach (8) i (10). Do prowadnicy (8) jest przyłączony przegubem (7) drugi koniec siłownika hydraulicznego (5). (2 zastrzeżenia)

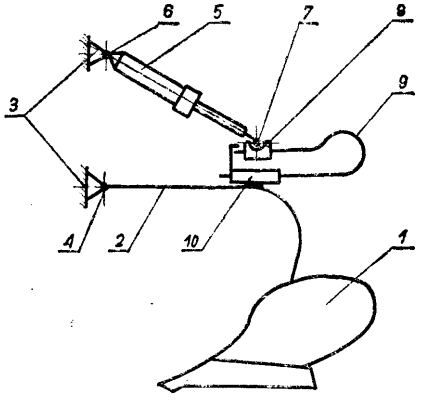

Aparat do precyzyjnego wysiewu nasion o kształcie zbliżonym do kulistego

Wynalazek rozwiązuje zagadnienie opracowania konstrukcji aparatu do siewu precyzyjnego, zwłaszcza przy jednoczesnym formowaniu doniczek ziemnych na doniczkarce ubijającej.

Aparat według wynalazku charakteryzuje się tym, że wewnątrz zasobnika nasion (3) jest umieszczona zastawka ruchoma (4) do regulacji poziomu i spływu nasion, przy czym zasobnik nasion (3) połączony jest z korpusem (1) mającym otwór wylotowy nasion, a w korpusie (1) usytuowany jest wypychacz nasion (2), którego czołowa część ma wgłębienie, a pod otworem wylotowym nasion korpusu (1) znajduje się prowadnica nasion (5). (1 zastrzeżenie)

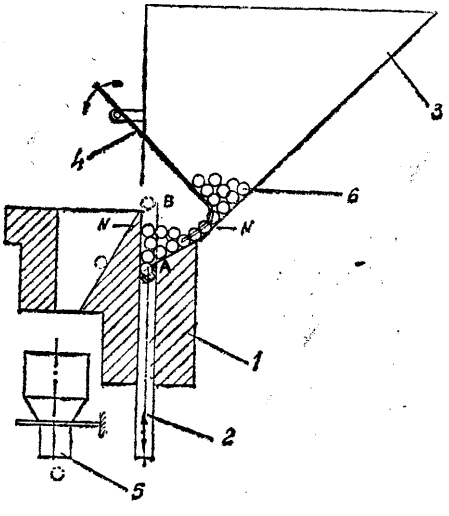

P.226018 T **31.07.1980**

Przemysłowy Instytut Maszyn Rolniczych, Poznań, Polska (Mieczysław Bałoniak, Zygmunt Kotecki, Stefan Byśko, Bolesław Kuraszkiewicz).

A01D **P.226019 T** 31.07.1980

Przemysłowy Instytut Maszyn Rolniczych, Poznań, Polska (Mieczysław Bałoniak, Stefan Byśko, Zygmunt Kotecki, Bolesław Kuraszkiewicz).

Rozdrabniacz naziemnych części roślin, zwłaszcza naci marchwi

Wynalazek rozwiązuje zagadnienie opracowania konstrukcji rozdrabniacza do rozdrabniania naziemnych części roślin w uprawach płaskich, umożliwiającego zabezpieczenie niewykopanych rzędów przed ich przykryciem ściętą nacią, rzędując ją w międzyrzędzia.

Rozdrabniacz według wynalazku charakteryzuje się tym, że do tylnej części ramy (6) ma zamontowane osłony rzędujące (1) w kształcie daszków, wierzchołkami skierowanymi ku górze, a w ścianach bocznych umocowana jest kierownica (2) do regulacji strumienia ściętych części naziemnych roślin.

Konstrukcja rozdrabniacza zapewnia dogodne warunki do zbioru marchwi kombajnem.

(1 zastrzeżenie)

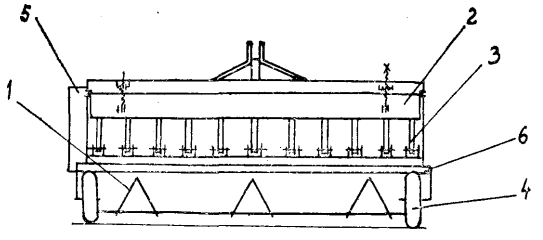

Fig 1

A01G P. 220229 03.12.1979

Ośrodek Badawczo-Rozwójowy Przemysłu Maszynowego Leśnictwa, Wrocław, Polska (Czesław Liński).

Grabiarka leśna ciągnikowa

Wynalazek rozwiązuje zagadnienie opracowania konstrukcji takich zębów zgrabiarki, które w przypadku natrafienia na przeszkodę będą miały zdolność mijania jej bez uszkodzenia.

Grabiarka leśna, ciągnikowa do zgrabiania gałęzi na porębach leśnych według wynalazku ma zęby (3) osadzone w ramie (1) wychylnie, z możliwością wychylania się ich ku górze, przy czym zęby te zakończone są dziobami (4) osadzonymi wychylnie w końcach zębów, z możliwością wychylania się ich ku dołowi, przy czym dzioby te w pozycji roboczej tworzą równoległe osiowe przedłużenie zębów i utrzymywane są w tej pozycji sprężynami (5) umieszczonymi wewnątrz zębów (3). (1 zastrzeżenie)

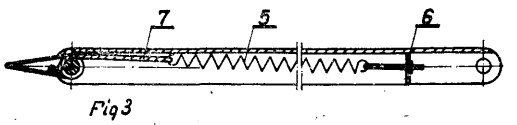

Fig 3

A01G P.225936 T 28.07.1980

Wojewódzka Spółdzielnia Ogrodnicza w Bydgoszczy, Bydgoszcz, Polska (Stanisław Rapkiewicz, Jan Glezman).

Kombajn do odgłąbiania, szatkowania i zaprawiania kapusty

Wynalazek rozwiązuje zagadnienie skonstruowania przenośnego kombajnu o dużej wydajności do odgłąbiania, szatkowania i zaprawiania kapusty i jednoczesnego załadunku jej do silosów.

Kombajn według wynalazku wyposażony jest w konstrukcję nośną (1), urządzenie do wycinania głąbów składające się z konstrukcji (2), silnika elektrycznego (3) połączonego kołnierzem (4), wałka (6) na którym zamocowane są dwa wiertła (5). Urządzenie do wycinania głąbów połączone jest z transporterem (9), na którym umocowane są gniazda (8) oraz z transportem pionowym (10) do podawania odgłąbionych główek i rozdrobnionych głąbów. Ponadto kombajn wyposażony jest w krajalnicę składającą się ze zbiornika (11), wirnika (12) zamontowanego jako dno zbiornika (11) przy czym w wirniku zamocowane są cztery noże (13) do szatkowania kapusty, silnika (14) połączonego kołnierzem z wałkiem (15), na którym zamocowany jest wirnik (12) oraz z urządzenia wyrzutowego pokrojonej kapusty (18) i dozownika soli (17) umieszczonego na rurze (18) zakończonej ruchomym elementem (23). W dolnej komorze rury (18) umieszczone są łapy (19) wyrzutnika (20) i wentylator (21) oraz w transporter (22) usytuowany pod transporterem (10), przy czym transportery (9), (10), (22) i ruch pionowy urządzenia do odgłąbiania mają wspólny napęd (24). (1 zastrzeżenie)

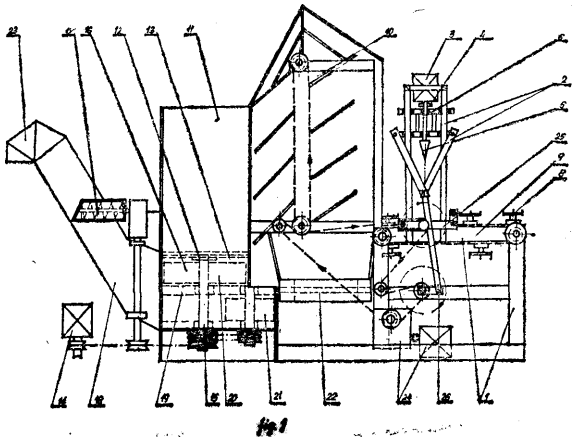

Fig 1

A01K P. 222624 T 10.03.1980

Wojewódzki Ośrodek Postępu Rolniczego im. Franciszka Myśliwca, Łosiów, Polska (Stanisław Huk, Władysław Guszpit).

Urządzenie do usuwania odchodów stałych z pomieszczeń hodowli, zwłaszcza tuczników

Urządzenie do usuwania odchodów stałych z pomieszczeń hodowli tuczników, wykonane jest w postaci przenośnika zgarniakowego wyposażonego w za-

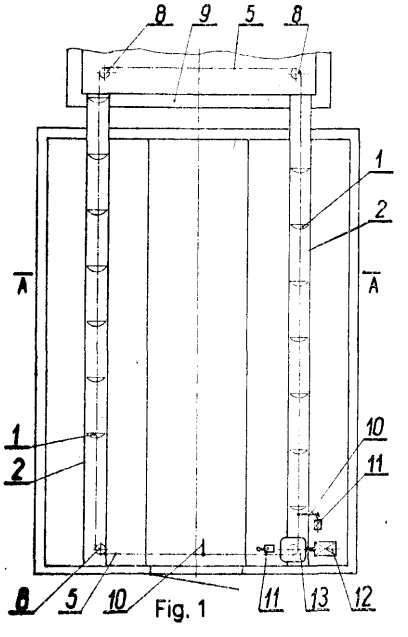

Fig. 1

bieraki (1), osadzonego w gnojowych korytach (2), przebiekających wzdłuż pomieszczenia hodowlanego. Zabieraki (1) osadzone są przegubowo na cięgnie (5) i wykonują na przemian ruch do przodu i z powrotem na odcinku ustalonym przez przełączniki (11) krańcowe służące do przesterowywania napędu (12 i 13). (3 zastrzeżenia)

A01M **P. 222639** 11.04.1980

Rudolf Drabina, Żywiec, Polska (Rudolf Drabina).

Myszołapka

Myszołapkę stanowi naczynie (słoik lub puszka) i połączony z tym naczyniem stalowy lejek, przy czym węższa część lejka ma postać ostrych, sprężystych pasków. (1 zastrzeżenie)

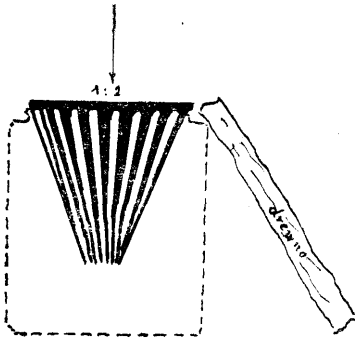

Fig. 2

A01N A62D **P.219618** **14.11.1979**

Stauffer Chemical Company, Westport, Stany Zjednoczone Ameryki (Edmund Jeremiah Gaughan, Martin Donald Mahoney, Ferenc Marcus Pallos).

Środek chwastobójczy z odtrutką

Środek chwastobójczy według wynalazku zawiera chwastobójczo skuteczną ilość substancji chwastobójczej typu triazyny i odtruwająco skuteczną ilość N-benzenosulfonylokarbaminianu o ogólnym wzorze przedstawionym na rysunku, w którym X_1, X_2, X_3, X_4 i X_5 są jednakowe lub różne i oznaczają atomy wodoru, atomy chlorowca lub niższe grupy alkilowe, przy czym gdy X_3 oznacza niższą grupę alkilową, to wówczas X_1 i X_5 nie oznaczają jednocześnie atomów wodoru, a R oznacza niższą grupę alkilową, grupę alkenylową, grupę alkinylową albo grupę alkilową lub alkenylową podstawioną do 5 atomami chlorowca.

Przedmiotem wynalazku jest także odtrutką, która charakteryzuje się tym, że zawiera obojętny nośnik i wspomniany wyżej N-benzenosulfonylokarbaminian. (23 zastrzeżenia)

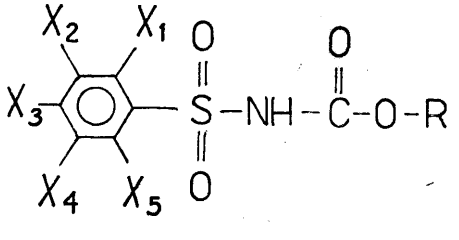

A01N P.219642 **15.11.1979**

Stauffer Chemical Company Westport, Stany Zjednoczone Ameryki (Rayman Goung Wong).

Środek odstręczający owady

Wynalazek rozwiązuje zagadnienie opracowania skuteczniejszego środka odstręczającego owady niż środki obecnie znane.

Środek odstręczający owady składający się z obojętnego rozcieńczalnika lub nośnika i substancji czynnej według wynalazku charakteryzuje się tym, że zawiera jako substancję czynną wystarczającą do odstręczenia owadów zawartą w zakresie 0,5—80% wagowych ilość związku o wzorze 1, w którym R oznacza grupę alkilową lub alkenylową o 3—5 atomach węgla, a n oznacza liczbę całkowitą 1—3. (3 zastrzeżenia)

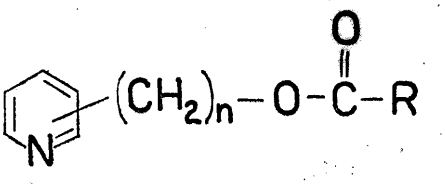

Wzór 1

A01N **P. 225871** 25.07.1980

Pierwszeństwo: 25.07.1979 — Norwegia (nr 79.2454)

Borregaard Industries Limited, Sarpsborg, Norwegia.

Środek zwabiający drwalniki Ambrosia

Środek zwabiający drwalniki Ambrosia (Trypodendron), zwłaszcza T. Lineatum, zawierający lineatynę, charakteryzujący się tym, że zawiera ponadto etanol i ewentualnie inne naturalne składniki, występujące w drzewach atakowanych normalnie przez drwalniki Ambrosia. (4 zastrzeżenia)

A01N C07D **P. 226026** 02.08.1980

Pierwszeństwo: 04.08.1979 — RFN (nr P 2931755.3)

BAYER AKTIENGESELLSCHAFT, LEVERKUSEN, RFN.

Środek grzybobójczy i sposób wytwarzania eterów **1,** 2, **4-triazolilo-enolowych**

Środek grzybobójczy według wynalazku charakteryzuje się tym, że jako substancję czynną zawiera nowe etery 1,2,4-triazolilo-enolowe o wzorze przedstawionym na rysunku, w którym Ar oznacza ewentualnie podstawiony rodnik arylowy, R oznacza rodnik alkilowy, a X oznacza atom tlenu lub rodnik metylenowy.

Przedmiotem wynalazku jest także sposób wytwarzania tych związków przez reakcję 1,2,4-triazolilo-ketonów z siarczanami lub halogenkami alkilowymi. (2 zastrzeżenia)

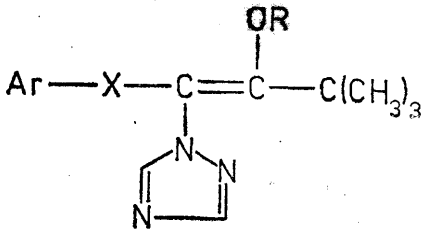

A01N C07D P.226365 22.08.1980

Pierwszeństwo : 23.08.1979 — St. Zjedn. Ameryki (nr 68 993)

MONSANTO COMPANY, St. Louis, St. Zjedn. Ameryki.

Środek do regulowania wzrostu roślin oraz sposób wytwarzania jego substancji czynnej

Wynalazek rozwiązuje zagadnienie wytwarzania regulatora wzrostu, ulistowienia, kwitnienia i zawiązywania owoców roślin strączkowych, zwłaszcza soi. Sposobem według wynalazku otrzymuje się związek o wzorze ogólnym 1, w którym T oznacza atom chlorowca lub rodnik trójfluorometylowy, n oznacza liczbę 0, 1 lub 2, Y oznacza atom tlenu lub siarki, jako substancję czynną środka.

Sposób ten polega na tym, że acetonitryl o wzorze 2, w którym T, Y, n mają wyżej podane znaczenie, poddaje się reakcji z chlorowodorkiem hydroksylaminy. (8 zastrzeżeń)

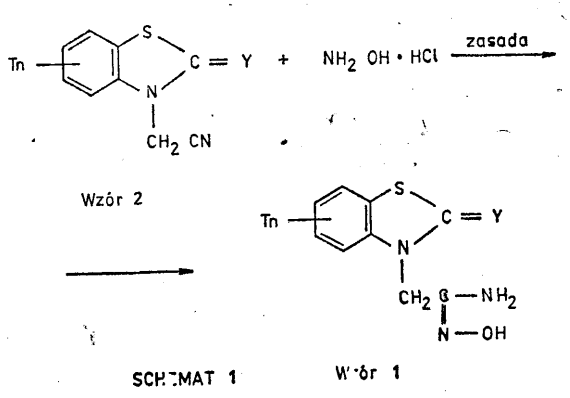

BAYER Aktiengesellschaft, Leverkusen, Republika Federalna Niemiec.

Środek do zwalczania szkodników oraz sposób wytwarzania estrów propargilowych kwasu metanofosfonowego

W zgłoszeniu przedstawiono środek do zwalczania szkodników zawierający kombinację substancji czynnych składającą się ze związku zawierającego fosfór o wzorze przedstawionym na rysunku, w którym R oznacza rodnik alkilowy, alkenylowy lub alkinylowy o najwyższej 4 atomach węgla albo rodnik arylowy, a X i Y oznaczają atom tlenu lub siarki oraz karbaminianów i/lub estrów kwasów karboksylowych i/lub estrów kwasu fosforowego i/lub chlorowcocykloalkanów i/lub chlorowcoalkanów oraz sposób wytwarzania nowych związków o wzorze przedstawionym na rysunku przez reakcję mono- lub dwuchlorku kwasu metanofosfonowego z alkoholem propargilowym w układzie dwufazowym w obecności zasady nieorganicznej. (6 zastrzeżeń)

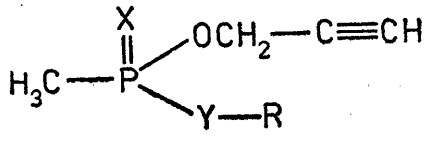

A22C P. 223223 03.04.1980

Pierwszeństwo: 15.11.1979 — RFN (nr P 2946042.2)

NORDISCHER MASCHINENBAU RUD BAADER GMBH + CO KG, Lubeka, Republika Federalna Niemiec.

Urządzenie do oddzielania filetów od układu kostnego ryb

Wynalazek rozwiązuje zagadnienie opracowania konstrukcji takiego urządzenia, które pozwoliłoby na otrzymanie wyraźnie gładkiej powierzchni filetu oraz większego uzysku mięsa.

Urządzenie do oddzielania filetów od układu kostnego ryb przenoszonych ogonem do przodu, zawiera pary brzusznych noży filetujących, grzbietowych noży filetujących i obcinaków, parę narzędzi do odcinania żeber, umieszczonych pomiędzy z jednej strony brzusznymi i grzbietowymi nożami filetującymi a obcinakami z drugiej, oraz po jednej parze prowadnic brzusznych i grzbietowych, rozciągających się w płaszczyźnie brzusznych i grzbietowych noży filetujących, za nimi.

Urządzenie według wynalazku charakteryzuje się tym, że narzędzie do odcinania żeber stanowi urządzenie skrobakowe (12), zawierające po jednym skrobaku (13) umieszczonym z obu stron prowadnic brzusznych (4) i grzbietowych (2), zaczynającym się obok nich ostrzem (14) i zaopatrzonym w krawędź tnącą (15), klinowato biegnącą względem niego, a także stopkowatą osłonę (20) osadzoną sprężyście wychylnie względem skrobaka (13), przyporządkowaną mu i tworzącą szczelinę (18) razem z nim oraz również zaczynającą się ostrzem (17) usytuowanym obok prowadnicy brzusznej (4). Urządzenie skrobakowe (12) jest osadzone pionowo przestawnie w tym celu, aby umożliwić przemieszczanie każdego ze skrobaków (13), co najmniej jego ostrzem (14), z położenia znajdującego się poniżej górnych krawędzi (3) prowadnic grzbietowych (2), zaś każdą z osłon (16) także co najmniej jej ostrzem (17) z położenia w zakresie prowadnic brzusznych (4) w pobliże ich górnych krawędzi (5), i to przed nabiegnięciem końcowej ścianki jamy brzusznej ryby.

(5 zastrzeżeń)

A23C P.219483 07.11.1979

Instytut Przemysłu Mleczarskiego, Warszawa, Polska (Rudolf Thom).

Sposób zmniejszania ilości osadów powstających w czasie pasteryzacji mleka lub śmietanki

Wynalazek rozwiązuje zagadnienie opracowania takiego sposobu który nie będzie powodował denaturacji rozpuszczalnych białek mleka.

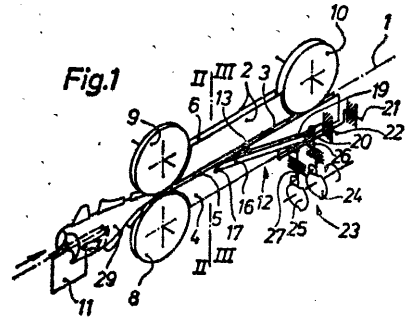

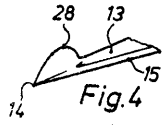

Sposób według wynalazku polega na odgazowaniu mleka lub śmietanki, przez doprowadzenie do wrzenia pod zmniejszonym ciśnieniem, przed poddaniem ich procesowi pasteryzacji w pasteryzatorze płytowym. (1 zastrzeżenie)

A23G **P.220100** 01.02.1979

Pomorskie Zakłady Przemysłu Cukierniczego, Bydgoszcz, Polska (Kazimierz Wojtyna, Jerzy Szmelter, Marian Chyrek, Jan Cwiok, Krystyna Ciesielska).

Sposób wytwarzania wyrobów żelowych

Wynalazek rozwiązuje zagadnienie opracowania ciągłego sposobu wytwarzania wyrobów żelowych o kształcie koreczków.

Sposób według wynalazku polega na tym, że przygotowany i schłodzony do temperatury 60°C zestaw żelowy wylewa się bezpośrednio do masy formierskiej, składającej się z cukru i tłuszczu cukierniczego, schłodzonej do temperatury około — 5°C. Uformowane wyroby w czasie żelowania pokrywają się otoczką cukrową. Wyroby te oddziela się mechanicznie na sicie od masy formierskiej i kieruje się na transportery suszące skąd są zsypywane do skrzynek. Masę formierską zawraca się w obiegu zamkniętym z powrotem na taśmę transportera głównego. (1 zastrzeżenie)

A45B **P.219924** **26.11.1979**

Polski Związek Głuchych, Zakład Szkoleniowo-Produkcyjny, Ostrowiec Świętokrzyski, Polska (Kazimierz Pietrzykowski, Janusz Podsiadły, Adam Kleczaj, Marian Krawczyk, Marian Majecki).

Parasol zsuwany płaskoskładany

Wynalazek rozwiązuje zagadnienie opracowania konstrukcji parasola który po złożeniu będzie miał kształt prostopadłościanu.

Parasol złożony jest z zsuwanego stelaża, tworzącego kosz parasola, mocowanego do koronki górnej (4), oraz z suwaków środkowego (5) i dolnego (6) osadzonych na drążku (7). Koronka górna (4) ma kształt wydłużonego prostokąta a suwaki (5) i (6) mają kształt spłaszczonego owalu. (3 zastrzeżenia)

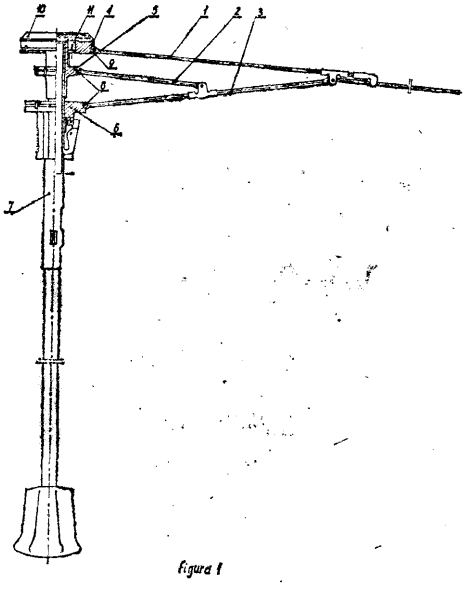

A61G **P.** 219907 27.11.1979

Politechnika Warszawska, Warszawa, Polska (Włodzimierz Dahlig, Danuta Jaroszyńska, Mariusz Wołochowicz).

Poduszka przeciwodleżynowa

Przedmiotem wynalazku jest poduszka przeciwodleżynowa wykonana z materiału żelowego.

Wynalazek rozwiązuje zagadnienie zwiększenia trwałości poduszki.

Poduszka przeciwodleżynowa składa się z co najmniej trzech warstw żelu kauczuku termoplastycznego, rozdzielonych warstwami folii poliuretanowej zabezpieczonych warstwą folii i/lub dzianiny. (1 zastrzeżenie)

A61G **P.225736 T** **16.07.1980**

Śląska Akademia Medyczna, Katowice, Polska (Józef Jan Jonek, Wacław Jeż).

Fantom położniczy

Przedmiotem wynalazku jest urządzenie w postaci modelu fantomu położniczego, służące do nauki i ćwiczeń dla lekarzy oraz personelu pielęgniarskiego specjalizujących się w położnictwie.

Wynalazek rozwiązuje zagadnienie opracowania takiego fantomu położniczego, który umożliwi skrócenie i uproszczenie procesu dydaktycznego.

Fantom położniczy według wynalazku jest wyposażony w jamę brzuszną z powłokami (3 i 4), przeciętymi cięciami laparatomijnymi oraz ma macicę (8) z wszytym zamkiem błyskawicznym i przecięciami mięśnia macicy przy cięciu cesarskim (11), cięciu ku górze (13) i przy cięciu poprzecznym (12), zaś tylna ściana macicy (9) wyposażona jest w taśmę velcro, jak również wyposażone jest w tę taśmę łożysko (21). Krocze (16) ma linię nacięcia i linię środkowego pęknięcia (18). (1 zastrzeżenie)

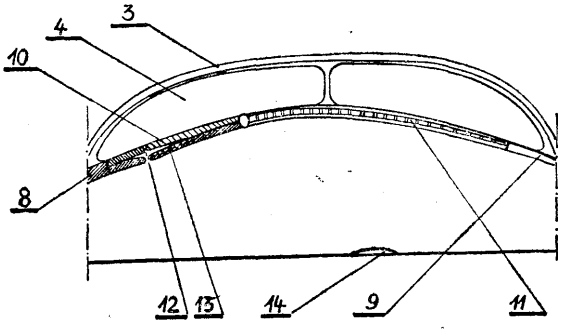

Fig.4

A61G **P. 225829 T** 21.07.1980

Żywiecka Fabryka Sprzętu Szpitalnego „FAMED-7", Żywiec, Polska (Zygmunt Głąb, Eugeniusz Piechota).

Fotel ginekologiczno-urologiczny

Wynalazek rozwiązuje zagadnienie opracowania fotela o prostszej konstrukcji niż stosowane dotychczas.

Fotel ginekologiczno-urologiczny według wynalazku, charakteryzuje się tym, że do podstawy (1) zamocowany jest pantograf (4), połączony z ramą (6) siedzenia i przegubowo z ramą (9) oparcia wraz z podgłówkiem (11), z którym współdziałają hydrauliczne siłowniki (5), do których olej tłoczony jest przewodami (8) za pomocą nożnej pompy (7). Wyposażenie fotela takie jak, podgłówek (11), oparcia ramion (13), uchwyt (16), wysięgnika podkolannika oraz wysięgnik (14) do irygatora (15) wchodzą teleskopowo, odpowiednio do wnętrz rur konstrukcji ram. (1 zastrzeżenie)

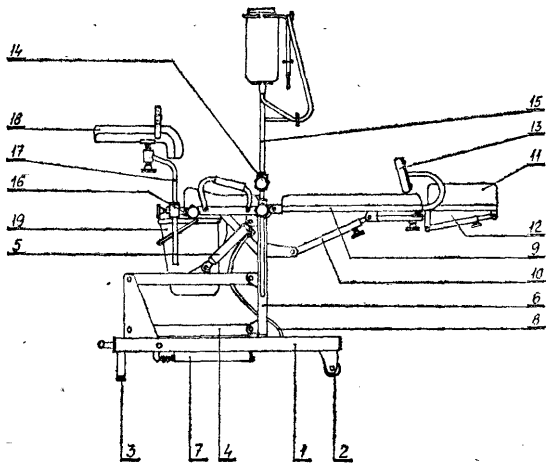

Fig.1

A61J **P. 219575** 13.11.1979

Dr Karl Thomae GmbH, Biberach/Riss, RFN.

Sposób wytwarzania leku z substancją czynną napunktowaną na nośnik

Wynalazek rozwiązuje zagadnienie uzyskania gotowej formy leku w sposób ekonomiczny i przy zachowaniu ściśle określonych ilości substancji czynnej w każdej jednostkowej dawce leku.

Sposób wytwarzania leku z substancją czynną napunktowaną na nośnik polega na tym, że ciekłą, rozpuszczoną lub zawieszoną substancję czynną napunktowuje się na nośnik formy leku w postaci oddzielnych kropelek o określonej objętości. Napunktowywanie przeprowadza się za pomocą piezoelektrycznego układu dozującego. (10 zastrzeżeń)

A63B P.219687 16.11.1979

Centrum Zdrowia Dziecka, Warszawa, Polska (Andrzej Zaleszczuk, Stanisław Majoch).

Pojazd rehabilitacyjny zwłaszcza do wzmacniania mięśni grzbietu

Przedmiotem wynalazku jest urządzenie jeżdżące lub pływające, wprawiane w ruch za pomocą siły mięśni grzbietu.

Pojazd rehabilitacyjny według wynalazku ma ramę nośną (1) do której przymocowane są cztery koła (2). Na osi przednich kół (2) znajdują się pedały sterownicze (3) uruchamiane nogami ćwiczącego. Na tylnej części ramy nośnej (1) znajduje się siedzisko wraz z zębatką przenoszącą napęd (4) na koła tylne lub śrubę łopatkową (2). Deska napędzająco-korekcyjna (5) wraz z uchwytami dla rąk i dźwignią hamulca połączona jest w sposób ruchomy z zębatką przenoszącą napęd (4).

Deska napędzająco-korekcyjna (5) w swej górnej części ma uchwyt do zamocowania pętli Glissona (7) służącej do wyciągu osiowego a w dolnej części ma pas stabilizujący biodrowy (8). (1 zastrzeżenie)

fig. 1

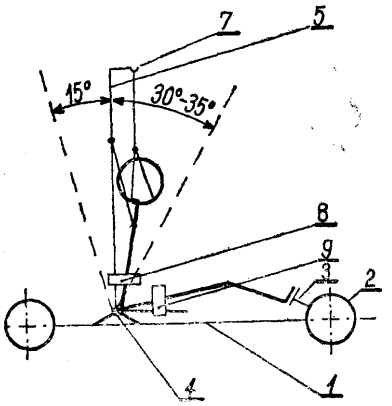

Dział B
RÓŻNE PROCESY PRZEMYSŁOWE; TRANSPORT

B01D **P.** 219444 06.11.1979

Zakłady Przetwórstwa Owocowo-Warzywnego „Chełm", Chełm, Polska (Władysław Krawczyk, Ryszarda Korszeń, Sławomir Borkowski, Zdzisław Lejman).

Sposób regeneracji mineralnych środków filtracyjnych

Sposób według wynalazku polega na wysuszeniu ciasta filtracyjnego, a następnie na jego prażeniu w temperaturze do ok. 500°C z dopływem powietrza do całkowitego spalenia ładunku organicznego zawartego w cieście, przy czym w przypadku zanieczyszczeń składnikami nieorganicznymi, stosuje się dodatkowe wymywanie ich odpowiednim rozpuszczalnikiem. (2 zastrzeżenia)

B01D **P.219651** **14.11.1979**
F23D

Stocznia Gdańska im. Lenina, Gdańsk, Polska (Bogusław Lewandowski, Jerzy Bielecki, Alfons Intek).

Układ bezpiecznika suchego z filtrem do gazu palnego

Zagadnieniem podlegającym rozwiązaniu jest zabezpieczenie elementów konstrukcji bezpiecznika przed

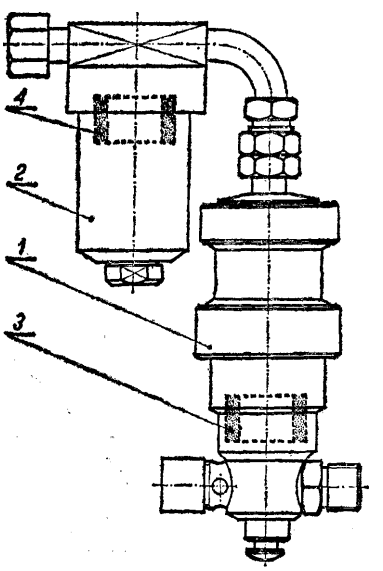

uszkodzeniem w przypadku rozprzestrzeniania się płomienia od strony zasilania.

Układ bezpiecznika suchego (1) z filtrem (2) jest zaopatrzony w dodatkowy element zatrzymujący płomień, w postaci wkładki porowatej (4) umiejscowionej przy wlocie gazu do bezpiecznika (1).

(2 zastrzeżenia)

B01D **P. 219698** **16.11.1979**

Przedsiębiorstwo Poszukiwań Nafty i Gazu, Zielona Góra, Polska (Władysław Wiśniak, Henryk Dranka, Barbara Wiśniak, Tadeusz Anioł, Kazimierz Sikorski).

Filtr do eksploatacji płynów złożowych z otworów wiertniczych oraz sposób umieszczenia filtra do eksploatacji płynów złożowych w otworze wiertniczym

Przedmiotem wynalazku jest filtr do eksploatacji płynów złożowych z otworów wiertniczych oraz sposób umieszczenia filtra w otworze wiertniczym, mający zastosowanie szczególnie do eksploatacji ropy i gazu ze słabozwięzłych kolektorów piaskowcowych.

Wynalazek rozwiązuje zagadnienie umożliwienia właściwej i długotrwałej eksploatacji złoża.

Filtr według wynalazku charakteryzuje się tym, że na rurze (1) znajdują się segmenty filtrujące (2), które stanowi drut (8) tworzący siatkę na całym segmencie filtrującym (2), który to drut (8) umieszczony jest w wyżłobieniach (7) rury (1), przy czym szerokość szczelin (9) siatki jest uzależniona od składu granulacyjnego żwiru lub piasku filtracyjnego. Każdy z segmentów filtrujących (2) na obu końcach posiada pierścienie zabezpieczające (10) oraz zawiera podłużne żeberka (11) przytwierdzone do obu pierścieni zabezpieczających (10) i punktowo do drutów (8) oraz rur (1). Wewnątrz rury (1) znajduje się rura filtracyjna (5) podwieszona na łączniku (4).

Sposób według wynalazku polega na tym, że filtr zapuszcza się na rurach wydobywczych w całości wraz z rurą filtracyjną i po jego usytuowaniu w otworze wiertniczym na odcinku wraz z rurą filtracyjną i po jego usytuowaniu w otworze wiertniczym na odcinku przewidzianym do eksploatacji wtłacza się płyn zawierający żwir lub piasek filtracyjny poprzez przestrzeń pierścieniową między ścianą otworu a rurami wydobywczymi, powodując osadzanie się żwiru lub piasku filtracyjnego wokół filtra i wypłynięcie płynu nośnego na powierzchnię poprzez tę rurę filtracyjną. (2 zastrzeżenia)

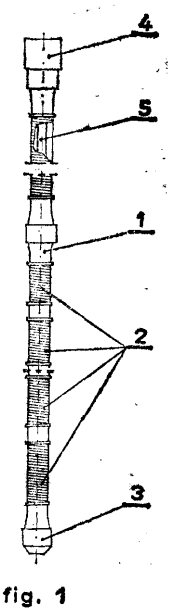

fig. 1

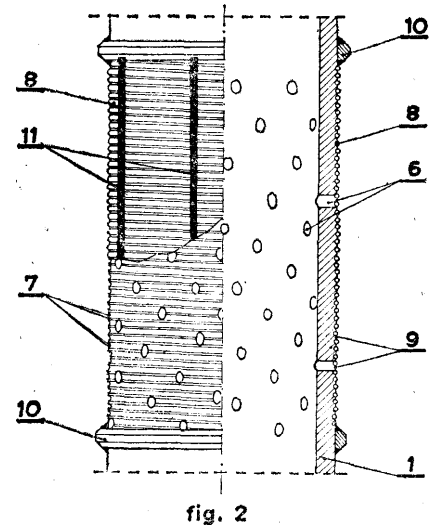

fig. 2

B01D **P. 219908** **27.11.1979**

Politechnika Warszawska, Warszawa, Polska (Ryszard Pohorecki, Stanisław Wroński, Ryszard Miłek, Maria Obrębska, Jerzy Bałdyga).

Sposób wysokotemperaturowego odsiarczania gazów pochodzących ze zgazowania węgla

Sposób wysokotemperaturowego odsiarczania gazów pochodzących ze zgazowania węgla polega na tym, że gaz o tempraturze 700—1200 K przepuszcza się przez nieruchomą warstwę miedzi metalicznej osadzonej na porowatej masie ceramicznej w ilości 5—25% wagowych, po czym przez zużytą warstwę sorbentu przepuszcza się kolejno gaz obojętny zawierający tlen w ilości nie więcej niż 10% w temperaturze 1000—1200 K, z zastosowaniem recyrkulacji, przy czym część recyrkulującego strumienia odprowadza się do utylizacji SO_2, a pozostałą część po ochłodzeniu i uzupełnieniu zużytego tlenu świeżym powietrzem, zawraca się do reaktora, a następnie przepuszcza się gaz odsiarczany w temperaturze 700—1200 K, ewentualnie z zastosowaniem recyrkulacji. (1 zastrzeżenie)

B01D **P. 220004** **28.11.1979**

Przedsiębiorstwo Poszukiwań Nafty i Gazu, Zielona Góra, Polska (Jan Marszałek, Joachim Staschiok).

Mieszalnik hydrauliczny do sporządzania i mieszania płuczki wiertniczej

Wynalazek rozwiązuje zagadnienie skonstruowania skutecznego w działaniu i bezpiecznego w obsłudze mieszalnika hydraulicznego, przy użyciu którego istnieje możliwość łatwego i skutecznego czyszczenia zbiorników płuczkowych z urobku oraz innej fazy stałej pochodzącej z sedymentacji.

Istota rozwiązania mieszalnika polega na tym, że w korypusie (1) stanowiącym część stałą mieszalnika znajduje się część obrotowa mieszalnika, którą sta-

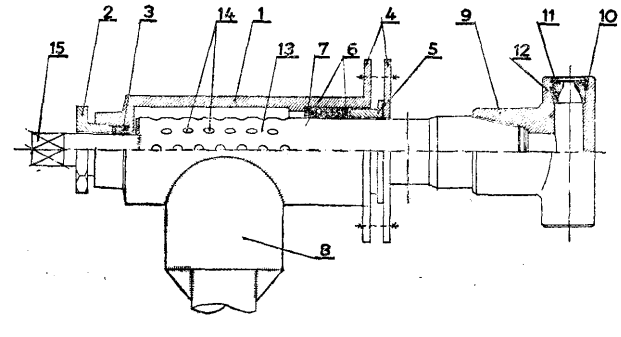

nowi nasada (9), wewnątrz której znajdują się wymienne dysze (12) usytuowane naprzemianlegle i współosiowo oraz połączony z nią obrotowy przewód tłoczny (13). Obrotowy przewód tłoczny (13) posiada w części znajdującej się pomiędzy uszczelnieniami (3, 6) otwory (14) dla przepływu płuczki pomiędzy korpusem (1) a obrotowym przewodem tłocznym (13). (1 zastrzeżenie)

B01D P. 220046 01.12.1979

Biuro Projektów Przemysłu Hutniczego „BIPROHUT", Warszawa, Polska (Stanisław Galica).

Zawieszenie elastyczne worka w filtrze tkaninowym zwłaszcza w filtrze regenerowanym przez przedmuch wsteczny (rewersje)

Przedmiotem wynalazku jest zawieszenie elastyczne worka w filtrze tkaninowym służące do utrzymywania kontrolowanego napięcia worków w filtrze z workami regenerowanymi przez przedmuch wsteczny (rewersję).

Zawieszenie według wynalazku stanowi zawieszenie resorujące, typu sprężynowego z dwoma sprężynami naciskowymi (5 i 6) o różnych charakterystykach, współpracującymi z sobą, przy czym jedna ze sprężyn (5) pełni rolę wskaźnika dynamometrycznego naciągu wstępnego worka. Zawieszenie podtrzymuje worek za pomocą cięgna (1) podwieszonego do prowadnicy (2) opartej przesuwnie na dwóch sprężynach: górnej (5) będącej wskaźnikiem dynamometrycznym naciągu wstępnego worka i dolnej (6) umożliwiającej ruchy poosiowe worka (składanie się worka) w czasie regeneracji. Sprężyna dolna (6) opiera się o przegrodę w filtrze służącą do zawieszania worków. (6 zastrzeżeń)

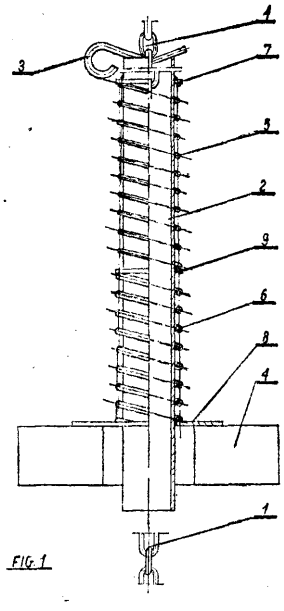

FIG. 1

B01D **P. 226654** 09.09.1980

Pierwszeństwo: 08.11.1979 — Włochy (nr 27123 A/79)

Snamprogetti S.p.A., Mediolan, Włochy (Voncenzo Lagana, Francesco Saviano, Virginio Cavallanti).

Sposób dekarbonizacji gazów

Sposób dekarbonizacji gazów obejmujący usuwanie dwutlenku węgla w pierwszym etapie roztworem węglanów metali alkalicznych i następnie w drugim etapie roztworem alkanoloaminy, charakteryzuje się tym, że odzyskiwanie roztworów węglanów metali alkalicznych jest prowadzone przez eksploatację ciepła par wydalanych z głowicy kolumny regeneracyjnej dla roztworu alkanoloaminy i ciepła strumienia nasyconego wilgocią powietrza podgrzewanego pośrednio na drodze ciepła kondensacji produktu głowicy kolumny regeneracyjnej dla roztworu węglanów metali alkalicznych. (2 zastrzeżenia)

B01F **P. 219546** 09.11.1979
D06C

Centralny Ośrodek Badawczo-Rozwojowy Maszyn Włókienniczych „Polmatex-Cenaro", Łódź, Polska (Andrzej Jachowicz, Józef Borowiecki).

Barwiarka zwrotna

Wynalazek rozwiązuje zagadnienie intensyfikacji mieszania. Barwiarka zwrotna charakteryzuje się tym, że ma umieszczone wewnątrz wanny (1) podłużne ślimakowe mieszadło (5), napędzane bezpośrednio elektrycznym silnikiem (7), poprzez sprzęgło **(6),** mocowanym do ramy nośnej wanny (1). (1 zastrzeżenie)

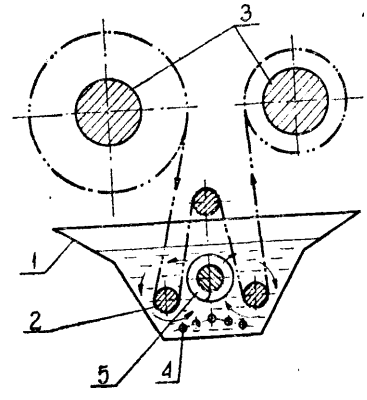

B01F **P. 219661** 16.11.1979

Politechnika Warszawska, Warszawa, Polska (Andrzej Urbanek, Krzysztof Szewczyk, Krzysztof Kumanowski).

Urządzenie do prowadzenia procesu absorpcji gazu w cieczy

Wynalazek rozwiązuje zagadnienie znacznego zmniejszenia strat ciepła do otoczenia.

Urządzenie do prowadzenia procesu absorpcji gazu w cieczy, składające się z absorbera i współpracują-

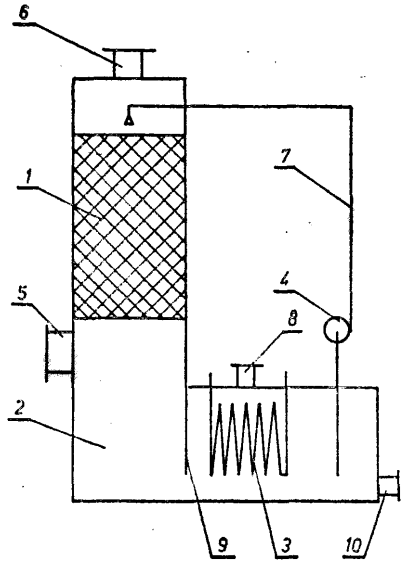

cych z nim urządzeń pomocniczych, takich jak zbiornik obiegowy, wymiennik ciepła, mieszalnik i pompa, charakteryzują się tym, że dolna część absorbera (1) stanowi zbiornik obiegowy do cieczy (2), w którym umieszczony jest wymiennik ciepła (3) i pompa (4) zraszająca cieczą wypełnienie absorbera.

(1 zastrzeżenie)

B01F P. 219675 15.11.1979

Zgłoszenie dodatkowe do zgłoszenia P. 205904

Centrum Konstrukcyjno-Technologiczne - Maszyn Górniczych „KOM AG", Gliwice, Polska (Walenty Frydel, Bronisław Urbanek, Ludwik Piprek).

Urządzenie do wytwarzania piany

Zagadnieniem podlegającym rozwiązaniu jest zwiększenie krotności wytwarzanej piany oraz obniżenie kosztów eksploatacji urządzenia.

Urządzenie według wynalazku posiada zbiornik (7), który ma otwory (8, 9), z których otwór (8) umieszczony jest w dnie zbiornika (7), a otwór (9) umieszczony jest w bocznej ściance zbiornika (7), przy czym przez otwór (8) część wody ze zbiornika (7) odprowadzana jest do rozrzutnika (5) substancji pianotwórczej, natomiast przez otwór (9) woda odprowadzana jest na zewnątrz zbiornika (7). Średnice otworów (8, 9) są tak dobrane, iż w zbiorniku utrzymuje się stały poziom wody.

Urządzenie według wynalazku stosuje się zwłaszcza w górnictwie w celu zapobiegania rozprzestrzenianiu się lotnych pyłów węglowych i kamiennych.

(1 zastrzeżenie)

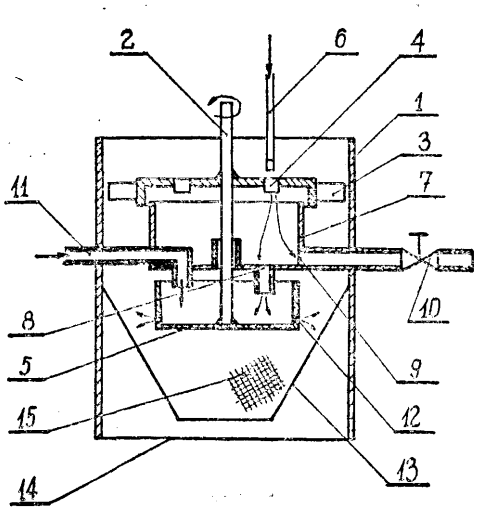

B01F **P. 219975** 29.11.1979

Centrum Konstrukcyjno-Technologiczne Maszyn Górniczych „Komag", Gliwice, Polska (Kazimierz Adamaszek, Szczepan Dróżdż, Fryderyk Weber, Jerzy Buchalik).

Urządzenie do rozbijania **piany**

Wynalazek rozwiązuje zagadnienie skutecznego rozdzielenia piany na frakcji.

Urządzenie do rozbijania piany składa się z szybkoobrotowego bębna (2) w kształcie stożka ściętego osadzonego na wale silnika (1). Bęben wyposażony jest w łopatki (3) i otoczony osłoną (7). Wlot do bębna stanowi lutnia (9) z wałkiem (10), na którym osadzone jest śmigło (11). Składnik ciekły piany wypływa z urządzenia otworami (6) i (12), a składnik gazowy otworami (6) 1 (8). (2 zastrzeżenia)

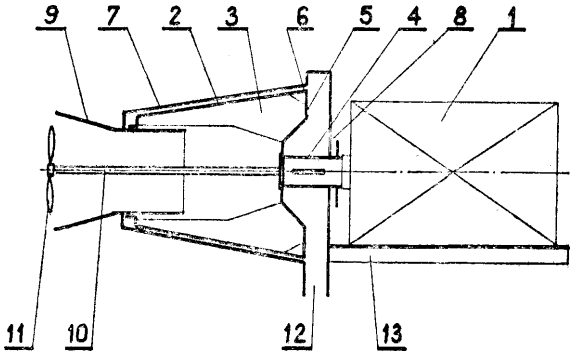

B01F P. 225823 T 21.07.1980

Politechnika Białostocka, Białystok, Polska (Czesław Celmerowski).

Wieniec zębaty zwłaszcza mieszarki

Wynalazek rozwiązuje zagadnienie zwiększenia trwałości napędu w mieszarkach betonowych.

Istota wynalazku polega na tym, że pełny zarys zębów jest wytłoczony tworząc zamkniętą przestrzeń. Wytłoczenie zębów wieńca w stosunku do zębów koła napędzającego wykonane jest z luzem technologicznym. Wieniec może być wykonywany w postaci jednolitej z bębnem mieszarki lub jako oddzielny element łączony z bębnem dowolnym sposobem tworząc połączenie rozłączne lub nierozłączne.

(1 zastrzeżenie)

B01F **P. 225824** T 21.07.1980

Politechnika Gdańska, Gdańsk, Polska (Henryk Bieszk).

Mieszalnik kolumnowy
z regulowaną recyrkulacją wewnętrzną

Wynalazek rozwiązuje zagadnienie skonstruowania takiego mieszalnika, który zapewni otrzymywanie założonej krzywej zmian stężenia wybranego składnika przepływającej przez aparat mieszaniny ciekłej.

Mieszalnik według wynalazku charakteryzuje się tym, że zbiornik (1) mieszalnika zawiera pierścienie (7) i kanały cyrkulacyjne (9) osadzone na wewnętrznej ścianie zbiornika (1) i na wysokości tarcz wirników (4), zaś w części górnej stanowiącej ostatnią komorę (5) mieszania zamocowane są pionowe przegrody (8) eliminujące powstawanie wiru centralnego.

(2 zastrzeżenia)

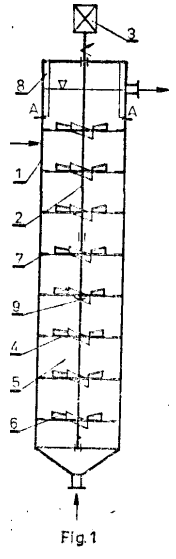

Fig.1

B01J F26B **P. 219767** **21.11.1979**

VEB Schwermaschinenbau-Kombinat „Ernst Thälmann", Magdeburg, NRD (Horst Bergmann, Jürgen Grünzel, Lothar Mörl, Joachim Sachse, Hans-Joachim Künne, Manfred Mittelstrass, Rolf Eispass).

Sposób jednoczesnego suszenia i granulowania biomasy i protein

Zagadnieniem podlegającym rozwiązaniu jest opracowanie sposobu jednoczesnego suszenia i granulowania biomasy, pochodzącej z hodowli drożdży i protein, w postaci roztworów lub zawiesin, w aparatach fluidyzacyjnych, przy zmniejszonych kosztach inwestycyjnych a także niskim jednostkowym nakładzie energii bez denaturacji cieplnej produktu.

Sposób według wynalazku polega na tym, że zawiesinę protein lub biomasy utrzymuje się w ciągu 60 minut w temperaturze do 100°C przy pH 3,5—8,0 pod ciśnieniem 0,196—10 MPa przy stężeniu ciał stałych nie większym niż 40% masy, a następnie wtryskuje do suszarki fluidyzacyjnej i suszy strumieniem powietrza o temperaturze do 500°C, a następnie oziębia granulat odprowadzany z suszarki fluidyzacyjnej i suszy do zawartości wody 4% masy.

Otrzymany granulat powinien być przygotowywany w pierwszym rzędzie do użycia w przemyśle paszowym, a następnie spożywczym. (4 zastrzeżenia)

B01J **P. 219909** 27.11.1979

Politechnika Warszawska, Warszawa, Polska (Stanisław Wroński, Krzysztof Ptasiński, Andrzej Mróz, Eugeniusz Molga).

Urządzenie do filtracji zawiesin trudno sączących się

Zagadnieniem podlegającym rozwiązaniu jest skonstruowanie takiego urządzenia, które umożliwiłoby prowadzenie filtracji w podwyższonej lub obniżonej temperaturze, a zwłaszcza zagęszczanie i przemywanie zawiesin o dużej lepkości, przy zachowaniu wysokiej efektywności filtracji i wymiany ciepła.

Urządzenie do filtracji zawiesin trudno sączących się stanowiące zbiornik, w którym znajdują się nieruchome przegrody o kształcie pierścieniowym, z których część stanowi elementy filtrujące zaopatrzone w króćce odprowadzające przesącz oraz elementy wirujące w postaci mieszadeł lub płaskich przegród filtrujących, umieszczone między nieruchomymi przegrodami, przy czym zbiornik wyposażony jest w króciec doprowadzający i odprowadzający zawiesinę oraz króćce doprowadzające ciecz płuczącą, których wyloty znajdują się między nieruchomymi przegrodami a elementami wirującymi, charakteryzuje się tym, że część nieruchomych przegród stanowi niefiltrujące elementy (3) ogrzewające i/lub chłodzące zawiesinę, a wszystkie przegrody nieruchome są wymienne. (1 zastrzeżenie)

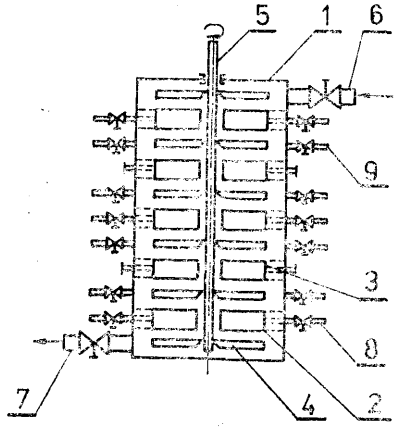

Fig. 1

B01J **P. 219964** **27.11.1979**

Instytut Nawozów Sztucznych, Puławy, Polska (Ryszard Koszuta, Kazimierz Stołecki).

Reaktor bezgradientowy

Wynalazek rozwiązuje zagadnienie opracowania takiego reaktora, który umożliwia prowadzenie badań z tzw. wstępnym kontaktowaniem.

Reaktor bezgradientowy do prowadzenia procesów katalitycznych w komorze reakcyjnej (6) ma umieszczone pojemniki (9) i (10). Pojemnik (9) posiada dno zaopatrzone w siatkę (21), a górna część tego pojemnika ma zakończenie w kształcie soczewki, na której spoczywa kształtka *(22)* zaopatrzona w króciec (14) i terrnoparę (18). Elementy (16), (9) i (22) są połączone rozłącznie nakrętką (23). Natomiast pojemnik (10) posiada ścianki perforowane, wewnątrz którego jest umieszczona siatka cylindryczna (24) i dno sitowe (21). Pojemnik (10) jest połączony rozłącznie z kształtką cylindryczną (25) posiadającą w swej górnej części zakończenie w kształcie soczewki, w której jest osadzona termopara (18), a także elementy (16) i (25) połączone są rozłącznie nakrętką (23), natomiast płaszcz reaktora (1) z naczyniem (15) stanowi połączenie kołnierzowo-soczewkowe, a uszczelkę stanowi soczewkowy zaczep (5). (2 zastrzeżenia)

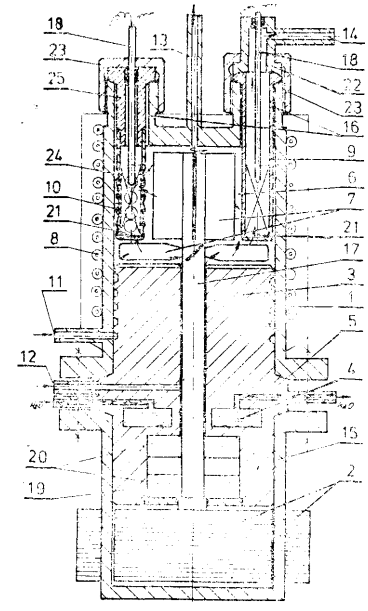

B01J **P. 225879 T** 24.07.1980

Instytut Nawozów Sztucznych, Puławy, Polska (Andrzej Gołębiowski, Alicja Kuśmierowska).

Sposób otrzymywania katalizatora niklowego do procesów uwodorniania

Sposób według wynalazku rozwiązuje zagadnienie poprawy ekonomiki wytwarzania katalizatora z zachowaniem jego dobrych własności mechanicznych i aktywności.

Katalizator otrzymuje się przez zmieszanie 15—25% wagowych cementu glinowego z 85—75% wagowych masy uzyskanej przez kalcynację w ok. 400°C tlenku glinu z hydrargilitu zarobionego azotanem niklu i następną granulację mieszaniny przy użyciu wody. Granule sezonuje się i suszy. Katalizator zawiera 12—25% wag. NiO. Katalizator może być też użyty do procesu metanizacji. (4 zastrzeżenia)

B03D **P. 219646** **14.11.1979**

Stanisław Bednarski, Kraków, Polska (Stanisław Bednarski).

Osadnik cylindryczny
z wypełnieniem stożkowym

Wynalazek rozwiązuje zagadnienie opracowania osadnika umożliwiającego uzyskanie wyższego niż w znanych osadnikach, stopnia rozdziału zawiesiny, który to osadnik w porównaniu ze znanymi osadnikami byłby lżejszy i łatwiejszy w montażu i demontażu.

Osadnik cylindryczny z wypełnieniem stożkowym, charakteryzujący się tym, że w obudowie cylindrycznej lub cylindryczno-stożkowej ma stożkowe elementy wypełniające (3) o gładkich powierzchniach lub elementy (4) o powierzchniach dowolnie pofalowanych, ułożone w osi pionowej osadnika, jeden nad drugim, większymi podstawami skierowane w dół lub w górę osadnika.

Elementy stożkowe o pofalowanych powierzchniach na swych zewnętrznych obrzeżach pod powierzchnią osadową mają przewody odprowadzające o dowolnym przekroju osadzone rozłącznie lub nierozłącznie w otworach przegrody (8) o kształcie cylindrycznym lub lekko stożkowym rozszerzającym się w dół urządzenia.

Elementy stożkowe o powierzchniach gładkich mają kierownice (9) o kształcie trójkątów lub kierownice (10) zaopatrzone w prowadnice (11), przytwierdzone bezpośrednio do stożka (3) w równych odstępach na obu jego powierzchniach lub na oddzielnym pierścieniu (12) umieszczonym pomiędzy poszczególnymi stożkami (3) na ich największym obwodzie.

(8 zastrzeżeń)

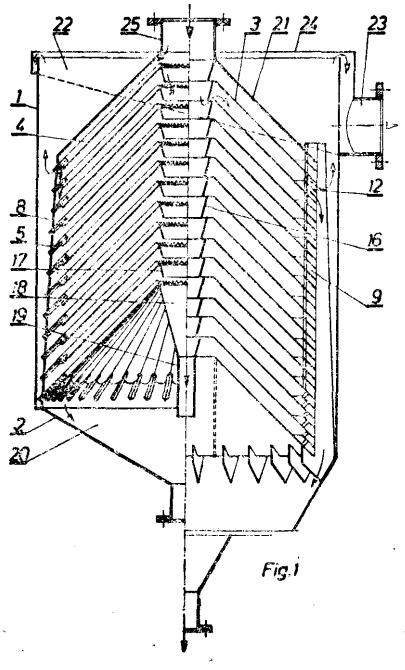

Fig.1

B05B **P. 219718** 19.11.1979
F23D

Zgłoszenie dodatkowe do zgłoszenia P. 216263.

Politechnika Warszawska, Warszawa, Polska (Antoni Tarnogrodzki, Janusz Boroń, Janusz Pyzik).

Gazodynamiczny rozpylacz cieczy,
zwłaszcza palnik na paliwo płynne

Wynalazek rozwiązuje zagadnienie uzyskania strumienia rozpylanego osiowo symetrycznego.

Gazodynamiczny rozpylacz cieczy, w którym zastosowano dysze gazowe zbieżno-rozbieżne z przedłużeniami ujednorodniającymi, umożliwiające uzyskanie zbieżnych strumieni naddźwiękowych, w okolicy wylotu każdej z dysz usytuowany jest wylot wpółosiowego przewodu doprowadzającego fazę rozpylaną, przy czym kierunki wypływów z dysz tworzą ze sobą kąt rozwarty, według wynalazku charakteryzuje się tym, że rozpylacz stanowią trzy dysze, których osie są usytuowane na wspólnej powierzchni stożkowej z zachowaniem równości kątów płaskich między osiami.

(2 zastrzeżenia)

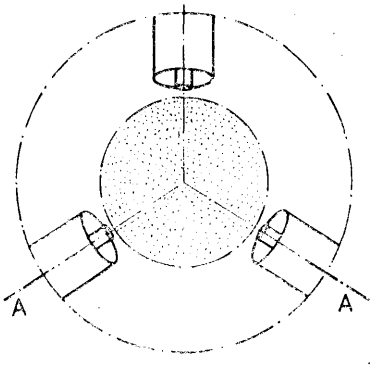

FIG.1

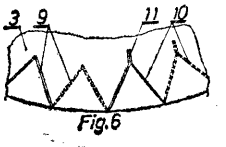

Fig.6

B05B **P. 220097** 01.12.1979

„GRYF-PLAST" Spółdzielnia Pracy, Szczecin, Polska (Witold Płacewicz).

Rozpylacz do cieczy

Wynalazek rozwiązuje zagadnienie opracowania prostej i trwałej konstrukcji rozpylacza o łatwym regulowaniu wielkości szczeliny przez którą wypływa promieniowo rozpylana ciecz.

Rozpylacz do cieczy charakteryzuje się tym, że ma korpus (1) wewnątrz którego wykonane są współosiowe cylindryczne otwory (2 i 3) o różnych średnicach, przy czym w otworze (2) o mniejszej średnicy jest osadzony przesuwnie trzpień (4), przedłużenie którego stanowi zawieradło (5) mające kształt dwóch ustawionych współosiowo walców o różnych średnicach.

(1 zastrzeżenie)

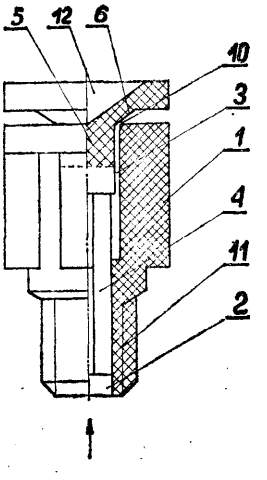

Fig. 1

B05B **P. 220484** 29.11.1979

Główne Biuro Studiów i Projektów Energetycznych „ENERGOPROJEKT", Warszawa, Polska (Edward Curyło, Mieczysław Przekwas, Włodzimierz Wierzchowski, Adam Widomski, Cezary Jodkowski).

Dysza rozbryzgowa do **chłodzenia** wody

Wynalazek rozwiązuje zagadnienie opracowania dyszy o takiej konstrukcji, która pozwoliłaby na zmniejszenie oporów hydraulicznych i uniknięcie zapychania się konfuzora zanieczyszczeniami stałymi.

Dysza rozbryzgowa do chłodzenia wody, składająca się z konfuzora i elementu kierującego według wynalazku charakteryzuje się tym, że ma ona konfuzor (1), którego ścianka jest nachylona do pionu najkorzystniej pod kątem 6°30'. Na odpowiednio dobranej wysokości nad górną krawędzią konfuzora (1) jest osiowo zamocowany element kierujący (4), wykonany w kształcie zbliżonym do odwróconego stożka, Element ten ma gładką pobocznicą, nachyloną do pionu najkorzystniej pod kątem 40° i zakończoną w dolnej części wyokrągleniem o promieniu wynoszącym od 0,92 do 1,26 średnicy (D) otworu wlotowego konfuzora (1).

Dysza według wynalazku jest przeznaczona zwłaszcza dla chłodni elektrowni cieplnych i jądrowych z otwartymi obiegami wody chłodzącej.

(2 zastrzeżenia)

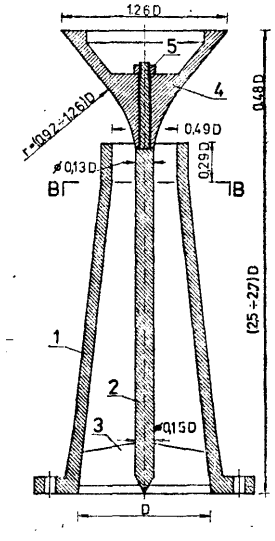

Fig. 1

B07B **P. 220065** 30.11.1979

Kombinat Górniczo-Hutniczy Cynku i Ołowiu w Bukownie, Zakłady Górniczo-Hutnicze „Orzeł Biały", Piekary Śląskie, Polska (Józef Drzązgała, Bronisław Raj, Stanisław Maciążka, Mirosław Ślusarek, Edward Szczerba).

Grawitacyjny sposób odzyskiwania trudnoflotowalnych i utlenionych minerałów cynku i ołowiu z **siarczkowo-tlenkowej** rudy o znacznym stopniu **niejednorodności**

Wynalazek rozwiązuje zagadnienie opracowania sposobu umożliwiającego odzyskanie z rudy siarczkowo-tlenkowej na drodze grawitacyjnej utlenionych minerałów cynku i ołowiu, a także trudnoflotujących siarczkowych minerałów, w postaci produktu o wysokiej koncentracji tych metali i minimalnym zanieczyszczeniu skałą płoną tj. produktu nie wymagającego dalszego wzbogacania.

Sposób odzyskiwania trudnoflotowalnych i utlenionych minerałów cynku i ołowiu według wynalazku polega na wyodrębnieniu klasy 24 — 1 mm z rudy wstępnie rozdrobnionej, oddzielaniu grawitacyjnym zawartych w niej wszystkich wolnych ziarn blendy i galeny oraz zrostów blendowo-galenowo-markasytowych z narostami, wpryśnięciami i skupiskami utlenionych minerałów cynku i ołowiu na ich ziarnach i wytworzeniu kolektywnego cynkowo-ołowiowo-żelazowego koncentratu osadowego. (1 zastrzeżenie)

B21B **P. 219254** 26.10.1979

Biuro Studiów i Projektów Urządzeń Hutniczych „HUTMASZPROJEKT", Katowice, Polska (Ireneusz Orlański, Roman Bortnowski, Marian Walczak, Wiesław Rutkowski).

Rama do wymiany walców w walcarkach

Wynalazek rozwiązuje zagadnienie opracowania takiej konstrukcji urządzenia do wymiany walców, która pozwoli na szybką wymianę walców w walcarkach.

Rama według wynalazku charakteryzuje się tym, że nośna płyta przednia (1) ma zamocowane wkładki oporowe (4), zaś nośna płyta tylna (3) ma wkładki oporowe (5), które to wkładki oporowe (4) i (5) przenoszą obciążenia odpowiednio na podkładki (6) i (7) zamocowane na stałe do stojaka (8) klatki walcowniczej i usytuowane w ten sposób, że powierzchnia oporowa podkładki (6) znajduje się wyżej niż powierzchnia oporowa podkładki (7) o wielkość równą sumie wielkości (a) i (b), przy czym wkładki (4) i (5) oraz podkładki (6) i (7) mają skośne ścięcia „s", które powodują unoszenie ramy o wielkość „a". Natomiast do nośnej płyty tylnej (3) jest zamocowany uchwyt do łączenia z siłownikiem przesuwającym ramę po belkach (11) i prowadnicach (12) znajdującymi się na tym samym poziomie co belki (11).

(3 zastrzeżenia)

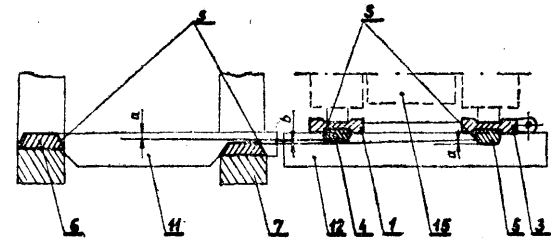

Fig.3

B21B **P. 219281** 26.10.1979

Huta „Kościuszko", Chorzów, Polska (Stanisław Bral, Ludwik Warwas, Piotr Klimas).

Sposób i układ chłodzenia walców roboczych zwłaszcza zgniataczy

Wynalazek rozwiązuje zagadnienie zapewnienia przedłużenia czasu styku wody z chłodzonym walcem.

Sposób według wynalazku polega na tym, że powierzchnia walca jest chłodzona wodą wypływającą z szeregu par dysz, usytuowanych tak, że wypływające z nich strugi wody tworzą ze sobą kąt korzystnie prosty i przecinają się na powierzchni walca.

Układ według wynalazku charakteryzuje się tym, że stanowią go dwa równoległe do siebie i do osi podłużnej walca (4) kolektory (1) zaopatrzone w szereg naprzeci siebie usytuowanych dysz, w postaci dyfuzorów (5), których osie strug (6), są do siebie korzystnie prostopadłe, i przecinają się na powierzchni walca (4), przy czym każdy kolektor (1) zasilany jest z dwu stron rurami o średnicy około dwukrotnie mniejszej od średnicy kolektora (1), zaś średnica dyfuzora (5) w miejscu styku z kolektorem (1) wynosi $d \leq 1{,}2739 \times 10^{-4} \times \frac{N}{k\sqrt{\nu}}$ w którym d — oznacza średnicę dyfuzora (6) w metrach, N — oznacza natężenie przepływu wody chłodzącej w m^3/s, k — oznacza ilość dyfuzorów (6) na jednym kolektorze (1), a v — oznacza kinematyczny współczynnik lepkości wody w m2/scc. (4 zastrzeżenia)

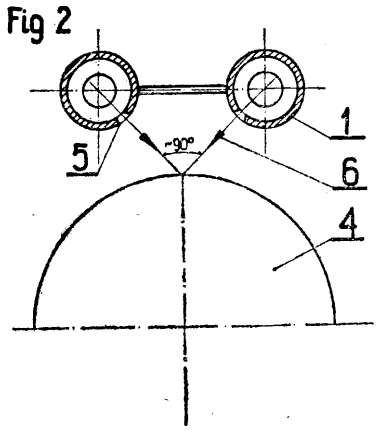

B21D **P. 219492** 07.11.1979

Jaworznicko-Mikołowskie Zakłady Naprawcze Przemysłu Węglowego, Katowice-Kostuchna, Polska (Edward Żak, Jan Budny).

Urządzenie do wykonywania cienkościennych pierścieni obrotowych o przekroju trapezowym ścianki

Przedmiotem wynalazku jest urządzenie mające zastosowanie zwłaszcza przy wykonywaniu połączenia rozporowego pierścieniami do maszyn i urządzeń.

Wynalazek rozwiązuje zagadnienie opracowania takiej konstrukcji urządzenia, która zapewni dobrą jakość wytwarzanych elementów oraz pozwoli na uzyskanie większej wydajności produkcji.

Urządzenie według wynalazku charakteryzuje się tym, że ma prowadnicę (1) z zamocowanym do niej przesuwnie konikiem (2) oraz wrzeciono obrotowe (3) napędzające głowicę mocującą (4) przy czym na występie osiowym (6) zamocowana jest obrotowo poprzez łożysko toczne (7) i nakrętkę (8) tuleja obrotowa (9), zaś do konika (2) zamocowana jest wahliwie w osi obrotu wrzeciona (3) przez przegub wahliwy (10) głowica cylindryczna (11), która ma osadzone na powierzchni czołowej siedem rolek kalibrujących (12), mających pobocznicę zbieżną stożkowo w kierunku głowicy mocującej (4) z częścią walcową przy zakończeniu. Rolki kalibrujące (12) osadzone są w głowicy cylindrycznej (11) obrotowo poprzez łożyska toczne (15), natomiast cienkościenny pierścień zewnętrzny (14) osadzony jest w wybraniu (5) głowicy mocującej (4), a cienkościenny pierścień zewnętrzny (13) osadzony jest na tulei obrotowej (9) przy czym między tuleją obrotową (9) a głowicą mocującą (4) znajduje się uszczelnienie labiryntowe (16), a głowica kalibrująca (11) ma osiowy zderzak (17).

(3 zastrzeżenia)

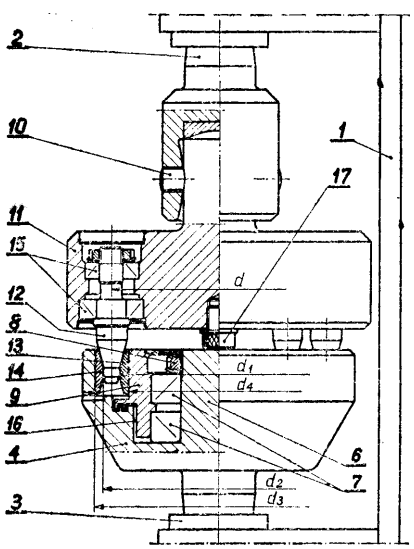

Fig. 1

B22D P. 219623 13.11.1979

Biuro Projektów Przemysłu Hutniczego „BIPROHUT", Oddział w Warszawie, Warszawa, Polska (Józef Wierzchowski, Witold Udziela, Janusz Sudnicki, Jerzy Kroczewski, Wiesław Złotkowski).

Urządzenie do ukręcania korzeni układu wlewowego

Przedmiotem wynalazku jest urządzenie do ukręcania korzeni układu syfonowego, służące do oddzielania wlewków od korzeni układu wlewowego łączącego wlewek z lejem centralnym mające zastosowanie, zwłaszcza dla stali ciągliwych odlewanych do wlewnic beznadstawkowych.

Wynalazek rozwiązuje zagadnienie zwiększenia bezpieczeństwa pracy przy zaczepianiu zawiesi i obsłudze urządzeń oraz zmniejszenia pracochłonności.

Urządzenie według wynalazku charakteryzuje się tym, że na wózku (2) suwnicy (1) znajduje się pionowa kolumna obrotowa (4) napędzana silnikiem (5), przy czym dolna część, kolumny zakończona jest nasadką (6) o kształcie odpowiadającym górnej części wlewnicy oraz wychylnymi łapami (8) do trzymania wlewnicy podczas transportu.

Wydłużanie kolumn umożliwia nasadzanie uchwytu na wlewnicę, a jej obrót powoduje oderwanie się korzenia od spodu wlewka, natomiast wychylne łapy pozwalają na transportowanie wlewnicy i ich automatyczne wyczepianie. (1 zastrzeżenie)

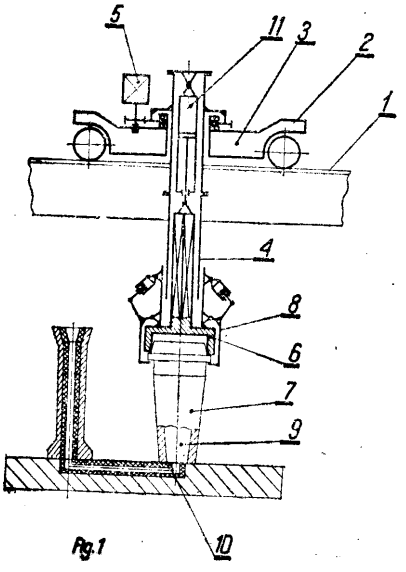

Fig.1

B23K **P. 219284** 27.10.1979

Zakład Doświadczalny Regionalnego Związku Spółdzielni Inwalidów, Warszawa, Polska (Zdzisław Urbaniak, Aleksander Tomalski, Jerzy Michiej).

Sposób dopasowania obciążenia do generatora wielkiej częstotliwości i układ dopasowania obciążenia do generatora wielkiej częstotliwości

Wynalazek rozwiązuje zagadnienie umożliwienia pełnego wykorzystania mocy generatora oraz uproszczenia układu.

Sposób według wynalazku polega na tym, że w trakcie zgrzewania materiału po osiągnięciu założonej wielkości mocy we wsadzie zmniejsza się mechanicznie zmienną pojemność obwodu wyjściowego, kompensując tym przyrost pojemności elektrody spowodowany nagrzewaniem wsadu, przy czym po zakończeniu zgrzewania zmienną pojemność sprowadza się do pozycji wyjściowej.

Układ według wynalazku charakteryzuje się tym, ze stanowi go komparator (K) którego jedno z wejść (2) jest połączone z napięciem odniesienia, zaś drugie (1) z nieuziemionym końcem rezystora anodowego (E), przy czym wyjście (3) komparatora połączone jest ze wzmacniaczem (W) sterującym układem wykonawczym (S) sprzężonym ze zmiennym kondensatorem obwodu wyjściowego generatora wielkiej częstotliwości. (5 zastrzeżeń)

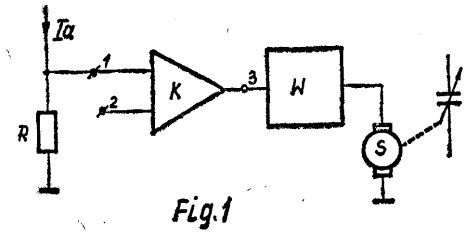

Fig.1

B23P **P. 225658 T** **14.07.1980**

Częstochowskie Zakłady Przemysłu Lniarskiego „Stradom", Częstochowa, Polska (Leopold Pilśniak, Edward **Tekielak).**

Sposób wykonywania płaskich elementów kształtowych zwłaszcza uzębionych z materiałów obrabianych mechanicznie

Wynalazek rozwiązuje zagadnienie zapewnienia powtarzalności kształtu i dokładności obróbki elementów, zwłaszcza z materiałów o dużej trwardości.

Sposób według wynalazku polega na tym, że rurę o średnicy co najmniej 60-krotnie większej od grubości elementu i długości oraz grubości odpowiadającej długości i szerokości elementu wytacza się tak, aby przekrój otoczki odpowiadał dokładnie rzutowi płaskiemu elementu oraz nacina się uzębienie za pomocą gwintowania, **a** następnie rozcina się wzdłużnie według grubości elementu za pomocą frezowania. (1 zastrzeżenie)

B24B **P. 219412** **02.11.1979**
B65G

Ośrodek Badawczo-Rozwojowy Obróbki Ściernej, Łódź, Polska (Eugeniusz Juraniec, Leonard Ociński).

Urządzenie odbierająco-magazynujące do dokładnie obrobionych przedmiotów obrotowych

Wynalazek rozwiązuje zagadnienie uproszczenia konstrukcji oraz zapewnienia niezawodności działania.

Urządzenie według wynalazku charakteryzuje się tym, że ma zastosowany na zejściu z prowadnicy grawitacyjnej (1) zespół progowy (5), składający się ze ścianki pionowej (6), usytuowanej poprzecznie do osi prowadnicy (1), oraz dwóch równoległych, wzajemnie rozsuniętych ścianek bocznych (7 i 8), przytwierdzonych prostopadle do ścianki poprzecznej (6), skierowanych do prowadnicy (1), tworzących otwartą z przodu przestrzeń, wystarczającą dla pomieszczenia przedmiotu, gdzie jedna ze ścianek bocznych (7) ma górną krawędź poziomą, a druga ścianka (8) ma w swojej górnej części płaskie ścięcie (9) zwrócone do przeciwległej ścianki bocznej (7).

Pod zespołem progowym (5) usytuowany jest zespół magazynowy (10) mający pewną ilość pionowych cylindrycznych pojemników (11) umieszczonych równomiernie na podstawie (12) i mechanizm podziałowy usytuowany pod podstawą (12) i związany z tą ostatnią. (3 zastrzeżenia)

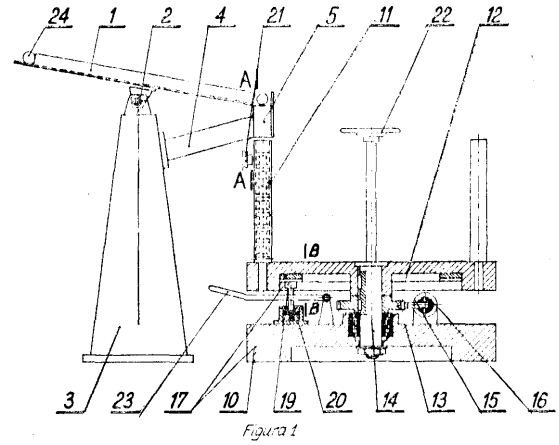

Figura 1

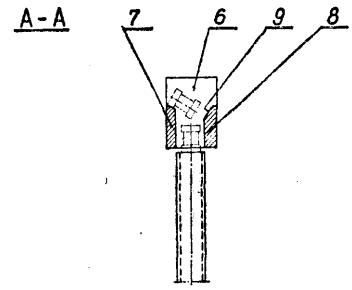

Figura 2

B24B **P. 219790** **20.11.1979**

Kopalnia Węgla Kamiennego „Nowy Wirek", Ruda Śląska, Polska (Marian Huzarski, Konrad Pluta, Ryszard Wilkoszyński).

Uchwyt do ostrzenia koronek wiertniczych

Wynalazek rozwiązuje zagadnienie ułatwienia uwalniania uchwytu od osadzonej na nim koronki oraz uproszczenia konstrukcji samego uchwytu.

Fig. 1

Przedmiotem wynalazku jest uchwyt przeznaczony do ostrzenia koronek wiertniczych stosowanych zwłaszcza w kopalniach do wiercenia otworów w caliźnie górotworu metodą udarową lub udarowo-obrotową.

Uchwyt według wynalazku charakteryzuje się tym, że składa się z wybijaka (3) w postaci stalowego pręta zakończonego z obu stron kowadełkami (4) oraz z korpusu (1) z otworem osiowym (2), przy czym korpus (1) z jednej strony jest zakończony stożkiem (5) dostosowanym do gniazda ostrzonej koronki (6) a z drugiej szorstką powierzchnią (7) natomiast w otworze (2) korpusu (1) jest osadzony przesuwnie wybijak (3) dłuższy od tego korpusu od 1 do 5 cm.

(2 zastrzeżenia)

B25D **P. 219556** 12.11.1979
G01M
D05B

Ośrodek Badawczo-Rozwojowy „PREDOM", Warszawa, Polska (Jerzy Korchow).

Układ kinematyczny znakownicy maszyny do szycia i karty identyfikacyjnej

Przedmiotem wynalazku jest układ kinematyczny znakownicy maszyny do szycia i karty identyfikacyjnej stosowany zwłaszcza w urządzeniu do badań maszyn do szycia.

Wynalazek rozwiązuje zagadnienie opracowania układu cechującego się prostotą konstrukcji, niezawodnością działania i małym garbarytem.

Układ zawiera wałek napędowy (30) z osadzonymi na nim krzywkami (32, 43, 44, 45 i 46) i odpowiadające im zespoły dźwigni. Znakowanie maszyny do szycia (M) odbywa się przez wygniatanie numeru stemplem walcowym (41) zamocowanym na wycinku kołowym (39) osadzonym na suporcie (36) ruchu poziomego, który otrzymuje napęd poprzez dźwignię (34) i dwuramienną dźwignię (15) od krzywki (32), natomiast stemplowanie kart indentyfikacyjnych (28) odbywa się przez numeratory (26 i 27), które otrzymują napęd przez dwuramienną dźwignię (12) od krzywki (44).

(1 zastrzeżenie)

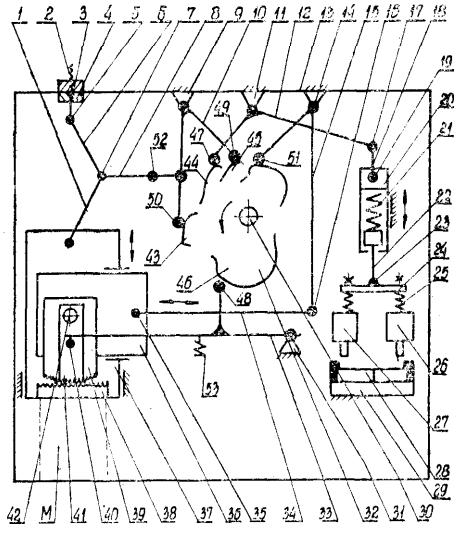

B25D **P. 219732** 20.11.1979

„AGROMET-ARCHIMEDES", Fabryka Maszyn Rolniczych, Wrocław, Polska (Mirosław Kopeć, Stanisław Nieć, Marian Rosiński, Ryszard Wawrzyniak, Mirosław Henrykowski).

Narzędzie pneumatyczne z rękojeścią pistoletową

Przedmiotem wynalazku jest narzędzie pneumatyczne z rękojeścią pistoletową, zwłaszcza narzędzie o ruchu roboczym obrotowym, realizowanym przez silnik pneumatyczny, np. wiertarka pneumatyczna.

Wynalazek rozwiązuje zagadnienie opracowania budowy narzędzia zapewniającego ciągłość wykonywanej operacji technologicznej bez potrzeby wyłączania tego narzędzia z cyklu produkcyjnego dla wykonania zabiegów ocieplających rękojeść.

Narzędzie według wynalazku charakteryzuje się tym, że w pistoletowej rękojeści (2) umieszczony jest trwale element rurowy (11) dzielący wzdłużne wydrążenie (6) na dwie komory (9) i (10). Element rurowy (11) stanowi pneumatyczne połączenie komory zaworowej (12) z komorą zasilania (13) silnika pneumatycznego (3). Komory (9) i (10) połączone są między sobą szczelinami utworzonymi przez zewnętrzną powierzchnię elementu rurowego (11) i wewnętrzne powierzchnie wzdłużnego wydrążenia (6).

(1 zastrzeżenie)

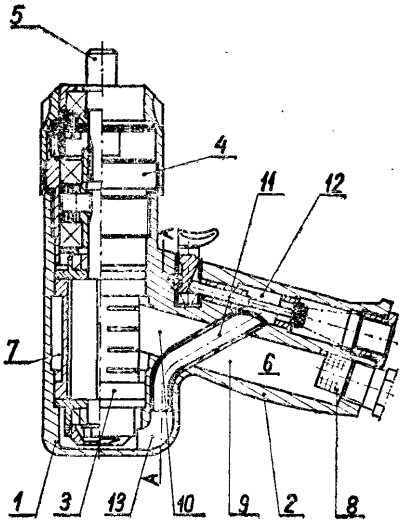

Fig.1

B25J **P. 225667 T** 15.07.1980

Centrum Badawczo-Konstrukcyjne Obrabiarek, Pruszków, Polska (Jacek Waliński, Edmund Szumilas, Marian Regner, Wojciech Russyan).

Chwytak manipulatora

Przedmiotem wynalazku jest chwytak manipulatora służący do chwytania przedmiotów w postaci tarcz za zewnętrzne powierzchnie walcowe.

Chwytak według wynalazku ma trzy szczęki osadzone przesuwnie w prowadnicach (2) i napędzane od siłownika hydraulicznego (3) poprzez zębatkę (7), parę kół zębatych (4) i (5) oraz zębatkę (6) zamocowaną do szczęki.

(2 zastrzeżenia)

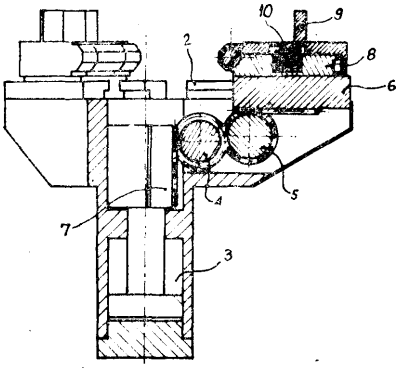

Fig.2

B25J **P. 225915 T** **25.07.1980**

Politechnika Świętokrzyska, Kielce, Polska (Andrzej Pizoń, Marian Stachowicz, Zbigniew Szcześniak, Zbigniew Mierzwa).

Elektro-hydrauliczny układ podnoszenia i wyrównywania osi wysięgnika manipulatora, zwłaszcza manipulatora kuźniczego

Wynalazek rozwiązuje zagadnienie opracowania układu podnoszenia i wywoływania osi wysięgnika zapewniającego szybkie podnoszenie wysięgnika i dokładne ustawienie jego osi.

Układ według wynalazku zawiera blok (1) ręcznego zadawania wartości położenia wysięgnika (20), zespół (19) zadawania wartości położenia wysięgnika (20) w cyklu automatycznym oraz blok (2) pomiaru położenia przodu wysięgnika i blok (3) pomiaru położenia tyłu wysięgnika. Blok (1) ręcznego i zespół (19) automatycznego zadawania wartości położenia wysięgnika połączone są poprzez blok (18) wyboru rodzaju pracy z blokiem (4) porównywania wartości zadanej z wartością aktualnego położenia wysięgnika z którym połączony jest także blok (2) pomiaru położenia przodu wysięgnika. Blok (4) połączony jest poprzez blok (5) sterowania napędem podnoszenia przodu wysięgnika z rozdzielaczem elektrohydraulicznym (6) i siłownikami nurnikowymi (7) podnoszenia przodu wysięgnika. Blok (2) pomiaru położenia przodu wysięgnika oraz blok (3) pomiaru położenia tyłu wysięgnika połączone są poprzez blok (8) porównywania aktualnego położenia przodu i tyłu wysięgnika z blokiem (9) sterowania przetwornikiem elektrohydraulicznym (10) sterującym siłownikami nurnikowymi (11, 12) wyrównywania tyłu wysięgnika (20). (2 zastrzeżenia)

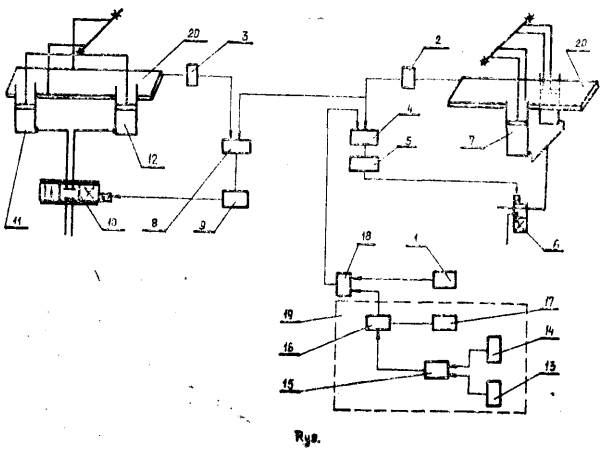

Rys.

B27L **P. 219629** 13.11.1979

Związek Spółdzielni Rękodzieła Ludowego i Artystycznego „Cepelia" — Ośrodek Zaplecza Technicznego, Rzeszów, Polska (Józef Kurek, Jacek Mackiewicz).

Korowarka mechaniczna do kijów wiklinowych

Zagadnieniem podlegającym rozwiązaniu jest opracowanie mechanicznej korowarki o prostej konstrukcji i małych gabarytach do korowania kijów wiklinowych o średnicach 22—40 mm.

Korowarka według wynalazku ma walce (2) i (3) zgniatające korę, osadzone jeden nad drugim na stalowej ramie (1), zbudowane z dwóch tarcz rowkowych, dociskanych do siebie sprężynami z regulowanym napięciem oraz walce (4) i (5) korujące, wykonane z tworzywa elastycznego korzystnie z gumy, w kształcie dzwonów, osadzone jeden nad drugim, które mają skrzyżowane osie obrotów pod kątem $\alpha = 70 - 90°$. Walce górne (3) i (5) osadzone są w oddzielnych obejmach wahadłowych, zaopatrzonych w prężyny regulujące się docisku do kijów wiklinowych. (2 zastrzeżenia)

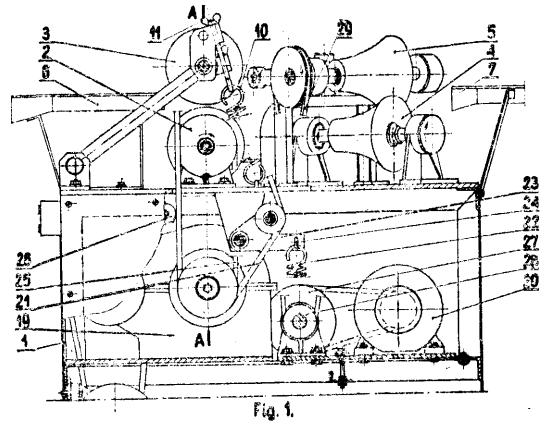

Fig. 1.

B29F **P. 225913 T** 25.07.1980

Zakłady Wyrobów Galanteryjnych im. M. Fornalskiej „WAGMET", Łódź, Polska (Zbigniew Gaik, Marian Wędzik, Stanisław Kołodziejczyk, Zbigniew Bogusz, Andrzej Dubilas).

Urządzenie do wytwarzania tworzywowych zamków błyskawicznych

Przedmiotem wynalazku jest urządzenie do wytwarzania w cyklu automatycznym przy ciągłym podawaniu taśm zamków błyskawicznych metodą wtrysku na dwie włókiennicze taśmy.

Wynalazek rozwiązuje zagadnienie uzyskiwania regulowanych odstępów między poszczególnymi zamkami błyskawicznymi.

Urządzenie zawierające agregat wtryskowy, dzieloną formę wtryskową odwzorowującą elementy tworzywowe zamka błyskawicznego z listwą wypychająco-prowadzącą wlewek, zespół urządzeń podających i odbierających taśmy, urządzenie odcinające wlewek i układ sterowania według wynalazku charakteryzuje się tym, że jest wyposażone w przedni naprężacz (5) taśm włókienniczych (10) współdziałający ze znanym tylnym naprężaczem (3) tych taśm. Przedni naprężacz ma wycięcie na listwę (8) i jest umiejscowiony nad taśmami pomiędzy odcinającym wlewek urządzeniem (6) a formą wtryskową utworzoną z górnej i dolnej formy (4) i (9). Układ sterowania ma wbudowany nastawny przekaźnik czasowy regulujący odstępy między kolejnymi wtryskami w funkcji czasu przesuwu taśm. (1 zastrzeżenie)

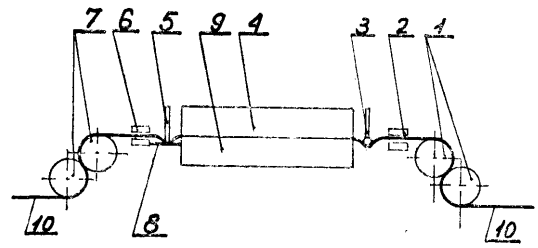

B29H **P. 225912 T** 25.07.1980

Zakłady Wyrobów Galanteryjnych im. M. Fornalskiej „WAGMET", Łódź, Polska (Wiktor Wolski, Edward Jadczak, Józef Wachowski).

Sposób wytwarzania form wtryskowych do tworzywowych zamków błyskawicznych

Wynalazek rozwiązuje zagadnienie opracowania takich form które umożliwią wytwarzanie elementów o powtarzalnych kształtach zamka błyskawicznego.

Sposób według wynalazku polega na tym, że wykonuje się obróbką wiórową najpierw elektrodę roboczą, którą drąży się metodą elektroerozyjną zagłębie w matrycy metalowej z odwzorowaniem geometrycznego kształtu cząstki zamka błyskawicznego oraz obróbką wiórową stempel odpowiadający temu kształtowi. Przez współdziałanie stempla z matrycą wyprasowuje się korzystnie blachę miedzianą o grubości od 2 do 4 mm w zagłębie matrycy, a otrzymane w ten sposób wytłoczki stosuje się jako powtarzalne elektrody, którymi znaną techniką drąży się zagłębia w płycie metalowej stanowiącej formę wtryskową. (1 zastrzeżenie)

B32B **P. 219586** 12.11.1979
G11B

Zakłady Włókien Chemicznych „Chemitex-Stilon", Gorzów Wielkopolski, Polska (Albin Dłużniewski, Jan Kubera, Andrzej Wolniewicz).

Sposób wytwarzania
wysokokoercyjnej taśmy magnetycznej

Wynalazek rozwiązuje zagadnienie opracowania sposobu wytwarzania taśm wysokokoercyjnych o udoskonalonej jakości.

Sposób wykonania wysokokoercyjnej taśmy magnetycznej składającej się z elastycznego podłoża syntetycznego i warstwy magnetycznej polega na tym, że warstwa magnetyczna w fazie stanu płynnego składa się z kopolimeru chlorku winylu i octanu winylu o zwartości, chlorku winylu 80—92% wagowych i octanu winylu 1—15% wagowych, w ilości 7,30—11,5%, magnetycznego tlenku żelaza zawierającego kobalt lub magnetycznego dwutlenku chromu w ilości 29,5—39,6%, oraz ze środka stabilizującego, którym są tlenki pierwiastków z IV grupy głównej oraz IV i VI podgrupy układu okresowego mające tetraedryczne ułożenie jonów w komórce elementarnej w ilości 0,1—2,5% i rozpuszczalnika typu estru kwasu octowego w ilości 49,5—63,0%.

Warstwa magnetyczna w fazie stanu płynnego zawiększa dokładność ustawienia nadwozia względlofenolu lub lecytynę w ilości 0,50—1,98%, kwas oleinowy lub jego pochodne typu glicerydów w ilości 0,10—2,60% w stosunku do całej masy warstwy magnetycznej w fazie płynnej. (2 zastrzeżenia)

B32B P. 225759 T 17.07.1980

Ośrodek Badawczo-Rozwojowy Tworzyw Skóropodobnych Porornerycznych, Pionki, Polska (Stanisław Olejniczek, Zbigniew Andraszek, Józef Wasiak, Jolanta Iłczewska).

Materiały izolacyjne
z odpadów tworzyw skóropodobnych
oraz sposób otrzymywania **materiałów** izolacyjnych
z odpadów tworzyw skóropodobnych

Wynalazek rozwiązuje zagadnienie zagospodarowania odpadów tworzyw skóropodobnych.

Materiał izolacyjny według wynalazku ma strukturę o podwójnej i przemiennej w przekroju porowatości, utworzoną przez mikropory samego odpadu i wolne przestrzenie o zróżnicowanym kształcie pomiędzy połączonymi cząstkami odpadu, przy czym porowatość w przekroju materiału wynosi od mikroporów o promieniu 0,01—0,2 μm w cząstkach odpadu, makroporów o promieniu od kilku do kilkudziesięciu μm do przestrzeni o objętości kilkunastu mm^3 pomiędzy cząstkami odpadu, decydującej o gęstości materiału,

Sposób otrzymywania materiałów izolacyjnych z odpadów tworzyw skóropodobnych polega na tym, że środek wiążący korzystnie w ilości 7-15% o lepkości powyżej 250 cP lub w postaci sproszkowanej, nanosi się cienką warstwę bez wnikania do struktury na cząstki odpadu i poddaje się prasowaniu przy naciskach od 0,1 KG/cm^2 do 2—3 KG/cm^2, zapewniających zachowanie mikrostruktury odpadu. (3 zastrzeżenia)

B32B **P. 226065** T 04.08.1980
C04B

Centralny Ośrodek Badawczo-Rozwojowy Techniki Instalacyjnej „Instal", Warszawa, Polska (Jerzy Rokosz, Andrzej Piątek, Józef Luber, Janusz Krzysztanowski).

Sposób wzmacniania **otulin** izolacyjnych
z porowatych tworzyw poliuretanowych **i** fenolowych

Przedmiotem wynalazku jest sposób wzmacniania otulin izolacyjnych z porowatych tworzyw poliuretanowych i fenolowych, przeznaczonych do termoizolacji rurociągów, armatury, zbiorników i innych urządzeń jak np. wymienniki ciepła.

Wynalazek rozwiązuje zagadnienie opracowania sposobu umożliwiającego otrzymywanie otulin izolacyjnych do izolacji termicznej rurociągów i armatury, eksploatowanych w warunkach zwiększonych obciążeń mechanicznych i występowania naprężeń typu uderzeniowego.

Sposób wzmacniania otulin izolacyjnych z porowatych tworzyw poliuretanowych i fenolowych przy pomocy włókna szklanego polega na wytworzeniu na określonych powierzchniach otuliny laminatu, włókno szklane-pianka tworzywa, stanowiącego monolit z całą objętością otuliny. Włókno szklane umieszcza się na określonych ściankach formy przed dozowaniem komponentów pianki do formy. Włókno szklane stosuje się w postaci maty szklanej, tkaniny szklanej, włókna ciętego lub w postaci kompozycji dwóch wymienionych wyżej rodzajów włókna szklanego. (8 zastrzeżeń)

B43L **P. 219537** 09.11.1979

Instytut Geodezji i Kartografii, Warszawa, Polska (Mieczysław Smółka, Mieczysław Kołodziejczyk, Stanisław Wieliczko, Henryk Zenon Kowalski).

Pantograf optyczny

Wynalazek rozwiązuje zagadnienie opracowania pantografu cechującego się prostotą konstrukcji i dużą dokładnością działania.

Pantograf optyczny jest wyposażony w przezroczysty ekran (6) wbudowany w pulpit (8), wewnętrzny układ lamp (3) oraz płytę przedmiotową (2) i płytę obiektywową (4). Obydwie te płyty są zawieszone na cięgnach (12a), (12b), (13a) i (13b) i przesuwane wzdłuż pionowych prowadnic **(11a)** i **(11b)**. Prowadnice są przymocowane do pulpitu (8) i podstawy **(10)** kołnierzami (37). Płyty mogą być niezależnie odchylane względem ekranu (6) a obiektyw (5) względem płyty obiektywowej (4).

Pantograf optyczny jest przeznaczony do opracowań kartograficznych związanych ze zmianą skali rysunku bądź też odrysowaniem. (3 zastrzeżenia)

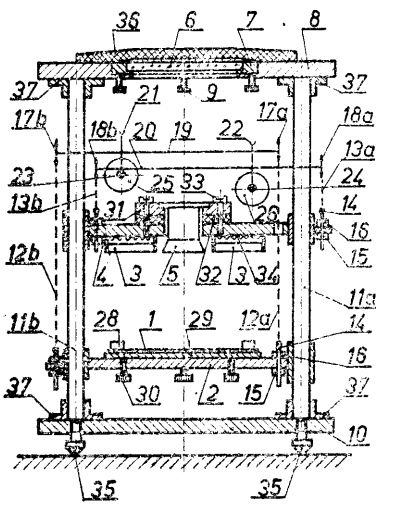

Fig.1

B60K **P. 225937 T** **28.07.1980**

Kombinat Urządzeń Mechanicznych „Bumar-Łabędy" Zakład Doświadczalny Dźwigów Samochodowych i Samojezdnych, Bielsko-Biała, Polska (Bogdan Miśta, Krzysztof Bogusławski, Piotr Okrzesik, Jerzy Pustówka).

Podwozie kołowe z napędem hydraulicznym

Wynalazek rozwiązuje zagadnienie opracowania takiej konstrukcji podwozia, która umożliwi przemieszczanie się po torze względem dowolnego punktu leżącego na osi obrotu kół napędzanych przy zachowaniu możliwości jazdy do przodu i do tyłu z dowolnym promieniem skrętu bez stosowania mechanizmu różnicowego i kierowniczego.

Podwozie kołowe z napędem hydraulicznym, charakteryzuje się tym, że ma niezależny napęd hydrauliczny na dwa koła (2 i 3) osadzone w ramie (1) oraz koła nienapędzane (4), które mogą zajmować dowolną pozycję dookoła osi (5) dzięki zastosowaniu mimośrodu (8) i wahacza (9). (1 zastrzeżenie)

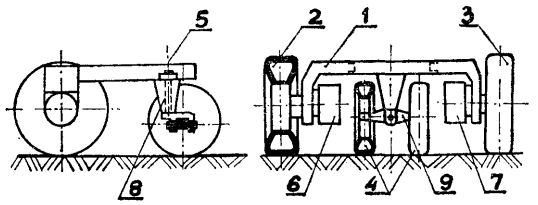

Fig. 1 Fig 2

B61D **P. 220125** **03.12.1979**

Centrum Konstrukcyjno-Technologiczne Maszyn Górniczych „KOMAG", Gliwice, Polska (Edward Sobalak, Józef Knyć, Marian Waliszko, Tadeusz Michalik, Kazimierz Speczyk).

Górniczy wóz do transportu obudów zmechanizowanych w podziemiach kopalń

Wynalazek rozwiązuje zagadnienie skonstruowania wozu nadającego się do transportu przedmiotów ciężkich i wysokich jak obudowy górnicze, bez potrzeby rozładowywania wozów przy transporcie tych urządzeń w klatce szybowej, umożliwiający częściową paletyzację transportu takich urządzeń na wozach w podziemiach kopalń.

Górniczy wóz według wynalazku składa się z części dolnej (A) i części górnej (B) i ma zmienną dwustopniową platformę składającą się z części dolnej (4) i części górnej (7). Dolna część platformy w formie płaskiej blachy jest ułożona bezpośrednio na osiach i zaopatrzona od spodu w podłużne żebra (5) i tworzy wraz z wymienionymi elementarni dolną część (A) wozu. Na dolną część (A) wozu jest nałożona górna część (B), która składa się z górnej części (7) platformy, żeber (8) i zderzaków (9) zapobiegających przesuwaniu się górnej części wozu względem dolnej.

Dolna część (A) wozu jest wykorzystywana w wyrobiskach niskich bądź do transportu obudów wysokich w pozycji stojącej. Wóz składający się z dwóch części — (A) i (B) wykorzystywany jest do transportu w wyższych wyrobiskach górniczych oraz do transportu obudów w pozycji leżącej. (2 zastrzeżenia)

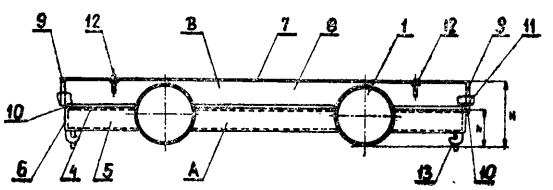

Fig.1

B61F **P. 219897** **23.11.1979**

Zgłoszenie dodatkowe do patentu nr 100416.

Centralne Biuro Konstrukcyjne PKP, Poznań, Polska (Ryszard Suwalski).

Wózek jednoosiowy do pojazdu szynowego

Zagadnieniem podlegającym rozwiązaniu jest opracowanie konstrukcji wózka jednoosiowego jako wózka napędnego przeznaczonego do zastosowania w lekkich pojazdach trakcyjnych.

Istota rozwiązania według wynalazku polega na tym, że obniżona rama wózka oparta na obudowach łożysk osiowych jest połączona z nadwoziem (7) za pomocą dwóch prowadników (12) łączących ostojnice (2) ramy ze wspornikami (11) nadwozia (7). Prowadniki (12) są usytuowane równolegle do osi podłużnej wózka i leżą w pobliżu płaszczyzny poziomej przechodzącej przez oś zestawu kołowego.

Prowadniki (12), ostojnice (2) oraz nośne sprężyny (9) leżą w płaszczyznach pionowych przechodzących przez środki czopów osiowych łożysk, równolegle do osi podłużnej wózka. (2 zastrzeżenia)

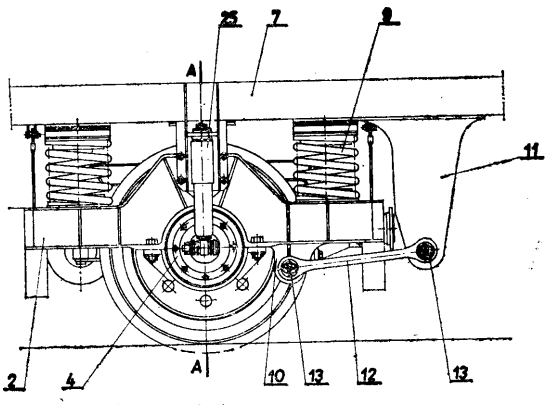

Fig.1

B61H **H02K** **P. 226029** **02.08.1980**

Pierwszeństwo:
03.08.1979 — RFN (nr P 2931539.7)
20.09.1979 — RFN (nr P 2937968.8)

Max Baermann, Bergisch — Gladbach, Republika Federalna Niemiec.

Włączalny hamulec z magnesami trwałymi

Wynalazek rozwiązuje zagadnienie opracowania takiej konstrukcji hamulca z magnesami trwałymi która zapewnia wyeliminowanie strat rozproszenia.

Włączalny hamulec z magnesami trwałymi, mający elementy biegunowe o zmiennej biegunowości, do których przylegają nieruchome i przekręcane magnesy trwałe, charakteryzujący się tym, że nieruchome magnesy trwałe (9) jednym swoim biegunem przylegają do bocznych naprzeciwległych powierzchni (11) elementów biegunowych (2), a drugim biegunem przylegają do bocznych płyt zabezpieczających lub pierścieni zabezpieczających (35), a obrotowe magnesy trwałe (5), namagnetyzowane ukośnie do osi obrotu, są zaopatrzone na swoich powierzchniach roboczych (6, 7) bieguna w żelazne segmentowe nabiegunniki (8) w ten sposób, że tworzą one układy (4) magnesów trwałych, których osie obrotu są prostopadłe do powierzchni hamowania, przy czym nabiegunniki (8) wchodzą w naprzeciwległe segmentowe szczeliny (3) elementów biegunowych (2), które są dopasowane do przekroju poprzecznego segmentowych nabiegunników tak, że czynne bieguny żelazne, to znaczy elementy biegunowe (2) i żelazne segmentowe nabiegun-

niki (8) w stanie włączonym tworzą zamknięty czworokątny przekrój poprzeczny i w celu uniknięcia strat rozproszenia są otoczone ze wszystkich stron materiałem magnesów trwałych o zawsze jednakowej biegunowości. (7 zastrzeżeń)

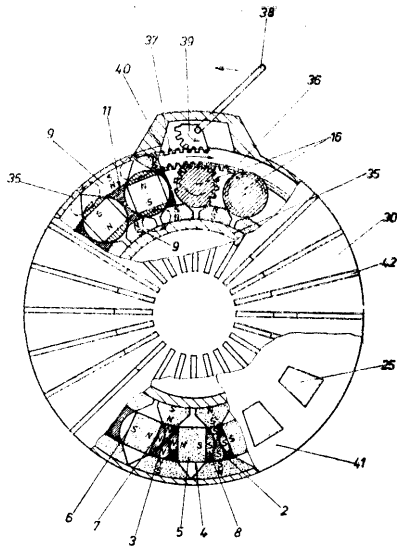

Fig.5

B61J **P. 225997 T** 30.07.1980
B61K

Polskie Koleje Państwowe Centralne Biuro Konstrukcyjne, Poznań, Polska (Marian Medwid, Alojzy Michalski, Stefan Węclewski, Jerzy Piasecki).

Sposób i urządzenie do transportu lokomotyw z uszkodzonym zestawem kołowym

Wynalazek rozwiązuje zagadnienie opracowania sposobu oraz prostej, funkcjonalnej i łatwej w obsłudze konstrukcji urządzenia, które pozwolą szybko i sprawnie przeprowadzić operację transportu lokomotywy z uszkodzonym zestawem kołowym.

Sposób według wynalazku polega na tym, że pod wybrania (13) belek (1 i 2), które łączy się za pomocą sworzni (3), podkłada się rolki, po czym kliny przesuwne (7) ustawia się tak aby obejmowały obręcz zestawu kołowego (9) ustalając ich położenie względem prowadnicy (8). Przesuwając lokomotywę powoduje się toczenie rolek i podnoszenie urządzenia wraz z zestawem kołowym do wysokości umożliwiającej zamontowanie kół jezdnych (5). Urządzenie do stosowania tego sposobu charakteryzuje się tym, że belki (1) i (2) mają na obu końcach wybrania (13) i połączone są sworzniami (3) z zabezpieczeniem (4), przy czym sworznie (3) są wyposażone w prowadnice ustalające (8), na których oparte są przesuwne kliny (7). (4 zastrzeżenia)

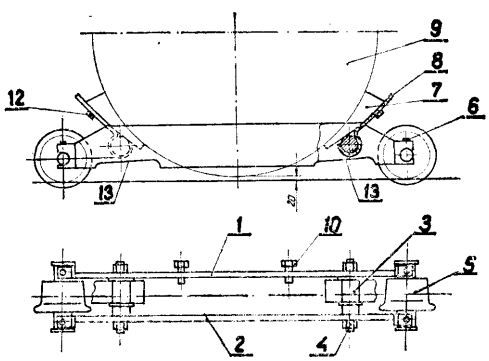

B61K **P. 219671** 15.11.1979

Biuro Projektów Budownictwa Morskiego „Projmors", Gdańsk, Polska (Jacek Morawski, Jerzy Szymański).

Urządzenie zamykające tory kolejowe

Wynalazek rozwiązuje zagadnienie opracowania takiej konstrukcji urządzenia, która pozwala na dowolną regulację wytracanej energii kinetycznej nadjeżdżającego pociągu.

Urządzenie według wynalazku charakteryzuje się tym, że ze stałymi podporami (2) połączone są zespoły hydraulicznych cylindrów (3) których tłoczyska (4) złączone są z zabezpieczającą poprzeczną belką (5). (3 zastrzeżenia)

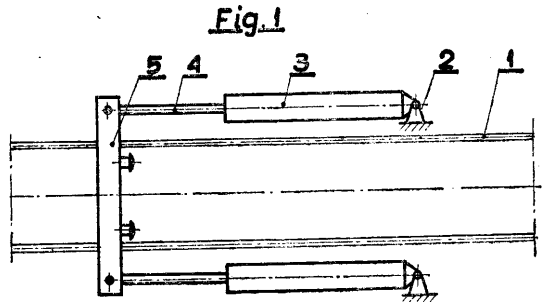

Fig.1

B62D **P. 219510** 09.11.1979

Politechnika Warszawska, Warszawa, Polska (Stanisław Arczyński, Wojciech Banaszewski, Henryk Skwarecki, Władysław Sochowski).

Pojazd mechaniczny z wymiennym nadwoziem

Wynalazek rozwiązuje zagadnienie opracowania takiej konstrukcji pojazdu, która znacznie zmniejsza momenty gnące działające na podpory nadwozia oraz zwiększa dokładność ustawienia nadwozia względem podwozia.

Pojazd według wynalazku charakteryzuje się tym, że nadwozie (6) zawiera co najmniej dwa korytka z pochylonymi bocznymi ściankami, rozszerzonymi od strony podwozia (1), usytuowane pod podłogą nadwozia (6) wzdłuż osi podłużnej pojazdu.

Korytka wyposażone są w co najmniej dwa występy (8) oporowe, za pomocą których nadwozie (6) ustawione jest w kierunku wzdłużnym.

Natomiast podwozie (1) wyposażone jest w co najmniej dwie rolki (4) o osiach usytuowanych wzdłużnie do osi kół jezdnych, umieszczone na końcach ramion (3') wahaczy (3) osadzonych obrotowo w podwoziu (1) tak, że rolki (4) przy wymianie nadwozia (6) po wprowadzeniu do korytek naprowadzają nadwozie (6) na elementy mocujące podwozia (1). (1 zastrzeżenie)

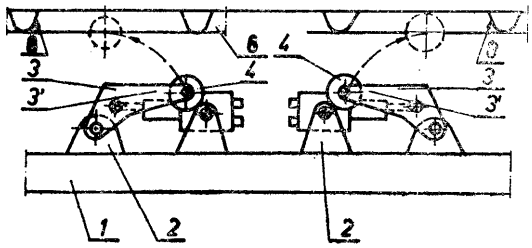

Fig.1

B63B **P. 219927** 26.11.1979

Główne Biuro Studiów i Projektów Przeróbki Węgla „Separator", Katowice, Polska (Karol Kożusznik, Bernard Duda, Edward Uliczka, Stanisław Piecuch).

Urządzenie do przeciągania barek

Wynalazek rozwiązuje zagadnienie opracowania takiego urządzenia załadowczego, które może być zlokalizowane w dowolnym miejscu nabrzeża objętym zasięgiem pracy urządzenia i połączone jedynie przenośnikiem taśmowym ze składowiskiem materiałów, bez konieczności budowy utwardzonego nabrzeża.

Urządzenie do przeciągania barek wzdłuż toru wodnego w czasie procesu załadunku na nabrzeżu w portach śródlądowych, ma prowadnicę (6) zabudowaną nad powierzchnią lustra wody, w której poruszają się z bezstopniowo regulowaną prędkością wózki (3 i 4) do prowadzenia barki (5). Ruch wózków (3 i 4) odbywa się w dwóch kierunkach przy pomocy układu lin (11 i 12) napinanych napinaczami śrubowo-sprężynowymi (9 i 10), a napędzanych zespołami napędowymi (1 i 2). (3 zastrzeżenia)

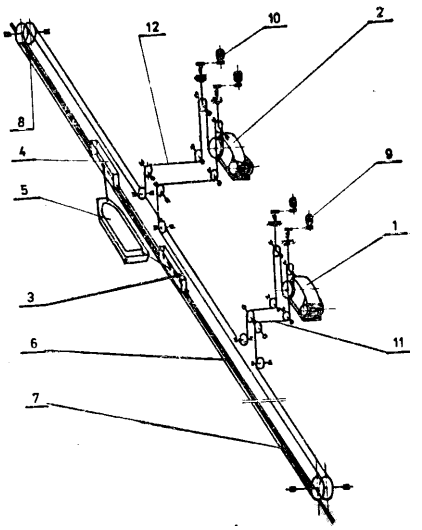

B65B G01G **P. 220074** 30.11.1979

Biuro Projektów Przemysłu Metali Nieżelaznych „Bipromet", Katowice, Polska (Adam Czajkowski).

Stanowisko do dystrybucji rtęci

Wynalazek rozwiązuje zagadnienie opracowania takiego stanowiska do dystrybucji rtęci stosowanego w magazynach metali nieżelaznych, które ułatwia pracę i zwiększa wydajność pracy przy jednoczesnej poprawie warunków zdrowotnych i bezpieczeństwa pracy obsługi na tym stanowisku pracy.

Stanowisko do dystrybucji rtęci o jednosłupowej konstrukcji nośnej składające się z mechanizmu do mocowania, wychylania i wywracania butli pojemnikowych z rtęcią, zbiornika do przejściowego magazynowania rtęci" stołu załadowczego współdziałającego z podnośnym imadłem i stołu do ważenia rtęci, charakteryzuje się tym, że stół (2) załadowczy ma wycięcie współdziałające z imadłem (4) i przytwierdzony ogranicznik (5) butli umiejscowiony pod wycięciem stołu (2), przy czym zbiornik (12) rtęci i tuleja (9) suwakowa będąca podnośnikiem butii (1) są zabudowane do wspólnego słupa (8) nośnego, zaś imadło (4) przytwierdzone jest obrotowo do wału (14). (2 zastrzeżenia)

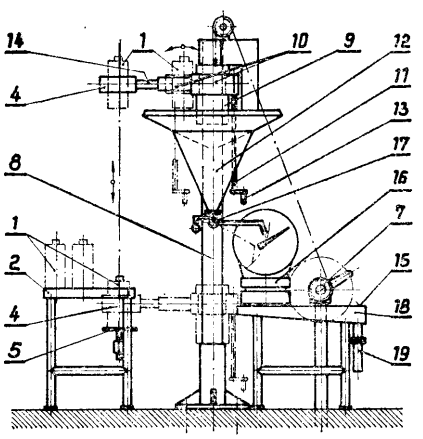

Fig.1

B65B A23L **P. 220161** 04.12.1979

Wielkopolskie Zakłady Przemysłu Owocowo-Warzywnego „Pudliszki", Pudliszki, Polska (Stanisław Włodarczyk).

Dozownica do objętościowego porcjowania zup do opakowań konserwowych

Wynalazek rozwiązuje zagadnienie opracowania takiej konstrukcji dozownicy do objętościowego porcjowania zup do opakowań konserwowych, która zapewni szybkie i równoczesne grawitacyjne napełnianie dozowników jak i ich opróżnianie do opakowań z prawidłowym zachowaniem konsystencji w gotowym produkcie oraz dużą równomierność odmierzanych porcji.

Istotą wynalazku jest zastosowanie w dozownicy cylindra bezzaworowego (8) z tłokiem dozującym (9), wykonującym ruchy obrotowo-zwrotne z miniprzerwami i z uderzeniową zmianą kierunku, potrzebnymi do całkowitego spłynięcia cząsteczek stałych zupy z dozowników (12) tłoka (9) do opakowań.

Cylinder (8) z tłokiem dozującym (9) jest wyposażony w dość szerokie szczeliny (5, 10, 13) dopływowo-odpływowe.

Całe wnętrze tłoka dozującego (9) podzielone jest na cztery równe objętościowo dozowniki (12) z możliwością dwukrotnego zwiększenia dozowanej porcji w drodze wymiany lejków (11) pojedynczych na podwójne. (2 zastrzeżenia)

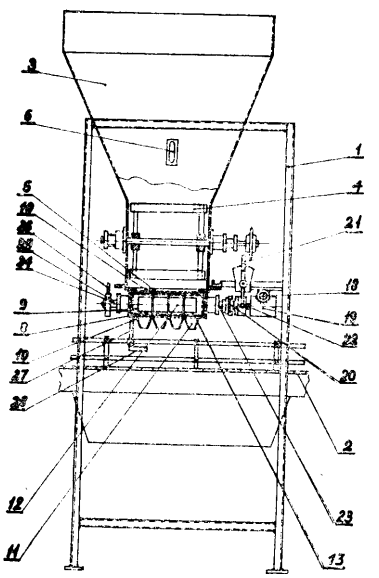

B65D **P. 219876** **26.11.1979**

Zakłady Przemysłu Wełnianego „Krepol", Bielsko-Biała, Polska (Tadeusz Jesionka).

Urządzenie na odpady poprodukcyjne

Zagadnieniem podlegającym rozwiązaniu jest wyeliminowanie ręcznych prac załadunkowych i rozładunkowych odpadów poprodukcyjnych powstających w zakładach przemysłu wełnianego.

Urządzenie według wynalazku składające się z podstawy o kształcie kwadratu, przekładni ślimakowej, ramy i przeciwciężaru pojemnika, charakteryzuje się tym, że listwa zębata (13) przymocowana do ramy (9) spełnia rolę prowadnika mechanizmu unoszenia (8) wyposażonego w rolki zębate (11) i przekładnię ślimakową (10), jest trwale złączona z pojemnikiem (1), który ma odchylane osłony (2) i (3) poprzez rolki (6) i (7) oraz cięgna (5), przy czym kierunek ruchu pojemnika (1) jest pionowy po listwie (13).

(1 zastrzeżenie)

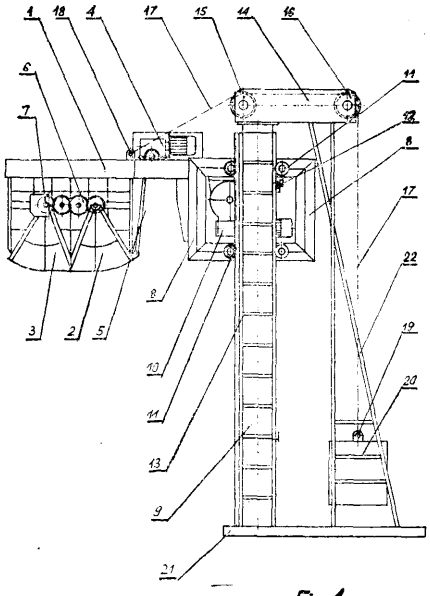

Fig. 1

B65D **P. 219899** 23.11.1979

Instytut Ciężkiej Syntezy Organicznej „Blachownia", Kędzierzyn-Koźle, Polska (Zdzisław Maciejewski, Henryk Babiński, Kazimierz Nikiel, Elżbieta Rutkowska, Włodzimierz Bunikowski, Ignacy Lachman, Andrzej Płaskura, Franciszek Krawczyk).

Dozownik suwakowy
zwłaszcza do sypkich materiałów stałych

Wynalazek rozwiązuje zagadnienie opracowania dozownika umożliwiającego dozowanie stałych materiałów sypkich między przestrzeniami o różnych ciśnieniach.

Dozownik według wynalazku składa się z cylindra (1), w którym umieszczony jest tłok (7). Cylinder (1) zaopatrzony jest w króciec wlotowy (3) i króćce wylotowe (4 i 5). W tłoku znajdują się dwie komory pomiarowe (10 i 11). Przestrzeń między pokrywą (1) a ścianą czołową tłoka (7) znajdująca się najbliżej pokrywy (2) połączona jest rurą przesypową (6) z najbliższym króćcem wylotowym. (1 zastrzeżenie)

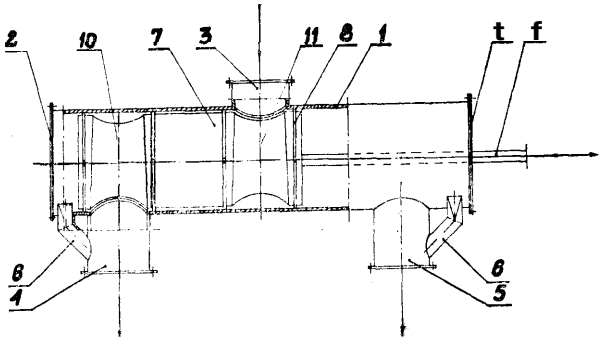

B65G B64D **P. 219906** **27.11.1979**

Kombinat Maszyn Budowlanych „Bumar" Ośrodek Badawczo-Rozwojowy Koparek i Hydrauliki, Warszawa, Polska (Ryszard Walczewski, Andrzej Bitner, Józef Pogoda, Jerzy Haraźny, Wiktor Czechowski).

Osprzęt do załadunku materiałów sypkich, zwłaszcza na samoloty

Przedmiotem wynalazku jest osprzęt do załadunku materiałów sypkich, wstępnie rozdrabniający zawartość załadowanego materiału na samoloty lub na inne środki transportowe.

Istotę wynalazku stanowi kosz (1) zamocowany na wysięgniku (12). Kosz (1) wyposażony jest w górnej części w siatkę (4) i zęby (17), natomiast w dolnej części w cylinder hydrauliczny (3), przesłonę (2) i czujnik elektryczny (16).

Osprzęt do załadunku materiałów sypkich w obwodzie hydraulicznym zainstalowany ma ciśnieniomierz wyskalowany (9), zawór blokujący (6), zawór zwrotny (8) i zawór dławiący (7) do łagodnego opuszczania kosza.

Osprzęt według wynalazku może być zabudowany na koparkach, ładowarkach lub dźwigach zapewniając samozaładunek, transport, rozdrabnianie, przenie-sienie materiałów sypkich. (2 zastrzeżenia)

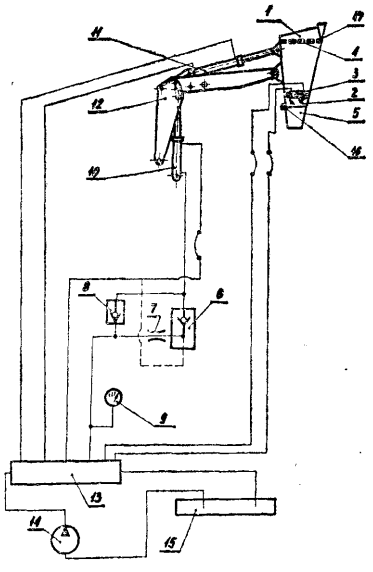

B65G B61D **P. 220062** **30.11.1979**

Biuro Studiów i Projektów Urządzeń Hutniczych „Hutmaszprojekt", Katowice, Polska (Mieczysław Lelek, Stefan Białkowski, Józef Opyrchał, Stanisław Gawliński, Jan Jastrzębski).

Urządzenie zaciskające wagony
w wywrotnicy wagonowej beczkowej

Wynalazek rozwiązuje zagadnienie zmniejszenia zużycia energii potrzebnej na obrót wywrotnicy przy jednoczesnym wyeliminowaniu niszczenia burt wagonów.

Urządzenie zaciskające wagony w wywrotnicy wagonowej beczkowej ma zamocowaną w górnej części cylindra hydraulicznego (1), łapę (2) przesuwaną wzdłuż pionowej prowadnicy (3), przymocowanej do konstrukcji beczki (4) po stronie przeciwnej niż belka materacowa (5). W wywrotnicy (6) są zamocowane co najmniej dwa urządzenia zaciskające wagony (10). (2 zastrzeżenia)

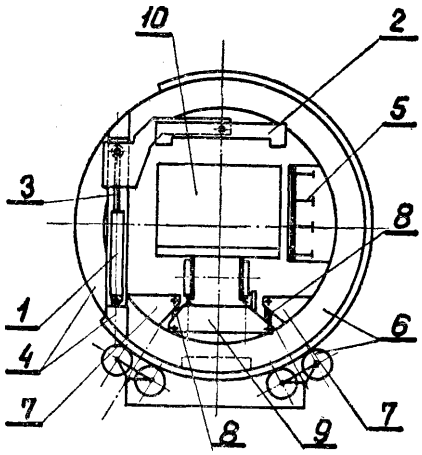

B65G P. 225715 T 16.07.1980

Przedsiębiorstwo Projektowania i Realizacji Inwestycji Specjalnych „BIPROMASZ", Warszawa, Polska (Mieczysław Pawłowski).

Wózek przenośnika podwieszonego

Wynalazek rozwiązuje zagadnienie samodzielnego prowadzenia wózka przenośnika podwieszonego dla toru teowego, przy skośnie działających siłach ciągnących.

Wózek z czterema rolkami nośnymi (1) charakteryzuje się tym, że jest wyposażony w dwie rolki centrujące (3) o osiach pionowych i w dwie rolki podporowe (2) o osiach poziomych. Obydwie pary rolek umieszczone są w korpusie wózka (5) pod półką jezdną toru teowego (7). Teowy tor (7) wyposażony jest dodatkowo w dwustronny tor (4) dla rolek centrujących, umieszczony pod półką jezdną toru (7). Tak rozwiązane wózki mogą być stosowane w przenośnikach podwieszonych ogólnego transportu, jak również w transporcie kabli energetycznych zasilających odbiorniki jeżdżące po torze o wielu krzywiznach. (2 zastrzeżenia)

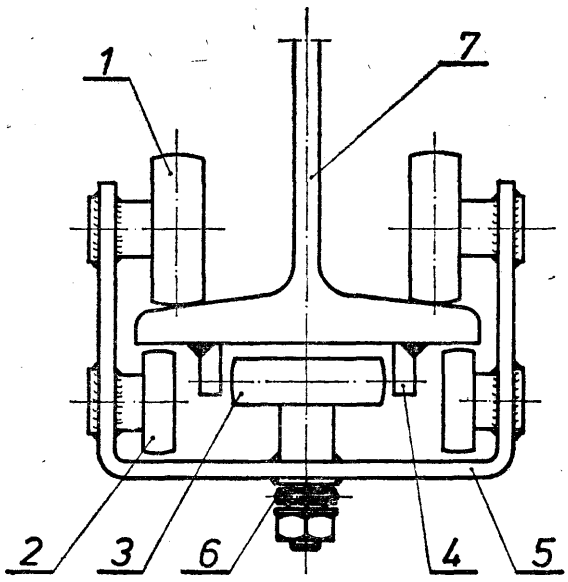

Fig. 1

B65H P. 220064 30.11.1979

Zakłady Zmechanizowanego Sprzętu Domowego „PREDOM-POLAR", Wrocław, Polska (Jarosław Jurga).

Urządzenie do rozwijania taśm klejących, zwłaszcza mocnosklejalnych

Wynalazek rozwiązuje zagadnienie rozwijania taśmy klejącej, mocnosklejalnej ze szpuli przy użyciu niewielkiej siły przez obsługującego.

Urządzenie według wynalazku ma rolki kierujące (3 i 7), za pomocą których taśma klejąca (1) opasana jest powierzchnią $\frac{\Pi\varphi^\circ}{180^\circ} \times \frac{D}{2} \times \alpha$ na rolce rozwijającej (4). Rolka rozwijająca *(i)* ma napęd od silnika (5) uruchamianego łącznikiem drogowym (8) sterowanym za pomocą rozwijanej taśmy klejącej (1). Powierzchnia styku (h • L • n) rolki rozwijającej (4) z taśmą klejącą (1) jest mniejsza od powierzchni opasania $\frac{\Pi\varphi^\circ}{180^\circ} \times \frac{D}{2} \times \alpha$ taśmy klejącej (1) na rolce rozwijającej (4). (3 zastrzeżenia)

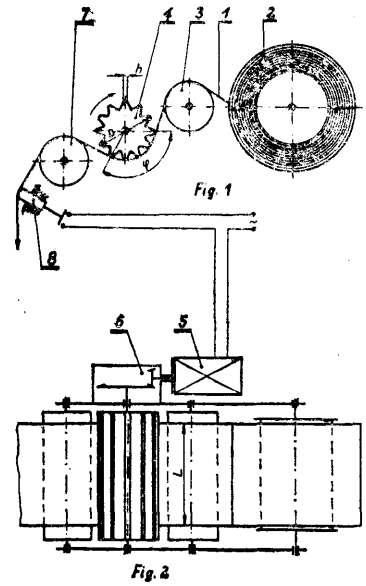

Fig. 1

Fig. 2

B66B P. 219700 16.11.1979
E21D

Akademia Górniczo-Hutnicza im. Stanisława Staszica, Kraków, Polska (Juliusz Stachurski, Józef Hansel, Marian Bolek, Marian Wójcik, Zdzisław Śmiałek, Andrzej Wójcicki).

Urządzenie do wytrącania energii kinetycznej naczyń wydobywczych na wolnej drodze przejazdu

Zagadnieniem podlegającym rozwiązaniu jest skonstruowanie urządzenia pozwalającego na wytrącanie bardzo dużych energii oraz uzyskanie zbliżonego do założonego przebiegu siły hamującej.

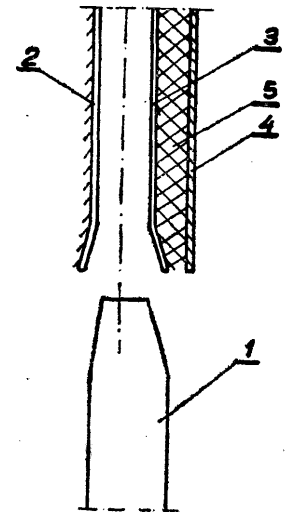

Urządzenie do wytrącania energii kinetycznej naczyń wydobywczych na wolnej drodze przejazdu stanowią przymocowane do naczynia wydobywczego płozy (1), o zmiennej grubości po ich długości, a obejmowane przez elementy ślizgowe (2) i (3), z których co najmniej jeden z każdej pary połączony jest z konstrukcją wieży (4) poprzez element gumowy (5).
(1 zastrzeżenie)

B66B P. 228157 27.11.1980

Główne Biuro Studiów i Projektów Górniczych — Biuro Projektów Górniczych, Katowice, Polska (Tadeusz Labe).

Układ sygnalizacji alarmowej szybowej

Przedmiotem wynalazku jest układ sygnalizacji alarmowej szybowej w kopalnianej sygnalizacji szybowej urządzeń wyciągowych transportu pionowego umożliwiający indentyfikację miejsca wystąpienia uszkodzenia.

Układ według wynalazku charakteryzuje się tym, że elementy inicjujące alarm podzielone są na grupy funkcyjne według szybowych urządzeń technologicznych.

W każdej grupie funkcyjnej stanowią one gałąź (10) szeregowo połączonych zestyków grupowego alarmowego przekaźnika (9) lub równorzędny zestyk odpowiedniego przekaźnika. Przekaźnik (11) obwodu sygnalizacyjnego identyfikacji grupy funkcyjnej połączony jest z zestykiem (12) przekaźnika (9).
(1 zastrzeżenie)

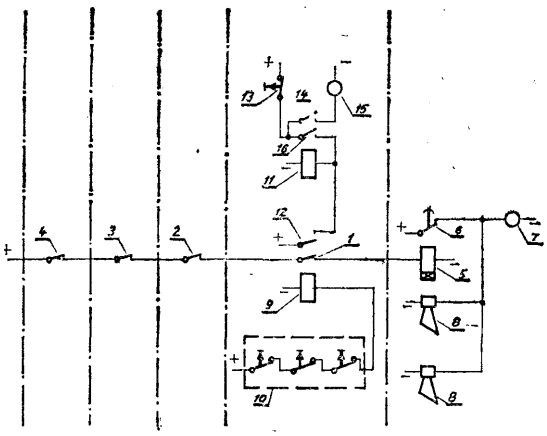

B66C P. 219809 22.11.1979

Przemysłowy Instytut Maszyn Budowlanych, Kobyłka, Polska (Andrzej Sadomski, Jerzy Chrzanowski).

Odbój wysięgnika pomocniczego żurawi teleskopowych

Przedmiotem wynalazku jest odbój wysięgnika wypadowego żurawi, w których wysięgnik wypadowy jest osadzony przegubowo na wysięgniku głównym.

Istota wynalazku polega na tym, że zastosowano w nim: zderzak (1) z płetwą oporową (2) mocowane na części stałej (20), wspornik (6) z wycięciem (17), linkę odciągową (5), rurę odboju (4), sprężynę (15), nakrętkę (8), śrubę regulacyjną (9), łożyska (10) i (12), prowadnice (11), sprężynę (15), przy czym napinanie liny odciągowej (5) podnosi rurę odboju (4) w wycięciu (17) wspornika (6) a zwalnianie linki odciągowej (5) i sprężyna (15) powoduje opuszczanie rury odboju w wycięciu (17) wspornika (6). Napinanie i zwalnianie liny odciągu (5) jest realizowane z głowicy (13), przy czym śruba regulacyjna (9), łożyska (10) i (12) i prowadnice (11) są mocowane na głowicy (13). (2 zastrzeżenia)

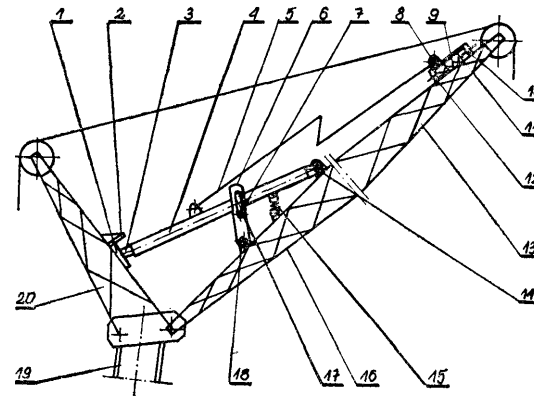

fig.1.

B66C B65G P. 219926 26.11.1979

Biuro Studiów i Projektów Hutnictwa „Biprostal", Kraków, Polska (Stanisław Kolarz, Wiesław Piotrowski, Marian Wentland).

Nośnica kratowo-ramowa

Przedmiotem wynalazku jest nośnica kratowo-ramowa wykonana z elementów prefabrykowanych, zwłaszcza dla przenośników taśmowych dużych szerokości.

Nośnica kratowo-ramowa wyposażona jest w poprzecznice składające się z trzech elementów prefabrykowanych (1), (2), (3) oraz ramy portalowej (2) zamykającej poprzecznicę nośnicy od góry, przy czym elementy (1) poprzecznicy wykonane są w kształcie litery „L", w których kratowa część pionowa elementu przenosi obciążenia pionowe, zaś kratowa część pozioma przenosi obciążenia pionowe i poziome, natomiast rama portalowa (2) jak i dźwigar tarczowy (3) przenoszą część obciążeń pionowych i poziomych. (1 zastrzeżenie)

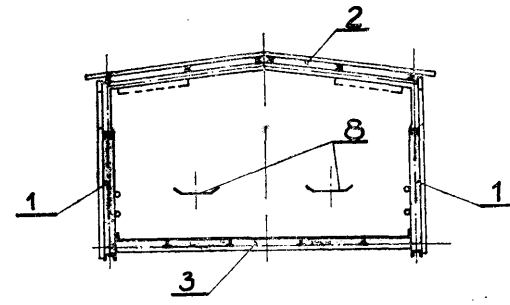

FIG 2

B66C P. 221825 T 04.02.1980

Zjednoczone Zakłady Produkcyjno-Remontowe Energetyki „ENERGOPREM", Wrocław, Polska (Eugeniusz Czyryca, Maciej Galicki).

Wózek, zwłaszcza dla wciągarki linowej

Wózek według wynalazku przeznaczony jest do poziomego przemieszczania urządzeń roboczych, a następnie stabilnego ustalenia ich położenia na czas pracy.

Wózek jest wyposażony w ramę nośną przystosowaną do mocowania na nim urządzeń roboczych, w której ułożyskowane są dwa zestawy kół (3, 9)

z których przednie są skrętne. Wózek ma mechanizm przestawiania położenia kół (3, 9) utworzony z dwóch obrotowo w ramie zamocowanych drążków (2, 8) oraz łącznika (7) przegubowo z nimi połączonego. Łącznik (7) jest połączony z drążkiem (2) tylnych kół (3) za pośrednictwem widełek (6), zaś z drążkiem (8) przednich kół (9) za pośrednictwem dźwigni (15) przystosowanej do rozłącznego połączenia z napędową dźwignią (17) zmiany położenia kół (3, 9). Drążek (8) połączony jest z zestawem przednich kół (9) za pomocą zwrotnicy, składającej się z tarczy (12) połączonej z nim oraz z podstawy (14) połączonej z tarczą (12) za pomocą sworznia (13). Z podstawą (14) połączone są osie (10) kół (9) oraz dyszel (20). Stałość dolnego położenia kół (3, 9) zapewnia zapadka (19) zamocowana obrotowo w ramie i wycięcie (18) wykonane w dźwigni (15). (3 zastrzeżenia)

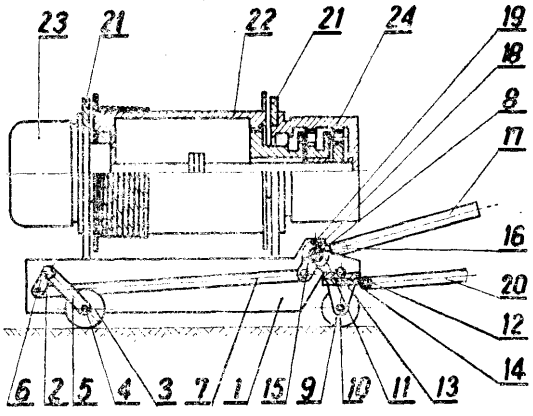

Fig. 1

B66C P. 225828 T 21.07.1980

Kombinat Urządzeń Mechanicznych „Bumar-Łabędy" Zakład Doświadczalny Dźwigów Samochodowych i Samojezdnych, Bielsko-Biała, Polska (Bogdan Miśta, Krzysztof Bogusławski, Piotr Okrzesik, Ludwik Stieber).

Mechanizm zmiany położenia wysięgnika

Przedmiotem wynalazku jest mechanizm zmiany położenia wysięgnika zamocowanego obrotowo w platformie, napędzanego hydraulicznie i obracającego się względem dwóch osi wzajemnie prostopadłych.

Mechanizm według wynalazku charakteryzuje się tym, że obrót wysięgnika realizowany jest poprzez siłowniki hydrauliczne (1) sterowane niezależnie, osadzone obustronnie w przegubach kulistych (2, 3), a wysięgnik (4) zamocowany obrotowo w platformie (5) obraca się względem dwóch osi wzajemnie prostopadłych (6 i 7). (1 zastrzeżenie)

B66C P. 225935 T 28.07.1980

Kombinat Urządzeń Mechanicznych „Bumar-Łabędy" Zakład Doświadczalny Dźwigów Samochodowych i Samojezdnych, Bielsko-Biała, Polska (Bogdan Miśta, Krzysztof Bogusławski, Piotr Okrzesik).

Sposób zrównoważenia momentu wywracającego żuraw i układ do zrównoważenia momentu wywracającego żuraw

Wynalazek rozwiązuje zagadnienie opracowania takiego sposobu i układu, które zapewnią automatyczne zrównoważenie momentu wywracającego żuraw.

Sposób zrównoważenia ruchomą przeciwwagą momentu wywracającego żuraw charakteryzuje się tym, że zmienny proporcjonalny do momentu wywracającego impuls steruje położeniem ruchomej przeciwwagi, równoważąc samoczynnie moment wywracający.

Układ do zrównoważenia momentu wywracającego żuraw charakteryzuje się tym, że sterujący hydraulicznym czynnik o ciśnieniu proporcjonalnym do momentu wywracającego jest doprowadzony przewodem (2) do siłownika z tłoczyskiem (1) współpracującym z tłoczyskiem (3) rozdzielacza (4), którego położenie ponadto ustalone jest sprężyną (5) opierającą się o krzywkę (7) poprzez wodzik (6), korygującą jej stan napięcia, a rozdzielacz (4) połączony jest z roboczym siłownikiem związanym z jednej strony z przeciwwagą (8), a z drugiej z konstrukcją (17) żurawia. Roboczy hydrauliczny czynnik (15) sterowany rozdzielaczem (4) pobierany jest z mechanizmów roboczych żurawia, mających wpływ na moment wywracający żuraw. (2 zastrzeżenia)

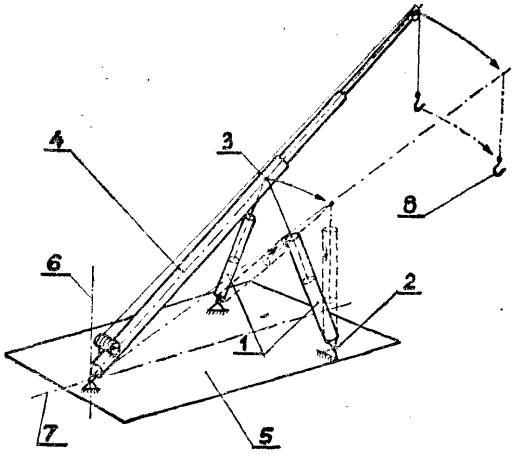

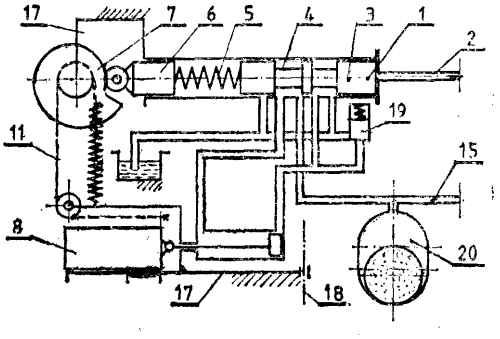

Fig. 4

Dział C
CHEMIA I METALURGIA

C01C P. 226038 T 01.08.1980

Uniwersytet Jagielloński, Kraków, Polska (Józef Hajduk).

Sposób wytwarzania wody amoniakalnej

Zagadnienie ??? cowanie podlegającym rozwiązaniu jest opracowanie ??? wa??? takiej technologii procesu, która wyeliminowy straty ciepła oraz zanieczyszczenie środowiska

Sposób wytwarzania wody amonikalnej polega na tym, że sporządza się mieszaninę pary wodnej i amoniaku lub wody i amoniaku i tak otrzymaną mieszaniną chłodzi się w płaszczowo-rurkowej kolumnie absorpcyjnej mediami technologicznymi, które przerabia się w innych procesach technologicznych po uprzednim ich podgrzaniu, wykorzystując ciepło kondensacji pary wodnej i ciepło hydratacji amoniaku lub tylko ciepło hydratacji amoniaku, a z odseparowanych od wody amoniakalnej gazów inertnych wydziela się resztę amoniaku przez adsorpcję. (8 zastrzeżeń)

C01F P. 225988 T 31.07.1980

Instytut Przemysłu Wiążących Materiałów Budowlanych, Opole, Polska, (Czesław Ostrowski).

Sposób wytwarzania **wolnowiążącego gipsu aredyzowanego**

Wynalazek rozwiązuje zagadnienie uzyskania skrócenia czasu wytwarzania spoiwa gipsowego służącego do wykonywania podkładów podłogowych w budownictwie mieszkaniowym.

Sposób według wynalazku polega na tym, że mączkę gipsową lub fosfogips wprowadza się do prażaka, następnie dodaje się do mączki gipsowej 0,04—0,10% wagowych, w stosunku do suchej masy, chlorku sodu NaCl, 0,5—1% wagowych ciekłego opóźniacza keratynowego i 5—10% wagowych hydratu wapniowego jako plastyfikatora, po czym całość się miesza i praży w temperaturze 130—180°C do tak zwanego drugiego wrzenia.

Opisanym sposobem gips aredyzowany wytwarza się w zakładzie wytwórczym. Jeżeli zachodzi potrzeba, opóźniacz keratynowy i plastyfikator w postaci hydratu wapniowego, dodaje się do gipsu aredyzowanego w czasie zarabiania zaprawy na miejscu wykonywania podkładów podłogowych. (3 zastrzeżenia)

C02F **P. 219794** **20.11.1979**

Bydgoskie Biuro Projektowo-Badawcze Budownictwa Przemysłowego, Bydgoszcz, Polska (Lech Zabłocki, Napoleon Wytrykowski, Marek Roman, Witold Olszewski).

Kontenerowa oczyszczalnia **wody**

Wynalazek rozwiązuje zagadnienie takiej kontenerowej oczyszczalni wody, która nie wymaga konieczności użycia klarowników z warstwą zawieszonego osadu.

Kontenerowa oczyszczalnia wody, działająca na zasadzie koagulacji objętościowej, ma zblokowane urządzenie (1) do oczyszczania wody lub ścieków, składające się z hydraulicznej komory flokulacji o wypełnieniu siatkowym (2) i komory osadnika z wielostrumieniowym pakietem (3), pospieszny otwarty filtr (4), układ tłoczny cieczy oczyszczonej, składający sie z pomp (6) i hydrofora (7) oraz zbiorniki i pompy (8) dawkujące reagenty i chlorator lub ozonator (9) odpowiednio połączone przewodami, wyposażone w spusty, przelewy, armaturę odcinającą i regulacyjną. Przez odpowiednie usytuowanie zestawu urządzeń technologicznych wydzielono odrębne pomieszczenie dla obsługi części technologicznej, zasilającej i chemicznej i odrębne pomieszczenie dla obsługi filtru i układu tłocznego, przy czym sterowniczo-sygnalizacyjny pulpit pracy urządzeń wbudowano w zewnętrzną ścianę obudowy. Oczyszczalnia ta ma szczególne zastosowanie przy zaopatrzeniu w wodę placów budów na terenach nieuzbrojonych, w ośrodkach wczasowych, małych osiedlach mieszkaniowych itp. (2 zastrzeżenia)

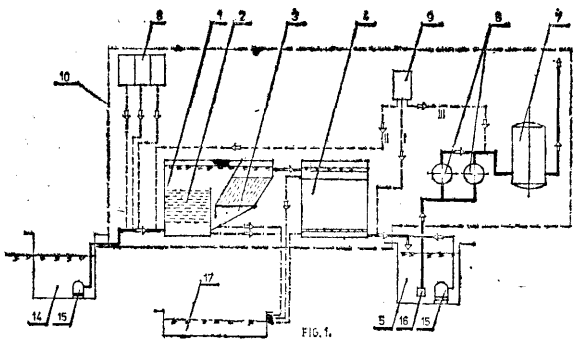

C02F **P. 219805** **21.11.1979**
C23F
C05C

Akademia Medyczna, Lublin, Polska (Tadeusz Wolski, Maria Zelent, Marek Kos, Zygmunt Karabanowicz, Marian Sikorski, Włodzimierz Kiszczak).

Sposób odzysku molibdenu z odpadów potrawiennych z jednoczesnym otrzymywaniem nawozów azotowych wzbogaconych **w molibden i** żelazo

Wynalazek rozwiązuje zagadnienie umożliwienia zagospodarowania złomu żelaznego oraz uciążliwych odpadów powstających zwłaszcza przy produkcji skrętek wolframowych do żarówek elektrycznych.

Sposób według wynalazku polega na dodaniu do ścieków potrawiennych żelaza, korzystnie w formie złomu lub opiłków, a następnie po całkowitym roztworzeniu się żelaza, do roztworu wprowadza się wodę amoniakalną lub gazowy amoniak do uzyskania pH 1,5—3,5. Wytrącony w tych warunkach osad mieszaniny żelazomolibdenianów odfiltrowuje się, natomiast z przesączu po neutralizacji uzyskuje się nawóz azotowy, wzbogacony w mikroelementy, zwłaszcza Mo i Fe. Nawóz ten może być użyty bezpośrednio lub po odparowaniu w formie krystalicznej. (1 zastrzeżenie)

C02F **P. 219820** **22.11.1979**

N. V. Centrale Suiker Maatschappij, Amsterdam, Holandia (Robbert De Vletter).

Sposób **i urządzenie do bakteriologicznego oczyszczania** cieczy

Zagadnieniem podlegającym rozwiązaniu jest uniemożliwienie skutecznego bakteriologicznego oczyszczenia cieczy, zwłaszcza ścieków.

Sposób bakteriologicznego oczyszczania cieczy polega na tym, że oczyszczane ścieki wprowadza się do urządzenia do oczyszczania w licznych strefach oddalonych od siebie, przy czym każdą strefę zasila się okresowo.

Urządzenie do bakteriologicznego oczyszczania cieczy zawiera rury (9) mające wyloty usytuowane w odległościach od siebie do wprowadzania oczyszczanego ścieku, połączone z układem zasilania za pośrednictwem przełącznika (11) do okresowego i zmiennego zasilania każdej rury (9). (7 zastrzeżeń)

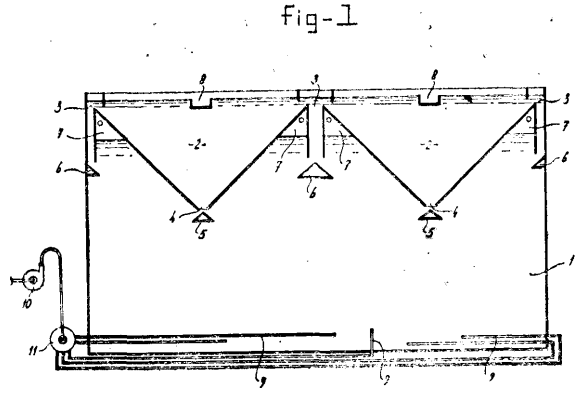

C02F P. 219821 22.11.1979

N. V. Centrale Suiker Maatschappij, Amsterdam, Holandia (Kees C. Pette).

Urządzenie do bakteriologicznego oczyszczania ścieków

Zagadnieniem podlegającym rozwiązaniu jest skonstruowanie urządzenia do bakteriologicznego oczyszczania ścieków, które charakteryzowałoby się skutecznym działaniem i prostą konstrukcją.

Urządzenie do bakteriologicznego oczyszczania ścieków zawierające zbiornik reakcyjny zaopatrzony w jeden lub kilka przedziałów poosadowych usytuowanych w jego górnej części, mających otwory wlotowe i wylotowe dla wody i szlamu do i z przedziałów poosadowych, i z i do zbiornika reakcyjnego, charakteryzuje się tym, że ma przerwane nachylone ścianki (7, 8) przedziałów poosadowych (4) tworzące otwory wlotowe (10). Części tak utworzonych ścianek zachodzą na siebie przy otworach wlotowych (10) aby je zasłonić przed przepływem gazu tak, żeby nie mógł on wejść do przedziałów poosadowych (4). Taka nachylona ścianka (8) przechodząca poniżej przeciwnej ścianki (7) tworzy otwór odpływowy (11) zasłonięty przez kołpak (17) uniemożliwiający przepływ gazu do przedziału poosadowego (4). Poniżej poziomu wody jest umieszczona rura odpływowa (26) szlamu. Każdy przedział poosadowy jest łatwo wyjmowalny i jest podparte szczelnie na krawędziach zbiornika reakcyjnego. (12 zastrzeżeń)

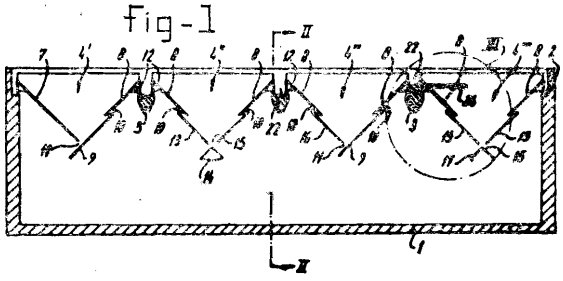

C02F P. 220114 03.12.1979
F16H

Wojewódzka Spółdzielnia Mleczarska Zakład Remontowo-Montażowy Przemysłu Mleczarskiego, Kielce, Polska (Waldemar Dudzik, Feliks Świercz).

Reduktor obrotów do napędu aeratora

Zagadnieniem podlegającym rozwiązaniu jest zwiększenie żywotności reduktora przy jednoczesnym zmniejszeniu jego gabarytów.

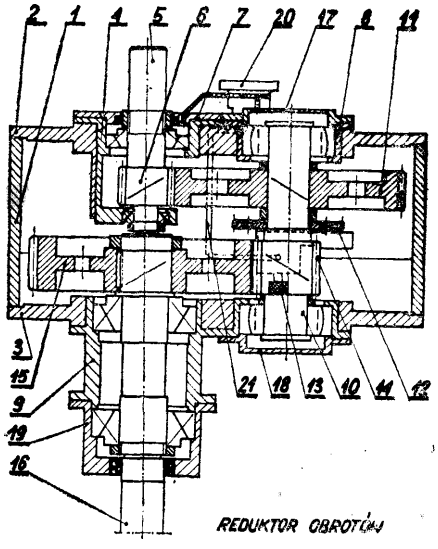

Reduktor obrotów do napędu aeratora, przeznaczony do napowietrzania cieczy w oczyszczalniach ścieków, składa się z korpusu, w którym ułożyskowane są wałki: wejściowy (5) pośredni (10) i wyjściowy (16), natomiast na wałkach osadzone są koła zębate napędowe. Wewnątrz korpusu znajduje się pompa olejowa (13) połączona przewodem tłocznym (21) z rozdzielaczem oleju (20). Wałek wejściowy (5) ułożyskowany jest w oprawie górnej (4), wałek wyjściowy (16) w obudowie dolnej (9), zaś wałek pośredni (10) w obudowie górnej (8) i dolnej (9). (1 zastrzeżenie)

C02F P. 225661 T 14.07.1980

Politechnika Śląska im. Wincentego Pstrowskiego, Gliwice, Polska (Łucja Fukas-Płonka, Mirosława Sztefek, Eleonora Szwabowska, Jerzy Zieliński).

Sposób obróbki osadów ściekowych zwłaszcza komunalnych przed mechanicznym odwadnianiem

Wynalazek rozwiązuje zagadnienie poprawy efektu kondycjonowania osadów ściekowych.

Sposób według wynalazku polega na użyciu jako koagulanta żywicy dwucyjanodwuamidowej skondycjonowanej z formaldehydem i chlorkiem amonowym zwaną utrwalaczem IS w ilości 2—30% suchej masy osadu. (1 zastrzeżenie)

C02F P. 225833 T 23.07.1980

Politechnika Łódzka, Łódź, Polska (Zenon Niedźwiecki, Andrzej Jopkiewicz, Marek Pawlak, Stanisław Trojanowski).

Osadnik **wielostrumieniowy**

Wynalazek rozwiązuje zagadnienie opracowania budowy osadnika charakteryzującego się dużą skutecznością oczyszczania ścieków oraz wysoką efektywnością konstrukcji.

Osadnik wielostrumieniowy przeznaczony do oczyszczania ścieków zanieczyszczonych cząstkami ciał stałych, który stanowi zbiornik z umocowanymi weń równoległymi do siebie, nachylonymi w stosunku do poziomu, płytowymi przegrodami, którego dolna część umieszczona jest wewnątrz drugiego zbiornika połączonego od dołu ze zbiornikiem w kształcie ostrosłupa ściętego stanowiącym dno osadnika, charakteryzuje się tym, że płytowe przegrody (2) są nachylone w stosunku do poziomu pod kątem nie większym niż 55°, przy czym odległość między dwiema sąsiednimi przegrodami (2) jest nie większa niż 1/15 długości przegrody (2). (1 zastrzeżenie)

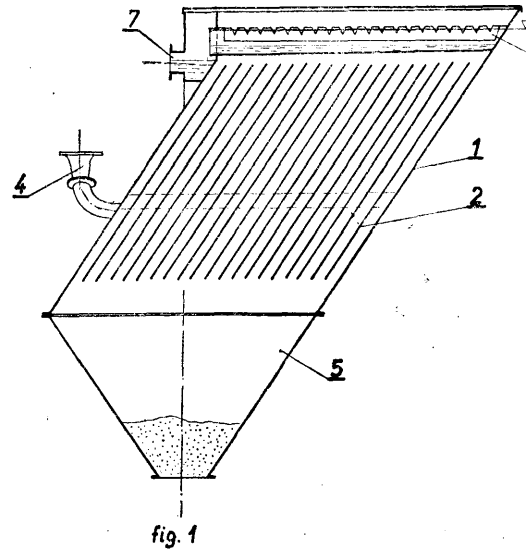

C03C **P. 219443** **06.11.1979**

Centralny Ośrodek Badawczo-Rozwojowy „Polam", Warszawa, Polska (Tadeusz Pancześmk).

Środek do rafinacji krzemianów **i szkła krzemionkowego**

Wynalazek rozwiązuje zagadnienie uzyskania środka o dużej skuteczności usuwania zanieczyszczeń z powierzchni szkła krzemionkowego i krzemianów przy stosunkowo małym jego stężeniu.

Środek do rafinacji krzemianów i szkła krzemionkowego, zwłaszcza kwarcu stanowi roztwór wodny kwasów nieorganicznych i zawiera 2 do 3 normalny kwas siarkowy lub solny z dodatkiem kwasu fluorowodorowego, przy czym zawartość kwasu fluorowodorowego wynosi 10—20 części wagowych na 100 części wagowych kwasu siarkowego lub 30—60 części wagowych na **100** części wagowych kwasu solnego. (1 zastrzeżenie)

C03C **P. 219541** **09.11.1979**

Rybnickie Zakłady Wyrobów Metalowych „Huta Silesia", Rybnik, Polska (Inocenty Wieczorek, Jerzy Eliasz, Elżbieta Smołka, Teofil Glagla, Zofia Buczek).

Barwny proszek emalierski

Zagadnieniem podlegającym rozwiązaniu jest uzyskanie barwnych proszków emalierskich charakteryzujących się wysoką odpornością chemiczną, niską toksycznością oraz dodatkowymi cechami dekoracyjnymi.

Barwny proszek emalierski, zwłaszcza do farb i past, do zdobienia przedmiotów stalowych, żeliwnych, aluminiowych i ceramicznych, charakteryzuje się tym, że zawiera szkliwo o następującym składzie tlenkowym wymienionym w ilościach wagowych: 25—70% SiO_2 0—20% TiO_2, 0—35% B_2O_3, 0—20% P_2O_5, 0—15% Al_2O_3, 0—5% Li_2O, 2—30% Na_2O, 0—15% K_2O, 0—5% Rb_2O, 0—5% MgO, 0—5% SrO, 0—2% Cr_2O_3, 0—5% CdO, 0—20% CaO, 0—10% ZnO, 0—20% PbO, 0—5% CuO, 0—10% BaO, 0—3% CoO, 0—5% Sb_2O_3, 0—5% MoO_3, 0—6% MnO_2, 0—3% NiO, 0—15% Fe_2O_3 i 0—10% F oraz 1—20% wagowych pigmentu w stosunku do szkliwa. (2 zastrzeżenia)

C03C **P. 219553** **12.11.1979**
C25D

Zakłady Telewizyjne „Unitra-Polkolor", Ośrodek Badawczo-Rozwojowy Przetworników Obrazu, Warszawa, Polska (Andrzej Wilczyński, Ewa Obuchowicz).

Sposób wytwarzania warstwy srebra na podłożu szklanym

Wynalazek rozwiązuje zagadnienie umożliwienia uzyskania warstwy srebra o wymaganej grubości i trwale przymocowanej do podłoża szklanego, zwłaszcza na płytkach ze szkła miękkiego, stosowanych we wskaźnikach świetlących, nazywanych również wskaźnikami plazmowymi prądu stałego.

Sposób według wynalazku polega na tym, że za pomocą sitodruku nanosi się warstwę pasty srebrowej o wymaganej grubości na płytkę ze szkła miękkiego, a następnie układa się tę płytkę na płytce ze stali żaroodpornej i suszy się naniesioną warstwę srebrową w piecu o temperaturze 150°C, po czym wypala się ją w temperaturze wyższej od granicznej temperatury mięknięcia szkła podłoża i szkliwa w użytej paście w czasie około 10 minut i studzi się w piecu do temperatury około 100°C. (1 zastrzeżenie)

C03C **P. 219554** **12.11.1979**
C25D

Zakłady Telewizyjne „Unitra-Polkolor" — Ośrodek Badawczo-Rozwojowy Przetworników Obrazu, Warszawa, Polska (Andrzej Wilczyński, Taddea Bieńkowska).

Sposób galwanicznego pokrywania niklem warstw srebrowych naniesionych na podłoże szklane

Wynalazek rozwiązuje zagadnienie umożliwienia równomiernego i całkowitego pokrycia niklem warstw srebrowych naniesionych na podłoże szklane w celu zabezpieczenia warstw srebrowych przed rozpylaniem katodowym.

Sposób galwanicznego pokrywania niklem warstw srebrowych naniesionych na podłoże szklane, zwłaszcza warstw wytworzonych na płytkach ze szkła miękkiego przeznaczonych do wskaźników świetlących stosowanych w urządzeniach elektronicznych, polega na tym, że niklowanie prowadzi się w kąpieli zawierającej w częściach wagowych: siarczan niklowy-10, kwas borowy-2, chlorek sodowy-1,6, woda destylowana-100, przy gęstości prądu poniżej 10 mA na mm^2 powierzchni niklowanej. (1 zastrzeżenie)

C04B **P. 219463** **07.11.1979**

Zakład Polimerów PAN, Zabrze, Polska (Zbigniew Jedliński, Lidia Kurzeja, Danuta Sęk, Adam Bień, Andrzej Szymański, Gerard Zielonka, Bogdan Traczyk).

Sposób wytwarzania kompozytów ceramicznych ze spoiwem organicznym

Wynalazek rozwiązuje zagadnienie umożliwienia uzyskania detali ceramicznych z kompozytów ceramicznych ze spoiwem organicznym metodą prasowania, wtrysku lub nagniatania, charakteryzujących się wysoką odpornością mechaniczną jak też dobrymi właściwościami dielektrycznymi,

Sposób według wynalazku polega na tym, że żywicę termoutwardzalną miesza się z materiałem ceramicznym, utwardzaczem i środkami pomocniczymi jak środki smarne, powierzchniowoczynne, plastyfikatory itd., przy czym jako żywicę termoutrwardzalną stosuje się żywicę epoksydową, korzystnie z dodatkiem żywicy nowolakowej lub epoksy-nowolakowej, zaś jako utwardzacz kompleks trójfluorku boru z aminą. Mieszanie komponentów prowadzi się w temperaturze pokojowej lub korzystnie w temperaturze 60—140°C, po czym uzyskany homogeniczny układ formuje się metodą wtrysku, prasowania, ugniatania itp. w temperaturze 120—200°C. Uzyskane detale w razie potrzeby poddaje się jeszcze dodatkowej obróbce termicznej, ogrzewając je do temperatury spiekania materiału ceramicznego. (4 zastrzeżenia)

C04B **P. 219624** **13.11.1979**
F16J

Instytut Materiałów Ogniotrwałych, Gliwice, Polska (Marian Chrzeszczyk, Irena Olbrychtowicz, Henryk Piechaczek, Halina Piotrowska, Arnold Kuczmera, Jerzy Podbielski).

Sposób wytwarzania uszczelek z włókien mineralnych i ogniotrwałych oraz urządzenie do ich produkcji

Wynalazek rozwiązuje zagadnienie uzyskania uszczelek charakteryzujących się ogniotrwałością dostosowaną do temperatury roboczej urządzenia, elastycznością, odpornością na wstrząsy termiczne i odpornością na korozyjne działanie czynników fizyko-chemicznych w wysokich temperaturach.

Sposób wytwarzania uszczelek z włókien mineralnych i ogniotrwałych polega na dozowaniu mieszaniny złożonej z 2—8% wagowych włókien ogniotrwałych lub mineralnych, 0,009—0,1% wagowego środka powierzchniowo czynnego oraz 0,09—0,5% wagowego środka wiążącego, do urządzenia formującego, którego przestrzeń formująca połączona jest z pompą rozrzedzającą, odciągającą nadmiar roztworu z zawiesiny, a wyformowane wyroby poddaje się suszeniu.

Urządzenie do wytworzania uszczelek z włókien mineralnych i ogniotrwałych, charakteryzuje się tym, że ma wymienną matrycę (2) z dnem siatkowym lub perforowanym, pozwalającą formować wyroby, a zwłaszcza uszczelki o dowolnym kształcie.
(2 zastrzeżenia)

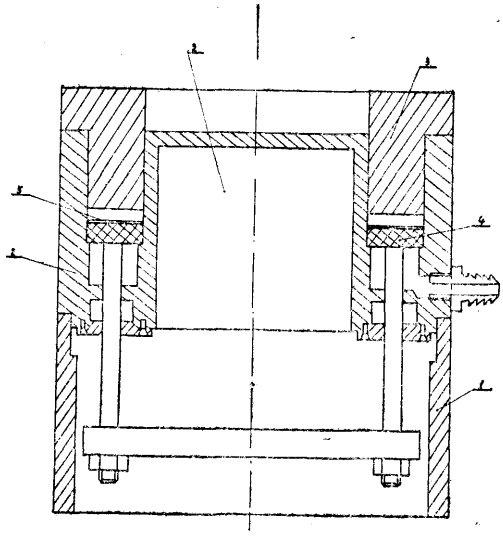

Fig. 1

C04B **P. 219649** **14.11.1979**

Centralny Ośrodek Badawczo-Projektowy Górnictwa Odkrywkowego „Poltegor", Wrocław, Polska (Alfred Mioduński, Halina Pilecka, Jadwiga Murdza, Grażyna So wińska, Monika Tomala).

Sposób wytwarzania elementów budowlanych, zwłaszcza cegły

Wynalazek rozwiązuje zagadnienie umożliwienia zastosowania odpadów przemysłowych — szlamów popłuczkowych oraz popiołów lotnych z elektrowni, w celu uzyskania pełnowartościowych elementów budowlanych mogących znaleźć zastosowanie w budownictwie i przemyśle górniczym.

Sposób według wynalazku polega na tym, że szlamy popłuczkowe miesza się z popiołami lotnymi, przy czym ilość szlamów w stosunku do popiołów wynosi od 0 do 40%, korzystnie 30% popiołów lotnych, 70% szlamów w przeliczeniu na stan suchy. Otrzymaną mieszaninę poddaje się procesowi odwadniania do zawartości wody 10%, po czym formuje się elementy, które suszy się w temperaturze od 105°C do 110°C i wypala się w temperaturze od 1050°C do 1150°C.
(4 zastrzeżenia)

C04B **P. 220026** **30.11.1979**
B28B

Politechnika Warszawska, Warszawa, Polska (Włodzimierz Hładyniuk, Grzegorz Chrabczyński, Maria Smirnow, Czesław Gruszka).

Sposób wytwarzania prefabrykatów betonowych

Zagadnieniem podlegającym rozwiązaniu jest podwyższenie parametrów wytrzymałościowych prefabrykatów betonowych oraz skrócenie czasu ich dojrzewania, nawet przy stosowaniu cementów niskiej jakości.

Sposób wytwarzania prefabrykatów betonowych polega na tym, że prefabrykaty formuje się w formie zamkniętej z mieszanki betonowej zawierającej jako spoiwo mieszaninę cementu i piasku mielonego w stosunku 70:30—40:60 oraz wodę i poddaje się krótkotrwałej autoklawizacji pod ciśnieniem co najmniej 0,6 MPa. (3 zastrzeżenia)

C04B **P. 226114 T** **06.08.1980**

Akademia Górniczo-Hutnicza im. Stanisława Staszica, Kraków Polska (Stanisław Błażewicz, Jan Chłopek, Augustyn Powroźnik).

Sposób pokrywania włókien węglowych warstwami węglika krzemu

Wynalazek rozwiązuje zagadnienie uzyskania włókien węglowych pokrytych włóknistymi narostami z węglika krzemu, znajdujących zastosowanie jako materiały kompozytowe o osnowie organicznej.

Sposób pokrywania włókien węglowych warstwami węglika krzemu polega na tym, że włókna węglowe poddaje się trawieniu chemicznemu w 30—60% kwasie azotowym, w temperaturze 300—350 K w czasie 30—60 minut, a następnie umieszcza się w reaktorze i przepłukuje mieszaniną wodoru i par metylotrójchlorosilanu i ogrzewa oporowo.
(1 zastrzeżenie)

C05B **P. 220117** **04.12.1979**

Politechnika Warszawska, Warszawa, Polska (Andrzej Urbanek).

Nawóz fosforowy i sposób wytwarzania nawozu fosforowego

Wynalazek rozwiązuje zagadnienie uzyskania nawozu fosforowego łatwo przyswajalnego przez rośliny i nie ulegającego procesowi uwsteczniania w glebie z występujących w przyrodzie minerałów fosforanowo-wapniowych grupy apatytowej.

Nawóz fosforowy charakteryzuje się tym, że zawiera mieszaninę związków fosforu rozpuszczalnych w wodzie, związków fosforu rozpuszczalnych w słabych kwasach organicznych i nierozpuszczalnych w wodzie oraz związków fosforu nierozpuszczalnych w wodzie i w słabych kwasach organicznych.

Sposób wytwarzania nawozu fosforowego przez działanie trójtlenkiem siarki ewentualnie w mieszaninie z innymi gazami na surowiec fosforowy, charakteryzuje się tym, że do strefy reakcyjnej wprowadza się gazowy trójtlenek siarki w mieszaninie z innymi gazami o temperaturze niższej niż 100°C, a reakcję trójtlenku siarki z surowcem fosforowym prowadzi się autotermicznie w temperaturze 180—250°C, w czasie od 10 do 30 minut. (4 zastrzeżenia)

C07B **P. 220055** **16.111979**
C07H
C07F

Zgłoszenie dodatkowe do zgłoszenia nr P. **207477**

Akademia Medyczna, Łódź, Polska (Wiktor Koziołkiewicz, Anna Janecka, Jerzy Pankowski, Henryk Panusz).

Sposób wytwarzania nukleozydo-γ[^{32}P] trójfosforanów

Wynalazek rozwiązuje zagadnienie otrzymania szybkiej, prostej metody otrzymywania nukleozydo-γ[^{32}P] trójfosforanów w taki sposób, aby wyeliminować możliwość utracenia wymaganej aktywności promieniotwórczej w trakcie reakcji wytwarzania tego związku.

Sposobem według wynalazku nukleozydo-γ[^{32}P] trójfosforany otrzymuje się przez przyłączenie kwasu ^{32}P ortofosforowego do nukleozydodwufosforanu w obecności dowolnego estru kwasu chloromrówkowego, korzystnie w obecności chloromrówczanu etylu. Znakowane nukleozydotrójfosforany mają zastosowanie w biochemii do badań enzymatycznych.
(1 zastrzeżenie)

C07C **P. 219401** 02.11.1979

Instytut Chemii Przemysłowej, Warszawa, Polska (Stefan Szarlik, Stanisław Ciborowski, Konstanty Makal, Józef Szparski, Andrzej Kasznia, Jan Wais).

Sposób uwodorniania benzenu do **cykloheksanu**

Wynalazek rozwiązuje zagadnienie opracowania ekonomicznej technologii otrzymywania cykloheksanu o odpowiedniej czystości.

Sposób katalitycznego uwodorniania benzenu do cykloheksanu w fazie gazowej na stałych katalizatorach składających się z aktywnego metalu i/lub jego tlenku osadzonych na nośnikach, polega na tym, że mieszaninę par benzenu i wodoru przepuszcza się pod ciśnieniem 0,5—4,0 MPa w temperaturze 100—300°C kolejno przez złoże katalizatora zawierającego platynę lub pallad i przez złoże katalizatora niklowego. (5 zastrzeżeń)

C07C **P. 219523** 08.11.1979

Instytut Ciężkiej Syntezy Organicznej „Blachownia", Kędzierzyn-Koźle, Polska (Wojciech Jerzykiewicz, Zbigniew Krasnodębski, Bronisław Naraniecki, Gerard Bekierz, Wojciech Balcerowiak).

Sposób wytwarzania czwartorzędowych soli **amoniowych** z amin trzeciorzędowych i siarczanu dwumetylu

Wynalazek rozwiązuje zagadnienie uzyskania czwartorzędowych soli amoniowych o lepszych własnościach użytkowych, znajdujących zastosowanie jako podstawowy składnik preparatów antyelektrostatyczno-zmiękczających do płukania odzieży po praniu.

Sposób według wynalazku polega na tym, że 1 mol aminy trzeciorzędowej posiadającej co najmniej jeden rodnik zawierający 8—22 atomów węgla czwartorzęduje się 1,03—1,1 mola siarczanu dwumetylu w temperaturze 50—80°C w rozpuszczalniku alkoholowym, najlepiej etanolu, do stwierdzenia w produkcie reakcji śladowych ilości wolnych amin, następnie w temperaturze 50—80°C wprowadza się 3—14 moli wody na każdy mol użytej aminy, po czym powstałe produkty rozkładu wiąże przez reakcję z produktami przyłączenia średnio 4—8 moli tlenku etylenu do 1 mola aminy o łańcuchu węglowodorowym C_8—C_{18} stosując 1—4% wagowych (w stosunku do całej mieszaniny reakcyjnej) i przeprowadzając reakcję w temperaturze 50—80°C, po czym produkt schładza się. (1 zastrzeżenie)

C07C **P. 219533** 09.11.1979

Instytut Ciężkiej Syntezy Organicznej „Blachownia", Kędzierzyn-Koźle, Polska (Jerzy Witkoś, Zofia Pokorska, Henryk Boebel, Renata Fiszer, Andrzej Małkiewicz, Kazimierz Noga, Andrzej Andrysiak, Genowefa Wawrzyniak).

Sposób wytwarzania **dwumetylotereftalanu**

Wynalazek rozwiązuje zagadnienie opracowania takiej technologii procesu, która umożliwia zmniejszenie nakładów inwestycyjnych oraz obniżenie kosztów energetycznych procesu.

Sposób wytwarzania dwumetylotereftalanu na drodze utleniania tlenem z powietrza p-ksylenu i p-toluilanu metylu, estryfikacji metanolem powstałych aromatycznych kwasów karboksylowych, destylacyjnego rozdziału otrzymanych estrów metylowych, oczyszczania dwumetylotereftalanu przez dwustopniową krystalizację z metanolu i destylację krystalizowanego dwumetyloteraftalanu oraz przez zastosowanie recyrkulacji wydzielonych i oczyszczonych półproduktów i produktu do utleniania, estryfikacji i krystalizacji, charakteryzuje się tym, że ługi pokrystalizacyjne zawierające poniżej 0,7% wagowych benzoesanu metylu i p-toluilanu metylu poddaje się krystalizacji przez zatężenie do 30—70% wagowych pierwotnej ilości ługów, schładza do temperatury końcowej 25 do 40°C, po czym wydzielony krystalizowany dwumetylotereftalan zawierający zanieczyszczenia w postaci dwumetyloteraftalanu, dwumetyloizoftalanu oraz związków niżej i wyżej wrzących od dwumetylotereftalanu zawraca się do procesu krystalizacji lotereftalanu w ilości nie większej niż 40 części wagowych na 100 części wagowych dwumetylotereftalanu zawraca się do procesu krystalizacji dwumetylotereftaianu z metanolu. (1 zastrzeżenie)

C07C **P. 219551** 12.11.1979

Biuro Projektów i Realizacji Inwestycji Przemysłu Syntezy Chemicznej „Prosynchem", Gliwice, Polska (Stanisław Młynarczyk, Jerzy Orliński, Ignacy Lachman, Maria Just, Jacek Żukowski, Gerard Kańtoch).

Sposób odbioru ciepła w procesach produkcji dwumetylotereftalanu

Zagadnieniem podlegającym rozwiązaniu jest opracowanie takiego sposobu odbioru ciepła przy produkcji dwumetylotereftalanu, który mógłby wyeliminować użycie pary wodnej.

Sposób odbioru ciepła przy kondensacji i chłodzeniu mediów krzepnących w procesach produkcji dwumetylotereftalanu w wymiennikach ciepła wymagających zastosowania wody chłodzącej o temperaturze wyższej niż temperatura wody chłodniczej będącej w obiegu chłodni kominowych, charakteryzuje się tym, że wodę ciepłą opuszczającą wymienniki ciepła częściowo zawraca się do tych wymienników a częściowo odprowadza się do chłodni kominowych, przy czym część wody wprowadzanej do wymienników poddaje się uprzednio schłodzeniu przez dodanie wody obiegowej zimnej. (1 zastrzeżenie)

C07C **P. 219304** 21.11.1979

Akademia Medyczna, Lublin, Polska (Tadeusz Wolski, Zbigniew Grodzicki, Władysław Gołkiewicz, Edward Soczewiński).

Sposób otrzymywania chlorku kwasu 4-NN-dwume**tyloamino-azobenzeno-4-sulfonowego (DABS-Cl)**

Wynalazek podaje sposób otrzymywania chlorku kwasu 4-NN-dwumetyloaminoazobenzeno-4′-sulfonowego (DABS-Cl) przez chlorowanie soli sodowej kwasu 4-NN-dwumetyloaminoazobenzeno-4′-sulfonowe- (DABS-ONa), a następnie wyodrębnianie przez ekstrakcję wytworzonego produktu.

Istotą wynalazku jest zastosowanie do chlorowania mieszaniny $SOCl_2$ z PCl_5 w stosunku wagowym korzystnie 1:1 w minimum 50% nadmiarze oraz intensywnego mieszania, korzystnie przez przepuszczanie przez roztwór ultradźwięków. Wytworzony produkt wyodrębnia się przez ekstrakcję rozpuszczalnikami organicznymi nie mieszającymi się z wodą. Wynalazek rozwiązuje zagadnienie uzyskania produktu o wysokiej czystości z wydajnością około dwukrotnie wyższą niż w dotychczas stosowanych metodach. Uzyskany produkt, dzięki wysokiej czystości, nadaje się szczególnie jako odczynnik do wykrywania i oznaczania aminokwasów, białek i peptydów. (2 zastrzeżenia)

C07C **P. 219333** 23.11.1979

Zakład Doświadczalny „CHEMIPAN" Instytutu Chemii Fizycznej i Instytutu Chemii Organicznej PAN oraz Tarchornińskie Zakłady Farmaceutyczne „POLFA", Warszawa, Polska (Wojciech Kulicki, Stanisław Prejs, Zbigniew Kuśmierek).

Sposób wytwarzania **fenylooctanu** fenylu

Wynalazek rozwiązuje zagadnienie otrzymywania fenyiooctanu fenylu z wysoką wydajnością do 95% wydajności teoretycznej i o czystości, która umożli-

wia użycie produktu do dalszego przerobu bez dodatkowej operacji oczyszczania.

Sposób według wynalazku polega na prowadzeniu znanej reakcji fenolu z chlorkiem fenyloacetylu w obecności gazu obojętnego dla tego procesu, zwłaszcza wobec dwutlenku węgla.

Fenylooctan fenylu, jest cennym półproduktem w przemyśle, zwłaszcza farmaceutycznym i perfumeryjnym. (1 zastrzeżenie)

C7TC **P. 219987** 29.11.1979

Instytut Chemii Przemysłowej, Warszawa, Mazowieckie Zakłady Rafineryjne i Petrochemiczne, Płock, Biuro Projektów i Realizacji Inwestycji Przemysłu Syntezy Chemicznej PROSYNCHEM, Gliwice, Polska (Teresa Tęcza, Jadwiga Lelakowska, Zygmunt Lisicki, Lucjan Franek, Roman Czerniewski, Ryszard Gałbfach, Mieczysław Kozłow.ski, Włodzimierz Rędziński, Andrzej Rościszewski, Przemysław Turowski, Janusz Urbański, Władysław Wawak).

Sposób wytwarzania monoalkilobenzenów, zwłaszcza kumenu i etylobenzenu

Wynalazek rozwiązuje zagadnienie udoskonalenia sposobu prowadzenia alkilacji benzenu olefiną m.in. przez zmniejszenie zużycia energii i pominięcie etapu destylacji próżniowej.

Sposób wytwarzania monoalkilobenzenów, zwłaszcza kumenu i etylobenzenu, polegający na alkilacji benzenu, olefiną wobec katalizatora chlorku glinu lub jego kompleksów, destylacyjnym rozdzielaniu alkilatu na benzen, monoalkilobenzen i frakcję polialkilobenzenową według wynalazku charakteryzuje się tym, że do reaktorów kieruje się od 20 do 80%, najkorzystniej 60%, surowych polialkilobenzenów stanowiących pozostałość po oddestylowaniu benzenu i monoalkilobenzenu z alkilatu. Surowe polialkilobenzeny wprowadza się do reaktorów transalkilacji wprost z kolumny oddestylowania monoalkilobenzenu w podwyższonej temperaturze. (2 zastrzeżenia)

C07C **P. 219988** 29.11.1979

Instytut Chemii Przemysłowej, Warszawa, Mazowieckie Zakłady Rafineryjne i Petrochemiczne, Płock, Biuro Projektów i Realizacji Inwestycji Przemysłu Syntezy Chemicznej „PROSYNCHEM", Gliwice, Polska (Teresa Tęcza, Jadwiga Lelakowska, Zygmunt Lisicki, Maciej Lachmirowicz, Roman Czerniewski, Ryszard Galbfach, Mieczysław Kozłowski, Włodzimierz Rędziński, Andrzej Rościszewski, Przemysław Turowski, Janusz Urbański, Władysław Wawak).

Sposób oddzielania ciekłego, katalitycznego kompleksu chlorku glinu w procesie alkilacji aromatów

Wynalazek rozwiązuje zagadnienie usprawnienia oddzielania kompleksu chlorku glinu w procesie alkilacji aromatów przez wyeliminowanie etapu odstawania w wysokiej temperaturze, co w rezultacie prowadzi do uzyskania produktu o znacznie niższej zawartości składników ubocznych.

Sposób oddzielania ciekłego, katalitycznego kompleksu chlorku glinu w procesie alkilacji aromatów, a zwłaszcza benzenu polega na tym, że mieszaninę poreakcyjną bezpośrednio po reakcji poddaje się schłodzeniu do temperatury poniżej 60°C, a następnie kieruje od odstawiania i dalszego przerobu w znany sposób. (1 zastrzeżenie)

C07C B01J **P. 220191** **05.12.1979**

Instytut Ciężkiej Syntezy Organicznej „Blachownia", Kędzierzyn-Koźle, Biuro Projektów i Realizacji Inwestycji Przemysłu Syntezy Chemicznej, Gliwice, Polska (Manfred Stajszczyk, Zofia Pokorska, Remata Fiszer, Maria Dusza, Andrzej Andrysiak, Ignacy Lachman, Stanisław Młynarczyk, Jerzy Orliński, Jerzy Wiśniewski).

Sposób odzyskiwania i zawrotu katalizatora stosowanego w procesie wytwarzania dwumetylotereftalanu

Wynalazek rozwiązuje zagadnienie zmniejszenia ilości wody odparowywanej w czasie zatężenia przy odzyskiwaniu katalizatora procesu utleniania p-ksylenu i p-toluilanu metylu, co związane jest z poprawą wskaźników energetycznych całego procesu regeneracji katalizatora.

Sposób polega na wielostopniowej ekstrakcji, przy czym ekstrakt pochodzący z początkowego etapu ekstrakcji zawraca się ponownie do tego etapu ekstrakcji w ilości 1/3 do 2/3 a końcowy etap ekstrakcji prowadzi się przy użyciu świeżych wód z macierzystej reakcji utleniania, stosując łagodne mieszanie i ogrzewanie zewnętrzne tak, aby elementy ogrzewanych aparatów stykające się z mieszaniną ekstrakcyjną oraz z mieszaniną poddawaną separacji miały temperaturę nie niższą od 90°C. (1 zastrzeżenie)

C07C **P.** 223046 27.03.1980

Pierwszeństwo:
16.07.1979 — USA (nr 058,123)

28.02.1980 — USA (nr 120,101)

Union Carbide Corporation, Nowy Jork, USA.

Sposób **hydroformylowania**

Przedmiotem wynalazku jest sposób hydroformylowania olefin z wytworzeniem aldehydów za pomocą wodoru i tlenku węgla w środowisku reakcji hydroformylowania zawierającym kompleksowy katalizator rodowy i trójarylo-fosfinę.

Wynalazek dotyczy również sposobu odzyskiwania i zwiększania aktywności zużytego katalizatora zawierającego rod i fosfinę przez rozdzielenie mieszaniny reakcyjnej zawierającej częściowo zdeaktywowany katalizator rodowy na co najmniej dwa strumienie materiałowe. (97 zastrzeżeń)

C07C C07D **P. 224073** 07.05.1980

Pierwszeństwo:
07.05.1979 — Stany Zjednoczone Ameryki (nr 36924)

AMERICAN CYANAMID COMPANY, WAYNE, Stany Zjednoczone Ameryki.

Sposób wytwarzania nowych podstawionych **bis-hydrazonów-9,10-antracenu**

Wynalazek rozwiązuje zagadnienie wytwarzania nowych podstawionych bis-hydrazonów-9,10-antracenu o wzorze ogólnym 1, w którym Z oznacza trójwartościową grupę o ogólnym wzorze 2 lub 3, w którym n oznacza liczbę 0, 1, 2 lub 3, a R oznacza atom wodoru, grupę alkilową o 1—4 atomach węgla, grupę cykloalkilową o 3—6 atomach węgla, grupę fenylową lub grupę benzylową, R_1 oznacza atom wodoru lub grupę alkilową o 1—4 atomach węgla, R_2 oznacza grupę o ogólnym wzorze 4 lub 5, w którym p oznacza liczbę 1, 2 lub 3, q oznacza liczbę 0, 1 lub 2, R' oznacza atom wodoru lub grupę alkilową o 1—4 atomach węgla, R" oznacza grupę alkilową o 1—4

atomach węgla, R_7 oznacza grupę o wzorze 6 w którym m oznacza cyfrę 2, 3, 4 lub 5, R_1, R', R", mają wyżej podane znaczenie albo ugrupowanie -NR'R" oznacza grupę pirolidynową, piperydynową, morfolinową lub N-metolopiperazynową, X oznacza ugrupowanie okso (O=) lub tiookso (S=) lub grupę iminową R'—N=, w której R' ma wyżej podane znaczenie a R_3, R_4, R_5 i R_6 oznaczają atom wodoru chlorowca taki jak fluoru, chloru, bromu lub jodu, grupę hydroksylową, nitrową, aminową, sulfonoamidową, alkilową o 1—3 atomach węgla lub alkoksylową o 1—3 atomach węgla.

Sposób według wynalazku polega na tym, że podstawiony 9-10-dwualdehyd lub dwuketoantracen poddaje się kondensacji z pochodną hydrazyny.

Nowe związki o ogólnym wzorze 1 i ich dopuszczalne farmakologicznie sole addycyjne z kwasami wykazują zdolność hamowania wzrostu poszczególnych nowotworów mysich. (12 zastrzeżeń)

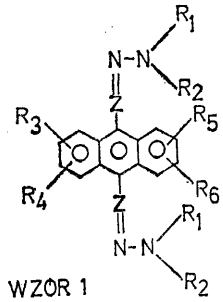

WZÓR 1

SCHEMAT 1

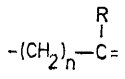

WZÓR 2

WZÓR 4

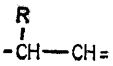

WZÓR 3

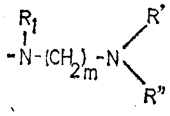

WZÓR 6

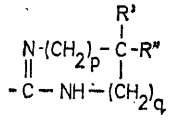

WZÓR 5

C07C C07F **P. 224367** 20.05.1980

Pierwszeństwo:
21.05.1979 — USA (nr 040 913)
28.12.1979 — USA (nr 108 279)

UNION CARBIDE CORPORATION, Nowy Jork, USA.

Sposób usuwania trójorganofosfiny z ciekłej kompozycji

Wynalazek rozwiązuje zagadnienie selektywnego usunięcia alkilopodstawionej fosfiny z roztworu katalizatora hydroformylowania bez naruszania przy tym stężenia trójarylofosfiny i rodu i bez uszkodzenia katalizatora w inny sposób.

Sposób według wynalazku polega na tym, że kompozycję zawierającą kompleksowy katalizator rodowy hydroformylowania, trójarylofosfinę i alkilopodstawioną fosfinę o wzorze 1, w którym R oznacza grupę alkilową, R' alkilową lub arylową a R" grupę arylową albo koncentrat tej kompozycji zawierający rod miesza się z a,ß-nienasyconym związkiem wybranym z grupy związków objętych ogólnym wzorem 2, w którym X oznacza podstawnik o wzorze: $R^6C(O)$-, ON", Br^-, Cl^-, J^-, NO_2^-, $-OR^7$, R^6 oznacza atom wodoru, grupę alkilową, arylową, hydroksylową, alkoksylową, aminową i atom chlorowca, R^7 oznacza grupę alkilową lub arylową, a R^3, R^4, R^5 każdy niezależnie oznacza atom wodoru, grupę alkilową, arylową, wyżej określony podstawnik X oraz grupę o wzorze $-CH_2X$, przy czym R^4 i R^5 łącznie mogą tworzyć grupę alkilenową zawierającą 2—8 atomów węgla; oraz bezwodnikami kwasów karboksylowych tych α,β-nienasyconych związków, następnie pozostawia się tę wodną mieszaninę, do odstania, oddziela warstwę wodną, która zawiera rozpuszczone produkty reakcji, alkilo-podstawionej fosfiny i/lub trójarylofosfiny zawartych w kompozycji lub jej koncentracie z α,β-nienasyconym związkiem, od fazy niewodnej. (43 zastrzeżenia)

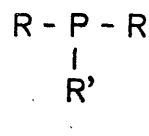

WZÓR 1

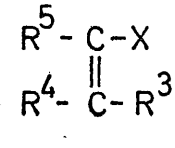

WZÓR 2

C07C C07D **P. 225405** 02.07.1980

Pierwszeństwo: 03.07.1979 — Węgry (nr EE-2675)

EGYT Gyógyszervegyeszeti Gyar, Budapeszt, Węgry (Zoltán Budai, Aranka Lay, Tibor Mezei, Lujza Petócz, Katalin Grasser, Ibolya Kosóczky, Eniko Schirt, Petér Görög).

Sposób wytwarzania nowych eterów oksymów

Przedmiotem wynalazku jest sposób wytwarzania nowych eterów oksymów o ogólnym wzorze 1, w którym A oznacza prostołańcuchową lub rozgałęzioną grupę alkilenową o 2—6 atomach węgla, R i R^1 są jednakowe lub różne i oznaczają grupy alkilowe o 1—6 atomach węgla lub wspólnie z atomem azotu, z którym są związane tworzą pierścień heterocykliczny o 4—7 atomach węgla ewentualnie zawierający jeszcze jeden heteroatom, taki jak atom tlenu, siarki lub azotu i ewentualnie podstawiony grupą alkilową o 1—3 atomach węgla, grupą fenylową lub grupą benzylową, R^2 i R^3 oznaczają atomy wodoru lub tworzą wspólnie wiązanie walencyjne, R^4 oznacza grupę alkilową o 1—10 atomach węgla lub grupę alkenylową o 2—10 atomach węgla, a n oznacza liczbę całkowitą 3—7, a także addycyjnych soli tych związków z kwasami i czwartorzędowych pochodnych amoniowych tych związków.

Cechą sposobu według wynalazku jest to, że związek o ogólnym wzorze 2, w którym Y oznacza atom tlenu, atom siarki lub grupę o wzorze =N—OH, a R^2, R^3, R^4 i n mają wyżej podane znaczenie, poddaje się w obecności zasadowego środka kondensującego reakcji ze związkiem o ogólnym wzorze 3, w którym Z oznacza atom chlorowca lub grupę o wzorze H_2N-O-, a R, R^1 i A mają wyżej podane znaczenie lub z solą tego związku, po czym ewentualnie związek o wzorze 1 w postaci wolnej zasady przeprowadza się w sól addycyjną z kwasem lub czwartorzędową pochodną amoniową lub związek o wzorze 1 w postaci soli addycyjnej z wasem lub czwartorzędowej pochodnej amoniowej przeprowadza się w wolną zasadę.

Związki uzyskane sposobem według wynalazku wykazują działanie przeciwbólowe i znieczulające. (2 zastrzeżenia)

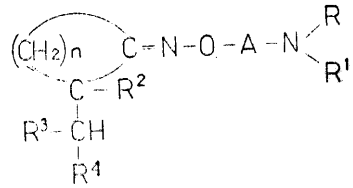

Wzór 1

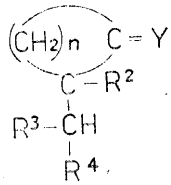

Wzór 2

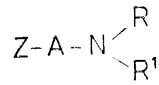

Wzór 3

C07C P. 225528 07.07.1980

Pierwszeństwo:
13.07.1979 Rep. Feder. Niemiec (nr P 29 28 314.5)

Ruhrchemile Aktiengesellschaft, Oberhausen, Republika Federalna Niemiec.

Sposób wytwarzania aldehydów

Wynalazek rozwiązuje zagadnienie wydłużenia czasu aktywności katalizatorów przy wytwarzaniu aldehydów, przez poddanie reakcji olefin z monotlenkiem węgla i wodorem w obecności związków kompleksowych rodu, które zawierają monotlenek węgla i fosfor jako ligandy kompleksowe. W celu zwiększenia okresu aktywności katalizatorów do strumienia gazu wprowadzanego do roztworu katalizatora zostają domieszane 5—30% objętościowych parafin o 1—5 atomach węgla. (1 zastrzeżenia)

C07C A01N **P. 226363** 22.08.1980

Pierwszeństwo:
24.08.1979 St. Zjedn. Ameryki (nr 069752)
11.04.1980 St. Zjedn. Ameryki (nr 134883)

E.I. du Pont de Nemours and Company, Wilmington, Stany Zjednoczone Ameryki.

Sposób wytwarzania pochodnych N-/N', **N'-dwuaryloaminotiosulfonamidów** oraz środki roztobójcze, owadobójcze, jajobójcze i grzybobójcze zawierające te związki

Przedmiotem wynalazku jest sposób wytwarzania związków o wzorze 1, w którym R_1, R_3 i R_4 niezależnie oznaczają H, F, Cl, Br, NO_2, CF_3, OCF_3, OCF_2CF_2H lub $S(O)_kR_9$; R_2 oznacza H, F, Cl, Br, NO_2, CF_3 lub $(SO)_kR_9$; R_5 oznacza H, Cl, F, Br lub NO_2; Z oznacza $-NR_6SO_2R_{13}$, $-NR_6COR_{18}$ lub -NCOA; R_6 oznacza grupę C_1-C_8 alkilową, C_3-C_5 alkoksyalkilową, C_2-C_4 chlorowcoalkilową, grupę o wzorze 2 lub grupę $R_{14}CHCOR_{15}$; R_7 oznacza H, grupę C_1-C_4 alkilową lub C $-C_4$ alkoksylową, Cl, Br lub F; R_8 oznacza H, grupę C C_{12} alkilową lub C_1-C_4 alkoksylową, Cl, Br, F, CF_3, NH_2, $R_{11}S(O)_k$ lub CO_2R_{12}, grupę C_1-C_2 alkilową, ewentualnie podstawioną 2 do 4 atoniami Cl i/lub F; R_{10} oznacza H, NO_2 lub CF_3; R_{11} oznacza grupę C_1-C_2 alkilową lub C_2-C_4 dwualkiloaminową; R_{12} oznacza grupę C_1-C_4 alkilową; R_{13} oznacza grupę o wzorze 2, grupę naftylową, $NR_{16}R_{17}$, CF_3 lub C_1-C_{20} alkilową; R_{14} oznacza H lub CH_3; R_{15} oznacza grupę C_1-C_4 alkoksylową lub $N(R_{17})_2$; R_{16} oznacza grupę C_1-C_3alkilową, OCH_3 lub grupę o wzorze 2; R_{17} oznacza grupę C_1-C_3 alkilową; R_{18} oznacza H, grupę C_1-C_8 alkilową, grupę o wzorze 2 lub grupę $NR_{16}R_{17}$; A oznacza $-(CH_2)_3-$, $-(CH_2)_4-$, $-(CH_2)_5$, $-X(CH_2)_2-$ lub $-X(CH_2)_3-$, gdzie X oznacza O, S lub NR_{19} i gdzie X jest przyłączone do węgla karbonylowego Z; R_{19} oznacza grupę C_1-C_4 alkilową lub fenylową, ewentualnie podstawioną 1 lub 2 podstawnikami wybranymi spośród F, Cl, Br, CH_3 i OCH"; R_{20} oznacza NO_2 lub CF_3; k oznacza liczbę 0, 1 lub 2; a m oznacza liczbę 1 lub 2; z tym, że (1) co najmniej dwa spośród symboli R_1, R_2, R_3 R_4 i R_5 oznaczają atom wodoru, (2) nie więcej niż dwa spośród symboli R_1, R_2, R_3 i R_4 oznaczają równocześnie NO_2 lub CF_3, (3) gdy obecne są dwie grupy NO_2 lub dwie grupy $S(O)_kR_9$, to nie znajdują się one we wzajemnym położeniu orto, (4) tylko jeden spośród symboli R_6 i R_{13} lub R_6 i R_{16} lub R_6 i R_{18} oznacza grupę o wzorze 2, (5) gdy R_{11} oznacza grupę dwualkiloaminową, to k oznacza liczbę 2, (G) R_{10} i R_{20} równocześnie nie oznaczają CF_3; a ponadto, gdy R_{10} oznacza NO_2, to (a) R_1 oznacza H, F lub Cl, gdy R_3 jest różne od H, F lub Cl; (b) gdy $R_1=R_3=R_5$, to R_1, R_3 i R_5 oznaczają H lub F; a (c) R_5 oznacza H lub F.

W sposobie według wynalazku związek o wzorze 3, w którym R_1, R_2, R_3, R_4, R_5, R_{10} i R_{20} mają wyżej podane znaczenie kontaktuje się z równoważną ilością wodorku metalu lub wodorotlenku metalu alkalicznego a uzyskany produkt kontaktuje się z równoważną ilością lub nadmiarem chlorku sulfenylu o wzorze ClSZ, w którym Z ma wyżej podane znaczenie. Uzyskane związki są użyteczne w zwalczaniu stawonogich pasożytów roślin i zwierząt oraz grzybowych chorób roślin.

Przedmiotem wynalazku jest również środek roztobójczy, owadobójczy, jajobójczy i/lub grzybobójczy, który charakteryzuje się tym, że jako substancję czynną zawiera opisane wyżej związki o wzorze 1. (25 zastrzeżeń)

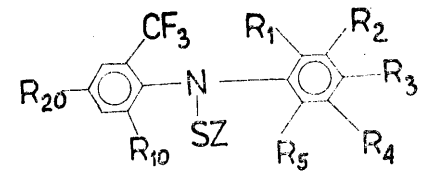

Wzór 1

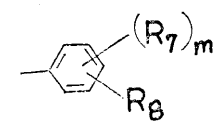

Wzór 2

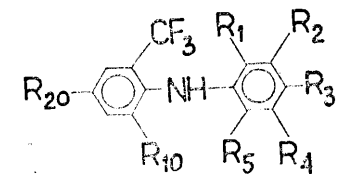

Wzór 3

C07D **P.** 217350 24.07.1979

Starogardzkie Zakłady Farmaceutyczne „Polfa", Starogard Gdański, Akademia Medyczna, Gdańsk, Polska (Zdzisław Brzozowski, Stefan Angielski, Irena Kozakiewicz, Jerzy Rogulski, Elżbieta Pomarnacka-Jankowska, Zbigniew Kamiński).

Sposób wytwarzania nowych **2-amino-6(2-pirazolino)-1,3,5-triazyn**

Sposobem według wynalazku nowe 2-amino-6-(2-pirazolino)-1,3,5-triazyny o ogólnym wzorze 1, w którym R, R^1, R^2, R^3 oznaczają wodór lub alkil C_1-C_3, a R^4 jest wodorem, alkilem C_1-C_3, pirydylem, fenylem względnie jedno-, dwu- lub trójpodstawionym feny-

lem, który zawiera atom chlorowca, grupę alkilową C_1-C_3, aminową, hydroksylową, metoksylową, etoksylową, sulfamylową lub różne kombinacje tych podstawników w pozycjach 2, 3, 4 i 5, otrzymuje się w reakcjach pochodnych N-(2-pirazolino-1-karbonimidoilo)-guanidyny o wzorze ogólnym 2, w którym R, R^1, R^2 i R^3 mają wyżej podane znaczenie a n jest liczbą 1 lub 0, z estrami kwasów karboksylowych o wzorze R^4-COOR^5, w którym R^4 ma określone wyżej znaczenie a R^5 jest alkilem C_1-C_3 w środowisku alkoholowych roztworów alkoholanów sodowych zawierających do 3 atomów węgla w łańcuchu węglowodorowym, w temperaturze 50—90°C. Stwierdzono, że te nieznane dotąd pochodne 2-amino-6-(2-pirazolino)-1,3,5-triazyny mogą mieć zastosowanie w przemyśle farmaceutycznym i lecznictwie, jako związki wyróżniające się niską toksycznością oraz wysoką zdolnością obniżania lub podwyższania stężenia glukozy we krwi, względnie wysoką zdolnością hamowania lub wzmagania diurezy, bądź też jako związki służące do syntezy kolejnych nowych pochodnych 1,3,5-triazyny o podobnym lub innym działaniu farmakologicznym. (2 zastrzeżenia)

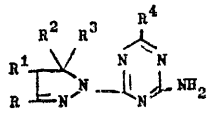

Wzór 1

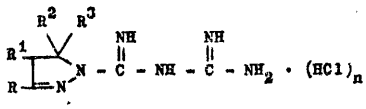

Wzór 2

C07D **P. 219296** 29.10.1979

Biuro Projektów i Realizacji Inwestycji Przemysłu Syntezy Chemicznej „Prosynchem", Gliwice, Instytut Ciężkiej Syntezy Organicznej „Blachownia", Kędzierzyn-Koźle, Polska (Jan K. Bronikowski, Jerzy Łoik, Zdzisław Maciejewski, Elżbieta Rutkowska).

Sposób prowadzenia **dehydratacji** i rektyfikacji **furfuralu** i kolumna do stosowania tego sposobu

Zagadnieniem podlegającym rozwiązaniu jest opracowanie sposobu prowadzenia procesu dehydratacji i rektyfikacji surowego furfuralu, otrzymywanego z odpadów roślinnych, a w szczególności z bagassy, który można by prowadzić w jednej kolumnie przy użyciu układów regulacji poszczególnych części kolumny bez wzajemnej iterakcji.

Sposób według wynalazku charakteryzuje się tym, że dehydratacja w górnej części kolumny przebiega pod stabilizowanym ciśnieniem, wyższym od panującego w dolnej części kolumny, w której prowadzi się rektyfikację pod najniższym, możliwym do osiągnięcia na wspólnej pompie próżniowej, ciśnieniem co uzyskuje się przez zastosowanie regulatora ciśnienia w górnej części kolumny sterującego zaworem na doprowadzeniu tak zwanego fałszywego powietrza przed zwężką ograniczającą, oraz przez sterowanie przepływu odwodnionego furfuralu z górnej części kolumny do dolnej zaworem regulatora poziomu.

Kolumna do stosowania tego sposobu, składająca się z części górnej i dolnej, charakteryzuje się tym, że jej obie części są od siebie oddzielone a jedyne połączenie między nimi stanowi zaopatrzony w zawór regulatora poziomu (LC) rurociąg, którym odbywa się przepływ odwodnionego furfurlu z górnej do dolnej części, przy czym na linii inertów ze skraplacza (2) górnej części kolumny do łapacza kropel (4) umieszczona jest zwężka ograniczająca (FQ), przed którą na doprowadzeniu tak zwanego fałszywego powietrza znajduje się zawór sterowany regulatorem ciśnienia (FC) umieszczonym w części górnej kolumny. (2 zastrzeżenia)

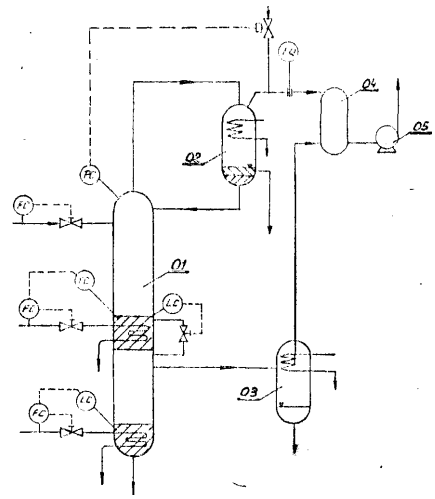

C07D **P.219402** 02.11.1979

Instytut Immunologii i Terapii Doświadczalnej, Wrocław, Polska (Elżbieta Prusak, Apolinary Szewczak, Maciej Siewiński).

Sposób otrzymywania γ-glutamylo-kumaryloamidów i ich acylowanych pochodnych

Nowe związki uzyskiwane sposobem według wynalazku otrzymuje się w wyniku syntezy, którą prowadzi się na drodze kondensacji aminokumaryny z bezwodnikiem ftaloilo-glutaminowym. Uzyskany ftaloilo-γ-glutamylo-kumarylo-amid poddaje się hydrazynolizie w środowisku słabo alkalicznym do γ-glutamylo-kumaryloamidu. Produkt ten odsącza się i ewentualnie po rozpuszczeniu w środowisku alkalicznym acyluje działaniem odpowiednich chlorków lub bezwodników kwasowych, a produkt acylowania wytrąca się przez zakwaszenie.

W wyniku tak prowadzonej syntezy otrzymuje się związki o wzorze ogólnym przedstawionym na rysunku, w którym R oznacza atom wodoru lub ewentualnie podstawione halogenem reszty acylowe, a R' oznacza atom wodoru lub niższą grupę alkilową.

Wymienione związki nadają się jako substraty do fluorymetrycznego oznaczania aktywności niektórych enzymów. (3 zastrzeżenia)

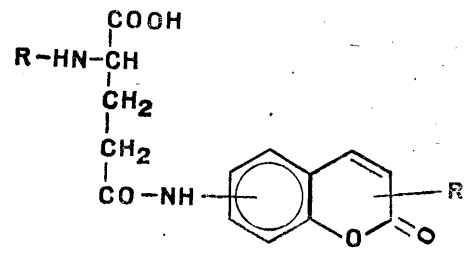

Wzór

C07D **P. 219516** 09.11.1979

Mallinckrodt, Inc., St. Louis, St. Zjedn. Ameryki.

Sposób wytwarzania oksymorfonu

Wynalazek rozwiązuje zagadnienie opracowania takiej technologii procesu, która zapewnia uzyskanie oksymorfonu z dobrą wydajnością oraz bez powstawania znaczących ilości produktów ubocznych.

Sposób wytwarzania oksymorfonu polega na reakcji demetylacji oksykodonu, przy zastosowaniu odpowiedniego odczynnika borowego, w obecności środka rozcieńczającego będącego słabą zasadą Lewisa. Otrzymany związek jest stosowany w charakterze środka znieczulającego. (22 zastrzeżenia)

C07D **P.** 219874 26.11.1979

Łódzkie Zakłady Farmaceutyczne, Łódź, Polska (Jan Bogusz, Lucyna Lemiesz, Jerzy Łuszczewski, Jerzy Pacholczyk).

Sposób otrzymywania związku cząsteczkowego **B-dwuetyloaminoetyloamidu** kwasu **p-chloro-fenoksyoctowego** z **4-n-butylo-3,5-dwuketo-1,2-dwufenylopirazolidyną**

Wynalazek rozwiązuje zagadnienie otrzymywania związku cząsteczkowego w jednoetapowym procesie wytwarzania.

Zgodnie z wynalazkiem na kwas p-chlorofenoksyoctowy działa się β-dwuetyloaminoetyloaminą w obecności 4-n-butylo-3,5-dwuketo-1,2-dwufenylopirazolidyny w środowisku rozpuszczalnika niepolarnego w temperaturze 107—148°C. Utworzony związek cząsteczkowy wyodrębnia się ze środowiska reakcji i oczyszcza przez krystalizację z organicznego rozpuszczalnika polarnego mieszającego się z wodą i zawierającego nie mniej niż 2 mole wody na mol związku cząsteczkowego.

Związek cząsteczkowy otrzymany sposobem według wynalazku stosowany jest jako lek przeciwzapalny i przeciwreumatyczny. (1 zastrzeżenie)

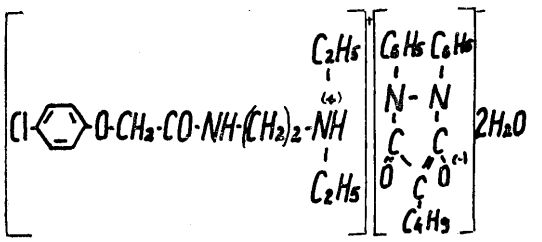

Wzór 1

C07D **P.** 219886 26.11.1979

Cassella Aktiengesellschaft, Frankfurt, RFN (Heinz Bender, Rudi Beyerle, Karl-Heinz Kiel, Heinz Guenter Greve, Kuno Reh, Steffen Piesch, Piero Anton Martorana).

Sposób wytwarzania nowych, 8-podstawionych **2,4,5,6-tetrahydro-1H-pirazyno (3,2,1-jk)** karbazoli

Wynalazek dotyczy sposobu wytwarzania nowych, 8-podstawionych 2,4,5,6-tetrahydro-lH-pirazyno [3,2,1--jk] karbazoli o wzorze 1, w którym R oznacza grupę alkilową lub alkoksylową o 1—4 atomach węgla, atom fluoru, chloru lub bromu, oraz ich soli addycyjnych z kwasami.

Cechą sposobu jest według wynalazku to, że nowy 6,9-dwupodstawiony 1,2,3,4-tetrahydrokarbazolon-1 o wzorze 2, w którym R ma wyżej podane znaczenie, X oznacza atom bromu, chloru lub jodu albo grupę —O—SO_2—R', a R' oznacza grupę alkilową o 1—3 atomach węgla, rodnik fenylowy lub tolilowy, cyklizując poddaje się reakcji z amoniakiem.

Nowe związki o wzorze 1 mają cenne właściwości farmakologiczne, zwłaszcza psychotropowe. (3 zastrzeżenia)

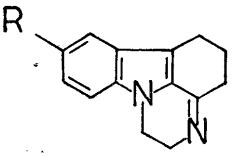

Wzór 1

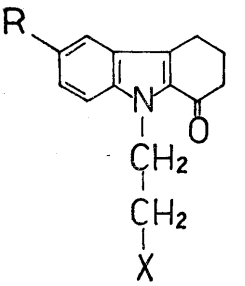

Wzór 2

C07D **A01N** **P. 219993** 29.11.1979

Kumiai Chemical Industry Co., Ltd, Tokio, Japonia.

Sposób wytwarzania pirydyloksyfenoksylowych pochodnych nienasyconych związków i środek chwastobójczy

Pirydyloiksyfenoksylową pochodną nienasyconego związku, o wzorze 1, w którym Z oznacza grupę —CH_2OH, COOR lub —COSR', R oznacza atom wodoru, organiczną lub nieorganiczną sól lub rodnik alkilowy, chlorowcoalkilowy, alkenylowy, alkinilowy, fenylowy, chlorowcofenylowy, alkilofenylowy, benzylowy, alkoksyalkilenoksyalkilowy, pirydylometylowy lub alkoksyalkilowy, a R' oznacza rodnik alkilowy, wytwarza się działając na nienasycony halogenek o wzorze 2, w którym Z' oznacza Z lub grupę, *którą można przeprowadzić w Z, a Hal oznacza atom chlorowca, pirydyloksy-2-fenolem o wzorze 3, w obecności zasady wiążącej chlorowcowodór, w 0 do 150°C i, jeżeli to jest konieczne, przeprowadzając podstawnik Z' w Z, w drodze estryfikacji, uwodornienia, zobojętnienia lub amidowania.

Wynalazek dotyczy również środka chwastobójczego zawierającego jako substancję czynną związek o wzorze 1. (10 zastrzeżeń)

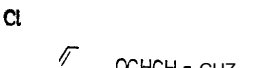

WZOR 1

Hal-CHCH=CHZ'

WZOR 2

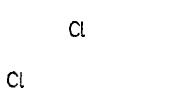

WZOR 3

C07D P. 220139 04.12.1979

Instytut Przemysłu Organicznego, Warszawa, Polska (Ryszard Andruski, Barbara Witkowska, Hersz Lichtensztejn).

Sposób otrzymywania **4,4-dwutlenków 2,3-dwuhydro-5-karbamylo-6-metylo-1,4-oksatiin**

Wynalazek rozwiązuje zagadnienie otrzymywania 4,4-dwutlenków 2,3-dwuhydro-5-karbamylo-6-metylo-1,4-oksatiin z wysoką wydajnością bez zanieczyszczeń smolistych, a przede wszystkim prostą metodą bezściekową.

Przedmiotem wynalazku jest sposób otrzymywania 4,4-dwutlenków 2,3-dwuhydro-5-karbamylo-6-metylo-1,4-oksatiin, o wzorze ogólnym przedstawionym na rysunku, w którym R jest pierścieniem benzenowym mogącym zawierać jeden lub więcej podstawników takich jak: chlorowiec, grupa hydroksylowa, alkilowa, alkoksylowa lub ich dowolna kombinacja, na drodze utlenienia odpowiednich 2,3-dwuhydro-5-karbamylo-6-metylo-1,4-oksatiin, w obecności katalizatorów nieorganicznych, soli lub tlenków metali grupy VI B układu okresowego pierwiastków, zwłaszcza soli i tlenków wolframu i molibdenu, w środowisku zawierającym jony wodorowe w ilości co najmniej 10^{-5} g/dm^3 roztworu reakcyjnego.

Związki wytworzone sposobem według wynalazku są znanymi fungicydami znajdującymi zastosowanie do zwalczania rdzy zbóż, roślin ozdobnych i warzyw. (5 zastrzeżeń)

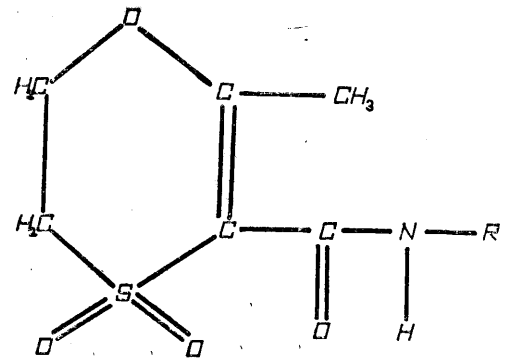

C07D P. 225808 T 21.07.1980

Wyższa Szkoła Pedagogiczna im. Powstańców Śląskich, Opole, Polska (Halina Kmicik-Chmura, Barbara Rzeszotarska, Elżbieta Masiukiewicz).

Sposób otrzymywania estru metylowego N^{α}-karbobenzoksy-N^{G}-nitro-L-arginylo-L-proliny

Wynalazek rozwiązuje zagadnienie uproszczenia dotychczas stosowanych sposobów uzyskiwania estru metylowego N^{α}-karobobeznoksy-N^{G}-nitro -arginylo- L-proliny.

Wytwarzanie estru metylowego N^{α}-karbobenzoksy-N^{G}-nitro-L-arginylo-L-proliny polega na jednoetapowej kondensacji N^{α}-karbobenzoksy-N^{G}-nitro-L-argininy z chlorowodorkiem estru metylowego L-proliny w obecności trietyloaminy, dicykloheksylokarbodiimidu i 1-hydroksybenzotriazolu w środowisku dimetyloforrnamidu. W dimetyloformamidzie rozpuszcza się w kolejności chlorowodorek estru metylowego L-proliny, N^{α}-karbokenzoksy- N^{G}nitro-L-argininę i 1-hydroksybenzotriazol, a następnie wprowadza się do środowiska reakcji trietyloaminę i dicykloheksylokarbodiimid.

Otrzymywane związki znajdują zastosowanie przy wytwarzaniu peptydów. (1 zastrzeżenie)

C07D P. 225899 26.07.1980

Pierwszeństwo: 28.07.1979 — RFN (nr P 2930736.6)

Cassella Aktiengesellschaft, Frankfurt n. Menem, RFN (Karl Schönafinger, Rudi Beyerle, Rolf Eberhard Nitz, Piero A. Martorana, Volker Fiedler).

Sposób wytwarzania nowych podstawionych **3-aminosydnonoimin**

Wynalazek dotyczy sposobu wytwarzania nowych podstawionych 3-aminosydnonoimin o ogólnym wzorze 1, w którym R^1 oznacza atom wodoru lub chlorowca, R^2 oznacza atom wodoru, grupę —NO, grupę $-COR^3$ lub grupę $-SO_2R^4$, R^3 oznacza atom wodoru, rodnik alifatyczny o 1—6 atomach węgla ewentualnie podstawiony grupą alkoksylową o 1—6 atomach węgla lub grupą aryloksylową o 6—12 atomach węgla, rodnik cykloalifatyczny o 5—8 atoniach węgla, rodnik arylowy o 6—12 atomach węgla ewentualnie jedno-, dwu- lub trzykrotnie podstawiony atomem chlorowca i/lub grupą alkilową o 1—4 atomach węgla i/lub grupą alkoksylową o 1—4 atomach węgla, rodnik aralifatyczny o 7—13 atomach węgla, grupę alkoksylową o 1—6 atomach węgla, grupę aryloksylową o 6—12 atomach węgla, pięcio- lub sześcioczłonowy rodnik heteroaromatyczny lub grupę alkoksykarbonylową o łącznie 2—7 atomach węgla, A oznacza grupę o wzorze 9, przy czym m stanowi liczbę 0, 1 lub 2, albo A oznacza grupę o wzorze 10, R^4 i R^5 niezależnie od siebie oznaczają rodnik alifatyczny o 1—6 atomach węgla, rodnik arylowy o 6—12 atomach węgla ewentualnie podstawiony grupą metylową lub atomem chloru, albo grupę dwualkiloaminową o 1—4 atomach węgla w każdej części alkilowej, oraz ich farmakologicznie dopuszczalnych soli addycyjnych z kwasami.

Cechą sposobu jest według wynalazku to, że związek o ogólnym wzorze 2 cyklizuje się do związku o ogólnym wzorze la, który też może występować w postaci soli addycyjnej z kwasem, i tak otrzymany związek o wzorze la lub jego sól addycyjną z kwasem ewentualnie a) acyluje się środkami acylującymi wprowadzającymi grupę $-COR^3$ lub $-SO_2R^4$ albo nitrozuje się i/lub ewentualnie b) chlorowcuje się chlorowcem lub środkami chlorowcującymi, przy czym ewentualnie potrzebne etapy a) i b) przeprowadza się w dowolnej kolejności, i tak otrzymany związek ewentualnie przeprowadza się w sól addycyjną z kwasem.

Związki o ogólnym wzorze 1 i ich farmakologicznie dopuszczalne sole addycyjne z kwasami wykazują działanie na układ krążenia wieńcowego. (7 zastrzeżeń)

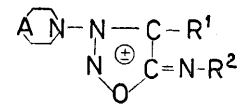

Wzór 1

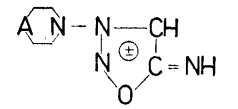

Wzór 1a

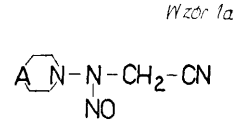

Wzór 2

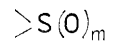

Wzór 9

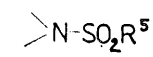

Wzór 10

C07D **P. 226097** 06.08.1980

Pierwszeństwo: 02.11.1979 — St. Zjedn. Ameryki (nr 090781)

ELI LILLY AND COMPANY, INDIANAPOLIS, Stany Zjednoczone Ameryki.

Sposób wytwarzania **-chlorowcopirymidyn**

Wynalazek rozwiązuje zagadnienie otrzymywania 5-chloro lub 5-bromopirymidyn w taki sposób, który pozwoliłby na uzyskanie dużej szybkości reakcji i łatwe wyodrębnienie produktu.

Sposób według wynalazku polega na tym, że pochodną 5H-furanonu-2 o ogólnym wzorze 2, w którym X oznacza atom chloru lub bromu, a X^2 oznacza atom chloru, atom bromu lub grupę fenoksylową ewentualnie podstawioną jednym lub dwoma podstawnikami, takimi jak atom chloru, atom bromu, atom fluoru, grupa alkilowa o 1—3 atomach węgla, grupa alkoksylowa, grupa karboksylowa lub grupa aminowa ewentualnie podstawiona jedną lub dwoma grupami alkilowymi o 1—3 atomach węgla, poddaje się reakcji z co najmniej 5 molami formamidu w przeliczeniu na 1 mol pochodnej 5H-furanonu-2. (9 zastrzeżeń)

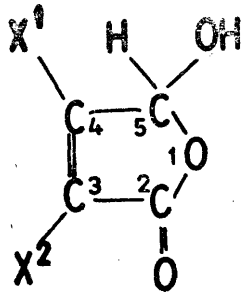

Wzór 2

C07D **P. 226917** 25.09.1980

Pierwszeństwo: 01.10.1979 — St. Zjedn. Ameryki (nr 080768)

ELI LILLY AND COMPANY, Indianapolis, Stany Zjednoczone Ameryki.

Sposób wytwarzania pochodnych ergoliny

Wynalazek dotyczy sposobu wytwarzania nowych pochodnych ergoliny o wzorze przedstawionym na rysunku, w którym Y oznacza atom tlenu lub siarki, a R^1 oznacza grupę n-propylową, a także farmakologicznie dopuszczalnych soli addycyjnych tych związków z kwasami.

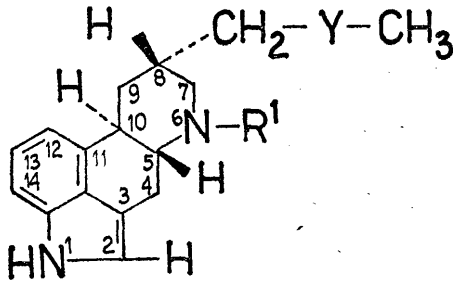

Wzór

Cechą sposobu według wynalazku jest to, że D-6-n-propylo-8α-mezyloksymetyloergolinę poddaje się reakcji z solą sodową merkaptanu metylowego lub z raetanolanem sodowym, po czym ewentualnie powstały związek wyodrębnia się w postaci farmakologicznie dopuszczalnej soli addycyjnej z kwasem.

Związki wytwarzane sposobem według wynalazku łagodzą objawy zespołu Parkinsona u ludzi i obniżają poziom prolaktyny u ssaków. (3 zastrzeżenia)

C07D **P. 227019** 01.10.1980

Pierwszeństwo: 02.10.1979 — Wielka Brytania (nr 7934204)

GLAXO GROUP LIMITED, Londyn, Wielka Brytania.

Sposób wytwarzania **pięciowodzianu (6R, 7E/-7-) (Z/-2-) 2-aminotiazolilo-4(-2-) 2-karboksyprop-2-oksyimino (acetamido)-3-(1-pirydyniometylo) cefemo-3-karboksylanu-4**

Wynalazek rozwiązuje problem otrzymywania (6R, 7R/-7-) (Z/-2) 2-aminotiazolilo-4 (-2-)2-karboksyprop-2-oksyimono (acetamido)-3-(1-pirydyniometylo)-cefamo-3-karboksylanu-4 w postaci krystalicznej, która byłaby wystarczająco stabilna w podwyższonej temperaturze.

Sposobem według wynalazku otrzymuje się krystaliczny pięciowodzian tego związku, stosując jego wolny kwas lub zasadę sodową w postaci wodnych roztworów, które doprowadza się do wartości pH 2,7—1,8 i poddaje krystalizacji.

Pięciowodzian wykazuje dobrą aktywność antybiotyczną w szczególności wobec drobnoustrojów, które są zwykle trudne do zwalczania za pomocą antybiotyków β-laktamowych. (4 zastrzeżenia)

C07D P. 227128 06.10.1980

Pierwszeństwo: 08.10.1979 — RFN (nr P 2940737.2)

C.H. BOEHRINGER SOHN, Indelheim, RFN.

Sposób wytwarzania podstawionych **6-arylo-4H-s-triazolo-(3,4-c)-tieno-(2,3-e)-1,4-**-dwuazepin

Wynalazek rozwiązuje zagadnienie uproszczenia sposobu, zmniejszenia kosztów i wyeliminowania elementów szkodliwych dla środowiska przy wytwarzaniu związków o wzorze 1.

Przedmiotem wynalazku jest sposób wytwarzania podstawionych 6-arylo-4H-s-triazolo- [3,4-c]-tieno-[2,3-e]-1,4-dwuazepin o wzorze 1, w którym R^1 i R^2 są jednakowe lub różne i oznaczają atomy wodoru lub chlorowca, niższe grupy alkoksylowe o 1—2 atomach węgla lub razem oznaczają związany przez łańcuch alkilenowy 5- lub 6-członowy pierścień, R_3 oznacza atom wodoru, chloru lub bromu lub rozgałęzioną grupę alkilową o 1—3 atomach węgla, grupę cykloalkilową o 3—6 atomach węgla lub 5- albo 6-członowy, zawierający atom tlenu, siarki lub azotu, nasycony pierścień, przy czym zawierający azot pierścień może być ewentualnie podstawiony przy atomie azotu niższą grupą alkilową lub oznacza grupę o wzorze $—N(R'_3)(R''_3)$ w którym R'_3 i R''_3 są jednakowe lub różne i oznaczają atomy wodoru, grupy alkilowe o 1—4 atomach węgla lub grupy hydroksyalkilowe o 2—3 atomach węgla lub razem tworzą 4- lub 5-członowy łańcuch alkilenowy ewentualnie podstawiony raz lub dwukrotnie grupą metylową, przy czym 6-członowy pierścień może ewentualnie zawierać jako dalszy heteroatom atom tlenu, R_4 i R_5 są jednakowe lub różne i oznaczają atomy wodoru, fluoru, chloru lub bromu, przez reakcję dwuhalogenku o wzorze 2, w którym R_1—R_5 mają wyżej podane znaczenie, z hydroksyloaminą. Otrzymany związek o wzorze 3, w którym R_1—R_5 mają wyżej podane znaczenie przeprowadza się w związek o wzorze 1

za pomocą środka odszczepiającego wodę lub środka utleniającego lub odwodorniającego. Otrzymany produkt końcowy ewentualnie przeprowadza się w sól addycyjną z kwasem, fizjologicznie dopuszczalną. Związki o wzorze 1 wykazują działanie przeoiwkonwulsyjne, uspokajające, przeciwlękowe i obniżające agresywność. (6 zastrzeżeń)

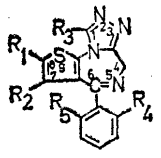

WZÓR 1

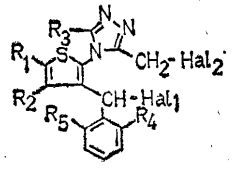

WZÓR 2

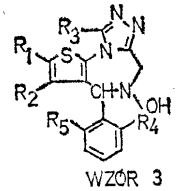

WZÓR 3

C07F **P. 225361** **30.06.1980**

Pietrwszeństwo: **02.07.1979** — RFN (nr **P.** 29 28 652.2)

Bayer Aktiengesellchaft, Leverkusen, Republika Federalna Niemiec.

Sposób wytwarzania estrów proparg ilowych kwasów fosforowych

Wynalazek rozwiązuje zagadnienie zwiększenia wydajności procesu wytwarzania estrów propargilowych kwasów fosforowych o wzorze przedstawionym na rysunku, w którym R^1 i R^2 niezależnie od siebie oznaczają rodniki arylowe, alkilowe, alkenylowe i alkinylowe o 1—4 atomach węgla i X, Y i Z niezależnie od siebie oznaczają atomy tlenu lub siarki. Sposobem według wynalazku chlorek kwasowy jedno- lub dwuestru kwasu fosforowego poddaje się reakcji z co najmniej równoważną ilością alkoholu propargilowego w układzie dwufazowym wobec zasady nieorganicznej i co najmniej równoważnej ilości akceptora kwasu, oraz trzeciorędowej aminy, czwartorzędowej soli amoniowej lub fosfoniowej o co najmniej ogółem 9 atomach węgla, jako katalizatora.

Związki wytwarzane sposobem według wynalazku znane są jako synergetyki insektycydów. (5 zastrzeżeń)

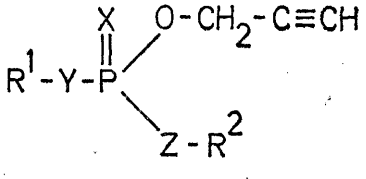

WZÓR

C07F **P. 225646 T** 12.07.1980

Politechnika Wrocławska, Wrocław, Polska (Mirosław Soroka, Paweł Kafarski).

Sposób wytwarzania kwasów
N-(fosfonoacetylo-)aminokarboksylowych

Wynalazek rozwiązuje zagadnienie uproszczenia procesu wytwarzania kwasów N-(fosfonoacetylo-)-aminokarboksylowych i zwiększenia jego wydajności.

Sposób według wynalazku polega na tym, że N-(halogenoacetylo-)-amino-kwasy, korzystnie N-(bromoacetylo-)-aminokwasy i N-(chloriacetylo-)-aminokwasy, poddaje się reakcji z fosforynem trójalkilowym, korzystnie z fosforynem trójmetylowym, trójetylowym lub trój-(trójmetylosililowym).

Z mieszaniny poreakcyjnej w dowolny znany sposób wydziela się ester alkilowy N-(dwualkilofosfonoacetylo-)-aminokwasu, który w dowolny znany sposób przekształca się w sól sodową N-(fosfonoacetylo-)-aminokwasu, którą następnie w dowolny znany sposób przekształca się w wolny kwas N-(fosfonoacetylo-)-aminokarboksylowy.

Związki te odznaczają się działaniem antywirusowym i przeciwnowotworowym. (1 zastrzeżenie)

C07H **P. 219421** **03.11.1979**

Instytut Techniki Budowlanej, Warszawa, Polska (Grzegorz Wieczorek, Jolanta Gust, Zbigniew Krawczyk, Olgierd Rodziewicz).

Sposób wyodrębniania tanin
z roślinnych ekstraktów garbarskich

Zagadnieniem podlegającym rozwiązaniu jest wyodrębnienie takich tanin z roślinnych ekstratów garbarskich, które nadawałyby się zwłaszcza do wytwarzania preparatów antykorozyjnych i inhibitorów korozji.

Sposób według wynalazku polega na ekstrakcji stałego, sproszkowanego ekstraktu roślinnego roztworem wodnym polarnego, obojętnego rozpuszczalnika nienrotonowego o temperaturze wrzenia poniżej 373 K, w temperaturze 293—318 *K*. Następnie do otrzymanego roztworu poddanego mieszaniu wprowadza się obojętny rozpuszczalnik protonowy o temperaturze wrzenia nie wyższej niż 373 K. Po oddzieleniu wytrąconego osadu przez roztwór ewentualnie przepuszcza sie dwutlenek siarki i następnie z roztworu odparowuje sie rozpuszczalniki organiczne i wodę, korzystnie próżniowo albo oddestylowuje się rozpuszczalniki do konsystencji syropu i odparowuje się pozostałe substancje lotne, korzystnie próżniowo. (3 zastrzeżenia)

C07H **P. 220084** 30.11.1979
C25B

Politechnika Śląska im. Wincentego Pstrowskiego, Gliwice, Polska. (Adam Korczyński, Andrzej Doniec, Józef Swiderski, Maciej Gonet).

Sposób otrzymywania D-rybozy

Wynalazek rozwiązuje zagadnienie zwiększenia wydajności materiałowej periodycznego otrzymywania D-rybozy na drodze elektrochemicznej redukcji D-rybono-γ-laktonu w roztworze siarczanu lub fosforanu amonowego z równoczesnym skróceniem czasu trwania procesu.

Sposób polega na stosowaniu gęstości nrądu 20—60 A/dm^2 przy pH elektrolitu o 0,1—1,0 jednostki wyższym niż wartość pH, dla której przy danni gęstości prądu rozpoczyna się tworzenie amalgamatu amonu.

Stwierdzono, że korzystnie jest stosować jako elektrolit roztwór zawierający 100—400 $/dm^3$ D-rybono-γ-laktonu. (2 zastrzeżenia)

C07J **P. 219549** 10.11.1979

Instytut Przemysłu Farmaceutycznego, Warszawa, Polska (Leon Sedlaczek, Danuta Wilmańska, Jerzy Długoński, Teresa Uszycka-Horawa, Maria Danuta Budzyńska, Maria Skibińska, Romana Jaworska, Zofia Trzcińska, Jadwiga Szczepaniak, Hanna Goźlińska).

Sposób wytwarzania **11α-hydroksysteroidów**

Wynalazek dotyczy zastosowania szczepu Cylindrocladium najkorzystniej Cylindrocladium simplex do 11α-hydroksylacji steroidów serii pregnanu — pochodnych korteksolonu.

Szczep Cylindrocladium simplex nie był dotychczas stosowany w transformacjach steoidów. Wynalazek rozwiązuje zagadnienie przemiany jednokierunkowej, stereospecyficznej i zachodzącej z wysoką wydajnością. Produkty przemiany mikrobiologicznej znajdują zastosowanie w syntezach kortykosteroidów.

(1 zastrzeżenie)

C08F **P. 219591** 12.11.1979

Instytut Ciężkiej Syntezy Organicznej „Blachownia", Kędzierzyn-Koźle, Polska (Janusz Bereś, Alicja Bieniek, Mieczysław Zawadzki, Władysława Wasilewska, Lucjan Ratajczak, Jerzy Zając).

Sposób wytwarzania rozpuszczalnych w wodzie kopolimerów styrenowych

Wynalazek rozwiązuje zagadnienie uproszczenia technologii procesu, która nie wymaga skomplikowanej aparatury i dużych nakładów energetycznych.

Rozwiązanie według wynalazku polega na tym, że kopolimer styrenowy, który otrzymuje się w reakcji kopolimeryzacji styrenu z kwasem akrylowym lub bezwodnikiem maleinowym lub ich mieszaniną, prowadzonej w rozpuszczalnikach niepolarnych, w obecności 0,04 do 0,14% wagowych inicjatorów nadtlenkowych, poddaje się działaniu węglanów metali alkalicznych lub węglanu amonu albo działaniu alkoholi, najlepiej n-butanolu, gliceryny lub innego wieloalkoholu, albo działaniu łącznemu alkoholi i węglanów.

Reakcję kopolimeryzacji prowadzić można w sposób ciągły lub okresowy. Najlepsze wyniki otrzymuje się stosując sposób według wynalazku dla kopolimerów o zawartości 30—50% molowych styrenu, 5—30% molowych kwasu akrylowego i 20—45% molowych bezwodnika maleinowego lub 30—50% molowych styrenu i 50—70% molowych kwasu akrylowego, lub 50—70% molowych styrenu i 30—50% molowych bezwodnika maleinowego.

Uzyskane kopolimery styrenowe nadają się do wytwarzania płuczek wiertniczych, selektywnych flokulantów, środków utwardzających i wiążących materiały sypkie itp. (18 zastrzeżeń)

C08G C09D **P. 219985** 29.11.1979

Instytut Chemii Przemysłowej, Warszawa, Polska (Barbara Chmielarz, Waldemar Kaszarek, Danuta Defée, Wiesława Fisz, Janina Cygańska, Hanna Szczepańska).

Sposób otrzymywania modyfikowanych żywic ftalowych

Wynalazek rozwiązuje zagadnienie opracowania takiej technologii procesu, która umożliwia obniżenie temperatury oraz skrócenie czasu polikondensacji przy jednoczesnej zwiększonej odporności na światło produktu finalnego.

Sposób według wynalazku polega na otrzymywaniu modyfikowanych żywic ftalowych do produkcji farb ogólnego stosowania, schnących na powietrzu, z zastosowaniem izomeryzowanych olejów roślinnych: lnianego ewentualnie typu sojowego, o zawartości minimumu 10% wagowych wiązań sprzężonych.

Sposób obejmuje izomeryzację oleju roślinnego w obecności antrachinonu jako katalizatora, katalityczną alkoholizę oleju izomeryzowanego alkoholami wielowodorotlenowymi np. pentaerytrytem w temperaturze 240°C i następną polikondensację produktu aloholizy z bezwodnikiem kwasu ftalowego w temperaturze 210—240°C w czasie 4 do 8 godzin.

(1 zastrzeżenie)

C08G **P. 219986** 29.11.1979

Instytut Chemii Przemysłowej, Warszawa, Polska (Barbara Chmielarz, Waldemar Kaszarek, Danuta Defée, Janina Cygańska, Hanna Szczepańska).

Sposób otrzymywania modyfikowanych żywic ftalowych do farb piecowych

Wynalazek rozwiązuje zagadnienie opracowania takiej technologii procesu, która umożliwia uzyskanie modyfikowanych żywic ftalowych do produkcji farb piecowych o skróconym czasie schnięcia w podwyższonej temperaturze oraz o zwiększonej twardości i wodoodporności.

Sposób według wynalazku polega na otrzymywaniu modyfikowanych żywic ftalowych z zastosowaniem jako składnika tłuszczowego izomeryzowanego oleju sojowego o zawartości 10—20% wagowych wiązań sprzężonych.

Sposób obejmuje izomeryzację oleju sojowego w obecności antrachinonu jako katalizatora, katalityczną alkoholizę oleju dzomeryzowanego gliceryną w temperaturze 200—240°C i następną polikondensację produktu alkoholizy z bezwodnikiem kwasu ftalowego w temperaturze 220°C w czasie ok. 2 godzin.

(1 zastrzeżenie)

C08J C08G **P. 219802** 21.11.1979

Uniwersytet Marii Curie-Skłodowskiej, Lublin, Polska (Tadeusz Matynia, Wojciech Zgrajka, Wiesława Hołody).

Sposób wytwarzania sztywnych pianek poliuretanowych

Wynalazek rozwiązuje zagadnienie opracowania takiego sposobu wytwarzania sztywnych pianek poliuretanowych, w którym jako produkt wyjściowy może być użyty zatężony roztwór uzyskany po myciu wodą toluenowych roztworów żywic epoksydowych oraz pozostałość po regeneracji epichlorohydryny w procesie otrzymywania żywic epoksydowych.

Sposób według wynalazku polega na tym, że wymienione roztwory indywidualnie lub po zmieszaniu, po oddestylowaniu produktów rnałocząsteczkowych, zmydla się ługiem sodowym lub potasowym w alkoholu lub glikolu. Uzyskany produkt ogrzewa się następnie z tlenkiem propylenu w ilości 80—350 g na 100 g produktu, w temperaturze 90—150°C. Zawierający polihydroksyester, produkt reakcji poddaje się reakcji poliaddycji z izocyjanianami w ilości odpowiadającej stosunkowi grup OH do NCO jak 1:1 do 1:1,1. Proces poliaddycji prowadzi się w obecności trójchlorofluorometanu, katalizatorów aminowych d/lub metaloorganicznych oraz antypirenów.

(1 zastrzeżenie)

C08L C08J **P. 219440** 03.11.1979

Instytut Odlewnictwa, Kraków, Polska (Zygmunt Grodziński, Krzysztof Fryc, Tadeusz Rzepa).

Klej do łączenia rdzeni i form odlewniczych

Zagadnieniem podlegającym rozwiązaniu jest uzyskanie kleju, który miałby dużą odporność spoiny na działanie ciekłego metalu oraz zdolność szybkiego łączenia form i rdzeni wykonanych z mas sporządzonych różnymi technologiami.

Klej według wynalazku składa się z kompozycji szkła wodnego w ilości 20—55 części wagowych, dekstryny w ilości 1—10 części wagowych, wypełniacza w postaci mączki kwarcowej w ilości 20—60 części wagowych oraz wody w ilości 5—15 części wagowych, przy czym stosunek wagowy wypełniacza do sumarycznej ilości szkła wodnego i dekstryny wynosi 0,3 do 2,2.

Klej według wynalazku ma konsystencję ciekłą i znajduje zastosowanie do łączenia form oraz rdzeni odlewniczych zarówno w temperaturze otoczenia jak i w temperaturach podwyższonych.

(1 zastrzeżenie)

C08L **P. 219830** 21.11.1979

Hajnowskie Przedsiębiorstwo Suchej Destylacji Drewna, Hajnówka, Polska (Michał Turonek, Witold Chmielewski, Kazimierz Drelich, Stefan Przybysz).

Sposób przygotowywania pasty do otrzymywania granul przeznaczonych do karbonizacji i aktywacji

Wynalazek rozwiązuje zagadnienie przygotowywania takiej pasty do otrzymywania granul przeznaczonych do karbonizacji i aktywacji która nie zawiera oleju pędnego lub komponentów innych ciężkich frakcji ropy naftowej.

Sposób według wynalazku polega na tym, że w celu wytworzenia pasty smołowo-węglowej do przetłaczania przez otworki w celu wykonania granul do krabonizacji i aktywacji do pyłu węgla kamiennego, preparowanej smoły drzewnej dodaje się 2—5% wodnego roztworu węglanu sodu lub węglanu amonu. Ciekłe składniki muszą mieć temperaturę 50—90°C w czasie mieszania składników pasty. (1 zastrzeżenie)

C08L C09D P. 219984 29.11.1979

Instytut Chemii Przemysłowej, Warszawa, Polska (Barbara Chmielarz, Waldemar Kaszarek, Danuta Defée, Ryszard Łęczycki, Hanna Szczepańska, Janina Cygańska, Apolinary Mazuryk).

Sposób otrzymywania spoiw olejno-żywicznych

Wynalazek rozwiązuje zagadnienie opracowania takiej technologii procesu, która umożliwia regulowanie reaktywności układu rodzaju i ilością składnika olejowego i żywicznego.

Sposób według wynalazku polega na otrzymywaniu spoiw olejno-żywicznych do produkcji wyrobów lakierowych ftalowych modyfikowanych i olejno-żywicznych z zastosowaniem izomeryzowanych olejów roślinnych: lnianego ewentualnie typu sojowego. Sposób obejmuje dwa warianty otrzymywania spoiw. Według wariantu pierwszego olej roślinny poddaje się izomeryzacji w obecności antrachinonu jako katalizatora do uzyskania minimum 20% wagowych wiązań sprzężonych, a następnie miesza się go z olejem tungowym i stapia z żywicą alkilofenolową, maleinową lub fenolową modyfikowaną w temperaturze powyżej 200°C. Drugą część izomeryzowanego oleju sojowego poddaje się zagęszczaniu termicznemu w temperaturze 280°C i dodaje do stopu składników olejowych i żywicy; otrzymaną substancję błonotwórczą rozcieńcza się rozcieńczalnikiem węglowodorowym do odpowiedniej lepkości zależnej od przeznaczenia spoiwa.

Według wariantu drugiego olej roślinny poddaje się izomeryzacji jak w wariancie pierwszym, miesza z olejem tungowym i stapia z żywicą alkilofenolową w temperaturze powyżej 200°C, a następnie rozcieńcza otrzymaną substancję błonotwórczą jak w wariancie pierwszym do odpowiedniej lepkości.

(3 zastrzeżenia)

C08L C09D **P. 225927** T 26.07.1979

Politechnika Łódzka, Łódź, Polska (Tadeusz Skwarski, Janusz Turowski, Jan Ratajczyk, Antoni Niekraszewicz, Stanisław Frątczak, Edward Kruszewski, Maria Płonka).

Sposób wytwarzania termoodpornego lakieru **elektroizolacyjnego**

Wynalazek rozwiązuje zagadnienie uzyskania lakieru charakteryzującego się odpornością na działanie temperatur rzędu 618—663 K, znacznie lepszymi własnościami elektrycznymi i mechanicznymi oraz wyższą odpornością na działanie substancji chemicznych.

Sposób wytwarzania termoodpornego lakieru elektroizolacyjnego polega na tym, że chlorek izoftalilu poddaje się w środowisku N-metylopirolidonu niskotemperaturowej polikondensacji z mieszaniną 4,4'-dwuaminodwufenylenometanu z 4,4'-dwuaminodwufenylenosulfonem lub 4,4'-dwuaminodwufenylenosiarczkiem oraz ewentualnie para- lub meta-fenylenodwuaminą, przy czym zawartość 4,4'-dwuaminodwufenylenometanu w mieszaninie reakcyjnej wynosi 20—40% molowych, 4,4'-dwuaminodwufenylenosulfonu lub 4,4'-dwuaminodwufenylenosiarczku — 10—20% molowych, para- lub meta-fenylenodwuaminy — 10—20% molowych. Otrzymany kopoliamid po wytrąceniu z mieszaniny reakcyjnej, oczyszczeniu i wysuszeniu do stałej masy, rozpuszcza się następnie w mieszaninie dwumetylosulfotlenku z N,N'-dwumetyloformamidem, N,N'-dwumetyloacetamidem lub N-metylopirolidonem, w której udział dwumetylosulfotlenku wynosi 10—90% objętościowych. (1 zastrzeżenie)

C09B D06P **P. 219532** 09.11.1979

Ośrodek Badawczo-Rozwojowy Przemysłu Barwników „Organika", Zgierz, Polska (Romualda Matysiak, Henryk Kosmowski, Włodzimierz Sekuła, Marian Dałek, Marek Hałaburda).

Sposób otrzymywania preparatów **pigmentowych** do barwienia polimerów syntetycznych w masie

Zagadnieniem podlegającym rozwiązaniu jest otrzymanie z wodnych past pigmentowych w prosty sposób preparatów pigmentowych, które byłyby pozbawione zanieczyszczeń, łatwe do rozprowadzenia w barwionym roztworze oraz umożliwiłyby uzyskanie zabarwionych polimerów syntetycznych o czystym odcieniu i wysokiej intensywności.

Sposób wytwarzania preparatów pigmentowych do barwienia polimerów syntetycznych w masie polega na ugniataniu wodnej pasty pigmentowej, w temperaturze 40—100°C, z nośnikiem będącym niskocząsteczkowym polimerem, w obecności substancji ułatwiających zwilżanie pigmentu przez nośnik, po czym otrzymaną stałą fazę zawierającą preparat pigmentowy przemywa się gorącą wodą, suszy i przetwarza na formę użytkową w zależności od przeznaczenia. Jako nośnik korzystnie stosuje się wosk polietylenowy o ciężarze cząsteczkowym 1000—5000 i/lub parafinę i/lub stearynę. Jako substancję zwilżającą korzystnie stosuje się estry i/lub poliestry kwasów karboksylowych i alkoholi wodorotlenowych i/lub adduktów tlenku etylenu do alkilofenoli nierozpuszczalnych w wodzie, (2 zastrzeżenia)

C09B **P. 219535** 09.11.1979
D06P

Zakłady Przemysłu Barwników „Organika-Boruta", Zgierz, Polska (Marian Effenberg, Roman Koźba, Zdzisław Zaremba, Jerzy Granosik, Zofia Zielińska, Eugeniusz Klusek, Zygmunt Korzecki).

Środek barwiący do barwienia włókien wełnianych na kolor czarny

Wynalazek rozwiązuje zagadnienie zwiększenia stopnia trwałości wybarwienia na tarcie mokre i suchę.

Środek barwiący według wynalazku charakteryzuje się tym, że zawiera: 80—90% wagowych technicznego kwasu 3-hydroksy-4-[(1-hydroksy-2-naftylo)-azo]-7-nitronaftaleno-1-sulfonowego, 5—10% wagowych mocznika, 2—5% wagowych sześciometafosforanu sodowego, 1—2% wagowych soli sodowej sulfobursztynianu dwuetyloheksylowego, 1—2% wagowych węglanu sodowego i 0,5—1,5% wagowych mieszaniny oleju wrzecionowego z emulgatorem niejonowym.

(1 zastrzeżenie)

C09C **P. 219694** 16.11.1979
C08L

Ośrodek Badawczo-Rozwojowy Przemysłu Barwników „Organika", Zgierz, Polska (Włodzimierz Sekuła, Wojciech Sójka, Marian Kidawa, Maria Hencei, Bogusława Rumińska, Eugeniusz Stachowiak, Sławomir Kroczyński).

Wodna pasta pigmentowa

Wynalazek rozwiązuje zagadnienie uzyskania pasty pigmentowej charakteryzującej się dobrym rozdrobnieniem i stabilnością, a ponadto nie wykazuje tendencji do aglomeracji, jak również jest odporna na zmiany temperatury i alkalia.

Wodna pasta pigmentowa charakteryzuje się tym, że zawiera 30—70 części wagowych pigmentu nieorganicznego, 2—10 części wagowych środka niejonowego, 0,4—5,0 części wagowych środka anionowego, 0,06—0,1 części wagowej środka konserwująco-bakteriobójczego, ewentualnie 0—3 części wagowych środka zagęszczającego oraz do 100 części wagowych wody, przy czym ilość użytej mieszaniny środków pomocniczych w stosunku do ilości pigmentu wynosi co najwyżej 35%.

Otrzymana według wynalazku wodna pasta pigmentowa przeznaczona jest do kolorowania farb emulsyjnych, klejowych, do druku tapet, tkanin i innych.

(1 zastrzeżenie)

C09C **P. 225478** 04.07.1980

Pierwszeństwo: 06.07.1979 — Rep. Federalna Niemiec (nr P 29 27 379.8)

Bayer Aktiengesellschaft, Leverkusen, Republika Federalna Niemiec.

Wysokodyspersyjne ciała stałe oraz sposób ich wytwarzania

Wynalazek rozwiązuje zagadnienie podniesienia właściwości użytkowych wysokodyspersyjnych ciał stałych takich jak np. pigmenty farbiarskie i pigmenty magnetyczne wbudowane w podłoże z palimeru przez powleczenie ich polimerycznymi związkami krzemoorganicznymi typu przedstawionego wzorem

$$R^{I}_{a}R^{II}_{b}R^{III}_{c}Si\left(OR^{IV}\right)_{d}\left(OR^{V}\right)_{e}\left(OH\right)_{f}O_{4}\frac{(a+b+c+d+e\times f)}{2}$$

w którym R^{I}, R^{II} i R^{III} oznaczają ewentualnie rozgałęzione, cykliczne, nienasycone i/lub chlorowcowane jednowartościowe alifatyczne lub aromatyczne rodniki węglowodorowe o 1—10 atomach węgla, R^{I} oznacza ewentualnie rozgałęziony, jednowartościowy alifatyczny rodnik węglowodorowy o 9—24 atomach węgla i R oznacza ewentualnie rozgałęziony jednowartościowy rodnik alifatyczny o 1—8 atomach węgla. Suma a+b+c wynosi 1,0—1,95; d może mieć wartość 0,2—2; e i f mogą mieć wartości 0—1. Suma d+e+f zawiera się w granicach 0,2—2,0. Winien być spełniony warunek: suma a+b+c+d+e+f jest mniejsza lub równa liczbie 3.

Wysokodyspersyjne ciała stałe wytwarza się w ten sposób, że wodną lub przeważnie wodną zawiesinę pigmentu traktuje się polimerycznym związkiem krzemoorganicznym lub roztworem tego związku.

(7 zastrzeżeń)

C09D **P. 226027** 02.08.1980
B01J

Pierwszeństwo:
02.08.1979 — St. Zjedn. Ameryki (nr 062.985)

University of Miami, Miami, Stany Zjednoczone Ameryki.

Sposób wytwarzania mikrokapsułek oraz farba okrętowa do pokrywania zanurzonych w wodzie powierzchni, zabezpieczająca przed ich obrastaniem, zawierająca te mikrokapsułki

Wynalazek dotyczy sposobu wytwarzania mikrokapsułek zawierających niemieszające się z wodą ciekłe lub stałe substancje chemiczne polegającego na tym, że miesza się koloidalny roztwór gumy arabskiej i żelatyny Typu A z emulsją lub papką substancji chemicznej niemieszającej się z wodą, przy czym mieszanie oraz przygotowanie poszczególnych składników sporządzanej mieszaniny prowadzi się w temperaturze powyżej około 50°C, i pozostawia się sporządzoną mieszaninę do ostygnięcia tak aby kropelki lub cząstki substancji chemicznej niemieszającej się z wodą pokryły się warstewką złożonego koacerwatu żelatyny i gumy arabskiej.

Wynalazek dotyczy również farby okrętowej do pokrywania zanurzonych w wodzie powierzchni zabezpieczającej przed ich obrastaniem o przedłużonej zdolności wywiązywania środka zapobiegającego' obrastaniu zanurzonych w wodzie powierzchni, zawierającej wytworzone sposobem według wynalazku mikrokapsułki, wypełnione środkiem zapobiegającym obrastaniu zanurzonych w wodzie powierzchni oraz nośnik, którym jest odpowiednia podstawa farby okrętowej. (15 zastrzeżeń)

C09K **P. 219400** 02.11.1979

Instytut Chemii Przemysłowej, Warszawa, Polska (Jerzy Tkaczyk, Józefa Olszewska, Krystyna Moskalewicz, Andrzej Szyprowski, Andrzej Cukrowski, Bożena Dalewska).

Inhibitor korozji skuteczny w ochronie równocześnie stali i mosiądzu dla przemysłu naftowego

Przedmiotem wynalazku jest inhibitor korozji o wysokiej efektywności działania przeznaczonego do równoczesnej ochrony przed korozją stali i mosiądzu w środowiskach zawierających węglowodory i wodne roztwory elektrolitów.

Inhibitor korozji według wynalazku zawiera imidazolinową pochodną otrzymaną jako produkt kondensacji poliamin i kwasów naftenowych ewentualnie w mieszaninie z kwasami tłuszczowymi przy stosunku wagowym poliamin do kwasów od 1:1 do 1:6 oraz 2—3% dodatku związku wybranego z grupy: benzotriazol. toluidyna, morfolina, nitrofenol.

(1 zastrzeżenie)

C09K **P. 219416** 02.11.1979
B01J

Instytut Ciężkiej Syntezy Organicznej „Blachownia", Kędzierzyn-Koźle, Polska (Kazimierz Bodora, Gerard Bekierz, Jerzy Wasilewski, Józef Gibas, Alojzy Wasyl, Józef Mucha, Józef Mnich, Edward Kucowicz, Mieczysław Zawadzki).

Środek zapobiegający
zbrylaniu sypkich surowców kopalnych
podczas mrozów

Środek obniżający temperaturę zamarzania sypkich surowców kopalnych, takich jak węgiel, żwir czy piasek, charakteryzuje się tym, że zawiera wodny roztwór mieszaniny soli kwasów dwukarboksylowych i hydroksykarboksylowych, ewentualnie z dodatkiem glikoli, żywic i środków antykorozyjnych.
(7 zastrzeżeń)

C09K P. 219660 16.11.1979
B41N

Politechnika Warszawska, Warszawa, Polska (Herbert Czichon, Witold Jankowski).

Roztwór odwarstwiający
do regeneracji aluminiowych form drukowych

Wynalazek rozwiązuje zagadnienie opracowania roztworu do regeneracji aluminiowych form drukowych po procesie drukowania.
Roztwór odwarstwiający do regeneracji aluminiowych form drukowych charakteryzuje się tym, że w 1 litrze wody zawiera 25—130 g wodorotlenku sodowego lub potasowego, 1,0—50 g ortofosforanu trójsodowego, 1,0—50 g metakrzemianu sodowego lub odpowiadającą mu ilość sodowego szkła wodnego oraz 5—25 g produktu addycji tlenku etylenu do alkilofenoli. (1 zastrzeżenie)

C09K **P. 219750** 19.11.1979
C23F

Instytut Przemysłu Tworzyw i Farb, Gliwice, Politechnika Wrocławska, Wrocław, Polska (Danuta Polak, Kazimierz Uhacz, Jerzy Perka).

Środek przeciwkorozyjny

Wynalazek rozwiązuje zagadnienie opracowania ekonomicznego środka do czasowego zabezpieczania stali przed korozją.
Środek przeciwkorozyjny według wynalazku stanowi mieszaninę względnie roztwór w rozpuszczalnikach organicznych typu węglowodorów aromatycznych, korzystnie ksylenie, środków powierzchniowo - czynnych, takich jak polioksyetylenowane pochodne alkilofenoli oraz polioksyetylenowana pochodna aminy tłuszczowej, względnie oleinian sorbitanu oraz polioksypropylenowe pochodne względnie polioksyetylenowe pochodne parcjalnych glicerydów oleju rzepakowego. (2 zastrzeżenia)

C09K P. 227072 03.10.1980

Pierwszeństwo :
04.10.1979 — RFN (nr 29 40 258.2)

Hoechst Aktiengesellschaft, Frankfurt nad Menem, RFN.

Środki przeciwkorozyjne trwale w wodzie twardej

Wynalazek rozwiązuje zagadnienie uzyskania takiego środka przeciwkorozyjnego, który mieszałby się z wodą, był trwały w wodzie twardej.

Według wynalazku środki te są 0,5—10% wodnym roztworem, zawiesiną lub emulsją soli metalu alkalicznego, metalu ziem alkalicznych albo aminowej związku o wzorze, przedstawionym na rysunku, w którym R oznacza rozgałęziony C_6—C_{13}-alkil albo C_5- albo C_6-cykloalkil i policykloalkil o 6—13 atomach węgla, które mogą być podstawione przez 1 albo 2 grupy C_1—C_4-alkilowe, R_2 oznacza wodór albo —C_6-alkil i R_3 oznacza C_1—C_{11}-alkilen w łańcuchu prostym albo rozgałęzionym. (2 zastrzeżenia)

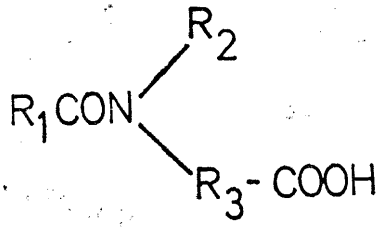

WZÓR

C10B **P. 225778** T 18.07.1980

Biuro Studiów i Projektów Urządzeń Hutniczych „Hutmaszprojekt", Katowice, Polska (Andrzej Niebylski, Roman Stala).

Układ do pomiaru wysokości materiału
w **ubijalnicy** baterii koksowniczej

Wynalazek rozwiązuje zagadnienie umożliwienia zdalnego, niezawodnego i w pełni zautomatyzowanego pomiaru wysokości materiału w ubijalnicy baterii koksowniczej.
Układ według wynalazku zawiera impulsator (1) przetwarzający ruch ubijaka na impulsy elektryczne, z którego sygnały poprzez detektor kierunku ruchu (2) podawane są na licznik rewersyjny (3) oraz rejestr wyjściowy (4). Stan licznika rewersyjnego (3) jest wpisywany do rejestru wyjściowego (4), którego zawartość poprzez przetwornik (5) podawana jest na wskaźnik (6). Licznik rewersyjny (3) jest wstępnie ustawiony z zadajnika (7). (1 zastrzeżenie)

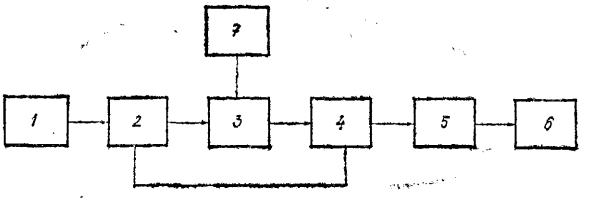

C10M P. 220187 03.12.1979
C08F

Podkarpackie Zakłady Rafineryjne im. Ignacego Łukasiewicza, Jasło, Polska (Helena Duda, Arkadiusz Witkoś, Barbara Mróz, Adam Pudełko, Adam Łuksa).

Kopolimerowy dodatek do olejów

Zagadnieniem podlegającym rozwiązaniu jest uzyskanie dodatku o podwyższonej odporności na działanie sił ścinających wykazującego własności depresacyjne i podwyższanie wskaźnika lepkości olejów, mającego kilkakrotnie lepszą odporność na destrukcję mechaniczną od typowego dodatku polimetakrylanowego.

Kopolimerowy dodatek lepkościowy do olejów smarowych otrzymanych na bazie estrów kwasu metakrylowego i/lub akrylowego związku winyloaromatycznego według znanego sposobu polimeryzacji wolnorodnikowej prowadzonej w oleju jako rozpuszczalniku, w temperaturze 70°C do 95°C przez okres od 5 do 10 godzin, inicjowanej nadtlenkowym i/lub azowym inicjatorem w ilości 0,01 do 1% wagowego w stosunku do wsadu, charakteryzuje się tym, że mieszanina monomerów poddawanych procesowi polimeryzacji zawiera od 0,5 do 30% wagowych styrenu i 70 do 99,5% wagowych mieszaniny estrów kwasu metakrylowego. (2 zastrzeżenia)

C11D P. **225967** T 30.07.1980

Krajowy Związek Spółdzielni Chemicznych „Chemix", Ośrodek Technologii Chemii Gospodarczej, Bydgoszcz, Polska (Czesława Krzyżańska).

Środek myjąco-dezynfekujący

Przedmiotem wynalazku jest środek do mycia i dezynfekcji muszli i spułczek toaletowych. Środek zawiera 89,0—95,0% wagowych kopolimeru blokowego 30 moli tlenku etylenu ze 160 molami tlenku propylenu lub produktu addycji 12—17 moli tlenku etylenu do nienasyconych alkoholi tłuszczowych na bazie oleju rzepakowego, 0,8—2,5% wagowych produktu polimeryzacji tlenku etylenu o ilości moli tlenku etylenu od 800—3000, 0,2—0,9% wagowych o-fenylofenolu, 4,0—6,1% wagowych krystalicznej kompozycji zapachowej. (2 zastrzeżenia)

C14B **P.** 226017 T 31.07.1980

Biuro Projektów Przemysłu Skórzanego, Kraków, Polska (Adam Górbiel, Adam Szewczyk).

Sposób i **urządzenie** do prowadzenia procesów technologicznych kąpieli a zwłaszcza **rozmaczania** skór po konserwacji suchej

Wynalazek rozwiązuje zagadnienie zmniejszenia pracochłonności procesu technologicznego rozmaczania skór, zwłaszcza po konserwacji suchej przy jednoczesnej poprawie jakości wyrobów.

Sposób według wynalazku polega na tym, że skóry wprowadza się do basenu w zamkniętym ażurowym koszu, po czym napełnia się basen medium kąpielowym. Następnie wywołuje się względem medium kąpielowego okresowe ruchy pionowe, przez kilkakrotne unoszenie i opuszczanie ażurowego kosza. Po zakończeniu zabiegu rozmaczania, ażurowy kosz zostaje z basenu wyciągnięty, a po ocieknięciu następuje rozładowywanie wsadu skórzanego.

Urządzenie do stosowania tego sposobu charakteryzuje się tym, że zawiera ażurowy kosz (9) z ustaloną na nim występami (21) zdejmowaną ażurową pokrywą (22), mającą uchylne ucha (23). Urządzenie zawiera ponadto zespół elektrowciągów (24) poruszających się na szynach jezdnych (27) przymocowanych do konstrukcji belki wsporczej (28). (3 zastrzeżenia)

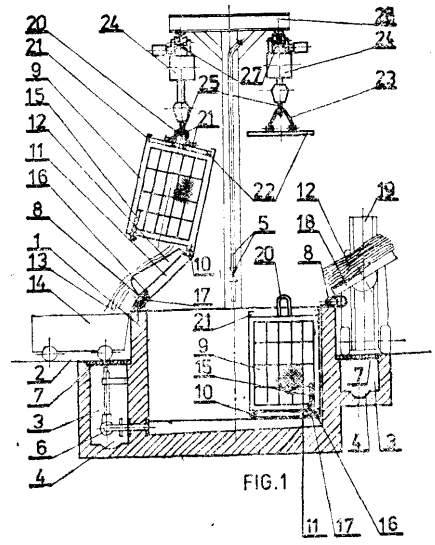

FIG.1

C23C P. 219475 06.11.1979

Centralny Ośrodek Badawczo-Rozwojowy Maszyn Włókienniczych „Polmatex-Cenaro", Łódź, Polska (Kazimierz Pelikan, Jerzy Nowacki, Wojciech Matuszewski).

Sposób wykonywania **kanałków** powietrznych w **łożyskach** gazowych

Przedmiotem wynalazku jest sposób wykonywania kanałków powietrznych w łożyskach gazowych, stosowanych do pneumatycznego łożyskowania wrzecion, zwłaszcza wrzecion maszyn przędzalniczych.

Wynalazek rozwiązuje zagadnienie opracowania takiego sposobu, który umożliwi regulację głębokości kanałków z dokładnością do $\pm 2\,\mu m$.

Sposób według wynalazku polega na tworzeniu kanałków przy nabudowywanie ścianek bocznych łożysk podczas jednoczesnego nanoszenia na pozostałą część korpusu materiału odpornego na ścieranie. W miejsca korpusu, w których powstaną kanałki nanosi się warstwę lakieru poliwinylobutyrolowego, o składzie: 60—70% wagowych żywicy poliwinylobutyralowej, do 40% wagowych alkoholu izobutylowego oraz 0—10% wagowych sadzy. Po wysuszeniu korpus łożyska poddaje się operacji niklowania chemicznego w znanych kąpielach. Naniesiony uprzednio lakier poliwinylobutyralowy usuwa się przez rozpuszczenie w alkoholach alifatycznych. (1 zastrzeżenie)

Dział D
WŁÓKIENNICTWO I PAPIERNICTWO

D01G **P. 219547** 09.11.1979

Centralny Ośrodek Badawczo-Rozwojowy Maszyn Włókienniczych „Polmatex-Cenaro", Łódź, Polska (Stanisław Pietras, Bohdan Stasz, Tadeusz Bartoszkiewicz).

Sposób otrzymywania mieszanek z włókien naturalnych i chemicznych zwłaszcza w systemie **bawełniarskim** oraz urządzenie do otrzymywania mieszanek z włókien naturalnych i chemicznych w systemie bawełniarskim

Wynalazek rozwiązuje zagadnienie uproszczenia sposobu oraz urządzenia do otrzymywania mieszanek z włókien naturalnych i chemicznych.

Sposób według wynalazku polega na tym, że włókna podaje się na bęben rozwłókniający równocześnie z dwu uformowanych warstw różnego surowca, podawanych z różnych punktów a następnie włókna poddaje się wyczesywaniu z obu warstw jednocześnie zapoczątkowując proces mieszania i zgrzeblenia.

Urządzenie według wynalazku ma nad rozwłóknia-jącym bębnem (1) usytuowane co najmniej dwa układy wyposażone w zasilające urządzenia (4, 5) mające wałki (6, 1} i wydające wałki (8) i (9). (2 zastrzeżenia)

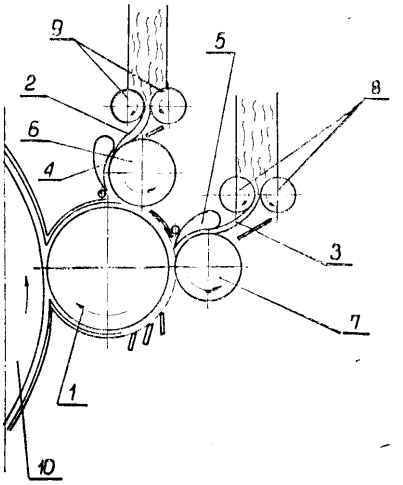

D01G **P.** 226046 T 02.08.1980

Ośrodek Badawczo-Rozwojowy Maszyn Zgrzebnych i Czesankowych Wełny „BEFAMATEX", Bielsko-Biała, Polska (Józef Hebda, Adam Kosibor, Krzysztof Jonkisz).

Zespół łożyskujący wałki robocze **zgrzeblarki** wałkowej

Wynalazek rozwiązuje zagadnienie zapewnienia właściwego ustalania na czopie wałka zespołu łożyskowego igiełkowo-kulkowego.

Zespół łożyskujący wałki robocze zgrzeblarki wałkowej według wynalazku ma łożyskową ikomorę (7), osadzoną na łożyskach (1, 2) czopu wałka (14), zabezpieczonych tuleją (3) z uszczelką (4) i pierścieniem (5). Tuleja (9) ma otwory (10), w które wkręcone są śruby (11) oraz ma otwory z przecięciami. (1 zastrzeżenie)

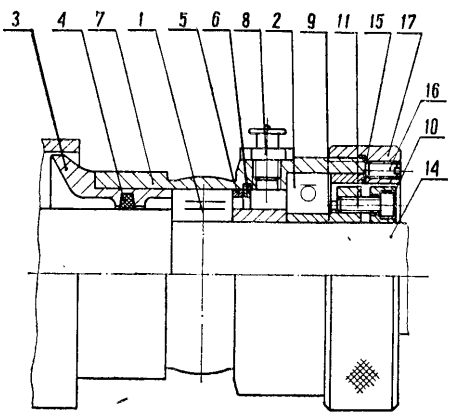

Fig. 1

D01H P. 220133 03.12.1979

Instytut Włókien Chemicznych, Łódź, Polska (Adam Dąbrowski, Jerzy Cypryk).

Sposób wytwarzania mieszanej przędzy jedwabnej złożonej z ciągłych włókien chemicznych

Wynalazek rozwiązuje zagadnienie opracowania sposobu umożliwiającego wytwarzanie bezskrętowej, gładkiej, mieszanej przędzy jedwabnej składającej się z włókien syntetycznych i z włókien z regenerowanej celulozy, nadającej się do przerobu tkackiego, a. szczególnie do przerobu dziewiarskiego.

Sposób wytwarzania mieszanej jedwabnej przędzy złożonej z ciągłych włókien chemicznych, z których część stanowią włókna otrzymane z regenerowanej celulozy np. włókna wiskozowe, a pozostałe stanowią włókna syntetyczne np. włókna poliamidowe lub poliestrowe, polega na tym, że włókna składowe w postaci wielowłókienkowych jedwabiów o grubości elementarnych włókien mniejszej od 10 dtex, doprowadza się do urządzenia podającego pod zbliżonymi naprężeniami, tak aby różnica tych naprężeń nie przekraczała 0,25 cN/tex, a (następnie poddaje się je spętlaniu za pomocą znanego organu spętlającego korzystnie przy zastosowaniu ruchu obrotowego przędzy w strefie spętlania, po czym odbiera się ją na organie odbiorczym przy naprężeniu przędzy mierzonym na drodze pomiędzy organem spętlającym a organem odbiorczym nie przekraczającym 2 cN/tex.

(1 zastrzeżenie)

D01H **P.** 225926 T 26.07.1980

Centralny Ośrodek Badawczo-Rozwojowy Maszyn Włókienniczych „Polmatex-Cenaro", Łódź, Polska (Ryszard Jańczyk, Marian Bartczak, Mirosław Jeger).

Urządzenie do pneumatycznego wytwarzania przędzy z włókien naturalnych i chemicznych

Wynalazek rozwiązuje zagadnienie wyciszenia urządzenia. Urządzenie do pneumatycznego wytwarzania przędzy z włókien naturalnych i chemicznych według wynalazku ma osłonę (8) składającą się z wielu komór, w których ściany boczne są gładkimi pierścieniami (9) przechodzącymi łukiem, tworzącymi stożkowe powierzchnie (10) a na komorę (1) nasadzony jest wąż (11) wyposażony w pierścienie (12), przy czym pierścienie (12) zawierają się pomiędzy pierścieniami (9) tworzącymi osłonę (8) komory (1). (2 zastrzeżenia)

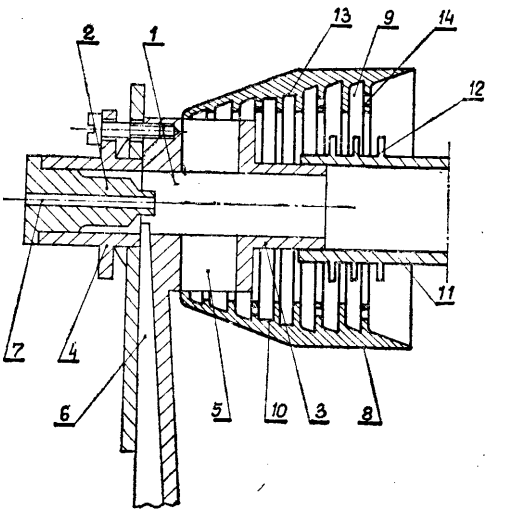

D01H **P.** 226080 T 04.08.1980

Centralny Ośrodek Badawczo-Rozwojowy Maszyn Włókienniczych „Polmatex-Cenaro", Łódź, Polska (Ryszard Jańczyk, Marian Bartczak, Mirosław Jeger).

Urządzenie do pneumatycznego wytwarzania przędzy z włókien naturalnych i chemicznych

Wynalazek rozwiązuje zagadnienie opracowania urządzenia cechującego się prostotą konstrukcji oraz łatwością oczyszczania komory przędzącej z zanieczyszczeń bez konieczności zatrzymywania procesu przędzenia.

Urządzenie do pneumatycznego wytwarzania przędzy z włókien naturalnych i chemicznych ma nieobrotową dzieloną komorą, która wyposażona jest w wyciszającą szum osłonę (8) nasadzoną na komorę (1), przy czym osłona (8) jest dwuczęściowa i ma nasadkę (9) umocowaną na stałe do zasilającego kanału zaś druga część osłony (8) jest suwliwie osadzona w nasadce (9) i stanowi powierzchnię cylindryczną, zakończoną stożkową powierzchnią. Osłona (8) od strony wewnętrznej wyłożona jest materiałem (11) gąbczastym o gładkiej powierzchni. (1 zastrzeżenie)

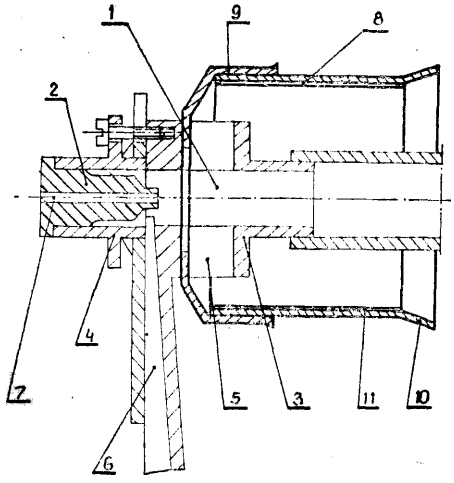

D01H **P.** 226949 **T** 27.09.1980

Pierwszeństwo: 27.09.1979 — Czechosłowacja (nr PV 6529-79).

ELITEX Koncern Textilnihe Strojirenstvi, Liberec, Czechosłowacja.

Sposób kompensowania odchyleń regulacji gęstości taśmy przędzy w maszynach włókienniczych i urządzenie do kompensowania odchyleń regulacji gęstości przędzy w maszynach włókienniczych

Wynalazek rozwiązuje zagadnienie zwiększenia dokładności regulacji gęstości taśmy.

Sposób kompensowania odchyleń regulacji gęstości taśmy przędzy w maszynach włókienniczych polega na wprowadzaniu, na podstawie znanego przebiegu odchyleń (δ), spowodowanego nierównomiernym prowadzeniem taśmy przędzy, która ma być przeciągana, sygnałów korygujących odpowiadających swoją wielkością stwierdzonemu odchyleniu (ô), przy czym wprowadza się je z przeciwną polaryzacją do zespołu sterującego.

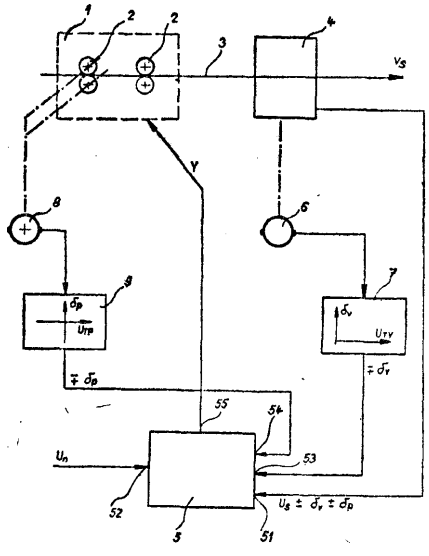

Urządzenie do kompensowania odchyleń ma przetwornik (7), o uprzednio wprowadzonym przebiegu odchyleń (δv) spowodowanych zmianą szybkości (v_s) ściągania taśmy (3) przędzy, włączony pomiędzy przyrząd mierzący szybkość (v_s) ściągania taśmy (3) przędzy, korzystnie prądnicę tachometryczną (6) i zespół sterujący (5) oraz ma przetwornik (9), o uprzednio wprowadzonym przebiegu odchyleń (ôv) spowodowanych zmianą stanu napięcia, włączony pomiędzy przyrząd mierzący stan napięcia, korzystnie prądnicę tachometryczną (8) reagującą na zmienną szybkość obrotową jednej pary wałków (2) przeciągających regulowanego pola przeciągania i zespół sterujący (5). (2 zastrzeżenia)

D03D **P.** 219982 29.11.1979

Instytut Włókiennictwa, Łódź, Polska (Janusz Szosland, Wiktor Michalski).

Rózga płaska do formowania okrywy przy produkcji płaskich wyrobów włókienniczych z okrywą włókienną

Przedmiotem wynalazku jest rózga płaska do formowania okrywy przy produkcji płaskich wyrobów włókienniczych z okrywą włókienną jak dywany, obicia meblowe itp.

Wynalazek rozwiązuje zagadnienie opracowania rózgi o takim kształcie, który zapewniłby zmniejszenie tarcia podczas wyciągania rózgi z formowanej okrywy.

Rózga (1) według wynalazku zamocowana w uchwycie (2) który służy do wyciągania jej z uformowanej okrywy, ma na całej swej długości pochylenie co najmniej 1:30000 od strony opasywania jej nitkami okrywy. Pochylenie to rózga (1) ma w kierunku przeciwnym do kierunku wyciągania jej z uformowanej okrywy. (1 zastrzeżenie)

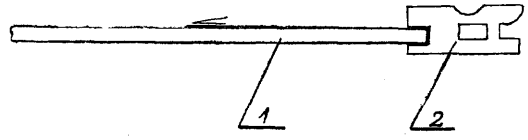

D03J **P. 219692** **16.11.1979**

Ośrodek Badawczo-Rozwojowy Autamatyki i Urządzeń Precyzyjnych „MERA-POLTIK", Łódź, Polska (Włodzimierz Sieradzki).

Elektromagnetyczna wyrzutnia pocisków

Przedmiotem wynalazku jest elektromagnetyczna wyrzutnia pocisków z materiałów o własnościach ferromagnetycznych przeznaczona zwłaszcza do stosowania w krosnach jako wyrzutnia czółenek tkackich.

Wynalazek rozwiązuje zagadnienie opracowania budowy wyrzutni zapewniającej uzyskanie stałych prędkości wylotowych czółenek oraz umożliwiającej uzyskanie maksymalnych prędkości wylotowych pocisku możliwych do uzyskania w danym urządzeniu.

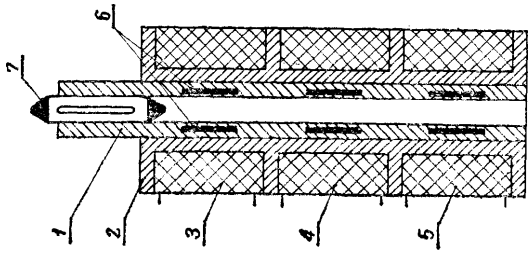

Wyrzutnia zawiera rurę (1) wykonaną z tworzywa izolacyjnego o niskim współczynniku tarcia, korzystnie z teflonu, na której umieszczony jest korpus (2) z trzema cewkami (3, 4 i 5). Wewnątrz rury (1) w połowie długości cewki, znajdują się elektrody (6) czujników zbliżeniowych, pojemnościowych lub indukcyjnych, współpracujących z układem tyrystorowym sterującym zasilaniem cewek np. z naładowanego kondensatora. Na początku wyrzutni w rurze jest umieszczony pocisk, np. czółenko tkackie (7). (1 zastrzeżenie)

Dział E
BUDOWNICTWO; GÓRNICTWO

E02B P. 219662 16.11.1979

Politechnika Warszawska, Warszawa, Polska (Janusz Wierzbicki, Bolesław Jacenków, Andrzej Balcerzak, Witold Giżyński, Marek Gnatowski, Andrzej Piętek, Grzegorz Piasecki, Roman Mantyka, Henryk Nocoń).

Sposób wykonywania budowli i ubezpieczeń w robotach regulacyjnych

Wynalazek rozwiązuje zagadnienie opracowania sposobu który umożliwi wznoszenie budowli i ubezpieczeń nawet przy zwiększonym stanie wód.

Sposób według wynalazku polega na tym, że do gruntu ułożonego w sposób naturalny lub sztuczny w korycie rzeki wprowadza się grawitacyjnie lub pod ciśnieniem wodny roztwór żywicy chemoutwardzalnej i utwardzacza o niskiej lepkości, stanowiący injekt stabilizujący, w miejscach określonych poprzez żądany kształt konstrukcji, przy czym jako injekt stabilizujący stosuje się wodny roztwór żywicy mocznikowoformaldehydowej wraz z mocznikiem i chlorkiem amonowym. (2 zastrzeżenia)

E02D **P. 225740** T 17.07.1980

Instytut Kształtowania Środowiska, Warszawa, Polska (Jerzy Górewicz).

Sposób fundamentowania budynków niskich

Wynalazek rozwiązuje zagadnienie zmniejszenia materiałochłonności oraz skrócenia czasu wykonania robót.

Sposób według wynalazku polega na tym, że wykonuje się płytkie odwierty o średnicy 10—15 cm, betonuje się je, tworząc po utwardzeniu paliki (6), w które wtyka się odcinki pręta (2) zbrojeniowego o długości około 30 cm na głębokość 15—20 cm, na których wykonuje się ławy żelbetowe (7) ze zbrojeniem (8) powiązanym z prętami (2), po czym wykonuje się od strony zewnętrznej budynku odbój ograniczony drenem (1) z tłucznia, utworzony z kolejno kładzionych warstw piasku (5) o grubości 5 cm, styropianowych płyt (3) oraz płyt chodnikowych (4) na podsypce z piasku, natomiast wewnątrz obrysu budynku układa się podsypkę (14) z kruszywa, na niej podsypuje się warstwę piasku (9), na której wykonuje się gładź cementową (10) na niej oraz na ławie żelbetowej (7) układa się izolację przeciwwilgotnościową (11), następnie zaś termoizolację (12) i wykładzinę podłogową (13). (1 zastrzeżenie)

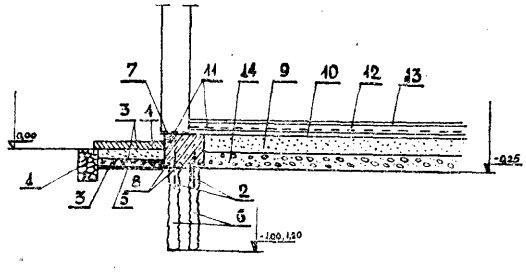

Fig. 2

E04B **P. 219482** 07.11.1979

Kombinat Budowlano-Remontowy Handlu i Usług „BUDREM", Łódź, Polska (Jerzy Hoch, Marek Łucarz, Euzebiusz Korabiewski, Andrzej Bujak, Janusz Stańczak).

Segmentowy strop podwieszany

Przedmiotem wynalazku jest segmentowy strop podwieszany stosowany w budownictwie, jako wykończenie suftów w pomieszczeniach użyteczności publicznej.

Wynalazek rozwiązuje zagadnienie umożliwienia wykonania wszystkich elementów stropu z tworzyw sztucznych oraz ułatwienia dostępu do urządzeń znajdujących się nad stropem.

Strop według wynalazku charakteryzuje się tym, że składa się z połączonych ze sobą tworzącymi, elementów rurowych (1) opasanych opaską **(2),** która ma odpowiednio ukształtowane naroża, umożliwiające zawieszenie segmentów na specjalnych wieszakach kotwicowych (3), przy czym na jednym wieszaku kotwicowym (3) zawieszone są naroża co najmniej czterech segmentów, zaś pojedyncze segmenty przylegają do siebie opaskami (2). (1 zastrzeżenie)

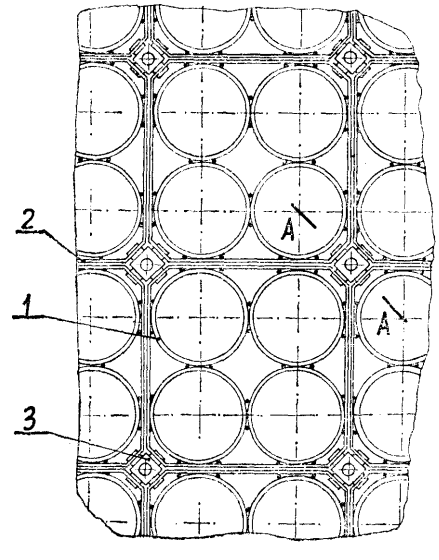

Fig. 1

E04B P. 226050 T 02.08.1980
E04G

Politechnika Szczecińska, Szczecin, Polska (Mieczysław Janowski).

Sposób wznoszenia budynków o rzucie kołowym lub wielobocznym i przekroju spiralnym w technologii betonu wylewanego

Wynalazek rozwiązuje zagadnienie zmniejszenia ciężaru ustroju nośnego oraz zwiększenie jego wytrzymałości.

Sposób wznoszenia budynków o rzucie kołowym lub wielobocznym i przekroju spiralnym w technologii betonu wylewnego przy użyciu rusztowań szalunkowych, korzystnie tunelowych lub półtunelowych i ślizgów polega według wynalazku na tym, że po wylaniu segmentu stropowego (4) rusztowanie szalunkowe (1) zostaje obrócone co najmniej o kąt 180° przy pomocy obrotnicy szalunku (8) i podniesione lub tylko obrócone wokół prowadnicy (3) ślizgu (2) wykonującego założone odcinki ścian nośnych (5) lub słupów konstrukcyjnych (6) stanowiących podporę do położenia pozwalającego na wylanie następnego segmentu stropowego (4) łącznie z podporą (5) lub (8) przez co uzyskuje się monolityczny spiralnie wokół osi budynku podnoszący się układ segmentów stropowych (4). (1 zastrzeżenie)

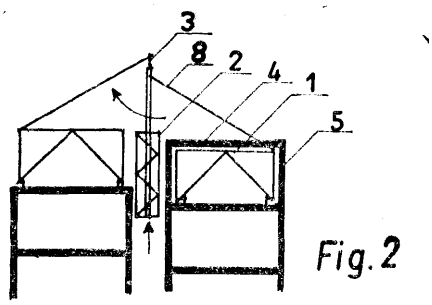

Fig. 2

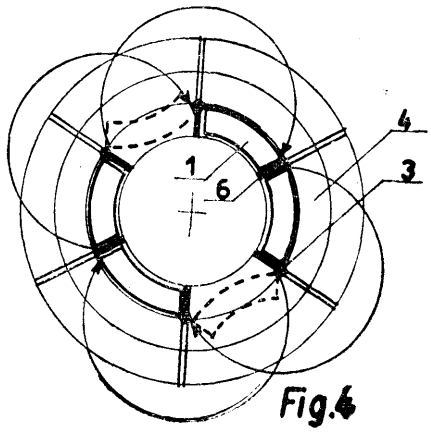

Fig. 4

E05D P. 219879 26.11.1979

Centralny Ośrodek Badawczo-Rozwojowy Przemysłu Elementów Wyposażenia Budownictwa „Metalplast", Poznań, Polska (Krzysztof Kodym, Zenon Zaborczy, Stanisław Baraniak).

Zawias czepowy dwuskrzydelkowy do okien zespolonych, zwłaszcza przechylnych

Wynalazek rozwiązuje zagadnienie opracowania zawiasu o takiej konstrukcji, która by zapewniła centrowanie obu ram skrzydła okiennego oraz obrót skrzydła o 180° wokół osi poziomej.

Zawias według wynalazku ma ustalający kołek (11) o stożkowym końcu, zamocowany w czopowym skrzydełku (4) oraz fasolkowy, przelotowy otwór (9) wykonany w łożyskowym skrzydełku (1). Po zespoleniu ram (3 i 6) skrzydła okiennego, kołek (11) wchodzi w otwór (9). (1 zastrzeżenie)

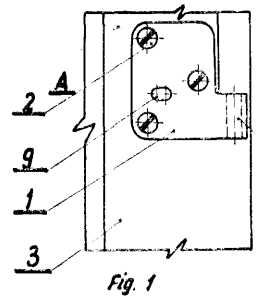

Fig. 1

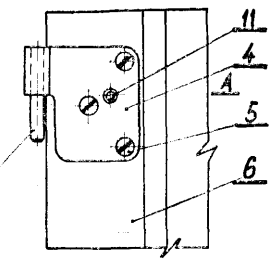

Fig. 2

E21B P. 219627 13.11.1979

Przedsiębiorstwo Poszukiwań Nafty i Gazu, Zielona Góra, Polska (Tadeusz Iwanowski, Jan Marszałek).

Łącznik do montażu i demontażu urządzeń uzbrojenia wylotu otworu wiertniczego, zwłaszcza do montażu i demontażu głowicy przeciwwybuchowej

Przedmiotem wynalazku jest łącznik do montażu i demontażu głowicy przeciwwybuchowej względnie innych urządzeń uzbrojenia wylotu otworu wiertniczego.

Wynalazek rozwiązuje zagadnienie opracowania łącznika umożliwiającego bezpieczne i sprawne montowanie i demontowanie głowic przeciwwybuchowych oraz znaczne skrócenie czasu wykonywania tych prac.

Łącznik składa się z uchwytu (1) służącego do zapięcia na nim elewatora rur płuczkowych lub rur okładzinowych i połączonego z nim najkorzystniej nierozłącznie kołnierza (2) dostosowanego do połączenia kołnierzowego głowicy przeciwwybuchowej. (1 zastrzeżenie)

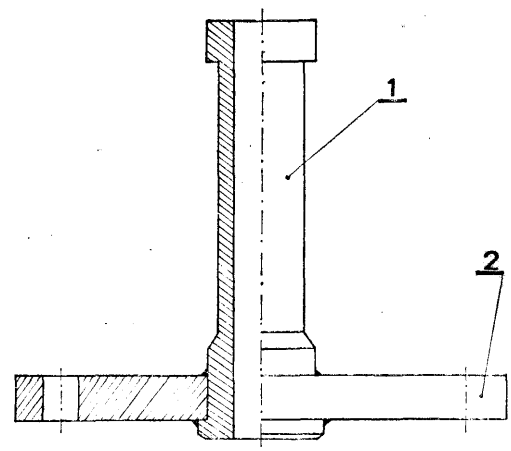

E21B P. 219682 15.11.1979

Przedsiębiorstwo Poszukiwań Nafty i Gazu, Zielona Góra, Polska (Jan Marszałek, Tadeusz Anioł, Bogdan Koniowski).

Korek do kontroli i odpuszczania ciśnienia płynu spod zaworu bezpieczeństwa stosowanego między głowicą płuczkową a graniatką

Przedmiotem wynalazku jest korek do kontroli i odpuszczania ciśnienia płynu spod zaworu bezpie-

czeństwa stosowanego między głowicą płuczkową a graniatką, mający zastosowanie szczególnie w wierceniach naftowych.

Wynalazek rozwiązuje zagadnienie opracowania korka, który umożliwi określenie wielkości ciśnienia płynu w sposób ciągły, umożliwi pobranie próbki płynu i daje możliwości obniżenia panującego ciśnienia przez odpuszczenie płynu.

Korek według wynalazku charakteryzuje się tym, że zawiera trzon (2) zakończony stożkiem ściętym (3) uszczelniającym kanał między wnętrzem korpusu (1) a częścią zewnętrzną zaworu i mający poprzeczny kanał przepływowy (4) z łączącym się z nim kanałem podłużnym (5) zakończonym gwintem manometrycznym (6) tulei kołnierzowej (7) uszczelnionej pierścieniem (8) oraz uszczelnienie gumowe (9) dociskane tuleją (10). Korek (K) jest umieszczony w gnieździe korpusu (1) zaworu zwrotnego znajdującego się między wrzecionem (11) głowicy płuczkowej a graniatką (12) w ten sposób, że kula (13) zaworu w położeniu zamkniętym znajduje się powyżej korka (K). (1 zastrzeżenie)

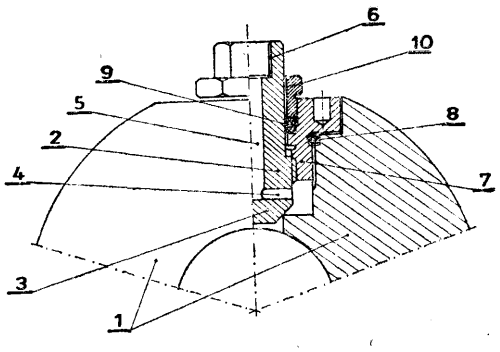

fig. 1

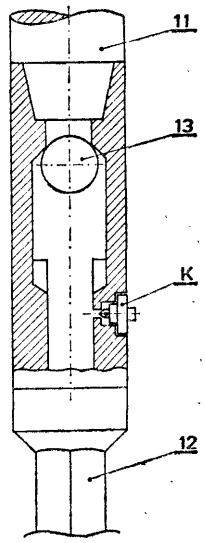

fig. 2

E21B **P. 228484** T **15.12.1980**

Ośrodek Badawczo-Rozwojowy Przemysłu Siarkowego „Siarkopol", Tarnobrzeg, Polska (Roman Krajewski, Bronisław Małek, Kryspian Niziałek, Andrzej Rzegocki, Aleksander Stępniowski, Aleksander Targasz, Józef Warzybok).

Sposób intensywnej eksploatacji złóż siarki

Przedmiotem wynalazku jest sposób intensywnej eksploatacji złóż siarki metodą podziemnego wytapiania.

Wynalazek rozwiązuje zagadnienie opracowania sposobu umożliwiającego uzyskanie maksymalnego w danych warunkach złożowych wykorzystania zasobów siarki.

Sposób według wynalazku polega na tym, że złoże (4) eksploatuje się cyklicznie kolejno po sobie następującymi interwałami zasobnościowo-eksploatacyjnymi (8, 9, 10) poczynając od stropu złoża (3). Interwały zasobnościowo-eksploatacyjne (8, 9, 10) ustala się na podstawie zależności między miąższością nadkładu (1) a dopuszczalną wielkością wydobycia, przy której nie nastąpi deformacja nadkładu (1) umożliwiająca przebicie gorących wód złożowych na powierzchnię (3). (7 zastrzeżeń)

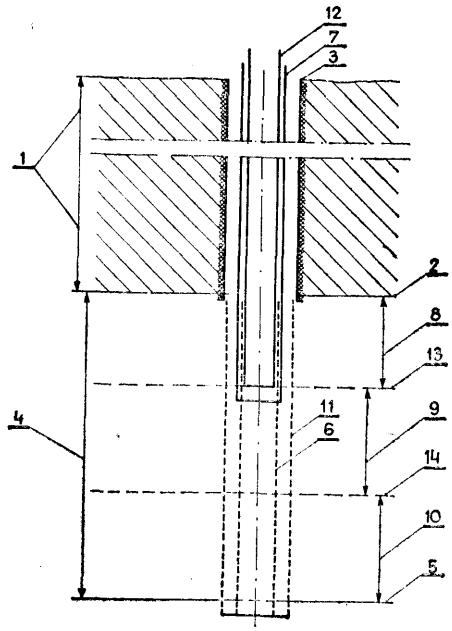

E21C **P. 219524** **08.11.1979**

Centrum Konstrukcyjno-Technologiczne Maszyn Górniczych „KOMAG", Gliwice, Polska (Stanisław Walkiewicz, Klemens Pilarski, Wincenty Rudnicki, Joanna Kuźmik).

Przegub zębatki
bezcięgnowego **mechanizmu posuwu**
zwłaszcza do napędu maszyn górniczych

Przedmiotem wynalazku jest przegub zębatki bezcięgnowego mechanizmu posuwu zwłaszcza do napędu maszyn górniczych takich jak maszyny urabiające i ładujące.

Wynalazek rozwiązuje zagadnienie zmniejszenia wrażliwości przegubu na korozję i zanieczyszczenia oraz wyeliminowania przenoszenia przez przegub sił dynamicznych z przesuwającej się maszyny górniczej na rurociąg przenośnika.

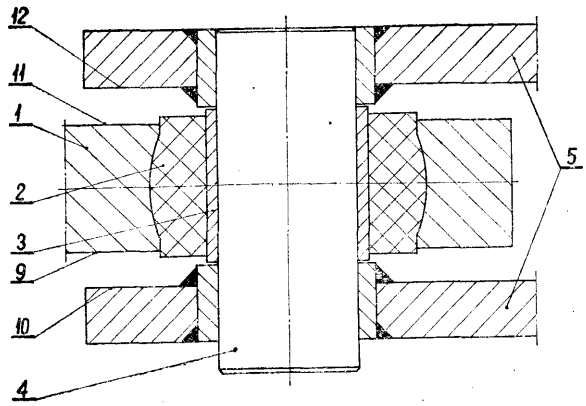

Fig.2

Przegub według wynalazku zawiera pośredni element dźwigniowy (1), mający na swym końcu gniazdo, w którym osadzona jest współosiowo od strony sworznia (4) metalowa tuleja (3) oraz elastyczna tuleja (2). Prześwit pomiędzy powierzchniami czołowymi (9, 11) pośredniego elementu dźwigniowego (1) oraz powierzchniami czołowymi (10 i 12) ucha (5) segmentu zębatki jest taki, iż kąt wychylenia i skrętu pośredniego elementu dźwigniowego (1) względem sworznia (4) jest ograniczony. (2 zastrzeżenia)

E21D **P. 219585** 12.11.1979

Zgłoszenie dodatkowe do zgłoszenia nr P. 218858

Centrum Konstrukcyjno-Technologiczne Maszyn Górniczych „KOMAG", Gliwice, Polska (Eugeniusz Drobczyński, Wincenty Pretor).

Urządzenie do korekcji sekcji i stojaków obudowy górniczej

Wynalazek rozwiązuje zagadnienie opracowania konstrukcji urządzenia umożliwiającego ustawianie stojaków hydraulicznych prostopadle do stropnicy i do spągu wyrobiska w pokładach nachylonych.

Urządzenie do korekcji sekcji i stojaków obudowy górniczej typu wiszącego dla pokładów nachylonych ma sztywny wspornik (2) mocowany jednym swym bokiem do stropnicy (1) za pomocą co najmniej jednego elementu sprężystego a pozostałe boki wspornika (2) rozciągają się wzdłuż stojaka hydraulicznego (4). Boki wspornika (2) zaś mocowane są z obejmą (5) opasującą stojak hydrauliczny (4) elementem złącznym. Poniżej stropnicy (1) w osi poprzecznej zestawu jest mocowany do belek (9) siłownik korekcyjny (8). (1 zastrzeżenie)

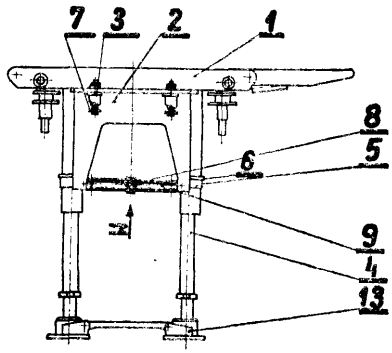

fig.1

E21D P. 228021 02.08.1980

Kombinat Górniczo-Hutniczy Miedzi, Zakłady Badawcze i Projektowe Miedzi „Cuprum", Wrocław, Polska (Jerzy Kowalski, Zbigniew Kulik, Tadeusz Włodarczyk).

Podszybie **materiałowo-zjazdowego** szybu **górniczego**

Wynalazek rozwiązuje zagadnienie budowy podszybia materiałowo-zjazdowego szybu, umożliwiającego bezkolizyjny transport szynowy i oponowy.

Podszybie według wynalazku ma wybudowane w jego obszarze transportowe wyrobiska korytarzowe, z których co najmniej dwa wyrobiska, każde z nawierzchnią dla różnego środka transportu, mają wzajemne połączenia co najmniej kilkoma przeładunkowymi komorami (4), każda z nawierzchnią dla obu środków transportu, przy czym główny przekop (3) podszybia z transportem szynowym, usytuowany w znany sposób w osi szybu (1), tworzy, najkorzystniej co najmniej na części obrzeża podszybia, pętlę zewnętrzną względem wyrobiska korytarzowego (2) z transportem oponowym, tworzącego usytuowaną całkowicie w obszarze podszybia, pętlę wewnętrzną.

Podszybie wewnątrz pętli wyrobiska korytarzowego (2) z transportem oponowym ma usytuowane usługowo-magazynowe komory (14), natomiast główny przekop (3) podszybia ma wyrobisko objazdowe wozów szynowych (6) usytuowane na zewnątrz wyrobiska korytarzowego (2) z transportem oponowym. (3 zastrzeżenia)

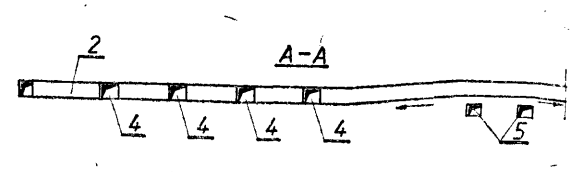

F01D P. 225809 T 21.07.1980

Zgłoszenie dodatkowe do patentu nr 90863

Politechnika Łódzka, Łódź, Polska (Jerzy Porochnicki, Jerzy Prywer).

Wieniec wirujący dośrodkowego stopnia wlotowego turbiny przeznaczony szczególnie dla turbin parowych dużej mocy

Wynalazek rozwiązuje zagadnienie opracowania konstrukcji takiego wirnika, który pozwoli zmniejszyć strefę oderwań czynnika w obszarze obrzeża i poprawę sprawności wieńca wirującego dośrodkowego stopnia wlotowego.

Wieniec według wynalazku złożony z osadzonego na obrzeżu koła lub bębna wirnikowego rzędu łopatek promieniowych oraz jednego lub dwóch rzędów łopatek osiowych (2), przy czym liczba łopatek osiowych (2) w rzędzie lub każdym z obu rzędów jest równa liczbie łopatek promieniowych, charakteryzuje się tym, że przed łopatkami osiowymi (2) w odcinkach bandaża (3) jest usytuowany obwodowy kanał (4), który połączony jest otworami (5) z przestrzenią za wieńcem osiowym stopnia dośrodkowego. (1 zastrzeżenie)

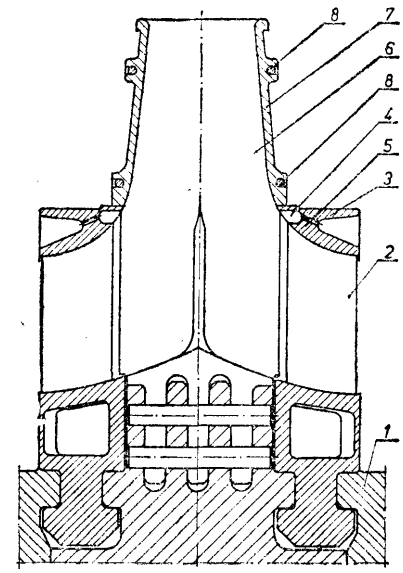

Dział F

MECHANIKA; OŚWIETLENIE; OGRZEWANIE; UZBROJENIE; TECHNIKA MINERSKA

F01N **P. 219566** 12.11.1979

Zakłady Zmechanizowanego Sprzętu Domowego „Predom-Eda", Poniatowa, Polska (Roman Łaszczewski, Ryszard Czarnecki).

Tłumik dźwięku

Wynalazek rozwiązuje zagadnienie umożliwienia skutecznego wyciszania strumienia powietrza wypływającego z urządzeń pneumatycznych.

Tłumik składa się z korpusu (1), wkładu wyciszającego (2) o kształcie garnkowym, którego dno (14) i ścianka boczna (16) są powierzchniami wyciszającymi.

Tłumik jest zamknięty pokrywą (3) połączoną z pozostałymi elementami przy pomocy nakrętki (8).

Ponadto tłumik ma śrubę regulacyjną (9), której zakończenie znajduje się w otworze wlotowym (10) strumienia powietrza i służy do regulacji jego przepływu. (2 zastrzeżenia)

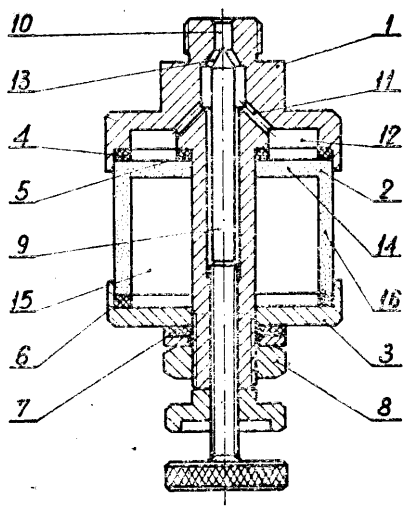

F01N **P. 219634** 15.11.1979

Zakład Wytwórczy Maszyn i Urządzeń Przemysłu Spożywczego „Spomasz", Żary, Polska (Bogdan Maliszewski).

Tłumik dźwięku

Wynalazek rozwiązuje zagadnienie zwiększenia skuteczności wyciszania hałasu, powstającego przy wylocie sprężonego powietrza podczas pracy urządzeń pneumatycznych

Tłumik zawiera korpus (1), usytuowaną współosiowo w tym korpusie obudowę (2) i nawiniętą na niej powłokę tłumiącą (3). Powłoka tłumiąca składa się z kilku warstw materiału (7, 8), a poszczególne jej zwoje oddzielone są od siebie paskami dystansowymi (9).

W korpusie wykonany jest osiowy otwór (10) i w osi prostopadłej do niego przynajmniej jeden otwór (6), a w obudowie korpusu również przynajmniej jeden otwór (5) w osi prostopadłej do osi korpusu i usytuowanej pod takim kątem względem osi otworów (6), że powierzchnie otworów (5) i (6) nie pokrywają się ze sobą. (7 zastrzeżeń)

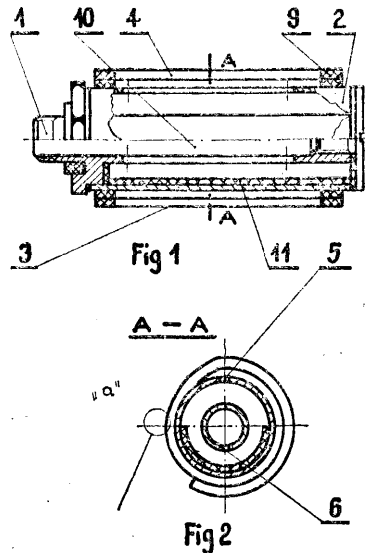

F01N **P. 219875** 26.11.1979
F16F

Biuro Studiów i Projektów Energetycznych „ENERGOPROJEKT", Gliwice, Polska (Leszek Dabulewicz).

Podkrytyczny kaskadowy rozprężacz wydmuchów par lub gazów z urządzeń przemysłowych

Wynalazek rozwiązuje zagadnienie opracowania takiej konstrukcji rozprężacza aby mógł być wykonany w prostych warsztatach oraz zapewniał maksymalne obniżenie poziomu hałasu emitowanego przez rurociągi wydmuchowe w hali obiektu bez potrzeby umieszczania zaworu dławiącego przy tłumiku lub izolacji akustycznej rurociągu za tymi zaworami.

Rozprężacz według wynalazku charakteryzuje się tym, że utworzony jest z nieperferowanych odcinków rur, których średnice są tak dobrane, aby kolejne przekroje przepływowe powiększały się w zbliżonej proporcji, w stosunku nie wyższym od odwrotności współczynnika przepływu krytycznego danego czynnika i aby kierunek przepływającej strugi był przy tym zmieniony na przeciwny. (1 zastrzeżenie)

F01N **P. 219980** 29.11.1979

Biuro Studiów i Projektów Energetycznych „ENERGOPROJEKT", Gliwice, Polska (Leszek Dabulewicz).

Nadkrytyczny rozprężacz wydmuchów par lub gazów z urządzeń przemysłowych

Wynalazek rozwiązuje zagadnienie opracowania konstrukcji takiego rozprężacza, który mógłby być wykonany w przeciętnym warsztacie, miał łatwy montaż oraz zapewnił taką prędkość przepływu czynnika gazowego aby nie powstawał nadmierny hałas.

Rozprężacz według wynalazku charakteryzuje się tym, że utworzony jest z odcinków nieperforowanych rurociągów, o tak dobranych średnicach aby w pierwszym odcinku znajdującym się za wlotem czynnika gazowego następował całkowity spadek ciśnienia, a w drugim usytuowanym koncentrycznie w stosunku do pierwszego następowało zmniejszenie prędkości do nie wytwarzających już nadmiernego hałasu. (1 zastrzeżenie)

F01N **P. 220072** 30.11.1979

Politechnika Poznańska, Poznań, Polska (Czesław Cempel, Franciszek Sordyl).

Sposób tłumienia nieustalonego przepływu czynnika roboczego maszyn **przepływowych**

Wynalazek rozwiązuje zagadnienie obniżenia stopnia hałasu wypływu czynnika roboczego poprzez tłumienie pulsacji ciśnienia tego czynnika na wlocie i wylocie oraz w instalacjach zewnętrznych maszyn przepływowych.

Sposób tłumienia nieustalonego przepływu czynnika roboczego maszyn przepływowych polega na tym, że czynnik roboczy formuje się w strugę o charakterystycznym wymiarze poprzecznym określonym średnim wydatkiem masowym **(Qśr),** częstotliwością pulsacji ciśnienia (f) i średnią gęstością **(Qśr),** a następnie wprowadza w ruch śrubowy, w czasie którego zmienna energia kinetyczna pulsacji ciśnienia na początku zostaje uśredniona poprzez indukcyjne oddziaływanie kolejnych następujących po sobie siednich zwojów strugi, jako oddziaływanie pola fali masowej niesionej przez tę strugę w warunkach ruchu śrubowego określanego średnicą zwoju (D), skokiem równym charakterystycznemu wymiarowi poprzecznemu strugi **(d)** i ilością zwojów **(n),** przy czym musi być spełniony warunek, że długość strugi czynnika roboczego poddanego tłumieniu pulsacji ciśnienia w czasie ruchu śrubowego jest nie mniejsza od stosunku średniej wartości wydatku masowego **(Qśr)** do iloczynu wartości częstotliwości pulsacji (f) powierzchni przekroju strugi (S) i średniej gęstości czynnika w strudze **(δśr).** (1 zastrzeżenie)

F02B **P. 225949 T** 28.07.1980

Politechnika Lubelska, Lublin, Polska (Stanisław Romanowski).

Układ zabezpieczający i kontrolny da silników spalinowych pojazdów mechanicznych najkorzystniej z cylindrami z osobnymi cewkami zapłonowymi

Wynalazek rozwiązuje zagadnienie opracowania takiego układu, który zabezpieczałby silnik przed uruchomieniem przez osoby niepowołane oraz umożliwiał sprawdzenie prawidłowej pracy poszczególnych cylindrów silnika.

Istotą wynalazku jest to, że w dowolnym miejscu samochodu są zamontowane wyłączniki **(W_I** i **W_{II}),** których jedne zaciski są podłączone do masy pojazdu a drugie zaciski podłączone są do dowolnego miejsca przewodów pomiędzy zaciskami cewek zapłonowych **(C_I** i **C_{II})** a zaciskami przerywaczy **(P_I** i **P_{II}).** (1 zastrzeżenie)

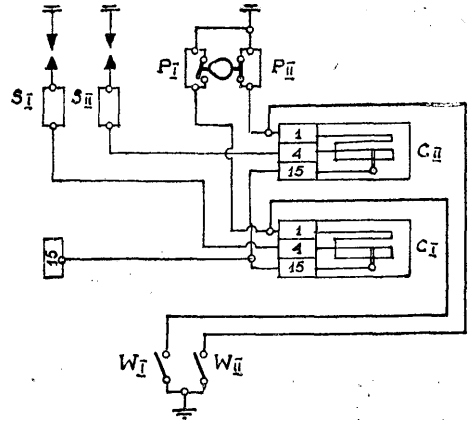

F02M **P. 220081** **30.11.1979**

Politechnika Śląska im. Wincentego Pstrowskiego Gliwice, Polska (Henryk Król).

Sposób wytwarzania mieszanki paliwowo-powietrznej zwłaszcza w silnikach z zapłonem iskrowym

Wynalazek rozwiązuje zagadnienie opracowania takiego sposobu, który pozwoliłby na wytworzenie jednorodnej mieszanki o założonych średnicach kropli unieżależnienie składu mieszanki od geometrii gardzieli oraz podciśnienia w gardzieli.

Sposób wytwarzania mieszanki paliwowo-powietrznej zwłaszcza w silnikach z zapłonem iskrowym, polega na tym, że rozpylanie paliwa odbywa się w rozpylaczu ultradźwiękowym w efekcie drgań ultradźwiękowych. (2 zastrzeżenia)

F02M **P. 220082** **30.11.1979**

Politechnika Śląska im. Wincentego Pstrowskiego Gliwice, Polska (Henryk Król).

Gaźnik silników z zapłonem iskrowym

Wynalazek rozwiązuje zagadnienie opracowania takiego gaźnika, który zapewniłby wytworzenie mieszanki o optymalnym składzie niezależnie od warunków podciśnienia w gaźniku, przy czym krople aerozolu paliwowo-powietrznego powinny charakteryzować się większą jednorodnością wielkości, średnio kilkakrotnie większą w całym zakresie wydajności, od innych rozwiązań.

Gaźnik silników spalinowych z zapłonem iskrowym zawierającym analizator, przepustnice liniowy silnikiem krokowym przy czym między komorą paże jako przepustnicę ma przepustnicę diafragmalną (21) **a** jako rozpylacz ma rozpylacz ultradźwiękowy (4), oraz że ma dozownik (5), składający się z dyszy (10) przymykanej iglicą (9), połączony z liniowym silnikiem krokowym przy czym między komorą paliwową (20) umieszczone jest uszczelnienie gumowe (11) (2 zastrzeżenia)

Fig. 1

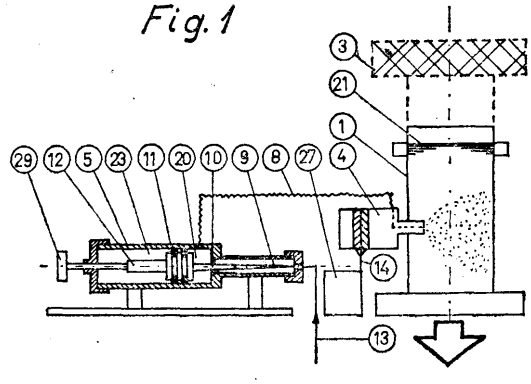

F03C **F04B** **P. 220111** 01.12.1979

Fabryka Maszyn Budowlanych „Bumar-Hydroma" Szczecin, Polska (Władysław Doliński).

Wielotłokowy osiowy silnik hydrauliczny

Wynalazek dotyczy wysokociśnieniowego osiowego wielotłokowego silnika hydraulicznego z wychylnym wirnikiem i z przegubowym połączeniem tłoczyska z tłokiem, w którym tłok spełnia funkcję kuli przegubu, który to silnik w określonych warunkach może być również stosowany jako pompa.

Wynalazek rozwiązuje zagadnienie opracowania konstrukcji silnika z przegubowym połączeniem tłoczyska z tłokiem, charakteryzującego się nieznacz-

nym jednostkowym naciskiem powierzchni przegubu oraz ograniczonym do minimum ujemnym wpływem wyprzedzenia kątowego wału napędowego względem wirnika.

Silnik według wynalazku charakteryzuje się tym, że mechanizm zabierania ma tuleję pośrednią (14), w której są osadzone wychylnie, na kołkach (16), pierścienie wychylne (17 i 18). Pierścień wychylny (17) jest połączony wychylnie, w osi punktów (N), z zabierakiem (20), który jest sprzężony sztywno z wałem napędowym (2). Pierścień wychylny (18) jest połączony wychylnie, w osi punktów (W), z zabierakiem (26), który jest sprzężony z wirnikiem (1) za pomocą kołków (27).

Zabierak (26) jest środkowany w osi wirnika (1) za pomocą prowadnicy (28), z możliwością kompensacji wzdłużnych odchyłek wymiarowych ułożyskowania wirnika. (7 zastrzeżeń)

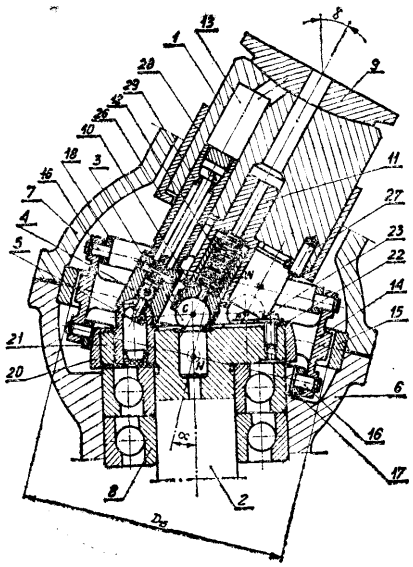

Fig. 1

F04B **P. 219147** **23.10.1979**

Uniwersytet Warszawski, Warszawa, Polska (Zbigniew Koczorowski, Zbigniew Figaszewski, Jan Kotowski).

Pompka membranowa

Przedmiotem wynalazku jest pompka membranowa, przeznaczona do transportu niewielkich ilości materiałów, zwłaszcza cieczy lub gazów.

Pompka składa się z korpusu (1), zamykanego na przemian zaworami wlotowym (3) i wylotowym (5), we wnętrznu którego to korpusu (1) umieszczona jest membrana (10). Membrana (10) umieszczona jest w/lub na kapilarze (6) znanego oscylatora elektrokapilarnego. Źródłem ruchu membrany (10) jest napięcie prądu przemiennego przyłożone do kontaktów (11) elektrycznych, wyprowadzonych na zewnątrz kapilary (8). (2 zastrzeżenia)

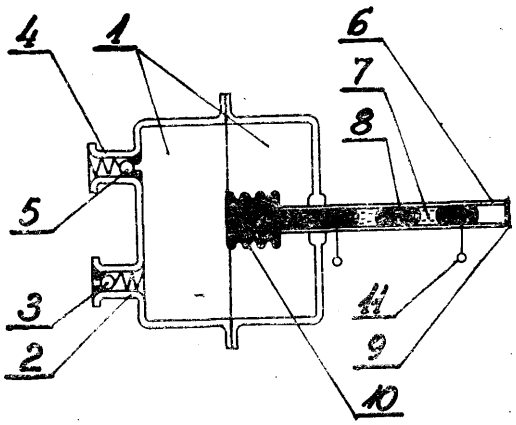

F04B **P. 219853** 22.11.1979

Zakłady Urządzeń Okrętowych „Hydroster", Gdańsk, Polska (Aleksander Nienartowicz, Kazimierz Śwircz).

Pompa tłokowa promieniowa

Zagadnieniem podlegającym rozwiązaniu jest opracowanie pompy tłokowej promieniowej z takim rozdzielaczem czopowym osadzonym z luzem w cylindrycznym otworze wirującego cylindrowego bębna, który zapewni pracę pompy bez zatarć przy dobrej sprawności objętościowej i wymaganym ciśnieniu pracy.

W korpusie (1) pompy osadzony jest na łożyskach (2) cylindrowy bęben (3) z roboczymi cylindrami (4), w których są tłoki. W korpusie (1) osadzony jest na stałe czopowy rozdzielacz (6) z łbem (7), a jego czop (8) współpracuje z luzem z cylindrycznym otworem (S) cylindrowego bębna (3). Czop (8) rozdzielacza (6) w środkowej części między oknami (10) głównymi i (11) odciążającymi ma średnicę większą od największego poprzecznego wymiaru czoła (12) czopa (8) cd strony łba (7) rozdzielacza (6) i większą lub równą od największego poprzecznego wymiaru czoła (13) swobodnego końca czopa (8) rozdzielacza (6). (1 zastrzeżenie)

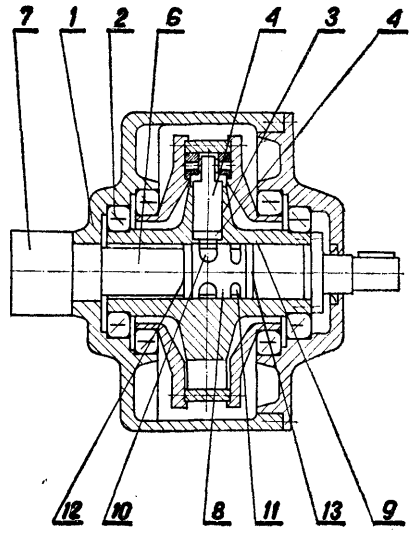

Fig. 1

F04D **P. 219685** 16.11.1979

Politechnika Śląska im. Wincentego Pstrowskiego, Gliwice, Polska (Jerzy Rokita).

Pompa krętna do cieczy z ciałami stałymi o właściwościach ścierających

Wynalazek rozwiązuje zagadnienie opracowania takiej konstrukcji pompy, która zapewnia długą i bezawaryjną pracę pompy przy stabilnych w czasie parametrach jej pracy.

Pompa według wynalazku charakteryzuje się tym, że na powierzchni przedniej tarczy wirnika (2) ukształtowane są łopatki (3) najkorzystniej w formie radialnych żeber w liczbie od 6 do 10, przy czym pomiędzy ścianką lub pokrywą ssawną kadłuba (1)

i płaszczyzną czołową łopatek (3) utworzona została swobodna przestrzeń przepływowa (4) o szerokości najkorzystniej od 1,5 do 3 razy większej od wysokości łopatek. (1 zastrzeżenie)

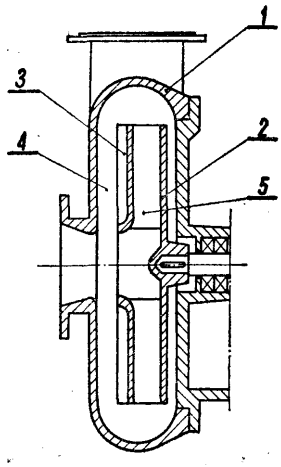

Fig. 1

F04D **P. 225953** T 29.07.1980

Zabrzańska Fabryka Maszyn Górniczych „POWEN", Zabrze, Polska (Andrzej Wróblewski, Stanisław Morzyński, Ryszard Przybylski, Roman Pawlik).

Wirnik osiowego **wentylatora lutniowego**

Wynalazek rozwiązuje zagadnienie opracowania rozłączalnej konstrukcji wirnika, który pozwoli na uzyskanie wysokich parametrów technicznych, głównie sprawności, zmniejszenia pracochłonności wykonania oraz pozwoli na stosowanie łopatek z tworzyw sztucznych.

Wirnik wentylatora charakteryzuje się tym, że wierzchołki łopatek (2) mają z obu stron odsadzenia (4), w których centrowany jest dwusegmentowy bandaż (5) i (6). Segment (5) stanowi obsadę łopatek (7), a segment (6) spełnia rolę docisku. Segmenty (5) i (6) są połączone że sobą na obwodzie śrubami (8). (2 zastrzeżenia)

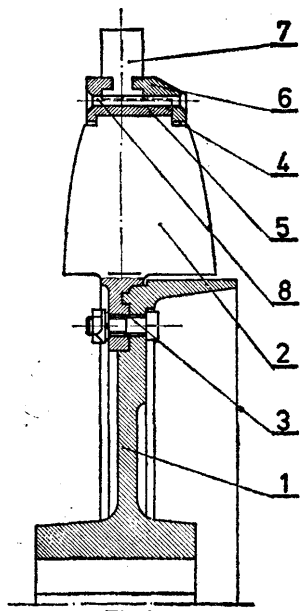

Fig.1

F15B **P. 225771** 19.07.1980

Pierwszeństwo:
21.07.1979 — Republika Federalna Niemiec (nr P 2929616.0)

Eugen Rapp, Berg, Paul Haug, Aichwald, Republika Federalna Niemiec (Eugen Rapp).

Zespół **hydrauliczno-pneumatyczny** napędu z **przekładnikiem** ciśnienia

Przedmiotem wynalazku jest zespół hydrauliczno-pneumatyczny napędu z przekładnikiem ciśnienia, realizujący suw szybki i suw siłowy, zwłaszcza do napędu tłoczników.

Wynalazek rozwiązuje zagadnienie opracowania zespołu napędowego o skróconej długości aby można było go zastosować w przypadkach, gdy dysponuje się niewielką ilością miejsca.

W zespole według wynalazku komora uderzeniowa (13) jest połączona z korpusem siłownika roboczego, ewentualnie z częścią korpusu (2) siłownika roboczego, za pomocą co najmniej jednego kanału (14) odgałęziającego się od kierunku osi nurnika (10). Część korpusu (2) siłownika i część korpusu (1) siłownika przekładnika są umieszczone obok siebie, a tłok roboczy (15) i nurnik (10) mają korzystnie przeciwne kierunki ruchu. (8 zastrzeżeń)

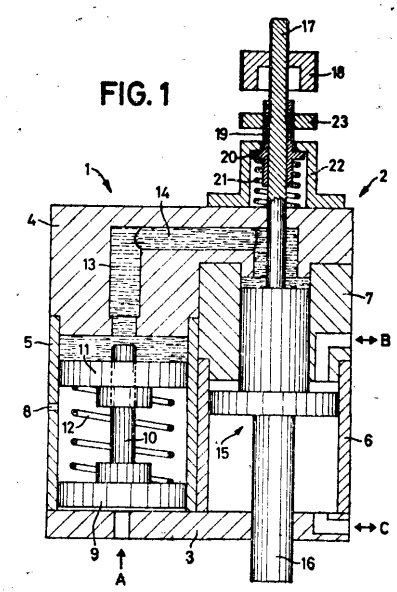

F16B **A47B** **P. 219973** 27.11.1979

Fabryki Akcesoriów Meblowych, Chełmno, Polska (Hugon Pobłocki, Jerzy Prełowski, Ryszard Soroka).

Złącze meblowe

Przedmiotem wynalazku jest dwuczęściowe złącze meblowe służące do łączenia dwóch elementów mebli pod kątem prostym.

Wynalazek rozwiązuje zagadnienie opracowania budowy złącza cechującego się dużą pewnością połączenia i trwałością.

Złącze według wynalazku ma puszkę bębnową (1) z ukośnym gwintowanym otworem, w którym umieszczony jest wkręt (5). Drugim elementem złącza jest kołek (3) mający wykształcony sztywny nosek (6), którego jedna z powierzchni równoległa jest do czołowej powierzchni wkręta (5). Wkręt (5) oddziiaływując na nosek (6) wywołuje znaczną siłę poosiową, powodującą pewne połączenie elementów meblowych (2) i (4). (1 zastrzeżenie)

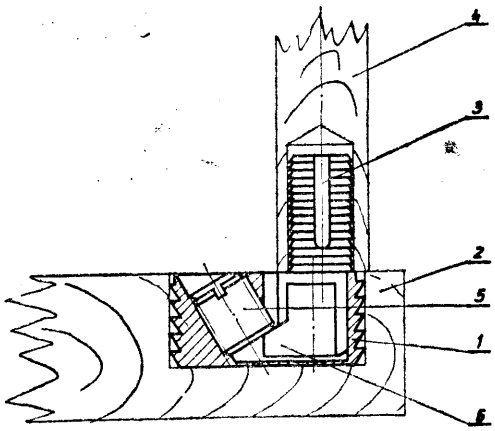

F16C P. 219760 20.11.1979
F16P

„AGROMET" Kombinat Maszyn Rolniczych w Lublinie, Fabryka Maszyn Rolniczych im. Rewolucji 1905 — Zakład Wiodący, Lublin, Polska (Jerzy Szczuka, Józef Wiśniewski).

Zespół łożyskowy
zwłaszcza osłony ochronnej wału przegubowego
do maszyn rolniczych

Wynalazek rozwiązuje zagadnienie uproszczenia konstrukcji i technologii wykonania zespołu łożyskowego.

Zespół łożyskowy według wynalazku charakteryzuje się tym, że ma oprawę (1), w której unieruchomione są dwa pierścienie (2) i (3), które mają gniazda przy czym każde gniazdo utworzone jest z części powierzchni kulistej. Gniazda pierścieni zestawionych razem tworzą pełne gniazda łożyskowe, w których znajdują się kulki (13). Do gniazd prowadzą kanały smarowe (5). (5 zastrzeżeń)

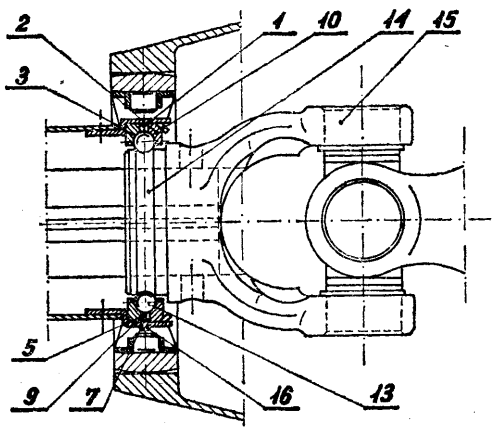

figura 1

F16D P. 219536 09.11.1979
G01M

Zakłady Budowy Maszyn i Aparatury im. St. Szadkowskiego, Kraków, Polska (Andrzej Juszkiewicz, Mieczysław Mrozowski).

Sprzęgło

Przedmiotem wynalazku jest sprzęgło przeznaczone do przenoszenia momentu obrotowego na wałach z czopami bez wpustów i stosowane szczególnie do odwirowywania oraz wyważania dynamicznego zespołów wirujących na przykład dmuchaw.

Wynalazek rozwiązuje zagadnienie opracowania konstrukcji sprzęgła, które osadzone na gładkim czopie wału, po skończonej operacji, na przykład wyważania dynamicznego zespołów wirujących będzie można usunąć nie powodując przy tym jego niszczenia i ewentualnego uszkodzenia wału.

Sprzęgło według wynalazku ma rozprężną tuleję (2) zaciskową usytuowaną suwliwie na gładkim czopie (8) wału (9), który należy zasprzęglić. Tuleja (2) jest zaciskana na czopie (8) za pomocą dokręcania śrub (5) usytuowanych w pierścieniu (3) stanowiącym kołnierz z sprzęgła. Wstępne dosunięcie rozprężnej tulei (2) zaciskowej do pierścienia (3) odbywa się za pośrednictwem tarczy (4) wyposażonej w śrubę (7), natomiast demontaż sprzęgła odbywa się za pomocą śrub (6). (1 zastrzeżenie)

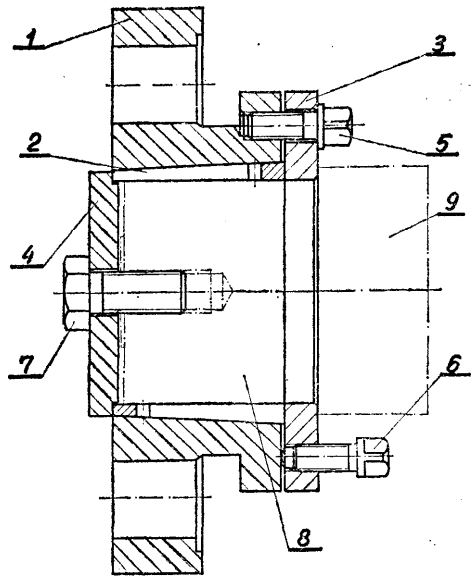

F16D P. 225212 T 24.06.1980
B60T

Zgłoszenie dodatkowe do zgłoszenia nr P. 224094

Ośrodek Badawczo-Rozwojowy Samochodów Dostawczych, Lublin, Polska (Lucjan Kalita).

Regulator luzu szczęk hamulcowych,
zwłaszcza hamulca bębnowego pojazdu

Wynalazek rozwiązuje zagadnienie opracowania regulatora cechującego się prostotą i zwartością konstrukcji.

Regulator ma osadzony na tarczy hamulcowej (11) korpus (1), w którym w nagwintowanym otworze (2) jest wkręcony nagwintowany trzpień (3) z mimośro-

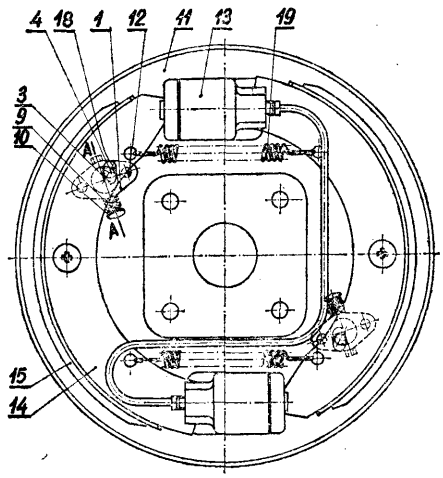

Fig.1

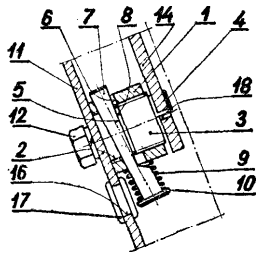

dowym czopem (4) ustalającym położenie szczęki hamulcowej (14), a pod powierzchnią czołową (5) nagwintowanego trzpienia (3) jest klin blokujący (7). Klin blokujący (7) zaopatrzony jest w sprężynę (9) przesuwającą go wzdłuż poprzecznego otworu (6) korpusu (1).

Podczas hamowania szczęka hamulcowa (14) działa na mimośrodowy czop (4) powodując obrócenie go i równocześnie przemieszczenie nagwintowanego trzpienia (3). Równocześnie pod działaniem sprężyny (9) przemieszcza się klin blokujący (7) uniemożliwiając powrót mimośrodowego czopa (4) do uprzedniego położenia. Różnica wymiarów pomiędzy szerokością otworu (18) w szczęce hamulcowej (14) i średnicą mimośrodowego czopa (4) umożliwia cofnięcie szczęki hamulcowej **(14)** o wielkość luzu.

(1 zastrzeżenie)

F16F **P. 219487** **08.11.1979**

Polskie Koleje Państwowe, Centralny Ośrodek Badań i Rozwoju Techniki Kolejnictwa, Warszawa, Polska (Józef Kędzior, Kazimierz Milczarski, Wojciech Popławski, Wiesław Wójcicki).

Amortyzator elastomerowy

Wynalazek rozwiązuje zagadnienie opracowania takiej konstrukcji amortyzatora elastomerowego, która w początkowej fazie pracy amortyzatora przejmuje łagodnie siły zewnętrzne działające na trzon o jednocześnie ułatwia powrót trzona w położenie wyjściowe po zniknięciu sił zewnętrznych.

Amortyzator elastomerowy złożony z pojemnika wypełnionego ściśliwym elastomerem i zanurzającego się w nim pod działaniem sił zewnętrznych trzona charakteryzuje się tym, że głowica (3) trzona (2) ma przelotowe otwory (4) wychodzące od powierzchni (8) głowicy (3) w kierunku komory (10) oraz ma ruchomy element (5) i ogranicznik (11) od strony komory (6), przy czym ruchomy element (5) umieszczony jest między ogranicznikiem (11) a powierzchnią (8) głowicy (3) z otworami (4), zamykając z opóźnieniem otwory **(4)** podczas zanurzania sie trzona (2) w głąb komory **(6)** i otwierając otwory (4) przy ruchu powrotnym trzona (2). (3 zastrzeżnia)

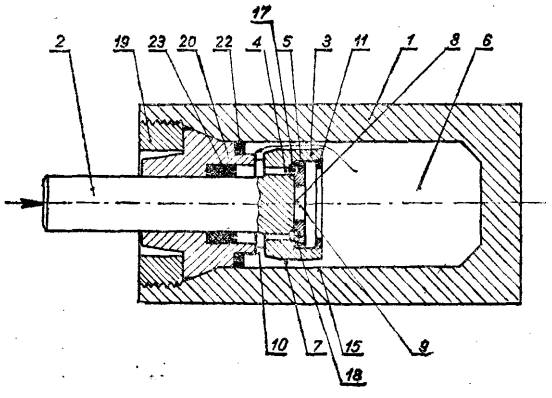

Fig. 1

F16H **P. 220050** 01.12.1979

Politechnika Warszawska, Warszawa, Polska (Jerzy Rossian, Marian Kowalski).

Rewersyjna przekładnia zębata

Przedmiotem wynalazku jest rewersyjna przekładnia zębata napędzana silnikiem skokowym, o szybkim ruchu postępowo-nawrotnym.

Wynalazek rozwiązuje zagadnienie opracowania przekładni o takiej budowie, która zapewni proporcjonalne do przełożenia całkowitego przekładni odwzorowanie ruchu silnika skokowego na osi wyjściowej przekładni z czułością większą o rząd wielkości od wartości skoku elementarnego osi wyjściowej.

Przekładnia według wynalazku charakteryzuje się tym, że ślimak (3) stopnia końcowego przekładni połączony jest z kaskadą elemenów sprężystych, którą stanowi wałek (4) sprężysty, jednym końcem osadzony obrotowo i wahliwie w jarzmie (14) i sprężyna (13) taśmowa ukształtowana łukowo, podpierająca jarzmo (14), która połączona jest z korpusem (1) poprzez element (17) regulacyjny, napinający sprężynę (13) i regulujący siłę docisku ślimaka (3) do koła (2) skośnego.

Drugi koniec wałka (4) sprężystego osadzony jest obrotowo w tulei (6) umieszczonej mimośrodowo i nastawnie w korpusie (1), ustalającej prostopadłe położenie osi (02) ślimaka (3) względem osi (01) koła (2) skośnego w pozycji zazębienia. (1 zastrzeżenie)

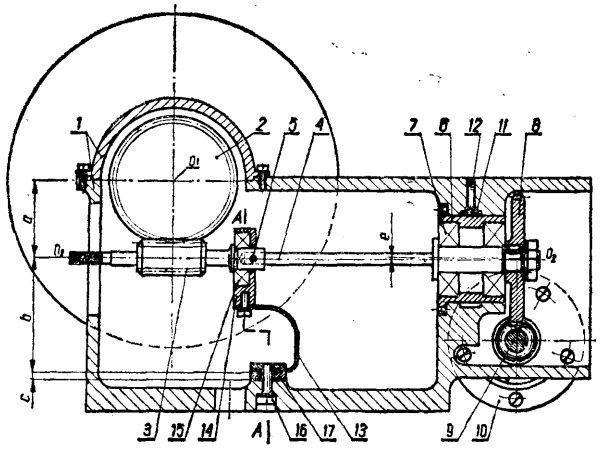

Fig.1

F16H **F01M** **P. 225885 T** 24.07.1980

Ośrodek Badawczo-Rozwojowy Maszyn Włókienniczych i Hydrauliki „Wifamatex", Łódź, Polska (Aleksander Goss, Wojciech Suczyński).

Urządzenie odpowietrzające

Przedmiotem wynalazku jest urządzenie odpowietrzające, zwłaszcza do skrzyni biegów.

Wynalazek rozwiązuje zagadnienie opracowania konstrukcji urządzenia odpowietrzającego, które skutecznie oddzielałoby drobiny oleju od powietrza i umożliwiało stałą płynną wymianę nadwyżek lub niedoborów powietrza, tak aby ciśnienie występujące wewnątrz urządzenia nie przekraczało żądanych wielkości.

Urządzenie odpowietrzające ma zaślepioną rurką (1), która w swym dolnym końcu ma otwór w bocznej ściance, a w górnym szereg otworków które są kryte ścianką filtra (2), wsuniętego na rurkę (1), przy czym poniżej otworków rurka (1) ma wciśnięty cylindryczny korpus (3) którego średnica wewnętrzna jest większa od średnicy zewnętrznej filtra (2) tak, że tworzy kanał, a rurka (1) i cylindryczny korpus (3) w swej górnej części są kryte nasadką (4) między której wewnętrzną ścianką, a ścianką zewnętrzną cylindrycznego korpusu (3) powstaje szczelina stanowiąca miejsce wlotu lub wylotu powietrza.

(2 zastrzeżenia)

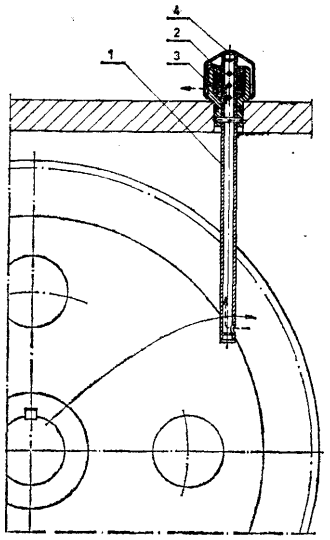

fig. 1

F16H **P. 225923** T 26.07.1980

Politechnika Białostocka, Białystok, Polska (Aleksander Hajduk, Jerzy Andrzej Nowakowski).

Urządzenie do napinania cięgna przekładni cięgnowej

Wynalazek rozwiązuje zagadnienia zabezpieczenia przed awarią przekładni cięgnowych w przypadku zerwania się cięgna.

Urządzenie ma wspornik (1) na którym obsadzone są na trzpieniu (2) dźwignie (3 i 4). Dźwignia (4), na której obsadzone jest koło napinające (10), napinana jest sprężyna (5) za pośrednictwem dźwigni (3). Dźwignie (3 i 4) napinane są między sobą sprężyną pomocniczą (11), która w przypadku utraty napięcia cięgna spowoduje wzajemny ich obrót i zadziałanie mikrowyłącznika (13) umieszczonego na dźwigni (3).

(1 zastrzeżenie)

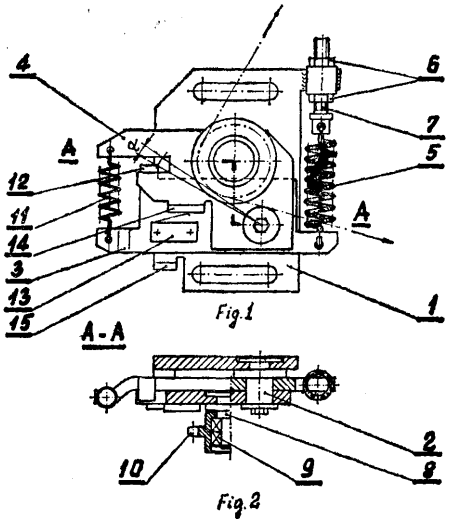

Fig. 1

Fig. 2

F16J P. 219856 22.11.1979

Kombinat Typowych Elementów Hydrauliki Siłowej „PZL-Hydral", Wrocław, Polska (Marian Rabiej).

Uszczelka

Przedmiotem wynalazku jest pierścieniowa uszczelka wargowa stosowana do uszczelnienia gniazd, w których przemieszczają się części o ruchu posuwisto-zwrotnym jak np. tłoczyska siłowników hydraulicznych lub suwaki zaworów.

Wynalazek rozwiązuje zagadnienie opracowania uszczelki cechującej się stałością wymiarową w czasie eksploatacji.

Uszczelka (1) według wynalazku zawiera w sobie zwulkanizowany pierścień metalowy (2) z wykonanymi na obwodzie wybraniami (3) wypełnionymi tworzywem, z którego wykonana jest uszczelka, zaś pierścień (2) umieszczony jest w osi symetrii kształtu uszczelki (1). (1 zastrzeżenie)

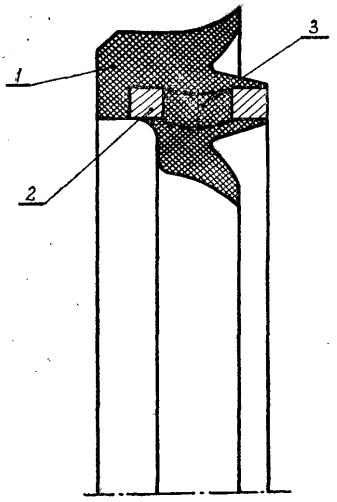

Fig. 1

F16J F04B **P. 220012** 28.11.1979

Politechnika Częstochowska, Częstochowa, Polska (Mieczysław Foltyński).

Uszczelnienie czołowe maszyn z krążącym tłokiem, zwłaszcza sprężarek

Wynalazek rozwiązuje zagadnienie zwiększenia skuteczności uszczelnienia.

Uszczelnienie stanowi osadzona szczelnie i elastycznie na czołowej powierzchni korpusu (1) maszyny, ściana (3) wykonana z materiału sprężystego, przy czym wewnętrzna krawędzi ściany (3) ma postać mieszka. Zaopatrzona w kanały tłoczne (9) ściana (3) tworzy wraz z pokrywą (5) komorę zbiorczą (10) czynnika roboczego. Krążący w korpusie (1) tłok (2) przetłacza czynnik roboczy poszczególnymi kanałami tłocznymi (9) do komory zbiorczej (10), w której wytworzone ciśnienie sprężonego czynnika roboczego wywiera nacisk na elastycznie osadzoną ścianę (3) przemieszczając ją osiowo w kierunku tłoka (2), co zapewnia czołowe uszczelnienie maszyny.

(1 zastrzeżenie)

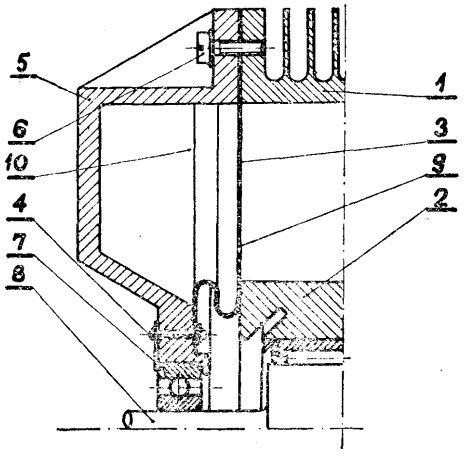

F16K **P. 219676** 15.11.1979

Kopalnia Węgla Kamiennego „BORYNIA", Jastrzębie, Polska (Ryszard Korzeniowski, Czesław Macionczyk, Tadeusz Wodecki, Kazimierz Lewandowski, Michał Swięch).

Zawór zasuwowy

Przedmiotem wynalazku jest zawór zasuwowy służący do regulacji i zamykania przepływu cieczy w rurociągach stosowanych zwłaszcza w górnictwie podziemnym.

Wynalazek rozwiązuje zagadnienie przedłużenia okresu szczelności zaworu.

Zawór zasuwowy składający się z dwuczęściowej obudowy złożonej z kadłuba (1) i pokrywy (2) wraz z osadzonym w kadłubie (1) klinowym gniazdem (6) według wynalazku charakteryzuje się tym, że w gnieździe (6) osadzone jest zawieradło (8) złożone z dwóch krążków przylegających stycznie powierzchniami zewnętrznymi do powierzchni uszczelniającej gniazda (6), przy czym krążki na powierzchni wewnętrznej mają siedziska (11) obejmujące kulkę (12) stanowiącą zakończenie regulacyjnej śruby (13), zaś styk krążków z powierzchnią uszczelniającą gniazda (6) pokryty jest trudnościeralnym i termoplastycznym tworzywem **(10)**. (1 zastrzeżenie)

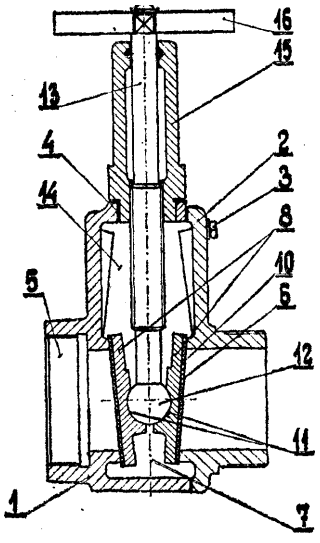

Fig.1

F16K **P. 220138** 03.12.1979
E21F

Kopalnia Węgla Kamiennego „1 Maja", Wodzisław Śląski, Polska (Alojzy Krzempek).

Zawór odcinający elektromagnetyczny do pracy w warunkach górniczych o zagrożeniu metanowym

Wynalazek rozwiązuje zagadnienie opracowania konstrukcji zaworu nadającego się do pracy w warunkach górniczych o zagrożeniu metanowym.

Zawór odcinający elektromagnetyczny według wynalazku składa się z korpusu zaworu (6), tłoka odcinającego (7) z kanalikiem, z dyszy (8) z grzybkiem (9), zabudowanej w tłoku (7), z grzybka (10) do zamykania wylotu dyszy (8), połączonego z kotwicą (11), z uzwojenia elektromagnetycznego (3), które w tunelu karkasu ma rozpierającą kotwicę (11), sprężynę (12), oraz z tulei cylindrycznej (2) nasuniętej na kołnierz (1) korpusu (6) i wpustu kablowego (4) z tuleją gumową (5). Średnica tulei (2) i jej wysokość są tak dobrane, by wolna przestrzeń we wnętrzu tulei (2) nie przekraczała objętości 2 dcm^3.

(1 zastrzeżenie)

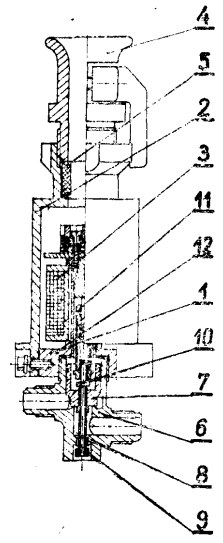

Fig.1

F16K **P. 226620** 06.09.1980
B30B

Pierwszeństwo:
06.09.1979 — Stany Zjed. Ameryki (nr 73000)
31.01.1980 — Stany Zjed. Ameryki (nr 117119)

Ross Operating Valce Company, Detroit, Stany Zjednoczone Ameryki (Russell John Cameron).

Zawór sterujący podwójny, zwłaszcza dla pras

Wynalazek rozwiązuje zagadnienie opracowania konstrukcji podwójnego zaworu sterującego z zabezpieczeniem, która umożliwi niekontrolowane podanie ciśnienia na wejście, a umożliwi posuwisto-zwrotne uruchamianie wskaźnika.

Podwójny zawór sterujący z zabezpieczeniem, zwłaszcza dla pras albo podobnych urządzeń według wynalazku charakteryzuje się tym, że zawiera parę trzonów zaworów (31, 32) w obudowie, tłoki (34) przesuwne w cylindrach (35) obudowy na jednym końcu trzonów i występy na pozostałych końcach przesuwnych w łożyskach (37) umieszczonych w wymienionej obudowie, gdy trzony zaworów są promieniowo podparte w przeciwnych końcach przez cylindry (35) i łożyska (37).

Zawór ma komorę wlotową w sąsiedztwie łożysk, zawory grzybkowe (38) na trzonach w komorze wlotowej (17), zawory suwakowe (42) w środkowej części

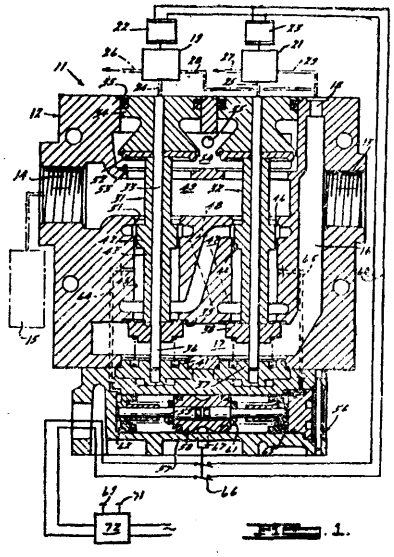

trzonów (31, 32), kanały poprzeczne (47, 48) prowadzące od zaworu grzybkowego każdego z trzonów do zaworu suwakowego drugiego z trzonów.

Zawór ma komorę wlotową (49) połączoną z zaworami suwakowymi (42), przyłącze (55) wydech w obudowie oraz parę zaworów wydechowych na trzonach zaworów pomiędzy wyjściową komorą (49) i przyłączem (55) wydechu. (17 zastrzeżeń)

F16L **P. 219674** 15.11.1979
E21F

Centrum Konstrukcyjno-Technologiczne Maszyn Górniczych „KOM AG", Gliwice, Polska (Helmut Sznapka, Wojciech Skoczyński, Edward Janik, Walter Krupa, Karol Nowak).

Połączenie odcinków rurociągów wysokociśnieniowych

Przedmiotem wynalazku jest przegubowe połączenie odcinków rurociągu wysokociśnieniowego, zwłaszcza rurociągu doprowadzającego medium do zmechanizowanych obudów górniczych.

Wynalazek rozwiązuje zagadnienie zapewnienia szczelności połączenia odcinków rurociągu w przypadku wzajemnie kątowych przemieszczeń odcinków rurociągu.

Połączenie według wynalazku tworzy kulista końcówka (2) z przelotowym współosiowym względem rurociągu kanałem (3) osadzona na końcu jednego z łączonych odcinków. Na odcinku tym jest osadzona nakrętka (4) o poprzecznym przekroju zbliżonym do litery L, obejmująca kulistą końcówkę (2). Na końcu drugiego przyłączonego odcinka osadzony jest kołnierz (5) zewnętrznie gwintowany z wewnętrznym gniazdem **(6),** w którym osadzona jest uszczelka (7). Celem połączenia nakrętkę (4) wkręca się na kołnierz (5) oddzielając uszczelkę (7) od kulistej końcówki (2). (4 zastrzeżenia)

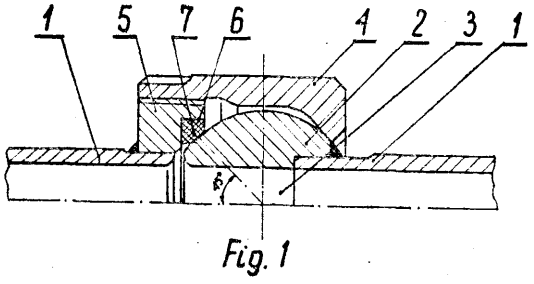

Fig. 1

F16L **P. 219710** **19.11.1979**

Główne Biuro Studiów i Projektów Energetycznych „Energoprojekt" Warszawa, Polska (Ryszard Steckiewicz, Włodzimierz Marjański, Teofil Michałowski, Stanisław Kosałka).

Sposób łączenia **rurociągów układu** zasilającego **i odbiorczego**

Wynalazek rozwiązuje zagadnienie opracowania sposobu zapewniającego dużą pewność ruchową instalacji zarówno po stronie układu zasilającego jak również odbiorczego, bez względu na miejsce powstania awarii.

Sposób według wynalazku polega na tym, że pomiędzy odcinki rurociągów **(R_z)** i **(R_k)** łączących poszczególne urządzenia zasilające (Z) i odbiorcze (K) prostopadle wprowadza się kolektor pośredniczący (R). Kolektor ten, w zależności od odległości dzielącej układ zasilający od odbiorczego, wykonuje się bądź w postaci zamkniętej pętli rurociągowej, bądź też w postaci pojedynczego odcinka rury. Do kolektora (R) przyłącza się z dwóch przeciwległych stron rurociągi **(R_z)** i **(R_k)** obu układów. Pomiędzy każdymi dwoma kolejnymi urządzeniami zasilającymi (Z) oraz odbiorczymi (K) instaluje się na kolektorze (R) co najmniej po dwie zasuwy odcinające (A), zabezpieczające pewność ruchową obu układów.

(1 zastrzeżenie)

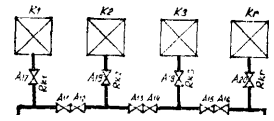

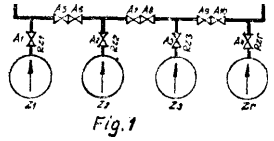
Fig. 1

F16L P. 219712 19.11.1979

Biuro Projektów CPN „Naftoprojekt", Warszawa, Polska (Zbigniew Bielawski).

Złącze szczelne szybkozamykające dla przewodów cieczy

Wynalazek rozwiązuje zagadnienie opracowania złącza szczelnego szybkozamykającego, cechującego się prostotą konstrukcji i niezawodnością.

Złącze szczelne szybkozamykające dla przewodów cieczy, składające się z dwóch, wyposażonych w wewnętrzne zawory, sprzęganych segmentów zwanych złączem węża i złączem króćca charakteryzuje się tym, że złącze węża wyposażone jest w mechanizm sprzęgającytypu zapadkowego, grzyb zaworu z kompensacją docisku do gniazda, sterowany mechanizm dźwigniowo-krzywkowy oraz dzielony pierścień osadczy ustalający segmenty jego obudowy.

Mechanizm zapadkowy ma przesuwkę (22) z symetrycznie osadzonymi zapadkami (23) w ilości dwóch do sześciu sztuk, pozostającymi pod działaniem sprężyn (37). Ustalenie położenia zapadek (23) powodowane jest mechanizmem dźwigniowo-krzywkowym

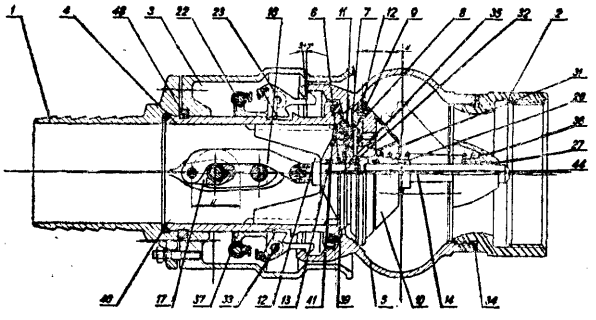
FIG-1

przez zmianę położenia przesuwki (22) względem czoła występu na prowadnicy (4). Zapadka (23) ma otwór na oś, wycięcie, dźwignię sterującą i ucho dla sprężyny. Grzyb (6) zaworu, sterowany dźwignią poprzez układ korbowy, osadzony szczelnie i przesuwnie na trzpieniu (13) połączonym z cięgnem (18), pozostaje pod działaniem sprężyny (35) lub wkładki z materiału sprężystego i ma dwie płetwy — prowadnice dla współosiowego z osią złącza suwu w rowkach prowadnicy (4), względnie trzy lub cztery płetwy dla współpracy z prowadnicą bez rowków. Dzielony pierścień osadzowy (48) wciśnięty w rowek tulei prowadnicy (4) ustala na niej złączone kołnierzowo osłonę (3) z korpusem (1) złącza węża.

(1 zastrzeżenie)

F16L **P. 219713** 19.11.1979

Biuro Projektów CPN „Naftoprojekt", Warszawa, Polska (Zbigniew Bielawski).

Złącze szczelne szybkozamykające dla przewodów cieczy

Wynalazek rozwiązuje zagadnienie opracowania złącza szczelnego, szybkozamykającego cechującego się prostotą konstrukcji i niezawodnością.

Złącze szczelne szybkozamykające dla przewodów cieczy, składające się z wyposażonych w wewnętrzne zawory dwóch sprzęganych segmentów, złącza węża i złącza króćca charakteryzuje się tym, że złącze węża ma dwa lub trzy mechanizmy sprzęgające, mechanizm krzywkowo-suwakowy sterujący zaworami i ewentualnie wkładkę zaworową.

Mechanizm sprzęgający składa się z dźwigni krzywkowej (11) i sprężyny (14) sterujących położeniami zaczepu (10), mającego zamocowanie obrotowo-przesuwne oraz profilowe wycięcie współpracujące z krzywką dźwigni (11) oraz wycięcie dla krzy nasady (3). Mechanizm krzywkowo-suwakowy sterujący zaworami stanowią krzywka (12) napędzająca suwak (13) powiązany trzpieniem (7) z grzybem (17) zaworu. Suwak (13) jest płaską płytką mającą dwie krawędzie wiodące i prostokątny otwór współpracujący z krzywką, którego usytuowanie względem krzywki (12) pozwala na jej obrót o 180° z luzem na dodatkowy obrót ok. 3° od położeń osiowych.

(2 zastrzeżenia)

FIG.-1

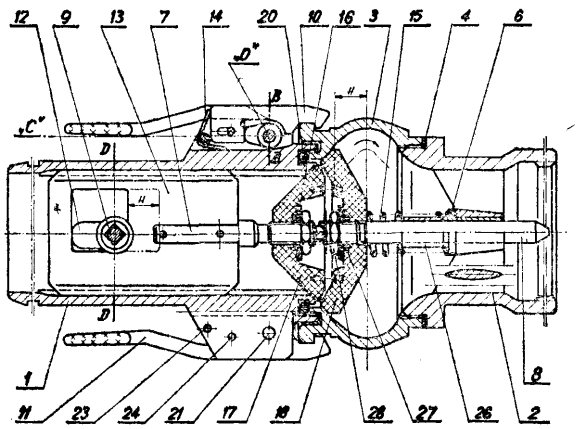

F16L **P. 219972** 27.11.1979

Kombinat Typowych Elementów Hydrauliki Siłowej „PZL-Hydral", Wrocław, Polska (Sławomir Fic, Zdzisław Konkolnik).

Złącze do mocowania węży giętkich, zwłaszcza wysokociśnieniowych

Przedmiotem wynalazku jest złącze do mocowania węży giętkich, zwłaszcza wysokociśnieniowych stosowanych w instalacjach hydraulicznych.

Wynalazek rozwiązuje zagadnienie opracowania złącza o takiej konstrukcji która zapewni zwiększenie szczelności połączenia, ułatwi montaż oraz zwiększy pewność mocowania.

Złącze do mocowania węży giętkich z końcówką kulistą i nakrętką złącza zawiera korpus, w którym umieszczony jest przesuwny pierścień zaciskowy zaopatrzony na obwodzie w podłużne wycięcia (14) wykonane w głąb pierścienia (3), zaś od czoła (8) wykonane są pod kątem (11) od strony zacisku z wężem (5), nacięcia tworzące uzębienie o zarysie ostrym lub przytępionym. (1 zastrzeżenie)

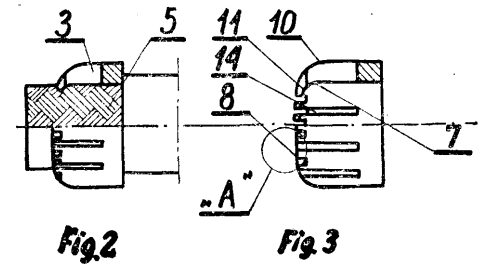

F16L B08B **P. 220070** 30.11.1979

Akademia Górniczo-Hutnicza im. Stanisława Staszica, Kraków, Polska (Józef Obrączka, Włodzimierz Roszczynialski).

Połączenie przesuwne przewodów urządzenia odciągowego powietrza zanieczyszczonego

Przedmiotem wynalazku jest połączenie przesuwne urządzenia odciągowego powietrza zanieczyszczonego, znajdujące zastosowanie zwłaszcza w przemyśle chemicznym i odlewniczym przy wychwytywaniu zanieczyszczeń pyłowych i/lub gazowych.

Wynalazek rozwiązuje zagadnienie umożliwienia wychwytywania zanieczyszczeń powietrza bezpośrednio w miejscu ich powstawania, bez potrzeby instalowania wielu odciągów i przewodów wentylacyjnych.

Połączenie przesuwne przewodów urządzenia odciągowego powietrza zanieczyszczonego zawiera kolektor (1) z wykonaną w nim szczeliną wzdłużną (2), wyposażoną w zamocowane do jej krawędzi elastyczne przesłony (3). Do wolnych końcówek elastycznych przesłon (3), wygiętych na zewnątrz krawędzi szczeliny wzdłużnej (2), przylega taśma elastyczna (4) bez końca z zamcowanym do niej króćcem (5) przewodu wentylacyjnego (6). Króciec (5) jest zamocowany do taśmy elastycznej (4) nad wykonanym w niej otworem przelotowym, przy taśma elastyczna (4) jest opasana i naciągnięta na bębnach (7), z których jeden jest sprzężony z silnikiem napędowym (8). Ponadto króciec (5) z przewodem wentylacyjnym (6) jest zawieszony na belkach (9) połączonych mechanizmem jezdnym (10) z konstrukcją nośną (11).

(1 zastrzeżenie)

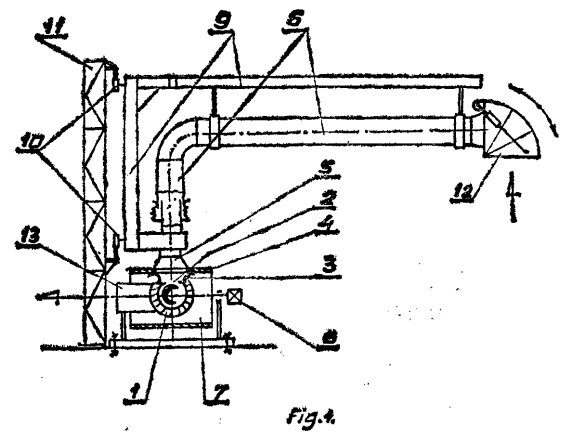

F16L **P. 220128** 03.12.1979

Wrocławskie Biuro Projektowo-Badawcze Budownictwa Przemysłowego, Wrocław, Polska (Zbigniew Worutowicz).

Urządzenie do kompensacji odkształceń rurociągów ciśnieniowych

Wynalazek dotyczy działającego na zasadzie kompensatorów przegubowych urządzenia do kompensacji odkształceń rurociągów ciśnieniowych w których ciśnienie robocze nie przekracza 2,5 mPa.

Wynalazek rozwiązuje zagadnienie opracowania budowy urządzenia cechującego się małymi wymiarami, szczelnością, dużą zdolnością kompensacyjną oraz całkowitym wyeliminowaniem kołnierzy jarzma i łączących je elementów.

Urządzenie zaopatrzone jest w znany element kompensujący (2) lub układ elementów kompensujących, korzystnie elementów soczewkowych wbudowanych w odcinek rurociągu (1). Wewnątrz rurociągu (1) do jego ścianek umocowane są elementy zawiasowe (3) usytuowane w osi elementu kompensującego (2) lub symetrycznie do tej osi. Każdy element zawiasowy (3) wyposażony jest w umieszczone naprzemiennie ucha (4) spięte obrotowo sworzniem (5) mającym końcówki centrujące (6). Elementy zawiasowe (3) umożliwiają kompensacyjne zgięcie rurociągu (1) i przenoszą siły osiowe występujące w rurociągu (1).

(1 zastrzeżenie)

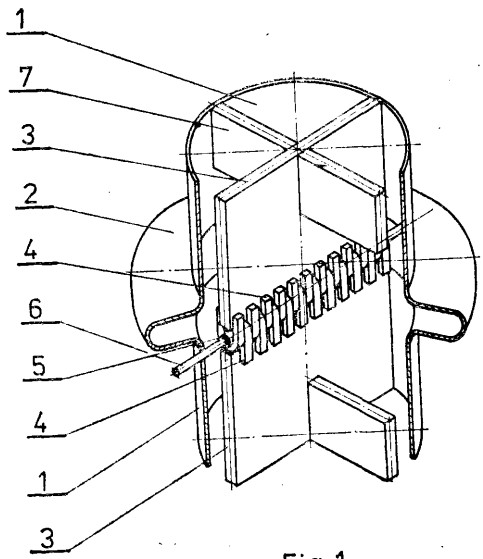

Fig.1

F16L **P. 220129** **03.12.1979**

Wrocławskie Biuro Projektowo-Badawcze Budownictwa Przemysłowego, Wrocław, Polska (Zbigniew Worutowicz).

Urządzenie do kompensacji odkształceń rurociągów, zwłaszcza niskociśnieniowych

Przedmiotem wynalazku jest urządzenie do kompensacji odkształceń rurociągów, zwłaszcza niskociśnieniowych, stosowane głównie w magistralnych sieciach rurociągów.

Wynalazek rozwiązuje zagadnienie opracowania budowy urządzenia cechującego się małymi wymiarami, szczelnością, dużą zdolnością kompensacyjną oraz całkowitym wyeliminowaniem kołnierzy jarzma i łączących je elementów.

Urządzenie zaopatrzone jest w znany element kompensujący (2) lub układ elementów kompensujących (2), korzystnie elementów soczewkowych wbudowanych w odcinek rurociągu (1). Wewnątrz rurociągu (1), do jego ścianek przytwierdzone są elementy mocujące (3) połączone ze lementem lub elementami elastycznymi (4) w postaci taśm, lin, cięgien, umożliwiającymi kompensacyjne zgięcie rurociągu (1) i przenoszącymi siły osiowe spowodowane ciśnieniem występującym w rurociągu (1). Elementy mocujące (3) usytuowane są zarówno przed jak i za elementami kompensującymi (2), najkorzystniej symetrycznie do tych elementów. (1 zastrzeżenie)

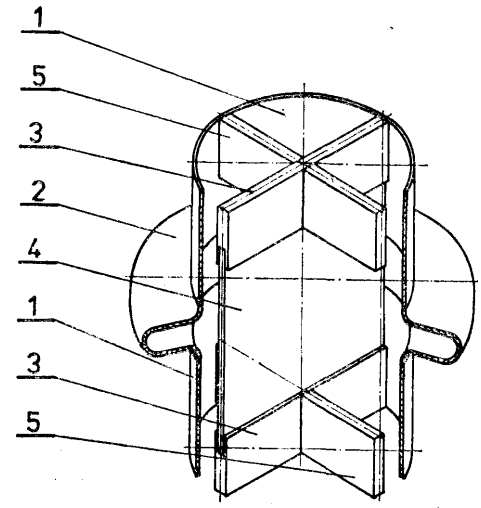

Fig.1

F16L **P. 225955 T** **29.07.1980**

Centralny Ośrodek Badawczo-Rozwojowy Techniki Instalacyjnej „Instal", Warszawa, Polska (Jerzy Kwapisz).

Elastyczny przewód ciśnieniowy podwójny

Wynalazek rozwiązuje zagadnienie zwiększenia trwałości przewodu.

Elastyczny przewód ciśnieniowy podwójny zawiera przewód mieszkowy (1), na którym jest osadzony bez luzu elastyczny przewód (2) wykonany z odpornego na ciśnienie i temperaturę materiału. Poszczególne zagłębienia (3) przewodu mieszkowego (1) uzupełnione są półpierścieniowymi przekładkami (4), opartymi na obwodzie zewnętrznym o wewnętrzną powierzchnię przewodu elastycznego (2) a na obwodzie wewnętrznym opartymi o dno sfalowanych zagłębień (3). Przekładki (4) mają na krawędziach wewnętrznych zgrubienia (6), połączone półpierścieniowymi żebrami (7) o zmniejszającej się promieniowo grubości ścianki. Cylindryczne zakończenie (8) przewodu (1) i cylindryczny króciec (9), do którego przymocowany jest przewód elastyczny zewnętrzny (2), pospawane są wspólnie spoiną obwodową (10).

(3 zastrzeżenia)

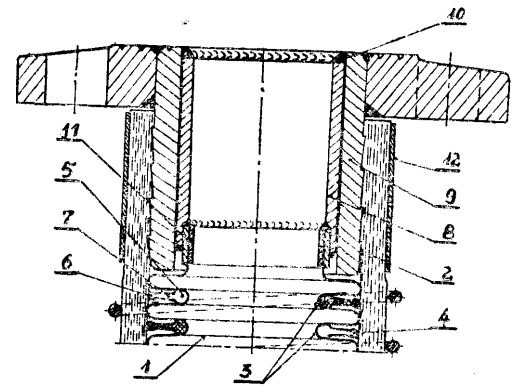

Fig 2

F16N **P. 225961 T** 28.07.1980

Główne Biuro Studiów i Projektów Górniczych, Biuro Studiów i Typizacji, Katowice, Polska (Włodzimierz Ligenza, Jan Szady).

Urządzenie do smarowania łożysk kół wielolinowych

Przedmiotem wynalazku jest urządzenie do smarowania łożysk kół wielolinowych, znajdujące zastosowanie w kołach kierujących i dociskowych wielolinowych urządzeń wyciągowych kopalni głębinowych.

Wynalazek rozwiązuje zagadnienie opracowania urządzenia umożliwiającego doprowadzenie smaru do każdego łożyska smarnego niezależnym kanałem i to zarówno w czasie ruchu jak i postoju kół.

Urządzenie składa się z tulei (1) zamocowanej na stałe do pokrywy (2) obudowy łożyska osi, wewnętrznego tłoka ruchomego (4) i ruchomego tłoka zewnętrznego **(5),** płytki ślizowej (6) z rurką smarną (7), uszczelnioną w kanale (8) gumowymi pierścieniami (9) lub stalowymi (10). Przy pomocy urządzenia można doprowadzić smar do dwu kanałów osi, a więc do dwóch punktów smarnych. (2 zastrzeżenia)

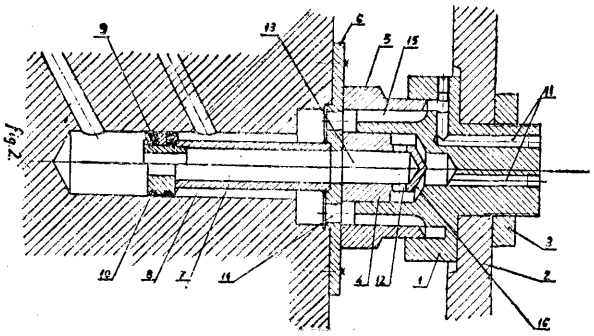

F21V **P. 219863** **23.11.1979**

Zakłady Sprzętu Oświetleniowego „POLAM-WILKASY", Wilkasy, Polska (Cezary Walata).

Osłona szczelna

Wynalazek rozwiązuje zagadnienie opracowania osłony o lepszej jakości.

Osłona szczelna z tworzyw sztucznych, zwłaszcza termoplastycznych zawiera uszczelkę (3) opasującą częścią pionową (5) obwód zewnętrzny górnego krańca (4) części dolnej (1) oraz stykającą się częścią poziomą (6) mającą postać fartucha na całym obwodzie z krawędzią czołową (7) lub powierzchnią zewnętrzną (8) dolnego krańca części górnej (2). Długość obwodu wewnętrznego części pionowej (5) uszczelki (3) jest mniejsza od długości obwodu przez nią opasywanego celem wywołania jej napięcia wstępnego i dokładnego przylegania. (1 zastrzeżenie)

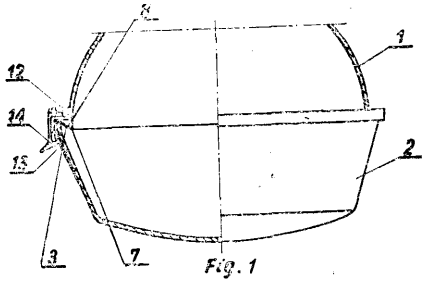

Fig. 1

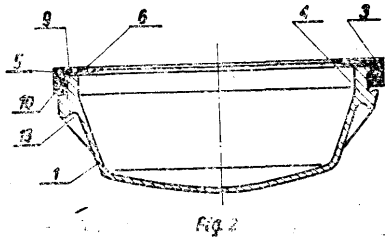

Fig. 2

F21V **P. 219966** **27.11.1979**

Fabryka Aparatury Elektromedycznej „FAMED-1", Łódź, Polska (Albin Kwiecień).

Odbłyśnik lampy

Wynalazek rozwiązuje zagadnienie opracowania odbłyśnika, który zapewniałby rozkład promieniowania na polu roboczym o możliwie największej równomierności.

Odbłyśnik lampy złożony jest z dwu odcinków parabol (1) i (2), obróconych kątowo wokół punktu ogniskowej (3) tych parabol, oraz z wycinka okręgu (4) umieszczonego pomiędzy tymi parabolami.

W innym wariancie odbłyśnik składa się z dwu odcinków prostych (5) i (6) ustawionych wzdłuż ramion parabol, oraz z odcinka prostego (7) łączącego odcinki (5) i (6).

Odbłyśnik znajduje zastosowanie w lampach promieniowania ultrafioletowego, stosowanych do analiz przy wykorzystaniu zjawiska fluorescencji. (2 zastrzeżenia)

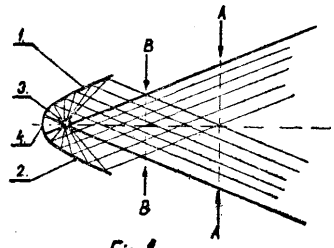

Fig. 1

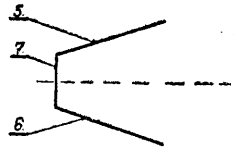

Fig. 2

F24D **P. 219730** **16.11.1979**
F16L

Wrocławskie Przedsiębiorstwo Robót Inżynieryjnych, Wrocław, Polska (Jan Witka, Ryszard Wolaniecki).

Rurowy punkt stały rurociągów ciepłowniczych

Wynalazek rozwiązuje zagadnienie umożliwienia prefabrykacji komór ciepłowniczych z jednoczesnym zmniejszeniem ich gabarytów, a także umożliwia efektywniejsze odwodnienie i odpowietrzenie instalacji.

Rurowy punkt stały rurociągów ciepłowniczych przeznaczony do mocowania ich w płaszczyźnie poziomej, wykonany jest jako kolektor (1) umieszczony na rurociągu (2) i osadzony dolną częścią w posadzce (8) a górną częścią w stropie (9) komory ciepłowniczej. Kolektor (1) wykonany jest z rury o większej średnicy niż rurociąg główny (2). Końce kolektora (1) są zaślepione denkami (7). W najniższej jego części znajduje się wyprowadzenie przewodu (6) służącego do odwodnienia instalacji a powyżej znajduje się właz (4). Wyprowadzenia odgałęzień (3) znaj-

dują się powyżej rurociągu głównego (2) a w najwyższym punkcie znajduje się przewód (5) spełniający funkcję odpowietrznika. (2 zastrzeżenia)

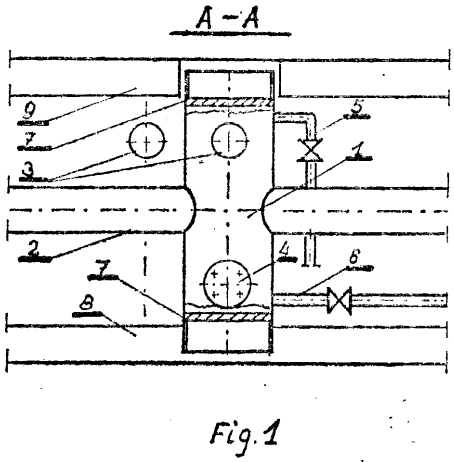

Fig. 1

F24F **P. 219693** **16.11.1979**

Centrum Techniki Wytwarzania Przemysłu Okrętowego „Promor", Gdańsk, Polska (Zdzisław Kiełczewski, Janusz Kaszyński, Czesław Hordyński, Stefan Wendzychowski).

Ssawka perforowana

Wynalazek rozwiązuje zagadnienie opracowania prostej i taniej w wykonaniu ssawki perforowanej, szczególnie przydatnej do wentylacji o zwiększonym zasięgu działania niezależnie od ilości zasysanego powietrza.

Ssawka perforowana z kołnierzem składa się z czołowej ścianki (1) zaopatrzonej w ssące otwory (2) oraz bocznej ścianki (3), w której wykonane są pomocnicze ssące otwory (4), zwiększające widmo ssania. (1 zastrzeżenie)

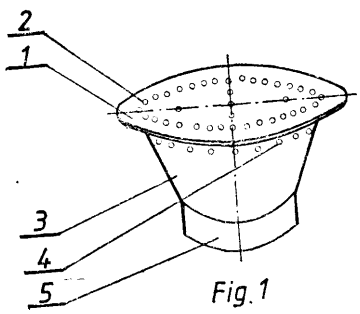

Fig. 1

F26B **P. 220048** **01.12.1979**

Politechnika Warszawska, Warszawa, Polska (Stanisław Wroński, Krzysztof Ptasiński).

Suszarka azeotropowa

Zagadnieniem podlegającym rozwiązaniu jest skonstruowanie suszarki, która umożliwiałaby prowadzenie suszenia i oddzielania rozpuszczalnika w tym samym urządzeniu w sposób okresowy, a zwłaszcza suszenie materiałów w postaci zawiesiny przy zachowaniu pożądanego uziarnienia.

Suszarka azeotropowa stanowiąca zbiornik z płaszczem grzejnym, posiadający w pokrywie króciec doprowadzający materiał do suszenia i króciec odprowadzający opary wilgoci i rozpuszczalnika do kondensatora, w górnej części króciec doprowadzający rozpuszczalnik zawracany z separatora a w dolnej części otwór do odprowadzania materiału wysuszonego oraz króćce przelewowe, charakteryzuje się tym, że zbiornik (1) jest wyposażony w usytuowane w jego osi mieszadło szybkoobrotowe (4) służące do wytworzenia jednorodnej zawiesiny podczas suszenia materiału i mieszadło wolnoobrotowe (5) do mieszania materiału podczas końcowego odparowania rozpuszczalnika, przy czym mieszadło szybkoobrotowe znajduje się w strefie środkowej zbiornika a mieszadło wolnoobrotowe znajduje się w strefie nad dnem zbiornika oraz wyposażony w usytuowany na powierzchni bocznej zbiornika króciec przelewowy (13) do ustalania poziomu fazy wodnej po częściowej sedymentacji cząstek materiału, króciec przelewowy (14) do dekantacji rozpuszczalnika po częściowej sedymentacji oraz króciec przelewowy (12) do ustalania poziomu rozpuszczalnika. (1 zastrzeżenie)

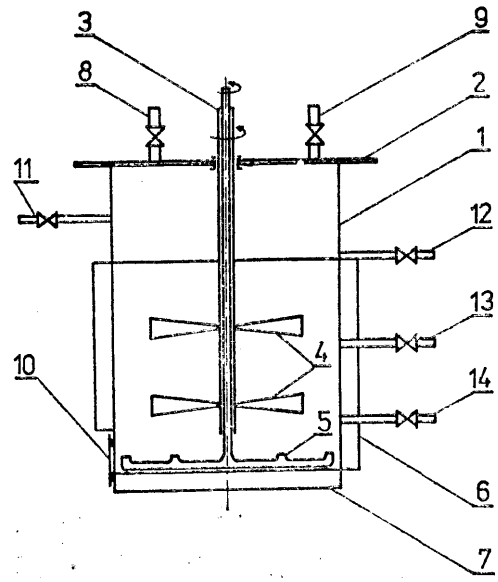

F27D **P. 219601** **14.11.1979**

Przedsiębiorstwo Projektowania i Dostaw Urządzeń Ochrony Powietrza „Opam", Katowice, Polska (Leon Jenel, Stanisław Kiełboń, Jerzy Witecki).

Okap nadpiecowy dzielony

Wynalazek rozwiązuje zagadnienie ujęcia całości gazów wydzielających się w czasie wytopu z pieca elektrycznego. Okap nadpiecowy dzielony składa się z zamocowanych obrotowo ssawek (1) i (2) połączonych z kanałem gazowym (5) podzielonym przegrodą (6) na dwie części. W kanale gazowym (5) zamontowane są przepustnice (7), które wraz z przesłoną (8) sterują strugą odciąganego gazu. (4 zastrzeżenia)

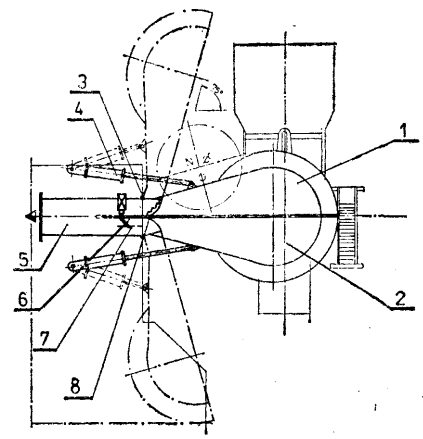

F27D **P. 219808** **22.11.1979**

Zjednoczone Zakłady Ceramiczne Płytek i Wyrobów Sanitarnych „Cersanit", Kielce, Polska (Wiliam Simonowic, Janusz Kornaus, Bogusław Kowalczyk, Stanisław Daniluk, Zygmunt Zimoński).

Wózek wsadowy do pieców tunelowych i komorowych, zwłaszcza dla przemysłu ceramiki szlachetnej

Wynalazek rozwiązuje zagadnienie zwiększenia trwałości wykładziny ogniotrwałej platformy wózka wsadowego.

Wózek wsadowy według wynalazku charakteryzuje się tym, że belki wzdłużne i poprzeczne (5) tworzące kratę nośną wykładziny wózka, posiadają na swych górnych powierzchniach rowki kolektorowe (6) o przekroju wielokrotnie większym od przekroju szczeliny dylatacyjnej (8). Rowki te pogłębiają i poszerzają szczeliny dylatacyjne (8) utworzone pomiędzy płytami monolitycznymi (7), w osiach podłużnej i poprzecznej wózka wsadowego i są przelotowe. (1 zastrzeżenie)

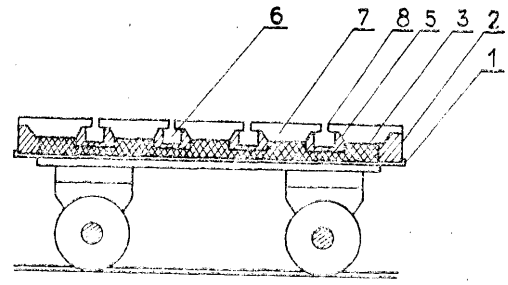

FIG.2

Dział G
FIZYKA

01B G01D **P. 225447 T** **22.07.1980**

Politechnika Krakowska, Kraków, Polska (Henryk Schoen).

Urządzenie do precyzyjnego pomiaru trójosiowych przesunięć wzajemnych

Przedmiotem wynalazku jest urządzenie do precyzyjnego pomiaru trójosiowych przesunięć wzajemnych dwóch przedmiotów.

Wynalazek rozwiązuje zagadnienie opracowania urządzenia umożliwiającego pomiar wzajemnych przesunięć mierzonych w trzech wzajemnie prostopadłych kierunkach tych samych dwóch niezbyt odległych punktów.

Urządzenie według wynalazku charakteryzuje się tym, że stanowią go dwa przesuwnie połączone sztywne pręty (1, 5), z których każdy zakończony jest trzema końcówkami (2, 3, 4, 6, 7, 8). Końcówki te stanowią trzy pary tworząc układ przestrzenny wzajemnie ortogonalny.

Złącze kleszczowe (9) usztywnia pręty (1, 5) przez dokręcenie śrub (10, 11). (1 zastrzeżenie)

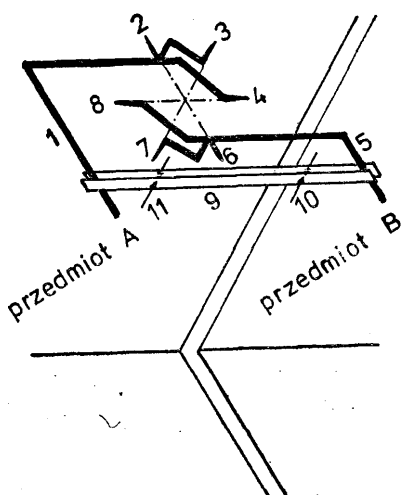

G01B **P. 225733 T** **16.07.1980**

Politechnika Wrocławska, Wrocław, Polska (Jerzy Ferens).

Częstościomierz cyfrowy z automatycznym wybieraniem zakresu pomiarowego

Wynalazek rozwiązuje zagadnienie możliwości wyboru zakresu pomiarowego częstościomierza w trakcie dokonywania pomiaru, bez konieczności wykonywania pomiaru kontrolnego.

Częstościomierz, działający na zasadzie zliczania impulsów wzorcowych w czasie otwarcia bramki, na którą podawane są impulsy o mierzonej częstotliwości, według wynalazku charakteryzuje się tym, że zdekodowany przez dekoder (3) stan licznika (1) jest podawany do układu (4) sterującego dodatkową bramką (6), włączoną między wyjście sterowanego przełącznika (7), a wejście liczące dodatkowego licznika (5). Sygnał wyjściowy tego licznika (5) steruje przełącznikiem (7), na którego wejście są podawane impulsy z generatora wzorcowego (8).

Częstościomierz według wynalazku znajduje zastosowanie w metrologii elektrycznej. (1 zastrzeżenie)

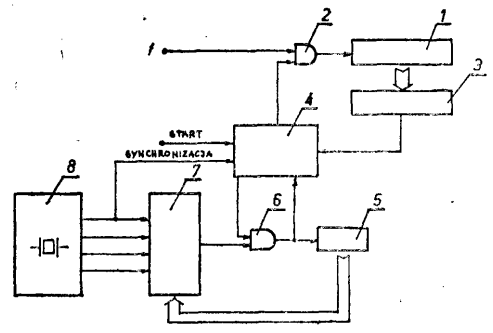

FIG.1.

G01C G01L **P. 219905** **27.11.1979**

Wytwórnia Sprzętu Komunikacyjnego „PZL-Warszawa II", Warszawa, Polska (Grzegorz Łanczont, Zdzisław Popczyński).

Kompensator temperaturowo-wysokościowy wariometru

Wynalazek rozwiązuje zagadnienie wyeliminowania nadmiernych błędów wskazań wariometrów ciśnieniowych.

Kompensator według wynalazku stanowiący integralny zespół temperaturowy i wysokościowy, połączony z korpusem wariometru ciśnieniowego wewnątrz obudowy przyrządu, składa się z membranowej puszki próżniowej (2) mającej przymocowaną do niej płytkę termo -bimetalową (5), ze stykającego się z nią zaworka (4), którego trzpień przemieszcza się w dyszy przepływowej (3) oraz ze sprężyny (7) działającej na główkę zaworka, przy czym dla ograniczenia ruchu zaworka zastosowany jest zderzak (6). (2 zastrzeżenia)

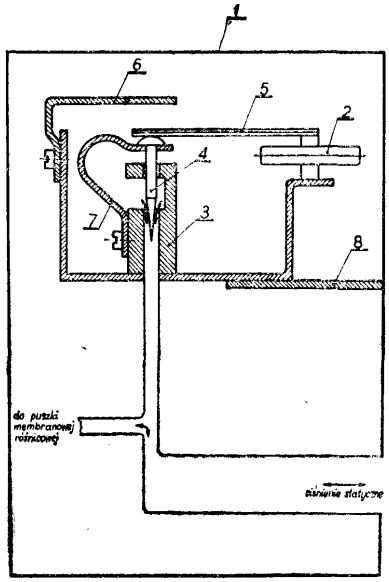

G01C **P. 225704** T 15.07.1980

Okręgowe Przedsiębiorstwo Geodezyjno- Kartograficzne, Szczecin, Polska (Julian Niebylski).

Statyw do pomiarów inżynierskich

Wynalazek rozwiązuje zagadnienie opracowania budowy statywu umożliwiającego wykonywanie dokładnych pomiarów.

Statyw zawiera spodarkę (1) wspartą na śrubach nastawczych (2), która za pomocą kolumn (5) i (6) połączona jest w sposób sztywny z płytą wsporczą (7). Obrotowo w spodarce (1) i w płycie wsporczej (7) osadzona jest śruba pociągowa (9) na której za pomocą nakrętki rozchylnej zawieszony jest suport (10), mający płytę bazową (18) na której w prowadnicach za pomocą śruby pociągowej poziomej przeciągana jest płyta przesuwna z tuleją mocującą. Statyw według wynalazku przydatny jest zwłaszcza do pomiarów geodezyjnych w czasie budowy statków. (7 zastrzeżeń)

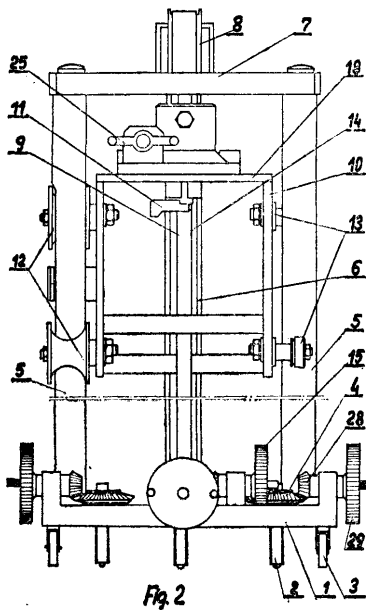

Fig. 2

G01C **P. 225825** T 21.07.1980

Akademia Rolnicza we Wrocławiu, Wrocław, Polska (Marian Krzeszowski, Janusz Jerzak).

Geodezyjny **sygnał** i znak celowniczy

Wynalazek rozwiązuje zagadnienie umożliwienia wykonania jednoczesnego pomiaru z dwóch lub więcej punktów ze wzajemnym obustronnym lub wielostronnym celowaniem.

Geodezyjny sygnał i znak celowniczy, a zwłaszcza do sygnalizacji punktów celu naziemnego przy precyzyjnych pomiarach kątów, według wynalazku charakteryzuje się tym, że znak geodezyjny stanowi usytuowany w studzience (3) słupa betonowego (4) stożkowy trzpień (1) zakończony od czoła soczewkową powierzchnią (2), a sygnał stanowi czterostopniowy sworzeń (11) zakończony u góry stożkową świecą celowniczą (12) i wyposażony od dołu w współosiowy stożkowy otwór (13) przechodzący w część cylindryczną (14), na którym odpowiednio mocowana jest obrotowo półkolista tarcza (20) zaopatrzona na obwodzie w prostopadle do niej usytuowany również półkoliście ekran (21). Stożkowy trzpień (1) zaopatrzony jest odpowiednio w promieniowo usytuowany cylindryczny kołek (8), a ścianka (15) stożkowego otworu (13) czterostopniowego sworznia (11) w odpowiednio wykonane wyjęcie (16).

Świeca celownicza (12) sygnału wyposażona jest w swobodnie nałożoną na nią tulejkę (22) umożliwiającą centrowanie teodolitu. (3 zastrzeżenia)

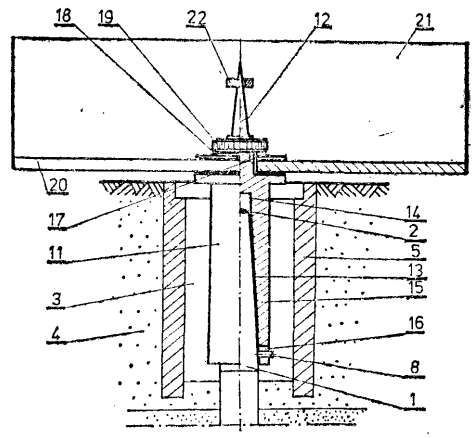

Fig. 1

G01D **P. 219811** 22.11.1979

Fabryka Aparatury Rentgenowskiej i Urządzeń Medycznych „FARUM", Warszawa, Polska (Marek Lech Kaczyński, Andrzej Michalak).

Przegub piórka pisaka rejestratora

Wynalazek rozwiązuje zagadnienie opracowania przegubu umożliwiającego bezluzowe zamocowanie piórka oraz łatwą i niezależną od położenia zerowego regulację piórka i jego docisku do papieru rejestracyjnego. Przegub piórka pisaka rejestratora

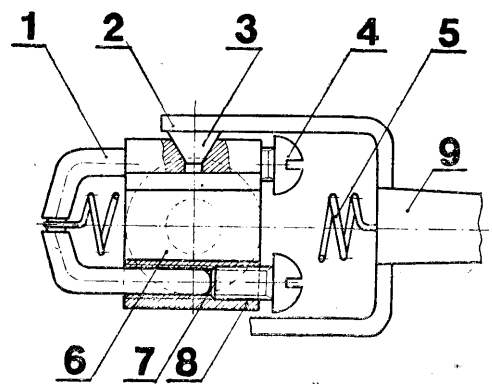

przeznaczonego zwłaszcza do rejestracji sygnałów bioelektrycznych, zawierający sprężynę i jarzmo, charakteryzuje się tym, że ramiona pisaka (2), na których końcach osadzone są stożkowe czopy (3), są przed zamontowaniem przegubu zbieżne do wewnątrz tak, że osie tych czopów (3) przecinają się w osi symetrii piórka (9). Jarzmo (6) w dolnej części ścianek (8) ma dwa równoległe do siebie otwory (7) leżące w płaszczyźnie sprężyny (5). W otworach tych umieszczone są końce kotwicy (1). (1 zastrzeżenie)

G01F **P. 219429** **03.11.1979**

Centrum Naukowo-Produkcyjne Elektrotechniki i Automatyki Górniczej „EMAG", Zakład Kompletacji (i Montażu Systemów Automatyki „CARBOAUTOMATYKA", Tychy, Polska (Andrzej Malcherek, Andrzej Sobolewski, Janina Banasikowska, Sylwester Przyboś).

Układ elektryczny przystawki dozującej do wagi taśmociągowej

Wynalazek rozwiązuje zagadnienie opracowania układu umożliwiającego ciągłą kontrolę rzeczywistej masy urobku i jej korektę po każdej odmierzonej porcji.

Układ zawiera zespół blokujący (I) złożony z przerzutnika (P), którego wejście jest połączone poprzez zespół bramek logicznych (B3, **B4, B5, B6)** z linią sygnału stopu (D) z obiektu. Wejście zerujące przerzutnika (P) połączone jest poprzez bramkę logiczną (B7) i bloki współpracy (6, 7) z linią zerowania wstępnego i blokawania (G). Wejście taktujące przerzutnika (P) połączone jest poprzez blok współpracy (3) z linią sygnału startu (C) z obiektu. Wyjście przerzutnika (P) jest włączone na wejścia bramek logicznych **(B1,** B2), których wyjścia połączone są z wejściami licznika rewersyjnego (9). Zakres pomiarowy układu przystawki dozującej jest dowolny.

Układ elektryczny przystawki dozującej do wagi taśmociągowej jest przeznaczony do odmierzania porcji urobku ładowanych do naczynia skipowego. (1 zastrzeżenie)

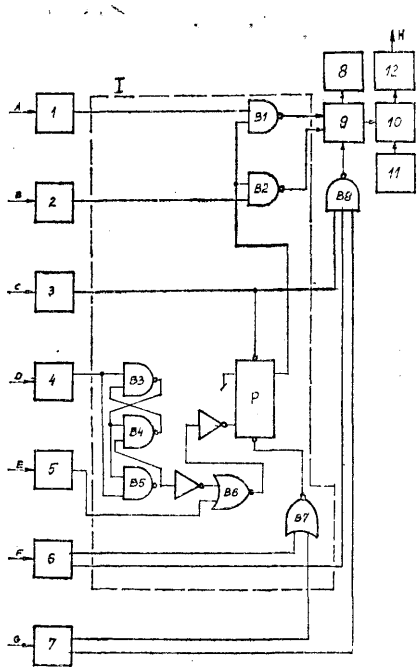

G01F **P. 219686** 16.11.1979

Politechnika Śląska im. Wincentego Pstrowskiego, Gliwice, Polska (Jacek Dunajewski, Lech Mańkowski, Zygmunt Piątek).

Miernik poziomu warstwy fluidalnej

Wynalazek rozwiązuje zagadnienie opracowania miernika umożliwiającego pomiar warstwy fluidalnej. W mierniku według wynalazku sygnał ze źródła prądu wpływa do zestawów czujników rezystancyjnych **(R_{k1} ... R_{kN} R_p R_{pN})**, przy czym na wyjściach w zestawie tkwiącym w warstwie fluidalnej wytwarza się napięcie nie wy wagi, które przez (komutator) podawane jest do **(dyskryminatora** okienkowego), a następnie kierowane (układem sterowania) do odpowiedniej sekcji (pamięci) uruchamiającej sygnał informacyjny. (1 zastrzeżenie)

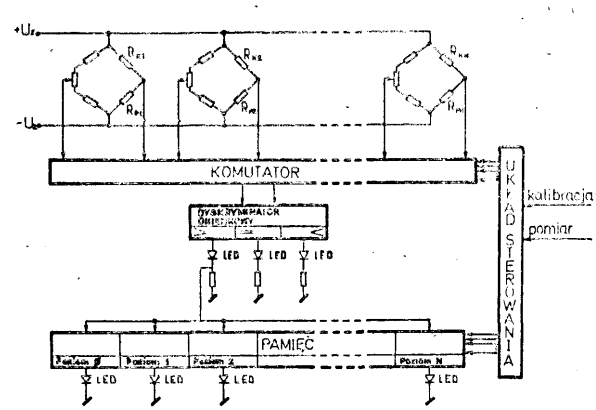

FIG 2

G01F **P. 228501** **15.12.1980**

Zakłady Radiowe „Unitra-Eltra", Bydgoszcz, Polska (Wiesław Bruliński, Włodzimierz Przybylski).

Układ priorytetowego wybieraka sygnałów zwłaszcza do automatycznego akompaniamentu w elektronicznych instrumentach muzycznych

Przedmiotem wynalazku jest układ priorytetowego wybieraka sygnałów zwłaszcza do automatycznego akompaniamentu w elektronicznych instrumentach muzycznych, mający szczególnie zastosowanie w organach elektronicznych.

Wynalazek rozwiązuje zagadnienie opracowania układu priorytetowego wybieraka sygnałów o wysokiej niezawodności z kluczowaniem na pojedynczych stykach zwiernych lub rozwiernych, przydatnego zwłaszcza do realizacji automatycznego akompaniamentu w elektronicznym instrumencie muzycznym. Układ składa się z dwóch torów (I i **II)** priorytetowego wybierania sygnałów o przeciwbieżnych kierunkach przenoszenia sygnałów, przy czym każdy tor stanowi łańcuch szeregowo połączonych i na przemian po sobie następujących elementów logicznych, przykładowo bramek typu NAND, z których to torów w jednym priorytet ma sygnał podporządkowany lewemu skrajnemu klawiszowi **(K_1)** z grupy załączonych klawiszy, a w drugim priorytet ma sygnał podporządkowany prawemu skrajnemu klawiszowi **(K_3)** z grupy załączanych klawiszy, przy czym do obydwu torów doprowadzone są sygnały w postaci stanów logicznych określonych załączonymi klawiszami oraz odpowiadające tym klawiszom sygnały z generatorów dźwiękowych instrumentu. (1 zastrzeżenie)

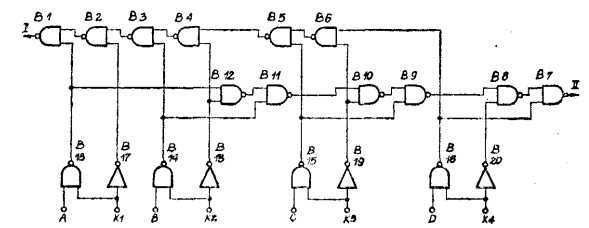

G01L P. 219630 13.11.1979

Instytut Morski, Gdańsk, Polska (Roman Smolka, Dariusz Szewczyk).

Urządzenie do wzorcowania **momentomierzy**

Wynalazek rozwiązuje zagadnienie opracowania urządzenia o prostej konstrukcji, nie wymagającego przede wszystkim stosowania żadnych silników skrętnych i hamulcowych blokujących.

Urządzenie według wynalazku stanowią dwa koncentrycznie ustawione wałki (2, 3) skrętne, które z jednej strony są sprzężone kołnierzami (4, 5) na stałe, a z drugiej strony połączone skrętnymi tarczami (6, 7) wyposażonymi w oporowe płytki (15, 21) i dystansowe śruby (22).

Urządzenie jest przeznaczone do wzorcowania momentomierzy oraz do okresowej kontroli wszelkiego rodzaju przyrządów pomiarowych do określania mocy okrętowych silników napędowych statku.

(3 zastrzeżenia)

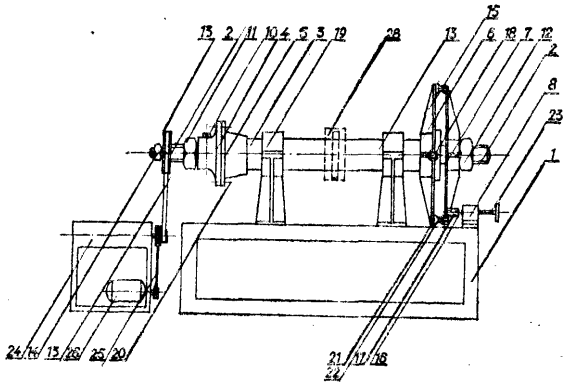

Fig. 1

G01L P. 219631 13.11.1979

Ośrodek Badawczo-Rozwojowy Maszyn Hutniczych, Bytom, Polska (Witold Wójcicki, Idzi Grabowski, Włodzimierz Hałabura, Robert Dzuk, Stanisław Kołdonek).

Głowica pomiarowa **plastometru** skrętnego

Wynalazek rozwiązuje zagadnienie opracowania głowicy pozwalającej uzyskać dużą dokładność pomiaru i powtarzalność wyników.

Głowica pomiarowa według wynalazku ma wrzeciono osadzone na łożyskach kulkowych (4) w tulei nośnej (5), która umieszczona jest w prowadnicach hydrostatycznych (6). Czujnik momentu (8) usytuowany jest w osi wrzeciona, przy czym czujnik siły poosiowej (11) i czujnik przemieszczenia (12) są odpowiednio ustawione w prowadnicach (14) i (15) równoległych do osi wrzeciona i przesuwane są mechanizmami śrubowymi (16) i (17). (3 zastrzeżenia)

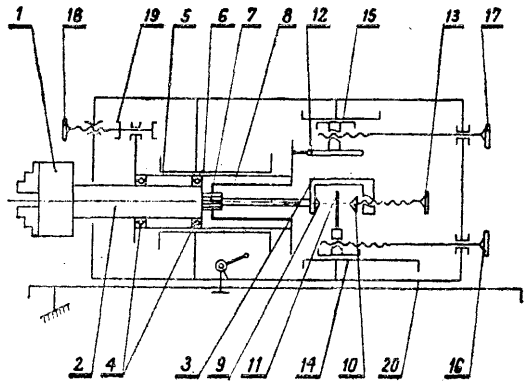

G01L B60C **P. 219847** 26.11.1979

Wojskowa Akademia Techniczna im. Jarosława Dąbrowskiego, Warszawa, Polska (Jerzy Barzykowski, Janusz Pieniądz).

Urządzenie do sygnalizowania zmiany wartości nominalnej ciśnienia w ogumieniu pojazdów mechanicznych

Wynalazek rozwiązuje zagadnienie opracowania urządzenia o bezstykowym włączaniu obwodu sygnalizującego, niewrażliwego na przypadkowe wstrząsy pojazdów.

Urządzenie zawiera znane czujniki ciśnieniowe w postaci mieszków sprężystych (1_1 do 1_n) oraz bezstykowo współpracujące z nimi czujniki zbliżeniowe (2_1 do 2_n) w postaci generatorów o zrywanych drganiach. Czujniki zbliżeniowe przekazują informacje do elektronicznego obwodu sygnalizacji, który zawiera układ wyjściowy (3), licznik (4), układ opóźniający (5) i układ pamięci (6), współpracujący z bramką (7). Członem wykonawczym obwodu sygnalizacji jest akustyczny lub świetlny sygnalizator (8).

Urządzenie jest przeznaczone do wskazywania przekroczenia wartości ustalonego progu ciśnienia.

(1 zastrzeżenie)

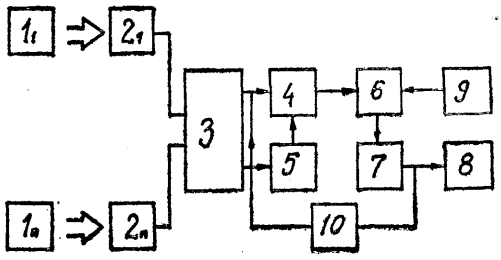

G01L P. 220089 01.12.1979

Zakłady Wytwórcze Aparatury Precyzyjnej „MERA-PAFAL", Świdnica, Polska (Andrzej Harajda, Waldemar Graczyk, Józef Wturski).

Czujnik sygnalizacyjny spadku ciśnienia **zwłaszcza** do układów napędowych

Przedmiotem wynalazku jest czujnik sygnalizacyjny spadku ciśnienia, zwłaszcza do układów napędowych, stosowany w maszynach rolniczych i pojazdach samochodowych.

Wynalazek rozwiązuje zagadnienie opracowania takiej konstrukcji czujnika, która zapewni łatwość i dokładność regulacji zakresu pomiarowego czujnika.

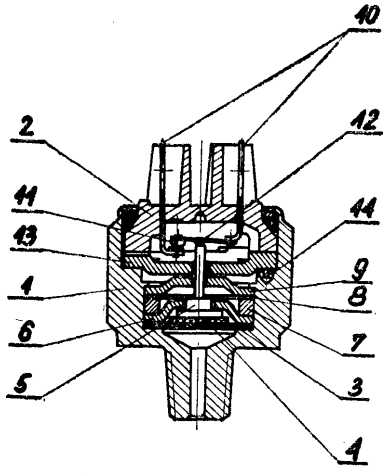

Fig. 1

Obudowa czujnika składa się z korpusu (1) i osłony (2). W korpusie (1) osadzona jest sprężyna talerzowa płaska (8) o profilowanych wewnętrznych wykrojach. Sprężyna (8) współpracuje ze stykami (11) za pośrednictwem tłoka (5). Pomiędzy korpusem (1) a osłoną (2) znajduje się prowadnica (13), która ma odpowiednio ukształtowaną powierzchnię stykową współpracującą z powierzchnią stykową osłony (2). Zmiana zakresu pomiarowego czujnika realizowana jest poprzez obrót osłony (2) względem prowadnicy (13) o zadany kąt powoduje to zmianę odległości między tłokiem (5) a stykami (11) umieszczonymi na płytce sprężynującej (12).

Spadek ciśnienia oleju poniżej określonej wartości powoduje wsteczny ruch tłoka (5) pod działaniem sprężyny (8) skutkiem czego styki (11) zwierają się włączając w obwód elektryczny lampkę sygnalizacyjną umieszczoną w polu widzenia kierowcy maszyny. (2 zastrzeżenia)

G01L **P. 220091** 01.12.1979

Instytut Sportu, Warszawa, Polska (Mieczysław Buczek, Bohdan Karpiłowski, Zdzisław Nosarzewski).

Tensometryczny przetwornik momentu

Wynalazek rozwiązuje zagadnienie opracowania konstrukcji przetwornika umożliwiającego pomiar momentu względem osi podłużnej przetwornika niezależnie od charakteru i złożoności obciążenia, nadającego się do stosowania do pomiaru zarówno małych jak i dużych momentów.

Przetwornik, składający się z dwu tarcz (1 i 2) i łączących je sprężystych płaskowników (3), według wynalazku charakteryzuje się tym, że jest wykonany jako całość z jednego kawałka materiału, przy czym przejścia pomiędzy płaskownikami a tarczami (1 i 2) są wykonane promieniem (4). (1 zastrzeżenie)

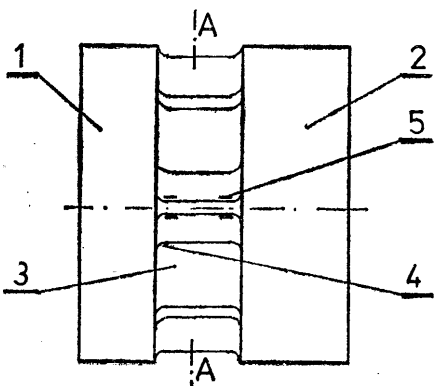

Fig.1

G01M **P. 219567** **13.11.1979**

Przemysłowy Instytut Motoryzacji, Warszawa, Polska (Andrzej Borkowski).

Zespól mas wirujących urządzenia badawczego do odwzorowywania momentu bezwładności

Wynalazek rozwiązuje zagadnienie opracowania małouciążliwego w stosowaniu zespołu mas wirujących urządzenia badawczego do odwzorowywania momentu bezwładności, zwłaszcza mechanizmów samochodowych. Zespół mas według wynalazku zawiera wał (1), na którym osadzone są swobodnie za pośrednictwem ułożyskowanych piast (2) i (3) masy wirujące (4) i (5). Sprzęgło kłowe składające się z zacze- pu sprzęgłowego (6) i tulei sprzęgłowej (7) umożliwia sprzęganie masy wirującej (4) z wałem (1).

Zespół mas zawiera również zabierak (9) oraz hamulce (10) i (11) stanowiące jednocześnie podpory dla mas wirujących (4) i (5) w stanie spoczynku. (1 zastrzeżenie)

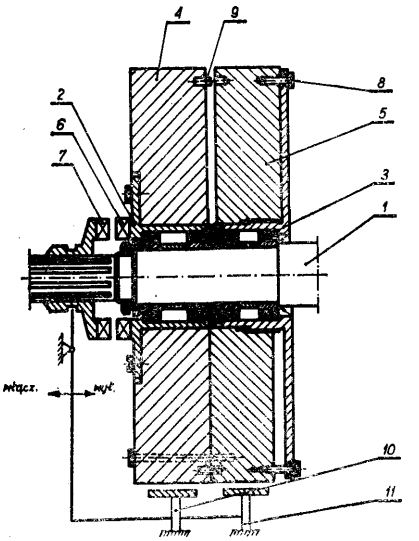

G01M **P. 219720** 19.11.1979

Politechnika Warszawska, Warszawa, Polska (Antoni Tarnogrodzki).

Urządzenie do wytwarzania strumienia naddźwiękowego w tunelu aerodynamicznym

Wynalazek rozwiązuje zagadnienie opracowania urządzenia zapewniającego jednorodność strumienia głównego na znacznej jego długości.

Urządzenie stanowi dysza środkowa (2), osadzona w połączonej ze źródłem strumienia napędzającego obudowie tunelu aerodynamicznego (1), przy czym przy dwóch przeciwległych ścianach obudowy pozostawione są kanały zbieżno-rozbieżne z przedłużeniami ujednorodniającymi (3), umożliwiające uzyskanie strumieni naddźwiękowych o prędkościach równych sobie i mniejszych od prędkości wylotowej dyszy środkowej (2). Obiekt badany (4) jest osadzony w pobliżu przekroju wylotowego dyszy środkowej (2). (2 zastrzeżenia)

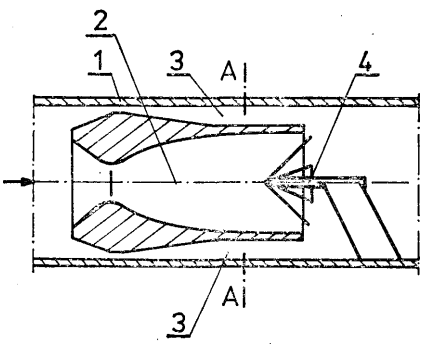

FIG.1

G01M P. 219844 28.11.1979

Wojskowa Akademia Techniczna im. Jarosława Dąbrowskiego, Warszawa, Polska (Jerzy Barzykowski, Czesław Moroz).

Sposób przetwarzania i zobrazowania informacji w układzie kontrolno-pomiarowym pojazdu mechanicznego

Wynalazek rozwiązuje zagadnienie opracowania sposobu przetwarzania i zobrazowania informacji otrzymanych, z układu kontrolno-pomiarowego pojazdu

mechanicznego przeznaczonego do ciągłego informowania kierowcy o stanie użytkowanego pojazdu. Sposób według wynalazku polega na tym, że sygnały wytworzone przez czujniki układu kontrolno-pomiarowego porównuje się z sygnałami wzorcowymi, a otrzymanymi w wyniku porównania sygnałami inicjuje się wytwarzanie impulsów, które są elektronicznie selekcjonowane i zobrazowane za pomocą 3-członowego wskaźnika stanu technicznego, dwuczłonowego wskaźnika niewłaściwego zaopatrzenia oraz wskaźnika lokalizacji uszkodzeń. Sygnałami odpowiadającymi uszkodzeniom pojazdu powodującym zagrożenie dla ruchu drogowego uruchamia się dodatkowy sygnalizator alarmowy obserwowany przez kierowcę i sygnalizator alarmowy obserwowany przez współużytkowników drogi znajdujących się w otoczeniu uszkodzonego pojazdu. (1 zastrzeżenie)

G01M **P. 225914 T** **25.07.1980**

Politechnika Świętokrzyska, Kielce, Polska (Andrzej Barwicki, Adam Rozenau).

Sposób zadania trwałości łożysk tocznych

Wynalazek rozwiązuje zagadnienie zwiększenia dokładności i jednoznaczności badań.

Sposób badania trwałości łożysk tocznych za pomocą wprawiania pierścieni łożyska we względny ruch obrotowy i obciążania łożyska charakteryzuje się tym, że podczas przeprowadzenia próby trwałości, łożysko obciąża się siłą, której stała co do wartości składowa promieniowa obraca się dookoła podłużnej osi łożyska, przy czym prędkość jej obracania się względem jednego z pierścieni jest inna niż prędkość drugiego pierścienia oraz kosza. (1 zastrzeżenie)

G01N **P. 219497** **07.11.1979**

Wyższa Szkoła Inżynierska, Radom, Polska (Jerzy Bryłka, Andrzej Kalinowski).

Układ pomiarowy elektrody obwodu wtórnego umieszczonego w komórce elektrolitycznej

Wynalazek rozwiązuje zagadnienie opracowania układu pozwalającego na rozszerzenie zakresu stosowalności potencjostatków i amperostatów do badań komórek elektrolitycznych zawierających elektrody tworzące wtórne obwody prądowe. W układzie według wynalazku do wejścia odniesienia (0) potencjostatu (3) lub amperostatu przyłączony jest różnicowy blok transformujący (2), a do jego wejść przyłączone są elektrody: kontrolowana (E_k) i elektroda odniesienia (Eo). Elektroda kontrolowana (E_k) połączona jest w obwodzie wtórnym z drugą elektrodą (E_2) i/lub z dalszymi elektrodami poprzez zworę lub rezystorowy czujnik prądu (R). (2 zastrzeżenia)

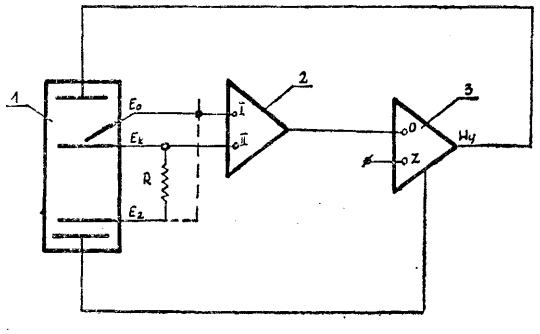

Rys.

G01N **P. 219538** 09.11.1979

Akademia Medyczna, Lublin, Przedsiębiorstwo Przemysłowo-Handlowe „Polskie Odczynniki Chemiczne", Gliwice, Zakład Odczynników Chemicznych, Lublin, Polska (Stanisław Przeszlakowski, Edward Soczewiński, Ryszard Kocjan, Janusz Gawecki, Zbigniew Michno).

Sposób otrzymywania sorbentów selektywnych dla wykrywania i izolacji substancji

Przedmiotem wynalazku jest sposób wytwarzania sorbentów specyficznych i selektywnych poprzez wiązanie chemiczne odpowiednich odczynników selektywnych zawierających grupy kwasowe lub zasadowe za pomocą ciekłych wymieniaczy jonowych (anionowych lub kationowych), które tworzą z tym odczynnikiem pary jonowe.

Wynalazek rozwiązuje zagadnienie opracowania sposobu otrzymywania sorbentów, w których odczynnik selektywny byłby chemicznie związany z nośnikiem bez utraty swojej aktywności.

Sposób według wynalazku polega na tym, że nośnik impregnuje się roztworem ciekłego wymieniacza jonowego oraz odpowiedniego odczynnika selektywnego w lotnym rozpuszczalniku organicznym, po odparowaniu którego para jonowa wiąże się w sposób trwały z nośnikiem nie tracąc swojej reaktywności i nie jest z niego wymywana przez wodę i przez rozcieńczone roztwory kwasów. Tak przygotowane sorbenty selektywne i specyficzne mogą być stosowane do prób testowych dla wykrywania substancji oraz do ich selektywnego zagęszczania z rozcieńczonych roztworów wodnych. (1 zastrzeżenie)

G01N **P. 219545** 09.11.1979

Wyższa Szkoła Inżynierska, Radom, Polska (Włodzimierz Krolopp).

Fotoelektryczny miernik połysku papieru

Wynalazek rozwiązuje zagadnienie opracowania miernika pozwalającego na określenie połysku papieru nie zniekształconego odbiciem od jego wewnętrznych warstw. Miernik według wynalazku zawiera detektor promieniowania (4), który mierzy strumień światła przechodzący przez próbkę (7) i jest usytuowany po jednej stronie badanej próbki (7) oraz tworzy jedną oś optyczną z umieszczonym po drugiej stronie próbki (7) źródłem światła (1) i detektorem (2) mierzącym główny strumień światła. Detektor strumienia odbitego (3) mierzący strumień odbity umieszczony jest po tej samej stronie próbki co źródło światła (1). (1 zastrzeżenie)

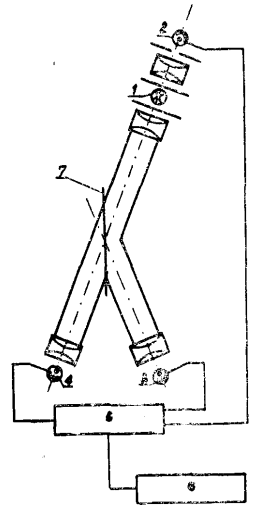

G01N **P. 225219 T** **24.06.1980**

Uniwersytet Śląski, Katowice, Polska (Jerzy Blicharski, Władysław Sobol).

Przystawka do spektrometru MRJ, przeznaczona do badań dyfuzji

Wynalazek rozwiązuje zagadnienie opracowania takiej budowy przystawki, która umożliwi uzyskanie znacznych wartości gradientu pola magnetycznego w obszarze badanej próbki.

Przystawka według wynalazku składa się z cewek (3 i 4) w kształcie ostrosłupa ściętego, a w przekroju poprzecznym w kształcie trójkąta równobocznego. Cewki (3 i 4) są zamocowane do wspornika (6) przy sondzie (1) znanego spektrometru. (1 zastrzeżenie)

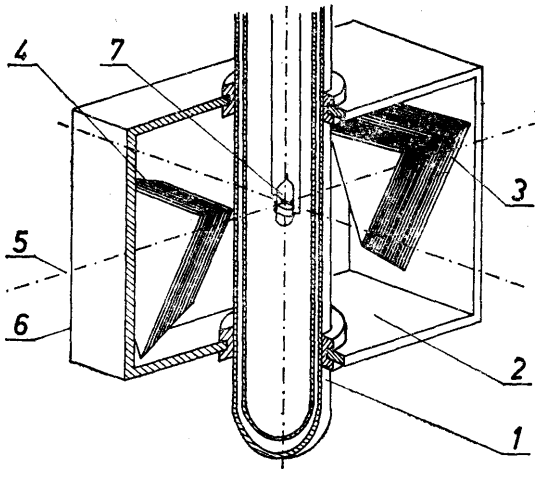

G01N **P. 226014 T** 31.07.1980

Akademia Rolnicza, Kraków, Polska (Janusz Kolowca, Zbigniew Slipek, Stanisław Ryś).

Sposób mocowania samozaciskowego materiałów ruropodobnych i urządzenie do stosowania sposobu

Przedmiotem wynalazku jest sposób mocowania materiałów ruropodobnych i urządzenie do stosowania sposobu, znajdujące zastosowanie do mocowania materiałów źdźbłowych w próbach wytrzymałościowych, jak również mające znaleźć zastosowanie przy próbach wytrzymałościowych na próbkach z innych materiałów mających kształt ruropodobny.

Wynalazek rozwiązuje zagadnienie zwiększenia skuteczności mocowania próbki.

Sposób według wynalazku polega na tym, że mocowanie materiałów ruropodobnych prowadzi się pomiędzy powierzchniami stożkowymi przez uchwycenie materiału badanego na całym obwodzie z równomiernym oddziaływaniem na wszystkie warstwy mocowanego materiału, przy zachowaniu właściwych kątów i długości wstępnego i właściwego mocowania.

Urządzenie według wynalazku ma gniazdo oporowe (1) umieszczone w urządzeniu pomiarów wytrzymałościowych, służące do osadzenia łożyska wahliwego (2), nałożonego na tuleję z wewnętrznym otworem stożkowym (3), w której umieszczony jest trzpień rozpierający (4). (2 zastrzeżenia)

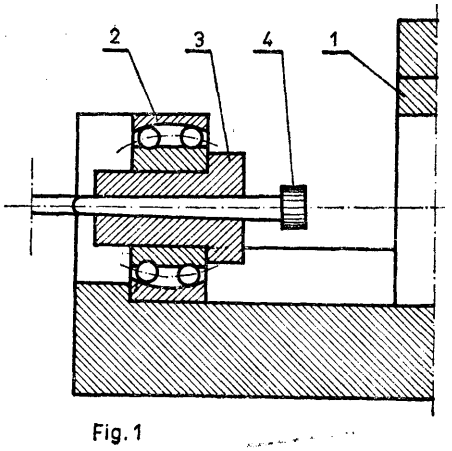

Fig. 1

G01N **P. 226089 T** 06.08.1980

Naczelna Organizacja Techniczna, Oddział Krakowski, Zespół Usług Technicznych, Kraków, Polska (Wacław Klein).

Sposób i urządzenie do pomiaru i wyznaczanie stopnia płynności i urabialności mieszanek betonowych

Wynalazek rozwiązuje zagadnienie opracowania sposobu i urządzenia umożliwiających wyznaczanie z dużą dokładnością stopnia płynności i urabialności wszystkich stosowanych w praktyce mieszanek betonowych.

Sposób pomiaru i wyznaczania stopnia płynności i urabialności mieszanek betonowych według wynalazku polega na pomiarze wartości określającej wzajemne oddziaływanie sił występujących w procesie mieszania badanego medium za pomocą urządzeń mechanicznych jako moc lub moment obrotowy mechanizmu mieszającego.

Urządzenie do stosowania tego sposobu ma zespół napędowy, zespół mieszający oraz zespół pomiarowo-przetwarzający składający się z czujnika-przetwornika (7) przystosowanego do pomiaru prędkości obrotowej, czujnika-przetwornika (6) przystosowanego do pomiaru wartości siły momentu obrotowego, podstawowej aparatury pomiarowo-przetwarzającej (8) oraz urządzeń (9) wizualizujących wynik pomiaru. (2 zastrzeżenia)

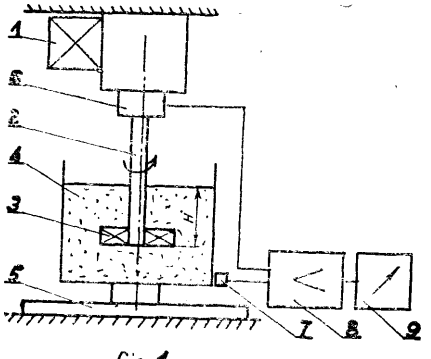

fig 1

G01P **P. 219505** **08.11.1979**

Przemysłowy Instytut Telekomunikacji, Warszawa, Polska (Mieczysław Szczepański).

Sygnalizator przepływu cieczy lub gazu, zwłaszcza do układów chłodzenia urządzeń elektronicznych

Wynalazek rozwiązuje zagadnienie opracowania sygnalizatora o prostej konstrukcji, dużej niezawodności i odporności na zmiany klimatyczne oraz nie wrażliwego na pole magnetyczne chłodzonego urządzenia elektronicznego. Sygnalizator według wynalazku wyposażony jest w świecący element (7) zainstalowany z jednej strony rurki (2), włączonej w dany układ chłodzenia. Naprzeciw elementu (7), z dru-

giej strony' rurki (2) umieszczony jest światłoczuły element (8). Wewnątrz rurki (2) znajduje się ruchomy element (3), który ma otwór (6). Rurka (2) jest nieprzezroczysta, za wyjątkiem miejsc (9), w pobliżu których zamocowane są elementy: świecący (7) i światłoczuły (8). W przypadku braku przepływu czynnika chłodzącego następuje przerwanie drogi promieniowania od świecącego elementu do światłoczułego elementu i podanie sygnału do układu blokady, wyłączającego zasilanie chłodzonego urządzenia elektronicznego. (1 zastrzeżenie)

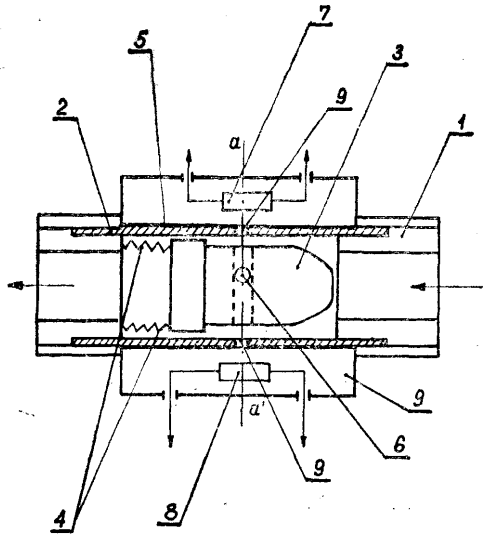

G01P **P. 219843** 26.11.1979

Wojskowa Akademia Techniczna im. Jarosława Dąbrowskiego, Warszawa, Polska (Włodzimierz Dulewicz, Lesław Będkowski, Zbigniew Denys).

Reluktancyjny czujnik prędkości obrotowej koła samochodu z zastosowaniem komutacji magnetycznej

Wynalazek rozwiązuje zagadnienie opracowania czujnika z kompensacją zakłóceń powstających wskutek drgań mechanicznych koła pojazdu oraz wskutek działania obcych pól magnetycznych.

Czujnik prędkości obrotowej koła pojazdu zawierający głowicę zbudowaną z dwóch obwodów magnetycznych mających szczeliny, w których usytuowana jest ferromagnetyczna wirująca tarcza uzębiona, sprzęgnięta z kołem samochodu, według wynalazku charakteryzuje się tym, że głowicę stanowią dwa obwody magnetyczne, utworzone przez dwa zgodnie względem siebie skierowane magnesy trwałe (1 i 1') z nabiegunnikami (2, 2') połączone przesłami (7 i 7'), wykonanymi z materiału ferromagnetycznego, na których są nawinięte połówki cewki indukcyjnej (5), połączone szeregowo i przeciwsobnie, przy czym długość przęseł jest tak dobrana, że gdy zęby nabiegunników jednego obwodu magnetycznego znajdują się naprzeciw zębów tarczy (3), to zęby nabiegunników drugiego obwodu zajmują miejsce w środku przerw między zębami tarczy i odwrotnie. (1 zastrzeżenie)

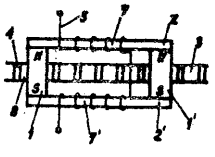

Widok z góry

Fig 3

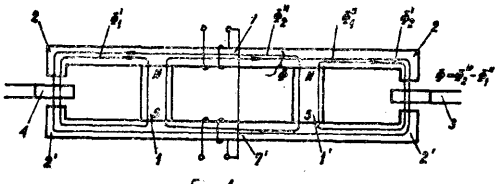

Fig 4.

G01P **P. 219846** 26.11.1979

Wojskowa Akademia Techniczna im. Jarosława Dąbrowskiego, Warszawa, Polska (Lesław Bądkowski, Zbigniew Denys, Karol Sobisiak).

Czujnik prędkości

Przedmiotem wynalazku jest czujnik prędkości, zwłaszcza do pomiaru prędkości obrotowej koła samochodu, działający na zasadzie indukcji elektromagnetycznej.

Wynalazek rozwiązuje zagadnienie zmniejszenia wrażliwości wskazań czujnika na zmiany położenia głowicy względem uzębionej tarczy.

Czujnik prędkości, zawierający głowicę oraz tarczę uzębioną do zmiany reluktancji magnetycznej obwodu głowicy, według wynalazku charakteryzuje się tym, że rdzeń głowicy ma kształt litery „V", a ramiona (2 i 3) zakończone są nabiegunnikami (4 i 5) w kształcie litery „L", pomiędzy którymi jest szczelina, w której usytuowana jest tarcza (7), przy czym nabiegunniki (4 i 5) głowicy mają po trzy lub więcej zębów, zaś szerokość każdego zęba jest mniejsza od szerokości zęba tarczy (7), a moduł uzębienia nabiegunników jest zgodny z modułem uzębienia tarczy, natomiast stosunek wysokości zębów nabiegunników do wysokości zębów tarczy wynosi nie więcej niż 2:3, a stosunek szerokości szczeliny utworzonej pomiędzy nabiegunnikami (4 i 5) do grubości tarczy (7) wynosi około 3:2. (1 zastrzeżenie)

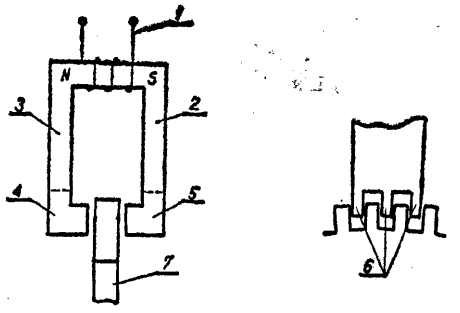

G01P **P. 225665** T 15.07.1980

Polska Akademia Nauk, Zakład Doświadczalny „Techpan" Instytutu Podstawowych Problemów Techniki, Warszawa, Polska (Krzysztof Kołodziej).

Sposób i urządzenie do pomiaru prędkości przepływu cieczy

Wynalazek rozwiązuje zagadnienie opracowania sposobu i urządzenia, zapewniających dokładny i powtarzalny pomiar prędkości przepływu cieczy, bez względu na wpływ zmian parametrów cieczy oraz zmian parametrów przetworników ultradźwiękowych.

Sposób według wynalazku polega na tym, że dokonuje się N niezależnych od siebie pomiarów czasu przejścia fali ultradźwiękowej wysyłanej z jednego przetwornika nadawczo-odbiorczego (4) w kierunku innego przetwornika nadawczo-odbiorczego (3). Następnie dokonuje się N niezależnych pomiarów czasu przejścia fali ultradźwiękowej wysyłanej pomiędzy przetwornikami w przeciwnym kierunku. Następnie wyznacza się różnicę A oraz sumę B średnich aryt-

metycznych wyników czasów przejścia w jednym oraz przeciwnym kierunku i oblicza się prędkość v cieczy ze wzoru $v = k \frac{A}{B^2}$ gdzie k jest stałą zależną od usytuowania przetworników.

Układ według wynalazku składa się z układu stabilizacyjno-odbiorczego (6) połączonego wejściami z przetwornikami ultradźwiękowymi (3, 4), a wyjściem z układu sterowania (7) połączonym z licznikiem rewersyjnym (8) bezpośrednio oraz poprzez bramkę logiczną (9). Do licznika rewersyjnego (8) dołączony jest też dzielnik częstotliwości (10) or z poprzez bramkę logiczną (9), generator zegarowy (11). Generator (11) dołączony jest też poprzez bramkę logiczną (12) sterowaną układem sterowania (7) z licznikiem odejmującym (13), połączonym poprzez układ potęgujący (14) z licznikiem częstotliwości (10) oraz z wejściem licznika wyników (15), który z kolei połączony jest z układem pamięci (16) sterowanym układem sterującym (7). (3 zastrzeżenia)

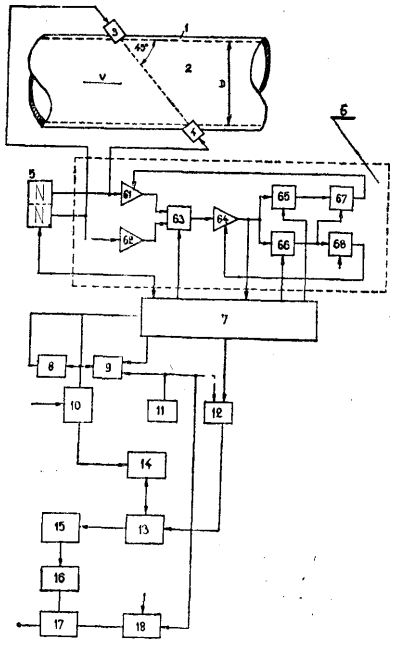

G01R P. 219413 02.11.1979

Warszawskie Zakłady Telewizyjne „Unitra-Polkolor", Warszawa, Polska (Tadeusz Wąsala, Mikołaj Bruś-Klepacki).

Sposób kontroli połączeń elektrycznych, zwłaszcza zwarć pomiędzy obwodami lub przerw w obwodach i układ do podawania sygnałów testowych

Wynalazek rozwiązuje zagadnienie opracowania sposobu i urządzenia, pozwalających na skrócenie czasu kontroli połączeń elektrycznych oraz na zwiększenie dokładności pomiaru.

Sposób według wynalazku polega na podaniu sygnałów testowych o różnych poziomach napięcia (L) i (H) do kontrolowanych obwodów, a stan zwarcia pomiędzy obwodem kontrolowanym (k), a co najmniej jednym z pozostałych obwodów (n−1) określa się funkcją logiczną $Z_k(x)=x_{11}x_{12}...x_{1g}+.....+x_{k1}x_{k2}...$ $...x_{km}+.....+x_{n1}x_{n2}...x_{nt}$ gdzie x_{ij} jest stanem logicznym j-go punktu w i-tym obwodzie,

n jest ilością obwodów kontrolowanych

g, m, t jest (ilością punktów pomiarowych w poszczególnych obwodach gdy jest zwarcie

przy czym $Z_k(x)=$ gdy nie ma zwarcia

Stan przerw w kontrolowanym obwodzie (k) według wynalazku określa się funkcją logiczną $P_k(x)=$ $=x_{11}\ x_{12}...x_{1g}+.....+x_{k1}x_{k2}...x_{km}+.....+x_{n1}x_{n2}...x_{nt}$, przy czym $P_k(x)=$ L gdy występuje przerwa w obwodzie, H gdy brak przerwy

Układ do podawania sygnałów testowych według wynalazku zawiera co najmniej dwa przerzutniki typu „D" ($I_1...I_n$) połączone szeregowo. Wyjścia ($Q_1...Q_n$) połączone są z bazami tranzystorów (TV..T"), których kolektory połączone są poprzez rezystancje ($R_1...R_n$) z napięciem zasilającym (U_z) odpowiadającym poziomowi wysokiemu napięcia (H) oraz z wyjściami ($Wy_1...Wy_n$), do których dołączone są obwody kontrolowane. (2 zastrzeżenia)

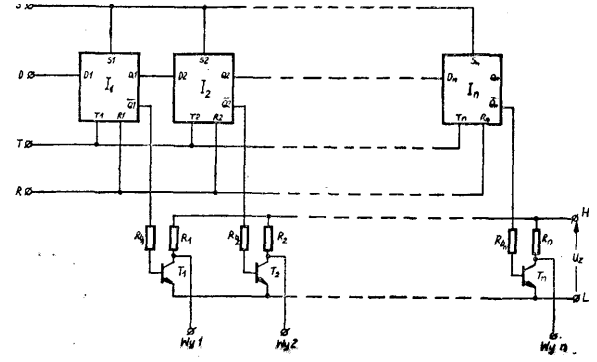

G01R P. 219555 12.11.1979

Kombinat Aparatury Badawczej i Dydaktycznej, Zakład Opracowań i Produkcji Aparatury Naukowej „KABiD-ZOPAN", Warszawa, Polska (Władysław Milcarek, Henryk Gasztold).

Sposób pomiaru stosunku częstotliwości dwóch przebiegów okresowych oraz układ do pomiaru stosunku częstotliwości dwóch przebiegów okresowych

Wynalazek rozwiązuje zagadnienie opracowania sposobu i układu, pozwalających na wyeliminowanie uchybu pomiaru wynikającego z wydłużenia czasu zliczania przez licznik pierwszej częstotliwości o czas przejścia sygnału w fazie zliczania drugiej częstotliwości.

Sposób według wynalazku polega na tym, że począwszy od pierwszego impulsu zlicza się ciąg impulsów drugiej częstotliwości, a po zliczeniu założonej ich liczby umożliwia się rozpoczęcie zliczania ciągu impulsów pierwszej częstotliwości, natomiast zliczanie impulsów obu ciągów wstrzymuje się w następstwie działania tego impulsu z ciągu o wykładniczo

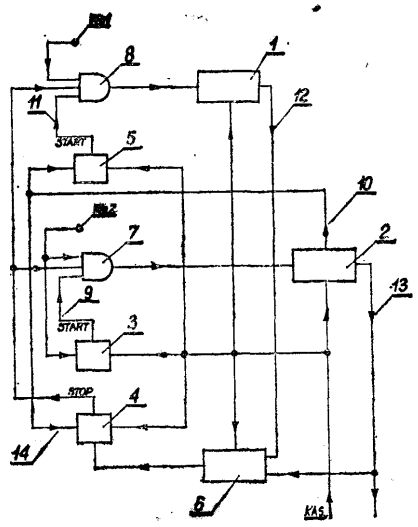

narastających czasach przebiegu drugiej częstotliwości, który następuje pierwszy po osiągnięciu założonej liczby zliczania impulsów w ciągu pierwszej częstotliwości, przy czym liczba zliczonych impulsów pierwszej częstotliwości oraz liczba impulsów o wykładniczo narastających czasach powtarzania z ciągu impulsów drugiej częstotliwości są miarą stosunku obu częstotliwości.

Układ według wynalazku charakteryzuje się tym, że linia kasowania **(KAS)** doprowadzona jest do liczników (1, 2), przerzutników (3, 4, 5) oraz do układu bramkowego (6), wejście (We2) ciągu impulsów drugiej częstotliwości połączone jest z przerzutnikiem (3) i z licznikiem (2) przez bramkę (7), którą steruje przerzutnik (3), wejście **(10)** licznika (2) połączone jest z wejściami przerzutników (4, 5), wejście **(We1)** ciągu impulsów pierwszej częstotliwości połączone jest z licznikiem (1) poprzez bramkę (8), którą steruje przerzutnik (5), z kolei wyjście (12) licznika (1) i wyjście (13) licznika (2) połączone są z układem bramkowym (6), który poprzez przerzutnik (4) podaje potencjał STOP do bramek (7, 8). (2 zastrzeżenia)

G01R **P. 219557** **12.11.1979**

Ośrodek Badawczo-Rozwojowy „PREDOM", Warszawa, Polska (Józef Maliszewski, Bogdan Madej).

Układ do wykrywania **i sygnalizacji przepięć w** obwodach elektronicznych

Wynalazek rozwiązuje zagadnienie opracowania układu do wykrywania i sygnalizacji przepięć w obwodach elektronicznych, stosowanych w zmechanizowanym sprzęcie gospodarstwa domowego, zwłaszcza **w** fazie badań konstruktorskich i eksploatacyjnych.

Układ składa się z bloku wzmacniaczy różnicowych **(WR1, WR2 ... WRn),** które połączone są między sobą równolegle, z bloku członów pamięciowych **(CP1, CP2 ... CPn)** połączonych między sobą równolegle, z bloku wzmacniaczy wyjściowych **(WW1, WW2 ... WWn)** oraz z bloku diod sygnalizacyjnych (Dl, D2... Dn). Bloki występujące w wymienionej kolejności połączone są między sobą szeregowo. Jedno wejście wzmacniaczy różnicowych **(WR1, WR2** ... WRn) połączone jest z badanym obwodem elektronicznym (UB) poprzez człon dzielników napięcia wejściowego **(DNW)** a drugiej wejście tych wzmacniaczy połączone jest ze stabilizatorem (Sn) mającym własne źródło zasilania (B). Wyjście diod sygnalizacyjnych (Dl, **D2 ... Dn)** przyłączone jest do wspólnego punktu połączonego ze stabilizatorem (Sn) w wyniku czego każda z wymienionych diod sygnalizacyjnych sygnalizuje przekroczenie napięcia znamionowego w badanym obwodzie elektronicznym **o** wartość bezwzględną wyrażoną w woltach lub procentach napięcia znamionowego. (1 zastrzeżenie)

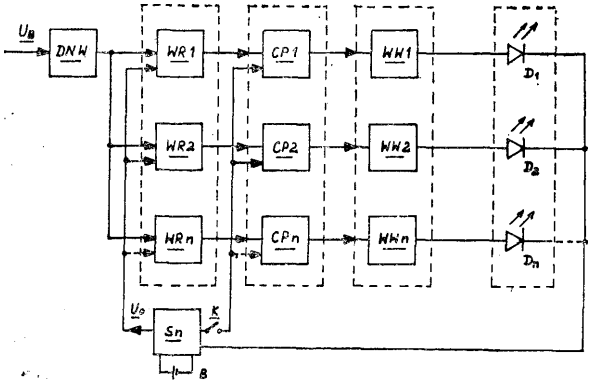

G01R **P. 219595** 12.11.1979

Politechnika Śląska im. Wincentego Pstrowskiego, Gliwice, Polska (Tadeusz Skubis).

Sposób tłumienia szumów **i zakłóceń komparatora prądów zmiennych**

Wynalazek rozwiązuje zagadnienie opracowania takiego sposobu tłumienia szumów i zakłóceń, który pozwoliłby na zwiększenie dokładności działania komparatora prądów zmiennych.

Sposób według wynalazku polega na tym, że składowe harmoniczne strumienie magnetycznego szumów i zakłóceń oraz składowe harmoniczne wypadkowego strumienia roboczego, o częstotliwościach różnych od wybranej częstotliwości roboczej, kompensuje się dodatkowym strumieniem magnetycznym, za pomocą dodatkowego uzwojenia komparatora, które jest zwarte dla wszystkich częstotliwości oprócz wybranej. (1 zastrzeżenie)

G01R **P. 225639 T** **12.07.1980**

Instytut Budownictwa, Mechanizacji i Elektryfikacji Rolnictwa, Warszawa, Polska (Andrzej Kobosko, Stanisław Pleban).

Układ przetwornika rezystancji na sygnał prądu stałego

Wynalazek rozwiązuje zagadnienie opracowania układu przetwornika rezystancji na sygnał prądu stałego, niezawodnego w działaniu i odpornego na zakłócenia.

Układ według wynalazku zawiera wtórnik emiterowy, połączony z wejściem zespołu mostkowego (2) wyposażonego w nastawne oporniki (Rt) oraz z wejściem komparatora (3). Wyjście zespołu mostkowego (2) jest połączone poprzez wzmacniacz (4) **z** drugim wejściem wzmacniacza komparatorowego (3), którego wyjście jest połączone z detektorem (5). (1 zastrzeżenie)

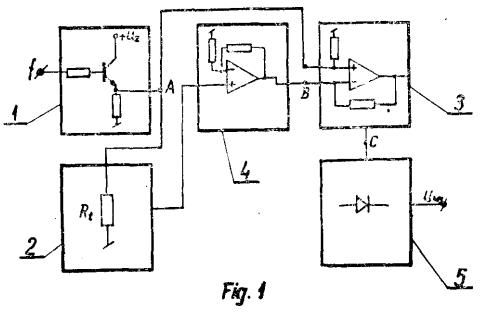

Fig. 1

G01R **P. 225719 T** 17.07.1980

Politechnika Białostocka, Białystok, Polska (Kazimierz Cywiński).

Wysokonapięciowy stos rezystancyjny pomiarowy

Wynalazek rozwiązuje zagadnienie niezawodnej pracy stosów pomiarowych w układzie bezpośredniego pomiaru wysokich napięć na stronie wyjściowej źródeł zasilania urządzeń elektrotechnologicznych.

Wysokonapięciowy stos rezystancyjny pomiarowy stanowi rdzeń izolacyjny (4), na którym osadzone są elementy rezystorowe bezindukcyjne (2). W miejscach połączeń elementów rdzenia zamontowane są ukośnie pierścienie sterujące (3). Zewnętrzna powłoka quasi-dielektryczna (6) stanowi obudowę. Stos ten szczególnie dobrze pracuje w lakierniach elektrostatycznych, elektrofiltrach itp. (2 zastrzeżenia)

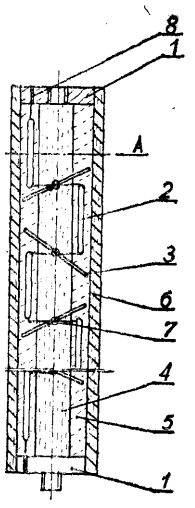

Fig.1

G01R **P. 225775 T** 18.07.1980

Płocka Stocznia Rzeczna, Płock, Polska (Jerzy Kober, Bronisław Magierski).

Przyrząd do wykrywania wad w układach elektrycznych półautomatów **spawalniczych**

Wynalazek rozwiązuje zagadnienie usprawnienia diagnostyki i skrócenia czasu naprawy układów elektrycznych półautomatów spawalniczych.

Przyrząd zawiera zgrupowane we wspólnej przenośnej obudowie układ (X1) do kontroli członu czasowego oraz działania diod w układzie polaryzacji wzmacniacza magnetycznego, układ (X2) do kontroli przekaźników, układ (X3) do kontroli obwodów sterowniczych, układ <X4) do sprawdzania zespołu podajnika drutu elektrodowego, umożliwiający także kontrolę działania silnika w podajniku drutu elektrodowego, układ (X5) do sprawdzania ciągłości żył w przewodach sterowniczych półautomatów i automatów spawalniczych, umożliwiający również sprawdzanie ciągłości przewodów załączających, prawidłowość działania przełącznika oraz kontrolę podgrzewaczy gazu, układ (X6) do zasilania przyrządu i układ (X7) do kontroli lamp sygnalizacyjnych.

(2 zastrzeżenia)

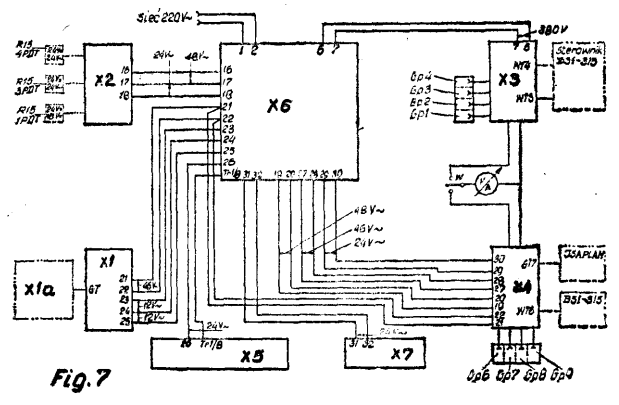

Fig.7

G01R **P. 225810 T** 27.07.1980

Politechnika Łódzka, Łódź, Polska (Kajetan Koman, Andrzej Koszmider, Zbigniew Piotrowski, Ryszard Nowicz, Jerzy Mosiewicz, Jerzy Nowakowski, Janusz Malinowski, Wiesław Jałmużny, Ryszard Kawczyński).

Układ do automatycznego badania parametrów elektrycznych wyrobów radioelektronicznych

Układ według wynalazku jest sterowany sygnałami cyfrowymi z komputerowego systemu pomiarowego **(KSP)** poprzez obwody dopasowujące (2) oraz rozdzielacz (3) połączony z wejściem pamięci buforowej (4) sterującej programowo przebiegiem sprawdzania wyrobu. Pamięć buforowa (4) jest dołączona do wejścia bloku układów sterujących (5), którego jedno wyjście jest połączone z wejściem przetworników analogowych (7) połączonych torem (15) zawierającym obwody dopasowujące (14) z komputerowym systemem pomiarowym **(KSP),** drugie wyjście jest dołączone do bloku sygnalizatorów optycznych (8), a trzecie wyjście jest podłączone z wejściem bloku układów pomiarowych (6). Blok układów pomiarowych (6) jest połączony z komputerowym systemem pomiarowym **(KSP),** torem analogowo-cyfrowym danych (9) zawierającym przetwornik analogowo-cyfrowy (10) i obwody dopasowujące (11) połączone z matrycą kodującą (16) i tablicą operatora (17) oraz torem cyfrowym zgłoszeń (12) zawierającym obwody, dopasowujące (13) połączone z wyjściem tablicy operatora (17).

Układ jest przeznaczony do stosowania w zautomatyzowanych systemach pomiarowych lub systemach automatycznej kontroli jakości produkcji wieloseryjnej wyrobów radioelektronicznych, a zwłaszcza transformatorów i dławików radiowo-telewizyjnych.

(3 zastrzeżenia)

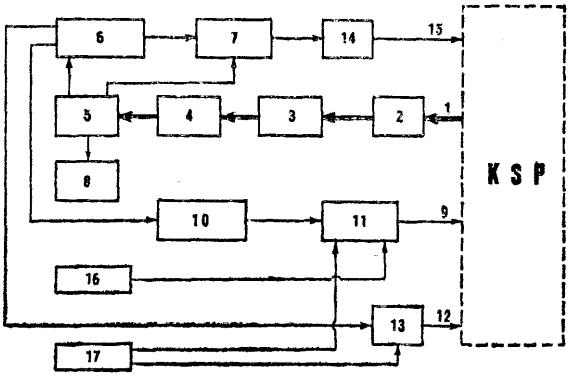

G01V **P. 219788** 20.11.1979

Huta Kościuszko, Chorzów, Polska (Piotr Wolny, Piotr Koza).

Czujnik przelotu kasety przesyłowej w poczcie pneumatycznej

Wynalazek rozwiązuje zagadnienie opracowania czujnika przelotu kasety przesyłowej w poczcie pneumatycznej o dużej niezawodności działania nawet w przypadku występujących zakłóceń, takich jak przepięcia w sieci, zmiany temperatury itp. Czujnik zawiera generator LC (1), z którego drgania przeka-

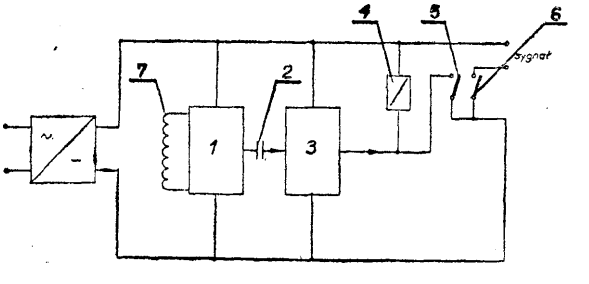

zywane są poprzez pojemność (2) na bazę wzmacniacza tranzystorowego (3). W obwodzie kolektora tranzystora wzmacniacza znajduje się cewka (4) przekaźnika o dwóch stykach normalnie otwartych. Styk (5) znajduje się w obwodzie cewki przekaźnika, a styk (6) w obwodzie wyjściowym czujnika.

(1 zastrzeżenie)

G01W **P. 219464** 07.11.1979

Uniwersytet Warszawski, Polska (Krzysztof Haraan).

Psychrometr

Wynalazek rozwiązuje zagadnienie opracowania psychrometru o dużej czułości, umożliwiającego dokonywanie pomiarów szybkich zmian wilgotności powietrza.

Psychrometr składający się z osadzonych w odpowiedniej obudowie z wlotem i wylotem powietrza dwóch termopar, według wynalazku charakteryzuje się tym, że zawiera dodatkowo stabilizator mający filtr (6) cieplny i element (7) grzewczy, przy czym filtr (6) cieplny stanowi obudowa, wypełniona korzystnie emaliowanym drutem metalowym, zwłaszcza miedzianym, którego grubość i masa są tak dobrane, aby wymiana ciepła między filtrem, a przepływającym powietrzem eliminowała pulsacje temperatury w okresach krótszych niż wysoka wielokrotność stałej czasowej termometru suchego. Psychrometr termometryczny jest przeznaczony do stosowania przy pomiarach szybkich zmian temperatur, na przykład podczas samolotowych badań chmur. (2 zastrzeżenia)

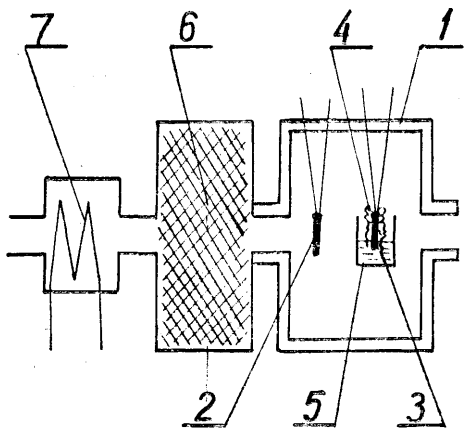

G02B **P. 225994** 31.07.1980

Pierwszeństwo:
03.09.1979 — NRD (nr WPG02B/215314)

VEB Carl Zeiss Jena, Jena, Niemiecka Republika Uemokratyczna (Günter Schöppe).

Zestaw
do otrzymywania silnie kontrastowych obrazów przedmiotów mikroskopowych

Przedmiotem wynalazku jest zestaw do otrzymywania silnie kontrastowych obrazów przedmiotów mikroskopowych, oświetlanych światłem przechodzącym lub padającym, zwłaszcza przedmiotów fazowych, za pomocą interferencji.

Wynalazek rozwiązuje zagadnienie opracowania zestawu umożliwiającego uzyskiwanie wysokiej jakości obrazu przy małych nakładach środków technicznych oraz umożliwiającego regulację kontrastu.

W układzie składającym się z układu oświetlającego i odtwarzającego w pobliżu źrenicy wyjściowej obiektywu (4) układu odtwarzającego (5) lub jej obrazu jest umieszczona siatka dyfrakcyjna (6), która ma rozciągający się na więcej niż jeden okres, w przybliżeniu w kształcie $\cos^2$, rozkład przepuszczalności światła, którego długość okresu jest dopasowana do średnicy źrenicy wyjściowej obiektywu układu odtwarzającego lub jej obrazu. W źrenicy wejściowej kondensatora (2) układu oświetlającego lub w jej obrazie jest umieszczona taka sama siatka dyfrakcyjna (1), której długość okresu po odtworzeniu na płaszczyznę siatki dyfrakcyjnej (6) odpowiada długości okresu siatki dyfrakcyjnej (6).

(5 zastrzeżeń)

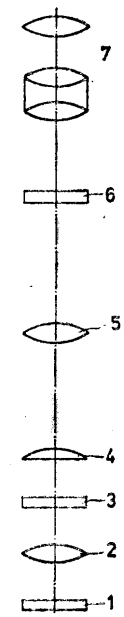

G03B P. 220137 03.12.1979

Politechnika Częstochowska, Częstochowa, Polska (Andrzej Okularczyk, Stefan Waczyński, Marian Koselski).

Aparat projekcyjny

Przedmiotem wynalazku jest aparat projekcyjny do wyświetlania przezroczy.

Wynalazek rozwiązuje zagadnienie opracowania konstrukcji aparatu projekcyjnego z regulacją natężenia światła projekcyjnego.

Układ optyczny aparatu projekcyjnego składa się z żarówki projekcyjnej (1), lustra (2), kondensatora (3), ramki (4) z umieszczonym w niej przezroczem (5) oraz obiektywu (6). Do układu zasilającego żarówkę projekcyjną (1) włączony jest dodatkowo regulator światła projekcyjnego, składający się z tyrystora (7) i regulowanego opornika (8). (1 zastrzeżenie)

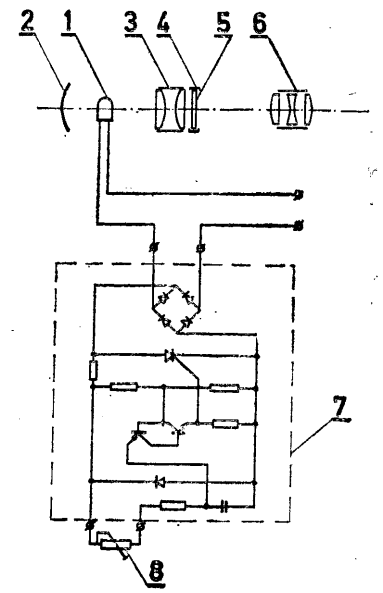

G03H **P. 219486** 08.11.1979
G02B

Politechnika Warszawska, Warszawa, Polska (Jerzy Rossian, Jan Kowalewski).

Laboratoryjny **stół** optyczny

Przedmiotem wynalazku jest laboratoryjny stół optyczny zwłaszcza do precyzyjnych pomiarów holograficznych.

Wynalazek rozwiązuje zagadnienie opracowania takiej konstrukcji stolu aby zapewnione było zmniejszenie do minimum wpływu drgań zewnętrznych na układ pomiarowy oraz zapewniona była bardzo duża sztywność stołu przy zmniejszonym ciężarze.

Blat pomiarowy (1) stołu ma laminowo-modułową konstrukcję i wraz z ramą nośną (3) półki laserów, która połączona jest z nim za pomocą sztywnych wieszaków (2), stanowi przestrzenny układ konstrukcyjny ustawiony na co najmniej dwóch drewnianych stojakach (i) połączonych między sobą elementami rurowymi (9) i spoczywających na podkładkach filcowych (5), przy czym pomiędzy każdym stojakiem (4) a blatem pomiarowym (1) znajduje się kaseta (6) z umieszczonymi w niej gumowymi elementami pneumatycznymi (7) wsparta na amortyzacyjnym wkładzie gumowym (8). (2 zastrzeżenia)

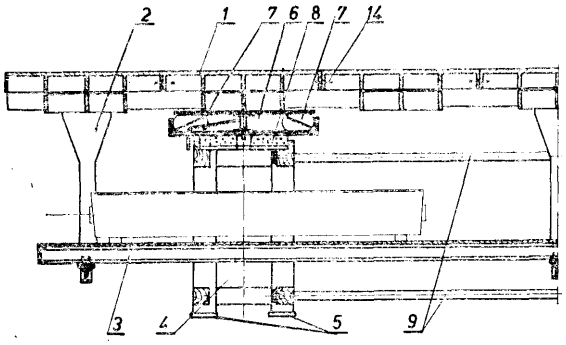

fig. 1

G04F **P. 219249** 25.10.1979
G01R

Zakłady Wytwórcze Aparatury Precyzyjnej „MERA-PAFAL", Świdnica, Polska (Jan Dudek, Franciszek Ekert, Krzysztof Omański).

Sposób i urządzenie do pomiaru czasu kasowania zegarów licznikowych **maksymalnych** energii elektrycznej

Wynalazek rozwiązuje zagadnienie opracowania sposobu i urządzenia pozwalających na szybki i dokładny pomiar czasu kasowania dużej ilości liczników.

Sposób według wynalazku polega na pomiarze czasu trwania sygnału elektrycznego występującego w postaci napięcia w momencie kasowania na jednym ze styków urządzenia kasującego zegara licznika maksymalnego energii elektrycznej. Urządzenie według wynalazku ma układ (1) identyfikacji napięć połączony z układem (2) selekcji impulsów, którego wyjście poprzez układ (3) generacji impulsów połączone jest z wejściem licznika (1) impulsów, sterowanego za pomocą generatora (5) impulsów zegarowych. Układ (1) indentyfikacji napięć, układ (2) selekcji impulsów, układ (3) generacji impulsów bramkujących, licznik (4) impulsów i generator (5) impulsów zegarowych są połączone z układem (6) sterowania i zasilane z zasilacza (7) napięcia. (2 zastrzeżenia)

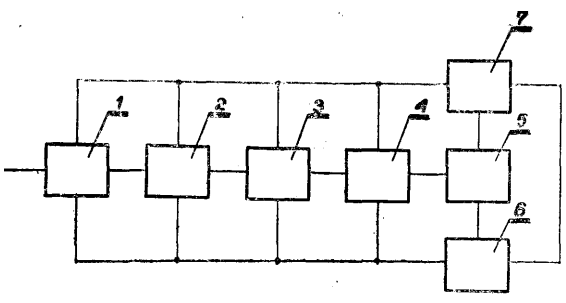

G04F P. 225734 T 16.07.1980

Politechnika Wrocławska, Wrocław, Polska (Jerzy Ferens).

Układ **czasomierza** cyfrowego

Wynalazek rozwiązuje zagadnienie umożliwienia dokonywania pomiaru dowolnie długich odcinków czasu z równoczesnym, automatycznym wyborem częstotliwości wzorcowej w trakcie pomiaru.

Czasomierz cyfrowy, zawierający generator (3) impulsów o częstotliwościach wzorcowych, dwa liczniki (1, 2) oraz bramkę (5), której wyjście jest połączone ze zliczającym wejściem licznika (1), charakteryzuje się tym, że impuls przepełnienia licznika (1) jest podawany na zliczające wejście drugiego licznika (2) oraz na wejście ustawiające pierwszy licznik (1) w stan niezerowy, natomiast sygnał z równoległego wyjścia drugiego licznika (2) steruje przełacznikiem (4) włączonym między wyjście generatora (3) a wejście bramki (5).

Wynalazek znajduje zastosowanie w cyfrowych systemach automatyki i pomiarów. (1 zastrzeżenie)

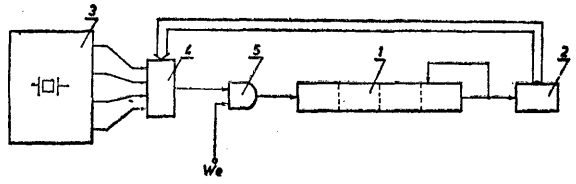

G05B **P. 219900** 23.11.1979

Ośrodek Badawczo-Rozwojowy Środków Organizacyjno-Technicznych „PREDOM-PREBOT", Radom, Polska (Andrzej Fejfer, Witold Wojciechowski, Jan Tulik).

Układ sekwencyjny do impulsowego sterowania odporny na zakłócenia

Przedmiotem wynalazku jest układ sekwencyjny do impulsowego sterowania, odporny na zakłócenia zwłaszcza przemysłowe, stosowany w maszynach i urządzeniach elektronicznych.

Wynalazek rozwiązuje zagadnienie likwidacji zakłóceń informacji w elektronicznych układach zbudowanych z elementów o niskich poziomach przeciwzakłóceniowych (np. z układów scalonych TTL) przeznaczonych do sterowania maszyn i urządzeń.

W układzie według wynalazku informację przekazywaną szynami (2) i (3) z poprzedniego ogniwa sterowania (1), wpisuje się osobno do dwu identycznych przerzutników (4) i (5), w dwu różnych i krótkich momentach czasowych, przy pomocy impulsów zegarowych przesyłanych kolejno do przerzutników (4) i (5) po szynach (9) i (10), następnie informacja przesyłana jest do bramkowego układu porównania (15), który przy pomocy przesłanego szyną (16), trzeciego impulsu zegarowego, powoduje w przypadku niezgodności informacji, przesłanie szyną (17) impulsu kasującego stany przerzutników (4) i (5), nie dopuszczając do przekazania szynami (11) i (12) zniekształconej informacji do następnego ogniwa (18) układu sterowania. (2 zastrzeżenia)

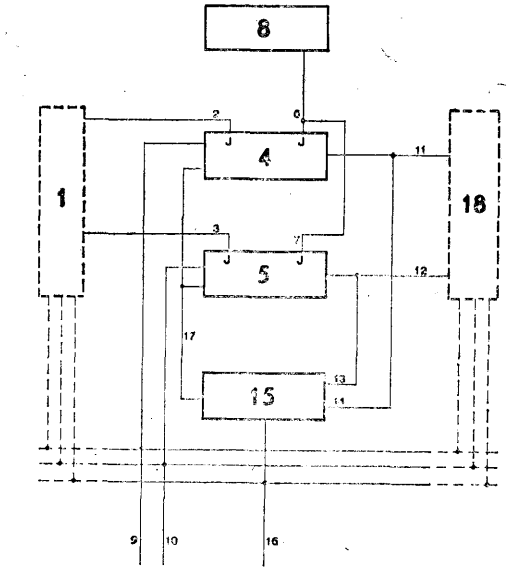

G05D **P. 217356** 24.07.1979
F16K

Wojewódzkie Przedsiębiorstwo Energetyki Cieplnej, Zielona Góra, Polska (Andrzej Busse, Bolesław Kujawski).

Układ automatycznego zamykania i otwierania zaworów membranowych, zwłaszcza membranowych regulatorów różnicy ciśnień

Wynalazek rozwiązuje zagadnienie opracowania budowy takiego układu, który umożliwia regulację temperatury ciepłej wody użytkowej i centralnego ogrzewania przy wykorzystaniu energii oraz medium będących w układzie ogrzewczym.

W układzie według wynalazku przewód zasilający (1) połączony jest poprzez dławik (2) z komorą plusową (3) zaworu membranowego (4) a przewód powrotny (5) połączony jest przewodem pośrednim (6) z komorą minusową (7) zaworu membranowego (4). Przewód łączący dławik (2) z komorą plusową (3) oraz przewód pośredni (6) łączący przewód powrotny (5) z komorą minusową (7) połączone są elektrozaworem (8). (3 zastrzeżenia)

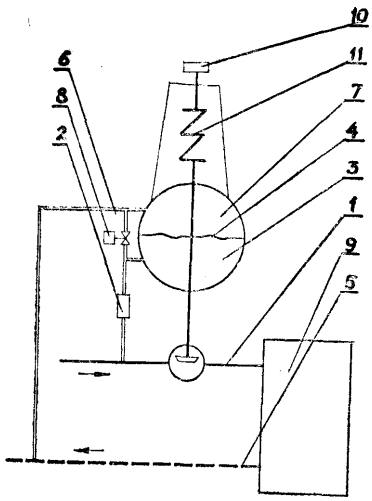

G05D **P. 219542** 09.11.1979
F27B

Przedsiębiorstwo Projektowania i Dostaw Kompletnych Obiektów Przemysłowych „Chemadex" w Warszawie, Warszawa, Oddział w Krakowie, Kraków, Polska (Władysław Cieślik, Andrzej Tasior, Zdzisław Szott, Adam Anigacz).

Układ regulacji temperatury warstwy fluidalnej w piecu fluidyzacyjnym

Wynalazek rozwiązuje zagadnienie utrzymania w przybliżeniu stałej temperatury warstwy fluidalnej bez względu na zmienną wydajność pieca fluidyzacyjnego.

Układ ma zainstalowany na rurociągu opadowym (4) zasilającym parownik (5) inżektor (11), który jest połączony przewodem (16) z zaworem trójdrożnym (13) usytuowanym na rurociągu (7) zasilającym kocioł (3).

Zawór trójdrożny (13) jest sprzężony w znany sposób z wywołującym jego otwarcie lub zamknięcie (w funkcji temperatury warstwy fluidalnej) — zespołem czujnikowo-przekaźnikowym (17) umieszczonym w warstwie fluidalnej.

Na przewodzie (16) jest zainstalowana kryza (15) sprzężona z zaworem regulacyjnym (10) zamontowanym na rurociągu opadowym (4), przy czym zawór ten jest również połączony z zespołem czujnikowo-przekaźnikowym (12), wywołującym jego otwarcie lub zamknięcie.

Układ regulacji ma zastosowanie głównie w piecach fluidyzacyjnych do prażenia pirytu w instalacjach do wytwarzania kwasu siarkowego. (2 zastrzeżenia)

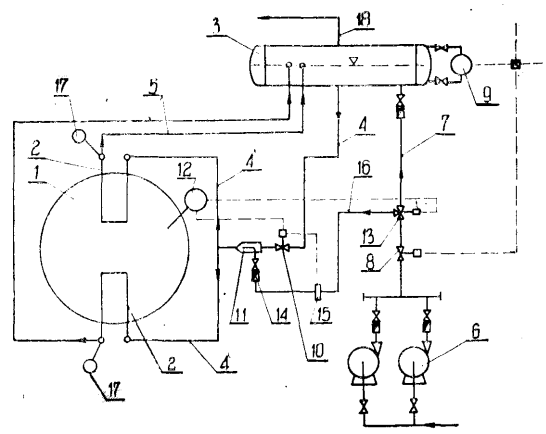

G05D **P. 219552** 12.11.1979

Przedsiębiorstwo Mechanizacji Produkcji Zwierzęcej „MEPROZET", Drezdenko, Polska (Jan Brenk, Kazimierz Ładziak, Eugeniusz Kubiaczyk).

Urządzenie do automatycznej regulacji temperatury stapianych metali

Wynalazek rozwiązuje zagadnienie wyeliminowania wpływu korozji elektrochemicznej na czujnik.

Urządzenie do automatycznej regulacji temperatury płynnego metalu w wannach ogrzewanych paliwem płynnym według wynalazku charakteryzuje się tym, że jest Wyposażone w bezstykowy zespół czynnikowy, składający się z parabolicznego zwierciadła (1), detektora (2), detektora (3), pomiarowego wzmacniacza (4), układu (5) wytwarzającego sygnał proporcjonalny do różnicy temperatury obiektu i otoczenia i wyjściowego wzmacniacza (6) oraz zespół zadająco-przekaźnikowy (7) i zespół zabezpieczająco-regulacyjny, który składa się z fotorezystora (8) i fotoautomatu (9) połączonego z iskrownikiem (10) i dystrybutorem paliwa (11), (1 zastrzeżenie)

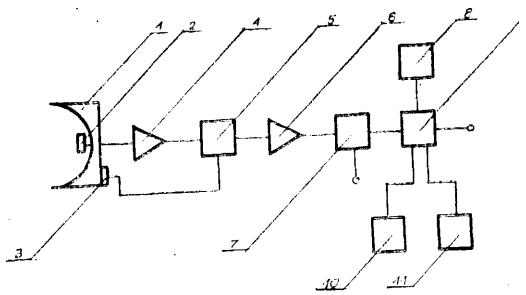

G05D P. 219845 26.11.1979

Wojskowa Akademia Techniczna im. Jarosława Dąbrowskiego, Warszawa, Polska (Lesław Będkowski, Zbigniew Denys, Jerzy Barzykowski, Włodzimierz Dulewicz, Tadeusz Niepokulczycki, Zygmunt Gomoliński).

Elektroniczny układ sterujący procesem hamowania pojazdów mechanicznych

Przedmiotem wynalazku jest elektroniczny układ sterujący procesem hamowania pojazdów mechanicznych, przeznaczony do generowania sygnałów, które włączają modulatory ciśnienia w przeciwblokujących układach hamulcowych.

Wynalazek rozwiązuje zagadnienie opracowania układu zapewniającego dużą niezawodność realizacji funkcji sterowania w różnych możliwych warunkach drogowych.

Układ według wynalazku zawiera cztery przetworniki (1, 2, 3, 4) przetwarzające częstotliwościowe sygnały proporcjonalne do prędkości poszczególnych czterech kół pojazdu na napięciowe sygnały analogowe. Ponadto układ zawiera cztery kanały sterujące (5, 6, 7, 8) z których każdy wytwarza sygnały (S_1, S S_3, S_4) sterujące modulatorami ciśnienia, Układ zawiera także zespół (9) do wytwarzania funkcji operacyjnej (Q). Zespół (9) jest sterowany analogowymi sygnałami (U_1) do (U_4) z wyjść przetworników (1) do (4). Wyjścia zespołu (9) do wytwarzania funkcji operacyjnej (Q) są połączone z drugimi wejściami jednego z czterech kanałów sterujących (5) do (8).

Zadaniem tych kanałów sterujących jest wytworzenie funkcji opisującej zachowanie każdego z kół pojazdu. (2 zastrzeżenia)

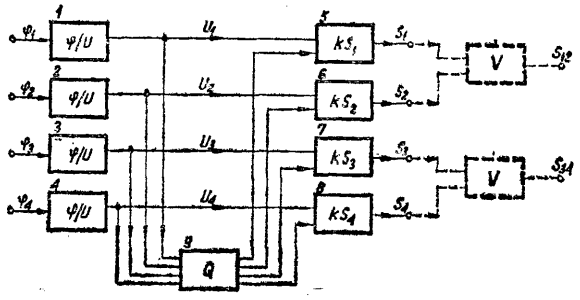

Fig 1

G05D P. 220009 28.11.1979
B60T
F16D

Przedsiębiorstwo Transportowo-Sprzętowe Budownictwa „TRANSBUD", Gdańsk, Polska (Zbigniew Laskowski).

Układ elektromagnetycznego korektora sił hamowania pojazdów mechanicznych

Przedmiotem wynalazku jest układ zapobiegający blokowaniu kół pojazdu mechanicznego.

Wynalazek rozwiązuje zagadnienie opracowania układu cechującego się prostotą i nadającego się do zastosowania w różnego rodzaju pojazdów mechanicznych.

Układ według wynalazku zawiera czujnik (1) stanowiąc generator prądu stałego połączony ze stycznikiem kierunkowym (2) przekazującym impulsy elektryczne do zaworu elektromagnetycznego (3), sterującego przepływem oieczy hamulcowej pomiędzy pompą hamulcową a tłoczkami działającymi na szczęki hamulcowe. (4 zastrzeżenia)

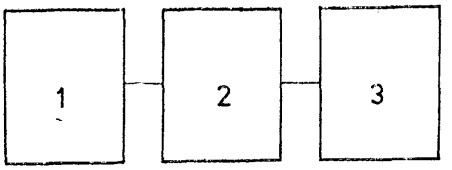

fig. 1

G05D P. 225211 T 24.06.1980
G01G

Instytut Metalurgii Żelaza im. Stanisława Staszica, Gliwice, Polska (Krzysztof Procel).

Układ sterowania odważaniem porcji materiału w zastosowaniu do elektromechanicznej wagi przenośnikowej

Przedmiotem wynalazku jest układ sterowania odważaniem porcji materiału w zastosowaniu do elektromechanicznej wagi przenośnikowej stosowany w systemach automatycznego załadunku materiałów sypkich, w których wymagane jest odważanie materiałów z dokładnością taką jak w wagach handlowych.

Układ według wynalazku charakteryzuje się tym, że ma układ (1) pomiarowy wagi elektromechanicznej połączony wyjściem sygnału różnicy wartości zadanej i aktualnej masy porcja z wejściem komparatora (6), wyjściem sygnału wyprzedzenia uzyskania wartości zadanej połączony z wejściem programowanego układu (3) opóźniającego i z wejściem układu (2) wykonawczego zmiany natężenia przepływu masy, sygnałem cyfrowym jednego z bitów sumatora masy połączony z wejściem liczącym licznika (5) masy, wyjściem sygnału impulsatora pomiaru drogi taśmy z wejściami liczącymi programowanego licznika (3) opóźniającego *i* programowanego licznika (4) drogi taśmy, przy czym wyjście programowanego licznika (3) opóźniającego połączone jest z wejściami zezwalającymi na zliczanie impulsów w programowanym liczniku (4) drogi taśmy oraz liczniku (5) masy, zaś wyjście programowanego licznika (4) drogi taśmy związane jest z wejściem blokady zliczania impulsów w liczniku (5) masy, a wyjście licznika (5) masy połączone jest z wejściem komparatora (6) wyjściem związanego z wejściem układu (7) odcinania przepływu masy. (1 zastrzeżenie)

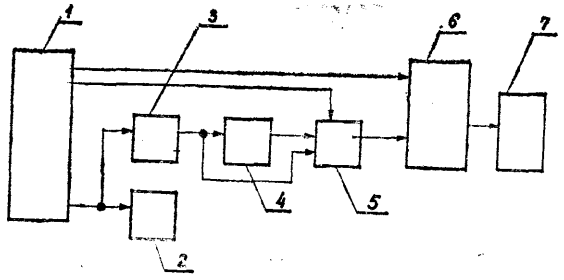

G05D P. 225217 T 24.06.1980

Politechnika Wrocławska, Wrocław, Polska (Zdzisław Kowalczyk, Jerzy Kuśmidrowicz, Michał Moskala).

Układ sterowania **zespołem:** silnik spalinowy-przekładnia bezstopniowa

Przedmiotem wynalazku jest układ sterowania zespołem: silnik spalinowy-przekładnia bezstopniowa, mający zastosowanie w maszynach i pojazdach, a zwłaszcza do napędu jazdy pojazdów mechanicznych i samojezdnych maszyn roboczych, których cykl pracy charakteryzuje się częstymi i znacznymi zmianami obciążeń.

Wynalazek rozwiązuje zagadnienie opracowania układu umożliwiającego poprawienie sprawności całkowitej pojazdu oraz zwiększenie jego własności dynamicznych.

Układ według wynalazku zawiera człon (1) odwzorowujący zadaną dawkę paliwa na zadaną prędkość obrotową silnika (2). Wejście członu (1) odwzorowuwującego jest połączone z wyjściem zadajnika (4) dawki paliwa, a jego wyjście z jednym z wejść detektora uchybu (5), którego drugie wejście jest połączone z miernikiem prędkości obrotowej *(3)* wału silnika (2). Wyjście detektora uchybu (5) jest połączone poprzez regulator (7) zmiany przełożenia z mechanizmem zmiany przełożenia przekładni (8). Takie rozwiązanie układu sterowania wprowadza pętlę sprzężenia zwrotnego obejmującą silnik (2), detektor uchybu (5), regulator (7) zmiany przełożenia oraz przekładnię (8). Wielkością sterującą w pętli sprzężenia zwrotnego jest sygnał wyjściowy członu odwzorowującego, przedstawiający wymaganą prędkość obrotową silnika przy zadanej dawce paliwa. Pozwala to na sprowadzenie pola podaży mocy silnika do jednej linii w całym zakresie mocy oddawanej. Przebieg tej linii zależy od funkcji, odwzorowującej zadaną dawkę paliwa na zadaną prędkość obrotową silnika, dobranej według określonego kryterium optymalizacji pracy silnika i zaprogramowanej w członie odwzorowującym. (1 zastrzeżenie)

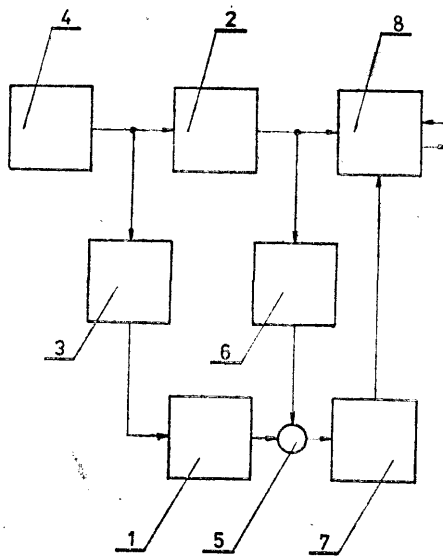

G05D **P. 225745** T 18.07.1980

Kombinat Górniczo-Hutniczy Miedzi, Zakłady Badawcze i Projektowe Miedzi „Cuprum", Wrocław, Polska (Jerzy Nowotnik, Ryszard Richel, Adam Wesołowski).

Układ do regulacji temperatury wody zasilającej, zwłaszcza nagrzewnice powietrza

Przedmiotem wynalazku jest układ do regulacji temperatury wody zasilającej, zwłaszcza nagrzewnice powietrza wdechowego szybu kopalnianego.

Wynalazek rozwiązuje zagadnienie opracowania układu umożliwiającego regulację ilości wody ogrzewczej, a przez to właściwe ogrzewanie powietrza wdechowego do wymaganej temperatury.

Układ według wynalazku charakteryzuje się tym, że w rurociągu odprowadzającym (8) wodę zasilającą nagrzewnice (1) powietrza wdechowego, jest przyłączony rurociąg ssący (10) wspólny dla co najmniej dwóch pomp mieszających (2), zaś na rurociągu doprowadzającym (9) wodę zasilającą nagrzewnice (1) jest zainstalowany regulacyjny zawór (3) trójdrożny, w którego trzecim króćcu jest osadzony rurociąg tłoczny (11) pomp mieszających (2), przy czym na rurociągu tłocznym (11), przed trzecim króćcem regulacyjnego zaworu (3) trójdrożnego jest wbudowana kryza pomiarowa (4) sprzężona z regulatorem (5) działania pomp mieszających (2) a na rurociągu odprowadzającym (8) wodę zasilającą, za miejscem osadzenia rurociągu ssącego (10) jest wbudowana kryza pomiarowa (7) sprzężona również z regulatorem (5) działania pomp mieszających (2). (2 zastrzeżenia)

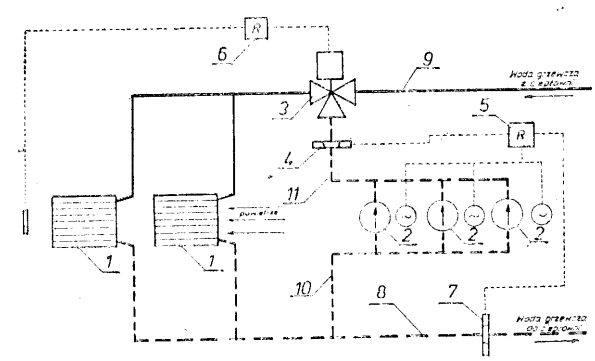

G05D **P. 225779** T 18.07.1980

Biuro Studiów i Projektów Urządzeń Hutniczych „Hutmaszprojekt", Katowice, Polska (Andrzej Niebylski, Roman Stala).

Urządzenie elektryczne do wytwarzania stałego naciągu

Przedmiotem wynalazku jest urządzenie elektryczne do wytwarzania stałego naciągu znajdujące zastosowanie w układach pomiarowych przesunięć, gdzie niemożliwy jest bezpośredni pomiar przesunięcia.

Wynalazek rozwiązuje zagadnienie opracowania konstrukcji urządzenia nie ograniczającego wielkości wydłużenia i cechującego się stałością siły naciągu i niezmiennością jej wartości w czasie.

Urządzenie elektryczne według wynalazku do wytwarzania stałego naciągu składa się z dwufazowego indukcyjnego silnika kubkowego (1) napędzającego bęben nawojowy (4) z linką, zespołu (2) zasilającego obwód wzbudzenia silnika i zespołu (3) zasilającego uzwojenie sterowania silnika do obrotów w jednym kierunku. (1 zastrzeżenie)

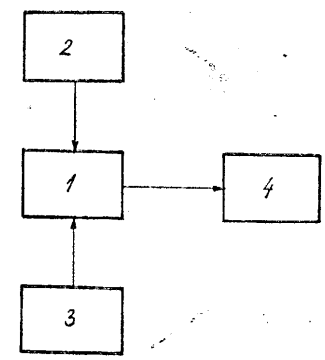

GG5D P. 225793 T 19.07.1980

Polskie Zakłady Optyczne, Warszawa, Polska (Jerzy Kunkel, Wiesław Bogacz, Arkadiusz Witkow.ski, Andrzej Swatowski).

Mechanizm wodzący nadajnika impulsów laserowych do sterowania szybkich maszyn roboczych

Przedmiotem wynalazku jest mechanizm wodzący nadajnika laserowego do sterowania szybkich maszyn roboczych współpracujących z odbiornikiem promieniowania laserowego.

Wynalazek rozwiązuje zagadnienie opracowania takiej konstrukcji mechanizmu wodzącego nadajnika laserowego, która umożliwi modulację wiązki laserowej, wysyłanej w kierunku sterowanej maszyny roboczej z częstotliwością ponad 30 Hz, bez zwiększania szybkości liniowej wodzenia.

Mechanizm wodzący nadajnika impulsów laserowych zawiera kierujący optyczny element (2) osadzony na dźwigni (3) ułożyskowanej obrotowo w łożysku (5). W dźwigni (3) wykonany jest wzdłużny kanał (4) prowadzący popychacz (6). Popychacz (6) osadzony jest mimośrodowo na tarczy połączonej z osią (8) napędzającego silnika (9). Ułożyskowana obrotowo w łożysku (5) dźwignia (3) wprowadzana jest w ruch obrotowo-zwrotny przez prowadzony w kanale (4) popychacz (6) mimośrodowo osadzony na napędzanej silnikiem (9) tarczy (7).

(2 zastrzeżenia)

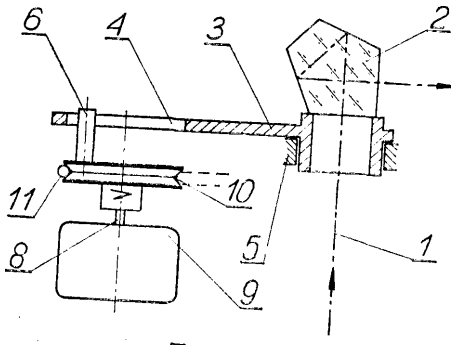

Fig. 1

G05D P. 226009 T 01.08.1980

Politechnika Białostocka, Białystok, Polska (Teodor Breczko).

Regulator momentu obrotowego

Przedmiotem wynalazku jest regulator momentu obrotowego mający zastosowanie w układzie automatycznej regulacji momentu oporowego aktywnego narzędzia maszyny roboczej.

Wynalazek rozwiązuje zagadnienie opracowania regulatora zapewniającego automatyczną zmienność prędkości pojazdu tak, aby roboczy moment obrotowy był stały.

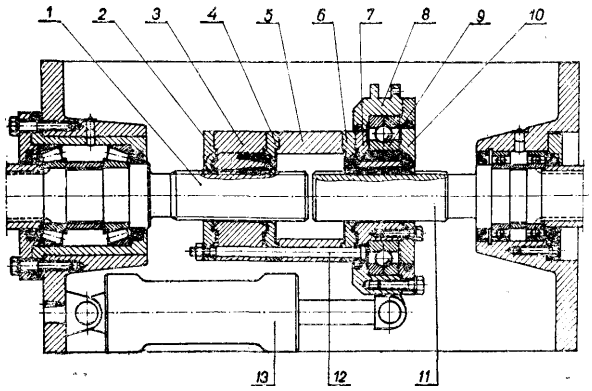

Regulator zawiera nakrętkę (3) związaną z wałem (1) odbioru mocy ciągnika poprzez kulkowe połączenie gwintowe. Nakrętka (3) jest śrubami (12) związane z korpusem (7) a ten z wałkiem (11) kulkowym połączeniem wielowypustowym. Piasta (8) jest stale połączona z tłoczyskami siłowników hydraulicznych (13) osadzonych w korpusie. Utrzymywane w siłownikach (13) stałe ciśnienie pozwala ustalać nakrętkę (3) regulatora w stałym położeniu osiowym.

(3 zastrzeżenia)

G05F P. 219387 31.10.1979

Instytut Komputerowych Systemów Automatyki i Pomiarów, Wrocław. Polska (Czesław Osiński).

Kompensacyjny stabilizator napięcia i/lub parametryczny stabilizator prądu

Wynalazek rozwiązuje zagadnienie opracowania uniwersalnego programowanego stabilizatora napięcia i/lub prądu, zapewniającego względnie mały niezmienny prąd spoczynkowy.

W układzie kompensacyjnego stabilizatora według wynalazku środkowy zacisk bocznikującego stabilizator (D_1) napięciowego dzielnika (5) jest połączony z wejściem prądowego źródła (6). Baza wejściowego tranzystora (T_1) jest połączona przez dwójnik (4) z bazą tranzystora (T_3), którego kolektor jest połączony z pierwszymi końcówkami dwójnika (3) i rezystora (R_1) od strony drugiej końcówki połączonego z emiterem tranzystora (T_1).

Stabilizator ma zastosowanie w urządzeniach techniki analogowej. (6 zastrzeżeń)

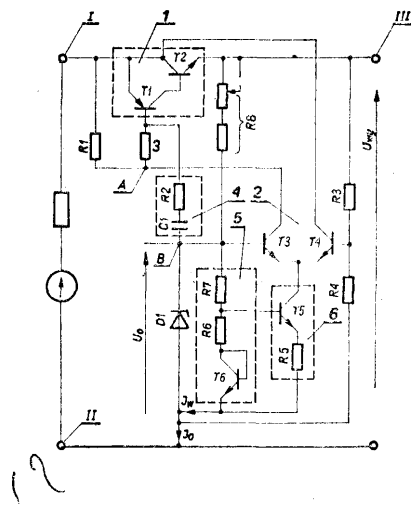

G05F P. 219418 02.12.1979

Państwowy Ośrodek Maszynowy, Lubasz, Polska (Andrzej Chmielewski, Eugeniusz Szajba, Ryszard Szemraj, Stanisław Zegartowski, Jan Pyrda).

Sposób utylizacji gnojownicy i innych odpadów rolniczych oraz odpadów przemysłu spożywczego

Wynalazek rozwiązuje zagadnienie opracowania sposobu utylizacji gnojownicy i innych odpadów rolniczych oraz odpadów przemysłu spożywczego w zastosowaniu szczególnie korzystnym na fermach tuczu przemysłowego w systemie bezściółkowym.

Sposób według wynalazku polega na tym, że powstające w budynkach inwentarskich odchody zwierzęce gromadzi się w zbiorniku ściekowym lub w zbiornikach ściekowych, skąd dozowane są w sposób ciągły za pomocą pompy do odpowiedniej ilości komór fermentacyjnych, w których to komorach przebiega fermentacja vspowodowana rozwojem bakterii anaerobowych, dzięki czemu powstaje przede wszystkim gaz biologiczny składający się głównie z metanu i dwutlenku węgla oraz uwodniona masa pofermentacyjna.

Uwodnioną masę pofermentacyjną odwadnia się w komorze rozpyłowej przeciwprądem powietrza podgrzanego gazem i przepuszcza się przez separator i transporter ślimakowy, dzięki czemu otrzymujemy wieloskładnikowy nawóz organiczny w postaci pylistej. (2 zastrzeżenia)

G05F **P. 219699** 16.11.1979

„Unitra-Diora" Ośrodek Badawczo-Rozwojowy Radiofonii Odbiorczej, Dzierżoniów, Polska (Marek Skoczeń).

Zasilacz

Przedmiotem wynalazku jest zasilacz, zwłaszcza stabilizowany i zabezpieczony przed przeciążeniem, stosowany jako źródło napięcia stałego.

Zasilacz charakteryzuje się tym, że ma czynny element szczególnie w postaci tranzystora (T), spełniający zadanie czujnika prądowego, o dynamicznie zmieniającej się oporności wewnętrznej. (2 zastrzeżenia)

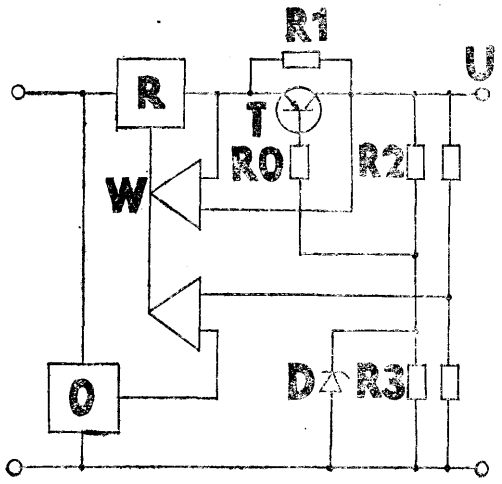

G06F **P. 219462** 07.11.1979

Zakłady Maszyn i Urządzeń Technologicznych „Unitra-Unima", Warszawa, Polska (Jan Groszyński, Barbara Komor, Krzysztof Pelwecki).

Cyfrowy układ przeliczający jednostki pomiarowej metryczne na calowe

Wynalazek rozwiązuje zagadnienie opracowania układu umożliwiającego wytwarzanie wyrobów, wymiarowych w systemie metrycznym lub calowym, na tych samych urządzeniach.

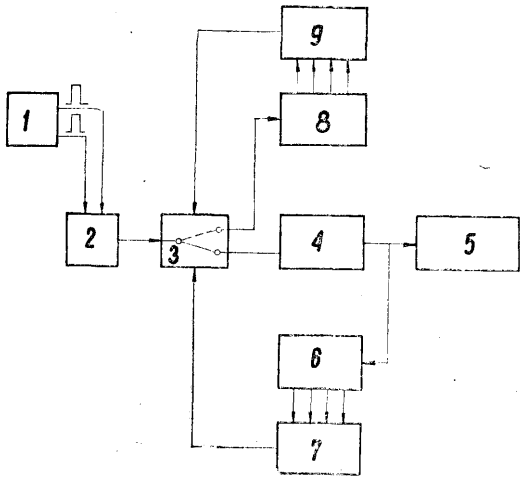

W układzie według wynalazku pomiędzy dekoderem kierunku (2), a licznikiem (5) współrzednej włączony jest szeregowo sterowany układ przełączający (3) oraz licznik (4) działki pomiarowej, którego wyjście sygnalizujące stan zapełnienia, połączone jest równolegle do wejścia licznika (5) współrzednej i licznika (6) odcinka wyposażonego w dekoder stanu (7), połączony z jednym wejściem układu przełączającego (3), realizującego przełączenie ciągu impulsów z dekodera kierunku (2) na wyjście, połączone z licznikiem (4) działki pomiarowej w momencie zapełnionego licznika (8) poprawki i na drugie wyjście połączone z licznikiem (8) poprawki, wyposażonym w dekoder (9) stanu, połączony z drugim wejściem układu przełączającego (3) gdy zapełniony jest dekoder licznika odcinka (6). (1 zastrzeżenie)

G06F P. 225668 T 15.07.1980

Centrum Badawczo-Konstrukcyjne Obrabiarek, Pruszków, Polska (Jędrzej Kaczyński, Zbigniew Milanowski, Tomasz Pawelec).

Sposób zamiany liczby binarnej na liczbę w kodzie BCD

Przedmiotem wynalazku jest sposób zamiany liczby binarnej na równą co do wartości N-cyfrową liczbę w kodzie dziesiątnym kodowanym binarnie w urządzeniu cyfrowym.

Wynalazek rozwiązuje zagadnienie opracowania sposobu umożliwiającego uproszczenie struktury i układu konwertera oraz zwiększenie szybkości konwersji.

Sposób według wynalazku charakteryzuje się tym, że sygnały elektryczne reprezentujące liczbę w kodzie dziesiętnym kodowanym binarnie pamiętane są w N licznikach do dziesięciu, a wartości wymienionych sygnałów elektrycznych określa się w taki sposób, że sygnały elektryczne reprzentujące liczbę binarną pamiętane w rejestrze szeregowym porównuje się w kolejnych krokach z sygnałami elektrycznymi reprezentującymi kolejne potęgi liczby 10 począwszy od najwyższej (N-1) potęgi w układzie szeregowo komparatora cyfrowego. (1 zastrzeżenie)

G06M **P. 227173** 09.10.1980

Pierwszeństwo: 11.10.1979 — Wielka Brytania (nr 7935354)

Bell-Fruit Manufacturing Company Limited, Nottingham, Wielka Brytania.

Automat do gier hazardowych i rozrywkowych

Wynalazek rozwiązuje zagadnienie opracowania automatu do gier hazardowych i rozrywkowych, zawierającego czujnik przystosowany do wyczuwania obrotu nośników symboli w każdym z dwóch przeciwnych kierunków obrotu.

Automat zawiera zestaw obrotowych elementów nośnych w postaci bębnów **(R)** z symbolami zaznaczonymi na powierzchni obowodowej. Bęben (R) wprawiony w zagraniu w ruch zatrzymuje się przypadkowo w jednym z wielu położeń spoczynkowych określając symbol ukazywany grającemu, w kombinacji symboli. Automat zawiera ponadto czujniki położenia zatrzymanych elementów nośnych, wyposażone w generatory impulsów elektrycznych oraz liczniki skojarzone z każdym z generatorów. Generator impulsów **(P1,** P2, S) każdego elementu nośnego **(R)** wysyła do skojarzonego z nim licznika odmienny sygnał przy każdym z przeciwnych kierunków obrotu skojarzonego z nim elementu nośnego. Licznik przechodzi w stan odpowiadający każdemu z położeń spoczynkowych elementu nośnego w każdym z możliwych kierunków obrotu elementu nośnego. (3 zastrzeżenia)

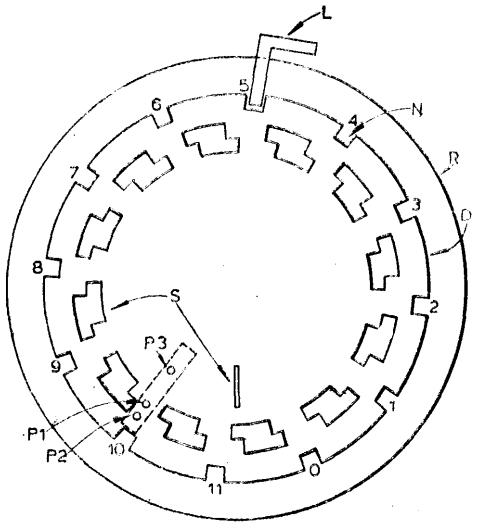

FIG. 1

G07B **P. 219831** 22.11.1979

Przemysłowy Instytut Automatyki i Pomiarów „Mera-Piap" Warszawa, Polska (Wojciech Hanula, Leszek Spławski, Adam Łukaszewicz, Henryk Konador, Wacław Jaśkowski, Janusz Kiełczewski, Jan Goska, Ryszard Bukowski).

Taksometr elektroniczny

Przedmiotem wynalazku jest taksometr elektroniczny umożliwiający zapamiętanie opłaty przy zaniku napięcia zasilającego.

Wynalazek rozwiązuje zagadnienie opracowania układu taksometru, w którym jako rezerwowe źródło zasilania może być stosowane pojedyncze ogniwo.

Taksometr mający przetwornik obrotowo-impulsowy (1) według wynalazku charakteryzuje się tym, że procesor (2), dołączony jest do przetwornicy (4) napięcia zewnętrznego poprzez diodę (D2) i do przetwornicy napięcia (5) z wejściem sterującym poprzez diodę (Dl). Przetwornica (4) jest połączona z zewnętrznym źródłem napięcia (7), a przetwornica (5) jest połączona z wewnętrznym rezerwowym źródłem napięcia (6), przy czym zewnętrzne i wewnętrzne źródła napięcia są połączone ze sobą poprzez diodę (D4) i rezystor **(R2),** zaś wyjście przetwornicy (4) poprzez diodę *(D'à)* i rezystor **(R1)** dołączona jest do wejścia sterującego przetwornicy (5). (1 zastrzeżenie)

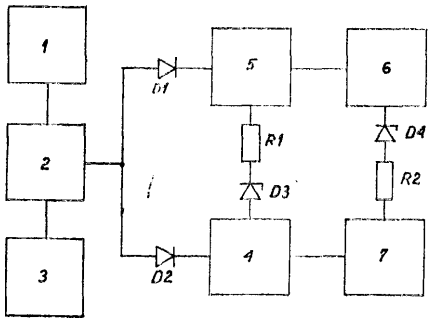

G08B **P. 219456** 05.11.1979

Przedsiębiorstwo Projektowania i Realizacji Inwestycji Przemysłu Cementowego, Wapienniczego i Gipsowego, Kraków, Polska (Józef Czerkawski).

Układ kontroli linii i sygnalizacji przedrozruchowej

Wynalazek rozwiązuje zagadnienie opracowania układu zapewniającego start poszczególnych napędów dopiero po ukończeniu sygnalizacji przedrozruchowej.

Układ kontroli linii i sygnalizacji przedrozruchowej, zawiera linie przesyłową (2) połączoną z blokiem kontroli dwuprzewodowej linii (1), którego wyjścia są połączone z wejściami przerzutnika linii (3), przy czym wyjścia przerzutnika linii (3) są połączone z napędami (6). Wejście nieodwracające przerzutnika linii (3) jest połączone z wejściem nieodwracającym przerzutnika sygnalizacji (4), którego wejście odwracające łączy się z wyjściem załączającym przerzutnika linii (3). Wyjście przerzutnika sygnalizacji **(4)** jest połączone poprzez generator pojedynczego impulsu (5) z wejściem blokującym przerzutnika linii (3) i z sygnalizatorem dźwiękowym (7). (1 zastrzeżenie)

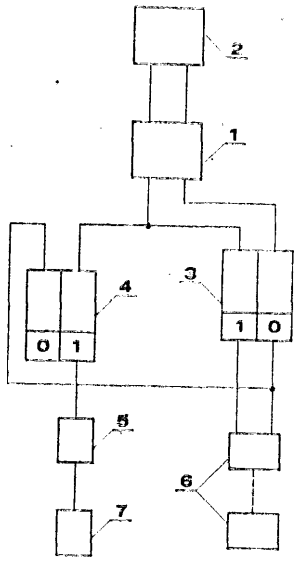

G08B **P.** 219835 23.11.1979

Przemysłowy Instytut Motoryzacji, Warszawa, Polska (Sławomir Łukjanow).

Układ elektryczny sygnalizacji selektywnej

Wynalazek rozwiązuje zagadnienie opracowania układu o prostej budowie, umożliwiającego włączanie tylko jednego wskaźnika sygnalizacyjnego wskazującego załączanie ostatniego włączanego zestyku. W układzie według wynalazku zaciski nieparzystych wskaźników sygnalizacyjnych **(L1),** L3)... **(Lm)** są połączone z ujemnym biegunem źródła napięcia zasilającego oraz poprzez rezystory **(R1),** (R3)... **(Rm)** i zestyki czynne **(W1), (W3)... (Wra)** z dodatnim biegunem źródła napięcia, a zaciski parzystych wskaźników

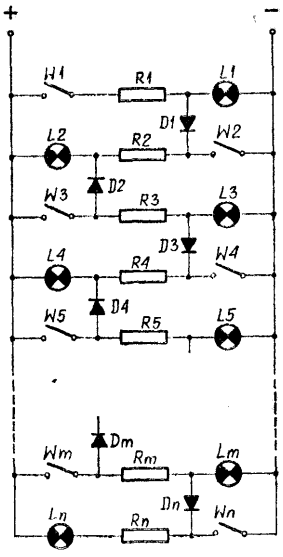

sygnalizacyjnych (L2), (L4)... (Ln) są połączone z dodatnim biegunem źródła napięcia zasilającego i poprzez rezystory (R2), (R4)... (Rn) oraz zestyki czynne (W2), (W4)... Wn) z ujemnym biegunem źródła napięcia. Każdy obwód wskaźnika sygnalizacyjnego zawiera diodę **(D1),** (D2)... (Dm), (Dn) włączoną jednym biegunem między rezystor i wskaźnik sygnalizacyjny, a drugim między rezystor i zestyk czynny następnego obwodu. (1 zastrzeżenie)

G08B **P. 219960** 02.11.1979
GG1R

Instytut Techniki Cieplnej, Łódź, Polska (Ryszard Meinhardt).

Urządzenie sygnalizacyjne

Przedmiotem wynalazku jest układ sygnalizacyjny wartości napięcia stałego.

Wynalazek rozwiązuje zagadnienie opracowania układu sygnalizacyjnego niezawodnego w działaniu i niewrażliwego na zakłócenia wywołane zewnętrznymi polami elektromagnetycznymi.

Układ sygnalizacyjny według wynalazku charakteryzuje się tym, że wzmacniacz (3) połączony jest z jednej strony ze źródłem napięcia mierzonego (1) i przyrządem pomiarowym lub rejestrującym (2) z drugiej strony, zaś poprzez potencjonmetryczny dzielnik napięcia (4) z przetwornikiem elektronicznym przekaźnikowym (5). (1 zastrzeżenie)

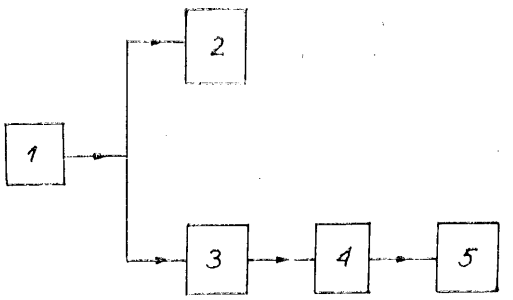

G08B P. 225569 T 08.07.1980
F04B

Fabryka Osprzętu Samochodowego „POLMO", Łódź, Polska (Stanisław Lach, Adam Adamiec, Michał Falba, Wiesław Lesiak).

Urządzenie sygnalizujące przegrzanie sprężarki tłokowej zwłaszcza chłodzonej wymuszonym **przepływem** powietrza

Urządzenie według wynalazku rozwiązuje zagadnienie sygnalizacji przegrzania sprężarki powietrza pracującej w warunkach nie pozwalających na bezpośrednią kontrolę jej stanu przez obsługę.

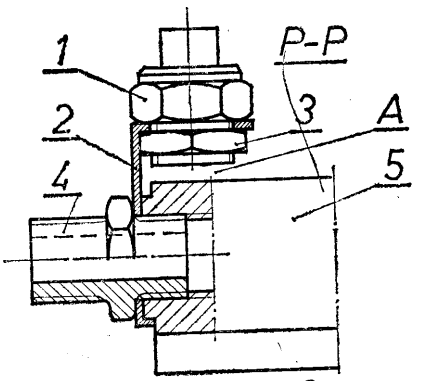

FIG. 2

W urządzeniu według wynalazku jest wspornik (2) wykonany z materiału o dobrej przewodności cieplnej, który będąc trwale związany z czujnikiem (1) temperatury jest przymocowany do przyłącza tłocznego w głowicy (5) sprężarki w taki sposób, że czujnik (1) temperatury zajmuje położenie w pewnym oddaleniu przy głowicy (5) sprężarki, przez co jest utworzona szczelina (A), zawarta pomiędzy powierzchnią czujnika (1) temperatury odbierającą energię promieniowania cieplnego, a powierzchnią głowicy (5) sprężarki. Czujnik (1) temperatury, wspornik (2) i szczelina (A) znajdują się w strumieniu powietrza chłodzącego i ukierunkowane są wzdłuż jego przepływu. (1 zastrzeżenie)

G11B **P. 219584** 12.11.1979

Ośrodek Badawczo-Rrozwojowy Radiofonii Odbiorczej „Unitra-Diora", Dzierżoniów, Polska (Stanisław Szyling).

Układ sterowania magnetofonu

Przedmiotem wynalazku jest niezawodny w działaniu elektroniczny układ sterowania magnetofonu, zwłaszcza kasetowego.

Układ według wynalazku ma elektroniczny człon (I) selekcji czasowej, który jest włączony między poprzedzającym go członem (I), wytwarzającym prądowy impuls (i), sterujący obwód wyłączania mechanizmu napędowego, i między następującym po nim członem (0), służącym do realizacji zadania otwierania kieszeni kastety magnetofonu. (1 zastrzeżenie)

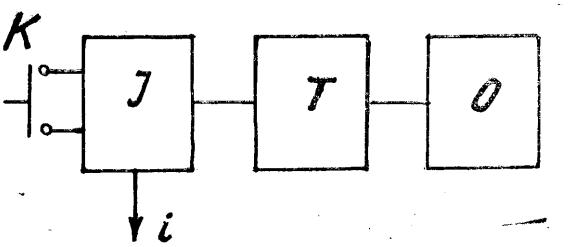

G11B **P. 219684** 15.11.1979

„UNITRA-DIORA", Ośrodek Badawczo-Rozwojowy Radiofonii Odbiorczej, Dzierżoniów, Polska (Stanisław Szyling).

Sposób i układ do sterowania magnetofonem

Wynalazek rozwiązuje zagadnienie opracowania sposobu i układu sterowania magnetofonem, zapewniającym płynne przełączanie mechanizmu napędowego oraz polepszających stabilność początkowego przesuwu taśmy.

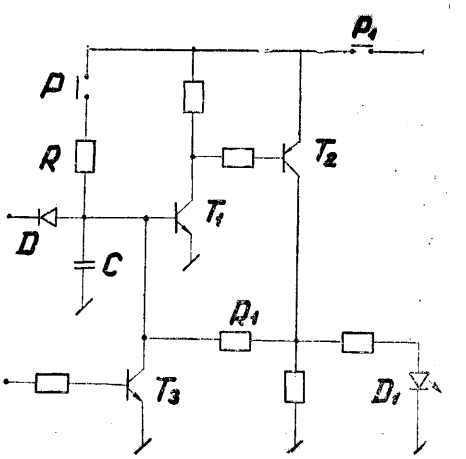

Sposób według wynalazku charakteryzuje się tym, że blokuje się bezpośrednie przełączanie funkcji przewijania taśmy na funkcję odtwarzania, a zwalnia się tą blokadę klawiszem „STOP" i opóźnia się odtwarzanie o okres stałej czasowej układu.

Układ wykonany w postaci przerzutnika bistabilnego, charakteryzuje się tym, że ma przeciwstawne tranzystory (T_1)" i (T_2), przy czym baza tranzystora (T_1) połączona jest z kolektorem tranzystora (T_2) poprzez rezystor (R_1), będący elementem pętli sprzężenia zwrotnego. Układ ma również tranzystor (T_3), którego kolektor przyłączony jest do bazy tranzystora ($T1$). Ponadto układ ten zawiera gałęź stałej czasowej złożoną z rezystora (R) i kondensatora (C), które włączone są do bazy tranzystora (T_1). (2 zastrzeżenia)

Dział H
ELEKTROTECHNIKA

H01B F26B **P. 219706** 19.11.1979

Instytut Spawalnictwa, Gliwice, Polska Aleksander Jabłoński, Bogumił Kubala).

Urządzenie do suszenia próżniowego i impregnacji pod ciśnieniem urządzeń elektrycznych

Wynalazek rozwiązuje zagadnienie opracowania urządzenia o zwartej konstrukcji, nie wymagającego skomplikowanego fundamentowania.

Urządzenie według wynalazku składa się z obrotowej impregnacyjnej komory (1) zamkniętej szczelnie pokrywą (2) i zawieszonej obrotowo za pomocą czopów (4) na stojaku (3). Wewnąrz komory (1) znajduje się wsadowy kosz (8) zawieszony mimośrodowo w stosunku do zawieszenia komory. W jednym z czopów (4) jest otwór doprowadzający i odprowadzający sprężone powietrze z wnętrza komory (1). (2 zastrzeżenia)

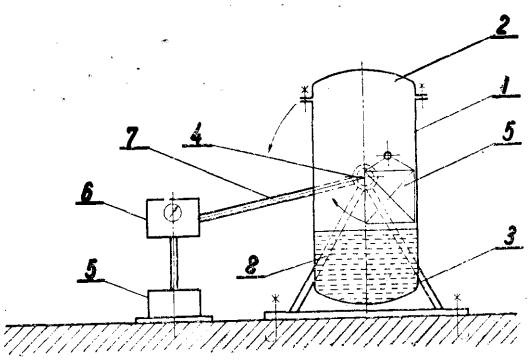

01B **P. 220038** 29.11.1979

Krakowska Fabryka Kabli i Maszyn Kablowych, Kraków, Polska (Leopold Malinowski, Tadeusz Janotka, Antoni Wójtowicz, Stanisław Kasprzyk, Stanisław Miś, Tadeusz Tabiś).

Urządzenie formujące do nakładania falowanej taśmy metalowej

Urządzenie według wynalazku rozwiązuje zagadnienie nakładania poprzecznie falowanej taśmy metalowej owijanej wzdłużnie na zakładkę na kablach elektroenergetycznych.

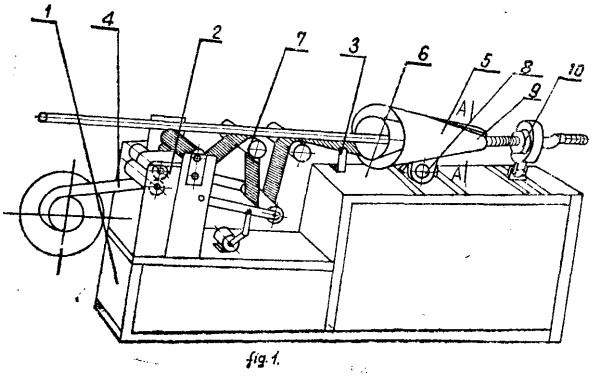

Urządzenie zaopatrzone jest w dwa współśrodkowo osadzone stożki (5 i 6), pomiędzy które wprowadzana jest poprzecznie falowana taśma metalowa (4). Zewnętrzny stożek (5) formujący taśmę, ma na części długości podwójną ściankę zakończoną spiralnym wylotem (9). Wewnętrzny stożek (6) stanowi prowadzenie taśmy metalowej. (4). (1 zastrzeżenie)

H01C P. 220116 04.12.1979

Krakowskie Zakłady Elektroniczne „Unitra-Telpod", Kraków, Polska (Ryszard Godzik, Danuta Luśniak-Wójcicka, Wojciech Politowicz).

Sposób wytwarzania wysokoobciążalnych rezystorów drutowych

Wynalazek rozwiązuje zagadnienie opracowania prostego sposobu wytwarzania wysokoobciążalnych rezystorów drutowych z korpusem ceramicznym, zwłaszcza niskoomowych zminiaturyzowanych, przeznaczonego do masowej produkcji fabrycznej.

Sposób wytwarzania wysokoobciążalnych rezystorów drutowych, zwłaszcza niskoomowych zminiaturyzowanych, polegający na wykonaniu uzwojenia rezystywnego w kształcie spirali lub meandra, a następnie przymocowaniu do niego końcówek, najkorzystniej metodą spawania, polega na tym, że uzwojenie rezystywne wraz z końcówkami umieszcza się w metalowej formie w ten sposób, aby części wyprowadzeń nie podlegające zabezpieczeniu były poza obrysem formy, a następnie metalową formę wypełnia się pod ciśnieniem, najlepiej 0,5 do 5 KG/cm^2 (0,5 do 5 0,980665· 10^{-1}MPa), ceramiczną masę lejną, zaś tak uzyskaną monolityczną konstrukcję po zakrzepnięciu najlepiej 0,5 do 5 KG/cm^2, ceramiczną masą lejną, zaś tak uzyskaną monolityczną konstrukcję po zakrzepnięciu i usunięciu z formy, poddaje się obróbce termicznej podczas której następuje usunięcie części organicznych z ceramicznej masy. . (2 zastrzeżenia)

H01F **P.** 219981 29.11.1979

Fabryka Transformatorów i Aparatury Trakcyjnej „ELTA" im. Bojowników PPR, Łódź, Polska (Wiesław Tarchalski, Jarosław Dałek, Ryszard Szczerbanowski).

Transformator impulsowy

Wynalazek rozwiązuje zagadnienie opracowania takiego transformatora impulsowego, który spełniłby warunki wymagane dla zasilania bramek tyrystorów połączonych w łańcuchy szeregowe i pracujących w układach przekształtnikowych wysokiego napięcia.

W transformatorze impulsowym według wynalazku na każdej z dwóch kolumn rdzenia blachowanego (1) są umiejscowione dwa niezależne zestawy transformatorowe. Uzwojenia pierwotne i wtórne każdego zestawu transformatorowego są wykonane kilkoma drutami równoległymi jako jednowarstwowe, śrubowe. Wyprowadzenia każdego uzwojenia pierwotnego (2) znajdują się po jednej stronie bloku transformatorowego, a przewód (4) stanowiący początek tego uzwojenia jest prowadzony pod tym uzwojeniem od strony

rdzenia (1). Natomiast wyprowadzenia (7) każdego uzwojenia wtórnego (3) są usytuowane na jego zewnętrznej stronie, przylegają do niego i są odprowadzone w jego środkowej części prawie prostopadle do osi uzwojenia. (1 zastrzeżenie)

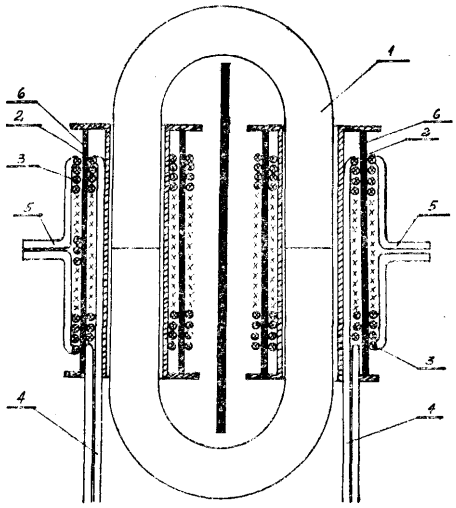

Fig. 1

H01G P. 219632 14.11.1979

Instytut Tele- i Radiotechniczny, Warszawa, Polska (Piotr Wachulski, Stefan Malitek, Jan Kozdra).

Sposób odcinania kondensatorów warstwowych ze zwijki kołowej

Wynalazek rozwiązuje zagadnienie opracowania sposobu odcinania kondensatorów, zapewniającego powtarzalność pojemności kondensatorów.

Sposób odcinania kondensatorów warstwowych ze zwijki kołowej polega na tym, że na zwijkę nakłada się koszulkę termokurczliwą, obkurcza się ją, ustawia w prowadnicy kołowej urządzenia do cięcia i odcina się za pomocą freza pojedynczo kondensatory, przy czym prędkość skrawania wynosi 180 do 250 m/min., a posuw na ząb wynosi 0,001—0,002 mm. (2 zastrzeżenia)

H01G **P. 219733** 20.11.1979

Polskie Zakłady Optyczne, Warszawa, Polska (Eugeniusz Kurcz).

Czujnik fotoelektryczny

Wynalazek rozwiązuje zagadniienie opracowania uniwersalnego czujnika fotoelektrycznego o takich cechach, które w wielu zastosowaniach rozwiązują większość problemów optycznych, elektronicznych i mechanicznych w zakresie konstrukcji, montażu, justowania, regulacji, konserwacji oraz napraw.

Czujnik charakteryzuje się tym, że światłoszczelna obudowa (6) jest połączona sztywno z elementem optycznym (3) oraz gwintowo lub suwliwie z podstawką (2), na której z jednej strony jest zainstalowany fotodetektor (1), a z drugiej strony — kołki (7). Pomiędzy elementem optycznym (3), a fotodetektorem (1) znajduje się komora (4), w której usytuowana jest przysłona (5). (8 zastrzeżeń)

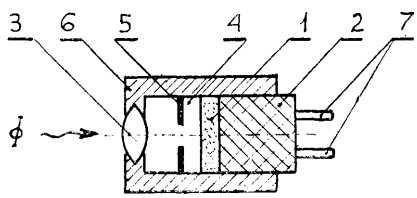

H01H D06F G05D **P. 219887** 26.11.1979

BIMAK S. r. l., Settimello Di Calenzano, Włochy, (Lapo Baldacci).

Termostatyczny układ regulacyjny

Wynalazek rozwiązuje zagadnienie opracowania prostego w konstrukcji termostatycznego układu regulacyjnego, zwłaszcza do żelazek elektrycznych, który miałby elementy regulacyjne usytuowane w łatwo dostępnych miejscach żelazka oraz który zapewniałby dokładne ustawienie temperatury pracy żelazka.

Układ termostatyczny zawierający element bimetaliczny działający na mikrowyłącznik, według wynalazku charakteryzuje się tym, że pozycja włączenia/wyłączenia mikrowyłącznika (6) są ustawiane za pomocą przycisków (3) usytuowanych równolegle do płaszczyzny (p) płyty prasującej żelazka, przy czym przyciski (3) wystają z tylnej powierzchni (F) uchwytu żelazka. (6 zastrzeżeń)

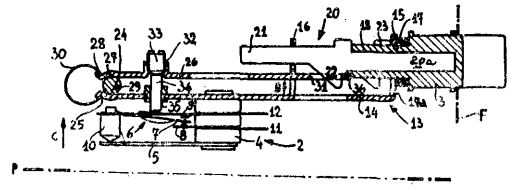

H01H **P. 225863** T 25.07.1980

Ośrodek Badawczo-Rozwojowy Aparatury Manewrowej „ORAM", Łódź, Polska (Wojciech Płatak, Wojciech Roszuk, Zbigniew Wierzchniewski).

Układ zawieszenia próżniowej komory gaszeniowej

Wynalazek rozwiązuje zagadnienie opracowania prostego układu zawieszenia próżniowej komory gaszeniowej w łączniku próżniowym, zapewniającego dużą niezawodność działania łącznika próżniowego.

Układ zawieszenia według wynalazku charakteryzuje się tym, że próżniowa komora gaszeniowa (1) jest połączona z częścią ruchomą (8) i nieruchomą (14) łącznika próżniowego za pomocą cięgien (4, 12), umocowanych w osi tej komory gaszeniowej. (3 zastrzeżenia)

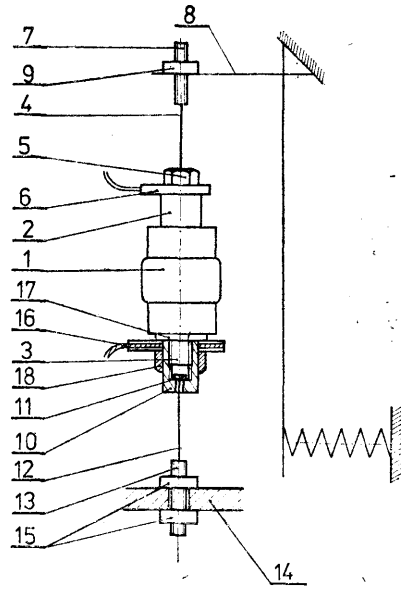

H01P P. 219654 15.11.1979

Przemysłowy Instytut Telekomunikacji, Warszawa, Polska (Wacław Niemyjski).

Mikrofalowy generator diodowy, zwłaszcza do wzmacniacza parametrycznego

Wynalazek rozwiązuje zagadnienie stabilizacji temperaturowej częstotliwości i mocy wyjściowej generowanego sygnału. Generator według wynalazku charakteryzuje się tym, że impedancja diody generacyjnej (D) i [impedancja wyjściowej prowadnicy falowodowej (F) wnoszone do rezonatora **(REZ)** są tak dobrane, że częstotliwość generacji wyznaczona jest głównie przez impedancję rezonatora i impedancję diody generacyjnej (D). Ponadto w ścianki zawierające rezonator dla prądów b.w.cz. wprowadzony jest strojnik **(SK)** temperaturowo czułego kompensatora (K) przez odcinek cylindrycznego falowodu ponadkrytycznego o średnicy 0 , a w układzie zasilania diody generacyjnej (D) włączony jest dwójniak kompensujący, czuły na zmianę temperatury korpusu generatora. (5 zastrzeżeń)

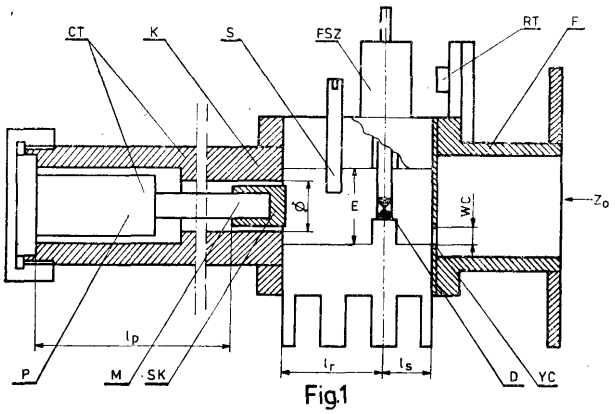

Fig.1

H01P **P. 220140** 04.12.1979

Przemysłowy Instytut Telekomunikacji, Warszawa, Polska (Józef Kuliński, Jerzy Gorzkowski, Franciszek Zieniewicz, Zbigniew Mazurek).

Przełącznik falowodowy

Wynalazek rozwiązuje zagadnienie opracowania przełącznika falowodowego o małych wymiarach i ciężarze, o uproszczonym mechanizmie przełączającym.

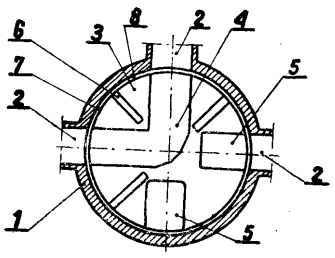

Fig. 1

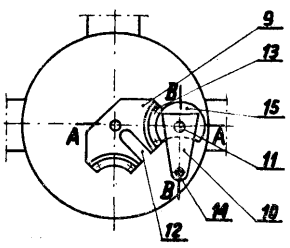

Fig. 3

Przełącznik falowodowy, składający się ze statora z wyjściami falowodowymi, cylindrycznego rotora z dławikami i załamaniem lub zagięciem falowodowym oraz z mechanizmu przełączającego, charakteryzuje się tym, że sąsiadujące ze sobą dławiki półfalowe (7) i (8) mają wspólną część falowodową (6) o długości 1/4 fali usytuowaną radialnie, a zastosowany mechanizm zmiany pozycji pracy przełącznika falowodowego składa się z tarczy napędowej (9) oraz zabieraka napędzająco-przełączającego (10), przy czym tarcza napędowa (9) ma wycięcia (12) współpracujące z czopem (14) zabieraka (10) oraz wyposażona jest w ustawiane wkładki (13) współpracujące z częścią blokującą (15) zabieraka (10). (1 zastrzeżenie)

H01R P. 220017 29.11.1979
G01R

Przemysłowy Instytut Elektroniki, Warszawa, Polska (Grzegorz Polkowski, Janusz Markiewicz).

Styki sprężyste trzpieniowe samoczyszczące

Przedmiotem wynalazku są styki sprężyste trzpieniowe samoczyszczące, umożliwiające uzyskanie pewnych kontaktów elektrycznych, stosowane do pomiaru elementów półprzewodnikowych w końcowej fazie produkcji. Styki sprężyste trzpieniowe, charakteryzują się tym, że trzpienie (1) stanowiące jednocześnie styki, są zamocowane zbieżnie w korpusie (2).
(1 zastrzeżenie)

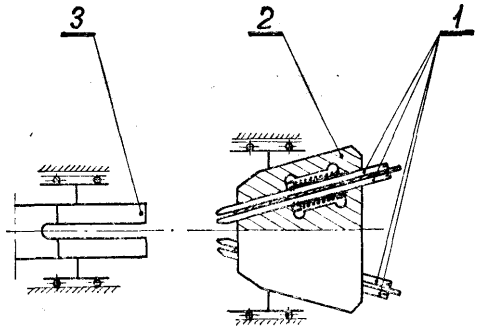

fig. 1

H01T **P.** 220020 **29.11.1979**

Instytut Elektrotechniki, Warszawa, Polska (Andrzej Balcerzak, Piotr Korycki, Henryk Reguła, Edward Skowroński).

Iskiernik do odgromnika zaworowego prądu przemiennego z magnetycznym wydłużaniem łuku

Wynalazek rozwiązuje zagadnienie opracowania iskiernika zapewniającego swobodny przepływ gazów oraz zwiększenia napięcia łuku.

Iskiernik według wynalazku do odgromnika zaworowego ma w elektrodach roboczych (1 i 2) wykonane kanały (4 i 5) skierowane wylotami w kierunku przerwy zapłonowej.

W innym wykonaniu iskiernik ma dodatkowe elektrody metalowe (8 i 9) z kanałami (10 i 11) osadzone we wgłębieniach kształtki izolacyjnej (3.)
(2 zastrzeżenia)

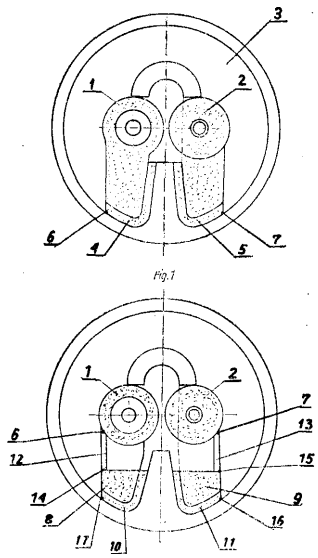

H01T **P. 225448 T** 02.07.1980

Politechnika Krakowska, Kraków, Polska (Kazimierz Golec).

Elektroda świecy zapłonowej

Wynalazek rozwiązuje zagadnienie opracowania elektrody pozwalającej na łatwy zapłon ubogich mieszanek paliwowo-powietrznych.

Elektroda ma postać płaskiej kołowej płytki (5) zaopatrzonej w przelotowe otwory (6) i połączonej szczelnie z gwintowanym korpusem (4) świecy częścią cylindryczną (1). (1 zastrzeżenie)

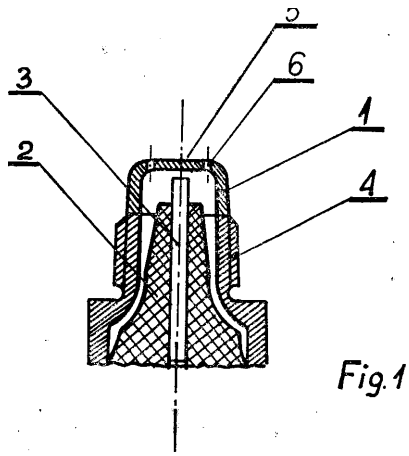

H01T **P. 227781** **11.11.1980**

Centrum Naukowo-Produkcyjne Elektroniki Profesjonalnej „Unitra-Radwar", Warszawskie Zakłady Radiowe „Rawar", Warszawa, Polska (Wiesław Wojnicki).

Świeca zapłonowa do silników spalinowych zwłaszcza benzynowych

Wynalazek rozwiązuje zagadnienie opracowania świecy pozwalającej uzyskać wydłużenie drogi elektrycznej isikry w chwili zapłonu.

Świeca składająca się z obudowy z materiału przewodzącego, będącej jednocześnie elektrodą masową, izolatora (2) o wystającej poza obudowę dolnej części oraz elektrody środkowej zamocowanej wewnątrz izolatora, według wynalazku charakteryzuje się tym, że na wystającej poza obudowę (1) dolnej części izolatora (2) umocowanych jest w znany sposób, w stałej odległości od siebie kilka pierścieni (4) z materiału przewodzącego, stanowiących przedłużenie drogi iskry elektrycznej cd elektrody środkowej (3) do obudowy (1). (1 zastrzeżenie)

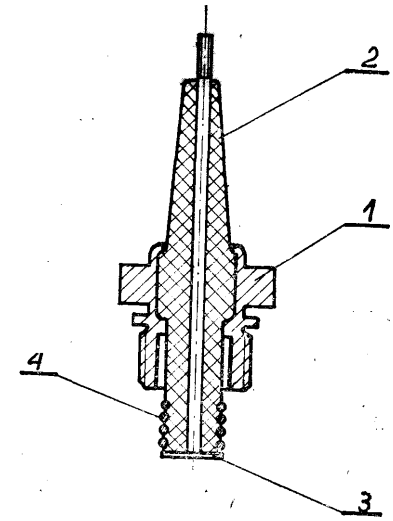

H02H **P. 219648** **14.11.1979**

Kopalnia Węgla Kamiennego „Makoszowy", Zabrze, Polska (Andrzej Kotyczka, Franciszek Solich).

Układ elektryczny zabezpieczający przed porażeniem napięciem biegu jałowego spawarki wirującej

Układ zawierający tyrystor mocy, którego bramka podłączona jest do bieguna dodatniego poprzez styki przekaźnika prądowego i rezystor, według wynalazku charakteryzuje się tym, że tyrystor mocy (1) jest zablokowany do czasu zadziałania styków (3) przekaźnika prądowego przez prąd wymuszony pełnym napięciem biegu jałowego spawarki w gałęzi rezystora (4), cewki przekaźnika (2) i małej rezystencji między elektrodą spawalniczą wraz z kleszczami (8) a elementem spawanym (9).

Układ jest przeznaczony do stałoprądowych obwodów spawalniczych w miejscach szczególnie niebezpiecznych dla spawaczy, jak mokre otoczenie, sąsiedztwo dużych mas metalowych itp. (2 zastrzeżenia)

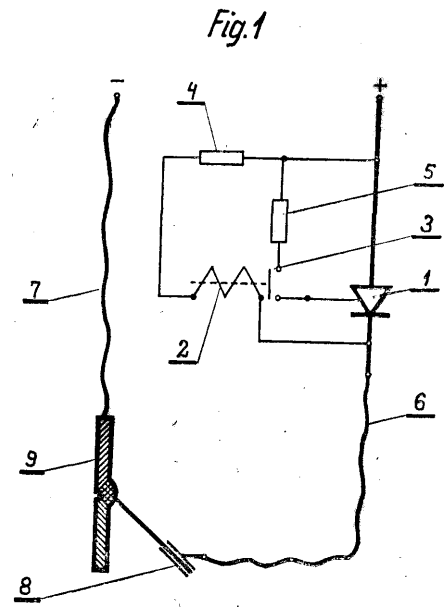

H02H **P. 219749** **19.11.1979**

Gdańskie Przedsiębiorstwo Konstrukcji Stalowych i Urządzeń Przemysłowych „Mostostal", Gdańsk, Polska (Wiesław Szkatuła),

Układ **elektroniczny** do odłączania biegu jałowego elektrycznych urządzeń spawalniczych

Układ według wynalazku charakteryzuje się tym, że w obwodzie cewki przekaźnika **(P1)** znajduje się zestyk zwierny **(H)** umieszczony w polu magnetycznym wytwarzanym przez płynący prąd w przewodzie spawalniczym. Zestyk (P1) umieszczony jest w gałęzi przekaźnika (P2) działającego ze zwłoką czasową 300 sek. Zestyk (P2) znajduje się w obwodzie stycznika (S) stanowiąc z nim człon sterowania prądem przemiennym.

Układ nadaje się szczególnie do stosowania w spawalnictwie elektrycznym, zapewniając oszczędne gospodarowanie energią elektryczną. (1 zastrzeżenie)

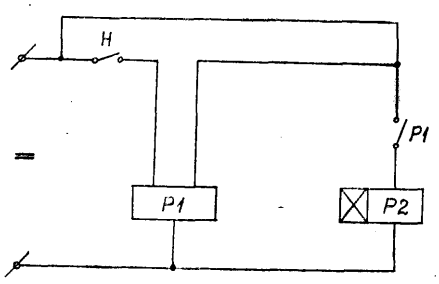

fig. 1

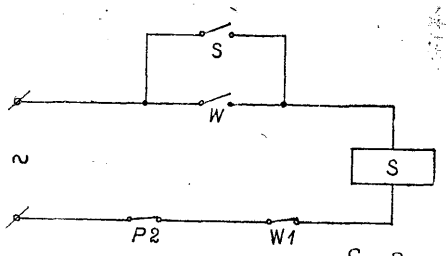

fig. 2

H02H **P.** 225412 T 01.07.1980
E21F

Ośrodek Badawczo-Rozwojowy Systemów Mechanizacji, Elektrotechniki i Automatyki Górniczej, Katowice, Polska (Zbigniew Kowalski, Henryk Pudełko, Tadeusz Lemeński).

Górniczy zestaw łącznikowy rewersyjny

Wynalazek rozwiązuje zagadnienie opracowania górniczego zestawu łącznikowego rewersyjnego, umożliwiającego pracę w układzie rewersyjnym, z napędami dwusilnikowymi oraz z silnikiem dwuuzwojeniowym z wykorzystaniem kontroli rezystancji izolacji obu odpływów w tym również toru z uzwojeniem biernym w stanie napięciowym.

Górniczy zestaw łącznikowy rewersyjny ma w torze głównym połączone szeregowo rozłącznik izolacyjny (1) z komorami próżniowymi i zabezpieczenie nadmiarowo-prądowe (2) oraz równolegle połączone odpływy ze stycznikiem próżniowym (3) w jednym odpływie i stycznikiem próżniowym (4) w drugim odpływie, przy czym styczniki (3) i (4) są połączone od strony odpływu równolegle ze zmianą kolejności faz zwieraczem (5), a przyłączone do każdego odpływu zespoły dławików i rezystorów skojarzonych w gwiazdę (7) mają wspólny punkt gwiazdowy razem połączony i przyłączony przy pomocy zestyku zwiernego zespołu czasowego (8) z zespołem upływowym (9). Natomiast człon przeciążeniowy zabezpieczenia nadmiarowo-prądowego (2) jest połączony obwodem zawierającym przełączny stabilny łącznik (16) i zestyk zwierny zespołu sterowniczego (11) stycznika próżniowego (3) jednego odpływu oraz obwodem zawierającym przełączny stabilny łącznik (16) i zestyk zwierny zespołu sterowniczego (12) stycznika próżniowego (4) drugiego odpływu. (2 zastrzeżenia)

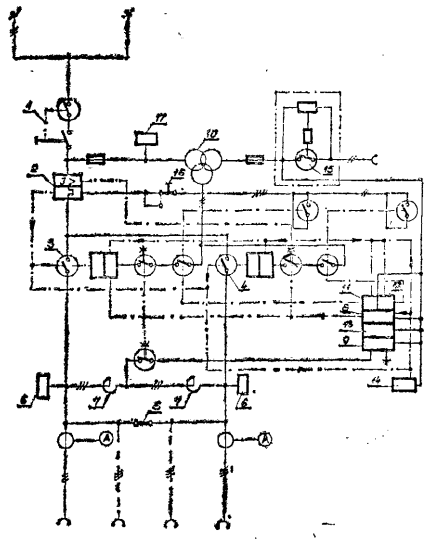

Fig. 1

H02H P. 225501 T 04.07.1980

Wytwórnia Sprzętu Komunikacyjnego „PZL-Mielec", Mielec, Polska (Lucjan Pietruszka).

Układ elektryczny obwodów generatora agregatu prądotwórczego

Zagadnieniem, które rozwiązuje wynalazek było opracowanie układu elektrycznego obwodów generatora agregatu prądotwórczego o bardziej niezawodnym działaniu i prostej obsłudze.

Układ elektryczny obwodów według wynalazku charakteryzuje się tym, że tory główne (A), (B), (C) generatora (G) zabezpieczone są bezpiecznikami mocy stacyjnymi **(BM_A), (BM_B)**, (BMc) i przekaźnikiem termicznym, przy czym tory główne (A), (B), (C) generatora (G) są łączone na odbiór poprzez styczniko-wyłącznik (SG). (2 zastrzeżenia)

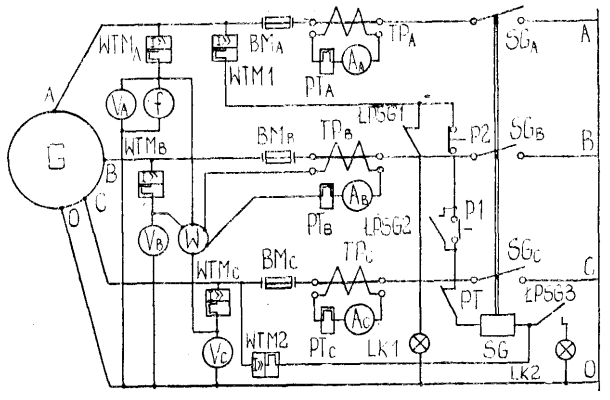

H02J **P. 219746** 19.11.1979

Ośrodek Badawczo-Rozwojowy Systemów Mechanizacji Elektrotechniki i Automatyki Górniczej, Katowice, Polska (Marek Bełza, Roman Giel, Jan Krośniak Eryk Penkała, Andrzej Rej).

Iskrobezpieczny zdalnie **doładowywany** zasilacz akumulatorowy

Wynalazek rozwiązuje zagadnienie opracowania niezawodnego w działaniu iskrobezpiecznego zdalnie doładowywanego zasilacza akumulatorowego, przeznaczonego do zasilania układów elektrycznych pracujących w warunkach zagrożenia wybuchowego w podziemiach kopalń.

Zasilacz składa się z układu ładowania (U) i zespołu bakterii akumulatorów (Z) zawierającego co najmniej dwie baterie akumulatorów (B1, B2), które jednym wspólnym biegunem są połączone z zaciskiem wyjściowym (3) układu ładowania (U) i równocześnie ze wspólnym zaciskiem wyjściowym (5) zespołu baterii akumulatorów (Z). Drugie bieguny poszczególnych baterii akumulatorów (Bl, B2) są połączone odpowiednio poprzez rezystory (R1, E2) i diody (Dl, D2) z zaciskiem wyjściowym (4) układu ładowania (U) i równocześnie poprzez diody (D3, D1) i rezystor (Rß) są połączone z zaciskiem wyjściowym mocy (9) zasilacza. (1 zastrzeżenie)

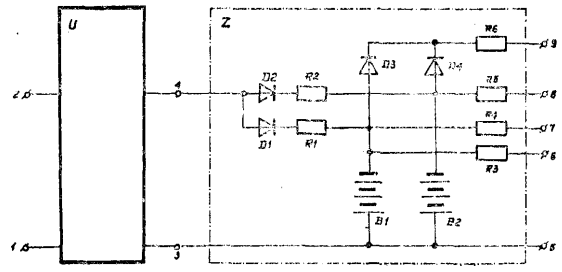

H02J P. 219747 19.11.1979

Ośrodek Badawczo-Rozwojowy Systemów Mechanizacji Elektrotechniki i Automatyki Górniczej, Katowice, Polska (Roman Giel, Zdzisław Karolczak, Jan Krośniak, Wojciech Kwiatkowski, Eryk Penkała, Andrzej Rej, Marek Bełza).

Układ liniowy dla iskrobezpiecznych urządzeń teletransmisyjnych

Wynalazek rozwiązuje zagadnienie opracowania układu umożliwiającego zwiększenie użytecznej wartości iskrobezpiecznej energii zdalnego zasilania z jednoczesną galwaniczną separacją linii transmisyjnej od nieiskrobezpiecznych podzespołów stacji centralnej oraz dwukierunkową transmisją sygnałów w bardzo szerokim paśmie częstotliwości.

Układ składa się z transformatora (Tr), prostownika (P) i rezystorów (R1, R2) tworzących zasilacz (Z), do którego zacisków wyjściowych są podłączone szeregowo diody odbiorczych transoptorów (Tol, To2) i równoległy stabilizator (S1) napięcia, zbocznikowany barierą ochronną (B) zbudowaną z diod Zenera. Zaciski wejściowe (7, 8) układu są połączone poprzez transoptor nadawczy (To3), wzmacniacz nadawczy (W) i kondensatory sprzęgające (Cl, C2) z zaciskami wyjściowymi zasilacza (Z). Układ liniowy dla iskrobezpiecznych urządzeń teletransmisyjnych jest przeznaczony do pracy w systemie przewodowej transmisji sygnałów, złożonych z nieiskrobezpiecznej stacji centralnej oraz iskrobezpiecznych stacji lokalnych zasilanych zdalnie za pośrednictwem linii transmisyjnej. (2 zastrzeżenia)

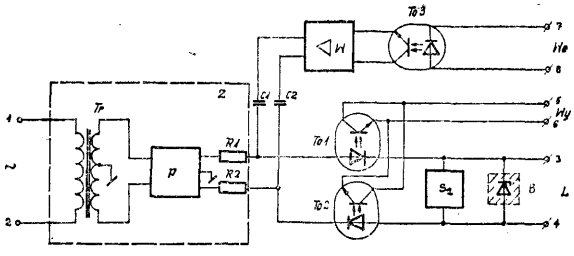

Fig. 1

H02P P. 220671 30.11.1979
B68C

Akademia Górniczo-Hutnicza im. Stanisława Staszica, Kraków, Polska (Jan Manitius, Henryk Zygmunt, Jerzy Cholewka, Zbigniew Kulski, Norbert Hoefler, Marian Rohde, Janusz Grzegorski).

Sposób sterowania napędu dźwignicowego z przemiennikiem częstotliwości oraz układ sterowania napędu dźwigniocowego z przemiennikiem częstotliwości

Wynalazek rozwiązuje zagadnienie opracowania sposobu i układu, umożliwiających zastosowanie przemiennika częstotliwości z silnikiem asynchronicznym zwartym do sterowania napędu dźwignicowego.

Sposób według wynalazku polega na tym, że zwalniak hamulcowy odblokowuje się tylko wtedy, gdy napęd wytworzy wstępny maksymalny moment w kierunku podnoszenia. Układ według wynalazku zawiera blok zmiany kierunku obrotów (1) połączony z zasadniczym wzorcem prędkości (2), z blokiem sterowania falownikiem (3) i z blokiem logicznym (4). Blok logiczny (4) jest połączony z dyskryminatorem zdolności manewrowej (5), z przetwornikami (6) i ze zwalniakiem hamulcowym (7) oraz z łącznikiem zasadniczego wzorca prędkości (9) i z łącznikiem wstępnego wzorca prędkości (10). Łącznik wstępnego wzorca prędkości (10), połączony jest z wstąpnym wzorcem prędkości (11), oraz z blokami sterowania falownikiem i przekształtnikiem (3 i 8). Natomiast łącznik zasadniczego wzorca prędkości (9) złączony poprzez zasadniczy wzorzec prędkości (2) z wstępnymi wyłącznikami krańcowymi (12), jest połączony z blokiem sterowania falownikiem i przekształtnikiem (3 i 8). (2 zastrzeżenia)

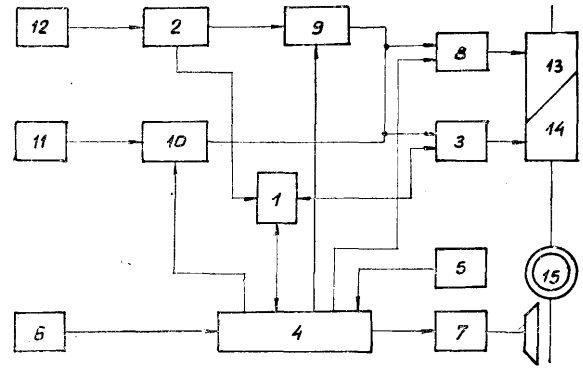

H02P P. 222003 T 12.02.1980
G05B

Huta im. gen. K. Świerczewskiego, Zawadzkie, Polska (Rudolf Grabowski, Jan Mikoszek).

Cyfrowy układ optymalizacji rozruchu silnika pierścieniowego

Wynalazek rozwiązuje zagadnienie opracowania układu cyfrowego mogącego współpracować z dowolnym silnikiem pierścieniowym i umożliwiającego opty-

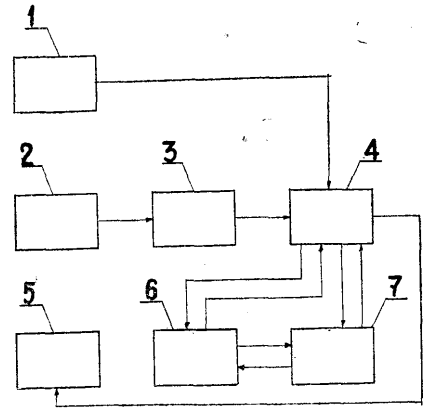

Rysunek 1

malne dla danego typu silnika nastawienie punktów przełączania stopni rozruchowych.

Układ według wynalazku składa się z następujących podzespołów: zasilacza z blokiem częstotliwości wzorcowej (1), układu sterowania (4), dzielnika częstotliwości (3), licznika (6), programatora (7), układu wykonawczego (5).

Układ służy do sterowania rozruchem silników pierścieniowych asynchronicznych. (3 zastrzeżenia)

H03F **P. 219653** 15.11.1979

Przemysłowy Instytut Telekomunikacji, Warszawa, Polska (Anna Kupczyk).

Układ stabilizacji tranzystora potencjalnie niestabilnego

Wynalazek rozwiązuje zagadnienie opracowania układu stabilizacji, wprowadzającego większe tłumienie dla częstotliwości mniejszych, a mniejsze dla większych.

Układ stablizujący według wynalazku jest złożony z połączonych szeregowo lub równolegle odcinków/ (1, 2, 3) linii transmisyjnej o różnych współczynnikach tłumienia na jednostkę długości i włączony w obwód wyjściowy stabilizowanego tranzystora. (2 zastrzeżenia)

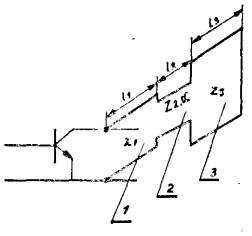

Fig.1

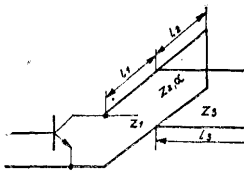

Fig. 2

H03K P. 219877 15.11.1979
G08B

Zjednoczone Zakłady Urządzeń Jądrowych „POLON", Zakład Urządzeń Dozymetrycznych, Bydgoszcz, Polska (Leon Kozieja, Romuald Ogórkiewicz, Zdzisław Jagielski).

Przełącznik elektroniczny, zwłaszcza do sygnalizatorów pulsujących

Wynalazek rozwiązuje zagadnienie opracowania elektronicznego przełącznika odbiorników energii elektrycznej, zapewniającego dowolny stosunek czasu włączenia do wyłączenia.

Przełącznik elektroniczny według wynalazku charakteryzuje się tym, że równolegle do kolektora A emitera tranzystora (3), jest podłączony układ czasowy zawierający rezystory (5) i kondensator (6), oraz dzielnik napięcia zawierający rezystory (8) i (9), a kolektor komplementarnego tranzystora (7) jest połączony bezpośrednio lub przez rezystor (4) z bazą tranzystora (3), zaś emiter komplementarnego tranzystora (7) jest podłączony do dzielnika napięcia pomiędzy rezystory (8) i (9).

Przełącznik elektroniczny nadaje się w szczególności do okresowego włączania sygnalizatorów pulsujących. (1 zastrzeżenie)

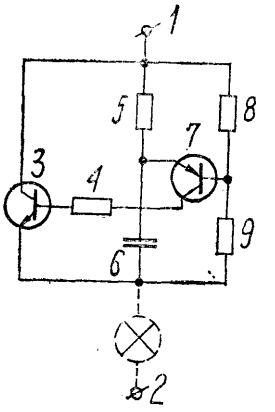

H03K **P. 220127** 03.12.1979

Przedsiębiorstwo Montażu Elektronicznego „Elektrobudowa", Katowice, Polska (Henryk Lalik, Henryk Wojtyczka).

Tranzystorowy generator światła migowego

Wynalazek rozwiązuje zagadnienie opracowania tranzystorowego generatora światła migowego, przeznaczonego do stosowania w układach przekaźnikowych sygnalizacji optycznej dla niskich napięć.

Tranzystorowy generator światła migowego zasilany napięciem stałym lub pulsującym, zawierający zabezpieczenie przeciw-zwarciowe, charakteryzuje się tym, że ma na wejściu układ stabilizacji napięcia dla wewnętrznych obwodów sterowania, zrealizowany za pomocą diody Zenera **(D1),** kondensatora elektrolitycznego **(C1),** rezystora **(R1)** oraz diody (D2), zasilający multiwibrator astabilny (MW), którego częstotliwość pracy ustala się przy pomocy dwóch kondensatorów **(Cdl)** lub (Cd2). Mutiwibrator (MW) poprzez kondensator sprzęgający (C2) steruje przerzutnikiem zbudowanym w oparciu o dwa tranzystory **(Tl** i T2) z tym, że do kolektora tranzystora (Tl) przyłączona jest poprzez rezystor **(R11)** baza tranzystora (T3), który po przez tranzystor (T4) wysterowuje tranzystor głównego obwodu prądowego (T5). (2 zastrzeżenia)

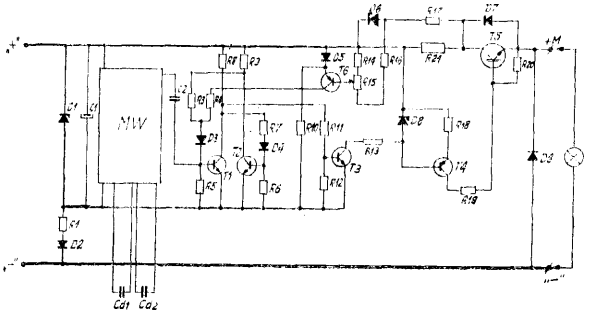

H03K **P. 220135** 03.12.1979

Instytut Komputerowych Systemów Automatyki i Pomiarów, Wrocław, Polska (Jan Raubiszko, Zenon Harasym, Bogna Kowalik, Henryk Johann, Eligiusz Chmielowiec, Kazimierz Lewandowski).

Układ generatora impulsów nanosekundowych

Wynalazek rozwiązuje zagadnienie opracowania układu generatora impulsów nanosekundowych o stosunku amplitudy do czasu trwania impulsu ponad 40×10^9 v/sek. Układ generatora według wynalazku ma wyjście lawinowego generatora (1) połączone poprzez sprzęgający element (11) z diodowym układem (2) formowania impulsów, którego wyjście jest połączone z układem (3) dopasowania impedancji wyjściowej. Układ (3) dopasowania ma sprzęgający element (16) o stałych rozłożonych, którego jedna elek-

troda jest połączona z wyjściem diodowego układu (2) i jednocześnie poprzez rezystor (17) z wyjściem (18) całego układu generatora. Wyjście (18) poprzez drugi rezystor (19) układu (3) jest połączone z jednym końcem drugiej elektrody sprzęgającego elementu (16), której drugi koniec jest połączony poprzez trzeci rezystor (20) układu (3) z masą całego układu.

(2 zastrzeżenia)

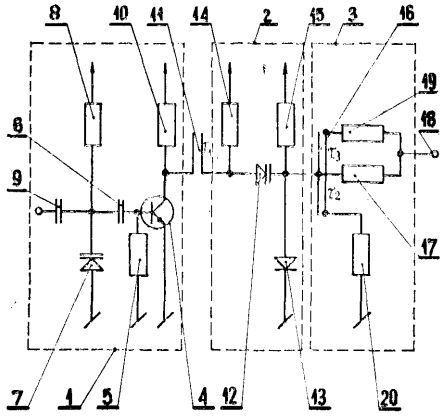

Fig.1

H03L **P. 219603** 14.11.1979

Ośrodek Badawczo-Rozwojowy Technik Komputerowych i Pomiarów, Warszawa, Polska (Stanisław Polisiak, Andrzej Dąbrowski, Tadeusz Siemienowicz).

Układ **przestrajanego** generatora **z** pętlą synchronizacji fazowej

Wynalazek rozwiązuje zagadnienie opracowania układu zapewniającego stałość częstotliwości w wymaganym zakresie przestrajania.

Układ zawierający generator wielkiej częstotliwości, którego wyjście połączone jest poprzez dzielniki częstotliwości, z komparatorem fazy, a wejście sterujące z wyjściem komparatora fazy, według wynalazku charakteryzuje się tym, że do wejścia drugiego dzielnika częstotliwości **(DC2)** włączonego do drugiego wejścia komparatora fazy (KF) podłączone jest wyjście mieszacza (M). Do pierwszego wejścia mieszacza (M) podłączony jest generator kwarcowy **(GK),** a do drugiego wejścia przestrajany generator kwarcowy **(PGK).**

Wynalazek znajduje zastosowanie w konstrukcji urządzeń do pomiarów odbiorników i nadajników radiotelefonicznych. (1 zastrzeżenie)

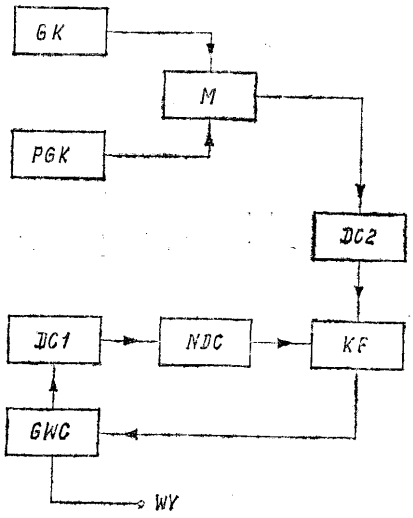

H03L **P. 220164** **04.12.1979**

„UNITRA-DIORA" Ośrodek Badawczo-Rozwojowy Radiofonii Odbiorczej, Dzierżoniów, Polska (Justyn Skrzętnicki).

Mieszacz

Wynalazek rozwiązuje zagadnienie opracowania mieszcza sygnałów radiokomunikacyjnych z kompensacją sygnałów o częstotliwościach lustrzanych, który mógłby być zastosowany w odbiorczym sprzęcie elektronicznym, o szerokim paśmie przenoszenia.

Mieszacz zawiera dwa heterodynowe generatory **(H1** i H2), które są ze sobą sprzężone pętlą synchronizacji fazowej, tworzącą szerokopasmowy przesuwnik fazy, złożony z detektora fazy (D), dolnoprzepustowego filtru (F) oraz ze wzmacniacza (W) prądu stałego.

(1 zastrzeżenie)

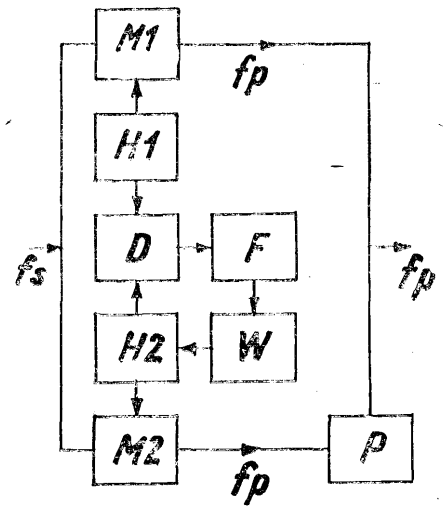

H04B **P.** 225862 **T** 25.07.1980

Biuro Studiów i Projektów Energetycznych „Energoprojekt", Poznań, Polska (Henryk Szukalaki, Janusz Wilk).

Układ zabezpieczający linie i urządzenia telekomunikacyjne **od** szkodliwego oddziaływania . elektroenergetycznych urządzeń sieciowych

Wynalazek rozwiązuje zagadnienie opracowania układu umożliwiającego zabezpieczenie zarówno telekomunikacyjnych linii kablowych, jak i napowietrznych od oddziaływania zakłócającego transmisję sygnału i niebezpiecznego, powstającego na skutek indukcji elektromagnetycznej lub sprzężenia galwanicznego.

W układzie według wynalazku każdy tor telekomunikacyjny (2) ma dwa lub więcej członów zabezpieczających (3), przy czym człony te włączone są na końcach toru 2) i ewentualnie w jego punktach pośrednich. Człon zabezpieczający składa się z dwóch dławików (9 **i** 12), których uzwojenia (7 i 8) oraz (10 i **11)** są włączone szeregowo w przewody toru telekomunikacyjnego (2).

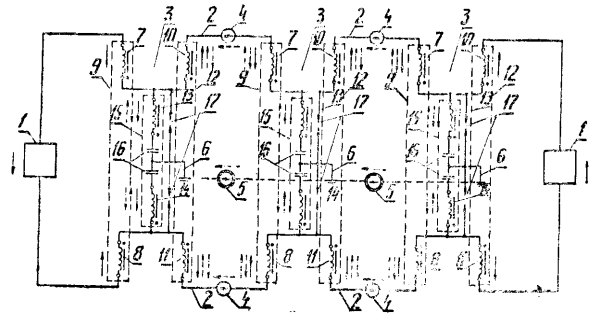

W punktach szeregowego połączenia uzwojeń (7 i 10) oraz (8 i 11) dławików włączona jest gałąź poprzeczna składająca się z szeregowo połączonych uzwojeń (13 i 14) dławika (15) i dwóch kondensatorów (16). Punkty szeregowego połączenia kondensatorów (16) są połączone z uziemieniem (6) w miejscu zainstalowania członu zabezpieczającego (3). (1 zastrzeżenie)

H04B **P. 228500** 15.12.1980

Zakłady Radiowe „UNITRA-ELTRA", Bydgoszcz Polska (Stefan Wójtowicz, Jan Meler).

Układ przełączający w odbiorniku radiofonicznym

Układ przełączający w odbiorniku radiofonicznym AM/FM czterozakresowym z odłącznym układem ARCz zawiera dwa przełączniki suwakowe: trójpozycyjny **(P_3)** do wyboru jednego z trzech zakresów AM i odłączenia w jednej z pozycji układu ARCz oraz dwupozycyjny **(P_2)** dó wyboru rodzaju odbieranych emisji AM lub FM.

W obu przełącznikach **(P_3)** styki stałe uszeregowane są w dwóch rzędach i zwierane osobno w każdym rzędzie za pomocą ruchomego mostka stykowego, który przy zmianach położenia suwaka zwiera ze sobą co drugi styk stały, przy czym w rzędach styki grupowane są w sekcjach po pięć styków w każdej sekcji. W jednej z sekcji przełącznika trój pozycyjnego **(P_3)**, w której jeden ze styków stałych (19) połączony jest z punktem środkowym szeregowo połączonych cewek anteny (3) fal długich i średnich, a drugi (16) z obwodem (5A) sygnału ARCz i obwodem **(4B)** oscylatora UKF-FM — dwa pozostałe styki stałe (17, 18) połączone są z masą odbiornika radiofonicznego na stałe, natomiast styk stały (26) drugiej sekcji tego przełącznika, w której dwa (27, 28) spośród pięciu stałych styków zwarte są do masy odbiornika poprzez kondensator obrotowy (Co) obowodów wejściowych fal długich, średnich i krótkich, połączony jest na stałe z anteną teleskopową (1) fal krótkich oraz UKF-FM.

Wynalazek rozwiązuje zagadnienie opracowania układu przełączającego umożliwiającego redukcję liczby elementów przełączających, a tym samym zwiększenie niezawodności odbiornika. (1 zastrzeżenie)

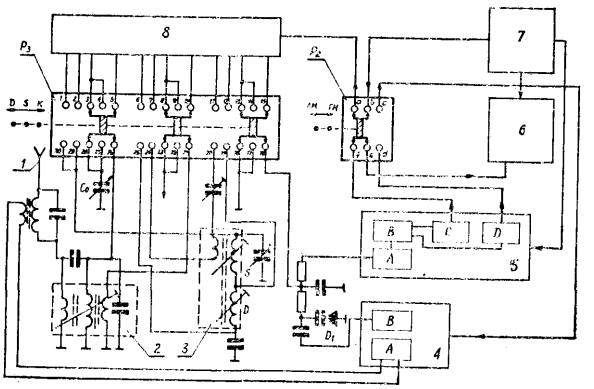

H04H P. 219962 20.11.1979

Zakłady Energetyczne Okręgu Południowego, Zakład Eenergetyczny Częstochowa, Częstochowa, Polska (Ireneusz Gębski, Lucjan Rosikoń).

System sterowania radiotelefonem bazowym simplexowym

Wynalazek rozwiązuje zagadnienie wielokrotnego zwiększenia zasięgu sterowania radiotelefonem bazowym simplexowym.

System sterowania radiotelefonem bazowym simplexowym, według wynalazku charakteryzuje się tym, że w obwód sterujący pomiędzy manipulatorem (1), a radiotelefonem bazowym simplexowym (4) włączony jest adapter manipulatora (2), przekształcający kod stałoprądowy (6) na kod zestyków (7), oraz adaptor radiotelefonu bazowego simplexowego (5), przekształcający kod zestyków (7) na kod stałopądowy (6), a dowolnie odległe usytuowane adaptory (2) i (5) połączone są łączem modemowym, złożonym z urządzeń modemowych (3) i łącza dwutorowego (8), po którym przekazywane są sygnały komutacyjne, w postaci kodu wieloczęstotliwościowego (9). (2 zastrzeżenia)

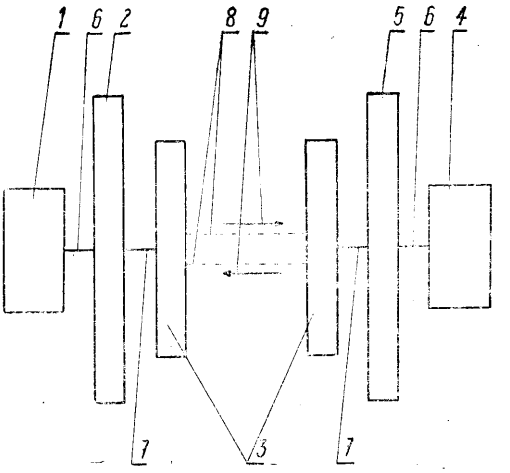

H04H P. 227953 19.11.1980
H04B

Instytut Łączności, Warszawa, Polska (Aleksander Orłowski).

Urządzenie do wytwarzania sygnałów cechowania radiofonicznego nadajnika ultrakrótkofalowego

Wynalazek rozwiązuje zagadnienie opracowania urządzenia, którego konstrukcja umożliwiałaby jego eksploatację z dowolnym typem kodera sterefonicznego zarówno nadawczego, jak i serwisowego.

Urządzenie zawiera wejściowy wzmacniacz **(W_1)** separujący, układ **(S_1)**, sumujący, filtr **(FP_2)** pasmowoprzepustowy, modulator (M) amplitudowy dwuwstęgowy, układ (SM) wytwarzania sygnałów modulujących, układ (OP) odtwarzania częstotliwości podnośnej oraz wzmacniacz **(W_2)** mocy.

Urządzenie ma dwa zaciski: wejściowy (WE) i wyjściowy (WY) umożliwiające włączenie w tor modulacji nadajnika radiofonicznego pomiędzy wyjścia kodera (Z) sygnału stereofonicznego, a wejście modulowanego częstotliwościowo generatora (GM) wzbudzającego nadajnik (N).

Urządzenie znajduje zastosowanie w nadajnikach tworzących wieloprogramową sieć sterefoniczną. (4 zastrzeżenia)

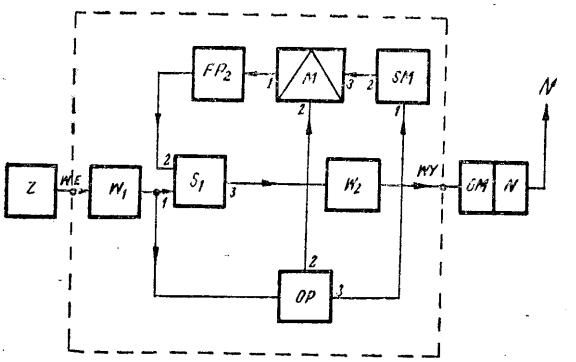

Fig. 1

H04M **P.** 219696 16.11.1979

Politechnika Poznańska, Poznań, Polska (Krzysztof Borowiak).

Głośnomówiący aparat telefoniczny

Wynalazek rozwiązuje zagadnienie opracowania aparatu telefonicznego umożliwiającego przeprowadzanie rozmów telefonicznych przy jednoczesnym wykonywaniu innych czynności, jak np. sporządzanie notatek, wertowanie dokumentów dtp. W układzie rozmownym aparatu telefonicznego znajduje się symetryczny rozgałęźnik rezystancyjny **(R),** który łączy wzmacniacze głośnikowy (WG) i mikrofonowy (WM) w jednym kierunku oraz linię abonencką **(L1, L2)** z jej równoważnikiem (Z), w drugim kierunku, prostopadłym do pierwszego. Obydwa wzmacniacze (WG i WM), jak również linia (L, L2) oraz równoważnik (Z) są dopasowane impedancyjnie do rozgałęźnika **(R).** Dla zmniejszenia niedopasowania linii abonenckiej **(L1,** L2) do układu rozgałęźnika (R), włączone są do układu rozmównego dwa jednakowe tłumiki **(T1** i T2) o impedancji falowej równej impcdancji charakterystycznej rozgałęźnika (R).

Układ rozgałęźnika (R) i tłumików (T1 i T2) można wykonać jako jeden układ scalony.

(2 zastrzeżenia)

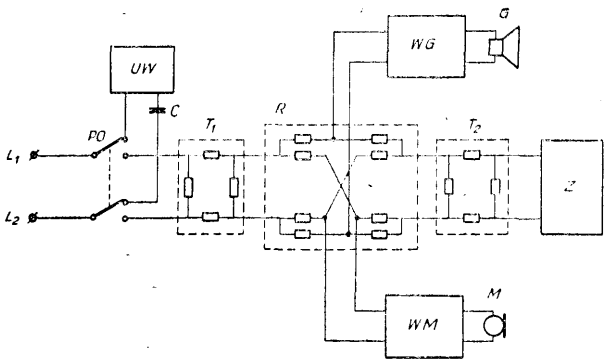

H04M P. 219731 19.11.1979

Radomska Wytwórnia Telefonów „Telkom-RWT", Radom, Polska (Andrzej Szamburski).

Sposób i układ do pomiaru impulsowania tarczy numerowej

Sposób według wynalazku polega na tym, że podczas impulsowania tarczą numerową, impulsy z generatora zlicza się w liczniku rewersyjnym w czasie przerw, a w zwykłym liczniku w czasie zwarć, następnie po zakończeniu impulsowania impulsy z generatora są zliczane w liczniku rewercyjnym w kierunku przeciwnym, a następnie liczbę tych impulsów dzieli się w drugim liczniku rewersyjnym przez liczbę impulsów zliczonych w zwykłym liczniku.

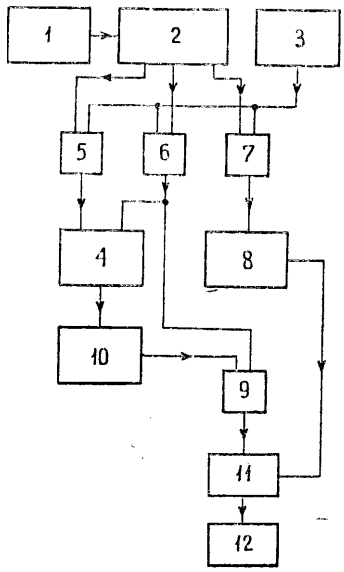

Układ według wynalazku charakteryzuje się tym, że jedno wejście drugiego licznika rewersyjnego (11) jest dołączone do wyjścia zwykłego licznika (8), natomiast drugie wejście — do wyjścia bramki (9). Wejścia tej bramki połączone są z wyjściami licznika rewersyjnego (4), przy czym jedno bezpośrednie z wyjściem „w tył", a drugie, za pośrednictwem przerzutnika dwustabilnego (10), z wyjściem „pożycz".

(2 zastrzeżenia)

H04N P. 218235 11.09.1979

Ośrodek Badawczo-Rozwojowy Przetworników Obrazu, Warszawa, Polska (Grzegorz Gancarz).

Układ do wytwarzania prądu zbieżności w kineskopie kolorowym

Wynalazek rozwiązuje zagadnienie opracowania układu o prostej konstrukcji, zapewniającego uzyskanie zbieżności trzech wiązek elektronowych na ekranie kineskopu typu PJL. Układ składający się z dwupołówkowego prostownika mostkowego zbudowanego sadniczo z czterech diod, krzemowych, przy czym w przekątną mostka jest włączone uzwojenie zbieżności zbocznikowane rezystorem, według wynalazku charakteryzuje się tym, że na wejściu układu mostkowego jest włączony jeden stały rezystor **(R1),** a ponadto w dwóch sąsiednich gałęziach mostka są włączone nastawne rezystory (R3 i R4). (1 zastrzeżenie)

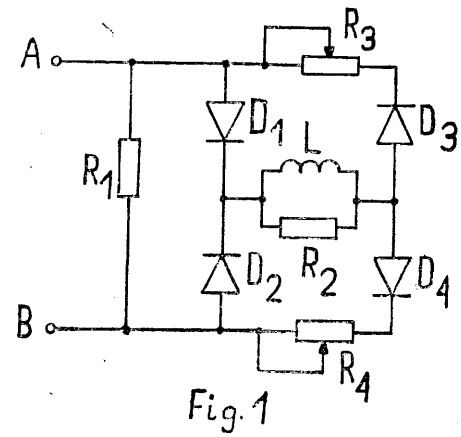

Fig. 1

H04N P. 218236 11.09.1979
H01J

Ośrodek Badawczo-Rozwojowy Przetworników Obrazu, Warszawa, Polska (Grzegorz Gancarz).

Układ do wytwarzania prądu zbieżności w kineskopie kolorowym

Wynalazek rozwiązuje zagadnienie opracowania prostego konstrukcyjnie układu, zapewniającego uzyskanie zbieżności trzech wiązek elektronowych na ekranie kineskopu typu PIL.

Układ składający się z czterech diod krzemowych tworzących dwupołówkowy prostownik mostkowy, przy czym dla każdego kierunku przewodzenia jedna krzemowa dioda jest zbocznikowana diodą germanową, według wynalazku charakteryzuje się tym, że w przekątną mostka jest włączone uzwojenie (L) zbieżności zbocznikowane rezystorem (R3), a w jeden z węzłów prostownika mostkowego jest włączony ślizgasz potencjometru (P), (2 zastrzeżenia)

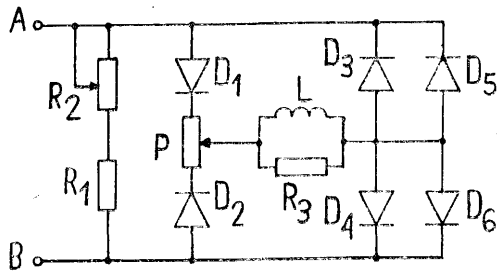

Fig. 1

H01N **P. 219714** **19.11.1979**

Politechnika Warszawska, Warszawa, Polska (Krzysztof Holejko, Roman Nowak, Grzegorz Gregorczyk).

Sposób równoczesnego zobrazowania powierzchni świecącej i wykresów jej luminacji w dowolnym przekroju oraz urządzenie do stosowania tego sposobu

Sposób według wynalazku polega na tym, że wartość luminancji odpowiadająca niewielkiej części linii obrazu telewizyjnego w dowolnie wybranym pionowym przekroju obrazu pobiera się przez układ próbkująco-pamiętający, a następnie zapamiętuje na pewien czas i zamienia na opóźnione impulsy, których opóźnienie jest proporcjonalne do próbkowanej luminancji. Te impulsy wraz z impusami linii i oznaczeń pomocniczych wprowadza się na ekran monitora równocześnie z sygnałem wizyjnym przedstawiającym badany świecący element.

Urządzenie według wynalazku ma światłowód (6) połączony ze skalowanym świetlnym odbiornikiem (17) wyposażonym we wskaźnik (18) napięcia wyjściowego.

Urządzenie ma ponadto układ (10) uniwibratora, którego wejścia połączone są odpowiednio z kamerą (8) i układem (11) wygaszania, a wyjścia z układem (9) - próbkująco-pamiętającym i ze sumatorem (16). Sumator (16) połączony jest kamerą (8), komparatorem (12), układem (14) rysowania znaczników i uniwibratorem (15). (2 zastrzeżenia)

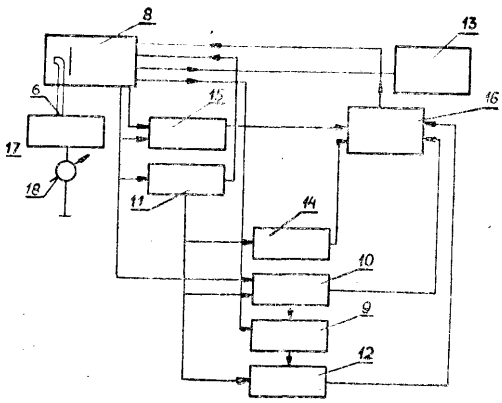

Fig. 2

H04Q **P. 219857** **22.11.1979**

Zakłady Radiowe „RAMOR", Gdynia, Polska (Lucjan Modzelewski, Jan Rówiński).

Układ automatycznego wybierania wolnego kanału, zwłaszcza w automatycznych systemach radiotelefonicznych

Wynalazek rozwiązuje zagadnienie opracowania układu umożliwiającego synchroniczne przełączanie kanałów w określonym porządku przez dwa niezależne sygnały. W układzie według wynalazku impulsy zegarowe z wejścia **(TAKT)** są podawane przez bramkę dwuwejściową (3) na wejście (T) przerzutnika dwustanowego (A), a przez inwerter stanów logicznych (2) są doprowadzone do wejścia zegarowego (T) przerzutników dwustanowych (B, C, D) a impulsy zegarowe z dodatkowego wejścia (G) są podawane przez bramkę trójwejściową (4) i następnie przez bramką dwuwejściową (3) tylko na wejście zegarowe (T) przerzutnika dwustanowego (A). (1 zastrzeżenie)

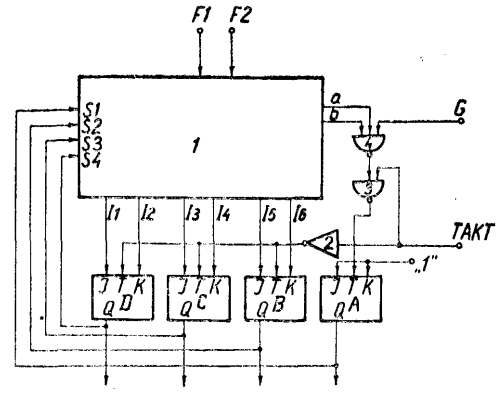

H04Q **P. 227952** **19.11.1980**
H04B
H04J

Instytut Łączności, Warszawa, Polska (Aleksander Orłowski).

Układ do rejestracji i kodowania, zwłaszcza w radiotelefonicznym systemie wywołania selektywnego

Wynalazek rozwiązuje zagadnienie opracowania układu, pozwalającego na zwiększenie przepustowości systemu wywołania selektywnego.

Układ zawiera układ (UW) wejściowy, pamieć (PB) buforową, zespół **(ZRP)** rejestrów przesuwających w prawo z wejściem (WS) szeregowym, równoległym (W) oraz zegarowym **(C_k),** układ (WP) do wykrywania powtórzenia cyfry, generator **(GKC)** o komutowanej częstotliwości oraz selektor (SC) cyfry wyposażony w detektor (D) liczby z czterobitowego kodu binarnego na dziesiętny oraz kombinacyjny układ **(K_1)** logiczny.

Układ (WP) do wykrywania powtórzenia zawiera dwa przerzutniki **(P_1 i P_2(** typu D, bramkę (G) oraz komparator (K) dwóch czterobitowych liczb binarnych. Pierwsze wejście (1) komparatora (K) jest połączone z pierwszą **(ZQ_1),** a drugie wejście (2) z ostatnią komórką **(ZQ_{n+1})** zespołu (ZRP) rejestrów przesuwnych. (4 zastrzeżenia)

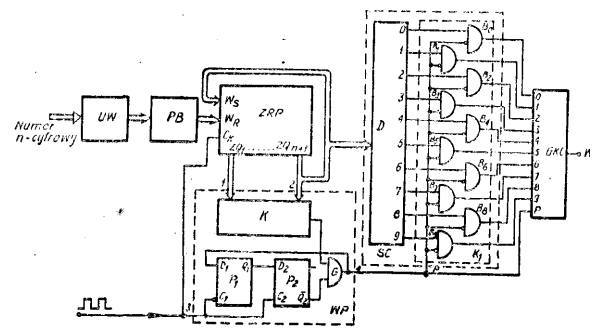

Fig. 1

H05B P. 219795 21.11.1979
H01C

Ośrodek Badawczo-Rozwojowy Mikroelektroniki Hybrydowej i Rezystorów, Kraków, Polska (Jerzy Mrugalski, Piotr Buczek, Michał Bartula).

Sposób wytwarzania warstw rezystywnych, zwłaszcza do elementów grzejnych

Wynalazek rozwiązuje zagadnienie opracowania sposobu (pozwalającego na wyeliminowanie ze składu pasty rezystywnej metali szlachetnych oraz na podwyższenie jej wytrzymałości termicznej.

Sposób według wynalazku polega na tym, że pastę rezystywną o następującym składzie: grafit od 5 do 70% wagowych, sadza do 60% wagowych, żywica od 10 do 70% wagowych, utwardzacz do 30% wagowych, trudnolotne rozcieńczalniki organiczne do 40% wagowych, nanosi się na podłoże znaną techniką grubowarstwową jednokrotnie lub wielokrotnie. Po każdej pośredniej operacji nanoszenia następuje przynajmniej operacja podsuszenia w temperaturze do 200°C w czasie do 2 godzin, a po ostatniej operacji nanoszenia warstwy następuje operacja utwardzenia w zakresie temperatur od 200 do 300°C w czasie od 1 minuty.

(3 zastrzeżenia)

I105B P. 225657 T 14.07.1980

Zakłady Elektronowe „Lamina", Piaseczno k/Warszawy, Polska (Tadeusz Gniewosz, Mieczysław Goś, Jerzy Stępień, Kryspin Łuka).

Elektrotermiczna komora grzejna, zwłaszcza do obróbki cieplnej przyrządów elektronowych

Wynalazek rozwiązuje zagadnienie opracowania elektrotermicznej komory grzejnej, zwłaszcza do obróbki cieplnej przyrządów elektronowych w atmosferach regulowanych, charakteryzującej się dużą trwałością elementów grzejnych i równomiernym polem temperatur w przestrzeni użytkowej.

Komora grzejna według wynalazku ma przewód grzejny (9) górnej strefy grzejnej (2) swobodnie ułożony w pierścieniach kołowych (10) zaczepionych na izolacyjnych haczykach (12) obróconych kolejno każdy względem siebie o kąt II radianów i płytę denną składającą się z płyty górnej (17) i płyty dolnej (18), między którymi powstaje szczelina (22), do której przewodem zasilającym (21) doprowadzana jest atmosfera regulowana. Płyta dolna (18) spoczywa na podporach (23), między którymi na rurkach ceramicznych (30) ułożony jest dolny przewód grzejny (29).

(1 zastrzeżenie)

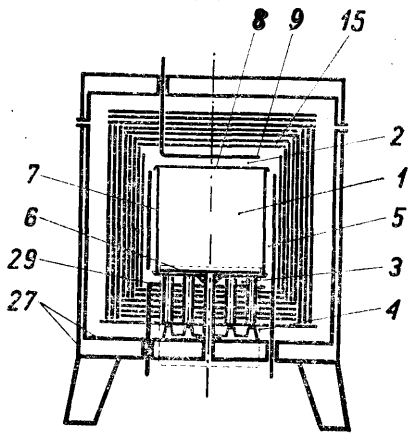

Fig. 1

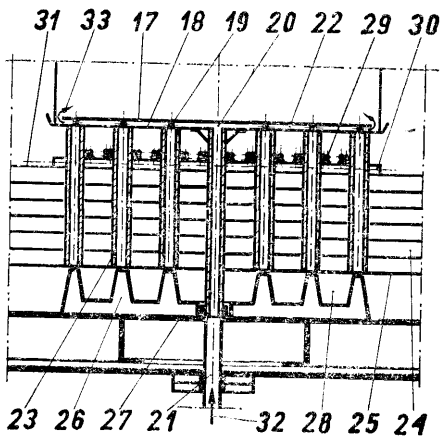

Fig. 5

H05C P. 219481 06.11.1979
H02M
A01K

Kombinat Aparatury Badawczej i Dydaktycznej „KABiD", Zakład Aparatury Elektronicznej „KABiD" — Radiotechnika", Wrocław, Polska (Józef Abram, Józef Caban).

Układ wyzwalania tyrystora w elektryzatorze ogrodzeń pastwiskowych

Wynalazek rozwiązuje zagadnienie opracowania układu zepewniającego proste i niezawodne wyzwalanie tyrystora w elektryzatorze ogrodzeń pastwiskowych.

Układ zawiera zasilacz (1), którego biegun dodatni połączony jest z kondensatorem (2) i poprzez pierwotne uzwojenie transformatora (3) z anodą tyrystora (4) i katodą diody (5), oraz przez rezystor (6) z anodą diody (5), kondensatorem (7) i równolegle połączonymi rezystorem (8) i diodą (9), przy czym katoda diody (9) połączona jest za pośrednictwem neonówki (10) i rezystora (11) z rezystorem (12) i bramką tyrystora (4), którego katoda połączona jest z rezystorem (12), kondensatorem (7), kondensatorem (2) i ujmnym biegunem zasilacza (1). (1 zastrzeżnie)

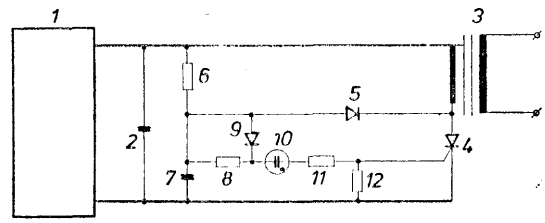

H05K P. 219605 14.11.1979

Ośrodek Badawczo-Rozwojowy Technik Komputerowych i Pomiarów, Warszawa, Polska (Jan Charzewski).

Zespół mocujący ekran, zwłaszcza pakietów elektronicznych

Wynalazek rozwiązuje zagadnienie opracowania zespołu mocującego ekran w sposób zatrzaskowy.

Zespół zawierający elementy mocujące pakiet elektroniczny do konstrukcji przyrządu, według wynalazku charakteryzuje się tym, że korpus (5) elementu mocującego (2) stanowi bryła obrotowa w kształcie dwóch stożków ściętych złożonych podstawami. Po nałożeniu ekranu (1) na pakiet (3), występy elementów mocujących (2) przyjmują położenie w otworach (6) znajdujących się w ściankach bocznych (7) ekranu (1).

(1 zastrzeżnie)

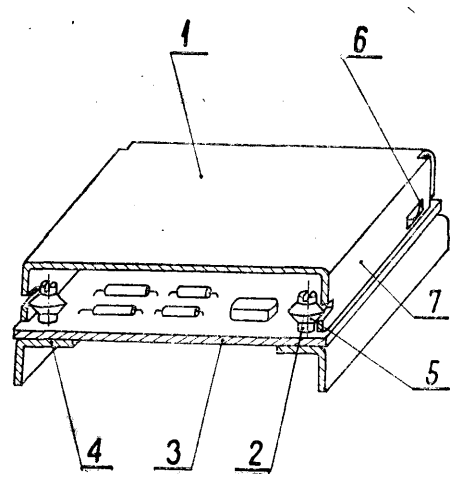

II. WZORY UŻYTKOWE

Dział A
PODSTAWOWE POTRZEBY LUDZKIE

A01G **W. 65122** 22.08.1980

Chemiczna Spółdzielnia „WKRA", Sochocin, Polska (Bohdan Jakubowski, Marek Brochocki, Zofia Prószyńska, Edward Wagner, Stefan Wyszkowski, Jerzy Pasich).

Tunel ogrodniczy

Przedmiotem wzoru jest przenośny tunel ogrodniczy o małych wymiarach i wysokich parametrach użytkowych przeznaczony dla działkowiczów.

Tunel ogrodniczy według wzoru użytkowego ma stelaż wykonany z elementów (1, 2, 3, 4, 5) metalowych rozłącznych pokryty powłoką główną (6) wraz z półpłachetkami (7).

Elementy (1, 2, 3, 4, 5) wyznaczają dwie płaszczyzny boczne nachylone do płaszczyzny podstawy pod kątem w zakresie od 70° do 80° oraz dwie płaszczyzny dachowe nachylone do płaszczyzny poziomej pod kątem w zakresie 25° do 35°.

Powłoka główna (6) i półpłachetki (7) wykonana jest z folii polietylenowej i mają na swych krawędziach okute oczka (8), które służą do mocowania ich do zewnętrznych szczytowych elementów stelaża za pomocą sznurowania. (1 zastrzeżenie)

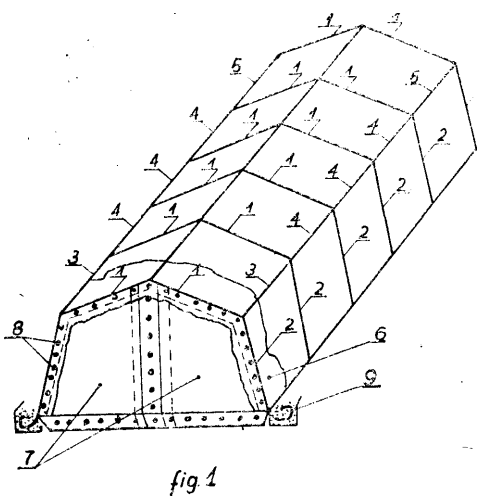

fig 1

A41D **W. 65101** 19.08.1980

Seun Yung Chung, Seoul, Korea (Seun Yung Chung).

Slipy męskie

Wzór rozwiązuje zagadnienie opracowania slipów, które zapewniają uczucie świeżości i przewiewności wokół genitaliów.

Slipy męskie według wzoru zaopatrzone są w pętelkę (6) z tasiemki, przyszytą do górnej części otworu (2), ściągacz (7) wszyty do nakładki (3) i szczypanki (5, 5') usytuowane u dołu nakładki (3).

Ściągacz (7) jest wykonany z szorstkiej tkaniny, korzystnie z tkaniny konopnej. (2 zastrzeżenia)

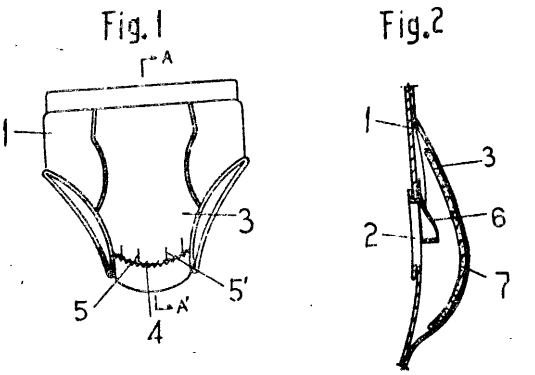

A42B **W. 65121** 21.08.1980

Leszek Szalkow, Warszawa, Polska (Leszek Szałkow).

Kapelusz **do mycia włosów**

Wzór rozwiązuje zagadnienie opracowania krążka umożliwiającego mycie włosów pod natryskiem j chroniącego jednocześnie resztę ciała przed zamoczeniem, przeznaczonego szczególnie dla dzieci.

Kapelusz według wzoru stanowi pierścień kołowy (1) z miękkiego materiału wodoszczelnego, którego zewnętrzne obrzeże jest trwale połączone z nierdzewnym prętem (2) wygiętym w okrąg, a wewnętrzne obrzeże jest trwale połączone z uformowaną w okrąg gumką (3). (1 zastrzeżnie)

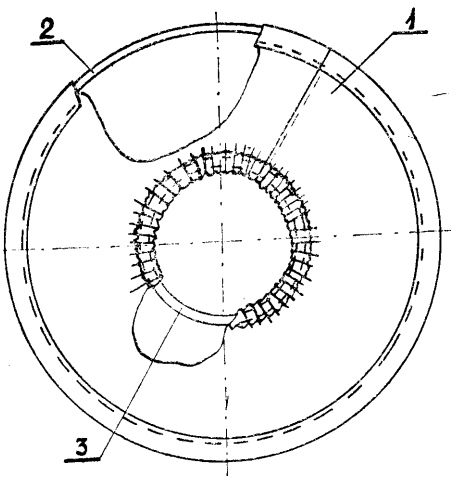

A45B **W. 64984** **08.08.1980**

Spółdzielnia Inwalidów „Częstochowianka", Częstochowa, Polska (Andrzej Dziewiątkowski, Władysław Mrożek, Kazimierz Morel).

Rączka do parasola zsuwanego

Wzór użytkowy rozwiązuje zagadnienie opracowania budowy rączki do parasola umożliwiającej pewne zatrzymanie suwaka w pozycji zsuniętej parasola.

Rączka według wzoru użytkowego charakteryzuje się tym, że wewnętrzna cylindryczna część rączki (1) do której jest mocowana rurka stelaża parasola ma średnicę nieco mniejszą od średnicy otworu w suwaku parasola. Rączka ma wybranie umożliwiające współpracę zaczepu z otworem zaczepowym w dolnej części rurki stelaża parasola. (1 zastrzeżnie)

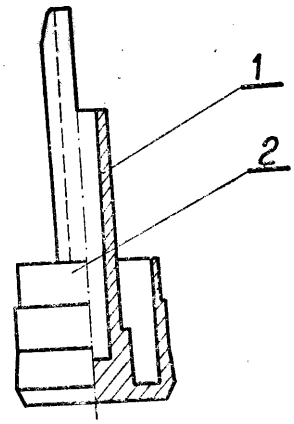

A47B **W. 65157** **02.09.1980**

Przedsiębiorstwo Produkcji Mebli Gastronomicznych „WUTEH", Koszaim, Polska (Maciej Gaca, Ryszard Makuś, Józef Kilinowski).

Stół

Wzór rozwiązuje zagadnienie opracowania zwartej, mechanicznie wytrzymałej i łatwej w montażu konstrukcji stołu.

Stół o metalowej nośnej konstrukcji rurowej wg wzoru zawiera cztery pionowo usytuowane ramy kolebkowe (1) oraz poziomą płytę stołu (11), przymocowaną do wsporników (10). Końce dolnych łuków sąsiednich ram kolebkowych połączone są śrubami (3) poprzez otwory przelotowe stopek (5), a końce górnych łuków połączone są śrubami (8) poprzez otwory przelotowe wsporników (10). (1 zastrzeżnie)

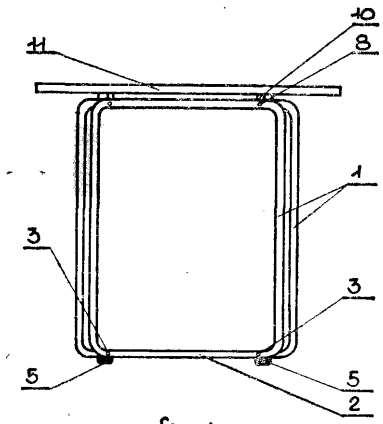

fig. 1.

A47C **W.** 65085 11.08.1980

Swarzędzkie Fabryki Mebli, Swarzędz, Polska (Zenon Bączyk, Alina Pawlak).

Siedzisko

Wzór rozwiązuje zagadnienie opracowania takiego siedziska, które zapewniałoby optymalny komfort siedzenia.

Siedzisko według wzoru ma warstwę listewkową składającą się z listewek (1) umieszczoną w poszczególnych segmentach tkaniny nośnej siedziska. (1 zastrzeżnie)

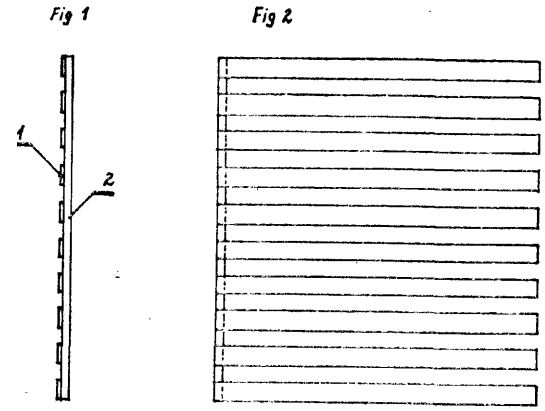

A47C **W.** 65155 **02.09.1980**

Przedsiębiorstwo Produkcji Mebli Gastronomicznych „WUTEH", Koszalin, Polska (Maciej Gaca, Ryszard Makuś, Józef Kilinowski).

Tapicerowane krzesło

Wzór rozwiązuje zagadnienie opracowania łatwej w montażu metalowej konstrukcji nośnej krzesła.

Tapicerowane krzesło o metalowej nośnej konstrukcji rurowej zawiera dwie pionowe ramy kolebkowe (1, 2) połączone bokami (3, 4) za pomocą śrub przeprowadzonych przez tuleje dystansowe (6). Otapicerowana płyta łukowa siedziska (7) zamocowana jest rozłącznie do boków ram. Na górnych łukach ram kolebkowych (1, 2) osadzone są tapicerowane podłokietniki (12, 13) a na dolnych łukach (14, **15**) osadzone są stopki (16). (2 zastrzeżenia)

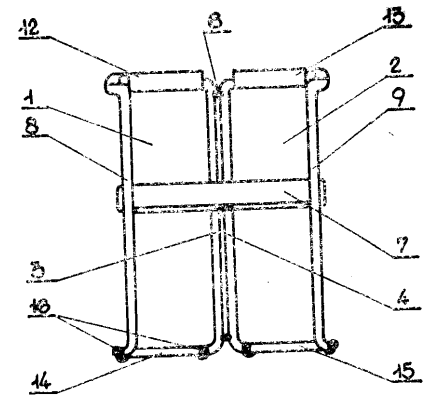

fig. 2.

A47C **W. 65156** 02.09.1980

Przedsiębiorstwo Produkcji Mebli Gastronomicznych „WUTEH", Koszalin, Polska (Maciej Gaca, Ryszard Makuś).

Tapicerowane krzesło

Wzór rozwiązuje zagadnienie opracowania zwartej mechanicznie wytrzymałej rozbieralnej i łatwej w montażu konstrukcji krzesła. Tapicerowane krze-

sło o metalowej nośnej konstrukcji rurowej zawiera dwie pionowe ramy prostokątne połączone ze sobą poziomymi łączynami (5, 6). Pionowe końce łączyn zamocowane są śrubami poprzez tuleje dystansowe (8) do pionowych boków ram (9, 10, 11, 12). Na łączynach osadzone jest tapicerowane siedzisko (13) a między górnymi odcinkami tylnych boków ram osadzone jest tapicerowane oparcie (14). (1 zastrzeżenie)

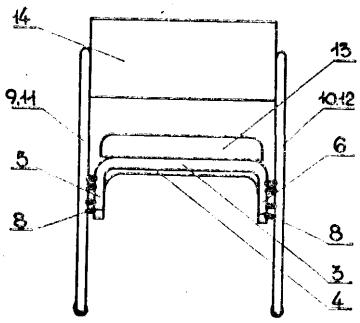

fig. 2.

A47C **W. 65158** 02.09.1980

Przedsiębiorstwo Produkcji Mebli Gastronomicznych „WUTEH", Koszalin, Polska (Maciej Gaca, Ryszard Makuś, Józef Kilinowski).

Tapicerowany fotel

Wzór rozwiązuje zagadnienie opracowania zwartej, łatwej w montażu i mechanicznie wytrzymałej konstrukcji nośnej fotela. Tapicerowany fotel o metalowej nośnej konstrukcji rurowej zawiera dwie pionowe ramy kolebkowe (1, 2) połączone bokami (3, 4) za pomocą śrub poprzez tuleje dystansowe (6). Łukowa rama siedziska połączona jest rozłącznie z pionowymi bokami ram kolebkowych (1, 2). Na ramie siedziska osadzone jest tapicerowane siedzenie (11). Na górnych łukach ram kolebkowych osadzone jest tapicerowane oparcie (13) a na dolnych stopki (15). (2 zastrzeżenia)

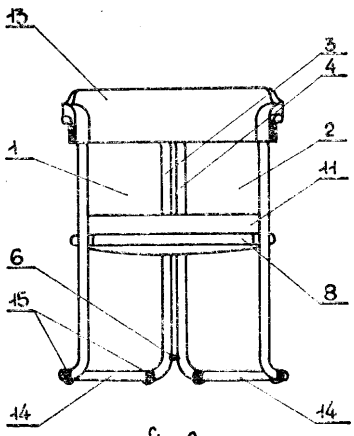

fig. 2.

A47H **W. 65126** 25.08.1980

Andrzej Kalski, Barbara Kalska, Częstochowa, Polska (Andrzej Kalski, Barbara Kalska).

Karnisz do firanek i zasłon

Przedmiotem wzoru użytkowego jest karnisz do firanek i zasłon. Konstrukcja karnisza umożliwia jednoczesne zawieszenie na nim firanek, zasłon i lambrekinu.

Karnisz składający się z listeek sufitowych, prowadnic i szyn jezdnych według wzoru charakteryzuje się tym, że listwy sufitowe (1) mają co najmniej trzy występy (2) korzystnie stożkowe w których osadzone są rozłącznie prowadnice (3) szyn jezdnych (1), przy czym występy (2) rozmieszczone są względem siebie w stałym module odległości, ponadto listwy sufitowe (1) mają podłużne otwory (5). (2 zastrzeżenia)

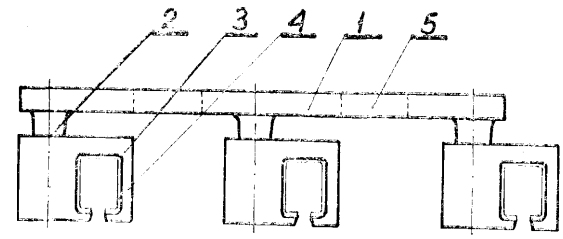

Fig 1

A17J **W. 65103** 18.08.1980

Gorlickie Przedsiębiorstwo Przemysłu Drzewnego, Gorlice, Polska (Tomasz Szufa, Władysław Rajchel, Jan Gajda).

Wieszak do odzieży

W wieszaku według wynalazku hak (4) ma oczko (5) osadzone obrotowo na łączniku (1). Łącznik (1) jest w kształcie pręta łączącego dwa ramiaki (2) i (3), przy czym wieszak ma dwie poprzeczki (8) i (9) zawieszone na haczykach (6) i (7), jedną osadzoną przesuwnie i drugą osadzoną obrotowo. (1 zastrzeżenie)

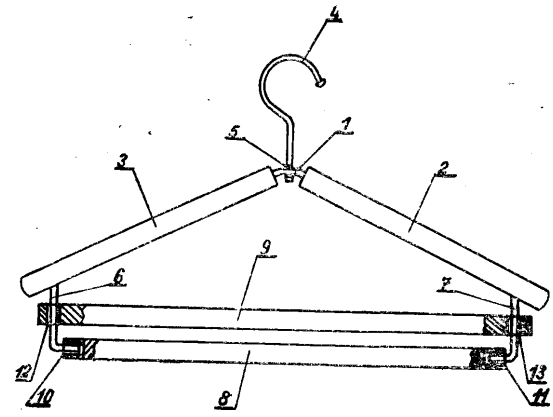

A61B **W. 65107** 19.08.1980

Politechnika Wrocławska, Wrocław, Polska (Eugeniusz Bodio, Ernest Szmidt).

Urządzenie do zasilania narzędzi kriochirurgicznych

Wzór użytkowy rozwiązuje zagadnienie zwiększenia natężenia przepływu czynnika doprowadzanego do narzędzia kriochirurgicznego.

Urządzenie, zawierające zbiornik (1) czynnika kriogenicznego, połączony przewodem (2) z narzędziem kriochirurgicznym (3), charakteryzuje się tym, że jest wyposażone w pompę (4) przetłaczającą czynnik kriogeniczny ze zbiornika (1) do narzędzia (3).

Wzór użytkowy jest stosowany do zasilania narzędzi kriochirurgicznych, używanych w medycynie i weterynarii do wykonywania zabiegów kriochirurgicznych. (2 zastrzeżenia)

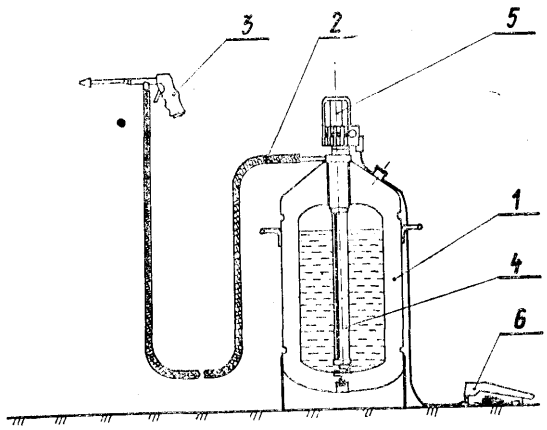

A61F W. 65161 04.09.1980

Centralny **Instytut** Ochrony Pracy, Warszawa, Polska (Jan Małecki).

Przystawka wentylacyjno-filtracyjna do hełmu ochronnego

Przedmiotem wzoru użytkowego jest przystawka wentylacyjno-filtracyjna do hełmu ochronnego, przeznaczona do filtrowania i tłoczenia powietrza oczyszczonego w celu ochrony dróg oddechowych użytkownika pracującego w atmosferze zapylonej lub zanieczyszczonej szkodliwymi gazami.

Wzór użytkowy rozwiązuje zagadnienie opracowania budowy przystawki która mogłaby być mocowana na dowolnym hełmie ochronnym, cechującej się lekkością i cichą pracą.

Przystawka według wzoru użytkowego, składająca się z dmuchawy wyposażonej w silniczek, turbinkę i filtry, przezroczystej osłony twarzy oraz zasilacza, charakteryzuje się tym, że obudowa dmuchawy w swej górnej części wyposażona jest w dostosowany do obrzeża hełmu uchwyt, którego jedna część wydrążona wewnątrz stanowi rurę (2) kierującą powietrze pod hełm (3) a druga część stanowiąca wspornik (4) ma zaczepy służące do umocowania przystawki na hełmie. W środkowej części obudowa dmuchawy ma otwory gwintowane służące do mocowania filtrów (7).

(1 zastrzeżenie)

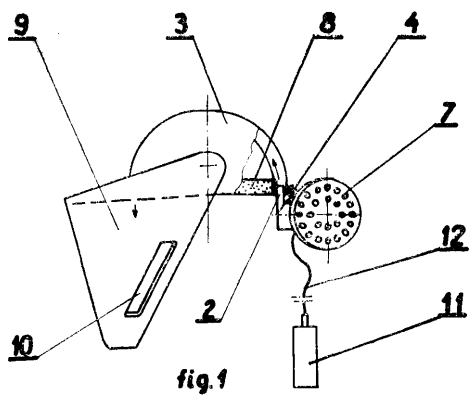

A61M W. 65762 03.12.1980

Centrum Kształcenia Podyplomowego Wojskowej Akademii Medycznej, Warszawa, Polska (Zofia Wańkowicz, Arkadiusz Biernacki, Zdzisław Gałecki).

Zestaw do podawania płynów w dializie otrzewonej

Przedmiotem wzoru użytkowego jest zestaw do wykonywania dializy otrzewonej, zwłaszcza do prowadzenia zabiegu metodą CADO (ciągła ambulatoryjna dializa otrzewnowa) u chorych posiadających na stale wprowadzony cewnik do jamy otrzewonej.

Wzór użytkowy rozwiązuje zagadnienie opracowania zestawu który mógłby być obsługiwany przez samego chorego. Zestaw składa się ze zbiornika (i) o elastycznych ściankach, zaopatrzonego w wieszak (2), wydłużonego elastycznego przewodu (5) i końcówki (6). Przewód (5) połączony jest ze zbiornikiem (1) tak, że tworzy z nim konstrukcyjną całość. Końcówka (6) spełnia dwie funkcje: zamyka światło przewodu (5) po wypełnieniu zbiornika (1) płynem, oraz służy do podłączenia zestawu do wolnego końca cewnika u chorego. Składa się ona z elastycznego łącznika (9), zatyczki (10), i ochronnego kapturka (16). Łącznik (9) ma kołnierz a zatyczka (10) specjalnie ukształtowaną rękojeść, w celu ochrony powierzchni czołowej łącznika (9) przed zainfekowaniem podczas usuwania zatyczki i podłączania zestawu do cewnika. Po wykorzystaniu zestaw nadaje się do powtórnego napełnienia i sterylizacji.

(5 zastrzeżeń)

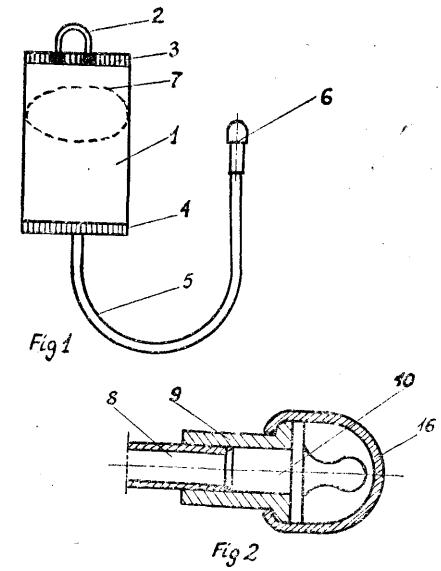

A63C W. **65108** 21.08.1980

Jerzy Sztuder, Łódź, Polska (Jerzy Sztuder).

Wrotki

Wzór użytkowy rozwiązuje zagadnienie opracowania budowy wrotek cechujących się większą atrakcyjnością.

Wrotka według wzoru ma część tylną (1) i część przednią (2), które połączone są suwliwie łącznikiem (3). W części (1 i 2) osadzone są śruby blokujące (4). W części tylnej (1) wrotki znajduje się pasek (5) do mocowania pięty, zaś w części przedniej (2) znajduje się nosek (6) przedstawiający dowolną maskotkę, który służy do mocowania przedniej części stopy.

(1 zastrzeżenie)

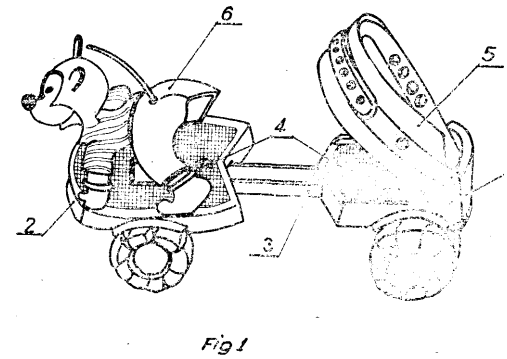

A63H **W. 65105** 19.08.1980

Cezary Styczeń, Gdańsk, Polska (Cezary Styczeń).

Zabawka w postaci narzędzi ślusarskich

Przedmiotem wzoru użytkowego jest zabawka w postaci zestawu narzędzi ślusarskich takich jak młotek, śrubokręt, płaski klucz dwustronny.

Wzór użytkowy (rozwiązuje zagadnienie zmniejszenia wagi poszczególnych narzędzi.

Zabawka według wzoru charakteryzuje się tym, że elementy składowe zestawu narzędzi mają w przekroju poprzecznym kształt dwuteowy składający się z górnej półki (1) połączonej żebrem (3) z dolną półką (2). (2 zastrzeżenia)

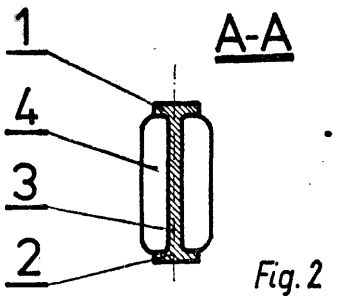

Fig. 2

Dział B
RÓŻNE PROCESY PRZEMYSŁOWE; TRANSPORT

B01D **W. 64959** 31.07.1980

Kombinat Urządzeń Mechanicznych „Bumar-Łabędy" Zakłady Maszyn Budowlanych, Mrągowo, Polska (Henryk Kraczkowski, Henryk Barszczewski).

Zbiornik do rozdzielania nie mieszających się cieczy

Przedmiotem wzoru użytkowego jest zbiornik do rozdzielania nie mieszających się cieczy o różnych ciężarach właściwych.

Zbiornik według wzoru ma kształt prostopadłościanu, który ma przegrody (1 i *2),* otwory odpływowe cieczy (5 i 6) znajdujące się na przeciwległych bokach zbiornika oraz otwór (7) doprowadzający mieszaninę. Otwór (5) odpływu cieczy o mniejszym ciężarze właściwym umieszczony jest powyżej otworu (6) odpływu cieczy o większym ciężarze właściwym. Przegroda (1) tworzy z dnem zbiornika szczelinę **(8),** a przegroda (2) umieszczona jest od góry zbiornika i sięga poniżej otworu odpływu cieczy (5). (3 zastrzeżenia)

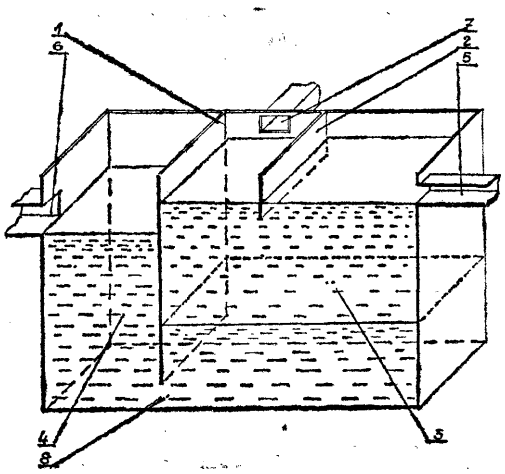

B01F **W. 65130** 27.08.1980

Centralny Ośrodek Badawczo-Projektowy Budownictwa Przemysłowego „BISTYP", Warszawa, Polska (Janusz Woźniak, Wiktor Barański, Henryk Grzybek).

Mieszalnik ciśnieniowy zwłaszcza wody z inhibitorami korozji

Przedmiotem wzoru jest mieszalnik ciśnieniowy, zwłaszcza wody z inhibitorami korozji, używanymi w instalacjach centralnego ogrzewania, podłączonych do małych kotłowni lokalnych.

Wzór rozwiązuje zagadnienie opracowania takiej konstrukcji mieszalnika, w którym mieszanie substancji odbywałoby się w sposób wirowy, wymuszany na całej wysokości zbiornika i zapewniałoby uzyskanie roztworu o wyrównanym stężeniu.

Mieszalnik ciśnieniowy, zwłaszcza wody z inhibitorami korozji, składa się ze zbiornika (1), pokrywy (2), centrycznie usytuowanego przewodu wylotowego (3), zaworu spustowego (4) i przewodu doprowadzającego ciecz pod ciśnieniem (5), stanowiącego pionową, zamkniętą na końcu, perforowaną rurkę, umieszczoną w pobliżu płaszcza zbiornika, której otwory (6) skierowane są w jedną stronę, a osie otworów są styczne do powierzchni walca współśrodkowego do płaszcza zbiornika. (1 zastrzeżenie)

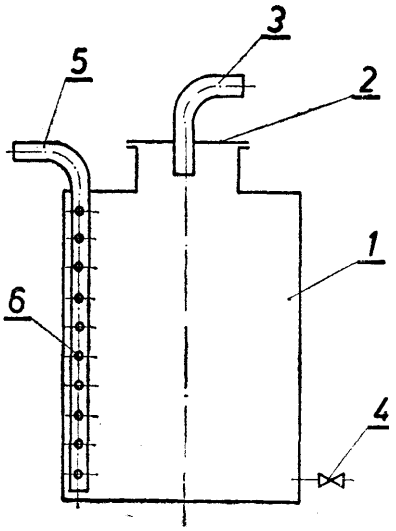

B25B **W. 65159** **02.09.1980**

Wojewódzkie Przedsiębiorstwo Robót Wodociągowych i Kanalizacyjnych, Wrocław, Polska (Ryszard Szumiński, Tadeusz Dudziec, Józef Wlezień).

Przyrząd do wyciskania i wciskania elementów urządzeń mechanicznych

Przedmiotem wzoru użytkowego jest przyrząd do wyciskania (ściągania) i wciskania elementów takich jak na przykład łożyska w remontowanych urządzeniach mechanicznych, zwłaszcza w wibromłotach.

Wzór użytkowy rozwiązuje zagadnienie opracowania konstrukcji przyrządu umożliwiającego łatwe i nieniszczące demontowanie i montowanie różnych elementów urządzeń mechanicznych.

Przyrząd ma hydrauliczną pompkę (1) połączoną z hydraulicznym siłownikiem (3), którego cylinder (4) jest zakończony kołnierzem (5) łączącym przyrząd z uchwytami. Wewnątrz cylindra (4) są umieszczone trzpienie pchane tłoczyskiem (10). (1 zastrzeżenie)

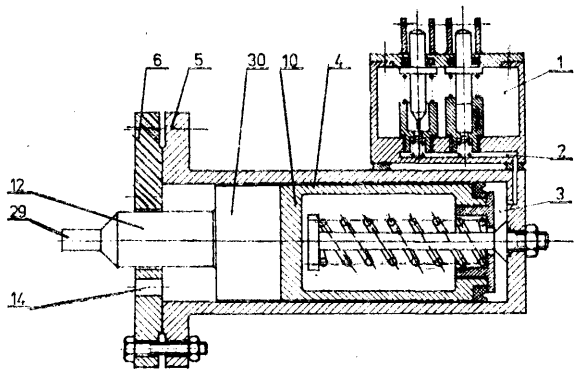

FIG.1

B25B **W. 65163** 03.09.1980

Kopalnia Węgla Kamiennego „Wieczorek", Katowice, Polska (Piotr Kler, Zdzisław Poniedziałek, Roman Kołodziejczyk).

Przyrząd rozpierający

Przedmiotem wzoru użytkowego jest przyrząd rozpierający, przeznaczony do dociskania ręcznie klejonej wykładziny we wnętrzu przewodów rurowych.

Wzór użytkowy rozwiązuje zagadnienie opracowania przyrządu umożliwiającego staranne przyklejenie wykładziny na całej powierzchni przewodów rurowych.

Przyrząd według wzoru zawiera drążek (1), na którym są umocowane trwale dwa stożkowe tłoczki (2) oraz dwa pierścienie ustalające (3). Okrągłe szczęki rozporowe (4) przymocowane są trwale do trójdzielnego płaszcza dociskowego (6) we wzajemnej od siebie odległości, limitowanej rozstawem tłoczków (2) oraz pierścieni ustalających (3) na drążku (1). (1 zastrzeżenie)

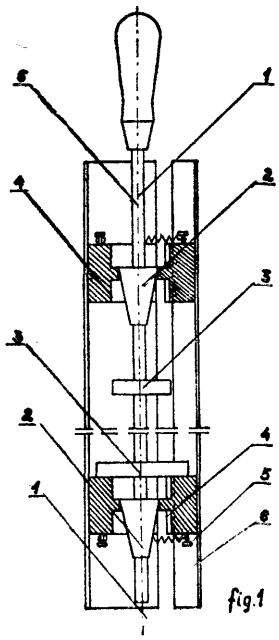

fig.1

B25B **W. 65164** 03.09.1980
B65G

Instytut Komputerowych Systemów Automatyki i Pomiarów, Wrocław, Polska (Ryszard Hojka).

Uchwyt szybkomocujący

Przedmiotem wzoru użytkowego jest uchwyt szybkomocujący, mający zastosowanie do mocowania aparatów i urządzeń, zwłaszcza w czasie transportu.

Wzór użytkowy rozwiązuje zagadnienie opracowania uchwytu o prostej konstrukcji pewnie mocującego aparat lub urządzenie niezależnie od kierunku i wielkości działania przypadkowych sił zewnętrznych na mocowany aparat.

Uchwyt szybkomocujący ma korpus (1) ukształtowany w postaci grzybka, którego kołnierz jest w jednym miejscu ścięty i prostopadle do płaszczyzny tego ścięcia jest wykonany otwór (6) z umieszczonym w nim suwakiem (2), z kolei zaś na osi korpusu (1) jest wykonany nieprzelotowy otwór (4), na którego dnie jest umieszczona elastyczna wkładka (3). (1 zastrzeżenie)

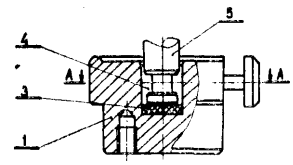

Fig. 1

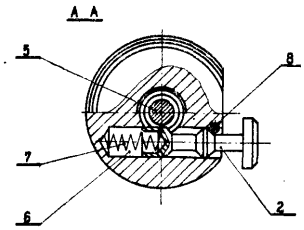

Fig. 2

B25G **W. 65066** 09.08.1980

Przedsiębiorstwo Wdrożeniowo-Produkcyjne „PRODRYN", Wodzisław Śląski, Polska (Stanisław Kuźnik).

Uniwersalny uchwyt do szczotek

Przedmiotem wzoru użytkowego jest uniwersalny uchwyt do różnego typu szczotek wykonanych w typowej obudowie drewnianej lub z innego tworzywa, wykorzystywanych w gospodarstwie domowym do różnych celów, takich jak: zamiatanie podłóg, pastowanie podłóg, odkurzanie mebli, froterowanie podłóg, mycie szyb itp.

Uchwyt według wzoru charakteryzuje się tym, że do ściętego pod kątem, dolnego końca uchwytu (1) przymocowana jest rozłącznie metalowa szczęka (5), a pomiędzy śrubą (7) i połączonym suwliwie z uchwytem (1) suwakiem (2) zaopatrzonym w dociskacz (4) usytuowana jest sprężyna (6), przy czym ramiona dociskacza (4) umieszczone są w otworach prowadzących metalowej szczęki (5), natomiast na górnym końcu uchwytu (1) osadzony jest nierozłącznie wieszak (3). (1 zastrzeżenie)

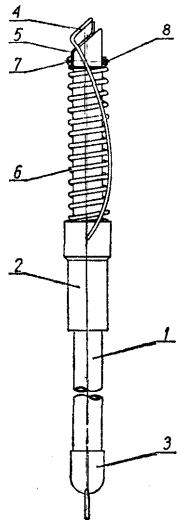

B25H **W. 64799** **30.06.1980**

Kombinat Maszyn Budowlanych „ZREMB", w Poznaniu, Fabryka Urządzeń Budowlanych w Gdańsku, Gdańsk, Polska (Piotr Kopczyński, Henryk Łajewski).

Stół warsztatowy

Wzór użytkowy rozwiązuje zagadnienie opracowania budowy stołu warsztatowego na którym możliwe byłoby swobodne odcieknięcie płynu chodzącego z wykonywanych elementów, po ich obróbce skrawaniem, a następnie zebranie tego płynu celem ponownego wykorzystania.

Stół warsztatowy według wzoru użytkowego charakteryzuje się tym, że w blacie (3) znajduje się otwór (8), w którym wstawiona jest wymienna paleta (6) mająca perforowane dno (7), pod którą znajduje się zbiornik odstojnikowy (4), mający pochylone dno (9), u dołu którego zamocowany jest kurek spustowy (5). (2 zastrzeżenia)

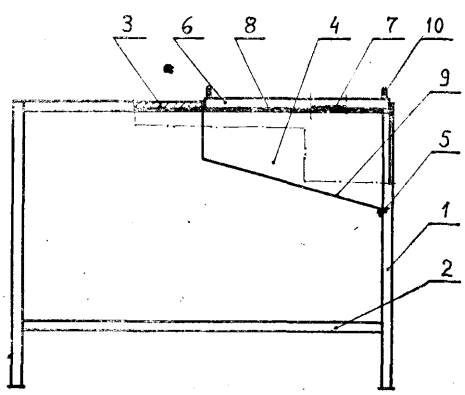

Fig. 1

B25H **W. 65160** 04.09.1980

Państwowe Zakłady Teletransmisyjne „TELKOM-PZT", Warszawa, Polska (Krzysztof Jaworski).

Stolik pomocniczy

Przedmiotem wzoru użytkowego jest stolik pomocniczy mający zastosowanie przy stanowisku warsztatowym, służący do kładzenia i zdejmowania z niego obrabianych detali.

Stolik pomocniczy przy stanowisku warsztatowym składa się z podstawy (1) z przymocowanymi do niej zaczepami oporowymi (8) oraz blatu ruchomego (6) przymocowanego do podstawy (1) za pomocą sworznia (2). Do blatu ruchomego (6) przymocowany jest wspornik oporowy (3) oraz za pomocą obsady osi (4) i osi (5) drążek podporowy (7). (3 zastrzeżenia)

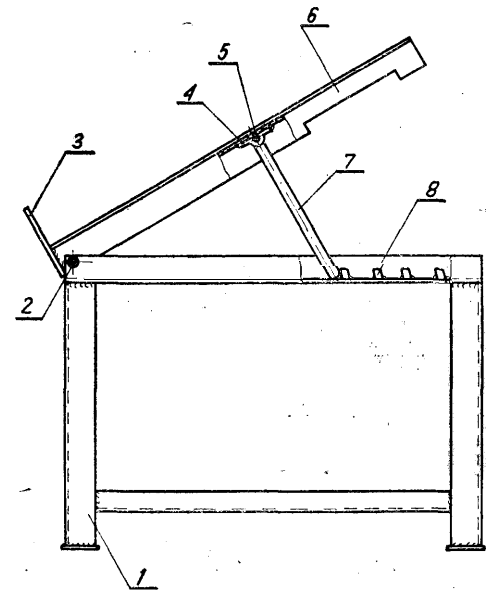

B26D **W. 65125** 22.08.1980

Ośrodek Badawczo-Rozwojowy Wyrobów Metalowych „MEDOM", Kraków, Polska Antoni Kostołowski, Roman Dębicki, Jerzy Biel, Zbigniew Golonek).

Nożyce uniwersalne

Przedmiotem wzoru użytkowego są nożyce uniwersalne, które mają zastosowanie do cięcia tektury, gumy, blachy i cienkiego drutu.

Wzór użytkowy rozwiązuje zagadnienie opracowania nożyc o takiej konstrukcji która eliminuje zjawisko wyślizgiwania się ciętego materiału.

Nożyce uniwersalne mają ostrza (1) i (2) o jednakowym zarysie połączone wahliwie śrubą z nakrętką. Ostrze (1) ma nacięcia (3) w formie ząbków. Ostrza nożyce rozwierane są sprężyną (5). Zapinka (4) umieszczona w nacięciu (9) zapobiega samoczynnemu otwieraniu się nożyc. Sprężyna cylindryczna uniemożliwia samoobracanie się zapinki (4). (1 zastrzeżenie)

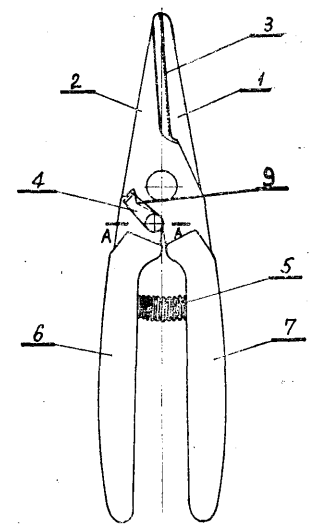

Fig. 1

B27G **W. 65167** **04.09.1980**

Opolskie Fabryki Mebli, Opole, Polska (Tadeusz Turek, Stanisław Przybylski, Ludwik Palarczyk).

Przelotowe urządzenie do sklejania tarcicy na długość **i** rozcinania jej wstęgi na wyrzynki

Wzór rozwiązuje zagadnienie opracowania takiego urządzenia, które umożliwiałoby skuteczne połączenie ze sobą klejonych elementów we wstęgi bez zatrzymywania posuwu.

Urządzenie według wzoru ma rolki posuwowe (1), które podają kolejne elementy (2) z tarcicy z wykonanymi uprzednio na płaszczyznach szczotowych wczepami powleczonymi klejem do urządzenia, gdzie są one dociskane do siebie we wstęgę (3) dzięki hamowaniu ich posuwu przez elementy sprężynujące (5) oraz na pile (9), która rozcina wstęgę na wyrzynki po dojściu jej do zderzaka (7). Ponadto urządzenie ma docisk (8) i urządzenie spychające (10), które spycha wyrzynek po zwolnieniu docisku (8). (2 zastrzeżenia)

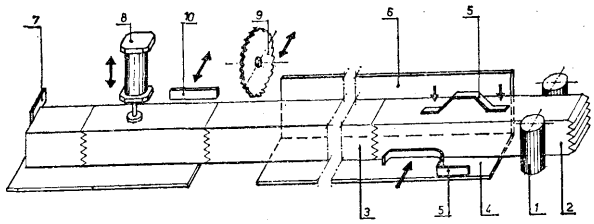

B41J **W. 65166** **03.09.1980**

Wojewódzkie Przedsiębiorstwo Energetyki Cieplnej, Legnica, Polska (Franciszek Jurkiewicz).

Maszyna do pisania

Wzór użytkowy rozwiązuje zagadnienie zabepieczenia maszyn do pisania przed używaniem ich przez osoby niepożądane.

Maszyna do pisania według wzoru użytkowego zawiera urządzenie zabezpieczające które stanowi bębenkowy zamek **(3),** wyposażony w zębatą zasuwkę (4) mającą ograniczniki (7), usytuowany na bocznej ścianie (1) wózka (2) maszyny. Stalowy wałek (5) łożyska wzdłużnego ma poprzeczny rowek (6), który w połączeniu z zębatą zasuwką (4) pozwala unieruchomić przesuwny wózek (2) względem podstawy maszyny. (2 zastrzeżenia)

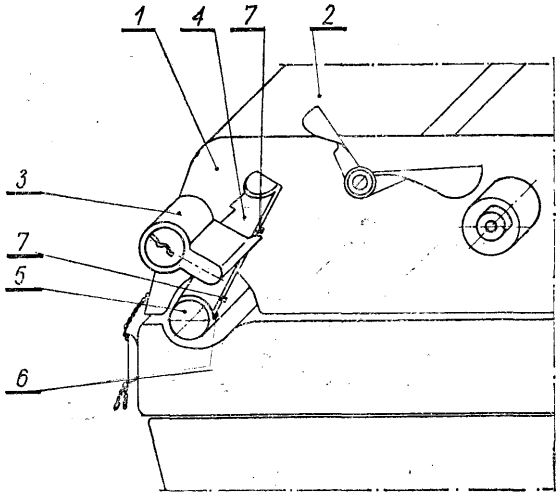

B43K **W. 65117** **21.08.1980**

Zakłady Wytwórcze „Grupa Techniczna — Urania", Nauczycielska Spółdzielnia Pracy, Warszawa, Polska (Ludwik Weiner, Adam Zbigniew Burczyński).

Długopis

Wzór użytkowy rozwiązuje zagadnienie opracowania konstrukcji długopisu popularnego zapewniającego nie zakłócony proces pisania mimo wyczerpywania się tuszu we wkładzie.

Długopis według wzoru zawiera znany korpus (1) w kształcie ołówka sześciokątnego, w którym jest umocowana nierozłącznie nasadka (3) z wewnętrznym gwintem. W nasadkę "(3) jest wkręcona końcówka pokrętna **(4),** utrzymująca osadzony na wcisk kulkowy wkład piszący **(5),** która jest zaopatrzona w kanał (6) służący do wyrównywania ciśnienia wewnętrznego. (1 zastrzeżenie)

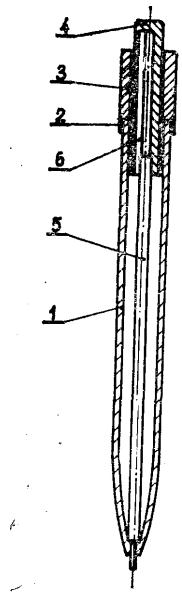

Fig.2

B60B **W. 64807** **01.07.1980**
A47B

Zakłady Wytwórcze „Grupa Techniczna-Urania", Nauczycielska Spółdzielnia Pracy, Warszawa, Polska (Ryszard Paciorkowski, Jerzy Sztyber).

Podwójne kółko jezdne do mebli

Wzór użytkowy rozwiązuje zagadnienie ułożyskowania obrotowego w nodze mebla pionowej osi skrętnej

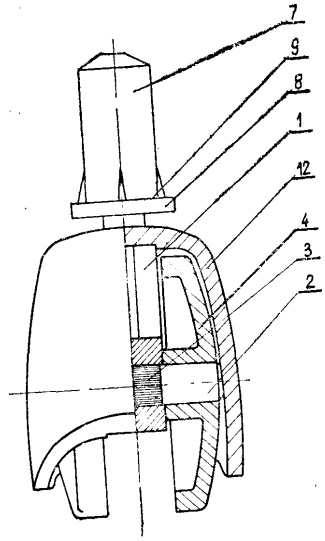

Fig.2

kółek jezdnych, oraz zabezpieczenia tych kółek przed spadnięciem z osi poziomej.

Kółko charakteryzuje się tym, że na sworzniu skrętnym (5) z końcówką moletowaną (6) jest osadzona obrotowo tulejka ślizgowa (7), która na swym kołnierzu (8) zawiera cztery występy klinowe (9), a ponadto na tym sworzniu (5) jest osadzony błotnik (12) zabezpieczający przed spadnięciem z poziomej ośki (2) oba bliźniacze kółka jezdne (4).

(1 zastrzeżenie)

B60J **W.** 65109 20.08.1980

Krzysztof Sowiński, Katowice, oraz Piotr Lubieniecki, Ruda Śląska, Polska (Krzysztof Sowiński, Piotr Lubieniecki).

Pokrowiec samochodowy

Wzór użytkowy rozwiązuje zagadnienie utrzymania w czystości szyb oraz zamków samochodu podczas postoju. Pokrowiec samochodowy składa się z części zasadniczej (1), której dolna krawędź przebiega nieco poniżej dolnych krawędzi szyb samochodu, elementów ochrony zamków (3), oraz elementów zabezpieczających (4). Elementy zabezpieczające składają się z pasa tkaniny mocującej (5) oraz elementu oprowego (6). (3 zastrzeżenia)

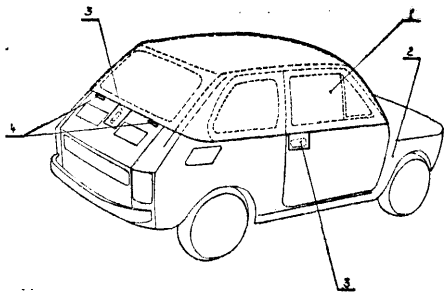

Fig. 1

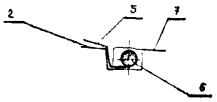

Fig. 2

B60P **W. 65112** 22.08.1980
B62D

Spółdzielnia Pracy „Karoseria", Bydgoszcz, Polska (Alojzy Kaczyński, Aleksander Krawczyk).

Samochodowa przyczepa **towarowo-turystyczna**

Przedmiotem wzoru użytkowego jest samochodowa przyczepa towarowo-turystyczna, zwłaszcza stanowiąca przewoźny składany domek campingowy, którego powierzchnia jest dwukrotnie większa od powierzchni przyczepy w stanie złożonym.

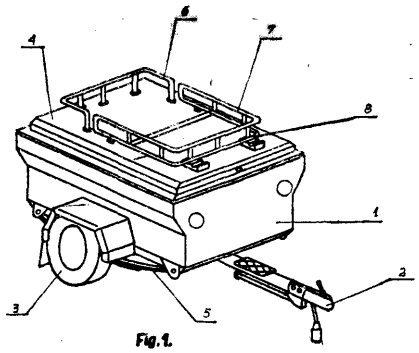

Fig. 1.

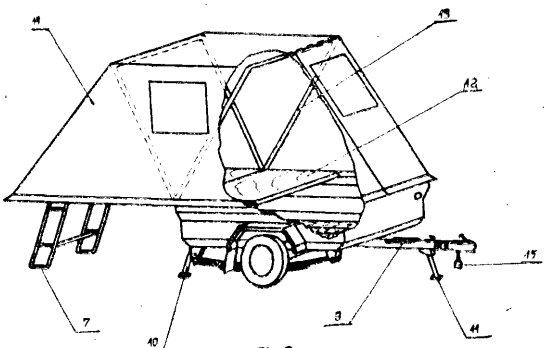

Fig. 2

Samochodowa przyczepa według wzoru charakteryzuje się tym, że pokrywa (4) przyczepy z rozłącznym segmentem podłogowym (12) stanowią podłogę części namiotowej, przy czym część ruchoma (7) bagażnika jest podporą osadczą podłogi. Pokrywa (4) przyczepy w przekroj upoprzecznym ma kształt stylizowanej litery „U". (2 zastrzeżenia)

B62B **W. 65100** 19.08.1980

Seweryn Janus i Czesław Janus, Łódź, Polska (Seweryn Janus, Czesław Janus).

Wózek bagażowy

Wzór rozwiązuje zagadnienie skonstruowania lekkiej, składanej konstrukcji wózka do przewozu bagażu, który po złożeniu zajmuje mało miejsca.

Wózek bagażowy ma podwozie w kształcie jednostronnie otwartego prostopadłościanu. Do obu dolnych krawędzi każdego z krótszych boków zamocowany jest zawias (2), w którego części ruchomej osadzona jest piasta (3) kółka jezdnego (4). Piasta (3) od strony wewnętrznej podwozia ma przegubowy ogranicznik wychylenia (5) z jednej strony zamocowany do piasty, zaś z drugiej do wewnętrznej powierzchni podwozia. Do podwozia zamocowana jest także konstrukcja nośna wózka w kształcie litery „L", której ramię krótsze (6) zamocowane jest przegubowo do bocznych ścian podwozia, zaś dłuższe ramię (7) wykonane z elementów składanych z jednej strony zakończone jest rękojeścią, a z drugiej zamocowane na stałe do podwozia. W pozycji złożonej ramię (6) oraz ramię (7) i podwozie tworzą płaszczyzny przylegające do siebie.

(1 zastrzeżenie)

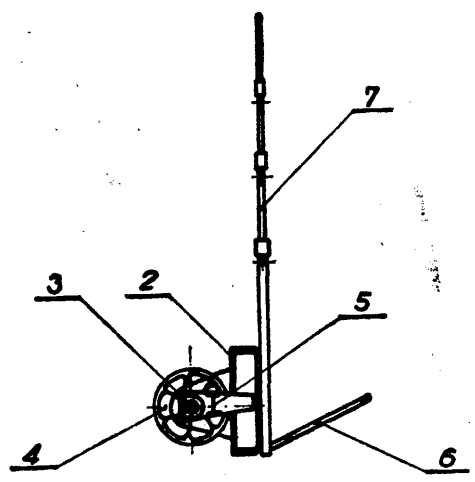

figl

B62D **W.** 65140 28.08.1980

Zespół Szkół Zawodowych Nr 2, Płońsk, Polska (Krzysztof Kopański).

Automatyczna osłona otworów wentylacyjnych komory silnikowej samochodu osobowego, zwłaszcza **„Fiata 126p"**

Przedmiotem wzoru jest automatyczna osłona służąca do ochrony silnika spalinowego przed opadami atmosferycznymi i zapewniająca mu optymalne warunki termiczne w czasie pracy.

Osłona według wzoru zaopatrzona jest w termostat (5), dwie ruchome płytki (1) umocowane obrotowo w ramakach (2) w punkcie (12). Płytki (1) są sprzężone dźwigniami (3) wykonanymi z drutu w sposób rozłączny.

Termostat (5) sterujący płytkami (1) jest napełniony rozpuszczalnikiem „nitro". (3 zastrzeżenia)

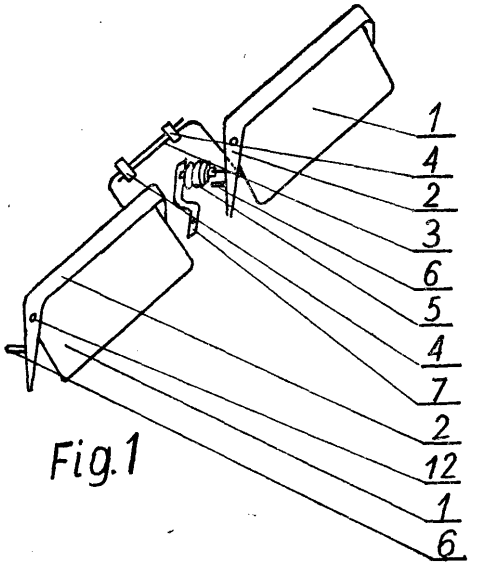

Fig.1

B63C W. 59557 24.05.1978

Stocznia „Ustka", Ustka, Polska (Józef Wyszyński, Bernardyn Marciniak, Stanisław Nowicki).

Łódź ratunkowa z laminatu poliestrowo-szklanego

Wzór rozwiązuje zagadnienie opracowania prostej konstrukcji łodzi o łatwej technologii wykonania oraz mającej wysokie walory estetyczne.

Łódź ratunkowa z laminatu poliestrowo-szklanego, charakteryzuje się tym, że jest wykonana z dwóch monolitowych skorup (1 i 2) laminatowych zewnętrznej i wewnętrznej, przy czym wewnętrzna (2) skorupa stanowi jednocześnie podłogę tej łodzi. (1 zastrzeżenie)

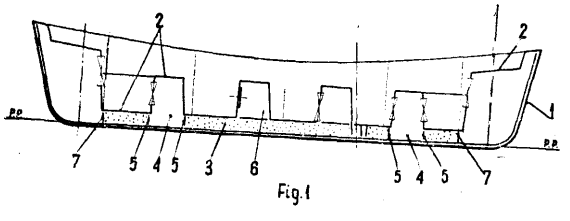

Fig.1

B65B W. 65147 29.08.1980

Rzeszowskie Fabryki Mebli, Sędziszów Młp., Polska (Mieczysław Lewicki).

Urządzenie do pakowania wyrobów płaskich

Wzór rozwiązuje zagadnienie opracowania takiego urządzenia, które umożliwi poprawę estetyki pakowanych wielkogabarytowych płaskich wyrobów, jak również poprawę warunków bezpieczeństwa i hiegieny pracy poprzez wyeliminowanie ręcznego moczenia taśmy klejącej.

Urządzenie do pakowania wyrobów płaskich, zwłaszcza wyrobów meblowych, składa się z korpusu (1) wykonanego w kształcie stołu, którego obrzeże (2), blatu (3) jest wygięte pod kątem prostym i ma wybrania (4) umożliwiające dostęp do materiału pakowego (5), a przeciwległe mu drugie obrzeże (6) jest wygięte pod kątem rozwartym. Do czoła korpusu (1) jest przytwierdzony wspornik (7), na którym zamontowane są: stojak (8), taśmy klejącej (9), rolki (10) prowadzące taśmę (9), zbiornik (11) płynu nawilżającego tę taśmę oraz nożyce dźwigniowe (12). (1 zastrzeżenie)

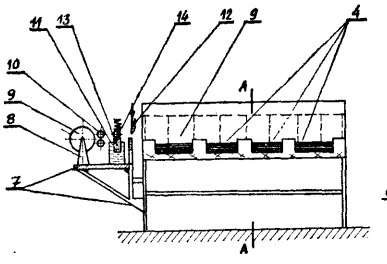

Fig.1

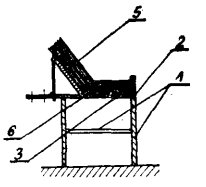

Fig. 2

B65D W. 65068 09.08.1980

Przedsiębiorstwo Wdrożeniowo-Produkcyjne „PRODRYN", Wodzisław Śl., Polska (Zygfryd Bajer).

Pojemnik na środki myjąco-czyszczące

Wzór rozwiązuje zagadnienie opracowania pojemnika pozwalającego na zgromadzenie wszystkich używanych w gospodarstwie domowym środków myjąco-czyszczących w jednym miejscu.

Pojemnik według wzoru charakteryzuje się tym, że z płytą (1), zaopatrzoną w górnej jej części w uchwyt (6) oraz w dwa otwory podłużne (7), zespolono w jednolitą całość pojemnik górny (2) i pojemnik dolny (3) wyposażony w drążek (5) przymocowany do uchwytów (4). (1 zastrzeżenie)

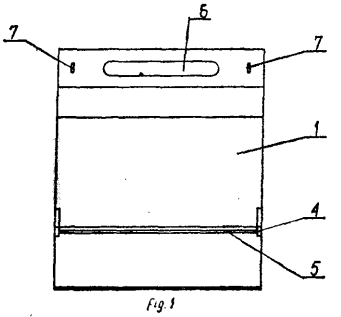

Fig.1

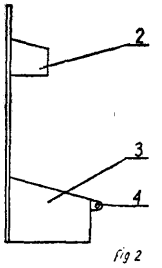

Fig 2

B65D W. 65099 18.08.1980

• Państwowe Zakłady Teletransmisyjne „TELKOM PZT", Warszawa, Polska (Jan Zaręba, Henryk Główka).

Pojemnik ruchomy

Wzór rozwiązuje zagadnienie opracowania takiego pojemnika ruchomego, który może być przetaczany przy minimalnym wysiłku fizycznym.

Pojemnik ruchomy składający się z pojemnika z przymocowanymi do niego na narożach wspornikami, kółek z oponami gumowymi, gniazd naczepy z dyszlem charakteryzuje sią tym, że gniazda przednie (9) i tylne (10) wchodzą we wsporniki przednie (2) i tylne (3) umożliwiając ustawianie jednego pojemnika na drugim. (3 zastrzeżenia)

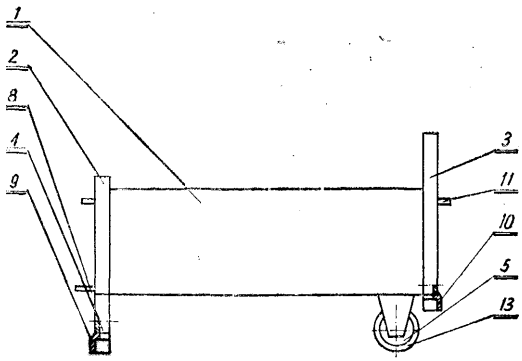

Fig.1

B65D W. 65118 21.08.1980

Zakłady Tworzyw Sztucznych „Gamrat-Erg", Jasło, Polska (Stanisław Kula, Marian Łyszczarz, Marian Wrzosek).

Koszyk z tworzywa sztucznego

Przedmiotem wzoru użytkowego jest koszyk z tworzywa sztucznego, zwłaszcza do transportu spaletyzowanego owoców i warzyw wrażliwych na zgniecenie.

Wzór użytkowy rozwiązuje zagadnienie opracowania konstrukcji koszyka korzystnej do paletyzacji.

Koszyk według wzoru charakteryzuje się tym, że ma dwa kwadratowe pojemniki (1) stanowiące wraz z łączącą je nasadą (2) uchwytu (3) i uchwytem (3) monolityczną kształtkę, przy czym pojemniki (1) mają wewnątrz wsporniki (4) do współpracy z krawędziami (5) koszyka wyżej położonego w stosie. (1 zastrzeżenie)

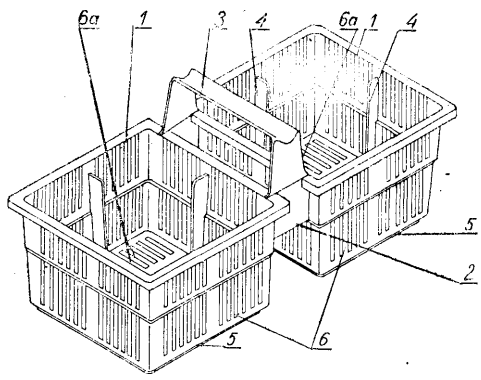

Fig. 1.

B65D W. 65128 25.08.1980

Instytut Tele- i Radiotechniczny, Warszawa, Polska (Lucyna Pasiewicz, Stefan Romanowski, Elżbieta Kondracka).

Paleta ochronna do przechowywania podzespołów elektrotechnicznych

Wzór rozwiązuje zagadnienie wyeliminowania uszkodzeń podzespołów. Paleta stanowiąca płytę z wgłębieniami według wzoru, składa się z podkładu (1) wykonanego z tektury lub materiału tekturopodobnego i naklejonej na podkład (1) warstwy (2) gąbki piankowej z perferowanymi otworami (3) dostosowanymi do wielkości pakowanego podzespołu. (1 zastrzeżenie)

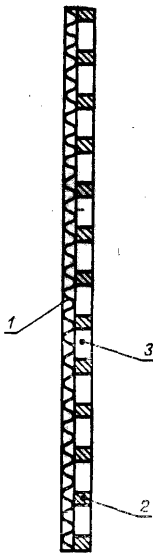

B65G W. 65098 15.08.1980

Dębickie Zakłady Opon Samochodowych „Stomil", Dębica, Polska (Witold Augustynowicz, Antoni Różański).

Rama do przewożenia regałów z wyrobami gotowymi na wózkach akumulatorowych

Wzór użytkowy rozwiązuje zagadnienie opracowania konstrukcji ramy umożliwiającej przewożenia regałów z wyrobami gotowymi na wózkach akumulatorowych, zwłaszcza do przewożenia regałów z oponami.

Rama do przewożenia regałów z wyrobami gotowymi mająca kształt prostokąta według wzoru użytkowego charakteryzuje się tym, że dłuższe boki ramy (1) stanowią łoża (2) o przekroju poprzecznym w kształcie litery „C" z przytwierdzonymi do obydwu końców płytkami (3), przy czym łoża (2) ramy (1) połączone są łącznikami (4) stanowiącymi krótsze boki ramy (1), wykonanymi z odcinków ceownika z tym, że jeden łącznik (4) przytwierdzony jest do końca łozy (2), drugi natomiast łącznik (4) przytwierdzony jest w pewnej odległości od drugiego końca łoży (2), natomiast do bocznych ścianek łączników (4), w pobliżu miejsc przytwierdzenia ich do łoży (2), przytwierdzone są tuleje (5), w których osadzone są uchwyty (6) stanowiące zagięte u dołu pod kątem prostym pręty o nagwintowanych końcach zaopatrzone w nakrętki (7). Długość łączników (4) jest tak dobrana, aby odległość pomiędzy osiarmi przytwierzonych do każdego z nich tulei (5) była nieco większa od szerokości platformy wózka akumulatorowego, odległość natomiast pomiędzy łącznikami (4) jest równa lub nieco mniejsza od długości platformy wózka akumulatorowego. (2 zastrzeżenia)

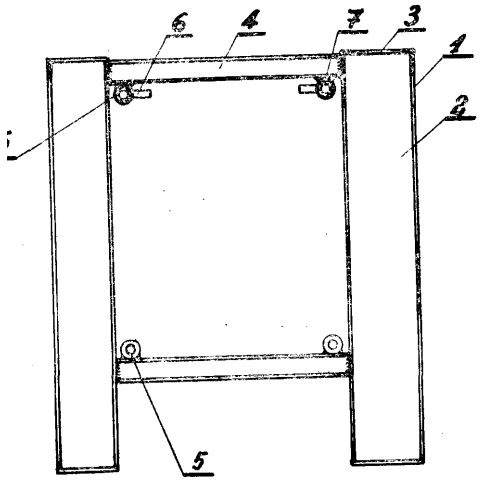

Fig.2

B65G **W. 65106** 19.08.1980

Główne Biuro Studiów i Projektów Górniczych Biuro Projektów Górniczych, Kraków, Polska (Erwin Sądaj, Andrzej Wardas, Jan Furyk).

Urządzenie jezdne holowanego **zgarniaka** do przenośnika **taśmowego**

Wzór rozwiązuje zagadnienie opracowania urządzenia jezdnego zgarniaka o prostej konstrukcji, umożliwiającego zamontowanie na nim znanych urządzeń zgarniających.

Urządzenie jezdne holowanego zgarniaka do przenośnika taśmowego (2) dla małych zbiorników lub wzdłużnego składowania materiału składa się z umieszczonej pomiędzy taśmą (3) a krążnikami (4) płyty jezdnej (1) oraz z zespołu prowadniczego. Płyta jezdna o przekroju poprzecznym koryta zorientowanego dnem do góry, ma ściany boczne (5) odpowiednio odchylone na zewnątrz tak. że tworzą one płaszczyzny ślizgowe dla nosiwa usuwanego z taśmy Drzenośnika, a równocześnie stanowią osłonę krążników. Współosiowe położenie płyty jezdnej z trasą przenośnika zapewnia zespół prowadniczy złożony z prowadnika (6) zamocowanego od spodu do płyty jezdnej na całej jej długości w osi symetrii oraz z prowadnicy, którą stanowi zestaw krążków prowadniczych (7) zamocowanych w osi trasy przenośnika pomiędzy krążnikami. Przesuw płyty jezdnej i utrzymanie jej w określonym miejscu może być realizowane za pomocą cięgna (8). Na płycie można zamontować zgarniak o znanej konstrukcji. (1 zastrzeżenie)

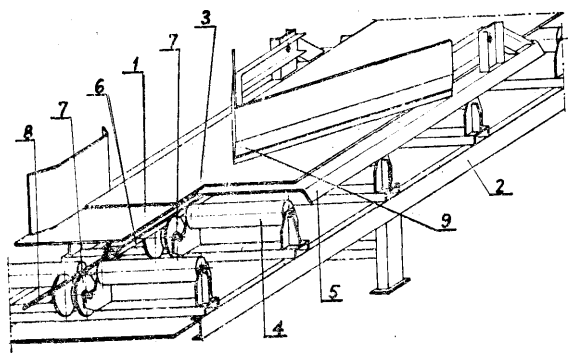

B65G **W. 65139** 28.08.1980

Zakłady Tekstylno-Konfekcyjne Teofilów Zakład Nr 2, Łódź, Polska (Włodzimierz Kujawa, Józef Świerczyński).

Uchwyt do mocowania **igły zbierającej**

Przedmiotem wzoru użytkowego jest uchwyt do mocowania igły zabierającej w. transporterze podwieszonym przenoszącym wyroby na wieszakach do miejsca składowania.

Wzór rozwiązuje zagadnienie opracowania takiego uchwytu, który pozwala na szybką wymianę w przypadku złamania igły a także na precyzyjne ustawienie jej w stosunku do haku, z którego ma być zdejmowany wyrób.

Uchwyt według wzoru stanowi tuleja (1), na której jest umieszczony wycinek rurki (2), w której wkrętem (4) mocuje się igłę zabierającą (9). Uchwyt mocowany jest na ramieniu łączącym (8) wkrętami (7). (1 zastrzeżenie)

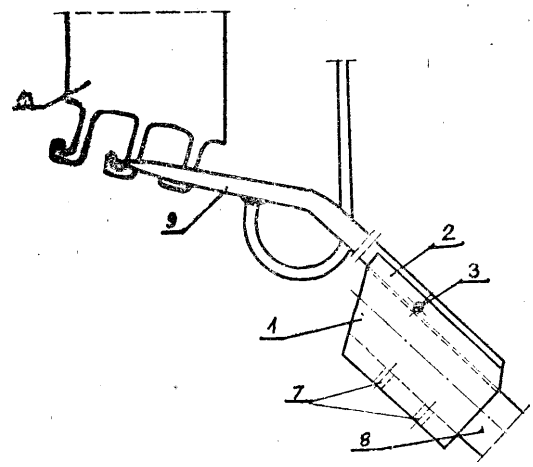

B65G W. **65146** 30.08.1980

Biuro Projektowo-Konstrukcyjne Mechanizacji Budownictwa „ZREMB" Warszawa Oddział w Częstochowie, Częstochowa, Polska (Ludwik Olczyk).

Przenośnik podwieszony do transportu prętów

Wzór użytkowy rozwiązuje zagadnienie transportu długich prętów metalowych w taki sposób, że transportowane pręty przemieszczane są nieruchomo po ściśle określonej drodze i na jednakowej wysokości.

Przenośnik według wzoru ma chwytaki (5), które tworzą sztywne połączenie z kratownicą (1) i przegubowe z zespołem jezdnym (2). Chwytaki (5) z kratownicą (1.) i przegubowe z zespołem jezdnym (2). Chwytaki (5) wyposażone są co najmniej w trzy leżnie (7) i ruchome układy dźwigniowo-sprężynowe (9). (2 zastrzeżenia)

FIG. 1

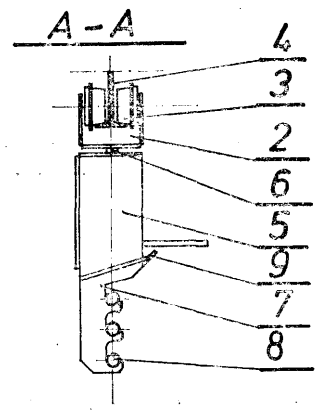

FIG. 2

B66F **W. 65091** 14.08.1980

Przedsiębiorstwo Energomontażowe Przemysłu Węglowego, Chorzów, Polska (Mieczysław Cyrana).

Podnośnik dźwigniowy

Przedmiotem wzoru użytkowego jest podnośnik dźwigowy ręczny na rolkach, przeznaczony do przemieszczania ciężkich przedmiotów, zwłaszcza w magazynach.

Podnośnik dźwigniowy składa się z ramy nośnej (1) połączonej z ramą podwoziową (2) zespołem dźwigni (4, 5, 5a) rozsuwanych za pomocą wspartej na rolkach (7), przystawnej ramy wewnętrznej (3). Do ramy wewnętrznej (3) są zamocowane przegubowo dolne końcówki dźwigni (4), natomiast dźwignie (5, 5a) dolnymi końcówkami są połączone przegubowo z ramą podwoziową (2), a ich górne końcówki wraz z górnymi końcówkami dźwigni (4), są połączone przegubowo z ramą nośną (1). (3 zastrzeżenia)

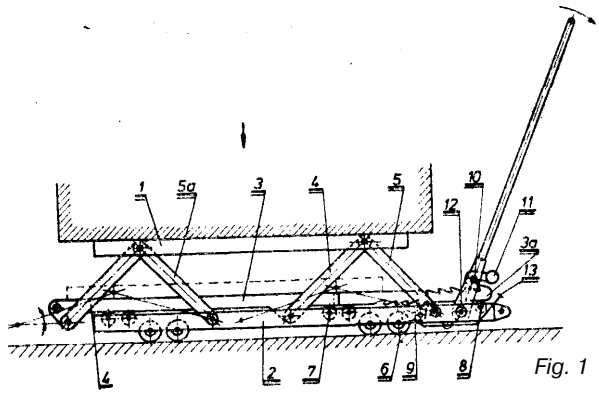

Fig. 1

Dział C
CHEMIA I METALURGIA

C01B **W. 65061** 08.08.1980

Biuro Studiów, Projektów i Realizacji Inwestycji Przemysłu Nieorganicznego „BIPROKWAS", Gliwice, Polska (Ernest Langer, Jan Lubas).

Półki aparatu **kontaktowego**

Wzór rozwiązuje zagadnienie opracowania takiej konstrukcji półki, która umożliwiłaby znaczne zmniejszenie ciężaru konstrukcji nośnej, podparcia pierwszej półki i rusztowin.

Półki aparatów kontaktowych do produkcji kwasu siarkowego charakteryzują się tym, że rusztowiny (3) mają kształt pojedynczych belek o przekroju prostokątnym i jednakowych rozmiarach dla całej powierzchni półki i osadzone są w gniazdkach (4) pierścieniowych pasów, wykonanych z płaskiej blachy. Pierwsza półka podparta jest na żeliwnych słupkach (7) w kształcie rurek, umieszczonych w pierścieniach (8) przyspawanych od dołu do belek promieniowych (1). (1 zastrzeżenie)

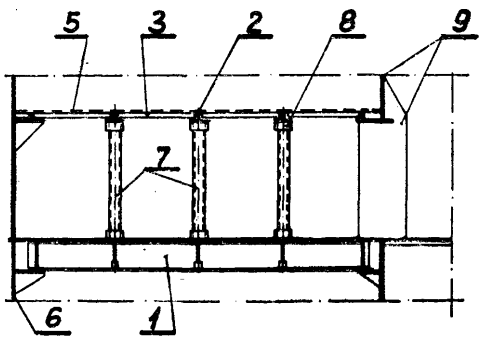

Fig.3

Sito szczelinowe do frakcjonowania gnojownicy

Przedmiotem wzoru jest przeznaczone do oddzielania części stałych od frakcji ciekłej gnojownicy pochodzącej z bezściółkowych ferm hodowlanych trzody chlewnej.

Sito według wzoru ma roboczy zespół filtracyjny, który stanowi płaski ekran (2) zbudowany z prętów (6) o przekroju zbliżonym do trapezu, wygiętych wzdłuż linii falistej. Pomiędzy prętami (6) zachowane są równomierne szczeliny Sito wyposażone jest ponadto w przelewowy zbiornik (1) z przegrodami (5) do równomiernego podawania gnojownicy na ekran (2) i odprowadzający frakcję ciekłą zespół (3), zamocowane na podstawie (4), która umożliwia regulację kąta nachylenia ekranu (2) za pomocą pokręteł (7) i śrub (8). (1 zastrzeżenie)

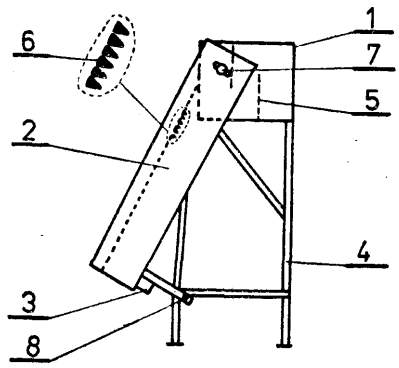

Fig.1

C05F **W. 65089** 13.08.1980

Instytut Budownictwa, Mechanizacji i Elektryfikacji Rolnictwa, Warszawa, Polska (Jan Bieńkowski, Augustyn Fąfara, Włodzimierz Merc, Mikołaj Steppa, Adam Tokarczyk, Tadeusz Woźniak).

C11C **W. 65143** **28.08.1980**

Zjednoczone Huty Szkła Gospodarczego i Technicznego „VITROPOL", Pieńskie Huty Szkła, Pieńsk, Polska (Stanisław Urbanek, Jan Doszko).

Znicz nagrobkowy

Przedmiotem wzoru użytkowego jest znicz nagrobkowy dekoracyjny z osłoną przeciwwietrzną i przeciw deszczową. Znicz według wzoru stanowi fantazyjnie uformowany pojemnik (1) na stearynę, na powierzchni którego umieszczono zgrubienia (2) wspierające osłonę (3) oraz występy (4), uniemożliwiające przesuwanie się osłony wykonanej w kształcie stylizowanej świecy i mającej w górnej części otwór (5) w celu odprowadzenia spalin. (1 zastrzeżenie)

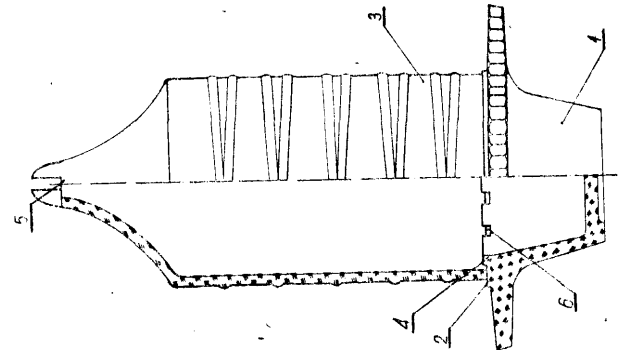

Dział D
WŁÓKIENNICTWO I PAPIERNICTWO

D01G **W.** 65062 09.08.1980

Ośrodek Badawczo-Rozwojowy Maszyn Zgrzebnych i Czesankowych Wełny „BEFAMATEX", Bielsko-Biała, Polska (Adam Kosibor, Józef Hebda, Krzysztof Jankisz).

Zespół do napędu i naprężania łańcucha napędzającego zgrzebniki

Wzór użytkowy rozwiązuje zagadnienie opracowania takiego rozwiązania zespołu do napędu i naprężania łańcucha, które umożliwiłoby instalację zespołów na piętrach, a także umożliwiłoby zastosowanie tego zespołu w innych maszynach włókienniczych.

Zespół według wzoru użytkowego ma przekładnię (1) osadzoną obrotowo na wale (2) głównym maszyny włókienniczej, umieszczoną bliżej wałka (3) przenoszącego lub zbieracza, tak aby swoim ciężarem powodowała ona odpowiednie naciągnięcie łańcucha (4)). (1 zastrzeżenie)

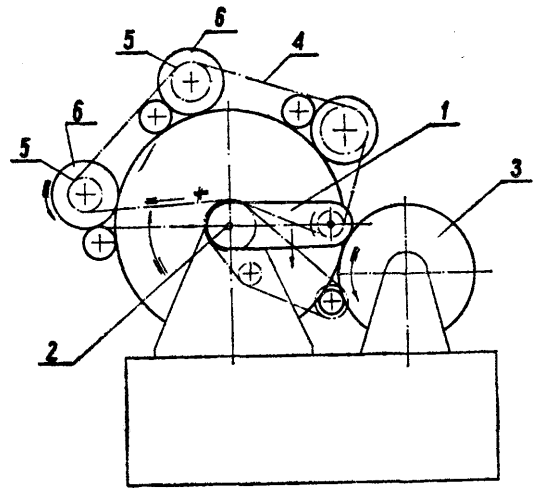

Dział E
BUDOWNICTWO: GÓRNICTWO

E02F **W.** 63962 15.03.1980

Centrum Badawczo-Projektowe Żeglugi Śródlądowej „NAVICENTRUM", Wrocław, Polska" (Marian Władyka).

Mechanizm zmiany wysięgu wysięgnika pogłębiarki wielonaczyniowej

Przedmiotem wzoru użytkowego jest mechanizm zmiany wysięgu wysięgnika pogłębiarki wielonaczyniowej, umożliwiający dokonywanie zmian położenia wysięgnika kubłowego z jednoczesnym wskazywaniem głębokości urabiania gruntu.

Wzór użytkowy rozwiązuje zagadnienie zmniejszenia zużywania się elementów ruchomych wielokrążka oraz zmniejszenia ciężaru wieży dziobowej.

Mechanizm zawierający dwa siłowniki hydrauliczne i dwa wielokrążki linowe, według wzoru charakteryzuje się tym, że lina (1) do zmiany wysięgu wysięgnika jest przełożona przez wyrównawczy krążek (5) i przed dwa wielokrążki, a obydwa jej końce są przytwierdzone do wysięgnika kubłowego. Wielokrążki zawierają stałe krążki (2) zamocowane do dziobowej wieży pogłębiarki i ruchome krążki (3) osadzone na końcach tłokowych hydraulicznych siłowników (4), których cylindry są przymocowane do dziobowej wieży, przy czym do obudów ruchomych krążków (3) są zaczepione końce liny (6) wskaźnika głębokości urabiania gruntu przełożonej przez wskaźnikowy blok (8) prowadzony w prowadnicach (9) zaopatrzonych w podziałkę (10) głębokości urabiania gruntu. (2 zastrzeżenia)

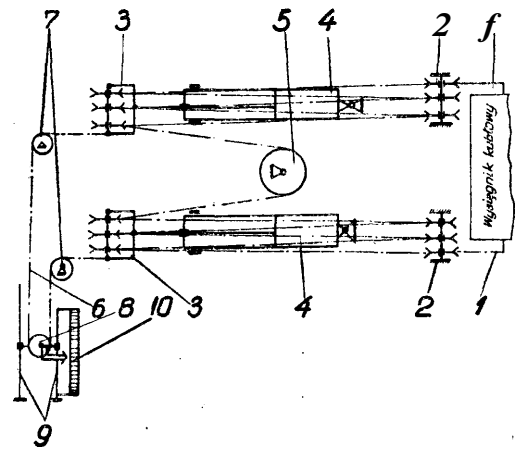

E05C **W. 65154** **02.09.1980**

Krakowska Fabryka Kabli i Maszyn **Kablowych, Kraków,** Polska (Ryszard Galos, Zdzisław Tomana).

Zamek drzwiowy

Przedmiotem wzoru użytkowego jest zamek drzwiowy, zwłaszcza do zamykania szaf sterowniczych urządzeń produkcyjnych.

Wzór użytkowy rozwiązuje zagadnienie opracowania konstrukcji zamka umożliwiającego łatwe zamykanie drzwi i jednocześnie zabezpieczenie ich przed dostępem osób nieuprawnionych.

Zamek stanowi uchwyt (3) w kształcie odwróconej litery "C", do którego w górnej części zamocowany jest rygiel zamykający (5). Uchwyt z ryglem osadzony jest obrotowo w szyldziku (1) i drzwiach szafki sterowniczej. Do dolnej części szyldzika (1)) przymocowana jest płytka z otworem (4)) służąca do dodatkowego zamknięcia uchwytu kłódką. (4 zastrzeżenia)

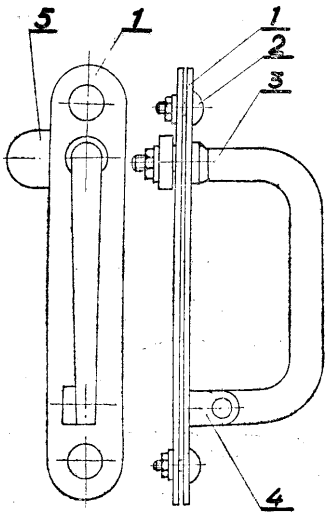

E21B **W. 65782** 06.12.1980
F16K
Fl6L

Ośrodek Badawczo-Rozwojowy Przemysłu Siarkowego, „Siarkopol", Tarnobrzeg, Polska (Stanisław Szmyd, Marek Wiącek).

Urządzenie do zabezpieczania zaworów głowic geologicznych i eksploatacyjnych

Przedmiotem wzoru użytkowego jest urządzenie do zabezpieczania zaworów w głowicach geologicznych i eksploatacyjnych otworów stosowanych w metodzie podziemnego wytapiania.

Wzór użytkowy rozwiązuje zagadnienie zabezpieczenia zaworów przed rozsadzaniem przez zamarzającą wodę przy spadkach temperatury poniżej 0°C.

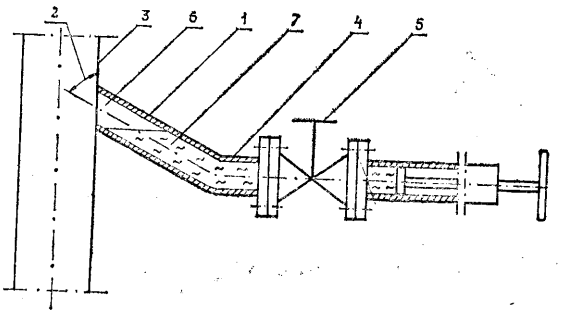

Urządzenie według wzoru użytkowego składa się z króćca (1) zabudowanego pod kątem (2) do głowicy (3) przy czym do króćca (1) w jego części poziomej (4) zamontowany jest zawór (5) a przestrzeń ochronna (6) wypełniona jest płynnym tworzywem (7) ochronnym. (2 zastrzeżenia)

Dział F
OŚWIETLENIE; OGRZEWANIE; UZBROJENIE; TECHNIKA MINERSKA

F21D W. 65111 20.08.1980

Główny Instytut Górnictwa, Katowice, Polska (Lucjan Głąb, Ignacy Kadłuczka, Władysław Stepsza, Andrzej Kucharzewski, Andrzej Nyga, Andrzej Zyzak).

Wklejana kotew drewniana

Wzór użytkowy rozwiązuje zagadnienie opracowania budowy kotwi o dużej nośności którą można wklejić w sposób efektywny dla wzmacniania stropów, ociosów i spągów górniczych wyrobisk korytarzowych.

Kotew według wzoru ma żerdź (1) o kwadratowym przekroju poprzecznym. Jeden jej koniec jest zaopatrzony w klin (2) i podkładkę (3), a drugi w wykonane co najmniej jednostronnie ukośne ścięcie (4).

Kotew jest wklejona na całej długości otworu (5) substancją klejową (6). (1 zastrzeżenie)

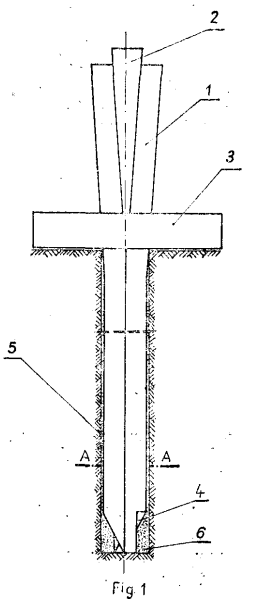

Fig 1

F16J **W. 65149** 29.08.1980

Ośrodek Badawczo-Rozwojowy Maszyn i Urządzeń Chemicznych „Metalchem", Toruń, Polska (Roman Półtorak).

Zespół uszczelniający

Przedmiotem wzoru użytkowego jest zespół uszczelniający przeznaczony do stosowania zwłaszcza w mieszarkach i mieszalnikach celem uszczelnienia pionowego wału obrotowego.

Wzór użytkowy rozwiązuje zagadnienie zwiększenia skuteczności uszczelnienia niezależnie od stanu i własności mieszanego medium.

Zespół uszczelniający według wzoru użytkowego charakteryzuje się tym, że część wirująca (6) ukształtowana w postaci daszka spływowego osłaniającego zespół uszczelniający wyposażona jest w odrzutnik odśrodkowy (5) współpracujący z niewielkiem luzem z górną i płaską powierzchnią podwyższonego progu (3), której część znajdująca się pod miseczką uszczelniającą (4) ukształtowana jest w postaci dodatkowego podwyższonego progu (7) obejmującego wał (2) z minimalnym luzem. (3 zastrzeżenia)

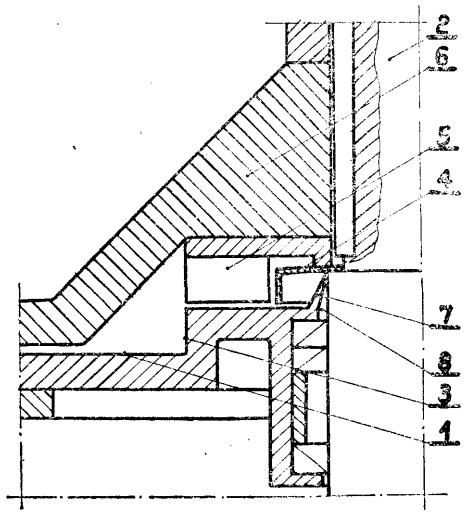

F16K **W. 65110** 20.08.1980

Fabryka Maszyn Wiertniczych i Górniczych „Glinik", Gorlice, Polska (Stanisław Zimowski, Tadeusz Słyś, Ryszard Ślusarz, Stanisław Zabierowski).

Zawór odcinający

Przedmiotem wzoru użytkowego jest zawór odcinający służący od otwierania lub zamykania przepływu cieczy roboczej w instalacjach hydraulicznych.

Wzór użytkowy rozwiązuje zagadnienie opracowania konstrukcji zaworu odcinającego zastępującego stosowane dotychczas dwa zawory odcinające.

Zawór odcinający w korpusie (1) ma dwie komory (2) i (3) odcinające dopływ cieczy roboczej, niezależnie, w dwóch różnych przewodach hydraulicznych (6) i (5). (1 zastrzeżenie)

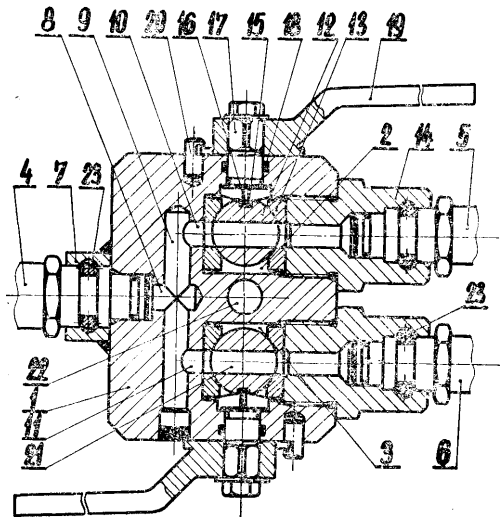

F16L W. **64985** 09.08.1980

Spółdzielnia Inwalidów „Elektromet", Dzierżoniów, Polska (Jan Gontarz, Jan Szczygielski).

Rozłączne złącze do ruchomego połączenia przewodu elastycznego z **króćcem**

Przedmiotem wzoru użytkowego jest rozłączne złącze do ruchomego połączenia przewodu elastycznego z króćcem stosowane w instalacjach z ciekłym lub gazowym czynnikiem.

Wzór użytkowy rozwiązuje zagadnienie opracowania złącza umożliwiającego szybkie i łatwe łączenie i rozłączanie oraz zapewniającego szczelność połączenia.

Rozłączne złącze według wzoru składa się ze stożkowej końcówki (1) króćca, nagwintowanej lewym gwintem zewnętrznie i zwężającej się ku końcowi oraz z nagwintowanej wewnętrznie tulejki (2) o średnicy wewnętrznej większej niż średnica końcówki (1) i tworzącej wewnętrznej nachylonej do podstawy pod takim samym kątem, co tworząca stożkowej końcówki króćca. (1 zastrzeżenie)

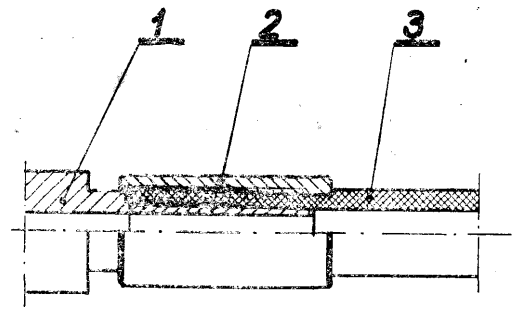

F21V **W.** 65123 22.08.1980

Zakłady Sprzętu Oświetleniowego, „Polam-Wilkasy", Wilkasy, Polska (Henryk Szarejko, Adam Komar).

Oprawa oświetleniowa

Wzór użytkowany rozwiązuje zagadnienie opracowania oprawy oświetleniowej o zwiększonej odporności na czynniki środowiska pomieszczeń inwentarskich, trwałości i zmniejszonym zagrożeniu porażeniem prądu elektrycznego.

Oprawa oświetleniowa według wzoru charakteryzuje się tym, że wykonane z tworzywa sztucznego korpus (1) i klosz (2) połączone są ze sobą gwintowo przy pomocy usytuowanych poza komorą (7) oprawy segmentowych wycinków (3) i (4) gwintu wielozowojowego. Oprawka (12) żarówki umocowana jest za pośrednictwem wspornika (11) do odbłyśnika (10). Uchwyt (19) skojarzony jest występem (18) z otworem (17) ucha (16). Komora (7) jest uszczelniona poprzez stykające się ze sobą nachylone stożkowe ścianki (5) i (6). (2 zastrzeżenia)

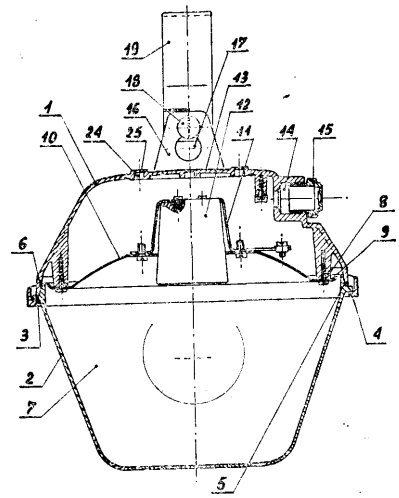

Dział G
FIZYKA

G11B **W. 64709** 18.06.1980

Krzysztof Stanilewicz, Gdynia, Polska (Krzysztof StanilewTcz).

Pojemnik do kaset magnetofonowych

Wzór rozwiązuje zagadnienie opracowania pojemnika o prostej konstrukcji i łatwej technologii wytwarzania, pozwalającego na tworzenie zestawów.

Pojemnik do kaset magnetofonowych stanowi płaska prostopadłościenna płyta (1) wyposażona z jednej strony w dwa rzędy płytkich osadczych gniazd (2). Wewnętrzne ich wymiary odpowiadają odpowiednio zewnętrznym wymiarom głównym kasety magnetofonowej. Każde gniazdo (2) zawiera na dnie cienką płaską płytkę (3) i dwa wystające okrągłe bolce (4). Rozmieszczenie bolców odpowiada odpowiednio rozmieszczeniu roboczym otworów kasety magnetofonowej. Na obu naprzeciwległych wewnętrznych krótszych obrzeżach (6 i 7) gniazda (2) rozmieszczone są pary mocujących elementów (8 — 11) w postaci występów. Górne dłuższe obrzeże (12) jest wyposażone we współśrodkowo usytuowane wybranie (13). (1 zastrzeżenie)

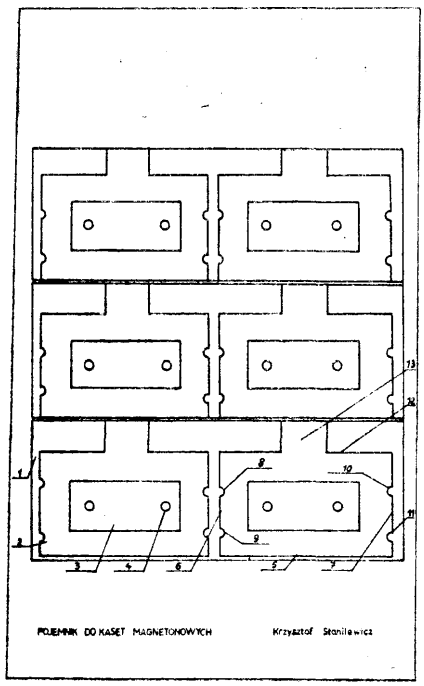

G11B **W. 65807** 09.12.1980

Zakłady Radiowe „Unitra-Eltra", Bydgoszcz, Polska (Roman Zawacki, Bernard Przybylski).

Przyrząd do pomiaru siły przewijania taśmy w magnetofonie kasetowym

Wzór rozwiązuje zagadnienie opracowania prostego przyrządu, umożliwiającego szybki pomiar siły przewijania taśmy w magnetofonie kasetowym. Przyrząd ma postać znanej kasety magnetofonowej, we wnętrzu której jedno z istniejących kółek taśmy wyposażone jest w nałożoną taśmę magnetofonową w postaci pętli (6), która zahaczona jest tą petlą o ucho (5) sprężyny (4), zamocowanej w ściance bocznej (3) kasety, przy czym do taśmy (2) zamocowana jest wskazówka (7), pod którą naniesione wartości wyskalowania sprężyny (4). (2 zastrzeżenia)

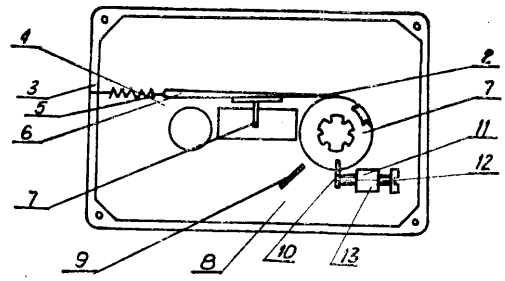

Fig.2

Dział H
ELEKTROTECHNIKA

H01H **W. 64953** **30.07.1980**

Zakłady Włókien Chemicznych „Chemitex-Elana", Toruń, Polska (Jacek Kamiński).

Uchwyt do wyjmowania i zakładania wkładek bezpiecznikowych wielkiej mocy

Wzór rozwiązuje zagadnienie opracowania uchwytu pozwalającego na poprawę warunków pracy przy zakładaniu i wyjmowaniu wkładek bezpiecznikowych wielkiej mocy.

Uchwyt składa się z rękojeści (1), cokołu (2) oraz przegród izolacyjnych (3) z izolacyjnego materiału niepalnego, zamocowanych na stałe do dolnej części cokołu. (1 zastrzeżenie)

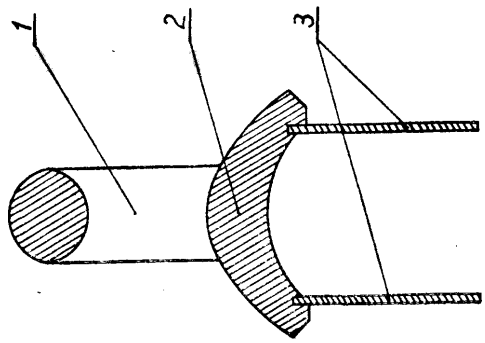

H01H **W. 65088** 12.08.1980

Zakłady Energetyczne Okręgu Zachodniego, Zakład Energetyczny Gorzów, Gorzów Wlkp., Polska (Józef Prokopów, Andrzej Molenda).

Zaczep manewrowy

Wzór rozwiązuje zagadnienie opracowania zaczepu manewrowego uniwersalnych drążków izolacyjnych, umożliwiającego zakleszczanie i odkleszczanie sprężyn dociskowych rurowych podstaw bezpiecznikowych średnich napięć. Zaczep stanowi pręt metalowy którego część stanowi tuleja (2) o większej średnicy. Pozostała część pręta (3) o mniejszej średnicy zakończona jest elementem roboczym (5) w kształcie widełek. Końce (6) elementu roboczego (5) ugięte są pod kątem rozwartym, stanowiąc rodzaj kotwiczki. W połowie długości pręta (3) przyspawany jest drugi element roboczy (4) w kształcie półkola. Przy pomocy złącza szybkosprawnego (1), zaczep manewrowy łączy się z gniazdem złącza, które umiejscowione jest na końcu uniwersalnego drążka izolacyjnego. (1 zastrzeżenie)

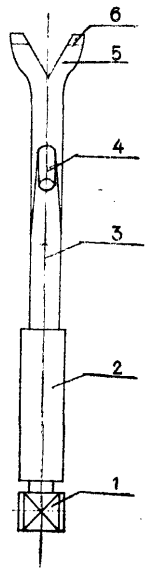

H01H **W. 65151** **01.09.1980**

Farbyka Transformatorów i Aparatury Trakcyjnej „ELTA" im. Bojowników PPR, Łódź, Polska (Jan Czechowski, Andrzej Dobiech, Janusz Korzeniewski, Piotr Lewandowski).

Komora gaszeniowa

Przedmiotem wzoru użytkowego jest komora gaszeniowa, o prostej budowie i łatwym montażu, przeznaczona zwłaszcza do trakcyjnych styczników opornikowych prądu stałego.

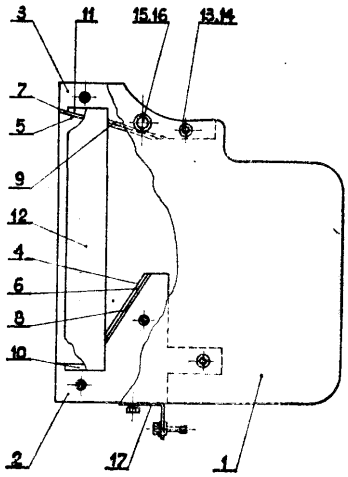

W komorze według wzoru między ścianami bocznymi (1) w przedniej, dolnej i górnej części komory gaszeniowej są umieszczone rożki dwuczęściowe (2, 3). Rożki te mają skośne płaszczyzny (4, 5) ze skośnymi ścięciami (6, 7), których jedne z krawędzi są ukształtowane jako podcięcia (8, 9), tworzące po złożeniu obu części każdego z rożków (2, 3) kanały o przekroju zbliżonym do litery „U". W przedniej części rożków (2, 3) są ukształtowane prostokątne wybrania (10, 11), w które jest włożona przegroda łukowa (12). Do zamocowania komory gaszeniowej służy sworzeń (16) i wspornik (17). (1 zastrzeżenie) j

H01J **W. 64533** 23.05.1980

Zakłady Telewizyjne „Unitra-Polkolor", Ośrodek Badawczo-Rozwojowy Przetworników Obrazu, Warszawa, Polska (Maciej Narewski, Edward Modzelewski).

Gniazdo do kineskopów telewizyjnych

Przedmiotem wzoru użytkowego jest gniazdo do kineskopów telewizyjnych przeznaczone do stosowania w urządzeniach laboratoryjnych i produkcyjnych, gdzie następuje częste rozłączanie styków z cokołem kineskopu.

Gniazdo według wzoru ma korpus, który tworzą dwa pierścienie: zewnętrzny (1) i wewnętrzny (2). Pierścień zewnętrzny (1) ma wewnątrz podtoczenie, a pierścień wewnętrzny (2) ma na średnicy zewnętrznej prostokątne wycięcia, w które wsunięte są styki (3). Styki (3) ustalone są w korpusie poprzez wsunięcie pierścienia wewnętrznego (2) w pierścień zewnętrzny (1). Oba pierścienie są unieruchomione względem siebie poprzez sklejenie. (1 zastrzeżnie)

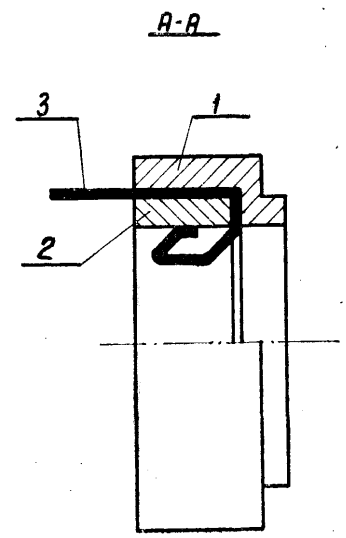

Fig. 2

H01K **W. 64960** **31.07.1980**

Pabianicka Fabryka Żarówek „Polam-Pabianice", Pabianice, Polska (Cezary Rudnicki, Bronisław Klewin, Stefan Pasikowski, Edward Kowal).

Urządzenie do wstępnego formowania doprowadników prądu, zwłaszcza żarówek miniaturowych

Przedmiotem wzoru użytkowego jest urządzenie umożliwiające zmechanizowanie procesu formowania doprowadników prądu, zwłaszcza żarówek miniaturowych, znajdujące zastosowanie w przemyśle lampowym.

Urządzenie według wzoru użytkowego ma tulejkę korygującą położenie odtopionej żarówki w gnieździe głowicy obrotowej przystawki oraz tulejką centrującą (1) połączoną poprzez element sprężysty (2) z tulejką centrującą (1) połączoną poprzez element sprężysty (2) z tulejką (4) formującą boczny doprowadnik prądu. Tulejka formująca (4) połączona jest z oporem mechanicznym. Górny doprowadnik prądu formowany jest przez dźwignię (5). Tulejka korygująca ma wybranie pryzmatyczne o kącie węikszym niż tulejka centrująca (1). (2 zastrzeżenia)

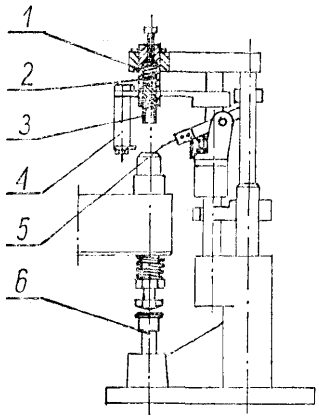

Fig. 1

H01P W. 65063 09.08.1980

Zakłady Zmechanizowanego Sprzętu Domowego „PREDOM-POLAR", i Ośrodek Badawczo-Rozwojowy Chłodnictwa Domowego „Predom-Polar", Wrocław, Polska (Jan Kuryłło, Ryszard Wereszczak).

Potencjometr obrotowy

Wzór rozwiązuje zagadnienie opracowania potencjometru, którego konstrukcja pozwoliłaby na uzyskanie szczelności pomiędzy wałkiem, a prowadzącą tuleją potencjometru. Potencjometr według wzoru charakteryzuje się tym, że na wałku (3) od strony prowadzącej tulei (2) wyprofilowany jest oporowy kołnierz (4), który opierając się o boczną krawędź prowadzącej tulei (2) spełnia rolę kołnierza oporowego i uszczelniającego. (1 zastrzeżenie)

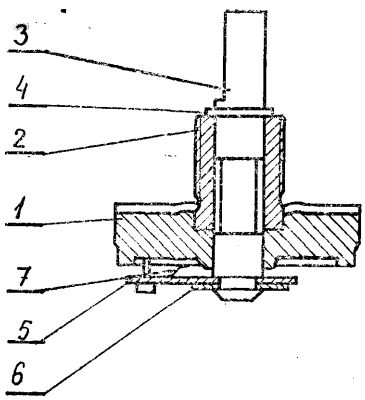

H01R W. 65120 21.08.1980

Politechnika Lubelska, Lublin, Polska (Marek Ciekot).

Zacisk wielokrotnego użytku do szybiego mocowania przewodów elastycznych na króćcach

Zacisk według wzoru użytkowego charakteryzuje się tym, że obudowa (1) w kształcie pierścienia z dwoma otworami o średnicy nieco większej od zewnętrznej średnicy węża (2) naciągniętego na króciec (3) ma wąską usytuowaną wzdłuż tworzącej i styczną do wewnętrznej tworzącej powierzchni szczelinę (4) o szerokości taśmy (5) i obejmuje wąż z króćcem, dookoła którego poprzez szczelinę wprowadzana jest poprzez obrót obudowy giętka taśma (5) na końcowym odcinku krótszym od obwodu węża jednostronnie szorstka przylegająca tym odcinkiem do węża. (1 zastrzeżenie)

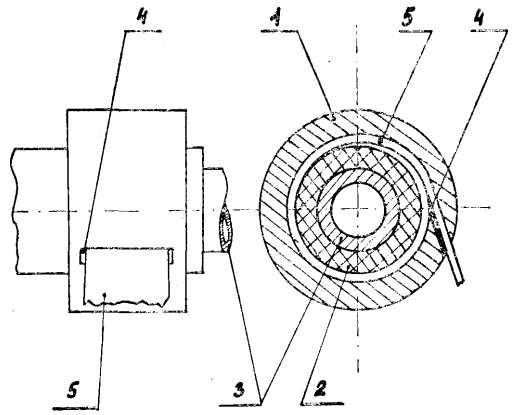

H01R W. 65152 02.09.1980

Przedsiębiorstwo Techniczno-Produkcyjne „Unitra-Unitech", Warszawa, Polska (Bernard Marmurowicz, Henryk Lis).

Pośrednik złączy elektroakustycznych

Wzór rozwiązuje zagadnienie opracowania pośrednika złączy elektroakustycznych, wygodnego w użyciu, umożliwiającego połączenie wtyków i gniazd różnych typów niezależnie od usytuowania gniazda w obudowie urządzeń elektroakustycznych powszechnego użytku.

Pośrednik według wzoru zawiera krótki odcinek wielożyłowego przewodu (4) łączącego gniazda (2) umieszczone w sztywnym korpusie (1) z wtyczką (3) elektroakustyczną. Pośrednik stosowany jest do rozgałęzienia sygnałów elektroakustycznych. (1 zastrzeżenie)

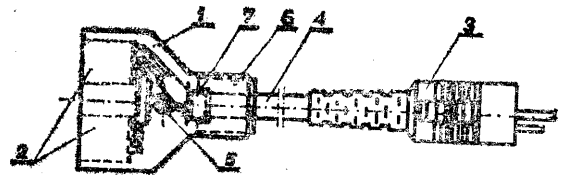

H01R W.65368 01.10.1980

Zakład Elektrotechniki Motoryzacyjnej, Ełk, Polska (Lech Kubicki, Aleksander Gocławski).

Przyrząd do zaciskania końcówek na przewodach instalacji elektrycznych, zwłaszcza samochodowych

Wzór rozwiązuje zagadnienie opracowania przyrządu zapewniającego stałą wysokość zaciskanego złącza końcówka — przewód oraz dokładny stały skok łańcuszka podawanych końcówek.

Przyrząd do zaciskania końcówek na przewodach elektrycznych gdzie końcówki używane są w postaci łańcuszka elementów, połączonych mostkami technologicznymi charakteryzują się tym, że na kolumnach prowadzących (22) płytę głowicową (4) ze stemplami (3) ma tuleje oporowe (23) oraz wyposażony jest w podajnik hakowy łańcuszka końcówek, którego ruch roboczy odbywa się pod wpływem sił ruchu powrotnego suwaka prasy, a ruch powrotny łańcuszka końcówek hamowany jest ciernie. (2 zastrzeżenia)

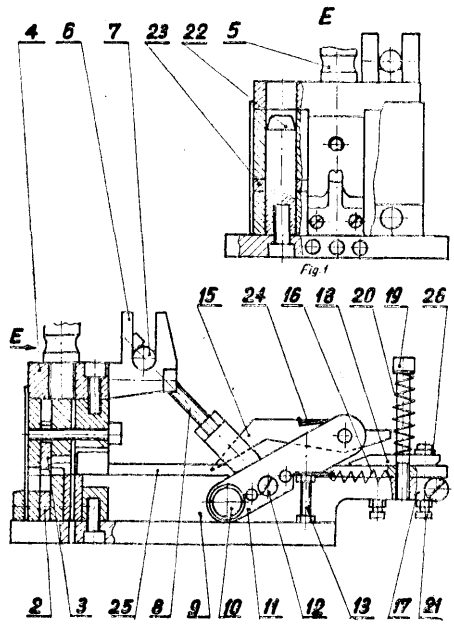

H05B **W. 64887** 06.07.1980
AÖ1K

Instytut Zootechniki, Kraków, Polska (Adam Pilarczyk, Eugeniusz Scholz, Kazimierz Fall).

Urządzenie do dogrzewania zwierząt

Przedmiotem wzoru użytkowego jest urządzenie przeznaczone do dogrzewania zwierząt ssących, warchlaków i innych zwierząt na ograniczonej powierzchni legowiska-gniazda.

Wzór rozwiązuje zagadnienie opracowania takiego urządzenia, które zapewniałoby dobre warunki dogrzewania zwierząt oraz dobre warunki bezpieczeństwa przeciwpożarowego i przeciwporażeniowego prądem.

Urządzenie według wzoru ma klosz (2) w kształcie wycinka walca podłużnego, w którym od strony wklęsłej umocowany jest grzejny element (1) za pomocą śrub. Na zewnętrznej powierzchni klosza (2) usytuowany jest trzyzakresowy wyłącznik (4) oraz kontrolna lampka (5) małej mocy. (1 zastrzeżenie)

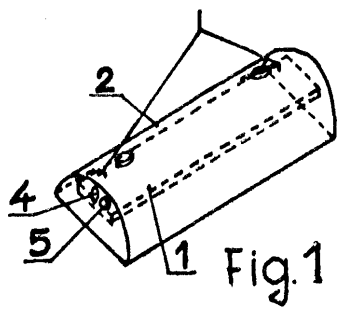

H05B **W. 64888** 06.07.1980
A01K

Instytut Zootechniki, Kraków, Polska (Adam Pilarczyk, Eugeniusz Scholz, Kazimierz Fall).

Urządzenie do dogrzewania zwierząt

Przedmiotem wzoru użytkowego jest urządzenie przeznaczone do dogrzewania zwierząt ssących, warchlaków i innych zwierząt na ograniczonej powierzchni legowiska-gniazda. Urządzenie według wzoru użytkowego.

Wzór rozwiązuje zagadnienie opracowania takiego urządzenia, które zapewniałoby dobre warunki dogrzewania zwierząt oraz dobre warunki bezpieczeństwa przeciwpożarowego i przeciwporażeniowego prądem.

Urządzenie według wzoru użytkowego ma klosz w kształcie czaszy kuli, w którym od strony wklęsłej umocowany jest grzejny element (1) za pomocą śruby (3). Na zewnętrznej powierzchni klosza usytuowany jest trzyzakresowy wyłącznik (4), oraz kontrolna lampka (5) małej mocy. (1 zastrzeżenie

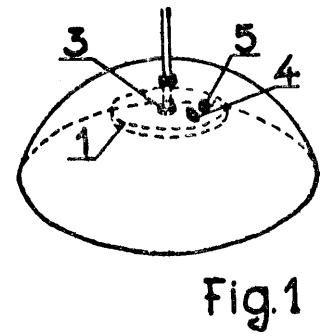

H05K **W. 64791** 30.06.1980
B23K

Zakłady Telewizyjne „Unitra-Polkolor", Ośrodek Badawczo-Rozwojowy Przetworników Obrazu, Warszawa, Polska (Tadeusz Ramza).

Przyrząd do wylutowywania obwodów scalonych

Wzór rozwiązuje zagadnienie opracowania przyrządu do szybkiego wylutowywania obwodów scalonych z płytki drukowanej, nie powodującego uszkodzeń obwodu scalonego. Przyrząd według wzoru ma nasadkę (1) na grzałkę zakończoną gwintem (2), służącym do połączenia z grotem (3), który stanowi prostokątna kostka z 14 lub **16** otworami (4) odpowiadającymi nóżkom obwodów scalonych (14) i (16) nóżkowych.

(1 zastrzeżenie)

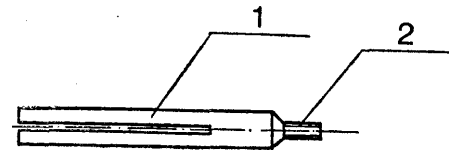

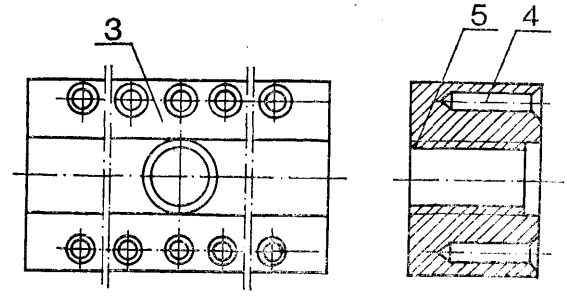

H05K **W. 64910** **17.07.1980**

Zakłady Telewzyjne „Unitra-Polkolor", Ośrodek Badawczo-Rozwojowy Przetworników Obrazu, Warszawa, Polska (Maciej Narewski, Edward Modzelewski).

Szafa panelowa

Wzór rozwiązuje zagadnienie opracowania szafy do urządzeń elektronicznych, której konstrukcja umożliwiałaby prosty i szybki montaż u użytkownika oraz demontaż osłony tylnej w przypadku awarii urządzeń, a także pozwalałaby na wsuwanie paneli od tyłu.

Szafa panelowa według wzoru użytkowego ma samonośną konstrukcję składającą się z ramy górnej (1) i dolnej (5) wykonanych z giętych ceowników, połączonych bokami (7) z blachy w postaci prostopadłościanów otwartych do wewnątrz szafy. Do dolnej ramy (1) przymocowane są cztery kółka zwrotne (6) stanowiąc z nią wózek szafy. Szafa ma płytę górną opartą na tulejach dystansowych oraz osłonę tylną z bolcami ustalającymi. W osłonie tylnej **(15)** w jej górnej części znajduje się zamek, który stanowią dwa rygle (17) wchodzące w prowadnice (18). Rygle (17) połączone są rączką i dociskane płaską sprężyną (22) działającą swoimi końcami na wkręcone w koniec każdego rygla kołki (24). (2 zastrzeżenia)

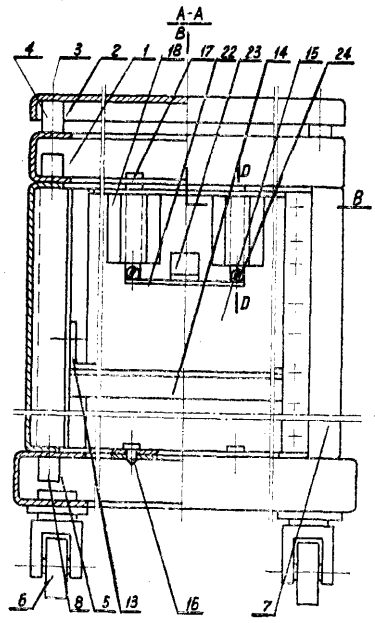

Fig.1

Wykaz numerowy zgłoszeń wynalazków opublikowanych w BUP 12/1981

Nr zgłoszenia	Int. Cl.[3]	Strona
1	2	3
217350	C07D	32
217356	G05D	75
218235	H04N	91
218236	H04N	91
219147	F04B	51
219249	G04F	74
219254	B21B	12
219281	B21B	12
219284	B23K	13
219296	C07D	33
219387	G05F	78
219400	C09K	40
219401	C07C	29
219402	C07D	33
219412	B24B	14
219413	G01R	70
219416	C09K	41
219418	G.05F	78
219421	C07H	37
219429	G01F	64
219440	C08L	38
219443	C03C	27
219444	B01D	6
219456	G08B	80
219462	G06F	79
219463	C04B	27
219464	G01W	73
219475	C23C	42
219481	H05C	93
219482	E04B	45
219483	A23C	4
219486	G03H	74
219487	F16F	54
219492	B21D	13
219497	G01N	67
219505	G01P	68
219510	B62D	19
219516	C07D	33
219523	G07C	29
219524	E21C	47
219532	C09B	39
219533	C07C	29
219535	C09B	40
219536	F1'6D	53
219537	B43L	17
219538	G01N	67
219541	Q03C	27
219542	G05D	75
219545	G01N	67
219546	B01F	8
219547	D01G	42
219549	C07J	38
219551	C07C	29
219552	G05D	75
219553	C03C	27
219554	C03C	27
219555	G01R	70
219556	B25D	15
219557	G01R	71
219566	F01N	49
219567	G01M	66
219575	A61J	6

Nr zgłoszenia	Int. Cl.[3]	Strona
1	2	3
219584	G U B	81
219585	E21D	48
219586	B32B	17
219591	C08F	38
219595	G01R	71
219601	F27D	61
219603	H03L	89
219605	H05K	93
219618	A01N	3
219623	B22D	13
219624	C04B	27
219627	E21B	46
219629	B27L	16
219630	G01Ł	65
219631	G01Ł	65
219632	H01G	83
219634	F01N	49
219642	A01N	3
219646	B03D	10
219648	H02H	85
219649	C04B	28
219651	B01D	6
219653	H03F	88
219654	H01P	84
219660	C09K	41
219661	B01F	8
219662	E02B	45
219671	B61K	19
219674	F16T,	57
219675	B01F	9
219676	F1 6K	56
219677	H03K	88
219682	E21B	46
219684	G11P.	81
219685	F04D	51
219686	G01F	64
219687	A63B	6
219692	D03.T	44
219693	F24F	61
219694	C09C	40
219696	H04M	91
219698	B01D	7
219699	G05F	79
219700	B66B	22
219706	H01B	82
219710	F16L	57
219712	F16L	57
219713	F16L	58
219714	H04N	92
219718	B05B	11
219720	G01M	66
219730	F24D	60
219731	H04M	91
219732	B25D	15
219733	H01G	83
219746	H02J	86
219747	H02J	87
219749	H02H	85
219750	C09K	41
219760	F16C	53
219767	B01.T	10
219788	',G01V	72
219790	B24B	14

1	2	3
219794	C02F	25
219795	H05B	92
219802	C08J	38
219804	C07C	29
219805	C02F	25
219808	F27D	61
219809	B66C	23
219811	G01D	63
219820	C02F	25
219821	C02F	26
219830	C08L	39
219831	G07C	80
219833	C07C	29
219835	G08B	80
219843	G01P	69
219844	G01M	66
219845	G05D	76
219846	G01P	69
219847	G01L	65
219853	F04B	51
219856	F16J	55
219857	H04Q	92
219863	F21V	60
219874	C07D	34
219875	F01N	49
219876	B65D	20
219879	E05D	46
219886	C07D	34
219887	H01H	83
219897	B61F	18
219899	B65D	21
219900	G05B	74
219905	G01C	62
219906	B65G	21
219907	A61G	5
219908	B01D	7
219909	B01J	10
219924	A45B	5
219926	B66C	23
219927	B63B	19
219960	G08B	81
219962	H04H	90
219964	B01.T	10
219966	F21V	60
219972	F16L	58
219973	F16B	52
219975	B01F	9
219980	F01N	49
219981	H01F	82
219982	D03D	44
219984	C08L	39
219985	C08G	38
219986	C08G	38
219987	C07C	30
219988	C07C	30
219993	C07D	34
220004	B01D	7
220009	G05D	76
220012	F16T	55
220017	H01R	84
220020	H01T	85
220026	C04B	28
220038	H01B	82
220046	B01D	8
220048	F26B	61
220050	F16H	54
220055	C07B	28
220062	B65G	21
220064	B65H	22
220065	B07B	12
220070	F16L	58
220071	H02P	87
220072	F01N	50
220074	B65B	20
220081	F02M	50
220082	F02M	37
220084	C07H	65
220089	G01L	66
220091	G01L	50
220097	B05B	11
220100	A23G	5

1	2	3
220111	F03C	50
220114	C02F	26
200116	H01C	82
220117	C05B	28
220125	B61D	18
220127	H03K	88
220128	F16L	58
220129	F16L	59
220133	D01H	43
220135	H03K	88
220137	G03B	73
220138	F16K	56
220139	C07D	35
220140	H01P	84
220161	B65B	20
220164	H03L	89
220187	C10M	41
220191	C07C	30
220229	A01G	2
220484	B05B	12
221825 T	B66C	23
222003 T	H02P	87
226624 T	A01K	2
222639	A01M)	3
223046	C07C	30
223223	A22C	4
224073	C07C	30
224367	C07C	31
225211 T	G05D	76
225212 T	F16D	53
225217 T	G05D	77
225219 T	G01N	68
225361	C07F	37
225405	C07C	31
225412 T	H02H	86
225447 T	G01B	62
225448 T	H01T	85
225478	C09C	40
225501 T	H02H	86
225528	C07C	32
225569 T	G08B	81
225639 T	G01R	71
225646 T	C07F	37
225657 T	H05B	93
225658 T	B23P	14
225661 T	C02F	26
225665 T	G01P	69
225667 T	B25J	15
225668 T	G06F	79
225704 T	G01C	63
2257713 T	A01B	1
225715 T	B65G	22
225719 T	G01R	71
225733 T	G01B	62
22734 T	G04F	74
225736 T	A61G	5
225740 T	E02D	45
225745 T	G05D	77
225759 T	B32B	17
225771	F15B	52
225775 T	G01R	72
225778 T	C10B	41
225779 T	G05D	77
225793 T	G05D	78
225808 T	C07D	35
225809 T	F01D	48
225810 T	G01R	72
225823 T	B01F	9
225824 T	B01F	9
225825 T	G01C	63
225828 T	B66C	24
225829 T	A61G	5
225833 T	C02F	26
225862 T	TT04B	99
225863 T	TT01H	83
225871	A01N	3
225879 T	B01.T	10
225885 T	F16H	54
225899	C07D	35
225912 T	B29H	16
225913 T	B29F	16

1	2	3
225914 T	G01M	67
225915 T	B25J	16
225923 T	F16H	55
225926 T	D01H	43
225927 T	C08L	39
225935 T	B66C	24
225936 T	A01G	2
225937 T	B60K	18
225949 T	F02B	50
225953 T	F04D	52
225955 T	F16L	59
225961 T	F16N	60
225967 T	C11D	42
225988 T	C01F	25
225994	G02B	73
225997 T	B61J	19
226009 T	G05D	78
226014 T	G01N	68
226017 T	C14B	42
226018 T	A01C	1
226019 T	A01D	1
226021	E21D	48
226026	A01N	3
226027	C09D	40
226029	B61H	18
226038 T	C01C	24

1	2	3
226046 T	D01G	43
226050 T	E04B	46
226065 T	B32B	17
226080 T	D01H	43
226089 T	G01N	68
226097	C07D	36
226114 T	C04B	28.
226363	C07C	32
226365	A01N	4
226601	A01N	4
226620	F16K	56
226654	B01D	8
226917	C07D	36
226949 T	D01H	44
227019	C07D	36
227072	C09K	41
227128	C07D	36
227173	G06M	73
227781	H01T	85
227952	H04Q	92
227953	H04H	90
228157	B66B	23
228484 T	E21B	47
228500	H04B	90
228501	G01F	64

Wykaz numerowy zgłoszeń wzorów użytkowych opublikowanych w BUP nr 12/1981

Nr zgłoszenia	Int. Cl.[3]	Strona
1	2	3
59557	B63C	103
63962	E02F	107
64533	H01J	111
64709	G11B	110
64791	H05K	113
64799	B25H	100
64807	B60B	101
64887	H05B	113
64888	H05B	113
64910	H05K	114
64953	H01H	110
64959	B01D	98
64960	H01K	111
64984	A45B	94
64985	F16L	109
65061	C01B	106
65062	D01G	107
65063	H01P	112
65065	A47C	95
65066	B25G	99
65068	B65D	103
65088	H01H	111
65089	C05F	106
65091	B66F	106
65098	B65G	104
65099	B65D	104
65100	B62B	102
65101	A41D	94
65103	A47J	96
65105	A63H	98
65106	B65G	105
65107	A61B	96
65108	A63C	97
65109	B60J	102
65110	F16K	109
65111	E21D	108

Nr zgłoszenia	Int. Cl.[3]	Strona
1	2	3
65112	B60P	102
65117	B43K	101
65118	B65D	104
65120	H01R	112
65121	A42B	94
65122	A01G	94
65123	F21V	109
65125	B26D	100
65126	A47H	96
65128	B65D	104
65130	B01F	98
65139	B65G	105
65140	B62D	103
65143	C11C	106
65146	B65G	105
65147	B65B	103
65149	F16J	108
65151	H01H	111
65152	H01R	112
65154	E05C	107
65155	A47C	95
65156	A47C	95
65157	A47B	95
65158	A47C	98
65159	B25B	98
65160	B25H	100
65161	A61F	97
65163	B25B	99
65164	B25B	99
65166	B41J	101
65167	B27G	101
65368	H01R	112
65762	A61M	97
65782	E21B	108
65807	G11B	110

SPROSTOWANIA

Nr BUP str.	Jest	Powinno być
17/1980 str. 39	B66B P. 166254 31.10.1973	B66B P. 166254 T 31.10.1973
18/1980 str. 20	B26B P. 219953 28.11.1979	F26B P. 219953 28.11.1979
17/1980 str. 74	E21D P. 217676 T 08.08.1979 Marian Jankowski	E21D P. 217676 T 08.08.1979 Marian Janowski
18/1980 str. 70	G01N P. 219175 T 23.10.1979 Bogdan Owczarek	G01N P. 219175 T 23.10.1979 Bogdan Owczarczak
18/1980 str. 71	G01N P. 219187 T 23.10.1979 Bogdan Owczarek	G01N P. 219187 T 23.10.1979 Bogdan Owczarczak
20/1980 str. 76	G01M W. 63155 05.12.1979 Lucjan Kalina	G01M W. 63155 05.12.1979 Lucjan Kalita
22/1980 str. 45	E02B P. 212584 03.01.1979 Jacek Adam Ledwoń	E02B P. 212584 03.011979 Józef Adam Ledwoń
17/1980 str. 91	G01M P. 212788 12.01.1979 Bogdan Cejko, Henryk Ciołczyk, Witold Lewandowski	G01M P.212788 12.01.1979 Bogdan Cejko, Henryk Ciołczyk Witold Lewandowski, Mieczysław Jabłoński, Adam Chmielewski
4/1981 str. 23	A61M P. 222962 T 21.03.1980 Bogdan Owczarek	A61M P. 222962 21.03.1980 Bogdan Owczarczak
11/1979 str. 6	A61K P. 202015 08.11.1977 Zgłoszenie dodatkowe do patentu nr 83368 Sposób wytwarzania z nasion ostropestu plamistego (Sylibum marianum (L) Gartn.) koncentratu o dużej zawartości sylimaryny”	A61K P. 202015 08.11.1977 Zgłoszenie dodatkowe do patentu nr 89368 Sposób wytwarzania z nasion ostropestu plamistego (Silybum marianum (L) Gartn.) koncentratu o dużej zawartości sylimaryny"
4/1981 str. 62	C02F P. 216837 Andrzej Będkowski	C02F P. 216837 03 Andrzej Bądkowski

SPIS TREŚCI

I. Wynalazki

str

Dział A — Podstawowe potrzeby ludzkie . . . 1
Dział B — Różne procesy przemysłowe; Transport . . . 6
Dział C — Chemia i metalurgia . . . 24
Dział D — Włókiennictwo i papiernictwo . . . 42
Dział E — Budownictwo; Górnictwo . . . 45
Dział F — Mechanika; Oświetlenie; Ogrzewanie; Uzbrojenie; Technika minerska . . . 49
Dział G — Fizyka . . . 62
Dział H — Elektrotechnika . . . 82
Wykaz numerowy zgłoszeń wynalazków . . . 115

II. Wzory użytkowe

Str.

Dział A — Podstawowe potrzeby ludzkie . . . 94
Dział B — Różne procesy przemysłowe; Transport . . . 98
Dział C — Chemia i metalurgia . . . 106
Dział D — Włókiennictwo i papiernictwo . . . 107
Dział E — Budownictwo; Górnictwo . . . 107
Dział F — Mechanika; Oświetlenie; Ogrzewanie; Uzbrojenie; Technika minerska . . . 108
Dział G — Fizyka . . . 110
Dział II — Elektrotechnika . . . 110
Wykaz numerowy zgłoszeń wzorów użytkowych . . . 118