ISSN 0137-8015

BIULETYN

URZĘDU PATENTOWEGO

Wydawnictwo Urzędu Patentowego
Polskiej Rzeczypospolitej Ludowej

Nr 14 (250) Warszawa 1983

Urząd Patentowy PRL - na podstawie art. 33 i art. 78 ustawy z dnia 19 października 1972 r. o wynalazczości (Dz. U. PRL Nr 43, poz. 272) - dokonuje ogłoszenia w „Biuletynie Urzędu Patentowego" o zgłoszonych wynalazkach i wzorach użytkowych. Ogłoszenia o zgłoszeniach drukowane w „Biuletynie" podane są w układzie klasowym według symboli Int. Cl.[3] i zgodnie z § 26 ust. 4 zarządzenia Prezesa Urzędu Patentowego PRL z dnia 21 XII 1972 r. w sprawie ochrony wynalazków i wzorów użytkowych (MP z 1973 r. nr 1, poz. 4) zawierają następujące dane:

- oznaczenie klasy i podklasy według symboli III edycji międzynarodowej klasyfikacji patentowej tj. Int. Cl.[3],
- numer zgłoszenia wynalazku lub wzoru użytkowego,
- datę zgłoszenia wynalazku lub wzoru użytkowego,
- datę i kraj uprzedniego pierwszeństwa oraz numer zgłoszenia dokonanego za granicą lub oznaczenie wystawy - jeżeli zastrzeżono pierwszeństwo,
- imię i nazwisko lub nazwę zgłaszającego,
- miejsce zamieszkania lub siedzibę oraz kraj zgłaszającego,
- imię i nazwisko wynalazcy (wynalazców),
- tytuł wynalazku lub wzoru użytkowego,
- skrót opisu wynalazku lub wzoru użytkowego wraz z figurą rysunku najlepiej obrazującą wynalazek lub wzór użytkowy,
- liczbę zastrzeżeń.

Po wykazie zgłoszeń w układzie klasowym według symboli Int. Cl.[3] podaje się wykaz zgłoszeń opublikowanych w danym numerze w układzie numerowym.

Ogłoszenia dotyczące zgłoszeń o udzielenie patentów tymczasowych zostały oznaczone literą T za numerem zgłoszenia. Jeżeli po dniu takiego ogłoszenia zostanie złożony wniosek o udzielenie patentu (art. 26, ust. 3 u.o.w). Urząd Patentowy ogłasza o wniosku w „Wiadomościach Urzędu Patentowego".

Od dnia ogłoszenia o zgłoszeniu wynalazku lub wzoru użytkowego, osoby trzecie mogą:

1) zapoznać się ze wskazanym opisem wynalazku lub wzoru użytkowego, zastrzeżeniami patentowymi lub ochronnymi i rysunkami oraz sporządzić z nich odpisy;
2) w terminie sześciu miesięcy - nadsyłać do Urzędu Patentowego swoje uwagi co do istnienia przeszkód uniemożliwiających udzielenie patentu (prawa ochronnego).

Odpowiednio uzasadnione pod względem faktycznym (dokumentacja dowodowa) i prawnym uwagi należy nadsyłać w dwóch egzemplarzach na adres: Urząd Patentowy PRL - 00-950 Warszawa, skr. poczt. 203, Al. Niepodległości 188.

Informuje się, że odbitki kserograficzne dokumentów wymienionych w pkt. 1 można zamawiać w Urzędzie Patentowym, przy czym w zamówieniu należy:

a) podać numer „Biuletynu Urzędu Patentowego",, w którym dokonano ogłoszenia o zgłoszeniu oraz numer stronicy,
b) wskazać numer zgłoszenia, klasę patentów i tytuł wynalazku lub wzoru użytkowego.

Urząd Patentowy podaje do wiadomości konta w NBP

1. Urząd Patentowy PRL - NBP V O/M w Warszawie
konto: 1052-2533-222 cz. 54 dz. 91 rozdz. 9111 § 77 - opłaty związane z rejestracją i ochroną wynalazków, wzorów użytkowych, wzorów zdobniczych, znaków towarowych; opłaty za skargi 1 odwołania.

2. Urząd Patentowy PRL, Centralny Ośrodek Informacji Patentowej - NBP V O/M w Warszawie
konto: 1052-2583-222 cz. 54 dz. 77 rozdz. 7811
§ 45 - wpłaty z tytułu sprzedaży wydawnictw,
§ 44 - wpłaty za usługi poligraficzne 1 mikrofilmowe.

3. Urząd Patentowy PRL - NBP V O/M w Warszawie konto: 1052-2583-139-32 - wpłaty za powołanie biegłego.

Warunki prenumeraty podano na trzeciej stronie **okładki.**

Egzemplarze pojedyncze można nabywać w Urzędzie Patentowym PRL - Centralny Ośrodek Informacji **Patentowej, Al.** Niepodległości **188,** skr. poczt. 203, 00-950 Warszawa

URZĄD PATENTOWY POLSKIEJ RZECZYPOSPOLITEJ LUDOWEJ
Numer oddano do składu w kwietniu 1983 r. Ark. wyd. 9,71, ark. druk. 8,5. Papier druk. V **kl.** 63 g, 61X86.
Nakład 2810+20 egz.
Cena 200 zł INDEKS 35326

Olsztyńskie Zakłady Graficzne im. Seweryna Pieniężnego - 10-417 Olsztyn, ul. Towarowa 2. Lz. 409

BIULETYN
URZĘDU PATENTOWEGO

Warszawa, dnia 04.07.1983 r. **Nr 14 (250) Rok XI**

Ogłoszenia o zgłoszonych w Polsce
I. Wynalazkach do opatentowania
II. Wzorach użytkowych do ochrony

I.WYNALAZKI

Dział A
PODSTAWOWE POTRZEBY LUDZKIE

A01G **P. 232904** **01.09.1981**

Józef Baron, Chorzów, Jan Śmigielski, Kuńkowce, Polska (Józef Baron, Jan Smigielski).

Zawiesie
i sposób **podwiązywania** roślin szklarniowych

Wynalazek rozwiązuje zagadnienie usprawnienia podwiązywania roślin szklarniowych, szczególnie pomidorów i ogórków, zapobiegając osuwaniu i zwisaniu roślin.

Zawiesie do podwiązywania roślin szklarniowych ma dwie naprzemianległe szczeliny o szerokości umożliwiającej usunięcie sznurka i sięgające poza oś wzdłużną zawiesia, a wykonane jest z materiału odpornego na działanie wody, podwyższonej temperatury, drobnoustrojów, środków odkażających oraz innych środków stosowanych w szklarniach.

Sposób podwiązywania roślin szklarniowych polega na zawiązaniu sznurka jednym końcem na roślinie i przerzuceniu drugiego jego końca przez drut nośny oraz wykonaniu na przerzuconym końcu supła, po czym powyżej supła nasuwa się na sznurek trzymane poziomo zawiesie jedną szczeliną, napina się sznurek i w przeciwległą szczelinę zawiesia wsuwa się górny odcinek sznruka zawiązanego na roślinie, a następnie zwalnia się uchwyt ręki na zawiesiu, które przyjmuje pozycję pionową tworząc na sznurku podwójny zacisk umożliwiający również korekcję naciągu.

(2 zastrzeżenia)

A01N **P. 238801** T 29.10.1982

Pierwszeństwo: 10.08.1981 - Francja (nr 81/15574)

Rhone - Poulenc Agrochimie, Lyon, Francja.

Środek chwastobójczy i sposób jego wytwarzania

Wynalazek rozwiązuje zagadnienie opracowania środka chwastobójczego na bazie neubronu, w postaci stężonej zawiesiny wodnej o dużej stabilności podczas magazynowania.

Środek chwastobójczy na bazie neburonu w postaci stężonej zawiesiny wodnej zawierającej neburon i ewentualnie konwencjonalne dodatki zagęszczające, zwilżające i/lub dyspergujące, charakteryzuje się tym, że ponadto zawiera 1—10% wagowych w odniesieniu do neburonu czynnika stabilizującego, którym jest związek o wzorze 1, w którym X, Y i Z są takie same lub różne i oznaczają atom wodoru lub chlorowca lub grupę alkilową o 1—4 atomach węgla, ewentualnie chlorowcowaną; a R oznacza grupę alkilową o 1—3 atomach węgla.

Sposób wytwarzania środka chwastobójczego polega na tym, że: a) sporządza się roztwór wodny zawierający czynnik zwilżający i dyspergujący, b) w otrzymanym roztworze dysperguje się podczas mieszania neburon i ewentualnie dodatkowe czynniki chwastobójcze oraz czynnik zagęszczający i c) otrzymaną zawiesinę rozdrabnia się przez mielenie. (17 zastrzeżeń)

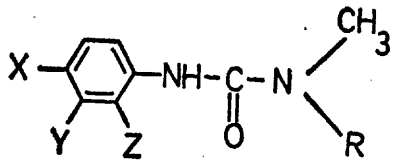

WZOR 1

A01N **P. 238801** T 29.01.1982

Pierwszeństwo: 31.10.1981 RFN (nr P 3143303.0)

BASF AG, Ludwigshafen, RFN.

Środek grzybobójczy

Wynalazek rozwiązuje zagadnienie opracowania środka nadającego się do stosowania przed lub po zakażeniu roślin lub nasion grzybami.

Środek grzybobójczy charakteryzuje się tym, że jako substancję czynną zawiera pochodną pirydazynonu o wzorze 2, w którym R^1 oznacza grupę alkilową, alkenylową, cykloalkilową lub ewentualnie podstawioną grupę fenylową, R^2 oznacza atom chloru lub bromu, a R^3 oznacza atom wodoru, grupę alkilową, cykloalkilową albo ewentualnie podstawioną grupę fenylową, zaś X oznacza SO albo SO_2 z tym, że R^1 nie oznacza

grupy fenylowej gdy X oznacza SO_2, R^8 oznacza atom chloru, a R^8 grupę fenylową.

Sposób wytwarzania pochodnej pirydazynonu o wzorze 2, w którym R^1, R^2, R^3 i X mają wyżej podane znaczenie, polega na tym, że pochodną pirydazynonu o wzorze 3, w którym R^1, R^8 i R^3 mają wyżej podane znaczenie, poddaje się utlenieniu nadtlenkiem wodoru albo organicznymi kwasami nadtlenowymi, ewentualnie w obecności rozpuszczalnika lub rozcieńczalnika w temperaturze 0—100°C. (3 zastrzeżenia)

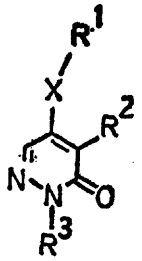

WZÓR 2

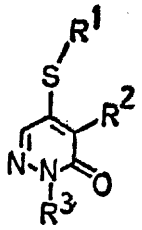

WZÓR 3

A22C P. 239619 17.12.1982

Pierwszeństwo: 17.12.1981 - Dania (5599/81)

Otto Ditlev Hansen, Risskov, Dania; Bent Kronborg Nielsen, Dybvad, Dania.

Sposób usuwania skorup ze skropiaków, urządzenie do usuwania skorup i separator

Wynalazek rozwiązuje zagadnienie mechanicznego, efektywnego usuwania skorup ze skorupiaków.

Sposób usuwania skorup ze skorupiaków polega na poddaniu skorupiaków działaniu zmiany ciśnienia od poziomu ciśnienia, przy którym płyn w sąsiedztwie powierzchni ciał i w skorupach występuje w fazie ciekłej do poziomu niskiego ciśnienia, które jest dostatecznie niskie, dla spowodowania wrzenia płynu wprost w skorupach, a następnie szybkim przesuwaniu skorupiaków do obróbki mechanicznej naprzeciwko albo do płynu hamującego, do tarciowego szczepiania zewnętrznych powierzchni przemieszczających się skorupiaków i złuszczania albo ściągania już obluźnionych skorupek.

Urządzenie do usuwania skorup ze skorupiaków zawiera pierwszą odbiorczą komorę (2) zaopatrzoną w środki do chwilowego zwiększania temperatury i/albo ciśnienia odbieranego ładunku albo strumienia skorupiaków, przy czym komora (2) jest otwarta w stronę drugiej komory, w której ciśnienie jest niższe niż ciśnienie w pierwszej komorze (2) i która łączy się z trzecią komorą (20), w której znajduje się płyn (22) i środki dla efektywnego szybkiego przesuwu skorupiaków naprzeciwko i do płynu z drugiej komory.

Separator zwłaszcza do urządzeń do usuwania skorup ze skorupiaków zawiera pionowo usytuowany zbiornik mający wylot skorupiaków od oddzielania w wypełnionym wodą zbiorniku, denną wylotową śluzę dla wypływających strąconych produktów i górny koniec łączący się z próżniową komorą, mającą wylotową śluzę dla produktów przepływających przez górny koniec zbiornika pod działaniem podawanej wody, przy czym próżniowa komora połączona jest ze źródłem próżni za pomocą rury. (10 zastrzeżeń)

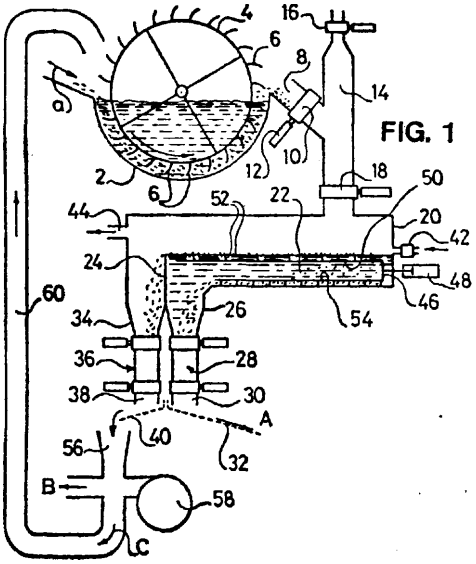

FIG. 1

A23L P. 234352 21.12.1981

Instytut Przemysłu Farmaceutycznego, Warszawa, Polska (Roman Kwaśniewski, Krystyna Szkutnik, Zofia Kutyna, Elżbieta Grodzka).

Sposób wytwarzania zagęszczonych soków z warzyw

Wynalazek rozwiązuje zagadnienie opracowania takiej technologii wytwarzania soków z warzyw, która umożliwiałaby wysokie skoncentrowanie soków przy zachowaniu pełnej wartości odżywczej, dietetycznej i smakowej.

Sposób wytwarzania soków z warzyw, charakteryzuje się tym, że uzyskane w drodze rozdrobnienia i tłoczenia surowych warzyw soki, zakwasza się do wartości pH w granicach 4,0—5,0, poddaje obróbce enzymatyczno-termicznej. Następnie tak otrzymany sok pasteryzuje się i po schłodzeniu dearomatyzuje poprzez odparowanie 15% frakcji, którą po około trzydziestokrotnym zagęszczeniu dodaje się zdearomatyzowanego soku uprzednio zagęszczonego do zawartości 50-70% ekstraktu. (5 zastrzeżeń)

A47D P. 234519 30.12.1981

Brown and Williamson Tobacco Corporation, Louisville, Stany Zjednoczone Ameryki (Robert R. Johnson).

Filtr papierosowy i sposób wykonania filtra papierosowego

Wynalazek rozwiązuje zagadnienie opracowania konstrukcji filtra o lepszej sprawności oczyszczania dymu ze smoły i innych zanieczyszczeń.

Filtr (2) papierosowy, połączony z wałeczkiem tytoniu (3), zawiera element filtracyjny (10) owinięty nieporowatą otoczką (12) i osłonkę (16) mającą rząd roz-

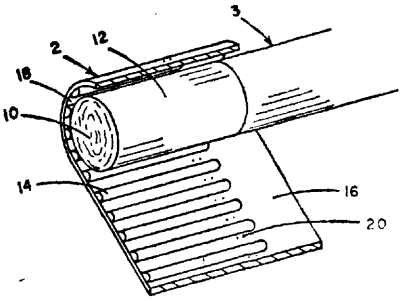

FIG. 1

stawionych równolegle elementów dystansowych (14) wyznaczających kanały (18). Osłonka (16) ma przelotowe perforacje (20) dla przepływu powietrza z otoczenia do kanałów (18).

Sposób wytwarzania filtra papierosowego polega na umieszczaniu elementów dystansowych na osłonce, którą owija się następnie element filtracyjny, przy czym elementy dystansowe wykonuje się z kleju topliwego, w postaci równomiernie rozstawionych, równoległych występów. (11 zastrzeżeń)

A61C **P. 234485** 28.12.1981

Fabryka Narzędzi Chirurgicznych i Dentystycznych „MIFAM", Milanówek, Polska (Jan Beta, Władysław Gnap, Józef Kwiatkowski, Tadeusz Dytwald, Janusz Sadowski, Kazimierz Sala, Szymon Bojanowski, Henryk Kowalski).

Kątnica nastawna

Wynalazek rozwiązuje zagadnienie zapewnienia skutecznego zamocowania główki z kolankiem i łącznikiem oraz ułatwienia właściwego ustalenia położenia końcówki zaczepu rękawa, a także zmniejszenia wibracji i hałasu.

Kątnica, składająca się z główki, płaszcza ochronnego i przekładni zębatych kątowych, według wynalazku charakteryzuje się tym, że zespół łączny składa się z końcówki zaczepu (1) i nakrętki dociskowej (2) połączonych ze sobą obrotowo za pomocą czopa (3) i otworu (4), podkładki oporowej (5) i pierścienia sprężystego (6) osadzonych na czopie (3). Ponadto zespół łącznika (15) osadzony jest w otworze główki (19) obrotowo, a w otworze kolanka (14) - suwliwie w postaci jednoklinowego połączenia złożonego z kanałka wzdłużnego (16) wykonanego nieprzelotowo na korpusie łącznika (17) oraz występu (18) wykonanego w otworze kolanka (14). (3 zastrzeżenia)

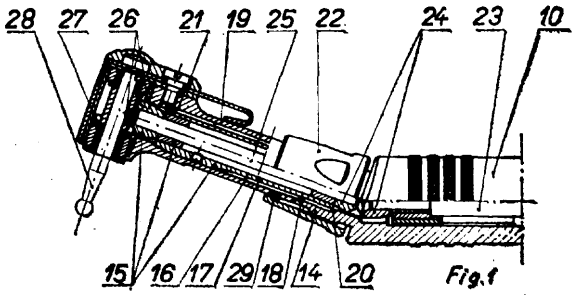

Fig.1

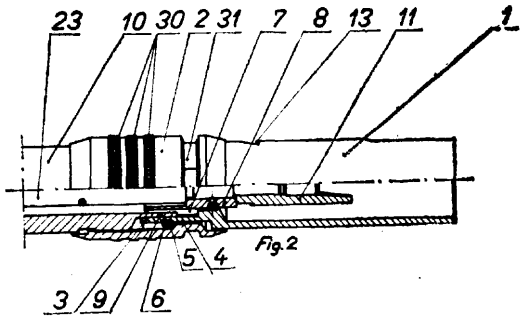

Fig.2

A61K P. 230236 20.03.1981

Pierwszeństwo: 21.03.1980 - Wielka Brytania (nr 8009589)

The Wellcome Foundation Limited, Londyn, Wielka Brytania.

Sposób stabilizowania środka konserwującego zawierającego rtęć

Wynalazek rozwiązuje zagadnienie opracowania takiego sposobu stabilizowania środka konserwującego, który umożliwiałby uzyskanie produktu stabilnego w trakcie przechowywania.

Sposób stabilizowania środka konserwującego zawierającego rtęć, stosowanego w ciekłych kompozycjach farmaceutycznych zawierających jako substancję aktywną trój mety lopyrynę i polimyksynę, zwłaszcza w kompozycjach izotonicznych polega według wynalazku, na tym, że środek konserwujący łączy się z niejonowym związkiem wielowodorotlenowym w środowisku ciekłego nośnika właściwego dla stosowanych substancji aktywnych.

Środki konserwujące stabilizowane sposobem według wynalazku nadają się do stosowania zwłaszcza w izotonicznych kompozycjach oftalmicznych i zapewniają trwałość takich kompozycji w normalnych warunkach przechowywania. » (7 zastrzeżeń)

A61K P. 232259 17.07.1981

Pierwszeństwo: 18.07.1980 - Wielka Brytania (nr 8023645)
15.10.1980 - Wielka Brytania (nr 8033218)

The Wellcome Foundation Limited, Londyn, Wielka Brytania.

Sposób wytwarzania preparatu farmaceutycznego

Wynalazek rozwiązuje zagadnienie opracowania takiego sposobu wytwarzania preparatu farmaceutycznego zawierającego acyklowir, który pozwalałby uzyskać preparat o zwiększonym stopniu wchłaniania substancji czynnej przez skórę.

Sposób wytwarzania preparatu polega na tym, że 9-(2-hydroksyetoksymetylo)guaninę (acyklowir) lub jej sól bądź ester wprowadza się do co najmniej 30% wagowych mieszającego się z wodą alkoholu wielowodorotlenowego i wody, tworząc fazę wodną, a następnie emulguje się fazą olejową co najmniej częścią fazy wodnej. Preparat nadaje się do użytku zewnętrznego w leczeniu zakażeń wirusowych skóry lub błon śluzowych. (11 zastrzeżeń)

A61K **P. 234543** 31.12.1981

Instytut Chemii Przemysłowej, Warszawa, Polska (Krystyna Jaworska, Ludmiła Salamon, Janina Cygańska, Hanna Szczepańska, Alicja Bałdyga, Barbara Białek, Jerzy Smenda).

Sposób otrzymywania preparatów kosmetycznych i farmaceutycznych zawierających lipidy tkanki nerwowej

Wynalazek rozwiązuje zagadnienie przeprowadzenia lipidów tkanki nerwowej w postać rozpuszczalnej, homogennej mieszaniny oraz wykorzystania takiej postaci lipidów w procesie wytwarzania preparatów.

Sposób otrzymywania preparatów polegający na wprowadzaniu lipidów do stopionych składników hydrofobowych, według wynalazku charakteryzuje się tym, że do stopionych w temperaturze 60—80°C składników hydrofobowych preparatu wprowadza się homogenną mieszaninę lipidów tkanki nerwowej otrzymaną przez wprowadzenie do oleju mineralnego, roślinnego lub wazeliny o temperaturze 40—80°C, roztworu zawierającego 20—80% wagowych lipidów tkanki nerwowej w alkoholu etylowym i następnym odparowaniu alkoholu etylowego w temperaturze do 78°C w atmosferze gazu obojętnego. (1 zastrzeżenie)

A62B **P. 234448** 23.12.1981
D04H

Instytut Włókiennictwa, Łódź, Polska (Halina Mrożewska, Włodzimierz **Jędrzejewski**, Józef Karolak, Teresa Feliszewska-Robakowska, Stefan **Furs**, Bronisław Bajer).

Sposób formowania włókninowych półmasek

Wynalazek rozwiązuje zagadnienie uzyskania wyrobu o dobrych właściwościach filtracyjnych, bez deformacji i spękań oraz bez **przyklejania** wyrobu do wklęsłej powierzchni matrycy.

Sposób formowania włókninowych półmasek z płaskiego wyrobu włókninowego przy pomocy gorącego stempla w gorącej matrycy polega na tym, że na płaską włókninę od strony matrycy natryskuje się termoplastyczny środek wiążący, **temperaturę** stempla utrzymuje się w wysokości nie niższej od temperatury uplastycznienia elementów termoplastycznych w strukturze włókniny, temperaturę matrycy w wysokości nie większej od temperatury pełnego zmiękniania naniesionego wstępnie termoplastycznego środka wiążącego, a cały proces formowania i utrwalania kształtu półmaski prowadzi "się w czasie krótszym od czasu wyrównania temperatur stempla i matrycy.

(1 zastrzeżenie)

A62B **P. 238204** T 09.09.1982

Główny Instytut Górnictwa, Katowice, Polska (Edward Maturski, Andrzej **Chodyński**).

Półmaska **ochronna**

Celem wynalazku jest zapewnienie optymalnego pod względem dynamiki przepływu ukształtowania części twarzowej półmasek stanowiących kompletny sprzęt indywidualnej ochrony dróg oddechowych, jak i półmasek wchodzących w skład sprzętu zabezpieczającego drogi oddechowe przed powietrzem niezdatnym do oddychania. Półmaska ma wklęsłą część (2) uformowaną w wypukłym korpusie (1) części twarzowej, korzystnie w stronę ust użytkownika, tak aby stosunek geometryczny objętości **(V1)** tej części (2) do wewnętrznej objętości (V2) korpusu (1) był większy od 1/30. Wewnątrz wklęsłej części (2) znajduje się zawór wydechowy (3). (2 zastrzeżenia)

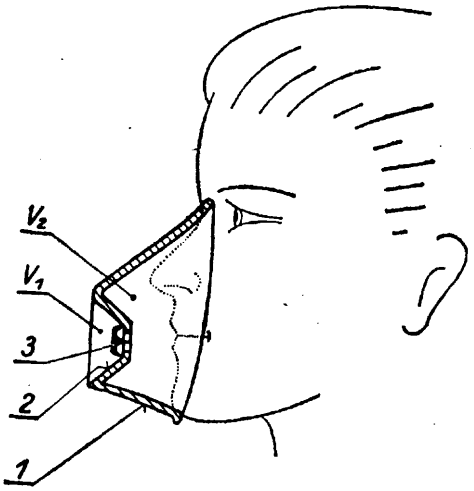

A63F P. **238163** T 07.09.1982

Janusz Ołdak, Warszawa, Polska (Janusz Ołdak).

Układanki i towarzyskie gry logiczne systemu LOGPOL

Wynalazek rozwiązuje zagadnienie opracowania konstrukcji przesuwnego połączenia elementów, dla których nie zachodzi niebezpieczeństwo zagubienia.

Układanki logiczne zawierają obudowę (8), w której okrągłych otworach częściowo zachodzących na siebie umieszczone są koła zębate (3 i 4), a we wrębach tych kół umieszczone są elementy logpol (1).

Obracając wybranym kołem zębatym można obwodowo przemieszczać elementy logpol (1). (4 zastrzeżenia)

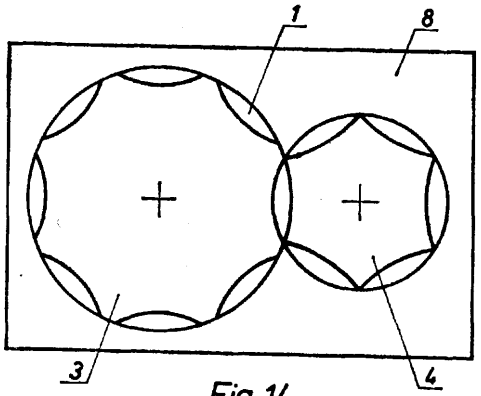

Fig. 14

DZIAŁ B
RÓŻNE PROCESY PRZEMYSŁOWE; TRANSPORT

B01D **P. 234397** 21.12.1981

Instytut Ciężkiej Syntezy Organicznej „BLACHOWNIA", **Kędzierzyn-Koźle**, Polska (Włodzimierz Podstawa, Alina **Kowalska-Kiedik**, Marian Sosnowski, Zdzisława Więckowska, Włodzimierz Bunikowski, Henryk Olkowski).

Sposób zatężania niestabilnych zawiesin
oraz urządzenie
do zatężania niestabilnych zawiesin

Wynalazek rozwiązuje zagadnienie opracowania sposobu zatężania niestabilnych zawiesin, zwłaszcza zawierających reagującą z tlenem lub związkami tlenu fazę stałą oraz urządzenia do zatężenia niestabilnych zawiesin.

Sposób polega na oddzieleniu cieczy od pozostałej zawiesiny przez przepuszczenie zawiesiny przez strefę, w której **kierunek** przepływu cieczy jest przeciwny do **kierunku** sedymentacji cząstek zawiesiny.

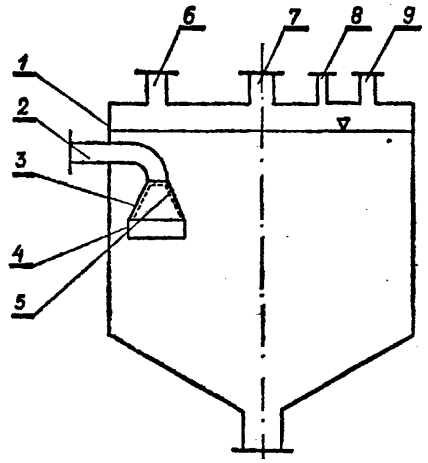

Urządzenie charakteryzuje się tym, że większy skierowany do dołu przekrój stożka ściętego (3) będący wlotem umieszczonej w zbiorniku (1) ssawy zakończony jest pierścieniem (4), którego wysokość jest większa od 1/6 średnicy większego przekroju stożka ściętego (3). (5 zastrzeżeń)

B01D **P. 234599** 31.12.1981

Uniwersytet Wrocławski, Wrocław, Polska (Teofil Mikulski, Anna Kwiecińska, Henryk Gołka, Daniela Żurak, Krystyna Czermak-Kos).

Sposób usuwania jonów magnezu, wapnia i cynku z rozpuszczalnych soli niklu **i/lub** kobaltu

Wynalazek rozwiązuje zagadnienie uproszczenia procesu usuwania wskazanych jonów z tych soli.

Sposób według wynalazku dotyczący hydrometalurgicznego procesu oczyszczania roztworów soli niklu i/lub kobaltu, w którym wytrąca się nierozpuszczalne sole magnezu, wapnia i cynku, polega na zastosowaniu kwasu flurokrzemowego lub jego soli jako czynnika strącającego magnez i wapń, przy jednoczesnym zastosowaniu węglanu lub wodorotlenku niklu lub kobaltu wolnych od jonów sodowych lub korzystnie baru, jako czynnika zapobiegającemu zakwaszeniu się roztworu, a jednocześnie powodującego wytrącenie nierozpuszczalnych soli cynku.

W przypadku kiedy rozpuszczalne sole niklu i/lub kobaltu zawierają tylko jony cynku, wystarczy do ich usuwania zastosować węglan lub wodorotlenek baru, w ilości stechiometrycznej. (3 zastrzeżenia)

B01D **P.** 238773 28.10.1982

Pierwszeństwo: 30.10.1981 - Francja (81.203385)

Rhone - Poulenc Specjalites Chimiques, Courbevoie, Francja.

Sposób ekstrakcji i odzyskiwania uranu toru oraz metali ziem rzadkich

Wynalazek rozwiązuje zagadnienie opracowania sposobu ekstrakcji i odzyskiwania uranu, toru oraz metali ziem rzadkich przez ekstrakcję ciecz-ciecz pomiędzy fazą wodną zawierającą sole tych metali i fazą organiczną, bardziej ekonomiczego od dotychczas znanych.

Sposób polega na tym, że wprowadza się w kontakt wodny roztwór chlorków uranu, toru, metali ziem rzadkich i ewentualnie żelaza, wykazujący kwasowość poniżej 2N oraz stężenie wyrażone w tlenkach uranu, toru i metali ziem rzadkich co najmniej 50 g/l z fazą organiczna zawierającą środek do ekstrakcji złożony z co najmniej jednego obojętnego związku fosforoorganicznego, ewentualnie w roztworze rozcieńczalnika. (19 zastrzeżeń)

B01J **P. 234580** 31.12.1981

Uniwersytet Jagielloński, Kraków, Polska (Feliks Polak, Andrzej Cichocki).

Sposób wytwarzania **syntetycznego** stuprocentowego zoolitu typu **ZSM-5** o **własnościach** sit molekularnych

Zagadnieniem podlegającym rozwiązaniu jest opracowanie warunków odtwarzalnej syntezy zeolitu typu ZSM-5.

SDosób według wynalazku polega na reakcji trzech odpowiednio przygotowanych wodnych roztworów reagentów: roztworu wodorotlenku czteropropvloamoniowego TPAOH, stężonego zolu krzemionkowego i roztworu glinianu sodowego z dodatkiem lub bez dodatku stałego **NaOH,** które miesza się z sobą w takich proporcjach, aby stosunki molowe tlenków w- mieszaninie reakcyjnej wynosiły:

$$(TPA)_2O : Al_2O_3 = 5—12$$
$$Na_2O : Al_2O_3 = 1—6$$
$$SiO_2 : Al_2O_3 = 10—40$$
$$H_2O : Al_2O_3 = 400—1800.$$

Przygotowanie roztworów reagentów polega na doprowadzeniu do zbliżonych ich objętości, do jednkowej temperatury i do odpowiednich stężeń TPAOH, SiO_2 i Al_2O_3 przed zmieszaniem. Tak przygotowane wodne roztwory reagentów wprowadza się do naczynia reakcyjnego równocześnie i równomiernie, z zachowaniem stałych proporcji między reagentami podczas mieszania, po czym prowadzi się w znany sposób proces hydrotermalnej krystalizacji w zamkniętym autoklawie stalowym w temperaturze od **150—175°C** przez okres od 1 do 8 dni. (8 zastrzeżeń)

301K **P. 234559** 30.12.1981

Zakłady Azotowe im. F. Dzierżyńskiego, Tarnów, Polska (Roman Kamieniecki, Marian Baruś, Stanisław Bogacz, Andrzej Borys, Adam Dura, Mieczysław Gawlik, Jacek Gąstał, Wacław Kowal, Andrzej Kruczek, Józef Kukiełka, Stanisław Maciejczyk, Ewa Onak-Tutaj, Zbigniew, Opaliński, Adam Potępa, Antoni Rzeźnik, Stanisław Sarlej, Wanda Starostka, Stanisław Sukiennik, Tadeusz Świątek, Teresa Tomaszek, Tadeusz Wójcik, Andrzej Wróbel, Zygmunt Zieliński, Stanisław Żołądź, Marek Żyliński).

Urządzenie do odparowywania ciekłego **czterofluoroetylenu**

Wynalazek rozwiązuje zagadnienie skonstruowania urządzenia do bezpiecznego odparowywania cieczy reaktywnych, skłonnych do wybuchowego rozkładu, zwłaszcza ciekłego czterofluoroetylenu. Urządzenie stanowi zbiornik (1). który ma rurociąg doprowadzający odparowywaną ci?cz (3) zakończony dyszami rozpylającymi (4) skierowanymi na elementy grzejne (5) i (6), które znajdują się w przestrzeni wolnej od cieczy, zasypanej wypełnieniem (7). Rozpylona na mgłę ciecz odparowuje w zetknięciu z elementami grzejnymi i w postaci gazowej opuszcza urządzenie. (1 zastrzeżenie)

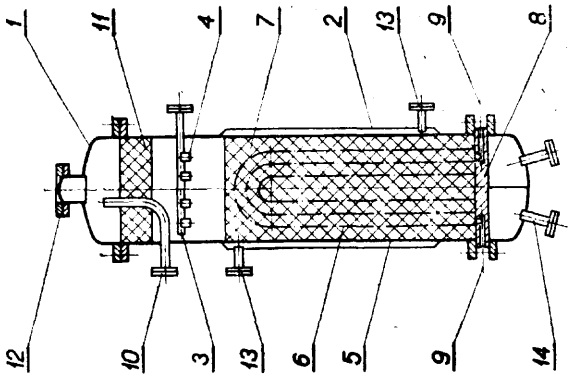

B01K P. 234560 30.12.1981

Zakłady Azotowe im. F. Dzierżyńskiego, Tarnów, Polska (Roman Kamieniecki, Stanisław Baran, Marian Baruś, Stanisław Bogacz, Waldemar Chodkiewicz, Wiersław Cynk, Jacek Gąstał, Wiesław Kaznowski, Wacław Kowal, Józef Kukiełka, Jan Milianowicz, Grażyna Ogrodnik, Stefan Pelc, Stanisław Seremet, Jerzy Sosin, Wanda Starostka, Tadeusz Świątek, Teresa Tomaszek, Danuta Widełka, Andrzej Wróbel, Zygmunt Zieliński).

Sposób odparowywania ciekłego czterofluoroetylenu

Wynalazek rozwiązuje zagadnienie opracowania bezpiecznego sposobu odparowywania czterofluoroetylenu.
Sposób według wynalazku charakteryzuje się tym, że ciekły czterofluoroetylen przeprowadza się w mgłę i kieruje ją na elementy grzejne układu odparowania.
(1 zastrzeżenie)

B08B **P. 234373** **22.12.1981**

Przemysłowy Instytut Telekomunikacji, Warszawa, Polska (Alicja Biwan, Jarosław Frej).

Sposób usuwania powłoki ochronnej z żywic poliuretanowych z falowodu giętkiego

Wynalazek rozwiązuje zagadnienie opracowania skutecznego sposobu oczyszczania powierzchni falowodów giętkich z powłok z żywic poliuretanowych, które uległy częściowej hydrolizie i przybrały konsystencję mazistą.
Sposób według wynalazku polega na zanurzeniu powleczonego falowodu w kąpieli składającej się z acetonu, toluenu i cykloheksanonu, a następnie usuwaniu mechanicznym spęcznionej powłoki.
(1 zastrzeżenie)

B21B **P. 234502** 30.12.1981

Zakłady Mechaniczne „PZL-Wola" im. Marcelego Nowotki, Warszawa, Polska (Marian Paluch, Wojciech Pacewicz, Stefan Fiutowski).

Urządzenie do **automatycznego walcowania kształtów**

Wynalazek rozwiązuje zagadnienie opracowania konstrukcji urządzenia służącego do małoseryjnej jak i do masowej produkcji wyrobów metalowych o skomplikowanym kształcie w drodze obróbki plastycznej na zimno.
Urządzenie do kształtowania na zimno przedmiotów metalowych takich jak śruby dwustronne, sworznie i wałki wielostopniowe przy użyciu rolek, charakteryzuje się tym, że na mechanizm walcujący (1) wraz z mechanizmem podawania, wyjmowania i zmiany rolek (2), mechanizm do podawania półfabrykatów i odbierania gotowych wyrobów, mechanizm mocujący (5) z siłownikiem kompensacji wydłużenia w czasie walcowania (6), mechanizm podporowo-podziałowy (7) wraz z siłownikiem kompensacji wydłużenia w czasie zgniatania (8), mechanizmy śledzące skrajne położenia mechanizmu walcującego oraz mechanizm kontroli długości. (11 zastrzeżeń)

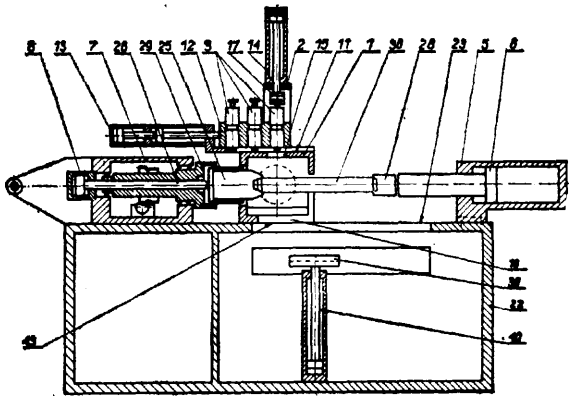

B21D **P. 234439** 22.12.1981

Przedsiębiorstwo Mechanizacji Produkcji Zwierzęcej „Meprozet", Drezdenko, Polska (Marian Ćwiertnia, Alfred Buła).

Przyrząd do gięcia, zwłaszcza obejm z prętów i podobnych kształtowników

Wynalazek rozwiązuje zagadnienie gięcia za pomocą prasy, zwłaszcza obejm z prętów i podobnych kształtowników, z jednoczesną możliwością regulacji kąta zginania.
Przyrząd zaopatrzony jest w dwa ramiona gnące (1) osadzone obrotowo na pionowym trzpieniu (2) osadzonym osiowo w tarczowej podstawie (1). Na powierzchni ramion (1) zamocowane są dwie rolki gnące (7) zaś wymienna rolkowa matryca (8) przykręcana jest do górnego końca trzpienia (2). Ramiona gnące zakończone są dwiema parami krążków (10) i (11). Krążki końcowe (10) spoczywają na powierzchni pierścienia (12) okalającego tarczową podstawę (3). Krążki natomiast (11) osadzone od strony wewnętrznej, znajdują się nad przestrzenią powstałą pomiędzy pierścieniem (12), a podstawą tarczową (3), a zarazem pod stożkiem dwustronnego klina śrubowego (13) zamocowanego do tłocznika prasy (14). (1 zastrzenie)

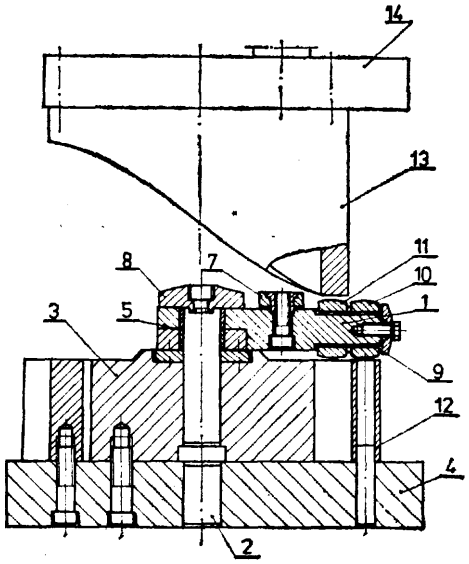

B21D **P. 234478** 28.12.1981

Instytut Mechaniki Precyzyjnej, Warszawa, Polska (Bogdan Bogdański, Wojciech Dąbrowski, Zbigniew Cholewka, Stefan Grygiel).

Sposób wybuchowego roztłaczania końcówek rur w dnach sitowych

Zastosowanie sposobu według wynalazku pozwala na ustawieniu den sitowych przygotowanych do rozpęczania, w dowolnej pozycji uwarunkowanej tylko względami technologicznymi.
Istota sposobu wybuchowego roztłaczania końcówek rur w dnach sitowych różnego rodzaju wymienników ciepła, w którym w elementy dna sitowego, zamocowane w dowolnej pozycji i unieruchomione w określonej od siebie odległości, wprowadza się rury do roztłaczania, polega na tym, że ładunki wybuchowe umieszcza się w rurach przed wprowadzeniem ich w elementy dna sitowego, a jako element przenoszący energię wybuchu stosuje się gumę gąbczastą.
(2 zastrzeżenia)

B21D **P. 234586** 31.12.1981
B21J

Akademia Górniczo-Hutnicza im. Stanisława Staszica, Kraków, Polska (Leszek Badzoń, Józef Dańko, Marek Siara, Ryszard Sobieraj, Roman Wrona).

Urządzenie do produkcji podpórek formierskich

Wynalazek rozwiązuje zagadnienie kompleksowej mechanizacji wykonywania podpórek formierskich, łącznie z wykonaniem ich elementów składowych.

Urządzenie ma na płycie (1) osadzony mechanizm wykrawająco-nitujący sprzęgnięty z jednej strony z mechanizmem cięcia słupków, zaś z drugiej strony z mechanizmem podawania taśmy stalowej. Mechanizm wykrawająco-nitujący stanowi osadzona na wale (5) mechanizmu napędowego dolna część matrycy w kształcie tarczy (6), w której co 40° wykonane są gniazda na słupki, a na płaszczyznach bocznych, w osi gniazd, ma wykonane półgniazda do umieszczania płytek. Nad tarczą (6) usytuowana jest matryca górna (10), której dolna powierzchnia ma kształt wycinka cylindrycznego, o promieniu równym promieniowi tarczy (6), połączona z cylindryczną podstawą (11), na której osadzona jest sprężyna (12), a umocowana jest suwliwie w tłoczniku (13) wyposażonym w sprężystą płytkę zabezpieczającą (14) i zamkniętym od góry pokrywą (15). Wokół tarczy (6) usytuowana jest kierownica (17), a do jej płaszczyzn podstawy przylegają dwa wykrojniki (18), które do zewnętrznych ścianek mają przymocowane podstawy (19), w których umieszczone są suwliwie dwa stemple wykrawające (20) oraz dwa stemple nitujące (21), po każdej stronie tarczy (6). Stemple (20) i (21) są osadzone w szczękach (22) połączonych mechanizmem dźwigniowym (24) z tłocznikiem (13) osadzonym na słupach prowadzących. (4 zastrzeżenia)

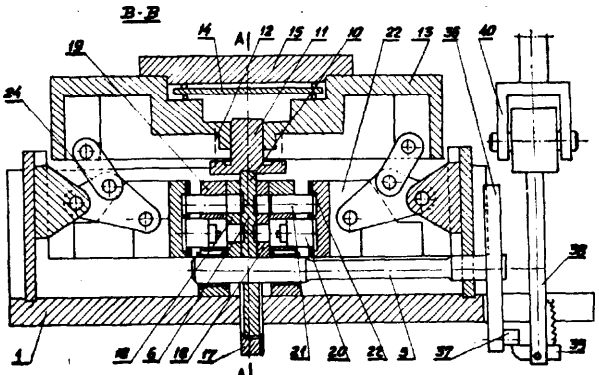

Fig. 3.

B21H **P. 234365** 21.12.1981

DIAG Deutsche Industrieanlagen Gesellschaft mbH, Berlin Zachodni.

Sposób kształtowania zwłaszcza metalowych przedmiotów obrabianych takich jak uzębienia, wały, cylindryczne powierzchnie bieżne oraz urządzenie do kształtowania zwłaszcza metalowych przedmiotów obrabianych takich jak uzębienia, wały, cylindryczne powierzchni bieżne

Wynalazek rozwiązuje zagadnienie wytwarzania przedmiotów nawet przy wąskich tolerancjach i bez dodatkowej późniejszej obróbki lub niewielkiej niezbędnej późniejszej obróbki.

Sposób polegający na kształtowaniu obrabianego przedmiotu przez działanie nań siłą walcowania przynajmniej jednego narzędzia, a narzędzie jest wyposażone w wyprofilowanie dla nadania obrabianemu przedmiotowi geometrii narzędzia polega na tym, że podczas kształtowania przedmiotu mierzy się na bieżąco wielkości przyporządkowane temu przedmiotowi i procesowi, przy czym wielkości uzyskane z takiego pomiaru oraz ich czasowy przebieg sterują parametrami procesu kształtowania, zwłaszcza w odniesieniu do materiału, geometrii narzędzia, przyłożonej siły walcowania, prędkości obwodowej, tak długo, aż nadawana obrabianemu przedmiotowi geometria przynajmniej jednego narzędzia wywierającego siłę walcowania na obrabiany przedmiot zostanie odwzorowana na tym przedmiocie.

Urządzenie charakteryzuje się tym, że pomiędzy oporą (3) a narzędziem (4) znajduje się urządzenie pomiarowe (9), wyposażone w sondę pomiarową (11, 12), umożliwiającą pomiary na obrabianym przedmiocie przynajmniej podczas jego kształtowania, oraz połączoną z układem sterowania (18) współpracującym z elementami napędu (20, 21). (9 zastrzeżeń)

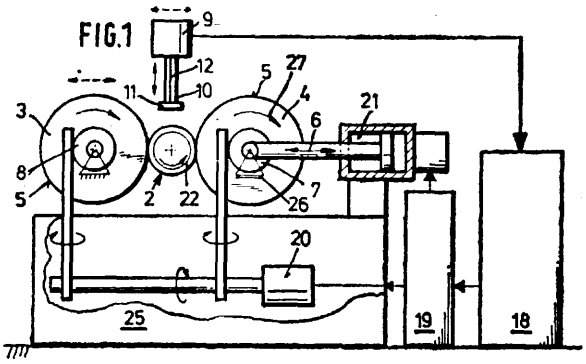

B23C P. 234430 21.12.1981

Zakłady Maszyn i Urządzeń Technologicznych „UNITRA-UNIMA", Koszalin, Polska (Karol Radaszewski).

Urządzenie do zaokrąglania zębów w kołach zębatych

Wynalazek rozwiązuje zagadnienie zwiększenia dokładności kształtowania uzębień kół zębatych.

Urządzenie zawierające przysatwkę zamocowaną na stole obrabiarki charakteryzuje się tym, że przystawka zbudowana jest z podzielnicy (6) z wrzecionem roboczym (5) oraz gitary podziału (7). Gitara (7) składa się z dwóch par kół zębatych stałej (9) i wymiennej (10). Gitara (7) połączona jest z mechanizmem krzywkowym (12) zapewniającym ruch po łuku zaokrąglanego zęba koła zębatego. (1 zastrzeżenie)

Urządzenie przeznaczone jst do pracy z frezarką. (1 zastrzeżenie)

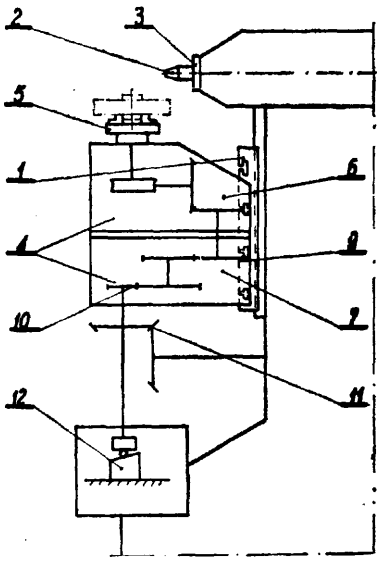

B23P P. 238088 T 31.08.1982

Witold Rakowski, Witold Kuroczycki, Warszawa-Międzylesie, Polska (Witold Kuroczycki).

Sposób zagniatania kołnierzy nakrętek do piast przednich kół samochodów i urządzenie do tego sposobu

Wynalazek rozwiązuje zagadnienie możliwości kilkakrotnego użycia nakrętki regulacyjnej oraz uprosz-

czenia konstrukcji i obniżenia kosztów przyrządu do nagniatania.

Sposób polega na zakładaniu na czop zwrotnicy przed rozpoczęciem regulacji naciągu łożysk, podkładek pod nakrętki już używane i zginaniu kołnierzy (9) nakrętek do rowka czopu zwrotnicy za pomocą przyrządu, nakładanego na kołnierz (9).

Urządzenie składa się z pierścienia metalowego (1), przymocowanej doń rurki (4), w której osadzony jest luźno ostro zakończony bolec (3), zagniatający kołnierz (9) i ze śruby (5), która popycha bolec (3).

(2 zastrzeżenia)

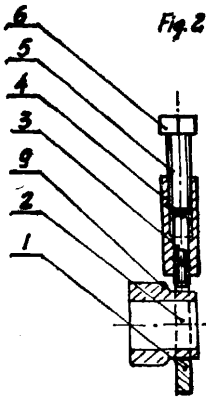

B23Q P. 238033 T 25.08.1982

Centrum Badawczo-Konstrukcyjne Obrabiarek, Pruszków, Polska (Wiesław Łokieć, Jan Gaciąg, Edward Solecki).

Urządzenie **podziałowo-mocujące**

Przedmiotem wynalazku jest urządzenie podziałowo-mocujące zawierające przestawny mechanizm podziału, mechanizm potwierdzania położenia kątowego wrzeciona oraz cierny mechanizm zacisku ustawiony na stole frezarki pionowej sterowanej numerycznie.

Wynalazek rozwiązuje zagadnienie dostosowania urządzenia do wszystkich przyrządów podziałowych.

Urządzenie podziałowo-mocujące składa się z bębna zderzakowego (9) z precyzyjnie rozmieszonymi zderzakami (10) w tylu rzędach na obwodzie ile ma mieć możliwości podziałowych urządzenie, a zderzaki (10) współpracują z dwoma inicjatorami drogowymi osadzonymi w przestawnej obsadzie (11) osadzonej na dwóch wałkach (12 i 20) dla zwolnienia obrotów szybkich wrzeciona (1) oraz inicjatorem wyłączającym napęd ślimaka (8) i włączającym hamulec tarczy (4) poza dojściem wrzeciona (1) do pozycji pracy, a ponadto jego hamulec zaopatrzony jest w tłoczki zaciskowe zaopatrzone w podłużne przecięcia oraz stożkowe gniazda dla osadzenia ich na stożkowych czopach szczęki ciernej w celu rozprężenia każdego z tłoczków dla usunięcia luzu między tłoczkiem i cylindrem (3) utrzymując bezluzowo szczęki cierne przed przemieszczeniem ich przez siły obwodowe przyłożone do wrzeciona roboczego.

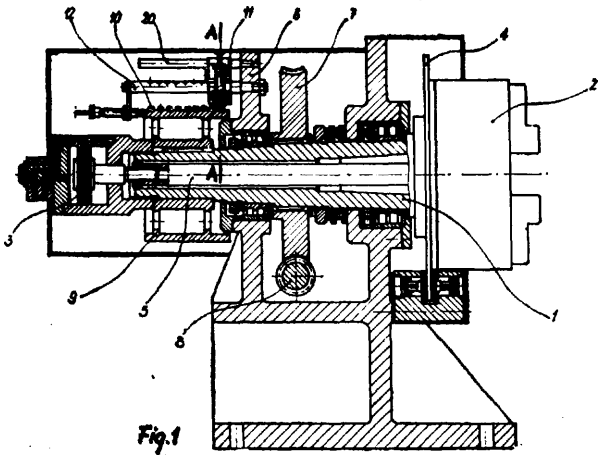

Urządzenie przeznaczone jest do mocowania bębnów napędowych przenośników zgrzebłowych dla wykonania operacji frezowania korekcyjnego zarysu gniazda uzębienia, którego zęby są rozmieszczone równomiernie na obwodzie bębna, przy czym podział i obrót przedmiotu obrabianego odbywa się automatycznie w czasie trwania obróbki mechanicznej.

(2 zastrzeżenia)

B24B **P. 234442** 22.12.1981

Zakłady Mechaniczne „Ponar-Tarnów", Tarnów, Polska (Stanisław Czerniak, Stanisław Malczewski).

Sposób sterowania silnikiem hydraulicznym napędu dosuwu wrzeciennika ściernicy szlifierki i urządzenie do stosowania tego sposobu

Wynalazek rozwiązuje zagadnienie stosowania maksymalnych parametrów skrawania szczególnie przy obróbce zgrubnej oraz prowadzenia procesu skrawania obrabianego przedmiotu w czasie jego ruchu w dwóch kierunkach.

Sposób charakteryzuje się tym, że dowolnej wielkości porcje oleju uzyskiwane w bloku sterowania silnikiem hydraulicznym dosuwu wrzeciennika ściernicy szlifierki przy każdym nawrocie stołu szlifierki są skierowywane przy pomocy rozdzielacza podającego porcje oleju do silnika hydraulicznego tylko przy lewym nawrocie stołu szlifierki, albo tylko przy prawym nawrocie stołu szlifierki, albo przy lewym i prawym nawrocie stołu szlifierki.

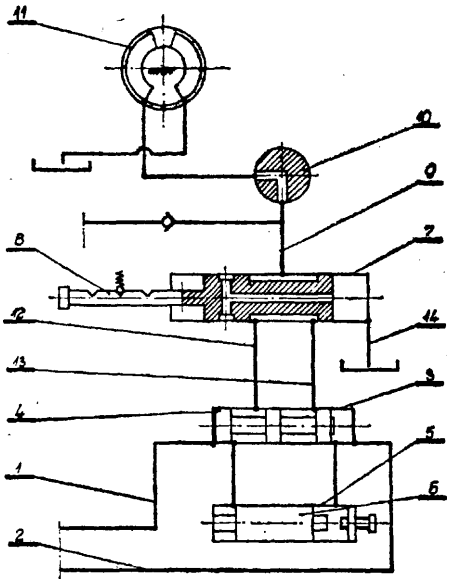

Urządzenie charakteryzuje się tym, że lewy hydrauliczny przewód (12) cylindra (7) rozdzielacza i prawy hydrauliczny przewód (13) cylindra (7) rozdzielacza łączące część dozującą bloku hydraulicznego z cylindrem (7) rozdzielacza w środkowym położeniu trójpołożeniowego tłoka (8) łączą się przez komorę tego tłoka z hydraulicznym przewodem (9) kurka (10). W prawym położeniu trój położeniowego tłoka (8) lewy hydrauliczny przewód (12) poprzez kanał w trójpołożeniowym tłoku (8) połączony jest z hydraulicznym odpływowym przewodem (14), a prawy hydauliczny przewód (13) poprzez komorę trój położeniowego tłoka (8) łączy się z hydraulicznym przewodem (9) kurka (10). W lewym położeniu trójpołożeniowego tłoka (8) prawy hydrauliczny przewód (13) połączony jest przez cylinder (7) rozdzielacza z hydraulicznym odpływowym przewodem (14), a lewy hydrauliczny przewód (12) przez komorę trójpołożeniowego tłoka (8) z hydraulicznym przewodem (9) kurka (10).

Sposób i urządzenie mają zastosowanie w szlifierkach sterowanych hydraulicznie przy szlifowaniu wzdłużnym przedmiotów typu wałek, tuleja, pręt.
(2 zastrzeżenia)

B24B P. 234498 29.12.1981
B23P

Politechnika Częstochowska, Częstochowa, Polska (Bogdan Zając, Andrzej Zwolski).

Sposób dynamicznego nagniatania powierzchni metalowych przedmiotów, zwłaszcza posiadających ostre krawędzie robocze

Wynalazek rozwiązuje zagadnienie opracowania cichego sposobu nagniatania powierzchni metalowych, umożliwiającego regulację nacisków w trzech prostopadłych kierunkach. Sposób polega na tym, że na powierzchnię metalową obrabianego przedmiotu wywiera się wstępnie nacisk o wartości przekraczającej granicę plastyczności tego materiału, a następnie wywiera się na ten materiał nacisk w postaci impulsów lub fali roboczej o regulowanej częstości.
(1 zastrzeżenie)

B24D **P. 240396** 01.02.1983
B28B

Huta Szkła Gospodarczego „Irena", Inowrocław, Polska (Jan Sowa, Sylwester Wiliński).

Narzędzie ścierne oraz sposób wytwarzania narzędzia ściernego

Wynalazek rozwiązuje zagadnienie zmniejszenia energochłonności i kosztów operacji utwardzania narzędzi ściernych poprzez wypalanie w piecach oraz zapewnienie dobrych własności skrawających narzędzia poprzez mocne związanie ziaren karborundu ze spoiwem ceramicznym.

Narzędzie ścierne charakteryzuje się tym, że spoiwo stanowi rozdrobniona mączka szklana szkła kryształowego o granulacji do 50 μm ilości 20 do 40 części wagowych suchej masy ściernicy. Sposób wytwarzania narzędzi ściernych ze spoiwem ceramicznym polega na tym, że spoiwo w postaci mączki szklanej miesza się ze ścierniwem w postaci proszków karborundowych i po uformowaniu w formach poddaje się ściskaniu na prasie pod ciśnieniem od 20 do 100 MPa, a następnie utwardza się w piecach w czasie od 5 do 7 godzin do temperatury o 50 do 150 °C wyższej od temperatury mięknięcia szkła i studzi razem z piecem.
(2 zastrzeżenia)

B26D **P. 234486** 29.12.1981
B28D

Biuro Projektowo-Konstrukcyjne Mechanizacji Budownictwa ZREMB, Warszawa, Polska (Bogusław Muszel, Jerzy Paczkowski, Mirosław Protasewicz, Arkadiusz Hetmańczyk, Wiesław Czajor).

Urządzenie do cięcia półplastycznych mas, zwłaszcza betonu komórkowego

Celem wynalazku jest opracowanie urządzenia łatwego w obsłudze, niezawodnego w działaniu, o zwartej budowie i wymagającego do zainstalowania w hali fabrycznej, jak i podczas pracy', o około połowę mniej miejsca niż dotąd stosowane urządzenie tego typu.

Urządzenie ma krajalnicę do cięcia wzdłużnego w postaci wózka (1), do którego górnej belki (2) zamocowane są górne końce pionowych strun (3) tnących a dolne końce tych strun (3) są zamocowane do czółenek (4) umieszczonych we wzdłużnych rowkach (5) prowadników łoża. Czółenka (4) od dołu mają zębatki, które w czasie cięcia bloku masy współpracują z kołami (8) zębatymi zamocowanymi sztywno na wałkach (9) rozmieszczonych pomiędzy prowadnikami w odległości mniejszej od długości zębatki czółenka. Wały (9) połączone są poprzez przekładnie (10) z centralnym wałem (11) napędzanym silnikiem (12).
(2 zastrzeżenia)

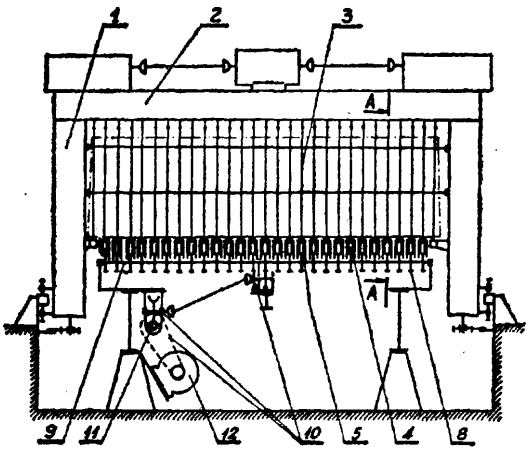

B29B P. 234399 21.12.1981
F16J

Poznańskie Zakłady Opon Samochodowych „Stomil", Poznań, Polska (Jacek Łącki, Roman Juzl, Ryszard Borowiecki, Henryk Baczyński).

Dławnica wału rotora mieszarki, zwłaszcza mieszarki zamkniętej do gumy

Wynalazek rozwiązuje zagadnienie opracowania konstrukcji dławnicy, charakteryzującej się dużą niezawodnością uszczelnienia komory mieszarki.

Dławnica według wynalazku ma dzieloną tuleję (2) osadzoną na wale rotora (1). Na dzielonej tulei (2) zamocowany jest przesuwnie uszczelniający pierścień (3) dociskany do nieruchomej pokrywy (6) za pomocą sprężyn (7) i cięgien (8). Ponadto na wale rotora (1) jest osadzona tuleja (9) z zewnętrznym rowkiem śrubowym.
(2 zastrzeżenia)

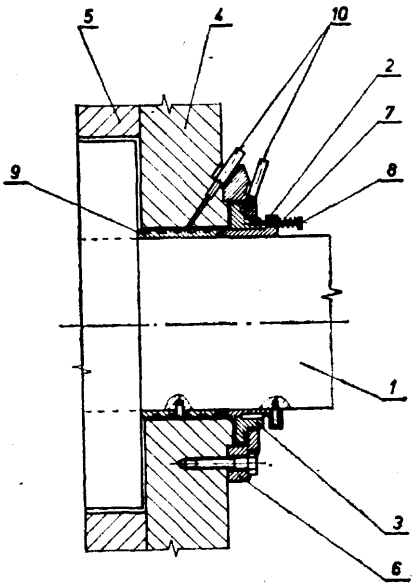

B29H P. 234398 21.12.1981

Poznańskie Zakłady Opon Samochodowych „Stomil", Poznań, Polska (Zdzisław Kwieciński, Henryk Leszczyński, Aleksy Wieczorek).

Sposób wytwarzania opon pełnych, zwłaszcza **opon do** wózków podnośnikowych

Wynalazek rozwiązuje zagadnienie opracowania sposobu wytwarzania opon pełnych, charakteryzującego się nieskomplikowaną technologią poszczególnych operacji i wykorzystującego odpady produkcyjne powstające w przemyśle gumowym.

Sposób według wynalazku charakteryzuje się tym, że konfekcjonuje się oponę surową z poprzecznych do osi opony krążków po podgrzaniu krążków do temperatury 50°C. Krążki te przygotowywuje się z odpadów tkanino wogumowych i/lub z mieszanek gumowych. Po sprasowaniu wielowarstwy krążków nakłada się na nią bieżnik, przygotowany uprzednio w postaci taśmy mieszanki bieżnikowej. Następnie przeprowadza się w znany sposób proces wulkanizacji opony.

(3 zastrzeżenia)

B30B **P. 238018** T 24.08.1982

Ośrodek Badawczo-Rozwojowy Obróbki Plastycznej Metali „Plasomet", Warszawa, Polska (Waldemar Grodzicki, Stanisław Czarzasty).

Mechanizm wyrównoważania mas suwaków pras korbowych i mimośrodowych

Wynalazek rozwiązuje zagadnienie prostego i uniwersalnego rozwiązania wyrównoważania mas suwaków pras.

Mechanizm według wynalazku ma prowadzony w kierunku pionowym suwak wyrównoważający (4), którego układ korbowodowy (3) ma wykorbienie (R) większe cd wykorbienia **(r)** wału korbowego (5) dla układu korbowodowego (1) suwaka roboczego (2).

(2 zastrzeżenia)

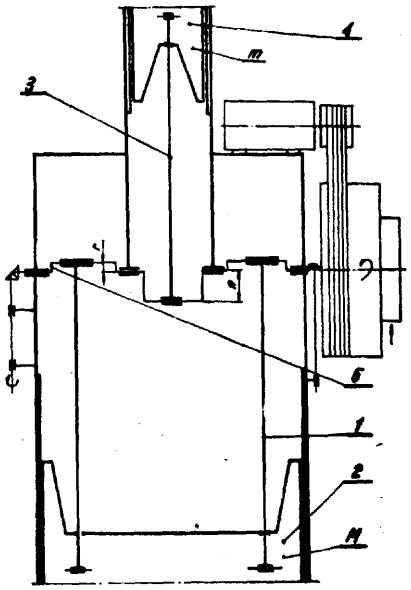

B60P **P. 237868** T 10.08.1982

Edward Januszkiewicz, Łódź, Polska (Edward Januszkiewicz).

Przyczepa składana

Wynalazek rozwiązuje zagadnienie uproszczenia montażu i demontażu przyczepy.

Przyczepa składana charakteryzuje się tym, że stanowi ją dwuczęściowa płyta podłogi, której część przednia (1) i tylna (3), połączone są przegubowo sworzniami (4) z belką środkową (2), na której końcach, od spodu przymocowane są za pomocą trzpienia (5) j śrub (6) i (7) zespołu zawieszenia koła lewego i prawego. Do środkowej części belki środkowej (2), od spodu, przytwierdzony jest śrubami (20) koniec dyszla (18) zaś środkowa jego część przykręcona jest śrubami do wspornika umieszczonego pod spodem poprzecznej belki (22) przedniej części podłogi (1). (2 zastrzeżenia)

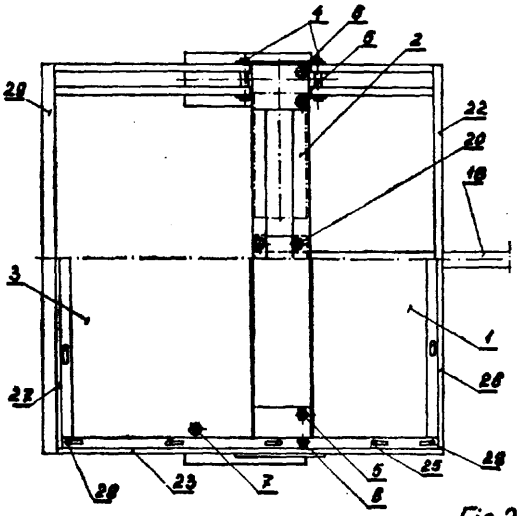

Fig.2

B60P P. 237869 T 10.08.1982

Edward Januszkiewicz, Łódź, Polska (Edward Januszkiewicz).

Przyczepa składana

Wynalazek rozwiązuje zagadnienie uproszczenia montażu i demontażu przyczepy.

Przyczepa składana charakteryzuje się tym, że stanowi ją prostokątna rama środkowa złożona z dwu belek bocznych **(1),** belki środkowej (2), dwu belek poprzecznych (3) zawierających na swych końcach podłużne otwory, w których osadzone są trzpienie (6) i śruby (5) mocujące jarzma wahaczy kół. Do wystających końców belek bocznych (1) przymocowane są obrotowo na sworzniach rama przednia (11) i rama tylna (12). Do krawędzi tych ram przymocowane są przegubowo na sworzniach ścianka przednia (15) i tylna (16) zaś do krawędzi tych ścianek, tworzących naroża skrzyni ładunkowej, przymocowane są sworzniami (17) dwie ścianki boczne (18). (1 zastrzeżenie)

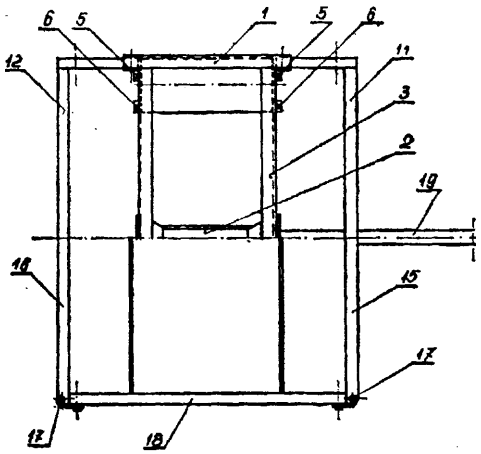

Fig.2

B60P **P. 237870** T 10.08.1982

Edward Januszkiewicz, Łódź, Polska (Edward Januszkiewicz).

Przyczepa składana

Wynalazek rozwiązuje zagadnienie uproszczenia montażu i demontażu przyczepy.

Przyczepa składana charakteryzuje się tym, że stanowi ją trzyczęściowa płyta podłogi, której części boczne lewa (1) i prawa (2) połączone są przegubowo sworzniami (4) z częścią środkową podłogi (3), która przymocowana jest obrotowo na sworzniu (5) do końca wspornika (6) połączonego z belką poprzeczną (7), na której końcach przymocowane są przegubowo na sworzniach wsporniki (10) i skręcone śrubami (9) z belką poprzeczną (7) i bocznymi częściami podłogi (1) i (2). W przedniej części przyczepy od spodu, przymocowany jest dyszel (13), którego koniec osadzony jest w otworze belki poprzecznej (7) oraz wewnątrz wspornika (6), zaś w środkowej swej części dyszel (13) przymocowany jest śrubą (14) do krawędzi środkowej części podłogi (3). (2 zastrzeżenia)

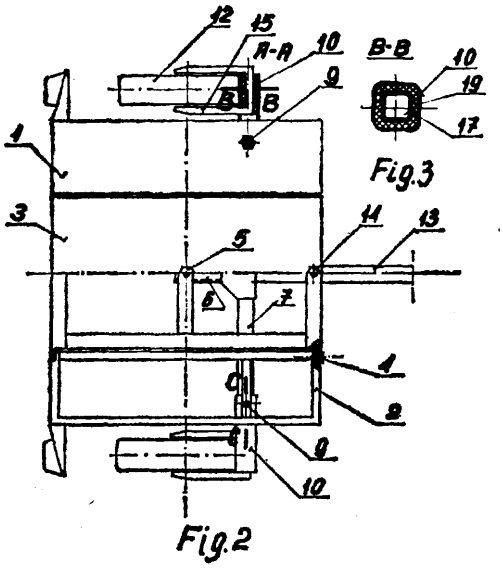

B61D P. 234600 31.12.1981
B65D
B23K

Fabryka Wagonów „Świdnica", Świdnica, Polska (Leon Adamiec, Zbigniew Brzoska, Stanisław Kos).

Konstrukcja części środkowej podwozia wagonu cysterny oraz sposób jej wykonania

Wynalazek rozwiązuje zagadnienie, równomiernego rozłożenia sił tnących i momentów gnących na środkowe części elementów nośnych, zmniejszenia pracochłonności pasowania zbiornika do podwozia przez całkowite wyeliminowanie procesu dopasowywania zbiornika do podwozia na siodłach.

Konstrukcja charakteryzuje się tym, że do dwóch ostojnic (1) podwozia, podłączonych poprzecznicami **(2),** przymocowane są łapy (3), a wszystkie te elementy złączone są ze sobą blachami ryflowanymi (4) przy czym pomiędzy żebrami (5) i (6) przymocowanymi do poprzecznic (2) i do belek skrętowych (7) znajdują się połączone obrotowo cięgła (8) związane węzłówką (9).

Sposób polega na tym, że na siodła (10) wstawia się zbiornik (11) w ten sposób, że jego łapy (12) łączy się z łapami (3) podwozia przy czym łapy (3) podwozia ustawia się pomiędzy poprzecznicami (2) i spawa się z nimi. Następnie zakłada się blachy ryflowane (4) ucięte tak aby skompensować tolerancję rozstawienia łap i kąt ich pochylenia po czym łączy się blachy ryflowane (4) w dowolnej kolejności z ostojnicami **(1)** i poprzecznicami (2) z łapami **(3).** (2 zastrzeżenia)

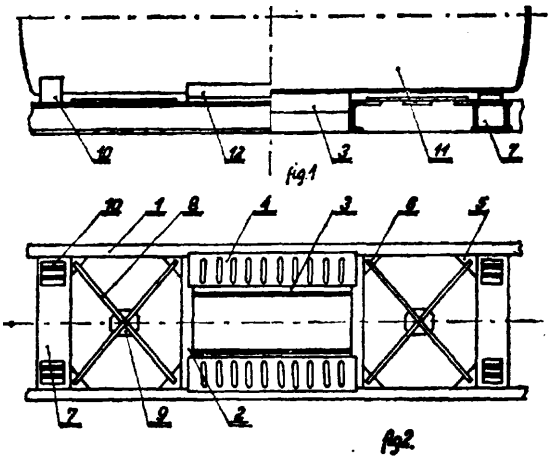

B65B **P. 238037** T 24.08.1982

Biuro Studiów i Projektów Maszyn Szklarskich i Ceramicznych, Sosnowiec, Polska (Edward Kadłubiec, Marian Grabowski, Andrzej Juraszczyk, Zdzisław Pasierbski, Wacław Pałka).

Urządzenie do opróżniania worków i pojemników z materiałów pylistych, ziarnistych i granulatów

Wynalazek rozwiązuje zagadnienie opróżniania worków i pojemników z materiałów pylistych, ziarnistych i granulatów bez wydzielania pyłów na zewnątrz.

Urządzenie składa się ze zbiornika (1), który jest przedzielony przegrodą (2) na dwie części, górną i dolną. W przegrodzie (2) zabudowany jest wyważony ciężarowo zawór przesypowy (3). W górnej części zbiornika (1) obok dźwigni (4) przechylającej worek lub pojemnik wyposażonej w króciec z przepustnicą (5) zamontowane są jedna lub więcej komory filtracyjne (6) o zmiennej pojemności regulowanej w sposób mechaniczny. (2 zastrzeżenia)

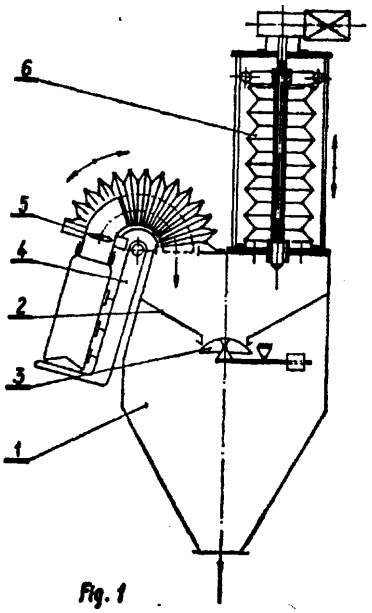

B65D **P. 234404** 23.12.1981

Wojskowy Ośrodek Naukowo-Badawczy Służby Żywnościowej, Warszawa, Polska (Stefan Bukowski, Małgorzata Duszczyk, Jarosław Pogocki, Stanisław Twardy).

Pojemnik funkcjonalny dla zakładów żywienia zbiorowego

Wynalazek rozwiązuje zagadnienie opracowania konstrukcji pojemnika zabezpieczającej jej zawartość przed wylewaniem się i dostawaniem się zanieczyszczeń, umożliwiającej podwieszanie jej w szafkach transportowych i gniazdach wanien podgrzewczych, eliminującej nadmierne nagrzewanie się uchwytów.

Pojemnik składa się z naczynia (1) i pokrywy (2). W celu uszczelnienia pojemnika w pokrywie umocowana jest uszczelka (5), a naczynie (1) ma przetłoczenie (3). Do ścian bocznych naczynia (1) przymocowane są obrotowo niejednolite uchwyty (4).

(5 zastrzeżeń)

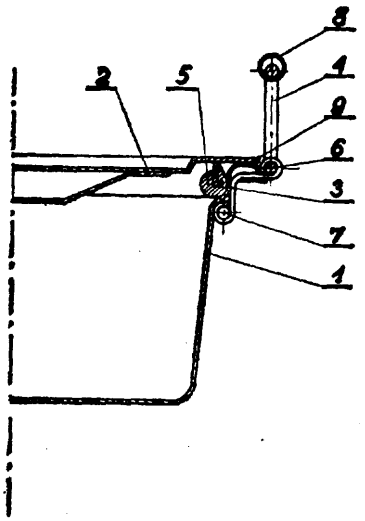

B65D **P. 234576** 31.12.1981

Oddział Zamiejscowy Ośrodka Badawczo-Rozwojowego Technicznej Obsługi Rolnictwa, Tarnów, Polska (Stanisław Kalemba, Ryszard Szemraj, Andrzej Chmielewski).

Wieloczłonowy zbiornik gazu o zmiennej pojemności

Wynalazek rozwiązuje zagadnienie skonstruowania wieloczłonowego zbiornika gazu o zmiennej pojemności. Zbiornik zawiera elastyczny człon dolny (5), płytę (6), elastyczny człon górny (13) i niemniej niż jeden elastyczny człon pośredni (11), łączniki (12) oraz zespoły prowadzące (16).

Zbiornik według wynalazku nadaje się do akumulacji gazu wytworzonego w małych wytwórniach gazów, zwłaszcza gazu biologicznego w gospodarstwach rolnych. (6 zastrzeżeń)

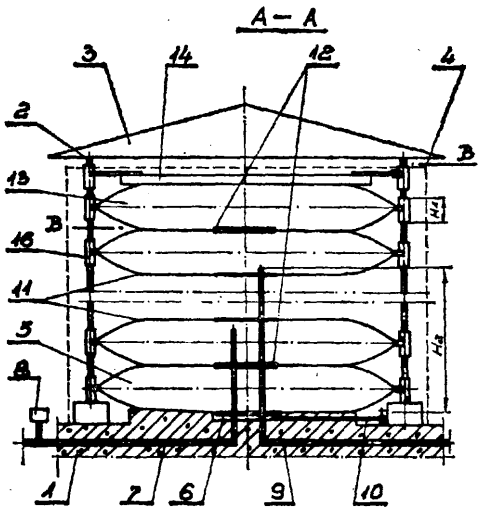

B65G **P. 234085** 02.12.1981

Główne Biuro Studiów i Projektów Przeróbki Węgla „Separator", Katowice, Polska (Jan Janik, Stefan Szczepański, Stanisław Maucner).

Sposób i urządzenie do załadunku materiałów sypkich do środków transportu

Wynalazek rozwiązuje zagadnienie załadunku ziarna o różnych klasach do wagonów lub środków transportu drogowego z jednego punktu załadowczego.

Sposób polega na transportowaniu rozdzielonego wstępnie i wzbogaconego materiału do zbiorników wagowych, przed którymi jest dopiero rozdzielany na klasy ziarnowe. Ze zbiorników wagowych opartych na czujnikach tensometrycznych (19) połączonych z jedną wagą, odważa się określoną porcję materiału i podaje urządzeniem załadowczym do wagonów (25, 26) lub samochodów (31).

Urządzenie składa się z pary zbiorników wagowych dla każdej klasy ziarnowej, opartych na czujnikach tensometrycznych (19) połączonych z jedną wagą. Przed zbiornikami zabudowane są przesiewacze (6, 7), a pod zbiornikami usytuowane są podajniki wibracyjne (16) podające materiał na przenośnik połączony z wózkiem załadowczym o regulowanej prędkości jazdy i poprzecznie usytuowanym jezdnym przenośnikiem ładującym materiał do wagonów (25, 26) lub samochodów (31). (3 zastrzeżenia)

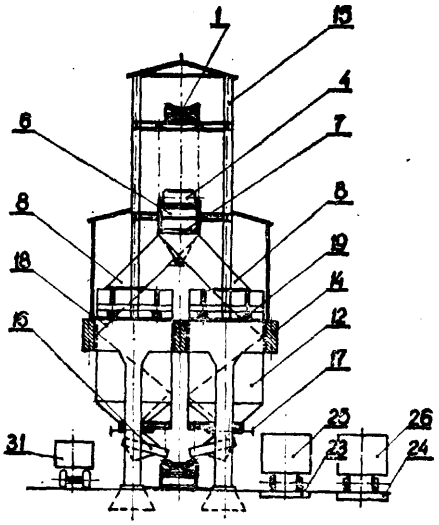

B65G **P.234447** 23.12.1981
B21B

Biuro Studiów i Projektów Urządzeń Hutniczych „Hutmaszprojekt", Katowice, Polska (Kazimierz Kot, Wiktor Murżakowski).

Wysadzarka

Wynalazek rozwiązuje zagadnienie opracowania konstrukcji wysadzarki przeznaczonej do odbioru profilowych kesów z pieca grzewczego, opartej na napędzie hydraulicznym.

Wysadzarka zbudowana jest z ramy wózka (1) do której od spodu są zamocowane cztery znane zestawy kół (2). Do spodu ramy wózka (1) korzystnie w jej osi jest przymocowany siłownik hydrauliczny (5) z drugiego końca zamocowany do fundamentu (7). Wysadzarka jest wyposażona w co najmniej dwie jednoramienne dźwignie zabierakowe (8), z których każda z jednego końca jest zamocowana poprzez przegub (9) do stojaka (10) przymocowanego do ramy wózka (1), a w ustalonej konstrukcyjnie odległości od przegubu (9) zamocowana do ramy poprzecznej (11), a w dalszej części wygięta w dół i na końcu wyprofilowana takim jak rolki samotoku (12). Między ramą poprzeczną (11) a ramą wózka (1) jest zamo-

cowany przegubowo co najmniej jeden siłownik hydrauliczny, a symetrycznie względem niego, pod ramą poprzeczną (11) są zamocowane do ramy wózka (1) co najmniej dwa pionowe zderzaki oporowe (18), które na górnej powierzchni mają przytwierdzony materiał sprężysty **(19).** (2 zastrzeżenia)

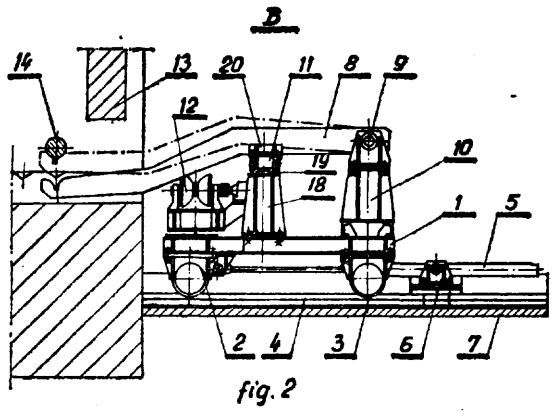

fig. 2

B65G **P. 237419** 09.07.1982

Jarocińskie Zakłady Przemysłu Maszynowego Leśnictwa „Jaroma", Jarocin, Polska (Zygmunt Jeździkowski).

Urządzenie do podawania materiałów

Wynalazek rozwiązuje zagadnienie opracowania prostej i uniwersalnej konstrukcji urządzenia do podawania materiałów. Urządzenie składa się z wieloczłonowego teleskopowego popychacza współpracującego z nożycowym podnośnikiem przemieszczanych materiałów, którego jeden z członków (10) przytwierdzony jest przegubowo do wahadłowego ramienia (9) napędzanego znanym pneumatycznym siłownikiem (8). Człony popychacza (10, **11, 12)** mają wykonane wzdłużne rowki, dzięki czemu można nastawiać ich wysuw w zależności od wielkości obrabianego materiału (3) płytowego. Człon końcowy (12) zaopatrzony jest w nastawialny opornik (15) mający poprzeczny naciskowy element (16) stykający się z bokiem materiału (3) oraz w ślizwowy element (20) przesuwający się po powierzchni materiału (3) i ustalający położenie elementu (16) na jednakowej wysokości boku przemieszczanego materiału (3).

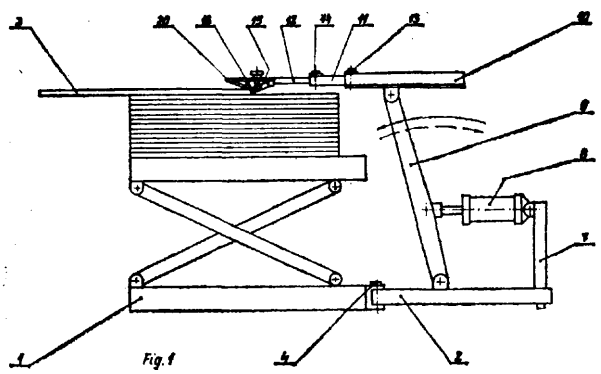
Fig. 1

Urządzenie to przeznaczone jest do pracy w układzie automatycznym do podawania materiałów płytowych jak płyt i formatek meblowych, płyt stolarskich obrabianych na liniach obróbczych lub maszynach do okleinowania powierzchni, kalibrowania grubości itp. (5 zastrzeżeń)

B66F **P. 234455** 23.12.1981
G05B

Biuro **Studiów** i Projektów Energetycznych **„Energoprojekt",** Gliwice, Polska (Edward Jacek, Jerzy Kleczka).

Sposób zasilania i sterowania grupy wciągników lub innych grup urządzeń elektrycznych

Wynalazek rozwiązuje zagadnienie opracowania sposobu pozwalającego przesyłać sygnały sterownicze z kasety dowolnego wciągnika znajdującego się w grupie.

Sposób według wynalazku charakteryzuje się tym, że do przesyłania sygnałów sterowniczych wykorzystuje się część kabla zasilającego wciągniki, takiego który oprócz trzech żył silnoprądowych i żyły zerowej na trzy żyły dodatkowe, a każdy wciągnik przeznaczony do tej pracy wyposażony jest w dodatkowe obwody sterowania grupowego kodujące sygnały sterownicze. (1 zastrzeżenie)

B66F **P. 234506** 30.12.1981
B66D

Zgłoszenie dodatkowe do zgłosznia P. 234070

Kombinat Urządzeń Mechanicznych **„BUMAR-ŁABĘDY"** - Ośrodek Badawczo-Rozwojowy Urządzeń Mechanicznych, Gliwice, Polska (Stanisław Drzensla, Franciszek Krzempek).

Siłownikowy mechanizm podnoszenia, zwłaszcza do żurawia **hydraulicznego**

Wynalazek rozwiązuje zagadnienie zmniejszenia zużycia zębów zębatki i koła zębatego w siłownikowym mechaniźmie podnoszenia.

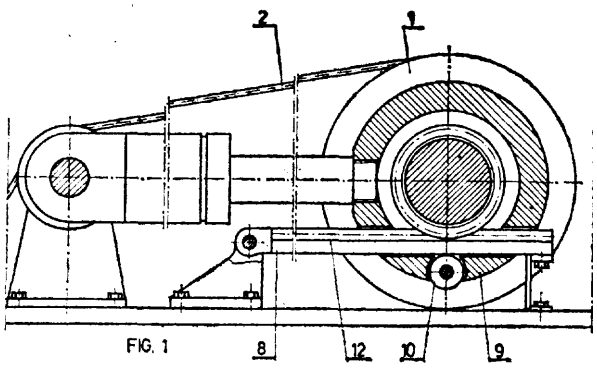

FIG. 1

Mechanizm" zawiera dwusekcyjny bęben linowy (1) z nawiniętą na sekcje liną podnoszącą (2). Sekcje są sztywno połączone ze sobą oraz z usytuowanym między nimi kołem zębatym ułożyskowanym w uchu tłoczyska siłownika. Wieniec koła zębatego jest częściowo odsłonięty, a koło jest zazębione z zębatką (8) usytuowaną równolegle do osi tłoczyska. Koło zębate jest zabezpieczone przed rozłączeniem się z zębatką za pomocą zespołu oporowego (9).

Nadmiernemu zbliżeniu się koła zębatego do zębatki-kasowaniu luzu międzyzębnego niezbędnego do odtaczania się koła podziałowego w kole zębatym po linii podziałowej zębatki zapobiegają pierścienie dystansowe współpracujące z bieżniami (12).

(1 zastrzeżenie)

DZIAŁ C
CHEMIA I METALURGIA

C01B **P.** 238963 **10.11.1982**
C01F
C10L

Pierwszeństwo: 11.11.1981 - NRD (nr WPCO1 F/234760)

VEB Gaskombinat Schwarze Pumpe, Swarze Pumpe, NRD.

Sposób wytwarzania półproduktów pełnego **wsadu do** wytwarzania węglika wapnia

Zagadnieniem podlegającym rozwiązaniu jest opracowanie sposobu wytwarzania półproduktów pełnego wsadu do wytwarzania CaC_2 o żądanym stechiometrycznym stosunku CaO/C w jednostopniowym procesie pirolizy.

Według wynalazku jako produkty wyjściowe stosuje się wapień naturalny i węgiel i te surowce pierwotne poddaje się korzystanie wymieszaniu z niewielkimi ilościami subsatncji pomocniczych. Po wspólnym zmieleniu do wysokiej miałkości, wstępnym zagęszczeniu mielonego materiału i brykietowaniu wysokociśnieniowym, brykiety odgazowuje się w sposób chroniczny aż do temperatury 1000°C i poddaje suchemu oziębieniu. (5 zastrzeżeń)

C02C **P. 236803** T 07.06.1982

Zbigniew Zemanek, Kraków, Polska (Zbigniew Zemanek).

Urządzenie do ciągłego wytwarzania metanu w zbiornikach gnilnych

Zagadnieniem podlegającym rozwiązaniu jest opracowanie skutecznego i niezawodnego w działaniu urządzenia do wydajnego wytwarzania metali w zbiornikach gnilnych.

Urządzenie do ciągłego wytwarzania metanu w zbiornikach gnilnych na zbiornik (1) wyposażony w pływającą pokrywę (2) z kołnierzem (3), rurą (4) i mieszadłem (5) zanurzonymi w górnej warstwie cieczy, w przenośnik zgrzebłowy (6) napięty na dwóch rolkach napinających (7) i jednej rolce napędowej (8). (2 zastrzeżenia)

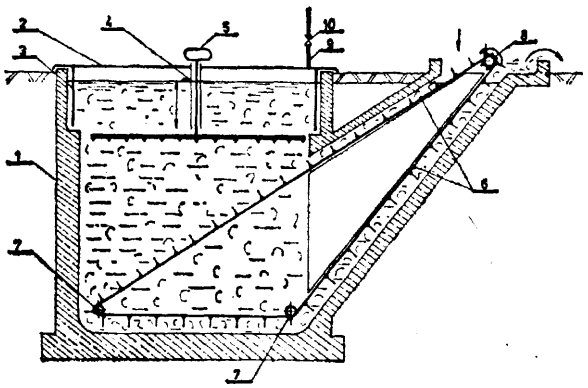

C03B P. 239653 21.12.1982

Pierwszeństwo: 28.12.1981 - Francja (nr 8124318)

Isover Saint-Gobain „Les Miroirs", Courbevoie, Francja.

Sposób wytwarzania warstwy włókien oraz **urządzenie** do wytwarzania warstwy włókien

Zagadnieniem podlegającym rozwiązaniu jest uzyskanie warstwy włókien o jednakowej gęstości.

Sposób wytwarzania warstwy włókien polega na tym, że rozciąga się stopiony materiał, tworzy nitki przez przepływ nitek przez otwory ciągadła, za pomocą strumieni gazowych usytuowanych z jednej i drugiej strony nitek wewnątrz aparatu rozdzielającego, unosi za sobą powietrze otoczenia przy wyjściu z aparatu rozdzielającego, rozdziela strumienie gazowe za pomocą zespołu kształtującego oraz modyfikuje się miejscowo przepływ gazów wzbudzanych między aparatem rozdzielającym a zespołem kształtującym.

Urządzenie do wytwarzania warstwy włókien zawiera ciągadło umożliwiające tworzenie nitek z materiału stopionego, aparat rodzielający zawierający szczeliny dla emitowania strumieni gazowych usytuowanych z jednej i z drugiej strony nitek, układ kształtujący posiadający dwie ściany (11, 12), kierujący strumienie gazowe i rozprowadzający je poprzecznie na przenośniku taśmowym oraz jeden lub większą ilość ekranów (14, 15) usytuowanych w strefie między aparatem rozdzielającym a układem kształtującym. (14 zastrzeżeń)

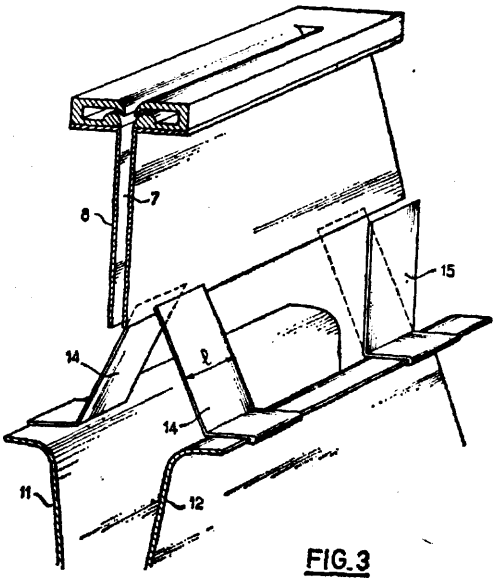

FIG.3

C03C **P. 234392** 21.12.1981

Rybnickie Zakłady Wyrobów Metalowych „Huta Silesia", Rybnik, Polska (Piotr Sroczyński).

Szkliwo emalierskie do aluminium i jego stopów

Wynalazek rozwiązuje zagadnienie uzyskania powłok emalierskich na bazie szkliwa emalierskiego charakteryzujących się dobrym połyskiem, przyczepnością i stabilnością barwy oraz kwasoodpornością, a także możliwością dwukrotnego wypalania.

Szkliwo emalierskie zwłaszcza do aluminium i jego stopów zawiera w procentach wagowych: 30—40% SiO_2, 12—18% Na_2O, 4-10% B_2O_3, 7-13% K_2O, 10-20% TiO_2, 2,7—5% P_2O_5, 3,4-7% Li_2O, 0-4% ZnO, 1-5% Sb_2O_3, 1,2—4% SrO, 2—10% CdO. (2 zastrzeżenia)

C03C **P. 234528** 28.12.1981

Akademia Górniczo-Hutnicza im. Stanisława Staszica, Kraków, Polska (Leszek Stoch, Jan Kucharski, Bernadeta Procyk, Zofia Stoch, Czesław Dzięcioł, Ryszard Bernaś).

Zestaw szklarski do wytwarzania bezbarwnego szkła płaskiego

Wynalazek rozwiązuje zagadnienie zmniejszenia energochłonności procesu wytwarzania bezbarwnego szkła płaskiego.

Zestaw szklarski do wytwarzania bezbarwnego szkła płaskiego, składa się z piasku, dolomitu, sody, sulfatu, tlenku glinu i nieuszlachetnionego żużla wielkopiecowego w ilości 3—15% wagowych oraz dodatkowo ponad standardową ilość w zestawie szklarskim 0,6—2,0% wagowych siarczanu sodowego lub 0,4—2,2% wagowych siarczanu wapniowego w przeliczeniu na tlenki będące składnikami szkła.

(1 zastrzeżenie)

C03C **P. 238142 T** 03.09.1982

Akademia Górniczo-Hutnicza im. Stanisława Staszica, Kraków, Polska (Zdzisław Dziób, Alfred Czyżewski, Ireneusz Górski, Zbigniew Rak, Tadeusz Sobotowski).

Szkliwo matowe

Wynalazek rozwiązuje zagadnienie opracowania szliwa matowego nadającego się do pokrywania płytek ceramicznych podłogowch i ściennych oraz wyrobów ceramiki szlachetnej.

Szkliwo matowe zawiera frytę ceramiczną transparentną lub zmętnioną w ilości 60—80 części wagowych oraz tuf porfirowy w ilości 15—30 części wagowych, chalcedonit w ilości 2—12 części wagowych i talk w ilości 3—15 części wagowych.

(1 zastrzeżenie)

C03C C04B **P. 239652** **21.12.1982**

Pierwszeństwo: 22.12.1981 - Szwajcaria (nr 8211/81)

Societa Italiana Vetro - SIV - SpA, San Salvo (Chieti), Włochy (Reinhard Kalbskopf, Otto Baumberger, Serge Masson).

Urządzenie do ciągłego nakładania warstwy substancji stałej na powierzchni podłoża ogrzanego do wysokiej temperatury

Zagadnieniem podlegającym rozwiązaniu jest skonstruowanie urządzenia przeznaczonego do pokrywania podłoża, np. tafli szklanej, warstwą materiału półprzewodnikowego, np. tlenkiem cyny.

Urządzenie do ciągłego nakładania warstwy substancji stałej na powierzchnię podłoża ogrzanego do wysokiej temperatury posiada głowicę z trzema dyszami (3, 4, 5) zbieżnymi, z których tryskają czynniki ($SnCl_4$ i H_2O) będące w fazie gazowej na podłoże do powlekania. Po obu stronach głowicy znajdują się człony odchylające (6a, 6b) przeznaczone do kierowania gazów między nimi a podłożem. Powierzchnia (51) członu odchylającego (6b) biegnąca w kierunku przeciwnym do kierunku przesuwania się (F) podłoża w stosunku do głowicy, jest położona równolegle do podłoża. Krawędź, którą powierzchnia (51) tworzy pod kątem ostrym (53) ze ścianą zewnętrzną (5b) będącą przedłużeniem trzeciej dyszy (5), jest odchylona w kierunku poprzecznym do kierunku przesuwu (F) podłoża, w stosunku do środkowej płaszczyzny osiowej dyszy (3). Powierzchnia (52), nachylona, drugiego członu odchylającego (6a) tworzy natomiast kąt o wierzchołku zaokrąglonym (54) z odpowiednim brzegiem wzdłużnym (4b) drugiej dyszy (4). Otwór głowicy między krawędziami (53, 54) jest więc w rzeczywistości zagięty, co powoduje, że gazy z niego wypływające są stale odchylane w kierunku przesuwania się podłoża. (4 zastrzeżenia)

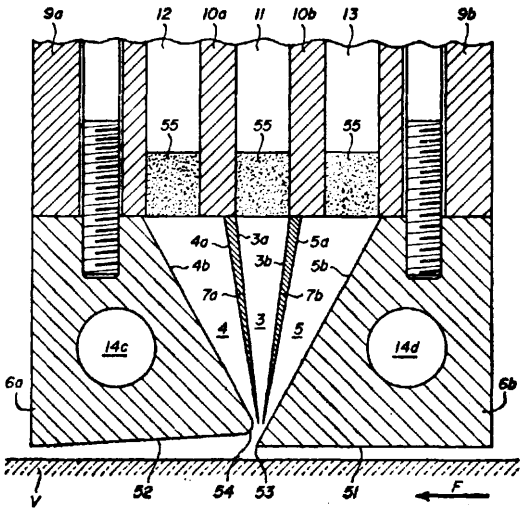

C04B B05D E04F **P. 234434** 22.12.1981

Uniwersytet Mikołaja Kopernika, Toruń, Polska (Wiesław Domasłowski, Daniel Kwiatkowski, Maria Kęsy-Lewandowska, Jadwiga Łukaszewicz).

Sposób barwienia i hydrofobizacji materiałów porowatych

Wynalazek rozwiązuje zagadnienie opracowania sposobu barwienia i hydrofobizacji materiałów porowatych, przeznaczonego zwłaszcza dla konserwacji obiektów architektonicznych.

Sposób według wynalazku polega na tym, że powierzchnię materiału porowatego pokrywa się mieszaniną barwiącą zawierającą 5—35 części wagowych pigmentów nieorganicznych i 1,5—3 części wagowych octanu celulozy, a następnie 2-8 częściami wagowymi metylopolisiloksanu, przy czym mieszaninę barwiącą i metylopolisiloksan rozpuszcza się w rozpuszczalniku organicznym. (2 zastrzeżenia)

C04B **P. 234444** **23.12.1981**

Biuro Projektowo-Badawcze Przemysłu Ceramiki Budowlanej „Cerprojekt" Oddział w Poznaniu, Poznań, Polska (Jerzy Łukowski, Stanisław Mielnik, Kazimierz Gąsiorowski, Zofia Bullert, Bogdan Jaworski).

Masa ceramiczna z odpadowych łupków przywęglowych oraz sposób wytwarzania masy ceramicznej z łupków przywęglowych

Wynalazek rozwiązuje zagadnienie uzyskania masy ceramicznej nadającej się do stosowania w przemyśle ceramiki budowlanej. Masa ceramiczna według wynalazku charakteryzuje się tym, że zawiera 99—100% odpadowego łupku przywęglowego.

Sposób według wynalazku charakteryzuje się tym, że zmniejszenie nadmiernej zawartości węgla w łupku uzyskuje się na drodze kruszenia i odpowiedniej segregacji ziarnowej, a właściwą zdolność do formowania uzyskuje się poprzez zmielenie materiału wyjściowego do odpowiedniej granulacji oraz ewentualny dodatek plastyfikatorów. (3 zastrzeżenia)

C04B **P. 234533** 18.12.1981

Instytut Materiałów Ogniotrwałych, Gliwice, Polska (Mieczysław Mularczyk, Roman Kielar, Mieczysław Drożdż, Justyn Stachurski, Wacław Szymborski, Władysław Straś).

Sposób wytwarzania łupku palonego o jednorodnej teksturze

Zagadnieniem podlegającym rozwiązaniu jest obniżenie porowatości łupku palonego.

Sposób wytwarzania łupku palonego o jednorodnej teksturze polega na tym, że koncentrat łupkowy to jest łupek wstępnie prażony w temperaturze 600—700°C i odżelaziony lub łupek kalcynowany w temperaturze 800—1350°C po odżelazieniu rozdrabnia się do uziarnienia poniżej 0,1 mm, nawilża do wilgotności 5—12% mieszaniną sporządzoną z gliny i/lub kaolinu, wody, ługu posiarczynowego i/lub szkła wodnego, przy czym zawartość gliny i/lub kaolinu w mieszaninie wynosi 10—40% wagowych, a następnie z mieszaniny formuje się granule lub brykiety ewentualnie suszy i wypala w temperaturze poniżej 1450°C. (2 zastrzeżenia)

C04B **P. 236647** T **28.05.1982**

Biuro Projektowo-Technologiczne Sprzętu Oświetleniowego i Elektroinstalacyjnego „Polam-Projekt", Warszawa, Polska (Zygmunt Supel).

Sposób wytwarzania ceramicznych wyrobów formowanych z plastycznej masy ceramicznej

Wynalazek rozwiązuje zagadnienie opracowania sposobu wytwarzania ceramicznych wyrobów w oparciu o surowce krajowe, znajdujący zastosowanie przy formowaniu niskonapięciowych izolatorów elektrotechnicznych.

Sposób wytwarzania ceramicznych wyrobów formowanych polega na zastosowaniu plastycznej masy ceramicznej, do której w procesie wytwarzania dodaje się stłuczki szklanej ze szkła borowo-krzemowego lub sodowo-wapniowego. (3 zastrzeżenia)

C04B P. 236648 T 28.05.1982

Biuro Projektowo-Technologiczne Przemysłu Sprzętu Oświetleniowego i Elektroinstalacyjnego „Polam-Projekt", Warszawa, Polska (Zygmunt Supel).

Sposób wytwarzania ceramicznych kształtek prasowanych z sypkiej masy ceramicznej

Wynalazek rozwiązuje zagadnienie opracowania sposobu wytwarzania ceramicznych kształtek w oparciu o surowce krajowe, znajdujących zastosowanie jako kształtki elektroceramiczne w przemyśle elektroinstalacyjnym i oświetleniowym.

Sposób wytwarzania ceramicznych kształtek prasowanych polega na zastosowaniu sypkiej masy ceramicznej, do której w procesie wytwarzania dodaje się stłuczki szklanej. (3 zastrzeżenia)

C04B **P. 238101** T 30.08.1982

Ośrodek Badawczo-Rozwojowy Przemysłu Płyt Drewnopochodnych, Czarna Woda, Polska (Kazimierz Rodzeń, Stanisław Osika, Piotr Ferens, Jerzy Olejarz, Józef Pietroń, Tomasz Pytlak, Maria Wójcik).

Sposób wytwarzania płyt gripsowo-włóknistych

Wynalazek rozwiązuje zagadnienie wytwarzania wysokiej jakości płyt gipsowo-włóknistych metodą suchą z łatwo dostępnych i tanich materiałów.

Sposób według wynalazku polega na tym. że gips miesza się z włóknem defibratorowym w ilości od 8 do 15 części wagowych na 100 części wagowych gipsu, dodając w razie potrzeby przed zmieszaniem gipsu z włóknem defibratorowym lub w trakcie mieszania gipsu z tym włóknem dodatki modyfikujące gips, następnie z mieszaniny gipsu i włókien defibratorowych usypuje się kobierzec, który zwilża się wodą od góry w ilości od 30 do 65 części wagowych na 100 części wagowych gipsu budowlanego, po czym kobierzec ten prasuje się pod naciskiem od 0,8 do 1,2 MPa w czasie od 5 do 20 minut pomiędzy dwoma sitami lub między matrycami o gładkiej lub wzorzystej powierzchni, względnie między matrycą i siatką, a wyprasowane arkusze płyt gipsowo-włóknistych suszy się do wilgotności bezwzględnej poniżej 3%. (6 zastrzeżeń)

C06B **P. 234458** 23.12.1981

Zakłady Tworzyw Sztucznych „Nitro-Erg", Krupski Młyn, Polska (Marian Ambrożek, Zygmunt Borosz, Janusz Drzyzga, Jan Guga).

Sposób wytwarzania materiałów wybuchowych amonowo-saletrzanych skalnych

Wynalazek rozwiązuje zagadnienie uzyskania materiałów wybuchowych amonowo-saletrzanych skalnych odpornych na działanie wody i wilgoci.

Sposób polegający na mieszaniu ze sobą składników sypkich jak azotan amonu albo mieszaniny azotanu amonu i azotanów metali alkalicznych, mączki drzewnej lub paździerzowej ze składnikami ciekłymi jak estry alkoholi wielowodorotlenowych i kwasu azotowego, roztopione tolueny, charakteryzuje się tym, że mączkę guarową łączy się z glikolem i miesza aż do spęcznienia, spęcznioną mączką łączy się z azotanem amonu albo mieszaniną azotanu amonu i azotanów metali alkalicznych oraz z solami metali alkalicznych i kwasów tłuszczowych, następnie miesza się, otrzymaną mieszaninę łączy się z pozostałymi składnikami materiału wybuchowego, miesza i nabojuje w otoczki papierowe. (1 zastrzeżenie)

C06B P.234459 23.12.1981

Zakłady Tworzyw Sztucznych „Nitron-Erg", Krupski Młyn, Polska (Marian Ambrożek, Zygmunt Borosz, Janusz Drzyzga, Zygmunt Kurnatowski).

Sposób wytwarzania materiału wybuchowego - półdynamitowego skalnego

Wynalazek rozwiązuje zagadnienie uzyskania materiału wybuchowego półdynamitowego skalnego o dobrej plastyczności.

Sposób według wynalazku polega na łączeniu nitrogliceryny lub mieszaniny nitrogliceryny i nitroglikolu w ilości 6 do 20% wagowych z nitrocelulozą w ilości od 1,5% wagowych i stężonych wodnym roztworem azotanu wapniowego w ilości do 3%, wymieszaniu i połączeniu otrzymanej żelatyny z pozostałymi składnikami materiału wybuchowego. (3 zastrzeżenia)

C07C **P. 234443** 23.12.1981

Zakłady Azotowe im. F. Dzierżyńskiego, Tarnów, Polska (Teresa Tomaszek, Marian Baruś, Stanisława Bogacz, Andrzej Boryś, Mieczysław Gawlik, Jacek Gąstoł, Józef Gwizdak, Roman Kamieniecki, Wiesław Kaznowski, Marian Kokosza, Wacław Kowal, Józef Kukiełka, Stanisław Mężyk, Ewa Onak-Tutaj, Leszek Pękala, Władysława Wilga, Wanda Starostka, Tadeusz Świątek, Stefan Urbanek, Andrzej Wróbel, Zygmunt Zieliński).

Sposób zapobiegania polimeryzacji czterofluoretylenu

Wynalazek rozwiązuje zagadnienie opracowania skutecznego sposobu zabezpieczenia przed polimeryzacją czterofluoroetylenu zarówno w fazie ciekłej jak i gazowej.

Sposób zapobiegania niekontrolowanej polimeryzacji czterofluoroetylenu w trakcie operacji jego wydzie-

lania z mieszaniny gazów i magazynowania przed wprowadzenie do reaktora polimeryzacji polega na zastosowaniu trójetyloaminy w postaci mgły jako inhibitora polimeryzacji C_2F_4. (1 zastrzeżenie)

C07C **P. 238893** 06.11.1982

Pierwszeństwo: 06.11.1981 - St. Zjedn. Am. (nr 318721)

Smithkline Berkman Corporation, Filadelfia, St. Zjedn. Ameryki.

Sposób wytwarzania nowych tripeptydów

Sposób wytwarzania nowych tripeptydów zawierających N-karboksyalkiloprolinę, polega na reakcji sprzęgania aminokwasu z dipeptydem. Nowe związki, których szczególnym przedstawicielem jest N-/2-karboksyetylo/-L-alanylo-L-prolina, wykazują aktywność moczopędną, zwiększają przepływ krwi w nerkach i poprawiają pracę nerek. (4 zastrzeżenia)

C07D **P. 234421** **23.12.1981**

Uniroyal LTD, Don Mills, Kanada.

Sposób wytwarzania 2,3-dwuwodoro-1,4-ditiin

Celem wynalazku jest uproszczenie i zmniejszenie kosztów sposobu wytwarzania znanych związków o wzorze 1, w którym R^1 i R^2=H, grupa C_1—C_6-alkilowa lub razem tworzą pierścień zawierający 3 lub 4 grupy CH,, R^3 i R^4, grupa C_1—C_{10}-alkilowa.

Sposób wytwarzania związków o wzorze 1 polega na tym, że związek $HSCHR^3CHR^4SH$ poddaje się reakcji ze związkiem $R^1CHOHCOR^2$ w wyniku czego powstaje dwuwodorotiina, którą utlenia się do ditiiny o wzorze 1. (10 zastrzeżeń)

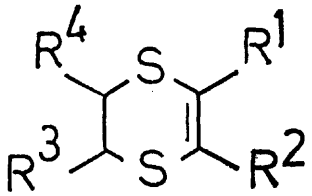

WZÓR 1

C07D **P. 235963** 14.04.1982

Pierwszeństwo: 14.04.1981 - Węgry (nr 966/81)

Chinoin Gyógyszer és Vegyészeti Termékek Gyara RT, Budapeszt, Węgry.

Sposób wytwarzania nowych prostoaglandyn

Wynalazek rozwiązuje zagadnienie uzyskania nowych prostaglandyn o zwiększonej stabilności, znajdujących zastosowanie w leczeniu schorzeń układu krążenia, zwłaszcza zakrzepicy.

Sposób wytwarzania nowych prostaglandyn o wzorze 1, w którym O oznacza grupę —$COOR^1$, —CH_2OH, —COL^1, w których to grupach R^1 oznacza atom wodoru, farmaceutycznie dopuszczalny kation, grupę C_{1-6} alkilową, C_{3-10} cykloalkilową, benzylową lub grupę fenylową, a L^1 oznacza grupę aminową, C_{1-4} alkiloaminową lub di-C_{1-4} alkiloaminową, X oznacza grupę —CH_2CH_2—, —CH=CH—, —CH_2C/ /CHJ/J- lub - $C/CH_3/_2$—CH_2—, A oznacza grupę trans- lub cis—CH=CH— lub —C≡C—, R^8 oznacza atom wodoru lub grupę o konfiguracji a lub ß, R^3 oznacza atom wodoru lub grupę C_{1-4} alkanokarbonylową, lub tri-/C_{1-4}alkilo/sililową, R^4 i R^5 niezależnie od siebie oznaczają atom wodoru lub grupę C_{1-4} alkilową, B oznacza grupę metylenową lub atom tlenu, R^6 oznacza grupę C_{1-6} alkilową o ile B oznacza grupę metylenową i oznacza grupę fenylową, ewentualnie podstawioną atomem chlorowca lub grupą trichlorowcometylową o ile B oznacza atom tlenu, polega na tym, że utlenia się związek o wzorze 3, w którym O, R^1, R^2, R^3, R^4, R^5, R', A i B mają wyżej podane znaczenia, W^1 oznacza grupę alkilotio, fenylotio lub podstawioną grupą C_{1-4} alkilową grupę fenylotio, a X^2 oznacza grupę —CH_2CH_2—, —CH= CH—, —CH C/ /CH_3/—, —CH_3/$_2CH_2$—, lub —CH_2CH—W, po czym eliminuje się cząsteczkę W—H z otrzymanego związku o wzorze 2, w którym OQ, R^1, R^2, R», R^4, R^5, R^6, A i B mają wyżej podane znaczenie, W oznacza grupę C_{1-4} alkilosulfinylową, ewentualnie podstawioną grupą C_{1-4} alkilową grupę fenylosulfinylową, X^1 oznacza grupę —CH_2CH_2—, —CH=CH—, —CH_2C/CH_3/ /$_2$—, —C/CH_3/$_2$—CH_2— lub —CH_2CH—W i ewentualnie otrzymany związek przekształca się w inny związek o wzorze 1. (35 zastrzeżeń)

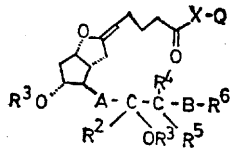

WZÓR 1

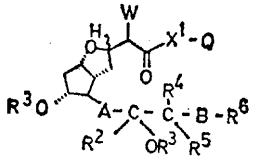

WZÓR 2

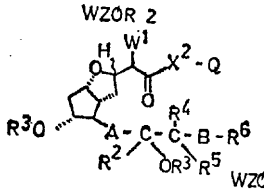

WZÓR 3

C07F **P. 234345** **18.12.1981**

Jeleniogórskie Zakłady Farmaceutyczne „Polfa", Jelenia Góra, Polska (Tadeusz Wojtarowicz, Zygmunt Zborucki, Lucjan Piórkowski).

Sposób oddzielania poli- i trójfosforowych esterów tiaminy od jej pirofosforowego estru

Wynalazek rozwiązuje zagadnienie skutecznego rozdzielenia poli- i trójfosforowych estrów tiaminy od piro lub mieszaniny piro- i ortofosforowych estrów tiaminy.

Sposób polega na selektywnej jonosorpcji z roztworów wodnych zawierających mieszaninę tych estrów poli- i trójestrów tiaminy na silnie zasadowych anionitach w formie węglanowej lub hydroksylowej oraz ich desorpcji rozcieńczonymi kwasami mineralnymi. (3 zastrzeżenia)

C01J **P. 234515** 30.12.1981

Polska Akademia Nauk, Instytut Chemii Organicznej, Warszawa, Polska (Andrzej Robert Daniewskli, Wanda Wojciechowska).

Sposób wytwarzania **pochodnych pregnanu**

Wynalazek rozwiązuje zagadnienie zwiększenia wydajności procesu utleniania i hydrolizy w metodzie wytwarzania pochodnych pregnanu o ogólnym wzorze podanym na rysunku, w którym R jest wodorem lub grupą hydroksylową.

Sposób polega na tym, że na pochodne androst-17-onu działa się trójchlorooctan etylu i cynkiem w obecności dwuetylochloroglinu otrzymując chloroester alkoksyester, który redukuje się wodorkiem dwuizobu-w pozycji 17, chloroster ten poddaje się następnie alkoholizie w środowisku alkalicznym otrzymując tyloginowym otrzymując alkosyalkohol w pozycji 17. Następnie przez hydrolizowanie otrzymuje się związek o wzorze przedstawionym na rysunku, w którym R jest wodorem lub poddaje si ęutlenianiu, a następnie hydrolizie otrzymując związek o podanym wzorze ogólnym, gdzie R jest grupą hydroksylową.

Związki otrzymane sposobem według wynalazku stanowią surowiec do syntezy kortikosterydów lub leku używanego w anastezji tzw. Althesinu.

(1 zastrzeżenie)

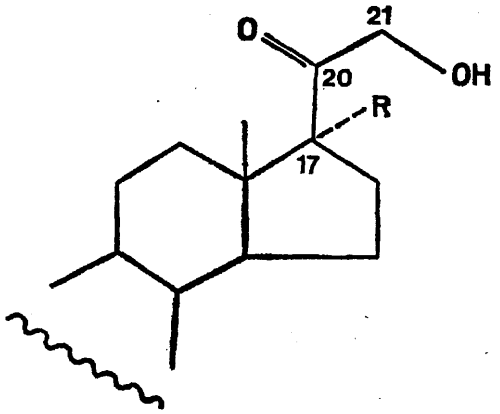

C08F **P. 234466** 28.12.1981

Zakłady Azotowe im. F. Dzierżyńskiego, Tarnów, Polska (Stanisław Bogacz, Marian Baruś, Wiesław Cynk, Józef Dach, Jacek Gęstoł, Roman Kamieniecki, Andrzej Kasznia, Józef Kolat, Wacław Kowal, Andrzej Kruczek, Józef Kukiełka, Andrzej Niemczyk, Antoni Rzeźnik, Adam Smaga, Wanda Starostka, Tadeusz Świątek, Teresa Tomaszek, Władysława Wilga, Andrzej Wróbel, Zygmunt Zieliński, Marek Żyliński).

Sposób **wytwarzania policzterofluoroetylenu**

Wynalazek rozwiązuje zagadnienie opracowania technologii procesu umożliwiającej uzyskanie produktu o wymaganej jakości.

Sposób wytwarzania policzterofluoroetylenu na drodze polimeryzacji czterofluroetylenu w środowisku wodnym, w obecności inicjatorów „redox" charakteryzuje się tym, że mierzy się czas etapu wstępnego polimeryzacji, obejmującego okres od skontaktowania monomeru z inicjatorami w reaktorze do spadku ciśnienia o 0,05 MPa, porównuje go z wyznaczonym doświadczalnie czasem wzorcowym i prowadzi polimeryzację do końca, gdy etap wstępny mieści się w czasie wzorcowym, a w przeciwnym wypadku proces się przerywa. (1 zastrzeżenie)

C08F **P. 238523** 06.10.1982

Pierwszeństwo: 07.10.1981 - Japonia (nr 159754/81)
31.03.1982 - Japonia (nr 52675/82)

Nippon Zeon Co., Ltd., Tokio, Japonia.

Sposób **wytwarzania polimeru chlorku winylu**

Zagadnieniem podlegającym rozwiązaniu jest opracowania sposobu wytwarzania polimeru chlorku winylu o zmniejszonym odkładaniu się skorupy polimeru wewnątrz reaktora do polimeryzacji.

Sposób wytwarzania polimeru chlorku winylu, obejmujący polimeryzację monomeru chlorku winylu lub jego mieszaniny z innym kopolimeryzującym z nim monomerem, w środowisku wodnym lub w masie, charakteryzuje się tym, że wnętrze reaktora do polimeryzacji powleka się przed polimeryzacją produktem reakcji oleistego lub woskowatego polimeru cyklopentadienowego ze związkiem fenolowym. (12 zastrzeżeń)

C08G P. 234517 30.12.1981

Polska Akademia Nauk, Zakłady Polimerów, Zabrze, Polska (Zbigniew Jedliński, Bogdan Kowalski).

Sposób wytwarzania rozpuszczalnych polinaftoilenobenzimidazoli

Wynalazek rozwiązuje zagadnienie opracowania sposobu wytwarzania nowych polimerów rozpuszczalnych w konwencjonalnych rozpuszczalnikach organicznych co ułatwiałoby ich przetwórstwo na powłoki, folie, tłoczywa i mieszanki kompozycyjne.

Sposób otrzymywania rozpuszczalnych polinaftoilenobenzimidazoli polegający na tym, że na dibezwodniki kwasów dinaftalenotetrakarboksylowych działa się aromatycznymi bis (o-diaminami) o wzorze ogólnym $(H_2N)_2$-Aryl-$(NH_2)_2$ w roztworze kwasu polifosforowego lub w m-krezolu w obecności katalizatorów według wynalazku charakteryzuje się tym, że jako dibezwodniki kwasów dinaftalenotetrakarboksylowych stosuje się związki o podanym wzorze, w którym Ar^1 oznacza grupę: difenylometylenodifenyleno-4,4'-dioksy, 2-fenylosulfonylofenyleno-l,4-dioksy, fluorenylidenodifenyleno-4,4'dioksy, ftalidyleno-difenyleno-4,4'-dioksy, naftyleno-2,7-dioksy, naftyleno-2,6-dioksy, naftyleno 1,5-dioksy, dinaftyleno-4,4'-dioksy, metylenodinaftyleno-4,4'-dioksy, 2,2,2-trichloroetylidenodinaftyleno-4,4'-dioksy, 2,2'-dichlorowinylidenodinaftyleno-4,4'-dioksy. (1 zastrzeżenie)

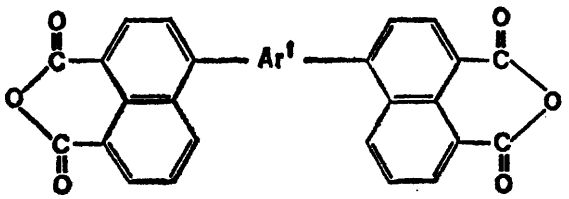

C08J P. 234509 30.12.1981

Uniwersytet Mikołaja Kopernika, Ośrodek Badawczo-Rozwojowy Maszyn i Urządzeń Chemicznych „Metalchem", Toruń, Polska (Bogusław Królikowski, Tadeusz Lesiak).

Sposób modyfikacji **poli(chlorku** winylu)

Wynalazek rozwiązuje zagadnienie skrócenia technologii wytwarzania poli(chlorku winylu) przy zachowaniu jednorodności produktu.

Sposób modyfikacji poli(chlonku winylu) za pomocą poliuretanów według wynalazku polega na tym, że do sproszkowanego poli(chlorku winylu), mieszając dodaje się, w stosunku do jego masy, 1—50 części wagowych nieżelowanej mieszaniny polioli i diizocyjanianów tworzących na nim poliuretan, korzystnie w obecności katalizatora. Poli(chlorek winylu) stabilizuje się korzystnie stearynianami ołowiu i wapnia oraz siarczanem ołowiu w obecności stearyny.

(2 zastrzeżenia)

C09D
C08J **P. 238181** T 08.09.1982

Zakłady Maszyn Biurowych „Predom-Metron", Toruń, Polska (Krystyna Riese, Kazimierz Góralski).

Kompozycja lakiernicza do lakierowania polistyrenu spienionego

Zagadnieniem podlegającym rozwiązaniu jest opracowanie szybko schnącej trwałej, dobrze przylegającej do podłoża kompozycji lakierniczej przy zastosowaniu krajowych lakierów i rozcieńczalników.

Kompozycja lakiernicza do lakierowania polistyrenu spienionego, zwłaszcza metodą malowania natryskowego, składa się z lakieru nitroceluzowego ogólnego stosowania bezbarwnego, czerni pigmentowej extra w proporcji 1 część wagowa pigmentu na 10 części wagowych lakieru oraz mieszaniny rozcieńczalników złożonej z rozcieńczalnika do farb fleksograficznych (a) i rozcieńczalnika do wyrobów celulozowych ogólnego stosowania (b) w proporcji składników a:b równej 1:2. (1 zastrzeżenie)

C09K P. 238867 04.11.1932

Pierwszeństwo: 05.11.1981 - St. **Zjedn.** (nr 318484)

Exxon Research and Engineering Company, **Florham** Park, St. Zjedn. Ameryki (Virgil H. Cargle, Wilbur L. Bridges).

Sposób powierzchniowego traktowania cząstek **ciał** stałych zabezpieczający przed zamarzaniem i środek kondycjonujący zapobiegający zamarzaniu

Wynalazek rozwiązuje zagadnienie opracowania sposobu traktowania **rozdrobnionych** ciał stałych, takich jak węgiel, w celu obniżenia siły spójności cząstek ciał stałych po zamrożeniu oraz środka zapobiegającego zamarzaniu.

Sposób według wynalazku polegający na spryskiwaniu **ciał** stałych ciekłym roztworem węglowodorowym mieszaniny środków powierzchniowo czynnych zawierającej a) rozpuszczalną w wodzie sól kwasu alkiloarylosulfonowego i b) niejonowy środek powierzchniowo czynny, w stosunku wagowym a : b w zakresie od 10 : 1 do 1:4.

Srodek według wynalazku stanowi ciekły roztwór węglowodorowy mieszaniny środków powierzchniowo czynnych zawierającej **aninowy** środek powierzchniowo czynny, taki jak sól jednoetanoloaminowa kwasu dodecylobenzenosulfonowego i niejonowy środek powierzchniowo czynny, taki jak dwunonylofenol poddany reakcji z 9 molami tlenku etylenu. (9 zastrzeżeń)

C10B P. 234395 21.12.1981

Huta im. B. Bieruta Częstochowa, Polska (Zbigniew Nowogrodzki, Ryszard Gabriel, Ireneusz **Tomza,** Andrzej **Buksiński,** Andrzej Jasiulek, Walenty Pałyga).

Urządzenie do blokowania ubijaków w ubijarkach koksowniczych

Wynalazek rozwiązuje zagadnienie skonstruowania urządzenia umożliwiającego wyeliminowanie uciążliwej pracy ręcznej przy blokowaniu ubijaków w ubijarkach koksowniczych.

Na ramie konstrukcji (1) ubijarki umieszczony jest siłownik hydrauliczny (2) zaopatrzony w amortyzator (3). Siłownik hydrauliczny **(2),** zasilany z agregatu pompowego (12), połączony jest poprzez dźwignie (4), (5) ze szczękami blokującymi (6), (7) spoczywającymi na wałach (8), (?). Szczęki blokujące (6), (7) sprzężone są ze sobą cięgnem (10). Siłownik hydrauliczny (2) zasilany jest olejem pod **ciśnieniem** z agregatu pompowego (12) poprzez rozdzielacz trójpołożeniowy (14), sterowany elektromagnetycznie. (2 zastrzeżenia)

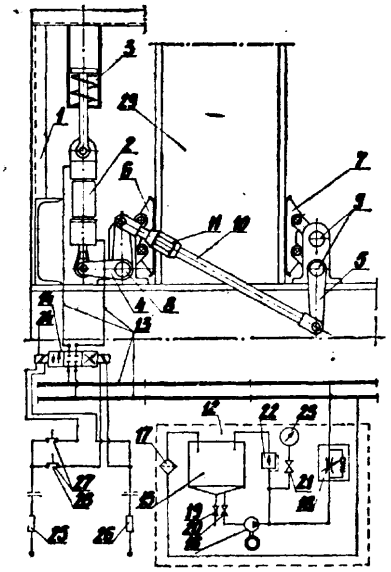

C10M P. 234483 28.12.1981

Wojskowa Akademia Techniczna im. Jarosława Dąbrowskiego, Warszawa, Polska **(Andrzej Wachal,** Andrzej Kulczycki, Barbara Kawałko-Myślińska, Wiesław Pokorowski, Andrzej Wojtowicz).

Wielofunkcyjny dodatek do olejów smarowych, zwłaszcza olejów przekładniowych oraz sposób otrzymywania wielofunkcyjnego dodatku do tych olejów

Wynalazek rozwiązuje zagadnienie uzyskania dodatku do olejów smarowych charakteryzującego się znaczną poprawą właściwości smarowniczych.

Dodatek według wynalazku oparty jest na organicznych związkach fosforowo-siarkowych otrzymanych w reakcji traktowania poliolefin za pomocą P_2S_5, zmodyfikowanych siarką elementrną.

Sposób według wynalazku charakteryzuje się tym, że do modyfikacji stosuje się związek fosforowo-siarkowy zawierający nie mnliej niż około 6% wagwych siarki i nie mniej niż 4% wagowych fosforu, ewentualnie rozcieńczony olejem bazowym w stosunku do 1:2, po czym modyfikuje się go przez siarkowanie siarką elementarną w temperaturze **90—120°C,** w ciągu 2-3 godzin. Do modyfikacji stosuje się **0,2—1,0%** wagowych siarki w odniesieniu do nierozcieńczonego związku fosforowo-siarkowego. (2 zastrzeżenia)

C11C P. 234508 30.12.1981

Uniwersytet Mikłaja Kopernika, Toruń, Polska **(Zbigniew** Wiczkowski).

Urządzenie do ciągłego formowania świec

Wynalazek rozwiązuje zagadnienie skonstruowania urządzenia do ciągłego **formowania** świec, przeznaczonych zwłaszcza do zautomatyzowanej ich produkcji.

Urządzenie według wynalazku ma komorę sprężającą (1) zaopatrzoną w prowadnik (2) knota (3) umieszczony współśrodkowo z wylotnikiem **wstępnego** kształtowania (4) i/lub wylotnikiem końcowego kształtowania (5). **Wylotnik** końcowego kształtowania / (5) umieszczony jest współosiowo z wylotnikiem wstępnego kształtowania (4) i połączony jest rozłącznie z elementem (6) tworzącym wraz z ich odpowiednio wewnętrzną i **zewnetrzną** powierzchnią komorę końcowego kształtowania (7). (2 zastrzeżenia)

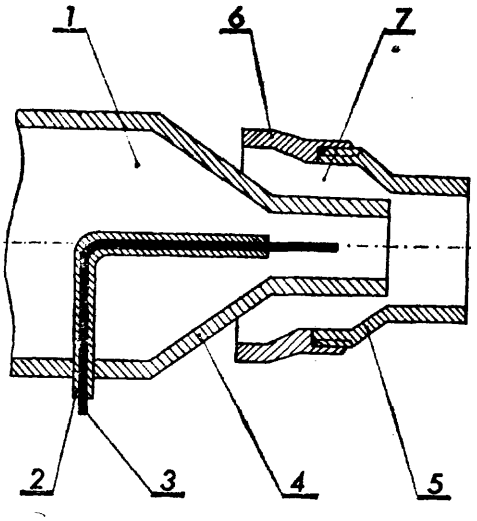

C13F B01D **P. 234542** 31.12.1981

Przedsiębiorstwo Projektowania i Dostaw Kompletnych Obiektów Przemysłowych „Chemadex", Warszawa, Polska (Edmund Otorowski).

Sposób zasilania cukrowni parą oraz układ urządzeń do stosowania tego sposobu

Wynalazek rozwiązuje zagadnienie opracowania sposobu i urządzenia umożliwiającego znaczną obniżkę nakładów inwestycyjnych oraz kosztów eksploatacyjnych.

Sposób zasilania cukrowni parą polega na tym, że wysłodzone w toku produkcji cząstki roślinne suszy się w zamkniętej przestrzeni ogrzewanej pośrednio ciepłem gazów spalinowych pobieranych z dowolnego źródła, pobiera się z tej przestrzeni parę powstałą w procesie suszenia bez dostępu gazów spalinowych, po czym po sprężeniu i nawilżeniu tej pary doprowadza się ją do drugiego działu stacji wyparnej.

Urządzenie do zasilania cukrowni parą, składającą się z pośrednik) ogrzewanej suszarni wysłodzonych cząstek roślinnych, dmuchaw i stacji wyparnej, której pierwszy dział ogrzewany jest sprężonymi oparami tego pierwszego działu, charakteryzuje się tym, że przestrzeń suszenia (2) suszarni (1) jest połączona rurociągiem (8) z wlotem dmuchawy (6), której wylot połączony jest rurociągiem (9) z przestrzenią parową (P) drugiego działu (72) wyparki (7), przy czym rurociąg (9) łączący dmuchawę (6) z wyparką (7) zaopatrzony jest w zamykane zaworem (10) odgałęzienie (11) doprowadzone do rurociągu (78) łączącego przestrzeń oparową (0) pierwszego stopnia (71) wyparki z dmuchawą (76) pierwszego stopnia (71) wyparki (7).

(8 zastrzeżeń)

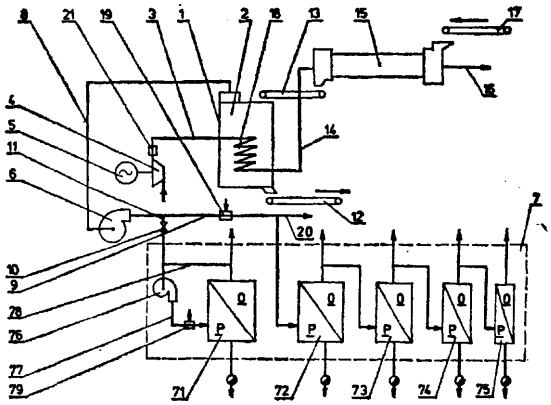

C21D **P. 234538** 30.12.1981

Politechnika Częstochowska, Częstochowa, Polska (Andrzej Lis, Jadwiga Lis, Leopold Jeziorski).

Sposób obróbki cieplno-plastycznej stali

Zagadnieniem podlegającym rozwiązaniu jest opracowanie technologii procesu umożliwiającej uzyskanie stali o zwiększonej plastyczności i ciągliwości przy jednoczesnym podwyższenu własności wytrzymałościowych.

Sposób polega na tym, że stal nagrzewa się do temperatury powyżej Ac_3 i wygrzewa w tej temperaturze przez okres czasu zależny od masy i kształtu obrabianego wyrobu, a następnie poddaje wstępnemu odkształceniu plastycznemu w temperaturowym zakresie istnienia austenitu i chłodzi do temperatury poniżej Ar_1 lub B_s, zależnie od obrabianego gatunku stali. Po osiągnięciu określonej temperatury stal nagrzewa się do temperatury z zakresu Ac_1—Ac_3 lub A_s—A_f, zależnie od obrabianego gatunku stali, i wygrzewa w tej temperaturze do czasu wytworzenia struktury podwójnej $\alpha+\gamma$, po czym odkształca plastycznie i chłodzi, dobierając szybkość chłodzenia stosownie do żądanego poziomu wytrzymałości oraz plastyczności i ciągliwości stali. (1 zastrzeżenie)

C22B **P. 238152** T 06.09.1982

Huta Baildon, Katowice, Polska (Edmund Bryjak, Wiesław Kozłowski, Jerzy Bukowiecki, Zygmunt Kwaśny, Jan Krajzel, Jan Zak, Zbigniew Majorowski, Krystyna Poluch, Zofia Kościelniak, Bolesław Zacharzewski).

Sposób odzyskiwania wolframu ze szlamów powstałych przy wytwarzaniu parawolframianu amonu z suruwców wolframonośnych

Wynalazek rozwiązuje zagadnienie umożliwienia odzyskiwania ponad 90% wolframu ze szlamu zawierającego powyżej 8% tlenku wapnia.

Sposób według wynalazku polega na spieczeniu szlamu z sodą, krzemionką i rudą żelaza, potraktowanie otrzymanego spieku wodą, zobojętnieniu powstałego roztworu wolframianu sodu do pH=8 i skierowaniu go z powrotem do procesu wytwarzania parawolframianu amnu, przy czym w skład mieszanki spiekowej na 30 części wagowych szlamu wchodzi: 22—28 części wagowych sody, 20—34 części wagowych rudy żelaznej i 2—5 części wagowych krezmionki, a jako rudę żelazną stosuje się szlam czarny powstały przy przerobie rud wolframitowych na wolframian sodu. (4 zastrzeżenia)

C22B **P. 238865** 04.11.1982

Pierwszeństwo: 13.11.1981 - Hiszpania (nr 507.133)

Juan Blas Sitges Menendez, Madryt, Hiszpania.

Urządzenie do odzyskiwania cynku

Wynalazek rozwiązuje zagadnienie zwiększenia szybkości prowadzenia procesu, oraz regulacji temperatury roztopionego materiału.

Urządzenie do odzyskiwania metalicznego cynku z odpadów zawierających cynk ma kadź (1) chłodzoną powietrzem przepływającym przez śrubowy kanał połączony promieniowo z otoczeniem poprzez górną i dolną dyszę i ukształtowany wewnątrz komory otaczającej wewnętrzną osłonę ogniotrwałą (30) kadzi. Promieniowy przepływ roztopionego metalu w kierunku ścianek kadzi (1) jest wywoływany przez łopatki obracającsego się koła łopatkowego. Powietrze jest doprowadzane do kadzi przez wlot powietrza w zamykającej pokrywie (12). Ukształtowana wokół gnia-

zda pokrywy, górna komora pierścieniowa (29), jest połączona z wnętrzem kadzi (1) poprzez pokrywę i ma zewnętrzną dyszę łącząc się z przewodem ssącym.
(5 zastrzeżeń)

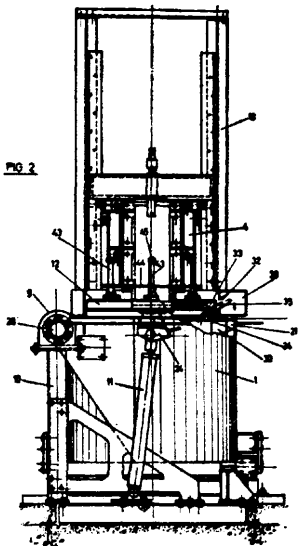

C22C P. 234567 30.12.1981

Akademia Górniczo-Hutnicza im. Stanisława Staszica, Kraków, Polska (Czesław Adamski, Stanisław Rzadkosz, Marian Kucharski, Henryk Postołek, Tadeusz Kędzia, Ludwik Kiełmuć).

Wysokowytrzymałościowy stop **aluminiowo-cynkowo-magnezowy**

Wynalazek rozwiązuje zagadnienie, opracowania stopu aluminiowo-cynkowo-magnezowego, przeznaczonego na odlewy elementów części maszyn i urządzeń przenoszących znaczne obciążenia.

Wysokowytrzymałościowy stop aluminiowo-cynkowo-magnezowy zawiera wagowo: 5,6—6,8% cynku, 2,0-3,0% magnezu, 0,4-1,5% miedzi, 0,2-0,6% manganu, max. 0,3% chromu, max. 0,3% żelaza, max 0,15% krzemu, max. 0,3% cyrkonu, 0,01—0,2% tytanu, 0,001-0,1% boru, 0,001-1,0% srebra, reszta alumunium.
(1 zastrzeżenie)

C22C **P. 234607** 31.12.1981

Akademia Górniczo-Hutnicza im. Stanisława Staszica, Kraków, Polska (Czesław Adamski, Stanisław Rzadkosz, Marian Kucharski, Henryk Postołek, Tadeusz Kędzia, Ludwik Kiełmuć).

Wysokowytrzymałościowy stop **aluminiowo-miedziowy**

Wynalazek rozwiązuje zagadnienie opracowania wysokowytrzymałościowego stopu aluminiowo-miedziowego, przeznaczonego na odlewy części maszyn i urządzeń pracujących w warunkach dużych obciążeń zmiennych.

Wysokowytrzymałościowy stop aluminiowo-miedziowy zawiera wagowo: 5,5—6,5% miedzi, 0,3—0,8% manganu, 0,2-0,3% chromu, do 0,15% żelaza, do 0,15% krzemu, do 0,1% berylu, do 0,3% tytanu, do 0,1% boru, do 0,6% magnezu, do 0,4% srebra, reszta aluminium, przy czym sumaryczna zawartość magnezu i srebra wynosi 0,2—0,7%. (1 zastrzeżenie)

C23C **P. 234408** 23.12.1981
C21D

Instytut Mechaniki Precyzyjnej, Warszawa, Polska (Józef Panasiuk).

Urządzenie do obróbki cieplno-chemicznej w polu elektrycznym

Zagadnieniem podlegającym rozwiązaniu jest skonstruowanie urządzenia umożliwiającego usprawnienie procesu obróbki cieplno-chemicznej w polu elektrycznym.

Urządzenie według wynalazku złożone z konstrukcji wsporczej, jednostronnie zamkniętej komory oraz trzonu do zawieszania obrabianych elementów, charakteryzuje się tym, że ma komorę (1) z zamontowanym w górnej części mieszalnikiem (6) składników atmosfery aktywnej, zawieszoną zamkniętą stroną na elemencie zaczepowym wciągarki (18), zamontowanej na wiązarze górnym (17) konstrukcji wsporczej (15), a pod komorą (1) znajduje się trzon (5) złożony z konstrukcji (7) z płytą górną (8) zakończoną kołnierzem zewnętrznym (2) z nałożoną uszczelką gumową (3). Trzon ten jest wyposażony we wspornik (14) do zawieszania wsadu, który w czasie procesu podłączony jest do źródła wysokiego napięcia poprzez izolatory (12) i przepusty (12) zamocowane w płycie górnej (8).
(6 zastrzeżeń)

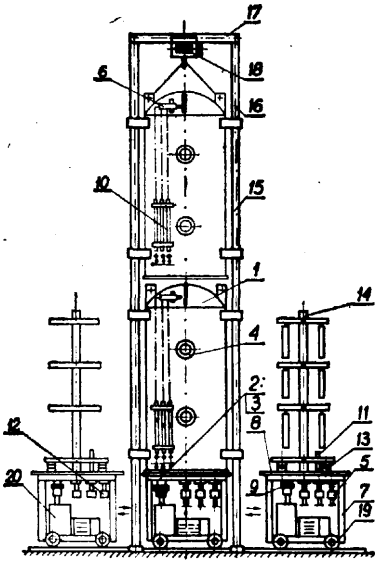

C23C P. 234409 23.12.1981

Instytut Mechaniki Precyzyjnej, Warszawa, Polska (Jerzy Brennek, Zbigniew Kondratowicz, Witold Milewski, Lech Stanikowski, Wojciech Kunicki, Wiesław Sapieżyński, Andrzej Konopczyński).

Sposób **nakładania** metalowej wartwy na powierzchnie dielektrytków **zwłaszcza** na rury szklane używanej jako elektrody w generatorach ozonu

Zagadnieniem podlegającym rozwiązaniu jest uzyskanie na powierzchni dielektryków powłoki charakteryzującej się dobrą przyczepnością do dielektryka oraz dużą trwałością.

Sposób nakładania metalowej warstwy na powierzchnie dielektryków, zwłaszcza na rury szklane używane jako elektrody w generatorach ozonu polega na stapianiu metalu w łuku elektrycznym za pomocą głowicy metalizacyjnej i nanoszeniu powłoki na powierzchnię dielektryka przez rozpylanie stopionego metalu strumienia sprężonego gazu, charakteryzuje się tym, że powlekana powierzchnia jest przemieszczana względem głowicy metalizacyjnej ruchem postępowym i obrotowym, powierzchnia podczas powlekania ma temperaturę nie wyższą od 65°C, stopiony metal jest natryskiwany przez nadmuchiwanie sprężonym gazem w kierunku współprądowym do posuwistego ruchu względnego metalizowanej powierzchni oraz przez tak zwane oddmuchiwanie w kierunku przeciwprądowym do posuwistego ruchu

względnego metalizowanej powierzchni, strumień stopionego metalu jest skierowany pod kątem od 15° do 45° do powlekanej powierzchni lub do tworzącej powlekanej powierzchni rury i wzdłuż całej długości powlekanej powierzchni lub wewnątrz całej długości powlekanej rury przedmuchiwane jest powietrze w ilości od 10 do 30% tej ilości powietrza, która służy do rozdmuchiwania i nadmuchiwania stopionego metalu. (1 zastrzeżenie)

C23C P. 234535 29.12.1981

Politechnika Poznańska, Poznań, Polska (Władysław Rekść, Jerzy Łagoda, Leszek Malanowski, Tadeusz Leczykiewicz).

Sposób srebrzenia powierzchni kształtek polipropylenowych zwłaszcza o strukturze włóknistej

Zagadnieniem podlegającym rozwiązaniu jest opracowanie sposobu srebrzenia powierzchni kształtek z polipropylenu niemodyfikowanego.

Sposób srebrzenia powierzchni kształtek polipropylenowych zwłaszcza o strukturze włóknistej, w którym tworzywo polipropylenowe poddaje się trawieniu w roztworze mieszaniny kwasu siarkowego i kwasu chromowego, płukaniu, uczuleniu kwaśnym wodnym roztworem jonów cyny oraz pokrywaniu srebrem, charakteryzuje się tym, że przed trawieniem kształtki z niemodyfikowanego polipropylenu poddaje się działaniu wodnego roztworu środka powierzchniowo czynnego, zaś po uczuleniu powierzchnię kształtki srebrzy się przez równoczesne natryskiwanie trzech strumieni wodnych roztworów, z którego pierwszy jest amoniakalnym wodnym roztworem alkaliów, drugi jest wodnym roztworem cukru redukującego i aldehydu, a trzeci stanowi amoniakalny wodny roztwór związku srebra. (3 zastrzeżenia)

C23C C21D P. 239084 T 17.11.1982

Pierwszeństwo: 17.11.1981 - Czechosłowacja (nr PV 8440-81)

Závody silnoproudé elektrótechniky, koncern Praha, ZEZ Praha - koncernový podnik, Praga, Czechosłowacja.

Urządzenie do chemiczno-termicznej obróbki w atmosferze sterowanej części z materiałów metalicznych

Wynalazek rozwiązuje zagadnienie usprawnienia konstrukcji urządzenia.

Urządzenie do chemiczno-termicznej obróbki w atmosferze sterowanej części z materiałów metalicznych składające się z co najmniej jednego komorowego pieca ogrzewczego, z jednej łaźni hartującej z osłoną komory i z innych urządzeń celowych ze względów technologicznych, które umieszczone są w jednej linii i z co najmniej jednego manipulatora poruszającego się równolegle do wymienionych urządzeń, przy czym wszystkie urządzenia składowe układu podłączone są do źródła atmosfery sterowanej, charakteryzuje sie tym, że komorowy piec ogrzewczy ma drzwi (2) zamknięte w kołpaku ochronnym, a otwór wlotowy (4) tego kołpaka ochronnego ma powierzchnię czołową w tej samej płaszczyźnie, w której leży powierzchnia czołowa otworu wlotowego (5) osłony komory (6) łaźni hartującej (7), zaś manipulator ma widły załadowcze zamknięte w kołpaku ochronnym, a otwór wlotowy tego kołpaka ochronnego leży w bezpośrednim sąsiedztwie płaszczyzny powierzchni czołowej otworu wlotowego (4) komorowego pieca ogrzewczego i powierzchni czołowej otworu wlotowego (5) osłony komory (6) łaźni hartującej (7), przy czym do każdej części bocznej powierzchni czołowej otworu wlotowego (4) komorowego pieca ogrzewczego w tej samej co ta płaszczyzna powierzchni dołączona jest płyta refleksyjna (14) z doprowadzeniem (17) sterowanej atmosfery, która wyposażona jest w płomieniową lub gazową rurę wachlarzową. (1 zastrzeżenie)

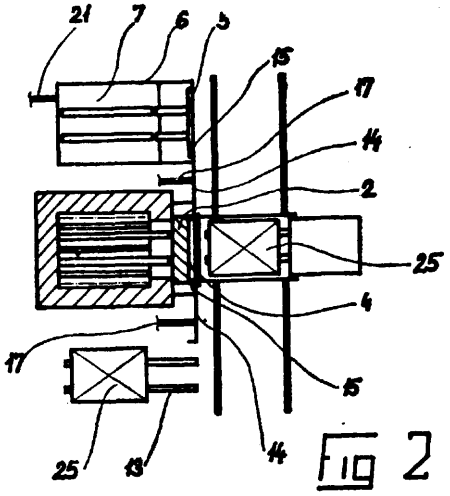

Fig 2

C23F C23G P. 234524 28.12.1981

Akademia Górniczo-Hutnicza im. Stanisława Staszica, Kraków, Polska (Edward Zacny).

Roztwór do trawienia wybłyszczającego stopów miedzi

Wynalazek rozwiązuje zagadnienie opracowania roztworu trawiącego z połyskiem nawet silnie zanieczyszczoną powierzchnię stopu bez wydzielania toksycznych tlenków azotu.

Roztwór do trawienia wybłyszczającego stopów miedzi zawiera: 64% kwas azotowy w ilości 0,40—0,55 m^3, wodę w ilości 0,45—0,60 m^3, mocznik w ilości 5,0—19,0 kg/m^3, siarczan amonu w ilości 4,0—14,5 kg/m^3, trójpolifosforan sodu w ilości 5,0-15,0 kg/m^3, chlorek sodu w ilości 0,15—1,5 kg/m^3, uwodniony siarczan kadmu w ilości 0,08—0,8 kg/m^3 oraz uwodniony kwas sulfosalicylowy w ilości 0,01—0,15 kg/m*. (1 zastrzeżenie)

C23F P. 234527 28.12.1981

Akademia Górniczo-Hutnicza im. Stanisława Staszica, Kraków, Polska (Edward Zacny, Jan Bobula, Krzysztof Lech, Tadeusz Majcher, Marek Parafiński, Zbigniew Trząski).

Roztwór do pasywacji stopów miedzi

Wynalazek rozwiązuje zagadnienie opracowania roztworu, który zastosowany do pasywacji mosiądzów dwufazowych nie powoduje wytrawiania struktury.

Roztwór do pasywacji stopów miedzi 'zawiera wagowo: 16,0-21,0% trójtlenku chromu, 6,0-11,0% kwasu siarkowego, 0,20—1,0% kwasu solnego, 0,25—2,0% boraksu, 0,25—2,0% azotanu magnezu oraz wodę w uzupełnieniu do 100%. (1 zastrzeżenie)

C23F P. 234544 31.12.1981

Politechnika Warszawska, Warszawa, Polska (Marek Kania, Tadeusz Karczmarczyk, Leszek Wronkowski).

Sposób wytrawiania chemicznego i urządzenie do wytrawiania chemicznego

Wynalazek rozwiązuje zagadnienie opracowania sposobu i urządzenia umożliwiających równomierne wytrawianie całej powierzchni.

Sposób wytrawiania, zwłaszcza drobnych wzorów siatek dyfrakcyjnych lub pomiarowych, czy wzorów o założonej z góry wartości stosunku kresa/przerwa, charakteryzuje się tym, że w trakcie znanego procesu wytrawiania miesza się za pomocą generatora ultradźwięków roztwór cieczy trawiącej.

Urządzenie według wynalazku ma w zbiorniku (1) z cieczą trawiącą (2) i przedmiotem wytrawianym (5) generator ultradźwięków (6). (2 zastrzeżenia)

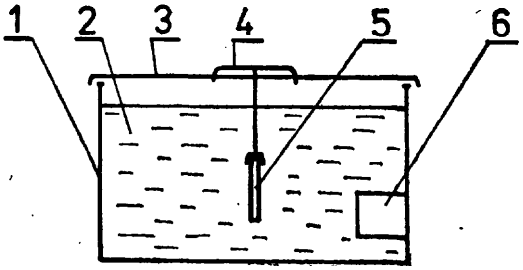

C23F **P. 234546** 31.12.1981

Politechnika Warszawska, Warszawa, Polska (Tadeusz Karczmarczyk, Marek Kania, Leszek Wronkowski).

Sposób wytrawiania chemicznego
i urządzenie do wytrawiania chemicznego

Wynalazek rozwiązuje zagadnienie zwiększenia dokładności procesu.

Sposób wytrawiania, zwłaszcza drobnych wzorów siatek dyfrakcyjnych lub pomiarowych, czy wzorców o założonej z góry wartości stosunku kresa/przerwa (s/p), charakteryzuje się tym, że przedmiot w trakcie znanego procesu wytrawiania oświetla się wiązką świetlną i mierzy się intensywność wiązki odbitej i/lub przechodzącej, zaś proces wytrawiania przerywa się w momencie, gdy wielkość mierzona osiągnie wymaganą wartość.

Urządzenie według wynalazku ma w zbiorniku (1) z cieczą trawiącą (2) dodatkowo układ oświetlający (5) oraz układ pomiaru intensywności wiązki odbitej (6) i/lub przechodzącej (7). (2 zastrzeżenia)

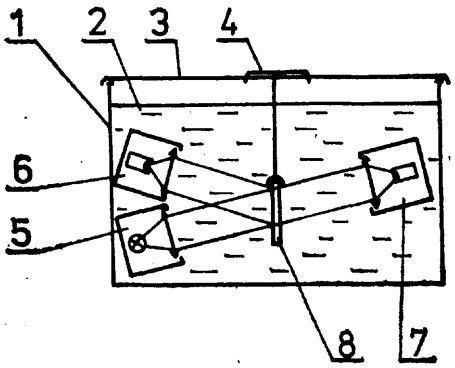

C25D P. **234469** 28.12.1981

Fabryka Zmechanizowanych Obudów Ścianowych „Fazos", Tarnowskie Góry, Polska (Marek Flak, Tadeusz Ciesielski, Stanisław Szczepaniak).

Elektrolit do galwanicznego osadzania
błyszczących powłok stopowych miedź - cyna

Wynalazek rozwiązuje zagadnienie opracowania elektrolitu do galwanicznego osadzania błyszczących, plastycznych, nieporowatych powłok stopowych miedź - cyna, o dużej szybkości osadzania.

Elektrolit składa się z rozpuszczalnego związku miedzi, cyny, cyjanku i wodorotlenku metalu alkalicznego oraz **wybłyszczacza,** przy czym wybłyszczacz zawiera związek o wzorze według fig. 1, w którym R_1 i R_2 oznaczając atom wodoru, grupę nitrową albo alkoksyalkilową o 1—10 atomach węgla, Ar oznacza resztę benzenową, naftalenową, dwufenylową, n oznacza liczbę całkowitą 8—30 oraz związek o wzorze według fig. 2, w którym R oznacza atom wodoru, grupę CH_2OH albo grupę alkilową o 1—4 atomach węgla.

Elektrolit według wynalazku może być zastosowany w galwanizerniach, w urządzeniach automatycznych, stacjonarnych i obrotowych, korzystnie przy brązowaniu detali siłowników hydraulicznych. (2 zastrzeżenia)

$$(R_1)(R_2)\text{-}Ar\text{-}(OC_2H_4)_n\text{-}OH$$

Fig. 1

$$R\text{-}C{\equiv}C\text{-}CH_2OCH_2\text{-}\overset{\overset{H}{|}}{N}\text{-}\overset{\overset{O}{\|}}{C}\text{-}CH{=}CH_2$$

Fig. 2

C25D P. 234507 30.12.1981

Uniwersytet Mikołaja Kopernika, Toruń, Polska (Antoni Świnarski, Edmund Wawrzynek, Barbara Dejewska, Piotr Gorczyca, Maria Bożejewicz).

Kąpiel alkaliczna do galwanicznego **nakładania**
powłok miedzianych

Wynalazek rozwiązuje zagadnienie opracowania składu kąpieli do gwalwanicznego nakładania powłok miedzianych, umożliwiającej wyeliminowanie toksycznych kompleksów cyjankowych.

Kąpiel według wynalazku zawiera wodny roztwór wersanianu dwusodowego, siarczanu miedziowego, winianiu sodowo-potasowego oraz wodorotlenku amonowego, przy czym wersenian dwusodowy zawarty jest w ilościach 110 do 220 g/dm^3, a jego stosunek wagowy do miedzi 7 do 12. (3 zastrzeżenia)

C25D **P. 234541** 30.12.1981

Politechnika Lubelska, Lublin, Polska (Zbigniew Ratajewicz, Irena Król, Zbigniew Złonkiewicz, Lech Mierzwa).

Kąpiel galwaniczna
do otrzymywania stopów srebro-miedź

Wynalazek rozwiązuje zagadnienie opracowania kąpieli galwanicznej umożliwiającej otrzymywanie powłok ze stopów srebro-miedź o stosunku ilościowym tych metali w powłoce zależnym od zawartości jonów srebra i miedzi w kąpieli, przy użyciu nietoksycznych, tanich substancji kompleksujących.

Kąpiel galwaniczna według wynalazku charakteryzuje się tym, że zawiera jednocześnie oprócz jonów srebra i miedzi, jony tiosiarczanowe i pirosiarczynowe, a także amoniak. (1 zastrzeżenie)

C25F P. 234499 29.12.1981

Politechnika Częstochowska, Częstochowa, Polska (Hanna Przewłocka, Janina Ujma, Fryderyk Knap, Jan Pilarczyk, Stefan Bidas, Jerzy Dworecki, Czesław Lis, Aleksander Michniowski).

Sposób elektrochemicznego trawienia przelotowego przedmiotów stalowych

Wynalazek rozwiązuje zagadnienie opracowania sposobu nadającego się do masowego trawienia przedmiotów ze stali węglowych.

Sposób według wynalazku polega na tym, że trawiony przedmiot, wstępnie oczyszczony w sposób mechaniczny, przeprowadza się przez układ kąpieli elektrolitycznych, z których kilka początkowych połączonych jest z dodatnim biegunem źródła prądu, pozostałe natomiast połączone są z ujemnym biegunem źródła prądu, przy czym pomiędzy poszczególnymi kąpielami elektrolitycznymi przedmiot przeprowadza się przez kąpiel nie połączoną ze źródłem prądu. Jako elektrolit stosuje się obojętny roztwór wodny soli kwasów tlenowych. (1 zastrzeżenie)

DZIAŁ D
WŁÓKIENNICTWO I PAPIERNICTWO

D01F C08B P. 238110 T 31.08.1982

Politechnika Szczecińska, Szczecin, Polska (Alfred Haba, Wojciech Paterkowski).

Sposób regeneracji kąpieli koagulacyjnych w procesie wytwarzania włókien wiskozowych

Wynalazek rozwiązuje zagadnienie opracowania sposobu regeneracji kąpieli koagulacyjnych, w procesie wytwarzania włókien wiskozowych, bez doprowadzania ciepła z zewnątrz i z minimalnymi stratami cynku.

Sposób polega na tym, że do roztworu kąpieli regenerowanej wprowadza się stężony kwas siarkowy w ilościach nie przekraczających norm technologicznych dla kąpieli zregenerowanej i odparowuje nadmiar wody. Zatężony roztwór schładza się najpierw do temperatury 320—335 K i oddziela wytrącony siarczan cynku i następnie schładza się do temperatury 250—300 K w celu wytrącenia nadmiaru siarczanów sodowych, które oddziela się od roztworu, a roztwór przesyła do obiegu kąpieli zregenerowanej. (1 zastrzeżenie)

D21J B29J P. 238050 T 25.08.1982

Zakłady Płyt Piślniowych i Wiórowych, Ruciane-Nida, Polska (Władysław Tomiczek).

Sposób wytwarzania masy włóknistej do produkcji płyt pilśniowych metodą mokrą i urządzenie do stosowania tego sposobu

Wynalazek rozwiązuje zagadnienie odprowadzania w procesie wytwarzania masy włóknistej do produkcji płyt pilśniowych metodą mokrą nadmiaru wilgoci wprowadzanej do procesu w zrębkach oraz w postaci pary wodnej służącej do nagrzewania tych zrębków.

Sposób według wynalazku polega na tym, że od poddanych obróbce hydrotermicznej w podgrzewaczu termorozwłókniacza zrębków przed ich skierowaniem do komory mielenia termorozwłókniacza odprowadza się parę wodną w ilości możliwie największej lecz i takiej zarazem, by proces rozwłókniania tych zrębków w komorze rozwłókniania termorozwłókniacza odbywał się bez przeszkód.

Urządzenie według wynalazku zawiera rurowy przewód (23) o wewnętrznej średnicy od 30—100 mm wchodzący w otwór (22) komory (21) ślimakowego przenośnika, a w przewodzie tym znajduje się obrotowy element (24) cylindryczny o wewnętrznej średnicy równej od 0,5—0,9 średnicy rurowego przewodu (23). Cylindryczny element (24) wystaje przez otwór (22) w głąb komory (21) ślimakowego przenośnika na odległość od 0 do 2 mm i ma na swoim końcu kilka żeber (25) wystających promieniowo z cylindrycznego elementu (24), na taką odległość, że między tymi żebrami (25) a powierzchnią wewnętrzną otworu (22) i rurowego przewodu (23) występuje luz o wielkości od 0,5 do 2,0 mm.

Do rurowego przewodu (23) przyłączony jest z boku drugi rurowy przewód (42) o zbliżonym wolnym przekroju, w którym znajduje się zawór do regulacji przepływu pary wodnej. (2 zastrzeżenia)

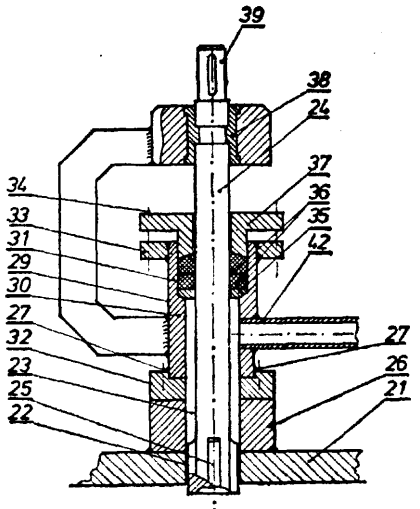

Fig. 2

D03D P. 238944 T 09.11.1982

Pierwszeństwo: 09.11.1981 - Czechosłowacja - (nr PV 8211-81)

ZVS výzkumnevyrojový ústaw, koncernová účeloáa organizace, Brno, Czechosłowacja.

Maszyna tkacka z przesmykiem tkackim w postaci fali bieżącej

Wynalazek rozwiązuje zagadnienie zwiększenia niezawodności procesu tkania.

Maszyna tkacka charakteryzuje się tym, że obrotowy łańcuch jest umieszczony poniżej obrotowej płochy, a jego ogniwa (4) są wyposażone w ramiona wysięgowe (17) przechodzące pomiędzy falami powierzchni śrubowej obrotowej płochy, a członami podnoszącymi (10) kraty oddzielającej. Człony podnoszące (10) kraty oddzielającej są dopasowane ściśle do zarysu obrotowej płochy, przynajmniej pomiędzy płaszczyzną dolnych nitek osnowy (23) przesmyku tkackiego (22), a płaszczyzną tkania. (1 zastrzeżenie)

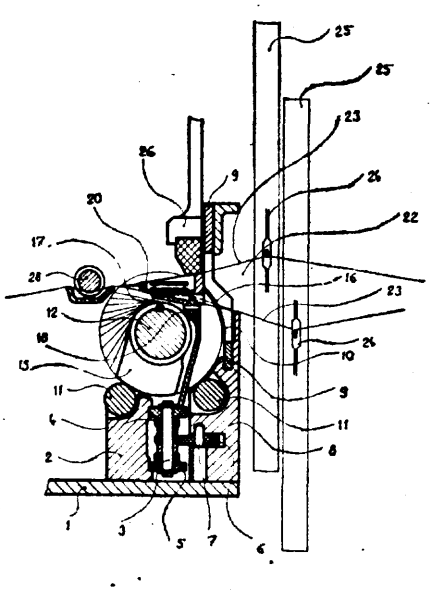

D06M P. 234449 23.12.1981

Instytut Włókiennictwa, Łódź, Polska (Marian Okoniewski, Joanna Koprowska.

Sposób nadawania włóknom syntetycznym trwałych właściwości elektroprzewodzących

Wynalazek rozwiązuje zagadnienie zwiększenia trwałości właściwości elektroprzewodzących włókien syntecznych.

Sposób nadawania właściwości przewodzenia ładunków elektrycznych włóknom syntetycznym posiadającym ugrupowania zdolne do koordynacyjnego wiązania jonów metali, zwłaszcza ugrupowania nitrylowe, aminowe i amidowe, przy zastosowaniu metody, gdzie zasadniczą częścią procesu jest obróbka włókien kąpielą zawierającą kompleksowy lub prosty związek miedzi lub srebra oraz organiczny lub nieorganiczny środek redukujący będący donorem jonu siarczkowego według wynalazku polega na tym, że włókno poddaje się wstępnej obróbce hydrotermicznej w kąpieli wodnej w temp. 70—135°C w czasie 15—180 minut lub roztworami alkaliów stwarzających środowisko o pH 9 do 14 w temp. 50—110°C w czasie 1—180 minut lub wodnymi roztworami aromatycznych kwasów karboksylowych o stężeniu od 0,5% do 3% w stosunku do masy włókna w temperaturze od 50 do 135°C w czasie od 10—180 minut. (3 zastrzeżenia)

DZIAŁ E
BUDOWNICTWO; GÓRNICTWO

E01D P. 234505 30.12.1981

Kombinat Urządzeń Mechanicznych „BUMAR-ŁABĘDY" - Ośrodek Badawczo-Rozwojowy Urządzeń Mechanicznych, Gliwice, Polska (Czesław Ochwat, Krzysztof Grajek, Stanisław Rakowski).

Dźwigar, zwłaszcza mostowy

Wynalazek rozwiązuje zagadnienie zwiększenia stosunku udźwigu dźwigara do jego ciężaru własnego.

Dźwigar zawiera pas górny (1) i dolny (2), które połączone są wzdłuż krawędzi środnikami (3).

Istota wynalazku polega na tym, że środnik dźwigara jest wyprofilowany faliście, przy czym fale biegną wzdłuż dźwigara. (1 zastrzeżenie)

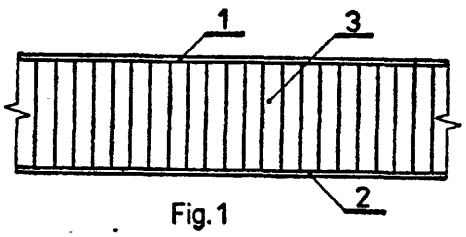

Fig. 1

E02D P. 233880 18.11.1981

Władysław Warda, Warszawa, Polska (Władysław Warda).

Sposób wykonywania przyziemia lekkich obiektów inwentarskich

Przedmiotem wynalazku jest sposób wykonywania przyziemia lekkich obiektów inwentarskich, zwłaszcza typu namiotowego, przeznaczony dla ogrodnictwa i dla rolnictwa.

Wynalazek rozwiązuje zagadnienie poprawy warunków termicznych w okresach zimowych, uproszczenia robót i obniżenia kosztów inwestycyjnych.

Sposób polega na tym, że paliki (8) wbija się w dno (5) bruzdy (4) po stycznej do połaci (2) pokrywczych obiektu, łączy się poszczególne paliki (8) ażurową konstrukcją, zwłaszcza strunami z drutu (9) lub siatką (17), zakłada się na tej konstrukcji pasma materiału pokrywczego, zwłaszcza folii (10), tak, aby brzegi materiału spływały aż na dno (5) bruzdy (4) i do tak przygotowanego przyziemia mocuje się dolne brzegi połaci pokrywczych, a bruzdę (4) zasypuje się pozostawiając rowek (15) odwadniający. (4 zastrzeżenia)

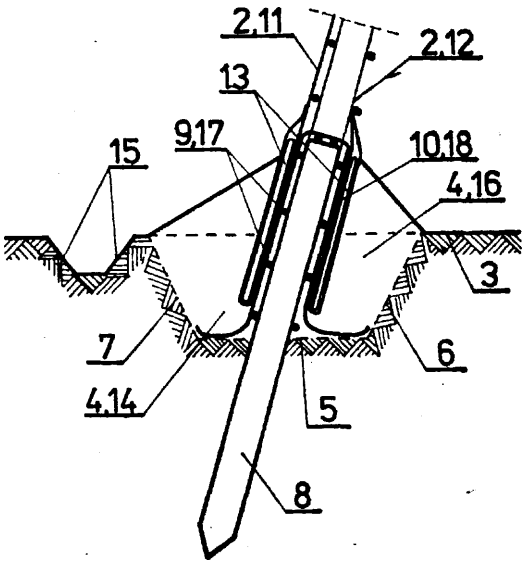

E02F P. 234363 21.12.1981
B66C
F15B

Przemysłowy Instytut Maszyn Budowlanych, Kobyłka, Polska (Tadeusz Gwiazdowicz, Zbigniew Tulwin, Franciszek Mirkowski).

Wysięgnik teleskopowy **wieloczłonowy**

Wynalazek rozwiązuje zagadnienie demontażu siłownika i układów wysuwania i zsuwania członów bez demontażu całego wysięgnika.

Przedmiotem wynalazku jest wysięgnik teleskopowy wieloczłonowy z trzema członami wysuwnymi, składający się z siłownika (1), który tłoczyskiem jest zamocowany we wsporniku (2) połączonym do członu stałego śrubami (4), natomiast tuleją we wsporniku (5), który zamocowany jest śrubami (6) do członu drugiego wysuwnego (7), układu linowego wysuwania (8), którego jeden koniec zamocowany jest rozłącznie w członie drugim wysuwnym (7) za pomocą dzielonego łożyska (11) przykręconego do członu śrubami (12), natomiast drugi koniec zamocowany jest poprzez regulacyjną śrubę (13) i nakrętkę (14) we wsporniku (2). (4 zastrzeżenia)

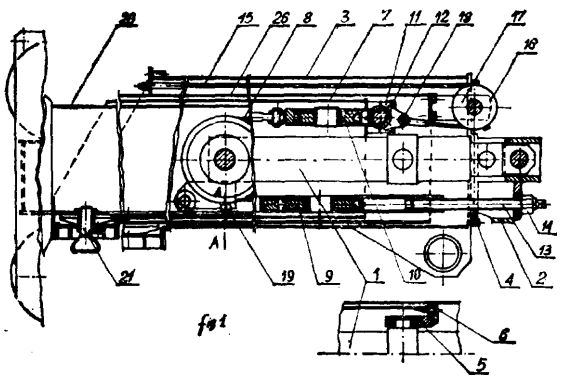

E04B **P. 233881** 18.11.1981

Władysław **Warda**, Warszawa, Polska (Władysław Warda).

Sposób wykonywania lekkich **połaci** dachowych

Przedmiotem wynalazku jest sposób wykonywania lekkich połaci dachowych, zwłaszcza obiektów inwentarskich na przykład typu namiotowego, przeznaczony do stosowania w ogrodnictwie lub dla hodowli.

Wynalazek rozwiązuje zagadnienie uproszczenia sposobu wykonania oraz zmniejszenia ciężaru konstrukcji przy jednoczesnym zwiększeniu jej trwałości i obniżeniu kosztów.

Sposób charakteryzuje się tym, że jako elementy stabilizujące ramy (1) konstrukcji stosuje się struny (3), zwłaszcza stalowe, w obwodzie zamkniętym, które rozciąga się równolegle do osi obiektu, tak aby cięgna (5) dolne strun biegły pod ramami konstrukcji, a cięgna górne (4) nad ramami (1) konstrukcji. Następnie struny (3) spręża się i mocuje się do ram (1), a na tak przygotowanej konstrukcji rozkłada się wewnętrzne warstwy (9) pokrycia i mocuje się je do bocznych powierzchni **ram** (1) lub do ich okładzin (7) drewnianych. Zewnętrzną warstwę (6) pokrycia rozkłada się na sprężonych cięgnach (4) górnych strun (3) i mocuje się ją do fundamentów lub przyziemia i ewentualnie do ram (1) konstrukcji. (5 zastrzeżeń)

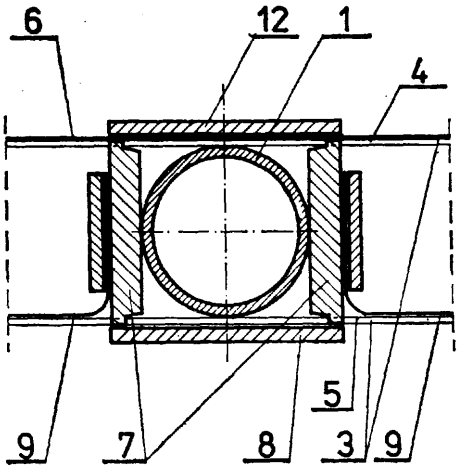

E04B **P. 237415** T 09.07.1982

Politechnika Wrocławska, Wrocław, Polska (Roman Grudziecki, Witold **Szymański**, Leszek Pawłowski).

Obiekt mieszkalny

Wynalazek dotyczy obiektu mieszkalnego wznoszonego na terenach nie zurbanizowanych.

Obiekt mieszkalny ma konstrukcję wsporczą (1) i powtarzalne elementy ścienne. Konstrukcję wsporczą (1) obiektu tworzą co najmniej dwa poziome dwuwarstwowe ruszty (3) osadzone równolegle na urządzeniu krzyżowym (4). Dwuwarstwowe ruszty (3) mocowane są do ramion (5) urządzenia krzyżowego (4) z jednej strony za pomocą przegubów (6), natomiast z drugiej strony połączone są z czopami (7) ramion (5) za pomocą gniazd zatrzaskowych (9). Elementami ściennymi obiektu mieszkalnego są płyty z materiału sprężystego, uformowane w wielkoprzestrzenne komórki mieszkalne (2). Płyty są **ze** sobą łączone przegubowo, a od wewnątrz usztywnione są płynem pod ciśnieniem wyższym od ciśnienia atmosferycznego, korzystnie sprężonym powietrzem. Płyty tworzące komórkę mają elastyczne powłoki połączone ze sobą od wewnątrz warstwą porowatego **materiału** gąbczastego. (8 zastrzeżeń)

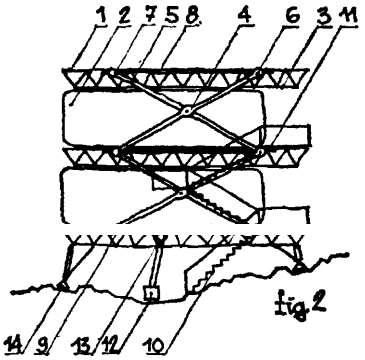

E04G **P. 234394** 21.12.1981

Ośrodek Badawczo-Rozwojowy Budownictwa Przemysłowego **„Śląsk"**, Katowice, Polska (Jan Jaroch, Halina Sywula).

Ściągacz do urządzeń formujących betonowe albo żelbetowe przegrody szczelne

Wynalazek rozwiązuje zagadnienie zapewnienia szczelności formowanej ściany wodoszczelnej oraz zmniejszenia zużycia ściągaczy na 1 m^2 deskowania

Ściągacz ma pręt wewnętrzny (kotwiący) (1) zaopatrzony co najmniej we dwie przepony (uszczelki) (2), podczas gdy między przeponami (2) a poszyciami (5) tarczy deskowania (6) na końcach pręta wewnętrznego (1) i końcówkach prętów zewnętrznych (7) osadzone są gwintowane tulejki (4), na których osadzone są

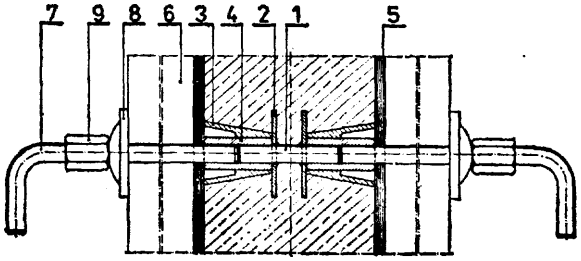

stożki uszczelniające najdogodniej przylegające przynajmniej jedną stroną do przepony (2).

Ściągacz przeznaczony jest do ściągania przeciwległych tarcz deskowań - urządzenia formującego betonowe i żelbetowe przegrody szczelne oraz przenoszenia obciążeń, wynikających z parcia mieszanki betonowej. (4 zastrzeżenia)

E21C **P. 234403** 21.12.1981

Centrum Konstrukcyjno-Technologiczne Maszyn Górniczych „KOMAG", Gliwice, Polska (Tadeusz Kalinecki, Tadeusz Chochół, Zbigniew Machorowski, Erwin Grabowski, Józef Gołąb).

Urządzenie do kotwienia
i przesuwania napędu łańcucha kombajnu

Wynalazek rozwiązuje zagadnienie opracowania konstrukcji urządzenia umożliwiającej regulację położenia poszczególnych zespołów w zależności od warunków górniczo-geologicznych występujących w eksploatowanym wyrobisku.

Urządzenie zawierające belkę (1) usytuowaną poprzecznie do czoła wyrobiska ścianowego, połączoną jednym końcem ze stacją kotwiącą, a na belce (1) umieszczony ciągnik hydrauliczny przesuwany siłownikami hydraulicznymi i rozpierany stojakami, charakteryzuje się tym, że belka (1) jest umieszczona w obrotowym uchwycie (6) osadzonym w dolnej części (7) i górnej części (8) ramy. Obrotowy uchwyt (6) ma przeguby do mocowania przenośników (21). Górna część (8) ramy jest połączona z płytą (15) ciągnika obrotowym przegubem oraz siłownikiem. (3 zastrzeżenia)

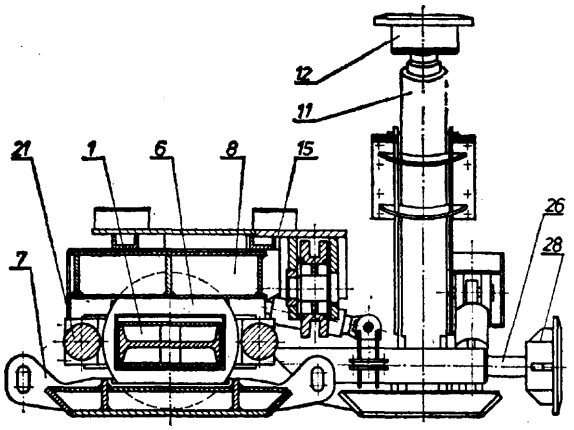

E21C **P. 234496** 28.12.1981

Kopalnia Węgla Kamiennego „Marcel", Wodzisław 8 - Radlin, Polska (Zygmunt Holona, Bogusław Byrtek, Andrzej Gojny, Jerzy Gatnar).

Układ mechanizmu posuwu
z podwójnym łańcuchem pociągowym,
zwłaszcza do maszyn górniczych

Wynalazek rozwiązuje zagadnienie zwiększenia szybkości posuwu maszyny urabiająco-ładującej pracującej w układzie z podwójnym łańcuchem pociągowym.

W tym celu urabiająco ładująca - maszyna (1) ma prowadnik (3) z dwustronnie działającym zamkiem (7) dla prowadzenia lub połączenia pociągowego łańcucha (4) z maszyną (1). Pociągowy łańcuch (4) rozpięty jest wzdłuż wyrobiska w obwodzie zamkniętym między zbloczami krążków (5), które mają wprowadzające ślizgi (9). Zblocza krążka (5) ma również rygiel (8) do unieruchomienia pociągowego łańcucha (4).

W trudnych warunkach urabiania łańcuch (4) jest połączony z maszyną (1), zamkiem (7) w prowadniku (3) przy odłączonym ryglu (8) zblocza krążkowego (5), zaś w warunkach łatwych łańcuch (4) jest unieruchomiony w zbloczu krążkowym (5), a wyciągnięty zostaje zamek (7) z prowadnika (3). (1 zastrzeżenie)

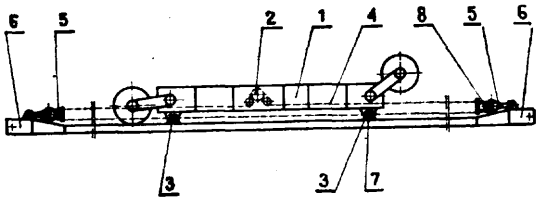

E21C **P. 234568** 30.12.1981

Centrum Konstrukcyjno-Technologiczne Maszyn Górniczych „Komag", Gliwice, Polska (Tadeusz Kalinecki, Stanisław Walkiewicz, Helmut Mentel, Piotr Kala, Józef Gołąb).

Układ maszyn i urządzeń
do eksploatacji pokładów stromych

Wynalazek rozwiązuje zagadnienie opracowania takiej konstrukcji układu maszyn i urządzeń do eksploatacji pokładów stromych, która pozwalałaby na uzyskanie stałego naciągu łańcucha pociągowego kombajnu, jak również na jednoczesne przesuwanie zespołu kotwico-trzymającego i napędowego bez konieczności luzowania łańcucha pociągowego.

Układ składa się z zespołu napędowego oraz zespołu kotwiąco-trzymającego, do którego jest mocowany przenośnik zgrzebłowy lub trasa do prowadzenia kombajnu.

Układ charakteryzuje się tym, że ma dwie ramy przesuwne (1) i (7) osadzone na dwóch belkach (3) i (9). połączonych ze sobą przegubem (5). Łańcuch pociągowy kombajnu jest mocowany obrotowo do kombajnu za pomocą uchwytów umożliwiających obrót łańcucha wokół jego osi. (4 zastrzeżenia

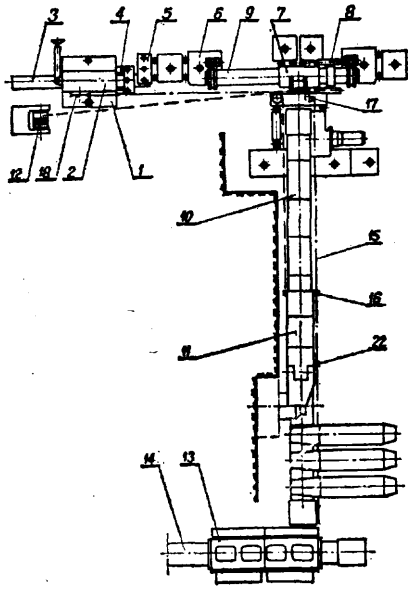

E21D P. 239561 16.12.1982

Pierwszeństwo: 19.12.1981 - RFN (nr P. 2150410.8)

Thyssen Industrie AG, Essen, Republika Federalna Niemiec (Ludwig Pawelski).

Urządzenie umacniające

Wynalazek rozwiązuje zagadnienie opracowania konstrukcji mechanizmu trójkątnego, który może przejąć zadania przekładni lemniskatowej i nie wymaga dużej przestrzeni przy ustawieniu z obudową.

Urządzenie umacniające obudowy, składającej się z płozy spągowej, stropnicy, stojaków i ewentualnie tarczy zawałowej, stanowi mechanizm trójkątny (13) składający się z trzech łączników prowadzących (10, 11, 12), z których dwa łączniki prowadzące (10, 11) są połączone wychylnie we wspólnym przegubie (15) z płozą spągową, a trzeci łącznik prowadzący (12) jest wychylnie połączony ze stropnicą (2) za pomocą przedłużonego, odpornego na zginanie, ramienia (18) przenoszącego obciążenie. Przedni, od strony przodka węglowego, łącznik (11) prowadzący jest korzystnie wykonany jako cylinder instalacji hydraulicznej, o zmienialnej długości. Mechanizm trójkątny może być umieszczony zarówno od podsadzkowego końca, jak również wewnątrz obudowy w kierunku przodka węglowego i może być zastosowany równie dobrze w obudowie o dwóch, trzech i czterech stojakach.

(11 zastrzeżeń)

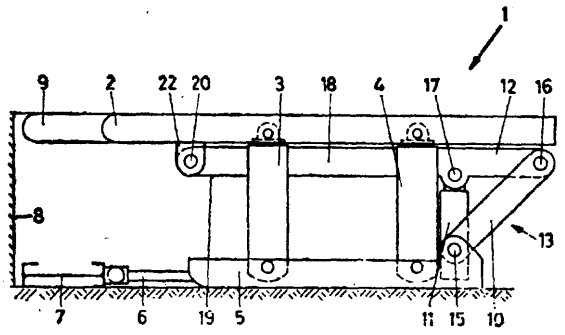

E21F P. 234396 21.12.1981

Akademia Górniczo-Hutnicza im. Stanisława Staszica, Kraków, Polska (Józef Poborski, Janusz Roszkowski, Andrzej Szybist, Marian Chandij).

Sposób odgazowywania pokładów rud metalicznych

Wynalazek rozwiązuje zagadnienie opracowania skutecznego kontrolowanego, ekonomicznego i bezpiecznego sposobu odgazowywania pokładów rud metalicznych. Sposób polega na odwiercaniu kierunkowych otworów drenażowych do strefy gazonośnej w skałach podścielających lub pokrywających złoże rudy metalicznej, przy czym odwierty wykonuje się z nad-poziomu wentylacyjnego lub klimatyzacyjnego, założonego nad poziomem eksploatacyjnym rudy metalicznej, a gazy odprowadza się depresyjnie rurociągiem na zewnątrz kopalni. (1 zastrzeżenie)

E21F
E21D
E21C P. 234402 21.12.1881

Centrum Konstrukcyjno-Technologiczne Maszyn Górniczych „Komag", Gliwice, Polska (Tadeusz Kalinecki, Zbigniew Machorowski, Jerzy Dziekan, Tadeusz Chochół).

Układ siłowników hydraulicznych do korekcji położenia maszyn i urządzeń górniczych

Wynalazek rozwiązuje zagadnienie zwiększenia funkcjonalności układu w zależności od warunków górniczo-geologicznych.

Układ składa się z siłownika głównego (1) oraz siłownika pomocniczego (13) połączonych ze sobą za pomocą przesuwnego uchwytu (10). Siłowniki te są mocowane do urządzenia górniczego (7) za pomocą przegubów kulistych. Końce siłownika mocowane do urządzenia (7) mają zakończenia kuliste (2) umieszczone pomiędzy pokrywami (3) i (4). Pokrywy są zabezpieczone pierścieniem (5) i osadzone w gnieździe (6) urządzenia (7) oraz zablokowane uchwytem (8).

Rozwiązanie ma zastosowanie w wyrobiskach górniczych do korekcji położenia maszyny lub urządzenia, które na skutek działających na nie sił zmieniają sv.e właściwe położenie. (1 zastrzeżenie)

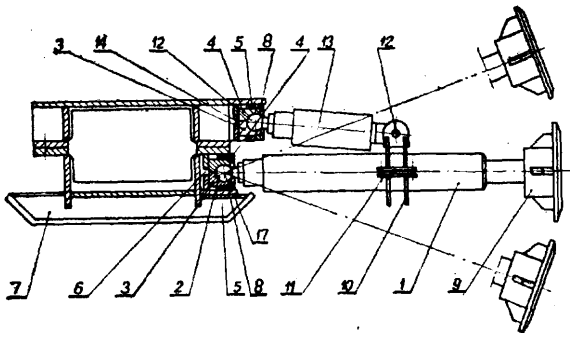

DZIAŁ F

MECHANIKA; OŚWIETLENIE; OGRZEWANIE; UZBROJENIE; TECHNIKA MINERSKA

F01N P. 234375 22.12.1981

Przemysłowy Instytut Motoryzacji, Warszawa, Polska (Kazimierz Medyński, Marek Chądzyński).

Rezon ansowo-obsorbcyjny tłumik wydechu, zwłaszcza do silników wysokoprężnych z turbodoładowaniem

Wynalazek rozwiązuje zagadnienie ułatwienia wyrzucenia spalin z silników wysokoprężnych przy jednoczesnym stłumieniu hałasu wydechu spalin.

Trzykomorowy eliptyczny tłumik podzielony przegrodami z wprowadzonymi do komory wstępnej (I) dwiema rurami (1) i (2) perforowanymi wlotowymi doprowadzającymi spaliny do komory środkowej (II), z której gazy uchodzą przez rurę wylotową (3), perforowaną, przechodzącą przez komorę wylotową (HIT wypełnioną wkładem dźwiękochłonnym (4), a rura wylotowa (3) dochodzi na styk do przegrody (5), oddzielającej komorę środkową (II) od komory wylotowej (III), charakteryzuje się tym, że przegroda (5) jest ukształtowana w postaci stożka ściętego, zwróconego podstawą do wlotu spalin z komory środkowej (II).

(1 zastrzeżenie)

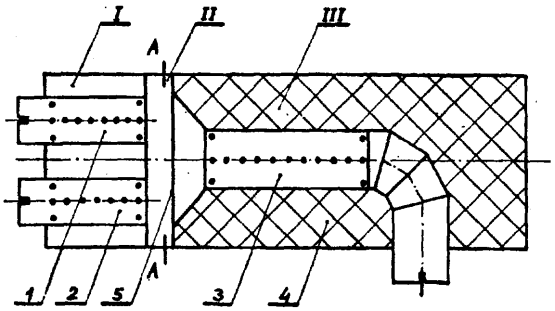

F02B P. 234472 28.12.1981

Politechnika Śląska im. W. Pstrowskiego, Gliwice, Polska (Józef Sołtys).

Komora spalania tłokowego silnika spalinowego

Wynalazek rozwiązuje zagadnienie konstrukcji komory spalania tłokowego silnika spalinowego, umożli-

wiającej uzyskanie uwarstwionego ładunku w silnikach z zapłonem iskrowym i wtryskiem paliwa.

Komora (1) ma żaluzjowe kierownice strugi mieszanki (3) ustawione w kierunku świecy zapłonowej (4) w taki sposób, że pada na nie dawka paliwa z wtryskiwacza (5).

Komora według wynalazku nadaje się szczególnie do dwusuwowych szybkoobrotowych silników z zapłonem iskrowym. (1 zastrzeżenie)

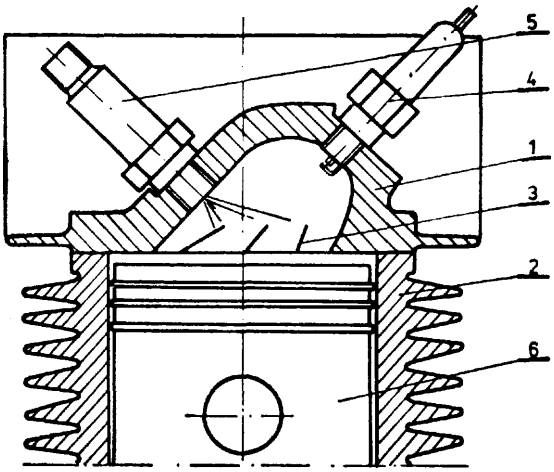

F02M P. 234431 21.12.1981

Kazimierz Rolka, Gdańsk-Oliwa, Polska (Kazimierz Rolka).

Homegenizator paliwa silnikowego

Wynalazek rozwiązuje zagadnienie oszczędności paliwa. Homegenizator paliwa silnikowego zwłaszcza benzyny skonstruowany z materiału odpornego na korozję mający kształt szczoteczki do mycia butelek, umieszczony w kolektorze pod gaźnikiem, charakteryzuje się tym, że ma między skręconymi drutami dużą ilość cienkich pręcików umocowanych promieniowo. (1 zastrzeżenie)

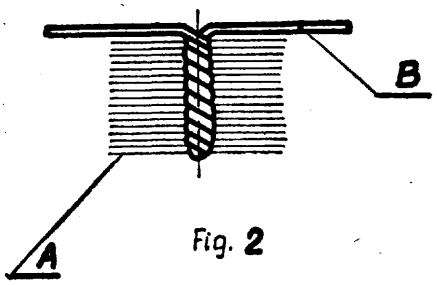

Fig. 2

F02M **P. 238124** T 01.09.1982

Politechnika Wrocławska, Wrocław, Polska (Lech Sitnik).

Sposób wytwarzania mieszanki **paliwowo-powietrznej** w silniku spalinowym

Wynalazek rozwiązuje zagadnienie zwiększenia sprawności spalania a tym samym sprawności silnika.

Wynalazek dotyczy sposobu wytwarzania mieszanki paliwowo-powietrznej w samej przestrzeni spalania w gaźniku lub przez wtryskiwanie paliwa do kanałów dolotowych silnika.

Istota wynalazku polega na tym, że zawarty w powietrzu tlen uaktywnia się przez jego jonizację lub ozonowanie. (1 zastrzeżenie)

F03G F04B P. 234516 30.12.1981

Polska Akademia Nauk, Instytut Budownictwa Wodnego, Gdańsk, Polska (Zdzisław Kasperowicz).

Pompa ssąco-tłocząca

Wynalazek rozwiązuje zagadnienie wykorzystania energii falowania wody i przetwarzania na energię potencjalną.

W tym celu pompa zawiera umieszczony na powierzchni wody pływak (3) połączony za pomocą tłoczyska (7) z tłokiem (2) osadzonym w cylindrze (1). Tłok (2) jest utrzymywany w cylindrze (1) w położeniu 1/3 odległości od dolnego wypływu z cylindra (1) przy średnim poziomie sfalowanej wody, natomiast z cylindrem (1) są połączone przewód ssawny (5) i przewód odprowadzający (4) wyposażone w zawory zwrotne (6).

Pompa wykorzystuje jako siłę napędową falowanie swobodnej powierzchni wody zwłaszcza morza, jeziora, które to falowanie przez wypór powoduje ruchy pływaka (3) sprzężonego z zespołem tłoka (2) powodującym spiętrzenie wody. (1 zastrzeżenie)

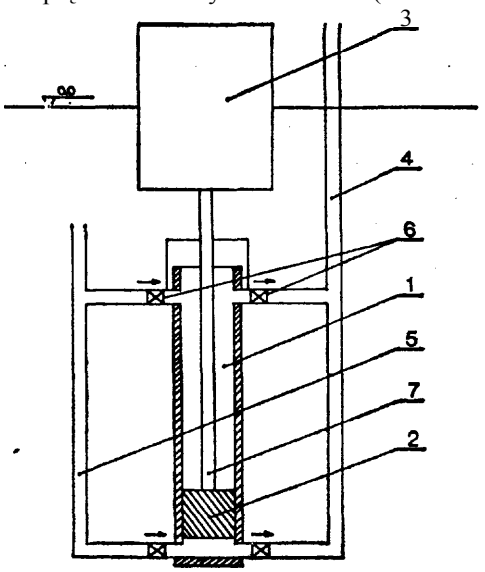

F15B G01F P. 234545 31.12.1981

Politechnika Warszawska, Warszawa, Polska (Leszek Wronkowski, Tadeusz Karczmarczyk, Marek Kania).

Układ do zadawania bardzo małych **przemieszczeń**

Wynalazek rozwiązuje zagadnienie konstrukcji układu do zadawania bardzo małych przemieszczeń, po-

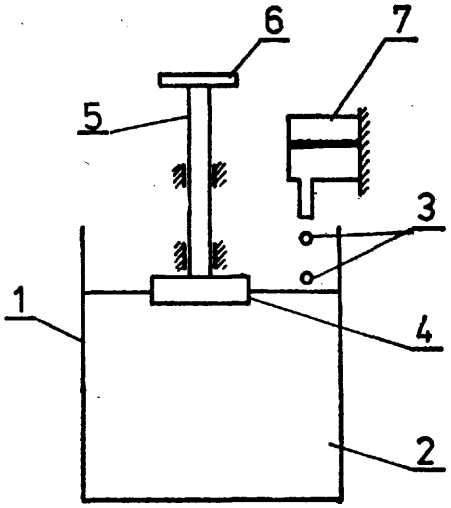

zwalającego zadawać przemieszczenia w dużym zakresie i o bardzo małe, ściśle określone przemieszczenie jednostkowe.

Układ zawiera zbiornik (1) z cieczą (2), na powierzchni której znajduje się pływak (4) stanowiący przemieszczany element i urządzenie do dawkowania (7) przyrostu objętości tej cieczy (2) w zbiorniku (1). Układ nadaje się szczególnie do wzorcowania układów do pomiaru przemieszczeń i do laboratoryjnych realizacji małych, określonych wielkości przemieszczeń.

(1 zastrzeżenie)

F15B F16H **P. 239509** 14.12 1982

Pierwszeństwo: 21.12.1981 - RFN (nr P-3150533.3.-14)

Salzgitter Maschinen und Anlagen Aktiengesellschaft, Salzgitter, Rep. Fed. Niemiec (Heinrich Scholtysek, Manfred Brunke).

Urządzenie do regulacji napędu hydrostatycznego

Wynalazek rozwiązuje zagadnienie opracowania konstrukcji urządzenia umożliwiającej zmniejszenie energii traconej i mechanicznych obciążeń wywołanych szczytowymi ciśnieniami.

Urządzenie do regulacji napędu hydrostatycznego zawiera drążek regulujący (16) regulatora (19) oraz sprężynę (23), za pomocą której drążek (16) jest wstępnie dociskany w kierunku największej wydajności (Q_{max}) pompy hydraulicznej. Sprężynie (23) przeciwdziała tłok (21) przesuwany w cylindrze (20) regulatora. Jeżeli urządzenie odbiorcze (32) nie jest włączone, w cylindrze (20) regulatora zostaje, poprzez przewód (44) regulacji, wywołane takie ciśnienie, przy którym pompa hydrauliczna (14) jest przestawiona w przybliżeniu na najmniejszą wydajność (Q_{min}). Przy następnym włączeniu urządzenia odbiorczego (32) cylinder (20) regulatora zostaje połączony ze zbiornikiem poprzez przestawny za pomocą ciśnienia w przewodzie ciśnieniowym (24) zawór wielodrogowy (42) oraz przewód powrotny (35) mający dławik (36). Na skutek tego drążek regulujący (16) zostaje przestawiony w sposób kontrolowany w kierunku (Q_{max}).

(7 zastrzeżeń)

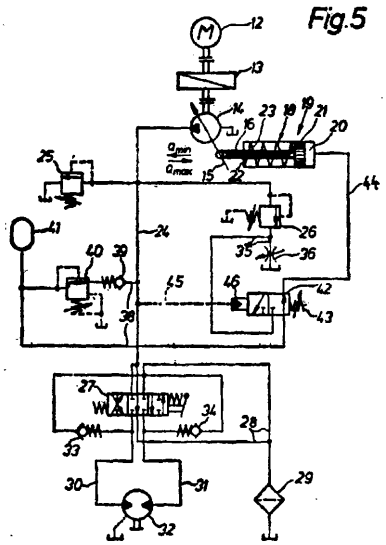

F16D **P. 238832** 02.11.1982

Pierwszeństwo: 02.11.1981 - St. Zjedn. Am. (nr 317703)

The B.F. Goodrich Company, Akron, St. Zjedn. Ameryki.

Hamulec

Wynalazek rozwiązuje zagadnienie opracowania konstrukcji hamulca z układem chłodzenia zwiększającym jego żywotność oraz skuteczność hamowania.

Wynalazek dotyczy układu chłodzącego szczękowo-tarczowego zespołu hamulcowego, w którym obrotowa tarcza hamulcowa i jej podpory brzegowe są całkowicie zamknięte w hermetycznej obudowie. Obudowa ma element szczękowy (36), otaczający część zewnętrzną tarczy hamulcowej (26) i mający tłok ruchomy (65, 66) do sprzężenia z tarczą hamulcową (26). Obudowa zawiera także elementy chłodzące dla kierowania przepływającego powietrza do zamkniętej komory dla skierowania na tarczę hamulcową i usuwania tego powietrza przez otwór wylotowy do atmosfery.

(12 zastrzeżeń)

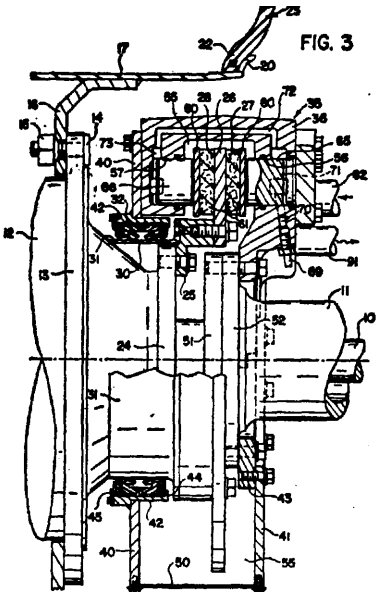

F21Q G05D **P. 238125** T 01.09.1982

Politechnika Wrocławska, Wrocław, Polska (Jan Antoni Szymański).

Sygnalizacyjna lampka o regulowanej jaskrawości świecenia

Wynalazek rozwiązuje zagadnienie opracowania sygnalizacyjnej lampki o regulowanej jaskrawości świecenia, mającej zastosowanie we wszelkiego rodzaju pojazdach oraz w urządzeniach stacjonarnych na pulpitach operatorskich.

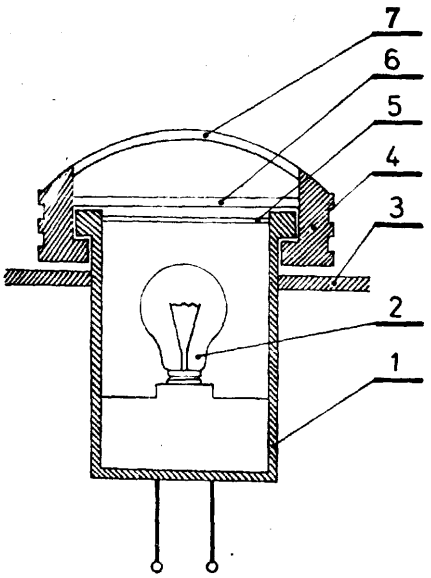

W lampce według wynalazku oświetleniowa żarówka (2) umieszczona jest wewnątrz cylindrycznej obudowy (1), w której nad żarówką (2) umocowana jest nieruchoma polaryzująca płytka (5). W górnej części obudowy, umocowany jest obrotowy pierścień (4) w którym zamocowana jest druga polaryzująca płytka (6), a nad nią znajduje się przeźroczysta zabarwiona płytka (T). (1 zastrzeżenie)

F24D **P. 234471** 28.12.1981

Politechnika Śląska im. W. Pstrowskiego, Gliwice, Polska (Wiesław Zamorowski, Kazimierz Zamorowski).

Izolująco-grzewczy element, zwłaszcza w basenie kąpielowym

Wynalazek rozwiązuje zagadnienie opracowania elementu izolująco-grzewczego zwłaszcza w basenach kąpielowych, który spełniałby podwójną rolę, a mianowicie ogrzewałby wodę w porze słonecznej, a chroniłby jej powierzchnię przed stratami ciepła zwłaszcza w porze nocnej.

Izolująco-grzewczy element stanowi pływająca płytka składająca się z przeźroczystej szyby (1) przykrywającej od góry warstwę (2), która swą górną matowo-czarną powierzchnią pochłania promieniowanie słoneczne, a dolną powierzchnią oddaje ciepło do otaczającej wody. (1 zastrzeżenie)

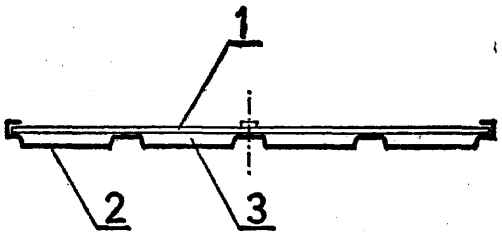

F24D A01K **P.** 234532 28.12.1981

Olsztyńskie Zakłady Drobiarskie, Olsztyn, Polska (Zbigniew Grosz, Jan Wróblewski).

Zamknięty układ wody chłodzącej, zwłaszcza halowe inkubatory wylęgowe

Wynalazek rozwiązuje zagadnienie opracowania zamkniętego układu wody chłodzącej, charakteryzującego się niskimi nakładami inwestycyjnymi i małym zużyciem energii w czasie eksploatacji.

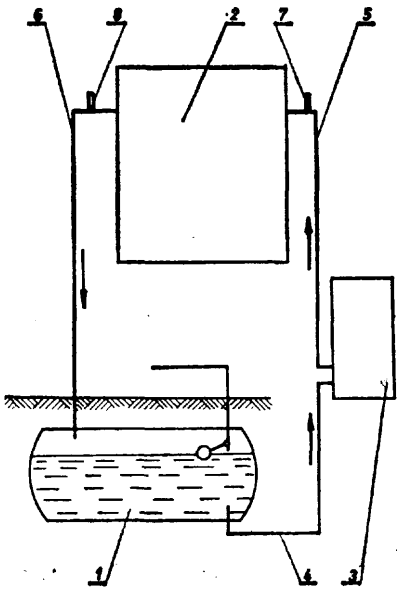

Układ składa się ze zbiornika (1) zakopanego w ziemi, w którym następuje ochłodzenie ciepłej wody wracającej z inkubatorów (2). Wychłodzona woda dostarczana jest do inkubatorów (2) za pośrednictwem hydroforu (3). W rurociągi (4), (5) i (6) łączące zbiornik (1) z hydroforem (3) i inkubatorami (2) wmontowane są termometry (7) i (8) do kontroli temperatury wody wchodzącej i wychodzącej z inkubatorów (2). (1 zastrzeżenie)

F24D **P. 234558** 30.12.1981

Józef Czyż, Katowice, Jan Więczaszek, Mysłowice, Czesław Florek, Mysłowice, Polska (Józef Czyż, Jan Więczaszek, Czesław Florek).

Urządzenie do odpowietrzania instalacji centralnych ogrzewań wodnych

Wynalazek rozwiązuje zagadnienie samoczynnego i niezawodnego odpowietrzania instalacji „co" w dowolnym jej punkcie.

Urządzenie składające się z korpusu, pokrywy i pływaka, w którym króciec korpusu urządzenia mocowany jest rozłącznie w najwyższym punkcie instalacji grzewczej charakteryzuje się tym, że w dolnej części komory pływakowej (3) korpusu (1), w której znajduje się pływak (4) z trzpieniem (5) są dwa ścięcia, a pokrywa (6) ma zewnętrzny otwór odpowietrzający (7) usytuowany prostopadle do wewnętrznego otworu prowadzącego-łączącego (8) o dwóch współosiowych różnych średnicach. (1 zastrzeżenie)

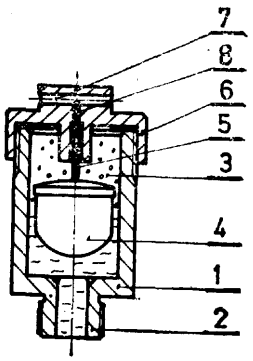

fig. 1

F24D G05D **P. 238066 T** 25.08.1982

Kombinat Państwowych Gospodarstw Ogrodniczych, Paczyna, Polska (Jerzy Scholz).

Obiekt szklarniowy

Wynalazek rozwiązuje zagadnienie stabilizacji temperatury w obiektach szklarniowych z jednoczesnym uwzględnieniem zmian klimatu otoczenia i ewentualnych zmian temperatury czynnika dolotowego.

Obiekt szklarniowy z automatyczną regulacją temperautry charakteryzuje się tym, że regulator (10), sterujący elektrycznym siłownikiem (4) napędzającym trójdrożny zawór (5) regulacyjny, jest połączony z trzema układami czujników temperatury, będącymi elementami dzielników napięcia, połączonymi poprzez odpowiednio dobrane rezystory (17, 18, 19) z regulatorem (10), zasilane stabilnie. W pawilonie (8) szklarniowym znajduje się termistorowy termometryczny czujnik (12), na zewnątrz pawilonu (8) znajduje się miedziany czujnik (14) klimatu, a w rurociągu wody gorącej znajduje się miedziany czujnik (13) wody grzewczej. Wymienny rezystor (18) stymuluje współczynnik wzmocnienia. Wymienny, dopasowujący rezystor (19) dobiera się doświadczalnie w zależności od warunków termicznych obiektu. (1 zastrzeżenie)

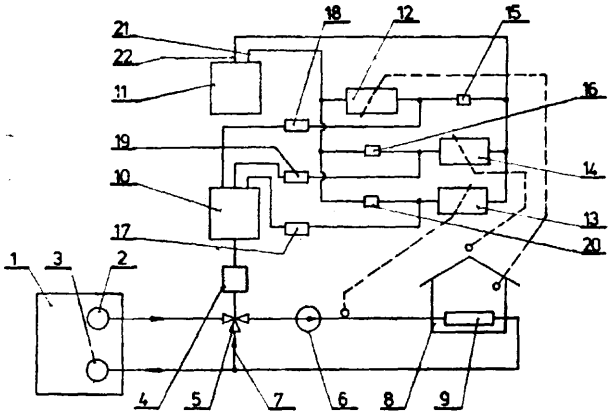

F24F B63J **P. 238168** T 06.09.1982

Politechnika Szczecińska, Szczecin, Polska (Roman Sobański, Aleksander Stachel).

Urządzenie regulujące ilość powietrza przepływającego przez otwory wentylacyjne, zwłaszcza dla potrzeb okrętowych układów klimatyzacyjnych

Wynalazek ma na celu stworzenie urządzenia o dużej sprawności, umożliwiającego prawidłową regulację ilości i równomierny rozkład strumienia powietrza wypływającego z otworów wentylacyjnych. Wysoką sprawność urządzenia uzyskano przy zastosowanie w uformowanym korpusie (1) układu kierownic (2) połączonych z prowadnicami (3) i (3') umożliwiającymi stopniowe ich wysuwanie z korpusu na żądaną wysokość, do wnętrza kanału wentylacyjnego (13), przy pomocy śruby regulacyjnej (6), przy czym miarą stopnia wysunięcia jest kąt (a) zawarty pomiędzy płaszczyzną pokrywy (9) korpusu a hipotetyczną linią przechodzącą przez krawędzie natarcia (12) kierownic (2), zmienny w zakresie od 0° do wartości maksymalnej (α_{max}) wynikającej z możliwości regulacyjnych śruby (6).

Urządzenie jest przeznaczone do stosowania w instalacjach nawiewnych o stosunkowo niedużych prędkościach przepływu. (2 zastrzeżenia)

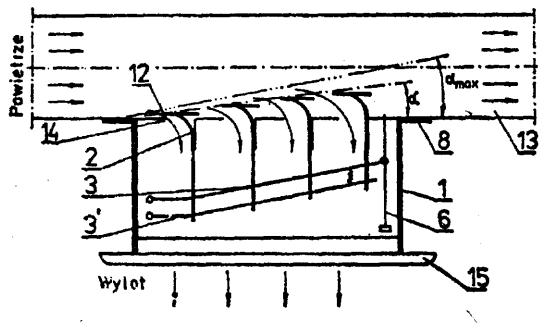

F24H **P. 238625** 14.10.1982

Pierwszeństwo: 14.10.1981 - RFN (nr P. 3140.798.6-13)

Rheinisch-Westfälisches Elektroizitätswerk AG, Essen, Republika Federalna Niemiec (Karl Voigt, Jürgen Kamm, Norbert John).

Palenisko kotła ciepłowniczego z kilkoma palnikami zapłonowymi

Wynalazek rozwiązuje zagadnienie rozwinięcia konstrukcji znanego paleniska kotła ciepłowniczego umożliwiającej pracę palnika zarówno na oleju opałowym jak i na pyle węgla brunatnego.

Palenisko kotła ciepłowniczego (1) z kilkoma palnikami zapłonowymi (2) posiada obudowę (3) palników, cylindrycznych kanał powietrzny (4) doprowadzający powietrze do spalania i umieszczony w nim współosiowo olejowy palnik zapłonowy (5). Kanał powietrzny (4) i zasilenie powietrzne są dostosowane do pracy palnika (5) na oleju opałowym. Palnik olejowy (5) zakończony jest rozpylaczem (6). W kanale powietrznym znajduje się dodatkowo cylinder dwupłaszczowy (7), kończący się w obszarze rozpylacza (6). Cylinder (7) opływany jest przez powietrze do spalania i dzieli strumień powietrza na dwa strumienie - rdzeniowy i płaszczowy. Przestrzeń (8) między płaszczami cylindra (7) kończy się przed rozpylaczem (6). Do przestrzeni tej po stronie przeciwległej do wylotu (10) dochodzi przewód (9) doprowadzający mieszaninę pyłu węglowego i powietrza nośnego. Olejowy palnik zapłonowy (5) może także pracować jako palnik pilotujący przy pracy palnika na pyle węglowym lub zamiennie z nim.

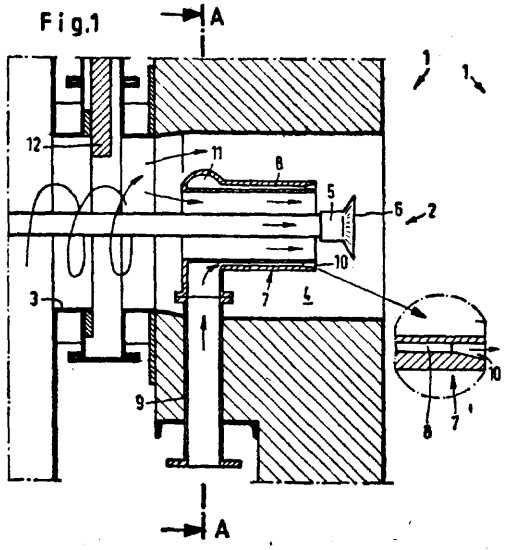

Strumienie powietrza rdzeniowego i płaszczowego są ukształtowane przez średnicę cylindra dwupłaszczowego (7) i specjalne położenie rozpylacza (6). Palniki paleniska kotła ciepłowniczego mogą pracować zamiennie na oleju opałowym lub pyle węgla brunatnego, przy jednoczesnym zastosowaniu palnika olejowego jako palnika pilotującego. (8 zastrzeżeń)

F25C **P. 234569** 30.12.1981

Zakłady Zmechanizowanego Sprzętu Domowego PREDOM-POLAR i Ośrodek Badawczo-Rozwojowy Chłodnictwa Domowego PREDOM-POLAR, Wrocław, Polska (Andrzej Borsuk, Kazimierz Bożek, Kazimierz Kmiec, Józef Koza, Krystyna Kurzyk, Marian Miszczyk).

Pojemnik do wytwarzania i przechowywania kostek lodu

Wynalazek rozwiązuje zagadnienie umożliwienia uzyskania większej ilości kostek lodu z jednoczesnym ich przechowywaniem przy niewielkiej zajmowanej przez nie przestrzeni.

Pojemnik ma w górnej części na płaszczyznach bocznych (1) występy (2), na których umieszczana jest wanienka do lodu (3), a w środku pojemnika dno (4), które z płaszczyznami bocznymi (1) tworzą w dolnej części pojemnika wnękę (5) w którą wsuwa się dalsze wanienki (6). (2 zastrzeżenia)

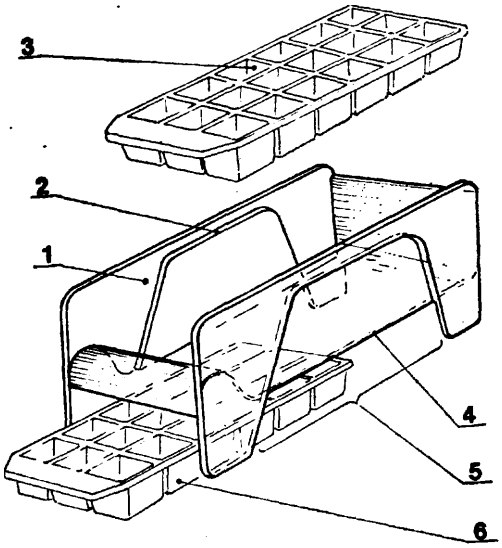

F25D P. 238141 T 03.09.1982

Kombinat Rolno-Przemysłowy „IGLOPOL" Zakład Wiodący w Dębicy, Dębica, Polska (Jan Wróbel, Alfons Czyżowski, Stanisław Świstak).

Zamrażarka tunelowa

Wynalazek rozwiązuje zagadnienia skonstruowania zamrażarki tunelowej, służącej do ciągłego zamrażania produktów spożywczych, która umożliwia wprawianie produktów spożywczych w ruch poziomy i pionowy zarówno w momencie wprowadzania do zamrażarki jak i zamrażania wstępnego oraz regulowania amplitudy ruchu pionowego, a także zwiększenie efektywności wstępnego zamrażania i obniżenie energochłonności zamrażarki.

Zamrażarka tunelowa według wynalazku charakteryzuje się tym, że górne wałki (8) opasane siatkowym przenośnikiem (7), usytuowanym nad promieniowym wentylatorem (4), połączone są sztywnymi cięgłami (10) z przegubowymi wspornikami (11), zamocowanymi wychylnie do nośnej ramy (12), przy czym sztywne cięgła (10) połączone są z wibratorem (14) o regulowanym skoku, usytuowanym poza obrębem tunelu (1) zamrażarki, natomiast u wlotu do tunelu (1) zamrażarki, nad siatkowym przenośnikiem (7), usytuowana jest ukośnie zasypowa rynna (15) z przegubowymi wspornikami (16) i (17) zamocowanymi do sztywnych ciągieł (10), przy czym wsporniki (16) mają regulowaną wysokość. Ponadto w górnym narożu tunelu (1) zamrażarki zamocowana jest ukośnie przegroda tworząca komorę, której jeden koniec jest usytuowany w pewnej odległości od wylotu tunelu (1) zamrażarki, drugi zaś koniec jest zaślepiony, a ta część komory jest połączona rurowym przewodem z wlotem promieniowego wentylatora.

(2 zastrzeżenia)

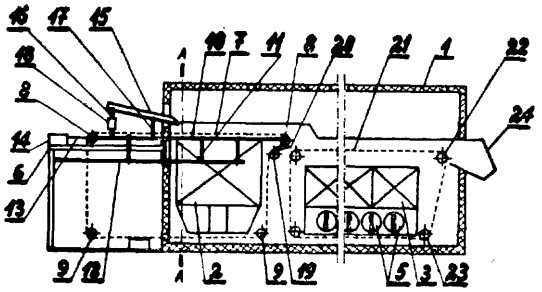

F27B C21D P. 234476 28.12.1981

Zgłoszenie dodatkowe do patentu nr 113094

Instytut Mechaniki Precyzyjnej, Warszawa, Polska (Jerzy Wyszkowski, Henryk Zowczak, Dariusz Orzechowski, Edward Szczawiński).

Piec do obróbki cieplnej długich elementów stalowych w atmosferze ochronnej, zwłaszcza przeciągaczy

Wynalazek rozwiązuje zagadnienie skrócenia czasu grzania elementów stalowych. Uzyskano to poprzez wypełnienie retorty (1) będącej jednocześnie elementem grzejnym pieca, złożem fluidalnym i jej podparcie elementem sprężystym korzystnie w postaci sprężyny (3), równoważącym w temperaturze 1200 °C około 90% sumarycznego ciężaru złoża fluidalnego i ciężaru własnego retorty. (3 zastrzeżenia)

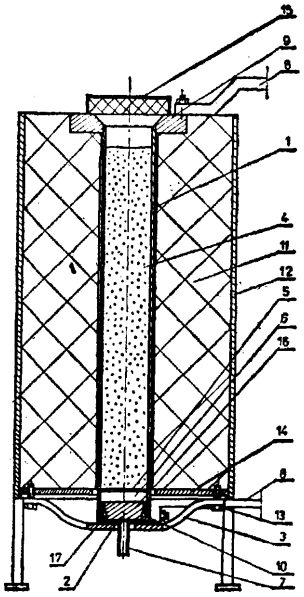

DZIAŁ G
FIZYKA

G01F P. 238034 T 25.08.1981

Okręgowa Spółdzielnia Mleczarska, Gdańsk - Maćkowy, Polska (Alfons Berent).

Urządzenie do ciągłego pomiaru poziomu cieczy w zbiornikach

Wynalazek rozwiązuje zagadnienie opracowania konstrukcji urządzenia realizującego pomiar z mniejszym błędem niż znane rozwiązania.

Urządzenie charakteryzuje się tym, że z pomiarową pneumatyczną instalacją (3) połączony jest cieczowy manometr (4) oraz zasilacz (7) powietrza o ciśnieniu

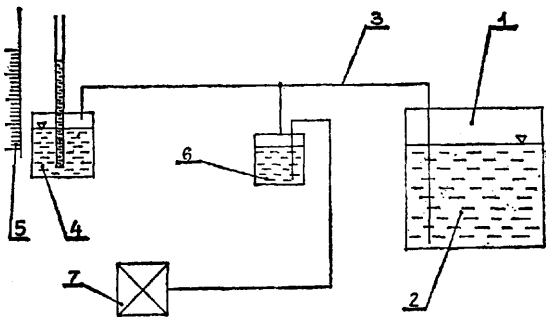

przekraczającym ciśnienie słupa mierzonego poziomu cieczy (2) wraz z kontrolnym wskaźnikiem (6). Końcówka pomiarowej pneumatycznej instalacji (3) prowadzona jest od góry do dna zbiornika (1) z cieczą (2).
(1 zastrzeżenie)

G01F P. 238129 T 03.09.1982
G01G

Rolnicza Spółdzielnia Produkcyjno-Usługowa, Raszyn, Polska (Andrzej **Majorkiewicz**, Jerzy Nowikow, Robert Petryk).

Waga **areometryczna**

Wynalazek rozwiązuje zagadnienie zapewnienia precyzyjnego ważenia określonych porcji cieczy na podstawie jej ciężaru właściwego.

Waga areometryczna składa się ze zbiornika (1) o ściśle określonych wymiarach, zaopatrzonego w cylindryczne przewężenie (2) o określonej objętości, w którym osadzony jest areometr wyskalowany w miarach określających ciężar właściwy cieczy, umożliwiający ważenie cieczy według reguły: „objętość cieczy x ciężar właściwy = masa cieczy" (waga). Zbiornik **(1)** jest ponadto wyposażony w urządzenie dozujące (9), złożone z zaworów elektromagnetycznych (10 i 11) połączonych w układzie sprzężenia zwrotnego ze wzmacniaczami (12 i 6) w celu wzajemnego przesterowania, z układem sterowania wyposażonym w czujnik fotoelektryczny złożony z fototranzystora (5) ze źródłem światła (6) oraz lampki sygnalizującej (8). Waga ma także czujnik fotoelektryczny sygnalizujący odpływ cieczy, złożony z fototranzystora (13) ze źródłem światła (14) usytuowany w gnieździe, w osi kanału komunikacyjnego wylotowego (16).
(1 zastrzeżenie)

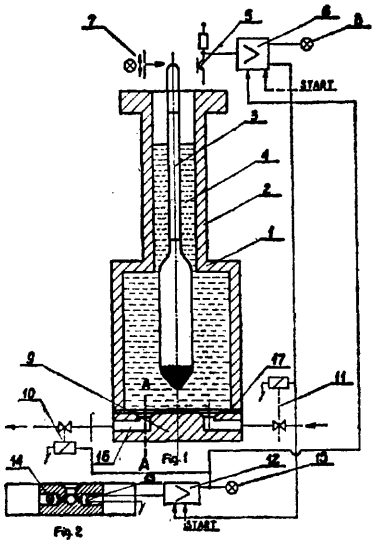

G01G P. 234582 31.12.1981

Akademia Górniczo-Hutnicza im. St. Staszica, Kraków, Polska (Stanisław Fuksa, Marian Ziółko).

Waga pneumatyczna

Wynalazek rozwiązuje zagadnienie opracowania konstrukcji wagi umożliwiającej pomiar masy materiału kładzionego na nią udarowo.

Waga pneumatyczna składa się z jednej lub kilku głowic pomiarowych (1) połączonych z jednej strony poprzez rozdzielacz sprężonego powietrza (2) ze sprężarką (3), połączoną z filtrem powietrza (4) i pulpitem sterującym (5). Głowice (1) są z drugiej strony połączone poprzez sumator pneumatyczny (6), przetwornik pneumo-elektryczny (7) i blok przetwarzania sygnału elektrycznego (8) z wyświetlaczem wielkości mierzonego ciężaru (9). (1 zastrzeżenie)

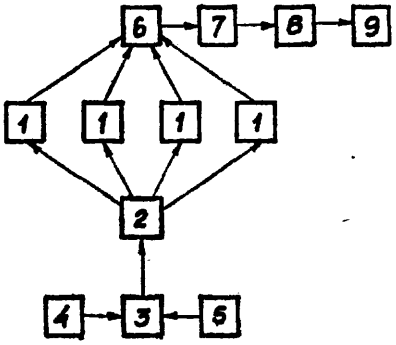

G01G **P. 234584** 31.12.1981

- Akademia Górniczo-Hutnicza im. Stanisława Staszica, Kraków, Polska (Stanisław Fuksa, Marian Ziółko).

Waga pneumatyczna

Wynalazek rozwiązuje zagadnienie konstrukcji przemysłowej wagi pneumatycznej, posiadającej możliwość udarowego załadunku i niewrażliwej na drgania.

Waga pneumatyczna ma głowicę pomiarową sprzęgniętą z jednej strony z pneumatycznym układem zasilającym a z drugiej strony z układem pomiarowo-rejestrującym. Głowica składa się z cylindra (1) z ruchowym tłokiem (3) wyposażonym w górnej części w grzybek (4). Pod tłokiem (3) jest usytuowany zawór wylotowy (5) oraz ogranicznik (6) ruchu tłoka (3). Z boku cylindra (1) jest usytuowany króciec zasilający (7) oraz króciec pomiarowy. (2 zastrzeżenia)

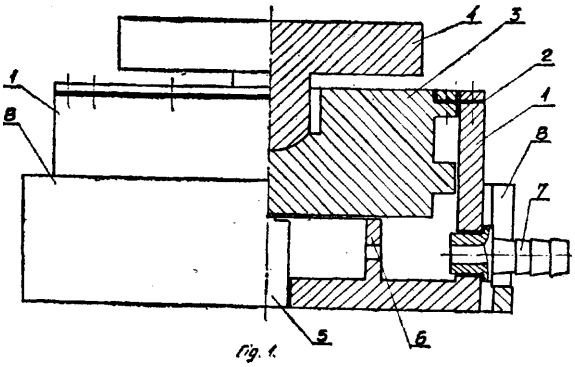

G01M **P. 234510** 30.12.1981
G01L

Instytut Lotnictwa, Warszawa, Polska (Aleksander Derkaczew. Antoni Pobudkiewicz, Franciszek Oręziak, Jan Wyrzykowski).

Urządzenie do pomiaru momentu hamowania **koła** pojazdu lub samolotu

Wynalazek rozwiązuje zagadnienie opracowania konstrukcji ruchomego urządzenia do pomiaru momentu hamowania kół pojazdów lub samolotów.

Urządzenie jest wyposażone w rolki (4 i **5),** z których co najmniej jedna jest napędzana oraz w miernik momentu (9) urządzenia napędzającego (8). Urządzenie charakteryzuje się tym, że ma ramę (1) w kształcie zbliżonym do litery C w widoku z góry, do której przymocowane są rolki (4 i 5), a w tym co najmniej jedna wahliwie, przy czym rolka zamocowana wahliwie jest połączona mechanizmem ściągającym (7) z drugą rolką. Ponadto, co najmniej jedna rolka jest połączona z dźwignią (8) wyposażoną w mo-

mentomierz (9). Po wysunięciu urządzenia pod stojące koło (10) jest ono podnoszone do góry przez rolki (4 i 5) za pośrednictwem mechanizmu (7). Po oderwaniu koła (10) od podłoża dokonuje się pomiaru momentu hamowania przemieszczając ręcznie dźwignię (8) i jednocześnie odczytując wskazania momentomierza (9). (1 zastrzeżenie)

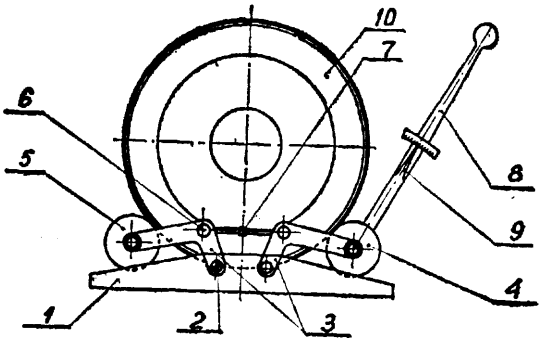

G01N **P. 234353** 21.12.1981

Polska Akademia Nauk. Instytut Chemii Fizycznej, Warszawa, Polska (Marek Przasnyski, Jerzy Pięcek).

Detektor momentu oberwania kapiącej elektrody kroplowej

Wynalazek rozwiązuje zagadnienie opracowania detektora, w którym czas, jaki upływa od chwili oberwania kapiącej elektrody kroplowej do chwili powstania impulsu oznaczającego moment oberwania kropli, nie byłby uzależniony od wielkości i znaku prądu stałego płynącego przez elektrodę kroplową przed momentem jej oberwania.

Detektor według wynalazku ma precyzyjny selektor wartości bezwzględnej (1), którego wejście stanowi wejście detektora, a wyjście połączone jest z nieuziemionym końcem równolegle połączonego kondensatora (4) i rezystora (5) oraz poprzez kondensator separujący (6) z wejściem komparatora (7) o regulowanym progu komparacji, którego wyjście stanowi wyjście układu detektora.

Detektor według wynalazku znajduje zastosowanie w elektrochemii, na przykład w polarografii stało- i zmiennoprądowej z próbkowaniem. (1 zastrzeżenie)

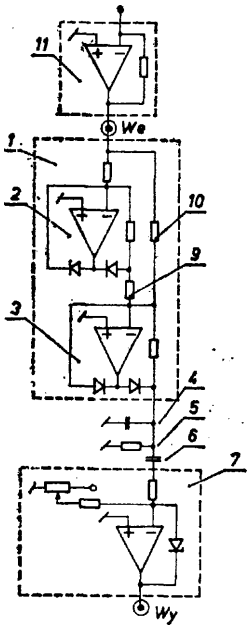

G01N **P. 234356** 21.12.1981

Instytut Chemii Fizycznej, Warszawa, Polska (Marek Przasnyski, Jerzy Pięcek, Andrzej Wojtaszek).

Układ synchronicznego próbkowania prądu stałego płynącego przez kapiącą elekrtodę kroplową

Wynalazek rozwiązuje zagadnienie opracowania układu odpornego na zakłócenia, spowodowane załączaniem i odłączaniem napięcia zmiennego.

Do wejścia (1) układu podłączone jest wejście układu odmierzającego zadany czas (2), którego wyjście połączone jest z wejściem sterującym pamięci sterowanej (18) i wejściem pierwszego monowibratora ustawiającego (3), którego wyjście połączone jest z wejściem ustawiającym pierwszego przerzutnika dwustabilnego (4) i wejściem drugiego monowibratora ustawiającego (5), którego wyjście połączone jest z wejściem ustawiającym drugiego przerzutnika dwustabilnego (6) i wejściem trzeciego monowibratora ustawiającego (7), którego wyjście połączone jest z wejściem ustawiającym trzeciego przerzutnika dwustabilnego (8). Wejście (1) połączone jest również z wejściem kasującym trzeciego przerzutnika dwustabilnego (8) i wejściem pierwszego monowibratora kasującego (9), którego wyjście połączone jest z wejściem kasującym drugiego przerzutnika dwustabilnego (6) i wejściem drugiego monowibratora kasującego (10), którego wyjście połączone jest z wejściem kasującym pierwszego przerzutnika dwustabilnego (4).

Wejście i wyjście układu konwertera prąd-napięcie (11) połączone są poprzez rezystor regulowany (13) i pierwszy zawór sterowany (12), którego wejście sterujące połączoe jest z wyjściem pierwszego przerzutnika dwustabilnego (4). Wyjście układu konwertera prąd-napięcie (11) podłączone jest poprzez trzeci zawór sterowany (14) z wejściem znanego układu detekcji oberwania kropli (15), przy czym wejście sterujące zaworu (14) połączone jest z wyjściem trzeciego przerzutnika dwustabilnego (8).

Układ według wynalazku ma zastosowanie w elektrochemii, zwłaszcza w polarografii stałoprądowej z próbkowaniem. (2 zastrzeżenia)

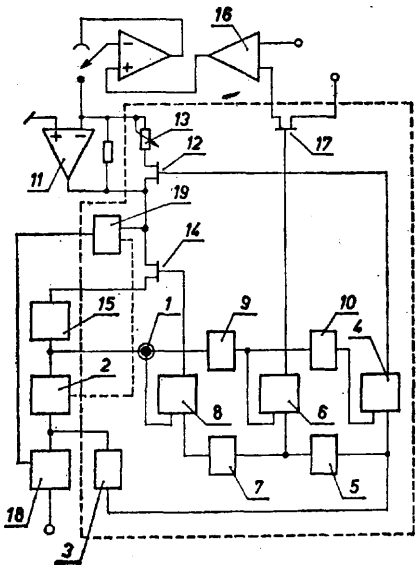

G01N P. 234432 21.12.1981

Wyższa Szkoła Pedagogiczna, Słupsk, Polska (Henryk Zbigniew Wrembel).

Sposób oznaczania **ultramikrośladów** rtęci

Wynalazek rozwiązuje zagadnienie opracowania nowego sposobu oznaczania ultramikrośladów rtęci.

Sposób polegający na wydzieleniu rtęci na przykład z wody na pomocniczy nośnik, katodę, poddaniu wzbudzeniu w plazmoidzie niskociśnieniowego wyładowania pierścieniowego i analizowanie emitowanego przez ten plazmoid promieniowego optycznego mtodą atomowej spektroskopii emisyjnej, charakteryzuje się

tym, że stosuje się pole elektromagnetyczne o częstotliwości $3 \leqslant f \leqslant 30$ MHz i $30 \leqslant f \leqslant 300$ MHz przy ciśnieniu panującym wewnątrz lampy spektralnej od 1,3 do 13 330 Pa. (1 zastrzeżenie)

G01N **P. 234470** 28.12.1981

Politechnika Śląska im. W. Pstrowskiego, Gliwice, Polska (Franciszek Fikus, Czesław Sajdak, Jerzy Barglik, Bogdan Karaim, Czesław Zemła).

Układ sygnalizacji satnu wyłożenia ceramicznego rynny elektromagnetycznej do ciekłych metali

Wynalazek rozwiązuje problem sygnalizacji stanu wyłożenia ceramicznego rynny elektromagnetycznej do transportu i obróbki ciekłych metali oraz zabezpieczenia wzbudnikarynny przed zniszczeniem na skutek przecieku ciekłego metalu przez koryto ceramiczne.

Układ według wynalazku ma siatkę chromonikielinową (4) umieszczoną pod korytem ceramicznym (1) rynny, blachę ochronną (5), znajdującą się pod pierwszą warstwą materiału termoizolacyjnego (3) oraz elektrodę (9) wprowadzoną do zbiornika (8) z ciekłym metalem (2). Między siatkę chromonikielinową (4) i elektrodę (9) oraz między siatkę (4) i blachę ochronną (5) włączone są sygnalizatory rezystancji granicznej (10a) i (10b), połączone z kolei z blokiem (11) sygnalizującym penetrację ciekłego metalu. Sygnalizator rezystancji granicznej (10b) połączony jest ponadto z blokiem zasilania (13) wzbudnika (7) oraz z zespołem zaworów wody chłodzącej (14) i z zespołem zaworów sprężonego powietrza (15).

(3 zastrzeżenia)

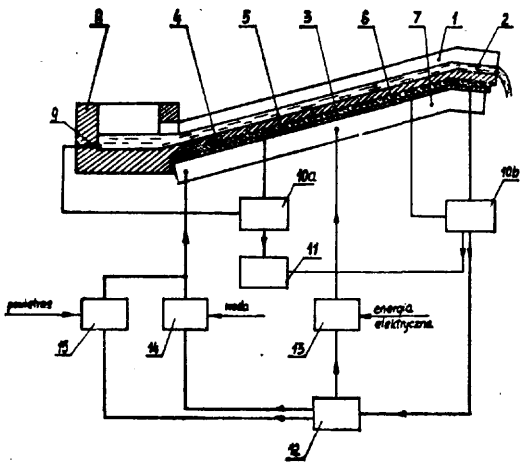

G01N **P. 234565** 30.12.1981

Akademia Górniczo-Hutnicza im. St. Staszica, Kraków, Polska (Edward Chruściel, Wit Jagusztyn, Andrzej Kreft, Andrzej Lenda, Wojciech Przybyłowicz, Jan Woźniak).

Sposób określania popielności w węglach brunatnych w stanie roboczym

Celem wynalazku jest skrócenie czasu oznaczania popielności węgla.

Sposób polega na tym, że próbkę węgli brunatnych o stałym przekroju poprzecznym najpierw waży się, po czym usuwa się z niej powietrze i część wody w niej zawartej, i równocześnie mierzy się jej wysokość, po czym próbkę waży się powtórnie i oblicza jej gęstość. Następnie przy założeniu, że masa próbki jest mieszaniną trójskładnikową złożoną z substancji organicznej, wody i substancji mineralnej i że gęstość substancji organicznej jest równa gęstości wody, wyznacza się popielność w stanie roboczym na podstawie korelacji pomiędzy gęstością próbki i jej popielnością w stanie roboczym, ustalonej w oparciu o znany sposób oznaczania, wykonany dla kilkudziesięciu próbek węgli brunatnych. (2 zastrzeżenia)

G01N **P. 234588** 31.12.1981

Politechnika Śląska im. Wincentego Pstrowskiego, Gliwice, Polska (Wincenty Turek, Jerzy Haber).

Bezgradientowy reaktor cyrkulacyjny

Wynalazek rozwiązuje zagadnienie konstrukcji reaktora cyrkulacyjnego do pomiaru kinetyki reakcji katalitycznych, w którym nie występowałby gradient temperatury w poprzek warstwy kontaktu.

Bezgradientowy reaktor cyrkulacyjny, z cyrkulacją wewnętrzną jest wykonany z rury wygiętej w kształcie litery U (13), której ramiona w dolnej części są połączone rurą łączącą (1) i w jednym z ramion poniżej rury łączącej (1) znajduje się spiek (2), na którym umieszcza się badany katalizator, ponadto do ramienia tego dołączony jest, za pomocą złącza (3), układ doprowadzania i odprowadzania reagentów (5), w którym znajduje się pochwa na termoparę (6), natomiast do drugiego ramienia dołączony jest, za pomocą złącza (4), układ napędowy (15), w którym zainstalowane jest na pręcie (7), poniżej rury łączącej (1), śmigiełko (8), a wokół pręta (7), powyżej rury łączącej (1), znajduje się wypełnienie (9).

(1 zastrzeżenie)

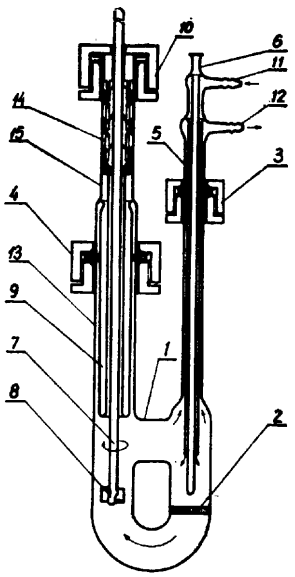

G01N **P. 234608** 31.12.1981

Akademia Górniczo-Hutnicza im. Stanisława Staszica, Kraków, Polska (Marian Golec, Stanisław Bysiewicz).

Sposób badania odporności na szoki termiczne tworzyw grafitowych

Wynalazek rozwiązuje zagadnienie opracowania sposobu pozwalającego określić rzeczywistą wartość odporności na szoki termiczne.

Sposób polega na tym, że z materiału grafitowego sporządza się kilka próbek w kształcie walca, przy czym stosunek średnicy walca do jego wysokości wynosi 6:1, a wysokość walca nie powinna być mniejsza od 2—3-krotnej wielkości maksymalnego ziarna wypełniacza, stosowanego do produkcji danego tworzywa grafitowego. Następnie każdą próbkę poddaje się obustronnemu osiowemu nagrzewaniu elementami grzewczymi w kształcie walca, wykonanymi z materiału grafitowego o wyższej elektrycznej odporności właściwej niż badane tworzywo, stosując stałą moc.

Za kryterium odporności na szoki termiczne tworzyw grafitowych przyjmuje się czas, po którym próbka pęknie oraz maksymalny gradient temperatury w próbce w momencie jej pęknięcia. (1 zastrzeżenie)

G01N **P. 238145** T 03.09.1982
G05D

Politechnika Wrocławska, Wrocław, Polska (Zdzisław Samsonowicz, Mirosław Pigiel, Dariusz Krawczyk).

Urządzenie do automatycznego pomiaru i regulacji właściwości technologicznych mas formierskich

Wynalazek rozwiązuje zagadnienie zapewnienia automatycznej regulacji wilgotności badanej masy oraz pomiaru właściwości technologicznych po jej przeróbce.

Urządzenie, wyposażone w spulchniarkę i siłowniki do przemieszczania i obciążanie próbki, według wynalazku charakteryzuje się tym, że do płyty stanowiącej podstawę (1).

Wynalazek rozwiązuje zagadnienie zapewnienia automatycznej regulacji wilgotności badanej masy oraz pomiaru właściwości technologicznych po jej przeróbce.

Urządzenie, wyposażone w spulchniarkę i siłowniki do przemeiszczania i obciążanie próbki, według wynalazku ekawkteryzuje się tym, że do płyty stanowiącej podstawę (1) urządzenia zamocowany jest poziomy siłownik (2), do którego tłoczyska przymocowany jest dozownik (3) o regulowanej wysokości. Dozownik współpracuje ze zgarniaczem (4) nadmiaru masy. Pod otworem w płycie zamocowana jest tuleja (6), w której dolnaj części wykonane jest wybranie, a w nim umieszczony jest elastyczny pierścień (25), do którego doprowadzane jest sprężone powietrze. W tulei wykonane są ponadto dwa otwory wykorzystane do pomiaru przepuszczalności masy. Nad otworem w płycie (1) umieszczona jest górna płyta (19), do której zamocowany jest układ pomiarowy wysokości próbki, współpracujący z układem pomiarowo-rejestracyjnym oraz ściskający siłownik (20), współpracujący z mechanicznym układem pomiarowym. (1 zastrzeżenie)

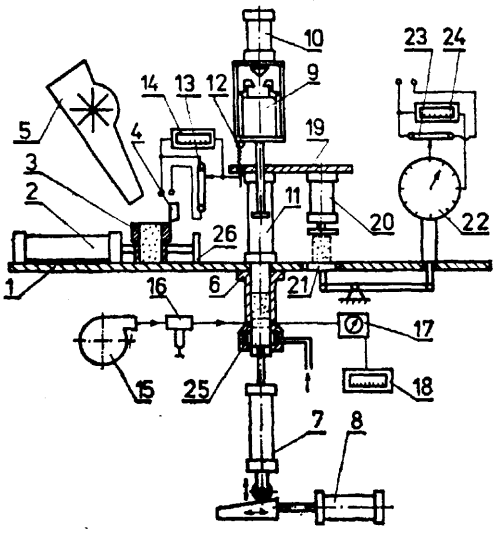

G01N **P. 238190** T 08.09.1982

Politechnika Białostocka, Białystok, Polska (Witalis Puczyński, Tadeusz Jeszke).

Sposób pomiaru smarności olejów

Wynalazek rozwiązuje zagadnienie zapewnienia powtarzalności wyników pomiaru i umożliwienia określenia przydatności olejów.

Sposób polega na pomiarze siły przy pomocy trybometru dynamometrycznego lub równi pochyłej, potrzebnej do przemieszczenia względem siebie dwóch zwilżonych badanych olejem powierzchni próbek wykonanych z materiałów, do których badany olej ma być zastosowany i o chropowatości odpowiadającej węzłowi tarcia materiału i chropowatości rzeczywistej.

Zachowuje się przy tym naciski jednostkowe odpowiadające naciskom występującym w rzeczywistym węźle tarcia. Przyłożoną siłę porównuje się z wielkością siły, dla której olej był cechowany i w oparciu o otrzymany wynik określa się jednoznacznie przydatność oleju. (1 zastrzeżenie)

G01P **P. 234400** 21.12.1981

Ośrodek Badawczo-Rozwojowy Przygotowawczych Maszyn Przędzalniczych „Polmatex-Falubaz", Zielona Góra, Polska (Jan Tarczewski, Kazimierz Szarłata).

Sygnalizator obrotów w maszynach włókienniczych

Wynalazek rozwiązuje zagadnienie opracowania sygnalizatora obrotów bębnów w maszynach włókienniczych, informującego o osiągnięciu przez element obrotowy obrotów znamionowych i minimalnych.

Sygnalizator według wynalazku czujnik impulsów (1) i statyczny przerzutnik (2), do którego równolegle podłączone są dwa układy złożone z generatorów pojedynczego impulsu (3 i 4), układów bramek (5 i 6) i wzmacniaczy (7 i 8). Generatory pojedynczego impulsu (3 i 4) mają potencjometry (9 i 10) o różnej wartości pojemności. Wyjście (13) jednego wzmacniacza (7) służy do sygnalizacji obrotów małych, a wyjście (14) drugiego wzmacniacza (8) do sygnalizacji obrotów nominalnych. (1 zastrzeżenie)

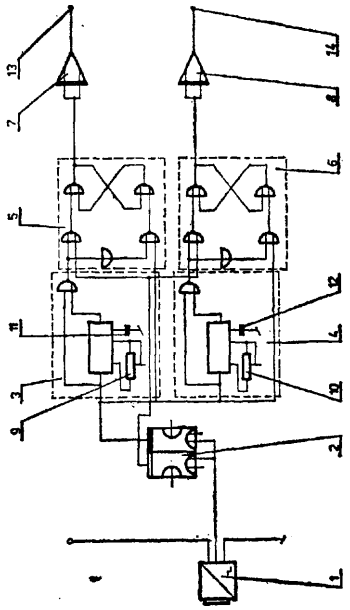

G01R **P. 234357** 21.12.1981

Politechnika Gdańska, Gdańsk, Polska (Jerzy Kuchta, Henryk Rzepa).

Sposób i układ do pomiaru prądowo-napięciowych charakterystyk półprzewodnikowych przyrządów mocy z quasiprądowym źródłem zasilania

Wynalazek rozwiązuje zagadnienie opracowania sposobu i układu, umożliwiających szybki i automatyczny pomiar prądowo-napięciowych charakterystyk półprzewodnikowych przyrządów mocy z quasiprądowym źródłem zasilania.

Sposób według wynalazku polega na tym, że każdorazowo dla zainicjowania pomiaru charakterystyki

prądowo-napięciowej, źródło o stałej amplitudzie napięcia podłącza się do układu pomiarowego w momencie, gdy przemienne napięcie pochodzące z tego źródła przechodzi przez zero, a następnie pobudza się mierzony przyrząd półprzewodnikowy za pomocą quasiprądowych impulsów analizujących i mierzy się charakterystyką prądowo-napięciową za pomocą znanej impulsowej metody pomiaru.

Układ według wynalazku ma źródło napięcia (1), którego wejście połączone jest z głównym wejściem sterowanego klucza elektronicznego (2) załączanego w zerze, którego wejście sterujące przyłączone jest do układu wyzwalania (3), natomiast wyjście klucza elektronicznego (2) połączone jest do układu dopasowującego (4) o programowanej rezystancji wewnętrznej, którego wyjście główne połączone jest z obwodem głównym głowicy pomiarowej (5) i z włączonym szeregowo rezystorem pomocniczym (6) o uziemionym punkcie połączonym z układem dopasowującym (4), natomiast wyjście napięciowe głowicy pomiarowej (5) i z włączonym szeregowo rezystorem pomocniczym (6) o uziemionym punkcie połączonym z układem dopasowującym (4), natomiast wyjście napięciowe głowicy pomiarowej (5) i gorący punkt rezystora pomocniczego (6) połączone są odpowiednio z wejściami napięciowymi i prądowym rejestratora (7). (2 zastrzeżenia)

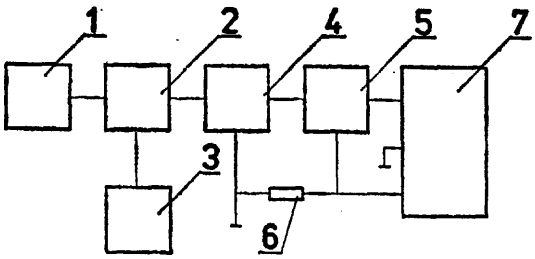

G01R **P. 234358** 21.12.1981

Politechnika Gdańska, Gdańsk, Polska (Jerzy Kuchta, Henryk Rzepa).

Sposób i urządzenie do pomiaru niesymetrycznych i symetrycznych charakterystyk przyrządów **półprzewodnikowych** z automatycznym wyróżnieniem polaryzacji

Wynalazek rozwiązuje zagadnienie opracowania sposobu i urządzenia ,umożliwiających szybki i automatyczny pomiar niesymetrycznych i symetrycznych charakterystyk przyrządów półprzewodnikowych z automatycznym wyróżnieniem polaryzacji.

Sposób według wynalazku polega na tym, że mierzony przyrząd półprzewodnikowy pobudza się przemiennym napięciem analizującym poprzez rezystor ograniczający prąd i kontroluje się wartość sygnału proporcjonalnego do prądu będącego odpowiedzią mierzonego przyrządu na pobudzenie przy dwóch różnych polaryzacjach. Następnie programuje się polaryzację przebiegu analizującego w ten sposób, że w przypadku pomiaru przyrządu półprzewodnikowego o charakterystyce niesymetrycznej ustala się polaryzacje odpowiednią dla wykreślania charakterystyki wstecznej. Natomiast w przypadku pomiaru przyrządu o charakterystyce symetrycznej podaje się do mierzonego przyrządu przemienny przebieg analizujący. Zarówno w przypadku pomiaru charakterystyki niesymetrycznej, jak i symetrycznej sygnały proporcjonalne do pobudzenia i odpowiedzi mierzonego przyrządu rejestruje sie uwzgledniając ich moduły przy pomocy rejestratora lub monitora przytosowanego do wykreślania za pomocą impulsowej metody pomiaru. Jednocześnie z podawaniem na mierzony przyrząd napięcia analizującego o polaryzacji tylko dodatniej lub tylko uiemnej. do rejestratora doprowadza się impulsy wyróżniające wykreślana charakterystykę do charakterystyki wykreślanej w czasie podawania polaryzacji

Urzadzenie według wynalazku ma układ wyróżniania polaryzacji, pamięci i sterowania (8), którego wejście połączone jest z odpowiednim wyjściem wzmacniacza modułu prądu (7). Wejście układu wyróżnienia polaryzacji, pamięci i sterowania (8) połączone jest z odpowiednim wejściem zespołu sterowanych kluczy elektronicznych (2), poprzez który odpowiedni przebieg analizujący podawany jest z generatora przebiegu analizującego (1) do głowicy pomiarowej (3). Drugie wyjście układu (8) połączone jest z jednym z wejść układu koniunkcji (10), którego drugie wejście połączone jest z wyjściem układu synchronizacji (9) sterowanego z odpowiedniego wyjścia generatora napięcia analizującego (1). Wyjście układu koniunkcji (10) jest połączone z wejściem generatora impulsów gaszących (11), którego wyjście połączone jest z odpowiednim wejściem monitora (6).

(2 zastrzeżenia)

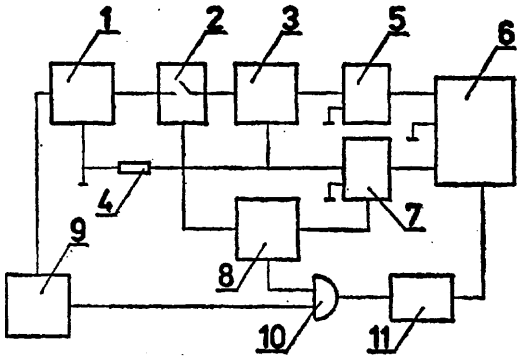

G01R P. 234525 28.12.1981

Akademia Górniczo-Hutnicza im. Stanisława Staszica, Kraków, Polska (Zbigniew Kulski, Jacek Seńkowski).

Sposób pomiaru składowej prostokątnej wektora napięcia

Wynalazek rozwiązuje zagadnienie opracowania sposobu umożliwiającego dokonanie bezpośredniego pomiaru składowej prostokątnej wektora napięcia w kartezjańskim układzie współrzędnych.

Sposób polega na dokonaniu pomiaru wartości napięcia w momentach wygenerowania impulsów wyzwalających tyrystor falownika. Następnie odpowiedź napędową poddaje się operacji próbkowania i pamiętania w momentach podawania impulsu wyzwalającego tyrystor falownika. (1 zastrzeżenie)

G01R P. 234539 30.12.1981

Politechnika Częstochowska, Częstochowa, Polska (Antoni Sawicki, Marek Stępień).

Przetwornik **płynącego** przez kondensator **prądu** na napięcie

Wynalazek rozwiązuje zagadnienie opracowania przetwornika niewrażliwego na zakłócenia, umożliwiającego określanie parametrów dynamicznych kondensatorów.

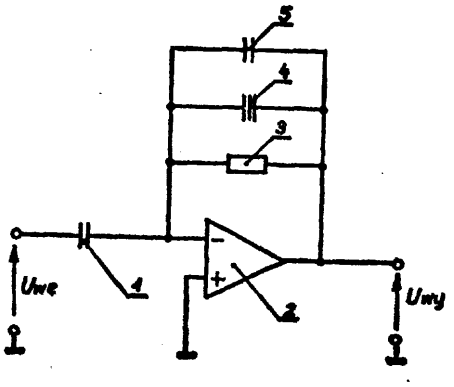

Przetwornik zawiera wzmacniacz operacyjny (2), którego wejście nieodwracające połączone jest z masą przetwornika, a wejście odwracające połączone jest poprzez rezystor (3) z wyjściem tego wzmacniacza. Równolegle z rezystorem (3) połączony jest element elektryczny (4). Równolegle z rezystorem (3) połączony jest ponadto kondensator (5). (1 zastrzeżenie)

G01S P. 234512 30.12.1981

Przemysłowy Instytut Telekomunikacji, Warszawa, Polska (Stanisław Turczyński, Bogumił Wojnar).

Sposób i urządzenie do pomiaru współczynnika widzialności układu tłumienia ech stałych stacji radiolokacyjnej

Wynalazek rozwiązuje zagadnienie opracowania sposobu i urządzenia umożliwiających zwiększenie dokładności pomiaru przy jednoczesnym skróceniu czasu pomiaru.

W sposobie według wynalazku wykorzystuje się echo stałe odbierane przez stację radiolokacyjną od wybranego obiektu terenowego i echo ruchome otrzymywane przez modulację fazy tego echa stałego.

Urządzenie według wynalazku ma układ rozwidlający (1), którego wejście jest połączone z wyjściem toru odbiorczego stacji radiolokacyjnej. Jedno wyjście układu rozwidlającego (1) jest połączone z modulatorem fazy (2), którego wyjście poprzez tłumik (3) połączony jest z jednym wejściem sumatora echa stałego i ruchomego (4). Drugie wyjście układu rozwidlającego (1) jest połączone poprzez wyłącznik echa stałego (5) z drugim wejściem sumatora (4), którego wyjście jest wyjściem urządzenia. (2 zastrzeżenia)

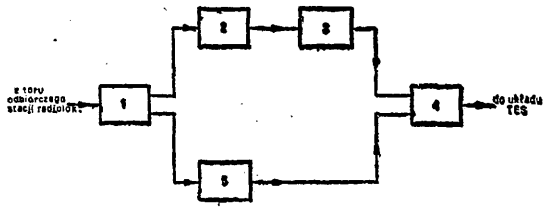

G01T

Zjednoczone Zakłady Urządzeń Jądrowych „POLON", Zakład Urządzeń Dozymetrycznych, Bydgoszcz, Polska (Roman Landowski).

Układ elektroniczny wyłączający i włączający w stan pracy licznika Geigera Mullera

Przedmiotem wynalazku jest prosty układ elektroniczny przeznaczony do wyłączania i włączania w stan pracy liczniki Geigera-Müllera, które spełniają rolę detektorów promieniowania jonizującego.

Układ według wynalazku zawiera w obwodzie licznika Geigera-Müllera (GM) obwód emiterowo-kolektorowy tranzystora **(T1)**, którego obwód kolektorowy jest podłączony poprzez rezystor **(R1)** do jednego końca zasilania licznika Geigera-Müllera (GM). (1 zastrzeżenie)

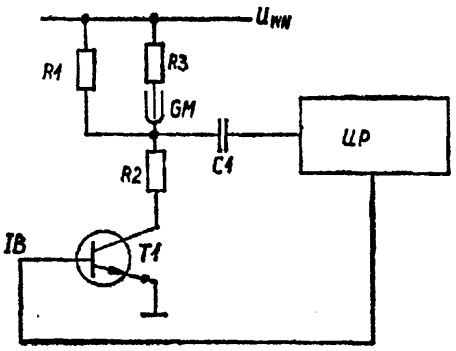

G01V P. 234514 30.12.1981

Instytut Geofizyki Polskiej Akademii Nauk, Warszawa, Polska (Wojciech Turewicz).

Czujnik magnetometru protonowego

Wynalazek rozwiązuje zagadnienie opracowania czujnika niewrażliwego na zakłócenia przemysłowe.

Czujnik ma cewki o nawoju wielowarstwowym bezkarkasowym, wypełnione cieczą bogatą w swobodne protony. Na cewki (1, 2) o osiach magnetycznych przebiegających wzajemnie przeciw sobie równolegle, nawinięte jest uzwojenie kompensujące (3). Wyprowadzenia zewnętrzne **(K1,** K2) cewek (1, 2) połączone są ze sobą poprzez uzwojenie kompensujące (3), a wyprowadzenia wewnętrzne **(P1,** P2) tych cewek stanowią końcówki wyjściowe czujnika.

Czujnik stosowany jest do pomiaru naturalnego pola magnetycznego Ziemi.

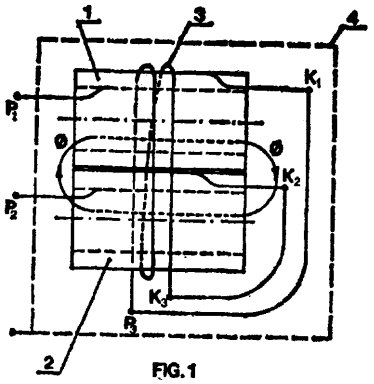

FIG.1

FIG.1

G02B P. 231577 09.06.1981

Andrzej Bogusz, Warszawa, Polska (Andrzej Bogusz).

Osłona odtwarzająca obrazy przedmiotów w naturalnej wielkości kątowej, w jakiej były obserwowane przed pojawieniem się osłony, z jednoczesnym całkowitym ukryciem zawratości swego wnętrza przed obserwatorem

Wynalazek rozwiązuje zagadnienie opracowania konstrukcji umożliwiającej maskowanie optyczne przedmiotów.

Osłona (B) składa się z określonej liczby układów optycznych (C) o polu widzenia około 180° połączonych ze sobą trwale w dowolnym kształcie, np. kuli. Każdy układ (C) tworzy obraz na swoim ekranie **(D)**. Ekran (D) stanowi określona liczba uporządkowanych receptorów (E) równa liczbie układów optycznych (C). Każdy receptor (E) połączony jest torem dwukierunkowym (F) z innym receptorem (E) ekranu (D) umieszczonym symetrycznie względem osi optycznej układu (C). (2 zastrzeżenia)

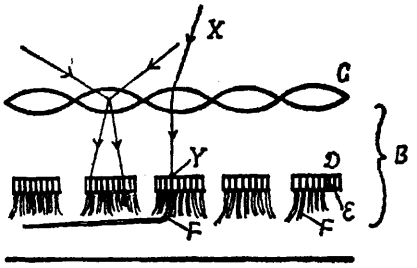

G03H P. 234405 23.12.1981
H01L

Politechnika Warszawska, Warszawa, Polska (Piotr Panecki).

Sposób modulacji szumów w układzie **holograficznym** reprodukującym obrazy periodyczne

Wynalazek rozwiązuje zagadnienie zmniejszenia szumów nie związanych z zapisywanym obiektem przy jednoczesnej dużej rozdzielności obrazowania.

Sposób wykorzystujący własność widma Fouriera obiektu periodycznego polegającą na koncentracji natężenia światła w sieci periodycznych punktów, wyróżnia się tym, że w płaszczyźnie Fouriera umieszcza się płytę fotograficzną, którą po naświetleniu wywołuje się metodą odwracalną a następnie zapisuje się hologram obiektu periodycznego, którego światło przechodzi przez uprzednio zapisaną płytę fotograficzną, po czym hologram odtwarza się wiązką odtwarzającą skierowaną przeciwnie do wiązki odniesienia tak, że wiązkę obrazową przepuszcza się przez uprzednio naświetloną płytę fotograficzną stanowiącą na tym etapie procesu właściwy filtr szumów uzyskując obraz w płaszczyźnie, gdzie umieszczony był obiekt periodyczny. (1 zastrzeżenie)

G05D P. 234376 22.12.1981

Marek Leonowicz, Marek Marjański. Warszawa, Polska (Marek Leonowicz, Marek Marjański).

Sposób regulacji tenperatury cieczy chłodzącej zwłaszcza silniki samochodów i regulator do stosowania **tego** sposobu

Wynalazek rozwiązuje zagadnienie zapewnienia możliwości ciągłego i precyzyjnego utrzymywania korzystnej temperautry pracy silnika.

Sposób polega na tym, że przy stałych obrotach silnika i przy zachowaniu stałej powierzchni czynnej chłodnicy zmienia się w sposób ciągły natężenie strumienia powietrza w zależności od temperatury i cieczy chłodzącej .

Urządzenie ma żaluzję zabudowaną na chłodnicy z jednej lub obu stron ze skrzydełkami (5) osadzonymi obrotowo na osi (6) w ramie (7) o zmiennym kącie rozchylenia i rozchylającymi się w zależności od temperatury cieczy chłodzącej równocześnie i równomiernie. (5 zastrzeżeń)

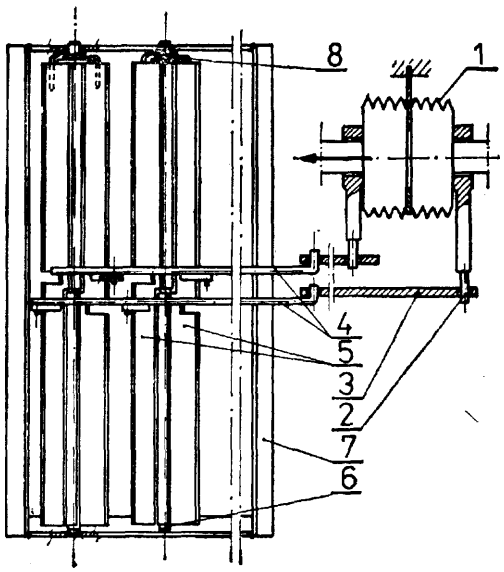

G05F **P.** 239286 29.11.1982

Zgłoszenie dodatkowe do zgłoszenia nr P-228066

Piotr Sendor, Kraków, Polska (Piotr Sendor).

Przetwornik i stabilizator napięcia stałego

Układ elektryczny przetwornika zbudowany jest z kondensatorów **(C1)** i (C2), do których dołączony jest prostownik dwupołówkowy **(D1÷D4),** do wyjścia którego dołączone są kondensatory (C3) i dioda Zenera (Dz). (1 zastrzeżenie).

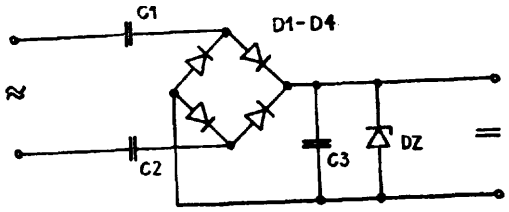

fig. 1

G06F P. 234406 23.12.1981

Instytut Maszyn Matematycznych, Warszawa, Polska (Jan Wrona).

Układ samokontroli

Wynalazek dotyczy układu umożliwiającego samokontrolę pakietu logicznego lub podzespołu elektronicznego stosowanego w urządzeniach systemów maszyn cyfrowych.

Układ samokontroli podłączony do szyny sygnałów wejściowych i szyny sygnałów wyjściowych kontrolowanego układu logicznego, charakteryzuje się tym, że ma pamięć stałą (3), której wejście jest połączone poprzez dekoder (4) z szyną sygnałów wejściowych, przy czym dekoder (4) jest połączony również szyną wewnętrznych stanów logicznych z kontrolowanym układem. Wyjście pamięci (3) jest połączone z wejściem komparatora (5), którego drugie wejście jest połączone poprzez dekoder (6) z szyną sygnałów wyjściowych.

Wyjście komparatora (5) przekazuje sygnał alarmowy. Układ sterowania (7) połączony jest swoim wejściem z szyną sygnałów wejściowych, a wyjściem poprzez licznik (8) z komparatorem (5), przy czym licznik (8) jest sprzężony z pamięcią stałą (3).

(2 zasrtzeżenia)

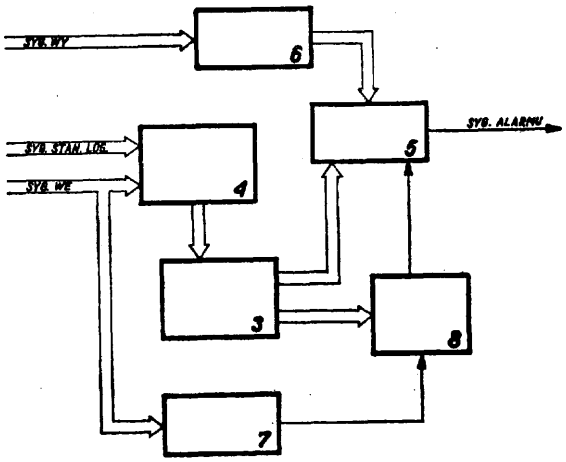

G06G **02M** **P. 234479** 28.12.1981

Politechnika Poznańska, Poznań, Polska (Jan Deskur, Henryk Dąbrowski).

Układ do analogowego modelowania tyrystorowych przekształtników energii elektrycznej

Wynalazek rozwiązuje zagadnienie umożliwienia odwzorowania wszelkich typów przekształtników

o nieograniczonej liczbie tyrystorów i o dowolnej strukturze.

Układ, składający się z bloku modelu energetyczno-sterującego (3-4) oraz bloku modelu przekształtnika, według wynalazku charakteryzuje się tym, że blok modelu przekształtnika zawiera blok modeli tyrystorów (2) i blok modeli węzłów (1). Obydwa te bloki są połączone z blokiem energetyczno-sterującym (3—4) przez odpowiednią ilość zacisków. Blok modeli tyrystorów (2) jest odwzorowany za pomocą wzmacniaczy operacyjnych z nieliniowym sprzężeniem zwrotnym, natomiast blok modeli węzłów (1) jest odwzorowany za pomocą wzmacniaczy węzłowych. Model przekształtnika jest wydzielonym konstrukcyjnie blokiem, który może być w różny sposób łączony z modelami pozostałych urządzeń.

(4 zastrzeżenia)

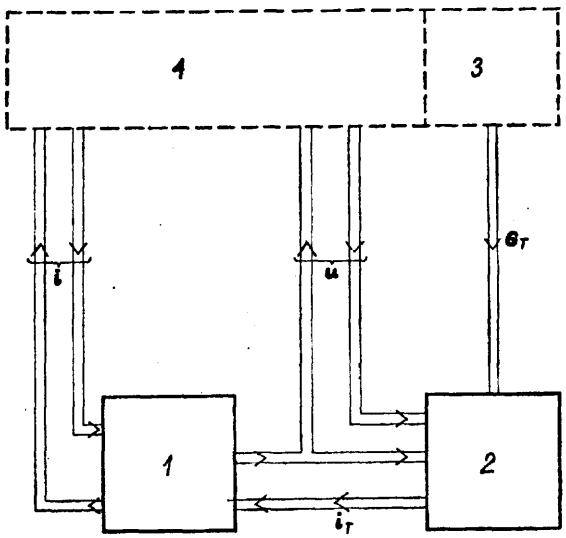

G08C P. 234374 22.12.1981

Przemysłowy Instytut Telekomunikacji, Warszawa, Polska (Wacław Biwan, Jarosław Grzelak).

Sposób i urządzenie do przetwarzania sygnału selsynowego na sygnał cyfrowy odpowiadający położeniu kątowemu wału selsyna

Wynalazek rozwiązuje zagadnienie opracowania sposobu i urządzenia, pozwalających na minimalizację błędu przetwarzania wynikającego ze zniekształceń charakterystyki am pli tudowo-kątowej.

Sposób według wynalazku polega na tym, że sygnały z selsyna mnoży się w układach iloczynowych (2 i 3) z cyfrowymi skorygowanymi wartościami sinusa i cosinusa kąta zapisanymi w pamięci (10), następnie sumuje się uzyskane sygnały analogowe dla otrzymania sygnału błędu, którego fazę porównuje się z fazą napięcia zasilającego selsyn. Sygnałem będącym wynikiem porównania faz wyżej wymienionych sygnałów steruje się licznik rewersyjny (9), na którego wyjściach otrzymuje się cyfrową wartość kąta, będącą jednocześnie adresem pamięci (10).

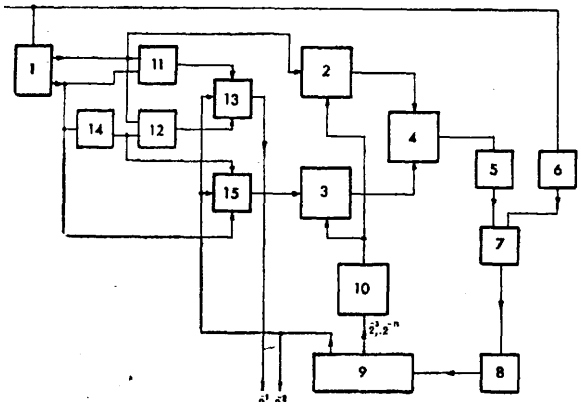

Urządzenie według wynalazku ma wyjścia z selsyna (1) połączone poprzez dekoder kwadrantów i układy iloczynowe (2 i 3), których drugie wejścia połączone są z wyjściami pamięci (10), z wejściami układu sumującego (4), którego wyjście połączone jest poprzez komparator (5) z układem porównującym (7), którego drugie wejście połączone jest z komparatorem napięcia zasilającego selsyn (6), a wyjście połączone jest poprzez układ sterowania (8) z wejściem licznika rewersyjnego (9), którego wyjścia połączone są z wejściami pamięci (10).

(2 zastrzeżenia)

G08C P. 234482 28.12.1981

Wojskowa Akademia Techniczna im. Jarosława Dąbrowskiego, Warszawa, Polska (Tadeusz Rosiak, Andrzej Mata).

Sposób i układ zdalnego sterowania środkami pozoracji

W sposobie według wynalazku ukształtowane ciągi kodowe po stronie nadawczej podawane są równolegle na nadajnik radiowy transmitujący je w kanał radiowy oraz na nadajnik liniowy przesyłający je w linię przewodową. Dekodery po stronie odbiorczej mogą współpracować zamiennie albo z odbiornikiem radiowym albo z odbiornikiem liniowym.

Układ do zdalnego sterowania środkami pozoracji zawiera po stronie nadawczej koder (K) sterowany z zespołem elementów manipulacyjnych (EM), z którego wyjścia sterowany jest jednocześnie nadajnik radiowy (NR) i nadajnik liniowy (NL). Po stronie odbiorczej dekodery (D) sterujące pracą elementów wykonawczych (EW) współpracują albo z odbiornikami radiowymi (OR) albo z odbiornikami liniowymi (OL) przy czym wszystkie odbiorniki liniowe (OL) połączone są równolegle do dwuprzewodowej linii przesyłowej (L) łączącej je z nadajnikiem liniowym (NL).

Wynalazek znajduje zastosowanie przy pozorowaniu sytuacji zarówno na niewielkich obiekatch stacjonarnych, jak i w czasie pozorowania działań na dużych obszarach. (2 zastrzeżenia)

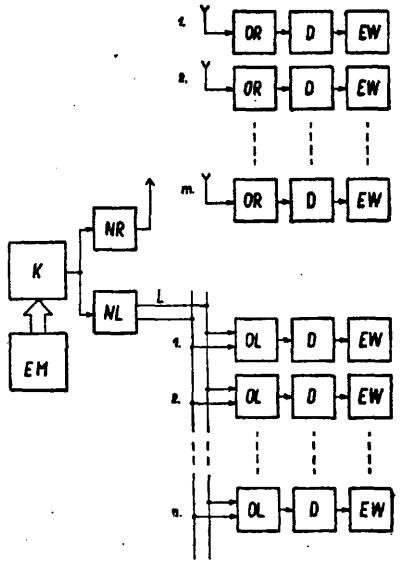

G09B P. 236290 05.05.1982

Jerzy Tyszka, Kalisz, Polska (Jerzy Tyszka).

Elementarz dźwiękowy

Wynalazek rozwiązuje zagadnienie dźwiękowego odtwarzania słów ułożonych z liter.

Elementarz składa się z tabliczek, mających naniesiony znak graficzny litery wraz z zapisem (magnetycznym, fotooptycznym itp.), brzmienia danej litery, przy czym ścieżka zapisu dźwiękowego rozciąga się w nich od brzegu do brzegu tabliczki, a usytuowanie jej jest na wszystkich tabliczkach jednakowe. Dwuznaki (cz, sz rz, ch) podane są na odrębnych tabliczkach jako odrębne znaki i dźwięki. Tabliczki umieszczane są w specjalnej ramce. (1 zastrzeżenie)

G11B H04R **P. 234417** 23.12.1981

Rižskij elektromechničeskij zavod proizvodstviennogo obiedinienija „Radoitechnika", Riga, ZSRR (Vladimir Fedorovič Vinogradov).

Ramię adapteru

Wynalazek rozwiązuje zagadnienie opracowania takiej konstrukcji ramienia, która pozwoliłaby na zmianę siły docisku w trakcie odtwarzania dźwięku.

Ramię adapteru zawiera dźwignię (1) z głowicą (11) adapterową i z członem wytwarzającym siłę docisku, dwie ustawione naprzeciw siebie części (2 i 3) obsady, z których jedna jest ruchoma i tworzy jedną całość z dźwignią (1), a druga jest nieruchoma, wreszcie pionowy czop (4) i kulkę (6). Czop (4) osadzony jest w jednej z części (2 lub 3) obsady i współpracuje z kulistym łożyskiem (5) w drugiej jej części (3 lub 2), a kulka (6) jest umieszczona między obiema częściami (2 i 3) obsady tak, że przesuwa się po jednej współpracując z elementem (wycięcie 8) prowadnicowym wykonanym z drugiej części obsady.

Ramię adapteru przeznaczone jest do wykorzystania w aparatach o dużej wierności odtwarzania dźwięku. (6 zastrzeżeń)

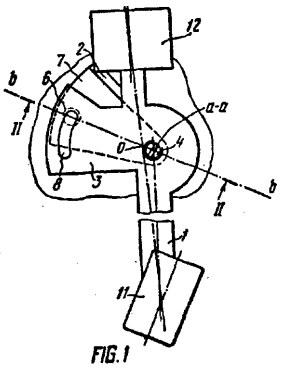

FIG. 1

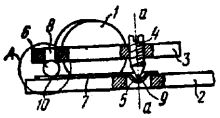
FIG. 2

G11C **P. 234355** 21.12.1981

Polska Akademia Nauk, Instytut Chemii Fizycznej, Warszawa, Polska (Marek Przasnyski. Jerzy Pięcek).

Sterowana pamięć analogowa

Wynalazek rozwiązuje zagadnienie opracowania pamięci o krótkim czasie zapisu informacji przy długim czasie jej pamiętania.

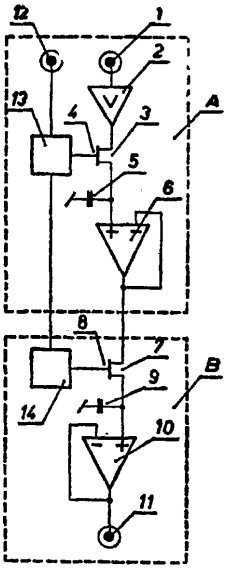

Sterowana pamięć analogowa składa się z wejściowego układu pamiętającego (A) o krótkim czasie zapisu informacji oraz z połączonego z nim szeregowo wyjściowego układu pamiętającego (B) o długim czasie pamiętania. Wejście sterujące (8) zaworu sterowanego (7) układu pamiętającego (B) o długim czasie pamiętania połączone jest z wyjściem monowibratora (14), którego wejście połączone jest z wejściem sterującym (4) zaworu sterowanego (3) układu pamiętającego (A) o krótkim czasie zapisu i z wyjściem innego monowibratora (13), którego wejście (12) jest wejściem impulsów próbkujących.

Sterowana pamięć analogowa znajduje zastosowanie w elektrochemii, zwłaszcza w polarografii stało- i zmiennoprądowej. (2 zastrzeżenia)

DZIAŁ H
ELEKTROTECHNIKA

H01H **P. 234581** 31.12.1981

Ośrodek Badawczo-Rozwojowy Aparatury Manewrowej „ORAM", Łódź, Polska (Edward Filiczkowski, Krystyna Olszewska).

Głowica napędowa łącznika krańcowego

Wynalazek rozwiązuje zagadnienie opracowania takiej konstrukcji głowicy napędowej łącznika krańcowego, która zapewniłaby duży skok suwaka sterującego, dwa razy większy od skoku sworznia napędowego, umożliwiając sterowanie łączników o drogowym charakterze zmiany położenia styków.

Głowica napędowa zawierająca korpus, w którym znajduje się przesuwny sworzeń napędowy, usytuowany prostopadle do suwaka sterującego łącznika krańcowego, charakteryzuje się tym, że otwór poprzeczny (7) sworznia napędowego (3) i zagłębienie (9) elementu oporowego (6) stanowią gniazdo kulki (10), w bezpośrednim sąsiedztwie której jest ułożona bieżnia (11) elementu oporowego (6) i bieżnia (12) suwaka sterującego (13), które znajdują się w otworze poprzecznym (7) i w kanałku wzdłużnym (8) sworznia napędowego (3), przy czym otwór poprzeczny (7) i kanałek wzdłużny (8) są ze sobą połączone. (3 zastrzeżenia)

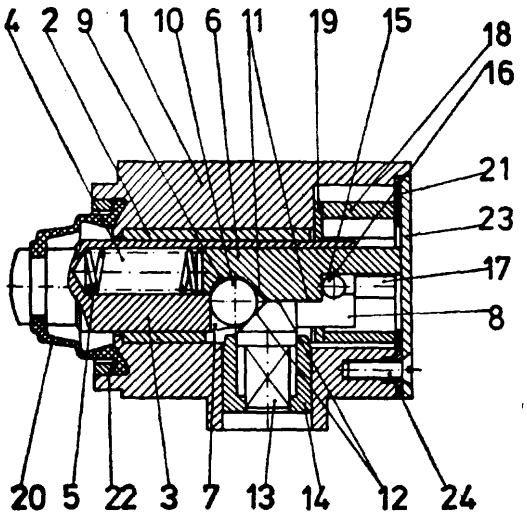

H01H **P. 238031** T 25.08.1981
B23Q

Centrum Badawczo-Konstrukcyjne Obrabiarek, Pruszków, Polska (Andrzej Maik, Marek Morawski, Adam J. Cieszewski, Jerzy Szachowicz).

Łącznik drogowy jedno- lub wielotorowy

Wynalazek rozwiązuje zagadnienie umożliwienia szybkiego i łatwego uzyskania żądanej kolejności poszczególnych czynności i ruchów zespołów wykonawczych obrabiarki lub innego urządzenia w czasie pracy.

Łącznik drogowy jedno- lub wielotorowy, przeznaczony do współpracy ze zderzakami przy sterowaniu sekwencyjnym lub odcinkowym w funkcji drogi w obarbiarkach lub innych urządzeniach, ma popychacz (10) umieszczony teleskopowo w tulejach (9) i (8) i wyposażony w układ współosiowy sprężyn (11) i (13) i współpracuje z końcówką (12) atakowaną zderzakiem oraz z elementem dźwigniowym (17) przesterowującym mikrołącznik (18).

(1 zastrzeżenie)

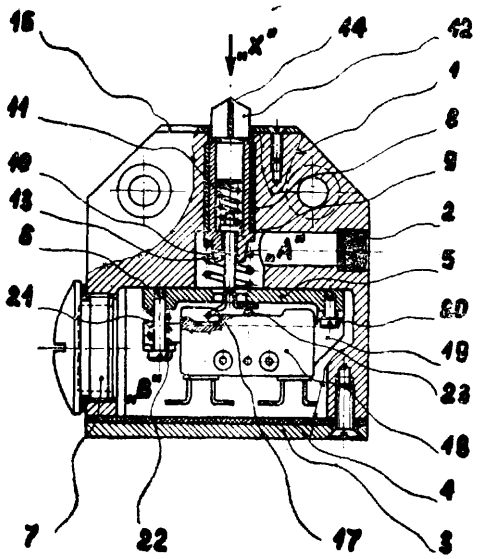

H01H **P. 238139** T 02.09.1982
G01R

Centrum Nauko wo-Produkcyj ne Elektrotechniki i Automatyki Górniczej „EMAG", Katowice, Polska (Krzysztof Jedziniak, Zygmunt Krzempek, Henryk Mużykowski, Jan Szczucki, Janusz Suchoń).

Układ do kontroli czasu **działania** przekaźników naprądowych

Wynalazek rozwiązuje zagadnienie pomiaru czasu działania przekaźników naprądowych, zwłaszcza zwarciowych w badaniach niepełnych i kontrolnych w trakcie eksploatacji.

Układ wyposażony jest w dwa przekaźniki elektromagnetyczne **(K1** i **K2)** oraz przekaźnik czasowy **(K3).** We wspólnej gałęzi zasilania cewek (1, 2) przekaźników (Kl i K2) włączony jest normalnie zamknięty styk (3) badanego przekaźnika nadprądowego (F), za którym następuje rozgałęzienie na dwa szeregowe obwody cewek (1, 2) przekaźników (Kl i K2). W szeregowym obwodzie cewki (1) przekaźnika (Kl) włączony jest styk (5) przekaźnika czasowego (K3) i styk (6) przycisku **(S1)** zbocznikowany normalnie otwartym stykiem (7) przekaźnika (Kl). W pozostałym szeregowym obwodzie cewki (2) przekaźnika (K2) włączony jest normalnie zamknięty zestyk (8) przycisku (S2) i normalnie otwarty styk (9) przekaźnika (Kl) zbocznikowany normalnie otwartym stykiem (10) przekaźnika (K2).

W obwodzie pomiarowym przekaźnika czasowego (K3) włączone są szeregowo połączone normalnie zamknięte styki (11 i 12) przekaźników (Kl i **K2),** natomiast otwarty styk (13) przekaźnika (Kl) włączony jest w obwód zasilania prądowego badanego przekaźnika nadprądowego (F). (1 zastrzeżenie)

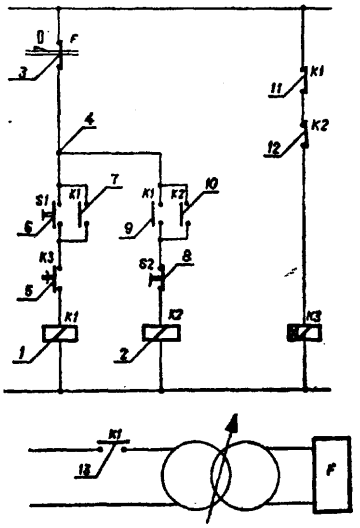

H01H **P.** 240072 07.01.1983

Zgłoszenie dodatkowe do patentu nr 119615.

Zakłady Radiowe **„Unitra-Eltra",** Bydgoszcz, Polska (Wiktor Makowski, Henryk Ważbiński, Jerzy Wojcieszko).

Elektryczny łącznik dźwigniowy

Wynalazek rozwiązuje zagadnienie opracowania takiej konstrukcji łącznika, która pozwoliłaby na uproszczenie procesu montażu łącznika.

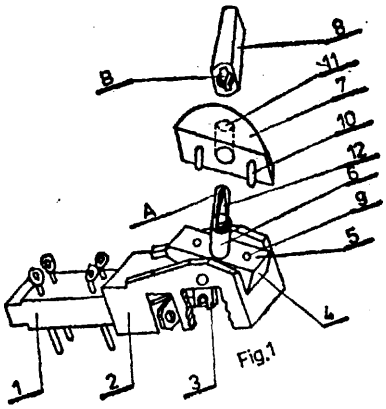

Dźwignia łącznika według wynalazku składa się z trzech części, zasadniczej zawierającej w dole widełki (3), a u góry podsatwę (5) i trzon (6), płytki wskaźnika (7), osadzonej na podstawie (5) oraz klawisza (8) osadzonego zatrzaskowo na trzonie (6), który jednocześnie dociska płytkę (7).

(4 zastrzeżenia)

H01J **P. 239556** 16.12.1982

Zakłady Wytwórcze Lamp Elektrycznych im. Róży Luksemburg, Zakład Doświadczalny Sprzętu Oświetleniowego i Urządzeń Technologicznych, Warszawa, Polska (Janusz Sępioł, Wiesław Rogożnicki, Mirosław Konarzewski, Zdzisław Pruszyński, Andrzej Gołębiowski).

Urządzenie do mocowania taśmy metalowej wokół żarnika luminacyjnego źródła światła, zwłaszcza świetlówki

Wynalazek rozwiązuje zagadnienie opracowania konstrukcji urządzenia do automatycznego montażu taśmy metalowej wokół żarnika luminescencyjnego źródła światła.

Wynalazek polega na tym, że jedna z elektrod zgrzewających końce taśmy (1) jest równocześnie częścią przyrządu do formowania taśmy (1) wokół żarnika (27) i ma postać spłaszczonego kołowego pierścienia (2) o bokach korzystnie równoległych połączonego z przewodem zasilającym (3) za pośrednictwem wysięgnika (5) i wspornika (4), który to wspornik (4) jest osadzony sztywno na pionowym wałku (7) o pionowym przesuwie a przy pierścieniu (2) są dwie rolki (8) i (9) o ruchu okrężno-zwrotnym wokół połówek pierścienia (2), przy czym wokół pierścienia (2) i pod taśmą (1) jest zamocoawny nieruchomo pierścień oporowy (6). Taśma metalowa chroni rurę świetlówki w okolicy żarnika (27) przed wypalaniem luminoforu i może również spełniać rolę nośnika związku par rtęci w zastępstwie dozownika par rtęci szkodliwych dla pracowników.

(4 zastrzeżenia)

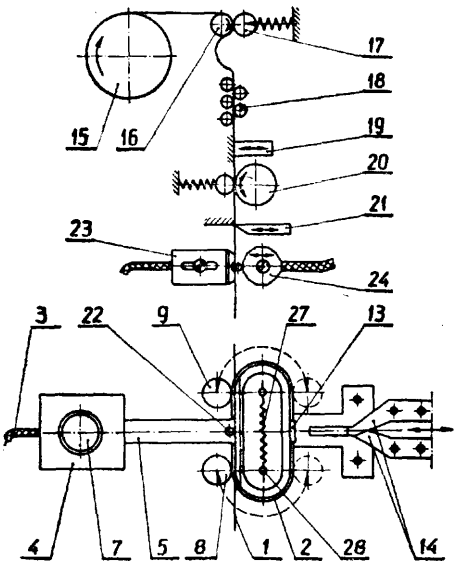

H01L **P. 234407** 23.12.1981

Naukowo-Produkcyjne Centrum Półprzewodników, Fabryka Półprzewodników „Tewa", Warszawa, Polska (Ildefons Michał Tymiński, Zygmunt Kuźma, Bohdan Chełmiński).

Sposób oddzielania osłonek od złoconych przepustów metalowych obudów przyrządów półprzewodnikowych

Wynalazek rozwiązuje zagadnienie opracowania takiego sposobu oddzielania osłonek od złoconych przepustów metalowych obudów przyrządów półprzewodnikowych, wykonanych z niklu, stali i stopów tych metali, który nie powodowałby uszkodzeń oddzielanych zespołów i pozwoliłby wykorzystać je ponownie do produkcji.

Sposób oddzielania osłonek od złoconych przepustów polega na tym, że zbrakowane przyrządy półprzewodnikowe umieszcza się w winidurowych perforowanych koszach i zanurza się w kąpieli selektywnie trawiącej połączenie zgrzewane oporowo na okres od 2—48 godzin w temperaturze wyższej od temperatury krzepnięcia, lecz nie wyższej niż 23°C. Po oddzieleniu się osłonek od złoconych przepustów, płucze się te zespoły w bieżącej wodzie, odwirowuje i suszy się.

Kąpiel do prowadzenia procesu technologicznego według wynalazku wykonuje się w ten sposób, że w wodzie miesza się tlenowy kwas nieorganiczny w ilości od 50—450 g/dm^3, dodaje się do tego roztworu dwuchromian potasowy lub sodowy w ilości od 10 g/dm^3 do nasycenia oraz halogenek metalu alkalicznego w ilości od 0,01—2,0 g/dm^3.

(2 zastrzeżenia)

H01L **P. 238020** T 24.08.1982

Krzysztof Tomczak; Jan Dybowski; Łódź, Polska (Krzysztof Tomczak, Jan Dybowski).

Sposób mocowania tranzystora mocy do radiatora

Wynalazek rozwiązuje zagadnienie opracowania sposobu zapewniającego trwałe i stabilne mocowanie tranzystora mocy do radiatora.

Sposób charakteryzuje się tym, że tranzystor mocy dociskany jest do radiatora płytką drukowaną z elementami elektronicznymi. (1 zastrzeżenie)

H01M P. 234354 21.12.1981

Polska Akademia Nauk, Instytut Chemii Fizycznej, Warszawa, Polska (Andrzej Kapturkiewicz, Barbara Behr, Włodzimierz Kutner).

Materiał elektroaktywny do źródeł zasilania

Wynalazek rozwiązuje zagadnienie opracowania takiego materiału elektroaktywnego, który charakteryzowałby się dużą różnicą potencjałów standardowych, odwracalnością elektrochemiczną procesów anodowego i katodowego oraz który nie działałby korodująco na metale.

Materiał elektroaktywny, zwłaszcza do ogniw wtórnych, stanowi związek kompleksowy metalu przejściowego z zasadowym ligandem organicznym, zwłaszcza z zasadami Schiffa w polarnym rozpuszczalniku organicznym, wodzie lub ich mieszaninach.

(1 zastrzeżenie)

H01M **P.** 234529 28.12.1981

Politechnika Poznańska, Poznań, Polska (Władysław Rekść, Leszek Malinowski, Tadeusz Leczykiewicz, Wanda Pawlaczyk).

Sposób wytwarzania elektrody niklowej do akumulatora zasadowego

Wynalazek rozwiązuje zagadnienie opracowania sposobu wytwarzania elektrody niklowej zawierającej lekki nośnik o znacznej wytrzymałości mechanicznej, pokryty metalicznym niklem.

Sposób wytwarzania elektrody niklowej do akumulatora zasadowego polegający na pokryciu porowatego szkieletu z tworzywa sztucznego warstwą niklu i umieszczeniu tak otrzymanego porowatego nośnika w charakterze katody w elektrolitycznej

kwaśnej kąpieli zawierającej kationy niklu i aniony o potencjalne oksydacyjno-redukcyjnym bardziej dodatnim od jonów niklu zawartych w tej kwaśnej kąpieli, a wytrąconą w ten sposób w porach poniklowanego nośnika masę zawierającą wodorotlenek niklawy poddaje się utlenieniu dla uzyskania w niej wodorotlenku niklowego, charakteryzuje się tym, że jako nośnik stosuje się kształtkę z niemodyfikowanego polipropylenu, o rozwiniętej powierzchni, zwłaszcza strukturze włóknistej, którą poddaje się najpierw działaniu wodnego roztworu środka powierzchniowo czynnego, a następnie trawi w mieszaninie kwasu siarkowego i kwasu chromowego, a po wypłukaniu tak przygotowaną powierzchnię polipropylenu uczula się kwaśnym wodnym roztworem jonów cyny, po czym po wypłukaniu powierzchnię aktywuje się amoniakalnym wodnym roztworem soli srebra lub kwaśnym roztworem jonów palladu, a tak aktywowaną powierzchnię nikluje się chemicznie w zasadowej kąpieli zawierającej jony nikla we i kobaltawe, a następnie w znany sposób uzyskaną powłokę niklową pogrubia się w kąpieli galwanicznej typu Watts'a i osadza na otrzymanej powłoce niklowej masę czynną. (1 zastrzeżenie)

H01M P. 234530 **28.12.1981**

Politechnika Poznańska, Poznań, Polska (Władysław Rekść, Krzysztof Jurewicz, Jan Skowroński, Olech Szymanowski. Beniamin Szóstak).

Elekrtoda cynkowa do akumulatorów zasadowych

Wynalazek rozwiązuje zagadnienie opracowania takiej konstrukcji elektrody, która pozwoliłaby na zwiększenie trwałości przy pracy cyklicznej oraz na polepszenie własności mechanicznych i elektrochemicznych przy zachowaniu niskich kosztów.

Elektroda cynkowa do akumulatorów zasadowych, zawierająca masę czynną, składającą się głównie z cynku metalicznego i tlenku cynku oraz ewentualnie z dodatków aktywujących i przeciwdendrytycznych, umieszczoną w nośniku i połączoną z metalicznym kolektorem prądowym, charakteryzuje się tym, że nośnikiem masy czynnej, stanowiącym ewentualnie równocześnie kolektor prądowy, jest elektrochemicznie obojętne tworzywo o strukturze porowatej, zwłaszcza mające postać włókniny, tkaniny lub dzianiny, przynajmniej częściowo pokryte metalem lub metalami nie biorącym udziału w reakcjach elektrodowych, takimi jak miedź, kadm, żelazo i srebro, przy czym masa czynna umieszczona jest we wnętrzu por lub pomiędzy włóknami tego nośnika. (3 zastrzeżenia)

H01R P. 234500 29.12.1981

Zakłady Wytwórcze Aparatury Wysokiego Napięcia „ZWAR" im. Dymitrowa, Warszawa, Polska (Henryk Almert).

Sposób wykonywnaia elektrycznych elementów stykowych złożonych z różnych materiałów, w szczególności dla styków składanych aparatów i urządzeń elektrycznych

Wynalazek rozwiązuje zagadnienie opracowania sposobu przeznaczonego do łączenia ze sobą nakładek stykowych z korpusami stykowymi wykonanych z dwóch różnych materiałów przewodzących prąd elektryczny o jednakowych lub zbliżonych do siebie własnościach plastycznych.

Sposób polega na umieszczeniu w gnieździe (4) matrycy formującej wstępnie uformowanych przedkuwek obu łączonych elementów (1 i 3) i poddawaniu ich następnie naciskowi stempla (5), który powoduje jednoczesne ich odkształcanie plastyczne, którego przebieg jest wymuszony odpowiednim uformowaniem gniazda matrycy i stempla. W wyniku procesu matrycownaia uzyskuje się wypadkową linię graniczną pomiędzy łączonymi elementami, tak ukształtowaną, że zapewnia trwałe kształtowe ich połączenie. (1 zastrzeżenie)

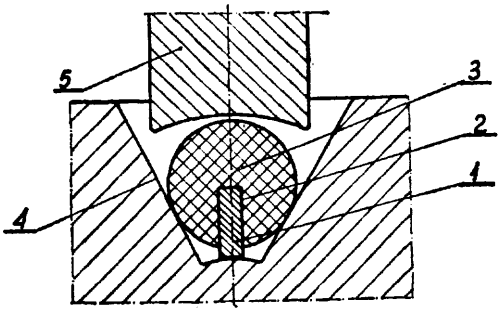

Fig.1

H01R **P. 234563** 30.12.1981

Bydgoskie Zakłady Elektro-Mechaniczne „Ema-Belma", Bydgoszcz, Polska (Jerzy Bączkowski, Henryk Piekałkiewicz, Jerzy Konitz).

Urządzenie do łączenia odcinków przewodów, zwłaszcza w atmosferze zagrożonej wybuchem

Przedmiotem wynalazku jest urządzenie do łączenia odcinków przewodów prądowych w atmosferze zagrożonej wybuchem, zapewniające odłączenie napięcia w przypadku niebezpiecznego naciągu przewodu.

Urządzenie charakteryzuje się tym, że zaciski przyłączowe (6) torów prądowych znajdują się bliżej wpustu (2) niż naciski przyłączowe (7) toru sterowniczego i zamocowane są nieruchomo. Zyły (3) i (4) torów prądowych i toru sterowniczego są równej długości. Urządzenie ma między zaciskami przyłączowymi (6) i (7), a wpustem (2) przegrodę zamocowaną obrotowo na jednej z kolumn (8). (2 zastrzeżenia)

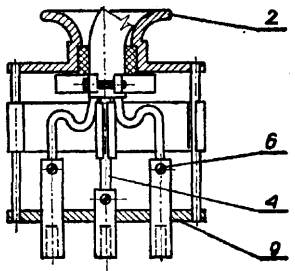

Fig.1

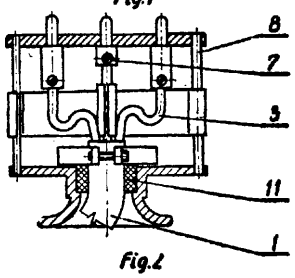

Fig.2

H01R **P. 238138** T 02.09.1982

Zakłady Zmechanizowanego Sprzętu Domowego „PREDOM-ZELMER", Rzeszów, Polska (Jerzy Myśliwiec, Ryszard Kotowicz).

Wielopozycyjny przełącznik obwodów elektrycznych

Wynalazek rozwiązuje zagadnienie opracowania takiej konstrukcji przełącznika, która zapewniałaby dobre połączenie styków oraz ich błyskawiczne przełączanie.

Wielopozycyjny przełącznik obwodów elektrycznych składa się z płytki (1) wykonanej z tworzywa sztucznego, która na drodze styku ruchomego (2), pomiędzy stykami stałymi (6) ma występy (6) ustalające przy współpracy ze ściankami (11) styku ruchomego (2), jego położenie na jednej z pozycji. Styk ruchomy (2) ma jedno lub dwa ramiona (7) spełniające rolę sprężyn i wykonane w jednym wykroju lub wykonane oddzielnie i trwale przymocowane jednym końcem do styku ruchomego (2), natomiast uchwyt (4) - przy pomocy którego steruje się wyłącznikiem - ma wydłużony zaczep (12) z jednym lub dwoma kanałami (8), w które wchodzą wolne końce ramion (7) styku ruchomego.

Przełącznik przeznaczony jest do stosowania w zmechanizowanym sprzęcie gospodarstwa domowego. (1 zastrzeżenie)

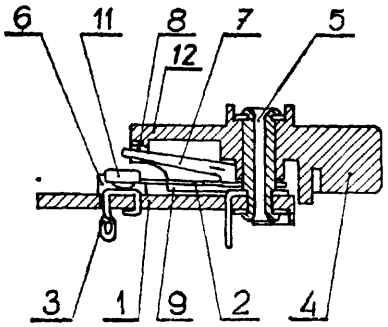

H0IR P. 240101 10.01.1983
H05K

Zakłady Radiowe „UNITRA-ELTRA", Bydgoszcz, Polska (Danuta Klementowska, Jerzy Raczyński, Edmund Maćkowski).

Złącze miniaturowe

Przedmiotem wynalazku jest złącze miniaturowe, zapewniające połączenie elektryczne między wskaźnikiem ciekłokrystalicznym LCD i elementami układu, zwłaszcza w zegarkach elektronicznych.

Złącze według wynalazku składa się z korpusu izolacyjnego (1) i osadzonych w jego komorach szczelinowych (2) - elementów stykowych (3), uformowanych w kształcie litery V, z zagiętymi ku wnętrzu komory końcówkami oraz pokrywki (4), zabezpieczającej elementy przewodzące przed wypadaniem. Pokrywka wyposażona jest po obu stronach w otwory, które wraz z występami w dolnej części korpusu izolacyjnego tworzą połączenie zatrzaskowe między nią, a korpusem.

Konstrukcja złącza zapewnia dobrą wytrzymałość mechaniczną, małą rezystancję stykową oraz dużą niezawodność połączenia. (3 zastrzeżenia)

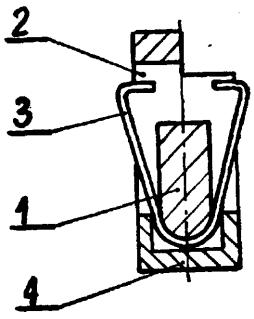

fig. 2

H02G P. 238032 T 25.08.1982

Centrum Badawczo-Konstrukcyjne Obrabiarek, Pruszków, Polska (Krystyn Giza, Adam J. Ciesze wski, Zbigniew Momot).

Prowadnik przewodów energetycznych

Przedmiotem wynalazku jest prowadnik przewodów energetycznych kryty dla uporządkowanego i technicznie trwałego doprowadzenia przewodów energetycznych do ruchomego odbiornika.

Prowadnik przewodów energetycznych ma postać zwiniętych wzdłuż linii śrubowej profilowanych w kształcie ceowników taśm, taśmy wewnętrznej (1) sprzężonej z taśmą zewnętrzną (2) oraz osadzonej między nimi płaskiej nośnej taśmy (3) zakończonej uchwytami (4 i 5) prowadnika, przy czym nośna taśma (3) połączona jest z ostatnimi zwojami wewnętrznej taśmy (1) lub uchwytami (4) za pomocą elementów mocujących (6, 7 i 8). (2 zastrzeżenia)

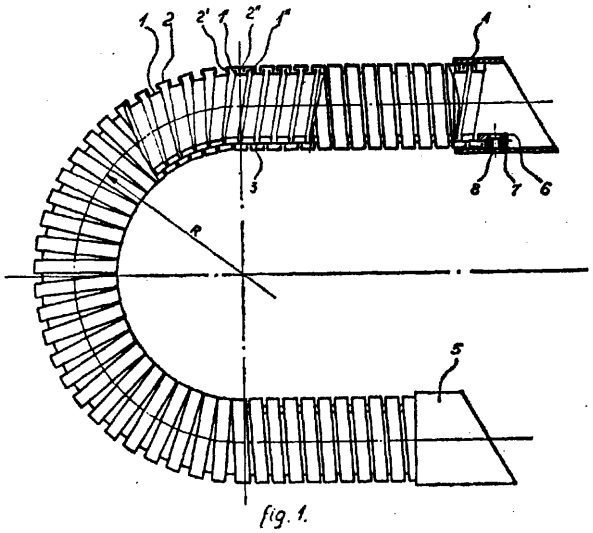

fig. 1.

H02H P. 234526 28.12.1981

Zgłoszenie dodatkowe do zgłoszenia nr P. 218481

Akademia Górniczo-Hutnicza im. Stanisława Staszica, Kraków, Polska (Jerzy Cholewka, Janusz Grzegorski, Józef Skotniczny).

Sposób zabezpieczenia przemiennika częstotliwości oraz układ zabezpieczenia przemiennika częstotliwości

Wynalazek rozwiązuje zagadnienie opracowania sposobu i układu, pozwalających wykryć awarię już w jej początkowej fazie.

Sposób zabezpieczenia przemiennika częstotliwości z falownikiem prądu polega na tym, że sygnałem stanu awaryjnego przemiennika wycofuje się impulsy sterujące przekształtnika w zakres kątów, odpowiadający maksymalnemu wysterowaniu pracy falownikowej i wygasza się impulsy sterujące falownika. Sygnałem wyzwalającym zabezpiecznie jest wartość pochodnej prądu obwodu pośredniego przemiennika.

Układ do stosowania sposobu zawiera silnik (1) zasilany przez przekształtnik (3) i falownik (2), pomiędzy które są włączone, szeregowo połączone dławik (4) i uzwojenie pierwotne transformatora różniczkującego (5), którego uzwojenie wtórne jest połączone z dodatkowym wejściem bloku blokady awaryjnej (6). Na wejścia bloku blokady awaryjnej (6) są dołączone sygnały z pomiaru prądu i napięcia, natomiast wyjście bloku (6) jest połączone z wejściem bloku sterowania przekształtnika (7) i z wejściem bloku sterowania falownika (8). (2 zastrzeżenia)

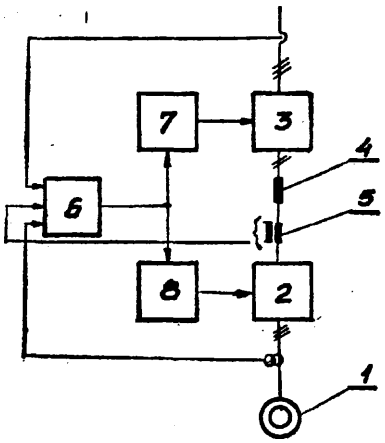

02K **P. 234446** 23.12.1981

Centrum Naukowo-Produkcyjne Elektrotechniki i Automatyki Górniczej „EMAG" w Katowicach, Zakład Remontowo-Produkcyjny Maszyn Elektrycznych „DAMEL", Dąbrowa Górnicza, Polska (Zdzisław Nagas, Leszek Swiderski, Czesław Mazur).

Sposób zabezpieczenia przed odginaniem się blach pakietu żelaza czynnego wirnika posiadającego uzwojenie prętowe w asynchronicznych zwartych silnikach elektrycznych

Wynalazek rozwiązuje zagadnienie opracowania takiego sposobu zabezpieczenia, który pozwoliłby na zmniejszenie pracochłonności wykonania wirnika.

Sposób według wynalazku charakteryzuje się tym, że końce prętów uzwojenia wirnika wygina się na wystającej ich części z pakietu wirnika w kierunku osi wału i łączy elektrycznie z pierścieniem zwierającym. (1 zastrzeżenie)

H02K **P. 239242** 26.11.1982

Pierwszeństwo: 30.11.1981 r. - NRD (nr WP H02K/235233-8)

VEB Elektromotorenwerk Hartha, Hartha, NRD.

Przemiennoprądowa prądnica techometryczna jako czujnik analogowy

Wynalazek rozwiązuje zagadnienie opracowania przemiennoprądowej prądnicy techometrycznej, w której sygnał wyjściowy pod względem amplitudy i częstotliwości byłby liniowo zależny od prędkości obrotowej.

Prądnica charakteryzuje się tym, że wielobiegunowe meandrowe uzwojenie umieszczone na niemagnetycznym materiale w szczelinie powietrznej wzbudzane jest przez strumień magnetyczny o zmieniającym się natężeniu. Zmianę strumienia magnetycznego uzyskuje się przy tym przez ciągle zmieniające się maksymalne i minimalne sprzężenie z uzwojeniem, przy czym szerokość zezwoju odpowiada podziałce biegunów. Zmieniające się sprzężenia magnetyczne uzyskiwane są przez odpowiednie żłobkowanie obracającego się obwodu wzbudzenia w obszarze szczeliny powietrznej, natomiast uzwojenie jest nieruchome. (23 zastrzeżenia)

H02M **P. 234463** 24.12.1981
G05F

Politechnika Śląska im. Wincentego Pstrowskiego, Gliwice, Polska (Marian Kalus, Zygmunt Kuczewski, Tadeusz Skoczkowski, Andrzej Kulesza).

Sposób i układ sterowania falowników jednofazowych pracujących w rezonansie

Wynalazek rozwiązuje zagadnienie opracowania sposobu i układu sterowania falowników jednofazowych pracujących w rezonansie, zapewniających stały kąt wyłączenia tyrystorów.

Sposób polega na tym, że ujemnym napięciem wejściowym **(U_1)** dokonuje się ładowania integratora (14), w czasie trwania pierwszej dodatniej lub ujemnej ćwiartki sinusoidy napięcia w kondensatorze komutacyjnym (5) falownika (22), a w czasie drugiej dodatniej lub ujemnej ćwiartki sinusoidy napięcie w kondensatorze (5), dokonuje się rozładowania integratora (14), dodatnim napięciem **(U_2)** większym od modułu napięcia **(U_1)** i w momencie, gdy napięcie wyjściowe integratora (14) osiągnie wartość ujemną dokonuje się wyzwolenia impulsów bramkowych tyrystorów (1), (2), (3), (4).

Układ według wynalazku ma czujniki prądu (6) i napięcia (7) kondensatora komutacyjnego (5) połączone z układem sterującym (11) poprzez układy formowania sygnałów pomiarowych prądu (10) i napięcia (9), przy czym wyjścia układu sterującego (11) są połączone z wejściami sterującymi kluczy elektronicznych (12), (13) oraz wejściami sterującymi rozdzielaczy impulsów bramkowych (16), (17), jednocześnie wyjście czujnika napięcia (7) jest połączone z wejściem zerującym integratora (14) poprzez dyskryminator zera (8), a wejście sygnałowe integratora (14) jest połączone z napięciem **(U_1)** i **(U_2)** poprzez klucze elektroniczne (12) i (13), zaś wyjście tego integratora (14) jest połączone z wejściami sygnałowymi rozdzielaczy impulsów bramkowych (16) i (17) poprzez komparator napięcia (15), wyjścia zaś tych rozdzielaczy (16) i (17) są połączone z obwodami bramkowymi tyrystorów (1), (2) i (3), (4) poprzez układy pomocnicze (18), (19) i (20), (21).

(2 zastrzeżenia)

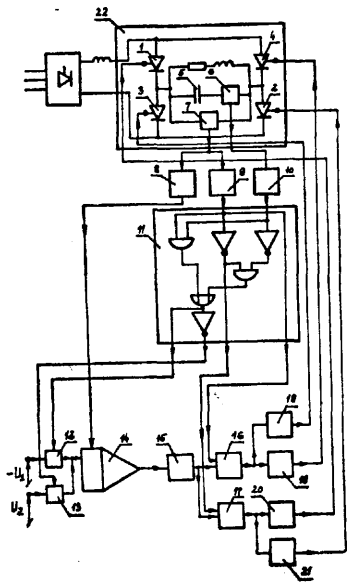

H02M **P. 234464** 24.12.1981

Politechnika Śląska im. Wincentego Pstrowskiego, Gliwice, Polska (Marian Kalus. Zygmunt Kuczewski, Tadeusz Skoczkowski, Andrzej Kulesza).

Sposób i układ sterowania falowników jednofazowych pracujących w rezonansie

Wynalazek rozwiązuje zagadnienie opracowania sposobu i układu sterowania falowników jednofazowych pracujących w rezonansie, zapewniających stały czas wyłączenia tyrystorów.

Sposób polega na tym, że na integratory (19), (20) zostaje przyłożony ujemny warunek początkowy **(U_2)**, a następnie ujemnym napięciem wejściowym **(U_1)** dokonuje się ładowania pierwszego integratora (19)

w czasie trwania pierwszej dodatniej ćwiartki sinusoidy napięcia kondensatora komutacyjnego (5), a w czasie drugiej dodatniej ćwiartki sinusoidy dokonuje się rozładowania tego integratosa (19) dodatnim napięciem **(U_1)**, zaś w czasie trwania pierwszej ujemnej ćwiartki sinusoidy napięcia kondensatora (5) dokonuje się ładowania drugiego integratora (20) również ujemnym napięciem **(U_1)**, a w czasie trwania drugiej ujemnej ćwiartki sinusoidy dokonuje się rozładowania tego integratora (20) także dodatnim napięciem **(U_1)**. W momencie, gdy napięcia wyjściowe integratorów (19) i (20) przy rozładowaniu osiągną wartość ujemną następuje wyzwolenie impulsów bramkowych tyrystorów (1), **(2)**, (3), (4).

Układ według wynalazku ma czujnik prądu (6) i napięcia (7) kondensatora komutacyjnego (5), połączone z układem sterującym (10) poprzez układy formowania sygnałów pomiarowych prądu **(9)** i napięcia (8), zaś wyjścia układu sterującego (10) są połączone z wejściami sterującymi kluczy lektronicznych (11), (12), (13), (14), (15), (16), (17), (18), jednocześnie wejście sterujące klucza (12) jest połączone z wejściem zerującym drugiego integratora (20), a wejście sterujące klucza (15) z wejściem zerującym pierwszego integratora (19), przy czym wejście sygnałowe pierwszego integratora (19) jest połączona z napięciami ujemnym **(U_1)** i dodatnim **(U_1)** poprzez klucze (12) i (13), a wyjście tego integratora (19) połączone jest z układami pomocniczymi (23) i (24) poprzez klucz (17) i komparator napięcia (21), przy czym wyjścia tych układów pomocniczych (23) i (24) połączone są z obwodami bramkowymi tyrystorów (3) i (4) oraz wejście dla warunków początkowych pierwszego integratora (19) jest połączone z dodatnim napięciem **(U_2)** poprzez klucz (11), zaś wejście sygnałowe drugiego integratora (20) jest połączone z napięciami **(U_1)** i **(U_2)** poprzez klucze (15) i (16), a wyjście tego integratora (20) połączone jest z układami pomocniczymi (25) i (26) poprzez klucz (18) i komparator napięcia (22), przy czym wyjścia tych układów pomocniczych (25) i (26) połączone są z obwodami bramkowymi tyrystorów (1) i (2) oraz wejście dla warunków początkowych drugiego integratora (20) jest połączone z napięciem **(U_2)** poprzez klucz (14). (2 zastrzeżenia)

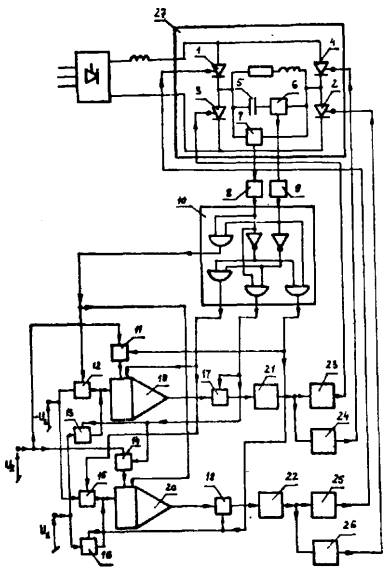

H02M P. 234511 30.12.1981

Przemysłowy Instytut Telekomunikacji, Warszawa, Polska (Zdzisław Dorywalski).

Tyrystorowy układ ładowania dwójnika formującego impuls

Wynalazek rozwiązuje zagadnienie opracowania układu nie wymagającego stosowania bardzo szybkich tyrystorów, a jednocześnie zapewniającego szeroki zakres regulacji i stabilizacji napięcia ładowania dwójnika formującego impuls.

W układzie według wynalazku, źródło prądu stałego, złożone z prostownika (1) prądu zmiennego, dławika (2) i kondensatora (3) filtru tętnień oraz dławik ładujący (16) połączony szeregowo z transformatorem ładującym (20) są podłączone do przekątnych układu mostkowego, utworzonego przez połączenie dwóch członów komutacyjnych (29) i (30) oraz diod (17) i (18) w taki sposób, że tworzą one przeciwległe ramiona układu mostkowego o takim kierunku przewodzenia, że prąd ładowania pobierany ze źródła prądu stałego przepływa przez tyrystory członów komutacyjnych (29) i (30) oraz dławik (16) połączony szeregowo z transformatorem (20), a prąd indukowany w uzwojeniu dławika (16) i uzwojeniu (27) transformatora (20) przepływa przez diody (17) i (18) oraz kondensator (3) filtru tętnień i jest przeciwny do biegunowości napięcia na tym kondensatorze. (2 zastrzeżenia)

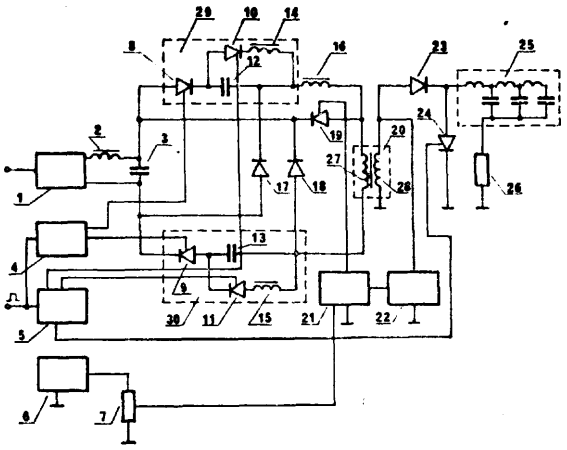

H02M **P. 234587** 31.12.1981

Akademia Górniczo-Hutnicza im. Stanisława Staszica, Kraków, Polska (Zbigniew Kulski, Jacek Seńkowski).

Układ do pomiaru składowej prostokątnej wektora wirującego

Wynalazek rozwiązuje zagadnienie opracowania układu umożliwiającego przeprowadzenie pomiaru bezpośredniego i w sposób dyskretny.

Układ ma sumator logiczny (8), którego wejścia są połączone z jednymi wyjściami dyskryminatora komutacji (9), a wyjścia sumatora logicznego (8) są

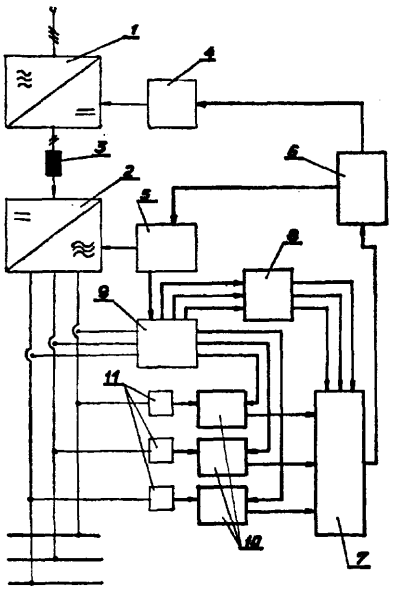

połączone z wejściami sterującymi przełącznika analogowego (7). Wejścia analogowe przełącznika analogowego (7) są połączone z wyjściami elementów próbkuj ąco-pamiętających (10). Wejścia sterujące elementów próbkująco-pamiętających (10) są połączone z przetwornikami napięcia (11). Wyjście przełącznika analogowego (7) jest połączone z wejściem pamięci analogowej (6), której jedno wyjście jest połączone z blokiem sterowania przekształtnika (4), a drugie z blokiem sterowania falownika (5), którego dodatkowe wyjście jest połączone z wejściem dyskryminatora komutacji (9). (1 zastrzeżenie)

H02P **P. 234606** **31.12.1981**

Akademia Górniczo-Hutnicza im. Stanisława Staszica, Kraków, Polska (Jerzy Cholewka, Janusz Grzegorski, Józef Skotniczny, Henryk Zygmunt).

Sposób regulacji częstotliwościowego napędu asynchronicznego

Wynalazek rozwiązuje zagadnienie opracowania sposobu pozwalającego uzyskać dobre własności statyczne i dynamiczne w szerokim zakresie zmian prędkości obrotowej.

Sposób regulacji częstotliwościowego napędu asynchronicznego realizujący zmianę napięcia lub prądu silnika i częstotliwości falownika, polega na tym, że amplitudę prądu lub napięcia kształtuje się tak, aby w każdych warunkach pracy silnika utrzymać chwilową wartość amplitudy kwadratu jego strumienia na niezmienionym poziomie, a częstotliwość prądu falownika kształtuje się równocześnie tak, aby w każdej chwili aktualny poślizg silnika był równy żądanej wielkości poślizgu zadawanego. (1 zastrreżenie)

H03K **P. 234350** **21.12.1981**

Politechnika Warszawska, Warszawa, Polska (Jan Jerzy Mulawka).

Sterowany generator napięcia trójfazowego

Wynalazek rozwiązuje zagadnienie opracowania generatora o prostej strukturze, małych wymiarach, możliwego do scalenia na jednym chipie oraz przestrajanego w szerokim zakresie zmian częstotliwości.

Generator wyposażony jest w dwie linie CCD (L_1, L_2) połączone w kaskadę z pętlą fazową (P) i z dzielnikiem częstotliwości (D) dołączonym do wyjścia generatora wiodącego (G), które jednocześnie połączone jest z wejściami sterującymi obu linii (L_1, L_2) bezpośrednio i równolegle poprzez inwenter (E), przy czym fazy wyjściowe ϕ_A, 0B, 0C uzyskiwane są na wejściach i wyjściach tych linii. (1 zastrzeżenie)

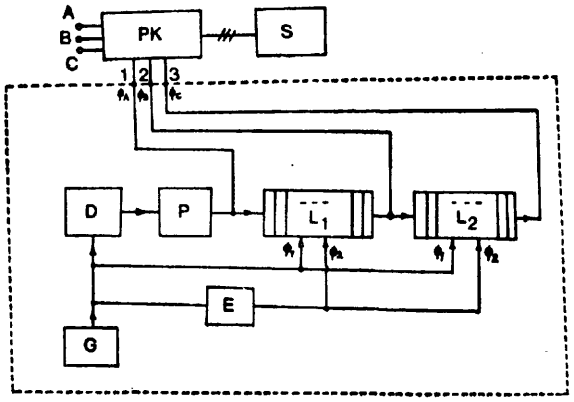

H04J **P. 234450** 23.12.1981

Instytut Łączności, Warszawa, Polska (Jacek Sobociński, Mirosław Radziwanowski, Jerzy Bulski, Grzegorz Iwaszkiewicz, Stefan Szlabs).

Układ dekodera grupowego sygnałów cyfrowych dla teletransmisyjnych systemów wielokrotnych z podziałem czasowym

Wynalazek rozwiązuje zagadnienie przystosowania dekodera do różnych szybkości modulacji.

Układ zawiera rejestr przesuwny (RP), którego wyjścia równoległe są dołączone do wejść pamięci (P), o wyjściach dołączonych do pierwszej grupy wejść układu sterowania rejestrem (USR), którego wyjścia są dołączone do wejść rejestru przesuwnego (RP). Dwa ostatnie wyjścia pamięci (P) są dołączone do wejść detektora przejścia (DP), a pozostałe do pierwszej grupy wejść komparatora (K). Wyjście komparatora (K) i wyjście detektora przejścia (DP) są dołączone do wejść iloczynu logicznego (I), którego wyjście jest połączone z wejściem przełączającym układu sterowania rejestrem (USR). (1 zastrzeżenie)

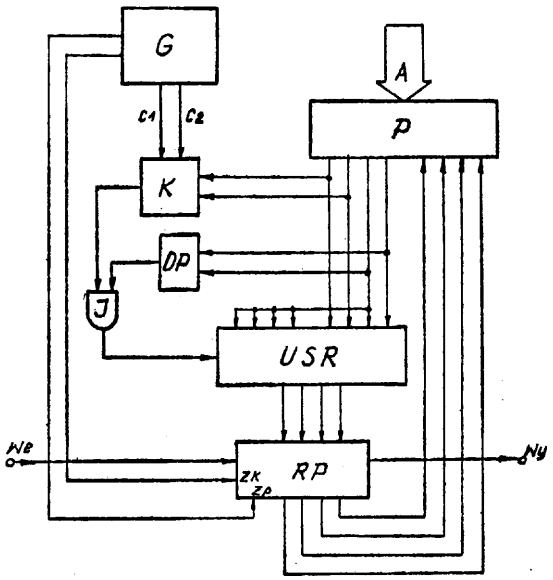

H04J **P. 234452** 23.12.1981

Instytut Łączności, Warszawa, Polska (Jacek Sobociński, Mirosław Radziwanowski, Jerzy Bulski, Grzegorz Iwaszkiewicz, Stefan Szlabs).

Układ kodera grupowego sygnałów cyfrowych dla teletransmisyjnych systemów wielokrotnych z podziałem czasowym

Wynalazek rozwiązuje zagadnienie przystosowania kodera do różnych szybkości modulacji.

Układ zawiera rejestr przesuwny (RP), którego równoległe wyjścia są dołączone do wejść pamięci (P). Wyjścia tej pamięci (P) są dołączone do pierwszej grupy wejść układu sterowania rejestrem (USR), o wyjściach dołączonych do równoległych wejść rejestru przesuwnego (RP). Pierwsze wyjście pamięci (P) jest także połączone z pierwszym wejściem detektora przejścia (DP), którego drugie wejście jest dołączone do szeregowego wejścia rejestru przesuwnego (RP) oraz do pierwszego i ostatniego wejścia drugiej grupy wejść układu sterowania rejestrem (USR).

Wyjście detektora przejścia (DP) jest połączone z wejściem przełączającym układu sterowania rejestrem (USR). (1 zastrzeżenie)

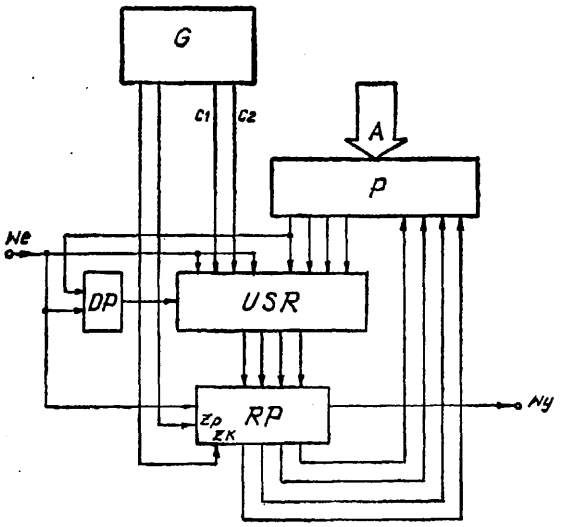

H04M **P. 234401** 21.12.1981

Akademia Górniczo-Hutnicza im. Stanisława Staszica, Kraków Polska (Bogusław Wiśniewski, Barbara Szecówka-Wiśniewska, Andrzej Bogusz).

Układ zespołu aparatów telefonicznych wrzutowych z zaliczeniem **strefoczasowym**

Wynalazek rozwiązuje zagadnienie obsługiwania zespołu aparatów telefonicznych wrzutowych przez jeden zespół przechowywania i przetwarzania danych oraz zwiększenia elastyczności realizowanych przez zespół funkcji.

W układzie według wynalazku każdy aparat telefoniczny (1) jest połączony z centralą telefoniczną (12) poprzez blok linii abonenckiej (13), przy czym blok linii abonenckiej (13) jest połączony kanałem przesyłania informacji (14) z zespołem przechowywania i przetwarzania danych (15). *(2* **zastrzeżenia)**

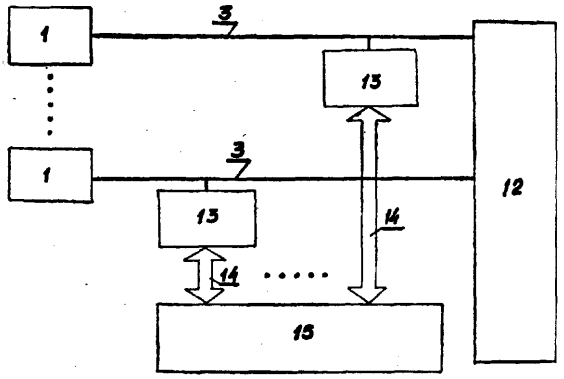

H04M **P. 234461** 23.12.1981

Radomska Wytwórnia Telefonów **„Telkom-RWT"**, Radom, Polska (Janusz Ważyński).

Aparat telefoniczny

Przedmiotem wynalazku jest aparat telefoniczny ścienny z mikrotelefonem zawieszonym z boku obudowy aparatu, na ramieniu przechodzącym przez otwór w obudowie.

Aparat charakteryzuje się tym, że zespół dźwigni sterującej przełącznikiem obwodów składa się z ramienia (4) z osią ułożyskowaną w otworach łożyskujących dwóch wsporników (6), które są zamocowane do ścianki bocznej obudowy aparatu oraz walcowej sprężyny -zwrotnej **(7),** której jeden koniec zaczepiony jest w zaczepowym otworze wspornika (6), a drugi w otworze sterującej części (8) ramienia (4).

Sterująca część (8) ramienia (4), wygięta pod kątem 90° w stosunku do jego płaszczyzny jest prostopadła do płaszczyzny symetrii wzdłużnej mikrołącznika. (4 zastrzeżenia)

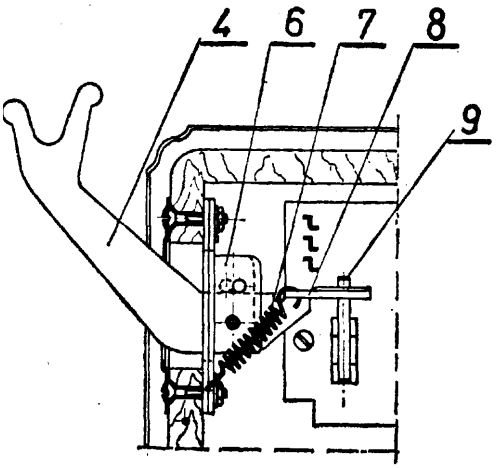

H04N **P. 234537** 29.12.1981

Białostockie Zakłady Podzespłów Telewziyjnych **„Unitra-Biazet"**, Białystok, Polska (Aleksy Chołołowicz).

Przetwornica zasilająco-odchylająca

Wynalazek rozwiązuje zagadnienie opracowania przetwornicy, w której przez element indukcyjny nie płynęłaby składowa stała prądu zasilania.

Przetwornica charakteryzuje się tym, że element kluczujący (T) połączony jest z diodą **(D_3)** oraz z pojemnością **(C_1)** i elementem indukcyjnym **(L_1).** Dioda **(D_3)** połączona jest z diodą **(D_4),** która połączona jest z masą i równocześnie z połączonymi równolegle obciążeniem **(L_2)** i kondensatorem **(C_2),** które połączone są z pojemnością **(C_1)** i równocześnie z diodą **(D_2).** Dioda **(D_2)** połączona jest z elementem indukcyjnym i z napięciem zasilania. (3 zastrzeżenia)

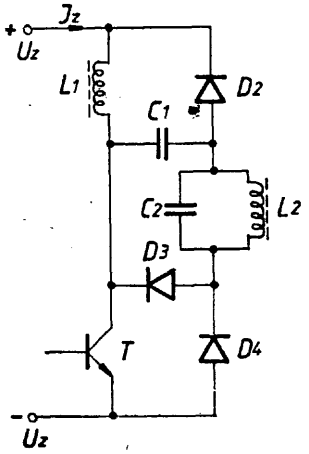

Fig.1

H04R P. 239329 T 02.12.1982

Pierwszeństwo: 04.12.1981 - Czechosłowacja (nr PV 9023-81)
21.04.1982 - Czechosłowacja (PV 2834-82 i PV 2835-82)

TESLA, koncernovy podnik, Praga, Czechosłowacja.

Płaskie ramię adapteru

Wynalazek rozwiązuje zagadnienie konstrukcji ramienia adapteru z możliwością regulacji siły pionowej działającej na igłę oraz częstotliwości i wartości tłumienia dynamicznego tłumika drgań, łatwo wytwarzanego przy rozsądnych kosztach.

Płaskie ramię adapteru w kształcie płytki z otworami na elementy mechanicznego i elektrycznego połączenia oprawki igły z gramofonem, charakteryzuje się tym, że dłuższa część przednia i krótsza część tylna ramienia adapteru (1) są wyposażone w wiele elementów pomocniczych służących do mocowania ewentualnie również do umożliwiania dostępu do elementów funkcjonalnych na ramieniu adapteru (1) i do wpływania na jego działanie, przy czym przynajmniej jedna z dwóch powierzchni przedniej części ramienia adapterowego (1) jest wyposażona w połączenia elektryczne od oprawki igły do otworów na elementy elektrycznego połączenia z gramofonem-, usytuowane przynajmniej na poziomie dolnej powierzchni ramienia adapteru (1).

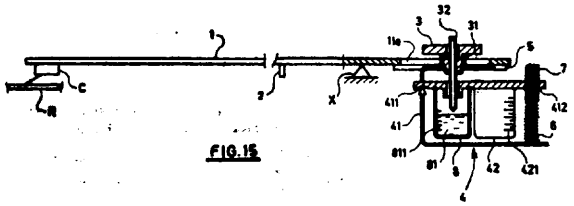

Ramię (1) na część tylną i przednią dzieli łożysko. W części tylnej ramienia (1) umieszczony jest element (3) regulacji siły pionowej działającej na igłę, do którego dołączony jest układ przeciwwagi (4). W układzie przeciwwagi znajdują się elementy regulacji częstotliwości i tłumienia dynamicznego tłumika drgań. (27 zastrzeżeń)

H05H **P. 234540** 30.12.1981

Politechnika Częstochowska, Częstochowa, Polska (Lesław Samsonow).

Sposób kształtowania strumienia plazmy

Wynalazek rozwiązuje zagadnienie opracowania sposobu umożliwiającego dekoncentrację, jak również koncentrację energii plazmy na określonej powierzchni.

Sposób według wynalazku polega na tym. że na strumień plazmy oddziaływuje się obcym wirującym polem magnetycznym o regulowanej częstotliwości. Urządzenie wytwarzające pole magnetyczne usytuowuje się między dyszą wylotową plazmy, a powierzchnią odbioru energii plazmy.

(1 zastrzeżenie)

II. WZORY UŻYTKOWE

DZIAŁ A
PODSTAWOWE POTRZEBY LUDZKIE

A01B **W. 69206** **24.09.1982**

Państwowy Ośrodek Maszynowy, Lubycza Królewska, Polska (Roman Puchalski, Władysław Jaremko).

Kultywator zawieszany

Wzór użytkowy rozwiązuje zagadnienie opracowania konstrukcji kultywatora z jednym wrzecionem nastawiającym głębokość pracy zębów roboczych.

Kultywator ma ramę (1) z przymocowanymi do niej zębami roboczymi (2) i wieszakiem zaczepowym (3). Na ramie od przodu osadzone jest obrotowo zawieszenie (5) w kształcie litery U wybrzuszonej do góry. Zawieszenie (5) w końcach ma przymocowane na stałe tuleje (6), w których osadzone są osie kół kopiujących (4). W górnej części wieszaka zaczepowego (3) w tulei (7) zainstalowana jest obrotowo, nieprzesuwnie i wahliwie śruba (8) z korbą. Śruba (8) częścią gwintowaną współpracuje z otworem nagwintowanym prostopadłym do osi walca zamocowanego trzpieniami w otworach wykonanych w pobliżu dolnych końców dźwigni (12). (2 zastrzeżenia)

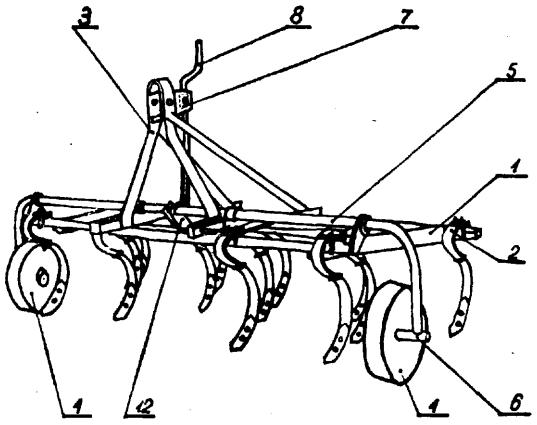

Fig.1

A47B **W. 69234** 29.09.1982

Fabryka Mebli Okrętowych „Famos", Starogard Gdański, Polska (Ryszard Mroziński).

Stolik o regulowanej wysokości i zmiennym kącie nachylenia

Wzór rozwiązuje zagadnienie opracowania prostej konstrukcji stolika o regulowanej wysokości i zmiennym kącie nachylenia płyty, posiadającej możliwość całkowitego złożenia.

Stolik składa się z płyty (2) będącej płytą roboczą stolika lub tablicą, łącznika (4), ramiaków (1) górnych i podstawy (3) stolika, charakteryzuje się tym, że ramiaki (1) górne tworzące ramę, w której usytuowana jest płyta, połączone są uchylnie poprzez łącznik (4) z podstawą (3) stolika. Do łącznika (4) przymocowane są wsporniki (5), których boki wchodzą w zagłębienia (6) znajdujące się w ramiakach (1) górnych i podstawie (3) stolika. (1 zastrzeżenie)

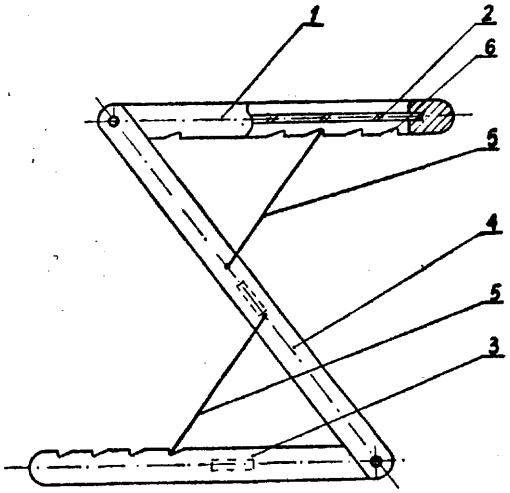

A47C **W. 69235** **29.09.1982**

Fabryka Mebli Okrętowych „FAMOS", Starogard Gdański, Polska (Ryszard Mroziński).

Krzesło z regulowaną wysokością położenia siedziska

Wzór rozwiązuje zagadnienie uproszczenia konstrukcji.

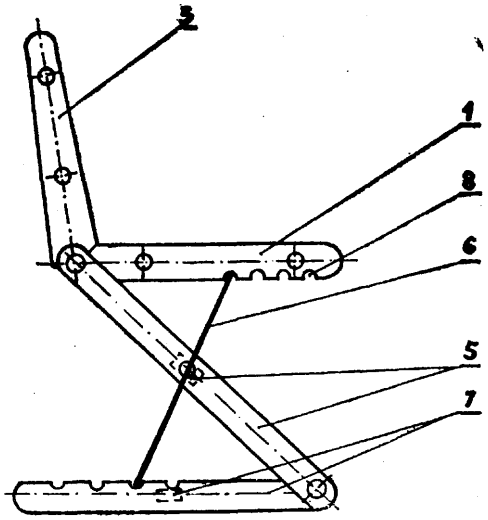

Krzesło składające się z ramiaków (1) górnych, ramiaków (3) ukośnych, siedziska (2), oparcia (4), łącznika (5) i podstawy (7), charakteryzuje sią tym, że ramiaki (1) górne pomiędzy którymi usytuowane jest siedzisko (2) połączone są trwale z ramiakami (3) ukośnymi, gdzie umieszczone jest oparcie (4), przy czym ramiaki (1) górne i ramiaki (3) ukośne połączone są poprzez łącznik (5) z podstawą (7) krzesła. Do łącznika (5) przymocowany jest uchylnie element (6) podpierająco-blokujący, którego górne i dolne boki umieszczone są w zagłębieniach (8) znajdujących się w ramiakach (1) górnych i podstawie (7) krzesła. (1 zastrzeżenie)

A47G W. 65876 30.09.1980

Ryszard Dragan, Warszawa, Polska (Ryszard Dragan).

Obrus wielowarstwowy zmywalny i nieprzesuwalny

Wzór rozwiązuje zagadnienie nieprzesuwalności obrusu po podłożu.

Obrus składa się z zewnętrznej warstwy jednorodnego elastycznego i przezroczystego tworzywa sztucznego (1), jednego lub więcej elementu dekoracyjno-zdobniczego (2) w postaci barwnej ilustracji - fotografii, albo tkaniny z naniesionym ornamentem sitodrukiem lub haftem, nośnej warstwy (3) z elastycznego tworzywa sztucznego podklejonej warstwą (4) z tworzywa przeciw poślizgowego. (1 zastrzeżenie)

fig. 1.

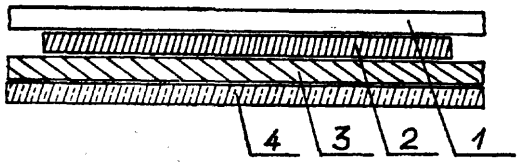

A47G W. 69213 25.09.1982

Tadeusz Sarnowicz, Katowice, Polska (Tadeusz Sarnowicz).

Choinka składana

Wzór rozwiązuje zagadnienie eliminacji pręta stalowego stanowiącego rdzeń choinki w dotychczasowych rozwiązaniach.

Choinka składana wykonana z tworzywa sztucznego, składająca się z elementów (A), z których każdy stanowi oddzielną część mającą odcinek pnia (1) oraz gałęzie (3), nakładanych na siebie, a także z górnego elementu będącego wierzchołkiem choinki zaopatrzonym w szpilki oraz z podstawki w formie krzyżaka (5). (1 zastrzeżenie)

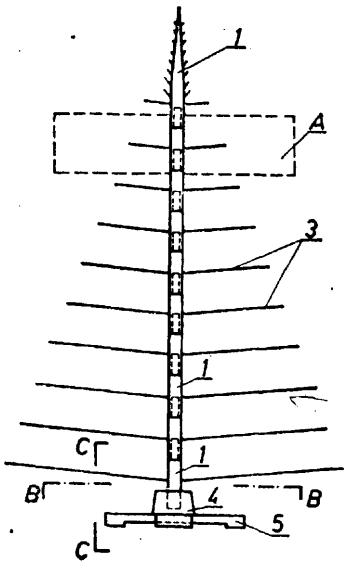

A47J W. 69224 27.09.1982

Elżbieta Skubel-Wąsowicz, Poznań, Polska (Elżbieta Skubel-Wąsowicz).

Wieszak klamerkowy, zwłaszcza do kozaczków

Wzór rozwiązuje zagadnienie uproszczenia budowy wieszaka, zmniejszenia jego wymiarów i zwiększenia użyteczności.

Wieszak klamerkowy, zwłaszcza do kozaczków ma policzki (5) na osi, przechodzącej w zawiesie, zakończonej łukiem i nasadką. Policzki (5) wieszaka mają ramiona (6) osadzone na osi, a między nimi ustalona jest śrubowa sprężyna (7) mająca odcinki proste (8) i (9). Od strony zewnętrznej policzki (5) mają kołową wklęsłość (10) wykonaną w części uchwytowej (11) oraz wzdłużną wypukłość (12), zaś w części zaciskowej (13), za pomocą łapek (14) ustalona jest wkładka (15) zawierająca rowki. (3 zastrzeżenia)

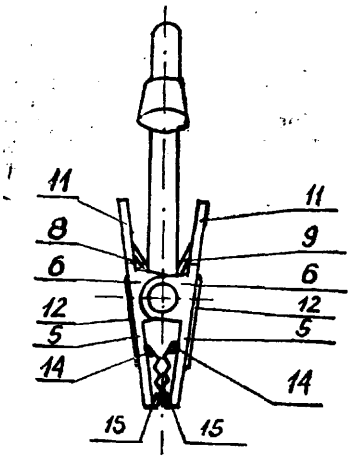

A63H W. 69214 27.09.1982

Wojciech Zawadzki, Warszawa, Polska (Wojciech Zawadzki).

Zabawka „Akrobaci"

Celem wzoru jest zwiększenie asortymentu zabawek ruchowych.

Zabawka składa się z dwóch drabinek o równomiernym odstępie szczebelków. ustawionych jedna na drugiej i połączonych ze sobą, podstawy oraz dwóch klocków - akrobatów, przy czym w klockach znajdują się dwa symetryczne otwory połączone z krawędziami klocków szyjkami rozszerzającymi się w kierunku tych krawędzi. (1 zastrzeżenie)

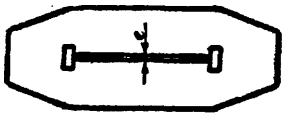

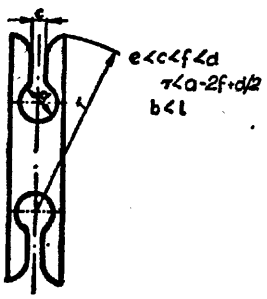

DZIAŁ B
RÓŻNE PROCESY PRZEMYSŁOWE; TRANSPORT

B23B W. 69216 27.09.1982

Okręgowe Przedsiębiorstwo Przemysłu Mięsnego w Warszawie, Zakład Transportu Przemysłu Mięsnego w Warszawie, Warszawa, Polska (Jan Jankowski).

Uchwyt do ręcznych wiertarek elektrycznych

Wzór rozwiązuje zagadnienie takiej konstrukcji uchwytu, która pozwalałaby na mocne i pewne połączenie go z materiałem obrabianym i osiowe wiercenie otworów w przedmiotach małych i dużych, pionowo, poziomu lub pod kątem.

Uchwyt do ręcznych wiertarek elektrycznych składa się z prowadnicy (1) w postaci trzpienia (8) o przekroju kołowym, wyposażonej w sprężynę (2) oraz dociskowej dźwigni (5) połączonej z obejmą (6), do mocowania wiertarki, oraz z tuleją (7), zamocowaną suwliwie na prowadnicy (1). Na trzpieniu (8) wyprofilowane są sześciokątne łby (10 i 11) i na górnym końcu moletowane pokrętło (12), a na dolnej części trzpień (8) wyposażony jest w gwint (9) współpracujący z nakrętką (13) górnej obejmy (3). Dociskowa dźwignia (5) wyposażona jest w oporowe płytki (18) obejmujące z dwu stron trzpień (8) i zapierające o dolną krawędź moletowanego pokrętła. Ponadto uchwyt składa się z górnej obejmy (3) mającej kształt litery „C" wyposażonej u góry w nakrętkę (13) i dolnej obejmy (4) o tym samym kształcie, trwale połączonej z górną obejmą (3), wyposażonej u dołu w gwintowany otwór (14) i współpracującą z nim śrubą (15). (1 zastrzeżenie)

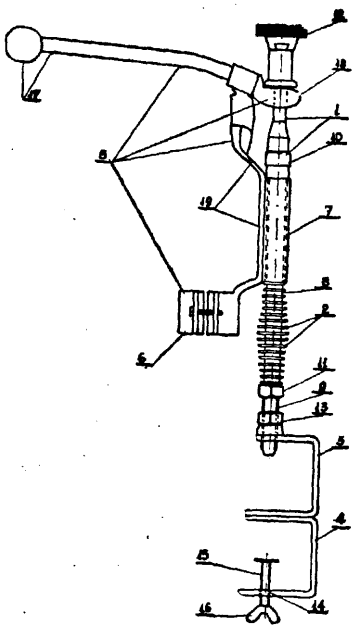

B23D B26B W. 69194 21.09.1982

Maciej Lipiński, Roman Kapuściński, Warszawa, Polska Edward Niedzielski, Celestynów, Polska (Maciej Lipiński, Ryszard Kapuściński, Edward Niedzielski).

Piłka ręczna do **metalu**

Wzór rozwiązuje zagadnienie konstrukcji piłki umożliwiającej cięcie przedmiotów trudnodostępnych.

Piłka składa się z oprawy (1), posiadającej zaciski śrubowe (2) i (3) do mocowania brzeszczotu (4), przy czym zaciski (2) obejmuje brzeszczot (4) tylko na części jego szerokości. W zaciskach (2) i (3) oraz w przedniej i tylnej części rękojeści (7) są wykonane szczeliny, w których umieszcza się brzeszczot (4). Brzeszczot (4) można przesuwać w oprawie do przodu lub do tyłu, a tym samym regulować długość roboczą l_3. Osłona (10) rękojeści (7) wykonana w postaci spłaszczonej rury umożliwia chwyt piłki i wzdłużne przesuwanie brzeszczotu (4). Piłka jest przystosowana do mocowania brzeszczotów dwustronnych i jednostronnych o długości równej i większej od długości rozstawu zacisków (2) i (3).

(3 zastrzeżnia)

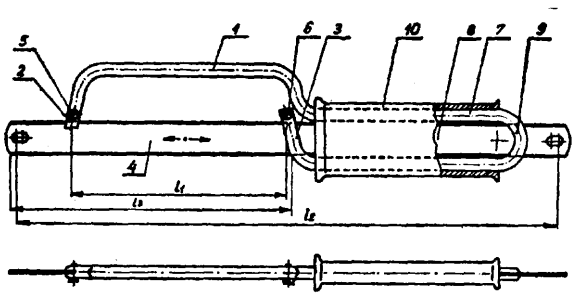

B25B W. 69205 22.09.1982

Miejskie Przedsiębiorstwo Taksówkowe. Warszawa, Polska (Edward Broczek).

Wkładka do klucza **płaskiego**

Wzór rozwiązuje zagadnienie skrócenia czasu demontażu naprawianej części i zabezpieczenia nakrętki przed uszkodzeniem.

Wkładka ma wewnętrzny i zewnętrzny kształt niepełnych sześciokątów z trapezowym wycięciem jednego boku o szerokości (C) dla zakładania na przewody, pręty, szprychy itp. Wymiary zewnętrzne (B) i wewnętrzne (A) wkładki oraz wymiar jej grubości odpowiadają wymiarom znormalizowanych nakrętek.

Wkładka do klucza płaskiego przeznaczona jest do odkręcania trudnych do odkręcenia nakrętek, gdzie niemożliwe jest zastosowanie klucza oczkowego lub nasadkowego. (1 zastrzeżenie)

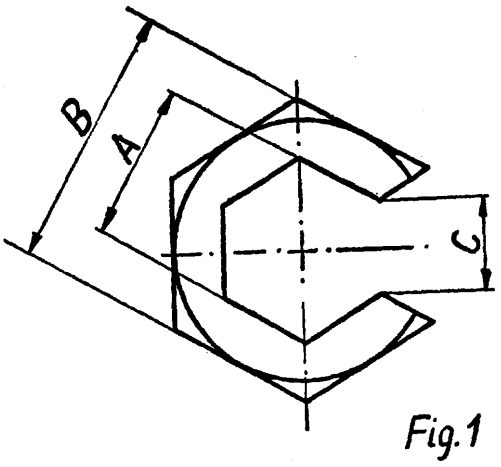

B25H W. 69222 22.09.1982

Zakłady Mechaniczne im. gen. K. Swierczewskiego, Elbląg, Polska (Michał Reguła)

Uniwersalny przyrząd traserski do zataczania okręgów kół, zwłaszcza na czołach elementów walcowanych

Wzór użytkowy rozwiązuje zagadnienie opracowania konstrukcji przyrządu o zwiększonej dokładności nastawiania wielkości zataczanego promienia, bez konieczności wypełniania otworów wkładką drewnianą w przypadku zataczania okręgów na elementach walcowych z otworami.

Przyrząd charakteryzuje się tym, że ma listwę (3) z podziałką osadzoną przesuwnie w osi otworu korpusu (1), przy czym na końcu listwy (3), prostopadle do jej osi symetrii osadzono ruchowo rysik (4). Ponadto przyrząd ma ruchomy zderzak (6), połączony rozłącznie z przesuwką (5) na której wykonano podziałkę noniusza (7).

Przyrząd służy do trasowania okręgów kół na czołach wałów drążonych, rur, kół zębatych, wiertników, tulei itp. (1 zastrzeżenie)

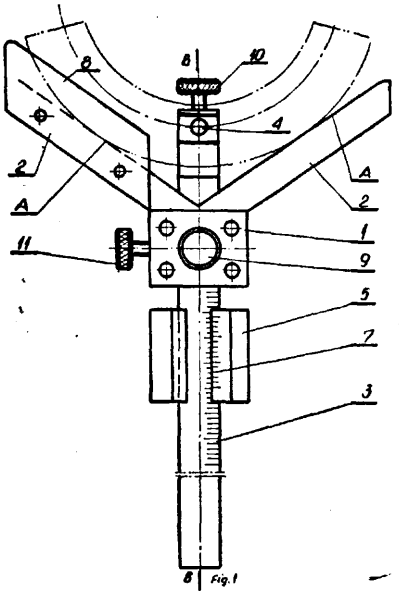

B29H W. 69201 20.09.1982

Zdzisław Wierzbicki, Częstochowa, Polska (Zdzisław Wierzbicki).

Urządzenie do wulkanizacji uszkodzonych dętek samochodowych

Wzór użytkowy rozwiązuje zagadnienie opracowania konstrukcji zwartego i funkcjonalnego urządzenia do wulkanizacji uszkodzonych dętek samochodowych.

Urządzenie według wzoru użytkowego składające się z korpusu, płyty grzejnej, płyty dociskowej i termoregulatora, charakteryzuje się tym, że jest wyposażone w dźwignię (8) z pokrętłem (13), przy czym roboczy ruch obrotowy dźwigni (8) ograniczony jest do dwóch położeń wyznaczonych przez sworzeń, natomiast płyta grzejna (2) jest nieruchoma i przymocowana do korpusu (1). (2 zastrzeżenia)

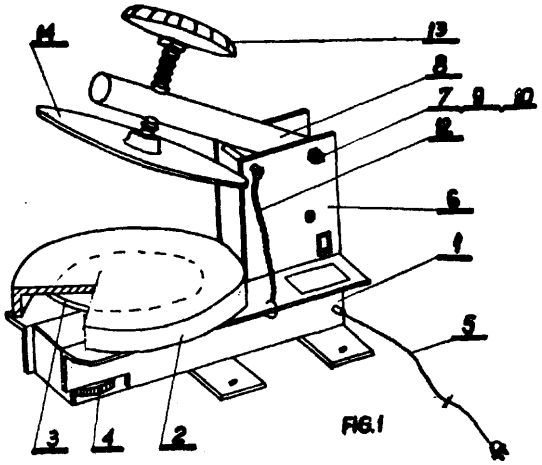

B61G W. 69220 21.09.1982

Fabryka Wagonów „Pafawag", Wrocław, Polska (Andrzej Krakowski).

Urządzenie do montażu sprzęgu cięgłowo-zderzakowego w pojazdach szynowych

Wzór rozwiązuje zagadnienie konstrukcji urządzenia służącego do podnoszenia, transportu i wprowadzania sprzęgu cięgłowo-zderzakowego do wnęki sprzęgowej pojazdu szynowego w sposób łatwy i bezpieczny. Wyposażone jest ono w prowadnice (2) połączone z podstawą (1) na których osadzony jest wózek (3). Jeden koniec prowadnic (2) połączono przegubowo poprzez wsporniki (7, 8) i sworzeń (9) z podstawą (1), a po przeciwnej stronie poprzez dźwignik śrubowy (4). Rozstawienie i kształt poprzecznic (6) umożliwia osadzenie w nich wideł wózka jezdniowego podnośnikowego. (3 zastrzeżenia)

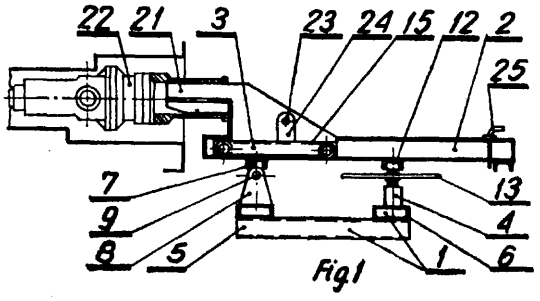

B61H W. 69219 21.09.1982

Augustyn Klecha, Mielec, Polska (Augustyn Klecha).

Składany klin do blokowania pojazdu

Wzór użytkowy rozwiązuje zagadnienie opracowania konstrukcji składanego klina do blokowania pojazdu.

Klin ma podstawę (1) w kształcie korytka, zakończonego z jednej strony ścianką (6), której płaszczyzna oporowa ma szereg przetłoczeń poprzecznych z ostro wystającymi brzegami. Do podstawy (1) zamocowana jest obrotowo uchylna skrzynka (2), zakończona klinowym ścięciem (7) i podparta wspornikiem korytkowym (3). (2 zastrzeżenia)

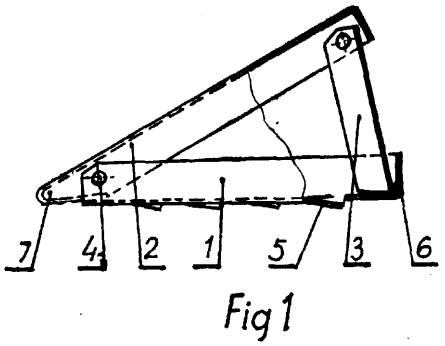

B62D W. 69221 21.09.1982

Fabryka Maszyn Rolniczych „Agromet", Czarna Białostocka, Polska (Zbigniew Nowiński, Zdzisław Nienałtowski, Józef Wirkowski, Stefan Drożdżal, Krzysztof Małaszkiewicz).

Przyczepa rolnicza jednoosiowa

Wzór rozwiązuje zagadnienie wyeliminowania z przyczepy elementów hamulca zasadniczego.

Przyczepa zaopatrzona jest w hamulec ręczny, który osadzony na przyczepie spełnia rolę hamulca postojowego, a osadzony na ciągniku spełnia rolę hamulca zasadniczego.

Korpus (7) hamulca jest osadzony w obsadzie (6) umiejscowionej na dyszlu (5) przyczepy. Linka hamulcowa (15) osadzona jest w osłonie (17) zamontowanej trwale w korpusie (7) i belce nośnej (1). Linka hamulcowa (15) łączy bezpośrednio dźwignię (9) hamulca z dźwignią (18) rozpieracza szczęk hamulcowych. (1 zastrzeżenie)

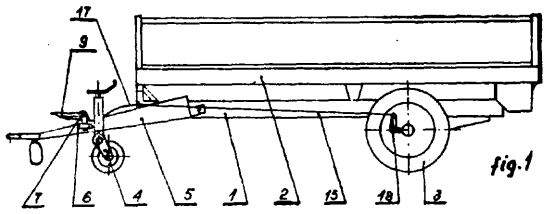

B65D **W. 69195** . 21.09.1982

Spółdzielnia Inwalidów „SIZEL", Gorzów, Polska (Ryszard Gamalczyk).

Wkładka

Wzór rozwiązuje zagadnienie opracowania konstrukcji wkładki nadającej się do wielokrotnego użycia nie wykazującej tendencji do kruszenia się lub rozmiękania.

Wkładka charakteryzuje się tym, że po stronie zewnętrznej po obwodzie na średnicy 026,5 mm ma karb (1), na średnicy 022 mm ma karb (2), na średnicy 019,6 mm ma karb (3), a na średnicy zewnętrznej 027 mm w odległości 1,1 mm od wierzchołka występu (5) ma występ (4) o wysokości 0,2 mm. Po stronie wewnętrznej wkładki na średnicy zewnętrznej 026,5 mm znajduje się występ (5). Wysokość wkładki wynosi 1,8 mm. (1 zastrzeżenie)

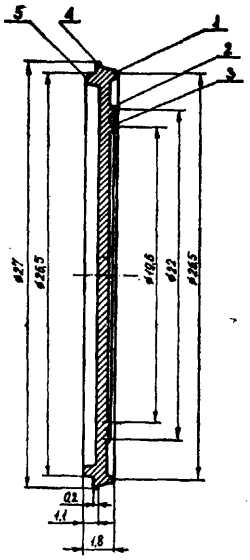

B65G A23B **W. 69182** 17.09.1982

Fabryka Urządzeń Okrętowych „Techmet", Pruszcz Gdański. Polska (Edwin Mikulski).

Głowica do odwracania słoików pustych

Wzór rozwiązuje zagadnienie zwiększenia niezawodności i uniwersalności głowicy.

Głowica do odwracania słoików pustych jest częścią maszyny do mycia słoików i ma zastosowanie zwłaszcza w linii technologicznej wytwarzania konserw.

Głowica ma wyprofilowane wyżłobieniem korytko (1), które w przekroju poprzecznym ma kształt półkola o promieniu nieco większym od promienia słoika, a w przekroju wzdłużnym osiowym ma' kształt ćwiartki elipsy. Korytko (1) jest zamocowane w części końcowej łańcuchowego przenośnika (6) w sposób umożliwiający regulację jego kąta położenia względem osi obrotu (C). Wyżłobienie korytka jest wyłożone cienką gumową wykładziną (2) mającą po stronie zewnętrznej porowatą powierzchnię. (2 zastrzeżenia)

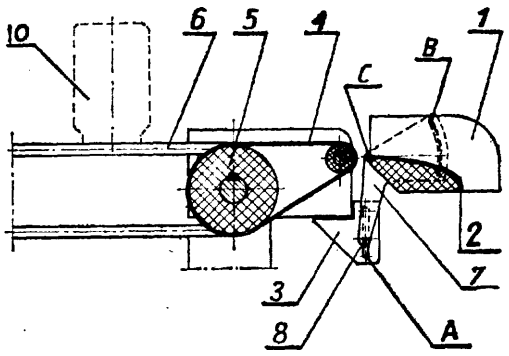

B65G W. 69238 01.10.1982

Instytut Gospodarki Magazynowej, Poznań, Polska (Witold Kałek).

Regał wspornikowy

Wzór użytkowy rozwiązuje zagadnienie umożliwienia bezstopniowej regulacji położenia wsporników na słupach nośnych regału, co umożliwia składowanie ładunków o różnych gabarytach.

Regał wspornikowy ma dwuramienne wsporniki (2) z obejmami (1). W obejmach (1) znajdują się zbieżne półki (3) dwuteowego słupa nośnego zaciśnięte za pomocą śruby (4) ściągającej. (1 zastrzeżnie)

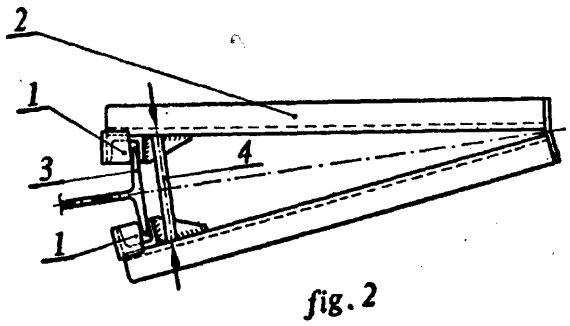

B65G A01D W. 69240 30.09.1982

Instytut Budownictwa Mechanizacji i Elektryfikacji Rolnictwa w Warszawie Oddział w Poznaniu, Poznań, Polska (Jerzy Janyga, Tomasz Kołodziejczyk, Zbigniew Pankowski, Zbigniew Domagalski, Janusz Stopierzyński).

Urządzenie do pobierania transportu i mechanicznego wyładunku pasz objętościowych i materiałów sypkich

Wynalazek rozwiązuje zagadnienie zwiększenia ładowności zbiornika oraz mechanicznego sposobu przeniesienia napędu.

Urządzenie do pobierania, transportu i mechanicznego wyładunku pasz objętościowych i materiałów sypkich doczepiane do ciągnika, z którego otrzymuje napęd na zespoły robocze i układ hydrauliczny według wynalazku ma zbiornik osadzony obrotowo na kołowym podwoziu. Do zbiornika tego są zamocowane obrotowo dwa siłowniki hydrauliczne (5) i (6), powodujące obrót zbiornika. Drugi koniec siłowników jest zamocowany obrotowo w podwoziu. W zbiorniku jest osadzony bęben skrawający (8) i przenośnik śrubowy (9), napędzane z wału odbioru mocy ciągnika wałem przegubowym, przez pośrednie wały przyjęcia mocy, przekładnię łańcuchową, wał przegubowy (14), przekładnicę zębatą (15), sprzęgła kłowe (16) i (17) oraz przekładnie łańcuchowe (18) i (19).

(2 zastrzeżenia)

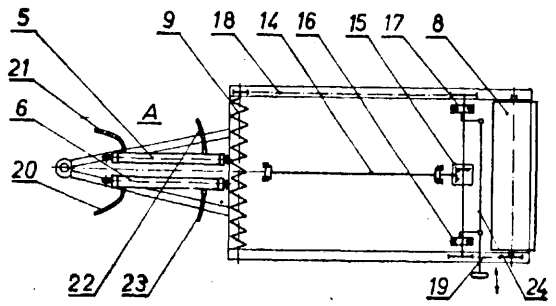

B66C **W. 69211** 24.09.1982

Fabryka Maszyn Budowlanych „FAMABA", Głogów, Polska (Mirosław Szyrner, Mieczysław Wiśniewski).

Regulowany ślizg

Wzór rozwiązuje zagadnienie wielokrotnej możliwości kasacji nadmiernych luzów pomiędzy tubami bez konieczności demontażu tub wysięgnika.

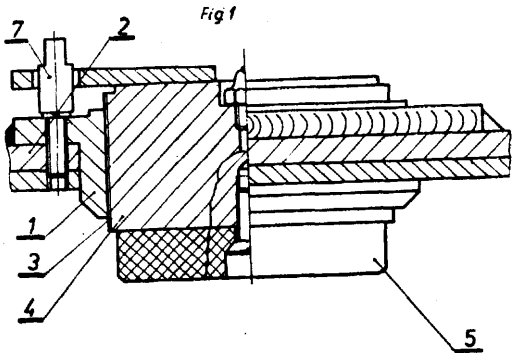

Regulowany ślizg składa się z tulei (1) osadzonej w tubie wysięgnika (2). Tuleja (1) ma wewnątrz gwint (3). W tulei (1) obrotowo osadzono gwintowaną podstawę ślizgu (4). Na czole podstawy ślizgu osadzona jest nakładka ślizgowa (5). Przeciwległe czoło podstawy ślizgu (4) ma dźwignię ustalającą, która jest unieruchamiana przez element zakleszczający (T). Regulowany ślizg przeznaczony jest jako element dystansowy dla tub wysięgnika żurawia.

(1 zastrzeżenie)

B67C **W. 69232** **30.09.1982**
B67D

Waldemar Kowalczyk, Warszawa, Polska (Waldemar Kowalczyk).

Lejek do paliwa w szczególności do pojazdów samochodowych

Wzór rozwiązuje zagadnienie opracowania lejka do paliwa pasującego do wlewków wszystkich typów samochodów i zapewniającego wlewanie paliwa jednolitym strumieniem.

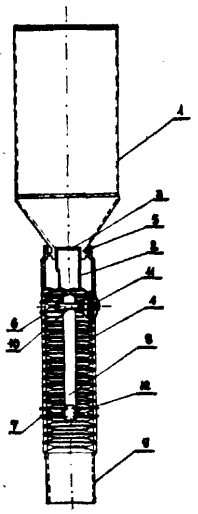

Lejek składający się z wlewowej miski (1), którą stanowi typowa butelka po oleju silnikowym z wyciętym dnem, tulei (2) o średnicy dopasowanej do wewnętrznej średnicy szyjki (5) miski (1) wyposażonej w górnej części w siatkę (3) oraz z elastycznej rury (4) zginającej się tylko w jednej płaszczyźnie o średnicy dopasowanej do zewnętrznej średnicy szyjki (5), wyposażonej w dwie typowe zaciskowe obejmy (6) i (7) oraz w pasek (8) trwale zamocowany do dolnej zaciskowej obejmy (7) i przesuwnie połączony z blokującą go górną zaciskową obejmą (6).

(1 zastrzeżenie)

DZIAŁ E
BUDOWNICTWO; GÓRNICTWO

E01B **W. 69833** 27.01.1983

Stocznia Gdańska im. Lenina, Gdańsk, Polska (Karol Chodakowski, Błażej Lewandowski, Kazimierz Leśniewski).

Urządzenie do czyszczenia torowisk

Urządzenie, zainstalowane na platformie kolejowej ma dwie nastawne dysze wodne (5) usytuowane tak, że obydwie skierowane są na główki szyn (6) z możliwością regulacji położenia w płaszczyznach poziomej i pionowej za pomocą mechanizmu ciernego (8) składającego się z dwóch - wzajemnie do siebie pro-

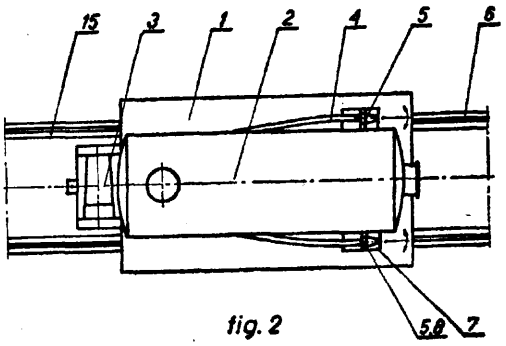

stopadłych par tarcz. Tarcze w parach przylegają do siebie i są przymocowane do dyszy wodnej (5) za pośrednictwem obejm oraz konstrukcji platformy (1) pojazdu szynowego. (2 zastrzeżenia)

E04D **W.** 69192 20.09.1982

Fabryka Elementów Wyposażania Budownictwa „Metalplast", Zamość, Polska (Jan Kowalczyk).

Dachówka metalowa

Wzór rozwiązuje zagadnienie uproszczenia konstrukcji, zapewnienia całkowitej szczelności poszycia oraz jego sztywności we wszystkich kierunkach.

Dachówka ma dwie wzdłużne wypukłości (1) o przekroju trapezu równoramiennego usytuowane pomiędzy zamkiem (2) a występem (3), w których od spodu blisko krawędzi dolnej (4) i górnej (5) znajdują się wytłoczenia stożkowe (6) z otworami (7), przy czym wypukłości (1) na całej długości są równoległe do siebie i do zamka (2), a w pobliżu dolnej krawędzi (4) na- długości dwóch średnic wytłoczenia stożkowego (6) są obustronnie szersze o grubość dachówki, zaś zamek (2) jest jednostronnie szerszy. Ponadto przeciwległe naroża (8) dachówki są ścięte pod kątem 30°, przy czym jedno z naroży ścięte jest po stronie zamka (2) od górnej krawędzi (5). (2 zastrzeżenia)

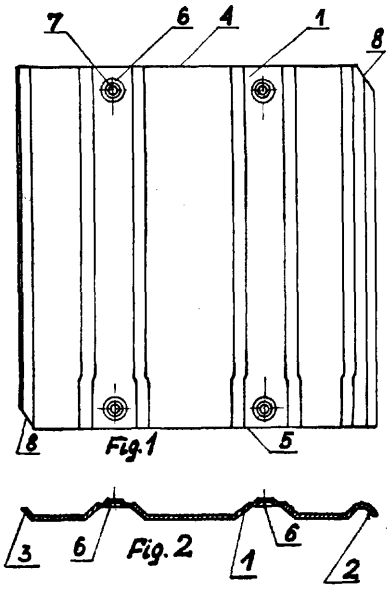

E05B **W. 69241** 01.10.1982

Spółdzielnia Pracy „Mechanika Precyzyjna", Warszawa, Polska (Ryszard Delegacz).

Zamek elektromagnetyczny zwłaszcza do wirówek **laboratoryjnych**

Niniejszy wzór użytkowy rozwiązuje zagadnienie konstrukcji zamka elektromagnetycznego, przystosowanego zwłaszcza do wirówek laboratoryjnych, który zabezpiecza obsługę wirówki przed zetknięciem się z jej wirującymi elementami.

Zgodnie z wzorem zamek zawiera dźwignię dwuramienną (6), osadzoną obrotowo na sworzniu (7), która z jednej strony jest sprzężona z czopem (5) zwory (3), zaś z drugiej strony ma rolkę (8) współdziałającą z garbikiem (12) dźwigni zapadkowej (10), ułożyskowanej uchylnie na sworzniu (9). Ta dźwignia (10) ma zaczep (15) uchwytu (17) mocowanego do pokrywy wirówki laboratoryjnej oraz wygarbienie (18) współdziałające z mikrowyłącznikiem (19) przerywającym obwód zasilający silnik napędowy tej wirówki. (1 zastrzeżenie)

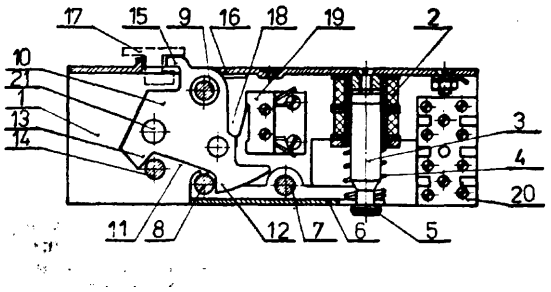

E05B **W. 69242** 01.10.1982

Spółdzielnia Pracy „Mechanika Precyzyjna", Warszawa, Polska (Ryszard Delegacz, Marek Zagrabski).

Zamek mechaniczny zwłaszcza **do wirówek laboratoryjnych**

Wzór użytkowy rozwiązuje zagadnienie łatwego i szybkiego otwierania oraz pewność zamknięcia osłony do wirówek laboratoryjnych.

Zamek mechaniczny wykonany w ten sposób, że w korpusie (2) jest osadzony suwliwie przycisk (1) zawierający w swej części środkowej pierścień oporowy dla sprężyny śrubowej (3), natomiast w części dolnej zawierający zagłębienie, korzystne o zarysie zbliżonym do ewolwenty, współdziałające zatrzaskowo z górnym zaczepem dźwigni zapadkowej (6) osadzonej uchylnie na ośce (5), przy czym ten korpus (2) jest zaopatrzony w gwint zewnętrzny, przeznaczony dla nakrętki mocującej zamek do osłony wirówki oraz w gwint wewnętrzny, w który jest wręcona tulejka (4) utrzymująca dźwignię zapadkową (6). (1 zastrzeżenie)

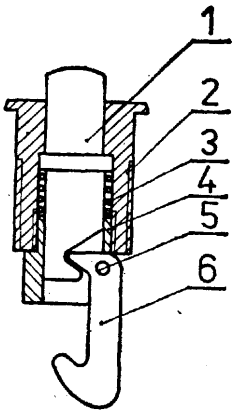

E21D **W. 69202** 20.09.1982

Centrum Konstrukcyjno-Technologiczne Maszyn Górniczych „KOMAG", Gliwice, Polska (Stanisław Orchel, Stanisław Romanowicz, Franciszek Podleśny, Marek Hagel, Hubert Anczok).

Złącze stojaka ze stropnicą lub spągnicą

Wzór rozwiązuje zagadnienie opracowania konstrukcji złącza, które pewnie utrzymuje stojak można łatwo wyciągnąć.

Złącze stojaka (3) usytuowane swym półkulistym zakończeniem w czaszy stanowiącej powierzchnię siedliska (1) zamocowanego do spągnicy lub stropnicy (12) charakteryzuje się tym, że kuliste siedlisko (1) w ściance bocznej ma otwór o promieniu (R) co najmniej równym zewnętrznej średnicy tulei (6), w których osadzone są końce sworznia (4). Na części grubości ścianki bocznej siedliska (1), co najmniej równej wysokości tulei (6). siedlisko (1) ma wybranie (7) otwarte do góry. którego boczne ścianki są nachylone ku środkowi i kończą się łukiem stycznym do wybrania o promieniu (R). Pozostała grubość ścianki bocznej ma wybranie (5) nie mniejsze od średnicy sworznia. (3 zastrzeżenia)

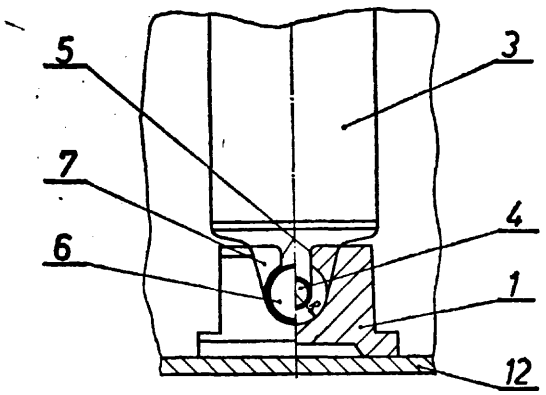

E21F W. 69218 21.09.1982

Kopalnia Węgla Kamiennego „Śląsk", Ruda Śląska, Polska (Zdzisław Farmas, Joachim Poledniok, Marcin Jarosz, Aleksander Morek, Bernard Słota).

Urządzenie do transportu zestawów górniczej obudowy zmechanizowanej

Przedmiotem wzoru użytkowego jest urządzenie przeznaczone do transportu podwieszaną kolejką szynową kompletnych zestawów obudowy zmechanizowanej typu osłonowego o ciężarze znacznie przekraczającym dopuszczalne obciążenie tej kolejki.

Urządzenie wykorzystujące jedną szynę kolejki, na której umieszcza się cztery wózki jezdne (2) połączone rozłącznie parami, charakteryzuje się tym, że ma element nośny (1) zamocowany uchylnie na każdej parze tych wózków.

Element (1) składa się z. poprzecznej belki (5) i podłużnej belki (6) zaopatrzonej na obu końcach w czołownice (7) do mocowania liny pociągowej (8) kolejki szynowej. Ponadto w skład urządzenia wchodzi belka (3) mocująca stropnicę przednią transportowanego zestawu obudowy zmechanizowanej (4).

(1 zastrzeżenie)

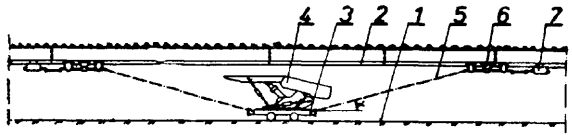

E21F W. 69223 27.09.1981

Politechnika Wrocławska. Wrocław, Polska (Józef Kania, Stanisław Romanów).

Kopalniana stacja wentylatorowa głównego przewietrzania

Wzór użytkowy dotyczy kopalnianej stacji wentylatorowej głównego przewietrzania, stanowiącej zespół urządzeń połączonych z szybem kopalnianym za pomocą zbiorczego kanału wentylacyjnego.

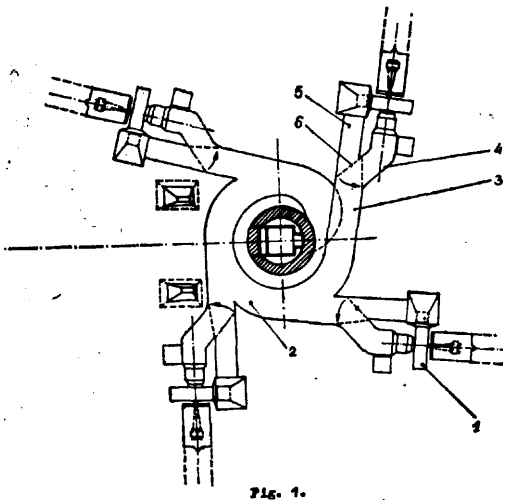

Fig. 1.

Wzór rozwiązuje zagadnienie kierowania powietrza z szybu do otoczenia lub z otoczenia do szybu, bez zmiany kierunku obrotów wentylatora.

Kopalniana stacja wentylatorowa głównego przewietrzania zawiera kilka wentylatorów (1) połączonych z szybem kopalnianym za pośrednictwem zbiorczego kanału wentylacyjnego (2). Kanał (2) ma kształt spirali otaczającej szyb kopalniany, przy czym na poziomie zrębu szybu i w widoku z góry kanał (2) ma postać peirścienia. Wentylatory (1) połączone są stycznie przewodami powietrznymi (3) ze zbiorczym kanałem wentylacyjnym (2). (1 zastrzeżenie)

DZIAŁ F
MECHANIKA; OŚWIETLENIE; OGRZEWANIE; UZBROJENIE; TECHNIKA MINERSKA

F02M W. 69228 28.09.1982

Zakład Doświadczalny Filtrów Paliwa i Oleju przy Wytwórni Filtrów „PZL-Sędziszów", Sędziszów Młp, Polska (Mieczysław Marciniec).

Wkład filtra powietrza typu płytowego

Wzór rozwiązuje zagadnienie zwiększenia powierzchni filtracyjnej przy tych samych gabarytach wkładu.

Wkład filtra powietrza typu płytowego składający się z obudów wykonanych z blachy w kształcie korytek, osłon (3) wykonanych z blachy perforowanej oraz przegrody filtrującej (4) wykonanej z plisowanej bibuły filtracyjnej, charakteryzuje się tym, że listwy boczne (1) obudowy mają w miejscu przyklejenia plisy przegrody filtrującej jedną płaską powierzchnię na całej swej długości, a osłony (3) mają wycięte naroża.

Przedmiot wzoru użytkowego ma zastosowanie w samochodach i ciągnikach, (1 zastrzeżenie)

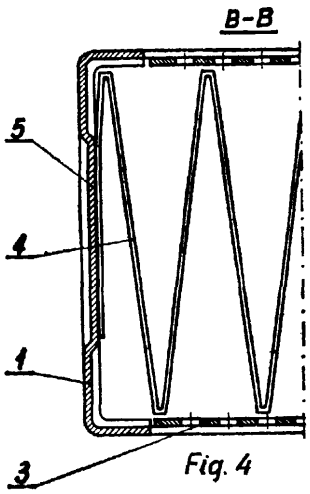

Fig. 4

F04B W. 69215 27.09.1982
F16J

Ośrodek Badawczo-Rozwojowy Maszyn i Urządzeń Chemicznych „Metalchem", Tarnów, Polska (Henryk Zieliński, Bogusław Kościelecki, Marian Kierasiński, Halina Zielińska, Roman Krzysiak, Janusz Rogulski).

Pompa dozująca

Przedmiotem wzoru użytkowego jest wielocylindrowa pompa dozująca o stałym skoku nurników, przeznaczona do podawania pod ciśnieniem określonej i regulowanej ilości płynu, przy czym regulacja wydajności pompy odbywa się przez zmianę prędkości obrotowej wału korbowego.

Pompa ma wymienne, kołnierzowe tuleje wodzikowe (9) przytwierdzone kołnierzami do jednej z wewnętrznych ścianek (14) korpusu (1). Tuleje wodzikowe (9) uszczelnione są względem tłoczyska (19) pakietem pierścieni uszczelniających (20). Pakiet (20) osadzony jest w tulei kołnierzowej (21) wkręconej w tuleje wodzikową (9) i dociskany jest podkładką kołnierzową (22). Osiowo drążony korbowód posiada kanał w którym umieszczona jest końcówka elastycznego przewodu olejowego. Przewodem olej smarujący czop korbo wodo wy, sworzeń korbo wodo wy (7) i wodzik (8) doprowadzany jest pod ciśnieniem od olejowej pompy zębatej. (5 zastrzeżeń)

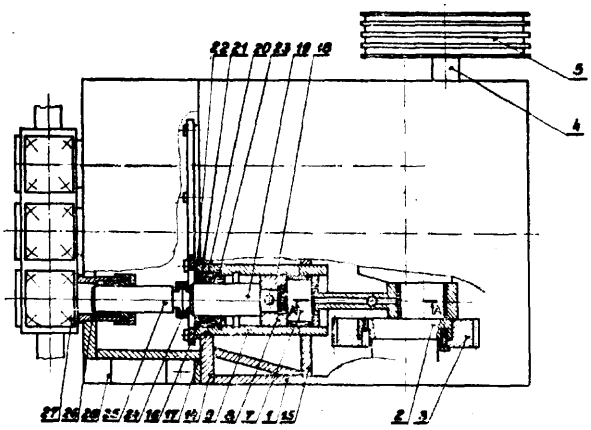

Fig. 1

F16B W. 69824 26.01.1982

Ryszard Sabat, Warszawa, Polska (Ryszard Sabat).

Podkładka, zwłaszcza do łożyska piasty przedniej samochodu

Wzór użytkowy rozwiązuje zagadnienie regulacji luzu eksploatacyjnego łożyska piasty przedniej samochodu bez potrzeby wymiany nakrętki łożyskowej.

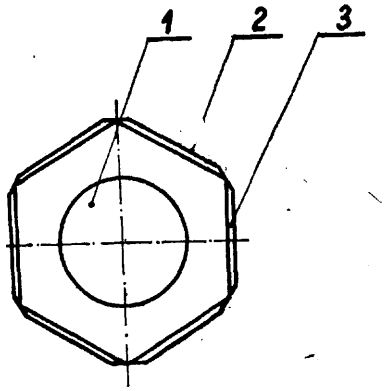

Fig 1

Pomiędzy oryginalną podkładką łożyskową a nakrętką łożyskową piasta ma podkładkę o wymiarze grubościowym mierzonym w kierunku osi piasty większym od 1/6 skoku gwintu nakrętki łożyskowej.

Podkładka ma otwór (1) o średnicy większej od gwintu nakrętki, a boki (2) podkładki mają zakięcia (3) służące do centrowania na sześciokącie nakrętki. (2 zastrzeżenia)

F16K W. 69740 17.01.1983

Zgłoszenie dodatkowe do zgłoszenia W. 68648.

Bielska Fabryka Armatur „BEFA", Bielsko-Biała, Polska (Leopold Szczypka, Stanisław J. Szeląg, Jan Kolber).

Zawieradło zaworowe

Wzór rozwiązuje zagadnienie ułatwienia montażu zawieradła.

Zawieradło charakteryzuje się tym, że w górnej jego części, poniżej płaskiego odsadzenia, otwór jest stożkowo ku dołowi zbieżny. (8 zastrzeżeń)

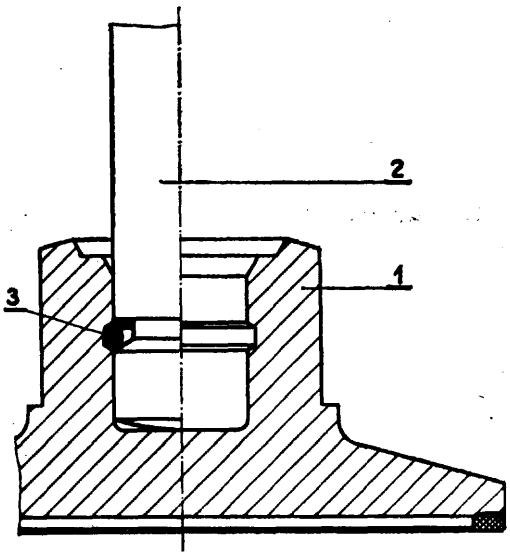

F16L W. 69184 14.09.1982
F16B

Przedsiębiorstwo Projektowania i Dostaw Urządzeń Ochrony Powietrza OPAM, Katowice, Polska (Adolf Latała).

Łącznik elastyczny do połączeń o przekroju prostokątnym

Wzór użytkowy rozwiązuje zagadnienie opracowania konstrukcji łącznika zapewniającej trwałe i szczelne połączenie.

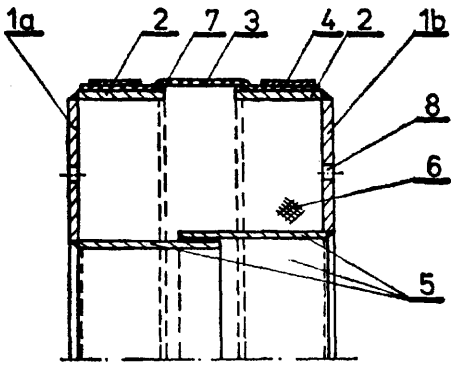

FIG.1

Łącznik składa się z dwu blach kołnierzowych (la) i (lb), do których przyspawane są płaskowniki (2), dwie blachy ograniczająco-prowadzące (5) i dwa pręty okrągłe (7). Ponadto w skład łącznika wchodzą: taśma elastyczna (3), taśma dociskowa (4) i wypełniacz (6). (1 zastrzeżenie)

F16L B25B — W. 692S7 — 29.09.1982

Państwowe Gospodarstwo Rolne, Niepruszewo, Polska (Marian Matuszewski, Marian Dudziak).

Urządzenie do osadzania złączy w elastycznych przewodach hydraulicznych

Wzór użytkowy rozwiązuje zagadnienie konstrukcji urządzenia do osadzania złącza na wężach, umożliwiającego ich regenerację w razie uszkodzeń.

Urządzenie charakteryzuje się tym, że posiada pionową kolumnę nośną (1) osadzoną na podstawie (2) zaopatrzonej w pojemnik (3), przy czym na półce kolumny osadzony jest uchwyt mocujący (4) a powyżej niego obrotowo obsada (5) wysięgnika na którego ramieniu (6) przytwierdzona jest prowadnica (10) trzpienia centrującego (11) oraz rura prowadząca (12) dla naprawianego węża a także na osi osadzona jest krzywka (8) z dźwigniami współpracująca z rolką prowadzącą (9) trzpienia. (1 zastrzeżenie)

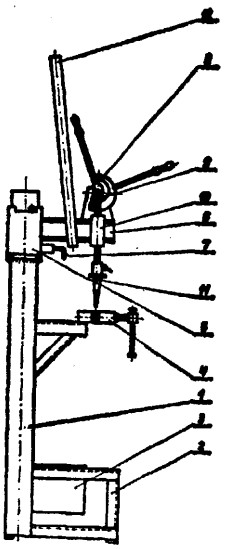

F21Q — W. 69244 — 01.10.1982

Zakłady Elektrotechniki Motoryzacyjnej „POLMO", Kwidzyń, Polska (Zbigniew Doliński, Henryk Partyka, Witold Klingenberg).

Lampa samochodowa

Wzór rozwiązuje zagadnienie opracowania konstrukcji lampy bez odbłyśnika dla światła kierunku jazdy.

W lampie według wzoru żółta część (8) klosza dla światła kierunku jazdy ma od strony wewnętrznej centralnie położone płaskie, okrągłe pole (10), dookoła którego są, jeden bezpośrednio obok następnego, koncentryczne rowki o przekroju trójkątnym, których tworzące jednej pobocznicy są prostopadłe lub prawie prostopadłe do zewnętrznej płaszczyzny klosza, a tworzące (11) drugiej pobocznicy pierwszego rowka przy okrągłym polu (10) są nachylone względem zewnętrznej powierzchni klosza pod kątem około 7°, a kąty następnych w coraz większym stopniu zwiększają się do około 45°. (1 zastrzeżenie)

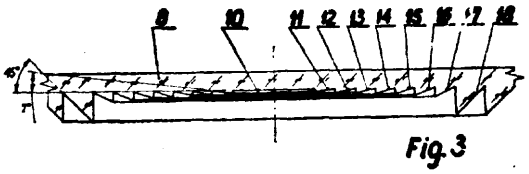

F21V E04F — W. 69207 — 24.09.1982

Przedsiębiorstwo Produkcji i Montażu Urządzeń Elekrtycznych Budownictwa „Elektromontaż", Poznań, Polska (Mieczysław Foedke, Jarosław Kelma).

Konstrukcja zwieszakowa do podwieszania opraw oświetleniowych

Wzór rozwiązuje zagadnienie opracowania konstrukcji prostej i taniej w produkcji, umożliwiającej pewne i bezpieczne zawieszanie przemysłowych opraw oświetleniowych.

Konstrukcja zwieszakowa wykonana jest z drutu, w kszatłcie trójkąta równoramiennego o zaokrąglonych wierzchołkach. Podstawę trójkąta stanowią dwa odcinki drutu (2 i 2') rozwarte tak, że ich osie tworzą ze sobą kąt około 10°, natomiast osie jego ramion (1 i 1') leżą w różnych płaszczyznach z jego osią symetrii i tworzą ze sobą kąt około 5°. (1 zastrzeżenie)

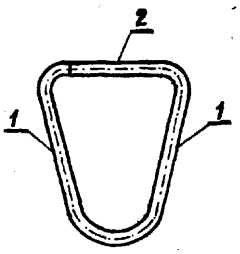

fig. 1

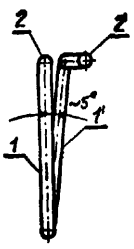

fig. 2

F21V G09F — W. 69243 — 01.10.1982

Zakłady Elektrotechniki Motoryzacyjnej „POLMO", Kwidzyn, Polska (Stanisław Bera).

Obudowa lamp kontrolnych

Wzór rozwiązuje zagadnienie opracowania obudowy o konstrukcji prostej i łatwej do wykonania.

Obudowa według wzoru charakteryzuje się tym, że korpus (1) ma złączone czołowo połączeniem zamkowym (7) dwie odmiennie zabarwione płytki (5 i 6), na które jest naniesiona jednostronnie warstwa białej ,przeświecającej farby (9), a astępnle ideogramy (10÷14). Płytki (5 i 6) są osadzone w gnieździe kołnierza (2) korpusu (1) za pomocą występów przytrzymywanych przez wybrania. (2 zastrzeżenia)

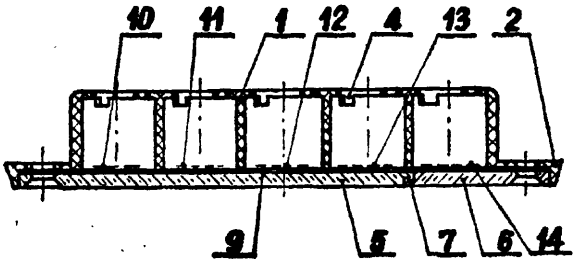

DZIAŁ G
FIZYKA

G01B **W. 69250** 01.10.1982

Andrzej Kukulski, Zielona Góra, Polska (Andrzej Kukulski).

Szczelinomierz drucikowy

Wzór rozwiązuje zagadnienie zapewnienia precyzyjnego ustawienia właściwego dla danego typu świecy zapłonowej odstępu między elektrodami.

Szczelinomierz drucikowy składa się z dwóch pętli (1 i 2) wykonanych z drutu o średnicach odpowiadających górnemu i dolnemu dopuszczalnemu wymiarowi odległości między elektrodami, osadzonych na stałe we wspólnym uchwycie (3). (2 zastrzeżenia)

Fig. 1

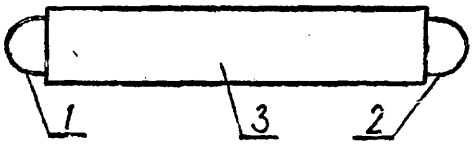

G01D **W. 69231** 30.09.1982

Przemysłowy Instytut Maszyn Budowlanych, Kobyłka, Polska (Januariusz Jakacki).

Liniał siatki wykresowej oscylografu

Wzór rozwiązuje zagadnienie opracowania konstrukcji liniału odpornej na drgania i na zanieczyszczenia atmosfery.

. Liniał charakteryzuje się tym, że jego szczeliny optyczne, przez które strumień świetlny nanoszący układ linii równoległych (7) jest kierowany na taśmę rejestrującą (4), wykonane są w postaci szczelin (3) w nieprzezroczystym materiale liniału (2).

(1 zastrzeżenie)

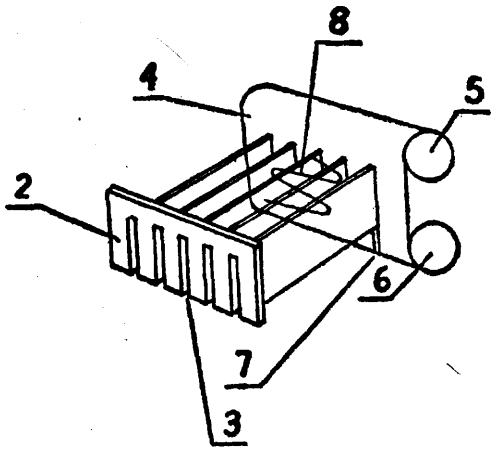

G01M **W. 68638** 31.05.1982

Stocznia im. Komuny Paryskiej, Gdynia, Polska (Wojciech Skoczylas, Zenon Krzyżanowski).

Przyrząd do badania i regulacji ciśnieniowej aparatury kontrolno-pomiarowej

Wzór rozwiązuje zagadnienie umożliwienia szybkiego podłączenia się do badanego odcinka instalacji oraz bezpiecznego uzyskania żądanej wartości ciśnienia.

Przyrząd, składający się ze zbiornika, zaworów, cylindra oraz tłoka z mechanizmem przesuwającym go, według wzoru charakteryzuje się tym, że **pompa** (2) niskiego ciśnienia oraz pompa (3) wysokiego ciśnienia zamocowane są do wspólnego kprpusu (1). do którego podłączone są kontrolny manometr (9) oraz przewód (7) z uchwytem (8). (2 zastrzeżenia)

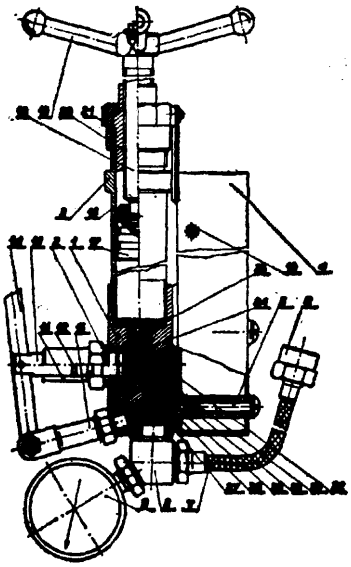

G01N **W. 69225** 29.09.1982

Instytut Przemysłu Gumowego „Stomil", Piastów, Polska (Jacek Aleksander Magryta).

Oscylator do oznaczania lepkości mieszanek gumowych

Wzór użytkowy rozwiązuje zagadnienie uzyskania właściwej dokładności pomiaru lepkości mieszanek gumowych i kauczuków za pomocą wulkametru, poprzez zmianę konstrukcji jego oscylatora. Oscylator jest zbudowany w kształcie krążka (1) osadzonego na trzpieniu (2). W krążku wykonane są symetrycznie rozmieszczone niewielkie przelotowe sfazowane jednostronnie otwory. Krążek ma na swojej górnej i dolnej powierzchni wykonane na przemian dłuższe i krótsze rowki, zaś na bocznej powierzchni pionowe rowki. (1 zastrzeżenie)

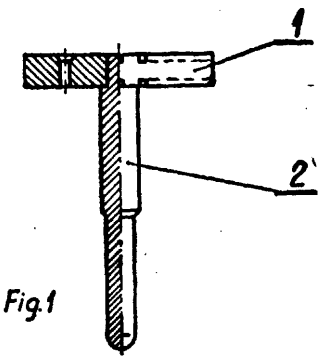

Fig.1

G01R **W.** 69245 01.10.1982

Zakłady Energetyczne Okręgu Zachodniego, Zespół Elektrowni DOLNA ODRA, Nowe Czarnowo k/Gryfina, Polska (Edmund Smoczyński, Wiesław Wawrowicz, Ryszard Oleś).

Główka bezpiecznika instalacyjnego

Wzór rozwiązuje zagadnienie opracowania takiej konstrukcji główki bezpiecznika, która pozwoliłaby na dokonywanie pomiarów elektrycznych bez rozpinania obwodu pierwotnego.

Główka bezpiecznika instalacyjnego ma trzonek izolacyjny (4), w dnie którego umocowane są swoimi śrubami (7) dwa zaciski laboratoryjne (1).

W części wewnętrznej trzonka (4) umieszczona jest wkładka izolacyjna (5), na której znajduje się styk środkowy (3), a pod nią nakrętka kontaktowa (2) połączona galwanicznie z metalową częścią gwintowaną (6). (1 zastrzeżenie)

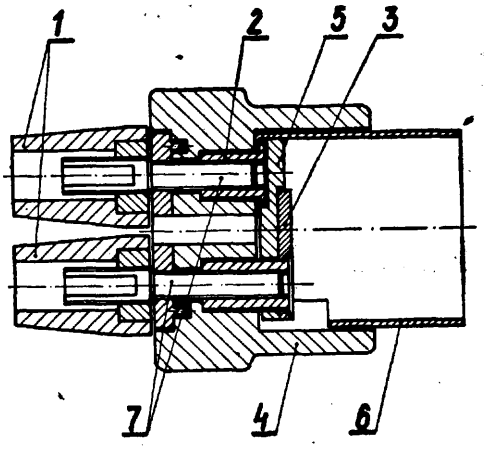

G01T W. 69203 20.09.1982

Instytut Fizyki Jądrowej Kraków, Polska (Józef Dybeł).

Grzejnik czytnika automatycznego

Wzór użytkowy rozwiązuje zagadnienie opracowania trwałej konstrukcji grzejnika czytnika automatycznego, do masowego wygrzewania dawkomierzy termoluminescencyjnych w folii toflonowej, zapewniającej dobre wygrzewanie dawkomierzy i nie powodującej uszkodzenia folii taflonowej.

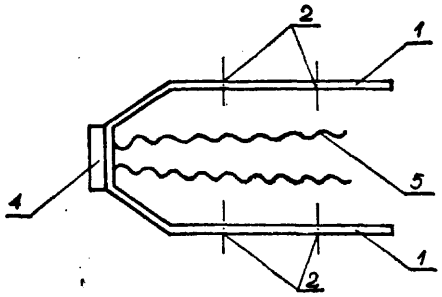

fig. 1

Grzejnik stanowi wyprofilowana w kształt zbliżony do litery „U" walcowana płytka składająca się z ramion (1) oraz powierzchni czołowej (3). Na kwadratowej powierzchni czołowej (3) wykonane jest centralne wytłoczenie (4) w kształcie wypukłego denka. Płytka ma grubość 0,2 mm i wykonana jest ze stopu 99% Pt i 1% Ni. (2 zastrzeżenia)

G01T **W.** 69204 20.09.1982

Instytut Fizyki Jądrowej, Kraków, Polska (Józef Dybeł).

Grzejnik czytnika laboratoryjnego

Wzór rozwiązuje zagadnienie opracowania konstrukcji grzejnika czytnika laboratoryjnego, do wygrzewania dawkomierzy termoluminescencyjnych, o dużej trwałości oraz zapewniającej poprawność odczytu dawki promieniowania.

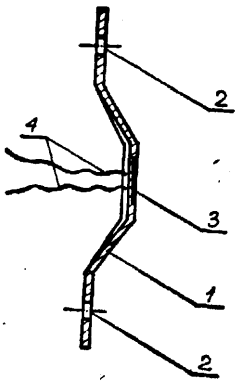

fig. 2

Grzejnik ma postać płytki (1) walcowanej, o grubości 0,2 mm, wykonanej z niekorodującego stopu 99% Pt i 1% Ni, wyprofilowanej, tak, że jej centralna część jest podniesiona względem końców z otworami (2) pod elementy mocujące i posiadającej w swej centralnej części - od strony wypukłej - współśrodkowe gniazdo centrujące (3), w którym umieszczany jest dawkomierz. Ponadto w swej centralnej, podniesionej części płytka (1) grzejnika posiada boczne krawędzie odgięte ku termoparze (4), która zgrzana jest do centralnej części płytki (1), grzejnika od spodu, to znaczy po przeciwnej stronie w stosunku do współśrodkowego gniazda centrującego (3). (2 zastrzeżenia)

G02M W. 69233 29.09.1982

„PZL-MIELEC", Mielec, Polska (Marian Tymaczkowski).

Ustalacz położenia króćców w pompach paliwowych

Wzór użytkowy rozwiązuje zagadnienie opracowania konstrukcji ustalacza, która daje pełną gwarancję stabilnego położenia króćców.

Ustalacz charakteryzuje się tym, że powierzchnia promieniowa (1) ustalacza (2) ma znormalizowane nacięcia zazębiające się symetrycznie z nacięciami króćców (4). (1 zastrzeżenie)

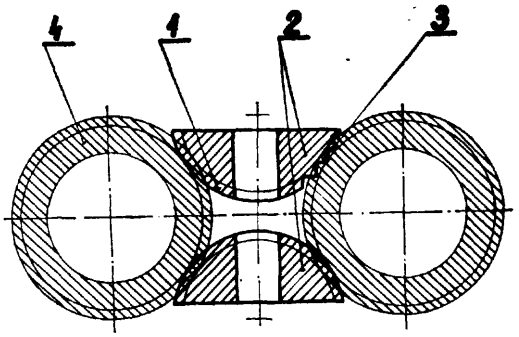

DZIAŁ H
ELEKTROTECHNIKA

H01M C02F **W. 69208** 23.09.1982

Przedsiębiorstwo Transportu i Sprzętu Budownictwa Górniczego, Katowice, Polska (Andrzej **Czarski**, Jacek **Klimkowicz**, Daniela Cieśla, Marian Zieliński, Rudolf Magner).

Urządzenie do neutralizacji odpadowych elektrolitów kwasowych i zasadowych

Wzór użytkowy rozwiązuje zagadnienie opracowania konstrukcji urządzenia do neutralizacji odpadowych elektrolitów kwasowych i zasadowych zwłaszcza z akumulatorów.

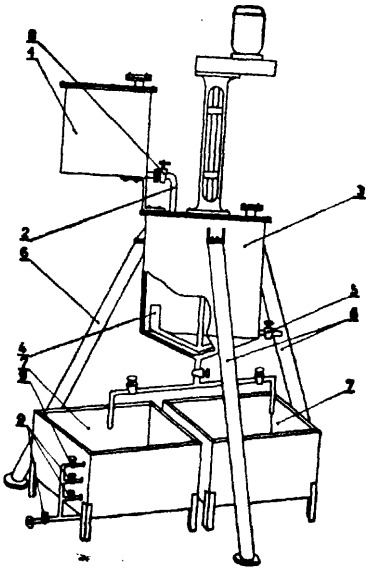

Urządzenie według wzoru użytkowego ma zbiornik **dozujący** (1) połączony trwale rurą przelewową (2) ze zbiornikiem utylizacyjnym wyposażonym w mieszadło (4). Do zbiornika utylizacyjnego (3) zamocowana jest konstrukcja wsporcza **(6)**, a pod zbiornikiem utylizacyjnym (3) umieszczone są dwie wanny odstojnikowe (7). (1 zastrzeżenie)

02M **W.** 67352 25.09.1981

Zakłady Kineskopowe, **„Unitra-Polkolor"**, Ośrodek Badawczo-Rozwojowy Przetworników Obrazu, Warszawa, Polska (Irena **Janicka**, Marek Jędrzejczyk, Lech Pietrzak).

Sterownik **tyrystorowy**

Wzór rozwiązuje zagadnienie opracowania uniwersalnego sterownika tyrystorowego umożliwiającego płynną regulację napięcia przemiennego, zasadniczo trójfazowego, wykorzystywanego do zasilania urządzeń elektrycznych napięciem regulowanym w szerokich granicach.

Sterownik zaopatrzony w podstawę w postaci prostokątnej płyty, charakteryzuje się tym, że na brzegu podstawy są umieszczone dwie zaciskowe listwy (2 i 3), przy czym jedna listwa (2) jest przeznaczona do dołączenia z zewnątrz wyłącznika blokującego urządzenie i potencjometru, a druga listwa (3) jest przeznaczona do dołączenia sieci zasilającej i urządzenia zasilanego, a za listwą (2) na płycie (1) podstawy są umieszczone trzy jednakowe transformatory, a za transformatorami są umieszczone cztery rzędy gniazd wtykowych, przy czym w trzech z nich są osadzone trzy jednakowe płytki (6) zawierające jednakowe układy generatorów impulsowych, a czwarty rząd gniazd zawiera płytkę (7) zasilacza. Obok gniazd wtykowych i transformatorów na płycie (1) jest umocowana wsporcza płyta (8) podtrzymująca sześć tyrystorów oraz sześć gniazd bezpieczników. (1 zastrzeżenie)

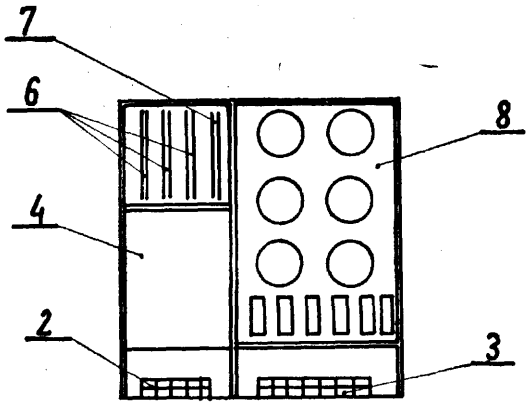

Fig.1

Wykaz numerowy zgłoszonych wynalazków opublikowanych w BUP Nr 14/1983

Nr zgłoszenia	Int. Cl.[3]	Strona
1	2	3
230236	A61K	3
231577	G02B	39
232259	A61K	3
232904	A01G	1
233880	E02D	25
233881	E04B	26
234085	B65G	12
234345	C07F	17
234350	H03K	49
234352	A23L	
234353	G01N	35
234354	H01M	44
234355	G11C	42
234356	G01N	35
234357	G01R	37
234358	G01R	38
234363	E02F	25
234365	B21H	7
234373	B08B	
234374	G08C	41
234375	F01N	28
234376	G05D	40
234392	C03C	14
234394	E04G	26
234395	C10B	19
234396	E21F	28
234397	B01D	4
234398	B29H	9
234399	B29B	9
234400	G01P	37
234401	H04M	50
234402	E21F	28
234403	E21C	27
234404	B65D	11
234405	G03H	39
234406	G06F	40
234407	H01L	44
234408	C23C	21
234409	C23C	21
234417	G11B	42
234421	C07D	17
234430	B23C	7
234431	F02M	29
234432	G01N	35
234434	C04B	15
234439*	B21D	6
234442	B24B	8
234443	C07C	16
234444	C04B	15
234446	H02K	47
234447	B65G	12
234448	A62B	4
234449	D06M	25

Nr zgłoszenia	Int. Cl.[3]	Strona
1	2	3
234450	H04J	49
234452	H04J	49
234455	B66F	13
234458	C06B	16
234459	C06B	16
234461	H04M	50
234463	H02M	47
234464	H02M	47
234466	C08F	18
234469	C25D	23
23470	G01N	36
234471	F24D	31
234472	F02B	28
234476	F27B	33
234478	B21D	6
234479	G06G	40
234482	G08C	41
234483	C01M	19
234485	A61C	
234486	B26D	9
234496	E21C	27
234498	B24B	9
234499	C25F	24
234500	H0IR	45
234502	B21B	6
234505	E01D	25
234506	B66F	13
234507	C25D	23
234508	C11C	19
234509	C08J	18
234510	G01M	35
234511	H02M	48
234512	G01S	39
234514	G01V	32
234515	C07J	17
234516	F03G	29
234517	C08G	18
234519	A47D	
234524	C23F	22
234525	G01R	38
234526	H02H	46
234527	C23F	22
234528	C03C	14
234529	H01M	44
234530	H01M	45
234532	F24D	31
234533	C04B	15
234535	C23C	22
234537	H04N	50
234538	C21D	20
234539	G01R	38
234540	H05H	51
234541	C25D	23

1	2	3
234542	C13F	20
234543	A61K	3
234544	C23F	23
234345	F15B	29
234546	C23F	23
234558	F24D	31
234559	B01K	5
234560	B01K	5
234563	H0IR	45
234565	G01N	36
234567	C22C	21
234568	E21C	27
234569	F25C	32
234576	B65D	12
234580	B01J	5
234581	H01H	42
234582	G01G	34
234584	G01G	34
234586	B21D	6
234587	H02M	48
234588	G01N	36
234589	G01T	39
234599	B01D	5
234600	B61D	U,
234606	H02P	49
234607	C22C	21
234608	G01N	36
235963	C07D	17
236647 T	C04B	16
236290	G09B	41
236648 T	C04B	16
236803 T	C02C	14
237415 T	E04B	26
237419	B65G	13
237811	A01N	1
237868 T	B60P	10
237869 T	B60P	10
237870 T	B60P	10
238018 T	B30B	10
238020 T	H01L	44
238031 T	H01H	43
238032 T	H02G	46
238033 T	B23Q	8
238034 T	G01F	33

1	2	3
238037 T	B65B	11
238050 T	D21J	24
238066 T	F24D	31
238088 T	B23P	7
238101 T	C04B	16
238110 T	D01F	24
238124 T	F02M	29
23(8125 T	F21Q	30
238129 T	G01F	34
238138 T	H0IR	45
238139 T	H01H	43
238141 T	F25D	33
238142 T	C03C	15
238145 T	G01N	37
238152 T	C22B	20
238163 T	A63F	4
238168 T	F24F	32
23818! T	C09D	19
238190 T	G01N	37
238204 T	A62B	4
238523	C08F	18
238625	F24H	32
238773	B01D	5
238801 T	A01N	1
238832	F16D	30
238865	C22B	20
238867	C09K	19
238893	C07C	17
238944 T	D03D	24
238963	C01B	14
239084 T	C23C	22
239242	H02K	47
239286	G05F	40
239329 T	H04R	50
239509	F15B	30
239556	H01J	44
239561	E21D	27
239619	A22C	2
239652	C03C	15
239653	C03B	14
240072	H01H	43
240101	H0IR	46
240396	B24D	8

Wykaz numerowy zgłoszonych wzorów użytkowych opublikowanych w BUP Nr 14/1983

Nr zgłoszenia	In Cl.[3]	Strona
1	2	3
65876	A47G	53
67352	H02M	64
68638	G01M	62
69182	B65G	56
69184	F16L	60
69192	E04D	58
69194	B23D	54
69195	B65D	56
69201	B29H	55
69202	E21D	58
69203	G01T	63
69204	G01T	63
69205	B25B	54
69206	A01B	52
69207	F21V	61
69208	H01M	64
692U	iB66C	57
69213	A47G	53
69214	A63H	53
69215	F04B	60
69216	B32B	54
69218	E21F	59
69219	B61H	55
69220	B61G	55

Nr zgłoszenia	Int. Cl.[3]	Strona
1	1	8
69221	B62L	55
69222	B25H	54
69223	E21F	59
69224	A47J	53
69225	G01N	62
69228	F02M	59
69231	G01D	62
69232	B67C	57
69233	G02M	63
69234	A47B	52
69235	A47C	52
69237	F16L	61
69238	B65G	56
69240	B65G	56
69241	E05B	58
69242	E05B	58
69243	F21V	61
69244	F21Q	61
69245	G01R	63
69250	G05LB	62
69740	F16K	60
69824	F16B	60
69833	E01B	57

SPIS TREŚCI

I. Wynalazki

Str.

Dział A - Podstawowe potrzeby ludzkie 1
Dział B - Różne procesy przemysłowe; Transport 4
Dział C - Chemia i metalurgia 14
Dział D - Włókiennictwo i papiernictwo 24
Dział E - Budownictwo; Górnictwo 25
Dział F - Mechanika; Oświetlenie; Ogrzewanie; Uzbrojenie; Technika minerska 28
Dział G - Fizyka 33
Dział H - Elektrotechnika 42
Wykaz numerowy zgłoszeń wynalazków 65

II. Wzory użytkowe

Str.

Dział A - Podstawowe potrzeby ludzkie 52
Dział B - Różne procesy przemysłowe; Transport 54
Dział E - Budownictwo; Górnictwo 57
Dział F - Mechanika; Oświetlenie; Ogrzewanie; Uzbrojenie; Technika minerska 59
Dział G - Fizyka 62
Dział H - Elektrotechnika 64
Wykaz numerowy zgłoszeń wzorów użytkowych 67

Warunki prenumeraty na 1983 rok
dla tytułów czasopism administrowanych przez
Centralę Kolportażu Prasy i Wydawnictw w Warszawie

(Tytuł) „Biuletyn Urzędu Patentowego"
cena prenumeraty: kwart. 1300 zł, półr. 2600 zł, rocznie 5200 zł

WARUNKI PRENUMERATY:

1. DLA OSÓB PRAWNYCH - INSTYTUCJI I ZAKŁADÓW PRACY:

- **instytucje i zakłady pracy zlokalizowane w miastach wojewódzkich i pozostałych miastach, w których znajdują się siedziby oddziałów RSW „Prasa-Książka-Ruch" zamawiają prenumeratę w tych oddziałach,**
- **instytucje i zakłady pracy zlokalizowane w miejscowościach gdzie nie ma oddziałów RSW „Prasa--Książka-Ruch" i na terenach wiejskich opłacają prenumeratę w urzędach pocztowych i u doręczycieli.**

2. DLA OSÓB FIZYCZNYCH - INDYWIDUALNYCH:

- **osoby fizyczne zamieszkałe na wsi i w miejscowościach gdzie nie ma oddziałów RSW „Prasa-Książka-Ruch", opłacają prenumeratę w urzędach pocztowych i u doręczycieli, - -**

- **osoby fizyczne zamieszkałe w miastach - siedzibach oddziałów RSW „Prasa-Książka-Ruch", opłacają prenumeratę wyłącznie w urzędach pocztowych nadawczo-oddawczych właściwych dla miejsca zamieszkania prenumeratora. Wpłaty dokonują używając „blankietu wpłaty" na rachunek bankowy: Centrali Kolportażu Prasy i Wydawnictw w Warszawie, ul. Towarowa 28, nr konta NBP XV Oddział w Warszawie Nr 1153-201045-139-11.**

3. Prenumeratę ze zleceniem za granicę przyjmuje RSW „Prasa-Książka-Ruch", Centrala Kolportażu Prasy i Wydawnictw, ul. Towarowa 28, 00-958 Warszawa, konto NBP XV Oddział w Warszawie Nr 1153--201045-139-11. Prenumerata ze zleceniem wysyłki za granicę pocztą zwykłą jest droższa od prenumeraty krajowej o 50% dla zleceniodawców indywidualnych i o 100% dla zlecających instytucji i zakładów pracy.

TERMINY PRZYJMOWANIA PRENUMERATY:

- **od prenumeratorów indywidualnych zamieszkałych w miastach siedzibach oddziałów RSW „Prasa-Książka-Ruch" - do dnia 28 lutego 1983 r. - na II kwartał i dalsze okresy roku bieżącego; 31 maja 1983 r. - na III kwartał i H półrocze roku bieżącego; 31 sierpnia 1983 r. - na IV kwartał roku bieżącego,**
- **od instytucji, zakładów pracy i prenumeratorów indywidualnych zamieszkałych na wsi i w małych miasteczkach do dnia 10 miesiąca poprzedzającego okres prenumeraty.**

Cen» 200 zł

INDEKS 35326