ISSN 0137-8015

BIULETYN

URZĘDU PATENTOWEGO

Wydawnictwo Urzędu Patentowego
Polskiej Rzeczpospolitej Ludowej

Nr 14 (276) Warszawa 1984

Urząd Patentowy PRL - na podstawie art. 33 i art. 78 ustawy z dnia 19 października 1972 r. o wynalazczości (Dz. U. PRL Nr 43, poz. 272) - dokonuje ogłoszenia w „Biuletynie Urzędu Patentowego" o zgłoszonych wynalazkach i wzorach użytkowych. Ogłoszenia o zgłoszeniach drukowane w „Biuletynie" podane są w układzie klasowym według symboli Int. Cl^3 i zgodnie z § 26 ust. 4 zarządzenia Prezesa Urzędu Patentowego PRL z dnia 21 XII 1972 r. w sprawie ochrony wynalazków i wzorów użytkowych (MP z 1973 r. nr 1, poz. 4) zawierają następujące dane:

- oznaczenie klasy i podklasy według symboli III edycji międzynarodowej klasyfikacji patentowej, tj. Int $Cl^{3,}$
- numer zgłoszenia wynalazku lub wzoru użytkowego,
- datę i kraj uprzedniego pierwszeństwa oraz numer zgłoszenia dokonanego za granicą lub oznaczenie wystawy - jeżeli zastrzeżono pierwszeństwo,
- imię i nazwisko lub nazwę zgłaszającego,
- miejsce zamieszkania lub siedzibę oraz kraj zgłaszającego,
- imię i nazwisko wynalazcy (wynalazców),
- tytuł wynalazku lub wzoru użytkowego,
- skrót opisu wynalazku lub wzoru użytkowego wraz z figurą rysunku najlepiej obrazującą wynalazek lub wzór użytkowy,
- liczbę zastrzeżeń.

Po wykazie zgłoszeń w układzie klasowym według symboli Int. CL» podaje się wykaz zgłoszeń opublikowanych w danym numerze w układzie numerowym.

Ogłoszenia dotyczące zgłoszeń o udzielenie patentów tymczasowych zostały oznaczone literą T za numerem zgłoszenia. Jeżeli po dniu takiego ogłoszenia zostanie złożony wniosek e udzielenie patentu (art. 26, ust. 3 u.o.w.). Urząd Patentowy ogłasza o wniosku w „Wiadomościach Urzędu Patentowego".

Od dnia ogłoszenia o zgłoszeniu wynalazku lub wzoru użytkowego, osoby trzecie mogą:

1) zapoznać się ze wskazanym opisem wynalazku lub wzoru użytkowego, zastrzeżeniami patentowymi lub ochronnymi i rysunkami oraz sporządzić z nich odpisy:
2) w terminie sześciu miesięcy - nadsyłać do Urzędu Patentowego swoje uwagi co do istnienia przeszkód uniemożliwiających udzielenie patentu (prawa ochronnego).

Odpowiednio uzasadnione pod względem faktycznym (dokumentacja dowodowa) i prawnym uwagi należy nadsyłać w dwóch egzemplarzach pod adresem: urząd Patentowy PRL - 00-950 Warszawa, skr. poczt. 203, Al. Niepodległości 188.

Informuje się, że odbitki kserograficzne dokumentów wymienionych w pkt. 1 można zamawiać w Urzędzie Patentowym, przy czym w zamówieniu należy:

a) podać numer „Biuletynu Urzędu Patentowego", w którym dokonano ogłoszenia o zgłoszeniu oraz numer stronicy,
b) wskazać numer zgłoszenia, klasę patentową i tytuł wynalazku lub wzoru użytkowego.

Urząd Patentowy podaje do wiadomości konta w NBP

1. **Urząd Patentowy PRL - NBP V O/M w Warszawie**
   konto: 1052-2583-222 cz. 54 dz. 91 rozdz. 9111 § 77 - opłaty związane z rejestracja, i ochroną wynalazków, wzorów użytkowych wzorów zdobniczych, znaków towarowych;
   opłaty za skargi i odwołania.
2. **Urząd Patentowy PRL, Centralny Ośrodek Informacji Patentowej - NBP V O/M w Warszawie**
   konto: 1052-2583-222 cz. 54 dz. 77 rozdz. 7811
   § 43 - wpłaty z tytułu sprzedaży wydawnictw,
   § 44 - wpłaty za usługi poligraficzne ! mikrofilmowe.
3. **Urząd Patentowy PRL - NBP V O/M w Warszawie konto: 1032-2583-139-32 - wpłaty za powołanie biegłego.**

Warunki prenumeraty podano na trzeciej stronie okładki.

Egzemplarze pojedyncze można nabywać w Urzędzie Patentowym **PRL** - Centralny Ośrodek **Informacji** Patentowej, AL Niepodległości 188, skr. poczt. 203, 00-950 Warszawa

URZĄD PATENTOWY POLSKIEJ RZECZYPOSPOLITEJ LUDOWEJ

Nakład oddane do składu w marcu 1984 r. Ark. Wyd. 13,14. Ark druk. 13.0. Papier druk. tat. kl. V TO g. 61X86.

Nakład 2810+25 egz.

Cena 200 zł **INDEKS 35326**

„Libra" Żyrardów Zam. 1684. nakład 3000,

BIULETYN URZĘDU PATENTOWEGO

Warszawa, dnia 02.07.1984 r. Nr 14 (276) **Rok XII**

Ogłoszenia **o** zgłoszonych w Polsce
I. Wynalazkach do opatentowania
II. Wzorach użytkowych do ochrony

I. WYNALAZKI

Dział A
PODSTAWOWE POTRZEBY **LUDZKIE**

A01B **P.** 239925 31.12.1982

Zgłoszenie dodatkowe do zgłoszenia nr 116835.

Zrzeszenie Przemysłu Ciągnikowego „Ursus", Warszawa, Polska (Stanisław Flacha).

Urządzenie korbowe do ręcznej regulacji **układu** zawieszania narzędzi ciągnika

Wynalazek rozwiązuje zagadnienie opracowania takiej konstrukcji urządzenia, aby możliwe było dokonywanie regulacji układu zawieszenia narzędzi z zewnątrz ciągnika.

Urządzenie korbowe zaopatrzone jest w dodatkową korbę umieszczoną na zewnątrz tylnej ścianki kabiny ciągnika. Korbka zamocowana jest obrotowo w widełkach górnych (13) osadzonych na pręcie wielokątnym (5). Korbka składa się z wygiętego pręta (17), którego krótszy koniec (18) wchodzi w otwór widełek górnych (13) a dłuższy koniec stanowi rękojeść (19). Z jednej strony widełek górnych (13) wygięty pręt (17) ma sprężynę (20) opierającą się o podkładkę (21) zabezpieczoną zawleczką (22) a z drugiej strony widełek górnych (13) ma przetknięty kołek (23), który wchodzi w wybranie (24) wykonane na powierzchni czołowej widełek górnych (13).

Urządzenie korbowe służy do ręcznej regulacji układu zawieszania narzędzi zarówno z siedziska kierowcy, jak i z zewnątrz ciągnika. (3 zastrzeżenia)

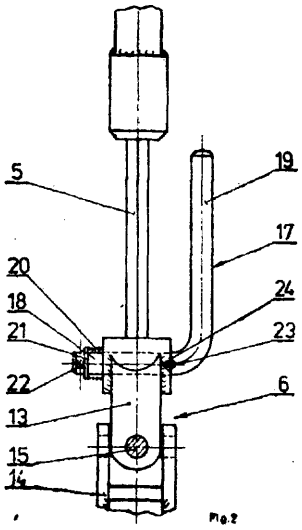

Fig. 2

A01D **P.** 239867 30.12.1982

Międzyzakładowy Wspólny Klub Techniki i Racjonalizacji przy Wojewódzkim Związku Kółek i Organizacji Rolniczych, Ciechanów, Polska (Adam Jankowski, Henryk Kamiński).

Sposób zbioru owoców jagodowych i urządzenie do tego sposobu

Wynalazek rozwiązuje zagadnienie zwiększenia wydajności przy ręcznym zbieraniu owoców oraz wyeliminowania strat owoców spadających na ziemię.

Sposób polega na podsuwaniu pod krzak dwóch symetrycznych pojemników (1) i (2) ze ściankami ze sprężystego materiału (4) i potrząsaniu gałęziami z dojrzałymi owocami.

Urządzenie według wynalazku składa się z dwóch symetrycznych względem osi poziomej pojemników (1) i (2), wykonanych ze szkieletu (3) utworzonego z* lekkich prętów **(5),** (7), (8), (9), (10), i (11) trwale ze sobą połączonych w kształcie kosza. Ścianki pojemników stanowią materiał sprężysty (4) przymocowany do górnej ramy (8) i u dołu zwisający w formie czaszy, napiętej sprężynami **(19,** (20) i (21). Obejmy (7) za pomocą linki (12) ciasno obejmują dolne części gałęzi krzaka (18). (6 zastrzeżeń)

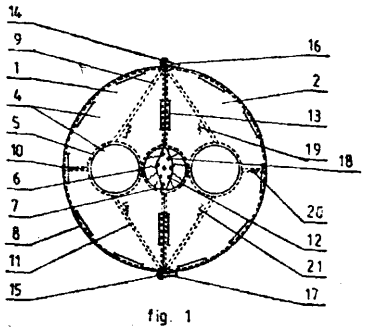

fig. 1

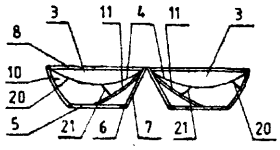

fig 2

A01G B05B P. 239387 07.12.1982

Debreceni Mezögazdasági Gépgyártó-éá Szolg. Vállalat, Debrecen, Węgry (Karoly Márti, Viimos Puskas, Gyula Horváth, László Trefán).

Głowica rozpryskująca z obiegiem okrężnym

"wynalazek rozwiązuje zagadnienie "skonstruowania takiej głowicy rozpryskującej, która umożliwia dokładne dozowanie cieczy w określonej jednostce czasu i jednostce obszaru.

Głowica rozpryskująca z obiegiem okrężnym do rozpylania cieczy pod ciśnieniem i do natryskiwania tych cieczy na wymaganą powierzchnię w postaci deszczu, a zwłaszcza do natryskiwania środków ochrony roślin na giebę uprawną i/lub na kultury roślin, zaopatrzona jest w obudowę (6) nadającą się do podłączenia do niej przewodu zasilającego z wytryskującą cieczą oraz w otwor centralny (11) wprowadzający tę ciecz w obudowę *(6),* jak również w połączoną z tym otworem komorę wirową (4), wyposażoną od strony przeciwległej tego otworu w wymienną płytkę rozpryskującą (1).

Ciecz przepływa przez komorę wirową (4) w ruchu spiralnym o osi pokrywającej się z osią wzdłużną obudowy oraz opuszcza układ poprzez płytkę rozpryskującą (1). Płytka rozpryskująca (1) ma wykonany w niej otwór rozpryskujący (10) służący do wychodzenia cieczy wzdłuż powierzchni bocznej stożka, przy czym otwór ten przyjmuje korzystne położenie współosiowe z osią wzdłużną komory wirowej (4) oraz jest zamocowany za pomocą nagwintowanej osłony zamykającej (7) na obudowie.

Głowica rozpryskująca według wynalazku charakteryzuje się tym, że w jej obudowie (6) jest osadzony układ śrubowy (2) zawierający komorę wirową (4) i udzielający w znany sposób, za pomocą gwintu spiralnego, ruch spiralny cieczy, przepływającej wzdłuż swej wewnętrznej powierzchni bocznej, a w komorze wirowej (4), umieszczonej wewnątrz układu śrubowego (2) jest usytuowana wymienna wkładka (3) umożliwiająca wyznaczanie lub regulację osiowej długości komory wirującej (4) od otworu centralnego (11) obudowy (6). (9 zastrzeżeń)

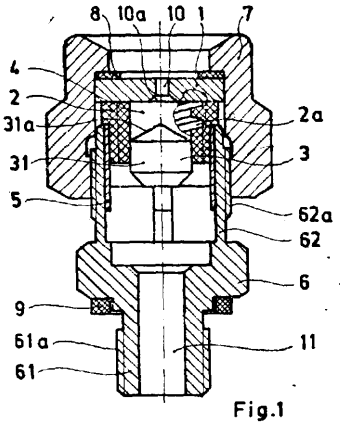

Fig.1

A01G P. 239736 22.12.1982

Ośrodek Badawczo-Rozwojowy Przemysłu Maszynowego, Wrocław, Polska (Adam Słomka).

Urządzenie do okrzesywania ściętych drzew i przecinania tych drzew na odcinki o określonej długości

Przedmiotem wynalazku jest urządzenie do okrzesywania ściętych drzew i przecinania tych drzew na odcinki o określonej długości, zawieszane na ciągniku.

Urządzanie według wynalazku ma ramę utworzoną z dwóch stojaków (2) połączonych belką górną (1), na której osadzony jest wychylnie w płaszczyźnie pionowej element łączący, na którego dolnym końcu osadzony jest wychylnie w płaszczyźnie poziomej wysięgnik wysuwny teleskopowy (6) z mechanizmem wysuwu, utworzonym z ramion (9) i (10) i siłownika hydraulicznego (11). Urządzenie ma również dwa siłowniki hydrauliczne (13/ do wychylania wysięgnika (8) w płaszczyznach pionowej i poziomej.

Narzędzia robocze urządzenia, to jest narzędzie przecinające (7) i okrzesywarka (8), umieszczone są na dwóch końcach wysięgnika poza gabarytem ciągnika, dzięki czemu obcinane gałęzie i odcinki przecinanego drzewa spadają z dwóch stron drogi."

(1 zastrzeżenie)

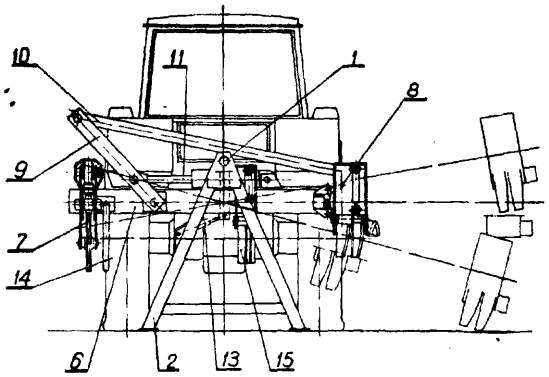

Fig 2

A01M B05B **A61M** **P. 239367** 03.12.1982

Zgłoszenie dodatkowe do patentu nr 103153

Agromet-Pilmet Fabryka Maszyn Rolniczych, Wrocław, Polska (Kazimierz Klisowski, Krzysztof Guz, Henryk Łopyta).

Opryskiwacz ręczny

Wynalazek rozwiązuje zagadnienie zabezpieczenia zdolności roboczej opryskiwacza nawet przy dużym stopniu zanieczyszczenia zawiesiną użytych chemicznych środków ochrony roślin.

Opryskiwacz według wynalazku charakteryzuje się tym, że w otworze wylotowym (1) króćca (2) korpusu głowicy (3) umieszczona jest elastyczna przepona (4) oddzielona od, mocowanych kapturkową nakrętką (5), wkładki wirowej (7) i kapturka rozpylającego (6) wielorowkowym wspornikiem (8), wyposażonym obustronnie od czoła (9,9') współosiowo usytuowanymi stożkowymi trzpieniami (10, 10') o promieniowo zakończonych wierzchołkach (11, 11'). (1 zastrzeżenie)

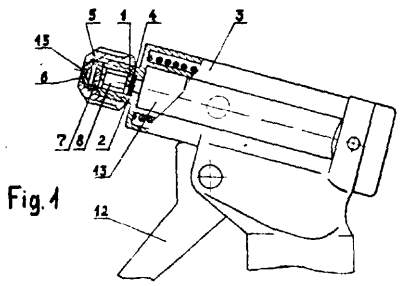

Fig.1

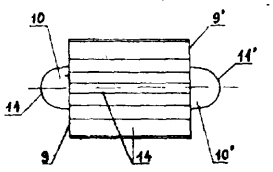

Fig.2

A01M B05B **P.** 239976 31.12.1982

„Agromet-Pilmet", Fabryka Maszyn Rolniczych, Wrocław, Polska (Zbigniew Birecki, Tadeusz Mikita, **Jerzy** Olenkiewicz, Maciej **Stefański).**

Urządzenie rozpylające opryskiwacza polowego

Urządzenie rozpylające opryskiwacza polowego z poprzecznie usytuowaną do osi jazdy składaną belką opryskową zaopatrzone jest, na połączonej z ramą nośną opryskiwacza (2) stopce (15) pionowej ramy wydźwigu, w siłownik (16) i amortyzator (17) oraz łańcuch (18) łączący go poprzez krążek (20) nurnika (19), z środkową belką opryskową (13'). W zastosowanym układzie wydźwigu belki roboczej każdorazowy pionowy przesuw belek środkowych **(13,** 13', 14) odpowiada dwukrotnej długości suwu nurnika **(19)** względem korpusu siłownika (16). (3 zastrzeżenia)

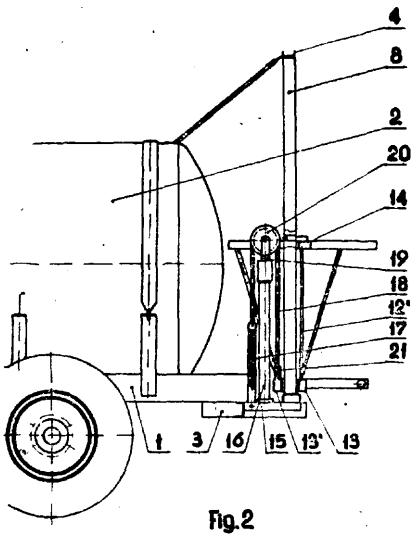

Fig.2

A01N C07D P. 240471 07.02.1983

Pierwszeństwo: 09.02.1982 - Francja (nr 02281/82)

Rhone - Poulenc Agrochimie, Lyon, Francja.

Środek szkodnikobójczy zawierający nowe pochodne **2-cyjanobenzimidazolu** oraz sposób wytwarzania tych pochodnych

Zagadnieniem podlegającym rozwiązaniu jest uzyskanie środka szkodnikobójczego, zwłaszcza grzybo- i roztobójczego.

Środek szkodnikobójczy według wynalazku charakteryzuje się tym, że jako substancję czynną zawiera związek o ogólnym wzorze 2, w którym n oznacza liczbę całkowitą 0, 1, 2 lub 3, R oznacza atorn chlorowca lub niższy rodnik alkilowy, ewentualnie podstawiony jednym lub więcej atomów chlorowca, niższy rodnik alkoksylowy ewentualnie podstawiony jednym lub więcej atomem chlorowca lub rodnikiem fenylowym, niższy rodnik alkilotio, ewentualnie podstawiony jednym lub więcej atomem chlorowca, niższy rodnik alkenylowy, niższy rodnik alkinylowy, grupę aminową, ewentualnie podstawioną jednym lub dwoma identycznymi lub różnymi rodnikami alkilowymi, grupę nitrową, cyjanową, cyjanianową, tiocyjanianową, izotiocyjanianową, niższą grupę alkilosulfonylową, grupę sulfamylową ewentualnie podstawioną jednym lub dwoma identycznymi lub różnymi niższymi rodnikami alkilowymi, niższą grupę alkilosulfinylową, grupę acylową ewentualnie podstawioną jednym lub więcej atomami chlorowca lub grupę alkoksykarbonylową o 2—5 atomach, przy czym, gdy n jest większe lub równe 2, podstawniki R mogą być identyczne lub różne, zaś R' oznacza niższy rodnik alkilowy lub cykloalkilowy, ewentualnie podstawiony jednym lub więcej atomem chlorowca, grupę aminową ewentualnie podstawioną jednym lub dworna identycznymi lub różnymi rodnikami alkilowymi, które same są ewentualnie podstawione lub atom azotu podstawiony dwoma rodnikami tworzącymi pierścień heterocykliczny z tym atomem azotu, przy czym sam pierścień heterocykliczny jest ewentualnie podstawiony i zawiera 4—6 członów w pierścieniu i 1-3 heteroatomy w pierścieniu, przy czym w powyższym wzorze „niższy" rodnik organiczny oznacza rodnik do 6 atomów węgla.

Sposób wytwarzania związków o wzorze 2, w którym wszystkie podstawniki mają wyżej podane znaczenie, polega na tym, że związek o wzorze 3, w którym R i n mają wyżej podane znaczenie, lub jego sól metalu alkalicznego lub sól amonową poddaje się reakcji z halogenkiem o wzorze $X—SO_2R'$, w którym E' ma wyżej podane znaczenie, a X oznacza atom chlorowca. (8 zastrzeżeń)

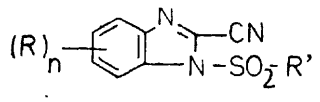

WZÓR 2

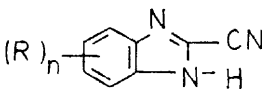

WZÓR 3

A01N C07C **P. 241260** 30.03.1983

Pierwszeństwo: 01.04.1982 - Francja (nr 82 05899)

Rhone - Poulenc Agrochimie, Lyon, Francja.

Środki chwastobójcze zawierające nowe pochodne kwasu benzoesowego z grupą sulfonimidową oraz sposób wytwarzania tych pochodnych

Zagadnieniem podlegającym rozwiązaniu jest opracowanie środków wykazujących korzystne połączenie właściwości chwastobójczych w stosunku do chwastów i selektywności w stosunku do upraw.

Środek chwastobójczy zawierający co najmniej jeden konwencjonalny dopuszczalny w rolnictwie obojętny nośnik, substancję czynną oraz ewentualnie środek powierzchniowo czynny, charakteryzuje się tym, że jako substancję czynną zawiera związek o wzorze 1, w którym W, Y, Y', X Z' i Z oznaczają atom wodoru, atorn chlorowca, grupę NO_2 lub CN, grupę polichlorowcoalkilową, grupę alkilową lub alkoksylową, przy czym różne wyżej wymienione grupy alkilowe lub alkoksylowe najczęściej zawierają 1—4 atomów węgla, R^1 oznacza ewentualnie podstawioną grupę alkilową, alkenylową, alkinylową lub fenylową, R^2 oznacza atom chlorowca lub grupę CN, SCN, OR^3, SR^4 lub NR^5R^6, gdzie R^3 oznacza ewentualnie podstawioną grupę alkilową lub grupę allilową, propargilową, alkilokarbonylową, alkilidenoiminową lub sukcynimidową, R^4 oznacza atom wodoru lub kation lub ma jedno ze znaczeń podanych dla R^3, R^5 oznacza atom wodoru, ewentualnie podstawioną grupę alkilową lub grupę aikilokarbonylową lub alkilosulfonylową oraz R^6 ma jedno ze znaczeń podanych dla R^5 lub oznacza kation,

grupę CN lub grupę OR^{10}, przy czym R^{10} oznacza atom wodoru, kation lub grupę alkilową, karboksylanową, karboksamidową lub alkilokarbonylową.

Sposób wytwarzania związku o wzorze 1, w którym W, Y, Y, X, Z, Z', R^1 i R^2 mają wyżej podane znaczenie, polega na tym, że:

a) w przypadku gdy R^2 oznacza atom chlorowca to poddaje się reakcji czynnik chlorowcujący ze związkiem o wzorze 4, w którym wszystkie podstawniki mają wyżej podane znaczenie, w temperaturze od —30 do 150°C i w środowisku rozpuszczalnika;

b) w przypadku gdy R^2 ma znaczenie inne niż atom chlorowca to poddaje się reakcji halogenek imidoilu o wzorze 5, w którym wszystkie podstawniki mają wyżej podane znaczenie, a hal oznacza atom chlorowca, ze związkiem o wzorze R^2H, w temperaturze 0—150°C i w środowisku rozpuszczalnika.

(13 zastrzeżeń)

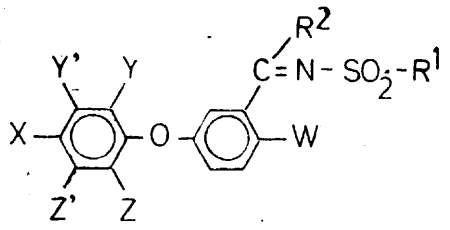

WZÓR 1

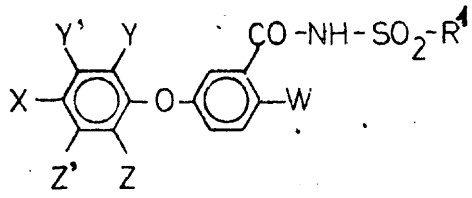

WZÓR 4

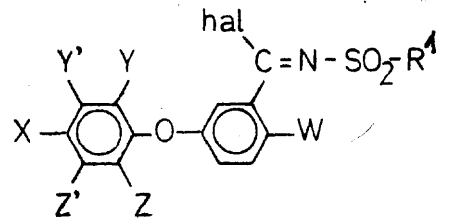

WZÓR 5

A01N P. 241 1. 04.1983

Pierwszeństwo: 01.04.1982 - Wielka Brytania (nr 09726/82)

FBC Limited, Cambridgi, Wielka Brytania.

Środek grzybobójczy i do regulowania wzrostu roślin

Środek grzybobójczy i do regulowania wzrostu roślin, zawierający substancję czynną, znane nośniki i/lub związki powierzchniowo czynne, charakteryzuje się tym, że jako substancję czynną zawiera związek o wzorze 1, w którym Az oznacza grupę, 1-imidazolilową lub 1-(1, 2, 4-triazolilową); R^1 oznacza grupę arylową lub ewentualnie podstawioną grupę alkilową; R^2 i R^8, które mogą być takie same lub różne, oznaczają atomy wodoru lub grupy alkilowe, albo razem ze związanym z nimi atomem węgla tworzą 5—7-członowy pierścień, który może zawierać jeden lub więcej atomów tlenu i który może być podstawiony, lub jeśli Az oznacza grupę 1-(1,, 2, 4-triazolilową), mogą tworzyć, razem ze związanym z nimi atomem węgla, grupę karbonylową; R^4 oznacza grupę arylową, podstawioną grupę alkilową lub aryloksylową, lub gdy R^2 i R^3 tworzą pierścień zawierający tlen, może oznaczać atom wodoru lub niepodstawioną grupę alkilową; n oznacza wartość liczbową 0, 1 lub 2, sole addycyjne tych związków z kwasami, czwartorzędowe sole amoniowe i kompleksy tych związków z solami metalu.

(4 zastrzeżenia)

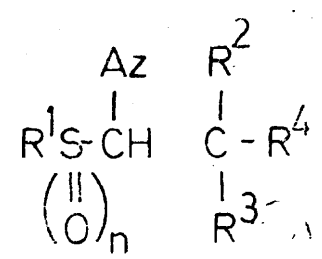

WZÓR 1

A01N C07C P. 242011 16.05.1983

Pierwszeństwo: 18.05.1982 - RFN (nr P 32 18 611.8) 02.10.1982 - RFN (nr P 32 36 522.5)

Bayer AG, Leverkusen, Republika Federalna Niemiec.

Środek szkodnikobójczy i mikrobobójczy oraz sposób wytwarzania chlorowcopropargiloformamidów

Wynalazek rozwiązuje zagadnienie uzyskania środka szkodnikobójczego i mikrobobójczego nadającego się do ochrony materiałów "technicznych.

Środek według wynalazku zawierający substancję czynną, znane nośniki i/lub związki powierzchniowo czynne, charakteryzuje się tym, że zawiera jako substancję czynną chlorowcopropargiloformamidy o wzorze 1, w którym R oznacza atom wodoru, rodnik alkilowy, zwłaszcza rodnik alkilowy o 1-20, korzystnie 1—18 atomach węgla; rodnik chlorowcoalkilowy, zwłaszcza rodnik chlorowcoalkilowy o 1—5 atomach chlorowca i 1—8 atomach węgla; rodnik cykloalkilowy, zwłaszcza rodnik cykloalkilowy o 5-10 atomach węgla; rodnik alkenylowy, zwłaszcza rodnik alkenylowy o 2—6 atomach węgla; rodnik alkinylowy, zwłaszcza rodnik alkinylowy o 2-6 atomach węgla; rodnik chlorowcoalkinylowy, zwłaszcza rodnik chlorowcoalkinylowy o 1—3 atomach chlorowca i 2—6 atomach węgla; ewentualnie podstawiony rodnik aryloalkilowy, zwłaszcza rodnik aryloalkilowy o 1—6 atomach węgla w części alkilowej i 6—10 atomach węgla w części arylowej, ewentualnie zawierający w części arylowej jeden do pięciu takich samych lub różnych podstawników, którymi są rodnik alkilowy o 1—6 atomach węgla i atomy chlorowca, korzystnie rodnik benzylowy lub fenyloetylowy, ewentualnie zawierający jeden do trzech takich samych lub różnych podstawników, którymi są rodnik metylowy, etylowy i atom chloru; ewentualnie podstawiony rodnik arylowy, zwłaszcza rodnik arylowy zawierający jeden do pięciu takich samych lub różnych podstawników, którymi są rodnik alkilowy o 1—6 atomach węgla, grupa nitrowa, atom chlorowca, grupa alkoksylowa o 1—6 atomach węgla, grupa chlorowcoalkilowa o 1—5 atomach chlorowca i 1—6 atomach węgla i grupa chlorowcoalkilotio o 1—5 atomach chlorowca i 1-6 atomach węgla, korzystnie rodnik fenylowy, ewentualnie zawierający je-

den do trzech takich samych lub różnych podstawników, którymi są grupa nitrowa, rodnik metylowy etylowy, n- i izo-propylowy, trójfluorometylowy, grupa metoksylowa, etoksylowa, n-propoksylowa, izo-propoksylowa, trójfluorometylotio i trójchlorometylotio i Hal oznacza atom chlorowca, zwłaszcza atom fluoru, chloru, sodu i bromu, korzystnie atom jodu i bromu.

Sposób wytwarzania nowych chlorowcopropargiloformamidów o wzorze 1, w którym R ma wyżej podane znaczenie, polega na tym, że propargiloformamidy o wzorze 2, w którym R ma wyżej podane znaczenie, poddaje się reakcji ze środkami chlorowcującymi, wobec substancji zasadowych w środowisku rozcieńczalnika, w temperaturze od —30°C do 50°C.

(2 zastrzeżenia)

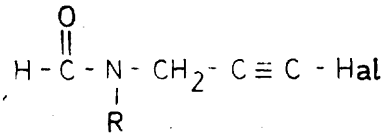

WZÓR 1

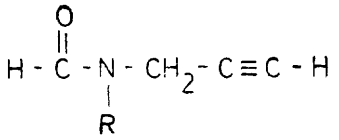

WZÓR 2

A01N **P. 242232** 27.05.1983

Pierwszeństwo: 27.05.1982 - St. Zjedn. Am. (nr 382503)

Stauffer Chemical Company, Westport, Stany Zjednoczone Ameryki (Bareld E. Groenwold).

Środek chwastobójczy

Wynalazek rozwiązuje zagadnienie opracowania środka stanowiącego połączenie substancji chwastobójczych wykazujących działanie synergiczne.

Środek chwastobójczy zawiera chwastobójczo skuteczną ilość tiolokarbaminianu o ogólnym wzorze 1, w którym R_1 oznacza niższą grupę alkilową o 2—6 atomach węgla, grupę chlorowcoalkilową, grupę benzylową, podstawioną grupę benzylową, grupę 2-fenyloetylową, grupę pirydylometylową, grupę cykloalkilową o 3—6 atomach węgla lub grupę chlorowcoalkenylową o 3—6 atomach węgla, a R_2 i R_3 są jednakowe lub różne i oznaczają grupę alkilową o 2—6 atomach węgla, grupę alkenylową o 2-6 atomach węgla lub grupę cykloalkilową o 3—8 atomach węgla, przy czym R_2 i R_3 mogą także tworzyć z atomem azotu, z którym są związane, 5- lub 6-członowy pierścień, oraz chwastobójczo skuteczną ilość anilidu o ogólnym wzorze 2, w którym R_4 oznacza atom wodoru lub niższą grupę alkilową o około 2—5 atomach węgla, R_5 oznacza grupę alkilową o 1—8 atomach węgla, grupę cykloalkilową o 3—6 atomach węgla lub niższą grupę alkenylową o 3—4 atomach węgla, a R_6 oznacza niższą grupę alkilową o 2—5 atomach węgla.

Powyższy środek chwastobójczy nanosi się na glebę przed wzejściem lub po wzejściu roślin, względnie nanosi się na nasiona roślin użytkowych, stosując stężenia chwastobójczo skuteczne.

wzór 1 i 2 (7 zastrzeżeń)

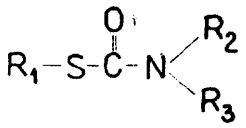

Wzór 1

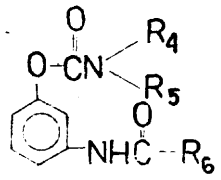

Wzór 2

A01N **P. 242926** **08.07.1983**
C07F

Pierwszeństwo: 09.07.1982 - RFN (nr P 32 25 703.1)

A. Nattermann und Cie GmbH, Kolonia, Republika Federalna Niemiec (Miklos Ghyczy, Paul-Robert Imberge, Armin Wendel).

Koncentrat fosfolipidów

Wynalazek rozwiązuje zagadnienie opracowania koncentratu fosfolipidów nadającego się jako substancja pomocnicza do wytwarzania i nanoszenia środków ochrony roślin w postaci cieczy opryskowych.

Koncentrat fosfolipidów z naturalnych lub syntetycznych fosfolipidów i fizjologicznie obojętnych rozpuszczalników zawiera 5—60% wagowych naturalnego lub syntetycznego fosfolipidu z grupy fosfatydylocholiny, uwodornionej fosfatydylocholiny, fosfatydyloetanoloaminy, N-acylofosfatydyloetanoloaminy, fosfatydyloinozytu, fosfatydyloseryny, fosfatydylogliceryny, kwasu fosfatydowego oraz mieszanin takich produktów, 5—62,5% wagowych fizjologicznie obojętnego rozpuszczalnika z grupy alkoholi lub eterów, albo mieszaniny tych rozpuszczalników, co najwyżej 30% wagowych niejonotwórczego ko-emulgatora, co najwyżej 35% wagowych środka ułatwiającego rozpuszczanie z grupy estrów sorbitanu z kwasami tłuszczowymi, trójglicerydu lub mieszanin częściowych glicerydów nasyconych kwasów tłuszczowych i hydroksyetyloamidów, ewentualnie co najwyżej 23% wagowych gliceryny i ewentualnie co najwyżej 15% wagowych wody i względnie albo co najwyżej 25% wagowych oleju roślinnego lub oleju obojętnego. (4 zastrzeżenia)

A01N **P. 242927** 08.07.1983

Pierwszeństwo: 09.07.1982 - RFN (nr P 32 25 705.8)

A. Nattermann und Cie. GmbH, Kolonia, Republika Federalna Niemiec (Miklos Ghyczy, Paul-Robert Imberge, Armin Wendel).

Sposób wytwarzania cieczy **do natrysku zawierającej środki ochrony roślin, ciecz do natrysku zawierająca środki ochrony roślin oraz sposób nanoszenia cieczy do natrysku zawierającej środki ochrony roślin**

Sposób wytwarzania cieczy do natrysku zawierającej środki ochrony roślin, polega na tym, że rozcieńcza się wodą dostępne w handlu koncentraty substancji biologicznie czynnej i oddzielnie koncentraty fosfolipidów, a następnie rozcieńczone roztwory miesza się razem przed natryskiem.

Ciecz do natrysku zawierająca środki ochrony roślin, charakteryzuje się tym, że zawiera fosfolipidy.

Sposób nanoszenia na powierzchnie na wolnym powietrzu cieczy do natrysku zawierającej środki ochrony roślin, polega na tym, że stosuje się opakowania jednostkowe, które w oddzielnych pomieszczeniach zawierają koncentrat substancji czynnej i odpowiednią ilość koncentratu fosfolipidowego. (28 zastrzeżeń)

A01N **P.** 242930 08.07.1983

Pierwszeństwo: 10.07.1982 - RFN (nr **P 32** 25 943.3)

Zgłoszenie dodatkowe do zgłoszenia P. 237107

A. Nattermann und **Cie** GmbH, Kolonia, Republika Federalna Niemiec (Miklos Ghyczy, Paul-Robert Imberge, Armin Wendel).

Środek owadobójczy

Wynalazek rozwiązuje zagadnienie opracowania środka owadobójczego charakteryzującego się długotrwałym działaniem.

Środek według wynalazku charakteryzuje się tym, że zawiera a) owadobójczą substancję czynną z grupy piretroidów i b) jeden lub wiele fosfolipidów z grupy fosfatydylocholiny, uwodornionych **fosfatydylocholin**, **fosfatydyloetanoloaminy**, **N-acylofosfatydyloetanoloamin**, fosfatydyloinozytolu, fosfatydyloseryny, **lizolecytyny** i **fosfatydyloglicerolu**, w stosunku wagowym a : b równym od 1 : 20 do 1 : 50, obok znanych nośników, rozcieńczalników, rozpuszczalników, środków do opryskiwań drobnokroplistych i/lub innych nieaktywnych substancji pomocniczych. (11 zastrzeżeń)

A01N P. 242931 08.07.1983

Pierwszeństwo: 09.07.1982 - Węgry (nr 2241/82)

Chinoin Gyógyszer **és** Vegyészeti Termekek **Gyára** R.T., Budapeszt, Węgry.

Stabilizowana **zawie**ina środków ochrony roślin

Wynalazek dotyczy stabilizowanej zawiesiny środków ochrony roślin, która charakteryzuje **sie** tym, że zawiera **10—60%** wagowych jednej lub kilku substancji czynnych, **30—5%** wagowych fazy oleistej, **0—10%** wagowych emulgatorów, **10—20%** wagowych stosowanych zwykle substancji pomocniczych, i wodę w ilości wymaganej do 100%, przy czym ze wzrastającym stężeniem substancji stałej maleje stężenie oleju.

Wynalazek dotyczy **także** sposobu wytwarzania stabilizowanej zawiesiny środków ochrony roślin. Sposób **charakteryzuje** się tym, że do zawiesiny zawierającej w odpowiednio dokładnym rozprowadzeniu substancję czynną, rozpuszczalne w wodzie substancje pomocnicze, jak substancje powierzchniowo czynne, ewentualnie emulgatory, dyspergatory, substancje służące do ustawienia lepkości i koloidy ochronne dodaje się fazę zawierającą **olej** i ewentualnie emulgator **ł/albo** wodę i **obie** fazy, to znaczy zawiesinę i fazę zawierającą olej, miesza sie ze sobą w mieszalniku dysponującym dużą siłą ścinającą i do otrzymanej stabilizowanej zawiesiny dodaje się **ewentualnie** dalsze substancje pomocnicze. (7 zastrzeżeń)

A46B **P. 239398** 08.12.1982
B08B

Spółdzielnia Inwalidów „Ociemniałych **Żołnierzy**", Warszawa, Polska (Stefan **Swadźba**).

Szczotka

Przedmiotem wynalazku jest szczotka zwłaszcza do czyszczenia przewodów zakończonych dnem.

Wynalazek rozwiązuje zagadnienie opracowania budowy szczotki cechującej się trwałością i dużą skutecznością czyszczenia.

Szczotka ma rękojeść (1) zawierającą od strony umiejscowienia części roboczej rdzeń (2), na którym osadzone są suwliwie jedna nad drugą nakładki (3) korzystnie w kształcie pierścieni. Nakładki (3) mają rozmieszczone na obwodzie promieniowo **pojedyńcze** występy robocze (4). W płaszczyźnie czołowej rdzenia (2) osadzony jest grzybek (5), który zawiera występy robocze (4). (4 zastrzeżenia)

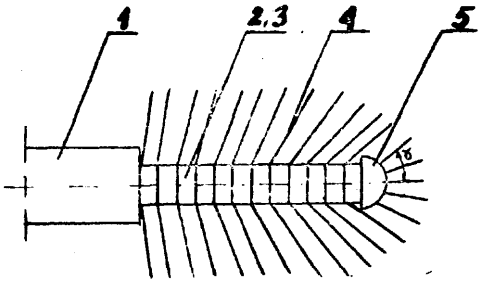

Fig. 1

A62C P. 239693 21.12.1982

Fabryka Urządzeń Okrętowych „Techmet", Pruszcz Gdański, Polska (Mieczysław Szulakowski, Romuald Marczyński, Krzysztof Teleżyński, Zdzisław Prończuk, Zbigniew Więckowski, Bogdan **Tarczyński**).

Układ gaśniczy zbiornikowy z dwutlenkiem **węgla**

Celem wynalazku jest opracowanie konstrukcji układu nie wymagającej stałego dozoru nad zbiornikiem. Układ gaśniczy, zbiornikowy z dwutlenkiem węgla przeznaczony jest do gaszenia pożarów na statkach i w pomieszczeniach o dużej objętości.

Układ, składający się z izolowanego zbiornika (1) dwutlenku **węgla**, dwóch parowników (2), dwóch agregatów chłodniczych (3) sprzężonych rurociągami dolotowymi (15) i rurociągami odlotowymi (16), według wynalazku ma umieszczone przed parownikami (2) na dolotowych rurociągach (15) termostatyczne zawory (S) i **elektromagnetyczne** zawory (4). Na rurociągach odlotowych (16) umieszczone są presostaty (6) połączone z elektromagnetycznymi zaworami (7), którymi sterują. W ścianie chłodzonego zbiornika (1) zamocowany jest termostat (5) połączony z elektromagnetycznymi zaworami (4) i sterujący pracą tych zaworów. Presostat (9) zainstalowany w zbiorniku (1) jest połączony poprzez pakietowy przełącznik (10) wyboru rodzaju pracy z chłodniczym agregatem (3) pełniącym rolę agregatu awaryjnego. (1 zastrzeżenie)

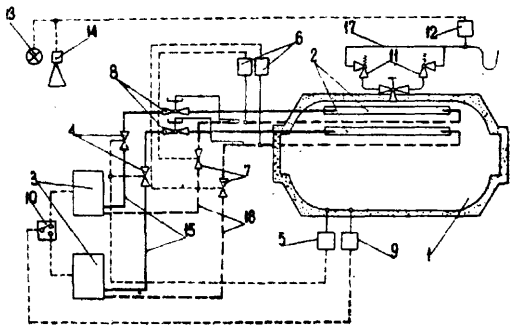

Dział B

RÓŻNE PROCESY PRZEMYSŁOWE; TRANSPORT

B01D **P. 243536** T 26.08.1983

Centralny Ośrodek Badawczo-Rozwojowy Techniki Instalacyjnej „Instal", Warszawa, Polska (Jerzy Kwapisz).

Zespół oczyszczający filtra

Wynalazek rozwiązuje zagadnienie opracowania rozbieralnej konstrukcji zespołu oczyszczającego filtra, łatwej w czyszczeniu i naprawie oraz skutecznej w działaniu.

Zespół oczyszczający filtra składający się z siatek filtrujących i koszyczka charakteryzuje się tym, że na cylindryczny, sprężysty koszyczek (2), rozcięty wzdłużnie, nałożone są na zewnątrz i do wewnątrz siatki filtrujące, a koszyczek wykonany jest z prostokątnej siatki o drutach wygiętych sinusoidalnie i połączonych w węzłach leżących na jego obrzeżach. Cylindryczna siatka filtrująca (6), zakładana na zewnętrzną powierzchnię koszyczka (2), ma średnicę mniejszą od średnicy koszyczka (2) w stanie swobodnym, a jedna jej krawędź (7) jest wzmocniona i wywinięta do wewnątrz. Cylindryczna siatka filtrująca (5), zakładana do wnętrza koszyczka (2), ma średnicę nieco większą od średnicy koszyczka (2) ustalonej ostatecznie przez założenie na koszyczek pierścionków stabilizujących, a jedna jej krawędź (8) jest wzmocniona i wygięta na zewnątrz. (3 zastrzeżenia)

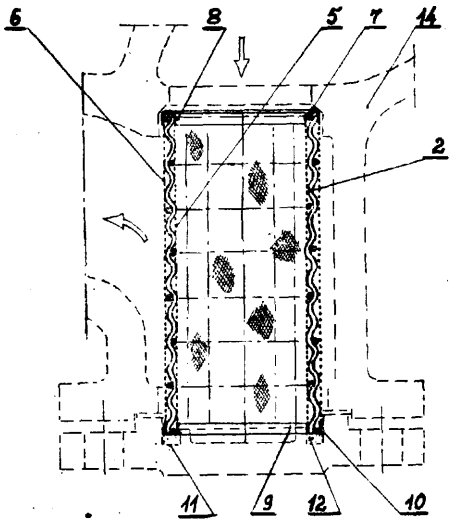

B01D **P. 239830** 29.12.1982

Instytut Chemii Przemysłowej, Warszawa, Polska (Lesław Górniak, Zbigniew Weigl, Jacek Kwiatkowski, Zygmunt Lisicki).

Sposób usuwania związków siarki i węglowodorów nienasyconych z węglowodorów aromatycznych oraz ich frakcji

Wynalazek rozwiązuje zagadnienie opracowania sposobu bardziej skutecznego niż znane rozwiązania.

Spoiób według wynalazku, polega na tym, że w procesie rafinacji węglowodorów aromatycznych oraz ich frakcji stosuje się jako czynnik rafinujący fluorek boru i kwas tlenowy w ilości 0.2-5% wagowych oraz węglowodór nienasycony w ilości 0.1—10% wagowych w stosunku do rafinowanej frakcji.

(3 zastrzeżeń)

E01D **P. 239962** 30.12.1982

Ośrodek Badawczo-Rozwojowy Maszyn Zgrzebnych i Czesankowych Wełny „BEFAMATEX", Bielsko-Biała, Polska (Józef Kmiecik, Zbigniew Koper).

Filtr tkaninowy

Wynalazek rozwiązuje zagadnienie oczyszczania powietrza z zanieczyszczeń włókienniczych występujących przede wszystkim w szarparkach szmat i liniach mieszalniczych.

Filtr tkaninowy złożony z tekstylnych rękawów ma wlotowy dyfuzor (1) połączony z szeregiem głowic (2) z kierownicami (3) strugi powietrza oraz zsypy (5) wyposażone w obrotowe klapy (6) uruchomione dźwignią (7). Segmenty głowic (2) podwieszone są do stropu.

(1 zastrzeżenie)

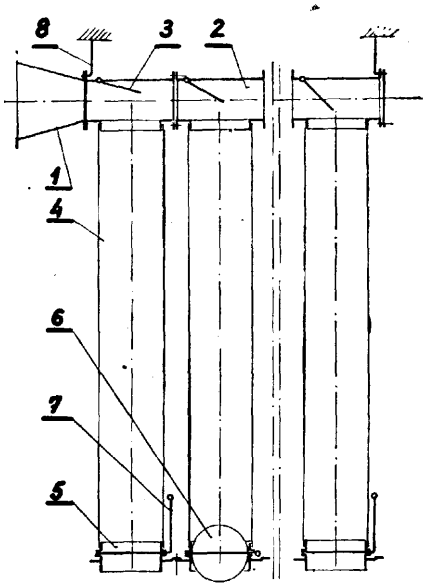

B01D P. **240005** 31.12.1982

Uniwersytet Mikołaja Kopernika, Toruń, Polska (Janusz Siedlewski, Jerzy Łukaszewicz).

Sposób wytwarzania węglowych adsorbentów, zwłaszcza do detekcji par i gazów

Celem wynalazku jest opracowanie sposobu wytwarzania węglowych adsorbentów o odwracalnym przewodnictwie elektrycznym, silnie zależnym od adsorpcji par i gazów, zwłaszcza stwarzających niebezpieczeństwo wybuchu lub pożaru.

Sposób według wynalazku polega na tym, że alkohol furfurylowy poddaje się polimeryzacji wobec kwasu szczawiowego jako katalizatora, po czym wytworzony polimer poddaje się karbonizacji w atmosferze gazu obojętnego, a następnie schładzaniu, przy czym podgrzewanie i schładzanie polimeru prowadzi się przy zmianie temperatury nie przekraczającej 5 K/min. Proces polimeryzacji prowadzi się w temperaturze 350—500 K, korzystnie w temperaturze 373 K, natomiast proces karbonizacji w temperaturze 573—1050 K, korzystnie w temperaturze 823—923 K.

(3 zastrzeżenia)

B01F **P. 239667** **20.12.1982**

Zakład Doświadczalny przy Zakładach Urządzeń Chemicznych **„Metalchem", Kędzierzyn-Koźle,** Polska (Lesław Dobner, Werner Tkocz, Gerard Cieślik, Emil Kremer, Henryk Rogowski, Wilhelm Wilczek).

Mieszadło **wolnoobrotowe**

Wynalazek rozwiązuje zagadnienie intensyfikacji procesu suszenia w fazie fluidalnej i prawidłowego sprzężenia mieszadła w czasie pracy suszarki przy dowolnym ustawieniu części ruchomych i wysuwanych suszarki.

Mieszadło składa się z obudowy (I), w której osadzone są ramiona (2) na wałku (4) z jednej strony, zaś z drugiej strony wałek (4) ma nieruchomy **element** sprzęgła zębatego (5). Pomiędzy nieruchomą częścią sprzęgła (5) i ramionami (2) znajduje się łożysko w postaci tulejek ślizgowych. Ruchoma część sprzęgła (7) jest mocowana przegubowo do dwudzielnego wałka (8) zawieszonego w oprawie łożyskowej (9) zabudowanej trwale wewnątrz pierścienia dociskowego **(10),** poruszającego się wewnątrz komory nadmuchu (17);

Część ruchoma sprzęgła (7) i wałek (8) mają na płaszczyznach sąsiadujących ze sobą wyżłobienia (11), w których umieszczone są sprężyny centrujące (12), zaś wewnątrz wałka (8) umieszczona jest sprężyna dociskowa (13). Ramiona mieszadła z prętami zgarniającymi mają postać choinki i tworzą swoje odbicie lustrzane. (5 zastrzeżeń)

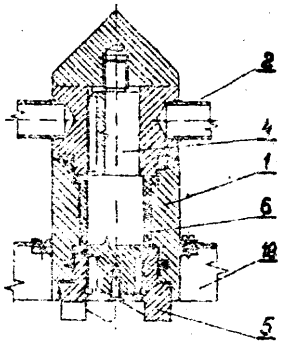

Fig 2

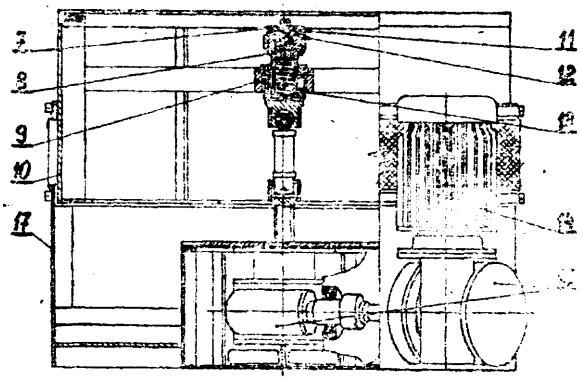

Fig 3

B01F **P. 239704** 23.12.1982

Politechnika Warszawska, Warszawa, Polska (Jerzy **Warych,** Bolesław Młodziński).

Sposób usuwania zanieczyszczeń gazowych i aerozolowych ze strumienia gazów

Wynalazek rozwiązuje zagadnienie opracowania prostego usuwania zanieczyszczeń gazowych i aerozolowych ze strumienia gazów, zwłaszcza gazów odlotowych z procesów przemysłowych.

Sposób polega na tym, że strumień gorących, zanieczyszczonych gazów fluidyzuje złoże cząstek stałych o **wymiarach** >50 mikrometrów, do którego doprowadza się strumień ciekłego roztworu reaktywnego w stosunku do zanieczyszczeń gazu, przy czym zanieczyszczenia reagują z roztworem i przechodzą do złoża, którego cząstki ulegają aglomeracij i narastaniu na skutek osadzania zanieczyszczeń i **oddawania** ciepła wprowadzonego z gazami i równocześnie gaz ulega odpyleniu przez wydzielenie w złożu i na kroplach wprowadzanego ciekłego roztworu, cząstek aerozolowych.

(1 zastrzeżenie)

B01F **P. 239812** 27.12.1982

Biuro Projektów Przemysłu Tworzyw i Farb „Proerg", Gliwice, Zakłady Tworzyw Sztucznych **„Nitron-Erg",** Krupski Młyn, Polska (Franciszek Stachura, Janusz Burda, Franciszek Kubikowski, Zygmunt Kurnatowski, Marian Luściński, Marian **Ambrożek,** Wiesław Chrząstek, Lucjan Niedźwiedź, Kazimierz Boba, Walerian Sładczyk).

Mieszalnik

Wynalazek rozwiązuje zagadnienie opracowania konstrukcji mieszalnika przeznaczonego zwłaszcza do produkcji sypkich i ciastowatych materiałów wybuchowych, który gwarantowałby pełne bezpieczeństwo w trakcie procesu produkcji.

Mieszalnik charakteryzuje się tym, że na osi wzdłużnej osadzona jest obrotowa wanna robocza (1), w której usytuowane są równolegle względem siebie dwa mieszadła **ślimakowo-wstęgowe** (2, 3). Każde z mieszadeł składa się z wału, zaopatrzonego w promieniowe ramiona, do końców których przytwierdzona jest wstęga **mieszająco-ugniatająca** (6). Mieszadła wyposażone są w **przeciwzwoje** (2', 3') o przeciwnym kierunku skrętu wstęgi (6) w stosunku do kierunku skrętu wstęgi pozostałych zwojów mieszadła. Wał każdego mieszadła przechodzi przez szczeliny pierścieniowe (7) wykonane w ścianach czołowych wanny i zaopatrzony jest w tarcze (8) zabezpieczające przed przedostawaniem się materiału do uszczelnień łożysk.

(3 zastrzeżenia)

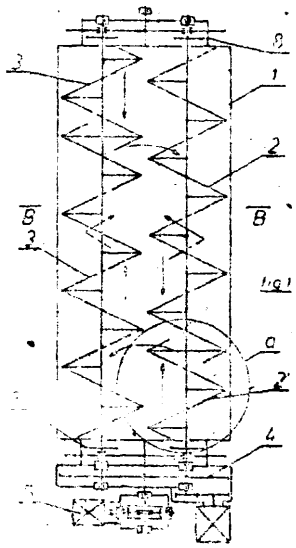

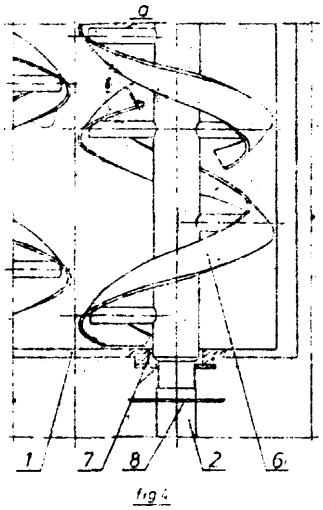

fig 1

B01F **P. 239917** 29.12.1982

Politechnika Lubelska, Lublin, Polska (Henryk Popko, Janusz Kisiel, Wiesław Wójcik, Mieczysław Miszczuk).

Urządzenie do homogenizacji, **zwłaszcza** produktów spożywczych

Wynalazek rozwiązuje zagadnienie opracowania konstrukcji urządzenia zapewniającego dużą wydajność procesu homogenizacji przy minimalnym zużyciu energii.

Urządzenie charakteryzuje **się** tym, że w nieruchomym cylindrze (1), wewnątrz którego zamocowany jest zespół krążków *(i) z* centrycznymi otworami przelotowymi, zamocowany jest **obracający** się wał (2) z **zespołem** krążków *(5) o* średnicy nieco mniejszej od średnicy cylindra (1), rozmieszczonych pomiędzy krążkami cylindra (4). (1 zastrzeżenie)

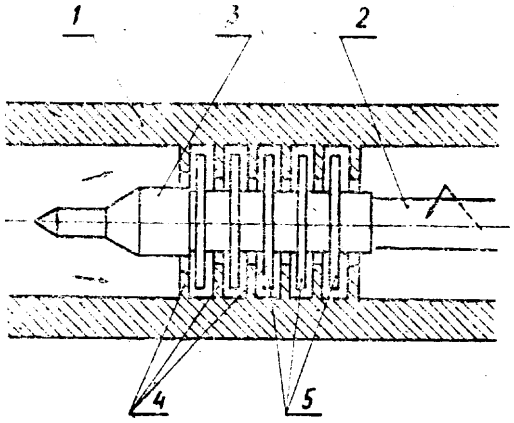

B01J **P.** 241915 11.05.1983
C07B
C07C

Instytut Chemii Przemysłowej, Warszawa, Polska (Wiktor **Kaźmierowicz,** Maciej Majkowski, Paweł Reiewski, Tadeusz Wilusz, Maria Włodarczyk, Aleksander Mazurkiewicz)

Sposób otrzymywania katalizatora platynowo-**palladowo** -żelazowego do redukcji nitro związków aromatycznych

Przedmiotem wynalazku jest sposób otrzymywania katalizatora **platynowo-palladowo-żelazowego** do redukcji **nitrozwiązków** aromatycznych, zwłaszcza do otrzymywania **toluilenodwuaminy.** Sposób polega na rozpuszczeniu związków platyny, palladu oraz żelaza w roztworze chlorku sodowego, strąceniu tych związków na nośniku węglowym i dodaniu czynnika **adsorbującego,** przy czym jako nośnik węglowy i czynnik adsorbujący stosuje się sadzę tunelową **Sagal** 3 otrzymaną z frakcji olejów ciężkich, zaś stosunek wagowy sadzy wprowadzonej jako nośnika do czynnika adsorbującego wynosi **1 : 2,5—3,5.**

(1 zastrzeżenie)

B01J **P. 242188** 25.05.1983

Pierwszeństwo: 27.05.1982 - Włochy (Nr 21512 A/82)

Snamprogetti S.p.A., Mediolan, Włochy (Orfeo **Forlani, Francesco** Acillotti, Bruno **Notari).**

Katalizator na bazie tlenku glinu gamma i sposób wytwarzania katalizatora na **bazie.** tlenku glinu

Zagadnieniem podlegającym rozwiązaniu jest - uzyskanie katalizatora nadającego się szczególnie do wiązania reakcji izomerycznych.

Katalizator na bazie tlenku glinu posiada skład chemiczny odpowiadający wzorowi:

$$a\,Al_2O_3 \cdot b\,SiO_2 \cdot c\,MexOy,$$

gdzie ,MexOy jest tlenkiem jednego lub więcej metali grupy II A i/lub VIII i/lub II B okresowego układu pierwiastków i/lub lantanowców, zaś a, b, c stanowią liczbę moli Al_2O_3, SiO_2 i MexOy, przy czym zachodzi zależność

$$c \geq m \cdot b+B,$$

zaś B ma wartość większą lub równą 0,01, b - wartość $\frac{(b+c)}{a}$ **0,020—0,250,** a stosunek **mieści** się w zakresie 0,01 do 9,0, natomiast m mieści się w zakresie **0,7—0,1.**

Sposób wytwarzania katalizatora na bazie tlenku glinu gamma stabilizowanego dwutlenkiem krzemu, polega na tym, że tlenek glinu gamma stabilizowany dwutlenkiem krzemu nasyca sie wodnymi roztworami soli metali grupy II A i/lub VIII i/lub III B okresowego układu pierwiastków i/lub lantanowców dla uzyskania składu chemicznego katalizatora odpowiadającego podanemu wyżej wzorowi.

(6 zastrzeżeń)

B01J P. 242748 29.06.1983
C07C

Pierwszeństwo: 30.06.1982 - RFN
(nr nr P 32 24 322.7; P 32 24 323.5)

Hoechst AG, Frankfurt n/Menem, Republika Federalna Niemiec.

Katalizatory srebrowe, sposób ich wytwarzania i sposób wytwarzania tlenku etylenu z zastosowaniem tych katalizatorów

Wynalazek rozwiązuje zagadnienie uzyskania katalizatorów srebrowych **charakteryzujących** sie wysoką aktywnością, **selektywnością** i trwałością, znajdujących zastosowanie do wytwarzania tlenku etylenu.

Katalizatory srebrowe **charakteryzuja** sie tym, że zawierają **3—20%** wagowych srebra i **0,003—0,05%** wagowych potasu, rubidu i/albo **cezu** jako promotora, ra. **odpornym** na wysoka temperaturę, porowatym nośniku, przy czym ilości srebra i promotora zostały **naniesione** . w kilku etapach impregnowania **na** nośnik i naniesiony związek srebra został zredukowany do metalicznego srebra.

Sposób wytwarzania katalizatorów srebrowych polega na:

a) równoczesnym **nanoszeniu 55—85%** wagowych ogólnej ilości srebra i **15—45%** wagowych ogólnej ilości promotor?, w pierwszej impregnacji; b) suszeniu produktu otrzymanego w etapie a); c) równoczesnym na-

noszeniu reszty ogólnej ilości srebra i ilości promotora na otrzymany w etapie b) produkt w drugiej impregnacji i d) ogrzewaniu otrzymanego w etapie c) produktu do zredukowania naniesionego związku srebra do metalicznego srebra albo a') równoczesnym lub kolejnym nanoszeniu ogólnej ilości srebra i/ 15—45% wagowych ogólnej ilości promotora w jednej lub w dwóch impregnacjach; b') ogrzewaniu otrzymanego w etapie a') produktu da zredukowania naniesionego związku srebra do metalicznego srebra; c') nanoszeniu reszty ogólnej ilości promotora na otrzymany w etapie b') produkt w dalszej impregnacji i d') suszeniu produktu otrzymanego w etapie c') (8 zastrzeżeń)

B03D **P.** 239854 28.12.1982

Instytut Metali Nieżelaznych, Gliwice, Polska (Teresa Izdebska, Tadeusz Grabowski, Andrzej Przybysz, Roman Dudek, Jan Pater, Józef Dziadek).

Sposób flotacji kopalin użytecznych

Wynalazek rozwiązuje zagadnienie intensyfikacji procesu flotacji, przy znacznie zmniejszonym zużyciu środka pianotwórczego na jednostkę przerabianego materiału.

Sposób polegający na tym, że rud? metali miele się na mokro, a do otrzymanej pulpy flotacyjnej dodaje się znany odczynnik zbierający oraz środek pianotwórczy charakteryzuje się tym, że jako środek pianotwórczy dodaje się mieszaninę zawierającą wagowo: 80—90% 2-hydroksy-2-netylopentanon-4, 5—9% 4-metylopenten-3-on-2, 2—5% 2-etyloheksanolu, 0,2—2% wyższych eterów alifatycznych, 0,2—2% alkilosiarczanów alifatycznych i 0,2—2% wyższych estrów alifatycznych. (2 zastrzeżenia)

E04C P. 239641 20.12.1982

Akademia Górniczo-Hutnicza im. Stanisława Staszica, Kraków, Zakłady Górniczo-Przeróbcze Surowców Mineralnych „Surmin", Nowogrodziec, Polska (Wiesław Cieślik, Adam Klich, Jerzy Moskal, Hilary Rozwadowski, Andrzej Pytliński, Piotr Płocieńczak).

Hydroseparator wirowy

Wynalazek rozwiązuje zagadnienie zwiększenia ostrości rozdziału ziarn zawartych w oczyszczonej zawiesinie.

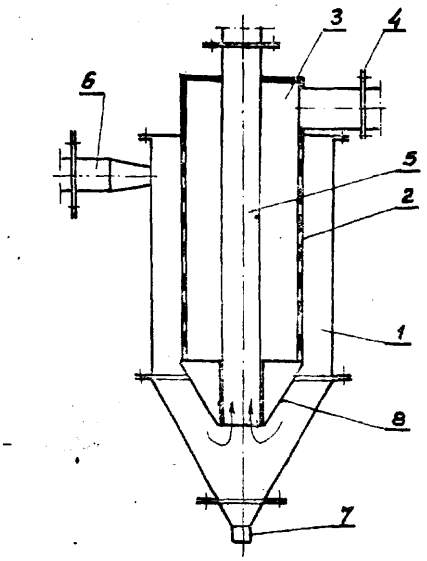

Hydroseparator wirowy zawiera osadzoną w pokrywie korpusu cylindrycznego (1) przegrodę cylindryczną (2), połączoną z usytuowaną nad nią i nad korpusem cylindrycznym (1) komorą przesączu (3), wyposażoną w króciec odprowadzający (4). W dnie komory przesączu (3) jest osadzona rura przelewowa (5), usytuowana współśrodkowo w komorze przesączu (3) i w przegrodzie cylindrycznej (2). Korpus cylindryczny (1) jest wyposażony u góry w styczny do niego króciec wlotowy (6), zaś u dołu jest połączony z lejem zakończonym króćcem wylewowym (7). Przegroda cylindryczna (?) jest perforowana i u dołu jest zakończona płaszczem stożkowym (8), połączonym szczelnie z rurą przelewową (5).

(1 zastrzeżenie)

B05B **P.** 239838 29.12,1982

Debreceni Mezögazdasági Gépgyártó és Szolgáltató Vállalat, Debreczyn, Węgry (Laszlo Trefán, Vilmos Puskás, Gyula Horváth, Károly Marfi).

Urządzenie rozpylające do maszyn spryskujących

Celem wynalazku jest opracowanie urządzenia rozpylającego, które nie wymagałoby stosowania złożonych i łatwych do uszkodzenia uszczelnień, a ponadto umożliwiałoby ustawienie głowic rozpylających w optymalnym położeniu roboczym przez ich przesuwanie w płaszczyźnie spryskiwania w górę i na boki.

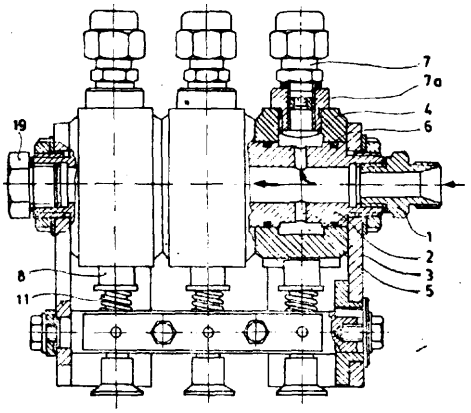

Fig. 1

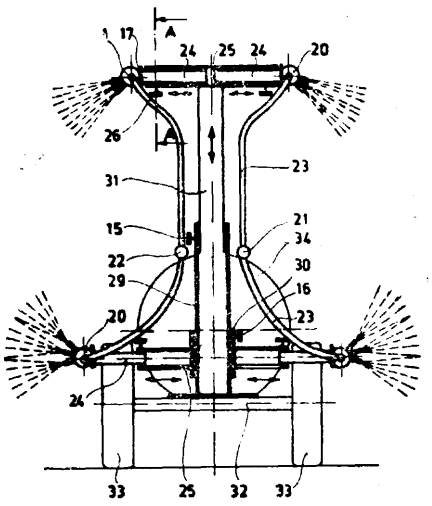

Urządzenie ma głowice (7) rozpylające ciecz spryskującą zamontowane na wydrążonym wale (2) nadającym się również do doprowadzania tej cieczy, przy czym połączenie głowic (7) z wałem (2) jest zapewnione przez otwory (3) promieniowe. Głowice (7) rozpylające tworzą co najmniej dwie grupy (20), z których każda jest przytwierdzona do urządzenia spryskującego za pośrednictwem płyty nośnej (17) i zawiera co najmniej dwie głowice (7).

Korzystne jest umieszczenie między poszczególnymi głowicami (7) i wałem (2) elementu pierścieniowego (4) obracalnego wzdłuż powierzchni płaszcza wału (2). Wzdłuż wewnętrznej powierzchni płaszcza tego elementu (4), skierowanej ku wałowi (2), utworzona jest komora (5) spiętrzeniowa o przekroju w kształcie pierścienia kołowego, do której wchodzą promieniowe otwory (3). Elementy pierścieniowe (4) są zaopatrzone w elementy służące do ustawiania wzdłuż wału (2) i zapewniające zachowanie ustawionego położenia, na przykład kliny unieruchamiające, przystosowane do zamocowania elementów pierścieniowych (4).

Urządzenie rozpylające według wynalazku może być stosowane z dobrym skutkiem nie tylko w rolnictwie, lecz także w licznych dziedzinach przemysłu. (8 zastrzeżeń)

B07B **P. 239669** 20.12.1982

Akademia Rolniczo-Techniczna, Olsztyn, Polska (Kazimierz Wierzbicki, Mikołaj Semczyszyn).

Urządzenie do rozdzielania mieszaniny ziarnistej, zwłaszcza nasion gryki

Wynalazek rozwiązuje zagadnienie zapewnienia wysokiej jakości czyszczenia nasion gryki.

Urządzenie wyposażone w kosz zasypowy i przegrody na nasiona oraz zanieczyszczenia, charakteryzuje sie tym, że ma co najmniej dwa przenośniki taśmowe (1) i (2) usytuowane w przestrzeni w ten sposób, że szczelina (3) pomiędzy przenośnikami (1) i (2) zweża sie ku wylotowi, przy czym u wejścia do szczeliny (3) umieszczony jest wyró wn y warz (7) warstwy nasion, a przenośniki (1) i (2) wyposażone są w skrobaki (8) i (9) do nasion. Taśmy przenośników (1) i (2) pokryte są warstwą gumy i poruszają się po płytach prowadzących (4) i (5). (2 zastrzeżenia)

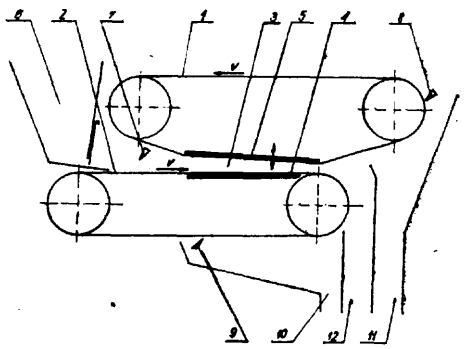

B07B P. 239725 22.12.1982

Instytut Krajowych Włókien Naturalnych, Poznań, Polska (Władysław Rynduch, Włodzimierz Müller-Czarnek, Zdobysław Drygas).

Bęben zębaty do odziarniania roślin włóknistych

Wynalazek rozwiązuje zagadnienie zapewnienia dokładnego odziarniania słomy włóknistej z wyeliminowaniem postojów odziarniarki.

Bęben zębaty zawierający zamocowane do obrotowego wału za pośrednictwem grzebieni (2, 3) cztery sekcje zębów (4) mających profil łukowy charakteryzuje się tym, że wysokości zębów (4) w kolejnych sekcjach (a, b, c, d) mają się tak do siebie, jak 1 : 1,5: 2 : 2,5, a odstępy między zębami (4) w poszczególnych sekcjach (a, b, c, d) mają się tak do siebie jak 1:1,2:0,6:0,6, przy czym zęby (4) parzystych grzebieni (2) w dwóch pierwszych sekcjach (a, b) przestawione są w stosunku do zębów (4) nieparzystych grzebieni (3) w tych sekcjach o wartość równą połowie odstępu między tymi zębami (4).

(1 zastrzeżenie)

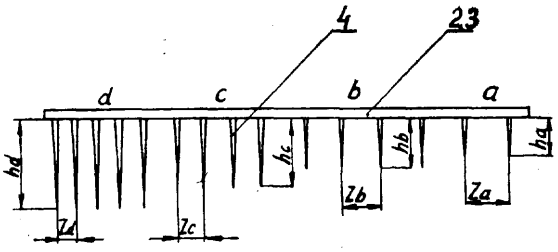

fig. 1.

B07B P. 239972 31.12.1982

Uniwersytet im. Adama Mickiewicza, Poznań, Polska (Zygmunt Młynarczyk).

Układ do segregacji materiału ziarnowego według wielkości oraz kształtu ziarna

Wynalazek rozwiązuje zagadnienie wyeliminowania zjawiska zaklinowywania się ziaren między elementarni segregującymi oraz przyklejania się ziaren do tych elementów.

Układ wyposażony w ruszt wałkowy, nachylony pod kątem do podstawy, w. którym wałki zamocowane są tak, żа ich osie są prostopadłe do kierunku przemieszczania segregowanego materiału, dozownik, kolektory na wysegregowany materiał oraz napęd charakteryzuje się tym, że ruszt wałkowy (2) składa się z co najmniej jednego segmentu rozdzielczego (3). Prędkość obwodowa poszczególnych wałków (4) w segmencie rozdzielczym (3) jest najmniejsza w jego części zasypowej i zwiększa się w kierunku przemieszczania segregowanego materiału.

Kierunek obrotów wałków (4) jest zgodny z kierunkiem przemieszczania segregowanego materiału. Odległości między wałkami zmieniają się skokowo i są najmniejsze w części zasypowej rusztu wałkowego (2), a zwiększają się w kierunku przemieszczania segregowanego materiału. Pod każdym wałkiem (4) zamocowany jest zbierak (5). (1 zastrzeżenie)

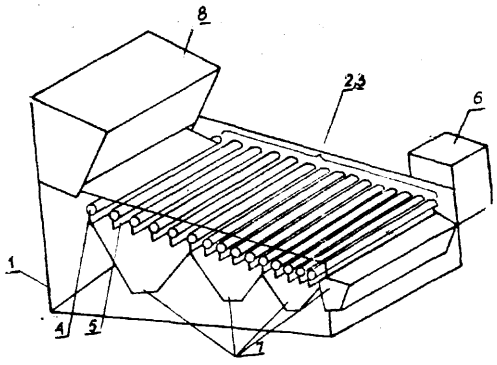

fig. 1

B07B P. 239973 **31.12.1982**

Uniwersytet im. Adama Mickiewicza, Poznań, Polska (Zygmunt Młynarczyk).

Układ do segregacji materiału ziarnowego

Wynalazek rozwiązuje zagadnienie eliminacji zjawiska przyklejania się segregowanego materiału do elementów segregujących

Układ zawierający walcowe elementy segregujące (2) nachylone pod kątem do poziomu, dozownik (4), kolektory (5) na wysegregowany materiał ziarnowy i dowolne źródło napędu (3), charakteryzuje się tym, że ma co najmniej dwa walcowe elementy segregujące (2), obracające się w jednym kierunku z różnymi prędkościami, narastającymi w kierunku ruchu. Walcowe elementy segregujące (2), zamocowane są na podstawie (1) tak, że tworzą między sobą szczelinę zwiększającą się w kierunku przemieszczania się materiału ziarnowego. (5 zastrzeżeń)

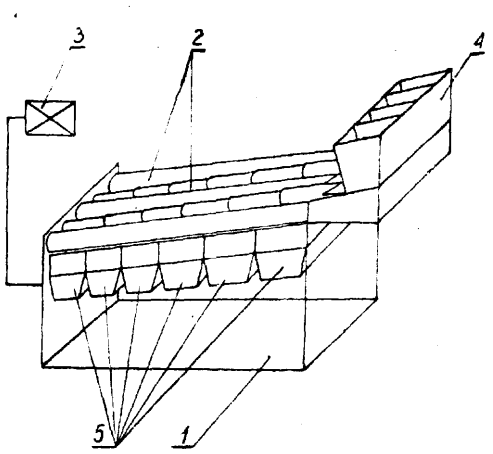

B08B P. **239997** 30.12.1982

Centrum Mechanizacji Górnictwa „Komag", Gliwice, Polska (Zdzisław Schmidt, Maria Kot).

Odciąg gazów, zwłaszcza spawalniczych

Wynalazek rozwiązuje zagadnienie skonstruowania specjalistycznego odciągu gazów, zwłaszcza gazów powstających na stanowiskach spawania konstrukcji górniczych lub ogólnotechnicznych. Odciąg składa się ze stojaka (1) wyposażonego w ruchomą osiowo-obrotową głowicę (2) połączoną przegubowo z dźwignią (4), zaopatrzoną w ruchome zawiesia (6), w których zamocowany jest trwale odkształcalny, odprowadzający element (7), zaopatrzony w ssawkę (8).
(4 zastrzeżenia)

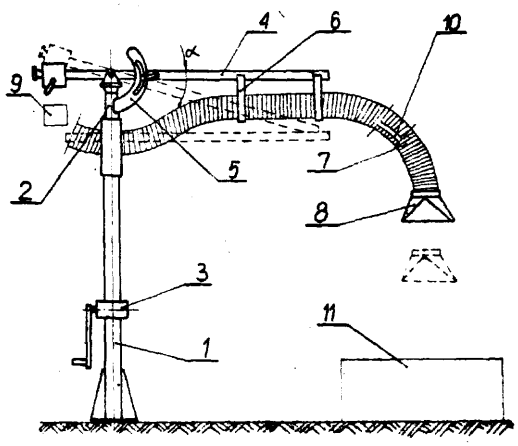

B21B **P. 239442** 08.12.1982

Akademia Górniczo-Hutnicza im. Stanisława Staszica, Kraków, Polska (Andrzej Korbel, Józef Zasadziński, Włodzimierz Bochniak).

Urządzenie do cyklicznego odkształcania blachy metalowej

Wynalazek rozwiązuje zagadnienie opracowania urządzenia umożliwiającego cykliczne odkształcenie blach metalowych ze stałą amplitudą odkształcenia.

Urządzenie do cyklicznego odkształcania blachy metalowej zawiera ułożyskowany w obudowie co najmniej jeden ciąg rolek (1) tej samej średnicy, usytuowanych wzdłuż linii prostej lub wzdłuż linii krzywej albo wzdłuż linii łamanej, przy czym w przypadku dwóch ciągów rolek (1), ciągi to są do siebie przystające. (5 zastrzeżeń)

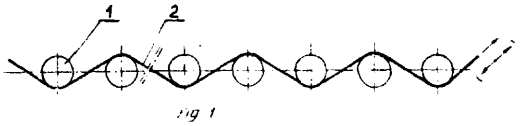

Fig 1

B21B **P. 239808** 27.12.1982

Biuro Projektów Przemysłu Hutniczego „Biprohut", Gliwice, Polska (Leon Ledwoń, Zbigniew Starosta, Zdzisław Blicharski, Tadeusz Solarski, Jerzy Kowalski).

Walcarka przepychowa do kalibrowania kęsów

Przedmiotem wynalazku jest walcarka przepychowa do kalibrowania kęsów szczególnie przydatna do kalibrowania kęsów wsadowych, z których walcowane są rury, gdzie wymagany jest stożkowy kształt na długości kęsa.

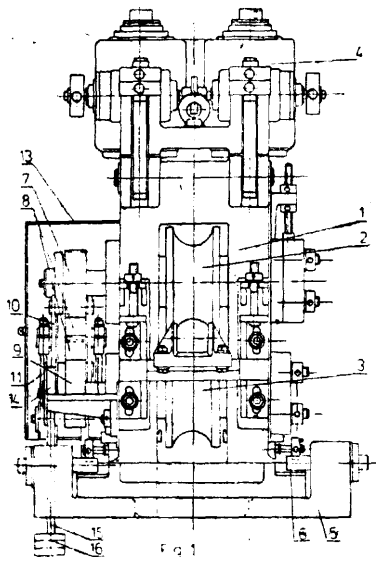

Fig 1

Wynalazek rozwiązuje problem opracowania walcarki przepychowej o prostej konstrukcji, zużywającej energię jedynie w czasie walcowania kęsa.

Walcarka ma zestawy walca górnego (2) i walca dolnego (3) osadzone w stojaku (1). Charakteryzuje się tym, że na końcówce wału zestawu walca górnego (2) osadzone jest koło zębate (7) górnego walca, sprzęgnięte poprzez koła zębate pośrednie (8) z kołem zębatym (9) dolnego walca, osadzonym na końcówce wału zestawu walca dolnego (3). Koła zębate

pośrednie (8) osadzone są obrotowo w wahliwym łączniku (10), który z kolei osadzony jest na końcu ramienia dźwigni dwuramiennej (11) mocowanej do stojaka (1) zaś drugie ramię tej dźwigni (11) połączone jest z zespołem nastawiania dźwigni. Ponadto na wale zestawu walca dolnego (3) osadzony jest bęben (14) mechanizmu powrotnego, na którym zamocowane jest cięgno giętkie (15) z przeciwciężarem (16) oraz zderzak, współpracujący z odbojem zamocowanym na stojaku (1). (1 zastrzeżenie)

B21C E24C **P. 239478** 10.12.1982

Pierwszeństwo 13.06.1982 - Międzynarodowe Targi Poznańskie (nr 27/54)

Fabryka Wyrobów Metalowych „Polmetal", Radom, Polska (Mirosław Nowocień, Wiesław Kowalczyk, Wiktor Gałek, Krzysztof Walczak).

Korpus zaworu

Przedmiotem wynalazku jest korpus, zwłaszcza zaworu gazowego stosowanego w kuchniach gazowych.

Zadaniem wynalazku było takie korzystne ukształtowanie korpusu zaworu, które pozwoliłoby na zminimalizowanie poprzecznego przekroju pręta profilowego, z którego otrzymuje się korpus zaworu, jak również uzyskanie w trakcie ciągnienia lub wyciskania profilu otworu pod grzybek w korpusie.

Korpus zaworu wykonywany metodą ciągnienia lub wyciskania charakteryzuje się tym, że kierunek ciągnienia lub wyciskania pręta profilowego zgodny jest z osią otworu (2) dla umiejscowienia grzybka w korpusie (1). (1 zastrzeżenie)

Fig. 1

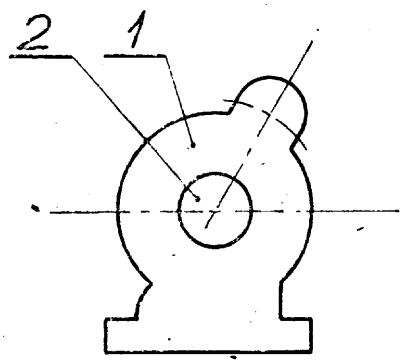

B21D P. 239362 02.12.1982

Poznańska Fabryka Łożysk Tocznych, Poznań, Polska (Przemysław Wiśniewski).

Sposób urządzenie do tłoczenia jednoczesnego symetrycznych wytłoczek, zwłaszcza misek koszyków łożysk tocznych

Sposób i urządzenie do tłoczenia jednoczesnego symetrycznych wytłoczek rozwiązuje problem wykonania na gotowo wytłoczek, zwłaszcza misek koszyków łożysk tocznych z zapewnieniem odpowiedniej jakości wyrobów.

Proces formowania wytłoczki na gotowo prowadzi się przy zachowaniu ciągłości tłoczenia od momentu włożenia w gniazdo urządzenia materiału wyjściowego w postaci krążka poprzez fazę wstępnego tłoczenia, okrawania i dotłaczania kalibrującego, przy czym do tłoczenia stosuje się materiał wyjściowy w postaci krążka z minimalnym naddatkiem na okrawanie.

Urządzenie charakteryzuje się tym, że w pozycji wyjściowej czoło dociskacza (1) jest wysunięte w stosunku do czoła matrycy (2) o wielkość (h), którą ustalają dystansowe elementy (3) umieszczono pomiędzy płytą głowicową (4) a dociskaczem (1). W przestrzeni pomiędzy płytą podstawy (5) a tnącym pierścieniem (6) znajduje się dystansowy pierścień (7), umożliwiający regulację wysokości (H) okrawania wytłoczki. Ponadto siła wstępnego napięcia dociskacza (1) powinna być znacznie większa od siły napięcia wyrzutnika (8). Powierzchnie czół tnącego pierścienia (6) i zgarniającego pierścienia (9) mogą leżeć w jednej płaszczyźnie, a najkorzystniej, jeżeli są względem siebie nieco przesunięte. Czoło i zewnętrzna powierzchnia dociskacza (1) oraz czoło i wewnętrzna powierzchnia gniazda (10) mają krawędzie tnące przesunięte względem siebie o wielkość luzu cięcia w zależności od grubości stosowanej blachy. Poza tym gniazdo (10) jest elementem wymiennym o wewnętrznej średnicy nie mniejszej od zewnętrznej średnicy (d) dociskacza (1). (8 zastrzeżeń)

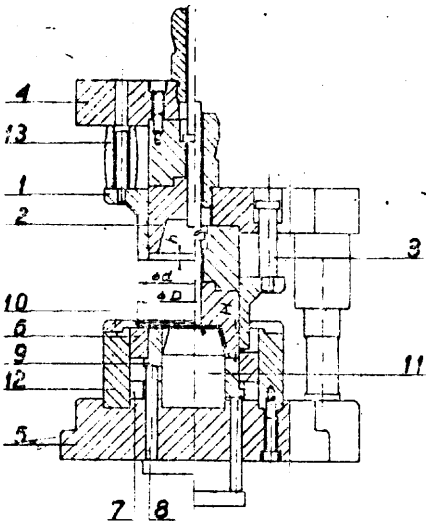

B21D **P. 239393** 06.12.1982

Politechnika Poznańska, Poznań, Polska (Eugeniusz Wower, Zbyszko Jerzy Wiśniewski).

Sposób gładkiego wykrawania i okrawania wyrobów e blach

Przedmiotem wynalazku jest sposób gładkiego wykrawania i okrawania wyrobów z blach, znajdujący zastosowanie w technologii obróbki plastycznej do wyrobu niektórych elementów maszyn, urządzeń i przyrządów.

Wynalazek rozwiązuje zagadnienie ekonomicznej produkcji części maszyn czy urządzeń o różnych kształtach i wymiarach na jednym stanowisku pracy.

Sposób gładkiego wykrawania lub okrawania wyrobów z blach charakteryzuje się tym, że przygotówkę, wykrojkę lub jej fragment odkształca się plastycznie przez wybrzuszanie, wygniatanie lub wywijanie w kierunku przeciwnym do zamierzonego kierunku wykrawania. Następnie tak wybrzuszoną przygotówkę prostuje się poprzez nacisk na wybrzuszenie w kierunku matrycy wykrawającej, przy czym w trakcie prostowania ogranicza się przemieszczanie się brzegów prostowanej przygotówki na zewnątrz tak, że strefy przybrzeżne przygotówki ulegają promieniowemu spęczaniu. Opisane operacje wywołują trójosiowy przestrzenny stan naprężeń ściskających sprzyjający plastycznemu rozdzieleniu materiału, w wyniku czego osiąga się gładką powierzchnię cięcia na całej grubości blachy.

(1 zastrzeżenie)

B21D **P. 239804** 27.12.1982

Instytut Obróbki Plastycznej, Poznań, Polska (Zbyszko Wiśniewski).

Giętarka hydrauliczna do gięcia prętów profilowych zwłaszcza kształtowników zamkniętych

Giętarka według wynalazku rozwiązuje problem gięcia kształtowników zamkniętych w wielopromieniowe łuki i pałąki bez utraty stateczności materiału.

Giętarka hydrauliczna do gięcia prętów profilowych z równoczesnym rozciąganiem zwłaszcza kształtowników zamkniętych według wzornika i ze szczękami zaciskowymi do mocowania wstępniaka, charakteryzuje się tym, że wzprnik stanowią dwa symetryczne segmenty (1) i (2) kształtujące, z których każdy zamocowany jest odpowiednio na wałku (3) i (4) na obu końcach osadzonym obrotowo w przesuwnych saniach (9). Wałki (3) i (4) napędzane są w ruchu obrotowym poprzez cięgna (13) i (14) i wspólną dla nich trawersą (15) od indywidualnego siłownika (16) a w ruchu postępowym, wzajemnie koordynowanym, poprzez centralny siłownik dolnego łoża i odpowiedni w górnym łożu.

Zewnętrzne końce symetrycznych segmentów (1) i (2) połączone są na stałe z obudowami (17) i (18) szczęk zaciskowych, do których zawiasowo przymocowane są pomocnicze siłowniki (21) i (22) z cięgnami sztywno-elastycznymi. (2 zastrzeżenia)

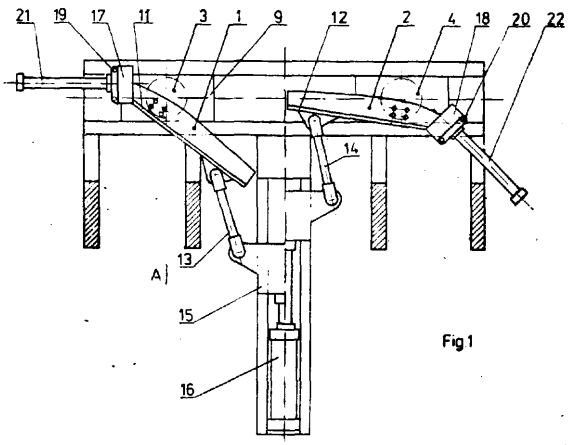

Fig 1

B21D **P. 239810** 27.12.1982

Biuro Projektów i Kompletacji Dostaw Maszyn i Urządzeń Hutniczych „Hutmaszprojekt-Hapeko", Katowice, Polska (Jan Dyndat, Edward Wyrwich, Andrzej Hadrosek, Ryszard Ogrodnik, Joachim Kauder).

Przyrząd do wycinania otworów na prasie w grubych stalowych płytach, a zwłaszcza w jarzmach do obudowy górniczej

Wynalazek rozwiązuje zagadnienie opracowania takiej konstrukcji przyrządu, która umożliwi uniknięcie łamania stempla.

Przyrząd do wycinania otworów na prasie w grubych stalowych płytach, a zwłaszcza w jarzmach (13) do obudowy górniczej mający górną (5) i dolną (2) płytę współpracujące ze sobą za pomocą prowadnic (4) oraz wyposażony w stempel (11) charakteryzuje się tym, że w górnej płycie, która stanowi zamocowanie do suportu (G) prasy jest osadzony co najmniej jeden stempel (11) za pośrednictwem obsady (9) będącej tuleją z kołnierzem, dokręcaną śrubami (10) do górnej płyty (5), która to obsada (3) dociska odsadzenie stempla (11) poprzez podkładkę (7) do suportu (6) prasy, przy czym stempel (11) jest osadzony w obsadzie (9) bez luzu.

Stempel (11) dla najmniejszej średnicy otworu (Dl) jest większy lub równy podwójnej grubości dziurowanej blachy (G) a średnica (D2) części mocowania - osadzenia stempla (11) wynosi 1,2 do 1,5 średnicy (Dl) otworu, średnica (D3) cylindryczna kołnierza odsadzenia stempla (11) wynosi około 2 średnice (Dl) otworu. Długość tnąca (C), stempla (11) wynosi 0,1 do 0,25 średnicy (Dl) otworu. Długość czynna (A) wynosi około 2 średnice (Dl) otworu, długość (B) osadzenia stempla (11) wynosi 3 do 4 średnice (Dl) otworu, kąt zbieżności (γ) wynosi 0,5° do 2° a promień podcięcia (R) wynosi 1,2 do 2 średnicy (Dl) otworu. (2 zastrzeżenia)

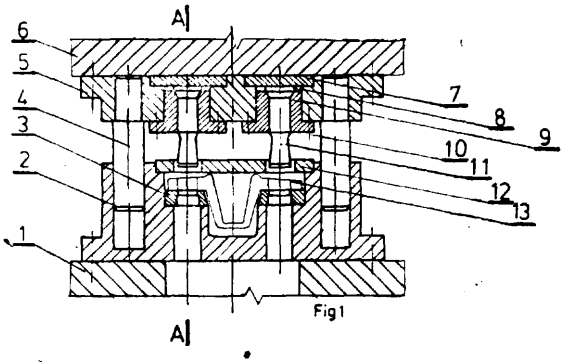

Fig 1

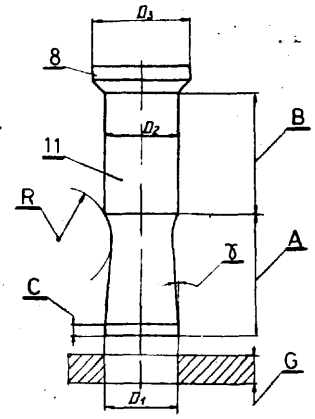

Fig 3

B21D **P. 239907** 29.12.1982

Instytut Techniki Cieplnej, Łódź, Polska (Jarosław Owidzki).

Urządzenie do hydraulicznego roztłaczania rur w ścianach sitowych

Wynalazek rozwiązuje zagadnienie opracowania urządzenia nadającego się również do rur o dużych tolerancjach średnicy i cechującego się dużą trwałością.

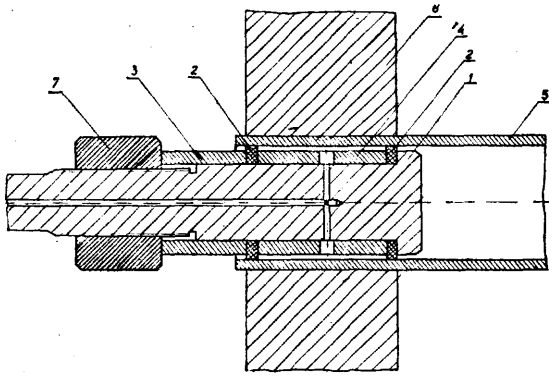

Urządzenie do hydraulicznego roztłaczania rur w ścianach sitowych ma trzpień (1) z otworem do dopro /adzania cieczy oraz tuleję dociskową (3) i tuleję uszczelniającą (4) usytuowana między pierścieniami uszczelniającymi (2) osadzonymi na trzpieniu.

(1 zastrzeżenie)

B21D **P. 243559** T 30.08.1983

Ośrodek Badawczo-Rozwojowy Obróbki Plastycznej Metali „Plasomet", Warszawa, Polska (Tadeusz Głębicki, Władysław Nagel).

Sposób i urządzenie do **kształtowania** wyrobów w **postaci ram** wielokątnych

Wynalazek rozwiązuje zagadnienie opracowania sposobu i urządzenia do gięcia ram o podobnym kształcie lecz różnych wymiarach boków a także o znacznych promieniach zaokrągleń w narożach.

Sposób według wynalazku polega na tym, że wprowadzany do urządzenia wiotki pas metalowy zwija się w krąg i jednocześnie ustala się jego położenie za pomocą zacisku na cały czas trwania procesu kształtowania, który przeprowadza się w jednym zabiegu obciągania za pomocą dwóch zestawów narzędzi przesuwanych względem siebie.

Urządzenie według wynalazku ma dwa zestawy rolek (2, 3) swobodnie obracających się, z których jeden zestaw rolek (3) jest osadzony przesuwnie na prowadnicy (6) i połączony z tłoczyskiem siłownika (12). Drugi zestaw rolek (2) jest ustalony i ma zacisk (4) końców zwiniętego w krąg pasa uruchamiany siłownikiem (13). Urządzenie ma ponadto zderzak (14) o regulowanym położeniu, który umożliwia zmianę skoku siłownika (12). (3 zastrzeżenia)

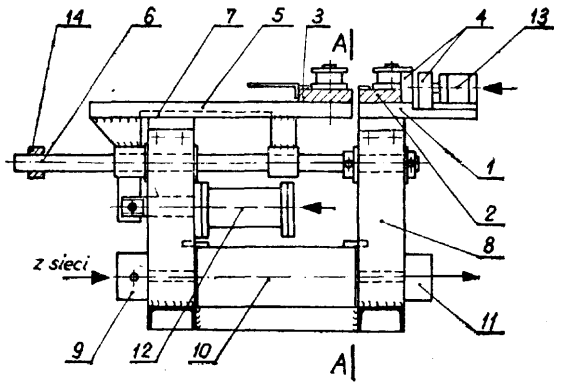

Fig.1

B21F P. 239459 08.12.1982

Biuro Projektów Przemysłu Metali Nieżelaznych „Bipromet", Katowice, Polska (Marian Raduj, Marian Wrężlewicz, Zbigniew Flakowicz).

Sposób cięcia i odbioru wyprostowanych odcinków i rur na prostarkach wirujących oraz urządzenie do cięcia i odbioru wyprostowanych odcinków prętów i rur na prostarkach wirujących

Wynalazek rozwiązuje zagadnienie wyeliminowania uciążliwej regulacji przy zmianie średnicy, prostowanego drutu oraz umożliwienie prostowania drutów o małej średnicy i sztywności

Sposób charakteryzuje się tym, że włączenie nożycy latającej dokonywane jest przez siłownik pneumatyczny za pośrednictwem mechanizmu naciągowo-spustowego a wypuszczenie wyprostowanego pręta odbywa się pojedynczo, przy czym opóźnienie działania klapy odchylnej w stosunku do wykonywanej operacji cięcia może być regulowane.

Urządzenie zawiera mechanizm naciągowo-spustowy składający się z zaczepowego sworznia (2) przesuwanego w korpusie (4), za który zaczepione są odchylne zaczepy (5) mocowane obrotowo w korpusie (4) i mające garby (6). (2 zastrzeżenia)

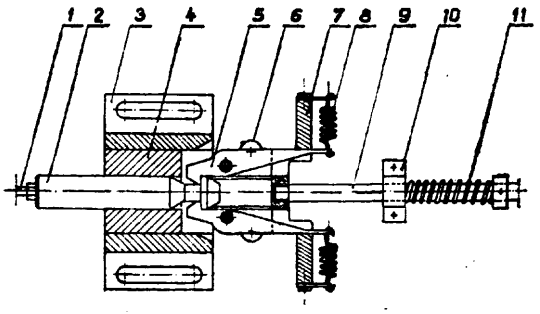

FIG.1

B21H **P. 239481** 10.12.1982
B21D

Pierwszeństwo: 13.06.1982 - Międzynarodowe Targi Poznańskie (nr 25/54)

Fabryka Wyrobów Metalowych „Polmetal", Radom, Polska (Wiktor Gałek, Mirosław Nowocień, Wiesław Kowalczyk, Bolesław Kuzia).

Połączenie nierozłączne

Wynalazek dotyczy łączenia nierozłącznego nakładki w postaci naczynia z korpusem.

Wynalazek rozwiązuje zagadnienie takiego ukształtowania korpusu w okolicy otworu, które gwarantowałoby nieodkształcenie powierzchni nakładki rozwalcowanej w otworze. Połączenie na otworze korpusu uzyskuje się poprzez rozwalcowanie wywiniętego otworu (2) nakładki, przy czym istotą wynalazku jest uzyskiwanie połączenia trwałego w stanie naprężonym. Stan naprężony połączenia jest wynikiem obniżenia wysokości ukształtowania (6) korpusu w stosunku do głębokości nakładki (1).

(1 zastrzeżenie)

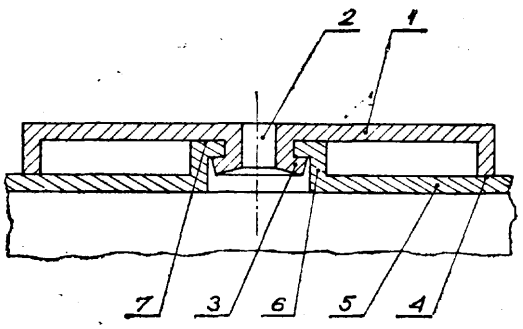

B21J **P. 239996** 30.12.1982

Centrum Mechanizacji Górnictwa „Komag", Gliwice, Polska (Teodor Jurczyk, Marian Januś, Tadeusz Dutka).

Matryca do kucia otwartego

Przedmiotem wynalazku jest matryca do kucia otwartego przedmiotów metalowych, zwłaszcza zgrzebeł górniczych przenośników węglowych, składająca się z co najmniej dwóch części roboczych. Wynalazek rozwiązuje zagadnienie skonstruowania specjalistycznej matrycy o podwyższonej trwałości oraz ułatwionej obsłudze Matryca charakteryzuje się tym, że co najmniej jedna z jej części (1), (2) ma dwie wnęki

(3), (4), z których jedna przeznaczona jest do wstępnego a druga do ostatecznego kształtowania zgrzebła, przy czym wnęki co najmniej jednej z części są ze sobą połączone za pomocą kanałów (6) usytuowanych w płaszczyźnie podziału matrycy. (2 zastrzeżenia)

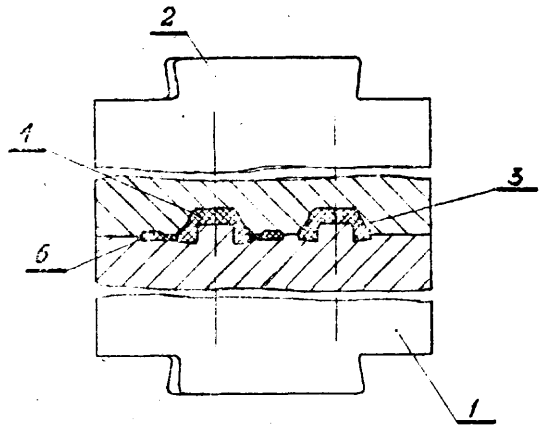

Fig.2

B21K P. 239753 23.12.1982
B21C

Zakłady Elektrotechniki Motoryzacyjnej „Polmo", Świdnica, Polska (Edward Szymczak, Bronisław Podrez, Mieczysław Ilczyszyn, Henryk Szkudlarek).

Przyrząd do wyciskania na zimno detali stalowych, zwłaszcza nabiegunników silników elektrycznych

Wynalazek rozwiązuje zagadnienie konstrukcji przyrządu do wyciskania na zimno detali stalowych, zwłaszcza nabiegunników silników elektrycznych, cechującego się dużą trwałością i niezawodnością.

Przyrząd zawierający płytę głowicową (14) z zamocowanymi do niej słupami prowadzącymi (13), czopem ustalającym (8) i stemplem (7), oraz dolną płytę mocującą (15) z przymocowanymi do niej płytą podstawową (28) z tulejkami prowadzącymi (26), płytami podporowymi (9, 25), pierścieniem ustalającym (17), pierścieniem mocującym (1), obejmą matrycy (2) i matrycą (11, 22) charakteryzuje się tym, że w suwaku (4) obsadzona jest zahartowana płyta oporowa górna (5) a w płycie mocującej (15) obsadzona jest zahartowana płyta oporowa dolna (24). Matryca zewnętrzna (11) opiera się o pierścień podporowy (23) zawierający kanały wyprowadzenia smaru (19).

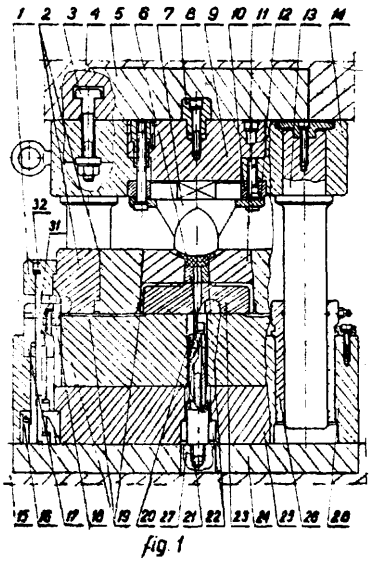

fig.1

Matryca wewnętrzna (22) podzielona jest pionowo płaszczyzną podziału. Korzystnie jest jeżeli wysokość pierścienia podporowego (23) równa jest w przybliżeniu wysokości matrycy zewnętrznej (11), natomiast wysokość obejmy matrycy (2) równa w przybliżeniu sumie wysokości matrycy zewnętrznej (11) i pierścienia podporowego (23). (6 zastrzeżeń)

B22C **P. 243973** 30.09.1983

Pierwszeństwo: 01.10.1982 - Szwajcaria (nr 5799/82-7)

Georg Fischer Aktiengesellschaft, Schaffhausen, Szwajcaria.

Sposób zagęszczania ziarnistych materiałów formierskich i urządzenie do zagęszczenia ziarnistych materiałów formierskich

Wynalazek rozwiązuje zagadnienie opracowania sposobu i urządzenia do zagęszczania luźno nasypanej masy formierskiej, zwłaszcza przy wykonywaniu form odlewniczych, tak aby udar ciśnieniowy o stosunkowo małym ciśnieniu mógł działać na dużą powierzchnię masy formierskiej z natężeniem przynajmniej 50 barów/s (50×10^5 Pa/s), z możliwością działania bez zakłóceń również na formy o dużej powierzchni.

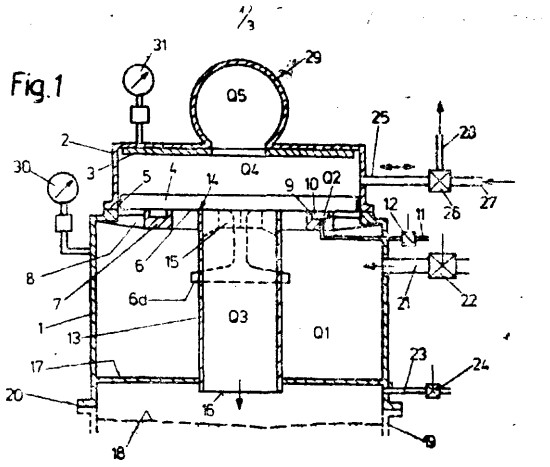

Sposób polega na tym, że stosuje się udar ciśnieniowy gazowego czynnika, który doprowadza się do górnej strony luźno nasypanej masy formierskiej i następnie rozpręża się. Udar ciśnieniowy uzyskiwany jest tu korzystnie z funkcjonalnie krótkotrwałego współdziałania przynajmniej trzech komór (Q1, Q2, Q3) z czynnikiem gazowym, mających jednakowo skierowane otwory zasłonięte wspólnym członem uszczelniającym (4), na który z jednej strony działa czynnik ciśnieniowy z komory sterowania (Q4), przy czym pierwsza komora (Ql) jest tak samo jak komora sterowania (Q4) zasilana czynnikiem ciśnieniowym, tak że na człon uszczelniający (4) wywierane jest przeciwciśnienie w stosunku do ciśnienia z komory sterowania (Q4). Przez zmniejszenie ciśnienia w komorze sterowania (Q4) na członie uszczelniającym powstaje przerzutowa zależność w stosunku do ciśnienia z pierwszej komory (Ql), a zatem współdziałanie drugiej komory (Q2), na skutek czego człon uszczelniający (4) podnosząc się całkiem z jednakowo skierowanych otworów odsłania udarowo trzecią komorę (Q3) i w ten sposób doprowadza udarowo czynnik gazowy do powierzchni materiału formierskiego. Taki udar ciśnieniowy osiąga natężenie, za pomocą którego można skutecznie zagęszczać masy formierskie nawet w dużych ilościach.

Urządzenie do stosowania sposobu charakteryzuje się tym, że przejściowy korpus wydrążony (13) zawiera komorę przejściową (Q3) a obudowa ciśnie-

niowa (1) zawiera komorę ciśnieniową (Q1), które przez nałożenie członu uszczelniającego (4) na ich otwór od strony komory sterowania są od siebie oddzielone, a w obszarze otworu komory ciśnieniowej (Q1) umieszczony jest wydrążony korpus (7) jednostronnie otwarty ku członowi uszczelniającemu (4), który to korpus swą stroną zwróconą do członu uszczelniającego na tym członie uszczelniającym (4) zasłania powierzchnię przyspieszenia i ogranicza z nią, wraz z wycięciem (10), jednostronnie otwartą komorę (Q2) i wraz z otworami komór (Q1, Q2, Q3) dzieli powierzchnię podparcia członu uszczelniającego na powierzchnie częściowo o różnych zadaniach.

(33 zastrzeżenia)

B22C **P. 244155** 14.10.1983

Pierwszeństwo: 15.10.1982 - Szwajcaria (nr 6014/82-5)

Georg Fischer Aktiengesellschaft, Schaffhausen, Szwajcaria.

Urządzenie do zagęszczania ziarnistych materiałów formierskich

Przedmiotem wynalazku jest urządzenie do zagęszczania ziarnistych materiałów formierskich, zwłaszcza odlewniczych materiałów formierskich, przy czym do powierzchni masy materiału formierskiego nasypanej luźno na zespół modelowy doprowadzany jest udar ciśnieniowy czynnika gazowego.

Urządzenie charakteryzuje się tym, że w kierunku działania udaru ciśnieniowego pomiędzy zbiornikiem ciśnieniowym a skrzynką formierską umieszczono wiele rurowych korpusów wydrążonych (2) w celu doprowadzania gazowego czynnika do powierzchni materiału formierskiego. Przez podział przekroju przepływu na wiele samodzielnych przekrojów znacznie zmniejszono skok otwierania zaworu i dzięki temu uzyskano szybkie otwieranie członu uszczelniającego (7). (12 zastrzeżeń)

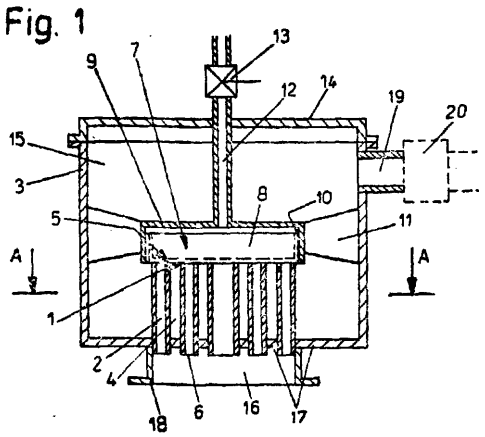

B22D P. 239747 23.12.1982

Fabryka Maszyn Górniczych im. Żarskiego „Pioma", Piotrków Trybunalski, Polska (Wojciech Lewiński, Antoni Sobański, Włodzimierz Dudek).

Kadź odlewnicza

Wynalazek rozwiązuje zagadnienie opracowania takiej konstrukcji kadzi odlewniczej, która pozwoliłaby na spokojne zalewanie form odlewniczych bez możliwości przedostawania się żużla do formy.

Kadź według wynalazku ma w pobliżu dzioba (5) zamurowaną kształtkę (8), wykonaną z materiału ceramicznego, odpornego na wysokie temperatury i posiadającą wewnątrz przelotowy otwór.

Kształtka (8) jest usytuowana tak, że jeden jej koniec (8a) znajduje się w pobliżu dzioba (5) kadzi, a drugi, przeciwległy koniec (Sb) znajduje się w pobliżu dna (9) kadzi. (3 zastrzeżenia)

B22F P. 239700 **23.12.1982**

Zakłady Cynkowe „Silesią", Katowice, Polska (Zdzisław **Radzikowski,** Antoni Śliwa, Józef Saj dok, Piotr Kopeć).

Sposób wytwarzania pyłu cynkowego

Wynalazek rozwiązuje zagadnienie opracowania sposobu wytwarzania pyłu cynkowego o specjalnych fizyko-chemicznych właściwościach przydatnego zwłaszcza do celów elektrochemicznych;

Do wytwarzania pyłu stosuje się cynk specjalnej czystości zawierający maksimum: Fe - 0,001%, Cd - 0,001%, Sn - 0,001%, Cu - 0,001%, Pb - 0,002%, Sb - 0,0002%, Ni — 0,0002% i pozbawiony tlenków cynku. Rozpylanie cynku następuje w dyszy o współprądowym, najkorzystniej równoległym przepływie powietrza i wypływającego metalu. Strumień powietrza wypływającego z dyszy ma ciśnienie 1,5—2,5 atmosfery a struga metalu 0,3—0,5 atmosfery.

(2 zastrzeżenia)

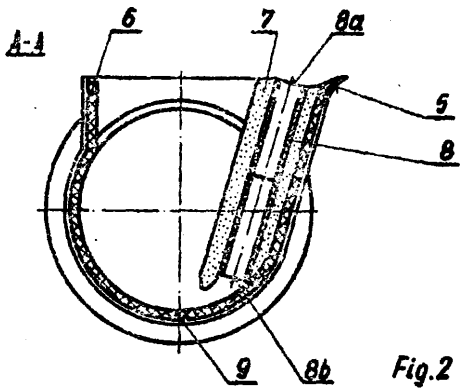

Fig.2

B22F C01G C01F **P. 239957** 30.12.1982

Akademia Górniczo-Hutnicza im. Stanisława Staszica, Kraków, Polska (Jerzy Grzymek, Anna Derdacka-Grzymek, Zofia Konik, Andrzej Stok, Marek Gawlicki).

Sposób otrzymywania proszku żelaza oraz glinu, tytanu lub ich związków

Wynalazek rozwiązuje zagadnienie opracowania sposobu umożliwiającego wykorzystanie surowców glino i żelazonośnych zawierających od 8—40% Fe_2O_3.

Sposób otrzymywania proszku żelaza oraz glinu, tytanu lub ich związków polega na tym, że surowiec glino- żelazo- i tytanonośny spieka się w atmosferze redukcyjnej z wapieniem w temperaturze 1500—1700 K, przy czym proces prowadzi się tak, aby w strukturę powstającego ortokrzemianu wapniowego został wbudowany w miejsce anionu $(SiO_4)^{-4}$ anion $(TiO_4)^{-4}$ lub inne o podobnych własnościach jony. Spiek chłodzi się, podczas chłodzenia rozpada się on na pył na skutek zachodzących przemian polimorficznych. Pył zawiera żelazo w postaci proszku, glin i tytan w formie $12\,CaO \cdot 7\,Al_2O_3$ i $CaO \cdot TiO_2$.

Następnie pył ten zadaje się wodnym roztworem Na2CO3, po czym przeprowadza się ekstrakcję tlenku glinu przy równoczesnym wydzieleniu z rozpadniętego spieku proszku żelaza. Z kolei poekstrakcyjny roztwór, zawierający glinian sodowy po odkrzemo-

waniu przerabia się na wodorotlenek glinu, a ten z kolei na tlenek glinu, a pozostałość zadaje się kwasem siarkowym, powstały siarczan tytanu można przerobić na tlenek tytanu względnie tytan metaliczny a siarczan wapniowy przerabia się na gipsowe tworzywo wiążące. (2 zastrzeżenia)

B23B P. 239363 02.12.1982

Jaworznicko-Mikołowskie Zakłady Naprawcze Przemysłu Węglowego, Katowice-Kostuchna, Polska (Edward Żak, Tadeusz Marszałek, Franciszek Staniczek).

Wytaczadło zwłaszcza da obrabiarek zespołowych

Wynalazek rozwiązuje zagadnienie konstrukcji wytaczadła zwłaszcza do obrabiarek zespołowych, znajdującego zastosowanie przy wykonywaniu kształtowych otworów wewnętrznych w korpusach maszyn i urządzeń.

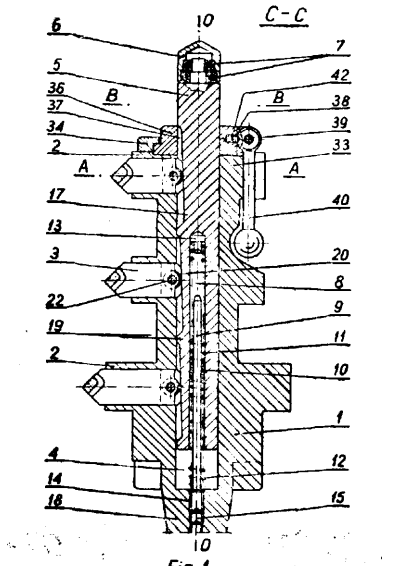

Wytaczadło ma na głowicy (1) stopnie (2), na których zamocowane są uchwyty nożowe (3). W osi wzdłużnej (0) głowica (1) ma otwór (4), wewnątrz którego umieszczony jest przesuwnie i obrotowo sworzeń kształtowy (5). Sworzeń kształtowy (5) ma na końcu wystającym z głowicy (1) obrotowy zderzak (6), natomiast w końcu umieszczonym wewnątrz głowicy (1) ma otwór (8), w którym znajduje się prowadnica (9), pierścień centrujący (10) i sprężyny przednia (11) oraz tylna (12), służące do wysuwania sworznia kształtowego (5) z otworu (4).

Sworzeń kształtowy (5) ma kształtowe powierzchnie boczne (16, 17) stanowiące odwzorowanie zarysu powierzchni bocznych wytaczanych otworów, którymi to powierzchniami współpracuje z każdym z uchwytów nożowych (3) poprzez obrotową rolkę (20) osadzoną w wybraniu (21) na sworzniu (22). Sworzeń (22) ma na końcach otwory (24), przez które przechodzą trzpienie prowadzące (25) osadzone w otworach (26) komory nożowej (28) i wsparte łbami (29) o przetyczki (30) z tym, że na każdym sworzniu (22) nałożone są sprężyny (32) rozparte między dolną powierzchnią łba (29) a górną powierzchnią sworznia (22). Do czołowej powierzchni (33) głowicy (1) zamocowana jest obrotowo względem osi wzdłużnej (0) za pomocą kryzy (34) i śrub tarcza programowa (36). Tarcza programowa (36) ma kształtowy otwór wewnętrzny (37), którym jest sprzężona obrotowo ze sworzniem kształtowym (5) i jest wyposażona w rygiel (40) współpracujący z wycięciami (41) w korpusie głowicy (1). (2 zastrzeżenia)

B23B **P. 239620** 17.12.1982

Fabryka Maszyn Wiertniczych i Górniczych „Glinik", Gorlice, Polska (Stanisław Wszołek).

Przyrząd wiertarski składany, zwłaszcza do wiercenia otworu promieniowego w wałkach

Wynalazek rozwiązuje zagadnienie opracowania konstrukcji składanego przyrządu wiertarskiego zwłaszcza do wiercenia otworu promieniowego w wałkach i podobnych elementach różniących się kształtem i wymiarami.

Przyrząd ma w płycie podstawowej (1) rowki bazujące i dwustopniowe otwory bazująco-mocujące. Bloki (8, 11 i 16) są zamocowane śrubami z gniazdem. Płyta (1) ma dwie pary wycięć dla zamocowania przyrządu do stołu i śruby z uchem (7) do transportu przyrządu. Jedna para wycięć leży w osi, a druga wzdłuż przekątnej płyty podstawowej (1). Sruby z uchem (7) są umieszczone wzdłuż drugiej przekątnej płyty podstawowej (1). (2 zastrzeżenia)

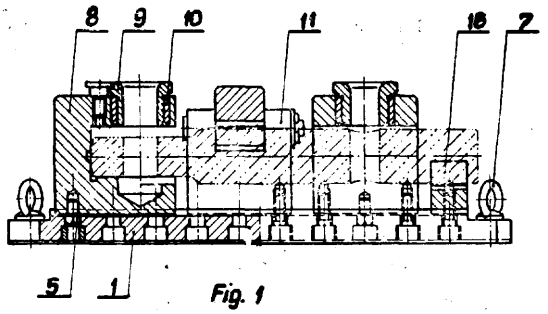

B23B P. 239743 21.12.1982
B23Q

Zgłoszenie dodatkowe do patentu nr 101134

Politechnika Lubelska, Lublin, Polska (Wiktor Kornieluk).

Uchwyt samocentrujący

Wynalazek rozwiązuje zagadnienie poprawienia warunków mocowania w uchwycie.

W uchwycie według wynalazku szczęki składają się z dwóch części, części centrującej wykonanej z materiału twardszego od przedmiotu mocowanego oraz z części mocującej podatnej na odkształcenia sprężyste, ponadto warstwa przypowierzchniowa (1) przyległa do powierzchni mocującej (2) części podatnej (4) wypełniona jest drobnymi elementami o twardych ostrych krawędziach najkorzystniej z korundu i o ostrzach skierowanych ku powierzchni mocującej (2). Elementy te pod działaniem sił docisku mocowania powodują powstawanie mikrowgłębień na powierzchni mocowanego przedmiotu i z tą chwilą stają się elementami przenoszącymi moment obrotowy z uchwytu na mocowany przedmiot. (1 zastrzeżenie)

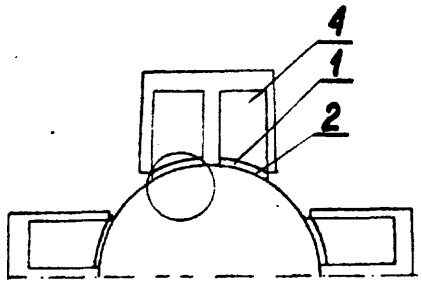

Fig.1

B23B P. 239759 23.12.1982

Fabryka Automatów Tokarskich „Ponar-Wrocław", Wrocław, Polska (Kazimierz Kosiarz, Marek Kisiel, Krzysztof Młynarz, Julian Zięba, Jerzy Ptak).

Napęd boczny suportu krzyżowego, zwłaszcza **dla wielowrzecionowych** automatów tokarskich

Przedmiotem wynalazku jest napęd bocznego suportu krzyżowego, zwłaszcza dla wielowrzecionowych automatów tokarskich poziomych, z przełączalnym bębnem wrzecionowym.

Wynalazek rozwiązuje zagadnienie zwiększenia sztywności napędu oraz zapewnienia ciągłej regulacji skoku przesuwu sań poprzecznych i ciągłej regulacji położenia sań wzdłużnych względem obrabianego przedmiotu.

Zębaty segment (8) - zazębiony z zębatką (7) umocowaną do poprzecznych sań (6) i usytuowany pomiędzy dwiema zabierającymi płytami (10) - jest osadzony przesuwnie na napędowym wale (9) współpracującym za pośrednictwem pierwszego dźwigniowego układu z pierwszą krzywką (16) zamontowaną na pierwszej krzywkowej tarczy (15), która jest trwale umocowana na pierwszym sterującym wale (14) sprzężonym za pomocą stożkowej przekładni zębatej z drugim sterującym wałem (27), na którym umocowana jest druga krzywkowa tarcza (28) z zamontowaną drugą krzywką (29) współpracującą za pośrednictwem drugiego dźwigniowego układu z popychaczem (12), do którego umocowane są za pośrednictwem wsporczej płyty (11) wzdłużne sanie (4) suportu. (6 zastrzeżeń)

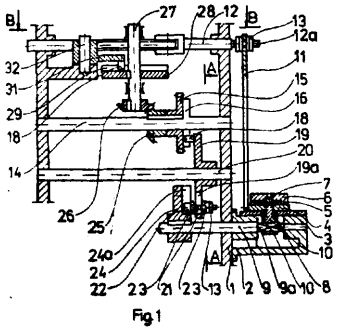

Fig 1

B23B **P. 239767** 24.12.1982

Ośrodek Badawczo-Rozwojowy Podstaw Technologii i Konstrukcji Maszyn „Tekoma", Warszawa, Polska (Tadeusz Florczak).

Przyrząd do załamywania ostrych krawędzi otworów

Przyrząd według wynalazku służy do fazowania krawędzi otworów w trakcie operacji wiercenia.

Przyrząd ma nóż skrawający (1) w kształcie wycinka klinowego zakończonego krawędzią skrawającą o kształcie dostosowanym do profilu załamania, który osadzony jest w gnieździe (2), tulei (3), na której osadzona jest nakrętka (4), stykająca się wewnętrzną powierzchnią stożkową z zewnętrzną powierzchnią noża (1).

Tuleja (3) ma występ (5) ustalający jej położenie w stosunku do narzędzia skrawającego, na którym mocowany jest przyrząd.

Pomiędzy nakrętką (4), a czołową powierzchnią tulei (3) osadzony jest pierścień elastyczny (6), który przy dokręcaniu nakrętki (4) rozpręża się do wewnątrz ustalając i mocując przyrząd. (3 zastrzeżenia)

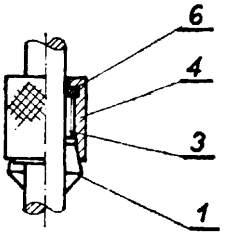

Fig. 1

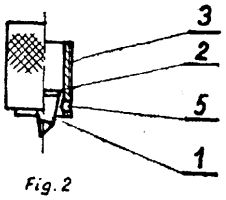

Fig. 2

B23B **P.** 239789 28.12.1982

Mazowieckie Zakłady Gazownictwa, Warszawa, Polska (Zdzisław Rogalski).

Urządzenie **do** wykonywania podłączeń **do rurociągów** będących **pod** ciśnieniem

Przedmiotem wynalazku jest urządzenie do wykonywania podłączeń do rurociągów będących pod ciśnieniem, zwłaszcza do rurociągów gazowych.

Wynalazek rozwiązuje zagadnienie skonstruowania urządzenia umożliwiającego bardzo szybkie i bezpieczne przewiercenie rurociągu będącego pod ciśnieniem.

Urządzenie do wykonywania podłączeń do rurociągów będących pod ciśnieniem składa się z tulei (2) łączącej się jednym końcem z zasuwą zamocowaną do rurociągu, z wrzeciona (1) obracającego się wewnątrz tulei (2), z mechanizmu przesuwającego (4) składającego się ze śrub pociągowych (17), z tarczy eliptycznej (18) z osadzonymi obrotowo na jej końcach śrubami pociągowymi (17) a w jej środku wrzecionem (1) oraz z mechanizmu maltańskiego napędzającego śruby pociągowe (17) poprzez obracające się wrzeciono (1) a także z mechanizmu szybkiego wycofywania (3) wrzeciona (1) składającego się z korpusu (5) z dwoma kołnierzami (6) i dwóch półpierścieni **(10),** umieszczonych

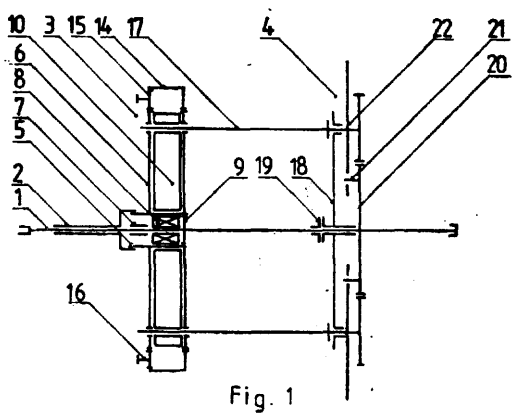

Fig. 1

pomiędzy kołnierzami (6), ściskanych pierścieniem krzywkowym (14), przy czym półpierścienie (10) mają gwintowane otwory o osiach leżących na płaszczyźnie styku półpierścieni (10), przez które przechodzą śruby pociągowe (17). (3 zastrzeżenia)

B23B **P.** 239802 27.12.1982

Akademia Górniczo-Hutnicza im. Stanisława Staszica, Kraków, Polska (Marek Gasiński, Janusz Łabędź).

Regulator posuwu głowicy wiertarskiej

Przedmiotem wynalazku jest regulator posuwu głowicy wiertarskiej znajdujący zastosowanie przy wierceniu, pogłębianiu i gwintowaniu otworów.

Wynalazek rozwiązuje zagadnienie skonstruowania regulatora zabezpieczającego narzędzie pracujące w głowicy wiertarskiej przed zniszczeniem.

Regulator posuwu głowicy wiertarskiej ma dwudzielny korpus (1) oddzielony membraną (2), w której osadzony jest dolny ogranicznik (3) sprężyny (4) przylegającej z drugiego końca do górnego ogranicznika (5), w którym osadzona jest śruba napinająca (6) sprężyny (4), zamocowana do górnej części korpusu (1). Przestrzeń w dolnej części korpusu (1) jest podzielona na trzy komory (7), (8) i (9). W komorze (7) jest umieszczony prowadnik (10) sztywno związany z przesłonami (11) usytuowanymi w komorze (8) i (9). Komora (7) jest połączona z komorą (9) kanałem (12) wyposażonym w iglicę dławiącą (13).

(1 zastrzeżenie)

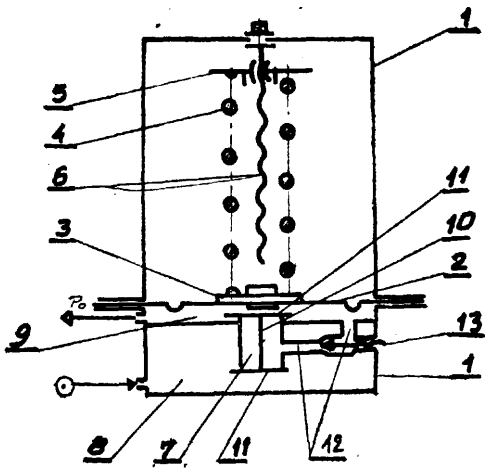

B23B **P. 239897** 28.12.1982

Częstochowskie Zakłady Przemysłu Lniarskiego „Stradom", Częstochowa, Polska (Leopold Pilśniak, Kazimierz Mielcarz, Grzegorz Stępień).

Urządzenie do obróbki powierzchni roboczej krzywek tarczowych zwłaszcza wewnętrznych na tokarce

Wynalazek rozwiązuje zagadnienie obróbki powierzchni roboczej krzywek tarczowych zwłaszcza wewnętrznych przy użyciu tokarki i dodatkowego oprzyrządowania zwłaszcza z frezarki.

Urządzenie według wynalazku ma w osi freza walcowego (3) rolkę (4) osadzoną na wsporniku (5) sztywno zamocowanym na płycie (6) sprzężonej z saniami poprzecznymi (1b) oraz pomiędzy nimi ma zainstalowaną na suporcie poprzecznym (1c) podzielnicę (7) z dwustronnym wałkiem (8), z którym jest sprzężony synchronicznie układ krzywka wzorcowa (9) - krzywka (10), otrzymujący posuw kopiujący od rolki (4) i przekładni wielostopniowej (11) napędzanej dodatkowym silnikiem (12).

(1 zastrzeżenie)

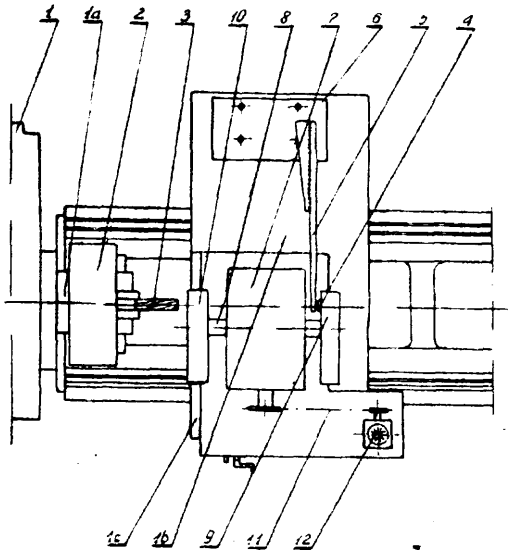

B23B **P. 239919** 29.12.1982

Fabryka Automatów Tokarskich „Ponar-Wrocław", Wrocław, Polska (Marek Kisiel, Kazimierz Kosiarz, Krzysztof Młynarz, Jerzy Ptak, Julian Zięba).

Automat tokarski wielowrzecionowy

Przedmiotem wynalazku jest automat tokarski wielowrzecionowy, zwłaszcza sześcio- i ośmiowrzecionowy z poziomo ułożonym, przełączalnym bębnem wrzecionowym.

Wynalazek rozwiązuje zagadnienie uproszczenia konstrukcji automatu oraz konstrukcji jego wyposażenia technologicznego.

W automacie ułożenie suportów bocznych charakteryzuje się tym, że dolny przedni suport (9) jest zamontowany wraz z środkowym przednim suportem (10) na podwójnym przednim wsporniku (5), który tak jak tylny podwójny wspornik (6) usytuowany jest symetrycznie pomiędzy sąsiednimi wrzecionami (3), zaś powierzchnie bazowe sąsiednich suportów na podwójnych wspornikach (5 i 6) oraz poprzecznej belce (4) są nachylone względem siebie pod jednakowym kątem leżącym w przedziale od 45° do 60°.

(1 zastrzeżenie)

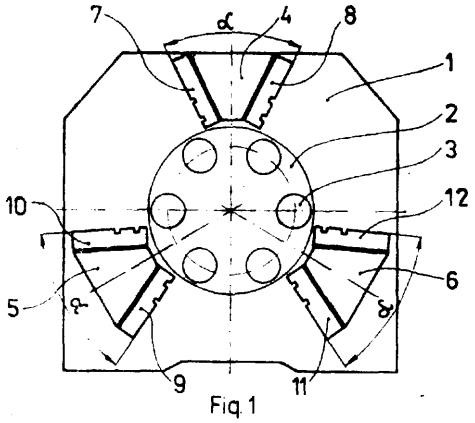

Fig. 1

B23C P. 239625 17.12.1982

Politechnika Rzeszowska im. J. Łukasiewicza, Rzeszów, Polska (Jerzy Łunarski, Mieczysław Korzyński).

Urządzenie do frezowania wcięć osiowych w tulejkach rozprężnych

Wynalazek rozwiązuje problem automatyzacji procesu frezowania wcięć osiowych w tulejkach rozpręż-

nych z zapewnieniem bezpiecznych warunków pracy.

Urządzenie zawiera podstawę (1) z umieszczonymi na niej dwoma wspornikami (2), do których przymocowana jest prowadnica (3) z wsuniętym na nią suportem (4) zaopatrzonym w pryzmę ustalającą (5) oraz tłok dwustopniowy (6), przy czym ponad pryzmą (5) w jej pionowej płaszczyźnie symetrii umieszczony jest zasobnik (7) tulejek obrabianych, zamocowany sztywno do prawego wspornika (2) za pomocą uchwytu (8). W jarzmie tego uchwytu zamocowany jest rozdzielacz (9) połączony przegubowo z dwoma płytkami oraz dźwignią (11), współpracujący z krzywką (12), której ramię opiera się o prowadnik (13) przymocowany do tłoka (6). Ponadto na podstawie (1) jest umieszczony przegub (14), do którego jest przymocowane obrotowo jarzmo (13), przy czym korba (16) współpracująca z jarzmem (15) zamocowana jest na wale wyjściowym reduktora, który także wraz z silnikiem zamocowany jest sztywno na podstawie (1).

(1 zastrzeżenie)

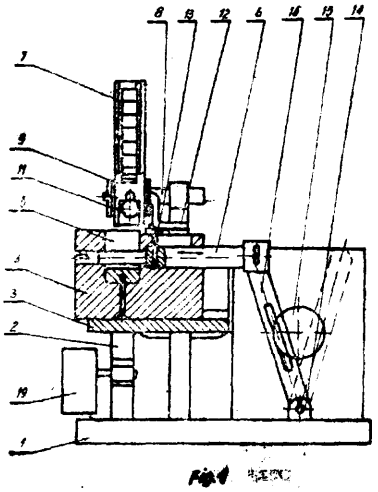

C23D P. 23936S 03.12.1982

Biuro Projektów i Kompletacji Dostaw Maszyn i Urządzeń Hutniczych „Hutmaszprojekt-Hapeko", Katowice, Polska (Alojzy Gruszka, Józef Groticki, Engelbert Poleśny).

Urządzenie do wyważania suportu noiyc

Przedmiotem wynalazku jest urządzenie do wyważania suportu nożyc, mające za zadanie amortyzację uderzeń dynamicznych powstających w momencie zerwania pasma ciętego materiału.

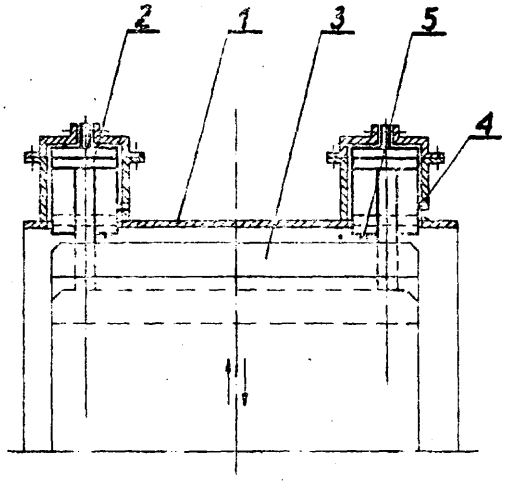

Fig 1

Urządzenie według wynalazku ma umocowane od góry na korpusie (1) nożycy pneumatyczne cylindry (2), do których podwieszony jest suport (3) nożycy. Cylindry (2) mają umieszczony w ścianie bocznej na regulowanej wysokości wylotowy otwór (4) i/lub ciśnieniowy zawór (5) o regulowanym zakresie ciśnienia.

Za pomocą usytuowania otworów (4) na odpowiedniej wysokości ścian cylindrów (2) lub regulacji ciśnienia upustowego zaworów (5) synchronizuje się czasowo moment amortyzacji z momentem uderzenia dynamicznego. (3 zastrzeżenia)

B23D P. 239420 09.12.1982

Instytut Mechanizacji Budownictwa, Warszawa, Przedsiębiorstwo Produkcji Sprzętu Budowlanego „Prokom", Międzychód, Polska (Henryk Zaradniak, Kazimierz Wieczorowski, Roman Siecla, Stefan Niedziółka, Ludwik Szymkowiak).

Sposób ciernego cięcia elementów profilowych

Wynalazek rozwiązuje zagadnienie opracowania wysoko wydajnego sposobu ciernego przecinania rur oraz kształtowników z metali i tworzyw sztucznych, zwłaszcza w wielkoseryjnych i masowych procesach technologicznych.

Sposób charakteryzuje się tym, że stalowej tarczy bezzębnej nadaje się prędkość obwodową w granicach od 80 do 160 m/sek i prędkość bezstopniowego posuwu tarczy lub materiału przecinanego do 60 mm/sek.

(1 zastrzeżenie)

B23D P. 245954 27.01.1984

Centralny Ośrodek Badawczo-Rozwojowy Przemysłu Elementów Wyposażenia Budownictwa „Metalplast", Poznań, Polska (Adam Kudlicki, Henryk Krzemiński, Jan Galinowski).

Urządzenie do usuwania wypływki z elementów zgrzewanych

Wynalazek rozwiązuje zagadnienie wyeliminowania zjawiska szybkiego tępienia się noży usuwających wypływki.

Urządzenie do usuwania wypływki z elementów zgrzewanych zamocowane na zgrzewarce i z nią sprzężone układem sterowania składające się z korpusu z prowadnicami, sań osadzonych suwliwie na prowadnicach i przesuwanych przy pomocy siłownika głównego, imaków nożowych zamocowanych obrotowo jednym końcem do sań oraz mechanizmu dociskania imaków do elementów zgrzewanych charakteryzuje się tym, że jest zaopatrzone w mechanizm rozwierania imaków nożowych składający się z siłownika pomocniczego zamocowanego do sań (3) i układu dźwigni (17, 18) połączonych poprzez wodzik (16) z tłoczy-

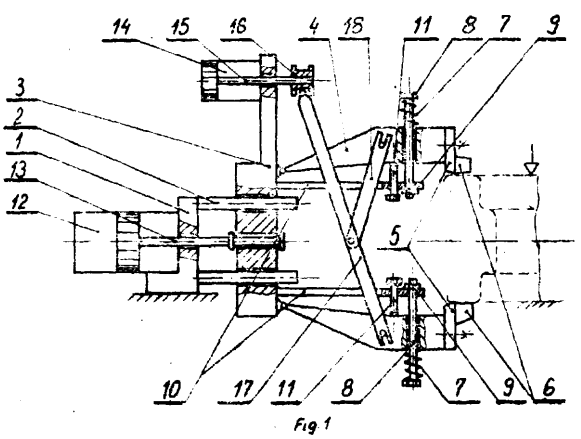

Fig 1

skiem (15) siłownika pomocniczego i z ramionami (4) imaków nożowych oraz tym, że mechanizm dociskania imaków nożowych stanowi sprężyna (7) nasadzona na śrubę (8) przechodzącą przez otwór w imaku i zamocowaną nakrętką (9) do wspornika (10) sań (3).
(1 zastrzeżenie)

B23F **P. 239692** 21.12.1982

Politechnika Poznańska, Poznań, Polska (Ryszard Graj dek).

Sposób obróbki zębów pierścieni wieloząbkowych i urządzenie do obróbki zębów pierścieni wieloząbkowych

Wynalazek rozwiązuje zagadnienie opracowania sposobu i urządzenia umożliwiających wykonywanie pierścieni wieloząbkowych o dużej dokładności uzębienia, przy stosowaniu prostych narzędzi.

Sposób według wynalazku charakteryzuje się tym, że narzędziu nadaje się ruch posuwowy, względem korpusu stołu obrotowego, po torze krzywoliniowym, w kierunku prostopadłym do osi narzędzia, w płaszczyźnie zawierającej oś przedmiotu obrabianego, przy czyni stołowi wraz z przedmiotem obrabianym nadaje się ruch posuwisto-zwrotny, również po torze krzywoliniowym, a ponadto ruchy narzędzia i stołu z przedmiotem obrabianym sprzęga się ze sobą tak, że kolejne ostrze narzędzia obrabia inny wrąb pierścienia wieloząbkowego.

Urządzenie zawierające stół obrotowy napędzany poprzez ślimak i ślimacznicę, sprzężony kinematycznie z napędem narzędzia i połączony z zespołem napędowym ruchu posuwisto-zwrotnego, zabudowanym w korpusie, zawierające ponadto sanie pionowe, na których osadzony jest suwak poziomy z wrzecionem narzędziowym z. regulowanym położeniem narzędzia względem przedmiotu obrabianego charakteryzuje się tym, że korpus (15) stołu jest podwieszony za pomocą wahaczy (16) do sań (17), przesuwanych po prowadnicy podstawy (18) urządzenia, a ponadto jeden wahacz ma przedłużone ramię (19) o nastawianej długości, zakończone suwakiem osadzonym w stałych prowadnicach (20). (2 zastrzeżenia)

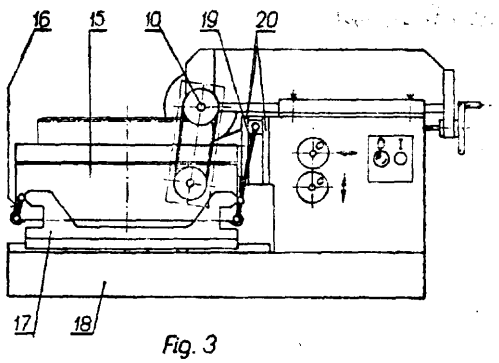

Fig. 3

B23F P. 239920 29.12.1982

Fabryka Automatów Tokarskich „Ponar-Wrocław", Wrocław, Polska (Bolesław Sere ja, Krzysztof Szeliga, Artur Setta).

Urządzenie frezujące

Przedmiotem wynalazku jest urządzenie frezujące mające zastosowanie w obróbce skrawaniem, głównie zaś do frezowania kół zębatych metodą obwiedniową.

Wynalazek rozwiązuje zagadnienie zwiększenia trwałości segmentów frezujących.

W urządzeniu według wynalazku frezujące segmenty (3) są ukształtowane w postaci trapezów u podstaw zakończonych wypustami (7) i o wierzchołkach zakończonych łukami w formie fragmentu kół, zaś wysokość *(ix)* segmentów (3) jest większa co najmniej dwukrotnie od roboczej wysokości (h₂) zębów.
(1 zastrzeżenie)

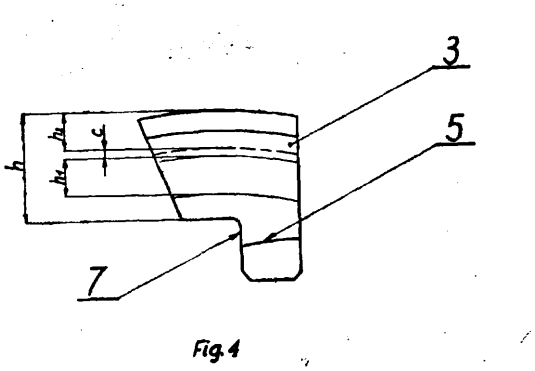

Fig. 4

B23G **P. 239374** 06.12.1982

Zgłoszenie dodatkowe do patentu nr 122941.

Bytomskie Zakłady Urządzeń Technicznych, Bytom, Polska (Jerzy Prudlo, Zdzisław Błoński, Oskar Kołoczek, Piotr Haś, Karol Bujara).

Sposób nacinania gwintów, zwłaszcza gwintów trapezowych

Wynalazek rozwiązuje zagadnienie opracowania sposobu nacinania gwintów, zwłaszcza gwintów trapezowych, umożliwiającego rezygnację z czaso- i pracochłonnego wykonywania frezów krążkowych do gwintu trapezowego.

Sposób polega na nacinaniu elementu śrubowego kolejno odcinkami, przy wykonywaniu których proces sterowania odbywa się bez dobiegu i wybiegu, przy czym jednoczesny przesuw suportu poprzecznego i wzdłużnego wykonywany jest przez regulację dławiącego zaworu (1) w hydraulicznym układzie (2) suportu poprzecznego. (1 zastrzeżenie)

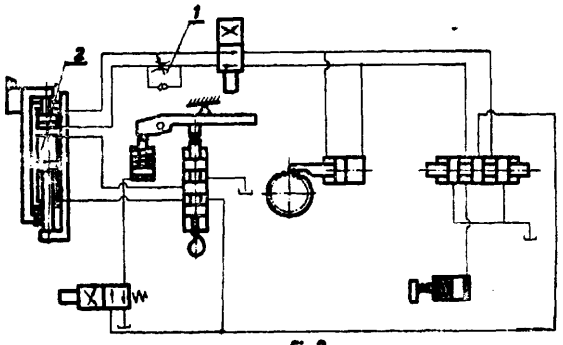

Fig.2

B23G **P. 239702** 23.12.1982

Instytut Mechanizacji Budownictwa, Warszawa, Polska, Przedsiębiorstwo Produkcji Sprzętu Budowlanego „Prokom", Międzychód, Polska (Wit Celler, Edward Puk, Henryk Zaradniak, Stefan Niedziółka, Józef Kaczmarek, Ludwik Szymkowiak).

Uniwersalna głowica **gwintująca półautomatycznej** gwinciarki mechanicznej

Przedmiotem wynalazku jest uniwersalna głowica gwintująca półautomatycznej gwinciarki mechanicznej do nacinania gwintów rurowych stożkowych lub rurowych walcowych na rurach instalacyjnych stalowych centralnego ogrzewania, ciepłej i zimnej wody oraz gazu.

Wynalazek rozwiązuje zagadnienie zwiększenia niezawodności działania głowicy. W korpusie osadzone są dwie prowadnice, na których przesuwają się sanki z uniwersalną głowicą gwintującą. W pokrywie korpusu (13) prowadzenia noży - uniwersalnej głowicy gwinciarskiej - wyprofilowany jest pierścień (14), który zabezpiecza szczelinę pomiędzy pokrywą (13) a tarczą sterującą noże (16). Rozstawienie noży zapewnia dla cyklu automatycznego, dźwignia (9) - gwint rurowy stożkowy, zaś dla cyklu ręcznego druga dźwignia - gwint rurowy walcowy. (1 zastrzeżenie)

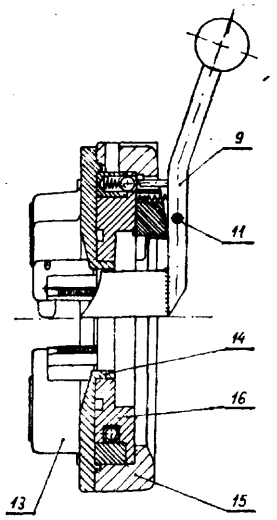

Fig. 2

B23K P. 239469 09.12.1982

Będzińskie Przedsiębiorstwo Konstrukcji Stalowych i Urządzeń Przemysłowych „Mostostal", Będzin,-Polska (Stanisław Chodakowski, Jacek Kozera).

Sposób automatycznego spawania wzdłużnego konstrukcji o przekroju skrzynkowym, a zwłaszcza stalowych prowadników szybowych i urządzenie do automatycznego spawania wzdłużnego konstrukcji o przekroju skrzynkowym, a zwłaszcza stalowych prowadników szybowych

Wynalazek rozwiązuje zagadnienie opracowania sposobu i urządzenia, umożliwiających zwiększenie pewności uzyskania pełnego przetopu w stosunku do metod tradycyjnych.

Sposób według wynalazku polega na wykonywaniu czołowych spoin wzdłużnych w stalowych elementach o przekroju skrzynkowym automatem spawalniczym przy zastosowaniu przesuwanej podkładki miedzianej chłodzonej cieczą.

Urządzenie do spawania ma stół (1), na którego prowadnicach umieszczony jest automat spawalniczy (3) połączony konstrukcją rurową (4) z głowicą (5), w której zamocowana jest wahliwie podkładka miedziana. Agregat pompowy (7) wytwarza ciągły obieg cieczy potrzebnej do chłodzenia podkładki. Po przeciwnej stronie automatu (3) na stole (1) mocowany jest element spawany (8) przy pomocy docisków z rolkami (9).

Wynalazek nadaje się do stosowania w przypadku spawania długich elementów o przekroju skrzynkowym, złożonych z dwóch ceowników, a w szczególności do spawania prowadników szybowych. (4 zastrzeżenia)

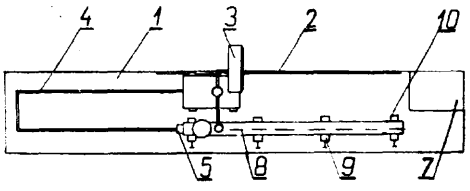

B23K P. 239828 29.12.1982

Zgłoszenie dodatkowe do zgłoszenia nr P-235322

Przedsiębiorstwo Techniczno-Produkcyjne „Unitra-Unitech", Warszawa, Polska (Piotr Ciesielski).

Urządzenie do wielopunktowego lutowania elementów elektronicznych

Wynalazek rozwiązuje zagadnienie ulepszenia konstrukcji urządzenia do wielopunktowego lutowania elementów elektronicznych.

Urządzenie składa się z korpusu, przenośnika służącego do zamocowania na nim elementów lutowanych i ich zanurzania w strumieniu ciekłej cyny, zespołu topnikowania, podgrzewacza ciekłej cyny oraz instalacji do wymuszonego obiegu ciekłej cyny, przy czym w instalacji znajduje się dysza lutownicza (1), w której usytuowany jest szereg płytek (2, 3 i 4) stabilizujących burzliwy przepływ strumienia ciekłej cyny. (1 zastrzeżenie)

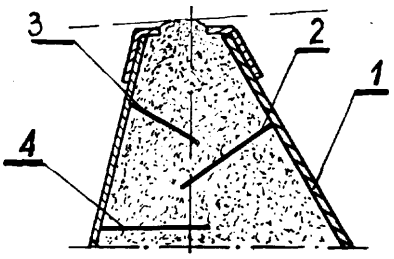

B23Q P. 239721 21.12.1982

Przemysłowy Instytut Automatyki i Pomiarów „Mera-Piap", Warszawa, Polska (Bogdan Kwitliński, Dariusz Stawiarski).

Urządzenie podziałowe

Urządzenie podziałowe umożliwia zamocowanemu we wrzecionie przedmiotowi, zazwyczaj narzędziu trzpieniowemu jak frezy, rozwiertaki itp., na wykonywanie obrotu o kąt podziału a po wykonaniu tego obrotu umożliwia wykonywanie przez przedmiot ruchu śrubowego według istniejącej na przedmiocie linii śrubowej. Urządzenie ma umieszczoną na nieruchomym trzpieniu (1) obrotową tuleję (2), na której zamocowana jest tarcza (3) oraz ma umieszczone obrotowo względem tulei (2) jarzmo, w którym znajduje się chwytak (5) sprzęgający tarczę (3) z jarzmem. Ponadto na tulei (2) umieszczone jest poślizgowe sprzęgło, którego element napędzający (13) połączony jest z silnikiem (12). (2 zastrzeżenia)

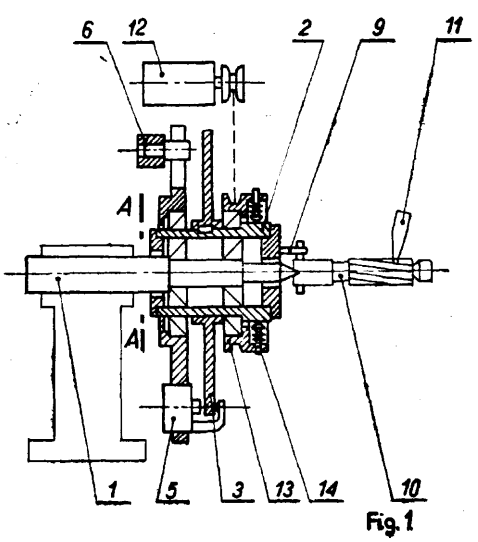

Fig. 1

B23Q **P. 239901** 29.12.1982

Fabryka Obrabiarek „Mechanicy", Pruszków, Polska (Jerzy Horodecki, Jan Gaciąg, Tadeusz Kolecki).

Urządzenie **do** automatycznej wymiany narzędzi w obrabiarkach

Przedmiotem wynalazku jest urządzenie do automatycznej wymiany narzędzi w obrabiarkach, w szczególności w centrach obróbkowych, wyposażone w jednoramienny podajnik narzędzi w postaci obrotowego chwytaka (1) zaopatrzonego w chwytające łapy (2 i 3) rozstawione względem siebie na promieniu R najkorzystniej pod kątem $\alpha = 60°$, sprzężonego za pomocą mechanizmu koło zębate (7) - zębatka (6) ukształtowana na tłoczysku (5) z napędowymi cylindrami (8 i 9).

Wynalazek rozwiązuje zagadnienie skrócenia czasu wymiany narzędzia między magazynem a wrzecionem centrum obróbkowego. (1 zastrzeżenie)

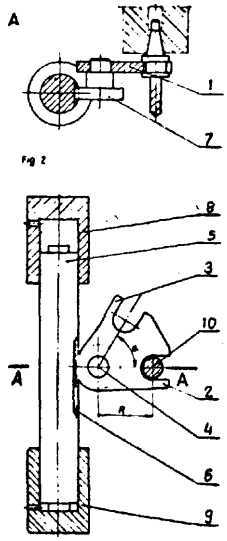

B23Q **P. 239998** 30.12.1982

Centrum Mechanizacji Górnictwa „Komag", Gliwice, Polska (Jerzy Smelczysz, Antoni Bienias, Paweł Wróbel, Jerzy Mańka, Henryk Giemza, Zygmunt Zieliński, Stefan Szczyrba, Antoni Chodzidło, Zenon Gałązka, Józef Stroka).

Urządzenie do mechanicznej obróbki czopów osi lub wałów

Przedmiotem wynalazku jest urządzenie do mechanicznej obróbki czopów osi lub wałków, zwłaszcza czopów długich osi krążników górniczych przenośników taśmowych. Wynalazek rozwiązuje zagadnienie skonstruowania specjalistycznego urządzenia umożliwiającego obróbkę mechaniczną czopów osi lub wałków o długościach do 1650 milimetrów, mogącego pracować samodzielnie lub w zautomatyzowanej linii produkcyjnej. Urządzenie stanowi obrabiarka wyposażona dodatkowo w głowicę (2) oraz w ramieniowy podający zespół (3) i odbierający zespół (4) zamocowany na korpusie, przy czym głowica zaopatrzona jest w dwa, naprzeciw siebie umieszczone nożowe imaki (5), (6) oraz w prostopadle do nich usytuowany nożowy imak (7) zamocowany w suwaku połączonym z przesuwnikiem (10). (2 zastrzeżenia)

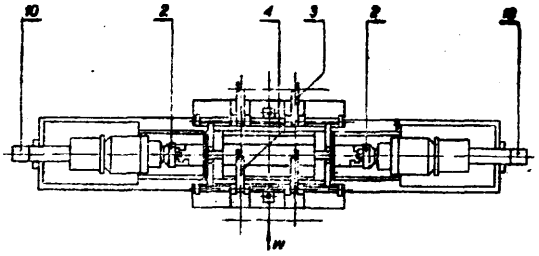

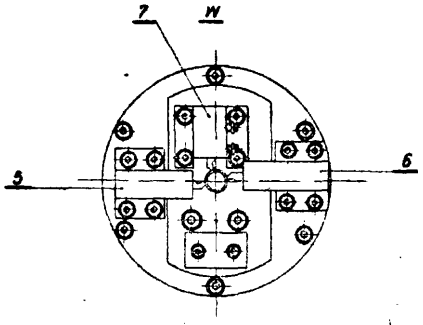

B23Q **P. 243603** T 31.08.1983

Politechnika Rzeszowska im. I. Łukasiewicza, Rzeszów, Polska (Marek Tenerowicz, Eugeniusz Kościelny).

Urządzenie zasilająco-sterujące podawania detali z palet na stanowiska obróbcze

Przedmiotem wynalazku jest urządzenie zasilająco-sterujące podawaniem detali z palet, przeznaczone do współpracy z robotami przemysłowymi, zwłaszcza w gnieździe obróbczym tokarek.

Wynalazek rozwiązuje zagadnienie opracowania urządzenia zapewniającego stały i rytmiczny dopływ detali na stanowiska obróbcze zgodnie z taktami pracy obrabiarek.

Urządzenie ma manipulator (9) paletami, który zaopatrzony jest w chwytak (10), przy czym kolumna (5) manipulatora w dolnym swym położeniu połączona jest trwale z wózkiem (3), a śruba pociągowa (7) skojarzona jest z wózkiem (3) poprzez nakrętkę (6) dzieloną, osadzoną we wsporniku (4) przymocowanym do wózka (3). (1 zastrzeżenie)

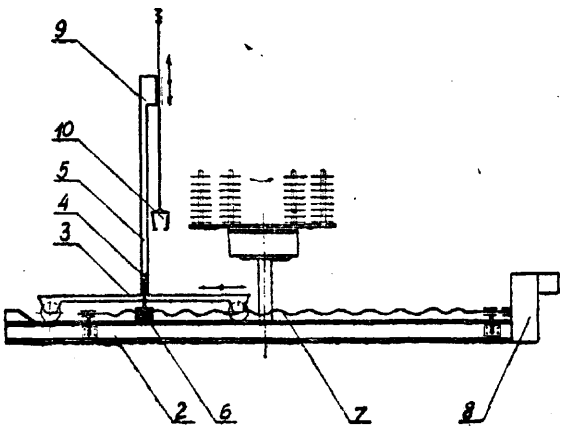

B24B G11B P. **239445** **10.12.1982**

Warszawskie Zakłady Urządzeń Informatyki „MERAMAT", Warszawa, Polska (Andrzej Chrzanowski, Zbigniew Dębicki, Piotr Gałecki).

Urządzenie do bardzo dokładnego docierania elementów twardych

Celem wynalazku jest umożliwienie uzyskania klasy gładkości powierzchni poddanych docieraniu rzędu od czternastej do piętnastej.

Urządzenie, mające środki techniczne dla realizacji ruchu obrotowego i posuwisto-zwrotnego wału głównego, według wynalazku charakteryzuje się tym, że do ściany przedniej popychacza (35) ma przytwierdzoną osłonę (49) półtulei ściernej (50) usytuowanej centrycznie względem wału głównego (2) i stycznej swoją powierzchnią wewnętrzną do powierzchni wycinkowo - -walcowych elementów twardych docieranych (16).

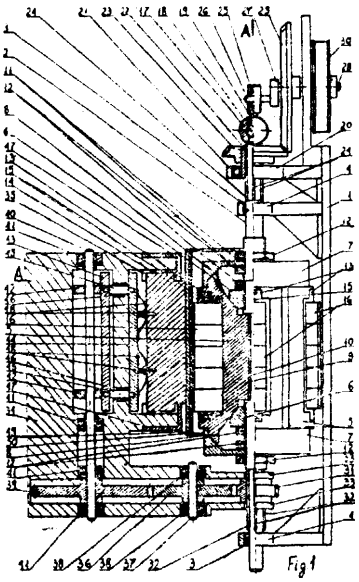

Fig 1

Ponadto na wale głównym (2) urządzenia jest osadzone suwliwie koło zębate napędowe (31) przekładni zębatej pomocniczej, umieszczone między ramionami (33) jarzma (34) popychacza (35) i sprzęgnięte rozłączenie z kołem zębatym napędzanym (39) bezpośrednio lub pośrednio za pomocą koła zębatego pośredniego (36) tej przekładni. Koło zębate napędzane (39) jest osadzone sztywno na wałku głównym (40) przekładni zębatej pomocniczej, ułożyskowanym w jarzmie (34) popychacza (35) za pomocą łożysk kulkowych (41), na którym to wałku (40) jest osadzona sztywno co najmniej jedna krzywka (42) styczna z jednym z elementów pośrednich (43, 44, 45) popychacza (35). Koło zębate pośrednie (36) jest osadzone sztywno na wałku pomocniczym (37) przekładni zębatej pomocniczej, ułożyskowanym w jarzmie (34) popychacza (35) za pomocą łożysk kulkowych (38). Element pośredni (43, 44, 45) popychacza (35) jest ułożyskowany w jarzmie (34) popychacza (35) za pomocą łożysk ślizgowych (46), a druga płytka (44) tego elementu pośredniego (43, 44, 45) jest styczna do ramion elementów sprężystych naciskowych (18), które to elementy (18) są przymocowane do tylnej ściany popychacza (35).

Urządzenie ma zastosowanie zwłaszcza w procesie docierania głowic magnetycznych o czołach wycinkowo-walcowych. (3 zastrzeżenia)

B24B **P. 239745** 23.12.1982

Fabryka Maszyn Górniczych im. T. Żarskiego „PIOMA", Piotrków Trybunalski, Polska (Zenon Jakubiak).

Przyrząd do rozwierania zębów

Wynalazek rozwiązuje zagadnienie opracowania takiej konstrukcji przyrządu, która pozwoliłaby na prawidłowe rozwieranie zębów pił taśmowych, stosowanych zwłaszcza do cięcia drewna.

Przyrząd ma w korpusie (1) wyjęcie (2), w którym przesuwa się taśma piły taśmowej. Poprzecznie do wyjęcia (2) przyrząd ma umieszczone w wybraniach korpusu (1) noże (3) rozwierające zęby piły taśmowej. Noże (3) są wprowadzone okresowo w ruch posuwisty poprzez popychacz (4), przy czym powrót noży (3) do położenia wyjściowego realizowany jest za pomocą sprężyn (5). (4 zastrzeżenia)

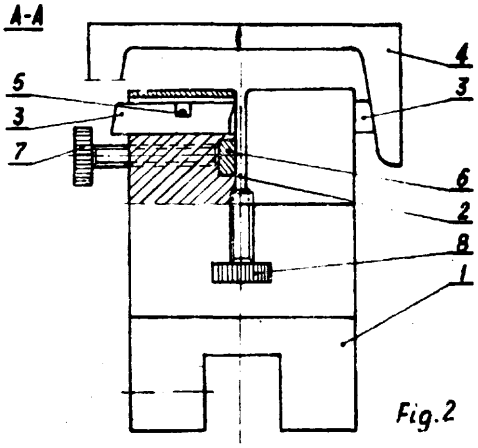

Fig.2

B24B **P. 239779** 27.12.1982

Fabryka Maszyn Odlewniczych, Kraków, Polska (Jan Danek, Aleksander Gawlik, Roman Pieprzyk, Michał Rumiańczyk).

Szlifierka wahliwa, odlewnicza

Celem wynalazku jest opracowanie konstrukcji szlifierki samoczynnie tłumiącej drgania własne generowane podczas jej pracy.

Szlifierka wyposażona w głowicę połączoną z kierownicą szlifierki według wynalazku charakteryzuje się tym, że na nośnej rurze (9), stanowiącej część kierownicy szlifierki, jest usytuowany zbiornik (16) wypełniony korzystnie śrutem stalowym lub piaskiem kwarcowym, przy czym z dnem (18) zbiornika (16) połączona jest rura (19) zaślepiona korkiem (20), na którą nałożona jest rękojeść (21) kierownicy szlifierki. (1 zastrzeżenie)

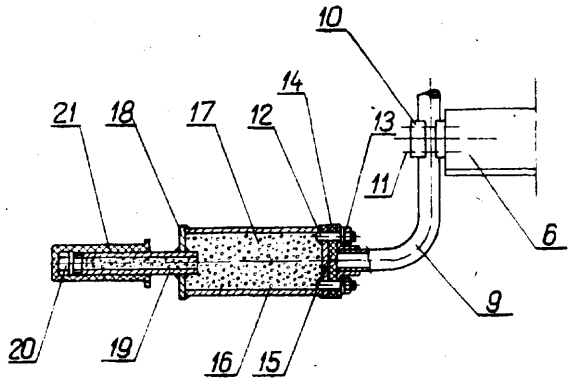

B24B P. 239992 30.12.1982

Przemysłowy Instytut Automatyki i Pomiarów „MERA-PIAP", Warszawa, Polska (Bogdan Kwitliński, Dariusz Stawiarski).

Sposób obróbki powierzchni roboczych narzędzi trzpieniowych

Celem wynalazku jest opracowanie sposobu automatycznej obróbki powierzchni roboczych narzędzi trzpieniowych, zwłaszcza narzędzi o nierównomiernym podziale zębów i spiralnej linii zęba.

Sposób polega na tym, że wrzeciono dokonuje obrotu obrabianego narzędzia w kierunku (P) o kąt podziału (α) zawsze większy od największego kąta podziału zębów (α_1). W wyniku tego obrotu podpórka stała (5) wchodzi we współpracę z powierzchnią bazową (B) obrabianego narzędzia. Następnie wrzeciono zmienia kierunek obrotu na kierunek (D) i powoduje stały docisk powierzchni bazowej (B) do podpórki stałej (5) w czasie ruchów roboczych stołu.

W przypadku większych pochyleń linii zęba, dla zapewnienia obróbki zęba na całej długości, stosuje się dodatkową podpórkę nastawną (6).

(2 zastrzeżenia)

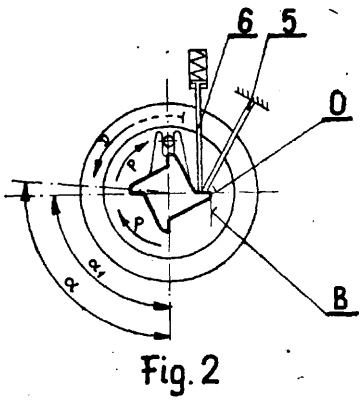

Fig. 2

B24D
C08J

P. 243375 T 10.08.1983

Vysoká Škola Chemicko-technologická, Praha, Czechosłowacja.

Sposób wytwarzania narzędzi ściernych, zwłaszcza ściernic, segmentów ściernych, kamieni szlifierskich i pilników ściernych

Celem wynalazku jest zwiększenie wytrzymałości wyrobów po ich ukształtowaniu i wysuszeniu oraz wyeliminowanie z procesu surowców służących do celów żywieniowych.

Sposób wytwarzania narzędzi przez prasowanie z mieszaniny ściernej i następujące potem wypalanie, w którym do mieszaniny ściernej dodaje się przed prasowaniem środek wzmacniający, według wynalazku polega na tym, że środek wzmacniający dodaje się w ilości od 2,5 do 5,5% wagowych w stosunku do ciężaru mieszaniny ściernej, przy czym środek ten zawiera od 80 do 95 części wagowych żywicy siarczynowej oraz od 5 do 20 części wagowych 8÷15-procentowego roztworu wodnego polimeru akrylanowego, korzystnie poliakryloamidu. (2 zastrzeżenia)

B23Q
B23B

P. 245788 T 17.01.1984

Kombinat Urządzeń Mechanicznych „Bumar-Łabędy", Ośrodek Badawczo-Rozwojowy Urządzeń Mechanicznych, Gliwice, Polska (Grzegorz Brożek, Henryk Dudek, Maciej Godlewski, Władysław Pawłowski).

Podpora regulowana

Podpora regulowana służy do mocowania i ustawiania materiałów na stole obrabiarki.

Wynalazek rozwiązuje zagadnienie opracowania budowy podpory, umożliwiającej mocowanie materiałów o różnych gabarytach.

Podpora ma kolumnę (1) i łapę dociskową (11) opierającą się z jednej strony o materiał obrabiany, a z drugiej o stopkę wkładki oporowej (3). Łapa (13) w środkowej części jest przymocowana do stołu obrabiarki za pomocą śruby (14). Wewnątrz kolumny (1) umieszczona jest śruba regulacyjna (2), która osadzona jest w otworze podstawy kolumny i otworze pokrywki (6). Wkładka oporowa (3) ma kształt wewnętrznego zarysu kolumny (1) i zaopatrzona jest u góry w wyjecie oporowe (8), a z dołu wyjęcie oporowe (9). Śruba regulacyjna (2) ma łeb z krzyżowo usytuowanymi otworami (5), w których luźno osadzona jest przetyczka (4). Kolumna (1) od strony wkładki oporowej na całej wysokości ma otwór podłużny (7).

(2 zastrzeżenia)

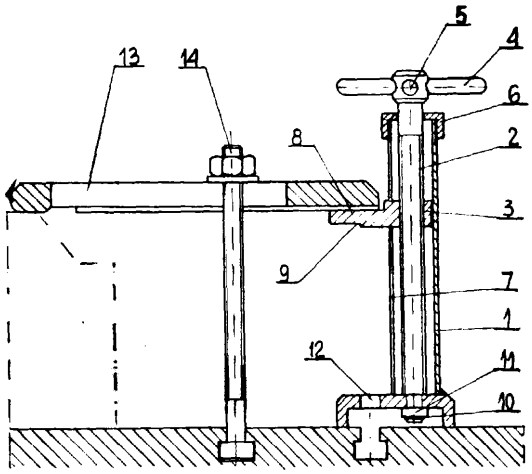

B25B

P. 245880 T **18.01.1984**

Kombinat Urządzeń Mechanicznych „Bumar-Łabędy", Ośrodek Badawczo-Rozwojowy Urządzeń Mechanicznych, Gliwice, Polska (Władysław Pawłowski, Grzegorz Brożek, Henryk Dudek, Maciej Godlewski).

Ściągacz do wyciągania łożysk, zwłaszcza z nieprzelotowych otworów

Celem wynalazku jest opracowanie prostej konstrukcji ściągacza przystosowanej do wyciągania łożysk o różnych średnicach.

Ściągacz ma trzpień (1) zaopatrzony w część stożkową (2), opierającą się podstawą o płytkę (3) zaopatrzoną w cztery otwory (4) i przymocowaną luźno do szczęk (5) za pomocą wkrętów szyjkowych (6). U góry trzpień (1) jest osadzony nagwintowaną częścią cylindryczną (7) w otworze (8) łapy o średnicy większej od średnicy nagwintowanej części cylindrycznej (7) i jest przymocowany do łapy za pomocą nakrętki (10) i podkładki (11). Szczęki (5) są złączone razem za pomocą pierścienia osadczego (12) umieszczonego w gnieździe (13). Łapa ma wyjęcia (14), w których umieszczone są gniazda, a w nich wkręcone śruby oporowe (16). (2 zastrzeżenia)

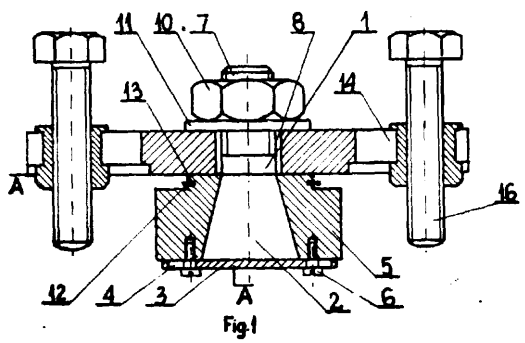

Fig. 1

B26B P. **239788** 28.12.1982

Instytut Włókiennictwa, Łódź, Polska (Przemysław Kamańczyk, Jan **Bucheński,** Lucjan Lang).

Urządzenie do przecinania taśmy metalowej na belach bawełny

Celem **wynalazku** jest opracowanie konstrukcji urządzenia skutecznie zabezpieczającej obsługę przed urazami od końców uciętej taśmy.

Urządzenie składa się z prowadnicy (1) z umieszczonym w niej przesuwnie tnącym nożem (2) przymocowanym do tłoczyska (3) **zaopatrzonego** w uchwyty (4) oraz z co najmniej jednej zapadki (5) osadzonej w prowadnicy (1) w części pozycji wyjściowej trzonu (11) tnącego noża (2), pierścienia (6) rozchylającego zapadki (5), który jest osadzony na tłoczysku (3) na sztywno, i z podstawy (7) zaopatrzonej w kolce (8). Nóż (2) jest zaopatrzony od strony jego zamocowania w wyrzucającą sprężynę (9) osadzoną wewnątrz tłoczyska (3). Między prowadnicą (1) i tłoczyskiem (3) jest osadzona odpychająca sprężyna (10).

(3 zastrzeżenia)

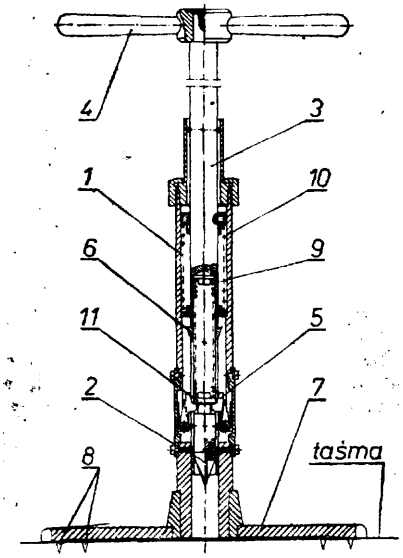

B27B **P.** 239737 22.12.1982

Ośrodek **Badawczo-Rozwojowy** Przemysłu Maszynowego Leśnictwa, Wrocław, Polska (Adam Słomka).

Pilarka włośnicowa

Celem wynalazku jest opracowanie konstrukcji pilarki z układem zdmuchującym trociny, nie wymagającej każdorazowej wymiany zerwanej lub stępionej piłki.

Pilarka ma górny koniec piłki włośnicowej (16) umieszczony w tulejce (8) zawieszonej wewnątrz sprężyny walcowej (11) i osadzonej suwliwie w stałej tulejce (6) osadzonej zaciskowo w górnym ramieniu kabłąka (4). Ponadto górny koniec tulejki (6) zakończony jest króćcem wylotowym (17) i połączony przewodem elastycznym (18) z końcówka nadmuchową (14), z której powietrze kierowane jest przyciskiem sprężystym (15) na piłkę **włośnicową** (16) i powierzchnię przecinanego materiału. (1 zastrzeżenie)

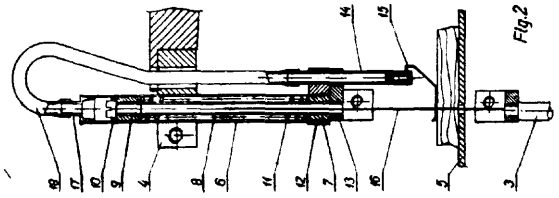

B28B **P. 239346** 03.12.1982

Biuro Projektowo-Badawcze Budownictwa Ogólnego **„Miastoprojekt-Wrocław",** Wrocław, Polska (Marian Dąbrowski, Barbara Piasecka, Stanisław **Komorowski**).

Sposób wytwarzania żelbetowych **prefabrykatów** budowlanych z wewnętrzną izolacyjną warstwą z materiałów nasiąkających wodą

Wynalazek rozwiązuje zagadnienie zabezpieczenia izolacyjnej warstwy z materiałów nasiąkających wodą przed jej zamoczeniem w czasie wytwarzania prefabrykatów żelbetowych.

Sposób polega na tym, że izolacyjna **warstwa** ułożona w formie w czasie wytwarzania prefabrykatów, przed zakryciem jej górną warstwą masy betonowej jest osłaniana przez pokrycie jej osłaniającą warstwą emulsyjnej cieczy i/lub jest osłaniana od góry warstwą z nienasiąkliwego materiału termicznie . izolacyjnego. Osłaniająca warstwa z cieczy emulsyjnej jest wzmacniana welonem, włókniną lub tkaniną.

(1 zastrzeżenie)

B28B **P. 243304** T 04.08.1983

Biuro Projektów Przemysłu Betonów **„Biprodex",** Warszawa, Polska (Janusz Karwowski).

Urządzenie do formowania z betonu **kruszywowego** elementów drobnowymiarowych

Celem wynalazku jest opracowanie łatwej w eksploatacji, wydajnej konstrukcji urządzenia pozwalającej na zróżnicowaną produkcję elementów **drobnowymiarowych** tak pod względem kształtu jak i gabarytów.

Urządzenie charakteryzuje się tym, że wypełniona forma (12) przymocowana do płyty (2) ma dno (14) spoczywające na wkładkach kształtowych (13) swobodnie umieszczonych pomiędzy dnem (14) a płytą (2). W płycie (2) znajdują się otwory, przez które przechodzą popychacze (4) uruchamiane ręcznie dźwignią i służące do wysuwania elementów betonowych ponad górne krawędzie boków formy (12) za pośrednictwem wkładek kształtowych (13) z podkładami stanowiącymi dno (12). (3 zastrzeżenia)

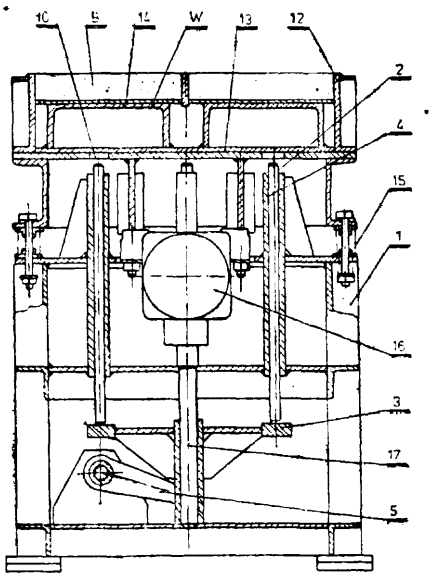

B29D P. 241144 23.03.1983

Pierwszeństwo: 24.03.1982 - Węgry (nr 896/82)

Északmagyarországi Vegyimüvek, **Sajóbábony,** Węgry.

spsób i urządzenie do regulowania ukształtowania przekroju swobodnie spienianych polimerów, zwłaszcza poliuretanów

Wynalazek rozwiązuje zagadnienie opracowania sposobu i urządzenia umożliwiających regulację małej różnicy ciśnienia w wąskich granicach odchyleń.

Sposób regulowania ukształtowania przekroju swobodnie spienianych polimerów, zwłaszcza poliuretanów, w drodze regulacji różnicy ciśnienia przez zmianę ilości i/lub przekroju strumienia gazu. zwłaszcza powietrza, przepływającego między powierzchnią spienianego w płaskim wgłębieniu polimeru a usytuowanym had nim ekranem regulacyjnym charakteryzuje się tym, że regulacją zgrubną zmieniającą przekrój strumienia gazu, utrzymuje się różnicę ciśnienia w pobliżu punktu roboczego w zakresie maksymalnie 98 Pa, korzystnie 19,6—58,8 Pa, a regulacją dokładną, zmieniającą ilość przepływającego gazu przez doprowadzenie fałszywego powietrza, stabilizuje się tę różnicę ciśnienia w zakresie + 0,98 Pa, przy czym przy regulacji dokładnej na sygnał otrzymany przez ciągły pomiar ciśnienia strumienia gazu zmienia się położenie płyty uchylnej w stosunku do ekranu regulacyjnego, a przy regulacji zgrubnej na sygnał położenia płyty uchylnej ekranu regulacyjnego zmienia się położenie ekranu regulacyjnego w stosunku *do* powierzchni polimeru.

Urządzenie zawiera ekran regulacyjny (1) wyposażony w płytę uchylną (10), której element sterujący jest elektrycznie połączony z czujnikiem ciśnienia obwodu regulacji dokładnej, zamontowanym na ekranie regulacyjnym (1). Drugi element sterujący ekranu regulacyjnego (1) jest połączony elektrycznie z czujnikiem położenia płyty uchylnej *(10)* obwodu regulacji zgrubnej. (8 zastrzeżeń)

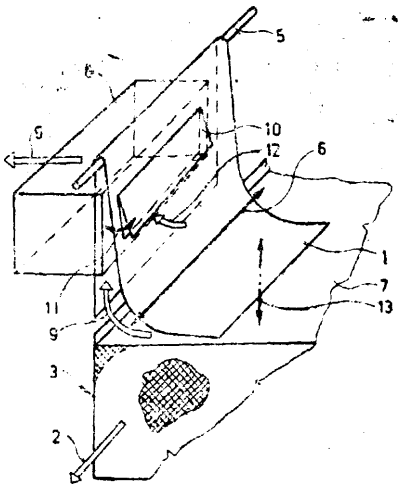

B29D P. 242781 01.07.1983

Pierwszeństwo: 02.07.1982 - St. Zjedn. Am. (nr 394672)

Union Carbide Corporation, Danbury, Stany Zjednoczone Ameryki.

Sposób wytwarzania folii *z* polimerów twardniejących pod wpływem małych odkształceń

Wynalazek rozwiązuje zagadnienie opracowania sposobu umożliwiającego osiągnięcie dużych prędkości produkcyjnych z zapewnieniem wysokiej stabilności rękawa z folii.

Sposób wytwarzania folii rozdmuchiwanej z polimeru twardniejącego pod wpływem małych odkształceń, takiego jak niskociśnieniowy, o małej gęstości kopolimer etylenowy, obejmuje metodę rozszerzania rękawa z folii. (63 zastrzeżenia)

B29J P. 241604 22.04.1983

Pierwszeństwo: 23.04.1982 - St. Zjedn. (nr 371212)"

Richard A. Moerman i Barry Sullivan, Austin, Stany Zjednoczone Ameryki.

Urządzenie do wytwarzania arkusza z włóknistych odpadów biologicznych

Przedmiotem wynalazku jest urządzenie do wytwarzania arkusza z włóknistych odpadów biologicznych, zwłaszcza arkusza nadającego siq do stosowania w konstrukcji domów mieszkalnych i innych budynków z odpadów trzciny cukrowej, różnego rodzaju słomy, na przykład ze zbóż lub z innych surowych włókien roślinnych,

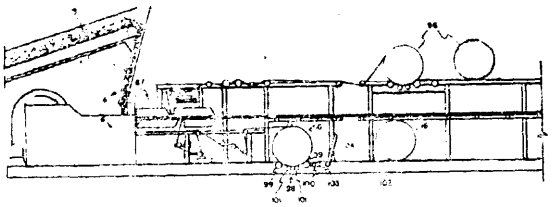

FIG. 1

Wynalazek rozwiązuje zagadnienie opracowania urządzenia taniego, niezawodnego w działaniu i łatwego do transportu i instalowania na miejscu pracy.

W urządzeniu podajnik z zagęszczaniem wstępnym zawiera zsuwnię (7) tworzącą drogę prowadzenia włóknistego materiału (3) od wlotowego końca przy pojemniku tego materiału do wylotowego końca, wiele poruszających się ruchem posuwisto-zwrotnym ubijaków rozmieszczonych w odstępach od siebie wzdłuż drogi ruchu włóknistego materiału przy wylotowym końcu zsuwni dla wstępnego zgęszczania włóknistego materiału. Każdy z ubijaków jest poruszany ruchem posuwisto-zwrotnym. Ubijaki zawierają wiele podłużnych tłoków zamontowanych w odstępie od siebie wzdłuż zsuwni. Urządzenie zawiera wiele zamontowanych przegubowo ramion, z których każde jest dołączone do zewnętrznego końca jednego z wymienionych tłoków a mechanizm poruszający zawiera elementy służące do powodowania ruchu posuwisto-zwrotnego każdego ramienia na krótkim łuku. Urządzenie ma zespół ubijający, który zawiera ruchomy suwak, mechanizm napędu tego suwaka oraz łoże suwaka dla wspierania i prowadzenia ruchów suwaka. Urządzenie zawiera elementy do doprowadzania ciepła i ciśnienia do powierzchni arkusza po jego ukształtowaniu, elementy służąca do nakładania przyklejanej warstwy powierzchniowej na wszystkie powierzchnie i krawędzie arkusza. (27 zastrzeżeń)

B30B P. 239768 24.12.1982

Ośrodek Badawczo-Rozwojowy Podstaw Technologii i Konstrukcji Maszyn „Tekoma", Warszawa, Polska (Maciej Łabęda, Władysław Rutkowski, Edward Prokopek, Lech Pontus).

Sposób i urządzenie do bezpośredniego dozowania i naprasowywania na dowolnie ukształtowany element warstwy proszku o dowolnej wysokości nasypowej

Wynalazek rozwiązuje zagadnienie umożliwienia uzyskiwania dużej dokładności grubości naprasowanej warstwy proszku.

Sposób według wynalazku polega na dozowaniu objętościowym proszku na ruchomy stempel stałej części matrycy z osadzonym w niej elementem do naprasowania opartym o górny stały stempel i naprasowaniu od dołu warstwy proszku.

Urządzenie według wynalazku zawiera dwuczęściową matrycę z osadzonym w jej stałej części (1) ruchomym stemplem dolnym (2). Położenie stempla (2) jest regulowane nakrętką (3) w stosunku do górnej powierzchni matrycy stałej (1). Mechanizm dozujący proszek (4) włącza mechanizm obrotu (5) ruchomej części matrycy (6) o pionowej osi obrotu. W gniazdach (7) ruchomej części matrycy (6) podajnik (8) osadza element (0), na który ma być naprasowana warstwa proszku. Naprasowanie następuje w położeniu roboczym nad stemplem (2) matrycy stałej <1) na element (9) oparty dnem o stempel stały (10) za pomocą siłownika (11) działającego na stempel dolny (2).

(2 zastrzeżenia)

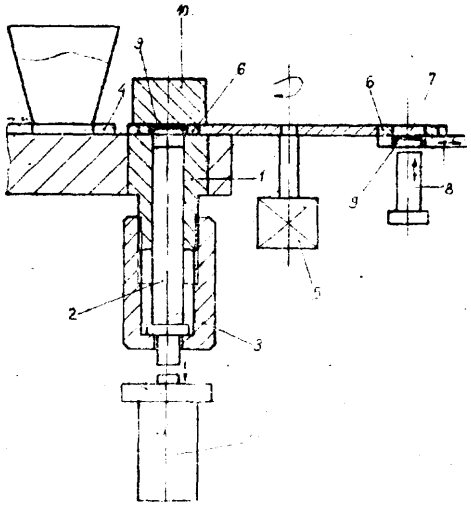

B44F
A44C **P. 239827** 29.12.1982

Włodzimierz Sulimierski, Warszawa, Polska (Włodzimierz Sulimierski).

Sposób zwielokrotniania odbicia promieni świetlnych wewnątrz oszlifowanych kamieni szlachetnych i półszlachetnych, naturalnych lub syntetycznych

Wynalazek rozwiązuje zagadnienie opracowania sposobu zapewniającego uzyskanie trwałej, praktycznie niezniszczalnej powłoki dającej efekt zwielokrotniania odbicia promieni świetlnych wewnątrz oszlifowanych kamieni.

Sposób polega na tym, że dolną powierzchnię kamieni pokrywa się powłoką dającą efekt lustrzany, zwłaszcza ze związków metali, a następnie pokrywa się ją grubą powłoką ochronną, zwłaszcza metalową. Powłokę dającą efekt lustrzany wytwarza się na części dolnej powierzchni kamieni, poprzez napylanie warstwą związków metali takich jak srebro, złoto, rod, glin, a powłokę ochronną wytwarza się poprzez galwaniczne pokrywanie metalami. (3 zastrzeżenia)

B60D **P. 239924** 31.12.1982

Zgłoszenie dodatkowe do patentu nr 122707

Zrzeszenie Przemysłu Ciągnikowego „Ursus", Warszawa, Polska (Stanisław Flacha).

Dolne urządzenie zaczepowe, zwłaszcza **do łączenia ciągników** z **przyczepami jednoosiowymi i maszynami rolniczymi**

Przedmiotem wynalazku jest ulepszenie dolnego urządzenia zaczepowego, zwłaszcza do łączenia ciągników z przyczepami jednoosiowymi i maszynami rolniczymi według patentu nr 122 707.

Istota wynalazku polega na tym, że dolne urządzanie zaczepowe ma hak (1) z otworami (17) w ramionach, do których rozbieralnie mocowane są przy pomocy sworzni (16) dwa wieszaki (10), oraz ma pręt (11) mocowany w prętach płaskich (12) przykręconych do ścianek bocznych (13) wspornika zaczepu. Wieszaki mają wybrania do mocowania drąga zaczepowego (2).

W odmianie wynalazku dolne urządzenie zaczepowe ma hak (1) z otworami (17) w ramionach, do których rozbieralnie mocowana jest przy pomocy sworzni (16) półka, oraz ma pręt (11) mocowany w prętach płaskich (12) przykręconych do ścianek bocznych (13) wspornika zaczepu. Półka ma płytę, do której przykręcone są ograniczniki wychyleń bocznych drąga zaczepowego (2) o czterech powierzchniach oporowych,

(4 zastrzeżenia)

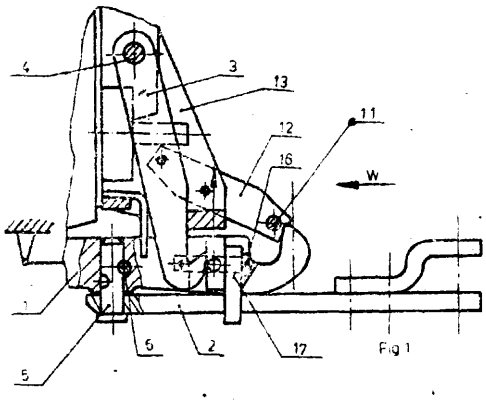

Fig 1

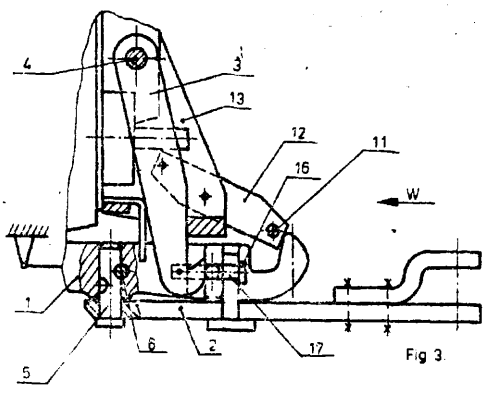

Fig 3

B60K
B62D **P. 239754** 23.12.1982

Józef Szymański, Ciężkowice, Polska (Józef Szymański)

Urządzenie do przekazywania napędu ciągnika na oś **przyczepy**

Urządzenie ma między wałkiem odbioru mocy (9) ciągnika, a wałkiem atakującym (19) przekładni głównej mostu napędowego przyczepy reduktor (6) o przełożeniu zapewniającym prędkość obwodową kół napędzanych (23) przyczepy mniejszą lub co najwyżej równą prędkości obwodowej kół (17) ciągnika. Reduktor może być umiejscowiony na korpusie ciągnika, na dyszlu przyczepy lub na korpusie mostu napędowego przyczepy.

Wynalazek zapewnia pełne wykorzystanie mocy ciągnika i oszczędność paliwa, możliwość doboru rozmiarów ogumienia ciągnika i przyczepy i łatwość pokonywania nawet najcięższego terenu oraz trwałość ogumienia i elementów mechanizmu napędowego.

(4 zastrzeżenia)

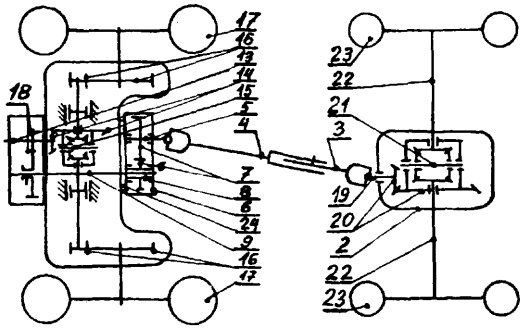

Fig. 2

B60P **P. 240986 T** 11.03.1983
B66F

Przemysłowy Instytut Motoryzacji, Warszawa, Polska (Janusz Bielicki).

Urządzenie do blokowania, **zwłaszcza** dla wysięgnika **transportowego** umieszczonego na pojeździe

Wynalazek rozwiązuje zagadnienie automatycznego zblokowania wysięgnika z transportowanym pojemnikiem.

Urządzenie zawiera co najmniej jeden rygiel (6), dociskany sprężyną powrotną siłownika odciągającego (3) oraz zaczep (8) na pojemniku. Zaczep ten ma ukośną powierzchnię, po której ślizga się rygiel (6) aż do wpadnięcia w otwór zaczepu (8). Obwód sterowania siłownikiem odciągającym (3) włączony jest w obwód sterowania siłownikiem hydraulicznym i zawiera jeden lub więcej wyłączników (4) sterowanych automatycznie. (2 zastrzeżenia)

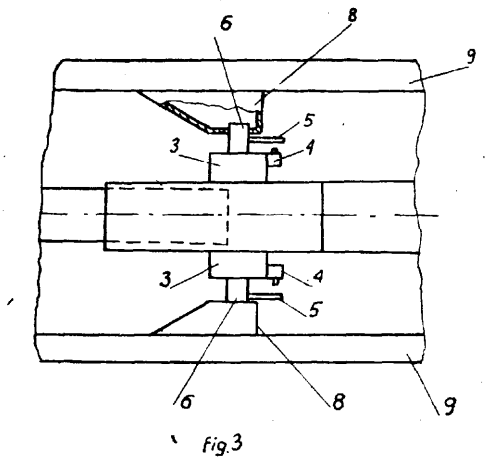

Fig.3

B60R **P. 239818** 29.12.1982

Fabryka Maszyn Budowlanych i Lokomotyw „Bumar-Fablok" im. F. Dzierżyńskiego, Chrzanów, Polska (Henryk Hejnar, Stanisław Domagała, Kazimierz Kaczmarczyk).

Sposób podnoszenia i opuszczania **koła** zapasowego **mocowanego** na podwoziu **dźwigu** samojezdnego

Wynalazek rozwiązuje zagadnienie uproszczenia oraz ułatwienia podnoszenia i opuszczania koła zapasowego, mocowanego na podwoziu dźwigu samojezdnego, poprzez wykorzystanie ruchu hydraulicznie wysuwanej podpory.

Sposób według wynalazku polega na tym, że linką (1) opasuje się górną część podpory wysuwnej **(2)** i przeciąga ponad pomostem podwozia (3) i ślizgami (4), mocując ją wstępnie końcami do szeroko rozstawionych śrub (5), które równocześnie ustalają poprzeczkę dzieloną (6) w obręczy koła **(7).** Następnie końce linki (1) wyrównuje się i naprężą, po czym wysuwając hydraulicznie podporę wciąga się koło zapasowe (7) na pomost. Opuszczanie przeprowadza się przez odwrócenie ruchu, to znaczy przez wsuwanie podpory (2). (1 zastrzeżenie)

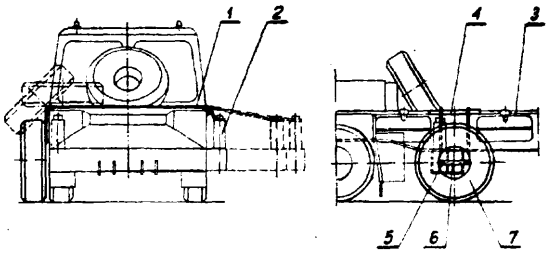

Fig. 1 Fig. 2

B61B **P. 239463** T 09.12.1982

Wyższa Szkoła Inżynierska, Koszalin, Polska (Józef Borkowski).

Urządzenie do oczyszczania oraz konserwacji odciągów i cięgien linowych o dużej rozpiętości

Wynalazek rozwiązuje zagadnienie zmechanizowania czyszczenia oraz konserwacji odciągów i cięgien linowych.

Urządzenie zawiera dwukołowy wózek jezdny (1), mechanizm czyszczący (5) z zestawem ruchomych szczotek (6) oraz połączone wspólną instalacją (12): tryskacz (14), pompę (11) i zbiornik (13). Dla wymuszenia ruchu wózka jezdnego (1) po powierzchni liny (4) jest on przymocowany do napędowej liny (22).

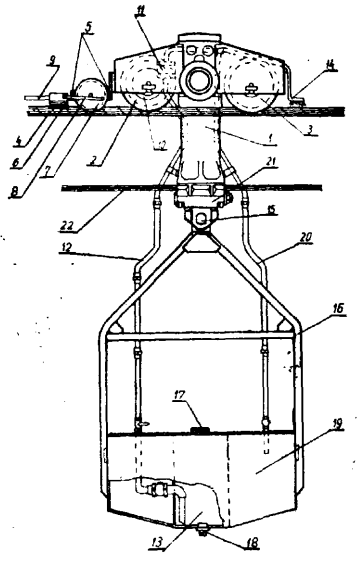

Tryskacz (14) usytuowany jest nad powierzchnią liny (4) za wózkiem jezdnym (1) i zasilany jest przez pompę (11) napędzaną przez jedno z kół (2, 3), podającą środek konserwujący ze zbiornika (13). Mechanizm czyszczący (5) wyposażony jest w znany układ mechaniczny (8) przetwarzający ciągły ruch wózka jezdnego (1) względem liny (4) w ruchy posuwisto-zwrotne ruchomych szczotek (6). Zbiornik (13) ma wydzielone komory balastowe (19) oraz wyposażony jest w zawiesie (16), poprzez które, za pośrednictwem przegubu (15), połączony jest z korpusem wózka jezdnego (1). (7 zastrzeżeń)

B62K **P. 239970** 31.12.1982

Zakłady Rowerowe „Predom-Romet", Bydgoszcz, Polska (Sławomir Stalewski, Klaudiusz Kociński, Artur Dembowy).

Urządzenie sterujące z rękojeścią obrotową do pojazdów silnikowych, zwłaszcza motorowerów

Wynalazek rozwiązuje zagadnienie budowy prostego urządzenia sterującego, w którym obrót rękojeści powoduje przesunięcie linki Bowdena, sterującej odpowiednim mechanizmem pojazdu.

Urządzenie to składa się z korpusu (1) i rękojeści obrotowej (2), przy czym główka (11) rękojeści (2) jest osadzona obrotowo w wewnętrznym gnieździe cylindrycznym (4) korpusu (1). Do korpusu (1) jest przymocowany od zewnątrz zaczep (3), którego płaska część robocza wchodzi w odpowiedni rowek (12) wykonany na części obwodu cylindrycznej powierzchni zewnętrznej główki (11) rękojeści (2), łącząc obie te części ze sobą, ograniczając zakres obrotu rękojeści (2) i usuwając luzy. Rękojeść (2) może być wykonana jako jedna całość z tworzywa o odpowiednio dobranych własnościach. (2 zastrzeżenia)

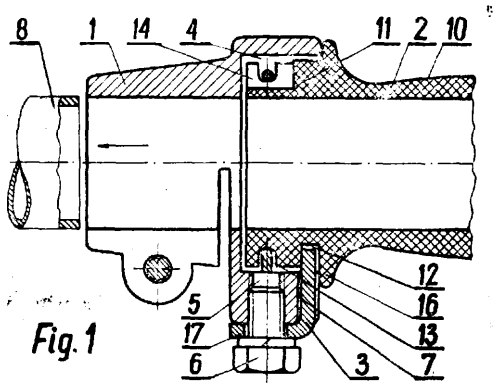

Fig. 1

B63C **P. 239905** 29.12.1982

Biuro Projektów Budownictwa Morskiego „PROJMORS", Gdańsk, Polska (Eugeniusz Sołtysiak, Tadeusz Stachowicz, Stanisław Umiński).

Podpora stępkowa

Wynalazek rozwiązuje zagadnienie opracowania konstrukcji podpory stępkowej mającej możliwości regulacji wysokości.

Podporę stępkową stanowi układ betonowych elementów składających się z podstawy (1) i oczepowej belki (3), które współpracują ze sobą poprzez hamujące kliny (2), których liniowe przemieszczanie regulowane jest nastawczym mechanizmem (4).

(1 zastrzeżenie)

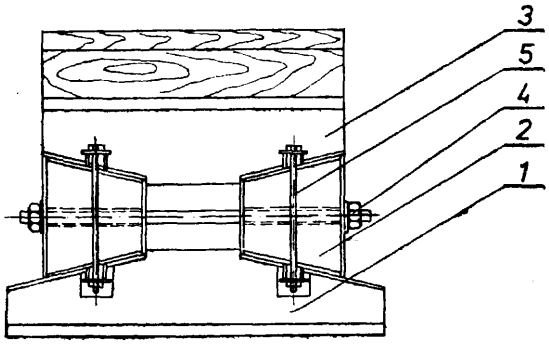

Fig. 1

B65B A22C **P. 239902** 29.12.1982

Ośrodek Rozwoju Krajowego Związku Spółdzielni Rybackich, Gdynia, Polska (Jan Tucholski, Tadeusz Duda).

Dozownica płynów

Wynalazek rozwiązuje zagadnienie opracowania konstrukcji umożliwiającej znaczne zwiększenie precyzji zadawania cieczy do puszek konserwowych w bardzo małych dozach, o optymalnie prostej budowie i niezawodności działania.

Dozownica ma kabłąkowy korpus (1), na którym jest osadzony pneumatyczny zespół pompowy (2), mający wlot (3) podawanej cieczy ze zwrotnym zaworem (3), połączonym przewodem (7) z dozownikiem (8), zaopatrzonym w ustnik (9). Ustnik (5) jest umieszczony nad opakowaniem konserwowym (10), z którego ścianką jest skontaktowany palec (11) dźwigni (12) osadzonej wahliwie w uchu (13) i kontaktującej się w górnej części stykowo z czujnikiem sterującym pneumatycznego, logicznego elementu (15). Element ten jest połączony pneumatycznie przewodami z zespołem pompowym (2).

Zespół (2) składa się z połączonych w całość elementami złącznymi (22): płyty tylnej (23), skojarzonej poprzez cylindrową tuleję (24) z płytą przednią (25), mającą połączenie poprzez dystansową tuleję (26) z płytą tylną (27), skojarzoną poprzez cylindrową tuleję (28) siłownika pneumatycznego z płytą przednią (29), zaopatrzoną w regulacyjny mechanizm zmiany wielkości dozy. Mechanizm ten składa się z regulacyjnej śruby (30), zabezpieczonej przeciwnakrętką (31), mającej wskaźnikową tarczę (32) i wskaźnikowy liniał skoku (33) oraz pokrętło (34) wskaźnikowej tarczy. We wnętrzu cylindrowej tulei (28) jest umieszczone tłoczysko (37), mające od strony tłoczącej ciecz uszczelniający pierścień (38) i od strony pneumatycznego siłownika tłok (39) z uszczelnieniem elastycznym (40), współpracujący z oporowym pierścieniem (41) oraz ze zderzakiem. (7 zastrzeżeń)

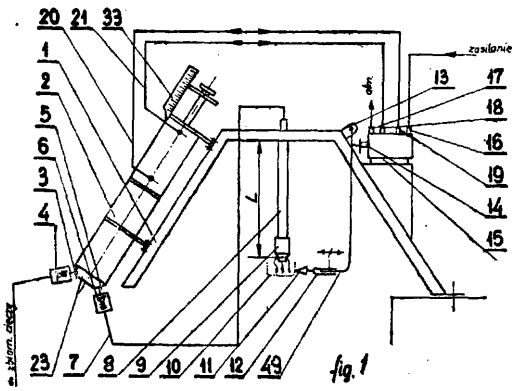

fig. 1

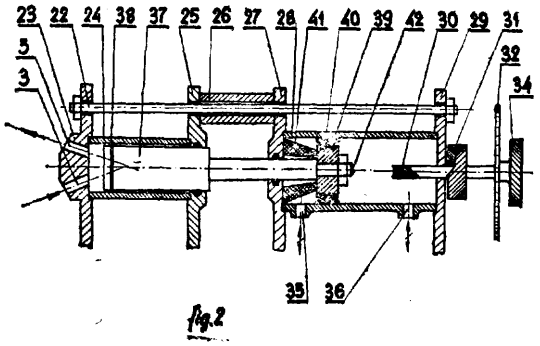

fig. 2

B65D **P. 239689** 21.12.1982

Stocznia Szczecińska im. Adolfa Warskiego, Szczecin, **Polska** (Tadeusz Graczyk, Janusz Haliński).

Układ blokowania przegród ładowni kontenerowej oraz rygiel do blokowania tych przegród

Wynalazek rozwiązuje problem zamocowania przegród w ładowni kontenerowej i ma głównie zastosowanie w budownictwie okrętowym.

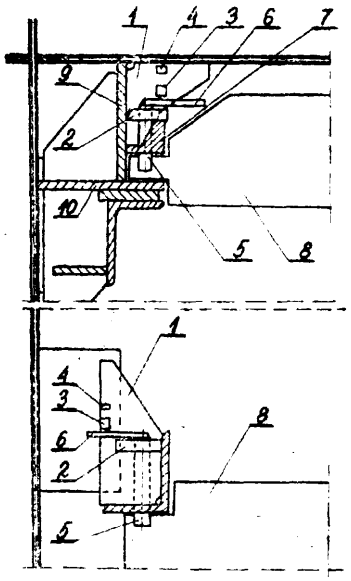

Układ zawiera zamocowaną na szczycie każdej z prowadnic kostkę łożyskową (2), przy czym w kostce tej i przyległym do niej rejonie prowadnicy są wykonane współosiowe otwory, w których osadzony jest przesuwnie i obrotowo rygiel złożony ze sworznia (5) i rękojeści (6).

Rygiel zajmować może jedną z dwu roboczych pozycji określonych przez kostki pozycyjne (3) i (4) zamocowane na poziomej płycie (1). W pozycji zablokowania przegrody (8) rękojeść (6) rygla znajduje się między kształtownikiem (7) a kostką pozycyjną (3), zaś w pozycji odblokowania rękojeść ta znajduje się między kostkami pozycyjnymi (3) i (4). (5 zastrzeżeń)

B65D **P.** 239809 27.12.1982
E02D

Ośrodek **Badawczo-Rozwojowy Przemysłu** Budowy Urządzeń Chemicznych **„Cebea", Kraków**, Polska (Janisław **Zwoliński**, Edward Pszczoła).

Podparcie zbiornika ciśnieniowego

Wynalazek rozwiązuje zagadnienie zmniejszenia spiętrzeń naprężeń wywołanych podparciem zbiornika w czasie największego obciążenia powłoki nośnej, to jest przy pracy pod ciśnieniem wewnętrznym i/lub ciśnienia hydrostatycznym medium znajdującego się w zbiorniku.

Rozwiązanie polega na zastosowaniu podpory (2) trwale złączonej z powłoką zbiornika (1) oraz posadowionej stopą (3) na fundamencie, przy czym co najmniej górna część podpory (2) stanowi przestrzeń ciśnieniową będącą częścią komory ciśnieniowej zbiornika (1). (4 zastrzeżenia)

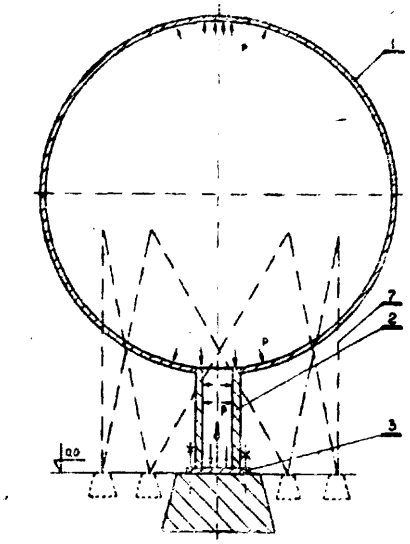

B65D **P. 243604** T 31.08.1983

Politechnika Rzeszowska im. I. Łukasiewicza, Rzeszów, Polska (Marek Tenerowicz, Eugeniusz Kościelny).

Paleta tarczowo-trzpieniowa

Wynalazek rozwiązuje zagadnienie magazynowania wymaganej liczby części klasy „tarcze" w sposób uporządkowany, umożliwiający pobranie ich robotami przemysłowymi, przekazanie na obrabiarkę i ponowne ułożenie na paletę po obróbce.

Paletę stanowi tarcza (1) mająca na swym obwodzie co najmniej dwanaście otworów służących do osadzenia w nich trzpieni (3), piasta (4) połączona rozłącznie z tarczą (1) oraz tarcza zabierakowa (5) bazowana na stole podziałowym (6) i zabezpieczona zatrzaskiem (7). Tarcza zabierakowa (5) ma stożkowy czop (8), który osadzony jest w gnieździe (9) stożkowym piasty (4). (2 zastrzeżenia)

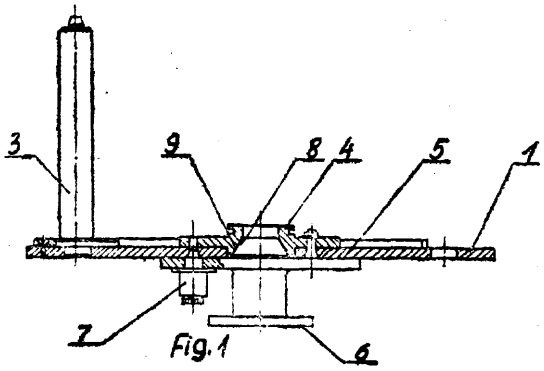

Fig. 1

B65G P. 239777 27.12.1982

Centralny Ośrodek Badawczo-Projektowy Górnictwa Odkrywkowego **„Poltegor"**, Wrocław, Polska (Tadeusz Sikora).

Zawieszenie zestawu **krążników** dla taśmy przenośnika taśmowego

Wynalazek rozwiązuje zagadnienia opracowania prostoj konstrukcji zawieszenia umożliwiającej zawieszanie zestawu krążników w pozycji pracy orsz jego przemieszczenie w drugie położenie wyłączenia.

Zawieszenie stanowi pręt, którego końce (1, 2) są usytuowane jeden nad drugim a łącząca je część środkowa (4) jest wygięta tworząc swoim kształtem literę S. Dolny koniec litery S przechodzi w pętlę (5) wysuniętą na zewnątrz. (2 zastrzeżenia)

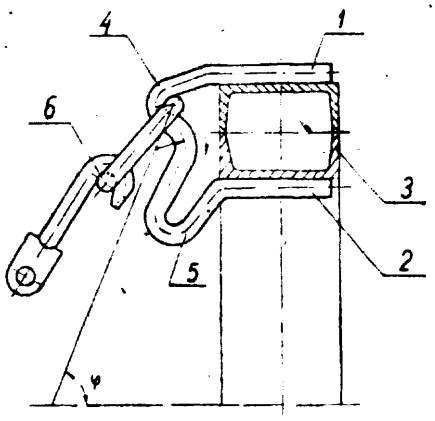

B65G P. 239816 28.12.1982

Biuro Projektów Przemysłu Szklarskiego i Ceramicznego „Vitrocerprojekt", Warszawa, Polska (Stanisław Górecki).

Sposób odprowadzania powietrza z zamkniętych przestrzeni napełnianych w procesie składowania i transportu sypkimi lub płynnymi materiałami

Wynalazek umożliwia niedopuszczenie do przedostawania się pyłów lub oparów do otoczenia bez konieczności stosowania izolacji wyciągowych.

Sposób polega na tym, że przed rozpoczęciem napełniania górną część przestrzeni napełnianej, znajdującej się powyżej poziomu napełnienia, łączy się przewodem rurowym z górną częścią przestrzeni, z której podawany jest sypki lub płynny materiał, w miejscu usytuowanym powyżej poziomu jej napełnienia. (1 zastrzeżenie)

B65
H05K P. 239856 28.12.1982

Zakłady Teleelektroniczne „Telkom-Telfa", Bydgoszcz, Polska (Konrad Masalski, Tadeusz Politowicz).

Sposób i urządzenie do układania

Wynalazek rozwiązuje zagadnienie zapewnienia prawidłowego układania się w stertę odpowiednio zorientowanych płaskich elementów o małej grubości, które to elementy spadają kolejno jeden za drugim.

Sposób układania według wynalazku polega na tym, że każdy następny element spada na płaszczyznę elementu poprzedniego, już ułożonego w stercie, a w momencie zetknięcia się obydwu elementów płaszczyzny ich nie są do siebie prostopadłe. Istota urządzenia polega na tym, że dno rynny (2), po którym ślizgają się podawane elementy, ma co najmniej jedną bieżnię (3) o szerokości mniejszej od szerokości tego dna, a najkrótsza odległość każdego punktu powierzchni roboczej tej bieżni (3) od przykrywki (4), mierzona w poziomie, jest mniejsza od długości układanego elementu. (2 zastrzeżenia)

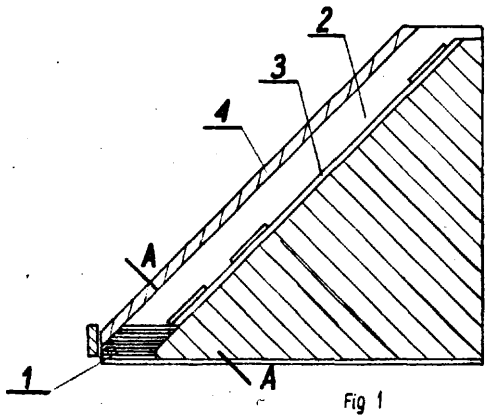

B65G P. 239910 29.12.1982

Rybnicka Fabryka Maszyn „Ryfama", Rybnik, Polska (Wojciech Skolik, Stefan Zeifert, Henryk Rojek).

Urządzenie do stawiania łopat zgrzebeł w przenośniku przeznaczonym do pracy na dużych nachyleniach

Wynalazek rozwiązuje zagadnienie opracowania konstrukcji o zwiększonej wytrzymałości w stosunku do znanych rozwiązań i odpornej na zakleszczanie się wskutek zanieczyszczeń.

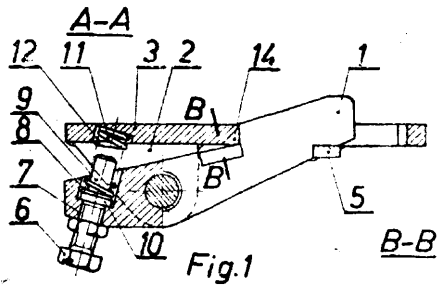

Urządzenie zawiera zapadkę (1) osadzoną obrotowo w konsoli (2) przytwierdzonej do dolnej powierzchni płyty (3). Część zapadki (1) mieści się w wycięciu płyty (3) i ot spodu zaopatrzona jest w ogranicznik (5). Zapadka (1) w części mieszczącej się pod dolną powierzchnią płyty (3) ma regulacyjną śrubę (6) osadzoną w otworze (7) współosiowym z wydrążeniem (8), w którym mieści się sworzeń (9) zakończony łbem (10). Otwór (7) łączy się z wydrążeniem (8) a trzon śruby (7) wspiera się na łbie (10) sworznia (9).

Sworzeń (9) mieści się we wnętrzu sprężystego elementu (11), który z jednej strony styka się z łbem (10), a z drugiej osadzony jest w wydrążeniu (12) dolnej powierzchni płyty (3). Płyta (3) ma wzdłużne względem trasy przenośnika wycięcie zakończone poszerzeniem. Wycięcie to w części mieszczącej zapadkę (1) ma zukosowania (14) dolnych krawędzi płyty (3), która to płyta (3) ma również otwory dla połączenia z blachą ślizgową napędu. (2 zastrzeżenia)

B65G P. 244381 29.10.1982

Pierwszeństwo: 29.10.1982 - Nowa Zelandia (nr 202329)

Fibre Dynamics Limited, Takapuna, Auckland, Nowa Zelandia.

Sposób hydraulicznego transportowania przedmiotów i urządzenie do hydraulicznego transportowania przedmiotów

Wynalazek rozwiązuje zagadnienie obniżenia kosztów transportu hydraulicznego materiałów cząstkowych, takich jak węgiel czy rudy metali.

Sposób polega na tym, że transportowany materiał osadza się w pewnej ilości materiału wsporczego w cieczy, przy czym materiał wsporczy zawarty jest w pewnej objętości tej cieczy i jest uprzednio lub równocześnie z osadzeniem transportowanego materiału

uzdatniany do jego wspierania. Przed albo po osadzeniu transportowanego materiału powoduje się przepływ mieszaniny wzdłuż przewodu, po czym wyładowuje się mieszaninę i oddziela transportowany materiał. Materiał wsporczy tworzy się z pewnej ilości elastycznych włókien wprowadzonych do cieczy tak, aby utworzyć w niej sieć.

Urządzenie do transportu hydraulicznego ma nieprzepuszczalny przewód (8), zespół napędowy (7) do powodowania przepływu cieczy, urządzenie wprowadzające (13) do mieszania pewnej ilości materiału wsporczego ze strumieniem cieczy, urządzenie załadowcze (6) do kontrolowanego osadzania transportowanego materiału w mieszaninie materiału wsporczego i cieczy oraz ma separator (10), przeznaczony do przyjmowania ładunku przy docelowym końcu (8a) przewodu (8) oraz do oddzielania transportowanego materiału. (11 zastrzeżeń)

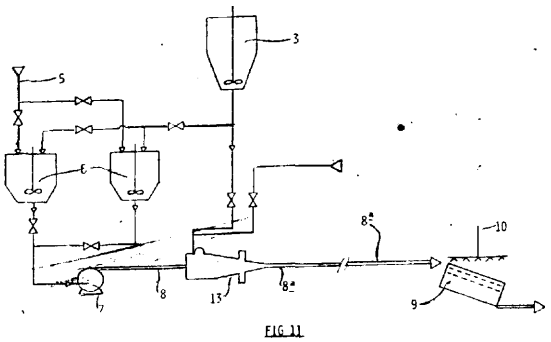

FIG 11

B65H
B66B P. 239635 20.12.1982

Fabryka Maszyn Górniczych im. Marcelego Nowotki „NIWKA", Sosnowiec, Polska (Juliusz Sabaturski, Stefan Korpas, Stanisław Kostka, Czesław Kwiatkowski, Jan Łęgowski, Janina Budna, Aleksander Dyrda, Adam Basista, Roman Służałek).

Urządzenie do układania nawijanej liny, zwłaszcza na gładkim bębnie górniczego **kołowrotu**

Wynalazek rozwiązuje zagadnienie opracowania urządzenia, które zapewni docisk do bębna ostatniego nawijanego lub odwijanego zwoja liny.

Urządzenie charakteryzuje się tym, że kierująca rolka (1) i dociskowa rolka z bokami dźwigni o osi obrotu (7) tworzą dwuramienną dźwignię względem tej osi obrotu (7) ustalonej we wspornikach podstawy mocowanej do ramy kołowrotu. Ponadto zachowane są zależności (d) ≧(L) oraz (L) ≧**(O₁O₂) - (R),** przy rozstawie rolek względem osi obrotu (7) jak 3 : 5.
(2 zastrzeżenia)

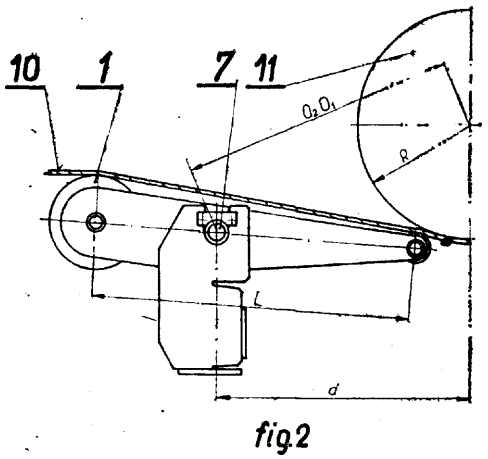

fig.2

B66B
G01P **P. 239637** 20.12.1982

Centrum Mechanizacji Górnictwa „Komag", Gliwice, Polska (Tadeusz Byrczek, Zygmunt Haas, Tadeusz Tłuścik, Krzysztof Grzybowski).

Układ punktowej kontroli dozwolonej prędkości maksymalnej maszyny wyciągowej

Wynalazek rozwiązuje zagadnienie opracowania układu kontrolnego mającego możliwość bezstopniowego nastawu punktu działania zabezpieczenia przed skutkami przekroczenia dozwolonych prędkości maksymalnych wyciągu oraz zapewniającego przy jakimkolwiek jego uszkodzeniu awaryjne zatrzymanie wyciągu.

Układ charakteryzuje się tym, że sygnał **(S1)** z tachogeneratora (1) kontroli prędkości jest kierowany poprzez oddzielne regulacyjne potencjometry (3) na przynależne elektroniczne wzmacniacze (4), wzbudzane wstępnie poprzez wspólny regulacyjny potencjometr (5) stabilizowanym napięciem (Ul) z zasilacza (6), a sterujące, przyporządkowane poszczególnym punktom kontroli jazdy, sterownicze przekaźniki (8) ze stykami w obwodzie bezpieczeństwa.
(1 zastrzeżenie)

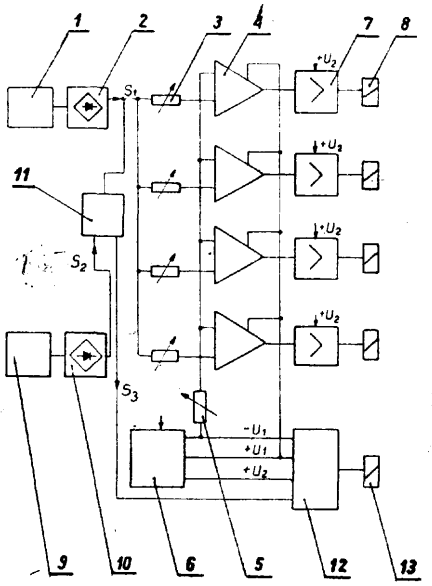

B66C **P. 239815** 27.12.1982

Przedsiębiorstwo Doswiadczalno-Produkcyjne Dźwigów Samochodowych „Bumar-Bedes", Bielsko-Biała, Polska (Edward Sosna, Stanisław Drzensla).

Wysięgnik teleskopowy

Wynalazek rozwiązuje zagadnienie opracowania konstrukcji wysięgnika teleskopowego, czteroczłono-

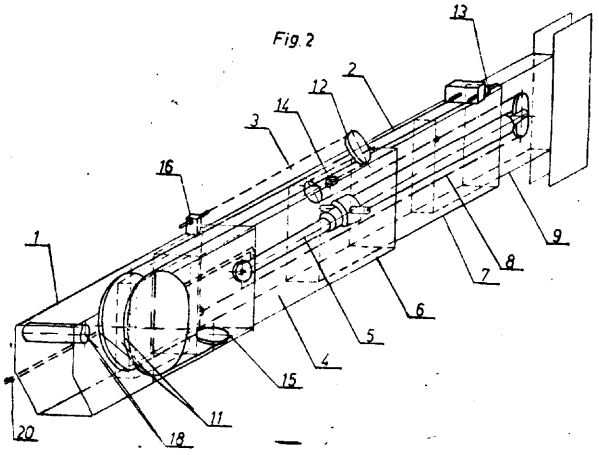

wego zawierającego jeden człon stały i trzy człony synchronicznie rozsuwne przy użyciu jednego siłownika i układu linowego.

Wysięgnik ma człon (1) stały, wewnątrz którego osadzony jest poprzez linę (2) rozsuwu i krążki (11) oraz linę (3) zsuwu i krążek (12) wysięgnik (4) trzyczłonowy, zawierający jeden siłownik (5), łączący bezpośrednio człon (6) zewnętrzny i człon (7) środkowy oraz pośrednio poprzez zespół (8) linowy człon (9) wewnętrzny.

Podczas synchronicznego rozsuwu i zsuwu trzech członów (6), (7), (9) wysięgnika (4), zawieszonego na dwóch pasmach liny (2) rozsuwu poprzez krążki (11) w członie (6) zewnętrznym i krążek (15) wyrównawczy w członie (1) stałym, siłownik (5) zasilany przewodami giętkimi wędruje wraz z członem (6) zewnętrznym względem członu (1) stałego.

(2 zastrzeżenia)

Dział C
CHEMIA I METALURGIA

C01B A61K **P. 241689** 28.04.1983

Pierwszeństwo: 29.04.1982 - Wlk. Brytania (nr 12448/82)

Société de Conseils de Recherches et d'Applications Scientifiques - Societe Anonyme, Paryż, Francja.

Sposób wytwarzania modyfikowanej gliny

Wynalazek rozwiązuje zagadnienie opracowania sposobu modyfikacji gliny znajdującej zastosowanie jako składnik czynny środków leczniczych.

Sposób według wynalazku polega na tym, że jedną część oczyszczonej gliny zawierającej płytki krzemianowe, posiadającej odstęp pomiędzy płytkami 1,2—1,5 mm, zdolność wymiany kationów co najmniej 80 mEq na 100 g oraz wykazującej redukcję odstępu między płytkami do 0,3—1 nm przy ogrzewaniu do 490°, traktuje się w temperaturze 50—140°C, ewentualnie pod ciśnieniem, 0,05—0,5 częściami wodorotlenku magnezu w ciągu 3—24 godzin. (1 zastrzeżenie)

C02F **P. 238935** 10.11.1982

Akademia Techniczno-Rolnicza, Bydgoszcz, Bydgoskie Biuro Projektowo-Badawcze Budownictwa Przemysłowego, Bydgoszcz, Polska (Leon Jurecki, Jan Klugiewicz, Lech Zabłocki).

Sposób biologicznego oczyszczania ścieków oraz urządzenie do stosowania tego sposobu

Wynalazek rozwiązuje zagadnienie opracowania oczyszczalni o wysokim stopniu zblokowania urządzeń oczyszczalni bez konieczności dużego zagłębienia urządzeń poniżej terenu.

Sposób polega na tym, że surowe ścieki dopływają kanałem do przepływowo-recyrkulacyjnego węzła, a następnie przewodem do koryta równomiernego rozdziału, skąd kierowane są do komory przepływowej z tarczowym złożem biologicznym, gdzie osady zsuwają się przez szczelinę do komory fermentacyjnej o pochyłych ściankach dna, natomiast ścieki pozbawione części pływających przez rynnę przepływają do osadnika wtórnego a stąd zbierane przez koryto odpływowe są odprowadzane przewodem odpływowym na zewnątrz zblokowanego urządzenia.

Urządzenie ma zblokowane w obudowie (18) w przedniej części koryto równomiernego rozdziału (4) znajdujące się za wylotem przewodu zasilającego (3). Komora przepływowa (5) ma umieszczone w niej tarczowe złoże biologiczne (6), a w dolnej części szczelinę (7), pod nimi zaś znajduje się komora fermentacyjna (8) z pochyłymi ściankami dna, w obniżeniu którego znajduje się wlot do przewodu spustowego (16). Komora (8) przylega tylną ścianką działową (22) do osadnika wtórnego (10), który w górnej części ma na wlocie rynnę (9) a na wylocie koryto odpływowe (13) z przewodem odpływowym (14), zaś w dolnej części komorę osadową (12) o pochyłych ściankach dna, w obniżeniu którego znajduje się wlot (28) do przewodu recyrkulacyjnego (15) osadów wtórnych.

Przedmiot wynalazku może znaleźć zastosowanie w budownictwie. (8 zastrzeżeń)

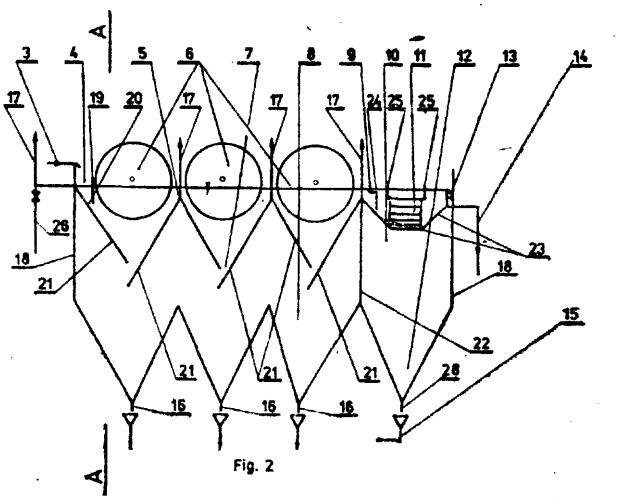

Fig. 2

C04B **P. 242313** 01.06.1983

Pierwszeństwo: 03.06.1982 - Wielka Brytania (nr 162210/82)

Imperial Chemical Industries PLC, Londyn, Wielka Brytania.

Pianki nieorganiczne i sposób wytwarzania pianek nieorganicznych

Zagadnieniem podlegających rozwiązaniu jest uzyskanie sztywnych pianek nieorganicznych nadających się jako materiały izolacyjne i materiały do zabezpieczania przeciwpożarowego.

Sztywne pianki nieorganiczne zawierające jeden lub więcej minerałów warstwowych zawierają komórki o średniej średnicy poniżej 60 mikrometrów, a 90% komórek ma średnicę poniżej 100 mikrometrów i zasadniczo wszystkie komórki mają średnicę poniżej 150 mikrometrów.

Sposób według wynalazku polega na gazowaniu zawiesiny minerału warstwowego lub minerałów warstwowych do wytworzenia mokrej pianki lub pianki powierzchniowej zawierającej pęcherzyki gazu o średnicy w podanym powyżej zakresie i usuwaniu wody z mokrej pianki lub pianki powierzchniowej.

(22 zastrzeżenia)

C07C P. 239682 T 21.12.1982

Výskumný ústav pre petrochému, Nováky, Czechosłowacja.

Sposób wytwarzania mieszanych nadtlenków i/albo mieszanin nadtlenków

Sposób wytwarzania mieszanych nadtlenków i/albo mieszanin nadtlenków o ogólnym wzorze R'-(CO)-—OO—(CO)—R", w którym R' oznacza alkil, grupę alkoksylową, o łańcuchu prostym albo rozgałęzionym o 2-18 atomach węgla, CH_2CHCH_2O—, C_1 do C_4 chlorowcowane alkile, cykloheksyl, C_7 do Cl2 alkilocykloheksyl, benzyl, fenyl, chlorowcowany fenyl, R" oznacza fenyl, chlorowcowany fenyl, benzyl, alkilobenzyl, cykloheksyl, C_7 do Cl2 alkilocykloheksyl, grupę alkilową o łańcuchu prostym albo rozgałęzionym o 2—20 atomach węgla, grupę alkoksylową o 4—18 atomach węgla, winyl, krotyl, $CH_2=CHCH_2O$—, w postaci roztworów w rozpuszczalnikach organicznych w temperaturze od —20 do +60°C, przez reakcję halogenków kwasów karboksylowych o ogólnym wzorze R'COX i/albo estrów kwasów chlorowco-karboksylowych o ogólnym wzorze R"OCOX, gdzie X oznacza atom chloru albo bromu, z nadtlenkiem wodoru w środowisku alkalicznym i/albo w nadtlenku metalu alkalicznego albo nadtlenku metalu ziem alkalicznych, w razie potrzeby, przy skutecznym mieszaniu, również przy jednoczesnym efekcie związków pomocniczych, w razie potrzeby, polega na tym, że przynajmniej dwa różne związki o ogólnym wzorze R'COX i/albo R"OCOX i rozpuszczalnik organiczny dodaje się do wodnego roztworu nadtlenku metalu alkalicznego albo do mieszaniny nadtlenków metali alkalicznych jednocześnie albo oddzielnie, w sposób nieciągły, półciągły albo ciągły, albo przeciwnie, wodny roztwór nadtlenku metalu alkalicznego albo mieszaniny nadtlenków metali alkalicznych dodaje się do mieszaniny przynajmniej dwóch różnych związków o ogólnym wzorze R'COX i/albo R"OCOX i rozpuszczalnika organicznego mającego temperaturę wrzenia powyżej 70°C, utrzymuje się temperaturę środowiska reakcji od —10 do +50°C, korzystnie 0—30°C, przynajmniej część jednej fazy oddziela się normalnie albo po przereagowaniu przynajmniej 90% nadtlenku metalu alkalicznego albo 90% związków organicznych o ogólnym wzorze R'COX i/albo R"OCOX, mieszaninę nadtlenków organicznych obecnych w fazie organicznej poddaje się obróbce do postaci nadającej się do zastosowania albo do transportu. (6 zastrzeżeń)

C07C **P.** 242092 20.05.1983

Pierwszeństwo: 20.05.1982 - Włochy (nr 21383 A/82)

Snamprogetti S.p.A., Mediolan, Włochy (Romedio Sandrin).

Sposób łącznego wytwarzania eterów III-rz. butyloalkilowych oraz butenu-1

Sposób łącznego wytwarzania eterów III-rz.-butyloalkilowych i butenu-1 z surowca węglowodorowego o czterech atomach węgla, ewentualnie zawierającego również związki o trzech i pięciu atomach węgla i inne niewęglowodorowe składniki, z którego uprzednio oddzielono butadien, obejmujący zasilanie surowcem węglowodorowym o czterech atomach węgla, całkowicie albo w dużym stopniu pozbawionym butadienu, sekcji syntezy eteru III-rz.-butyloalkilowego, napełnionej katalizatorem utworzonym przez kwaśną żywicę jonowymienną, korzystnie w rodzaju sulfonowanego dwuwinylobenzenostyrenu, reakcję znajdującego się w surowcu węglowodorowym o czterech atomach węgla izobutenu z alkoholem alifatycznym dla otrzymania eteru III-rz.-butyloalkilowego i oddzielenie eteru III-rz.-butyloalkilowego od pozostałych węglowodorów o czterech atomach węgla, polega na tym, że pozostałe węglowodory o czterech atomach węgla poddaje się ekstrakcyjnej destylacji w obecności rozpuszczalnika, aby oddzielić większość nasyconych węglowodorów i lżejsze węglowodory od ekstraktu zawierającego rozpuszczalnik, buten-1, buten-2, pozostałość nasyconych węglowodorów o czterech atomach węgla i ciężkie węglowodory, przy czym ekstrakt poddaje się następnie odpędzeniu w celu oddzielenia rozpuszczalnika od pozostałości surowca, rozpuszczalnik zawraca się do destylacji ekstrakcyjnej, a pozostałość surowca destyluje uzyskując górną frakcję utworzoną przez buten-1 i dolną frakcję, którą przepuszcza się przez sekcję izomeryzacji, w której buten-2 i nie odzyskany buten-1 ulegają częściowej konwersji do izobutenu, przy czym izomeryzowaną frakcją zasila się sekcję syntezy eteru III-rz.-butyloalkilowego. (2 zastrzeżenia)

C07C **P. 242093** 20.05.1983

Pierwszeństwo: 20.05.1982 - Włochy (nr 21384 A/82)

Snamprogetti S.p.A., Mediolan, Włochy (Bruno de Maglie, Renzo Comiotto).

Sposób wytwarzania eterów t-butyloalkilowych

Wynalazek rozwiązuje zagadnienie umożliwienia uzyskania nie tylko eteru t-butyloalkilowego ale także czystego butenu-1 lub butenu-2.

Sposób wytwarzania eterów t-butyloalkilowych połączony z procesem izomeryzacji butenu-1 i/lub butenu-2, charakteryzuje się tym, że buten-1 i/lub buten-2 oddziela się od węglowodorów nasyconych C_4 po wytworzeniu eteru t-butyloalkilowego i oddzieleniu go. (4 zastrzeżenia)

C07C **P. 242096** 20.05.1983

Pierwszeństwo: 21.05.1982 - St. Zjedn. Am. (nr 380498)

Eli Lilly and Company, Indianapolis, Stany Zjednoczone Ameryki.

Sposób wytwarzania nowych pochodnych cyklicznych peptydów A-21978 C

Przedmiotem wynalazku jest sposób wytwarzania nowych pochodnych cyklicznych peptydów A-21978C o ogólnym wzorze 1, w którym R oznacza podstawioną grupę benzoilową o ogólnym wzorze 2, w którym R^2 oznacza grupę C_8—C_{15}—alkilową, X oznacza atom wodoru, chloru, bromu lub jodu albo grupę

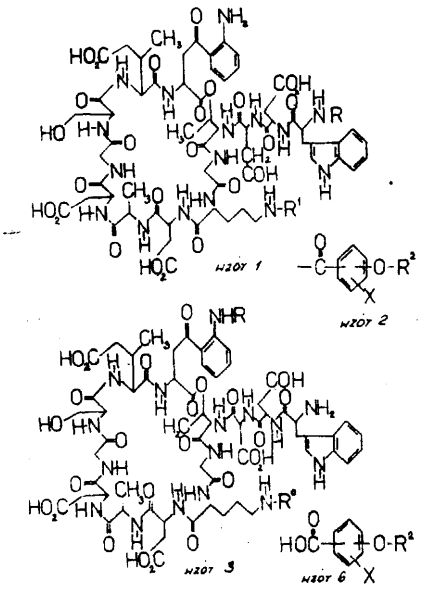

nitrową, grupę C_1—C_3—alkilową, grupę hydroksylową, grupę C_1—C_3—alkoksylową lub grupę C_1—C_3—alkilotio, a R^1 oznacza atom wodoru lub grupę zabezpieczającą grupę aminową, a także ich farmakologicznie dopuszczalnych soli.

Sposób według wynalazku polega na tym, że rdzeń A-21978C o ogólnym wzorze 3, w którym R' i R° niezależnie oznaczają atom wodoru lub grupę zabezpieczającą grupę aminową, jego odpowiednio zabezpieczoną pochodną lub farmakologicznie dopuszczalną sól poddaje się reakcji ze środowiskiem acylującym o ogólnym wzorze 6, w którym X i R^2 mają wyżej podane znaczenie, lub jego aktywowaną pochodną.

Otrzymywane związki znajdują zastosowanie jako półsyntetyczne środki przeciwbakteryjne lub produkty pośrednie do wytwarzania takich środków.

(8 zastrzeżeń)

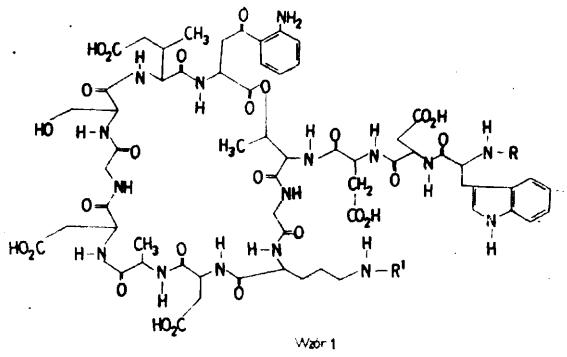

Wzór 1

C07C P. 242097 20.05.1983

Pierwszeństwo: 21.05.1982 - St. Zjedn. Am. (nr 380499)

Eli Lilly and Company, Indianapolis, Stany Zjednoczone Ameryki.

Sposób wytwarzania nowych pochodnych cyklicznych peptydów A-21978C

Przedmiotem wynalazku jest sposób wytwarzania nowych pochodnych cyklicznych peptydów A-21978C o ogólnym wzorze 1, w- którym R oznacza atom wodoru, grupę 8-metylodekanoilową, 10-metylododekanoilową, 10-metylo-undekanoilową, specyficzną grupę C_{10}-alkanoilową czynnika A-21978C_0 lub specyficzne grupy C_{12}-alkanoilowe czynników C_4 i C_5 peptydu A-21978C, grupę zabezpieczającą grupę aminową, grupę aminoacylową o wzorze —C(=O)—Q—NH_2 w którym Q oznacza grupę C_1—C_{16}-alkilenową lub grupę N-alkanoiloaminoacylową o wzorze —W—C(=O)—R^2, w którym W oznacza dwuwartościowy rodnik aminoacylowy o wzorze —C(=O)—A—NH, w którym A oznamza grupę C_1—C_{10}-alkilenową lub C_5—C_8-cykloalkilenową, albo W oznacza rodnik o wzorze —C(=O)—CH(—R^3)—NH—, w którym R^3 oznacza grupę hydroksymetylową, hydroksyetylową, merkaptometylową, merkaptoetylową, metylotioetylową, 2-tienylową, 3-indolometylową, fenylową, benzylową albo podstawioną grupę fenylową lub podstawioną grupę benzylową, w których to grupach pierścień benzenowy podstawiony jest chlorem, bromem, jodem, grupą nitrową, C_1—C_8--alkilową, hydroksylową, C_1—C_8-alkoksylową, C_1—C_8--alkilotio, karbamylową lub C_1—C_8-alkilokarbamylową, albo W oznacza rodnik o wzorze 5, w którym X oznacza atom wodoru, chloru, bromu, jodu, grupę aminową, nitrową, C_1—C_8-alkilową, hydroksylową, C_1—C_8--alkoksylową, merkapto, C_1—C_8-alkilotio, karbamylową lub C_1—C_8-alkilokarbamylową, albo W oznacza rodnik o wzorze 6 lub rodnik o wzorze 7, w których to wzorach X^1 oznacza atom chloru, bromu, jodu, grupę, aminową, hydroksylową, C_1—C_8-alkilową lub C_1—C_8-alkoksylową, albo W oznacza rodnik o wzorze 8, lub rodnik o wzorze 9, albo W oznacza rodnik o wzorze 10, w którym B oznacza dwuwartościowy rodnik o wzorze —$(CH_2)_n$—, w którym n oznacza liczbę całkowitą 1-3, rodnik —CH=CH—, —CH=CH—CH_2— lub —CH_2—NH—C(=O)—, R^2 oznacza grupę C_1—C_{17}--alkilową lub C_2—C_{17}-alkenylową, R^1 oznacza atom wodoru, grupę zabezpieczającą grupę aminową, grupę aminoacylową o wzorze —C(=O)—Q—NH_2 określonym powyżej albo grupę N-alkanoiloaminoacylową o wzorze —W—C(=O)—R^2 określonym powyżej, przy czym gdy R oznacza grupę inną niż grupa aminoacylowa lub N-alkanoiloaminoacylowa, to R^1 oznacza grupę aminoacylową lub N-alkanoiloaminoacylową, a gdy R^1 oznacza grupę zabezpieczającą grupę aminową, to R oznacza grupę aminoacylową albo N-alkanoiloaminoacylową, oraz farmakologicznie dopuszczalnych soli tych związków.

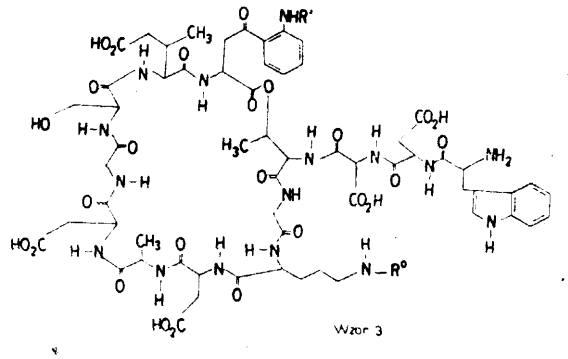

Wzór 3

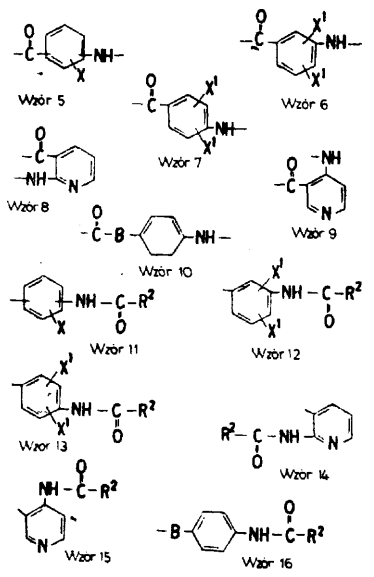

Wzór 5 Wzór 6 Wzór 7 Wzór 8 Wzór 9 Wzór 10 Wzór 11 Wzór 12 Wzór 13 Wzór 14 Wzór 15 Wzór 16

Sposób według wynalazku polega na tym, że rdzeń cyklicznego peptydu A-21978C o worze 3, w którym R' i R^0 oznaczają niezależnie atom wodoru lub grupę zabezpieczającą grupę aminową, lub jego odpowiednio zabezpieczoną pochodną lub farmakologicznie dopuszczalną sól acyluje się działając odpowiednim środkiem acylującym, zwłaszcza o wzorze HO—C(=O)—Z, w którym Z oznacza grupę o wzorze —Q—NH, wzorze —A—NH— C(=O)—R^2, wzorze —CH—(R^3)—NH— —C(=O)—R^3, wzorze 11, 12, 13, 14, 15 lub 16, w których to wzorach Q, A, R^2, R^3, X, X^1 i B mają wyżej podane znaczenie, lub jego aktywowaną pochodną i ewentualnie usuwa się grupy zabezpieczające.

(5 zastrzeżeń)

C07C **P. 242098** 20.05.1983

Pierwszeństwo: 21.05.1982 - St. Zjedn. Am. (nr 382012)

Eli Lilly nad Company, Indianapolis, Stany Zjednoczone Ameryki.

Sposób wytwarzania nowych pochodnych cyklicznych peptydów **A-21978** C

Przedmiotem wynalazku jest sposób wytwarzania cyklicznych peptydów A-21978C o ogólnym wzorze 1, w którym **R, R^1** i **R^2** są jednakowe lub różne i oznaczają atom wodoru, **grupę C_4—C_{14}-alkilową,** ewentualnie podstawioną grupę **C_2—C_{19}-alkanoilową, C_5—C_{19}-**-alkenoilową lub grupę zabezpieczającą grupę aminową, **R^3,** R^4 i R^5 oznaczają atomy wodoru lub **R^3** i **R^1** i/lub R^4 i R i/lub R^5 i **R^2** łącznie oznaczają grupę **C_4—C_{14}-alkilidenową,** przy czym co najmniej jeden z podstawników R, **R^1** lub **R^2** ma inne znaczenie niż atom wodoru lub grupa zabezpieczająca grupę aminową, co najmniej jeden z podstawników **R^1** lub **R^2** oznacza atom wodoru lub grupę zabezpieczającą grupę aminową, R, **R^1** i **R^2** zawierają łącznie co najmniej cztery atomy węgla, a gdy **R^1** i **R^2** oznaczają atom wodoru lub grupę zabezpieczającą grupę aminową, wówczas R ma inne znaczenie niż grupa **8-metylo**kaprynoilowa, **10-metyloundekanoilowa, 10-metylo**lauroilowa, specyficzna grupa **C_{10}-alkanoilowa** czynnika Co peptydu A-21978C lub specyficzne grupy **C_{12}-alkanoilowe** czynników **C_4** i Cs peptydu A-21978C, oraz **farmakologicznie** dopuszczalnych soli tych związków.

Sposób według wynalazku polega na tym, że rdzeń cyklicznego peptydu o ogólnym wzorze 3, w którym R' i **R^6** są jednakowe lub różne i oznaczają atom wodoru lub grupę zabezpieczającą grupę aminową, jego odpowiednio zabezpieczoną pochodną lub farmakologicznie dopuszczalną sól, poddaje się reakcji ze środkiem acylującym o wzorze **R^6—COOH,** w którym R^6 oznacza ewentualnie podstawioną grupę **C_1—C_{18}-**alkilową lub **C_1—C_{18}-alkenylową,** lub z jego aktywowaną pochodną, albo poddaje się reakcji z pochodną karbonylową o wzorze R^7 **(C(=O)—R^8,** w którym **R^7R^8C=** oznacza grupę **C_4—C_{14}-alkilidenową,** i ewentualnie redukuje się otrzymaną pochodną **C_4—C_{14}-al**kilidenową do związku o wzorze 1, w którym R, **R^1** lub **R^2** oznaczają grupę **C_4—C_{14}-alkilową,** i ewentualnie usuwa się grupy zabezpieczające w produktach wymienionych reakcji.

Otrzymane związki są użytecznymi **półsyntetycznymi** czynnikami **przeciwbakteryjnymi** lub półproduktami do wytwarzania takich czynników. - (9 zastrzeżeń)

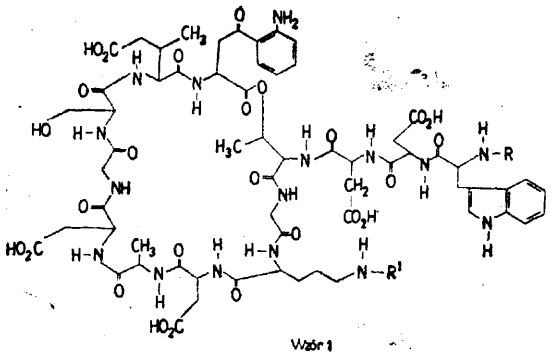

Wzór 1

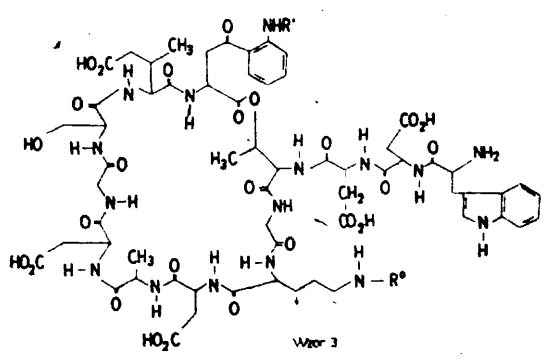

Wzór 3

C07C **P.** 242214 26.05.1983

Pierwszeństwo: **27.05.1982** - Włochy (nr 21511 A/82)

Snamprogetti S. p. A., Mediolan, Włochy (Orfeo Forlani, Francesco Ancillotti, Bruno Notari).

Sposób **izomeryzacji** olefin

Wynalazek rozwiązuje zagadnienie opracowania sposobu izomeryzacji olefin przy zastosowaniu katalizatora, który daje się łatwo regenerować, jest wysoce trwały i umożliwia prowadzenie izomeryzacji z dość dużą **prędkością** przestrzenną.

Sposób izomeryzacji olefin w obecności katalizatora wytworzonego na podstawie gamma trójtlenku glinu, charakteryzuje się tym, że proces izomeryzacji prowadzi się w obecności katalizatora o ogólnym wzorze a Al_2O_3 . b SiO_2 . c MexOy, w którym MexOy oznacza tlenek metalu **lub·** tlenki metali **dwu** wartościowych lub trójwartościowych z grupy II A i/albo z grupy VIII i/albo z grupy III B **okresowego** układu pierwiastków i/albo lantanowców, zaś a, b oraz c oznaczają odpowiednio liczby moli Al_2O_3, SiO_2 i MexOy, przy czym liczby b oraz c są wzajemnie uzależnione, zgodnie z równaniem c = mb+B, w którym m oznacza liczbę **0,7—0,1,** b oznacza liczbę **0—0,300,** korzystnie **0,020—0,250,** zaś B oznacza liczbę co najmniej równą 0,01 i stosunek sumy (b+c) do a wynosi **0,01—9,0.**

Sposobem według wynalazku szczególnie korzystnie wytwarza się **buten-1** z trans-butenu-2, gdyż wytwarzany **buten-1** zawiera nieznaczne ilości izobutenu, toteż może być bez oczyszczania poddawany polimeryzacji. (10 zastrzeżeń)

C07C **P. 242566** 17.06.1983

Pierwszeństwo: 18.06.1982 - St. Zjedn. Am. (nr **389979**)

Union Carbide Corporation, **Danbury,** Stany Zjednoczone Ameryki.

Sposób oczyszczania rurowego **produktu** aldehydowego

Wynalazek rozwiązuje zagadnienie zmniejszenia energochłonności procesu.

Sposób oczyszczania surowego produktu aldehydowego w postaci ciekłej mieszaniny polega na odparowaniu aldehydu w obecności gazu zawierającego wodór w celu usunięcia zanieczyszczenia fosforoorganicznego i ciężkich substancji organicznych, które są w nim zawarte. Proces prowadzi się w temperaturze **40—150°C,** pod ciśnieniem 135-1050 kPa i przy molowym stosunku wodoru do aldehydu w zakresie 1 : 1 - 50 : 1. (6 zastrzeżeń)

C07C P. 242749 29.06.1983

Pierwszeństwo: 30.06.1982 - St. Zjedn. Am. (nr 393553)
20.05.1983 - St. Zjedn. Am. (nr 495331).

Union Carbide Corporation, Danbury, Stany **Zjed**noczone Ameryki.

Sposób wytwarzania nowych pochodnych l-(alkilofenoksyarylo) -3-benzoilomocznika i środek szkodnikobójczy

Sposób wytwarzania nowych pochodnych l-(alkilofenoksyarylo) -3-benzoilomocznika o wzorze 1, w którym X i X' oznaczają niezależnie atom wodoru, chlorowca, grupę alkilową o 1-4 atomach węgla, chlorowcoalkilową, polichlorowcoalikową, alkoksylową, polichlorowcoalkoksylową, Y oznacza atom tlenu lub siarki, m i n oznaczają liczby 0—4, R_1 oznacza atom wodoru, chlorowca, grupę alkilową o 1—4 atomach węgla, chlorowcoalkilową, polichlorowcoalkilową, alkoksylową, R_2 oznacza atom wodoru, chlorowca, grupę alkilową o 1—4 atomach węgla, polichlorowcoalkilową, polichlorowcoalkoksylową, alkilosulfonylową, o 1—8 atomach węgla, dialkiloaminową o 1—8 atomach węgla, CN, NO_2, CO_2R_4, $CONHR_4$, gdzie R_4 oznacza grupę alkilową o 1—8 atomach węgla, a Rs oznacza grupę alkilową o 1—12 atomach węgla, polega na reakcji izocyjanianu benzoilu lub izotiocyjanianu benzoilu o wzorze 10, w którym X, X' i Y mają wyżej podane znaczenie, z alkilofenoksyaniliną o wzorze 9, w którym R_1, R2, Rs m i n mają wyżej podane znaczenia.

Środek szkodnikobójczy zawiera obok nośnika skuteczną szkodnikobójczo ilość związku o wzorze 1, w którym wszystkie podstawniki mają wyżej podane znaczenie (10 zastrzeżeń)

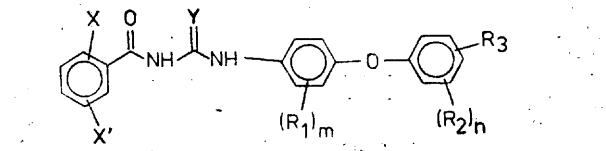

WZÓR 1

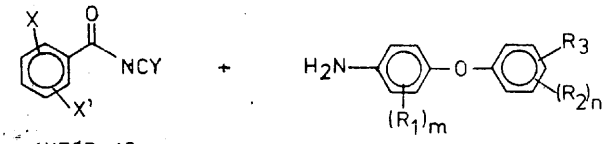

WZÓR 10 WZÓR 9

C07C **P. 242780** 01.07.1983

Pierwszeństwo: 02.07.1982 - St. Zjedn. Am. (nr 394847)
13.05.1983 - St. Zjedn. Am. (nr 494674)

Fritzsche Dodge and Olcott Inc., Nowy Jork, Stany Zjednoczone Ameryki.

Sposób wytwarzania nowych aromatycznych związków piżmowych oraz kompozycja zapachowa

Wynalazek dotyczy sposobu wytwarzania nowych aromatycznych związków piżmowych o ogólnym wzorze 1. w którym R oznacza atom wodoru lub rodnik metylowy, a R_1 i R2 oznaczają atom wodoru, rodnik metylowy lub etylowy, oraz kompozycji zapachowej.

Związki o wzorze 1, w którym R oznacza rodnik metylowy wytwarza się przez metylowanie odpowiednich alkoholi i formylowanie otrzymanych metoksypochodnych, bądź najpierw formylowanie alkoholi a potem metylowanie otrzymanych aldehydów i wyodrębnienie produktu. Związki o wzorze 1, w którym R oznacza atom wodoru, wytwarza się przez formylowanie alkoholi i wyodrębnienie produktu.

Kompozycja zapachowa według wynalazku zawiera co najmniej jedną substancję zapachową o" wzorze 1 i co najmniej jeden inny środek organoleptyczny. (10 zastrzeżeń)

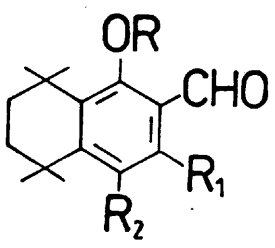

Wzór 1

C07F A01N **P. 242678** **24.06.1983**

Pierwszeństwo: 25.06.1982 - Izrael (nr 66 132)
17.09.1982 - Izrael (nr 66 824)

Geshuri Laboratories Ltd., Tel-Mond, Izrael (Izhak Bakel).

Sposób wytwarzania pochodnych N-fosfonometyloglicyny oraz środek chwastobójczy

Sposób wytwarzania rozpuszczalnych w wodzie aminowych i iminomocznikowych jedno- i dwu-soli N-fosfonometyloglicyny z pochodnych kwasu N-fosfonometyloiminodwuoctowego, polega na tym, że utlenia się arylopodstawioną sól iminomocznikową kwasu N-fosfonometyloiminodwuoctowego o ogólnym wzorze 5, w którym Ar_1 i Ar2 każdy niezależnie ozraczają grupę fenylową, alkilofenylową i/lub chlorowcofenylową, tworząc sól iminomocznikową N-fosfonometyloglicyny o ogólnym wzorze 6 i poddaje się tę sól reakcji z aminą, iminomocznikiem, dwuaminą lub dwuiminomocznikiem o ciężarze cząsteczkowym poniżej 600 i wartości pKa powyżej 10 w roztworze wodnym i oddziela się powstały nierozpuszczalny w wodzie aryloiminomocznik od powstałej jako produkt rozpuszczalnej w wodzie soli N-fosfonometyloglicyny.

Środek chwastobójczy charakteryzuje się tym, że zawiera jako substancję czynną związki N-fosfonometyloglicyny wytworzone podanym wyżej sposobem. (9 zastrzeżeń)

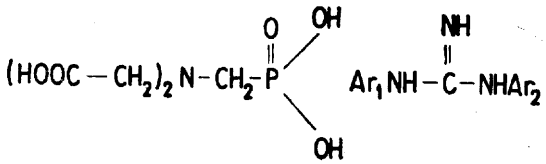

Wzór 5

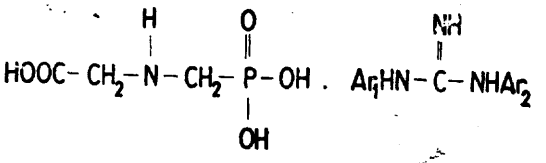

Wzór 6

C07G A61K C07J **P. 242228** 27.05.1983

Pierwszeństwo: 28.05.1982 - Szwajcaria (nr 3328/82)

Solco Basel AG, Bazylea, Szwajcaria (Wolfgang Fraefel, Roland Tschannen).

Sposób wytwarzania substancji regenerujących komórki i tkanki

Wynalazek rozwiązuje zagadnienie opracowania technologii procesu nadającej się do stosowania na skalę przemysłową z dużą wydajnością.

Sposób otrzymywania glikolipidów - substancji regenerujących komórki i tkanki z krwi lub shomogenizowanych narządów ssaków, polega na tym, że krew lub shomogenizowany narząd poddaje się autolizie i dializie wobec alkoholowo-wodnego środowiska, a z otrzymanego surowego produktu wyodrębnia się i oczyszcza glikolipidy przez wytrącenie etanolem lub ekstrakcję i następnie chromatografię. (6 zastrzeżeń)

C08G **P. 242416** 08.06.1983

Pierwszeństwo: 08.06.1982 - St. Zjedn. Am. (nr 386452)

Dart Industries Inc., Northbrook, Stany Zjednoczone Ameryki.

Sposób wytwarzania aromatycznych poliestrów

Wynalazek rozwiązuje zagadnienie uzyskania aromatycznych poliestrów, carakteryzujących się niskim stopniem zabarwienia i dobrą stabilnością cieplną.

Sposób wytwarzania aromatycznych poliestrów, w szczególności oksybenzoilowych poliestrów z użyciem aromatycznych kwasów dwukarboksylowych, bisfenoli i kwasu p-hydroksybenzoesowego jako materiałów wyjściowych, obejmujący cieplną kondensację prekursorów z utworzeniem prepolimeru i następnie pobudzenie prepolimeru do utworzenia polimeru o pożądanym stopniu polimeryzacji, charakteryzuje się tym, że do środowiska reakcji przed zakończeniem polimeryzacji wprowadza się fosforyn. (6 zastrzeżeń)

C08L **P. 241173** **24.03.1983**
A61J
A61K

Pierwszeństwo: 26.03.1981 - St. Zjedn. Am. (nr 362 177)

Warner - Lambert Company, Morris Plains, Stany Zjednoczone Ameryki.

Kompozycja do stosowania w urządzeniu do automatycznego formowania kapsułek

Wynalazek rozwiązuje zagadnienie opracowania kompozycji nadającej się do formowania wtryskowego w urządzeniach z mikroprocesorami.

Kompozycja według wynalazku charakteryzuje się tym, że zawiera żelatynę o masie cząsteczkowej 10 000 -2 000 000 albo 10 000-2 000 000 i 10 000 000—20 000 000, jeden lub więcej środków smarujących, zmiękczaczy oraz środków barwiących. (51 zastrzeżeń)

C08L **P. 242278** 31.05.1983
B65D

Pierwszeństwo: 17.06.1982 - St. Zjedn. Am. (nr 389509)

The Coca-Cola Company. Atlanta, Stany Zjednoczone Ameryki.

Kompozycja do formowania wypraski posiadającej wygląd zewnętrzny przypominający wygląd naturalnego korka

Wynalazek rozwiązuje zagadnienie zastosowania takiego barwnika w toku formowania zamknięć z syntetycznych tworzyw sztucznych, który nadaje zamknięciom wygląd naturalnego korka.

Kompozycja do formowania wypraski posiadającej wygląd zewnętrzny przypominający wygląd naturalnego korka, charakteryzuje się tym, że zawiera termoplastyczny żywicowaty materiał jako jej składnik główny, karmelowy barwnik występujący w ilości wystarczającej do nadania termoplastycznemu żywicowatemu materiałowi koloru naturalnego korka, oraz środek porotwórczy, przy czym termoplastyczny żywicowaty materiał wykazuje zdolność jednorodnego mieszania się z karmelowym barwnikiem i posiada temperaturę przerobu nie na tyle wysoką, aby spowodować degradację karmelowego barwnika podczas operacji formowania. (32 zastrzeżenia)

C08L **P. 242443** 09.06.1983

Pierwszeństwo: 09.06.1982 - Wielka Brytania (nr 16748/82)
22.04.1983 - Wielka Brytania (nr 10996/83)

Imperial Chemical Industries PLC, Londyn, Wielka Brytania.

Kompozycja do formowania oraz ukształtowany produkt wytwarzany z **kompozycji do formowania**

Wynalazek rozwiązuje zagadnienie opracowania kompozycji do formowania, nadającej się zwłaszcza do wytwarzania produktu o wysokiej wytrzymałości na zginanie.

Kompozycja do formowania będąca jednorodną mieszaniną (a) co najmniej jednego złożonego z cząstek materiału nierozpuszczalnego w wodzie i zasadniczo nie reagującego z wodą, (b) co najmniej jednego rozpuszczalnego w wodzie lub dyspergowalnego w wodzie organicznego materiału polimerycznego oraz (c) wody, charakteryzuje się tym, że zawiera dodatek zdolny do reagowania z materiałem polimerycznym i nadawania temu materiałowi nierozpuszczalności w wodzie, przy czym zawartość składników (a), (b) i (c) w kompozycji wynosi w przeliczeniu na objętość kompozycji odpowiednio 40—90%, 2—25% i nie więcej niż 60%. Ewentutalnie dodatek może być także zdolny do sprzęgania organicznego materiału polimerycznego z powierzchnią materiału złożonego z cząstek, względnie kompozycja może zawierać odrębny dodatek sprzęgający. (29 zastrzeżeń)

C08L **P. 242744** 29.06.1983
C08K

Pierwszeństwo: 30.06.1982 - Węgry (nr 2117/82)

Műanyagipari Kutató Intézet i Energiagazdálkodási Intézet, Budapeszt, Węgry (Péter Hirschberg, Rozália Repos, József Mátis, Aladár Szonyi, György Vámos, András Tóth).

Sposób wytwarzania mas na osnowie żywic poliestrowych

Zagadnieniem podlegającym rozwiązaniu jest opracowanie sposobu umożliwiającego uzyskanie mas na osnowie żywic poliestrowych bez cieplnej obróbki następczej.

Sposób wytwarzania mas na osnowie żywic poliestrowych droga dodawania jednej lub wielu substancji włóknistych i/lub jednego lub wielu napełniaczy dyspersyjnych do żywicy poliestrowej i następnego utwardzania tej żywicy poliestrowej w obecności jednego lub wielu inicjatorów polimeryzacji i ewentualnie jednego lub wielu aktywatorów, charakteryzuje się tym, że jako substancje włókniste i/lub napełniacze względnie jako substancję włóknistą i/lub napełniacz stosuje się uprzednio z wodą zmieszany i następnie osuszony popiół z elektrowni w ilości co najmniej 3% wagowych względem ciężaru żywicy poliestrowej, i o ile również stosuje się jedną lub wiele in-

nych substancji włóknistych i/lub napełniaczy, to przed nią względnie nimi i/lub równocześnie z nią względnie z nimi i/lub po niej względnie po nich dodaje się ten popiół. (1 zastrzeżenie)

C09C P. 242310 T 01.06.1983

Pierwszeństwo: 04.06.1982 - RFN (nr P 32 21045.0)

Merck Patent GmbH, Darmstadt, Republika Federalna Niemiec.

Pigmenty o połysku perłowym oraz sposób ich wytwarzania

Wynalazek rozwiązuje zagadnienie uzyskania pigmentów o połysku perłowym na osnowie powleczonych tlenkami metalu łuśek miki o polepszonym połysku i o zwiększonej sile barwienia.

Pigmenty według wynalazku charakteryzują się tym, że zawierają mikę powleczoną przez warstwę dwutlenku tytanu i dwutlenku cyrkonu, przy czym w odniesieniu do ilości dwutlenku tytanu zawartość dwutlenku cyrkonu w tej warstwie tlenków metali wynosi 1—10% wagowych.

Sposób wytwarzania pigmentów, w którym mikę w wodnej zawiesinie przy prawie całkowicie stałej wartości pH zadaje się roztworem jednej lub kilku soli metali, a następnie przemywa, suszy i praży, charakteryzuje się tym, że stosuje się roztwór soli metali o stosunku molowym tytanu do cyrkonu od około 15 : 1 do 150 : 1. (9 zastrzeżeń)

C10B P. 242229 27.05.1983

Pierwszeństwo: 27.05.1982 RFN (nr P 32 19 886.8)

International Minerals and Chemical Corporation, Northbrook, Stany Zjednoczone Ameryki (Gert-Wilhelm Lask).

Sposób wytwarzania koksu

Zagadnieniem podlegającym rozwiązaniu jest skrócenie procesu koksowania bez ujemnego wpływu na jakość wytwarzanego koksu.

Sposób wytwarzania koksu, zwłaszcza koksu hutniczego i odlewniczego, w którym wyjściowa mieszanina węgla ma w komorze pieca koksowniczego zadany czas odgazowywania, przy czym mieszaninę tę ubija się w komorach pieca koksowniczego, koksuję w nich oraz po upływie czasu odgazowywania wynycha sie jako bryłe koksową, charakteryzuje się tym, że do wyjściowej mieszaniny węgla dodaje się aluminium w postaci ziarnistej w ilości powyżej 0,3% wagowych, a bryłe koksową wypycha się po czasie koksowania, krótszym o co najmniej 10% w porównaniu z czasem odgazowywania. (8 zastrzeżeń)

C10B P. 242442 09.06.1983

Pierwszeństwo: 09.06.1982 RFN (nr P 32 21 699.8)

Klöckner - Werke Aktiengesellschaft, Duisburg, Republika Federalna Niemiec.

Sposób chłodzenia dysz OBM w urządzeniach do odgazowywania węgla

Zagadnieniem podlegającym rozwiązaniu jest ochrona środowiska naturalnego.

Sposób chłodzenia dysz OBM w urządzeniach do odgazowywania węgla, w którym paliwo, zawierające węgiel i/lub tlen, otoczony chłodzącym czynnikiem ochronnym doprowadza się do ciekłej kąpieli żelaza, polega na tym, że jako czynnik ochronny stosuje sie szlam osadowy. (8 zastrzeżeń)

C10B P. 242779 01.07.1983

Pierwszeństwo: 01.07.1982 - Szwecja (nr 8204089-0)

IPS Interproject Service AB, Bettna, Szwecja (Björn Törneman).

Urządzenie do zgazowywania węgla

Urządzenie do zgazowywania węgla mające reaktor pracujący na nadciśnieniu, charakteryzuje się tym, że gazowy przewód wylotowy (6) wyprowadzony z reaktora (1) stanowi szczelne połączenie gazowe z chłodnicą (8), która wraz z reaktorem (1) tworzy szczelny zespół, natomiast zawór regulacyjny (13) utrzymujący nadciśnienie w tym zespole jest umieszczony po stronie chłodzącej (12) chłodnicy (8).

Reaktor (1) połączony jest z urządzeniem do spuszczania żużla i z urządzeniem do spuszczania surówki, które pracują pod tym samym ciśnieniem co zespół (1, 8), przy czym każde z urządzeń zawiera granulator, którego wewnętrzna część jest połączona przy pomocy przewodu wyrównującego ciśnienie z przewodem wylotowym (11), który połączony jest z reaktorem (1). Chłodnica (8) zawiera jeden lub kilka wymienników ciepła (9, 10) i odpylaczy (16, 17) połączonych ze sobą. (4 zastrzeżenia)

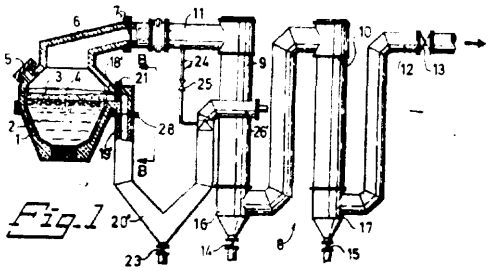

Fig. 1

C10L P. 242904 07.07.1983

Pierwszeństwo: 07.07.1982 - Węgry (nr 2213/82)

MTA Központi Kémiai Kutató Intézet, Budapeszt, Węgry.

Sposób utylizacji zawiesiny węgla przez aglomerację sferyczną

Zagadnieniem podlegającym rozwiązaniu jest opracowanie sposobu ekonomicznego wytwarzania paliwa o dobrej wartości opałowej i niskiej zawartości popiołu.

Sposób utylizacji zawiesiny węgla przez aglomerację sferyczną, polega na tym, że zawiesinę węgla miesza się z olejem opałowym lub olejem smołowym zawierającym 1—10% czarnej smoły, lub ze smołą surową, ewentualnie wraz ze sproszkowanym węglem lub gotowym aglomeratem i korzystnie z 0,01—1,0% jonowego lub niejonowego środka powierzchniowo czynnego, w odniesieniu do udziału stałej substancji w zawiesinie węgla, i aglomeruje się mieszaninę z parą o nadciśnieniu co najmniej 0,02MPa, po czym oddziela się aglomerat od jałowej zawiesiny i obniża się zawartość wody w aglomeracie. (4 zastrzeżenia)

C10J P. 242010 16.05.1983

Pierwszeństwo: 22.05.1982 - RFN (nr P 32 19 316.5)

Ruhrchemie AG, Oberhausen, Republika Federalna. Niemiec.

Sposób i urządzenie do wytwarzania gazu syntezowego przez częściowe utlenianie zawiesin węgla w wodzie

Sposób wytwarzania gazu syntezowego przez częściowe utlenianie cząstek zawierających zawiesinę węgla w wodzie za pomocą tlenu pod zwiększonym

ciśnieniem i w temperaturze 1000—1600°C, przy czym zawiesinę i tlen wprowadza się oddzielnie do strefy reakcji, charakteryzuje się tym, że wprowadzony osiowo strumień gazu otacza się prowadzoną wokół tego strumienia gazu współśrodkowo zawiesiną węgla w wodzie i wokół tego strumienia zawiesiny doprowadza się do strefy reakcji prowadzony współśrodkowo dalszy zewnętrzny strumień gazu zawierający tlen.

Urządzenie według wynalazku, charakteryzuje się tym, że wewnętrzny przewód (2) gazowy i otaczający go, stożkowo przewężony przewód (2) zawiesiny węgla w wodzie są ze sobą połączone i wobec zewnętrznej ścianki przewodu, która ogranicza zewnętrzny strumień gazu, umieszczone przesuwnie w kierunku wycentrowanej osi. (8 zastrzeżeń)

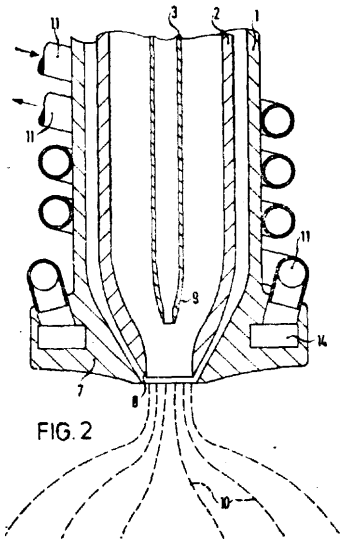

FIG. 2

C10J **P. 242162** 24.05.1983

Pierwszeństwo: 25.05.1982 - RFN (nr P 32 19 562.1)

Klöckner - Werke AG, Duisburg, Republika Federalna Niemiec (Manfred Chitil).

Sposób zaopatrywania odbiorcy zwłaszcza zakładu hutniczego w gaz węglowy

Zagadnieniem podlegającym rozwiązaniu jest opracowanie ekonomicznego i prowadzonego w sposób ciągły zaopatrywania odbiorcy zwłaszcza zakładu hutniczego w gaz węglowy.

Sposób zaopatrywania odbiorcy, zwłaszcza zakładu hutniczego, w gaz węglowy, w którym ze stałych lub ciekłych nośników węgla wytwarza się gaz węglowy z dodawaniem tlenu, pobieranego w postaci gazu z przewodu tlenowego, zwłaszcza w kąpieli z żelaza, przy czym wytworzony w ten sposób gaz węglowy doprowadza sie do odbiorników, takich jak piece przemysłowe, instalacje grzewcze, instalacje do trawienia, polega na tym, że dla ciągłego zasilania odbiorników podczas zgazowywania węgla tylko część wytworzonego gazu węglowego doprowadza się do odbiorników, natomiast drugą część wytworzonego gazu węglowego przeprowadza się w stan ciekły i magazynuje, przy czym z oddzielnego zbiornika pobiera się tlen przechowywany w stanie ciekłym, nagrzewa się go do stanu gazowego i doprowadza do reaktora z kąpielą z żelaza, a ciepło niezbędne do nagrzania tlenu, pobiera się od gazu węglowego przeprowadzanego w stan ciekły, natomiast w przypadku awarii układu do zgazowywania węgla zmagazynowany, przeprowadzony w stan ciekły gaz węglowy nagrzewa się stopniowo i doprowadza do odbiorników, a tlen pobierany z przewodu doprowadzającego przeprowadza się w stan ciekły i magazynuje, przy czym ciepło potrzebne do nagrzania przeprowadzonego w stan ciekły gazu węglowego pobiera się od tlenu przeprowadzanego w stan ciekły. (14 zastrzeżeń)

C10J P. 242277 31.05.1983

Pierwszeństwo: 09.06.1982 - St. Zjedn. Am. (nr 386749)

Allis - Chalmers Corporation, West Allis, Stany Zjednoczone Ameryki.

Sposób inicjowania uruchomienia urządzenia do gazyfikacji węgla

Zagadnieniem podlegającym rozwiązaniu jest uzyskanie autotermicznego przebiegu procesu gazyfikacji węgla przy jednoczesnym zapobieżeniu korozyjnemu pękaniu naprężeniowemu wykładziny urządzenia.

Sposób zapoczątkowywania uruchamiania urządzenia do gazyfikacji stałego materiału węglistego zawierającego chlor, poprzez ogrzewania reaktora gazyfikacyjnego z wykładziną ogniotrwałą do zakresu temperatur roboczych wystarczających do umożliwienia autotermicznego przebiegu procesu gazyfikacji, przy czym to urządzenie zawiera wyposażenie utworzone częściowo z materiałów podatnych na korozyjne pękanie naprężeniowe indukowane chlorkiem w obecności tlenu, charakteryzuje się tym, że polega na spalaniu prawie stechiometrycznej mieszaniny paliwa i gazu zawierającego tlen dla wytworzenia gazu wydechowego nie zawierającego w zasadzie wolnego tlenu, rozrzedzaniu tego gazu wydechowego za pomocą gazu rozcieńczającego nie zawierającego w zasadzie wolnego tlenu dla wytworzenia gazu technologicznego stanowiącego mieszaninę gazu rozcieńczającego i gazu wydechowego, wprowadzaniu strumienia tego gazu technologicznego do reaktora, pomiarze temperatury tego gazu technologicznego wprowadzonego do reaktora, zwiększaniu temperatury tego gazu technologicznego płynącego do reaktora odpowiednio do temperatury gazu technologicznego wewnątrz reaktora dla zwiększania temperatury gazu technologicznego wewnątrz reaktora z szybkością wystarczająco małą, aby zapobiec pęknięciom termicznym wykładziny ogniotrwałej, zwiększaniu temperatury gazu technologicznego wewnątrz reaktora dopóki reaktor nie osiągnie zakresu temperatur roboczych, przerywaniu dopływu gazu technologicznego do reaktora po osiągnięciu przez reaktor temperatury roboczej i wreszcie na zapoczątkowywaniu w znany sposób autotermicznego przebiegu procesu gazyfikacji. (8 zastrzeżeń)

C21C **P. 239375** 06.12.1982

Instytut Odlewnictwa, Kraków, Polska (Edward Biodrawa, Karol Chudoba, Zdzisław Czopek, Aleksander Fijał, Kazimierz Głownia, Jerzy Tybulczuk).

Sposób otrzymywania surówki specjalnej

Przedmiotem wynalazku jest sposób otrzymywania surówki specjalnej przeznaczonej do produkcji żeliwa sferoidalnego o strukturze ferrytycznej uzyskiwanej w stanie lanym.

Wynalazek rozwiązuje zagadnienie opracowania takiego sposobu otrzymywania surówki specjalnej o składzie C =3,5÷4,2%, Si =0,05÷1,25% Mn max 0,08%, Pmax 0,04%, Smax 0,03%, którego stosowanie nie wymagałoby posiadania tlenowni przemysłowej ani stosowania w procesie wielkopiecowym rud żelaza i koksu o wysokiej czystości.

Sposób według wynalazku polega na przedmuchiwaniu ciekłej surówki wielkopiecowej tlenem lub mieszaniną powietrza i tlenu przy jednoczesnym oddziaływaniu na ciekły metal żużlem syntetycznym. Natężenie przepływu powietrza lub mieszaniny powietrza i tlenu wynosi 40÷60 mVmin na 1 tonę ciekłej surówki, szybkość przepływu wynosi 200÷250 m/sek, czas przedmuchiwania wynosi 3÷6 min, a ilość wprowadzanego żużla syntetycznego jest równa 5÷8% masy ciekłej surówki. (2 zastrzeżenia)

C21C **P. 239987** 30.12.1982

Akademia Górniczo-Hutnicza im. Stanisława Staszica, Kraków, Polska (Zdzisław Maj, Czesław Podrzucki, Edward Fraś, Wojciech Bąk).

Modyfikator złożony, stosowany w procesie modyfikacji stopów żelaza

Przedmiotem wynalazku jest modyfikator' złożony, znajdujący zastosowanie do otrzymywania żeliwa przeznaczonego do wykonywania cienkościennych odlewów oraz odlewów krzepnących z dużą szybkością chłodzenia.

Modyfikator złożony, stosowany w procesie modyfikacji stopów żelaza, stanowi mieszanina, zawierająca w swoim składzie wapń w ilości 0—33% wagowych, aluminium w ilości powyżej 2% wagowych, krzem i żelazo w łącznej ilości do 95% wagowych oraz topnik w ilości 0,5—10% wagowych, przy czym jako topnik korzystnie stosuje się węglan wapnia o ziarnistości poniżej 60 mikrometrów, który jest równomiernie rozprowadzony na powierzchni ziarn pozostałych składników. (1 zastrzeżenie)

C21C P. **239988** 30.12.1982

Akademia Górniczo-Hutnicza im. Stanisława Staszica, Kraków, Polska (Marian Kruciński, Marek Dziarmagowski, Jacek Okoń, Henryk Krekora, Stanisław Ostraski, Ireneusz Bejster).

' Sposób wytapiania stali w elektrycznym piecu łukowym

Wynalazek rozwiązuje zagadnienie znacznego skrócenia czasu wytopu.

Sposób wytapiania stali w elektrycznym piecu łukowym polega na roztopieniu wsadu, zawierającego złom niestopowy, materiał nawęglający, rudę żelaza, wapno i fluoryt, przy czym do pieca wprowadza się taką ilość rudy żelaza, aby świeżenie przebiegało i kończyło się jednocześnie z roztapianiem. Następnie dodaje się odtleniacze i dodatki stopowe, a po uzyskaniu wymaganego składu chemicznego i temperatury kąpieli przeprowadza się spust stali do kadzi. (1 zastrzeżenie)

C21C **P.** 240012 **31.12.1982**

Politechnika Częstochowska, Częstochowa, Polska (Marek Sławomir Soiński, Tadeusz Wachelko, Adam Nowak).

Sposób otrzymywania **niskoaluminiowego ferrytycznego** żeliwa sferoidalnego

Sposób polega na tym, że substancję sferoidyzującą wprowadza się do ciekłego żeliwa, zawierającego wagowo max 5% aluminium, 2,5—3,8% węgla, 2,5—6% krzemu, max 1,0% manganu, max 0.3% fosforu, max 0,12% siarki, reszta żelazo i nieuniknione zanieczyszczenia, po czym otrzymany metal poddaje się modyfikacji, przykładowo żelazokrzemem. Substancję sferoidyzującą wprowadza się w ilości do 3%, przy czym może ją stanowić przykładowo magnez, cer i inne pierwiastki ziem rzadkich, albo też mieszanina lub stop tych składników.

Niskoaluminiowe ferrytyczne żeliwo sferoidalne przeznaczone jest na elementy pracujące w podwyższonych temperaturach oraz w środowisku sprzyjającym korozji żeliwa. (1 zastrzeżenie)

C21D P. 239707 23.12.1982

Instytut Mechaniki Precyzyjnej, Warszawa, Polska (Janusz Grzyb, Iwona Madaj, Wojciech Sobaszek, Tadeusz Jajecznik).

Urządzenie do hartowania w atmosferach ochronnych długich elementów metalowych, zwłaszcza ze stali szybkotnących

Urządzenie wyposażone jest w oporowy piec (1) z pionową komorą grzejną położoną współosiowo ponad komorą chłodzenia (2), którą jest hartownicza wanna fluidyzacyjna, przy czym piec ładowany jest od dołu bezpośrednio do komory grzejnej, jak też w stanowisko załadowcze (5), wciągarkę (3) do transportu wsadu oraz przewód doprowadzający atmosferę ochronną i przewód odprowadzający zużytą atmosferę z pieca.

Wciągarka (3) jest usytuowana na zewnętrznej górnej powierzchni pieca (1) w szczelnej obudowie (4), a cięgno wciągarki (3) jest wprowadzone do komory grzejnej przez otwór (12) w stropie pieca (1), przy czym do obudowy (4) wciągarki (3) doprowadzona

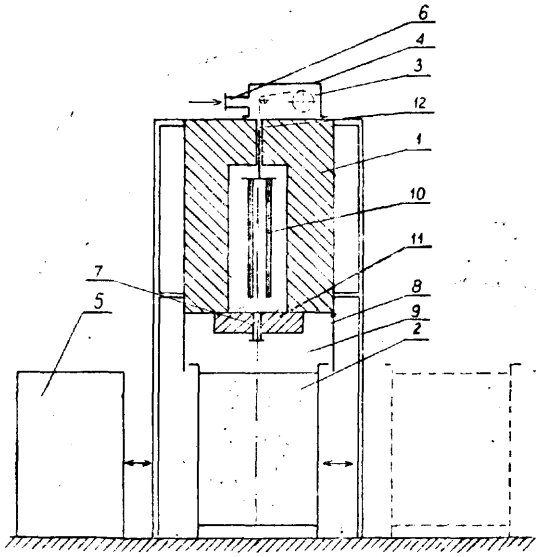

jest końcówka wlotowa (6) dla atmosfery ochronnej, która przez otwór (12) w stropie pieca przedostaje się do komory grzejnej. Komora chłodzenia (2) i stanowisko załadowcze (5) są usytuowane przesuwnie na przemian w pozycji współosiowej z piecem. Ponadto obudowa zewnętrzna (8) pieca jest przedłużona ku dołowi tworząc komorę przejściową (9), która w czasie wyładowywania pieca jest ograniczona od dołu górną powierzchnią komory chłodzenia (2), dzięki czemu wypełniona jest atmosferą ochronną wydostającą się z komory chłodzenia i gorący wsad oraz otwarta komora grzejna są chronione przed niekorzystnym wpływem powietrza. (1 zastrzeżenie)

C22B P. 239432 08.12.1982

Instytut Metali Nieżelaznych, Gliwice, Polska (Jan Sosin, Jan Pander).

Sposób przerobu szlamów poszlifierskich powstałych przy produkcji magnesów trwałych odlewanych

Zgodnie z wynalazkiem, wsad, w skład którego wchodzą szlamy poszlifierskie po separacji magnetycznej zmieszane ze szkłem wodnym, dodawanym w ilości 4—10% wagowych w stosunku do ilości szlamów, topi się w piecu łukowym z wyłożeniem magnezytowym, w temperaturze 1500—1600°C, pod żużlem zawierającym w swym składzie magnetyt, SiO_2 i CaO

zmieszane ze sobą w stosunku magnetyt: SiO_2 : CaO jak 1:3:3, dodawanym w ilości 15--30% wagowych w stosunku do masy szlamów, następnie dodaje się około 2% wagowe liczone w stosunku do ilości ciekłego metalu, szlamów po separacji magnetycznej zmieszanych ze szkłem wodnym, przy czym wagowa zawartość szkła wodnego wynosi 4—10% w stosunku do ilości dodawanych szlamów, i po ewentualnym spuście z pieca części żużla, na powierzchnię ciekłego metalu dodaje się około 1% wagowy magnetytu, kolejno, przegrzewa się metal przez około 15 minut, spuszcza żużel i odlewa metal w gąski.

(2 zastrzeżenia)

C22B **P. 239433** 08.12.1982

Instytut Metali Nieżelaznych, Gliwice, Polska (Jan Sosin, Jan Pander).

Sposób przerobu szlamów poszlifierskich powstałych przy produkcji magnesów trwałych odlewanych

Sposób polega na tym, że wsad, w skład którego wchodzą szlamy poszlifierskie po separacji magnetycznej zmieszane ze szkłem wodnym, dodawanym w ilości 4—10% wagowych w stosunku do ilości szlamów, praży się w temperaturze 500—800°C oraz topi w piecu łukowym z wyłożeniem magnezytowym, w temperaturze około 1500°C, pod żużlem zawierającym w swym składzie wagowo około: 35 Al_2O_3, 10% FeO, 28% CaO, 27% SiO_2. Następnie dodaje się około 2% wagowe, liczone w stosunku do ilości ciekłego metalu, szlamów po separacji magnetycznej zmieszanych ze szkłem wodnym, przy czym wagowa zawartość szkła wodnego wynosi 4—10% w stosunku do ilości dodawanych szlamów, a po spuście z pieca części żużla, dodaje się, w stosunku do ilości ciekłego metalu, wagowo: 2—5% kamienia wapiennego, 1—2% rudy żelaza. Kolejno, przegrzewa się metal i odlewa go w gąski. (1 zastrzeżenie)

C22B P. 239909 29.12.1982

Instytut Metali Nieżelaznych, Gliwice, Polska (Jan Sosin, Henryk Orzechowski, Marek Sołowij, Adam Błaż, Jan Pander, Jerzy Góra, Jan Sendal, Władysław Rybak).

Sposób przetapiania zgarów cynowo-ołowiowych

Wynalazek rozwiązuje zagadnienie utylizacji zgarów cynowo-ołowiowych na drodze przetapiania ich w łukowo-oporowym piecu elektrycznym.

Sposób polega na tym, że proces przetapiania prowadzi się w dwóch etapach, w pierwszym etapie przetapia się wsad o wielkości ziarn powyżej 5 mm, do którego oprócz sody i koksiku dodaje się piasek i węglan wapnia a proces prowadzi się przy minimalnej redukcji tlenków utrzymując temperaturę metalu około 1070 K, a temperaturę żużla około 1370 K.

W drugim etapie przetapia się wsad składający się ze zgarów cynowo-ołowiowych o wielkości ziarn poniżej 5 mm, żużla i pyłów lub szlamów z procesu odchlorowania pyłów, powstałych w pierwszym etapie procesu przetapiania, pyłów zawrotowych z drugiego etapu przetapiania i dodatków zawierających oprócz koksiku piasek i węglan wapnia. Drugi etap przetapiania prowadzi się przy silnej redukcji tlenków utrzymując temperaturę metalu około 1270 K a temperaturę żużla około 1520 K. (5 zastrzeżeń)

C22C P. 239811 27.12.1982

Politechnika Lubelska, Lublin, Polska (Andrzej Weroński, Sławomir Szewczyk, Krzysztof Skrzydło, Wojciech Budzyński).

Stop o podwyższonej odporności na zmęczenie cieplne, zwłaszcza do budowy pieców obrotowych

Przedmiotem wynalazku jest stop o podwyższonej odporności na zmęczenie cieplne, zwłaszcza do budowy pieców obrotowych, szczególnie mający zastosowanie do segmentów płaszcza (carg) pieców do wypalania klinkieru.

Stop według wynalazku ma skład wagowy: C = 0,08—0,22%, Mn nie więcej niż 0,55%, Si = 0,15—0,35%, S nie więcej niż 0,045%, P nie więcej niż 0,045%, Cr nie więcej niż 0,30%, Al nie mniej niż 0,02%, Nb = 0,03—0,40% reszta żelazo.

(1 zastrzeżenie)

C23F P. 242966 11.07.1983

Pierwszeństwo: 12.07.1982 — St. Zjedn. Am. (nr 422971)

Ford Motor Company, Dearborn, Stany Zjednoczone Ameryki.

Sposób zwiększania odporności fosforanowej powłoki konwersyjnej na rozpuszczanie przez alkalia i sposób nakładania fosforanowej powłoki na alkalicznie oczyszczoną powierzchnię przedmiotów metalowych

Przedmiotem wynalazku jest sposób zwiększenia odporności fosforanowej powłoki konwersyjnej na rozpuszczanie przez alkalia i sposób wytwarzania takiej powłoki na przedmiotach metalowych, podatnych na korozję.

Powłoki wytwarzane sposobem według wynalazku są szczególnie odpowiednie jako zabezpieczenie metalowych elementów pojazdów mechanicznych narażonych na korozję powodowaną przez sól, stosowaną do posypywania dróg w okresie zimowym.

Zgodnie z wynalazkiem, powłokę wytwarza się przez zanurzanie przedmiotu w roztworze lub natryskiwanie na przedmiot roztworu wytwarzającego drogą reakcji z podłożem fosforanową powłokę, przy czym stosuje się roztwór zawierający kationy dwóch metali dwuwartościowych oraz jony fosforanowe. Jako pierwszy z tych metali stosuje się metal przejściowy lub lantanowiec, którego wodorotlenek jest trudniej rozpuszczalny w alkalicznym roztworze niż wodorotlenek żelaza lub cynku i metal ten znajduje się w roztworze w ilości stanowiącej 84—94% w stosunku molowym do zawartości obu metali, zaś jako drugi metal stosuje się cynk w ilości 0,2—0,6 g/litr w postaci ZN^{+2}. Molowy stosunek pierwszego metalu do drugiego wynosi od 5,2 : 1 do 16 : 1, przy czym pierwszy z tych metali znajduje się w roztworze w ilości co najmniej 1,0 g/litr. W wytworzonej powłoce zawartość pierwszego z metali wynosi co najmniej 15% w stosunku molowym do sumy zawartości obu metali, zaś zawartość drugiego metalu wynosi co najmniej 25% wagowych. Powłoka jest korzystnie równomierna i nanosi się ją w ilości mniejszej niż 1,3 g/m*. (35 zastrzeżeń)

Dział D
WŁÓKIENNICTWO I PAPIERNICTWO

D01H **P. 239696** 22.12.1982

Zgłoszenie dodatkowe do zgłoszenia nr P. 236769.

Izba Wełny, Gdynia, Polska (Ryszard Jarniewicz, Jerzy Wilczyński, Kazimierz Karasek).

Urządzenie do przerywania niedoprzędu na przędzarce

Wynalazek rozwiązuje zagadnienie zwiększenia niezawodności działania urządzenia.

Urządzenie do przerywania niedoprzędu na przędzarce, mające postać uchwytu, zawiera otwór (2), w którym odległość punktu stanowiącego początek każdej szczeliny (3) na obwodzie tego otworu od jego osi (2') prostopadłej do ramy (5) przędzarki jest mniejsza niż połowa odległości będącej rozstawem punktów zacisku dwóch niedoprzędów w wałkach wydających a odległość między krawędziami (4) każdej ze szczelin (3) jest mniejsza niż 1 mm, zaś linia obwodu otworu (2) korzystnie jest ukształtowana w łuki, przy czym punkt największego wygięcia każdego łuku usytuowany jest bliżej środka otworu (2) niż punkty podstawy tego łuku, ponadto długość otworu (2) na jego osi (2') jest większa od odległości zawartej między punktami krańcowego położenia przędzy w otworze (2). (1 zastrzeżenie)

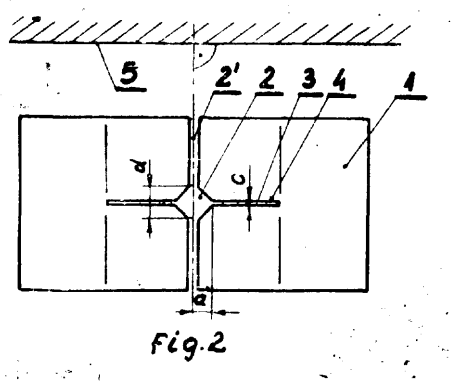

Fig.2

D03D **P. 239963** 30.12.1982

Zgłoszenie dodatkowe do zgłoszenia nr P-231484

Zakłady Przemysłu Jedwabniczego „Silwana", Gorzów Wielkopolski, Polska (Karol Plutecki, Kazimiera Dobrzyńska, Stanisław Hołowacz, Elżbieta Wolińska, Gerard Kaak, Bogdan Masłowski, Kazimierz Rosiak).

Tkanina żaglowa i sposób wykończenia tkaniny żaglowej

Przedmiotem wynalazku jest tkanina żaglowa o gramaturze od 120 do około 300 g/mb, jednowarstwowa lub dwuwarstwowa, wykonana z włókien poliestrowych oraz sposób jej wykończenia.

Wynalazek rozwiązuje zagadnienie wytwarzania nieprzewiewnych tkanin żaglowych z dostępnych surowców, odpornych na rozciąganie i działanie warunków atmosferycznych. Tkaninę według wynalazku wykonuje się z przędzy poliestrowej o podwyższonej wytrzymałości, na krosnach czółenkowych stosując wysokie gęstości układów osnowowego i wątkowego albo jednego z nich.

Tkanina w osnowie ma przędzę skręcaną, a w wątku bezskrętową, dając w efekcie tkaninę dwuukładową o równoległych powierzchniach oporu. Nitki obu układów dla jednego z nich są ułożone ściśle obok siebie, silnie sprasowane i w przekroju poprzecznym mają trwały kształt elipsoidalny a ugięcie nitek w punktach skrzyżowań osnowy z wątkiem ma kształt spłaszczonego łuku.

Sposób wykończenia tkaniny żaglowej polega na napawaniu tkaniny żywicami melaminowo-formaldehydowymi lub ich kompozycją z żywicami silikonowymi, a po ich utrwaleniu kalandruje się tkaninę za pomocą wału stalowego rytowanego ukośnie, nagrzanego do temperatury około 200°C, współpracującego z gładkim wałem papierowym albo bawełnianym. Ilość naniesionych żywic na tkaninę w przeliczeniu na suchą masę włókna wynosi od 3% do 12%.

(4 zastrzeżenia)

D03D **P. 244354** **28.10.1983**

Pierwszeństwo: 29.10.1982 - Bułgaria (nr 58440)

SK „Pamukotex", Sofia, Bułgaria (Savko Andonov Bachtshevanov, Kiril Dimov Dimov, Milan Nikolav Savov, Stantsho Velev Arnaudov, Vesselin Pavlov Pavlov, Liliya Savova Sarkissova, Plamen Russev Panev, Yovtsho Dankov Mitkov).

Sposób wytwarzania tkaniny

Wynalazek rozwiązuje zagadnienie opracowania sposobu wytwarzania pogrubionej tkaniny z bardziej stałym efektem pogrubienia, poszerzenia lub rowkowania, wymagającego mniejszej liczby operacji technologicznych.

Sposób wytwarzania tkaniny z włókien sztucznych lub z melanżu włókien sztucznych i włókien naturalnych, charakteryzuje się tym, że podczas tkania lub dziania wykorzystuje się zestaw łączonej lub normalnej nitki wyczeskowej lub tylko łączonej nitki wyczeskowej z normalnym skrętem, po czym tak uzyskaną tkaninę poddaje się obróbce termicznej.

(5 zastrzeżeń)

D04B P. 239617 17.12.1982

Centralny Ośrodek Badawczo-Rozwojowy Przemysłu Dziewiarskiego, Łódź, Polska (Mirosława Sowińska, Teresa Manduk-Chuchla, Helena Kibitlewska, Jadwiga Galewska, Stanisława Swicińska, Halina Jakubiak-Zasadzka).

Sposób wytwarzania dzianiny

Przedmiotem wynalazku jest sposób wytwarzania dzianiny o efekcie krepy na osnowarkach płaskich z zastosowaniem jedwabiu włókienniczego.

Wynalazek rozwiązuje zagadnienie wytwarzania dzianiny elastycznej wzdłuż kolumienek i rządków o ziarnistej strukturze względem upodobnionej do dzianin wytworzonych z przędz krepowych. Sposób polega na tym, że co najmniej jedną osnowę stanowi jedwab monofilowy o grubości nie mniejszej niż 20 dtex teksturowany metodą kdk. (1 zastrzeżenie)

D21C **P. 239848** 28.12.1982

Zakłady Celulozy i Papieru, Świecie n/Wisłą, Polska (Wiesław Obiała, Stanisław Kilanowski, Władysław Browiński, Zbigniew Dziepak, Eugeniusz Sprada).

Sposób otrzymywania masy włóknistej z drewna bukowego

Wynalazek rozwiązuje zagadnienie obniżenia zużycia wody i energii w procesie wstępnej hydrolizy zrębków drewna bukowego.

Sposób polega na tym, że zrębki bukowe poddaje się najpierw wstępnej impregnacji ciśnieniowej wodą przez około 20 minut w temperaturze 110 do 120°C, po czym, po odprowadzeniu 40 do 60% wody, prowadzi się przez około 70 minut warzenie właściwe znanym sposobem. (1 zastrzeżenie)

Dział E
BUDOWNICTWO; GÓRNICTWO

E01B **P. 239906** 29.12.1982

Centrum Mechanizacji Górnictwa „Komag", Gliwice, Polska (Juliusz Sabaturski, Janusz Drewniak, Jan Fedyszak, Mieczysław Nasiek, Zbigniew Cwiklicki).

Złącze szyn kolejki dwuszynowej

Wynalazek rozwiązuje zagadnienie opracowania złącza szyn dwuszynowej kolejki spągowej, które zapewniałoby uzyskanie ciągłości płaszczyzny jezdnej dla kół kolejki jezdnej.

Złącze szyn dwuszynowej kolejki spągowej składa się z szyn (1) i (2), z podpory stałej (3), do której przymocowana jest podpórka (4), której wystająca poza szynę (1) krawędź jest zbieżna w kierunku tej szyny. Przedstawione rozwiązanie ma możliwość zastosowania płaskiego lub walcowego złącza łączącego końce sąsiadujących segmentów szyn. Obydwa złącza składają się z uch (5) i (6) przymocowanych do szyn (1) i (2) za pomocą żeber.

Element łączący (7) przechodzi przez odpowiednio ukształtowane otwory w uchach (5) i (6) i dla złącza płaskiego w płaszczyźnie równoległej do szyn jest on zbieżny w kierunku swojej osi wzdłużnej, natomiast w płaszczyźnie prostopadłej do szyn ma kształt prostokąta, którego krótsze boki są półokrągłe. W przypadku złącza walcowego element łączący (7) zakończony jest łbem, który od strony bocznej ucha (6) ma kształt ściętego stożka. (3 zastrzeżenia)

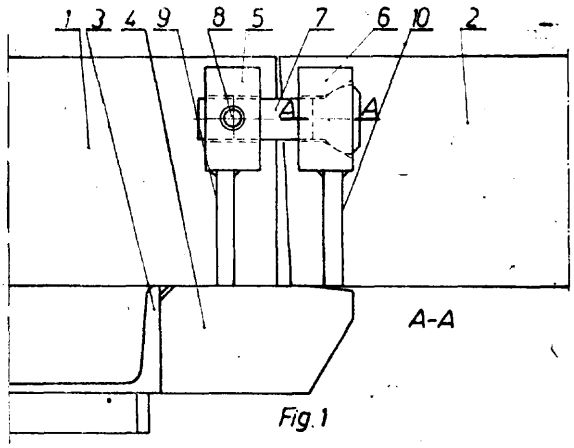

Fig. 1

E01B **P. 239932** 31.12.1982
B61L

Polskie Koleje Państwowe, Centralny Ośrodek Badań i Rozwoju Techniki Kolejnictwa, Warszawa, Polska (Henryk Bałuch, Wojciech Oleksiewicz).

Zamknięcie nastawcze suwakowe rozjazdu kolejowego

Wynalazek rozwiązuje zagadnienie opracowania zamknięcia nastawczego suwakowego niezawodnego w działaniu niezależnie od warunków atmosferycznych oraz niewrażliwego na pełzanie szyn.

Każdy z dwóch zamków zamknięcia, połączonych wspólnym drążkiem suwakowym (1), zawiera oprócz opórki (2) przymocowanej do opornicy (8), suwaka (3) będącego częścią drążka suwakowego (1) i klamry (4) połączonej przegubowo i przesuwnie z iglicą (12) za pomocą sworznia (13) przechodzącego przez wydłużony wzdłuż osi toru otwór w iglicy (12) dodatkowo wodzik (5) w kształcie litery U, który jest przymocowany do klamry (4) za pomocą jarzma (6) korzystnie w kształcie litery U i obejmuje luźno swoimi ramionami drążek suwakowy (1) z obu jego bocznych stron, a sworzeń (13) przechodzi przez wydłużony otwór w iglicy (12) za pośrednictwem przesuwnej tulei regulacyjnej (15). Wodzik (5) i jarzmo (6) stanowią jednolity element. Tuleja regulacyjna (15) ma w przekroju poprzecznym kształt zbliżony do owalnego i jest ukształtowana jako tuleja mimośrodowa o mimośrodzie w kierunku poprzecznym do osi toru. (4 zastrzeżenia)

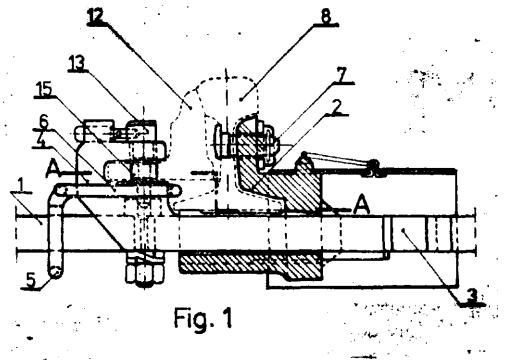

Fig. 1

E01B P. 243353 08.08.1983

Pierwszeństwo: 29.12.1982 - Austria (nr A 4729/82)

Franz Plasser Bahnbaumaschinen - Industriegesellschaft m.b.H., Wiedeń, Austria (Josef Theurer, Manfred Brunninger).

Urządzenie transportowe przejezdne po torze do transportu materiałów sypkich

Przedmiotem wynalazku jest urządzenie transportowe przejezdne po torze, do transportu materiałów sypkich, zwłaszcza do transportu usuniętej warstwy podłoża przez maszynę do oczyszczania podłoża tłuczniowego, z zespołem przenośników taśmowych, zamontowanym na pojeździe torowym i przebiegającym zasadniczo wzdłuż kierunku pojazdu.

Wynalazek rozwiązuje zagadnienie opracowania urządzenia charakteryzującego się prostotą konstrukcji i niezawodnością działania.

Urządzenie według wynalazku cechuje się tym, że jego zespół (18) przenośników taśmowych ma przenośnik taśmowy (25), który jest wykonany jako zasobnik i który wyposażony jest w wyłączalny oraz regulowany napęd (27) taśmy przenośnika.

Wynalazek ma zastosowanie przy budowie torów kolejowych. (6 zastrzeżeń)

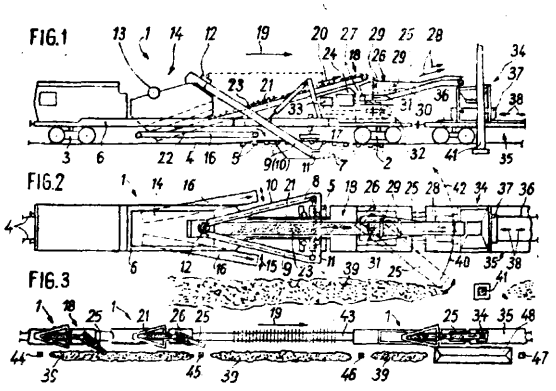

E01D **P. 239778** 27.12.1982

Centralny Ośrodek Badawczo-Projektowy Górnictwa Odkrywkowego „Poltegor", Wrocław, Polska (Kazimierz Ukleja).

Przęsło mostowe

Przedmiotem wynalazku jest przęsło mostowe przeznaczone dla mostów drogowych.

Wynalazek rozwiązuje zagadnienie opracowania konstrukcji przęsła mostowego, przy budowie którego nie stosuje się robót betonowych na mokro.

Przęsło według wynalazku stanowią płytowe betonowe elementy prefabrykowane, których boki są zaopatrzone we wstawki metalowe (2), trwale połączone ze sobą. Wstawki mają kształt odcinków ceownika. (2 zastrzeżenia)

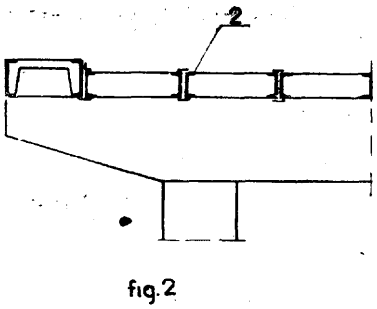

fig.2

E02F **P. 239457** 11.12.1982

Pierwszeństwo: 13.06.1982 - Międzynarodowe Targi Poznańskie (nr 50/54)

Ośrodek Badawczo-Rozwojowy Koparek i Hydrauliki, Warszawa, Wojskowa Akademia Techniczna, Warszawa, Polska (Bogumił Szafranek, Krzysztof Chytrowski, Maciej Gąsiorowski, Franciszek Kaczmarski, Władysław Matras, Tadeusz Matras).

Sposób i urządzenie automatycznego ograniczenia głębokości kopania koparki jednonaczyniowej

Wynalazek rozwiązuje zagadnienie umożliwienia wykonywania w sposób ciągły wykopów koparką z dużą dokładnością.

Sposób polega na tym, że na wysięgniku koparki umieszcza się zespół czujników fotoelektrycznych, który wchodząc w strefę działania laserowej płaszczyzny odniesienia podczas ruchu opuszczania wysięgnika powoduje jego automatyczne zatrzymanie, przy czym możliwe są dowolne ruchy ramieniem i łyżką, natomiast ruch wysięgnika możliwy jest tylko w kierunku podnoszenia.

Urządzenie automatycznego ograniczenia głębokości kopania koparki zawiera zespół czujników fotodetekcyjnych (1) mocowany do wysięgnika (4), zwłaszcza w płaszczyźnie przechodzącej przez oś przegubu wysięgnik - ramię (7), przy czym zespół ten składa się z dwóch czujników fotodetekcyjnych ustawionych jeden nad drugim oddzielonych wolną przestrzenią, z których jeden powoduje ograniczenie prędkości opuszczania wysięgnika (4), drugi jego zatrzymanie. (4 zastrzeżenia)

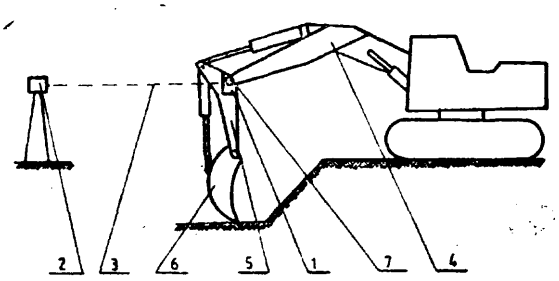

fig.1

E04B P. 239422 09.12.1982

Politechnika Warszawska, Warszawa, Polska (Jerzy Olifierowicz, Tadeusz Tomborowski, Andrzej Trzecianowski).

Sposób suszenia i zabezpieczania murów przed ponownym ich zawilgoceniem

Wynalazek rozwiązuje zagadnienie zwiększenia efektywności suszenia.

Sposób, w którym proces osuszania prowadzi się za pomocą instalacji elektroosmotycznej a blokadę tworzy wprowadzony w nawiercone pod kątem do poziomu gruntu otwory środek hydrofobowy, wyróżnia się tym, że górny rząd elektrod dodatnich zakłada się w murze w odległości od elektrod ujemnych około 1 m, korzystnie blisko powierzchni gruntu, a dla uzyskania równomiernego suszenia rozstaw tych elektrod w rzędzie ustala się w zależności od wielkości obszaru zawilgoconego i dzieli się je na sekcje, które zasila się z oddzielnych źródeł, zaś otwory dla środka hydrofobowego nawierca się poza działaniem pola elektrycznego, powyżej górnego rzędu elektrod i w otwory te w czasie przepływu prądu wprowadza się w sposób ciągły środek hydrofobowy, który na zasadzie efektu ciągłości strumienia, jak też tłoczenia oraz przenoszenia kapilarnego i grawitacyjnego wnika i rozprzestrzenia się w kapilarach i porach opróżnionych z transportowanej elektrokinetycznie do dołu wody, tworząc blokadę dla wilgoci. (1 zastrzeżenie)

E04B P. 239438 **08.12.1982**

Szczecińskie Przedsiębiorstwo Budownictwa Ogólnego nr 2, Szczecin, Polska (Mieczysław Gapiński, Zbigniew Przybysz, Bogusław Szymkowiak, Mieczysław Zombirt, Bolesław Oćwieja, Arfur Latarnik).

Ściana zewnętrzna warstwowa

Przedmiotem wynalazku jest ściana zewnętrzna warstwowa, prefabrykowana dla budownictwa ogólnego, która może być stosowana jako osłonowa, samonośna i nośna.

Wynalazek rozwiązuje zagadnienie obniżenia ciężaru ścian zewnętrznych oraz obniżenia współczynnika przenikania ciepła.

Ściana składająca się z warstwy fakturowej, warstwy izolacyjnej i warstwy nośnej charakteryzuje się tym, że warstwę fakturową (1) i warstwę nośną (3) wykonuje się z betonu lekkiego o odpowiednio dobranych cechach. (1 zastrzeżenie)

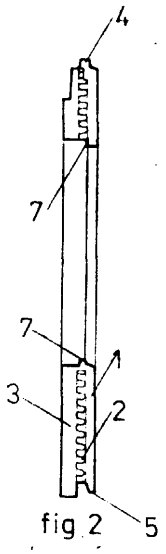

fig 2

E04B P. 239782 20.12.1982
F16P

Biuro Studiów i Projektów Przemysłu Papierniczego, Łódź, Polska (Józef Kowalski, Leszek Rogowski, Zdzisław Jakubczyk).

Osłona izolacyjna zwłaszcza termoizolacyjna

Wynalazek rozwiązuje zagadnienie opracowania konstrukcji samonośnej osłony łatwej w montażu i demontażu.

Osłona izolacyjna, zwłaszcza termoizolacyjna zbudowana jest z płyt osłonowych (1) składających się z ramy (2) o profilu zamkniętym z wewnętrznymi usztywnieniami, blach pokryciowych oraz materiału izolacyjnego.

Płyty (1) łączone są ze sobą w dowolne kształty ścian osłonowych przy użyciu złącz (6, 7, 8). Złącza (6) do formowania powierzchni płaskich osłon składają się z dwóch śrub (9), dwóch łączników (10) oraz specjalnych nakrętek (11) mających część stożkową.

Płyty osłonowe (1) łączone pod kątem prostym mają złącza (7) składające się ze sworznia (12) z nagwintowanym otworem, w którym wkręcana jest śruba (9) przechodząca przez ramę drugiej płyty (1). Złącza (8) płyt (1) łączonych skośnie składają się z dwóch śrub (9) oraz profilu pośredniego. Osłona izolacyjna według wynalazku jest samonośna i w przypadku awarii lub remontu maszyny jest łatwo rozbieralna. (4 zastrzeżenia)

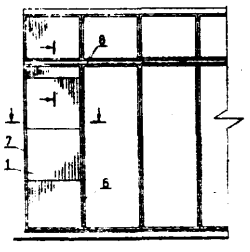
Fig 1

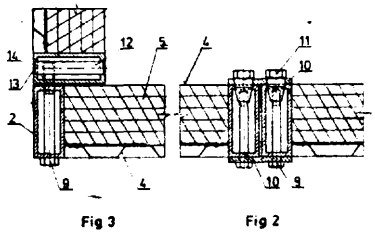
Fig 3 Fig 2

E04B P. 239866 30.12.1982

Przedsiębiorstwo Polonijno-Zagraniczne „Digicom-Poland", Warszawa, Polska (Juliusz Łukjanik).

Sposób osuszania i zabezpieczenia przed ponownym zawilgoceniem konstrukcji budowlanych

Wynalazek dotyczy sposobu osuszania i zabezpieczania przeciwwilgociowego elementów budowlanych wykonanych z cegieł, betonu, drewna i innych materiałów porowatych

Wynalazek rozwiązuje zagadnienie zwiększenia efektywności procesu suszenia.

Sposób suszenia polega na napromieniowywaniu wilgotnych obszarów konstrukcji budowlanych wiązką fal elektromagnetycznych o częstotliwości 0,3—30 GHz, emitowanych w otworach, równolegle do powierzchni zewnętrznej konstrukcji. Rozstawy otworów' dobiera się odpowiednio do częstotliwości emitowanej fali. Po osuszeniu obszaru przyległego do otworu, w którym umieszczono okresowo antenę, proces emisji przerywa się, usuwa antenę lub anteny i natychmiast przystępuje się do impregnacji preparatami hydrofobowymi grawitacyjnie lub ciśnieniowo, a po zakończeniu zabiegu wloty otworów zabezpiecza się tynkiem lub w inny sposób. (5 zastrzeżeń)

E04C P. 241962 T 13.05.1983
E04B

Lucjana Lewandowska Zep, Teodor Zep, Warszawa, Polska (Lucjana Lewandowska Zep, Teodor Zep).

Elementy podstawowe zuniwersalizowane przegród budowlanych oraz sposób wykonywania poszczególnych ustrojów budowlanych - przegród oraz całych budynków

Wynalazek rozwiązuje zagadnienie uzyskania prostych, zuniwersalizowanych, przystosowanych do ręcznej produkcji i montażu elementów ściennych, stropowych i dachowych.

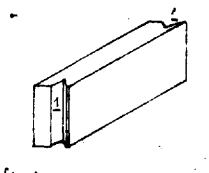
fig 1

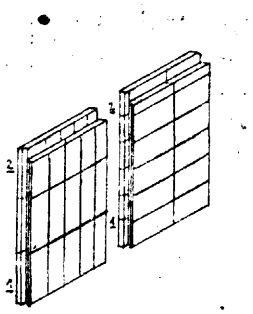
fig. 5

Elementy podstawowe mają postać graniastosłupów, a ich płaszczyzny (1) wzajemnie się stykające w przegrodzie są tak wyprofilowane, że po ich zestawieniu ze sobą tworzą szczeliny odpowiadające przekrojowi rdzeni konstrukcyjnych danej przegrody w formie zbliżonej do litery T.

Sposób wykonywania poszczególnych ustrojów - przegród budowlanych polega na tym, że scalanie elementów podstawowych w przegrodę budowlaną powstaje poprzez wypełnienie betonem lub żelbetem szczelin powstałych po zestawieniu ze sobą odpowiednich elementów podstawowych w ustrój - przegrodę ścienną, stropową lub dachową. Sposób wykonywania budynków charakteryzuje się tym, że scalanie ustrojów - przegród budowlanych w jedną całość budynku powstaje poprzez wypełnienie betonem lub żelbetem szczelin powstałych po zestawieniu ze sobą odpowiednich obrzeży ustrojów - przegród budowlanych. (4 zastrzeżenia)

E04F **P. 241699** T 29.04.1983

Jerzy **Nowicki,** Suwałki, Edward Woźniak, Warszawa, Sławomir Zawadzki, Warszawa, Polska (Jerzy Nowicki, Edward Woźniak, Sławomir Zawadzki).

Deszczułka - klepka podłogowa

Przedmiotem wynalazku jest deszczułka do wykonywania podłóg.

Deszczułka podłogowa na swoim obrzeżu ma z jednej strony wgłębienie wewnętrzne (1) a z przeciwnej strony wypust (2). Ścianki wlębień i wypustów tworzą kąt inny od kąta prostego i po złożeniu **wzajemnie** się wypełniają. Montaż deszczułek wzajemnie ze sobą i z podłożem uzyskuje się na tzw. zakład.

(3 zastrzeżenia)

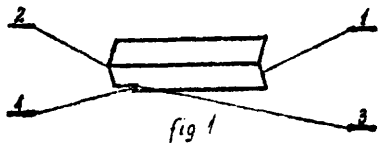

fig 1

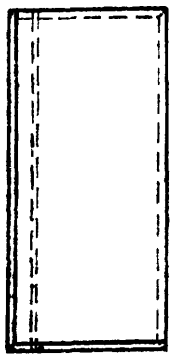

E05D P. 239477 10.12.1982
E24C

Pierwszeństwo: 13.06.1982 - Międzynarodowe Targi Poznańskie (nr 19/54)

Fabryka Wyrobów Metalowych „Polmetal", Radom, Polska (Mirosław Nowocień, Wiktor Gałek, Krzysztof Walczak, Ryszard Mazurkiewicz, Mirosław Parszewski).

Uchwyt

Przedmiotem wynalazku jest uchwyt do mocowania przedmiotów płaskich wpuszczanych w otwory, zwłaszcza płyt grzejnych w otworze blatu szafki.

Wynalazek rozwiązuje zagadnienie wyeliminowania niekorzystnego obciążenia momentu gnącym **złącza** śrubowego.

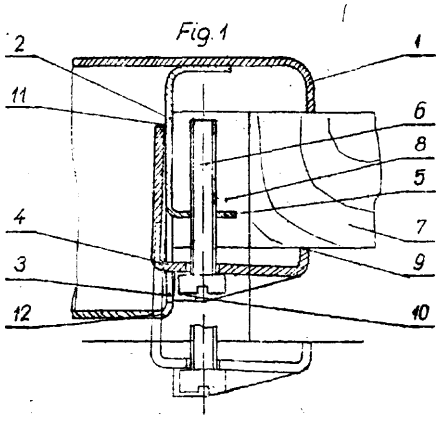

Uchwyt ma suwak (4) z ramieniem (11) i wygięciem (10). W trakcie mocowania płyty grzejnej w otworze blatu szafki suwak (4) opiera się wygięciem (11) i wygięciem (10) o ekran **(2),** dzięki czemu suwak pracuje jako belka w dwóch miejscach podparta i w związku z tym wkręt (6) nie jest zginany, a tylko rozciągany.

(1 zastrzeżenie)

E05G **P. 239870** 30.12.1982

Franciszek Replewicz, Częstochowa, Polska (Franciszek Replewicz).

Urządzenie alarmowe zabezpieczające **pomieszczenie** przed włamaniem

Urządzenie alarmowe zabezpieczające pomieszczenie przed włamaniem ma część alarmową mocowaną do powierzchni drzwi oraz zamek zatrzaskowy mocowany do futryny drzwiowej połączone ze sobą rozłącznie łańcuchem, przy czym w części alarmowej znajduje się mocowana do podstawy (1) para styków roboczych górnych (4) i dolnych (5) w postaci płaskich wyprofilowanych blaszek sprężystych.

Styk dolny (5) popychający ma kształt wąskiego języczka z wyprofilowanym schodkiem zagiętego na końcu ku górze i zaopatrzonego w środkowej części w otwór (7) a umieszczone nad nim styki górne (4) mają języczek paskowy wspomagający oraz języczek górny jednoczęściowy o końcu zagiętym ku górze i usytuowanym bezpośrednio pod biegunem baterii zasilającej (10) połączonej z obwodem elektrycznym brzęczyka elektromagnetycznego (9). W ściance **dolnej** obudowy części alarmowej znajduje się wycięcie rowkowe (11) usytuowane wzdłuż całej długości ścianki a służące do wprowadzenia w otwór (7) styku dolnego (5) walcowej końcówki **(6)** łańcucha, przy czym drugie zakończenie stożkowe łańcucha jest osadzone w suwaku znanego zamka zatrzaskowego.

(1 zastrzeżenie)

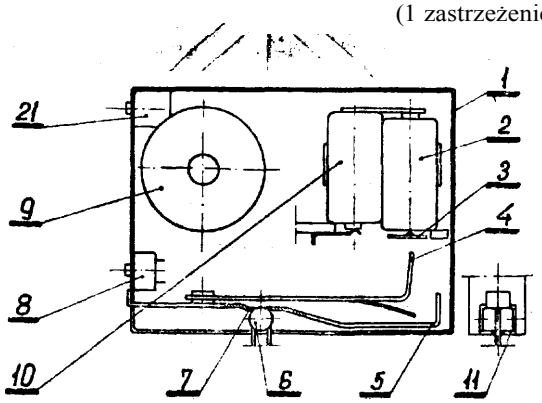

E21B **P.** 239520 15.12.1982

Ośrodek **Badawczo-Rozwojowy** Techniki Geologicznej Centralnego Urzędu Geologii, Warszawa, Polska (Jerzy **Skliński,** Stanisław Fabiańczyk).

Podwójna łyżka wiertnicza

Przedmiotem wynalazku jest podwójna łyżka wiertnicza stosowana do wiercenia w luźnych skałach zawodnionych.

Wynalazek rozwiązuje zagadnienie zwiększenia szybkości wiercenia w gruntach zawodnionych oraz opróżniania z urobku łyżki wiertniczej.

Podwójna łyżka wiertnicza ma zewnętrzną **rurę** (1) z zaworem (2) u góry i osadzoną w niej suwliwie wewnętrzną rurę (3) zaopatrzoną u dołu w but (4) z zaworem (5). Dolna część zewnętrznej rury (1) i górna część wewnętrznej rury (3) zakończone są oporowymi pierścieniami **(6,** 7) i zaopatrzone w osadcze pierścienie (8, 9) i uszczelki (10, 11).

(1 zastrzeżenie)

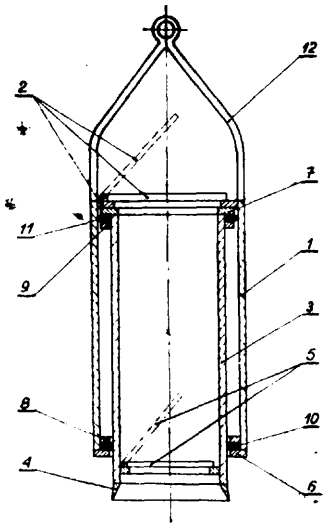

E21B **P. 239631** 20.12.1982

Ośrodek Badawczo-Rozwojowy Techniki Geologicznej Centralnego Urzędu Geologii, Warszawa, Polska (Jerzy Skliński, Stanisław Fabiańczyk).

Łyżka wiercąca

Przedmiotem wynalazku jest łyżka wiercąca stosowana do wiercenia otworów geologicznych.

Wynalazek rozwiązuje zagadnienie zwiększenia efektywności głębienia otworów geologicznych oraz przedłużenia trwałości łyżki, zwłaszcza przy wierceniu w skałach o grubym uziarnieniu.

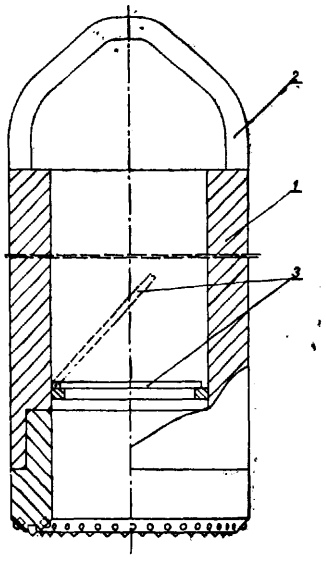

Fig 1

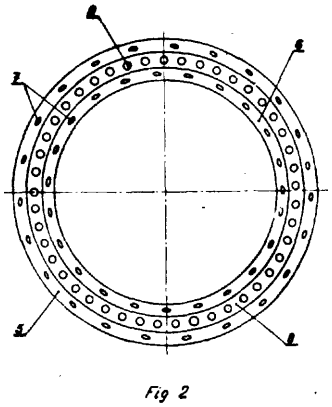

Fig 2

Łyżka wiercąca składa się z rurowego korpusu (1) z kabłąkiem (2) u góry i klapkowym zaworem (3) oraz butem u dołu. But ten ma u dołu podwójnie zukosowane krawędzie (5, 6), w których osadzone są trwale urabiające walcowe słupki (7) i słupki (9).

(1 zastrzeżenie)

E21C P. 239806 27.12.1982

Centrum Mechanizacji Górnictwa „Komag", Gliwice, Polska (Wojciech Skoczyński, Eugeniusz Kuczka, Zygmunt Jaromin, Bolesław Szymczyk).

Organ urabiający górniczego **kombajnu ścianowego**

Wynalazek rozwiązuje zagadnienie zwiększenia trwałości ruchowej organu urabiającego.

Organ urabiający górniczego kombajnu ścianowego jest zaopatrzony w czołową tarczę (4) składającą się z segmentów (3) trwale zamocowanych do każdego z dwóch sąsiadujących z sobą ślimakowych płatów (2). Każdy z segmentów (3) ma zewnętrzną część (5) w kształcie wycinka koła o powierzchni rosnącej w kierunku przeciwnym do kierunku obrotu organu oraz, tworzącą z częścią (5) integralną całość, wewnętrzną część (6).

Wewnętrzna część (6) jest powierzchnią zakrzywioną o wypukłości zwróconej w kierunku czoła organu lub powierzchnią o zmiennym pochyleniu w stosunku do czoła organu ze zbieżnością w głąb tego organu, przy czym pochylenie to wzrasta w sposób ciągły w kierunku przeciwnym do kierunku obrotu organu od 0 do 90°. Zakrzywienie wewnętrznej części (6) wykształcone jest zmiennym w sposób ciągły promieniem R zataczanym z punktów leżących na prostych równoległych do osi obrotu (7) organu oraz przechodzących przez wspólną dla części (5 i 6) krawędź (10). Odtransportowywany z czoła organu węgiel kierowany jest zakrzywioną powierzchnią części (6) do przestrzeni ładującej poprzez otwór (15) utworzony przez krzywiznę (12). (4 zastrzeżenia)

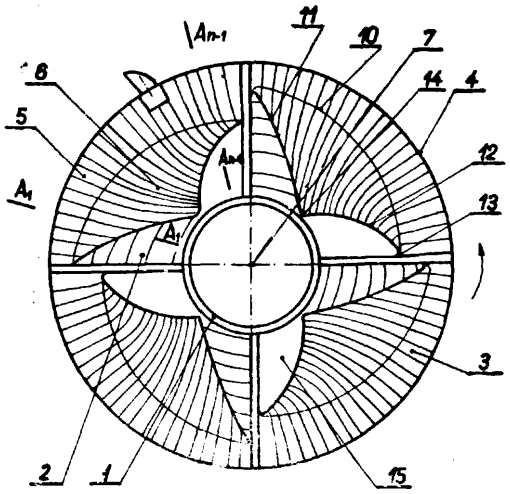

E21D **P. 239600** 14.12.1982

Politechnika Śląska im. W. Pstrowskiego, Gliwice, Polska (Mirosław Chudek, Piotr Głuch).

Zabezpieczenie obudowy szybu

Wynalazek rozwiązuje zagadnienie opracowania takiej konstrukcji zabezpieczenia uszkodzonej obudowy szybu, w górotworze zawodnionym o dużym ciśnieniu, która zapewni pełną wodoszczelność obudowy oraz nie spowoduje w istotny sposób zmniejszenia przekroju poprzecznego rury szybowej.

Zabezpieczenie obudowy szybu polega na wykonaniu wodoszczelnego płaszcza stalowego z elementów stalowych (1), który rozparty jest o główne i pomocnicze dźwigary stalowe (2) przenoszące obciążenia ze strony górotworu. (1 zastrzeżenie)

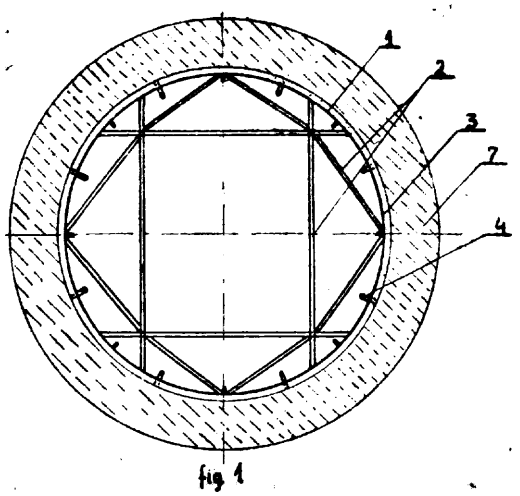

fig 1

E21D **P. 243545** T 26.08.1983

Kopalnia Węgla Kamiennego „Pokój", Ruda Śląska, Polska (Paweł Pisarek, Józef Gajek, Ryszard Pajdzik, Henryk Tomanek, Rudolf Korbiel).

Zestaw obudowy zmechanizowanej do wykonywania obudowy chodników przyścianowych

Przedmiotem wynalazku jest zestaw obudowy zmechanizowanej przeznaczony do wykonywania obudowy łukowej w chodnikach przyścianowych, zwłaszcza w chodnikach wygradzanych wraz z postępem ściany.

W zestawie według wynalazku stropnica przednia (4) od frontu ściany jest wyposażona w dodatkowy element (6) osadzony przesuwnie w tej stropnicy, przy czym element ten jest połączony z siłownikiem hydraulicznym (7) umieszczonym w stropnicy (4). Natomiast od strony zrobów stropnica przednia (4) jest połączona przegubowo z belką stabilizującą (9) podpartą siłownikiem hydraulicznym (10), którego spodnik jest zamocowany przegubowo na stropnicy tylnej (5) zestawu. Poza tym na powierzchni górnej dodatkowego elementu (6) i stropnicy przedniej (4) są zamocowane trwale gniazda (8) dla łuków stropowych obudowy chodnikowej. (1 zastrzeżenie)

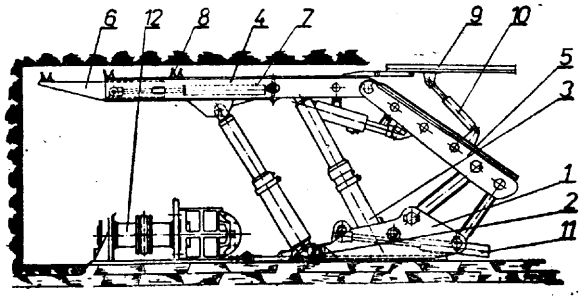

E21F P. 239413 07.12.1982

Kopalnia Węgla Kamiennego „Staszic", Katowice, Polska (Mirosław Major, Stanisław Orzechowski, Leonard Liduchowski, Stanisław Mroczek, Stanisław Majewski, Stanisław Borkowski).

Sposób przemieszczania cieczy lub gazów zwłaszcza w wyrobiskach górniczych i urządzenie do stosowania tego sposobu

Wynalazek rozwiązuje zagadnienie ograniczenia ilości rurociągów w wyrobiskach górniczych.

Sposób według wynalazku polega na tym, że media w postaci cieczy i gazów wprowadza się do rur stanowiących konstrukcję nośną taśmociągów.

Urządzenie do stosowania sposobu charakteryzuje się tym, że rurociąg (1) połączony jest rozłącznie ze wspornikiem (3) dolnej taśmy (6) za pomocą kształtownika opasującego rurę (1). (2 zastrzeżenia)

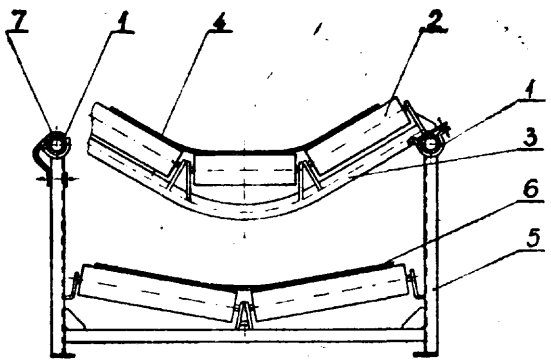

E21F B65C **P. 239424** 09.12.1982

Kopalnia Węgla Kamiennego „Jowisz", Będzin, Polska (Leszek Piskorczyk, Władysław Białas, Rajmund Warmuz, Stanisław Nowak).

Urządzenie do rozpierania i podnoszenia napędu przenośnika ścianowego

Przedmiotem wynalazku jest urządzenie do rozpierania i podnoszenia napędu przenośnika ścianowego, zwłaszcza przenośnika zgrzebłowego w górniczym wyrobisku ścianowym.

Wynalazek rozwiązuje zagadnienie zmniejszenia uciążliwości i czasochłonności podnoszenia i przesuwania napędów pod przenośniki.

Urządzenie ma belkę podstawową (1) mającą na obydwu końcach umieszczone otwory przelotowe (2), a w każdym z nich zamocowany wewnątrz dolny rurowy prowadnik (3) połączony z górnym rurowym prowadnikiem (4). Wewnątrz prowadników (3, 4) jest usytuowany siłownik (5) wraz z górnym (6) i dolnym (7) rdzeniem. Dolny rdzeń (7) siłownika (5) usytuowany jest wewnątrz dolnego rurowego prowadnika (3) i zablokowany ruchomym sworzniem (8). Na powierzchni bocznej górnego rurowego prowadnika (4) są umieszczone uchwyty (9) połączone z łańcuchem (10) przewleczonym przez czoło górnego rdzenia (6) siłownika (5) oraz zawór sterujący (11) i zawór odcinający (12) siłownika (5), połączone wężami wysokociśnieniowymi (13) z magistralą hydrauliczną w ścianie wyrobiska górniczego. Pomiędzy siłownikami (5) na belce podstawowej (1) jest posadowiony napęd (14) przenośnika ścianowego. (1 zastrzeżenie)

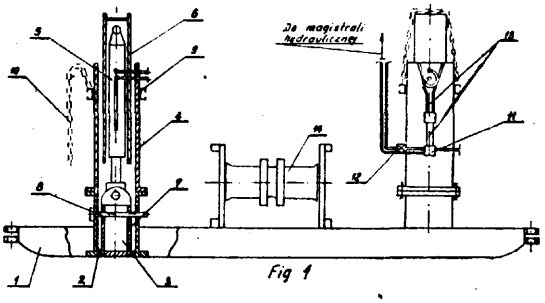

Fig 1

E21F P. 239645 20.12.1982

Kopalnia Węgla Kamiennego „Polska", Świętochłowice, Polska (Józef Stolarczyk).

Sposób lokowania kamienia w niepionowych wyrobiskach górniczych

Przedmiotem wynalazku jest sposób lokowania kamienia w poziomych i pochyłych wyrobiskach górniczych przez zastosowanie zestawionej z częściowo typowych urządzeń podsadzarki zgarniakowej z oryginalnym rozwiązaniem podnoszenia zgarniaka.

Rozwiązanie dotyczy przede wszystkim lokowania kamienia w podziemnych niepionowych wyrobiskach górniczych bezpośrednio z przenośników odstawy uzyskanego z bieżącego postępu przekopu. Sposób lokowania kamienia wg wynalazku umożliwia wypełnienie wyrobiska kamieniem odbieranym bezpośrednio z przenośników odstawy bez przerw w przodku przekopu. Stwarza to możliwość zastosowania mechanizacji w przodku przekopu z równoczesnym niewydawaniem kamienia na powierzchnię.

Sposób lokowania kamienia w niepionowych wyrobiskach górniczych polega na tym, że w komorze lokalizacyjnej, którą może być chodnik poziomy, ściana, ubierka, upadowa lub pochylnia zabudowujemy podsadzarkę zgarniakową z kołowrotem (1) i krążkiem zwrotnym (2) liny (3), narzucając roboczy kierunek pracy zgarniaka (4) do przodka komory, oraz przez podnoszenie zgarniaka w przodku i końcowej drodze powrotnej umożliwia się warstwowe układanie urobku **(7),** jak również eliminuje zabieranie urobku w kierunku kołowrotu **(1).** (4 zastrzeżenia)

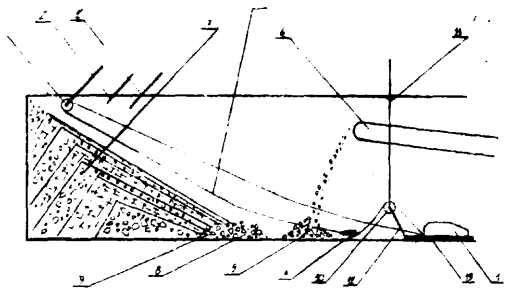

Dział F

MECHANIKA; OŚWIETLENIE; **OGRZEWANIE;** UZBROJENIE; TECHNIKA MINERSKA

F01N **P.** 239755 23.12.1982

Przedsiębiorstwo Polonijno-Zagraniczne „Thompson", Warszawa, Polska (Leszek Bonikowski).

Tłumik dźwięków

Wynalazek rozwiązuje zagadnienie opracowania tłumika prostego w montażu i taniego w produkcji.

Tłumik dźwięków składa się z zamkniętych wewnątrz obudowy powtarzalnych zespołów absorpcyjnych, z których każdy składa się z identycznych zestawów, przy czym zestaw składa się z korpusu (5) w formie otwartego, prostokątnego pudełka, z otworami (6) w środku naprzeciwległych boków, o osi otworów (6) równoległej do osi tłumika, z płasko-owalnym zagłębieniem (7) na środku dna i z płasko-owalnymi ściankami wewnętrznymi oraz z kształtki w formie prostopadłościennej płytki (8) z trzonem (9) o płasko-owalnym przekroju poprzecznym, mieszczącym się na środku płytki (8) i współpracującym z zagłębieniem (7).

Boki korpusu (5) mają od strony krawędzi wewnętrznych podcięcia (10) o głębokości równej grubości płytki (8), w których mieści się płytka (8), a otwory (6) dochodzą do krawędzi boków korpusu (5). Zespół absorpcyjny wykonuje się z porowatego materiału ceramicznego, zwłaszcza z tworzywa mulitowego lub z porowatego materiału naturalnego, zwłaszcza z ziemi okrzemkowej. (4 zastrzeżenia)

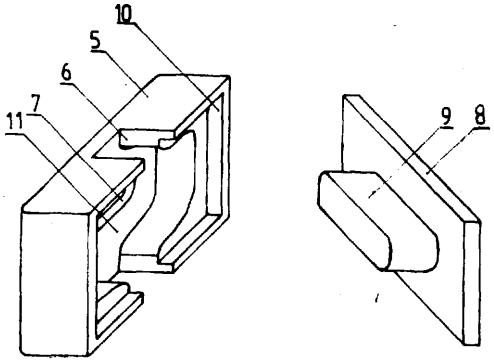

Fig. 4

F01N **P.** 239756 23.12.1982

Przedsiębiorstwo Polonijno-Zagraniczne „Thompson", Warszawa, Polska (Leszek Bonikowski).

Tłumik dźwięków

Wynalazek rozwiązuje zagadnienie opracowania tłumika prostego w montażu i taniego w produkcji.

Tłumik dźwięków składa się z zamkniętych wewnątrz obudowy powtarzalnych zespołów absorpcyjnych **(4),** z których każdy składa się z takich samych kształtek, wykonanych z tworzywa mulitowego, ułożonych jedna za drugą, o wspólnej z tłumikiem osi. Kształtka składa się z płytki **(5),** z dwoma przelotowymi kanałami (6) o osiach równoległych do osi tłumika, mieszczących się naprzeciwlegle względem środka płytki (5), przy czym rowek (7) łączy kanały (6), po jednej stronie płytki (5), poprzez środek płytki (5), a rowek (8) łączy kanały (6), po drugiej stronie płytki (5), poza środkiem płytki (5).

Zespół absorpcyjny (4) składa się z czterech płytek (5), które parami zwraca się do siebie stronami z rowkiem (8) łączącym kanały (6) poza środkiem płytki (5) i obraca się je względem siebie o 90°, a kanały (6) drugiej i trzeciej płytki (5) pokrywają się.

(5 zastrzeżeń)

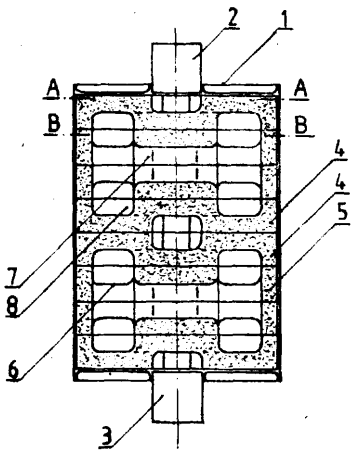

Fig. 1

F01N **P.** 239817 29.12.1982

Wytwórnia Silników Wysokoprężnych „POLMO--Andrychów", Andrychów, Polska (Leszek Bonikowski, Józef Mrzygłód).

Tłumik dźwięków, zwłaszcza do układów wylotowych silników spalinowych

Wynalazek rozwiązuje zagadnienie opracowania konstrukcji małogabarytowego i skutecznego tłumika, w którym nie występowałoby zjawisko pogarszania się skuteczności tłumienia w czasie eksploatacji.

Tłumik dźwięków zawiera trzy ogniwa (2, 3 i 4) umieszczone w obudowie (1). Ogniwa (2, 3 i 4), mające kształt rurowych symetrycznych przewodów o zamkniętym obwodzie, usytuowane są względem siebie równolegle. Para ogniw wlotowych (2 i 3) jest z jednej strony dołączona do rury wlotowej (5), a po przeciwległej stronie zaopatrzona jest w otwory (7 i 8) usytuowane naprzeciw siebie.

Trzecie ogniwo wylotowe (4) zaopatrzone jest z jednej strony w pary symetrycznie usytuowanych naprzeciw siebie otworów (9 i 10), a z przeciwległej strony połączone jest z rurą wylotową (6).

(1 zastrzeżenie)

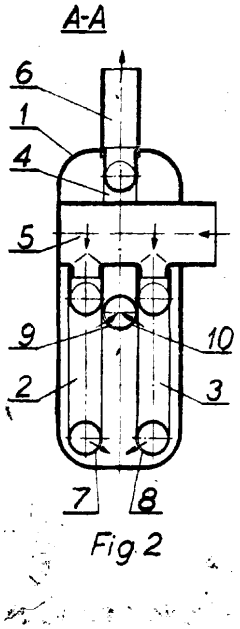

Fig. 2

F02B **P. 240011** 31.12.1982

Politechnika Częstochowska, Częstochowa, Polska (Mieczysław Foltyński, Janusz Grzelka).

Doładowany bezsprężarkowo silnik spalinowy z tłokiem krążącym

Wynalazek rozwiązuje zagadnienie wykorzystania impulsu nadciśnieniowego spalin do wywołania efektu doładowującego.

Silnik ma tłok (2) krążący zaopatrzony w kanały (7) przelotowe usytuowane osiowo względem tłoka (2) i rozmieszczone na całej powierzchni między czołowymi uszczelnieniami gazowymi (8) i olejowymi (9). Jedna z pokryw (3) bocznych zaopatrzona jest w kanał (12) wylotowy powietrza z kanałów (7) przelotowych tłoka (2). Kanał (12) połączony jest z kanałem (5) dolotowym mieszanki paliwowej usytuowanym w cylindrze (1) silnika. Pokrywa (3) boczna zaopatrzona jest ponadto w kanał (10) dolotowy powietrza do wnętrza kanałów (7) przelotowych tłoka (2). Druga pokrywa boczna zaopatrzona jest w kanał wylotowy spalin z wnętrza kanałów (7) przelotowych, który połączony jest z ejektorem, a ponadto pokrywa ta zaopatrzona jest w kanał doprowadzający część spalin z cylindra (1) do kanałów (7) przelotowych tłoka (2). (1 zastrzeżenie)

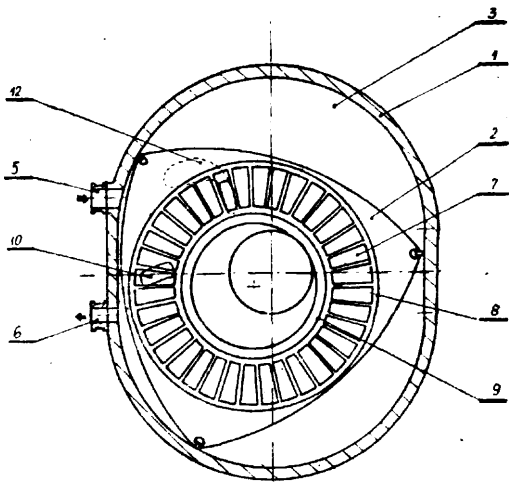

F02M **P. 243530** T 24.08.1983

Wojskowa Akademia Techniczna im. Jarosława Dąbrowskiego, Warszawa, Polska (Józef Jakubowski, Adam Maślana, Jerzy Walentynowicz, Jan Domagała).

Urządzenie ograniczające zużycie paliwa i emisję składników toksycznych w gaźnikowych silnikach spalinowych

Wynalazek rozwiązuje zagadnienie opracowania urządzenia umożliwiającego płynną regulację zubożania mieszanki paliwowej w zależności od zmian obciążenia zewnętrznego silnika i jego temperatury, w taki sposób, aby uzyskać minimalną emisję składników toksycznych i optymalne zużycie paliwa.

Istota wynalazku polega na tym, że pomiędzy gaźnik (12) i ssący kolektor (11) został wprowadzony mieszalnik (10), do którego jest podłączony równolegle ciśnieniowy zawór (16) i sterowany dźwignią przepustnicy zawór (8). Przez zawór (8) do mieszalnika (10) przepływają spaliny z wydechowego kolektora (1) recyrkulowane kanałem (6) mającym suwakowy zawór (3) sterowany termostatem (4). Przez ciśnieniowy zawór (16) do mieszalnika (10) przepływa mieszanka powietrzno-gazowa powstała z gazów palnych odsysanych kanałem (15) z komory korbowej silnika i powietrza pobieranego kanałem (13) z przestrzeni nadgaźnikowej rury ssącej. (4 zastrzeżenia)

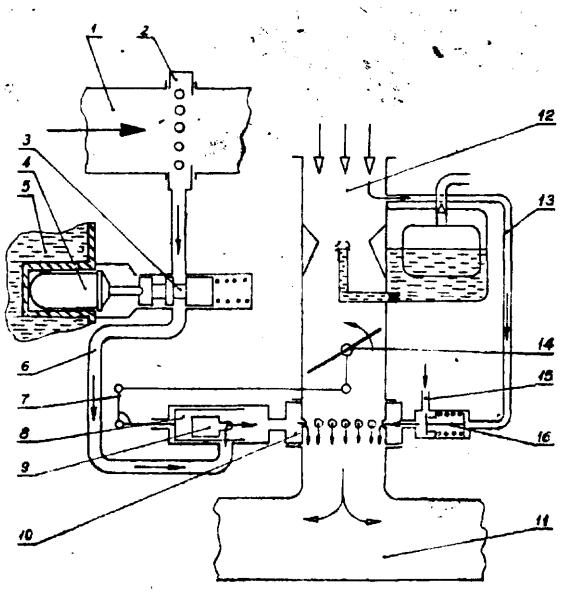

F02P **P. 240001** 30.12.1982

Akademia Rolnicza w Poznaniu, Poznań, Polska (Paweł Michnikowski, Arkadiusz Szymczak).

Sposób sprawdzania prawidłowości ustawienia kąta zwarcia styków przerywacza układu zapłonowego w pojeździe mechanicznym i układ do sprawdzania prawidłowości ustawienia kąta zwarcia styków przerywacza układu zapłonowego w pojeździe mechanicznym

Sposób polegający na porównywaniu wzajemnego położenia rochomych znaków momentu zwarcia i momentu rozwarcia styków przerywacza, charakteryzuje się tym, że na jednym z kół wału korbowego, na którym jest umieszczony znak momentu rozwarcia, nanosi się, w odległości kątowej równej co do wartości podwójnej wielkości kąta zwarcia, znak momentu zwarcia, po czym do instalacji zapłonowej pojazdu podłącza się układ wyzwalania lampy stroboskopowej, a następnie, podczas jednego cyklu pracy cylindra, wyzwala się lampę stroboskopową w momencie zwarcia oraz w momencie rozwarcia styków przerywacza i porównuje się wzajemne usytuowanie obu znaków.

W układzie według wynalazku pomiędzy dwa wyjścia pierwszego układu formującego (1), a wejście lampy stroboskopowej (8) włączone są dwa równoległe przerzutniki (2) i (3), układ bramkujący (4) oraz przekształtnik napięcia (7). Trzecie wejście układu bramkującego (4) jest połączone z wyjściem drugiego układu formującego (5) poprzez trzeci przerzutnik (6), którego wyjście połączone jest z wejściem układu bramkującego (4) oraz z wejściem układu przekształtnika napięcia (7). Wejście pierwszego układu bramkującego (1) jest połączone z obwodem niskiego napięcia cewki zapłonowej, natomiast wejście drugiego układu formującego (5) jest połączone pojemnościowo z przewodem wysokiego napięcia" odpowiedniego cylindra.

(2 zastrzeżenia)

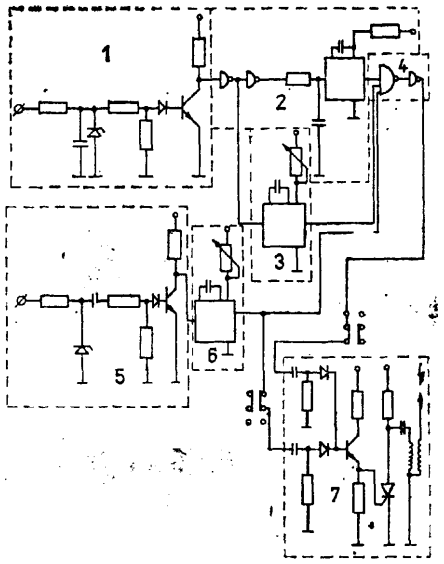

F02P **P. 240002** 30.12.1982

Akademia Rolnicza w Poznaniu, Poznań, Polska (Paweł Michnikowski, Henryk Witkowski, Arkadiusz Szymczak).

Sposób sprawdzania prawidłowości ustawienia kąta zwarcia styków przerywacza układu zapłonowego w pojeździe mechanicznym i układ do sprawdzania prawidłowości ustawienia kąta zwarcia styków przerywacza układu zapłonowego w pojeździe mechanicznym

Sposób polega na tym, że na jednym z kół wału korbowego, na którym umieszczony jest znak momentu rozwarcia, nanosi się w odległości kątowej równej co do wartości podwójnej wielkości kąta zwarcia, znak momentu rozwarcia, po czym do instalacji zapłonowej pojazdu podłącza się układ wyzwalania lampy stroboskopowej, a następnie wyzwala się lampę stroboskopową w momencie zwarcia i rozwarcia styków przerywacza, przy czym w momencie błysku lampy stroboskopowej porównuje się kolejno usytuowanie ruchomego znaku momentu zwarcia i ruchomego znaku momentu rozwarcia względem nieruchomego znaku odniesienia usytuowanego na korpusie silnika.

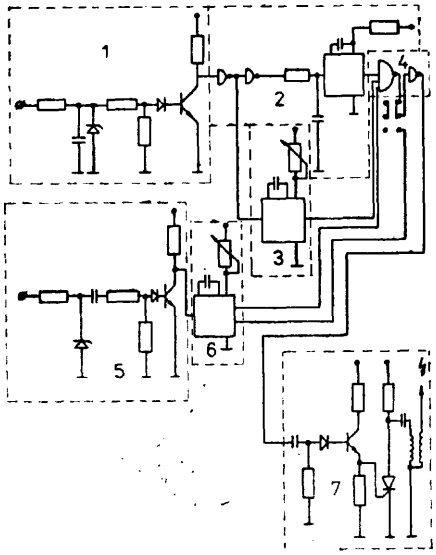

W układzie według wynalazku pomiędzy dwa wyjścia układu formującego (1), a wejście lampy stroboskopowej, włączone są dwa równoległe przerzutniki (2 i 3), układ bramkujący (4) oraz przekształtnik napięcia (7). Trzecie wejście układu bramkującego (4) jest połączone z wyjściem drugiego układu formującego (5) poprzez trzeci przerzutnik (6). Natomiast wejście pierwszego układu formującego (1) jest połączone z obwodem niskiego napięcia cewki zapłonowej, a wejście drugiego układu formującego (5) jest połączone pojemnościowo z przewodem wysokiego napięcia odpowiedniego cylindra. (2 zastrzeżenia)

F03D **P.** 239633 20.12.1982

Antoni Pieniak, Żuków, Polska (Antoni Pieniak).

Silnik wiatrowy

Silnik wiatrowy ma pionowo ułożyskowany wał napędowy (1) z promieniowo przymocowanymi do niego czterema skrzydłami (2) połączonymi między sobą

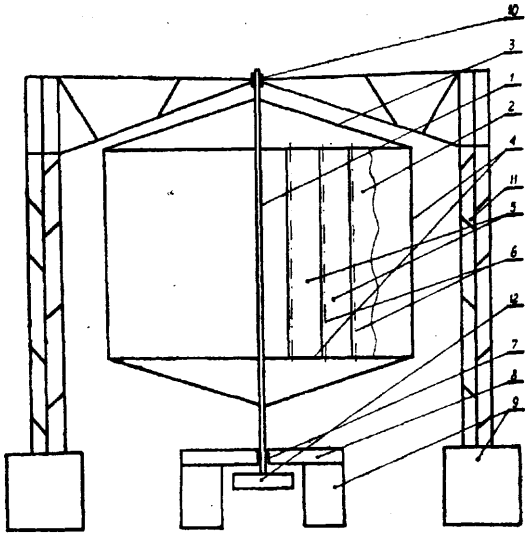

i wałem (1) konstrukcją usztywniającą (3). Skrzydło (2) ma konstrukcję nośną (4), w której obrotowo zamocowane są pióra (5). Odległość: pomiędzy osiami obrotu (6) piór (5) jest mniejsza od szerokości pióra (5). Konstrukcja nośna (4) jest wygięta tak, że zamocowane w niej pióra (5) w położeniu zamkniętym tworzą powierzchnię wklęsłą. Wał (1) zamocowany jest w łożysku (7) zabudowanym na podeście (8) i w łożysku (10) zamocowanym w konstrukcji kratowej (11). (3 zastrzeżenia)

F03G **P.** 243564 **T** 29.08.1983

Politechnika Świętokrzyska, Kielce, Polska (Marian Kargol, Armin Kargol).

Sposób wykorzystania energii swobodnej **roztworów o różnych stężeniach**

Wynalazek rozwiązuje zagadnienie wykorzystania energii swobodnej roztworów o różnych stężeniach i przetworzenia jej w energię użyteczną.

Sposób polega na tym, że roztwory o różnych stężeniach rozdziela się komorą (K), której boczne ściany stanowią dwie membrany (Mi) i (Ma) o różnych parametrach przenikania. Przy pomocy komory (K) tłoczy się roztwór rurą (R) do odbiornika energii przetwarzającego energię swobodną w energię użyteczną. (1 zastrzeżenie)

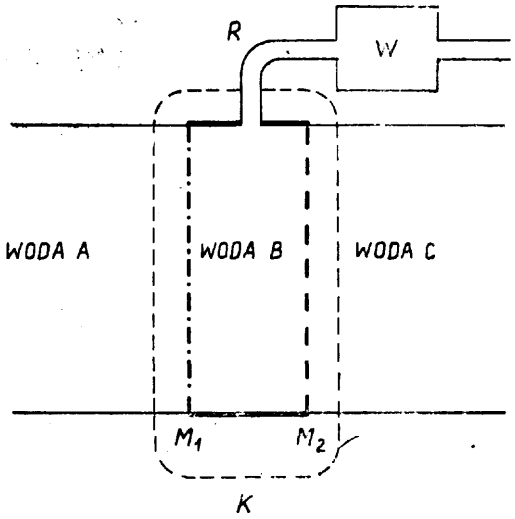

F15B **P.** 240015 31.12.1982
F16K

Centrum Mechanizacji Górnictwa KOMAG, Gliwice, Polska (Władysław Wołek, Edward Janik, Stanisław Idzi).

Rozdzielacz zaworowy

Wynalazek rozwiązuje zagadnienie opracowania konstrukcji rozdzielacza zaworowego sterowanej impulsem pochodzącym od innego rozdzielacza należącego do zespołu rozdzielaczy, w którym powrót rozdzielacza do położenia pierwotnego następuje dopiero po pojawieniu się innego sygnału wywołanego w szczególności impulsem hydraulicznym.

Rozdzielacz zawiera dwa współosiowe suwaki (6) i (22). Suwak (6) zaopatrzony jest w grzybek (10) współdziałający z gniazdem (7), odcinającymi źródło zasilania od odbiornika i spływu. Suwak (22) zamyka przepływ między odbiornikiem a spływem i zakończony jest tłoczkiem (3) osadzonym w cylindrze połączonym ze źródłem impulsów sterujących. Ponad tłoczkiem (5) znajduje się drugi tłoczek (19) osadzony w tulei (4), w której wykonano poprzeczny kanał (21). Między tłoczkami (5) i (19) znajduje się zawór zwrotny sterowniczy. Jest on zbudowany w tulei (24), w której umieszczony jest współosiowo cylindryczny pierścień (26), wewnątrz którego znajduje się sprężyna (27) z kulką (28) umieszczoną od strony tłoczka (19). (1 zastrzeżenie)

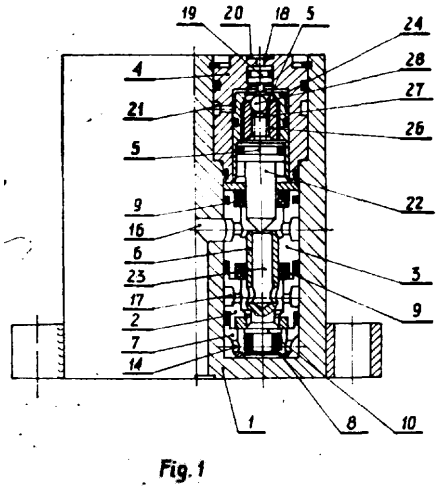

Fig. 1

F16B **P.** 239999 30.12.1982

Centrum Mechanizacji Górnictwa „KOMAG", Gliwice, Polska (Ryszard Trzaskalski).

Uchwyt zaciskowy

Wynalazek rozwiązuje zagadnienie skonstruowania specjalistycznego uchwytu zaciskowego o rozłożonej powierzchniowo sile mocowania.

Uchwyt ma podstawę (1) rozłącznie połączoną z pryzmą (2) wyposażoną w suwak (3) połączony z tuleją (5), w której znajduje się obrotowy, osiowo ruchomy trzpień (6) zaopatrzony w zaczep (8) współpracujący z oporowymi sworzniami (9), przy czym w pryzmie oraz w suwaku zamocowana jest sprężysta, o zmiennej długości roboczej obejma (10) przedmiotu (11). (4 zastrzeżenia)

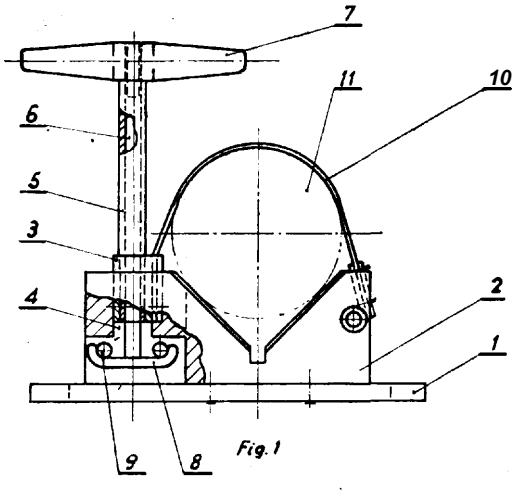

Fig. 1

F16C **P.** 239758 23.12.1982

Polskie Górnictwo Naftowe i Gazownictwo Zakład Poszukiwania Nafty i Gazu Kraków, Polska (Bolesław Stal).

Krzyżak wału Kardana

Wynalazek rozwiązuje zagadnienie umożliwienia dokonania wymiany zużytych czopów krzyżaka.

Krzyżak składa się z korpusu (1) i wciśniętych rozłącznie czopów (2). (1 zastrzeżenie)

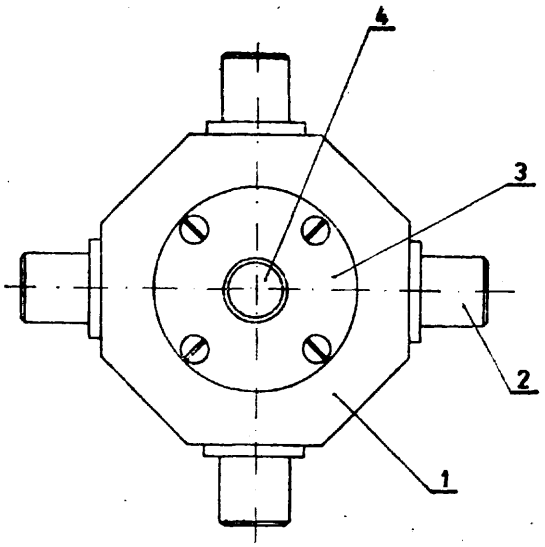

F16C **P. 245247** T **21.12.1983**

Pierwszeństwo: 22.12.1982 - Czechosłowacja (nr PV 9506-82)

Agrozet Koncern Zemdelskeho Strojírenství, Brno, Czechosłowacja.

Wał przegubowy z **podzielnym** krzyżakiem przegubu

Wynalazek rozwiązuje zagadnienie zminimalizowania zapotrzebowania przestrzeni do zabudowy przegubu oraz ułatwienia jego montażu i demontażu.

Wał przegubowy charakteryzuje się tym, że krzyżak (1) przegubu jest utworzony z korpusu (2), do którego jest włożony cylindryczny czop (3), mający otwór (4) w swojej części środkowej. Prostopadle do cylindrycznego czopa (3) przechodzi na wylot przez otwór podtoczony czop (5), który na swojej cieńszej części cylindrycznej ma cylindryczną tuleję (7) zabezpieczoną podkładką (8) i śrubą (9). Krzyżak (1) przegubu łączy środkową część przegubu z zewnętrznymi widełkami (6). Środkowa część przegubu ma żebro oraz zewnętrzną powierzchnię cylindryczną dla umieszczenia pokrywy (13). Zewnętrzne widełki wału przegubowego mają również powierzchnię cylindryczną dla przytwierdzenia pokrywy (13) drugim kabłąkiem. (2 zastrzeżenia)

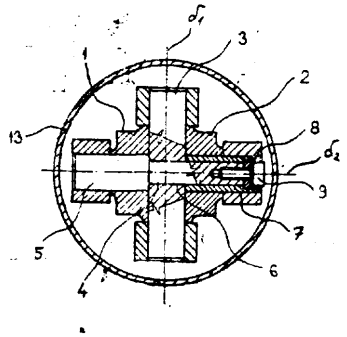

FIG 2

F16D **P.** 239892 29.12.1982

Politechnika Śląska im. W. Pstrowskiego, Gliwice, Polska (Sylwester Markusik, Mieczysław Dereń).

Sprzęgło odśrodkowe śrutowe z czynnym wirnikiem

Wynalazek rozwiązuje zagadnienie opracowania konstrukcji sprzęgła zapewniającej bezawaryjną jej pracę w napędach pracujących w warunkach dużego zapylenia.

Sprzęgło ma wirnik (1) osadzony na łożyskach tocznych (4), które wewnątrz zabezpieczone są przed zanieczyszczeniami podwójnym układem uszczelnień **szczelinowych.** a z zewnątrz za pomocą labiryntu pierścieniowego oraz płytki ochronnej (6). (2 zastrzeżenia)

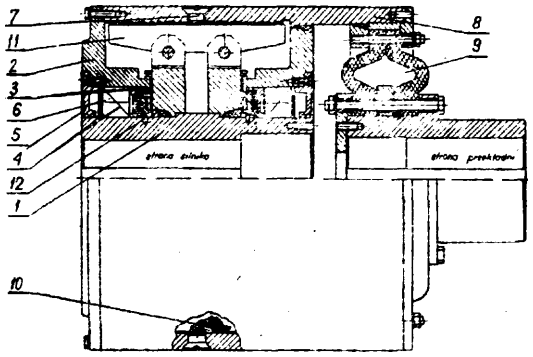

F16H **P. 239502** 13.12.1982

Pierwszeństwo: 13.06.1982 - Międzynarodowe Targi Poznańskie (nr 48/82)

Zgłoszenie dodatkowe do zgłoszenia nr P-233692

Zakłady Wytwórcze Aparatury Wysokiego Napięcia im. G. Dymitrowa „ZWAR", Warszawa, Polska (Tomasz Tarasiuk).

Napęd o ruchu ograniczonym nawrotnym

Wynalazek ma na celu podwyższenie sprawności oraz zmniejszenie wymiarów przekładni i napędu.

Napęd o ruchu ograniczonym nawrotnym, wyposażony w wieloprzegubową przekładnię prostowodową, zawierający łączniki pomocnicze do sygnalizowania położeń i samoczynnego wyłączania silnika napędzającego śrubę pociągową oraz łącznik sterowniczy do nastawiania rodzaju pracy i współpracujący z nim elektromagnes blokujący, według wynalazku charakteryzuje się tym, że dźwignia (F), stanowiąca człon zewnętrzny przekładni prosto wodo we j, ma kształt litery „U", a ramiona cięgłowe (Eb) i (Ec), stanowiące współpracujące z nią elementy wewnętrzne przekładni, są umieszczone pomiędzy jej ramionami **(Frl** i **Fr2)** i wspólnie dołączone do nich za pomocą sworznia **(1F)** przewleczonego przez nie tak, że oś (2F) tego połączenia przebiega w pobliżu jej zamkniętego zakończenia.

Ułożyskowanie wyznaczające oś obrotu (Of) dźwigni (F) jest zrealizowane w pobliżu jej otwartego zakończenia - zwłaszcza na zewnątrz jej ramion - najkorzystniej tak, że części łożyskowe dźwigni (F) mają postać czopów **(Fg1** i **Fg2)** zespolonych z jej ramionami **(Frl** i **Fr2),** przy czym jeden z nich **(Fgl)** jest wydłużony poza swe łożysko i zaopatrzony w element zdawczy **(P1)** osadzony na jego zakończeniu na zewnątrz nieruchomej obudowy (03) i elementu uszczelniającego (3F). (6 zastrzeżeń)

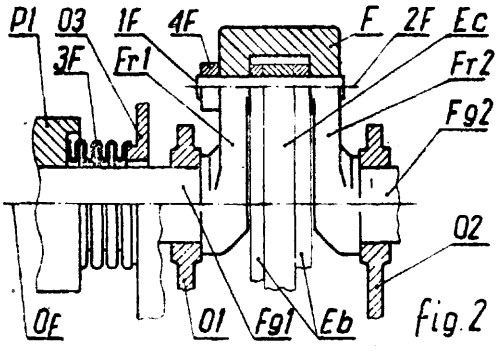

fig.2

F16J F16C **P. 239769** **24.12.1982**

Politechnika Lubelska, **Lublin, Polska** (Stefan Fijałkowski).

Węzeł uszczelniający przewody doprowadzające gaz do wirującego wału, zwłaszcza w łożyskach aerostatycznych zasilanych od strony czopa

Wynalazek rozwiązuje zagadnienie zapewnienia dobrego uszczelnienia obrotowych elementów wirujących także przy dużych prędkościach obrotowych.

Węzeł uszczelniający, składający się z nieruchomego, sztywnego przewodu walcowego, umieszczonego w obracającej się wspólnie z wałem tulei, mającej od strony" wewnętrznej labirynt, według wynalazku charakteryzuje się tym, że przewód (4) ma dodatkowe kanały wzdłużne (5) wykonane obwodowo w ścianie przewodu, łączące się z otworami promieniowymi (6) wychodzącymi na zewnętrznej powierzchni tworzącej przewodu (4) w miejscu wytoczenia pierścieniowego (7), wykonanego w tulei (3) za częścią labiryntową. Labirynt składa się z co najmniej dwóch kanałów (8) z powierzchnią stożkową skierowaną w kierunku odpływu gazu przez uszczelnienie. (1 zastrzeżenie)

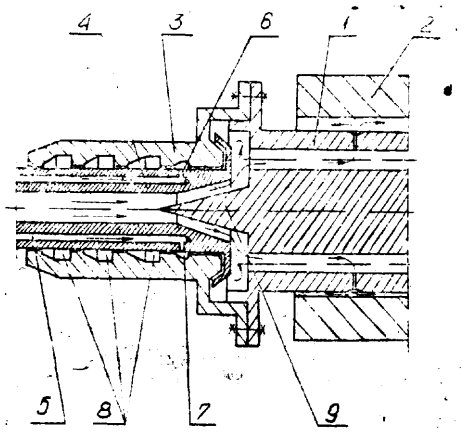

F16K B23K **P.239646** 21.12.1982

Zakłady Kineskopowe Unitra-Polkolor - Ośrodek Badawczo-Rozwojowy Przetworników Obrazu, Warszawa, Polska (Maciej Narewski, Stefan Wójcicki).

Zawór próżniowy

Celem wynalazku jest opracowanie szczelnej konstrukcji zaworu o łatwym montażu i demontażu w celu jej oczyszczenia.

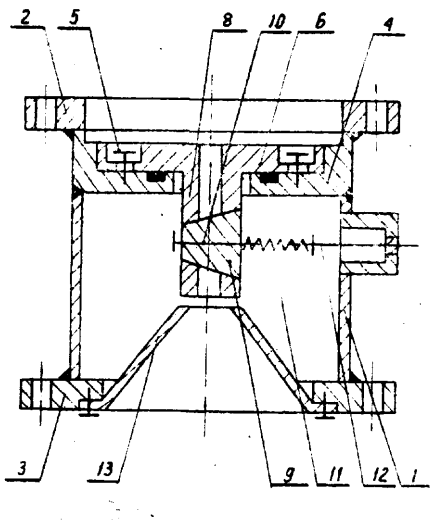

Zawór próżniowy zaopatrzony w obudowę złożoną z zewnętrznego płaszcza (1) z górnym kołnierzem (2) i dolnym kołnierzem (3), według wynalazku charakteryzuje się tym, że poniżej górnego kołnierza (2), wewnątrz płaszcza (1) jest umocowana półka (4) zaopatrzona w kilka wkrętów (5) tworzących wraz z łezkowymi otworami w pierścieniu kołnierza (6) korpusu (8) zaworu połączenie bagnetowe, za pomocą którego korpus (8) zaworu jest umocowany wewnątrz obudowy. Ponadto w otwór środkowej części korpusu (8) jest wsunięta stożkowa zasuwa (9), której trzpień (10) jest połączony spiralną sprężyną (11) z wysuwanym na zewnątrz trzpieniem (12), a koniec korpusu (8) jest osłonięty pierścieniową osłoną (13) przymocowaną do dolnego kołnierza (3). (1 zastrzeżenie)

F16K F15B E21D **P. 239807** **27.12.1982**

Centrum Mechanizacji Górnictwa „KOMAG", Gliwice, Polska (Władysław Wołek, Jacek Paraszczak, Jan Tylek, Henryk Wojnar, Edward Janik).

Rozdzielacz zaworowy

Wynalazek rozwiązuje zagadnienie opracowania takiej konstrukcji, która zestawiona w zespół z innymi rozdzielaczami będzie reagowała na impulsy pochodzące z innych rozdzielaczy należących do tego samego zespołu.

Rozdzielacz zawiera dwa współosiowe suwaki (6) i (22). Suwak (6) zaopatrzony jest w grzybek (10) współdziałający z gniazdem (7), odcinającymi źródło zasilania od odbiornika i spływu. Suwak (22) zamyka przepływ między odbiornikiem a spływem i zakończony jest tłoczkiem (5) osadzonym w cylindrze połączonym ze źródłem impulsów sterujących. Między tłoczkiem (5) a kanałem (18) znajduje się tłoczek (19), osadzony i uszczelniony w tulei (4), w której wykonano poprzeczny kanał (21) łączący się z rozdzielaczem współdziałającym. (1 zastrzeżenie)

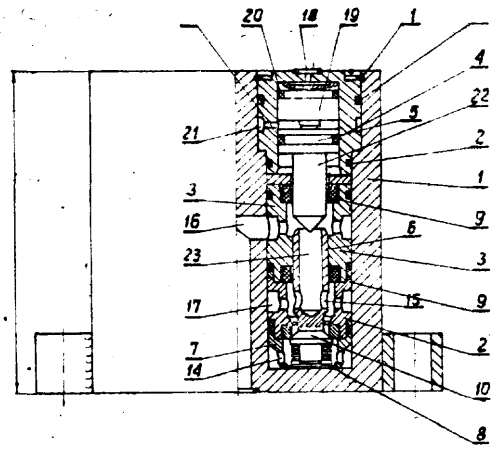

F16K G05D **P. 239938** 31.12.1982

Instytut Mechaniki Precyzyjnej, **Warszawa,** Polska (Edward Goździk, Mariusz Patowski, Krzysztof Marciniak).

Urządzenie do regulowanego dozowania cieczy

Celem wynalazku jest opracowanie takiej konstrukcji urządzenia, której charakterystyka nie zależałaby od stopnia zanieczyszczenia cieczy dozowanej.

Urządzenie do regulowanego dozowania cieczy, w którym wydatek cieczy reguluje się wielkością ciśnienia wytworzonego przez pary tej cieczy lub produkty

jej rozkładu, składa się z korpusu górnego (3), który stanowią dwie komory (1), (2) oddzielone membraną (7) połączoną z tłoczyskiem (6) osadzonym w korpusie dolnym (5), przy czym komora górna (1) korpusu górnego (3) połączona jest ze środowiskiem, do którego doprowadzana jest ciecz. Urządzenie według wynalazku charakteryzuje się tym, że komora dolna (2) korpusu górnego (3) jest połączona rozłącznie z korpusem dolnym (5) poprzez tuleję (4), której górna powierzchnia usytuowana w komorze dolnej (2) stanowi ogranicznik ruchu membrany (7), a tłoczysko (6) zakończone jest dociskaczem (10) naciskającym za zmienną siłą w zależności od ruchu membrany (7) na elastyczny przewód (12), w którym płynie dozowana ciecz, przy czym przewód ten ułożony jest prostopadle w stosunku do dociskacza w kanale (11) usytuowanym w korpusie dolnym (5). (4 zastrzeżenia)

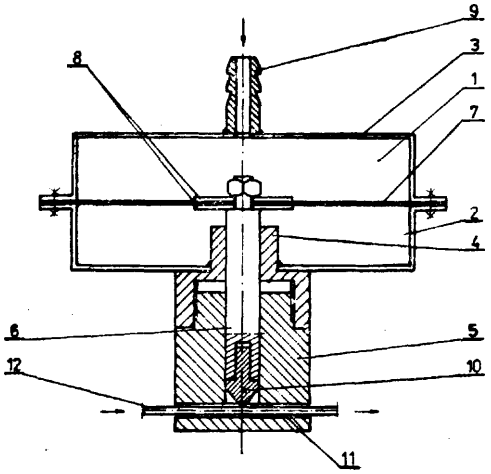

F16K
F17C **P. 243609 T** 31.08.1983

Ośrodek Badawczo-Rozwojowy Pojazdów Szynowych, Poznań, Polska, Fabryka Armatur „Swarzędz", Polska (Jerzy Tyrcha).

Zawór do butli na gazy sprężone

Celem wynalazku jest opracowanie małogabarytowej konstrukcji zaworu łatwej w wykonaniu i zabezpieczonej przed przypadkowym jej rozmontowaniem.

Zawór ma korpus (1) zawierający wrzeciono (2) sterujące przepływem gazu, oraz umieszczone nad nim i sprzężone z nim pokrętło (3). Pokrętło (3) uszczelnione jest na obwodzie. W górnej wewnętrznej części cylindrycznej korpusu (1) znajduje się nagwintowane gniazdo (9), w które wkręcona jest rozcięta tuleja rozprężna (10). O dolną powierzchnię czołową (12) tulei rozprężnej (10) opiera się pokrętło (3) swoim obwodowym progiem (13). Nad tuleją rozprężną (10) znajduje się uchwyt (16) stanowiący integralną część pokrętła (3). (3 zastrzeżenia)

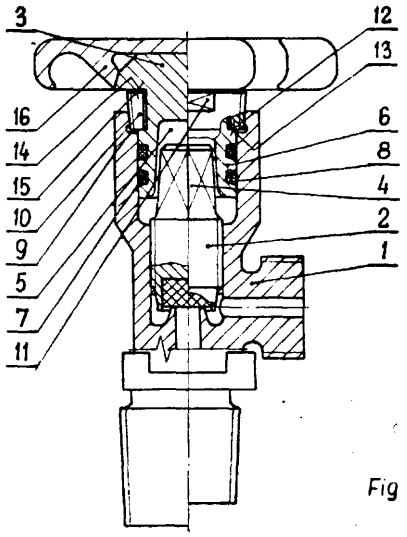

Fig 1

F16K **P. 243611 T** 31.08.1983

Ośrodek Badawczo-Rozwojowy Pojazdów Szynowych, Poznań, Polska, Fabryka Armatur „Swarzędz", Swarzędz, Polska (Jerzy Tyrcha, Anna Maluśkiewicz).

Zawór do butli na gazy sprężone

Celem wynalazku jest opracowanie małogabarytowej konstrukcji zaworu uniemożliwiającej przypadkowe jej rozmontowanie, o zmniejszonym momencie obrotowym i mniejszej pracochłonności wykonania.

Zawór do butli na gazy sprężone zawiera korpus (1) zaopatrzony w sterujące przepływem gazu wrzeciono dolne (2) sprzężone z wrzecionem górnym (3), które ma trzpień (6) z zamocowanym na nim pokrętłem (7).

W górnej, wewnętrznej części cylindrycznej korpusu (1) znajduje się obwodowy kanałek (8), w którym osadzony jest sprężysty pierścień osadczy (9). Pod tym pierścieniem (9) kolejno umieszczone są pierścień oporowy (10), uszczelka pierścieniowa (11) oraz pierścień pośredni (12) wykonany z materiału o małym współczynniku tarcia względem gumy, przy czym spoczywa on na górnej powierzchni czołowej (13) wrzeciona górnego (3). (2 zastrzeżenia)

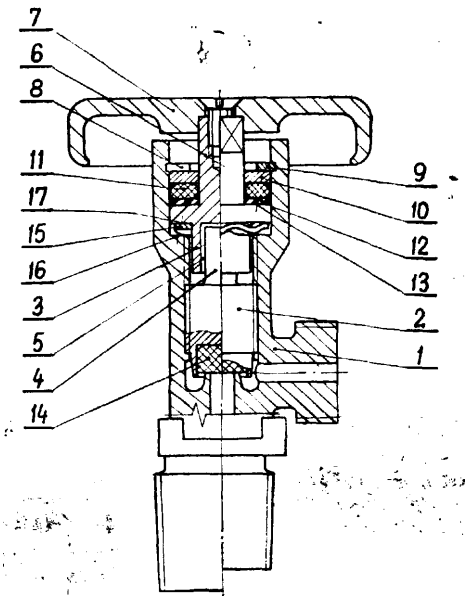

F16K **P. 243612 T** 31.08.1983

Ośrodek Badawczo-Rozwojowy Pojazdów Szynowych, Poznań, Polska, Fabryka Armatur „Swarzędz", Swarzędz, Polska (Jerzy Tyrcha).

Grzybek zaworu

Celem wynalazku jest opracowanie prostej konstrukcji grzybka zapewniającej długą żywotność uszczelki.

Grzybek zaworu zawiera okrągłą uszczelkę (1) osadzoną swobodnie w gnieździe (2) wrzeciona (3). Uszczelka (1) wykonana jest z twardego elastomeru o niskim współczynniku tarcia względem materiału gniazda (2). Średnica uszczelki (1) jest mniejsza od średnicy gniazda (2), a większa od średnicy otworu tego gniazda (2). Promień (Ro) średnicy powierzchni styku uszczelki (1) z dnem (4) gniazda (2) jest tak dobrany, że spełnia zależność jest tak dobrany, że spełnia zależność

gdzie, (Rz) jest promieniem ze-

wnętrznej średnicy powierzchni przylgni (5), a (Rw) jest promieniem wewnętrznej średnicy powierzchni przylgni (5). (1 zastrzeżenie)

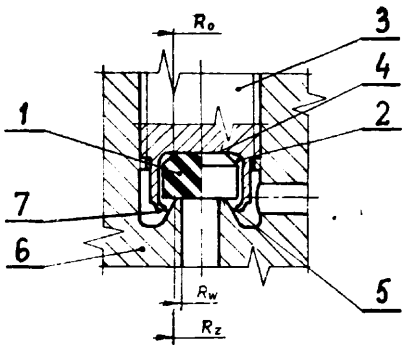

F16K P. 243613 T 31.08.1983

Ośrodek Badawczo-Rozwojowy Pojazdów Szynowych, Poznań, Polska, Fabryka Armatur „Swarzędz", Swarzędz, Polska (Jerzy Tyrcha).

Zawór do butli na gazy sprężone

Wynalazek rozwiązuje zagadnienie opracowania takiej małogabarytowej konstrukcji zaworu, która pozwoli na pewne zabezpieczenie przed przypadkowym jej rozmontowaniem.

Zawór ma korpus (1), w którym znajduje się wkręcone wrzeciono (2) sterujące przepływem gazu, sprzężone z pokrętłem (3) uszczelnionym na obwodzie części cylindrycznej (6). W górnej wewnętrznej części cylindrycznej korpusu (1) znajduje się obwodowy kanałek (9), w którym osadzony jest otwarty sprężysty pierścień osadczy (10). Obwodowy kanałek (9) ma szczelinę (11), umożliwiającą osadzenie sprężystego pierścienia osadczego (10), który swoją górną powierzchnię czołową (12) z górną powierzchnią oporową (13) obwodowego kanałka (9) oraz swoją dolną powierzchnią czołową (14) z obwodowym progiem (15) cylindrycznej części (6) pokrętła (3) ustala położenie pokrętła (3) w korpusie (1) zaworu. (1 zastrzeżenie)

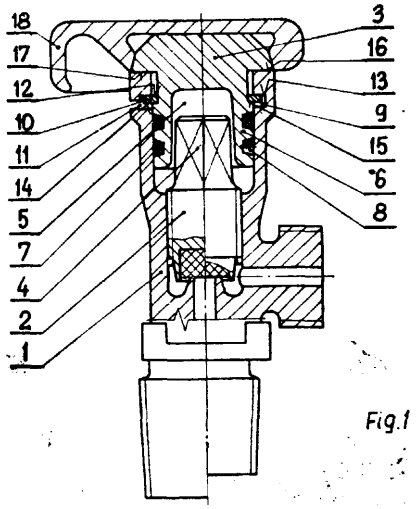

Fig.1

F16K P. 243614 T 31.08.1983

Ośrodek Badawczo-Rozwojowy Pojazdów Szynowych, Poznań, Polska, Fabryka Armatur „Swarzędz", Swarzędz, Polska (Jerzy Tyrcha).

Zawór do butli na gazy sprężone

Wynalazek rozwiązuje zagadnienie opracowania małogabarytowej konstrukcji zaworu, umożliwiającej wymianę uszczelnień wrzeciona bez konieczności opróżniania butli z gazu oraz eliminującej obciążenia gnące występujące podczas manipulowania pokrętłem.

Zawór składa się z korpusu (1) z wrzecionem <2). Korpus (1) zamknięty jest tuleją kołnierzową (3), zawierającą uszczelkę pierścieniową (4) umieszczoną w obwodowym kanałku (5), uszczelniającą wrzeciono (2). Wrzeciono (2) zakończone jest kształtową końcówką (8) wchodzącą w kształtowe gniazdo (9) pokrętła (10), które swoją wewnętrzną powierzchnię czołową (11) spoczywa na czołowej powierzchni (12) tulei kołnierzowej (3). Pokrętło (10) pasowane jest swoją wewnętrzną powierzchnią cylindryczną (13) na cylindrycznej powierzchni (14) kołnierza (6) korpusu (1), przy czym pokrętło (10) zabezpieczone jest przed wypadnięciem sprężystym pierścieniem osadczym (15) w obwodowym kanałku (16) znajdującym się w dolnej części wewnętrznej powierzchni cylindrycznej (13). Sprężysty pierścień osadczy (15) opiera się o dolną powierzchnię czołową (17) kołnierza (6) korpusu (1). (1 zastrzeżenie)

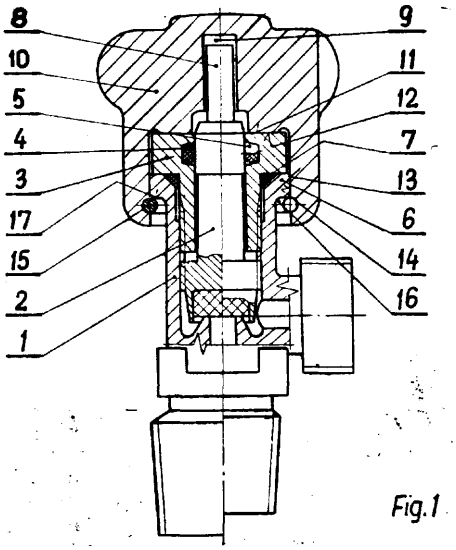

Fig.1

F16L P. 239950 31.12.1982

Poznańskie Zakłady Opon Samochodowych „STOMIL", Poznań, Polska (Jacek Łącki, Paweł Giżewski).

Obrotowe przyłącze wody, zwłaszcza do urządzeń stosowanych w przetwórstwie gumy i tworzyw sztucznych

Celem wynalazku było zwiększenie trwałości użytkowej obrotowego przyłącza wody.

Przyłącze ma uszczelnienie składające się ze ślizgowego pierścienia czołowego (1), elastycznej membrany (2) i usztywniającego koszyczka (3). (1 zastrzeżenie)

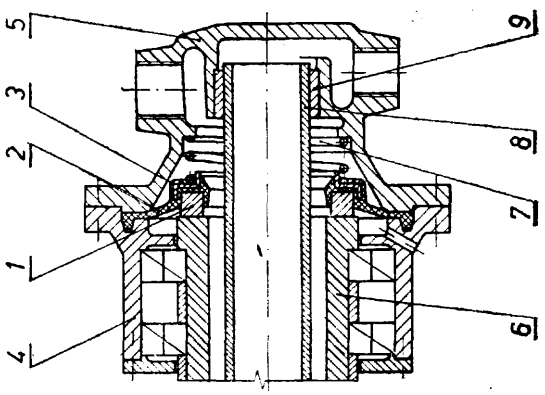

F16L **P. 239964** **30.12.1982**

Wojewódzki Związek Spółdzielni Mieszkaniowych, Zakład Projektowania Usług Inwestycyjnych „INWESTPROJEKT", Wrocław, Polska (Czesław Swierczek).

Złącze elastyczne

Wynalazek rozwiązuje zagadnienie zwiększenia skuteczności tłumienia drgań na złączach rurowych.

Złącze charakteryzuje się tym, że ma luźne kołnierze (4) i (5) wstawione na przemian między elastyczne przekładki (3). Luźny kołnierz (5) skręcony śrubami (8) z kołnierzem (2) rury (1) ściska przekładki (3) i luźny kołnierz (4), który skręcony śrubami (9) z kołnierzem (6) rury (7) ściska przekładki (3) i luźny kołnierz (5). Złącze elastyczne ma zastosowanie w instalacjach sprężarkowych. (3 zastrzeżenia)

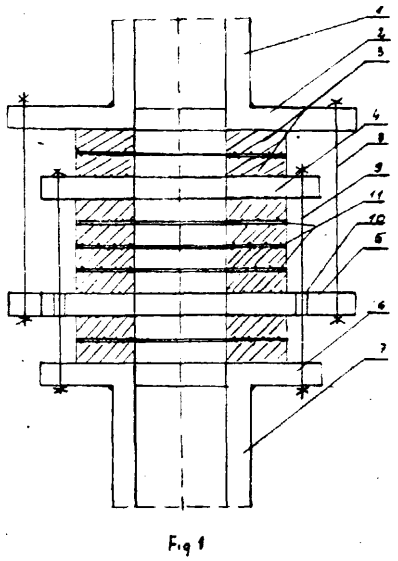

Fig 1

F16L **P. 243339 T** 05.08.1983
F28F

Wytwórnia Sprzętu Komunikacyjnego „PZL-Mielec", Mielec, Polska (Ryszard Grzebyk).

Połączenie rury wymiennika ciepła ze ścianą zbiornika

Wynalazek rozwiązuje zagadnienie wyeliminowania pęknięć zmęczeniowych spoin połączenia.

Połączenie charakteryzuje się tym, że rura wymiennika ciepła (4) osadzona jest w króćcu (3) i połączona z nim za pomocą spoiny (6). Króciec (3) tworzy wokół rury wymiennika ciepła (4) przestrzeń (5) połączoną ze zbiornikiem (1) i wypełnioną czynnikiem podgrzewanym. (1 zastrzeżenie)

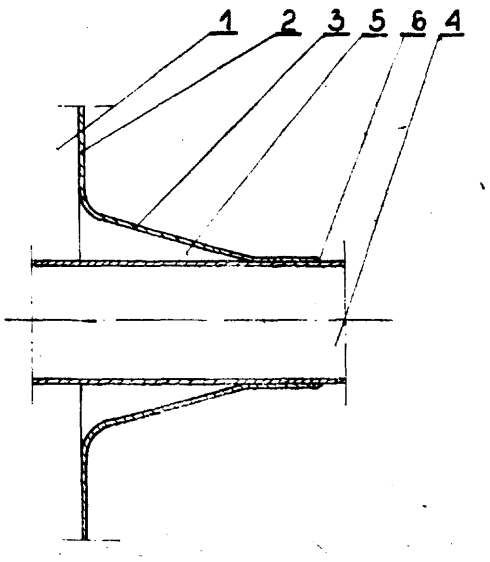

F24C **P. 239480** **10.12.1982**
E06B

Fabryka Wyrobów Metalowych „POLMETAL", Radom, Polska (Wiesław Kowalczyk, Wiktor Gałek, Ryszard Mazurkiewicz, Krzysztof Walczak).

Drzwi schowka

Zadaniem wynalazku było wyeliminowanie w drzwiach kuchni gazowych i elektrycznych zewnętrznej wytłoczki z blachy, w której umieszczona była szyba zewnętrzna. Drzwi według wynalazku mają zamiast wytłoczki zewnętrznej szybę (3), o wymiarach dostosowanych do drzwi schowka. Szyba zewnętrzna (3) jest zakładana pod przegięciem półki (12) i u dołu umiejscowiona w nakładce dolnej (6). (1 zastrzeżenie)

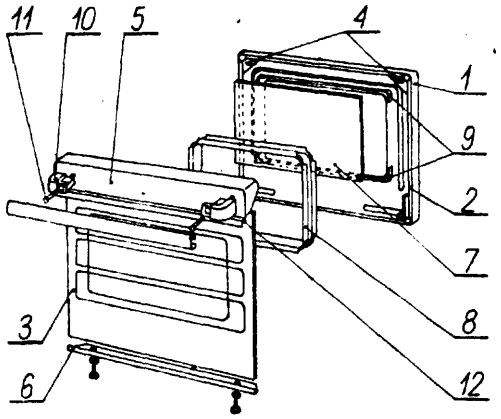

F24H **P. 239574** 15.12.1982
F26B

Instytut Uprawy, Nawożenia i Gleboznawstwa, Puławy, Polska (Tadeusz Zaorski, Mieczysław Stasiak).

Urządzenie do podgrzewania powietrza

Wynalazek rozwiązuje zagadnienie usprawnienia konstrukcji urządzenia do podgrzewania powietrza, zwłaszcza do suszarń, pod kątem zwiększenia sprawności wymiany ciepła.

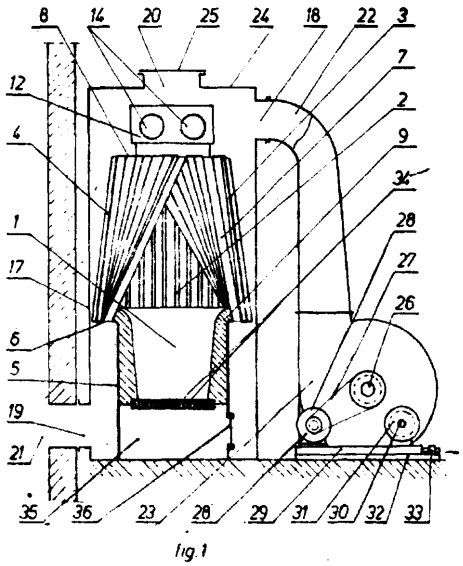

fig.1

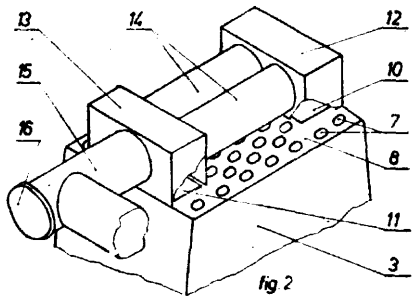

fig 2

W urządzeniu według wynalazku w komorze paleniskowej (2) pieca są opłomki (7), usytuowane pod różnymi kątami i zbieżnie do osi pieca. Płaszcz (3) komory paleniskowej (2) ma otwory (10) i (11), nad którymi są kolektory (12) i (13) połączone przewodami (14), przy czym kolektor (13) ma króciec wylotowy w postaci trójnika. Do otworów obudowy (17) podłączona jest dmuchawa, natomiast jeden z pozostałych otworów (19) lub (20) przyłączony jest do komory suszarniczej. (4 zastrzeżenia)

F27B **P. 239708** 23.12.1982

Instytut Mechaniki Precyzyjnej, Warszawa, Polska (Henryk Zowczak, Jerzy Wyszkowski, Dariusz Orzechowski, Edward Szczawiński).

Piec **do obróbki cieplnej i cieplno-chemicznej w złożu fluidalnym** wyrobów **metalowych, zwłaszcza** ze **stali** szybkotnących

Wynalazek rozwiązuje zagadnienie maksymalnego uproszczenia budowy pieca fluidalnego oraz stworzenia możliwości jego zastosowania do pełnego zakresu temperatur stosowanych w obróbkach cieplnych metali, bez ograniczenia związanego z żarowytrzymałością retort.

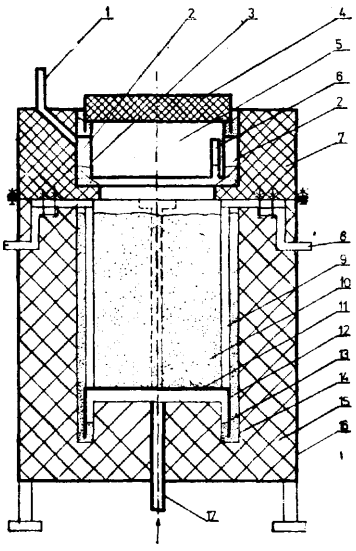

Piec stanowiący oporowy piec elektryczny wgłębny, w którym komora grzejna (10) ukształtowana jest z materiału ceramicznego, będącego jednocześnie materiałem izolacyjnym i jest wypełniona złożem materiału sypkiego nie przewodzącego prądu elektrycznego, w którym są zanurzone elektrody grzewcze (9), i wyposażony w pokrywę (4), przewód doprowadzający atmosferę ochronną lub aktywną chemicznie (17), przewód odprowadzający zużytą atmosferę (1) z pieca oraz ruszt ruchomy (11), charakteryzuje się tym, że elektrody grzewcze (9) są zwarte rusztem ruchomym (11), a dno komory grzejnej (10) ma pierścieniowe wycięcie **(14),** w które wchodzi obrzeże (13) rusztu (11).

Ponadto piec ma nadstawkę (7), w której znajduje się usytuowana współosiowo z komorą grzejną (10) komora przejściowa (3) z przedsionkiem za i wyładowczym, ograniczona od góry pokrywą (4) i ukształtowana z materiału ceramicznego będącego jednocześnie materiałem izolacyjnym, mająca kształt dwóch cylindrów złożonych podstawami, z których cylinder o większej średnicy znajduje się nad cylindrem o mniejszej średnicy. Przedsionek za i wyładowczy tworzy metalowy płaszcz cylindryczny (3) ze szczeliną (6) usytuowaną po przeciwnej stronie jak końcówka wlotowa przewodu **(1),** przy czym pomiędzy płaszczem (3), a ściankami komory przejściowej (5) znajduje się wolna przestrzeń pierścieniowa (2), w której usytuowana jest końcówka wlotowa przewodu (1), który to przewód przechodząc ukośnie pod kątem nie mniejszym niż 45° poprzez boczną ścianę nadstawki (7) ma swoją końcówkę wylotową usytuowaną ponad górną ścianą nadstawki (7). (1 zastrzeżenie)

F27D **P. 239761** **23.12.1982**
B65D

Zakłady Metalurgiczne Przemysłu Maszyn Rolniczych „Agromet", Kutno, Polska (Jan Zembaty, Andrzej Bogusz).

Kosz na **odlewy**

Wynalazek rozwiązuje zagadnienie opracowania konstrukcji kosza na odlewy podlegające obróbce cieplnej o zwiększonej żywotności w stosunku do znanych rozwiązań.

Kosz ma ścianki boczne w postaci czterech symetrycznych segmentów (3), łączonych sworzniem (4), przy czym w dolnej części każdego z segmentów znajdują się występy (2), między którymi osadzona jest część denna kosza **(1).** (1 zastrzeżenie)

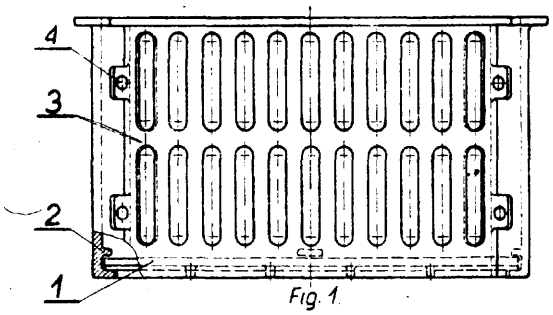

Fig. 1

F41H **P. 239774** **24.12.1982**
F16H

Wojskowy Instytut Techniczny Uzbrojenia, Zielonka k. Warszawy, Polska (Aleksander Wójtowicz, Marian Opałka).

Łącznik obrotowy

Przedmiotem wynalazku jest łącznik obrotowy umożliwiający sprzęganie dodatkowego środka uzbrojenia zamontowanego na zewnątrz wozu bojowego z zespołem znajdującym się wewnątrz tego pojazdu.

Rozwiązanie polega na tym, że dodatkowy środek uzbrojenia zamontowany na zewnątrz pojazdu związano z dotychczasowym środkiem bojowym umieszczonym wewnątrz tego pojazdu ramionami (1 i 7) łączonymi i rozłączanymi z wewnątrz pojazdu. Ramiona te zakończone są: wewnętrzne gniazdem (6) a zewnętrzne przekładnią zębatą składającą się z sektora zębatego (3) i zębatki naciętej na sworzniu łączącym (4). Napęd przekładni dokonywany jest wałkiem (15) zakończonym kwadratowym występem wchodzącym w wycięcie sektora (3). Przy pełnym włączeniu sworznia (4) w gniazdo (6) powierzchnie wycięcia sektora (3) i korpusu przekładni (2) tworzą wspólną płaszczyznę co umożliwia podniesienie ramion do góry oraz wprowadzenie w otwór zasuwy (5) zabezpieczającej przekładnię przed obrotem a tym samym przed przypadkowym rozłączeniem się ramion. (5 zastrzeżeń)

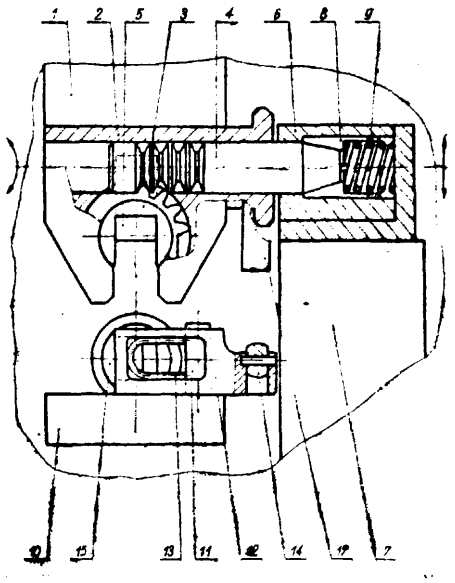

Dział G
FIZYKA

G01B P. 239928 31.12.1982

Politechnika Warszawska, Warszawa, Polska (Marek Dobosz).

Urządzenie do pomiaru położenia fragmentu powierzchni

Wynalazek rozwiązuje zagadnienie podwyższenia rozdzielczości urządzenia oraz umożliwienia uzyskania informacji o położeniu fragmentu badanej powierzchni przed lub za ogniskiem wiązki świetlnej.

Urządzenie jest stosowane przy badaniu przemieszczeń i geometrii przedmiotów odbijających światło w sposób zwierciadlany, lub częściowo dyfuzyjny.

Urządzenie zawiera na drodze wiązki penetrującej (1) układ ogniskujący (2) i element światłodzielący (4), wydzielający wiązkę odbitą (0). Wiązka formowana jest przez układ ogniskujący (5) i powierzchnię światłodzielącą (6) wiązki odbitej na dwie zogniskowane wiązki (7,8). Za ogniskiem wiązki (7) znajduje się pinhol (9) i fotodetektor (10), a przed ogniskiem wiązki (8) jest pinhol (11) i fotodetektor (12). Oba fotodetektory (10, 12) połączone są z układem różnicowym (13). (3 zastrzeżenia)

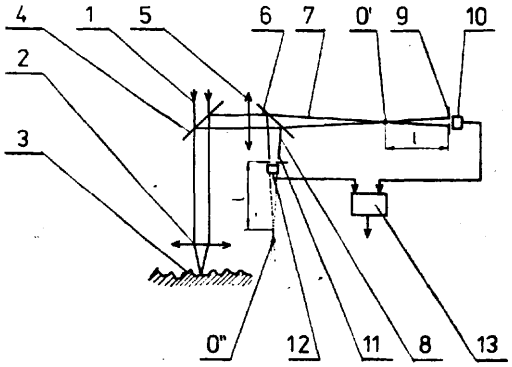

G01C P. 239790 28.12.1982

PAN Instytut Podstawowych Problemów Techniki, Warszawa, Polska (Anna Jaroszewska).

Sposób pomiaru odległości między dwoma otworami wiertniczymi

Celem wynalazku jest zwiększenie dokładności pomiaru.

Sposób polega na tym, że w jednym z otworów na określonej głębokości umieszcza się sondę nadawczą, a w drugim otworze umieszcza się sondę odbiorczą na takiej głębokości, przy której czas przejścia fali akustycznej pomiędzy sondami znajdującymi się wówczas w odległości podlegającej pomiarowi, osiąga wartość minimalną. Dokonuje się pomiaru czasu, a następnie mierzy się czas przejścia fali akustycznej pomiędzy sondą nadawczą i sondą odbiorczą przesuniętą wzdłuż drugiego otworu w stosunku do pierwotnego położenia o znany odcinek. Z zależności matematycznej wiążącej odległość pomiędzy sondami, przy założeniu stałej prędkości fali akustycznej pomiędzy nimi wyznacza się odległość pomiędzy sondami na określonej głębokości. (1 zastrzeżenie)

G01C P. 239929 31.12.1982

Politechnika Warszawska, Warszawa, Polska (Marek Dobosz).

Urządzenie do pomiaru położenia fragmentu powierzchni

Wynalazek rozwiązuje zagadnienie zwiększenia zakresu pomiarowego położenia układu ogniskującego oraz wyeliminowania konieczności stosowania wysokich napięć.

Urządzenie składa się z układu (13) wykrywającego moment koincydencji ogniska wiązki z powierzchnią badaną (12) oraz z układu mierzącego położenie ogniska (0) zawierającego interferometr, którego jedno ramię utworzone jest przez wiązkę pomiarową (6), w dalszym swym biegu ogniskowaną na powierzchni badanej (12). Na drodze tej wiązki, przed układem ogniskującym (11) umieszczony jest częściowo przepuszczający światło element optyczny (7) zamocowany sztywno do układu ogniskującego (11) i prowadnicy (15). (2 zastrzeżenia)

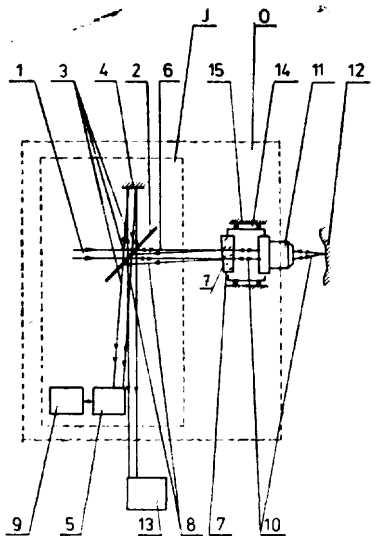

G01F **P.** 239956 30.12.1982

Zakłady Włókien Chemicznych „Elana", Toruń, Polska (Roman Makowski, Paweł Ziółkowski).

Sposób pomiaru natężenia, zwłaszcza w' przemyśle chemicznym

Wynalazek rozwiązuje zagadnienie umożliwienia prowadzenia pomiaru natężenia przepływu mediów krzepnących w temperaturach atmosferycznych wszystkich pór roku metodą bezwładnościową.

Sposób według wynalazku polega na wyposażeniu czujnika przepływu w postaci łuku pomiarowego w parowy płaszcz grzewczy. Z otworów impulsowych łuku pomiarowego wprowadzone są ogrzewane rurki impulsowe, które doprowadzają medium do ogrzewanych parą wodną komór. Medium, utrzymywane w stanie ciekłym, poprzez dwa bloki membranowe i dwie zamknięte objętości oleju silikonowego przekazuje różnicę ciśnień obrazującą natężenie przepływu urządzeniu do jej pomiaru. W skład, wyżej wymienionych, zamkniętych objętości wchodzą komory , , - " współpracującego urządzenia. (1 zastrzeżenie)

G01G **P.** 243286 T 03.08.1983

Przedsiębiorstwo Projektowania, Modernizacji i Rozbudowy Zakładów Przemysłu Maszyn Włókienniczych „Polmatex-Projekt", Łódź, Polska (Zygmunt Maciński, Wiesław Środa, Witold Wdowiński, Ryszard Jaworski).

Urządzenie do **ważenia**

Wynalazek rozwiązuje zagadnienie opracowania prostej konstrukcji urządzenia o dużej dokładności ważenia nie wymagającej przezbrojenia przy zmianie materiału ważonego.

Urządzenie stanowi kolumna nośna (1), na której na przesuwnym wysięgniku (2) jest mocowany zasypnik (3), w postaci bębna z umieszczonym wewnątrz wirnikiem napędzanym silnikiem (6). Wlot do zasypnika (3) jest wyposażony w przepustnicę (7). Wylot z bębna stanowi rura wylotowa wpuszczana w rurę nośną o większej średnicy, na której bliżej jej końca jest mocowane urządzenie odpylające (10) w postaci poziomo mocowanej okrągłej płyty (11) z otworem w osi, której otwór jest większy od średnicy zewnętrznej rury nośnej, tak, że tworzy szczelinę na obwodzie rury nośnej. W urządzeniu odpylającym (10) do zewnętrznej krawędzi szczeliny jest mocowana osłona wykonana w kształcie odwróconego, ściętego stożka, do której to osłony, na zewnętrznej płaszczyźnie od strony podstawy stożka, jest zamocowany filtr łączony z urządzeniem zasysającym. Urządzenie ma usytuowaną pod otworem wylotowym rury nośnej wagę uchylną, na której szali znajduje się ruchomy segment rolkowy do transportu, podnoszony powyżej krańcowych ruchów szali wagi. (3 zastrzeżenia)

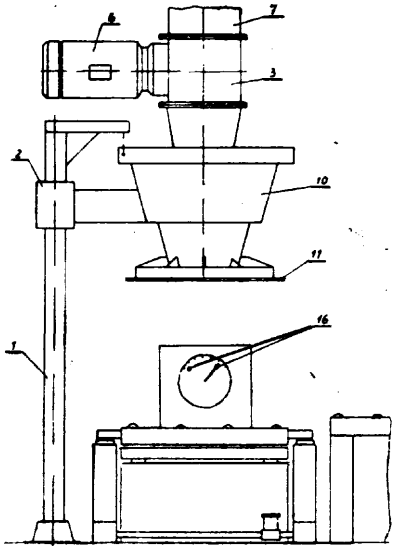

G01G **P. 243358** T 08.08.1983

Instytut Budownictwa, Mechanizacji i Elektryfikacji Rolnictwa, Warszawa, Polska (Wojciech Słojewski, Michał Olczak).

Waga hydrauliczna

Celem wynalazku jest opracowanie prostej konstrukcji wagi zapewniającej dużą dokładność pomiaru oraz odporność na wstrząsy i drgania.

Waga hydrauliczna zbudowana jest z cylindra (1) i tłoka (2), które tworzą komorę (3), wypełnioną cieczą roboczą. Pomiędzyz ściankami cylindra (1) i tłoka (2), usytuowana jest uszczelka (4) o kształcie torusa wypełnionego gazem. Tłok (2) spoczywa na podstawie (5). Cylinder (1) na zewnętrznej powierzchni podparty jest prowadnicami **(6),** wyposażonymi w rolki **(7)** i podkładki regulacyjne (8). Komora (3) jest połączona przewodem rurowym (9) z rurką wskaźnikową (10). **(1** zastrzeżenie)

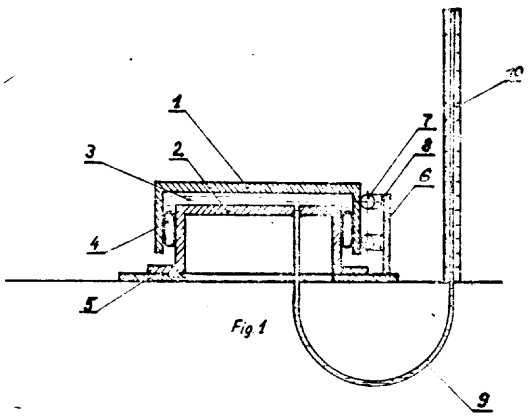

Fig 1

G01G **P.** 245218 20.12.1983

Zakłady Systemów Automatyki w Poznaniu - Zakład Automatyki Okrętowej „MERAMONT", Gdańsk, Polska (Tadeusz Dzikiewicz, Mieczysław Jabłoński, Wiesław Kamelski, Leonard Kosecki, Jerzy Suchwałko).

Wafa z termicznie skompensowanym siłownikiem **magnetoelektrycznym**

Wynalazek rozwiązuje zagadnienie wyeliminowania błędów pomiaru powodowanych zmianami temperatury w wagach wysokiej dokładności przeznaczonych zwłaszcza do wykonywania znacznych ilości dokładnych pomiarów masy.

Waga, wyposażona w siłownik składający się z cewki roboczej (1), nadbiegunnika (2), magnesu stałego (4), cewki dodatkowej (5) i jarzma (3), według wynalazku ma boczniki (6) wykonane w całości lub w części z materiału termomagnetycznego. (3 zastrzeżenia)

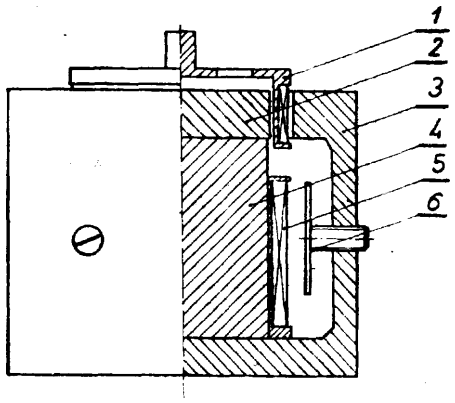

Fig. 1

G01L **P. 239701** 23.12.1982

Instytut Sportu, Warszawa, Polska (Mieczysław Buczek, Bogdan Lasocki).

Stanowisko do pomiaru siły z jaką zawodnik oddziaływuje na łódź kanadyjkę w kierunku ruchu

Wynalazek rozwiązuje zagadnienie umożliwienia do-' konywania pomiaru w warunkach dynamicznych.

Stanowisko mocowane jest w kanadyjce w miejscu podłogi. W czasie wiosłowania siły z jakimi zawodnik oddziaływuje na podłogę przenoszone są na sprężyste wieszaki (9) i przetwornik tensometryczny (7). Elementy (9) i (7) ukształtowano tak, by odkształcały się znacznie pod wpływem siły działającej w kierunku ruchu kanadyjki, wpływ innych składowych dzięki użyciu sprężyny oraz sztywności elementów (7) w kierunku pionowym jest minimalny. (1 zastrzeżenie)

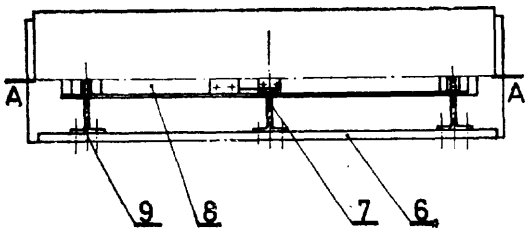

G01L **P. 239819** 29.12.1982

Akademia Górniczo-Hutnicza im. St. Staszica, Kraków, Polska (Wojciech Cholewa, Marek Kwiecień).

Czujnik do pomiaru sił w liniach nośnych **wielolinowych** urządzeń wyciągowych

Celem wynalazku jest opracowanie konstrukcji czujnika nadającej się do różnych wielkości wkładek dystansowych zawiesin lin oraz eliminującej całkowicie nieliniowość wskazań.

Czujnik ma bloki pomiarowe połączone uchwytem regulacyjnym (3), a każdy z bloków zawiera co najmniej dwa wałki pomiarowe (6) z naklejonymi tensometrami oporowymi (7), przy czym wałki pomiarowe (6) połączone są z płytkami dociskowymi (8) oraz poprzez elastyczne wkładki uszczelniające (9) z korpusem (10) bloku pomiarowego. (1 zastrzeżenie)

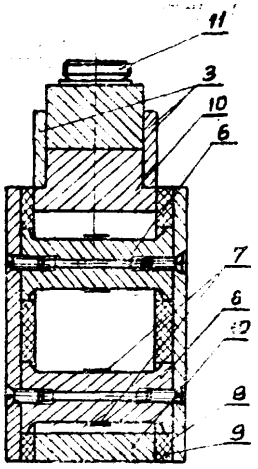

G01L P. 239821 29.12.1982

Przemysłowy Instytut Maszyn Budowlanych, Kobyłka, Polska (Władysław Matras, Jan Szymański)

Dynamometr do tensometrycznego pomiaru., **obciążenia**

Celem wynalazku jest zwiększenie czułości dynamometru.

Dynamometr ma płytę nośną (1) ustaloną na płycie podstawowej (3) przegubem walcowym (4) o osi poziomej i opartą na płycie podstawowej poprzez rolkę (5) osadzoną obrotowo na osi (6), ustalonej względem płyty podstawowej. Na powierzchni dolnej (7) płyty nośnej (1) usytuowane są tensometry (8, 9) układu pomiarowego. Prosta (12) styczna do rolki (5) w punkcie (13) przylegania rolki do płyty nośnej (1) przebija w punktach (10) i (11) płaszczyzny (14) i (15) przekrojów płyty (1), ustawionych poprzecznie do tej prostej i przeprowadzonych przez miejsca osadzenia tensometrów (8, 9). Każdy z tych punktów przebicia (10, 11) jest oddalony od osi obojętnej przekroju płyty nośnej (1) w kierunku jej powierzchni górnej (2) o odcinek „z" równy stosunkowi wskaźnika „w" przekroju na zginanie do powierzchni „F" przekroju.

Urządzenie przeznaczone jest do pomiarów obciążeń, zwłaszcza do pomiaru zanikającego obciążenia wywieranego przez koło jezdne albo przez podporę stabilizacyjną żurawia samojezdnego. (1 zastrzeżenie)

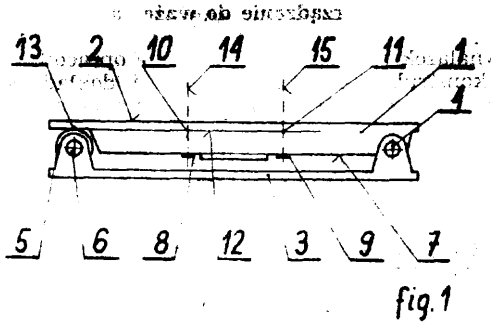

fig. 1

G01M **P. 239467** 09.12.1982

Politechnika Gdańska, Gdańsk, Polska (Marek Kochanowski, Henryk Kućmierz).

Układ do wyznaczania charakterystyk **statycznych** i dynamicznych, **zwłaszcza** sprzęgieł

Wynalazek rozwiązuje zagadnienie opracowania układu umożliwiającego wyznaczanie w krótkim czasie i w sposób ciągiy **charakterystyk statycznych** i dynamicznych badanych elementów oraz wyeliminowanie zakłóceń sygnałów, a tym samym **zwiększenie** dokładności pomiarów.

Układ ma co najmniej dwa przetworniki analogowe (2 i 7), z których każdy połączony jest z jednej strony z czujnikiem wielkości mierzonej (1 i 6). Z drugiej strony przetworniki (2 i 7) poprzez filtry (3 i 8) i przetworniki napięcia zmiennego na stałe (4 i 9) połączone są z komutatorem (5), który poprzez przetwornik **analogowo-cyfrowy** (12) połączony jest z drukarką cyfrową (13). Komutator (3) połączony jest z układem sterującym (11). Ponadto układ ma przetwornik częstotliwości na napięcie stałe (10) podłączony z jednej strony do wyjścia jednego z filtrów (3 i 8), a z drugiej strony do komutatora (5).

(2 zastrzeżenia)

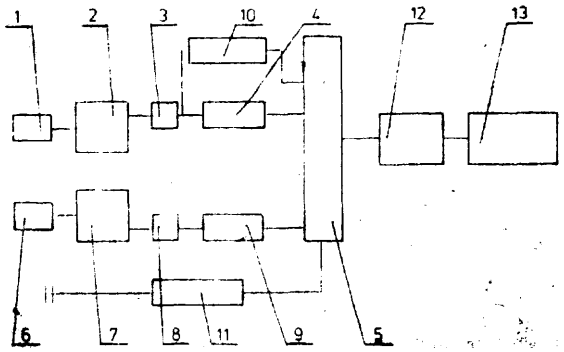

G01M **P. 239966** 31.12.1982

Politechnika Poznańska, Poznań, Polska (Grzegorz Gawlak).

Układ podparcia mas wirujących podczas **ich** dynamicznego **wyrównoważania**

Wynalazek rozwiązuje zagadnienie umożliwienia dynamicznego wyważania mas podczas ich eksploatacji oraz dwupłaszczyznowego wyważania z rozdziałem płaszczyzn korekcji.

Układ składa się z dwóch izotropowych podpór o zmiennej sztywności, które stanowią łożyska hydrostatyczne przednie (3) i tylne (4) oraz z układu hydraulicznego. Oba łożyska (3) i (4) wbudowane są w korpus wrzeciennika (5) i mają niezależne kanały (a) i (b) doprowadzające do nich olej pod określonym, wysokim ciśnieniem, wyposażone w elementy sterowania ciśnienia. Przednie łożysko (3) jest łożyskiem **poprzeczno-wzdłużnym,** natomiast tylne łożysko (4) jest łożyskiem poprzecznym. Na wrzecionie (1) osadzona jest masa wirująca w postaci ściernicy (2).

(1 zastrzeżenie)

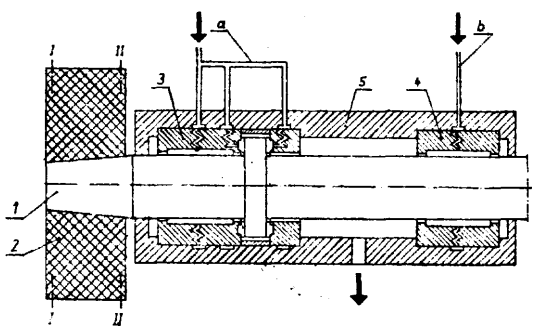

G01N P. 239535 14.12.1982

Politechnika Gdańska, Gdańsk, Polska (Andrzej Brandt, Tadeusz Szauer, Andrzej Sollich).

Układ do pomiaru chwilowej szybkości korozji

Wynalazek rozwiązuje zagadnienie bezpośredniego pomiaru chwilowej szybkości korozji.

Układ według wynalazku zawiera szeregowo połączone układ pobudzenia prądowego (1) i czujnik trójelektrodowy (2), za którymi włączony jest układ korekcji wstępnej (3), do którego wyjścia, poprzez **przełącznik** (P), przyłączony jest woltomierz napięcia stałego (4). Układ znajduje zastosowanie do pomiaru szybkości korozji metalowych konstrukcji, urządzeń i obiektów, eksploatowanych w środowiskach ciekłych lub wewnątrz których znajdują się ciekłe media korozyjne.

(1 zastrzeżenie)

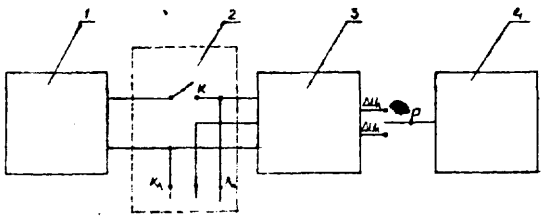

G01N **P. 239584** 15.12.1982

Kombinat Typowych Elementów Hydrauliki Siłowej **„PZL-HYDRAL",** Wrocław, Polska (Zygmunt Tomczak, Stanisław Borowik, Zbigniew Nęcki).

Sposób i urządzenie do określenia liczby **zanieczyszczeń** cieczy

Wynalazek rozwiązuje zagadnienie automatyzacji cyklu pomiarowego zanieczyszczeń cieczy.

Sposób polega na tym, że znaną liczbę impulsów proporcjonalną do zmiany objętości cieczy przepływającej przez szczeliny dodaje się do zerowej wartości licznika, a następnie w takim samym okresie czasu, zawartość licznika zmniejsza się o liczbę impulsów proporcjonalną do objętościowej ilości cieczy, która przepłynęła przez szczelinę.

Urządzenie zawiera dwa liczniki (1, 2) połączone poprzez bramki (8, 9, 10, 11) z układem **sterującym** (3), przy czym licznik (2) połączony jest z odczytowym **zespołem** (14) poprzez deszyfrator (13) i pamięć (12), która jest sterowana z układu sterującego (3) połączonego także z zespołem (5) wybierającym wielkość szczeliny, czujnikiem (4) prędkości przepływu cieczy, zespołem (6) wybierającym objętość próbki i zespołem sygnalizacji (7).

(3 zastrzeżenia)

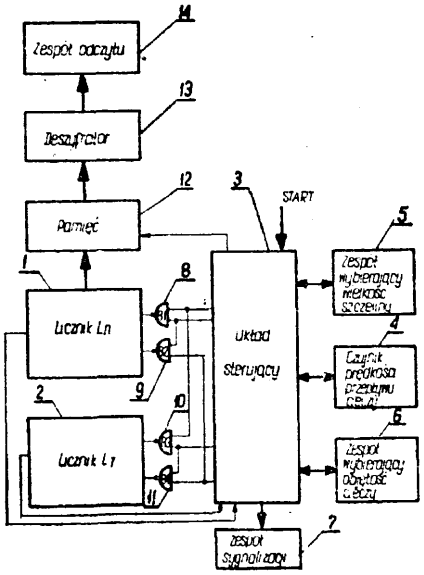

G01N P. 239681 22.12.1982

PAN Instytut Chemii Fizycznej, Warszawa, Polska (Marek Przasnyski, Jerzy Pięcek, Andrzej Bylina).

Przepływowy detektor polarograficzny

Wynalazek rozwiązuje zagadnienie umożliwienia wizualnej kontroli kanału detekcyjnego i płynnej regulacji położenia kapilary doprowadzającej, a także wyeliminowania wpływu produktów reakcji zachodzących na elektrodzie pomocniczej na rejestrowane przebiegi oraz powstawania zniekształceń rejestrowanych przebiegów wywołanych gromadzeniem się roztworu analizowanego w pobliżu dna rtęciowego.

Detektor zawiera osadzoną w korpusie (13), wykonaną z nieaktywnego chemicznie i nieprzewodzącego materiału przezroczystego dla światła, wymienną, cylindryczną komorę detekcyjną (2), w której od dołu umieszczone są osiowo w ruchomym osiowo uchwycie dolny kanał odpływowy "(4), kapilara (3) dostarczająca analizowany roztwór oraz kanał gromadzący skapującą rtęć, tworzącą dno rtęciowe (5). Od góry do komory detekcyjnej (2) osiowo wprowadzona jest stożkowo zakończona kapilara szklana (6) kapiącej elektrody rtęciowej. Przestrzeń pomiędzy dnem rtęciowym (5) i stożkowym zakończeniem kapilary szklanej (6) połączona jest z górnym kanałem odpływowym (7), w którym umieszczone są elektroda pomocnicza (8), sonda w.cz. (9) oraz dołączona poprzez kanał łączący (10) i umieszczony w nim zawór (11) elektroda odniesienia (12).

Przepływowy detektor polarograficzny ma zastosowanie w analityce, zwłaszcza w chromatografii cieczowej. (1 zastrzeżenie)

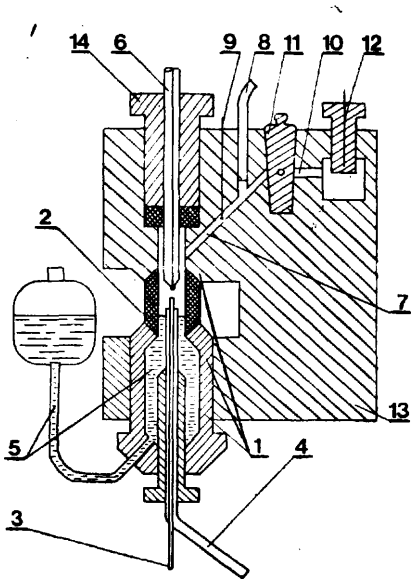

G01N P. 239724 22.12.1982

Akademia Górniczo-Hutnicza im. St. Staszica, Kraków, Polska (Andrzej Korbel, Józef Zasadziński, Włodzimierz Bochniak).

Urządzenie do cyklicznego odkształcania taśmy metalowej

Wynalazek rozwiązuje zagadnienie zapewnienia identycznego odkształcania taśmy metalowej na całej długości.

Urządzenie ma rozmieszczone w kadłubie (1) uchwyty (2) służące do mocowania w nich taśmy metalowej. Między uchwytami (2) jest usytuowany układ trzech rolek (4), ułożyskowanych w narożach jarzma trójkątnego (5), osadzonego wahliwie w korpusie (6) urządzenia, na osi (7) jednej z rolek (4) oraz suwak (8) z podporą (9) służącą do odchylania układu rolek (4), przy czym kadłub (1) urządzenia oraz suwak (8) są osadzone suwliwie w prowadnicach wykonanych w korpusie (6). Każdy z uchwytów (2) jest połączony przegubowo z wahaczem (10), osadzonym sprężyście w kadłubie (1), przy czym wahacz (10) jest wyposażony w dźwignię (11), usytuowaną w prowadnicy sterowniczej (12), połączonej z korpusem (6). Do kadłuba (1) na poziomie prowadnicy suwaka (8), są zamocowane w punktach odpowiadających martwym punktom kadłuba (1) zderzaki (13), służące do przesuwania suwaka (8) z jego jednego martwego punktu w drugi. (1 zastrzeżenie)

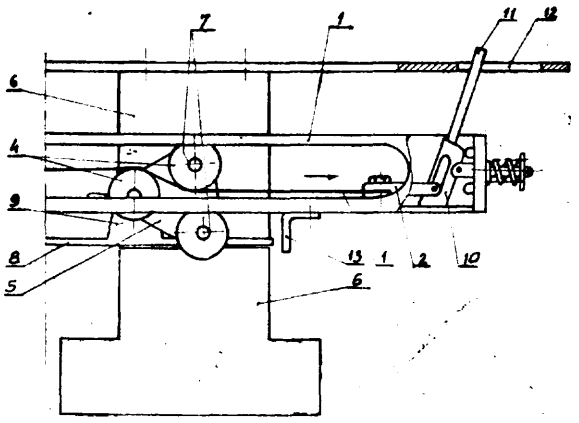

G01N A61B P. 239748 23.12.1982

Politechnika Śląska im. W. Pstrowskiego, Gliwice, Polska (Zenon Okrajni, Witold Holiczer, Jan Dana, Witold Kuczyński, Jan Rynkar).

Stanowisko do pomiaru podstawowych wielkości hemotologicznych

Celem wynalazku jest uproszczenie postępowania przy wykonywaniu rozcieńczeń próbek krwi do kolejnych pomiarów, zobiektywizowanie metod pomiarowych koncentracji krwinek, uproszczenie cyklu pomiarowego, oznaczenia stężenia hemoglobiny oraz zwiększenie dokładności pomiaru kolejnych wielkości hemotologicznych i zmniejszenie objętości próbki pomiarowej.

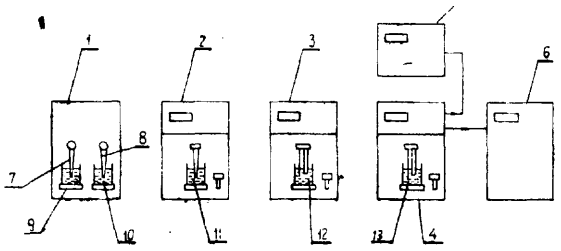

Stanowisko składające się z układu rozcieńczającego, miernika stężenia hemoglobiny, licznika krwinek białych, licznika krwinek czerwonych, miernika średniej objętości krwinek czerwonych i/lub miernika hematokrytu, ma układ rozcieńczający (1) wyposażony w dwa ssaki (7), (8) do dokonania pojedynczego rozcieńczenia próbki do pomiaru stężenia hemoglobiny i pomiaru koncentracji krwinek białych oraz podwójnego rozcieńczenia do pomiaru koncentracji krwinek czerwonych i średniej objętości krwinek czerwonych, a miernik stężenia hemoglobiny (2) i liczniki krwinek (3) i (4) wyposażone są w indywidualne układy transportu próbki. Licznik krwinek czerwonych (4) jest połączony z miernikiem średniej objętości krwinek czerwonych (5) i/lub miernikiem hematokrytu (8). (1 zastrzeżenie)

G01N **P. 239752** 23.12.1982

Wyższa Szkoła Marynarki Wojennej im. Bohaterów Westerplatte, Gdynia, Polska (Alina Pawlak-Tymańska, Michał Stankiewicz).

Sposób identyfikacji liczby zasadowej w oleju smarowym

Wynalazek rozwiązuje zagadnienie umożliwienia prostego i szybkiego określania obecności związków alkalicznych w oleju smarowym.

Sposób polega na tym, że do jednej części objętościowej oleju smarowego dodaje się 2-3 części objętościowe wody destylowanej, 2—5 części objętościowe ksylenu oraz 1—1,5 części objętościowe 0,1% roztworu alkoholowego wskaźnika. (2 zastrzeżenia)

G01N P. 239858 29.12.1982

Instytut Mechaniki Precyzyjnej, Warszawa, Polska (Tomasz Johołkowski).

Sposób wytwarzania wzorców do nieniszczącej elektromagnetycznej kontroli jakości elementów metalowych po obróbce cieplnej objętościowej i przypowierzchniowych ulepszanych warstw elementów metalowych, zwłaszcza ulepszanych przez obróbkę cieplno-dyfuzyjną

Celem wynalazku jest wyeliminowanie czynności doboru par elementów na wzorce wykazujące jednakowe wskazania przyrządu oraz powtórnej obróbki elementów na wzorce.

Sposób charakteryzuje się tym, że po obróbce mechanicznej i cieplnej elementów na wzorce ustala się zależność wskazań przyrządu od wielkości mierzonego parametru poprzez badanie niszczące kilka elementów, po czym na wybrane elementy nakłada się, ferromagnetyczne lub nieferromagnetyczne pierścienie powodujące zmianę wskazań czujnika. (1 zastrzeżenie)

G01N **P. 239859** 29.12.1982

Zgłoszenie dodatkowe do zgłoszenia nr P. 223865

Instytut Mechaniki Precyzyjnej, Warszawa, Polska (Tomasz Jahołkowski).

Sposób wytwarzania wzorców do **nieniszczącej, elektromagnetycznej** kontroli jakości **elementów** metalowych po obróbce cieplnej objętościowej i przypowierzchniowych ulepszanych warstw elementów metalowych, zwłaszcza ulepszanych przez obróbkę cieplno-dyfuzyjną

Celem wynalazku jest umożliwienie dokonywania zmiany parametru elementów na wzorce bez konieczności stosowania powtórnej obróbki mechanicznej i/lub cieplnej. Sposób, polegający na obróbce mechanicznej elementów na wzorce, a następnie obróbce cieplnej, doborze parami elementów dających jednakowe wskazanie i określeniu wielkości kontrolowanego parametru przez badanie niszczące jednego z elementów każdej pary, według wynalazku charakteryzuje się tym, że na drugi z elementów każdej pary nakłada się ferromagnetyczne lub nieferromagnetyczne pierścienie. (3 zastrzeżenia)

G01N P. 239967 **31.12.1982**
G01M

Politechnika Poznańska, Poznań, Polska (Andrzej Auguściński, Janusz Płotkowiak).

Urządzenie do pomiaru momentu tarcia w łożysku tocznym **poprzecznym**

Wynalazek rozwiązuje zagadnienie opracowania takiej konstrukcji urządzenia, w której wyeliminowany jest wpływ oporów tarcia pochodzącego od układu przenoszącego obciążenie na łożysko badane.

Urządzenie charakteryzuje się tym, że ma na końcówce wałka (1) ułożyskowanego w podporach (2) i (3) osadzone badane łożysko (4) toczne poprzeczne. Na pierścieniu zewnętrznym badanego łożyska (4) pasowana jest obrotowo tuleja rozdzielająca (5), na której zewnętrznej powierzchni usytuowany jest układ przenoszący obciążenie poprzeczne ra badane łożysko. Stanowią go dwa jednakowe zespoły toczne usytuowane jeden obok drugiego, symetrycznie względem osi symetrii poprzecznej badanego łożyska (4) zabudowane w cylindrycznym korpusie (6).

Pojedynczy zespół toczny składa się z dwóch jednakowych łożysk tocznych (7), zabudowanych piętrowo jeden nad drugim, rozdzielonych pierścieniem pośredniczącym (8). Pierścienie pośredniczące (8) obydwu zespołów tocznych mają niezależny jeden od drugiego napęd z odrębnym łożyskowaniem, w przeciwnych względem siebie kierunkach, ze stałą, jednakową prędkością kątową, utworzony przez zespół kół zębatych (9), (10) i (11). (1 zastrzeżenie)

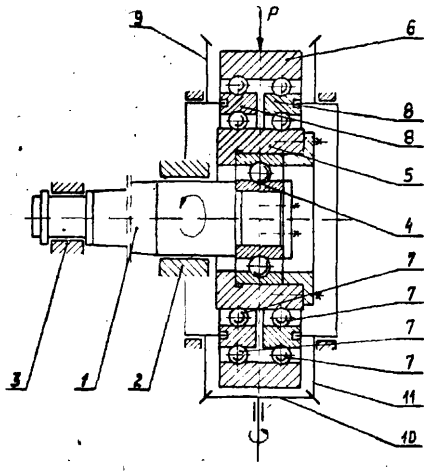

fig 1

G91N P. 243348 T **08.08.1983**

Kopalnia Węgla Kamiennego „Pokój", Ruda Śląska, Polska (Jan Borowski, Antoni Zieliński, Adam Strączek, Antoni Nimpsch, Bernard Freiner).

Przyrząd do **określania** ilości **gazów** wydzielających się z próbek węgla

Celem wynalazku jest opracowanie konstrukcji przyrządu o zwiększonej dokładności odczytu i czułości oraz zmniejszonym do minimum hamowaniu desorpcji gazów w próbkach węgla.

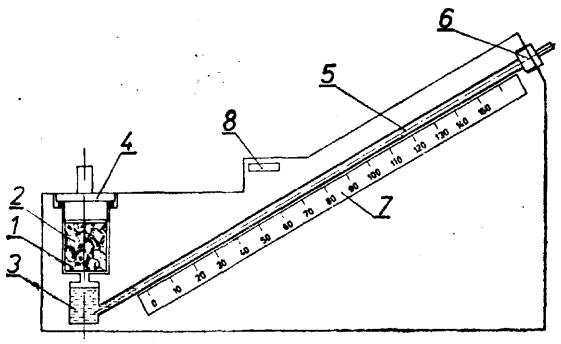

Przyrząd charakteryzuje się tym, że poniżej pojemnika (2) na próbki węgla w bloku szkła organicznego ma wydrążony zbiornik (3) wypełniony cieczą. Zbiornik (3) połączony jest z jednej strony z pojemnikiem (2), a z drugiej z pochyło usytuowaną rurką manometryczną (5) zakończoną zaworem odcinającym (6). Ponadto od góry pojemnik (2) zamykany jest szczelnie pokrywą (4), a rurka manometryczna (5) ma ruchomą podziałkę (7). (1 zastrzeżenie)

G01N **P.** 243455 T 10.08.1983

Akademia Ekonomiczna im. Oskara Langego, Wrocław, Polska (Bogusław Masłowski, Marek Roman Urban, Kazimierz Zmaczyński, Jerzy Ziobrowski).

Urządzenie do ciągłego pomiaru pH roztworów o dużym stężeniu i wysokiej temperaturze, zwłaszcza do ciągłego pomiaru pH roztworów saletry amonowej

Urządzenie składa się z trzech podstawowych części: trójdrożnego zaworu regulacyjnego (1), głowicy pomiarowej (6) oraz przetwornika pH (11). Zawór regulacyjny (1) ma wewnątrz komorę o pojemności około 15 cm^3, w której strumień wody rozcieńczającej krzyżuje się pod kątem prostym ze strumieniem stężonego i gorącego roztworu saletry amonowej wypływającej z neutralizatora. Zawór znajduje się w odległości nie większej jak 3 cm od króćca neutralizatora.

Głowica pomiarowa (6) wykonana jest ze stali kwasoodpornej i ma kształt rury ułożonej poziomo z dwoma gniazdami (9), w których umieszczone są elektrody (8) do pomiaru pH. Wewnątrz głowicy znajduje się przegroda teflonowa (7) z kanałami przepływowymi w górnej i dolnej części. Głowica (6) umieszczona jest na odgałęzieniu głównego przewodu, którym przesyłany jest roztwór saletry amonowej z neutralizatora, za zaworem odcinającym (3). Przetwornik pH (11) jest zbudowany ze znanych układów scalonych o małej mocy strat i dobrym wewnętrznym skompensowaniu termicznym, znajdujących się w obudowie hermetycznej w niewielkiej odległości od głowicy pomiarowej (6). (1 zastrzeżenie)

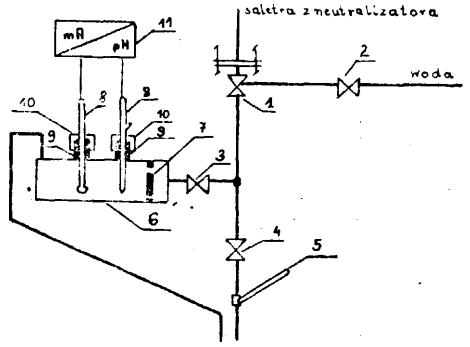

Fig. 1

G01R P. 239472 09.12.1982

Zakłady Włókien Chemicznych „Elana", Toruń, Polska (Jacek Kamiński).

Układ do pomiaru zmian sygnałów elektrycznych

Wynalazek rozwiązuje zagadnienie opracowania układu umożliwiającego pomiar wielkości zmian sygnałów elektrycznych w obwodach prądu stałego, których wartość w czasie ulega zmianie.

Układ charakteryzuje się tym, że z zaciskami wejściowymi (A, B) współpracują, poprzez zestyki przekaźnika (P) zasilanego okresowo, dwa kondensatory (Cp). (1 zastrzeżenie)

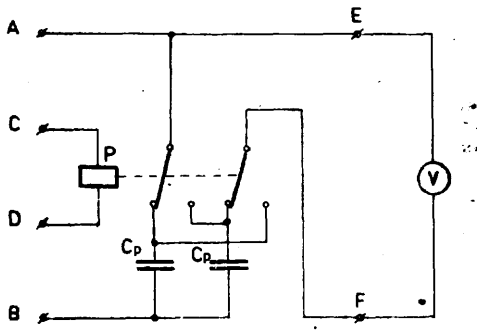

G01R **P. 239487** 10.12.1982

Akademia Górniczo-Hutnicza im. Stanisława Staszica, Kraków, Polska (Henryk Zygmunt, Andrzej Senderski, Jerzy Wyżga, Andrzej Żur, Piotr Macko).

Sposób pomiaru siły elektromotorycznej

Wynalazek rozwiązuje zagadnienie opracowania sposobu pozwalającego na zwiększenie dokładności pomiaru siły elektromotorycznej.

Sposób pomiaru siły elektromotorycznej polegający na tworzeniu różnicy sygnału proporcjonalnego do napięcia zasilającego i sygnału proporcjonalnego do iloczynu prądu twornika i rezystancji obwodu twornika I(t)R, charakteryzuje się tym, że wyróżnia się chwile zerowania się pochodnej prądu twornika i dokonuje się pomiaru oraz zapamiętuje wartość U(t) - I(t)R. Wartość tę utrzymuje się przez okres mniejszy od czasu próbkowania. Następnie śledzi się sygnał U(t) - I(t)R przez pierwszy sygnał próbkowania, zaś drugi sygnał próbkowania utrzymuje wartość siły elektromotorycznej do chwili następnego zerowania się pochodnej prądu. Wynalazek ma zastosowanie w układach regulacji napędów przekształtnikowych. (2 zastrzeżenia)

G01R **P. 239536** 14.12.1982

Politechnika Gdańska, Gdańsk, Polska (Tadeusz Szauer, Andrzej Brandt, Andrzej Sollich).

Układ do pomiaru impedancji systemów elektrochemicznych

Wynalazek rozwiązuje zagadnienie pomiaru impedancji systemów elektrochemicznych, nie powodującego nieodwracalnych zmian w badanym systemie.

Układ według wynalazku zawiera generator sinusoidalny (1), połączony z wejściem wzmacniacza odwracającego (2), który tworzą wzmacniacz operacyjny (W) z ujemnym sprzężeniem zwrotnym, przy znanej wartości rezystancji (R) w pętli sprzężenia zwrotnego, którego wejście nieodwracające (+) jest uziemione, natomiast do wejścia odwracającego (-) jest przyłączony badany system elektrochemiczny (Z). Do wyjścia wzmacniacza odwracającego (2) dołączony jest równolegle miernik wartości skutecznej (3) oraz miernik przesunięcia fazowego (4), drugie wejście którego jest połączone z wejściem wzmacniacza odwracającego (2).

Wynalazek znajduje zastosowanie do oceny systemów elektrochemicznych od strony kinetyki procesów elektrodowych oraz przewodzenia jonowego i elektronowego. (1 zastrzeżenie)

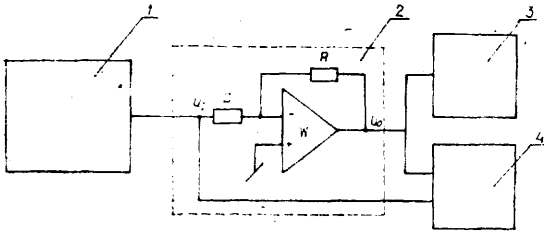

G01R **P. 239544** 16.12.1982

Politechnika Warszawska, Warszawa, Polska (Maciej Dobrzyński, Jan Ebert, Juliusz Modzelewski, Wojciech Szaraniec).

Urządzenie do pomiaru charakterystyk statycznych lamp dużej mocy

Wynalazek rozwiązuje zagadnienie opracowania urządzenia umożliwiającego badanie parametrów wszystkich typów lamp mocy w całym interesującym obszarze pola charakterystyk przy stosunkowo niewielkim i stałym w czasie poborze mocy z sieci.

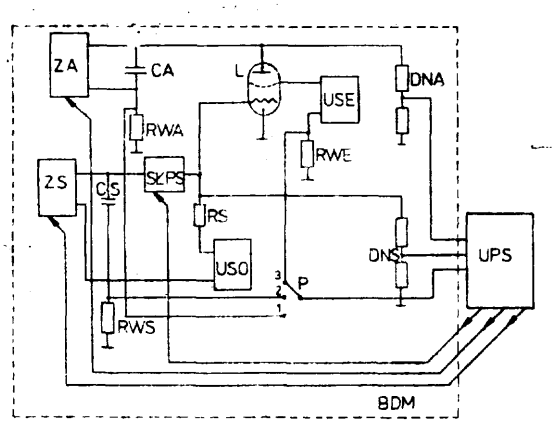

W urządzeniu anoda lampy mocy (L) połączona jest z kondensatorem (CA) ładowanym z zasilacza (ZA), którego druga okładka połączona jest z przetwornikiem prąd-napięcie **(RWA),** zaś siatka sterująca lampy (L) połączona jest poprzez łącznik prądu stałego **(SŁPS)** z drugim kondensatorem (CS) ładowanym z drugiego zasilacza (ZS), a druga okładka kondensatora (CS) połączona jest z drugim przetwornikiem prąd-napięcie **(RWS).** Siatka lampy (L) polaryzowana jest wstępnie poprzez rezystor (RS) z zasilacza **(USO)** ujemnego napięcia odcinającego o dużej rezystancji wewnętrznej. W przypadku pomiaru parametrów lampy z siatką ekranującą jest ona połączona z zasilaczem **(USE)** o małej rezystancji wewnętrznej, którego drugie wejście połączone jest z trzecim przetwornikiem prąd-napięcie **(RWE).** Wyjścia przetworników dołączone są do odpowiednich zacisków trójpołożeniowego przełącznika wyboru rodzaju parametru mierzonego (P), a zasilacze (ZA, ZS) ładujące kondensatory (CA, CS), jak i łącznik prądu stałego **(SLPS)** sterowane są z bloku małej mocy **(UPS).**

(1 zastrzeżenie)

G01R **P. 239545** 16.12.1982

Politechnika Warszawska, Warszawa, Polska (Stanisław Żmudzin).

Układ detektora amplitudy

Wynalazek rozwiązuje zagadnienie opracowania układu umożliwiającego detekcję z bardzo dużą dynamiką.

Układ na wejściu wyposażony jest we wzmacniacz-ogranicznik (1), który synfazowo 'z sygnałem wejściowym steruje kluczem analogowym (3) dołączającym na wejście wzmacniacza operacyjnego (4) w jednej połowie okresu bezpośrednio przebieg z wejścia, a w drugiej, dla prostowania jednopołówkowego, zwierającym wyjście układu, zaś dla prostowania dwupołówkowego dołączającym w drugiej połowie okresu napięcie z wyjścia inwertera (2) dołączonego wejściem równolegle do wzmacniacza-ogranicznika (1).

(1 zastrzeżenie)

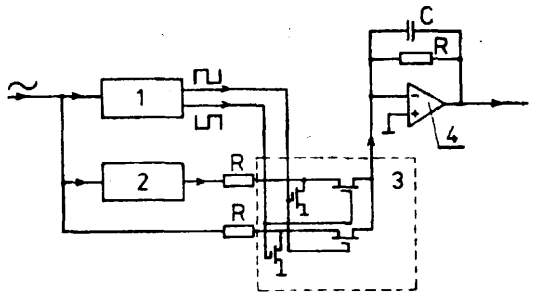

G01T **P. 239703** 23.12.1982

Centralne Laboratorium Ochrony Radiologicznej, Warszawa, Polska (Ludwika Górecka, Michał Syczewski).

Dawkomierz termoluminescencyjny $CaSO_4$: Dy promieniowania jonizującego, zwłaszcza małych dawek promieniowania gamma

Celem wynalazku jest zwiększenie czułości dawkomierza. Dawkomierz wykonany jest w postaci pastylki ze sproszkowanego, termoluminescencyjnego $CaSO_4$: Dy, związanego spoiwem - polisiloksanem. Zawartość spoiwa w pastylce wynosi 5—8%. (1 zastrzeżenie)

G01V **P. 239985** 30.12.1982

Akademia Górniczo-Hutnicza im. St. Staszica, Kraków, Polska (Marian Sokół, Jerzy Staszczak).

Przetwornik elektrohydrodynamiczny iskrowy do wzbudzania fali sejsmicznej w otworach wiertniczych

Wynalazek rozwiązuje zagadnienie zwiększenia energii rozładowali oraz zasięgu emitowanej fali sejsmicznej.

Przetwornik zawiera korpus złożony ze zderzaka prowadzącego (1), komory wyładowań (2), członu zasilania elektrycznego (3) osłony zabezpieczającej złącze (4). Wewnątrz komory (2) w jej osi są umieszczone elektrody (8 i 12), z których górna osadzona w izolatorze (11) jest połączona z przewodem koncentrycznym (6), którego ekran jest połączony z korpusem sondy. Na pobocznicy komory (2) w korpusie są wykonane prostokątne okienka (7). (1 zastrzeżenie)

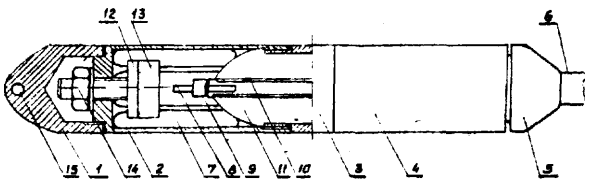

G01W **P. 239419** 09.12.1982
G01S

Przemysłowy Instytut Telekomunikacji, Warszawa, Polska (Wiesław Klembowski, Leon Kiernożycki, Jan Piotrowski).

Sposób i układ do wykrywania opadów i estymacji ich natężenia w radarze z przeszukiwaniem dookrężnym

Wynalazek rozwiązuje zagadnienie opracowania sposobu i układu, przeznaczonych do stosowania w radarze z przeszukiwaniem dookrężnym do uzyskania dodatkowej, natychmiastowej informacji o obsza-

rach intensywnych opadów lub turbulencji atmosferycznych, przydatnej w kierowaniu cywilnym ruchem lotniczym.

W sposobie według wynalazku sygnały o przeciwnych skrętnościach polaryzacji kołowej poddaje się detekcji amplitudy, a następnie przetwarza się logarytmicznie na sygnały cyfrowe. Uzyskane sygnały poddaje się uśrednianiu we współrzędnych azymutu i odległości. Uśrednione wartości odejmuje się od siebie, a uzyskany sygnał przekształca się nieliniowo na sygnał analogowy, sterujący lampą elektronopromieniową z długą poświatą w jasności.

Układ według wynalazku zawiera nadajnik sygnału sondującego (N) dołączony do układu nadawanie - odbiór (NO), układ oświetlający (A), dołączony poprzez filtr polaryzacji (FP) do układu nadawanie - odbiór (NO), tor odbiorczy główny, włączony pomiędzy układem nadawanie - odbiór (NO), a pierwszym wejściem układu odejmowania (UO), tor odbiorczy pomocniczy, włączony pomiędzy filtrem polaryzacji (FP), a drugim wejściem układu odejmowania (UO) oraz tor zobrazowania, dołączony do wyjścia układu odejmowania (UO). (2 zastrzeżenia)

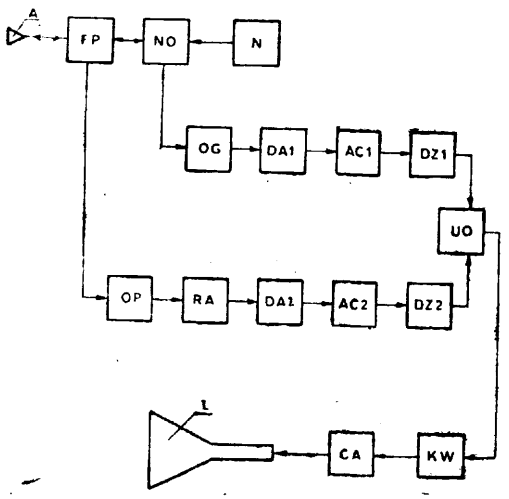

G02B **P. 239926** 31.12.1982

Politechnika* Warszawska, Warszawa, Polska (Andrzej Tadeusiak, Henryk Kalata).

Sposób eliminowania różnic czasów przejścia promieni w światłowodzie **wielomodowym** i urządzenie do eliminowania tych różnic czasów

Wynalazek rozwiązuje zagadnienie poprawy własności pasmowych tanich światłowodów produkcji masowej.

W sposobie według wynalazku promień (P1, Pz...,Pn) o opóźnieniu (τ_1, τ_2, ..., τ_n), wchodzący w skład sygnału świetlnego, po wyjściu ze światłowodu (A) poddaje się detekcji i opóźnieniu w czasie (τ'_1, τ'_2, ..., τ'_n) o wartość kompensującą opóźnienie (τ_1, τ^2, ... τ_n) tego promienia (PI, P2, ..., Pn), mierzone na powierzchni czołowej światłowodu. Następnie otrzymane sygnały elektryczne sumuje się.

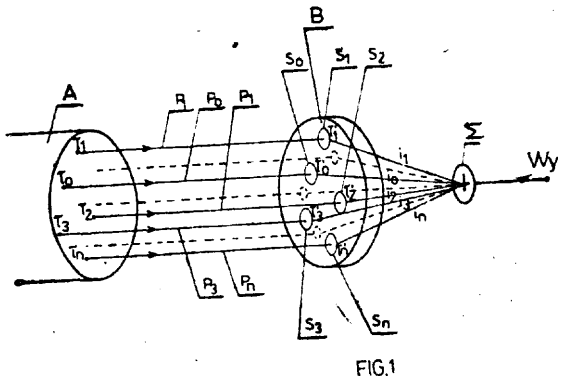

FIG.1

Urządzenie ma detektor (B) zamocowany na wyjściu światłowodu. Detektor (B) jest wykonany jako złącze półprzewodnikowe o powierzchni złożonej z fragmentów (S1, S2, ..., Sn) odpowiadającym promieniom (P1, P2, ..., Pn) na nie padającym. Te fragmenty powierzchni (Si, S2, ..., Sn) są domieszkowane tak, aby wartość opóźnienia (τ'_1, τ'_2, ..., τ_n) powstałego w wyniku tego domieszkowania kompensowała opóźnienie (τ_1, τ_2, ... τ_n) padającego na nią promienia (PI, P2, ..., Pn). z detektorów elementarnych zawiera układ opóźniający. Do wyjść detektora (B) dołączony jest sumator (Σ). (3 zastrzeżenia)

G02B
G01J **P. 239927** 31.12.1982

Politechnika Warszawska, Warszawa, Polska (Andrzej Tadeusiak, Zbigniew Tadeusiak).

Sposób oceny jakości światłowodów

Wynalazek rozwiązuje zagadnienie wyeliminowania konieczności stosowania drogiej i skomplikowanej aparatury.

Oceny jakości światłowodu dokonuje się przez wprowadzenie do rdzenia badanego światłowodu impulsu lub ciągu impulsów światła, przy czym całkuje się po czasie wartość energii impulsów odbitych od wszystkich niejednorodności w światłowodzie, a następnie mierzy stosunek otrzymanej wielkości do energii impulsu lub ciągu impulsów padających. Sposób znajduje zastosowanie w produkcji lub montażu światłowodów, dla szybkiego sprawdzenia prawidłowości jego wykonania. (1 zastrzeżenie)

G02F
G09F **P. 239960** 30.12.1982

Akademia Górniczo-Hutnicza im. St. Staszica, Kraków, Polska (Konstanty Marszałek, Edward Leja).

Układ optoelektroniczny

Wynalazek rozwiązuje zagadnienie zapewnienia automatycznej, płynnej regulacji światła przepuszczalnego.

Układ elektrooptyczny zawiera dwie płytki szklane (1), mające naniesione przezroczyste warstwy przewodzące (2), do których są przyłączone elektrody metaliczne (6). Na jedną warstwę przewodzącą (2) jest nałożona warstwa elektrochromowa (3). Płyty szklane (1) wraz z ramką dystansową (5) tworzą komórkę wypełnioną elektrolitem (4). (1 zastrzeżenie)

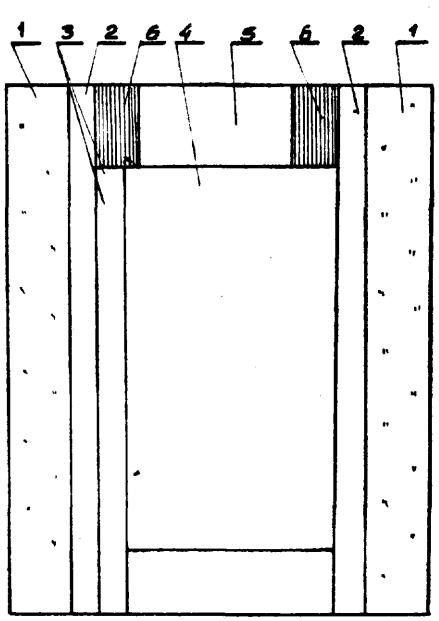

G03G **P. 239630** **18.12.1982**

Łódzkie Zakłady Kinotechniczne, Łódź, Polska (Andrzej Łukasiewicz, Andrzej Gałła, Andrzej Marczewski).

Sposób wytwarzania emulsji do regeneracji warstw selenowych dla celów elektrofotografii

Wynalazek rozwiązuje zagadnienie wydłużenia okresu eksploatacji warstwy selenowej.

Sposób wytwarzania emulsji do regeneracji warstw selenowych dla celów elektrofotografii charakteryzuje się tym, że w niepolarnym rozpuszczalniku prganicznym dysperguje się cząsteczki pigmentów nieorganicznych w obecności rozpuszczalnika polarnego, przy czym jako pigmenty nieorganiczne stosuje się związki elementów II grupy układu okresowego a jako rozpuszczalnik niepolarny stosuje się mieszaninę węglowodorów alifatycznych pozbawionych związków aromatycznych o temperaturze wrzenia 130—180°C a jako rozpuszczalniki polarne stosuje się wodę oraz alkohole alifatyczne, przy czym cząsteczki pigmentów nieorganicznych umieszcza się w koloidzie ochronnym w obecności dyspergatora niejonowego.

(7 zastrzeżeń)

G05B **P. 239449** 10.12.1982
G05F

Instytut Technologii Materiałów Elektronicznych, Warszawa, Polska (Piotr Cybulski, Jerzy Kędra).

Sposób regulacji szczytowej wartości **dodatniej i ujemnej przebiegu okresowego oraz układ do stosowania tego sposobu**

Wynalazek rozwiązuje zagadnienie regulacji szczytowej wartości dodatniej i ujemnej przebiegu okresowego.

Sposób według wynalazku polega na tym, że sygnał wejściowy o przebiegu okresowym i dobrany stały sygnał odniesienia podaje się jednocześnie na odpowiednie dzielniki zespołów (2, 3) o nastawnych dwóch dzielnikach sprzężonych, gdzie są one dzielone odpowiednio do ich współczynników podziału. Następnie sygnały powstałe z podzielenia sygnału wejściowego sumuje się w pierwszym układzie sumującym (4), od którego odejmuje się powstałą w drugim układzie sumującym (5) różnicę sygnałów powstały ch

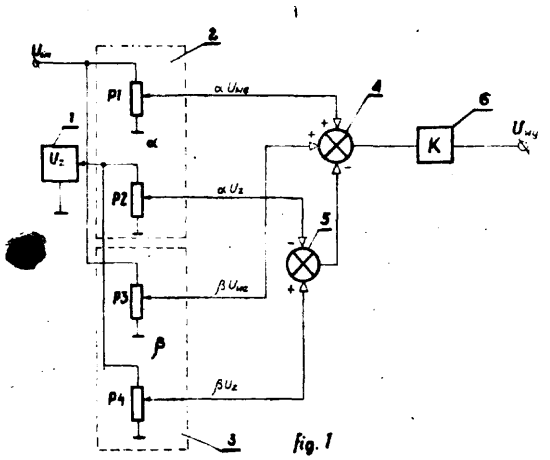

fig. 1

z podzielenia sygnału odniesienia. Otrzymany sygnał podaje się na dzielnik wyjściowy (6) i gdy jego współczynnik podziału K = 1/2 na jego wyjściu otrzymuje się sygnał wyjściowy o przebiegu okresowo przesuniętym względem poziomu zerowego w stosunku do sygnału wejściowego. Dobierając sygnał odniesienia równy maksymalnej wartości sygnału wejściowego otrzymuje się sygnał wyjściowy, którego szczytowe wartości dodatnie i ujemne regulowane są poprzez dobór wartości poszczególnych współczynników podziału zespołów (2, 3) o nastwnych dwóch dzielnikach sprzężonych.

Układ do stosowania tego sposobu charakteryzuje się tym, że pierwszy układ sumujący (4) jest połączony bezpośrednio z pierwszymi dzielnikami (P1, P3) zespołów (2, 3), natomiast z drugimi dzielnikami (P2, P4) tych zespołów jest on połączony poprzez drugi układ sumujący (5), przy czym wyjście pierwszego układu sumującego (4) jest połączone z wejściem dzielnika wyjściowego (6). (2 zastrzeżenia)

G05B **P. 239494** 10.12.1982

Centrum Mechanizacji Górnictwa „KOMAG", Gliwice, Polska (Tadeusz Tłuścik, Jan Kalyta).

Układ elektrycznego sterowania maszyny wyciągowej ze skipem i klatką

Układ elektrycznego sterowania maszyny wyciągowej według wynalazku zawiera sterowniczy przekaźnik (1) kontroli jazdy skipu (S) i sterowniczy przekaźnik (6) kontroli jazdy klatki (K). Sterowniczy przekaźnik (1) kontroli jazdy skipu (S) ma w swoim obwodzie zasilania szeregowo połączone zwierne styki (2, 3) wyłącznika (WWS) krzywki wyłożenia skipu (S) i sterowniczego przekaźnika (4) kontroli rewersji napędu oraz rozwierny styk (5) sterowniczego przekaź-

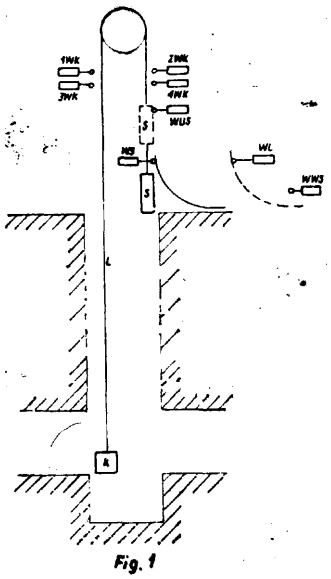

Fig. 1

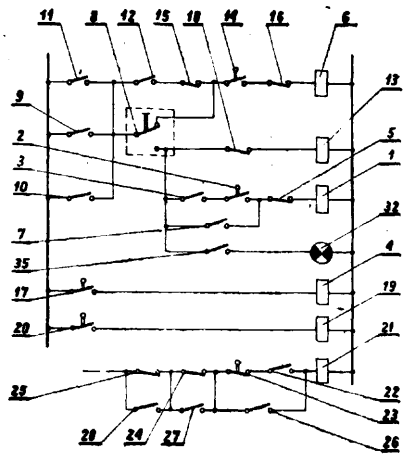
Fig. 2

nika (6) kontroli jazdy klatki **(K)** z równolegle podłączonym do tych zwiernych styków (2, 3) własnym zwiernym stykiem (7).

Sterowniczy przekaźnik (6) kontroli jazdy klatki **(K)** ma w swoim obwodzie zasilania szeregowo połączony własny zwiemy styk (11), bocznikowany zwiernym stykiem (10) sterowniczego przekaźnika (1) kontroli jazdy skipu (S) i zwiernym stykiem (9) przekaźnika kontroli ciśnienia hamulca manewrowego, z zwiernym stykiem (12) sterowniczego przekaźnika (13) kontroli podtrzymania programu jazdy, z rozwiernym stykiem (15) sterowniczego przekaźnika (4) kontroli rewersji napędu, z zwiernym stykiem (14) wyłącznika **(WWS)** krzywki wyłożenia skipu (S) i z rozwiernym stykiem (16) sterowniczego przekaźnika (1) kontroli jazdy skipu (S). Ponadto w obwodach zasilania sterowniczych przekaźników **(1,** 6) kontroli jazdy skipu (S) i klatki **(K)** znajduje się przełączny styk (8) łącznika rodzaju jazdy. (1 zastrzeżenie)

G05D G01F **P. 239327** 15.12.1982

Wytwórnia Sprzętu Komunikacyjnego „PZL-Warszawa-Okęcie", Warszawa, Polska (Władysław Adamczak, Bogdan Grabowski).

Dozownik cieczy, zwłaszcza do **atomizatorów agrolotniczych**

Wynalazek rozwiązuje zagadnienie dozowania ciekłego środka ochrony roślin, doprowadzanego do atomizatora agrolotniczego.

W korpusie (1) dozownika wkręcona jest końcówka doprowadzająca (2) oraz końcówka odprowadzająca (3) dozowane medium. Na swoich czołowych powierzchniach zaopatrzone są one w uszczelki (5).

Między końcówkami (2 i 3) ułożyskowana jest, na sworzniu (8), płytka dozująca (6) z kalibrowanymi otworami (7), która może być blokowana w poszczególnych położeniach roboczych przez zatrzask (9). (3 zastrzeżenia)

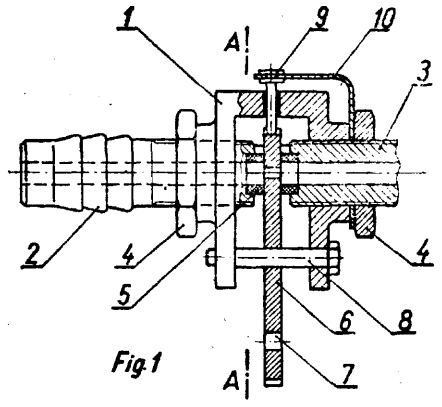

Fig. 1

G25D F24D **P. 240010** 31.12.1982

Przemysłowy Instytut Automatyki i Pomiarów „MERA-PIAP", Warszawa, Polska (Barbara Omylińska, Andrzej Serwach).

Układ automatyki przemysłowego węzła grzejnego

Celem wynalazku jest wyeliminowanie wzajemnych zakłóceń obwodów zasilania instalacji centralnego ogrzewania i instalacji nagrzewnic wentylacyjnych obiektów przemysłowych.

Układ według wynalazku ma zastosowane regulatory różnicy ciśnień (1 i 3), przy czym regulator różnicy ciśnień (3) w instalacji nagrzewnic jest sterowany elektromagnesem w funkcji sygnału z czujnika temperatury powietrza nawiewu (9) i sygnału z obwodu zasilającego silnik dmuchawy (8). (4 zastrzeżenia)

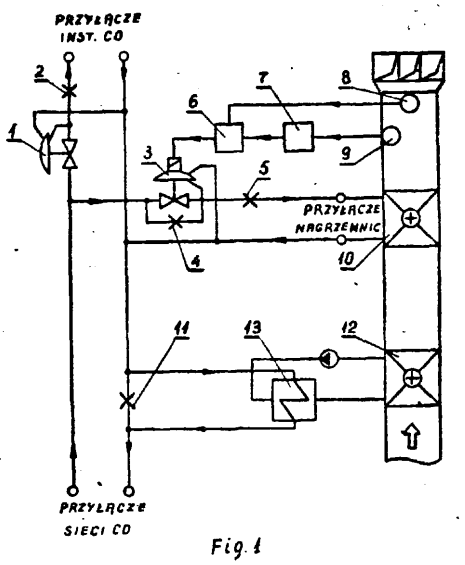

Fig. 1

G05F H02M **P. 243341** T 05.08.1983

Zakłady Urządzeń Okrętowych „Famor", Bydgoszcz, Polska (Waldemar Müller, Maciej Bartkowiak).

Układ do ograniczania prądu

Wynalazek ' rozwiązuje zagadnienie zabezpieczenia urządzeń przed skutkami zwarć i przeciążeń w obwodach elektrycznych przy zastosowaniu uproszczonego układu ogranicznika prądu.

Układ do ograniczania prądu według wynalazku ma tranzystor (V2), którego kolektor jest połączony z elektrodą sterującą (G) zaworu **(V1),** a baza poprzez rezystor **(R1)** z katodą (K) zaworu **(V1).** Kondensator (C) detektora szczytowego (D) przyłączony jest pomiędzy emiter tranzystora (V2), a katodę zaworu (K). (1 zastrzeżenie)

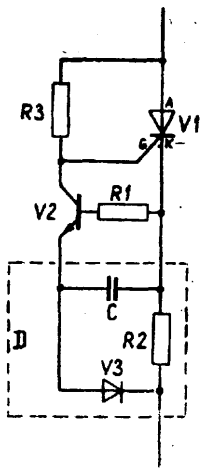

G06K B41J **P. 239448** 10.12.1982

Zakłady Mechaniczno-Precyzyjne „MERA-Błonie", Błonie k. Warszawy, Polska (Wiesław Nowosad, Krzysztof Jezierski).

Zespół prowadzący taśmę barwiącą bez końca ukształtowaną w postaci wstęgi Möbiusa

Wynalazek rozwiązuje zagadnienie wyeliminowania możliwości przemieszczania się miejsca skręcenia taśmy barwiącej oraz załamywania się jej.

Zespół zawiera kasety taśmy barwiącej (6), rolki obrotowe oraz prowadnicę taśmy (2) zamocowane do korpusu (7) urządzenia drukującego. Prowadnica (2) ma skręcone (wygięte) ostrze (3), wierzchołek (4) oraz ograniczniki (5). (7 zastrzeżeń)

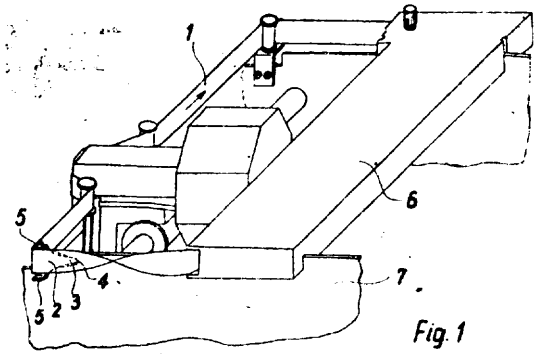

Fig. 1

G06K P. 239695 21.12.1982

Krakowska Fabryka Aparatów Pomiarowych MERA-KFAP, Kraków, Polska (Karol Golda, Jacek Szwedowski, Roman Hnatowicz).

Ramię w czytniku, zwłaszcza taśmy dziurkowanej, fotoelektrycznym

Celem wynalazku jest opracowanie konstrukcji ramienia ze stałą bazą montażową i łatwym dostępem do fotoelementów.

Ramię składa się z łożyska (1), korpusu (2), zatrzasku (3). Czop (4) łożyska (1) współpracuje z panewką (5) osadzoną w. płycie (6). Na zakończeniu czopa (4), od strony silnika (7), jest osadzony hamulec, sprężyna (11) i pierścień (12). Całość zamknięta jest pierścieniem osadczym sprężystym (13). Przeciwny koniec czopa (4) jest. połączony z łyżwą (14). W łyżwie (14) osadzona jest maskownica (15) fotoelementów oraz główka (16). W płycie (6) znajduje się gniazdo (17). (4 zastrzeżenia)

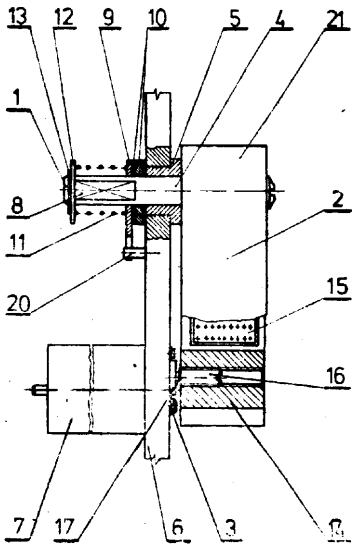

G06K P. 240008 31.12.1982
GUB

Politechnika Poznańska, Poznań, Polska (Aleksande Jurga).

Sposób zapisu wielkości cyfrowych na taśmie magnetofonowej

Wynalazek rozwiązuje zagadnienie umożliwienia zapisania całego programu sterowania na jednej ścieżce magnetofonowej.

Sposób polega na tym, że rozkazy sterujące, wyrażone wielkościami cyfrowymi, zapisuje się asynchronicznie, w odstępach czasu, po których wymagana jest zmiana stanu urządzeń sterowanych. Wielkości cyfrowe wyraża się w postaci określonej ilości pakietów impulsów, odpowiednio różnej dla zer i jedynek logicznych. (1 zastrzeżenie)

G09F P. 239869 30.12.1982

Zakłady Kineskopowe Unitra-Polkolor Ośrodek Badawczo-Rozwojowy Przetworników Obrazu, Warszawa, Polska (Jadwiga Bożenna Zaniewska, Zygmunt Gołajewski).

Sposób wytwarzania wskaźników plazmowych

Wynalazek rozwiązuje zagadnienie zwiększenia trwałości i wytrzymałości mechanicznej wskaźników plazmowych.

Sposób wytwarzania wskaźników plazmowych przez złączenie brzegami dwóch równoległych płytek szklanych za pomocą szkliwa polega na tym, że na brzegach jednej płytki w szkliwie łączącym umieszcza się odstępniki w postaci kuleczek z tworzywa szklano-krystalicznego z dodatkiem srebra. Następnie płytki dociska się i wypala w temperaturze krystalizacji szkliwa. (1 zastrzeżenie)

G10C **P. 241443** T **11.04.1983**

Bogdan Skalmierski, Gliwice, Polska, Jerzy Sawicki, Warszawa, Polska (Bogdan Skalmierski, Jerzy Sawicki).

Sposób wykonania i renowacji płyt rezonansowych pianin i fortepianów

Celem wynalazku jest poprawienie brzmienia płyt.

Sposób wykonania i renowacji płyt rezonansowych pianin i fortepianów polega na tym, że wykonuje się je z desek o niedopasowanych krawędziach ze szczeliną w środkowej części długości, a w celu sklejenia dogina się je do siebie. Taką sklejoną parę desek ponownie traktuje się jak deskę, kojarząc ją opisanym sposobem z inną parą już sklejonych desek. Sklejenie desek na brzegu płyty rezonansowej wymaga dogięcia ich do całości w płaszczyźnie płyty rezonansowej dzięki wykonanej szczelinie. (1 zastrzeżenie)

G10C **P. 241444** T 11.04.1983

Bogdan Skalmierski, Gliwice, Polska, Jerzy Sawicki, Warszawa, Polska (Bogdan Skalmierski, Jerzy Sawicki).

Sposób wykonania płytek ksylofonów

Celem wynalazku jest poprawienie brzmienia płytek. Sposób wykonania płytek rezonansowych ksylofonów polega na klejeniu płytek przynajmniej z dwóch części dogiętych do siebie. (1 zastrzeżenie)

G10K P. 239846 24.12.ld82

Wiesław Łuczyński, Rybnik, Polska, Jerzy Regiewicz, Wodzisław Śląski, Polska (Wiesław Łuczyński, Jerzy Regiewicz).

Elektroniczny układ gongu

Wynalazek rozwiązuje zagadnienie opracowania prostej i taniej konstrukcji układu przy zachowaniu dotychczasowych jej walorów akustycznych.

Układ charakteryzuje się tym, że ma bazę (B) tranzystora małej mocy **(T1)** połączoną od strony emitera (E) z szeregowo połączonym kondensatorem (C3) i potencjometrem (P2), a od strony kolektora (C) z dzieloną indukcyjnością (L2) transformatora (TR) poprzez równoległą gałąź **(R1),** (C2P1), przy czym kondensator **(C2)** ma wartość w granicach od **22—47** uF. Natomiast pomiędzy uzwojeniem wyjściowym transformatora (TR) a głośnikiem (GŁ) włączony jest w obwód kondensator (Cl) o pojemności 1—3,3 uF. Zasilanie odbywa się poprzez dzielnik pojemnościowy zrealizowany na pojemności **(C5)** połączonej równolegle z rezystorem (R2) i połączony szeregowo z wejściem na prostownik (Dl) pracujący w układzie **dwupołówkowym** połączony równolegle z kondensatorem (C4).

(2 zastrzeżenia)

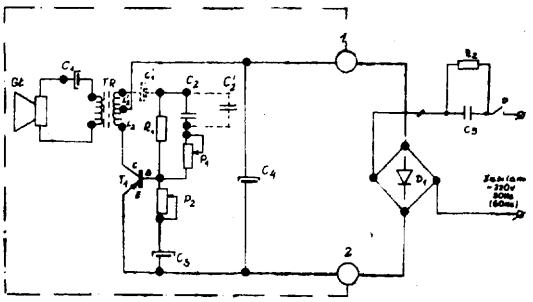

G10L P. 239515 13.12.1982

Zakłady Wytwórcze Magnetofonów „Unitra-Lubartów", Lubartów, Polska (Dariusz Jakubiak, Wiesław Piekarz).

Sposób przeprowadzania próby **odsłuchowej** sprzętu elektroakustycznego metodą subiektywną

Sposób, polegający na słuchaniu wybranego testu sygnałów akustycznych poprzez badanie urządzenia elektroakustycznego, według wynalazku polega na emitowaniu testu w formie szumu wąskopasmowego wybranego przedziału częstotliwości w pasmach akustycznych. Odbierana informacja złożona jest z częstotliwości odpowiadającej testowi i jest lub nie jest obarczona zjawiskami akustycznymi wywołanymi przez wady poszczególnych węzłów konstrukcyjnych badanego urządzenia. (1 zastrzeżenie)

Dział H
ELEKTROTECHNIKA

H01H **P. 240148** T 11.01.1983

Krakowskie Przedsiębiorstwo Robót Elektrycznych, Kraków, Polska (Marian Kamisiński).

Elektromagnetyczny przekaźnik czasowy

Wynalazek rozwiązuje zagadnienie opracowania oszczędnego i nieskomplikowanego, a zarazem pewnego w działaniu elektromagnetycznego przekaźnika czasowego o szerokim zastosowaniu.

W przekaźniku według wynalazku do zacisków (1) i (2) zasilania podłączony jest przekaźnik elektromagnetyczny **(P1),** a do zacisku (2) podłączony jest układ prostowniczy (Up). Przekaźnik elektromagnetyczny **(P1)** i układ prostowniczy (Up) połączone są z trzema równoległymi względem siebie układami. Pierwszy układ składa się z połączonych szeregowo dławika kompensującego (Dł) i kondensatora (C2), drugi jest układem rezystywnym, a trzeci stanowi przekaźnik elektromagnetyczny *(Pi),* przy czym układy te połączone są z zaciskiem (1), a zestyki (P2-1) połączone są z zaciskiem (1) oraz zaciskiem (3). Układ prostowniczy (Up) składa się z diody **(D1)** oraz z układu kompensującego w postaci kondensatora **(C1)** i rezystora **(R1).**

(4 zastrzeżenia)

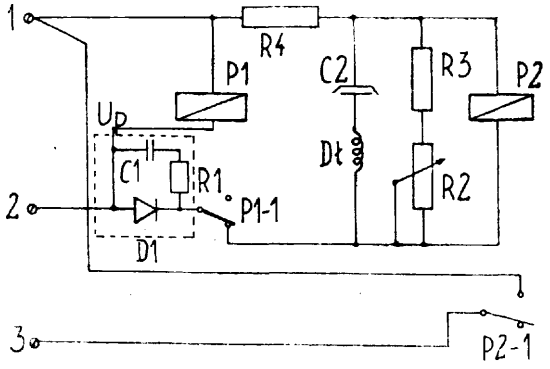

P. **239508** 14.12.1982

F25B

Zakłady Elektromaszynowe „EDA", Poniatowa, Polska (Janusz Tajer, Edmund Karwat).

Przyłącze elektryczne do hermetycznej sprężarki chłodniczej

Wynalazek rozwiązuje zagadnienie opracowania konstrukcji przyłącza z elementów krajowych zapewniającej łatwy montaż i demontaż na każdym etapie produkcji urządzenia chłodniczego i jego serwisu.

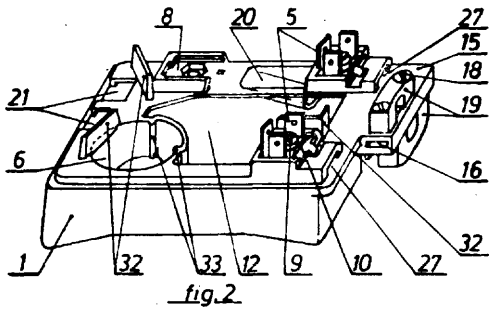

fig.2

Przyłącze elektryczne wykonane z materiału elektroizolacyjnego ma postać puszki z podstawą (1) czworokątną i pokrywką (2), wewnątrz której znajdują się wyłączniki rozruchowy i nadmiarowo-termiczny. Podstawa (1) ma zespoły styków (5) do połączeń elektrycznych wyłączników z instalacją elektryczną urządzenia chłodniczego oraz gniazda (6, 12) do umieszczenia wyłączników. Całość przyłącza jest zamocowana do wspornika połączonego trwale z osłoną sprężarki. (3 zastrzeżenia)

H02B **P. 239539** 14.12.1982
H01R

Przedsiębiorstwo Montażu Elektrycznego „Elektro-budowa", Katowice, Polska (Jerzy Chmielewski, Tadeusz Feruś, Zygmunt Rychlicki, Tadeusz Dobczyk, Adam Kurowski, Kazimierz Książek, Jerzy Rosa, Otton Rzepka, Alfons Mikisz, Adam Szymański).

Uziemiacz przewoźny dwuczłonowej prefabrykowanej rozdzielnicy z pojedyńczym układem szyn zbiorczych

Wynalazek rozwiązuje zagadnienie uziemiania i zwierania ze sobą torów prądowych w różnych członach stałych pól rozdzielczych za pomocą członu ruchomego.

Uziemiacz według wynalazku zawiera ramę nośną usztywnioną i osadzoną na wózku (3). Na górnej poprzeczce (5) ramy (1) umieszczone są izolatory (6), do których zamocowana jest poprzeczka (7) z przykręconymi od czoła stykami rozłącznymi (10). Ponadto poprzeczka (7) połączona jest za pomocą uziemiającego płaskownika (11) ze stykiem ślizgowym (12), umieszczonym w dolnej części wózka (3). Od czoła uziemiacz osłonięty jest. płytą (13) z umieszczonymi na niej ręcznymi uchwytami (14) i ramieniem dźwigni (16), napędzającym mechanizm ryglujący.

Na płycie (13) wyprowadzony jest również kabel (20) z wiązką przewodów zakończony wtyczką (21). W dolnej części uziemiacza pod drążkiem napędowym (19) dźwigni (16) umieszczony jest łącznik krańcowy (18) współdziałający z dźwignią (16), służący do sygnalizowania stanu zaryglowania i blokad elektrycznych. Również w dolnej części uziemiacza wykonane jest wycięcie (22) umożliwiające odblokowywanie otwarcia drzwi przedziału odejściowego członu stałego. Ponadto do ramy (1) od zewnątrz zamocowana jest pionowa osłonowa płyta (23) na wysokości dolnych złącz stykowych przedziału wyłącznikowego członu stałego. (1 zastrzeżenie)

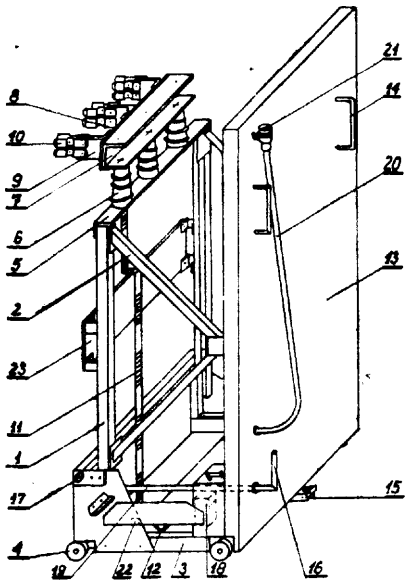

II02G P. 239414 07.12.1982

Instytut Elektrotechniki, Oddział Technologii i Materiałoznawstwa Elektrotechnicznego, Wrocław, Polska (Zbigniew Szłapa, Zofia Jaskólska, Eugeniusz Jachimowicz, Tadeusz Kowalski).

Urządzenie do formowania taśm plecionych z materiałów włóknistych

Wynalazek rozwiązuje zagadnienie budowy urządzenia, w którym następowałoby formowanie przeznaczonych na koszulki izolacyjne taśm do żądanego kształtu, walcowego, bez deformacji splotu siatki taśmy.

Urządzenie ma formujący pręt (2) dobrany przekrojem do prostowanej taśmy (7), którego część robocza jest ulokowana poziomo pomiędzy napędzającymi rolkami (1). Początek pręta (2) jest ukształtowany w pętlę (6) skręconą przeciwnie do kierunku ruchu taśmy (7), usytuowaną wokół podtrzymującej rolki (8), stykającą się z nią jedynie częścią wychodzącą. Prosty wejściowy odcinek (9) pręta jest ulokowany pomiędzy dwiema prowadzącymi rolkami (10). Napędzające rolki (1) oraz jedna z prowadzących rolek (10) są wyposażone w dźwignie (3, 11), które mają gwintowane ramiona (4, 12) z wkręconymi na nie ciężarkami (5, 13). (1 zastrzeżenie)

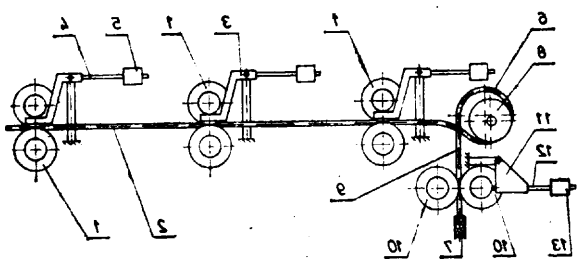

H02K P. 239484 10.12.1982

Przemysłowy Instytut Automatyki i Pomiarów „MERA-PIAP", Warszawa, Polska (Jerzy Owczarek, Marek Wójcik, Tadeusz Missala).

Silnik prądu stałego o wirniku tarczowym

Wynalazek rozwiązuje zagadnienie opracowania silnika o dużej żywotności oraz o prostej technologii wykonania.

Silnik według wynalazku charakteryzuje się tym, że tarcza (1) osadzona jest na wale (5) ułożyskowanym w łożyskach (6) osadzonych w pokrywach łożyskowych (7) i (8). Na tarczy (1) umieszczone są magnesy trwałe (4), a uzwojenie twornika (2) jest umieszczone po obu stronach tarczy (1). (2 zastrzeżenia)

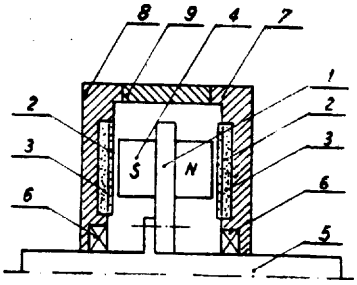

H02M P. 239384 07.12.1982

Politechnika Warszawska, Warszawa, Polska (Włodzimierz Michalski).

Układ wyzwalania tyrystorów

Wynalazek rozwiązuje zagadnienie kształtowania stromości czoła impulsu i czasu trwania tego impulsu przy niskim napięciu zasilającym.

Układ wyposażony jest w blok sumująco-pamiętający impulsy **(BSPI),** którego jedno wejście jest połączone z uzwojeniem wtórnym transformatora impulsowego **(Tr1)** połączonego z blokiem formowania krótkiego impulsu **(BFKI),** zaś drugie wejście jest połączone z uzwojeniem wtórnym transformatora impulsowego **(Tr2),** który połączony jest z blokiem formowania impulsu o wymaganym czasie trwania **(BFICT).** (2 zastrzeżenia)

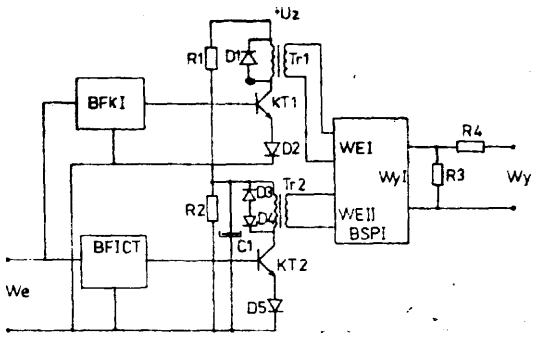

02M **P.** 239401 08.12.1982

Biuro Projektów i Kompletacji Dostaw „Hutmasz-projekt-Hapeko", Katowice, Polska (Stanisław Sroka, Jerzy Siwiński).

Bezpośredni przemiennik częstotliwości

Wynalazek rozwiązuje zagadnienie opracowania przemiennika częstotliwości o dużej niezawodności działania oraz o małych wymiarach i ciężarze.

Bezpośredni przemiennik częstotliwości według wynalazku ma punkty połączeń kolejnych gałęzi mostków tyrystorowych pierwszego (1), drugiego (2) i trzeciego (3), będące zaciskami wyjściowymi przemiennika, połączone z kolejnymi gałęziami diodowego mostka komutacyjnego (5) i z zaciskami obciążenia (9). Grupy anodowe mostka pierwszego (1), drugiego (2) i trzeciego (3) są połączone z zaciskami dławika (4) oraz z anodami pierwszej grupy diod komutacyjnych (5). Grupy katodowe mostka pierwszego (1), drugiego (2) i trzeciego (3) są połączone z zaciskami dławika (4) oraz z katodami drugiej grupy diod komutacyjnych. Punkty środkowe dławika (4) połączone są z siecią zasilającą trójfazową. (1 zastrzeżenie)

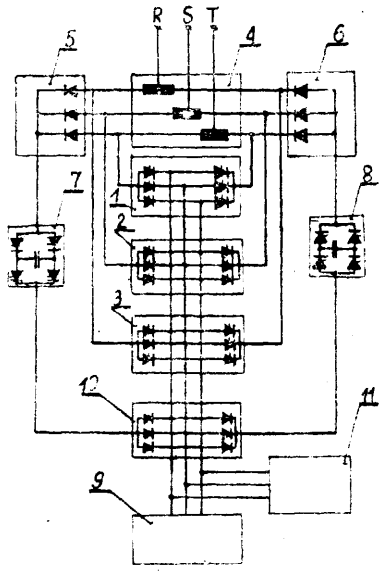

H02P **P. 239516** 13.12.1982

Akademia Górniczo-Hutnicza im. Stanisława Staszica, Kraków, Polska (Henryk Zygmunt, Jacek Seńkowski, Zbigniew Kulski).

Układ do sterowania grupowego napędu asynchronicznego z falownikiem prądu

Wynalazek rozwiązuje zagadnienie opracowania układu realizującego określone funkcje sterowania częstotliwościowo-prądowego oraz zapewniającego optymalną dynamikę poszczególnych silników asynchronicznych i minimalizację strat energetycznych spowodowanych niedopasowaniem charakterystyk częstotliwościowo-napięciowych systemu napędowego.

Układ zawiera połączony z zadajnikiem (2) blok formowania częstotliwości (1), który jest połączony z blokiem sterowania falownika (5) i poprzez przetwornik napięcie - częstotliwość (6) z blokiem sterowania falownika (5). Z falownikiem (7) jest złączony przekształtnik (13), którego blok sterowania (12) jest połączony z regulatorem prądu (11). Układ ma synchronizowany blok przetwarzający (8), którego wejścia są połączone z czujnikiem komutacji prądów (9) i z blokiem pomiarowym napięcia (10), a jego wyjście łączy się z wejściem regulatora napięcia (3). Regulator napięcia (3) jest połączony z blokiem formowania częstotliwości (1) i z nieliniowym regulatorem ze strefą nieczułości (4). (1 zastrzeżenie)

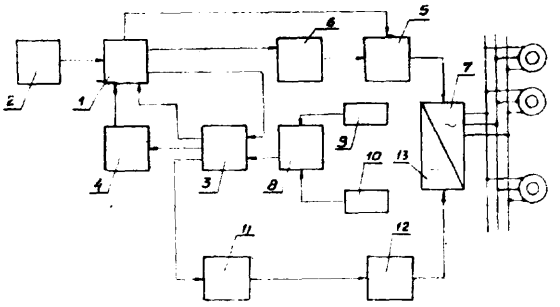

H03G H04N **P.** 239504 14.12.1982

Wojskowa Akademia Techniczna im. Jarosława Dąbrowskiego, Warszawa, Polska (Zdzisław Jankiewicz, Piotr Pręgowski, Zygmunt Borek).

Układ korekcji dynamiki sygnałów analogowych

Wynalazek rozwiązuje zagadnienie opracowania układu umożliwiającego uzyskanie przekazu preferowanej informacji w sposób liniowy z jednoczesną korekcją wzmocnienia sygnałów wysokoamplitudowych i wysokoczęstotliwościowych.

Układ charakteryzuje się tym, że wyjście wzmacniacza o regulowanym wzmocnieniu (1) połączone jest z jednym z wejść wzmacniacza różnicowego (3) oraz poprzez ogranicznik amplitudy (2) z drugim z wejść wzmacniacza różnicowego (3), natomiast wyjście wzmacniacza różnicowego (3) połączone jest poprzez układ filtrująco-ograniczający (4) z jednym z wejść wzmacniacza sumacyjnego (5), którego drugie wejście jest połączone bezpośrednio z ogranicznikiem amplitudy (2), przy czym jego wyjście jest dołączone do wyjścia toru sygnałów (WY).

Układ ma zastosowanie do urządzeń obrazowych pracujących w zakresie światła widzialnego oraz promieniowania podczerwonego i ultrafioletowego. (1 zastrzeżenie)

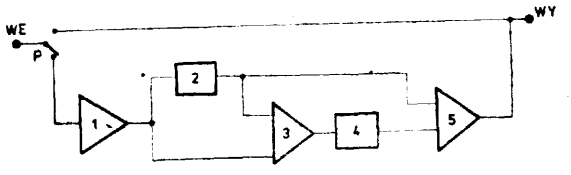

H03K G04C **P. 238996** 12.11.1982

Fabryka Sprzętu Oświetleniowego i Urządzeń Technologicznych „POLAM-PUŁTUSK", Pułtusk, Polska (Janusz Lewandowski, Zygmunt Cendrowski, Wiesław Gutowski).

Programowany wyłącznik czasowy do urządzeń zasilanych energią elektryczną, **zwłaszcza** do lamp kwarcowych

Wynalazek rozwiązuje zagadnienie podziału pracy urządzenia elektrycznego na dwa okresy, z których jeden może być programowany przez użytkownika.

W wyłączniku według wynalazku układ sterujący (6) poprzez tranzystory przełączające (7, 8, 9, 10) łączy gałęzie rezystancyjne (2, 3) oraz (2, 4, **5),** układu generatora (1), połączonego z licznikami impulsów (11, 12), które z kolei połączone są z układem dekodującym (16) oraz układem sterującym (6).

(3 zastrzeżenia)

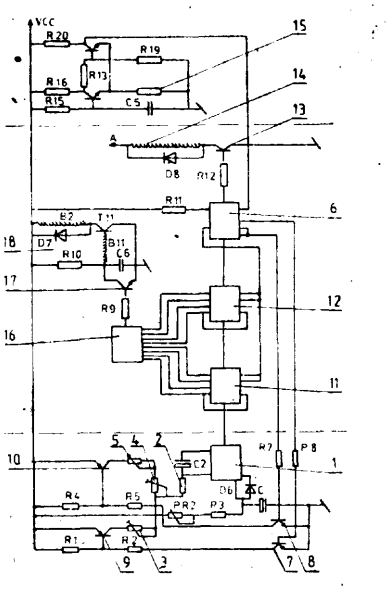

H03K **P. 239618** 17.12.1982

Zakłady Przemysłu Metalowego H. Cegielski, Poznań, Polska (Bogusław Bajoński).

Układ licznika nastawnego

Wynalazek rozwiązuje zagadnienie zwiększenia możliwości funkcjonalnych układu licznika nastawnego.

Układ licznika nastawnego zawierający licznik dwójkowy, blok zadawania i dekodowania stanu, przerzutnik RS będący pamięcią stanu układu, monowibratory, układy sprzęgające i zerowania, charakteryzuje się tym, że sprzężone z jednym z wejść członu NAND (4) bramkującego impulsy zliczane, wyjście przerzutnika RS (3) połączone jest z wejściem inwertera (12) i z jednym z wejść członu NAND (17), a wyjście inwertera (12) połączone jest z wejściem członu opóźniającego (13) i z wejściem (B) reagującym na zbocze narastające monowibratora **(14),** którego wejście (A) reagujące na zbocze opadające połączone jest z wyjściem członu opóźniającego (13), a wyjście monowibratora (14) generującego impuls koniec dozy, połączone jest z jednym z wejść członu NAND (15).

Wyjście monowibratora (6) sprzężone z wejściem **(S)** przerzutnika (3) połączone jest z jednym z wejść członu NAND (17) oraz z jednym z wejść członu NAND (5), a wyjście bloku zerowania (21) oddziałujące na wejście **(R3)** przerzutnika RS (3), połączone jest z wejściem zerującym (R) monowibratora (14) oraz z jednym z wejść członu NAND (5). Wyjście układu sprzęgającego sterującego (7) sprzężone z wejściem monowibratora strat (6), połączone jest korzystnie poprzez łącznik (19) z wejściem **(R1)** przerzutnika (3) oraz korzystnie poprzez łącznik (20) z jednym z wejść członu NAND (15), a wyjście członu NAND (5) połączone jest korzystnie z wejściem zerującym albo wpisującym licznika dwójkowego (1) oraz wejściem zerującym zegara (11), którego wyjście połączone jest z jednym z wejść łącznika (10), a wyjście układu sprzęgającego czujnikowego (8) połączone jest jednocześnie z jednym z wejść łącznika (10) i z wejściem układu podwojenia częstości impulsów **(9),** którego wyjście połączone jest z jednym z wejść łącznika (10), przy czym jego wyjście jest połączone z jednym z wejść członu NAND (4) bramkującego impulsy.

(3 zastrzeżenia)

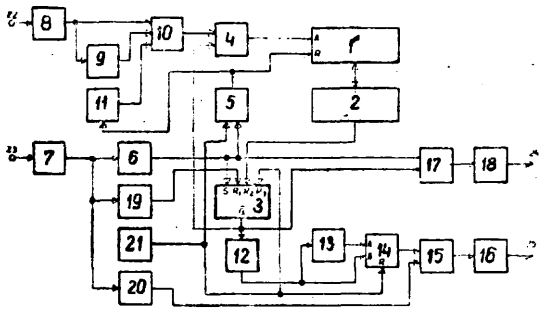

H03K **P. 243349** T 08.08.1983

Gdańskie Zakłady Elektroniczne „Unimor", Gdańsk, Polska (Roman Kołtuniak).

Licznik częstotliwości **„10/11"**

Wynalazek realizuje zadanie stworzenia prostego w budowie i zawierającego niewielką ilość elementów składowych licznika częstotliwości, przeznaczonego do pracy w pasmach VHF i UHF dla urządzeń radiowych nadawczo-odbiorczych.

Licznik charakteryzuje się tym, że jego pierwszy przerzutnik **(P_1)** ma na pierwsze wejście **(T_1)** doprowadzoną poprzez pojemność **(C_1)** i rezystancję **(R_1)** częstotliwość wejściową **(fwe),** oraz pierwsze wyjście **(Q_1)** połączone z pierwszym wejściem **(T_2)** drugiego przerzutnika (PÍ), którego pierwsze wyjście (Q2) doprowadzone jest do drugiego wejścia (WE2) układu opóźniającego (U). Wejście pierwsze **(WEJ)** układu opóźniającego (U) jest przyłączone do pierwszego wyjścia **(Q_s)** trzeciego przerzutnika (Ps), a wejście trzecie **(WE_3)** dołączone jest do pierwszego wyjścia **(Q_1)** pierwszego przerzutnika **(P_1).**

Wyjście (WY) układu opóźniającego (U) jest dołączone do wejścia ustawiającego (S) pierwszego przerzutnika **(P_1),** który ma podobnie jak pozostałe trzy przerzutniki (P2, PJ i **P_4),** połączone ze sobą indywidualnie drugie wejście (D) z drugim wyjściem (Q). Pierwsze wyjście **(Q_4)** z czwartego przerzutnika **(P_4)** stanowi wyjście licznika częstotliwości wyjściowej **(fwy)** równej twe/10 lub **fwe/11,** a pierwsze wejście **(T_4)** czwartego przerzutnika **(P_4)** jest przyłączone do pierwszego wyjścia **(Q_2)** z drugiego przerzutnika (P2). Pierwsze wejście (Ts) trzeciego przerzutnika (P3) jest dołączone do przewodu łączącego drugie wejście (D) z drugim wyjściem **(Q_2)** drugiego przerzutnika (P2). Wejście ustawiające (S) trzeciego przerzutnika (P3) jest zaopatrzone w wyłącznik (K) realizujący funkcję „1" lub „0" odpowiednio dla „: 11" lub „: 10".

Całość tak zbudowanego licznika jest zestawiona w dwa integralnie ze sobą połączone bloki liczników, z których blok licznika „5"/6" zawiera przerzutniki **(P1** i P2) oraz układ opóźniający (U), a blok licznika „: 2" zawiera przerzutniki (P3) i (P4). (1 zastrzeżenie)

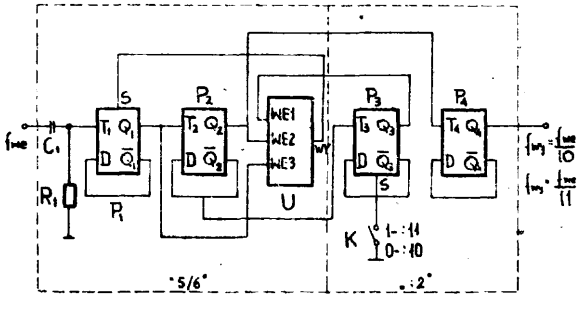

H04B **P.** 239573 15.12.1982

Przemysłowy Instytut Telekomunikacji, Warszawa, Polska (Živko Subotić).

Radiotelefon z **jednowstęgową** modulacją **amplitudy** A3J w układzie cyfrowej **syntezy** częstotliwości

Wynalazek rozwiązuje zagadnienie opracowania radiotelefonu o minimalnej ilości wewnętrznych źródeł sygnałów pomocniczych.

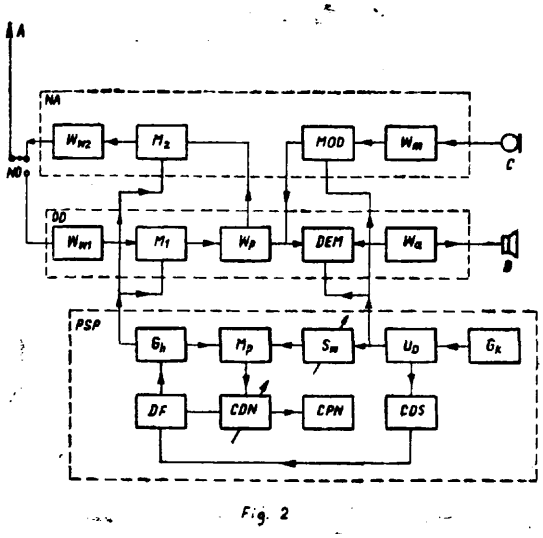

Fig. 2

Radiotelefon złożony z toru odbiorczego i toru nadawczego, zaopatrzony jest w procesor sygnałów por mocniczych **(PSP),** zawierający kwarcowy generator odniesienia (Gk), połączony z układem -dopasowania częstotliwości (UD), do którego równolegle jest podłączone jedno z wejść modulatora synchronicznego, jedno z wejść demodulatora synchronicznego, selektor wstęgi **(Sw)** i cyfrowy dzielnik stały **(CDS).** Wyjście cyfrowego dzielnika stałego (CDS) połączone jest z szeregowym obwodem zamkniętym złożonym z detektora fazowego (DF), heterodyny (Gh) podłączonej do mieszaczy w torach odbiorczym i nadawczym, mieszacza (Mp) i cyfrowego dzielnika nastawnego **(CDN).** Cyfrowy dzielnik nastawny **(CDN)** połączony jest z układem pamięci i odczytu (CPN). (1 zastrzeżenie)

H04L P. 239444 09.12.1982

Instytut Łączności, Warszawa, Polska (Józef Możdżer).

Sposób i układ do nawiązywania połączenia z telegraficznym urządzeniem okólnikowym przez uprawnionego abonenta zewnętrznej centrali **telegraficzno-teleinformatycznej**

Wynalazek rozwiązuje zagadnienie opracowania sposobu i układu, umożliwiających wykorzystanie telegraficznych urządzeń okólnikowych przez abonentów centrali zewnętrznej, a zatem pozwalających na rozbudowanie sieci połączeń okólnikowych.

W sposobie według wynalazku w centrali telegraficzno-teleinformatycznej w czasie zegarowania okresu identyfikacji wywołującego abonenta generuje się charakterystyczny sygnał identyfikacji, który po torze naprzód (a) jest przekazywany do deszyfratora **(D),** w który jest wyposażone telegraficzne urządzenie okólnikowe (TUO). W układzie według wynalazku deszyfrator (D) jest sterowany z obwodu zegarowania (T) okresu identyfikacji, a jego obwód wyjściowy jest dołączony do jednego z obwodów wejściowych identyfikacji (di). (2 zastrzeżenia)

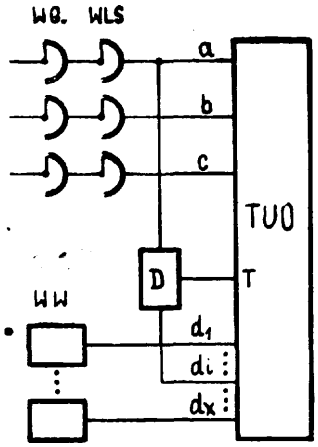

H04N **P. 239492** 10.12.1982

Politechnika Śląska im. W. Pstrowskiego, Gliwice, Polska (Andrzej Czapla, Jewgienij Popieczitieljew).

Przyrząd do formowania obrazu okręgu

Wynalazek rozwiązuje zagadnienie skonstruowania przyrządu do formowania obrazu okręgu.

Przyrząd do formowania obrazu okręgu według wynalazku zawiera dodatkowo trzeci generator (8), dwa komparatory (9) i (10) dwa przerzutniki **(11)** i (12), dwa deszyfratory (13) i (14), dwa przetworniki C/A (15) i (16), dwa rejestry (17) i (18), przy czym pierwsze wyjście generatora (8) połączone jest z pierwszym wejściem pierwszego komparatora (9), a drugie za pośrednictwem elementu pamięci (3) połączone jest z pierwszym wejściem drugiego komparatora **(10),** drugie wejścia pierwszego (9) i drugiego (10) komparatora za pośrednictwem odpowiednio pierwszego (15) i drugiego (16) przetwornika C/A połączone są z wejściami odpowiednio pierwszego (13) i drugiego (14) deszyfratora i wyjściami pierwszego (4) i drugiego (5) licznika rewersyjnego, których trzecie wiejścia połączone

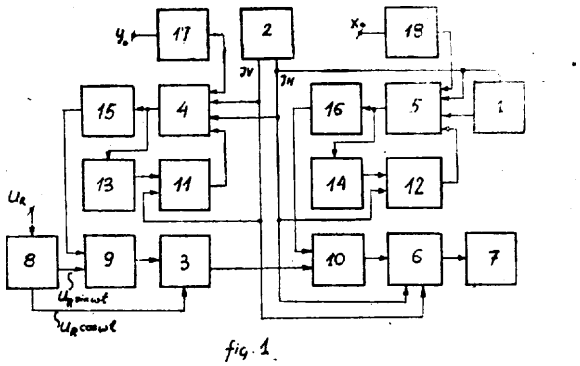

fig. 1

są z wyjściami odpowiednio pierwszego (11) i drugiego **(12)** przerzutnika, których pierwsze wejścia połączona są z wyjściami odpowiednio pierwszego (13) i drugiego (14) deszyfratora. a wyjście pierwszego komparatora (9) połączone jest z drugim wejściem elementu pamięci (3), zaś wyjście drugiego komparatora (10) z wejściem mieszacza (6), czwarte wejścia pierwszego (4) i drugiego (5) licznika rewersyjnego połączone są z wyjściami odpowiednio pierwszego (17) i drugiego (18) rejestru, drugie wejścia pierwszego licznika rewersyjnego (4) i drugie wejście pierwszego przerzutnika (11) połączone jest z drugim wyjściem drugiego generatora (2), pierwsze wyjście którego jest jeszcze połączone z drugim wejściem drugiego przerzutnika (12). (1 zastrzeżenie)

1I05B **P. 239525** 15.12.1982

Instytut Technologii Elektronowej, Warszawa, Polska (Andrzej Brochocki, Wojciech Sitek).'

Dioda elektroluminescencyjna

Wynalazek rozwiązuje zagadnienie opracowania diody elektroluminescencyjnej emitującej promieniowanie podczerwone z krawędzi struktury, prostej w montażu i niezawodnej w działaniu, stosowanej jako źródło promieniowania w układach optoelektronicznych. W diodzie tej doprowadzenia drutowe (1) przepustu (2) są wyprowadzone przez centryczny otwór (3) w dolnej części obudowy (4).

Emitująca krawędziowe promieniowanie prostopadłe do powierzchni przepustu struktura (5) znajduje się na bocznej, prostopadłej do powierzchni przepustu, powierzchni trzpienia (6), korzystnie miedzianego, zamocowanego do środkowej części przepustu (2).

(1 zastrzeżenie)

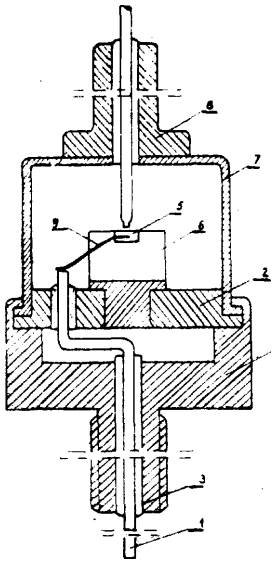

H05B **P. 243443 T** 16.08.1983

Wojskowy Instytut Łączności, Zegrze, Polska (Leszek Milewski, Andrzej Kępski).

Przewodnik cieplny

Wynalazek rozwiązuje zagadnienie zwiększenia skuteczności odprowadzania ciepła.

Przewodnik cieplny wykonany jest z wielu elementarnych przewodników cieplnych (4), wykonanych z pasków blach lub prętów, przy zachowaniu warunku, że w przewodniku cieplnym elementarnym (4), powierzchnia przekroju prostopadła do kierunku przewodzenia jest znacznie mniejsza od powierzchni odprowadzającej ciepło w źródle.

Między powierzchnią źródła ciepła (1), a powierzchnią przewodników cieplnych elementarnych (4) znajduje się wypełniacz z tworzyw sztucznych (5) o zwiększonej przewodności cieplnej.

Przewodnik cieplny," zwłaszcza od źródeł ciepła o niepłaskich powierzchniach, znajduje zastosowanie przede wszystkim do odprowadzania ciepła w urządzeniach elektronicznych. (4 zastrzeżenia)

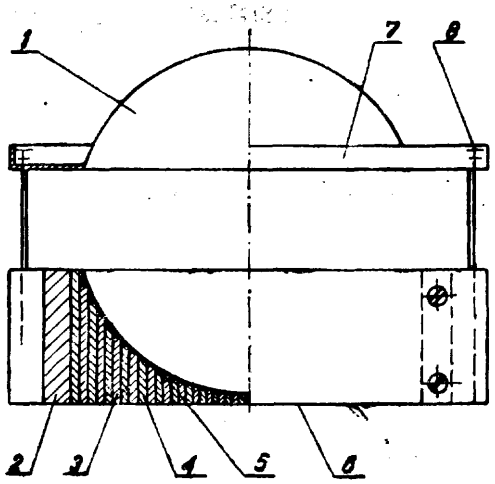

H05H **P. 239471** 09.12.1982

Instytut Problemów Jądrowych, Otwock, Polska (Stanisław Kuliński, Bohdan Ludkiewicz, Jacek Sekutowicz, Jerzy Januszewski, Jerzy Bigolas, Marian Pachan, Andrzej Kucharczyk, Ryszard Strzyżewski).

Rezonansowa struktura przyśpieszająca elektronów z falą stojącą

Wynalazek rozwiązuje zagadnienie opracowania struktury, której konstrukcja pozwoliłaby zwiększyć natężenie wiązki wyjściowej.

Składa się ona z szeregu półwnęk rezonansowych (1) umieszczonych w obudowie próżniowej (2), do której przymocowana jest wyrzutnia elektronów (3). Energia o częstotliwości w zakresie mikrofalowym doprowadzona jest przez ceramiczne okno próżniowe (4). Elektrony emitowane przez płaską katodę (6) przyspieszane są we wnękach rezonansowych. (1 zastrzeżenie)

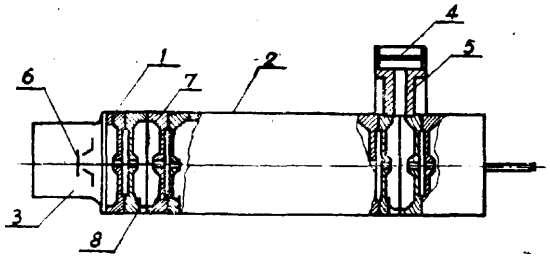

II. WZORY UŻYTKOWE

Dział A

PODSTAWOWE POTRZEBY LUDZKIE

A01B **W. 71101** 30.09.1983

Izba Rzemieślnicza m. st. Warszawy, Warszawa, Polska (Euzebiusz Jankowski).

Pług wieloskibowy

Wzór użytkowy rozwiązuje zagadnienie opracowania uproszczonej konstrukcji pługa wielaskibowego o zwiększonej szerokości orki i dogodniejszej obsłudze.

Pług wieloskibowy ma ramę (1) w kształcie trójkąta prostokątnego, do której są przymocowane słupice (2), łączone w dolnej części za pomocą wsporników (3) z korpusami płużnymi (4). Układ zawieszenia składa się z osi (10) z osadzonym na niej pionowym wysięgnikiem (11) przymocowanych do ramy (1) z jednej strony za pomocą blokujących obejm (12) a z drugiej strony za pomocą belki (13), przy czym regulację przesuwu poziomego układu zawieszenia uzyskuje się przy pomocy korby (14) a regulację przesuwu pionowego za pomocą śruby (15) regulacyjnej.

(1 zastrzeżenie)

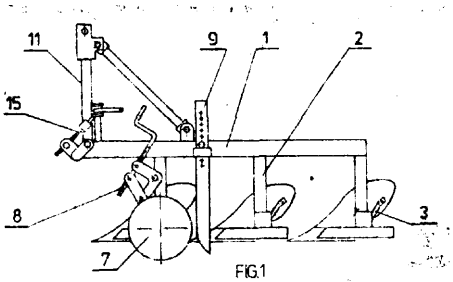

FIG.1

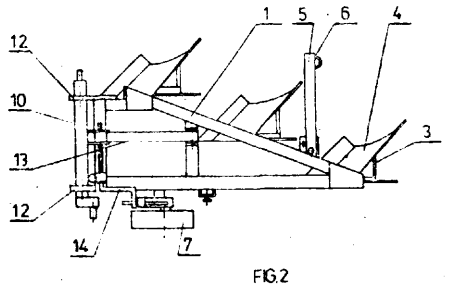

FIG.2

A01D **W. 71072** 22.09.1983

Instytut Budownictwa, Mechanizacji i Elektryfikacji Rolnictwa, Warszawa, Polska (Kazimierz Bloch).

Przetrząsacz zwłaszcza **do siana**

Przedmiotem wzoru użytkowego jest przetrząsacz zwłaszcza do siana wyposażony w dwie obrotowe karuzele.

Wzór użytkowy rozwiązuje zagadnienie uproszczenia konstrukcji i zmniejszenia ciężaru przetrząsacza.

Przetrząsacz przyzstosowany jest do pracy z ciągnikiem.

Do ramy nośnej (1), zbudowanej w kształcie trapezu przytwierdzone jest trójpunktowe zawieszenie (2), służące do montowania z ciągnikiem.

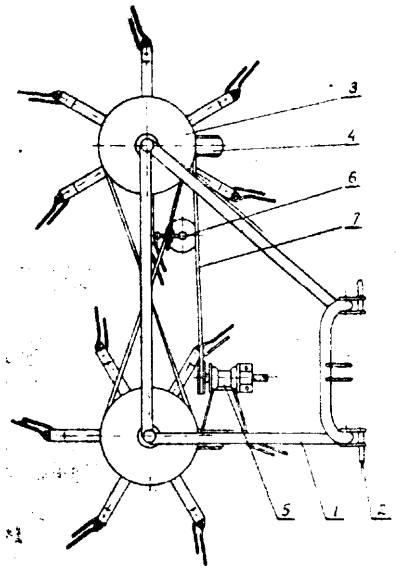

Na końcach dłuższego boku ramy (1), umieszczone są karuzele (3), pod którymi przymocowane są koła jezdne (4). Do ramy (1), przytwierdzony jest przekaźnik obrotów (5), oraz napinacz (6). Pasek klinowy (7) osadzony jest na kole pasowym przekaźnika obrotów (5), obydwu karuzel (3) i napinacza (6), przy czym usytuowanie paska klinowego (7), jest w różnych płaszczyznach. (2 zastrzeżenia)

A01D **W. 71093** 29.09.1983

Ośrodek Badawczo-Rozwojowy Przemysłu Wyrobów Metalowych „Polmetal", Kraków, Polska (Henryk Gramatyka, Marian Kachel).

Łopata do ziemniaków

Wzór użytkowy rozwiązuje zagadnienie opracowania takiej konstrukcji łopaty, która w możliwie największym stopniu wyeliminuje zjawisko kaleczenia ziemniaków.

Łopata do ziemniaków ma część roboczą, która stanowi płótno robocze (1) z otworami (2).

(1 zastrzeżenie)

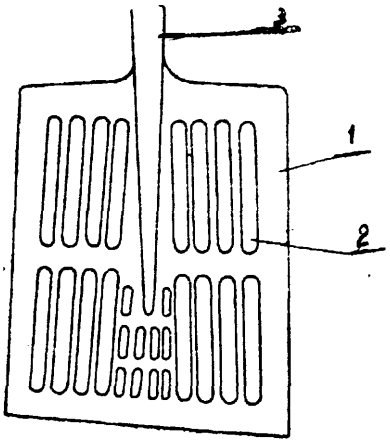

A01K W. 71004 15.09.1983

Instytut Budownictwa, Mechanizacji i Elektryfikacji Rolnictwa, Warszawa, Polska (Ryszard Nitecki, Marek Wigowski, Tomasz Sławiński).

Urządzenie do naświetlania zwierząt inwentarskich chowanych w bateriach klatkowych

Wzór użytkowy dotyczy konstrukcji urządzenia służącego do naświetlania zwierząt inwentarskich, w szczególności prosiąt odsadzonych, chowanych w bateriach klatek, w celu zwiększenia ich produktywności i zdrowotności.

Urządzenie składa się z suwnicy (4) wyposażonej w liniowy silnik indukcyjny (1) oraz promienniki (3) umieszczone na wysięgnikach. Suwnica (4) ma koła jezdne poruszające się po torze (5), który jest przytwierdzony do górnej ściany baterii klatek, gdzie również jest przytwierdzona bieżnia (2) współpracująca z liniowym silnikiem (1). Wymiary promienników (3) wraz z wysięgnikami są tak dobrane, że promieniowanie nadfioletowe z równym natężeniem oświetla wszystkie kondygnacje klatek. Suwnica (4) wraz z promiennikami (3) porusza się ruchem posuwisto-zwrotnym zgodnie z zaprogramowaną w szafie sterowniczej prędkością. (1 zastrzeżenie)

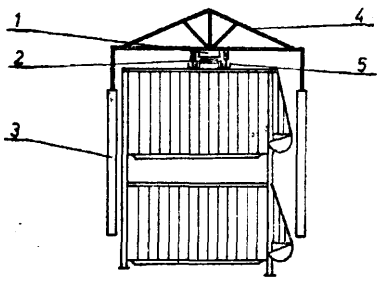

Fig. 2

A01K W. 71079 27.09.1983

Krzysztof Spiechowicz, Warszawa, Polska (Krzysztof Spiechowicz).

Telewizorek wędkarski

Przedmiotem wzoru użytkowego jest telewizorek wędkarski służący do umieszczania w nim przynęty do nęcenia ryb.

Telewizorek składa się z koszyka (1) oraz jarzma (2), przy czym koszyk (1) wykonany jest z plecionego dwuwarstwowo drutu, zaś zamocowane na koszyku jarzmo ma oczka do zaczepienia żyłki.

(2 zastrzeżenia)

Fig.1

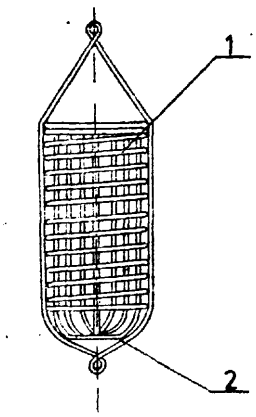

A22C W. 71001 15.09.1983

Przedsiębiorstwo Połowów i Usług Rybackich „BARKA", Kołobrzeg, Polska (Andrzej Jutel).

Urządzenie do obróbki ryb, zwłaszcza flądry

Celem wzoru użytkowego jest opracowanie prostej i taniej konstrukcji urządzenia umożliwiającej mechaniczną obróbkę ryb z gatunku flądrowatych.

Urządzenie ma stół (8) osadzony na tulei ułożyskowanej poprzez łożysko (9) we wsporniku (10). Stół (8) ma kształt wycinka koła nałożonego na podstawę trapezu. Stół (8) ma docisk (15) z uchwytem (16), który to docisk (15) umożliwia dociśnięcie flądry do płaszczyzny stołu (8), podczas obróbki ryby.

(5 zastrzeżeń)

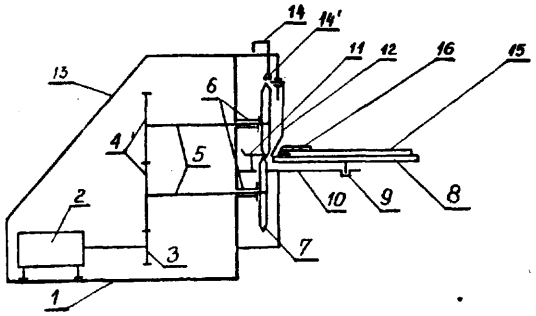

A23B W. 70979 12.09.1983

Zakłady Remontowo-Montażowe Przemysłu Mięsnego „Metalowiec", Bydgoszcz, Polska (Zygmunt Krukowski).

Igła do nastrzykiwarki

Celem wzoru jest wyeliminowanie konieczności stosowania uszczelki oraz zapychania się igły cząsteczkami mięsa.

Igła zawiera część rurkową (1) z otworami (2) zakończoną z jednej strony grotem (3), a z drugiej strony nakrętką (4). Część rurkowa (1) w miejscu połączenia z nakrętką (4) jest rozwalcowana i przylega do wewnętrznej, dolnej części nakrętki - (4). Otwory (2) części rurkowej (1) są sfazowane, najkorzystniej pod kątem 45°. (1 zastrzeżenie)

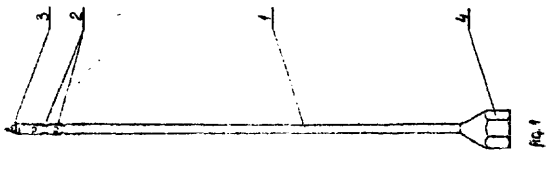

A23B **W. 71080** 26.09.1983

Okręgowe Przedsiębiorstwo Przemysłu Mięsnego Zakłady Mięsne, Katowice, Polska (Jerzy Buchta, Józef Polak, Ginter Kowalik).

Automat do nastrzykiwania mięsa

Celem wzoru jest opracowanie konstrukcji automatu zapewniającej uzyskanie odpowiedniego stopnia intensywności nastrzykiwania mięsa solanką oraz łatwość jej regulacji bez konieczności jej zatrzymywania.

Automat do nastrzykiwania mięsa ma silnik usytuowany w sposób ruchomy na prowadnicach (4), po których może być przesuwany przy pomocy śruby regulacyjnej (7) z pokrętłem ręcznym (8) współpracującej z gwintowanym otworem w korpusie silnika. Na zakończeniu wału silnika znajduje się koło pasowe o zmiennej średnicy obwodowej, składające się z tarczy stałej i tarczy ruchomej dociskanej sprężyną śrubową. (1 zastrzeżenie)

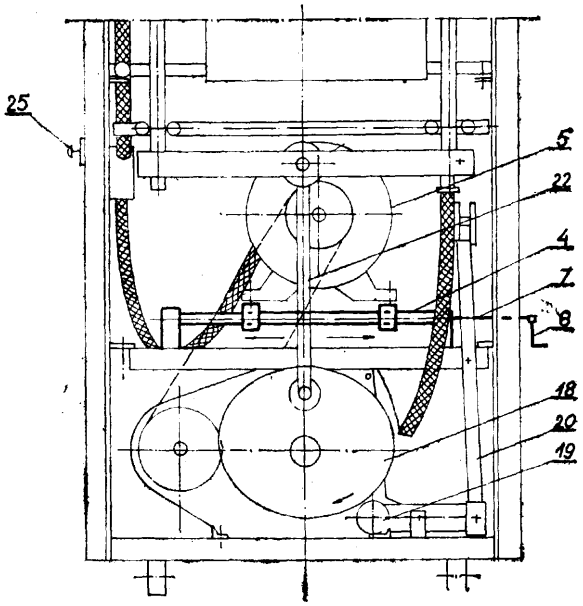

A23J **W. 71065** 21.09.1983

Instytut Maszyn Spożywczych, Warszawa, Polska (Jan Brochocki, Albert Groman, Zenon Jagiełło, Andrzej Pawelski).

Maturator

Celem wzoru jest opracowanie konstrukcji urządzenia zapewniającej uzyskanie odpowiedniej struktury skrzepu białka i serwatki dla dalszej obróbki technologicznej.

Maturator przeznaczony jest do przetrzymywania mieszaniny skrzepu białka i serwatki w procesie produkcji koncentratów białek z mleka.

Maturator składa się z cylindrycznego zbiornika (1), w którego dolnej dennicy ułożyskowany jest ślizgowo, a w górnej wahliwie wał mieszadła (2). Wał mieszadła zaopatrzony jest w łopatki (3). W płaszczu zbiornika usytuowane są wzierniki (4) oraz włazy (5) zamknięte pokrywami (6). Do wewnętrznej powierzchni zbiornika (1) pomiędzy sąsiednimi włazami mocowane są przegrody (7). Ponadto zbiornik (1) ma w dolnej części króciec wlotowy (8), a w górnej wylotowy (9). (1 zastrzeżenie)

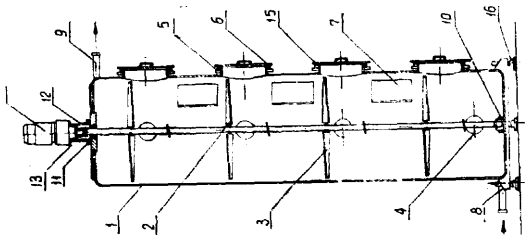

A43B W. 70381 10.05.1983

Marek Czurlej, Warszawa, Polska (Marek Czurlej).

Obcas

Przedmiotem wzoru użytkowego jest obcas, który stanowi płytka (1) usytuowana prostopadle pośrodku pomiędzy podeszwą (2) i podpodeszwą (3), przy czym ma ona w tylnej części dowolne wybranie (4).

Wzór użytkowy rozwiązuje zagadnienie uzyskania statyczności i niełamliwości obcasa. (1 zastrzeżenie)

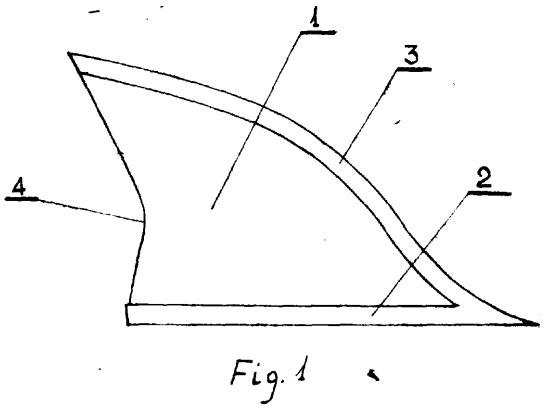

Fig. 1

A44C W. 71073 23.09.1983

Spółdzielnia Pracy Rękodzieła Artystycznego „Bursztyny", Gdańsk-Wrzeszcz, Polska (Teresa Mieloch, Sławomir Weber).

Zameczek do biżuterii

Wzór użytkowy rozwiązuje zagadnienie opracowania zameczka łatwego w użyciu i pewnie zabezpieczającego biżuterię.

Zameczek składa się z cylindrycznej tulejki (1), zaopatrzonej w wybranie (2), w którym osadzona jest stożkowa sprężyna (6), dociśnięta końcówką (7). W otworze (4) tulejki (1), umieszczony jest suwliwie trzpień (5), zaopatrzony w wodzik (9), wchodzący w prowadzące wycięcie (3) tulejki (1). (1 zastrzeżenie)

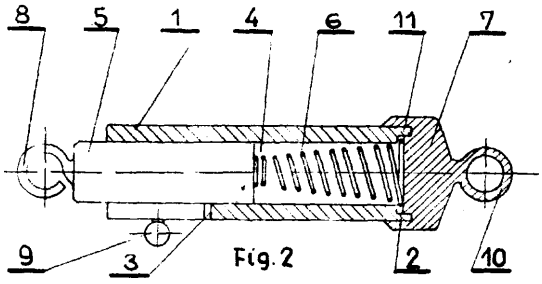

Fig. 2

A45B **W.** 70985 09.09.1983

Spółdzielnia Inwalidów „Częstochowianka", Częstochowa, Polska (Lech Dobosz).

Połączenie podpórki z napinaczem pokrycia **parasola**

Wzór użytkowy rozwiązuje zagadnienia opracowania konstrukcji połączenia podpórki z napinaczem pokrycia parasola bez użycia nitów.

Połączenie w stelażu parasola, podpórki (1) z napinaczem (2) pokrycia parasola, jest realizowane przez ukształtowanie końcówki podpórki, wchodzącej w zawiaskę (3) tak, aby utworzyć czopy (4) wystające na boki i wprowadzić je w otwory w zawiasce.

(1 zastrzeżenie)

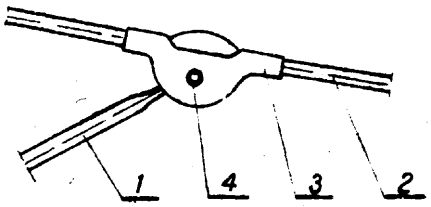

A45F W. 71074 23.09.1983

Spółdzielnia Inwalidów „Częstochowianka", Częstochowa, Polska (Lech Dobosz).

Namiot

Wzór użytkowy rozwiązuje zagadnienie opracowania namiotu o takiej konstrukcji, która zapewni łatwość składania i rozkładania namiotu.

Namiot o kształcie czaszy o podstawie wielobocznej, ma pokrycie (7) uszyte z klinów, a konstrukcja stelaża napinającego pokrycie ma budowę opartą na zasadzie budowy stelaża parasola.

W koronce (1) są zamocowane druty (3) napinające pokrycie (7), rozprężane przez podpórki (4) mocowane w suwaku (2) i do zawiasek (9) osadzonych na drutach (3). Napięcie pokrycia jest uzyskiwane przez wprowadzenie i zakleszczenie wodzidła (5) połączonego z suwakiem w otwór centralny koronki (1).

(1 zastrzeżenie)

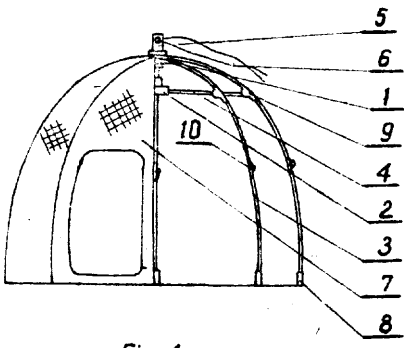

Fig. 1

A47G W. 71064 21.09.1983

Politechnika Krakowska im. Tadeusza Kościuszki, Kraków, Polska (Marcin Chrzanowski).

Zestaw do zawieszania przedmiotów na ścianie, zwłaszcza obrazów

Wzór użytkowy rozwiązuje zagadnienie szybkiej i prostej zmiany kompozycji przedmiotów na ścianie.

Zestaw składa się z listwy (1) poziomo mocowanej do ściany oraz zawiesi (2) • dla cięgien, które drugim końcem przymocowane są do przedmiotu. Wzdłuż górnej powierzchnj listwy (1) wykonane jest wycięcie (3), natomiast zawiesie (2), zrobione z drutu w postaci litery „V", ma w dolnej części ukształtowany haczyk (6), a na górnych końcach ramion wygięte są zaczepy (7) o kształcie dostosowanym do współpracy z wycięciem (3). (2 zastrzeżenia)

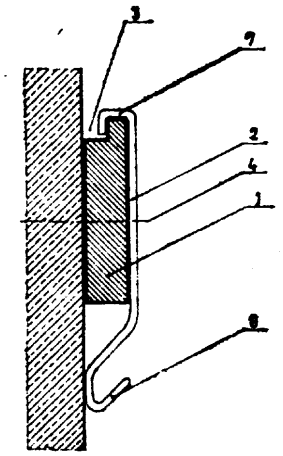

RYS. 1

A47H W. 71036 20.09.1983

Łódzkie Zakłady Przemysłu Bawełnianego ira. Obrońców Pokoju „Uniontex", Łódź, Polska (Franciszek Orłowski, Adam Kupisz, Jan Pajor).

Urządzenie do zwijania rolet, zasłon, ekranów

Wzór użytkowy rozwiązuje zagadnienie opracowania urządzenia charakteryzującego się prostotą konstrukcji, niezawodnością działania i samoczynnym zwijaniem odwiniętych rolet.

Urządzenie zawiera osadzony obrotowo w obudowie rurowy wałek z zamocowaną do niego roletą i charakteryzuje się tym, że w bocznej ścianie (8) obudowy (1), która ma postać rury, ma zamocowany współosiowo z rurowym wałkiem (2) pręt (13), na którym ułożyskowany jest rurowy wałek (2). Rurowy wałek (2) jest połączony z prętem (13) sprężystym łącznikiem (16). Na pręcie (13) jest osadzona obrotowo na wolnym końcu rolka (15) i jest nasadzony sprężysty łącznik (16), którego jeden koniec jest zamocowany do pręta (13) śrubą (17) w pobliżu obrotowej rolki (15), a drugi koniec jest osadzony na stałe pomiędzy łożyskową tuleją (12) a rurowym wałkiem (2), połączonym z łożyskową tuleją (12) połączeniem wciskowym. (4 zastrzeżenia)

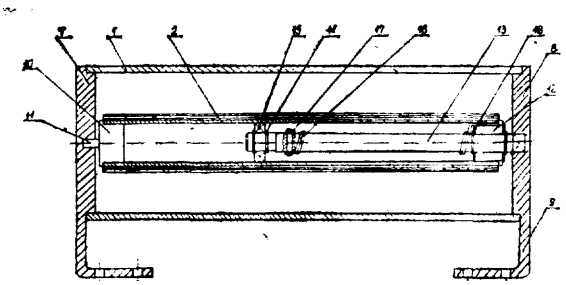

A47J W. 71740 16.01.1984

Centralny Ośrodek Badawczo-Rozwojowy Przemysłu Elementów Wyposażenia Budownictwa „METAL-PLAST", Poznań, Przedsiębiorstwo Chemii Gospodarczej „Prodryn", Chorzów, Polska (Janina Sztukiewicz).

Wieszak do odzieży

Wzór użytkowy rozwiązuje zagadnienie opracowania konstrukcji wieszaka umożliwiającej zawieszanie większej ilości odzieży niż znane rozwiązania.

Wieszak do odzieży z tworzywa sztucznego w postaci monolitycznej kształtki, składający się z korpusu w kształcie ramion, haka umocowanego w osi korpusu i elementów służących do zawieszania odzieży charakteryzuje się tym, że elementy służące do

zawieszania odzieży stanowią dwie poprzeczki (3, 4), połączone na stałe łącznikami (5, 6) z korpusem (1) oraz dwie pary zaczepów (7, 8, **9, 10)** umiejscowione po zewnętrznej stronie łączników (5, 6) po jednej na każdym z nich. (1 zastrzeżenie)

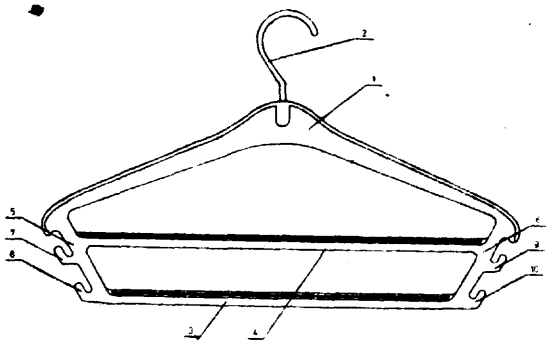

A47J **W. 71741** 16.01.1984

Centralny Ośrodek **Badawczo-Rozwojowy** Przemysłu Elementó:w Wyposażenia Budownictwa „METAL-PLAST", Poznań, Przedsiębiorstwo Chemii Gospodarczej **„Prodryn",** Chorzów, Polska (Janina **Sztukiewicz).**

Wieszak do odzieży

Wzór użytkowy rozwiązuje zagadnienie opracowania wieszaka charakteryzującego się odpowiednią sztywnością.

Wieszak składający się z korpusu (1) w kształcie ramion, haka (5) umocowanego w osi korpusu (1) i poprzeczki (2), połączonej łącznikiem (3) z korpusem (1) charakteryzuje się tym, że korpus (1) na całej swej długości w przekroju poprzecznym ma kształt ceownika o jednakowych ramionach, przy czym szerokość ramion ceownika zwiększa się w kierunku od środka korpusu (1) do jego końców. Wysokość podstawy ceownika zmniejsza się począwszy od środka korpusu (1), a następnie zwiększa się w pobliżu połączenia łącznika (3) z korpusem (1) i ponownie zmniejsza się w pobliżu końców korpusu (1).
(1 zastrzeżenie)

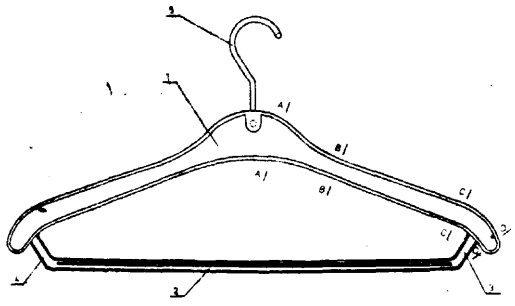

A61D W. **71013** 16.09.1983

Państwowe Gospodarstwo Rolne, Gniechowice, Polska (Franciszek **Soliński).**

Przyrząd do unieruchamiania prosiaka **dla** przeprowadzenia zabiegu, zwłaszcza kastracyjnego

Celem wzoru jest zwiększenie bezpieczeństwa pracy podczas zabiegu i umożliwienie wykonywania zabiegu przez jedną osobę.

Przyrząd ma postać **wklęsłego** stolika z nogami (2) o regulowanej wysokości, uzyskiwanej dzięki wysuwnym końcówkom (3). Blat (1) stolika ma kształt litery „U" i jest u jednego końca wyposażony w kosz (5) wykonany w postaci stożkowo usytuowanych prętów spiętych z obu końców obręczami o niejednakowym obwodzie i skierowanych wzdłuż osi wklęsłego blatu (1), względem której oś symetrii kosza (5) jest usytuowana pochyło pod kątem około 45°. Przytwierdzony w obszarze środkowym blatu (1) kawałek gąbki (9) nasyconej tuszem umożliwia samoczynne oznakowanie zwierzęcia poddanego już zabiegowi.
(2 zastrzeżenia)

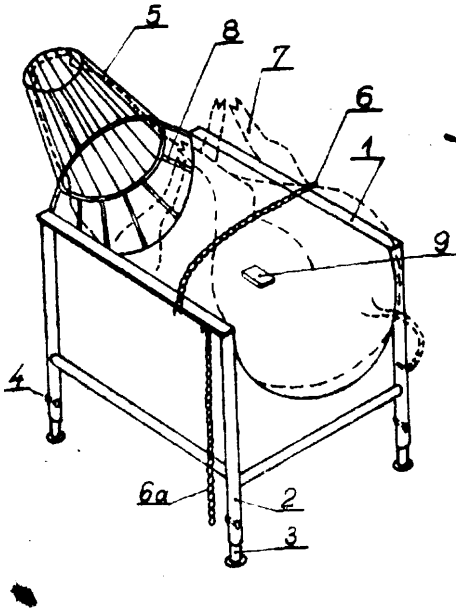

A61M **W. 71866** **06.02.1984**

Eulogiusz Drzewiecki, Warszawa, Polska **(Eulogiusz Drzewiecki).**

Urządzenie do samodzielnego, mechanicznego wykonywania zastrzyków, zwłaszcza z insuliny

Celem wzoru jest opracowanie konstrukcji urządzenia umożliwiającej samoczynne uruchamianie tłoka strzykawki.

Urządzenie ma korpus (1), wewnątrz którego jest umieszczony przesuwnie popychacz (2) strzykawki (3), w którym jest umieszczony popychacz (4) tłoka (5) strzykawki. Popychacz **(2)** strzykawki ma również wydrążenie na swoją sprężynę (6). Sprężyna (7) popychacza (4) tłoka jest umieszczona wewnątrz tego popychacza (4) i opiera się jednym końcem o tulejkę oporową **(8),** a drugim końcem o wałek oporowy osadzony na kołku (9) zamocowanym do popychacza (2) strzykawki i przechodzącym przez dwa boczne wycięcia (10) w popychaczu (4) tłoka. Popychacz (2) strzykawki ma ponadto dźwignię zapadkową (11) **współpracującą** ze zderzakiem (12).

Strzykawka jest przyłączana **dwoma** uchwytami (13), zamocowanymi nastawnie i przesuwnie w T-owym rowku w popychaczu **(2)** strzykawki. W bocznej części korpusu jest zamocowana dźwignia spustowa, której zaczep wchodzi w wycięcie w popychaczu (2). Urządzenie ma również ogranicznik (15) głębokości wbicia igły, którego jeden koniec jest zamocowany nastawnie do korpusu (1), a drugi koniec zakończony jest pierścieniem dla wprowadzenia igły.
(2 zastrzeżenia)

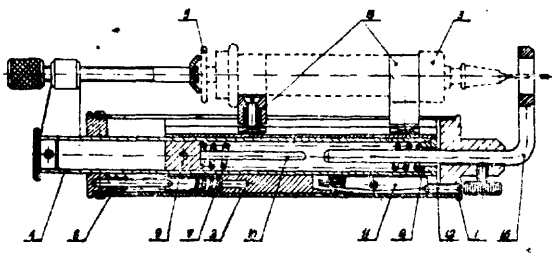

fig 1

A63H **W. 70973** 09.09.1983

Bernard Kołecki, Warszawa, Polska (Bernard Kołecki).

Zabawka w postaci samochodu z napędem mechanicznym

Wzór użytkowy rozwiązuje zagadnienie opracowania konstrukcji zabawki w postaci samochodu urnożliwiającej poruszanie pojazdu, kierowcy i silnika.

Zabawka ma korpus (13) imitujący kierowcę, osadzony obrotowo na czopach (14), przy czym jedna noga kierowcy jest połączona przegubowo z poprzeczką (15) zamocowaną na sztywno z walcowym silnikiem (16) z tłokiem (22) zamocowanym za pomocą kołnierza do obudowy. Druga noga kierowcy połączona jest poprzez wykorbienie (17) i koło zębate (18) osadzone na osi (19) z zespołem napędowym. W walcowym silniku (16) jest wykonany kanał **(20),** umożliwiający odpływ powietrza poprzez otwór (21) pod działaniem tłoka (22). (2 zastrzeżenia)

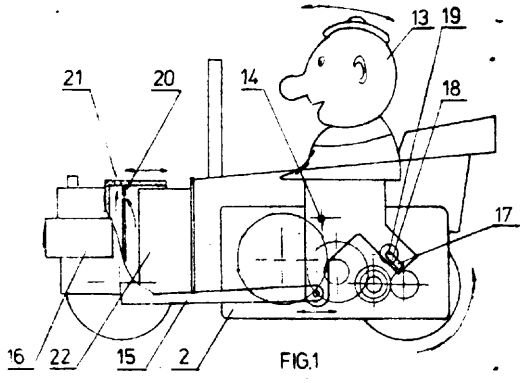

FIG.1

A63H **W.** 70986 09.09.1983

Spółdzielnia Inwalidów „Częstochowianka", Częstochowa, Polska (Lech Dobosz).

Zabawka w postaci namiotu

Zabawka w postaci namiotu o kształcie ostrosłupa ma pokrycie (1) z jednolitej tkaniny pięciobocznej, utworzonej z przyległych do siebie dwóch trójkątów i dwóch połówek prostokątnych takich samych trójkątów, a stelaż jest utworzony z drutów (2), (3) z nałożonymi kolcami (4), (5). (2 zastrzeżenia)

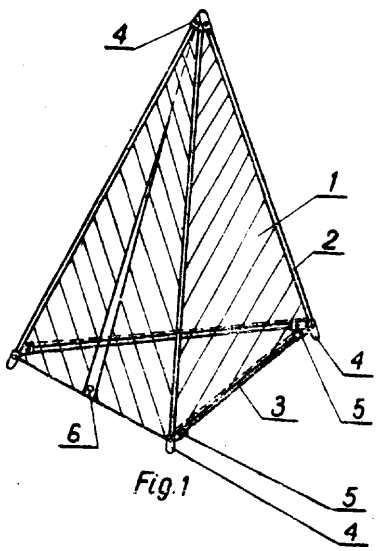

Fig.1

A63H **W. 71016** 16.09.1983

Zakład Produkcyjny PTTK „Foto-Pam", Kraków, Polska (Andrzej Pawlikowski).

Zabawka w postaci zegarka elektronicznego

Wzór użytkowy rozwiązuje zagadnienie opracowania konstrukcji zabawki w postaci zegarka elektronicznego, umożliwiającej dowolne ustawienie żądanych wartości czasu. Zabawka charakteryzuje się tym, że pomiędzy korpusem (3) zegarka a jego pokrywą są usytuowane dwie ruchome tarcze (1) i (4) osadzone obrotowo na nieruchomych trzpieniach (2 i 8).

(1 zastrzeżenie)

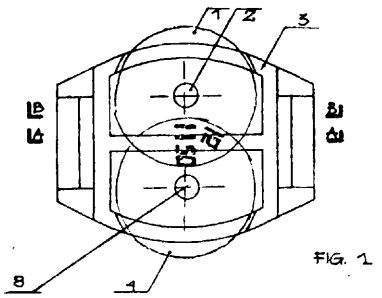

FIG. 1

A63H W. 71918 16.02.1984

Jan Górski, Otwock, Polska (Jan Górski).

Zabawka w postaci samochodu

Celem wzoru jest zapewnienie efektu skrętu samochodu przy pomocy prostego mechanizmu.

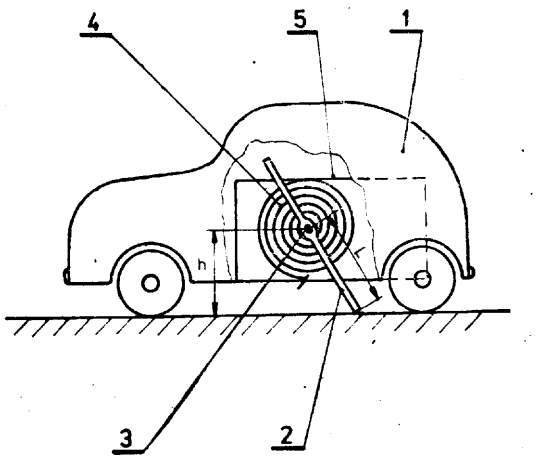

Zabawka w postaci samochodu, zawierającego sprężynowy mechanizm napędowy (5), wyposażona jest w dwuramienną dźwignię (2) osadzoną na obrotowej osi (3) sprężyny napędowej (4), przy czym co najmniej jedno z ramion dźwigni (2) ma długość nieco większą od odległości zawartej pomiędzy osią (3) a podłożem. Dźwignia (2) usytuowana jest po zewnętrznej stronie bocznej ścianki samochodu i stanowi pokrętło do nakręcania sprężyny napędowej (4).

(2 zastrzeżenia)

Dział B
ROŻNE PROCESY PRZEMYSŁOWE; TRANSPORT

B01D **W. 71106** 29.09.1983

Przedsiębiorstwo Energomontażowe Przemysłu Węglowego, Chorzów, Polska (Jan Szczucki, Jerzy Czekaj).

Oddzielacz oleju dla instalacji sprężonego powietrza

Wzór użytkowy rozwiązuje zagadnienie opracowania oddzielacza o zwiększonej skuteczności działania.

Oddzielacz oleju składa się z korpusu (2), pokrywy (4) oraz filtra (3) złożonego z pakietu sit. W płaszczu korpusu (2) zabudowany jest króciec wlotowy (1) zmieniający kierunek przepływającego powietrza pod kątem 90° w dół zbiornika (2), króciec (6) odprowadzający oddzielony olej i wodę oraz króciec spustowy (7). W pokrywę (4) oddzielacza wbudowany jest króciec wylotowy powietrza (5). Połączenie kołnierzo wo-śrubowe płaszcza korpusu (2) z pokrywą (4) mocuje zarazem filtr (3).

Oddzielacz służy do oddzielania oleju i wody w instalacji sprężonego powietrza. (1 zastrzeżenie)

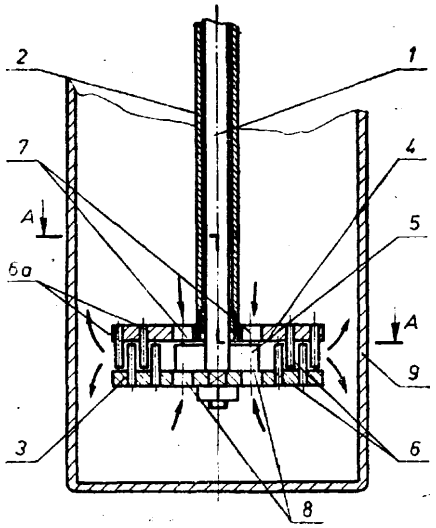

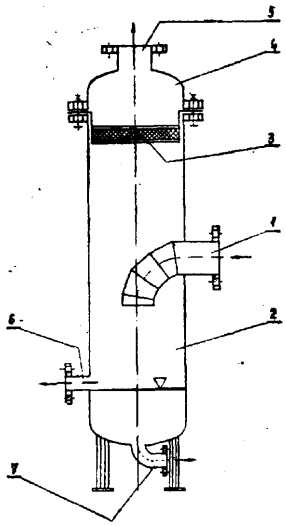

B01F **W. 71081** 26.09.1983

Politechnika Lubelska, Lublin, Polska (Wiesław Wójcik).

Mieszadło do cieczy

Wzór użytkowy rozwiązuje zagadnienie rozbijania cząstek składników mieszanin w zadowalającym stopniu.

Istotą wzoru użytkowego jest to, że na obrotowym wale (1) zamocowano nieruchomo okrągłą poziomą tarczę (3) z wykonanymi blisko wału, na okręgu otworami (8) i z przedzielającymi otwory (8), prostopadłymi do tarczy kierownicami (5) i zamocowanymi dalej od wału na okręgach o różnych promieniach prostopadłymi kołkami (6) wystającymi ku górze, a na nieruchomej obudowie wału (2) zamocowana jest okrągła tarcza (4) z wykonanymi na okręgu naprzeciw otworów (8) otworami (7) i zamocowanymi prostopadle ku dołowi na okręgach kołkami (6a), które po złożeniu urządzenia znajdują się pomiędzy okręgami kołków (6), przy czym urządzenie pracuje w cylindrycznym zbiorniku (9). (1 zastrzeżenie)

B02C **W. 71035** **20.09.1983**
B01L

Główny Instytut Górnictwa, Katowice, Polska (Henryk Olejniczak, Adam Pawełczyk, Małgorzata Jarońkocot).

Młyn laboratoryjny do rozdrabniania materiałów twardych i średniotwardych

Wzór użytkowy rozwiązuje zagadnienie opracowania konstrukcji młyna laboratoryjnego charakteryzującej się małym jednostkowym zużyciem energii elektrycznej, dużą wydajnością oraz trwałością.

Młyn ma dwa elementy robocze (4, 5) w kształcie stożków ściętych, z których jeden jest ruchomy, a drugi nieruchomy i połączony z podstawą (1) młyna poprzez elastyczną wkładkę (8) i dociskowe śruby (9) do regulacji wylotowej szczeliny (S). Młyn jest przeznaczony do rozdrabniania różnego rodzaju materiałów, takich jak: żużel martenowski, odpady węglowe, błoto pochromowe, węglany surowe i przeprażorie itp. (1 zastrzeżenie)

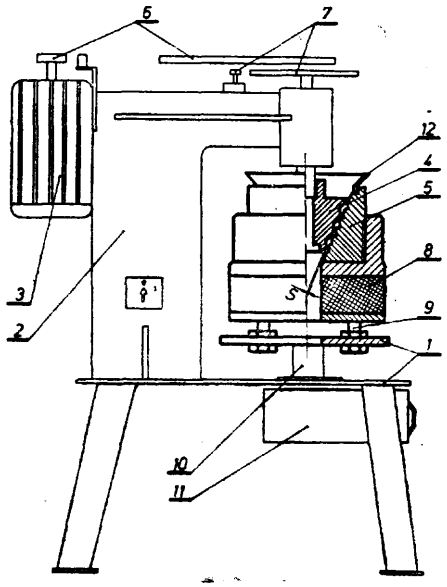

B23B W. 70983 12.09.1983

Fabryka Automatów Tokarskich „Ponar-Wrocław", Wrocław, Polska (Marek Kisiel, Kazimierz Kosiarz, Krzysztof Młynarz, Jerzy Ptak).

Wielowrzecionowy automat tokarski

Przedmiotem wzoru użytkowego jest wielowrzecionowy automat tokarski mający zastosowanie w obróbce maszynowej, w tokarkach.

Wzór użytkowy rozwiązuje zagadnienie opracowania automatu tokarskiego o takiej konstrukcji, która umożliwi montaż mechanizmów podających i mocujących w dowolnej kombinacji ze sterującymi wałami.

Automat tokarski według wzoru użytkowego dodatkowo zawiera trzy napędowe wały (8, 9 i 10), z których jeden wał (8) jest usytuowany poniżej poziomej osi automatu, zaś pozostałe napędowe wały (9 i 10) są rozmieszczone tak, że wał (9) jest umieszczony w stosunku do bazowego wału (1) symetrycznie względem osi pionowej automatu, natomiast wał (10) w stosunku do wału (8) jest także umieszczony symetrycznie wzdłuż osi pionowej automatu.

(1 zastrzeżenie)

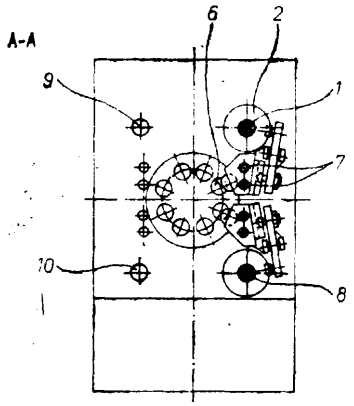

B23C W. 71108 29.09.1983

Sanocka Fabryka Autobusów, Sanok, Polska (Bronisław Stach).

Głowica do frezowania rowków w nakrętkach koronowych

Wzór użytkowy rozwiązuje zagadnienie opracowania takiej głowicy do frezowania, która umożliwi wykonanie jednym przejściem wszystkich rowków w nakrętce koronowej.

Głowica do frezowania kanałków w nakrętkach koronowych ma zespoły wrzecionowe umieszczone w korpusie (1), do którego przymocowana jest tuleja mocująca (11), wewnątrz której znajduje się trzpień napędowy (12) zakończony stożkowym kołem napędzającym (15), przy czym na każdej tulejce rozprężnej (2) znajduje się stożkowe koło napędzane (4). Frezy robocze (3) znajdujące się w każdym zespole wrzecionowym są rozmieszczone promieniowo w korpusie (1) i usytuowane najlepiej prostopadle do osi tulei mocującej (11). (2 zastrzeżenia)

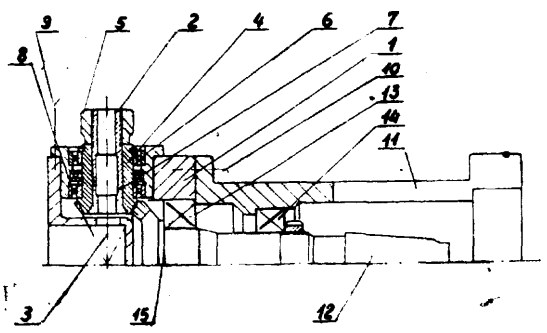

B24B W. 70972 07.09.1983

Rybnickie Zakłady Naprawcze Przemysłu Węglowego, Rybnik-Niedobczyce, Polska (Henryk Kuczera, Henryk Herok).

Urządzenie do docierania powierzchni czasz kulistych pokrywy i cylindra pompy hydraulicznej

Wzór użytkowy rozwiązuje zagadnienie umożliwienia mechanicznego docierania powierzchni współpracujących czasz kulistych pokrywy i cylindra pompy hydraulicznej wysokiego ciśnienia po przeprowadzeniu ich obróbki regeneracyjnej. Urządzenie zawiera uchwyt (7) z rękojeścią (7a) sprzęgający zestaw docieranej pokrywy (6) pompy i docieranego cylindra (4) pompy z zestawem wzorcowej pokrywy (5) i wzorcowego cylindra (3). Zamocowana w górnym gnieździe uchwytu (7) docierana pokrywa (S) pompy przylega swą czaszą o wypukłej powierzchni kulistej do czaszy o wklęsłej powierzchni kulistej docieranego cylindra (4) pompy zamocowanego w gnieździe głowicy (8) połączonej elastycznie z napędowym wałkiem (11). Zamocowana w dolnym gnieździe uchwytu (7) wzorcowa pokrywa (5) przylega swą czaszą o wypukłej powierzchni kulistej do czaszy o wklęsłej powierzchni kulistej wzorcowego cylindra (3) zamocowanego w gnieździe podstawy (1). (1 zastrzeżenie)

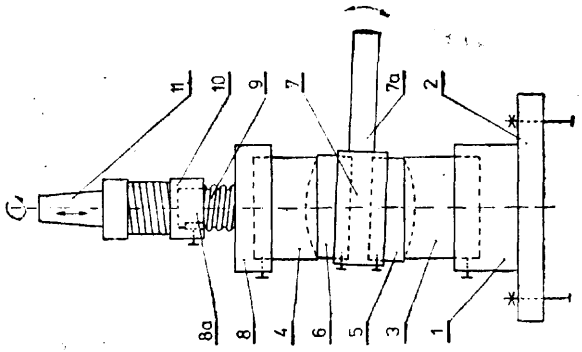

B24B
B23B W. 71069 23.09.1983

Jan Tobiś, Warszawa, Polska (Jan Tobiś). -

Przystawka do wiertarki ręcznej

Celem wzoru jest opracowanie konstrukcji przystawki ułatwiającej wykorzystanie wiertarki z zamocowaną w szczękach tarczą do szlifowania lub polerowania.

Przystawka składa się z zamocowanych na korpusie (1) obejmy (1) oraz dwóch rękojeści (2 i 3) oddalonych od siebie o ok. 260 mm. (2 zastrzeżenia)

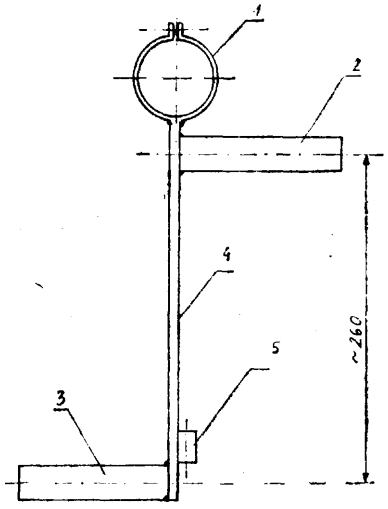

B24B **W. 71644** 30.12.1983

Instytut Energii Atomowej, Otwock-Swierk, Polska (Grzegorz Bąk).

Wózek **szlifierski**

Wzór użytkowy rozwiązuje zagadnienie zapewnienia wykonywania bezpiecznego i wygodnego ukosowania krawędzi kształtowników przed spawaniem.

Wózek szlifierski składa się z płyty nośnej (1), wyposażonej w trzy obrotowe rolki (2) i wspornik (3), na którym ułożyskowana jest śruba (5). Na śrubie (5) zawieszone jest ramię (7) z zamocowaną na nim szlifierką pneumatyczną (8). (3 zastrzeżenia)

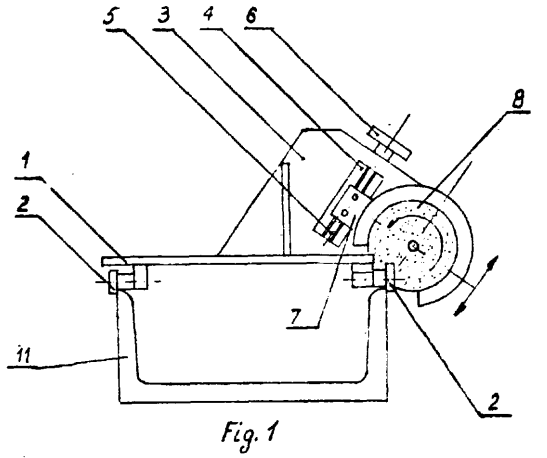

Fig. 1

B24C W. 71007 15.09.1983

Przedsiębiorstwo Produkcji Wyposażenia Zakładów Usługowych **„WUTECH", Piotrków** Trybunalski, Polska (Jerzy Cichoracki, Marek Jędrych).

Przystawka do śrutowania

Celem wzoru jest uproszczenie budowy i obsługi przystawki.

Przystawka do śrutowania jest przeznaczona do rozdrabniania na śrutę ziarna zbóż i nasion roślin strączkowych.

Przystawka ma w obsadzie montażowej (1) w kształcie **tulei** z kołnierzem **ułożyskowane** wrzeciono (2), na którym za pośrednictwem tulei dystansowej (3) są osadzone dwie tarcze tnące (4) z trójkątnymi zębami (5), rozwartymi podobnie **jak** zęby piły.

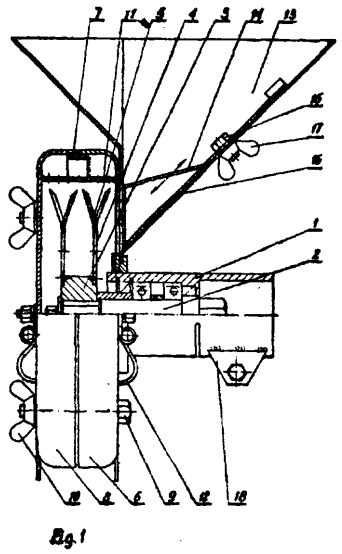

Fig. 1

Ponadto do obsady montażowej (1) jest przymocowana obudowa stała (6), a do niej jest przykręcona obudowa odejmowana (8). W komorze roboczej utworzonej z obudów **(6** i 8) znajduje się wymienna, cylindryczna wkładka sitowa (11). Do tylnej ściany obudowy stałej (6) przylega zbiornik zasypowy (13) z przesuwną przesuwnicą (14).

Obsada montażowa (1) jest zakończona rozciętą tuleją do nasadzenia na tuleję osadczą urządzenia napędowego. Końcówka wrzeciona (2) ma kształt sześciokątnego łba śruby o zwiększonej wysokości.

(2 zastrzeżenia)

B24D W. 70818 01.08.1983

Instytut Obróbki Skrawaniem, **Kraków,** Polska, (Andrzej Kurleto, Krzysztof **Musiałek,** Ryszard Nowak, Antoni Pazdalski).

Ściernica diamentowa trzpieniowa

Wzór użytkowy rozwiązuje zagadnienie umożliwienia regeneracji i profilowania ściernicy diamentowej trzpieniowej.

Ściernica ma część roboczą (3) wykonaną ze spieku ziarna diamentowego na spoiwie metalowym w postaci walcowo-stożkowej kształtki posadowionej na odwróconym stożku (2) stanowiącym zakończenie części chwytowej (1). (1 zastrzeżenie)

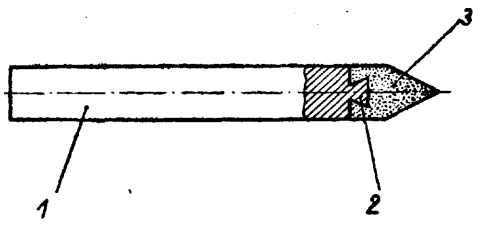

B25B W. 70982 12.09.1983

Zakłady Sprzętu Grzejnego **„Predom-Wrozamet",** Wrocław, Polska (Jan Besaha).

Klucz nastawny samozaciskowy, zwłaszcza do nakrętek instalacji w kuchni gazowej

Celem wzoru jest opracowanie wygodnej i wydajnej w użyciu konstrukcji klucza.

Klucz składa się z rękojeści (1) i dwóch ruchomych szczęk; przedniej (7) i tylnej (11), przy czym szczęka przednia (7) jest połączona z rękojeścią (1) przegubowo poprzez sworzeń (14) i ma wybranie (8) z prowadnicą (9) dla występu (13) szczęki tylnej (11) wyposażonej w listwę zębatą (12) współpracującą z dwoma zębami (2) usytuowanymi na końcu części wewnętrznej (3) rękojeści (1), w pobliżu sworznia (14). Szczęka przednia (7) jest z jednej strony wyposażona w wymienny kołnierz oporowy (10). Rękojeść (1) składa się z części wewnętrznej (3) i części końcowej (4) usytuowanych względem siebie pod kątem i tworzących w przybliżeniu kształt łuku o dużym promieniu, przy czym w części końcowej (4) znajduje się kilka otworów (5), a na samym jej końcu jest **usytuowany** jednostronny występ **(6).**

(5 zastrzeżeń)

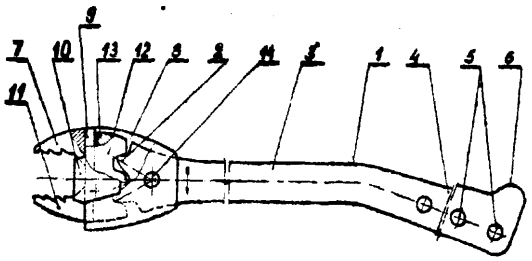

B25B W. 71015 16.09.1983

Fabryka Urządzeń Mechanicznych „Poręba", Poręba, Polska (Janusz Czernicki, Tadeusz Drabek, Stanisław Kotnis).

Łoże tokarki

Przedmiotem wzoru użytkowego jest łoże tokarki o trzech płaskich prowadnicach dla tokarek do obróbki ciężkich i skomplikowanych technologicznie detali typu wałek lub tarcza.

Wzór użytkowy rozwiązuje zagadnienie opracowania nowego bardziej użytecznego i funkcjonalnego kształtu łoża tokarki.

Ściany przednia i tylna korpusu (1) mają jednakowe pod względem kształtu i wymiaru wzdłużne równoległe kanały (3) i występy (4) dla mocowania zespołów przenoszących napęd na zespoły ruchome tokarki. (1 zastrzeżenie)

Fig 1

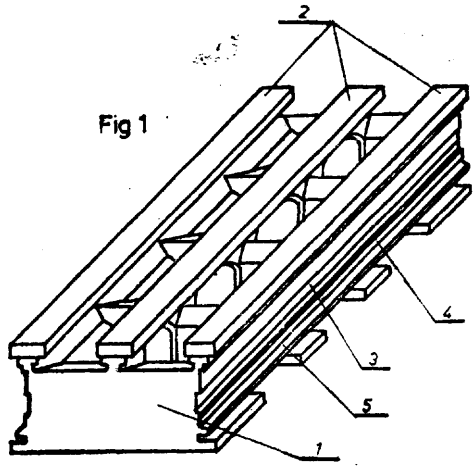

B25B W. 71019 19.09.1983

Janusz Janicki, Kazimierz Jaśkiewicz; Warszawa, Polska (Janusz Janicki, Kazimierz Jaśkiewicz).

Imadło ręczne

Celem wzoru jest umożliwienie ustawienia się płaszczyzn dociskowych szczęk imadła do płaszczyzn mocowanego przedmiotu.

Imadło składa się z ramienia długiego (1) oraz połączonego z nim obrotowo przy pomocy nita (6) ramienia krótkiego (2). Na końcu dłuższego boku ramienia (1) umieszczona jest wahliwie nakrętka (3), zaś na wierzchołku ramienia (2), również wahliwie kamień (4) mocujący śrubę zaciskającą (5). Końce ramion (1, 2) uzbrojone są w obrotowo zamocowane na nitach (8) szczęki (7). (2 zastrzeżenia)

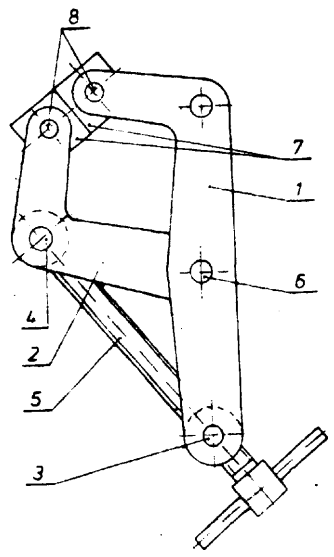

B25B W. 71066 23.09.1983
B67C
B65D

Wojewódzki Zarząd Dróg i Mostów, Warszawa, Polska (Piotr Ochryniuk).

Przyrząd do wykręcania korków, zwłaszcza z beczek

Wzór użytkowy rozwiązuje zagadnienie opracowania lekkiej konstrukcji przyrządu umożliwiającej odkręcanie korków o różnych profilach.

Przyrząd składa się z trzech wzajemnie prostopadłych kluczy (1), (2), (3). Klucz boczny (1) o kształcie płytki prostokątnej oraz klucz nasadowy sześciokątny (2) połączone są z podkładką (4). Podkładka (4) połączona jest z płaską częścią ramienia (5). Klucz ampułowy (3) połączony jest bezpośrednio z płaską częścią ramienia (5), którego pozostała część ma przekrój rurowy. (1 zastrzeżenie)

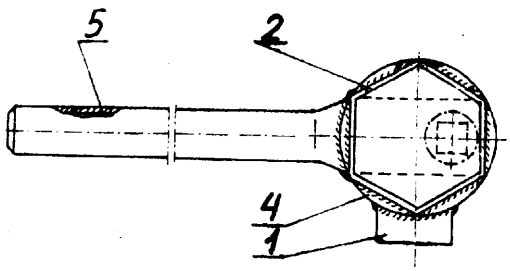

Fig 1

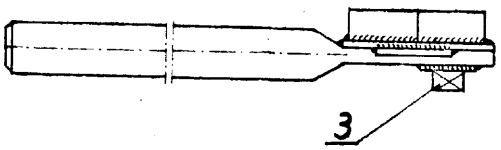

Fig. 2

B25H W. 71024 19.09.1983

Wojewódzka Pracownia Dydaktyczno-Techniczna w Ostrołęce, Ostrów Mazowiecka, Polska (Zygmunt Stańczuk).

Stół wieloczynnościowy do zajęć technicznych

Celem wzoru jest opracowanie konstrukcji stołu umożliwiającej zarówno prowadzenie notatek, jak i mocowanie typowych narzędzi.

Stół wieloczynnościowy do zajęć technicznych składa się z prostokątnego blatu (1), podstaw (2) i urządzeń mocujących narzędzia do stolu. Blat (1) wyposażony jest w stałych odległościach w płyty (4) do kucia, w większe okrągłe otwory (5) usytuowane z prawej strony każdej z płyt (4), w małe okrągłe otwory (6) umieszczone w poprzecznej osi środkowej blatu i w małe okrągłe otwory (7) po obu stronach otworów (6) i w sześć rzędów montażowych otworów (8) do połączenia blatu (1) z podstawami (2). Podstawy (2) składają się z dwóch kątowników, wyposażonych w otwory przeznaczone na śruby i dopasowane do otworów (8), trwale połączonych z dwoma zbieżnymi ku górze i połączonymi parami za pomocą rozpór nogami uformowanymi w kształt litery „V" i wyposażonymi w dwa poprzeczne pręty i w stopkę u dołu.

Urządzenie (3) składa się ze śruby dopasowanej do większych otworów (5), trwale połączonej z podstawą narzędzia nakrętki, wyposażonej w pokrętło u dołu i dociskowy krążek u góry. (1 zastrzeżenie)

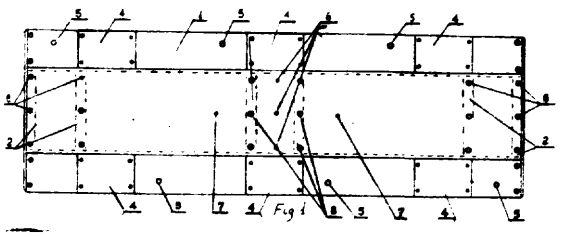

B26B
B21K **W. 71067** 23.09.1983

Fabryka Nakryć Stołowych „Gerlach", Drzewica, Polska (Stanisław Celej, Bronisław Miązek, Wiesław Pyzik).

Nóż myśliwski

Wzór użytkowy rozwiązuje zagadnienie połączenia funkcji noża myśliwskiego z ostrzem stałym i wieloczynnościowego scyzoryka myśliwskiego.

Nóż myśliwski zawiera ostrze (1) stałe i rękojeść (4), w której obrotowo osadzona jest piłka (3) i ostrze (2) zakończone tępym zgrubieniem (12). Piłka (3) wyposażona jest w otwieracz (10) do kapsli oraz wkrętak (11). (1 zastrzeżenie)

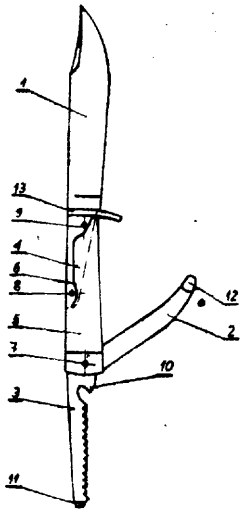

B26B **W. 71075** 24.09.1983
B26D

Kombinat Metalurgiczny Huta im. Lenina, Kraków, Polska (Stanisław Merc).

Urządzenie do wycinania dużych pierścieni kołowych, zwłaszcza urządzenie do wycinania dużych pierścieni kołowych z arkuszy blach cienkich

Urządzenie ma stalową konstrukcję nośną (1) i wyposażone jest w noże krążkowe oraz w stół stały (2) i w stół obrotowy (5), który stanowi ułożona w płaszczyźnie poziomej tarcza noża krążkowego. Górne noże krążkowe (16 i 17) osadzone są w łożyskach (8 i 9) umieszczonych w mimośrodowych tulejach (10 i 11). Nad stołem obrotowym (5) umieszczona jest, na wsporniku (22), śruba (23) zakończona ułożyskowanym krążkiem (25), przy pomocy którego dociskany jest do stołu obrotowego (5) arkusz blachy lub innego tworzywa, z którego wycinany jest pierścień kołowy. (2 zastrzeżenia)

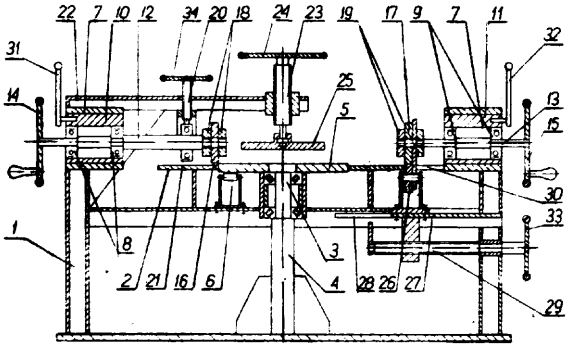

B26D
A22C W. 71027 19.09.1983

Okręgowe Przedsiębiorstwo Przemysłu Mięsnego, Warszawa, Polska (Stanisław Kosicki, Jan Dorotkiewicz, Ryszard Siedlecki, Bolesław Czuba, Witold Klęk).

Piła tarczowa

Celem wzoru jest opracowanie konstrukcji piły dostosowanej do przecinania zmrożonego mięsa.

Piła tarczowa składa się z korpusu (1) wyposażonego w stały blat (2), zamocowanego w podstawie korpusu (1) elektrycznego silnika połączonego klinowym pasem z zamocowanym w górnej części korpusu (1), pod stałym blatem (2), pasowym kołem (5), połączonym za pomocą wału (6) z tarczową piłą wyposażoną w osłonę (8) połączoną ze stałym blatem (2) za pomocą uchylnego ramienia. Tarczowa piła obraca się w szczelinie (10) wykonanej w stałym blacie (2). Stały blat (2) wyposażony jest od góry w sześć pełnych rolek osadzonych w trwale zamocowanych wspornikach. Do górnej części korpusu (1) są trwale zamocowane dwuceowniki (13) stanowiące tory jezdne dla rolek (14) wyposażonych w nacięcia (15), w które wyposażony jest ruchomy blat (16) poruszający się nad stałym blatem (2) na rolkach (14 i 11). Ruchomy blat (16) wyposażony jest w szczelinę (17) dla tarczowej piły. (1 zastrzeżenie)

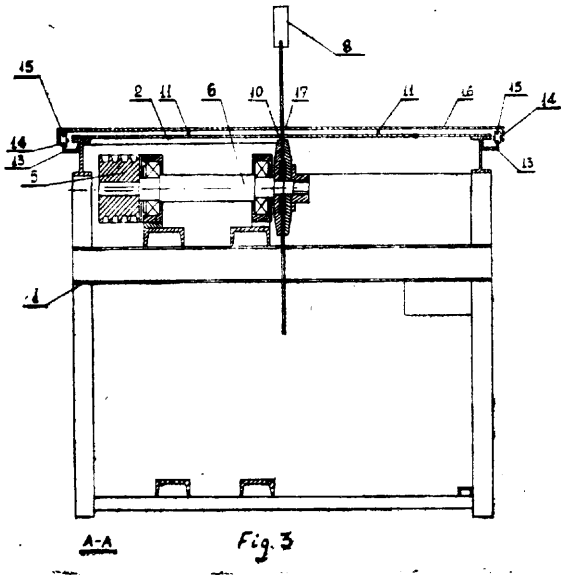

B27B W. 71026 19.09.1983

Wojewódzka Pracownia Dydaktyczno-Techniczna w Ostrołęce, Ostrów Mazowiecka, Polska (Zygmunt Stańczuk).

Przyrżnia

Celem wzoru jest opracowanie konstrukcji przyrżni dobrze powiązanej z podłożem, umożliwiającej cięcie materiału pod każdym kątem.

Przyrżnia składa się z podstawy (1), przykładni (2) i dociskowego krążka (3) wyposażonego w podzielnię kątową i kierunkową listwę (4). Podstawa (1) wyposażona jest w śrubę (5) wyposażoną od góry w nagwintowane wybranie (6), w którym osadzona jest przechodząca przez osiowy otwór dociskowego krążka (3) szpilkowa śruba (12) wyposażona od dołu w gwint (13) dla nagwintowanego wybrania (6) podstawy (1), a od góry w długi gwint (14) dla nagwintowanej tulei (15) wyposażonej w kołnierz (16) dla zamocowanej z nią wkrętami (17) zamykającej dociskowy krążek (3) kierunkowej listwy (4). Górna część tulei (15) współpracuje z nagwintowaną nakrętką (18), unieruchamiającą w wybranym położeniu dociskowy krążek (3) z kierunkową listwą (4). (1 zastrzeżenie)

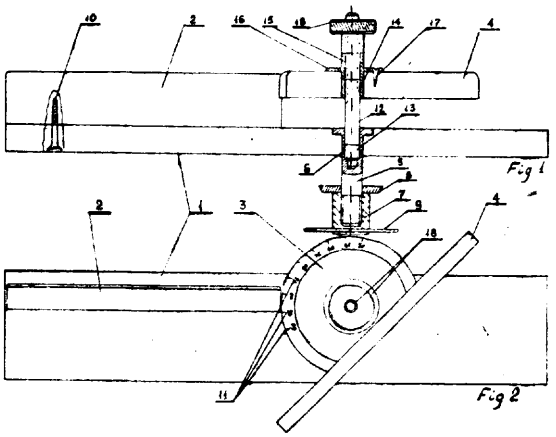

B27C W. 70831 03.08.1983

Reszelski Zakład Przemysłu Maszynowego Leśnictwa, Reszel, Polska (Jerzy Malecki, Medard Sielewicz, Jan Nahorny).

Obrabiarka wieloczynnościowa do drewna

Celem wzoru jest opracowanie prostej i taniej konstrukcji obrabiarki wieloczynnościowej dla małych warsztatów i majsterkowiczów.

Obrabiarka utworzona jest z pilarki tarczowej stołowej (1) i utwierdzonej na niej strugarki wyrówniarki (4). Na stożkowym końcu wałka nożowego (5) strugarki osadzane są - w zależności od potrzeby - kieł zabierakowy (10), tarcza tokarska, tarcza szlifierska (polerska), lub uchwyt wiertarski (frezarski). Do czołowych powierzchni pilarki i strugarki przytwierdzane są - w zależności od potrzeby - łoże (16) tokarki lub stolik wiertarski (frezarski). Na drugim końcu wałka nożowego (5) strugarki osadzone jest kółko pasowe klinowe (8), które połączone jest paskiem klinowym (22) z kółkiem pasowym klinowym (23) osadzanym na wałku silnika elektrycznego w miejsce piły tarczowej (20). (1 zastrzeżenie)

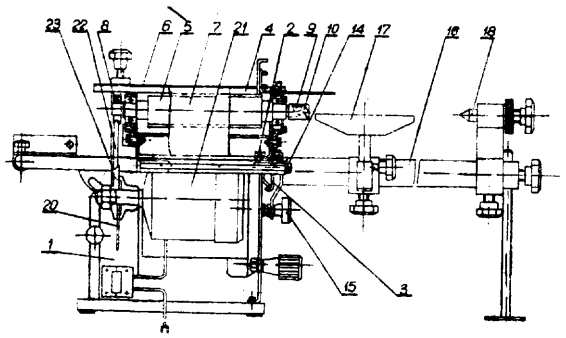

B27G W. 71020 19.09.1983

Kazimierz Jaśkiewicz, Warszawa, Polska (Kazimierz Jaśkiewicz).

Wiertło do drewna

Celem wzoru jest opracowanie konstrukcji wiertła umożliwiającej uzyskanie optymalnych warunków pracy oraz przedłużenie żywotności narzędzia.

Wiertło charakteryzuje się tym, że pilot (1) piórka skrawającego (4) ma kąt wierzchołkowy (α). Ponadto główna krawędź tnąca (2) nachylona jest w stosunku do płaszczyzny wiercenia otworu pod kątem (β), kąt natarcia jest dodatni, a na zewnętrznej krawędzi piórka skrawającego (4) znajduje się łysinka (7). (1 zastrzeżenie)

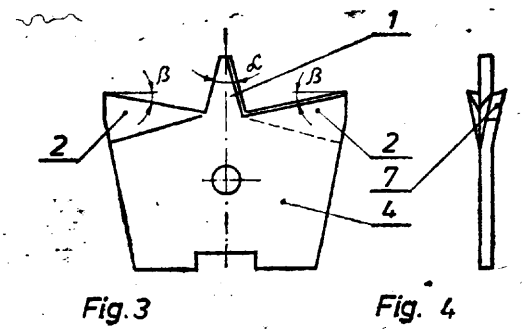

B27G W. 71023 19.09.1983

Wojewódzka Pracownia Dydaktyczno-Techniczna w Ostrołęce, Ostrów Mazowiecka, Polska (Zygmunt Stańczuk, Antoni Dregier).

Strugnica

Celem wzoru jest opracowanie konstrukcji strugnicy łatwej do unieruchomienia i pewnie trzymającej obrabiany materiał.

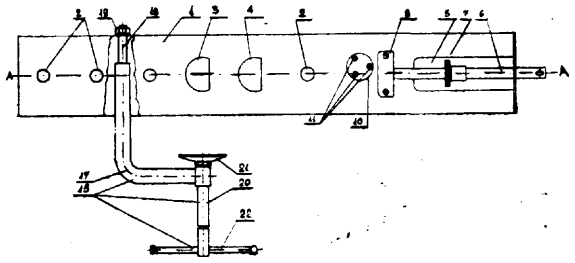

Strugnica, składająca się z podstawy (1) wyposażonej w wybranie (5) mieszczące śrubę ścisku wzdłużnego wyposażoną w mimosrodową, dociskową nakrętkę (7) oraz w otwory mieszczące kamienie oporowe (3 i 4), według wzoru charakteryzuje się tym, że ma śrubę (10) mocowaną do górnej powierzchni podstawy (1) za pomocą wkrętów (11) oraz ścisk boczny (15), tkwiący w poprzecznym, przelotowym otworze podstawy* (i). Zacisk ma wygięty pod kątem prostym wspornik (17) wyposażony na jednym końcu w śrubę (18) z nakrętką (19) do współpracy z przelotowym otworem podstawy (1), a na drugim końcu w śrubę (20) zacisku bocznego, wyposażoną w dociskowy talerzyk (21) i pokrętło (22). Kamienie oporowe (3 i 4) mają kształt w widoku z góry okręgu z odciętym odcinkiem, a w widoku z boku trójkąta, przy czym oporowy kamień (3) jest wysoki i ma na powierzchni prostościętej dwa trójkątne nacięcia, zaś oporowy kamień (4) jest niższy i ma na powierzchni prostościętej jedno trójkątne nacięcie. (1 zastrzeżenie)

B43L **W. 71025** 19.09.1083

Wojewódzka Pracownia Dydaktyczno-Techniczna w Ostrołęce, Ostrów Mazowiecka, Polska (Zygmunt Stańczuk).

Deska kreślarska

Wzór użytkowy rozwiązuje zagadnienie opracowania konstrukcji deski kreślarskiej charakteryzującej się stabilnością nawet przy niewielkich wymiarach.

Deska kreślarska składa się z płyty (1) wyposażonej w przykładnicę (2), linkę (3) oraz z podstawy (5). Podstawa (5) składa się z dwudzielnej podpory (6), zapadki grzebieniowej (10) i korpusu (11). Dwudzielna podpora (6) składa się z kątownika (7) i trapezowej płyty wyposażonych w otwory i połączona jest z korpusem (11) za pomocą zawiasu (12), a ponadto trwale połączona z płytkami (13), między którymi osadzona jest obrotowo na śrubie (14) zapadka grzebieniowa (10) wyposażona w wybrania (15). Korpus (11) składa się z poziomej trapezowej płyty (16) wyposażonej w śrubę (17) i pionowej trapezowej płyty (21) wyposażonej u dołu w nacięcie (22) i zamykający je sworzeń (23), współpracujące z zapadką grzebieniową (10) i jej wybraniami (15). (1 zastrzeżenie)

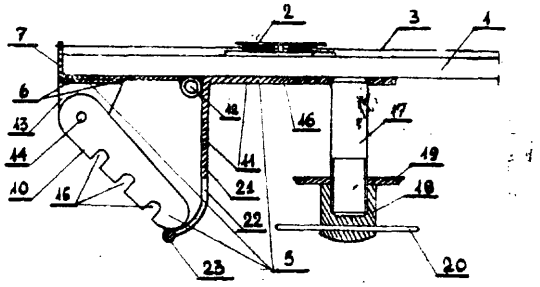

B65D **W.** 71022 **19.09.1983**

Zakład Budownictwa Szklarniowego i Urządzeń Ogrodniczych **„Szklarniobud"**, Poznań, Polska (Tadeusz Ludowicz).

Nakręcana zakrywka do naczyń, zwłaszcza słojów szklanych

Wzór użytkowy rozwiązuje **zagadnienie** opracowania nakręcanej zakrywki do naczyń, zwłaszcza słojów szklanych, która będąc wykonana z jednorodnego tworzywa sztucznego o małej sprężystości postaciowej zapewniałaby odpowiednią szczelność zamknięcia.

Zakrywka składa się z wewnętrznie gwintowanej, cylindrycznej części (1) oraz krążkowego dna (2). Na wewnętrznej powierzchni zakrywki u zbiegu jej cylindrycznej części (1) i dna (2) jest utworzony element uszczelniający w postaci obwodowego pierścienia (8) o zarysie stożkowym, którego elastyczne, zaostrzone obrzeże przylega sprężyście do zewnętrznej powierzchni cylindrycznej szyjki naczynia powyżej jej gwintu. (1 zastrzeżenie)

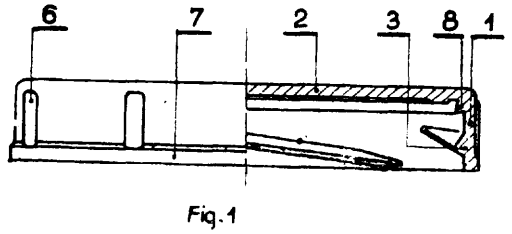

Fig. 1

B65D W. 71095 28.09.1983

Zakłady Urządzeń i **Elementów** Technicznych Przemysłu Lekkiego „ZUT", Zgierz, Polska (Stefan Chojecki, Janusz Hajda, Wincenty Burek).

Paleta ładunkowa, płaska

Wzór rozwiązuje zagadnienie opracowania prostej konstrukcji palety o małej masie i dużej wytrzymałości, umożliwiającej transport towarów wózkami widłowymi podnośnikowymi i unoszącymi.

Paleta ładunkowa, płaska, jednopłytowa, czterowejściowa, bez skrzydeł składa się z nośnej płyty (1), dolnej wsporczej ramy (3) i przyspawanych do tej płyty i ramy dziewięciu **prostopadłościennych** słupków (2). Płyta (1) ma ceowe belki (5) z zagiętymi do wewnątrz półkami, przymocowane do boków ramy (4) i wzmocnione w miejscach usytuowania słupków płaskownikami (6).

Wsporcza rama (3) jest wykonana z kształtowych belek (10) mających trapezowe przegięcia (11) z zagiętymi do góry brzegami (12), do których między słupkami (2) przymocowane są kształtowe nakładki (13) z zagiętymi do dołu brzegami (14) i pochylonymi na zewnątrz powierzchniami do współpracy z jezdnymi rolkami widłowego wózka unoszącego.

(2 zastrzeżenia)

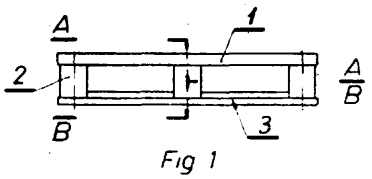

Fig 1

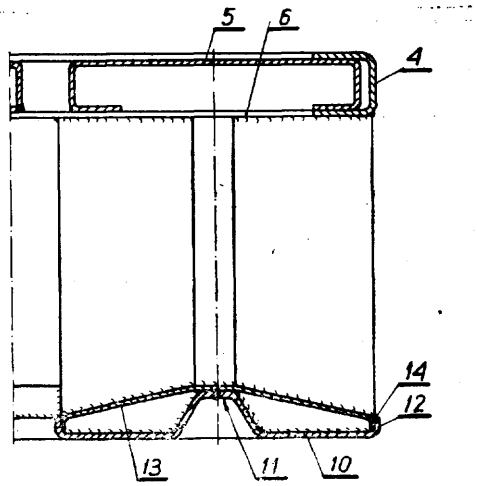

Fig. 5

B66C W. 71090 27.09.1983
B65D

Zarząd Portu Gdynia, Gdynia, Polska (Rudolf Nowacki).

Uchwyt zabezpieczający przy mocowaniu i rozmocowywaniu kontenerów na statkach

Uchwyt rozwiązuje problem zabezpieczenia robotnika przed spadnięciem na pokład statku lub do wody w basenie portowym przy mocowaniu i rozmocowywaniu kontenerów na statkach.

Uchwyt zawiera podstawę "(3), z którą połączona jest prowadnica (4) pierścienia (5) wraz z wodzikowym zaczepem (6) asekuracyjnej liny (7). W części **środkowej** podstawy (3) osadzone są obrotowo poprzez sworzeń (11), ułożyskowany we wspornikach (8) rozpierające widełki (12) odchylane od siebie śrubowym mechanizmem (13). Wsporniki (8) w górnej części połączone są ze sobą chwytnym elementem (9), zaś między nimi w podstawie (3) wykonany jest przelotowy otwór (10), przez który przechodzą rozpierające widełki (12) zakończone zaczepami (15). (1 zastrzeżenie)

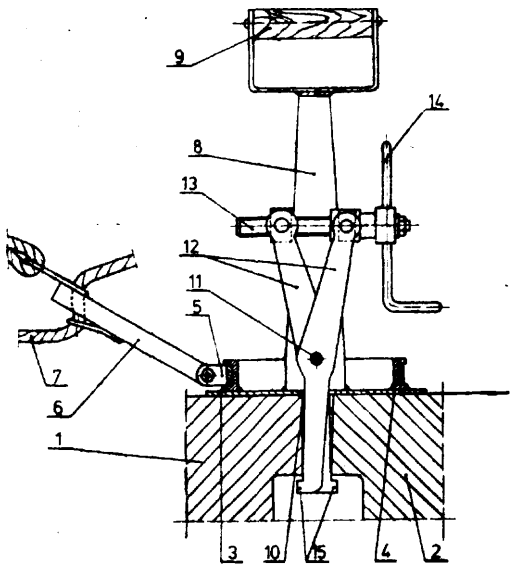

B66F **W.** 71091 27.09.1983

Zarząd Portu Gdynia, Gdynia, Polska (Jerzy Błażewicz, Bernard Rynkowski).

Maszt wózka podnoszenia

Wzór użytkowy rozwiązuje zagadnienie opracowania konstrukcji masztu o prostej budowie i równomiernie obciążonych elementach składowych.

Maszt zbudowany jest z kształtowników o jednakowych wymiarach ceowego przekroju poprzecznego, stanowiących zewnętrzną ramową prowadnicę (1) i wewnętrzną ramową prowadnicę (2), między którymi znajdują się prowadzące, wzdłużne rolki (4) i prowadzące, poprzeczne rolki (3). Po wewnętrznej powierzchni wewnętrznej ramowej prowadnicy (2) przemieszczają się liniowo prowadzące rolki (6) wózka (5).

(1 zastrzeżenie)

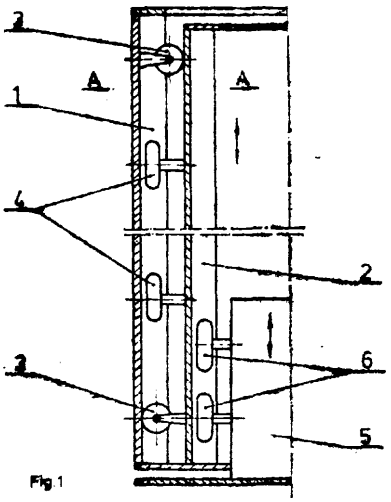

Fig 1

Dział E
BUDOWNICTWO; GÓRNICTWO

E01C W. 71097 28.09.1983

Sosnowieckie Przedsiębiorstwo Robót Inżynieryjnych, Sosnowiec, Polska (Henryk Sokół, Jan Weber).

Krawężnik

Wzór użytkowy rozwiązuje zagadnienie opracowania krawężnika o małym ciężarze.

Krawężnik (1) jest bryłą o przekroju poprzecznym pięcioboku z prostokątnym otworem (2) w środku, przy czym krótsze boki prostokąta mają kształt owalny. Szerokość otworu (2) równa jest grubości ścian bocznych (3) krawężnika, a wysokość otworu (2) wynosi połowę wysokości krawężnika (1). W szczytowych ścianach krawężnika (1) znajdują się wybrania krawędzi <5). Krawężnik służy jako ogranicznik chodników wystających ponad poziom jezdni.

(1 zastrzeżenie)

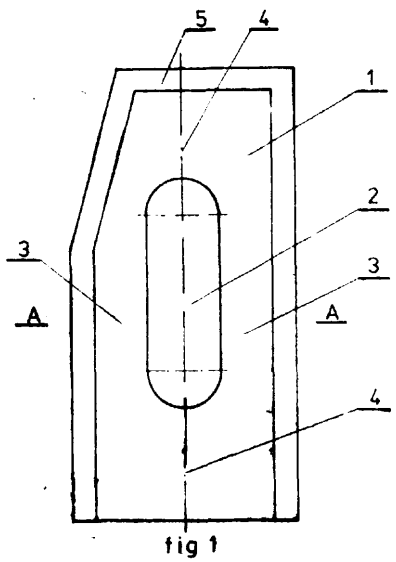

fig 1

E04C **W. 71018** 19.09.1983

Jacek Małecki, Kępiste Borowe, Polska (Jacek Małecki).

Element budowlany wielocegłowy środkowy

Przedmiotem wzoru użytkowego jest element budowlany mający zastosowanie zwłaszcza w budownictwie mieszkaniowym. Wzór użytkowy rozwiązuje zagadnienie opracowania elementu budowlanego zapewniającego poprzez wymuszone ściśle określone położenie elementu w płaszczyźnie muru, szybkie i poprawne stawianie ścian przez osoby nie posiadające kwalifikacji budowlanych.

Element wielocegłowy budowlany środkowy w kształcie prostopadłościanu charakteryzuje się tym, że ściana stykowa dolna (1) oraz ściana stykowa boczna (2) na całej swej długości mają występy skrajne (6) wyprowadzone ze ścian licowych (5) zaś ściana stykowa górna (3) oraz ściana stykowa boczna (4) mają na całej swej długości występy środkowe (T), odsunięte od ścian licowych (5) o szerokość występów skrajnych (6). (1 zastrzeżenie)

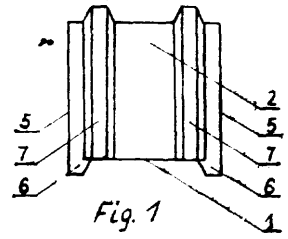

Fig. 1

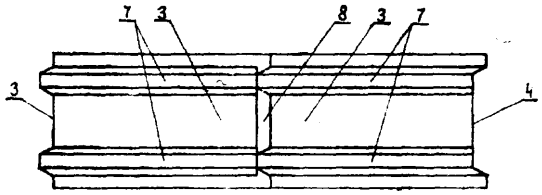

Fig. 3

E06B W. 69273 11.11.1982

Spółdzielnia Inwalidów „Simech", Babice k. Oświęcimia, Polska (Adam Kwiatkowski).

Uszczelka do stolarki budowlanej

Wzór użytkowy rozwiązuje zagadnienie opracowania uszczelki zapewniającej dokładne uszczelnienie np. okien oraz amortyzację uderzeń przy zamykaniu.

Uszczelka wykonana z polwinitu lub innego tworzywa ma kształt okręgu przechodzącego w płaską podstawę i po zgrzaniu końcówek tworzy poduszkę powietrzną przymocowywaną do okien lub drzwi przez przyklejanie lub przybijanie gwoździami.

(2 zastrzeżenia)

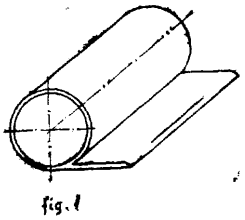
fig. 1

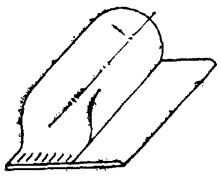
fig. 2

E06B W. 71021 19.09.1983

Zygmunt Kraiński, Gdynia, Polska (Zygmunt Kraiński).

Przegroda składana

Celem wzoru jest opracowanie prostej i lekkiej konstrukcji przegrody łatwej w montażu.

Przegroda składa się z listew (1) wyposażonych po bokach w gniazda (3), połączonych za pomocą taśm (2) elastycznych zaopatrzonych w obrzeża (4), przy czym gniazda (3) mają w przekroju poprzecznym kształt zbliżony do litery „Ω", a obrzeża (4) mają kształt kulisty. (1 zastrzeżenie)

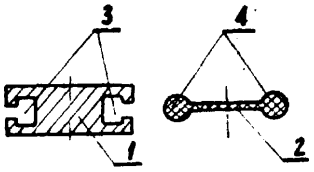

Fig. 2 Fig. 3

E06C W. 70981 12.09.1983

Jacek Bartold, Grzegorz Łukawski, Płock, Polska (Jacek Bartold, Grzegorz Łukawski).

Drabina wieloprzęsłowa

Celem wzoru jest opracowanie zestawu drabin umożliwiającego prowadzenie prac w różnych warunkach.

Drabinę stanowią trzy drabiny w postaci przęseł o stopniowanej szerokości. Przęsła wyposażone są w uchwyty (4) i zaczepy (5) do ich łączenia.

(2 zastrzeżenia)

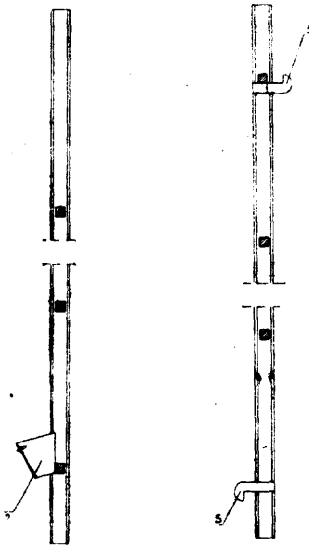

Dział F

MECHANIKA; OŚWIETLENIE; OGRZEWANIE; UZBROJENIE; TECHNIKA MINERSKA

F16B W. 71096 28.09.1983
E21C

Fabryka Sprzętu i Narzędzi Górniczych im. Gen. K. Świerczewskiego, Katowice, Polska (Zenon Wasyłeczko).

Zawleczka do noży górniczych

Celem wzoru jest opracowanie konstrukcji zawleczki o zwiększonej żywotności, łatwej do wyjęcia.

Zawleczka ma dwa sprężyście odchylane ramiona (1 i 2) połączone oczkiem (3). Oczko (3) jest usytuowane prostopadle względem płaszczyzny przechodzącej przez ramiona (1 i 2). (1 zastrzeżenie)

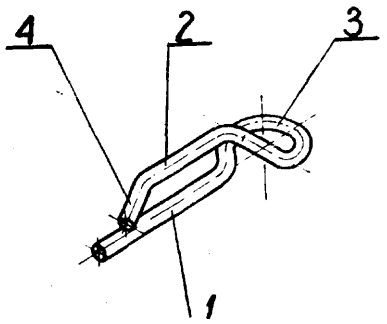

F16H
B65G **W. 71107** 29.09.1983

Huta Kościuszko, Chorzów, Polska (Jan Reclik, Adam Borzemski).

Zębate koło łańcuchowe

Celem wzoru jest opracowanie konstrukcji koła zębatego napinacza łańcucha przenośnika, pozwalającej na bezawaryjną pracę przez dłuższy czas oraz zmniejszającą zużycie samego koła, łańcucha i łożysk.

Zębate koło łońcuchowe zwłaszcza dla napinaczy łańcuchów, mające piastę oraz zęby prostopadłościenne u góry zukosowane, zaokrąglone ostre krawędzie i wręby zębów dopasowane do łańcucha, według wzoru charakteryzuje się tym, że zukosowanie zęba (2) zaczyna się na połowie jego wysokości (11), a szerokość górnej zukosowanej części (9) zęba (2) wynosi 4/7 grubości (13) zęba (2). Przednia część zęba (2), licząc kierunek (5) obrotu koła (1), jest zaostrzona na długości (8) wynoszącej 2/5 długości (4) zęba (2). Zaostrzenie jest dwuzbieżne, w postaci odwróconego dziobu statku i górna jego czołowa krawędź ma szerokość 2/7 grubości (13) zęba (2). Promienie zaokrąglenia czołowych krawędzi (6) zęba (2) wynoszą po 1/7 g/ubości (13) zęba (2), zaś promienie zaokraglenia bocznych (10) krawędzi zęba (2) wynoszą 6/7 grubości (13) zęba (2). (1 zastrzeżenie)

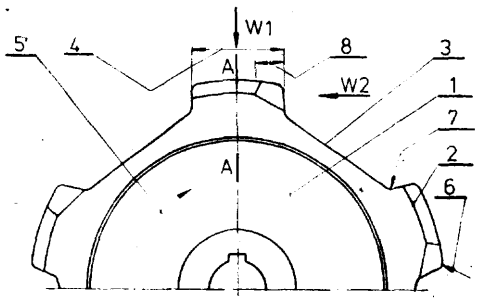

Fig 1

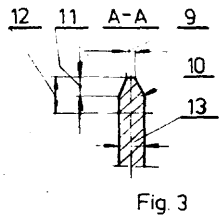

Fig. 3

F16J
F04B W. 70995 13.09.1983

Wytwórnia Urządzeń Chłodniczych, Dębica, Polska (Ireneusz Matera, Jan Łazarz).

Sworzeń tłokowy

Wzór użytkowy rozwiązuje zagadnienie zabezpieczenia sworznia tłokowego przed przemieszczeniem osiowym.

Sworzeń (1) zaopatrzony jest w zaślepki (2) wykonane z blachy o kształcie wycinka kuli i osadzone w gnieździe o profilu jaskółczego ogona. (1 zastrzeżenie)

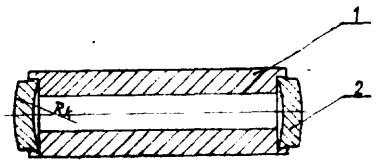

Fig 2

F16K **W.** 70984 12.09.1983

Zakłady Zmechanizowanego Sprzętu Domowego „POLAR", Ośrodek Badawczo-Rozwojowy Chłodnictwa Domowego **„PREDOM-POLAR", Wrocław,** Polska (Leszek Sikorski).

Zawór odcinający ciśnieniowo-próiniowy

Wzór rozwiązuje zagadnienie opracowania konstrukcji zaworu o małych gabarytach.

Zawór odcinający ciśnieniowo-próżniowy ma płaską uszczelkę (4), która jest trwale zamocowana na korpusie iglicy (2) i współpracuje z ukształtowanym gniazdem w korpusie zaworu (1). W zaworze zastosowane jest połączenie pływające pomiędzy trzpieniem iglicy (3) a korpusem iglicy (2). (2 zastrzeżenia)

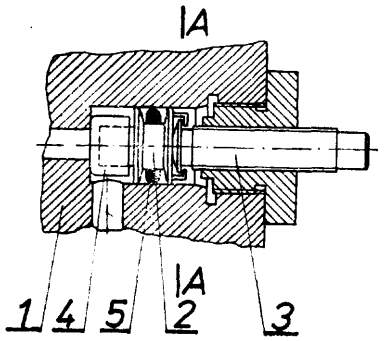

Fig.1

F16K W. 71030 23.08.1983

Zakłady Zmechanizowanego Sprzętu Domowego POLAR, Ośrodek Badawczo-Rozwojowy Chłodnictwa Domowego „PREDOM-POLAR", Wrocław, Polska (Ryszard Kowalski, Andrzej Mazur, Roman Lejman).

Elektromagnetyczny zawór dławiący

Celem wzoru użytkowego jest opracowanie łatwej w wykonaniu i szczelnej konstrukcji za worn.

Elektromagnetyczny zawór ma korpus (1) w kształcie walca, wewnątrz którego wydrążony jest otwór (2) zamknięty dnem. W środku dna jest gniazdo uszczelniające (3) z kanałem wylotowym (4), którego przedłużeniem na zewnątrz jest przylutowana rurka kapilarna (5). W otworze (2) znajduje się rdzeń (8), którego dolny koniec ma podcięcie (6) i jest zakończony u dołu kołnierzem (7) tak, że rdzeń (8) ma luz poosiowy względem tulei (9), która u góry ma zawalcowaną podkładkę dystansową (10). Natomiast u dołu tulei (9) jest zawalcowana wewnątrz uszczelka gumowa (11) z podkładką dystansową (12). (2 zastrzeżenia)

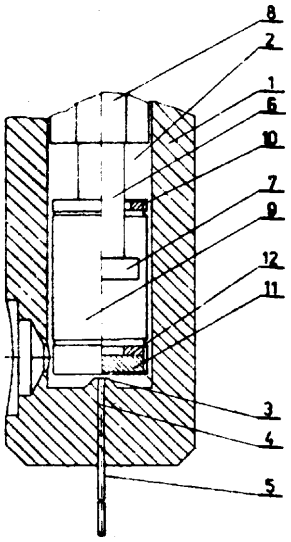

F16L **W. 71112** 30.09.1983

Stocznia im. Komuny Paryskiej, Gdynia, Polska (Maciej Orłowski, Zbigniew Samborski, Stanisław Nazaruk).

Złączka rurowa kołnierzowa

Celem wzoru jest opracowanie konstrukcji złączki do rurociągów wysokociśnieniowych łatwej w montażu.

Złączka rurowa kołnierzowa, składająca się z kołnierzy, uszczelki oraz pierścieni osadzonych na rurowych końcówkach, według wzoru ma rozchylne pierścienie (5), okrągłe w przekroju poprzecznym, osadzone w rowkach (2) na zewnętrznym obwodzie rurowych końcówek (1). (2 zastrzeżenia)

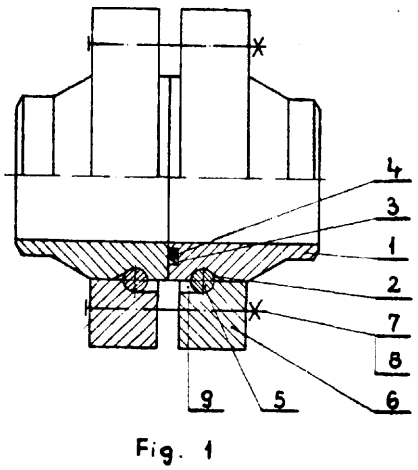

Fig. 1

F21L W. 70976 09.09.1983

Instytut Transportu Samochodowego, Warszawa, Polska (Andrzej Damm, Mirosław Nalazek, Julian Kłuciński).

Przesuwna **lampa** oświetleniowa

Wzór rozwiązuje zagadnienie opracowania przesuwnej lampy oświetleniowej o małym ciężarze, łatwej do przemieszczania.

Przesuwna lampa oświetleniowa zbudowana jest z kwadratowej podstawy (1), do której zamocowane są rozłącznie zwrotne jezdne koła (2), obudowa z hermetycznym wyłącznikiem (3) i poprzez trzon (4) łamana kolumna, składająca się z trzech rurowych członów (5, 6, 7). Rurowy trzon (7) ma u góry osadzoną obrotową głowicę (13) z oświetleniową oprawą (14) i z dwiema świetlówkami. (1 zastrzeżenie)

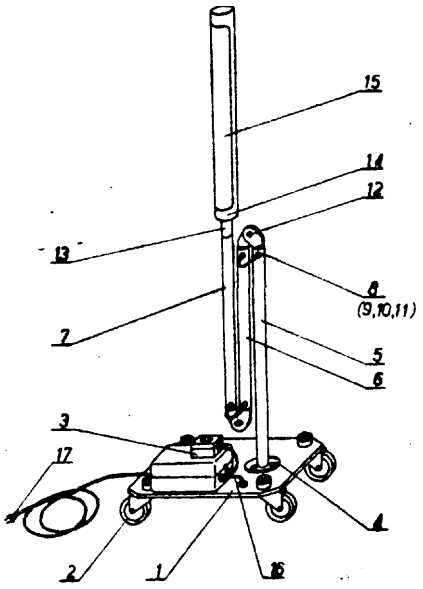

F21V **W. 70962** 06.09.1983

Zygmunt Siwicki, Łódź, Polska (Zygmunt Siwicki).

Końcówka świecznika do osadzania świecy

Końcówka świecznika do osadzania świecy ma przelotową część zasadniczą (1) wykonaną z tworzywa sztucznego nieodpornego na wysoką temperaturę i wewnątrz niej osadzoną wkładkę metalową (2), przy czym wkładka ma dwustopniową powierzchnię przekroju. (1 zastrzeżenie)

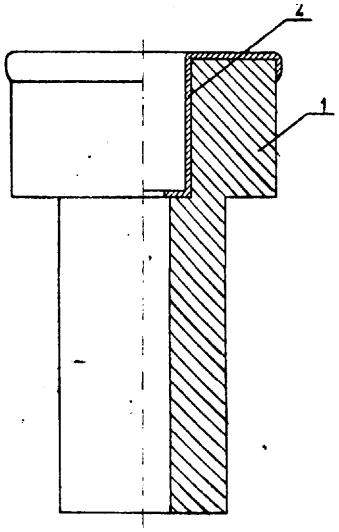

F23Q W. **71088** 27.09.1983

Spółdzielnia Pracy Usług Motoryzacyjnych „Techno-Mechanik", Gdańsk, Polska (Janusz Kosecki, Stanisław Dudziński).

Zapalacz elektryczny

Zapalacz elektryczny do palników gazowych składa się z wydłużonej obudowy (2) stanowiącej rękojeść oraz umieszczonej wewnątrz cewki (4) z rurko-

wym rdzeniem (7) stalowym, z umieszczoną w środku elektrodą (8) i sprężynką (5). W obudowie (2) znajduje się również element (6) izolacyjny, do którego umocowane jest jarzmo (9) o kształcie zbliżonym do litery „U" wraz z umocowaną elektrodą (10) nieruchomą. (1 zastrzeżenie)

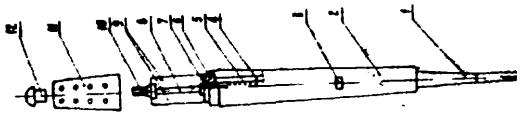

Dział G
FIZYKA

G01B A41H W. 71105 28.09.1983

Józef Łuków, Szczecin, Polska (Józef Łuków).

Dziurkowane taśmy miar antropometrycznych

Taśmy (T), wykonane z tworzywa sztucznego, cienkiej taśmy metalowej lub specjalnej taśmy ze splotu są dziurkowane (D) w odstępach jednego centymetra przez całą ich długość. (2 zastrzeżenia)

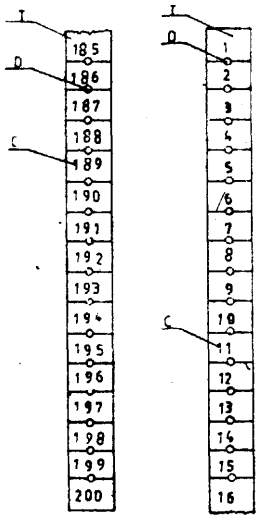

FIG- 2 FIG-1

G01F W. 71009 15.09.1983

Bydgoskie Biuro Projektowo-Badawcze Budownictwa Przemysłowego, Bydgoszcz, Polska (Gotfryd Mikułan).

Sygnalizator poziomu cieczy w zbiorniku

Celem wzoru jest umożliwienie wykorzystania sygnalizatora także do sygnalizacji i sterowania urządzeniami mającymi wpływ na wybrane parametry cieczy w zbiorniku.

Sygnalizator poziomu cieczy w zbiorniku wyposażonym w szkło wodowskazowe, pływak z magnesem i kontaktrony, według wzoru ma w wodowskazowej rurze (1) umieszczony pływak (2), w którym zamontowany jest stały magnes (3), a na zewnątrz rury (1) przymocowane są kontaktrony (4), od których odprowadzone są przewody (5) do zaciskowej listwy (6). (1 zastrzeżenie)

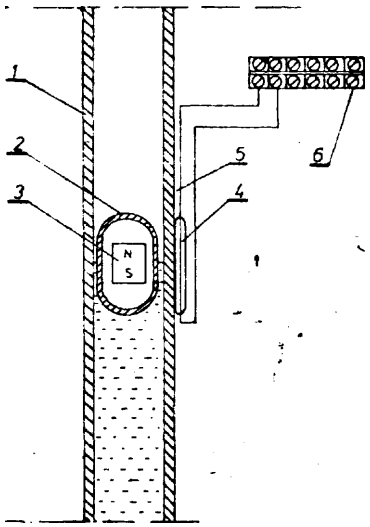

G01K B68J W. 70528 06.06.1983

Urząd Gospodarki Morskiej Instytut Morski, Gdańsk, Polska (Jerzy Chybiński, Tadeusz Marczak).

Przyrząd do pomiaru temperatury i likwidacji miejscowego zagrzania się ładunków sypkich

Celem wzoru jest opracowanie konstrukcji przyrządu umożliwiającej bezpośredni pomiar temperatury w dowolnym miejscu oraz likwidację miejscowych zagrzań. Przyrząd składa się z uchwytu dzielącego się na segmenty (4), ślimaka (3) oraz wymiennych głowic (1) do pomiaru temperatury lub likwidacji miejscowych przegrzań ładunku. (2 zastrzeżenia)

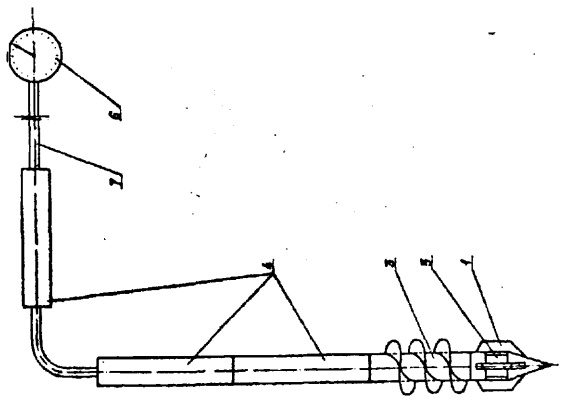

G01M W. 70997 13.09.1983

Politechnika Lubelska, Lublin, Polska (Jerzy Lenzendoerfer, Gabriela Szymaniak, Mikołaj Polech).

Urządzenie do badań ruchowych parametrów współpracy kola ogumionego z nawierzchnią

Celem wzoru jest opracowanie konstrukcji urządzenia umożliwiającej zmianę położenia koła pomiarowego względem nawierzchni poprzez zmianę kąta wznoszenia i pochylenia oraz płynną zmianę położenia obciążenia tego koła momentem obrotowym i siłą pionową, a także eliminującej obciążenie koła w czasie badań.

Urządzenie ma siłowniki (10) pneumatyczne lub hydrauliczne połączone przegubowo z wahaczem (2) i tuleją (11) oraz korzystnie dwie głowice pomiarowe (5) z czujnikami tensometrycznymi, umocowane na ramionach wahacza dwuramiennego (4), w których umieszczona jest wahliwie oś (12) koła pomiarowego (7), przy czym do jednej z głowic zamocowane jest jarzmo wraz z zaciskami hamulcowymi (8), zaś na jarzmie zamocowane są czujniki tensometryczne oraz drążki reakcyjne (9) łączące jarzmo z tuleją (11).

(1 zastrzeżenie)

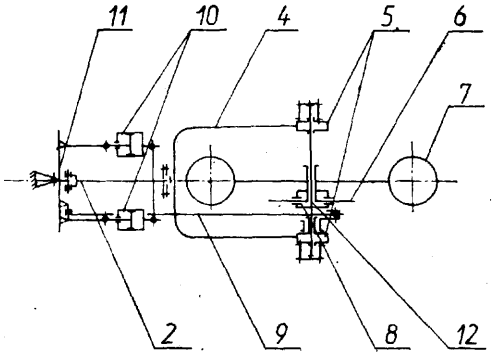

Fig 2.

G05G W. 70970 06.09.1983

Kombinat Metalurgiczny Huta Katowice, Dąbrowa Górnicza, Polska (Waldemar Szotek, Krzysztof Hussar).

Sterownik trzypozycyjny

Celem wzoru jest zwiększenie trwałości i niezawodności działania sterownika.

Sterownik trzypozycyjny służy do ręcznego sterowania napędami urządzeń przemysłowych, zwłaszcza transportowych.

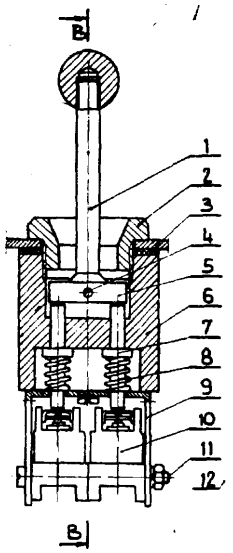

Sterownik zaopatrzony jest w korpus (6), rękojeść (1) z dźwignią w postaci tarczy (5) osadzonej na osi (4), stanowiącej element ułożyskowania rękojeści (1) w korpusie (6), oraz dwa sworznie (7), umożliwiające przeniesienie nacisku na mikrowyłączniki elektryczne (10). Powrót sworzni (7) do położenia wyjściowego umożliwiają dwie sprężyny zwojowe (8).

(2 zastrzeżenia)

G05G E02B W. 71805 25.01.1984

Ośrodek Badań Uzbrojenia, Stalowa Wola, Polska (Kazimierz Kaglik).

Mechanizm wykonawczy sterowania falochronem

Mechanizm wykonawczy sterowania falochronem zabudowany na transporterze opancerzonym, gdzie falochron (1) mocowany obrotowo na przedniej części kadłuba transportera (2) jest połączony układem dźwigniowym (3) z ułożyskowanym wałkiem (4), według wzoru charakteryzuje się tym, że wałek (4) ma wykorbienie (5) połączone z tłokiem (6) siłownika hydraulicznego (7).

(1 zastrzeżenie)

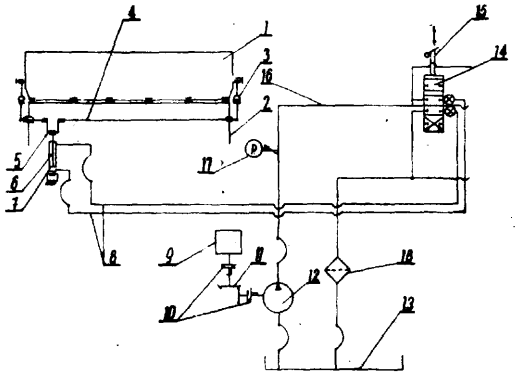

G12B G01D W. 71098 29.09.1983

Przemysłowy Instytut Automatyki i Pomiarów „MERA-PIAP", Warszawa, Polska (Maciej Wiernicki).

Zatrzask zabezpieczający szybkę przyrządu pomiarowego

Celem wzoru jest opracowanie konstrukcji zatrzasku skutecznie zabezpieczającej szybkę przyrządu przed zdjęciem przez osoby niekompetentne.

Zatrzask ma na powierzchni zewnętrznej szybki (1) ścięcie pod kątem (α), a dolna część obudowy (4) ma występ (5) o długości odpowiadającej długości ścięcia zatrzasku (3) i kącie nachylenia (a). Długość ścięcia odpowiada szerokości zatrzasku (3).

(1 zastrzeżenie)

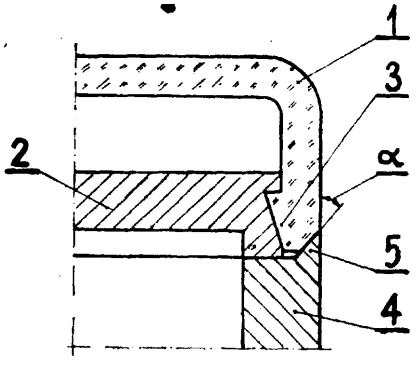

G12B
G01D **W. 71099** 29.09.1983

Przemysłowy Instytut Automatyki i Pomiarów „MERA-PIAP", Warszawa, Polska (Maciej Wiernicki).

Zatrzask zabezpieczający szybkę przyrządu pomiarowego

Celem wzoru jest opracowanie konstrukcji zatrzasku uniemożliwiającej po złożeniu obudowy zdjęcie szybki.

Zatrzask ma prostopadłościenny występ (4), współpracujący z prostopadłościennym występem (6) dolnej części obudowy (5) na długości odpowiadającej szerokości zatrzasku (3). (1 zastrzeżenie)

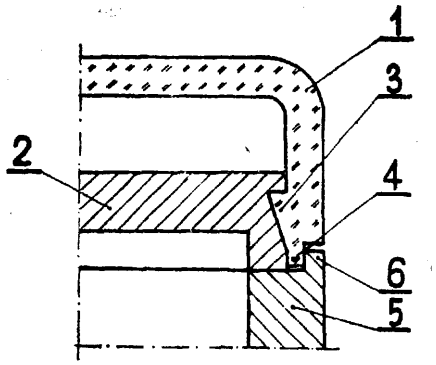

H01M **W. 71008** 15.09.1983

Centralne Laboratorium Akumulatorów i Ogniw, Poznań, Polska (Wojciech Czyrnek, Jerzy Lulka, Bogusław Nowak, Henryk Krysiak, Jan Woźniak, Andrzej Ulatowski, Zdzisław Hołody, Ksawery Pietkiewicz).

Blok akumulatora kwasowego

Wzór rozwiązuje zagadnienie opracowania bloku akumulatora kwasowego wykonanego z polipropylenu, przeznaczonego do zamykania pojedyńczymi wieczkami lub monowieczkami.

Blok akumulatora kwasowego ma górne krawędzie (4) ścian i grodzi (5) zakończone w jednej płaszczyźnie, poniżej której znajduje się na zewnętrznych ścianach (1) kołnierz (3). Pod kołnierzem (3) znajdują się poziome i pionowe żebra (2) o przekroju trapezowym. Na wewnętrznych ścianach znajdują się pionowe występy (6) zakończone poniżej górnej krawędzi (4) ścian i grodzi (5). (1 zastrzeżenie)

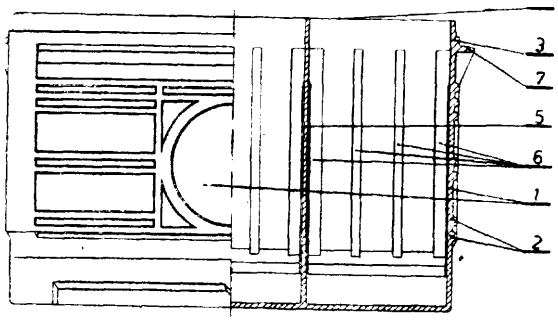

S P R O S T O W A N I E

W Biuletynie Urzędu Patentowego nr 8/1984 r. na stronie 53, w zgłoszeniu wzoru użytkowego W. 71314 został zamieszczony niewłaściwy rysunek.

Prawidłowy rysunek do w w. zgłoszenia zamieszczamy poniżej..

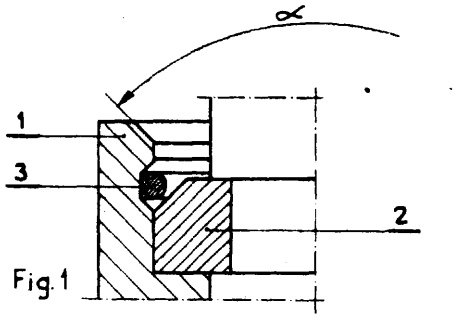

Fig. 1

Wykaz numerowy zgłoszonych wynalazków opublikowanych w BUF Nr 14/1984

Nr zgłoszenia	Int Cl.[3]	Strona
1	2	3
238955	**C02F**	35
238996	H03K	76
239346	B28B	27
239362	B21D	13
239363	B23B	18
239366	B23D	21
239367	A01M	2
239374	B23G	22
239375	C21C	42
239384	**H02M**	75
239387	**A01G**	2
239393	B21D	13
239398	A46B	6
239401	H02M	76
239413	E21F	51
239414	H02G	75
239419	G01W	69
239420	B23D	21
239422	E04B	47
239424	E21F	51
239432	C22B	43
239433	**C22B**	44
239438	E04B	47
239442	B21B	12
239444	H04L	78
239445	B24B	25
239448	G06K	72
239449	G05B	71
239457	E02F	**47**
239459	B21F	15
239463 T	B61B	30
239467	G01M	64
239469	**B23K**	23
239471	H05H	79
239472	G01R	68
239477	E05D	49
239478	B21C	13
239480	F24C	60
239481	**B21H**	15
239484	H02K	75
239487	G01R	68
239492	H04N	78
239494	G05B	71
239502	**F16H**	56
239504	H03G	**76**
239508	**H01R**	74
239515	G10L	74
239510	H02P	76
239520	E21B	49
23952[illegible]	H05B	79
239527	G05D	72
239535	G01N	65
239536	G01R	68

Nr zgłoszenia	Int Cl.[3]	Strona
1	2	3
239539	H02B	75
239544	G01R	69
239545	G01R	69
239573	H04B	78
239574	F24H	60
239584	G01N	65
239600	**E21D**	50
239617	D04B	45
239618	**H03K**	77
239620	B23B	18
239625	B23C	20
239630	G03G	71
239631	E21B	50
239633	F03D	54
239635	B65H	34
239637	B66B	34
239641	B04C	10
239645	E21F	51
239646	F16K	57
239667	B01F	8
239669	B07B	11
239681	G01N	66
239682 T	C07C	36
239689	B65D	32
239692	B23F	22
239693	A62C	6
239695	G06K	73
239696	D01H	45
239700	B22F	17
239701	G01L	64
239702	B23G	22
239703	G01T	69
239704	B01F	8
239707	C21D	43
239708	F27B	61
239721	**B23Q**	23
239724	G01N	66
239725	B07B	11
239736	A01G	2
239737	B27B	27
239743	B23B	18
239745	B24B	25
239747	B22D	17
239748	G01N	66
239752	G01N	67
239753	**B21K**	16
239754	**B60K**	29
239755	F01N	52
239756	F01N	52
239758	F16C	55
239759	B23B	19
239761	F27D	61
239767	B23B	19

Nr zgłoszenia	Int Cl.[3]	Strona
1	2	3
239768	B30B	28
239769	F16J	57
239774	F41H	61
239777	B65G	32
239778	E01D	47
239779	B24B	25
239782	E04B	48
239788	B26B	27
239789	B23B	19
239790	G01C	62
239802	B23B	20
239804	B21D	14
239806	E21C	50
239807	F16K	57
239808	B21B	12
239809	B65D	32
239810	B21D	14
239811	C22C	44
239812	B01F	8
239815	B66C	34
239816	B65G	33
239817	F01N	53
239818	B60R	30
239819	G01L	64
239821	G01L	64
239827	B44F	29
239828	B23K	23
239830	B01D	7
239838	B05B	10
239846	**G10K**	74
239848	D21C	45
239854	B03D	10
239856	B65G	33
239858	G01N	67
239859	G01N	67
239866	E04B	48
239867	A01D	1
239869	G09F	73
239870	E05G	49
239892	F16D	56
239897	B23B	20
239901	B23Q	24
239902	**B65B**	31
239905	B63C	31
239906	E01B	46
239907	B21D	14
239909	C22B	44
239910	B65G	33
239917	B01F	9
239919	B23B	20
239920	B23F	22
239924	B60D	29
239925	A01B	1
239926	G02B	70
239927	G02B	70
239928	G01B	62
239929	G01C	62
239932	E01B	46
239938	F16K	57
239950	F16L	59
239956	G01F	63
239957	B22F	17
239960	G02F	70

Nr zgłoszenia	Int Cl.[3]	Strona
1	2	3
239962	B01D	7
239963	D03D	45
239964	F16L	60
239966	G01M	65
239967	G01N	67
239970	B62K'	31
239972	B07B	11
239973	B07B	12
239976	A01M	3
239985	G01V	69
239987	C21C	43
239988	C21C	43
239992	B24B	25
239996	B21J	15
239997	B08B	12
239998	B23Q	24
239999	F16B	55
240001	F02P	54
240002	F02P	54
240005	B01D	7
240008	G06K	73
240010	G05D	72
240011	F02B	53
240012	C21C	43
240015	F15B	55
240148 T	H01H	74
240471	A01N	3
240986 T	**B60P**	30
241144	B29D	27
241173	C08L	40
241260	A01N	3
241320	A01N	4
241443 T	G10C	73
241444 T	G10C	73
241604	B29J	28
241689	C01B	35
241699 T	E04F	49
241915	B01J	9
241962 T	E04C	48
242010	C10J	41-
242011	A01N	5
242092	C07C	36
242093	**C07C**	36
242096	C07C	36
242097	C07C	37
242098	C07C	38
242162	C10J	42
242188	B01J	9
242214	C07C	38
242228	C07G	39
242229	C10B	41
242232	A01N	5
242277	C10J	42
242278	C08L	40
242310 T	C09C	41
242313	**C04B**	35
242416	C08G	40
242442	C10B	41
242443	C08L	40
242566	C07C	38
242678	C07F	39
242744	C08L	40
242748	B01J	9

Nr zgłoszenia	Int Cl.[3]	Strona
1	2	3
242749	C07C	39
242779	C10B	41
242780	C07C	39
242781	B29D	28
242904	C10L	41
242926	A01N	5
242927	A01N	5
242930	A01N	6
242931	A01N	6
242966	C23F	44
243286 T	G01G	63
243304 T	B28B	27
243339 T	F16L	60
243341 T	G05F	72
243348 T	G01N	67
243349 T	H03K	77
243353	E01B	46
243358 T	G01G	63
243375 T	B24D	26
243443 T	H05B	79
243455 T	G01N	68

Nr zgłoszenia	Int Cl.[3]	Strona
1	2	3
243530 T	F02M	53
243536 T	B01D	7
243545 T	E21D	51
243559 T	B21D	15
243564 T	F03G	55
243603 T	B23Q	24
243604 T	B65D	32
243609 T	F16K	58
243611 T	F16K	58
243612 T	F16K	58
243613 T	F16K	59
243614 T	F16K	59
243973	B22C	16
244155	B22C	17
244354	D03D	45
244381	B65G	33
245218	G01G	63
245247 T	F16C	56
245788 T	B23Q	26
245880 T	B25B	26
245954	B23D	21

Wykaz numerowy zgłoszonych wzorów **użytkowych opublikowanych w BUP Nr 14/1984**

Nr zgłoszenia	Int Cl.[3]	Strona
1	2	3
69273	E06B	94
70381	A43B	82
70528	G01K	97
70818	B24D	88
70831	B27C	91
70962	F21V	96
70970	G05G	98
70972	B24B	87
70973	A63H	85
70976	F21L	96
70979	A23B	81
70981	E06C	94
70982	B25B	88
70983	B23B	87
70984	F16K	95
70985	A45B	82
70986	A63H	85
70995	F16J	95
70997	G01M	98
71001	A22C	81
71004	A01K	81
73 007	B24C	88
71008	H01M	99
71009	G01F	97
71013	A61D	84
71015	B25B	89
71016	A63H	85
71018	E04C	93
71019	B25B	89
71020	B27G	91
71021	E06B	94
71022	B65D	92
71023	B27G	91
71024	B25H	89
71025	B43L	92
71026	B27B	90
71027	B26D	90

Nr zgłoszenia	Int Cl.[3]	Strona
1	2	3
71030	F16K	95
71035	B02C	86
71036	A47H	83
71064	A47G	83
71065	A23J	82
71066	B25B	89
71067	B26B	90
71069	B24B	87
71072	A01D	80
71073	A44C	82
71074	A47F	83
71075	B26B	90
71079	A01K	81
71080	A23B	82
71081	B01F	86
71083	F23Q	96
71090	B66C	92
71091	B66F	93
71093	A01D	80
71095	B65D	92
71096	F16B	94
71097	E01C	93
71098	G12B	98
71099	G12B	99
71101	A01B	80
71105	G01B	97
71106	B01D	86
71107	F16H	95
71108	B23C	87
71112	F16L	96
71644	B24B	88
71740	A47J	83
71741	A47J	84
71805	G05G	98
71866	A61M	84
71918	A63H	85

SPIS TREŚCI

I. Wynalazki

Str.

Dział A - Podstawowe potrzeby ludzkie 1
Dział B - Różne procesy przemysłowe; Transport 7
Dział C - Chemia i metalurgia 35
Dział D - Włókiennictwo i papiernictwo 45
Dział E - Budownictwo; Górnictwo 46
Dział F - Mechanika; Oświetlenie; Ogrzewanie; Uzbrojenie; Technika minerska 52
Dział G - Fizyka 62
Dział H - Elektrotechnika 74
Wykaz numerowy zgłoszonych wynalazków 100

II. Wzory użytkowe

Str.

Dział A - Podstawowe potrzeby ludzkie 80
Dział B - Różne procesy przemysłowe; Transpor 86
Dział E - Budownictwo; Górnictwo 93
Dział F - Mechanika; Oświetlenie; Ogrzewanie; Uzbrojenie; Technika minerska 94
Dział G - Fizyka 97
Wykaz numerowy zgłoszonych wzorów użytkowych 103

INFORMACJA
o cenach i warunkach prenumeraty
na 1984 r. - dla czasopism

„BIULETYN URZĘDU PATENTOWEGO"
cena prenumeraty: kwart. 1300 zł, półr. 2600 zł, rocznie 5200 zł

WARUNKI PRENUMERATY:

1. DLA OSÓB PRAWNYCH - INSTYTUCJI I ZAKŁADÓW PRACY:

   - instytucje i zakłady pracy zlokalizowane w miastach wojewódzkich i pozostałych miastach, w których znajdują się siedziby Oddziałów RSW „Prasa - Książka - Ruch" zamawiają prenumeratę w tych oddziałach,

   - instytucje i zakłady pracy zlokalizowane w miejscowościach, gdzie nie ma Oddziałów RSW „Prasa - Książka - Ruch" i na terenach wiejskich opłacają prenumeratę w urzędach pocztowych i u doręczycieli.

2. DLA OSÓB FIZYCZNYCH - INDYWIDUALNYCH PRENUMERATORÓW:

   - osoby fizyczne zamieszkałe na wsi i w miejscowościach, gdzie nie ma Oddziałów RSW „Prasa - Książka - Ruch", opłacają prenumeratę w urzędach pocztowych i u doręczycieli,

   - osoby fizyczne zamieszkałe w miastach - siedzibach Oddziałów RSW „Prasa - Książka - Ruch", opłacają prenumeratę wyłącznie w urzędach pocztowych nadawczo-oddawczych właściwych dla miejsca zamieszkania prenumeratora.
     Wpłaty dokonują używając „blankietu wpłaty" na rachunek bankowy miejscowego Oddziału RSW „Prasa - Książka - Ruch".

3. Prenumeratę ze zleceniem wysyłki za granicę przyjmuje RSW „Prasa - Książka - Ruch", Centrala Kolportażu Prasy i Wydawnictw, ul. Towarowa 28, 00-958 Warszawa, konto NBP XV Oddział w Warszawie Nr 1153-201045-139-11. Prenumerata ze zleceniem wysyłki za granicę pocztą zwykłą jest droższa od prenumeraty krajowej o 50% dla zleceniodawców indywidualnych i o 100% dla zlecających instytucji i zakładów pracy.

TERMINY PRZYJMOWANIA PRENUMERATY - na kraj i zagranicę:

- do dnia 10 listopada na I kwartał, I półrocze roku następnego oraz cały rok następny,
- do dnia pierwszego każdego miesiąca poprzedzającego okres prenumeraty roku bieżącego.

Cena 400 zł

INDEKS 35326