ISSN 0137—8015

BIULETYN URZĘDU PATENTOWEGO

Wydawnictwo Urzędu Patentowego
Polskiej Rzeczypospolitej Ludowej

Nr 20 (282) Warszawa 1984

Urząd Patentowy PRL - na podstawie art. 33 i art. 78 ustawy z dnia 19 października 1972 r. o wynalazczości (Dz.U. PRL Nr 43, poz. 272) - dokonuje ogłoszenia w „Biuletynie Urzędu Patentowego" o zgłoszonych wynalazkach i wzorach użytkowych. Ogłoszenia o zgłoszeniach drukowane w „Biuletynie" podane są w układzie klasowym, według symboli Int Cl.[3] i zgodnie z § 26 ust. 4 zarządzenia Prezesa Urzędu Patentowego PRL z dnia 21 XII 1972 r. w sprawie ochrony wynalazków i wzorów użytkowych (MP z 1973 r. nr 1, poz. 4) zawierają następujące dane:

- oznaczenie klasy i podklasy według symboli III edycji międzynarodowej klasyfikacji patentowej, tj. Int. Cl.[3],
- numer zgłoszenia wynalazku lub wzoru użytkowego,
- datę zgłoszenia wynalazku lub wzoru użytkowego,
- datę i kraj uprzedniego pierwszeństwa oraz numer zgłoszenia dokonanego za granicą lub oznaczenie wystawy - jeżeli zastrzeżono pierwszeństwo,
- imię i nazwisko lub nazwę zgłaszającego,
- miejsce zamieszkania lub siedzibę oraz kraj zgłaszającego,
- imię i nazwisko wynalazcy (wynalazców),
- tytuł wynalazku lub wzoru użytkowego,
- skrót opisu wynalazku lub wzoru użytkowego wraz z figurą rysunku najlepiej obrazującą wynalazek lub wzór użytkowy,
- liczbę zastrzeżeń.

Po wykazie ogłoszeń w układzie klasowym według symboli Int. Cl.[3] podaje się wykaz zgłoszeń opublikowanych w danym numerze w układzie numerowym.

Ogłoszenia dotyczące zgłoszeń o udzielenie patentów tymczasowych zostały oznaczone literą T za numerem zgłoszenia. Jeżeli po dniu, takiego ogłoszenia zostanie złożony wniosek o udzielenie patentu (art. 26, ust. 3 u.o.w.) Urząd Patentowy ogłasza o wniosku w „Wiadomościach Urzędu Patentowego".

Od dnia ogłoszenia o zgłoszeniu wynalazku lub wzoru użytkowego, osoby trzecie mogą:

1) zapoznać się ze wskazanym opisem wynalazku lub wzoru użytkowego, zastrzeżeniami patentowymi lub ochronnymi i rysunkami oraz sporządzić z nich odpisy:
2) w terminie sześciu miesięcy - nadsyłać do Urzędu Patentowego swoje uwagi co do istnienia przeszkód uniemożliwiających udzielenie patentu (prawa ochronnego).

Odpowiednio uzasadnione pod względem faktycznym (dokumentacja dowodowa) i prawnym uwagi należy nadsyłać w dwóch egzemplarzach na adres: Urząd Patentowy PRL - 00-950 Warszawa, skr. pocz. 203 Al. Niepodległości 188.

Informuje się, że odbitki kserograficzne dokumentów wymienionych w pkt. 1 można zamawiać w Urzędzie Patentowym, przy czym w zamówieniu należy:

a) podać humer „Biuletynu Urzędu Patentowego" w którym dokonano ogłoszenia o zgłoszeniu oraz numer stronicy,
b) wskazać numer zgłoszenia, klasę patentową i tytuł wynalazku lub wzoru użytkowego.

Urząd Patentowy podaje do wiadomości konta w NBP

1. Urząd Patentowy PRL - NBP V O/M w Warszawie
   konto: 1052-2583-222 cz. 54 dz. 91 rozdz. 9111 § 77 - opłaty związane z rejestracją i ochroną wynalazków, wzorów użytkowych, wzorów zdobniczych, znaków towarowych;
   opłaty za skargi i odwołania.
2. Urząd Patentowy PRL, Centralny Ośrodek Informacji Patentowej - NPB V O/M w Warszawie
   konto: 1052-2583-222 cz. 54. dz. 77 rozdz. 7811
   § 43 - wpłaty z tytułu sprzedaży wydawnictw
   § 44 - wpłaty za usługi poligraficzne i mikrofilmowe
3. Urząd Patentowy PRL - NBP V O/M w Warszawie konto: 1052-2583-139-32 - wpłaty za powołanie biegłego.

Warunki prenumeraty podano na III stronie okładki

Egzemplarze pojedyncze można nabywać w Urzędzie Patentowym PRL - Centralny Ośrodek Informacji Patentowej, Al. Niepodległości 188, skr. pocztowa 203, 09-950 Warszawa.

URZĄD PATENTOWY POLSKIEJ RZECZYPOSPOLITEJ LUDOWEJ
Numer oddano do składu w czerwcu 1984 r. Ark. wyd. 10,42 ark. druk. 9,5 Papier druk. sat. kl. IV, 60 g, 61X86. Nakład 2810+25 egz.

Cena 200 zł INDEKS

Skład: RSW „PKR" PZG Ciechanów z. 1374-84

BIULETYN
URZĘDU PATENTOWEGO

Warszawa, dnia 24.09.1984 r. **Nr 20 (282) Rok XII**

Ogłoszenia o zgłoszonych w Polsce
I. Wynalazkach do opatentowania
II. Wzorach użytkowych do ochrony

I. WYNALAZKI

Dział A
PODSTAWOWE POTRZEBY LUDZKIE

A01G P. 240997 11.03.1983

Okręgowy Zarząd Lasów Państwowych, Szczecinek, Polska (Wiesław Grochowski, Stanisław Jachowski, Ryszard Ostalski, Aleksander Kaczmarek, Izabela Marciniak).

Środek zwiększający wyciek żywicy balsamicznej przy żywicowaniu drzew iglastych

Wynalazek rozwiązuje zagadnienie pozyskania bezpośrednio w lesie na powierzchni żywicowania stymulatora zwiększającego wyciek żywicy balsamicznej. Środek zwiększający wyciek żywicy balsamicznej przy żywicowaniu drzew iglastych, służący do natryskiwania świeżo naciętych żłobków stanowi naturalny sok brzozowy. (1 zastrzeżenie)

A01N P. 241095 18.03.1983

Velsicol Chemical Corporation, Chicago, Stany Zjednoczone Ameryki (Leonard J. Stach).

Sposób zwiększania zawartości odzyskiwalnego cukru w burakach cukrowych

Zgodnie z wynalazkiem, rośliny buraka cukrowego traktuje się związkiem powodującym wzrost zawartości cukru w burakach, mającym ogólny wzór 1, w którym R oznacza atom wodoru, grupę alkilową, alkoksylową, hydroksylową lub hydroksyalkilową, a R^1 oznacza grupę alkilową, alkoksylową, hydroksylową lub hydroksyalkilową, przy czym R i R^1 mogą być jednakowe lub różne.

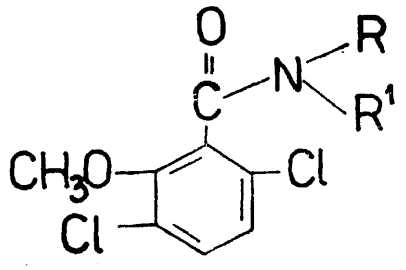

Wzór 1

Korzystnie, na 1 ha uprawy buraka stosuje się co najmniej 35,4 g związku o wzorze 1 i zabieg prowadzi co najmniej na 2 tygodnie przed zbiorem. (7 zastrzeżeń)

A01N P. 241584 21.04.1983

Pierwszeństwo: 23.04.1982 - Wielka Brytania (nr 82/11783)

Shell Internationale Research Maatschappij B.V., Haga, Holandia.

Środek szkodnikobójczy oraz sposób wytwarzania pochodnych benzoilofenylomocznika

Wynalazek rozwiązuje zagadnienie uzyskania środka szkodnikobójczego zawierającego jako substancję czynną pochodne benzoilofenylomocznika.
Sposób wytwarzania pochodnych benzoilofenylomocznika o wzorze 1, w którym Hal oznacza atom chlorowca, B oznacza atom wodoru lub chlorowca, X oznacza atom chlorowca lub grupę cyjanową, chlo-

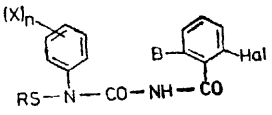

WZÓR 1

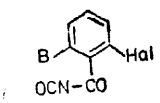

WZÓR 2

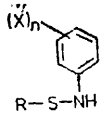

WZÓR 3

rowcoalkilową, chlorowcoalkoksylową lub fenoksylową podstawioną jednym lub kilkoma podstawnikami, takimi jak grupa nitrowa, cyjanowa, chlorowcoalkilowa, chlorowcoalkoksylowa lub atom chlorowca, n oznacza 1, 2 lub 3, a R oznacza grupę chlorowcoalkilową albo grupę fenylową ewentualnie podstawioną jednym lub kilkoma podstawnikami, takimi jak grupa nitrowa lub alkilowa albo atom chlorowca, polega na tym, że benzoiloizocyjanian o wzorze 2, w którym Hal i B mają wyżej podane znaczenie poddaje się w bezwodnych warunkach reakcji z sulfenamidem o wzorze 3, w którym X, n i R mają wyżej podane znaczenie.

Środek szkodnikobójczy charakteryzuje się tym, że jako substancję czynną zawiera związek o wzorze 1, w którym wszystkie podstawniki mają wyżej podane znaczenie. (2 zastrzeżenia)

A01N **P. 243197** **27.07.1983**

Pierwszeństwo: 29.07.1982 - Wielka Brytania (nr 8221925)

Lilly Industries Limited, Londyn, Wielka Brytania (Fritz Huggenberger).

Środek grzybobójczy

Środek grzybobójczy charakteryzuje się tym, że jako substancję czynną zawiera mieszaninę siarki z pochodną pirymidyny o wzorze podanym na rysunku, w którym X oznacza atom chloru lub atom fluoru.

Środek według wynalazku wykazuje dzięki zjawisku synergizmu działanie grzybobójcze znacznie silniejsze od działania środka zawierającego jako czynną substancję samą tylko pochodną pirymidyny o wyżej opisanym wzorze. (4 zastrzeżenia)

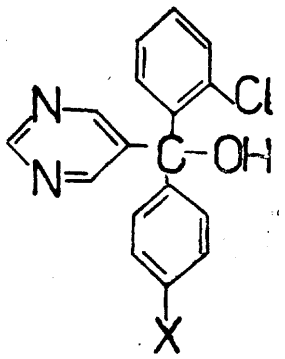

A01N **P. 244142** **13.10.1983**

Pierwszeństwo: 15.10.1982 - Wielka Brytania (nr 82/29494)

Shell Internationale Research Maatschappij B.V., Haga, Holandia.

Środek gryzoniobójczy

Zagadnieniem podlegającym rozwiązaniu jest uzyskanie skutecznego środka gryzoniobójczego.

Środek gryzoniobójczy w postaci przynęty składającej się ze składnika pokarmowego i trucizny, charakteryzuje się tym, że cała ilość trucizny jest w postaci jednej lub większej ilości odrębnych cząstek, lub jest zawarta w takich cząstkach, przy czym cząstki mają taką aktywność wobec gryzoni, że każda cząstka dostarcza dawkę śmiertelną dla dorosłego osobnika danego gatunku oraz każda cząstka jest zasadniczo homogeniczna i ma taką wielkość, że gryzoń weźmie ją do pyska bez nadgryzania.

Sposób wytwarzania środka gryzoniobójczego polega na tym, że składniki cząstek dostarczających truciznę łączy się z ciekłym rozpuszczalnikiem do uzyskania pasty, wytłacza się przez dyszę, wytłoczony materiał tnie się na cząstki, suszy i miesza ze składnikami pokarmowymi. (10 zastrzeżeń)

A01N **P.** 244325 27.10.1983

Pierwszeństwo: 27.10.1982 - Węgry (nr 3437/82)

Chinoin Gyógyszer és Vegyószeti Termekek Gyára R.T., Budapeszt, Węgry.

Środek przeciw nicieniom i owadom żyjącym w glebie oraz sposób ich zwalczania

Środek przeciw nicieniom i owadom żyjącym w glebie, charakteryzuje się tym, że zawiera substancję czynną owado- i nicieniobójczą w ilości 0—50 % wagowych i mieszaninę złożoną z wodorowęglanu metalu o ogólnym wzorze $MHCO_3$ i/albo węglanu metalu o ogólnym wzorze $(M)_nCO_3$, w których M oznacza jedno- lub dwu wartościowy jon metalu albo rodnik amonowy i n oznacza 1 albo 2, i z kwasu organicznego w ilości 0,1—20 wagowych, przy czym stosunek wodorowęglanu i/albo węglanu i kwasu wynosi 1 : 10 do 10 : 1, obok stałych nośników organicznych albo nieorganicznych i ewentualnie innych substancji pomocniczych, jak hydrofobizowany kwas krzemowy, glinokrzemian sodu, kopolimer poliwinylopirolidonu i polioctanu winylu, stearynian magnezu i oleje zwierzęce, mineralne albo roślinne. Powyższym środkiem traktuje się glebę w ilości 1—100 kg/ha. (6 zastrzeżeń)

A01N P. 244612 17.11.1983

Pierwszeństwo: 18.11.1982 - RFN (nr P 32 42 487.6)

Hoechst AG, Frankfurt n/Menem, RFN.

Środek chwastobójczy

Wynalazek rozwiązuje zagadnienie opracowania środka mającego właściwości synergiczne, nadającego się do zwalczania roślin szkodliwych, w szczególności w uprawach rzepaku.

Środek chwastobójczy charakteryzuje się tym, że zawiera związek o wzorze 1, w którym Het oznacza grupę o wzorze 4 albo grupę o wzorze 5, w której X oznacza H albo Cl; R oznacza H, alkil albo równoważnik kationowy, w kombinacji ze związkiem o wzorze 2, w którym R ma wyżej podane znaczenie i związkiem o wzorze 3. (7 zastrzeżeń)

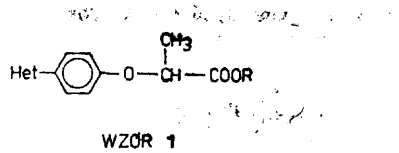

WZÓR 1

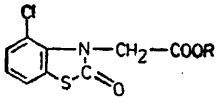

WZÓR 2

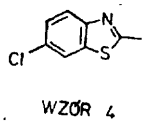

WZÓR 4

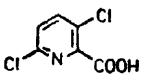

WZÓR 3

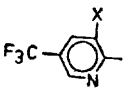

WZÓR 5

A01N P. 244813 29.11.1983

Pierwszeństwo: 29.11.1982 - St. Zjedn. Am. (nr 444959)

Stauffer Chemical Company, Westport, Stany Zjednoczone Ameryki (Bareld E. Groenwold).

Środek chwastobójczy

Wynalazek rozwiązuje zagadnienie opracowania środka chwastobójczego wykazującego działanie synergistyczne, szczególnie przy stosowaniu powierzchniowym przed kiełkowaniem lub przed zasiewem, przy zwalczaniu chwastów w uprawach rzepaku.

Środek chwastobójczy charakteryzuje się tym, że jako substancję czynną zawiera mieszaninę związku o wzorze 1 i związku o wzorze 2 w stosunku wagowym 2:1 - 1:2. (4 zastrzeżenia)

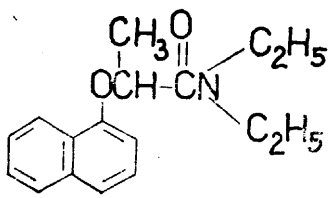

Wzór 1

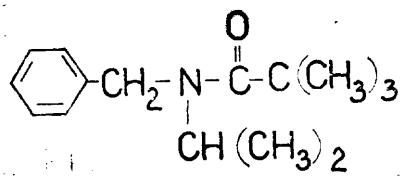

Wzór 2

A22B **P. 241096** 18.03.1983

Zgłoszenie dodatkowe do zgłoszenia nr P. 211030. Machinenfabriek G. J. Nijhuis B. V., Winterswijk, Holandia.

Urządzenie do automatycznego ogłuszania elektrycznego zwierząt rzeźnych

Wynalazek rozwiązuje zagadnienie wyeliminowania za wczesnych impulsów prądowych, jakie mogłyby oddziaływać na świnię lub inne zwierzę, które znajduje się tuż za ogłuszoną już sztuką.

Urządzenie do automatycznego ogłuszania elektrycznego zwierząt rzeźnych, zwłaszcza świń, wyposażone w dwie przesuwające się synchronicznie i w tym samym kierunku taśmy bez końca o powierzchniach roboczych skierowanych względem siebie ku dołowi, tworzące pomiędzy swymi sąsiadującymi ze sobą ciągami kanał transportowy z dnem, oraz w parę ułożyskowanych nad kanałem transportowym i skierowanych także ku dołowi elektrod, sięgających w głąb tego kanału, przy czym elektrody te zazębiają się z częścią łba zwierzęcia i przesuwają się wraz z nią w kierunku przesuwu wymienionych taśm, zawiera dalszą grupę dwóch przesuwających się synchronicznie i w tym samym kierunku taśm (1', 2') bez końca, tworzących pomiędzy swymi sąsiadującymi ze sobą ciągami kanał transportowy, a powierzchnie robocze tych taśm (1', 2') są skierowane względem siebie ku dołowi i leżą w tej samej płaszczyźnie co powierzchnie robocze następnej grupy taśm (1, 2) bez końca, przy czym obie grupy taśm (1', 2'; 1, 2) łączą się ze sobą szczelnie w kierunku wzdłużnym, a prędkość pomiędzy dwiema grupami taśm (1', 2'; 1, 2) jest tak zróżnicowana, że prędkość powierzchni roboczych pierwszej grupy taśm (1', 2') jest mniejsza niż prędkość robocza drugiej, następnej pary taśm (1, 2). (1 zastrzeżenie)

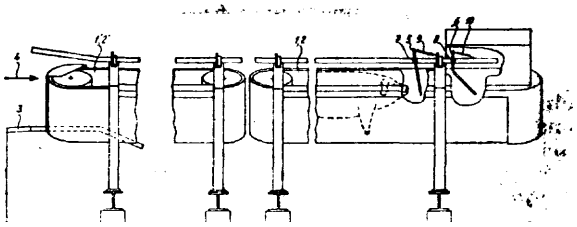

A23B **P. 241044** 16.03.1983

Instytut Przemysłu Mięsnego i Tłuszczowego, Warszawa, Polska (Augustyn Jakubowski, Marek Panasik, Krystyna Zawadzka).

Sposób wytwarzania kiełbasy surowo-wędzonej

Przedmiotem wynalazku jest sposób wytwarzania kiełbasy surowo-wędzonej, trwałej, z dodatkiem preparatu białkowego.

Wynalazek rozwiązuje zagadnienie wyeliminowania niekorzystnego odwodnienia w warstwie zewnętrznej kiełbasy, stabilizacji temperatury w batonach, lepszego osadzania się farszu oraz przyspieszenia procesu dojrzewania kiełbas.

Sposób polega na tym, że uwodniony preparat białkowy, korzystnie grys sojowy lub teksturat o drobnej granulacji, dodaje się w procesie kutrowania do częściowo rozdrobnionego mięsa przed dodaniem tłuszczu, natomiast proces osadzania prowadzi się w warunkach beztlenowych, w roztworze soli kuchennej 3 do 15 %, o początkowej temperaturze 30°C, systematycznie obniżanej do 18°C w ciągu 1 do 5 dób. (1 zastrzeżenie)

A23C **P.** 240994 10.03.1983

Instytut Przemysłu Mleczarskiego, Warszawa, Polska (Elżbieta Baca, Julian Gaweł, Józef Karolczuk, Józef Skrzypek).

Sposób usuwania laktozy z kazeiny, koncentratów białkowych z mleka i koncentratów białkowych z serwatki

Wynalazek rozwiązuje zagadnienie zmniejszenia strat białka oraz zmniejszenia ilości powstających ścieków podczas procesu usuwania laktozy z kazeiny, koncentratów białkowych z mleka i koncentratów białkowych z serwatki.

Sposób według wynalazku polega na fermentacyjnym rozkładzie laktozy do kwasu mlekowego lub alkoholu. Rozkład laktozy prowadzi się za pomocą bakterii kwasu mlekowego, drożdży lub pleśni. (4 zastrzeżenia)

A23J P. 237702 30.07.1982

Instytut Przemysłu Mięsnego i Tłuszczowego, Warszawa, Polska (Edmund Kosiba, Mieczysław Janicki, Henryk Brett).

Sposób wytwarzania śrutu kostnego i układ maszyn i urządzeń do wytwarzania śrutu kostnego

Celem wynalazku jest umożliwienie wytwarzania śrutu kostnego w małej skali o wydajności 200 ÷ 1000 ton rocznie.

Sposób polega na tym, że surowe kości całe wstępnie rozdrobnione poddaje się obróbce cieplnej w temp. 96—100°C, następnie odmięśnia w ciągu 50—90 minut, powtórnie rozdrabnia i kieruje do powtórnej obróbki cieplnej. Dalej surowiec płucze się wodą o temperaturze 65—80°C, oddziela pulpę kolagenowo-mięsną z równoczesnym wstępnym sortowaniem śrutu kostnego, usuwając cząstki kostne mniejsze od 3 mm. Uzyskany śrut kostny płucze się silnym natryskiem wody o temperaturze 65—80°C i kieruje do wysuszenia.

Układ maszyn i urządzeń składa się z łamacza wstępnego (2), po którym usytuowane są kotły warzelne (5), następnie w linii technologicznej umieszczona jest odmięśniarka walcowa (6), wtórny łamacz kości (7), kotły warzelne (5) oraz płuczka walcowa (8), która z kolei połączona jest z przesiewaczem wibracyjnym (9), suszarnią śrutu kostnego (11) i zbiornikiem magazynowym (13). (2 zastrzeżenia)

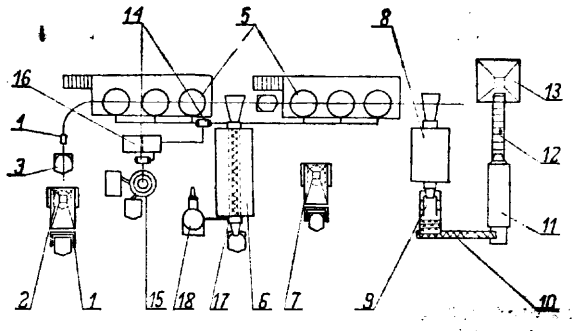

A61F
A61K P. 243031 15.07.1983

Pierwszeństwo: 16.07.1982 - Węgry (nr 2312/82)

Central Wechsel und Creditbank AG Innovationsfond, Budapeszt, Węgry.

Sposób wytwarzania środka do przylepiania na skórę, zwłaszcza o działaniu przeciwskurczowym

Wynalazek rozwiązuje zagadnienie umożliwienia wytwarzania prostego środka leczniczego.

Sposób polega na tym, że na jakąkolwiek powierzchnię nośną, nanosi się lub zawiesza w formie szlamu jeden lub kilka rodzajów metalu lub materiały metaliczne i/lub pierwiastki występujące w niedoborze i/lub pierwiastki śladowe i w danym przypadku znany lek lub jego substancję aktywną, przy czym obecną w danym przypadku znaną substancję aktywną stosuje się w postaci cieczy, ciała stałego lub gazu, a ciekłą lub gazową substancję umieszcza się na nośniku w przepuszczalnym pojemniku, np. w woreczku, na brzegach nośnika stosuje się jedną lub kilka taśm przylepnych, materiały znajdujące się na nośniku pokrywa się oddzielaną warstwą ochronną, a w przypadkach pożądanych nośnik może być uprzednio traktowany słabą zasadą lub kwasem. (9 zastrzeżeń)

A61F **P. 246320 T** 22.02.1984

Mieczysław Kurpiel, Wrocław, Polska (Mieczysław Kurpiel).

Wewnątrzmacicza wkładka antykoncepcyjna i urządzenie do jej wprowadzania

Wynalazek rozwiązuje zagadnienie opracowania niezawodnej, konstrukcji wkładki antykoncepcyjnej, oraz konstrukcji urządzenia ułatwiającej jej wprowadzanie, nie powodującej urazów.

Wkładka wykonana ze sprężystego tworzywa sztucznego ma pionowe ramię (1) i trzy pary ramion poprzecznych wychodzących z niego w przeciwne strony, przy czym górne ramiona (2,3) usytuowane są poziomo, zaś środkowe ramiona (5,6) oraz dolne ramiona (7,8) są ustawione skośnie w dół, a ich końce są łukowato zagięte ku górze. Dolne ramiona (7,8) są krótsze od środkowych ramion (5,6). Górne ramiona mogą wychodzić z pionowego ramienia (1) łukowato, następnie przebiegać prosto i mieć końce łukowato zagięte ku dołowi. Korzystne jest, gdy kąt nachylenia skośnych ramion, widziany od dołu wynosi 75—80 stopni.

Urządzenie do wprowadzania wkładki do jamy macicy składa się z giętkiej tulei (10), sztywnego tłoka (12) zaopatrzonego w uchwyt (13) i technologicznej nici (14). Tuleja (10) i tłok (11) mają w przekroju poprzecznym kształt eliptyczny, a ich długości są praktycznie równe. Tuleja ma element prowadzący u dołu w formie płaskiego leja (11). (5 zastrzeżeń)

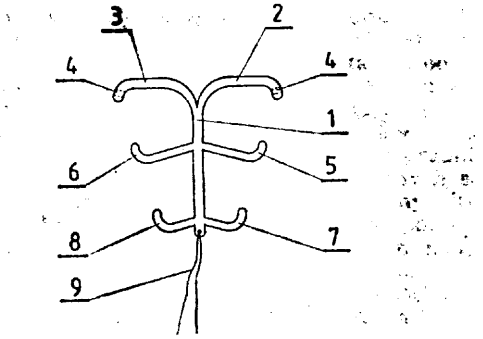

Fig.1.

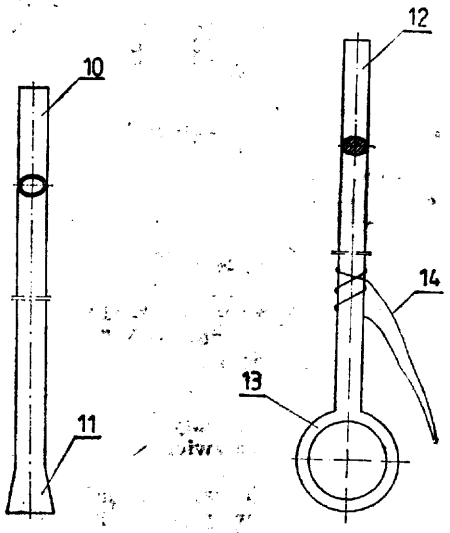

Fig.2. Fig.3

A61H **P. 241182** 23.03.1983

Spółdzielnia Inwalidów Głuchoniemych „TRUD", Kraków, Polska (Stefan Śliwa).

Laska dla niewidomych

Wynalazek rozwiązuje zagadnienie opracowania konstrukcji laski zapewniającej dobrą czytelność i widoczność osoby niewidomej przez inne osoby także w złych warunkach atmosferycznych, o zmroku i w nocy.

Laska składa się z wyprofilowanej rękojeści (1) połączonej za pomocą gwintu (2) z trzonem (3). Na wyprofilowanej rękojeści (1) jest osadzony przełącznik

sygnałów (4), zaś wewnątrz trzonu (S) jest umieszczony wkład (5) sygnalizacji dźwiękowej i świetlnej, składający się z **baterii-ogniw** (6), które są połączone z elektrycznym dzwonkiem (7) osadzonym w kolanku (8) laski. Natomiast w dolnej części trzonu (3) znajdują się na obwodzie wzdłużne szczeliny (9) osłonięte plastykowymi osłonami (10) koloru czerwonego, dające efekt odblaskowy, przy czym w osi poprzecznej szczelin (9) wewnątrz trzonu (3) jest osadzona żarówka (11). (2 zastrzeżenia)

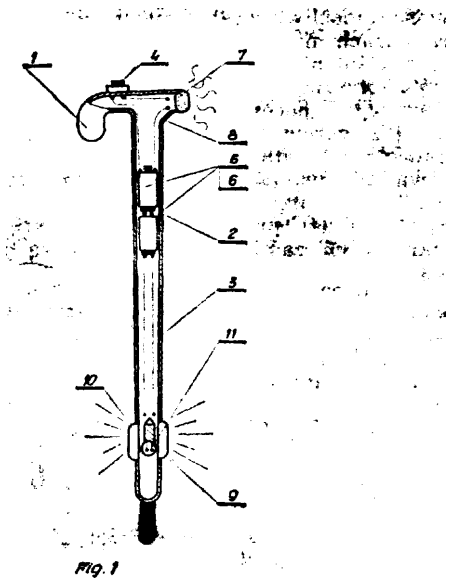

Fig. 1

A61L **P. 240981** 09.03.1983
A61F

Centralny Ośrodek **Badawczo-Rozwojowy** Przemysłu Dziewiarskiego, Łódź, Polska (Krystyna Lesiakowska, Czesław Okrojek, Bogumił Swiderski, Andrzej Nawrocki, Tadeusz Orłowski).

Opatrunek na rany

Wynalazek dotyczy opatrunku na rany pełniącego rolę tymczasowej skóry zastępczej do pokrywania ubytków skórnych, zwłaszcza w ranach pooparzeniowych, po operacjach onkologicznych i do oczyszczania ran przed dokonaniem przeszczepów.

Opatrunek według wynalazku składa się z dwóch warstw. Warstwę będącą w bezpośrednim kontakcie z raną stanowi pianka poliuretanowa o gęstości pozornej **20—30** kg/m^3 i gęstości liniowej kanalików **18—25** na 1 cm, a warstwę pokrywającą stanowi dzianina z przędzy syntetycznej o grubości **44—22** dtex. Opatrunek ten zapewnia przepuszczalność powietrza na poziomie **440—450 dcm³/m²/s**, przepuszczalność pary wodnej 2,2 do 2,4 **g/dcm²/h**, wodochłonność względną około 350% i wodochłonność bezwzględną około 450 g/m^2. Opatrunek korzystnie zawiera **preparację** antybakteryjną. (2 zastrzeżenia)

A61M **P. 241059** 16.03.1983

Centralny Ośrodek Techniki Medycznej, Warszawa, Polska (Jan Marciniak, Jan Ober, Witold Ober, Witosław Nowak).

Infuzor do leczenia przewlekłych infekcji kostnych metodą perfuzji cyklicznej

Celem **wynalazku** jest opracowanie konstrukcji urządzenia umożliwiającej intensyfikację procesu leczenia.

Infuzor składa się z programatora (1), kontrolera (2) przyjmującego sygnały do programatora i zarządzającego pracą układu (3) opróżniania i napełniania jamy ciała chorego, zasilacza (8) i układu (9) sygnalizacji wizualnej. Układ (3) składa się z układu wytwarzania podciśnienia zawierającego pompę i czujnik połączone ze zbiornikiem na wydzielinę oraz **z** układu rozrządu wraz z instalacją leku, który z kolei składa się z zaciskowego zaworu umieszczonego na przewodzie prowadzącym z butli z lekiem do jamy ciała i zaciskowego zaworu umieszczonego na drenie prowadzącym z jamy ciała do zbiornika. (1 zastrzeżenie)

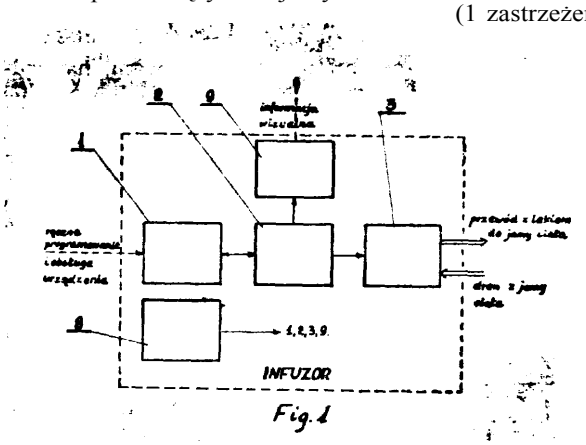

Fig. 1

A61M **P. 244694** T 21.11.1983

Janusz Milewski, Warszawa, Polska (Janusz Milewski).

Układ przygotowania płynu zwłaszcza do dializy **pozaustrojowej**

Wynalazek rozwiązuje zagadnienie dozowania składników, regulacji temperatury i odpowietrzania płynu do dializy pozaustrojowej.

W tym celu regulator poziomu (6) płynu cyklicznie uruchamia zawór **(14)** doprowadzenia wody i dozownik (25) koncentratu. Woda ogrzewa się w komorze (2) zbiornika (1) za pomocą elementu grzejnego (23) i poprzez przegrodę porowatą **(4)**, w której zachodzi aglomeracja pęcherzyków powietrza, przedostaje się do komory (3) zbiornika (1), gdzie zachodzi tłumienie oscylacji stężenia i temperatury płynu. Dla uniezależnienia dokładności dozowania od zmian natężenia przepływu, do wylotu (5) może być dołączony dodatkowy zawór zamykany w czasie otwarcia zaworu (14) doprowadzenia wody, oraz pojemnik umożliwiający ciągły odbiór płynu.

Układ nadaje się zwłaszcza do ciągłego przygotowania płynu zawierającego składniki w żądanej proporcji. (2 zastrzeżenia)

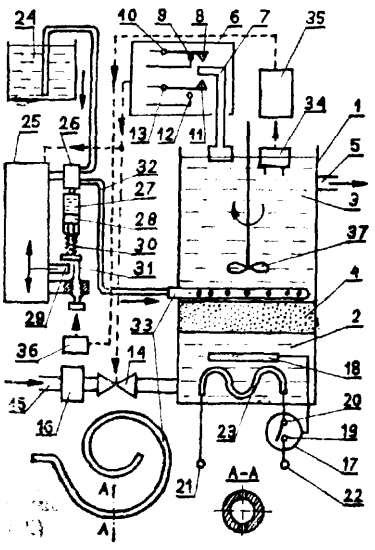

A62B P. 241055 15.03.1983

Centrum Naukowo-Produkcyjne Elektrotechniki i Automatyki Górniczej „EMAG", Fabryka Sprzętu Ratunkowego i Lamp Górniczych „FASER", Tarnowskie Góry, Polska (Bronisław Gołkowski, Józef Paliga).

Zawór upustowy membranowy

Celem wynalazku jest opracowanie szczelnej konstrukcji zaworu z możliwością precyzyjnej i płynnej regulacji ciśnienia upuszczania.

Zawór zawiera membranę (S) uformowaną na podkładce (5) pod naciskiem sprężyny (9). Membrana (8) dociskana jest do siodła (7). Docisk membrany (8) do siodła (7) regulowany jest przez otwór w pokrywie siodła (2). Na pierwszym stopniu upuszczania znajduje się w koszyczku prowadzącym (11) płytka mikowa (12). (3 zastrzeżenia)

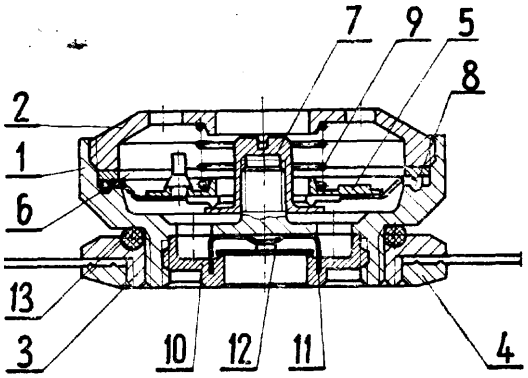

A62B **P. 241056** 15.03.1983

Centrum Naukowo-Produkcyjne Elektrotechniki i Automatyki Górniczej „EMAG", Fabryka Sprzętu Ratunkowego i Lamp Górniczych „FASER", Tarnowskie Góry, Polska (Norbert Strzelczyk, Kazimierz Fajer, Józef Paliga).

Zawór upustowy

Celem wynalazku jest opracowanie konstrukcji zaworu umożliwiającej stosowanie sprężyn także o parametrach nie odpowiadających określonym wartościom ciśnienia upuszczania.

Zawór upustowy, w aparatach ochrony dróg oddechowych mocowany na pochłaniaczu z dwoma płytkami zaworowymi, służący do upuszczania nadmiaru powietrza, według wynalazku zawiera płytkę zaworową mikową (3) umieszczoną na siodle korpusu (1) pomiędzy kołkami (2) pod naciskiem sprężyny (4). Sprężyna (4) prowadzona jest wkrętką (5). Wylot wkrętki (5) zamknięty jest gumową płytką zaworową (7). (3 zastrzeżenia)

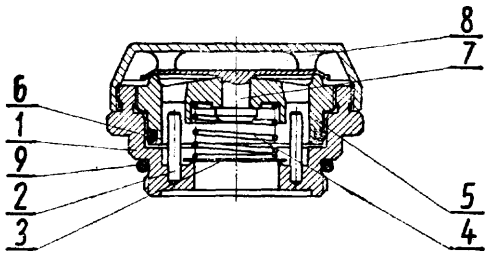

Dział B
ROŻNE PROCESY PRZEMYSŁOWE; TRANSPORT

B01B **P. 241011** 14.03.1983
C08J

Krakowskie Zakłady Przemysłu Gumowego „Stomil", Kraków, Polska (Stanisław Zając, Władysław Socha, Jan Micyk).

Sposób i urządzenie do oczyszczania płynów technologicznych

Wynalazek rozwiązuje zagadnienie samooczyszczania się sita w urządzeniu czyszczącym płyny.

Sposób polega na tym, że zasysa się, za pomocą elementu urządzenia ssąco-tłoczącego, ze zbiornika zanieczyszczony płyn poprzez sito do przestrzeni, z której płyn oczyszczony częściowo odprowadza się poprzez przewód z zaworem regulacyjnym do zbiornika płynu czystego, a pozostałą część tłoczy się poprzez sito przy ruchu powrotnym elementu do zbiornika z płynem zanieczyszczonym.

Urządzenie składa się ze zbiornika (2) na płyn zanieczyszczony, na którym zbudowane jest urządzenie ssąco-tłoczące (4), zamknięte sitem (5) i wyposażone w element (3). Przestrzeń (6) nad sitem (5) ma połączenie ze zbiornikiem czystego płynu (7) przewodem (8) z zaworem (9) i ruchomą przegrodą (10) zamykającą przepływ płynu w trakcie zasysania.

(2 zastrzeżenia)

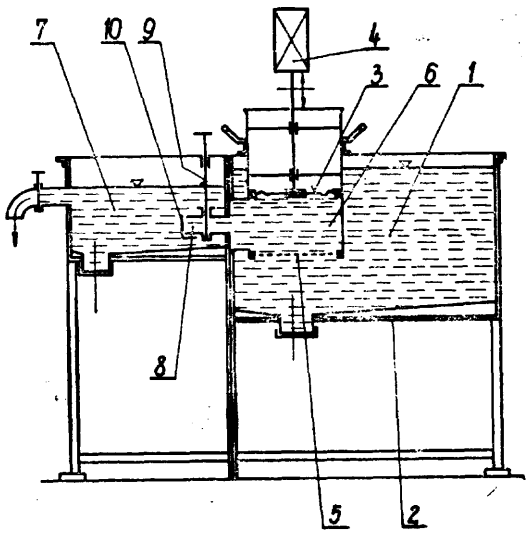

B01D **P. 2410** **11.03.1983**

Instytut Włókien Chemicznych, Łódź, Polska (Tadeusz Marczyk, Aleksandra Ogorzałek, Eugeniusz Kozłowski, Zbigniew Rybicki, Stanisław Tarczyński).

Świecowy element filtracyjny

Wynalazek rozwiązuje zagadnienie opracowania konstrukcji świecowego elementu filtracyjnego zapewniającego filtracją wgłębną oraz dużą wydajność procesu filtracji przy długim okresie żywotności elementu filtracyjnego.

Świecowy element filtracyjny składający się z perforowanej tulei (1) oraz z cylindrycznych powierzchni filtracyjnych charakteryzuje się tym, że powierzchnię filtracyjną stanowi cylindryczny, krzyżowy nawój (2) uformowany z przędzy wytworzonej z włókien ciętych i/lub ciągłych o grubości 0,5—30 dtex lub z rozszczepianej folii, przy skręcie ochronnym przędzy wynoszącym 10—500 skr/m, przy czym gęstość nawoju jest zróżnicowana i zwiększa się w kierunku promieniowym od zewnątrz do wewnątrz co najmniej o 30%. Warstwy krzyżowego nawoju (2) przedzielone są warstwami runa i/lub włókniny (3) o małej masie powierzchniowej wynoszącej 5—200 g/m², tak aby warstwy skrajne, zewnętrzne i wewnętrzne, stanowiły warstwy nawoju krzyżowego (2). (5 zastrzeżeń)

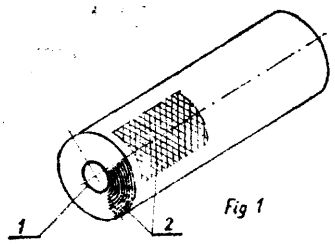

Fig 1

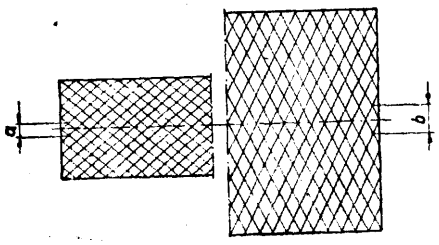

Fig 2

B01D P. 241046 **16.03.1983**

Politechnika Warszawska, Warszawa, Polska (Eugeniusz Kłoczko, Janusz Maciejewski, Janina Osińska).

Element **permisyjny** i sposób jego wytwarzania

Wynalazek rozwiązuje zagadnienie zapewnienia stałości szybkości eiuzji elementu permisyjnego do gazów trudnych do skroplenia w długim okresie czasu.

Element permisyjny charakteryzuje się tym, że w pojemniku co najmniej częściowo wykonanym z materiału przepuszczającego dla gazu umieszczony jest adsorbent o rozwiniętej powierzchni i gaz częściowo zaadsorbowany na stałym adsorbencie.

Sposób wytwarzania elementu permisyjnego polega na tym, że w pojemniku co najmniej częściowo wykonanym z materiału przepuszczalnego dla gazu umieszcza się adsorbent o rozwiniętej powierzchni a przed napełnieniem pojemnika gazem przeprowadza się proces desorpcji przy obniżonym ciśnieniu i podwyższonej temperaturze po czym pojemnik napełnia się gazem w temperaturze niższej od temperatury pokojowej. (2 zastrzeżenia)

B01D **P. 244794** T **28.11.1983**

Wyższa Szkoła Morska, Szczecin, Polska (Bolesław Kuźniewski).

Filtr szczelinowy

Celem wynalazku jest opracowanie prostej i pewnej w działaniu konstrukcji filtru.

Filtr szczelinowy ma płytki dopływowe (1) i płytki wypływowe (2), które mają na czołowych powierzchniach wykonane współśrodkowe promieniowe rowki (6), a na bocznych powierzchniach przelotowe otwory promieniowe (7), przy czym otwory te przenikają się z promieniowymi rowkami (6) tworząc prostokątne otwory. Szczeliny filtrujące (5) utworzone są między płytkami dopływowymi (1) i wypływowymi (2) poprzez usytuowanie płytek dopływowych (1) na pierścieniach dystansowych zewnętrznych (3) a płytek wypływowych na pierścieniach dystansowych wewnętrznych (4).

Na obu końcach filtra usytuowane są krańcowe płytki (9), które mają współśrodkowe pierścieniowe rowki (6) wykonane tylko na jednej czołowej powierzchni. (5 zastrzeżeń)

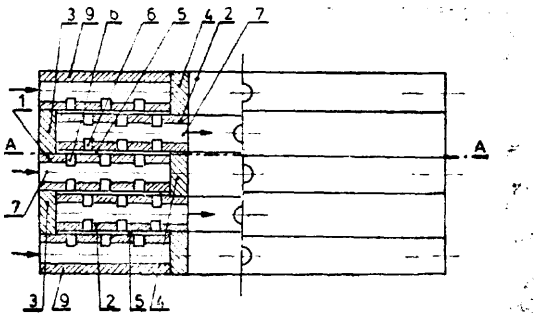

B01F **P. 240984** 10.03.1983
A23P

Politechnika Lubelska, Lublin, Polska (Henryk Popko, Janusz Kisiel, Mieczysław Miszczuk, Wiesław Wójcik).

Urządzenie do homogenizacji, zwłaszcza produktów spożywczych

Celem wynalazku jest opracowanie urządzenia do homogenizacji o zmniejszonej materiałochłonności i energochłonności, w którym nie występowałyby niekorzystne zjawiska kawitacji i drgań głowicy.

Urządzenie składa się z wirującego wydrążonego wału (1) z otworami przelotowymi (7) równomiernie

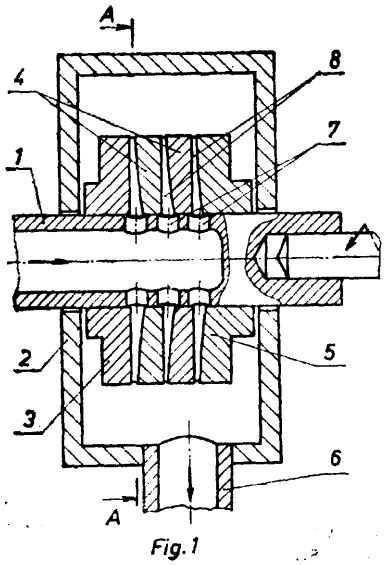

Fig. 1

rozmieszczonymi na tworzącej, na którym osadzono conajmniej trzy pierścienie (3, 4, 5) z promieniowymi rowkami równomiernie rozłożonymi na powierzchniach wewnętrznych pierścieni, które po złożeniu tworzą kanaliki (8) o zmniejszającym się od osi przekroju, wał z pierścieniami obudowany jest nieruchomym cylindrycznym korpusem (2) z króccem (6) na tworzącej, przy czym otwory (7) na tworzącej wału mają przekrój większy niż największy przekrój kanalików (8) i trafiają po złożeniu na kanaliki (8) między pierścieniami. (1 zastrzeżenie)

B01L **P. 241156** 22.03.1983

Wojskowa Akademia Techniczna im. Jarosława Dąbrowskiego, Warszawa, Polska (Zygmunt Borek, Henryk Polakowski, Piotr Pręgowski).

Kriostat dla elementów podczerwieni

Celem wynalazku jest opracowanie kriostatu nadającego się do stosowania jako podzespół urządzeń termalnych.

W kriostacie, według wynalazku, rurka wlewowa (18), przeprowadzona przez kopułkę płaszcza zewnętrznego (6), połączona jest z górną częścią płaszcza wewnętrznego (7), przy czym w dolnej części płaszcza wewnętrznego (7) umieszczony jest pojemnik z substancją sorbcyjną (8) zaopatrzony w siatkę (17) oraz wspornik metalowy (10), na którym umieszczony jest krążek (16) służący do mocowania ekranu termicznego (14) z dystanserami teflonowymi (15) oraz czujnik podczerwieni (9). Wlot rurki wlewowej (18) ma zacisk (2) do umocowania zaworu nadciśnieniowego (1), a na kopułce płaszcza zewnętrznego (6) znajdują się elektryczne przepusty próżniowe (3), przy czym płaszcz zewnętrzny (6) z płaszczem wewnętrznym (7) jest połączony przy pomocy kołnierza dwudzielnego (5) z uszczelką korzystnie vitonową (4), natomiast w dolnej części płaszcza zewnętrznego (6) umieszczony jest zawór próżniowy (13) z osłoną (12) oraz wymienne okienko optyczne (11).

Kriostat dla elementów podczerwieni przydatny jest zwłaszcza dla potrzeb rozwijającej się w kraju produkcji chłodzonych detektorów podczerwieni stosowanych w różnych technikach jak np. termowizji. (1 zastrzeżenie)

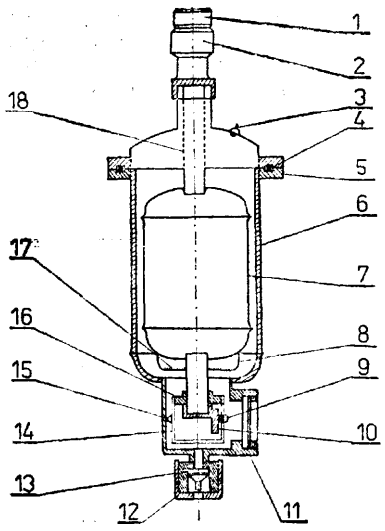

B05B **P. 241082** 16.03.1983

Politechnika Śląska im. W. Pstrowskiego, Gliwice, Polska, (Andrzej Walewski, Marceli Baran, Wacław Wojnar, Jerzy Thamm, Andrzej Mączyński, Kazimierz Czupryna, Andrzej Kozłowski, Stanisław Klimek, Bolesław Ozdobiński).

Sposób przygotowania powietrza wentylacyjnego kabiny malarskiej oraz instalacja do przygotowywania powietrza wentylacyjnego kabiny malarskiej

Celem wynalazku jest wykorzystanie niskotemperaturowego ciepła zużytego powietrza wentylacyjnego kabin malarskich.

Sposób przygotowania powietrza wentylacyjnego kabiny malarskiej polega na tym, że strumień powietrza świeżego rozdziela się na dwie części. Jedną z tych części podgrzewa się lub schładza poprzez pośredni czynnik akumulacyjny strumieniem powietrza zużytego, a następnie łączy się ją z drugą częścią strumienia, przy czym temperaturę strumienia po połączeniu obu części utrzymuje się na wysokości 18÷24°C. Odchyleniami tej wielkości od wymaganej steruje się w pierwszej kolejności wzajemną proporcją obu części strumienia, a w drugiej kolejności steruje się ewentualnie strumieniem ciepła we wstępnym regulowaniu temperatury strumienia powietrza świeżego.

Instalacja do przygotowania powietrza wentylacyjnego kabiny malarskiej złożona jest z sieci powietrza zużytego i świeżego. Kanał wlotowy (5) powietrza świeżego, odprowadzający powietrze ewentualnie ze wstępnego podgrzewacza (3) połączony jest poprzez rozdzielacz (6) z dwoma kanałami (8 i 9). Kanał (8) doprowadza powietrze do regeneracyjnego obrotowego podgrzewacza (10), na którego wyjściu umieszczony jest kanał (11) połączony z kolektorem wylotowym (12). Drugi kanał (9) doprowadzony jest z rozdzielacza (6) bezpośrednio do kolektora wylotowego (12). W kolektorze (12) umieszczony jest czujnik temperatury (13) regulujący położeniem klapy (7) rozdzielacza (6) oraz zaworem wstępnego (4) podgrzewacza. Do regeneracyjnego obrotowego podgrzewacza (10) doprowadzone są kanały wentylacyjne (16, 17) powietrza zużytego. (2 zastrzeżenia)

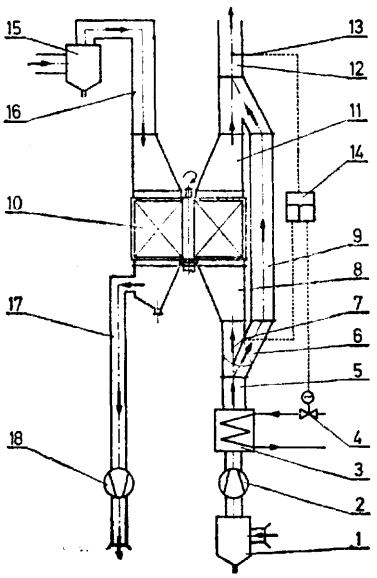

B05B **P. 243935** 28.09.1983

Pierwszeństwo: 22.03.1983 - St. Zjedn. Am. (nr SN 477786)

Ball Corporation, Muncie, Stany Zjednoczone Ameryki (Eduardo Carlos Escallon).

Sposób pokrywania arkusza metalowego, zwłaszcza taśmy metalowej, drobnym proszkiem i urządzenie do pokrywania arkusza metalowego, zwłaszcza taśmy metalowej drobnym proszkiem

Wynalazek rozwiązuje zagadnienie pokrywania metalowego podłoża spójną, jednolitą, funkcjonalną powłoką o grubości mniejszej niż $12{,}7 \cdot 10^{-6}$ m.

Sposób pokrywania arkusza metalowego zwłaszcza taśmy metalowej drobnym proszkiem polega na tym, że doprowadza się cząstki materiału, rozdrabnia się na proszek i bezpośrednio po rozdrobnieniu osadza się elektrostatycznie rozdrobniony proszek na podłożu. Cząstki rozbija się i rozdrabnia się, gdy są w stanie nieupakowanym, a po rozdrobnieniu wprowadza się rozdrobniony proszek do rozproszonego, przepływającego w górę gazu dla doprowadzenia i elektrostatycznego osadzania na podłożu. Cząstki rozdrabnia się poprzez wyzwalanie energii przepływowej sprężonego gazu nadającej cząstkom pęd wystarczający do zmniejszenia ich średniego rozmiaru poniżej 10 mikronów.

Urządzenie do pokrywania arkusza metalowego zwłaszcza taśmy metalowej drobnym proszkiem ma urządzenie (10) tworzące komorę osadzania (12) z elektrodą (18) połączoną ze źródłem wysokiego napięcia, które wywołują pole elektrostatyczne osadzające oraz ma układ (30, 40) do dostarczania proszku przystosowany do zmniejszania wymiarów cząstek jednorodnego materiału i dostarczający proszek do komory osadzania (12). Układ (30, 40) dostarczania proszku zawiera, przy komorze osadzania (12), rozdrabniacz (34) do zmniejszania rozmiarów cząstek i ma przewód (40) umieszczony między rozdrabniaczem (34) a urządzeniem (10), który rozszerza się promieniowo na zewnątrz od rozdrabniacza (34) do urządzenia (10).

Korzystnie urządzenie (10) tworzy otwór wejściowy i otwór wyjściowy z zakrzywionymi od wewnątrz ścianami (50) kończącymi się przy otworach wejściowym i wyjściowym, częściami przybliżonymi równolegle do podłoża. (12 zastrzeżeń)

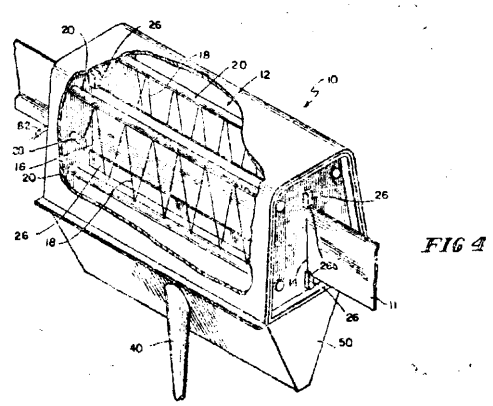

FIG 4

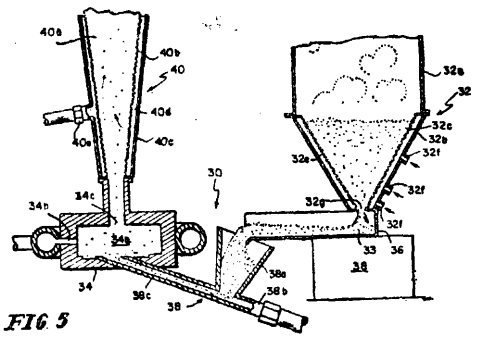

FIG 5

B05B P. 245899 25.01.1984

Pierwszeństwo: 27.01.1983 - RFN (nr P 3302617.3)

Cyklop International Emil Hoffmann KG, Kolonia, Republika Federalna Niemiec.

Głowica natryskowa

Celem wynalazku jest opracowanie głowicy natryskowej do urządzenia znakującego, w której dysze natryskowe umieszczone bardzo blisko siebie miały by zapewnione zadowalające otwieranie i zamykanie każdej oddzielnej dyszy.

Głowica natryskowa ma wiele umieszczonych w szeregu jedna obok drugiej dyszy natryskowych (16), które po stronie tylnej są zamykane korpusami zamykającymi (18) umieszczonymi w komorze farbowej (14), które to korpusy są pod działaniem sprężyn i są na krótki czas obwodzone w sterowanej kolejności przez silne elektromagnesy za pośrednictwem elastycznych cięgien. Zastosowanie elastycznych cięgien umożliwia zestawienie urządzeń odwodzących (23) dla korpusów zamykających (18) usytuowanych w jednym rzędzie w zespół i umieszczenie tego zespołu z przestawieniem bocznym i w pionie względem szeregu dysz (16), tak że można stosować silne urządzenia odwodzące, które zajmują więcej miejsca niż byłoby dla nich przy rzędzie dysz (16). (4 zastrzeżenie)

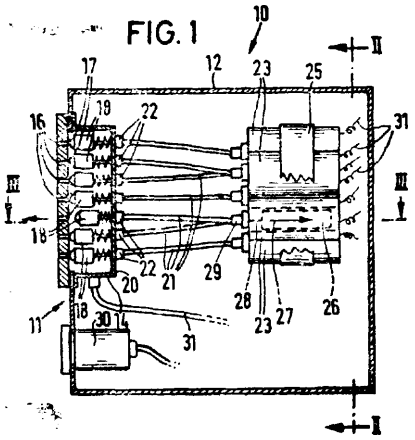

B07C P. 241139 22.03.1983

Ośrodek Badawczo-Rozwojowy Maszyn i Urządzeń Przetwórstwa Zbożowo-Paszowego, Bydgoszcz, Polska (Czesław Włodarski).

Urządzenie do czyszczenia sit

Wynalazek rozwiązuje zagadnienie dokładnego czyszczenia sit.

Urządzenie ma szczotki (6) osadzone na elemencie ciągnącym (7) przełożonym przez koła (13, 14) oraz koło napędowe (12). Rozmieszczenie szczotek (6) na elemencie ciągnącym (7) uzależnione jest od intensywności zabrudzenia sit (1), (2), (3) i (4) oraz potrzeby ich czyszczenia.

Element ciągnący (7) wraz ze szczotkami (6) przechodzi przez wszystkie pokłady co umożliwia dokładne czyszczenie sit (1), (2), (3) i (4) i koryt (10) i (11). Szczotki (6) po zmianie poziomu obracają się i zmieniają się ich powierzchnie pracy. Jeżeli na górnym poziomie powierzchnia szczotki (6) czyści sita (1), (2) to na niższym czyści koryto (11) i odwrotnie. To gwarantuje równomierne zużywanie się powierzchni czyszczących szczotek (6). (3 zastrzeżenia)

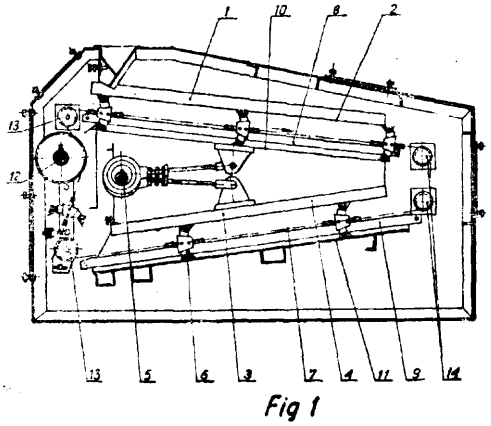

Fig 1

B08B P. 247427 25.04.1984

Ośrodek Badawczo-Rozwojowy Wyrobów Instalacyjno-Sanitarnych i Grzewczych, Radom, Polska (Witold Wietrak, Jan Cierpisz).

Zespól napędowy szczotki do czyszczenia zsypów

Celem wynalazku jest opracowanie takiego zespołu napędowego szczotki, dzięki któremu byłoby można uzyskać ruch postępowo-zwrotny liny za pomocą jednego bębna nawojowego.

Zespół charakteryzuje się tym, że ruch postępowo-zwrotny liny (6) z podwieszoną do niej szczotką (10) wycierową uzyskuje się przez odwijanie i nawijanie jej na jeden bęben (5) nawojowy napędzany motoreduktorem (2), zmieniającym samoczynnie kierunek obrotów bębna, gdy szczotka (10) w czasie pracy osiąga swe górne krańcowe położenie w przewodzie zsypu (8), co jest realizowane za pomocą dźwigni (17) dwuramiennej, usytuowanej między elektrycznym wy-

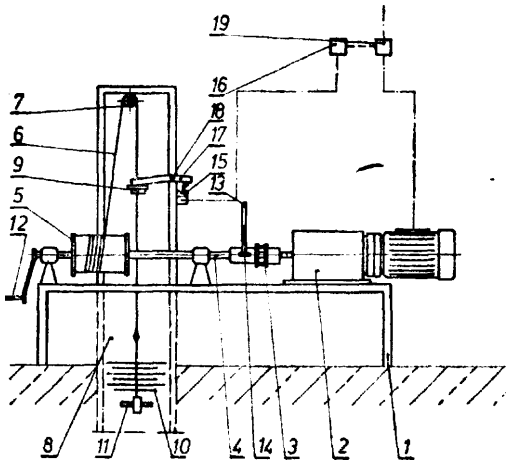

łącznikiem (15) krańcowym i liną (6) zaopatrzoną w zderzak (9), której jedno ramię stykowo łączy się z wymienionym zderzakiem, a drugie jej ramię współpracuje z wymienionym wyłącznikiem krańcowym, który jest sprzężony z elektromagnetycznym przełącznikiem (16) zmiany kierunku obrotów motoreduktora (2). (1 zastrzeżenie)

B21B P. 241153 22.03.1983

Instytut Spawalnictwa, Gliwice, Polska (Eugeniusz Turyk, Marian Zeman).

Sposób regeneracyjnego napawania walców hutniczych ze stali nisko stopowych, wysokowęglowych o zawartości węgla od 0,6% do 2,2%

Wynalazek rozwiązuje zagadnienie wyeliminowania obróbki cieplnej napawanych warstw roboczych, odpornych na ścieranie.

Sposób regeneracyjnego napawania walców hutniczych ze staliw niskostopcwych o zawartości węgla od 0,6% do 2,2% polega na tym, że na walec hutniczy ze staliwa niskostopowego wysokowęglowego nakłada się plastyczną warstwę buforową ze stali węglowej za pomocą znanych metod spawalniczych, a na nią nakłada się napoinę z materiału o wysokiej odporności na ścieranie również za pomocą znanych metod spawalniczych (1 zastrzeżenie)

B21C H01S P. 241097 18.03.1983

British Steel Corporation, Londyn, Wielka Brytania (William David Nicholas Pritchard, Brian Edward Smith).

Sposób znakowania wyrobu metalowego oraz urządzenie **do znakowania** wyrobu **metalowego**

Sposób znakowania wyrobu metalowego polega na tym, że dobiera się laser zdolny do widzialnego cieplnego oddziaływania na powierzchnię odnośnego wyrobu, kieruje się laser na wyrób, następnie steruje się działaniem i ukierunkowuje się laser dla otrzymania przez to żądanego oznakowania na powierzchni wyrobu. Przed znakowaniem laserowym na wyrób nanosi się barwną warstwę pokrycia powierzchniowego. Pokrywanie wykonuje się farbą żaroodporną.

Urządzenie do znakowania wyrobu metalowego zawiera zespół laserowy (7) i środki kotroli (11, 12) do sterowania zespołem, tak aby laser mógł być nakierowany i znakował cieplnie wyrób w żądany sposób. Zespołem laserowym steruje komputer. Urządzenie ma przyrządy samoogniskujące dla ogniskowania wiązki lasera na powierzchni wyrobu. (9 zastrzeżeń)

FIG.1.

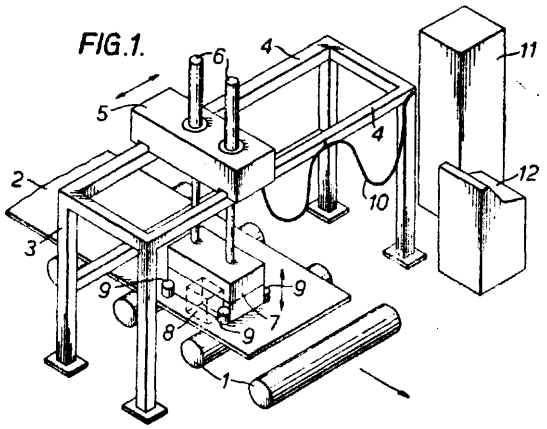

B21D P. 241157 22.03.1983

Biuro Projektowo-Technologiczne „Predom-Projekt", Wrocław, Polska (Stanisław Baran, Władysław Olszewski, Franciszek Podrażka).

Sposób wykrawania otworów na obwodzie cylindra i urządzenie do stosowania tego sposobu

Wynalazek rozwiązuje zagadnienie zwiększenia wydajności wykrawania otworów na obwodzie cylindra.

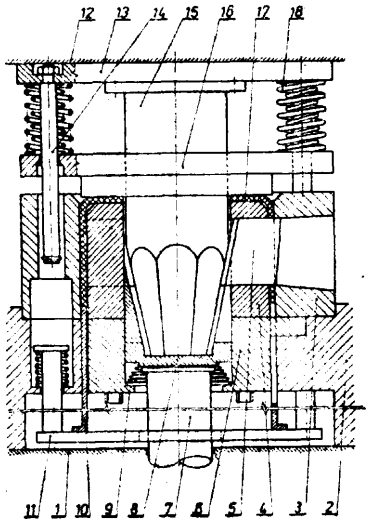

Wykrawanie otworów na obwodzie cylindra, według wynalazku odbywa się od wewnątrz cylindra, przy czym wykrawa się jednocześnie wszystkie otwory w rzędzie na wysokości cylindra. Wykrawanie wielu rzędów na wysokości cylindra wymaga przesunięcia obrabianego elementu, po wykonanym wykrawaniu pierwszego rzędu otworów.

Urządzenie zbudowane jest z matrycy (3), tnących stempli (5) umieszczonych w prowadnicach (4), głównego stempla (5) ze skośnymi płaszczyznami oraz cofacza (8) z wycofującymi zębami. Sworzeń (7) napędu cofacza (8) połączony jest z wyrzutnikiem na którym oparta jest tuleja (10). (3 zastrzeżenia)

B21L P. 237697 28.07.1982

Przedsiębiorstwo Projektowania i Dostaw Przemysłu Obrabiarek i Narzędzi „Ponar-Bipron" Oddział w Zabrzu, Zabrze, Polska (Emil Dudek, Aleksander Hajduk).

Sposób i urządzenie do układania łańcucha na palecie

Wynalazek rozwiązuje zagadnienie opracowania takiego sposobu i urządzenia, który umożliwi uporządkowane układanie łańcucha na palecie słupkowej lub skrzyniowej z dwoma otwartymi bokami.

Sposób układania łańcucha polega na tym, że łańcuch przeciąga się poprzez wprowadzający krążek, obracającym się w jednym kierunku, przesuwającym osiowo ruchem posuwisto - zwrotnym i wahającym się jednocześnie zabierającym krążkiem, który układa go regulowanym zygzakiem w kolejno następujące po sobie warstwy tworząc stos. Urządzenie charakteryzuje się tym, że wahacz ma obrotowy wysięgnik, na którym osadzony jest zabierający krążek (24), połączony poprzez podłużne wyjęcie z nakrętką (26) napędzaną przesuwną śrubą (27) z umieszczonym na niej pomiędzy dwoma sprężynami (23) i (29) zaczepem (46) dźwigni zmiany kierunku obrotów współpracującym z kołyską obejmującą koła, z których jedno zazębione jest z obracającym śrubę kołem. (2 zastrzeżenia)

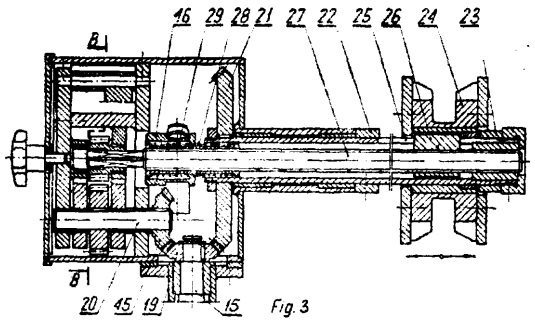

Fig. 3

B23K **P. 241163** 23.03.1983

Politechnika Częstochowska, Częstochowa, Polska Andrzej Sankowski, Kwiryn Wojsyk).

Sposób zabezpieczania elementów z metali podgrupy tytanowców i wanadowców oraz ich stopów przed utlenieniem w procesach spajania termicznego

Wynalazek rozwiązuje zagadnienie opracowania sposobu zabezpieczania elementów z tytanu, cyrkonu, hafnu, wanadu, niobu, tantalu oraz ich stopów przed utlenieniem powierzchni strefy wpływu ciepła w procesie spajania termicznego, pozwalającego uzyskiwać złącza dobrej jakości.

Sposób polega na tym, że na powierzchnie przyspoinowe łączonych elementów nanosi się metodą natryskiwania cieplnego warstwę aluminium o szerokości równej co najmniej szerokości strefy wpływu ciepła w procesie spajania termicznego. (1 zastrzeżenie)

B23P P. 240992 10.03.1983

Ośrodek Badawczo-Rozwojowy Technicznej Obsługi Rolnictwa, Zdżary k. Łodzi, Polska (Ryszard Rataj, Jan Łysoń, Stefan Rutkowski).

Sposób regeneracji powierzchni otworów w częściach maszyn

Wynalazek rozwiązuje zagadnienie opracowania sposobu bardziej ekonomicznego niż dotychczas stosowane.

Sposób polega na roztoczeniu wyrobionego otworu aż do usunięcia owalizacji, uformowaniu rozciętej tulei z paska cienkiej blachy i rozwalcowaniu tej tulei w otworze do uzyskania wymiaru nominalnego. (1 zastrzeżenie)

B24B P. 241072 16.03.1983

Instytut Obróbki Skrawaniem, Kraków, Polska (Andrzej Kurleto, Krzysztof Musiałek).

Sposób wykonywania śrubowych rowków wiórowych w narzędziach skrawających trzpieniowych

Wynalazek rozwiązuje zagadnienie umożliwienia wykonywania rowków śrubowych przy użyciu ściernicy kątowej talerzowej lub innej.

Sposób polega na tym, że powierzchnię natarcia rowka oraz powierzchnię przyłożenia sąsiedniego ostrza wykonuje się jedną ściernicą kątową jednostronną o prostoliniowej tworzącej stożka kształtując wierzchołkiem ściernicy powierzchnię natarcia i powierzchnię rowka zaś stożkową powierzchnią boczną części roboczej ściernicy powierzchnię rowka i powierzchnię przyłożenia. (1 zastrzeżenie)

B25B **P. 241112** 19.03.1983

Centrum Mechanizacji Budownictwa „Komag", Gliwice, Polska (Ryszard Trzaskalski).

Wkrętarka

Wynalazek rozwiązuje zagadnienie skonstruowania wkrętarki do śrub i nakrętek, o nastawialnym momencie obrotowym, stanowiącej przystawkę do znanego urządzenia wyposażonego w obrotowo działający napęd o dowolnej mocy.

Wkrętarka ma tuleję (1) połączoną obrotowo i suwliwie z korpusem (2) wyposażonym w wymienny uchwyt (3) oraz w ramiona (4), w których znajdują się sprężyście osadzone elementy (7) współpracujące ze sworzniem (8) zamocowanym w tulei (1). (2 zastrzeżenia)

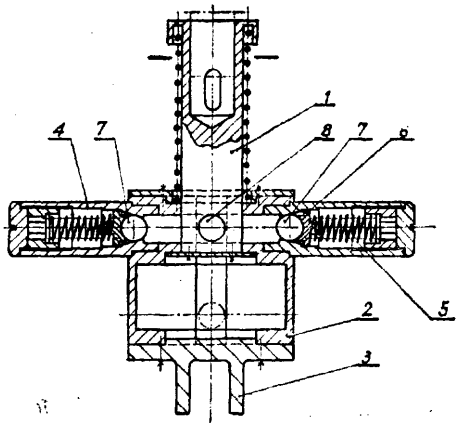

B25B **P. 247299** 16.04.1984

Zakłady Metalowe **„PREDOM-MESKO”,** Skarżysko-Kamienna, Polska (Antoni Bartoszewicz, Ryszard Jaworski, Andrzej Piątek, Gizela Zychowicz, Stanisław Mazur).

Urządzenie do demontażu wyrobów

Wynalazek rozwiązuje zagadnienie zapewnienia wysokowydajnego, bezpiecznego i nieniszczącego demontażu wyrobów składających się z dwóch części typu trzpień-tulejka cienkościenna z dnem, połączonych ze sobą wciskowo.

Urządzenie charakteryzuje się tym, że jego stała krzywka (29) wyposażona jest w zderzak regulowany (32) powodujący wymuszony przesuw krzywki (28). (2 zastrzeżenia)

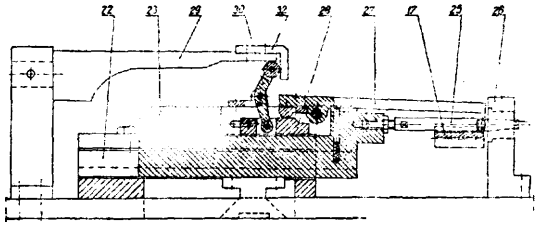

B26D P. 241137 21.03.1983

Ośrodek **Badawczo-Ro zwoj** owy Maszyn i Urządzeń Chemicznych **„Metalchem”,** Toruń, Polska (Ryszard Górecki).

Krajarka gilotynowa

Celem wynalazku jest opracowanie konstrukcji krajarki gilotynowej umożliwiającej poprzeczne cięcie przesuwających się taśm i profili o dowolnym przekroju poprzecznym.

Krajarka ma ułożyskowany w korpusie (1) wał (2), mający dwa czopy mimośrodowe (3). Na czopach (3) osadzone są obrotowo dwa korbowody (4). Korbowody (4) połączone są z oprawą (5) **noża** ruchomego (6). Wał (2) ramionami (8) połączony jest z tłoczyskami (9) dwóch siłowników (10) osadzonych przegubowo w korpusie (1). Siłowniki (10) zasilane są z jednego układu pneumatycznego (11). (3 zastrzeżenia)

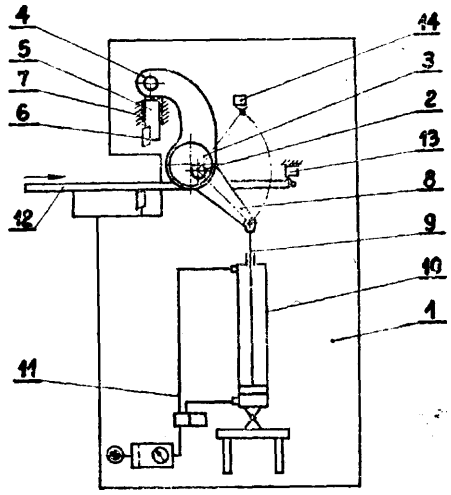

B27B **P.** 241700 T 29.04.1983

Jerzy **Nowicki,** Suwałki, Polska (Jerzy Nowicki).

Wyrzynarka włośnicowa

Wyrzynarka włośnicowa ma w korpusie (1) wykonany **kanał-cylinder** (2), w którym osadzony jest tłoczek-przepona (3) czynnika (4), mający połączenia z uchwytem narzędzia (5) za pomocą kanału (6).

Nacisk na tłoczek-przeponę (3) wywiera tarczka napędowa (7), która jest sprzężona z dźwignią (8) tu**lei** przesuwnej (9). (3 zastrzeżenia)

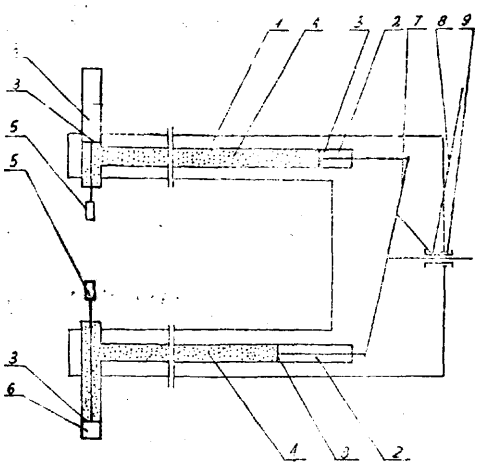

B29C **P. 241065** 17.03.1983
H01B
C08J

Fabryka Kabli im. M. Buczka, Ożarów Mazowiecki, Polska (Andrzej Jankowski, Ryszard Wróbel, Aleksander **Biernacki,** Waldemar **Nędzarek,** Wojciech **O**dolczyk).

Urządzenie do odzyskiwania drutu i tworzywa termoplastycznego z odpadów żył kablowych lub przewodów, **zwłaszcza** o małych przekrojach

Urządzenie według wynalazku składające się z urządzenia zdawczego, zespołu oddzielającego i nawijarki, charakteryzuje się tym, że zespół oddzielający zawiera pierścień dociskowy (6) osadzony na wałku obrotowym (7), ruchomym w osi pionowej i rolkę nieruchomą (8) z bardzo twardego materiału, a odległość między nimi jest regulowana za pomocą dwóch śrub (9) rozmieszczonych symetrycznie i prostopadle do ich osi, oraz prowadnik mający przednią część w kształcie stożka, podstawą osadzony w konstrukcji wsporczej, zaopatrzony w cylindryczny otwór przelotowy. (1 zastrzeżenie)

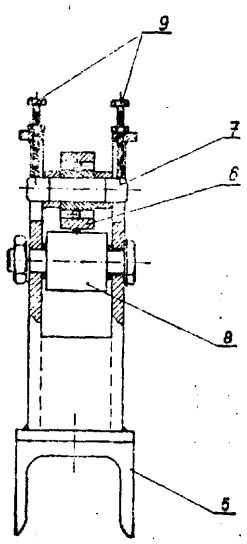

B29D P. 241005 11.03.1983

Biuro Projektów i Dostaw Inwestycyjnych **„Metalchem”,** Gliwice, Polska (Stanisław Zwoliński).

Urządzenie do wytwarzania metodą ciągłą karbowanych rur z tworzyw sztucznych

Urządzenie do wytwarzania metodą ciągłą karbowanych rur z tworzyw sztucznych, zwłaszcza rur drenarskich, składające się z form posiadających wyprofilowaną powierzchnię formującą, podzielonych wzdłuż na dwie części stanowiące segmenty o jednakowej wielkości, tworzące pary poruszające się po torach w płytach bocznych zespołu formującego wyposażonego w czynne koła łańcuchowe napędzające segmenty form i w bierne koła łańcuchowe przenoszące segmenty form ze strefy formowania do stref biernego przesuwu segmentów form, charakteryzuje się tym, że bierne koła łańcuchowe (4) osadzone są w przesuwnych suwakach (5), na które działają sprężyny (6), powodujące wzajemne przyleganie segmentów form (2) w strefie formowania (8) i w strefach (9) biernego przesuwu segmentów form, między czynnymi kołami łańcuchowymi (3) i biernymi kołami łańcuchowymi (4). (1 zastrzeżenie)

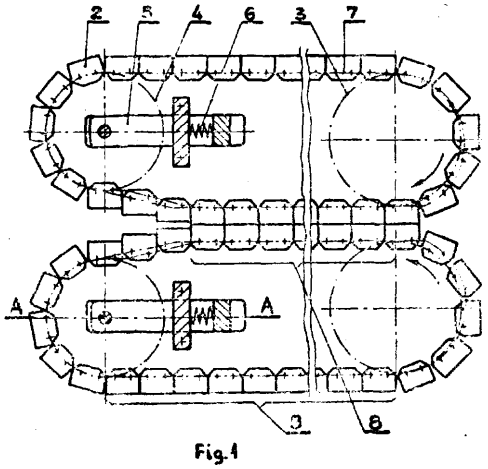

Fig.1

B29H **P. 240968** 10.03.1983
C08J

Trelleborg AB, Trelleborg, Szwecja **(Eugén C.E.** Ganslandt, **Berndt** G. **Lindén).**

Sposób regeneracji gumy

Zagadnieniem podlegającym rozwiązaniu jest zmniejszenie energochłonności procesu.

Sposób regeneracji gumy polega na tym, że poddaje się jednocześnie mieszane ziarna gumowe w postaci granulatu o temperaturze **130—200°C** działaniu ośrodka gazowego, złożonego z gazów obojętnych i ewentualnie zawierającego tlen, oraz reguluje się zawartość tlenu i ilość dostarczanego ośrodka gazowego oraz temperatury granulatu tak, aby ograniczyć absorpcję tlenu przez ziarna gumy podczas reakcji do wartości $\leqslant 10$, a korzystnie **0,5—5** litrów Oj/kg ziaren **gumowych.** (10 zastrzeżeń)

B29H P. 241021 15.03.1983
B29G

Wolbromskie Zakłady Przemysłu Gumowego **„Stomil”,** Wolbrom, Polska (Ryszard Osuch, Władysław Banyś, Bogdan Glanowski, Henryk Papaj, Władysław Kozieł, Kazimierz Kur, Andrzej Perek, Karol Tracz, Henryk Cygnarowski, Zbigniew Górecki, Józef **Żaba,** Lesław Szczepankiewicz).

Urządzenie do odbioru i składowania dusz węży

Wynalazek rozwiązuje zagadnienie eliminacji uszkodzeń dusz węży przy ich odbiorze z taśmy przenośnika.

Istota rozwiązania polega na wyposażeniu urządzenia we wsporniki (14) z obsadami (15), w których usytuowane są obrotowo sworznie (16) ze sztywnym rurowym cięgnem (17), wspornikami (18) i stopkami mocującymi (19), pomiędzy którymi wmontowana jest listwa zgarniająca (21) nad całą długością przenośnika taśmowego (4). (1 zastrzeżenie)

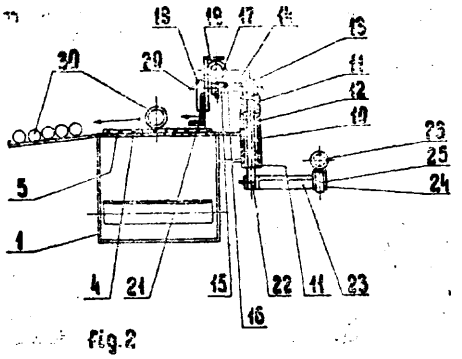

Fig.2

B29H P. 241022 15.03.1983
B29G

Wolbromskie Zakłady Przemysłu Gumowego **„Stomil”,** Wolbrom, Polska (Ryszard Osuch, Władysław Banyś, Bogdan Glanowski, Henryk Papaj, Władysław Kozieł, Kazimierz Kur, Andrzej Perek, Karol Tracz, Henryk Cygnarowski, Zbigniew Górecki, Józef **Żaba,** Lesław Szczepankiewicz).

Urządzenie do **międzyoperacyjnego** pionowego podawania węży

Celem wynalazku jest opracowanie konstrukcji wydajnego i nieuciążliwego w eksploatacji urządzenia do międzyoperacyjnego, pionowego podawania węży.

Istota rozwiązania polega na wyposażeniu urządzenia w szereg pionowych prowadników (4), które w górnej części mają koła łańcuchowe, napędowe (8), a w dolnej części mają luźne koła **łańcuchowe** (5). Na wspornikach (7), zarówno w dolnej jak i górnej części prowadników (4) ułożyskowane są luźne koła łańcuchowe (6), przy czym między kołami łańcuchowymi (8) i luźnymi kołami napędowymi (5) usytuowane są wózki pionowej jazdy (21) na obrotowych rolkach (22), zamknięte w obwodach łańcuchów dra-

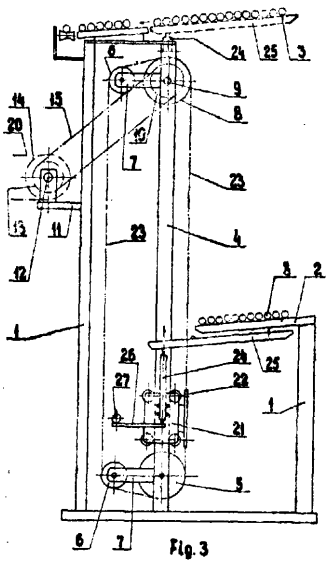

Fig.3

binkowych (23) mające przytwierdzone kolumny (24) z ułożyskowanymi, wahliwymi ramionami (25) i dźwigniami pociągowymi (26) z drążkiem sterowniczym (27). (1 zastrzeżenie)

B29H P. 241023 15.03.1983
B29G

Wolbromskie Zakłady Przemysłu Gumowego „Stomil", Wolbrom, Polska (Ryszard Osuch, Władysław Banyś, Bogdan Glanowski, Henryk Papaj, Władysław Kozieł, Kazimierz Kur, Andrzej Perek, Karol Tracz, Henryk Cygnarowski, Zbigniew Górecki, Józef Żaba, Lesław Szczepankiewicz).

Urządzenie do wsuwania rdzeni do dusz gumowych węży

Przedmiotem wynalazku jest urządzenie do wsuwania rdzeni do dusz gumowych węży, zwłaszcza tkaninowo-gumowych.

Wynalazek rozwiązuje zagadnienie wyeliminowania uciążliwej pracy przy ręcznym wyjmowaniu rdzeni z naciągniętymi duszami gumowymi.

Istota rozwiązania polega na wyposażeniu urządzenia w wał stabilizacyjny (12) ułożyskowany w obsadach (11) z przytwierdzonymi na stałe dźwigniami (13) ze sworzniami (14 i 15), popychaczami (16) osadzonymi wahliwie poprzez sworznie (17) z zamocowanymi wahliwie dźwigniami (9) na czopach (8) i umocowanymi elementami pryzmatycznymi (10) zamontowanymi w podstawkach pryzmatycznych. (1 zastrzeżenie)

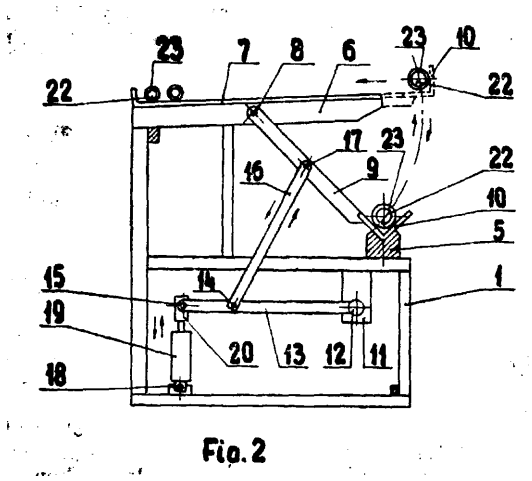

Fig. 2

B60K P. 244615 T 17.11.1983

Ośrodek Badawczo-Rozwojowy Samochodów Małolitrażowych „Bosmal", Bielsko-Biała, Polska (Roman Żurek, Adam Gryglewicz).

Układ napędowy, zwłaszcza do kompresora maszyny szybkobieżnej

Wynalazek rozwiązuje zagadnienie napędu kompresora przez silnik o dużej amplitudzie drgań względem podwozia.

Układ charakteryzuje się tym, że do silnika (1) umocowana jest przekładnia pasowa (2, 3, 4), której koło napędzane (3) połączone jest przegubowym wałem Cardana (5) poprzez sprzęgło rozłączne (6) ze sprzęgłem odśrodkowym (7) zespolonym z przekładnią redukcyjną (8), której wał wyjściowy poprzez sprzęgło elastyczne (9) połączony jest z wałem kompresora (10). Wynalazek znajduje zastosowanie w znakowarce do wykonywania oznakowania poziomego ulic. (1 zastrzeżenie)

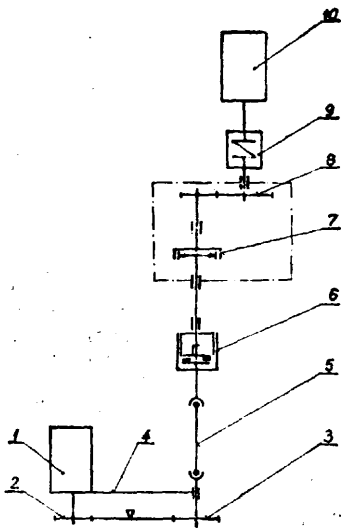

B60R P. 244838 T 29.11.1983

Zakłady Urządzeń Technicznych Przemysłu Lekkiego, „Uniprot", Łódź, Polska (Eugeniusz Włodarczyk).

Zamek gwintowy

Zamek służy do zabezpieczania śrub przed odkręcaniem ich przez niepowołane osoby, zwłaszcza śrub przy kołach samochodowych.

Urządzenie ma korpus (1) zamka zamocowany chronioną przed odkręceniem śrubą (3). W korpus (1) zamka wtłacza się rdzeń (2) zamka, odcinający dostęp do odkręcenia chronionej śruby (3). Rdzeń (2) zamka jest wyposażony w nietypowy, lub mało powszechny gwint w zakresie rodzaju, kształtu i skoku, usuwany za pomocą odpowiedniego ściągacza otwierającego mającego gwint. Ściągacz otwierający pełni funkcję klucza otwierającego.

Zamek według wynalazku jest zminiaturyzowany, prosty w konstrukcji, a jednocześnie trudny do sforsowania. (1 zastrzeżenie)

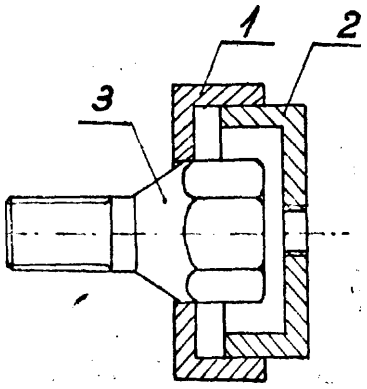

Fig. 1

B60S P. 244823 T 28.11.1983

Andrzej Górczak, Łódź, Polska (Andrzej Górczak).

Sposób zabezpieczania nadwozi samochodów przed korozją

Wynalazek rozwiązuje zagadnienie uniknięcia kruszenia się i wypadania cząstek masy zabezpieczającej nadwozia przed korozją.

Sposób zabezpieczania nadwozi samochodów polega na oczyszczeniu i odtłuszczeniu zagiętych fragmentów

blachy nadwozia i wypełnieniu ich masą zabezpieczającą przed korozją, a następnie dociśnięciu masy za pomocą płaskich pasków blachy, których kształt i elastyczność umożliwiają dokładne przykrycie zabezpieczanego fragmentu. (1 zastrzeżenie)

B62M P. 244835 T 28.11.1983

Marek Janicki, Stargard Szczeciński, Polska (Marek Janicki).

Mechanizm napędu, zwłaszcza do rowerów

Celem wynalazku jest opracowanie mechanizmu napędowego o prostej budowie, małej masie oraz dużej niezawodności i trwałości.

Mechanizm ma prowadnice (1) o obrysie wewnętrznym w kształcie ślimaka Pascala, po których obtaczają się koła prowadzące (3), nadające ruch wzdłużny dźwigniom (5), suwliwie zamocowanym w tarczach wału (2). Na wale (2) osadzona jest sztywno zębatka (4). Chwilowym środkiem obrotu dźwigni (5), w każdym jej położeniu jest biegun (S) ślimaka Pascala.

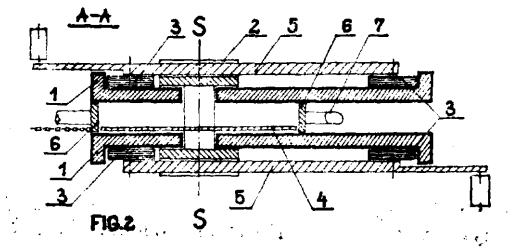

FIG.2

Środek odległości pomiędzy osiami kół (3), położony na dźwigniach (5) porusza się po kierownicy ślimaka Pascala. Ramię dźwigni (5) poruszane pedałem naciskanym do dołu jest zawsze dłuższe od ramienia poruszającego się do góry. Prowadnice (1) są ze sobą sztywno połączone bębnem (6), w którym znajduje się napędzany wał (2) z zębatką (4). Bęben (6) jest sztywno mocowany do ramy (7). Osie obrotu pedałów poruszających dźwignię (5) zataczają ślimak Pascala. (3 zastrzeżenia)

B65B E03C P. 241036 14.03.1983

Biuro Projektów Budownictwa Komunalnego, Kraków, Polska (Wacław Kordeusz, Andrzej Drzewiński).

Urządzenie zabezpieczające zbiornik przed przelewem

Celem wynalazku jest opracowanie urządzenia zapewniającego utrzymanie poziomu wody w zbiorniku niższego od poziomu krytycznego.

Urządzenie składa się z przepustnicy (1) zamontowanej na rurociągu (2) doprowadzającym wodę do zbiornika, na osi której umocowana jest dźwignia (3) dwuramienna. Na jednym ramieniu dźwigni (3) umieszczony jest pojemnik (4), posiadający w dnie zawór (5) spustowy, a od góry doprowadzony jest rurociąg (7) przelewowy, biegnący od zbiornika i zaopatrzony w zawór do regulacji prędkości napełniania zbiornika. Na drugim ramieniu dźwigni (3) znajduje się przeciwwaga (6) o ciężarze o 20% większym od ciężaru pustego pojemnika (4). (1 zastrzeżenie)

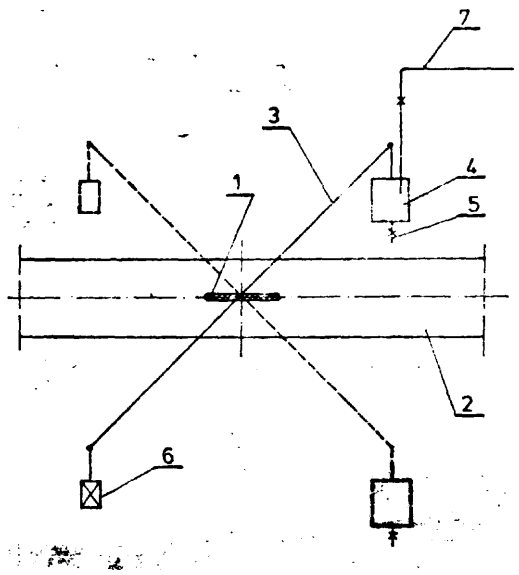

B65B P. 244597 T 16.11.1983

Instytut Sadownictwa i Kwiaciarstwa, Skierniewice, Polska (Ryszard Hołownicki, Antoni Rutkowski, Tadeusz Jędrachowicz).

Napełniarka półautomatyczna do owoców

Celem wynalazku jest skonstruowanie takiej napełniarki, której zespół ważący miałby niezmienną charakterystykę i zapewniałby odmierzanie zawsze jednakowych porcji owoców o wielkości uprzednio ustalonej.

Napełniarka zawiera ramę (1), na której umieszczony jest stolik (3), połączony z obciążnikiem (9) poprzez łańcuch (8), wahacz (6), cięgno (5) i łącznik (4). W górnej części ramy (1) znajduje się przenośnik (15) podający owoce do skrzyni (20) ustawionej na stoliku (3). Wychylenia wahacza (6) tłumione są przez amortyzator (10). Do sterowania pracą silnika (16) służy ręczny wyłącznik (21) i wyłącznik krańcowy (22). (1 zastrzeżenie)

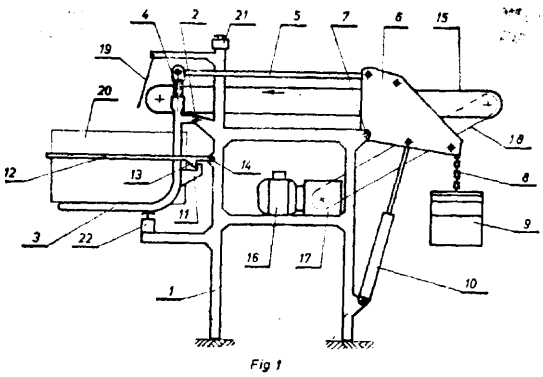

Fig 1

B65D C08L A23L P. 243165 25.07.1983

Pierwszeństwo: 26.07.1982 - St. Zjedn. Am. (nr 401765)

Dart Industries Inc., Northbrook, St. Zjedn. Am.

Trwały pojemnik nadający się do wielokrotnego stosowania w piecach

Pojemnik przeznaczony jest do podgrzewania w nim żywności w piecach termicznych i kuchniach mikrofalowych. Wykonany jest z aromatycznego poliestru z dodatkiem talku i ewentualnie dwutlenku tytanu. (43 zastrzeżenia)

B65G P. 241154 22.03.1983

Kopalnia Węgla Kamiennego „Zabrze", Zabrze, Polska (Franciszek Kusz, Joachim Muc).

Przenośnik zgrzebłowy

Celem wynalazku jest wyeliminowanie osadzania się miału węglowego w ramie napędowej i rynnie dołączonej w przenośnikach, których trasa osadzona jest na saniach.

Przenośnik charakteryzuje się tym, że dolny odcinek łańcucha zgrzebłowego (4) umieszczony jest w kanale (8). Kanał (8) tworzą dwie blachy, blacha górna (7) i blacha dolna (6), rozciągające się wzdłuż zwrotni (1) i dołączalnych rynien (2).

(1 zastrzeżenie)

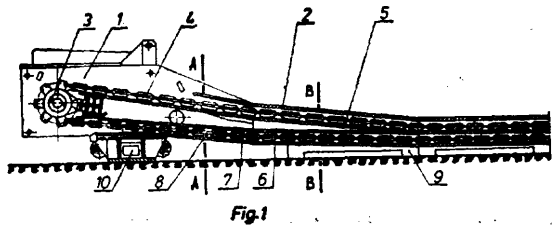

Fig.1

B66C F16Ł P. 241141 23.03.1983

Biuro Projektowo-Badawcze Budowy Rurociągów Energetycznych „Energopol", Warszawa, Polska (Andrzej Górecki, Józef Halberski).

Połączenie taśmy tkanej zawiesia pasowego z uchem, korzystnie metalowym

Celem wzoru użytkowego jest zaprojektowanie takiego połączenia zszywanego, które miałoby większą wytrzymałość niż wytrzymałość taśmy.

Połączenie w którym jeden odcinek taśmy ma co najmniej dwie czynne warstwy nośne, a połączenie jest zszywane, ma oba końce bierne (4) i (5) taśmy (2) przełożone przez otwór ucha (1) i skierowane w tym samym kierunku oraz ułożone na sobie i przedzielone jedną warstwą czynną (6) taśmy (2) i zszyte razem. (1 zastrzeżenie)

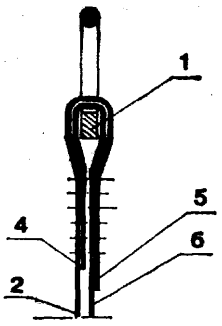

Fig 2

B66C B66B P. 244627 T 16.11.1983

Bogusław Kler, Nowy Sącz, Polska (Bogusław Kler).

Zawiesie do obracania ładunku

Celem wynalazku jest wykorzystanie ciężaru ładunku jako napędu obrotu.

Zawiesie ma belkę (1) z ułożyskowanym w niej wałem (3), na którym osadzone są parami, bębny większe (4) i bębny mniejsze (5). Ładunek (6) zawieszony jest na cięgnach nośnych (7) zamocowanych końcami na bębnach. W trakcie obracania ładunku cięgno nośne (7) odwija się z bębna większego (4), a nawija się na bęben mniejszy (5), co pozwala wykorzystać ciężar ładunku, jako siłę napędową obrotu. Zawiesie ma samohamowną przekładnię ślimakową (9, 10), napędzaną ręcznie cięgnem napędowym (11) - przekładnia ta, w różnych fazach obracania, pełni funkcję wspomagającego napędu lub hamulca. Przy odpowiedniej średnicy bębnów przekładnia może być zastąpiona humulcem ciernym. Cięgno nośne (7) wyposażone jest w ochraniacze połączone cięgłem lub cięgnem. (4 zastrzeżenia)

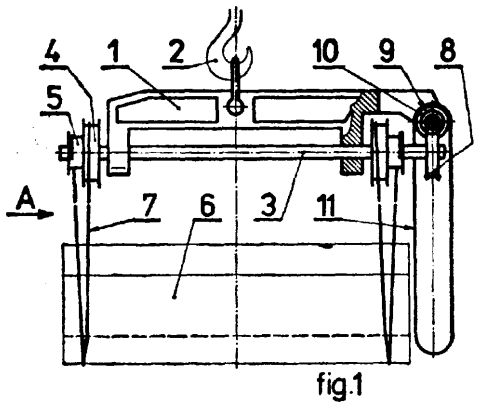

fig.1

B66D B63B P. 241093 18.03.1983

Centrum Techniki Okrętowej, Gdańsk, Polska (Jerzy Nowaczyk, Bernard Czarkowski, Włodzimierz Łukasiak).

Układ regulacyjny napędu wciągarek okrętowych, zwłaszcza trałowych

Celem wynalazku jest opracowanie układu umożliwiającego pracę napędu ze stałą mocą w szerokim zakresie oraz dokładne ograniczenie momentu maksymalnego.

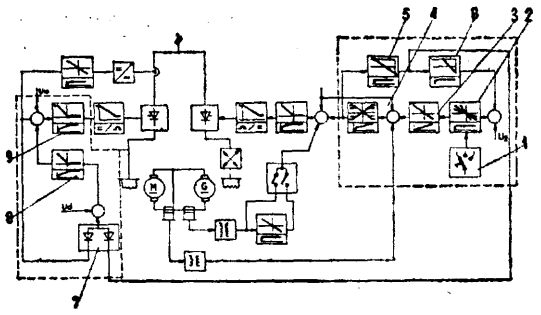

Układ składający się z obwodu regulacji wzbudzenia silnika i z obwodu regulacji napięcia prądnicy zawiera sterownik (1) w obwodzie regulacji napięcia, który połączony jest z regulatorem wejściowym (2), który z kolei połączony jest poprzez regulator przyspieszenia (3) z regulatorem napięcia (4) i z układem kształtowania mocy (5). Do wyjścia układu kształtowania mocy (5) dołączone są dwa układy, układ obcinania napięcia (6), którego wyjście podawane jest na regulator wejściowy (2) i układ porównujący (7). Wejście układu porównującego (7) połączone jest z regulatorem wzbudzenia (8), który jest połączony szeregowo z regulatorem prądu (9) z obwodu regulacji wzbudzenia silnika. (1 zastrzeżenie)

B66D **P. 241162** 23.03.1983
H02P

Ośrodek Badawczo Rozwojowy Dźwignic i Urządzeń Transportowych, Bytom, Polska (Ryszard Wolski, Jerzy Pawlas, Adam Szczygłowski).

Sterownik siły elektrohydraulicznego zwalniaka hamulca

Celem wynalazku jest opracowanie układu sterownika zapewniającego zależność siły hamowania od położenia wariometru bez względu na rodzaj zastosowanego w hamulcu zwalniaka elektrohydraulicznego.

Sterownik siły elektrohydraulicznego zwalniaka hamulca, zawierający w układzie wyzwalania tyrystorów wariometr o sekcjonowanej cewce i tranzystorowy generator stałego prądu a w układzie sterowania stycznikami - mikroprzełączniki odwzorowujące położenie rdzenia wariometru charakteryzuje się tym, że ma w układzie wyzwalania tyrystorów (Tyl, Ty2) sterowany stycznikiem (SH2) człon czasowy (PC, C2), złożony z przekaźnika kontaktronowego (PC) i kondensatora (C2), blokujący tyrystory (Tyl, Ty2) na określony czas. (1 zastrzeżenie)

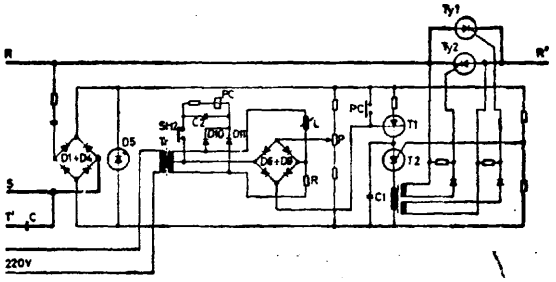

Dział C
CHEMIA I METALURGIA

C01B P. 241101 17.03.1983

Zakłady Elektrod Węglowych „1 Maja", Racibórz, Polska (Edward Wałęga, Henryk Góralczyk, Zdzisław Maciejewski, Ignacy Lachman, Andrzej Kurzeja).

Sposób wytwarzania węgla aktywnego

Zagadnieniem podlegającym rozwiązaniu jest poprawa jakości węgla aktywnego.

Sposób otrzymywania węgla aktywnego polegający na karbonizacji surowca roślinnego w temperaturze do maksimum 873 K, następnie aktywacji z udziałem pary wodnej, dwutlenku węgla, bądź tlenu do temperatury maksimum 1373 K, charakteryzuje się tym, że otrzymany węgiel aktywny poddaje się ogrzaniu w atmosferze nie zawierającej doprowadzonych z zewnątrz czynników aktywujących, do temperatury maksimum 1773 K. (1 zastrzeżenie)

C01G P. 241068 16.03.1983

Uniwersytet Wrocławski im. Bolesława Bieruta, Wrocław, Polska (Teofil Mikulski, Henryk Gołka).

Sposób wytwarzania soli niklu wolnych od kobaltu oraz odzyskiwania kobaltu zawartego w rozpuszczalnych solach niklu

Wynalazek rozwiązuje zagadnienie umożliwienia uzyskania soli niklu o minimalnej zawartości kobaltu oraz koncentratu kabaltowo-niklowego będącego surowcem do wytwarzania czystych związków kobaltu.

Zgodnie z wynalazkiem proces wytrącania kobaltu prowadzi się dwuetapowo, przy czym najpierw utlenia się niewielką ilość związków niklu dowolnym silnym utleniaczem w roztworze o pH wyższym od 4, a następnie mieszaninę tę wprowadza się do roztworu soli niklu zawierającej kobalt, z którego po wygrzaniu wytrąca się osad nierozpuszczalnych związków kobaltu i niklu, który oddziela się od roztworu soli niklu. (1 zastrzeżenie)

C02P **P. 241136** 21.03.1983

Okręgowe Przedsiębiorstwo Surowców Wtórnych, Poznań, Polska (Tomasz Kuczyński, Zygmunt Kowalski, Józef Skotarczak).

Sposób oczyszczania ścieków zawierających związki chromu

Wynalazek rozwiązuje zagadnienie opracowania takiego sposobu oczyszczania aby otrzymane ścieki nie zawierały związków chromu a powstały wodorotlenek chromu tworzył osad szybko sedymentujący i łatwo filtrowalny.

Sposób oczyszczania ścieków zawierających związki chromu o trzecim stopniu utlenienia, przeznaczony jest przede wszystkim do oczyszczania ścieków przemysłowych zawierających ponadto duże ilości związków organicznych. W sposobie tym ścieki traktuje się czynnikami zasadowymi i osad zawierający wodorotlenki chromu oddziela się od fazy wodnej.

Sposób polega na tym, że odczyn ścieków doprowadza się do stanu obojętnego lub słabo zasadowego i w tym stanie miesza się je z cementem użytym w proporcji wagowej w zakresie od 1000:1 do 5000:1 w stosunku do zawartego w ściekach chromu. Uzyskaną zawiesinę ogrzewa się, najkorzystniej do wrzenia podczas ciągłego mieszania, po czym osad oddziela się w znany sposób od roztworu. (1 zastrzeżenie)

C02F P. 241242 T 29.03.1983

Gminna Spółdzielnia „Samopomoc Chłopska", Rozogi, Polska (Czesław Bogucki, Sławomir Jarecki, Agnieszka Gozdalik, Lesław Wrzosek).

Biologiczna oczyszczalnia ścieków

Wynalazek rozwiązuje zagadnienie oczyszczalni ścieków o dużej sprawności, wysokiej niezawodności działania i małej energochłonności.

Biologiczna oczyszczalnia składa się z komory napowietrzania (5) zblokowanej z osadnikiem wtórnym (6) o specjalnie dobranym kształcie. Na komorze napowietrzania (5) ułożyskowane jest koło (1) z czerpakami (2), w czasie obrotu którego następuje napełnianie czerpaków (2) ściekami, a następnie ich wylewanie się na ławę rozbryzgową (3) zamocowaną pod kołem (1). (2 zastrzeżenia)

FIG. 1

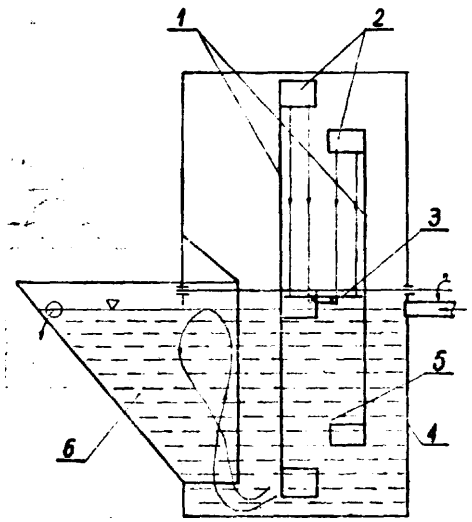

C04B **P. 240963** 10.03.1983

Zgłoszenie dodatkowe do zgłoszenia P. 239895.

Zakłady Surowców Ogniotrwałych „Górka", Trzebinia, Polska (Mieczysław Mularczyk, Władysław Straś, Jan **Jamroż,** Zbigniew Głowacki, Wiesław Ciupek, Wiesław Golczyk).

Sposób wytwarzania palonek wysokoglinowych i **mulitowo-korundowych**

Zagadnieniem podlegającym rozwiązaniu jest obniżenie kosztów wytwarzania palonek wysokoglinowych i mulitowo-korundowych.

Sposób wytwarzania palonek wysokoglinowych i mulitowo-korundowych przez wypalanie w piecu obrotowym szlamu lub brykietów sporządzonych z technicznego tlenku glinu, krzemionki SiO_2, chlorków magnezu i/lub wapnia, wody i ewentualnie lepiszcza i ewentualnie upłynniacza, charakteryzuje się tym, że stosuje się krzemionkę bezpostaciową SiO_2 w postaci pyłu krzemionkowego uzyskiwanego w wyniku odpylania gazów poreakcyjnych pochodzących z produkcji stopów krzemu w piecach łukowo-oporowych. (2 zastrzeżenia)

C04B P. 241037 16.03.1983

Zakłady Wyrobów Kamionkowych „**Marywil**", Suchedniów, Polska (Witold Matusik, Zygmunt **Zimoński,** Alojzy **Gałczyński,** Henryk Dawidowicz, Romuald Tumulec, Bogusława Adamiec).

Sposób wytwarzania tworzywa ceramicznego

Wynalazek rozwiązuje zagadnienie uzyskania tworzywa ceramicznego nadającego się do prowadzenia szybkiego procesu wypalania, a jednocześnie odpornego na powstawanie pęknięć dyskwalifikujących wyroby.

Sposób według wynalazku charakteryzuje się tym, że do składników masy ceramicznej dodaje się skały bazaltowe w ilości do 30% wagowych, rozdrobnione do **uziarnienia** poniżej 5 mm.

Otrzymane tworzywo może mieć **zastosowanie** zwłaszcza do produkcji ceramicznych materiałów budowlanych, jak kamionkowe rury kanalizacyjne oraz płytki przemysłowe, elewacyjne i ścienne. (1 zastrzeżenie)

C04B **P. 241124** 21.03.1983

Centralny Ośrodek **Bada** wczo-Rozwoj owy Przemysłu Betonów „Cebet", Instytut Przemysłu Organicznego, Warszawa, Polska (Teresa Froelich, Jan Froelich, Ryszard Kowalski, Barbara Brommer, Tadeusz **Markiewicz).**

Szpachlówka tynkarska

Wynalazek rozwiązuje zagadnienie opracowania szpachlówki tynkarskiej przeznaczonej do mechanicznego i ręcznego nakładania na powierzchnie ścienne i stropowe z betonu kruszywowego o składzie zapewniającym bardzo dobre własności robocze.

Szpachlówka według wynalazku składa się z **40—58** części wagowych piasku, 9-21 części wagowych cementu, **26—46** części wagowych wypełniacza węglanowego, 0,5-2 części wagowych soli sodowej karboksymetylocelulozy i **0,2—1,5** części wagowych siarczanu glinu (17% Al_2O_3), przy czym rozdrobnienie ziaren składników mineralnych wynosi od 0,5 **mm.** do 0,2 mm - 4-20% od **0,2** mm do 0,075 mm - 37-47%, mniejszych od 0,075 mm - **33—59%.**

Szpachlówkę wykonaną w postaci suchej zarabia się wodą do określonej konsystencji bezpośrednio przed użyciem na miejscu stosowania, po czym nakłada się na powierzchnie budynków przeznaczone do wyprawy. (2 zastrzeżenia)

C04B P. 244670 T **18.11.1983**

Zakłady Dolomitowe „Szczakowa", Jaworzno, Polska (Andrzej Stachańczyk, **Bolesław** Bolek, Stefan Płatek, Justyn Stachurski, Zygmunt Zuralski, Jerzy Gerasimow, Roman Ryba, Józef Urbankiewicz, Lech Waluga, Zbigniew Bebak).

Ogniotrwała masa do ochrony **płyt** podwlewnicowych w procesie odlewania stali

Ogniotrwała masa według wynalazku charakteryzuje się tym, że zawiera: **30—60%** piasku o zawartości co najmniej 90% SiOi o granulacji poniżej 1 mm, **30—70%** kwarcu lub kwarcytu o zawartości co najmniej 93% SiO_2 o granulacji poniżej 1 mm, w tym co najmniej 50% ziarna o granulacji 0-0,06 mm, 2-10% rudy chromitowej o granulacji **0—0,5** mm, **5—20%** węgla antracytowego, koksu lub innego materiału węglonośnego o zawartości co najmniej **60%** C o granulacji poniżej 1 mm, 2-10% ogniotrwałej gliny surowej lub bentonitu o granulacji poniżej 1 mm oraz **1—4%** polifosforanu sodu lub innej soli kwasu fosforowego o granulacji poniżej 1 mm.

Z masy tej przygotowuje się przez mieszanie na mokro z wodą gęstwę, którą nanosi się na powierzchnię płyt podwlewnicowych. (1 zastrzeżenie)

C04B **P. 244764** 25.11.1983

Pierwszeństwo: 29.11.1982 - Węgry (nr 3827/82)

Öntödei Vállalat, Budapeszt, Węgry.

Sposób wytwarzania materiału termoizolacyjnego

Zagadnieniem podlegającym rozwiązaniu jest zwiększenie trwałości materiału termoizolacyjnego stosowanego przy produkcji stali.

Sposób wytwarzania materiału termoizolacyjnego, składającego się z 60-94% wagowych piasku, **4—10%** wagowych **żywicy, 2—20%** wagowych celulozy i **0—**10% wagowych substancji włóknistej, polega na tym, że celulozę i substancję włóknistą rozprasza się dokładnie korzystnie **w 14—16-krotnej** ilości wody, zawiesinę miesza się z pokrytym wstępnie piaskiem, otrzymaną masę **uwalnia** się od wody, zagęszcza i formuje, a następnie suszy. (3 zastrzeżenia)

C04B P. 244839 T 29.11.1983

Sądeckie Zakłady Elektro-Węglowe, Nowy Sącz, Polska (Wojciech Ręczkowicz, Jan Kulpiński, Władysław Matczyński, Józef Rejowski).

Sposób wytwarzania tworzyw konstrukcyjnych węglowo-metalicznych

Zagadnieniem podlegającym rozwiązaniu jest opracowanie technologii umożliwiającej otrzymanie określonego gatunku tworzywa o jednorodnej strukturze.

Sposób wytwarzania tworzyw konstrukcyjnych węglowo-metalicznych polega na tym, że wprowadza się do zestawu surowców węglowo-grafitowych metal w stanie stałym o wielkości ziarn poniżej **60μm** w przedmieszce, którą sporządza się z mieszaniny sproszkowanego metalu i sadzy nieaktywnej lub aktywnej w stosunku **3:1** oraz lepiszcza smołowo-pakowego o temperaturze **145°C** w ilości **15—25% w** stosunku do suchego zestawu, poddaje obróbce termicznej w temperaturze **400—600°C,** po czym schładza i miele do wielkości ziarn poniżej **80μm,** w takiej ilości aby zawartość czystego składnika metalu w tworzywie konstrukcyjnym wynosiła **5—70%** wagowych. (2 zastrzeżenia)

C04B **P. 244938** 06.12.1983

Pierwszeństwo: **07. 12. 1982** - Norwegia (nr 824100)

Elkem a/s, Oslo, Norwegia.

Dodatek do betonu, sposób jego wytwarzania oraz beton wytworzony **z** zastosowaniem tego dodatku

Zagadnieniem podlegającym rozwiązaniu jest uzyskanie betonu o zwiększonej plastyczności, obrabialności i wytrzymałości.

Dodatek do betonu charakteryzuje się tym, że zawiera **30—98%** wagowych mikrokrzemionki i **2—50%** wagowych jednego albo więcej czynników redukujących wodę w odniesieniu do masy mikrokrzemionki.

Sposób wytwarzania dodatku do betonu polega na mieszaniu **składników** dotąd, aż jeden albo więcej czynników redukujących wodę zostanie równomiernie zdyspergowanych w mikrokrzemionce. Powyższy dodatek stosuje się w ilościach zależnych **od** ilości cementu oraz przeznaczenia betonu. (25 zastrzeżeń)

C05B P. 240998 11.03.1983

Zgłoszenie dodatkowe do patentu nr 119740.

Poznańskie Zakłady Nawozów Fosforowych, Luboń k/Poznania, Polska (Bohdan Zawadzki, Anna **Bulińska,** Zygmunt Herman, Jerzy Tomczak, Elżbieta Wilk).

Sposób wytwarzania granulowanych nawozów fosforowych i fosforowo-potasowych

Wynalazek rozwiązuje zagadnienia opracowania ciągłego sposobu wytwarzania granulowanych nawozów fosforowych i fosforowo-potasowych.

Według wynalazku rozdrobnione surowce fosforowe oraz użyty do ich rozkładu kwas fosforowy lub kwas siarkowy, lub mieszaninę tych kwasów wprowadza się w sposób ciągły do gorącego, intensywnie mieszanego pylistego złoża utworzonego z produktów zachodzących reakcji i równocześnie w sposób ciągły odprowadza się przereagowany materiał kierując go do mieszalnika, gdzie mieszany jest z pozostałą potrzebną do rozłożenia surowca ilością kwasu fosforowego i/lub kwasu siarkowego, a w przypadku wytwarzania nawozów fosforowo-potasowych dodaje się do tej mieszaniny sole potasowe, po czym koryguje się plastyczność materiału przez nawilżanie wodą i poddaje się granulowaniu według znanych sposobów.

Stężenie kwasu siarkowego stosowanego w pierwszym i drugim etapie obróbki surowca fosforowego wynosi **85—98%,** a stężenie kwasu fosforowego w pierwszym etapie **70—80%,** a w drugim etapie **40—** 70% o temperaturze 350-380 K. (3 zastrzeżenia)

C07C **P. 241117** 21.03.1983

Wyższa Szkoła Pedagogiczna im. Powstańców Śląskich, Opole, Polska (Elżbieta Masiukiewicz, Barbara Rzeszotarska, Halina Kmiecik-Chmura).

Sposób wytwarzania amidu **L-pyroglutamylo-L-histydylo-L-tryptofylo-L-serylo-L-tyrozyloglicylo-L--leucylo-L-arginylo-L-prolilogliсyny**

Wynalazek rozwiązuje zagadnienie wytwarzania tytułowego amidu z zastosowaniem segmentu tetrapeptydowego z odblokowaną funkcją guanidynową argininy.

Sposób polega na kondensacji metodą azydkową dwóch segmentów peptydowych, heksapeptydowego w postaci hydrazydu **L-pyroglutamylo-L-histydylo-L--tryptofylo-L-serylo-L-tyrozyloglicyny** z tetrapeptydowym otrzymanym w drodze redukcji wobec czerni palladowej jako katalizatora. Tetrapeptyd w postaci amidu **N^{α}-benzyloksykarbonylo-L-leucylo-N^{G}-nitro-L-arginylo-L-prolilogliсyny** poddaje się redukcji przy pomocy 90% wodnego roztworu kwasu mrówkowego, otrzymując nowy związek w postaci mrówczanu amidu **L-leucylo-L-arginylo-L-prolilogliсyny,** który poddaje się następnie kondensacji z hydrazydem L-pyroglutamylo-L-histydylo-L-tryptofylo-L-serylo-L-tyrozyloglicyny. Gonadoliberyna jest hormonem uwalniającym gonadotropiny. (1 zastrzeżenie)

C07C **P. 241122** 21.03.1983

Instytut Chemii Przemysłowej, Warszawa, Polska (Jerzy Polaczek, Teresa Tęcza, Alicja Szen, Zygmunt Lisicki, Elżbieta **Adamczyk,** Józef Bogucki, Teresa Kreczmer).

Sposób oczyszczania antracenu

Przedmiotem wynalazku jest sposób oczyszczania antracenu surowego wydzielonego ze smoły węglowej, zawierającego jako zanieczyszczenia zwłaszcza karbazol, fenantren i fluoren.

Sposób według wynalazku polega na tym, że w procesie oczyszczania antracenu przez ekstrakcję w układzie ciecz-ciało stałe i/lub krystalizację rozpuszczalnikową przy użyciu polarnych rozpuszczalników organicznych stosuje się rozpuszczalnik zawierający wodę w ilości 0,5-10% wagowych. Wodę do rozpuszczalnika wprowadza się przed rozpoczęciem oczyszczania antracenu. (3 zastrzeżenia)

C07C A01N **P. 241131** 22.03.1983

Politechnika Warszawska, Warszawa, Polska (Zdzisław **Ejmocki,** Maria Papież).

Sposób wytwarzania sulfonów **arylowobromometylowych**

Wynalazek rozwiązuje zagadnienie opracowania sposobu wytwarzania sulfonów arylowobromometylowych, który prowadzi do otrzymania produktów o wysokim stopniu czystości i jest prosty do prowadzenia na skalę przemysłową.

Sposób wytwarzania sulfonów arylowobromometylowych o wzorze ogólnym $ArSO_2CX_nBr_{3-n}$, w którym Ar oznacza grupę fenylową ewentualnie podstawioną, X oznacza atom chlorowca, a n ma wartość zero, 1 lub 2, polega na tym, że pochodną sulfonu o wzorze ogólnym $ArSO_iCHg_{-n}X_{-n}$, w którym Ar, X i n mają wyżej podane znaczenie, poddaje się reakcji z chlorkiem bromu w obecności metalu alkalicznego lub jego wodorotlenku, w rozpuszczalniku organicznym polarnym lub niepolarnym.

Sulfony arylowobromometylowe są wykorzystywane do ochrony roślin zielonych jak i ich nasion, wyrobów bawełnianych oraz syntetycznych przed degradacją mikrobiologiczną. (1 zastrzeżenie)

C07C **P.241111** 18.03.1983

Zakłady Azotowe im. F. Dzierżyńskiego, Tarnów, Polska (Andrzej Krzysztoforski, Jan Rędzi, Ryszard Marcinkowski, Konstanty Makal, Edward Klimek, Kazimierz Balcerzak, Stanisław Ciborowski, Bogusław Łonak, Marek Pochwalski, Jan Wais, Marek Żyliński).

Sposób bezpiecznego prowadzenia i uruchamiania procesów utleniania związków organicznych w reaktorach barbotażowych

Wynalazek rozwiązuje zagadnienie opracowania sposobu prowadzenia i uruchamiania procesów utleniania związków organicznych w reaktorach barbotażowych zapobiegającego powstawaniu mieszaniny wybuchowej utlenianego związku i gazu utleniającego w reaktorze, ściślej, we wnętrzu owierconych dystrybutorów gazu utleniającego, na przykład rurowych, szczególnie takich, których podstawowy element ma kształt łuku.

Sposób charakteryzuje się tym, że w czasie prowadzenia procesu i jego uruchamiania utrzymuje się średnią liniową prędkość wypływu gazu utleniającego lub jego mieszaniny z gazem obojętnym z otworka dystrybutora nie mniejszą niż wyrażona wzorem:

$$\bar{u} = \frac{V}{F} = \sum_{i=1}^{t} x_i \sqrt{35 + A_i R (1 - \cos\alpha_i)}$$

w którym V - objętość gazu utleniającego w warunkach rzeczywistych przypadająca w jednostce czasu na połowę elementu dystrybutora w m^3/s,

F - łączna powierzchnia otworków rozmieszczonych na połowie elementu dystrybutora w m^2,

t liczba przedziałów obliczeniowych na połowie elementu,

x_i - udział powierzchni otworków na i-tym przedziale obliczeniowym w łącznej powierzchni otworków na połowie elementu dystrybutora,

R - promień łuku elementu dystrybutora w m,

α_i — kąt oparty na odcinku łuku elementu dystrybutora zawartym między najniższym punktem łuku a punktem odpowiadającym środkowi i-tego przedziału obliczeniowego w stopniach,

A_i - stała charakterystyczna dla danego przedziału obliczeniowego.

(1 zastrzeżenie)

C07C P. 242535 15.06.1983

Pierwszeństwo: 18.06.1982 - Europejski Urząd Patentowy (nr 82401119.1)

Imperial Chemical Industries PLC, Londyn, Wlk. Brytania, ICI Pharma, Enghien-les-Bains, Francja.

Sposób wytwarzania nowych chlorowcofenylowych estrów glicerydowych

Sposób wytwarzania nowych, chlorowcofenylowych estrów glicerydowych o ogólnym wzorze 1, w którym Ra i Rb są jednakowe lub różne i oznaczają rodniki (3—20C) alkilowe lub (3—20C) alkenylowe, Rc i Rd są jednakowe lub różne i oznaczają atomy chloru lub bromu, Re oznacza atom wodoru, chloru lub bromu, i A oznacza rodnik (1—6C) alkilenowy, ewentualnie mający 1 albo 2 rodniki (1—4C) alkilowe jako podstawniki, polega na tym, że kwas o wzorze 2, w którym Rc, Rd, Re i A mają wyżej podane znaczenie, albo zdolną do reakcji pochodną tego kwasu, poddaje się reakcji z glicerydem z wzorze 3, w którym Ra i Rb mają wyżej podane znaczenie, albo kwas o o wzorze 4, w którym Ra, Rb i A mają wyżej podane znaczenie, lub zdolną do reakcji pochodną tego kwasu, poddaje się reakcji z fenolem o wzorze 5, w którym Rc, Rd i Re mają wyżej podane znaczenie, albo kwas o wzorze 6, w którym Rf ma znaczenie podane wyżej dla Ra lub Rb, albo zdolną do reakcji pochodną tego kwasu, poddaje się reakcji z alkoholem o wzorze 7, w którym Rc, Rd, Re, i A mają wyżej podane znaczenie, a Rg oznacza atom wodoru lub grupę o wzorze Ra.CO- lub Rb.CO-, w których to wzorach Ra i Rb mają wyżej podane znaczenie, lub też fenol o wyżej opisanym wzorze 5, albo jego zdolną do reakcji pochodną, poddaje się reakcji z kwasem o wzorze HOOC.A.COOH, w którym A ma wyżej podane znaczenie, i z glicerydem o wyżej opisanym wzorze 3. Otrzymane związki wykazują działanie bakteriobójcze. (1 zastrzeżenie)

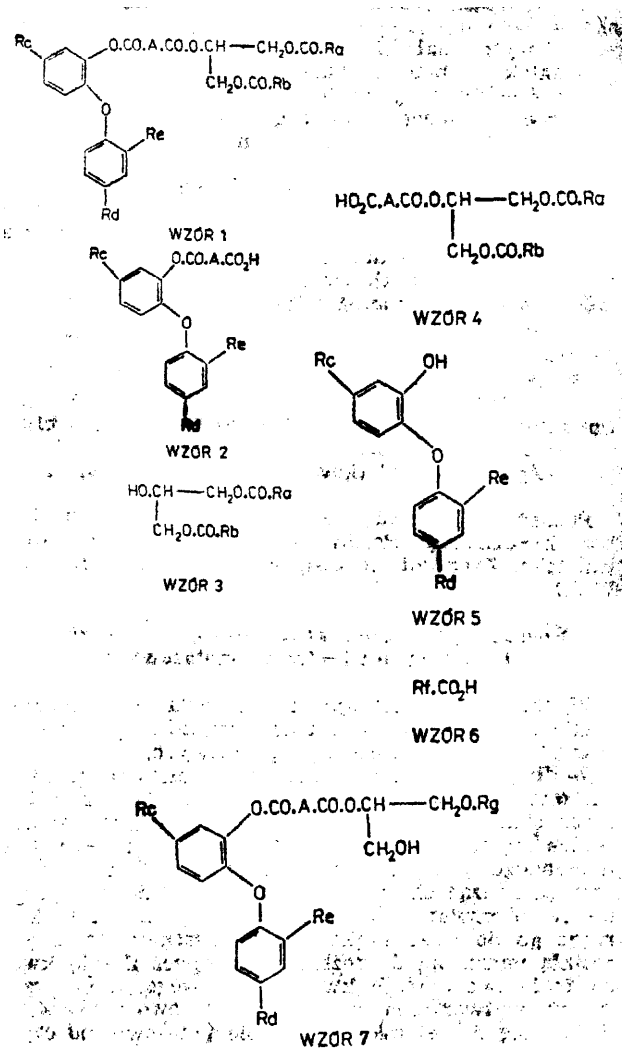

C07C **P. 244608** 17.11.1983

Pierwszeństwo: 19.11.1982 - St. Zjedn. **Am.** (nr 442962)

Genex Corporation, Rockville, Stany Zjednoczone Ameryki.

Sposób wytwarzania L-seryny

Wynalazek rozwiązuje zagadnienie wytwarzania L-seryny z wysoką wydajnością, przy użyciu środków enzymatycznych, w układzie ruchomym lub w układzie unieruchomionym.

Sposób wytwarzania L-seryny polega na reakcji glicyny z aldehydem mrówkowym, prowadzonej w obecności biokatalistycznych ilości hydroksymetylo transferazy serynowej i tetrahydrofolianu, w warunkach sprzyjających wytwarzaniu L-seryny.

L-seryna stanowi składnik odżywek i pożywek oraz jest produktem wyjściowym w procesach syntezy. (30 zastrzeżeń)

C07C **P. 244672** T 18.11.1983

Politechnika Wrocławska, Wrocław, Polska (Roman Gancarz, Paweł Kafarski, Barbara Lejczak, Przemysław Mastalerz, Jan Svlwester Wieczorek, Marta Zbyryt-Król).

Sposób wytwarzania nowych pochodnych peptydów

Wynalazek dotyczy wytwarzania nowych pochodnych peptydów o wzorze ogólnym 1, w którym R^1 oznacza atom wodoru, **alkil, aryl,** aralkil, hydroksyalkil, karboksyalkil, aminoalkil, tioalkil, alkilotioalkil R^8 oznacza wodór lub R^1 i R^2 stanowią razem fragment pierścienia heterocyklicznego, zaś X oznacza atom wodoru bądź następną resztą aminokwasu białkowego.

Istota wynalazku polega na tym, że N-chronione aminokwasy zadaje się **9-fluorenofosfonianami** dialkilowymi-9 o wzorze ogólnym 2, w którym R^3 oznacza prostą lub rozgałęzioną grupę alkilową przy czym proces kondensacji prowadzi się z udziałem chloromrówczanu etylu metodą mieszanych bezwodników karboksylowo-karbonowych. Związki te znajdują zastosowanie zwłaszcza w rolnictwie jako regulatory wzrostu roślin. (1 zastrzeżenie)

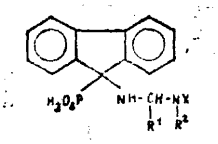

WZÓR 1

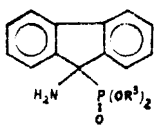

WZÓR 2

C07C P. 244680 T 21.11.1983

Politechnika Łódzka, Łódź, Kutnowskie Zakłady Farmaceutyczne **„Polfa"**, Kutno, Polska (Adam Redliński, Eugeniusz Kaczur-Kaczyński, Krzysztof Kaczmarek, Aleksandra **Olma**, Mirosław **Leplawy**, Maria **Siuda**, Maciej Klauze, Zdzisław Majer).

Sposób wytwarzania soli **3,4-diametoksy-N-[3-/4-metoksyfenylo/-1-metylo-n-propylo]-beta-fenyloetyloaminy**, zwłaszcza chlorowodorku **3,4-dimetoksy-N-[3-/4-metoksyfenylo/-1-metylo-n-propylo]-beta-fenyloetyloaminy**

Wynalazek rozwiązuje zagadnienie opracowania sposobu wytwarzania tytułowych związków, który cechuje łatwa dostępność stosowanych substratów, powtarzalność i wyższa wydajność w porównaniu ze znanymi sposobami, bez konieczności stosowania nadmiaru jednego z substratów.

Sposób polega na tym, że aldehyd **homoweratrowy** poddaje się redukcyjnemu aminowaniu na drodze katalitycznego uwodornienia równomolowej mieszaniny aldehydu homoweratrowego i 3-amino-l-(4-metoksyfenylo)—**butanu** gazowym wodorem o ciśnieniu nie wyższym niż 2000 kPa lub aldehyd homoweratrowy poddaje się działaniu 3-amino-l-(4-metoksyfenylo)-butanu, ewentualnie w środowisku obojętnych rozpuszczalników organicznych w temperaturze -10 do **+80°C** i otrzymaną aldiminę poddaje się katalitycznemu uwodornieniu gazowym wodorem o ciśnieniu nie wyższym niż 2000 kPa w obecności katalizatorów stosowanych zwykle w procesach katalitycznego uwodornienia użytych w ilości **4—21%** wagowych w stosunku do masy wyjściowej aminy lub **4—10%** wagowych w stosunku do masy **aldiminy,** w środowisku obojętnych rozpuszczalników organicznych, a otrzymaną w wyniku tej reakcji **aminę,** po przeprowadzeniu w znany sposób w chlorowodorek, przekrystalizowuje się z obojętnych rozpuszczalników organicznych.

N-podstawione pochodne 3, 4-dimetoksy-beta-fenyloaminy stanowią półprodukty w procesie wytwarzania amin katecholowych. (2 zastrzeżenia)

C07C **P.** 245784 24.06.1982

Pierwszeństwo: 07.12.1981 — **Japonia** (nr Sho 56-195605)

Nihon Tokushu Noyaku Seizo K.K., Tokio, Japonia.

Sposób wytwarzania nowych podstawionych fenoksypropionianów

Wynalazek rozwiązuje zagadnienie opracowania sposobu wytwarzania nowych podstawionych fenoksypropionianów o wzorze 1, wykazujących właściwości chwastobójcze.

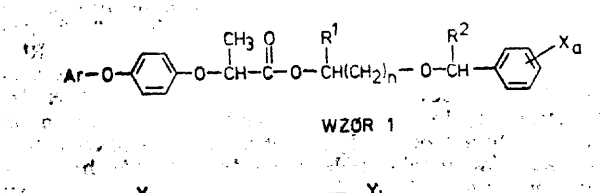

WZÓR 1

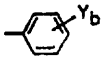

WZÓR 1a

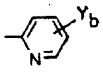

WZÓR 1b

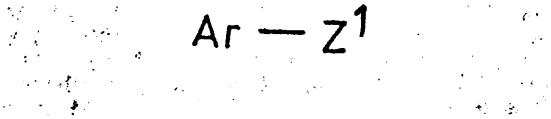

WZÓR 6

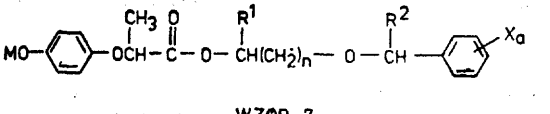

WZÓR 7

Sposób wytwarzania związków o wzorze 1, w którym R^1 i R^2 niezależnie od siebie oznaczają atom wodoru lub rodnik alkilowy o 1—6 atomach węgla, X oznacza atom wodoru lub chlorowca albo grupę nitrową, grupę alkilową o 1—6 atomach węgla albo grupę alkoksylową o 1—6 atomach węgla, a i niezależnie od siebie oznaczają 1 albo 2, a Ar oznacza grupę o wzorze la lub 1b, w których to grupach Y oznacza grupę trójfluorometylową, atom chlorowca albo grupę nitrową, cyjanową albo rodnik alkilowy o 1-6 atomach węgla, a b oznacza 1, 2 lub 3 polega na tym, że związek o wzorze 6, w którym Ar ma znaczenie wyżej podane, a Z^1 oznacza atom chlorowca, poddaje się reakcji ze związkiem o wzorze 7, w którym R^1, R^2, X, a i n mają znaczenie wyżej podane, a M oznacza atom wodoru lub metalu alkalicznego, ewentualnie w obecności środka wiążącego kwas i ewentualnie w obecności rozcieńczalnika.

(1 zastrzeżenie)

C07D **P.** 239239 26.11.1982

Politechnika Warszawska, Warszawa, Polska (Marek Wlostowski, Tadeusz Jaworski).

Sposób wytwarzania N-alkilowych pochodnych hydantoiny

Wynalazek rozwiązuje zagadnienie opracowania takiego sposobu wytwarzania N-alkilowych pochodnych hydantoiny, który prowadzi się w rozpuszczalnikach polarnych jak i niepolarnych i w znacznie niższej temperaturze w porównaniu z dotychczasowymi metodami.

Sposób wytwarzania N-alkilowych pochodnych hydantoin o wzorze ogólnym 1, w którym R oznacza grupę alkilową, alkenylową, alkinylową. aryloalkilową, aryloalkenylową, aryloalkinylową, w których część arylowa zawiera jeden lub dwa pierścienie lub grupę cykloalkilową, w której pierścień zawiera 3-6 atomów węgla, które mogą być podstawione, R^1 i R^2 oznaczają takie same lub różne grupy alkilowe, alkenylowe, alkinylowe, arylowe, aryloalkilowe, aryloalkenylowe, aryloalkińylowe, w których część arylowa zawiera jeden lub dwa pierścienie lub grupy cykloalkilowe, w których pierścień zawiera 3—6 atomów węgla, przy czym każda z tych grup może być podstawiona, lub jeden z podstawników R^1 lub R^2 oznacza grupę arylową a drugi oznacza grupę alkilową, alkenylową, alkinylową, aryloalkilową, aryloalkenylową, aryloalkinylową, w których część arylowa zawiera jeden lub dwa pierścienie lub grupę cykloalkilową, w której pierścień zawiera 3-6 atomów węgla, które mogą być podstawione lub R^1 i /lub R^2 oznaczają atomy wodoru lub R^1 i R^2 tworzą pierścień karbocykliczny lub heterocykliczny 3—6-cioczłonowy zawierający atomy azotu lub tlenu, a R^8 oznacza atom wodoru lub grupę alkilową zawierającą 1—3 atomów węgla, polega na tym. że sól hydantoiny o wzorze ogólnym 2, w którym R^1. R^2 i R^8 mają wyżej podane znaczenie. z zasadą o wzorze ogólnym 3. w którym A^1, A*. A^3 i A^4 oznaczają takie same lub różne grupy alkilowe lub jeden z podstawników A^1, A^2 lub A^3 oznacza atom wodoru a A^4 i pozostałe z podstawników A^1. A^2 i A^3 oznaczają takie same lub różne grupy alkilowe lub A^1. A*, A^3 i A^4 stanowią elementy dowolnego układu jedno- lub wielopierścieniowego ,w którym A^1, A^2, A^8 i A^4 oznacza ią takie same lub różne grupy alkilowe, przy czym te z podstawników A^1, A^2, A^8 i A^4, które nie stanowią elementów układu pierścieniowego oznaczają grupy alkilowe lub atomy wodoru lub z zasadą o wzorze ogólnym 4, w którym A^1, A^8, A^8 ,A^4 i A^8 oznaczaią takie same lub różne grupy alkilowe lub jeden z podstawników A^1, A^2, A*. A^4 lub A^5 oznacza atorn wodoru a pozostałe z podstawników A^1. A^2. A^8. A^4 i A^5 oznaczała takie same lub różne grupy alkilowe lub A^1. A^8, A^8. A^4 i A^5 stanowią elementy dowolnego układu jedno- lub wielopierścieniowego, przy czym te z podstawników A^1, A^2, A^8, A^4 lub A^5, które nie stanowią elementów układu pierścieniowego, oznaczają grupy alkilowe lub atomy wodoru poddaje się alkilowaniu związkiem o wzorze ogólnym RX, w którym R ma wyżej podane znaczenie a X oznacza atom chlorowca, grupę alkilosiarczanową, arylosulfoksylową lub alkilosulfoksylową w polarnym lub niepolarnym rozpuszczalniku organicznym w temperaturze 20—80°C.

Związki wytwarzane sposobem według wynalazku stanowią grupą środków biologicznie czynnych zaliczanych do grupy leków przeciwdrgawkowych.

(2 zastrzeżenia)

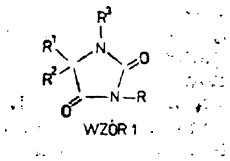
WZÓR 1

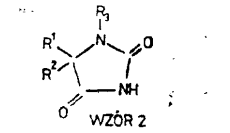
WZÓR 2

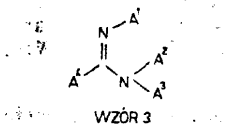
WZÓR 3

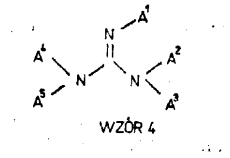
WZÓR 4

C07D **P. 239705** 23.12.1982

Politechnika Warszawska, Warszawa, Polska (Jan Plenkiewicz, Tadusz Zdrojewski).

Sposób wytwarzania 3-podstawionych 5-amino-1, 2, 4-oksadiazoli

Wynalazek rozwiązuje zagadnienie opracowania prostego sposobu wytwarzania tytułowych związków o wysokim stopniu czystości z dużą wydajnością, przy użyciu łatwo dostępnych substratów.

Sposób wytwarzania 3-podstawionych-5-amino-l, 2, 4-oksadiazoli o wzorze ogólnym 1, w którym R oznacza grupę alkilową zawierającą 1-6 atomów węgla, grupę benzdydrylową ewentualnie podstawioną w

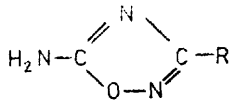
WZÓR 1

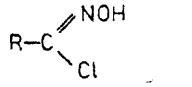
WZÓR 2

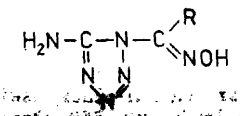
WZÓR 3

pierścieniu, grupę heterocykliczną o 5-cio lub 6-członowym pierścieniu zawierającą atomy azotu i/lub tlenu lub pierścień benzenowy ewentualnie podstawiony, polega na tym, że chlorek hydroksymoilowy o wzorze ogólnym 2, w którym R ma wyżej podane znaczenie poddaje się reakcji z 5-aminotetrazolem w ilościach równomolowych w obecności co najmniej równomolowej ilości zasady, w obecności rozpuszczalnika a otrzymany 1-hydroksymoilo-5-amontetrazol o wzorze ogólnym 3, w którym R ma wyżej podane znaczenie poddaje się pirolizie.

Wytwarzane sposobem wg wynalazku związki stanowią półprodukty do syntezy środków leczniczych. (1 zastrzeżenie)

C07D P. 240961 10.03.1983

Politechnika Warszawska, Warszawa, Polska (Gabriel Rokicki).

Sposób wytwarzania węglanów cyklicznych

Wynalazek rozwiązuje zagadnienie opracowania sposobu wytwarzania węglanów cyklicznych w niższej temperaturze i pod niższym ciśnieniem dwutlenku węgla w porównaniu do sposobów znanych.

Sposób wytwarzania węglanów cyklicznych o wzorze ogólnym przedstawionym na rysunku, w którym R oznacza atom wodoru, grupę metylową, fenylową, halogenometylową, butyloksymetylową, fenoksymetylową lub hydroksymetylową polega na reakcji dwutlenku węgla ze związkami epoksydowymi, w obecności katalizatora stanowiącego mieszaninę soli metali alkalicznych i czynników kompleksujących kationy takich jak etery koronowe.

Wytworzone sposobem według wynalazku węglany stosowane są jako rozpuszczalniki, środki pomocnicze i surowce do otrzymywania karbaminianów, alkoksylanów i polimerów, a ponadto w farbiarstwie jako środki dyspergujące, płyny hydrauliczne, środki pomocnicze dla włókiennictwa. (1 zastrzeżenie)

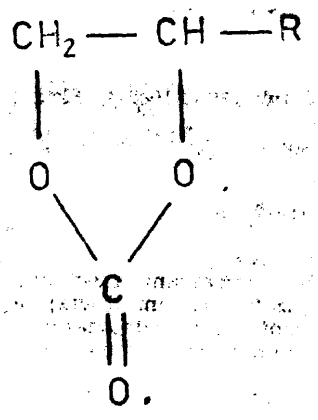

C07D **P. 240962** 10.03.1983

Politechnika Warszawska, Warszawa, Polska (Gabriel Rokicki).

Sposób wytwarzania węglanu
3-glicydyloksypropylenu

Wynalazek rozwiązuje zagadnienie opracowania sposobu wytwarzania węglanu 3-glicydyloksypropylenu, eliminującego proces fosgenowania lub konieczność stosowania wysokiego ciśnienia dwutlenku węgla.

Sposób wytwarzania węglanu 3-glicydyloksypropylenu o wzorze ogólnym przedstawionym na rysunku, w którym R oznacza atom wodoru lub grupę metylową, polega na tym, że węglan metalu alkalicznego poddaje się reakcji z epihalohydryną, przy stosunku molowym epihalohydryny do węglanu od 10:1 do 2:1, w obecności środków kompleksujących kationy metali alkalicznych, takich jak etery koronowe. (1 zastrzeżenie)

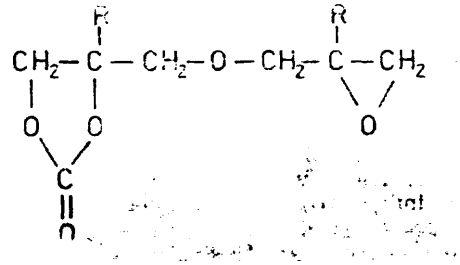

C07D **P. 241385** 07.04.1983

Pierwszeństwo: 08.04.1982 - St. Zjedn. Am. (nr 366.760)

Eli Lilly and Company, Indianapolis, Stany Zjednoczone Ameryki.

Sposób wytwarzania nowych związków benzimidazolowych

Sposób wytwarzania nowych związków benzimidazolowych o ogólnym wzorze 1, w którym R^2 oznacza grupę o wzorze $-SO_2R^8$, w którym R^8 oznacza rodnik $(C_1—C_5)$ alkilowy lub też R^2 oznacza grupę o wzorze 2, w którym n oznacza liczbę 2 lub 3, zaś jeden z podstawników R^8 i R^9 oznacza atom wodoru,

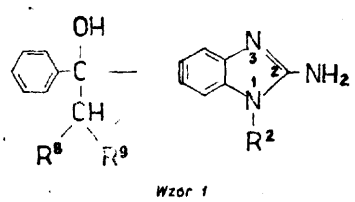

Wzór 1

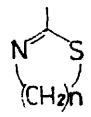

Wzór 2

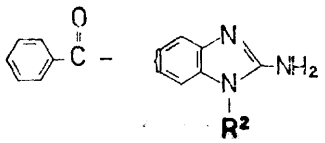

Wzór 3

a drugi z tych podstawników oznacza grupę cyjanową grupy o wzorze (O) $-S-(C_1-C_4)$ alkil, w którym m oznacza liczbę zero lub 1, albo R^8 i R^9 są jednakowe lub różne i oznaczają grupę o wzorze COR^{10}, w którym R^{10} oznacza grupą (C_1-C_4)-alkoksylową, grupę (C_3-C_6)-cykloalkilo-(C_1-C_4)-alkoksylową, grupę aminową, grupę $-NH-(C_1-C_4)$-alkilową lub grupę -N-dwu (C_1-C_4)-alkilową, a także farmakologicznie dopuszczalnych soli addycyjnych tych związków z kwasami polega na redukcji pochodnej benzimidazolu o ogólnym wzorze 3, w którym R^2 ma wyżej podane znaczenie za pomocą karbanionu o ogólnym wzorze R^8CH_2- lub R^9CH_2-, w których to wzorach R^8 i R^9 mają wyżej podane znaczenie, po czym powstały związek ewentualnie przeprowadza się w jego farmakologicznie dopuszczalną addycyjną sól z kwasem.

Związki wytwarzane sposobem według wynalazku działają silnie przeciwko wirusom. (6 zastrzeżeń)

C07D **P. 244326** 27.10.1983

Pierwszeństwo: 28.10.1982 - Szwajcaria (nr 6300/82-6)

Sandoz AG, Bazylea, Szwajcaria.

Środek grzybobójczy oraz sposób wytwarzania nowych pochodnych azolowych

Wynalazek rozwiązuje zagadnienie opracowania środka grzybobójczego, którego substancję czynną stanowią nowe pochodne azolowe oraz sposób wytwarzania nowych pochodnych azolowych o wzorze 1.

Środek grzybobójczy **zawiera** nowe pochodne azolowe o wzorze 1, w którym R_1 oznacza chlorowcowany rodnik cyklopropylowy połączony bezpośrednio albo poprzez grupę alkilenową z atomem węgla a, R_2 i R_3 niezależnie od siebie oznaczają wodór, chlorowiec, grupę C_1-$_5$-alkilową, C_1-$_5$-alkenylową, C_2-$_5$-alkinylową, C_1-$_5$-alkoksylową lub C_1-$_5$-alkilotio niepodstawioną lub chlorowcowaną, grupę fenylową lub fenoksylową niepodstawioną lub podstawioną, albo grupę NO_2, a Y oznacza CH albo N.

Sposób wytwarzania nowych pochodnych azolowych o wzorze 1 polega na tym, że związek o wzorze 2, w którym Y ma wyżej podane znaczenie, a M oznacza wodór, metal lub grupę trójalkilosylilową, poddaje się reakcji ze związkiem o wzorze 3, w którym R_1, R_2 i R_3 mają wyżej podane znaczenie, albo z reaktywną pochodną funkcyjną związku o wzorze 3.

(2 zastrzeżenia)

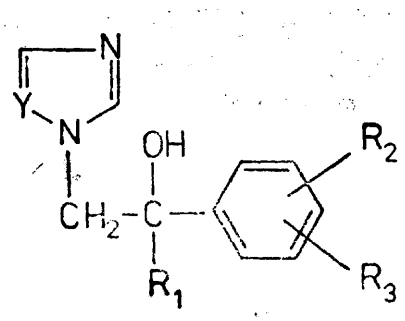

WZÓR 1

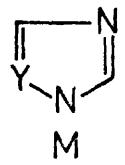

WZÓR 2

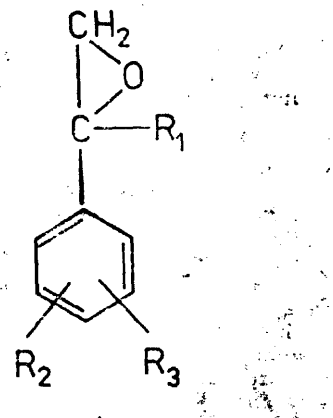

WZÓR 3

C07D **P. 244351** **28.10.1983**

Pierwszeństwo: 01.11.1982 - St. Zjedn. Am. (nr 438, 200)

Pfizer Inc., Nowy **Jork,** Stany Zjednoczone Ameryki.

Sposób wytwarzania nowych **5-/2-alkoksy-3-podstawionych fenylo/hydantoin**

Sposób wytwarzania nowych 5-/2-alkoksy-3-podstawionych **fenylo/hydantoin** o ogólnym wzorze 1, w którym X oznacza atom fluoru lub chloru, grupę (C_1-4) alkilową lub grupę nitrową, Y oznacza atom fluoru lub chloru albo grupę (C_1-4) alkilową, a Z oznacza grupę (C_1-$_4$) alkoksylową polega na poddaniu reakcji podstawionego aldehydu **2-alkoksybenzoesowego** o ogólnym wzorze 3, w którym X, Y i Z mają wyżej podane znaczenie z węglanem amonowym i cyjankiem potasu lub sodu.

Otrzymane związki są inhibitorami reduktazy **aldozowej,** przydatnymi w leczeniu powikłań cukrzycowych. (2 zastrzeżenia)

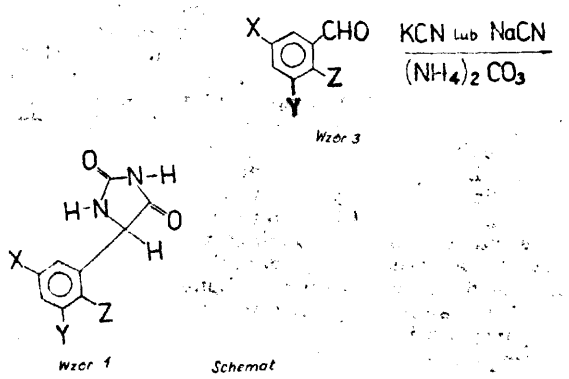

C07D P. 244580 16.11.1983

Pierwszeństwo: 18.11.1982 - Francja (nr 82/19548)

Rhone-Poulenc Agrochimie, Lyon, Francja.

Sposób wytwarzania **2,3-dihydro-2,2-dimetylo-7-hydroksybenzof**uranu

Wynalazek rozwiązuje zagadnienie opracowania nowego sposobu wytwarzania 2,3-dihydro-2,2-dimetylo-7--hydroksybenzofuranu, umożliwiającego uzyskanie dobrych wydajności przy jednoczesnym prowadzeniu reakcji w znacznie niższej temperaturze niż w znanych sposobach.

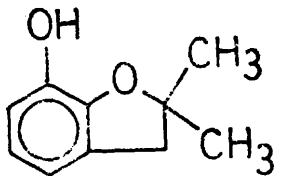

Sposób wytwarzania **2,3-dihydro-2,2-dimetylo-7-hy**droksybenzofuranu o wzorze 1 z **orto-metalliloksyfe**nolu przez ogrzewanie, na drodze przegrupowania **orto-metalliloksyfenolu** i następnej cyklizacji tak 0-trzymanego przegrupowanego związku polega na tym, że co najmniej etap cyklizacji prowadzi się przez ogrzewanie w obecności skutecznej ilości katalizatora stanowiącego pochodną cyny. Wytworzony związek ma zastosowanie przy produkcji substancji owadobójczej zwanej **carbofuran.** (14 zastrzeżeń)

C07D P. 244584 T 16.11.1983

Pierwszeństwo: 22.11.1982 - Czechosłowacja (nr PV 8342-82))

Výskumný ústav chemickej technológie, výskumna a vývojová organizácia, Bratysława, Czechosłowacja.

Sposób wytwarzania
4-amino-1-fenylo-5-chloro-6-keto-1H-pirydazyny

Wynalazek rozwiązuje zagadnienie opracowania sposobu wytwarzania tytułowego związku, który pozwala na uzyskanie żądanego produktu o wyższej czystości i z większą wydajnością niż w sposobach znanych, w których jako katalizatory stosuje sią wolne kwasy.

Sposób wytwarzania 4-amino-l-fenylo-5-chloro-6-keto-1H-pirydazyny w reakcji 4,5-dwuchloro-1-fenylo-6-keto-1H-pirydazyny z wodnym roztworem amoniaku polega na tym, że reakcję prowadzi się w obecności katalizatora będącego solą sodową i/lub potasową kwasu 4-hydroksyfenylooctowego i/lub kwasu 4-hydroksybenzoesowego i/lub kwasu fenolo-4-sulfonowego i/lub kwasu naftolosulfonowego, w temperaturze 50—200°C i pod ciśnieniem 0,1-5,0 MPa, przy czym na 1 mol 4,5-dwuchloro-6-keto-lH-pirydazyny stosuje się 2—50 moli amoniaku i 0,01—0,7 mola katalizatora.

Związek wytwarzany sposobem według wynalazku jest substancją chwastobójczą przeznaczoną głównie do selektywnego zwalczania kapusty polnej w uprawach buraka cukrowego. (1 zastrzeżenie)

C07D **P. 245812** 20.01.1983

Pierwszeństwo: 22,01.1982 - Wielka Brytania (nr 82/01751)

Beecham Group p.l.c., Brentford, Wielka Brytania.

Sposób wytwarzania kwasu
6α-metoksy-6β[2-/metylofenoksykarbonylo**/-2-/**tienylo-3**/** -acetamidoïpenicylanowego

Wynalazek rozwiązuje zagadnienie opracowania sposobu wytwarzania pochodnych penicylanowych, aktywnych wobec bakterii Gram-ujemnych.

Sposób wytwarzania kwasu **6α-metoksy-6β-[2-/2-metylofenoksykarbonylo/-2-/tienylo-3-/acetamido]-penicylanowego** o wzorze 2 lub jego dopuszczalnej w farmacji soli albo odszczepialnego in vivo estru, polega na tym, że związek o wzorze 3, w którym R^x oznacza grupę chroniącą grupę karboksylową, a R^4 oznacza grupę alkilową o 1-6 atomach węgla, grupę benzylową lub grupę arylową, poddaje się reakcji z chlorem lub bromem w temperaturze od —25 do 80 °C, po czym rozkłada się powstały halogenek chlorowcosulfoniowy metanolem lub zasadą i ewentualnie usuwa grupę chroniącą grupę karboksylową i przekształca produkt w sól lub odszczepialny in vivo ester. (1 zastrzeżenie)

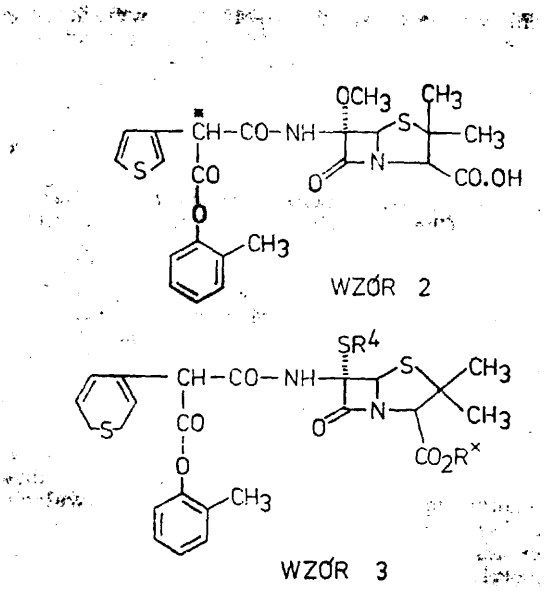

WZÓR 2

WZÓR 3

C07D **P. 245813** 20.01.1983

Pierwszeństwo: 22.01.1982 - Wielka Brytania (nr 82/01751)

Beecham Group p.l.c, Brentford, Wielka Brytania.

Sposób wytwarzania kwasu
6α-metoksy-6β[2-/metylofenoksykarbonylo/-2-/tienylo-3)-acetamido]-penicylanowego A

Wynalazek rozwiązuje zagadnienie opracowania sposobu wytwarzania pochodnych penicylanowych, aktywnych wobec bakterii Gram-ujemnych.

Sposób wytwarzania kwasu **6α-metoksy-6β-[2-/2-metylofenoksykarbonylo/-2-/tienylo-3/acetamido]-penicylanowego** o wzorze 2 lub jego dopuszczalnej w farmacji soli albo odszczepialnego in vivo estru, polega na tym, że związek o wzorze 3, w którym R^x oznacza grupę chroniącą grupę karboksylową, a R* oznacza grupę alkilową o 1—6 atomach węgla, grupę benzylową lub grupę arylową, poddaje się reakcji z metanolem w obecności jonu metalu, takiego jak sól telluru (III), ołowiu (IV), srebra, miedzi (II), bizmutu (V), ołowiu, kadmu lub talu po czym ewentualnie usuwa grupę chroniącą grupę karboksylową i przekształca produkt w sól lub ester odszczepialny in vivo. (1 zastrzeżenie)

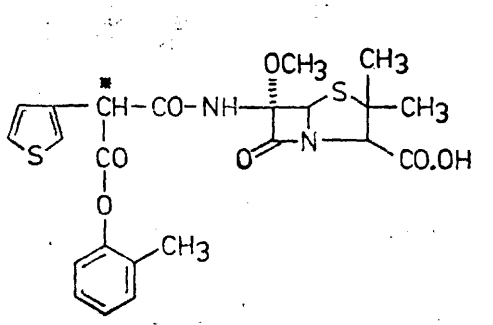

WZÓR 2

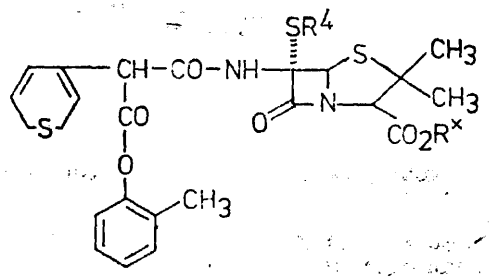

WZÓR 3

C07D **P. 245814** 20.01.1983

Pierwszeństwo: 22.01.1982 - Wielka Brytania (nr 82/01751)

Beecham Group p.l.c., Brentford, Wielka Brytania.

Sposób wytwarzania kwasu
6α-metoksy-6β[2-/metylofenoksykarbonylo/-2-/tienylo-3/-acetamido]-penicylanowego

Wynalazek rozwiązuje zagadnienie opracowania sposobu wytwarzania pochodnych penicylanowych, aktywnych wobec bakterii Gram-ujemnych.

Sposób wytwarzania kwasu 6α-metoksy-6β-[2-/2-metylofenoksykarbonylo/-2-/ tienylo-3/acetamido]-penicylanowego o wzorze 2 lub jego dopuszczalnej w farmacji soli albo odszczepialnego in vivo estru, polega na tym, że związek o wzorze 3, w którym R^x oznacza grupę chroniącą grupę karboksylową, poddaje się estryfikacji związkiem o wzorze 4, po czym ewentualnie usuwa grupę chroniącą grupę karboksylową i przekształca produkt w sól lub odszczepialny in vivo ester. (1 zastrzeżenie)

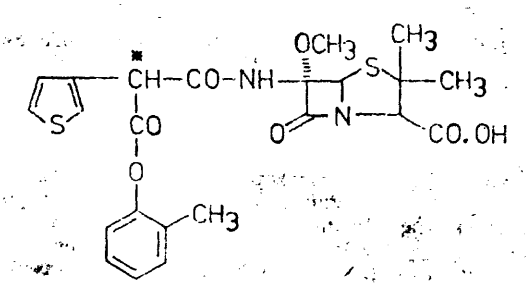

WZÓR 2

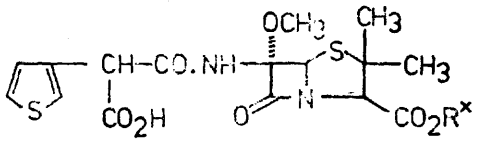

WZÓR 3

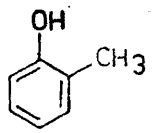

WZÓR 4

C07F P. 244184 17.10.1983

Pierwszeństwo: 18.10.1982 - St. Zjedn. Am. (nr 435122)

Stauffer Chemical Company, Westport, Stany Zjednoczone Ameryki.

Sposób wytwarzania **N-fosfonometyloglicyny**

Hydantoinę ewentualnie podstawioną w pozycji 3, poddaję się reakcji z paraformaldehydem, po czym otrzymaną pochodną 1-hydroksymetylową przeprowadza się w pochodną 1-fosfonometylową przez dodanie do mieszaniny reakcyjnej podstawionego związku fosforu, zaś powstałą 1-(fosfonometylo)hydantoinę hydrolizuje się za pomocą zasady. N-fosfonometyloglicyny jest znanym herbicydem. (10 zastrzeżeń)

C07F P. 244583 16.11.1983

Pierwszeństwo: 16.11.1982 - St. Zjedn. Am. (nr 442067)
17.10.1983 - St. Zjedn. Am. (nr 541504)

Stauffer Chemical Company, Westport, Connecticut, Stany Zjednoczone Ameryki.

Środek chwastobójczy oraz sposób wytwarzania nowego **N-fosfonometyloglicynoglinu**

Środek chwastobójczy i środek chwastobójczy do stosowania jako regulator wzrostu roślin zawiera co najmniej jeden obojętny nośnik i jako substancję czyną N-fosfonometyloglicynoglin, w którym stosunek molowy gliny do kwasu wynosi zasadniczo 1 do 4.

Sposób wytwarzania nowego N-fosfonometyloglicynoglinu polega na tym, że N-fosfonometyloglicynę poddaje się reakcji ze związkiem glinu w obecności wody, prowadząc ogrzewanie w temperaturze wrzenia pod chłodnicą zwrotną, po czym chłodzi się mieszaninę reakcyjną i przesącza ją, a przesącz zatęża. (7 zastrzeżeń)

C08B P. 241061 17.03.1983

Politechnika Łódzka, Łódź, Polska (Bogumił Łaszkiewicz, Henryk Struszczyk, Halina Skórecka-Kubicka, Krzysztof Krajewski, Stanisław Koch, Pelagia Siedlecka, Henryka Drożdż, Stanisław Pięta, Władysław Nawodnik, Lech Cichocki).

Sposób wytwarzania mikrokrystalicznej celulozy

Wynalazek rozwiązuje zagadnienie uzyskania mikrokrystalicznej celulozy nadającej się do zastosowania w przemyśle farmaceutycznym.

Sposób wytwarzania mikrokrystalicznej celulozy z produktów celulozowych rodzimych i regenerowanych, zwłaszcza o obniżonej w wyniku modyfikacji wartości średniego stopnia polimeryzacji, poddanych hydrolizie za pomocą kwasów organicznych i nieorganicznych, polega na tym, że po obniżeniu zawartości kwasu, zwłaszcza do stężenia nie niższego niż 2,0 g/l, dodaje się do otrzymanej zawiesiny, przy ciągłym mieszaniu, wiskozę zawierającą nie mniej niż 0,5% wagowych celulozy w temperaturze nie niższej niż 20°C i w ilości określonej stosunkiem celulozy pochodzącej z wiskozy do celulozy pochodzącej z etapu hydrolizy w zakresie 1 : 10 do 1 : 30, następnie przeprowadza się proces stabilizacji produktu w temperaturze nie niższej niż 20°C i w czasie nie krótszym niż 30 minut, po czym przeprowadza się oczyszczanie produktu w drodze wielokrotnego przemywania wodą, po czym z produktu usuwa się nadmiar wody i suszy metodą rozpyłową w temperaturze powietrza na wlocie suszarki 100—105°C i wylocie 50—55°C. (1 zastrzeżenie)

C08B P. 244666 T 18.11.1983

Politechnika Łódzka, Łódź, Chodakowskie Zakłady Włókien Chemicznych „Chemitex", Sochaczew, Polska (Tadeusz Skwarski, Henryk Struszczyk, Stanisław Koch, Halina Kubicka, Bogumił Łaszkiewicz, Edward Rybicki, Krzysztof Krajewski, Józef Maciejewski, Włodzimierz Gałecki, Marian Przekwas, Danuta Bołdowicz).

Sposób wytwarzania modyfikowanej mikrokrystalicznej celulozy

Wynalazek rozwiązuje zagadnienie opracowania sposobu zapewniającego otrzymywanie produktu o dużej zdolności do pęcznienia i tworzenia trwałych zawiesin.

Sposób wytwarzania modyfikowanej mikrokrystalicznej celulozy polega na tym, że do mikrokrysta-

licznej celulozy, korzystnie o rozwiniętej powierzchni wewnętrznej, charakteryzującej się zwłaszcza wartością wskaźnika wtórnego pęcznienia WRV wyższą od 100% i średnim stopniem polimeryzacji DP wyższym od 40, korzystnie zdyspergowanej w rozpuszczalniku spęczniającym polimer, takim jak metanol, etanol, woda czy propanol, wprowadza się polimery, zwłaszcza posiadające ugrupowania zdolne do wytwarzania wiązań wodorowych z grupami hydroksylowymi celulozy, jak alkohol poliwinylowy, octan poliwinylowy, karboksymetylocelulozę lub jej sól sodową, octan celulozy czy etoksycelulozę, rozpuszczony lub zdyspergowany w rozpuszczalniku ułatwiającym penetrację mikrokrystalicznej celulozy, jak metanol, etanol, aceton czy woda, korzystnie przy stosowaniu intensywnego mieszania w czasie dłuższym od 10 minut i w temperaturze nie przekraczającej temperatury wrzenia zawiesiny. Otrzymany produkt wydziela się w drodze wytrącania, filtracji czy wirowania, oczyszcza się i w razie konieczności, ewentualnie miesza się z substancją organiczną posiadającą zdolność do wytwarzania mieszanin azeotropowych z wodą, jak glikol etylenowy, glikol monopropylenowy czy benzen, po czym przeprowadza się destylację azeotropową, zwłaszcza w temperaturze w zakresie 50—100°C i przy ciśnieniu rzędu 13,33-79,98 kPa, do otrzymania żądanej postaci produktu, jak zawiesiny, pasty czy proszku. (2 zastrzeżenia)

C08B **P. 244682** T 21.11.1983

Politechnika Łódzka, Łódź, Chodakowskie Zakłady Włókien Chemicznych „Chemitex" Sochaczew, Polska (Tadeusz Skwarski, Henryk Struszczyk, Stanisław Koch, Halina Kubicka, Józef Maciejewski, Danuta Bołdowicz, Marian Przekwas, Włodzimierz Gałecki).

Sposób wytwarzania mikrokrystalicznej celulozy

Zagadnieniem podlegającym rozwiązaniu jest uzyskanie z roztworów celulozy mikrokrystalicznej celulozy o wysokim stopniu pęcznienia i dużej chłonności.

Sposób wytwarzania mikrokrystalicznej celulozy z roztworów celulozowych w procesie regeneracji, polega na tym, że celulozę występującą w postaci rozcieńczonych roztworów celulozoksantogenianu sodowego, korzystnie o stężniu celulozy 0,1—2,0% wagowych, wprowadza się do roztworów kwasów nieorganicznych lub organicznych, korzystnie roztworu kwasu siarkowego o stałym stężeniu, najkorzystniej 0,1—3,5 g/l, przy czym roztwory celulozy najkorzystniej dozuje się do kąpieli za pomocą dyszy strumieniowo-powietrznej w strefę najintensywniejszego mieszania, korzystnie przy zachowaniu w dyszy stosunku ilości powietrza do ilości wprowadzonego roztworu wyższego od 10 : 1, po czym otrzymany produkt wydziela się i w razie konieczności oczyszcza, uszlachetnia i suszy. (1 zastrzeżenie)

C08G P. 241080 16.03.1983
C08J

Ośrodek Badawczo-Rozwojowy Przemysłu Barwników „Organika", Zgierz, Polska (Romualda Matysiak, Włodzimierz Sekuła, Marian Germaziak, Jerzy Kuś, Edward Smarzyński, Ewa Nowacka, Jerzy Opuchowski, Jan Klimkiewicz, Regina Lisowska, Adolf Balas).

Sposób barwienia w masie tworzyw poliuretanowych

Wynalazek rozwiązuje zagadnienie umożliwienia uzyskania równomiernego wybarwienia i prawidłowej struktury gotowych wyrobów z tworzyw poliuretanowych.

Sposób barwienia w masie tworzyw poliuretanowych, zwłaszcza pianek poprzez dodanie do ciekłego składnika poliolowego środka barwiącego, katalizatorów, środków spieniających i stabilizujących, a następnie izocyjanianu i po dokładnym wymieszaniu wylanie do formy charakteryzuje się tym, że środek barwiący zawiera: 10—35 części wagowych pigmentu organicznego z ewentualnym dodatkiem sadzy, 50—90 części wagowych ciekłego nośnika poliestrowego i/lub polieterowego zawierającego grupy wodorotlenowe, z ewentualnym dodatkiem niskocząsteczkowego glikolu, 0—10 części wagowych dyspergatora niejonowego oraz ewentualny dodatek barwnika tłuszczowego i/lub zawiesinowego w ilości do 5% wagowych. (1 zastrzeżenie)

C08G P. 241081 16.03.1983
C08J

Ośrodek Badawczo-Rozwojowy Przemysłu Barwników „Organika", Zgierz, Polska (Romuald Matysiak, Włodzimierz Sekuła, Janina Wachula, Bogdan Jeżewski, Joanna Rakszewska).

Sposób barwienia w masie tworzyw poliuretanowych

Wynalazek rozwiązuje zagadnienie umożliwienia uzyskania równomiernego wybarwienia wyrobów z tworzyw poliuretanowych.

Sposób barwienia w masie tworzyw poliuretanowych, zwłaszcza pianek poprzez dodanie do ciekłego składnika poliolowego środka barwiącego, katalizatorów, środków spieniających i stabilizujących, a następnie izocyjanianu i po dokładnym wymieszaniu wylanie do formy, charakteryzuje się tym, że środek barwiący zawiera: 10—70 części wagowych pigmentu nieorganicznego i/lub sadzy, 50-90 części wagowych ciekłego nośnika poliestrowego i/lub polieterowego zawierającego grupy wodorotlenowe z ewentualnym dodatkiem niskocząsteczkowego glikolu, 0-10 części wagowych dyspergatora niejonowego oraz ewentualny dodatek barwnika tłuszczowego i/lub zawiesinowego w ilości do 5% wagowych.

(1 zastrzeżenie)

C08G P. 244757 T 25.11.1983

Politechnika Krakowska im. Tadeusza Kościuszki, Kraków, Polska (Jan Pielichowski, Tadeusz Śnieżek, Zdzisław Florsch, Paweł Huczkowski, Janusz Michałek).

Sposób wytwarzania stabilnego prepolimeru izocyjanianowego do otrzymywania tworzyw poliuretanowych

Sposób wytwarzania stabilnego prepolimeru izocyjanianowego do otrzymania tworzyw poliuretanowych na bazie polioli liniowych lub rozgałęzionych i tolilenodwuizocyjanianów, polega na tym, że proces zobojętniania poliolu prowadzi się kwasem mineralnym w obecności alkoholi niskocząsteczkowych w ilości 1—5% wagowych i po homogenizacji mieszaniny i usunięciu powstałej zawiesiny nieorganicznej prowadzi się odwadnianie na drodze destylacji próżniowej lub azeotropowej. (1 zastrzeżenie)

C08J P. 241199 23.03.1983

Instytut Przemysłu Skórzanego, Łódź, Polska (Mirosław Szczesio, Andrzej Sobol, Jerzy Opuchowski, Urszula Wyrwa, Zofia Sobczak-Samolej, Jerzy Szynkiewicz).

Sposób zagospodarowania odpadów półsztywnych pianek poliuretanowych, zwłaszcza do wytwarzania elementów spodowych i wewnętrznych obuwia

Sposób według wynalazku polega na tym, że do zmielonych odpadów korzystnie o wielkości ziarna poniżej 4 mm dodaje się plastyfikator w ilości 0—7% lub korzystnie plastifikat PCW w ilości 10—40%, korzystnie stabilizator aminowy lub fenolowy w ilości 0,5—2,5% oraz pigment korzystnie plastolowy lub rezaminowy w ilości 0,05—0,3% i tak uzyskaną kompozycję miesza się wstępnie w mieszalniku obrotowym lub zetowym i poddaje się formowaniu wtryskowemu lub też obróbce termicznej w mieszalniku dwuślimakowym, skąd po zgranulowaniu uzyskuje się tworzywo termoplastyczne, przydatne do formowania wtryskowego. (2 zastrzeżenia)

C08J C09J **P. 244668** T 18.11.1983

Politechnika Łódzka, Łódź, Polska (Bogdan Wendler, Zdzisław Haś, Stanisław Mitura).

Sposób poprawy własności adhezyjnych powierzchni wyrobów z materiałów o niskim współczynniku adhezji

Sposób poprawy własności adhezyjnych powierzchni wyrobów z materiałów o niskim współczynniku adhezji, zwłaszcza wyrobów z tworzyw fluorowęglowych, na drodze trawienia jonowego w polu elektrycznym wysokiej częstotliwości, pod obniżonym ciśnieniem, przy gęstości mocy wyładowań powyżej 0,1 W/cm^2, charakteryzuje się tym, że proces trawienia prowadzi się w polu magnetycznym o indukcji 0,001—1,0 T, w ciągu od 5 s do 1 godziny, pod ciśnieniem 10^{-8}—10^{-4} MPa, przy gęstości mocy wyładowań 0,1—20,0 W/cm*. (1 zastrzeżenie)

C09B C08K C08G **P. 241078** 16.03.1983

Zgłoszenie dodatkowe do patentu nr 112746.

Ośrodek Badawczo-Rozwojowy Przemysłu Barwników „Organika" Zgierz, Polska (Romualda Matysiak, Włodzimierz Sekuła, Marian Giermaziak, Tadeusz Zemło, Waldemar Gajda).

Preparat pigmentowy

Przedmiotem wynalazku jest preparat pigmentowy przeznaczony do barwienia tworzyw, szczególnie pianek poliuretanowych w masie.

Wynalazek rozwiązuje zagadnienie opracowania preparatu pigmentowego pozwalającego uzyskać równomierne wybarwienie w całej masie pianki, nawet przy użyciu mieszanek pigmentów.

Preparat pigmentowy zawiera 10—35 części wagowych pigmentu organicznego z ewentualnym dodatkiem sadzy, 50-90 części wagowych ciekłego nośnika poliestrowego i/lub polieterowego zawierającego grupy —OH, korzystnie kopolimeru tlenku etylenu i/lub tlenku propylenu oraz alkoholi wielowodorotlenowych z ewentualnym dodatkiem małocząsteczkowych glikoli, 0—10 części wagowych dyspergatora niejonowego, ewentualnie 0—5% barwnika tłuszczowego i/lub zawiesinowego. (1 zastrzeżenie)

C0SB C08K C08G **P. 241079** 16.03.1983

Zgłoszenia dodatkowe do p tentu nr 112746.

Ośrodek Badawczo-Rozwojowy Przemysłu Barwników „Organika", Zgierz, Polska (Romualda Matysiak, Włodzimierz Sekuła, Janina Wachula, Kazimierz Góreczny, Waldemar Gajda).

Preparat pigmentowy

Przedmiotem wynalazku jest preparat pigmentowy przeznaczony do barwienia tworzyw, szczególnie pianek poliuretanowych w masie.

Wynalazek rozwiązuje zagadnienie opracowania preparatu pigmentowego pozwalającego uzyskać równomierne wybarwienie w całej masie pianki, nawet przy użyciu mieszanek pigmentów.

Preparat pigmentowy zawiera 10—70 części wagowych pigmentu nieorganicznego i/lub sadzy, 30—90 części wagowych ciekłego nośnika poliestrowego i/lub polieterowego zawierającego grupy wodorotlenowe, korzystnie kopolimeru tlenku etylenu i/lub tlenku propylenu oraz alkoholi wielowodorotlenowych z ewentualnym dodatkiem małocząsteczkowych glikoli, 0—10 części wagowych dyspergatora niejonowego i ewentualnie 0—5% barwnika tłuszczowego lub zawiesinowego. (1 zastrzeżenie)

C09B P. 244667 T 18.11.1983

Politechnika Łódzka, Łódź, Polska (Jan Kraska, Jolanta Sokołowska-Gajda).

Sposób wytwarzania azowych barwników zawiesinowych pochodnych 3-amino-5-nitro-(2, 1)-benzizotiazolu

Sposób wytwarzania azowych barwników zawiesinowych pochodnych 3-amino-5-nitro-(2, 1)-benzizotiazolu o wzorze ogólnym przedstawionym na rysunku, w którym R_1 oznacza atom wodoru lub grupę metoksylową, R_2 oznacza atom wodoru, grupę metylową lub grupę acetyloaminową, R_3 oznacza atom wodoru, grupę metylową lub etylową, R_4 oznacza grupę nitrylową, karbometoksylową, karboetoksylową, karbopropoksynową lub karbobutoksylową, polega na tym, że 3-amino-5-nitro-(2,1)-benzizotiazol poddaje się dwuazowaniu kwasem nitrozylosiarkowym lub azotynem glikolowym w 12-30 krotnym nadmiarze kwasu orto-fosforowego i siarkowego zmieszanych w stosunku objętościowym 1:1 - 1:2. Dwuazowanie prowadzi się w temperaturze 0—30°C w czasie 1,5-6 godzin.

Tak otrzymaną sól dwuazoniową poddaje się następnie reakcji sprzęgania z aminami aromatycznymi w środowisku kwasu octowego, przy wartości pH= 3—4, w temperaturze 0—25°C, w czasie 3-20 godzin, przy czym w trakcie procesu sprzęgania poddaje się mieszaninę reakcyjną rozcieńczeniu. Po zakończeniu procesu sprzęgania wytrącony barwnik odsącza się, przemywa wodą i suszy. (2 zastrzeżenia)

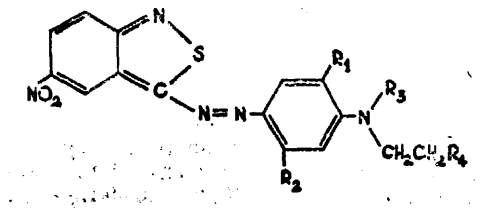

C09K P. 241138 21.03.1983

Zakłady Chemiczne „Blachownia", Kędzierzyn-Koźle, Polska (Zbigniew Swiderski, Wanda Kuchař, Andrzej Dąbrowski, Jan Stysiek, Jerzy Kita, Jerzy Dąbrowski).

Płyn osuszająco-odmrażający do układów pneumatycznych samochodów

Wynalazek rozwiązuje zagadnienie osuszania i rozmrażania układów pneumatycznych samochodów w okresie zimowym oraz wyeliminowania korozji zawilgoconych układów.

Płyn według wynalazku zawiera w swym składzie 890-92,0% wagowych metanolu, **5,0—8,0%** wagowych glikolu dwupropylenowego lub etylenowego, i/lub glikolu dwuetylenowego, 0,40-0,55% wagowych poliglikolu etylenowego o średnim ciężarze cząsteczkowym 1500, 1,5-2,5% wagowych acetonu. Płyn zawiera również dodatki uszlachetniające jak benzoesan sodu, **benzotriazol**, azotyn sodu oraz monoetanoloaminę i **Rodaminę** B. (2 zastrzeżenia)

C09K
C02F
C23F

P. 244182 T 17.10.1983

Zakład Suchej Destylacji Drewna, Zawiercie, Polska (Zdzisław Oruba, Cecylia Ogórek).

Środek do rozpuszczania kamienia kotłowego

Wynalazek rozwiązuje zagadnienie opracowania środka do usuwania kamienia kołtowego z energetycznych urządzeń grzewczych na drodze chemicznej. Środek do rozpuszczania kamienia kotłowego zawiera jako substancję czynną wodny roztwór kwasu octowego w ilości 18 do 20% wagowych, kwasu solnego 2 do 4% oraz inhibitora do 2%, którym jest szkło wodne, powodujące w krótkim czasie rozpuszczenie kamienia kotłowego do postaci **octanów** łatwo usuwanych z urządzeń w formie szlamowej. (1 zastrzeżenie)

C10B **P. 244287** 25.10.1983

Pierwszeństwo: 21.01.1983 - RFN (nr P 33 01 877. 4)

Ruhrkohle AG, Essen, RFN (Wolfang Becker, Heinz Tewes).

Drzwi pieca koksowniczego dla pieca koksowniczego z komorą poziomą

Wynalazek rozwiązuje zagadnienie opracowania lekkiej konstrukcji drzwi do pieców koksowniczych przy jednoczesnym optymalnym uszczelnieniu.

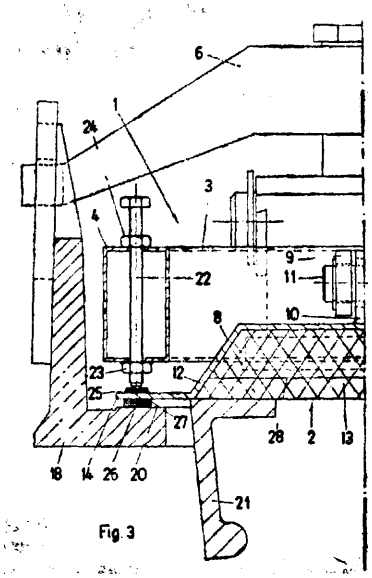

Fig. 3

Drzwi pieca koksowniczego składają się z oddzielnej jednostki przenoszenia siły (1) i z oddzielnej jednostki uszczelniającej (2) przytrzymywanej co najmniej w jednym miejscu w jednostce przenoszenia siły, przy czym jednostka uszczelniająca (2) ma uszczelniający element (12), który w pozycji zamknięcia drzwi pieca jest dociskany przez jednostkę przenoszenia siły (1) do ramy drzwiowej (18). (23 zastrzeżenia)

C10K **P.** 241183 23.03.1983

Zakłady Azotowe „Kędzierzyn", **Kędzierzyn-Koźle**, Polska (Stefan Szewczyk).

Sposób odbioru kondensatu w procesie wymywania gazu syntezowego od dwutlenku węgla

Zagadnieniem podlegającym rozwiązaniu jest zmniejszenie do minimum strat roztworu myjącego w procesie wymywania dwutlenku węgla gorącym roztworem węglanu potasu.

Sposób odbioru kondensatu w procesie wymywania gazu syntezowego od dwutlenku węgla powstającego ze skroplenia pary wodnej w trakcie ochładzania nasyconego parą wodną gorącego gazu syntezowego i gorącego dwutlenku węgla opuszczających instalację odmywania gazu syntezowego gorącym roztworem węglanu potasu, charakteryzuje się tym, że do uzupełnienia ubytku wody w **cyrkulującym** roztworze węglanu potasu wykorzystuje się kondensaty uzyskane z ochładzania gazu syntezowego i z pierwszego stopnia ochładzania dwutlenku węgla, oraz częściowo kondensat uzyskany z drugiego stopnia chłodzenia dwutlenku węgla, w ilości potrzebnej do utrzymania równowagi wodnej. (3 **zastrzeżenia**)

C10M P. 241151 22.03.1983

Instytut Technologii Nafty, Kraków, Polska (Franciszek Steinmec).

Sposób wytwarzania smaru kompleksowego glinowego

Wynalazek rozwiązuje zagadnienie uzyskania smaru kompleksowego charakteryzującego się dobrymi własnościami przeciwkorozyjnymi.

Sposób wytwarzania smaru kompleksowego glinowego poprzez wytworzenie zagęszczacza w oleju w reakcji alkoholanu glinu z wyższymi kwasami tłuszczowymi, **niskocząsteczkowymi** kwasami aromatycznymi oraz wodą, a następnie **zdyspergowaniu** zagęszczacza w oleju w wysokich temperaturach, wprowadzeniu znanych dodatków oraz poddaniu **homogenizacji**, odpowietrzeniu i filtracji, charakteryzuje **się** tym że w fazie wytwarzania zagęszczacza w reakcji alkoholanu glinu z kwasami **karboksylowymi** wprowadza się **8-hydroksychinolinę**. (2 **zastrzeżenia**)

C10M P. **241152** 22.03.1983

Instytut Technologii Nafty, Kraków, Polska (Franciszek Steinmec).

Sposób wytwarzania kompleksowego smaru glinowego

Zagadnieniem podlegającym rozwiązaniu jest zwiększenie właściwości przeciwzużyciowych smaru.

Sposób wytwarzania kompleksowego smaru glinowego przez wytworzenie zagęszczacza w oleju w reakcji alkoholanu glinu z wyższymi kwasami tłusz-

czowymi, niskocząs teczko wy mi kwasami aromatycznymi oraz wodą, a następnie zdyspergowaniu zagęszczacza w oleju w wysokich temperaturach, wprowadzeniu znanych dodatków oraz poddaniu homogenizacji, odpowietrzeniu, filtracji, charakteryzuje się tym, że w fazie wytwarzania zagęszczacza w reakcji alkoholanu glinu z wyższymi kwasami tłuszczowymi i niskocząsteczkowymi kwasami aromatycznymi wprowadza się kwas tioglikolowy. (3 zastrzeżenia)

C11D P. 244665 T 18.11.1983
C08L

Politechnika Łódzka, Łódź, Chodakowskie Zakłady Włókien Chemicznych „Chemitex", Sochaczew, Polska (Tadeusz Skwarski, Henryk Struszczyk, Edward Rybicki, Stanisław Koch, Halina Kubicka, Jerzy Kalinowski, Sławomir Chlebus, Włodzimierz Gałecki, Józef Maciejewski, Marian Przekwas, Danuta Bołdowicz).

Środki ochronne w procesie prania

Zagadnieniem podlegającym rozwiązaniu jest zwiększenie efektywności środków.

Środki ochronne w procesie prania składają się z mikrokrystalicznej celulozy, zwłaszcza o rozwiniętej powierzchni wewnętrznej o wskaźniku wtórnego pęcznienia wyższym od 100% i średnim stopniu polimeryzacji wyższym od 40, oraz karboksymetylocelulozy lub jej soli, w ilości do 99% wagowych w stosunku do masy mikrokrystalicznej celulozy, a także wody, korzystnie w ilości 3—95% w stosunku do masy mikrokrystalicznej celulozy. (2 zastrzeżenia)

C12N P. 241132 22.03.1983

Uniwersytet Marii Curie-Skłodowskiej, Lublin, Polska (Jan Fiedurek, Zdzisław Ilczuk, Andrzej Paszczyński, Jerzy Łobarzewski).

Sposób otrzymywania glukoamylazy

Glukoamylazę otrzymuje się przez wgłębną hodowlę szczepu Aspargillus nigerc na wysterylizowanej pożywce skrobiowej wzbogacanej wodnym wyciągiem z otrąb pszennych w ilości 5 %—20 % i składnikami mineralnymi, przez 48-120 godzin w temperaturze 20°C—35°C i przy pH - 4-6.

Glukoamylaza znajduje zastosowanie m. in. w piekarnictwie, w gorzelnictwie i browarnictwie, w przemyśle tekstylnym. (1 zastrzeżenie)

C13D P. 241041 16.03.1983

Przedsiębiorstwo Projektowania i Dostaw Kompletnych Obiektów Przemysłowych „Chemadex", Warszawa, Polska (Witold Łękawski).

Sposób węglanowania soku cukrowniczego

Wynalazek rozwiązuje zagadnienie umożliwienia uzyskania wyższego stopnia wykorzystania gazu saturacyjnego przy jednoczesnym zmniejszeniu strat ciepła.

Sposób według wynalazku jest prowadzony pod ciśnieniem zawartym w granicach od 2,2 do 3,8 atmosfery absolutnej (2,2 • 0,980665 • 10^5 - 3,8 • 0,980665 • 10^5 Pa) dla saturacji drugiej i pod ciśnieniem 2,0 do 3,0 atmosfery absolutnej (2,0 . 0,980665 . 10^5 - 3,0 • • 0,980665 • 10^5 Pa) dla saturacji pierwszej, przy temperaturze soku powyżej 80°C. Gaz posaturacyjny z procesu saturacji drugiej - po jego ewentualnym wzbogaceniu świeżym dwutlenkiem węgla - doprowadzany jest do procesu saturacji pierwszej jako gaz saturacyjny, a gaz posaturacyjny z procesu saturacji pierwszej doprowadzany jest pod ciśnieniem powyżej 2,0 atmosfer absolutnych (2,0 • 0,980665 • 10^5 Pa) do napędu pompy buraków typu Mamut albo do napędu turbiny odzyskowej. (4 zastrzeżenia)

C21C P .245617 05.01.1984

Pierwszeństwo: 06.01.1983 - St. Zjedn. Am. (nr 456113)

Union Carbide Corporation, Danbury, Connecticut, Stany Zjednoczone Ameryki.

Sposób świeżenia stopionej stali

Wynalazek rozwiązuje zagadnienie opracowania sposobu świeżenia stali z dmuchem podpowierzchniowym, wykorzystującego węglik wapniowy jako paliwo pomocnicze, który byłby nieskomplikowany w realizacji, umożliwiał osiągnięcie wysokiej wartości opałowej węglika wapniowego, eliminował problem niedostatecznego ożużlania produktów utleniania węglika wapniowego, a także sprowadzał do minimum zużycie ogniotrwałego wyłożenia konwertora.

Sposób polega na tym, że wytwarza się stopioną stal zawierającą kwasowy składnik lub składniki i/lub utleniający się składnik lub składniki, które po utlenieniu dostarczają kwasowych składników w ilości wystarczającej do ożużlenia produktów utleniania węglika wapniowego, przy jednoczesnym zapewnieniu, że węglik wapniowy nie będzie przebywał w kąpieli metalu dłużej niż 5 minut przed zapoczątkowaniem jego utleniania. (20 zastrzeżeń)

C21D P. 241087 16.03.1983

Fabryka Maszyn i Urządzeń Przemysłu Spożywczego „Spomasz", Bełżyce, Polska (Franciszek Hofbauer, Ryszard Stanek, Jan Sprzęczka, Jan Marek Anasiewicz, Tadeusz Wójtowicz, Stanisław Gradziński).

Stanowisko do gięcia i hartowania płaskich sprężyn

Stanowisko do gięcia i hartowania płaskich sprężyn z napędem pneumatycznym zawierające mechanizmy gnąco-zaciskowe umieszczone w otwartym zbiorniku do hartowania z cieczą chłodzącą oraz wypornik charakteryzuje się tym, że ma mechanizm posuwu (2) umieszczony poza zbiornikiem do harto-

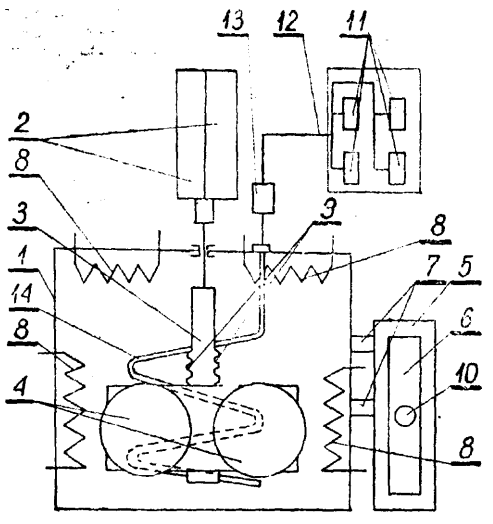

Fig.1

wania (1), zakończony listwą zębatą (3), napędzający zespoły gnąco-zaciskowe (4) oraz poza zbiornikiem do hartowania (1) zbiornik manipulacyjny (5) z wypornikiem (6), połączony ze zbiornikiem do hartowania przewodami rurowymi (7) umieszczonymi poniżej mechanizmów gnąco-zaciskowych (4).

Zbiornik do hartowania (1) wyposażony jest w chłodnice (8) umieszczone na jego ścianach bocznych poniżej mechanizmów gnąco-zaciskowych (4). Listwa zębata (3) ma dwie zębatki (9). Nad wypornikiem (6) umieszczony jest siłownik pneumatyczny (10) połączony z nim. Wyloty zaworów (11) sterujących siłownikami pneumatycznymi mechanizmu posuwowego (2) są połączone poprzez kolektor (12) i filtr (13) z bełkotką (14) w kształcie wężownicy umieszczoną na dnie zbiornika. (5 zastrzeżeń)

C21D **P. 245157** **16.12.1983**

Pierwszeństwo: 16.12.1982 — Francja (nr 8221495)

PCUK, Produits Chimiques Ugine Kuhlmann, Paryż, Francja (Francois Moreaux, Jean Michel Naud, Gerard Beck).

Sposób hartowania w ośrodku wodnym przedmiotów ze stopów żelaza

Wynalazek dotyczy sposobu hartowania w ośrodku wodnym przedmiotów ze stopów żelaza, zwłaszcza ze stali węglowych oraz stali stopowych i niskostopowych, doprowadzonych uprzednio do temperatury wyższej od 750°C i zawartej na ogół w granicach od 800 do 950°C.

Wynalazek rozwiązuje zagadnienie opracowania sposobu hartowania w ośrodku wodnym umożliwiającego uzyskiwanie wyników równoważnym tym które uzyskuje się dzięki hartowaniu olejowemu.

Przedmioty wprowadza się do ośrodka hartującego, utworzonego przez wodny roztwór pirolidonu poliwinylowego z dodatkiem środka wspomagającego, wywołującego na powierzchni wymienionych przedmiotów odwracalne wydzielanie się pirolidonu poliwinylowego w chwili ich wprowadzenia do ośrodka hartującego, przy czym ośrodek ten poddaje się mieszaniu. Najwłaściwszym środkiem, wspomagającym wydzielanie się pirolidonu, jest siarczan sodowy o stężeniu od 5 do 10 g/l wody. (7 zastrzeżeń)

C23C **P240964** **10.03.1983**

Instytut Metali Nieżelaznych, Gliwice, Polska, (Stanisław Socha).

Sposób cynowania blach stalowych

Wynalazek rozwiązuje zagadnienie uzyskiwania na blachach stalowych o minimalnej grubości 1mm, ciągłych, szczelnych i posiadających równomierną grubość powłok cynowych.

Sposób według wynalazku polega na tym, że odtłuszczone blachy stalowe, po ich wstępnym trawieniu w kwasie siarkowym lub solnym, poddaje się procesowi trawienia w trzech roztworach trawiących. Najpierw blachy zanurza się na okres 3—5 minut do pierwszego roztworu trawiącego o temperaturze 20—30°C, zawierającego w ilościach wagowych: 21—24% kwasu siarkowego i 4,5—6% kwasu azotowego, resztę stanowi woda.

Po wypłukaniu ich w wodzie i po oczyszczeniu ze szlamów trawiennych, zanurza się je na okres 20—40 minut do drugiego roztworu trawiącego o temperaturze 75—80°C, zawierającego w ilościach wagowych: 8-12% kwasu siarkowego, 2—5% chlorku sodu, 2—3% kwasu naftalenosulfonowego, 2-10% siarczanu żelaza, resztę stanowi woda. Następnie blachy płucze się w wodzie przez 5-10 minut jednocześnie oczyszczając je ze szlamów trawiennych i zanurza na okres 10—15 minut do trzeciego roztworu trawiącego o temperaturze 20—25°C, zawierającego w ilościach wagowych: 15-18% kwasu solnego, 2-5% chlorku żelazawego, resztę stanowi woda. Wytrawione i wypłukane w wodzie blachy wprowadza się na okres 5—15 minut do wodnego roztworu o temperaturze 60—70°C, zawierającego w swym składzie w ilościach wagowych: 25—30% chlorku cynku, 5—8% chlorku amonu, 2-3% chlorku sodu, 4-6% chlorku potasu, 0,5—1% kwasu solnego, 0,5—1% kwasu ftalowego i 1-2% glikolu.

Blachy w stanie wilgotnym wprowadza się do kąpieli cynowej w pierwszej wannie poprzez warstwę topnika w postaci stopionych soli i wyjmuje blachy poprzez czyste lustro kąpieli cynowej, po czym blachy ponownie wprowadza się do kąpieli cynowej w drugiej wannie poprzez czyste lustro tej kąpieli i wyjmuje z niej poprzez warstwę olejową, przy czym skład topnika wynosi w ilościach wagowych: 55—60% chlorku cynku, 9-11% chlorku amonu, 6-10% chlorku sodu, 6-10% chlorku potasu, 10-18% żywicy z drzew szpilkowych ewentualnie kalafonii i 2—3% gliceryny, natomiast skład kąpieli cynowej wynosi w ilościach wagowych: 5—15% kadmu, 2—8% manganu, 3-5% ołowiu, 0,5-1,5% kobaltu, 0,3-0,8% żelaza, 0,1-0,2% potasu resztę stanowi cyna. Ocynowaną blachę, po wyjęciu jej z kąpieli cynowej, studzi się na powietrzu. (3 zastrzeżenia)

C23C **P. 241115** **21.03.1983**
C09K

Politechnika Gdańska, Gdańsk, Polska (Irena Nowosz-Arkuszewska, Zbigniew Muzioł, Jerzy Kamrowski, Krystyna Skrzeczkowska, Maciej Załęski, Sylwia Włodarczyk).

Środek do czasowego zabezpieczenia przed korozją atmosferyczną pomieszczeń stali i żeliwa, zwłaszcza do wypierania wody z powierzchni stalowych i żeliwnych

Wynalazek rozwiązuje zagadnienie opracowania środka o zwiększonej skuteczności.

Środek według wynalazku składa się z produktu naftowego destylującego w zakresie temperatur 183-300°C o zawartości siarki nie więcej niż 0,15% w ilości 50-98,8 części wagowych, środka powierzchniowo czynnego będącego mieszaniną mydła oleinowego i niejonowego środka powierzchniowo czynnego o liczbie kwasowej 60-80 mgKOH/g i alkaliczności w przeliczeniu na dwuetanoloaminę w granicach 20-26% w ilości 0,2-25 części wagowych, naftenianu ołowiu lub wapnia w ilości do 0,5 części wagowych na 1 część wagową środka powierzchniowo czynnego oraz mieszaniny inhibitującej w ilości 1-40 części wagowych, przy czym mieszanina inhibitująca składa się z produktu uzyskanego w trakcie przeróbki ropy naftowej o gęstości 0,95—0,90 g/cm», w ilości 0,5—40 części wagowych, kwasów naftenowych o ciężarze cząsteczkowym 110-350 i liczbie kwasowej 100-300 mg/KOH/g w ilości 0,5-40 części wagowych (2 zastrzeżenia)

C23C **P.** 241149 22.03.1983

Politechnika Poznańska, Poznań, Polska (Ireneusz Fechner, Jan Putniewicz).

Sposób dyfuzyjnego utwardzania powierzchni metali za pomocą boru, krzemu lub ich mieszaniny oraz środek w postaci proszku do dyfuzyjnego utwardzania powierzchni metali borem, krzemem lub ich mieszaniną

Zagadnieniem podlegającym rozwiązaniu jest dyfuzyjne utwardzanie powierzchni metali na drodze

wprowadzania boru, krzemu lub ich mieszanin przy użyciu proszkowych mieszanin reakcyjnych zawierających wprowadzane składniki w postaci pierwiastkowej.

Sposób dyfuzyjnego utwardzania powierzchni metali za pomocą boru, krzemu lub ich mieszanin, w którym przeznaczony do utwardzania przedmiot umieszcza się w mieszaninie proszkowej składającej się z wypełniacza, co najmniej jednego aktywatora oraz co najmniej jednego z wprowadzonych dyfuzyjnie w metal pierwiastków, po czym ogrzewa całość w temperaturze 800—1000°C aż do uzyskania powłoki o wymaganej grubości, charakteryzuje się tym, że proces prowadzi się w mieszaninie zawierającej 25—99% wagowych sadzy w charakterze wypełniacza, 0,1—15 % wagowych co najmniej jednego halogenku, glinohalogenku albo borohalogenku metali alkalicznych lub amonu w charakterze aktywatora, przy czym mieszanina zawiera maksymalnie 50% wagowych boru, zwłaszcza amorficznego, natomiast ilość krzemu wynosi maksymalnie 10% wagowych. Środek według wynalazku stanowi mieszanina o wyżej wymienionym składzie. (2 zastrzeżenia)

C23F P. 241116 21.03.1983
C09K

Politechnika Gdańska, Gdańsk, Polska (Irena Nowosz-Arkuszewska, Zbigniew Muzioł, Jerzy Kamrowski, Krystyna Skrzeczkowska, Maciej Załęski, Sylwia Włodarczyk).

Środek do zabezpieczania przed korozją atmosferyczną i potową wewnątrz pomieszczeń, zwłaszcza stali i żeliwa

Wynalazek rozwiązuje zagadnienie opracowania środka o zwiększonej skuteczności.

Środek według wynalazku zawiera: olej mineralny, korzystnie silnikowy w ilości 50-98,3 części wagowych; środek powierzchniowo czynny będący mieszaniną mydła oleinowego i niejonowego środka powierzchniowo czynnego o liczbie kwasowej 60—80 mgKOH/g i alkaliczności w przeliczeniu na dwuetanoloaminę w granicach 20-26%, w ilości 0,2-30 części wagowych oraz mieszaninę inhibitującą w ilości 1,0—40 części wagowych, przy czym mieszanina inhibitująca składa się z produktu uzyskanego w trakcie przeróbki ropy naftowej o gęstości 0,95—0,99 g/cm³, w ilości 0,5—40 części wagowych, kwasów naftenowych o ciężarze cząsteczkowym 110—350 i liczbie kwasowej 100-300 mg KOH/g w ilości 0,5-40 części wagowych oraz mieszaniny alkoholi tłuszczowych nienasyconych o temperaturze topnienia 10°C, w ilości 0,5-30 części wagowych. (2 zastrzeżenia)

C23G **P. 244683** T 21.11.1983

Fabryka Maszyn i Urządzeń „Zemak-Famak", Kluczbork, Polska (Henryk Kamieniak).

Sposób odtłuszczania przemysłowej instalacji rurowej

Wynalazek rozwiązuje zagadnienie opracowania sposobu umożliwiającego zmniejszenie zanieczyszczenia atmosfery oraz zwiększenie bezpieczeństwa pracy obsługi.

Sposób odtłuszczania przemysłowej instalacji rurowej polega na wprowadzaniu do rur instalacji (1) sprężonej mgły trójchloroetylenu w osnowie azotu. Mgłę trójchloroetylenu uzyskuje się ze zwężki inżektora (2), do którego podłączone są zbiorniki ze sprężonym płynnym trójchloroetylenem (3) oraz azotem (4). (1 zastrzeżenie)

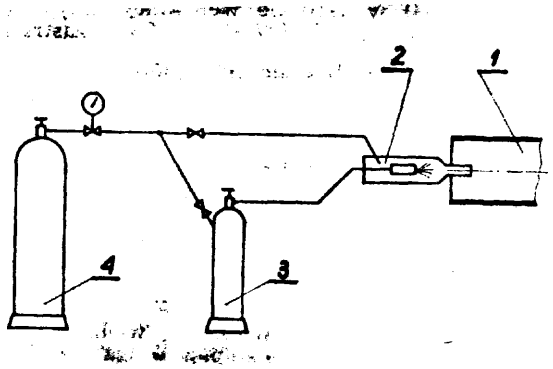

C25D **P. 244616** 17.11.1983

Pierwszeństwo: 18.11.1982 - Wielka Brytania (nr 82/32873)

Imperial Chemical Industries FLC, Londyn, Wielka Brytania.

Sposób powlekania

Wynalazek rozwiązuje zagadnienie opracowania sposobu nadającego się do powlekania żelaza, stali i aluminium w postaci nieosłoniętego metalu lub po obróbce takiej jak fosforanowanie lub cynowanie.

Sposób powlekania przewodzącego podłoża zanurzonego w kompozycji do powlekania zawierającej medium wodne i zdyspergowany materiał do powlekania i stanowiącego katodę w obwodzie elektrycznym, w którym przepuszcza się prąd elektryczny między katodą i przeciwelektrodą, aż do osadzenia się na podłożu żądanej ilości materiału do powlekania, charakteryzuje się tym, że:

a) materiał do powlekania zawiera polimer błonotwórczy stabilizowany przestrzennie jako dyspersję cząstek w środowisku wodnym i nie zawierający stabilizujących ładunków jonowych;
b) polimer błonotwórczy zawiera lub jest połączony z polimeryczną, niejonową, hydrofilową częścią, która ulega solwatacji w środowisku wodnym i przyczynia się do stabilizacji przestrzennej cząstek polimeru błonotwórczego w środowisku wodnym; i
c) dyspersja cząstek polimeru błonotwórczego w środowisku wodnym ma „krytyczną wartość koalescencji (ccv)", bardziej ujemną niż -0,3 jednostki. (8 zastrzeżeń)

Dział D
WŁÓKIENNICTWO I PAPIERNICTWO

D01F **P.** 241076 16.03.1983
C09D

Ośrodek Badawczo-Rozwojowy Przemysłu Barwników „ORGANIKA", Zgierz, Polska (Zbigniew Olszewski, Mariola Kaźmierska, Marian Giermaziak, Włodzimierz Sekuła, Jerzy Grelewicz, Jan Stasiak, Wiesław Cieślak, Krzysztof Pussty, Stanisław Pięta, Janusz Osiński, Marian Nalewajko, Jerzy Homa).

Preparat barwiący polimery włóknotwórcze

Wynalazek rozwiązuje zagadnienie opracowania preparatu barwiącego polimery włóknotwórcze charakteryzujące się zawartością substancji barwnej w nośniku do 80%, doskonałą hydrofobowością, niską temperaturą topnienia oraz nieograniczoną stabilnością w czasie przechowywania.

Preparat barwiący w masie polimery włóknotwórcze posiadające ugrupowania karboiminowe, zawiera według wynalazku kwas stearynowy i kwas barwnikowy barwników anionowych użyte w stosunku ilościowym 1 : 0, 1—1,8. Ponadto preparat może ewentualnie zawierać domieszki soli kwasu stearynowego oraz dodatek środków antyelektrostatycznych czy matujących. (1 zastrzeżenie)

D01F C08J **P. 241077** 16.03.1983

Ośrodek Badawczo-Rozwojowy Przemysłu Barwników „ORGANIKA", Zgierz, Polska (Zbigniew Olszewski, Mariola Kaźmierska, Marian Giermaziak, Włodzimierz Sekuła, Jerzy Grelewicz, Jan Stasiak, Wiesław Cieślak, Krzysztof Pussty, Stanisław Pięta, Janusz Osiński, Marian Nalewajko, Jerzy Homa).

Sposób otrzymywania barwnych wyrobów z polimerów zawierających grupy karboiminowe

Wynalazek rozwiązuje zagadnienie opracowania sposobu otrzymywania barwnych wyrobów z polimerów zawierających grupy karboiminowe pozwalającego wyeliminować migrację barw na siebie w gotowym wyrobie.

Sposób otrzymywania barwnych wyrobów z polimerów zawierających grupy karboiminowe polega na wprowadzeniu do substancji zabarwianej preparatu barwiącego w postaci stałej lub stopionej lub na zmieszaniu tegoż preparatu ze stałą substancją barwioną lub jej stopem, przed uformowaniem wyrobu, przy czym preparat ten zawiera: jako nośnik kwas stearynowy z ewentualną domieszką jego soli i kwasy barwnikowe barwników anionowych korzystnie kwasy barwników metalokompleksowych 1:2 i/lub kwasy barwników antrachinonowych, przy czym stosunek ilościowy kwasu stearynowego do kwasu barwnikowego wynosi 1:0, 1—1,8, a ilość dodanego preparatu do barwionego polimeru nie przekracza 2%. (1 zastrzeżenie)

D06M **P.** 240985 10.03.1983

Centralny Ośrodek Badawczo-Rozwojowy Przemysłu Wełnianego „Północ", Łódź, Polska (Kazimierz Ruszkowski, Andrzej Sankowski).

Sposób uszlachetniania półproduktów i produktów włókienniczych z włókien celulozowych i chemicznych

Wynalazek rozwiązuje zagadnienie uszlachetniania półproduktów i produktów włókienniczych z włókien celulozowych i chemicznych poprzez nadanie im właściwości zbliżonych do włókien białkowych.

Sposób polega na tym, że napawa się produkt mieszaniną alkalicznego roztworu białka i jego pochodnych z wodną dyspersją żywic syntetycznych, usuwa jej nadmiar a następnie zakwasza przez traktowanie słabymi kwasami organicznymi w celu wytrącenia białka. Tak spreparowany produkt poddaje się płukaniu i suszeniu. (1 zastrzeżenie)

D06M C08L **P. 241123** 21.03.1983

Instytut Chemii Przemysłowej, Warszawa, Polska (Maria Zielecka-Szabłowska, Paweł Rościszewski, Krystyna Cyruchin, Henryk Staniak, Anna Byrska, Henryk Gęga).

Sposób hydrofobowego wykończenia tkanin w środowisku wodnym

Wynalazek rozwiązuje zagadnienie opracowania sposobu hydrofobowego wykończenia tkanin, pozwalającego na uzyskanie pożądanych własności niemnąco-hydrofobowych tkanin.

Sposób hydrofobowego wykańczania tkanin z włókien naturalnych i/lub syntetycznych, polega na napawaniu tkanin kąpielą wodną, z zastosowaniem specjalnej kompozycji, złożonej z emulsji wodnej oleju metylowodorosilikonowego, emulsji wodnej oleju metylosilikonowego zawierającego grupy reaktywne, związku krzemoorganicznego reagującego z tymi olejami i roztworu wodnego soli nieorganicznej cynku i/lub cyny z dodatkiem aktywującym specjalnych rozpuszczalnych w wodzie reaktywnych związków organicznych lub krzemoorganicznych, jak również z dodatkiem związków poprawiających zwilżalność tkanin, zwłaszcza z mieszanych włókien naturalnych i sztucznych. (3 zastrzeżenia)

Dział E
BUDOWNICTWO; GÓRNICTWO

E02B **P. 241108** 18.03.1983

Biuro Projektów Wodnych Melioracji, Łódź, Polska (Janusz Tobolczyk, Jerzy Kowalewski, Stanisław Drewnowski, Zygmunt Łuczak).

Urządzenie do wykonywania ekranów wodoszczelnych w budowlach ziemnych

Wynalazek rozwiązuje zagadnienie opracowania urządzenia umożliwiającego uproszczone i tanie wykonywanie ekranów wodoszczelnych.

Urządzenie według wynalazku ma za wrębnikiem (3) i pionowym bębnem (4) nawojowym z nawiniętą folią (5) umieszczony obok boku (2) obudowy pionowy bęben (1) obrotowy do prowadzenia rozwijanej folii. Za bębnami jest umieszczona podłużna skrzynia (6) na urobek otwarta z tyłu i z dołu oraz z góry, w której jest umieszczony płytowy wibrator (7). Skrzynia ta ma jeden podłużny bok (8) stanowiący przedłużenie boku (2) obudowy, a między jej przeciwnym bokiem (9) i równoległym do niego przeciwnym bokiem (10) tej obudowy jest zachowana pionowa szczelina (11) prowadząca folię (5). Nad skrzynią (6) jest umieszczony wylot skośnego koryta mającego wylot dla urobku, usytuowany w górnej części wrębnika (3). (2 zastrzeżenia)

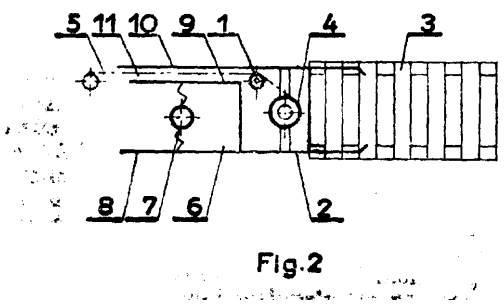

Fig.2

E02B **P. 241109** 18.03.1983

Biuro Projektów **Wodnych** Melioracji, Łódź, Polska (Janusz **Tobolczyk).**

Urządzenie przelewowe zapór zbiorników wodnych

Wynalazek rozwiązuje zagadnienie opracowania urządzenia przelewowego o małych gabarytach, a odprowadzającego duże ilości wód.

Urządzenie według wynalazku składa się z jednego lub więcej równoległych poziomych koryt (1) odpływowych o dwóch na końcach wystających częściach (6) o zaokrąglonych głowicach (4) oraz o skośnych dwuczęściowych dnach (7) rozdzielonych od siebie wlotowymi otworami (8), a także z rozmieszczonych między tymi korytami otwartych z góry i na boki dopływowych koryt (9) o daszkowatych dnach (10) przykrywających z góry odpływowy kanał (3). Koryta (1) są umieszczone poprzecznie na korpusie (5) kanału (3) i są z nim połączone poprzez otwory (8). Części **(6)** koryt (1) wystają poza korpus (5) kanału (3). **(2** zastrzeżenia)

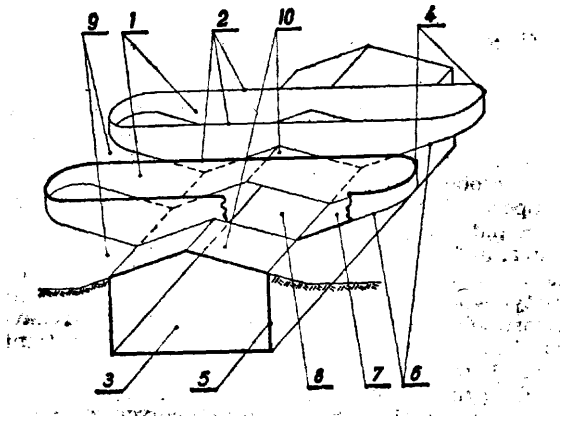

E02B **P. 244708** **21.11.1983**

Wyższa Szkoła Marynarki Wojennej im. Bohaterów Westerplatte, Gdynia, Polska (Zygmunt Miszewski).

Układ ochrony przed prądami błądzącymi wód basenów portowych a zwłaszcza jednostek w nich stacjonujących

Na dnie basenu portowego (1) w obszarze wpływu prądów błądzących pochodzących na przykład od rur **wodno-kanalizacyjnych** (6) jest umieszczona anoda (2). Anoda **(2)** jest połączona przewodem elektrycznym (3) z zaciskiem zerowym lądowego źródła zasilania elektrycznego (6) poprzez układ zaporowy (4).

(1 zastrzeżenie)

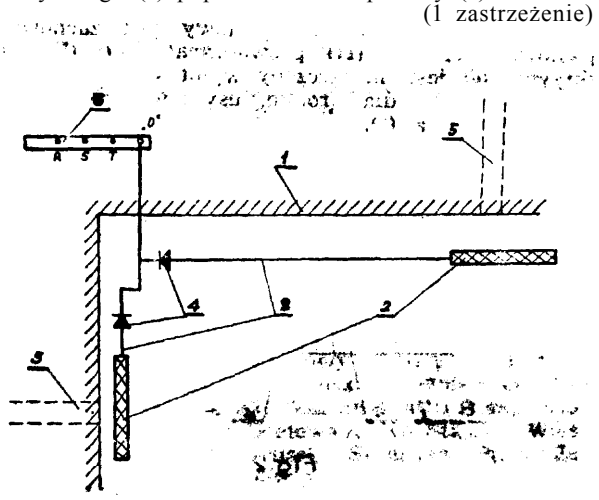

E02F **P. 241099** 17.03.1983

Fabryka Maszyn Górnictwa Odkrywkowego **„Famago",** Zgorzelec, Polska (Paweł Kanczewski, Norbert Wocka, Zygfryd **Leśniak).**

Ząb wymienny do czerpaków koparek kołowych

Wynalazek rozwiązuje zagadnienie zmniejszenia szkodliwej powierzchni odporu zęba oraz ułatwienia wymiany zużytych zębów do czerpaków koparek kołowych.

Wynalazek dotyczy zęba, którego część skrawającą stanowi bryła geometryczna o płaszczyznach zbieżnych w kierunku urabiania, a trzon stanowi ostrosłup o ścianach zbieżnych w kierunku przeciwnym. Istota wynalazku polega na tym, że trzon (1) zęba ma w części środkowej podcięte wszystkie ściany boczne, tworząc dwupłaszczyznowe przyleganie każdej ze ścian trzonu (1) do gniazda, przy czym trzon (1) u podstawy łączy się przez łagodne łuki z kołnierzem (2) stanowiącym bazę zęba. W **przedniej** części znajduje się element roboczy (3) mający grzbiet (4) łączący się z dolnymi krawędziami poprzez skośne płaszczyzny, które łączą się z kołnierzem poprzez łagodne łuki, a od dołu element roboczy (3) ma wklęsłe wybranie stanowiące sklepienie części roboczej. Ząb według wynalazku znajduje zastosowanie zwłaszcza w czerpakach koparek stosowanych w górnictwie odkrywkowym.

(1 zastrzeżenie)

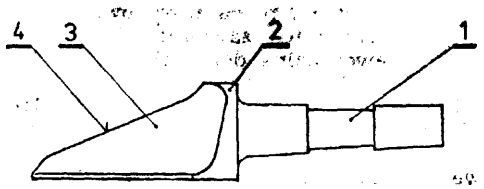

E04B P. 239904 29.12.1982

Biuro Projektów Budownictwa Morskiego **„Projmors",** Gdańsk, Polska (Eugeniusz **Sołtysiak,** Stanisław Umiński).

Konstrukcja zabezpieczenia przeciwawaryjnego dźwigarów kratowych

Konstrukcję zebezpieczenia przeciwawaryjnego stanowią nakładki (1) ułożone wzdłuż pasa dolnego dźwigara (2) wyposażone w oporowe głowice (3) i naciągający zamek (4) podwieszone za pomocą wieszaków (5) do górnego pasa dźwigara (6).

(1 zastrzeżenie)

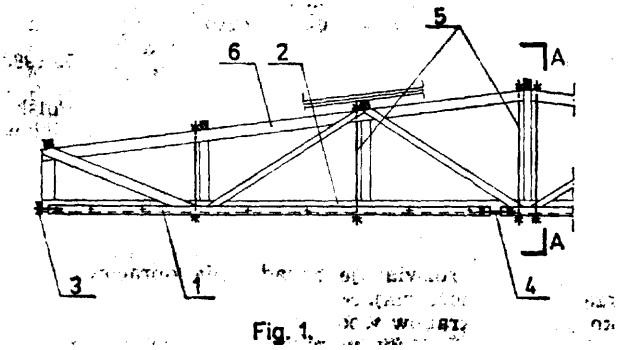

Fig. 1.

E04B **P. 241014** 14.03.1983
E04C

Zgłoszenia dodatkowe do zgłoszenia P. 239270

Biuro Studiów i Projektów Energetycznych **„Energoprojekt",** Warszawa, Polska (Janusz Kołaczkowski).

Rozbieralna ściana przeciwpożarowa

Wynalazek rozwiązuje zagadnienie opracowania prostej i niezawodnej konstrukcji ściany przeciwpożarowej spełniającej wszystkie wymagania bezpieczeństwa pożarowego.

Ścianę stanowią dwie osadzone w stalowej ramie (1) równoległe płyty, z których każda składa się z co najmniej dwóch, pionowo ustawionych na sobie, rozbieralnych segmentów (10). Każdy segment (10) jest wyposażony na swych zewnętrznych krawędziach w trzy przylgi (9) oraz ma na całym swoim obwodzie od strony szczeliny powietrznej (12) ścięte pod dowolnym kątem krawędzie, lokalnie poszerzające szczelinę (12) w miejscach styków segmentów (10) ze sobą i z ramą (1). (1 zastrzeżenie)

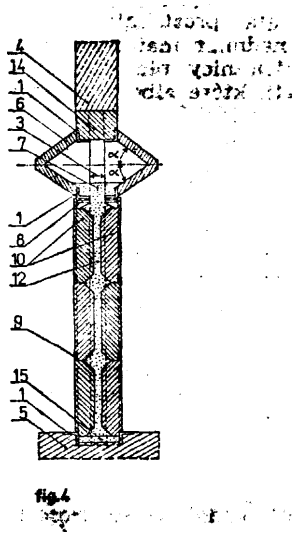

fig.4

E04B P. 241015 14.03.1983
E04C

Zgłoszenie dodatkowe do patentu nr 122364

Biuro Studiów i Projektów Energetycznych „Energoprojekt", Warszawa, Polska (Janusz Kołaczkowski).

Prefabrykowany element blaszano-siatkowy do ognioochronnego zabezpieczenia konstrukcji stalowych

Wynalazek rozwiązuje zagadnienie zabezpieczania konstrukcji stalowych, zwłaszcza o otwartych profilach, przed oddziaływaniem pożaru i wysokich temperatur.

Prefabrykowany element blaszano-siatkowy składa się z zagiętej w kształcie litery „Z" blachy (3), do wewnętrznej krawędzi gięcia do której jest symetrycznie przymocowany stalowy pręt (6), wystający z obu stron blachy (3). Siatka (7), zagięta w kształcie litery „L", jest zagiętą krawędzią przytwierdzona do zagiętego pasa blachy (3) o szerokości (b). Wysokość siatki (7) jest równa sumie wysokości (h) profilu belki (1) i wartości (s) niezbędnej do osiatkowania pasa belki (1) lub sumie wysokości (h) profilu słupa (1) i dwóch wartości (s) niezbędnych do osiatkowania obu pasów słupa (1). (2 zastrzeżenia)

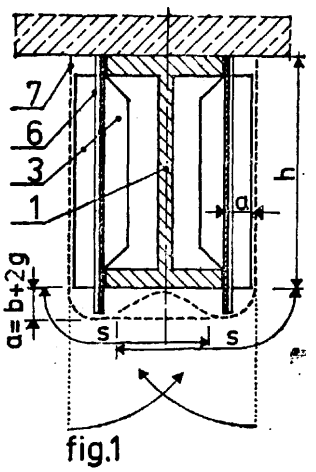

fig.1

E04B P. 241148 22.03.1983
E04H

Biuro Projektowo-Badawcze Budownictwa Ogólnego „Miastoprojekt-Szczecin", Szczecin, Polska (Maria Derejczyk, Stanisław Derejczyk).

Układ elementów konstrukcyjnych budynku jednorodzinnego

Przedmiotem wynalazku jest układ elementów konstrukcyjnych budynku jednorodzinnego, szczególnie szeregowego lub bliźniaczego.

Wynalazek rozwiązuje zagadnienie zmniejszenia rozpiętości stropów bez stosowania dodatkowych elementów wewnętrznych nośnych.

Układ według wynalazku charakteryzuje się tym, że pomiędzy ścianami poprzecznymi (1) umieszczone są elementy nośne (2) wydzielające trakt klatki schodowej, a krzyżowo zbrojony strop (4) opiera się na ścianach (1), elementach nośnych (2) oraz nadprożu (3). Na elementach nośnych (2) oraz nadprożu (3) oparty jest podłużny strop (5). (2 zastrzeżenia)

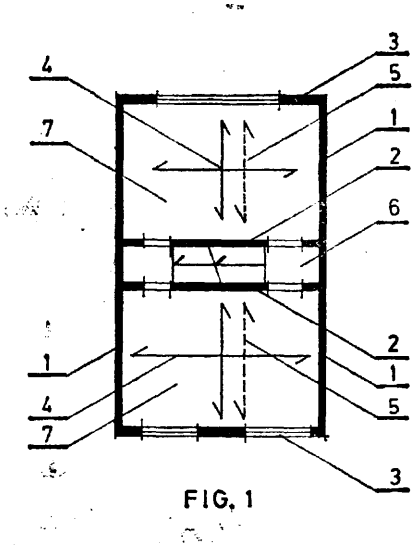

FIG. 1

E04C **P. 241028** 11.03.1983
E04B

Krakowskie Biuro Projektów, Dróg i Mostów, Kraków, Polska (Władysław Szermer).

Sposób wykonywania poprzecznicy w prefabrykowanych belkach **teowych lub** dwuteowych z prefabrykowaną płytą górną i prefabrykowana belka teowa lub dwuteowa

Wynalazek rozwiązuje zagadnienie opracowania sposobu dającego gwarancję właściwego zespolenia poprzecznicy z belkami prefabrykowanymi i uzyskanie odpowiedniej wytrzymałości konstrukcji w przekroju poprzecznym.

Sposób polega na tym, że prefabrykowane belki teowe lub dwuteowe (1) z ukształtowanymi w płycie górnej (2) poprzecznymi szczelinami (3) z otworem w dolnej części środnika (4) z podłużnym zbrojeniem (5) układa się na łożyskach (6). Następnie wzdłuż poprzecznych szczelin (3) oraz w otwory (4) układa się pręty zbrojeniowe (7), **montuje** w przestrzeni międzybelkowej szalunek dla poprzecznicy (8),

do poprzecznych szczelin (S) wlewa się beton, który wypełnia szalunek dla poprzecznicy (8) i szczelinę (S).

Teowa belka (1) według wynalazku ma w płycie górnej (2) szczelinę poprzeczną (S) o przekroju dostosowanym do przekroju poprzecznicy oraz otwór (4) w dolnej części środnika belki. W poprzek szczelin (S) są umieszczone pręty zbrojeniowe (5) o końcach zabetonowanych w płycie górnej (2). Wynalazek ma zastosowanie w budownictwie, zwłaszcza mostowym. (2 zastrzeżenia)

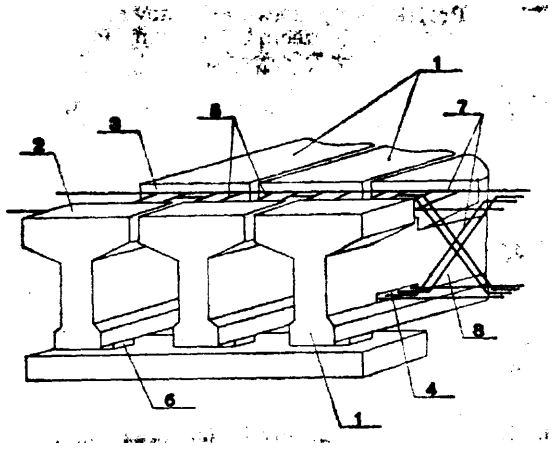

E05B F24C **P. 241184** 23.03.1983

Fabryka Wyrobów Metalowych **„Polmetal"**, Radom, Polska (Krzysztof Walczak, Romana Janas, Adam Kowalski).

Uchwyt

Przedmiotem wynalazku jest uchwyt, zwłaszcza do drzwi kuchni i piekarników gazowych lub elektrycznych, drzwi chłodziarek, szuflad itp.

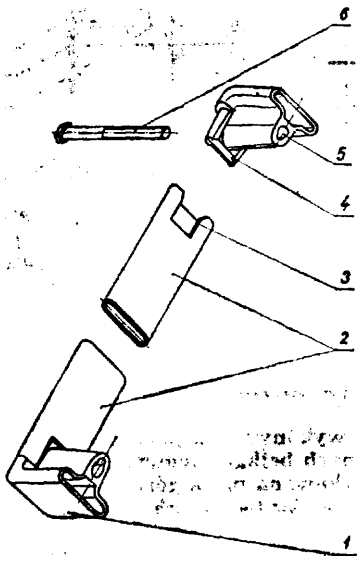

Wynalazek rozwiązuje zagadnienie opracowania takiej konstrukcji uchwytu, która zapewniałaby bez względu na dokładność wykonania wspornika i rury właściwe pasowanie tych detali.

Istota rozwiązania polega na wykonaniu metodą obróbki skrawaniem wycięć prostokątnych (3) w pozyskiwanej z wyciskanego kształtownika metalowego części chwytnej (2) i wykonaniu pochylenia (4) na wspornikach (1) w miejscu stykania się części chwytnej (2) ze wspornikami (1). (1 zastrzeżenie)

E06B B21D P. 244642 T 1811.1983

Stavebni Strojjrenstvi a Lehká Prefabnkace Generalni Reditelstvi, Praga, Czechosłowacja.

Metalowa ościeżnica drzwiowa i sposób wykonywania metalowej ościeżnicy drzwiowej

Wynalazek rozwiązuje zagadnienie opracowania ościeżnicy łatwej i prostej w wykonaniu.

Ościeżnica według wynalazku cechuje się tym, że środniki (1) i nadproże (2) są wykonane z jednego walcowanego profilu o złożonym przekroju ceowym. W miejscach naroży (5) rozwinięty profil ma na ścianach prostopadłych (14) wycięcia (7) i (8) w kształcie trójkąta prostokątnego i trapezu. Po zagięciu profilu, nadmiar materiału w tworzącej wewnętrzną stronę ościeżnicy płaszczyźnie tworzy w narożu (5) języki (11), które albo wystają na zewnątrz dla ułatwienia kotwienia w murze, albo zostają zagięte w kierunku środników (1) i nadproża (2) celem usztywnienia ościeżnicy.

Sposób wytwarzania metalowej ościeżnicy drzwiowej z otwartego na zewnątrz profilu uzyskanego przez walcowanie taśmy ciągłej charakteryzuje się tym, że wywalcowany profil przycina się na długość równą długości gotowej ościeżnicy mierzonej po jej zewnętrznej strome, po czym w miejscach zaginania naroży, ale w stanie niezagiętym, wykonuje się w profilu nacięcia w postaci trójkąta względnie trapezu. Wynalazek znajduje zastosowanie w budownictwie i przy wytwarzaniu różnych ram, np. dla filców, fundamentów maszyn i tym podobnych. (9 zastrzeżeń)

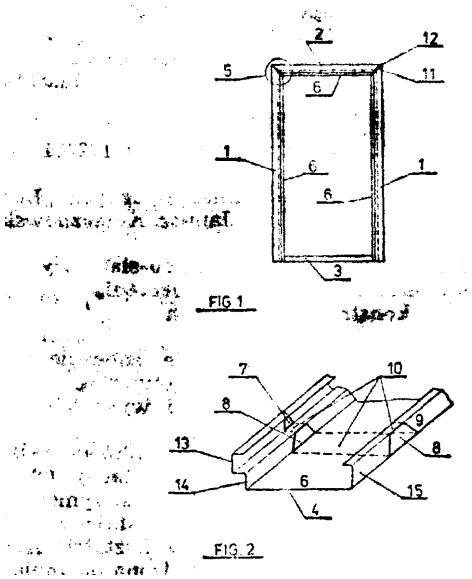

E21B **P. 241150** 22.03.1983

Zakład Urządzeń Gazowniczych **„Gazomet"**, Rawicz, Polska (Rudolf Rak).

Uniwersalny elewator do rur płuczkowych i okładzinowych

Wynalazek rozwiązuje zagadnienie wyeliminowania dużej ilości typoszeregów elewatorów.

Elewator według wynalazku charakteryzuje się tym, iż w gniazdach dwudzielnego korpusu elewatora umieszczone są wymienne wkładki (10) i (11) mające w swej górnej części odpowiednio ukształtowane wgłębienia (12) i (13) oraz otwory (14) służące do zabezpieczenia wkładek przed ich wypadnięciem. (2 zastrzeżenia)

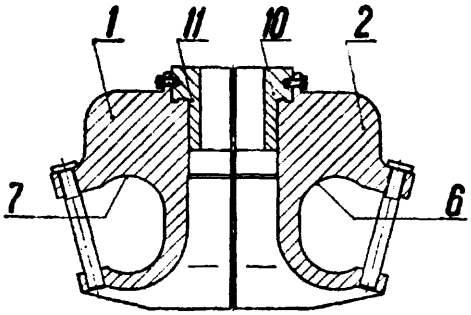

Fig.1

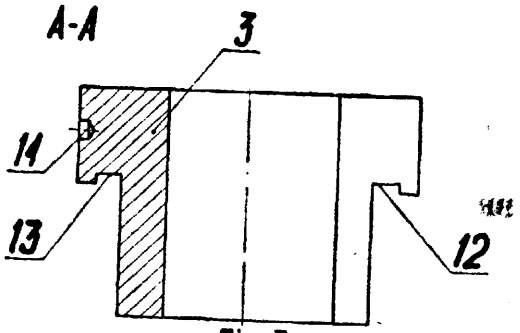

Fig.3

E21C **P. 24102** 17.03.1983

Jaworznicko-Mikołowskie Zakłady Naprawcze Przemysłu Węglowego, **Katowice-Kostuchna,** Polska (Tadeusz Marszałek, Bolesław **Bujakowski,** Marek Godula, Bogdan Witek).

Urządzenie do montażu, zwłaszcza organów kombajnów chodnikowych

Wynalazek rozwiązuje zagadnienie opracowania urządzenia zapewniającego bardziej sprawny i bezpieczny dla obsługi przebieg montażu organów kombajnu.

Urządzenie składa **się** z podstawy (1) **osadzonej** na podłożu, zamocowanego do niej na sztywno stojaka (2) oraz poziomej belki (3) zamocowanej na sztywno do stojaka (2). Na poziomej belce (3) na **łożyskach** (4) osadzona jest obrotowa tuleja (5). Do poziomej belki (3) zamocowany jest rozłącznie wkrętem (11) pionowy zderzak (10). Urządzenie **ma** ponadto mechanizm ustalający położenie obrotowej **tulei** (5) składający się z dźwigni (14) zamocowanej obrotowo do występu (15) stojaka **(2),** połączonego z nią mimośrodowo drążka (16) osadzonego ślizgowo w pośrednim występie (17) i górnym występie **(18)** stojaka (2) oraz ze szczęki dociskającej (19). Na drążku (16) między kryzą **(22)** a pośrednim występem (17) stojaka (2) osadzona jest sprężyna (23). Stojak (2) w górnej części ma zawiasowy uchwyt (12) do którego obrotowo zamocowany jest podest (13).

(6 zastrzeżeń)

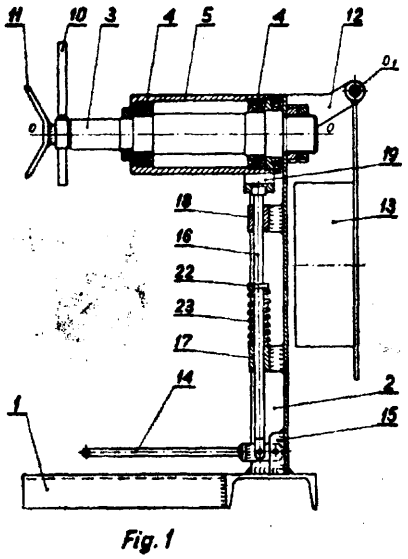

Fig. 1

E21C **P. 241105** **18.03.1983**

Jaworznicko-Mikołowskie Zakłady Naprawcze Przemysłu Węglowego, Katowice-Kostuchna, Polska (Jan Dąbrowski, Kazimierz **Dyląg,** Wiktor Trębacz, Stanisław Matyja, Edward Zak, Włodzimierz Caban, Henryk Jaworski).

Złącze do mocowania dysków **na** organie urabiającym kombajnu górniczego

Wynalazek rozwiązuje zagadnienie opracowania takiej konstrukcji złącza do mocowania dysków, która zapewni możliwość bieżącego niwelowania powstających w złączu luzów przy jednoczesnym wyeliminowaniu możliwości wypadania sworznia mocującego dysk.

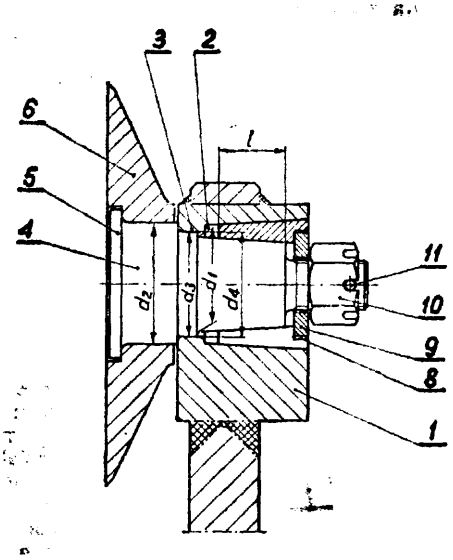

Tuleja osadcza (1) przyspawana do płatu organu urabiającego ma otwór wewnętrzny (2) o powierzchni stożkowej zbieżnej w kierunku kryzy walcowej (S). W otworze **wewnętrznym** (2) osadzony jest sworzeń (4) przy którego jednym **końcu,** między łbem (5) a tuleją **osadczą** (1) jest osadzony obrotowo dysk (6). Drugi, nagwintowany koniec sworznia (4) **wystaje** z tulei osadczej (1). Na części długości (1) odcinka mieszczącego się w otworze wewnętrznym (2) tulei osadczej (1) sworzeń (4) ma powierzchnię stożkową zbieżną w kierunku nagwintowanego końca sworznia (4) i przylegającą do wewnętrznej stożkowej powierzchni tulei rozprężnej (7).

Tuleja rozprężna (7) swoją zewnętrzną powierzchnią stożkową przylega do powierzchni stożkowej otworu wewnętrznego (2) i ma przy podstawie zwróconej ku nagwintowanemu końcowi sworznia (4) współosiowe cylindryczne wybranie (8) wykonane w wewnętrznej stożkowej powierzchni. W wybraniu (8) umieszczony jest pierścień ustalający (9) dociskany do tulei rozprężnej (7) nakrętką (10) nakręconą na nagwintowany koniec sworznia (4). Nakrętka (10) sprzężona jest ze sworzniem (4) za pomocą przetyczki (11).

(5 zastrzeżeń)

E21C P. 244457 07.11.1983

Pierwszeństwo: 10.12.1982 - RFN (nr P 3245792.8)

M.A.N. Maschinenfabrik Augsburg - Nürnberg Aktiengesellschaft, Oberhausen, Republika Federalna Niemiec.

Urabiarka górnicza **hydrauliczno-mechaniczna**

Wynalazek dotyczy urabiarki górniczej hydrauliczno-mechanicznej, z wieloczęściowym mieczem (8) podchodzącym pod przenośnik ścianowy, ciągniętej przez element ciągnący umieszczony po stronie podsadzkowej przenośnika ścianowego i zasilanej z chodnika ciekłymi czynnikami potrzebnymi do cięcia i do celów sterowania przez węże umieszczone w specjalnym kanale usytuowanym po stronie podsadzkowej.

Wynalazek rozwiązuje zagadnienie takiego doprowadzenia potrzebnych ciekłych czynników do urabiania, aby przewody doprowadzające te czynniki były prowadzone w sposób zwarty, dogodny dla konserwacji i w optymalnych warunkach bezpieczeństwa.

Według wynalazku połączenie pomiędzy wężami a urabiarką (1), usytuowaną po stronie przodka, jest utworzone przez korpus (7) dołączania węży, połączony z krążkiem dołączania elementu ciągnącego, przez ten krążek i przez podchodzący pod przenośnik ścianowy (2) miecz (8) urabiarki. (16 zastrzeżeń)

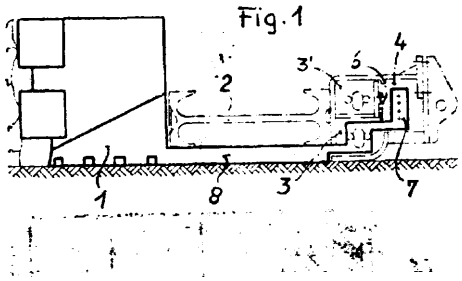

Dział F
MECHANIKA; OŚWIETLENIE; OGRZEWANIE; UZBROJENIE; TECH NIKA MINERSKA

F16B P. 241091 18.03.1983

Łańcucka Fabryka **Śrub,** Łańcut, Polska (Józef Kulka, Jan Trojniar, Tadeusz **Frączek,** Lucjan **Fleszâr).**

Nakrętka samozabezpieczająca

Nakrętka samozabezpieczająca według wynalazku umożliwia wielokrotne jej użycie z zachowaniem przez nią własności samozabezpieczających.

Nakrętka samozabezpieczająca ma liniowe odkształcenia (1) ściany nakrętki, wykonane równolegle do osi gwintu (3). Wysokość tych odkształceń wynosi conajmniej dwa skoki gwintu (3), licząc od powierzchni czołowej (2) nakrętki. (1 zastrzeżenie)

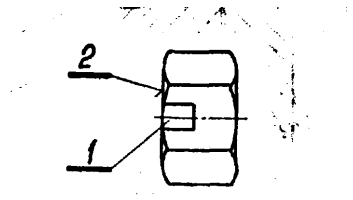

Fig. 1

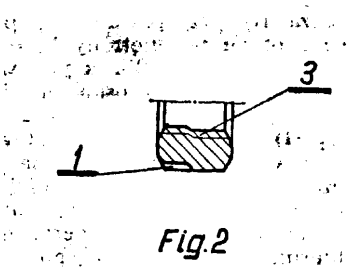

Fig.2

F16D **P. 241073** 16.03.1983

Wojewódzki Klub Techniki i Racjonalizacji, Zamość, Polska (Krzysztof Chodkowski).

Sprzęgło samochodowe

Celem wynalazku jest opracowanie konstrukcji sprzęgła zapewniającej półautomatyczną zmianę biegów.

Sprzęgło samochodowe, zawierające wał wejściowy połączony z tarczą podstawową, wałek sprzęgłowy, tarczę sprzęgła przylegającą do tarczy podstawowej pierwszą powierzchnią cierną, pierścień dociskowy przylegający do drugiej powierzchni ciernej tarczy sprzęgła, a za nim sprężynę talerzową i osiowo przesuwne łożysko wyłączania z elementem wyłączającym, według wynalazku charakteryzuje się tym, że wyposażone jest w sprzęgło jednokierunkowe osadzone na wałku sprzęgłowym (3) pierścieniem wewnętrznym (5) i przymocowane na stałe od strony skrzyni biegów do tarczy sprzęgła (4) pierścieniem zewnętrznym (6). Z drugiej strony wspomnianej tarczy (4) przymocowana jest piasta (7) **w** osi wałka sprzęgłowego (3). (5 zastrzeżeń)

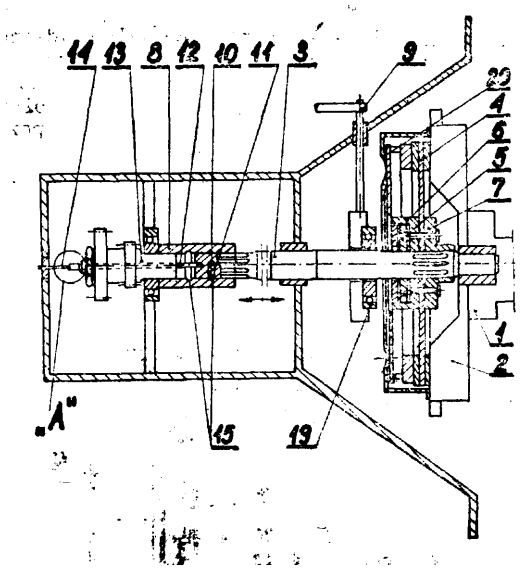

F16L **P. 240411** 03.02.1983

Pierwszeństwo: 05.02.1982 - St **.Zjedn. Am.** (nr 346.350)

Dayco **Corporation,** Dayton, **Stany** Zjednoczone Ameryki.

Szybkozłączna **złączka** do przewodów płynowych

Celem wynalazku jest opracowanie konstrukcji złączki ze względnym dociskiem osiowym i promieniowym pomiędzy jej członami łączącymi.

Szybkorozłączna złączka do przewodu rurowego, zawierająca dwa człony łączące (12, 13) oraz element ustalający (14), według wynalazku charakteryzuje się tym, że część (16) pierwszego członu łączącego (12), mająca zmniejszoną średnicę, ma wiele usytuowanych w odstępach rowków obwodowych (24, 25), w których usytuowane są człony uszczelniające (41, 42, 43) w styku z drugim członem łączącym (13).

(10 zastrzeżeń)

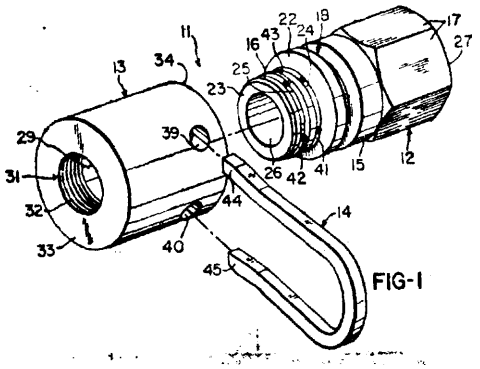

FIG-1

F21V **P. 241121** 21.03.1983

Centrum **Naukowo-Produkcyjne** Elektrotechniki i Automatyki Górniczej **„EMAG"**, Zakład Telemechaniki Górniczej **„Elektrometal"**, Cieszyn, Polska (Władysław Kulig, Jan **Gogółka**, Franciszek Macura, Władysław Miech, Eugeniusz **Hałgas**).

Ognioszczelna lampa, zwłaszcza **reflektor** górniczy

Wynalazek rozwiązuje zagadnienie opracowania **ognioszczelnej** lampy, której konstrukcja zapewniałaby bezpieczną wymianę źródła światła bez konieczności wyłączania napięcia zasilania.

Ognioszczelna lampa, zwłaszcza reflektor górniczy, składająca się z korpusu z wpustem kablowym, głowicy z osłoną przeźroczystą i pokrywy, zawierająca wewnątrz źródło światła, odbłyśnik, zespół zaciskowy i zespół zestykowy, charakteryzuje się tym, że zespół (5) zestykowy składa się z zestyków (17) **pal-**

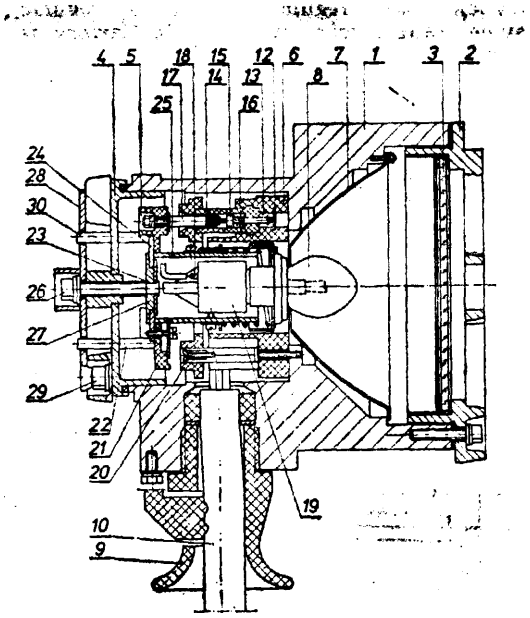

cowych, jednymi **końcami** połączonych trwale ze stykami (18) oprawki (19) źródła (8) światła, natomiast drugimi końcami połączonych rozłącznie z wyłącznikami (13 ognioszczelnymi zespołu (6) zaciskowego przez otwory płytki (20) przykrywającej tego zespołu (6) zaciskowego, płytki (21) izolacyjnej osadczej przechodzącej przez kołki (22) pilotujące pokrywy (4), do której to płytki (21) przykręcone są zestyki (17) palcowe, pierścienia (24) z przymocowaną do niego płytą (21) izolacyjną osadczą, **tulei** (25) z zamocowaną w niej oprawką (19) oraz podzespołu (23) obrotowo-przesuwnego zbudowanego z wkręcanej do pokrywy (4) śruby **(26)** i dwóch połączonych trwale ze śrubą **(26)** podkładek (27), pomiędzy którymi umieszczony jest luźno pierścień (24), przy czym śruba (26) przechodzi przez umieszczoną nad pokrywą (4) płytką (28) zabezpieczającą, zakrywającą śruby (29) mocujące pokrywę (4) do korpusu (1). (3 zastrzeżenia)

F23G P.241140 23.03.1983

Biuro Projektów i Realizacji Inwestycji Przemysłu Syntezy Chemicznej **„Prosynchem"**, Gliwice, Polska (Jerzy Wojtania, Lucjan Franek, Stefan Gąsior, Konrad Jaskóła, **Roman Czerniewski**, Paweł Krzysztofik, Władysław **Nagulewicz**, Stanisław Sieradzki, Janusz Urbański, Jerzy Wiśniewski).

Sposób odzysku energii odpadowych gazów zrzutowych zawierających składniki palne i niepalne oraz gazów niepalnych pod ciśnieniem

Wynalazek rozwiązuje zagadnienie ulepszonego odzysku energii i ochrony środowiska przy odprowadzaniu z układów reakcyjnych przemysłu chemicznego pracujących pod ciśnieniem większym od atmosferycznego, odpadowych gazów zrzutowych zawierających składniki palne i tlen oraz gazy **inertne**.

Sposób według wynalazku polega na tym, że mieszankę gazów zawierających składniki palne poddaje się katalitycznemu dopalaniu, a gorące gazy, w tym także ewentualne nadmiarowe ilości powietrza technologicznego stosowanego w **głównym** procesie technologicznym, oddają energię w silniku gazowym, w szczególności w turbinie gazowej służącej do odciążenia napędu kompresora powietrza, albo innego urządzenia albo do napędu niezależnego generatora energii elektrycznej.

Do atmosfery odprowadzane są dopalone i rozprężone gazy zrzutowe nie zawierające szkodliwych składników palnych. (9 zastrzeżeń)

F23N **P. 241092** 18.03.1983

Centralne Laboratorium Ochrony Radiologicznej, Warszawa, Polska (Julia Nidecka, Jolanta Rostek).

Sposób całkowitego, kontrolowanego spalania dużych prób materiałów organicznych i urządzenie do stosowania tego sposobu

Celem wynalazku jest umożliwienie spalania dużych ilości materiałów organicznych bez niebezpieczeństwa zapoczątkowania reakcji łańcuchowej.

Sposób według wynalazku polega na tym, że na katalizator lub katalizatory doprowadza się powietrze wtórne lub tlen.

Urządzenie według wynalazku jest **zaopatrzone** w dopalacz (2) zawierający jeden lub więcej katalizatorów (20, 21) i wyposażony w rurkę (17) doprowadzającą wtórne powietrze lub tlen. (2 zastrzeżenia)

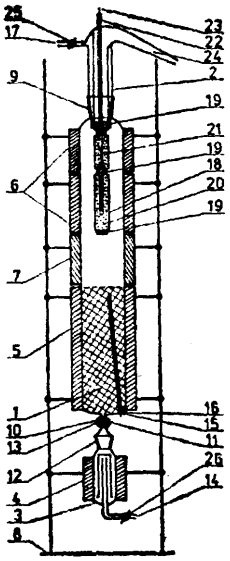

F24H P. 241034 14.03.1983

Zgłoszenie dodatkowe do zgłoszenia nr P. 238947.

Roman Hamerski, Doręgowice, P-ta Ogorzeliny, Polska (Roman Hamerski).

Kocioł do centralnego ogrzewania wodnego

Celem wynalazku jest ulepszenie konstrukcji kołta wg, zgłoszenia nr P. 238947, które pozwoliłoby na lepsze wykorzystanie ciepła i korzystniejszy proces spalania.

Przedmiotem wynalazku jest kocioł do centralnego ogrzewania wodnego, opalany materiałem odpadowym jak surowe, suche trociny, kora, umożliwiający dwufazowy proces spalania. Istota wynalazku polega na tym, że komora żarzenia (21) w części zasypowej zbiornika (4) tworzona jest przez konstrukcję (6) i pręty (5) podtrzymujące zapas opału, natomiast komora spalania (20) ma dodatkowy regulowany wlot powietrza (22). (2 zastrzeżenia)

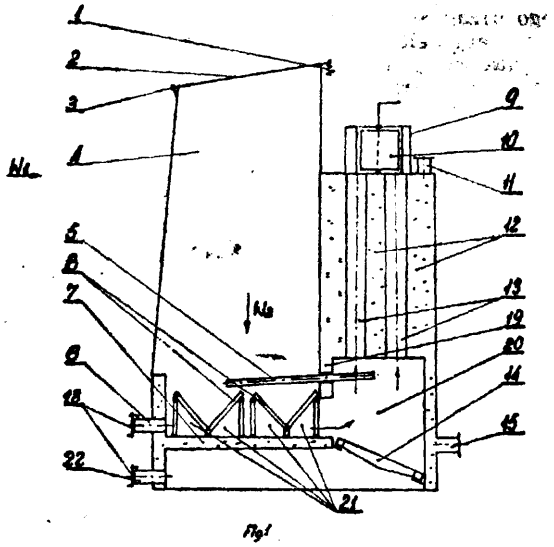

F24R E01H P. 244524 T 10.11.1983

Politechnika Wrocławska, Wrocław, Polska (Jan Syposz, Alojzy Markwart),

Układ regulacji dostawy ciepła w węźle hydroelewatorowym

Wynalazek rozwiązuje zagadnienie układu regulacji dostawy ciepła dla potrzeb centralnego ogrzewania w węzłach hydroelewatorowych o dwóch równoległych hydroelewatorach.

Układ regulacji dostawy ciepła w węźle hydroelewatorowym zawiera regulator ogrzewania (5) sterujący zaworem regulacyjnym (6) o działaniu ciągłym i zaworem regulacyjnym (7) o działaniu dwustawnym. Zawory (6 i 7) osadzone są w przewodach zasilających (1) przed hydroelewatorami (2). Ponadto w przewodzie zasilającym (1), za hydroelewatorem (2) współpracującym z zaworem regulacyjnym (6) o działaniu ciągłym, osadzony jest zawór zwrotny (8). Regulator ogrzewania (5) współpracuje z czujnikami (9 i 10) temperatury powietrza zewnętrznego i temperatury czynnika grzewczego. (1 zastrzeżenie)

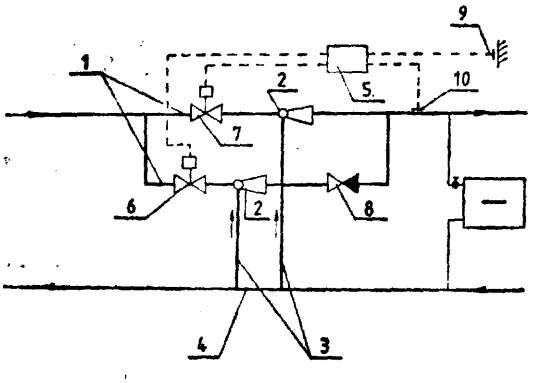

F24H E04H P. 244548 T 12.11.1983

Politechnika Wrocławska, Wrocław, Polska (Jan Syposz Alojzy Markwart).

Układ regulacji dostawy ciepła w węźle hydroelewatorowym

Wynalazek rozwiązuje zagadnienie sterowania dostawą ciepła w dwufunkcyjnym węźle hydroelewatorowym za pomocą układu regulacyjnego, w sposób nie powodujący pogorszenia komfortu cieplnego ogrzewanych pomieszczeń.

Układ regulacji dostawy ciepła w węźle hydroelewatorowym o dwóch równolegle usytuowanych hydroelewatorach (2) współpracującym z węzłem ciepłej wody zawiera zawór regulacyjny (12) do regulacji ciągłej, zawór regulacyjny (13) do regulacji dwustawnej, zawór regulacyjny (14) do regulacji dwustawnej oraz zawór zwrotny (15). Zawory te współpracują z regulatorem ogrzewania (11).

(2 zastrzeżenia)

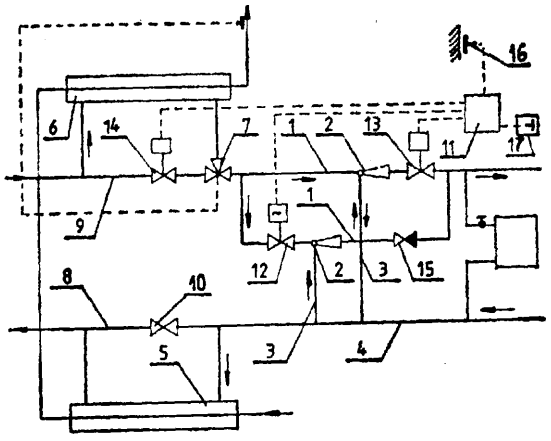

fig1

F27B P. 241147 22.03.1983

Zakłady Maszyn Chemicznych **„Metalchem",** Gliwice, Polska (Wiesław Cichus).

Piec suchy do ogrzewania końca rur z tworzywa sztucznego

Celem wynalazku jest opracowanie prostej konstrukcji pieca do ogrzewania końca rur z tworzywa sztucznego.

Piec składa się z korpusu (1) wykonanego z aluminium, ogrzewanego grzejnikiem otokowym (6) oraz z trzpienia (2) grzanego grzejnikiem patronowym (4). Trzpień (2) osadzony jest w korpusie (1) pieca. Temperatura korpusu (1) i trzpienia (2) kontrolowana jest czujnikami temperatury (7 i (8). (2 zastrzeżenia)

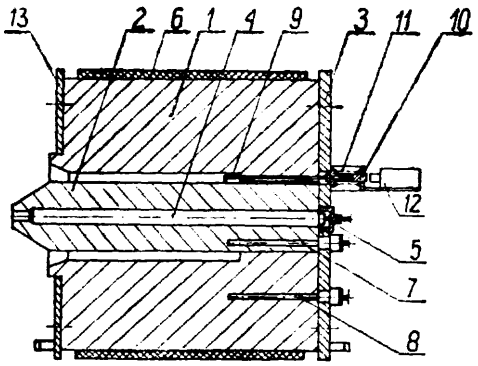

Fig. 1

Dział G
FIZYKA

G01B **P. 241119** 21.03.1983

Centrum Mechanizacji Górnictwa **„Komag",** Gliwice, Polska (Werner Magiera, Henryk **Wencel,** Zbigniew Bryła, Andrzej Bobowski).

Urządzenie do pomiaru średnicy zewnętrznej i wewnętrznej elastycznych pierścieni uszczelniających

Celem wynalazku jest opracowanie konstrukcji urządzenia pozwalającego na przeprowadzenie szybkiej kontroli wymiarów średnicy zewnętrznej i wewnętrznej dowolnych elastycznych pierścieni uszczelniających i odrzucenie wyrobów o wymiarach przekraczających granicę tolerancji.

Urządzenie składa się z posadowionych na wspólnej podstawce (3) pomiarowego trzpienia (1) i pomiarowej **tulei** (2) oraz z wywierającej określoną siłę docisku na mierzony pierścień **(8)** obejmy (5). Obejma wyposażona jest w wymienny pierścień dociskowy **(6),** którego powierzchnia czołowa ma kształt odpowiadający powierzchni czołowej mierzonego pierścienia (8).

Mierzony elastyczny pierścień uszczelniający (8) wprowadzany jest kolejno na pomiarowy trzpień (1) a następnie w otwór pomiarowej tulei (2). Przesuwanie go wzdłuż osi trzpienia (1) i tulei (2) odbywa się przy pomocy prowadzonej w otworach (4) obejmy (5), na którą wywierana jest siła nacisku o wielkości ustalonej doświadczalnie dla każdego typowy**miaru** pierścienia uszczelniającego (8).

(4 zastrzeżenia)

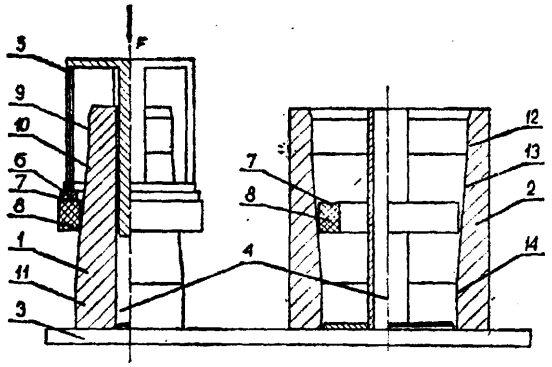

G01B **P. 244602** T 17.11.1983

Politechnika Warszawska, Warszawa, Polska (Stanisław Stachowicz).

Przyrząd do pomiaru szerokości kartek wkładu oprawy

Wynalazek rozwiązuje zagadnienie opracowania przyrządu umożliwiającego prawidłowy dobór papieru kartek wkładu oprawy.

Przyrząd do pomiaru szerokości kartek wkładu oprawy stanowi zacisk (1) do mocowania próbki papieru (2) zamocowany obrotowo na osi (3), połączonej z tarczą (4) wyposażoną w podziałkę (5), na której odczytuje się wynik pomiaru, oraz **w** siatkę (6) ustalającą położenie końca próbki papieru (2) w chwili pomiaru. (1 zastrzeżenie)

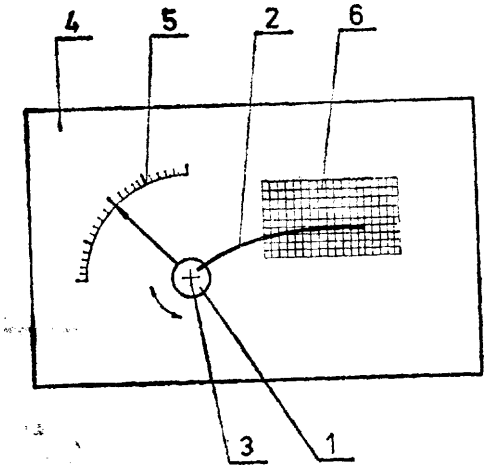

G01B **P. 244603** T 15.11.1983
G01N

Politechnika Warszawska, Warszawa, Polska (Stanisław Stachowicz).

Przyrząd do oceny prawidłowości doboru papieru kartek wkładu oprawy

Wynalazek rozwiązuje zagadnienie opracowania budowy przyrządu umożliwiającego prawidłowy dobór papieru kartek wkładu oprawy.

Przyrząd do oceny prawidłowości doboru papieru kartek wkładu oprawy przez pomiar minimalnej szerokości kartki wkładu, stanowi równia pochyła o stosunku boków przyprostokątnych **1:d=1:4** do **7,** której płaszczyzna (1) ustawiona **pod** kątem do poziomu, wyposażona jest w skalę pomiarową (2) i jest

przedłużona równoległą do podstawy równi płaszczyzną (3), na której umieszcza się próbkę papieru mocowaną elementem dociskowym (5).

(1 zastrzeżenie)

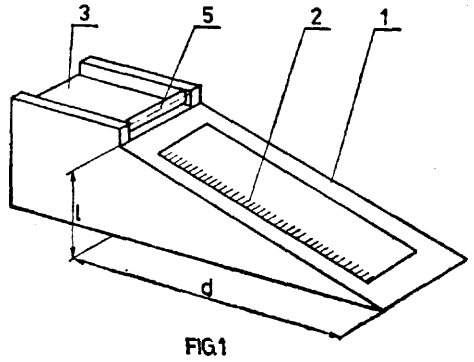

FIG1

G01J **P. 245439** 30.12.1983

Andrzej Łoś, Warszawa, Kazimierz Tuzimski, Błonie, Polska (Andrzej Łoś, Kazimierz Tuzimski).

Nasadka optyczna

Przedmiotem wynalazku jest nasadka optyczna, regulująca natężenie światła dopływającego zwłaszcza do czujnika lub obiektywu, przeznaczona do stosowania w wykrywaczach światła dla niewidomych, a także nadająca się do wykorzystywania w każdej dziedzinie techniki. Nasadka, stanowiąca nieprzeźroczystą tubę, w kształcie zbliżonym zwłaszcza do ściany bocznej pustego stożka ściętego, według wynalazku charakteryzuje się tym, że podstawa (2) stożka o mniejszej średnicy jest zakończona przeźroczystym króćcem (3), a podstawa (1) stożka o większej średnicy, zabezpieczającej całą powierzchnię obiektywu lub czujnika, jest dostosowana do mocowania przed obiektywem lub czujnikiem. (2 zastrzeżenia)

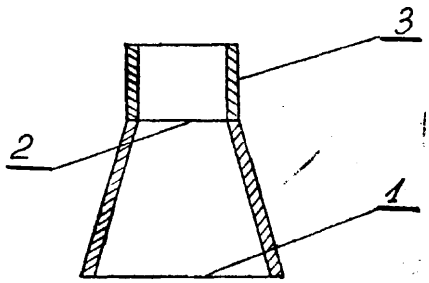

G01M P. 244655 **T** 17.11.1983
G01L
F02P

Wyższa Szkoła Morska, Gdynia, Polska (Jan Rosłanowski, Tadeusz Jeszke, Teofil Wiśniewski).

Sposób i urządzenie do kontroli prawidłowości przebiegu procesu wywiązywania się ciepła w spalinowym silniku napędowym, zwłaszcza okrętowym

Wynalazek rozwiązuje zagadnienie ciągłej i obiektywnej oceny procesów wywiązywania się ciepła, a zwłaszcza oceny stanu technicznego układu wtryskowego podczas eksploatacji silnika.

Sposób polega na tym, że mierzy się ilość przejść sygnału momentu obrotowego na wale silnika przez ustalony poziom i wynik porównuje z pewną przyjętą wartością graniczną. Porównywane wielkości zależą od częstości występowania zapłonów w cylindrach silnika.

W urządzeniu, momentomierz (1) połączony jest ze wzmacniaczem operacyjnym (3) zarówno bezpośrednio jak i pośrednio poprzez filtr dolnoprzepustowy (2). Wzmacniacz operacyjny (3) poprzez detektor przejść przez zero (4) steruje licznikiem (5), który zasilany jest przez nadajnik impulsów (6) połączony z dzielnikiem (7). Do licznika (5) dołączony jest układ porównujący (8), który steruje sygnalizacją alarmową (9). (2 zastrzeżenia)

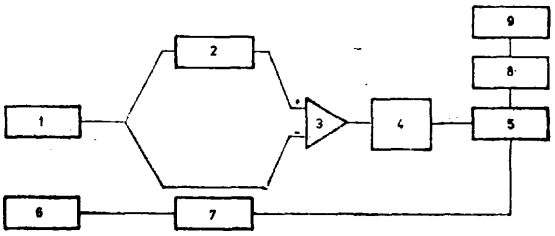

G01N **P. 241008** 11.03.1983
G01T

Zjednoczone Zakłady Urządzeń Jądrowych „Polon", Zakład Zastosowań Techniki Jądrowej, Wrocław, Polska (Andrzej Gajdero wicz, Michał Lewiński, Roman Makarski, Marek Szafarz).

Sposób izotopowego pomiaru gęstości i masowego natężenia przepływu

Wynalazek rozwiązuje zagadnienie wyeliminowania wpływu zmian temperatury detektora na dokładność pomiaru oraz umożliwienia wygodnego i łatwego procesu bezpośredniej kalibracji układu pomiarowego w warunkach obiektywnych, bez demontażu układu pomiarowego.

Sposób polega na tym, że półprzewodnikowy detektor (3) promieniowania wraz z elektronicznym układem (4) detekcji i czujnikiem (5) temperatury detektora (3) są umieszczone w termostacie (8) i utrzymywane w stałej temperaturze, wyższej od temperatury otoczenia pomiarowego obszaru. Sygnał wyjściowy z układu (4) detekcji po przetworzeniu na sygnał analogowy w przetworniku (9) jest podawany na wejście pierwszego wzmacniacza (10) o regulowanym wzmocnieniu, a wzmocnienie tego wzmacniacza (10) ustawia się tak, aby jego sygnał wyjściowy wyniósł konkretną wartość, charakterystyczną dla danego układu pomiarowego przy prześwietlaniu pomiarowego obszaru bez obecności absorbenta. Następnie nie zmieniając tak ustalonej wartości wzmocnienia pierwszego wzmacniacza (10) jego sygnał wyjściowy podaje się do sumatora (11) gdzie wartość tego sygnału sprowadza się do wartości zerowej. W dalszej kolejności do pomiarowego obszaru wprowadza się maksymalną ilość absorbenta i odpowiadający takiej absorbc ji sygnał wyjściowy uprzednio ustawionego sumatora (11) podaje się na drugi wzmacniacz (12) o regulowanym wzmocnieniu i odwraca fazę. Wzmocnienie tego wzmacniacza (12) ustawia, się tak, aby przy maksymalnej absorbcji promienio-

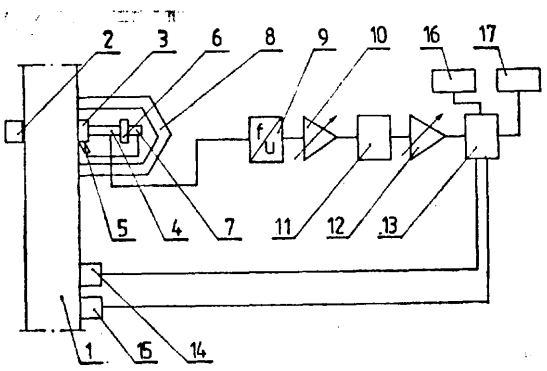

wania w obszarze pomiarowym uzyskać sygnał wyjściowy odpowiadający końcowi zakresu pomiarowego. Następnie nie zmieniając ustawień obydwu wzmacniaczy (10, 12) oraz sumatora (11) dokonuje się pomiaru gęstości i masowego natężenia przepływu absorbenta w obszarze pomiarowym będącym rurociągiem (1). (1 zastrzeżenie)

G01N **P. 241009** .03.1983
G01T

Zjednoczone Zakłady Urządzeń Jądrowych POLON Zakład Zastosowań Techniki Jądrowej - Wrocław, Wrocław, Polska (Andrzej Gajderowicz, Michał Lewiński, Roman Makarski).

Sonda promieniowania izotopowego

Celem wynalazku jest opracowanie konstrukcji sondy o dużej żywotności i szerokim zakresie zastosowania w różnych warunkach temperaturowych rurociągów.

Przedmiotem wynalazku jest sonda promieniowania izotopowego, przeznaczona zwłaszcza do pomiaru natężenia promieniowania w przemysłowych układach pomiaru natężenia przepływu lub gęstości medium gazowego.

Sonda według wynalazku ma detektor (7) wraz z zamocowanym do niego elektronicznym układem (8) detekcji umieszczony wewnątrz metalowej, cylindrycznej obudowy (6), która jest z jednej strony osadzoną w króćcu (1) stanowiącym cieplny izolator wkręcany w konstrukcję (3) pomiarowego obszaru i zaopatrzonym w pomiarowe okienko (5). Cylindryczna obudowa (6) jest otoczona współosiowo względem niej usytuowanym płaszczem (9) wykonanym z bardzo dobrego przewodnika ciepła. Płaszcz (9) jest powleczony z zewnątrz powłoką (10) cieplnego izolatora, w której od strony metalowego płaszcza (9) jest utworzona chłodząca komora (11), zawierająca kanały wlotowy (12) i wylotowy (13).

W drugim końcu cylindrycznej obudowy (6) jest osadzony w jej denku (14) tranzystor (15), stanowiący grzewczy element. Tranzystor (15) wraz z przynależnym mu układem (16), poprzez który jest połączony z czujnikiem (19) temperatury, jest usytuowany wewnątrz wnęki (17) utworzonej w pokrywie (18) wykonanej z cieplnego izolatora, mocowanej na obudowie (6), a usytuowanej wewnątrz drugiego końca metalowego płaszcza (9). (2 zastrzeżenia)

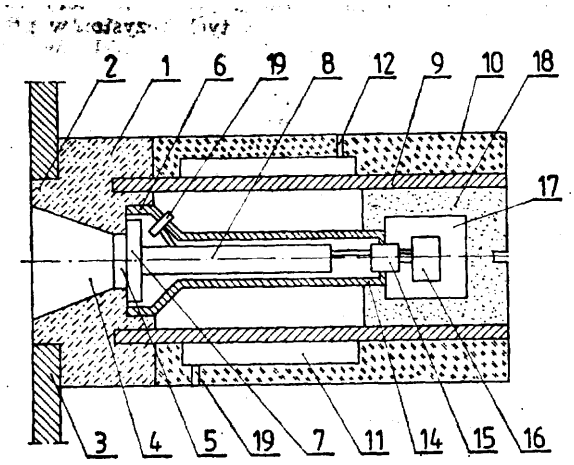

G01N **P. 241118** 21.03.1983
B30B

Centrum Mechanizacji Górnictwa „Komag", Gliwice, Polska (Werner Magiera).

Urządzenie do wywoływania określonej siły docisku

Celem wynalazku jest opracowanie konstrukcji urządzenia zapewniającego wywieranie określonej siły docisku na elementy elastyczne, zwłaszcza wszelkiego rodzaju uszczelki, w procesie pomiarów i badań.

Urządzenie ma otwartą od dołu walcową obudowę (1), w której wnętrzu przemieszcza się specjalna nakrętka (3). W górnej części obudowy (1) umieszczony jest luźno przycisk (4), w otworze którego przemieszcza się swobodnie trzpień (9). Dolna nagwintowana część (10) trzpienia (9) łączy go ze specjalną nakrętką (3). Pomiędzy specjalną nakrętką (3) i dolnym kołnierzem (6) tulei (5) przycisku (4) umieszczona jest współosiowo z trzpieniem (9) sprężyna (11) o odpowiedniej charakterystyce lub kilka połączonych szeregowo sprężyn, względnie kilka sprężyn umieszczonych współosiowo względem siebie.

Żądaną siłę docisku, właściwą dla danego rodzaju badanej uszczelki, uzyskuje się przez wywieranie nacisku na przycisk (4), po uprzednim dobraniu sprężyny (11) o odpowiedniej charakterystyce i ustaleniu właściwej odległości górnego końca trzpienia (9) od zewnętrznej powierzchni przycisku (4).

(3 zastrzeżenia)

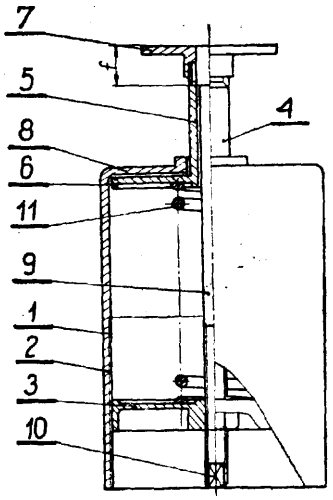

G01N **P. 244601 T** 17.11.1983

Politechnika Warszawska, Warszawa, Polska (Witold Hermanowicz, Stanisław Guberski).

Aparat do oznaczania chemicznego zapotrzebowania tlenu w wodzie i ściekach

Wynalazek rozwiązuje zagadnienie opracowania budowy aparatu zapewniającego dużą dokładność oznaczania.

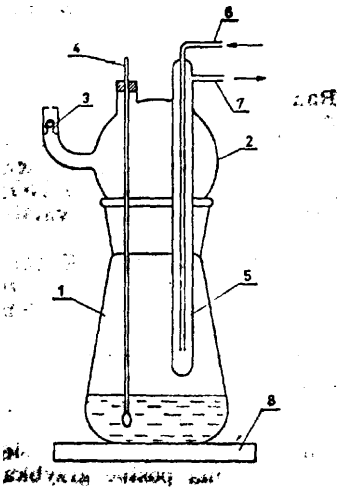

Aparat składa się z kolby ze szlifem (1) i głowicy (2) wyposażonej w zawór bezpieczeństwa (3) i termometr (4), w którą wtopiona jest chłodnica (5), w której króciec (6) doprowadzający czynnik chłodzący i króciec (7) odprowadzający czynnik chłodzący znajdują się nad głowicą (2), a część chłodnicy **(5),** w której odbywa się obieg czynnika chłodzącego znajduje się w kolbie (1) nad powierzchnią badanego roztworu. (1 zastrzeżenie)

G01R **P. 241004** **11.03.1983**

Białostockie Zakłady Podzespołów Telewizyjnych „Unitra-Biazet", Białystok, Polska (Ryszard Borucki, Franciszek Herud, Wacław Panas, Andrzej Sirko, Krystyna Ulanicka).

Układ do pomiaru impedancji elementu **zamontowanego** w układzie elektronicznym

Wynalazek rozwiązuje zagadnienie opracowania układu zapewniającego dużą dokładność pomiaru.

Układ do pomiaru impedancji elementu zamontowanego w układzie elektronicznym charakteryzuje się tym, że zawiera co najmniej jeden wtórnik napięciowy (K), którego wejście, wspólnie z wejściem nieodwracającym pomiarowego wzmacniacza operacyjnego (W), połączone jest ze źródłem napięciowym (U).

Wyjście wtórnika **(K)** połączone jest z węzłem rozwieranym (C). Element (Z) o mierzonej impedancji załączony jest pomiędzy wejściem odwracającym, a wyjściem pomiarowego wzmacniacza operacyjnego (W). Wtórnik napięciowy **(K)** tworzy kompensacyjny wzmacniacz operacyjny **(WK),** którego wejście odwracające poprzez napięciowy element załączający (RN) i wyjście poprzez prądowy element załączający (RP) połączone są z węzłem rozwieranym (C).

Układ stosowany jest zwłaszcza w urządzeniach testujących z automatycznym cyklem pomiarowym. (2 zastrzeżenia)

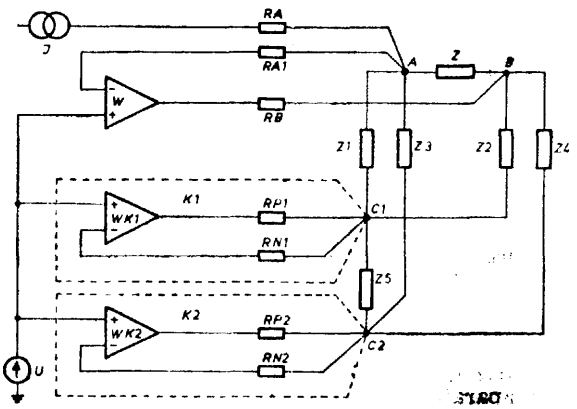

G01R P. **242609** **20.06.1983**

Zakłady Radiowe „RADMOR", Gdynia, Polska (Piotr Misiak).

Głowica pomiarowa do dynamicznego pomiaru temperaturowego współczynnika rezystancji rezystorów cienkowarstwowych

Wynalazek rozwiązuje zagadnienia opracowania konstrukcji głowicy pomiarowej przeznaczonej do pomiaru w warunkach przemysłowych temperaturowego wskaźnika rezystancji wielu jednakowych rezystorów cienkowarstwowych przy znacznych rozpiętościach temperaturowych badanych elementów i bez wywoływania w nich niebezpiecznych progów temperaturowych.

Głowica **pomiarowa** charakteryzuje się tym, że jej pomiarowy stolik (1) ma postać grzybka o przekroju **kołowo-cylindrycznym,** zaopatrzonego na zewnętrznej górnej powierzchni pomiarowej (2) **w** umocowane na niej trzy oporowe kołki bazowe (24) badanej próbki **(4),** podpartej umieszczoną na powierzchni (2) dociskową sprężyną (25). Stolik ma cylindryczny, kołowy pierścień dielektryczny nośny (6) dla licznych, jednakowych, kontaktowych sond drutowych, jednopunktowych (5) osadzonych wieńcowo wokół próbki (4) nastawialnie co do położenia i co do stopnia nacisku na nią, oraz podobnie nastawialnie osadzoną pomiarową termoparę kontaktową (3), która jest elektrycznie sprzężona z drugą bazową termoparą (14), osadzoną we wnętrzu termostatycznego naczynia (15).

Przewody czynnika chłodzącego głowicy są ukształtowane w pierścieniowy oplot (12) z rur, opasujący dolną, cylindryczną część stolika pomiarowego (1), wydrążoną wewnątrz, z osadzonym w niej znanym elementem grzejnym oporowym, ukształtowanym w postać spiralnego drutowego wkładu grzejnego (10). (6 zastrzeżeń)

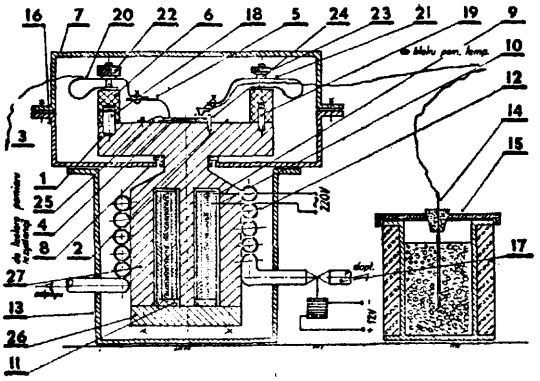

G01R P. 244696 T 21.11.1983

Politechnika Wrocławska, Wrocław, Polska (Andrzej Zborucki).

Układ megomierza

Przedmiotem wynalazku jest układ megomierza, przeznaczony do stosowania w metrologii do pomiaru rezystorów o bardzo dużych wartościach rezystancji oraz do pomiarów rezystancji izolacji.

Celem wynalazku jest opracowanie układu megomierza z rezystorami wzorcowymi o wartościach mniejszych o kilka rzędów od wartości rezystorów wzorcowych dotychczas stosowanych charakteryzującego się łatwością wzorcowania tych rezystorów przy niezmienionym w stosunku do znanych układów zakresie pomiarowym.

Układ megomierza, zawiera elektrometryczny wzmacniacz pomiarowy, miernik napięcia wyjściowego i wzorzec rezystancji w postaci trzech rezystorów **(R_1, R_2, R_3)** połączonych w gwiazdę, z których jeden rezystor **(R_1)** jest połączony z wejściem **wzmac-**

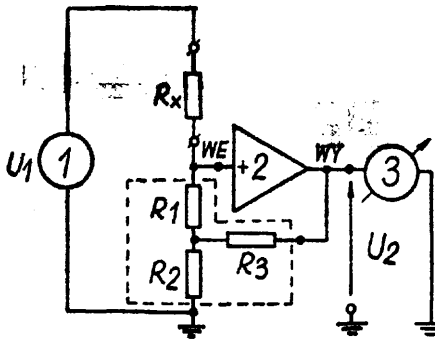

Fig. 1

niacza (2), drugi rezystor (R_2) jest połączony z masą układu, a trzeci (R_3) z wyjściem wzmacniacza (2) o nominalnym wzmocnieniu napięciowym równym jeden. Jeśli wzmocnienie napięciowe wzmacniacza (2) jest większe niż jeden, wtedy trzeci rezystor (R_3) jest połączony przez dzielnik rezystancyjny z wyjściem wzmacniacza (2). (3 zastrzeżenia)

G02C **P. 244656** T **17.11.1983**

Zakład Kolejowych Robót Elektryfikacyjnych, Warszawa, Polska (Jan Jarząb).

Uchwyt przewodu jezdnego wieszaka sieci elektrotrakcyjnej

Zagadnieniem podlegającym rozwiązaniu jest opracowanie konstrukcji uchwytu przewodu jezdnego wieszaka sieci elektrotrakcyjnej prostego w produkcji i łatwego w mocowaniu do przewodu jezdnego sieci.

Uchwyt charakteryzuje się tym, że jednolity element uchwytu, w dolnej swej części ma nieruchome szczęki (1) rozstawione w sposób umożliwiający nałożenie na odpowiednio do kształtu szczęk, w przekroju poprzecznym, uformowany przewód jezdny (2) z tym, że klin (3) umieszczony w wolnej przestrzeni pomiędzy wewnętrzną powierzchnią szczęki (1) uchwytu a przewodem jezdnym (2) służy dla mocowania uchwytu do przewodu jezdnego (2).

(1 zastrzeżenie)

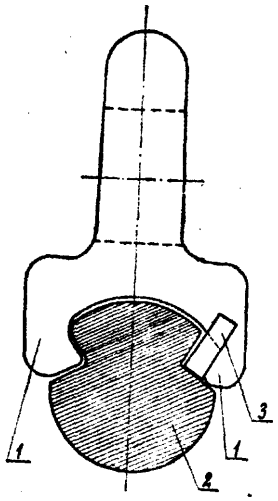

Fig.1

G03C P. 241069 16.03.1983

Uniwersytet Wrocławski im. Bolesława Bieruta, Wrocław, Polska (Teofil **Mikulski,** Henryk **Gołka,** Wojciech Nowak).

Sposób regeneracji zużytego tiosiarczanowego utrwalacza fotograficznego, połączony z jednoczesnym odzyskiwaniem srebra w postaci metalu

Wynalazek rozwiązuje zagadnienie regeneracji zużytego utrwalacza w warunkach pracowni amatorskich lub niewielkich zakładów fotograficznych.

Sposób według wynalazku polega na tym, że do zużytego utrwalacza dodaje się glin metaliczny lub stopy o dużej zawartości glinu. Proces można prowadzić w butli szklanej zawierającej zużyty utrwalacz, który po wprowadzeniu doń aktywowanego glinu, należy okresowo (co kilka godzin) mieszać a po zgromadzeniu się osadu na dnie naczynia, klarowny roztwór zlać do ponownego użytku.

(1 zastrzeżenie)

G05D **P. 241094** 18.03.1983
H02P

Centrum Techniki Okrętowej, Gdańsk, Polska (Jerzy Nowaczyk, Bernard Czarkowski).

Układ regulacji **napędu** z silnikiem prądu stałego

Wynalazek rozwiązuje zagadnienie opracowania układu umożliwiającego dokładne kształtowanie charakterystyk mechanicznych przy pracy napędu ze stałą mocą w dowolnym zakresie obciążeń bez konieczności stosowania skomplikowanych układów nieliniowych.

Układ regulacji napędu z silnikiem prądu stałego, który zasilany jest układem tyrystorowym charakteryzuje się tym, że wejście regulatora mocy (1) jest połączone z wyjściem układu pomiaru mocy (2), którego wyjście połączone jest z wejściem regulatora prędkości (3). (1 zastrzeżenie)

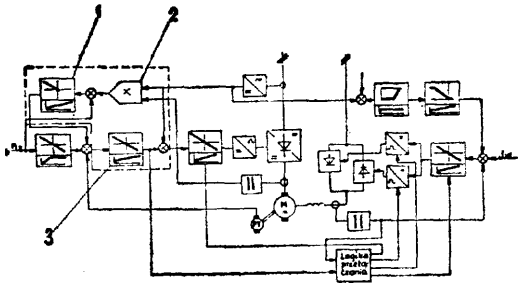

G05D **P. 243618** T 02.09.1983
A01G
F24F

Andrzej Jarocki, Andrzej Miściuk, Warszawa, Polska (Andrzej Jarocki, Andrzej Miściuk).

Elektroniczny miernik wiatru zwłaszcza do automatycznego sterowania wietrzników w szklarni

Wynalazek rozwiązuje zagadnienie opracowania elektronicznego miernika umownego kierunku wiatru i umownej jego siły, przystosowanego do automatycznego sterowania wietrzników w szklarni.

Zgodnie z wynalazkiem człon pomiarowy kierunku wiatru miernika wiatru składa się z dwóch termistorów (1, 2) o jednakowych charakterystykach, umieszczonych w tulejce osłonowej (3), usytuowanej prostopadle do podłużnej osi szklarni oraz z umieszczonego pomiędzy nimi grzejnika (5), zasilanego z odrębnego stabilizatora prądowego (6), a także z symetryzatora zasilającego (7), wzmacniacza różnicowego (8) i z członu odwracania fazy (9), z których są

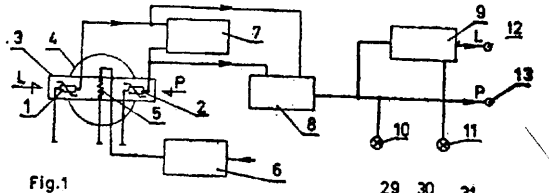

Fig.1

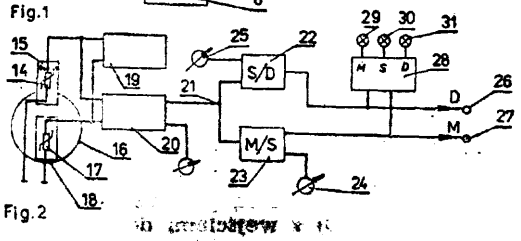

Fig.2

emitowane sygnały kierunku wiatru (L, P) odwzorowywane na wyjściu (12, 13) lampkami kontrolnymi (10, 11). Natomiast człon pomiarowy umownej siły wiatru miernika wiatru składa się z przewietrzanego termistora (14) i osłoniętego termistora (17), zasilanych stabilizatorami prądowymi (19), ze wzmacniacza różnicowego (20) oraz z dwóch komparatorów (22, 23) z pokrętnymi regulatorami (24, 25) poziomu odpowiadającemu poszczególnym przedziałom wiatru (M, S, D,) odwzorowywanym za pomocą kompilatora (28). Na wyjściu (26, 27) rozróżniane są tylko dwa sygnały (D, M) (1 zastrzeżenie)

G05F H02M **P. 241042** 16.03.1983

Instytut Łączności, Warszawa, Polska (Tadeusz Kunert).

Układ sterowania przetwornicy półprzewodnikowej o regulowanym napięciu i prądzie wyjściowym

Wynalazek rozwiązuje zagadnienie opracowania układu umożliwiającego uzyskanie wysokiej symetrii przebiegów wyjściowych oraz szerokiego zakresu zmian kąta fazowego.

Układ zawiera dwa obcowzbudne generatory <G1, G2), z których jeden (G1) jest sterowany bezpośrednio, a drugi (G2) poprzez przesuwnik fazowy (OC) ze wspólnego układu zegarowego. Każdy z generatorów ma dwa bloki impulsowe (B1, B2), przerzutnik bistabilny (PB) układ startowy (US), multiwibrator astabilny (MA) oraz dwa elementy logiczne I. Wyjście (Wy1, Wy2) każdego z generatorów steruje jednym torem wyzwalania elementów mocy przetwornicy. (2 zastrzeżenia)

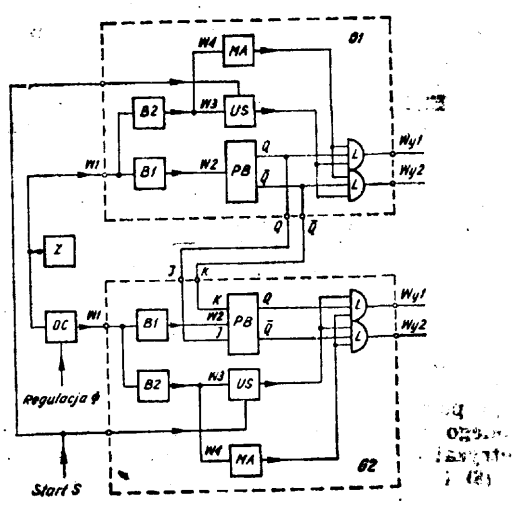

G06F **P. 241130** 21.03.1983

Zakład Elektronicznej Aparatury Pomiarowej „Meratronik", Warszawa, Polska (Andrzej Pabian, Włodzimierz Romaniuk, Andrzej Trandziuk).

Układ wyświetlania, zwłaszcza wyników pomiarów w cyfrowych przyrządach pomiarowych

Wynalazek rozwiązuje zagadnienie zbudowania układu wyświetlania dla wskaźników o średniej ilości cyfr.

W układzie wyświetlania według wynalazku, zbudowanym z licznika dekadowego (Dl, D2, D3 i D4), którego wyjścia połączone są poprzez układy pamięci (Ml, M2, M3 i M4) z wejściami dekoderów sterujących (DK1, DK2, DK3 i DK4) oraz ze wskaźników cyfrowych (W1, W2, W3 i W4), odpowiadające sobie wyjścia każdej pary dekoderów sterujących (DK1, DK2 i DK3, DK4) połączone są ze sobą oraz poprzez rezystor z każdego zespołu rezystorów ograniczających R1÷7, R8÷14) z odpowiadającymi sobie i połączonymi elektrodami każdej pary wskaźników cyfrowych (Wl, W2 i W3, W4).

Pierwsze wyjście (a) układu sterującego (US) połączone jest z wejściem dozwalającym pierwszego dekodera (DK1, DK3) każdej pary dekoderów sterujących (DK1, DK2 i DK3, DK4) oraz z wejściem załączającym pierwszego klucza (K1) włączonego między zacisk źródła napięcia zasilania (UZ), a wspólne elektrody pierwszego wskaźnika cyfrowego (Wl, W3) każdej pary wskaźników cyfrowych (Wl, W2 i W3, W4). Drugie wyjście (b) układu sterującego (US) połączone jest z wejściem dozwalającym drugiego dekodera (DK2, DK4) każdej pary dekoderów sterujących (DK1, DK2 i DK3, DK4) oraz z wejściem załączającym drugiego klucza (K2) włączonego między zacisk źródła napięcia zasilania (UZ), a wspólne elektrody drugiego wskaźnika cyfrowego (W2, W4) każdej pary wskaźników cyfrowych (Wl, W2 i W3, W4).

(1 zastrzeżenie)

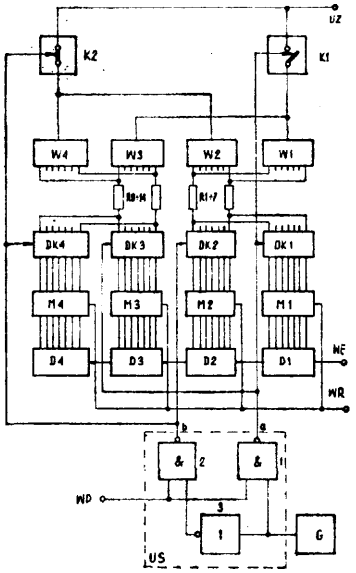

G06K P. 241090 18.03.1983

Zgłoszenie dodatkowe do zgłoszenia nr P. 218573.

Zakłady Elektroniczne „Elwro", Wrocław, Polska (Andrzej Zgieb, Adam Bloch, Zbigniew Błażuk, Józef Rozumowski, Romuald Rosiński, Jakub Bartoszewicz).

Zespół elektromagnesów drukarki kalkulatorowej

Wynalazek rozwiązuje zagadnienie miniaturyzacji zespołu zwor elektromagnesów w drukarce kalkulatorowej.

Zworom krótszym odpowiada górny rząd elektromagnesów, natomiast zworom dłuższym dolny rząd elektromagnesów. Każdy z elektromagnesów rzędu górnego spolaryzowany jest przeciwnie w stosunku do każdego sąsiedniego elektromagnesu tego rzędu. W rzędzie dolnym dwa skrajne elektromagnesy spolaryzowane są przeciwnie do elektromagnesów tego

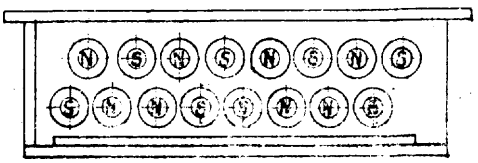

rzędu sąsiadujących z nimi, zaś pozostałe elektromagnesy tego rzędu są na przemian parami jednoimiennie spolaryzowane. (1 zastrzeżenie)

G07B **P. 244646 T** 19.11.1983

Grzegorz Woźniak, Sławomir Skierski, Warszawa, Polska (Grzegorz Woźniak, Sławomir Skierski).

Taksometr elektroniczny

Przedmiotem wynalazku jest taksometr elektroniczny z przetwornikiem optycznym, przeznaczony do obliczania i rejestracji wielkości wymaganych przez Urzędy Legalizacji i Miar.

Wynalazek rozwiązuje zagadnienie wyeliminowania w urządzeniu elementów mechanicznych i zastąpienia ich elementami elektronicznymi.

Urządzenie wg wynalazku napędzane wałkiem giętkim (1) składa się z przetwornika optycznego (2), współpracującego z układem dopasowującym (3). Uzyskane impulsy służą do rejestracji km płatnych (12) i ogólnych (13) oraz są porównywane w zwrotnicy (4) z przebiegiem wzorcowym odpowiadającym prędkości granicznej (8). Na wyjście (4) podawany jest przebieg o częstotliwości aktualnie wyższej, steruje on licznikiem odcinków drogi (5). Impulsy co jednostka taryfowa (5) zaliczane są w rejestratorze (14) oraz liczniku opłaty (6), zobrazowanej w układzie (7). Sterowanie zespołem informacji świetlnej (10) oraz licznikami kursów **(11),** odcinków drogi **(5),** opłaty (6), km płatnych (12) i impulsów odniesienia (8) - odbywa się z przełącznika taryf (9).

(3 zastrzeżenia)

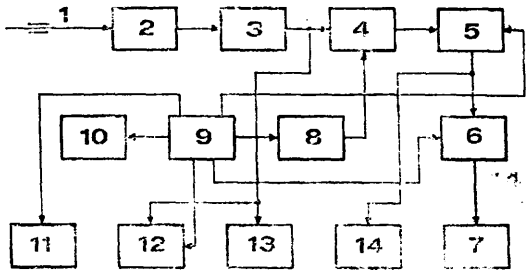

G08B P. **240983** 10.03.1983

Miejski Zarząd Budynków Mieszkalnych, Lublin, Polska (Aleksander Krawyciński).

Urządzenie do sygnalizacji włamania

Wynalazek rozwiązuje zagadnienie zapewnienia bezprzewodowego doprowadzenia sygnału do układu alarmowego.

Urządzenie ma część nadawczą, w której czujnik - mikrofon (1) połączony jest z włącznikiem akustycznym (2) i radiostacją nadawczą (3). Po stronie odbiorczej urządzenie ma radiostację odbiorczą (4) połączoną z urządzeniem alarmowym (5) i syreną (6).

£1 zastrzeżenie)

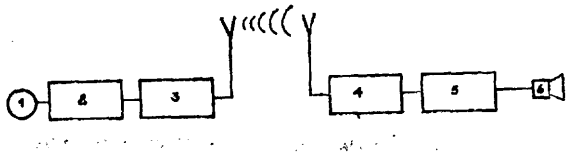

Dział H
ELEKTROTECHNIKA

H01F **P. 246659** 14.03.1984

Zakłady Radiowe „Unitra-Radmor", Gdynia, Polska (Ryszard Pichl, Henryk Jurkiewicz).

Cewka w ekranie o precyzyjnie ustalanej indukcyjności

Wynalazek rozwiązuje zagadnienie opracowania nowej konstrukcji cewki w ekranie o precyzyjnie ustalanej indukcyjności, zwłaszcza cewki jednozwojowej, stałośrednicowej dla aparatury elektronicznej radiowej, mającej małą wrażliwość na urazy mechaniczne, o wysokiej precyzji i powtarzalności ustalonych parametrów magnetycznych, nadającej się do stosowania w wielkoprzemysłowej produkcji seryjnej.

Cewka charakteryzuje się tym, że jej karkas (1) jest ukształtowany w postaci cylindrycznego walca o podstawie kołowej, na którego tworzącej jest nacięty jednozwojowy, spiralny, śrubowy rowek (2) o stałym skoku (s) większym lub najwyżej równym podwojonej jego szerokości i o głębokości (h) większej lub równej szerokości. Szerokość ta odpowiada średnicy (d) drutu nawojowego (3) cewki, powiększonej o plusową tolerancję wykonawczą.

Karkas (1) jest zaopatrzony w liczne, w równych odstępach na obwodzie promieniowo rozmieszczone rowki poosiowe (4), których głębokość odpowiada głębokości (h) rowka spiralnego (2), a szerokość jest równa szerokości rowka spiralnego (2). Rowki poosiowe przebiegają od górnej krawędzi (5) karkasu (1) do jego podstawy (10). Jeden z rowków poosiowych (8) ma głębokość w części nawojowej (N) większą od głębokości (h) innych poosiowych rowków (4). W osi karkasu jest wykonany otwór nieprzelotowy (25), którego głębokość jest mniejsza lub najwyżej równa długości (N) części nawojowej karkasu (1) oraz otwór (9), który przebiega przelotowo od dolnej płaszczyzny (11) podstawy (10).

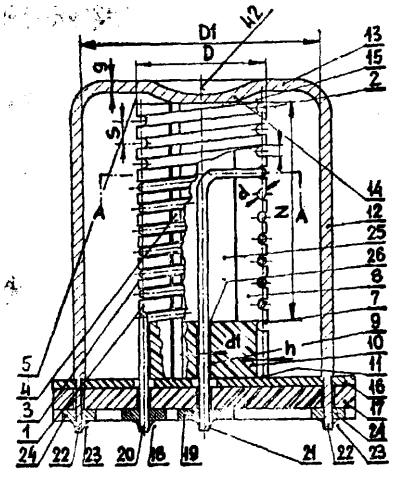

Fig.1

Średnica **(d_1)** otworu (9) odpowiada średnicy (d) drutu nawojowego (3), powiększonej o jego tolerancję plusową wykonawczą. Kubek ekranujący (12) ukształtowany w postać cylindrycznego tworu przestrzennego ma dno (13) zaopatrzone w osiowo usytuowane wgłębienie (14), mające głębokość **(h_2)**, najkorzystniej większą od grubości (g) materiału dna (13) kubka. Wgłębienie (14) pozostaje w sprężystym kontakcie z górnym czołem (15) karkasu (1) cewki. Karkas (1) jest osadzony na powierzchni metalicznej warstwy ekranującej (16) podstawy cewki (17), przez oblutowanie (18) w ścieżkach przewodzących (19) na jej zewnętrznej powierzchni, końcami wyprowadzeń uzwojenia cewki.

Kubek ekranujący (12) mający średnicę wewnętrzną **(D_1)** utrzymywaną w przedziale od 1,1 do 2,4 średnicy całkowitej (D) części nawojowej (N) karkasu (1), jest zaopatrzony w dolne odczepy metaliczne (22), osadzone z kontaktem galwanicznym w warstwie ekranującej (16) w otworach podstawy (17) i utwierdzone przez oblutowawnie (23) na ścieżce zerującej zewnętrznej (24). (3 zastrzeżenia)

H01M **P. 241107** 18.03.1983

Centralne Laboratorium Akumulatorów i Ogniw, Poznań, Polska (Maria Cyrankowska, Jerzy Kwaśnik, Jadwiga Sobkowiak).

Elektrolit do pierwotnych chemicznych źródeł prądu, zwłaszcza miniaturowych baterii srebrowych

Wynalazek rozwiązuje zagadnienie opracowania elektrolitu pozwalającego na zwiększenie trwałości baterii.

Elektrolit zawiera wodorotlenek potasowy oraz niewielkie ilości związków nieorganicznych lub organicznych, które to w procesie fotochemicznym redukują jony srebra w przestrzeni między katodą i separatorem oraz na powierzchni zwilżonego separatora. (1 zastrzeżenie)

H01R **P. 244681** T 21.11.1983

Politechnika Łódzka, Łódź, Polska (Czesław Stradowski, Marian Stoliński).

Sposób podwyższenia trwałości styków

Wynalazek rozwiązuje zagadnienie podwyższenia trwałości styków bez konieczności zwiększenia objętości nakładek stykowych.

Sposób podwyższenia trwałości styków polega na tym, że styk poddaje się napromieniowaniu dawką promieniowania jonizującego od 20 kGy do 2 MGy o mocy nie mniejszej niż 2 Gy/s, przy czym jako promieniowanie jonizujące stosuje się korzystnie promieniowanie elektronów o energii powyżej 0,1 MeV lub promieniowanie gamma o energii powyżej 0,2 MeV (1 zastrzeżenie)

F02B **P. 241024** 15.03.1983
H05K

Centralny Ośrodek Badawczo-Rozwojowy „Elektromontaż", Warszawa, Polska (Jerzy Bigalke, Kazimierz Florek, Krzysztof Kostecki, Zygmunt Lipski).

Zewnętrzna małogabarytowa stacja transformatorowa, zwłaszcza do instalowania na terenach osiedli miejskich

Celem wynalazku jest zapewnienie prawidłowej, ciągłej wymiany ogrzanego powietrza znajdującego się wewnątrz stacji transformatorowej oraz bezpiecznej obsługi tejże stacji.

Stacja ma obudowę o kształcie prostopadłościanu, wspartą na fundamencie, wewnątrz której znajdują się przedziały: rozdzielnicy niskiego napięcia (1), rozdzielnicy wysokiego napięcia **(12)**, komory transformatorowej (20). Obudowa jest rozbieralna i ma ekrany (4, 5, 25) mocowane do osłon bocznych (8), dachu (9, 21) oraz utworzone labirynty w miejscach łączeń osłon. (5 zastrzeżeń)

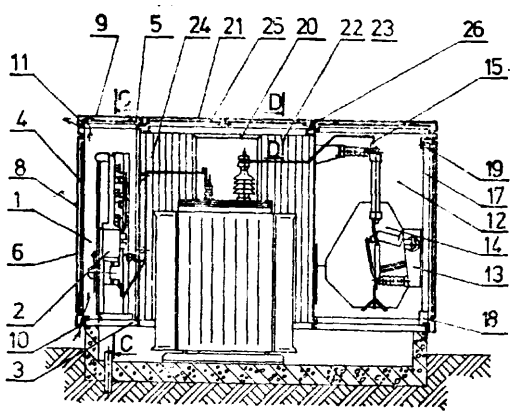

fig. 3

H02M **P. 241088** 17.03.1983

Akademia Górniczo-Hutnicza im. Stanisława Staszica, Kraków, Polska (Stanisław Kosiorowski).

Układ przekształtnika impulsowego z komutacją szeregową

Wynalazek rozwiązuje zagadnienie opracowania układu umożliwiającego zminimalizowanie strat w obwodzie komutacyjnym przekształtnika bez konieczności stosowania dodatkowego transformatora.

Układ zawiera kondensator komutacyjny (3), który jest połączony szeregowo z tyrystorem pomocniczym (4) i cewką (5). Równolegle do kondensatora (3) są podłączone, szeregowo połączone, tyrystor główny (6) i dioda rozładowująca (7), do której równolegle jest podłączony odbiornik (1). Z drugiej strony równolegle z kondensatorem (3) jest połączony tyrystor dodatkowy (11), połączony szeregowo z cewką dodatkową (10) połączoną z kondensatorem (3) oraz poprzez dzielnik napięcia (12) z elektrodą sterującą tyrystora dodatkowego (11). Katoda turystora dodatkowego jest połączona z diodą (9) połączoną poprzez cewkę (8) ze źródłem zasilania (2). (1 zastrzeżenie)

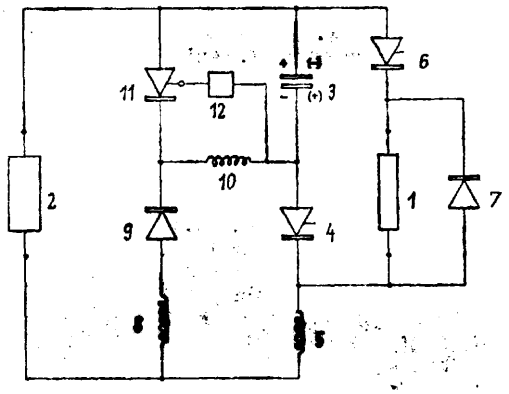

H02G P. 240999 **11.03.1983**
H01R

Instytut Techniczny Wojsk Lotniczych, Warszawa, Polska (Zbigniew Żmudziński, Jan Stokowski, Leszek Franke).

Zestyk bębna kablowego

Wynalazek rozwiązuje zagadnienie przystosowania bębna kablowego do przekazywania energii elektrycznej o dużej mocy.

Istota wynalazku polega na tym, że punktowy styk (11) każdego z zestyków bębna kablowego, osadzony jest przesuwnie wraz z działającą na niego sprężyną (12) w gnieździe (9) tarczy (8), poddanej działaniu serwomotoru (13). (2 zastrzeżenia)

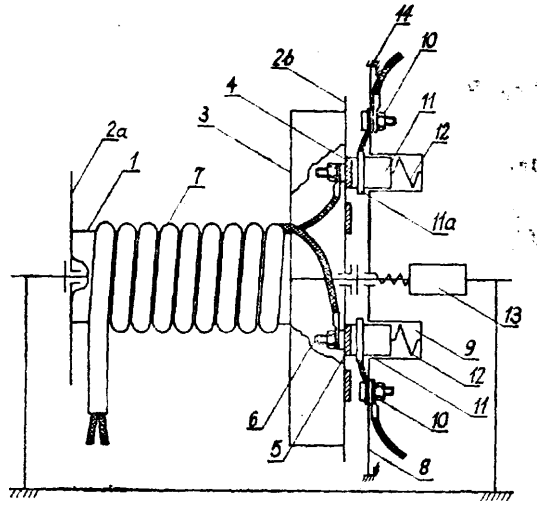

H02G **P. 241013** 14.03.1983

Biuro Studiów i Projektów Energetycznych **„Energoprojekt"**, Warszawa, Polska (Janusz Kołaczkowski).

Przepust do gazowego i ognioochronnego uszczelniania instalacji

Wynalazek rozwiązuje zagadnienie uszczelniania przejść instalacji przemysłowych przez przegrody ogniowe oraz przez przegrody budowlane stanowiące oddzielenia gazoszczelne.

Przepust stanowi gilza (1) trwale osadzona za pomocą zewnętrznego pierścienia (2) w ogniowej lub gazoszczelnej przegrodzie (3). Wypełniona żaroodporną zasypką (7) przestrzeń pomiędzy średnicą (dl) przewodu (4) a średnicą (d2) gilzy (1) jest uszczelniona na obu jej końcach żaroodpornym szczeliwem (5) i (8), dociśniętym oporowymi pierścieniami (6) i (9), przytwierdzonymi do czół gilzy (1). W przypadku przepustu przeznaczonego do osadzenia w pionowej przegrodzie (3), gilza (1) dodatkowo ma symetrycznie wycięty od góry na długości (a) otwór (11) w kształcie wycinka walca.

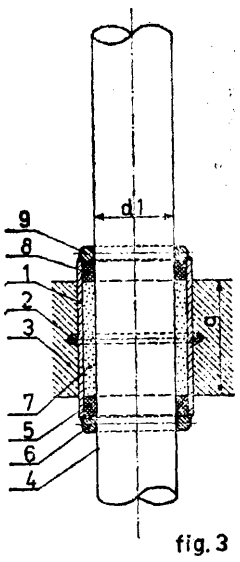

fig. 3

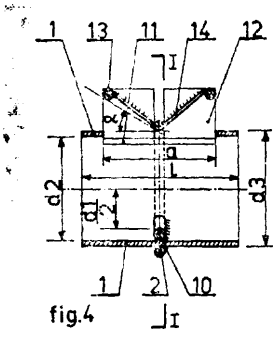

fig.4

Do obu wzdłużnych krawędzi otworu (11) są przymocowane równoległe do siebie, najkorzystniej cztery, ścianki boczne (12), wyposażone w dwa elementy oporowe (13) usytuowane w zewnętrznych narożach ścianek (12) oraz w dwie łopatki (14) tworzące kształt litery **„V"** i **łączące** elementy (13) z pierścieniem (2). (5 zastrzeżeń)

H02P **P. 241006** 11.03.1983

Czesława Stelmaszczyk, Łódź, Polska (Czesława Stelmaszczyk).

Uchwyt rozruchowy silników elektrycznych indukcyjnych

Wynalazek rozwiązuje zagadnienie wyeliminowania efektu rozbieżności charakterystyk termicznych silnika i przekaźników termicznych.

Układ, zawierający styczniki, przełącznik gwiazdo-trójkąt i wyłączniki termiczne, według wynalazku charakteryzuje się tym, że wyłączniki termiczne **(WT)** wraz ze stycznikami (S2) są włączone równolegle do układu zasilania silników (S), przy czym styczniki (S2) są sterowane przekaźnikiem czasowym (P). (1 zastrzeżenie)

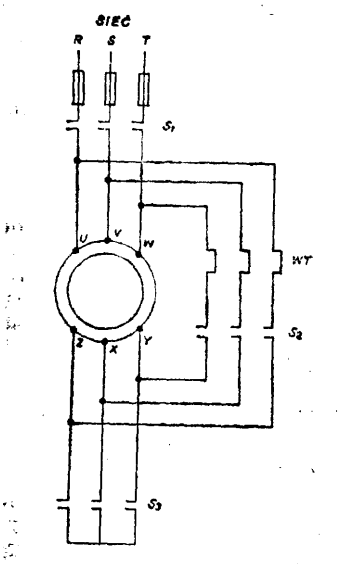

H02P **P. 244521** T 10.11.1983

Politechnika Białostocka, Białystok, Polska (Marian Dubowski, Stanisław Aleksandrowicz, Marek Brański).

Przetwornik współrzędnych prostokątnych, zwłaszcza do sterowania częstotliwościowego silników indukcyjnych

Wynalazek rozwiązuje zagadnienie opracowania konstrukcji przetwornika nie wymagającej stosowania analogowych układów mnożących oraz analogowych generatorów o sterowanej częstotliwości napięcia sinusoidalnego.

Przetwornik współrzędnych prostokątnych zawiera generator ciągów binarnych (3) z dwoma wyjściami k-bitowymi (4a i 4b), na których generowane są ciągi binarne reprezentujące funkcje **Walsh'a,** i które to wyjścia połączone są poprzez sterowane negatory (6a i 6b), (6c) z wejściami cyfrowymi czterech przetworników cyfrowo-analogowych **(12a, 12b, 12c, 12d).**

Przetworniki cyfrowo-analogowe mają dostępne wejścia analogowe **(16a, 16b, 16c, 16d)** połączone z wejściami analogowymi **(18a** i **18b),** do których doprowadza się sygnały napięciowe odwzorowujące trans-

formowane współrzędne prostokątne. Wyjścia (17», 17b, **17c,** 17d) przetworników cyfrowo-analogowych połączone są w **odwpowiedni** sposób z wejściami (22a i 22b) dwu wzmacniaczy wyjściowych **(23a,** 23b) o **dol**noprzepustowej charakterystyce częstotliwościowej, do których to wejść dołączone są również wyjścia **(21a,** 21b) odwracającego wzmacniacza sumującego (20) przyłączonego swymi wejściami (19a i 19b) do wejść analogowych (18a i 18b). (1 zastrzeżenie)

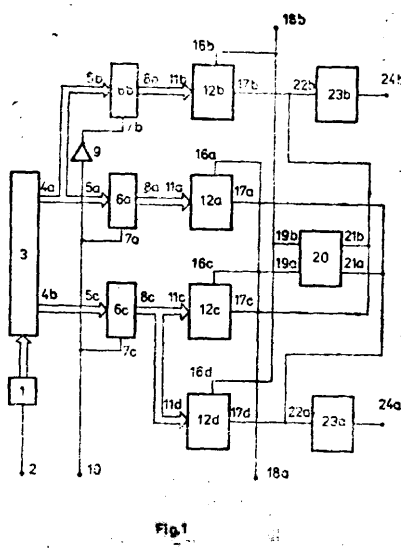

Fig.1

H03F **P. 240988** 11.03.1983

Naukowo-Produkcyjne Centrum Półprzewodników **CEMI** Zakład Doświadczalny Urządzeń Technologicznych, Warszawa, Polska (Maciej Feszczuk).

Układ kompensacji **termicznej** wzmacniacza mocy, zwłaszcza prądu spoczynkowego stopnia końcowego wzmacniacza mocy

Celem wynalazku jest zapewnienie niezmienności prądu spoczynkowego tranzystorów wyjściowych podczas zmian termicznych napięć złącz tych tranzystorów.

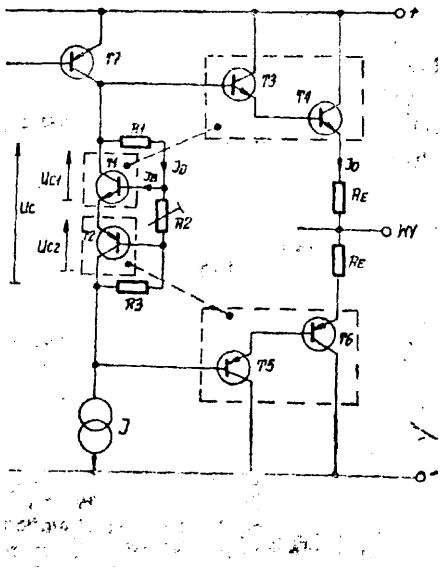

Układ charakteryzuje się tym, że stanowi połączenie dwu obwodów tranzystorowo-rezystorowych, z których pierwszy zawiera tranzystor **(T_1)** typu n.p.n. i rezystor **(R_1)** załączony między jego kolektor i bazę, a drugi - tranzystor **(T_2)** typu p.n.p., do którego jest załączony między bazę i kolektor, rezystor **(R_3),** przy czym emitery tranzystorów **(T_1)** i **(T_2)** są połączone ze sobą, a między ich bazy jest załączony rezystor nastawny **(R_2).** Tranzystor **(T_1)** jest zwarty termicznie z parą komplementarnych tranzystorów wyjściowych **(T_3)** i (T4) stopnia końcowego, a tranzystor **(T_2)** jest zwarty termicznie **z** drugą parą komplementarnych tranzystorów wyjściowych **(T_5)** i **(T_6).** (1 zastrzeżenie)

H04M P. 241029 14.03.1983

Gdańskie Zakłady Teleelektroniczne **„Telkom-Telmor",** Gdańsk, Polska (Jarosław Pietrzak).

Układ do przełączania łączy centralkowych na obsługę nocną w telefonicznych automatycznych łącznicach abonenckich małej pojemności

Układ według wynalazku rozwiązuje problem przełączenia łączy centralkowych na łącza wewnętrzne w okresie obsługi nocnej, to jest gdy aparat pośredniczący nie jest obsługiwany oraz w sytuacji zaniku napięcia zasilania i przepalania bezpiecznika zespołu połączeniowego miejskiego.

Układ charakteryzuje się tym, że każde łącze centralkowe (B) jest wyposażone w indywidualny przekaźnik (A) nocny, zasilany prądem ciągłym. Zwojnica przekaźnika (A) jest dołączona z jednej strony do potencjału ujemnego w zespole (D) połączeniowym, miejskim, a z drugiej do potencjału dodatkowego poprzez zestyk (C) rozwierny wspólnego dla wszystkich łączy centralkowych przełącznika nocnego w aparacie pośredniczącym. Od strony zasilania potencjałem dodatnim zwojnica przekaźnika (A) ma obwody (3, 4) podtrzymania z zespołu połączeniowego, miejskiego i ma **dwuprzekaźnikowe** wyposażenia (F) liniowego łącza nocnego (E), które zapewniają zasilanie zwojnicy w przypadku, gdy przełącznik nocny zostaje uruchomiony w stanie zajętości łącza centralkowego lub nocnego. (1 zastrzeżenie)

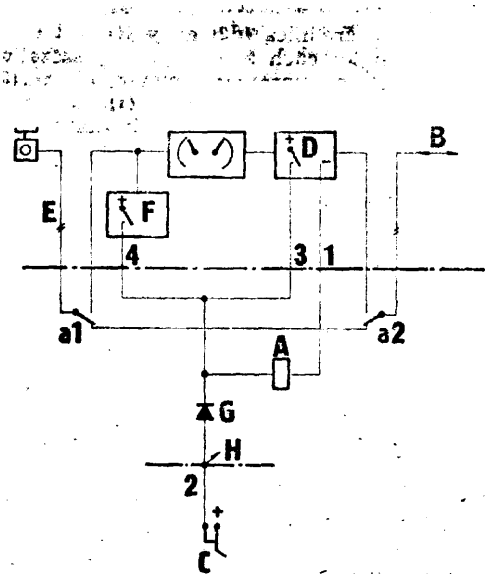

H. WZORY UŻYTKOWE

Dział A
PODSTAWOWE POTRZEBY LUDZKIE

A01B W. 71532 16.12.1983

Fabryka Maszyn Rolniczych **„Agromet”,** Brzeg, Polska (Zygmunt Sperling, Paweł Łasica, Stefan Stokłosa, Roman Szcześnik, Stanisław Prus, Józef **Gall).**

Kultywator gleby

Przedmiotem wzoru użytkowego jest kultywator gleby, zawieszany na ciągniku, przeznaczony do powierzchniowej uprawy gleby.

Wzór użytkowy rozwiązuje zagadnienie zwiększenia trwałości elementów roboczych kultywatora.

Kultywator w/g wzoru użytkowego wyróżnia **się** tym, że na ramie nośnej (2) i (3), w uchwytach (4) i (5) zamocowane są sztywne ramiona **redlic** (6) i (7), regulowane sprężynami naciągowymi (9). Każde ramię redlicy zaopatrzone jest w redlicę (8) a odstępy pomiędzy ramionami **redlic** regulowane są na otworach (10) belek nośnych. (1 zastrzeżenie)

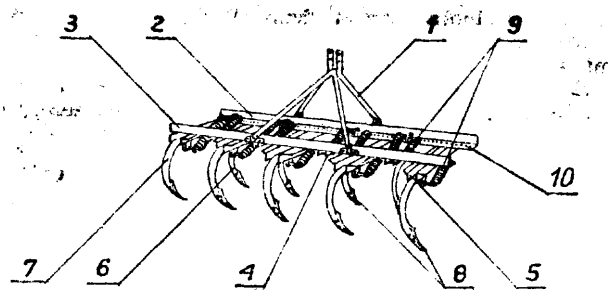

A01D W. 71584 23.12.1983

Spółdzielnia Kółek Rolniczych, Pułtusk, Polska (Henryk Karasiewicz).

Wał napędowy podbieracza kombajnu zbożowego

Wzór użytkowy rozwiązuje zagadnienie łatwego i prędkiego demontażu podbieracza **(6)** z obudowy przedniej (9) kombajnu (10).

Wał napędowy składa się z dwóch części (1) i (2), z których pierwsza, połączona jest z wałem (5) osiowym podbieracza **(6),** a druga (2), osadzona za pomocą łożyska (7) w obudowie (9) kombajnu (10), ma na końcu koło pasowe (11), służące do obracania podbieracza **(6).**

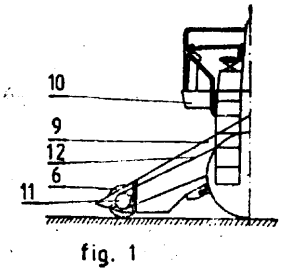

fig. 1

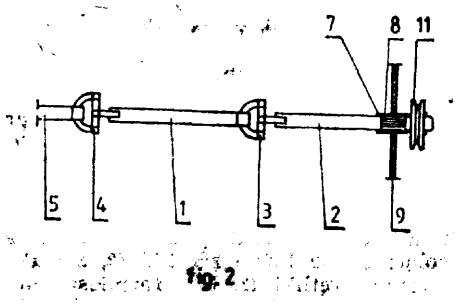

fig. 2

Demontaż podbieracza (6) następuje po zdjęciu koła pasowego (11). (1 zastrzeżenie)

A01F W. 71580 23.12.1983
B02C

Przedsiębiorstwo Produkcji Wyposażania Zakładów Usługowych **„WUTEH”,** Piotrków Trybunalski, Polska (Jerzy **Cichoracki,** Marek Jędrych).

Przystawka do cięcia słomy i zielonki

Wzór użytkowy rozwiązuje zagadnienie opracowania prostego urządzenia do cięcia słomy i zielonki, współpracującego z urządzeniem wyposażonym we własny napęd z poziomym wałem roboczym.

Przystawka zawiera obsadę montażową (1) do której jest zamocowany bęben roboczy (8). Wewnątrz obsady (1) znajduje się poziome wrzeciono (2), na którym jest osadzona tarcza nośna (4) i są umoco-

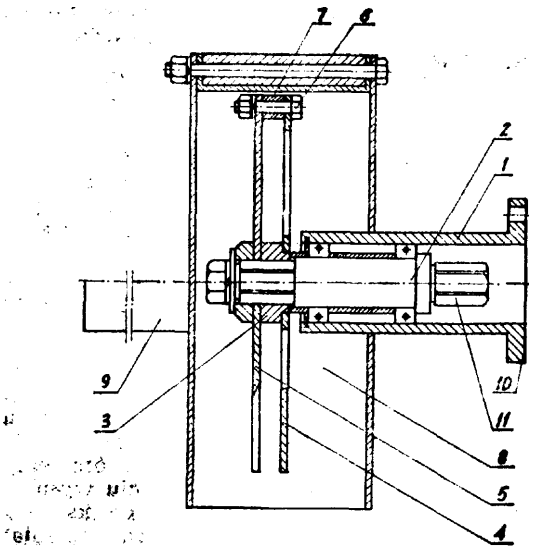

wane końce noży toporowych (5). Noże (5) rozmieszczone promieniowo są drugimi końcami przymocowane do tarczy (4) w pobliżu jej obrzeża. Czołowa ścianka bębna roboczego (8) jest wyposażona w koryto podawcze (9).

Obsada montażowa (1) ma kołnierz (10) do połączenia z urządzeniem napędowym, a wrzeciono (2) ma końcówkę (11) w kształcie sześciokątnego łba śruby o zwiększonej wysokości. (1 zastrzeżenie)

A01K W. 71529 16.12.1983

Kazimierz Karbowski, Wrocław, Polska (Kazimierz Karbowski).

Krętlik wędkarski

Przedmiotem wzoru użytkowego jest krętlik wędkarski przeznaczony do łowienia ryb.

Wzór użytkowy rozwiązuje zagadnienie opracowania krętlika wędkarskiego zapewniającego niezależny ruch obrotowy większej ilości osprzętu wędkarskiego, nie tylko w osi pionowej ale także dodatkowo w linii bocznej.

Krętlik wędkarski składa się z pierścienia (4) z którym połączone są luźno krętliki (2, 3 i 1) obrotowe, przy czym krętliki (2, i 1) rozmieszczone są na obwodzie pierścienia (4) w osi pionowej, zaś krętlik (3) w osi nachylonej pod kątem $90°-\alpha$ do osi pionowej. (1 zastrzeżenie)

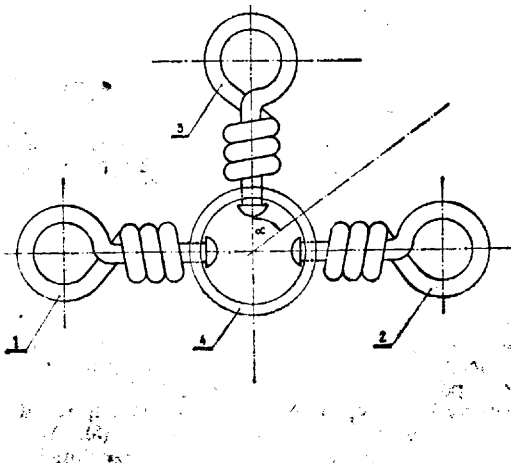

A01K W. 71592 22.12.1983

Kazimierz Znamirowski, Jerzy Osika, Władysław **Kilian,** Kraków, Bogusław **Kilian,** Tarnów, Polska (Kazimierz Znamirowski, Jerzy Osika, Władysław **Kilian,** Bogusław **Kilian).**

Ul wielosegmentowy

Wzór użytkowy rozwiązuje zagadnienie takiego łączenia poszczególnych segmentów ula wielosegmentowego, zwłaszcza wykonanego ze styropianu, by pozwalało ono na zachowanie niezbędnej szczelności i współosiowości pomiędzy poszczególnymi segmentami, a jednocześnie by łatwo dawały się te segmenty rozdzielać i nie ulegały uszkodzeniu w czasie transportu i manipulacji.

W tym celu zastosowano zasadniczo płaskie, górne i dolne, powierzchnie wzajemnego styku (1) utworzone przez czoła ścianek prostokątnych segmentów (2). Na powierzchniach wzajemnego styku (1) znajdują się rowki (3) tworzące po zestawieniu segmentów (2) przelotowe na zewnątrz kanały (4), w które przy składaniu ula wsuwa się, a przy rozbieraniu wysuwa się, pręty (5) o przekroju odpowiednim do kształtu przekroju kanału (4). (4 zastrzeżenia)

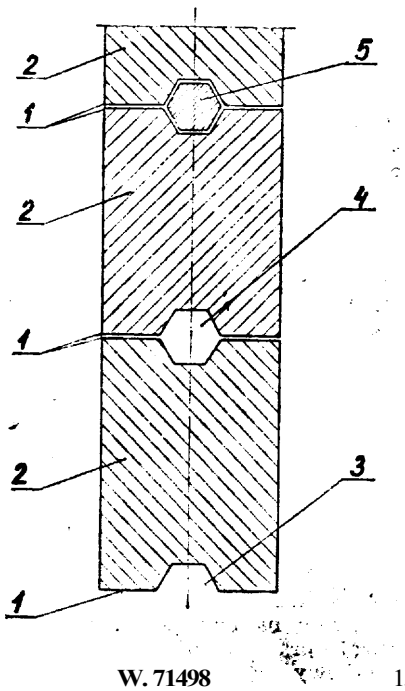

A41B W. 71498 15.12.1983

Centralny Ośrodek Badawczo-Rozwojowy Przemysłu Dziewiarskiego, Łódź, Polska (Mirosława Majewska, Zofia Bartczak, Anna Stępnik, Kryspin Pielesiak).

Majteczki higieniczne

Przedmiotem wzoru użytkowego są majteczki higieniczne dla kobiet, przeznaczone do noszenia w okresie menstruacji. Według wzoru użytkowego stanowi je jednolity wyrób dziany (1) mający w części krokowej wzmocnienie (la) o wklęsłej powierzchni mający w górnej części wycięcie kwadratowe **(lb)** wykończone przędzą elastomerową i nogawki obszyte taśmą elastyczną (2). (1 zastrzeżenie)

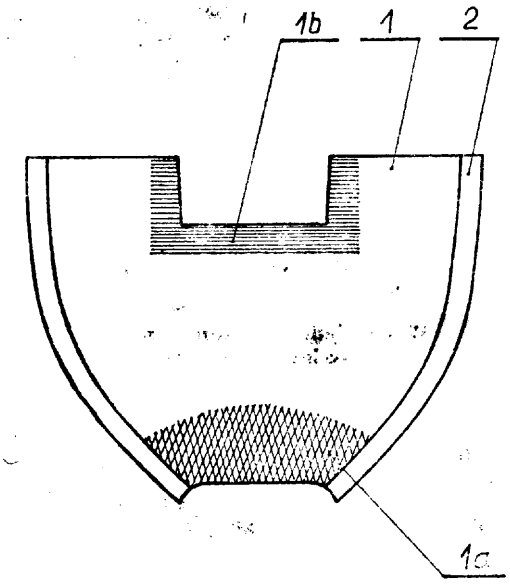

A47D W. 71551 19.12.1983

Władysław Mirocha, Leszek Mirocha, Zbigniew Mirocha, Wrocław, Polska (Władysław Mirocha, Leszek Mirocha, Zbigniew Mirocha).

Stolik dziecięcy z odchylanym siedzeniem

Celem wzoru użytkowego jest opracowanie konstrukcji umożliwiającej małemu dziecku **samoczyn-**

ne utrzymanie w pozycji siedzącej w określonym czasie (z zachowaniem prawidłowej pozycji).

Stolik składa się z deski (1) z wycięciem na tułów dziecka wspartej na czterech nogach (2 i **3),** z którą jest sprzężone **odchylne** siedzenie (7) z kątem położenia regulowanym za pomocą wielostopniowego zaczepu (12). Stolik ma również nastawny podnóżek (22) i wyposażony jest w kółka (4) przy dwóch nogach (3) oraz uchwyt umożliwiający ręczne przemieszczanie stolika wraz z **dzieckiem.** (2 zastrzeżenia)

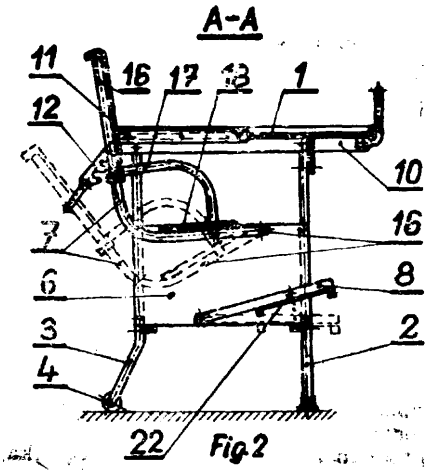

A47G W. 71544 20.12.1983

Roman Słupecki, Warszawa, Polska (Roman Słupecki).

Uchwyt do skrzynek balkonowych

Celem wzoru użytkowego jest opracowanie uchwytu zapewniającego pewne mocowanie skrzynek o różnych wymiarach na balkonach o różnej konstrukcji.

Uchwyt stanowi płaskownik (1) wyprofilowany w kształt litery **„S",** którego dolne ramię w części usytuowanej poziomo ma trzy otwory (2, 3, **4),** a górne ramię, w części usytuowanej poziomo, ma jeden otwór (5). Do górnego ramienia przymocowany jest element (6) śrubą (11) osadzoną w otworze (5). Do dolnego ramienia przymocowany jest element (8) śrubami (12, 13) osadzonymi w otworach (2, 4). Górny element (6) i dolny element (8) mają po jednym z końców wygięte odpowiednio w górę lub w dół, tworząc w ten sposób obejmy, w których mocuje się balkonową skrzynkę (14) i balustradę balkonu.

(1 zastrzeżenie)

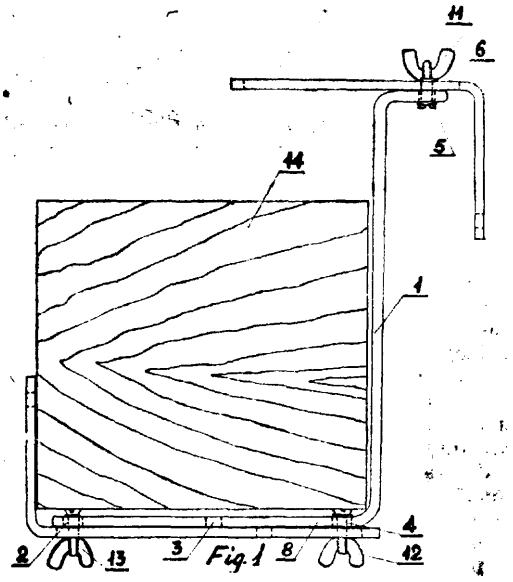

A47J **W. 71593** 22.12.1983

Fabryka Nakryć Stołowych **„Gerlach", Drzewica,** Polska (Józef Kapica, Stefan Sobolewski, Roman Zbroja).

Wieszak kuchenny

Wzór użytkowy rozwiązuje zagadnienie skonstruowania uniwersalnego wieszaka kuchennego służącego do zawieszania sztućców, ściereczek i innych przedmiotów kuchennych.

Wieszak składa się z listwy nośnej (1) i przesuwnie umieszczonych na niej zaczepów (4). Zaczep (4) stanowi płytka (5) uformowana w kształcie litery C i wyposażona w haczyk **(6).** (1 zastrzeżenie)

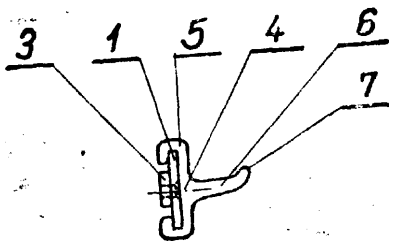

A47J W. 71599 23.12.1983

Zakłady Sprzętu Elektrogrzejnego **„Predom-Selfa",** Szczecin, Polska (Tadeusz Grzymała, Adam Kuczyński, Józef Majda, Wiktor **Pomian).**

Przyrząd do opiekania i smażenia

Celem wzoru jest opracowanie przyrządu do opiekania i smażenia małych ilości potraw lub pojedyńczych porcji.

Przyrząd ma komorę grzejną złożoną z bocznych ścian, dna (3) oraz tylnej ściany (4), na której osadzony jest rozłącznie element grzejny (7) za pomocą sprężystego zacisku (8) osadzonego na obrzeżach prostokątnego wycięcia (6). Poniżej elementu grzejnego (7) usytuowana jest taca dolna (37) z rusztem (44), mająca listwę (10) z gniazdami **(46),** w których osadzone są ramiona ustalacza (47) utrzymującego szpilki szaszłykowe (48) w położeniu poziomym. Powyżej elementu grzejnego (7) znajduje się taca górna (25) ustawiona na poprzecznych przetłoczeniach (19 i 20). Komora grzejna osłonięta jest od góry pokrywą (27) osadzoną wahliwie między ścianami wewnętrznymi. (3 zastrzeżenia)

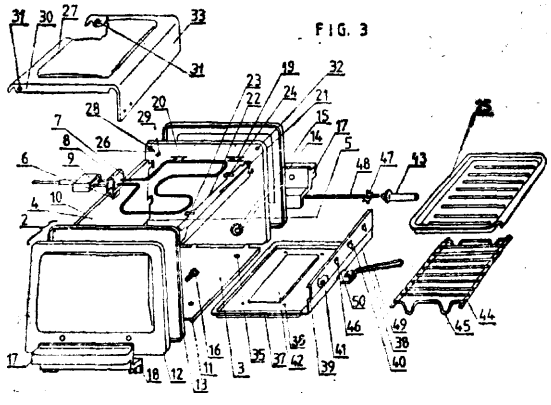

A61F **W. 71528** 16.12.1983

Akademia Medyczna, Lublin, Polska (Zygmunt Warzocha).

Aparat ortopedyczny do korekcji szpotawego zniekształcenia goleni u dzieci

Aparat ma wykonane z tworzywa termoplastycznego dwie peloty przyśrodkowe: kłykciową górną (1) i przykostkową dolną (2) oraz wykonaną ze skóry **pelotę** korekcyjną (4) z taśmami samospinającymi (5). Peloty przyśrodkowe (1 i 2) połączone są ze sobą obrotowo w linii długiej goleni od przodu i od tyłu wspornikami (3) z drutu sprężynowego, mającego wygięcia, do których mocowana jest pelota korekcyjna (4).

Aparat jest prosty w konstrukcji, lekki, higieniczny, wygodny w stosowaniu, dający zadowalające e**fekty** leczenia.

Aparat ortopedyczny jest szczególnie przydatny do wczesnego zachowawczego leczenia ortopedycznego zniekształceń będących następstwem wad wrodzonych lub zaburzeń wzrostowych w tkance kostnej goleni u dzieci. (1 zastrzeżenie)

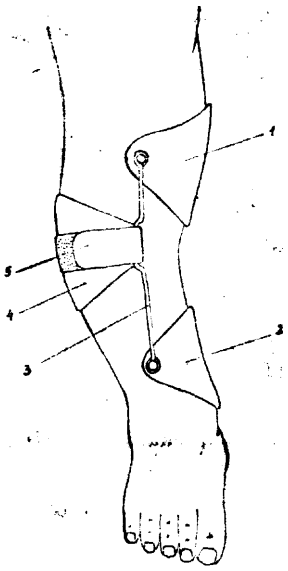

A61F W. 71527 16.12.1983

Akademia Medyczna, Lublin, Polska (Zygmunt Warzocha).

Aparat ortopedyczny korygujący tyłozgięcie obwodowej części goleni

Celem wzoru użytkowego jest opracowanie konstrukcji aparatu korygującego tyłozgięcie obwodowej części goleni, który byłby szczególnie przydatny we wczesnym leczeniu ortopedycznym zniekształceń będących następstwem wad wrodzonych u dzieci.

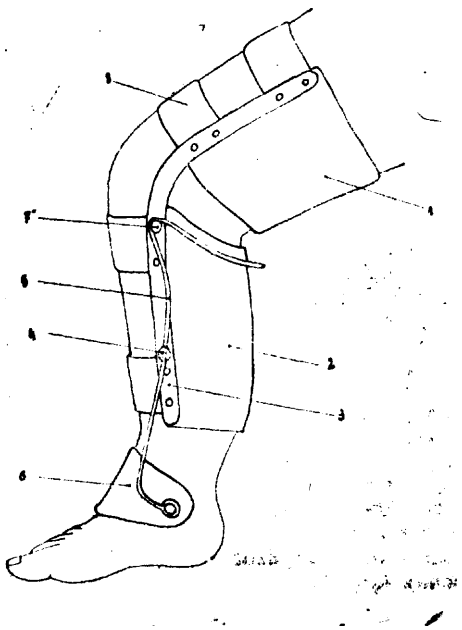

Aparat ma pelotę udową (1) i goleniową (2) obejmujące udo oraz goleń od strony tylnej oraz pelotę grzbietową, korekcyjną (6). Peloty (1) i (2) połączone są od strony przyśrodkowej i bocznej metalowymi szynami (3), do których przymocowane są obustronnie obrotowe kołki (4) z **otworami,** przez które przeprowadzany jest drut sprężynowy tworzący dźwignię (5), połączoną końcami obrotowo z grzbietową pe**lotą** korekcyjną (6). Koniec **dźwigni** jest podwieszony na **przyśrodkowym** i bocznym zaczepie (7), a na części goleniowej i udowej między szynami i palotami zamocowane są taśmy samospinające (8). Część goleniowo-udowa wykonana jest w układzie sztywnym uwzględniającym zgięcie kolana pod kątem około **90°.** (2 zastrzeżenia)

A61F W. 71528 16.12.1983

Akademia Medyczna, Lublin, Polska (Zygmunt Warzocha).

Aparat ortopedyczny do stałej **redresji** przykurczu dłoniowego nadgarstka

Celem wzoru użytkowego jest opracowanie konstrukcji aparatu zapewniającego stałą siłę redresji oraz nie ograniczającego swobody ruchów palców i ruchów promieniowo-łokciowych nadgarstka.

Aparat, składa się z grzbietowej łuski przedramienia (1), mocowanej do przedramienia taśmami samospinającymi (2). Do łuski (1) przymocowany jest wysięźnik (3) z drutu sprężynowego. Do wysięźnika (3) podwieszona jest za pomocą taśm **samospinających** (5) obejma **śródręcza** (4).

Aparat według wzoru użytkowego jest prosty **w** konstrukcji i obsłudze. (1 zastrzeżenie)

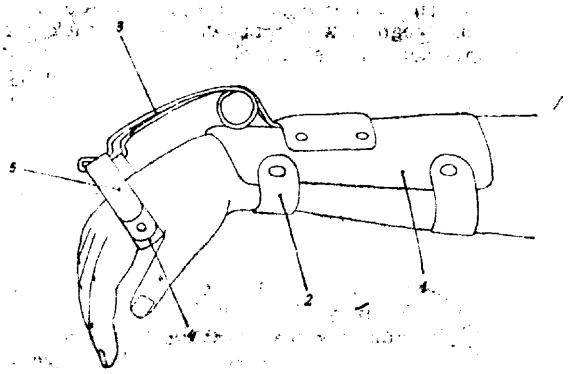

A61F W. 71539 19.12.1983

Akademia Medyczna, Lublin, Polska (Zygmunt Warzocha).

Aparat ortopedyczny do redresji **przykurczu** zgięciowego łokcia

Będący przedmiotem wzoru użytkowego aparat ortopedyczny do redresji przykurczu zgięciowego łokcia, nadaje się szczególnie w leczeniu ortopedyczno-rehabilitacyjnym następstw procesów chorobowych wymagających długotrwałych unieruchomień opatrunkiem gipsowym - wad wrodzonych, uszkodzeń pourazowych i blizn ściągających po oparzeniu.

Aparat składa się z ramiennej łuski łokciowej (1) wykonanej z tworzywa termoplastycznego, mocowanej do ramienia szeroką taśmą samospinającą (2). Do łuski (1) obustronnie przymocowane są spirale (3) z drutu sprężynowego typu agrafkowego. Obwodowe końce spiral (3) połączone są suwliwie z pe**lotą** promieniową przedramienia (4). Połączenie ta-

kie zapewnia stałe położenie płaszczyznowe peloty na przedramieniu w czasie wykonywania ćwiczeń polegających na oporowym zgięciu i wspomaganym spiralami wyproście łokcia.

Aparat ma prostą kostrukcję, jest łatwy w obsłudze i skuteczny w działaniu. (1 zastrzeżenie)

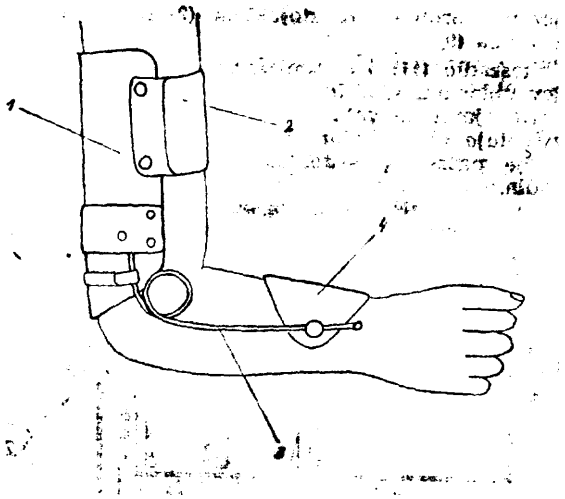

A61F W. 71576 23.12.1983

PAN Instytut Biocybernetyki i Inżynierii Biomedycznej, Warszawa, Stołeczny Zespół Rehabilitacji, Konstancin, Polska (Maciej Pokora, Jan Ober, Witold Łagun, Piotr Milewski).

Podstawa stabilizująca aparatu ortopedycznego

Celem wzoru jest opracowanie konstrukcji podstawy zapewniającej właściwe podparcie stopy kończyny oraz ułatwiającej montaż elementów szynowych i kolumnowych aparatu ortopedycznego.

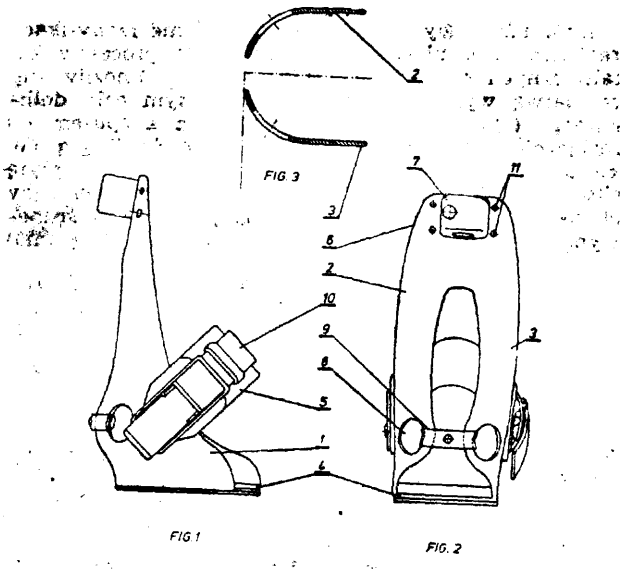

FIG. 1 FIG. 2

Podstawa ma osłonę (1) pięty w postaci ażurowej łuski tak ukształtowaną, że przednia część wewnętrznej ściany bocznej (2) jest powiększona w stosunku do ściany przeciwległej (3). W osłonie (1), w części dolnej, jest umieszczony obcas (4) w kształcie klina. Do ścian (2) i (3) w części przyobcasowej jest zamocowany pasek (5) do mocowania do buta. W górnej części ściany tylnej (6), na zewnątrz osłony (1), jest zamocowany rozłączny uchwyt zaciskowy (7) do mocowania kolumny podpierającej kończynę. Uchwyt zaciskowy (7) jest połączony z osłoną (1) przesuwnie, poziomo w płaszczyźnie czołowej. (2 zastrzeżenia)

A63C W. 71507 16.12.1983

Jacek Peszkowski, Warszawa, Polska (Jacek Peszkowski).

Poduszka do spinania i noszenia nart

Wzór użytkowy rozwiązuje zagadnienie skonstruowania poduszki, pełniącej rolę elastycznego spinacza pary nart i ułatwiającej noszenie nart przez stworzenie warstwy sprężonego powietrza między ramieniem a nartą. Osiąga się to przez ukształtowanie poduszki w postaci podłużnego, korzystnie prostokątnego pasa (1) z gumy lub tworzywa sztucznego, z dowolnymi znanymi zapięciami (8) i (8') na obu krótszych bokach, służącymi do wzajemnego łączenia tych boków, tak aby po zapięciu osiągał ów pas postać opaski obejmującej obie łączone narty. Co najmniej na połowie swojej długości (L) pas ma postać worka (2) powstałego przez połączenie wzdłuż krawędzi dwóch połówek (3) i (4), tworzących ścianki worka. Obie połówki mają na jednym ze swych dłuższych boków występ (6), ukształtowany w ten sposób, że zewnętrzna część występu ma szerokość (G) mniejszą niż szerokość (H) tegoż występu w miejscu jego połączenia z workiem. Krawędzie występu obu połówek (K) i (K'), podobnie jak i inne krawędzie tych połówek są połączone ze sobą z wyjątkiem krawędzi (X) najbardziej oddalonej od worka. W ten sposób powstaje szczelina przez którą wnętrze worka łączy się z otoczeniem. Węższa część (7) występu (6) jest wywinięta do wnętrza worka, tworząc w ten sposób zawór zwrotny. (3 zastrzeżenia)

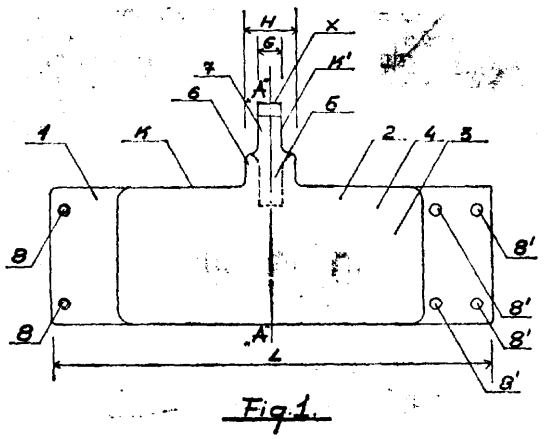

Fig. 1.

Dział B
ROŻNE PROCESY PRZEMYSŁOWE; TRANSPORT

B01D W. 71535 16.12.1983

Przedsiębiorstwo Projektowania i Dostaw Kompletnych Obiektów „Chemadex", Kraków, Polska (Stanisław Radzik, Roman Wielebnowski, Andrzej Bochenek).

Reaktor typu płaszczowo-rurkowego do procesów katalitycznych

Wzór użytkowy rozwiązuje zagadnienie zabezpieczenia przed wypadaniem podpór katalizatora z rurek w reaktorach typu płaszczowo-rurkowego do procesów katalitycznych.

Reaktor ma w rurkach katalitycznych (2) sprężynowe podpory **(8),** które opierają się na części obrzeża okrągłych płytek (9), przykręconych do dolnej płyty sitowej (4). Jedna płytka (9) blokuje podpory (8) w trzech rurkach katalitycznych (2).

(1 zastrzeżenie)

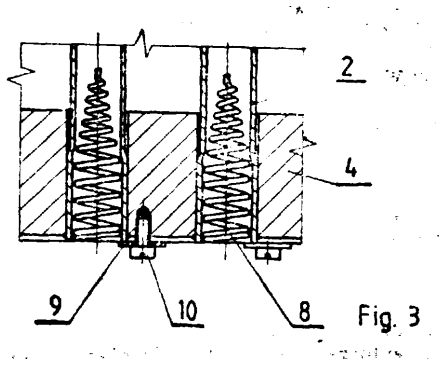

Fig. 3

B01D W. 71541 15.12.1983
C02F

Ośrodek Badawczo-Rozwojowy Aparatury i Urządzeń Komunalnych **„PoWoGaz",** Poznań, Polska (Edmund Gajowy, Aleksander **Kosakowski,** Zygmunt Tomczak).

Odparowalnik ciekłego chloru

Odparowalnik charakteryzuje się tym, że górna część (5) rury doprowadzającej chlor połączona jest z **dolną** częścią (7) za pomocą tulejki łączącej **(6),** której **jeden** koniec jest nagwintowany a drugi jest połączony z częścią (7) suwliwie.

Konstrukcja taka umożliwia zdjęcie pokrywy odparowalnika w przypadku **unieruchmienia** wylotu rury doprowadzającej chlor przez stwardniałe osady.

(1 zastrzeżenie)

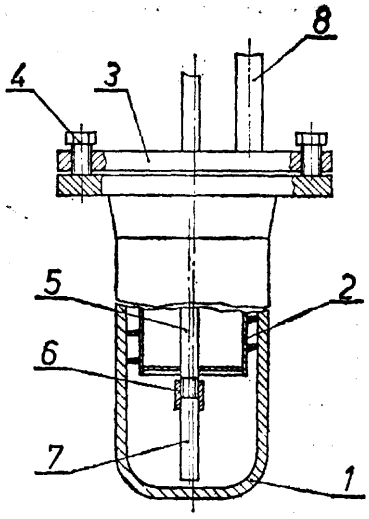

B01F W. 71579 23.12.1983
A23K

Przedsiębiorstwo Produkcji Wyposażania Zakładów Usługowych **„WUTEH",** Piotrków Trybunalski, Polska (Leszek Traczyk, Bronisław Sońta).

Gniotownik-mieszalnik do **pasz**

Wzór użytkowy rozwiązuje zagadnienie uproszczenia konstrukcji i ułatwienia obsługi urządzenia spełniającego rolę giotownika i mieszalnika pasz, mającego zastosowanie do przygotowania karmy dla zwierząt w małych i średnich gospodarstwach rolnych i hodowlanych. Gniotownik-mieszalnik ma walcowy zbiornik (7) osadzony obrotowo w ramie **(1)** oraz zespół napędowy składający się z silnika (11), przekładni pasowej (13) i przekładni zębatej (15), napędzający mieszadło (17). Ramię **(10),** na którym jest umieszczony zespół napędowy z mieszadłem jest połączone obrotowo ze stojakiem (2) ramy za pomocą sworznia (9).

Mieszadło (17) jest umieszczone **w** pobliżu pobocznicy zbiornika (7). Ruch wirowy mieszadła powoduje rozbijanie kawałkowatych składników paszy oraz wywołuje obrót zbiornika (7), dzięki czemu kolejne porcje paszy są dostarczane w sferę roboczą mieszadła.

(2 zastrzeżenia)

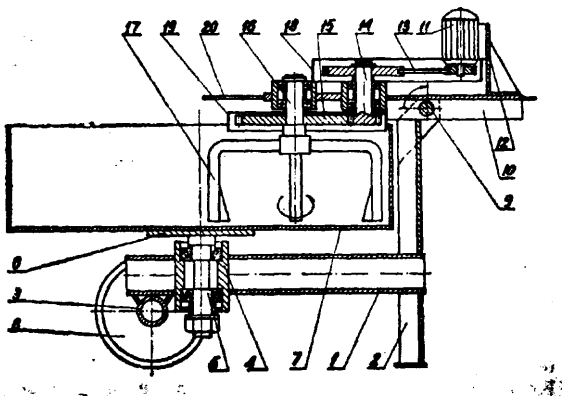

B01J W. 71578 23.12.1983

Przedsiębiorstwo Projektowania i Dostaw Kompletnych Obiektów **„Chemadex",** Kraków, Polska (Stanisław Radzik, Marian Hartel).

Reaktor typu plaszczowo-rurowego do procesów katalitycznych

Wzór użytkowy rozwiązuje zagadnienie modyfikacji reaktora typu **płaszczowo-rurowego** do procesów katalitycznych o dużym efekcie cieplnym umożliwiającej łatwą wymianę katalizatora. W tym celu dolna komora (3) reaktora jest połączona z korpusem (1) rozłącznie i jest zaopatrzona w rurę środkową (5), która górnym końcem jest wsparta o dolną płytę sitową (6), zaś dolny koniec rury (5), przyspawany do dna komory (3) opiera się na podnośniku śrubowym (7).

(2 zastrzeżenia)

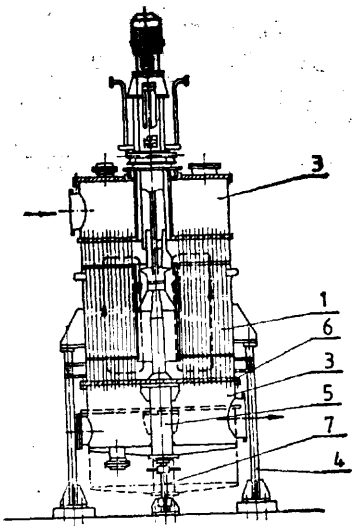

B02C A01F W. 71581 23.12.1983

Przedsiębiorstwo Produkcji Wyposażania Zakładów Usługowych „WUTEH", Piotrków Trybunalski, Polska (Jerzy Cichoracki, Marek Jędrych).

Przystawka do rozdrabniania, zwłaszcza okopowych i zielonek

Celem wzoru użytkowego jest opracowanie przystawki do rozdrabniania o uproszczonej budowie i łatwiejszej obsłudze w stosunku do znanych rozwiązań.

Przystawka ma trójdzielny bęben roboczy (4), składający się z tarczy tylnej (5), tarczy przedniej (6) i pierścienia cylindrycznego. Bęben (4) jest przymocowany do obsady montażowej (1), wewnątrz której znajduje się wrzeciono (2) z zamocowanymi na nim nożami (3). Pierścień cylindryczny ma w górnej części otwór zasypowy i kosz zasypowy (9), a w dolnej części otwór wysypowy zakryty wymienną wkładką sitową (13). Nad otworem zasypowym znajduje się przepustnica (10) w kształcie daszka z dźwignią. (2 zastrzeżenia

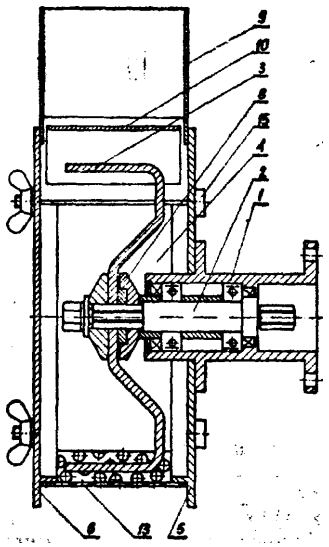

B02C A01F W. 71582 23.12.1983

Przedsiębiorstwo Produkcji Wyposażania Zakładów Usługowych „WUTEH", Piotrków Trybunalski, Polska (Jerzy Cichoracki, Marek Jędrych).

Przystawka do szatkowania

Celem wzoru jest opracowanie prostego urządzenia do szatkowania kapusty i siekania roślin okopowych, mogącego współpracować z urządzeniem mającym własny napęd z poziomym wałem roboczym.

Przystawka charakteryzuje się tym, że do obsady montażowej (1) jest przymocowana obudowa (9) tarczy nożowej (4) osadzonej na wrzecionie (2) za pośrednictwem piasty (3). Do czoła obudowy (9), w miejscu otworu załadowczego, jest przytwierdzony lej zasypowy (10) z półkolistym dnem. Nad lejem zasypowym (10) jest zawieszona na zawiasie (12) płyta podająca (11). Obudowa (9) ma od dołu otwór wysypowy.

Obsada montażowa (1) jest wyposażona w zacisk (13) do utwierdzenia na tulei ustalającej urządzenia napędowego. Wrzeciono (2) ma końcówkę (14) w kształcie sześciokątnego łba śruby o zwiększonej wysokości. (1 zastrzeżenie)

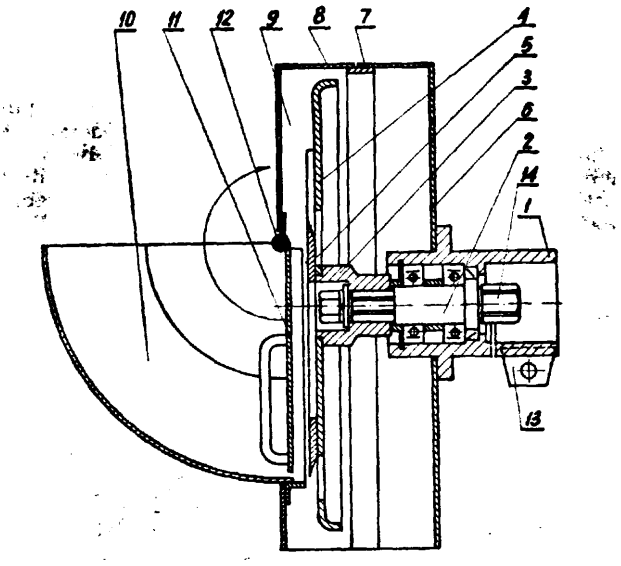

B21D F17C W. 71600 23.12.1983

Zakłady Przemysłu Metalowego H. Cegielski, Poznań Polska (Bolesław Borowiak, Jerzy Frąckowiak, Zenon Pińczak, Zygmunt Glinka, Stanisław Giełdon, Marian Marciniak, Romuald Chlebowski, Tadeusz Siekański).

Urządzenie do kształtowania obrzeży zbiorników metalowych

Przedmiotem wzoru użytkowego jest urządzenie do kształtowania obrzeży zbiorników metalowych zwłaszcza do zawężania półkorpusów butli do płynnego gazu.

Wzór użytkowy rozwiązuje zagadnienie opracowania urządzenia prostego w konstrukcji, umożliwiającego uzyskanie wysokiej wydajności przy jednoczesnym zachowaniu prawidłowego kołowego kształtu obrzeża.

Urządzenie zawiera trzy głowice (1, 11, 18) przy czym dwie głowice (1, 11) służące do mocowania półkorpusu zawierają mechanizm uchylny dzięki któremu podczas zawężania obrzeża przez rolkę roboczą trzeciej głowicy, półkorpus zajmuje położenie mimośrodowe a po odsunięciu rolki roboczej przemieszcza się w położenie centryczne co umożliwia zdjęcie półkorpusu i założenie następnego. (1 zastrzeżenie)

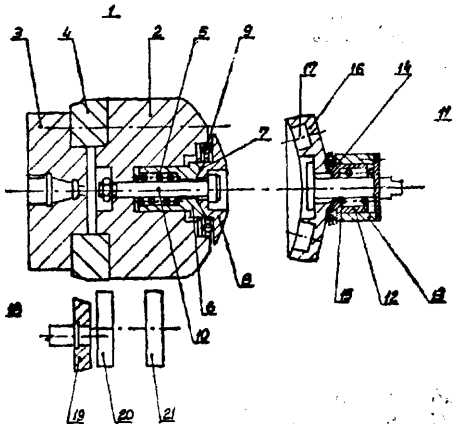

B22D W. 71531 16.12.1983

Kombinat Metalurgiczny Huta im. Lenina, Kraków, Polska (Bolesław Kraus).

Płyta podwlewnicowa

Przedmiotem wzoru użytkowego jest płyta podwlewnicowa do zalewania wlewnic z góry.

Wzór użytkowy rozwiązuje zagadnienie wyeliminowania pękania płyt podwlewnicowych podczas ich studzenia i w czasie eksploatacji. Płyta podwlewnicowa ma usztywniające żebra (4) usytuowane wzdłuż osi „x" w kształcie wydłużonych ramion, a żebra (5) usytuowane wzdłuż osi „y" w kształcie stylizowanej litery T, przy czym żebra (4 i 5) wyznaczają symetryczne gniazda-wybrania (6), które z jednej strony zamknięte są odcinkiem łuku elipsy (7), a z drugiej strony linią (8) w kształcie stylizowanej litery C lub jej zwierciadlanego odbicia (9).

(1 zastrzeżenie)

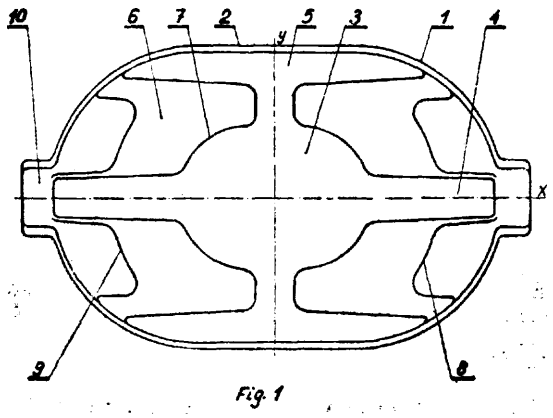

Fig. 1

B23G W. 71550 19.12.1983

Fabryka Samochodów Ciężarowych im. Bolesława Bieruta, Lublin, Polska (Tadeusz Kolek).

Oprawka narzynki do ręcznego gwintowania

Wzór użytkowy rozwiązuje zagadnienie opracowania oprawki zapewniającej prawidłowe rozpoczęcie gwintowania.

W oprawce (1) pomiędzy narzynką (2) jest umiejscowiona wkładka (3) stykająca się z narzynką (2) na powierzchni (4). Część tulejowa wkładki stanowi prowadzenie oprawki (1) na gwintowanym łączniku (5).

Oprawka nadaje się do używania zwłaszcza w warsztatach mechanicznych stosujących ręczną obróbkę. (1 zastrzeżenie)

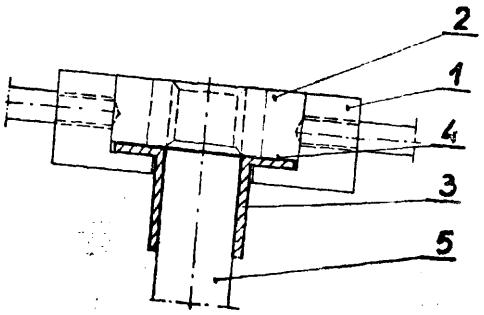

B23P W. 71560 20.12.1983

Jelczańskie Zakłady Samochodowe, Jelcz k/Oławy, Polska (Lechosław Grześlak, Janusz Styrna).

Przyrząd do regeneracji gniazd zaworów pneumatycznych

Przyrząd służy do obróbki otworu gwintowego i powierzchni uszczelniającej regenerowanego gniazda zaworu pneumatycznego.

Wzór użytkowy rozwiązuje zagadnienie opracowania przyrządu zapewniającego uzyskanie prostopadłości obrabianej płaszczyzny uszczelniającej gniazda względem osi otworu gwintowego.

Przyrząd stanowi gwintownik (1) z walcowym trzonkiem (2), na którym osadzony jest ruchowo frez czołowy (3) z dwoma pokrętłami (4).

Na wolnym końcu trzonka (2) osadzony jest za pomocą kołka sprężystego (5) uchwyt (6).

(1 zastrzeżnie)

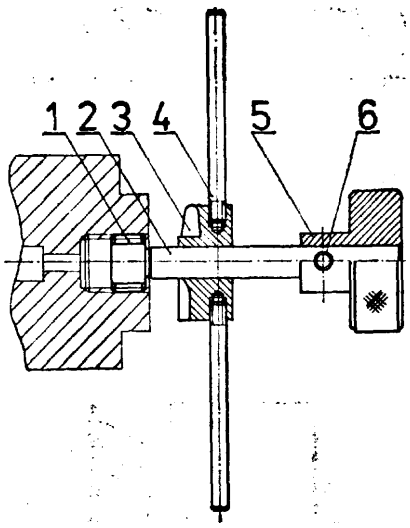

B24B W. 71491 13.12.1983

Fabryka Form Metalowych „Ponar-Formet", Bydgoszcz, Polska (Aleksander Trojan, Jan Andershon).

Przystawka kątowa, zwłaszcza do szliferki ręcznej

Przedmiotem wzoru użytkowego jest przystawka kątowa zwłaszcza do szlifierki ręcznej, stanowiąca oddzielną część szlifierki, służąca do szlifowania i polerowania.

Celem wzoru użytkowego jest zwiększenie możliwości technologicznych szlifierek.

Istota wzoru użytkowego polega na tym, że w obudowie (1) znajduje się trzpień (2) mający z jednej strony odwzorowanie gniazda szlifierki (8), a z drugiej strony końcówkę wielokątną. Trzpień (2) połączony jest poprzez wałek (3) koła stożkowego z kołem stożkowym (4) i wrzecionem (5) mającym z jednej strony gniazdo narzędziowe (6), a z drugiej strony gniazdo wielokątne (7), przy czym koło stożkowe (4) i wrzeciono (5) stanowią przekładnię kątową przystawki. (1 zastrzeżenie)

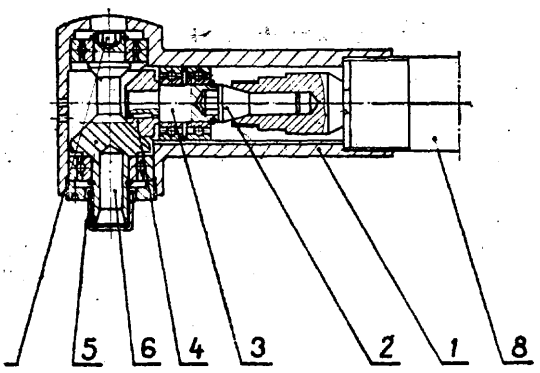

B24B W. 71557 20.12.1983

Politechnika Gdańska, Gdańsk, Polska (Jerzy Scisłowski, Jerzy Zieliński, Henryk Pochmara).

Zespół posuwu narzędzia przecinarki, zwłaszcza do przecinania szkła i ceramiki

Celem wzoru jest wyeliminowanie docisku narzędzia do przecinanego materiału.

Zespół posuwu narzędzia (9), w którym o bieżnię krzywki (1), napędzanej przez silnik (4) i przekładnię (5) oparty jest palec prowadzący (6) sztywno połączony z dźwignią (7), której jedno ramię zaopatrzone jest w narzędzie (9), według wzoru użytkowego charakteryzuje się tym, że palec prowadzący (6) jest przymocowany do ramienia dźwigni (7) z narzędziem (9), zaś drugie ramię dźwigni (7) zaopatrzone jest w zamocowany przesuwnie przeciwciężar (11).

(1 zasterzeżenie)

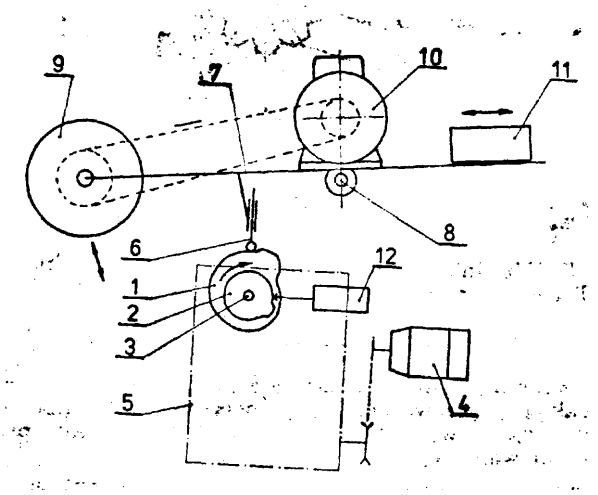

B25B W. 71503 16.12.1983

Rejon Dróg Publicznych, Słupca, Polska (Edward Torzecki).

Przyrząd do łączenia węży

Celem wzoru użytkowego jest opracowanie przyrządu umożliwiającego łączenie węży o różnych średnicach.

Przyrząd ma konstrukcję wsporczą (3), na której osadzone są uchwyty mocujące (1) i (2). W uchwycie (1) zamocowana jest prowadnica (4), w której osadzony jest przesuwnie łączony wąż (6) wyposażony w końcówkę (7), która jest skierowana do wewnątrz otworu węża (8) osadzonego w uchwycie mocującym (2). Końcówka (7) węża (6) jest wciskana w otwór węża (8) za pomocą mechanizmu śrubowego, który stanowi prowadnica (4) i nakrętka **(10).**

(1 zastrzeżenie)

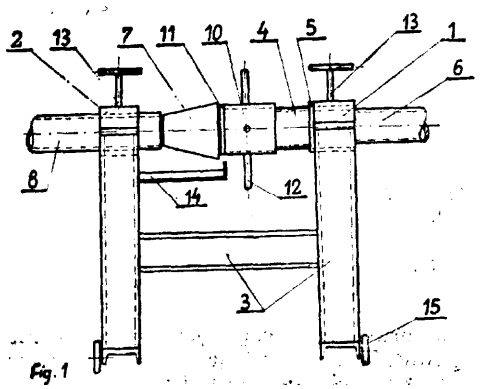

B25B **W. 71561** **20.12.1983**

Jelczańskie Zakłady Samochodowe, Jelcz k/Oławy, Polska (Józef Deryło).

Przyrząd do demontażu, zwłaszcza pierścieni oporowych zwrotnic

Wzór użytkowy rozwiązuje zagadnienie umożliwienia demontażu pierścienia oporowego zwrotnicy **bez** podgrzewania.

Przyrząd ma okrągłą obejmę trójdzielną (1) z rowkiem pierścieniowym (2) i wewnętrznym obrzeżem wyciskowym (3), tuleję zamykającą (4) spoczywającą na obejmie (1) oraz wspornik (5) z wycięciem na obejmę. W obejmie umieszcza się zwrotnicę (8) z demontowanym pierścieniem oporowym (7) i wstawia obejmę w wycięcie wspornika (5) mocowanego następnie na stole prasy (6).

Przyrząd może znaleźć zastosowanie do demontażu innych elementów jak tuleje, łożyska, kołnierze w **podobnego** typu **połączeniach.** **(1** zastrzeżenie)

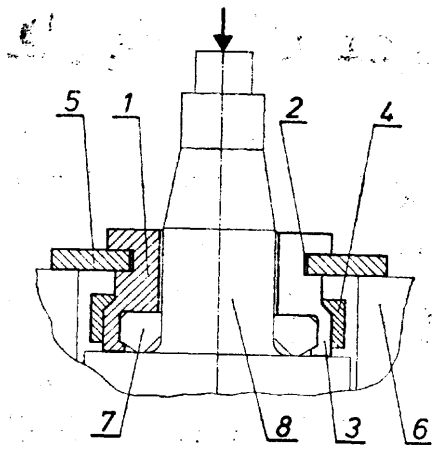

Fig. 1

B26B **W. 71530** **16.12.1983**

Kazimierz Karbowski ,Wrocław, Polska (Kazimierz Karbowski).

Przyrząd do oczyszczania i obrządzania ryb

Wzór **użytkowy** rozwiązuje zagadnienie opracowania takiej konstrukcji przyrządu, który będzie stanowił jedno narzędzie niezbędne do wykonywania wszystkich czynności związanych z procesem obróbki wstępnej ryb.

Przyrząd ma rękojeść (1) zaopatrzoną jednostronnie w nóż (3) płaski, dwustronny o korzystnym kształcie zbliżonym do litery L i klinowych ostrzach oraz nóż (4), przestrzennie wyprofilowany o kącie pochylenia ścian 20° do 90°, najkorzystniej 30°, przy czym nóż (4) ma ostrza ząbkowane a część końcową niezą bkowaną. (3 zastrzeżenia)

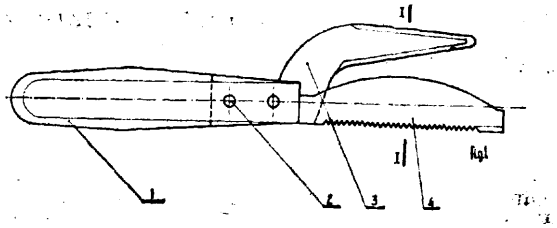

B27B W. 71524 15.12.1983
B60E

Fabryka **Samochodów** Ciężarowych im. F. Dzierżyńskiego, Starachowice, Polska (Kazimierz Ciszek, Zygmunt Spytek, Zdzisław Dziadura, Marian Mazurek).

Piła poprzeczna do drewna

Celem wzoru użytkowego jest zapewnienie jednoznacznego ustalenia położenia piły poprzecznej do drewna w warunkach przechowywania w kabinie kierowcy pojazdu mechanicznego.

Piła zaopatrzona jest w otwory **(5),** których osie wzdłużne przebiegają prostopadle do powierzchni bocznej brzeszczotu (1). Otwory (5) usytuowane są pomiędzy chwytami i wyobrażalnymi pionowymi płaszczyznami przechodzącymi przez środki ciężkości połówek piły. (2 zastrzeżenia)

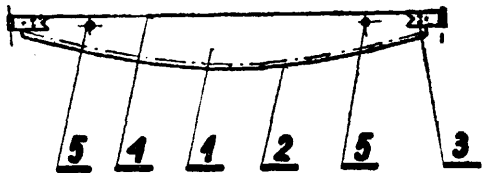

B43K W. 71505 16.12.1983

Franciszek Masternak, Warszawa, Polska (Franciszek Masternak).

Długopis z wkładem kulkowym

Długopis ma nasadkę (5) i korpus (1) w kształcie prostopadłościanu, w którego bocznych ścianach są wykonane wzdłużne kanały i przelotowy otwór (3), przy czym nasadka (5) ma na swym obwodzie kanał **(6)** i jest osadzona suwliwie na drucie (4) połączonym z korpusem (1), co stanowi zatrzaskowe zamknięcie obu tych elementów. (1 zastrzeżenie)

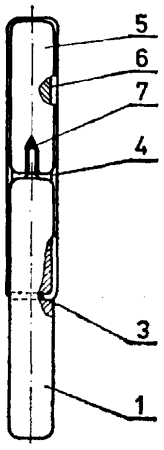

FIG.1

B44B W. 71490 14.12.1983

Fabryka Przyrządów i Uchwytów **„FPU-BIAL",** Zakład Nr **1-Wiodący,** Białystok, Polska (Jan Kiersnowski, Albert Olechno).

Przyrząd do wybijania znaków

Wzór użytkowy rozwiązuje zagadnienie cechowania przedmiotów metalowych w procesie produkcyjnym.

W przyrządzie pomiędzy tarczami znacznikowymi (4) osadzonymi na swoźniu (2) z tulejką (3) wstawione są płytki dystansowe (5) zabezpieczone przed obrotem kołkiem z zakończeniem gwintowym (6). Z boku w zatrzask (7) wmontowany jest kołek (9), który swoim końcem wchodzi w śrubowy kanałek **(10)** tu**lei** (11) osadzonej na korpusie (1).

(2 zastrzeżenia)

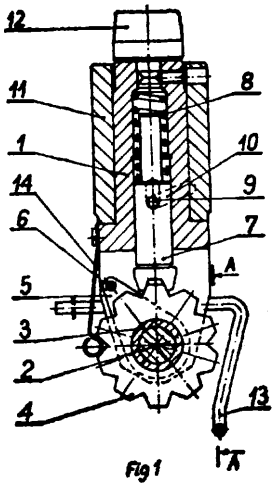

Fig 1

B60C W. 71474 12.12.1983
B25F

Spółdzielnia Kółek Rolniczych, Winnica, Polska (Tadeusz Tkaczyk).

Ściągacz opon z kół samochodowych

Wzór użytkowy rozwiązuje zagadnienie opracowania lekkiego, przewoźnego i jednocześnie stacjonarnego przyrządu, wymagającego niedużego wysiłku przy zdejmowaniu opon.

Ściągacz składa się z płyty (3) i pierścienia (6) pomiędzy którymi zaciska się koło samochodowe. Pręt (1) przymocowany prostopadle do płyty (3) przechodzi przez otwór w środku koła samochodowego. Na górnym nagwintowanym końcu (2) pręta (1), wkręcona jest nakrętka **(7),** której obrót popycha ślizgającą się po pręcie (1) obejmę (4) z przymocowanym do niej poprzez pręty (5) pierścieniem **(6),** który z kolei spycha oponę. (1 zastrzeżenie)

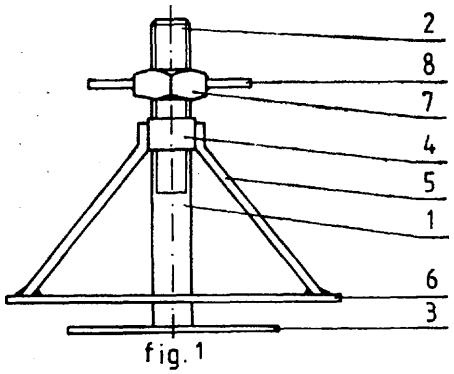

fig. 1

B62K W. 71554 20.12.1983

Wytwórnia Sprzętu Komunikacyjnego „PZL-Swidnik", Świdnik, Polska (Stanisław Czobot).

Podnóżek pojazdu jednośladowego, zwłaszcza motocykla

Celem wzoru użytkowego jest opracowanie konstrukcji podnóżka zapewniającej dużą jego sztywność, zwartość oraz wysoki stopień unifikacji.

Podnóżek zestawiony z **wy** tłoczki (1), na którą jest nałożona nasada gumowa (2) charakteryzuje się tym, że wytłoczka (1) o przekroju poprzecznym w kształcie litery „U" ma na występach stanowiących miejsce połączenia podnóżka z elementem pojazdu, nie pokazanym na rysunku, przetłoczenia skierowane do

wewnątrz. Przetłoczenia są usytuowane poniżej osi otworów (7) mocujących podnóżek i uniemożliwiają składanie podnóżka po zamocowaniu go z elementem pojazdu. Krawędzie (4) ścianek bocznych (3) wytłoczki (1) skierowanych do dołu są zaopatrzone w klinowe występy (5), o które opiera się nasada gumowa (2) o przekroju poprzecznym w kształcie zamkniętej litery „U". (1 zastrzeżenie)

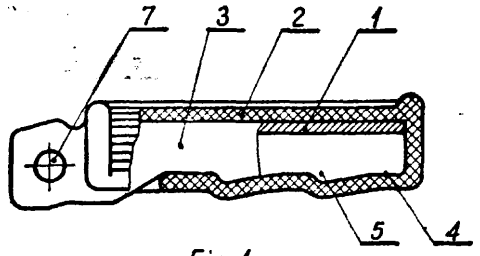

Fig. 1

B63B W. 71533 16.12.1983

Centrum Badawczo-Projektowe Żeglugi Śródlądowej „Navicentrum", Wrocław, Polska (Marek Filipecki).

Pokrywa włazu okrętowego z zamknięciem centralnym

Pokrywa włazu okrętowego z zamknięciem centralnym, zawierająca krzyżakowo rozstawione blokujące drążki, charakteryzuje się tym, że każdy blokujący drążek (1) jest przegubowo połączony z obrotową głowicą (2), z możliwością wychylania się w płaszczyźnie pionowej i ma wzdłużne wycięcie (4), w którym jest osadzony sworzeń przegubu (5) zamocowanego do pokrywy, przy czym trzpień (6) obrotowej głowicy (2) jest umieszczony wewnątrz nagwintowanej tulei (8). (1 zastrzeżenie)

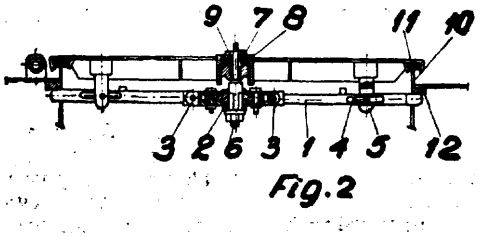

Fig. 2

B65D W. 71271 04.11.1983

Lesław Książek, Kostrzyn n/O, Polska (Lesław Książek).

Korek

Celem wzoru użytkowego jest opracowanie korka nadającego się do mechanicznego zamykania różnych typów butelek.

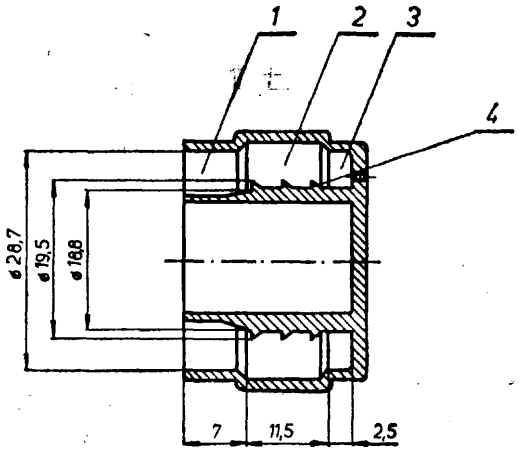

Korek charakteryzuje się tym, że ma trzy komory (1, 2, 3) a w środkowej części korka na średnicy usytuowane są ząbki (4). (1 zastrzeżenie)

B65G W. 71537 17.12.1983

Państwowy Ośrodek Maszynowy, Sokółka, Polska (Antoni Byliński, Czesław Sańko).

Drabina jezdna - magazynowa

Celem wzoru użytkowego jest opracowanie funkcjonalnej drabiny jezdnej mającej służyć jako pomocnicze urządzenie magazynowe usprawniające operacje częściami składowymi.

Drabina składa się z wózka jezdnego (1) połączonego stale z metalową schodkową drabiną (6), połączoną z jezdnym górnym wózkiem (7). Wózek jezdny (1) jest napędzany motoreduktorem (2) poprzez przekładnię łańcuchową (15). Wózek jezdny (1) zaopatrzony jest w pomost (13) ochraniany barierką (4). Połączenie elektryczne uzyskane jest poprzez transporter podwieszony (10) i sterowany przenośnym przyciskiem (5). (2 zastrzeżenia)

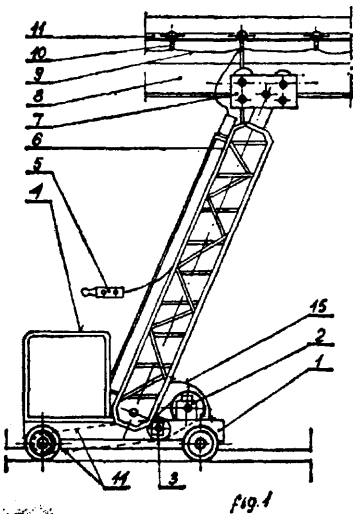

Fig. 1

B65G W. 71548 19.12.1983
E04H

Politechnika Białostocka, Białystok, Polska (Andrzej Łapko, Wiesław Stachurski).

Zawiesie. przewodu obciążającego w silosie

Wzór użytkowy rozwiązuje zagadnienie wyeliminowania możliwości urwania się przewodu obciążającego w silosie.

Zawiesie wykonane jest z belki (4) w postaci cewnika, do której zamocowane są prowadnice (6). Belka (4) ma wykonane otwory, przez które przechodzą pręty (3) zakończone gwintem. Na pręty (3) są nałożone zestawy sprężyn (5) oparte o przekładki (7). Pręty (3) są mocowane nakrętkami (8).

(1 zastrzeżenie)

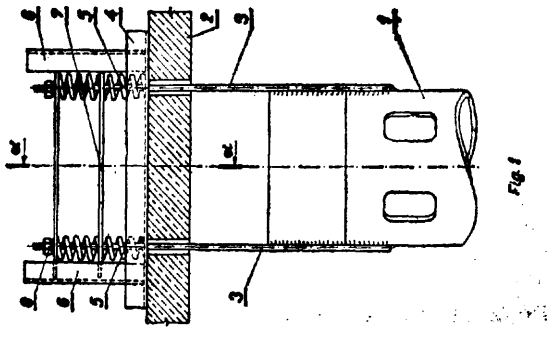

B65G E04H W. 71558 20.12.1983

Politechnika Białostocka, **Białystok,** Polska (Andrzej Łapko).

Wieszak osiowy przewodu obciążającego

Celem wzoru użytkowego jest opracowanie konstrukcji wieszaka do elastycznego zawieszenia przewodu obciążającego w silosie na ziaro.

Wieszak (3) jest wykonany w postaci drąga, którego jeden koniec ma wykanany gwint, na który jest nakręcona nakrętka (7) oparta o zawiesie sprężynowe. Drugi koniec drąga ma przyspawane żebra wzmacniające (5) i osadzoną oporę (4) z bolcami stabilizującymi (6). Na oporze (4) spoczywa swobodnie pudełko nośne (2) zamocowane trwale przy pomocy nitów (13) **do** przewodu odciążającego **(1).**

(1 zastrzeżenie)

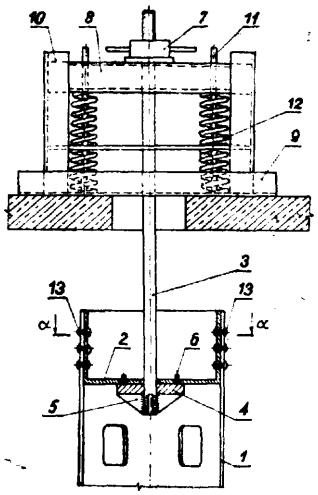

B65G W. 71562 22.12.1983

Centralny Ośrodek Badawczo-Rozwojowy Poczty, Warszawa, Polska (Zbigniew Turowicz, Ryszard Suchański).

Modułowy segment podstawowy przenośnika taśmowego

Celem wzoru jest zaprojektowanie segmentu modułowego umożliwiającego otrzymanie optymalnej linii transportująco-dystrybucyjnej przenośnika taśmowego.

Modułowy segment podstawowy przenośnika taśmowego składa się z wklęsłego łoża trasy (1) w kształcie ceownika połączonego w sposób trwały z burtami (2) w kształcie ceowników wzmocnionych oraz kształtowników usztywniających (3) umożliwiających łączenie segmentów na trwałe. Segment stanowi jednolitą całość wykonaną z metalu.

(2 zastrzeżenia)

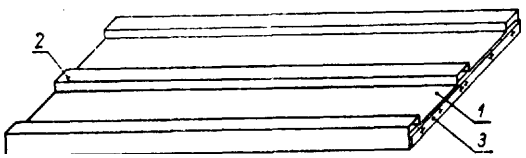

B65G W. 71596 23.12.1983

Biuro Studiów i Projektów Przemysłu Włókienniczego, Łódź, Polska (Władysław **Blus,** Ireneusz Romanowski).

Płyta zamykająca

Płyta zamykająca według wzoru użytkowego eliminuje szereg niedomagań w dotychczas stosowanych rozwiązaniach, przy czym charakterystyczną jej cechą jest mała bezwładność i zabezpieczenie przed korozją oraz iskrzeniem.

Płyta zamykająca składa się z dwóch równolegle usytuowanych ścianek (1), między którymi znajduje się niepalny materiał (8). Ścianki (1) są mocowane do kolistej **tulei** (2) za pomocą piast (4) oraz spinane nitami (6).

Obrót płyty następuje za pośrdnictwem znanego układu napędowego zasuwy przeciwpożarowej.

(4 zastrzeżenia)

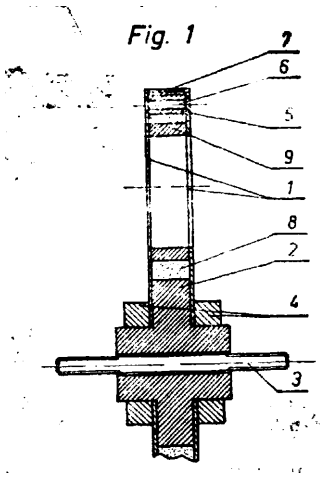

B66C W. 71502 14.12.1983

Kombinat Metalurgiczny Huta im. Lenina, Kraków, Polska (Maciej Korus, Władysław Wąchalewski, Henryk Nowak, Tadeusz Powęzka).

Koło suwnicowe

Celem wzoru użytkowego jest umożliwienie wykorzystania zużytych kół do tworzenia przez przetoczenie kół o innych średnicach nominalnych i ponowne ich zastosowanie.

Koło suwnicowe charakteryzuje się tym, że wieniec biegowy (1) i piasta (4) w przekroju poprzecznym mają kształt zbliżony do kwadratu, w którym stosunek wymiarów wysokości do szerokości wynosi conajmniej **0,5.** Wielkość (X) wieńca biegowego (1) po zużyciu powierzchni bieżni (2) ponad dopuszczalną wartość umożliwia tworzenie ciągu wsadowego dla następnych nominalnych wymiarów normalnego koła. Kształt piasty (4) po zużyciu powierzchni (5) otworu koła (6) **umożliwia** przejście na następny normalny wymiar otworu. (1 zastrzeżenie)

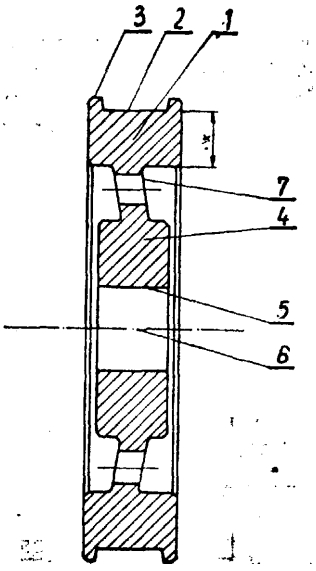

Dział C
CHEMIA I METALURGIA

C23C W. 71489 14.12.1983

Zakłady Przemysłowe „Komuna Paryska", Radomsko, Polska (Henryk Wolski, Stefan Pokora, Maciej Włodarczyk).

Wirówka do cynkowania metodą ogniowo-zanurzeniową gwoździ

Wirówka charakteryzuje się tym, że ma obrotową tarczę (1) zaopatrzoną w zbieżne ku górze użebrowane pręty (2) stanowiące prowadnice kosza z wsadem, przy czym pod tarczą (1) znajduje się uszczelniający próg (10), tworzący wraz z zewnętrznym pierścieniem (11) labiryntowe uszczelnienie. Osłona (8) wirówki podwieszona na obrotowym ramieniu (12) z bloczkiem (13) i przeciwwagą (14) spoczywa podczas wirowania po wewnętrznej stronie pierścienia (11) a jej ściany stanowią powierzchnię kondensacyjną dla odwirowywanego cynku, którego nadmiar ocieka poprzez perforowane dno kosza do kanału utworzonego przez próg (10) i pierścień (11), skąd po skrzepnięciu jest usuwany. (1 zastrzeżenie)

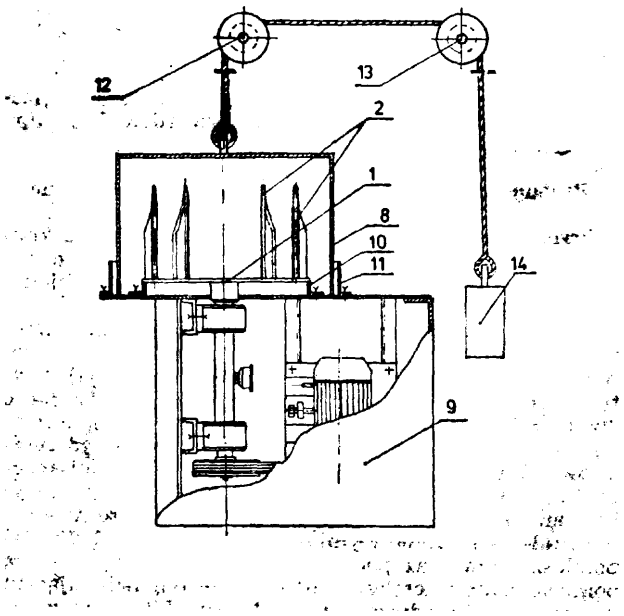

Dział E
BUDOWNICTWO; GÓRNICTWO

E03C W. 71569 21.12.1983

Fabryka Armatury, Olesno, Polska (Józef Napierała, Stanisław Pawłowski, Jerzy Skuła).

Przyłącze zwłaszcza baterii stojących

Wzór użytkowy rozwiązuje zagadnienie opracowania przyłącza służącego do podłączenia wszystkich typów baterii stojących do instalacji wodociągowych.

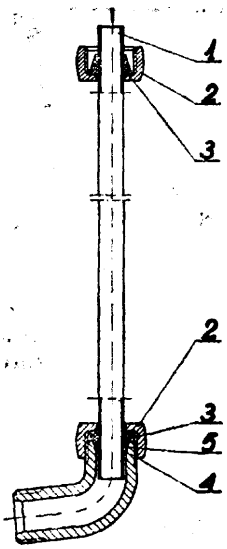

Przyłącze składa się z metalowego króćca (1), na końcach którego nakręcone są nakrętki (2). Nakrętki (2) mają gniazda w których umieszczone są uszczelki pierścieniowe (3). Jedna z nakrętek połączona jest z kolankiem (4) mającym gwint zewnętrzny i stożkowe gniazdo (5). (1 zastrzeżenie)

E04B E04D W. 71564 22.12.1983

Bydgoskie Przedsiębiorstwo Budownictwa Przemysłowego „Pomorze", Bydgoszcz, Polska (Jerzy Szubski, Roman Sawkiewicz, Zbigniew Niedbalski).

Dach z blachy trapezowej z izolacją termiczną

Wzór użytkowy rozwiązuje zagadnienie konstrukcji pokrycia dachów z blachy trapezowej izolacją termiczną w systemie lekkiej obudowy.

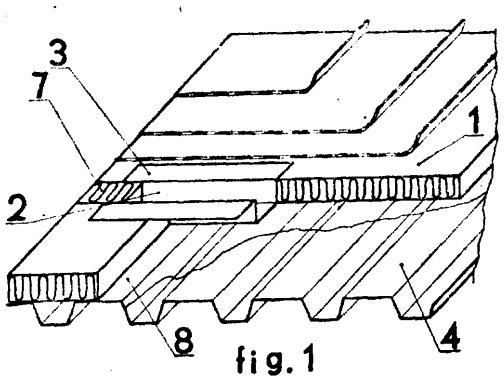

fig. 1

Dach z blachy trapezowej z izolacją termiczną pokrytą trzykrotnie warstwą papy ma do mocowania izolacyjnych termicznych płyt (1) łączniki (2) o kształcie litery „U" w przekroju poprzecznym z wywiniętymi na zewnątrz brzegami (3). Łączniki (2) do trapezowej blachy (4) mocowane są w układzie poprzecznym jednostronnymi nitami. Powstałe bruzdy (6) pomiędzy płytami (1) jak i łączniki (2) po zamontowaniu wypełnione są izolacyjnymi wkładkami (7).

(1 zastrzeżenie)

E04H W. 71482 12.12.1983

Pierwszeństwo: 12.06.1983 - Międzynarodowe Targi Poznańskie (nr 16/MTP/83).

Zgłoszenie dodatkowe do zgłoszenia P. 242502.

Jerzy Piskorz-Nałęcki, Szczecin, Polska (Jerzy Piskorz-Nałęcki, Marek Figurski, Tadeusz Grzemba, Roman Galert, Henryk Lisewski, Edward Kilian, Jan Szwed).

Przenośne kontenerowe pomieszczenie mieszkalne

Przedmiotem wzoru użytkowego jest przenośne kontenerowe pomieszczenie mieszkalne służące jako zaplecze budowy dla pracowników budujących obiekty przemysłowe w różnych strefach klimatycznych.

Wzór użytkowy rozwiązuje zagadnienie zwiększenia funkcjonalności pomieszczenia. Kontenerowe pomieszczenie mieszkalne ma sanitarny blok (7) usytuowany w rogu pomieszczenia między ścianą (2) o dwuczęściowej konstrukcji mocowaną rozłącznie a ścianą (3) znajdującą się po przeciwnej stronie od wejściowych drzwi (6). W płaszczyźnie drzwi sanitarnego bloku (7) i przy prostopadłej do niej ścianie usytuowane są szalunkowe ściany (8 i 9) które wraz z pozostałymi szalunkowymi ścianami (10, 11, 12, 13 i 14) pomieszczenia oraz podłogą (15) i sufitem wyznaczają pomieszczenie mieszkalne o kształcie odpowiadającym w przybliżeniu odwzorowaniu litery „L". Między sanitarnym blokiem (7) a szalunkową ścianą (11) pomieszczenia w której znajdują się wejściowe drzwi (6) ustawiony jest kuchenny kącik (4 zastrzeżenia)

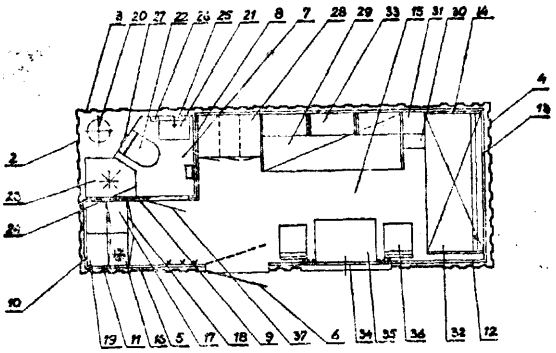

E06B W. 71487 12.12.1983

Fabryka Elementów Wyposażania Budownictwa „Metalplast", Zamość, Polska (Mieczysław Koczułap, Henryk Wilk, Zygmunt Jędrulak).

Ościeżnica drzwiowa

Wzór użytkowy rozwiązuje zagadnienie opracowania konstrukcji ościeżnicy mającej właściwą szczelność w miejscach przylegania słupków do nadproża.

Ościeżnica charakteryzuje się tym, że w rynnie nadproża (1) ma wykonane otwory w jednakowej odległości od końców w kształcie litery „C" z ramionami skierowanymi w kierunku końców, a słupki (3) w swoich końcach wystających ponad dno rynny nadproża (1) mają symetrycznie rozmieszczone prostokątne otwory na kliny (5). (1 zastrzeżenie)

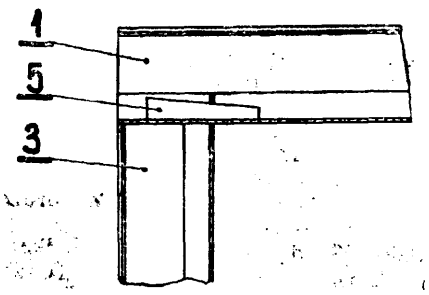

E06B W. 71567 21.12.1983

Fabryka Elementów Wyposażania Budownictwa „Metalplast", Zamość, Polska (Mieczysław Koczułap).

Ościeżnica drzwiowa

Wzór użytkowy rozwiązuje zagadnienie wyeliminowania możliwości przenikania zaprawy murarskiej do otworów zamkowych ościeżnicy drzwiowej.

Ościeżnica drzwiowa, zawierająca nadproże, dwa słupki oraz osłonę otworów zamkowych, charakteryzuje się tym, że osłonę tworzy wypraska wykonana z cienkiej stalowej blachy, która w przekroju poprzecznym ma kształt zbliżony do litery „L", a od góry i dołu ograniczona jest denkami (4) nachylonymi do dłuższych ścian (5 i 6) pod kątem około 45°. Każde denko zakończone jest parą pionowych trójkątnych zaczepów (7 i 8) łączących osłonę z ościeżnicą. (1 zastrzeżenie)

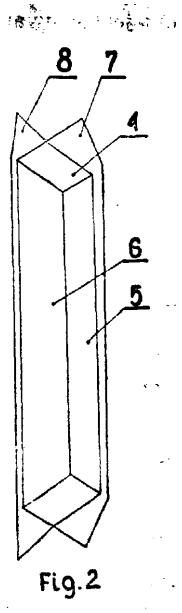

Fig.2

E21D W. 71573 21.12.1983

Tarnogórska Fabryka Urządzeń Górniczych „Tagor", Tarnowskie Góry, Polska (Czesław Bukalski, Jan Dyrda, Hubert Anczok, Henryk Izydorczyk).

Prowadnik

Wzór użytkowy rozwiązuje zagadnienie opracowania takiej budowy prowadnika aby wyeliminować zjawisko blokowania prowadnika w rurowej osłonie oraz zmniejszyć jego ciężar.

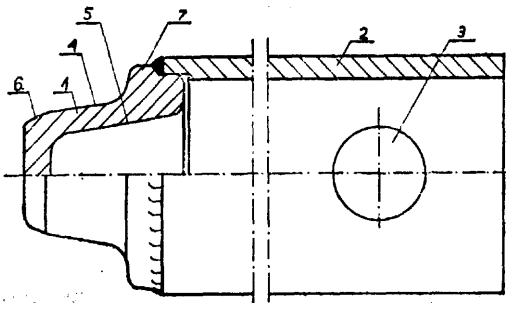

Prowadnik jest elementem łączącym i jednocześnie prowadzącym części konstrukcyjne zmechanizowanych obudów górniczych. Prowadnik zbudowany jest z części czopowej (1), połączonej z częścią zasadniczą (2), która ma co najmniej jeden otwór montażowy (3).

Część czopowa (1) ma kształt ściętego stożka, którego powierzchnię tworzy stożek zewnętrzny (4) połączony z fazą (6) oraz stożek wewnętrzny (5), przy czym stożek zewnętrzny (4) przechodzi na kołnierz (7), który stanowi element łączący z częścią zasadniczą (2). Przedmiot wzoru użytkowego może znaleźć zastosowanie w połączeniach konstrukcyjnych części maszyn. (3 zastrzeżenia)

E21F W. 71555 20.12.1983

Kombinat **Górniczo-Hutniczy** Miedzi, Zakłady **Badawczo-Projektowe** Miedzi „Cuprum", **Wrocław,** Polska (Jacek Dłużak, Alfred **Logoń,** Artur Salomon, Władysław Turkiewicz).

Górnicza szybkoustawialna i rozbieralna **tama** wentylacyjna

Tamę stanowią płyty (1) z tworzywa sztucznego, złączone na rogach płytkami **(5),** przy czym dwie najbliższe stropu warstwy płyt (1) są złożone na zakładkę i umieszczone między listwami (6) usytuowanymi pionowo wzdłuż krawędzi płyt (1) tych warstw. Płytki (5) oraz listwy (6) umieszczone po obu stronach płyt (1) są skręcone śrubami (4).

(1 zastrzeżenie)

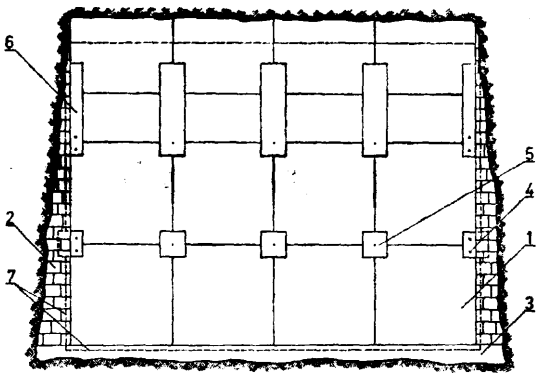

Dział F
MECHANIKA; OŚWIETLENIE; OGRZEWANIE; UZBROJENIE; TECHNIKA MINERSKA

F16B W. 71549 19.12.1983

Centrala Produktów Naftowych, Okręgowa Dyrekcja, Szczecin, Polska (Zbigniew Sawka).

Kołek rozprężny

Wzór rozwiązuje zagadnienie mocnego i szczelnego łączenia elementów konstrukcyjnych szczególnie tam gdzie dostęp do otworu jest tylko z jednej strony.

Kołek rozprężny składa się ze sworznia (2) ze stożkowym łbem (1) i tulejki (8) z kołnierzem (7), która w swej dolnej części ma stożkowe gniazdo (6) i osiowe przecięcia (5). Po włożeniu sworznia (2) w tulejkę (8) na część gwintowaną (3) sworznia (2) od strony kołnierza (7) nakładana jest podkładka sprężynująca i nakręcana nakrętka. (1 zastrzeżenie)

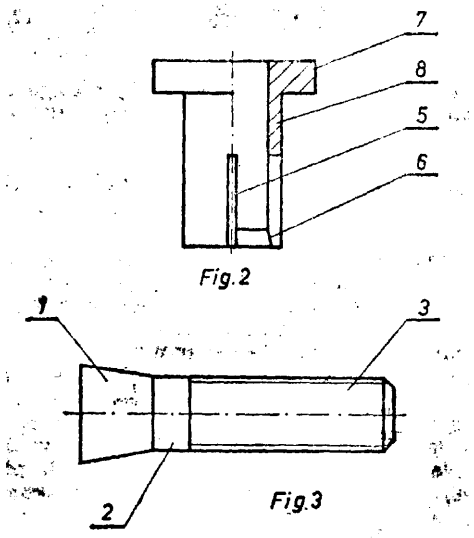

F16K W. 71479 10.12.1983

Przedsiębiorstwo Projektowania i Dostaw Kompletnych Obiektów **„Chemadex", Kraków",** Polska (Janusz Magoska, Marian Zając).

Zawór zwrotny, klapowy

Celem wzoru użytkowego jest opracowanie uproszczonej konstrukcji zaworu zwrotnego, klapowego, przeznaczonego do zabudowy na rurociągach o średnicach Do ⩽150 mm dla mediów ciekłych lub gazowych.

Zawór ma pierścieniowe gniazdo (1), w którego podtoczeniu jest zamocowana klapa (3) przyspawana do sworznia (4) osadzonego końcami w otworze (5) gniazda (1) i zablokowanego w tym otworze kołkiem (6). (3 zastrzeżenia)

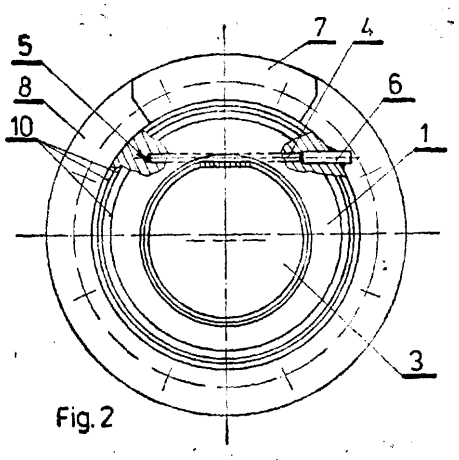

F16K W. **71536** 17.12.1983

Ośrodek **Badawczo-Rozwojowy** Wyrobów Instalacyjno-Sanitarnych i Grzewczych, Radom, Polska (Sławomir Dróżdż, Edward Siek, Grzegorz Głogowski, Zenon Beresiński).

Głowica zaworu

Celem wzoru użytkowego jest opracowanie konstrukcji szczelnej głowicy, stosowanej w zaworach do zamykania, otwierania i regulacji wielkości wypływu cieczy.

Głowica zaworu ma wbudowane w korpus (1) dwie płytki sterujące (4) i (5), z których dolna (5) jest unieruchomiona, a górna (4) poprzez tuleję zabierakową (3) ma możliwość obrotu w zakresie kąta 90°. Dla wytłumienia szumów własnych głowica ma wbudowane we wnękę tulei zabierakowej (3) uformowane z siatki dwa koszyki (10). (1 zastrzeżenie)

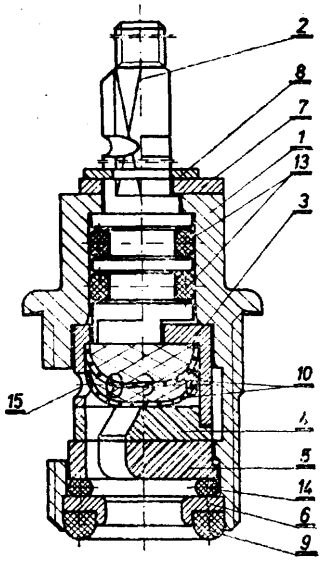

F16K W. **71568** 21.12.1983
G01N

Politechnika Gdańska, Gdańsk, Polska (Marian Król, Jerzy Pasiński, Ryszard Maciakowski).

Zadajnik ciśnienia cieczy w komorze zamkniętej, zwłaszcza edometru

Celem wzoru użytkowego jest opracowanie konstrukcji zadajnika prostej w wykonaniu i montażu oraz zapewniającej lepszy stopień odpowietrzania cieczy w komorze w stosunku do znanych rozwiązań.

Zadajnik charakteryzuje się tym, że w korpusie (1) znajduje się tłok (5) oparty z jednej strony o sprężynę podtrzymującą (4), a z drugiej o sprężynę zadającą (9), dociskaną do tłoka (5) nakrętką dociskową (10) w korpusie (1). Tłok (5) z tłoczyskiem (6), zaopatrzone w kanał przelotowy (7) zamknięty zaworem odpowietrzającym (8), usytuowane są w gnieździe (2) korpusu (1), które od strony sprężyny podtrzymującej (4) przedłużone jest kanałem (3), przy czym sprężyna zadająca (9) usytuowana jest pomiędzy tłoczyskiem **(6)** i korpusem (1). (1 zastrzeżenie)

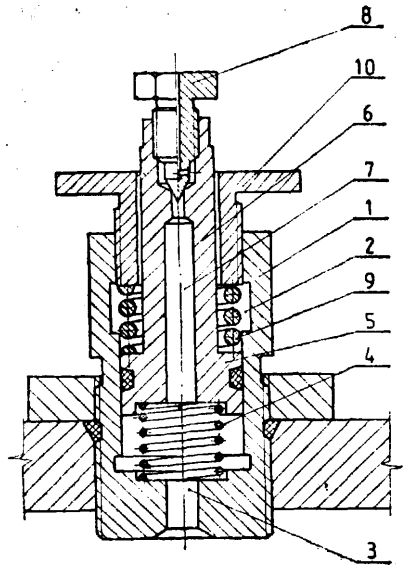

F16K W. 72396 20.04.1984

Wojewódzki Związek Spółdzielni Mleczarskich, Olsztyn. Zakład Remontowo-Montażowy Przemysłu Mleczarskiego, Lidzbark Warmiński - Pilnik, Polska (Adam **Stachnik,** Mariusz Król, Jan Czerniawski).

Zawór zwrotny, zwłaszcza do rurociągów nabiałowych

Celem wynalazku jest opracowanie konstrukcji zaworu nadającej się do pracy w każdej pozycji, niezawodnej w działaniu i o dużej trwałości.

Zawór składa się z korpusu (1), wewnątrz którego znajduje się grzybek zamykający (2), prowadzony w prowadnicy (3) i dociskany sprężyną (4). W rowku, na powierzchni czołowej grzybka (2), znajduje się uszczelka gumowa (5). (1 zastrzeżenie)

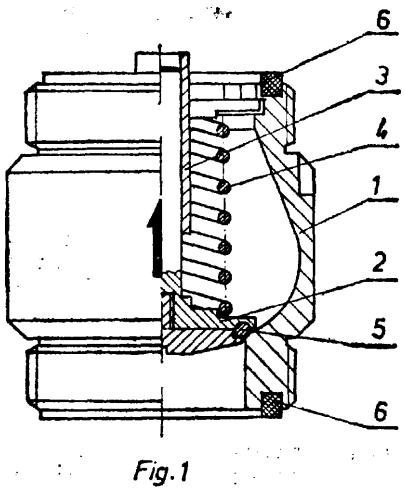

Fig.1

F16J **W. 71485** 12.12.1983
E21C

Fabryka Maszyn Górniczych im. Marcelego Nowotki **„NIWKA",** Sosnowiec, Polska (Adam Basista, Janina Budna, Bogdan Sawicki).

Siłownik hydrauliczny sterowania ładowarki **górniczej**

Wzór rozwiązuje zagadnienie opracowania konstrukcji siłownika cechującej się prostotą, większą szczelnością oraz zapewniającą większą trwałość w porównaniu do znanych rozwiązań.

Siłownik charakteryzuje się tym, że ma zarówno w tłoku (1) jak i dławnicy (4) symetrycznie względem uszczelniających pierścieni (3 i 5) wykonane rowki pod ślizgowe pierścienie (2 i **6).** Rozmieszczenie tych rowków (a) jest jednakowe w tłoku (1) i w dławnicy (4). Na roboczej powierzchni ślizgowych pierścieni (2 i 6) w tłoku (1) oraz dławnicy (4) wykonane są wgłębienia. (1 zastrzeżenie)

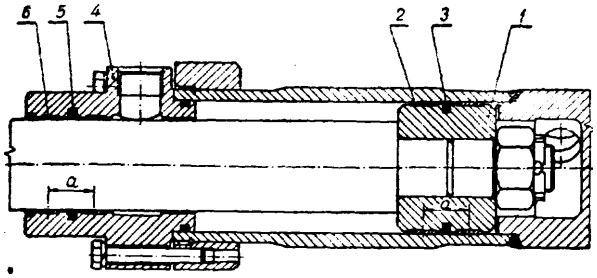

F23D **W.** 71566 21.12.1983

Kombinat Robót Drogowych, Łódź, Polska (Andrzej Jóźwiak, Andrzej Pietrzak).

Palnik na paliwo płynne

Celem wzoru użytkowego jest poprawa sprawności palnika na paliwo płynne, szczególnie do suszarki bębnowej kruszywa.

Palnik charakteryzuje się tym, że ma tarczę zawirowania powietrza w postaci trzech współosiowych pierścieni **(6,** 7, 8). Dwa wewnętrzne pierścienie **(6,** 7) są wzajemnie połączone kształtowymi promieniowymi płytkami (9) zawirowania powietrza, a pomiędzy zewnętrznymi pierścieniami (7 i 8) pozostawiona jest wolna przestrzeń, przy czym są one ze sobą połączone łącznikami. (2 zastrzeżenia)

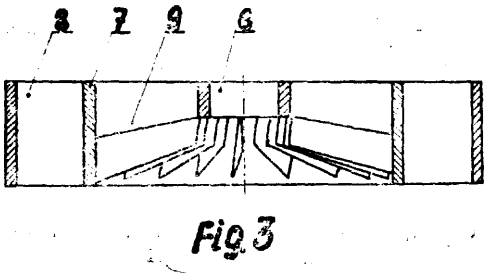

Fig 3

F24H W. 71534 16.12.1983

Przedsiębiorstwo Projektowania i Dostaw Kompletnych Obiektów **„Chemadex",** Kraków (Witold Zielański, Paweł Purszke).

Osłona dna sitowego podgrzewacza spalinowego

Wzór użytkowy rozwiązuje zagadnienie opracowania konstrukcji osłony dolnego dna sitowego podgrzewacza spalinowego typu płaszczowo-rurowego, zabezpieczającej dno przed działaniem wysokich temperatur spalin.

Do dolnego dna sitowego (6) są przyspawane zaczepy (2), na których są wsparte pręty (3) stanowiące elementy nośne warstwy żaroodpornej (5) naniesionej na dno (6). W warstwie żaroodpornej (5) są usytuowane odcinki rurowe (1) stanowiące przedłużenie rur (7) podgrzewacza. (2 zastrzeżenia)

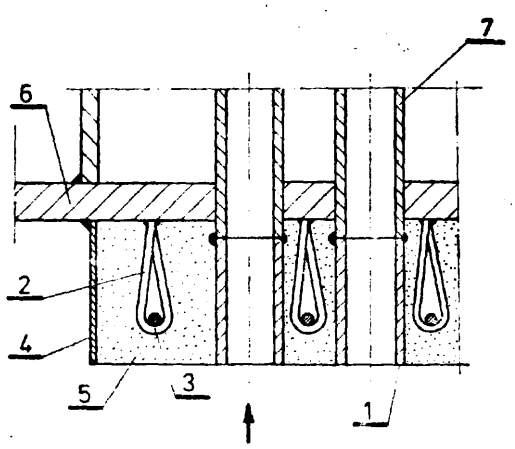

F28D **W. 72211** 27.05.1982
F24H

Przedsiębiorstwo Remontowo-Montażowe **„Spomasz",** Wrocław, Polska (Henryk Ostaszewski, Eugeniusz **Kłuś,** Janusz Rysiukiewicz, Franciszek Radomski).

Grzejnik instalacji centralnego ogrzewania

Grzejnik zawierający wymiennik ciepła utworzony z odcinka bimetalicznej rury, na powierzchni której są spiralnie ukształtowane radialne żebra o średnicy zewnętrznej kilkakrotnie większej od średnicy wewnętrznej rury i wewnątrz której jest usytuowany poosiowo zawirowywacz utworzony ze spiralnie, poosiowego skręconego odcinka taśmy, charakteryzuje się tym, że obudowę utworzoną z naściennej **płyty** (1) z wygiętymi do **siebie** wzdłużnymi krawędziami (2 i 3), między którymi wsuwliwie i zatrzaskowo jest mocowana zewnętrzna osłona **(4)** w kształcie połowy powierzchni bocznej graniastosłupa o podstawie sześciokąta. (1 zastrzeżenie)

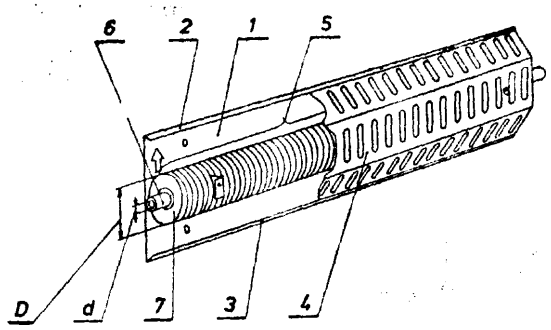

Dział G
FIZYKA

G01B W. 71574 21.12.1983

Akademia Rolnicza, Poznań, Polska (Wojciech Kien).

Przyrząd do sprawdzania wymiarów liniowych wewnętrznych

Celem wzoru użytkowego jest opracowanie przyrządu o prostej konstrukcji, szerokim zakresie pomiarowym i nieskomplikowanej obsłudze.

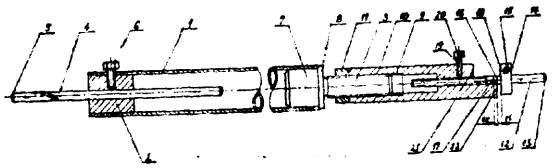

Przyrząd ma w rurowym korpusie (1) osadzone: w jednym końcu nastawny trzpień (4) z powierzchnią bazową a w drugim końcu tuleję (10) o ustalanym położeniu, w którą wkręcony jest trzpień (12), również o ustalanym położeniu. Powierzchnia czołowa trzpienia, (12) stanowi powierzchnię pomiarową przyrządu. (3 zastrzeżenia)

G01B W. 71575 21.12.1983

Akademia Rolnicza, **Poznań,** Polska (Wojciech Kien).

Przyrząd do sprawdzania wymiarów liniowych wewnętrznych

Przyrząd ma w jednym końcu rurowego korpusu (1) nastawny trzpień (4), którego czołowa powierzchnia (5) stanowi powierzchnię bazową przyrządu.

Powierzchnia pomiarowa (13) przyrządu usytuowana jest na trzpieniu (12) o ustalonym położeniu, wkręcanym w nastawną tuleję (10), usytuowaną na drugim końcu rurowego korpusu (1). Trzpień (12) ma na pobocznicy naniesione dwie rysy (17) i (16) oraz usytuowany trwale pierścień (14). (3 zastrzeżenia)

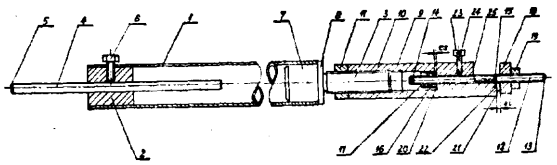

G05D W. 71493 13.12.1983

Bielskie Zakłady Wyrobów Elektro-Metalowych **„Elektromet", Bielsko-Biała,** Polska (Witold Gwóźdź, Antoni Żarczyński).

Ogranicznik temperatury

Celem wzoru jest opracowanie prostej, taniej i niezawodnej w działaniu konstrukcji ogranicznika.

Ogranicznik składa się ze wspornika (1), na którym osadzony jest **mikrowyłącznik** (2) i element bimetalu **(3),** działający na element kontaktujący (4) mikrowyłącznika. (3 zastrzeżenia)

fig. 1

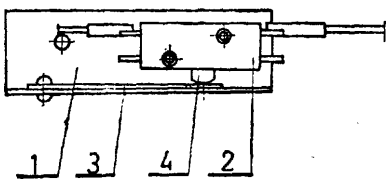

G05G W. 71545 20.12.1983

Kombinat Typowych Elementów Hydrauliki Siłowej **„PZL-Hydral",** Wrocław, Polska (Roman Batog, Lesław Dąbek, Janusz Dziemidowicz, Aleksander Hager, Witold Imiołczyk, Franciszek **Kuczma).**

Zespół dźwigni

Wzór rozwiązuje zagadnienie takiego połączenia ramienia dźwigni z obsadą w zespole dźwigni, którego montaż byłby prosty i szybki.

Zespół dźwigni charakteryzuje się tym, że w obsadzie (1) zawierającej otwór, w którym osadzone jest ramię dźwigni (2) wykonany jest obwodowy rowek, w którym umieszczony jest sprężysty pierścień osadczy (3) współpracujący z **wybraniami** wykonanymi na bocznej powierzchni ramienia dźwigni (2), przy czym oś rowka jest styczna do obwiedni otworu pod ramię dźwigni (2). (1 zastrzeżenie)

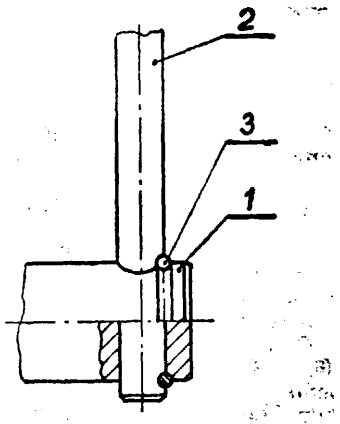

Fig. 1

G09B W. 71495 **13.12.1983**

Uniwersytet Śląski, Katowice, Polska (Jan Genbar, Zdzisław Gorczyca).

Przyrząd do demonstrowania względności ruchów i składania prędkości mający zastosowanie w nauczaniu fizyki

Przyrząd ma podstawę (1) z dwoma prowadnicami (2 i 3) pomiędzy którymi jest osadzona przesuwnie płyta (4) z krążkiem (5) oraz ma wolnoobrotowy silnik (6) z cięgnem (7) do przesuwania wskaźnika (8) **i/lub** płyty (4), przy czym płyta (4) i podstawa (6) mają wykreślone układy współrzędnych **(XOY)** i (X'O'Y'). **(1** zastrzeżenie)

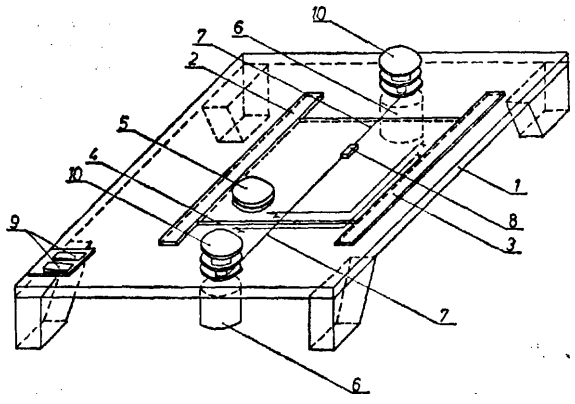

G09B W. **71496** 13.12.1983

Uniwersytet Śląski, Katowice, Polska (Jan Genbar, Zdzisław Gorczyca).

Przyrząd do badania ruchu jednostajnego, prostoliniowego, do nauczania fizyki

Przyrząd ma podstawę (1), na której ułożyskowane są dwa krążki (2 i 3) połączone cięgnem (4) bez końca zaopatrzonym z jednej strony w napinającą sprężynę **(5),** a z drugiej strony we wskaźnik (6) zamocowany nad **podziałką** (7) osadzoną trwale na podstawie **(1),** przy czym oś jednego z krążków (2 i 3) jest połączona z **wolnoobrotowym** silnikiem **(8).**

(1 zastrzeżenie)

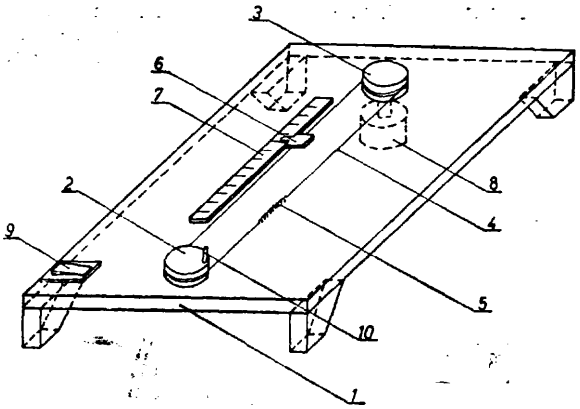

Dział H
ELEKTROTECHNIKA

01L W. 71488 14.12.1983

Zakłady Elektroniczne **„WAREL",** Warszawa, Polska (Leszek Łącki, Andrzej Juraszek).

Układ zabezpieczający pakiety elektroniczne w kasecie

Przedmiotem wzoru użytkowego jest układ uniemożliwiający odwrotne włożenie pakietu elektronicznego kasety.

Układ złożony z kasety i pakietu elektronicznego wyróżnia się tym, że do tylnej ścianki kasety (1) przymocowana jest płaska sprężyna (3), której jeden odcinek w stosunku do drugiego jest zagięty pod kątem prostym, przy czym odcinek sprężyny (3) nie współpracujący z kasetą (1) ma w swej końcowej części występ, a na krawędzi pakietu elektronicznego (2) znajduje się wycięcie o dowolnej długości, głębokości nieco większej od długości odcinka sprężyny (3) nie współpracującego z kasetą (1) i szerokości dolnej i górnej swej części nieco większej od głębokości występu sprężyny (3), zaś w części środkowej równej głębokości występu. (1 zastrzeżenie)

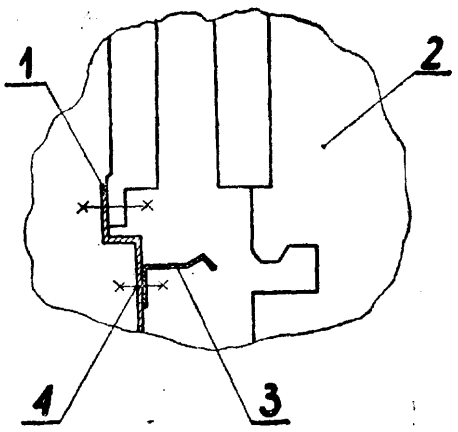

H01R W. 71504 16.12.1983
H02G

Ośrodek **Badawczo-Rozwojowy „PREDOM",** Warszawa, Polska (Ryszard Srokosz, Jerzy Płużyczka).

Przyrząd do zaciskania końcówek na przewodach elektrycznych, zwłaszcza dla osób z upośledzeniem wzroku

Wzór rozwiązuje zagadnienie opracowania przyrządu umożliwiającego dokładne ustalenie przewodu w nasuwce.

W przyrządzie według wzoru w okienku osłony ochronnej (1) znajduje się wkładka (2), a w zespole matryc oporowa ostroga (3). Wkładka (2) ma szczelinę ustalającą (4) przewód o szerokości zbliżonej do średnicy przewodu i powierzchniach, tworzących tę szczelinę (4), rozchylonych na zewnątrz oraz skośną powierzchnię wyprowadzającą umożliwiającą wyjście przewodu z zaciśniętą nasuwką przez okienko osłony (1). (2 zastrzeżenia)

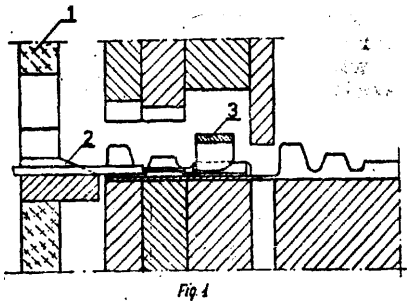

Fig 1

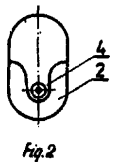

Fig.2

H01T W. 71497 13.12.1983

Zakłady Metalowe **„DEZAMET"** im. T. Dąbala, Nowa Dęba, Polska (Stanisław Wrona, Czesław Zdzieszyński, Franciszek Nowak, Andrzej Byczkowski).

Koło magnesowe iskrownika elektronicznego

Wzór rozwiązuje zagadnienie opracowania koła, którego konstrukcja pozwoliłaby na uproszczenie technologii wykonania.

Koło magnesowe ma rozmieszczone wewnątrz miski (1) nabiegunniki (4) i (5). Pod nadbiegunnikami

ściętymi skośnie (5) znajdują się kształtki magnetyczne (3) takie same jak pod pozostałymi nabiegunnikami (4). (1 zastrzeżenie)

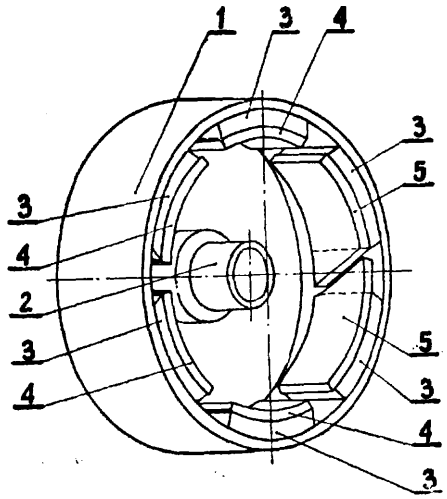

H04R **W. 71553** 21.12.1983

Politechnika Wrocławska, Wrocław, Polska (Stefan Hlibowicki, Kszysztof Rudno-Rudziński).

Pokrywa komory sprzęgającej głośnika tubowego

Przedmiotem wzoru użytkowego jest pokrywa komory sprzęgającej głośnika tubowego, zwłaszcza wysokotonowego, umożliwiająca poszerzenie pasma częstotliwości, przenoszonego przez głośnik.

Pokrywa komory sprzęgającej głośnika tubowego według wzoru użytkowego ma krzywiznę malejącą w kierunku wlotowego otworu (7) tuby (6), przy czym zmiany krzywizny mogą być skokowe.

(1 zastrzeżenie)

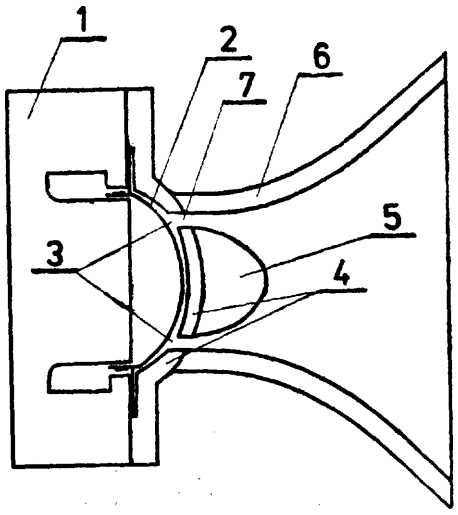

F24C
H05B W. 71597 23.12.1983

Politechnika Rzeszowska im. J. Łukasiewicza, Rzeszów, Polska (Jerzy Waśkowski).

Nakładka na kuchenkę elektryczną

Wzór użytkowy rozwiązuje problem lepszego wykorzystania szamoty grzejnej kuchenki elektrycznej, jak również problem regulacji skokowej intensywności grzania umieszczonych na kuchence pojemników.

Nakładka ma kształt płyty prostokątnej z otworem okrągłym (1) o średnicy dostosowanej do wymiaru szamoty grzejnej kuchenki elektrycznej. Wzdłuż swych przekątnych nakładka ma wykonane żebra (4) usztywniające, z nóżkami w ich narożach.

(1 zastrzeżenie)

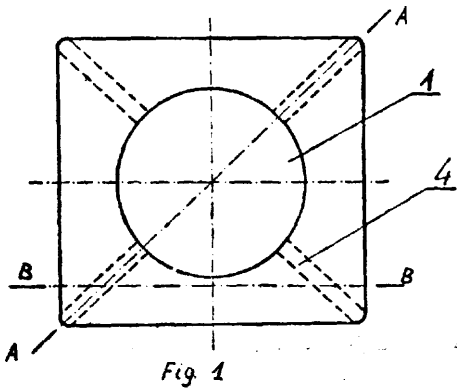

Fig. 1

H05K **W.** 71476 13.12.1983
F24C

Naukowo-Produkcyjne Centrum Półprzewodników, Zakład Doświadczalny Urządzeń Technologicznych, Warszawa, Polska (Eugeniusz Stefaniuk).

Płytka do mocowania podzespołów i elementów elektrycznych

Wzór rozwiązuje zagadnienie opracowania płytki zapewniającej duże upakowanie elementów.

Płytkę według wzoru stanowi płytka montażowa z otworami fasolkowymi (1) oraz znane opaski sprężyste stanowiące obejmy (3) nasadzone na mocowane do płytki montażowej (2) elementy elektryczne (4).

(1 zastrzeżenie)

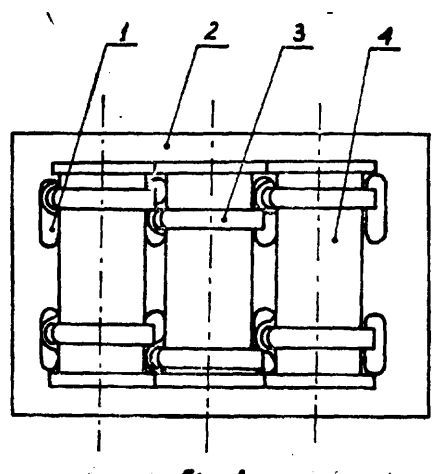

Fig. 1

Wykaz numerowy zgłoszonych wynalazków opublikowanych w BUP Nr 20/1984

Nr zgłoszenia	Int. Cl.[3]	Strona
1	2	3
237697	**B21L**	11
237702	**A23J**	3
239239	C07D	22
239705	C07D	22
239904	E04B	34
240411	**F16L**	38
240961	**C07D**	23
240962	C07D	23
240963	C04B	18
240964	C23C	31
240968	B29H	13
240981	A01L	5
240983	G08B	47
240984	B01F	7
240985	D06M	33
240988	H03F	50
240992	B23P	11
240994	A23C	3
240997	A01G	
240998	C05B	19
240999	H02G	48
241004	**G01R**	13
241005	B29D	44
241006	H02P	49
241008	G01N	42
241009	G01N	43
241010	B01D	7
241011	B01B	6
241014	H02G	34
241013	E04B	49
241015	E04B	35
241021	B29H	13
241022	B29H	**13**
241023	B29H	14
241024	H02B	48
241028	E04C	38
241029	H04M	50
241034	F24H	40
241036	B65B	15
241037	C04B	18
241041	C13D	30
241042	G05F	**46**
241044	A23B	3
241046	B01D	7
241055	A62B	**6**
241056	A62B	6
241059	A61M	5
241061	C08B	**26**
241062	E21C	37
241065	B29C	12
241068	C01G	17

Nr zgłoszenia	Int. Cl.[3]	Strona
1	2	3
241069	**G03C**	**45**
241072	**B24B**	11
241073	**F16D**	38
241076	**D01F**	32
241077	**D01F**	33
241078	C09B	28
241079	C09B	28
241080	C08G	27
241081	C08G	27
241082	B05B	8
241087	C21D	30
241088	H02M	48
241090	**G06K**	46
241091	F16B	38
241092	F23N	**39**
241093	B66D	16
241094	G05D	45
241095	A01N	1
241096	A22B	3
241097	B21C	10
241099	E02F	34
241101	C01B	17
241105	E21C	37
241107	H01M	48
241108	E02B	33
241109	E02B	34
241111	C07C	20
241112	B25B	11
241115	C23C	31
241116	C23F	32
241117	C07C	19
241118	G01N	43
241119	G01B	41
241121	F21V	39
241122	C07C	19
241123	D06M	33
241124	C04B	18
241130	G06F	46
241131	C07C	19
241132	C12N	30
241136	C02F	17
241137	B26D	12
241138	C09K	28
241139	B07C	9
241140	**F23G**	39
241141	B66C	16
241147	F27B	41
241148	E04B	35
241149	C23C	31
241150	E21B	36
241151	C10M	29

Nr zgłoszenia	Int. Cl.	Strona
1	2	3
241152	C10M	29
241153	B21B	10
241154	B65G	16
241156	B01L	8
241157	B21D	10
241162	B66D	17
241163	B23K	11
241182	A61H	4
241183	C10K	29
241184	E05B	36
241199	C08J	27
241242 T	C02F	17
241385	C07D	23
241584	A01N	1
241700 T	B27B	12
242535	C07C	20
242609	G01R	44
243031	A61F	4
243165	B65D	15
243197	A01N	2
243618 T	G05D	45
243935	B05B	8
244142	A01N	2
244182 T	**C09K**	29
244184	C07F	26
244287	C10B	29
244325	A01N	2
244326	C07D	24
244351	C07D	24
244457	E21C	38
244521 T	H02P	49
244524 T	F24H	40
244548 T	F24H	40
244580	C07D	24
244583	C07F	26
244584 T	C07D	25
244597 T	B65B	15
244601 T	G01N	43
244602 T	G01B	41
244603 T	G01B	41
244608	C07C	21
244612	A01N	2

Nr zgłoszenia	Int. Cl.	Strona
1	2	3
244615 T	B60K	14
244616	C25D	32
244627 T	B66C	16
244642 T	E06B	36
244646 T	G07B	47
244655 T	G01M	42
244656 T	**G02C**	45
244665 T	**C11D**	30
244666 T	C08B	26
244667 T	C09B	28
244668 T	C08J	28
244670 T	C04B	18
244672 T	C07C	21
244680 T	C07C	21
244681 T	H01R	48
244682 T	C08B	27
244683 T	C23G	32
244694 T	**A61M**	5
244696 T	G01R	44
244708 T	E02B	**34**
244757 T	C08G	27
244764	C04B	18
244794 T	B01D	7
244813	A01N	3
244823 T	B60S	14
244835 T	B62M	15
244838 T	B60R	14
244839 T	C04B	19
244938	C04B	19
245157	**C21D**	31
245439	G01J	42
245617	C21C	30
245784	C07C	21
245812	C07D	25
245813	**C07D**	25
245814	C07D	25
245899	B05B	9
246320 T	A61F	4
246659	H01F	47
247299	B25B	12
247427	B08B	10

Wykaz numerowy zgłoszonych wynalazków **opublikowanych w BUP Nr** 20/1984

Nr zgłoszenia	Int. Cl.»	Strona
1	2	3
71271	B65D	61
71474	B60C	60
71476	H05K	70
71479	F16K	65
71482	E04H	64
71485	F16J	66
71487	E06B	64
71488	**H01L**	69
71489	C23C	63
71490	B44B	60
71491	B24B	58
71493	**G05D**	68
71495	G09B	68
71496	G09B	68
71497	H01T	69
71498	A41B	52
71502	B66C	62
71503	B25B	59
71504	**H01R**	69
71505	**B43K**	60
71507	A63C	55
71524	B27B	59
71526	A61F	53
71527	A61F	54
71528	A61F	54
71529	A01K	52
71530	B26B	59
71531	B22D	57
71532	A01B	51
71533	B63B	61
71534	F24H	67
71535	B01D	55
71536	F16K	65
71537	B65G	61
71539	A61F	54
71541	B01D	56
71544	A47G	53
71545	G05G	68
71548	B65G	61
71549	F16B	65
71550	B23G	58
71551	A47D	52
71553	H04R	70
71554	B62K	60
71555	E21F	65
71557	B24B	58
71558	B65G	62
71560	B23P	58
71561	B25B	59
71562	B65G	62
71564	E04B	63
71566	F23D	67
71567	E06B	64
71568	F16K	66
71569	E03C	63
71573	E21D	64
71574	**GO1B**	67
71575	**GO1B**	68
71576	A61F	55
71578	B01J	56
71579	**B01F**	56
71580	A01F	51
71581	B02C	57
71582	B02C	57
71584	**A01D**	51
71592	A01K	52
71593	A47J	53
71596	B65G	62
71597	H05B	70
71599	A47J	53
71600	B21D	57
72211	F28D	67
72396	**F16K**	66

SPIS TREŚCI

I. Wynalazki

Dział A - Podstawowe potrzeby ludzkie 1
Dział B - Różne procesy przemysłowe; Transport 6
Dział C - Chemia i metalurgia 17
Dział D - Włókiennictwo i papiernictwo 32
Dział E - Budownictwo; Górnictwo 33
Dział F - Mechanika; Oświetlenie; Ogrzewanie; Uzbrojenie; Technika minerska 38
Dział G - Fizyka 41
Dział H - Elektrotechnika 47
Wykaz numerowy zgłoszonych wynalazków 71

II. Wzory użytkowe

Str.
Dział A — Podstawowe potrzeby ludzkie 51
Dział B — Różne procesy przemysłowe; Transport 55
Dział C — Chemia i metalurgia 63
Dział E — Budownictwo; Górnictwo 63
Dział F — Mechanika; Oświetlenie; Ogrzewanie; Uzbrojenie; Technika minerska 65
Dział G — Fizyka 67
Dział H — Elektrotechnika 69
Wykaz numerowy zgłoszonych wzorów użytkowych . . . . . .

KOMUNIKAT **KOMUNIKAT**

URZĄD PATENTOWY
POLSKIEJ RZECZYPOSPOLITEJ LUDOWEJ

i n f o r m u j e,

że dwutygodnik pt. „Biuletyn Urzędu Patentowego" jest drukowany w różnych drukarniach na terenie kraju i może on docierać do zainteresowanych nie w kolejności numerów.
W wypadkach takich prosimy o nieinterweniowanie w Oddziałach PP „PRASA-KSIĄŻKA-RUCH".

INFORMACJA
o cenach i warunkach prenumeraty
na 1985 r. - dla czasopism

„BIULETYN URZĘDU PATENTOWEGO"
cena prenumeraty: kwart. 1300 zł, półr. 2600 zł, rocznie 5200 zł

WARUNKI PRENUMERATY:

1. DLA OSÓB PRAWNYCH - INSTYTUCJI I ZAKŁADÓW PRACY:

- **instytucje i zakłady pracy zlokalizowane w miastach wojewódzkich i pozostałych miastach, w których znajdują się siedziby Oddziałów RSW „Prasa - Książka - Ruch" zamawiają prenumeratę w tych oddziałach,**

- **instytucje i zakłady pracy zlokalizowane w miejscowościach, gdzie nie ma Oddziałów RSW „Prasa - Książka - Ruch" i na terenach wiejskich opłacają prenumeratę *vr* urzędach pocztowych i u doręczycieli.**

2. DLA OSÓB FIZYCZNYCH - INDYWIDUALNYCH PRENUMERATORÓW:

- **osoby fizyczne zamieszkałe na wsi i w miejscowościach, gdzie nie ma Oddziałów RSW „Prasa - Książka - Ruch", opłacają prenumeratę w urzędach pocztowych i u doręczycieli,**

- **osoby fizyczne zamieszkałe w miastach - siedzibach Oddziałów RSW „Prasa - Książka - Ruch", opłacają prenumeratę wyłącznie w urzędach pocztowych nadawczo-oddawczych właściwych dla miejsca zamieszkania prenumeratora.**
  Wpłaty dokonują używając „blankietu wpłaty" na rachunek bankowy miejscowego Oddziału RSW „Prasa - Książka - Ruch".

3. Prenumeratę ze zleceniem wysyłki za granicę przyjmuje RSW „Prasa - Książka - Ruch", Centrala Kolportażu Prasy i Wydawnictw, ul. Towarowa 28, 00-950 Warszawa, konto NBP XV Oddział w Warszawie Nr 1153-201045-139-11. Prenumerata ze zleceniem wysyłki za granicę pocztą zwykłą jest droższa od prenumeraty krajowej o 50% dla zleceniodawców indywidualnych i o 100% dla zlecających instytucji i zakładów pracy.

TERMINY PRZYJMOWANIA PRENUMERATY - na kraj i zagranicę:

- **do dnia 10 listopada na I kwartał, I półrocze roku następnego oraz cały rok następny,**

- **do dnia pierwszego każdego miesiąca poprzedzającego okres prenumeraty roku bieżącego.**

Cena 200 zł

INDEKS 35326