ISSN 0137-8015

BIULETYN

URZĘDU PATENTOWEGO

Wydawnictwo Urzędu Patentowego
Polskiej Rzeczypospolitej Ludowej

Nr 20 (308) Warszawa 1985

Urząd Patentowy PRL - na podstawie art 33 1 art 78 ustawy z dnia 19 października 1972 r. o wynalazczości (Dz.U. PRL Nr 43, poz. 272) - dokonuje ogłoszenia w „Biuletynie Urzędu Patentowego" o zgłoszonych wynalazkach i wzorach użytkowych. Ogłoszenia o zgłoszeniach drukowane w „Biuletynie" podane są w układzie klasowym, według symboli Int. Cl.[3] i zgodnie z § 26 ust 4 zarządzenia Prezesa Urzędu Patentowego PRL z dnia 21 XII 1972 r. w sprawie ochrony wynalazków i wzorów użytkowych (MP z 1973 r. nr 1, poz. 4) zawierają następujące dane:

- oznaczenie klasy i podklasy według symboli III edycji międzynarodowej klasyfikacji patentowej, tj. Int. Cl.[3],
- numer zgłoszenia wynalazku lub wzoru użytkowego,
- datę zgłoszenia wynalazku lub wzoru użytkowego,
- datę i kraj uprzedniego pierwszeństwa oraz numer zgłoszenia dokonanego za granicą lub oznaczenie wystawy - jeżeli zastrzeżono pierwszeństwo,
- imię i nazwisko lub nazwę zgłaszającego,
- miejsce zamieszkania lub siedzibę oraz kraj zgłaszającego,
- imię i nazwisko wynalazcy (wynalazców),
- tytuł wynalazku lub wzoru użytkowego,
- skrót opisu wynalazku lub wzoru użytkowego wraz z figurą rysunku najlepiej obrazującą wynalazek lub wzór użytkowy,
- liczbę zastrzeżeń.

Po wykazie ogłoszeń w układzie klasowym według symboli Int. Cl.[3] podaje się wykaz zgłoszeń opublikowanych w danym numerze w układzie numerowym,

Ogłoszenia dotyczące zgłoszeń o udzielenie patentów tymczasowych zostały oznaczone literą T za numerem zgłoszenia. Jeżeli po dniu takiego ogłoszenia zostanie złożony wniosek o udzielenie patentu (art. 26, ust. 3 u.o.w.) Urząd Patentowy ogłasza o wniosku w „Wiadomościach Urzędu Patentowego".

Od dnia ogłoszenia o zgłoszeniu wynalazku lub wzoru użytkowego, osoby trzecie mogą:

1) zapoznać się ze wskazanym opisem wynalazku lub wzoru użytkowego, zastrzeżeniami patentowymi lub ochronnymi i rysunkami oraz sporządzić z nich odpisy:
2) w terminie sześciu miesięcy - nadsyłać do Urzędu Patentowego swoje uwagi co do istnienia przeszkód uniemożliwiających udzielenie patentu (prawa ochronnego).

Odpowiednio uzasadnione pod względem faktycznym (dokumentacja dowodowa) i prawnym uwagi należy nadsyłać w dwóch egzemplarzach na adres: Urząd Patentowy PRL - 00-950 Warszawa, skr. pocz. 203 Al. Niepodległości 188.

Informuje się, że odbitki kserograficzne dokumentów wymienionych w pkt. 1 można zamawiać w Urzędzie Patentowym, przy czym w zamówieniu należy:

a) podać numer „Biuletynu Urzędu Patentowego" w którym dokonano ogłoszenia o zgłoszeniu oraz numer stronicy,
b) wskazać numer zgłoszenia, klasę patentową i tytuł wynalazku lub wzoru użytkowego.

Urząd Patentowy podaje do wiadomości konta w NBP

1. Urząd Patentowy PRL - NBP V O/M w Warszawie
   konto: 1052-2583-222 cz. 54 dz. 91 rozdz. 9111 § 77 - opłaty związane z rejestracją i ochroną wynalazków, wzorów użytkowych, wzorów zdobniczych, znaków towarowych;
   opłaty za skargi i odwołania.
2. urząd Patentowy PRL, Centralny Ośrodek Informacji Patentowej - NBP O/M w Warszawie
   konto: 1052-2583-222 cz. 54. dz. 77 rozdz. 7811
   § 43 - wpłaty z tytułu sprzedaży wydawnictw
   § 44 - wpłaty za usługi poligraficzne i mikrofilmowe
3. Urząd Patentowy PRL - NBP V O/M w Warszawie konto: 1052-2583-139-32 - wpłaty za powołanie biegłego.

Egzemplarze pojedyncze można nabywać w Urzędzie Patentowym PRL - Centralny Ośrodek Informacji Patentowej, AL Niepodległości 188, skr. pocztowa 203, 09-950 Warszawa.

URZĄD PATENTOWY POLSKIEJ RZECZYPOSPOLITEJ LUDOWEJ
Numer oddano do składu w czerwcu 1985 r. Ark. wyd. 11,15; ark. druk. 10,0. Papier druk. sat. kl. IV, 60 g, 61X36. Nakład 2915+25 egz.
Cena 200 zł INDEKS 35326

Olsztyńskie Zakłady Graficzne im. Seweryna Pieniężnego - 10-417 Olsztyn, ul. Towarowa 2. Lz. 820

BIULETYN
URZĘDU PATENTOWEGO

Warszawa, dnia 24 września 1985 r. **Nr 20 (308) Rok XIII**

Ogłoszenia o zgłoszonych w Polsce
I. Wynalazkach do opatentowania
II. Wzorach użytkowych do ochrony

I. WYNALAZKI

Dział A
PODSTAWOWE POTRZEBY LUDZKIE

A01C **P.**252369 1985-03-12

Fabryka Maszyn i Urządzeń Przemysłu Spożywczego „Spomasz", Żary, Polska (Mieczysław Juszkiewicz).

Sadzarka do ziemniaków

Wynalazek rozwiązuje zagadnienie zwiększenia sprawności działania sadzarki.

Sadzarka ziemniaków ma zbiorniki (1) sadzeniaków (11) mocowane bezpośrednio do ramy (2), zaś przenośniki (4) wysadzające są zawieszone na przedniej ścianie (3) zbiorników (1). Zbiornik zawiera wewnątrz sztywną przegrodę (12), która swą górną częścią jest pochylona w kierunku od przenośnika (4).

(3 zastrzeżenia)

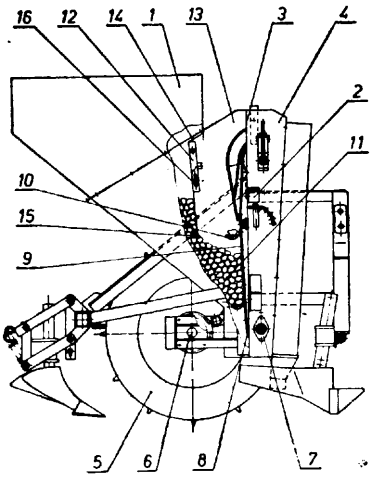

A22C **P.**246856 1984-03-23

Przedsiębiorstwo Połowów Dalekomorskich i Usług Rybackich „Odra", Świnoujście, Polska (Stanisław Lebiedziński, Mieczysław Malinowski).

Urządzenie do rozdrabniania kalmarów

Celem wynalazku jest opracowanie konstrukcji urządzenia do rozdrabniania kalmarów umożliwiającej ich pocięcie na drobne paski o szerokości najkorzystniej od 8 do 12 mm.

Urządzenie według wynalazku charakteryzuje się równoległym zamocowaniem na wspólnym wałku (2) tarczowych noży (3), których rozstaw można regulować ciernymi przekładkami (4). Od przodu ostrza noży (3) wchodzą między nieruchome krążki (5) osadzone przesuwnie na równoległym trzpieniu (6). Grubość krążków (5) równa jest szczelinom między nożami (3).

(3 zastrzeżenia)

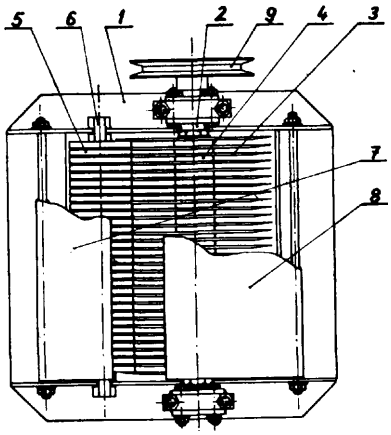

A44B **P.**246681 1984-03-15
B60R

Przemysłowy Instytut Motoryzacji, Warszawa, Polska (Aleksy Ordański, Mieczysław Stochmal, Emil Wolski, Tadeusz Diupero).

Klamra do samochodowego pasa bezpieczeństwa

Wynalazek rozwiązuje zagadnienie opracowania klamry, do otwarcia której potrzebna jest niewielka siła nawet przy dużych obciążeniach pasa.

Klamra wyposażona jest w dźwignię (1) zbliżoną do prostopadłej ramy klamry. W owalnym otworze tej dźwigni znajduje się występ będący punktem podparcia dźwigni (1) w gnieździe umiejscowionym nad elementem blokującym (5). Krótsze ramiona dźwigni **(1),**

wysuwające element blokujący (5), usytuowane są pod kątem w stosunku do ramienia dłuższego. Cała dźwignia (1) znajduje się pod działaniem sprężyny (8).
(1 zastrzeżenie)

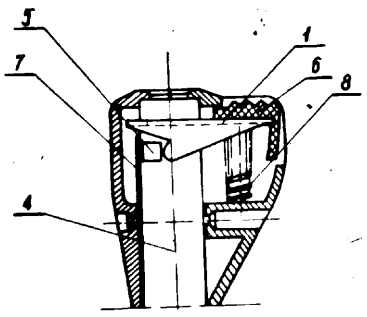

Fig 1

A61B P.246723 1984-03-15

Fabryka Aparatury Rentgenowskiej i Urządzeń Medycznych „FARUM", Warszawa, Polska (Eugeniusz Krupa, Andrzej Michalak).

Prowadnica toczna,
zwłaszcza do przesuwania zespołów funkcjonalnych stołu rentgenowskiego zdalnie sterowanego

Celem wynalazku jest uproszczenie konstrukcji prowadnicy, zwiększenia jej wytrzymałości oraz ułatwienie jej montażu i regulacji w zespole funkcjonalnym stołu rentgenowskiego.

Prowadnica toczna według wynalazku charakteryzuje się tym, że kulki (4) umieszczone w koszyczkach (3) dociskane są do powierzchni wewnętrznych ceowników (1) stanowiących bieżnię zewnętrzną w pobliżu ich naroży, a położenie kulek (4) jest wymuszane przez prowadnice (2) mające kształt teowy, których powierzchnie boczne stanowią bieżnię wewnętrzną.
(1 zastrzeżenie)

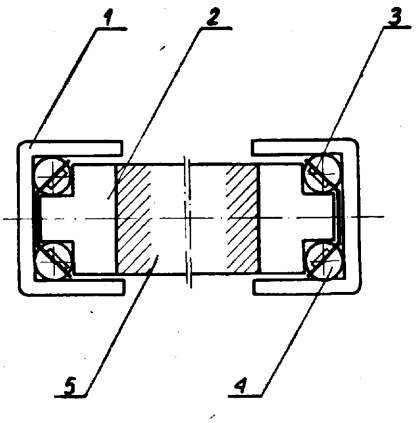

A61B P.252197 1985-03-01

Pierwszeństwo: 1984-03-02 - St. Zjedn. Am (nr 585565)

Dart Industries Incoporation, Northbrook, Stany Zjednoczone Ameryki.

Ołówek elektrochirurgiczny

Wynalazek rozwiązuje zagadnienie zabezpieczenia ołówka przed przypadkowym przepływem prądu.

W ołówku elektrochirurgicznym (8) prąd jest dostarczany z generatora elektrochirurgicznego do ostrza (12) poprzez gorący przewód (10) tylko wówczas, kiedy obwód łączeniowy generatora zostanie uruchomiony, przez połączenie przewodu gorącego (10) z przewodem łączeniowym (14), który również łączy ołówek z generatorem. Gorący przewód (10) ołówka (8) jest izolowany od ostrza (12), jeśli obwód łączeniowy (14) generatora nie został uruchomiany przez obsługującego ten ołówek. (8 zastrzeżeń)

FIG.2

A62B P.246767 1984-03-20

Politechnika Warszawska, Warszawa, Polska (Leon Gradoń).

Maska przeciwpyłowa jednorazowego **użytku**

Celem wynalazku jest opracowanie konstrukcji maski jednorazowego użytku o niewielkich oporach przepływu powietrza i dużej skuteczności odpylania.

Maska przeciwpyłowa jednorazowego użytku ma wkładkę filtracyjną (4), którą stanowi warstwa materiału włóknistego złożona z mieszaniny włókien wytworzonych z co najmniej dwóch materiałów o różnej przenikalności elektrycznej, a osłonę zewnętrzną (1) i osłonę wewnętrzną (3) stanowią warstwy ukształtowanej i impregnowanej włókniny lub gazy, przy czym w środkowej części osłony zewnętrznej (1) znajdują się poziome karby (2) zapewniające nieodkształcalność osłony w warunkach pracy. Wszystkie elementy maski są połączone trwale na obwodzie. (1 zastrzeżenie)

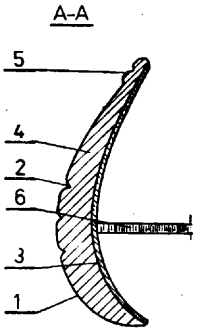

FIG.2

A62B P.246768 1984-03-20

Politechnika Warszawska, Warszawa, Polska (Leon Gradoń).

Wkładka filtracyjna do półmaski przeciwpyłowej

Celem wynalazku jest zmniejszenie oporów przepływu powietrza oraz zwiększenie skuteczności odpylania.

Wkładka filtracyjną do półmaski przeciwpyłowej składa się z części zewnętrznej, stanowiącej cienką warstwę usztywnionej włókniny o dużej porowatości, do której przylega warstwa filtracyjna stanowiąca luźny materiał włóknisty złożony z mieszaniny włókien wytworzonych z co najmniej dwóch materiałów o różnej przenikalności elektrycznej. (1 zastrzeżenie)

A62C, P.246662 1984-03-14

Centralna Stacja Ratownictwa Górniczego, Bytom, Polska (Antoni Kukuczka, Bogdan Cwięk, Paweł Krzystolik).

Przeciwpożarowy granat gaśniczy

Celem wynalazku jest zapewnienie skutecznego pokrycia substancją gaszącą powierzchni zaognionej wyrobiska na całym jego obwodzie.

Granat ma szczelnie zamknięty pojemnik (1) wypełniony substancją gaszącą (2). Wewnątrz pojemnika (1) znajduje się ładunek (3) górniczego środka strzałowego, korzystnie w postaci lontu detonacyjnego oraz spłonka inicjująca (4) połączona z jednej strony z ładunkiem (3), a z drugiej zabezpieczona ochronnym kapturkiem (5). Od strony odwrotnej w stosunku do spłonki (4) pojemnik (1) może mieć zamocowany uchwyt (6). (1 zastrzeżenie)

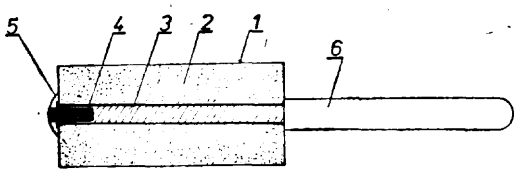

A62C **P. 246776** 1984-03-19

Przedsiębiorstwo Państwowe Ogólnokrajowe Gwarectwo Węgla Brunatnego Centralny Ośrodek Badawczo-Projektowy Górnictwa Odkrywkowego, „Poltegor", Wrocław, Polska (Mieczysław Dembiński).

Pojazd pożarniczy

Celem wynalazku jest opracowanie konstrukcji pojazdu pożarniczego o dużej bezawaryjności, nadającego się do gaszenia pożarów w terenie o dużych nierównościach.

Pojazd pożarniczy ma gąsienicowe podwozie, na którym zamocowany jest dzielony zbiornik (7). Każda część zbiornika (7) ma poprzeczne wręgi (9) zakończone u dołu uchami (6, 10). Zewnętrzne ucha (6) są połączone obrotowo z poprzeczną belką (4) podwozia. Wewnętrzne ucha (10) są połączone rozłącznie z poprzeczną belką (4) podwozia. Każda część zbiornika (7) ma u dołu siłownik (11) połączony obrotowo z wręgą (9) i belką (4). Przewody odprowadzające czynnik gaśniczy ze zbiornika (7) są usytuowane przy osi zewnętrznych uch (6) zbiorników (7). (3 zastrzeżenia)

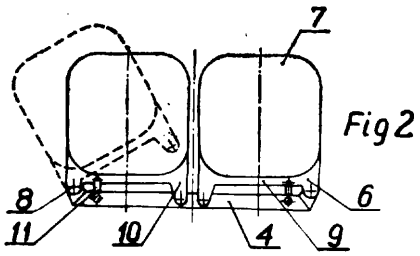

A62D P. 246631 1984-03-12

Zjednoczone Zakłady Gazów Technicznych „Polgaz" - Branżowy Zakład Projektowy „Polgazprojekt", Katowice, Polska (Lech Bielewicz, Andrzej Królikowski, Mieczysław Mrzygłód).

Sposób zgazowywania cieczy kriogenicznej oraz urządzenie do zgazowywania cieczy kriogenicznej

Przedmiotem wynalazku jest sposób zgazowywania cieczy kriogenicznej tłoczonej do urządzenia zgazowującego ze zbiornika stacjonarnego lub cysterny oraz przewoźne urządzenie do stosowania tego sposobu.

Sposób według wynalazku charakteryzuje się tym, że położenie obszaru, w którym następuje zgazowanie cieczy kriogenicznej oraz czas pozostawania czynnika kriogenicznego pod działaniem czynnika grzewczego regulowane jest zmianą ciśnienia czynnika kriogenicznego poprzez zwiększenie oporu przepływu przed przewężeniami rur.

Urządzenie według wynalazku charakteryzuje się tym, że ma w dolnej lub górnej części sitowej ściany (10) wymiennika (2) w zakończeniach rur (12) przewężenia (11). (2 zastrzeżenia)

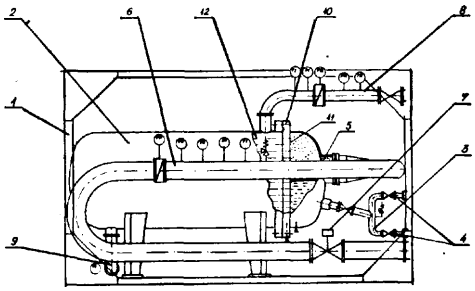

Dział B
RÓŻNE PROCESY PRZEMYSŁOWE; TRANSPORT

B01D
C01B **P:** 246687 1984-03-12

Biuro Studiów, Projektów i Realizacji Inwestycji Przemysłu Nieorganicznego „Biprokwas", Gliwice, Polska (Zdzisław Czelny, Michał Rudnicki, Polikarp Romanowski, Edward Kawa).

Urządzenie zraszające absorber

Celem wynalazku jest zmniejszenie korozji rurek zraszających.

Urządzenia w postaci koryta z rurkami zraszającymi osadzonymi w jego dnie, charakteryzuje się tym, że rurki zraszające wyposażone są w swej górnej części w elementy (3) z pionowymi szczelinami (4), połączone z rurkami za pomocą gwintu lub uszczelnienia pierścieniowego, oraz że górny koniec tych rurek znajduje się na poziomie lustra cieczy w korycie. (1 zastrzeżenie)

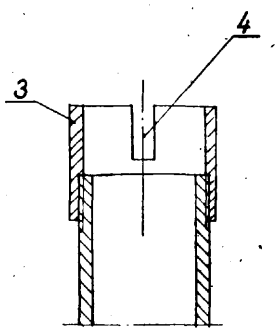

B01D **P.**246745 1984-03-19

Instytut Mechaniki Precyzyjnej, Warszawa, Polska (Janusz Grzyb, Jerzy Serzysko, Edward Kowalczuk, Iwona Madaj).

Układ połączeń elementów urządzenia do **odtleniania** gazów

Wynalazek rozwiązuje zagadnienie uproszczenia konstrukcji urządzenia do odtleniania gazów przy jednoczesnym zwiększeniu jej niezawodności.

Układ połączeń według wynalazku, charakteryzuje się tym, że na wlotach do kolumn absorpcyjnych (3 i 4) znajdują się zawory trój drogowe (5 i 6).

(1 zastrzeżenie)

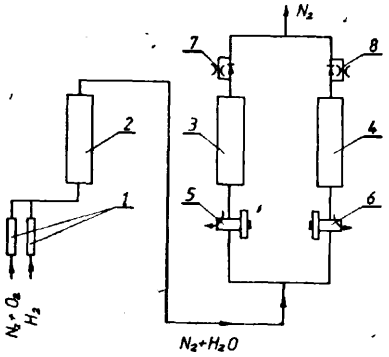

B01D **P.**246820 1984-03-23

Zakłady Chemiczne „Blachownia", Kędzierzyn-Koźle, Polska (Bolesław Nowicki, Józef Hadasik, Zbigniew Wolniewicz, Andrzej Kuchař, Władysław Blak, Małgorzata Marszałek).

Sposób selektywnego wydzielania składników przedgonu benzolowego, zwłaszcza benzenu i dwucyklopentadienu oraz układ do selektywnego wydzielania składników przedgonu benzolowego, zwłaszcza benzenu i dwucyklopentadienu

Wynalazek rozwiązuje zagadnienie odzyskiwania benzenu i dwucyklopentadienu z przedgonu benzolowego pochodzenia karbochemicznego.

Sposób według wynalazku polega na tym, że w kolumnie prowadza się równocześnie destylację i absorbcję składników przedgonu benzolowego oraz dimeryzację cyklopentadienu. Rozkład temperatur wzdłuż kolumny sprawia, że równocześnie w (kierunku od dołu do góry kolumny zachodzi destylacja i desorpcja składników lżejszych, w kierunku z góry do dołu absorpcja i dimeryzacja cyklopentadienu. Utrzymywane temperatury są wyższe od temperatury wrzenia niearomatycznych węglowodorów, dwusiarczku węgla i cyklopentadienu.

Układ według wynalazku ma kolumnę <1) wypełnioną pierścieniami Białeckiego ze skraplaczem (2) z wyprowadzeniem (6) do kolektora odgazów. Kub (3) kolumny (1) jest sprzężony ze zbiornikiem cyrkulacyjnym (4) i poprzez pompę (5) oraz przewód (7) z dolną warstwą (8) wypełnienia, przy czym przewód (7) ma wyprowadzenie (9) frakcji dwucyklopentadienowej do odbieralnika (10), zaś szczyt kolumny ma wyprowadzenie (11) frakcji benzenowej do odbieralnika (12).

(7 zastrzeżeń)

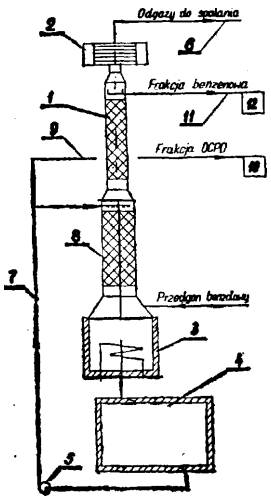

B01F **P. 246783** 1984-03-21

Przedsiębioirstwo Produkcji Wyposażenia Zakładów Usługowych „Wuteh", Piotrków Trybunalski, Polska (Jerzy Cichoracki, Władysław Telatnik).

Zespół napędowy mieszalnika

Wynalazek rozwiązuje zagadnienie zwiększenia trwałości zespołu napędowego mieszalnika.

Zespół napędowy mieszalnika składający się z silnika elektrycznego przekładni ślimakowej zblokowanej z silnikiem oraz wału napędzającego zbiornik mieszalnika, charakteryzuje się tym, że przekładnia ślimakowa (14) mająca ślimacznicę (16) ustaloną za pomocą zewnętrznych powierzchni piasty (17) i łożysk (18) w korpusie przekładni jest nasadzona otworem piasty (17) ślimacznicy (16) na koniec wału napędzającego (3) i jest na tym wale zamocowana.

Przekładnia (14) jest dodatkowo połączona z ramą (1) za pomocą sworznia (24) z tulejami gumowymi (25) przechodzącego przez ucho (23) przekładni i wysięgniki (26) ramy (1). Zespół napędowy może mieć zastosowanie do napędu mieszalników z obrotowym zbiornikiem służących do przygotowywania mas ciastowatych i półpłynnych, zwłaszcza betonu.

(3 zastrzeżenia)

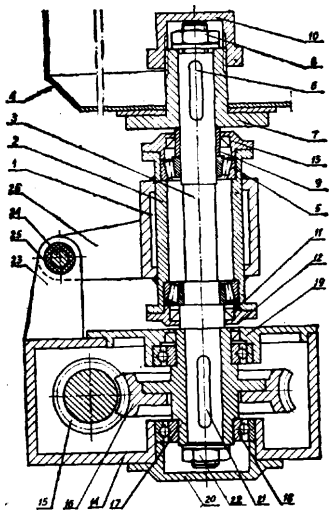

B01J C01B P.246780 1984-03-19

Biuro Studiów, Projektów i Realizacji Inwestycji Przemysłu Nieorganicznego „Biprokwas", Gliwice, Polska (Lech Kaszub, Zdzisław Czelny, Tadeusz Foltyn, Jerzy Zieliński, Andrzej Gałażewski, Bolesław Kotowicz).

Piec do spalania siarki

Wynalazek rozwiązuje zagadnienie skonstruowania pieca zapewniającego wytwarzanie spalin nie zawierających tlenków azotu.

Piec do spalania siarki składa się z trzech oddzielnych, połączonych ze sobą części: komory odparowania (1) w postaci wydłużonego poziomego walca z palnikami siarki (4) zainstalowanymi w ścianie czołowej oraz wkładami zawirowującymi (5) umieszczonymi wewnątrz, połączonej z nią komory spalania (3) również w postaci poziomego walca z szykaną (8) wewnątrz, oraz ze strumienicy (2) (połączonej z dru-

gim końcem komory odparowania (1), wyposażonej w dyfuzor (7) do zasysania powietrza i zakończonej komorą mieszania (6), której wylot połączony jest ze wspomnianą komorą spalania (3). (1 zastrzeżenie)

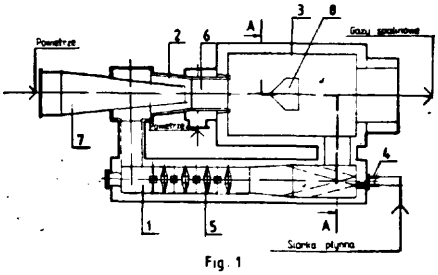

Fig. 1

B01J **P.246793** 1984-03-20

Instytut Nawozów " Sztucznych, Puławy, Polska {Zbigniew Bartosik, Jan Cyrus-Sobolewski, Wacław Hennel, Zofia Mordeoka, Antoni Barwacz, Stanisław Borowiec).

Reaktor do syntezy amoniaku

Wynalazek rozwiązuje zagadnienie uproszczenia budowy reaktora do syntezy amoniaku.

Reaktor według wynalazku ma kształt wydłużonego naczynia ciśnieniowego, wewnątrz którego znajduje się wymiennik wstępny (4) i dwa złoża katalizatora (7a) i (7b) pracujące równolegle, które zawierają w sobie po jednym wymienniku ciepła (8a) i (8b), oraz ma kanał (9) łączący przestrzenie nad katalizatorem w obu złożach, a także ma dwie oddzielne przestrzenie w wymienniku wstępnym (4) po stronie włączanej w drogę gazu świeżego, podczas gdy po stronie gazu przereagowanego ma jedną wspólną przeciwrurową przestrzeń (6). Wiązki rur (5a) i (5b) są połączone odpowiednio z wymiennikami (8a) i (8b). Ponadto reaktor ma jeden grzejnik elektryczny (10) umieszczony niesymetrycznie na drodze gazu między wymiennikiem umieszczonym w jednym ze złóż, korzystnie w górnym, a tym złożem. (3 zastrzeżenia)

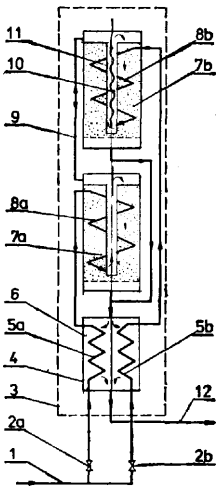

B01J C01B **P.** 246800 1984-03-22

Biuro Projektów i Realizacji Inwestycji Kopalnictwa Surowców Chemicznych „Biprokop", Chorzów, Polska (Norbert Janata, Marian Osowski).

Urządzenie przewoźne do topienia siarki, zwłaszcza zanieczyszczonej grubymi ciałami stałymi

Zagadnieniem podlegającym rozwiązaniu jest zwiększenie wydajności i sprawności urządzenia.

Urządzenie według wynalazku stanowi topielnik (1), którego boczne ściany (2) są załamane tworząc zwężenia w górnej i dolnej jego części, gdzie zabudowano grzewczy płaszcz (3), pomiędzy dolną krawędzią ścian (2) a dnem (4) są szczeliny, we wnętrzu zainstalowane są główne nagrzewnice (5), tworzące w przekroju poprzecznym odwróconą literę V, spoczywające na dnie (4), oraz przepompowy zbiornik (6) wyposażony od wewnątrz w nagrzewnicę (7), w przegrodę (8) z kontrolnym sitem (9) z pionową pompą (10). Obrotowe ruszty (11) są zabudowane na ramie (12) podwozia. (2 zastrzeżenia)

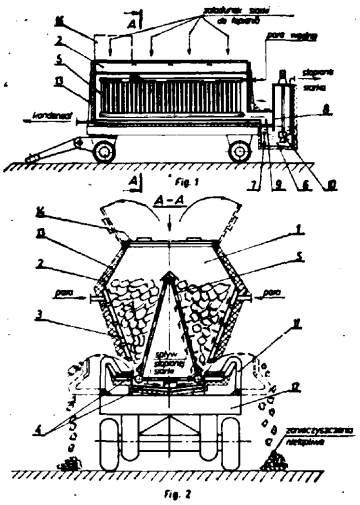

Fig. 2

B03B **P.**246689 1984-03-14

Instytut Odlewnictwa, Kraków, Polska (Bogusław Słomczyński, Zbigniew Maniowski, Roman Zudro).

Urządzenie do odmywania drobnych frakcji

Przedmiotem wynalazku jest laboratoryjne urządzenie do odmywania drobnych frakcji, zwłaszcza lepiszcza z piasków kwarcowych i mas formierskich. Celem wynalazku jest zapewnienie obiektywnej oceny wyniku procesu odmywania drobnych frakcji.

Urządzenie według wynalazku składające się z zestawu zbiorników z mieszadłami i komory przelewowej, charakteryzuje się zamontowaniem nad komorą przelewową (8) oświetlacza (6) i fotooporu (7) połączonych z układem sterującym (5). Układ sterujący (5) w określonych odstępach czasu powoduje zanurzanie w komorze przelewowej (8) oświetlacza (6) i fotooporu (7) i przepuszczanie wiązki światła przez wodną zawiesinę drobnych frakcji. Gdy przenikliwość wody w komorze przelewowej (8) osiąga założoną wartość następuje automatyczne wyłączenie urządzenia i włączenie sygnału dźwiękowego. (1 zastrzeżenie)

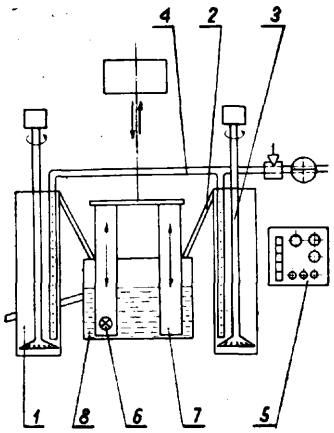

B21D P.246734 1984-03-16

Zgłoszenie dodatkowe do zgłoszenia P-246355

Instytut Metalurgii Żelaza im. Stanisława Staszica, Gliwice, Polska (Roman Wusatowski, Tadeusz Prajsnar, Edward Zgłobicki, Karol Mniszek, Władysław Gola, Jam Kierszenstein, Tadeusz Scholtz).

Urządzenie do wytwarzania wyrobów odkształcanych na zimno

Wynalazek rozwiązuje zagadnienie opracowania urządzenia, które zależnie od potrzeb umożliwi wytwarzanie prętów, pasów, kształowników i rur o dużej prostości w odcinkach o dowolnej długości bez uzależniania się od długości materiału wsadowego jak również umożliwi wytwarzanie odkształcanych na zimno wyrobów zwijanych w kręgi.

Urządzenie charakteryzuje się tym, że między zespołem prostujących rolek (5, 5a) a zespołem odbiorczym (13) ma latającą nożycę (9) do poprzecznego cięcia pasma (18) odwalcowanego materiału, zaś zespół (10, 11, 12) dosyłający wsadowy materiał (17) do roboczych walców (2) i zespół odbierający gotowe wyroby ma wyposażenie przystosowane do dosyłania i odbierania materiału tak w krótkich odcinkach prostych jak i w kręgach. (4 zastrzeżenia)

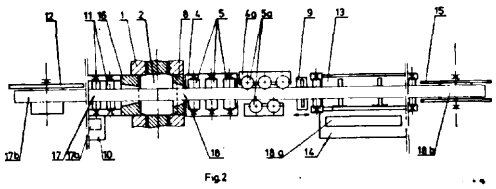
Fig.2

B21D P. 246760 1984-03-17

Fabryka Aparatury Mleczarskiej, Warszawa, Polska (Mieczysław Stachurski).

Przyrząd do gięcia łuków, zwłaszcza z rur cienkościennych

Wynalazek rozwiązuje zagadnienie opracowania przyrządu umożliwiającego wykonywanie łuków o promieniu wewnętrznym równym średnicy rury.

Przyrząd złożony z wzornika z imakiem i prowadnicy, w której znajduje się trzpień wielo częściowy, charakteryzuje się tym, że trzpień (2) ma połączony ze sobą co najmniej jeden 'krążek (3) o powierzchni kulistej mający kształt przekroju rury krępowanej, przy czym prowadnica (4) ma końcówkę formującą (8) usytuowaną stycznie do wzornika (1) i krępowanej rury. (2 zastrzeżenia)

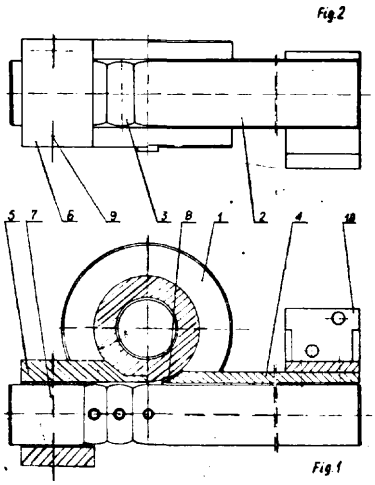
Fig.2
Fig.1

B21D P. 246833 1984-03-22

Przedsiębiorstwo Montażu Elektrycznego „Elektrobudowa", Katowice, Polska (Ryszard Tomaszewski,. Bogdan Grygierzec, Robert Taistra).

Narzędzie do wykrawania **otworu**

Wynalazek rozwiązuje zagadnienie opracowania, konstrukcji specjalistycznego narzędzia do wykrawania otworu, zwłaszcza otworu mocującego w zestyku przyłączeniowym jednodrutowego przewodu elektrycznego, w warunkach terenowych.

Narzędzi e charakteryzuje się tym, że stanowi go znana głowica (1) mająca łącznik z przelotowym otworem, którą dodatkowo wyposażono w rozłącznie z nią połączony korpus (2), w którym znajduje się osiowo ruchomy prowadnik (3) roboczego stempla (5), stykający się ze sprężystym pierścieniem (4). Stempel (5) współpracuje z wymienną, rozłącznie w korpusie (2) osadzoną tnącą tuleją (6) usytuowaną współosiowo z otworem (7) znajdującym się w łączniku (8) głowicy. (3 zastrzeżenia)

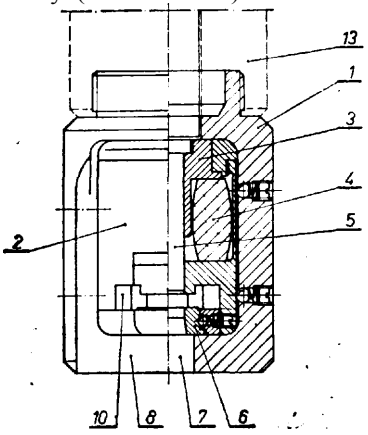

B21F P. 246660 1984-03-14

Fabryki Akcesoriów Meblowych, Chełmno, Polska (Władysław Drażniuk, Stanisław Gruss, Andrzej Mrotek).

Urządzenie do skręcania drutów w pętlę zawieszkową

Wynalazek rozwiązuje zagadnienie opracowania urządzenia do skręcania drutu w pętlę zawieszkową przeznaczoną do zawieszania wyrobów poddawanych, procesowi fluidyzacji.

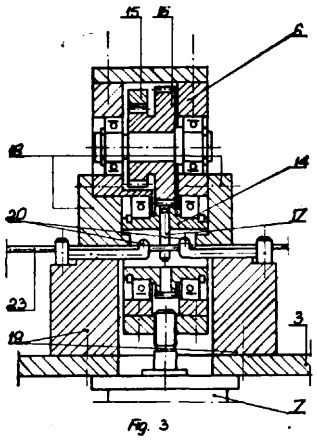
Fig. 3

Urządzenie według wynalazku wyposażone jest w zespół skręcający zaopatrzony w wydrążoną zębatkę skręcającą (14), dwuwieńcowe koło zębate (16), listwę zębatą (15), siłownik ruchu obrotowo-okresowego, korpus (6) osadzony przesuwnie na prowadnicach słupowych i siłownik (7) ruchu posuwisto-zwrotnego.

Urządzenie zawiera też docáskacze górne (18) przymocowane do korpusu (6), oraz dociskacze dolne (19) osadzone na płycie montażowej (3).

Samoczynne skręcanie drutów zespołem skręcającym oraz przesunięcie i ucinanie pętli znanymi zespołami wmontowanymi do urządzenia realizowane jest siłownikami pneumatycznymi sterowanymi programatorem pneumatycznym. (2 zastrzeżenia)

B21J P. 246709 1984-03-16

Politechnika Śląska im. W. Pstrowskiego, Gliwice, Polska (Ryszard Hebdzyński).

Urządzenie podające do kowarki

Wynalazek rozwiązuje zagadnienie skonstruowania urządzenia podającego do kowarki, zwłaszcza do kucia odkuwek w kształcie stożka lub ostrosłupa.

W urządzeniu wodzik (7) osadzony na prowadnicach (8) jarzma (9) sprzężony jest z jednej strony łącznikiem przegubowym (6) z suportem (3) osadzonym przesuwnie na korpusie (5), z drugiej z zespołem napędowym. Jarzmo (9) na przegubie (A) wahliwie osadzone jest w korpusie (5) i sprzęgane z nim w położeniu stanowiącym o usytuowaniu prowadnic (8) jarzma (9) względem kierunku przesuwu po suporcie. Oś przegubu łączącego jarzmo (9) z korpusem (5) leży poza torem ruchu środka przegubu łączącego łącznik przegubowy (6) z wodzikiem (7).

(4 zastrzeżenia)

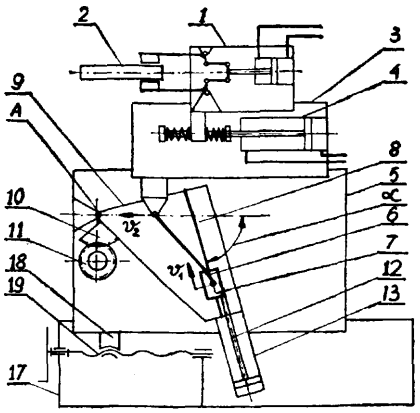

B22C P. 246850 1984-03-23

Instytut Odlewnictwa, Kraków, Polska (Zygmunt Grodziński, Aleksander Palma, Władysław Taborski, Janusz Bereś, Tadeusz Rzepa).

Syntetyczna masa formierska, zwłaszcza na formy dla odlewów staliwnych

Wynalazek rozwiązuje zagadnienie zmniejszenia osypliwości masy bez spowodowania spadku jej wytrzymałości.

Masa charakteryzuje się tym, że jako stabilizator zastosowano środek otrzymany przez kopolimeryzację 20-80% wagowych akryloamidu, 17—18% wagowych akrylanu sodu lub amonu, 0,1-10% wagowych związków sieciujących zawierających układ dwóch lub więcej wiązań podwójnych, w ilości 0,001-8,0 części wagowych w przeliczeniu na suche składniki w odniesieniu do 100 części wagowych suchego piasku kwarcowego. Masa według wynalazku może znaleźć zastosowanie w odlewach, gdzie stosuje się zmechanizowany sposób wykonania form odlewniczych wilgotnych. (2 zastrzeżenia)

B22D P.251490 1985-01-09

Pierwszeństwo: 1984-01-10 - Francja (nr 8400382)

PONT-A-MOUSSON S.A., Naucy, Francja.

Układ zasilania ciekłym metalem urządzenia do ciągłego odlewania pionowego rur metalowych, zwłaszcza z żeliwa

Wynalazek rozwiązuje zagadnienie znacznego zmniejszenia, pomimo braku rdzenia, objętości metalu, zwłaszcza ciekłego żeliwa doprowadzanego do dalszego końca matrycy w urządzeniu do ciągłego wznoszącego odlewania rur.

Ciekłe żeliwo przeznaczone do zasilania otrzymywanej rury (T) jest umieszczone w komorze utworzonej przez chłodzoną matrycę rurową (6-7) i dno (1) bloku syfonowego (1-2-3-4). Komora ta zawiera centralny występ (5) o osi X-X. Centralny występ (5) o wysokości większej lub równej wysokości matrycy (6-7) tworzy z nią pierścieniową przestrzeń dla ciekłego żeliwa (F). (14 zastrzeżeń)

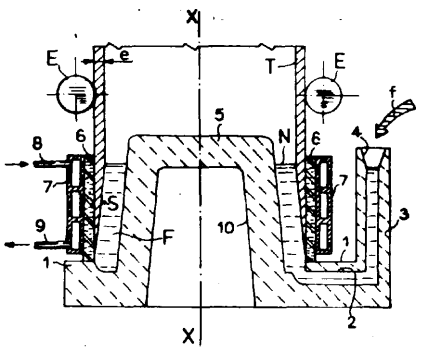

Fig. 1

B23B P. 246775 1984-03-19

Zakłady Przemysłu Metalowego H. Cegielski, Poznań, Polska (Irakli Zautaszwili, Bogdan Wojtkowiak, Mieczysław Blumreder, Ryszard Grosz).

Mechanizm zacisku wrzeciennika na ramieniu wiertarki

Wynalazek rozwiązuje zagadnienie opracowania mechanizmu, który mimo istnienia momentu pochodzącego od siły ciężkości nie dopuściłby do przechyłu wrzeciennika.

Mechanizm zacisku wrzeciennika na ramieniu wiertarki promieniowej zawierający rolkę jezdną, popychacz oraz prowadnicę charakteryzuje się tym, że górną powierzchnię prowadnicy (4) tworzą dwie

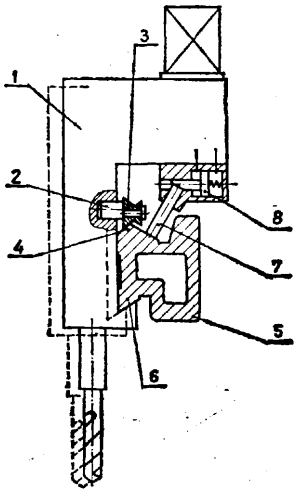

płaszczyzny nachylone względem siebie pod kątem prostym, zaś górna powierzchnia prowadnicy (4) zwarta jest z rolką (3) jezdną o osi poziomej, której bieżnią są dwie powierzchnie stożkowe.

(1 zastrzeżenie)

B23D P.250482 T 1984-11-16
B26D

Stanisław Orliński, Końskie, Polska (Stanisław Orliński).

Nożyce gilotynowe

Przedmiotem wynalazku są nożyce gilotynowe do cięcia blach, których korpus stanowią dwie jednakowe płyty (1) połączone dwuteownikiem (3). Podstawę korpusu stanowią dwa jednakowe prostopadłościenne elementy (7) trwale połączone z bocznymi płytami (1), które skręcone są ze sobą czterema jednakowymi walkami (5) poprzez cztery jednakowe dystansowe tuleje (6). Stół nożyc utworzony jest przez kilka żeber tworzących wnęki. Dociskacz blachy posiada sprężyny osadzone na trzpieniach na obu końcach korpusu dociskacza przykryte kołpakami.

Podstawowymi elementami dociskacza są odejmowane stopki.

Urządzeniem służącym do ustalania położenia ciętej blachy są dwa zderzaki przymocowane do nożowego suwaka, w których zderzakowa płytka współpracuje z regulacyjną śrubą. Boczne płyty (1) posiadają po dwa montażowo-transportowe otwory (10). Otwór, w którym mieści się obrotowy klin sprzęgający zębate koło z wałem wykonany jest przelotowo w kierunku płaszczyzny czołowej czopa, na którym osadzone jest zębate koło. (5 zastrzeżeń)

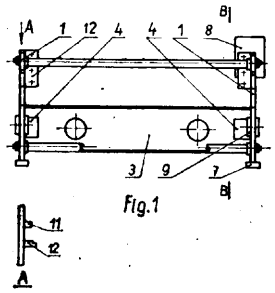

Fig.1

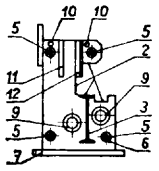

Fig.2

B23G P.250504 T 1984-11-19
B23H

Politechnika Poznańska, Poznań, Polska (Kazimierz Wieczorowski, Michał Andrzejewski, Jarosław Brukwicki, Tadeusz Piątek).

Zespół wiertarsko-gwinciarski z elektrokontaktowym podgrzewaniem strefy skrawania

Zespół wiertarsko-gwinciarski z elektrokofntaktowym podgrzewaniem strefy skrawania charakteryzuje się tym, że wiertarka stołowa (1) zamocowana jest na płycie wózka skrzyniowego (3) zawierającego wbudowany układ zasilania prądowego, połączony jednym przewodem (5) z izolowanym imadłem (6), a drugim przewodem (5) z prądowym zbierakiem (7), mocowanym do wrzeciona wiertarki (1). Ponadto, w osi napędu posuwu wrzeciona wiertarki (1) osadzony jest nastawny zderzak (9) uruchamiający wyłącznik krańcowy (WK_1). (1 zastrzeżenie)

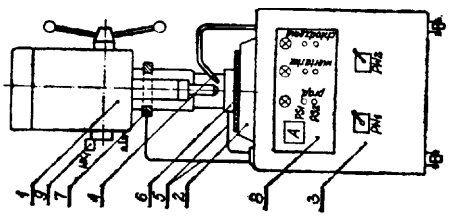

B23K P. 246670 1984-03-13
B23P

Państwowy Ośrodek Maszynowy, Konin, Polska (Władysław Pietrzykowski, Krzysztof Kistela).

Sposób utwardzania części roboczych narzędzi rolniczych pracujących w ziemi

Wynalazek rozwiązuje zagadnienie zwiększenia trwałości lemieszy i innych narzędzi rolniczych pracujących w ziemi.

Sposób polega na tym, że od strony czołowej narzędzia, wzdłuż jego głównej krawędzi tnącej a także od strony przeciwnej, w tych miejscach gdy wymaga tego rodzaj, kształt i charakter roboczy tego narzędzia, usuwa się w pasie o dowolnej szerokości dowolnym sposobem warstwę metalu stanowiącego tworzywo narzędzia, a w miejsce tej warstwy nanosi się drogą napawiania warstwę metalu o znacznie większej twardości, po czym całość hartuje.

(1 zastrzeżenie)

B23K P.246818 1984-03-23

Instytut Techniki Budowlanej, Warszawa, Polska (Józef Kochanowski, Leonard Runkiewicz).

Układ do łączenia elementów metodą zgrzewania

Układ według wynalazku charakteryzuje się tym, że ma przyrząd czujnikowy (4) wyposażony w dowolny rodzaj przetwornika oraz wyłącznik energii zgrzewania (5), połączony z urządzeniem sterującym (6) zgrzewarki.

Wynalazek znajduje zastosowanie w przemyśle mechaniczno-elektronicznym oraz wszędzie tam, gdzie zachodzi potrzeba szczególnie dokładnego łączenia elementów metodą zgrzewania. (1 zastrzeżenie)

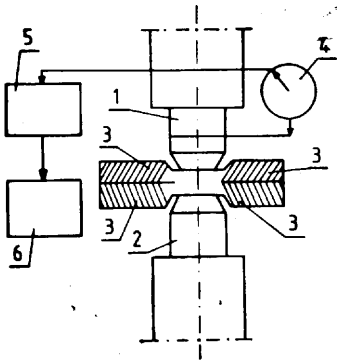

B23P P.250525 T 1984-11-21

Politechnika Łódzka, Łódź, Polska (Czesław Stradowski, Bolesław Idczak).

Sposób podwyższania trwałości narzędzi metalowych

Sposób podwyższania trwałości narzędzi metalowych, zwłaszcza stalowych, drogą napromieniowania, polega na tym, że powierzchnie tnące lub trące narzędzi poddaje się działaniu promieniowania jonizującego dawką 1,5—80 GGy, elektronami o energii 0,8—30 MeV i średniej szybkości dawkowania 0,1—4 GGy/minutę. (1 zastrzeżenie)

B23Q **P.246635** 1984-03-12
B23B

Fabryka Automatów Tokarskich „Ponar-Wrocław", Polska (Henryk Kuźnik).

Urządzenie do wychwytywania przedmiotów, zwłaszcza obrabianych na automacie tokarskim

Wynalazek rozwiązuje zagadnienie opracowania urządzenia cechującego się zwartą konstrukcją i niezawodnym działaniem.

Urządzenie według wynalazku ma wysięgnik (1) osadzony w obudowie (2), z którą wysięgnik (1) jest połączony kinematycznie za pośrednictwem zębatego koła (4) zazębionego z jednej strony z pierwszą zębatką (5) umocowaną do obudowy (2), zaś z drugiej strony z drugą zębatką (6) umocowaną do wysięgnika (1), przy czym zębate koło (4) jest połączone obrotowo z siłownikiem (7) umocowanym do obudowy (2), natomiast w końcówce wysięgnika (i) usytuowany jest przesuwnie wypychacz (8) przedmiotów (a).

(3 zastrzeżenia)

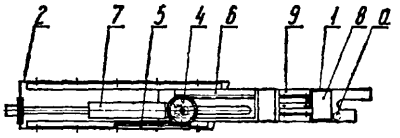

Fig.1

B23Q **P.246811** / 1984-03-21

Fabryka Automatów Tokarslkich „Ponar-Bydgoszcz", Bydgoszcz, Polska (Zenon Dudek, Zbigniew Szymkowski, Józef Śmieszek).

Magazynowy podajnik prętów, zwłaszcza do automatów tokarskich

Wynalazek rozwiązuje zagadnienie opracowania podajnika charakteryzującego się prostotą konstrukcji, trwałością i niezawodnością działania.

Magazynowy podajnik prętów ma silnik indukcyjny (1) utrzymujący moment obrotowy w stanie unieruchomionego wirnika, sprzężony z popychaczem (2) poprzez przekładnię zębatą (3) dwubiegową mającą jedną parę kinematyczną z kołami wymiennymi (12) sterowaną sprzęgłami elektromagnetycznymi <4, 5). Na końcu kanału prowadzącego (7) jest czujnik (6) sygnalizujący początek drogi wprowadzenia pręta do wrzeciona, połączony z licznikiem (9) impulsów elektrycznych. (4 zastrzeżenia)

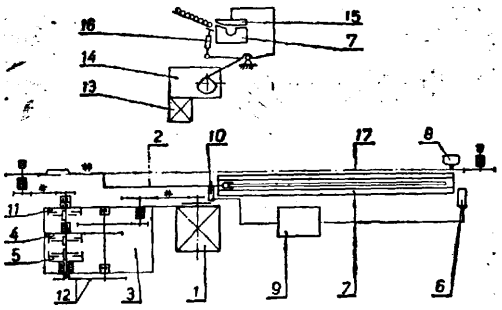

B24B **P.237347** **1982-07-06**

Wyższa Szkoła Inżynierska, Koszalin, Polska (Wojciech Kacalak, Janusz Konfisz, Stanisław Ziółkowski, Andrzej Derkacz, Witold Śmiałek, Ryszard Sciegienka, Kazimierz Lipski, Augustyn Lange, Andrzej Zagańczyk).

Sposób szlifowania płaskiego, zwłaszcza drobnych przedmiotów ceramicznych oraz urządzenie do szlifowania płaskiego, zwłaszcza drobnych przedmiotów ceramicznych

Wynalazek rozwiązuje zagadnienie dokładnego szlifowania płaskiego drobnych przedmiotów, wykonanych zwłaszcza z materiałów ceramicznych.

Sposób polega na szlifowaniu stożkowym czołem wirującej ściernicy przedmiotów ustalonych na ruchomym stole. Przedmiotom nadaje się posuw w kierunku prostopadłym do kierunku nachylenia osi wrzeciona, na którym osadzona jest ściernica.

Urządzenie według wynalazku zawiera ruchomy stół (1), nad którym usytuowana jest ściernica (4). Czoło (3) ściernicy (4) ma kształt stożka o dużym kącie rozwarcia (2α) tworzących (6). Wrzeciono (7), na którym osadzona jest ściernica (4) nachylone jest do płaszczyzny ruchu stołu (1) i w kierunku prostopadłym do kierunku ruchu stołu (1) pod kątem (a), dwukrotnie mniejszym od kąta rozwarcia *(Za)* tworzących (6). Sposób i urządzenie przewidziane są do stosowania szczególnie przy produkcji elementów ceramiki radiowej. (18 zastrzeżeń)

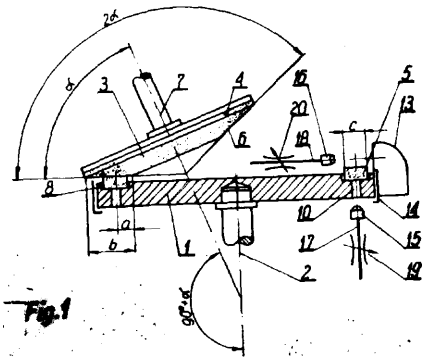

Fig.1

B24B **P.246680** 1984-03-15
B22D

Fabryka Maszyn Odlewniczych, Kraków, Polska (Jan Danek, Adam Tomczykiewicz, Janusz Birnbaum, Andrzej Zmuda, Stanisław Herniczek, Kazimierz Kłusek, Mieczysław Sarnecki).

Szybkobieżna szlifierka odlewnicza

Celem wynalazku jest zapewnienie regulacji prędkości skrawania w miarę zużywania się ściernicy.

Szybkobieżna szlifierka odlewnicza ze ściernicą szlifującą powierzchnią walcową, charakteryzuje się tym, że do przesuwnego stolika (7) jest zamocowana poprzez wspornik (11) sterująca krzywka (12) zaopatrzona w garby ilością odpowiadające ilości biegów napędowego silnika (5), przy czym w korpusie (6) szlifierki na wysokości odpowiadającej położeniu

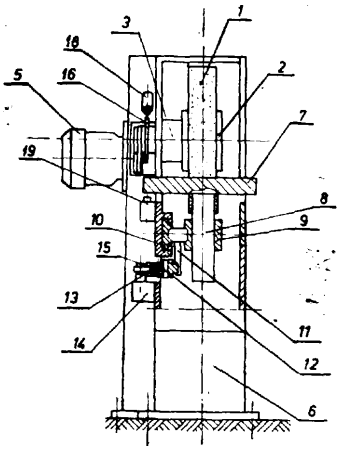

krzywki (12) umieszczona jest dźwignia (13) przełącznika (14) zmieniającego biegi silnika (5), której rolka (15) jest dociskana kształtową powierzchnią krzywki (12). (2 zastrzeżenia)

B24B P. 246700 1984-03-16

Warszawskie Zakłady Urządzeń Informatyki „MERAMAT", Warszawa, Polska (Piotr Gałecki, Andrzej Chanowski, Zbigniew Dębicki).

Urządzenie do bardzo dokładnego docierania elementów twardych

Wynalazek rozwiązuje zagadnienie umożliwienia docierania elementów twardych, zwłaszcza głowic magnetycznych.

Urządzenie, mające wał główny i wałek główny napędzane przekładnią pasową i przekładnią zębatą główną, krzywki i element pośredni, realizujące docisk popychacza za pośrednictwem sprężyn krzyżowych, charakteryzuje się tym, że w popychaczu (34), w jego osi symetrii prostopadłej do wału głównego (2), jest ułożyskowany obrotowo wałek napędowy (46) osłony (47) czaszy ściernej (48), połączony suwliwie i współosiowo z wałkiem (51) przekładni zębatej pomocniczej, realizujących łączenie ze sprężynami krzyżowymi (45), z kostkami metalowymi (44), ze śrubami mikrometrycznymi (43), z wałkami ślizgowymi (41), ze sprężynami śrubowymi naciskowymi (40), łożyskami ślizgowymi (42), prowadnicami kształtowymi (38) i elementami tocznymi pośrednimi (39), ruch posuwisto-zwrotny oraz obrotowy czaszy ściernej (48), która jest cyklicznie styczna z elementami twardymi docieranymi (58), osadzonymi w obsadzie (12). Obsada (12), ułożyskowana w korpusie (1), jest wprawiana w ruch obrotowy ograniczony za pomocą dźwigni dwuramiennej (11) o zmiennej długości ramion, współpracującej z mimośrodem (8) osadzonym na wale głównym (2). (3 zastrzeżenia)

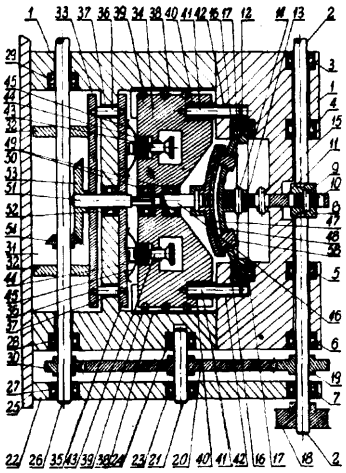

B24B P.246732 1984-03-16

Centrum Mechanizacji Górnictwa „Komag", Gliwice, Polska (Antoni Bienias, Zenon Gałązka, Henryk Giemza, Edward Pyszny).

Głowica skrawająco-dogniatająca

Wynalazek rozwiązuje zagadnienie zmodyfikowania konstrukcji głowicy, aby możliwe było jej wycofanie z otworu, bez uszkodzenia jego obrobionej na gotowo cylindrycznej powierzchni.

Głowica według wynalazku charakteryzuje się tym, że w przedniej części swojego korpusu (1) ma stożkową wkładkę (2) zaopatrzoną w robocze noże (4) oraz osadzoną na ruchomym osiowo trzpieniu (5) stykającym się z przesuwnikiem (8) zamocowanym w wysięgniku (9) połączonym z korpusem (1), przy czym wkładka (2) wyposażona jest również w zderzaki stykające się z wypychaczami zamocowanymi do korpusu (1) głowicy. (2 zastrzeżenia)

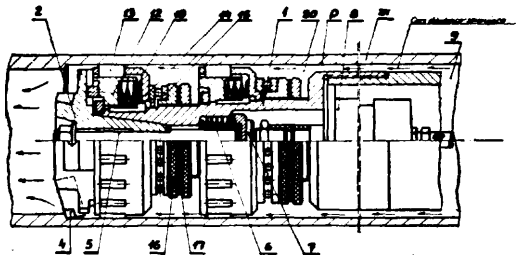

B26D P. 246720 1984-03-15

Biuro Studiów i Projektów „BIPROKABEL", Bydgoszcz, Polska (Kazimierz Pomorski, Felilks Wachowski, Feliks Pawlak).

Urządzenie do wzdłużnego cięcia folii

Wynalazek rozwiązuje zagadnienie opracowania urządzenia umożliwiającego wzdłużne cięcie folii na pasy i nawijanie z pasów krążków o maksymalnie dużej średnicy, odwijanych następnie w kolejnych operacjach procesu technologicznego.

Urządzenie wyposażone jest w dwa wały nożowe (1) i (2) przy zachowaniu jednego wału przeciwnożowego (3), przy czym noże tarczowe (4) rozdzielane są na przemian na wały (1) i (2). (2 zastrzeżenia)

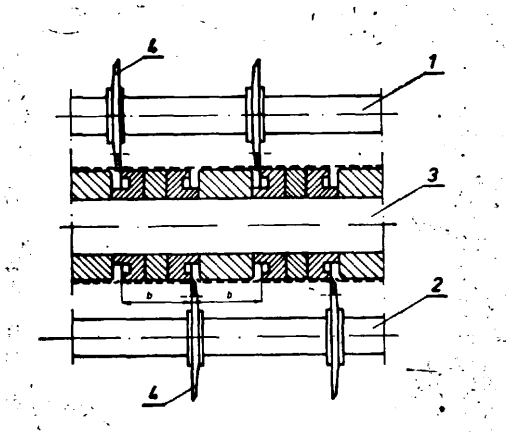

B28B P.246853, 1984-03-23

Przedsiębiorstwo Przemysłu Betonów „PREFABET-LUBARTÓW, Lubartów, Polska (Stanisław Rusinek).

Sposób wytwarzania płyt budowlanych

Przedmiotem wynalazku jest sposób wytwarzania płyt budowlanych, zwłaszcza żelbetowych dwuwarstwowych przeznaczonych do wykonywania ścian zewnętrznych w budownictwie wielkopłytowym.

Celem wynalazku jest wyeliminowanie występowania w spoinach między elementami mostków termicznych oraz zjawiska przemarzania ścian. Sposób polega na tym, że chropowatą powierzchnię wy hartowanej płyty żelbetowej z betonu kruszywowego o temperaturze 10—30°C zalewa się płynną masą betonu komórkowego o temperaturze 20—60°C, a następnie po stwardnieniu betonu komórkowego, poddaje się procesowi autoklawizacji. Rozformowanie płyty następuje po lub przed procesem autoklawizacji.

(3 zastrzeżenia)

B29D **P.** 246814 **1984-03-22**

Instytut Chemii i Techniki Jądrowej, Warszawa, Polska (Henryk Orlikowski, Waldemar Buszewicz, Andrzej Łubański, Ryszard Krejzler, Andrzej Robalewski, Jan Skajster).

Sposób wytwarzania łączonych rur termokurczliwych z tworzyw termoplastycznych lub tworzyw termoplastycznych, usieciowanych korzystnie metodą radiacyjną i **urządzenie** do wytwarzania łączonych rur termokurczliwych z tworzyw termoplastycznych, usieciowanych korzystnie metodą radiacyjną

Celem wynalazku jest umożliwienie wytwarzania łączonych rur termokurczliwych zamykanych wzdłuż linii łączenia na miejscu aplikacji.

Sposób według wynalazku polega na tym, że profil z tworzywa ogrzewa się do temperatury bliskiej temperatury mięknięcia materiału, następnie rozciąga się go w tej temperaturze w sposób ciągły w kierunku poprzecznym do jego długiej osi działaniem sił, przyłożonych do grzbietów chwytnych profilu, w systemie poruszających się współbieżnie cięgien, po czym schładza pod naprężeniem. Urządzenie według wynalazku składa się z bębna podającego i ruchomych cięgien (9, 10) w postaci transmisji, przy czym ruchome cięgna (9, 10) mają kształtowe ogniwa zaciskające (13), prowadzone w prowadnicach (11, 12), regulowanych względem osi urządzenia. (4 zastrzeżenia)

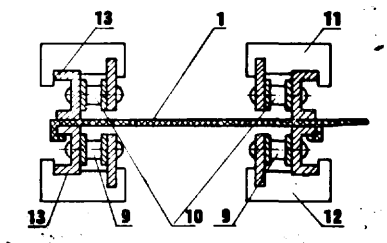

Fig 4

E60B **P. 250362 T** **1984-11-09**

Zrzeszenie Przemysłu Ciągnikowego „Ursus", Warszawa, Polska (Henrich Urbanek, Karol Vladar).

Piasta koła z płynną zmianą **rozstawu** kół, zwłaszcza do ciągników rolniczych

Wynalazek dotyczy piasty koła z płynną zmianą rozstawu kół jezdnych przy użyciu siły napędzającej układ jezdny ciągnika rolniczego.

Piasta koła według wynalazku charakteryzuje się tym, że półoś (1) na zakończeniu wystającym z mostu napędowego (3) wyposażona jest w gwint nośny (4), na którym nakręcona jest dwudzielna nakrętka (5) posiadająca płaszczyznę do mocowania tarczy (6) koła jezdnego (7).

Obie części dwudzielnej nakrętki (5) są ze sobą połączone zarówno zamkiem, umożliwiającym wzajemny ruch części w kierunku osi gwintu nośnego (4) i zapobiegającym wzajemnemu obrotowi części wokół osi gwintu nośnego (4), jak i śrubami złącznymi (8) umieszczonymi w otworach, wykonanych w dwudzielnej nakrętce (5) równolegle do osi gwintu nośnego (4). Gwint nośny (4) wykonany jest na bębnie (2), przymocowanym do półosi (1), przy czym bęben (2) najkorzystniej zakrywa zewnętrzne łożysko (3) półosi (1). Śruby złączne (8) przechodzą przez otwory mocujące tarczę (6) koła jezdnego (7) przymocowanego śrubami złącznymi (8) do dwudzielnej nakrętki (5).

(5 zastrzeżeń)

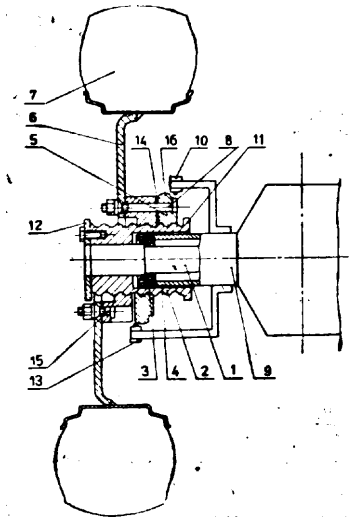

B60B P.250521 T 1984-11-21

Zrzeszenie Przemysłu Ciągnikowego „Ursus", Warszawa, Polska (Henrich Urbanek, Karol Vladár).

Koło pojazdu, zwłaszcza ciągnika rolniczego

Wynalazek rozwiązuje zagadnienie mocowania tarczy do piasty koła pojazdu.

Istotą wynalazku jest koło pojazdu, w którym tarcza (1) koła mocowana jest do piasty (2) za pośrednictwem śruby (3) i nakrętki (4).. Między nakrętką (4) a tarczą (1) znajduje się sprężysta podkładka (5). Powierzchnia (6), którą podkładka (5) przylega do tarczy (1) wykonana jest w kształcie powierzchni stożkowej tak, aby w stanie niedociągniętym podkładka (5) przylegała do tarczy (1) całym swym obwodem.

(2 zastrzeżenia)

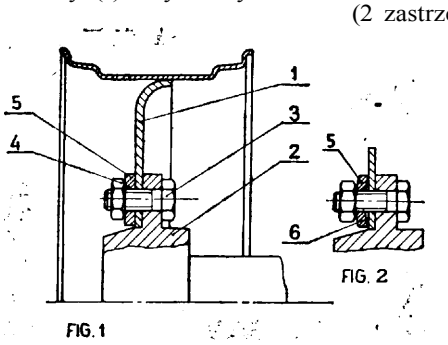

B81D P.246752 1984-03-19

Kopalnia Węgla Kamiennego „1 Maja", Wodzisław Śląski, Polska (Franciszek Krzempek, Marian Słomczyński, Ryszard Brudny).

Cysterna transportowa do oleju napędowego, do napełniania lokomotyw spalinowych **na** wyrobiskach górniczych o zagrożeniu metanowym

Celem wynalazku jest umożliwienie stabilnego ustawienia cysterny na torach szynowych.

Cysterna transportowa zawiera pojemnik (1) ułożony na podwoziu wozu kopalnianego (2). Cysterna ma na pojemniku (1) przewód spustowy (9), w bocznej ścianie wskaźnik poziomu paliwa (11), w górnej ścianie odpowietrznik (10), a na obydwu bocznych ścianach kieszenie (13) do pomieszczenia gaśnic przeciwpożarowych (12). W otworze wlewowym pojemnika (1) cystèrna ma zabudowany zawór zwrotny składający się z korpusu (3) z gniazdem (4) i elementem zamykającym (5) ze sprężyną dociskającą (6). Z zaworu zwrotnego wyprowadzony jest do wnętrza pojemnika (1) przewód (7). Zawór zwrotny ma nagwintowany króciec (8).

W układzie hamulcowym na osi hamulcowej (14) są zabudowane ramiona (15), do końców, których założone są obrotowo szczęki hamulcowe (16). Do osi hamulcowej (14) zabudowane jest ramię (17) połączone cięgnem (18) z belką dwuramienną z naciętym kołem zapadkowym (19), a końce tej belki połączone są cięgnami z ramionami ręcznych dźwigni hamulcowych (21). Belka dwuramienna (22) zamocowana obrotowo obok belki z naciętym kołem zapadkowym (19) ma zamocowaną zapadkę (23) i sprężynę (24) do zaciśnięcia zapadki (23), a końce ramion ma połączone linkami (25) z dźwigienkami (26) na ramionach ręcznych dźwigni hamulcowych (21). Linki (25) są przeciągnięte przez krążki (27) znajdujące się w pobliżu osi obrotu ręcznych dźwigni hamulcowych (21).

(1 zastrzeżenie)

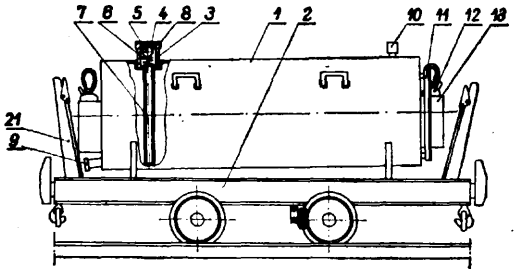

Fig.1

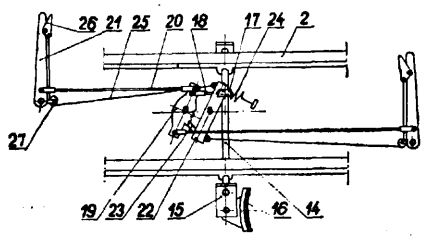

Fig.2

B61G P. 246657 1984-03-12

Kopalnia Węgla Kamiennego „Staszic", Katowice. Polska (Zenon Flak, Jarosław Andrzejkiewicz).

Sprzęg do łączenia drzewiarek i wozów kopalnianych

Przedmiotem wynalazku jest sprzęg przeznaczony do łączenia ze sobą drzewiarek lub wozów kopalnianych o średniej wielkości podczas transportu, zwłaszcza w wyrobiskach nachylonych. Celem wynalazku jest opracowanie konstrukcji sprzęgu uniemożliwiającej samoczynne rozłączenie się wozów.

Sprzęg według wynalazku charakteryzuje się tym, że wewnątrz głowicy, pomiędzy dwoma ogranicznikami, zamocowanymi trwale wraz ze wspornikami do tej głowicy na końcu bocznych wzmocnień (3), zabudowano uchylnie zapadkę (6). Zapadka ta połączona jest trwale z tuleją (7), w której umieszczony jest sworzeń (11) osadzony we wspornikach. Poza tym sworzeń (11) jest wyposażony na obu końcach w dźwignie połączone z nim nieruchomo. Natomiast tuleja (7) zapadki (6) z jednej strony ma ramię (8) połączone za pomocą sprężyny (9) z uchem (10) zamocowanym trwale na głowicy. (1 zastrzeżenie)

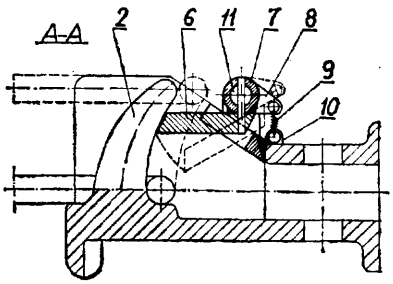

B63B **P. 250448 T** 1984-11-14

Jacek Centkowski, Gdańsk, Polska, Jan Młynarczyk, Gdańsk, Polska (Jacek Centkowski, Jan Młynarczyk).

Jacht żaglowy morsko-śródlądowy

Przedmiotem wynalazku jest mały jacht żaglowy wykonany z tworzyw sztucznych, łatwy do transportu i przystosowany do pływania po wodach śródlądowych i morskich.

Kadłub jachtu składa się ze skorupy dolnej (1), skorupy górnej (2) z uformowaną nadbudówką i kokpitem oraz skorup wybudowy wnętrza (3). W skorupie dolnej (1) ukształtowana jest skrzynka mieczowa (10), w której mogą być zamiennie mocowane uchylny miecz (11) lub płetwa balastowa (12).

W kabinie wydzielono ciąg komunikacyjny po jednej stronie skrzynki mieczowej (10), a druga strona może spełniać rolę messy, kącika nawigacyjnego lub miejsca noclegowego. Te funkcje umożliwia obrotowy, przenośny stolik z trapezowym blatem (26), który może być także zamontowany w siedzisku kokpitu (4). Jacht wyposażony jest ponadto w ster (5), maszt (6), bom (7), żagle (8), takielunek (9). (4 zastrzeżenia)

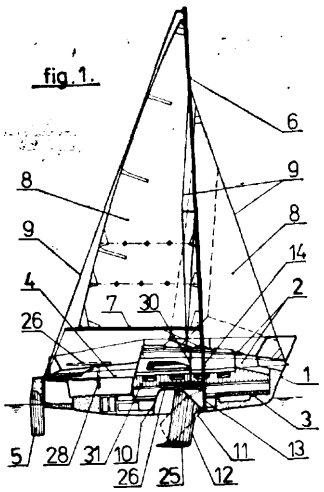

B63H G05D P.246736 1984-03-15

Politechnika Gdańska, Gdańsk, Polska (Jacek Gajek).

Układ sterowania okrętowym napędem głównym ze śrubą o nastawnym skoku

Wynalazek rozwiązuje zagadnienie opracowania układu sterowania okrętowym napędem głównym ze śrubą o nastawnym skoku, w którym zastosowanie regulatora obciążenia o dużym obciążeniu i dużej szybkości działania, korzystne dla zabezpieczenia silnika w czasie manewrów, nie powoduje cyklicznego przestawiania skoku śruby na skutek falowania morza.

Układ zawiera nadajnik (1) przetwarzający położenie dźwigni manewrowej na dwa sygnały ciągłe. Jedno wyjście nadajnika (1) połączone jest poprzez blok (2) korekty skoku śruby i blok (3) organiczenia szybkości zmian skoku śruby z wejściem serwomechanizmu (4) skoku śruby. Drugie wyjście nadajnika (1) połączone jest z wejściem regulatora (5) prędkości obrotowej sil-

nika (6). Sygnał wyjściowy z regulatora (5) podawany jest do przetwornika (7) obciążenia silnika. Do bloku (2) korekty skoku śruby podawany jest sygnał wyjściowy z regulatora (8) obciążenia, na którego wejście zadające podawany jest sygnał wartości zadanej.

Na wejście pomiarowe regulatora (8) obciążenia podawany jest sygnał pomocniczy z wyjścia sumatora (9), na którego jedno wejście podawany jest sygnał wyjściowy z bloku (10) obliczania przewidywanych przyrostów obciążenia. Na wejście bloku (10) podawany jest sygnał wejściowy do serwomechanizmu (4) skoku śruby. Na drugie wejście bloku (10) podawany jest sygnał wejściowy do regulatora (5) obciążenia silnika (6). Na drugie wejście sumatora (9) podawany jest sygnał wyjściowy z bloku (11) korekty przewidywanych przyrostów obciążenia. Na wejście bloku (11) podawany jest sygnał wyjściowy z przetwornika (7) obciążenia silnika. Na drugie wejście bloku (11) podawany jest sygnał wyjściowy z sumatora (9).

(3 zastrzeżenia)

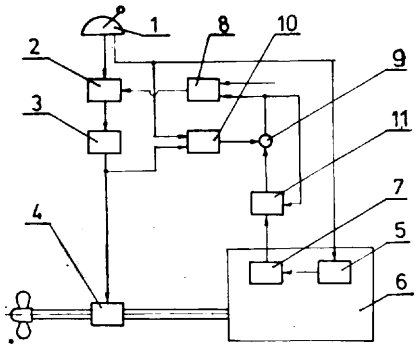

Fig.1

B63H P.246831 1984-03-23

Leningradsky Korablestroitelny Institut, Leningrad, ZSRR (Galina Vladimirovna Efremova, Vladimir Stanislavovich Taradonov, Valentin Konstantinovicz Tresko w, Vladimir Fedorovicz Yarochkin). .,

Urządzenie sterowe statku

Celem wynalazku jest zwiększenie manewrowości statków przy małych prędkościach ruchu.

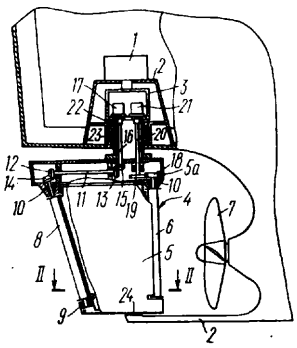

FIG.1

Urządzenie sterowe statku ma ster (4), który zawie-Ta płetwę (5), sztywno połączoną z dolnym końcem trzonu (3), kinematycznie połączony z organem wykonawczym maszyny sterowniczej (1) oraz wirnik (6), zamocowany przed przednią krawędzią płetwy (5). przy czym wirnik (6) przystosowany jest do nawrotnego obracania się. Ster (4) ma dodatkowy wirnik (8), zamocowany przy krawędzi spływu płetwy (5), przystosowany do nawrotnego obracania się.

(4 zastrzeżenia)

B64C P.246766 1984-03-20

Instytut Lotnictwa, Warszawa, Polska (Jerzy Wolf, Tadeusz Idziak, Wojciech Narożniak).

Zakończenie skrzydła lotni

Wynalazek rozwiązuje problem poprawy sterowności lotni miękkopłatowej.

Zakończenie skrzydła lotni, w którym powłoka obejmująca rurę krawędzi natarcia skrzydła napięta jest szeregiem listewek nadających mu żądany kształt, bądź przymocowana jest do wychylnego względem krawędzi natarcia ścinu, charakteryzuje się tym, że powłoka (1) mocowana jest obrotowo w punkcie (B) przy końcu rury £3) krawędzi natarcia, od jej strony przeciwnej przodowi lotni. Konstrukcję napinającą powłokę, na końcu skrzydła, stanowi kratownica utworzona przez ścin (5,5'), połączony ze wzmocnieniami (2, 3, 4) obrzeża powłoki (1) i łącznikami (7, 8), z których jeden mocuje powłokę (1) obrotowo do rury (6) krawędzi natarcia. Powierzchnia zewnętrzna rury (6) krawędzi natarcia ma wykończenie zmniejszające współczynnik tarcia.

(4 zastrzeżenia)

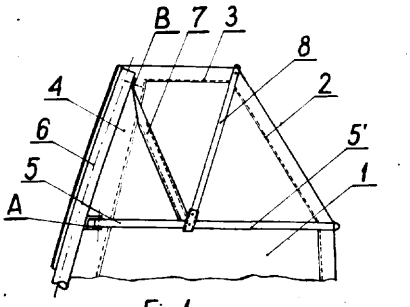

Fig.1

B64C P. 24684 1984-03-22

Wytwórnia Sprzętu Komunikacyjnego „PZL-Swidnik", Świdnik, Polska (Zbigniew Paluch, Stefan Płowaś).

Cięgno maszyny wirowej, zwłaszcza piasty wirnika nośnego lub śmigła ogonowego

Wynalazek rozwiązuje zagadnienie skonstruowania cięgna pozwalającego na znaczne zmniejszenie średnicy czopa przegubu osiowego i uzyskanie wymaganej sztywności ramienia piasty, a ponadto umożliwiającego zmniejszenie poziomu naprężeń na krawędziach elementów zewnętrznych piasty.

Cięgno według wynalazku charakteryzuje się tym, że elementy tworzące ucho cięgna (3) usytuowane są tak, że część elementów o mniejszym obrysie (1) umieszczona jest po obu stronach elementów o większym obrysie (2) tworząc cięgno wielostopniowe.

(1 zastrzeżenie)

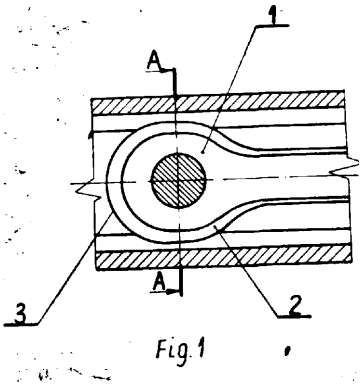

Fig.1

B65D **P.246692** **1884-03-14**

Andrzej Gilowski, Kraków, Polska (**Andrzej Gilowski**).

Zamykacz do pojemników, zwłaszcza butelek i słoików

Wynalazek rozwiązuje problem łatwego i prostego zamykania pojemników, które krawędź otworu mają wykończone koronką. Zamykacz składa się z korpusu (1) z wewnętrznym otworem (2) w kształcie walca i/lub stożka ściętego. Wewnątrz otworu (2) umieszczony jest przesuwnie w kierunku osiowym element zamykający (3), na którego obwodzie lub w jego pobliżu rozmieszczone są pod zmiennym kątem łapki (4) zakończone zaczepami (5).

Korpus (1) ma ograniczniki (6) limitujące wielkość przesuwu elementu zamykającego (3) i zapobiegające jego wypadnięciu z otworu (2). Element zamykający (3) ma od strony łapek (4) elastyczną uszczelkę (7), która może być częściowo wykształcona w korek.

(7 zastrzeżeń)

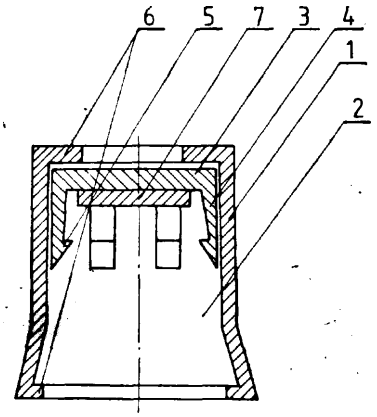

Fig. 1

B65F **P. 246462** 1984-02-28

Miejskie Przedsiębiorstwo Usług Komunalnych, Wrocław, Polska (Jerzy Tomański).

Pojemnik, zwłaszcza na śmieci

Celem wynalazku jest opracowanie prostej konstrukcji pojemnika umożliwiającej łatwe usuwanie śmieci o niejednorodnym składzie.

Pojemnik według wynalazku charakteryzuje się tym, że ma rozbieżny ku dołowi korpus (1) zbudowany korzystnie z dwóch ścian bocznych (3) oraz ze ściany czołowej (5) i ściany tylnej (4), połączonych trwale z podstawą (11) wyposażoną w płaskie dno (13) o dwóch skrzydłach (14) z uchwytami (17), zawieszonych poprzez znane zawiasy (16) do krawędzi ramy (12) podstawy (11) od strony ścian bocznych (3). Pochylenie wszystkich ścian (3, 4, 5) do pionu wynosi korzystnie od 2° do 10°. Dno (13) w położeniu zamkniętym jest podtrzymywane przez krawędź pochyłą (20) zaczepu (19) dźwigni zabezpieczającej (18) zamocowanej obrotowo na osi (24) w występach bocznych (7) prowadnicy (6) ramienia (21) tej dźwigni (18). Krawędź pochyła (20) jest nachylona do poziomu korzystnie pod kątem 4°. Dla łatwiejszej obsługi pojemnika przy rozładunku przez jedną osobę ramię (21) dźwigni (18) jest wyposażone w oddalone od siebie dwa uchwyty: górny (22) i dolny (23), a przed niezamierzonym odblokowaniem dźwignię (18) chroni element zabezpieczający (9) usytuowany w otworach (8) występów bocznych (7) prowadnicy (6), usytuowanych poniżej osi (24) obrotu tej dźwigni. (6 zastrzeżeń)

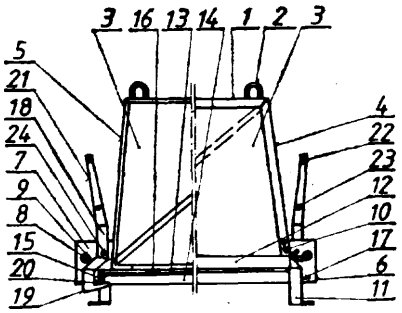

B65G **P. 246640** 1984-03-13

Centralny Ośrodek Badawczo-Rozwojowy Poczty, Warszawa, Polska (Władysław Mazurkiewicz, Jerzy Szwaba).

Przenośnik zmieniający kierunek transportu ładunku

Celem wynalazku jest opracowanie zwartej, małogabarytowej konstrukcji przenośnika.

Przenośnik według wynalazku charakteryzuje się tym, że ma dwa zespoły wałków (2, 3) o zmiennej długości ustawionych względem siebie w sposób pozwalający na zmianę kierunku ruchu przenoszonego ładunku (5) pod kątem od 0° do 135°, w prawo lub w lewo, w stosunku do kierunku początkowego.

Przenośnik może być używany wszędzie tam, gdzie występuje transport wewnętrzny pojemników bądź przedmiotów stałych, np. w przemyśle przetwórczym, w przemyśle lekkim oraz w transporcie wewnętrznym na poczcie. (3 zastrzeżenia)

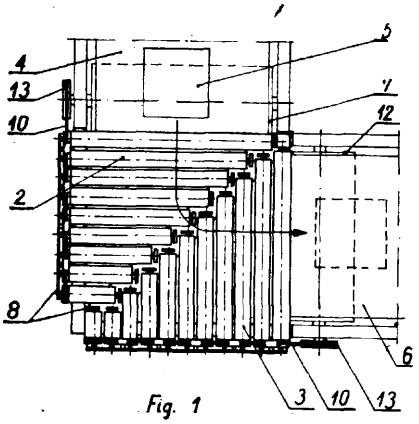

Fig. 1

B65G **B65B** **P. 252206** **1985-02-28**

Ośrodek Badawczo-Rozwojowy „Erg", Jasło, Polska (Marian Żuczek).

Dozownik suwakowy

Celem wynalazku jest opracowanie uniwersalnego dozownika umożliwiającego dozowanie materiałów sypkich, niejednorodnych i zawilgoconych.

Dozownik suwakowy ma mieszadło łopatkowe (1) z omiataczami unoszące do góry lub naciskające masę dozowaną w zależności od kierunku jego obrotu. Luz pomiędzy obudową (5), a suwakiem (9) jest regulowany prowadnicami kątowymi (10) przez nacisk śrub (6). Opróżnianie komory (12) suwaka (9) może odbywać się przy pomocy wypychacza mechanicznego (3), przy pomocy wydmuchu pneumatycznego lub przy pomocy wypychacza mechanicznego (3) i wypychacza pneumatycznego. (5 zastrzeżeń)

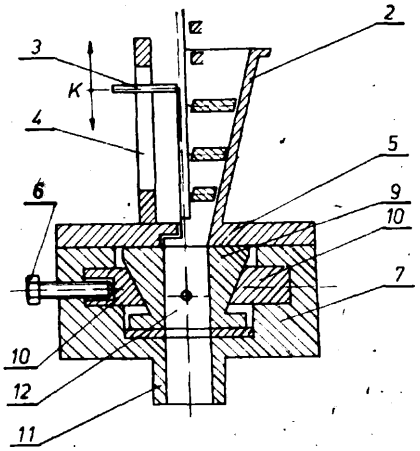

B65H P.252706 1985-04-01

Ośrodek Badawczo-Rozwojowy „Erg", Jasło, Polska (Marian Icha).

Urządzenie do mechanicznego zwijania izolowanego drutu w motki

Celem wynalazku jest opracowanie konstrukcji urządzenia umożliwiającej zwijanie drutu w motek o kształcie spłaszczonego koła w jednej operacji.

Urządzenie ma obrotową ramkę zwijającą (26) włączoną ręczną dźwignię (22) oraz mechanizm odcinający (41) i wyrównujący (45), napędzany dźwignią nożną (32), w którym mocuje się końce drutu i po zwinięciu motka ucina drut na wymiar. Napęd mechanizmu wyrównującego jest przekazywany do dźwigni (32) mocowanej do podstawy urządzenia (33). Mechanizm wyrównujący (45) zaopatrzony jest w nieruchome noże odizolowujące (30). (3 zastrzeżenia)

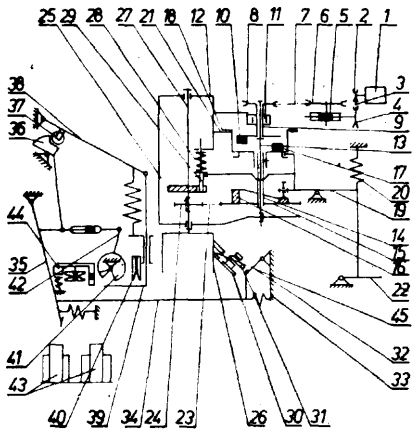

Dział C
CHEMIA i METALURGIA

C01B **P.**246779 1984-03-19

Biuro Studiów, Projektów i Realizacji Inwestycji Przemysłu Nieorganicznego „Biprokwas", Gliwice, Polska (Lech Kaszub, Zdzisław Czelny, Tadeusz Foltyn, Jerzy Zieliński, Marek Mularz, Jan Kucło).

Sposób spalania siarki do dwutlenku siarki

Wynalazek rozwiązuje zagadnienie opracowania sposobu zapewniającego otrzymywanie gazów nie zawierających tlenków azotu.

Sposób spalania siarki do dwutlenku siarki polega na tym, że ciekłą siarkę rozpyla się w gorących spalinach zasysanych w ilości 5—25% z pieca do spalania siarki, następnie miesza się otrzymane pary siarki z powietrzem i spala uzyskaną mieszaninę w komorze spalania. (1 zastrzeżenie)

C01F P.250410 T 1984-11-12

Politechnika Wrocławska, Wrocław, Polska (Antoni Czajkowski, Andrzej Noworyta).

Sposób wytwarzania koncentratów tlenku glinu

Wynalazek rozwiązuje zagadnienie wytwarzania koncentratów tlenku glinu z surowców o niskiej zawartości glinu.

Sposób według wynalazku polega na zmieszaniu surowca glinonośnego z siarczanem amonowym, a następnie na kalcynowaniu mieszaniny w temperaturze 600—900 K, w czasie 0,5 do 4 godzin, po czym ługowaniu powstałego spieku soli glinu i następnie wydzielaniu z roztworu koncentratu glinowego przez neutralizację roztworu, przy czym wydzielający się łącznie z koncentratem glinowym wodorotlenek żelazowy redukuje się do wodorotlenku żelazawego. (7 zastrzeżeń)

C01G P.250474 T 1984-11-15

Politechnika Krakowska im. T. Kościuszki, Kraków, Polska' (Andrzej Jarosiński, Wiesław Mączka, Marcin Brożek).

Sposób wytwarzania chromianu sodowego z odpadowych materiałów chromonośnych

Zagadnieniem podlegającym rozwiązaniu jest wykorzystanie odpadowych materiałów chromonośnych, takich jak błoto pochromowe i płyty, przy wytwarzaniu chromianu sodowego.

Sposób według wynalazku polega na tym, że odpadowy materiał chromonośny poddaje się separacji magnetycznej, a otrzymaną frakcję magnetyczną miesza się z sodą w ilości odpowiadającej 90—120 ilości stechiometrycznej potrzebnej do związania Cr_2O_3 w chromian sodowy oraz wypełniaczem w ilości niezbędnej do uzyskania 15—19% wagowych Cr_2O_3 w mieszance, a następnie mieszankę w znany sposób ujednorodnia się i spieka, przy czym jako wypełniacz stosuje się dolomit. (2 zastrzeżenia)

C01G P. 250491 T 1984-11-19

Politechnika Łódzka, Łódź, Polska (Tadeusz Sobierajski, Henryk Proga).

Sposób wytwarzania siarczku kadmowego

Wynalazek rozwiązuje zagadnienie usprawnienia technologii procesu.

Sposób wytwarzania siarczku kadmowego o wysokiej światłoczułości z wodnego roztworu soli kadmu, na drodze nasycenia solami innych metali oraz wygrzewania w podwyższonej temperaturze, polega na tym, że wodny roztwór siarczanu kadmowego zawierający dodatkowo sól miedzi w ilości 3×10^{-4}—6×10^{-4} g na 1 g siarczanu kadmowego poddaje się działaniu

wodnego roztworu wodorotlenku potasowego w temperaturze 80—95°C, a wytrącony osad zasadowego siarczanu kadmowego, po odmyciu jonów potasowych, poddaje się w postaci zawiesiny wodnej działaniu wodnego roztworu tiomocznika w temperaturze 60—80°C w ciągu 90—30 minut, a następnie działaniu 25% wodnego roztworu amoniaku w temperaturze 60—80°C w ciągu 15—20 minut. Wytrącony osad siarczku kadmowego, po odsączeniu, przemyciu do zaniku jonów siarczanowych i wysuszeniu w temperaturze 40—60°C, wygrzewa się w temperaturze 280—300°C w ciągu 4—5 godzin. (1 zastrzeżenie)

C02F P.246625 1984-03-12

Biuro Projektów Budownictwa Komunalnego, Gdańsk, Polska (Kazimierz Pętlicki).

Szybowy bezskratkowy podnośnik ścieków

Wynalazek rozwiązuje zagadnienie skonstruowania urządzenia do przetłaczania ścieków z osadami o zwiększonej wydajności, lepszych warunkach eksploatacji i mniejszym koszcie wykonania.

Szybowy bezsikratkowy podnośnik ścieków charakteryzuje się tym, że zbiornik (1) roboczy ciśnieniowy z odkrytymi i wyjmowalnymi zaworami zwrotnymi kulowymi dopływu (3) jest pionowo osadzony w małym szybie montażowym (2) poniżej kanału dopływowego (11), przy czym częścią dostępną zbiornika (1) roboczego ciśnieniowego jest tylko kopuła, pokryta kinetą (8), w której to kopule jest osadzone wyposażenie zbiornika (1), a więc zawory .zwrotne kulowe dopływu (3), sygnalizator poziomu (4), przewód sprężonego powietrza (5) z wylotem do wzruszania, mieszania i napowietrzania ścieków, wprowadzony na dno zbiornika (1), ponadto odpowietrznik <6) i rurociąg tłoczny (7), na którym nad .zbiornikiem (1), osadzone są zawory zwrotne odpływu (9) wyposażone w kule pływające. Podnośnik ścieków według wynalazku może się składać z jednego lub więcej zbiorników (1), połączonych ze sobą równolegle lub szeregowo, umieszczonych każdy w oddzielnym szybie (2) z jedną wspólną komorą sprężarek. (2 zastrzeżenia)

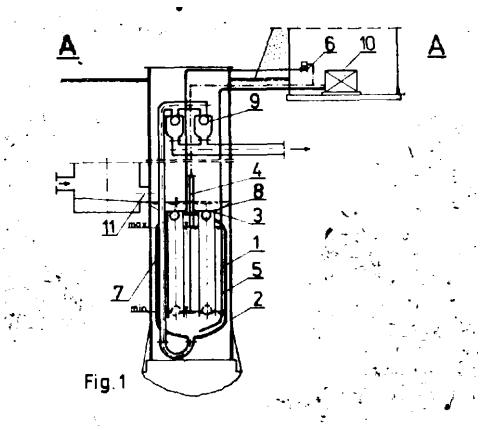

Fig.1

C02F **P.** 246626 1984-03-12

Biuro Projektów Budownictwa Komunalnego, Gdańsk, Polska (Kazimierz Pętlicki).

Kanałowa bezskratkowa przetłaczalnia ścieków

Wynalazek rozwiązuje zagadnienie skonstruowania przętłaczalni ścieków z osadami, bez gęstej kraty, o zwiększonej wydajności, dobrych warunkach eksploatacji oraz małym koszcie wykonania.

Przetłaczalnia według wynalazku charakteryzuje się tym, że zbiornik roboczy rurowy (1) o dowolnej średnicy i długości jest osadzony poziomo w wykopie otwartym poniżej kanału dopływowego (11) i jest wyposażony w odkryte zawory zwrotne (3) kulowe dopływu, nad którymi na Sklepieniu zbiornika (1) osadzona jest studzienka (2) z kinetą (8), ponadto ma osadzony wzdłuż dna zbiornika roboczego (1) przewód sprężonego powietrza (5) posiadający na całej długości wyloty do wzruszania osadów dennych, mieszania i napowietrzania ścieków, a poza tym wyposażony jest jeszcze w zawory zwrotne (9) odpływu ścieków z kulami pływającymi, które to zawory zwrotne (9) odpływu są umieszczone na rurociągu tłocznym (7), w obudowie suchej (12) wraz z sygnalizatorem poziomu (4) i odpowietrznikiem (6). Przetłaczalnia ścieków według wynalazku może zawierać jeden lub więcej zbiorników roboczych (1) połączonych ze sobą równolegle lub szeregowo i umieszczonych w wykopie. (2 zastrzeżenia)

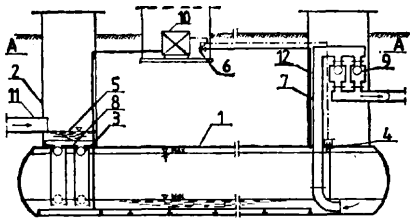

Fig.1

C02F **P.** 246744 1984-03-19

Instytut Mechaniki Precyzyjnej, Warszawa, Polska (Marek Kieszkowski, Wojciech Kunicki, Paweł Ciećko).

Sposób usuwania cyjanków ze ścieków o stężeniach od 0,01 mg CN/dm³ do 50 g CN/dm³

Wynalazek rozwiązuje zagadnienie opracowania sposobu nie powodującego zasolenia ścieków i cechującego się niższymi kosztami stosowania niż to miało miejsce przy sposobach znanych dotychczas.

Sposób usuwania cyjanków ze ścieków o stężeniach od 0,01 mg CN/dm³ do 50 g CN/dm³ przez utlenianie charakteryzuje się tym, że ścieki cyjanowe przeprowadza się przez kolumnę lub układ kilku kolumn wypełnionych granulowanym węglem aktywnym o wymiarach ziaren od 0,05—10 mm, a w przeciwprądzie lub we współprądzie ze ściekami przepuszcza się przez kolumny sprężone powietrze i/lub gazowy tlen i/lub mieszaninę ozonowo-powietrzną o ciśnieniu 0,1-5 ata i temperaturze od 10—60°C w ilości od 10 do 50 000 dm³ ścieków na godzinę. Mieszanina ozonowo-powietrzna ma zwykle stężenie ozonu od 0,01—25 g O_3/m³, a ścieki przepuszczane przez kolumnę lub układ kilku kolumn naświetla się promieniami o długości fali 180-500 nm.

Ścieki po przepuszczeniu przez kolumnę lub układ kilku kolumn poddaje się dodatkowej obróbce według jednej ze znanych metod oczyszczania ścieków w celu końcowego doczyszczenia ścieków, to jest usunięcia resztkowych ilości cyjanków i/lub usunięcia metali ciężkich i/lub regulacji pH. . ■ (6 zastrzeżeń)

C02F **P. 259409** T 1984-11-12
B01F

Politechnika Wrocławska, Wrocław, Polska (Jerzy Kraska).

Sposób napowietrzania cieczy

Wynalazek dotyczy technologii napowietrzania cieczy, szczególnie wody i wody ściekowej.

Sposób napowietrzania cieczy polega na tym, że powietrze wprowadza się do cieczy za pośrednictwem strumienia napowietrzonej cieczy, do którego powietrze wprowadza się wykorzystując energię kinetyczną strumienia, po czym ciecz w strumieniu miesza się z zassanym powietrzem, a mieszaninę wprowadza się do masy cieczy z prędkością umożliwiającą rozdział cieczy i powietrza. (1 zastrzeżenie)

C03B P.243003 1983-07-14

Instytut Szkła i Ceramiki, Warszawa, Polska (Janina Nowakowska, Tadeusz Więckowski, Bolesław Ziemba, Jerzy Hałas).

Urządzenie do wytwarzania mikrokulek szklanych

Wynalazek rozwiązuje zagadnienie skonstruowania urządzenia zapewniającego usprawnienie procesu wytwarzania mikrokulek szklanych metodą zatapiania sproszkowanego szkła w strumieniu gazów o wysokiej temperaturze.

Urządzenie według wynalazku składa się z cylindrycznego pionowego pieca (1), ogrzewanego palnikami gazowymi (2), inżekcyjnego zespołu inżektorów (3), do wprowadzania sproszkowanego szkła do strefy wysokich temperatur, zespołu cyklonów (4) do selektywnego oddzielania mikrokulek, zbieranych w zbiornikach (5) od gazów spalinowych oraz wentylatora (6) dla wywołania wymuszonego ruchu spalin.

(3 zastrzeżenia)

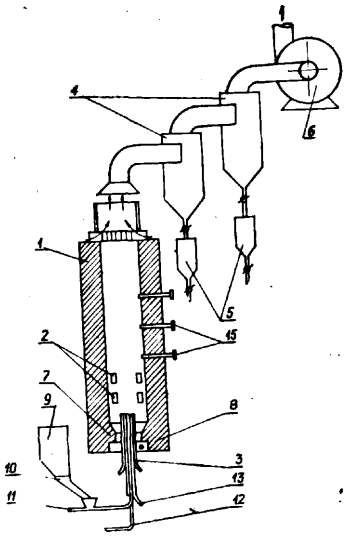

C03B P.243004 1983-07-14

Instytut Szkła i Ceramiki,. Warszawa, Polska (Janina Nowakowska, Tadeusz Więckowski, Jerzy Hałas, Wacław Muniak, Wacława Fortuńska).

Urządzenie do wytwarzania mikrokulek szklanych, pustych w środku

Wynalazek rozwiązuje zagadnienie usprawnienia konstrukcji urządzenia.

Urządzenie według wynalazku wyposażone jest w piec pionowy, cylindryczny (1), ogrzewany palnikami gazowymi (2), zaopatrzony w rurę (3), osadzoną koncentrycznie w jego osi pionowej, nad inżektorem pneumatycznym (6), w którym jest osadzony koncentrycznie inżektor (5), służący do wprowadzania ziarna żelu-spieku przez rurę (3) do przewodu zasysającego (4), połączonego z cyklonem (8), służącym do wychwytywania uformowanych mikrokulek, oraz ze zbiornikiem (9) do ich gromadzenia i z wentylatorem (10), przez który gazy spalinowe są kierowane do komina. (1 zastrzeżenie)

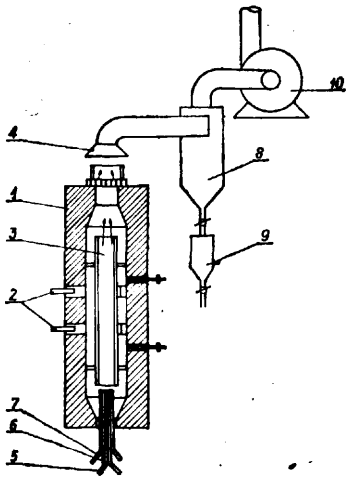

C03B P.246769 1984-03-20

Naukowo-Produkcyjne Centrum Półprzewodników „Cemi", Warszawa, Polska (Eugeniusz Żurawski, Bogdan Kwitliński, Piotr Góral, Dariusz Stawiarski, Jan Wroniecki, Roman Kucharzewski).

Obrabiarka do cięcia przedmiotów o kruchej postaci

Wynalazek rozwiązuje zagadnienie skonstruowania obrabiarki zapewniającej płynny ruch stołu przy małych prędkościach jego przesuwu.

Obrabiarka według wynalazku zawiera siłownik pneumohydrauliczny (10) zamocowany w korpusie, złożony z cylindra (9), wewnątrz którego umieszczony jest dławik nastawny (11) rozdzielający komorę z olejem hydraulicznym na dwie przestrzenie (12, 12'), z których jedna przestrzeń (12) zamknięta jest tłokiem (13) osadzonym na stałe w tłoczysku (14), zaś druga przestrzeń (12') zamknięta jest drugim tłokiem (15) osadzonym przesuwnie na tłoczysku (14).

Pomiędzy dnem (9') cylindra (9) a tłokiem (13) utworzona jest komora powietrzna (16), a pomiędzy pokrywą (9") cylindra (9) i drugim tłokiem (15) utworzona jest komora (16'), a komory (16, 16') są połączone przewodami pneumatycznymi z układem sterowania (7) ruchem stołu (1), zaś ruchome tłoczysko (14) połączone jest za pomocą cięgna (17) ze stołem (1), na którym umieszczona jest kaseta. (3 zastrzeżenia)

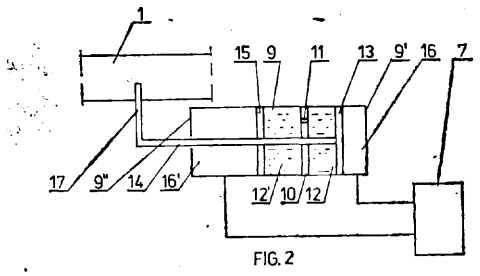

FIG. 2

C03B P.251923 1985-02-13

Instytut Szkła i Ceramiki, Warszawa, Polska (Bolesław Ziemba, Jerzy Smoleń, Jerzy Jałas, Teresa Nowakowska-Bruzda, Kazimierz Fortuna, Andrzej Bartochowski).

Sposób i urządzenie do wytwarzania cienkiego szkła płaskiego

Wynalazek . rozwiązuje zagadnienie umożliwienia uzyskania cienkiego szkła płaskiego w zakresie grubości 0,3—1,3 mm, metodą rozciągania tafli szklanych.

Sposób według wynalazku polega na tym, że tafle szklane o grubości 3,0—8,0 mm ogrzewa się początkowo do temperatury 300— 600°C, zależnie od ich grubości, następnie ogrzewa je na krótkim odcinku grzania, wynoszącym 10—20 mm do temperatury przewyższającej temperaturę mięknięcia szkła o 100—300 K, odpowiadającej lepkości 10^7—10^{10} dPas i poddaje rozciąganiu do uzyskania żądanej grubości w za-

kresie 0,3—1,3 mm, po czym otrzymaną wstęgę szklaną poddaje się stabilizacji strukturalnej i termicznej i chłodzi się w sposób kontrolowany do temperatury poniżej 100°C.

Urządzenie według wynalazku składa się z zespołu (1) podającego taflę szklaną (2), pieca szczelinowego początkowego podgrzewania (3), pieca szczelinowego o krótkiej strefie grzania (4), strefowego pieca szybowego (5) do stabilizacji rozciągniętej wstęgi szkła i jej chłodzenia oraz ciągarki (7) uformowanej i ustabilizowanej wstęgi szklanej (8). (2 zastrzeżenia)

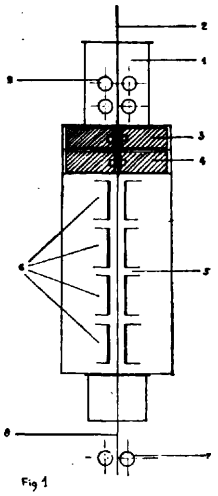

Fig 1

C03C P.246777 1984-03-19

Wojewódzki Związek Spółdzielni Pracy - Biuro Konstrukcyjno-Technologiczne, Koszalin, Polska (Jan Stępkowski, Ryszard Balwierz).

Sposób i urządzenie do metalizacji wewnętrznej powierzchni baniek szklanych, zwłaszcza do ozdób choinkowych

Wynalazek rozwiązuje zagadnienie przemysłowej metalizacji wewnętrznej powierzchni baniek szklanych parami metali lub tlenkami metali.

Sposób według wynalazku polega na umieszczeniu metalu naparowywanego we wnętrzu bańki szklanej, wytworzeniu w bańce próżni oraz topieniu metalu naparowywanego poprzez wytworzenie w bańce szklanej łuku elektrycznego, przy czym metal naparowywany jest wprowadzany do bańki w' postaci elektrod suwliwych lub w postaci pręta, który wprowadza się pomiędzy elektrody stałe.

Urządzenie według wynalazku zbudowane jest z korpusu (1), na którym umieszczony jest stół (2) z gniazdami, w których są usytuowane głowice (5) z elektrodami (6) stałymi lub suwliwymi, przy czym w przypadku stałych elektrod (6) pomiędzy nimi jest umieszczony pręt (7), wykonany z metalu naparowywanego. W korpusie (1) umieszczony jest mechanizm napędowy do napędu elektrod (6) lub pręta (7) z przekładni

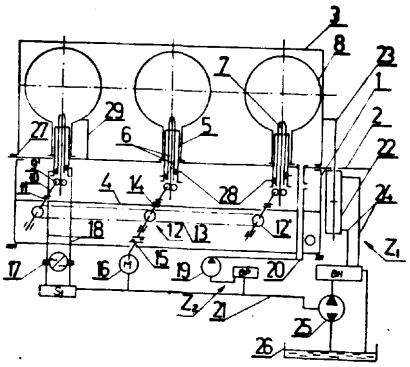

Fig.1

(12) napędzanej silnikiem (16). Dodatkowo urządzenie według wynalazku ma zespół (Z_2) hydrauliczny do napędu klosza (3) nakrywającego głowice (5), zespół (Z,) próżniowy do wytwarzania próżni, przetwornik (17) do zasilania elektrod (6) oraz skrzynkę sterowniczą (S_1) sterującą silnikiem (16), przetwornikiem (17), zespołem (Z_1) i zespołem (Z,). (19 zastrzeżeń)

C04B P.246735 1984-03-16

Przedsiębiorstwo Materiałów Izolacji Budowlanej „Izolacja", Ogrodzieniec, Polska (Wiesław Zadęcki, Jerzy Stanek, Dariusz Furlepa, Tadeusz Męcik, Gerard Winiarski, Ryszard Baric).

Modyfikowane tworzywo azbestowo-cementowe

Wynalazek rozwiązuje zagadnienie modyfikacji tworzyw azbestowo-cementowych umożliwiającej poprawę własności technologicznych, eksploatacyjnych i mechanicznych wyrobów uzyskanych z tych tworzyw.

Modyfikowane tworzywo azbestowo-cementowe o zawartości azbestu w stosunku do cementu do 15% i ewentualnej zawartości waty bazaltowej w ilości do 2%, charakteryzuje się tym, że zawiera reaktywny bufor siarkowy w postaci koloidalnej, w ilości do 5 części wagowych, o składzie od 26% do 39% siarki, korzystnie z dodatkiem 0,5% do 0,75% tiosiarczanu sodu, 0,8% do 1,2% węglanu wapnia, 0,3% do 0,6% rodanku sodu oraz 0,6% do 1% związków organicznych. (1 zastrzeżenie)

C04B P.246859 1984-03-23

Instytut Materiałów Ogniotrwałych, Gliwice, Polska (Mieczysław Mularczyk, Maria Wician).

Sposób wytwarzania wyrobów grafitowoglinokrzemianowych

Zagadnieniem podlegającym rozwiązaniu jest uproszczenie technologii procesu.

Sposób według wynalazku polegający na wygrzaniu w temperaturze 80—800°C półfabrykatu wyformowanego z masy, składającej się z łupku grafityzowanego-przywęglowego łupku ogniotrwałego, zawierającego co najmniej 2% węgla w postaci wtrąceń mikroskopijnej wielkości, wyprażonego grafityzująco w piecu obrotowym w temperaturze od 1650°C i krzemianu sodu oraz grafitu naturalnego, charakteryzującego się tym, że jako lepiszcze stosuje się mieszaninę krzemianu sodowego i zasadowego fosforanu, korzystnie trójpolifosforanu sodowego lub sześciometafosforanu sodowego, przy czym zawartość suchego lepiszcza w suchej masie wynosi 1—4% wagowych. (3 zastrzeżenia)

C06B P. 246758 1984-03-16

Instytut Przemysłu Organicznego, Warszawa, Polska (Michał Kaczorowski, Witold Pągowski, Bohdan Subocz, Jan Foligowski, Piotr Kalinowski, Ryszard Żarski).

Sposób wytwarzania ładunku materiału wybuchowego i urządzenie do **realizacji tego** sposobu

Zagadnieniem podlegającym rozwiązaniu jest uproszczenie i skrócenie procesu wytwarzania ładunku materiału wybuchowego.

Sposób według wynalazku, polega na zalaniu porcji granulowanej saletry amonowej odpowiednią ilością oleju palnego, a następnie nasycaniu granulowanej saletry amonowej olejem palnym podczas zsypywania strumieni saletry o zawartości oleju od 0 do 25%.

przy skokowo zmieniającej się prędkości zsypu saletry od prędkości maksymalnej do równej zeru i ponownie do prędkości maksymalnej, przy czym nasycanie prowadzi się do momentu uzyskania ładunku materiału wybuchowego charakteryzującego się zawartością minimum 40% granul saletry amonowej nasyconej olejem palnym w ilości do 5%.

Urządzenie do wytwarzania ładunku materiału wybuchowego zawiera w osłonie bocznej (1) co najmniej jeden segment (2) składający się z dwóch umieszczonych współosiowo i zwróconych do siebie podstawami elementów (3) i (4) w kształcie ostrosłupów, z których większy ma kształt ostrosłupa ściętego i jest zwrócony ku dołowi, zaś pomiędzy elementami tworzą się szczeliny (a) i (b). Jedna z nich (a) zawarta jest pomiędzy krawędzią podstawy elementu w kształcie ostrosłupa prawidłowego (3) a bokiem elementu o kształcie ostrosłupa ściętego (4) i wielkość jej jest równa co najmniej dziesięciokrotnej przeciętnej średnicy granul. Druga szczelina (b) zawarta jest pomiędzy krawędzią boku elementu o kształcie ostrosłupa ściętego (4) a bokiem elementu w kształcie ostrosłupa prawidłowego (3) a pole jej powierzchni jest co najmniej równe 30% pola powierzchni szczeliny pierwszej. Obie szczeliny w każdym kolejnym segmencie są mniejsze od poprzednich. Kąt nachylenia boków elementów do ich podstaw jest bliski kątowi zsypu granulowanej saletry amonowej nasyconej olejem palnym. W pierwszym segmencie ponad elementami w kształcie ostrosłupów umieszczona jest siatka (5).

(5 zastrzeżeń)

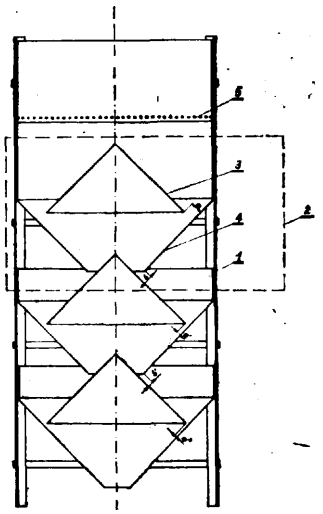

C06D P.246807 1984-03-21

Instytut Przemysłu Organicznego, Warszawa, Polska (Zbigniew Deluga, Zbigniew Hulewicz, Jerzy Czajka, Krzysztof Wierzchoń, Marek Gilewicz, Edmund Płachta, Wiktor Rembiszewski, Zdzisław Żyto).

Kompozycja pirotechniczna dymu białego

Wynalazek rozwiązuje zagadnienie opracowania kompozycji nadającej się do zastosowania w różnych rodzajach środków dymotwórczych.

Kompozycja według wynalazku zawiera sześciochloroetan lub/i s.sześciochlorocykloheksan lub/i sześciochlorobenzen w ilości od 35 do 55 części wagowych, tlenek cynkowy lub/i dwutlenek tytanowy w ilości od 20 do 45 części wagowych, sproszkowany glin w ilości od 0 do 8 części wagowych, żelazowapniokrzem lub/i wapniokrzem lub/i żelazokrzem w ilości od 0 do 10 części wagowych, chloran potasowy lub/i nadchloran potasowy lub/i azotan potasowy w ilości od 4 do 20 części wagowych, mocznik lub/i chlorek amonowy w ilości od 0 do 5 części wagowych.

(1 zastrzeżenie)

C07C P.246679 1984-03-15

Instytut Chemii Przemysłowej, Warszawa, Polska (Stanisław Ciborowski).

Sposób otrzymywania estru metylowego kwasu e-hydroksykapronowego

Wynalazek rozwiązuje zagadnienie otrzymywania estru metylowego kwasu e-hydroksykapronowego z medium technologicznego, powstającego w procesie utleniania powietrzem cykloheksanu, w fazie ciekłej, gazami zawierającymi tlen.

Sposób według wynalazku polega na tym, że ester otrzymuje się z ekstraktu wodnego, powstałego przez przemycie wodą surowego produktu utleniania cykloheksanu. 'Ekstrakt ten zatęża się najpierw do stężenia związków 60—80% wagowych, pod ciśnieniem nie wyższym od atmosferycznego, następnie pod ciśnieniem 3-30 kPa, najkorzystniej do stężenia 95—98%. Zatężony roztwór estryfikuje metanolem a następnie produkt poddaje rektyfikacji pod ciśnieniem 0,2-5 kPa, w temperaturze nie przekraczającej 250°C, uzyskując ester metylowy kwasu ε-hydroksykapronowego z dobrą wydajnością. Otrzymany związek jest cennym półproduktem w przemyśle chemicznym.

(2 zastrzeżenia)

C07C P.246690 1984-03-14

Uniwersytet Marii Curie-Skłodowskiej, Lublin, Polska (Zbigniew Konarzewski, Halina Reszka).

Sposób otrzymywania bezwodnika terpenowo-maleinowego

Wynalazek rozwiązuje zagadnienie otrzymywania bezwodnika z pominięciem uciążliwego procesu oczyszczania bezwodnika.

Sposób otrzymywania bezwodnika terpenowo-maleinowego przez ogrzewanie węglowodorów terpenowych, zwłaszcza terpentyny z bezwodnikiem maleinowym polega na tym, że jako katalizator addycji stosuje się addukty fluorku boru, zwłaszcza z glikolami i eterami. Proces przeprowadza się bez konieczności destylacji bezwodnika lub jego filtracji celem oddzielenia katalizatora. Otrzymany produkt stosuje się do utwardzania związków i żywic epoksydowych.

(4 zastrzeżenia)

C07C P. 246721 1984-03-15

Zakłady Azotowe im. P. Findera, Chorzów, Polska (Marian Skop, Stanisław Ciborowski, Anna Kur, Stanisław Gnutek, Stefan Włoczyk).

Sposób wytwarzania kwasu adypinowego

Wynalazek rozwiązuje zagadnienie opracowania uproszczonego sposobu wytwarzania kwasu adypinowego, nie wymagającego doprowadzania do reaktora stężonego kwasu azotowego.

Sposób wytwarzania kwasu adypinowego polega na tym, że reakcję utleniania cykloheksanolu oraz proces absorpcji powstających w reakcji i doprowadzanych z zewnątrz tlenków azotu prowadzi się w jednym aparacie, którego dolna część stanowi strefę reakcyjną a górna strefę absorpcyjną. Jako czynnik utleniający doprowadza się w strefie środkowej strumień tlenków azotu oraz gaz zawierający tlen. Doprowadzane z zewnątrz oraz powstające w reakcji utleniania cykloheksanolu gazy nitrozowe, absorbuje się przeciwprądowo z ługami pokrystalicznymi po wykrystalizowaniu kwasu adypinowego z mieszaniny poreakcyjnej.

(8 zastrzeżeń)

C07C P. 246726 1984-03-15

Politechnika Rzeszowska im. Ignacego Łukasiewicza, Rzeszów, Polska (Eugeniusz Hałasa).

Sposób wytwarzania amin aromatycznych z mostkami eterowymi

Wynalazek rozwiązuje zagadnienie wytwarzania amin aromatycznych z mostkami eterowymi przez redukcją nitrofenoksyeterów do aminofenoksy eterów metodą prostą i bezpieczną w realizacja, a ponadto opartą na tanich, dostępnych surowcach.

Sposób według wynalazku polega na tym, że redukcję nitrofenoksyeterów do aminofenoksyeterów prowadzi się żelazem w obecności katalitycznych ilości kwasu solnego i wody w środowisku rozpuszczalników organicznych, takich jak: N,N-dwumetyloformamid, acetonitryl, N,N-dwumetyloacetamid, N-metylopirolidon, dwumetylosulfotlenek lub alkohol etylowy, izopropylowy, butanol i inne. Redukcję prowadzi się w temperaturze 70—120°C lub w niższej albo wyższej w zależności od zastosowanych rozpuszczalników pod normalnym lub zwiększonym ciśnieniem. (4 zastrzeżenia)

C07C P. 246839 1984-03-22

Politechnika Śląska im. W. Pstrowskiego, Gliwice, Polska (Tadeusz Dieg, Wiesław Szeja).

Sposób izomeryzacji eterów alkilowych

Wynalazek rozwiązuje zagadnienie opracowania, łatwiejszego do przeprowadzenia, sposobu wytwarzania tytułowych związków.

Sposób izomeryzacji eterów allilowych do eterów propenylowych polega na tym, że etery allilowe kontaktuje się z katalizatorem, kompleksem palladu II, korzystnie dwuchloro-dwuamopalladu lub bis-acetyloacetonianu palladu. (4 zastrzeżenia)

C07C P.248479 1984-06-29

Pierwszeństwo: 1983-07-01 - Węgry (nr 2388/83)

Egyt Gyógyszervegyészeti Gyár, Budapeszt, Węgry (Csaba Szántay, Lajos Novák, Gábor Baán, András Dancsó, Attila Kis-Tamás, Ferenc Jurák).

Sposób wytwarzania 3,ll-dwumetylononakozanonu-2

Wynalazek rozwiązuje zagadnienie opracowania tańszego i łatwiejszego w realizacji na skalę przemysłową, sposobu wytwarzania tytułowego związku.

Sposób wytwarzania 3,11-dwumetylononakozanonu-2 o wzorze 1 polega na tym, że ester kwasu 1,9-dwumetyloheptakozanokarboksylowego o ogólnym wzorze

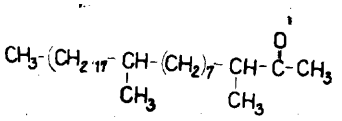

Wzór 1

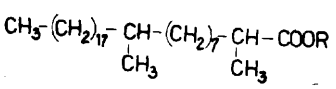

Wzór 3

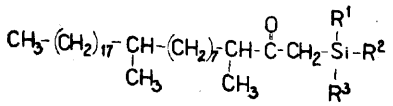

Wzór 4

3, w którym R oznacza grupę C_1-C_5-alkilową, poddaje się reakcji z trójalkilosililometylolitem w rozpuszczalniku eterowym, korzystnie przy zastosowaniu chłodzenia, po czym powstały związek pośredni o ogólnym wzorze 4, w którym R^1, R^2 i R^3 są jednakowe lub różne i oznaczają grupy C_1-C_5-alkilowe, korzystnie bez jego wyodrębniania, poddaje się reakcji z alkoholem alifatycznym, a następnie z mieszaniny reakcyjnej wyodrębnia się związek o wzorze 1. Związek o wzorze 1 jest silnym stymulantem działającym na samce karaczana prusaka (Blatella germanica). (3 zastrzeżenia)

C07C P. 248480 1984-06-29

Pierwszeństwo: 1983-07-01 - Węgry (nr 2389/83)

Egyt Gyógyszervegyészeti Gyár, Budapeszt, Węgry (Csaba Szántay, Lajos Novák, Gábor Baán, András Dancsó, Attila Kis-Tamás, Ferenc Jurák).

Sposób wytwarzania 29-hydroksy-3-ll-dwumetylononakozanonu-2

Wynalazek rozwiązuje zagadnienie opracowania łatwego do realizacji w skali przemysłowej sposobu wytwarzania tytułowego związku.

Sposób wytwarzania 29-hydroksy-3,ll-dwumetylononakozanonu-2 o wzorze 1 polega na tym, że 1,9-dwumetylo-27-podstawiony-heptakozanokarboksylan alkilu o ogólnym wzorze 3, w którym R oznacza grupę C_1-C_5-alkilową, a Y oznacza grupę tetrahydropiranylową lub 2-etoksyetylową, poddaje się reakcji z trójalkilosililometylolitem w rozpuszczalniku eterowym, korzystnie z zastosowaniem chłodzenia, po czym powstały związek pośredni o ogólnym wzorze 4, w którym R_1, R_2 i R_3 oznaczają grupy C_1-C_4-alkilowe, poddaje się, korzystnie bez uprzedniego wyodrębniania, reakcji z alkoholem alifatycznym, a następnie na powstały związek o ogólnym wzorze 5, w którym Y ma wyżej podane znaczenie, działa się kwasem, a następnie wyodrębnia się związek o wzorze 1 z mieszaniny reakcyjnej. Związek o wzorze 1 działa silnie stymulująco ná samce karaczana prusaka (Blatella germanica). (3 zastrzeżenia)

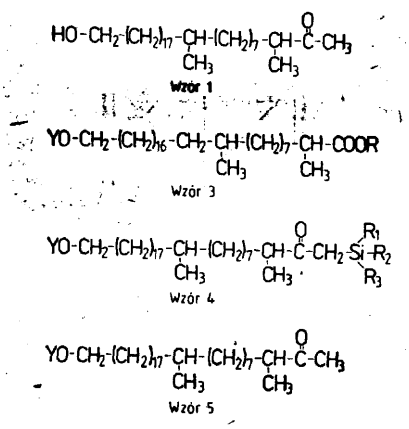

Wzór 1

Wzór 3

Wzór 4

Wzór 5

C07C P.250061 1984-10-17

Pierwszeństwo:
1983-10-19 - St. Zjedn. Am. (nr 543200)
1983-10-19 - St. Zjedn. Am. (nr 543648)

Eli Lilly and Company, Indianapolis, Stany Zjednoczone Ameryki.

Sposób wytwarzania pochodnych **9-karbamoilofluorenu**

Wynalazek rozwiązuje zagadnienie opracowania sposobu wytwarzania tytułowych związków z zastosowaniem nowych związków chemicznych.

Sposób wytwarzania pochodnych 9-karbamoilofluorenu o ogólnym wzorze 1, w którym R^4 oznacza grupę alkilową o 1—6 atomach węgla, ewentualnie w postaci soli, polega na tym, że związek o ogólnym wzorze 2, w którym albo R^5 oznacza grupę $—CONH_2$ a R^6 oznacza grupę $—(CH_2)_2CHO$, albo R^5 i R^6 razem tworzą pierścień o wzorze 3, poddaje się reakcji z aminą o -wzorze $R'NH_2$, w którym R^4 ma wyżej podane znaczenie, i środkiem redukującym, lub też wyodrębnia się ze środowiska reakcji związku o wzorze 2 z aminą związek pośredni o ogólnym wzorze 4, w którym R^7 oanacza grupę o wzorze $—CH(OH)NHR^4$ lub $—CH=NR^4$, w których to wzorach R^4 ma wyżej podane znaczenie i redukuje się wyodrębniony związek o wzorze 4, po czym ewentualnie otrzymany produkt przeprowadza się w sól. Pochodne 9-karbomoilofluorenu odznaczają się silnym działaniem przeciw arytmii. (2 zastrzeżenia)

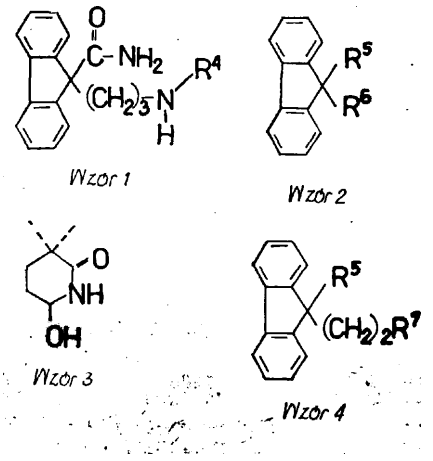

C07C P. 250527 T 1984-11-20

Ośrodek Badawczo-Rozwojowy Przemysłu Barwników „Organika", Zgierz, Polska (Anna Norek, Mirosław Muszyński, Jerzy Jabłoński, Stanisław Gogolewski).

Sposób wytwarzania 1,5- i/lub 1,8-dwufenoksyantrachinonu

Wynalazek rozwiązuje zagadnienie wytwarzania tytułowych związków z wysoką wydajnością oraz o wysokim stopniu czystości, zapewniającym ich przydatność do otrzymywania barwników zawiesinowych błękitnych i granatowych.

Sposób wytwarzania 1,5- i/lub 1,8-dwufenoksyantrachinonu przez poddanie odpowiednio 1,5- i/lub 1,8--dwunitroantrachinonu reakcji fenoksylowania działaniem fenolu oraz wodorotlenku sodowego lub potasowego w podwyższonej temperaturze, polega na tym, że fenol stosuje się w ilości odpowiadającej 2,0—2,5 mola oraz wodorotlenek sodowy lub potasowy w ilości odpowiadającej 2,1—5,2 mola na 1 mol 1,5- i/lub 1,8-dwunitroantrachinonu, a reakcję fenoksylowania prowadai się w temperaturze 70—110°C, w czasie 4—20 godzin, w obecności niejonowego środka o działaniu dyspergującym i zwilżającym, który stanowi produkt przyłączenia tlenku etylenu do mieszaniny alkilofenoli lub do nasyconego alkoholu tłuszczowego, albo korzystnie do alkoholu oleilowego, użytego w ilości 2,5—27,0 części wagowych na 1 mol 1,5- i/lub 1,8-dwunitroantrachinonu, po czym wyodrębnia produkt przez 1—5-krotne objętościowe rozcieńczenie mieszaniny poreakcyjnej metanolem, w temperaturze 20—100°C i odfiltrowanie wytrąconego osadu w temperaturze −10—40°C, a uzyskaną pastę ewentualnie przemywa metanolem i wodą. (1 zastrzeżenie)

C07C P. 252194 1985-03-01

Pierwszeństwo: 1984-03-03 - RFN (nr P-3407925.4)

Dynamit Nobel Aktiengesellschaft, Troisdorf, Republika Federalna Niemiec (Rudolf Modic, Jörg Porschen, Anton Schoengen, Ralf Wirges).

Sposób wytwarzania dwumetylowego estru kwasu tereftalowego z p-ksylenu i metanolu

Wynalazek rozwiązuje zagadnienie opracowania, korzystniejszego pod względem energetycznym, sposobu wytwarzania tytułowego związku.

Sposób wytwarzania estru dwumetylowego kwasu tereftalowego z p-ksylenu i metanolu polega na tym, że estryfikację produktu utleniania prowadzi się za pomocą sprężonej pary zawierającej metanol w podwyższonej temperaturze, przy czym parę tę otrzymuje się przez odparowywanie przesączu po przekrystaliizowaniu frakcji surowego estru dwumetylowego kwasu tereftalowego lub też przez rektyfikację frakcji oparów zawierających metanol i ewentualnie dodatkowych strumieni procesowych, zawierających metanol, pod ciśnieniem niższym niż stosowane przy estryfikacji. Stosowaną do estryfikacji parę zawierającą metanol otrzymuje się przez zatężanie lub także przez rektyfikację pod ciśnieniem 2 do 20 barów (od $2 \cdot 10^5$ do $20 \cdot 10^5$ Pa).

Ciepło powstające przy sprężaniu pary zawierającej metanol służy do przegrzewania pary zawierającej metanol do temperatury estryfikacji. Stosunek sprężania poddawanej kompresji pary zawierającej metanol wynosi 1,2 : 1 do 15 : 1, a osiągnięta przy sprężaniu temperatura końcowa wynosi u wylotu sprężarki 150 do 300°C. Opary odciągane z procesu estryfikacji poddaje się myciu i bezpośrednio po tym rozprężaniu w turbinie rozprężającej opary, przeznaczonej do napędu kompresora metanolu lub generatora i bezpośrednio po tym zawraca się do procesu. (7 zastrzeżeń)

C07C P.252195 1985-03-01

Pierwszeństwo: 1984-03-03 - RFN (nr P 3407912.2)

Dynamit Nobel Aktiengesellschaft, Troisdorf, Republika Federalna Niemiec (Rudolf Modic, Jörg Porschen, Anton Schoengen, Ralf Wirges).

Sposób wytwarzania kwasu tereftalowego z p-ksylenu i metanolu poprzez ester dwumetylowy kwasu tereftalowego

Wynalazek rozwiązuje zagadnienie opracowania sposobu wytwarzania kwasu tereftalowego, korzystniejszego energetycznie od znanej metody z dwukrotnym odparowaniem metanolu.

Sposób wytwarzania kwasu tereftalowego z p-ksylenu i metanolu poprzez ester dwumetylowy kwasu tereftalowego polega na tym, że frakcję oparów zawierających metanol i mieszaninę metanolu z wodą poddaje się na drodze rektyfikacji, pod podwyższonym ciśnieniem i w podwyższonej temperaturze, rozkładowi na frakcję szczytową bogatą w metanol i na wodną fazę błotną, a metanol otrzymywany z głowicy rektyfikatora odbiera się pod podwyższonym ciśnieniem w postaci pary, zaś proces estryfikacji produktu utleniania prowadzi się za pomocą pary zawierającej metanol, doprowadzonej przez kompresję do ciśnienia estryfikacji i temperatury estryfikacji. Stosowaną w procesie estryfikacji parę zawierającą metanol wytwarza się przez rektyfikację pod ciśnieniem od 2 do 20 barów ($2 \cdot 10^5$ — $20 \cdot 10$ Pa).

Ciepłem powstającym przy sprężaniu pary zawierającej metanol przegrzewa się parę zawierającą metanol do temperatury estryfikacji. Stosunek sprężania pary zawierającej metanol i poddawanej kompresji wynosi 1,2 : 1 do 15 : 1, a uzyskana przy kompresji

temperatura końcowa u wylotu sprężarka wynosi 150 do 300°C. Odprowadzane z procesu estryfikacji opary poddaje się przemywaniu i bezpośrednio po tym rozpręża się je w turbinie reduktora ciśnienia oparów do ciśnienia 0,1 do 8 barów ($0{,}1 \cdot 10^5 - 8 \cdot 10^5$ Pa) celem wykorzystania ich do napędu sprężarki metanolu lub generatora i następnie zawraca się je do procesu.

(7 zastrzeżeń)

C07D **P.250369** 1983-11-08

Pierwszeństwo: 1982-11-10 - St. Zjedn. Am. (nr 440641)

Pfizer Inc., Nowy Jork, Stany Zjednoczone Ameryki.

Sposób wytwarzania sorbinilu

Wynalazek rozwiązuje zagadnienie opracowania wydajnego sposobu wytwarzania sorbinilu i wyeliminowania z procesu wytwarzania toksycznego czynnika rozdzielczego - brucyny.

Sposób wytwarzania sorbinilu, ewentualnie w postaci farmaceutycznie dopuszczalnej soli kationowej, polega na tym, że racemiczny kwas S-6-fluoro-4-ureidochromono-4-karboksylowy poddaje się reakcji z D-(+)-(l-fenetylo)aminą lub z L-(-)-efedryną, w stosunku molowym co najmniej 1/3 mola aminy na 1 mol kwasu, w rozpuszczalniku obojętnym w warunkach reakcji i otrzymaną krystaliczną sól kwasu S-6-fluoro-5-ureidochromono-4-karboksylowego z D-(+)-(l-fenetylo)aminą lub L-(−)-efedryną cyklizuje się w lodowatym kwasie octowym. Sorbinil stosowany jest jako lek przy przewlekłych powikłaniach występujących w cukrzycy. (5 zastrzeżeń)

C07D **P.251303** **1984-01-13**

Rhone-Poulenc Sante, Courbevoie, Francja.

Sposób wytwarzania nowych pochodnych lH,3H-pirolo[l,2-c]tiazolu

Wynalazek rozwiązuje zagadnienie opracowania sposobu wytwarzania nowych związków chemicznych, przydatnych w leczeniu objawów alergicznych i stanów zapalnych przy jednoczesnej niskiej toksyczności.

Sposób wytwarzania nowych pochodnych lH,3H-pirolo-[1,2-c]tiazolu o wzorze ogólnym 1, w którym R_1 i R_2, jednakowe lub różne, oznaczają atom wodoru lub grupę alkilową o łańcuchu prostym lub rozgałęzionym o 1—4 atomach węgla, polega na reakcji N,N'-karbonylodiimidazolu z kwasem o wzorze ogólnym 2, w którym R_1 i R_2 mają wyżej podane znaczenie.

(1 zastrzeżenie)

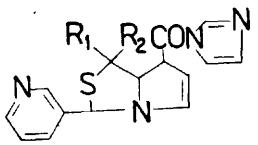

Wzór 1

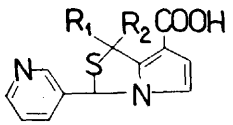

Wzór 2

C07D **P. 251304** **1984-01-13**

Pierwszeństwo: 1983-01-13 - Francja (nr 8300453)

Rhone-Pulenc Sante, Courbevoie, Francja.

Sposób wytwarzania nowych pochodnych pirolo-lH,3H-[l,2-c]tiazoli

Wynalazek rozwiązuje zagadnienie opracowania sposobu wytwarzania nowych związków chemicznych, przydatnych w leczeniu objawów alergicznych i stanów zapalnych oraz wykazujących niską toksyczność.

Sposób wytwarzania nowych pochodnych lH,3H-pirolo-[1,2-c]tiazoli o wzorze ogólnym 1, w którym R_1 i R_2 jednakowe lub różne oznaczają atom wodoru lub grupę alkilową o 1—4 atomach węgla, polega na reakcji 2-chloroakrylonitrylu ze związkiem o wzorze 2, w którym R_1 i R_2 mają wyżej podane znaczenie.

(1 zastrzeżenie).

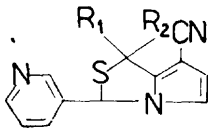

Wzór 1

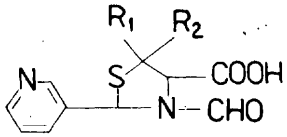

Wzór 2

C07D **P.251305** **1984-01-13**

Pierwszeństwo:
1983-01-13 - Francja (nr 8300453)
1983-01-13 - Francja (nr 8300454)

Rhone-Poulenc Sante, Courbevoie, Francja.

Sposób wytwarzania pochodnych pirolowych

Wynalazek rozwiązuje zagadnienie opracowania sposobu wytwarzania nowych związków chemicznych, wykazujących działanie przeciwalergiczne i przeciwzapalne oraz przydatnych w leczeniu choroby zakrzepicowej. •

Sposób wytwarzania nowych pochodnych pirolu ortoskondensowanego o wzorze 1, w których A oznacza atom siarki, tlenu lub grupę metylenową, m oznacza 1 lub 2, n oznacza 0—2, przy czym (m+n) oznacza 1—3, R oznacza rodnik pirydylowy - 3, atom wodoru, alkil lub fenyl /ewentualnie podstawiony

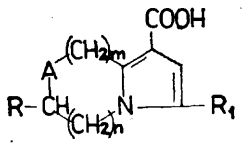

Wzór 1

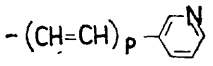

Wzór 2

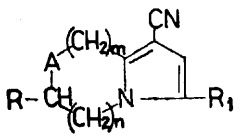

Wzór 3

chlorowcem, alkilem, alkoksylem lub CF_3, a R_1 oznacza grupę o wzorze 2, w którym p oznacza 0 lub 1, przy czym wszystkie grupy i części alkilowe mają łańcuch prosty lub rozgałęziony i zawierają 1—4 atomów węgla, polega na hydrolizie nátrylu o wzorze 3, w którym wszystkie podstawniki mają wyżej podane znaczenie i ewentualnym przeprowadzeniu produktu w sól. (3 zastrzeżenia)

C07D P. 251306 1984-01-13

Pierwszeństwo:

1983-01-13 - Francja (nr 8300453)
1983-01-13 - Francja (nr 8300454)

Rhone-Poulenc Sante, Courbevoie, Francja

Sposób wytwarzania pochodnych pirolowych

Wynalazek rozwiązuje zagadnienie opracowania sposobu wytwarzania nowych związków chemicznych przydatnych w leczeniu alergii stanów zapalnych i chorób zakrzepicowych.

Sposób wytwarzania nowych pochodnych o wzorze ogólnym 1, w którym R_2 oznacza grupę alkilową lub benzylową, A oznacza atom siarki, m jest równe 1, n jest równe 0, R oznacza grupę pirydylową - 3, a R_1 oznacza atom wodoru, bądź A oznacza atom siarki, atom tlenu lub grupę metylenową, m jest równe 1—2, n jest równe 0—2, przy czym suma m+n jest równa 1—3, R oznacza atom wodoru, grupę alkilową lub fenylową, ewentualnie podstawioną atomem chlorowca, grupę alkilową, alkoksylową lub trifluorometylową, a R_1 oznacza grupę o wzorze 2, w której p jest równe 0—1, przy czym wszystkie rodniki alkilowe i części alkilowe są o łańcuchach prostych lub rozgałęzionych o 1—4 atomach węgla, polega na reakcji halogenku o wzoTze R_2Z, w którym R_2 ma znaczenie podane wyżej, a Z oznacza atom chlorowca, ze związkiem o wzorze ogólnym 3, w którym symbole mają powyższe znaczenie. (3 zastrzeżenia)

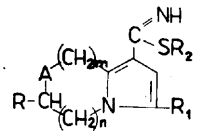

Wzór 1

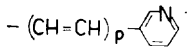

Wzór 2

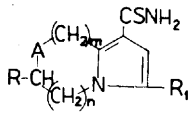

Wzór 3

C07D P.251871 1983-05-27

Akademia Medyczna w Łodzi, Łódź, Polska (Stefan Groszkowski, Lucyna Korzycka).

Sposób otrzymywania l-(difenylokarbamoilo)-4-(3-piperydynopropionylo)-piperazyny

Sposób otrzymywania l-(difenylokarbamoilo)-4-(3-piperydynopropionylo)piperazyny polega na tym, że l(difenylokarbarnoilo)-4-(3-chloropropionylo)piperazynę poddaje się reakcji z. trzykrotnym nadmiarem piperydyny w środowisku rozpuszczalników organicznych w temperaturze pokojowej. Otrzymany związek wykazuje działanie na układ krążenia. (1 zastrzeżenie)

C07F P.246728 1984-03-15

Uniwersytet im. A. Mickiewicza, Poznań, Polska (Włodzimierz Urbaniak, Wiesław Wasiak, Bogdan Marciniec).

Sposób otrzymywania nowego związku 1-trietoksysililo-2(p, m-difenylofosfinometylofenylo)etanu

Wynalazek rozwiązuje zagadnienie opracowania sposobu wytwarzania nowego związku chemicznego, mającego zastosowanie do modyfikacji powierzchni nośników nieorganicznych.

Sposób otrzymywania l-trietoksysililo-2(p, m-difenylofosfinometylofenylo)etanu, polega na tym, że 1-trietoksysililo-2(p, m-chlorometylofenylo) - etan poddaje się w środowisku niskowrzącego eteru reakcji z difemylofosfinolitem, przy czym reakcję prowadzi się w temperaturze pokojowej, w warunkach bezwodnych i w atmosferze gazu obojętnego. (1 zastrzeżenie)

C07G P. 246851 1984-03-23
A61K
C08H

Instytut Przemysłu Zielarskiego, Poznań, Polska (Krystyna Mrugasiewicz, Alina Mścisz, Piotr Gorecki, Jerzy Lutomski, Aleksander Jernas, Marian Scigacz, Ryszard Wojtkowiak, Jan Maciejewski, Hanka Maciuszczak, Maria Mańkowska, Irena .Hirsch).

Sposób otrzymywania flawonolignanów z materiału roślinnego

Wynalazek rozwiązuje zagadnienie skrócenia i uproszczenia procesu otrzymywania flawonolignanów.

Sposób według wynalazku polega na tym, że materiał roślinny zawierający flawonolignany wpierw ekstrahuje się alkoholem niskocząsteczkowym, następnie usuwa ekstrahent, po czym miesza ekstrakt z rozpuszczalnikiem lipofilowym w taki sposób, aby cząstki wyciągu rozdrobnione mechanicznie stykały się bezpośrednio z rozpuszczalnikiem lipofilowym, a następnie oddziela koncentrat flawonolignanów od rozpuszczalnika lipofilowego i suszy. Otrzymany produkt ma zastosowanie jako środek antyhepatotoksyczny. (15 zastrzeżeń)

C08G P. 246634 1984-03-12
C09D

Politechnika Gdańska, Gdańsk, Polska (Bogumiła Masiulanis).

Sposób otrzymywania elastomerów poliuretanoimidowych, zwłaszcza na materiały powłokowe albo izolacyjne

Zagadnieniem podlegającym rozwiązaniu jest uzyskanie poliuretanoimidów o jednolitej strukturze i zwiększonej wytrzymałości.

Sposób według wynalazku polega na tym, że prepolimer poliuretanowy wytworzony z polioli o masie cząsteczkowej 800—3000, zakończony grupami NCO przy stosunku molowym NCO:OH od 1,5 do 8, poddaje się reakcji z bezwodnikiem aromatycznego kwasu czterokarboksylowego, zawierającego grupy karboksylowe parami w położeniu orto względem siebie, jak na przykład piromellitowy, benzofenonotetrakarboksylowy, w ilości 1 mol bezwodnika na 1,96—2,1 mola NCO, proces addycji prowadzi się w temperaturze 60—90°C do całkowitego przereagowania dibezwodnika i zakończenia procesu intensywnego wydzielania się dwutlenku węgla oraz osiągnięcia przez masę reakcyjną lepkości około 5000 mPa·s, zaś uzyskaną masę poliuretanoimidu rozprowadza się w warstwę 0,1—0,6 mm i wygrzewa w temperaturze 60—90°C przez 1—3 godzin, po czym stopniowo ogrzewa do temperatury

140—200°C i utrzymuje w tej temperaturze przez 0,5—3 godzin, pod ciśnieniem normalnym albo pod ciśnieniem 6—50hPa. Sposobem według wynalazku uzyskuje się również spienioną warstwę poliuretanoimidu.
(8 zastrzeżeń)

C08G P. 246785 1984-03-21

Instytut Chemii Przemysłowej, Warszawa; Cieszyńska Fabryka Farb i Lakierów. „Polifarb", Cieszyn, Polska (Ryszard Ostrysz, Antoni Cuber, Józef Kozieł, Jan Turoń, Ewa Borodzińska, Barbara Bazan).

Sposób wytwarzania żywic alkidowych

Zagadnieniem podlegającym rozwiązaniu jest uzyskanie żywic alkidowych, z których po utwardzeniu otrzymuje się powłoki lakierowe o dobrych właściwościach użytkowych.

Sposób według wynalazku charakteryzuje się tym, że żywice alkidowe otrzymuje się przez reakcję transestryfikacji olejów roślinnych za pomocą glikoli, a w szczególnych przypadkach z dodatkiem wielofunkcyjnych alkoholi (trioli, tetraoli i wyższych), natomiast poliestryfikacje estrów jednokarboksylowych kwasów tłuszczowych i alkoholi wielowodorotlenowych prowadzi się stosując estry metylowe wielokarboksylowych skondensowanych kwasów pierścieniowych, stanowiących produkt uboczny jako pozostałość kubowa po destylacji surowego tereftalanu dwumetylu. (1 zastrzeżenie)

C08G P.250540 T 1984-11-21

Akademia Techniczno-Rolnicza im. J.J. Śniadeckich, Bydgoszcz, Polska (Henryk Masłowski, Kazimierz Kozłowski, Bogusław Czupryński).

Sposób wytwarzania sztywnych pianek poliuretanowo-poliizocyjanurowych

Wynalazek rozwiązuje zagadnienie uzyskania sztywnych pianek poliuretanowo-poliizocyjanurowych o zwiększonej wytrzymałości mechanicznej i odporności cieplnej oraz zmniejszonej palności.

Sposób według wynalazku polega na tym, że wysuszoną melaminę o rozdrobnieniu poniżej 0,075 mm miesza się z poliolem lub mieszaniną polioli w stosunku równoważnikowym od 1:9 do 6:4, a otrzymaną mieszaninę miesza się następnie z kopolimerem polisiloksanopolioksyetylenopolioksypropylenowym, katalizatorami, monofluorotrichlorometanem i otrzymuje się komponent poliolowy, który spienia się w reakcji z poliizocyjanianem w temperaturze od 283 do 298 K, przy stosunku równoważnikowym poliizocyjanianu do polioli od 1:1 do 5:1. Przedmiot wynalazku może znaleźć szerokie zastosowanie w przemyśle chemicznym. (1 zastrzeżenie)

C08J C08L P. 246722 1984-03-15

Ośrodek Badawczo-Rozwojowy Przemysłu Barwników „Organika", Zgierz, Polska (Zbigniew Olszewski, Włodzimierz Sekuła, Hanna Błaszczyk, Grzegorz Rola, Maria Grozicka, Jerzy Opuchowski, Andrzej Grabkowski).

Sposób i preparat do wykończania wyrobów z polichlorku winylu

Zagadnieniem podlegającym rozwiązaniu jest nadanie spodom obuwia efektów barwnych w dowolnych kolorach zarówno kryjących jak i transportowych z efektem metalicznym, prostotą i szybką metodą.

Sposób wykończania wyrobów z polichlorku winylu, szczególnie spodów obuwiowych, polega na nanoszeniu, metodą malowania lub barwienia kąpielowego, na powierzchnię wyrobu warstwy uszlachetniającej w postaci preparatu zawierającego: 0,1—10 nitrocelulozy, 0,5—30% kopolimeru chlorku i octanu winylu, 1—40% octanu etylu i butylu, 3—20 toluenu i ksylenu, 5—35% acetonu, 5—45% cykloheksanonu, 0-20% pigmentu, 0—8% barwników metalokompleksowych 1:2. 0—10% pyłów metalicznych oraz ewentualnie dodatek środków wspomagających, po czym wyrób suszy się w temperaturze pokojowej w czasie do 15 minut.
(2 zastrzeżenia)

C08J B29D P. 246862 1984-03-23.

Zakłady Tworzyw Sztucznych „Nitron-Erg", Krupski Młyn, Polska (Herbert Foks, Szczepan Gruszka, Jan Guga, Zygmunt Kurnatowski, Witold Sekita, Wiesław Stajniak).

Sposób wytwarzania porowatych płyt z polistyrenu

Wynalazek rozwiązuje zagadnienie usprawnienia, procesu wytwarzania porowatych płyt z polistyrenu.

Sposób według wynalazku polega na spienianiu perełek polistyrenowych, zawierających środek spieniający w postaci niskowrzących węglowodorów nasyconych, rozpoczynającym się w temperaturze 70—80°C i kończącym w temperaturze 100—110°C, sezonowaniu spienionych perełek w temperaturze otoczenia pod ciśnieniem powietrza 50 do 200 Pa i przez okres 4—8 godzin, formowaniu bloków i cięciu na płyty. Sposób znajduje zastosowanie do wytwarzania płyt do izolacji termicznej i akustycznej. (2 zastrzeżenia)

C08J P. 252018 1985-02-19

Fabryka Okładzin Ciernych, Marki, Polska (Aleksander Prowotorow, Waldemar Streja).

Materiał cierny na okładziny hamulcowe

Materiał cierny na okładziny hamulcowe, szczególnie bębnowe ciężkie do samochodów ciężarowych i autobusów, składa się z 15—24 części wagowych kauczuku, 25—45 części wagowych azbestu, 4—15 części wagowych barytu mielonego, 0—10 części wagowych kaolinu, 3 części wagowe siarki, 1—2,5 części wagowych przyspieszaczy wulkanizacji, zespołu adsorpcyjnego stanowiącego mieszaninę wodorotlenku metali alkalicznych lub ziem alkalicznych w ilości 2—3 części wagowych, węglanu tychże metali lub ziem w ilości 3—6 części wagowych i kurzu azbestowego o powierzchni właściwej nie mniejszej niż 15 m^2/lg w ilości 5—8 części wagowych oraz z 5—9 części wagowych włókna stalowego lub proszku żeliwnego i 2—4 części wagowych proszku ..mosiądzu. (1 zastrzeżenie)

C08L P.246661 1984-03-14

Zakłady Tworzyw Sztucznych „Gamrat-Erg", Jasło, Polska (Bronisław Brach, Daniel Wawer, Władysław Cyran, Jan Niewodowski).

Kompozycja chlorowanego polichlorku winylu

Wynalazek rozwiązuje zagadnienie opracowania kompozycji z chlorowanego polichlorku winylu do wytwarzania wyrobów o podwyższonej wytrzymałości cieplnej i zwiększonej odporności na pełzanie, zwłaszcza do wytłaczania rur do wody gorącej i innych mediów ciekłych i gazowych.

Kompozycja według wynalazku charakteryzuje się tym, że na 100 części wagowych chlorowanego polichlorku winylu zawiera od 0,4 do 1,0 części wagowych pentaerytrytu i 0,1 do 0,3 części wagowych dwuhydroksyfenylopropanu. Kompozycja według wynalazku może być stosowana do mieszanek przeznaczonych do wytłaczania rur, płyt, kalandrowania folii, wtrysku i prasowania kształtek. (1 zastrzeżenie)

C08L **P.246799** 1984-03-20

Ośrodek Badawczo-Rozwojowy Górnictwa Surowców Chemicznych „Chemkop", Kraków, Polska (Adam Kekuś, Andrzej Pokorski, Adam Prochal, Jerzy Zawadzki).

Antykorozyjne tworzywo epoksydowe

Zagadnieniem podlegającym rozwiązaniu jest opracowanie tworzywa epoksydowego nadającego się do zabezpieczania przedmiotów metalowych przed korozją jak i do wytwarzania z niego przedmiotów odpornych na działanie czynników atmosferycznych i roztworów o różnym zasoleniu.

Antykorozyjne tworzywo epoksydowe składa się z połączonych ze sobą w stosunku od 3:2 do 4:2 części A i B, przy czym część A zawiera: 30—77% wagowych żywicy małocząsteczkowej epoksydowej, 5—20% wagowych dwutlenku tytanu, 15—50% wagowych mączki kwarcowej lub elektrokorundu, 3—9% wagowych krzemionki tiksotropowej lub diatomitu oraz 0,5—5% wagowych oleju silikonowego lub żywicy silikonowej, a część B zawiera: 30—77% wagowych utwardzacza oraz te same wypełniacze, w tych samych granicach ilościowych co część A. (1 zastrzeżenie)

C08L **P.246861** 1984-03-23

Czesław Miętek, Warszawa, Polska (Czesław Miętek).

Utwardzalna kompozycja żywiczna

Zagadnieniem podlegającym rozwiązaniu jest poprawa parametrów wytrzymałościowych utwardzalnej kompozycji żywicznej.

Utwardzalna kompozycja żywiczna zawierająca żywicę i utwardzacz, charakteryzuje się tym, że na 1000 g masy zawiera ponadto 10—160 g ciętego włókna szklanego o długości włókna 0,01—2 mm, 300—650 g proszku żelazochromu oraz 10—30 g krzemionki Arsil. (1 zastrzeżenie)

C09C **P.246633** 1984-03-12

Politechnika Gdańska, Gdańsk, Polska (Ina Bratkowska, Włodzimierz Zwierzykowski, Ewa Ruminska, Mieczysław Tokarczyk, Krzysztof Bruski, Zbigniew Topczewski, Wojciech Łasiński).

Sposób otrzymywania suspencji sadzy w środowisku niewodnym

Wynalazek rozwiązuje zagadnienie wytwarzania takiej suspencji, która jest lejna i trwała i którą można dowolnie rozcieńczać.

Sposób otrzymywania suspencji sadzy w środowisku niewodnym, z udziałem środka powierzchniowo czynnego, charakteryzuje się tym, że jako środek powierzchniowo czynny stosuje się zaolejone albo odolejone fosfolipidy rzepakowe albo sojowe, które poddaje się homogenizacji z co najmniej 8-krotną ilością wody, po czym wprowadza sadzę w proporcji 2:1 sadzy do zaolejonych fosfolipidów albo od 2:1 do 4:1 sadzy do odolejonych fosfolipidów, następnie usuwa wodę do jej zawartości 0,5÷2% wagowo, zaś sadzę powleczoną fosfolipidami dysperguje się w oleju mineralnym albo roślinnym. Uzyskana suspencja może być stosowana jako składnik farb rotacyjnych i innych. (2 zastrzeżenia)

C09J **C08L** **P. 246632** 1984-03-12

Instytut Przemysłu Gumowego „Stomil", Piastów, Grudziądzkie Zakłady Przemysłu Gumowego „Stomil", Grudziądz, Polska (Hanna Jarzębińska, Grażyna Maria Płachecka, Hanna Szymaniak, Urszula Borkowska, Janusz Radecki, Władysława Putkiewicz, Janusz Paweł Megger, Ryszard Dramaczonek, Marian Żuralski).

Sposób wytwarzania kleju lateksowego z zastosowaniem żywic

Wynalazek rozwiązuje zagadnienie wytwarzania kleju, który zachowuje kleistość po naniesieniu go na materiał nie wchłaniający wody.

Sposób wytwarzania kleju lateksowego z zastosowaniem żywic, opartego na lateksie kauczuku naturalnego lub syntetycznego lub ich mieszaninie, polega na tym, że do lateksu wprowadza się, ciągle mieszając, emulsję o wielkości cząsteczek 1—5 mikronów syntetycznej żywicy, otrzymanej z żywic drzew iglastych, o temperaturze mięknienia 30—190°C w ilości 10—100 części wagowych suchej żywicy na 100 części wagowych suchego polimeru kauczuku. (1 zastrzeżenie)

C10M **P.246719** 1984-03-15

Instytut Technologii Nafty, Kraków, Polska (Alfred Bednarski, Adam Ozga, Franciszek Steinmec, Tomasz Szczurek, Wiesława Woźniczko-Kadela).

Olej do sprężarek

Olej do sprężarek zawiera: od 99% wagowych oleju alkiloaromatycznego, 0,01 do 0,5% wagowych estru alkenobursztynowego o masie cząsteczkowej 200 do 500, 0,2 do 4% wagowych estru alkenobursztynowego o masie cząsteczkowej 900 do 1700 oraz 0,01 do 0.5% wagowych inhibitora utlenienia typu fenolowego, od 0 do 0,03% wagowych dodatku antystatycznego. (1 zastrzeżenie)

C11D **P.246757** 1984-03-16

Instytut Ciężkiej Syntezy Organicznej „Blachownia" Kędzierzyn-Koźle, Polska (Grzegorz Zobel, Maria Kierat, Sławomir Chlebus, Ryszard Jagiełło, Wiesław Baryła, Stanisław Bochenek, Wojciech Pstrąg).

Sposób utylizacji odpadów powstających przy produkcji proszków do prania

Wynalazek rozwiązuje zagadnienie opracowania sposobu utylizacji odpadów powstających w suszarniach rozpyłowych przy produkcji proszków do prania.

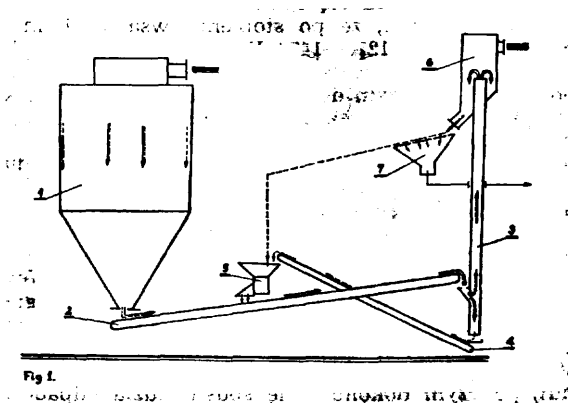

Sposób według wynalazku polega na tym, że z transportera pneumatycznego (3) odseparowane aglomeraty większe kierowane są transporterem (4) do urządzenia rozdrabniającego (3), po czym częściowo rozdrobnione łącznie z masą proszkową z suszarni kierowane są ponownie do transportera pneumatycznego (3), w którym unoszone są do separatora (6), a następnie kierowane do urządzenia przesiewającego (7), z którego odprowadzany jest gotowy produkt, a nadziarno zawracane jest do rozdrabniacza (5).

(1 zastrzeżenie)

C14C **P.**246863 1984-03-23
C08G

Jerzy Adamski i Jadwiga Jabłońska, Łódź, Polska (Jerzy Adamski, Jadwiga Jabłońska).

Preparat do utrwalenia błony wykończalniczej na skórze **i** sposób jego stosowania

Preparat do utrwalania błony wykończalniczej na skórze otrzymywany jest na bazie formaliny technicznej przez działanie na nią wodą amoniakalną w temperaturze do 25°C, doprowadzając preparat do pH 7,2-7,5.

Preparat ten stosuje się poprzez dodawanie go do roboczego zestawu wykończalniczego, sporządzonego w znany sposób, w ilości 30—50 części wagowych preparatu na 1000 części wagowych zestawu, a po dokładnym wymieszaniu zestawu nanosi na skóry, po czym działa temperaturą w granicach 80—110°C, poddając ją operacji prasowania. (2 zastrzeżenia)

C22B P.246764 1984-03-20

Instytut Metali Niezależnych, Gliwice, Polska (Stanisław Zaczkowski, Stanisław Sobierajski, Ryszard Chamer, Zbigniew Szyniec, Wojciech Cis, Leon Wesołek).

Sposób odzysku ołowiu, miedzi i srebra z materiałów ołowionośnych pochodzących z hutnictwa miedzi

. Wynalazek rozwiązuje zagadnienie kompleksowego odzysku metali użytecznych z materiałów ołowionośnych, zwłaszcza ze szlamów szybowych, i pyłów konwertorowych.

Sposób według wynalazku polegający na tym, że materiały ołowionośne zmieszane z bezwodnym węglanem sodu dodanym w ilości 8—12% wagowych przetapia się w piecu obrotowo-wahadłowym z dodatkiem żelaza kawałkowego, które wprowadza się w ilości 10—15 wagowych w stosunku do masy materiałów ołowionośnych, przy czym w pierwszym okresie trwającym do czasu wysuszenia wsadu, odpędzenia i spalenia lotnych części substancji organicznych, proces prowadzi się w atmosferze silnie utleniającej, a więc obraca się przerywanym ruchem obrotowym, natomiast w drugim okresie trwającym do czasu stopienia wsadu piec obraca się ruchem wahadłowym, charakteryzuje się tym, że po stopieniu wsadu płynny top o temperaturze 1270—1470 K, będący mieszaniną ołowiu surowego i żużla przelewa się do ogrzewanego odstojnika, po czym do tej mieszaniny dodaje się krzemionkę i/lub siarczek żelaza w takich ilościach, aby moduł tlenkowy żużla określony ilorazem sumy zawartości tlenku wapnia, tlenku magnezu i sodu do zawartości krzemionki wynosił nie więcej niż 1,1, a stopień nasiarczenia określony ilorazem zawartości siarki do sumy zawartości miedzi, ołowiu, cynku i sodu wynosił nie mniej niż 0,35, przy czym w trakcie przelewania płynnego topu do odstojnika jak również wprowadzania do niego dodatków odstojnik ogrzewa się tak, aby temperatura topu wynosiła nie mniej niż 1320 K i w tej temperaturze przetrzymuje top w odstojniku przez co najmniej 10 minut, korzystnie 30 minut, po czym dokonuje się spustu żużla odpadowego, następnie spustu kamienia miedziowo-ołowiowego, przerabianego dalej na miedź, srebro i ołów oraz spustu ołowiu surowego. (1 zastrzeżenie)

C22B **P.246816** **1984-03-23**

Naukowo-Produkcyjne Centrum Półprzewodników - Zakłady Przemysłu Elektronicznego „Kazel", Koszalin, Polska (Urszula Wnuk, Zdzisław Albinowski, Alina Sabisz, Wiesław Boule, Zbigniew Łukawski).

Sposób odzyskiwania metali szlachetnych z przyrządów półprzewodnikowych

Zagadnieniem podlegającym rozwiązaniu jest opracowanie sposobu odzyskiwania metali szlachetnych, zwłaszcza złota, z przyrządów półprzewodnikowych o obudowach plastykowych.

Sposób według wynalazku polega na mechanicznym rozkruszaniu obudowy plastykowej, następnie przeprowadzeniu flotowania celem oddzielenia podłoży metalowych od pokruszonych części obudowy plastykowej i galwanicznym odzyskaniu metali szlachetnych z podłoży metalowych. (1 zastrzeżenie)

C22B **P.247228** 1984-03-21

Instytut Odlewnictwa, Kraków, Polska (Krzysztof Rutkowski, Zdzisław Sadzik).

Preparat pomocniczy do topienia miedzi i jej stopów odlewniczych

Zagadnieniem podlegającym rozwiązaniu jest usprawnienie procesu obróbki ciekłego metalu.

Preparat według wynalazku jest mieszaniną zendry miedzianej lub żużla miedziowego, będącego produktem ubocznym ogniowej rafinacji miedzi hutniczej, kriolitu wtórnego, który jest produktem ubocznym hutnictwa aluminium i pyłu elektrofiltrowego będącego produktem odpadowym hutnictwa aluminium.

(1 zastrzeżenie)

C22C **P.246628** 1984-03-12

Huta Aluminium „Konin", Polska (Earbara Jasna, Zbigniew Bonderek, Zdzisław Smorawiński, Władysław Grzybowski, Janusz Borkowski, Stanisław Kurzawa)

Środek ekstrakcyjny **i ochronny do topienia metali,** zwłaszcza **aluminium i** stopów **aluminium**

Wynalazek rozwiązuje zagadnienie opracowania środka umożliwiającego usuwanie trwałych wtrąceń niemetalicznych z ciekłego metalu.

Środek według wynalazku zawiera 49,5—85% wagowych fluoroglinianu potasowego, 0,5—32% wagowych fluorku glinowego i 0—50% wagowych chlorku potasowego. (1 zastrzeżenie) \

C22C P.246782 1984-03-21

Politechnika Śląska im. W. Pstrowskiego, Gliwice, Polska (Adolf Maciejny, Marek Hetmańczyk, Jan Łaskawiec, Grzegorz Niewielski).

Stal żaroodporna, zwłaszcza do pracy w atmosferach zawierających tlen

Stal żaroodporna według wynalazku zawiera w procentach wagowych: C - 0,05—0,30%, Mn - 17-25%, Cr - 11-14%, Si - 1,5-3,5%, Ca - 0,01-1,5%, P _ 0,02-0,1%, S - 0,01-0,08%, reszta Fe.

(1 zastrzeżenie)

C22C P. 250573 T 1984-11-22

Instytut Odlewnictwa, Kraków, Polska (Stanisław Kasprzyk, Zbigniew Tyszko, Edmund Zdebski).

Stop chromowy do wytwarzania żeliwa niskochromowego

Zagadnieniem podlegającym rozwiązaniu jest opracowanie stopu chromowego o określonym składzie chemicznym, charakteryzującego się obniżoną temperaturą topienia w porównaniu z żelazochromem.

Stop według wynalazku zawiera w częściach wagowych: Cr 40-50; Si 8-12; C 0,5-2,5; Cu 4—10; Mn 0—10; oraz Fe (jako uzupełnienie do 100 części) reszta, (1 zastrzeżenie)

C23C P.246655 1984-03-12

Zakłady Przemysłowe „Komuna Paryska", Radomsko, Polska (Zdzisław Kościelniak, Józef Ogłoza, Józef Wędzonka, Henryk Wolski).

Układ ogrzewania wanien, zwłaszcza cynkowniczych

Wynalazek rozwiązuje zagadnienie zwiększenia wydajności cieplnej układu przy jednoczesnym zwiększeniu żywotności wanny.

Układ ogrzewania według wynalazku charakteryzuje się tym, że ogniowa komora (7) na wylocie palników (1) jest oddzielona od spalinowo-ogrzewczego kanału (3) w części szczytowej pieca, stałą ekranizującą przegrodą (8) o kształcie łuku, ustawioną w płaszczyźnie pionowej kanału (3) częścią wygiętą w kierunku ogniowej komory (7), przy czym przegroda (8) jest połączona z jednej strony z wewnętrzną ścianą szczytową obmurza (2), między wylotem zespołu palników (1) i wentylatora (5), a drugą stroną przegrody (8) przechodzi w płaszczyznę, tworząc ekranizujący kanał (9) recyrkulacji części spalin, pomiędzy ścianą wanny (4) w części narożnej a przegrodą (8). (1 zastrzeżenie)

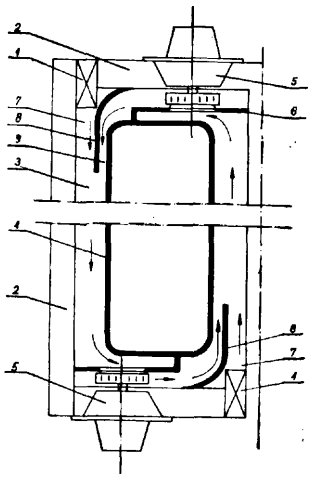

C23C P.252718 1985-04-02
C21D

Instytut Mechaniki Precyzyjnej, Warszawa, Polska (Tadeusz Żółciak, Marcin Sirzałkowski, Krzysztof Majewski, Teodor Ptak, Tadeusz Sobusiak).

Urządzenie do przygotowywania składników służących dla wytworzenia atmosfer bezgeneratorowych z ciekłych związków organicznych i azotu

Wynalazek rozwiązuje zagadnienie skonstruowania urządzenia umożliwiającego wytwarzanie mieszaniny par ciekłych związków organicznych i azotu.

Urządzenie według wynalazku ma długą rurę (1) wypełnioną porowatą masą (2), na wlocie której znajduje się rozpylacz (8), do którego doprowadza się ciekłe związki oraz sprężony azot. Rura (1) usytuowana jest wewnątrz rury ceramicznej (3) na zewnątrz której znajduje się element grzejny (5), a całość otulona jest materiałem izolacyjnym (7) i umieszczona w obudowie (6). (1 zastrzeżenie)

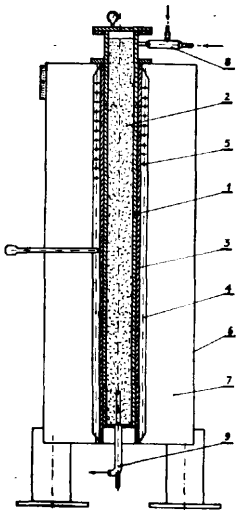

Dział D
WŁOKIENNICTWO I PAPIERNICTWO

D01 P.246781 1984-03-16

Kazimierz Braun, Otwock, Polska (Kazimierz Braun).

Dwustrefowy aparat rozciągowy do przędzy zgrzebno-odpadkowej

Przedmiotem wynalazku jest wielostrefowy aparat rozciągowy do przędzy, zwłaszcza zgrzebno-odpadkowej, przeznaczony do stosowania w przędzarkach, zwłaszcza obrączkowych.

Wynalazek rozwiązuje zagadnienie opracowania aparatu rozciągowego umożliwiającego uzyskiwanie rozciągu powyżej 5 dla przędzy z krótkimi włókienkami. Aparat składający się z kilku wałków rozciągowych i odpowiadającej im ilości wałków dociskowych,

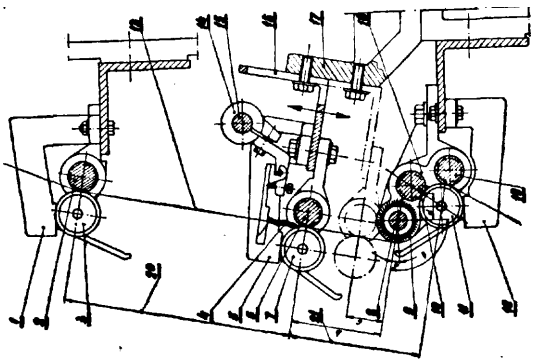

osadzonych uchylnie na ramionach dociskowych oraz urządzeń rozciągowych charakteryzuje się tym, że w jednej lub kilku strefach (20) rozciągowych są zamocowane znane urządzenia nibyskrętowe, zwłaszcza spiralki (4) nibyskrętowe, a tylko w jednej strefie usytuowany jest jeżak (9). (4 zastrzeżenia)

D04B P.246845 1984-03-22

Zakłady Przemysłu Wełnianego im. J. Magi „Bielska Dzianina", Bielsko-Biała, Polska (Józef Pieronek, Stanisław Byrdy, Ryszard Zieliński, Jan Pawlus).

Sposób selekcji igieł dziewiarskich języczkowych oraz urządzenie do stosowania tego sposobu

Wynalazek rozwiązuje zagadnienie zapewnienia możliwości powtórnego wykorzystania używanych igieł.

Selekcja igieł dziewiarskich języczkowych używanych polega na sprawdzaniu luzu ułożyskowania języczka igły dziewiarskiej i segregowaniu igieł z podziałem na cztery grupy selekcyjne o wielkościach luzu języczka 0,1, 0,1 do 0,2, 0,2 do 0,3, 0,3 do 0,5 mm, przy czym po wymoczeniu igieł w nafcie przez 5—10 minut suszy się igły, smaruje olejem spieralnym haczyki (7) igły oraz ułożyskowanie języczków (6) igieł i pakuje grupy selekcyjne w opakowaniu z zabezpieczeniem antykorozyjnym. Igły z luzem ułożyskowania języczka (6) wynoszącym 0,1, 0,2 i 0,3 mm przeznaczone są do powtórnej eksploatacji na maszynach dziewiarskich, igły (8) dziewiarskie z luzem 0,3 do 0,5 mm przeznaczone są do regeneracji, zaś igły z luzem powyżej 0,5 mm są eliminowane jako nieprzydatne.

Urządzenie do selekcji igieł (8) dziewiarskich składa się z korpusu, który ma czujnik (13), zegarowy, końcówkę (2) pomiarową w postaci krążka, zacisk języczka (6) igły, szczelinę do prowadzenia igły (8) dziewiarskiej, dźwignię (11) jednoramienną zwalniającą zacisk języczka (6) i z lupy (16) warsztatowej. Naciskając palcem na jeden koniec igły (8) dziewiarskiej przy zaciśniętym języczku (6) igły bez luzu w urządzeniu, naciskamy czołem haczyka (7) igły na końcówkę (2) pomiarową, odczytujemy na tarczy czujnika (13) zegarowego luz ułożyskowania języczka (6) igły. (5 zastrzeżeń)

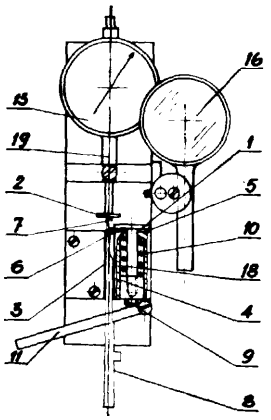

Dział E
BUDOWNICTWO; GÓRNICTWO

E02D P.246639 1984-03-13

Biuro Projektów Budownictwa Komunalnego i Specjalnego „Metroprojekt", Warszawa, Polska (Piotr Jarząb, Zygmunt Olechowski).

Sposób zabezpieczenia obudowy wykopów, zwłaszcza szerokoprzestrzennych i urządzenie do stosowania tego sposobu

Wynalazek rozwiązuje zagadnienie rozporowego zabezpieczenia, przed naporem gruntu, obudowy wykopów zwłaszcza szerokoprzestrzennych w inwestycjach liniowych o znacznie zróżnicowanej szerokości obiektów.

Sposób polega na montowaniu rozpory z prefabrykowanych elementów stalowych przez rozłączne łączenie ich między sobą na potrzebną długość i ustawieniu jej na uprzednio rozłącznie zamocowanych do obudowy wspornikach lub na oczepie.

Urządzenie składające się z rozpory i elementów podpierających charakteryzuje się tym, że rozpora (1) składa się z elementów stalowych (2), z których każdy zakończony jest na obu końcach stałym kołnierzem (3) wyposażonym w otwory (4) na śruby (14), a elementy podpierające stanowi wspornik (5) lub pazur (12) z oczepem (11). (2 zastrzeżenia)

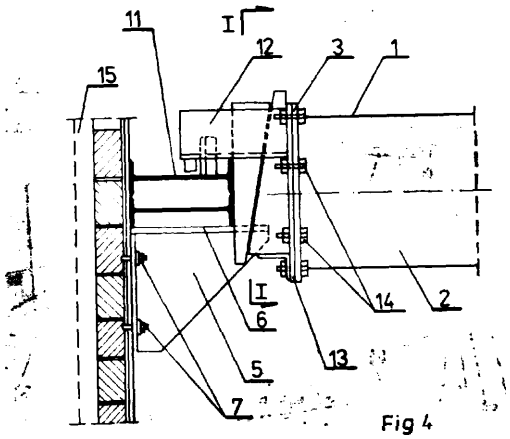

Fig 4

E03B **P. 246748** 1984-03-19

Wojewódzkie Przedsiębiorstwo Wodociągów i Kanalizacji, Opole, Polska (Jerzy **Czysty,** Gerhard Ciupke, Janusz Skuła).

Sposób mechanicznego czyszczenia studni głębinowych

Wynalazek rozwiązuje zagadnienie opracowania sposobu mechanicznego czyszczenia studni głębinowych,

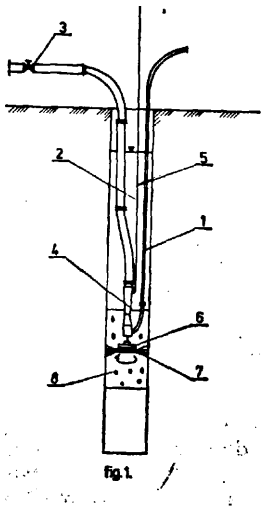

fig.1

zwłaszcza do 100 m głębokości cechującego się mniejszą pracochłonnością i krótszym czasem wykonania niż przy sposobach dotychczas stosowanych.

Sposób polega na wprowadzeniu do czyszczonej studni odpowiednio skonstruowanej strumienicy (4), w której przepływ wody realizowany jest zaworem szybkosprawnym (3). Celem wyczyszczenia filtra studni montuje się w odgałęzieniu strumienicy (4) mechanizm obrotowy (6) z odpowiednio dobraną szczotką (7).

(1 zastrzeżenie)

E03B P. 246750 1984-03-19

Wojewódzkie Przedsiębiorstwo Wodociągów i Kanalizacji, Opole, Polska (Jerzy Czysty, Gerhard Ciupke).

Sposób chemicznej renowacji studni

Wynalazek rozwiązuje zagadnienie opracowania sposobu umożliwiającego znaczne zmniejszenie ilości użytego środka czyszczącego.

W sposobie według wynalazku do studni wprowadzony jest przewód tłoczny (1) strumienicy (6) z urządzeniem pneumatycznie uszczelniającym powierzchnię czyszczonego filtra od pozostałych części studni. Strumienica (S) zasilana jest wodą pod ciśnieniem i połączona jest przewodem ssącym (8) z pojemnikiem zawierającym czynnik czyszczący (7).

(1 zastrzeżenie)

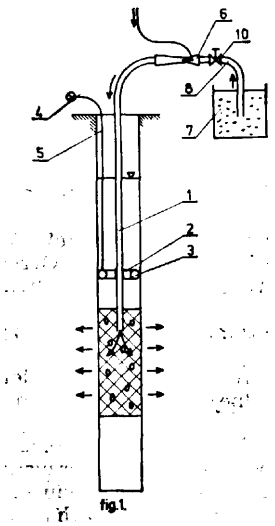

E03B **P.**246750 1984-03-19

Wojewódzkie Przedsiębiorstwo Wodociągów i Kanalizacji, Opole, Polska (Jerzy Czysty, Gerhard Ciupke, Janusz Skuła).

Urządzenie do mechanicznego czyszczenia studni głębinowych

Wynalazek rozwiązuje zagadnienie opracowania urządzenia cechującego się łatwością montażu i zmniejszającego pracochłonność wykonania operacji czyszczenia.

Konstrukcja urządzenia oparta jest na odpowiednio zaprojektowanej strumienicy, która ma odgałęzienie (3) z końcówką nagwintowaną, do której wkręca się mechanizm obrotowy (2) ze szczotką (5), przystosowaną do średnicy filtru czyszczonej studni. Przewód zasilający strumienicy (4) zaopatrzony jest zewnętrznie w zawór szybkozmienny. (2 zastrzeżenia)

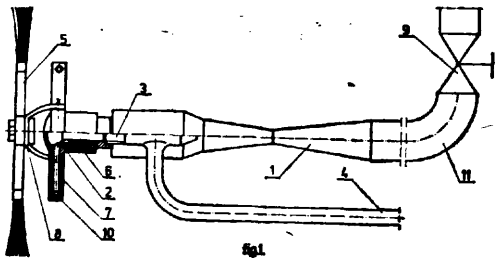

E03B **P.250489 T** 1984-11-19

Instytut Kształtowania Środowiska, Warszawa, Polska (Tadeusz Błaszyk, Józef Górski, Eligiusz Wróblewicz, Mariusz Błażejewski, Zygmunt Wachowski).

Sposób i urządzenie do uzdatniania wód podziemnych w małych, dwustudniowych ujęciach, zwłaszcza wiejskich

Sposób według wynalazku polega na wprowadzeniu, w trakcie przemiennej pracy dwóch studni, nadwyżki wody ze studni eksploatowanej, po napowietrzeniu, do studni nieeksploatowanej, przy czym ilość wprowadzonej wody napowietrzonej nie może przekraczać połowy wydajności studni odbierającej wodę, a łączna wydajność wprowadzonej wody nie może być mniejsza od 20 godzinnego tłoczenia z pełną wydajnością.

Urządzenie według wynalazku składa się z urządzenia napowietrzającego (3) i połączonego z nim szeregowo zbiornika (4) wody napowietrzonej. Wejście urządzenia (3) jest jednocześnie połączone z pierwszą studnią (1), do której jest również przyłączone jedno z dwóch wyjść zbiornika (4), oraz z drugą studnią (2), do której jest także przyłączone drugie wyjście tego zbiornika. (2 zastrzeżenia)

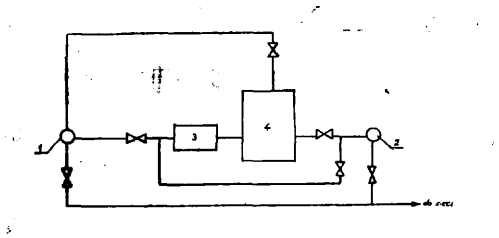

E04C **P.**246835 1984-03-22
E04B

Politechnika Lubelska, Lublin, Polska (Włodzimierz Zarębski, Wojciech Adamczyk).

Element ścienny z tworzyw betonowych

Wynalazek rozwiązuje zagadnienie opracowania elementu umożliwiającego osiągnięcie równomiernego rozkładu temperatur na wewnętrznej powierzchni ściany oraz zapewniającego duży opór cieplny.

Element ścienny z tworzyw betonowych, zasypkowy, mający zarys w kształcie prostopadłościanu, charakteryzuje się tym, że składa się z trzech prostokątnych, równych, równoległych i równoodległych ścian (1, 2, 3) połączonych każda z sąsiednią czterema żebrami, wszystkimi skośnymi parami do siebie, rozwartymi w jedną stronę. Skrajne żebra (4) pomiędzy ścianą górną (1) i środkową (2) są równoległe do wewnętrznych żeber (7) pomiędzy ścianą środkową (2) i dolną (3) i skierowane są do ścian pod kątem w granicach od 50° do 60°, skrajne żebra (6) pomiędzy ścianą środkową (2) i dolną (3) są równoległe do wewnętrznych żeber (5) pomiędzy ścianą górną (1) i środkową (2) i skierowane są do ścian pod kątem w granicach od 70° do 80°, przy czym długości wystających poza żebra odcinków ścian nie przekraczają 1,5 grubości ścian, a największy wymiar elementu zawarty jest w granicach 75 cm do 120 cm. (1 zastrzeżenie)

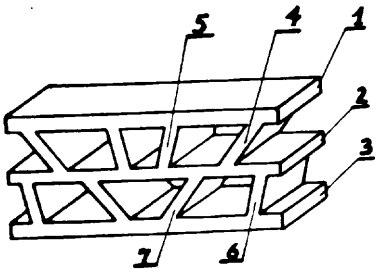

E04B P.246724 1984-03-15

Biuro Projektowo-Badawcze Budownictwa Ogólnego „Miastoprojekt-Wrocław", Wrocław, Polska (Antoni Górski).

Ściany budynku z pustaków strużkobetonowych specjalnie ukształtowanych

Wynalazek rozwiązuje zagadnienie łatwego wykonywania ścian z pustaków strużkobetonowych, bez konieczności przycinania pustaków i przy zapewnieniu prawidłowego układu izolacji termicznej w ścianie.

Ściany według wynalazku są wykonane z pustaków mających boczne, podłużne zewnętrzne ścianki (15) najmniej dwukrotnie grubsze od bocznych, podłużnych wewnętrznych ścianek, a środkowe, poprzeczne ścianki (20) zewnętrznych pustaków i wewnętrznych pustaków są dwukrotnie grubsze od czołowych poprzecznych ścianek (17) tych pustaków.

(1 zastrzeżenie)

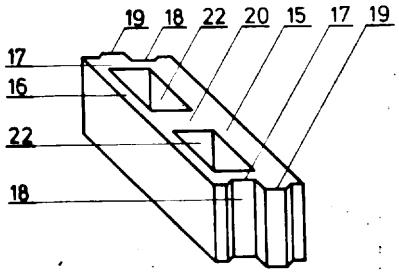

E04B P.250482 T 1984-11-16
B28B
E04G

Wyższa Szkoła Inżynierska im. Gen. A. Zawadzkiego, Opole, Polska (Tomasz Dziadek, Aleksander Switoński, Józef Szczepanik, Janusz Bereś, Zdzisław Maciejewski, Andrzej Rojewski).

Sposób ocieplania ścian budynków

Wynalazek rozwiązuje zagadnienie ocieplenia betonowych ścian budynków.

Sposób polega na tym, że na uformowany element betonowy konstrukcji nośnej (1) układana jest warstwa betonu (2), w którym obniżenie gęstości pozornej uzyskane zostało w wyniku zastosowania spienionej żywicy mocznikowo-formaldehydowej.

(1 zastrzeżenie)

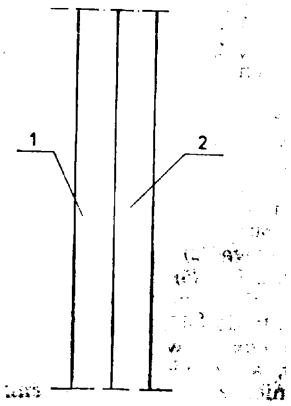

E05C P.246672 1984-03-13

Jerzy Jędraski, Świdnica, Polska (Jerzy Jędraski).

Zabezpieczenie zamykania mechanicznie uruchamianych drzwi

Wynalazek rozwiązuje zagadnienie opracowania mechanizmu zabezpieczającego cechującego się prostotą konstrukcji oraz taniego w wykonaniu i eksploatacji.

Zabezpieczenie zamykania mechanicznie uruchamianych drzwi garażu przez wyłączenie napędu w przypadku wystąpienia nadmiernego oporu podczas zamykania, gdy na drodze zamykanych drzwi znajdzie się jakiś przedmiot lub istota żywa, charakteryzuje się tym, że w mechanizmie przesuwu, złożonym ze śruby pociągowej (1) z nakrętką (2) zastosowano jednostronny luz osiowy łożyskowania śruby. Występujący opór zatrzymuje przesuw nakrętki (2) i wówczas obracająca się śruba wykręca się z niej i zmniejszając luz osiowy uruchamia przycisk wyłącznika (11) zasilania napędu.

(1 zastrzeżenie)

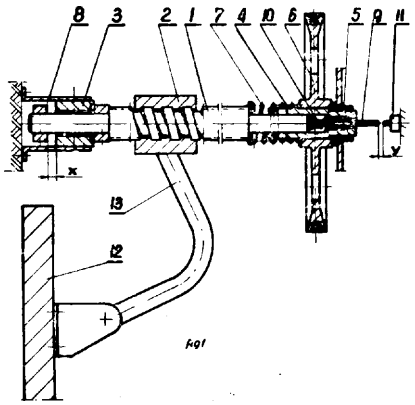

E06B P. 246696 1984-03-16
C08L
C09K

Instytut Techniki Budowlanej, Warszawa, Polska (Janusz Kozakiewicz, Andrzej Orzechowski, Elżbieta Lubczyńska, Irena Krowicka, Jadwiga Siedlanowska).

Sposób uszczelniania pakietów szyb zespolonych

Wynalazek rozwiązuje zagadnienie zmniejszenia ilości pary wodnej w przestrzeni między szybowej.

Sposób uszczelniania pakietów szyb zespolonych jedno- lub wielokomorowych polega na tym, że stosuje się kit poliuretanowy, korzystnie na podkładzie z roztworu gruntującego, sieciujący pod wpływem wilgoci, związków chemicznych lub obu czynników równocześnie.

(2 zastrzeżenia)

E21C P.246656 1984-03-12

Kopalnia Węgla Kamiennego „Staszic", Katowice, Polska (Mirosław Major, Stanisław Orzechowski, Edward Brodowiak, Eolesław Szymczyk, Henryk Błaszczyk, Zdzisław Tukaj).

Grgan urabiający kombajn węglowy

Wynalazek rozwiązuje zagadnienie opracowania organu urabiającego umożliwiającego uzyskiwanie dużej ilości urobku grubego przy małej prędkości przemieszczenia się kombajnu.

Organ urabiający kombajnu ścianowego wyposażonego w bęben, na którym nawinięte są ślimakowe płaty z przyspawanymi uchwytami nożowymi charakteryzuje się tym, że na każdym jego płacie (1) są umieszczone uchwyty (2) i (3) parami na różnych średnicach płata, z których uchwyt (2) umieszczony na średnicy większej wyprzedza kątowo uchwyt (3)

umieszczony na mniejszej średnicy płata (1). Taki układ uchwytów, przesunięty w kierunku kombajnu o wielkość „d" równą szerokości skrawu jednego noża, powtarzany jest w każdym kolejno następującym po sobie płacie. (4 zastrzeżenia)

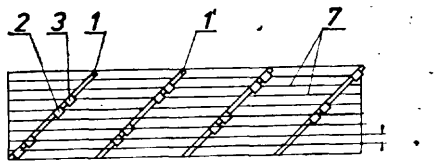

Fig. 1

E21C P.246849 1984-03-23

Kopalnia Węgla Kamiennego „Staszic", Katowice, Polska (Mirosław Major, Włodzimierz Sikora, Wojciech Skoczyński, Zygmunt Jaromin, Henryk Gil).

Sposób i urządzenie do zmiany skrawalności i **urabialności** pokładów

Wynalazek rozwiązuje zagadnienie umożliwienia swobodnego doboru naprężeń w zależności od charakteru pokładu węgla.

Sposób zmiany skrawalności i urabialności pokładu węgla przez zmianę podporności obudowy hydraulicznej polega na tym, że wyrobisko ścianowe dzieli się wzdłuż jego długości na bloki, przy czym w każdym bloku stosuje się inną podporność obudowy zależną od charakteru pokładu w danym bloku. Szerokość poszczególnych bloków zmienia się wraz z postępem wyrobiska ścianowego dostosowując szerokość tego bloku do lokalnych zmian charakteru pokładu.

Urządzenie do stosowania sposobu charakteryzuje się tym, że ma przestrzeń podtłokową (1) stojaków hydraulicznych (2) jednostek obudowy hydraulicznej zasilaną z dodatkowego magistralnego przewodu (11) o regulowanym ciśnieniu od wartości zero do (p) przy czym ciśnienie (p) jest zawsze mniejsze od ciśnienia (p2) ustalonego za pomocą zaworu (5) połączonego z przewodem (14) zasilającym podtłokową przestrzeń (1) stojaka (2). (3 zastrzeżenia)

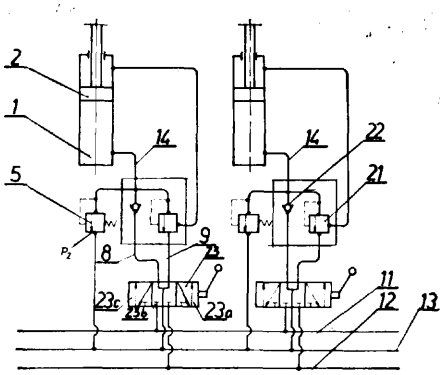

E21C P. 250348 1984-11-08

Kopalnia Węgla Kamiennego „Halemba", Ruda Śląska, Polska (Włodzimierz Piwowarski, Wiktor Kubica, Krzysztof Pieśniewski).

Ładowarka, zwłaszcza dla **dwuramionowego** kombajnu ścianowego

Wynalazek rozwiązuje zagadnienie opracowania ładowarki zapewniającej pełne załadowanie urobku ze ścieżki kombajnowej na przenośnik ścianowy, przy jednoczesnym zapobieganiu wtórnemu rozdrabnianiu węgla przez drugi z organów urabiających w dwuramionowym kombajnie ścianowym.

Urządzenie według wynalazku składa się z płatów zgarniających (1) w kształcie lemieszy połączonych z trzonem rurowym (2) i nasadą mocującą (3) płytami wzmacniającymi (4), (5) i (6).

Nasada mocująca (3) osadzona jest w gnieździe (10) połączeniem na jaskółczy ogon, od spodu ograniczonym płytą wsporczą (13), a od góry pokrywą mocującą (9) i śrubami (11). Ładowarka przymocowana jest do środkowej części sań kombajnowych (12), które mają wzdłużne wycięcie w kadłubie tunelowym (15) do wysokości dolnej powierzchni płyty wsporczej (13). (2 zastrzeżenia)

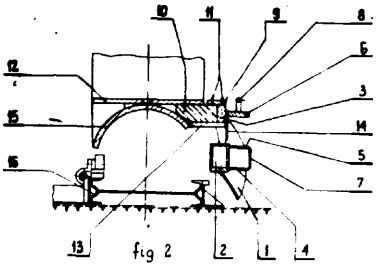

E21D P.246791 1984-03-20

Centrum Mechanizacji Górnictwa „Komag", Gliwice, Polska (Stanisław Orchel, Erwin Górecki).

Układ połączenia sekcji środkowej wielosekcyjnego zestawu obudowy górniczej z belką

Wynalazek rozwiązuje zagadnienie opracowania układu połączenia sekcji umożliwiającego przemieszczanie się w pionie i belki osłony dolnej i seksji obudowy o pewną wielkość w górę i w dół od położenia neutralnego, jak również pochylanie belki.

Układ łączący sekcję środkową zestawu obudowy z belką ulokowany jest pomiędzy spągnicami sekcji środkowej w połowie długości belki. Układ przyłączony jest do belki (17) za pomocą łącznika (15), przez koniec którego przewleczony jest sworzeń (14). Końce sworznia (14) osadzone są w otworach przestrzennej zewnętrznej konstrukcji (4). Wewnętrzna konstrukcja (4) ma ponadto podłużne otwory (5), przez które przewleczony jest sworzeń (13). Sworzeń (13) umieszczony jest również w podłużnych otworach (3) w przestrzennej zewnętrznej konstrukcji (1). Zewnętrzna konstrukcja (1) ma jeszcze drugą parę podłużnych otworów, w których jest umieszczony sworzeń (11), którego końce osadzone są w podłużnych otworach (9) w spągnicach (7). Do każdej spągnicy (7) przytwierdzony jest zderzak (12), o który opiera się zewnętrzna konstrukcja (1). (1 zastrzeżenie)

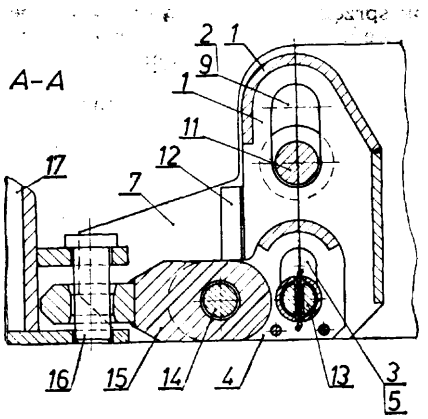

E21D P.250425 T 1984-11-13

Główny Instytut Górnictwa, Katowice, Polska (Edward Kowalczyk, Józef Łojas, Jan Perek, Bohdan Sawka, Stanisław Łaboński, Zbigniew Malewski, Wilhelm Kirsz, Stanisław Mizera, Ryszard Ogrodnik).

Międzyodrzwiowa rozpora chodników obudowy górniczej

Rozpora (1) ma postać ceownika o. zbieżnej środkowej ściance (2), którego boczne ścianki (3) w węższej końcówce rozpory (1) mają wycięcia (4) dostosowane po profilu kształtownika (5) obudowy, a w jej szerszej końcówce mają występy (8) opierające się na bocznej powierzchni (10) tego kształtownika (5). W bocznych ściankach (3) obu końcówek rozpory (1) są wykonane zbieżne otwory (11) dla klina (12) łączącego ciąg rozpór (1). Wycięcia (4) są zaopatrzone w zbieżne rowki (6) dla klina (7) opierającego się na bocznej powierzchni (lC) kształtownika (5) obudowy, dla stabilizowania ostatniej rozpory (1) ciągu na odrzwiach obudowy znajdujących się najbliżej przodka. Rozpora jest przeznaczona do wzajemnego stabilizowania odrzwi obudowy z ciężkich profili w wyrobiskach korytarzowych o dużym wybiegu. (2 zastrzeżenia)

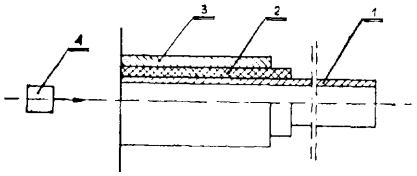

E21F **P.**246852 1984-03-23

Kopalnia Węgla Kamiennego „Julian", Piekary Śląskie, Polska (Antoni Wieczorek).

Urządzenie do spłukiwania piasku

Wynalazek rozwiązuje zagadnienie opracowania urządzenia o takiej konstrukcji, która zapewniałaby utrzymanie w stosunkowo długim czasie wysokiego ciśnienia strumienia wody wyrzucanej w lufy armatki.

Przedmiotem wynalazku jest urządzenie przeznaczone do spłukiwania za pomocą strumienia wody piasku ze zbiornika podsadzkowego. Urządzenie ma pionową kolumnę obrotową (2) osadzoną nieruchomo na podłożu zbiornika podsadzkowego za pomocą krzyżowej podstawy. Na rdzenniku tej kolumny jest głowica (7), a w niej w uchwycie zamocowana uchylnie za pomocą ułożyskowanej rolki lufa (3). Z jednej. strony lufa ta jest zakończona dyszą wylotową (4), a z drugiej ma kilka króćców (8) do wtykowego połączenia za pomocą węży wysokiego ciśnienia z przewodem zasilającym wodą to urządzenie.

(1 zastrzeżenie)

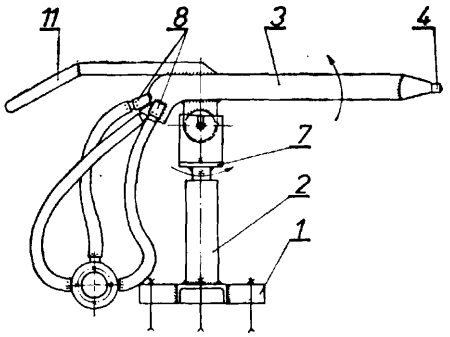

Dział F
MECHANIKA; OŚWIETLENIE; OGRZEWANIE; UZBROJENIE; TECHNIKA MINERSKA

F01B **P.**246765 1984-03-20

Zakłady Urządzeń Okrętowych „Hydroster", Gdańsk, Polska (Marek Janowski, Tomasz Zawadzki).

Mechanizm blokady, szczególnie silnika hydraulicznego

Celem wynalazku jest opracowanie mechanizmu blokady silnika hydraulicznego napędzającego wciągarki, który zapewniałby sterowanie i rozdział czynnika roboczego dopływającego do silnika, blokadę ruchu obrotowego pod obciążeniem oraz sterowanie prędkością opuszczania obciążenia.

Mechanizm blokady składający ssię z korpusu, tłoka sterującego, tłoka sprzęglającego, charakteryzuje się tym, że tłok sprzęglający (3) jest sterowany bezpośrednio przepływem czynnika roboczego napędzającego silnik (2) hydrauliczny. Tłok (3) ma na obwodzie wybrania (4), w których osadzone są kulki (5) skojarzone z wybraniami (6) w korpusie (1), a także ma uzębienie wewnętrzne (7). (3 zastrzeżenia)

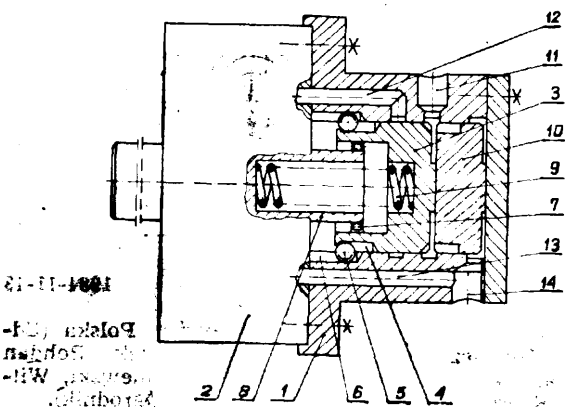

F02B **P.250340 T** 1984-11-08

Wojskowa Akademia Techniczna im. Jarosława Dąbrowskiego, Warszawa, Polska (Stefan Szczeciński, Jerzy Szczeciński, Janusz Januła, Kazimierz Koliński).

Kanał dolotowy tłokowego silnika spalinowego

Kanał dolotowy nadaje ruch wirowy ładunkowi doprowadzanemu do cylindra silnika spalinowego. Kanał dolotowy zaopatrzony jest w łopatkowy zawirowywacz ładunku (1) osadzony przed zaworem dolotowym (2) cylindra (3). (1 zastrzeżenie)

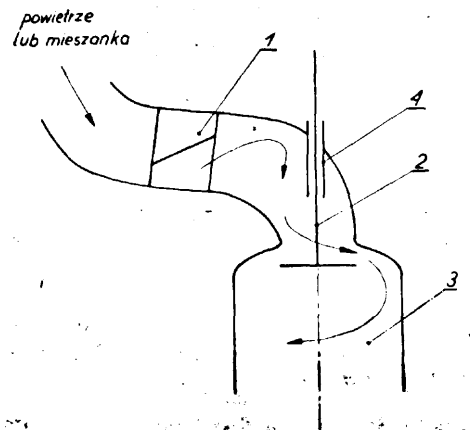

F02M G01M **P. 250520 T** **1984-21-11**

Przedsiębiorstwo Usług Organizacyjno-Technicznych Transportu Budownictwa „TRANSBUD", Warszawa,' Polska (Tadeusz Frączyk, Jan Jędras, Krzysztof Prokopowicz).

Sposób i urządzenie do diagnostyki pompy wtryskowej

W sposobie diagnostyki pomiarów dokonuje się na pracującym silniku, bez wymontowania badanej pompy wtryskowej, w którym część cylindrów jest wyłączona z pracy, a paliwo przeznaczone dla tych cylindrów podawane jest do urządzenia diagnostycznego.

Urządzenie do diagnostyki składa się z wtryskiwaczy kontrolnych (1) połączonych z naczyniami pomiarowymi (5) poprzez zawory pomiarowe (2) oraz z zaworem głównym (4) poprzez zawory zwrotne (3).

(3 zastrzeżenia)

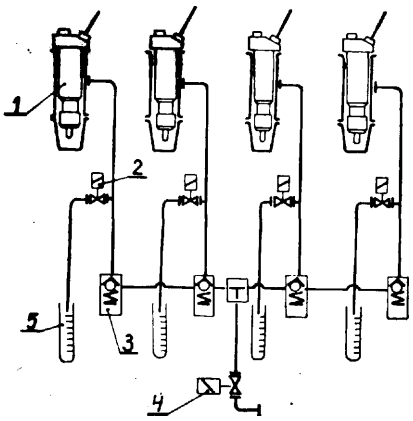

F04C P.250514 T 1984-11-19

Politechnika Wrocławska, Wrocław, Polska (Janusz Plutecki, Marek Skowroński).

Wyporowo-inercyjna jednostka pompowa

Przedmiotem wynalazku jest wyporowo-inercyjna jednostka pompowa, napędzana wibratorem elektrycznym lub innym wibratorem i przeznaczona do przetłaczania cieczy.

Jednostka pompowa według wynalazku charakteryzuje się tym, że ma obudowę (3) w kształcie graniastosłupa o przekroju poprzecznym w kształcie sześciokąta. W dnie obudowy (3) jest umieszczony ssawny króciec, a w pokrywie (5) tłoczny króciec. Pokrywa (5) i dno obudowy (3) są wyposażone w łączące elementy i uszczelniające elementy. (1 zastrzeżenie)

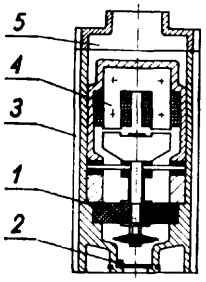

Fig. 1

F04D P. 246797 1984-03-20

Akademia Rolnicza, Poznań; Politechnika Poznańska, Poznań, Polska (Zygmunt Wągrowski, Andrzej Mroczkowski, Tomasz Seńczuk).

Pompa ślimakowa

Celem wynalazku jest opracowanie konstrukcji pompy ślimakowej nie wymagającej stosowania uszczelnień mechanicznych.

Pompa ślimakowa z rotorem umieszczonym w nieruchomym statorze rurowym zaopatrzonym w obszarze otworu statora w elastyczną przeponę, charakteryzuje się tym, że elastyczna przepona (6) jest wstępnie odkształcona w kierunku osi statora (4) i ma na przeciwległych końcach otwory (7) i (8), ,a jej odkształcalna część przylega do umieszczonego w staforze rotora (11) o zmniejszającej się, w kierunku od wlotu do wylotu, objętości międzyzwojnej każdego skoku ślimaka.

(1 zastrzeżenie)

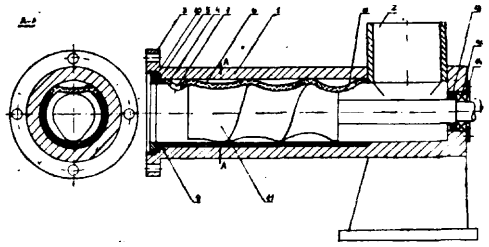

F04D P.250641 T 1984-11-28

Politechnika Łódzka, Łódź, Polska (Stanisław Kuczewski, Michał Kuczewski, Jerzy Prywer).

Turbina wodna **lub powietrzna**

Celem wynalazku jest opracowanie prostej i uniwersalnej konstrukcji turbiny.

Turbina wodna lub powietrzna wyposażona w wirnik o pionowej osi obrotu, charakteryzuje się tym, że wirnik ma kształt walca utworzonego z dwóch poziomo usytuowanych tarcz (2) oraz łączących te tarcze (2), wzdłuż tworzących wirnika, dośrodkowo-odśrodkowych łopatek (3). (1 zastrzeżenie)

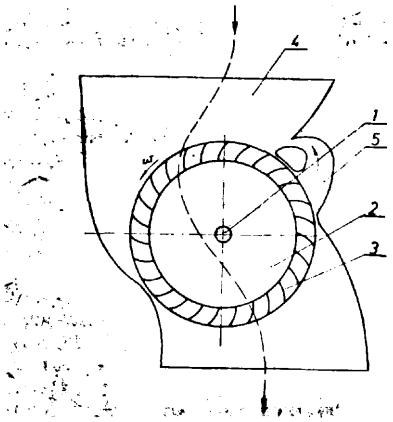

F15B P.246658 1984-03-13

Wojciech Chodkowski, Wojciech Soszyński, Warszawa, Polska (Wojciech Chodkowski, Wojciech Soszyński).

Silnik **na płyn pod** ciśnieniem

Celem wynalazku jest zmniejszenie wymiarów i poprawienie warunków pracy silnika.

Silnik na płyn pod ciśnieniem, składający się z siłownika i układu sterującego charakteryzuje się tym, że w korpusie (3) sterującego zaworu (2) ma umieszczony trzpień (4), który związany jest z tłoczkiem (5) umieszczonym w walcowej przestrzeni (6) oddzielonej od suwakowej przestrzeni (7) grodzią (8). Na trzpieniu (4) osadzone są dwa suwaki - wewnętrzny (9) i zewnętrzny (10), przy czym pomiędzy zewnętrznym suwakiem (10) a wewnętrznym suwakiem (9) są poosiowe luzy (11 i 12), a suwaki (9 i 10) są umieszczone w suwakowej przestrzeni (7), w gładzi której wykonane są otwory (17 - 22). Suwaki (9 i 10) mają promieniowo na swych czołach sterujące rowki (13 - 16). Otwór (22) połączony jest z przestrzenią (23) nad tłokiem (24) dwoma kanałami (25 i 26). Zawór (2) osłonięty jest korpusem (29) z wyjściem (30) oddzielonym od rezo-

nansowej przestrzeni (31) rozdzielającym układem (32). W siłowniku (1) umieszczona jest rura (40), która górnym swym końcem przytwierdzona jest do pokrywy (33) oraz wsunięta w tłok (24). (4 zastrzeżenia)

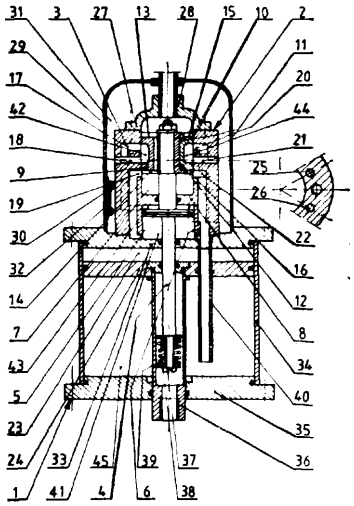

F15B P.246733 1984-03-16

Centrum Mechanizacji Górnictwa KOMAG, Gliwice, Polska (Zygmunt Noculak, Józef Pyka, Henryk Fober).

Rozdzielacz suwakowy trójpołożeniowy

Wynalazek rozwiązuje zagadnienie zmodyfikowania budowy znanego rozdzielacza trójpołożeniowego czterodrogowego tak, aby zachowując dotychczasowe swe cechy techniczne, funkcjonował jako rozdzielacz sześciodrogowy przydatny do sterowania maszyn i urządzeń górniczych, zwłaszcza ciągnika kombajnu węglowego.

Rozdzielacz według wynalazku charakteryzuje się tym, że jego komora (1) zaopatrzona jest w dodatkowe, skrajne wytoczenia (3), (4) połączone hydraulicznie ze sobą oraz z przyłączonym (A) zbiornikiem medium sterującego, kanałem (5) oraz w wewnętrzne wytoczenia (6), (7) połączone ze sobą oraz z przyłączem (B) odbiornika, kanałem (8), natomiast suwak (2) ma dodatkowe przysłony (9), 10) usytuowane na jego końcach tak, że wspomniane wytoczenia (3), (6) oraz (4), (7) znajdujące się po jednej stronie komory (1) usytuowane są pomiędzy dodatkową przysłoną (9), (10) a znaną przysłoną (19), (20) nieprzesterowanego suwaka (2). (2 zastrzeżenia)

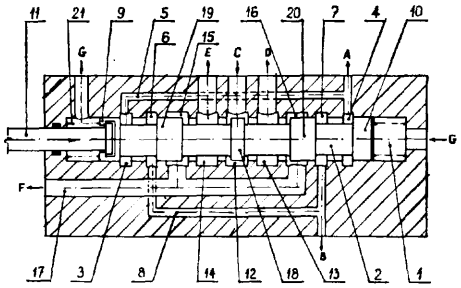

F16H P. 250583 T 1984-11-23

Politechnika Rzeszowska, Rzeszów, Polska (Edward Rejman).

Mechanizm do zamiany ruchu obrotowego na przerywany ruch posuwisto-zwrotny

Wynalazek rozwiązuje problem zamiany ruchu obrotowego na ruch posuwisto-zwrotny z przerwami i możliwością regulacji wielkości tych przerw.

Mechanizm według wynalazku składa się z dwóch łańcuchów drabinkowych (1 i 2) opasujących cztery pary kół łańcuchowych (3, 4, 5 i 6), z których pary kół (3 i 4) są ułożyskowane na stałe, a pozostałe pary kół (5 i 6) są ułożyskowane przesuwnie oraz z oprawy (7) przymocowanej do dwóch sąsiednich sworzni łańcuchów drabinkowych (1 i 2), w której ułożyskowany jest przegub (8) posiadający obejmą (9). W obejmie tej umieszczony jest przesuwnie trzpień (10) zamocowany dolnym końcem w przegubie walcowym (11), na którego górnym końcu nasadzona jest prowadnica (12) ułożyskowana w obejmach (13) przymocowanych do stołu (14) ułożyskowanego w prowadnicach pryzmowych (15). (2 zastrzeżenia)

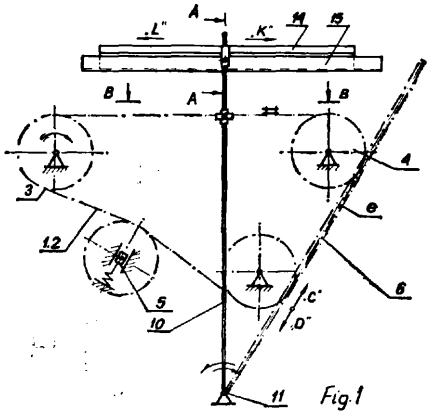

F16J P.250468 T 1984-11-15

Politechnika Łódzka, Łódź, Polska (Stefan Kalina).

Uszczelnienie wału obrotowego

Uszczelnienie wału obrotowego przeznaczone szczególnie do zabezpieczenia łożyskowanego wału przed zalaniem cieczą, charakteryzuje się tym, że na uszczelniany wał (1) jest wciśnięta tuleja (2), z wielokrotnym gwintem na jej powierzchni zewnętrznej, umieszczona przestronnie w drugiej tulei (3) wciśniętej w ścianę obudowy (4). Nadto za tulejami (2 i 3), w kierunku zabezpieczanego łożyskowania (6) wału (1) jest osadzony na wale (1) odrzutnik cieczy (7) z występami labiryntowymi na jednym z czół zagłębionymi w labiryntowych rowkach w pokrywie (8) obudowy (4). Na czole pokrywy (8) jest wylot kanału (9) do odprowadzania cieczy o wlocie w pierścieniowym zagłębieniu (10) w pokrywie (8) obudowy (4). (1 zastrzeżenie).

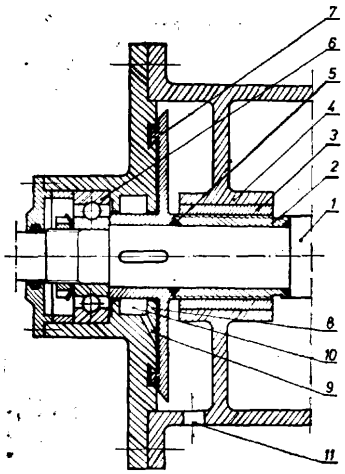

F16K P.246761 1984-03-20

Dolnośląskie Przedsiębiorstwo Urządzeń Górniczych Przemysłu Węglowego, Wałbrzych, Polska (Jerzy Noskowski, Witold Stączek, Edward Pawłowicz, Bogusław Gacał, Edward Glabiszewski).

Zawór wylotowy samozamykający, zamykany po wydaniu określonej ilości płynnego czynnika

Wynalazek rozwiązuje zagadnienie opracowania konstrukcji zaworu łatwej w wykonaniu, mało wrażliwej na zanieczyszczenia i wahania ciśnienia. Zawór może być wykonany jako uniwersalny lub natryskowy, szczególnie przydatny w zbiorczych instalacjach natryskowych kopalni.

W zaworze według wynalazku mechanizm czasowy, określający czas wypływu czynnika z zaworu, ustala szczelina utworzona między oddzielonymi od siebie powierzchniami elementów (4) i (13), z których element (13) jest elastyczny. Korzystne jest nawinięcie spiralne drutu dookoła elastycznego elementu (13). Regulacja szczeliny mechanizmu czasowego następuje przy użyciu nakrętki (6), przez wywarcie nacisku na sąsiadujące powierzchnie elementów (4) i (13).

(10 zastrzeżeń)

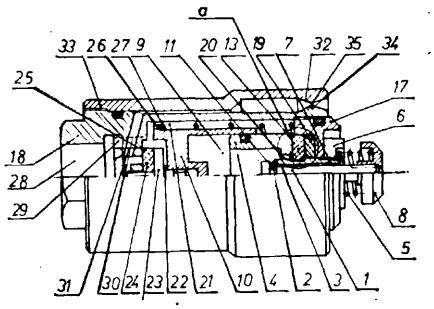

F16K **P.** 246836 1984-03-22

Spółdzielnia Inwalidów „Eltra", Kutno, Polska (Krzysztof Krupiński)

Element zaworowy o płaskiej konstrukcji

Przedmiotem wynalazku jest element zaworowy o płaskiej konstrukcji pozwalającej na stosowanie tego elementu pomiędzy dwoma płaszczyznami równoległymi nadmuchiwanego przedmiotu, przy czym stosuje się go w miejscu połączenia zapewniającego szczelność nadmuchiwanego przedmiotu.

Element zaworowy składa się z dwóch gładkich pasków (1) złączonych na liniach połączenia (2). Element zaworowy zamontowany jest poprzecznie do linii łączenia płaszczyzn (4) przedmiotu nadmuchiwanego w taki sposób, by spowodowało to naruszenie jej ciągłości wewnątrz elementu zaworowego pomiędzy liniami połączenia (2), gwarantując jednocześnie szczelne połączenie wzdłuż linii (3) pomiędzy powierzchniami nadmuchiwanego przedmiotu a zewnętrznymi powierzchniami elementu zaworowego.

(1 zastrzeżenie)

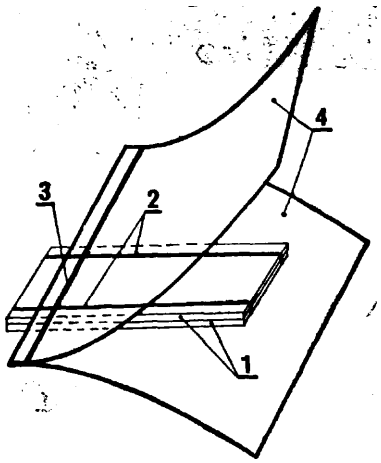

F16K **P.246840** **1984-03-22**

Politechnika Śląska im. W. Pstrowskiego, Gliwice, Polska (Stanisław Korczyk, **Józef Ochman, Andrzej** Puszer)

Zawór elektromagnetyczny trójdrożny

Wynalazek rozwiązuje zagadnienie opracowania konstrukcji zaworu elektromagnetycznego trójdrożnego bezpośredniego działania.

Zawór ma korpus (1), w którym przemieszczony jest między dolnym a górnym gniazdem napędzany siłownikiem elektromagnetycznym (2) grzyb (3) połączony elastycznie sprężyną (4) i trzpieniem (5) z rdzeniem (6) siłownika elekromagnetycznego (2).

(1 zastrzeżenie)

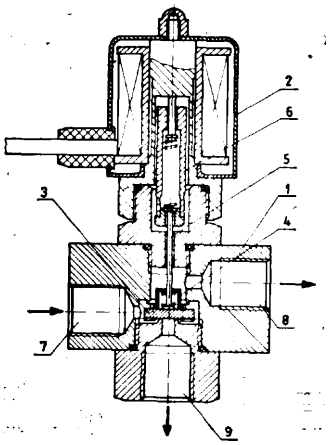

F16S **A01B** **B30B** **P. 250266 T** 1984-10-31

Marian Stępień, Warszawa, Polska (Marian Stępień).

Obciążnik do zwiększania masy wyrobów, zwłaszcza do ciągników rolniczych oraz sposób jego wytwarzania

Wynalazek rozwiązuje zagadnienie opracowania konstrukcji obciążnika do zwiększania masy wyrobów oraz sposobu jego wytwarzania z wykorzystaniem materiałów odpadowych, nie zmieniając przy tym właściwości użytkowych obciążników.

Obciążnik według wynalazku składa się z metalowej obudowy (1), wypełnionej od wewnątrz co najmniej jednym rdzeniem dociążającym (2) sporządzonym z wiórów metalowych. Obudowę metalową (1) stanowią najkorzystniej dwie identyczne wytłoczki.

Sposób według wynalazku polega na tym, że rdzeń dociążający sporządza się poprzez prasowanie odmierzonej ilości wiórów metalowych w specjalnie wyprofilowanej formie o kształcie odpowiadającym wewnętrznemu kształtowi obudowy metalowej. Obudowę metalową wykonuje się metodą obróbki plastycznej, najkorzystniej poprzez tłoczenie z blachy. Rdzeń dociążający umieszcza się w obudowie metalowej po jej

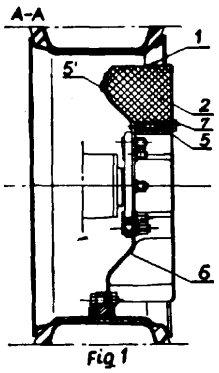

Fig 1

antykorozyjnym zabezpieczeniu znanymi sposobami od strony wewnętrznej, a następnie łączy się ją w jedną całość za pomocą znanych połączeń rozłącznych lub nierozłącznych i zabezpiecza się antykorozyjnie znanymi sposobami od strony zewnętrznej.

(12 zastrzeżeń)

F21L **P.245100 T** 1983-12-12

Władysław Pełka, Tomasz Pełka, Łódź, **Polska** (Władysław Pełka, Tomasz **Pełka).**

Lampa najkorzystniejsza, zwłaszcza turystyczna kompletna

Wynalazek rozwiązuje zagadnienie opracowania lampy turystycznej o małym ciężarze i gabarytach.

Lampa według wynalazku wyposażona jest w *źródło* światła fluoryzującego **(8),** oraz w przekształtnik napięcia i częstotliwości (14), a także w źródło światła żarowego (18). Poza tym zawiera przewody (9) zakończone wyłącznikiem (10) do zdalnego włączania i wyłączania lampy. Przy ręcznym posługiwaniu się lampą dogodne są uchwyty-wieszaki (2), zaś do ustawienia jej na płaszczyźnie poziomej służy podstawka-wieszak (5). - (7 zastrzeżeń)

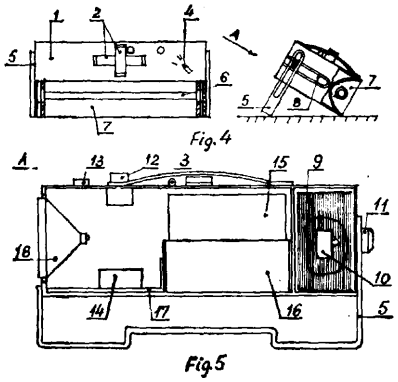

F23B **P. 246778** 1984-03-19
F22B

Sędziszowska Fabryka Kotłów „SEFAKO", Sędziszów, Polska (Wojciech Skóra).

Sposób podłączenia przedpaleniska do spalania paliw stałych do kotła wodnego płomienicowo-płomieniówkowego, opalanego olejem lub gazem

Celem wynalazku jest wyeliminowanie niebezpieczeństwa uszkodzenia przedpaleniska na skutek zaniku cyrkulacji w obiegu wodnym. Sposób polega na tym, że przedpalenisko (3) wyposażone w ruszt mechaniczny (4) do spalania paliw stałych łączy się z kotłem wodnym (1) płomienicowo-płomieniówkowym kanałem spalin (6) przez pierścień otworu włazowego (8). Gorące spaliny z komory spalania (5) przedpaleniska (3) kanałem spalin (6) przechodzą przez otwór włazowy (8) do komory nawrotnej (7) kotła (1). Przepływając z komory nawrotnej (7) przez płomieniówki II-go i III-go ciągu (9) schładzają się, a następnie kanałem (11) przez odpylacz (12) i wentylator wyciągowy (13) kierowane są do komina (14).

Zasilanie wodą odbywa się poprzez pompę (15) rurociągiem zasilającym (19) kotła (1) i przedpaleniska (3), przy czym aby uzyskać zróżnicowany przepływ wody pomiędzy rurociągiem (19), a króćcem wlotowym (21) kotła (1) zainstalowana jest kryza (22) lub też króciec wlotowy (21) kotła (1) i króciec wlotowy (20) przedpaleniska (3) mają odpowiednio dobrane średnice (przekroje). W przypadku awarii pompy zasilającej (15) automatycznie zatrzymywana jest praca rusztu (4), a woda cyrkuluje pomiędzy przedpaleniskiem (3) a kotłem (1) wskutek różnicy temperatur, jednocześnie otwiera się klapa odcinająca (16) i spaliny z przedpaleniska (3) kierowane są kanałem (18) do komina (14).

(3 zastrzeżenia)

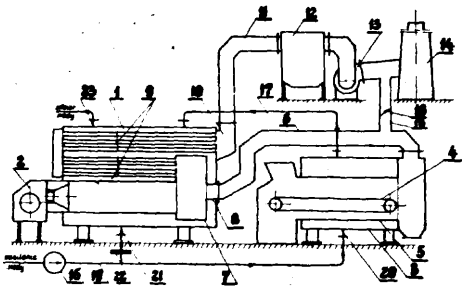

F23B **P.253128** 1985-04-27

Politechnika Częstochowska, Częstochowa, Polska (Stanisław Tochowicz, Zbigniew Domagała, Marek Rozpondek, Lucjan Szroeter).

Metalurgiczny reaktor plazmowy

Celem wyalazku jest opracowanie reaktora metalurgicznego o konstrukcji zapewniającej maksymalne obniżenie ciśnienia cząstkowego tlenu w przestrzeni roboczej reaktora, a tym samym uzyskanie w jego wnętrzu warunków silnie redukcyjnych, sprzyjających prowadzeniu wielu procesów metalurgicznych.

Reaktor składa się z trzonu (1), ścian (2) i pokrywy (3), szczelnie połączonej ze ścianami (2) za pośrednictwem rynny piaskowej (4). W trzonie (1) reaktora umieszczona jest anoda (5), w pokrywie (3) natomiast palnik plazmowy (6), osadzony przesuwnie poosiowo w osi pionowej pokrywy. Pokrywa (3) wyposażona jest ponadto w upust gazowy (8) o regulowanym przekroju oraz urządzenie zasypowe (9), służące do wprowadzania dodatków stopowych, odtleniaczy i innych uzupełniających materiałów. Wszystkie otwory reaktora, w tym otwór spustowy (10) są w trakcie prowadzenia procesu w maksymalnym stopniu uszczelnione. Przekrój upustu gazowego (8) jest tak dobrany, że umożliwia odprowadzanie nadmiaru gazu z wnętrza reaktora z szybkością wykluczającą możliwość wnikania do reaktora gazów z zewnątrz. Przy maksymalnej hermetyzacji reaktora upust gazowy (8) zapewnia utrzymanie w przestrzeni roboczej reaktora określonego nadciśnienia.

Trzon (1) reaktora wyłożony jest od wewnątrz tlenkowymi materiałami ogniotrwałymi, korzystnie na bazie CaO, wykazującymi ogniotrwałość powyżej 2600 K oraz odporność na rozkład termiczny w warunkach ciśnienia cząstkowego tlenu poniżej 10^{-7} Pa w temperaturze 2200 K. Ściany (2) oraz pokrywa (3) wyłożone są od wewnątrz materiałami węglowymi.

(1 zastrzeżenie)

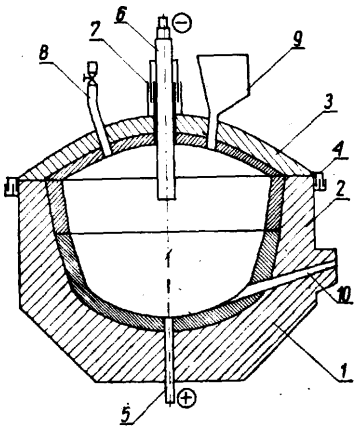

F23D P.246795 1984-03-20

Biuro Studiów, Projektów i Realizacji Inwestycji Przemysłu Nieorganicznego „Biprokwas", Gliwice, Polska (Jacek Froński, Andrzej Galant, Józef Janeczek, **Jan** Jarocki, Zdzisław Wnuk, Zbigniew Maciejewski).

Palnik do spalania płynnych paliw ogrzewanych, zwłaszcza siarki płynnej

Celem wynalazku jest umożliwienie łatwego demontażu palnika. Palnik charakteryzuje się tym, że lanca (4), mająca u swej nasady filtr (8) i zakończona dyszą (5) zabezpieczoną przed promieniowaniem cieplnym ekranem (9), jest wkręcona do obudowy (1). Obudowa (1) zakończona jest od strony komory paliwowej (2) pokrywą (6) z wielokątnym wypustem (7), a w obrębie koszulki osłonowej (3) ma mimośrodowo ułożoną rurę z parą (12). (3 zastrzeżenia)

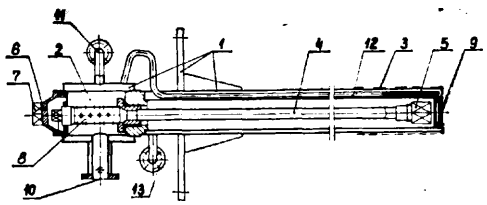

F24C P.246478 1984-02-29

Radomska Fabryka Wyrobów Metalowych „Polmetal", Radom, Polska (Wiktor Gałek, Krzysztof Walczak, Mirosław Parszewski, Roman Świtka, Ryszard Mazurkiewicz).

Ruszt, zwłaszcza do kuchni gazowych

Przedmiotem wynalazku jest ruszt, zwłaszcza do kuchni gazowych oraz sposób jego wykonywania.

Wynalazek rozwiązuje zagadnienie doboru optymalnego kształtu profilu stalowego i elementów wycinanych z płaskownika oraz ich usytuowania względem siebie dla stworzenia konstrukcji płaskiej o możliwie jednakowych naprężeniach przy obciążeniu. Ruszt wykonany z odcinków profilu stalowego i elementów wycinanych z płaskownika stalowego ,charakteryzuje się tym, że przekroje profilu i płaskownika są tak dobrane, że stosunek wskaźnika wytrzymałości na skręcanie odcinków z profilu (1, 2 i 3) do wskaźnika wytrzymałości na zginanie elementów (4 i 5) zawiera się w granicach od 1:6 do 1:7.

Sposób wykonywania rusztu przez zgrzewanie metodą garbową charakteryzuje się tym, że wypadkowa siła od nacisku elektrody jest przesunięta do wnętrza rusztu o wielkość równą minimum 0,2 grubości zgrzewanego profilu od środka powstającej zgrzeiny. (2 zastrzeżenia)

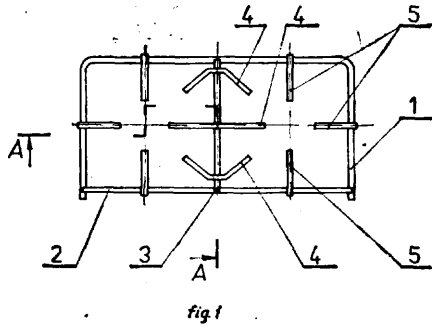

fig. 1

F24C P. 250393 T 1984-11-10

Ryszard Fąferek, Szczecin, Polska (Ryszard Fąferek).

Układ ogrzewania wodnego

Wynalazek rozwiązuje zagadnienie opracowania układu ogrzewania wodnego przystosowanego do spalania paliw stałych i gazowych mającego zastosowanie, zwłaszcza w indywidualnych gospodarstwach domowych.

Układ według wynalazku jest wyposażony w gazowy grzejnik (17). Po włączeniu pompy (9) przez zespół sterujący (23) pobudzony termostatem (22) usytuowanym w naczyniu wzbiorczym (3) następuje tłoczenie wody do gazowego grzejnika (17). Ciśnienie tłoczonej wody powoduje przepływ gazu na palnik (15) i jego zapalenie. Przepływająca przez nagrzewnicę (12) woda zostaje ogrzana, a następnie przewodem (13) doprowadzona jest do naczynia wzbiorczego (3), skąd pionem zasilającym (4) przepływa do grzejników (5) i powraca przewodem powrotnym (6) do dolnej części kotła (1), skąd zasysana jest ponownie przez pompę (9) i tłoczona ponownie do nagrzewnicy (12).

Przy wykorzystaniu kotła (1) do ogrzewania wody w układzie i braku potrzeby używania w układzie gazowego grzejnika (17) dokonuje się ograniczenie obiegu wody poprzez zamknięcie zaworów (8), (11) i (14) i wyłączenie zasilania zespołu sterującego (23). (2 zastrzeżenia)

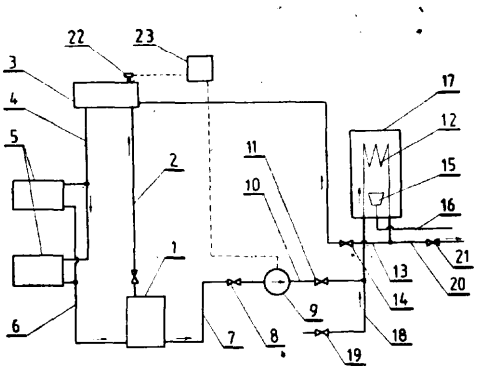

F24H P. 246796 1984-03-20

Biuro Projektowo-Badawcze Maszyn i Urządzeń Budowlanych „Zremb", Poznań, Polska (Jerzy Majchrzak, Jerzy Łabędzki, Jan Czysz, Tadeusz Kowalski).

Przejezdny poziomy kocioł parowo-wodny

Wynalazek rozwiązuje zagadnienie opracowania konstrukcji przejezdnego kotła parowo-wodnego na paliwo stałe, odznaczającego się dobrymi parametrami techniczno-eksploatacyjnymi.

Kocioł złożony jest z komory paleniskowej (1) otoczonej przestrzenią wodną, walczaka (2) z komorami: płomieniową (4) i kominową (5) w jednym czole oraz z komorą nawrotną (3) w drugim czole, z przegrzewacza pary I stopnia (8) umieszczonego w komorze nawrotnej (3) i z przegrzewacza pary II stopnia umieszczonego w górnej strefie komory paleniskowej. Zewnętrzny płaszcz walczaka połączony jest rozłącznie na obu jego końcach kołnierzami (10, 11). Przez walczak przechodzą dwa ciągi rur grzewczych (6) łączących

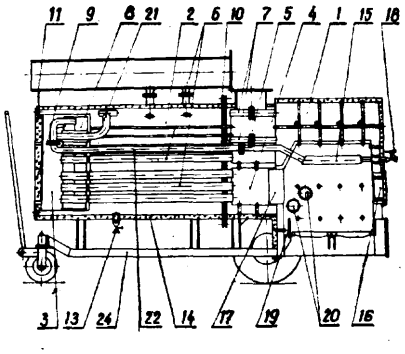

komorę nawrotną (3) z komorą płomieniową (4) i komorą kominową (5). Przestrzeń wodna komory paleniskowej (1) połączona jest rozłącznie z przestrzenią wodną walczaka (2) króćcami (7) umieszczonymi w komorze kominowej (5).

Kocioł służy do wytwarzania niskoprężnej i przegrzanej pary wodnej lub podgrzanej wody dla celów technologicznych, grzewczych lub sanitarnych, zwłaszcza na terenie budowy. (5 zastrzeżeń)

F27D F27B **P.246792** **1984-03-20**

Kuta „Florian", Świętochłowice, Polska (Władysław Dudzik, Engelbert Kupka, Andrzej Wąwożny, Jan Stachoń, Marian Gorączko).

Sposób obniżania temperatury górnej warstwy kratownic pieców hutniczych i urządzenie do stosowania tego sposobu

Celem wynalazku jest obniżenie jednostkowego zużycia ciepła w procesie wytapiania stali oraz podniesienie żywotności elementów pieca hutniczego.

Sposób według wynalazku polega na wprowadzeniu do spalin o wysokiej temperaturze kontrolowanej ilości mgły wodnej wytwarzanej przez inżektory zasilane sprężonym powietrzem z rewersyjnego układu opalania pieca hutniczego i pobierające wodę z otwartego zbiornika, przy czym wydajność inżektorów uzależniona jest od fazy pracy pieca hutniczego, a regulują ją elementy regulacyjne zabudowane na przewodach doprowadzających wodę i sprężone powietrze do inżektorów.

Urządzenie do stosowania sposobu według wynalazku składa się z co najmniej jednego inżektora (10) umieszczonego w chłodnicy wodnej (9), przy czym zespół ten jest zabudowany w ścianie komory żużlowej (8) każdego regeneratora (7). Wylot inżektora (10) umieszczony jest nieco poniżej górnej powierzchni (11) kratownicy. Cykle rewersji pracy inżektorów (10) odpowiadają cyklom rewersji zasilania palników (2). (3 zastrzeżenia)

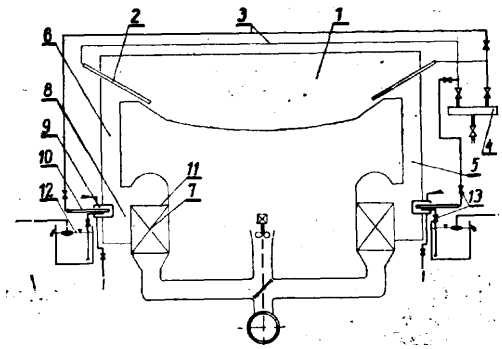

F28D **P. 246316** 1984-02-21

Zgłoszenie dodatkowe do zgłoszenia P. 241205

Jerzy Ignacy Nowak, Sosnowiec, Polska (Jerzy Ignacy Nowak).

Grzejnik centralnego ogrzewania ogólnego stosowania

Celem wynalazku jest zwiększenie intensywności wymiany ciepła pomiędzy grzejnikiem a otoczeniem.

Grzejnik składa się z poziomych elementów z rur połączonych pionowymi odcinkami rur, do których przymocowane są na s.ałe króćce gwintowane, przewody odpowietrzające, żebro przednie, żebro tylne oraz osadzone są prostopadle żebra z blachy (1) oraz obejmy (18), które mają w dolnej części otwory (19), a w górnej części podłużne otwory (20), przy czym obejmy (18) wraz z żebrami (1) tworzą w przekroju poprzecznym grzejnika szereg kanałów grzewczych. (1 zastrzeżenie)

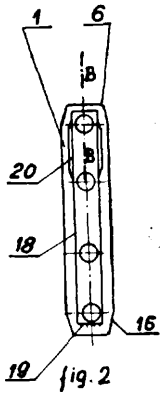

F28D **P.246763** 1984-03-20

Biuro Studiów, Projektów i Realizacji Inwestycji Przemysłu Nieorganicznego „BIPROKWAS", Gliwice, Polska (Tadeusz Chmiel).

Blokowy wymiennik ciepła

Zagadnieniem podlegającym rozwiązaniu jest opracowanie blokowego wymiennika ciepła do prowadzenia procesów wymiany ciepła pomiędzy czynnikami gazowymi.

Wymiennik według wynalazku ma co najmniej dwa, usytuowane jeden nad drugim, niezależne wkłady wymiennikowe (1, 2, 39), przez które przepływają strumienie gazów o określonym składzie, a prostopadle do kierunku przepływu tych strumieni strumień gazów o innym składzie, przy czym komora wylotowa (4, 4') jednego z wkładów wymiennikowych stanowi równocześnie komorę wlotową sąsiedniego wkładu wymiennikowego. Wymiennik znajduje zastosowanie zwłaszcza w układzie konwersji instalacji do produkcji kwasu siarkowego. (1 zastrzeżenie)

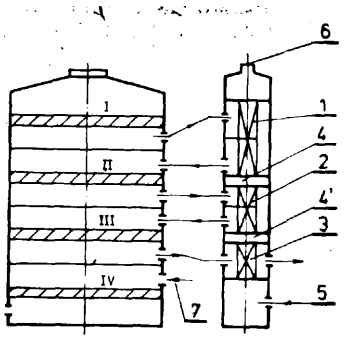

F28D **P.246815** **1984-03-23**

Biuro Studiów, Projektów i Realizacji Inwestycji Przemysłu Nieorganicznego „Biprokwas", Gliwice, Polska (Zdzisław Czelny, Michał Rudnicki, Maria Wolska,. Zdzisław Wnuk).

Wymiennik ciepła

Przedmiotem wynalazku jest płaszczowo-rurkowy wymiennik ciepła stosowany w instalacjach kwasu siarkowego do ogrzewania gazów po absorpcji międzystopniowej.

Celem wynalazku jest wyeliminowanie korozji rurek wymiennika. Wymiennik ma na króćcu wlotowym (7) gazów zimnych urządzenie (8) zabezpieczające przed korozją, składające się z obudowy, den sitowych (10), pęku rurek (11) oraz króćców (12) i (13) do doprowadzania i odprowadzania gazów gorących. (1 zastrzeżenie)

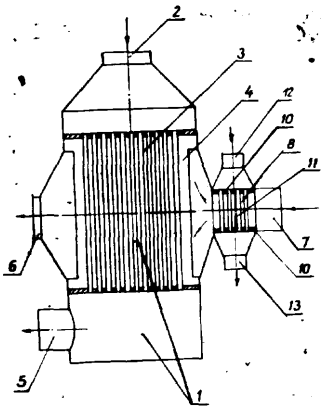

Dział G
FIZYKA

G01B P.246821 1984-03-23

Politechnika Warszawska, Warszawa, Polska (Marek Dobosz).

Sposób pomiaru kąta i przyrząd do pomiaru kąta

Celem wynalazku jest umożliwienie prowadzenia bezpośredniego, bezdotykowego pomiaru kąta obrotu wirujących elementów i zwiększenie dokładności pomiaru.

Zgodnie ze sposobem według wynalazku na chropowatej powierzchni obracanego elementu wytwarza się strefę prążków interferencyjnych, które generują zmiany sygnału świetlnego w efekcie zjawiska „random moire". Zmiana sygnału odbieranego o jeden okres odpowiada przemieszczeniu elementu o łuk o długości równej okresowi prążków. Ilość tych odcinków jest miarą kąta obrotu. Przyrząd zawiera interferometr (1, 2, 5) oświetlający strefą prążków interferencyjnych (6) powierzchnię (7) obracanego elementu (8). Światło rozproszone od tej powierzchni (7) odbierane jest przez układ fotodetekcyjny (9, 10).

(2 zastrzeżenia)

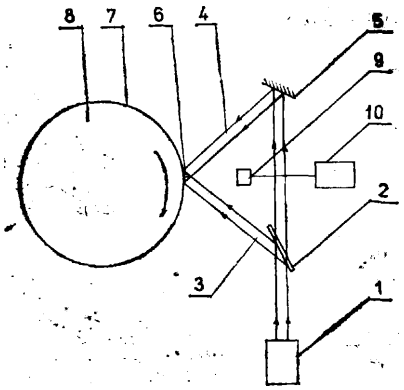

G01B P. 246857 1984-03-23

Akademia Rolnicza, Poznań, Polska (Grzegorz Wieloch)

Przyrząd do stykowego pomiaru profilu powierzchni

Celem wynalazku jest zapewnienie płynnej rejestracji zmian położenia końcówki odwzorowującej na badanej powierzchni oraz dużego zakresu pomiarowego.

W przyrządzie do stykowego pomiaru profilu powierzchni końcówka odwzorowująca (7) sprzężona jest z osią potencjometru (12) o charakterystyce liniowej, który obwodem (13) prądu elektrycznego połączony jest z urządzeniem rejestrującym (14).

(1 zastrzeżenie)

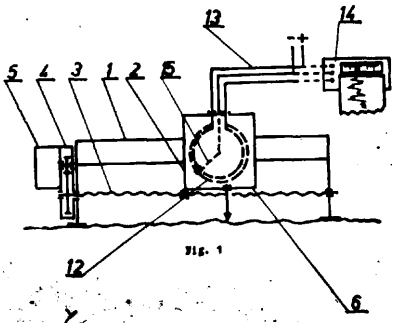

G01B P. 250385 T 1984-11-09
H02K

Politechnika Łódzka, Łódź, Polska (Henryk Dajniak, Włodzimierz Lewandowski, Jerzy Werner, Janusz Ormczowski).

Sprawdzian prawidłowości ułożenia łopatek wirnika

Przedmiotem wynalazku jest sprawdzian prawidłowości ułożenia łopatek wirnika, przeznaczony szczególnie do pomiaru współrzędnych punktów zawieszenia łopatek w wirnikach, sprawdzania podziałki wykonania łopatek oraz pomiaru promieni wlotowych i wylotowych kanałów.

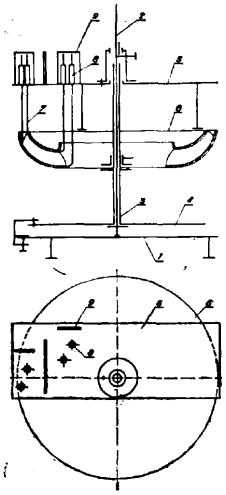

Jest on wyposażony w cztery usytuowane pionowo pręty pomiarowe (7) zakończone ostrzami, zamocowane w poziomej płycie (5), połączonej przesuwnie z pionowym wspornikiem <2), do której są przymocowane prostopadłościany (9) stanowiące bazy pomiarowe. Ponadto na wsporniku (2) jest osadzona obrotowo tuleja (3), z którą jest złączony sprawdzany wirnik (6). Tuleja (3) jest dodatkowo połączona z tarczą podziałową (4). (1 zastrzeżenie)

G01D P.246594 1984-03-09
G08B

Akademia Rolnicza, Lublin, Polska (Władysław Huszcza, Andrzej Król).

Sygnalizator rozwoju parcha jabłoni

Wynalazek rozwiązuje zagadnienie opracowania konstrukcji sygnalizatora podającego na podstawie aktualnych warunków takich, jak temperatura i wilgotność powietrza ,dane o występowaniu krytycznych momentów rozwoju choroby.

Sygnalizator składa się z konwertera analogowo-cyfrowego (1) oraz połączonego z nim układu cyfrowego (2), przy czym konwerter analogowo-cyfrowy (1) na wejściu połączony jest z czujnikiem temperatury (3), a w pętli sprzężenia zwrotnego ma włączony czujnik wilgotności (4), natomiast układ cyfrowy (2) połączony jest oddzielnie z blokiem wyświetlania (5) oraz blokiem sygnalizacji (6). (3 zastrzeżenia)

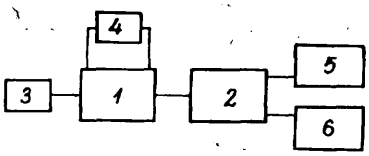

Fig. 1

G01F P.250443 T 1984-11-13

Jan Kądzielawa, Dąbrowa Tarnowska, Polska (Jan Kądzielawa).

Miernik poziomu cieczy

Wynalazek dotyczy miernictwa elektrycznego.

W zbiorniku z cieczą przewodzącą instaluje się sondę, w której na zewnątrz wyprowadzone są co kilka lub kilkanaście centymetrów elektrody metalowe. Sonda ma kształt tyczki pustej w środku wykonanej z izolatora. Elektrody są połączone od wewnątrz przewodem wyprowadzonym na zewnątrz i połączonym do jednego bieguna źródła napięcia przez miliamperomierz. Drugi biegun połączony jest do brzegu zoiornika (fig. 2) lub do dodatkowej sondy metalowej umieszczonej w zbiorniku równolegle do sondy pierwszej, jeżeli zbiornik jest niemetalowy.

Układ złożony z brzegu zbiornika, cieczy i sondy z elektrodami tworzy zespół rezystorów o równych rezystancjach połączonych równolegle. Poszczególne rezystory stanowi ciecz między elektrodami a brzegiem zbiornika lub między elektrodami a sondą metalową. W miarę napełniania zbiornika cieczą nowe rezystory są włączane rówolegle. Zalewanie cieczą kolejnych elektrod powoduje jednakowe przyrosty natężenia w obwodzie rejestrowane na miliamperomierzu. Miliamperomierz można wyskalować w jednostkach wysokości słupa cieczy. (1 zastrzeżenie)

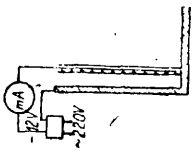

FIG. 2

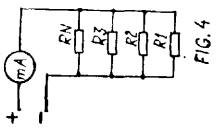

FIG. 4

G01G P.246693 1984-03-14

Ośrodek Badawczo-Rozwojowy Wag, Lublin, Polska (Henryk Myszkowski).

Panewka wagi

Wynalazek rozwiązuje zagadnienie umożliwienia regulacji położenia rowka, to jest miejsca współpracy noża z panewką.

Panewkę stanowią dwie półpanewki (2) obrócone względem siebie o 180 stopni, umieszczone wahliwie w widełkach (1) na sworzniu (3). Półpanewki (2) mają wręby (10) wchodzące w siebie oraz kątowe ścięcia (9), które tworzą linię (7) współpracy panewki z nożem. Na sworzniu (3), pomiędzy panewką (2), a ścianką (1), są podkładki (4), które poprzez zmianę grubości umożliwiają regulację wysokości oraz położenia w poziomie linii (7) współpracy panewki z nożem. (4 zastrzeżenia)

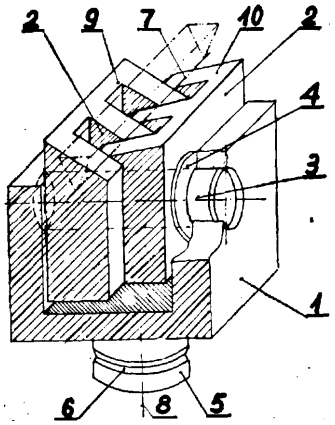

G01G P.249234 1934-03-14
B61D

Huta „Pokój", Ruda Śląska, Polska (Jerzy Bromer, Józef Chwałek, Antoni Tkocz, Udo Rzepka).

Wagon waga

Wynalazek rozwiązuje problem transportu i dokładnego namiarowania wsadu do skipu wielkich pieców. Charakteryzuje się tym, że zasobnik (1) wspornikami (4) spoczywa na czterech tensometrycznych czujnikach (3) o pionowo wyregulowanych osiach (13) i posadowionych z kolei na wspornikach (5) przejezdnej ramy (2) po dwa czujniki (3) przy każdej ścianie czołowej zasobnika (1) i rozmieszczone symetrycznie względem osi zasobnika (1) w odległości a = (0,42÷0,48) b, gdzie (b) oznacza szerokość zasobnika (1). Ponadto zasobnik (1) połączony jest z przejezdną ramą (2) dwoma dwuprzegubowymi cięgnami (7) i jednym dwuprzegubowym cięgnem (6), przy czym cięgna (6 i 7) mają długości zapewniające poziome położenie tych cięgieł (6 i 7). (1 zastrzeżenie)

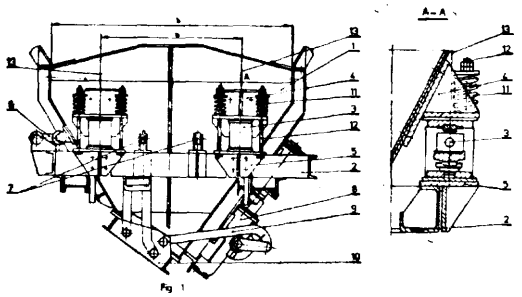

G01H P.250567 T 1984-11-22

Główny Instytut Górnictwa, Katowice, Polska (Zygmunt Niczyporuk, Marek Kolasiński, Tomasz Pietrzak, Adam Lipowczan).

Automatyczny miernik drgań

Miernik ma układ sterowania wzmocnieniem, składający się z automatycznego regulatora (6) wzmocnienia i wskaźnika (7) przekroczenia dopuszczalnej wartości drgań. Regulator (6) jest połączony z wyjściem wzmacniacza (2) dołączonego do przetwornika (1) drgań i/lub z wyjściem detektora (4) dołączonego do wskaźnika wyniku (5). Wskaźnik (7) jest połączony z wyjściem regulatora (6), korekcyjnymi filtrami (3) z wyjściem detektora (4). Regulator (6) jest korzystnie połączony z członem sprzęgającym (8), dołączonym do wskaźnika (7) oraz filtrów (3) i detektora (4), dla przesyłania informacji do dalszej obróbki i/lub sterowania miernikiem z urządzeń zewnętrznych.

Miernik umożliwia realizację zadanej funkcji pracy bez potrzeby ingerencji osoby prowadzącej badania w czasie pomiaru, niezależnie od zmiany amplitudy sygnału drganiowego. (2 zastrzeżenia)

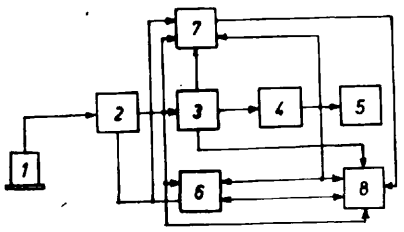

G01J **P.250351 T** **1984-11-07**

Przedsiębiorstwo Automatyki i Aparatury Pomiarowej „MERATRONIK", Szczecin, Polska (Janusz Ostoja Hełczyński, Janusz Gorostowicz).

Fotoelektryczny czujnik analizatora barw

Fotometryczny czujnik zawiera zmieniacz filtrów optycznych w postaci płaskiej ramki (10) z filtrami optycznymi (11) z płaską sprężyną (13) stykową i zatrzaskiem (12) umieszczonej przesuwnie w bocznych prowadnicach (4). Do prowadnic (4) zamocowana jest płytka drukowana (2), której ścieżki (6) połączone są z żyłami wielożyłowego przewodu elektrycznego (7) łączącego czujnik z analizatorem barw. Ścieżki (6) zakończone są polami stykowymi (8 i 9) zwieranymi przez płaską sprężynę (13) w ustalonych przez zatrzask (12) położeniach ramki (10). Na płytce drukowanej (2) zamocowana jest komórka fotoelektryczna (3), a w obudowie (14) czujnika usytuowany jest wziernik (15) i suwak (17) ramki. (1 zastrzeżenie)

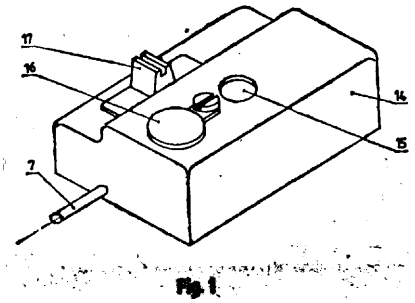

Fig. 1

G01K **P. 250490 T** **1984-11-19**
G01N

Akademia Rolnicza, Wrocław, Polska (Wacław Leszczyński. Zbigniew Mucha)

Sposób i urządzenie do oznaczania temperatur kleikowania skrobi

Przedmiotem wynalazku jest sposób i urządzenie do oznaczania temperatur kleikowania skrobi, pozwalające w sposób szybki i obiektywny określić właściwe temperatury kleikowania skrobi. Sposób według wynalazku polega na określaniu zmian prądu przewodzonego przez zawiesinę skrobi w wodzie destylowanej oraz w czasie kleikowania skrobi.

Urządzenie według wynalazku posiada zasilany z sieci 220 V układ pomiarowy prądu (4) połączony z zaciskami osi Y rejestratora (8) pracującego w układzie X—Y, układ pomiarowy temperatury (9) połączony z zaciskami osi X tego rejestratora oraz mieszadło. Układ pomiarowy prądu (4) stanowi czujnik kondensatorowy (2), zasilacz stabilizowany prądu stałego (3), układ kompensacyjny temperatury (5), oporniki i potencjometry. Układ pomiarowy temperatury (9) stanowi termopara połączona poprzez urządzenie kompensacyjne z rejestratorem (8). (2 zastrzeżenia)

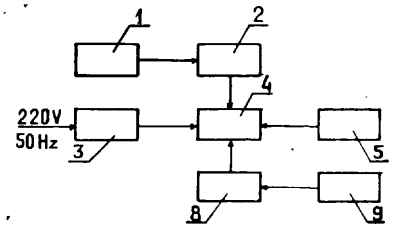

Fig. 1

G01N **P.251506** **1985-01-10**
A61B

Pierwszeństwo: 1984-01-12 - Węgry (nr 78/84)
1984-03-21 - Węgry (nr 1129/84)

Ádám Kovács, Pilisborosjenö, Węgry (Ádám Kovács),

Sposób wykrywania wzrostu komórek złośliwych

Wynalazek rozwiązuje zagadnienie opracowania szybkiego i prostego sposobu wykrywania komórek nowotworowych.

Sposób wykrywania wzrostu komórek złośliwych w chorobach nowotworowych, w tym w białaczce, polega na tym, że preparaty surowicy krwi, preparaty płynów ustrojowych, preparaty algomeratów komórek lub preparaty tkankowe, wysuszone, korzystnie w warunkach fizjologicznych, poddaje się badaniu optycznemu, udowadniając patologiczną zmianę na podstawie co najmniej częściowego braku efektu terminalnego. (3 zastrzeżeniu)

G01P **P.250355 T** **1984-11-07**
G01L

Zakłady Radiowe „Diora", Dzierżoniów. Polska (Adam Piech, Aleksander Pająk).

Impulsator momentów obrotowych

Wynalazek rozwiązuje zagadnienie oceny i pomiaru momentu obrotowego napędów w warunkach dyna-

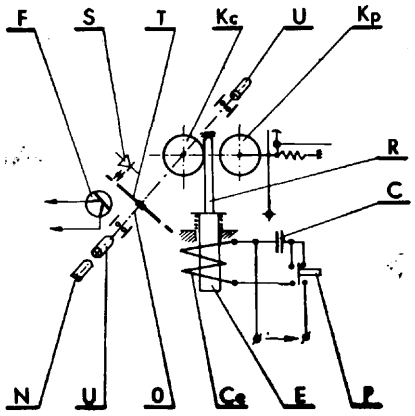

micznych, zwłaszcza odbiorników radiofonicznych, szczególnie odbiorników wyposażonych w element zamachowy.

Impulsator momentów obrotowych ma czynne koło (Kc) osadzone na głównej osi (O), które sprzężone jest, z pomocniczym kołem (Kp) za pomocą rdzenia (R) elektromagnesu (E). Na głównej osi (O) impulsatora zamocowana jest również perforowana tarcza (T), która współpracuje z elementem świecącym (S) i elementem elektrofotoczynnym <F). Oś (O) impulsatora ma uchwyty (U), które służą do połączenia jej z osią badanego napędu. (1 zastrzeżenie)

G01R **P.**246483 1984-03-02

Wyższa Szkoła Inżynierska, Koszalin, Polska (Piotr Myśliński, Witold Precht, Jan Staśkiewicz).

Sposób i urządzenie
do wyznaczania temperaturowej zależności
namagnesowania nasycenia ferromagnetyków

Wynalazek rozwiązuje zagadnienie zmniejszenia natężenia pola magnetycznego podczas wyznaczania temperaturowej zależności namagnesowania nasycenia ferromagnetyków.

W sposobie według wynalazku próbę (1) badanego ferromagnetyka umieszcza się w cewce przelotowej (3) połączonej różnicowo z drugą identyczną cewką przelotową (4), a następnie na obydwie cewki przelotowe działa się jednorodnym polem magnetycznym o regulowanym liniowo natężeniu i równocześnie okresowo zmiennym polem magnetycznym o amplitudzie mniejszej od wartości powodującej trwałe zmiany orientacji wypadkowej wektorów namagnesowania występujących domen magnetycznych oraz o częstotliwości nie powodującej wyraźnego efektu naskórkowości. Następnie dokonuje się skokowych zmian temperatury próbki (1) i w wybranych punktach temperaturowych rejestruje się przebieg odwracalnej podatności magnetycznej wzdłuż pierwotnej krzywej namagnesowania i korzystając z matematycznej zależności wyrażonej przez prawo Gansa, transponuje się otrzymane przebiegi w krzywe temperaturowej zależności namagnesowania nasycenia materiału próbki.

Urządzenie według wynalazku wyposażone jest w dwie identyczne, połączone różnicowo cewki przelotowe (3 i 4). Cewki te umieszczone są w zamkniętej komorze (9) równolegle i osiowo symetrycznie między nabiegunnikami (7) elektromagnesu (5) zakończonymi współosiowo dodatkowymi cewkami bezrdzeniowymi (10). Komora (9) wyposażona jest ponadto w znane urządzenie do regulacji temperatury próbki. (15 zastrzeżeń)

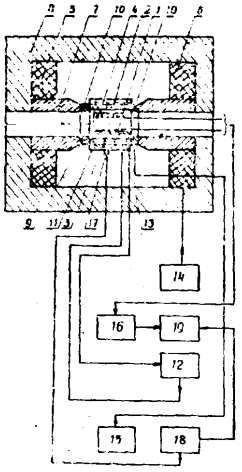

G01R P. 246485 1984-03-02

Centralny Ośrodek Badawczo-Rozwojowy „Elektromontaż", Warszawa, Polska (Edward Zmarzłowski, Jan Dzwonkowski).

Sposób i układ do lokalizacji uszkodzeń
przewodów elektrycznych,
zwłaszcza elektrycznych linii kablowych

Wynalazek rozwiązuje zagadnienie opracowania sposobu i układu, pozwalających na bezpośrednią, dokładną, szybką i prostą w obsłudze lokalizację uszkodzeń bez konieczności przepalania miejsca uszkodzenia kabla.

Sposób według wynalazku polega na lokalizacji miejsc uszkodzeń ułożonych kabli czterema różnymi metodami, systemem sekwencyjnym, przy czym w pierwszej metodzie wykorzystuje się krótkie impulsy wysyłane wzdłuż linii kablowej i odebrane w posted echa odbitego od miejsca uszkodzenia, w drugiej wysyła się serię ciągu impulsów, w trzeciej wykorzystuje się czoło fali wędrownej wytworzonej metodą „udaru prądowego", a następnie określa przebytą drogę od miejsca uszkodzenia, do początku kabla, w metodzie czwartej wykorzystuje czoło fali powstałej z „przebicia napięciowego", a następnie określa przebytą drogę od miejsca uszkodzenia do początku kabla.

Układ zawiera wzmacniacz impulsów, układ podstawy czasu oraz lampę oscyloskopową, blok sterująco-obliczeniowy z pamięcią (5), generator impulsów pojedynczych (3), generator serii impulsów (2), filtr (4) z obwodem linii kablowej (1), wzmacniacz impulsowy (6), przetwornik analogowo-cyfrowy (9), pamięć I (11), pamięci rezerwowe III (8) i IV (7), przekształtnik (13), pamięć II (16), monitor (15), blok wyjścia cyfrowego (14), obwód dopasowania (12) oraz blok czujników sensorowych (10). (8 zastrzeżeń)

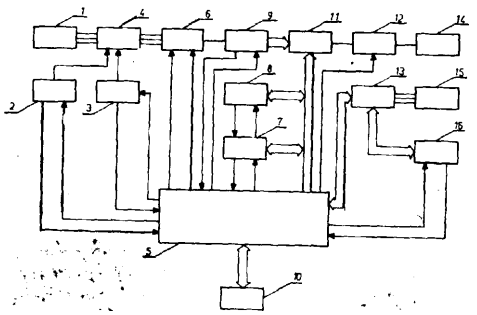

G01R **P.** 250128 T 1984-10-22

Zakłady Pomiarowo-Badawcze Energetyki „Energopomiar", Gliwice, Polska (Bernard Głowocz, Franciszek Rodoń, Henryk Dyczka, Stanisław Cholewa).

Sposób i układ do wytwarzania i pomiaru
przebiegów o częstotliwościach zbliżonych do 50 Hz
i zadanym poślizgu

Wynalazek rozwiązuje zagadnienie opracowania sposobu pozwalającego na uzyskanie dwóch przebiegów o częstotliwościach zbliżonych do 50 Hz i różniących się od siebie poślizgiem od 0 do 9% przy regulacji płynnej i od 0.05 do 1% przy regulacji skokowej, oraz sposobu pomiaru umożliwiającego stwierdzenie synchronizmu dwóch przebiegów asynchronicznych z dokładnością do 1 ms, a także układu do wytwarzania i pomiaru przebiegów o częstotliwościach zbliżonych do 50 Hz i zadanym poślizgu, charakteryzującego się stabilnymi parametrami wyjściowymi i dużą dokładnością działania.

W sposobie wytwarzania, z przebiegu wyjściowego generatora kwarcowego, przed jego wprowadzeniem na dzielniki, eliminuje się zadaną liczbę impulsów odwzorowującą wartość poślizgu. Eliminowanie zadanej liczby impulsów realizuje się skokowo lub płyn-

nie przy pomocy znanego układu synchronizacji przebiegów asynchronicznych przebiegiem synchronicznym. W sposobie pomiaru, dodatni impuls wyjściowy układu EX—OR wypełnia się przebiegiem o częstotliwości zależnej od poślizgu. Następnie mierzy się jego długość r.a podstawie liczby impulsów występujących w czasie jego trwania i z chwilą, gdy liczba impulsów jest mniejsza od 10 odmierza się liczbę milisekund odpowiadającą liczbie zliczonych impulsów, po upływie których stwierdza się synchronizm.

W układzie według wynalazku wyjście generatora kwarcowego (G) jest połączone z wejściem (1) przetwornika wytwarzającego dwa przebiegi o różnych częstotliwościach zbliżonych do 50 Hz i z wejściem (10) układu (S) stwierdzającego synchronizm. Pierwsze wyjście (2) przetwornika (X) jest źródełm napięcia o częstotliwości 50 Hz, drugie wyjście (3) jest źródłem napięcia o częstotliwości mniejszej od 50 Hz o zadany poślizg. Trzecie (5) i czwarte (6) wyjścia przetwornika (X) są połączone z dwoma wejściami (9, 11) układu (S) stwierdzającego synchronizm. Z kolei trzecie wejście (7) układu (S) stwierdzającego synchronizm jest połączone ze źródłem napięcia o częstotliwości 50 Hz. Czwarte wejście (8) układu (S) jest połączone ze źródłem napięcia o częstotliwości mniejszej od 50 Hz o zadany poślizg. Piąte wyjście (4) przetwornika (X) i wyjście (12) układu (S) są połączone z dwoma wejściami licznika impulsów (L), który rna trzecie wejście do podłączenia wyjścia badanego urządzenia.

Sposób i układ do wytwarzania i pomiaru przebiegów o częstotliwościach zbliżonych do 50 Hz i zadanym poślizgu przeznaczone są do badania układów częstotliwościowych zabezpieczeń elektroenergetycznych, zwłaszcza synchronizatorów. (6 zastrzeżeń)

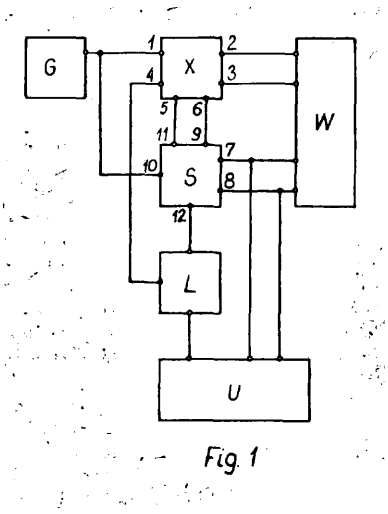

Fig. 1

G01S P.250539 T 1984-11-22

Przemysłowy Instytut Telekomunikacji, Warszawa, Polska (Wiesław Klembowski, Roman Dufréne, Janusz Kłosiński, Zygmunt Piotrkiewicz).

Układ adaptacyjnej filtracji zakłóceń biernych z przesunięciem dopplerowskim

Wynalazek rozwiązuje zagadnienie opracowania układu adaptacyjnej filtracji zakłóceń biernych z przesunięciem dopplerowskim, który pozwala na automatyczny wybór wizji TES i modyfikację charakterystyki przenoszenia filtru TES w obszarach zakłóceń meteorologicznych, z równoczesnym zobrazowaniem konturu obszaru wykrytych zakłóceń.

Do wyjścia (a) układu stabilizacji poziomu fałszywego alarmu (SPFA), w torze (SIN) filtru TES, dołączony jest układ uśredniania (USR). Wyjście tego układu połączone jest z kaskadowo włączonymi układem progowym (UP) i układem wygładzania (UW). Wyjście (b) układu wygładzania (UW) połączone jest z wejściem (c) sterującym charakterystyką filtru TES (FTC), z wejściem (d) klucza (K1) oraz z wejściem (e) klucza (K2). Ponadto wyjście układu wygładzania (UW) połączone jest z wejściem układu konturu (UK). (1 zastrzeżenie)

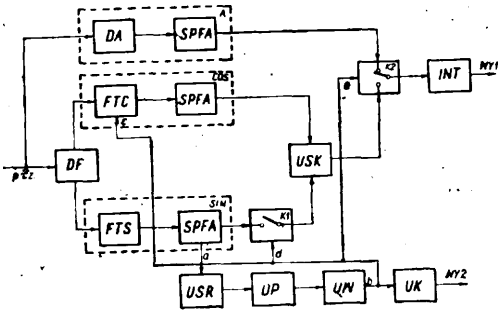

Fig. 1

G02B P.246812 1984-03-21
G03B

Fabryka Aparatury Elektromedycznej „FAMED-1", Łódź, Polska (Roman Frontczak, Ireneusz Świątek, Albin Kwiecień, Feliks Mierzejewski).

Negatoskop do przeglądania medycznych rentgenogramów

Celem wynalazku jest opracowanie prostej, taniej i funkcjonalnej konstrukcji negatoskopu.

Negatoskop do przeglądania medycznych rentgenogramów składa się z obudowy, ekranu (4), świetlówek krążkowych (2 i 3), oraz z łączników (5), łączących naroża obudowy. Obudowa wykonana jest z jednego kawałka blachy i ukształtowana poprzez zagięcie czterech boków w otwarty od przodu prostopadłościan. Ekran (4) ustalony jest na obudowie w zagięciach łączników (5). (1 zastrzeżenie)

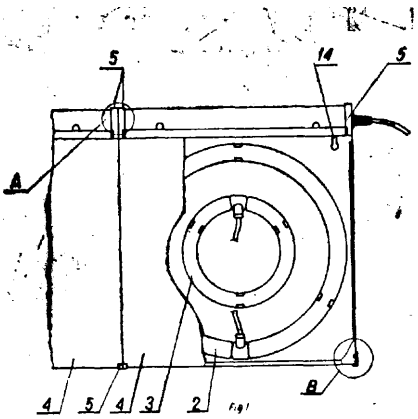

G02B P.246846 1984-03-22
G05K
H04N

Instytut Maszyn Matematycznych, Warszawa, Polska (Marian Jozanis, Eugeniusz Nowak, Eugeniusz Sawicki, Romuald Synak).

Sposób wyznaczania położenia wiązki laserowej odchylanej przez deflektor

Wynalazek rozwiązuje zagadnienie opracowania sposobu umożliwiającego zwiększenie dokładności wyznaczania położenia wiązki laserowej odchylanej przez deflektor w optycznych systemach rejestrujących i odtwarzających.

W sposobie według wynalazku o otoczeniu fragmentu linii, na który pada odchylona przez deflektor wiązka laserowa, umieszcza się powierzchnię fotoczułą tak ograniczoną i tak usytuowaną względem frag-

mentu zakładanej linii odchylania, aby długość odcinka na tej powierzchni, wzdłuż którego przebiegł przekrój poprzeczny wiązki lub czas trwania impulsu odpowiadającego temu przemieszczaniu się wiązki mógł być miarą położenia wiązki w kierunku prostopadłym do kierunku odchylania. Sposób może mieć zastosowanie w skanerowych systemach służących do trwałego zapisu znaków i obrazów np. w drukarkach laserowo-kserograficznych i.t.p. (3 zastrzeżenia)

G03B P. 246708 1984-03-16

Uniwersytet Warszawski, Warszawa, Polska (Ryszard Patryn).

Sposób i urządzenie do oceny nastawiania ostrości obrazu w przyrządach optycznych

Wynalazek rozwiązuje zagadnienie zwiększenia prawidłowości oceny ostrości obrazu w przypadkach optycznych.

Sposób według wynalazku charakteryzuje się tym, że do tworzenia obrazu lub obrazów w celowniku wykorzystuje się skrajne promienie strumienia świetlnego przechodzącego przez obiektyw. Urządzenie do oceny nastawienia ostrości obrazu charakteryzuje się tym, że element lub elementy (4, 5) optyczne, zwłaszcza zwierciadła, ustawione są w strefie obrzeża (7) pełnego otworu pierwszego członu (1) układu optycznego przyrządu. (4 zastrzeżenia)

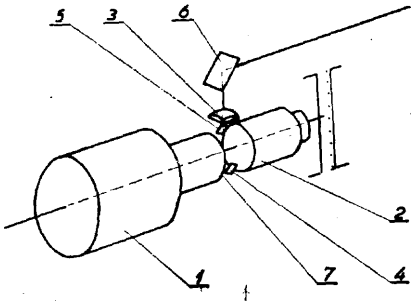

G05F P. 249420 T 1984-08-31
H02M
H03K

Tadeusz J. Woźniak, Warszawa, Polska (Tadeusz J. Woźniak).

Układ do wytwarzania skokowo zmieniających się **poziomów** wysokiego **napięcia**

Wynalazek rozwiązuje zagadnienie opracowania układu pozwalającego zmienić poziom dowolnie wysokiego napięcia małej mocy w bardzo krótkim czasie, adekwatnym do potrzeb techniki alfanumerycznej, na bazie monitorów penetracyjnych, tj. lamp o kolorze zobrazowania zależnym od poziomu wysokiego napięcia.

W układzie według wynalazku z przetwornicy napięcia (P) poprzez transformator **(TR)** podawane jest napięcie na powielacz napięcia **(D_iC_i)** o n ogniwach. Na wyjściu **(C_{obc})** uzyskiwane jest wysokie napięcie **(U_{WY})** odpowiadające różnicy potencjałów na gałęzi diod **(D_0, D_1, D_2...D_n)** powielacza. Zwierając lub rozwierając poszczególne diody **($D_0 \div D_n$)** lub grupy diod (D,) w określonej kombinacji uzyskuje się zmianę poziomów wysokiego napięcia na wyjściu **(U_{WY}).** Zwieranie i rozwieranie nazwane komutacją dokonywane jest przy pomocy równolegle podłączonych do diod **(D_0, D_1, D_2...D_n)** powielacza wysokonapięciowych struktur półprzewodnikowych wielowarstwowych**(TY_0,** TY_2, **TY_1...TY_n)** sterowanych w bramce poprzez impulsowe transformatory dopasowuj ąco-izolujące **(Tr_{GO}, Tr_{G1}, Tr_{G2}...Tr_{GR})** sygnałami komutacji **(y_o,y_1,y_2...y).**

(4 zastrzeżenia)

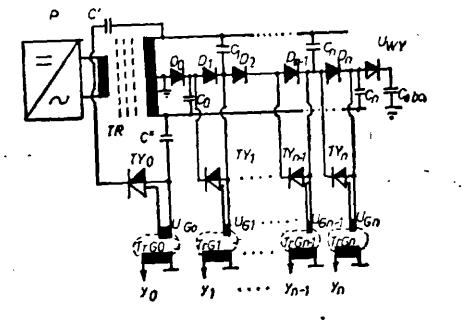

G06F P. 251089 1984-12-20
G08C

Pierwszeństwo: 1983 12 22 - Belgia (nr 2/60299)

International Standard Electric Corporation, Nowy Jork, Stany Zjednoczone Ameryki.

Sposób rozpoznawania sygnałów i układ rozpoznawania sygnałów

Przedmiotem wynalazku jest sposób i układ do rozpoznawania sygnałów telefonicznych.

Sposób rozpoznawania sygnałów polegający na tym, że okresowo próbkuje się sygnał wejściowy, zapamiętuje się wartość początkową charakterystyczną dla uprzednio ustalonego przedziału czasowego w pierwszej pamięci, zapamiętuje się wartości określające czas zliczony od momentu wykrycia różnicy między sygnałem wejściowym i wyjściowym w drugiej pamięci, zapamiętuje się sygnał wyjściowy w trzeciej pamięci, po czym za pomocą komputera, przesyła się wartość początkową z pierwszej pamięci do drugiej pamięci w przypadku, gdy nie stwierdza się różnicy, natomiast przy wykryciu różnicy wartość początkową z pierwszej pamięci przesyła się do drugiej celem przekształcenia tej wartości w wartość wskazującą, że przedział czasowy został zliczony, przy pozostawieniu niezmienionym sygnału wyjściowego w trzeciej pamięci charakteryzuje się tym, że w pierwszej pamięci (ROM) przechowuje się wyłącznie pojedyńczą wartość początkową dla wszystkich stanów sygnału wejściowego, a komputer realizuje modyfikację wartości w drugiej pamięci (RAM) niezależnie od pierwszej pamięci. Układ zawiera źródło impulsów (PS) połączone z licznikiem binarnym (CR).

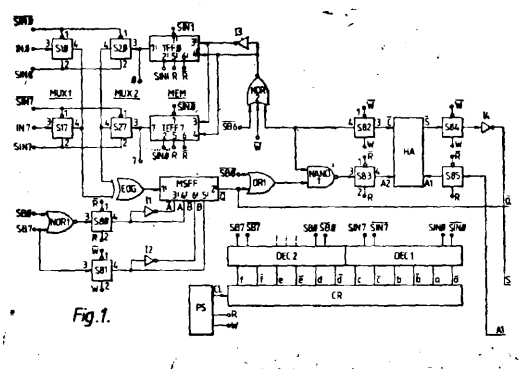

Na wyjściu licznika binarnego (GR) załączone są dekodery dwójkowo dziesiętne **(DEC1, DEC2).** Na wyjściach układu załączone są multipleksery. **(MUX1,** MUX2) odpowiednio z przełącznikami (S10, **S17,** S20, S27). Do wyjść multiplekserów dołączona jest pamięć **(MEM)** z przerzutnikami bistabilnymi **(TFF0 - TFF7).** Wyjścia multiplekserów są połączone z przerzutnikiem dwutaktowym JK **(MSFF),** którego wyjście jest połączone z półsumatorem, połączonym z pamięcią **(MEM).** (18 zastrzeżeń)

G09B **P. 246751** 1984-03-19

Wyższa Szkoła Pedagogiczna im. Komisji Edukacji Narodowej, Kraków, Polska (Ryszard Sokołowski, Stanisław Krosta).

Trener do nauki spawania

Celem wynalazku jest opracowanie konstrukcji trenera do nauki spawania elektrycznego łukowego elektrodą otuloną, umożliwiającej prowadzenie elektrody z zachowaniem właściwego kąta i odległości od spawanego materiału z uwzględnieniem przesuwu elektrody w czasie pracy.

Trener według wynalazku składa się z płyty (1), na której znajduje się pulpit (2), połączony z uchwytem <19) z zamontowanym na nim prętem-elektrodą (11) o pionowym przesuwie, i płytka (8), symulująca element spawany. Nad płytką (8) po obu stronach umieszczony jest układ fotokomórki (9). Na pulpicie (2) umieszczone są żarówki sygnalizacyjne i liczniki błędów.

(1 zastrzeżenie)

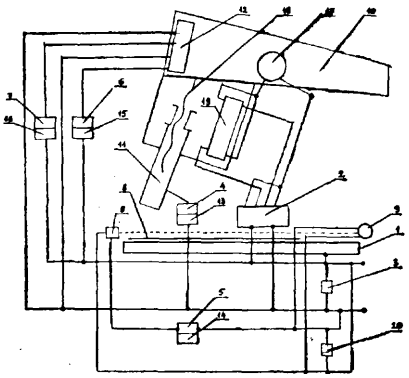

G09F **P. 246717** 1984-03-14
B61D

Fabryka Wagonów „Pafawag", Wrocław, Polska (Jan Szopa, Stanisław Kander, Zdzisław Kulawik).

Tabliczka rezerwacji miejsc, zwłaszcza w pojazdach szynowych

Celem wynalazku jest opracowanie prostej konstrukcji tabliczki łatwej w obsłudze.

Tabliczka ma podstawę (1), na której osadzona jest płytka (10) z wypisanymi numerami miejsc w danym przedziale, przykryta zapadkami (7) oraz obudową odchylną (2) z wykonanym okienkiem. Obudowa odchylna (2) jest połączona z podstawą (1) zawiasem (11) i zabezpieczona zamkiem (3) na klucz konduktorski. Na końcu podstawy (1) umieszczona jest informacja o numeracji miejsc w przedziale (5), a po przeciwnej stronie wielojęzyczny napis - miejsca rezerwowane (4).

(3 zastrzeżenia)

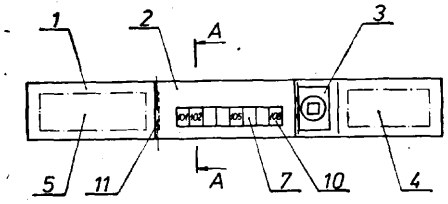

Fig.1.

G11B **P. 246592** **1984-03-09**

Warszawskie Zakłady Urządzeń Informatyki „MERAMAT", Warszawa, Polska (Adam Grabicki, Stefan Parvi, Janusz Sobecki).

Zespół podwójnej głowicy magnetycznej współpracujący z dyskiem elastycznym

Wynalazek rozwiązuje zagadnienie opracowania zespołu o prostej konstrukcji i łatwym montażu.

Zespół posiada dwie głowice magnetyczne stałą (3) i uchylną (10) o powierzchniach roboczych skierowanych do siebie i obróconych względem siebie o 180°. Głowica magnetyczna stała (3) jest nieruchomo przymocowana do jednego końca karetki (1) połączonej drugim końcem za pomocą sprężyny mocującej (4) z jednym końcem ramienia uchylnego (5). Do drugiego końca' ramienia uchylnego (5) poprzez podkładkę (9) i sprężynę przegubową (8) jest przymocowana głowica magnetyczna uchylna (10) podparta dociskiem (12) w punkcie leżącym w płaszczyźnie sprężyny przegubowej (8).

Elementy tworzące powierzchnie robocze obu głowic magnetycznych stałej (3) i uchylnej (10) są umieszczone w jednakowych zminiaturyzowanych obudowach. Ramię uchylne (5) od strony zamocowania głowicy magnetycznej uchylnej (10) jest zakończone występem (13) wyposażonym w powierzchnię bazową (13a), która wraz z otworem wykonanym w ramieniu uchylnym (5) wyznacza położenie szczeliny roboczej głowic magnetycznych stałej (3) i uchylnej (10). (4 zastrzeżenia)

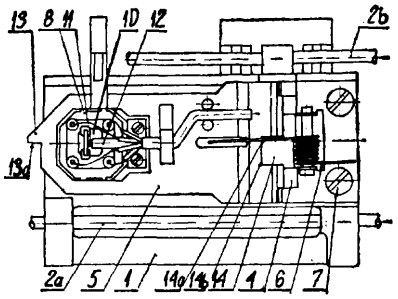

G11B P. 249403 1984-08-30

Pierwszeństwo: 83 09 01 - Japonia (nr 161514/58)

N. V. Philips Gloeilampenfabricken, Eindhoven, Holandia.

Urządzenie do odtwarzania płyty

Wynalazek rozwiązuje zagadnienie opracowania urządzenia do odtwarzania płyty, zwłaszcza płyty z optycznym cyfrowym zapisem fonii, tak zwanej płyty compact.

Urządzenie do odtwarzania płyty, na której dane cyfrowe i dane subcyfrowe (odpowiadające subkodowaniu), które są wykorzystywane do selektywnego odtwarzania głównych danych cyfrowych, charakteryzuje się tym, że zawiera elementy odczytujące mnogość ramek, w liczbie stanowiącej całkowitą wielokrotność, ewentualnie współczynnik liczby całkowitej, jednostki zmiany danych subcyfrowych, które stanowią jeden blok głównych danych cyfrowych oraz zawiera elementy odczytujące adresy bloków głównych danych cyfrowych z danych subcyfrowych.

(1 zastrzeżenie)

Dział H
ELEKTROTECHNIKA

H01F **P.249945** T 1984-10-08

Politechnika Śląska im. Wincentego Pstrowskiego, Gliwice, Polska (Krystian Kusidło).

Sposób i układ do kształtowania charakterystyki napędowej mechanizmów elektromagnetycznych

Wynalazek rozwiązuje zagadnienie budowy mechanizmu elektromagnetycznego o dowolnej charakterystyce napędowej.

Sposób według wynalazku polega na uzależnieniu wartości napięcia (UZ) zasilającego uzwojenie magnesujące (UM) od wartości jego indukcyjności. W układzie według wynalazku uzwojenie magnesujące (UM) jest zasilane przez blok **(BSN)** sumujący (lub odejmujący) napięcia (US) i (UP). Napięcie (US) jest dostarczone przez zewnętrzny zasilacz (ZZ) i steruje pracą mechanizmu elektromagnetycznego (ME). Napięcie (UP) jest dostarczane przez blok **(BPN)** przekształcający napięcie **(UI)** doprowadzone z wyjścia bloku **(BMI)** mierzącego indukcyjność uzwojenia magnesującego (UM).

Wynalazek nadaje się szczególnie do budowy elektromagnetycznych sterowników w układach automatycznej regulacji i sterowania np. do specjalistycznych zaworów hydraulicznych. (2 zastrzeżenia)

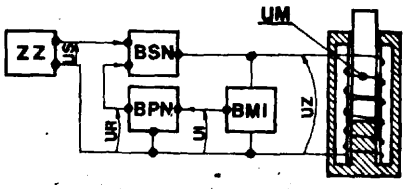

H01H **P. 246579** 1984-03-06

Kopalnia Węgla Kamiennego „Jastrzębie", Jastrzębie Zdrój, Polska (Jacek Dziuk, Jerzy Gąsior, Marian Turlej, Justyn Wolny, Zbigniew Kluska).

Układ blokowania załączania wyłącznika wysokiego napięcia

Wynalazek dotyczy prostego układu blokowania załączania wyłącznika wysokiego napięcia, po zadziałaniu zabezpieczeń od międzyfazowych zwarć w dwustanowych wnętrzowych polach rozdzielczych, trójfazowej sieci elektroenergetycznej z nieuziemionym bezpośrednio zerowym punktem, zwłaszcza dla odpływowych pól w podziemnych rozdzielniach kopalń eksploatujących rejony zagrożone metanem i zabezpieczone automatyczną metanometrią, z których zasilane są napięciem 6000 V transformatorowe stacje w górniczych wyrobiskach z zużytym prądem powietrza lub z wentylacją lutniową.

Układ ma blokujący bistabilny przekaźnik **(PEL)** z napięciową cewką prądu stałego połączoną w obwód z dwoma równolegle połączonymi stroną prądu stałego mostkowymi dwupołówkowymi prostownikami (Pr 3, Pr 4), przyłączonymi stroną zmiennego prądu "do napięciowych uzwojeń dwóch prądowo-napięciowych, szybkonasyceniowych transformatorów **(TN1, TN2)**, prądowymi uzwojeniami połączonymi z prądowymi przekładnikami **(TI1, TI2)** i nadprądowymi przekaźnikami **(PI1, PI2)** w układzie niepełnej gwiazdy oraz z dwoma równolegle połączonymi zwiernymi zestykami (?, 9) pomocniczych przekaźników **(PP1, PP2)**. Połączenie cewki blokującego bistabilnego przekaźnika **(PBL)** ze zwiernymi zestykami (8, 9) stanowi wspólny węzeł połączeń z obwodami cewek pomocniczych przekaźników **(PP1, PP2)** wraz ze zwiernymi zestykami (5, 6) nadprądowych przekaźników **(PI1, PI2)** i przynależnymi do nich mostkowymi dwupołówkowymi prostownikami **(Pr1, Pr2)**, przyłączonymi oddzielnie stroną zmiennego prądu do napięciowych uzwojeń prądowo-napięciowych szybkonasyceniowych transformatorków **(TN1, TN2)** z kondensatorowymi filtrami **(C1,** C2) i dodatkowym przyłączem dla zespołu kasowania blokady **(KBL).** (5 zastrzeżeń)

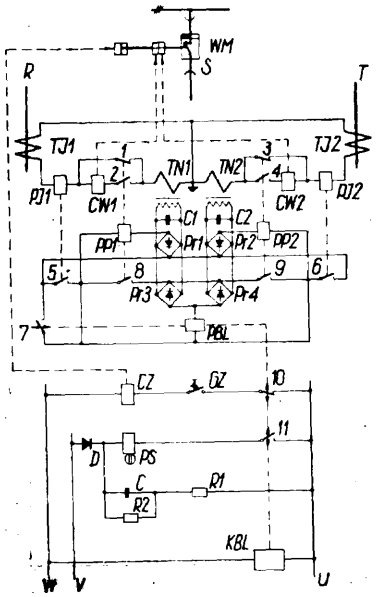

H01J **P.250484 T** **1984-11-16**

Przedsiębiorstwo Doświadczalno-Produkcyjne Polskiej Akademii Nauk „RADIOPAN", Poznań, Polska (Mirosław Derengowski, Włodzimierz Sobański).

Rezonator cylindryczny o rozkładzie pola TM_{110} do spektrometru elektronowego rezonansu paramagnetycznego EPR

Rezonator według wynalazku zaopatrzony jest w odpowiednio ukształtowany korpus (1), w którym wykonany jest, tworzący wnękę cylindryczną, przelotowy cylindryczny otwór (2) o średnicy odpowiadającej wymaganej częstotliwości rezonansowej. Otwór **(2)** zamknięty jest obustronnie cienkimi metalizowanymi płytkami (3) dociśniętymi równomiernie do krawędzi pierścieniami (4) z umieszczonymi na obwodzie wkrętami (5).

Na zewnątrz w osi otworu (2) przymocowane obustronnie do korpusu (1) są oprawy (6), tak że między metalizowaną płytką (3) a oprawą **(6)** utworzona zo-

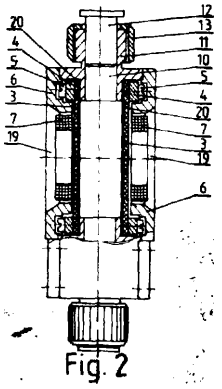

Fig. 2

staje szczelina. Oprawy (6) zaopatrzone są w przelotowe kanały (19) posiadające kształt dyszy, w których umieszczone są cewki modulacyjne (7). Cewki (7) posiadają kształt owalnego pierścienia. Otwór (2) posiada wykonane prostopadle w pobocznicy przelotowe dwa otwory (10, 14) przesunięte względem siebie o kąt prosty, z których jeden (10) służy do wprowadzania próbek, a drugi (14) do sprzęgania z komorą strojenia (15) i stroikiem (17). (2 zastrzeżenia)

H01L **P. 249419 T** 1984-08-31
C25D
C23C

Tadeusz J. Woźniak, Warszawa, Polska (Tadeusz J. Woźniak).

Element dielektryczny MgO bipolarnej pamięci jako siatka pamiętająca aparatów pamięciowych

Przedmiotem wynalazku jest dielektryczny element MgO bipolarnej pamięci do akumulacji ładunku elektrycznego w aparatach pamięciowych stosowanych v/ technice rejestracji, radiolokacyjnej eliminacji ech stałych, obserwacji i pomiarach przebiegów szybkozmiennych.

Element dielektryczny według wynalazku stanowi siatka pamięciowa o wymiarach okna 50 X 50 μm i szerokości 25 μm wykonana ze stopu Ag+2÷3% Mg (3) o grubości 0,1—0,2 μm z napyloną próżniowo warstwą Mg (2) grubości 20÷50 μm, oraz warstwa MgO (1) wielkości ok. 3 μm. (5 zastrzeżeń)

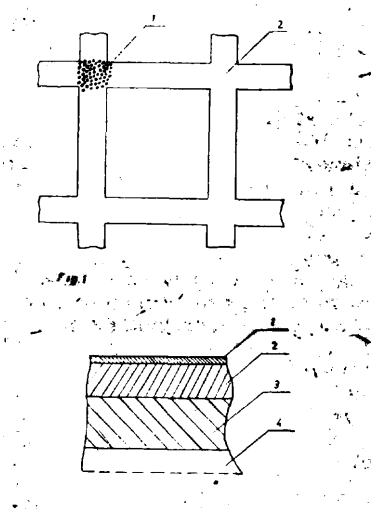

H01L **P.250522 T** 1984-11-21

Naukowo-Produkcyjne Centrum Półprzewodników, Fabryka Półprzewodników „Tewa", Warszawa, Polska (Jan Buczyński).

Sposób montażu przyrządów półprzewodnikowych

Przedmiotem wynalazku jest sposób montażu przyrządów półprzewodnikowych z udziałem pasty przewodzącej jako spoiwa struktury z podłożem.

Strukturę półprzewodnikową łączy się z doprowadzeniami np. metodą termokompresji z udziałem spoiwa w postaci lepkiej, to jest bez uprzedniej obróbki termicznej powodującej jego utwardzenie. Przy strukturach o dużych powierzchniach, np. większych od 0,4 mm² stosuje się dodatkowy docisk, działający przez moment na strukturę tuż przed wykonaniem do niej połączeń, w temperaturze zbliżonej do temperatury towarzyszącej ich wykonaniu. (2 zastrzeżenia)

H01R **P.250531 T** 1984-11-20

Zgłoszenie dodatkowe do zgłoszenia nr P. 249613.

Uniwersytet Łódzki, Łódź, Polska (Jerzy Swierd).

Układ połączeń przedłużacza CAMAC

Wynalazek rozwiązuje zagadnienie opracowania układu umożliwiającego badanie bloku w ramce pomocniczej przedłużacza, zapewniając obustronną wymianę informacji poprzez blok pośredni z magistralą CAMAC.

Układ ma gniazdo (6) złącza o 2 X 43 kontaktach przymocowane do bloku (7) kasety (8) CAMAC i połączone rozłącznie za pomocą wiązki (1) przewodów z gniazdem 2 o takiej samej ilości kontaktów pomocniczej ramki (3). Wiązka (1) jest na stałe połączona z gniazdem (2). Układ jest stosowany do serwisowych napraw płytek bloków CAMAC oraz do ich montażu w postaci nowych rozwiązań konstrukcyjnych. (1 zastrzeżenie)

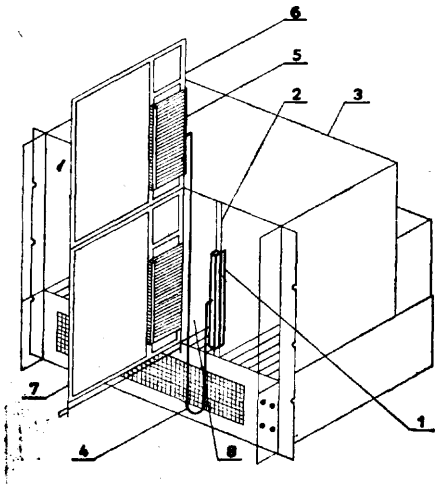

H02H **P. 246030** 1984-02-01

Huta „Pokój", Ruda Śląska, Polska (Janusz Smołka, Franciszek Folmer).

Układ kontrolujący pracę wentylatorów w urządzeniach informatyki

Wynalazek rozwiązuje problem zabezpieczenia urządzeń informatyki w przypadku zatrzymania się silnika wentylatora i niezadziałaniu bezpiecznika.

W układzie silniki napędowe (1) wentylatorów połączone są poprzez bezpiecznik (2) ze źródłem zasilania. W każdy obwód zasilania silnika (1) jest włączony szeregowo kontrolny rezystor (4) oraz szeregowo prostownicza dioda (3), a katody wszystkich diod (3) są połączone poprzez wspólny bezpiecznik (5) z bazą tranzystora (6), do której jednocześnie jest podłączona dioda Zenera (7) oraz kondensator elektrolityczny (8).

Ponadto emiter tranzystora (6) połączony jest z rezystorem (9) i emiterem tranzystora (10), zaś kolektor tranzystora (6) połączony jest poprzez cewkę przekaźnika (11) ze źródłem zasilania + 18 V, a kolektor tranzystora (10) połączony jest poprzez rezystor (12) także ze źródłem zasilania + 18 V. Baza tranzystora

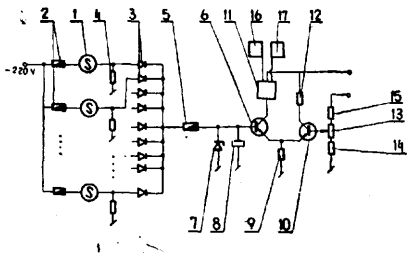

(10) połączona jest z suwakiem potencjometru (13), który z jednej strony łączy się poprzez rezystor (14), z masą, a z drugiej poprzez rezystor (15) ze źródłem zasilania + 12 V, przy czym jedna para styków przekaźnika (11) połączona jest z układem alarmowym (16), a druga para styków przekaźnika (11) z układem identyfikującym (17) urządzenie z uszkodzonym silnikiem (1). (1 zastrzeżenie)

H02H **P.246553** **1984-03-07**

Spółdzielnia Pracy Wytwórczo-Usługowa „Elmer", Koszalin, Polska (Tomasz Wilkoszewski, Witold Gilis, Marian Hałuszka, Andrzej Koprowski).

Układ zabezpieczający elektryczne odbiorniki 3-fazowe od pracy niepełnofazowej

Wynalazek rozwiązuje zagadnienie opracowania szybkiego układu elektronicznego współpracującego z różnymi odbiornikami elektrycznymi niezależnie od ich mocy, niewrażliwego na przepięcia, zakłócenia oraz oscylacje napięcia fazowego na granicy zadziałania.

Układ charakteryzuje się tym, że pomiędzy punktem zerowym bloku pomiarowego (1), a przewodem zerowym sieci **(RSTO)** ma włączony blok sumy (2), blok czasowej zwłoki rozruchowej (3), człon blokady (4), blok zasilacza (5) przerzutnik Schmidta (6) i blok sterowania (7), który współpracuje z cewką stycznika, przy czym blok czasowej zwłoki rozruchowej (3) wyjściem jest połączony z blokiem sumy (2), zaś wejściem jest połączony z fazą (R) sieci zasilającej **(RSTO).** Układ znajduje wszechstronne zastosowanie zarówno w przemyśle, jak i u indywidualnych użytkowników urządzeń energetycznych. (4 zastrzeżenia)

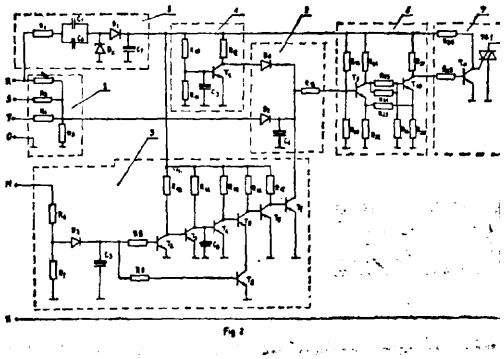

H02H **P.249125 T** 1984-08-07

Przedsiębiorstwo Zagraniczne „POLCONTACT" Wytwórnia Urządzeń Mechanicznych i Elektrycznych, Łódź, Polska ((Jarosław Dałek, Andrzej Gogolewski).

Układ zabezpieczający odbiorniki trójfazowe przed pracą niepełnofazową

Wynalazek rozwiązuje zagadnienie opracowania układu o prostej konstrukcji, niezawodnego w działaniu, nie wymagającego specjalnego chłodzenia, przeznaczonego do zabezpieczania odbiorników trójfazowych przed pracą niepełnofazową.

Układ wyposażony w trójfazowy czujnik asymetrii napięć oraz przekaźnik o stykach włączonych w obwód sterowania odbiornika, charakteryzuje się tym, że trójfazowy czujnik (Cz) asymetrii napięć fazowych zawiera trzy jednakowe kondensatory **(C_1, C_2** i C3), a punkt wspólny (A) czujnika (Cz) jest połączony za pośrednictwem potencjometru (P) z zerem sieci zasilającej. Ślizgacz potencjometru (P) z dołączonym doń układem prostująco-filtrującym (D,, **C_4)** jest połączony z bazą tranzystora (T), którego emiter i kolektor są dołączone do cewki napędowej przekaźnika (P). Cewka przekaźnika (P) jest zasilana napięciem fazowym z układu zasilającego **(UZ).**

Układ zasilający (UZ) zawiera dołączony do zacisku napięcia fazowego szeregowy układ **(RC_6),** którego kondensator **(C_6)** jest połączony z jedną elektrodą diody zwierającej **(D_3)** oraz z jedną elektrodą diody ładującej (D_2), której druga elektroda jest połączona z kondensatorem wygładzającym **(C_5)** dołączonym równolegle do cewki przekaźnika (P). (1 zastrzeżenie)

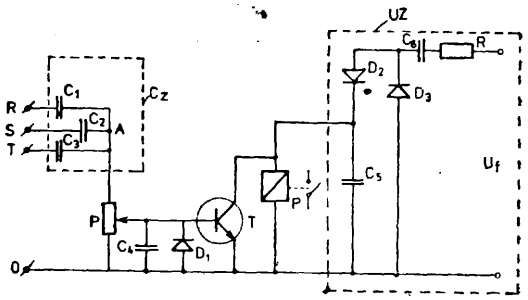

H02H **P. 250449 T** **1984-11-14**

Politechnika Wrocławska, Wrocław, Polska (Euge niusz Korejwo).

Sposób i układ zabezpieczenia stacji elektroenergetycznych

Przedmiotem wynalazku jest sposób i układ zabezpieczenia stacji elektroenergetycznych, szyn zbiorczych, linii i transformatorów, przeznaczony do stosowania w elektroenergetycznej automatyce zabez pieczeniowej sieci przesyłowych i rozdzielczych.

Sposób zabezpieczenia, wykorzystujący prądy pól sumę tych prądów oraz napięcia szyn zbiorczych, polega na tym, że z doprowadzonych z pól prądów **(I1, I2, ...Ik)** i z sumarycznego prądu **(ΣI)** oraz z napięcia (U) szyn zbiorczych formuje się w pomiarowych prądowych obwodach (IP) polowych bloków **(BPk)** i szynowego bloku (BS) oraz w prądowym obwodzie **(WI)** napięciowego bloku **(BU)** — prąd odniesienia **(Io).** Prąd **(Io)** jest największy spośród tych doprowadzonych prądów. Emisja prądu (Io) odniesienia podczas zwarć wywołuje napięcie proporcjonalne do prądu zwarcia w napięciowym obwodzie (UP) pomiarowym polowego bloku (BP) pola, zasilającego zwarcie poza szynami lub szybowego bloku (BS) w czasie zwarć na szynach. Ze stosunku napięcia, proporcjonalnego do napięcia aa szynach i napięcia proporcjonalnego do prądu zwar cia określa się impedancję zwarciową, która umożliwia lokalizację miejsca zwarcia.

Układ zabezpieczenia składa się z dowolnej ilości polowych bloków **(BPk),** zasilanych prądami pól **(I1, I2,...Ik)** i z szynowego bloku (BS), zasilanego sumą tych prądów **(ΣI).** Ponadto układ zawiera napięciowy blok (BU), zasilany napięciami szyn zbiorczych. (2 zastrzeżenia)

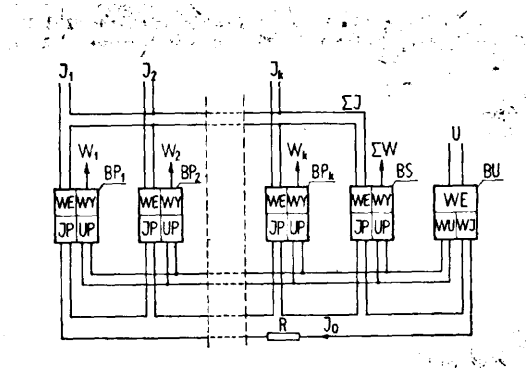

02K **H01R** **P 246476** **1984-02-2**

Zakład Silników Elektrycznych Małej Mocy „Ema -Silma", Sosnowiec. Polska (Czesław Nowak).

Komutator tarczowy

Wynalazek rozwiązuje zagadnienie opracowania komutatora tarczowego, którego konstrukcja pozwoliłaby zmniejszyć możliwość powstawania zwarć międzysegmentowych.

Komutator tarczowy (1) składa się z segmentów (2), z których każdy ma na obwodzie wewnętrznym bieżni podłużne przerwy promieniowe (3) oraz na obwodzie zewnętrznym bieżni podłużne przerwy promieniowe (4) tak usytuowane względem siebie, aby nie tworzyły ciągłej przerwy promieniowej. (1 zastrzeżenie)

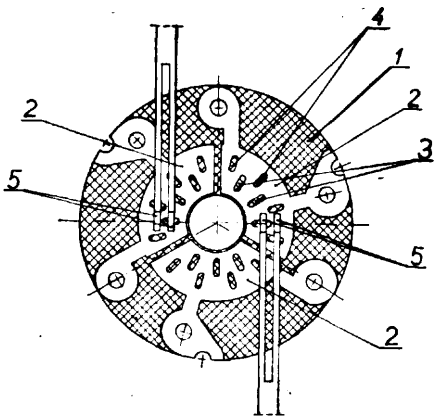

H02K P. 246609 1984-03-08

Zakłady Elektromaszynowe „EMA-CELMA", Cieszyn, Polska (Gustaw Knoppek, Maciej Bernadt, Bronisław Sliwa, Rudolf Zieliński).

Wirnik klatkowy silnika indukcyjnego

Przedmiotem wynalazku jest wirnik klatkowy silnika indukcyjnego przeznaczonego do trudnych warunków rozruchowych.

Wirnik według wynalazku ma bierne pręty (6) oraz pakiet wirnika (2) podzielone na minimum dwa segmenty oddzielone od siebie wkładką (3) z materiału nieprzewodzącego prąd elektryczny, przy czym każdy z segmentów biernego pręta (6) jest przymocowany do przynależnego segmentu pakietu wirnika (2) za pomocą jednej spoiny (7) nałożonej ob wodo wo na zewnętrznej powierzchni walcowej pakietu wirnika. (2 zastrzeżenia)

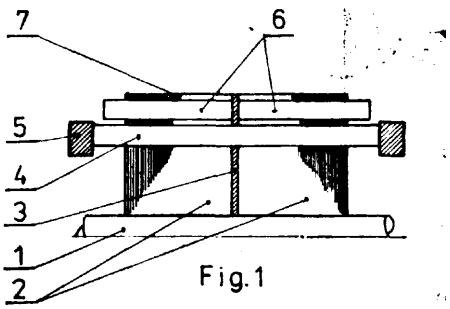

H02N
H02J
E21C P. 246523 1984-03-05

Akademia Górniczo-Hutnicza im. Stanisława Staszica, Kraków, Polska (Roman Martyna).

Układ elektryczny urządzenia do elektrohydrodynamicznego rozspajania skał

Wynalazek rozwiązuje zagadnienie zwiększenia niezawodności układu elektrycznego urządzenia do elektrohydrodynamicznego rozspajania skał.

Układ zawiera zasilacz niskiego napięcia (1) sprzężony mechanicznie z blokiem zasilania i gromadzenia energii wysokiego napięcia (2), do wyjścia którego są przyłączone z dzielnikiem napięcia (3) rezystor rozładowujący (4) złączony szeregowo ze zwieraczem (5) oraz łącznik (6) złączony szeregowo z przetwornikiem elektrohydraulicznym (7). Do dzielnika (3) jest przyłączona lampa gazowana (8), która jest sprzężona optycznie z fototranzystorem (9), umieszczonym we wzmacniaczu napięciowym (10), mającym wyjście połączone z wyzwalaczem (11) sprzężonym mechanicznie z ruchomym stykiem łącznika (6) oraz z blokiem opóźnienia czasowego (12), którego wyjście jest połączone z wyzwalaczem (13), sprzężonym mechanicznie ze zwieraczem (5) oraz z wyzwalaczem zasilania (14) sprzężonym mechanicznie z wyłącznikiem (15). (1 zastrzeżenie)

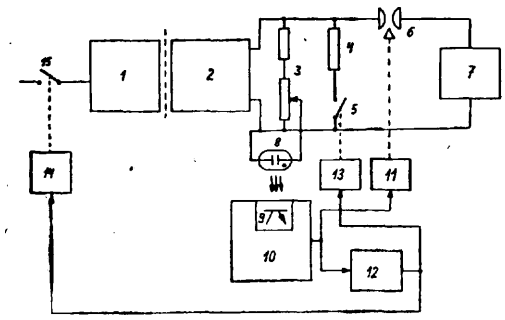

H02P P. 246533 1984-03-06

Jacek Turski, Adam A. Wieteska, Paweł Kiełducki, Wiktor Tesche, Warszawa, Polska (Jacek Turski, Adam A. Wieteska, Paweł Kiełducki, Wiktor Tesche).

Układ sterowania silnikiem elektrycznym

Przedmiotem wynalazku jest układ sterowania silnikiem, elektrycznym zastosowanym, zwłaszcza w układach napędowych średniej i dużej mocy o zmiennych obciążeniach.

W układzie według wynalazku czujnik obrotów (1) jest połączony z układem kontroli prędkości obrotowej (2), którego wyjście jest połączone poprzez wzmacniacz (4) z układem przełączającym (5). Wyjście układu (2) jest także połączone z układem wytwarzającym histerezę prędkości układu (2). Dodatkowo wyjście czujnika obrotów (1) jest połączone z układem kontroli prędkości rozruchu (6), którego wyjście jest połączone poprzez układ czasowy (7) i wzmacniacz (9) z układem przełączającym (5) i przekaźnikiem lub stycznikiem (11). Wyjście układu czasowego (1) jest także połączone z układem wytwarzającym histerezę prędkości obrotowej (8), którego wyjście jest połączone z drugim wejściem układu (6). Dodatkowo układ sterowania zawiera układ kontroli rozruchu (10) połączony z przekaźnikiem lub stycznikiem (11). (3 zastrzeżenia)

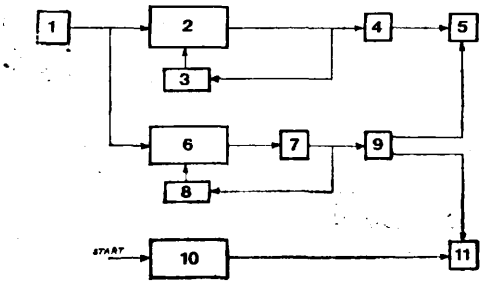

H02P P. 246606 1984-03-08

Zakłady Mechaniczno-Precyzyjne „MERA-BŁONIE", Błonie k/Warszawy, Polska (Mieczysław Kamiński, Stanisław Kalinka, Kazimierz Krzywiński, Jan Solarz, Jerzy Przybysz).

Układ stabilizacji momentu obrotowego silnika krokowego

Wynalazek rozwiązuje zagadnienie stabilizacji momentu obrotowego.

Układ stabilizacji momentu obrotowego silnika krokowego zawiera przerzutnik monostabilny (M) oraz generator impulsów prostokątnych (Gen). Do przerzutnika dołączony jest układ kształtujący szerokość impulsu wyjściowego w zależności odwrotnie proporcjonalnej do napięcia zasilającego (Uz). Wyjścia przerzutnika monostabilnego **(M)** oraz generatora (Gen) dołączone są do elementu logicznego typu „i" (I).

(1 zastrzeżenie)

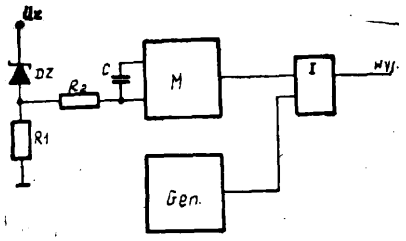

Fig. 1

H03F G01V **P.246591** **1984-03-09**

Instytut Geofizyki, Warszawa, Polska (Witold Spława-Neyman,. Bogdan Trzciński).

Wzmacniacz, zwłaszcza do rejestracji długookresowej sygnałów sejsmicznych

Wynalazek rozwiązuje zagadnienie opracowania wzmacniacza symetrycznego, o bardzo małym współczynniku szumów w zakresie bardzo małych częstotliwości.

Wzmacniacz jest utworzony z modulatora **(M)**, symetrycznego generatora sterującego (GS), stopnia wzmacniającego (W) i demodulatora (D). Pomiędzy dwa wejścia sterujące i dwa wyjścia modulatora (M) jest włączony mostek pojemnościowy (R), przy czym dwa wejścia sterujące modulatora **(M)** są połączone z dwoma wyjściami symetrycznego generatora sterującego (GS). (5 zastrzeżeń)

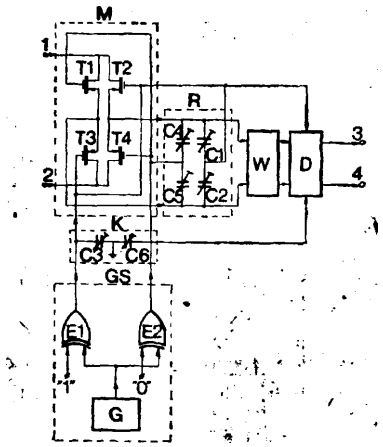

H03H P. 250479 T 1984-11-16

Instytut Odlewnictwa MH i PM, Kraków, Polska (Wojciech Leśniewski, Marek Barcik, Paweł Gajkowski).

Filtr sieciowy

Filtr sieciowy według wynalazku jest filtrem typu LC. Elementami indukcyjnymi są transformatory. Uzwojenie wtórne transformatora wejściowego **(Tr_1)** połączone jest z kondensatorami **(C_1)** i (C_2) i jednocześnie z uzwojeniami pierwotnymi transformatorów wyjściowych (Tr_2) i **(Tr_3)**, których uzwojenia wtórne połączone są z gniazdami wyjściowymi **(G_1)** i **(G_2)** w przedniej ścianie obudowy. Filtr według wynalazku posiada galwaniczną separację wejścia z wyjściem i małe pasmo przenoszonych częstotliwości, a moc oddawana jest rzędu 80 W. Dwa gniazda wyjściowe pozwalają na jednoczesne zasilanie dwóch odbiorników.

(2 zastrzeżenia)

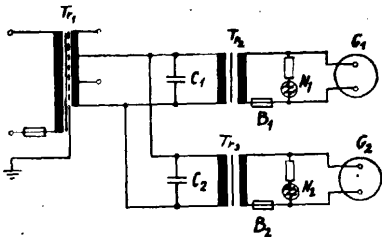

H03K P.246481 1984-02-29

Politechnika Śląska im. W. Pstrowskiego, Gliwice, Polska (Dariusz Cygankiewicz, Marek Ermel, Henryk Kolka).

Generator fali prostokątnej

Wynalazek rozwiązuje zagadnienie opracowania generatora o pewnym i poprawnym starcie oraz stabilnej pracy przy stałej częstotliwości.

Generator fali prostokątnej, zwłaszcza do zasilacza z przetwarzaniem zbudowany jest z uni wibrator a w postaci układu scalonego UCY 74 123 którego wyjście (Q) jest połączone przez kondensator **(C_1)** i rezystory **(R_2, R_4)** z bazą klucza tranzystorowego (T), a także z rezystorem (R3), dołączonym drugim końcem do masy, do której dołączony jest również emiter klucza tranzystorowego (T). Rezystor (R_2) połączony jest drugim końcem z dodatnim biegunem napięcia zasilania **(U_{DD})**.

Wejście (A) uni wibratora przeznaczone do wyzwalania ujemnymi zboczami jest połączone z kolektorem klucza tranzystorowego (T) i rezystorem ikolektorowym **(R_1)**, którego drugi koniec jest przyłączony do bieguna dodatniego zasilania układu (U_{DD}). (2 zastrzeżenia)

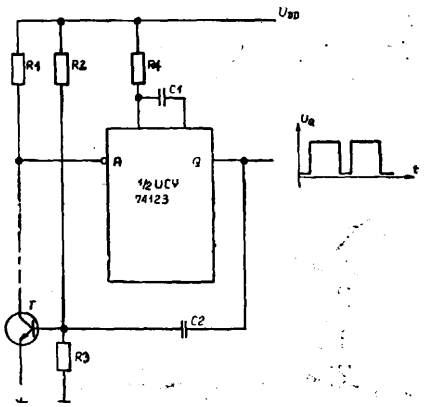

H03K P. 246545 1984-03-05

Politechnika Śląska im. W. Pstrowskiego, Gliwice, Polska (Marek Ermel, Dariusz Cygankiewicz, Henryk Kolka, Zdzisław Klimasara).

Układ formowania impulsów sterujących kluczem tranzystorowym

Wynalazek rozwiązuje zagadnienie opracowania układu o prostej konstrukcji, zapewniającego optymalny kształt impulsów sterujących kluczem tranzy-

storowym w szerokim zakresie zmian współczynnika włączenia tego klucza.

Układ formowania impulsów sterujących kluczem tranzystorowym z diodą zapobiegającą nasyceniu sterowany jest sygnałem wejściowym (We) podawanym na rezystor **(R1),** którego drugi koniec łączy się z anodą diody (D4) i emiterem tranzystora **(T1)** oraz na kondensator (C1), którego druga okładka łączy się z anodą diody (Dl) i katodą diody **(D2).** Anoda diody (D2) łączy się z kolektorem tranzystora **(T1)** i wyjściem **(Wy1)** układu, natomiast baza tranzystora (Tl) łączy się poprzez rezystor (R2) z wejściem (We) i z anodą diody (D3), której katoda łączy się z katodą diody **(D1)** i masą układu. Katoda diody zapobiegającej nasyceniu klucza podłączona jest do wyjścia **(Wy2),** z którym łączy się kolektor sterowanego klucza tranzystorowego, którego baza dołączona jest do wyjścia **(Wyl),** a emiter do masy układu. (1 zastrzeżenie)

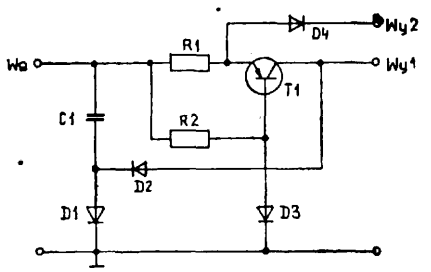

H03K P.250417 T 1984-11-12

Centrum Naukowo-Produkcyjne Elektrotechniki i Automatyki Górniczej „EMAG", Katowice, Polska (Aleksander Gałkowski, Wiesława Trzaska).

Układ do generacji impulsu
o sterowanym czasie trwania

Wynalazek rozwiązuje zagadnienie opracowania układu do generacji impulsu o sterowanym czasie trwania w zależności od liczby impulsów wejściowych.

Układ składa się z bloku ozasowego (B), do którego wejść (6, 7) jest przyłączony emiter tranzystora (T), połączony równolegle z biegunem dodatnim kondensatora (C). Kolektor tranzystora (T) jest połączony z biegunem ujemnym źródła zasilania (Uz) oraz z biegunem ujemnym kondensatora (C). Baza tranzystora **(T)** jest połączona równolegle z wyjściem **(Wc)** układu oraz z pozostałym wejściem (2) bloku czasowego (B). (1 zastrzeżenie)

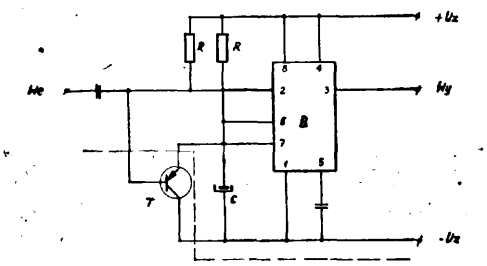

H04B **P. 251701** 1985-01-25

Pierwszeństwa: 1984-01-31 - Węgry (401/84)

Telefongyár, Budapeszt, Węgry (Lászlo Cebe, Lászlo Forgó, Lászlo Tarlacz).

Układ dopasowujący wzmacniaczy
z indukcyjnością w obwodzie emitera z filtrami
z włączoną szeregowo indukcyjnością wejściową

Wynalazek dotyczy prostego układu do dopasowywania wzmacniaczy z indukcyjnością w obwodzie emitera do filtrów z włączoną szeregowo indukcyjnością wejściową, przeznaczonego zwłaszcza do urządzeń techniki transmisyjnej.

W układzie według wynalazku kolektor tranzystora (T) wzmacniacza (E) jest przyłączony za pośrednictwem rezystora **(R_1),** zamykającego wejście filtru, do gorącego punktu wolnej od indukcyjności wejściowej części filtru **(Sz_o).** Indukcyjność wejściowa **(L_1)** jest włączona między wspólnym punktem kolektora wzmacniacza (E) i rezystora **(R_1),** zamykającego wejście filtru, a punktem chłodnym. Indukcyjność wejściowa **(L_1)** ma postać transformatora z dwoma uzwojeniami lub autotransformatora. (2 zastrzeżenia)

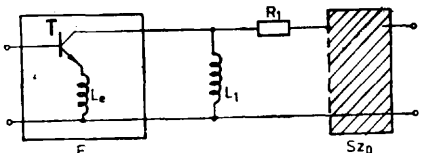

H04L - **P.** 249574 1984-09-13
H03M

Pierwszeństwo: 1983-09-19 - Belgia (nr 2/60209)

International Standard Electric Corporation, Nowy Jork, Stany Zjednoczone Ameryki.

Translator sygnałów modulowanych
kodowo-impulsowo

Wynalazek rozwiązuje zagadnienie opracowania translatora do zamiany wejściowego słowa PCM w kodzie kompresji na wyjściowe słowo PCM w kodzie liniowym, przystosowanego do zamiany dwójkowych bitów słowa wejściowego na dwójkowe bity słowa wyjściowego według prawa kompresji A lub μ, co jest określone przez wartość binarną wybieranego bitu sterującego, który określa wartości cyfrowe kilku parametrów translatora.

Translator zawiera dekoder **(SDEC1)** dołączony do układu logicznego **(LOG1),** układ **(SIPO)** do modyfikacji kodu dołączony do układu mnożącego połączonego z sumatorem **(ADD1)** oraz rejestr **(PISO).** (13 zastrzeżeń)

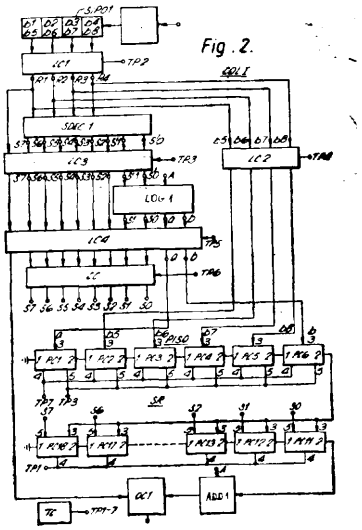

H05B P.246522 1984-03-05

Adam A. Wieteska, Warszawa, Juliusz Łukjanik, Wrocław, Krzysztof Piwoński, Warszawa, Polska (Adam A. Wieteska, Juliusz Łukjanik, Krzysztof Piwoński).

Urządzenie do grzania wgłębnego
materiałów porowatych
z zastosowaniem fal elektromagnetycznych

Przedmiotem wynalazku jest urządzenie do wgłębnego grzania konstrukcji wykonanych z materiałów

porowatych za pomocą fal elektromagnetycznych, którego konstrukcja zabezpiecza obsługę przed szkodliwym promieniowaniem. Urządzenie złożone jest z anteny wgłębnej (1) połączonej bezpośrednio ze źródłem promieniowania elektromagnetycznego (4). Antena (1) osłonięta jest w części przesłoną elektromagnetyczną (3) odizolowaną od anteny (1) przekładką izolacyjną (2). (1 zastrzeżenie)

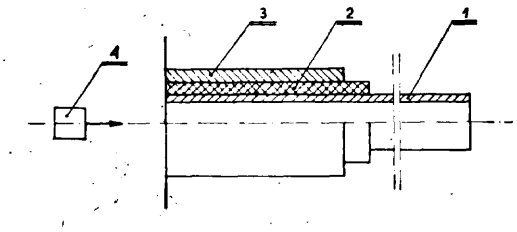

H05B P.246587 1984-03-07

Zakłady Aparatury Elektrycznej „MERA-REFA", Świebodzice, Polska (Mieczysław Krawiecki).

Elektromagnetyczny zapłonnik świetlówki i układ zapłonu świetlówki

Wynalazek rozwiązuje zagadnienie szybkiego zapłonu świetlówki przy wyeliminowaniu wpływu temperatury na niezawodność zapłonu, a także problem kompensacji mocy biernej.

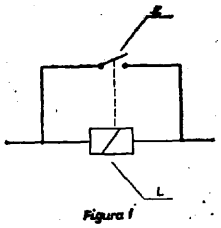

Figura 1

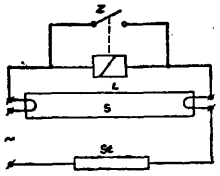

Figura 2

Zapłonnik zawiera przekaźnik elektromagnetyczny mający zestyk normalnie otwarty (Z) połączony równolegle z cewką (L).

Układ składa się z szeregowo ze świetlówką (S) włączonego elementu ograniczającego prąd (St) i równolegle przyłączonego zapłonnika elektromagnetycznego. (3 zastrzeżenia)

H05B **P.** 250414 1984-11-12

Konrad Graczyk, Łęczyca, Polska (Konrad Graczyk).

Zespół: wyłącznik diodowy - zwrotnica oświetleniowa, żarówka dwużarnikowa

Wynalazek rozwiązuje zagadnienie opracowania zespołu: wyłącznik diodowy - zwrotnica oświetleniowa, spełniającego identyczną funkcję jak zwykły, podwójny wyłącznik wraz z oprawą żyrandolową (z dwoma sekcjami żarówek)", umożliwiającego uzyskanie trzech stopni mocy oświetlenia w instalacji dwuprzewodowej.

Zespół charakteryzuje się tym, że w zależności od kierunku prądu w linii, wymuszonego przez wyłącznik (1), zwrotnica (2) zasila I lub II sekcję żyrandola (3), bądź obie jednocześnie.

Alternatywnym rozwiązaniem w stosunku do zwrotnicy Oświetleniowej i oprawy z dwoma sekcjami żarówek może być żarówka dwużarnikowa, gdzie jeden z żarników zasilany jest przez diodę prostowniczą. (4 zastrzeżenia)

Fig. 1

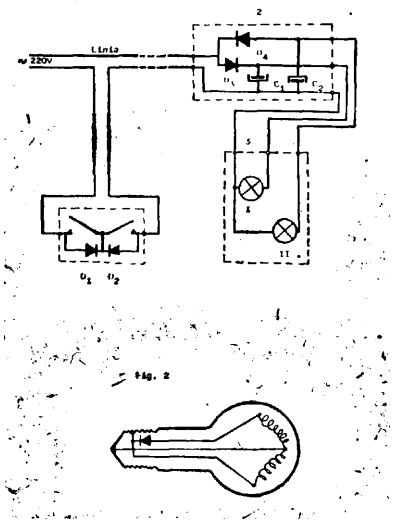

Fig. 2

II. WZORY UŻYTKOWE

Dział A
PODSTAWOWE POTRZEBY LUDZKIE

A01C **W. 73753** 1984-12-12

Wojewódzki Związek Spółdzielni Pracy, Biuro Konstrukcyjno-Technologiczne, Koszalin, Polska (Zygmunt Bujnowicz).

Urządzenie do obracania bloków waflowych

Wzór użytkowy rozwiązuje zagadnienie uniwersalnego urządzenia stanowiącego ogniwo pośrednie pomiędzy urządzeniami w linii technologicznej wyrobów waflowych takimi jak tunel chłodniczy i krajalnica, a umożliwiającego stałą współpracę tych urządzeń.

Urządzenie charakteryzuje się tym, że ma korpus <l) z ramą (2), w której usytuowany jest transpprter <T), korzystnie paskowy. Do ramy (2) mocowane są listwa prowadząca (6) i listwa ślizgowa (7). Transporter (T) zbudowany jest z zespołów kół czynnych (8), biernych (4), podtrzymujących (12), na których rozpięte są paski nośne (a, b, c), korzystnie w ilości trzy sztuki. Koła czynne (8) transportera (T) otrzymują napęd z przekładni (14), korzystnie pasowej.

Urządzenie znajduje zastosowanie u producentów wyrobów waflowych, szczególnie w zakładach posiadających tunele chłodnicze i krajalnice nie przystosowane do. pracy z różnymi profilami wzdłużnymi lub poprzecznymi wprowadzanych i wyprowadzanych bloków waflowych. (6 zastrzeżeń)

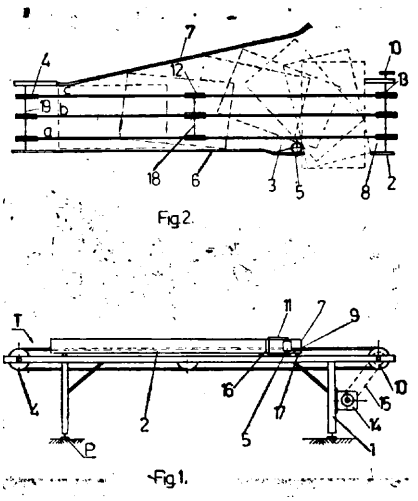

A01D **W. 73764** **1984-12-12**

Przemysłowy Instytut Maszyn Rolniczych, Poznań, Polska (Marian Liska, Eugeniusz Olearski, Janusz Wardeński).

Kosiarka do prac polowych

Przedmiotem wzoru użytkowego jest kosiarka do prac polowych, w której problemem było zabezpieczenie pasków klinowych przed spadaniem i ich niszczeniem.

Kosiarka jest zawieszana na trzypunktowym układzie zawieszenia ciągnika i ma ramę wykonaną z jednego pałąka (1) zaopatrzoną w dolnej części w wysięgnik (5) do mocowania belki zawieszenia (3) przyrządu tnącego. Na wysięgniku (5) jest zamocowana zwrotnica (2) stanowiąca przegub o dwóch połączeniach obrotowych, łącząca wysięgnik (5) pałąka (1) z belką zawieszenia (3) przyrządu tnącego,- przy czym w połączeniu zastosowano wkładkę gumową (11) do tłumienia drgań. Ponadto na belce zawieszenia (3) przyrządu tnącego jest zamocowana przystawka napędowa (4). (3 zastrzeżenia)

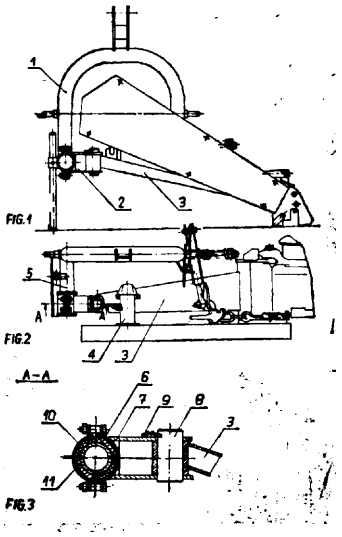

A01D **W. 74491** 1985-04-02

Spółdzielnia Kółek Rolniczych, Pogorzela, Polska (Edward Stangierski, Edward Gawroński, Andrzej Busz, Marian Mikołajczyk, Władysław Robaczyński).

Wyorywacz do buraków

Wzór użytkowy rozwiązuje zagadnienie opracowania wyorywacza buraków o uproszczonej budowie cechującego się mniejszym zapotrzebowaniem mocy.

Wyorywacz charakteryzuje się tym, że ma trzy przenośniki szczebelkowe, z których pierwszy (7) usytuowany jest ukośnie względem poziomej ramy nośnej (1) i jego wzniesiony wylot znajduje się nad wylotem drugiego przenośnika pionowego (6). Przenośnik (6) ma wylot (8) skierowany pod kątem prostym nad górną krawędź ażurowego pojemnika (5) umieszczonego poprzecznie do wzdłużnej linii ramy (1), w którym to pojemniku w miejscu jego dna umieszczony jest trzeci przenośnik szczebelkowy nałożony ukośnie zgodnie z linią dolnej krawędzi pojemnika wznoszącą się w górę aż do zejścia się z linią krawędzi górnej tego pojemnika w miejscu stanowiącym wylot wyładowczy. Obie równoległe, pionowe i poprzeczne do linii ramy ścianki pojemnika mają geometrię trójkąta. (1 zastrzeżenie)

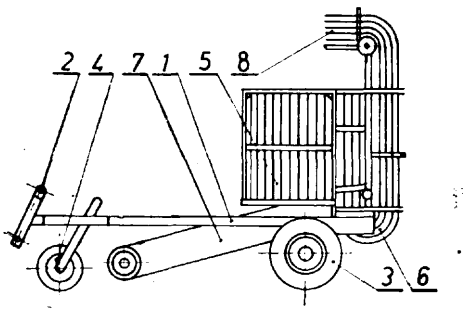

A21C B65G W. 73781 1984-12-14

Wojewódzki Związek Spółdzielni Pracy, Biuro Konstrukcyjno-Technologiczne, Koszalin, Polska (Zygmunt Bujnowicz).

Urządzenie do odbioru listków waflowych z transportera zbiorczego

Wzór użytkowy rozwiązuje zagadnienie odbioru i składowania listków waflowych w procesie wytwarzania wyrobów waflowych z wyłączeniem czynnika ludzkiego.

Urządzenie ma korpus (1) o budowie stołu wyposażonego w blat (2). Do blatu (2) mocowany jest wspornik (8) z dźwigniami (9) i ramionami wprowadzającymi (10). Korpus (1) wyposażony jest również w dźwigar (14), do którego mocowana jest ramka (15) z elastycznym ekranem (16). Na dźwigarze (14) usytuowany jest tor jezdny (13), na którym ustawiony jest wózek składowy (11) dla listków waflowych (Lw).

Ponadto na korpusie (1) stołu ustawiony jest przesuwnie i mocowany do korpusu (1) stołu wspornik (3), do którego poprzez przegub (3') oraz przegub (4') i listwę (4) mocowana jest rynna ślizgowa (5) z ruchomą szuflą (6). (9 zastrzeżeń)

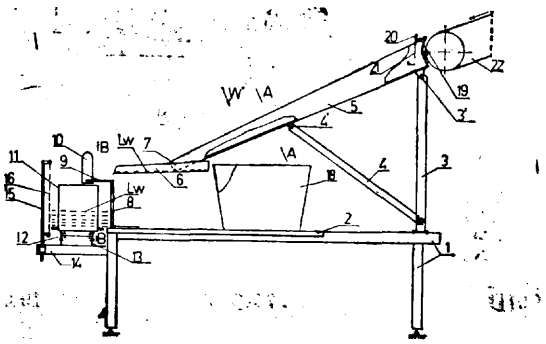

A22C W. 73836 1984-12-20

Instytut Przemysłu Mięsnego i Tłuszczowego, Warszawa, Polska (Janusz Wójciak, Eugeniusz Piotrowski).

Mieszarko-wytłaczarka mięsa rekonstytuowanego

Mieszarko-wytłaczarka mięsa rekonstytuowanego jest zbudowana z wzajemnie rozłącznych zespołów formierki (4) oraz z umieszczonej nad nią mieszarki (1).

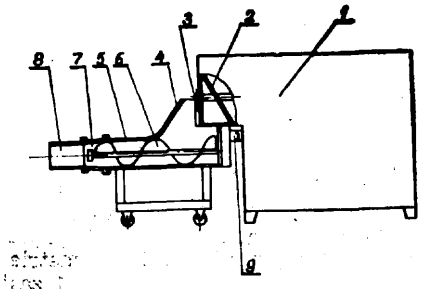

Urządzenie ma głowicę formującą (8) w kształcie stożka, w której dwa ślimaki (2) o zmiennym skoku tłoczą farsz. (4 zastrzeżenia)

A23B W. 73863 1984-12-21

Kombinat Rolno-Przemysłowy Igloopol, Zakład Wiodący w Dębicy, Dębica, Polska (Edward Ćwiek, Marian Długosz, Jerzy Dubiel, Zbigniew Gruda, Jan Kania, Lucjan Mazur).

Urządzenie do fluidyzacyjnego zamrażania produktów spożywczych

Wzór użytkowy podaje rozwiązanie problemu skonstruowania urządzenia do zamrażania produktów spożywczych niewielkich rozmiarów, nadającego się do wyprodukowania w stanie gotowym u wytwórcy, łatwego do instalowania u użytkownika.

Urządzenie według wzoru użytkowego ma jako łoże fluidyzacyjne postępowo-oscylującą taśmę siatkową, skrzynię powietrza ma podzieloną na komory wzdłuż taśmy, do poszczególnych komór ma podłączone wentylatory powietrza o zróżnicowanych obrotach, najwyższych do komory pod taśmą w miejscu zasypu surowca, następnie malejących, natomiast obudowa ma płytę podłogową ukształtowaną ze spadem, a pod płytą podłogową ma ramę tworzącą wolną przestrzeń między obudową i podłożem. (1 zastrzeżenie)

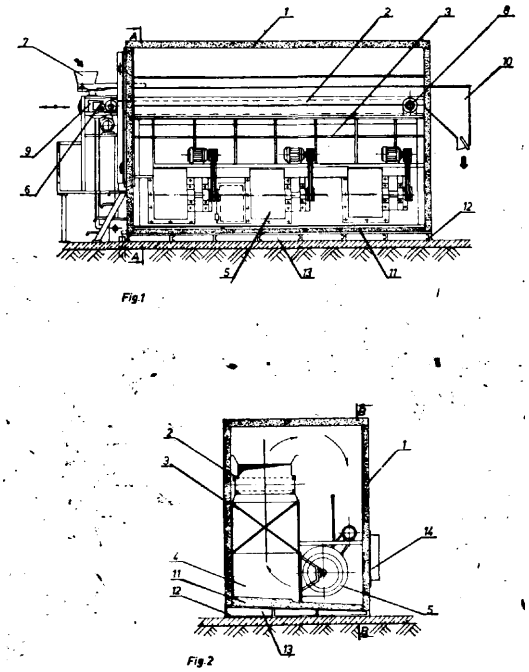

A44C W. 73601 1984-11-14

Jan Jachacz, Nowęcin, Polska (Jan Jachacz).

Zamknięcie, zwłaszcza łańcuszka

Przedmiotem wzoru użytkowego jest zamknięcie,, zwłaszcza łańcuszka, stosowane w wyrobach jubilerskich.

Zamknięcie ma ucho (1) o kształcie zbliżonym do elipsy z wycięciem na obwodzie. Wewnątrz ucha jest umieszczony element zamykający (4) mający dwa ramiona (5 i 6) oraz drut sprężynujący (7), przy czym element zamykający (4) z drutem sprężynującym (7) jest przytwierdzony do ucha (1) za pomocą nitu (10). Ucho (1) ma wzdłużny otwór (8), przez który wychyla się ramię (5) elementu zamykającego (4) służące do odciągania ramienia (6) poprzez obrót elementu zamykającego (4) w punkcie (10). (3 zastrzeżenia)

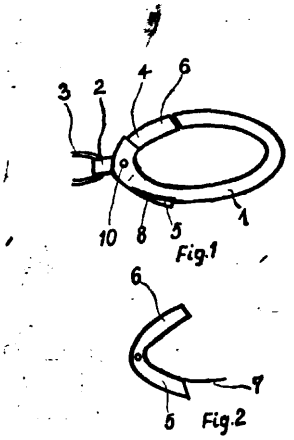

A45D **W. 73802** **1984-12-18**

Antoni Muśnicki, Wiązowna, Polska (Antoni Muśnicki).

Grzebień ze szczotką

Zestaw grzebienia ze szczotką posiada w korpusie (1) szczotki, wzdłuż podłużnej osi (0) po stronie kolców wgłębienie (3), które w zakończeniu korpusu stanowi szczelinowe wycięcie. W wycięciu tym osadzone jest obrotowo pod kątem a zawartym w granicach 0°—180° zakończenie korpusu (1) grzebienia tak, że w położeniu $\alpha=180°$ korpusy szczotki i grzebienia stanowią wzajemne przedłużenie, a w położeniu $\alpha=0°$ osie podłużne (0) i (OJ korpusów są równoległe. W położeniu $\alpha=0°$ zęby grzebienia znajdują się pomiędzy kolcami szczotki, a zakończenie zębów grzebienia usytuowane jest w podłużnym wgłębieniu (3) w korpusie (1) szczotki.

(1 zastrzeżenie)

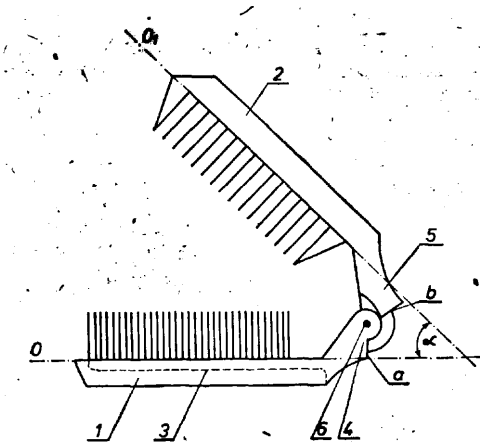

A47B **W. 73820** **1984-12-18**

Wojewódzka Pracownia Dydaktyczno-Techniczna, Ostrów Mazowiecki, Polska (Zygmunt Stańczuk).

Regał

Celem wzoru użytkowego jest opracowanie funkcjonalnej konstrukcji regału.

Regał składa się z szeregu półek osadzonych na metalowym szkielecie, który stanowi zestaw pionowo usytuowanych prętów, do których przyspawane są z dwu stron poziomo usytuowane pręty 2 i 3, na których osadzona jest poziomo półka (4), przy czym elementem mocującym półkę (4) z poziomo usytuowanymi prętami (2 i 3) jest śruba (5) osadzana od góry w półce (4) i wyposażona w dolnej części w mostkującą płytkę (6) dociskaną do prętów (2 i 3) nakrętką (7).

(1 zastrzeżenie)

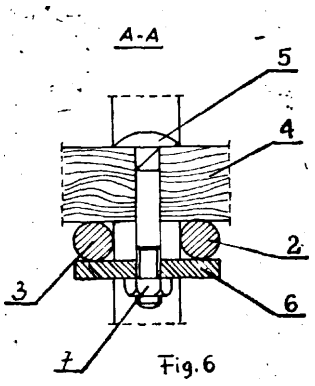

A47B **W. 73841** **1984-12-21**

Ośrodek Badawczo-Rozwojowy Techniki Medycznej „ORMED", Warszawa, Polska (Elżbieta Piechna, Janina Bień, Barbara Lipiec, Janusz Hajda, Wincenty Burek).

Regał jezdny otwarty

Wzór realizuje potrzeby personelu pralni szpitalnych dostarczając konstrukcji regału do transportu bielizny i pościeli bardziej zwrotnego i łagodzącego przypadkowe uderzenia o ściany lub inny sprzęt pralniczy. Podwozie (1) regału zabezpieczone jest na całym obwodzie listwą odbojową (2) na tulejkach dystansowych, do której przymocowana jest listwa z tworzywa sztucznego i wyposażone jest w cztery koła jezdne (3, 4) rozmieszczone w układzie trój śladowym z dwoma kołami skrętnymi (3) umocowanymi na krótszych bokach, przy czym osie wszystkich kół (3, 4) usytuowane są w płaszczyźnie pochylonej wzdłużnie względem ramy nośnej (5) zwiększając zwrotność regału.

(2 zastrzeżenia)

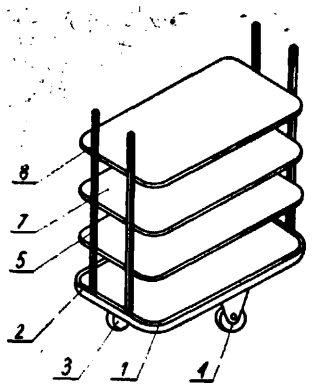

A63H W. 73776 **1984-12-13**

Sławomir Weber, Sopot, Polska (Sławomir Weber)

Nadwozie pojazdu zabawki - samochodu

Wzór użytkowy rozwiązuje konstrukcję nadwozia pojazdu zabawki - samochodu zawierającego tak ukształtowane elementy, że pozwala to na łatwy montaż i demontaż nadwozia z równoczesnym uzyskaniem zwartej konstrukcji zabawki.

Nadwozie charakteryzuje się tym, że na wewnętrznej powierzchni karoserii (1) przed przednią krawędzią szyby (2) ukształtowane są kołki (3, 4, 5) na których osadzony jest jednolity element (6) deski rozdzielczej i kierownicy oraz siedzenie (7). Przy krawędziach przedniej i tylnej części karoserii (1) znajdują się osadcze kołki (8) do mocowania podwozia (9).

(1 zastrzeżenie)

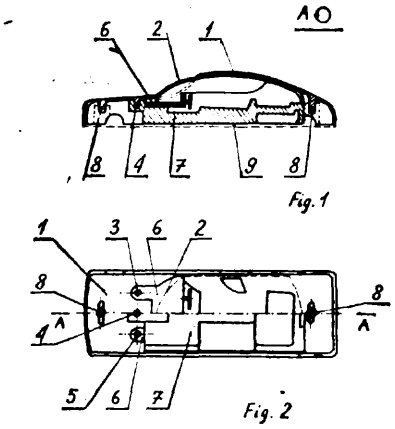

A63H **W. 73777** 1984-12-13

Sławomir Weber, Sopot, Polska (Sławomir Weber).

Podwozie samochodu zabawki

Wzór użytkowy rozwiązuje konstrukcje podwozia, które spełniałoby funkcję amortyzatorów osi kół pojazdu z równoczesnym zachowaniem możliwości łatwego i niezawodnego łączenia nadwozia z podwoziem pojazdu.

Podwozie stanowi nośna płyta (1) zawierająca wycięte w niej, w części przedniej i tylnej, na określonej długości, sprężyste elementy (6) docisku osi (4) kół (5) pojazdu, osadzonych w prowadzących gniazdach (3), znajdujących się w bocznych krawędziach (2) nośnej płyty (1). (4 zastrzeżenia)

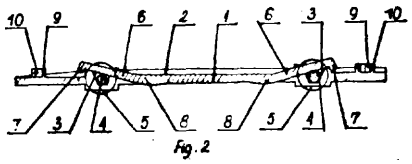

Dział B
RÓŻNE PROCESY PRZEMYSŁOWE; TRANSPORT

B01J **W. 73845** 1984-12-21
H01L

Instytut Technologii Materiałów Elektronicznych, Warszawa, Polska (Waldemar Brzozowski, Mieczysław Czub, Stanisław Ceremuga).

Grafitowy **osadnik**

Przedmiotem wzoru użytkowego jest grafitowy osadnik, zwłaszcza do stałych produktów reakcji przebiegających w fazie gazowej w urządzeniu do procesu epitaksji. Wzór rozwiązuje zagadnienie opracowania grafitowego osadnika o konstrukcji rozbieralnej z wymiennymi poszczególnymi częściami osadnika, przez co zostaje przedłużony znacznie jego okres eksploatacji.

Osadnik zawiera korpus cylindryczny składający się z podstawy (1) i z dwóch identycznych tulei (2, 3) połączonych ze sobą za pomocą występów (4) wytoczonych w ich zewnętrznych ściankach. Dno (5) korpusu umiejscowione jest w połowie wysokości podstawy (1), w którego centrycznym otworze (6) zakończonym kołnierzem (10) z występem (4) osadzona jest rura (9) doprowadzająca gazy. W drugim otworze (7) osadzona jest rura (11) osłaniająca termoparę zakończona uszczelniającym kołnierzem (12). Wysokości obu tych rur są większe od wysokości korpusu osadnika. W trzecim otworze (8) dna (5) osadzona jest rura (13) odprowadzająca gazy z uszczelniającym kołnierzem (14). Kołnierz ten umiejscowiony jest na 2/3 wysokości rury, dzięki czemu 1/3 jej wysokości znajduje się wewnątrz korpusu osadnika, a pozostała jej część znajduje się na zewnątrz osadnika od strony dna. (1 zastrzeżenie)

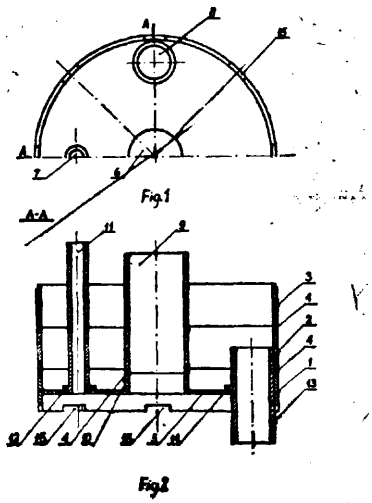

B05B **W. 74408** 1985-03-22

Instytut Mechaniki Precyzyjnej, Warszawa, Polska (Henryk Tomaszewski, Jacek Sosnowski, Aleksy Kuszczak).

Dysza do hydrodynamicznego natrysku **ciekłych** materiałów, zwłaszcza **płynnych** past szlifiersko-polerskich, środków antykorozyjnych i materiałów malarskich

Wzór użytkowy rozwiązuje zagadnienie opracowania konstrukcji dyszy zapewniającej niezmienność w czasie założonego wydatku przepływającego czynnika.

Dysza według wzoru charakteryzuje się tym, że przewód rozpylający (4) wkładki (1) ma kształt czaszy rozszerzającej się najpierw stycznie w pierwszą powierzchnię stożkową a następnie skokowo w drugą powierzchnię stożkową, przy czym zewnętrzna, czołowa powierzchnia wkładki (1) ma prostopadłe do osi przewodu rozpylającego (4) technologiczne spłaszczenie (3). (2 zastrzeżenia)

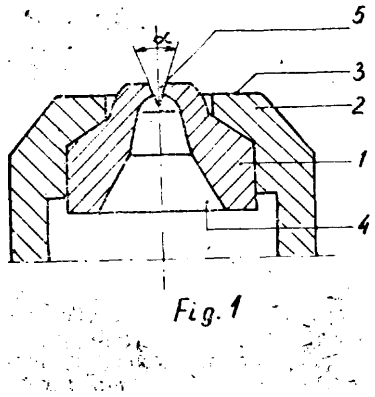

B21J **W. 73819** 1984-12-18

Instytut Odlewnictwa MHiPM, Kraków, Polska (Andrzej Janczur, Grażyna Sęk-Sas, Jerzy **Sobczak,** Marian Wróblicki).

Forma metalowa do prasowania w stanie ciekłym aluminium

Forma metalowa według wzoru użytkowego posiada pionowo dzielony korpus (1) usytuowany na podstawie (3) i zamknięty pokrywą (2). Obie części dzielonego korpusu (1) posiadają wnęki odtwarzające kształt próbek. Zewnętrzna powierzchnia korpusu (1) ma kształt stożka. Analogiczny kształt ma wewnętrzna powierzchnia pokrywy (2). W podstawie (3) znajduje się zbiornik (4) ciekłego metalu, którego dno stanowi tłok (5). Próbki uzyskuje się przez wymuszone wypełnienie wnęk korpusu (1) ciekłym metalem z równoczesnym prasowaniem tego metalu w stanie ciekłym.

(1 zastrzeżenie)

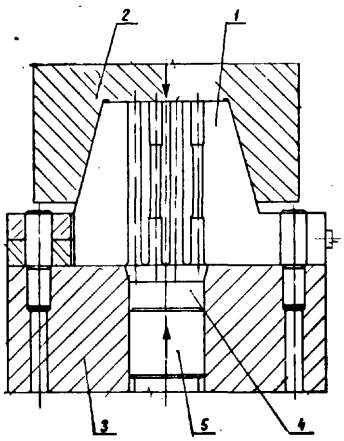

E21L **W. 73829** 1984-12-18

Eugeniusz Kozak, Wręczyca Wielka, Polska, Wiesław Lizurej, Wręczyca Wielka, Polska, Andrzej Nowak, Blachownia, Polska (Eugeniusz Kozak, Wiesław Lizurej, Andrzej Nowak).

Obrabiarka do wykonywania otworów w płytkach

Wzór użytkowy rozwiązuje zagadnienie opracowania specjalnej konstrukcji obrabiarki do wykonywania otworów w płytkach przeznaczonych do łańcuchów -napędowych rolkowych jedno i wielorzędowych.

Obrabiarka charakteryzuje się tym, że wrzeciennik (2) posiada dwa wrzeciona (3) z wytaczadłami (4) zamocowane poziomo w odległości równej podziałce łańcucha, przy czym do każdego wytaczadła (4) zamocowane są po dwie oprawki mikrometryczne (5) wyposażone we wkładki skrawające (6), ponadto jedna z dwóch oprawek mikrometrycznych (5) zamocowanych na każdym wytaczadle (4) jest nieznacznie wysunięta do przodu w stosunku do drugiej. Zamocowane na imadle (9) w osi symetrii wrzecion (3) dwa trzpienie centrujące (12) wykonane są w części przedniej w postaci stożków ściętych (13). (1 zastrzeżenie)

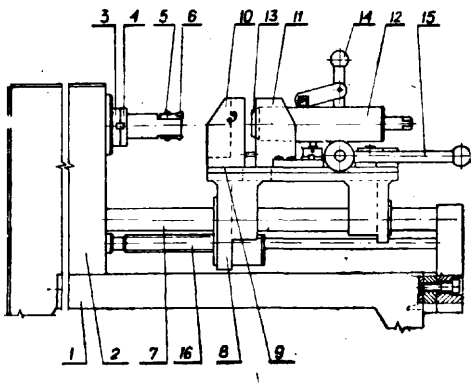

B23B **W. 73755** 1984-12-12

Instytut Obróbki Skrawaniem, Kraków, Polska (Janusz Hyży, Jerzy Stós, Kazimierz Cebulewski).

Zabierak kłowy hydrauliczny do wałków o małych średnicach

Wzór użytkowy rozwiązuje zagadnienie ułatwienia montażu zabieraka.

Zabierak ma wkładkę (7) z komorą hydrauliczną (8) trwale mechanicznie zamkniętą tłoczkami (10) zabezpieczonymi przed wysunięciem się z wykonanych we wkładce (7) otworów prowadzących (11) pokrywą (12) przymocowaną do wkładki (7), przy czym w otworach prowadzących (11) usytuowane są stale tylne końce (15) ostrzy zabierakowych (4) opierające się o tłoczki (10), zaś wkładka (7) oparta jest bezpośrednio o powierzchnię oporową (15). (1 zastrzeżenie)

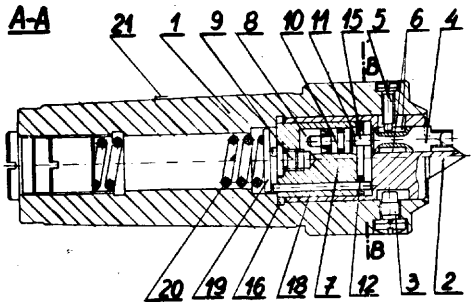

B23B **W. 73765** 1984-12-12
H02K
H01R

Wytwórnia Sprzętu Komunikacyjnego „PZL-MIELEC", Mielec, Polska (Marian Pietruszka).

Przyrząd środkujący do regeneracji silników elektrycznych

Wzór użytkowy rozwiązuję zagadnienie opracowania konstrukcji przyrządu środkującego do regeneracji komutatorów wirników silników elektrycznych, zwłaszcza gdy wałki tych silników nie posiadają nakiełków lub gdy nakiełki są uszkodzone.

Przyrząd ma korpus (1) z osiowym otworem stożkowym (2), którego ścianka styka się obwodowo z krawędzią pierścienia zewnętrznego (3) łożyska (4) niezdemontowanego z walka (5). (1 zastrzeżenie)

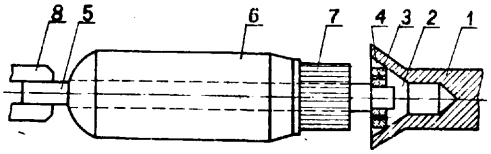

B23B W. 73822 1984-12-18

Wojewódzka Pracownia Dydaktyczno-Techniczna w Ostrołęce, Ostrów Mazowiecka, Polska (Zygmunt Stańczuk).

Podstawa do wiertarki stołowej

Wzór użytkowy rozwiązuje zagadnienie opracowania podstawy cechującej się trwałością i stabilnością.

Podstawa ma górny blat (1) o mniejszej powierzchni, poniżej którego usytuowany jest blat (2) o większej powierzchni, przy czym blaty są osadzone na czterech, usytuowanych pod kątem, trójramiennych nogach (3, 4, 5, 6) przymocowanych trwale do blatów (1 i 2) i zakończonych w częściach dolnych stopkami (7, 8, 9, 10). (1 zastrzeżenie)

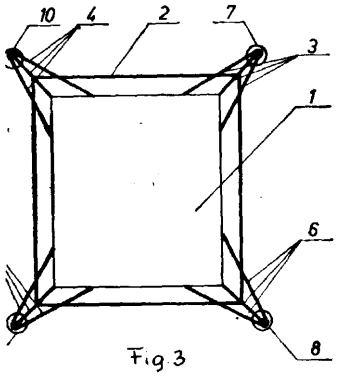

Fig. 3

B23K W. 73741 1984-12-10

Centralny Ośrodek Eadawczo-Rozwojowy Elektronicznego Sprzętu Powszechnego Użytku, Warszawa, Polska (Lech Niepiekło, Wojciech Jadczak).

Grot do lutownicy transformatorowej

Grot przeznaczony jest do wylutowywania układów scalonych z płytek obwodów drukowanych. Wykonany jest z dwóch ukształtowanych odcinków grzejnego drutu (1) z wyodrębnionymi odcinkami roboczymi (2), usytuowanymi równolegle względem siebie. Odcinki drutu (1) połączone są ze sobą końcówkami (3) zaciskowymi wyposażonymi w ucha (4). (2 zastrzeżenia)

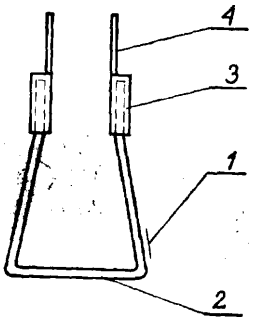

B24B W. 73821 1984-12-18

Wojewódzka Pracownia Dydaktyczno-Techniczna, Ostrów Mazowiecka, Polska (Zygmunt Stańczuk).

Podstawa szlifierek - ostrzałek

Celem wzoru jest opracowanie konstrukcji podstawy zapewniającej wygodniejszą obróbkę skrawaniem za pomocą narzędzi ściernych.

Podstawę szlifierek-ostrzałek stanowi większy pulpit (1) oraz mniejszy pulpit (2) przedzielone pojemnikiem (3), wsparte z dwu stron na czterech trójramiennych nogach (4, 5, 6, 7) osadzonych na stopkach (8, 9, 10, 11), przy czym w części środkowej podstawy, poniżej pojemnika (3), na poziomo usytuowanych prętach oraz prętach (15, 16, 17, 18) usytuowanych pod kątem, zamocowany jest pojemnik, natomiast górna krawędź podstawy ujęta jest z czterech stron kątownikiem (20). (1 zastrzeżenie)

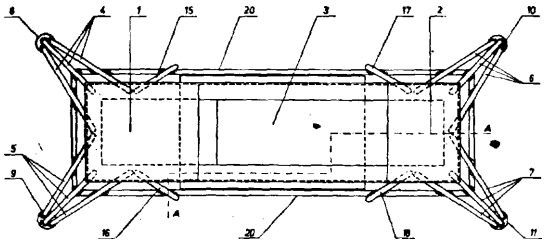

B25B W. 73597 1984-11-14

Jan Jachowski, Bydgoszcz, Polska (Jan Jachowski).

Zestaw kluczy do śrub i nakrętek

Wzór użytkowy rozwiązuje zagadnienie opracowania uniwersalnej konstrukcji zestawu kluczy do śrub i nakrętek.

Zestaw kluczy, składający się z klucza zewnętrznego (4) i klucza wewnętrznego (3), wyposażony jest w ramię przegubu (1) i nasadkę (2), przy czym ramię przegubu (1) jest połączone z kluczem wewnętrznym (3) za pomocą sworznia (5) z łbem. (3 zastrzeżenia)

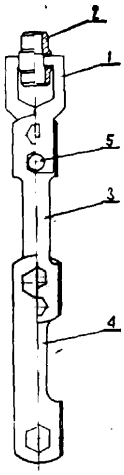

Fig. 1

B25B W. 73831 1984-12-19

Polskie Górnictwo Naftowe i Gazownictwo, Zakład Urządzeń Naftowych „Naftomet", Krosno, Polska (Jan Miętka, Edward Wąsik).

Ścisk samoblokujący

Wzór użytkowy rozwiązuje zagadnienie konstrukcji ścisku samoblokującego przystosowanego do szybkiego mocowania obrabianych elementów.

Ścisk według wzoru, charakteryzuje się tym, że szczęka (1) posiada krzywkę (2), która przez sworzeń (5) połączona jest z krzywką (6) rękojeści (7), a ponadto krzywka (2) połączona jest sworzniem (3) z rękojeścią (4), a krzywka (6) przez sworzeń (8) ze szczęką (9). (1 zastrzeżenie)

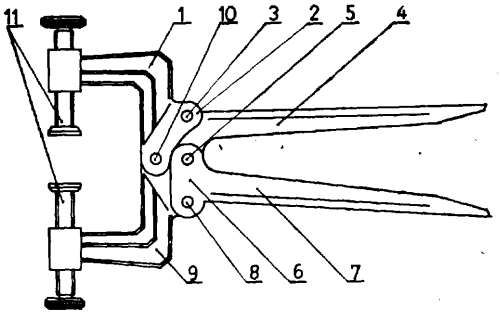

B25B W. 73849 1984-12-20

Zespół Szkół Elektrycznych, Warsztaty Szkolne, Gdańsk-Wrzeszcz, Polska (Andrzej Adamski).

Ściągacz do demontażu wiertarek ręcznych z napędem elektrycznym

Ściągacz do demontażu wiertarek ręcznych z napędem elektrycznym składa się ze śruby (1) z pokrętłem i połączonej z nią nakrętki (10) stożkowej oraz osadzonej swobodnie tulei (6). Tuleja (6) wyposażona

jest w dwie szpilki (4) usytuowane symetrycznie z obydwóch stron, a nakrętka (10) zaopatrzona jest w kołki (9). Na elementy (4 i 9) zakłada się ramiona (2) z zaczepami (15) lub ramiona (3) z zaczepami (11), w zależności od rodzaju wykonywanych prac.

(1 zastrzeżenie)

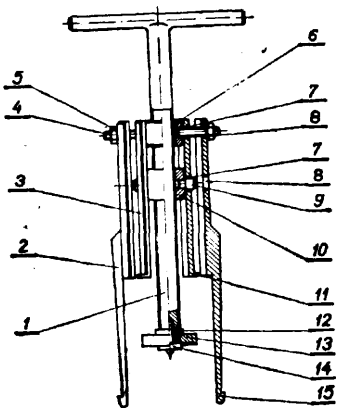

B26B C03B **W. 73818** **1984-12-18**

Antoni Siatecki, Warszawa, Polska (Antoni Slatecki).

Przyrząd do cięcia **szkła**

Przedmiotem wzoru użytkowego jest przyrząd do cięcia szkła, który stanowi korpus (1) z rękojeścią, wykonany z tworzywa sztucznego, w górnej części którego osadzony jest zespół nożyków (4), gdzie w gnieździe (2) korpusu (1) na śrubie (6) pod pierścieniem (5) osadzona jest metalowa podkładka (3).

(1 zastrzeżenie)

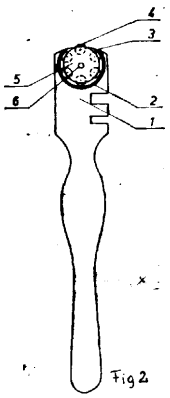

B2SD **W. 73835** 1984-12-19

Wytwórnia Urządzeń Chłodniczych, Dębica, Polska (Stanisław Kula).

Przecinarka tarczowa

Przecinarka służy do cięcia prostopadłego i pod kątem, zwłaszcza rurek miedzianych w zakresie średnic od 4 mm do 16 mm.

Przecinarka zaopatrzona jest w frez piłkowy (3) zamontowany na osi silnika. Nad frezem piłkowym (3) zamocowano stół wahadłowy (4) posiadający wycięcie nachodzące na frez. Ze stołem wahadłowym (4) od strony zewnętrznej połączono rozłącznie prowadnicę (10) posiadającą kształt kątownika płaskiego. Jedno z ramion prowadnicy (10) posiada wycięcie nachodzące na frez piłkowy (3), a po obu jego stronach osadzono pionowe wsporniki (15) pomiędzy którymi wbudowano obrotowo docisk (17). Docisk (17) posiada przecięcie, w które wchodzi frez piłkowy (3) i stanowi jednocześnie całkowitą jego osłonę. Ruch roboczy stołu wahadłowego odbywa się ręcznie rękojeścią (18) wykonując równocześnie zacisk przecinanej rurki.

(2 zastrzeżenia)

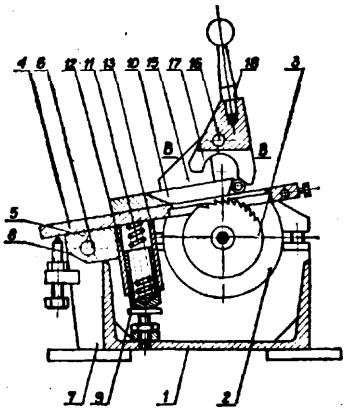

B28B W. 73801 1984-12-18

Przedsiębiorstwo Robót Inżynieryjnych Budownictwa Warszawa, Warszawa, Polska (Jerzy Tytkie, Henryk Mystkowski).

Forma obrotowa do produkcji **kręgów** betonowych lub żelbetowych

Forma obrotowa do produkcji kręgów betonowych lub żelbetowych umożliwia jednoczesne formowanie dwóch kręgów o zróżnicowanych średnicach.

Forma obrotowa posiada podstawę (1) w postaci krzyżaka spawanego z profili walcowanych, zawierającą współśrodkowo zamocowane płaszcze, zewnętrzny (2) i wewnętrzny (3) w kształcie pierścieni z blachy stalowej, pomiędzy którymi umieszczony jest ruchomy rdzeń (4) formujący, oraz ma zawiesie trawersowe (17) w postaci krzyżaka, z dwoma cięgnami zakończonymi hakami nośnymi, mającymi na górze kosz zasypowy na masę betonową.

Forma ma pokrywę drewnianą (16) służącą do okresowego przykrycia formowanych kręgów betonowych lub żelbetowych. Poza tym forma posiada obrotowe uchwyty (7) na haki nośne zawiesia, umożliwiające obrócenie tej formy o kąt 180° oraz posiada przyciski kątowe i klamry zaciskowe mocujące podkład drewniany.

Forma według wzoru użytkowego pozwala na skrócenie czasu formowania kręgów, zmniejsza ilość energii na jednostkę produkcji, jak również poza ułatwieniami w obsłudze formy wymaga o połowę mniej powierzchni produkcyjnej, zwłaszcza w okresie produkcji i dojrzewania kręgów betonowych lub żelbetowych.

(2 zastrzeżenia)

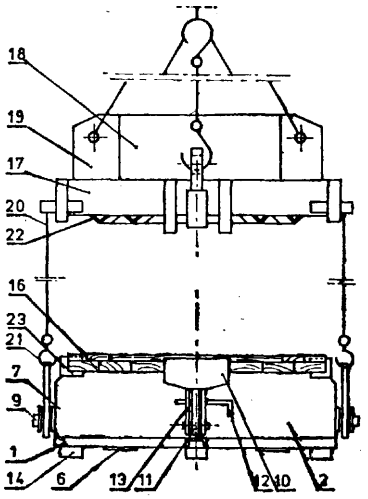

FIG. 1

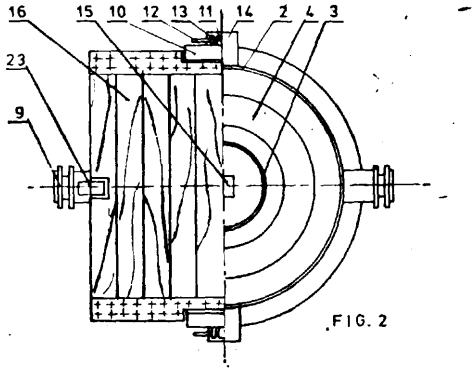

B60H W, 73847 1984-12-20

Spółdzielnia Inwalidów „Pionier", Prudnik, Polska (Marian Rzepiela, Zenon Szeliga).

Nagrzewnica kabiny kierowcy pojazdu samochodowego

Wynalazek rozwiązuje zagadnienie zwiększenia temperatury czynnika ogrzewanego w kabinie.

Nagrzewnica kabiny kierowcy pojazdu samochodowego utworzona jest z obudowy, wewnątrz której umieszczono chłodnicę połączoną z układem chłodzenia silnika spalinowego, posiadającą wentylator z silnikiem. Do ściany tylnej (2) przymocowane są dwa znane pierścienie, w których umieszczono na czterech poduszkach gumowych (7) wentylatory, przy czym wentylator wyciągowy (1) jest osłonięty obudową (6) w kształcie kopuły, z której wychodzą trzy króćce wylotowe, a wentylator nawiewny (5) nie. posiad' a przysłony pierścienia obudowy. (1 zastrzeżenie)

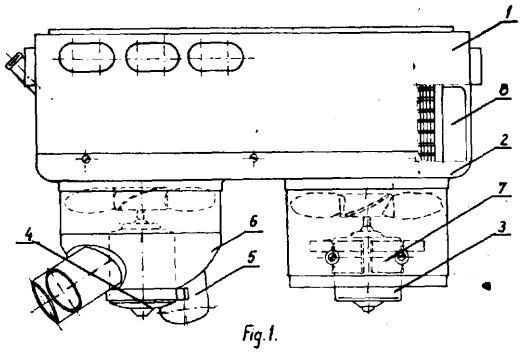

B60H **W. 73848** 1984-12-20

Spółdzielnia Inwalidów „Pionier", Prudnik, Polska (Marian Rzepiela, Zenon Szeliga, Franciszek Kman).

Nagrzewnica wnętrza pojazdu samochodowego

Nagrzewnica umożliwia uzyskanie większych wydatków cieplnych i zmniejszenie masy.

Utworzona jest z obudowy, wewnątrz której umieszczono chłodnicę połączoną z chłodnicą silnika spalinowego, posiadająca wentylator z silnikiem. Obudowa nagrzewnicy (1) posiada kształt lejka o przekroju prostokąta i krawędziach zaokrąglonych, na zakończeniu przechodząca w otwór o średnicy 155 milimetrów do mocowania pierścienia prowadzącego (3), w którym mocowany jest na poduszkach gumowych (5) znany wentylator, a pokrywa (2) zaopatrzona jest w siatkę (6) plecioną z prętów o średnicy 3 milimetrów, przy czym obudowa (1) posiada dwie stałe kierownice nadmuchu (7). (1 zastrzeżenie)

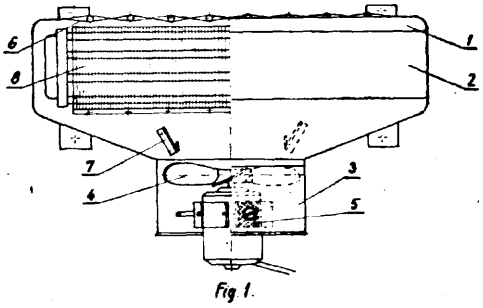

B60J **W. 73840** **1984-12-21**

Jerzy Niedziałek, Warszawa, Polska (Jerzy Niedziałek).

Urządzenie blokujące szybę nawiewną w pojeździe samochodowym

Urządzenie stanowi element (1) w postaci ceownika, do powierzchni którego wahliwie przymocowany jest wspornik z wywiniętymi dwiema krawędziami (3 i 4), pomiędzy którymi osadzony jest suwliwie płaskownik (5) z jednej strony z wywiniętą na zewnątrz krawędzią (6), z drugiej natomiast z wyprofilowaną krawędzią tworzącą dwa kanały (7 i 8). Urządzenie eliminuje możliwość łatwego odblokowania szyby. (1 zastrzeżenie)

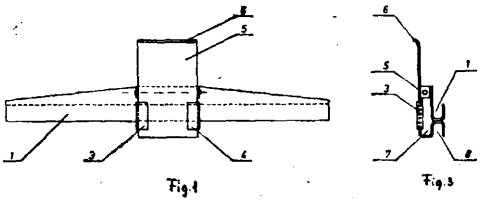

B60J **W. 73842** **1984-12-21**

Ośrodek Badawczo-Rozwojowy Samochodów Osobowych, Warszawa, Polska (Bohdan de Nisau).

Daszek przeciwsłoneczny w pojazdach **mechanicznych**

Daszek posiada szkielet z drutu mocowany do nadwozia pojazdu.

Ramka (1) ukształtowana zgodnie z zewnętrznym obrysem daszka przeciwsłonecznego połączona jest z wewnętrznym żeberkiem (2) w miejscu (3 i 4) przez zgrzewanie. W miejscu (4) bezpośrednio na szkielecie znajduje się zaczep (5) uformowany z tworzywa termoutwardzalnego. Metalowy zaczep (6) łączony jest ze szkieletem daszka połączeniem mechanicznym. Na szkielet nałożone są z obu stron miękkie elastyczne wykładziny. , (1 zastrzeżenie)

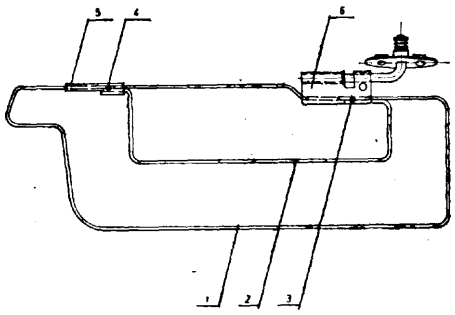

B62B W. 73770 1984-12-12

Roman Stachowiak, Gorzów Wlkp., Polska (Roman Stachowiak).

Deska zjazdowa

Deska charakteryzuje się tym, że część siedzeniowa (1) o kształcie opływowym od strony zewnętrznej usytuowane ma co najmniej dwie płozy (5), i połączona jest z uchwytem (3) z otworem (4) poprzez łącznik (2). Całość jest wygięta w kształcie litery „C". (1 zastrzeżenie)

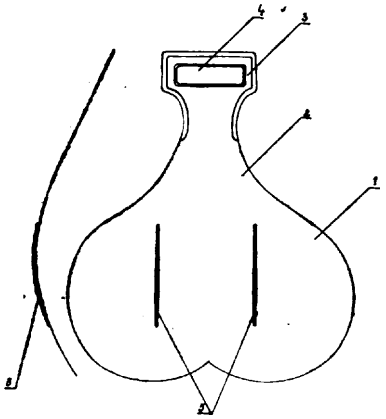

B62B W. 73784 1984-12-17

Ośrodek Badawczo-Rozwojowy Techniki Medycznej „ORMED", Warszawa, Polska (Elżbieta Piechna, Janina Bień, Barbara Lipiec, Janusz Hajda, Wincenty Burek).

Wózek pralniczy

Wózek z napędem ręcznym lub zewnętrznym mechanicznym, przeznaczony jest zwłaszcza do transportu brudnej bielizny na terenie pralni szpitalnych.

Wózek zaopatrzony jest w przednią i tylną osłonę ładunku, przyspawane do podwozia (1).o czterech kołach, w tym dwóch (2) skrętnych, zabezpieczonego na obwodzie listwą (7) odbojową, następnie w łatwo odejmowane osłony boczne (10) osadzone na zaczepach (9) przyspawanych do ram (4) osłon przedniej i tylnej oraz w składany uchylny dyszel (5) i uchwyt (6) dla dyszla następnego wózka. Po zdjęciu osłon bocznych <10) wózek może być stosowany jako platforma dla innych materiałów. (3 zastrzeżenia)

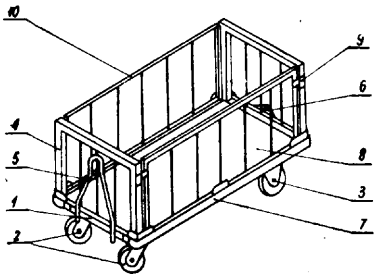

B62J **W. 73871** 1984-12-22

Zakłady Rowerowe „Romet", Bydgoszcz, Polska (Sławomir Stalewski).

Siodło uchylne do pojazdów jednośladowych

Wzór użytkowy rozwiązuje zagadnienie budowy siodeł uchylnych do pojazdów jednośladowych, takich jak motorowery lub skutery.

Siodło składa się z piankowej wkładki amortyzującej (1); pokrowca elastycznego (2), płyty podstawowej (3) i urządzenia zatrzaskowego (4). Wkładka amortyzująca (1) ma uformowany sprężysty występ (5), natomiast płyta podstawowa (3) ma odpowiedni otwór (6), przez który ten występ (5) przechodzi i opiera się na dźwigni (11) zatrzasku (4) utrzymując zaczep (10) zatrzasku (4) w pozycji zamkniętej. Naciśnięcie ręką dźwigni (11) powoduje ugięcie sprężystego występu (10) i obrót zaczepu (10) do pozycji otwartej, co umożliwia odchylenie siodła. (1 zastrzeżenie)

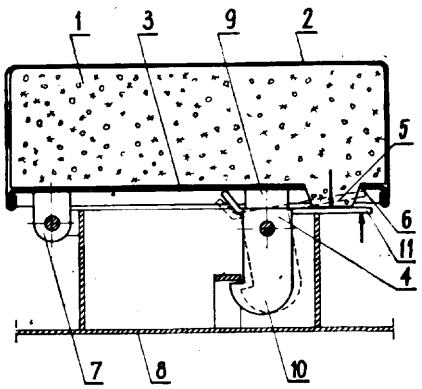

B65D **W. 73789** 1984-12-17

Akademia Rolnicza w Poznaniu, Poznań, Polska (Zbigniew Błaszkiewicz).

Pojemnik wielopoziomowy

Pojemnik wielopoziomowy do przechowywania próbek, zwłaszcza glebowych, charakteryzuje się tym, że stanowią go połączone wzajemnie pionowe elementy nośne (1) z prowadnicami (3) dla szuflad (4), zaopatrzonymi na jednym końcu w otwory (6) na zatyczki (7), a na drugim w ograniczniki (5). W górnej części pojemnik ma płaski pojemnik (11) i jest zaopatrzony w uchwyt (8). (1 zastrzeżenie)

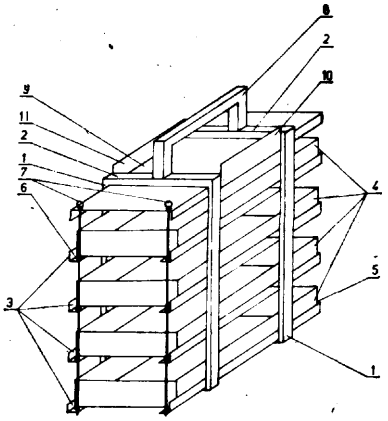

B65G W. 73833 1984-12-19

Akademia Rolnicza w Krakowie, Kraków, Polska (Grzegorz Bogusław Wanat).

Rolka transportowa

Rolka transportowa samoprzyssawna, służąca do przemieszczania przedmiotów po równej powierzchni, posiada obudowę (2) z przymocowaną na jej górnej powierzchni wykładziną gumową protek torowaną (1). W części dolnej obudowy (2) umieszczona jest kula jezdna (3). (1 zastrzeżenie)

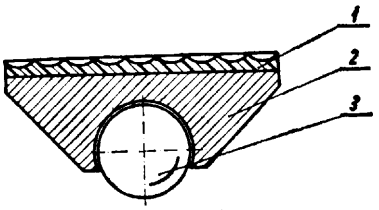

Fig. 1

B65H W. 73806 1984-12-17

Politechnika Wrocławska, Wrocław, Polska (Kazimierz Malcher, Tadeusz Nogieć, Józef Wołoszyn).

Układacz liny

Wzór użytkowy rozwiązuje zagadnienie konstrukcji układacza liny, współpracującego z bębnem linowym. Układacz liny ma kątową dźwignię (1), złożoną z poziomego czopa (2) i pionowego wysięgnika (3). Do wysięgnika (3) zamocowane są dwa wsporniki (4) z kierunkowymi krążkami linowymi (5). Na poziomym czopie (2) osadzony jest tarczowy hamulec (6) i sprzęgło (7) sterujące tarczowym hamulcem (6). Kątowa dźwignia (1) osadzona jest w oporowym łożysku (8), które jest zamocowane w konstrukcji nośnej urządzenia dźwigowego. (1 zastrzeżenie)

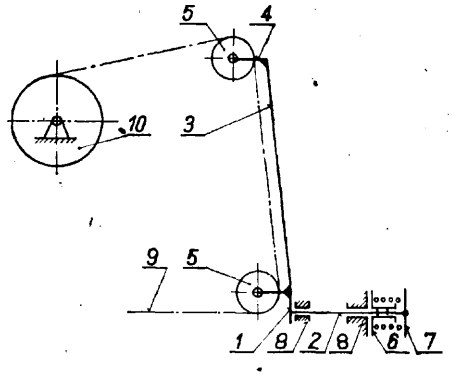

B66F
B66D W. 73808 1984-12-17

Centrum Badawczo-Projektowe Żeglugi Śródlądowej „NAVICENTRUM", Wrocław, Polska (Wiktor Bąk).

Maszt do podnoszenia i opuszczania pomostu wjazdowego

Maszt do podnoszenia i opuszczania pomostu wjazdowego, zawierający kolumnę (2) i podstawę (1), charakteryzuje się tym, że podstawa (1) jest obrotowo osadzona na sworzniu (5), którego oś wzdłużna jest przesunięta względem osi pionowej masztu i ma otwory (6) i (7) ná przetyczkę (8) blokującą maszt >v położeniu I lub II. (1 zastrzeżenie)

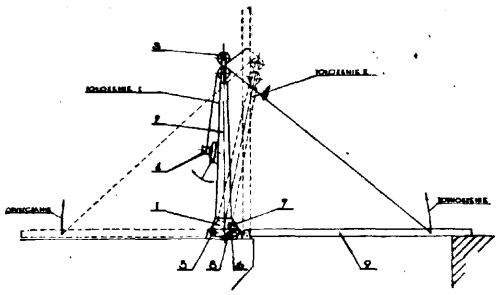

Dział C
CHEMIA I METALURGIA

C01B **W. 73865** 1984-12-21

Politechnika Lubelska, Lublin, Polska (Iwo Pollo, Anna Doraczyńska, Władysław Wójcik).

Aparat do wytwarzania ozonu

Korzystnym skutkiem stosowania aparatu jest to, że pozwala na intensyfikację syntezy ozonu dzięki przeprowadzaniu gazu w strefie większego natężenia pola elektrycznego.

Aparat do wytwarzania ozonu, składający się z uziemionej elektrody zewnętrznej, w osi której umieszczona jest elektroda wysokonapięciowa w postaci drutu z przestrzenią wyładowania zamkniętą z obu stron zamknięciami z otworami doprowadzającymi i odprowadzającymi gaz, charakteryzuje się tym, że na powierzchni wewnętrznej elektrody zewnętrznej (1) umieszczone są dielektryczne półpierścienie (6) prostopadle do osi elektrody (1) i rozmieszczone wzdłuż osi aparatu, przy czym odległość pomiędzy poszczególnymi pierścieniami wynosi od 10 do 60 mm, a promień zewnętrzny pierścienia (6) jest nieco większy od promienia wewnętrznego elektrody zewnętrznej (1). (1 zastrzeżenie)

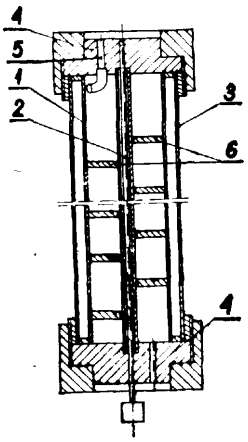

C02F W. 73854 1984-12-20

Politechnika Lubelska, Lublin, Polska (Jacek Malicki).

Urządzenie do oczyszczania i **demineralizacji** wód w rzekach

Urządzenie do oczyszczania i demineralizacji wód w rzekach zawierające element wirnikowy z łopatkami rozmieszczonymi promieniście, charakteryzuje się tym, że składa się z dwóch pływaków (1) z wystającymi wspornikami (2) po środku pływaków, w których osadzony jest wirnik (4) w łożyskach (3), którego łopatki (5) mają kształt płaskownika o przekroju prostokątnym nieco skręcone wzdłuż osi, przy czym pływaki połączone są ze sobą poprzeczką (6). (1 zastrzeżenie)

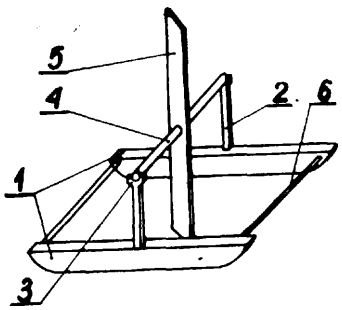

C12M **W. 73832** 1984-12-19

Zakład Higieny Weterynaryjnej, Gdańsk, Polska {Czesław Kurek, Sławomir Kurek, Krystyna Milko).

Płytka testowa **ABIOTEST do** wykrywania substancji hamujących w mleku

Wzór użytkowy rozwiązuje konstrukcje płytki testowej ABIOTEST do wykrywania substancji hamujących w mleku w próbie szybkiego testu dyfuzyjnego.

Płytkę wykonaną z przezroczystego tworzywa stanowi pozioma wierzchnia płytka (1) o budowie segmentowej, w której rozstawione są parami, w osi wzdłużnej jednego segmentu studzienki (3) w kształcie stożka ściętego. (2 zastrzeżenia)

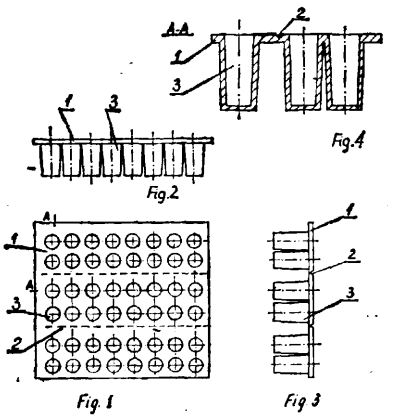

Dział D
WŁÓKIENNICTWO I PAPIERNICTWO

D06F W. **73800** 1984-12-18

Ośrodek Badawczo-Rozwojowy Techniki Medycznej „Ormed", Warszawa, Polska (Elżbieta Piechna, Janina Bień, Barbara Lipiec, Janusz Hajda, Wincenty Burek).

Wózek do mokrej bielizny

Wózek przeznaczony jest do pralni, zwłaszcza szpitalnej. Ma aluminiowy kosz (5) zabudowany na podwoziu (1), do którego przymocowana jest także listwa odbojowa (4) oraz cztery koła jezdne (2, 3) w układzie trójśladowym z dwoma kołami skrętnymi (2) umieszczonymi na krótszych bokach wózka, przy czym osie wszystkich kół (2, 3) leżą w płaszczyźnie pochylonej wzdłużnie względem dna wózka. Dzięki tym rozwiązaniom wózek charakteryzuje się dużą manewrowością, zapewnia spływ w określonym kierunku po pochyłym dnie ściekającej z bielizny wody oraz jest zabezpieczony przed skutkami uderzeń o ściany i sprzęt pralniczy. (2 zastrzeżenia)

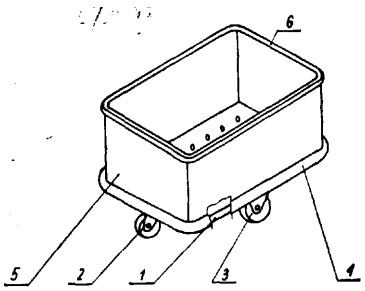

D06F W. 73823 1984-12-20

Ośrodek Badawczo-Rozwojowy Techniki Medycznej „Ormed", Warszawa, Polska (Elżbieta Piechna, Janina Bień, Barbara Lipiec, Janusz Hajda, Wincenty Burek).

Stół jezdny pralniczy

Stół jest przeznaczony jako blat roboczy dla dużych sztuk bielizny oraz pościeli w dużych pralniach, zwłaszcza szpitalnych, z nowoczesnym systemem organizacji pracy na stanowiskach przygotowania do maglowania, po maglowaniu, w prasowalni oraz w magazynie bielizny czystej. Stół jest zaopatrzony w blokadę jazdy i obrotu kółek jezdnych oraz w obustronnie laminowany blat z zaokrąglonymi narożami, wykończony na obrzeżu listwą z materiału o dużej zdolności tłumienia uderzeń. (2 zastrzeżenia)

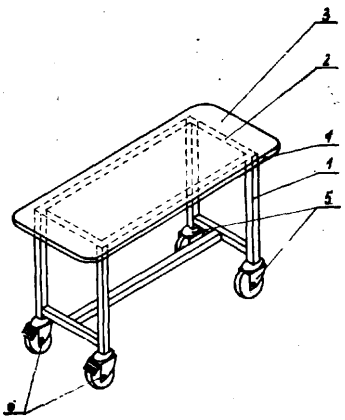

Dział E
BUDOWNICTWO; GÓRNICTWO

E01B W. 73779 1984-12-14

Politechnika Gdańska, Gdańsk, Polska (Marek Osiński, Ryszard Kościelny, Jan Szymański).

Wózek do pomiarów

Wzór użytkowy rozwiązuje zagadnienie konstrukcji wózka do pomiarów mogący znaleźć zastosowanie do pomiarów geodezyjnych, szczególnie szyn dźwignicowych znajdujących się w miejscach trudno dostępnych.

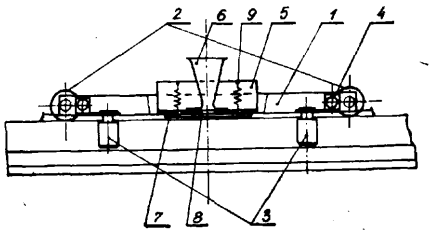

Przedmiotem wzoru użytkowego jest wózek do pomiarów, który stanowi korpus (1) zaopatrzony w poziome rolki prowadzące (2) oraz pionowe rolki prowadzące (3), z których część zamocowana jest elastycznie za pomocą układu napinającego (1), zaś w środkowej części korpusu (1) usytuowane jest gniazdo pomiarowe (5) z umieszczoną w nim głowicą pomiarową w postaci kryzy (6), elastycznie osadzonej w kołnierzu (7) i wyposażonej w dolnej części w płytkę (8) mocowaną elastycznie do korpusu (1). (1 zastrzeżenie)

E03B **W. 73783** 1984-12-14

Przedsiębiorstwo Zaopatrzenia Rolnictwa w Wodę „Wodral", Zielona Góra, Polska (Andrzej Jeremicz, Adam Kukulski).

Krąg

Przedmiotem wzoru użytkowego jest krąg w postaci żelbetowej lub betonowej rury konstrukcyjnej stosowanej do budowy małych obiektów wodociągowych lub kanalizacyjnych. Wzór użytkowy rozwiązuje zagadnienie wyeliminowania operacji wykuwania otworów w kręgu.

Krąg ma ściany (1) wykonane z żelbetu i na obwodzie ma otwory (2), przy czym odległość otworów od końca kręgu jest mniejsza od połowy jego długości. (1 zastrzeżenie)

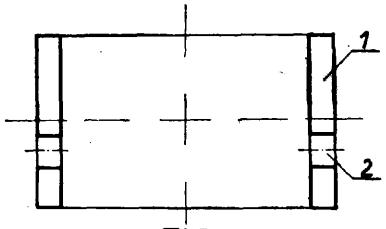

FIG. 1

EC4C W. 73785 1984-12-17

Rafał Woyna, Warszawa, Polska (Rafał Woyna).

Wkładka dystansowa do elementów zbrojenia betonu

Przedmiotem wzoru użytkowego jest wkładka dystansowa do elementów zbrojenia betonu, przeznaczona do ustalania położenia elementów zbrojenia betonu w formie lub w deskowaniu.

Wkładka według wzoru użytkowego charakteryzuje się tym, że od pierścienia (2). do wewnątrz skierowane są oddzielone od siebie szczelinami (4) segmenty (5) wewnętrzne w kształcie wycinków koła z obciętymi wierzchołkami (6), a na zewnątrz pierścienia (?) wystają segmenty (9) zewnętrzne, których obrzeża (10) tworzą linię falistą, przy czym obrzeża (10, 11) są wielokrotnie wyższe niż grubość wypełnienia (12) segmentów (5, 9), a sąsiadujące ze sobą promieniowe odcinki obrzeża (11) segmentów (5) wewnętrznych tworzą żebra *(2)* dwudzielne. (2 zastrzeżenia)

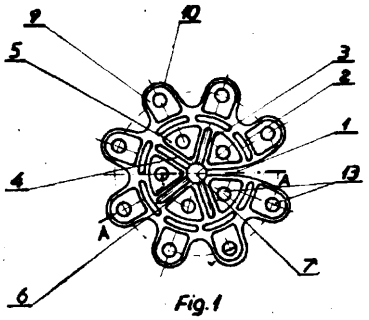

Fig. 1

E04C E04B **W. 74040** 1985-01-22

Zgłoszenie dodatkowe do zgłoszenia nr W. 71018

Jacek Małecki, Zaręby Kościelne, Polska (Jacek Małecki).

Element budowlany narożny lewy

Wzór użytkowy rozwiązuje zagadnienie opracowania elementu budowlanego narożnego lewego, który zestawiony na nakładkę z odpowiadającym mu elementem prawym umożliwi szybkie i poprawne zbudowanie narożnika muru.

Element charakteryzuje się tym, że każda ściana stykowa ma występy rozmieszczone w taki sposób, że ściana dolna (1) oraz ściana boczna lewa (7) mają występy skrajne (8) wyprowadzone ze ścian licowych (5), natomiast ściana górna (3) i ściana czołowa (2) mają występy środkowe (9) odsunięte od ścian licowych (5) na szerokość występów skrajnych (8). Występy ustalają wzajemne położenie względem siebie zestawionych elementów. (1 zastrzeżenie)

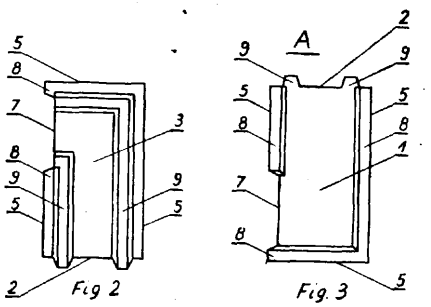

Fig 2 Fig. 3

E04C E04B **W. 74041** 1983-01-22

Zgłoszenie dodatkowe do zgłoszenia nr W. 71018

Jacek Małecki, Zaręby Kościelne, Polska (Jacek Małecki).

Element budowlany narożny prawy

Wzór użytkowy rozwiązuje zagadnienie opracowania elementu budowlanego narożnego prawego, który po zestawieniu na nakładkę z odpowiadającym mu elementem lewym umożliwi szybkie i poprawne zbudowanie naroża muru.

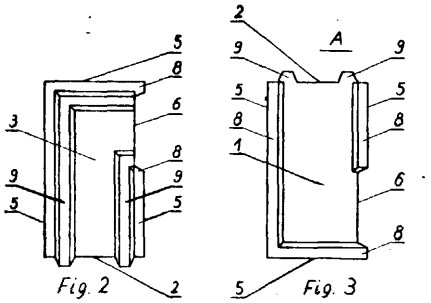

Fig. 2 Fig. 3

Element charakteryzuje się tym, że każda ściana stykowa ma występy rozmieszczone w taki sposób, że ściana dolna (1) oraz ściana boczna prawa (6) mają występy skrajne (8) wyprowadzone ze ścian licowych (5), natomiast ściana górna (3) oraz ściana czołowa (2) mają występy środkowe (9) odsunięte od ścian licowych (5) na szerokość występów skrajnych (8). Występy ustalają wzajemne położenie względem siebie zestawionych elementów. (1 zastrzeżenie)

E04C W. 74042 1985-01-22
E04B

Zgłoszenie dodatkowe do zgłoszenia nr W. 71018

Jacek Małecki, Zaręby Kościelne, Polska (Jacek Małecki).

Element budowlany krzyżowy

Wzór użytkowy rozwiązuje zagadnienie opracowania elementu umożliwiającego szybkie i prawidłowe wyprowadzenie skrzyżowania ścian muru.

Element charakteryzuje się tym, że każda ściana stykowa ma występy rozmieszczone w taki sposób, że ściana dolna (1) i ściana boczna lewa (7) mają występy skrajne (8) wyprowadzone ze ścian licowych (5), natomiast ściana górna (3), ściana boczna prawa (6) oraz ściana czołowa (2) mają występy środkowe (9) odsunięte od ścian licowych (i) na szerokość występów skrajnych (8). Występy ustalają wzajemne położenie względem siebie zestawionych elementów. (1 zastrzeżenie)

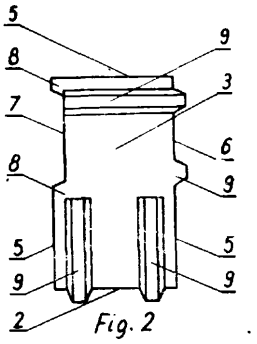

E04G W. 73856 1984-12-20
E04B

Politechnika Lubelska, Lublin, Polska (Teresa Taczanowska, Jarosław Moniak, Krzysztof Mincewicz).

Stabilizator śrub rektyfikacyjnych montażu wymuszonego

Korzystnym skutkiem wzoru użytkowego jest to, że pozwala na zwiększenie odległości manewrowej śrub rektyfikacyjnych, a tym samym zwiększenie dowolności ustawienia dolnej części urządzenia.

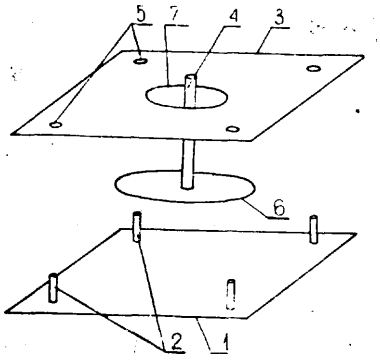

Stabilizator śrub rektyfikacyjnych montażu wymuszonego posiadający część dolną zabetonowywaną w stropie charakteryzuje się tym, że składa się z części (1) dolnej w kształcie kwadratu posiadającej w pobliżu naroży cztery śruby (2) mocujące, części (3) górnej w kształcie kwadratu posiadającej naprzeciw śrub mocujących cztery otwory (5) o średnicach nieco większych od średnic śrub mocujących i centralny otwór (7) o średnicy 5—6 krotnie większej od średnicy śrub mocujących, a pomiędzy płytami dolną i górną, ma płytę (6) o średnicy większej od średnicy otworu (7) centralnego, do której zamocowana jest prostopadle śruba (4) rektyfikacyjna. (1 zastrzeżenie)

E04H P. 73749 1984-12-10

Andrzej Paradny, Osięciny, Polska (Andrzej Paradny).

Garaż, zwłaszcza dla małych pojazdów osobowych

Garaż według wzoru użytkowego rozwiązuje problem ochrony pojazdu przed wpływami atmosferycznymi i kradzieżą w warunkach ograniczonej powierzchni.

W tym celu garaż składa się z podstawy (1) posiadającej prowadnice kół (2) i zderzak (3) oraz uchylnej pokrywy (4). Podnoszenie pokrywy (4) ułatwia sprężyna (9), która wraz z ogranicznikiem otwarcia (8) blokuje ją we właściwym położeniu. (3 zastrzeżenia)

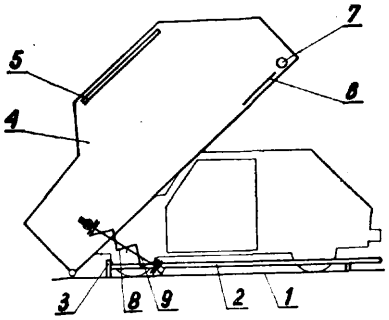

E05B W. 73830 1984-12-19
F25D

Zakłady Zmechanizowanego Sprzętu Domowego „POLAR", Wrocław, Polska (Jan Wróbel, Jan Nowicki).

Uniwersalny uchwyt do drzwi, zwłaszcza chłodziarek lub zamrażarek domowych

Wzór użytkowy rozwiązuje zagadnienie opracowania konstrukcji uchwytu do chłodziarek lub zamrażarek, w których drzwi otwierane są w prawo lub lewo.

Uniwersalny uchwyt stanowi listwa profilowa w kształcie kątownika, w którym bok (1) stanowi część służącą do przytwierdzania do bocznej powierzchni drzwi (2) za pomocą wkrętów poprzez otwory (3), a drugi bok (4) jest częścią chwytową dostosowaną do części chwytowej ręki. (3 zastrzeżenia)

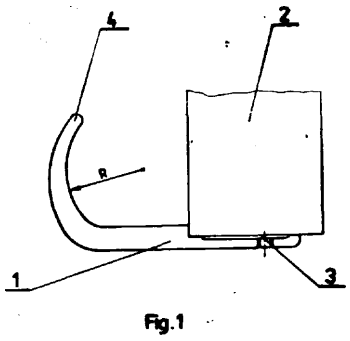

Fig.1

E06B W. 73778 1984-12-13

Akademia Rolnicza, Poznań, Polska (Ryszard Ganowicz, Witold Kostka, Piotr Biniek).

Drzwi

Przedmiotem wzoru użytkowego są drzwi zawierające płyciny i ramiaki łączone na wpust tak, że płycina z ramiakiem tworzy monolityczną całość mogącą przenosić znaczne obciążenia.

Drzwi zawierające płyciny i ramiaki łączone na wpust charakteryzują się tym, że krawędź (4) płyciny

(3) ukształtowana w postaci klina ze ściętym ostrzem (5) jest osadzona trwale w trójkątnym wpuście (2) ramiaka (1) tak, iż w wierzchołkowej części wpustu (4) utworzona jest kieszeń (6). (1 zastrzeżenie)

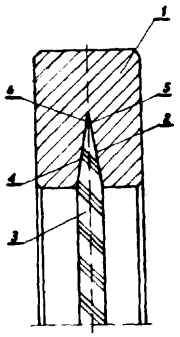

fig 3

E21C **W. 73609** 1984-11-19

Centrum Mechanizacji Górnictwa „Komag", Gliwice, Polska (Bolesław Szymczyk, Bogusław Małek, Zygmunt Jaromin, Wojciech Swarbuła, Michał Fels).

Kombajn górniczy z dwustożkowym organem urabiającym

Wzór użytkowy rozwiązuje zagadnienie opracowania takiej konstrukcji organu urabiającego, aby wyeliminować zjawisko powstawania nierówności pomiędzy kolejnymi zabiorami, utrudniających przesunięcie przenośnika do czoła ściany.

Kombajny ma dwustożkowy organ urabiający, którego stożki usytuowane są przeciwstawnie. Do dolnego organu (4) urabiającego od strony ociosu przyłączona jest przystawka (8) w kształcie stożka ściętego. Szerokość przystawki (8) stanowi około 1/3 szerokości dolnego organu (4), a szerokość przystawki wraz z dolnym organem równa jest szerokości górnego organu (14) urabiającego. Kąt (α_3) zbieżności pobocznicy stożkowej przystawki (8) jest większy od kąta (α_1) zbieżności pobocznicy stożkowej dolnego organu (4). (1 zastrzeżenie)

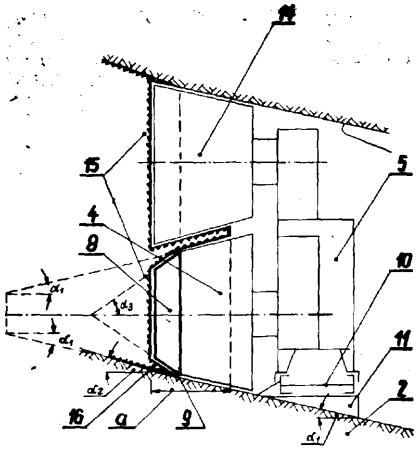

E21C **W. 73782** 1984-12-14

Kopalnia Węgla Kamiennego „Jaworzno", Jaworzno, Polska (Jan Dąbrowski, Stanisław Szewczyk, Kazimierz Wróbel, Kazimierz Łyko, Edward Krupa, Kazimierz Wrona, Zbigniew Kotulski).

Kombajnowy organ urabiająco-wrębiający

Wzór użytkowy dotyczy konstrukcji kombajnowego organu urabiająco-wrębiącego służącego do uzyskania zwiększonego wypadu grubych sortymentów węgla. Zagadnieniem podlegającym rozwiązaniu jest zwiększenie trwałości organu.

Kombajnowy organ urabiająco-wrębiący składa się z części urabiającej (1) wyposażonej w tarczę odcinającą (4) oraz wrębnika (5) zamocowanego rozłącznie poprzez kołnierz (6) do tarczy odcinającej (4). Wrębnik (5) ma kształt zbliżony do paraboloidy eliptycznej i ma spiralnie rozmieszczone uchwyty nożowe (7), w których zamocowane są noże ołówkową (8). Długość (x) wrębnika (5) równa jest co najmniej 2/3 długości (y) części urabiającej (1). Kołnierz (6) składa się z pierścienia przedniego (6a) połączonego z pierścieniem tylnym (6b) za pomocą śrub (10) i kołków (12), przy czym pierścień przedni (6a) przyspawany jest do tarczy odcinającej (4), natomiast pierścień tylny (6b) przyspawany jest do wrębnika (5). (3 zastrzeżenia)

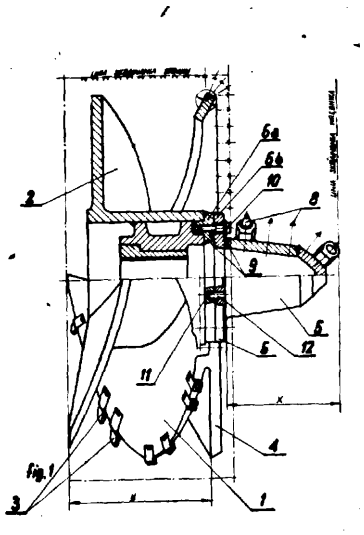

E21D **W. 73771** 1984-12-12

Główny Instytut Górnictwa, Katowice, Polska (Waldemar Bocheński, Edward Kowalski, Andrzej Krawczyk, Józef Łojas, Jan Perek, Bohdan Sawka, Zbigniew Śmietanka).

Łącznik ociosowego i spągnicowego łuku odrzwi górniczej obudowy zamkniętej

Łącznik ma korpus (4) o przekroju poprzecznym w kształcie dolnego jarzma strzemion łączących łuk ociosowy (3) z łukiem stropnicowym odrzwi obudowy. Korpus (4) ma otwory w kołnierzach (11) dla śrub (12) mocujących łącznik przesuwnie na łuku ociosowym (3) oraz występ (5) z otworem (6) dla sworznia (7) mocującego przegubowo łuk spągnicowy (8). Łącznik pozwala na proste, przegubowo-podatne połączenie elementów obudowy. (1 zastrzeżenie)

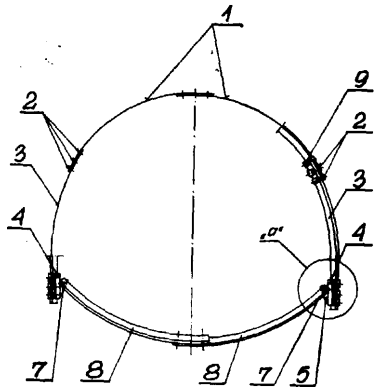

E21F W. 73828 1984-12-20

Główne Biuro Studiów i Projektów Górniczych Biuro Projektów Górniczych Gliwice, Gliwice, Polska (Ernest Szneider, Witold Szczepanik, Zygmunt Kucharski, Witold Łukaszewski, Stanisław Salwach).

Urządzenie **do wentylacji kopalń**

Urządzenie do wentylacji kopalń mające wentylator (1) z przepustnicą ssącą i przepustnicami rewersyjnymi charakteryzuje się tym, że na wylocie wentylatora (1) ma komorę tłumiącą (4) wyposażoną w bezprzeponowy wymiennik ciepła (5), przeponowy odkraplacz (ti) i tłumiki szczelinowe (7), których przegrody wyłożone są materiałami dźwiękochłonnymi o różnych właściwościach. (1 zastrzeżenie)

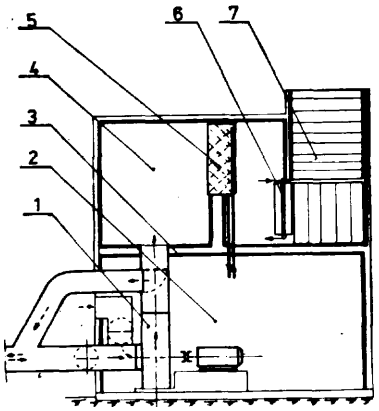

Dział F
MECHANIKA; OŚWIETLENIE; OGRZEWANIE; UZBROJENIE, TECHNIKA MINERSKA

F03B **W. 73867** 1984-12-21

Politechnika Gdańska, Gdańsk, Polska (Władysław Krzyżanowski, Janusz Iwan, Władysław Skorupa, Kazimierz Żachowski, Andrzej Ogonowski, Andrzej Jakubek).

Rurowa turbina wodna

Rurowa turbina wodna rozwiązuje zagadnienie opracowania nowej turbiny dla mikroenergetyki, nadającej się do instalowania w nieudźwigowionych halach maszynowych mających małą wysokość i małą szerokość całkowitą.

Turbina według wzoru składająca' się z poprzedzonego zaworem odcinającym kanału dolotowego zawierającego kierownicę, umocowanego do komory wirnikowej zakończonej na wylocie wielosegmentową wielodzielną rurą ssącą o zmiennym przekroju, wygiętą w kształt zbliżony do litery „S", opadającą ku dołowi i mającą wylot o powierzchni przekroju poprzecznego większy od powierzchni przekroju poprzecznego komory wirnikowej charakterystyczna tym, że średnica (A) jej kanału dolotowego (1) jest równa 1,2 średnicy charakterystycznej (D) wirnika turbiny powiększonej o stałą wielkość 185, długość (B) tego kanału jest równa C,58 D powiększonej o stałą wielkość 250, odległość (S) płaszczyzny pionowej **(g1—g1)** zaworu motylowego (2) od płaszczyzny **(g—g)** pracy wirnika (3) turbiny jest równa 1,2 D powiększonej o stałą wielkość ɔ 10. Umocowana rozłącznie do dwudzielnej komory wirnikowej rura ssąca (5) jest gięta dwupromieniowo. (2 zastrzeżenia)

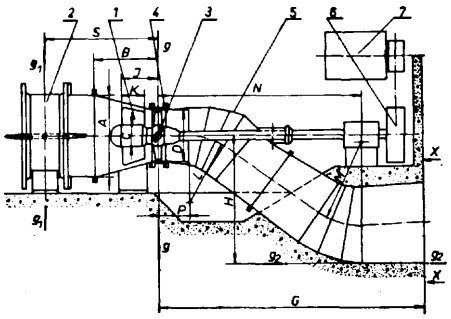

fig.1.

F03B **W. 73868** 1984-12-21

Politechnika Gdańska, Gdańsk, Polska (Władysław Krzyżanowski, Janusz Iwan, Władysław Skorupa, Kazimierz Żachowski, Andrzej Ogonowski, Andrzej Jakubek).

Rurowa turbina wodna

Rurowa turbina wodna rozwiązuje zagadnienie opracowania nowej turbiny dla mikroenergetyki nadającej się do instalowania w nieudźwigowionych halach maszynowych mających małą wysokość i małą szerokość całkowitą.

Turbina według wzoru składająca się z kanału dolotowego poprzedzonego zaworem odcinającym, mającego kierownicę, umocowanego do komory wirnikowej, zakończonej na wylocie wielosegmentową wielodzielną rurą ssącą o zmiennym przekroju, wygięta w kształt zbliżony do litery „L", opadającą ku dołowi i mającą wylot o powierzchni przekroju poprzecznego większy od powierzchni przekroju poprzecznego komory wirnikowej charakterystyczna tym, że średnica (A) rury kolanowej (2) przyłączona z jednej strony do zaworu motylowego (6), a z drugiej strony do kanału dolotowego (1) jest równa 1,19 średnicy charakterystycznej (D) wirnika turbiny powiększonej o wielkość stałą 200, odległość (B) wirowania wału (7) od płaszczyzny zaworu motylowego (6) jest równa 2,20 D powiększonej o wielkość stałą 50, wielkość (C) będącą rzędną położenia osi obrotu zaworu motylowego (6) nad płaszczyzną pracy wirnika (3) jest równa 2,80 D pomniejszonej o stałą wielkość 50, wysokość (E) przekroju wylotowego rury ssącej (5) jest równa 0,69 D, jego szerokość (F) jest równa 3,12 D, przy której to szerokości najmniejsza wysokość (M) rury ssącej (5) jest równa 0,60 D i leży w odległości (Z) od wylotu rury równej 2,23 D. (2 zastrzeżenia)

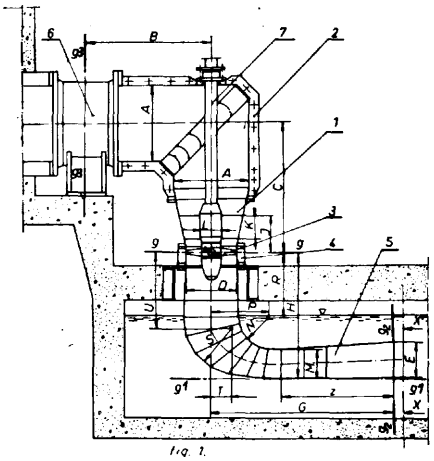

fig. 1.

F03B **W. 73870** 1984-12-21

Politechnika Gdańska, Gdańsk, Polska (Władysław Krzyżanowski, Janusz Iwan, Władysław Skorupa, Kazimierz Żachowski, Andrzej Ogonowski, Andrzej Jakubek).

Rurowa turbina wodna

Rurowa turbina wodna rozwiązuje zagadnienie opracowania nowej turbiny dla mikroenergetyki nadającej się do instalowania w nieudźwigowionych halach maszynowych mających małą wysokość i małą szerokość całkowitą.

Turbina według wzoru składająca się z poprzedzonego zaworem odcinającym kanału dolotowego zawierającego kierownicę, umocowanego do komory wirnikowej, zakończonej na wylocie wielosegmentową wielodzielną rurą ssącą o zmiennym przekroju, wygięta jednokrotnie ku dołowi i mająca wylot o powierzchni przekroju poprzecznego większy od powierzchni i przekroju poprzecznego komory wirnikowej charakterystyczna tym, że średnica (A) kanału dolotowego (1) jest równa 1,2 średnicy charakterystycznej (D) wirnika turbiny, powiększonej o wielkość stałą 185, długość (B) tego kanału jest równa 0.58 D powiększonej o wielkość stałą 250. Odległość (S) płaszczyzny pionowej **(g1—g1)** zaworu motylowego (2) od płaszczyzny **(g—g)** pracy wirnika (3) turbiny jest równa 1,2 D powiększonej o wielkość stałą 510. Umocowana rozłącznie do dwudzielnej komory wirnikowej rura ssąca (5), jest gięta w dół jednopromieniowo, promieniem (L) równym 0,87 D w taki sposób, że jego środek jest umiejscowiony względem płaszczyzny **(g—g)** pracy wirnika (3) w odległości (P) równej 0,79 **D.**

(2 zastrzeżenia)

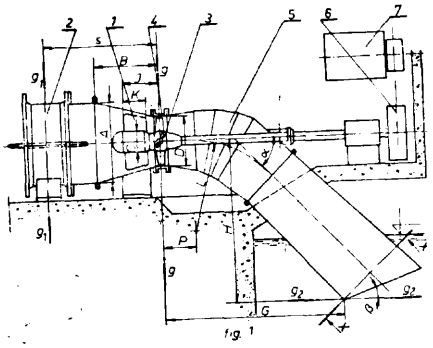

F04F
F17D **W. 73850** 1984-12-20

Główne Biuro Studiów i Projektów Przeróbki Węgla „Separator", Katowice, Polska (Jan Schwerdtfeger, Feliks Łukasik, Alfred Rolnik).

Pulsometr do transportu cieczy zanieczyszczonych

Przedmiotem wzoru użytkowego jest pulsometr do transportu cieczy zanieczyszczonych mechanicznie w procesie wzbogacania minerałów, a także cieczy lepkich, obojętnych lub agresywnych chemicznie.

Pulsometr do transportu cieczy zanieczyszczonych ma zabudowany w zbiorniku ciśnieniowym (1) powyżej prowadnic pływaka (6) na rurociągu tłocznym (4) wieniec rozprowadzający sprężone powietrze (5), a w dolnej części układ rozburzania osadu (12), natomiast wyposażenie pomocnicze uruchamiające zawór sprężonego powietrza wyprowadzone jest na zewnątrz zbiornika ciśnieniowego (1). Pulsometr działa samoczynnie w oparciu o sygnały czysto pneumatyczne uzyskiwane za pomocą pływaka. (4 zastrzeżenia)

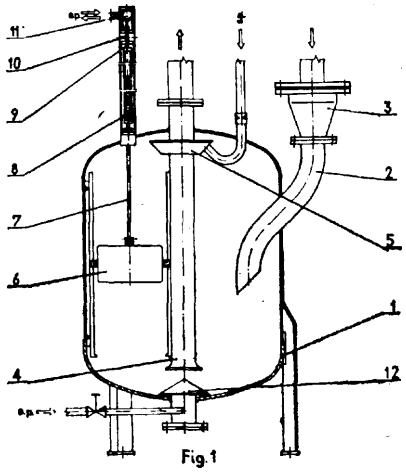

F15B **W. 74184** **1985-02-19**

Jerzy Szczepaniak, Gdańsk, Polska (Jerzy Szczepaniak).

Rozdzielacz obrotowy

Wzór użytkowy rozwiązuje zagadnienie opracowania prostej i taniej konstrukcji rozdzielacza obrotowego.

Rozdzielacz składa się z korpusu (2), pokrywy (1) i tarczy rozdzielczej (4) z wałkiem sterującym (10). W pokrywie (1) obudowy znajduje się szereg otworów doprowadzających (3). W obrotowej tarczy rozdzielczej (4) wykonany jest kanał (5), obejmujący wszystkie otwory doprowadzające (3) i łączący się kanalikami (6) z kanałem głównym (7). W tarczy rozdzielczej (4) jest wykonany otwór odprowadzający (8). Odległość wszystkich otworów doprowadzających (3) i otworu odprowadzającego (8) od osi tarczy rozdzielczej (4) jest jednakowa. Korpus (2) ma wykonane obwodowe wyfrezowanie (9).

Rozdzielacz obrotowy według wzoru użytkowego ma zastosowanie w instalacjach niskociśnieniowych, zwłaszcza gazowych, nie wymagających dużej szczelności,

(1 zastrzeżenie)

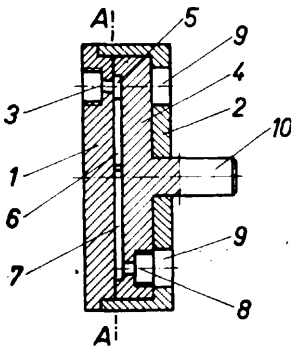

F16B
E06B **W. 73740** 1984-12-10

Śląskie Przedsiębiorstwo Konstrukcji Stalowych i Urządzeń Przemysłowych „MOSTOSTAL", Zabrze, Polska (Andrzej Gawliczek, Manfred Langner, Józef Kachel, Franciszek Liszka).

Kształtownik środkowy dwuskrzydłowych drzwi i okien

Wzór użytkowy rozwiązuje zagadnienie opracowania sztywnej konstrukcji kształtownika środkowego drzwi i okien dwuskrzydłowych.

Kształtownik w przekroju poprzecznym ma kształt prostokąta z uskokiem na górnej ścianie (3), począwszy od ściany bocznej prawej (2), z dworna zaczepami hakowymi (11) zwróconymi częściami hakowymi do siebie. Ściany górna (3) i dolna (4) mają poza ścianą boczną lewą (1) części wystające (5 i 6), na końcach których, pod kątem prostym, znajdują się części wspornikowe górna (7) i dolna (8), zakończone górnym zaczepem w kształcie litery „C" (9) i dolnym zaczepem w kształcie litery „C" (10). (1 zastrzeżenie)

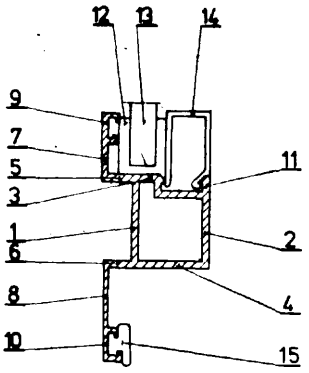

F16B **W. 73769** 1984-12-12

Zakłady Włókien Chemicznych „Stilon", Gorzów Wlkp., Polska (Jan Targosz, Antoni Thel, Czesław Kieżun, Jerzy Krupieńczyk).

Złącze elastyczne

Wzór użytkowy rozwiązuje zagadnienie opracowania konstrukcji złącza elastycznego, które zagwarantuje skuteczne niwelowanie drgań przy długiej żywotności złącza i łatwej jego wymienialności.

Złącze elastyczne do połączeń instalacji drgających ze stałymi, wyposażone jest w mieszek kompensacyjny (1) zakończony obustronnie wywijkami (2) osadzonymi na promieniowych kołnierzach (5) dzielonych obejm (4) i dociśniętymi czołowymi króćcami (6) poprzez uszczelki (8). (1 zastrzeżenie)

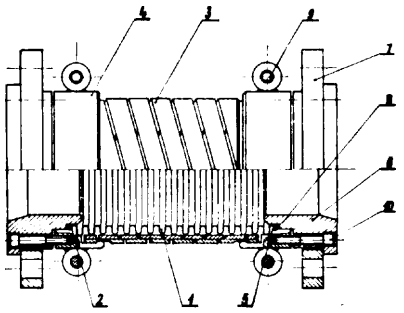

F16D **W. 73751** 1984-12-10

Warmińska Fabryka Maszyn Rolniczych, Dobre Miasto, Polska (Henryk Maziuik).

Sprzęgło bezpieczeństwa

Wzór użytkowy dotyczy sprzęgła bezpieczeństwa przeznaczonego do łączenia i rozłączania wałów i zabezpieczenia układów napędowych maszyn, a zwłaszcza układu napędowego rozrzutnika obornika.

Sprzęgło bezpieczeństwa składające się z dwóch tarcz sprzęgłowych, charakteryzuje się tym, że tarcze sprzęgłowe (1) zabezpieczone są przed powstaniem nadmiernego luzu czołowego tuleją kołnierzową (2) z pierścieniem osadczym (3) i połączone są ze sobą za pomocą walcowych kołków (4) z podwójnym karbem, przy czym w tarczach sprzęgłowych (1) wykonane są otwory walcowe (5) i kanałek (6), które rozmieszczone są na tej samej średnicy, co kołki walcowe (1 zastrzeżenie)

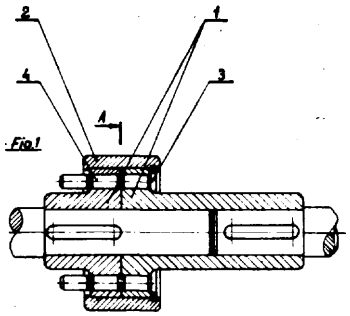

F16D W. 73774 1984-12-14

Kombinat Urządzeń Mechanicznych „BUMAR-ŁABĘDY", Gliwice, Polska (Bogusław Duchowicz, Józef Dąbrowski, Andrzej Górny, Zbigniew Szydelski).

Tarcza cierna do mokrych sprzęgieł i hamulców, zwłaszcza do planetarnych skrzyń biegów

Wzór użytkowy rozwiązuje zagadnienie opracowania tarczy ciernej z celulozowymi okładzinami ciernymi, mogącej pracować przy dużych obwodowych prędkościach poślizgu. Istota wzoru polega na tym, że każda z obustronnie naklejonych na tarczę nośną (1) celulozowa okładzina cierna jest zestawiona z segmentów (2) w kształcie wycinka pierścienia, a na powierzchni ciernej okładziny znajdują się rowki smarowe (3) prostoliniowe. Linie rowków przecinając się tworzą siatkę o polach kwadratowych (4).

(1 zastrzeżenie)

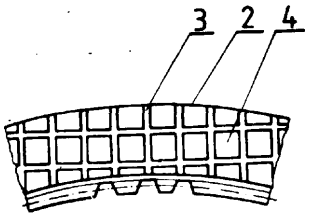

Fig.2

F21L **W. 74530** 1985-04-09

Starogardzkie Zakłady Elektrochemiczne „EMA-ELEKTRON", Starogard Gdański, Polska (Tadeusz Malowany, -Ryszard Koseoki, Henryk Wąs, Janusz Piechowski, Józef Manikowski).

Latarka elektryczna ręczna

Wzór użytkowy rozwiązuje zagadnienie opracowania latarki elektrycznej ręcznej o uproszczonej konstrukcji jej wewnętrznych elementów kontaktowych, wykazującej przedłużoną trwałość eksploatacyjną, przy jednoczesnej eliminacji spadków napięcia na złączach elektrycznych.

Latarka elektryczna ręczna charakteryzuje się tym, że zawiera osadzony na wewnętrznej ściance jednoczęściowego korpusu (1) latarki, jednolitej budowy elektryczny metalowy listwowy kształtowy kontakt sprężysty (2), ukształtowany w postać litery L, mający na krótszym ramieniu (3) wygięcie w postać jednoramiennej sprężyny płaskiej (4). Na ramieniu (3) wykonany jest w pobliżu łukowego przejścia w dłuższe ramię (5) rozetowy otwór (6) dla osadzenia na kołku (7) w dnie (8) korpusu jednoczęściowego (1) latarki.

W pobliżu końca dłuższego ramienia (5) jest wykonane wygięcie (9) w kształcie płaskiego trapezu, którego dłuższa podstawa leży w płaszczyźnie kontaktu sprężystego (2) oraz drugie podobne lecz bardziej płaskie wygięcie trapezowe (10), wykonane na końcu dłuższego ramienia (5). W wygięcie (9) jest wprowadzona ruchomo-przesuwnie część krzywkowa (11) suwakowego trój położeniowego wyłącznika (12) w cało-

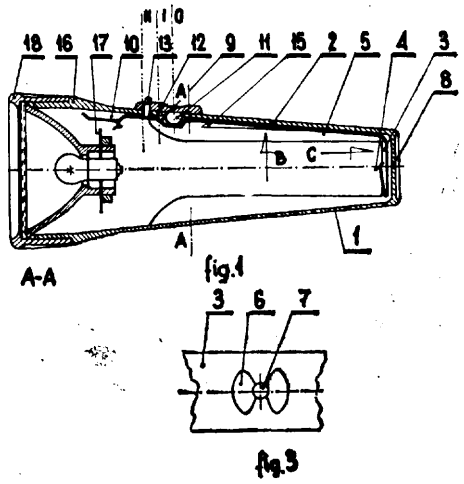

ści sporządzonego z materiału dielektrycznego i mającego suwliwie w nim osadzony dociskowy sworzeń (13). Na środkowym odcinku dłuższego ramienia (5) jest wykonana prostokątna wąsika długa szczelina dla wprowadzenia na odpowiadający jej długością i szerokością klinowy występ centrujący (15) uformowany na wewnętrznej ściance jednoczęściowego korpusu (1) latarki, który ma kształt ergonomiczny stożka ściętego o większej podstawie zakończonej częścią walcową (16) z naciętym gwintem.

(1 zastrzeżenie)

F21V **W.** 73752 1984-12-12

Wojewódzka Spółdzielnia Pracy Mechaników „ELEKTROMET", Katowice, Polska (Piotr Ryba, Jan Halarewicz, Adolf Derka).

Żyrandol **trójpłomienny**

Wzór użytkowy rozwiązuje zagadnienie kształtu i konstrukcji połączeń elementów metalowych z drewnianą konstrukcją żyrandola.

Cylindryczny korpus (2) żyrandola ma w pianowych ściankach podłużne gniazda (7), w których osadzone są czopy (8) poziomych ramion (3), rozwartych poniżej korpusu (2). Ramiona (3) mają od połowy długości stały przekrój z pionowym otworem przelotowym (9), w którym osadzona jest rurka (4) w położeniu ustalonym kołkiem blokującym (10), osłoniętym od dołu ozdobnym korkiem (11). Na końcach rurki zwisowej (1) osadzone są ozdobne kształtki (12 i 13), przy czym na kształtce (13) opiera się kielich (14). W otwór cylindrycznego korpusu (2) wtłoczony jest ozdobny korek (15). (1 zastrzeżenie)

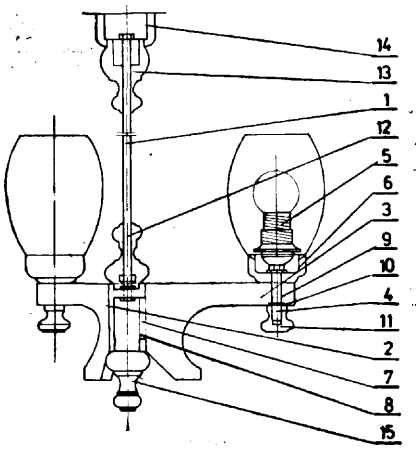

F23D W. 73827 1984-12-20

Przedsiębiorstwo Zagraniczne w Polsce „SPARKS" - Zygmunt Piłat, Wesoła, Polska (Waldemar Bołdaniuk).

Inżektorowy palnik gazowy

Wzór rozwiązuje zagadnienie opracowania konstrukcji inżektorowego palnika gazowego, charakteryzującego się prostą budową o optymalnym współczynniku zassania powietrza pierwotnego.

Palnik posiada głowicę ogniową (1) w kształcie owalnej rury o wydłużonych powierzchniach bocznych, z poprzecznymi prostokątnymi otworami ogniowymi (3) w górnej swej części. Palniki zamocowane w rzędzie od 4 do 7 sztuk w płycie palników (5) tworzą panel (10). (2 zastrzeżenia)

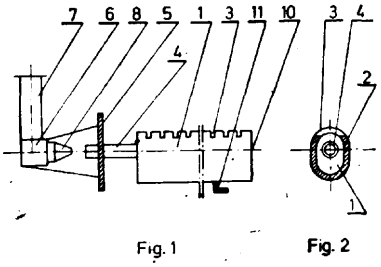

F24B W. 73852 **1984-12-20**
F24C

Radomska Fabryka Wyrobów Metalowych „POLEMALO", Radom, Polska (Wiesław Kowalczyk, Wiktor Gałek, Bogdan Sciszek).

Naczynie

Naczynie przydatne jest zwłaszcza jako komora piekarnika do kuchni gazowych lub elektrycznych. Naczynie składa się ze ściany przedniej (1), ściany tylnej (2), połączonych ze sobą poprzez ścianę boczną (3). Ściany przednia (1) i tylna (2) powstają poprzez rozkrój jednej wytłoczki. (1 zastrzeżenie)

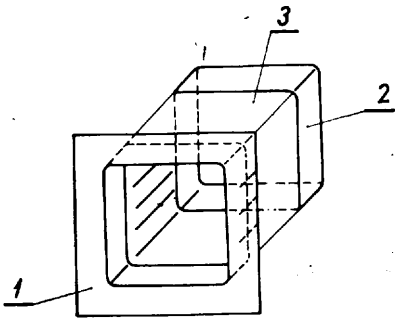

F24C **W. 73824** **1984-12-20**

Przedsiębiorstwo Zagraniczne w Polsce „SPARKS" - Zygmunt Piłat, Wesoła, Polska.

Konstrukcja obudowy korpusu gazowego kotła wodnego, zwłaszcza do centralnego ogrzewania

Wzór rozwiązuje zagadnienie opracowania konstrukcji obudowy korpusu gazowego kotła wodnego, zwłaszcza do centralnego ogrzewania.

Obudowa składa się z rozbieralnych prostokątnych stalowych płyt osłonowych (2), (3), (4), (5) i (6) pokrytych zabezpieczającymi farbami antykorozyjnymi, które posiadają od wewnątrz izolację cieplną (7) wykonaną z materiału termoizolacyjnego. Osłony boczne

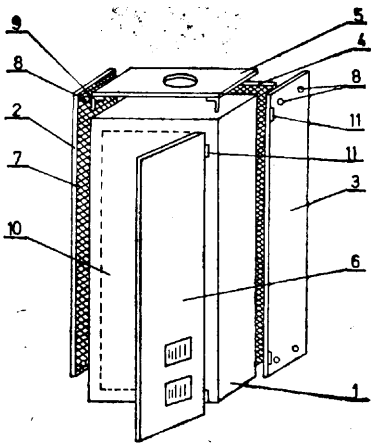

prawa (3) i lewa (2), oraz tylna (4) poprzez cztery wkręty (8), a osłona górna (5) poprzez wygiętą prostokątną wkładkę (9), mocowane są do korpusu (1) kotła, natomiast drzwiczki (6) zamocowane są na zawiasach (11) znajdujących się w osłonie bocznej prawej (3). (1 zastrzeżenie)

F24D **W.** 73825 1984-12-20

Przedsiębiorstwo Zagraniczne w Polsce „Sparks" - .Zygmunt Piłat, Wesoła, Polska.

Gazowy kocioł wodny, zwłaszcza do centralnego ogrzewania

Wzór użytkowy rozwiązuje zagadnienie konstrukcji gazowego kotła wodnego dającego możliwość zastosowania automatycznego sterowania.

Na czołowej płycie osłonowej (2) (kotła wodnego (1) we wnęce zamykanej drzwiczkami (7) znajduje się blok automatyki składający się z elektronicznego programatora (8), poniżej którego na prostokątnej płycie panela palników (9) zamocowany jest fotooptyczny czujnik płomienia (10), oraz świeca zapłonowa (11).

Powyżej elektronicznego programatora (8) znajduje się zamontowany w przewodzie (12) doprowadzającym gaz elektromagnetyczny zawór (15) sterujący dopływem gazu do kolektora dysz (14). Nad zaworem elektromagnetycznym (15) umieszczony jest regulator temperatury (16), nad którym znajduje się okrągły termometr (17) wskazujący temperaturę wody w kotle 41). (1 zastrzeżenie)

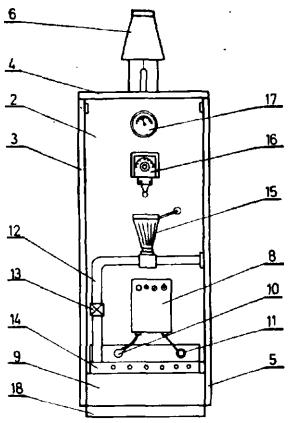

F26B W. 73862 1984-12-21

Instytut Krajowych Włókien Naturalnych, Poznań, Polska (Ryszard Kaniewski, Klemens Wiśniewski).

Suszarnia surowców zielarskich

Przedmiotem wzoru użytkowego jest suszarnia produktów zielarskich o prostej budowie i obsłudze.

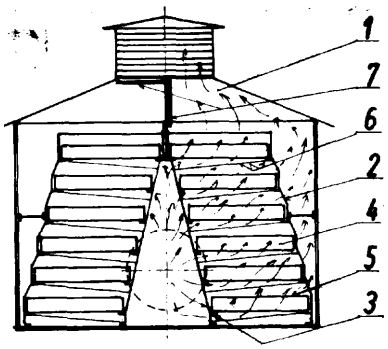

Suszarnia posiada komorę (1), wewnątrz której znajdują się dwa stojaki (2). Na stojakach (2) umieszczone są pojemniki (4) w kształcie szuflad z pokrywami (5). Między pojemnikami (4) znajdują się przegrody (6), które umożliwiają prawidłowy rozdział podgrzanego powietrza na powierzchniach pojemników (4). .Suszarnia służy do suszenia surowców zielarskich. (3 zastrzeżenia)

F27B **W. 73855** 1984-12-20

Politechnika Lubelska, Lublin, Polska (Andrzej Weroński, Wojciech Budzyński, Krzysztof Skrzydło, Wacław Milanowski, Jerzy Kiełbiński, Sławomir Szewczyk, Marek Maj).

Element wymiennika ciepła

Przedmiotem wzoru użytkowego jest element wymiennika ciepła, zwłaszcza dla strefy łańcuchowej pieców obrotowych do wypalania klinkieru cementowego, umożliwiający swobodne zmiany długości wymiennika w procesie przejmowania i oddawania ciepła, co zwiększa odporność na zmęczenie cieplne jego elementów i trwałość wymiennika.

Element wymiennika ciepła stanowi otwarte ogniwo wykonane z jednego złączonego końcami odcinka okrągłego pręta tworzącego podwójny owalny kabłąk (1) zakończony zamkniętymi kształtkami (2) wykonanymi w płaszczyznach prostopadłych do płaszczyzny kabłąka (1) zbieżnymi do siebie, których końce w płaszczyźnie kabłąka (1) mają odległość od siebie nieco większą od średnicy metalowego pręta i posiadają kształt dwóch równych odcinków wychodzących pod kątem 40° z końca kabłąka (1) załączonych połową okręgu. (1 zastrzeżenie)

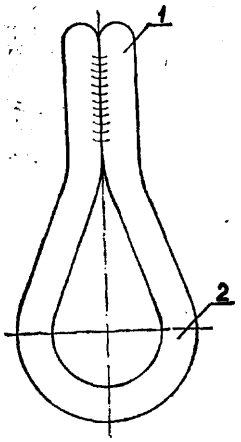

Fig. 1

F28D W. 73767 1984-12-12
H02K

Instytut Techniki Cieplnej, Łódź, Polska (Jerzy Ciemnoczułowski, Andrzej Podsędkowski).

Chłodnica rurowa typu powietrze-powietrze

Chłodnica rurowa typu powietrze-powietrze według wzoru użytkowego stosowana zwłaszcza w silnikach elektrycznych posiada wewnątrz rur (1) uzwojenie spiralne (2) z drutu. (1 zastrzeżenie)

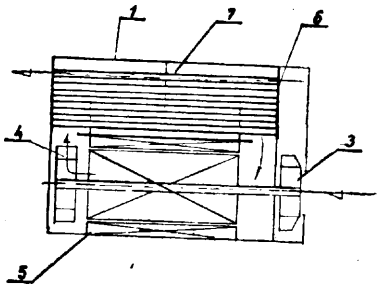

F28D H02K **W. 73768** 1984-12-12

Instytut Techniki Cieplnej, Łódź, Polska (Jerzy Ciemnoczułowski).

Chłodnica rurowa typu **powietrze-powietrze**

Chłodnica rurowa" typu powietrze-powietrze według wzoru użytkowego stosowana, zwłaszcza w silnikach elektrycznych, charakteryzuje się tym, że posiada na wewnętrznej powierzchni rur (7) wytłoczenie w kierunku do środka rury. Wytłoczenia są rozmieszczone na długości rury odcinkami L = 5÷10D, a ich wysokość H = 0,05—0,2D i grubość S = 0,05÷0,2D.

(1 zastrzeżenie)

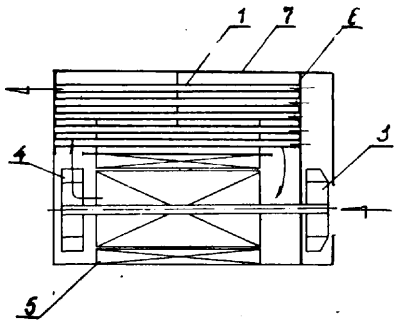

F28D W. 73826 1984-12-20

Przedsiębiorstwo Zagraniczne w Polsce „SPARKS" - Zygmunt Piłat, Wesoła, Polska (Waldemar Bołdaniuk).

Wymiennik ciepła gazowego kotła wodnego

Wzór rozwiązuje zagadnienie opracowania konstrukcji wymiennika ciepła o prostej i zwartej budowie i jednorodnych gabarytach.

Wymiennik zbudowany jest z płomieniówek (1) wykonanych z bezszwowych okrągłych rur stalowych, zamocowanych pionowo w dolnej i górnej prostokątnej dennicy sitowej (3), oraz ze ścian bocznych (2) wykonanych ze spawanych blach stalowych. U dołu wymiennika ciepła znajduje się komora paleniskowa (6), natomiast u góry okrągły przerywacz ciągu kominowego (8). W każdej płomieniówce (1) umieszczona jest spirala (4) wykonana z płaskownika, służąca do zawirowania spalin. (3 zastrzeżenia)

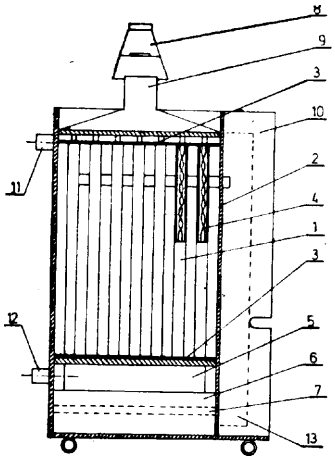

Dział G
FIZYKA

G01B W. 73106 1984-08-10

Kombinat Budowlany, Skarżysko-Kamienna, Polska (Janusz Kałużyński, Andrzej Nowak).

Przyrząd do kontroli **prostoliniowości** i **płaskości** płytowych elementów budowlanych

Celem wzoru jest opracowanie prostej w obsłudze konstrukcji przyrządu.

Przyrząd według wzoru składa się z dwóch szczęk zaciskanych na przeciwległych obrzeżach elementu prefabrykowanego (1) z naciągniętą pomiędzy nimi struną (16) oraz przymiaru milimetrowego (25) na stopce pierścieniowej (26). Szczęka ma w dolnej części ruchomy korpus (3) do zakleszczania stopki dolnej (9). Górna część szczęki, uprofilowana z jednej strony na kształt rękojeści, ma z drugiej strony poziome ramię (13) z osadzoną stopką górną (17) i pionowym wspornikiem (14) mającym gniazdo do osadzenia tulejki (15) z otworem na strunę (16). Jedna szczęka ma u góry mechanizm napinający strunę (16) złożony z korpusu, w którym umieszczona została szpula blokowana pokrętłem wkręconym w gwintowaną tulejkę. Na zewnętrznej ściance szpuli zamocowane jest ramię z korbką do naciągania struny (16).

(1 zastrzeżenie)

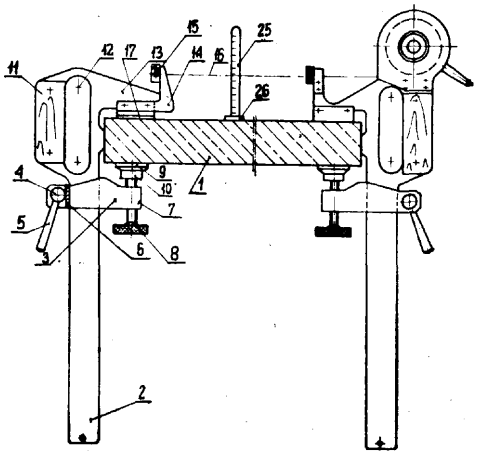

G01B **W. 74304** 1984-02-06

Kombinat Przemysłu Narzędziowego „VIS", Ośrodek Badawczo-Rozwojowy Narzędzi, Warszawa, Polska (Jerzy Remisz).

Suwmiarka z głębokościomierzem

Celem wzoru jest umożliwienie prowadzenia pomiaru wysokości i głębokości jako wymiaru mieszanego lub zewnętrznego.

Suwmiarka z głębokościomierzem ogólnego przeznaczenia wyposażona jest w wysuwkę głębokościomierza (3), która na swym swobodnym końcu ma zaczep pomiarowy (4) z dwiema powierzchniami pomiarowymi (5, 5') usytuowanymi równolegle do płaskiej powierzchni pomiarowej (8) końca prowadnicy (I). (2 zastrzeżenia)

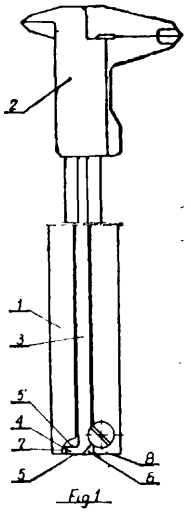

G01K W. 73816 1984-12-19
G05D
G01M

Instytut Techniki Budowlanej, Warszawa, Polska (Antoni Gudaj, Jan Wasilewski, Jerzy Suchowierski).

Urządzenie do badania stabilizacji termicznej pokrycia dachowego

Wzór użytkowy rozwiązuje zagadnienie opracowania konstrukcji urządzenia do badania stabilizacji termicznej pokrycia dachowego, które znajdzie zastosowanie w badaniach przemysłowych i laboratoryjnych, zwłaszcza w budownictwie.

Urządzenie składające się z obudowy bocznej usytuowanej na podstawie, charakteryzuje się tym, że w pokrywie (3) obudowy bocznej (1) wbudowane są lampy grzejne (5) oraz urządzenie zasilająco-sterujące (6), a wewnątrz obudowy bocznej (1) zamontowane są termopary (10) połączone z rejestratorem temperatury (11), przy czym próbki (8) mają naklejone blaszki metalowe (12) ułożone nad półką pomiarową (13), zaś z boku obudowy (1) umieszczony jest termometr kontaktowy (14). (1 zastrzeżenie)

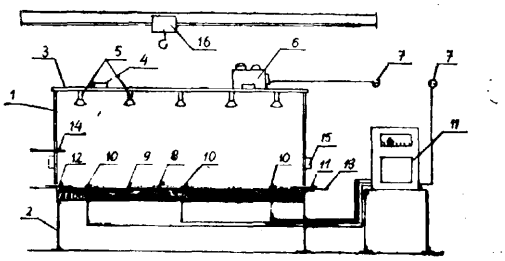

G01L W. 7368 1984-11-30

Kombinat Górniczo-Hutniczy Miedzi - Zakłady Badawcze i Projektowe Miedzi „Cuprum", Wrocław, Polska (Ryszard Pawlak, Kazimierz Łuc, Zygmunt Świeca).

Dynamometr hydrauliczny

Celem wzoru jest ułatwienie wykonania dynamometru i zapewnienie szczelności dla zawartego w nim medium.

Dynamometr ma wewnątrz trwałego korpusu (1) miskę olejową (2) ograniczoną od góry przyspawaną membraną (3) oraz nadajnik (4) wkręcony w dno miski olejowej (2). Korek (5) służy do odpowietrzania miski olejowej (2) w czasie napełniania medium. Nadajnik (4) połączony jest ze wskaźnikiem oraz źródłem zasilania kablem elektrycznym (6). (1 zastrzeżenie)

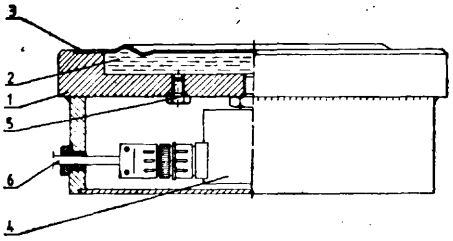

G01M W. 73815 1984-12-19
G01L

Instytut Techniki Budowlanej, Warszawa, Polska (Antoni Gudaj, Jan Wasilewski, Jerzy Suchowierski).

Urządzenie do badania odporności pokrycia dachowego na ssące działanie wiatru

Wzór użytkowy rozwiązuje zagadnienie opracowania konstrukcji urządzenia do badania odporności pokrycia dachowego na ssące działanie wiatru, przeznaczonego do zastosowania w badaniach przemysłowych i laboratoryjnych, zwłaszcza w budownictwie.

Urządzenie składające się z podstawy ramowej, komory, sprężarki, zbiornika sprężonego powietrza, charakteryzuje się tym, że w pokrywie (4) komory (1) umocowana jest strumienica powietrza (6) połączona z zaworem elektromagnetycznym (9) i sterownikiem cykli (10) oraz czujnik podciśnienia (7) połączony z rejestratorem podciśnienia (18) i manometrem (17). (1 zastrzeżenie)

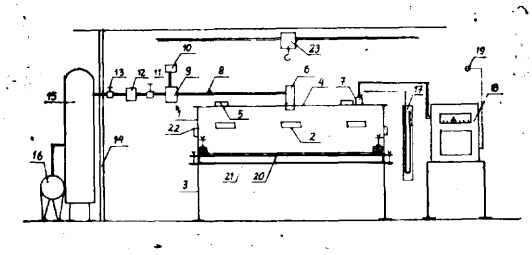

G01N W. 73812 1984-12-19
G01L
G01M

Instytut Techniki Budowlanej, Warszawa, Polska (Antoni Gudaj, Jan Wasilewski).

Urządzenie do badania odporności pokrycia dachowego na przebicie statyczne

Wzór użytkowy rozwiązuje zagadnienie opracowania konstrukcji urządzenia do badania odporności pokrycia dachowego na przebicie statyczne, które znajdzie zastosowanie w badaniach przemysłowych á laboratoryjnych w budownictwie i w przemyśle materiałów budowlanych.

Urządzenie posiadające podstawę ramową, charakteryzuje się tym, że ma prowadnice boczne (3) oraz prowadnicę główną (4), przez którą przechodzą 3 trzpienie (5) zakończone od dołu kulistą końcówką (7), a od góry półką (6), na której ustawione są obciążniki (8). (1 zastrzeżenie)

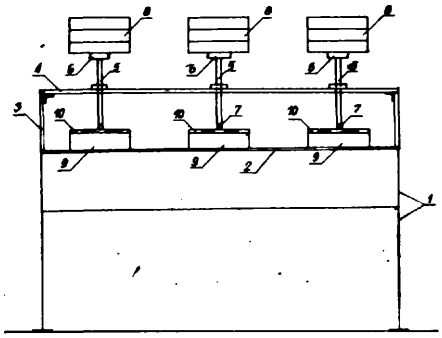

G01N W. 73813 1984-12-19
G01M
G01K

Instytut Techniki Budowlanej, Warszawa, Polska (Antoni Gudaj, Jan Wasilewski).

Urządzenie do badania pokryć dachowych na szok termiczny

Wzór użytkowy rozwiązuje zagadnienie opracowania urządzenia do badania pokryć dachowych na szok termiczny.

Urządzenie składające się z podstawy w postaci stołu (1), na którym ustawiona jest obudowa boczna w postaci wanny, charakteryzuje się tym, że obudowa boczna komory (2) ma zdejmowalną pokrywę (3), w którą wbudowane są lampy grzejne (4) oraz urządzenie zasilające i sterujące (5). Wewnątrz komory (2) założone są: deszczownia (6) zasilana z zewnątrz, termopary (8) połączone z rejestratorem temperatury **(10)** i termometr kontaktowy (9) połączony z urządzeniem sterującym (5). (1 zastrzeżenie)

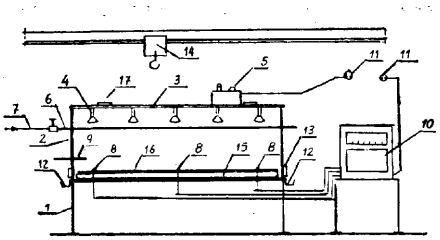

G01N W. 73814 1984-12-19

instytut Techniki Budowlanej, Warszawa, Polska (Antoni Gudaj, Jan Wasilewski).

Urządzenie do badania spływności pokrycia dachowego z podłoża

Wzór użytkowy rozwiązuje zagadnienie opracowania .konstrukcji urządzenia do badania spływności pokrycia dachowego z podłoża.

Urządzenie składające się z komory (1) umieszczonej na podstawie (2) charakteryzuje się tym, że komora (1) ma zdejmowalne boki (5), a wewnątrz komory (1) umocowane są lampy grzejne (6), połączone z urządzeniem zasilająco-sterującym (7) oraz termopary (11) połączone z rejestratorem temperatury (12), przy czym do komory (1) i podstawy (2) zamocowana jest śruba regulująca (3), a z boku komory (1) umieszczony jest termometr kontaktowy (13), zaś na jej powierzchni kątomierz (4). (1 zastrzeżenie)

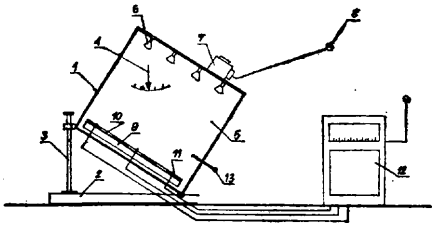

G01N W. 73857 1984-12-20
C02F

Politechnika Gdańska, Gdańsk, Polska (Bogdan Gutkowski, Jan Hupka).

Czujnik opadowy obecności oleju wolnopływającego w wodzie lub ściekach

Wzór użytkowy rozwiązuje zagadnienie opracowania nowego czujnika opadowego sygnalizującego obecność wolnopływającego oleju w wodzie lub ściekach, całkowicie niewrażliwego na wpływy otoczenia, mającego szczególnie prostą konstrukcję, zapewniającego wywołanie sygnału alarmu w każdej sytuacji, w której wystąpi przerwanie dopływu do urządzenia napięcia zasilającego.

Czujnik opadowy charakterystyczny tym, że stanowi go umieszczona w króćcu zbiornika tuleja zewnętrzna (2), mająca na jej tworzącej wykonane dwa jednakowe otwory (3), tuleja (2) ma kołnierz (4) z przyłączem (5) dodatniego bieguna źródła zasilania z wykonanym w nim przelotowym otworem, w którym osadzona jest dokładnie w osi tuleja izolacyjna (6). W otworze tulei (6) osadzana jest przesuwnie metalowa elektroda centralna (8), mająca przyłącze (9) ujemnego bieguna źródła zasilania. Koniec elektrody (8) ukształtowany jest w postaci krótkiej tulei (10) o średnicy zewnętrznej (d) utrzymywanej w przedziale od 40% do 75% średnicy wewnętrznej (D) tulei zewnętrznej (2). Długość nastawialna **(L1)** wysunięcia elektrody centralnej (8) stanowi nie mniej jak 0,35 długości całkowitej (L) tulei perforowanej (2), a długość (L2) pogrążenia tulei zewnętrznej (2) w zbiorniku stanowi od 1,2 do 4,8 wysokości (h) warstwy oleju (D). (1 zastrzeżenie)

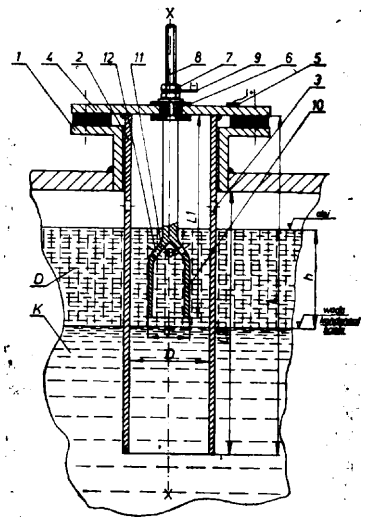

G01N W. 73858 1984-12-20
C02F

Politechnika Gdańska, Gdańsk, Polska (Bogdan Gutkowski, Jan Hupka).

Czujnik **przepływowy** obecności oleju w wodzie lub ściekach

Wzór użytkowy rozwiązuje zagadnienie opracowania nowego czujnika przepływowego sygnalizującego obecność wolnopływającego oleju w wodzie lub ściekach, całkowicie niewrażliwego na wpływy otoczenia, mającego szczególnie prostą konstrukcję, zapewniającego wywoływanie sygnału alarmu w każdej sytuacji, w której wystąpi przerwanie dopływu do urządzenia napięcia zasilającego.

Czujnik przepływowy charakterystyczny tym, że stanowi go dwukołnierzowa metalowa wkładka (1) z przyłączem (2) najlepiej konektorowym bieguna „—" źródła zasilania. Wkładka (1) ma wewnętrzny wykonany w osi głównej kanał w postaci dyszy (3), której długość całkowita (L) stanowi nie mniej jak sześciokrotność najmniejszej średnicy pomiarowej (d) dyszy, utrzymywanej w jednakowej wielkości na pomiarowym cylindrycznym odcinku, którego długość (l) wynosi nie mniej jak 0,8 średnicy pomiarowej (d).

W środkowej partii odcinka pomiarowego jest promieniowo w stosunku do osi głównej wkładki (1) osadzona izolacyjna dielektryczna tuleja osadcza (4) z umieszczoną w niej suwliwie metalową elektrodą pomiarową (5), utwierdzoną w żądanym położeniu za pośrednictwem elementów mocujących (6), mających doprowadzenie (7) najlepiej konektorowe bieguna „+" źródła zasilania. Zmienna wielkość (k) pogrążenia wierzchołka (8) elektrody pomiarowej (5) jest mniejsza od zadanej grubości (h) warstwy oleju wolnopływającego na powierzchni wody lub ścieków i jest utrzymywana w przedziale od 0,1 do 0,9 średnicy pomiarowej (d) dyszy (3), lecz najkorzystniej wynosi około 0,5 tej średnicy. (1 zastrzeżenie)

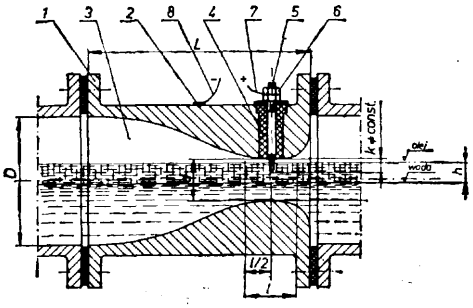

G01N W. 73864 1984-12-21
G01M

Politechnika Lubelska, Lublin, Polska (Jan Kukiełka).

Próbka do badań wytrzymałościowych materiałów budowlanych

Próbka do badań wytrzymałościowych materiałów budowlanych w kształcie walca z częściami chwytnymi po obu końcach, charakteryzuje się tym, że w osi próbki w jej końcach (2) umieszczone są części chwytane (3) w kształcie walca o różnych średnicach z łagodnymi przejściami, przy czym część środkowa (1) wykonana jest z materiału badanego, a część w pobliżu końców wykonana jest z materiału o wyższej wytrzymałości. (1 zastrzeżenie)

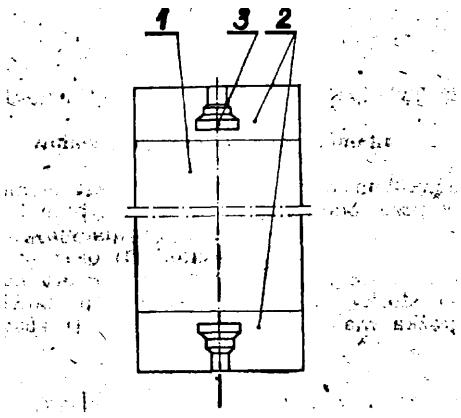

G01N W. 74179 1985-02-19

Centralny Wojskowy Szpital Kliniczny —Centrum Kształcenia Podyplomowego Wojskowej Akademii Medycznej, Warszawa, Polska (Zbigniew Kozuba, Mirosław Kłos).

Urządzenie do pomiaru krzepliwości krwi

Celem wzoru jest opracowanie prostej i taniej konstrukcji urządzenia umożliwiającej ręczne prowadzenie badania przy stosunkowo dużym komforcie pracy, dużej dokładności i powtarzalności wyników.

Urządzenie ma wodną termostatowaną komorę inkubacyjną. Statyw pomiarowy (3) w kształcie odwróconej litery „U" jest nasunięty na przezroczystą ściankę (2) tak, że ramię z gniazdem (4) na probówkę z badaną próbką znajduje się wewnątrz komory inkubacyjnej, a ramię z lupą (6) i źródłem światła (7) na zewnątrz. Na górnych krawędziach komory inkubacyjnej zawieszony jest statyw inkubacyjny z otworami na probówki i otworami na pojemniki z odczynnikami. (3 zastrzeżenia)

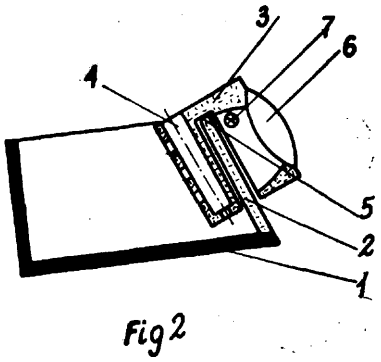

G01N W. 74180 1985-02-20

Centralny Wojskowy Szpital Kliniczny - Centrum Kształcenia Podyplomowego Wojskowej Akademii Medycznej, Warszawa, Polska (Zbigniew Kozuba, Andrzej Kuzniecow).

Opakowanie funkcjonalne zestawu do pomiaru czasu sedymentacji erytrocytów

Celem wzoru jest umożliwienie skompletowania zestawu pomiarowego przez producenta oraz zmniejszenie ilości elementów składowych zestawu.

Opakowanie składa się z odchylanego wieka (9) z naniesioną skalą milimetrową (12), części pomiarowej (2) z gniazdami (3) do ustawiania naczyń pomiarowych, części środkowej (5) oraz części pomocniczej (6) z otworami (7) na probówki. Gniazda (3) mają głębokość tak dobraną, żeby po wstawieniu w nie naczyń pomiarowych, górna krawędź słupa krwi w naczyniach pokrywała się z początkiem (16) skali milimetrowej (12). (3 zastrzeżenia)

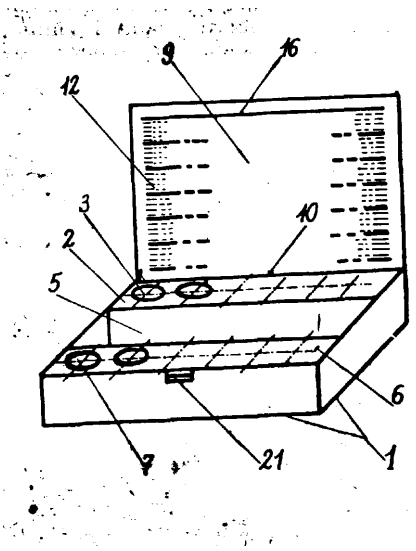

G01R **W.** 73754 1984-12-12
G01L

Centrum Mechanizacji Górnictwa „KOMAG", Gliwice, Polska (Zygmunt Jaromin, Janusz Jasiński, Jerzy Witkowski, Kazimierz Markowski).

Urządzenie do pomiarów obciążeń maszyn górniczych dla kopalń metanowych

Urządzenie ma zabudowane przekładniki prądowe (13, 14) w komorze przelotowej (3), a przekładniki napięciowe (9, 10), watomierz rejestrujący (11) i płyta zaciskania (12) są umieszczone na wysuwalnej płycie (8) w komorze głównej (2) znanej ognioszczelnej obudowy (1) wyłącznika. Wymienione elementy są połączone w znany trójfazowy układ Arona do pomiaru poboru mocy. Urządzenie ma zastosowanie w pomieszczeniach dołowych wyrobisk górniczych, niebezpiecznych pod względem wybuchowości metanu.
(2 zastrzeżenia)

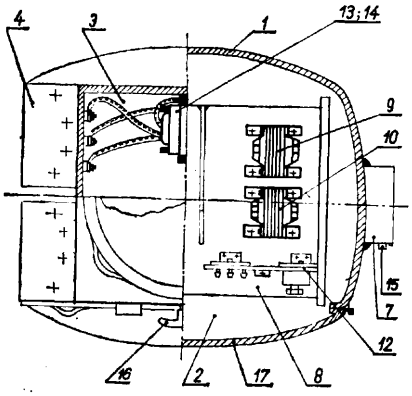

G01W **W. 73501** 1984-10-30

Pierwszeństwo:
1984-06-10 - MTP - Poznań (nr 35/MTP/84)

Wytwórnia Sprzętu Zootechnicznego „ZOOTECHNIKA", Kraków, Polska (Andrzej Kozieł, Tomasz Sokalski).

Zestaw nadajników prędkości i kierunku wiatru

Celem wzoru jest stworzenie takiego zestawu nadajników prędkości i kierunku wiatru, aby poszczególne nadajniki mogły być stosowane łącznie, bądź rozdzielnie, a także kojarzone w bardziej złożone układy.
Zestaw charakteryzuje się tym, że każdy z nadajników o oddzielnej budowie jest wyposażony w element sprzęgający mechaniczno-elektryczny w postaci złącza elektrycznego składającego się z gniazda wtykowego (11) i wtyczki (9), które w stanie połączenia są unieruchamiane wzajemnie nakrętką (12).
(2 zastrzeżenia)

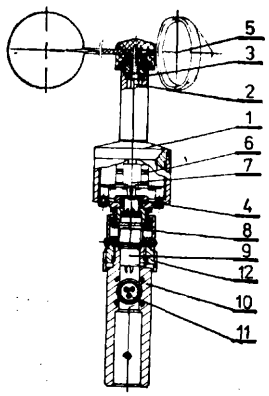

Fig.1

Dział H
ELEKTROTECHNIKA

H01H **W. 73118** 1984-08-16

Czesław Sadowski, Warszawa, Roman Świątkowski, Wołomin, Polska (Czesław Sadowski, Roman Świątkowski).

Sterownik napędu pneumatycznego elektroryglowy SNER 85

Wzór rozwiązuje zagadnienie opracowania sterownika elektroryglowego napędów pneumatycznych, przeznaczonego głównie dla uruchamiania odłączników sieci WN, którego konstrukcja pozwalałaby nie tylko na zmniejszenie poboru prądu i zmniejszenie opalania styków, lecz również na znaczne oszczędności materiałów.

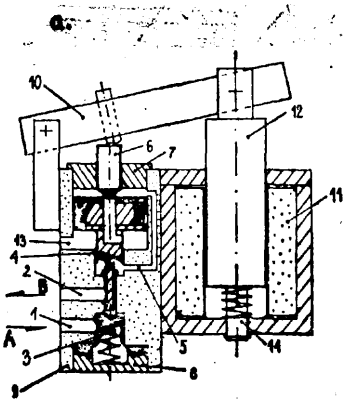

Sterownik charakteryzuje się tym, że składa się z bloku pneumatycznego oraz bloku elektromagnesów i blokady. Jarzma cewek (11) bloku elektromagnesów wykonane są z płaskownika stalowego. Zarówno rdzeń (12) cewek (11) bloku elektromagnesów, jaik i rdzeń ruchomy cewki blokady zaopatrzone są w prowadnice (14).
(3 zastrzeżenia)

H01R W. 73590 1984-11-13

Jerzy Tylek, Kraków, Polsika (Jerzy Tylek).

Element łącznikowy przewodów

Przedmiotem wzoru użytkowego jest element łącznikowy przewodów, zapewniający szybkie i wygodne łączenie końcówek przewodów instalacyjnych.
Element składa się z nasadki (1) oraz wkładki (2) z materiału sprężystego, jednolitego, która ma (kształt pustego stożka ściętego. Wewnętrzna powierzchnia tego stożka ma linię śrubową.
(1 zastrzeżenie)

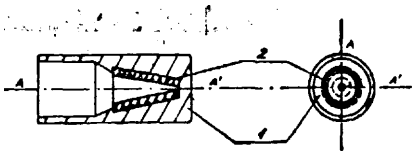

H01R W. 73786 1984-12-17

Marek Arłamowski, Wrocław, Polska (Marek Arłamowski).

Dwubiegunowe przenośne gniazdo wtykowe

Gniazdo według wzoru użytkowego wykonane jest ze sprężystego tworzywa elektroizolacyjnego. Składa się ono z obudowy (1) i wciśniętego w nią korpusu (2), złączonych ze sobą połączeniami zatrzaskowymi. Korpus (2) ma część przednią w kształcie płytki (3), w której są osadzone dwie tuleje (4) z wtykowymi gniazdami (5), zaś pomiędzy nimi znajdują się, rozchylone względem siebie sprężynujące skrzydełka (6) z występami (7) na powierzchni, wchodzącymi w okienka (10) obudowy, z którymi tworzą połączenia zatrzaskowe. W środku skrzydełka (6) mają dystansowe kołki (8) w dwu rzędach, tworzące kanał dla elektrycznego przewodu (11) i dociskowe kołki (9) do zabezpieczania go przed wyrwaniem. Gniazdo przeznaczone jest jako końcówka typowego przedłużacza, zwłaszcza do zasilania urządzeń powszechnego użytku.

(1 zastrzeżenie)

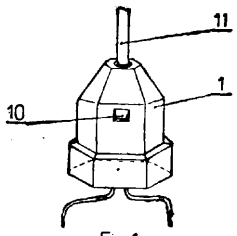

Fig.1

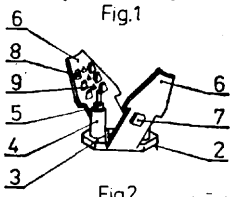

Fig.2

H01R **W. 73787** 1984-12-17

Marek Arłamowski, Wrocław, Polska (Marek Arłamowski).

Wtyczka dwubiegunowa

Wtyczka według wzoru użytkowego wykonana jest ze sprężystego tworzywa elektroizolacyjnego. Składa się ona z obudowy (1) i wciśniętego w nią korpusu (2), złączonych trwale połączeniami zatrzaskowymi. Korpus (2) ma część przednią w formie płytki (3), w której są osadzone wtyki (4) i z której wystają rozchylone względem siebie sprężynujące skrzydełka (5), mające z wierzchu występy (6) wchodzące w okienka (10) obudowy (1) tworzące z nimi połączenia zatrzaskowe. W środku skrzydełka (5) mają dystansowe kołki (7) i dociskowe kołki (8), do prowadzenia i przetrzymywania przewodu (9). Wtyczka przeznaczona jest jako końcówka przedłużacza lub sznura zasilającego, jednostronnie odłączalnego.

(1 zastrzeżenie)

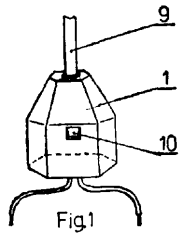

Fig.1

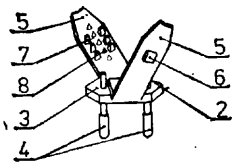

Fig.2

Wykaz numerowy zgłoszonych wynalazków opublikowanych w BUP Nr 20/1985

Nr zgłoszenia	Int. Cl.[3]	Strona
1	2	3
237347	B24B	9
243003	C03B	17
243004	C03B	17
245100 T	F21L	36
246030	H02H	47
346316	F28D	38
246462	B65F	14
246476	H02K	48
246478	F24C	37
246481	H03K	50
246483	G01R	42
246485	G01R	42
246522	H05B	51
246523	H02N	49
246533	H02SP	49
246545	H03K	50
246553	H02H	48
246579	H01H	46
246587	H05P	52
246591	H03F	50
246592	G11B	45
246594	G01D	40
246606	H02P	49
246609	H02K	49
246625	C02F	16
246626	C02F	16
246628	C22C	26
246631	A62D	3
246632	C09J	25
246633	C09C	-25
246634	C08G	23
246635	B23Q	9
246639	E02D	28
246640	B65G	14
246655	C23C	27
246656	E21C	30
246657	B61G	12
246658	F15P	33
246660	B21F	6
246661	C08L	24
246662	A62C	2
246670	B23K	8
246672	E05C	30
246679	C07C	19
246680	B24B	9
246681	A44B	1
246687	B01D	3
246689	B03B	5
246690	C07C	19
246692	B65D	14
246693	G01G	40
246696	E06B	?0
246700	B24B	10

Nr zgłoszenia	Int. Cl.[3]	Strona
1	2	3
246708	G03B	44
246709	B21J	7
246717	G09F	45
246719	C10M	25
246720	B26D	10
246721	C07C	19
246722	C08J	24
246723	A61B	2
246724	E04B	30
246726	C07C	20
246728	C07F	/23
246732	B24B	10
246733	F15B	34
246734	B21D	6
246735	C04B	18
246736	B63H	12
246744	C02F	16
246745	B01D	3
246748	E03B	28
246749	E03B	29
246750	E03B	29
246751	G09B	45
246752	B61D	11
246757	CUD	25
246758	C06B	18
246760	B21D	6
246761	F16K	34
246763	F28D	38
246764	C22B	26
246765	F01B	32
246766	B64C	13
246767	A62B	2
246768	A62B	2
246769	C03B	17
246775	B23B	7
246776	A62C	3
246777	C03C	18
246778	F23B	36
246779	C01B	15
246780	B01J	4
246781	D01H	27
246782	C22C	26
246783	B01F	4
246785	C08G	24
246791	E21D	31
246792	F27D	38
246793	B01J	5
246795	F23D	37
246796	F24H	37
246797	F04D	33
246799	C08L	25
246800	B01J	5
246807	C06D	19

1	2	3
246811	B23Q	9
246813	G02B	43
246814,	B29D	11
246815	F28D	38
246816	C22B	26
246818	B23K	8
246820	B01D	4
246821	G01B	39
246831	B63H	13
246833	B21D	6
246835	E04C	29
246836	F16K	35
246839	C07C	20
246840	F16K	35
246843	B64C	13
246845	D04B	28
246846	G02B	44
246849	E21C	31
246850	B22C	7
246851	C07G	23
246852	E21F	32
246853	B28B	10
246856	A22C	1
246857	G01B	39
246809	C04B	18
246861	C08L	25
246862	C08J	24
246863	C14C	26
247228	C22B	26
248479	C07C	20
248480	C07C	20
249125 T	H02H	48
249234	G01G	40
249403	G11B	45
249419 T	H01L	47
249420 T	G05F	44
249574	H04L	51
249945 T	H01F	46
250061	C07C	20
250128. T	G01R	42
250266 T	F16S	35
250340 T	F02B	32
250348	E21C	31
250351 T	G0 U	41
250355 T	G01P	41
250362 T	B60B	11
250369	C07D	22
250385 T	G01B	39
250393 T	F24C	37
250409 T	C02F	16

1	2	3
250410 T	C01F	15
250414	H05B	52
250417 T	H03K	51
250425 T	E21D	31
250443 T	G01F	40
250448 T	B63B	12
250449 T	H02H	48
250462 T	E04B	30
250468 T	F16J	34
250474 T	C01G	15
250479 T	H03H	50
250482 T	B23D	8
250484 T	H01J	46
250489 T	E03B	29
250490 T	G01K	41
250491 T	C01G	15
250504 T	B23G	8
250514 T	F04C	33
250520 T	F02M	32
250521 T	B60B	11
250522 T	H01L	47
250525 T	B23P	8
250527 T	C07C	21
250531 T	H01R	47
250539 T	G01S	43
250540 T	C08G	24
250567 T	G01H	40
250573 T	C22C	27
250583 T	F16H	34
250641 T	F04D	33
251089	G06F	44
251303	C07D	22
251304	C07D	22
251305	C07D	22
251306	C07D	23
251490	B22D	7
251506	G01N	41
251701	H04B	51
251871	C07D	23
251923	C03B	17
252018	C08J	24
252194	C07C	21
252195	C07C	21
252197	A61B	2
252206	B65G	14
252369	A01C	1
252706	B65H	15
252718	C23C	27
253128	F23B	36

Wykaz numerowy zgłoszonych **wzorów użytkowych opublikowanych w BUP Nr 20/1985**

Nr zgłoszenia	Int. Cl.[3]	Strona
1	2	3
73106	G01B	72
73118	H01H	7«
73501	G01W	76
73590	H01R	76
73597	B25B	58
73601	A44C	54
73609	E21C	66
73680	G01L	73
73740	F16B	68
73741	B23K	58
73749	E04H	65
73751	F16D	69
73752	F21V	70
73753	A01C	53
73754	G01R	76
73755	B23B	57
73764	A01D	53
73765	B23B	57
73767	F28D	71
73768	F28D	72
73769	F16B	69
73770	B62B	60
73771	E21D	66
73774	F16D	69
73776	A63H	55
73777	A63H	56
73778	E06B	65
73779	E01B	63
73781	A21C	54
73782	E21C	66
73783	E03B	64
73784	B62B	61
73785	E04C	64
73786	H01R	77
73787	H01R	77
73789	B65D	61
73800	D06F	63
73801	B28B	59
73802	A45D	55
73806	B65H	62
73808	B66F	62
73812	G01N	73
73813	G01N	74
73814	G01N	74
73815	G01M	73
73816	G01K	73
73818	B26B	59
73819	B21J	57

Nr zgłoszenia	Int. Cl.[3]	Strona
1	2	3
73820	A47B	55
73821	B24B	58
73822	B23B	57
73823	D06F	03
73824	F24C	70
73825	F24D	71
73826	F28D	72
73827	F23D	70
73828	E21F	66
73829	B21L	7
73830	E05B	5
73831	B25B	58
73832	C12M	63
72833	B65G	61
73835	B26D	59
73836	A22C	54
73840	B60J	60
73841	A47B	55
73842	B60J	60
73845	B01J	56
73847	B60H	60
73848	B60H	60
73849	B25B	58
73850	F04F	68
73852	F24B	70
73854	C02F	62
73855	F27B	71
73856	E04G	65
73857	G01N	74
73858	G01N	74
73862	F26B	71
73863	A23B	64
73864	G01N	75
73865	C01B	62
73867	F03B	67
73868	F03B	67
73870	F03B	67
73871	B62J	61
74040	E04C	64
74041	E04C	64
74042	E04C	65
74179	G01N	75
74180	G01N	75
74184	F15B	68
74304	G01B	72
74408	B05B	56
74491	A01D	53
74530	F21L	69

SPIS TREŚCI

I. Wynalazki

Dział A - Podstawowe potrzeby ludzkie . . . 1
Dział B - Różne procesy przemysłowe; Transport . . . 8
Dział C - Chemia i metalurgia . . . 15
Dział D - Włókiennictwo i papiernictwo . . . 2T
Dział E - Budownictwo; Górnictwo . . . 28
Dział F - Mechanika; Oświetlenie; Ogrzewanie; Uzbrojenie; Technika minerska . . . 82
Dział G - Fizyka . . . 39
Dział H - Elektrotechnika . . . 46
Wykaz numerowy zgłoszonych wynalazków . . . 78

II. Wzory użytkowe

Dział A - Podstawowe potrzeby ludzkie . . . 53
Dział B - Różne procesy przemysłowe; Transport . . . 56
Dział C - Chemia i Metalurgia . . . 62
Dział D — Włókiennictwo i papiernictwo . . . 63
Dział E - Budownictwo; Górnictwo . . . 63
Dział F - Mechanika; Oświetlenie; Ogrzewanie; Uzbrojenie; Technika minerska . . . 67
Dział G - Fizyka . . . 72
Dział H - Elektrotechnika . . . 76
Wykaz numerowy zgłoszonych wzorów użytkowych . . . 80

Cena zł 200,-

INDEKS 35326