INDEKS 353264
ISSN-0137-8015
Cena 25 000 zł

BIULETYN

URZĘDU PATENTOWEGO

Wydawnictwo Urzędu Patentowego
Rzeczypospolitej Polskiej

Nr 11 (507) Warszawa 1993

Urząd Patentowy RP - na podstawie art. 34 i art. 82 ustawy z dnia 19 października 1972 r. o wynalazczości (Dz. U. z 1984 r. Nr 33, poz. 177) - dokonuje ogłoszenia w „Biuletynie Urzędu Patentowego" o zgłoszonych wynalazkach i wzorach użytkowych. Ogłoszenia o zgłoszeniach drukowane w „Biuletynie" podane są w układzie klasowym według Międzynarodowej Klasyfikacji Patentowej i zgodnie z § 27 ust. 4 zarządzenia Prezesa Urzędu Patentowego RP z dnia 12.XI. 1984 r. w sprawie ochrony wynalazków i wzorów użytkowych (MP z 1984 r. nr 26, poz. 179) zawierają następujące dane:

- symbol według Międzynarodowej Klasyfikacji Patentowej,
- numer zgłoszenia wynalazku lub wzoru użytkowego,
- datę zgłoszenia wynalazku lub wzoru użytkowego,
- datę i kraj uprzedniego pierwszeństwa oraz numer zgłoszenia dokonanego za granicą lub oznaczenie wystawy - jeżeli zastrzeżono pierwszeństwo,
- imię i nazwisko lub nazwę zgłaszającego,
- miejsce zamieszkania lub siedzibę oraz kraj zgłaszającego,
- tytuł wynalazku lub wzoru użytkowego,
- skrót opisu wynalazku lub wzoru użytkowego wraz z figurą rysunku najlepiej obrazującą wynalazek lub wzór użytkowy,
- liczbę zastrzeżeń,

Po wykazie ogłoszeń w układzie klasowym podaje się wykaz zgłoszeń opublikowanych w danym numerze w układzie numerowym.

* * *

Ogłoszenia dotyczące zgłoszeń o udzielenie patentów tymczasowych zostały oznaczone kodem rodzaju dokumentu A2. Jeżeli po dniu takiego ogłoszenia zostanie złożony wniosek o udzielenie patentu (art. 26 ust. 3 u.o.w.) Urząd Patentowy ogłasza o wniosku w „Wiadomościach Urzędu Patentowego".

Od dnia ogłoszenia o zgłoszeniu wynalazku lub wzoru użytkowego, osoby trzecie mogą:

1) zapoznać się ze wskazanym opisem wynalazku lub wzoru użytkowego, zastrzeżeniami patentowymi lub ochronnymi i rysunkami oraz sporządzić z nich odpisy;
2) w terminie sześciu miesięcy - nadsyłać do Urzędu Patentowego swoje uwagi co do istnienia przeszkód uniemożliwiających udzielenie patentu (prawa ochronnego).

Odpowiednio uzasadnione pod względem faktycznym (dokumentacja dowodowa) i prawnym uwagi należy nadsyłać w dwóch egzemplarzach na adres: Urząd Patentowy RP - 00-950 Warszawa; skr. poczt. 203, Al. Niepodległości 188.

Informuje się, że odbitki kserograficzne dokumentów wymienionych w pkt. 1 można zamawiać w Urzędzie Patentowym, przy czym w zamówieniu należy:

a) podać numer „Biuletynu Urzędu Patentowego", w którym dokonano ogłoszenia o zgłoszeniu oraz numer strony,
b) wskazać numer zgłoszenia, symbol klasyfikacji patentowej i tytuł wynalazku lub wzoru użytkowego.

Urząd Patentowy podaje do wiadomości nr konta w NBP

Urząd Patentowy RP - NBP Oddział Okręgowy w Warszawie

konto: 1052-2583-223-1 99.1000 § 92

- opłaty związane z rejestracją i ochroną wynalazków, wzorów użytkowych, wzorów zdobniczych, znaków towarowych; opłaty za zażalenia i odwołania; wpłaty za usługi kserograficzne i mikrofilmowe; wpłaty z tytułu sprzedaży wydawnictw, wpłaty za powołanie biegłego.

Warunki prenumeraty podano na III stronie okładki.

Egzemplarze pojedyncze można nabywać w Urzędzie Patentowym RP - Al. Niepodległości 188, skr. poczt. 203, 00-950 Warszawa

URZĄD PATENTOWY RZECZYPOSPOLITEJ POLSKIEJ

Pap. offset. kl. III 70 g. 61x86. Ark. druk. 9,0. Nakład 960 egz
Cena 25000 zł INDEKS 353264

Druk: Zakład Wydawnictw Urzędu Patentowego RP Zam. 96/93

BIULETYN
URZĘDU PATENTOWEGO

Warszawa, dnia 31 maja 1993 r. Nr 11/507/ Rok XXI

Ogłoszenia o zgłoszonych w Polsce

I. Wynalazkach do opatentowania
II. Wzorach użytkowych do ochrony

Cyfrowe kody identyfikujące (wg normy WIPO ST9), które poprzedzają informacje o zgłoszonych do opatentowania wynalazkach oraz zgłoszonych do ochrony wzorach użytkowych, mają następujące znaczenie

(21) - numer zgłoszenia wynalazku lub wzoru użytkowego
(22) - data zgłoszenia wynalazku lub wzoru użytkowego
(23) - dane dotyczące pierwszeństwa z wystawy (data i oznaczenie wystawy)
(31) - numer zgłoszenia priorytetowego (numer pierwszeństwa)
(32) - data zgłoszenia priorytetowego (data pierwszeństwa)
(33) - kraj, w którym dokonano zgłoszenia priorytetowego (kod kraju)
(51) - symbol Międzynarodowej Klasyfikacji Patentowej:
cyfra przed kodem (51) oznacza kolejną edycję MKP
(54) - tytuł wynalazku lub wzoru użytkowego
(57) - skrót opisu
(61) - nr zgłoszenia głównego
(62) - numer zgłoszenia macierzystego (dla zgłoszenia wydzielonego)
(71) - nazwisko i imię lub nazwa zgłaszającego, który nie jest twórcą wynalazku lub wzoru użytkowego
(72) - nazwisko i imię twórcy (ów) wynalazku lub wzoru użytkowego
(75) - nazwisko i imię twórcy (ów) wynalazku lub wzoru użytkowego, który jest (którzy są) zarazem zgłaszającym (zgłaszającymi)
(86) - data i numer zgłoszenia międzynarodowego
(87) - data i numer publikacji zgłoszenia międzynarodowego

Przed cyfrowym kodem identyfikującym (21), umieszczone są następujące literowo-cyfrowe kody rodzaju dokumentu (wg normy WIPO ST16):

A1 - ogłoszenie o zgłoszeniu wynalazku
A2 - ogłoszenie o zgłoszeniu wynalazku (na patent tymczasowy)
A3 - ogłoszenie o zgłoszeniu wynalazku (na patent dodatkowy)
A4 - ogłoszenie o zgłoszeniu wynalazku (na patent dodatkowy tymczasowy)
U1 - ogłoszenie o zgłoszeniu wzoru użytkowego
U3 - ogłoszenie o zgłoszeniu wzoru użytkowego (na prawo ochronne dodatkowe)

I. WYNALAZKI

DZIAŁA

PODSTAWOWE POTRZEBY LUDZKIE

A1(21) 292454 (22) 91 **11 20 5(51) A01B 1/16**

(75) Szwajkowski Witold, SEROKI WIEŚ

(54) Pazurki ogrodnicze do ręcznego plewienia chwastów

(57) Pazurki ogrodnicze, składające się z części roboczej, zakończonej ostrzami i z rękojeści charakterystyczne tym, że osie ostrzy tworzą z normalnymi do płaszczyzny, wyznaczonej przez oś rękojeści (2) i linię prostą prostopadłą do osi rękojeści (2) kąt zawierający się w granicach 45° -135°.

(3 zastrzeżenia)

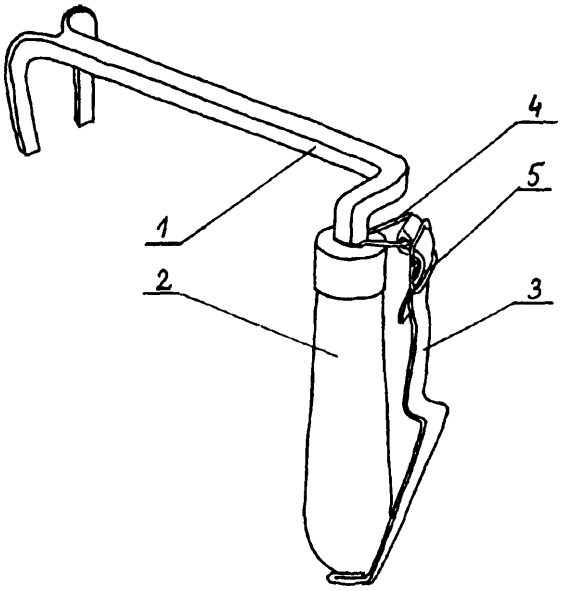

A1(21) 292612 (22) 91 11 29 5(51) A01M 21/00

(75) **Płudowski** Wojciech, TARNÓW

(54) **Urządzenie do bezoprykowego rozprowadzania herbicydów**

(57) Urządzenie ma knot (3) połączony za pośrednictwem elastycznych rurek (4) z odgałęzieniami (2) rury (1), co tworzy elastyczną i lekką pętlę.

Zarówno rura (1) urządzenia jak i odcinki elastycznej rurki (4) są wykonane z przezroczystego materiału.

(5 zastrzeżeń)

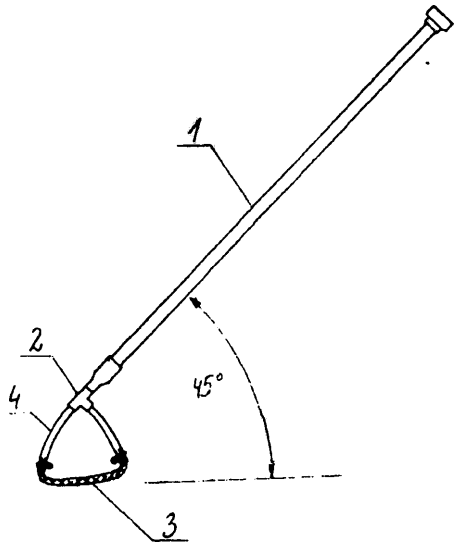

A1(21) 294802 (22) 92 06 05 5(51) A01N 57/02
C07F9/16
C07F 9/547

(31)91 4118706 (32)9106 07 (33) DE

(71) Bayer Aktiengesellschaft, Leverkusen, DE

(54) **Środek szkodnikobójczy**

(57) Środek szkodnikobójczy, zwłaszcza przeciwko owadom i nicieniom w glebie, zawiera jako substancję czynną nowe fosforyiowane azazwiązki o ogólnym wzorze 1, w którym R^1 oznacza ewentualnie podstawioną pięcio- lub sześcioczłonową grupę heterocykliczną, R^2 oznacza atom wodoru lub rodnik alkilowy, R^3 oznacza atom wodoru lub rodnik alkilowy albo wraz z R^2 oznacza grupę alkanodiylową, R^4 oznacza rodnik alkilowy, R^5 oznacza rodnik alkilowy, X oznacza atom tlenu lub siarki, a Y oznacza grupę nitrową lub cyjanową, z wyjątkiem estru O-etylo-S-propylowego kwasu 3- /6-chloro-3-pirydynylo-metylo/ -2-nitroimino -imidazolidyno-1 -tiofosforowego.

(7 zastrzeżeń)

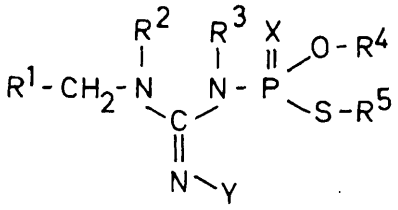

A2(21) 295769 (22) 92 08 27 5(51) A21D 10/00

(75) Nowak Weronika, Bielsko-Biała; Nowak **Bernard,** Bielsko-Biała

(54) **Sposób wytwarzania ciasta uniwersalnego**

(57) Sposób polega na utarciu masy zawierającej 6 jaj, 17 części wagowych cukru, 5 części wagowych cukru waniliowego oraz 30 części wagowych mleka **zsiadłego.**

Utartą masę wyrabia się z 100 częściami wagowymi mąki, a pod koniec dodaje środki zapachowe i spulchniające.

Otrzymane ciasto formuje się i smaży w tłuszczu o wysokiej temperaturze wrzenia.

(1 zastrzeżenie)

A1(21) 296729 (22) 92 11 25 5(51) A22C 21/00

(31)91 4138964 (32) 91 11 27 (33) DE

(71) Nordischer **Maschinenbau** Rud. Baader **Gmbh** + Co. KG, Lubeka, DE

(54) **Urządzenie do obróbki ud drobiu**

(57) Urządzenie charakteryzuje się tym, że drążony stempel (4) ma króciec przyłączeniowy (7), który połączony jest z przestrzenią wewnętrzną drążonego stempla (4) i dołączony jest do źródła wytwarzającego próżnię.

(4 zastrzeżenia)

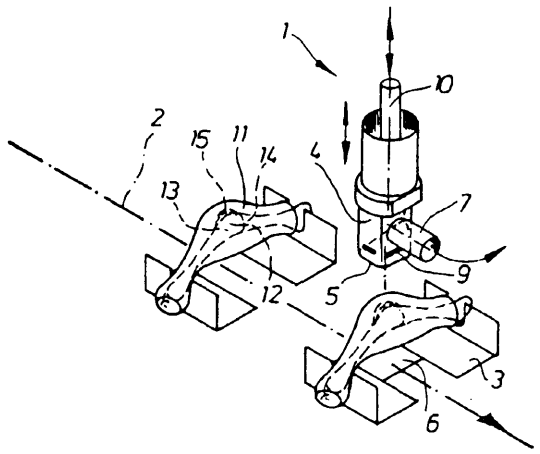

A1(21) 292482 (22) 91 11 20 5(51) A23C 19/076

(71) Akademia Rolniczo Techniczna im. M. Oczapowskiego, OLSZTYN-KORTOWO

(72) **Surażyński** Aleksander, Żuraw Józef, Chojnowski Władysław, **Jęsiak** Zdzisław, Poprawska Kazimiera

(54) **Sposób wytwarzania serka śmietankowego ziarnistego**

(57) Sposób wytwarzania serka śmietankowego ziarnistego ze skrzepu kwasowego do bezpośredniego spożycia, przez pasteryzację mleka, normalizację tłuszczu w mleku, zaszczepianie zakwasem, ukwaszanie, obróbkę skrzepu i podgrzewanie, odczerpanie serwatki, płukanie, dodatek śmietanki, pakowanie i chłodzenie polega na tym, że masę twarogową po odczerpaniu serwatki płucze się i ochładza wodą do temperatury **16-24°C** i osiągnięcia kwasowości tej masy twarogowej od 20-48°SH, natomiast kwasowość wody po płukaniu masy twarogowej osiąga wartość od **2-10°SH.**

(1 zastrzeżenie)

A1 (21) 296897 (22) 92 12 08 5(51) A23G 1/00

(71) BAŁTYK Zakłady Przemysłu Cukierniczego S.A., **Gdańsk-Oliwa**

(72) Turulski Zbigniew, Wiśniewska Grażyna, Lemkowska **Eugenia,** Dobrzyński Jarosław, Bielas Andrzej

(54) **Sposób otrzymywania stałopostaciowych spienionych mas czekoladowych**

(57) Sposób otrzymywania stałopostaciowych spienionych mas czekoladowych przez znane nagazowanie masy w zamkniętym ogrzewanym zbiorniku technologicznym charakteryzuje się tym, że **wytemperowaną** masę **czekoladową,** o temperaturze od **29°C** do **31 °C,** umieszczoną w zamkniętym ciśnieniowym, ogrzewanym zbiorniku technologicznym, zaopatrzonym w dwa mieszadła mechaniczne, poddaje się **drobnopęcherzykowemu nagazowywaniu,** wprowadzanym w procesie ciągłym do zbiornika gazem technologicznym, o ciśnieniu od 4 **atm** do 6 **atm.**

Nagazowanie przeprowadza się przy ciągłym mieszaniu masy, przez czas od 10 min do 45 min, po upływie którego zbiornik technologiczny po zatrzymaniu mieszadła **rozhermetyzowywuje** się do ciśnienia atmosferycznego, obniżając jednocześnie temperaturę nagazowanej masy do temperatury bliskiej temperaturze krystalizacji.

Po osiągnięciu temperatury krystalizacji masę formuje się przez jej niezwłoczne, przeprowadzone z dużą dynamiką wylewanie na lekko podgrzane formy i niezwłoczne ich wprowadzenie do komory chłodniczej, w której dynamika spadku temperatury masy poniżej temperatury krystalizacji **jest** nie mniejsza jak 10°C/min.

(6 zastrzeżeń)

A1(21) 292542 (22) 91 11 25 5(51) A23L 1/01

(71) **GASTROMASZ** Ośrodek Badawczo-Rozwojowy Urządzeń Chłodniczych i Gastronomicznych, BYDGOSZCZ

(72) Witkowiak Marian, Durski Andrzej

(54) **Urządzenie do ciągłego smażenia w tłuszczu**

(57) Wynalazek dotyczy budowy urządzenia do ciągłego smażenia produktów spożywczych przez ich całkowite zanurzenie w tłuszczu, zwłaszcza przy użyciu tłuszczów stałych.

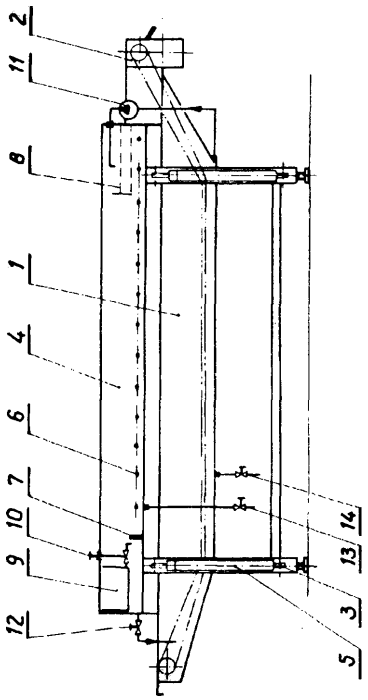

Urządzenie ma wannę smażalniczą (1) z zespołem przenośnika (2), osadzone na konstrukcji nośnej (3), zaś bezpośrednio nad tą wanną (1) ma umieszczony zbiornik zespolony (4) zawierający szereg elementów grzejnych (6) usytuowanych nad dnem w przestrzeni ograniczonej przegrodą (7), a nieco wyżej filtr tłuszczu (8), pompę obiegową (11) i zbiornik rezerwowy (9) z zaworem (10). Zbiornik zespolony (4) jest osadzony na układzie hydraulicznym (5) służącym do jego podniesienia w celu oczyszczenia wanny smażalniczej (1) lub wykonania innych prac.

(2 zastrzeżenia)

A1(21) 296622 (22) 92 02 25 5(51) A45B 25/14

(31) 91 4106147 (32) 91 02 27 (33) DE

(86) 92 02 25 PCT/DE92/00155

(87) 92 09 17 W092/15218 PCT Gazette nr 24/92

(71) BECHER TEXTIL & STAHLBAU GMBH, Dieringhausen, DE

(72) Becher Klaus

(54) **Parasol, zwłaszcza parasol stojący**

(57) W parasolu, zwłaszcza parasolu stojącym, parasolu przeciwsłoneczym, parasolu ogrodowym i tym podobne, z trzonem, konstrukcją dachową i dachem parasola, w którym pręty dachowe (5) są przyłączone przegubowo do części drąga (2), przesuwnej teleskopowo względem rury stojakowej (1) i noszącej koronę (3) - a wzdłuż rury stojakowej (1) jest przesuwny suwak (4), do którego są przyłączone przegubowo podpory ukośne (6), doczepione przegubowo do prętów dachowych (5), przy czym korona (3) i suwak (4) poruszają się przeciwbieżnie podczas otwierania i zamykania parasola, w celu łatwiejszego otwierania parasola i naprężania dachu parasola jest przewidziana pomocnicza podpora ukośna (8), która jest umieszczona przegubowo powyżej suwaka (4) między drągiem parasola (1) a co najmniej jednym prętem dachowym (5), a suwak (4) jest zaopatrzony w urządzenie blokujące (12), za pomocą którego jest on zatrzymywany w swoim górnym położeniu, jak również dach parasola jest naprężany.

(6 zastrzeżeń)

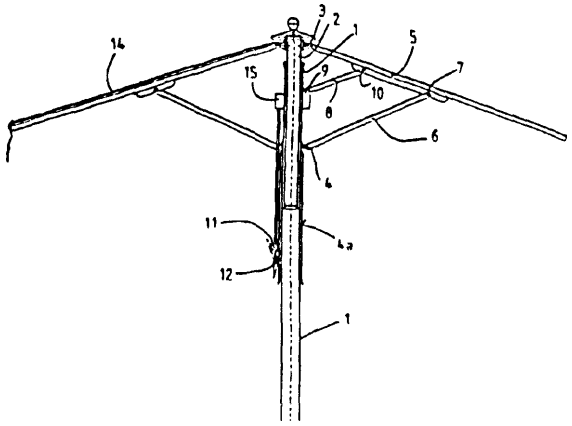

A1(21) 292582 (22) 91 11 27 5(51) A47B 87/00
A47B 55/00
F16B 12/00

(75) Narkiewicz Augustyn, WROCŁAW

(54) **Mebel segmentowy składany**

(57) Mebel składa się z wzdłużnych listew (1) o różnych długościach, mających rozmieszczone, według modułu, prostokątne wzdłużne otwory (2) o kształcie identycznym jak przekrój listwy i zakończonych obustronnie widełkowymi wycięciami (3) o prostokątnych szczelinach (4), mających szerokość równą grubości listwy (1) oraz z poprzecznych listew (5) o długości odpowiadającej szerokości mebla, zakończonych obustronnie takimi samymi widełkowymi wycięciami (3). W skład mebla wchodzi także mocująca listwa (6) nieco węższa od listew (1 i 5), zakończona obustronnie widełkowymi wycięciami (7) o długości krótszej niż widełkowe wycięcia (3) listew (1 i 5), korzystnie wynoszącej 1/3 ich długości oraz prostopadłościenne mocujące kołki, o przekroju kwadratowym, o boku równym grubości listwy.

(3 zastrzeżenia)

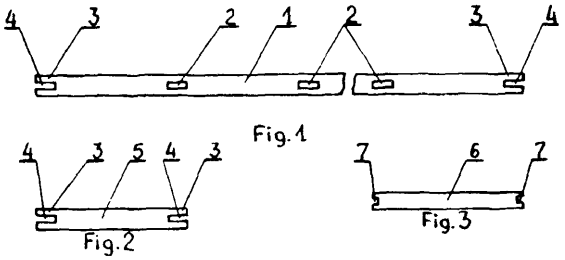

Fig.1

Fig.2

Fig.3

A1(21) 296056 (22)92 09 25 **5(51) A61F 13/15**

(31) 91 766699 (32) 91 09 27 (33) US

(71) McNeil-PPC Inc., Milltown, US

(54) **Wyrób absorpcyjny do absorbowania płynu**

(57) Wyrób absorpcyjny do absorbowania płynu zawiera podłużnie ułożoną część środkową, mającą rdzeń absorpcyjny (7), pierwszą warstwę (8), pokrywającą co najmniej część rdzenia absorpcyjnego (7) i tworzącą pierwszą powierzchnię (16) zwróconą do ciała oraz warstwę drugą (9), pokrywającą co najmniej część rdzenia absorpcyjnego (7) i tworzącą drugą powierzchnię (17), przeciwległą do powierzchni zwróconej do ciała. Wzdłuż prawego i lewego brzegu części środkowej są usytuowane uszczelki (6), przy czym każda z uszczelek (6) zawiera rozciągające się wzdłużnie część warstwy pierwszej (8), przyległą do jednego z jej brzegów oraz rozciągającą się wzdłużnie część warstwy drugiej (9), przyległą do jednego z jej brzegów, połączoną częścią warstwy pierwszej (8) tak, że tworzy kołnierz, a także zawiera taśmę materiału, obejmującą co najmniej część kołnierza.

W drugim wykonaniu, wyrób absorpcyjny ma usytuowane po obu stronach części środkowej skrzydełka, z których każde ma przy jego podstawie element łączący do łączenia skrzydełka z drugą warstwą (9) i tworzący kieszeń do przytrzymywania elastycznego obrzeża bielizny.

(62 zastrzeżenia)

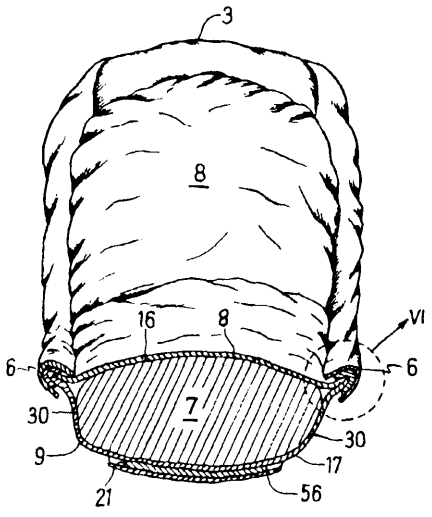

A1(21) 296284 (22) 92 10 19 5(51) A61G 5/02

(31) 91 13085 (32) 91 10 21 (33) DE

(71) MEYRA Wilhelm Meyer GmbH & Co.KG, Kalletal-Kalldorf, DE

(54) **Fotel na kółkach dla chorych**

(57) Fotel na kołach dla chorych zawiera ramę z rur (25, 22, 60, 50), które są połączone między sobą częściowo mocno, częściowo przesuwnie i częściowo przegubowo. Dzięki mocnym połączeniom jest podwyższone bezpieczeństwo, a możliwości przestawcze nie zostały istotnie uszczuplone.

(3 zastrzeżenia)

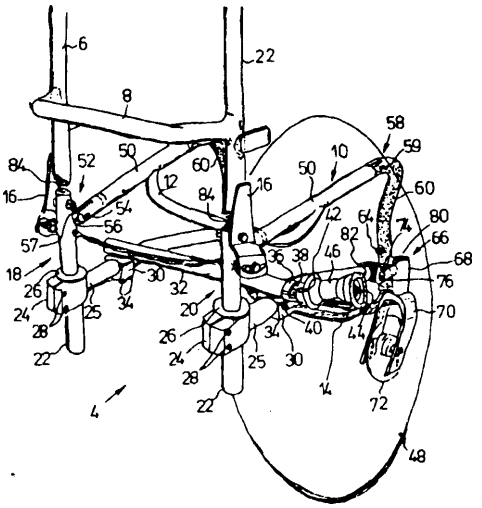

A1(21) 292565 (22) 91 11 26 5(51) A61H 1/00

(71) Łańcucka Fabryka Śrub, ŁAŃCUT

(72) Kwolek Andrzej, Trojniar Jan

(54) **Urządzenie do ćwiczeń rehabilitacyjnych kończyn dolnych i równowagi**

(57) Urządzenie składa się z dwóch identycznych, działających niezależnie od siebie układów, w których każdy przenosi wywołany na stopkę (7) nacisk do pulpitu sterowniczego (4), na którym znajdują się dwa manometry (5).

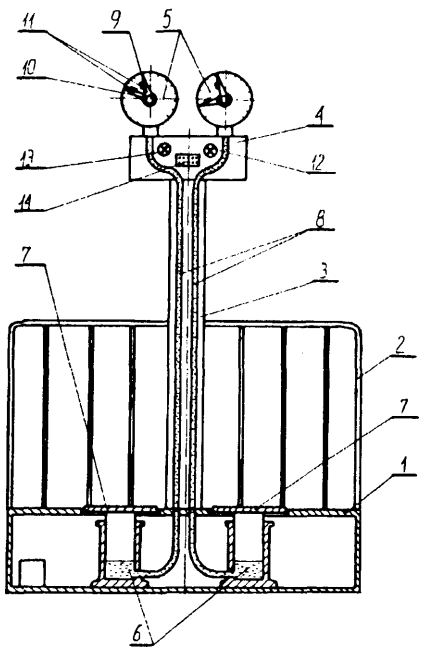

Każdy z manometrów (5) posiada wyposażony w styczniki elektryczne (11) wskaźnik (9) rzeczywistego nacisku na stopkę (7) oraz wskazówkę (10) nastawną. Zmniejszenie nacisku na poszczególną stopkę (7) poniżej zadanej wartości powoduje zwarcie styczników (11) i włączenie lampki (13) oraz sygnału dźwiękowego (14).

(2 zastrzeżenia)

A1(21) 295390 (22)92 07 23 5(51) A61H 31/00

(31) 91 4137331 (32) 91 11 13 (33) DE

(71) Auergesellschaft GmbH, Berlin, DE

(72) Hunnebeck Volker

(54) **Aparat tlenowy reakcyjny**

(57) W aparatach tlenowych reakcyjnych potrzebny do oddychania tlen wywiązuje się z odczynnika chemicznego przez oddziaływanie powietrza wydechowego. W trakcie reakcji odczynnika powstaje więcej tlenu, niż jest to potrzebne do oddychania.

Wpływa to niekorzystnie na aparat, powodując skrócenie jego czasu wykorzystywania. Ciepło reakcji podwyższa temperaturę wdechu. Nowy **aparat** tlenowy reakcyjny ma zwiększyć czas wykorzystywania i obniżyć temperaturę wdechu. Wewnątrz mieszka tlenowego (2) umieszczono inny mniejszy mieszek tlenowy jako worek wydechowy (3), przeznaczony do przejmowania zbierającego się powietrza wydechowego, które pojawia się na wejściu (1a) wkładu odczynnikowego (1). Worek wydechowy (3) ma uchodzący do atmosfery zawór nadciśnieniowy (4), który reaguje na ciśnienie mieszka tlenowego (2). Nagrzane pod wpływem reakcji powietrze wdechowe ochładza się na obwodzie worka wydechowego (3) napełnionego chłodniejszym powietrzem wydechowym. Reakcyjny aparat tlenowy stanowi działający niezależnie od atmosfery otoczenia przyrząd oddechowy o przedłużonym czasie wykorzystywania.

(7 zastrzeżeń)

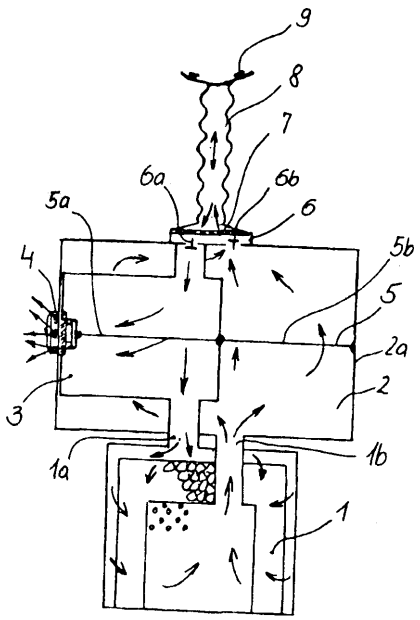

A1 (21) 292491 (22) 91 11 22 5(51) A61K 7/50

(71) Instytut Chemii Przemysłowej, WARSZAWA

(72) Osińska Longina, Kłopotek Alojzy, Kłopotek Beata B., Rydel Teresa, Ajecki Andrzej, Kanafoski Bronisław, Kała Adolf, Kaczyńska Henryka

(54) **Pasta** do mycia **rąk**

(57) Pasta zawiera: od 0,01 do 8 procent wagowych estrów kwasów tłuszczowych i sacharozy, od 0,01 do 7 procent wagowych **mono-** i diestrów kwasów tłuszczowych i **propanotriolu-1,** 2, 3 od 2 do 15 procent wagowych soli sodowych i/lub potasowych kwasów tłuszczowych, od 0,01 do 5 procent wagowych **propanotriolu-1, 2,** 3, od 1 do 10 procent wagowych dodecylobenzenosulfonianu sodowego **i/lub** soli sodowych monoestrów kwasu siarkowego i alkoholi tłuszczowych, od 0,1 do 3 procent wagowych **monoetanoloamidów** kwasów tłuszczowych **i/lub** oksyetylenowanych monoetanoloamidów kwasów tłuszczowych, od 0,01 do 4 procent wagowych soli sodowej karboksymetylocelulozy, od 0,01 do 2 procent wagowych adduktu tlenku etylenu do lanoliny, od 1 do 9 **procent trójpolifosforanu** sodowego **i/lub heksametafosforanu** sodowego, od 0,01 do 0,5 procent wagowych kwasu benzoesowego i/lub soli sodowej kwasu benzoesowego i/lub estrów alkoholi C1-C3 i kwasu p-hydroksybenzoesowego, od 0,01 do 0,6 procent wagowych kompozycji zapachowej i do 76,5 procent wagowych wody, przy czym stosunek wagowy estrów kwasów tłuszczowych i sacharozy do mono- i diestrów kwasów tłuszczowych i propanotriolu-1, 2, 3 wynosi od 1:1 do 3:1, a odczyn pasty koryguje się do **pH** = 7,5 - 8,5 za pomocą wodnego roztworu kwasu cytrynowego, glukonowego lub o-fosforowego.

(1 zastrzeżenie)

A1(21) 292493 (22) 91 11 22 5(51) A61K 7/50

(71) Instytut Chemii Przemysłowej, WARSZAWA

(72) **Kłopotek** Alojzy, Kłopotek Beata B., Beling Paweł, Felińczak Sławomir, Krzyżanowski Bronisław

(54) Płyn do mycia ciała i włosów

(57) Płyn zawiera: od 3 do 15 procent wagowych wyciągu **wodno-alkoholowego** z kwiatu i słomy **rumianka** i/lub wyciągu **wodno-alkoholowego** z szyszki chmielu i/lub wyciągu wodno-alkoholowego z mieszaniny w stosunku wagowym 1:1 szyszki chmielu i koszyczka nagietka, od 5 do 35 procent wagowych soli alkalicznych monoestru kwasu sulfobursztynowego i alifatycznych alkoholi tłuszczowych oksyetylenowanych i/lub soli alkalicznych monoestrów kwasu sulfobursztynowego i monoetanoloamidów mieszaniny kwasów oleinowego, linolowego i linolenowego, od 0,5 do 10 procent wagowych N,N-dipolioksyetyleno-N-alkiloglikokolu i/lub **alkiloamidopropylobetainy,** od 4 do 19 procent wagowych soli alkalicznej monoestru kwasu siarkowego i oksyetylenowanych nasyconych alkoholi tłuszczowych C10-C14, od 1 do 10 procent wagowych eteru polioksyetylenowego trójglicerydu kwasu rycynolowego i/lub monostearynianu lub distearynianu glikolu etylenowego, względnie ich mieszaniny, od 1 do 4 procent wagowych dietanoloamidów kwasów tłuszczowych C10-C24, od 0,1 do 2 procent wagowych kwasu etylenodiaminotetraoctowego lub jego soli alkalicznej, od 0,01 do 0,3 procent wagowych estru kwasu hydroksybenzoesowego i alkoholu metylowego **i/lub** estru kwasu hydroksybenzoesowego i alkoholu etylowego **i/lub** estru kwasu hydroksybenzoesowego i alkoholu propylowego i/lub od 0,001 do **0,003** procent wagowych **2-bromo-2-nitropropan-1,3-diolu,** i/lub od 0,1 do 3 procent wagowych chlorku sodowego, od 0,05 do 0,8 procent wagowych kompozycji zapachowej, od **0,001** do 0,006 procent wagowych barwnika i do 86 procent wagowych wody, przy czym stosunek wagowy soli alkalicznych monoestru kwasu sulfobursztynowego i alifatycznych alkoholi tłuszczowych oksyetylenowanych i/lub soli alkalicznych monoestrów kwasu sulfobursztynowego i monoetanoloamidów mieszaniny kwasów oleinowego, linolowego i linolenowego do soli alkalicznej monoestru kwasu siarkowego i oksyetylenowanych nasyconych alkoholi tłuszczowych C10-C14 wynosi od 3:1 do **1:1,** a jako regulatory odczynu do **pH** = 5-8 stosuje się kwas mlekowy lub kwas cytrynowy lub wodorotlenek sodowy lub wodorotlenek potasowy.

(2 zastrzeżenia)

A1(21) 292441 (22) 91 11 18 5(51) A61M 5/00

(75) Pakszys Waldemar, WARSZAWA

(54) **Dozownik, zwłaszcza do leków płynnych**

(57) Dozownik charakteryzuje się tym, że w sztywnej obudowie (1) usytuowany jest elastyczny pojemnik (2) wraz z elementem ściskającym (5). Element ściskający stanowi pogrubione denko pojemnika lub ma postać tłoka, który posiada zaczepy dozujące (6).

Dozownik znajduje główne zastosowanie w lecznictwie ambulatoryjnym i domowym.

(4 zastrzeżenia)

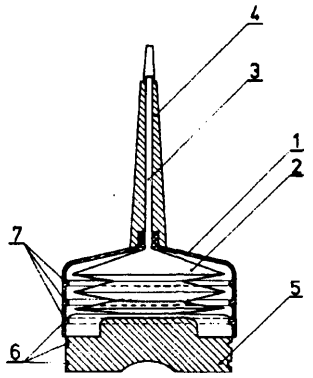

A1 (21) 294988 (22) 92 06 23 5(51) A63F 9/22

(31)91 9102535 (32)911114 (33) ES

(71) MATERIAL AUXILIAR DE JUEGO S. **A. -MAJSA,** Madryt, ES

(54) Elektroniczny system do prowadzenia **gry w** bingo i urządzenie stosowalne **w tym** systemie

(57) Przedmiotem wynalazku jest elektroniczny układ do prowadzenia gry w bingo i urządzenia stosowane w tym układzie. Oprócz możliwości rozgrywania gry w jej tradycyjnej postaci, układ ten, urządzenie nadzorowania (5) i terminale do gry (6) zapewniają szybką grę przy zastosowaniu elektronicznego generatora liczb (8), pracującego poprzez system łączności (9) pod kontrolą urządzenia nadzorowania (5).

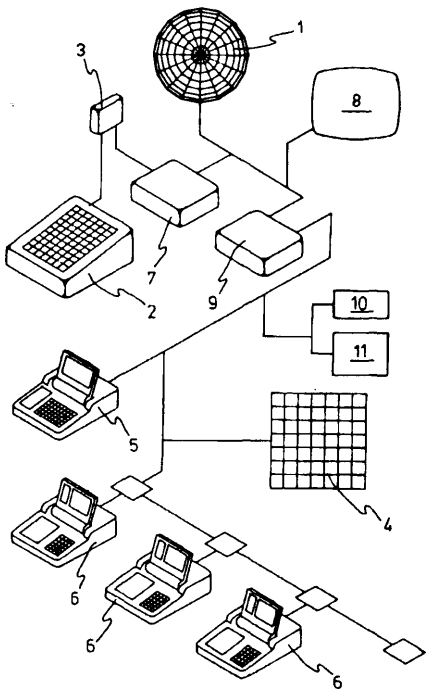

Gracz może się ograniczyć do oglądania automatycznie postępującej gry, uczestnictwa w niej, lub oglądania innego programu rozrywkowego na tym samym terminalu do gry (6).

Układ pozwala na określenie różnych zasad gry, wydawania akustowizyjnych wiadomości w różnych językach, które mogą być wybrane oraz drukowania danych i wyników gry. Zastosowanie w kasynach i innych lokalach hazardowych.

(5 zastrzeżeń)

A1(21) 296429 (22) 92 10 30 5(51) A63H 3/00
A63H 33/00
(31)91 3187 (32) 91 1031 (33) CH

(71) SOREMARTEC SA, Arlon-Schoppach, BE
(72) Ferrero Pietro

(54) **Zabawka przegubowa**

(57) Zabawka, która nadaje się do formowania małych zwierząt lub lalek, obejmuje zasadniczo główny korpus (2) o kształcie kulistym i dwa pomocnicze korpusy (4, 7), które przedstawiają części antropomorficzne lub zoomorficzne i które mają odpowiednie wewnętrzne półkuliste powierzchnie (6, 9) połączone poślizgowo z głównym korpusem (2). W obu pomocniczych korpusach (4, 7) osadzone są uzupełniające elementy (10 do 15) tworzące razem przegub kulowy, którego środek (P) kuli pokrywa się zasadniczo ze środkiem kulistej powierzchni głównego korpusu (2).

(9 zastrzeżeń)

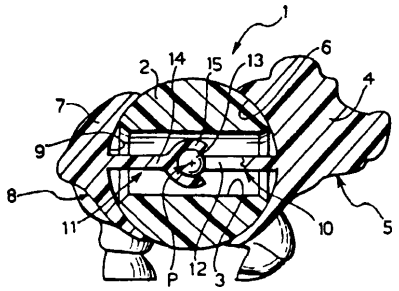

DZIAŁ B

RÓŻNE PROCESY PRZEMYSŁOWE; TRANSPORT

A1(21) 292584 (22) 91 11 27 5(51) B01D 27/00
B01D 35/02

(71) FASER Fabryka Sprzętu Ratunkowego i Lamp Górniczych, TARNOWSKIE GÓRY
(72) Szołtysik Krzysztof, Bochenek Piotr, Kozik Wincenty, Draus Andrzej, Borzęcki Czesław

(54) **Filtr, zwłaszcza do wody**

(57) Wynalazek rozwiązuje zagadnienie oczyszczania i wzbogacania wody. Wypływ odbywa się jedną wylewką.

Na korpusie (1) osadzony jest filtr pasywny (9) oraz filtr aktywny w postaci pojemnika (5) wypełnionego warstwą aktywną (8) w postaci węgla aktywnego z powłoką srebra i warstwą uzdatniającą (7) w postaci dolomitu. Wymienione jednostki filtrujące połączone są nieprzerwanie z króćcami: wlotowym (2) i wylotowym (3), równolegle względem zaworu (15), odcinającego przelot między tymi króćcami,

(7 zastrzeżeń)

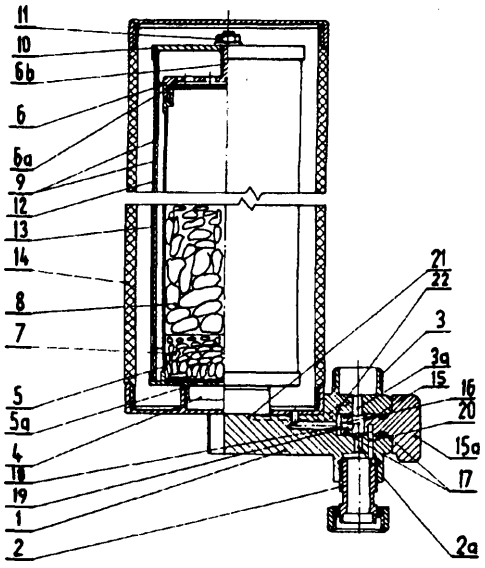

A1(21) 292564 (22) 91 11 26 5(51) B01D 53/34

(71) Zespół Elektrociepłowni Wrocław Spółka Akcyjna, WROCŁAW
(72) Pupka Józef, Ciasnocha Czesław, Jędrusik Jan, Starnawski Wacław

(54) Sposób **usuwania pyłów ze spalin**

(57) Sposób polega na tym, że do koiła podaje się suchy związek wapnia zmieszany z powietrzem, zaś spaliny z kotła schładza się do temperatury 65 - 95°C, po czym poddaje się je filtracji. Temperaturę spalin mierzy się na wylocie filtra. Filtracji dokonuje się przy użyciu elektrofiltru płytowego poziomego dwustrefowego. Spaliny schłodzone do temperatury 65 - 80°C dogrzewa się do temperatury 100 - 115°C bezpośrednio przed filtrem.

(7 zastrzeżeń)

A1 (21) 292507 (22) 91 11 21 5(51) B01D 61/14
B01D 61/18

(71) Instytut Włókien Chemicznych, ŁÓDŹ
(72) Kopa Mirosław, Smentek Marian, Kocyba Ryszard, Kiełbasa Janusz, Weber Helmut, Kozik Włodzimierz, Kasznicki Eugeniusz

(54) Sposób regeneracji **alkalicznego roztworu do** czyszczenia **aparatury mleczarskiej oraz układ do regeneracji alkalicznego roztworu do** czyszczenia **aparatury mleczarskiej**

(57) Sposób polega na tym, że zanieczyszczony roztwór alkaliczny poddaje się ultrafiltracji pod ciśnieniem 0,1 -0,4 MPa, w temperaturze 4 - 55°C, w module lub modułach ultrafiltracyjnych zawierających membrany o granicy rozdziału 2000 - 100 000 daltonów. Przesącz będący oczyszczonym alkalicznym roztworem nadającym się do ponownego stosowania odbiera się w sposób ciągły lub periodyczny, natomiast roztwór zawierający białko, tłuszcze i drobnoustroje poddaje się cyrkulacji w module lub modułach ultrafiltracyjnych aż do jego wyczerpania.

Układ składa się ze zbiornika (1), który połączony jest z zepołem równoległych ultrafiltracyjnych modułów (5) poprzez

pompę (2), filtr wstępny (3), wymiennik ciepła (6) oraz kolektor dolny (7) i kolektor górny (8), przy czym ultrafiltracyjne moduły (5) połączone są także kolektorem (10), którym odbierany jest zregenerowany roztwór alkaliczny z zespołu ultrafiltracyjnych modułów (5), a na kolektorze dolnym (7) umieszczony jest zawór (9) i równolegle do niego pompa (4), natomiast kolektor górny (8) połączony jest poprzez zawór (12) ze zbiornikiem (1).

(2 zastrzeżenia)

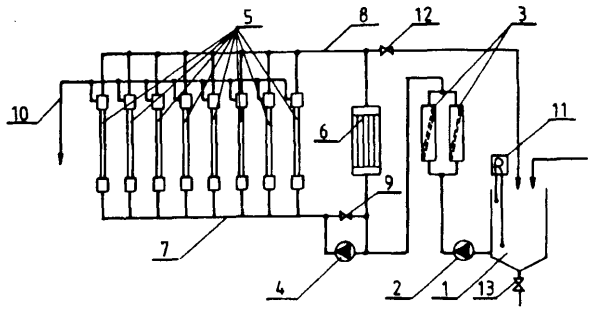

A1(21) 290828 (22) 91 06 27 5(51) B01F 5/04
C02F 1/74

(75) Gólcz Andrzej, ELBLĄG

(54) **Układ do natleniania cieczy, zwłaszcza ścieków**

(57) Układ charakteryzuje się tym, że ejektor (1) usytuowany w komorze (5) oczyszczania ścieków jest zasilany w powietrze pod ciśnieniem wytworzonym przez urządzenie sprężające (6) zasilane w gaz roboczy, pobierany z bezpośrednio niżej położonej komory (5) oczyszczania ścieków.

(2 zastrzeżenia)

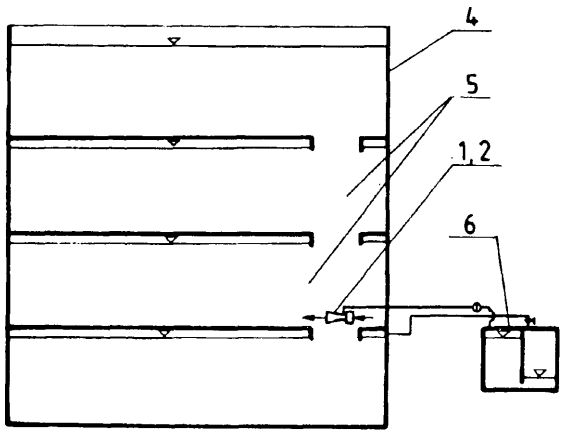

A1(21) 292484 (22) 91 11 20 5(51) B01J 19/30

(71) Maćkowiak Jerzy, BOCHUM, DE

(72) Maćkowiak Jerzy, Jasiński Bogdan

(54) **Element wypełnienia**

(57) Element wypełnienia charakteryzuje się tym, że na pobocznicy (1) pierścienia znajdują się wgięte do jej wnętrza zwichrowane prowadnice (2 i 3) w kształcie trójkątnych skrzydełek wywiniętych półkoliście i skośnie do obu podstaw. Prowadnice (2 i 3) oddzielone są od siebie równoległymi słupkami. Krawędzie nacięć i zagięcia prowadnic (2 i 3) z kierunku od wierzchołków nacięć do podstaw mijają się równolegle. Natomiast linie zagięcia prowadnic (2 i 3) tworzą krzywe hiperboliczne, przy czym zawsze prowadnice (2) skierowane są do górnej podstawy a prowadnice (3) skierowane są zawsze do dolnej podstawy.

(8 zastrzeżeń)

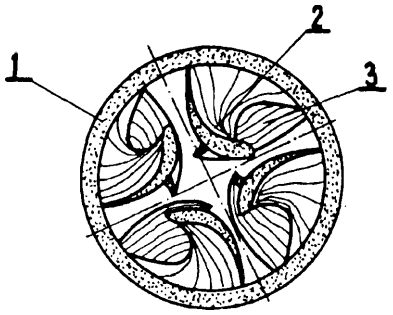

A1(21) 296802 (22) 92 11 30 5(51) B05C 9/00

(71) IZOLACJA Przedsiębiorstwo Materiałów Izolacji Budowlanej, Ogrodzieniec

(72) Zacłona Stanisław, Fabjański Feliks, Chełstowski Bogusław

(54) **Sposób nanoszenia farby cementowej zwłaszcza na wyroby włóknisto-cementowe**

(57) Sposób polega na tym, że zawiesinę farby cementowej nanosi się mechanicznie na wyroby włóknisto-cementowe w momencie formowania wyrobów na maszynie formującej.

Sposób ma zastosowanie, zwłaszcza w produkcji wyrobów włóknisto-cementowych.

(1 zastrzeżenie)

A1(21) 296037 (22) 92 09 24 5(51) B05D 1/00

(31) 91 4132040 (32) 91 09 26 (33) DE
91 4141252 14 12 91 DE

(71) IBOTEC Beschichtungen GmbH, Gronau, DE

(54) Sposób **i urządzenie do nakładania od ciekłych do pastowatych materiałów na powierzchnie**

(57) Sposób polega na tym, że zbiornik, który zawiera materiał do nakładania, z otworem, osadza się na powierzchni i że poza zbiornikiem, tam gdzie zbiornik przylega do powierzchni, doprowadza się podciśnienie i zasysa ze zbiornika materiał poprzez szczeliny, rysy lub nierówności powierzchniowe.

Urządzenie stanowi otwarta do dołu obudowa (2), która przez ścianę działową (6) jest podzielona na dwa obszary, przy czym jeden obszar jest ukształtowany jako komora podciśnieniowa (7).

(8 zastrzeżeń)

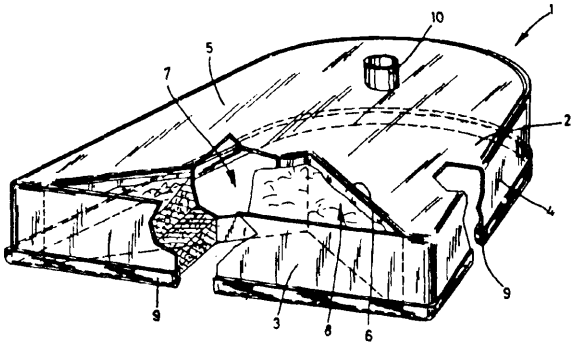

A1 (21) 292421 (22) 91 11 15 5(51) B07B 13/10

(71) CAMAS International, Inc.,, POCATELLO, US

(54) **Urządzenie do przygotowywania złoża fluidalnego dla spowodowania rozdzielenia materiałów o zróżnicowanej gęstości oraz sposób przygotowywania złoża fluidalnego dla spowodowania rozdzielenia materiałów o zróżnicowanej gęstości**

(57) Wynalazek dotyczy urządzenia do przygotowywania złoża fluidalnego dla spowodowania rozdzielenia materiałów o zróżnicowanej gęstości oraz sposobu przygotowywania złoża fluidalnego dla spowodowania rozdzielania materiałów o zróżnicowanej gęstości. Urządzenie zawiera nachyloną rynnę (12), która jest zaopatrzona na końcu wejściowym (18) albo w ośrodek fluidyzacji, taki jak piasek, albo w mieszankę, z której utworzonejest złoże fluidalne za pomocątłoczenia do góry gazu poprzez dno rynny i poprzez ośrodek fluidyzacji lub mieszankę. W przypadku gdy używany jest jako ośrodek fluidyzacji piasek, mieszanka elementów jest wprowadzana do pośredniego złoża fluidalnego tak, aby była w nim unoszona powodując rozdzielenie gdy elementy przesuwają się w kierunku przepływu pośredniego złoża fluidalnego. Ruch pionowych drgań jest nałożony na nachylone rynny (12) dla poprawienia rozdzielenia i uwarstwienia, gdy fluidyzowana jest mieszanka elementów, lub dla poprawienia jednorodności gęstości gdy fluidyzowany jest, jako złoże ośrodek fluidyzacji taki jak piasek.

(50 zastrzeżeń)

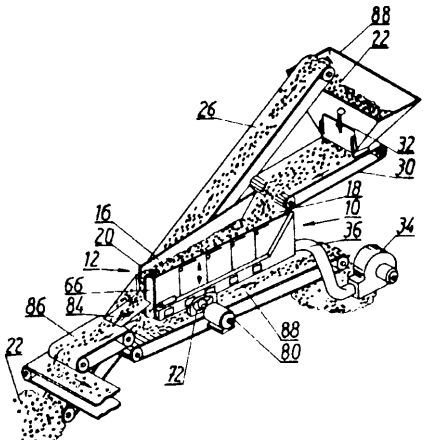

A1 (21) 296077 (22) 92 09 29 5 (51) B09B 3/00

(31) 91 769260 (32) 91 10 01 (33) US

(71) Marine Shale Processors Inc., St.Rose, US

(54) **Urządzenie do i sposób wykorzystania niebezpiecznych odpadów dla przygotowania bezpiecznego agregatu**

(57) W sposobie cząsteczki stałe odpadów są utleniane i co najmniej częściowo, przekształcane w niepalny drobny materiał stały stanowiący podstawę niewypłukiwalnego bezpiecznego agregatu. Sposób zawiera etap stopienia dawki niepalnego materiału drobnego i przygotowania z niego warstwy stopionego materiału, wprowadzenia dodatkowej dawki niepalnego materiału drobnego do wnętrza warstwy stopionego materiału w celu gromadzenia niepalnego materiału drobnego, stopienia powierzchni gromadzenia oraz chłodzenia otrzymanej stopionej mieszaniny i przekształcenia jej przez chłodzenie w bezpieczny niewypłukiwalny agregat. Urządzenie zawiera naczynie (26) o przestrzeni wewnętrznej połączonej przepływowo z źródłem niebezpiecznych odpadów, przy czym naczynie (26) wykonane jest ze ścianą metaliczną połączoną z układem chłodzenia i wyłożoną wewnętrzną okładziną materiału ogniotrwałego, układ (56) spalania odpadów w naczyniu, jednostkę wprowadzenia niepalnej drobnej frakcji odpadów do płynnego żużla powstającego przy spalaniu w celu stworzenia stopionej mieszaniny oraz jednostkę chłodzenia usuniętej z naczynia stopionej mieszaniny i przetworzenia jej w bezpieczny, niewypłukiwalny agregat.

(23 zastrzeżenia)

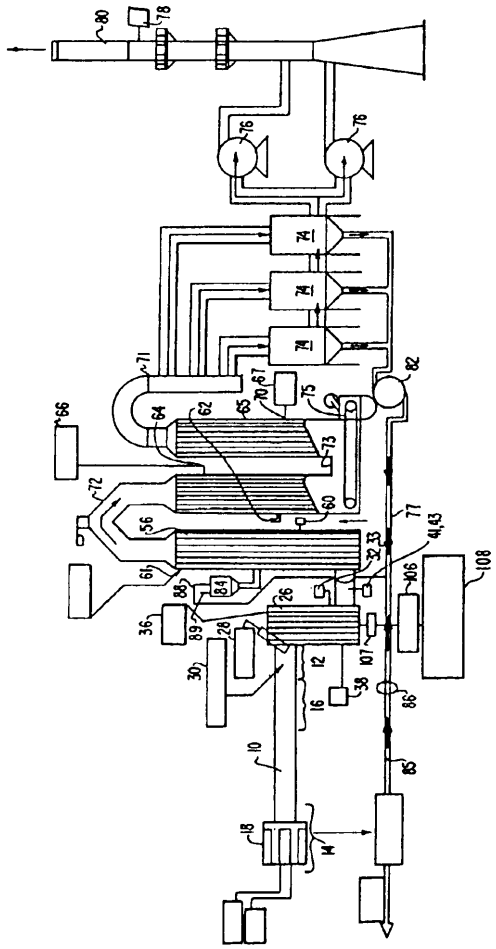

A1(21) 292566 (22) 91 11 26 5(51) B21C 37/04

(71) Instytut Metali Nieżelaznych, GLIWICE

(72) Księżarek Stanisław, Wittchen Tadeusz, Klir Tadeusz, Durst Krzysztof, Borecki Tadeusz, Grzegorczyk Jan, Mikłasz Wojciech, Rudnicki Krzysztof, Galubińska Jadwiga

(54) **Sposób wytwarzania drutów przeznaczonych na styki elektryczne z materiału metalowo-ceramicznego**

(57) Sposób polega na tym, że stop AgSnBi o temperaturze 950 - 1100°C, rozpyla się za pomocą atomizatora gazowego lub wodnego na proszek o ziarnistości 10 - 600 μm, który następnie, po wysuszeniu i przesianiu, prasuje się pod ciśnieniem 147 - 245 MPa na kształtki walcowe. Kształtki te poddaje się operacji wewnętrznego utleniania w temperaturze 740 - 850°C, w atmosferze tlenu o nadciśnieniu 4900 - 58800 Pa. Czas trwania operacji utleniania wynosi 20 - 100 godzin. Utleniony materiał zagęszcza się na gorąco w temperaturze 650 - 800°C, przy nacisku jednostkowym 98 - 245 MPa. Z utlenionego materiału na prasie hydraulicznej przy użyciu matrycy wielootworowej wyciska się prasówkę o średnicy 3 - 6 mm, stosując w trakcie procesu nacisk jednostkowy 295 - 980 MPa. Prasówkę przerabia się dalej drogą ciągnienia z międzyoperacyjnym wyżarzaniem aż do uzyskania wymaganego wymiaru.

(3 zastrzeżenia)

A1 (21) 292481 (22) **91 11** 20 **5(51) B22D 11/12**

(71) Huta Ostrowiec, OSTROWIEC
(72) Śliwa Marian, Gałęzia Ryszard, Romański Krzysztof, Klejman Wojciech

(54) Układ prowadząco - podtrzymujący wlewek

(57) Przedmiotem wynalazku jest układ prowadząco - podtrzymujący wlewek przy ciągłym odlewaniu metalu.

Układ charakteryzuje się tym, że płyty prowadzące (5) połączone są w górnej części z przewodem zasilającym (8), a w dolnej części zakończone są szczelinami natryskowymi (9).

(2 zastrzeżenia)

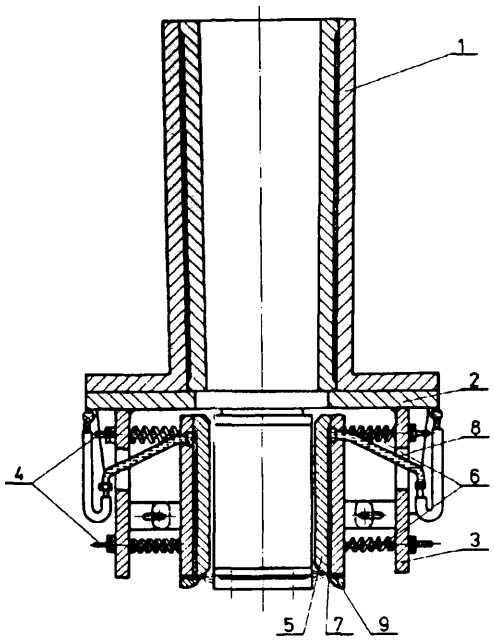

A1(21) 297138 (22) 92 12 23 5(51) B23C 5/20

(71) Politechnika Częstochowska, Częstochowa
(72) Stanisz Wojciech, Zwolski Andrzej, Nieszporek Tadeusz

(54) **Frez ślimakowy składany**

(57) Frez przeznaczony jest do obróbki kół walcowych. Korpus (1) freza zaopatrzony jest w rowki (2), w których osadzone są listwy uzębione (3).

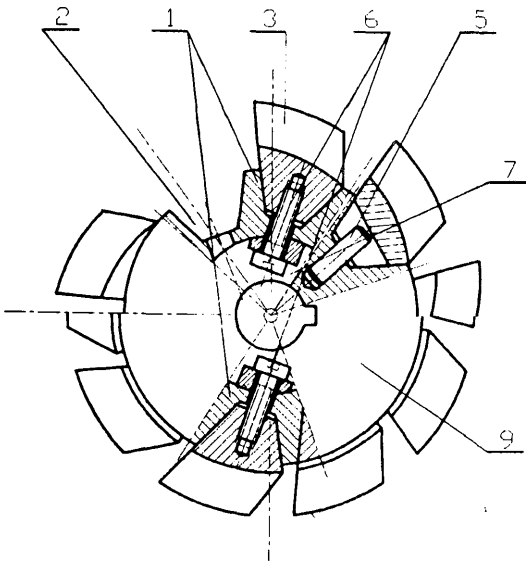

Listwy te osadzone są na kołkach (5) usytuowanych w dnach rowków (2) w połowie szerokości korpusu (1) freza i połączone z korpusem (1) śrubami (6).

Rozwiązanie według wynalazku nie wymaga stosowania specjalnego korpusu technologicznego do szlifowania profilu listew uzębionych (3).

(1 zastrzeżenie)

A1(21) 296586 (22) 92 11 13 5(51) B23K 11/36

(31)91	9114219	(32)911115	(33) **DE**
91	9114220	151191	**DE**
91	9114218	**151191**	**DE**

(71) Demmeler Maschinenbau GmbH und Co KG, Heimertingen, DE

(54) Stół, zwłaszcza do zestawiania i zgrzewania montowanych elementów

(57) Przedmiotem wynalazku jest stół (1), zwłaszcza do zestawiania i zgrzewania elementów konstrukcyjnych, z płytą stołową (2), która na swej całej powierzchni jest wyposażona w równomiernie rozłożone cylindryczne otwory przelotowe (9), które rozmieszczone są w równomiernym odstępie rastrowym, a także w specjalny zaciskacz śrubowy i trzpień połączeniowy.

(23 zastrzeżenia)

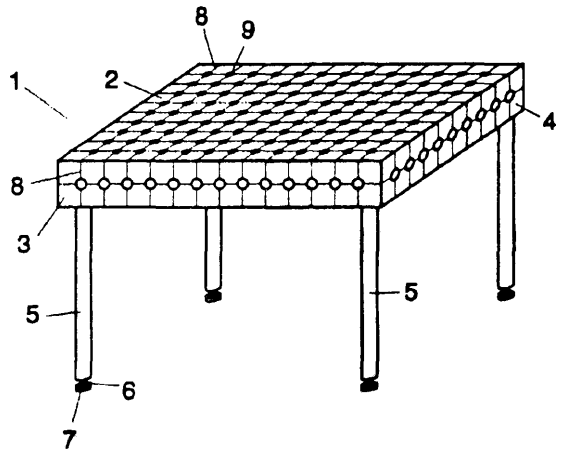

A1(21) 296050 (22) 92 09 25 5(51) B23Q 11/00

(31) 91 765840 (32) 91 09 26 (33) **US**

(71) ILLIN01S TOOL WORKS INC, Glenview, US

(54) **Zestaw narzędziowy do napędu elementów złącznych z zespołem ładowania elementów złącznych**

(57) Zespół narzędziowy do napędu elementów złącznych, mający narzędzie (30) uruchamiania prochem, według wynalazku charakteryzuje się tym, że ma oprawkę przednią (36) z otworem, poprzez który można napędzać element złączny wzdłuż osi oraz zespół wahadłowy który ma kanał, do którego wprowadza się element złączny, prowadzony rurą giętką (100) w położeniu odbiorczym elementów złącznych zespołu wahadłowego, a ponadto ma mechanizm przesuwania zespołu wahadłowego od położenia odbiorczego elementów złącznych do położenia dostawczego elementów złącznych oraz magnes lub sprężynę do przytrzymania elementu złącznego w położeniu wstępnym dla napędu, a ponadto główny spust i wtórny spust (60), które umożliwiają zdalne uruchomienie głównego spustu.

(19 zastrzeżeń)

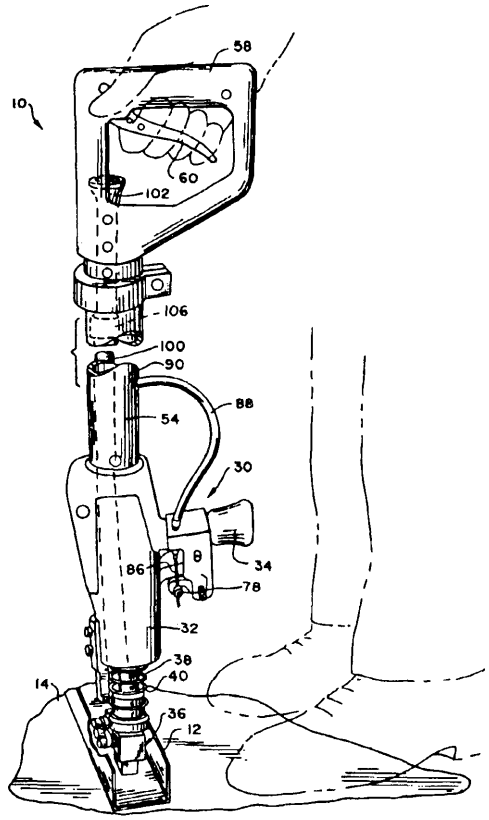

A1(21) 292449 (22) 91 11 18 5(51) B24B 53/00

(71) Goleniowskie Fabryki Mebli Spółka z o.o., GOLENIÓW

(72) Szulga Jerzy, Olędrowicz Jerzy, Frantczak Tadeusz, Zych Edward, Szczypkowski Bogdan

(54) **Sposób i urządzenie do regeneracji taśm ściernych**

(57) Sposób regeneracji taśm ściernych polega na usuwaniu z jej powierzchni roboczej warstwy żywiczno-pyłowej, przy użyciu wodorotlenku sodu i suszeniu.

Urządzenie ma na ramie (2) osadzone równolegle wał napinający (3) i wał napędzający (5) połączony z motoreduktorem. W dolnej części ramy (2) umieszczony jest zbiornik (7) i osadnik. Pod wałem napędzającym (5) usytuowana jest rynna ściekowa kaskadowa a między zbiornikiem (7) a osadnikiem usytuowana jest rynna ściekowa. Obok zbiornika jest umieszczona pompa (12) połączona przewodem (19) z układem dysz rozpylających (15). Po przeciwnej stronie dysz rozpylających (15) usytuowana jest nagrzewnica (17).

(3 zastrzeżenia)

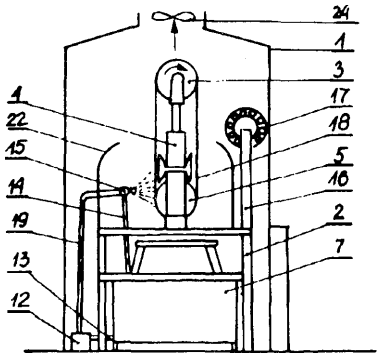

A2(21) 295604 (22) 92 08 12 5(51) **B28B** 3/02

(71) PONAR - WADOWICE Fabryka Elementów Obrabiarkowych, Wadowice

(72) Swadźba Konrad

(54) **Maszyna do kostek betonowych i pustaków**

(57) W maszynie do kostek betonowych i pustaków zastosowano prowadnicę (1), która ma dwa rowki wzdłużne i równoległe (2) i (3).

W rowku wzdłużnym (2) jest suwak przesuwny (4) z otworem zatrzasku (5), który pozwala na płynne ustawienie wysokości wykonywanych kostek.

(2 zastrzeżenia)

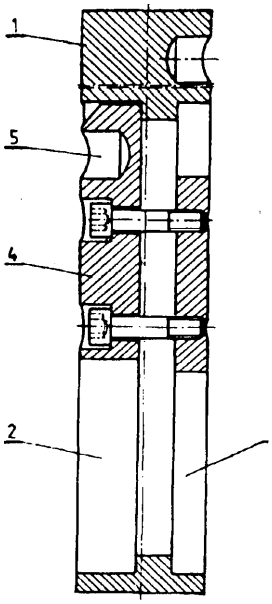

A1(21) 296089 (22) 92 01 20 5(51) B29C 67/22

(31) 91 9100823 (32) 91 01 18 (33) FR

(86) 92 01 20 PCT/FR92/00046

(87) 92 08 06 W092/12849 PCT Gazette nr 21/92

(71) A.Weber S.A., Rouhling, FR

(72) Weber Adolphe

(54) **Osłona zabezpieczająca do spieniania żywic wydzielających niebezpieczne gazy, w szczególności żywic fenolowych i mocznikowo-formaldehydowych**

(57) Przedmiotem wynalazku jest osłona zabezpieczającą do spieniania żywic wydzielających niebezpieczne gazy, w szczególności żywic fenolowych i mocznikowo-formaldehydowych.

Osłona charakteryzuje się tym, że jest zaopatrzona, korzystnie w swej części górnej, w urządzenie zabezpieczające (4) dokonujące filtracji i unieruchamiania gazów toksycznych wydzielanych podczas reakcji spieniania.

(5 zastrzeżeń)

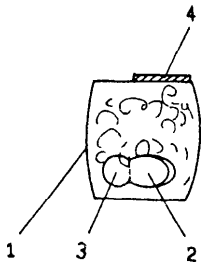

A1(21) 292600 (22) 91 11 28 5(51) B30B 15/00
G10K 1/36

(75) Rutkowski Tadeusz, POLKOWICE

(54) Sposób i urządzenie do wyciszania hałasu pras i automatów pneumatycznych

(57) Przedmiotem wynalazku jest sposób i urządzenie do wyciszania hałasu wywołanego uchodzącym sprężonym powietrzem, szczególnie podczas pracy różnych typów pras i automatów pneumatycznych.

Sprężone powietrze zostaje wprowadzone do zbiornika z wodą, gdzie ulega rozprężeniu i poprzez króciec wylotowy swobodnie uchodzi do atmosfery. Zbierający się na powierzchni wody olej usuwany jest poprzez zawór.

Urządzenie ma w górnej pokrywie (2) zbiornika (1) zabudowany wylotowy króciec (3) wraz z ochraniającą osłoną (4) oraz wlotowe końcówki (5). Na wysokości górnego poziomu wody w zbiorniku (1) w jego bocznej ściance umieszczony jest wziernik (6), a nieco poniżej usytuowany jest zawór (7). W dnie zbiornika (1) zabudowany jest korek spustowy (8).

(2 zastrzeżenia)

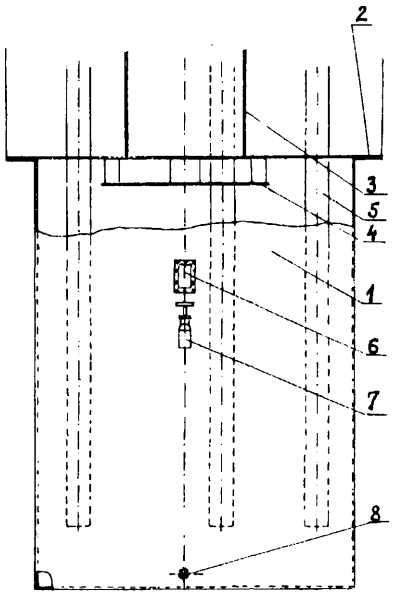

A1 (21) 292444 (22) 91 11 19 5(51) B60Q 1/08

(75) Badek Włodzimierz, DZIERŻONIÓW

(54) Elektroniczny układ automatycznego załączania świateł pojazdu samochodowego

(57) W układzie pomiędzy akumulator (1) i przekaźnik (2) świateł włączony jest elektroniczny klucz (3), który połączony jest z czujnikiem (4) ciśnienia oleju poprzez opóźniający układ (5).

(1 zastrzeżenie)

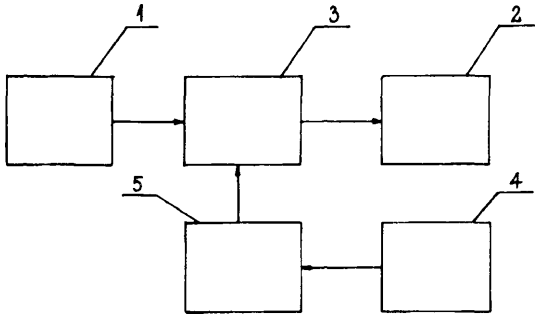

A1 (21) 292474 (22) 91 11 21 5(51) B60Q 1/08

(75) Grynhoff Leszek, WRONKI; Szymkowiak Bogdan, WRONKI

(54) Automatyczny układ sterowania światłami samochodu

(57) Układ składa się z wyłącznika (1) zasilanego przez stacyjkę poprzez zacisk (8), dwóch przekaźników, których cewki (2, 3) połączone są między sobą równolegle i w ten sposób, że kierunki nawinięcia uzwojeń cewek są przeciwne, a styki (6, 7) przekaźników załączają światła mijania i pozycyjne poprzez zacisk (11). Cewki są połączone szeregowo z tyrystorem (5), którego bramka sterująca zasilana jest przez diodę Zenera (4), połączoną bezpośrednio z anodą tyrystora (5) i z zaciskiem (12) połączonym przez żarówki świateł drogowych z masą samochodu.

(2 zastrzeżenia)

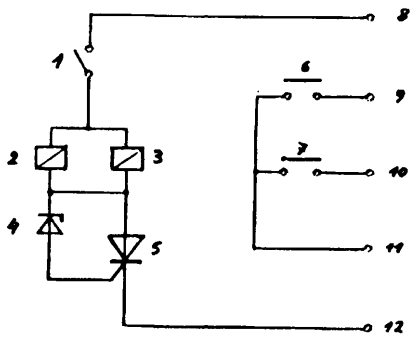

A1(2l) 292572 (22) 91 11 28 5(51) B60Q 1/08

(75) Bigoś Tadeusz, WROCŁAW; Olesińska-Bigoś Renata, WROCŁAW; Aniulis Andrzej, WAŁBRZYCH; Aniulis Izabela, WAŁBRZYCH

(54) Samoczynny załącznik świateł samochodowych

(57) Samoczynny załącznik podłączony jest do samochodowej stacyjki (1), korzystnie poprzez wyłącznik (14). Ma on na wejściu człon (3) formowania sygnału, sterującym wyjściem połączony z opóźniającym układem (4).

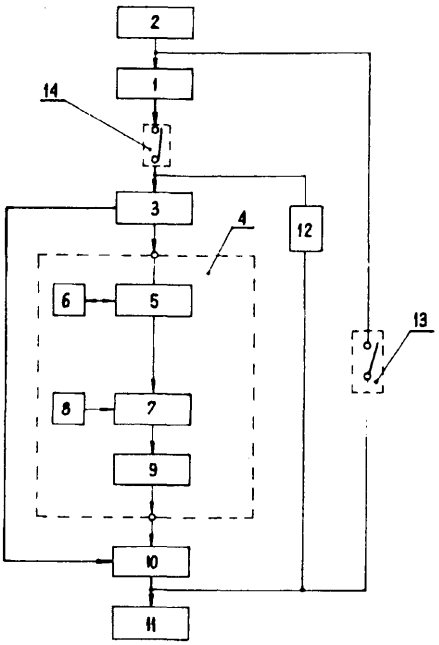

Wykonawczy człon (10) zasilany bezpośrednio lub pośrednio z akumulatora (2) połączony jest z wybranymi światłami (11) samochodu, najkorzystniej światłami mijania. Opóźniający układ (4) zbudowany jest na generatorze (5) impulsów, taktowanym z członu (6). Generator (5) połączony jest z członem (7) zliczania impulsów, a ten połączony jest z członem (9) wzmacniacza. Korzystne jest zastosowanie układu (12) sygnalizującego prace samoczynnego załącznika. Samoczynny załącznik bocznikuje przełącznik (13) świateł, zamontowany w samochodzie.

(4 zastrzeżenia)

A1(21) 297172 (22) 92 04 15 5(51) B60R 21/26

(31) 91 9104577 (32) 91 04 15 (33) DE

(86) 92 04 15 PCT/EP92/00849

(87) 92 10 29 W092/18356 PCT Gazette nr 27/92

(11) TRW Repa GmbH, Alfdorf, DE

(72) Föhl Artur

(54) Urządzenie **do** nagłego uwalniania gazu, magazynowanego przez długi czas w **zbiorniku pod wysokim ciśnieniem**

(57) Do nagłego uwalniania gazu, magazynowanego przez długi czas, w celu nadmuchania nim worka gazowego w systemie zabezpieczenia pasażerów pojazdu od skutków przyspieszenia ujemnego, w zbiorniku pod wysokim ciśnieniem, służy element zamykający (26) ze sprężonego szkła, osadzony w torze przepływu gazu przed otworem wypływowym (66) zbiornika (60). Element zamykający (26) jest wspierany od jego strony czołowej, zwróconej do wnętrza zbiornika, przez folię uszczelniającą (64). Na swojej przeciwnie położonej stronie czołowej ma on wystający pod kątem prostym występ (26a), mający kształt czopa. Przez odłamanie tego występu (26a) za pomocą pobudzonej ruchem pojazdu masy (70) struktura materiału elementu zamykającego (26) zostaje zniszczona, tak że rozpada się on samorzutnie na tworzące pył drobiny i otwiera otwór wypływowy (66).

(10 zastrzeżeń)

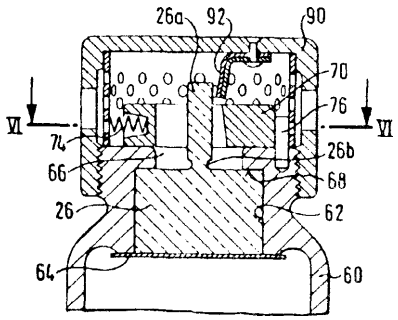

A1(21) 295909 (22) 92 09 11 5(51) B61C 3/00

(31) 91 4130609 (32) 91 09 14 (33) DE

(71) ABB HENSCHEL Waggon Union GmbH, Berlin, DE

(54) Niskopodłogowy wagon kolei miejskiej

(57) Celem wynalazku jest, aby przy optymalnym wykorzystaniu przestrzeni osłonowej i optymalnym wykorzystaniu powierzchni stojącej do dyspozycji opracować dla niskopodłogowego wagonu rozwiązanie, które pozwoli, aby przy wykorzystaniu koniecznych urządzeń produkcyjnych oraz przy minimum różniących się części konstrukcyjnych i prostym montażu, stworzyć pojazd odpowiadający wymaganiom nowoczesnego wagonu kolei miejskiej.

Niskopodłogowy wagon kolei charakteryzuje się tym, że człon przedziału pasażerów, człon z mechanizmem jezdnym, człon przegubowy i stanowisko motorniczego wykonane są jako moduły; moduł (1) z mechanizmem jezdnym, moduł przegubowy (2), moduł pasażerski (3), moduł czołowy (4), z których każdy dla siebie, niezależnie od swego położenia w wagonie ma zawsze tę samą budowę i może być wzajemnie wymienny.

(5 zastrzeżeń)

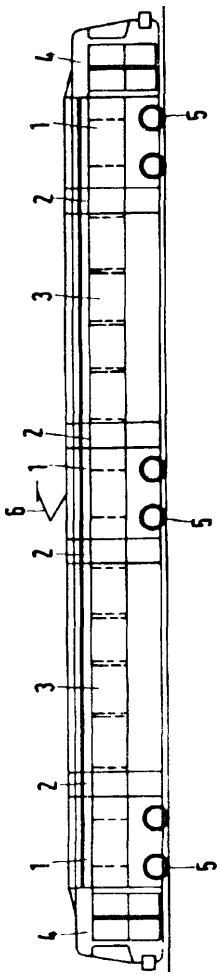

A1(21) 296053 (22) 92 09 25 5(51) B61D 5/06

(31)91 4132048 (32) 91 09 26 (33) DE

(71) Linke-Hofmann-Busch Waggon-Fahrzeug-Maschinen GmbH, Salzgitter, DE

(72) Günther Aust, Günther Beier

(54) Urządzenie wsporcze do nadwozi osadzonych na ostojach wagonów towarowych, zwłaszcza do cystern osadzonych na wagonach-cysternach

(57) Celem zwiększenia zdolności pochłaniania energii przez elementy urządzenia wsporczego amortyzujące w kierunku wzdłużnym nadwozie względem ostoi oraz dla poprawienia odwodzenia nadwozia (4) względem ostoi po udarze buforowym, mocuje się między ogranicznikami ruchu (8) po stronie nadwozia i siodłem środkowym (7) albo między oporami (9) po stronie ostoi i ich podparciem na końcu ostoi cięgło (10), które rozciąga się od siodła środkowego (7) do przynależnego końca A lub B i które pod obciążeniem rozciągającym charakteryzuje się wydłużeniem w strefie elastycznej przy dużych siłach odwodzenia.

(6 zastrzeżeń)

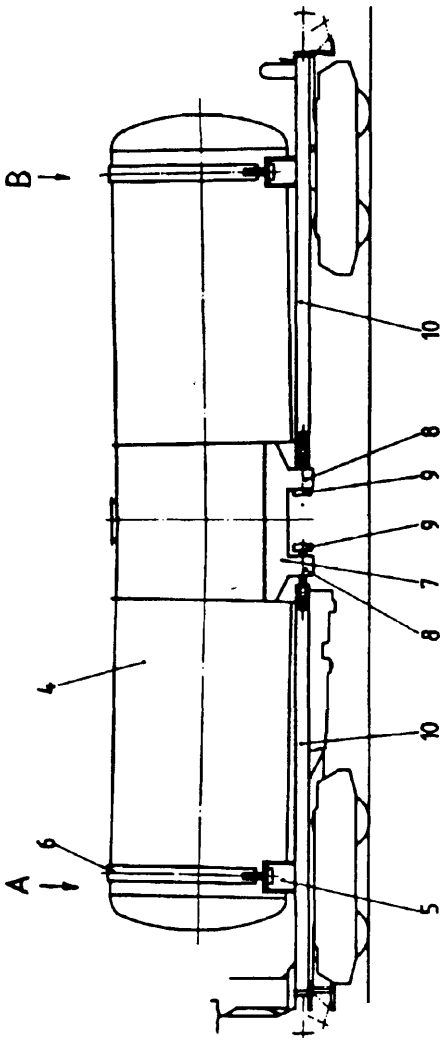

A1(21) 296054 (22)92 09 25 5(51) B61D 5/06

(31) 91 4132047 (32) 91 09 26 (33) DE

(71) Linke-Hofmann Busch Wagon-Fahrzeug-Maschinen GmbH, Salzgitter, DE
(72) Günther Aust, Günther Beier

(54) **Urządzenie wsporcze do nadwozi osadzonych na ostojach wagonów towarowych, zwłaszcza do cystern osadzonych na wagonach-cysternach**

(57) Celem zwiększenia zdolności pochłaniania energii elementów urządzenia wsporczego amortyzujących w kierunku wzdłużnym, nadwozie względem ostoi (1) wagonu towarowego oraz dla poprawienia odwodzenia nadwozia (4) względem ostoi (1) po udarze buforowym, umieszczono posobnie podpory (13) wprowadzające siłę po stronie ostoi i przynależne podpory (14) przyjmujące siłę po stronie nadwozia tak, że po zadziałaniu siły z ostoi (1) następuje odwrócenie kierunku siły między podporą (13) wprowadzającą i przyporządkowaną podporą (14) przejmującą siłę i mogą być przenoszone tylko siły wynikające z powiększenia odległości między tymi podporami (13) i (14), a między podporami (13) i (14) umieszczono cięgło (10), na którego jednym końcu umieszczone jest działające w kierunku wzdłużnym łożysko oporowe (98) z ogranicznikiem ruchu (8) i oporą (9) i którego drugi koniec unieruchomiony w kierunku wzdłużnym jest połączony z podporą (13) albo z podporą (14).

(12 zastrzeżeń)

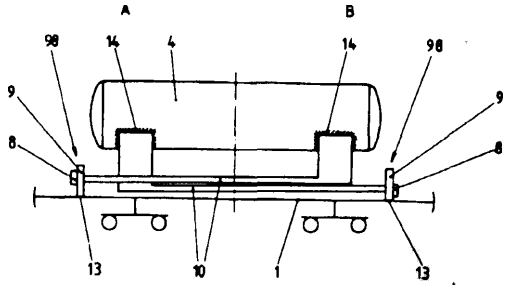

A1(21) 292393 (22) 91 11 14 5(51) B62D 55/08

(75) Bernard Jan Hendrik, PRETORIA, ZA

(54) **Okrężny zespół gąsienicowy**

(57) Okrężny zespół, który ma dla każdego zespołu gąsienicowego wzdłużnie rozmieszczone i poprzecznie ustawione przednie i tylne koła, na których są oparte odpowiednie zespoły gąsienicowe, przy czym okrężny zespół gąsienicowy zawiera wiele osobnych, poprzecznie ukierunkowanych elementów gąsienicowych, z których każdy ma bieżnik i co najmniej jeden podłużny element rdzeniowy, przytrzymujący elementy gąsienicowe przylgowo razem, jak w łańcuchu, charakteryzuje się tym, że każdy gąsienicowy element zawiera po przeciwległych stronach przylegające ukształtowania (78), które mają ustawienie umożliwiające względne obracanie sąsiednich gąsienicowych elementów wokół poprzecznych osi obrotu, zewnętrzne ukształtowania kontrolne (106) ustawione przylegle do odpowiednich zewnętrznych ukształtowań kontrolnych (106) sąsiednich gąsienicowych elementów dla ograniczania promienia krzywizny oraz wewnętrzne ukształtowania kontrolne (102) ustawione przylegle do odpowiednich wewnętrznych ukształtowań kontrolnych (102) sąsiednich gąsienicowych elementów dla ograniczenia promienia krzywizny, przy czym każdy gąsienicowy element zawiera gniazdo dla elementu rdzeniowego.

(10 zastrzeżeń)

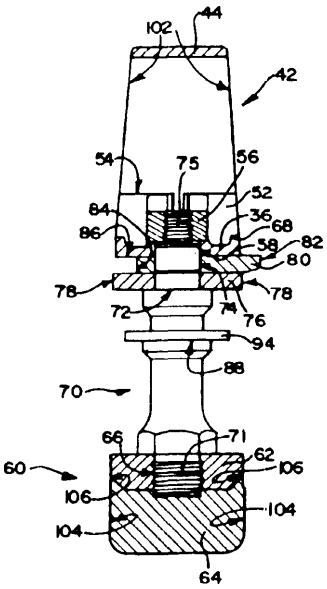

A1(21) 296743 (22) 92 11 24 5(51) B63B 59/02

(71) MORATEX Instytut Technicznych Wyrobów Włókienniczych, Łódź
(72) Wnuk Adam, Wałęza Jadwiga, Dębiński Jerzy, Grabowska Grażyna, Walczak Jolanta, Kokoszko Maria

(54) **Morski odbijacz kątowy**

(57) Morski odbijacz kątowy po napełnieniu powietrzem tworzy bryłę walca (1) zakończonego dnami (2, 3) w postaci stożków ściętych, a na powierzchni usytuowane są poziome tunele (5) dla poziomych taśm (7) i pionowe tunele (6) dla pionowych taśm (8). Na stożkowych dnach usytuowane są zawory.

(1 zastrzeżenie)

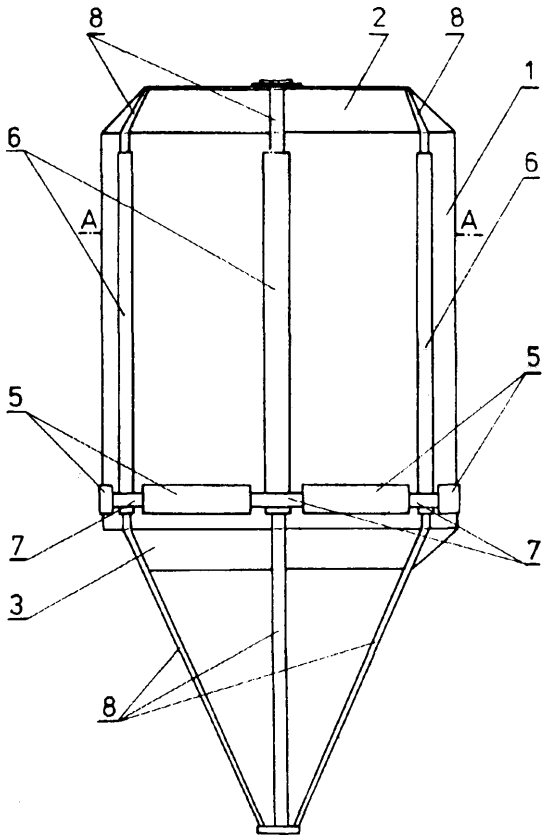

A1(21) 296949 (22) 92 03 17 5(51) B65D 63/00

(31) 91 670674 (32) 91 03 18 (33) US

(86) 92 03 17 PCT/US92/02175

(87) 92 10 01 W092/16428 PCT Gazette nr 25/92

(71) PANDUIT CORP, Tinkley Park, US

(72) Caveney Jack E.

(54) **Selektywnie powlekany ściągacz kablowy**

(57) Selektywnie powlekany ściągacz kablowy powleczony jest jedynie wzdłuż bocznych krawędzi paska (18) ściągacza kablowego, z pozostawieniem niepowleczonego, biegnącego wzdłużnie odcinka środkowego paska w celu połączenia z mechanizmem mocującym w głowicy ściągacza, w wyniku czego selektywnie powlekany ściągacz kablowy stanowi ściągacz kablowy z gładkimi, nie ścierającymi krawędziami (22) bocznymi, bez jednoczesnego znacznego obniżania skuteczności mechanizmu ustalającego ściągacza.

(6 zastrzeżeń)

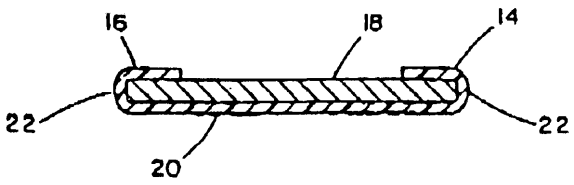

A1 (21) 294879 (22) 92 06 12 5(51) B65G 1/10

(31)91 07229 (32) 91 06 12 (33) DE

(71) COPLA Forder-und Lagertechnik Gesellschaft für Anlagenbau mbH, Berlin, DE

(54) **Magazyn regałów piętrowych do składowania i pobierania towarów w rolkach, zwłaszcza rolek papieru z ustawionymi w parach szynami do przechowywania rolek papieru i szyna do ustawiania parami w magazynach, zwłaszcza magazynach regałów piętrowych**

(57) Do przechowywania rolek papieru w magazynach regałów piętrowych i do prowadzenia pojazdów do transportu rolek papieru służą ustawione parami szyny, które w celu przyjmowania dużych ciężarów posiadają przekrój w kształcie litery U z półką dolną (181), półką górną (180) i łączącym obie półki żebrem, które biegnie niezagięte prostoliniowo i przy pomocy połączeń (183) połączone jest z pewną liczbą, rozmieszczonych we wzajemnych odstępach i połączonych ze wspornikiem poprzecznym (12) ramowej konstrukcji magazynu, pionowych dźwigarów nośnych (184).

Dolna półka (181) jest utworzona przez ramię (187) z biegnącym poziomo, tworzącym oparcie dla wózka do transportu rolek papieru, odcinkiem i łączącym się z nim, biegnącym pionowo i równolegle do żebra odcinkiem, przy czym poziomy i pionowy odcinek ramienia opierają się o połączony z pionowym dźwigarem nośnym (184) i wspornikiem poprzecznym (12), kątownik (188) o wysokości większej niż długość pionowego odcinka ramienia szyny, przy czym górna półka (180) utworzona jest przez ramię, które biegnie ukośnie w kierunku podpory dolnej półki.

Szyna posiada żebro szyny, które biegnie niezagięte prostoliniowo i jest przy pomocy połączeń skręcanych, nitowanych lub spawanych (183) połączone z pewną liczbą, rozmieszczonych we wzajemnych odstępach i połączonych ze wspornikiem poprzecznym (12) ramowej konstrukcji magazynu, pionowych dźwigarów nośnych (184). Doina półka (181) jest utworzone przez ramię z biegnącym poziomo, tworzącym oparcie dla wózka do transportu rolek papieru, odcinkiem (187a) i łączącym się z nim, biegnącym pionowo i równolegle do żebra (182), odcinkiem (187b), przy czym poziomy odcinek ramienia (187a) i pionowy odcinek ramienia (187b) opierają się o połączony z pionowym dźwigarem nośnym (184) i wspornikiem poprzecznym (12), kątownik (188), którego wysokość jest większa niż długość pionowego odcinka ramienia (187b) szyny.

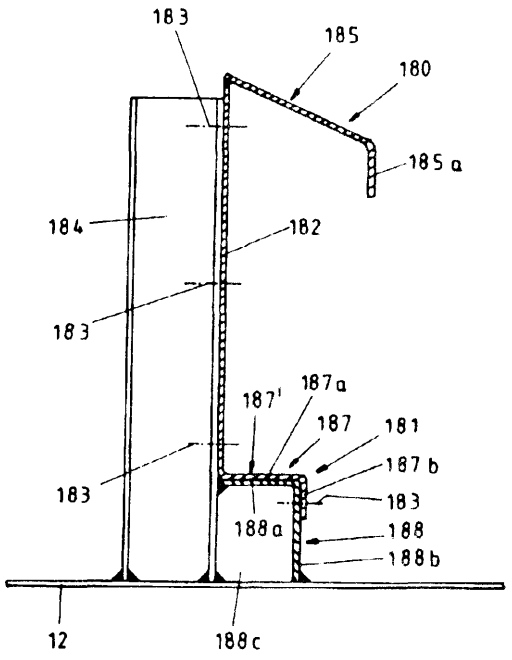

Górna półka (180) jest utworzona przez ramię (185), które biegnie ukośnie w kierunku podpory półki dolnej (181) i z którym łączy się biegnący pionowo i równolegle do żebra (182) szyny odcinek (185a), przy czym pionowy dźwigar nośny (184) ma długość, która odpowiada sumie długości żebra (182) i kątownika (188) lub jest mniejsza od całkowitej długości żebra (182) i kątownika (188).

(24 zastrzeżenia)

A1(21) 292487 (22) 91 11 20 5(51) B65G 13/075

(71) Kopalnia Węgla Kamiennego JASTRZĘBIE, JASTRZĘBIE ZDRÓJ

(72) Mączyński Kazimierz, Plebański Jan, Popowicz Andrzej, Szczyrba Stefan

(54) **Układ samoczynnego wyhamowania przenośnika taśmowego do transportu materiałów po dużym nachyleniu w dół**

(57) Wynalazek rozwiązuje zagadnienie samoczynnego wyhamowania przenośnika taśmowego do transportu materiałów po dużym nachyleniu w dół powyżej 20° w wyrobisku górniczym kopalni głębinowej, wyposażonego w hamulce taśmowe z posobnie połączonymi członami hamującymi, zawierającymi taśmowe koryto hamujące (2) i uchylną bramkę hamującą (3). Taśmowe koryto hamujące (2) ma dwie taśmy hamujące (16) ułożone z boków przenośnika taśmowego (1) tworzące kształt głębokiej niecki przenośnikowej z dolnym podłużnym otworem (17) dla wentylacji i chłodzenia koryta hamującego (2) oraz samoczynnego czyszczenia z gromadzenia się pyłu węglowego. Taśmy przenośnikowe (16) są przymocowane od góry do bocznego płaskownika mocującego (13) zamontowanego do prowadnic krążnikowych (12) odwróconych kozłów (11) zawieszonych na linie nośnej (7) obok kozłów wsporczych (4). Uchylna bramka hamująca (3) z niepalnej taśmy przenośnikowej ma górną ściankę przymocowaną dwoma uchwytami bramki (19) do belki poprzecznej (20) odwróconego kozła (11), dla wyhamowania staczających się brył, zwłaszcza urobku węglowego.

(2 zastrzeżenia)

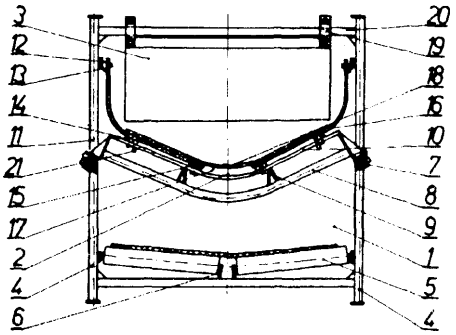

A1(21) 296904 (22) 92 12 08 5(51) B66B 5/00

(71) KOMAG Centrum Mechanizacji Górnictwa, Gliwice

(72) Zmysłowski Tadeusz

(54) **Układ sterowania hamulca bezpieczeństwa maszyny wyciągowej**

(57) Układ jest wyposażony w drugi elektromagnetyczny zwalniak (14) hamulcowy, podtrzymujący ciężarkową dźwignię (9). Zwora elektromagnetycznego zwalniaka (14) jest łącznikiem z podłużnym otworem połączona z ciężarkową dźwignią (9). W obwody zasilania każdego z elektromagnetycznych zwalniaków (13 i 14) są wmontowane styczniki (16), przy czym w bocznikujący obwód drugiego elektromagnetycznego zwalniaka (14) jest włączony samopowracający przycisk (18).

(3 zastrzeżenia)

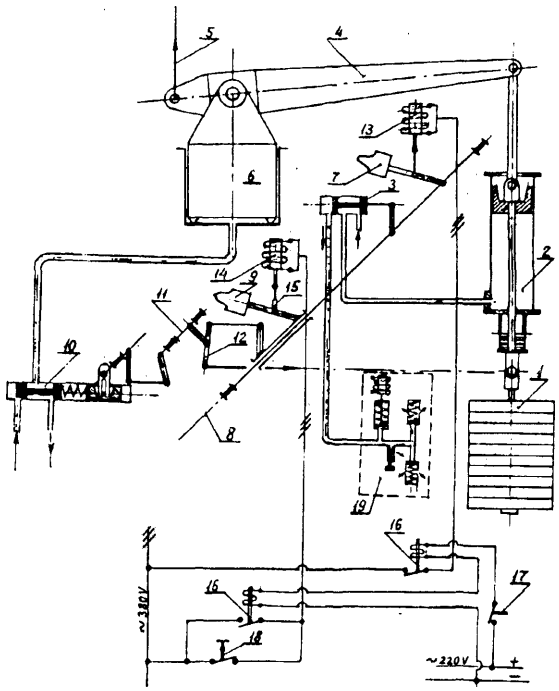

A1(21) 292514 (22) 91 11 22 5(51) B66B 17/04

(71) KGHM Polska Miedź S.A. Oddział Zakłady Górnicze Lubin, LUBIN

(72) Anacki Jan, Marcinkowski Zbigniew, Stafiniak Szymon, Pazoła Janusz, Bonarowski Bogdan, Brylewski Marek, Doktor Stefan, Patrzałek Zdzisław

(54) Klatka szybowa

(57) Klatka ma kosz (1) osadzony obrotowo w osi pionowej ramy (4) nośnej, zaopatrzonej w prowadnice (5) i gniazdo (6) do mocowania zawiesia linowego. Kosz (1) posiada ruchome pomosty (8, 9) robocze, które w stanie złożonym stanowią jego ścianki czołowe oraz mechanizm obrotu z blokadą ułatwiający obrót kosza (1) w ramie (4) nośnej wokół osi pionowej.

(3 zastrzeżenia)

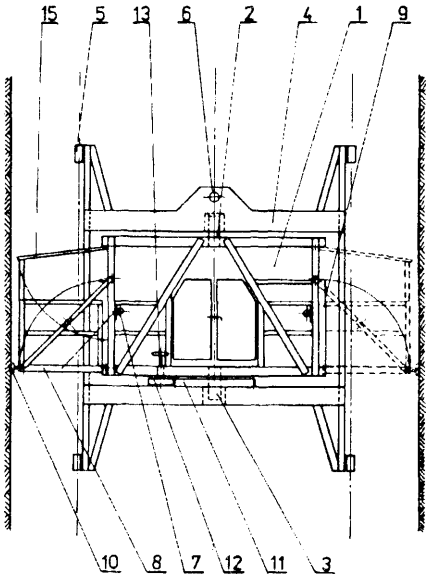

DZIAŁ C

CHEMIA I METALURGIA

A1(21) 295724 (22) 92 08 25 5(51) C01B 31/06

(31) 91 753568 (32) 91 09 03 (33) **US**

71) General Electric Company, **Schenectady,** US

72) Tiemann **Jerome** Johnson

(54) Sposób wytwarzania wyrobu diamentowego i wyrób diamentowy

(57) Sposób polega na tym, że stosuje się wzrost epitaksjalny powłoki diamentowej na rdzeniu z diamentu, przy czym stosuje się powłokę zawierającą przynajmniej około 1 % wagowy mniej diamentu ^{13}C niż w rdzeniu.

Stosuje się wzrost powłoki przez chemiczne osadzania pary na rdzeniu wybranym spośród diamentu cząsteczkowego i polikrystalicznego zwartego lub warstwowego.

Wyrób diamentowy posiada rdzeń z diamentu zawierającego przynajmniej około 1% wagowy ^{13}C i epitaksajlną powłokę diamentową na rdzeniu, zawierającą przynajmniej 1% wagowy mniej ^{13}C niż w rdzeniu.

Rdzeń zawiera diament o naturalnym składzie izotopowym, a powłoka jest wybrana spośród izotopowego czystego diamentu ^{12}C lub ^{13}C.

(20 zastrzeżeń)

A1(21) 296220 (22) 92 10 10 5(51) C02F 3/00

(71) EKOSYSTEM Pracownie Badawczo-Projektowe Spółka z o.o., Zielona Góra

(72) Kempa Edward Stanisław

(54) Mechaniczno-biologiczna oczyszczalnia ścieków

(57) Mechaniczno-biologiczna oczyszczalnia ścieków, zwłaszcza dla małych osiedli, grupy domów, składająca się z osadnika wstępnego (4) zespolonego z komorą (5) fermentacji osadów oraz z komorą (6) beztlenowego i komorą (7) tlenowego oczyszczania, przy czym komory (6 i 7) wypełnione są złożami (19 i 21), zaś w obrębie przewodu (8) wlotowego ścieków rurowych, znajduje się deflektor, a w komorach (6 i 7) w górnych częściach znajdują się przelewowe koryta (20 i 22), ponadto w dolnej części komory (7) tlenowego oczyszczania znajdują się otwory (24) do napowietrzania, przewód (28) odprowadzający oczyszczone ścieki i przewód odprowadzający osady, charakteryzuje się tym, że komora (6) do beztlenowego oczyszczania oddzielona jest pionowo ukośnymi ściankami (3) od wstępnego osadnika (4) i od komory (7) tlenowego biologicznego oczyszczania, przy czym ścianki (3) odchylone są od pionu proporcjonalnie do obciążeń ładunkiem zanieczyszczeń oraz zmienną hydrauliką przepływu ścieków, a kąt ich odchylenia (a) od pionu wynosi od 3° do 20°.

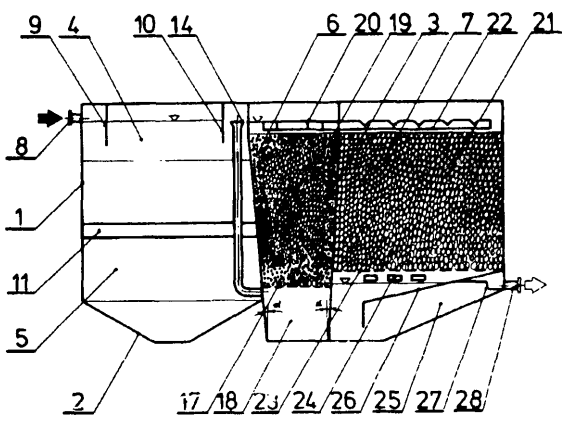

(3 zastrzeżenia)

A1 (21) 296121 (22) 92 10 01 5(51) C03C 27/12

(31)91 4132652 (32) 91 1001 (33) DE

(71) Flachglas Aktiengesellschaft, Fürth, DE

(72) Tünker Gerhard

(54) **Sposób wytwarzania pojedynczo lub podwójnie wygiętej szyby ze szkła wielowarstwowego, zwłaszcza dla pojazdów mechanicznych**

(57) Sposób polega na tym, że stosuje się zdatną do sitodruku farbę emaliową, która składa się ze szkła kryształowego, co najmniej jednego pigmentu ceramicznego, oraz nieorganicznego środka wiążącego i którą zarabia się olejem sitodrukowym. Nadruk nanosi się wymienioną farbą emaliową na odpowiednią powierzchnię szyby metodą sitodruku, suszy się w temperaturze, w której olej sitodrukowy jest lotny, przy czym olej sitodrukowy odparowuje.

Obydwie szyby z wysuszonym nadrukiem układa się jedną na drugiej, ogrzewa do temperatury odkształcenia i jako parę wygina odpowiednio pojedynczo lub podwójnie, przy czym równocześnie wypala się nadruk. Wygięte szyby pary oddziela się jedną od drugiej, umieszcza między nimi folię z tworzywa sztucznego i ponownie układa się szyby pary jedną na drugiej z włączoną między nimi folią z tworzywa sztucznego, ogrzewa je i łączy otrzymując szybę ze szkła wielowarstwowego.

(10 zastrzeżeń)

A1(21) 296486 (22) 92 11 05 5(51) C05F 3/06

(31)91 9114546 (32) 91 11 22 (33) DE

(75) Reck Anton, Betzenweiler, DE

(54) **Mieszarka gnojowicy**

(57) Mieszarka gnojowicy jest dołączana do ciągnika, z długą rurą łożyskową (2, 2') i znajdującym się w niej wałem (5), łożyskowanym łożyskami z twardego drewna, zakończonym śmigłem (6).

Rura łożyskowa jest usztywniona konstrukcją kratową mającą dwie górne podłużnice (13) i dolną podłużnicę (14) zamocowaną do rury łożyskowej (2, 2').

Rura łożyskowa i konstrukcja kratowa są dzielone w około połowie długości dla ułatwienia transportu. W okolicy miejsca podziału są usytuowane koła (1) łożyskowane w odchylanych do góry ramionach ryglowanych w krańcowych położeniach.

(5 zastrzeżeń)

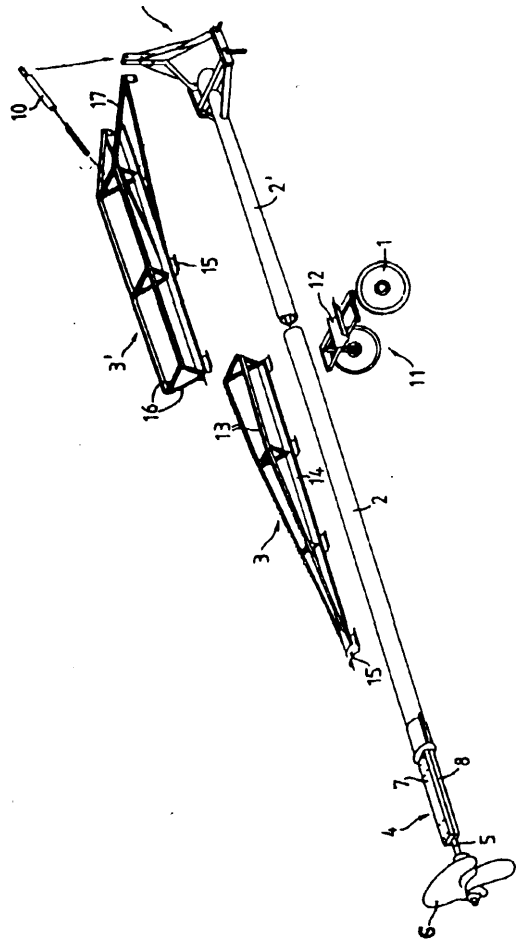

A1(21) 292527 (22) 91 11 26 5(51) C07B 57/00

(71) Politechnika Warszawska, WARSZAWA
(72) Umiński Maciej, Synoradzki Ludwik, Filipiak Barbara, Czarnocki Zbigniew, Panasiewicz Mirosława

(54) Sposób rozdzielania optycznie czynnych kwasów

(57) Sposób rozdzielania optycznie czynnych kwasów przy pomocy optycznie czynnych amin charakteryzuje się tym, że jako optycznie czynną aminę stosuje się (-) -(2s) -2 -[2 -(αS) - (p -chloro -α -metylo -α -fenylobenzyloksy) etylo] -1 -metylopirolidynę o wzorze 1 lub jej stereoizomery RR, SR, RS.

(1 zastrzeżenie)

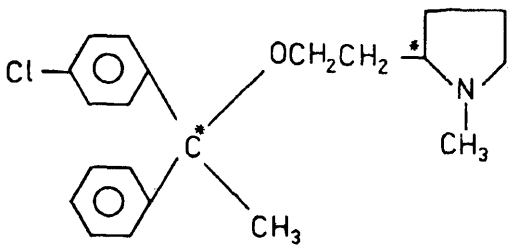

A1(21) 292528 (22) 91 11 26 5(51) C07C 11/08

(71) Politechnika Warszawska, WARSZAWA
(72) Jarecka Tatiana; Mieszczeriakow Stanisław, SU; Bugaj Czesław; Pacałowski Jerzy; Żylik Wiesław

(54) Sposób wytwarzania **butenu-1**

(57) Sposób polega na tym, że buteny-2 czyste lub znajdujące się wefrakcji węglowodorowej C4, poddaje się izomeryzacji w obecności katalizatora stanowiącego sulfopolifenyloketon zawierający układ sprzężonych wiązań podwójnych i grupę funkcyjną -SO_3H, osadzony na nośniku glinokrzemianowym ewentualnie zawierającym zeolit, charakteryzującego się ciężarem nasypowym 560-750 kg/m^3, wielkością ziarna 0,1-8 mm, powierzchnią właściwą 200-370 m^2/g, całkowitą zdolnością wymienną 1,5-2,5 mval/g, wytrzymałością termiczną > 280°C, a proces prowadzi się w temperaturze 100-280°C pod ciśnieniem 0,1-4,5 MPa w fazie gazowej lub ciekłej, przy szybkości objętościowej podawania surowca w fazie gazowej 70-500 h^{-1} i w fazie ciekłej 0,4 -10 h^{-1}.

(1 zastrzeżenie)

A1 (21) 292529 (22) 91 11 26 5(51) C07C 11/08

(71) Politechnika Warszawska, WARSZAWA
(72) Jarecka Tatiana; Mieszczeriakow Stanisław, SU; Pacałowski Jerzy; Bugaj Czesław; Żylik Wiesław

(54) **Sposób wytwarzania butenów-2**

(57) Sposób wytwarzania butenów-2 przez reakcję izomeryzacji butenu-1 czystego lub znajdującego się we frakcji węglowodorowej C_4 w obecności katalizatora, charakteryzuje się tym, że jako katalizator stosuje się sulfopolifenyloketon zawierający układ sprzężonych wiązań podwójnych i grupę funkcyjną -SO3H, osadzony na nośniku glinokrzemianowym ewentualnie zawierającym zeolit, charakteryzujący się ciężarem nasypowym 560-750 kg/m^3, wielkością ziarna 0,1-8 mm, powierzchnią właściwą 200-400 m^2/g, całkowitą zdolnością wymienną 1,5-2,4 mval/g, statyczną zdolnością wymienną 0,2 mval/g, wytrzymałością termiczną > 280°C oraz brakiem pęcznienia w wodzie i produktach reakcji, a proces prowadzi się w temperaturze 20-140°C pod ciśnieniem 0,1-3,5 MPa, w fazie ciekłej lub gazowej, przy szybkości objętościowej podawania surowców w fazie ciekłej 0,4-20 h^{-1} i w fazie gazowej 100-300 h^{-1}.

(1 zastrzeżenie)

A1(21) 295030 (22) 91 10 18 5(51) C07C 211/40

(62) 292095

(31) 90 4033415 (32) 90 10 20 (33) DE

(71) BAYER AKTIENGESELLSCHAFT, Leverkusen, DE

(54) **Sposób wytwarzania podstawionych pochodnych 2-cykloheksan-1-ylo-aminy**

(57) Sposób wytwarzania podstawionych pochodnych 2-cykloheksan -1-ylo-aminy o wzorze 1, w którym R^1 oznacza atom wodoru, chlorowca lub rodnik alkilowy, R oznacza grupę formylową, hydroksyalkilową albo grupę o wzorach - CH_2- O-$C(R^5)=O$; -$C(R^6)=O$; -$P(XR^7)_2=X^1$, R^3 i R^4 są jednakowe lub różne i oznaczają wodór, grupę alkilową, alkoksylową, niepodstawione lub podstawione grupy arylową, aralkilową, heteroarylową lub alkoksyalkiloksylową, R^2 oznacza grupę alkilową lub alkoksylową, R^6 oznacza grupę hydroksylową, hydroksyalkoksylową chlorowcoalkoksylową, alkoksylową, alkoksyalkoksylową, niepodstawioną lub podstawioną grupę alkenyloalkoksylową alkinyloksylową i cykloalkoksylową, niepodstawione lub podstawione grupy aralkoksylową, aryloksylową, aralkilową alkilotio, arylotio albo grupę -OM, -NR^8R^9 albo -O-Z-NR^8R^9, R^7 oznacza wodór lub rodnik alkilowy, R^8 oznacza wodór, rodnik alkilowy albo niepodstawioną lub podstawioną grupę arylową, R^9 oznacza wodór, rodnik alkilowy albo niepodstawioną lub podstawioną grupę arylową, M oznacza wodór albo równoważnik metalu alkalicznego, metalu ziem alkalicznych lub amonu, X i X^1 są jednakowe lub różne i oznaczają atom tlenu lub siarki, A oznacza atom wodoru albo grupę

chroniącą grupę aminową, a Z oznacza prosty lub rozgałęziony łańcuch alkilenowy, oraz ich soli addycyjnych z kwasami i kompleksów z solami metali, polega na uwodornianiu pochodnych 2-cykloheksen-1-ylo-aminy albo pochodnych fenyloaminy albo na odszczepianiu grupy ochronnej od chronionych pochodnych cykloheksan-1-ylo-aminy.

(4 zastrzeżenia)

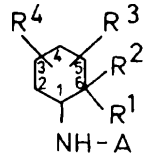

A1(21) 295490 (22) 92 07 31 5(51) C07C 233/05 C07D 257/02

(31) 91 738998 (32) 91 08 01 (33) US

(71) E. R. Squibb and Sons Inc, Princeton, US

(72) Marinelli Edmund R., Ranganathan Ramachandran S., Tweedle Michael F., Kang Sang-Ihn, Pillai Radhakrishna

(54) **Sposób wytwarzania nowych kompleksów ligandów aminokarboksylanowych i jonów metali paramagnetycznych**

(57) Sposób polega na tym, że ligand aminokarboksylanowy poddaje się reakcji ze źródłem aromatycznej podstawionej grupy amidowej w rozpuszczalniku w obecności zasady, po czym tak podstawiony ligand aminokarboksylanowy poddaje się reakcji ze źródłem jonu metalu paramagnetycznego.

(5 zastrzeżeń)

A1(21) 296143 (22)92 10 02 5(51) C07C 237/48

(31) 91 771576 (32) 91 10 04 (33) US

(71) American Cyanamid Company, Wayne, US

(54) **Nowy sposób wytwarzania nowych 7-podstawionych-9-podstawionych--amino-6-demetylo-6-deoksytetracyklin**

(57) Wynalazek ujawnia sposoby otrzymywania nowych 7-podstawionych-9-(podstawionych-amino)-6-demetylo-6-deoksytetracyklin, związków wykazujących aktywność antybiotyczną wobec fóżnych organizmów, w tym również opornych na tetracykliny.

Sposób wytwarzania związku o wzorze ogólnym 12, gdzie X oznacza NF^1R^2, polega na tym, że odpowiednią 9-amino-7-(podstawioną amino)- 6- demetylo-6 -deoksytetracyklinę poddaje się reakcji z halogenkiem acylu o wzorze R-halogenek, bezwodnikiem acylu o wzorze R-bezwodnik, mieszanym bezwodnikiem acylu o wzorze R-bezwodnik, halogenkiem sulfonylu o wzorze R-halogenek lub bezwodnikiem sulfonylu o wzorze R-bezwodnik, w obecności odpowiedniego środka usuwającego produkty kwaśne, w środowisku odpowiedniego rozpuszczalnika.

Sposób wytwarzania związku o wzorze ogólnym 12, gdzie X oznacza halogenek polega na tym, że właściwą 9-(acylo lub sulfonyloamino)-6-demetylo-6-deoksytetracyklinę poddaje się reakcji ze środkiem halogenującym. Alternatywny sposób wytwarzania związku o wzorze 12 gdy X oznacza NR^1R^2 polega na tym, że związek o wzorze 26, gdzie Y oznacza NO2 poddaje się reakcji z odpowiednim C1-4 - aldehydem lub ketonem o łańcuchu prostym lub rozgałęzionym w obecności kwasu i wodoru.Sposób wytwarzania związku o wzorze 13, w którym X oznacza NR^1R^2 albo halogen polega na tym, że odpowiednią 9-(podstawioną amino)-7-(halogeno lub podstawioną amino) -6-demetylo-6-deoksytetracyklinę, poddaje się reakcji z aminą pierwszorzędową lub drugorzędową w obecności formaldehydu.

Ujawniono również sposoby wytwarzania związków pośrednich o wzorze 26, gdzie Y oznacza NO2, użytecznych do syntez nowych związków o wzorze 12 i 13.

(6 zastrzeżeń)

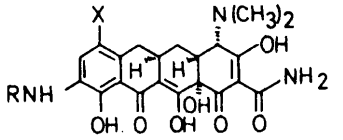

WZÓR 12

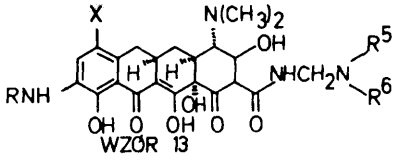

WZÓR 13

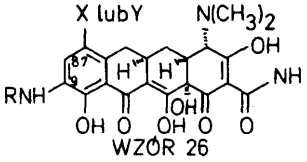

WZÓR 26

A1(21) 294209 (22)91 07 30 5(51) C07D 215/22 C07D 401/12

(31) 90 9017479 (32) 90 08 09 (33) GB

(86) 91 07 30 PCT/GB91/01287

(87) 92 02 20 WO92/02508 PCT Gazette nr 05/92

(71) IMPERIAL CHEMICAL INDUSTRIES PLC, Londyn, GB

(72) Ratcliffe Arnold Harry, Williams Emyr Glyn

(54) **Sposób wytwarzania pochodnych chinoliny**

(57) Sposób wytwarzania pochodnych chinoliny o wzorze (III),

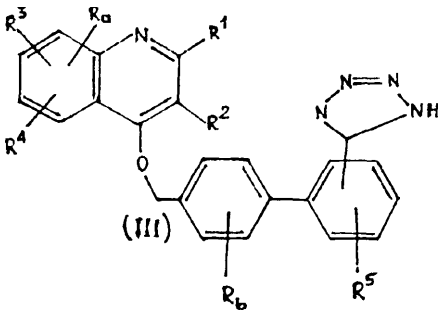

(III)

w którym R^1 oznacza atom wodoru, grupę (1-8C) alkilową, (3-8C) cykloalkilową, fenylową lub podstawioną (1-4C) alkilowa. przy czym ta ostatnia grupa jest ewentualnie podstawiona; R oznacza atom wodoru, grupę (1-8C) alkilową, (3-8C) cykloalkilową, (3-8C) cykloalkilo-(1-4C) alkilową, karboksylową, (1-4C) alkoksykarbonylową, cyjanową, nitrową, fenylową lub fenylo (1-4C) alkilową; R^3 i R^4 niezależnie oznaczają atom wodoru, grupy (1-4C) alkilową, (1-4C) alkoksylową, fluoro (1-4C) alkoksylową, atom chlorowca, grupę hydroksylową, trifluorometylową, cyjanową, nitrową, aminową, (1- 4C) alkanoiloaminową, alkiloaminową, dialkiloaminową, (3-8C) dialkiloamino-alkilową, (1-4C) alkanoilową, karbamoilową, grupy N-alkilokarbamoilową i di-(N-alkilo) karbamoilową, zawierające do 7 atomów węgla, grupę karboksylową, (1-4C) alkoksykarbonylową, (1-6C) alkilotio, (1-6C) alkilosulfinylową, (1-6C) alkilosulfonylową, lub R^3 i R^4 razem tworzą grupę (1-4C) alkilenodioksylową; Ra, Rb i R^5 oznaczają atom wodoru, grupę (1-4C) alkilową, (1-4C) alkoksylową, atom chlorowca, grupę trifluorometylową, cyjanową lub

nitrową; lub jego nietoksycznej soli polega na tym, że usuwa się grupę tripodstawioną cynową o wzorze Sn(Q)3 ze związku o wzorze (IV),

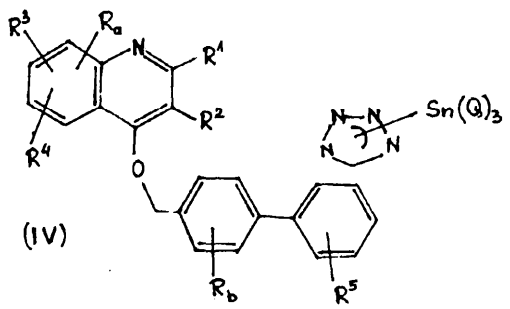

(IV)

w którym R^1, R^2, R^3, R^4, R^5, Ra i Rb mają wyżej podane znaczenie, Q oznacza grupę (1-6C) alkilową lub fenylową ewentualnie podstawioną.

(7 zastrzeżeń)

A1(21) 296369 (22) 92 1027 5(51) C07D 401/10

(31)91 9113240 (32) 91 1028 (33) FR

(71) Synthélabo, Le Plessis-Robinson, FR

(54) Sposób wytwarzania nowych pochodnych chinoliny

(57) Sposób wytwarzania nowych pochodnych chinoliny o ogólnym wzorze 1, w którym R_1 oznacza grupę 1 H-tetrazol-5-ilową lub grupę CO_2H, R_2 oznacza grupę C_1-C_7-alkilową lub grupę C_2-C_6-alkenylową, R_3 i R_4 niezależnie oznaczają atom wodoru, atom chlorowca, grupę cyjanową, C_1-C_7-alkilową, C_3-C_7-cykl alkilo-C_1- C_4-alkilową, arylową, arylo-C_1-C_4-alkilową, arylowo C_2-C_6-alkenylową, grupę o wzorze -(CH_2)mCOR$_5$, w którym m oznacza 0 - 4, a R_5 oznacza atom wodoru, grupę OH, grupę C_1-C_6-alkoksylową lub grupę o wzorze NR_7R_8, w którym R_7 i R_8 niezależnie oznaczają atom wodoru, grupę C_1-C_4-alkilową, grupę o wzorze -$(CH_2)_n$-R_6, w którym n oznacza 1-4, a R_6 oznacza grupę OH, grupę C_1-C_6-alkoksylową, grupę C_1-C_4-alkoksy-C_1-C_4-alkoksylową lub grupę C_3-C_7-cykloalkilo -C_1-C_4-alkoksylową, a także addycyjnych soli tych związków z farmaceutycznie dopuszczalnymi kwasami polega na tym, że 4-metyloanilinę poddaje się reakcji z benzaldehydem, w obecności kwasu propiolowego, a otrzymany związek traktuje się cyjankiem miedziawym, po czym albo powstały 2-(6- metylochinolin- 2- ylo) benzonitryl poddaje się reakcji z azydkiem metaloorganicznym lub azydkiem metalu, przez otrzymany związek przepuszcza się strumień gazowego chlorowodoru, zabezpiecza się grupę tetrazolową w otrzymanej 6- metylo- 2-[2-(1 H-tetrazol - 5 - ylo)fenylo]chinolinie, a w powstałym związku uaktywnia się grupę metylową przez wprowadzenie w tę pozycję grupy odszczepiającej się, otrzymany związek poddaje się reakcji, z odpowiednim imidazolem, po czym w powstałym związku usuwa się grupę zabezpieczającą grupę tetrazolilową, albo 2-(6-metylochinolin-2-ylo) benzonitryl poddaje się w środowisku kwaśnym reakcji z alkoholem o ogólnym wzorze R-OH, w którym R oznacza prostołańcuchową lub rozgałęzioną grupę C_1-C_4-alkilową, w powstałej chinolinie, uaktywnia się grupę metylową w pozycji 6 przez wprowadzenie grupy odszczepiającej się, powstałą pochodną chinoliny, poddaje się reakcji z pochodną imidazolu, po czym w powstałej pochodnej chinoliny poddaje się hydrolizie grupę estrową.

Związki mają działanie terapeutyczne jako antagoniści angiotensyny II.

(7 zastrzeżeń)

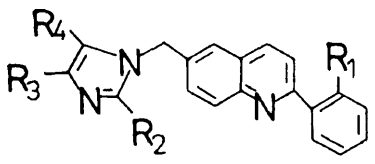

A1(21) 296107 (22)92 0124 5(51) C07D 405/12 C07D 409/12

(62) 293282

(31) 91 220 (32) 91 01 25 (33) CH

(71) Ciba-Geigy AG, Bazylea, CH

(54) Sposób wytwarzania nowych sulfonylomoczników i -tio-moczników

(57) Sposób wytwarzania nowych sulfonylomoczników i -tiomoczników o ogólnym wzorze 1, w którym X oznacza atom tlenu, siarki, grupę SO lub SO_2, W oznacza atom tlenu lub siarki, R_1 oznacza atom wodoru lub rodnik metylowy, R_2 oznacza atom wodoru, fluoru, chloru, bromu, jodu, grupę $(X)_nR_3$, NO_2, NR_4R_5, grupę o wzorze -C≡ CR_6, o wzorze 12 lub grupę cyjanową, n oznacza liczbę 0 lub 1, R_3 oznacza rodnik alkilowy o 1-4 atomach węgla ewentualnie podstawiony albo rodnik alkenylowy o 2-4 atomach węgla ewentualnie podstawiony, R_4 oznacza atom wodoru, grupę CH_3O, CH_3CH_2O lub rodnik alkilowy o 1-3 atomach węgla, R_5 oznacza atom wodoru lub rodnik alkilowy o 1-3 atomach węgla, R_6 oznacza atom wodoru, rodnik metylowy lub etylowy, R_7 oznacza atom wodoru lub rodnik metylowy, Z oznacza grupę heterocykliczną o 2 lub 3 atomach azotu w pierścieniu, polega na tym, że albo a) fenylosulfonamid o wzorze 2, w którym R_2 i X mają znaczenie podane przy omawianiu wzoru 1, poddaje się reakcji w obecności zasady z właściwym pirymidynylo-, triazolilo- lub triazynylokarbaminianem lub -tiokarbaminianem, albo b) odpowiedni sulfonylokarbaminian lub -tiokarbaminian, poddaje się reakcji w obecności zasady z aminą o wzorze H_2N-Z , w którym Z ma znaczenie podane przy omawianiu wzoru 1, albo c) sulfonamid o wzorze 2, w którym R_2 i X mają znaczenie podane przy omawianiu wzoru 1, poddaje się reakcji w obecności zasady z izocyjanianem lub izotiocyjanianem pirymidynylu, triazolilu lubtriazynylu o wzorze Y=N=C-Z, w którym Z ma znaczenie podane przy omawianiu wzoru 1, a Y oznacza atom tlenu lub siarki.

(1 zastrzeżenie

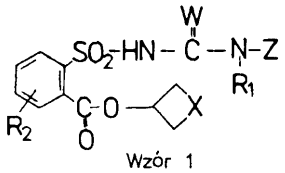

Wzór 1

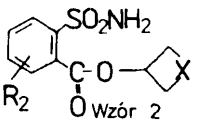

Wzór 2

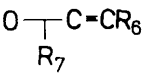

Wzór 12

A1(21) 294736 (22)92 05 29 5(51) C07D 461/00

(31)91 11759 (32)9105 31 (33) GB
91 16309 29 07 91 GB

(71) Imperial Chemical Industries PLC., Londyn, GB

(54) **Sposób wytwarzania nowych pochodnych heterocyklicznych**

(57) Sposób wytwarzania nowych pochodnych heterocyklicznych o wzorze 1, w którym R^1 oznacza wodór, grupę (1-8C)-alkilową, (3-8C)-cykloalkilową, fenylową lub podstawioną grupę (1-4C)- alkilową, R^2 oznacza wodór, grupę (1- 4C)-alkilową, (1-4C)- alkoksylową, chlorowiec, grupę trifluorometylową; karboksylową, (1-4C)- alkoksykarbonylową, (3-6C)- alkenyloksykarbonylową, cyjanową nitrową, karbamoilową, (1-4C)- alkanoilową, N-

alkilokarbamoilową i di-(N- alkilo/karbamoilową), aminową, alkiloaminową i dialkiloaminową, 3-(1-4C)-alkilourеidową i (1-4C)-alkanoiloaminową, R^3 oznacza chlorowiec, grupę (1-4C)-alkoksylową, hydroksylową, aminową, alkiloaminową i dialkiloaminową oraz jakikolwiek podstawnik zdefiniowany dla symbolu R^1, A oznacza grupę łączącą o wzorze -CH=CH- CO, -CO-CH=CH-, $-CO-CH_2-CH_2-$, $-CH_2-CH_2-CO-$, $-CH_2-CO-$ lub -CO-CH_2; Ra i Rb są ewentualnymi podstawnikami grupy łączącej A, niezależnie wybranymi z grupy (1-4C)-alkilowej, podstawionej (1-4C)-alkilowej, R^4 jest wybrany spośród wodoru, grupy (1-4C) -alkilowej, (1-4C)-alkoksylowej, chlorowca, grupy trifluorometylowej, cyjanowej i nitrowej, X oznacza grupę fenylenową, ewentualnie podstawioną, albo X oznacza bezpośrednie wiązanie między sąsiednią grupą fenylową a metylenową, Z oznacza grupę 1 H-tetrazol-5-ilową, grupę o wzorze -CO.NH./1H-tetrazol- 5-il/, $-NHSO_2CF_3$, albo grupę o wzorze -CO.OR^5, $-CO.NH-SO_2R^6$ lub $-SO_2NHR^7$, w których to wzorach R^5 oznacza wodór lub nietoksyczną resztę fizjologicznie dozwolonego alkoholu lub fenolu, R^6 oznacza grupę (1-6C)-alkilową, (3-8C)-cykloalkilową lub fenylową, a R^7 oznacza wodór, grupę (1-4C)-alkilową, (1-4C)-alkanoilową lub - CO.NH./(1 - 4C)- alkilową, albo gdy X oznacza bezpośrednie wiązanie pomiędzy sąsiednimi grupami fenylową i metylenową, Z oznacza grupy 2-karboksybenzamidową, 2- sulfobenzamidową lub 2-karboksybenzyloksylową, ewentualnie podstawione albo ich nietoksycznych soli, polega natym, że a) związek o wzorze 1, w którym Z oznacza chronioną grupę karboksylową wybraną z grupy (1 - 6C) - alkoksykarbonylowej, fenoksykarbonylowej, benzyloksykarbonylowej i karbamoilowej, przekształca się w grupę karboksylową; b) usuwa się grupy ochronne z odpowiedniej pochodnej tetrazolilowej, w której grupa ochronna jest przyłączona do atomu azotu części tetrazolilowej; c) związek o wzorze 4 alkiluje się związkiem o wzorze 5, w którym Hal. oznacza dogodną grupę opuszczającą; d) związek o wzorze 1, w którym Z oznacza grupę NH_2 poddaje się reakcji z właściwym bezwodnikiem; e) związek o wzorze 1, w którym Z oznacza grupę NH_2 poddaje się reakcji z kwasem trifluorometanosulfonowym; f) związek o wzorze 4 alkiluje się związkiem o wzorze 15, w którym Hal. oznacza dogodną grupę opuszczającą; g) związek o wzorze 10 poddaje się reakcji ze związkiem o wzorze 14, w którym W^1 oznacza brom, jod lub grupę trifluorometanosulfonyloksylową; h) związek o wzorze 9, w którym P_1 oznacza grupę fenylową z niedoborem elektronu, grupę pirydylową lub pirymidylową, a R_y oznacza wodór, grupę (1-4C) -alkilową, (1-4C)-alkoksylową, chlorowiec, (1-4C) -alkanoilową, trifluorometylową, cyjanową lub nitrową, poddaje się reakcji z zasadą wybraną z wodorotlenku, (1-12C)-alkanolanu, (1-12C)-alkanotiolanu, lub ewentualnie podstawionych fenolanu, tiofenolanu lub difenylofosforku metalu alkalicznego, a następnie: związek o wzorze 1, w którym Ra lub Rb oznacza grupę (1-4C)-alkoksylową, dealkiluje się; związek o wzorze 1, w którym Z oznacza $-SO_2NHR'$, gdzie R oznacza tert-butyl, poddaje się hydrolizie w warunkach kwasowych; związek o wzorze 1, w którym Z oznacza grupę $-SO_2NH_2$, poddaje się reakcji ze środkiem alkilującym, acylującym lub z izocyjanianem alkilu; związek o wzorze 1, w którym Z oznacza grupę o wzorze -CO.OR^5, przekształca się w odpowiadający nitryl, a następnie prowadzi się reakcję nitrylu z azydkiem; kwas karboksylowy o wzorze 1, w którym Z oznacza grupę karboksylową (lub reaktywną pochodną tego kwasu), poddaje się reakcji z sulfonamidem o wzorze $NH_2.SO_2R^6$ lub związkiem hydroksylowym o wzorze HO.R^5 lub jego solą; związek o wzorze 1 utlenia się; nietoksyczną sól związku o wzorze 1, otrzymuje się w reakcji z odpowiednim kwasem lub zasadą, dostarczającymi fizjologicznie dozwolony jon lub prowadzi się inną konwencjonalną procedurę tworzenia soli; gdy żądana jest optycznie czynna postać związku o wzorze 1, jeden z powyższych sposobów a) - h) prowadzi się stosując optycznie czynny związek wyjściowy, albo racemiczną postać związku o wzorze 1, w którym Z oznacza grupę kwasową, rozdziela się przez reakcję z optycznie czynną postacią odpowiedniej zasady organicznej, a następnie w sposób konwencjonalny rozdziela się mieszaninę diastereoizomeryczną tak otrzymanych soli i uwalnia żądaną optycznie czynną postać związku o wzorze 1 przez konwencjonalne traktowanie kwasem, przy czym w powyższych wzorach R^1, R^2, R^3, R^4, R^5, R^6, R^7, Ra, Rb, X i Z mają wyżej podane znaczenie.

(10 zastrzeżeń)

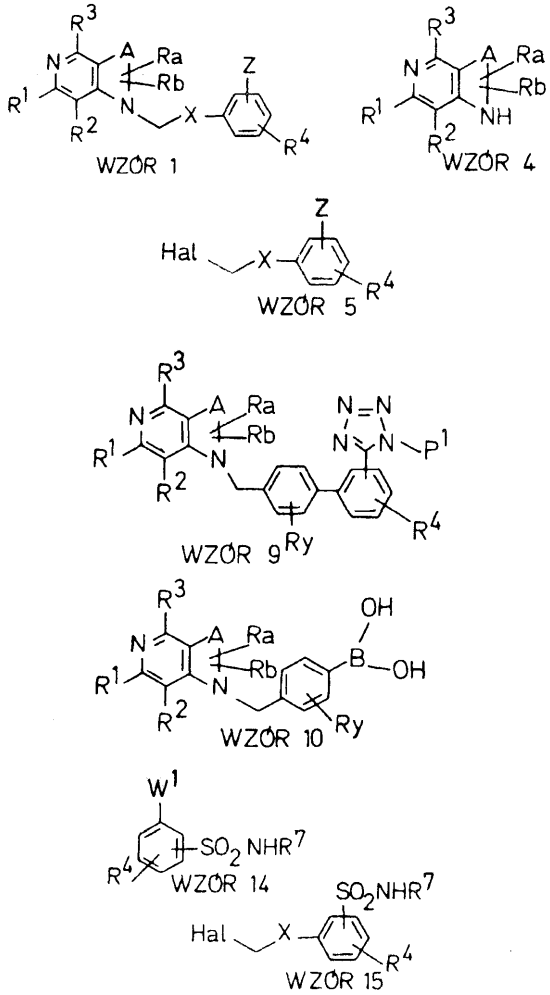

A1 (21) 294866 (22) 92 06 11 5(51) C07D 487/04
A61K 31/495
(31)91 4120494 (32) 91 06 21 (33) DE

(71) Hoechst Aktiengesellschaft, **Frankfurt** nad Menem, DE

(54) Sposób wytwarzania związków heterocyklicznych hamujących reninę

(57) Sposób wytwarzania heterocyklicznego związku o wzorze 1, w którym R^1 oznacza (C_1-C_8)-alkil albo fenyl; R^2 oznacza fenyl albo pirydyl, ewentualnie podstawiony; R oznacza wodór albo grupę o wzorze Q-A, w którym Q oznacza pirydyl, imidazolil, tiazolil i pirazolil, a A oznacza metylen albo etylen; R^4 oznacza wodór, (C_1-C_{10}) - alkil, (C_3-C_8)-cykloalkil, (C_3-C_8)-cykloalkilo-(C_1-C_4)-alkil, (C_6-C_{12})-aryl albo (C_6-C_{12})-arylo-(C_1-C_4)-alkil; R^5 oznacza wodór, (C_1-C_{10})-alkil, (C_6-C_{12})-aryl, (C_6-C_{12})-arylo-(C_1-C_4)-alkil, hydroksy albo amino; R^6 oznacza rodnik o wzorze $(CH_2)_s$ $-CHR^7-Z$, przy czym R^7 oznacza wodór, (C_1-C_7)-alkil, (C_1-C_4)-alkoksy, (C_1-C_4)-alkilotio, (C_1-C_4) -alkiloamino, hydroksy, azydo albo chlorowiec, Z oznacza 5- do 7-członowy pierścień heterocykliczny, który może być podstawiony; a s oznacza 0, 1, 2, 3 albo 4 oraz jego fizjologicznie tolerowanych soli, polega na tym, że fragment odpowiedniego kwasu karboksylowego ze stojącą na końcu grupą karboksylową albo jego reaktywną pochodną łączy się z fragmentem odpowiedniej, optycznie czynnej aminy z wolną grupą aminową, ewentualnie odszczepia się wprowadzone czasowo dla zabezpieczenia dalszych grup funkcyjnych grupę (grupy) zabezpieczającą (zabezpieczające) i tak otrzymany związek ewentualnie przeprowadza się w fizjologicznie tolerowaną sól.

(3 zastrzeżenia)

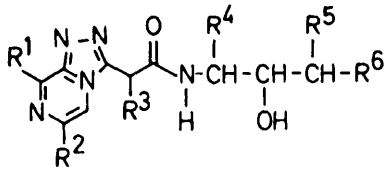

A1(21) 291481 (22)9108 21 5(51) C07D 487/14

(71) **Sandoz** AG, BAZYLEA, CH

(54) **Sposób wytwarzania nowych indolonaftyrydyn**

(57) Sposób wytwarzania nowych indolonaftyrydyn o wzorze 1, w którym **R** oznacza atom wodoru, grupę alkilową, alkilokarbonyloalkilową, arylokarbonyloalkilową, aralkilową lub **karbamoiloalkilową** ewentualnie mono- lub dipodstawioną rodnikiem alkilowym lub arylowym, **R2** ma znaczenie podane dla R_1 i dodatkowo oznacza grupę trifluorometylową, alkoksylową lub alkilotio, R_3, R_4 i R_5 niezależnie od siebie oznaczają atomy wodoru, chlorowca, grupy alkilowe, alkoksylowe, alkilotio lub **trifluorometylowe,** a X i Y oznaczają atomy wodoru lub razem tworzą pojedyncze wiązanie, albo ich soli addycyjnych z kwasami, polega na tym, że obejmuje etap a) w którym zastępuje się z równoczesną redukcją grupy 7-okso grupę **10-etoksy karbonylową** w związku o wzorze 2, w **którym** R_2, **R3,** R_4 i R_5 mają znaczenie wyżej podane, grupą R_1, albo etap b) w którym utlenia się związek o wzorze 1 a, w **którym** R_1, R_2, R_3, R_4 i R_5 mają znaczenie wyżej podane.

Nowe związki mogą być stosowane jako środki farmaceutyczne.

(4 zastrzeżenia)

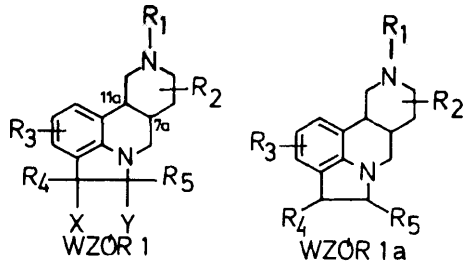

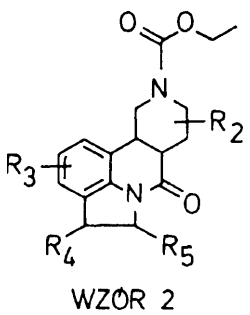

A1(21) 291483 (22) 91 08 21 5(51) C07H 99/00

(71) Sandoz A G, **BAZYLEA,** CH

(54) **Sposób wytwarzania peptydowych pochodnych kwasu borowego**

(57) Sposób wytwarzania peptydowych pochodnych kwasu borowego o wzorze **1,** w którym W oznacza atom wodoru lub grupę chroniącą **azot,Y** oznacza sekwencję n aminokwasów taką, że **n+1 aminokwasowy** peptyd Y-Lys lub Y-Arg ma powinowactwo do aktywnej części **proteazy** typu **trypsyny,** przy czym n oznacza liczbę całkowitą **1-10** i co najmniej jeden aminokwas jest nienaturalnym aminokwasem o hydrofobowym łańcuchu bocznym, Q_1 i **Q** są takie same lub różne i oznaczają grupy -OH, **-COR1, -CONR** R_2, $-NR_1R_2$ lub **-OR3,** albo Q_1 i C_2 razem oznaczają grupę diolową, R_1, R_2 i R_3 są takie same lub różne i oznaczają rodnik C_{1-10}-alkilowy, C_{6-10} -arylowy, **-aralkilowy** lub fenylowy podstawiony, R_4 oznacza atom wodoru lub rodnik C_{1-10} -alkilowy, R_5 oznacza grupę -A-X, gdzie A oznacza grupę **-/CH2/z, w** której z oznacza 2,3,4 lub **5,** grupę **-CH/CH3/-/CH2/2, -CH2-CH/CH3/- CH2-, -/CH2/2- CH/CH3/-, - /CH2/2-C/CH3/2-, -CH/CH3/-/ CH2/3-, -CH2-CH/CH3/-/CH2/2-, -CH2-CH2-CH/CH3/-CH2-, /CH2/3-CH/CH3/-, -/CH2/3-C/CH3/2,** grupę **C6-10-arylową, C6-10-aralkilową,** a X oznacza grupę $-NH_2$, -NH-C/NH/-NH_2, **-S-**C/NH/-NH_2, $-N_3$, grupę C_{1-4}-alkoksylową, C_{1-4}- alkilotio lub **-Si/CH3/3,** albo R_4 i R_5 razem tworzą grupę **trimetylenową,** albo ich mieszaniny, polega na tym, że albo i/ związek o wzorze **1,** w którym X oznacza grupę $-NH_2$ poddaje się reakcji z cyjanamidem, albo ii/ uwodornia się związek o wzorze **1,** w którym X oznacza $-N_3$, albo iii/ związek o wzorze 6, w którym W, Y, Q_1 i Q_2 mają znaczenie wyżej podane, a **R12** oznacza grupę -A-Br, gdzie A ma znaczenie wyżej podane, poddaje się reakcji z azydkiem sodu, albo iv/ związek o wzorze **7,** w którym Q_1 i Q_2 mają znaczenie wyżej podane, a R_{13} oznacza grupę **-A-Si/CH3/3** albo grupę **O-alkilową,** poddaje się reakcji z $LIN[Si/CH_{3/3}]_2$, po czym prowadzi się kwasową hydrolizę i sprzęganie z odpowiednim chronionym **peptydem.** Nowe związki można stosować w lecznictwie jako inhibitory proteaz serynowych typu trypsyny.

(7 zastrzeżeń)

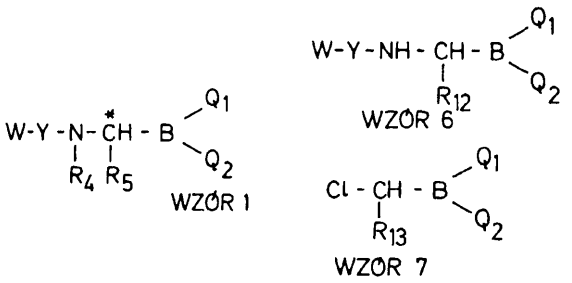

A1(21) 291808 (22) 91 09 23 5(51) C07J 9/00

(71) Instytut **Farmaceutyczny,** WARSZAWA

(72) Ryznar Teresa, Salwa Henryk, Sokołowska Barbara, Smolińska Jadwiga, Kazimierczak Jerzy

(54) **Sposób wytwarzania nowych pochodnych 1,25-dihydroksycholekalcyferolu**

(57) Sposób polega na tym, że związek o wzorze 2, gdzie n = 2,3,4 poddaje się reakcji z halogenkiem cyklopropylomagnezowym, w środowisku rozpuszczalnika aprotycznego, zwłaszcza tetrahydrofuranu, po czym produkt oczyszcza się metodami chromatograficznymi i krystalizuje.

(1 zastrzeżenie)

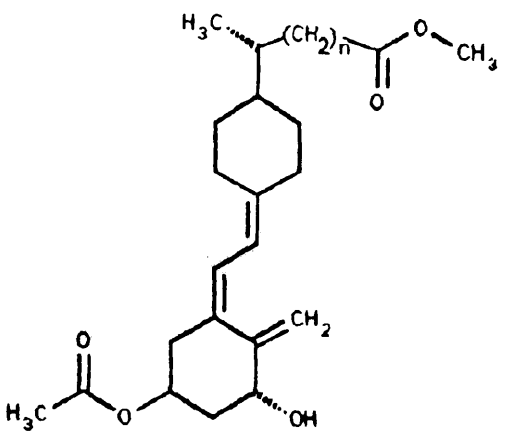

A1(21) 296226 (22) 92 10 13 5(51) C08F 4/22
C08F 2/00

(31) 91 09100942 (32) 91 10 14 (33) BE

(71) Solvay (Société Anonyme), Bruksela, BE

(72) Koch Benoit

(54) **Sposób wytwarzania katalizatorów polimeryzacji olefin, katalizatory otrzymane tym sposobem i sposób polimeryzacji olefin**

(57) Wynalazek dotyczy sposobu wytwarzania katalizatorów polimeryzacji olefin, katalizatorów otrzymanych tym sposobem i sposobu polimeryzacji olefin. Sposób wytwarzania katalizatorów polega na tym, że stosuje się następujące etapy postępowania: a) mieszanie nośnika zawierającego co najmniej jeden związek wybrany spośród tlenowych związków pierwiastków grup IVb, IIIa i IVa z co najmniej jedną solą chromu; b) wstępne aktywowanie mieszaniny, pochodzącej z etapu (a) przez ogrzewanie w atmosferze utleniającej, w temperaturze niższej od temperatury topnienia soli chromu dla otrzymania katalizatora; c) aktywowanie tego prekursora przez prażenie w atmosferze utleniającej w warunkach takich, aby część chromu przekształciła się w chrom sześciowartościowy.

(13 zastrzeżeń)

A1(21) 291726 (22) 91 09 13 5(51) C08F 216/06

(71) Politechnika Wrocławska, WROCŁAW

(72) Sikorski Ryszard Tadeusz

(54) **Sposób wytwarzania nowych kopolimerów/alkohol winylowy-co-N-halogenofenylo/maleimidów**

(57) Sposób wytwarzania nowych kopolimerów /alkohol winylowy-co-N-halogenofenylo/ maleimidów o wzorze przedstawionym na rysunku, w którym m oznacza ilość reszt alkoholu winylowego zawartą w granicach od 0,25 do 3, X oznacza fluor, chlor, lub brom, zaś n oznacza stopień kopolimeryzacji wynoszący od 10 do 10^5 polega na tym, że 1 mol kopolimeru N-/halogenofenylo/ maleimidu z octanem winylu i od 0,2 do 3 moli uwodnionego kwasu p-toluenosulfonowego albo rozpuszcza się w 200 do 3000 cm^3 rozpuszczalnika organicznego i ogrzewa do całkowitego zhydrolizowania grup octanowych w kopolimerze w temperaturze od 293 do 393 K, albo dodaje się do 200-3000 cm^3 etanolu zawierającego od 1 do 5% stabilizatora zawiesiny, po czym otrzymaną zawiesinę hydrolizuje się w temperaturze od 293 do 393 K, albo też emulguje się w 200 do 3000 cm^3 wody zawierającej od 3 do 8% emulgatora i ogrzewa w temperaturze 293 do 393 K i następnie emulsję koaguluje się przez jej zakwaszenie do pH=6. Wytworzone przeznaczone są do stosowania jako hydrofilowo-hydrofobowe tworzywa termo odporne i samogasnące albo jako niepalne dodatki do innych tworzyw lub kompozytów.

(3 zastrzeżenia)

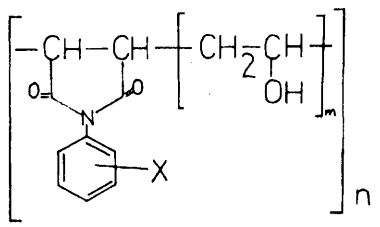

A1(21) 292506 (22) 91 11 21 5(51) C08F 220/56
C12N 11/08

(71) Uniwersytet Marii Curie Skłodowskiej, LUBLIN

(72) Wójcik Anna, Łobarzewski Jerzy

(54) **Sposób otrzymywania nośników, zwłaszcza do unieruchamiania enzymów**

(57) Sposób polega na tym, że aktywację nośnika prowadzi w jednoetapowym procesie interpolimeryzacji monomerów akrylamidowych we wnętrzu porowatych nośników polimerowych bądź krzemionkowych z użyciem akrylamidu, N,N-metylenobisakrylamidu w obecności inicjatora i przyśpieszacza polimeryzacji.

(2 zastrzeżenia)

A1(21) 295052 (22) 92 06 26 5(51) C08F 291/00

(31) 91 722562 (32) 91 06 27 (33) US

(71) ROHM AND HAAS COMPANY, Filadelfia, US

(54) **Sposób wytwarzania kopolimeru szczepionego i kompozycja kopolimeryczna**

(57) Sposób polega na dwustopniowej polimeryzacji w emulsji wodnej, w której w pierwszym etapie poddaje się polimeryzacji co najmniej jeden pierwszy etylenowo nienasycony monomer w obecności co najmniej jednej merkapto-olefiny, w wyniku czego otrzymuje się makromonomer z winylowymi grupami końcowymi, który w drugim etapie poddaje się polimeryzacji z co najmniej jednym drugim etylenowo nienasyconym monomerem i otrzymuje się kopolimer z łańcuchem głównym z co najmniej jednego drugiego etylenowo nienasyconego monomeru i z łańcuchami bocznymi z makromonomeru.

Wynalazek dotyczy także kompozycji polimerycznej, która obejmuje dyspersję wodną kopolimeru szczepionego wytworzonego powyższym sposobem, zmieszaną z odpowiednim nośnikiem.

Produkty powyższe można stosować bezpośrednio do emulsyjnych kompozycji powlekających opartych na wodzie, elastomerów, klejów, mas uszczelniających oraz jako dodatki do tworzyw sztucznych.

(11 zastrzeżeń)

A1(21) 292607 (22) 91 11 29 5(51) C08J 7/04

(71) PZL - MORPAK Wytwórnia Uszczelek, GDAŃSK; Instytut Chemii Przemysłowej Zakład Doświadczalny Silikonów, NOWA SARZYNA

(72) Szabunio Romuald, Makosik Andrzej, Siek Zdzisław, Stachurski Henryk, Kibort Tadeusz, Fiałkowski Eugeniusz

(54) Sposób nasycania środkami antyadhezyjnymi i utwardzania uszczelek oraz sposób nasycania materiału uszczelkowego środkami antyadhezyjnymi

(57) Sposób nasycania środkami antyadhezyjnymi i utwardzania uszczelek polega na tym, że uszczelkę zanurza się na okres 30 do 50 sekund w cieczy uzyskanej w procesie polikondensacji hydrolitycznej 0,67 części wagowych metylotrichlorosilanu przeprowadzonej w środowisku jednej części wagowej alkoholu izopropylowego oraz 0,73 części wagowych węglanu sodu, w temperaturze 65±5°C, zaś po odparowaniu prasuje się oraz wygrzewa przez okres 10 do 15 minut w temperaturze 155±5°C.

Sposób nasycania materiału uszczelkowego polega na tym, że materiał zanurza się na 30 sekund w cieczy uzyskanej w polikondensacji hydrolitycznej 0,25 części wagowych metylo chlorosilanu przeprowadzonej w jednej części wagowej alkoholu izopropylenowego i 0,27 części wagowych węglanu sodu, w temperaturze 65°C, zaś po odparowaniu materiał uszczelkowy wygrzewa się 10-15 minut w temperaturze 155±5°C.

(2 zastrzeżenia)

A1(21) 295958 (22) 92 09 17 5(51) C08K 5/49

(31) 91 9119795 (32) 91 09 17 (33) GB

(71) Albright and Wilson Limited, Warley, GB

(72) Woolhouse Christopher Miles, GB; Davis John, GB; Williams Michael John, GB; Agunloye Francis F'Emi, NG

(54) **Sposób wytwarzania trudnopalnego materiału polimerowego**

(57) Sposób polega na tym, że polimer miesza się z dodatkiem zmniejszającym palność, który stanowi mieszanka czerwonego fosforu oraz nierozpuszczalnego w wodzie związku zawierającego fosfor.

(7 zastrzeżeń)

A1(21) 292518 (22) 91 11 22 5(51) C08L 9/00

(71) **INTER STOMIL** Przedsiębiorstwo Przemysłowo-Handlowe, Zakład Produkcyjny, ŁÓDŹ

(72) Kuligowski Ryszard, Siejko Mieczysław, Tarnowski Jarosław, Banaszkiewicz Elżbieta, Gorszwa Adam, Janczewska Krystyna

(54) **Mieszanka gumowa do wytwarzania wyrobów przepuszczalnych dla wody**

(57) Mieszanka gumowa do wytwarzania wyrobów przepuszczalnych dla wody, zwłaszcza wyrobów przeznaczonych do podpowierzchniowego nawilżania gleby z uprawami roślinnymi, oparta na kopolimerach kauczukowych z napełniaczem mineralnym i zmiękczaczem charakteryzuje się tym, że zawiera granulat ze zwulkanizowanych odpadów gumowych oraz kauczuk termoplastyczny zmieszane w stosunku 2:1 - 4:1, przy czym wielkość ziaren granulatu nie przekracza 2 mm, a jako kauczuk termoplastyczny stosuje się trójblokowy kopolimer typu A - B - A, gdzie A jest łańcuchem polipropylenowym, polistyrenowym lub polietylenowym, natomiast B jest łańcuchem poliizoprenowym, polibutadienowym lub etylenowo-propylenowym.

(2 zastrzeżenia)

A1(21) 292495 (22) 91 11 22 5(51) C09D 7/12

(71) BLACHOWNIA Instytut Ciężkiej Syntezy Organicznej, KĘDZIERZYN-KOŹLE

(72) Hehn Zygmunt, Nowak Dominik, Kalinowski Ryszard, Sadłowska Maria, Stempiński Edward, Pethe Jan

(54) **Sposób wytwarzania środka matującego dla lakierów**

(57) Sposób polega na tym, że 0-8,0 części wagowych ftalanu dibutylu rozprowadza się w 25-45 częściach wagowych wodnej emulsji parafinowej o koncentracji około 40% otrzymanej przez utlenienie parafiny z dodatkiem 0-20% polietylenu tlenem powietrza do liczby kwasowej poniżej 25 mg KOH/g i zmodyfikowanej 0-5% bezwodnika kwasu ftalowego oraz zemulgowanej w podwyższonej temperaturze w wodzie z niewielkim udziałem środków powierzchniowo czynnych, przy czym stosunek wagowy zmodyfikowanej parafiny do wody i środka powierzchniowo czynnego wynosi od 1 : 1,2 : 0,01 do 1 : 2,0 : 0,05 i tak powstałą dyspersję wodną po podgrzaniu do temperatury 25-70°C miesza się w ilości 10-18 części wagowych suchej masy mieszaniny parafinowo-ftalanowej ze 100 częściami wagowymi rozdrobnionej krzemionki i przy intensywnym mieszaniu całości suszy się w znany sposób.

(1 zastrzeżenie)

A1(21) 291322 (22) 91 08 01 5(51) C10B 53/02

(75) Kiełczewski Marek, POZNAŃ; Zakrzewski Roman, POZNAŃ

(54) **Sposób wytwarzania węglowego materiału adsorpcyjnego i paliwa gazowego z surowca lignocelulozowego w jednoetapowym procesie ciągłym**

(57) Sposób polega na tym, że surowiec lignocelulozowy taki jak drewno, kora, pestki i łupiny owocowe, torf, cellolignina w postaci ziaren lub zgranulowane, wprowadza się w sposób ciągły do ogrzanego, przepływowego, obrotowego reaktora rurowego współprądowo z przegrzaną parą wodną oraz ściśle określoną ilością powietrza lub tlenu.

Faza stała przemieszcza się wzdłuż reaktora tak, aby czas jej przebywania w strefie karbonizacji o temperaturze 150-650°C wynosił nie mniej niż 40 minut, w strefie aktywacyjnej o temperaturze 650-1000°C wynosił nie mniej niż 30 minut.

Produkty gazowe oraz faza stała przemieszczają się do strefy schładzania o temperaturze nie niższej niż 120°C, skąd węgiel aktywny odbierany jest do pojemnika, a produkty gazowe spala się na zewnątrz reaktora.

(2 zastrzeżenia)

A1 (21) 297215 (22) 92 12 29 5(51) C10K 1/20

(75) Zacny Edward, Myślenice

(54) **Sposób oczyszczania przemysłowych gazów odlotowych z kwaśnych zanieczyszczeń gazowych**

(57) Sposób oczyszczania przemysłowych gazów odlotowych z kwaśnych zanieczyszczeń gazowych, zwłaszcza zawierających pary chlorowodoru, przez przepuszczenie zanieczyszczonych gazów przez złoże węglanu wapnia lub/i magnezu, charakteryzuje się tym, że gazy odlotowe przepuszcza się przez złoże węglanowe w postaci brył o średnicy 5-100 mm, zwilżonych wodnym roztworem zawierającym mocznik w ilości 1-10% wagowych i kwas glukonowy lub glukonian w postaci soli metali I i II grupy układu okresowego pierwiastków, o stężeniu 0,1-5% wagowych.

(6 zastrzeżeń)

A1 (21) 296858 (22) 92 12 03 5(51) C10L 9/00

(71) KOMAG Centrum Mechanizacji Górnictwa, Gliwice

(72) Jędo Antoni, Śmiejek Zygmunt

(54) **Układ do odkamieniania**

(57) Układ do odkamieniania gruboziarnistego urobku węgla kamiennego tworzy osadzarka wodna pulsacyjna. W kadzi (1) osadzarki jest umieszczony nachylony, nieruchomy sitowy pokład (3) oraz wynoszące koło (6) łopatkowe.

Kadź (1) osadzarki jest podzielona przegrodą (4) na wodną część pulsacyjną i wodną część (5) niepulsacyjną. Nad dnem osadzarki jest poziomo zainstalowany ślimakowy przenośnik (7), którego początek znajduje się w pulsacyjnej części osadzarki, a koniec w niepulsacyjnej części (5) osadzarki.

W niepulsacyjnej części osadzarki znajduje się podwójne wynoszące koło (6) łopatkowe. Z dna niepulsacyjnej części osadzarki jest wyprowadzony przewód do pompy (8).

Pompa jest połączona z odwadniającym urządzeniem (9), z którego woda jest włączona do nadawy. Ziarna odwodnione w urządzeniu (9) są kierowane do grubych ziarn wyniesionych łopatkowym kołem (6).

(3 zastrzeżenia)

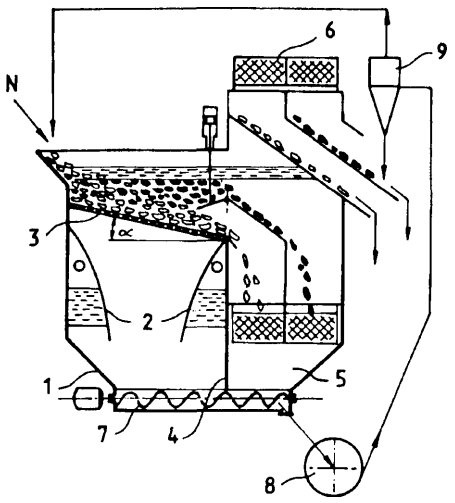

A1(21) 292570 (22) 91 11 26 5(51) C10M 169/02

(71) Ośrodek Badawczo-Rozwojowy Kauczuków i Tworzyw Winylowych, OŚWIĘCIM

(72) Miara Zbigniew, Wójcik Jerzy, Mucha Józef, Bodzek Kamila, Koprzywa Jerzy, Lesisz Marek, Franek Jerzy

(54) Sposób otrzymywania oleju emulgującego do obróbki metali oraz olej otrzymany tym sposobem

(57) Sposób polega na utlenianiu mieszaniny kwasów tłuszczowych i żywicznych, zawierającej 25-35% wagowych kwasów żywicznych w obecności związków kobaltu, manganu lub ołowiu, amidacji 20-60% wagowych produktu utleniania i zobojętnianiu pozostałych 80-40% wagowych produktu utleniania przy użyciu alkanoloaminy lub mieszaniny alkoholoamin. Tak otrzymane produkty utlenienia, amidacji i zobojętnienia miesza się z olejem mineralnym, z biocydem i z produktem oksyetylowania alkilofenolu lub alkoholu tłuszczowego przy użyciu 3 do 5 moli tlenku etylenu. Olej emulgujący składa się z 34-38 części wagowych produktu utleniania, amidacji i zobojętniania mieszaniny kwasów tłuszczowych i żywicznych zawierających 25-35% wagowych kwasów żywicznych, z 10-12 części wagowych produktu oksyetylenowania alkilofenolu lub alkoholu tłuszczowego przy użyciu 3 do 5 moli tlenku etylenu, z 2-3 części wagowych biocydu oraz 45-55 części wagowych oleju mineralnego.

(2 zastrzeżenia)

A1(21) 296995 (22)9212 11 5(51) C10M 169/04

(71) Instytut Technologii Nafty im. Profesora Stanisława Pilata, Kraków

(72) Steinmec Franciszek, Zajezierska Anna, Bednarski Alfred, Kuś Witold, Witek Stefan, Ząbkowicz Roman, Kobak Feliks

(54) **Olej przekładniowy**

(57) Olej przekładniowy zawierający rozpuszczone w oleju naftowym dodatki siarkowe, fosforowe, przeciwutleniające, przeciwkorozyjne, deemulgatory, przeciwpienne oraz modyfikatory lepkości, charakteryzuje się tym, że zawiera 0,01 - 3% masowych, produktu dimeryzacji kwasów tłuszczowych, charakteryzującego się liczbą kwasową 190 - 200 mg KOH/g, liczbą zmydlenia 190 - 205 mg KOH/g, zawierającego minimum 70% masowych dimeru oraz do 27% trimeru, do 3% masowych monomeru, poddanego procesowi uwodornienia do liczby jodowej poniżej 15 g J_2/100 g.

(1 zastrzeżenie)

A1(21) 292492 (22) 91 11 22 5(51) C11D 1/83

(71) Instytut Chemii Przemysłowej, WARSZAWA; ODCZYNNIKI CHEMICZNE Lubelskie Przedsiębiorstwo Przemysłowo-Handlowe, LUBLIN

(72) Podkowińska Halina, Kikolski Paweł, Obel Halina, Nazar Janusz

(54) **Ciekły środek piorący**

(57) Ciekły środek piorący składa się z 1,0-25,0% wagowych soli alkalicznych kwasu alkilobenzenosulfonowego o 10-14 atomach węgla w łańcuchu 1,0-20,0% wagowych soli alkalicznych kwasów tłuszczowych C_6-C_{22}, 1,0-25,0% wagowych alkilofenolu oksyetylenowanego 3-12 molami tlenku etylenu i/lub 1,0-25,0% wagowych alkilofenolu oksyetylenowanego i oksypropylenowanego 3-12 molami tlenku etylenu i tlenku propylenu i/lub 1,0-25,0% wagowych alkoholu C4-C36 oksyetylenowanego 5-18 molami tlenku etylenu lub ich mieszanin, 1,0-10,0% wagowych mocznika, 1,0-10,0% wagowych glikolu propylenowego, 0,5-5,0% wagowych kwasu hydroksyetylideno-1,1-difosfonowego, 0,01-1,0% wagowych rozjaśniaczy optycznych i ewentualnie 0,4-1,5% wagowych enzymu proteolitycznego i/lub mieszaniny enzymów proteolitycznego i amylolitycznego, 0,5-5,0% wagowych środków konfekcjonujących i 30-60% wagowych wody, przy czym stosunek wagowy łącznej zawartości soli alkalicznych kwasu alkilobenzenosulfonowego o 10-14 atomach węgla w łańcuchu i soli alkalicznych kwasów tłuszczowych C_6-C_{22} do alkilofenolu oksyetylenowanego 3-12 kolami tlenku etylenu i/lub alkilofenolu oksyetylenowanego i oksypropylenowanego 3-12 molami tlenku etylenu i tlenku propylenu i/lub alkoholu C4-C36 oksyetylenowanego 5-18 molami tlenku etylenu lub ich mieszanin do kwasu hydroksyetylideno- 1,1- difosfonowego wynosi 2,1:1:1:0,07-3:1:0,2.

(1 zastrzeżenie)

A1(21) 292611 (22) 91 11 29 5(51) C12N 1/16

(71) Akademia Rolnicza, POZNAŃ

(72) Grajek Włodzimierz

(54) **Sposób przygotowania komórek drożdżowych do procesu fermentacji etanolowej**

(57) Sposób polega na tym, że w końcowej fazie namnażania komórek drożdżowych z brzeczki fermentacyjnej wydziela się gęstwę komórkową i miesza się ją z substancją modyfikującą zawierającą nienasycone kwasy tłuszczowe oraz emulgatory, sterole, fosfolipidy i białka w proporcji 1 część wagowa substancji na 15 do 25 części wagowych gęstwy komórkowej, po czym mieszaninę inkubuje się w temperaturze pokojowej, w warunkach beztlenowych, przy zachowaniu pH 5-6, przez 3-6 godzin, a następnie mieszaninę wprowadza się ponownie do fermentowanego roztworu cukrowego.

(14 zastrzeżeń)

A1(21) 295470 (22)92 07 30 5(51) C12N 9/00

(31)91 737851 (32) 91 07 31 (33) US

(71) AMERICAN CYANAMID COMPANY, Wayne, US

(54) **Sposób ekspresji enzymu AHAS o specyficznej oporności na imidazoiinon w komórkach gospodarza, sposób wytwarzania wektora do nadawania specyficznej oporności na imidazoiinon komórkom gospodarza, sposób nadawania specyficznej oporności na imidazoiinon komórkom roślinnym, sposób hodowania roślin ze**

specyficzną opornością na imidazolinon i sposób selekcji skutecznie stransformowanych komórek gospodarza

(57) Wynalazek dotyczy wytwarzania enzymu AHAS o specyficznej oporności na imidazolinon przez ekspresję w komórkach gospodarza, które transformuje się sekwencją kwasu nukleinowego kodującą funkcjonalny enzym AHAS jednoliściennych, w którym w stosunku do enzymu AHAS jednoliściennych typu dzikiego występuje substytucja aminokwasu nadająca enzymowi oporność na imidazolinon i hoduje się stransformowane komórki gospodarza w warunkach umożliwiających wytwarzanie tego enzymu w wyniku ekspresji.

Wynalazek dotyczy też wytwarzania wektora do nadawania komórkom gospodarza oporności na imidazolinon oraz sposobu nadawania komórkom roślinnym tej specyficznej oporności na imidazolinon i sposobu hodowania roślin z opornością na imidazolinon, a także sposobu selekcji komórek gospodarza skutecznie stransformowanych żądanym genem.

(10 zastrzeżeń)

A1(21) 292610 (22) 91 11 29 5(51) C12N 11/08

(71) Akademia Rolnicza, POZNAŃ
(72) Grajek Włodzimierz, Walkowiak-Tomczak Dorota

(54) **Sposób modyfikacji właściwości technologicznych mikroorganizmów w systemie immobilizowanym**

(57) Sposób modyfikacji właściwości technologicznych mikroorganizmów w systemie immobilizowanym, polega na tym, że do nośnika unieruchamiającego komórki wprowadza się równocześnie z gęstwą komórkową substancję składającą się z kwasów lub ich nośników oraz steroli, emulgatorów i białka w proporcji 0,1-10% wagowych substancji w stosunku do masy komórek - po czym proces immobilizacji prowadzi się dalej w znany sposób.

(10 zastrzeżeń)

A1(21) 297166 (22) 92 03 19 5(51) CMC 1/08
C14C 1/06

(31) 91 4109826 (32) 91 03 26 (33) DE

(86) 92 03 19 PCT/DE92/00233
(87) 92 10 15 W092/17613 PCT Gazette nr 26/92
(71) ROHM GMBH, Darmstadt, DE
(72) Christner Jurgen, Taeger Tilman, Wick Gertrud

(54) **Sposób wytwarzania gotowych do garbowania golizn ze skór przy użyciu enzymów proteolitycznych i lipolitycznych w warsztacie mokrym**

(57) Sposób polega na tym, że przynajmniej w jednym z etapów częściowych warsztatu mokrego złożonego z: a) wapnicy w zakresie pH 11,5 - 14 oraz b) wytrawy w zakresie pH 5 - 11,5 w kąpielach wodnych odpowiadających tym etapom częściowym stosuje się lipazy alkaliczne (E.C.3.1.3) o optimum aktywności w zakresie pH 9 - 11.

(9 zastrzeżeń)

A2(21) 296519 (22) 92 11 05 5(51) C21C 1/08

(71) WĘGIERSKA GÓRKA Fabryka Armatury i Odlewnia SA, Węgierska Górka
(72) Fraś Edward, Porębski Michał, Tetłak Kazimierz, Skowron Jerzy, Motor Józef

(54) **Modyfikator grafityzujący do żeliwa**

(57) Modyfikator grafityzujący stanowi mieszanina mechaniczna rozdrobnionego dolomitu w ilości 5 do 10% wagowych ze stopem Fe-Si-Cu-Al-Ca o zawartości w procentach wagowych: 40 do 65% Si, 15 do 25% Cu, 2 do 4% A1, 1 do 4% Ca, reszta do 100% Fe i nieuniknione zanieczyszczenia.

(1 zastrzeżenie)

A1(21) 292511 (22)911122 5(51) C21C7/00

(71) Huta Pokój, RUDA ŚLĄSKA
(72) Białowąs Wiesław, Kunik Henryk, Jaworek Jan, Pawłowski Czesław, Newski Wiesław, Szot Henryk

(54) **Sposób wykańczania stali żelazokrzemem**

(57) Sposób polegający na dodawaniu do kąpieli metalowej w kadzi żelazokrzemu, w celu odtlenienia i uzupełnienia składu chemicznego, charakteryzuje się tym, że żelazokrzem dodaje się w postaci wysuszonych brykietów zawierających od 66% do 70% wagowych krzemu oraz od 5% do 10% wagowych szkła wodnego, a otrzymanych z mieszaniny żelazokrzemu ziarnistego, szkła wodnego i wody. Ilość dodawanych brykietów stanowi wagowy ekwiwalent żelazokrzemu kawałkowego o zawartości krzemu od 72% do 78% wagowych.

(1 zastrzeżenie)

A1(21) 292567 (22) 91 11 26 5(51) C22C 9/10

(71) Instytut Metali Nieżelaznych, GLIWICE
(72) Rdzawski Zbigniew, Grzegórzko Andrzej, Smolka Alojzy, Heler Jerzy, Lachowski Mirosław, Stobrawa Jerzy

(54) **Stop miedzi**

(57) Stop miedzi zawierający wagowo: 0,6-2,0% Co, 0,6-0,95% Cr oraz Si charakteryzuje się tym, że zawiera wagowo: 0,001-0,30% B, do 0,5% Ti, 0,1-3,0% Si, resztę stanowi Cu.

(2 zastrzeżenia)

A1(21) 292510 (22) 91 11 22 5(51) C22C 35/00

(71) Huta Pokój, RUDA ŚLĄSKA
(72) Białowąs Wiesław, Kunik Henryk, Jaworek Jan, Pawłowski Czesław, Newski Wiesław, Szot Henryk

(54) **Sposób utylizacji ziarnistego żelazokrzemu**

(57) Sposób polegający na mieszaniu składników a następnie formowaniu i suszeniu charakteryzuje się tym, że miesza się od 80 do 90% wagowych ziarnistego żelazokrzemu ze szkłem wodnym w ilości od 5 do 10% wagowych oraz z wodą w ilości od 5 do 10% wagowych.

Z tak otrzymanej masy formuje się brykiety, a następnie suszy się w temperaturze od 100°C do 300°C. Otrzymane brykiety stosuje się w procesach metalurgicznych.

(2 zastrzeżenia)

A1(21) 297075 (22)92 12 17 5(51) C23F 11/02
C23F 14/00

(71) ENERGOPOMIAR Zakłady Pomiarowo-Badawcze Energetyki Sp.z o.o., Gliwice
(72) Twardowski Sławomir, Maciejko Marian, Rut Kazimierz, Filipczyk Krystian, Czech Marek, Drop Marian

(54) Sposób i urządzenie do konserwacji kotłów, wymienników ciepła i innych urządzeń energetycznych, na okresy postojów

(57) Sposób polega na tym, że lotny stały inhibitor korozji poddaje się rozdrobnieniu do uziarnienia co najwyżej 100 μm, po czym wprowadza się go do konserwowanej przestrzeni w postaci mieszanki pyłowo-gazowej z gazem obojętnym o ciśnieniu około 0,6 MPa, w ilości od 10 do 200 g/m^3 chronionej objętości, jednorazowo lub w porcjach, w zależności od pojemności konserwowanego urządzenia. Urządzenie charakteryzuje się tym, że korpus (1) stanowi dwustronnie otwarty cylinder rurowy, którego część środkowa ma średnicę co najmniej dwa razy większą od średnicy każdego z dwóch króćców rurowych usytuowanych współosiowo z jednej i drugiej strony części środkowej. Przejście ze średnicy większej do mniejszej jest stożkowe i nadaje środkowej części urządzenia kształt cygara, które jest zaopatrzone od góry w prostokątny otwór zamykany hermetycznie dopasowaną przykrywą (2) mocowaną śrubami (3). Wewnątrz korpusu (1), od strony jego wlotu, w miejscu gdzie mniejsza średnica przechodzi w średnicę większą, jest usytuowany zawirowywacz (6) gazu, w postaci półokrągłego ekranu nachylonego do osi pod kątem co najwyżej 40°. Korpus (1) jest wyposażony również od strony zawirowywacza (6), w łącznik (4) do podłączenia zaworu kulowego (5).

(3 zastrzeżenia)

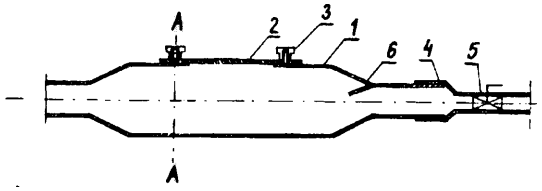

DZIAŁ D

WŁÓKIENNICTWO I PAPIERNICTWO

A1(21) 297189 (22) 92 04 10 5(51) D21D 1/34

(31)91 9101114 (32) 91 04 12 (33) SE

(86) 92 04 10 PCT/SE92/00237

(87) 92 10 29 W092/8691 PCT Gazette nr 27/92

(75) Nilsson Harry, Tagerwilen, CH

(54) Urządzenie do mielenia zawiesiny włókien

(57) Urządzenie do mielenia zawiesin włókien, składa się z obudowy (3) z co najmniej jednym wlotem (13) zawiesiny i jednym wylotem (14) zawiesiny zmielonej, wirnika (9) osadzonego obrotowo w obudowie i mającego powierzchnię mielącą, na której znajdują się wyloty otworów (10) przechodzących przez wirnik. W celu zapobiegania możliwości dopływu niezmielonej zawiesiny do wy lotu, pomiędzy wlotem a wylotem znajduje się ekran i prowadnice (24, 35), kierujące cały przepływ pomiędzy wlotem a wylotem przez otwory.

(9 zastrzeżeń)

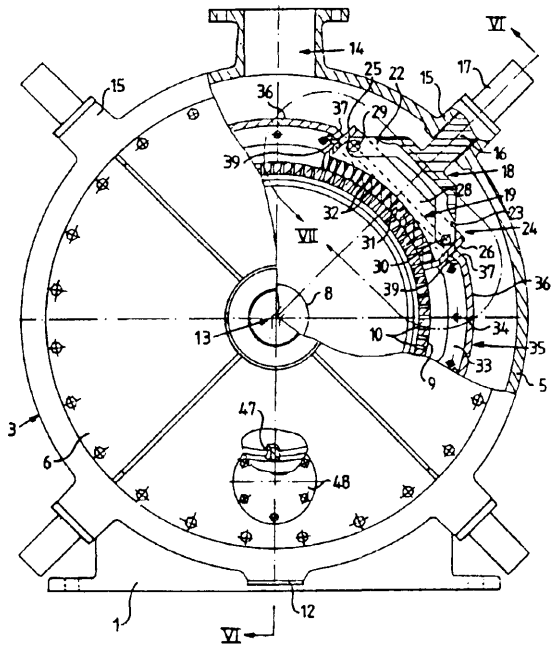

A1(21) 297178 (22) 92 03 03 5(51) D21F 9/00

(31)91 682505 (32)9104 08 (33) US

(86) 92 93 03 PCT/US92/01817

(87) 92 10 15 WO92/17644 PCT Gazette nr 26/92

(71) SCOTT PAPER COMPANY, Pennsylvania, US

(72) Krall Richard J., Schaftlein Richard W.

(54) Metoda i aparatura dla ulepszonego formowania przewodu bliźniaczego

(57) Przedstawiono urządzenie do formowania przewodu bliźniaczego, w którym otwarta konstrukcja wsporcza, w formie otwartego, albo orusztowanego walca czołowego, albo pożłobkowanego kloca formującego, wspiera co najmniej część przewodu (38) formującego zewnętrznego w gardle (44) formującym.

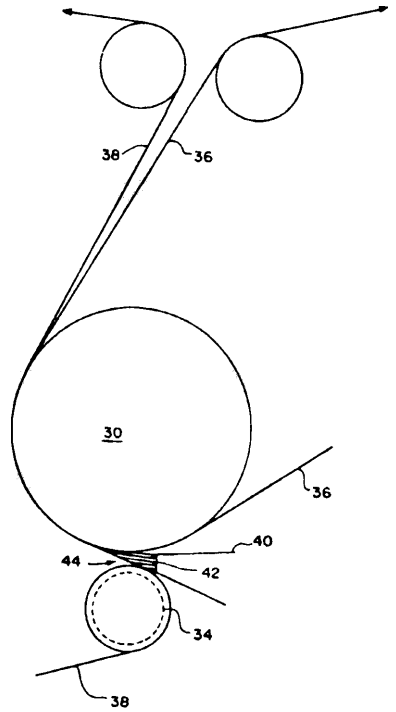

Szczelina pomiędzy otwartą konstrukcją wsporczą a cylindrem (30) formującym może zostać zwężona tak, że będzie mniejsza, albo równa grubości strumienia masy (42) papierniczej, wstrzykiwanego pomiędzy przewód wewnętrzny (36), a przewód zewnętrzny (38), w celu uformowania zwoju. Tak wstrzyknięty strumień masy papierniczej uderza na obydwa elementy, cylinder (30) formujący i otwartą konstrukcję wspierającą, a natychmiastowy odpływ cieczy jest dokonywany przez zewnętrzny przewód (38), bez znacząco zmienionego naprężenia, albo promienia przewodu (38) zewnętrznego, przez co generalnie polepsza jednolitość gramatury produkowanego zwoju.

(20 zastrzeżeń)

DZIAŁ E

BUDOWNICTWO, GÓRNICTWO; KONSTRUKCJE ZESPOLONE

A1 (21) 296342 (22) 92 10 23 5 (51) E01B 2/00
E01B 3/38
(31) 91 002819 (32) 91 10 23 (33) IT

(71) CONSORZIO SISTEMI DI ARMAMENTO, Mediolan, IT
(72) Merlami Paolo, Santini Mario

(54) **Rama nośna do szyn kolejowych**

(57) Rama nośna do szyn kolejowych, zawiera pewną liczbę płyt prefabrykowanych z żelbetonu, w postaci bloku, z których każda ma na górnej powierzchni pewną liczbę równoległych, równolegle rozmieszczonych rowków (2), w których są umieszczone z odpowiednim luzem podkłady kolejowe. Głębokość rowków (2) jest mniejsza od wysokości umieszczonych w niej podkładów kolejowych o grubości warstwy materiału podkładowego. W innym wykonaniu płyta jest umieszczona na fundamencie żelbetowym i korzystnie jest od niego oddzielona warstwą podkładową.

(14 zastrzeżeń)

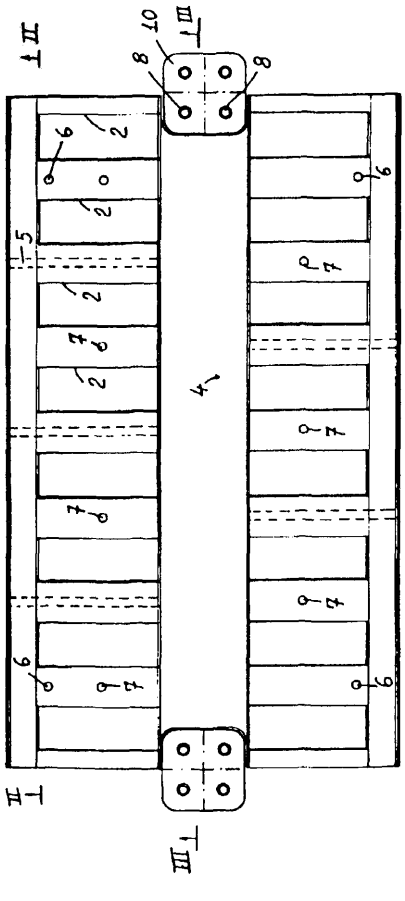

A1 (21) 292467 (22) 91 11 19 5(51) E03B 3/08
E03B 3/40

(75) Solecki Tadeusz, KRAKÓW

(54) **Układ technologiczny do intensywnego usuwania zanieczyszczeń, zwłaszcza ropopochodnych z warstwy wodonośnej**

(57) Układ technologiczny stanowi studnia (1) wydobywcza sięgająca do niezanieczyszczonej części warstwy (2) wodonośnej przeznaczona do wydobywania czystej wody oraz drenaż (4) poziomy przeznaczony do usuwania zanieczyszczeń (6).

(1 zastrzeżenie)

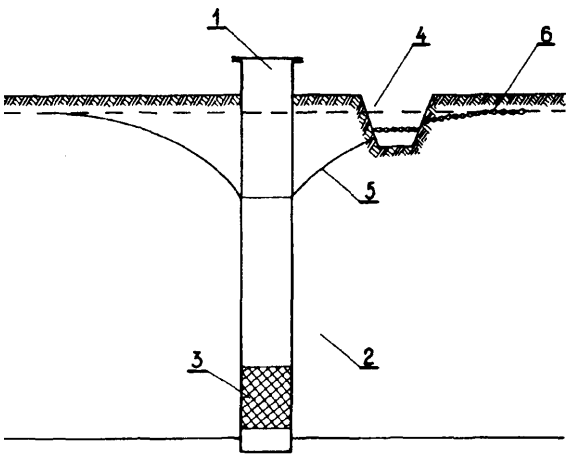

A1 (21) 292443 (22) 91 11 18 5(51) E03C 1/08
E03B 7/07

(71) POL-DEM Przedsiębiorstwo Produkcji Handlu i Usług Różnych, KIELCE
(72) Wójcik Edward, Surmański Stanisław, Dziubiński Janusz

(54) **Ogranicznik poboru wody**

(57) Wynalazek rozwiązuje zagadnienie budowy ogranicznika poboru wody do wmontowania pomiędzy kołnierz baterii lub zaworu a wylewkę, który charakteryzuje się tym, że ma korpus (1) z przelotowym otworem (2), w którym znajduje się gniazdo zaworowe (3) z osadzonym w nim grzybkiem (4) sterowanym krzywką (5) znajdującą się na wałku napędowym (8) osadzonym obrotowo w siedlisku (9) wewnętrznej ścianki korpusu (1) oraz w tulejce dociskowej (10) wkręconej w gwintowany otwór (11) przeciwległej ścianki korpusu (1). Wałek napędowy (8) został wyprowadzony na zewnątrz korpusu (1), a na jego końcu została osadzona dwuczęściowa dźwignia (12) sięgająca do wylotu

wody z wylewki. W górnej gwintowanej części korpusu (1) została wkręcona nakrętka (13) z rozwalcowanym kołnierzem (14) podtrzymującym osadzoną na nim nakrętkę (15). Korpus (1) ma u dołu gwint do mocowania z nakrętką wylewki (16).

(2 zastrzeżenia)

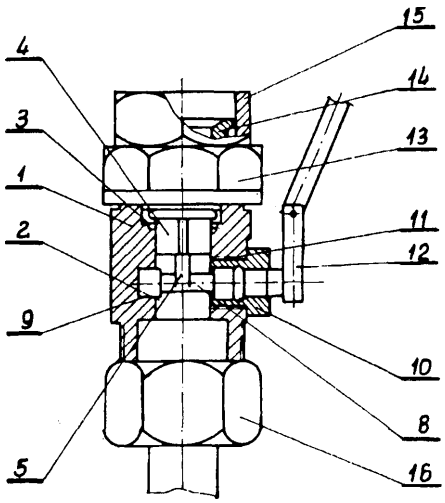

A1(21) 296051 (22) 92 09 25 5(51) E04B 1/14
E04B 2/04
E04B 5/02

(31) 91 4132192 (32) 91 09 27 (33) DE
92 4201710 23 01 92 DE

(71) IBOTEC Beschichtungen GmbH, Gronau, DE

(72) Lansik Alfons Oude

(54) **Płyta ścienna lub podłogowa z nośnikiem siatkowym**

(57) Płyta ma nośnik (3) wykonany z siatki, którego płaszczyzna (5) i występy (6) wykonane są z jednolitego materiału. Siatka utworzona jest z tkaniny wzmocnionej sztucznym tworzywem. Płyta ma warstwę nośną (4), dla ustalania płytek okładzinowych na nośniku (3), która wchodzi do występów (6) i je wypełnia.

(6 zastrzeżeń)

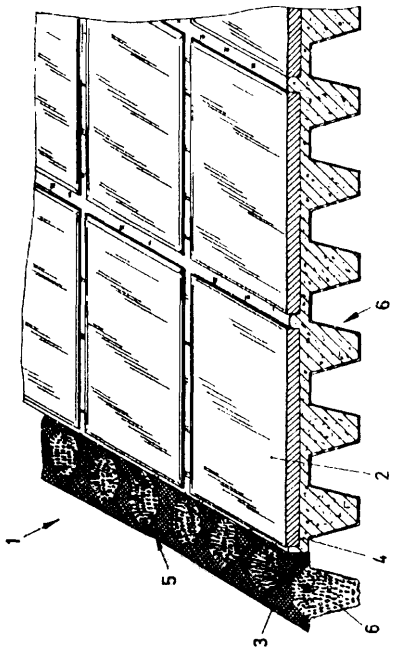

A1(21) 292531 (22) 91 11 26 5(51) E05B 15/10

(75) Klech Zygmunt, WARSZAWA

(54) **Zasuwa drzwiowa**

(57) W zasuwie górny rygiel główny (20) jest umieszczony prostopadle do dolnego rygla głównego (10) i połączony z nim na stałe. Współpracujące zapadki (23, 12) są usytuowane w odstępie od siebie i równolegle oraz są obciążone przeciwnie skierowanymi sprężynkami (24, 13). Zapadki (23) są umieszczone za ścianką (4), która stanowi jednocześnie prowadnicę dla kołka ryglowego (22), a dla klucza (8) prowadzenie i podparcie. Brody (81, 82) klucza (8) są w odstępie od siebie i skierowane w przeciwne strony.

(18 zastrzeżeń)

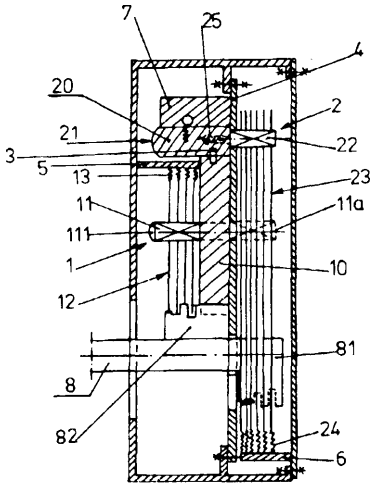

A1(21) 296011 (22)92 09 22 5(51) E05F 11/40

(31)91 4131762 (32)9109 24 (33) DE

(71) Aug.Winkhaus GmbH & Co. KG, Telgte, DE

(54) **Urządzenie uruchamiające do skrzydeł okien, drzwi, klap wentylacyjnych lub tym podobnych**

(57) Urządzenie zaproponowane do otwierania okien, klap wentylacyjnych lub tym podobnych, zawiera silnikowe urządzenie napędowe (12b) i człon przenoszący siłę (14b) z dwóch odginalnych w jedną stronę łańcuchów, które wzajemnie przylegają do siebie stroną grzbietową, odwróconą od strony odginanej.

(24 zastrzeżenia)

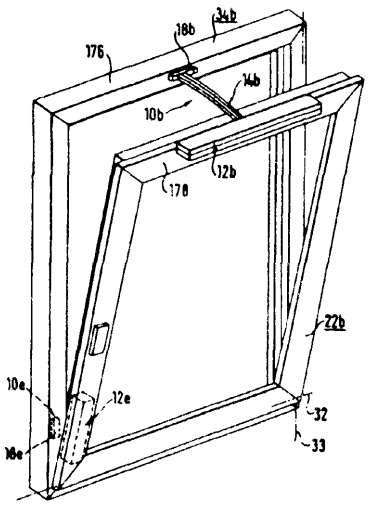

A1(21) 296313 (22) 92 10 22 5(51) E06B 3/54

(31)91 9114571 (32) 91 11 22 (33) DE
91 9115638 17 12 91 DE

(71) Helmut Lingemann GmbH und Co, Wuppertal, DE
(72) Brede Peter

(54) Rama dystansowa do oszkleń izolacyjnych

(57) Przedmiotem wynalazku jest rama dystansowa do oszkleń izolacyjnych, składająca się z biegnących w postaci ramy wzdłuż obwodu, mających kształt rury prętów i umieszczonych wewnątrz ramy szczeblin, które za pomocą elementów złącznych (13) są od strony powierzchni czołowych połączone z dłuższymi bokami prętów ramy (1-4), przy czym elementy złączne zawierają wystające poza szczebliny (9-12) elementy nożowe, które wchodzą w pręty ramy (1-4), przy czym elementy złączne zawierają osadzone na stałe w szczeblinach kołki, które ostrym zakończeniem i przynajmniej jednym hakiem oporowym wchodzą w pręty ramy.

(37 zastrzeżeń)

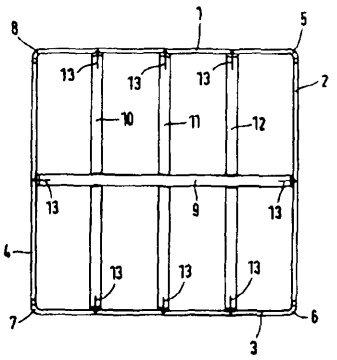

A1 (21) 292590 (22) 91 11 29 5(51) E06B 11/04

(75) **Doring Erich,** HÓLZELI, CH

(54) Sekcyjna brama roletowa odsuwana na boki, odsuwana na sufit albo przesuwana po kręgu

(57) Sekcyjna brama przeznaczona do zamykania garaży dla samochodów osobowych, zaopatrzona jest w płat zamykający otwór bramy składający się z szeregu przegubowo ze sobą połączonych paneli w kształcie listew.

Na czołach tych listew umieszczone są rolki prowadzące oraz rolki nośne w położeniu zależnym od typu bramy, które poruszają się po bocznych szynach nośnych i prowadzących. Proste odcinki szyn prowadzących (1 i 3) połączone są ze sobą odcinkami krzywymi (15), które odchylają płaty bramy przy ich przesuwaniu.

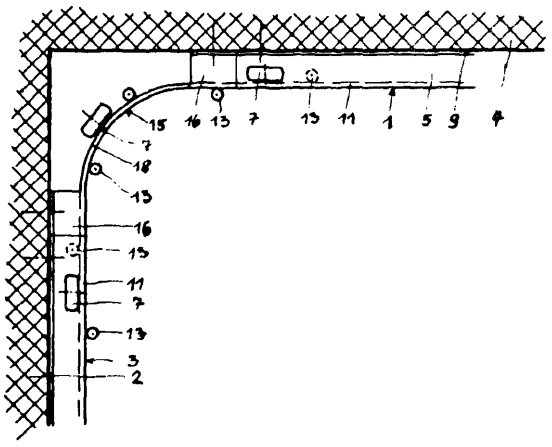

Dla ułatwienia wytwarzania i dostosowania tych szyn do danego kształtu pomieszczenia, które brama zamyka, według wynalazku odcinki krzywe (15) szyn w obszarze krzywizny wykonane są jako płaskie bieżnie wygięte poprzecznie do ich osi podłużnej, mające na każdym końcu elementy mocujące (16) ukształtowane podobnie jak odcinki proste szyn prowadzących, mających profil zbliżony do litery Z i mocowane są na swych końcach podobnie jak odcinki proste szyn prowadzących i nośnych.

(7 zastrzeżeń)

A1(21) 292538 (22) 91 11 24 5(51) E21C 25/46

(75) Wasyłeczko Zenon, **KATOWICE**

(54) Sposób mocowania płaskiego noża górniczego w uchwycie oraz nóż górniczy

(57) Sposób polega na zakładaniu chwytu noża (1a) o końcówce (1) wykształconej w szyjkę (2), na której nałożona jest wkładka gumowa (2a) w uchwycie nożowym (3), przez wcisk. Pod wpływem działania siły następuje zwężenie wkładki gumowej (2a) na długości (1) w otworze (4) uchwytu (3) i zakleszczenie jej wraz z nożem w uchwycie (3).

Nóż górniczy ma końcówkę (1) części chwytowej noża (1 a) wykształconą w postaci szyjki (2), rozszerzonej na zewnątrz w przekroju zbliżonym w kształcie kołowym. Na końcówkę (1) nałożona jest wkładka gumowa (2a) o wewnętrznym kształcie szyjki (2), która po zewnętrznej stronie ma powierzchnię wybrzuszoną, korzystnie karbowaną.

(2 zastrzeżenia)

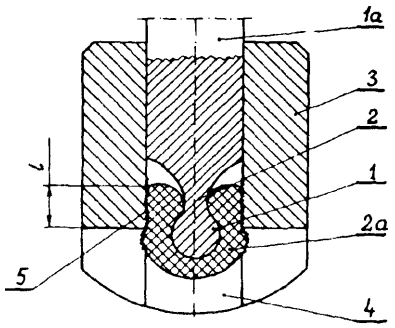

A1(21) 292452 (22) 91 11 18 5(51) E21C 41/18

(71) WESOŁA Kopalnia Węgla Kamiennego, MYSŁOWICE
(72) Demel Tadeusz, Lisiecki Bronisław, Layer Andrzej, Wiedyska Czesław, Stefaniak Mieczysław, Surma Andrzej, Brzozowski Józef, Domżał Julian, Prędki Zbigniew, Zamorowski Marian, Anioł Henryk, Urbańczyk Jan

(54) Sposób eksploatacji średniej grubości pokładów węgla

(57) Wynalazek dotyczy sposobu eksploatacji średniej grubości pokładów węglowych przy wykorzystaniu zmechanizowanej technologii na przykład strugowej. Sposób polega na tym, że najpierw w pierwszej fazie, na całej długości przystropowej części pokładu w 1/3 jego wysokości wykonuje się w strefie środkowej tej części pokładu poziomy rząd otworów prostopadle do czoła ściany i poprzez strzelanie hydrauliczne w kolejnych otworach wykonuje się spękanie i wzruszenie tej przystropowej części. Następnie w drugiej fazie wykonuje się technologią strugową, urabianie niewzruszonej przyspągowej części pokładu, powodując samoczynne stopniowe opadanie spękanej hydraulicznie przystropowej części calizny węglowej.

(1 zastrzeżenie)

A1(21) 292509 (22) 91 11 22 5(51) E21D 11/28

(71) Główny Instytut Górnictwa, KATOWICE
(72) Skrzyński Krzysztof, Sławuta Władysław, Cichoń Józef, Orzechowski Janusz, Perek Jan, Kowalski Edward, Łaboński Stanisław

(54) **Okładzino-rozpora międzyodrzwiowa chodnikowej obudowy górniczej**

(57) Okładzino-rozpora jest wykonana z płaskownika (1), mającego na końcach występy (2) w kształcie symetrycznego trapezu wchodzącego pomiędzy ramiona (3) kształtownika (4) obudowy. Występy (2) są utworzone przez dwa nierównoramienne trapezy (5, 6) nacięte wzdłuż boków i krótszych podstaw po obu stronach osi płaskownika (1) i odgięte wzdłuż dłuższych podstaw prostopadle do jego płaszczyzny. Po obu stronach występów (2) płaskownik (1) ma zaczepy (7) obejmujące kołnierze (8) kształtownika (4) obudowy. Zaczepy (7) są utworzone przez dwa haki (9, 10) nacięte pod kątem około 45° do osi płaskownika (1) i odgięte prostopadle do jego płaszczyzny,

(2 zastrzeżenia)

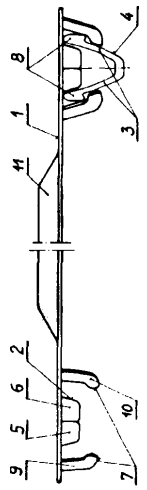

A1(21) 292437 (22) 91 11 16 5(51) E21D 23/04

(71) GLINIK Fabryka Maszyn Wiertniczych i Górniczych, GORLICE
(72) Chmura Czesław, Myśliwiec Karol, Zabierowski Stanisław, Moskal Jerzy, Belniak Józef, Konieczny Piotr, Belczyk Stanisław

(54) **Obudowa górnicza zmechanizowana**

(57) Obudowa ma spągnicę (1) przednią połączoną ze spągnicą (2) tylną za pomocą elementów (8) elastycznych. Do umieszczonej na spągnicy pary podpór (4) hydraulicznych jest zamocowane urządzenie (5) do ustawienia podpór (4) połączone podatnie ze spągnicą. Układ przesuwny obudowy zawierający siłownik (13) hydrauliczny jest połączony ze spągnicą (1) przednią.

(4 zastrzeżenia)

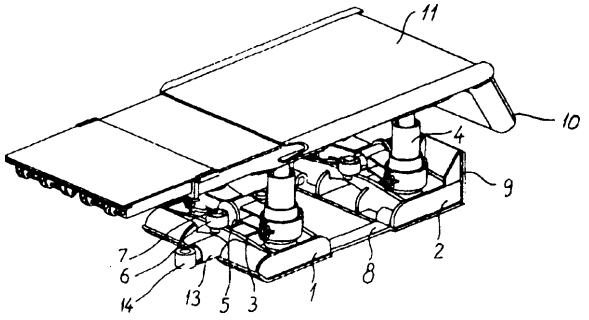

A1(21) 292485 (22) 91 11 20 5(51) E21D 23/04

(71) Kopalnia Węgla Kamiennego BRZESZCZE, BRZESZCZE
(72) Kułach Stanisław, Cisowski Jan, Orkisz Jarosław, Cieślik Jerzy, Pretor Wincenty, Knapek Krzysztof

(54) **Mechanizm podnoszenia spągnic obudów zmechanizowanych**

(57) Mechanizm zawiera spągnice (1), pomiędzy którymi umieszczony jest przesuwnik sekcji (2) połączony jednym końcem z uchem (3) belki układu przesuwnego (4), a drugim końcem z uchem (5) w dźwigni (6). Dźwignia (6) mocowana jest wahliwie za pomocą sworzni (7) ze spągnicami (1). Wahliwość dźwigni (6) ograniczona jest elementami oporowymi (8). Przyspągowa część dźwigni (6) wyposażona jest w rolkę toczną (9).

(6 zastrzeżeń)

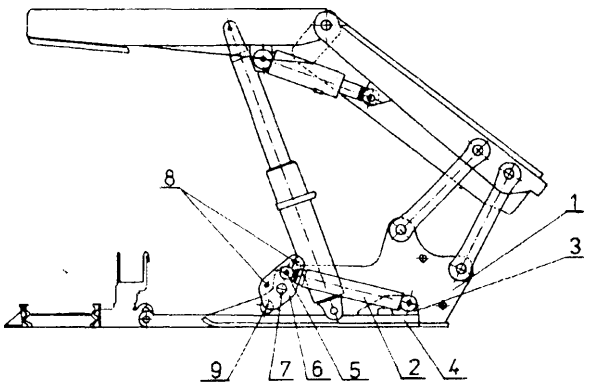

DZIAŁ F

MECHANIKA; OŚWIETLENIE; OGRZEWANIE; UZBROJENIE; TECHNIKA MINERSKA

A1 (21) 295694 (22) 92 08 21 5(51) F02B 77/13

(31)91 9110552 (32)9108 26 (33) DE

(71) Illbruck Production S. A., Courgenay, CH
(72) Illbruck Michael

(54) Element osłony komory silnika

(57) Przedmiotem wynalazku jest element osłony komory silnika, służący zwłaszcza do pochłaniania dźwięków, zawierający element piankowy (2), zamocowany na, korzystnie nie pochłaniającym dźwięków, elemencie ściennym (3), przy czym

element piankowy (2) ma od strony elementu ściennego (3) skóropodobne pokrycie.

Według wynalazku element piankowy (2) jest perforowany, pokryty obustronnie nieprzepuszczającą powietrza folią (5) lub (6), zasłaniającą również otwory (4), i przynajmniej częściowo odsunięty na odległość (a) od elementu ściennego (3).

(10 zastrzeżeń)

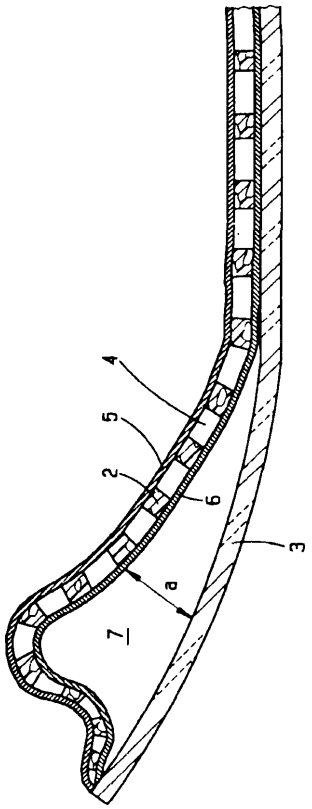

A1(21) 292504 (22) 91 11 21 5(51) F02M 27/02 B01J 23/00

(75) Dębowski Janusz, KRAKÓW; Patena Bogdan, KRAKOW

(54) **Katalizator paliwa**

(57) Katalizator paliwa silnikowego w postaci stopu zawiera 40 - 80% cyny, 10 - 40% antymonu, 0,1 - 10% ołowiu, 0,1 - 10% kadmu oraz miedź, srebro, nikiel, arsen, cynk i żelazo w ilości 0,1 - 2,0% każdego z tych pierwiastków. Wytworzone z tego stopu kształtki są objęte polem magnetycznym stałym wytworzonym przez magnesy stałe. Zarówno kształtki jak i magnesy są zamknięte w szczelnym pojemniku, przez który przepływa paliwo doprowadzane do silnika. Spaliny z paliwa poddanego działaniu katalizatora są w znacznym stopniu pozbawione szkodliwych substancji.

(1 zastrzeżenie)

A1(21) 292515 (22) 91 11 22 5(51) F03D 1/04

(75) Nowacki Lucjan, ŁÓDŹ

(54) **Turbinowa, wiatrowa siłownia, zwłaszcza do wytwarzania energii elektrycznej oraz napędu jednostek pływających**

(57) Turbina, wiatrowa siłownia zamocowana jest w centralnym łożysku (8) oraz kołowej podstawie (11).

Do stałego, nie otwierającego się członu (A) obudowy turbiny zamocowane są człony (B1, B2, C) otwierające się lub zamykające w zależności od siły naporu wiatru. Człony (B1, B2, C) w stanie otwartym przepuszczają strugi powietrza poza turbiną, odciążając wirnik (2 i 3), a także zabezpieczając siłownię przed zniszczeniem przez nadmierne porywy wiatru.

(8 zastrzeżeń)

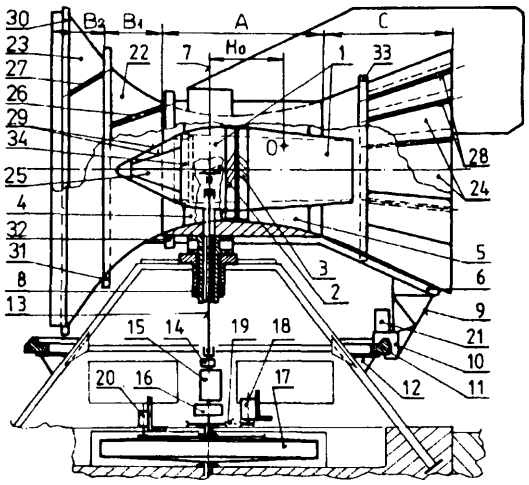

A2(21) 295757 (22) 92 08 26 5(51) F03D 9/00

(71) NOWOMAG Nowosądecka Fabryka Urządzeń Górniczych Spółka Akcyjna, Nowy Sącz

(72) Ząber Zdzisław, Brzeziński Marek, Brdej Jan

(54) Elektrownia wiatrowa

(57) Elektrownia wiatrowa składająca się z głowicy, osadzonej obrotowo na wieży wsporczej, w której umieszczone są wał wirnika, przekładnie niskoobrotowa i wysokoobrotowa, generator i energetyczne złącze obrotowe, charakteryzuje się tym, że przekładnie (7, 8) połączone są wałem sprzęgłowym (10), którego oś przesunięta jest poza obszar włazu (3), natomiast złącze obrotowe (11) osadzone jest pod stropem głowicy na wsporniku (12) połączonym z wieżą (2).

(1 zastrzeżenie)

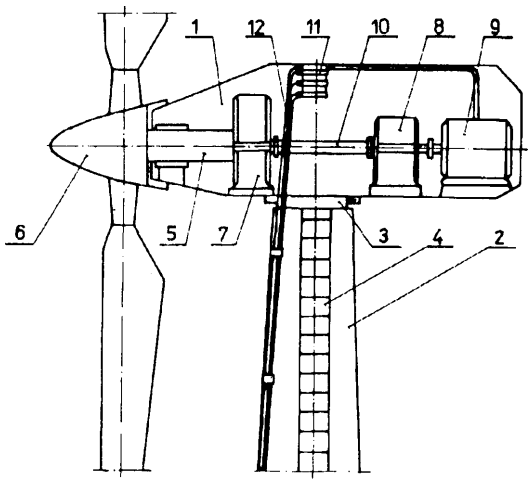

A1(21) 296312 (22) 92 10 22 5(51) F03G 6/00

(31) 91 9114709 (32) 91 11 26 (33) DE

(71) Helmut Lingemann GmbH und Co, Wuppertal, DE

(72) Brede Peter

(54) **Rozporka przezroczystego izolatora termicznego**

(57) Rozpórka przezroczystego izolatora termicznego, w którym w przestrzeni między dwiema szybami umieszczono przezroczysty materiał izolacyjny i ewentualnie ruchome urządzenie chroniące przed przegrzaniem, przy czym szyby w strefie obrzeża są obramowane i utrzymywane rozpórką na odległość, charakteryzuje się tym, że zawiera dwie umieszczone w pewnej odległości od siebie, przylegające do szyb (3, 4) rozpórkowe rurki profilowe (7, 8) oraz odkształcalny odwracalnie kompensator (12) umieszczony w strefie (11) między rurkami profilowymi (7, 8).

(20 zastrzeżeń)

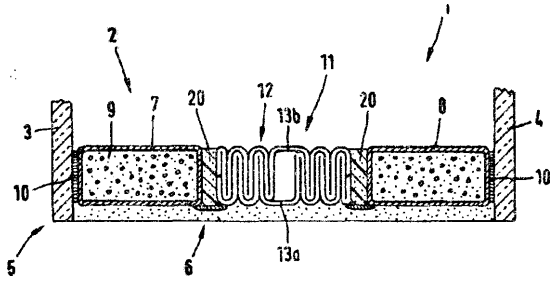

A1(21) 292469 (22) 91 11 19 5(51) F15B 15/16

(71) FAZOS Fabryka Zmechanizowanych Obudów Ścianowych, TARNOWSKIE GÓRY

(72) Tyra Czesław, Korzec Zbigniew, Furman Ryszard, Nycz Paweł, Rurański Jerzy

(54) Siłownik **dwuteleskopowy**

(57) Siłownik charakteryzuje się tym, że środkowa przestrzeń nadtłokowa (6) siłownika zasilana jest przez kanał, na który składa się przynajmniej jeden poprzeczny otwór (8), pierścieniowy rowek (9) oraz przelotowy otwór (10). Kanał (8, 9 10) może mieć przedłużenie łączące go z kanałkiem (15) prowadzącym do pobocznej przestrzeni nadtłokowej (4). Kanał (8, 9, 10) może mieć połączenie z poboczną przestrzenią nadtłokową (4) zrealizowane za pomocą dodatkowego, wzdłużnego kanałka (17), a wtedy kanałek (15) jest zbędny.

W innym wykonaniu siłownik zamiast przelotowego otworu (10) ma szczelinę tożsamą z dodatkowym, wzdłużnym kanałkiem (17).

(10 zastrzeżeń)

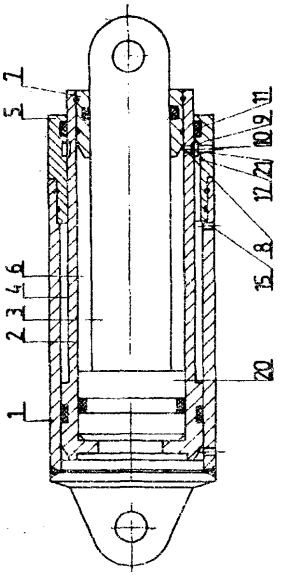

A1(21) 292523 (22) 91 11 25 5(51) F16B 12/20

(75) Gołaszewski Piotr, WARSZAWA

(54) Połączenie ustalające, zwłaszcza profili

(57) Połączenie przeznaczone jest do łączenia profili stosowanych jako elementy konstrukcji szkieletowych, takich jak stelaże wystawowe, regały, stelaże ogrodowe, kabiny natryskowe oraz drabiny.

Połączenie profili ma sworzeń (3) usytuowany poprzecznie do osi podłużnej profilu i połączony z profilem (2) za pomocą środka łączącego (4) tak, że powierzchnia przekroju poprzecznego pierwszego profilu jest styczna do powierzchni czołowej drugiego profilu (2).

(1 zastrzeżenie)

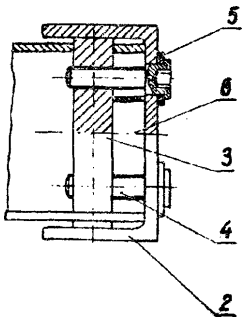

A1 (21) 296923 (22) 92 03 25 5.(51) F16C 11/06 F16D 3/16

(31) 91 7100711 (32) 91 03 25 (33) BR

(86) 92 03 25 PCT/BR92/00004

(87) 92 10 01 W092/16764 PCT Gazette nr 25/92

(75) Paparoni Paolo, Sao Paulo, BR

(54) Kulisty uniwersalny przegub łączący

(57) Kulisty przegub jest przeznaczony do użytku w maszynach wymagających kątowego ruchu obrotowego o różnych amplitudach odchylenia. Połączenie to zawiera półoś (6) mającą kulistą część czopową ulokowaną w zwartej obudowie (2) i umocowaną na miejscu za pomocą elementu blokującego (8) włożonego poprzez otwory przelotowe (4) w obudowie (2) i w kulistym gnieździe kulistej części czopowej tak, aby został on ulokowany wewnątrz tulejki (7) umieszczonej w półosi (6).

(2 zastrzeżenia)

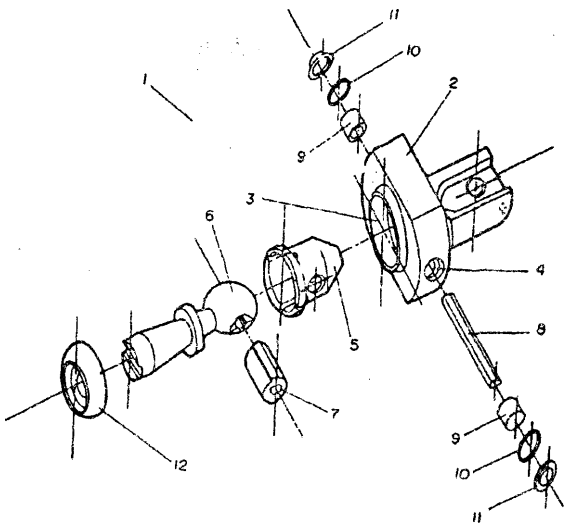

A1(21) 292521 (22) 91 11 22 5(51) F16F 1/34

(71) Wojskowa Akademia Techniczna im. Jarosława Dąbrowskiego, WARSZAWA
(72) Kachlicki Bogdan, Spychała Andrzej

(54) Wibroizolator przeciążeniowy

(57) Wibroizolator przeciążeniowy służy do łagodzenia przeciążeń impulsowych urządzeń w obiektach fortyfikacyjnych, okrętach wojennych oraz w przemyśle gdzie może nastąpić awaryjna detonacja mediów wybuchowych.

Wibroizolator składa się z dwóch tarcz, górnej (1) i dolnej (2), połączonych licznymi kabłąkami (3).

(2 zastrzeżenia)

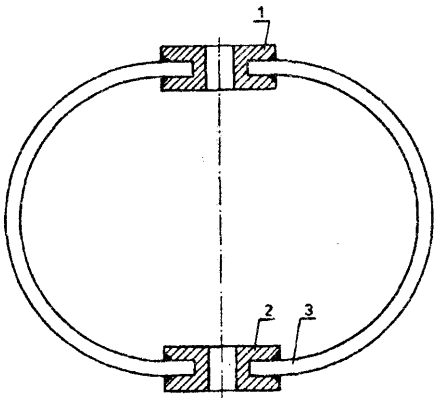

A1(21) 292577 (22) 91 11 27 5(51) F16F 9/10

(75) Łańczak Władysław, POZNAŃ; Penno Maciej, POZNAŃ; Szykuła Mirosław, POZNAŃ; Dembiński Mariusz, POZNAŃ

(54) Tłumik lepkościowy

(57) Tłumik lepkościowy mający nieruchomą podstawę (1) z osadzonym na niej otwartym od góry zbiornikiem (2), korzystnie cylindrem, z medium lepko-sprężystym (3), w którym zanurzony jest dolną otwartą stroną tłok (4), korzystnie rurowy, mocowany drugą stroną obwodowo do spodu górnej płyty nośnej (5), charakteryzuje się tym, że na zewnętrznej i/lub wewnętrznej pobocznicy tłok (4) wyposażony w dodatkową konstrukcję oporową, wnikającą w medium lepko-sprężyste (3) tworzącą z tłokiem (4) układ zrównoważony względem jego osi.

(6 zastrzeżeń)

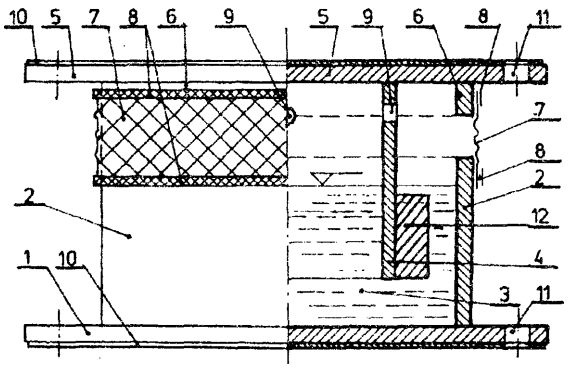

A1 (21) 292578 (22) 91 11 27 5(51) F16F 9/10

(75) Łańczak Władysław, POZNAŃ; Penno Maciej, POZNAŃ; Szykuła Mirosław, POZNAŃ; Dembiński Mariusz, POZNAŃ

(54) Wibroizolator sprężynowy zespolony z tłumikiem lepkościowym

(57) Wibroizolator sprężynowy zespolony z tłumikiem lepkościowym ma wspólną z nim podstawę (1) z osadzonym na niej otwartym od góry zbiornikiem (2), korzystnie cylindrem, z medium lepko-sprężystym (3), w którym zanurzony jest dolną otwartą stroną tłok (4), korzystnie rurowy, mocowany drugą stroną obwodowo do spodu górnej płyty nośnej (5) z osadzonym na niej wokół tłoka (4) pierścieniem (6) o zarysie i średnicy odpowiadających zarysowi i średnicy zbiornika (2).

Otwarta przestrzeń pomiędzy zbiornikiem (2) i pierścieniem (6) zamknięta jest elastyczną opinającą osłoną (7) mocowaną obwodowymi opaskami zaciskowymi (8). Wokół zbiornika (2) pomiędzy podstawą (1) i górną nośną płytą (5) usytuowany jest zespół sprężyn (13) rozmieszczonych symetrycznie.

Tłok (4) wyposażony jest na pobocznicy zewnętrznej lub/ i na pobocznicy wewnętrznej w dodatkową konstrukcję oporową, wnikającą w medium lepko-sprężyste (3) tworzącą z tłokiem (4) układ zrównoważony względem jego osi.

(6 zastrzeżeń)

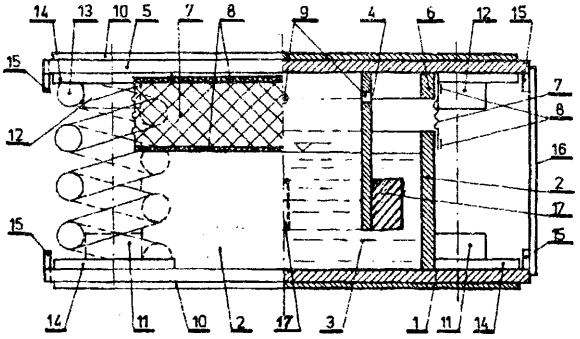

A1(21) 292579 (22) 91 11 27 5(51) F16F 9/10

(75) Łańczak Władysław, POZNAŃ; Penno Maciej, POZNAŃ; Szykuła Mirosław, POZNAŃ; Dembiński Mariusz, POZNAŃ

(54) Wibroizolator sprężynowy zespolony z tłumikiem lepkościowym

(57) Wibroizolator sprężynowy zespolony z tłumikiem lepkościowym ma wspólną z nim nieruchomą podstawę (1), z osadzony rn na niej otwartym od góry zbiornikiem (2), korzystnie cylindrem, z medium lepko-sprężystym (3), w którym zanurzony jest dolną otwartą stroną Sok (4), w kształcie bryły obrotowej, mocowany drugą stroną obwodowo od spodu górnej płyty nośnej (15), z osadzonym na niej wokół tioka (4), pierścieniem (6), o zarysie i średnicy zbiornika (2).

Otwarta przestrzeń pomiędzy zbiornikiem (2) i pierścieniem (6) zamknięta jest elastyczną opinającą osłoną (7) mocowaną obwodowymi opaskami zaciskowymi (8).

Wokół zbiornika (2), pomiędzy podstawą (1) i górną nośną płytą (5) ustalony jest zespół sprężyn (13), rozmieszczonych symetrycznie.

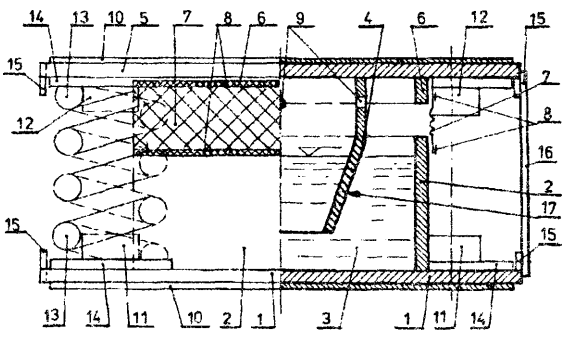

Tłok (4), począwszy od krawędzi obwodowej dolnej otwartej strony ma zewnętrzną średnicę zwiększającą się co najmniej w części wnikającej w medium Sepko-sprężyste (3), w kierunku przeciwnym do kierunku wnikania tłoka (4) w medium lepko-sprężyste. Wibroizolator przeznaczony jest do posadawiania maszyn i urządzeń, zwłaszcza młotów matrycowych.

(2 zastrzeżenia)

A1(21) 292580 (22) 91 11 27 5(51) F16F 9/10

(71) BOMET Zakłady Urządzeń Okrętowych, BARLINEK; INCONS Przedsiębiorstwo Usług Innowacyjnych i Inicjatyw Gospodarczych, POZNAŃ

(72) Łańczak Władysław, Penno Maciej, Szykuła Mirosław, Małek Ryszard

(54) Wibroizolator sprężynowy zespolony z tłumikiem lepkościowym

(57) Wibroizolator sprężynowy zespolony z tłumikiem lepkościowym, mający wspólną z nim nieruchomą podstawę (1) z osadzonym na niej otwartym od góry zbiornikiem (2), korzystnie cylindrem, z medium lepko-sprężystym (3), w którym zanurzony jest dolną otwartą stroną tiok (4), korzystnie rurowy, mocowany drugą stroną obwodowo do spodu górnej płyty nośnej (5), charakteryzuje się tym, że tłok (4) wyposażony jest na pobocznicy zewnętrznej w części wnikającej w medium lepko-sprężyste (3) w co najmniej jeden obwodowy kształtowy wypust (17).

(1 zastrzeżenie)

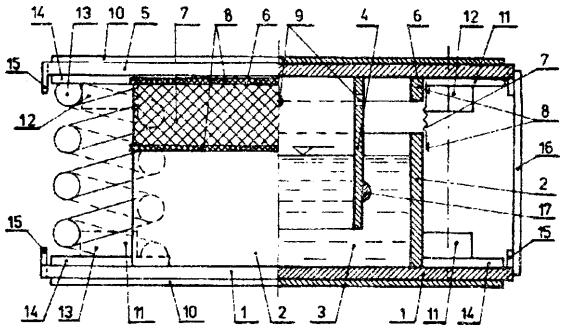

A1(21) 292606 (22) 91 11 28 5(51) F16G 5/16

(75) Piechowicz Kazimierz, GDAŃSK

(54) Pas klanowy

(57) Przedmiotem wynalazku jest pas klinowy mający zastosowanie w przenoszeniu napędu w urządzeniach mechanicznych.

Pas klinowy charakteryzuje się tym, że w całej swej długości składa się z elementów nośnych (1) przesuniętych względem siebie o stały moduł. Elementy nośne (1) połączone są trzpieniami (2) usytuowanymi wzdłuż wysokości pasa.

(1 zastrzeżenie)

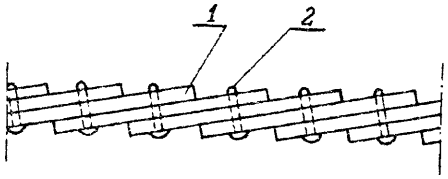

A1(21) 296444 (22) 92 10 30 5(51) F16H 1/16

(71) Wyższa Szkoła Inżynierska, Koszalin

(72) Kaca lak Wojciech

(54) Przekładnia ślimakowa bezluzowa

(57) Wynalazek przeznaczony jest do zastosowania w mechanizmach precyzyjnych, a zwłaszcza w układach do bezluzowego przemieszczania przestawialnych zespołów urządzeń technologicznych, przyrządów pomiarowych lub obróbkowych.

Wieniec (1) koła ślimakowego rozdzielony jest obwodową szczeliną (2), która ma głębokość odpowiadającą średnicy obwodowego przewężenia (3) poprzecznego przekroju koła ślimakowego. Przewężenie (3) utworzone jest przez współśrodkowe z otworem ślimacznicy wgłębienie (4) na bocznej powierzchni tego koła, z obu jego stron, a powierzchnia tego wgłębienia (4) jest stożkowa i styka się z odpowiadającą jej powierzchnią elementu dociskowego mającego kształt pierścienia.

(4 zastrzeżenia)

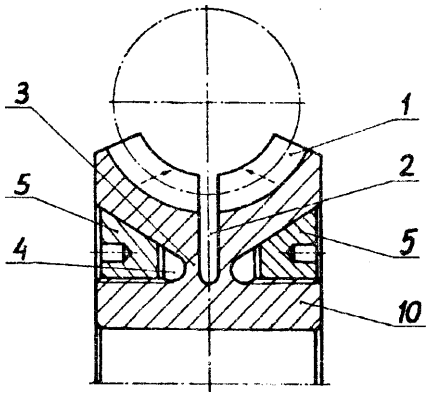

A1(21) 296377 (22) 92 10 28 5(51) F16H 19/02

(71) Wyższa Szkoła Inżynierska, Koszalin

(72) Kacalak Wojciech

(54) Moduł mikronapędu

(57) Moduł ma dwa elementy cierne (1 i 2), najlepiej okrągłe, pomiędzy powierzchniami czołowymi, w których znajdują się sztywne, płaskie prostokątne popychacze (3), utwierdzone na obu powierzchniach czołowych tych elementów. Powierzchnie tych popychaczy pochylone są do powierzchni elementów ciernych (1 i 2) pod jednakowym kątem ostrym (5), tworząc jednakowego kształtu i wielkości żebra, uszeregowane obwodowo w stosunku do tych elementów ciernych, usytuowanych względem wspólnej osi obrotu (4).

Moduł mikronapędu jest umieszczony w cylindrycznej prowadnicy, pomiędzy elementem drgającym o ruchach posuwisto - zwrotnych, który jest elementem czynnym, a ceramicznym elementem biernym, odbierającym poprzez tarcie mikroruchy będące przesunięciami kątowymi. Elementem czynnym może być element piezoelektryczny.

(6 zastrzeżeń)

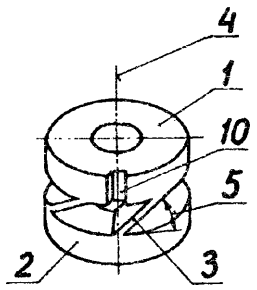

A1(21) 292561 (22) 91 11 26 5(51) F16J 15/46

(71) Politechnika Łódzka, ŁÓDŹ

(72) Heim Andrzej, Gluba Tadeusz, Czerski Roman, Solecki Marek

(54) **Uszczelnienie płynowo-cierne**

(57) Uszczelnienie charakteryzuje się tym, że pierścienie obrotowe (2 i 3) obydwu par pierścieni, osadzone nieobrotowo i nieprzesuwnie na wale (6) są pierścieniami zewnętrznymi uszczelnienia, zaś pierścienie nieruchome (7 i 8) obydwu par pierścieni są wsparte na elementach sprężystych (9) rozmieszczonych na ich obwodzie, których końce są wsparte o ściankę wewnętrzną korpusu (1). Zewnętrzną nagwintowaną powierzchnię stanowi nagwintowana powierzchnia wewnętrzna tulei (10) wciśnięte] w korpus (1) uszczelnienia. Wewnętrzną nagwintowaną powierzchnię, usytuowaną między parami pierścieni ciernych (2 i 7) oraz (3 i 8), stanowi nagwintowana powierzchnia zewnętrzna tulei (5) osadzonej nieprzesuwnie i nieobrotowo na wale (6). Między występami gwintu obydwu powierzchni nagwintowanych jest szczelina o szerokości umożliwiającej obrót obydwu nagwintowanych powierzchni względem siebie.

(1 zastrzeżenie)

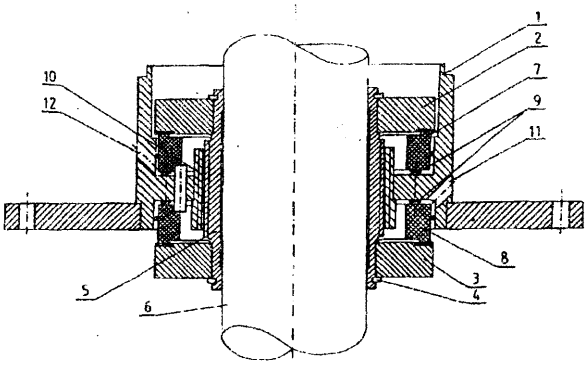

A1(21) 292551 (22) 91 11 25 5(51) F16K 1/18

(75) Bulski Jacek, OLSZTYN

(54) Zawór przepustnicowy zwarty

(57) Zawór przepustnicowy zwarty, charakteryzuje się tym, że dwie jednakowe części korpusu (1) z uszczelką (2) i przepustnicą (3) łączy specjalnie przystosowany zacisk (4).

Zacisk (4) z jednej strony skręcony jest śrubą (5), z drugiej zaś umieszczony w otworze tulei stałej (6).

(1 zastrzeżenie)

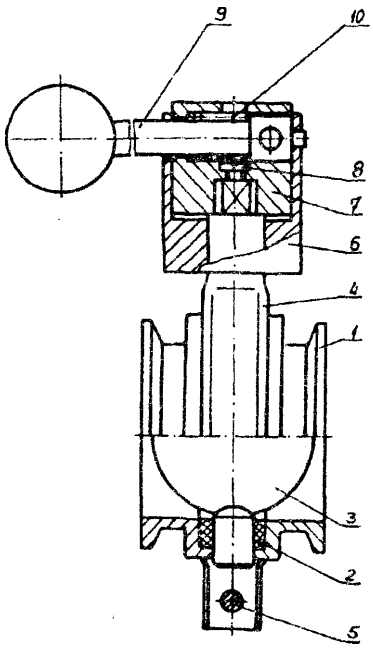

A1(21) 292466 (22) 91 11 19 5(51) F16K 7/10
F16K 37/00

(71) METALCHEM-KOŚCIAN S.A.Przedsiębiorstwo Przemysłowe, KOŚCIAN; CPN Państwowe Przedsiębiorstwo Użyteczności Publicznej, WARSZAWA; ATMOTERM Zakład Ciepłownictwa i Ochrony Środowiska, OPOLE; NAFTOPROJEKT Biuro Projektów, WARSZAWA

(72) Graf Adam, Pogorzelski Bronisław

(54) **Zawór trójdrożny**

(57) Wynalazek rozwiązuje zagadnienie poprawy skuteczności działania zaworu.

Zawór trójdrożny ma zespół mieszków sprężystych (4) umieszczonych w przestrzeni (3) przepływu oparów mediów. Do mieszków (4) przymocowany jest pręt (6), którego drugi koniec osadzony jest w prowadnicy (7). Na pręcie (6) osadzony jest tłok (5), natomiast końcówka pręta (6) zawiera sygnalizator (14) w kolorze ostrzegawczym.

(1 zastrzeżenie)

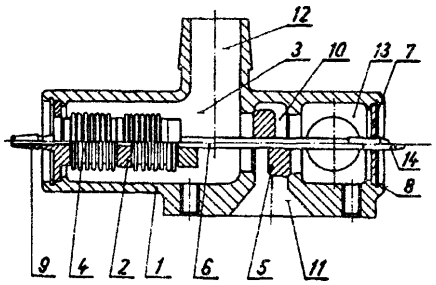

A1 (21) 296644 (22) 92 11 16 5(51) F16K 47/04

(75) Wilgocki Włodzimierz, Łódź

(54) **Zawór dławiący sterowany hydraulicznie**

(57) Zawór charakteryzuje się tym, że wewnątrz grzybka (5) z promieniowymi otworami (6) umieszczony jest suwiiwie, współosiowo stopniowany tłoczek (14), dociskany po przesterowaniu sterującego suwaka (17) do elementu dociskowego (9) przysłaniającego centralny otwór (8) w korku (7) osadzonym w grzybku (5), opartego o element oporowy (10) przysłaniający promieniowe otwory (6) w grzybku (5). Natomiast połączenie komory (30) odbiornika hydraulicznego z komorą (31) zlewu zamknięte jest poprzez przesuwny grzybek (21) dociskany do gniazda (22) sprężyną (23).

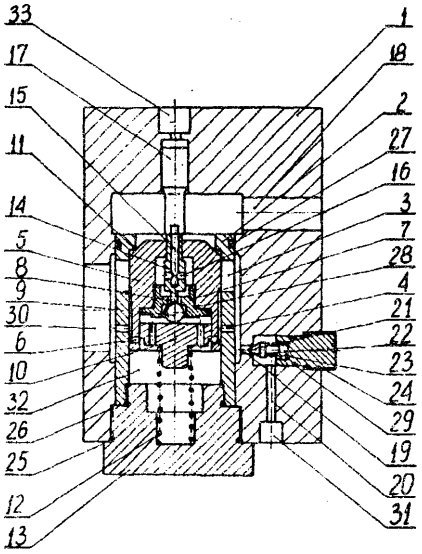

Konstrukcja zaworu pozwala na jednoczesne realizowanie funkcji zaworów: dławiącego samoczynnie regulującego przepływ oleju, zwrotnego sterowanego o małym ciśnieniu przesterowania oraz przeciążeniowego z łatwą regulacją ciśnienia otwarcia.

(1 zastrzeżenie)

A1(21) 292540 (22) 91 11 25 5(51) F16L 9/18
B29D 23/22
B32B 1/08

(71) Główny Instytut Górnictwa, KATOWICE
(72) Czaplicka Krystyna, Walczak Kazimierz, Piasecka Joanna, Rydarowski Henryk, Kulawski Jerzy, Kawka Joanna, Małecki Bronisław, Łatka Edward, Klassek Maciej

(54) Rura warstwowa oraz sposób wytwarzania rury warstwowej, zwłaszcza dla górnictwa

(57) Rura warstwowa ma rdzeń rurowy (1) pokryty adhezyjną warstwą (2), korzystnie poliuretanową iub epoksydową i laminatową powłoką (3). Laminatowa powłoka (3) składa się z co najmniej jednej warstwy wewnętrznej (4) z włókna szklanego w/syconego poliestrową kompozycją chemoutwardzalną zawierającą samogasnącą nienasyconą żywicę poliestrowąw ilości 100 części wagowych, co najmniej jeden antypiren, korzystnie sól i/lub ester kwasów fosforowych w ilości do 20 części wagowych, antystatyk w ilości od 3 do 5 części wagowych i katalizatory oraz z co najmniej jednej warstwy zewnętrznej (5) z włókna szklanego wysyconego poliestrową kompozycją chemoutwardzalną zawierającą samogasnącą nienasyconą żywicę polietsrową w ilości 100 części wagowych, co najmniej jeden antypiren, korzystnie sól i/lub ester kwasów fosforowych w ilości do 20 części wagowych, antystatyk w ilości od 3 do 5 części wagowych, katalizatory oraz sadzę przewodzącą i/lub pył magnetytowy w ilości od 5 do 15 części wagowych.

Rurę warstwową wytwarza się przez wstępne powlekanie rdzenia rurowego (1) adhezyjną warstwą (2), a następnie nawijanie warstwy wewnętrznej (4) i warstwy zewnętrznej (5) laminatowej powłoki (3).

(6 zastrzeżeń)

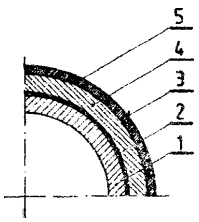

A1 (21) 296405 (22) 92 10 29 5(51) F16L 21/06

(31) 91 4137495 (32) 91 11 14 (33) DE

(75) Vahlbrauk Karl Heinz, Bad Gandersheim, DE

(54) Złącze rurowe

(57) Przedmiotem wynalazku jest złącze rurowe. Aby uzyskać połączenie dwóch gładkich końców rur (1, 2), znajdujących się w ciągu eksploatowanego pod ciśnieniem rurociągu, wiodącego przykładowo wodę pitną lub wodę gorącą, zapewniającego optymalne uszczelnienie i równocześnie zabezpieczenie przed poosiowym rozciągnięciem tych rur, zaproponowana została złączka (4), mająca na swoich końcach odgięte promieniowo od jej odcinka środkowego (5) odcinki (6), obejmujące przecięte wzdłuż pierścienie zaciskowe (8), między którymi ciągnie się, wzdłuż całej długości złączki, element uszczelniający (7). W wyniku zmniejszenia średnicy odcinków (6) uzyskuje się niezawodne, gwarantujące zabezpieczenie przed możliwością rozłączenia przed wyciągnięciem, połączenie między wykonanymi z takiego samego materiału co końce rur (1, 2) pierścieniami zaciskowymi (8), a wymienionymi końcami rur (1, 2) i to w powiązaniu z wewnętrznym wyprofilowaniem pierścieni zaciskowych (8) w rodzaju pierścieniowych rowków, przy czym, dalej, przy współudziale biegnących poosiowo żeberek na zewnętrznej powierzchni pierścienia zaciskowego (8) uformowane zostało zabezpieczenie przed obracaniem się końców rur (1,2).

(9 zastrzeżeń)

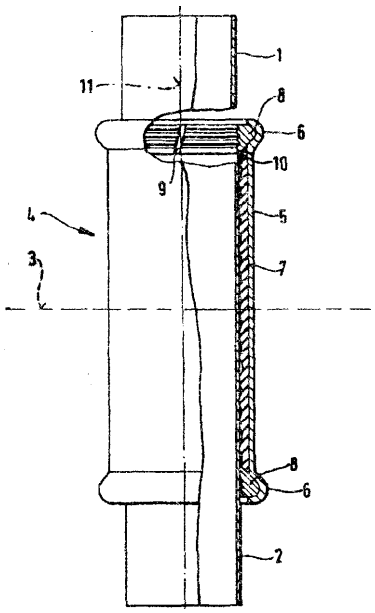

A1(21) 295995 (22) 92 09 21 5(51) F16L 59/06

(31)91 4131960 (32)9109 25 (33) DE

(71) G + H Montage GmbH, Ludwigshafen, DE

(72) Friedhelm Heinrich, Demuth Hans-Werner

(54) Rura izolowana cieplnie

(57) Rura do ogrzewania ciepłem na odległość z rurą wewnętrzną (2) ze stali do prowadzenia czynnika grzewczego, otoczona jest z zachowaniem odstępu, rurą okładzinową z tworzywa sztucznego mocowaną za pomocą przekładek, a wolna przestrzeń między rurą wewnętrzną i rurą okładzinową wypełniona jest materiałem izolacyjnym, przy czym na rurze wewnętrznej umieszczona jest pierścieniowa warstwa (3) mineralnego materiału izolacyjnego z włókien szklanych lub mineralnych, a pozostała przestrzeń otaczająca wypełniona jest pianą poliuretanową, która utrzymuje pierścieniową warstwę (3) mineralnego materiału izolacyjnego w stanie naprężenia. Pierścieniowa warstwa (3) mineralnego materiału izolacyjnego sklejona jest z zewnętrzną stroną rury wewnętrznej (2).

(5 zastrzeżeń)

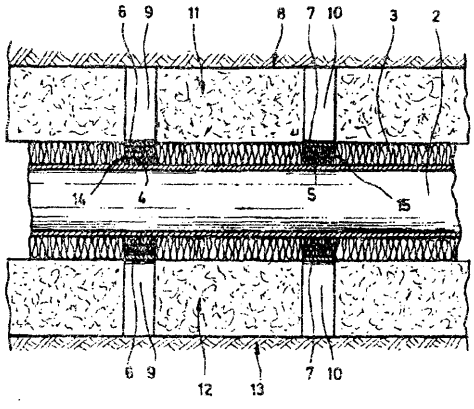

A1(21) 292513 (22) 91 11 22 5(51) F21S 1/00
F21V 17/00

(75) Roszkowski Czesław Adam, WROCŁAW

(54) Lampa oświetleniowa

(57) Lampa jest utworzona z podstawy (1) i połączonej z nią obejmy (2), w której jest osadzona płytka (3). Z płytką (3) jest połączony nierozłącznie przez lutowanie klosz (4), do którego jest zamocowana forma (5) przestrzenna wykonana w technice witrażowej.

(1 zastrzeżenie)

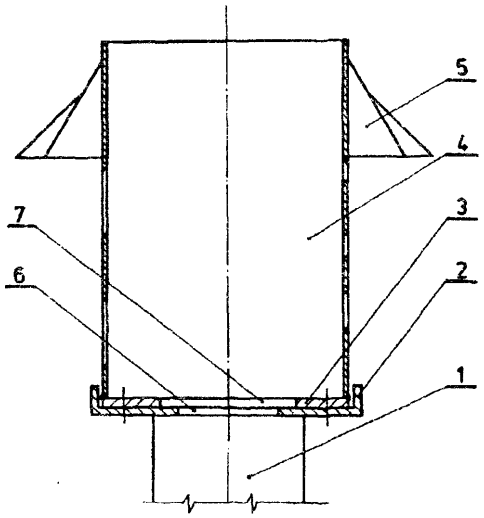

A1(21) 292486 (22) 91 11 20 5(51) F23J 9/00

(71) ENERGOCHEM Zakład Badawczo-Projektowy, GLIWICE

(72) Pieszka Eugeniusz

(54) Sposób zmniejszenia emisji tlenków siarki i/lub zwiększenia sprawności kotła

(57) Sposób polega na tym, że spaliny zawierające w swoim składzie sorbenty siarki oraz wodę, schładzane są przeponowo i/lub poprzez wtrysk wody do temperatury niższej niż 100°C.

(3 zastrzeżenia)

A1(21) 296929 (22) 92 02 13 5(51) F25D 3/11

(31) 91 9103430 (32) 91 03 21 (33) FR

(86) 92 02 13 PCT/FR92/00138

(87) 92 10 01 WO92/16803 PCT Gazette nr 25/92

(71) AIR LIQUIDE, SOCIETE ANONYME POUR L'ETUDE ET L'EXPLOITATION DES PROCEDES GEORGES CLAUDE, Paryż, FR

(72) Lermuzeaux Andr

(54) Sposób i urządzenie do zamrażania

(57) Sposób polega na tym, że doprowadza się do zetknięcia produktu z warstwą ciekłego gazu, którego temperatura wrzenia jest niższa od -30°C, umieszczoną na powierzchni wibrującej podpory i oddzieia się co najmniej częściowo zamrożony produkt od warstewki ciekłego gazu.

Urządzenie zawiera generator drgań (7) połączony z podporą (2), na powierzchni której umieszczona jest warstewka (3) ciekłego gazu, którego temperatura wrzenia jest niższa od -30°C.

(16 zastrzeżeń)

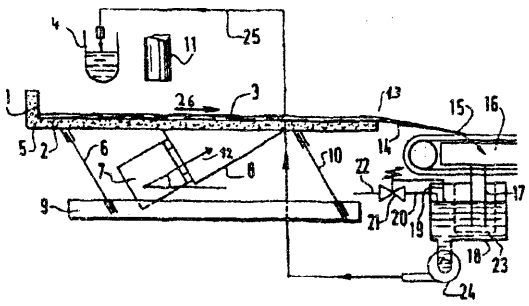

A1 (21) 292502 (22) 91 11 21 5(51) F28B 1/06

(75) Jerczyński Jan, WROCŁAW

(54) Skraplacz

(57) Wynalazek rozwiązuje zagadnienie opracowania skraplacza o zwiększonej wydajności cieplnej.

Skraplacz stanowi konstrukcję zawierającą dwa wymienniki ciepła o odmiennych konstrukcjach każdy, to jest wymiennik rurowy (6) i wymiennik płaszczowo-rurowy poziomy (14). Wymienniki (6) i (14) są ze sobą zintegrowane wspólną instalacją z czynnikiem roboczym i instalacją wodną.

(1 zastrzeżenie)

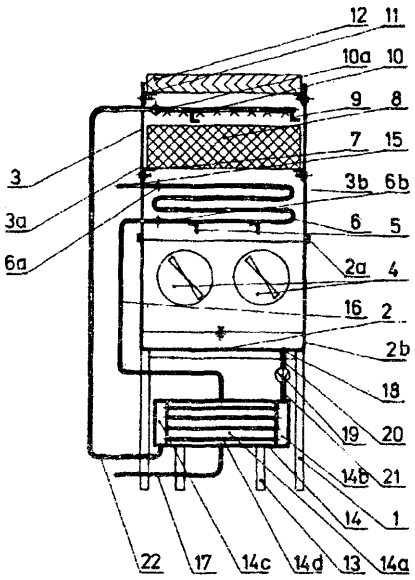

A1 (21) 292589 (22) 91 11 29 5(51) F28D 1/047

(75) Korzekwa Zygmunt, STAROKRZEPICE

(54) Grzejnik centralnego ogrzewania

(57) Grzejnik charakterystyczny tym, że ma giętą w jednej płaszczyźnie w kształcie litery Σwężownicę (1) z płaskimi powierzchniami: przednią i tylną, do których przystają płyty grzewcze: przednia (2) i tylna (3), przy czym wężownica (1), płyty grzewcze (2, 3) i maskownica (4) łączone są w sposób nietrwały.

(3 zastrzeżenia)

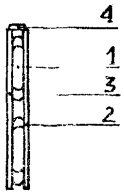

DZIAŁ G

FIZYKA

A1(21) 292473 (22) 91 11 21 5(51) G01B 11/08

(71) Politechnika Warszawska, Warszawa

(72) Ponder Michał, Białas Sławomir

(54) Sposoby pomiaru średnic tocznych i wysokości obrzeży kół jezdnych pociągów

(57) Sposób polega na tym, że średnicę toczną (d) oraz wysokość (Ow) obrzeża ustala się na podstawie zależności geometrycznych znając długości cięciw koła (1) w co najmniej dwóch równoległych płaszczyznach (I, Ii) leżących w stałych odległościach względem szyny (2). Długość cięciw wyznacza się mierząc chwilową prędkość unoszenia koła (1) i okresy czasu pomiędzy impulsami pochodzącymi z fotoelektrycznego czujnika (3, 6) umieszczonego na początku i czujnika (5, 7) umieszczonego na końcu odcinka pomiarowego (L) w każdej płaszczyźnie (i, II). Chwilową prędkość unoszenia koła (1) mierzy się za pomocą dwóch fotoelektrycznych czujników (3, 4).

Według innego sposobu średnicę toczną (d) ustala się na podstawie zależności geometrycznych znając długości cięciwy koła (1) w płaszczyźnie (I) leżącej w stałej odległości od szyny (2) i wysokość (Ow) obrzeża koła (1). Długość cięciwy wyznacza się mierząc chwilową prędkość unoszenia koła (1) i okresy czasu pomiędzy impulsami pochodzącymi z czujników fotoelektrycznych (3, 5) umieszczonych w stałej odległości (L) w tej płaszczyźnie, zaś wysokość (Ow) obrzeża wyznacza się za pomocą czujnika przemieszczeń (8).

(4 zastrzeżenia)

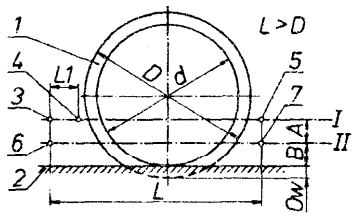

Fig.1

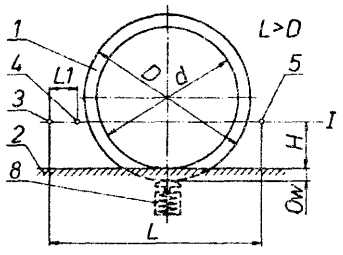

Fig.2

A1 (21) 292488 (22) 91 11 22 5(51) G01F 22/00

(71) Ośrodek Badawczo-Rozwojowy Techniki Geologicznej, WARSZAWA

(72) Pawelec Piotr, Wojdyna Włodzimierz

(54) Urządzenie do pomiaru sumy objętości płuczki w zbiornikach

(57) Przedmiotem wynalazku jest urządzenie do pomiaru sumy objętości płuczki w zbiornikach stosowane w wiertnictwie, a zwłaszcza do kontroli zmian objętości płuczki.

Sygnały z czujników objętości podawane są przez układ sumatora (1) na wyjście pomiarowe przetwornika analogowo-cyfrowego (4), a napięcie zasilacza czujników (2) poprzez układ dzielnika (3) na wejście referencyjne. Aktualna suma w postaci bajtowej, przesyłana jest do układu mikroprocesorowego (5), gdzie następuje obliczanie zmiany objętości realizowane poprzez odejmowanie od wartości bieżącej uprzednio wyznaczonej wartości sumy przy uaktywnionym przez układ (5) lub przycisk (9) bloku odniesienia (7). Zmiana wartości mierzonej jest porównywana z bajtami bloku nastaw alarmowych (8). Wartości przed i po odejmowaniu pokazywane są na wyświetlaczu (6).

(1 zastrzeżenie)

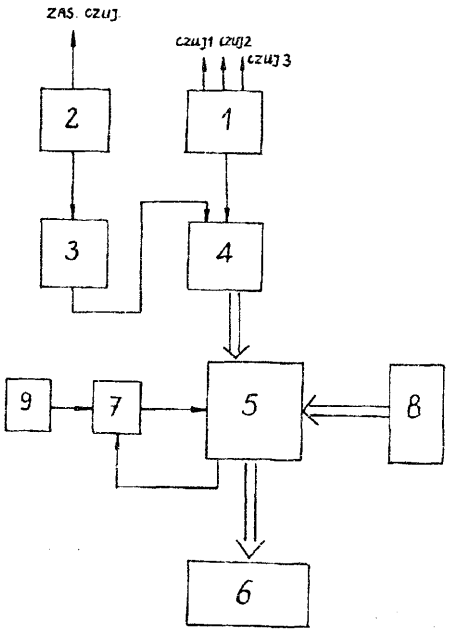

A1 (21) 296820 (22) 92 12 01 5(51) G01M 13/02

(71) Zakłady Przemysłu Metalowego H.Cegielski, Poznań

(72) Wochelski Mirosław

(54) Sposób badania przekładni zębatych pod obciążeniem, zwłaszcza przekładni zębatych samohamownych

(57) Sposób polega na tym, że badaną przekładnię łączy się kinematycznie z drugą przekładnią, przykładowo poprzez zazębienie kół wyjściowych obu przekładni, przy czym każda z przekładni napędzana jest oddzielnym silnikiem elektrycznym i silniki te zasila się tak, aby wywołać potencjalną różnicę ich prędkości obrotowych, przykładowo poprzez doprowadzanie do silników prądu o różnym napięciu iub częstotliwości.

(1 zastrzeżenie)

A2(21) 295656 (22) 92 08 17 5(51) G01N 3/24

(71) Akademia Rolnicza, Lublin

(72) Rzedzicki Zbigniew

(54) Sposób pomiaru tekstury artykułów chrupkich i urządzenie do pomiaru tekstury materiałów chrupkich

(57) Sposób polega na tym, że próbkę przecina się dynamicznie w co najmniej dwu płaszczyznach, a jako ocenę pomiaru tekstury przyjmuje się ilość energii właściwej zużytej na przecięcie próbki w odniesieniu na jednostkę masy lub objętości próbki.

Urządzenie składa się z podstawy z osadzonymi w niej stojakami (2) i (3), na których osadzony jest stolik oraz ułożyskowane wahadło (5), Stolik posiada podpory tnące (7), a wahadło (5) wyposażone jest w noże tnące (6). Wahadło (5) sprzężone jest z urządzeniem rejestrującym (11).

(2 zastrzeżenia)

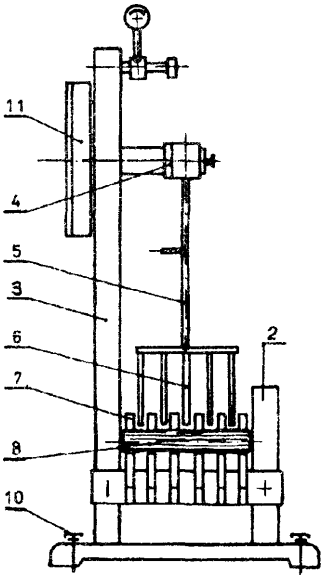

A1(21) 292571 (22) 91 11 28 5(51) G01N 29/00

(71) Instytut Chemii Przemysłowej, WARSZAWA; Instytut Chemii Fizycznej PAN, WARSZAWA

(72) Krawczyk Zbigniew, Bylicki Andrzej, Budziński Wiktor, Jamróz Małgorzata, Polaczek Jerzy

(54) Sposób i urządzenie do monitorowania zmian objętości w przemianach fizykochemicznych

(57) Sposób polega na tym, że badaną próbkę umieszcza się w naczyniu wypełnionym cieczą obojętną i doprowadzając do przemiany, przepuszcza się przez ciecz fale ultradźwiękowe i mierzy czas propagacji sygnału ultradźwiękowego.

W korzystnym prowadzeniu pomiaru, w kolejnych echach sygnału ultradźwiękowego wyznacza się odpowiadające sobie punkty charakterystyczne i mierzy odstępy czasu pomiędzy nimi. Odebrane echa sygnału ultradźwiękowego rejestruje się w postaci cyfrowej.

Dla większości badanych substancji po umieszczeniu próbki w naczyniu poddaje się ją zestalaniu ciśnieniowemu w temperaturze, w której jest przechłodzoną cieczą.

Urządzenie charakteryzuje się tym, że jego naczynie pomiarowe (3) wypełnione jest cieczą obojętną (13), a wewnątrz niej usytuowany jest przetwornik fali akustycznej (7). W korzystnym wykonaniu naczynie pomiarowe zawiera dwa naczynia połączone, gdzie w jednym z nich (11) usytuowana jest próbka badanej substancji (12), natomiast w drugim (10) - przetwornik fali akustycznej, zaś na powierzchni cieczy obojętnej usytuowany jest pływak (14) z płaskim dnem.

(22 zastrzeżeń)

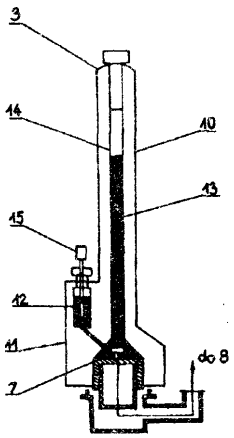

A1(21) 292519 (22) 91 11 22 5(51) G01N 29/04

(71) Politechnika Lubelska, LUBLIN

(72) Szewczyk Sławomir, Weroński Andrzej

(54) Sposób określania stopnia zużycia elementów pracujących w niestacjonarnych warunkach cieplnych i mechanicznych, zwłaszcza elementów rurowych kotłów energetycznych

(57) Sposób polega na przepuszczeniu przez badany element wiązki fal ultradźwiękowych o częstotliwości w paśmie 2,0 - 9,99 MHz w celu otrzymania na lampie oscyloskopowej obrazu kolejnych tłumionych ech, a następnie wyznacza się wartość wskaźnika SPST = $A_3/A_4 = A_4/A_5$, będącego ilorazem pola powierzchni zawartego pod pikiem trzeciego echa na ekranie oscyloskopu do pola powierzchni pod pikiem czwartego echa i równego odpowiednio polu powierzchni echa czwartego do piątego, po czym porównuje się go z krzywą wzorcową zależności wskaźnika SPST od stopnia przebudowy struktury stali uzyskaną dla wzorców z tego samego gatunku materiału.

(1 zastrzeżenie)

A1(21) 292479 (22) 91 11 18 5(51) G01N 31/00

(71) Uniwersytet Jagielloński, KRAKÓW

(72) Cichocki Andrzej, Ciembroniewicz Antoni

(54) Sposób pomiaru ilości i mocy wiązania amoniaku specyficznie zaadsorbowanego w mikroporach

(57) Sposób polega na tym, że w próżniowej aparaturze sorpcyjnej wyznacza się ilość amoniaku zaadsorbowanego w mikroporach próbki w temperaturze 345-365 K i przy ciśnieniu 40-70 hPa do stanu równowagi, po czym do układu wprowadza się dodatkową pustą komorę o znanej objętości, wyposażoną w zawór próżniowy, oziębianą ciekłym azotem, do której przepływa część amoniaku z równoczesnym przebiegiem desorpcji słabiej zaadsorbowanego w mikroporach próbki amoniaku. Po upływie co najmniej 80 minut przerywa się połączenie z dodatkową komorą, którą ogrzewa się do 345-365 K i dokonuje pomiaru ilości zdesorbowanego amoniaku, a z różnicy ilości zaadsorbowanego do stanu równowagi amoniaku i ilości zdesorbowanego amoniaku wyznacza się ilość amoniaku specyficznie zaadsorbowanego. Moc wiązania amoniaku specyficznie zaadsorbowanego w mikroporach wyznacza się jako wyrażony w procentach stosunek ilości amoniaku zaadsorbowanego specyficznie w temperaturze 345-365 K i przy ciśnieniu z przedziału 40-70 hPa do ilości amoniaku zaadsorbowanego do stanu równowagi w tej samej temperaturze i przy tym samym ciśnieniu.

(1 zastrzeżenie)

A1(21) 296859 (22) 92 12 03 5(51) G01N 31/22

(71) Energetyka Cieplna Sp. z o.o., Słupsk

(72) Kolańczyk Roman

(54) Układ pomiarowy analizatora spalin

(57) Układ ma sondy pomiarowe (2) zamontowane na kotłach (1) i połączone parami przez trójnik (8) z zespołem filtrów (10), który zawiera elektrozawór trójdrożny i wspólny dla wszystkich kotłów dwukomorowy rozdzielacz, skąd spaliny kierowane są poprzez rotametr do analizatora zawierającego ogniwo cyrkonowe.

(1 zastrzeżenie)

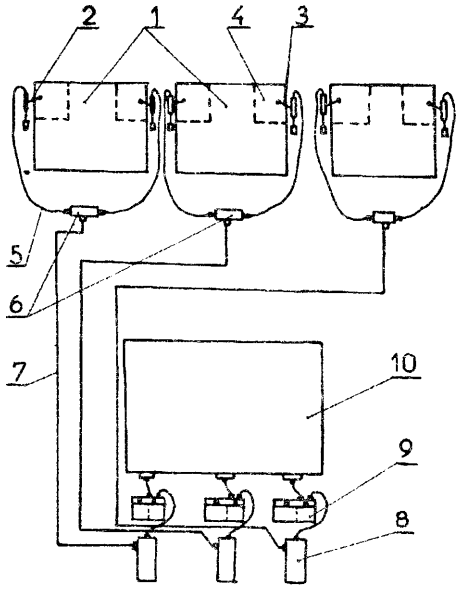

A1(21) 296279 (22) 92 10 19 5(51) G01R 29/08

(71) Wojskowe Zakłady Łączności Nr 1, Zegrze

(72) Głuski Leszek

(54) Sposób i układ do lokacji źródeł pola elektromagnetycznego w strefie bliskiej

(57) Sposób i układ umożliwiają lokalizację źródeł pola o nieznanych parametrach energetycznych. Wykazują właściwości predysponujące do stosowania w ekstremalnie trudnych warunkach ratownictwa.

Sposób polega na tym, że dokonuje się pomiarów wielkości skalarnej pola, którą określa się jako funkcję potęgową o wykładniku minus jedna trzecia z modułu wektora składowej magnetycznej natężenia pola. Układ charakteryzuje się tym, że zespół antenowy (5) zawierający dwie anteny (6) o charakterystyce bezkierunkowej, napędzany jest silnikiem (14) sterowanym z detektora kierunku (12).

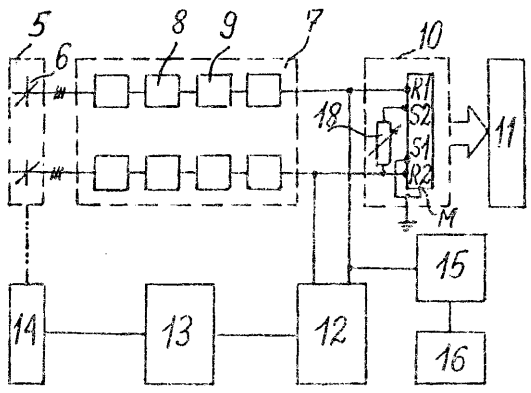

Zespół antenowy (5) połączony jest elektrycznie z zespołem odbiorczym (7), który w każdym torze sygnałowym posiada przelicznik modułu (8) i przetwornik sygnału (9). Zespół odbiorczy (7) połączony jest z przelicznikiem odległości (10) i wskaźnikiem odległości (11) oraz dodatkowo z przestrajanym napięciowo generatorem akustycznym (15).

(6 zastrzeżeń)

A1(21) 296697 (22) 92 11 23 5(51) G01R 29/08

(75) Głuski Leszek, Legionowo; Kuzniecow Andrzej, Warszawa

(54) Sposób i urządzenie do wskazywania kierunku i progresywnego ustalania położenia źródeł pola elektromagnetycznego w strefie bliskiej

(57) Pomiary wielkości skalarnej pola zdefiniowanej jako funkcja potęgowa o wykładniku minus jedna trzecia z modułu wektora składowej magnetycznej pola, wykonywane są równocześnie w dwóch punktach pomiarowych, leżących na prostej obracającej się względem ustalonego punktu. Obrót prowadzi się dotąd, aż różnica wartości zdefiniowanej wielkości pola w punktach pomiarowych osiągnie wartość największą z możliwych.

Dwa czujniki pola (10) o charakterystyce bezkierunkowej, umieszczone są na łączniku (12), który poprzez złącze obrotowe (15) połączone są w sposób trwały z przenośnym korpusem (7).

(10 zastrzeżeń)

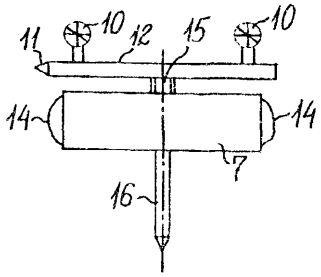

A1 (21) 292471 (22) 91 11 19 5(51) G05D 23/185

(71) ZAP Zakłady Automatyki Przemysłowej Spółka Akcyjna, OSTROW WIELKOPOLSKI

(72) Cetera Włodzimierz, Zybała Jerzy, Urban Lucyna, Grzela Marian, Wójtowicz Janusz

(54) Regulator temperatury o bezpośrednim działani ciągłym

(57) Regulator temperatury zawiera część wykonawczą złożoną z zaworu regulacyjnego, jednodrogowego, normalnie zamykającego lub normalnie otwierającego lub też dwudrogowego i z siłownika oraz pojemnik czujnika (25), połączony z częścią wykonawczą przewodem kapilarnym (24). Nastawy wartości zadanej temperatury regulowanej dokonuje się nakrętką regulacyjną (20) zmieniając ugięcie wstępne mieszka siłownika (19). Zabezpieczenie regulatora od przeciążenia stanowi sprężyna bezpiecznika (18), a od wpływu temperatury czynnika grzewczego na elementy funkcjonalne siłownika przekładka termoizolacyjna (9) i gwintowana wkładka izolacyjna (12). Siłownik wraz z przewodem kapilarnym (24) i pojemnikiem czujnika (25) można zdemontować z zaworu regulacyjnego, po odkręceniu nakrętki łączącej (13), bez potrzeby wyłączenia układu regulacyjnego i zdejmowania zaworu z rurociągu. Istnieje możliwość ręcznego regulowania za pomocą nakrętki nastawy ręcznej (10). Układ regulacyjny zaworu regulacyjnego został odciążony tłokiem odciążeniowym (5).

(5 zastrzeżeń)

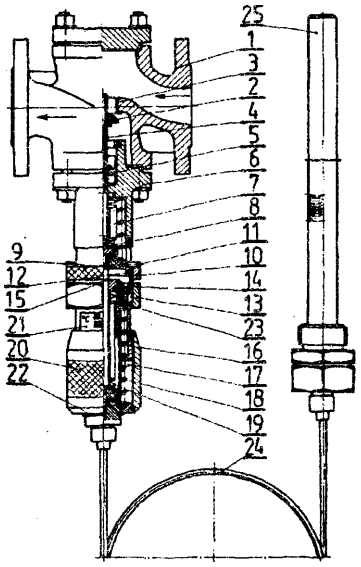

A1(21) 292517 (22) 91 11 22 5(51) G08G 1/005
G08B 3/10
A61H 3/06

(71) Instytut Komputerowych Systemów Automatyki i Pomiarów, WROCŁAW
(72) Kramarowska Teresa, Banaszewska-Dudek Wanda, Paterman Janusz

(54) **Układ ulicznego sygnalizatora akustycznego dla niewidomych**

(57) Układ ma piezoelektryczny, akustyczny przetwornik (1) połączony z całkowitym uzwojeniem autotransformatora (2), którego część uzwojenia jest z jednej stony połączona z wyjściem separującego wzmacniacza (3), zaś z drugiej strony z wyjściem wzmacniacza (6) prądu stałego z regulacją wzmocnienia.

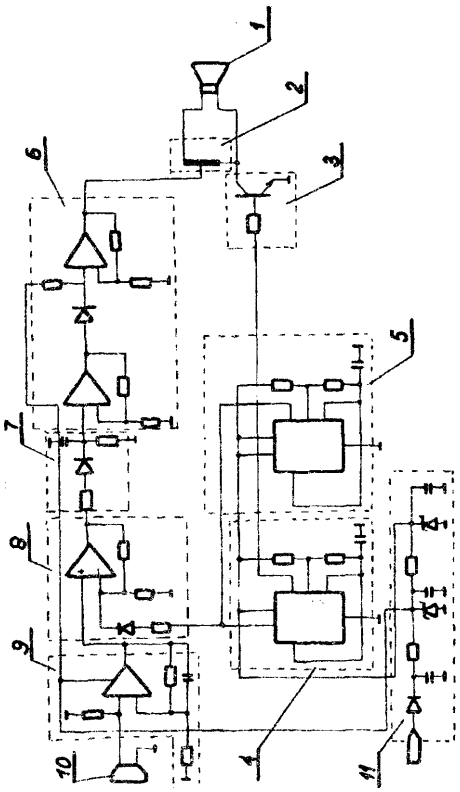

Wejście separującego wzmacniacza (3) jest połączone z wyjściem generatora (4), którego sterujące wejście jest połączone z kluczującym układem (5). Wejście wzmacniacza (6) prądu stałego jest połączone, poprzez układ (7) prostownika z filtrem, z wyjściem iloczynującego wzmacniacza (8), którego nieodwracające wejście jest połączone, poprzez wstępny wzmacniacz (9), z drugim miniaturowym, piezoelektrycznym przetwornikiem (10), stanowiącym czujnik poziomu hałasu ruchu ulicznego. Odwracające wejście iloczynującego wzmacniacza (8) jest połączone z wyjściem kluczującego układu.

(1 zastrzeżenie)

A1(21) 290684 (22) 91 06 14 5(51) G09G 5/22
H04N 5/262

(71) MADA Spółka z o.o., GDAŃSK
(72) Szczepański Mirosław, Sulima Gillow Jan, Mazur Piotr

(54) Portatywny telewizyjny monitor **reklamowo-informacyjny** i sposób jego działania

(57) Portatywny telewizyjny monitor charakterystyczny tym, że składa się ze sterownika mikroprocesorowego (US), mającego przyłączone pamięć programowalną (EPROM), klawiaturę lokalną (KLL) i/lub przyłączoną poprzez zewnętrzy tor kablowy (TK) klawiaturę oddaloną (KO) i/lub odbiornik zdalnego sterowania (OZS) sprzężony z pilotem zdalnego sterowania (P). Sterownik (US) jest połączony na wyjściu z dekoderem telegazety (DTG), zaopatrzonym w generator znaków alfanumerycznych (GZA) i mającym na portach wejściowo - wyjściowych dołączoną pamięć dynamiczną (DRAM). Wyjście dekodera jest dołączone do układu wyświetlania obrazu (UGO) kineskopu (K), a wyjście synchronizacyjne torem (SYNC) do układu odchylania (UO), doprowadzonego do kineskopu (K). Sterownik (US) jest dołączony poprzez wielowtykowe wyprowadzenie (W) do komputerowego łącza transmisyjnego (CE) ładowania pamięci dynamicznej (DRAM). Dołączony do zewnętrznego źródła zasilania (UZ) zespół zasilania (ZZ) jest zaopatrzony w wydzielony zasilacz lokalny (ZZS) bloku dekodera (BD) i sprzężony jest z ładowalnym układem podtrzymywania napięcia zasilania. Sposób działania monitora charakterystyczny tym, że pamięć dynamiczna (DRAM) bloku dekodera (BD), stanowiąca magazyn wizualizowanej informacji, jest podtrzymywana z lokalnego zasilania (ZZS) również w czasie gdy monitor nie jest zasilany z zewnętrznego źródła zasilania (UZ) i jego układ odchylania (UO) wraz z kineskopem (K) nie jest aktywny. Pamięć (DRAM) jest ładowana wymienianą informacją doraźnie z zewnętrznego źródła informacji (CE) poprzez procesor (US) i dekoder telegazety (DTG).

(5 zastrzeżeń)

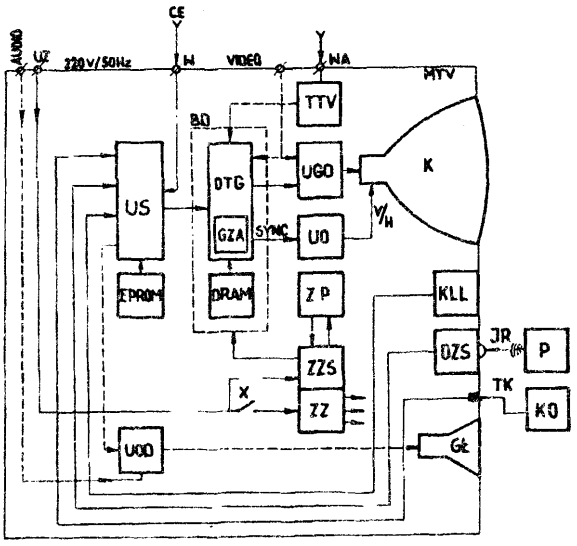

DZIAŁ II

ELEKTROTECHNIKA

A3(21) 291839 (22) 91 09 26 5(51) H01B 17/12

(61) 280309

(71) Instytut Energetyki, WARSZAWA

(72) Kowalak Tomasz, Karolak Janusz

(54) Ekran łańcucha odciągowego jedno i dwurzędowego

(57) Ekran łańcucha odciągowego dwurzędowego charkterystyczny tym, że dwa identyczne wycinki pierścieni toroidalnych (1 a, 1 b) są współosiowe z gałęziami izolatorów, a trzeci zamknięty pierścień toroidalny (1 c), współosiowy do wiązki przewodów, jest usytuowany wokół łączników odciągowych (3) i zamocowany trwale do orczyka (4) a półpierścienie (1a, 1 b), usytuowane wokół najbardziej odległych od konstrukcji słupa ogniw izolatorowych, są zamocowane trwale do odłączników gniazdowych (2). Przedmiotem zgłoszenia jest również ekran łańcucha odciągowego jednorzędowego.

(2 zastrzeżenia)

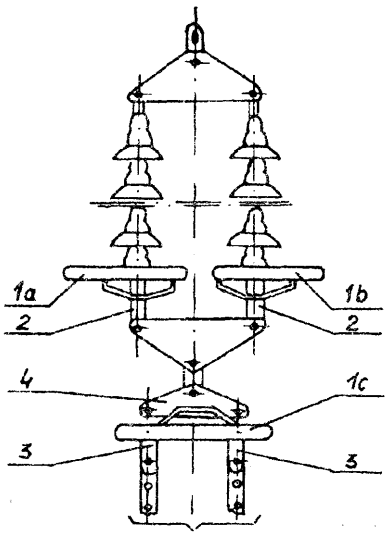

A1(21) 292604 (22) 91 11 28 5(51) H01F 15/18
G12B 17/02

(71) Politechnika Śląska, GLIWICE

(72) Kampik Marian

(54) Układ aktywny minimalizujacy wpływ zmiennego pola magnetycznego, zakłócającego pracę, zwłaszcza jednocewkowych przetworników elektromagnetycznych w instrumentach muzycznych

(57) Układ ma dodatkową cewkę kompensującą (2) połączoną ze wzmacniaczem korekcyjnym (3), korygującym amplitudę i fazę siły elektromotorycznej indukowanej przez zakłócające pole magnetyczne w cewce kompensującej (2). Sygnał z wyjścia wzmacniacza korekcyjnego (3) i sygnał z przetworników elektromagnetycznych instrumentu muzycznego są odejmowane we wzmacniaczu (4).

Opisany układ nadaje się szczególnie do zastosowania w instrumentach muzycznych wyposażonych w przetworniki jednocewkowe.

(1 zastrzeżenie)

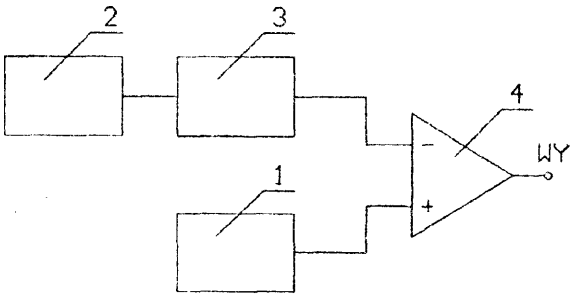

A1(21) 292545 (22) 91 11 27 5(51) H01H 21/22

(71) ELESTER Zakłady Aparatury Elektrycznej Spółka Akcyjna, ŁÓDŹ

(72) Kolasa Czesław, Krystek Zbigniew

(54) Mechanizm pośredniego napędu ręcznego wyłącznika

(57) Mechanizm zawiera wspornik przymocowany do podstawy, w której jest umocowana obrotowa tulejka, do której jest przytwierdzony zabierak do przemieszczania rękojeści napędowej wyłącznika, zwracany w położenie spoczynkowe przez sprężynę skrętową, usytuowaną na tulejce pomiędzy wspornikiem, a zabierakiem i charakteryzuje się tym, że wspornik (3) ma występ (6), a zbierak (10) ma ramię, w których znajdują się otwory (7, 12), które w stanie wyłączenia wyłącznika są usytuowane na wspólnej osi, co umożliwia założenie kłódki i zablokowanie rękojeści napędowej wyłącznika.

Mechanizm służy do załączania i wyłączania wyłącznika za pośrednictwem wałka i rękojeści napędowej osadzonej np. na drzwiach szafy sterowniczej.

(1 zastrzeżenie)

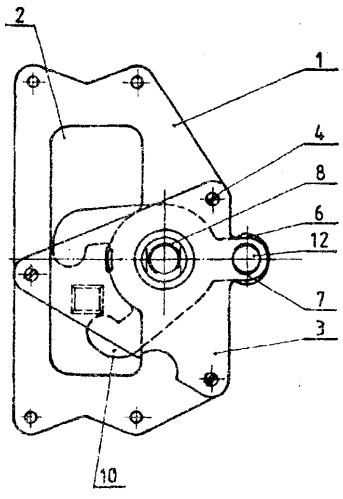

A1(21) 292522 (22) 91 11 23 5(51) **H01H** 47/22
H01H 33/66

(71) SAKOP Przedsiębiorstwo Górnicze Produkcyjno-Usługowo-Handlowe Sp. z o.o., BYTOM

(72) Kowalski Zbigniew, Sławik Andrzej

(54) **Układ sterowania łącznika próżniowego**

(57) Układ ma cewkę (1) zbocznikowaną warystorem ochronnym (2) i filtrem rezystancyjno-pojemnościowym (3) oraz szeregowy obwód zawierający cewkę (4), zbocznikowaną warystorem ochronnym (5) i styk (6) przekaźnika pomocniczego (7), połączone z prostownikiem o prostowaniu pełnookresowym (8) przy pomocy łącznika sterującego (9), przy czym szeregowy obwód zawierający cewkę (4) i łącznik sterujący (9) jest zbocznikowany diodą (10), a jedna gałąź prostownika o prostowaniu pełnookresowym (8) szeregowo z diodą ma styk (11) przekaźnika pomocniczego (7), przyłączonego do źródła zasilania poprzez łącznik pomocniczy stycznika (12).

(2 zastrzeżenia)

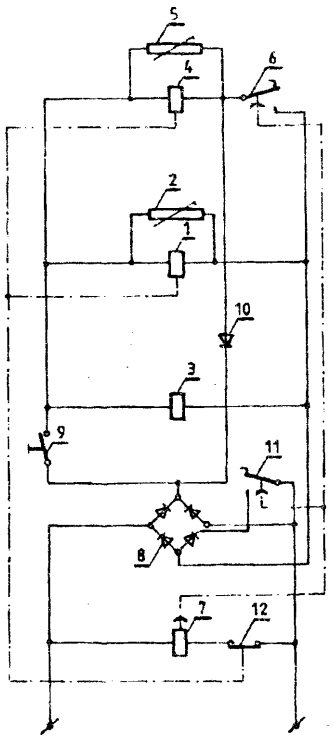

A1(21) 292581 (22) 91 11 27 5(51) H01M 6/00

(71) Centralne Laboratorium Akumulatorów i Ogniw, POZNAŃ; Czarnkowskie Zakłady Elektrochemiczne, CZARNKÓW

(72) Brudka Zdzisław, Szcześniak Barbara, Bajsert Marek, Przystałowski Marek, Gołaś Czesław, Karwacki Zbigniew

(54) Bateria systemu cynk-powietrze z elektrolitem solnym

(57) Bateria systemu cynk-powietrze składająca się z anody, katody, separatora i roztworu elektrolitu charakteryzuje się tym, że pręt węglowy stanowiący wyprowadzenie prądowe katody posiada dwustopniową hydrofobowość w stosunku do roztworu elektrolitu. Pręt węglowy ma własności hydrofobowe co najmniej na odcinku wystającym poza masę katodową, a pozostała część pręta znajdująca się w masie katodowej ma własności hydrofilne w stosunku do roztworu elektrolitu.

(3 zastrzeżenia)

A1 (21) 296598 (22) 92 11 13 5(51) H01Q 3/02
G05D 3/10

(75) Miradecki Ryszard, Poznań

(54) Sposób pozycjonowania anteny satelitarnej oraz **układ** sterownika do pozycjonowania anteny satelitarnej

(57) Antena satelitarna pozycjonowana jest w punktach optymalnego odbioru poszczególnych kanałów telewizyjnyh poprzez pomiar wyprowadzanego z odbiornika satelitarnego sygnału synchronizacji linii, przy czym impuls braku sygnału synchronizacji linii lub impuls jego wystąpienia przetwarzany jest na sygnał binarny, który to sygnał steruje silnikiem sterownika.

Układ sterownika zawiera detektor synchronizacji linii (DS), który na wyjściu połączony jest poprzez blok logiki sterującej (BL) z blokiem wykonawczym (BW). Blok logiki sterującej składa się z trzech układów czasowych (Ti, T2, T3), z których pierwszy układ czasowy (T1) steruje zwłoką czasową (t_1) uruchomienia silnika (M) sterownika, drugi układ czasowy (T2) steruje czasem (t_2) unieruchomienia silnika (M) sterownika w razie impulsu wystąpienia sygnału synchronizacji linii, zaś trzeci układ czasowy (T3) ogranicza czas (t_3) przeszukiwania przez antenę satelitarną orbity geostacjonarnej w razie niepojawiania się sygnału synchronizacji linii.

(7 zastrzeżeń)

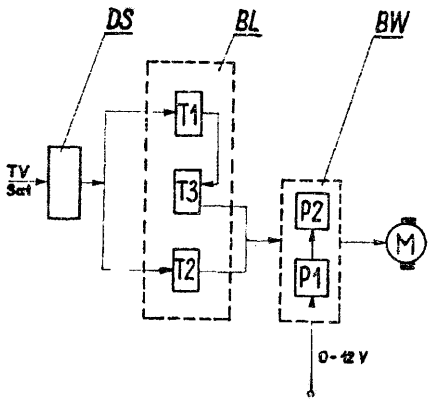

A1(21) 292602 (22) 91 11 28 5(51) H01Q 19/28

(75) Duda Stanisław, ZGIERZ; Duszkiewicz Franciszek, ZGIERZ

(54) Antena telewizyjna

(57) Antena telewizyjna wieloelementowa charakteryzuje się tym, że reflektor (2), wibrator (3) oraz direktory (5, 8) są zamocowane swoimi końcami (a, b, c, d) do poprzeczki (1) po tej samej stronie, przy czym wibrator (3) ma element (4) nadający mu kształt litery "h".

Optymalne rozwiązanie anteny trójelementowej występuje, gdy długość wibratora (3) jest równa 25% długości odbieranej fali λ, długość reflektora (2), l_2 =36,75% λ, długość direktora (5),l_3 = 23,28%, a długość elementu (4) wibratora (3), l_4 = 8,98% λ, natomiast reflektor (2) jest zamocowany w odległości od wibratora (3), 5 - 13,83% λ, a direktor (5) od wibratora (3) jest w odległości l_6 - 8,15% λ.

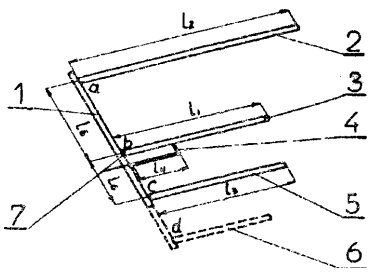

Antena ma konstrukcję niesymetryczną i impedancję wejściową o wartości 75 omów, co pozwala przy użyciu kabla koncentrycznego o impedancji 75 omów na bezpośrednie połączenie jej z odbiornikiem telewizyjnym i odbieranie sygnałów bez strat energii i odbić obrazu na ekranie.

(2 zastrzeżenia)

A1(21) 296807 (22) 92 11 30 5(51) H02B 11/00

(71) Państwowa Wyższa Szkoła Sztuk Plastycznych im.Wł.Strzemińskiego, Łódź
(72) Przybył Piotr, Przybył Marceli

(54) Zestaw audio

(57) Zestaw audio-video ma kształt walca (1) do którego na stałe połączone są kolumny (2 i 3) w formie wycinków walca (1) poruszające się po prowadnicach (4 i 5).

(1 zastrzeżenie)

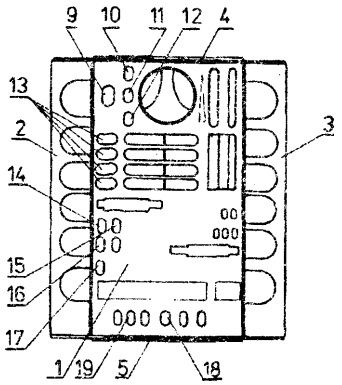

A1 (21) 292463 (22) 91 11 19 5(51) H02G 1/08 G02B 6/44

(75) Ranecki Marian, WROCŁAW; Barecki Jerzy, WROCŁAW

(54) Sposób przemieszczania kabli, zwłaszcza światłowodowych i urządzenie do stosowania tego sposobu

(57) Sposób polega na tym, że w pierwszej rurowej osłonie (O_1), łączącej pierwszą studzienkę (S_1) z kolejną studzienką (S_k), w której kończy się, najczęściej kilkusetmetrowej długości, rurowa osłona (O_1), wytwarza się za tłoczkowym pilotem (2), przy pomocy dwudzielnej, napędowej głowicy (3), ciśnienie do 7 at i przemieszcza się sprężonym powietrzem pilota (2) wraz z połączonym z nim początkiem światłowodowego kabla (1) do wymienionej kolejnej studzienki (S_k). W dalszej kolejności nada! wprowadza się sprężone powietrze do pierwszej rurowej osłony (O_1) i przeciąga się do wymienionej kolejnej studzienki (S_k) pozostałą część światłowodowego kabla (1) o długości równej pełnej, docelowej długości trasy kablowej. Po zakończeniu przeciągania kabla (1) do studzienki (S_K) wyłącza się dopływ sprężonego powietrza, demontuje się dwudzielną napędową głowicę (3) w pierwszej studzience (S_1), montuje się tą głowicę (3) na kablu (1) w kolejnej studzience (S_K), - łączy się szczelnie początek drugiej rurowej osłony (O_2) z głowicą (3), a proces przemieszczania kabla (1) do dalszej studzienki (S_p) w której kończy się druga rurowa osłona (O_2) przeprowadza się analogicznie. Proces ten powtarza się aż do osiągnięcia ostatniej studzienki budowanej trasy kablowej. Urządzenie stanowi dwudzielna napędowa głowica (3), która jest utworzona z króćcowej i pokrywowej części, przy czym płaszczyzna styku obydwu jej części przechodzi przez osie: symetrii przelotowego, wejściowego otworu światłowodowego kabla (i), symetrii wylotu głowicy (3) i symetrii komory tłoczenia. Obydwie części są łączone rozbieralnie, najkorzystniej za pomocą śrub.

(4 zastrzeżenia)

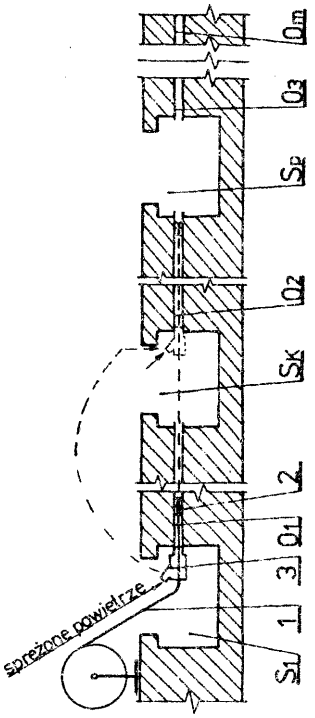

A1 (21) 292505 (22) 91 11 21 5(51) H02H 3/16 H02H 7/26

(71) APATOR Pomorskie Zakłady Aparatury Elektrycznej, TORUN
(72) Kubański Ryszard, Kwiatek Ireneusz, Lemański Tadeusz, Jędruś Tadeusz

(54) Zespół transformatorowy, zwłaszcza dla górnictwa z kontrolą rezystancji izolacji kabli odpływowych po stronie obniżonego napięcia

(57) Zespół transformatorowy z kontrolą rezystancji izolacji kabli odpływowych po stronie obniżonego napięcia zawiera zintegrowane centralno - blokujące zabezpieczenia (1, 2) upływowe z obwodami pomiarowymi zasilanymi z oddzielnych transformatorów pomocniczych.

(1 zastrzeżenie)

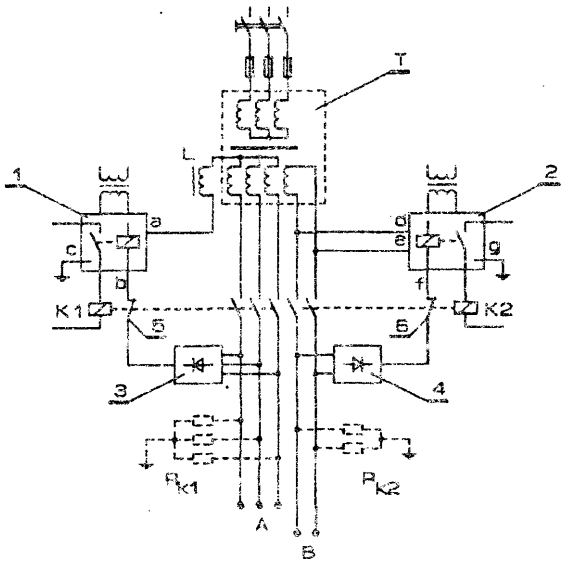

A1(21) 292461 (22) 91 11 19 5(51) H02H 7/04

(71) Politechnika Wrocławska, WROCŁAW
(72) Okraszewski Zenon, Miedziński Bogdan, Szkółka Stanisław, Szymański Andrzej

(54) Układ zabezpieczenia od zwarć zwojowych uzwojeń elektrycznych

(57) Układ zabezpieczenia posiada, w charakterze czujnika indukcji magnetycznej, ferromagnetyczny rdzeń (1) pomiarowy, który jest usytuowany równolegle do odcinka rdzenia (6) urządzenia, na którym jest nawinięte zabezpieczane uzwojenie (5), Pomiarowy rdzeń (1) ma połączone ze sobą szeregowo przeciwsobnie pomiarowe uzwojenie (2) i kompensacyjne uzwojenie (3). Uzwojenia te są włączone szeregowo w obwód pomiarowego członu (4) wykonawczego. Pomiarowe uzwojenie (2) jest rozłożone równomiernie na całej długości pomiarowego rdzenia (1) a kompensacyjne uzwojenie (3), będące uzwojeniem skupionym, jest umieszczone w dowolnym miejscu pomiarowego rdzenia (1).

(1 zastrzeżenie)

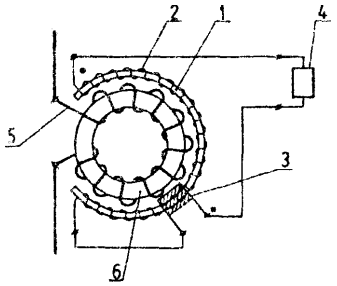

A1(21) 292587 (22) 91 11 29 5(51) H02J 3/18

(71) Dmowski Marek, Warszawa; Gawarski Leszek, Warszawa; Stufka Robert, Warszawa
(72) Stufka Robert

(54) Sposób regulacji mocy biernej i układ do regulacji mocy biernej

(57) Układ zawiera przetwornik (PMB) składowej biernej prądu, którego wejścia są dołączone do przekładnika napięciowego (PU) i przekładnika prądowego (PI), komparator okienkowy (KO), którego wejście jest dołączone do wyjścia przetwornika (PMB) składowej biernej prądu, generator sterowany (GS), którego wejścia są podłączone do wyjść komparatora okienkowego (KO) i do wyjścia przetwornika (PMB) składowej biernej prądu, sterownik czasowo-sekwencyjny (SCS), którego wejścia są podłączone do wyjść komparatora okienkowego (KO) i do wyjścia generatora sterowanego (GS) oraz układ wyjściowy (UW), którego wejścia są podłączone do wyjść sterownika czasowo-sekwencyjnego (SCS), natomiast wyjścia są podłączone do łączników kondensatorów baterii (BK). Przedmiotem zgłoszenia jest również sposób regulacji mocy biernej.

(14 zastrzeżeń)

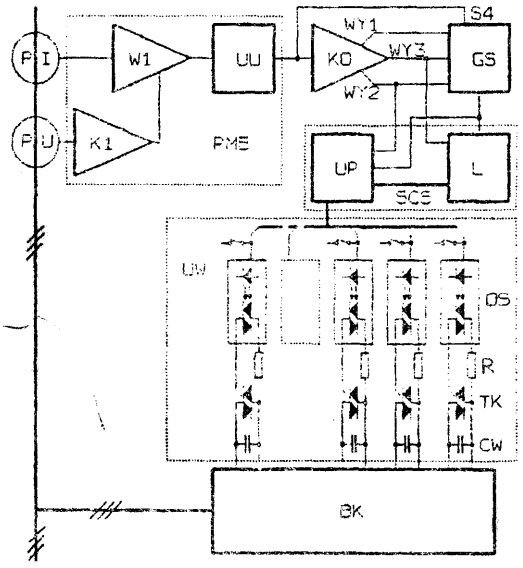

A1(21) 292472 (22) 91 11 21 5(51) H02J 9/00 H04Q 1/28

(23) Międzynarodowe Targi Poznań 09 06 91
(75) Dmowski Antoni, WARSZAWA; Dmowski Michał, WARSZAWA; Miernik Adam, WARSZAWA; Posłuszny Marek, WARSZAWA

(54) Układ pierwotnie taktowanego, zasilacza do buforowego zasilania podstacji telekomunikacyjnych

(57) Układ zasilacza z trójfazowym prostownikiem (Pr) napięcia sieci połączony z przetwornicą napięcia stałego na przemienne powyżej 20 kHz z transformatorem w.cz., w której to przetwornicy bazy tranzystorów (T1) i (T2) są połączone poprzez wzmacniacze : mocy (Wm) i napięcia (Wn), z ich blokiem sterowania (Bs) i który to transformator ma dodatkowe uzwojenie wtórne (z3) połączone, poprzez układ bramkujący, z blokiem sterowania (Bs) zasilacza, charakterystyczny tym, że między zaciski dodatkowego uzwojenia (z3) transformatora a układ bramkujący jest włączony blok całkujący (Bc) i blok (Bo), śledzący stany zerowe na wyjściu bloku całkującego (Bc). Wyjście bloku (Bo) jest połączone z wejściem zegarowym (CLK) przerzutnika i z pierwszym wejściem bramki sumacyjnej (S), której drugie wejście jest połączone z wyjściem tego przerzutnika. Wyjście bramki sumacyjnej (S) jest połączone z pierwszym wejściem bramki (AND), o drugim wejściu połączonym z wyjściem wzmacniacza napięciowego (Wn), natomiast wyjście bramki (END) jest połączone z drugim wejściem przerzutnika (P), z trzecim wejściem bramki sumacyjnej (S) i z wejściem wzmacniacza mocy (Wm).

(1 zastrzeżenie)

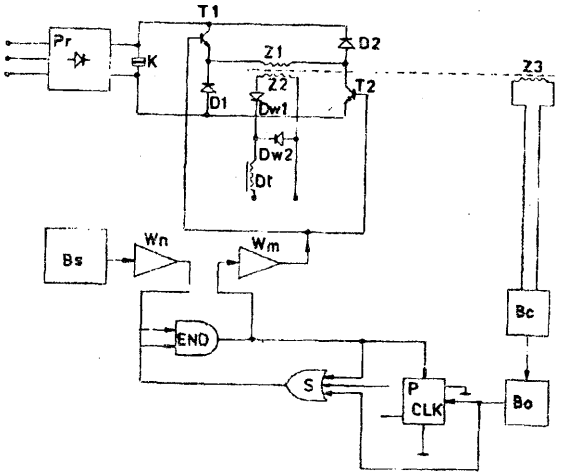

A1(21) 296613 (22) 92 11 16 5(51) H02K 9/10

(31) 91 91120019 (32)911125 (33) EP

(71) Asea Brown Boveri AG, Baden, CH

(54) Maszyna elektryczna chłodzona gazem

(57) W chłodzonych gazem maszynach elektrycznych ze stojanem (3) i wirnikiem (6), na którym jest osadzony wentylator

osiowy (9), gaz chłodzący wpływa w obszar czołowej części uzwojenia (13), nierównomiernie na całym obwodzie.

Przewiduje się zastosowanie przed wentylatorem osiowym (9), patrząc w kierunku przepływu gazu chłodzącego, współosiowego z nim organu kierującego powietrze (1), mającego formę pierścienia, wyposażonego w blachy kierujące, i za pomocą przesłony (23) zmniejsza się, do części obwodu zewnętrznego organu (1), przekrój poprzeczny dopływu dla przepływającego przez organ (1) gazu chłodzącego, w głównym kierunku jego docierania, tak że działanie chłodzące staje się bardziej równomierne, a wentylator osiowy (9) lepiej wykorzystany,

(6 zastrzeżeń)

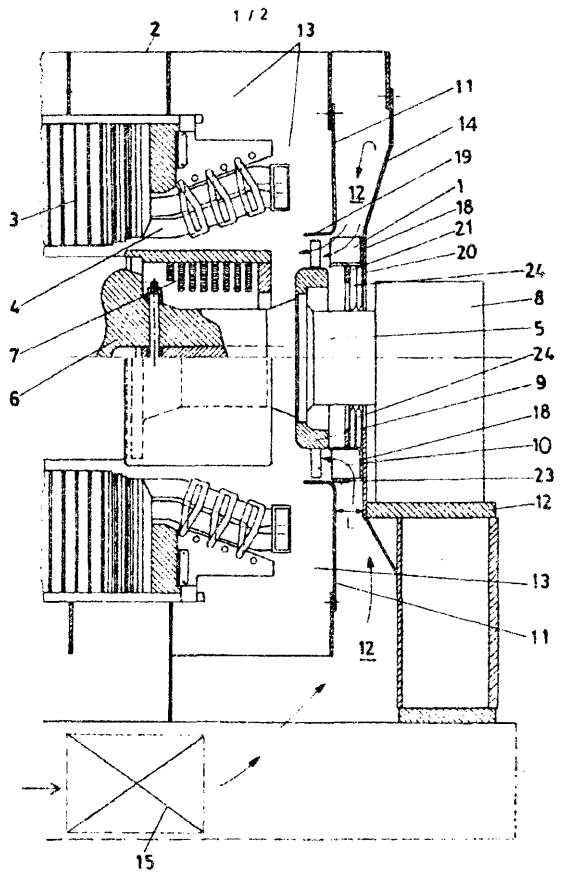

A1(21) 292605 (22) 91 11 28 5(51) H03H 11/40

(71) Politechnika Śląska, GLIWICE

(72) Met Andrzej, Kampik Marian

(54) **Układ** elektroniczny symulujący **zmienną impedancję,** a zwłaszcza **rezystencję,** której wartość jest sterowana napięciem

(57) Układ ma wtórnik (1) połączony z dzielnikiem rezystancyjnym (2), który z kolei połączony jest poprzez tranzystor polowy złączowy (3) ze wzmacniaczem odwracającym (4).

Wyjście wzmacniacza połączone jest zwrotnie przez impedancję (5) z wejściem wtórnika (1).

Impedancja wejściowa jest równa impedancji (5) podzielonej przez wartość wzmocnienia powiększoną o jeden, toru składającego ssę z wtórnika (1), dzielnika rezystancyjnego (2) tranzystora polowego (3) i wzmacniacza odwracającego (4). Wartość tego wzmocnienia zmieniana jest za pomocą tranzystora polowego (3).

(1 zastrzeżenie)

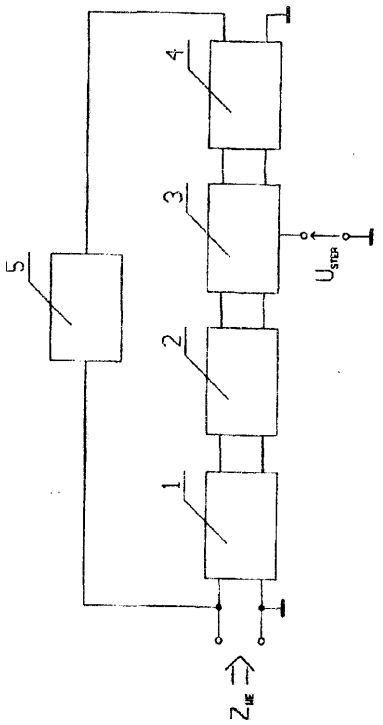

A2(21) 295686 (22) 92 08 21 5(51) H03K 4/12

(75) Piegat Wiesław, Warszawa

(54) Układ elektroniczny do przebiegu **piłokształtnego,** z fazą stałą, strumienia świetlnego żarówki

(57) Układ zawierający tyrystor, w którego obwodzie anodowym jest żarówka, sterowany z wyjścia komparatora, charakteryzuje się tym, że do wejścia nieodwracającego komparatora (K) dołączony jest kondensator (C) ładowany z napięcia stałego i rozładowywany, w chwili przechodzenia przez zero napięcia 220V,50Hz. Do wejścia odwracającego podane jest napięcie piłokształtne (U3) wytwarzane przez generator (G), blokowane okresowo przez multiwibrator astabilny (M).

(1 zastrzeżenie)

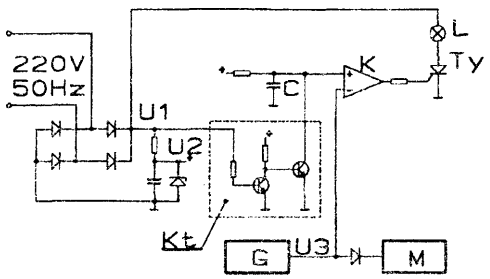

A2(21) 295687 (22) 92 08 21 5(51) H03K 4/12

(75) Piegat Wiesław, Warszawa

(54) Układ elektroniczny do przebiegu **schodkowego,** z fazą stałą, strumienia świetlnego **żarówki**

(57) Układ zawierający tyrystor, w którego obwodzie anodowym jest żarówka i który jest sterowany w wyjścia komparatora charakteryzuje się tym, że do wejścia odwracającego komparatora (K1) podane jest napięcie (U4) z dzielnika napięcia (D1), a do wejścia nieodwracającego dołączony jest kondensator (C) ładowany z napięcia stałego przez zespół rezystorów (Z) dołą-

czonych do multiwibratora astabilnego (M) oraz do wyjść komparatorów (K2) i rozładowywanych, w chwili przechodzenia przez zero napięcia 220V,50Hz. Wejścia nieodwracające komparatorów (K2) przyłączone są do napięcia piłokształtnego (U3), a wejścia odwracające do różnych punktów drabinki rezystorów (D2).

(1 zastrzeżenie)

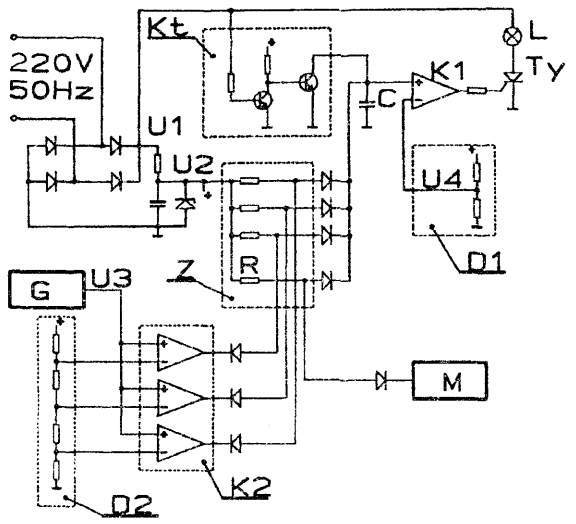

A1 (21) 292468 (22) 91 11 19 5(51) H05B 3/78

(75) Morawski Tomasz, ŁÓDŹ

(54) Elektryczna grzałka nurkowa

(57) Grzałka ma trzy prętowe elektrody (1) zasilane trójfazowym prądem. Elektrody usytuowane sa równolegle względem siebie i symetrycznie względem osi. Elektrody osadzone są w podstawie (3) za pośrednictwem przepustów izolacyjnych (2). Podstawa (3) umocowana jest w obudowie (4).

(1 zastrzeżenie)

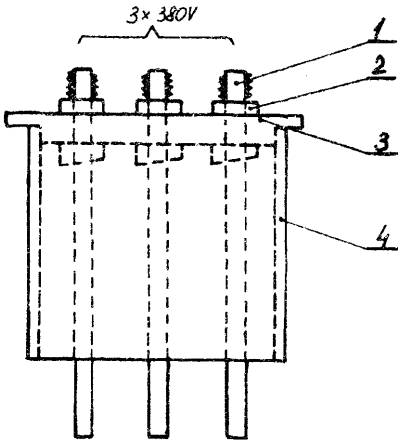

IŁ WZORY **UZYTKOWE**

DZIAŁ A

PODSTAWOWE POTRZEBY LUDZKIE

U1 (21) 95598 (22) 92 07 10 5(51) A01K 75/04

(75) Muszyński Marek, Kołobrzeg

(54) Pływak, zwłaszcza do sieci trałowych

(57) **Pływak** w kształcie kuli z przelotowymi otworami składa **się** z półkuli dolnej (1), półkuli górnej (2) oraz pierścienia wzmacniającego (3). Półkule (1) i (2) są ze sobą połączone na stałe, przy czym pierścień wzmacniający (3) jest umieszczony wewnątrz półkul w ten sposób, że oś pozioma pierścienia wzmacniającego (3) leży w płaszczyźnie styku półkul (1) i (2).

(4 zastrzeżenia)

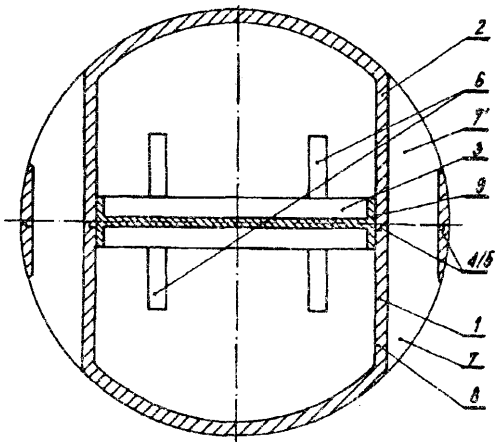

Ul(21) 95862 (22) 92 08 19 5(51) A22C 5/00

(71) SPOMASZ Wrocławska Fabryka Maszyn i Urządzeń Przemysłu Spożywczego, Wrocław

(72) Szylar Stanisław, Marcinkowski Ireneusz, Wilczura Jan

(54) Urządzenie do mieszania i masowania produktów mięsnych

(57) Urządzenie **zawiera konstrukcję** wsporczą, w której jest **wychylnie** zawieszony zbiornik (6) z mieszadłem (8), (9) wprowadzanym w ruch obrotowy zespołem napędowym (?) zamocowanym do obsady (6b) przynależnej do dna zbiornika (6).

Wałek napędowy (7a), na którym jest zamocowane mie**szadło** (8) jest uszczelniony w obsadzie (6b) zestawami uszczelniającymi.

Zestaw uszczelniający zawiera pierścienie teflonowe dociskane do wałka napędowego (7a) pierścieniem sprężystym. Zbiornik (6) jest przestawiany z położenia poziomego w położenie pionowe poprzez częściowy jego obrót za pomocą zespołu napędowego, przekładni łańcuchowej (13) i mechanizmu zapadkowego.

(1 zastrzeżenie)

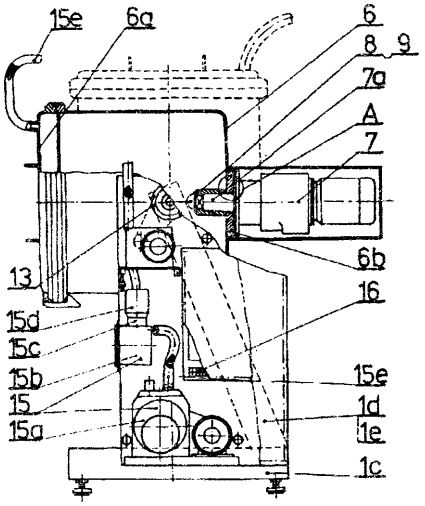

UI(21) 96530 (22) 92 11 26 5(51) A22C 21/04 A22B 5/14

(75) Przekop Józef, Kaźmierz **Wlkp**

(54) Oparzalnik drobiu

(57) Oparzainik drobiu charakteryzuje się tym, że jego zespół grzewczy zawiera palenisko grzewcze (2), opalane korzystnie drewnem odpadowym, usytuowane pod dnem wodnej komory (1). Przestrzeń paleniska grzewczego (2), którą uchodzą rozgrzane gazy odlotowe, połączona jest z wnętrzem jednej ściany (3) wodnej komory (1) oparzalnika, ograniczonej płytami zamykającymi ją od strony wody i od zewnątrz, stanowiącej dodatkową boczną przestrzeń grzewczą (4).

(3 zastrzeżenia)

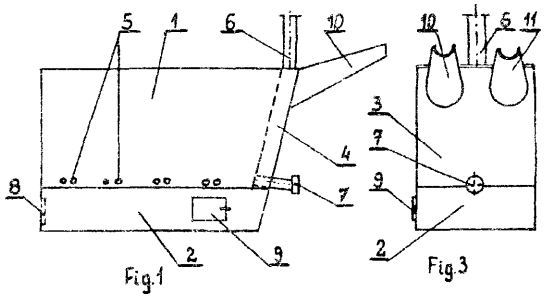

U1 (21) 96531 (22) 92 11 26 5(51) A22C 21/04

(75) Przekop Józef, Kaźmierz Wlkp

(54) Zespół oparzania drobiu w linii ubojowej

(57) Zespół oparzania drobiu charakteryzuje się tym, że usytuowany nad komorą ogrzewanego oparzalnika (1) przemieszczany mechanicznie ciąg z wieszakami mocującymi (2) ma, w widoku z góry, zarys obiegający komorę oparzalnika (1) kolejno przy jego ścianach wewnętrznych oraz wejście i wyjście nad jedną pozostałą ścianą (3) komory wodnej oparzalnika (1). W obszarze wejścia i wyjścia do strefy oparzalnika (1) nad jego przednią ścianą (3) przemieszczany mechanicznie ciąg z wieszakami mocującymi (2) ma, widoczne w widoku z boku, promieniowe przegięcia toru ruchu ukośnie w górę od wymienionej ściany przedniej oparzalnika (1).

(6 zastrzeżeń)

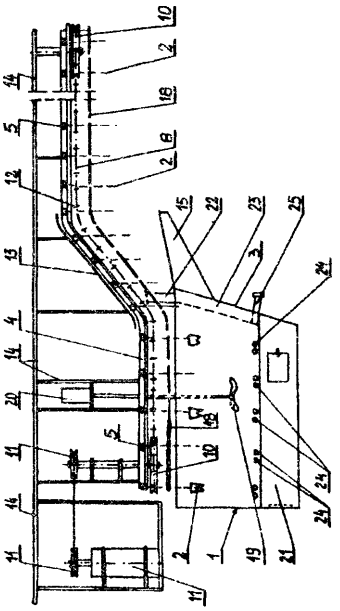

U1(21) 95848 (22) 92 08 18 5(51) A23J 1/08

(75) Sadkiewicz Kazimierz, Bydgoszcz;
Sadkiewicz Józef, Bydgoszcz

(54) Urządzenie do wybijania jaj i rozdziału żółtka od białka

(57) Urządzenie charakteryzuje się tym, że na wspornikach (1) z regulowanymi nóżkami (2) umieszczona została rynna zdwojona (3) z listwą wzdłużną (4) i szczeliną separującą (5), przy czym rynna zdwojona (3) zaopatrzona jest w wybijacz z nożem (6) i wahliwą miseczką (7), korytkiem spływowym (8) i prześwietlaczem (9) oraz z drugiego końca dwa korytka spływowe (10, 11) o regulowanym rozstawie do pojemników (12, 13) z siatką (14). Urządzenie ma zastosowanie w cukiernictwie.

(1 zastrzeżenie)

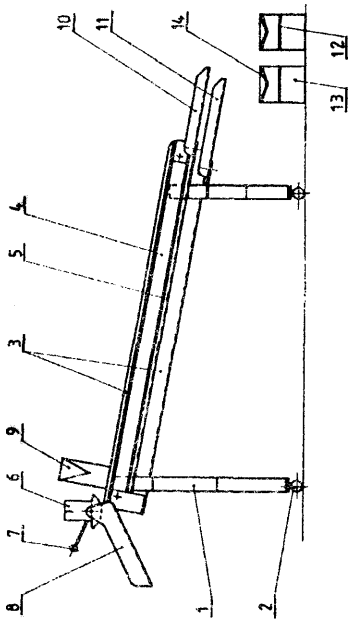

U1(21) 95882 (22) 92 08 24 5(51) A23N 17/00

(75) Palczewski Stanisław, Gostyń; Matuszewski Tadeusz, Rawicz

(54) Ssawka do materiałów ziarnistych, zwłaszcza ziarna zbóż

(57) Wzór użytkowy rozwiązuje zagadnienie zwiększenia skuteczności zasysania i pobierania materiału ziarnistego.

Ssawka charakteryzuje się tym, że do rury ssącej (2) przymocowane są dwa prowadniki (7). Na przedzie rury ssącej (2) znajduje się element ssący (5), natomiast w tylnej części ssawki umieszczony jest mechanizm nastawczy (10) przeznaczony do ustawienia wielkości szczeliny (11).

(1 zastrzeżenie)

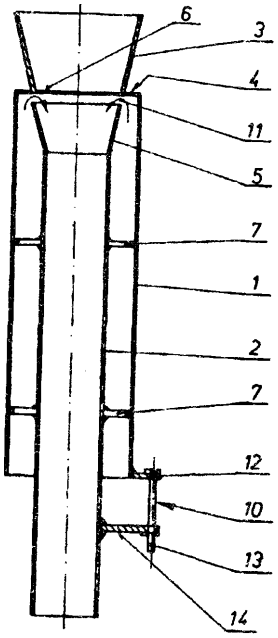

U1(21) 95883 (22) 92 08 24 5(51) A23N 17/00

(75) Palczewski Stanisław, Gostyń; Matuszewski Tadeusz, Rawicz

(54) Mieszalnik materiałów ziarnistych, zwłaszcza paszy

(57) Wzór użytkowy rozwiązuje problem zwiększenia intensywności mieszania oraz usprawnia odważanie danych porcji śruty dostarczanych do mieszalnika.

Mieszalnik ma pojemnik (1) zbudowany z płaskiej pokrywy (2), części cylindrycznej (3) i części stożkowej (4) połączonych rozłącznie za pomocą opasek zaciskowych (5). Ślimak (6) opasany rurą prowadzącą (9) wyposażony jest w odrzutniki (12) umieszczone w górnej części oraz noże (13) przymocowane do jego dolnej części. Stycznie do części cylindrycznej (3) wmontowany jest kanał wlotowy (21), natomiast z pokrywy (2) wychodzi kanał filtracyjny (22) zakończony workami filtracyjnymi (23). Pojemnik (1) spoczywa na płycie (24) zamocowanej jednym końcem wahliwie, a drugim opierającej się na czujniku wagowym (27).

(2 zastrzeżenia)

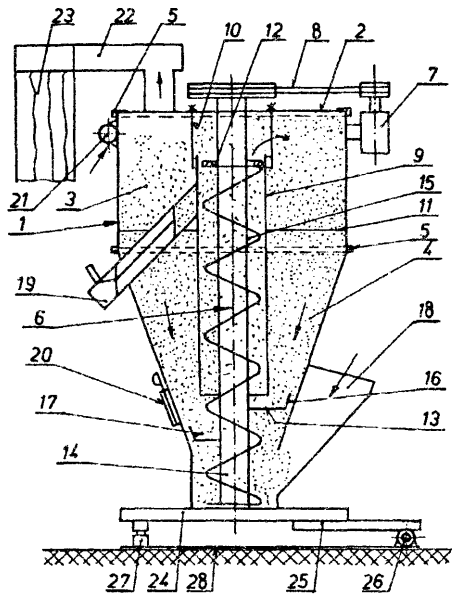

U1(21) 95891 (22) 92 08 24 5(51) A45B 25/02

(71) CZĘSTOCHOWIANKA Spółdzielnia Inwalidów, Częstochowa
(72) Sadowski Andrzej

(54) **Parasol ogrodowy drewniany**

(57) Parasol charakteryzuje się tym, że ramiączka i podpórki połączone są nitem (11) bez zawiaski i otwierane za pomocą bloczków (14).

(1 zastrzeżenie)

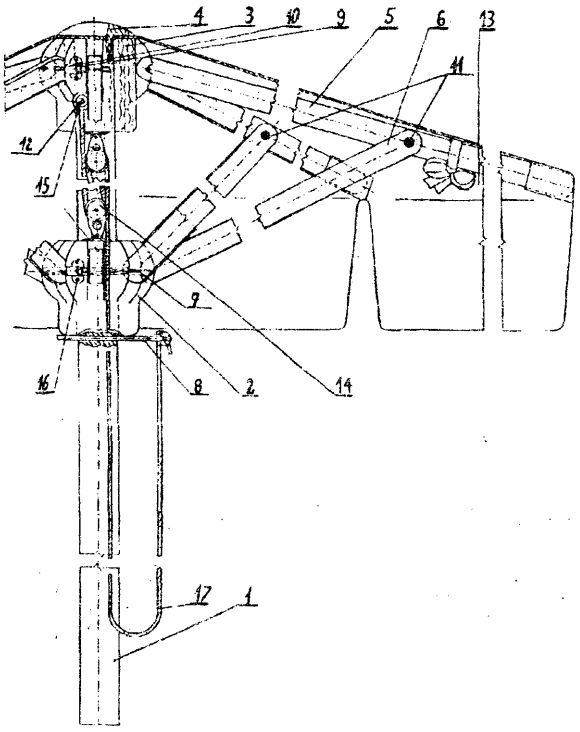

Ul(21) 95869 (22) 92 08 22 5(51) A45D 34/00

(75) Woszczyk Wacław, Częstochowa; Woszczyk Adam, Czestochowa

(54) Obudowa środka czyszcząco-dezynfekującego

(57) Przedmiotem wzoru użytkowego jest wykonana z tworzywa sztucznego obudowa środka czyszcząco-dezynfekującego, mająca zastosowanie szczególnie w muszlach sedesowych, ewentualnie innych urządzeniach sanitarno-higienicznych.

Obudowa charakteryzuje się tym, że składa się z dwóch czasz (1), które po złożeniu przybierają kształt morskiej muszli i które na swej powierzchni mają podłużne, promieniście rozmieszczone szczeliny (3), a u podstawy, w osi symetrii - wykonany mają otwór (7) na zaczep uchwytu mocowanego do muszli sedesowej.

(1 zastrzeżenie)

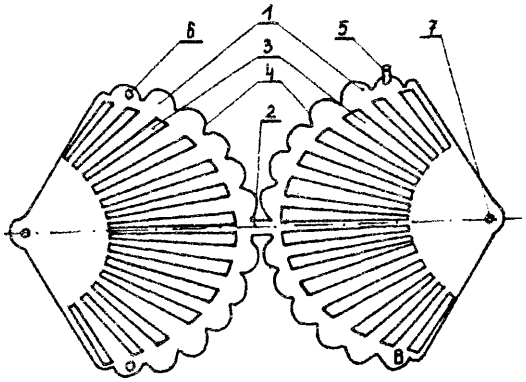

Ul(21) 95853 (22) 92 08 18 5(51) A47B 3/00 A47B 41/00

(71) Fabryka Pomocy Naukowych, Koszalin
(72) Grzyb Stanisław, Leśnicki Stanisław, Lackowska Grażyna, Konieczny Zenon

(54) Stół uczniowski

(57) Stół charakteryzuje się tym, że konstrukcja nośna (1) ma boki (2), łączniki kompletne (3) i śrubowe elementy złączne (6). Boki (2) składają się z dwóch części: części górnej (4) i części dolnej (5). Część górna (4) ma kształt dużej litery H, a część dolna (5) kształt dużej litery U. W nogach części górnej (4) i części dolnej (5) wykonane są pary przelotowych otworów (7).

(3 zastrzeżenia)

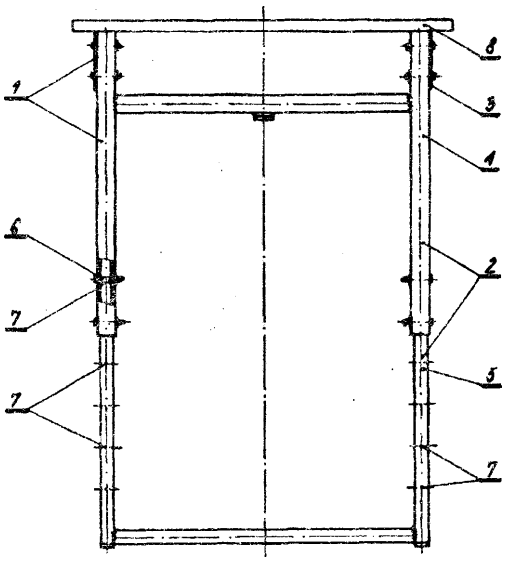

U1(21) 95928 (22) 92 08 28 5(51) A47B 37/00

(71) DORA METAL Sp. z o.o., Czarnków
(72) Polcyn Jan

(54) **Płyta** górna dla stanowisk roboczych stosowanych przy przetwórstwie żywności oraz w gastronomii

(57) Płyta górna dla stanowisk roboczych stosowanych przy przetwórstwie żywności oraz w gastronomii, charakteryzuje się tym, że blacha nierdzewna (1) osadzona jest na płycie (2) z tworzywa warstwowego, przy czym pod spodem wzdłuż obwodu płyty znajdują się belki wzmacniające (3) obejmowane do dołu przez blachę (1) płyty ukształtowanej na jej bokach w postaci litery C. Belka wzmacniająca (3) ma postać kształtownika, którego przekrój poprzeczny jest zbliżony do otwartej częściowo z jednej strony poziomo ułożonej litery P. Płyta jest zaopatrzona wzdłuż krawędzi w zamocowaną do niej na stałe ścianę pionową (4).

(4 zastrzeżenia)

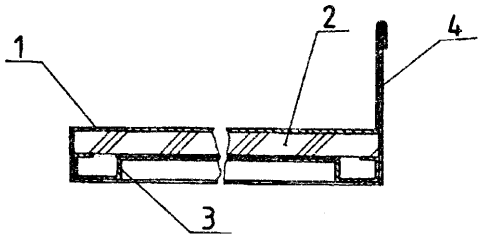

U1(21) 96395 (22) 92 11 10 5(51) A47B 37/02

(75) Kamiński Dariusz, Warszawa

(54) Stół do prac biurowych

(57) Przedmiotem wzoru jest stół do prac biurowych składający się z trzech segmentów (A), (B) i (C). Stół przeznaczony jest jako podstawa pod komputer lub maszynę do pisania przy równoczesnym zachowaniu funkcji zwykłego biurka dzięki wysuwanemu dodatkowemu blatowi spod blatu segmentu drugiego, który umożliwia wygodne, odręczne pisanie. Poszczególne segmenty składają się z ram bocznych o zewnętrznym obrysie w kształcie trapezu, blatów, których płaszczyzny wierzchnie przy przednich krawędziach oraz przy krawędziach tylnych ulegają zakrzywieniu zgodnie z górnymi krawędziami górnych poprzeczek ram bocznych.

(2 zastrzeżenia)

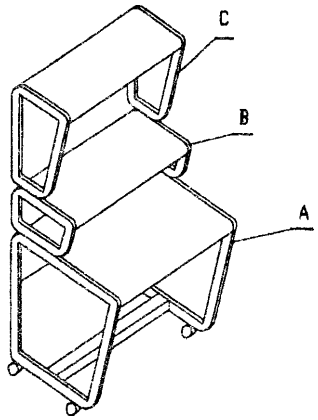

Ul(21) 95923 (22) 92 08 28 5(51) A47B 57/00

(71) DORA METAL Sp. z o.o., Czarnków

(72) Polcyn Jan

(54) Zestaw przyścienny *z* półkami metalowymi

(57) Zestaw przyścienny z półkami metalowymi, zwłaszcza dla przetwórni środków spożywczych i zakładów gastronomicznych zawierający pionowe przyścienne elementy wsporcze (1) oraz półki (2) ze wspornikami podpółkowymi (3), charakteryzuje się tym, że z tyłu wspornika podpółkowego (3) znajdują się dwa występy (4 i 5) usytuowane jeden nad drugim. Występ dolny (4) jest poziomy, natomiast zakończenie występu górnego (5) skierowane jest ku górze. W pionowym przyściennym elemencie wsporczym (1) znajdują się otwory o rozstawie odpowiadającym usytuowaniu występów (4 i 5). Tylna krawędź półki (2) jest zaopatrzona w pionową ściankę (6).

(1 zastrzeżenie)

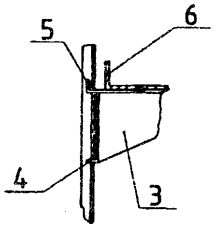

Ul(21) 95925 (22) 92 08 28 5(51) A47B 57/00

(71) DORA METAL Śp. z o.o., Czarnków

(72) Polcyn Jan

(54) Regal z półkami przestawnymi

(57) Regał przeznaczony, zwłaszcza dla przetwórni środków spożywczych oraz zakładów gastronomicznych, w którym na szkielecie z pustych w środku kształtowników (1) osadzone są rozłącznie półki (2), charakteryzuje się tym, że w przeciwległych pionowych kształtownikach (1) szkieletu osadzone są symetrycznie poziome kołki (3), przy czym koniec kołka (3) związany jest na stałe z wewnętrzną powierzchnią zewnętrznej ścianki kształtownika (1). Przy wolnym końcu kołka (3) wystającym poza powierzchnię zewnętrzną przeciwległej ścianki tego kształtownika (1) znajduje się na kołku (3) kołnierz (4) przylegający ściśle swą płaską powierzchnią do kształtownika (1). W dolnej krawędzi boku półki (2) ukształtowanego w postaci litery C wykonane są otwory dla pomieszczenia wolnych końców kołków (3). Każdy otwór ma kształt dwóch wzajemnie prostopadłych półkoli, a zarys przejścia kołnierza (4) kołka (3) do wolnego końca kołka (3) ma kształt łuku.

(2 zastrzeżenia)

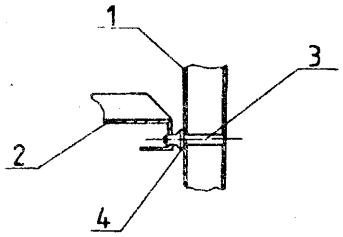

Ul(21) 95926 (22) 92 08 28 5(51) A47B 91/02

(71) DORA METAL Śp. z o.o., Czarnków

(72) Polcyn Jan

(54) Noga o regulowanej wysokości, zwłaszcza do metalowych mebli o konstrukcji **bezszkieletowej** stosowanych przy przetwórstwie żywności oraz w gastronomii

(57) Noga charakteryzuje się tym, że stanowi ją śruba w postaci gwintowanego pręta (2) osadzonego na stałe w dnie elementu górnego (1), którego przekrój poprzeczny jest profilem zamkniętym zwróconym wylotem do dołu, przy czym na dolny koniec pręta (2) nakręcony jest rurowy element dolny (3) zamknięty od dołu stopką (4) z materiału elastycznego, a pomiędzy elementem górnym (1) a elementem dolnym (3) znajduje się zaślepka (5) również z materiału elastycznego.

(3 zastrzeżenia)

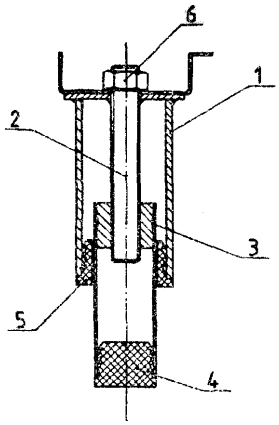

U1(21) 95927 (22) 92 08 28 5(51) A47B 91/02

(71) DORA METAL Sp. z o.o., Czarnków
(72) Polcyn Jan
(54) Noga o regulowanej wysokości, zwłaszcza do metalowych mebli o konstrukcji szkieletowej stosowanych przy przetwórstwie żywności oraz w gastronomii

(57) Noga charakteryzuje się tym, że w klocku (1) osadzonym na stałe wewnątrz przekroju zamkniętego pionowego elementu (2) szkieletu mebla umieszczona jest śruba w postaci gwintowanego pręta (3), na którego drugim końcu umieszczona jest tuleja (4) osadzona na stałe w górnym końcu odcinka rury (5) zamkniętej od dołu stopką (8) z materiału elastycznego.

(2 zastrzeżenia)

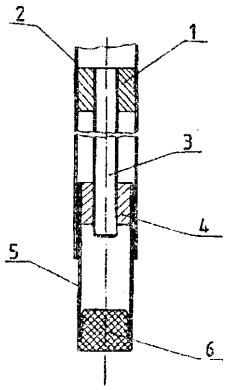

Ul(21) 95924 (22) 92 08 28 5(51) A47B 96/00

(71) DORA METAL Sp. z o.o., Czarnków
(72) Polcyn Jan
(54) Zespól zamykania szaf zawierający drzwi przesuwne

(57) Zespół zamykania szaf, stosowanych przy przetwórstwie żywności oraz w gastronomii, charakteryzuje się tym, że do górnej krawędzi drzwi (1) zamocowane są uchwyty (2) osi z osadzonymi na nich elementami tocznymi (3) umieszczonymi w korytkowych prowadnicach (4) związanych z ościeżnicą. U dołu ościeżnicy związane są z nią na stałe pionowe kołki wchodzące w znajdujące się u dołu drzwi (1) wybranie.

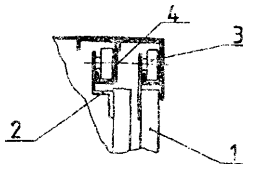

Pionowa krawędź drzwi (1) ukształtowana jest w postaci korytka zbliżonego kształtem przekroju poprzecznego do litery C i przebiegającego wzdłuż całej wysokości krawędzi drzwi (1).

(2 zastrzeżenia)

U1 (21) 95893 (22)92 08 24 5(51) A47B 96/14 F16B 12/44

(71) Doros Teodora, Rzeszów
(72) Doros Wiesław
(54) Łącznik regału lub lady

(57) Łącznik ma trzy trzpienie walcowe (1, 2) usytuowane w trzech prostopadłych względem siebie osiach i połączone swymi końcami tworząc konstrukcję monolityczną.

Trzpienie (1 i 2) mają szczeliny osiowe (4 i 5) usytuowane w tej samej płaszczyźnie, natomiast trzeci trzpień ma szczelinę osiową usytuowaną w płaszczyźnie prostopadłej do szczelin osiowych (4 i 5).

(1 zastrzeżenie)

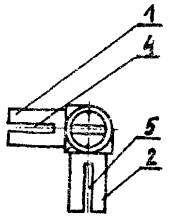

Ul(21) 95894 (22) 92 08 24 5(51) A47B 96/14 F16B 12/44

(71) Doros Teodora, Rzeszów
(72) Doros Wiesław
(54) Łącznik regału lub lady

(57) Łącznik ma pięć walcowych trzpieni łączeniowych (1, 2, 3, 4) połączonych ze sobą jednymi końcami tworząc konstrukcję monolityczną, przy czym trzpienie walcowe (1, 2, 3 i 4} wraz z wykonanymi w nich szczeiinami (6) usytuowane są w tej samej płaszczyźnie. Z kolei trzpień walcowy (5) wraz z wykonaną w nim szczeliną (7) usytuowany jest w płaszczyźnie prostopadłej do płaszczyzny pozostałych trzpieni walcowych.

(1 zastrzeżenie)

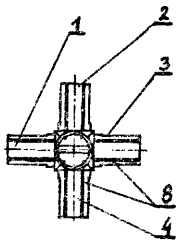

Ul(21) 95854 (22) 92 08 20 5(51) A47C 1/00 A47C 7/00

(71) REAL Przedsiębiorstwo Produkcyjno-Usługowe Sp. z o.o., Olsztyn
(72) Zbroński Ireneusz
(54) Fotel ze zmienną wysokością siedziska

(57) Fote! charakteryzuje się tym, że od wewnętrznej strony boków (1) ma bruzdy, w których umieszczone są zaczepy (6) siedziska (7), przy czym bruzdy mają kształt prostoliniowy w górnej części odchylonej do tyłu, zakręcający do tyłu pod kątem rozwartym.

(1 zastrzeżenie)

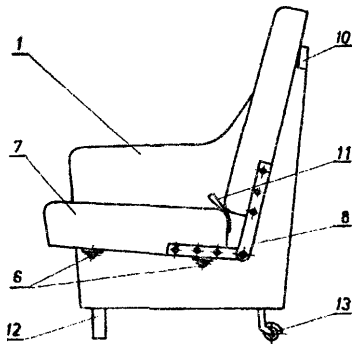

U1(21) 95899 (22) 92 08 27 5(51) A47C 4/46

(75) Kania Stefan, Kielce

(54) Fotel rozkładany

(57) Fotel ma podstawę (1), na której wsparte są, pionowo usytuowane, podpory (2, 3) zespolone łącznikiem (4), na których z koiei osadzone są elementy tapicerki (5, 6, 7), przy czym na podporach (2, 3) zamocowane są dwustronnie dźwignie, z których dźwignię łączącą podporę (2) z elementem (5) tapicerki oraz podporę (3) z elementem (7) tapicerki stanowią dwa pręty (8, 9) oraz pręty (10, 11) usytuowane w stosunku do siebie kątowo i przechodzące przez siebie poprzecznie, natomiast dźwignię łączącą podporę (2) z przegubem tapicerki, stanowi bolec (12) umieszczony na podporze (2) oraz wahliwie osadzona płytka (13) z wybraniami (14).

(1 zastrzeżenie)

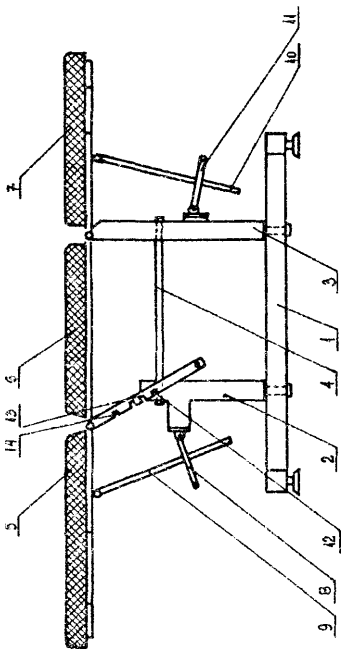

Ul(21) 95885 (22) 92 08 24 5(51) A47G 1/17
A47G 25/00
A47K 10/12

(75) Brodowska Marzena, Bydgoszcz

(54) Wieszak domowy

(57) Wieszak domowy charakteryzuje się tym, że eliptyczny korpus (1) posiada powierzchnię profilową (2) na połączenie z nierozłącznym haczykiem (3) z wygiętym końcem (4) ku górze pod kątem ostrym.

(3 zastrzeżenia)

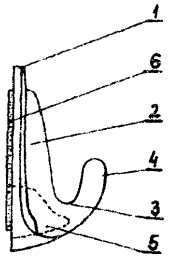

Ul(21) 95886 (22) 92 08 24 5(51) A47G 1/17
A47G 25/00
A47K 10/12

(75) Brodowska Marzena, Bydgoszcz

(54) Wieszak domowy

(57) Wieszak charakteryzuje się tym, że okrągły korpus (1) ma odsadzenie zewnętrzne (2) w formie pierścienia osadczego dla nierozłącznego haczyka (3) z wygiętym końcem (4) ku górze równoległym do odsadzenia zewnętrznego (2).

(2 zastrzeżenia)

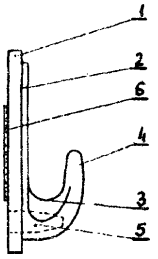

Ul(21) 95887 (22) 92 08 24 5(51) A47G 1/17
A47G 25/00
A47K 10/12

(75) Brodowska Marzena. Bydgoszcz

(54) Wieszak domowy

(57) Wieszak charakteryzuje się tym, że okrągły korpus (1) posiadający zewnętrzną powierzchnię kształtową wypukłą ku środkowi zawiera wybranie (3), w którym znajduje się profilowany łącznik (4) z nierozłącznym haczykiem zawierającym wzmocnienia (8) uformowane w kształcie paraboli z wygiętym końcem (6) ku górze pod kątem rozwartym.

(2 zastrzeżenia)

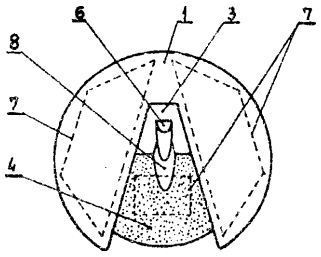

Ul(21) 95888 (22) 92 08 24 5(51) A47G 1/17
A47G 25/00
A47K 10/12

(75) Brodowska Marzena. Bydgoszcz

(54) Wieszak domowy

(57) Wieszak charakteryzuje się tym, że ma eliptyczny korpus (1) zawierający od góry łukowe wyprofilowanie (2), które

stanowi połączenie z nierozłącznym haczykiem (3) z wygiętym ku górze końcem (4) usytuowanym na dolnym łuku od osi małej elipsy. Łukowe wyprofilowanie (2) oraz nierozłączny haczyk (3) z wygiętym ku górze końcem (4) pochylone są pod kątem ostrym.

(3 zastrzeżenia)

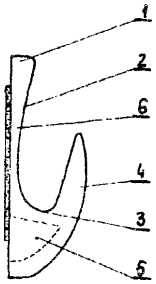

U 1(21) 95889 (22) 92 08 24 5(51) A47G 1/17
A47G 25/00
A47K 10/12

(75) Brodowska Marzena, Bydgoszcz

(54) Wieszak domowy

(57) Wieszak charakteryzuje się tym, że korpus (1) z wyprofilowanym kołnierzem w postaci zwiększających się występów (2) ku górze ma odsadzenie zewnętrzne (3) w formie niepełnego pierścienia osadczego dla nierozłącznego haczyka z wygiętym końcem (5) ku górze oraz promieniowym wyobleniem (6) ku dołowi. Haczyk jest równoległy do odsadzenia zewnętrznego (3).

(2 zastrzeżenia)

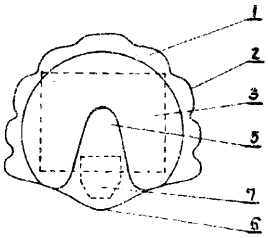

Ul(21) 95520 (22) 92 06 30 5(51) A47G 25/00

(75) Janicki Stefan, Warszawa

(54) Wieszak na obuwie

(57) Wieszak składa się z usztywnionego pasa (3) materiału haka (1) i listwy (2) wszytej w pas materiału. Do pasa przytwierdzone są kieszenie - pojemniki na obuwie (4).

(2 zastrzeżenia)

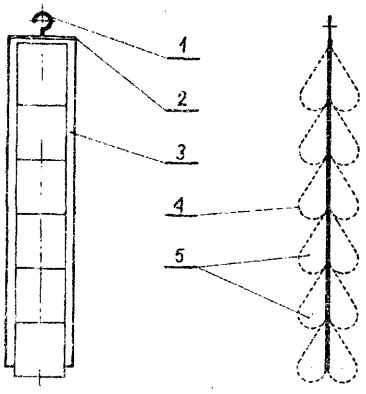

Ul(21) 95851 (22) 92 08 18 5(51) A47G 29/14

(75) Kukla Adam, Wrocław; Kukla Wojciech, Wrocław

(54) Pojemnik z tworzywa sztucznego do przechowywania i serwowania kawałkowych produktów żywnościowych, zwłaszcza paluszków piekarniczych

(57) Pojemnik charakteryzuje się tym, że naczynie (1) pojemnika wyposażone jest na pobocznicy w szereg płytkich obwodowych karbów (3), rozpoczynających się w odległości 1/10 wysokości naczynia od jego dna i kończących się w odległości 1/4 wysokości naczynia od jego brzegu górnego oraz posiada u brzegu górnego poziomy kołnierz (4), natomiast pokrywa pojemnika ma ściankę boczną składającą się z dwóch przechodzących schodkowo jedna w drugą pobocznic, z których dolna pobocznica o większej średnicy jest pobocznicą stożka o lekko odchylonym na zewnątrz brzegu dolnym, a górna pobocznica o mniejszej średnicy jest podwójna i składa się z dwóch, równo oddalonych od siebie o odległość równą szerokości kołnierza (4), pobocznic walca o wysokości nieco mniejszej niż odległość między nimi, połączonych ze sobą szczelnie u górnych krawędzi poziomym pierścieniem.

(2 zastrzeżenia)

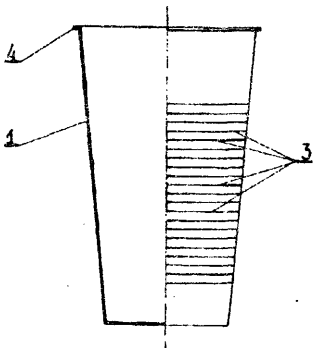

Ul(21) 95841 (22) 92 08 17 5(51) A61F 9/06

(71) PIAP Przemysłowy Instytut Automatyki i Pomiarów, Warszawa

(72) Fabrycy Marian, Cybulski Arkadiusz, Nowakowski Lech, Owczarek Waldemar, Biskup Witold

(54) Ochronna maska spawalnicza

(57) Przedmiotem wzoru użytkowego jest ochronna maska spawalnicza, przeznaczona zwłaszcza do stosowania przy spawaniu łukiem elektrycznym, składająca się z osłony, uchwytu przeznaczonego do mocowania na głowie spawacza oraz układu elektronicznego. Maska charakteryzuje się tym, że obudowa zespołu roboczego składa się z dwóch części przedniej i tylnej, przy czym część przednia ma prostokątne wycięcie (7), wokół którego od strony wewnętrznej utworzone jest gniazdo ekranu ciekłokrystalicznego, a poniżej tego wycięcia wykonane są dwa kwadratowe wycięcia (9), wokół których znajdują się gniazda (11 i 12) ogniw słonecznych, a część tylna obudowy ma prostokątne wycięcie, wokół którego od strony wewnętrznej utworzone jest gniazdo ekranu ciekłokrystalicznego, które swymi wymiarami i położeniem odpowiada gniazdu (7) w przedniej części obudowy.

(1 zastrzeżenie)

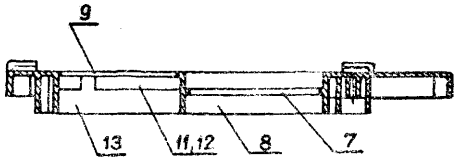

U1(21) 96190 (22)921014 5(51) A63H 33/00

(75) Jeziorski Adam, Warszawa

(54) Zabawka

(57) Zabawka zbudowana jest z **podstawy-opakowania (3),** trzech ramek nośnych **(1, 2)** i powłoki **domku-namiotu** (7).

(2 zastrzeżenia)

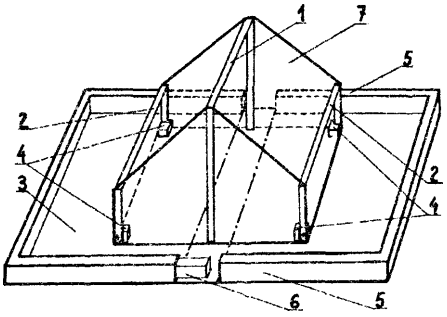

U1(21) 95917 (22) 92 08 26 5(51) A63H 33/30

(75) Ściubilecka Janina, Częstochowa

(54) Zabawka w postaci skarbonki

(57) Zabawka charakteryzuje się tym, że kapelusz (1) ma wewnątrz pionowe żebra (2) o zmiennej wysokości rozmieszczone symetrycznie, a szyjka (3) kulistego pojemnika (4) zakończona jest pierścieniem **(5),** natomiast w dolnej części kulisty pojemnik (4) ma podłużny nadlew (6) o długości nieznacznie większej od średnicy cylindrycznego otworu (8).

(1 zastrzeżenie)

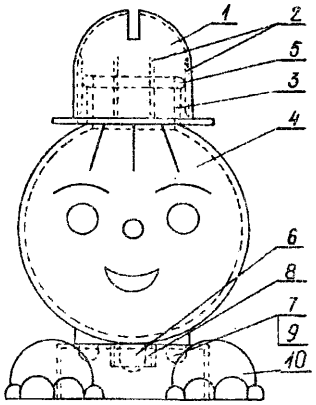

DZIAŁ B

RÓŻNE PROCESY PRZEMYSŁOWE; TRANSPORT

U1(21) 95871 (22) 92 08 24 5(51) B01D 35/00

(75) Sadło Jan, Wrocław

(54) Pojemnik na **sorbent,** zwłaszcza na granulat węgla aktywnego

(57) Pojemnik zbudowany jest z cylindrycznej części (1) z dnem (2) i wywiniętym obrzeżem oraz z pokrywki (4), przy czym cylindryczna część (1) i pokrywka (4) połączone są ze sobą na obrzeżu.

(3 zastrzeżenia)

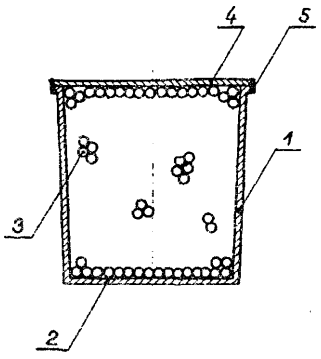

Ul(21) 96648 (22) 92 12 11 5(51) B0IF 13/00
B01L 3/18

(75) Weber Krzysztof, Cieszyn; Weber Rafał, Cieszyn

(54) **Mieszadełko**

(57) Mieszadełko jest przeznaczone do rozcierania i mieszania małych ilości składników mas plastycznych. Ma ono chropowaty trzpień (1) zakończony obustronnie klinowymi łopatkami. Łopatka (2) ma w widoku kształt prostokąta o pełnym zarysie, natomiast łopatka (3) ma kształt prostokąta z zakończeniem eliptycznym.

(1 zastrzeżenie)

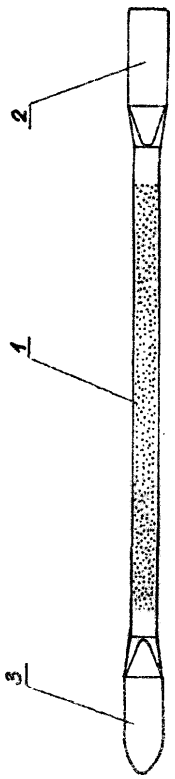

U1(21) 95884 (22) 92 08 24 5(51) B02C 13/10
B02C 13/282

(75) Palczewski Stanisław, Gostyń; Matuszewski Tadeusz, Rawicz

(54) **Rozdrabniacz bijakowy**

(57) Rozdrabniacz zbudowany jest z komory rozdrabniającej (4) z wirnikiem bijakowym (8) opasanym sitem (9), komory podającej (5), w której umieszczona jest kierownica (21) oraz komory wylotowej (6) z umieszczonym wirnikiem wentylatora (10). W przegrodzie (7) pomiędzy komorą podającą (5), a komorą wylotową (6) wykonany jest otwór przelotowy (25), natomiast wokół wirnika wentylatora (10) utworzona jest szczelina (29) rozszerzająca się na całym obwodzie w kierunku rury ssącej (3).

(1 zastrzeżenie)

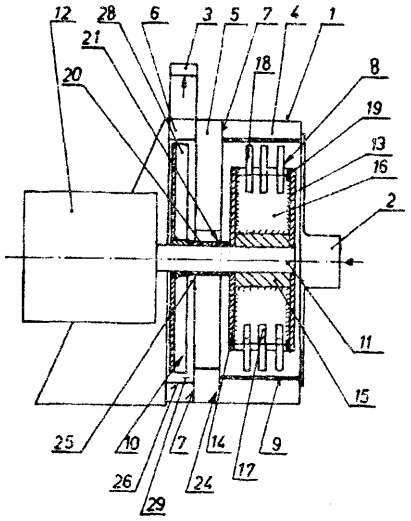

Ul(21) 95849 (22) 92 08 18 5(51) B23C 3/12

(71) FAMAS Fabryka Części do Maszyn Szyjących i Odlewnia Staliwa, Łódź

(72) Tkacz Ryszard, Szablewski Edmund

(54) Przyrząd do fazowania krawędzi przedmiotów cylindrycznych

(57) Wzór dotyczy przyrządu do fazowania krawędzi przedmiotów o profilach kołowych, a zwłaszcza telekomunikacyjnych przewodów rurowych o mniejszych średnicach, wykonanych z tworzywa sztucznego.

Przyrząd ma korpus (1) w kształcie tulei z podłużnym wyżłobieniem, w którym mocowany jest trzonek skrawającego noża (2) z ostrzem (10) skierowanym do wewnątrz tego korpusu. Korpus ma od strony czołowej ściankę (4) z otworem (5), łączącym się z podłużnym wycięciem, zaś na przedłużeniu wyżłobienia ma skośne wycięcie na ostrze noża. W wyżłobieniu korpusu są wykonane gwintowane otwory do mocowania noża (2) za pomocą wkrętów (3).

(3 zastrzeżenia)

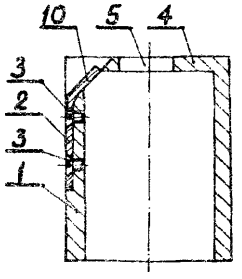

Ul(21) 95570 (22) 92 07 08 5(51) B28C 5/00

(71) Fiberbetong Produkter Sp. z o.o., Lublin

(72) Backman Sture Artur, Górczyński Janusz

(54) **Urządzenie do ukierunkowywania włókien w betonie**

(57) Urządzenie ma zbiornik (1), który wypełnia się fiberbetonem, ilość wypływającej masy betonowej regulowana jest zasuwą (2), a do ścian zbiornika (1) zamocowany jest wibrator (3), którego drgania ułatwiają spływ betonu. Poprzez prowadnice (7) beton wypływa na blat podający (4), mający regulator nachylenia, do którego części spodniej zamocowany jest wibrator (5), a następnie na stół odlewniczy (6). Grubość odlewanej płyty reguluje się przyciskiem (8). Przepływ masy przez prowadnice (7) i blat podający (4) ukierunkowuje włókna. Linią przerywaną zaznaczono zmienne położenie blatu podającego (9) i przycisku wyrównującego (10).

(1 zastrzeżenie)

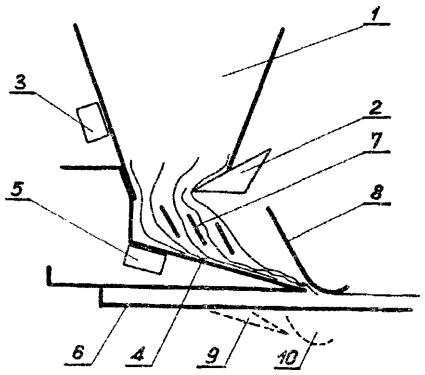

Ul(21) 95857 (22) 92 08 18 5(51) B60J 11/00

(75) Kończarek Jerzy, Zgierz; Kończarek Marek, Zgierz

(54) Garaż składany

(57) Garaż składany charakteryzuje się tym, że rurki (1) tworzące szkielet bocznych ścianek (4) garażu są usytuowane pod kątem w przybliżeniu 80° w stosunku do płaszczyzny podłoża, w czołowej natomiast części z jednej strony szkieletu garażu są zamocowane dodatkowe rurki (6) usytuowane prostopadle do płaszczyzny podłoża, na nich zaś jest zamocowana przesuwnie pozioma rurka (7), do której jest zamocowana dolna krawędź brezentowych, harmonijkowych drzwi (8), górna natomiast ich krawędź jest zamocowana do drugiej, nieruchomej poziomej rurki (9) usytuowanej pod dwuspadowym dachem (5).

(1 zastrzeżenie)

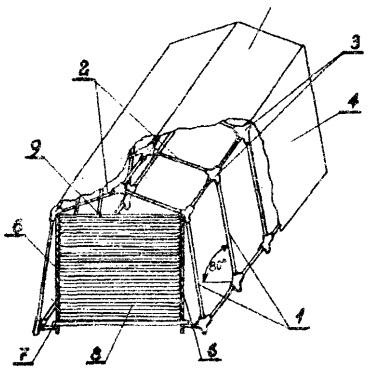

Ul(21) 95929 (22) 92 08 28 5(51) B60R 25/00

(75) Kowalski Marek, Bydgoszcz

(54) **Urządzenie do blokady koła pojazdu samochodowego**

(57) W urządzeniu, mającym klinowe stojaki oraz obejmę przystosowaną do koła, jeden ze stojaków klinowych ma zamocowane na stałe równoległe w poziomie ramiona (3), na których suwliwie zamocowany jest drugi stojak klinowy (2), przy czym na jednym z ramion zamocowana jest obrotowo i suwliwie płyta osłaniająca z obejmą na koło (5) i ramię to ma uformowane nacięcia (6) przystosowane do zamocowania zamka (7) uniemożliwiającego przesuw stojaka klinowego (2) i blokującego całe urządzenie.

(3 zastrzeżenia)

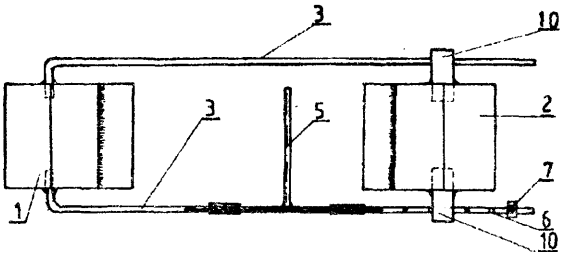

Ul(21) 95898 (22) 92 08 25 5(51) B62D 23/00

(75) Loska Piotr, Katowice

(54) **Nadwozie samochodu osobowego**

(57) Nadwozie charakteryzuje się tym, że obudowę siedzeń przednich (1) tworzą szyba w ramie (2), drzwi (3), boczne słupki (5) i dach (7) z otworem, natomiast tył utworzony jest przez błotniki tylne (6), poziomą półkę umieszczoną za tylnymi siedzeniami i pokrywę silnika. W celu usztywnienia tył dachu (7) połączony jest z półką rozporą (12). W nadwoziu wykonane są usztywnienia w formie wypustów na pasie przednim (13), klapie bagażnika (15) i półce oraz otwory dla wentylacji i na światła. Dodatkowo błotniki (4, 6) mają uwypuklenia. Ponadto nadwozie zaopatrzone jest we wspornik dla zapasowego koła.

(1 zastrzeżenie)

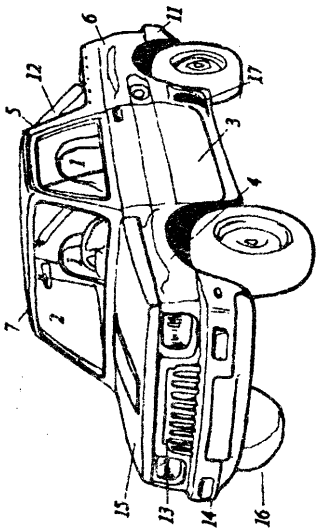

Ul(21) 94783 (22) 92 03 23 5(51) B62D 63/06

(75) Kowalska Hanna, Warszawa

(54) Nadwozie, zwłaszcza do przyczepy bagażowej

(57) Wzór użytkowy rozwiązuje zagadnienie zabezpieczenia przed wpływami atmosferycznymi i kradzieżą transportowanych towarów.

Nadwozie do przyczepy bagażowej w formie sztywnych ścian przykrytych wyoblonym dachem, ma konstrukcję samonośną wykonaną z laminatu poliestrowo-szklanego, w której ścianki boczne (1) są prostopadłe do podstawy przyczepy i wyposażone we wlaminowaną od wewnątrz, na całej długości oporową listwę (3), mocującą nadwozie do ścian bocznych przyczepy. Ściany boczne mają przedłużenia (4), zakrywające miejsca mocowania i dodatkowo stabilizują nadwozie, zaś ścianka tylna ma otwór o szerokości dostosowanej do gabarytów standardowej palety transportowej, zamykany szczelnie, za pomocą podnoszonej klapy z zamkiem.

(1 zastrzeżenie)

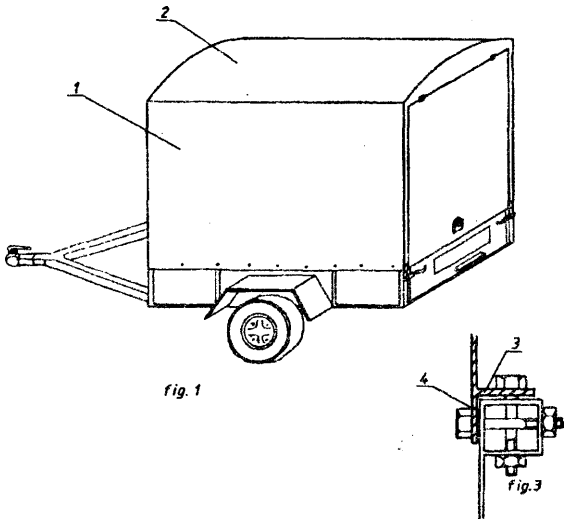

Ul(21) 95836 (22) 92 08 17 5(51) B62J 6/00

(75) Jaworski Bogusław, Brwinów

(54) **Maskownica odblaskowa samochodowa**

(57) Maskownica charakteryzuje się tym, że otwory mocujące (1) znajdują się na dolnym elemencie wzdłużnym (2) przy czym jest on wyposażony na swej górnej krawędzi (3) w uskok tworzący nakładkę spoczywającą na uskoku wgłębionym krawędzi dolnej górnego elementu wzdłużnego (7) przy czym uskok i uskok wgłębiony połączone są w sposób trwały za

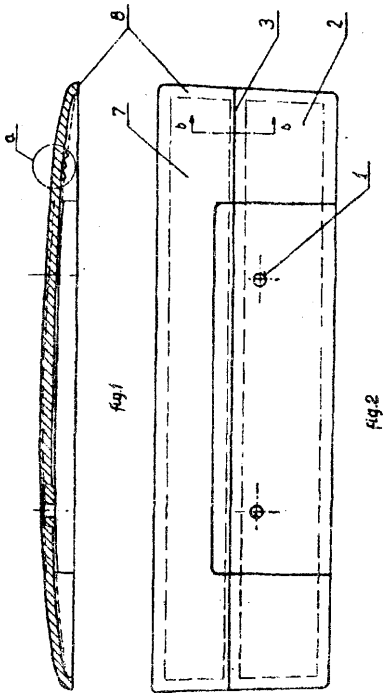

pomocą środka klejącego, a krawędzie zewnętrzne mają powierzchnie przylgowe (8) pokryte taśmą dwustronnie przylepną, tworzącą przerwę na dolnej krawędzi zewnętrznej.

(2 zastrzeżenia)

Ul(21) 96443 (22) 92 11 17 5(51) B65D 1/38

(71) KRYWAŁD ERG Zakłady Tworzyw Sztucznych SA, Knurów

(72) Zioło Zdzisław, Wyderka Zbigniew, Brzezinka Adam, Dytko Piotr

(54) Kosz

(57) Kosz w ażurowych bokach (1 a) ma wykonane wentylacyjne otwory (2a, 2b), na krawędziach których są umiejscowione wytłoczenia (7) w kształcie półokrągłych garbików skierowanych do wnętrza kosza. W sąsiedztwie umiejscowionych w narożach dna (3) okrągłych nóżkach (4) są rozmieszczone wzajemnie prostopadłe stabilizujące stopki (5). Po środku wywinięcia górnych krawędzi krótkich boków w miejscach o obniżonej wysokości są usytuowane uchwyty (6) mające kształt litery U. Otwory {2a, 2b) są rozmieszczone w dwóch szeregach, usytuowanych jeden nad drugim.

(5 zastrzeżeń)

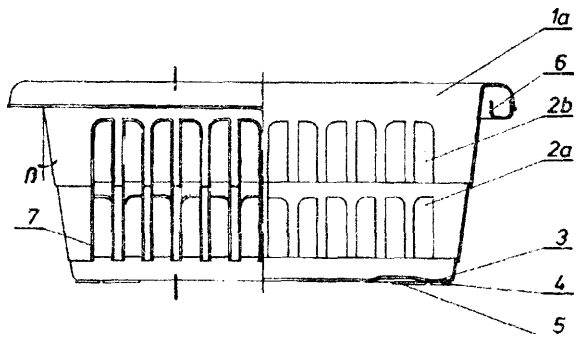

Ul(21) 96650 (22) 92 12 11 5(51) B65D 41/08

(75) Masadyński Franciszek, Poznań

(54) Zakrywka butelki lub innego pojemnika

(57) Zakrywka charakteryzuje się tym, że na sąsiednich obrzeżach ściany (3) i pierścienia (5) znajdują się przeciwległe usytuowane i zachodzące na siebie zęby (8, *9).* Zęby te mają zarys trójkątów prostokątnych. Zachodzące na siebie krawędzie (10, 11) zębów (8, 9) są równoległe do geometrycznej osi zakrywki, natomiast przyległa do nich krawędzie (12, 13) są pochyłe względem tej osi.

(2 zastrzeżenia)

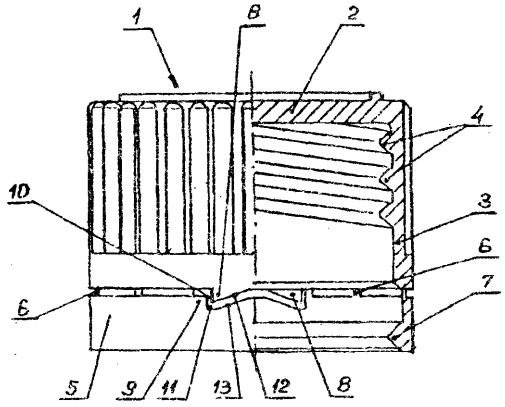

Ul(21) 96651 (22) 92 12 11 5(51) B65D 41/08

(75) Masadyński Franciszek, Poznań

(54) **Gwintowana zakrywka butelki lub innego pojemnika**

(57) Przedmiotem wzoru użytkowego jest gwintowana zakrywka butelki lub innego pojemnika, zwłaszcza do tabletek lub sypkich środków leczniczych.

Gwintowana zakrywka charakteryzuje się tym, że wewnątrz niej znajduje się zatrzaskowe gniazdo (4) do mocowania pochłaniaczy wilgoci. Gniazdo (4) ma postać elastycznego, cylindrycznego pierścienia (6), który wystaje z dna (7) zakrywki i jest umieszczony współosiowo względem jej cylindrycznej ściany (3). Na swobodnej krawędzi pierścienia (6) znajduje się kołnierz (8), zwrócony do wnętrza zakrywki. Kołnierz (8) zazębia się zatrzaskowo z podobnym, zewnętrznym kołnierzem (9) mocowanego elementu (5).

(2 zastrzeżenia)

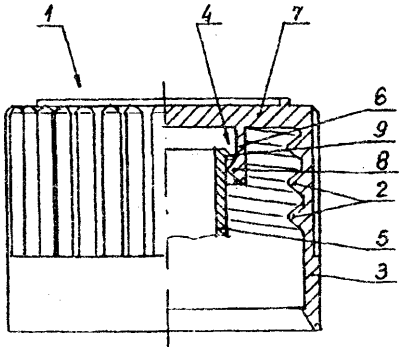

U1 (21) 95880 (22) 92 08 24 5(51) B65G 3/04

(75) Palczewski Stanisław, Gostyń; Matuszewski Tadeusz, Rawicz

(54) Zbiornik na **materiały** ziarniste, zwłaszcza paszę

(57) Zbiornik ma konstrukcję wsporczą (1), w której umieszczony jest worek tkaninowy (2) podwieszony w górnej części, a w dolnej usytuowany w leju zsypowym (3) wspatrym na półkach stelaża (15). Stelaż (15) zajmuje położenie w obrębie pionowych słupów (5).

Wewnątrz leja zsypowego (3) w osi pionowej znajduje się przegroda płaska, natomiast w dnie umieszczona jest zasuwa wysypowa (4) z ramieniem (17) podwieszonym do stelaża (15). Na słupach (5) są gniazda (11) przymocowane do płytek.

(3 zastrzeżenia)

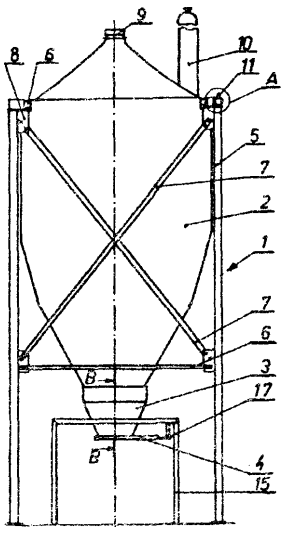

Ul(21) 95881 (22) 92 08 24 5(51) B65G 3/04

(75) Palczewski Stanisław, Gostyń; Matuszewski Tadeusz, Rawicz

(54) **Silos do magazynowania i suszenia materiałów ziarnistych, zwłaszcza ziarna zbóż**

(57) Wzór użytkowy rozwiązuje zagadnienie poprawy efektywności procesu suszenia ziarna zbóż.

Silos ma w osi pionowej kanał wyciągowy (8) przechodzący w górnej części w kanał wylotowy (9) wychodzący poza zadaszenie płaskie (2).

Pomiędzy płaszczem zewnętrznym (3) a płaszczem wewnętrznym (4) znajduje się pierścieniowa szczelina (7) zamknięta od góry wygiętym obrzeżem (5) płaszcza wewnętrznego (4), a od dołu otwarta wlotami (6) wykonanymi na obwodzie płaszcza zewnętrznego (3).

(1 zastrzeżenie)

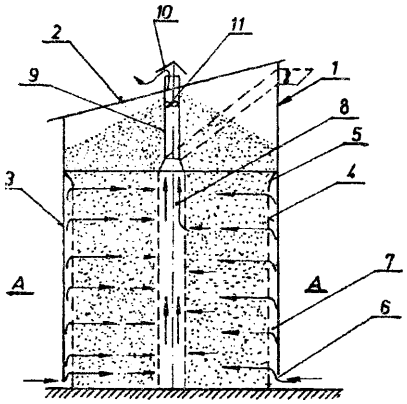

U1 (21) 95879 (22) 92 08 24 5(51) B65G 53/34

(75) Palczewski Stanisław, Gostyń; Matuszewski Tadeusz, Rawicz

(54) **Chwytacz części stałych, zwłaszcza kamieni**

(57) Chwytacz zbudowany jest ze słupa (1) i uchylnej klapy (6) zamocowanej wahliwie w górnej części. Klapa (6) stanowi dolny fragment chwytacza i jest usytuowana naprzeciw otworu wlotowego (3) wykonanego w dolnej części ściany przedniej (2). Klapa (6) jest wygięta w dolnej części tworząc dno (7) słupa (1). Górna powierzchnia (9) słupa (1) nachylona jest w kierunku ściany przedniej (2).

(2 zastrzeżenia)

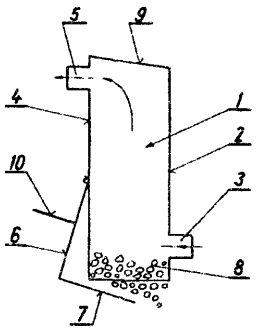

Ul(21) 96309 (22) 92 10 27 5(51) B66B 7/04

(71) RYMER Kopalnia Węgla Kamiennego, Rybnik

(72) Matuszek Eugeniusz, Łuska Stefan, Ochojski Leszek

(54) **Zespół krążka linowego**

(57) Zespół krążka linowego ma belkę nośną (1) połączoną rozłącznie śrubami (2) ze wspornikiem (3), wspierającym oś (5) krążka linowego (6). Zespół krążka umożliwia skracanie i wydłużanie górniczej szynowej kolejki podwieszonej bez potrzeby skracania lub wydłużania liny.

(1 zastrzeżenie)

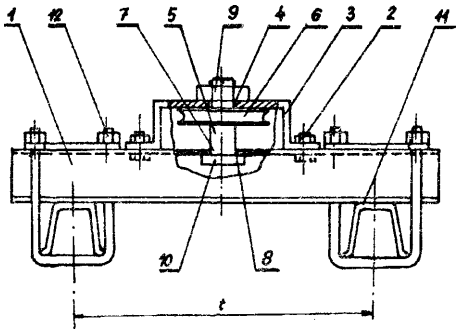

DZIAŁ C

CHEMIA I METALURGIA

Ul(21) 95868 (22) 92 08 22 5(51) C02F 1/40

(71) Koneckie Zakłady Odlewnicze, Końskie

(72) Kargulewicz Jan, Nowakowski Jan

(54) **Wpust** ściekowy syfonowy

(57) Wpust ściekowy syfonowy służący do odprowadzenia ścieków z pomieszczeń użytkowych, składający się zasadniczo z żeliwnego korpusu (1) mającego syfonową przegrodę (6), rusztu (2), pojemnika zanieczyszczeń (3) i prowadnicy ścieków (4) charakteryzuje się tym, że w syfonowej przegrodzie (6) umiejscowiona jest zatopiona metalowa wkładka (7) posiadająca gwintowany rewizyjny otwór (10) zamknięty korkiem (8). Metalowa wkładka (7) ma postać dwóch stożków ściętych zwróconych do siebie większymi podstawami.

(3 zastrzeżenia)

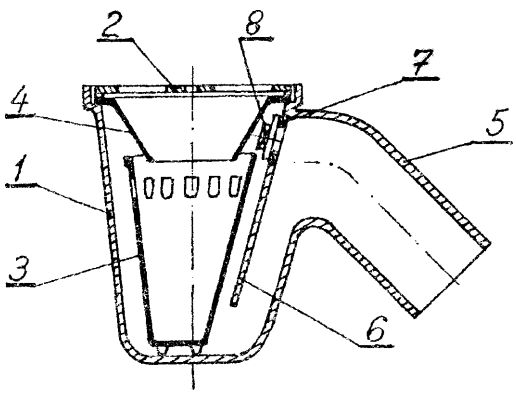

Ul(21) 95576 (22) 92 07 07 5(51) C02F 3/20

(71) AKWATECH Przedsiębiorstwo Inżynierii Komunalnej, Poznań
(72) Kubczak Paweł, Beym Mirosław, Thomas Andrzej

(54) Ruszt instalacji do napowietrzania cieczy

(57) Ruszt instalacji do napowietrzania cieczy, zwłaszcza głębokiego drobnopęcherzykowego napowietrzania w komorach oczyszczalni ścieków, zawierający kolektor (6) oraz dyfuzory talerzowe (2) charakteryzuje się tym, że dyfuzory talerzowe (2) osadzone są na spiralnie zbrojonym giętkim wężu (1) za pośrednictwem łączników (3) z materiału elastycznego.

(3 zastrzeżenia)

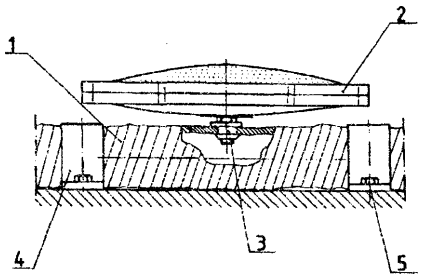

Ul(21) 95875 (22) 92 08 25 5(51) C11C 5/00

(75) Wyka Adam, Koszalin

(54) **Znicz**

(57) Znicz ma obudowę (1) wykonaną w kształcie ściętego stożka odwróconego podstawą do góry, której krawędź (2) jest zaokrąglona. Mniejsza średnica stożka stanowi jego podstawę (3), w której od wewnątrz znajduje się otwór (4) służący do mocowania knota {5) za pomocą wkładki drewnianej (6) umieszczonej wewnątrz knota (5).

(1 zastrzeżenie)

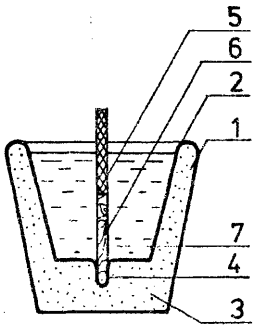

DZIAŁ D

WŁÓKIENNICTWO I PAPIERNICTWO

Ul(21) 95920 (22) 92 08 28 5(51) D06F 37/20

(75) Stępień Marian, Warszawa

(54) Zespół obciążników do zespołów wirujących, zwłaszcza w pralce automatycznej

(57) Zespół składa się z dwóch obciążników o różnej konstrukcji, przy czym każdy z nich ma budowę niesymetryczną. Linia grzbietowa pryzmy (11) obciążnika górnego leży w pionowej płaszczyźnie symetrii bryły tego obciążnika, natomiast obciążnik dolny ma górną płaszczyznę bryły graniastosłupa ściętą po dłuższej krawędzi pod kątem 17°30′ do podstawy.

(1 zastrzeżenie)

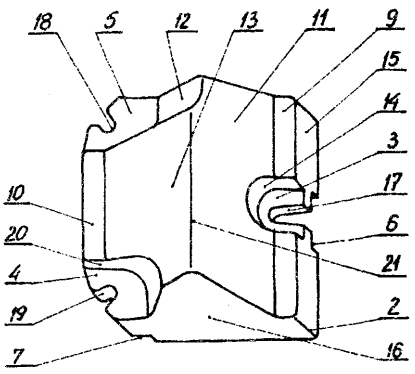

DZIAŁ E

BUDOWNICTWO, GÓRNICTWO; KONSTRUKCJE ZESPOLONE

Ul(21) 95921 (22) 92 08 27 5(51) E01F 9/10

(71) SYGNAŁY Fabryka Urządzeń Sygnalizacyjnych i Teletechnicznych, Rybnik
(72) Buczek Tomasz, Niedźwiedź Antoni, Jonderko Mieczysław, Kocjan Ryszard, Kupka Piotr

(54) Zestaw drogowy ostrzegawczo-błyskowy

(57) Zestaw posiada jednostkę sterującą źródłem światła (1) umieszczonym nad dwustronną tarczą (3) o przekroju w kształcie elipsy.

Zestaw osadzony jest na słupku (5) umocowanym w podstawie o kształcie prostopadłościanu, w której umieszczone są dwa uchwyty transportowe.

(3 zastrzeżenia)

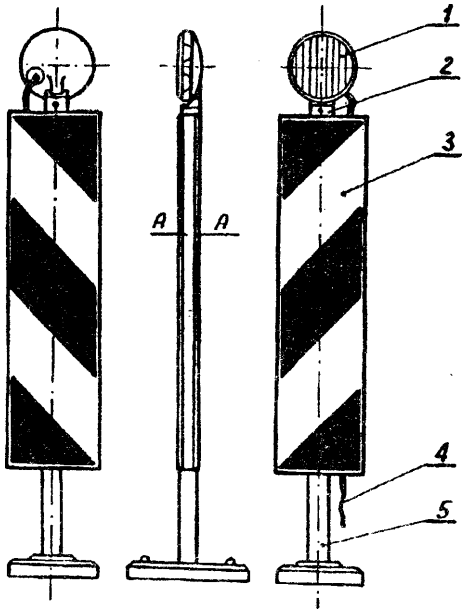

Ul(21) 96627 (22) 92 12 08 5(51) E01F 15/00
E01F 13/00

(75) Zdankiewicz Piotr, Śrem; Jankowski Tadeusz, Śrem

(54) Przenośna zapora drogowa

(57) Przenośna zapora drogowa mająca stojaki, z którymi związany jest poziomy element zamykający, charakteryzuje się tym, że element ten ma postać dwóch identycznych i przesuniętych o pół podziałki względem siebie łańcuchów, z których każdy jest utworzony z łączników (1) związanych ze sobą przegubowo końcami.

Krzyżujące się ze sobą łączniki (1) związane są wzajemnie również przegubowo, a wolny koniec każdego łańcucha osadzony jest przesuwnie w prowadnicy (2) związanej ze słupkiem (3) stojaka, który to słupek (3) połączony jest także przegubowo z elementami podstawy stojaka,

(3 zastrzeżenia)

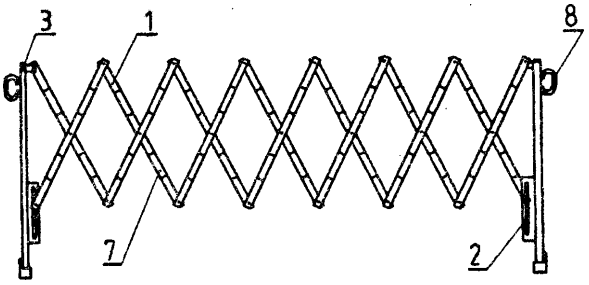

Ul(21) 95922 (22) 92 08 27 5(51) E01H 5/06

(71) Ośrodek Badawczo-Rozwojowy Pojazdów Szynowych, Poznań

(72) Medwid Marian, Winiarski Szymon, Suchecki Leszek, Sapijaszko Adam

(54) Pług odśnieżny, zwłaszcza do pojazdu drogowo-szynowego

(57) Pług charakteryzuje się tym, że zgarniacz (1) jest połączony z układem jezdnym pojazdu za pomocą drążka ustalającego (3), przechodzącego przez jego część środkową w osi symetrii pługa oraz uch (4), wychodzących z płyty poziomej (16) usztywniającej część dolną zgarniacza (1), osadzonych wahliwie w półobejmach (19).

Położenie zgarniacza (1) jest ustalone i zabezpieczone za pomocą nakrętek (13) zamontowanych na nagwintowanej części drążka ustalającego (3).

(1 zastrzeżenie)

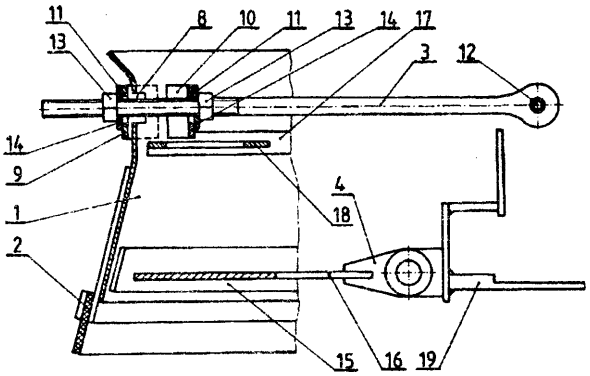

Ul(21) 95873 (22) 92 08 24 5(51) E03F 5/02

(71) Instytut Badawczy Dróg i Mostów, Warszawa

(72) Kazański Julian

(54) **Osadnik zanieczyszczeń do ściekowego wpustu mostowego**

(57) Osadnik (1) składa się z kosza, wykonanego z prętów i wkładki filtracyjnej z włókniny geotechnicznej. Wkładka pokrywająca wewnętrzne powierzchnie kosza jest zamocowana rozłącznie do górnego obrzeża kosza. Osadnik, umieszczony w kielichu (2) ściekowego wpustu mostowego, służy do zatrzymywania zanieczyszczeń i przeciwdziała zatykaniu się rur kanalizacyjnych.

(2 zastrzeżenia)

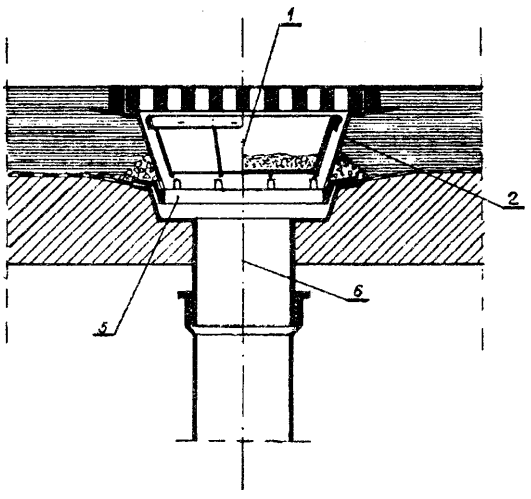

Ul(21) 95892 (22) 92 08 24 5(51) E04H 15/24
A63H 33/00

(71) CZĘSTOCHOWIANKA Spółdzielnia Inwalidów, Częstochowa

(72) Sadowski Andrzej

(54) Namiot dla dzieci

(57) Namiot ma na zszyciu bokówtrójkątnych pokrycia tuneli (5), w które są włożone rurki metalowe stelaża, tworząc stabilny kształt namiotu w formie ostrosłupa czworokątnego.

(1 zastrzeżenie)

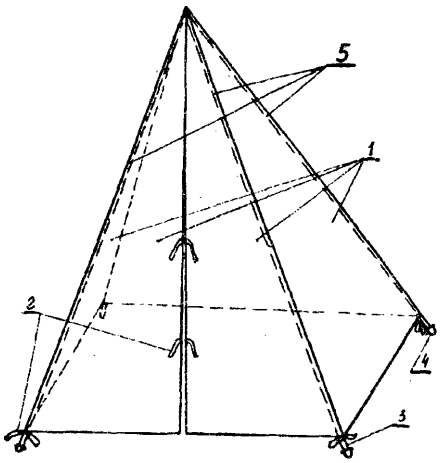

Ul(21) 95890 (22) 92 08 24 5(51) E04H 15/32
A63H 33/00

(71) CZĘSTOCHOWIANKA Spółdzielnia Inwalidów, Częstochowa

(72) Sadowski Andrzej

(54) **Domek ogrodowy**

(57) Domek wykonany ze stelaża z rurek stalowych i narożników oraz pokrycia charakteryzuje się tym, że stelaż połączony jest za pomocą narożników (5, 6).

(1 zastrzeżenie)

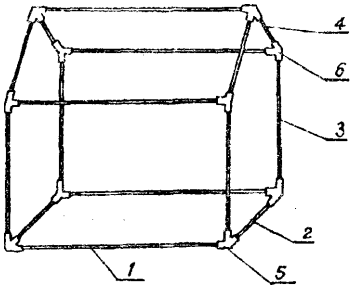

Ul(21) 95842 (22) 92 08 17 5(51) E05F 5/06

(75) Soliński Adam, Milanówek

(54) **Wspornik do drzwi**

(57) Wspornik ma w dnie postawki (2) gniazdo (7), w którym spoczywa płaska sprężyna, a koniec ramienia (1), mający kształt koła centrycznie usytuowanego na sworzniu, wyposażony jest w garbnik współpracujący z płaską sprężyną, gdy ramię (1) zajmuje pozycję górną.

(1 zastrzeżenie)

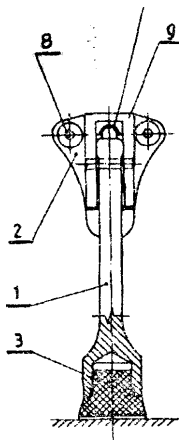

Ul(21) 95865 (22)92 08 21 5(51) E06B 3/30

(31) 91 10446 (32) 91 08 23 (33) DE

(71) Frank & Co. GmbH, Hemer, DE

(54) Okno osłonowe

(57) Okno do umieszczania na stronie zewnętrznej skrzydła okiennego, ma ramę profilową (3), przyjmującą szybę (5) i wykonaną z metalu lekkiego, a jej komora wydrążona (35), odpowietrzana w kierunku strony przylegania jest wypełniona materiałem (4), pochłaniającym wilgoć. Na stronie przylegania ramy o profilu wydrążonym (3), w rowku (34), ściętym od tyłu, jest osadzana uszczelka.

(5 zastrzeżeń)

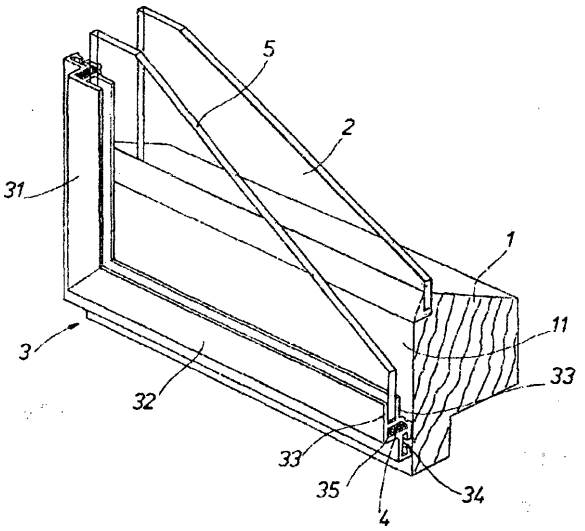

U1(21) 95930 (22)92 08 28 5(51) E06B 3/68

(75) Warzyszyński Romuald, Częstochowa

(54) **Element ramki wewnętrznej do szyb zespolonych**

(57) Element ramki wewnętrznej do szyb zespolonych ma postać rynny (1) o przekroju prostokątnym i zaopatrzony jest w otwory (2) cyrkulacyjne.

(1 zastrzeżenie)

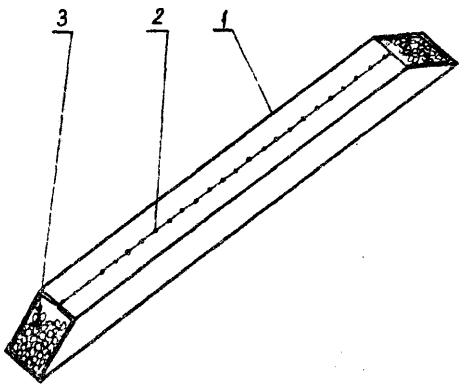

Ul(21) 95919 (22) 92 08 26 5(51) E21D 20/02

(71) Główny Instytut Górnictwa, Katowice
(72) Nierobisz Andrzej, Skalski Zygmunt, Grim Arkadiusz

(54) Kotew drewniana wklejana

(57) Kotew ma postać żerdzi (1), na której jednym końcu znajduje się jednostronne ukośne ścięcie (3) wykonane pod kątem około 75° oraz klin (4) ścięty jednostronnie pod kątem około 70° i podkładka (5), a na drugim końcu jest wykonane dwustronnie ukośne ścięcie (8).

(1 zastrzeżenie)

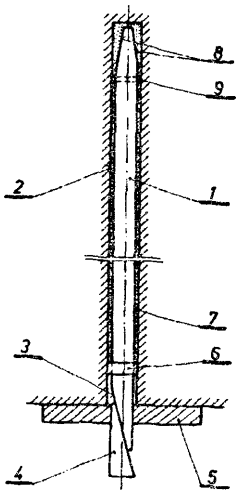

DZIAŁ F

MECHANIKA; OŚWIETLENIE; OGRZEWANIE; UZBROJENIE; TECHNIKA MINERSKA

U1(21) 95845 (22)92 08 17 5(51) F16B 39/22

(75) Brzeziński Jerzy Roman, Gdynia

(54) Złącze śrubowe, zwłaszcza zespołów elektronicznych

(57) Złącze zawiera śrubę (1) na której, pomiędzy łbem (2) a nagwintowaną częścią (3), osadzona jest obrotowo sprężysta oporowa podkładka (4) z otworem o średnicy wewnętrznej (D) mniejszej od średnicy zewnętrznej gwintu (dz). (D < dz). Sprężysta oporowa podkładka (4) ma łukowy przekrój poprzeczny i ukształtowane na zewnętrznej krawędzi występy (5) oraz wewnętrzny kołnierz (6). Na nagwintowanej części (3) wyprofilowany jest niesymetryczny gwint samogwintujący o kącie zarysu $\alpha = 30°$ z podziałem najkorzystniej na kąt roboczy $\alpha r \sim 10°$ i kąt pomocniczy $\alpha p = 30°$.

(1 zastrzeżenie)

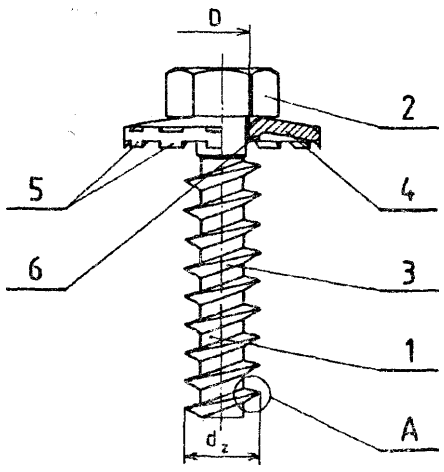

Ul(21) 95844 (22) 92 08 18 5(51) F16L 9/06

(75) Matuszewski Tadeusz, Rawicz; Matuszewski Krzysztof, Rawicz

(54) Rura instalacji, zwłaszcza gazowej

(57) Wzór użytkowy rozwiązuje probiem poprawy funkcjonalności rury w czasie montażu wewnętrznej instalacji gazowej.

Rura instalacji jest rurą cienkościenną mającą końcówki 0) wykonane jako elementy proste, cylindryczne i gładkie na powierzchniach. Pomiędzy końcówkami (1) znajdują się wybrzuszenia (2) utworzone na obwodzie rury i położone prostopadle do jej osi podłużnej. Wybrzuszenia (2) mają boki (3) przechodzące *z* jednej strony w zaokrąglony wierzchołek (4), a z drugiej strony promieniami (5) w część cylindryczną (6) odcinka rury o średnicy równej średnicy pozostałej części rury instalacji.

(1 zastrzeżenie)

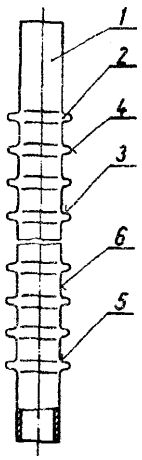

Ul(21) 95859 (22) 92 08 19 5(51) F16S 3/00

(71) METALPLAST **BIELSKO** Zakłady Elementów Wyposażenia Budownictwa, Bielsko-Biała

(72) Dorzak Maciej, Nycz Czesław, Maślanka Tadeusz

(54) Aluminiowy element stolarki budowlanej

(57) Aluminiowy element stanowi wielokanałowa kształtka w której, usytuowane do siebie równolegle, ściany zewnętrzne (1) i ściany wewnętrzne (2) tworzą między sobą kąt prosty, a połączone są ze sobą łącznikami (3).

Powierzchnia ściany zewnętrznej (1) i ściany wewnętrznej (2) ma prostokątne uskoki usytuowane do siebie równolegle, a ściany zewnętrzne (1) mają dodatkowe trapezowe przetłoczenia (5), natomiast końce ścian zewnętrznych (1) i wewnętrznych (2) mają zbieżne zakończenia ograniczone promieniem. Wszystkie części elementu tworzą monolit.

(1 zastrzeżenie)

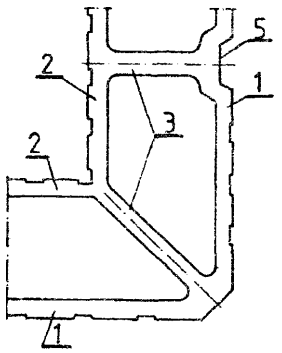

Ul(21) 95860 (22) 92 08 19 5(51) F16S 3/00

(71) METALPLAST BIELSKO Zakłady Elementów Wyposażenia Budownictwa, Bielska-Biała

(72) Dorzak Maciej, Nycz Czesław, Maślanka Tadeusz

(54) Aluminiowy **element** stolarki budowlanej

(57) Element stanowi kształtka o równoległych do siebie ścianach części środkowej (1), która połączona jest trwale z bocznymi uskokami (2), natomiast dolna powierzchnia (3) kształtki w części środkowej (1) ma kształt trapezu z prostokątnym wybraniem (4) na dolnej powierzchni (3) części środkowej (1).

(1 zastrzeżenie)

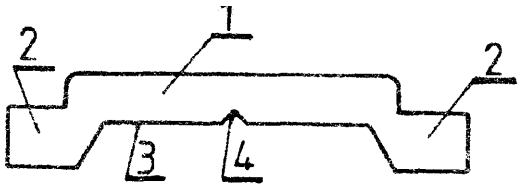

Ul(21) 96655 (22) 92 12 14 5(51) F17D 1/04

(75) Siepnewski Aleksander, Poznań

(54) Stacja **redukcyjno-pomiarowa** gazu I stopnia

(57) Stacja charakteryzuje się tym, że jej obudowa szafkowa (1) zawiera odrębną, wydzieloną, szczelną, drugą ścianką działową (3), zamkniętą przestrzeń, mieszczącą nawaniainię (6) gazu ziemnego ze zbiornikiem nawaniającym (7), Przez drugą ściankę działową (3) przechodzą dwa szczelnie zaspawane obwodowo w jej otworach przewody gazowe (8), (9), które wewnątrz nawanialni (6) przyłączone są do kurków odcinających usytuowanych na wylotach gazowych zbiornika nawaniającego (7), zaś drugimi końcami, wewnątrz technologicznej części gazowej (5) stacji, włączone są odrębnie w wylotowy rurociąg (10) stacji po obu stronach usytuowanej w nim spiętrzającej przepustnicy (11).

(2 zastrzeżenia)

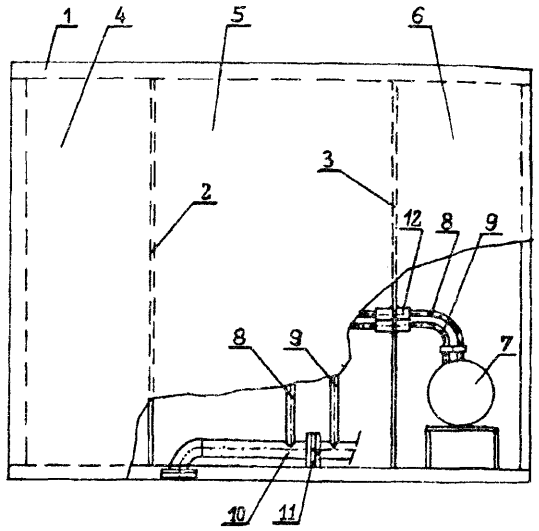

Ul(21) 95607 (22) 92 07 14 5(51) F23J 11/02

(71) STĄPORKÓW Zakłady Urządzeń Kotłowych, Stąporków

(72) Stachura Kazimierz

(54) **Odżużlacz** zgrzebłowy

(57) Przedmiotem wzoru użytkowego jest odżużlacz zgrzebłowy podwieszony pod leje żużlowe kotłów.

Odżużlacz ma wannę (1) w kształcie prostopadłościanu z prostokątnym otworem (2) w górnej części obramowanym kołnierzem (3) z otworami mocującymi (4). Do wanny (1) zamocowany jest z jednej strony zespół napędowy (5) połączony z wałkiem napędowym (6) przekładnią (7) a z drugiej strony pod napędowym wałkiem napinającym (8) usytuowany jest otwór zrzutowy (13).

(1 zastrzeżenie)

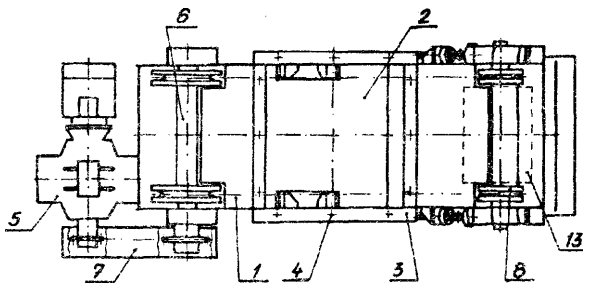

Ul(21) 95867 (22) 92 08 21 5(51) F24H 9/20

(75) Szymański Andrzej, Poznań; Szymański Maciej, Poznań

(54) **Zestaw** elementów regulacji pracy kotłów **centralnego** ogrzewania, opalanych gazem

(57) Przedmiotem wzoru użytkowego jest zestaw elementów regulacji pracy kotłów centralnego ogrzewania, wyposażonych w aparaturę zabezpieczająco-regulacyjną.

Zestaw na przewodzie impulsowym (10), między głównym zaworem sterującym (16), a komoraspalania (17) ma zawór regulacyjny (18), w którego cewce elektromagnetycznej (1) jest zamocowana tulejka (3), w której suwliwie osadzony rdzeń (4) od strony dyszy (2) ma łeb (8) z uszczelką (14), a od strony złączki (6) ma szczelinę (3).

(3 zastrzeżenia)

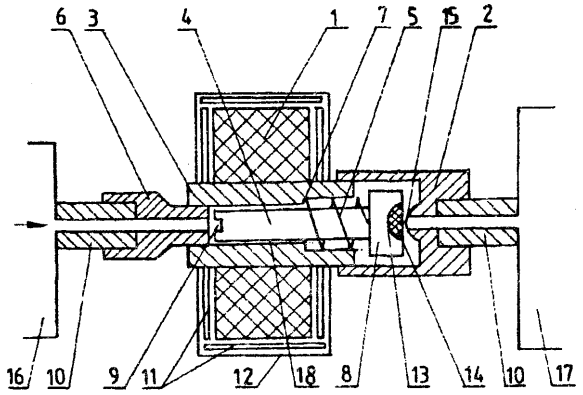

Ul(21) 95872 (22) 92 08 24 5(51) F24H 9/20

(75) Szymański Andrzej, Poznań; Szymański Maciej, Poznań

(54) Zestaw elementów regulacji pracy kotłów centralnego ogrzewania opalanych gazem

(57) Przedmiotem wzoru użytkowego jest zestaw elementów regulacji pracy kotłów centralnego ogrzewania, wyposażonych w aparaturę zabezpieczająco-regulacyjną.

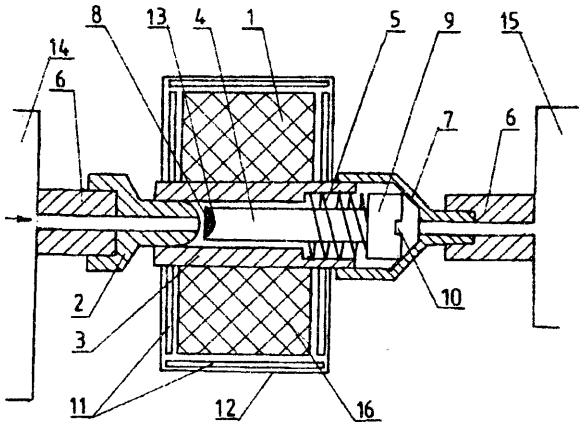

Zestaw na przewodzie impulsowym (6), między głównym zaworem sterującym (14), a komorą spalania (15) ma zawór regulacyjny (16), w którego cewce elektromagnetycznej (1) jest zamocowana tulejka (3). W przestrzeni wewnętrznej tulejki (3) osadzony jest suwliwie rdzeń (4), który od strony dyszy (2) ma niszę (13) z uszczelką (8), a od strony złączki (7) ma łeb (9) ze szczeliną (10).

(3 zastrzeżenia)

Ul(21) 95517 (22)92 06 29 5(51) F24M 9/02

(75) Kracla Edmund, Mysłowice

(54) Przepływowy ogrzewacz wody

(57) Przepływowy ogrzewacz ma obudowę osłaniającą część grzejną, wykonaną w kształcie cylindrycznej pokrywy (1) osłaniającej powierzchnię czołową i boczną ogrzewacza, spłaszczoną w dolnej części gdzie usytuowane są króćce wodne (2). Połączenie ogrzewacza z baterią wodną (8) wykonane jest przez zastosowanie prostych łączników (3) nakrętek (4) i dławików gumowych (5). Połączenie baterii wodnej z instalacją wodociągową wykonane jest za pośrednictwem dwuzłączki rurowej prostej (6), wewnątrz której umieszczony jest filtr siatkowy (7).

(3 zastrzeżenia)

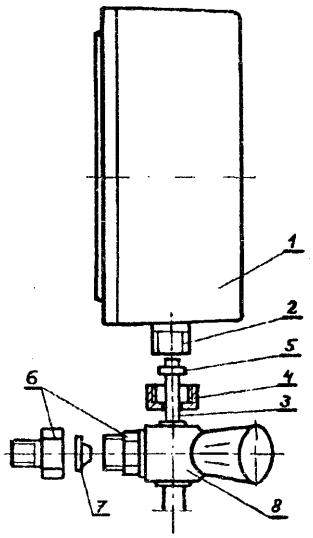

DZIAŁ G

FIZYKA

Ul(21) 96601 (22) 92 12 03 5(51) G01B 5/00

(71) Energetyka Cieplna Sp. z o.o., Słupsk

(72) Kolańczyk Roman

(54) Urządzenie do poboru spalin

(57) Urządzenie do poboru spalin charakteryzuje się tym, że na rurze (1) osadzoną ma tulejkę (4) z kołnierzem (5) zamocowaną do korka sześciokątnego (6). Do korka (6) zamocowana jest prostopadle do niego rura (8) zakończona naczyniem kondensującym (9) z korkiem spustowym (10). Do kurka gazowego (11) połączonego reduktorem (7) z korkiem sześciokątnym (6), zamocowany jest poprzez reduktor (12) króciec odprowadzający (13).

(1 zastrzeżenie)

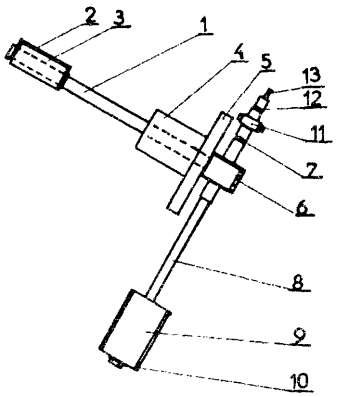

U1(21) 95852 (22) 92 08 18 5(51) G06F 1/16
A47B 37/00

(71) Fabryka Pomocy Naukowych, Koszalin
(72) Grzyb Stanisław, Leśnicki Stanisław, Lackowska Grażyna, Konieczny Zenon

(54) Stolik pod mikrokomputer

(57) Konstrukcja nośna (1) ma dwa boki (2) połączone ze sobą łącznikiem kompletnym (3). Bok (2) ma nogę krótką (4), nogę długą (5), poprzeczkę środkową (9), poprzeczkę górną (10) oraz podstawę (6) wyposażoną w elementy ruchowe (12). Nogi (4) i (5) są na stałe przymocowane do podstawy (6) i są względem siebie równoległe, lecz nachylone do osi wzdłużnej podstawy (6) pod kątem 45 stopni. Poprzeczka środkowa (9) jest połączona z górnym końcem nogi krótkiej (4) i bokiem nogi długiej (5), a poprzeczka górna (10) jest połączona tylko z górnym końcem nogi długiej (5). Łącznik kompletny (3) ma kształt prostokątnej rury na końcach wyposażonej w obejmy (11) i znany element gwintowany. Utworzona z dwóch boków (2) połączonych ze sobą łącznikiem kompletnym (3) konstrukcja (1) jest dodatkowo wzmocniona poprzez zamocowanie do niej płyty stołu (7) i półki (8), przy czym płyta stołu (7) i półka (8) są mocowane do konstrukcji (1) za pomocą śrub i nakrętek.

(4 zastrzeżenia)

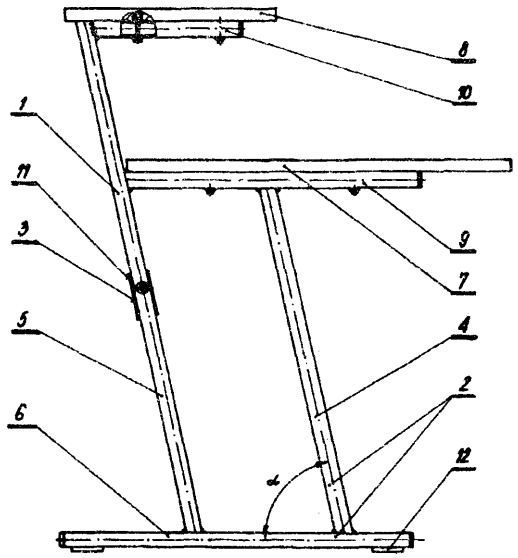

Fig.1

Ul(21) 96598 (22) 92 12 05 5(51) G09F 9/00

(75) Kucypera Krystyna, Wrocław

(54) Kaseton reklamowy

(57) Kaseton reklamowy składa się ze skrzynkowej obudowy (1), umieszczonego w niej właściwego mechanizmu przesuwu taśmy foliowej (5) z zamieszczonymi na niej zbiorami komunikatów informacyjnych i wykonanej z przezroczystego polimetakrylanu pokrywy (15). Mechanizm przesuwu taśmy foliowej (5) stanowią usytuowane obrotowo w dolnej części skrzynkowej obudowy (1) jednostronnie drążony wałek napinająco-zwrotny (6) wyposażony odpowiednio wewnętrznie w element skrętno-rozprężny (14) oraz w jej górnej części wałek napędowy (3) zaopatrzony wewnętrznie we właściwą przekładnię obiegową (7) wprawianą w ruch obrotowy silnikiem elektrycznym (8). Kierunek przepływu taśmy foliowej (5) sterowany jest podłączonym do silnika elektrycznego (8) urządzeniem elektronicznym (9), a jego częstotliwość i okres ekspozycji poszczególnych wycinków zbioru komunikatów informacyjnych właściwie podłączonym do przedmiotowego silnika (8) elementem foto-optycznym (10). Pole ekspozycyjne kasetonu podświetlane jest mocowanymi do części dennej (16) skrzynkowej obudowy (1) świetlówkami (17, 17').

(3 zastrzeżenia)

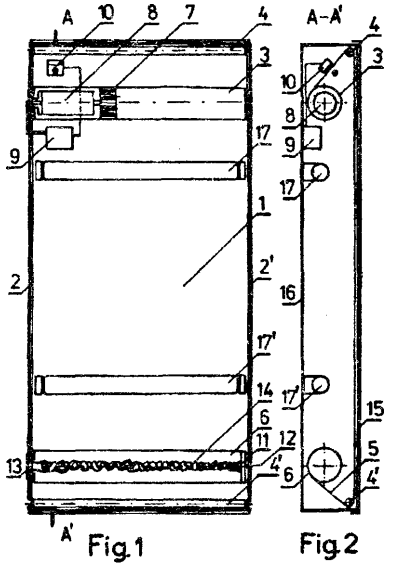

Fig.2

DZIAŁ H

ELEKTROTECHNIKA

Ul(21) 95856 (22) 92 08 18 5(51) H01R 23/00

(75) Cieślak Marian, Oława

(54) Wtyczka złącza wtyczkowego typu N

(57) Obudowa wtyczki (1) jest podzielona na dwie części połączone ze sobą elastycznie wzdłuż krawędzi, przy czym jedna część posiada zacisk (3), a druga gniazdo zacisku oraz występy (5) wystające z obudowy (1).

Końcowa część obudowy (7) posiada gwint i nakrętkę (8), w której znajduje się pierścień zaciskowy (9).

(2 zastrzeżenia)

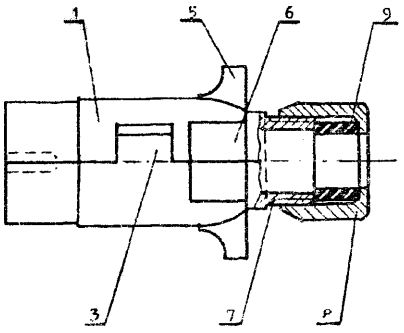

Ul(21) 95855 (22) 92 08 18 5(51) H02B 1/46

(75) Sokołowski Józef, Zielona Góra

(54) Skrzynka **rozdzielnicowa**

(57) Skrzynka rozdzielnicowa ma część czołową prostopadłościanu (1) zakończoną wystającym, wygiętym na zewnątrz kołnierzem (2), który przeznaczony jest do osadzenia czołowej pokrywy (3) z naniesioną na nią wzdłuż jej wewnętrznej krawędzi uszczelką (4). Pod kołnierzem (2) na bocznych, przyległych ściankach (S) skrzynki przytwierdzone są zagięte pod kątem prostym mocujące wsporniki (8), do których wkręcane są, osadzone w uszczelce (9) z podwójnym kołnierzem, śruby (10) mocujące pokrywę (3). Dla zapewnienia ciągłości sieci ochronnej dwie, usytuowane po przekątnej śruby (10) zaopatrzone są w dwa odcinki zewnętrznego gwintu (11), którego długości nacięć zależne są od wysokości pokrywy z uszczelką (4) i usytuowania ochronnego wspornika (12) zamocowanego w pokrywie (3) oraz odległości jego od mocującego wspornika (8) przytwierdzonego do bocznej ścianki (6). Gładka, o mniejszej średnicy część śruby (10) zawarta pomiędzy dwoma odcinkami gwintu (11) zapewnia poprawność wkręcania śruby (10) w mocujący wspornik (8) i jest mniejsza od odległości między wspornikami (8, 12), a górny nienagwintowany odcinek śruby (10) służy do eliminowania naprężeń ochronnego wspornika (12). Dno (13) skrzynki ma otwory na śruby mocujące skrzynkę do konstrukcji lub podłoża, a poza tym boczne ścianki (6) skrzynki mają okienka (14) zamykane prostokątnymi, przykręcanymi i uszczelnionymi przykrywkami (14).

(1 zastrzeżenie)

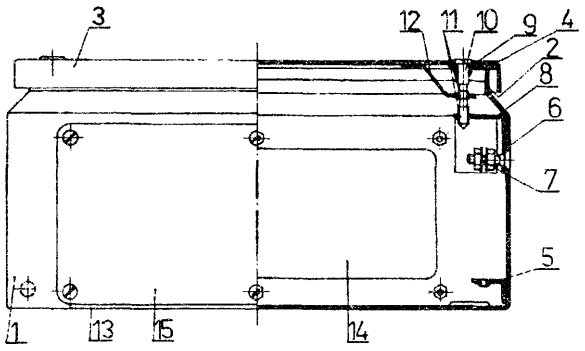

Ul(21) 95866 (22) 92 08 20 5(51) H02G 3/26
F16L 13/00

(75) Kozakiewicz Joachim, Strzelce Opolskie

(54) Elektrozłączka do łączenia systemów rurowych i innych połączeń systemowych

(57) Wzór użytkowy rozwiązuje zagadnienie opracowania konstrukcji eiektrozłączki do łączenia rur z tworzyw sztucznych. Elektrozłączkę jednorazowego użytku tworzy tuleja (1) mająca po wewnętrznej ścianie spiralę grzejną (3) z końcówkami (4) do dołączenia zasilacza. W środkowej części otwór wewnętrzny tulei (1) ma ograniczniki (2) położenia zgrzewanych rur.

(1 zastrzeżenie)

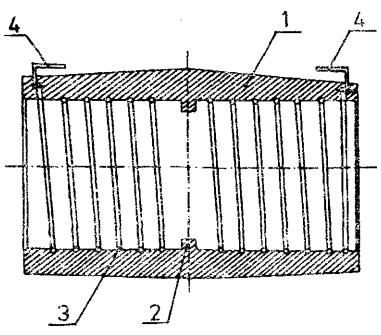

Ul(21) 96112 (22) 92 09 29 5(51) H04M 1/02

(75) Bergiel Leszek, Sopot

(54) Obudowa domofonu

(57) W osi równoległej do osi wzdłużnej pokrywy (4) wykonane są otwory (19), w których umieszczone są przyciski (12), a pod otworem (18) ograniczonym kratownicą (11) umieszczone są oznaczenia abonenckie (4). Konstrukcja korpusu (1) obudowy domofonu zapewnia jego eksploatację przez użytkownika zarówno w pozycji wiszącej jak i leżącej.

(2 zastrzeżenia)

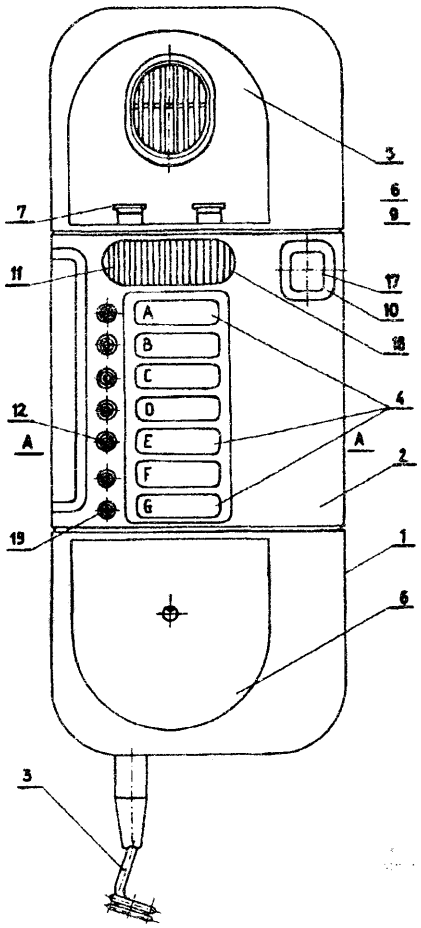

U1(21) 95932 (22) 92 08 28 5(51) H05K 5/00

(75) Wiliński Jan, Gliwice; Ostas Paweł, Gliwice

(54) Regulator obrotów dmuchawy

(57) Regulator złożony jest ze znanego klawiszowego wyłącznika (9), elektronicznego sterującego układu i znanego przyłączeniowego zespołu (6), umieszczonych we wspólnej modułowej obudowie (36) złożonej z korpusu (1) i przykrywki (15).

(3 zastrzeżenia)

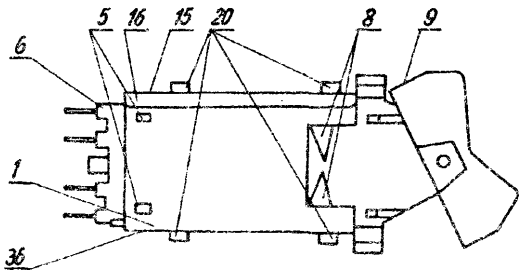

Wykaz numerowy zgłoszonych wynalazków opublikowanych w BUP Nr 11/1993

Nr zgłoszenia	Int.Cl[5]	Strona
1	2	3
290684	G09G	42
290828	B01F	8
291322	C10B	24
291481	C07D	22
291483	C07H	22
291726	C08F	23
291808	C07J	22
291839	H01B	43
292393	B62D	14
292421	B07B	9
292437	E21D	31
292441	A61M	6
292443	E03C	28
292444	B60Q	12
292449	B24B	11
292452	E21C	30
292454	A01B	2
292461	H02H	46
292463	H02G	45
292466	F16K	36
292467	E03B	28
292468	H05B	48
292469	F15B	33
292471	G05D	41
292472	H02J	46
292473	G01B	39
292474	B60Q	12
292479	G01N	40
292481	B22D	10
292482	A23C	3
292484	B01J	8
292485	E21D	31
292486	F23J	38
292487	B65G	16
292488	G01F	39
292491	A61K	5
292492	C11D	25
292493	A61K	6
292495	C09D	24
292502	F28B	38
292504	F02M	32
292505	H02H	45
292506	C08F	23
292507	B01D	7
292509	E21D	31
292510	C22C	26
292511	C21C	26
292513	F21S	38
292514	B66B	16
292515	F03D	32

Nr zgłoszenia	Int.Cl[5]	Strona
1	2	3
292517	G08G	42
292518	C08L	24
292519	G01N	40
292521	F16F	34
292522	H01H	44
292523	F16B	33
292527	C07B	18
292528	C07C	18
292529	C07C	18
292531	E05B	29
292538	E21C	30
292540	F16L	37
292542	A23L	3
292545	H01H	43
292551	F16K	36
292561	F16J	35
292564	B01D	7
292565	A61H	5
292566	B21C	9
292567	C22C	26
292570	C10M	25
292571	G01N	40
292572	B60Q	12
292577	F16F	34
292578	F16F	34
292579	F16F	34
292580	F16F	35
292581	H01M	44
292582	A47B	4
292584	B01D	7
292587	H02J	46
292589	F28D	38
292590	E06B	30
292600	B30B	12
292602	H01Q	44
292604	H01F	43
292605	H03H	47
292606	F16G	35
292607	C08J	23
292610	C12N	26
292611	C12N	25
292612	A01M	2
294209	C07D	19
294736	C07D	20
294802	A01N	2
294866	C07D	21
294879	B65G	15
294988	A63F	6
295030	C07C	18
295052	C08F	23

Nr zgłoszenia	Int.Cl[5]	Strona
1	2	3
295390	A61H	5
295470	C12N	25
295490	C07C	19
295604	B28B	11
295656	G01N	39
295686	H03K	47
295687	H03K	47
295694	F02B	31
295724	C01B	17
295757	F03D	32
295769	A21D	3
295909	B61C	13
295958	C08K	24
295995	F16L	37
296011	E05F	29
296037	B05D	8
296050	B23Q	10
296051	E04B	29
296053	B61D	13
296054	B61D	14
296056	A61F	4
296077	B09B	9
296089	B29C	11
296107	C07D	20
296121	C03C	17
296143	C07C	19
296220	C02F	17
296226	C08F	23
296279	G01R	41
296284	A61G	5
296312	F03G	32
296313	E06B	30
296342	E01B	28
296369	C07D	20
296377	F16H	35
296405	F16L	37
296429	A63H	7
296444	F16H	35
296486	C05F	17
296519	C21C	26
296586	B23K	10
296598	H01G	44
296613	H02K	46
296622	A45B	4
296644	F16K	36
296697	G01R	41
296729	A22C	3
296743	B63B	14
296802	B05C	8
296807	H02B	45

1	2	3
296820	G01M	39
296858	C10L	24
296859	G01N	41
296897	A23G	3
296904	B66B	16
296923	F16C	33

1	2	3
296929	F25D	38
296949	B65D	15
296995	C10M	25
297075	C23F	26
297138	B23C	10
297166	CMC	26

1	2	3
297172	B60R	13
297178	D21F	27
297189	D21D	27
297215	C10K	24

Wykaz numerowy zgłoszonych wzorów opublikowanych w BUP Nr 11/1993

Nr zgłoszenia	Int.Cl[5]	
1	2	3
94783	B62D	58
95517	F24M	66
95520	A47G	55
95570	B28C	57
95576	C02F	61
95598	A01K	49
95607	F23J	65
95836	B62J	58
95841	A61F	55
95842	E05F	63
95844	F16L	64
95845	F16B	64
95848	A23J	50
95849	B23C	57
95851	A47G	55
95852	G06F	67
95853	A47B	51
95854	A47C	53
95855	H02B	68
95856	H01R	67
95857	B60J	57
95859	F16S	64
95860	F16S	65
95862	A22C	49
95865	E06B	63
95866	H02G	68
95867	F24H	65

Nr zgłoszenia	Int.Cl[5]	Strona
1	2	3
95868	C02F	60
95869	A45D	51
95871	B01D	56
95872	F24H	66
95873	E03F	62
95875	C11C	61
95879	B65G	60
95880	B65G	59
95881	B65G	60
95882	A23N	50
95883	A23N	50
95884	B02C	57
95885	A47G	54
95886	A47G	54
95887	A47G	54
95888	A47G	54
95889	A47G	55
95890	E04H	63
95891	A45B	51
95892	E04H	62
95893	A47B	53
95894	A47B	53
95898	B62D	58
95899	A47C	54
95917	A63H	56
95919	E21D	64
95920	D06F	61

Nr zgłoszenia	Int.Cl[5]	Strona
1	2	3
95921	E01F	61
95922	E01H	62
95923	A47B	52
95924	A47B	53
95925	A47B	52
95926	A47B	52
95927	A47B	53
95928	A47B	51
95929	B60R	57
95930	E06B	63
95932	H05K	68
96112	.H04M	68
96190	A63H	56
96309	B66B	60
96395	A47B	52
96443	B65D	59
96530	A22C	49
96531	A22C	49
96598	G09F	67
96601	G01B	66
96627	E01F	62
96648	B01F	56
96650	B65D	59
96651	B65D	59
96655	F17D	65

SPROSTOWANIE

W BUP nr 3/93 na stronie 27 przy zgłoszeniu A1 (21) 295856 zamieszczono omyłkowo złe rysunki wzorów chemicznych. Przy zgłoszeniu P.295856 powinny być zamieszczone rysunki, które w w/w BUP zostały umieszczone na str.28 przy zgłoszeniu A1(21) 291320. Natomiast przy zgłoszeniu A1(21) 291320 na str.28 w w/w BUP powinny być zamieszczone rysunki, które obecnie znajdują się na stronie 27 przy zgłoszeniu A1 (21) 295856.

SPROSTOWANIE

BUP	Nr. zgł.	strona	jest	powinno być
3/93	P.291172	56	(72) Chełmacki	(72) Chełmecki

KOMUNIKAT

Zakład Wydawnictw Urzędu Patentowego RP zawiadamia o zmianach cen swoich wydawnictw tj.: „BIULETYNU URZĘDU PATENTOWEGO", „WIADOMOŚCI URZĘDU PATENTOWEGO", opisów patentowych.

Cena poszczególnych wydawnictw wynosi:

BUP - 25 000 zł
WUP - 20 000 zł
Opis - 5 000 zł

Powyższe zmiany cen obowiązują:

- dla prenumeratorów (przedpłaty) od 1.01. 1993 r.
- dla nabywców w tzw. „sprzedaży odręcznej" od IV kw. 1992 r. tj:

BUP - od nr 20/92
WUP - od nr 10/92
Opisy - od 1.10.1992 r.

Koszt prenumeraty w 1993 r. wynosi:

BUP - 650 000 zł
WUP - 240 000 zł

Powyższe kwoty prosimy wpłacać na konto UP RP (NBP O/O Warszawa 1052-2583-223-1 Dz. 99 Rodz. 1000 § 92).

Prosimy o podawanie dokładnych adresów na przelewach.

Nie ulega zmianie forma prenumeraty opisów patentowych. Odnośnie wydawnictw i opisów patentowych udzielamy informacji pod nr tel. 25-80-01 wew. 224.

SPIS TREŚCI

I. WYNALAZKI

DZIAŁ A	PODSTAWOWE POTRZEBY LUDZKIE	2
DZIAŁ **B**	RÓŻNE PROCESY PRZEMYSŁOWE; TRANSPORT	7
DZIAŁ C	CHEMIA I METALURGIA	17
DZIAŁ **D**	WŁÓKIENNICTWO I PAPIERNICTWO	27
DZIAŁ **E**	BUDOWNICTWO, GÓRNICTWO; KONSTRUKCJE ZESPOLONE	28
DZIAŁ F	MECHANIKA; OŚWIETLENIE; OGRZEWANIE; UZBROJENIE; TECHNIKA MINERSKA	31
DZIAŁ G	FIZYKA	39
DZIAŁ U	ELEKTROTECHNIKA	43
	WYKAZ NUMEROWY ZGŁOSZONYCH WYNALAZKÓW	69

II. WZORY UŻYTKOWE

DZIAŁ A	PODSTAWOWE POTRZEBY LUDZKIE	49
DZIAŁ B	RÓŻNE PROCESY PRZEMYSŁOWE; TRANSPORT	56
DZIAŁ C	CHEMIA I METALURGIA	60
DZIAŁ D	WŁÓKIENNICTWO I PAPIERNICTWO	61
DZIAŁ **E**	BUDOWNICTWO, GÓRNICTWO; KONSTRUKCJE ZESPOLONE	61
DZIAŁ F	MECHANIKA; OŚWIETLENIE; OGRZEWANIE; UZBROJENIE; TECHNIKA MINERSKA	64
DZIAŁ G	FIZYKA	66
DZ1AŁ **H**	ELEKTROTECHNIKA	67
	WYKAZ NUMEROWY ZGŁOSZONYCH WZORÓW UŻYTKOWYCH	71