INDEKS 353264
ISSN - 0137 - 8015
C e n a 35 000 zł

BIULETYN

URZĘDU PATENTOWEGO

Wydawnictwo Urzędu Patentowego
Rzeczypospolitej Polskiej

Nr 19(515) Warszawa 1993

Urząd Patentowy RP — na podstawie art. 34 i art. 82 ustawy z dnia 19 października 1972 r. o wynalazczości (Dz. U. z 1993 r. Nr 26, poz. 177) — dokonuje ogłoszenia w „Biuletynie Urzędu Patentowego" o zgłoszonych wynalazkach i wzorach użytkowych. Ogłoszenia o zgłoszeniach drukowane w „Biuletynie" podane są w układzie klasowym według Międzynarodowej Klasyfikacji Patentowej i zgodnie z § 29 ust. 1 zarządzenia Prezesa Urzędu Patentowego RP z dnia 23 marca 1993 r. w sprawie ochrony wynalazków i wzorów użytkowych (MP z 1993 r. Nr 18, poz. 179) zawierają następujące dane:

— symbol Międzynarodowej Klasyfikacji Patentowej,
— numer zgłoszenia wynalazku lub wzoru użytkowego,
— datę zgłoszenia wynalazku lub wzoru użytkowego,
— datę i kraj uprzedniego pierwszeństwa oraz numer zgłoszenia dokonanego za granicą lub oznaczenie wystawy,
— nazwisko i imię lub nazwę zgłaszającego,
— miejsce zamieszkania lub siedzibę oraz kraj zgłaszającego,
— nazwisko i imię wynalazcy,
— tytuł wynalazku lub wzoru użytkowego,
— skrót opisu, w razie potrzeby z figurą rysunku,
— liczbę zastrzeżeń,

Po wykazie ogłoszeń w układzie klasowym podaje się wykaz zgłoszeń opublikowanych w danym numerze w układzie numerowym.

Od dnia ogłoszenia o zgłoszeniu wynalazku lub wzoru użytkowego, osoby trzecie mogą:

1) zapoznać się ze wskazanym opisem zgłoszeniowym wynalazku lub wzoru użytkowego, zawierającym opis, zastrzeżenia patentowe lub ochronne i rysunki oraz sporządzać z nich odpisy;
2) w terminie sześciu miesięcy — zgłaszać do Urzędu Patentowego uwagi co do istnienia przeszkód uniemożliwiających udzielenie patentu (prawa ochronnego).

Odpowiednio uzasadnione pod względem faktycznym (dokumentacja dowodowa) i prawnym uwagi należy nadsyłać w dwóch egzemplarzach na adres:
Urząd Patentowy RP — 00-950 Warszawa; skr. poczt. 203, Al. Niepodległości 188.

Informuje się, że odbitki opisu zgłoszeniowego można zamawiać w Urzędzie Patentowym, przy czym w zamówieniu należy:

a) podać numer „Biuletynu Urzędu Patentowego", w którym dokonano ogłoszenia o zgłoszeniu oraz numer strony,
b) wskazać numer zgłoszenia, symbol klasyfikacji patentowej i tytuł wynalazku lub wzoru użytkowego.

Urząd Patentowy podaje do wiadomości nr konta w NBP

Urząd Patentowy RP — NBP Oddział Okręgowy w Warszawie

konto: 1052-2583-223-1 99.1000 § 92

— opłaty związane z rejestracją i ochroną wynalazków, wzorów użytkowych, wzorów zdobniczych, znaków towarowych; opłaty za zażalenia i odwołania; wpłaty za usługi kserograficzne i mikrofilmowe; wpłaty z tytułu sprzedaży wydawnictw, wpłaty za powołanie biegłego.

Warunki prenumeraty podano na III stronie okładki.

Egzemplarze pojedyncze można nabywać w Urzędzie Patentowym RP — Al. Niepodległości 188, skr. poczt. 203, 00-950 Warszawa

URZĄD PATENTOWY RZECZYPOSPOLITEJ POLSKIEJ

Pap. offset. kl. III 70 g. 61x86. Ark. druk. 8,5. Nakład 1000 egz
Cena 35000 zł INDEKS 353264

Druk: Zakład Wydawnictw Urzędu Patentowego RP Zam. 244/93

BIULETYN
URZĘDU PATENTOWEGO

Warszawa, dnia 20 września 1993 r. Nr 19/515/Rok XXI

Ogłoszenia o zgłoszonych w Polsce

I. Wynalazkach do opatentowania
II. Wzorach użytkowych do ochrony

Cyfrowe kody identyfikujące (wg normy WIPO ST9), które poprzedzają informacje o zgłoszonych do opatentowania wynalazkach oraz zgłoszonych do ochrony wzorach użytkowych, mają następujące znaczenie

(21) — numer zgłoszenia wynalazku lub wzoru użytkowego
(22) — data zgłoszenia wynalazku lub wzoru użytkowego
(23) — dane dotyczące pierwszeństwa z wystawy (data i oznaczenie wystawy)
(31) — numer zgłoszenia priorytetowego (numer pierwszeństwa)
(32) — data zgłoszenia priorytetowego (data pierwszeństwa)
(33) — kraj, w którym dokonano zgłoszenia priorytetowego (kod kraju)
(51) — symbol Międzynarodowej Klasyfikacji Patentowej: cyfra przed kodem (51) oznacza kolejną edycję MKP
(54) — tytuł wynalazku lub wzoru użytkowego
(57) — skrót opisu
(61) — nr zgłoszenia głównego
(62) — numer zgłoszenia macierzystego (dla zgłoszenia wydzielonego)
(71) — nazwisko i imię lub nazwa zgłaszającego, który nie jest twórcą wynalazku lub wzoru użytkowego
(72) — nazwisko i imię twórcy (ów) wynalazku lub wzoru użytkowego
(75) — nazwisko i imię twórcy (ów) wynalazku lub wzoru użytkowego, który jest (którzy są) zarazem zgłaszającym (zgłaszającymi)
(86) — data i numer zgłoszenia międzynarodowego
(87) — data i numer publikacji zgłoszenia międzynarodowego

Przed cyfrowym kodem identyfikującym (21), umieszczone są następujące literowo--cyfrowe kody rodzaju dokumentu (wg normy WIPO ST16):

A1 — ogłoszenie o zgłoszeniu wynalazku
***A2 — ogłoszenie o zgłoszeniu wynalazku (na patent tymczasowy)**
A3 — ogłoszenie o zgłoszeniu wynalazku (na patent dodatkowy)
***A4 — ogłoszenie o zgłoszeniu wynalazku (na patent dodatkowy tymczasowy)**
U1 — ogłoszenie o zgłoszeniu wzoru użytkowego
U3 — ogłoszenie o zgłoszeniu wzoru użytkowego (na prawo ochronne dodatkowe)

* Zgodnie z art.3 ust.4 ustawy z dnia 30 października 1992 r. o zmianie ustawy o wynalazczości i ustawy o Urzędzie Patentowym RP/Dz.U. z 1993 r. Nr 4, poz. 14/ : podania o udzielenie patentu tymczasowego lub tymczasowego dodatkowego, nie rozpatrzone przed dniem wejścia w życie ustawy, uważa się za podania o udzielenie patentu lub patentu dodatkowego.

I. WYNALAZKI

DZIAŁ A

PODSTAWOWE POTRZEBY LUDZKIE

A1(21) 297187 (22)9104 23 5(51) A01B 15/14
A01B 3/40
(31) 90 9005149 (32)90 04 23 (33) FR
90 9012072 01 10 90 FR
(86) 91 04 23 PCT/FR91/00336
(87) 91 10 31 W091/15942 PCT Gazette nr 25/91
(75) Coste Jean-Louis,
Saint-Thibault-des-Vignes, FR
(54) Konstrukcja pługa posiadającego co najmniej jeden korpus **odkładnicy** i lemiesz pracującego w dwóch kierunkach orki

(57) Konstrukcja pługa, przeznaczonego do sprzęgu z traktorem, składającego się z co najmniej jednego korpusu z odkładnicą i lemiesza pracującego dla dwóch kierunków orki, prawego i lewego, składająca się z jednej głowicy sprzęgowej (1), elementów połączonych przegubowo oscylujących względem niej i zawierających: jedną belkę nośną korpusu (5) zaopatrzoną w czopy (19) nośne korpusu, co najmniej jeden element wysięgnik (6) połączony przegubowo z jednej strony poprzez oś z głowicą (1) i z drugiej strony poprzez oś (8) z belką nośną korpusu (5) pozwalający na przemieszczanie się tej ostatniej wokół linii przechodzącej przez oś (8) i oś (3), co najmniej jeden środek działania (16) zapewniający przemieszczanie się belki nośnej korpusu (5), pozwalający otrzymać różne wielkości skib.

(12 zastrzeżeń)

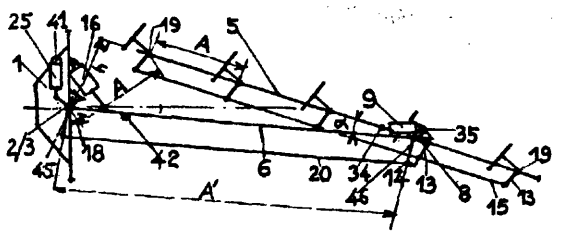

A1(21) 297553 (22)93 0127 5(51) A01N 25/22
(31) 92 53048 (32) 92 01 08 (33) JP
92 174651 22 05 92 JP
(71) Ishihara Sangyo Kaisha Ltd., Osaka, JP
(72) Yoshiba Tsunezo, **Kuriyama** Yasuhide, Kanbayashi Shigehisa
(54) Chemicznie stabilizowany środek chwastobójczy

(57) Przedmiotem wynalazku jest chemicznie stabilizowany środek chwastobójczy w postaci zawiesiny na bazie oleju zawierającej N-[/4,6- dimetoksypirymidyn-2-ylo/ aminokarbonylo]-3-dimetyloaminokarbonylo-2- pirydynosulfonamid i/lub jego sól jako składnik chwastobójczo skuteczny, mocznik, olej roślinny i/lub olej mineralny, środek powierzchniowo czynny i ewentualnie dodatkowy składnik chwastobójczy, środek zagęszczający, rozpuszczalnik i inne substancje pomocnicze.

(14 zastrzeżeń)

A1(21) 297644 (22)93 0204 5(51) A01N 43/80
C07D 261/00
(31)92 850128 (32) 92 03 12 (33) US
(71) RHONE-POULENC AGRICULTURE LTD., Ongar, GB
(72) Cain Paul A1fred, Cramp Susan Mary
(54) Środek chwastobójczy

(57) Środek charakteryzuje się tym, że jako składnik aktywny chwastobójczo zawiera skuteczną ilość pochodnej 4-benzoiloizoksazolu o wzorze ogólnym 1, w którym R oznacza atom wodoru lub grupę $-CO_2R$; R^1 oznacza grupę metylową, izopropylową, cyklopropylową lub 1-metylocyklopropylową; R^2 oznacza grupę $-S(O)_nR$; R^3 oznacza atom chloru, bromu lub fluoru, grupę alkilową, alkoksylową, chlorowcoalkilową lub chlorowcoalkoksylową o prostym lub rozgałęzionym łańcuchu, grupę alkenylową lub grupę estru metylowego albo etylowego; R^4 oznacza atom chloru, bromu lub fluoru; grupę alkilową, alkoksylową. chlorowcoalkilową lub chlorowcoalkoksylową, grupę $-S(O)_pR$ lub grupę cyjanową; R^5 oznacza grupę alkilową lub chlorowcoalkilową; każdy z R i R^{53} oznacza niezależnie grupę alkilową, a każdy spośród n oraz p równy jest niezależnie 0, 1 lub 2.

(16 zastrzeżeń)

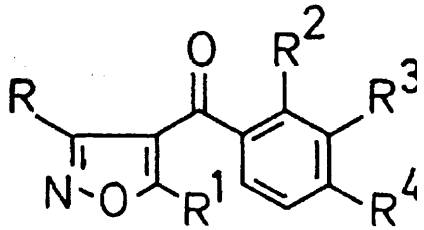

A1(21) 297645 (22) 93 02 04 5(51) A01N 43/80
C07D 261/00
(31) 92 850035 (32) 92 03 12 (33) US
(71) RHONE-POULENC AGRICULTURE LTD., Ongar, GB
(72) Cain Paul A1fred, Cramp Susan Mary

(54) Nowy środek chwastobójczy

(57) środek chwastobójczy **zawiera**, jako substancję czynną, skuteczną ilość pochodnych **4-benzoiloizoksazolu** o wzorze ogólnym **1**, w którym R^1 oznacza grupę alkilową lub ewentualnie podstawioną grupę cykloalkilową; R^2 oznacza atom chlorowca lub grupę wybraną spośród R^5, $-OR^5$, $-S(O)_mR^5$, $-O(CH_2)_q-OR^5$, $-CO_2R$ i grupy nitrowej; R^3 oznacza atom chlorowca lub grupę wybraną spośród R^5, $-OR^5$, $-S(O)_mR^5$ i $-O(CH_2)_q-OR^5$; R^4 oznacza atom wodoru lub chlorowca albo grupę wybraną spośród R^5, $-OR^5$, $-S(O)_mR^5$, $-O(CH_2)_q-OR^5$ i grupy nitrowej; z tym, że co najmniej jedna z grup *Pr, Pr* i R^4 oznacza grupę $-O(CH_2)_q-OR^5$; R^5 oznacza grupę alkilową o prostym lub rozgałęzionym łańcuchu, zawierającą 1-4 atomy węgla, ewentualnie podstawioną jednym lub kilkoma atomami chlorowca; m równe jest **0, 1** lub 2, a q oznacza liczbę całkowitą od 1 do 3.

(11 zastrzeżeń)

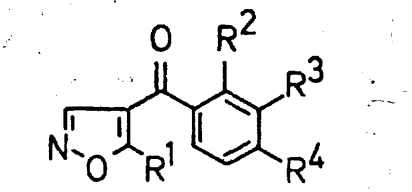

A1(21) 297937 (22)93 0304 5(51) A23L 1/09

(31)92 847595 (32)9203 05 (33) US

(71) FUISZ TECHNOLOGIES LTD., Chantilly, US

(72) Fuisz Richard C.

(54) Podłoże oparte na sacharydach, zastosowania tego podłoża jako produktów spożywczych, farmaceutycznych, barwiących oraz sposób wytwarzania podłoża opartego na sacharydach, sposób wytwarzania produktu spożywczego oraz sposób zatrzymywania materiału oleistego w produktach piekarniczych

(57) Przedmiotem wynalazku jest podłoże na bazie sacharydów powstające z maltodekstrynowego materiału podawanego, zawierającego substancję oleistą i emulsyfikator poddanego działaniu warunków, które wywołują gwałtowny przepływ wymienionej maltodekstryny, przy czym podłoże ma w stosunku do materiału wyjściowego zmienioną fizycznie oraz chemicznie strukturę i produkty z niego wytworzone.

Wynalazek obejmuje także sposób wytwarzania podłoża i wytwarzania produktów spożywczych, farmaceutycznych i barwiących.

(70 zastrzeżeń)

A1(21) 293834 (22) 92 03 13 5(51) **A23L 1/212**

(75) **Gubernat** Antoni, Rzeszów

(54) Sposób przyrządzania mieszanki warzywnej

(57) Sposób przyrządzania mieszanki warzywnej, zwłaszcza do szybkiego przygotowania zup polega na tym, że do opakowania zbiorczego wprowadza się kolejno warstwami 10-30% groszku, 10-30% pęczaku, 10-30% ryżu, 10-30% fasolki, 10-30% soi oraz opakowanie jednostkowe zawierające 10-30% suszu warzywnego zmieszanego z suchą przyprawą do zup.

(3 zastrzeżenia)

A1 (21) 293729 (22) 92 03 06 5(51) A41D 1/02

(75) Wrzosek Janusz, Opole

(54) **Kurtka,** zwłaszcza skórzana

(57) Kurtka składa się z części umownie lewej (1) i prawej (2), części piecowej i rękawów (3). W obu przednich częściach (1 i 2} znajduje się kieszeń z zamkiem (6) a w dolnej części znajduje się pas (5). Charakteryzuje się tym, że zamek główny (9) usytuowany jest pionowo ukośnie w przybliżeniu od środka w dolnej części, aż pod klapy (8) i kołnierz (4) części przedniej (1). Rękawy (3) połączone są z częścią plecową poprzez element kompensujący a rękawy (3) połączone są ściągającą taśmą. Ponadto w części przedniej (2) znajduje się kieszeń z zamkiem (10) usytuowana pionowo ukośnie, powyżej kieszeni bocznej (6) i bliżej środka, a także na jednym i/lub drugim rękawie (3) znajduje się kieszeń (11).

(4 zastrzeżenia)

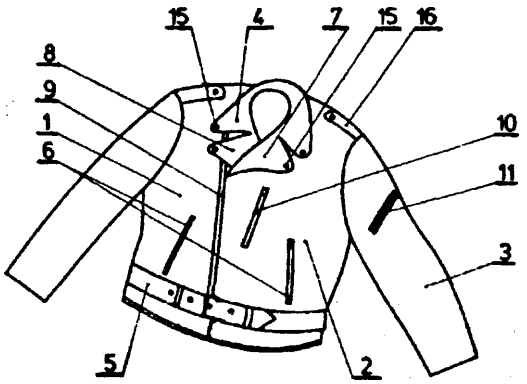

A1(21) 298205 (22)93 03 22 5(51) A43D **25/047**

(75) **Tomasińska** Bogumiła, Sopot; **Tomasińska-Kosta** Barbara, **Gdańsk; Tomasiński** Bogdan, Sopot; Tomasiński **Mirosław,** Sopot

(54) **Zapiętek buta dziecięcego**

(57) Zapiętek obuwia dziecięcego, będący jednolitej budowy elementem przestrzennym w kształcie klina od spodu stanowiącego obcas obuwia, a z tyłu w położeniu zbliżonym do pionu będącego zewnętrzną nakładką na tylną część cholewki obuwia charakterystyczny tym, że w części dolnej poziomej będącej obcasem (1) zapiętek ma wysokość (L3) równą od 0 do 0,6 numeru obuwia, lecz nie więcej jak 20 mm. W części pionowej, będącej nośnym elementem sprężystym (3), pracującym na wy boczenie w płaszczyźnie poprzecznej do osi symetrii obuwia, zapiętek ma wysokość czynną (H) równą odległości jaka dzieli w pionie podłoże od płaszczyzny poziomej (A-A), przebiegającej przez górny obrys obrzeża kostki nogi dziecka. Element sprężysty (3) ma szerokość w dolnej części równą lub mniejszą o najwyżej 10% od największej szerokości obcasa (1), w części górnej równą od 0,15 do 0,55 szerokości części dolnej oraz ma najmniejszą grubość (L2) mierzoną w pobliżu górnej krawędzi w linii kostki (A-A) równą od 0,80 do 0,30 grubości (L1). Element sprężysty (3) jest umocowany do cholewki (4) poprzez przyszytą do niej na zewnątrz i mającą kształt trapezu usztywniającą i przenoszącą obciążenia odrywające piętkę zewnętrzną (5) na wysokości całkowitej (H) elementu spężystego (3) lub na nie mniej jak 2/3 tej wysokości. Umocowanie do piętki zewnętrznej (5) elementu sprężystego jest zrealizowane przez przyklejenie. Powierzchnia zewnętrzna elementu sprężystego (3) jest powierzchnią niegładką pozbawioną por otwartych, o podwyższonym w stosunku do pozostałej części zapiętka współczynniku sprężystości postaciowej. Bement sprężysty (3) ma krawędzie przebiegające w osi zbliżonej do pionu, ukształtowane nieprostoliniowo, a zwłaszcza wklęśle, a jego przekrój poprzeczny płaszczyzną poziomą jest zbliżony kształtem do łubki bednarskiej, mającej grubość w części środkowej większą od grubości mierzonej przy skośnie ściętych krawędziach łukowych.

(6 zastrzeżeń)

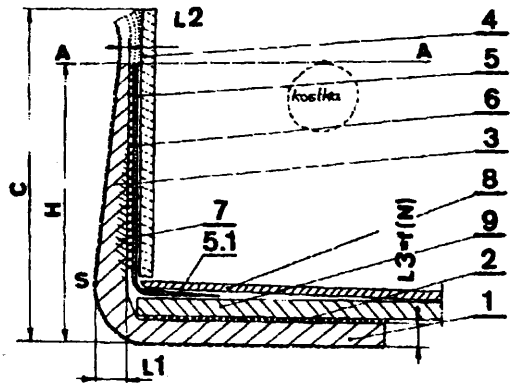

A1(21) 293928 (22)92 03 19 5(51) A47G 25/02

(71) TAW Przedsiębiorstwo Wielobranżowe Spółka z o.o., Bytom

(72) Karcz Jerzy, Wagner Bogusław

(54) Garderoba wieloczęściowa

(57) Przedmiotem wynalazku jest garderoba wieloczęściowa składająca się z niezależnie usytuowanych elementów przystosowanych do zawieszania na ścianie.

Garderoba charakteryzuje się tym, że co najmniej jeden jej element wyposażony jest w lustro (1) wypełniające całą płaszczyznę elementu ponad półką (2) i otoczone wygiętym prętem (6), przy czym w górnej części lustra (1) znajduje się co najmniej jeden element oświetleniowy (7), zaś główne płaszczyzny garderoby wyłożone są tkaniną (8).

(1 zastrzeżenie)

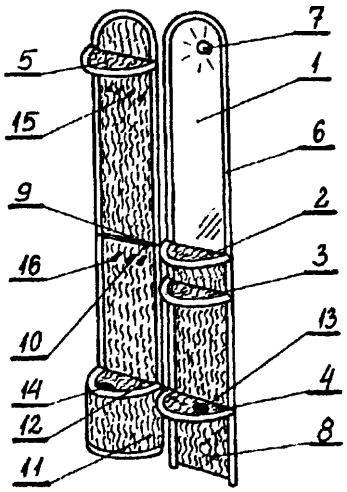

A1(21) 297061 (22) 92 12 18 5(51) A47J 37/12

(31) 91 4142465 (32) 91 12 20 (33) DE

(71) Bosch-Siemens Hausgerate GmbH, Monachium, DE

(72) Kramer Siegmund, Bauer Franz

(54) Frytkownica elektryczna, **zwłaszcza** dla gospodarstwa domowego

(57) W rozwiązaniu wstawiane do wanny (2) z kąpielą frytkową urządzenie filtracyjne wyposażone jest w pompę (43), która w celu oczyszczania jest sprzężona rozłącznie z umieszczonym poza wanną (2) elektrycznym urządzeniem napędowym (26) i przetłacza ciecz cyrkulacyjnie przez filtr (100). Filtracja może odbywać się w urządzeniu ciągle podczas smażenia frytek. Filtr (100), stosunkowo mały, może być umieszczony nad powierzchnią kąpieli frytkowej, dzięki czemu można go łatwo wyjąć i oczyścić, także po zastygnięciu kąpieli.

(22 zastrzeżenia)

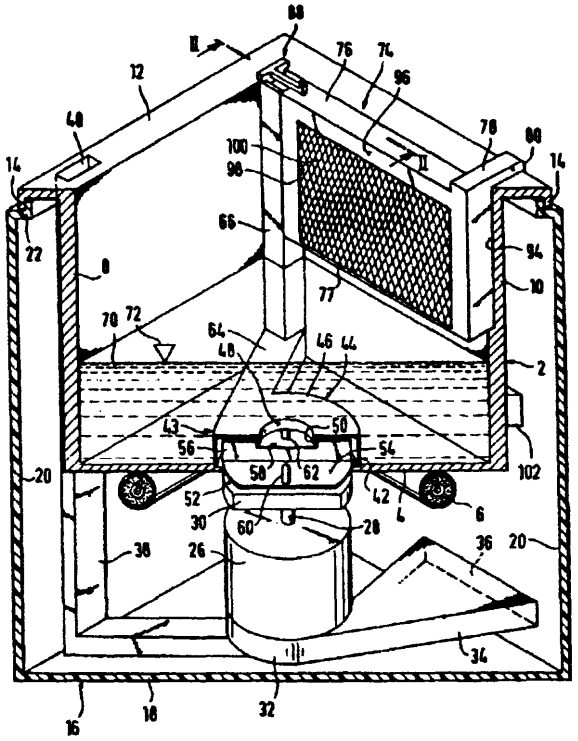

A1 (21) 297418 (22) 93 01 14 5(51) A61B 6/00 A61K 49/00

(31) 92 820734 (32) 92 01 15 (33) US

(71) PRAXAIR TECHNOLOGY INC., Danbury, US

(72) Fishman Royce Shawn

(54) Sposób obrazowania radiologicznego

(57) Sposób obrazowania radiologicznego wykorzystuje czynnik uwypuklenia kontrastu zawierający trwały ksenon, tien i hel, do zastosowania ze skomputeryzowanymi dwu i trójwymiarowymi systemami prześwietlenia rentgenowskiego oraz oprogramowaniem stosowanym z wymienionymi systemami, w obrazowaniu ilościowych pomiarów wentylowania płucnego, drożności, rozdziału i przepływu gazowego w tchawicy, oskrzelach, oskrzelikach i pęcherzykach, ocenie i optymalizacji gazowych mieszanin leczenia oddechowego i ciśnień, oddzielnie i w połączeniu, wątrobowego przepływu krwi, nerkowego przepływu krwi, mózgowego przepływu krwi i czynności tkanki mózgowej.

(12 zastrzeżeń)

A1(21) 293602 (22)92 0225 5(51) A61B 8/00 G06F 15/42

(71) Siemens Aktiengesellschaft, Monachium, DE

(72) Klimek Rudolf, Klimek Marek

(54) Urządzenie do ustalania optymalnego terminu porodu

(57) Urządzenie zawiera układ (2) wprowadzania danych dla specyficznego parametru (P, A. B) wzrostu płodu, do którego jest dołączony układ (4) wyznaczania wartości do ustalania za pomocą parametru (P, A, B) wartości charakterystycznej dla

przewidywanego terminu porodu oraz układ (6) wskazujący tę wartość. Układ (2) wprowadzania danych zawiera układ (10) zadawania pierwszej wartości (P1) parametru i po upływie okresu czasu przynajmniej drugiej zmierzonej wartości (P2) parametru. Układ (2) wprowadzania danych zawiera też układ (12) zadawania czasów (t1, t2) wyznaczających ten okres. Układ (4) wyznaczania wartości zawiera układ obliczeniowy (18) do obliczania, na podstawie pierwszej i drugiej wartości (P1, P2) parametru i okresu czasowego, prędkości (v) przyrostu parametru (P, A, B...). Układ (4) wyznaczania wartości zawiera też analizator (20) do ustalania, na podstawie prędkości (v) przyrostu parametru (P, A, 8...), jednej z wartości (P1, P2) parametru i końcowej wartości optymalnej (Popt) parametru.

(15 zastrzeżeń)

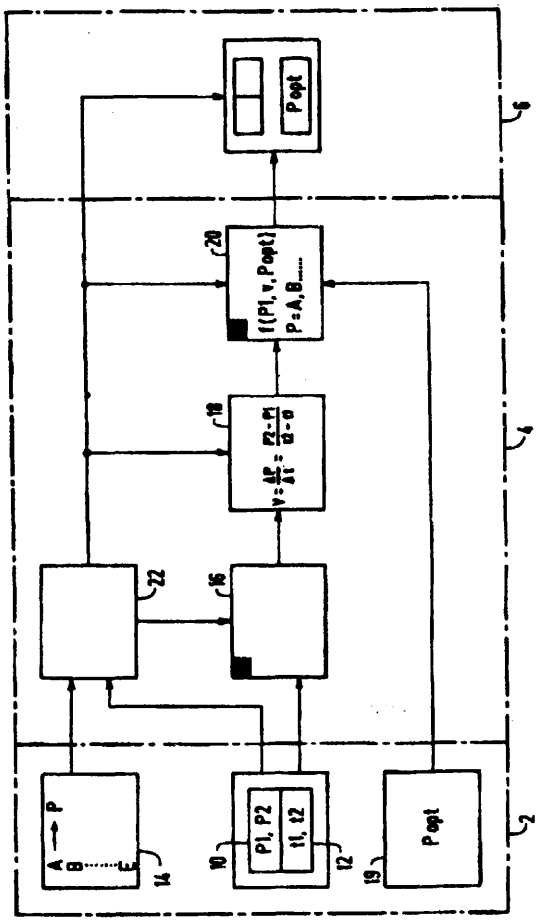

A1(21) 293772 (22) 92 03 10 5(51) A61F 2/24

(75) Religa Zbigniew, Warszawa; Cichoń Romuald, Bytom; Stożek Jolanta, Rzeczyce-Śląskie; Stolarzewicz Bogdan, Katowice; Krzyśków Marek, Świętochłowice

(54) Elastyczny stent dla zastawki serca

(57) Elastyczny stent składa się z tworzywowego elementu nośnego stanowiącego jednolitą konstrukcję, kołnierzyka i materiału obszyciowego wykonanego z jednolitego kawałka bez nacięć, równomiernie naciągniętego na całej powierzchni stentu. Tworzywowy element nośny posiada kształt ściętego stożka lub zbliżony do ściętego stożka o kącie wierzchołkowym najwyżej równym 8°.

Trzy rozłożone ramiona wspierające (1) posiadają promień szczytowy stanowiący najwyżej 1/8 średnicy elementu nośnego u podstawy. Na płaskiej podstawie elementu nośnego występują trzy wcięcia w osi ramion wspierających (1) o promieniach równych najwyżej dwukrotnemu promieniowi szczytowemu ramienia wspierającego i wysokości minimum 1 mm. Średnica wewnętrzna elementu mierzona u podstawy zależy od wielkości stosowanej zastawki i kształtuje się w granicach od 17 do 33 mm. Stent stanowi element konstrukcyjny umożliwiający przeszczepiania naturalnych zastawek zwierzęcych i ludzkich, a w szczególności ludzkiej zastawki tętnicy płucnej w pozycję mitralną i trójdzielną.

(3 zastrzeżenia)

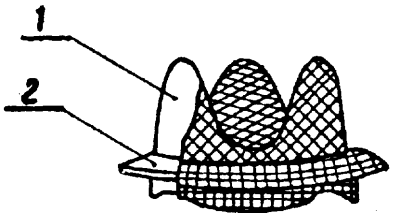

A1(21) 293773 (22) 92 03 10 5(51) A61F 2/24

(75) Religa Zbigniew, Warszawa; Cichoń Romuald, Bytom; Stożek Jolanta, Rzeczyce-Śląskie; Stolarzewicz Bogdan, Katowice; Krzyśków Marek, Świętochłowice

(54) Sposób wykonania stentu zastawki biologicznej i urządzenie naciągowe do wykonania stentu zastawki biologicznej

(57) Sposób wykonania stentu polega na zastosowaniu materiału obszyciowego w kształcie prostokąta stanowiącego jednolity kawałek bez nacięć. Po dokonaniu równomiernego naciągnięcia materiału na element nośny stentu stanowiący jednolitą konstrukcję pełną wykonuje się kolejne operacje szycia, najpierw zszywając go wzdłuż złączenia materiałów, następnie po przytwierdzeniu materiału do elementu nośnego i nałożeniu kołnierza dokonuje się jego obciągnięcia, obszycia i przyszycia do stentu.

Urządzenie naciągowe zapewnia równomierny naciąg tkaniny obszyciowej na element nośny. Składa się z podstawy (1) z prowadnicami (7) oraz z uchwytu tkaniny złożonego z części dolnej (3) i górnej (4) zawierającej zewnętrzny kołnierz (6) z zamocowanymi napinaczami tkaniny (9).

(2 zastrzeżenia)

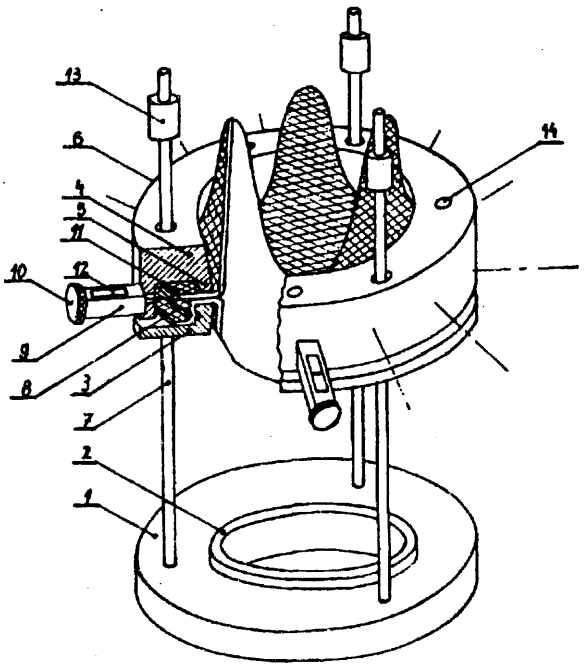

A1(21) 293756 (22)92 03 06 **5(51) A61F 7/00**

(71) Wytwórczo Usługowa Spółdzielnia Pracy, Tomaszów Mazowiecki

(72) Pełka **Kazimierz,** Majewski Henryk, **Kuścik** Włodzimierz

(54) Pas zdrowotny

(57) Pas charakteryzuje się tym, że runo owcze z borowiną (2) osłonięte tkaniną bawełnianą (1) z jednej strony, a z drugiej filcem (3) stanowi wewnętrzną część pasa, która przylega do ciała. Pas od zewnętrznej strony osłonięty jest folią (4) przyszytą do filca (3).

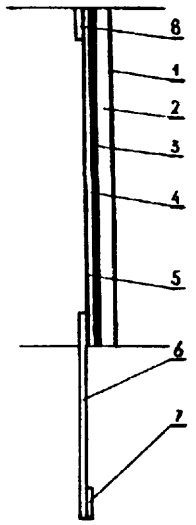

A1(21) 293765 (22)9203 09 5(51) A61K 7/50

(71) **INCO-VERITAS Sp.z o.o. Zakład** Chemii Budowlanej, Warszawa

(72) Mierzejewski Roman, Głuch Stefan, Kołodziejski Mieczysław, Gospodarczyk Zdzisław

(54) Środek żelowy do mycia rąk

(57) Środek żelowy do mycia, usuwający tłuszcze, pozostałości olejowe, paliwowe, asfalty, sadze, a także świeże farby i lakiery zawiera 40 do 60 części wagowych mieszaniny węglowodorów parafinowych i cykloparafinowych o temperaturze wrzenia 161 do 211 °C i zawartości węglowodorów aromatycznych poniżej 0,02%; 8 do 14 części wagowych mieszaniny oksyetylenowanych alkilofenoli, o zawartości 3 do 10 moli tlenku etylenu/mol alkilofenolu; 0,5 do 3 części wagowych alkilobenzenosulfonianu sodowego oraz 0,05 do 0,5 części wagowych kompozycji zapachowej; 0,0001 do 0,001 części wagowych barwnika i 22,499 do 51,499 części wagowych wody.

(1 zastrzeżenie)

A1(21) 294240 (22) 92 04 15 5(51) A61K 31/13 **A61K 9/00**

(31) 91 1229 (32) **91 04 15** (33) HU

(71) Chinoin Gyógyszer -és Vegyészeti Termékek Gyára Rt., Budapeszt, HU

(72) Szabó Anna **Z.,** Szabó Gabriella, Tóth Antal, Szüts Tamás, Magyar Kálmán, Lengyel József, Pintér János, Székely Anna, **Szego** András, Mármarosi Katalin

(54) Sposób wytwarzania bezwodnej przezskórnej **kompozycji**

(57) Przedmiotem wynalazku jest sposób wytwarzania bezwodnej przezskórnej kompozycji zawierającej w 20-100% liotropowym uporządkowaniu cieczy krystalicznej: 5-15% wag.optycznie czynnej lub racemicznej / N-metylo-N-(1-feny lo-2-propylo) -2-pr opiny loaminy/ lub N-metylo-N-/1 (4-fluoro-fenylo) -2-propylo/-2-propinyloaminy lub ich odpowiednich do celów leczniczych soli; 40-70% wag. ciekłego polioksyetylenu; 10-20% wag. stałego polioksyetylenu; 2-30% wag. niejonowego środka powierzchniowoczynnego; 2-20% wag. glikolu propy fenowego i w razie potrzeby 0,5 -2% wag. polimeru o wartości a>0,6 i inne środki pomocnicze do 100% wagowych.

(1 zastrzeżenie)

A1(21) 297882 (22)93 02 26 5(51) A61K 31/045

(31) 92 4208211 (32) 92 03 14 (33) DE

(75) **Hadek Karel, Taufkirchen,** DE

(54) Środek przeciw paleniu papierosów

(57) Środek przeciw paleniu, zwłaszcza w postaci olejku zawiera przynajmniej 30% objętościowo mentolu, do nanoszenia na receptory człowieka, na brodawki języka lub na błonę śluzową jamy ustnej, w celu odzwyczajenia od palenia papierosów.

(8 zastrzeżeń)

A1(21) 293830 **(22) 92 03 12 5(51) A61K 39/00**

(71) Instytut **Weterynarii,** Puławy

(72) Pejsak Zygmunt, Tarasiuk Kazimierz

(54) Sposób wprowadzania podwójnego adjuwantu do **szczepionek,** stosowanych u świń, zwłaszcza do szczepionki przeciwko pleuropneumonii **świń**

(57) Sposób polega na tym, że do przygotowanej zawiesiny bakteryjnej i/lub wirusowej najpierw wprowadza się adjuwant w postaci wodorotlenku glinu A1 $(OH)_3$ w ilości 5-15% obj. w odniesieniu do objętości zawiesiny, stopniowo przy ciągłym mieszaniu, doprowadzając do zaadsorbowania antygenów w adjuwancie, po czym w ciągu 10-15 min. wprowadza się olej mineralny w ilości 5-20% obj. w odniesieniu do zawiesiny przy ciągłym mieszaniu i uzyskaną już szczepionkę miesza się jeszcze przez 2-3 godz.

(4 zastrzeżenia)

A1(21) 297941 (22)9303 04 5(51) **A61K** 39/00

(31)92 101183 (32)92 03 09 (33) IL

(71) **Abic** Limited, Natanya, IL

(72) Gutter Bezalel

(54) Inaktywowana szczepionka dla drobiu z kodem barwnym

(57) Inaktywowana szczepionka dla drobiu z kodem barwnym w postaci emulsji woda w oleju zawiera fazę wodną zabarwioną wyraźny m barwnikiem, przy czym stężenie tego barwnika w emulsji wynosi co najmniej 0,05 mg%

(5 zastrzeżeń)

A1(21) 293831 (22) 92 03 12 5(51) A61K 39/07

(71) Instytut Weterynarii, Puławy

(72) Pejsak Zygmunt, Tarasiuk Kazimierz

(54) Sposób otrzymywania szczepionki przeciw **pleuropneumonii** świń zawierającej szczepy **Actinobacillus pleuropneumoniae,zwłaszcza** o serotypach 1,5,9.

(57) Sposób otrzymywania szczepionki przeciw pleuropneumonii świn zawierającej szczepy Actinobacillus pleuropneumonias (App), zwłaszcza o serotypach 1, 5, 9 polega na tym, że bulionową hodowlę bakteryjną jednego ze szczepów App dodaje się do bulionu tryptozowo-sojowego z dodatkami: substancji wzrostowej NAD i świeżego ekstraktu drożdży piwnych, w ilości 8-12% objętości podłoża w zbiorniku fermentera. Następnie poddaje się procesowi inkubacji z dodatkiem CO_2 w ilości 4-10% przez okres 4-7 godzin do uzyskania gęstości wynoszącej od $1x10^8$ do $1x10^9$ komórek App/m1.

Po otrzymaniu pozytywnego wyniku w procesie inaktywacji roztworem formaliny, do zawiesiny bakteryjnej dodaje się kolejno adjuwant w postaci wodorotlenku glinu w ilości 5-15% objętościowych w odniesieniu do zawiesiny i następnie adjuwant w postaci oleju mineralnego w ilości 5 - 20% objętościowych w odniesieniu do zawiesiny.

Szczepionka znajduje zastosowanie w profilaktyce bardzo groźnej, bakteryjnej choroby układu oddechowego świń - pleuropneumonii.

(3 zastrzeżenia)

A1(21) 296623 (22)9202 26 5(51) A61K **39/385**
A61K 39/395

(31) 91 9102513 (32)910301 **(33)** FR
91 9115289 **10 12 91** FR

(86) **92 02** 26 **PCT/FR92/00176**

(87) 92 **09 17 WO92/15330 PCT** Gazette nr 24/92

(71) **RHONE MERIEUX, Lion,** FR

(72) **Du** four Raymond, Roulet Claude, Chouvet **Claire,** Bonneau Michel Bernard

(54) Sposób polepszania właściwości organoleptycznych mięsa niekastrowanych samców zwierząt domowych

(57) Sposób polepszania właściwości organoleptycznych, a zwłaszcza zapachu, smaku i kruchości mięsa nie kastrowanych samców zwierząt domowych obejmuje zniesienie, na krótko przed ubojem danego zwierzęcia, działania steroidów androgennych i nieandrogennych, za pomocą czynnej lub biernej immunoneutralizacji anty- LHRH, z jednoczesnym utrzymaniem, w rzeczywistości aż do uboju, korzyści związanych z męskim charakterem zwierzęcia.

(21 zastrzeżeń)

A3(21) 293872 (22)92 **03 17** **5(51) A63B** 23/04
A63B 69/18

(61) 155846

(75) **Leszczyński Tomasz, Warszawa;** Jaskólska **Anna,** Warszawa

(54) Urządzenie **ćwiczebno-treningowe**

(57) Wynalazek dotyczy konstrukcji urządzenia do ćwiczeń i treningu ruchów symulujących jazdę na nartach.

Urządzenie ma płytę talerzową (3), która ma jednakową grubość w całym przekroju. Od spodu płyty (3) umieszczone są wzdłuż promieni żebra (12) o zbieżnej krawędzi dolnej od środka do zewnątrz płyty (3).

Żebra (12) połączone są z piastą i występem pierścieniowym znajdującym się na obwodzie płyty (3) od jej spodu. Na zewnątrz występu znajduje się elastyczny pierścień umieszczony w gnieździe pomiędzy ścianą toru (1) a występem.

Do podstawy gniazda pierścienia zamocowana jest pierścieniowa listwa (5) częściowo osłaniająca tor (1) kuli (6) usytuowana na wysokości górnej powierzchni roboczej płyty (3).

(1 zastrzeżenie)

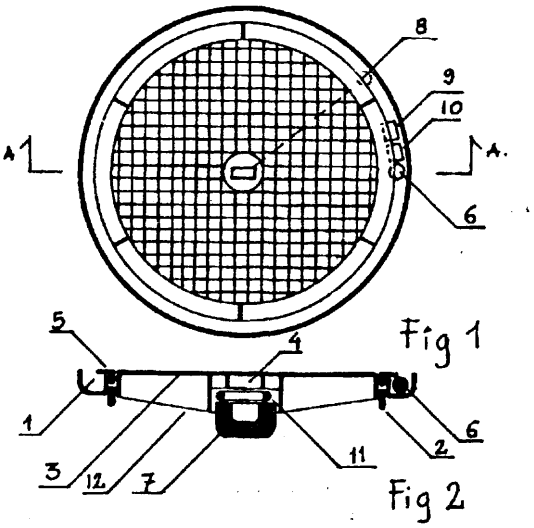

DZIAŁ B

RÓŻNE PROCESY PRZEMYSŁOWE; TRANSPORT

A1(21) 293913 (22) 92 03 18 5(51) B01D 11/04

(71) BLACHOWNIA Instytut Ciężkiej Syntezy Organicznej, Kędzierzyn Koźle

(72) Hreczuch Wiesław, Krasnodębski **Zbigniew,** Roguska Dorota

(54) Aparat do wielokrotnej ekstrakcji

(57) Aparat do wielokrotnej ekstrakcji, stanowiący układ rozdzielaczy połączonych systemem przewodów rurkowych, charakteryzuje się tym, że składa się z trzech rozdzielaczy, rozdzielacza górnego (1), rozdzielacza dolnego (2) i rozdzielacza bocznego (3), przy czym rozdzielacz górny (1) i rozdzielacz dolny (2) wyposażone są w obwodnicowe kanały przepływu gazu (10 i 14), służące do odprowadzenia gazu obojętnego, którego burzliwy przepływ powoduje intensywne mieszanie badanej cieczy. Ponadto rozdzielacz górny (1) połączony jest kanałem przepływowym (11) z rozdzielaczem dolnym (2), natomiast rurka odpływowa (9) umożliwia przepływ zawartości z rozdzielacza górnego (1) do rozdzielacza bocznego (3), z którego odpływ włączony jest do kanału przepływowego (11).

Aparat znajduje zastosowanie w układzie dwóch nie mieszających się rozpuszczalników, z których każdy wykazuje zdolność rozpuszczania jednego ze składników.

(2 zastrzeżenia)

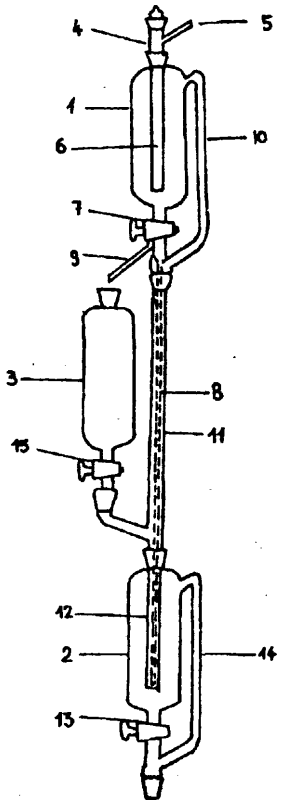

A1(21) 293866 (22) 92 03 16 5(51) B01 D 21/26

(71) Politechnika Warszawska, Warszawa
(72) Mańkowski Stanisław, Szadkowski Wiesław, Grzywacz Andrzej

(54) **Odmulacz** sieciowy

(57) Odmulacz zaopatrzony jest w zbiornik (1) z komorą osadczą, przyłączany do sieci poprzez króciec dopływowy (2) i króciec odpływowy (3). W króćcu dopływowym (2) umieszczony jest zawirowywacz (4). Ponadto króciec dopływowy (2) zakończony jest dyfuzorem (5), zaś na wyjściu dyfuzora (5) umieszczony jest współosiowo stożkowy wlot (6) króćca odpływowego (3) tworzący wraz z dyfuzorem (5) pierścieniową szczelinę dla przepływającej cieczy.

(2 zastrzeżenia)

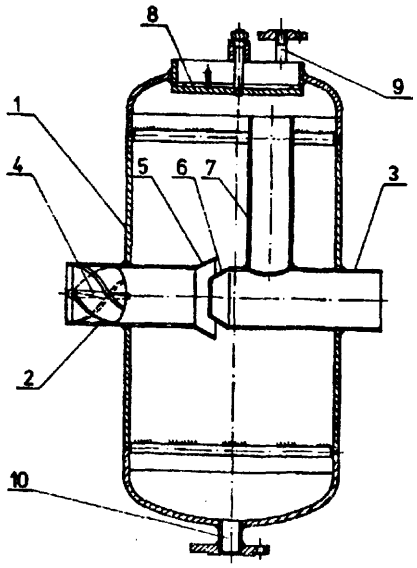

A1(21) 293803 (22)92 0310 5(51) B01D 39/00
C02F 3/10

(75) Janiszewski Józef, Bydgoszcz; Marek Adam, Długołęka; Lubecki Edward, Wrocław

(54) **Struktura porowata**

(57) Struktura porowata ma zastosowanie jako filtr, lub złoże biologiczne w urządzeniach gospodarki wodno-ściekowej. Składa się z pojedyńczych ziaren (1) z tworzywa sztucznego i jest uformowana do pożądanego kształtu (2). Mniejsze struktury przestrzenne są elementami struktury porowatej o dużych gabarytach.

(2 zastrzeżenia)

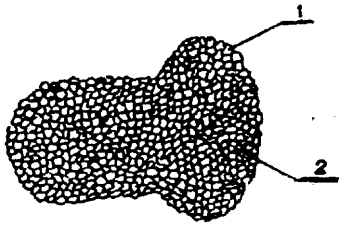

A1(21) 293826 (22) 92 03 11 5(51) B01D 53/14
B01D 53/18

(71) Instytut Górnictwa Naftowego i Gazownictwa, Kraków; JEDLICZE Rafineria Nafty, Jedlicze

(72) Ermich Stefan, Pasynkiewicz Jadwiga, Dowbor Krystyna, Pruszyńska Elżbieta, Markiewicz Mieczysław, Jabłoński Marian

(54) **Sposób i urządzenie do regeneracji roztworu redox po oczyszczeniu gazów siarkowodorowych zawierających amoniak**

(57) Wynalazek ma zastosowanie w przemyśle petrochemicznym, rafineryjnym oraz chemicznym.

Sposób polega na absorpcji w roztworze redox tlenu z powietrza, częściowej desorpcji amoniaku z jednoczesną flotacją siarki, przy czym powietrze poreakcyjne wykorzystane podczas absorpcji tlenu, a zanieczyszczone amoniakiem, poddaje się wielokrotnej cyrkulacji.

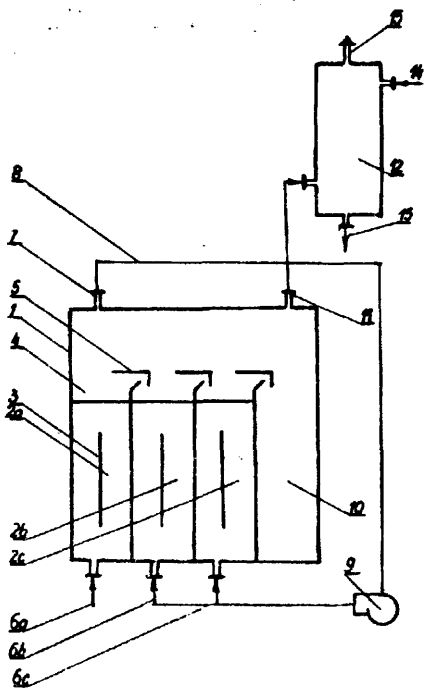

Następnie powietrze to oczyszcza się z amoniaku poprzez absorpcję w wodzie, a otrzymaną podczas absorpcji wodę amoniakalną tłoczy się do roztworu redox jako stabilizator pH.

Urządzenie ma zbiornik (1) podzielony na sekcje (2a, 2b, 2c ... 2n), przy czym sekcje (2b, 2c ... 2n) wyposażone są w króćce wlotowe (6b, 6c ... 6n) doprowadzające powietrze poregeneracyjne znad roztworu redox, zassane króćcem wylotowym (7) umieszczonym w górnej części zbiornika (1). Zbiornik ten ma również przewód wylotowy (11) powietrza poregeneracyjnego połączony z absorberem amoniaku (12).

(3 zastrzeżenia)

A1(21) 293726 (22)92 03 06 5(51) B01F 11/02

(71) Politechnika Warszawska, Warszawa
(72) Latuszek Antoni

(54) **Ultradźwiękowe urządzenie do mieszania roztopionych ciał stałych**

(57) Podgrzewany tygiel(4) z topionymi metalami (6) połączony jest dnem z końcem koncentrycznie usytuowanego falowodu (3), na którego drugi koniec nasadzona jest tarcza (1). Na obwodzie tarczy (1) usytuowany jest przetwornik fal akustycznych (8).

(3 zastrzeżenia)

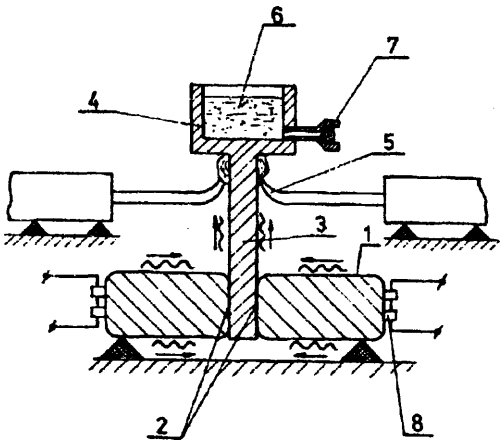

Al(21) 293816 (22) 92 03 12 5(51) B01 J 37/00

(71) Politechnika Warszawska, Warszawa
(72) Sentek Jan, Rosiński Stefan, Kowalczyk Zbigniew, Janicka Maria

(54) Sposób wytwarzania katalizatorów metalicznych na nośniku węglowym

(57) Sposób polega na tym, że syntetyczną żywicę jonowymienną, przeprowadzoną w postać zawierającą jony żądanego metalu lub syntetyczny polimer, zawierający atomy żądanego metalu, poddaje się zwęglaniu w atmosferze gazu inertnego, a następnie w znany sposób, aktywuje w atmosferze odpowiedniego gazu.

(1 zastrzeżenie)

A1(21) 297340 (22)93 0108 5(51) B01J 47/00

(31)92 9200480 (32) 92 01 10 (33) GB
92 9217348 140892 GB

(71) ROHM AND HAAS COMPANY, Filadelfia, US
(72) Cuvelier Jaen Marie Henri

(54) Kolumny jonitowe, układy zawierające takie kolumny oraz sposoby z wykorzystaniem takich kolumn

(57) Przedmiotem wynalazku jest kolumna stosowana w procesie jonitowym, w której zapobiega się lub minimalizuje zamulanie stosowanych złóż jonitu niepożądanym materiałem w postaci cząstek.

Kolumna zawiera wlot płynu poddawanego obróbce, wylot płynu poddanego obróbce, sekcję jonitu i sekcję obojętnego materiału filtracyjnego w postaci cząstek, która usytuowana jest między sekcją jonitu i wlotem płynu poddawanego obróbce, tak, że sekcja obojętnego materiału filtracyjnego w postaci cząstek znajduje się bliżej wlotu niż sekcja jonitu.

(18 zastrzeżeń)

A1(21) 297008 (22) 92 12 14 5(51) B05B 5/025

(31) 91 4141663 (32)911217 (33) DE

(71) WAGNER INTERNATIONAL AG, A1tstatten, CH
(72) Talacko Radovan

(54) Pistolet elektrostatyczny do powlekania proszkowego

(57) Pistolet składa się z kanału proszkowego (17, 18) przyłączonego do przewodu doprowadzającego mieszankę proszkowo-powietrzną i otwartego w kierunku osi podłużnej lufy (10) pistoletu ku powlekanemu przedmiotowi, z urządzenia (14) do wytwarzania wysokiego napięcia, z rury nośnej elektrody, przechodzącej osiowo przez kanał proszkowy (17, 18), oraz z osadzonej na rurze nośnej elektrody wysokonapięciowej, która wystaje w kierunku przedmiotu obrabianego poza wylot kanału proszkowego.

Urządzenie (14) do wytwarzania wysokiego napięcia i kanał proszkowy (17, 18) są przy tym umieszczone jedno za drugim na osi podłużnej rury proszkowej, mianowicie tak, że kanał proszkowy (17, 18) sąsiaduje z wylotem lufy (10) pistoletu. Kanał proszkowy (17, 18) składa się przy tym z kanału toroidalnego (17) oraz z odchodzącego od niego i uchodzącego na zewnątrz kanału pierścieniowego.

(7 zastrzeżeń)

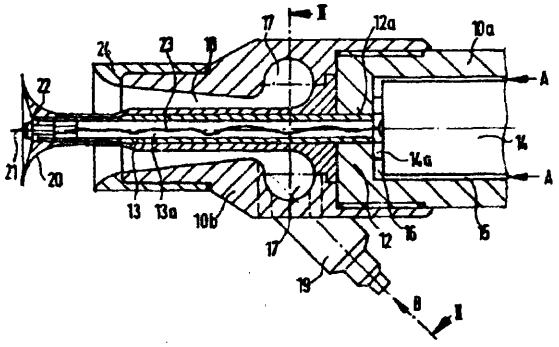

A1(21) 298122 (22) 93 03 16 5(51) B05B 7/12

(71) IZOLACJA Przedsiębiorstwo Materiałów Izolacji Budowlanej, Ogrodzieniec
(72) Fabjański Feliks, Wróblewski Zbigniew, Piasecki A1eksander

(54) Pistolet natryskowy

(57) Pistolet natryskowy charakteryzuje się tym, że ma korpus (1) wyposażony w przepływową obsadę dyszy (4), a na

dyszy powietrznej (9) ma zamocowany tłok (14) przesuwający dyszę powietrzną (9).

Pistolet natryskowy znajduje zastosowanie zwłaszcza do nanoszenia mineralnych powłok ochronno-dekoracyjnych w produkcji wyrobów włóknisto-cementowych.

(1 zastrzeżenie)

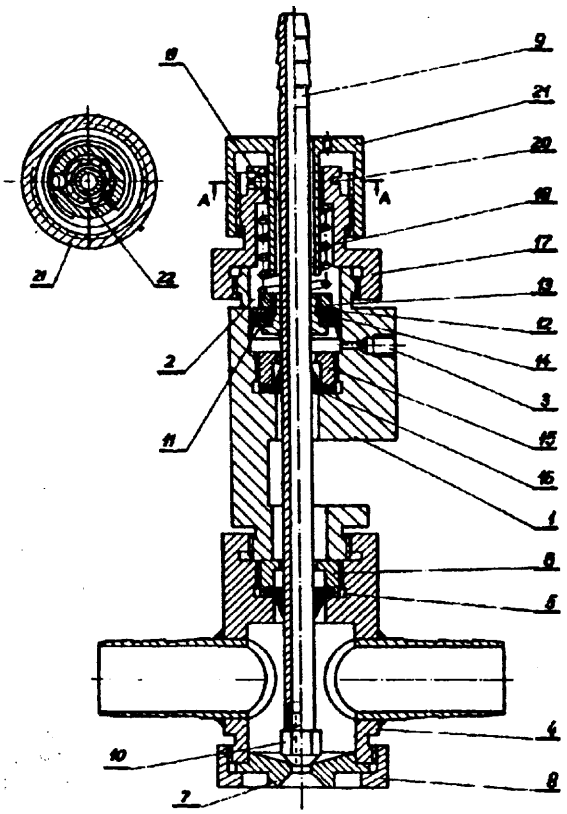

A1(21) 298203 (22)93 03 22 5(51) B08B 9/08

(71) CEKOL Przedsiębiorstwo Państwowe Centralne Biuro Konstrukcyjno-Technologiczne Kolejnictwa, Poznań

(72) Kaźmierczak Stanisław, Nowicki Gabriel, Gabryś Kazimierz, Suchecki Leszek, Nowakowski Mieczysław, Marciniak Jerzy, Cichocki Zbigniew, Czubak Krzysztof

(54) Manipulator do mechanicznego mycia i odkażania wagonów towarowych

(57) Przedmiotem wynalazku jest manipulator do mechanicznego mycia i odkażania wagonów towarowych składający się z samojezdnego wózka (1) z zespołem napędowym, stanowiącego konstrukcje nośną dla pozostałych zespołów.

Manipulator posiada ramiona kształtowe (4) zamontowane jednym końcem na pionowych osiach obrotu (5 i 6) a we wnętrzu drugiego końca umieszczony jest cylinder hydrauliczny (8) połączony tłoczyskiem (9) z wysuwnym teleskopowo suwakiem (10).

Do suwaka (10) przykręcona jest obrotowa dwukomorowa głowica (11) z umieszczonymi na obwodzie dyszami (12). W skład manipulatora wchodzi ponadto zespół napędowy odchylający ramiona (4), zasilacz hydrauliczny (19) oraz pulpit sterowniczy (18) z kabiną,

(3 zastrzeżenia)

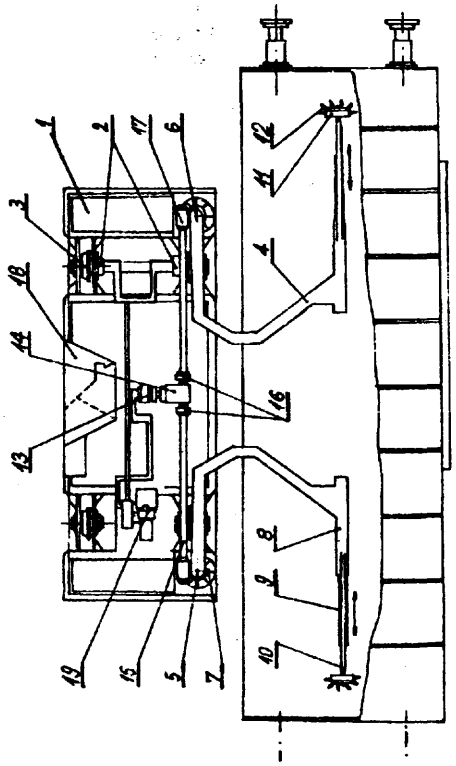

A1(21) 293827 (22)920311 5(51) B09B 1/00

(71) Elektrownia HALEMBA Przedsiębiorstwo Państwowe, Ruda Śląska

(72) Wąsik Józef, Golasz Oswald, Sznajder Piotr

(54) Składowisko mokre rozdrobnionych materiałów, zwłaszcza odpadów paleniskowych oraz sposób składowania w zbiornikach osadowych odpadów paleniskowych i eksploatacji odpadów paleniskowych zalegających zbiorniki osadowe

(57) Wynalazek rozwiązuje zagadnienie ograniczenia do minimum powierzchni składowiska mokrego podlegających pyleniu, zwłaszcza w upalne albo wietrzne dni oraz zmniejszenia powierzchni składowania z jednoczesnym zwiększeniem kilkakrotnie przewału odpadów energetycznych w wyrobiskach eksploatacyjnych składowiska mokrego. Składowisko mokre rozdrobnionych materiałów charakteryzuje się tym, że składa się z wyrobisk (1,2:3) korzystnie w postaci wydłużonych prostopadłościanów, które na wydłużonym boku z jednej strony mają drogi (strefy) technologiczne (5), a z drugiej strony na wydłużonym boku usytuowane są zrzutnie (7) pulpy najdogodniej usytuowane w przeciwległym boku w stosunku do studni przelewowej (4) oraz dogodnie w pewnej odległości od krawędzi wyrobiska (1, 2 i 3) po przeciwnej stronie drogi technologicznej (5) usytuowany jest rów odwadniający (8). Sposób składowania polega na tym, że po wprowadzeniu do zbiornika osadowego pulpy przy użyciu najdalej oddalonych zrzutni od studni przelewowej dogodnie jednostronnie prowadzi się zrzut mieszaniny popiołu i wody za pomocą bliższych zrzutni w stosunku do studni przelewowej aż do utworzenia na jednej stronie przeważnie dłuższego boku osadnika rowu z wodą, a następnie na przemian kieruje się pulpę najpierw najdalej oddaloną zrzutnią od studni przelewowej, po czym kolejną zrzutnią aż do wytworzenia dwustronnego nachylenia osadu w osadniku oraz w końcu powraca się ze zrzutem mieszaniny popiołu i wody do najdalej oddalonej od studni przelewowej zrzutni aż do uzyskania spadku osadu w kierunku studni przelewowej, podczas gdy po całkowitym wypełnieniu odpadami paleniskowymi osusza się zalegający osad lub utrzymuje się go w rezerwie wilgotnej, a wybrany osad dogodnie w stanie lekko wilgotnym kieruje się

na środki transportu dogodnie usytuowane na drodze technologicznej. Składowisko oraz sposób składowania według wynalazku przeznaczone są do składowania odpadów przemysłowych elektrowni cieplnych lub elektrociepłowni, zwłaszcza zlokalizowanych w pobliżu kopalń węgla kamiennego, mających ograniczoną pojemność składowisk popiołów i tym samym potrzebę budowy składowisk na nowych terenach. Uzyskany osad z odpadów energetycznych może być przeznaczony do podsadzania wyrobisk górniczych w kopalniach albo do celów budownictwa

(6 zastrzeżeń)

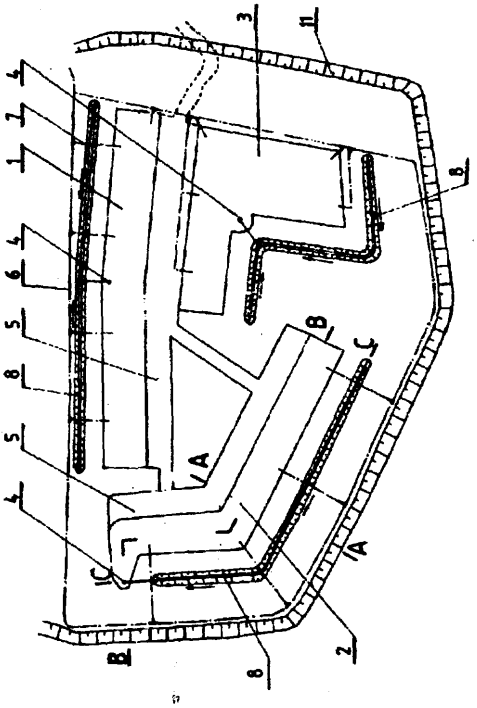

A1(21) 293776 (22) 92 03 10 5(51) B21D 37/18

(71) Fabryka Samochodów Osobowych, Warszawa
(72) Ziemkiewicz Zdzisław, Dedek Andrzej

(54) Urządzenie do obiegowego smarowania słupowej prowadnicy tłocznika

(57) Urządzenie zawiera tłok (5) o kształcie tulei umieszczony pomiędzy prowadnicą (1) a obudową (3), przy czym wewnątrz obudowy (3), zaś pomiędzy tłokiem (5) a prowadnicą (1), jest utworzony zbiornik (9) czynnika smarującego.

(2 zastrzeżenia)

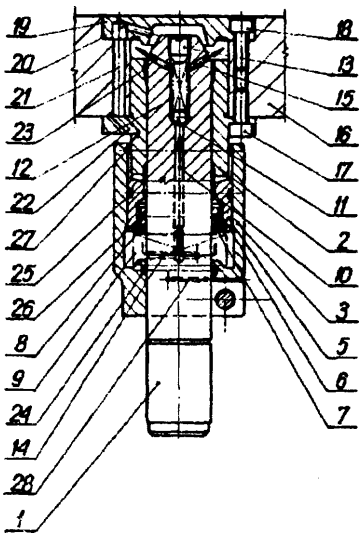

A1(21) 297323 (22)93 0107 5(51) B23K 9/16
B23K 9/32

(31) 92 4200199 (32) 92 01 07 (33) DE

(71) **EMHART INC., Newark,** US
(72) Renner Wolf
(54) Sposób elektrycznego spawania dwóch **części,** zwłaszcza sworznia z blachą oraz sworzeń i części zgrzewane tym sposobem

(57) Sposób elektrycznego spawania dwóch części (1, 7) za pomocą prądu elektrycznego płynącego przez miejsce spawania z zastosowaniem cieczy, np. gazu obojętnego lub ochronnego dla powstrzymywania lub zapobieżenia bądź wyeliminowania utleniania w miejscu spawania, polega na tym, że ciecz jest dostarczana poprzez otwór przelotowy (8) umieszczony w jednej części spawanej, zwrócony w kierunku miejsca spawania, przez co wypływa ponad miejscem spawania w kierunku promieniowym z otworu (8). Ciecz może być gazem obojętnym, jak np. argon lub azot, z możliwością domieszki dwutlenku węgla lub też alternatywnie, ciecz może być płynem wodnistym, a woda ulega odparowaniu w obszarze spawania Spawany sworzeń ma otwór (8) umieszczony współosiowo. Część zgrzewana ma zgrzewane czoło części z rowkami wychodzącymi z otworu, służącymi do podawania gazu ponad miejscem zgrzewania.

(15 zastrzeżeń)

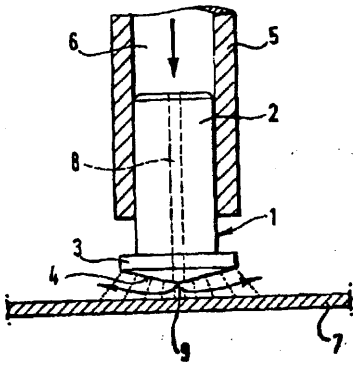

A1(21) 293887 (22) 92 03 17 5(51) B23K 35/36

71) Instytut Spawalnictwa, **Gliwice**
72) Bąkowska Barbara, Lis Urszula, Winiowski Andrzej, Meier Dieter, Kuzio Tadeusz
(54) Topnik do gazowego spawania miedzi

(57) Topnik zawiera wagowo: 45- 80% H_3BO_3, 10 - 35% $Na_2B_4O_7 \cdot 1OH_2O$, tO - 25% $Na_2HPO_3 \cdot 12H_2O$, 0,5 - 10% napełniacza krzemionkowego, 0,5 - 5,5% kriolitu, 0,5 - 5,5% polifosforanów oraz 0 - 1,5% poliglikoli, resztę stanowi woda destylowana.

(1 zastrzeżenie)

A1(21) 296672 (22)921120 **5(51) B23P** *U/00*

(31) 91 000901 (32) **91 11 22** (33) IT

(71) FIAT AUTO **SPA,** Turyn, IT
(72) **DA** RE Mario
(54) Sposób klejenia blaszanych części

(57) Sposób klejenia blaszanych części polega na tym, że napromieniowuje się obszary powierzchni części przeznaczonych do sklejenia ze sobą, skanowanym promieniowaniem laserowym. Nakłada się warstwę kleju na powierzchnie części przeznaczonych do klejenia. Styka się ze sobą obszary różnych części blaszanych przeznaczonych do sklejenia ze sobą, po

czym napromieniowuje się warstwę kleju między obszarami części przeznaczonych do sklejenia skanowanym promieniowaniem laserowym, w celu wywołania częściowej polimeryzacji kleju i umożliwienia późniejszego przeniesienia sklejonych blaszanych części.

(4 zastrzeżenia)

A1(21) 293885 (22)920316 5(51) B23P 17/00 B22F 7/00

(71) Uniwersytet Śląski, Katowice
(72) Surowiak Zygmunt, Dudek Julian, Babenko Andriej, Goltzov Jurij, Szpak Lidija, Dranišnikov Anatolij, Jurkiewicz Witold

(54) Kompozycja stopu niklowo-miedziowego na elektrody dla ceramicznych pozystorów

(57) Kompozycja zawiera od 96 do 98% mas. Ni + Cu, w tym Ni od 66,5 do 68,3% mas. a Cu od 29 do 30% mas., oraz modyfikator w ilości od 4 do 2% mas., składający się z Fe w ilości od 1,5 do 2,5% mas. i Mn w ilości od 0,5 do 1,5% mas.

(1 zastrzeżenie)

A1 (21) 293909 (22) 92 03 18 5(51) B24B 33/02

(71) Huta OSTROWIEC, Ostrowiec Świętokrzyski
(72) Łukaszek Mieczysław, Reczko Roman

(54) Honownica pozioma

(57) Honownica pozioma charakteryzuje się tym, że zespół realizujący ruch posuwisto • zwrotny głowicy honownicy ma rurę (1) z podłużnym wycięciem w górnej części.

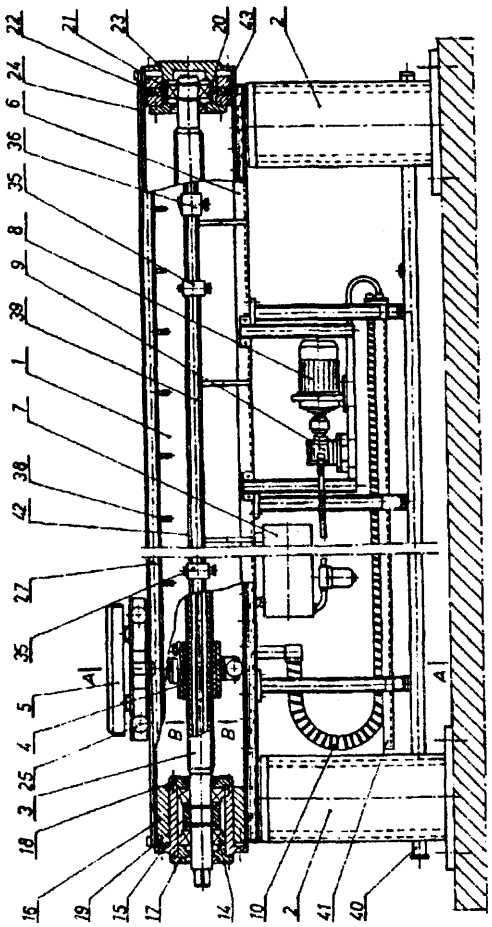

Wewnątrz rury (1) osadzona jest śruba (3) z gwintem wielokrotnym, zamocowana od strony napędowej wahliwie w zespole łożysk (14) a z drugiej strony w swobodnym łożysku (20).

Na śrubie (3) znajduje sie nakrętka (4) osadzona wewnątrz korpusu z trzema rolkami. W wycięciu rury (1) przemieszcza się tuleja łącznikowa łącząca korpusz karetką (5). Karetka (5) porusza się po torze (27) na łożyskach (25). Poprzecznie do kierunku ruchu karetka (5) ustalona jest za pomocą łożysk zamocowanych na wahaczach. Długość skoku karetki (5) ustalona jest za pomocą czujników zbliżeniowych (35).

(3 zastrzeżenia)

A1(21) 293833 (22)92 03 13 5(51) B25B 5/02

(75) Witkowski Michał, Warszawa; Mirecki Zdzisław Andrzej, Warszawa

(54) Uchwyt wielośrubowy

(57) Uchwyt jest urządzeniem przeznaczonym do mocowania w sposób stabilny przedmiotów, głównie drewnianych, umożliwiając ich obróbkę taką jak cięcie, struganie, polerowanie, klejenie itp.

Istota uchwytu polega na wyposażeniu górnego i pionowego ramienia ścisku śrubowego (1) w jeden lub więcej otworów gwintowanych (2) i umieszczeniu w nich śrub dociskowych.

(4 zastrzeżenia)

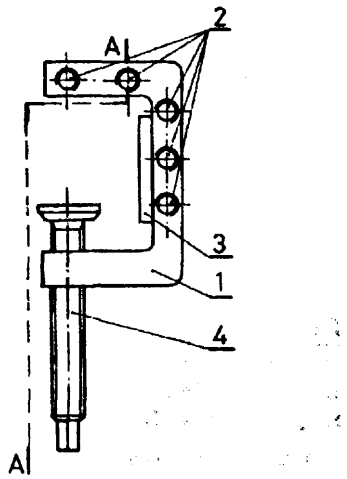

A1(21) 293861 (22) 92 03 16 5(51) B27K 3/32

(71) Szkoła Główna Gospodarstwa Wiejskiego, Warszawa
(72) Wytwer Tadeusz

(54) Środek ochrony drewna

(57) Środek ochrony drewna przed działaniem mikroorganizmów i owadów, zawierający związki boru, aromatyczne kwasy organiczne lub ich sole i substancje powierzchniowo - czynne, charakteryzuje się tym, że stanowi go kompozycja 40 - 80 części wagowych siarczanu magnezu i/lub octanu magnezowego, 5-30 części wagowych kwasu borowego i/lub czteroboranu sodowego, 1-20 części wagowych kwasu salicylowego i/lub benzoesanu sodowego i/lub benzoesanu potasowego i 0- 1,0 części wagowych substancji powierzchniowo - czynnych z grupy estrów.

(1 zastrzeżenie)

A1(21) 293856 (22) 92 03 13 5(51) B27M 3/04

(75) Waloszek Jerzy, Zabrze

(54) Sposób **wytwarzania** płytek **z tworzyw drzewnych, zwłaszcza płytek posadzkowych**

(57) Sposób polega **na** tym, że **100** części wagowych **odpadów** drzewnych w postaci wiórów lub pyłu drzewnego miesza się z **10** - 30 częściami wagowymi naturalnej miki, którą uprzednio impregnowano 4 - 6 częściami wagowymi żywicy epoksydowej utwardzonej 0,6 - **2,8** częściami wagowymi **dwuami**nodwumetylometanu, po czym do tej mieszaniny dodaje się 5 • 30 części wagowych żywicy epoksydowej, 6 - 15 części wagowych adduktu trójfluorku boru z **n-butyloaminą oraz 0 - 10** części wagowych barwników lub pigmentów. Po wymieszaniu **całość** wytworzonej mieszaniny prasuje się w zimnej prasie w systemie **kasetowo-bateryjny** pod ciśnieniem 150 - 300 MPa, a następnie utwardza i hartuje w czasie 4 - 6 godzin w temperaturze 400 **- 450K.**

(2 zastrzeżenia)

A1(21) 297324 (22)93 0107 5(51) B27N 3/12

(31)92 9200064 (32)920107 (33) FR

(71) **ISOVER SAINT** GOBAIN, Courbevoie, FR

(72) Bichot Bernard, FR; Louis Bernard, FR; Romer **Hugo,** DE; Siegel Werner, DE; Kaufmann Friedrich, DE

(54) Sposób i urządzenie do prasowania i zwijania elastycznej **wstęgi,** zwłaszcza maty włóknistej oraz zwój sprasowanej maty izolacyjnej

(57) Sposób prasowania i zwijania elastycznej wstęgi zwłaszcza maty włóknistej, polega **na** tym, że rolkę formującą obraca się za pomocą dwóch elastycznych zespołów, z których każdy przylega ściśle do połowy zewnętrznej powierzchni zwoju, przy czym wstęgę elastyczną stanowi sprasowana mata **włóknista,** a w każdym z dwóch zespołów elastycznych znajduje się duża **taśma.** Zdejmowanie zwoju sprasowanej maty odbywa **się w** tym samym kierunku, w którym sprasowana mata włóknista jest wprowadzana do nawijarki. Sprasowaną matę włóknistą uzyskuje się wskutek prasowania maty, bez poślizgu pomiędzy nią a zespołami prasującymi. Urządzenie do prasowania włóknistej **maty** (4), a następnie zwijania jej i owijania w materiał opakowaniowy w sposób umożliwiający **zmniejszenie** zajmowanego przez nią miejsca podczas składowania i transportu ma dwie taśmy **(1, 2),** biegnące po dwóch rolkach stałych (9, 13) i dwóch rolkach ruchomych **(14, 15).** Naprężenie taśm oraz położenie rolek ruchomych jest sterowane za pomocą komputera Zwój sprasowanej taśmy izolacyjnej na osnowie włókien mineralnych o gęstości pierwotnej **8** do **10 kg/m^3** i zdolny do odzyskania swojej jakości po rozprężeniu ma współczynnik sprasowania co najmniej **8,5 do 1.**

(29 zastrzeżeń)

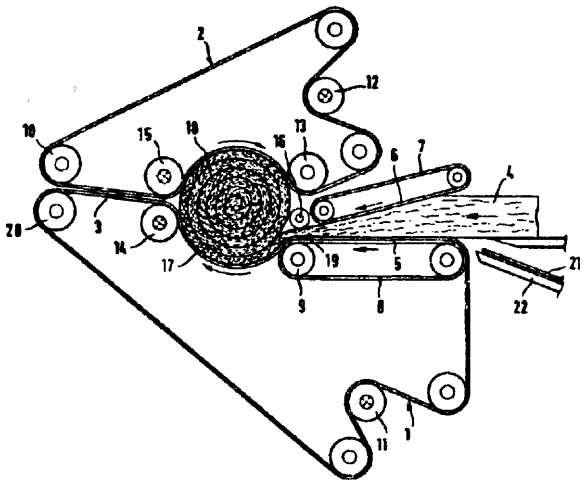

A1(21) 293846 **(22) 92 03 12** **5(51)** B28B 1/00

(75) Sitarski Mieczysław, Kraków

(54) Sposób wytwarzania płyt marmuropodobnych

(57) Sposób polega na tym, że na stole formierskim kładzie się płytę wykonaną z twardego laminatu, szkła, albo innego materiału o idealnie gładkiej i równej powierzchni, a na niej formę z kształtowników stalowych. Obramowanie wewnętrzne formy wykłada się pasami gładkiego materiału, na przykład pasami szkła okiennego. Tak przygotowaną formę zmywa się dokładnie, lekko przeciera, spryskuje roztworem wody z octem, ponownie przeciera Na dolną powierzchnię ramy oraz na licowe boczne **ściany** formy narzuca się przygotowaną zaprawę o bardziej intensywnym kolorze, a następnie zaprawę o mniej intensywnym kolorze przykrywając dno formy oraz licowe płaszczyzny boczne warstwą nie mniejszą niż 3 mm grubości. Formę lekko **się** zawibrowuje, po czym warstwę zaprawy na całej głębokości rysuje liniami esowatymi. Następnie wypełnia się formę warstwą **konstrukcyjno-nośną** z wcześniej przygotowanego betonu i ewentualnie zbroi drutem lub siatką stalową, jeszcze raz zawibrowuje, ostatecznie uzupełnia na wymaganą grubość płyty i zgarnia nadmiar zaprawy. Po kilku dniach rozbiera się ramę formy i pozostawia płytę do całkowitego **stwardnięcia** po czym odwraca, kładąc ją licem na wierzch i nasyca jej powierzchnie licowe znanymi środkami konserwującymi.

(1 zastrzeżenie)

A1(21) 297188 (22)92 04 08 5(51) B29B 7/28
B29B 17/00

(31)91 000288 (32)910416 (33) IT

(86) **92 04** 08 **PCT/CH92/00064**

(87) **92 10 29 WO92/18310 PCT** Gazette nr 27/92

(71) **IBF** INTEGRATED BUSINESS AND FINANCE **S.A.,** Genewa, CH

(72) **Mariani** Giordano, **Mariani** Cinzia Licia

(54) **Proces i urządzenie dla przerabiania wyjściowego materiału zawierającego przynajmniej dwa różne materiały termoplastyczne, w nowy jednorodny materiał termoplastyczny**

(57) Sposób obróbki tworzyw sztucznych polega na tym, że przynajmniej dwa polimery termoplastyczne w rozdrobnionym stanie zostają zmieszane aby wytworzyć jednorodny materiał termoplastyczny.

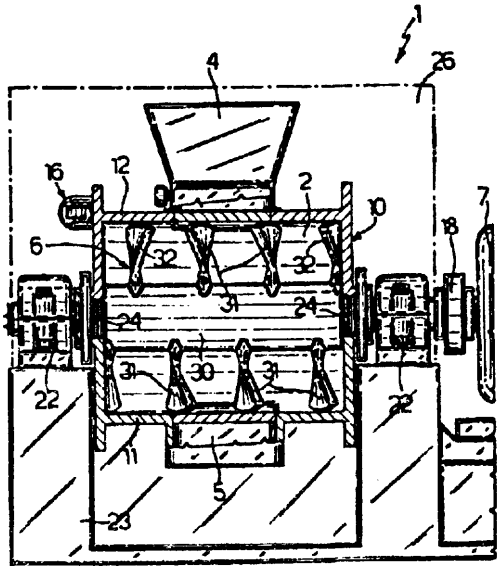

Polimery zostają wprowadzone do obudowy (2) i zmieszane przez łopatki rotora (6), a następnie powstały jednorodny materiał zostaje wyładowany przez wylot (5). Gwałtowny wzrost zużycia mocy silnika (7) wskazuje, że materiał stał się jednorodny.

(13 zastrzeżeń)

A1(21) 293828 (22) 92 03 11 5(51) B29C 45/572

(71) POLMATEX CENARO Centralny Ośrodek Badawczo-Rozwojowy Maszyn Włókienniczych, Łódź

(72) Pawlak Jolanta, Lewandowski Bogumił, Dąbrowski Andrzej, Sokołowicz Paweł, Szymański Grzegorz

(54) **Sposób wytwarzania pływaków do** sieci rybackich

(57) Sposób polega na tym, że miesza się polipropylen z 1 % poroforu i 5% koncentratu barwiącego. Tak przygotowaną mieszaninę wprowadza się do wtryskarki i stapia w temperaturze 220 - 250°C, po czym napełnia się część gniazda formy o temperaturze 12 - 16°C, przy ciśnieniu 1200 - 1400 MPa w czasie 1,5 - 2,0 minut.

(1 zastrzeżenie)

A1(21) 297992 (22)93 03 08 5(51) B29C 49/66

(31)92 848791 (32) 92 03 10 (33) US

(71) The BOC Group Inc., New Providence, US

(72) Lee Ron C, Kirschner Mark.J.

(54) Urządzenie i sposób dla chłodzenia wytłoczonej folii dmuchanej

(57) Urządzenie zawiera zamknięty system (54) chłodzenia cyrkulacyjnego, mający wlot (56) dla wytaczania gazu chłodzącego do pęcherza (58) oraz wylot (60) dla usuwania zużytego gazu, który spełnił swoje zadanie ochłodzenia wewnętrznego powierzchni pęcherza (58).

Sposób chłodzenia wytłoczonej folii dmuchanej zawiera etap kontaktowania się wewnętrznej powierzchni pęcherza wytoczonej folii dmuchanej z kriogenicznym gazem, w którym chłodzi się wytłoczoną folię dmuchaną i tworzy się zużyty gaz z kirogenicznego gazu ogrzanego przy chłodzeniu wytłoczonej folii dmuchanej; etap odzyskiwania zużytego gazu z pęcherza wytłoczonej folii dmuchanej; etap formowania kriogenicznego gazu.

(14 zastrzeżeń)

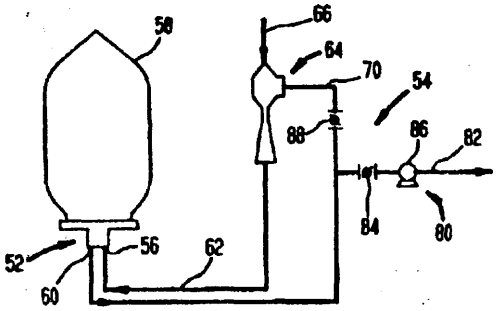

A1(21) 297633 (22)930203 5(51) B29C 53/24

(31)92 000012 (32)920203 (33) IT

(71) ISAP OMV GROUP SpA, Verona, IT

(72) Padovani Pietro

(54) **Sposób i układ do kształtowania termicznego i układania w** stosy pustych przedmiotów

(57) Przedstawiono sposób kształtowania termicznego pustych przedmiotów posiadających podstawę, obejmujący kształtowanie termiczne przedmiotów z arkusza materiału termoplastycznego w połowie podwójnej dolnej formy, która może być przemieszczana między obszarem formowania i obszarem wyładunku, naprzemiennie na jedną lub drugą stronę obszaru kształtowania, przenoszenie przedmiotów z obszaru wyładunku do szeregu wzorników przyjmujących, poruszających się sekwencyjnie skokowo po torze, wykonywanie jednej lub kilku operacji obróbki łub obsługi podczas gdy wzorniki są nieruchome oraz sekwencyjny ruch wzorników do stanowiska układania w stosy.

Układ do termicznego kształtowania pustych przedmiotów zawiera podpierającą konstrukcję (1), na której osadzona jest stała górna płyta (2) z górną matrycą (3), przesuwny nośny stół (4) matrycy, wsparty np. na nóżkach tocznych, przystosowanych do znacznych obciążeń, z automatycznym smarowaniem dla wykonywania ruchu poziomego oraz dolna płyta, która może się przemieszczać w kierunku pionowym napędzana np. dwoma zespołami mechanizmu kolankowego. Przesuwny stół (4) podpiera dwie dolne formy (podwójną formę dolną), które są identyczne i usytuowane obok siebie na tym samym poziomie i które mają być przemieszczane przez przesuwny stół (4) naprzemiennie poniżej stałej matrycy (3), gdzie są podnoszone i dosuwane do matrycy i stopniowo otwierane poprzez opuszczanie w celu przemieszczenia bocznego względem stałej matrycy (3). Innymi słowy, forma przemieszczana jest w lewo, a forma przemieszczana jest w prawo względem stałej matrycy (3). Stała matryca (3) może mieć szereg zagłębień, z których każdy ma otwarty koniec dolny, otoczony swobodną krawędzią i zawiera wewnętrzny czop, przymocowany na końcu odpowiadającego mu pionowego sterującego tłoczyska, osadzonego przesuwnie między górną ścianą stałej matrycy i wystającego z niej w celu zetknięcia się i połączenia z górną uruchamiającą belką lub płytą (14), która z kolei sterowana jest przez środki uruchamiające, nie pokazane na rysunkach, np. typu dobrze znanego fachowcom. Każda z dwóch dolnych form posiada szereg otwartych u góry wnęk, których ilość odpowiada ilości zagłębień i posiadających taki sam rozstaw tak, by po dopasowaniu dolnej formy do stałej matrycy każde zagłębienie lub dołek był dokładnie dopasowany do odnośnej wnęki poniżej.

(38 zastrzeżeń)

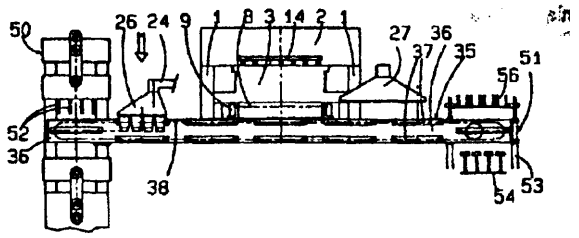

A1(21) 293903 (22)92 0317 5(51) B29D 23/18

(71) METALCHEM Zakłady Maszyn Chemicznych, Gliwice

(72) Zwoliński Stanisław

(54) Urządzenie do wytwarzania karbowanych rur z tworzyw sztucznych

(57) Urządzenie do wytwarzania karbowanych rur z tworzyw sztucznych zawiera zasadniczo zespół formujący osadzony na kolumnach przytwierdzonych do podstawy urządzenia.

W podstawie (3) znajduje się komora (4) umożliwiająca przepływ powietrza z wentylatora (5) do zespołu formującego. Zimne powietrze zasysane przy podłożu urządzenia przepływu ku górze chłodząc użebrowane segmenty form.

(1 zastrzeżenie)

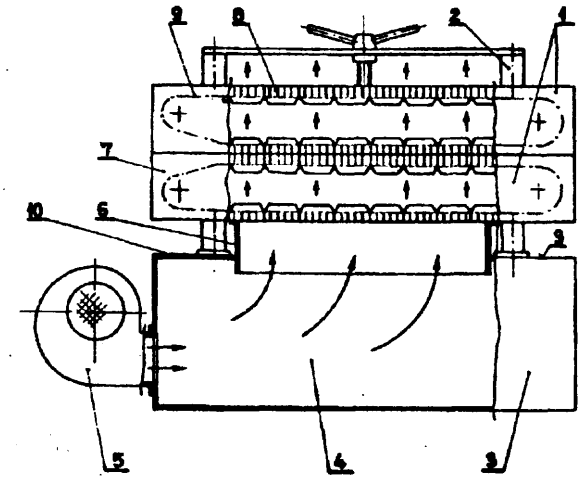

A1(21) 293777 (22)92 **03 10** 5(51) B29D 23/22 **B29C** 63/06

(71) Instytut Elektrotechniki, Warszawa

(72) Dryś Bolesław, **Karatowicz** Janusz, Łuczak Mieczysław, **Mundzia** Bogumił, Traczewski Andrzej

(54) Sposób **nawarstwiania** włókna na sworzniu nawojowym i utwardzania nawoju szczególnie przy wytwarzaniu długich elementów rurowych o małej średnicy **wewnętrznej,z długowłóknistych** tworzyw kompozytowych

(57) Sposób nawarstwiania włókna ciągłego nasyconego lepiszczem z żywic syntetycznych przy wytwarzaniu długich o małej średnicy wewnętrznej elementów rurowych odbywa, się przez nałożenie wiązek wzdłuż sworznia nawojowego, zlikwidowanie ich zwisu i obandażowanie nawoju.

Utwardzanie nawoju odbywa się za pomocą ciepła wywołanego w rdzeniu metalowym sworznia nawojowego składającego się z metalowego rdzenia i nałożonej na niego opończy z tworzywa polimerowego.

(5 zastrzeżeń)

A1(21) 293868 (22)92 **03 16** 5(51) B30B 9/00

(75) Zwoliński Janisław, Warszawa; Zatyka Henryk, Warszawa

(54) Prasa do ciśnieniowego tłoczenia kompensatorów

(57) Wynalazek rozwiązuje zagadnienie formowania mieszka kompensatora stosowanego w rurociągach ciepłowniczcyh.

Prasa składa się z co najmniej dwóch współosiowo osadzonych przesuwnie rur o różnych średnicach (1, 2), z których każda zaopatrzona jest na swych końcach w kołnierz zewnętrzny (1', 2') i kołnierz wewnętrzny (1", 2"), przy czym rura (1) o większej średnicy stanowi cylinder, zaś rura (2) o mniejszej średnicy stanowi tiok, ponadto pomiędzy płaszczyzną kołnierzy (1", 2") współpracującą z rurą (1, 2) osadzone są pierwsze uszczelki (3), stanowiące uszczelnienie utworzonej komory ciśnieniowej (A), do której drugim kanałem (4) doprowadzony jest pod ciśnieniem (P1) czynnik roboczy.

(1 zastrzeżenie)

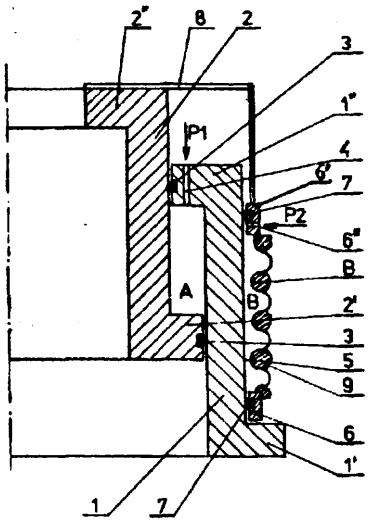

A1(21) 298198 (22) 93 03 22 5(51) B30B **11/00**

(75) Budner-Kopacz Mariola, Słupsk; Kopacz Jerzy, Słupsk

(54) Urządzenie **brykietujące**

(57) Urządzenie ma w tulei roboczej (2) tuleję wielootworową (6) z otworami (8) mającymi osie równoległe do osi stempla (5).

(4 zastrzeżenia)

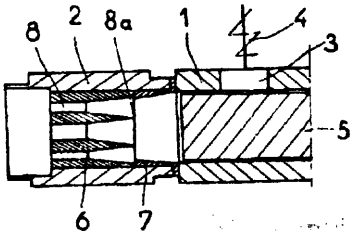

A1(21) 298557 (22) 93 04 13 5(51) B43K 8/16

(75) Stachowicz Ryszard, Bydgoszcz

(54) Pisak kreślarski

(57) Pisak kreślarski ma korpus (1) z wewnętrzną tulejką (3) i pomiędzy tą tulejką (3) a korpusem (1) jest umieszczony zbiorniczek (9) cieczy piszącej.

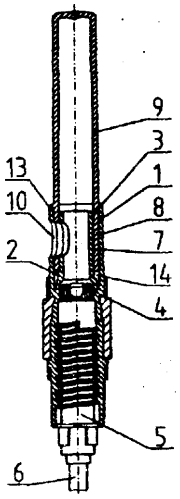

Korpus (1), zbiorniczek (9) cieczy piszącej oraz wewnętrzna tulejka (3) mają w bocznych ścianach otwory (10) usytuowane na jednym poziomie.

(5 zastrzeżeń)

A1(21) 298584 (22)93 0414 **5(51) B43K** 8/16

(75) Stachowicz Ryszard, Bydgoszcz

(54) Pisak kreślarski

(57) Pisak ma zatyczkę (4) osadzoną wewnątrz trzonu (2) końcówki piszącej (3) i zawierającą na przeważającej części zewnętrznej ściany spiralny rowek stanowiący komorę wyrównującą ciśnienie (5).

(2 zastrzeżenia)

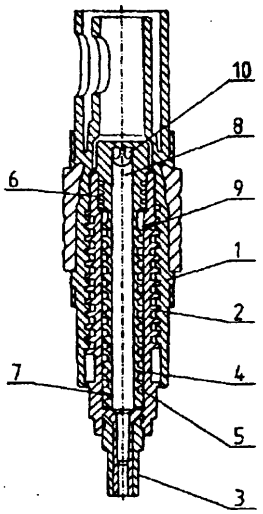

A1(21) 298556 (22) 93 04 13 5(51) **B43K** 9/00

(75) Stachowicz Ryszard, Bydgoszcz

(54) Przykrywka z klipsem, zwłaszcza do przyborów piszących

(57) Wynalazek rozwiązuje zagadnienie ochrony końcówki piszącej przed zasychaniem cieczy piszącej.

Przykrywka ma nawilżacz (3) końcówki piszącej (4) umocowany do korpusu (1), a na zewnętrznej powierzchni bocznej (6) tego korpusu ma uchwyt (2) z klipsem (9).

(6 zastrzeżeń)

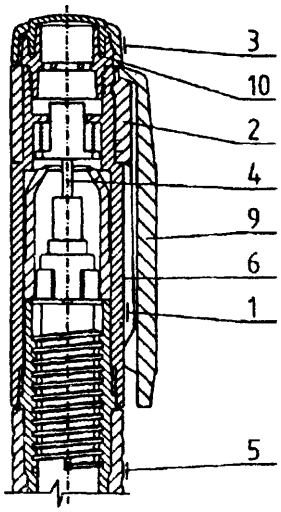

A1(21) 293881 (22)920318 5(51) B60R 9/055 B62D 33/04

(75) Gecow Andrzej, Warszawa

(54) Nadstawka turystyczna na samochód osobowy

(57) Nadstawka turystyczna na samochód osobowy do czasowego montowania po zdjęciu pokrywy bagażnika tylnego, ma dach (3) zamocowany ruchomo do brzegu podłogi (1) i w pobliżu swojego brzegu na co najmniej trzech bokach ma przyczepione ściany (2a, 2b, 2c) z materiału elastycznego.

(9 zastrzeżeń)

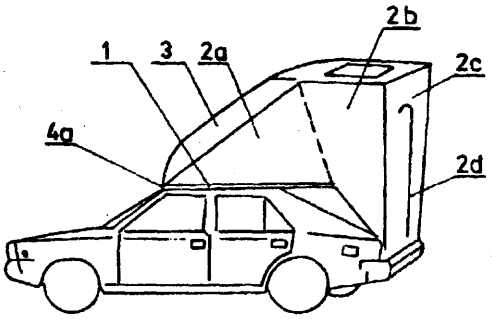

A1(21) 296944 (22)92 0404 5(51) B60R 13/10 **B05C 17/06**

(31) 91 4112517 (32)910417 (33) DE

(86) **92 04 04 PCT/EP92/00766**

(87) **92 10** 29 W092/18354 PCT Gazette nr 27/92

(75) **Ristau** Harald, Tostedt, DE

(54) Urządzenie do zabezpieczania pojazdów mechanicznych przed kradzieżą przez wytrawiony na znajdujących się na pojeździe powierzchniach szklanych literowy i /lub liczbowy kod rozpoznawczy przy użyciu pasty do wytrawiania

(57) Urządzenia do nanoszenia kodu rozpoznawczego na powierzchnie szkła, zwłaszcza na powierzchnie szkieł pojazdów mechanicznych w celu zabezpieczenia pojazdów mechanicznych przed kradzieżą, składa się z folii szablonowej (20) wytworzonej z materiału odpornego na działanie pasty do wytrawiania, z naniesioną na jej stronie dolnej (20a) warstwą środka klejącego i z wycięciami (11) znaków (10), uzyskanymi przez sztancowanie, z folii podłożowej (30) z papieru parafinowanego, jako wyklejki przykrywającej warstwę (25) środka klejącego, oraz z folii aplikacyjnej (40), która jest przytrzymywania za pomocą

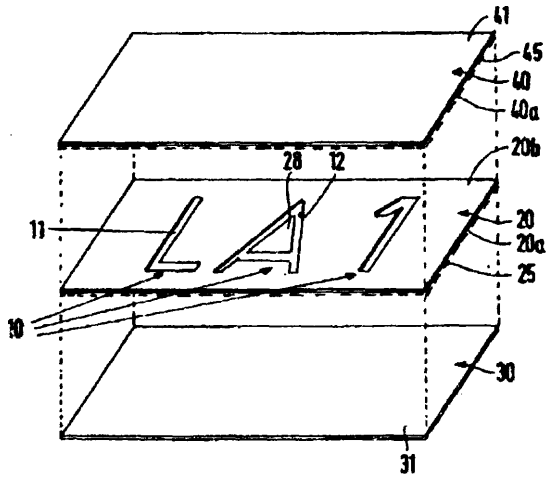

warstwy (45) środka kiejąoego na stronie górnej (20b) folii szabionowej (20) z powierzchni (28) wysepkowatogo kształtu do utrzymywania i ustalenia, pozostających w folii szablonowej (20) po wykonaniu wycięć (11) znaków (10) przez sztancowanie, przy czym siła klejenia warstwy (25) środka klejącego w odniesieniu do powierzchni szkła jest większa od siły klejenia warstwy (45) środka klejącego względem folii szablonowej (20).

(4 zastrzeżenia)

A1 (21) 296877 (22) 92 12 08 5(51) B60R 22/40 H01H 35/14

(31) 91 4140691 (32) 91 12 10 (33) DE

(71) TRW Repa GmbH, A1fdorf, DE

(72) Fohl Artur

(54) **Stycznik mechaniczny czuły na ruch pojazdu**

(57) Stycznik do wyzwalania systemu zabezpieczania pasażera w pojazdach jest wyposażony w element bezwładnościowy (12) umieszczony ruchomo w korpusie (10). Do powierzchni tego elementu przylega z określonym naciskiem pierwsza blaszka kontaktowa (14). W położeniu spoczynkowym elementu (12) pierwsza blaszka kontaktowa (14) utrzymuje określony odstęp (s) od drugiej blaszki kontaktowej (16). Druga blaszka (16) może odchylać się celem wytłumienia uderzenia elementu bezwładnościowego (12). Poza tym od strony górnej blaszka sprężynująca (18) przypiera element (12) tworząc z nim połączenie cierne, aby dodatkowo tłumić jego ruchy.

Stycznik, mając minimalne wymiary i najprostsze ukształtowanie, zapewnia niezawodność styku (bez odbić oscylacyjnych) i jest przeznaczony do systemów zabezpieczania pasażera w pojazdach, jak naprężacz pasowy lub układy z ochronną poduszką zderzeniową wypełnioną gazem.

(18 zastrzeżeń)

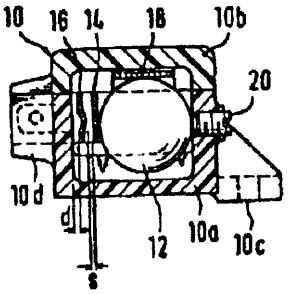

A1(21) 297835 (22)9302 24 5(51) B61D 3/18

(31) 92 4206334 (32)920229 (33) DE

(71) Linke-Hofmann-Busch Waggon-Fahrzeug-Maschinen GmbH, Salzgitter, DE

(72) Hahne Jochen, Karamann Wilhelm

(54) Urządzenie unieruchamiające do górnej platformy załadowczej dwupoziomowych wagonów kolejowych do transportowania pojazdów drogowych

(57) Dla uniknięcia większego od dopuszczalnego obsunięcia się górnej platformy ładunkowej (2) dwupoziomowej platformy kolejowej przy pęknięciu przemieszczanego w pionie uchylnego ucha (4) lub przyporządkowanego haka nośnego (5) urządzenia unieruchamiającego, w obrębie uchylnego osadzenia (6) uchwytu (4) przymocowane jest przegubowo drugie przemieszczane w pionie uchylne ucho (7), które w położeniu unieruchamiającym jest utrzymywane w pewnej odległości od powierzchni przylegania drugiego, umocowanego do kolumny nośnej (1), zaczepu hakowego (8) przy czym przemieszczane w pionie uchylne ucha (4,7) są połączone ze sobą sprężyną, a do przemieszczania tych uchylnych uch (4,7) z obrębu chwytnego haków (5, 8), przy pokonywaniu oddziaływania sprężyny, jest zamontowane wspólne urządzenie uruchamiające (10).

(10 zastrzeżeń)

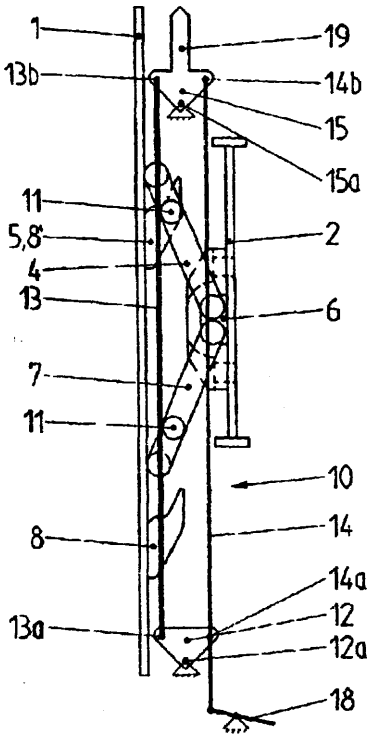

A1(21) 297959 (22)93 03 05 5(51) B61D 39/00

(31)92 4207287 (32)920307 (33) DE

(71) ABB HENSCHEL Waggon Union GmbH, Berlin, DE

(72) Kohler Gunter, Wagener Paul-Werner

(54) **Dach odchylny kolejowego wagonu towarowego wsparty na ramionach nośnych umieszczonych na jego stronie czołowej**

(57) Wynalazek dotyczy dachu odchylnego (5) kolejowego wagonu towarowego, wspartego na ramionach nośnych umieszczonych na jego stronie czołowej, którego przestrzeń ładunkowa składa się z co najmniej dwóch lejowatych komór, przy czym odchylny dach (5) ze swego stanu zamkniętego odchylany jest za pomocą organu uruchamiającego, na jedną ze wzdłużnych stron pojazdu, przy przeciwdziałaniu sile sprężyny (15).

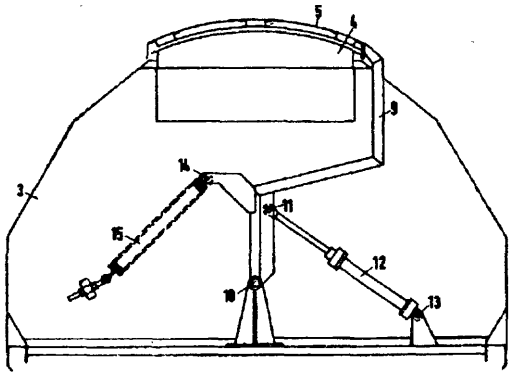

Celem wynalazku jest stworzenie urządzenia uruchamiającego dla odchylnych dachów (5) wspomnianego rodzaju, które zapewni za pomocą prostych środków, nie grożące zakleszczeniem odchylanie dach odchylnego (5), oraz jego ekonomiczną i odporną na uszkodzenia konstrukcję.

Zostało to osiągnięte w ten sposób, że organ uruchamiający stanowi dźwignia (9) umocowana do odchylnego dachu (5) pośrodku jego długości, która swym drugim końcem wspiera się przegubowo o skrzynię kolejowego wagonu towarowego, a dla odchylenia dachu odchylnego (5) uruchamiana jest przez napęd (12).

(6 zastrzeżeń)

A1(21) 297433 (22) 93 01 15 5(51) B61H 13/20

(31)92 4202666 (32)920128 (33) DE

(71) KNORR-BREMSE AG, Monachium, DE

(72) Hille Wolfram

(54) Urządzenie przestawcze dla hamulców pneumatycznych

(57) Urządzenie przestawcze ma wałek wyciskowy (2), który na każdym końcu wystającym poza oczko (3,35) dźwigni ręcznej (4, 18) ma krzywkę blokującą (5, 26), w której zakresie wychyłu znajdują się tarcze blokujące (6, 27), trwale połączone odpowiednio ze sworzniem uruchamiającym (6, 17), przesuwne osiowo równolegle do wałka wyciskowego (2) i zaopatrzone w elementy uchwytowe (7, 34).

(1 zastrzeżenie)

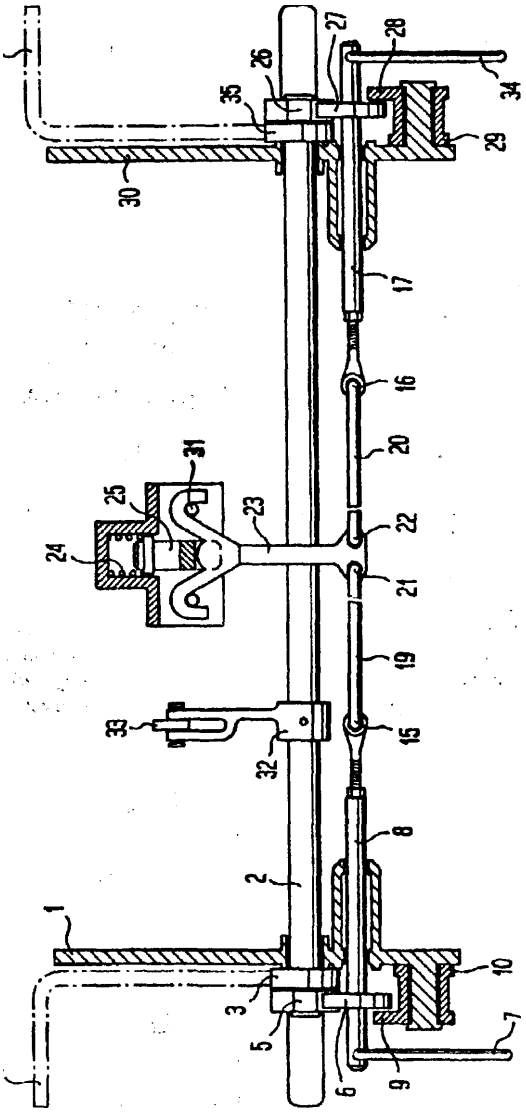

A1(21) 293929 (22) 92 03 19 5(51) B61J 3/00

(71) Biuro Projektów i Dostaw Urządzeń Hutniczych HpH-Spółka Akcyjna, Katowice

(72) Rożniewski Tadeusz, Malcher Jacek, Pilny Bolesław, Polek Waldemar

(54) Urządzenie do dokładnego ustawiania maszyn szynowych, zwłaszcza koksowniczych

(57) Przedmiotem wynalazku jest urządzenie do dokładnego ustawiania maszyn szynowych, zwłaszcza koksowniczych, które w sposób płynny lokalizuje i ustawia te maszyny względem osi baterii koksowniczej.

Urządzenie ma dźwignie (8), popychacze (10) oraz trzpienie (11) i (12) obejmujące jednofazowo lub dwufazowo opór (3). Napęd dźwigni (8) odbywa się na drodze mechaniczno- hydraulicznej, Urządzenie z punktu widzenia kinematycznego ma postać mechanizmu kleszczowego, dźwigniowego, dźwigniowo-kolanowego, śrubowego lub suwakowego. Obejmowanie oporu (3) może odbywać się przez wychylenie całego urządzenia względem jego osi obrotu lub jego przesuw. Urządzenie może być usytuowane na ustawianej maszynie lub też posadowione stacjonarnie.

(11zastrzeżeń)

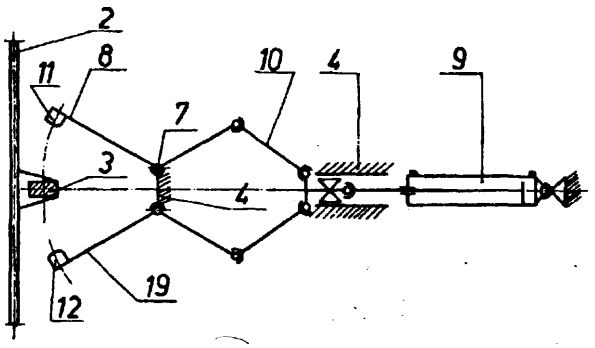

A1(21) 293725 (22)9203 06 5(51) B61K 9/12

(71) Politechnika Warszawska, Warszawa

(72) Białas Sławomir, Piotrowski Jerzy, Ponder Benedykt

(54) Sposób pomiaru cech geometrycznych obrzeża koła pojazdu szynowego i urządzenie do pomiaru cech geometrycznych obrzeża koła pojazdu szynowego

(57) W sposobie według wynalazku mierzy się współrzędne co najmniej czterech punktów zarysu wewnętrznego obrzeża koła za pomocą zespołu elektrycznych czujników (11) umieszczonych na ruchomym w płaszczyźnie pomiaru suwaku (8) tworzącym bazę pomiarową, który podczas pomiaru dociskany jest do powierzchni bazowych koła (2).

Jednocześnie mierzy się położenie obrzeża koła (2) w płaszczyźnie pomiaru za pomocą dodatkowego elektrycznego czujnika (12) przemieszczeń pionowych suwaka (8). Pomiary wykonuje się w płaszczyźnie pomiaru przechodzącej przez oś koła. Na podstawie zmierzonych danych wyznacza się równanie zarysu, z którego oblicza się szukane wymiary. Pomiar może być przeprowadzony podczas ruchu pojazdu szynowego.

Urządzenie wyposażone jest w przesuwne poziomo w płaszczyźnie pomiaru jarzmo (4) współpracujące poprzez ele-

ment oporowy z powierzchnią boczną koła (2). W jarzmie (4) osadzony jest przesuwny pinowo suwak (8) współpracujący poprzez swój element oporowy z krawędzią bazową obrzeża określoną przez maksymalną średnicę koła (2). Suwak (8) zaopatrzony jest w zespół co najmniej czterech elektrycznych czujników (11) do pomiaru współrzędnych zarysu obrzeża koła (2) i elektryczny czujnik (12) przemieszczeń pionowych suwaka (8).

(7 zastrzeżeń)

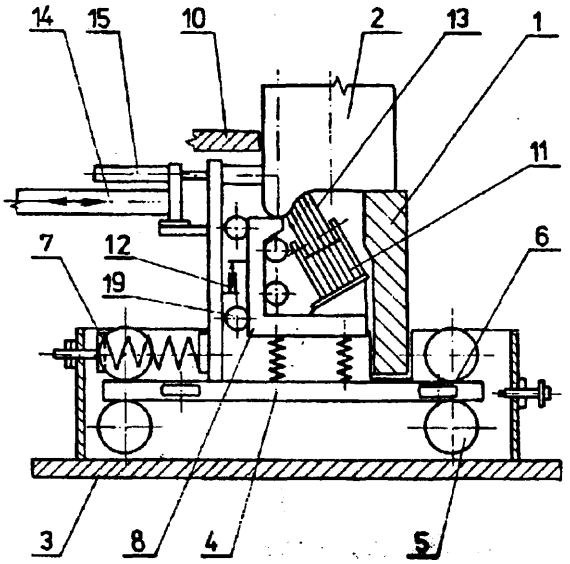

A1(21) 293911 (22) 92 03 18 5(51) B62D 25/02

(75) Kasperek Waldemar, Brzeg

(54) Blokada drążka kierowniczego samochodu

(57) Blokada drążka kierowniczego samochodu charakteryzuje się tym, że stanowi ją zamek (5) przytwierdzony do piata karoserii w kabinie nad pedałami, którego rygiel w stanie zamkniętym wprowadzony jest w ucho (4) stanowiące obejmę rygla zamka, przytwierdzone trwale do kierowniczego drążka (1).

(2 zastrzeżenia)

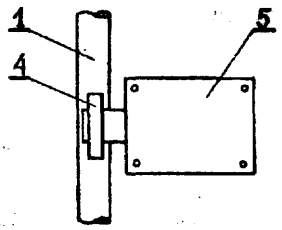

A1(21) 293860 (22) 92 03 14 5(51) B63C 9/13

(75) Jatczak Jerzy, Jawor

(54) Miniratownik

(57) Miniratownik ma pojemnik (1) gazu płynnego połączony przewodem (3) ze zbiornikiem (5) gazu lotnego. Zbiornik (5) gazu lotnego umieszczony jest w komorze (7), utworzonej wewnątrz paska (8), połączonego jednym końcem z pojemnikiem (1) gazu płynnego. Poza komorą (7) na pasku (8) umieszczony jest zabezpieczający chwytak (9), zaś swobodny koniec paska (8) wyposażony jest w zapinkę (14). Przeciwległy do paska (8), koniec pojemnika (1) gazu płynnego ma zamek (16).

(4 zastrzeżenia)

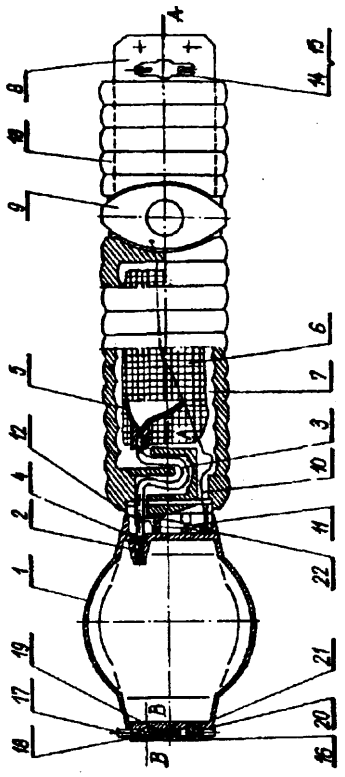

A1(21) 293794 (22) 92 03 11 5(51) B63H 9/00 B63H 25/02

(75) Kądziela Mieczysław, Warszawa

(54) Pędnik płatowy - superżagiel pędzony wiatrem lub nurtem

(57) Pędnik płatowy - superżagiel pędzony wiatrem lubnurtem ma płat (1) zakończony kołnierzem (2) i czopem lub osią (3).

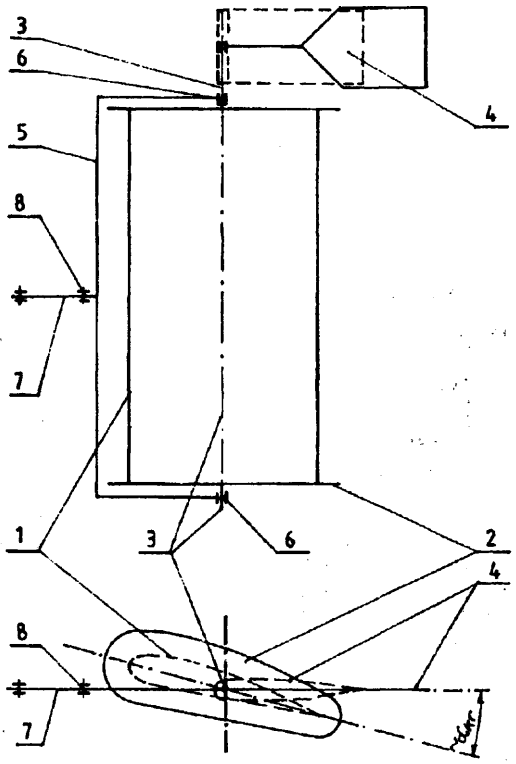

Na jednym z czopów lub osi (3) zamocowany jest na sztywno ster lub lotka sterująca (4), w ten sposób, że płaszczyzna steru lub cięciwa lotki sterującej tworzy z cięciwą płata (1) optymalny kąt, w przybliżeniu równy krytycznemu kątowi natarcia.

Zespół płat (1) - ster lub lotka sterująca (4), za pośrednictwem łożysk (6) osadzony jest obrotowo w ramie (5), co zapewnia samosterowanie. Rama (5) wraz ze stałą osią (7) prostopadłą do osi (3) mocowana jest obrotowo za pośrednictwem łożysk (B) do stałej konstrukcji obiektu napędzanego. Umożliwia to obrót płata (1) wokół osi (7) o 180° (odwrócenie płata).

(3 zastrzeżenia)

A1(21) 296925 (22) 92 01 11 5(51) B65D 1/38

(31) 91 9103303 (32) 91 03 18 (33) DE

(86) 92 01 11 PCT/EP92/00053

(87) 92 10 01 W092/16416 PCT Gazette nr 25/92

(75) Zimmermann Wolfgang, Hamburg, DE

(54) Skrzynka do układania **butelek w** stos

(57) Wynalazek dotyczy dających się układać w stos skrzynek (10) z pewną ilością oddzielonych przez elementy dzielące (16) pustych przestrzeni (14) do pomieszczenia pojedyńczych butelek, przy czym dla pewnego utrzymywania butelek, nawet w skrzynkach przechylonych o 90° mających umieszczone z boku otwory do ładowania, każda z pustych przestrzeni (14) wykazuje od strony wewnętrznej ściany sztywne, albo elastycznie rozszerzane, lub przekształcalne zwężenie (19) powodujące to, że włożona butelka (12) w okolicy rozszerzonej, lub jeszcze niższej części butelki jest ujęta za szyjkę butelki.

(16 zastrzeżeń)

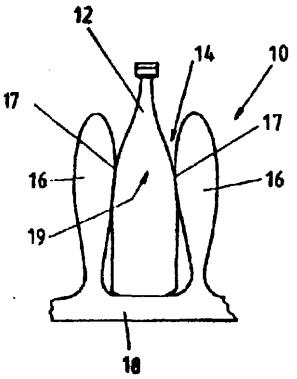

A1(21) 296540 (22)921109 5(51) B65D 6/22

(31) 91 4137494 (32) 91 11 14 (33) DE

(71) **Schütz-Werke** GmbH und.Co.KG, **Selters,** DE

(72) Schütz Udo

(54) Pojemnik paletowy

(57) Pojemnik paletowy (1) do transportowania i magazynowania cieczy ma składany, umocowany rozłącznie na palecie (12) płaszcz zewnętrzny (2) z kraty metalowej i przylegającą do płaszcza zewnętrznego (2), składaną wkładkę podporową (5) dla cienkościennego zbiornika wewnętrznego (6) z tworzywa sztucznego.

Zbiornik wewnętrzny (6) z tworzywa sztucznego składa się ze sztywnej, zachowującej swój kształt części dolnej i giętkiej części górnej, zaginalnej do wnętrza części dolnej w przypadku sterowania i do celów transportowych. Pusty zbiornik paletowy (1) może być łatwo i szybko rozłożony do celów transportowych i złożony do oszczędnej jednostki transportowej. Zbiornik paletowy (1) bez zbiornika wewnętrznego (6) z tworzywa sztucznego może być stosowany do transportowania i magazynowania drobnicy i półwyrobów różnego rodzaju.

(10 zastrzeżeń)

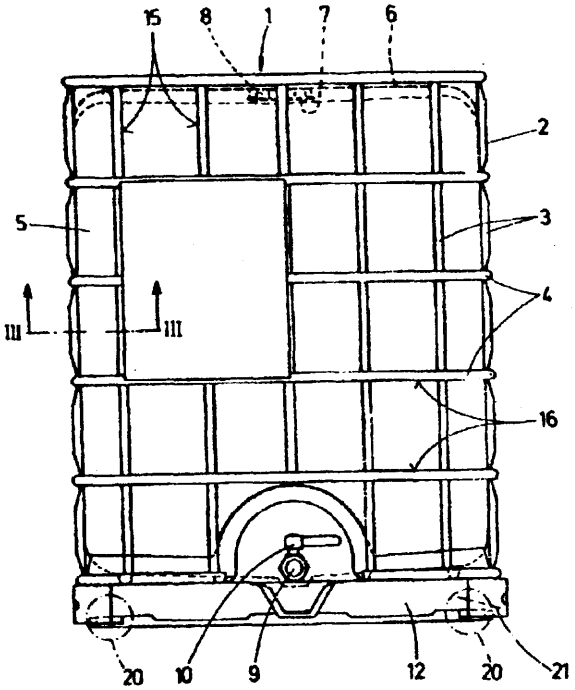

A1(21) 297848 (22) 91 07 03 5(51) B65D 50/00

(31) 90 556530 (32) 90 07 09 (33) US

(86) 91 07 03 PCT/US91/04712

(87) 92 01 23 WO92/00891 PCT Gazette nr 03/92

(71) CONTINENTAL WHITE CAP INC., Downers Grove, US

(72) Heilman Robert J., **Egger** Mark, **Rozanski** Leonard, **Iler** Darrell H.

(54) Zamknięcie z **układem nieodwracalnej zmiany koloru**

(57) Wynalazek dotyczy układu zmiany koloru włączonego do uginającego się pola wstawki czołowej zamknięcia.

Układ zmiany koloru zawiera ciemne pokrycie podłoża (40) na giętkiej części (28) wstawki czołowej (12) zamknięcia, z którą jest spojony, za pomocą warstwy przylgowej takiej jak lakier, tusz lub pokrycie warstwy kruchej (44), która zostanie zniszczona pod wpływem działania przeskokowego giętkiej części wstawki czołowej.

Warstwa krucha jest korzystnie koloru jasnego i jest pokolorowana przy zastosowaniu barwnika fluorescencyjnego.

Połączenie koloru podłoża i koloru fluorescencyjnego kruchej warstwy daje kolor pierwszy w pierwotnym zamknięciu, a gdy wstawka czołowa zostanie wygięta i zniszczona będzie krucha warstwa nie tylko w postaci pęknięć, ale również rozdarcia się między sobą lub rozwarstwienia się między sobą, to odbije swój własny jasny kolor dużo jaśniej, a kolor układu zmiany koloru zmieni się drastycznie, aby wskazać na manipulowanie zamknięciem.

Zmiana koloru jest nieodwracalna. Układ zmiany koloru może również zawierać informację wskazania.

(21 zastrzeżeń)

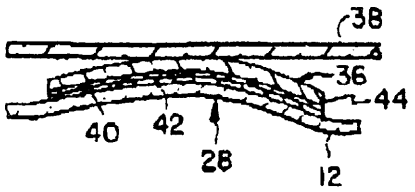

A1(21) 296406 (22) 92 10 29 5(51) B65D 83/76
(31) 91 9114084 (32) 91 11 12 (33) DE

(71) THERA Patent GmbH und. Co.KG Gesellschaft für industrielle Schutzrechte, Seefeld, DE
(72) Herold Wolf-Dietrich, Rehfeld Günter, Brandhorst Gerd
(54) Pojemnik dla substancji płynnych

(57) Przedmiotem wynalazku jest pojemnik, który zawiera wąż foliowy (11) dla substancji płynnych. Otwarty wąż foliowy jest wkładalny do cylindra (31) między pokrywę (33) i przesuwalny tłok (32). Na zwróconej ku pokrywie (33) stronie czołowej węża foliowego (11) jest on zaopatrzony w pierścień (20), który ma stożkową powierzchnię uszczelniającą (21). Podczas opróżnienia zawartości węża foliowego przez przesuwanie fioka (32) ta powierzchnia uszczelniająca (21) jest dociskana do przeciwpowierzchni (35) pokrywy (33), która otacza otwór opróżniający (34). W ten sposób zapobiega się dostawaniu się zawartości węża foliowego (11) na ściankę wewnętrzną cylindra.

(8 zastrzeżeń)

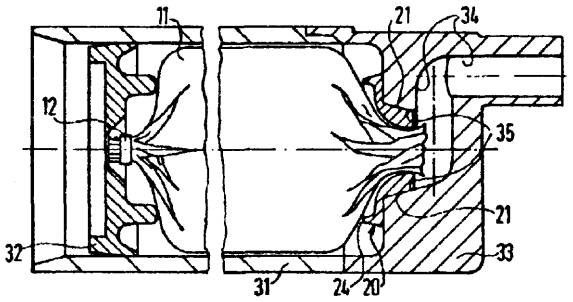

A1(21) 293917 (22)92 03 19 5(51) B65G 21/20

(71) P.P.H.U. CITO Sp. z o.o., Piotrków Trybunalski
(72) Wójcicki Waldemar, Pałubski Krzysztof, Wychota Paweł
(54) Urządzenie do podtrzymywania i prowadzenia nośnika transportującego

(57) Wynalazek rozwiązuje zagadnienie podtrzymywania i prowadzenia taśmy przenośnika taśmowego na odcinku pętlicy.

Urządzenie ma wózek nośny (1) z krążnikiem podpierającym (2) oraz krążnikami prowadzącymi (4) taśmę (3) przenośnika taśmowego. Wózek nośny (1) jest zaopatrzony w elementy jezdne (5), elementy prowadzące (6) oraz elementy ustalające (9). Elementy ustalające (9) utrzymują urządzenie w dowolnym miejscu wzdłużnego elementu (7) konstrukcji nośnej (8) przenośnika taśmowego.

(5 zastrzeżeń)

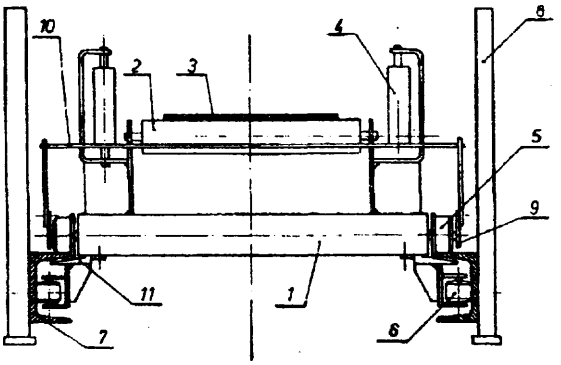

A1(21) 293916 (22)920319 5(51) B65G 23/44

(71) P.P.H.U. CITO Sp. z o-o., Piotrków Trybunalski
(72) Wychota Paweł, Pałubski Krzysztof, Wójcicki Waldemar
(54) Urządzenie tłumiące stacji napinającej przenośnika taśmowego

(57) Urządzenie posiada siłownik hydrauliczny (1) umieszczony w konstrukcji nośnej przenośnika taśmowego. Koniec (4) siłownika (1) przejmujący obciążenie pochodzące od wózka (5) bębna napinającego (6) jest wysuwany do pozycji pracy za pomocą zespołu elementów sprężystych (9).

(5 zastrzeżeń)

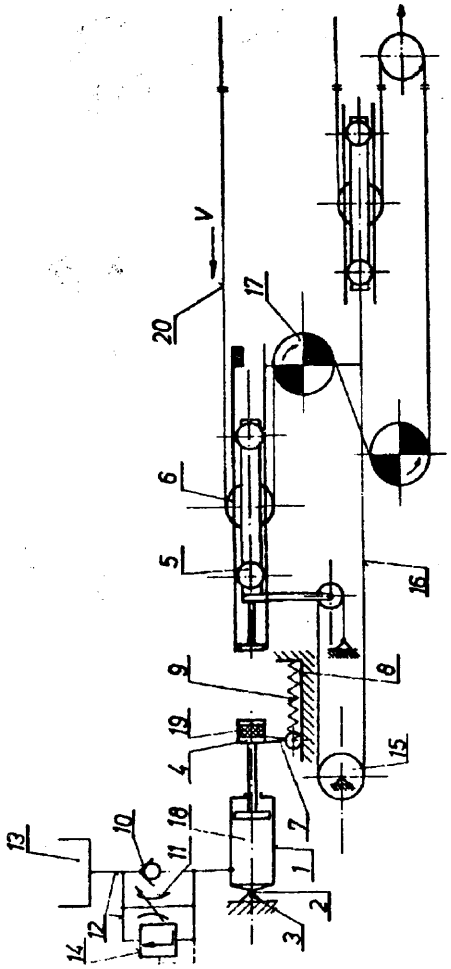

A1(21) 298138 (22) 92 06 13 5(51) B65G 63/00
B65G 1/04
(31) 91 4120923 (32)91 06 25 (33) DE
(86)92 06 13 PCT/EP92/01339
(87) 93 01 07 WO93/00281 PCT Gazette nr 02/93
(71) KRUPP INDUSTRIETECHNIK GESELLSCHAFT MIT BESCHRANKTER HAFTUNG, Duisburg, DE
(72) Zimek Dieter
(54) Urządzenie do przeładunku drobnicy

(57) Urządzenie do przeładunku drobnicy w postaci jednostek ładunkowych (3) takich jak kontenery, pojemniki wymienne, naczepy siodłowe lub tp., pomiędzy pojazdami drogowymi i szynowymi (2) zawierają, położony po jednej stronie jedno- lub wielotorowego szynowego szlaku komunikacyjnego (1), jedno- lub wielopasmowy magazyn (5, 6) dla jednostek ładunkowych (3), oraz jedno- lub wielopasmowy drogowy szlak komunikacyjny (9) położony po drugiej stronie magazynu (5, 6), a także dźwigi (10, 11) do przemieszczania jednostek ładunkowych (3).

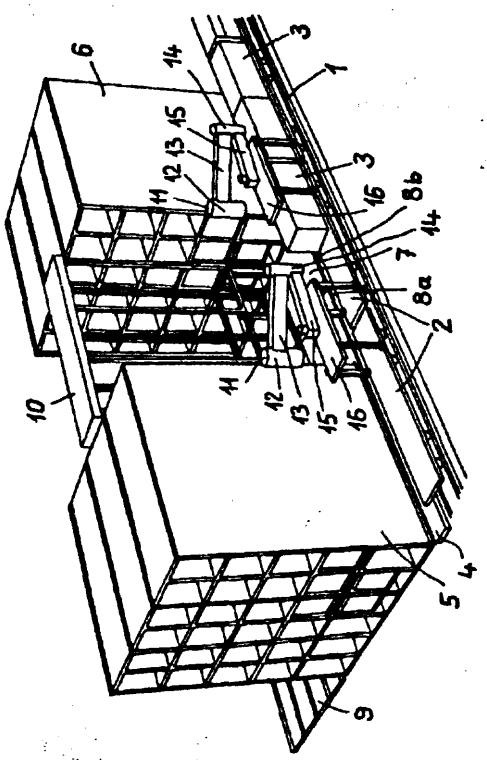

Dla zmniejszenia koniecznej powierzchni gruntu, dla uproszczenia zastosowanych dźwigów oraz przyspieszenia przeładunku w tego rodzaju urządzeniach magazyn (5, 6) powinien być dwuczęściowy w kierunku wzdłużnym i powinien posiadać przestrzeń roboczą (7) położoną miedzy obiema częściami magazynu (5, S), a na czterech narożach przestrzeni roboczej (7) powinien mieć po jednym dźwigu załadunkowo-wyładowczym (11) umieszczonym na stałe.

Szerokość przestrzeni roboczej (7) odpowiada co najmniej długości największej z przemieszczanych jednostek ładunk- ch.

W przestrzeni roboczej (7) porusza się dźwig magazynowy (10) obsługujący obie części magazynu (5, 6).

Dźwigi załadunkowo-wyładowcze (11) mają zasięg co najmniej równy 3/4 długości największej jednostki ładunkowej i służą do załadunku I wyładunku pojazdów (2), zwłaszcza podczas ich przejazdu ze zmniejszoną prędkością.

(15 zastrzeżeń)

A1(21) 297296 (22)92 04 23 5(51) B67D 5/58
(31)91 5838 (32)9104 26 (33) AU
(86) 92 04 23 PCT/GB92/00750
(87) 92 11 12 W092/19531 PCT Gazette nr 28/92
(71) GILBARCO LIMITED, Basildon, GB
(72) Burns David Roy, Turner Victor Charles
(54) Urządzenie do oddzielania powietrza i/lub pary

(57) Urządzenie (3) do oddzielania gazu jest zaopatrzone w separator gazu (4), detektor gazu (5) utworzony przez podwójny układ otworów, zawór pilotujący (6) uruchamiany detektorem gazu (5), oraz główny zawór przepływowy (7) regulowany zaworem pilotującym (6). Detektor gazu (5) ma otwór wlotowy (13) i otwór wylotowy (15), które są rozdzielone komorą (14). Gdy paliwo wolne zasadniczo od gazu przepływa z separatora (4) przez otwór wlotowy (13) do komory (14) w strumieniu, aby wejść do otworu wylotowego (15), wytwarza ono w tej komorze (14) częściową próżnię. Komora (14) jest połączona przewodem (20) z komorą (21), zawierającą przeponę (22) zaworu pilotującego (6). Niskie ciśnienie oddziaływuje na przeponę (22) w komorze (21) i otwiera zawór grzybkowy (23) pod wpływem działania ciśnienia pompy i sprężyny (24). Otwarcie zaworu grzybkowego (23) pozwala na przepływ paliwa z przewodu (28) do przewodu (29). Przepływ paliwa przez przewody (28 i 29) jest regulowany otworem (26) znajdującym się w przeponie w głównym zaworze przepływowym (7). Przepływ ten powoduje spadek ciśnienia na przeponie (25) w głównym zaworze przepływowym (7). Gdy spadek ciśnienia na przeponie (25) jest dostatecznie duży, aby pokonać siłę sprężyny (27), główny zawór (7) otwiera się. Paliwo może teraz płynąć z separatora (4) przez przewód (12) i przewód (32) do urządzenia odmierzającego a następnie do węża i dyszy, gdzie jest ono wydawane. Jeżeli gaz zostaje odprowadzony w paliwie, przepływającym przez otwór wlotowy (13), ciśnienie w komorze (14) nie zmniejsza się a zawór pilotujący zamyka się. Ciśnienie na każdej stronie przepony (25) zaworu głównego (6) zostaje następnie wyrównane przez otwór (26), a zawór główny również się zamyka.

(12 zastrzeżeń)

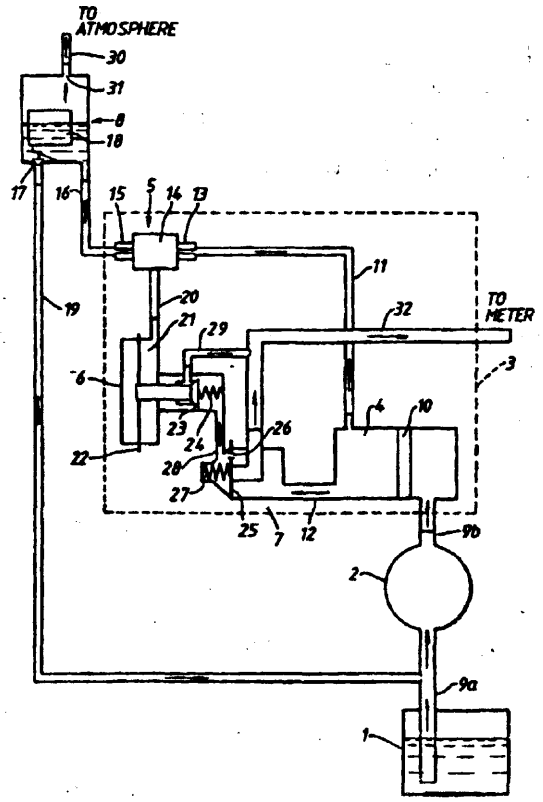

DZIAŁ C

CHEMIA I METALURGIA

A1(21) 293874 (22) 92 03 17 5(51) C01B 25/234

(75) **Heropolitański** Ryszard, Warszawa

(54) Sposób oczyszczania ekstrakcyjnego kwasu fosforowego

(57) Sposób polega na tym, że najpierw wytrąca się jony za pomocą węglanu lub wodorotlenku wapnia, następnie do roztworu z wytrąconym osadem dodaje się żelazocyjanek potasu lub sodu w celu wytrącenia jonów żelaza i niektórych innych metali, po czym po dokładnym wymieszaniu oddziela się powstałe osady przez dekantację lub filtrowanie, a klarowny przesącz kieruje się na kolumny wypełnione silnie kwaśnym kationitem.

(3 zastrzeżenia)

A1(21) 297963 (22)93 03 05 5(51) C01D 1/38

(31) 92 00235 (32)92 03 09 (33) BE

(71) SOLVAY (Société Anonyme), Bruksela, BE

(72) Bourgeois Louis

(54) Sposób wytwarzania wodorotlenku sodu

(57) Sposób polega na tym, że stosuje się ogniwo do elektrodializy, wprowadza się wodę lub roztwór wodny wodorotlenku sodu (10, 10') do komory (6, 6') ogniwa, znajdującej się pomiędzy membraną kationową (2,2') i powierzchnią anionową (8, 8') membrany dwubiegunowej.

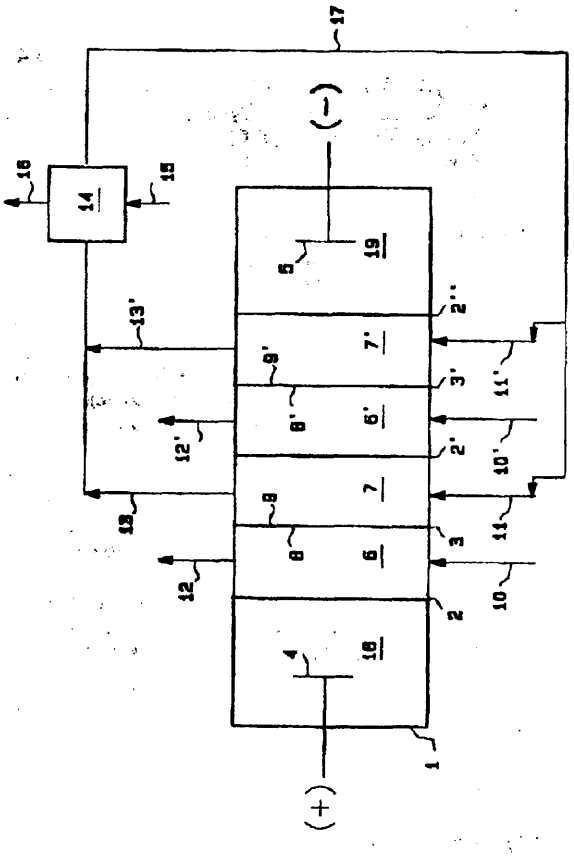

Wprowadza się roztwór wodny węglanu sodowego (11, 11') do komory (7, 7') ogniwa, znajdującej się pomiędzy powierzchnią kationową (9,9') membrany dwubiegunowej (3, 3") i drugą membraną kationową (2', '') oraz odbiera się roztwór wodny wodorotlenku sodu (12, 12') z komory (6, 6') zawierającej powierzchnię anionową (8, 8') membrany dwubiegunowej, przy czym utrzymuje się pH zasadowe w komorze (7, 7'), którą zasila się roztworem węglanu sodowego (11,11').

(7 zastrzeżeń)

A1(21) 293762 (22)92 03 08 5(51) C01G 53/00
C22B 7/00
C11B 13/00

(71) Uniwersytet Marii Curie Skłodowskiej, Lublin; PERMEDIA Lubelskie Zakłady Przemysłu Nieorganicznego, Lublin

(72) Hubicki **Zbigniew,** Harkot Jan, Kiszczak **Włodzimierz,** Kubicki Stanisław, Drąg Piotr, Hyż Janusz, Batorski Henryk, Bogusław Tadeusz, Żuchowski Zbigniew, Żukowski Jerzy

(54) Sposób wydzielania niklu **i/lub** tłuszczów i **kwasów** tłuszczowych ze zdezaktywowanego katalizatora niklowego

(57) Sposób wydzielania i odzysku niklu i/lub tłuszczów i kwasów tłuszczowych ze zdezaktywowanych katalizatorów niklowych, polega na ogrzewaniu katalizatora z kwasem mineralnym w ilości stechiometrycznej z jednoczesnym przepuszczaniem przez roztwór powietrza oraz z dodatkiem środka utleniającego, po czym ogrzewaną mieszaninę filtruje się, osad przemywa gorącą wodą, a z gorących ługów, po oddzieleniu ziemi okrzemkowej najpierw wydziela się tłuszcze z kwasami tłuszczowymi lub kwasy tłuszczowe, natomiast nikiel wydziela się z roztworów po oddzieleniu tłuszczów i kwasów tłuszczowych.

(2 zastrzeżenia)

A1(21) 293763 (22)9203 08 5(51) C01G 53/00
C22B 7/00
C11B 13/00

(71) Uniwersytet Marii Curie Skłodowskiej, Lublin; PERMEDIA Lubelskie Zakłady Przemysłu Nieorganicznego, Lublin

(72) Hubicki Zbigniew, Harkot Jan, Kiszczak **Włodzimierz,** Kubicki Stanisław, Drąg Piotr, Hyż **Janusz,** Batorski Henryk, Bogusław Tadeusz, Żuchowski Zbigniew, Żukowski Jerzy

(54) Sposób wydzielania niklu **i/lub** tłuszczów z **kwasami** tłuszczowymi i/lub kwasów tłuszczowych ze zdezaktywowanego katalizatora niklowego

(57) Przedmiotem wynalazku jest sposób wydzielania i odzysku niklu i/lub tłuszczów z kwasami tłuszczowymi i/lub kwasów tłuszczowych ze zdezaktywowanych katalizatorów niklowych, przez ogrzewanie katalizatora z kwasem mineralnym w ilości stechiometrycznej z jednoczesnym przepuszczaniem przez

roztwór powietrza oraz z dodatkiem środka utleniającego. Z gorących ługów, po oddzieleniu ziemi okrzemkowej najpierw wydziela się tłuszcze z kwasami tłuszczowymi lub kwasy tłuszczowe, natomiast nikiel wydziela się z roztworów po oddzieleniu tłuszczów i kwasów tłuszczowych.

(2 zastrzeżenia)

A1(21) 293855 (22)92 0313 5(51) C02F 3/30

(71) POWOGAZ Ośrodek Badawczo-Rozwojowy Aparatury i Urządzeń Komunalnych, Poznań

(72) Bernacka **Jadwiga,** Królikowski Wojciech, **Poznańska-Chapman** Kazimiera, Roman Marek, Tabernacki Jan, Wachowiak Janusz, **Zawadzki** Bogusz

(54) Sposób **bezreagentowego** usuwania związków azotu i fosforu ze ścieków w procesie biologicznego oczyszczania oraz oczyszczalnia do stosowania tego sposobu

(57) Sposób, w którym wykorzystuje się zintegrowany proces nitryfikacji, denitryfikacji i defosfatacji prowadzonej w warunkach beztlenowo-tlenowych, charakteryzuje się tym, że stosuje się jednocześnie recyrkulację zewnętrzną osadu z osadnika (3) w ilości 100% dopływających ścieków i recyrkulację wewnętrzną mieszaniny ścieków i osadu czynnego z komory tlenowej równą 200 - 400% ilości ścieków.

Oczyszczalnia zawierająca tlenową komorę oczyszczania (6), osadnik wtórny (3) i układ recyrkulacji charakteryzuje się tym, że na wlocie posiada komorę defosfatacji (1), za nią komorę denitryfikacji (4), a przed osadnikiem wtórnym (3) usytuowana jest komora odgazowania (8).

(7 zastrzeżeń)

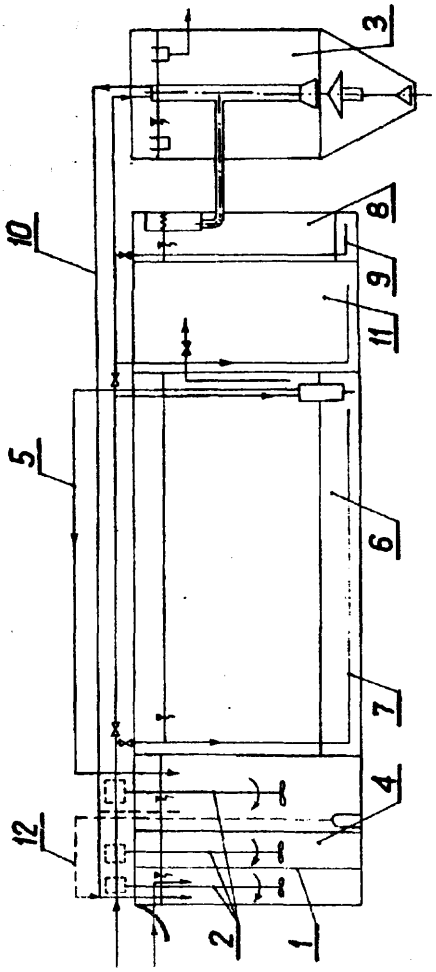

A1(21) 298004 (22)93 03 09 5(51) C03C 3/076

(31) 92 9205217 (32) 92 03 11 (33) GB
92 9212494 12 06 92 GB

(71) The British GLASS Manufacturers Confederation, Sheffield, GB

(72) Copley Goeffrey John, Dalton David A1an, Bentley Jonathan Richard

(54) A1kaliczne szkło krzemianowe oraz wyroby z tego szkła

(57) Przedmiotem wynalazku jest alkaliczne szkło krzemianowe o współczynniku załamania równym lub większym od 1,55, liczbie Abbego mniejszej niż 46, dostosowane zwłaszcza do wytwarzania szkła kryształowego, charakteryzuje się tym, że zawiera wagowo SiO_2 45 - 65%, M_2O 12 - 23% i Bi_2O_3 oraz ewentualnie TiO_2 0 - 30% (gdzie M = Na, K albo Li).

(8 zastrzeżeń)

A1(21) 293805 (22)920310 5(51) C04B 22/00

(71) Politechnika Poznańska, Poznań

(72) **Łowińska-Kluge** Aldona

(54) Sposób zwiększania odporności betonu cementowego na korozję kwasową

(57) Sposób zwiększania odporności betonu cementowego na korozję kwasową polega na tym, że do składników masy betonowej dodaje się krzemiany żelaza lub ich pochodne z grupy oliwinów, a zwłaszcza fajaiit w ilości do 10% wagowych w stosunku do cementu.

Fajalit dodaje się do masy cementowej w postaci zawierającego ten związek zmielonego żużla pomiedziowego.

(2 zastrzeżenia)

A1(21) 293906 (22)920318 5(51) C04B 24/30
B22D 41/02

(71) Instytut Materiałów Ogniotrwałych, Gliwice

(72) Studencka Barbara, **Cyrus-Sobolewska** Aniela, **Wojsa** Józef, **Gwiżdź** Ryszard, Powrózek Zygmunt, Janik Zenon, Siwiec Robert

(54) Zasadowa ochronna masa ogniotrwała zwłaszcza do kadzi pośredniej układu ciągłego odlewania stali

(57) Masa ogniotrwała, składająca się z zasadowego wypełniacza ziarnistego z dodatkiem glinokrzemianów oraz spoiwa, charakteryzuje się tym, że jako spoiwo zawiera wiążącą kompozycję substancji organicznych i nieorganicznych, zwłaszcza siarczanowo-boranową z dodatkiem żywicy nowolakowej, przy czym zawartość żywicy w stosunku do spoiwa nieorganicznego wynosi 0,2 - 1,5, albo mieszaninę siarczanu glinu ze szkłem krzemianowo-sodowym o module wyższym niż 2,5, przy czym zawartość spoiwa siarczanowego w stosunku do krzemianowego wynosi 0,2 - 1,0 oraz dodatkowo zawiera materiały włókniste nieorganiczne i/lub organiczne w ilości 1-3% wagowych, a zawartość w masie zasadowego wypełniacza ziarnistego o frakcji 0 - 3 mm i/lub 0 - 1mm oraz frakcji pylistej poniżej 0,09 mm wynosi 80 - 95% wagowych, natomiast składnika glinokrzemianowego 0,5 - 5% wagowych.

(2 zastrzeżenia)

A1(21) 293908 (22)92 03 18 5(51) C05G 1/00

(75) Nowosielski Olgierd, Skierniewice

(54) **Koncentrat nawozowy hydroponiczny i sposób jego sporządzania**

(57) Koncentrat hydroponiczny o stężeniu w obrocie co najmniej 1200 krotnie większym od użytkowego charakteryzuje sie tym, że jest zawiesiną lejną nie tworzącą twardego osadu nawet przy długim okresie przechowywania, która w 0,66 litra zawiera co najmniej 150 g azotu, 200 g potasu, po 25 g fosforu i magnezu, 30 g siarki S-SO_4, 2,5 g żelaza, po 0,3 g manganu i cynku, 0,25 g boru, 0,15 g boru, 0,15 g miedzi, 0,05 molibdenu, a także koloidalną krzemionke i ultramikroelementy Se, V, Ti.

(1 zastrzeżenie)

A1(21) 293914 (22) 92 03 19 5(51) C05G 1/00

(75) **Nowosielski Olgierd, Skierniewice**

(54) **Preparat do poprawy środowiska korzeni i sposób jego sporządzania**

(57) Preparat charakteryzuje się tym, że zawiera 1-50% supersorbentu, 30-60% nawozów organicznych o przedłużonym działaniu typu Osmocote, 1-5% w przeliczeniu na P nawozów fosforowych, 5-10% w przeliczeniu na CaO-MgO nawozów wapniowo - manezowych, mikroelementy oraz niepestycydowe środki odkażające w ilości i 2-10%.

(1 zastrzeżenie)

A1(21) 293893 (22) 92 03 19 5(51) C07C 37/68

(71) **Instytut Chemii Przemysłowej, Warszawa**

(72) **Polaczek Jerzy, Tęcza Teresa, Lisicki Zygmunt, Collin Gerd, Nowicki Bolesław, Jamróz Małgorzata, Drzazga Mieczysław, Dobrowolski Jan Czesław, Kreczmer Teresa, Prodan Jerzy**

(54) **Sposób wydzielania fenoli z olejów smołowych**

(57) Sposób wydzielania fenoli z olejów smołowych na drodze ekstrakcji przy użyciu rozpuszczalników organicznych, charakteryzuje się tym, że jako ekstrahenty stosuje się aminy alifatyczne lub ich mieszaniny z wodą, zmieszane w stosunku 1:0,1 do 1:10.

(4 zastrzeżenia)

A1(21) 293815 (22) 92 03 12 5(51) C07C 39/205

(71) Politechnika Warszawska, Warszawa

(72) Brzozowski Zbigniew, Zadrożna Irmina

(54) Sposób otrzymywania nowych **3-allilochlorobisfenoli**

(57) Sposób otrzymywania nowych 3-allilochlorobisfenoli o wzorze ogólnym 1, w którym R oznacza grupę) $C=CCl_2$ lub grupę) $CH-CCl_3$ polega na tym, że etery allilowe odpowiednich chlorobisfenoli poddaje się reakcji przegrupowania, w wysokowrzącym rozpuszczalniku aromatyczno-alifatycznym, w temperaturze 180 - 200°C i w atmosferze gazu obojętnego.

(1 zastrzeżenie)

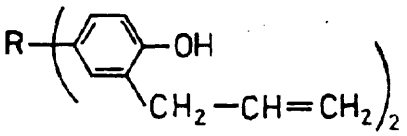

A1(21) 293814 (22)92 03 12 5(51) C07C 43/20

(71) **Politechnika Warszawska, Warszawa**

(72) **Brzozowski Zbigniew, Zadrożna Irmina**

(54) **Sposób otrzymywania nowych allilowych eterów chlorobisfenoli**

(57) Sposób otrzymywania nowych allilowych eterów chlorobisfenolii, o wzorze ogólnym 1, w którym R oznacza grupę) $C=CCl_2$ lub grupę) $CH-CCl_3$ polega na tym, że na 2, 2-dichloro-1, 1 -bis -(4-hydroksyfenylo)eten lub 2, 2, 2-trichloro- 1, 1-bis -(4-hydroksyfenylo)etan działa się bromkiem lub chlorkiem allilu w rozpuszczalniku, którym są alkohole lub ketony przy czym mieszaninę reakcyjną utrzymuje się we wrzeniu przez 5 - 7 godzin.

(1 zastrzeżenie)

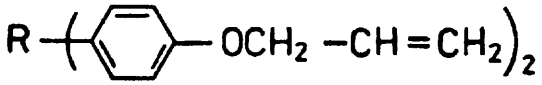

A1(21) 297191 (22)92 04 10 5(51) C07C 47/347 C11B 9/00

(31) 91 4112093 (32) 91 04 12 (33) DE

(86) 92 04 10 PCT/DE92/00307

(87) 92 10 29 W092/18451 PCT Gazette nr 27/92

(71) **Dragoco Gerberding and Co. GMBH, Holzminden, DE**

(72) **Brunke Ernst-Joachim, Kappey Claus-Hermann, Hölscher Bernd, Struwe Hartmut**

(54) **8-exo-formylo-2,6-exo-tricyklo [5.2.1.0 $^{2.6}$] dekan i sposób jego otrzymywania oraz zastosowanie**

(57) Sposób wytwarzania 8-exo- formylo-2,6- exo- tricyklo [5.2.1.$0^{2\,6}$]dekan o wzorze przedstawionym na fig. 1 polega na ty m że otrzymany w znany sposób 8 exo/endo- formy lo-2,6-exo-tricyklo [5.2.1.0 ^{6}] dekan (stosunek exo/endo= 1,45:1) przekształca się za pomocą katalizy zasadowej, zwłaszcza przez oddziaływanie wodno-metanolowym ługiem sodowym w temperaturze wrzenia w mieszaninę aldehydów o podwyższonym udziale C-8-exo (exo/endo = 5,25:1).

Wytworzony związek ma zastosowanie jako środek zapachowy, względnie jako składnik kompozycji perfumeryjnych.

(7 zastrzeżeń)

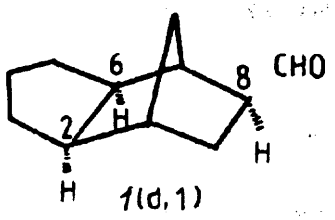

A1(21) 293807 (22)92 03 10 5(51) C07C 309/40 C07C 309/32

(71) **Instytut** Barwników i Produktów Organicznych, Zgierz

(72) Imbierowicz Mirosław, Zawadzka Alicja, Perka Danuta, Krauze Sławomir, Wielgosiński Grzegorz, Stach Halina, Intek Wiesław, Lejman Janusz, Maleska Barbara

(54) Sposób **wytwarzania kwasu 4,4'-dinitrostilbenodisulfonowego-2,2'** i/lub **jego soli**

(57) Sposób wytwarzania kwasu 4,4' -d i **nitrostilbenodisulfo**nowego-2,2' i/lub jego soli polega na prowadzeniu procesu utleniania w środowisku alkalicznym tlenem z powietrza przy wartości współczynnika wnikania masy **k_La** w granicach **0,1-0,01**, natomiast w **końcowej** fazie procesu utleniania zmienia sie **ilości** doprowadzanego powietrza utrzymując **współczynniki** wnikania masy **k_La** w granicach **0,01-0,001** s^{-1}, po czym ewentualnie wydziela sie sól kwasu 4,4' **-dinitrostilbenodisulfonowego-2,2'** w znany sposób.

(1 zastrzeżenie)

A1(21) 293808 (22)92 03 10 5(51) **C07C** 309/40 **C07C** 309/32

(71) **Instytut** Barwników i Produktów Organicznych, Zgierz

(72) Imbierowicz Mirosław, Zawadzka A1icja, Perka Danuta, Krauze Sławomir, Wielgosiński **Grzegorz,** Karnowska Barbara, Intek Wiesław, Lejman **Janusz,** Maleska Barbara

(54) Sposób **wytwarzania kwasu 4,4'-dinitrostilbenodisulfonowego-2,2' i/lub jego soli**

(57) Sposób wytwarzania kwasu 4,4 ' -dinitrostilbenodisulfonowego-2,2' i/lub jego soli polega na sterowaniu procesu wytwarzania poprzez kontrolę poziomu potencjału redox mieszaniny reakcyjnej, przy czym wartości potencjału redox mieszaniny reakcyjnej mierzone wobec kalomelowej elektrody odniesienia wynoszą nie mniej niż minus 300 mV.

(1 zastrzeżenie)

A1(21) 296471 (22) 91 06 17 5(51) C07C 311/21

(62) 290709

(71) ORGANIKA-ZACHEM Zakłady Chemiczne, Bydgoszcz

(72) Gronowska Janina, Ruczyński Lech

(54) Sposób otrzymywania nowych **sulfonoamidów**

(57) Sposób wytwarzania nowych sulfonoamidów o ogólnym wzorze **1,** w którym n ma wartość 1 lub 2, polega na reakcji kondensacji chlorku **3/2', 2'-dichloro** -1 **'-etylosulfonylo/benze**nosulfonylu z odpowiednimi kwasami **aminonaftolosulfonowymi.**

Kondensację prowadzi się w temperaturze 273 - 303 K i przy pH 3,0 do 5,0. Produkt kondensacji wyodrębnia się znanym sposobem lub bez wyodrębnienia poddaje dalszemu przerobowi.

Nowe **sulfonoamidy** mogą być stosowane jako komponenty w syntezie azowych barwników reaktywnych.

(4 zastrzeżenia)

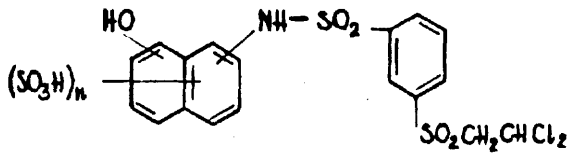

A1(21) 297960 (22)93 03 05 5(51) **C07D 211/36** **C07D** 265/28 **A61K** 31/63

(31) 92 728 (32) 92 03 06 (33) CH

(71) F.HOFFMANN-LA ROCHE AG, Bazylea, CH

(72) Ackermann Jean, Banner David, Gubernator Klaus, **Schmid Gérard**

(54) Nowe sulfonamidokarboksamidy i sposób ich wytwarzania

(57) Przedmiotem wynalazku są nowe **sulfonoamidokarbo**ksamidy o wzorze 1 oraz ich hydraty lub **solwaty,** które hamują wywołaną przez trombinę agregację płytek i krzepnięcia fibrynogenu w osoczu krwi. Wytwarza się je drogą amidynowania występującej jako X cyklicznej grupy aminowej albo przez tworzenie amidu **C/O/N/Q/.**

(25 zastrzeżeń)

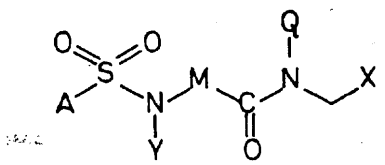

A1(21) 297871 (22)93 0225 5(51) C07D 233/54 **A61K** 31/40

(31)92 4206041 (32)9202 27 (33) DE

(71) BAYER AKTIENGESELLSCHAFT, Leverkusen, DE

(72) Hanko Rudolf, Dressel Jürgen, Fev Peter, Hübsch Walter, Krämer Thomas, Müller U1rich E., Müller-Gliemann Matthias, Beuck Martin, Kazda Stanislas, Hirth-Dietrich Claudia, Knorr **Andreas,** Stasch Johannes-Peter, Wohlfeil Stefan, Yalkinoglu Özkan

(54) Pochodne kwasu imidazoliloakrylowego podstawione grupą **sulfonylobenzylową,** sposób ich wytwarzania i leki je zawierające

(57) Pochodne kwasu imidazoliloakrylowego podstawione grupą sulfonylobenzylową można wytworzyć za pomocą poddania aldehydów podstawionych grupą **sulfonylobenzylową** reakcji z odpowiednimi związkami **CH-kwasowymi,** z następującym po tym odwodomieniem.

Pochodne kwasu imidazoliloakrylowego podstawione grupą sulfonylobenzylową można stosować w lekach, zwłaszcza w lekach przeznaczonych do leczenia **nadciśnienia** tętniczego i miażdżycy naczyń.

(10 zastrzeżeń)

A1(21) 297873 (22)93 02 25 5(51) C07D 233/54 **A61K** 31/40

(31) 92 4206043 (32) 92 02 27 (33) DE

(71) BAYER AKTIENGESELLSCHAFT, Leverkusen, DE

(72) Hanko Rudolf, Dressel Jürgen, Fey Peter, Hübsch Walter, Krämer Thomas, Müller U1rich E., Müller-Gliemann Matthias, Beuck Martin, Kazda Stanislav, Hirth-Dietrich Claudia, Knorr Andreas, Stasch Johannes-Peter, Wohlfeil Stefan, Yalkinoglu Özkan

(54) **Sulfonylobenzylo-podstawione imidazole, sposób ich wytwarzania oraz zawierające je środki lecznicze a także zastosowanie ich do takich środków**

(57) Sulfonylobenzylo-podstawione imidazole wytwarza sie w ten sposób, że imidazoliloaldehydy najpierw poddaje sie reakcji ze związkami sulfonylobenzylowymi, a następnie aldehydową grupę funkcyjną utlenia lub redukuje.

Sulfonylobenzylo-podstawione imidazole można stosować jako substancje czynne w środkach leczniczych, zwłaszcza do leczenia nadciśnienia i miażdżycy naczyń.

(10 zastrzeżeń)

A1(21) 297955 (22)9303 05 5(51) C07D 233/84
A61K 31/41

(31) 92 4207241 (32)92 03 07 (33) DE

(71) Hoechst Aktiengesellschaft, Frankfurt nad Menem, DE

(72) Heitsch Holger, Henning Rainer, Wagner Adalbert, Gerhards Hermann, Becker Reinhard

(54) **Sposób wytwarzania pochodnych imidazolu**

(57) Sposób wytwarzania związku o wzorze 1, w którym symbole mają następujące znaczenie: a) R^1 oznacza (C_1-C_3-alkil, b) R^2 oznacza (C_1-C_6)-alkil,(C_3-C_7 -cykloalkil, fenyl albo benzyl; R^3 oznacza wodór, CH_2OR^5, CO-R^5 albo O-R^7; R^4 oznacza $SO_2NR^7R^8$, SO_2-NR^8-CO-NR^7R^9, SO_2-NH -COO-R^7, SO2-NH- SO_2- NR^7R^9, SO_2 - NH- CO-R^7, SO_2- NH-SO_2-R^7 albo SO_2N=CH-N$(CH_3)_2$; R^5 oznacza wodór albo (C_1-C_6)alkil; R^6 oznacza wodór albo OR^7; R^7, R^9 są jednakowe albo różne i oznaczają: wodór, (C_1-C_6)-alkil, (C_3-C_8)-cykloalkil, (C_3-C_8) -cykloalkilo-(C_1-C_3)-alkil, (C_6-C_{12}) -aryl, korzystnie fenyl, (C_6-C_{10})-aryio -(C_1-C_4)-alkil, ewentualnie podstawiony (C_1-C_9)-heteroaryl, który może być częściowo albo całkowicie uwodorniony, ewentualnie podstawiony (C_1-C_6)- heteroarylo- (C_1-C_3) -alkil ewentualnie podstawiony, przy czym część heteroarylowa może być częściowo albo całkowicie uwodorniona, (C_2-C_6)-alkenyl albo (C_3-C_6)-alkenoil, (C_3-C_8) -cykloalkenyl, (C_3-C_8)-cykloalkenylo -(C_1-C_3)-alkil, (C_6-C_{10})-arylo -(C_3-C_6)-alkenyl, (C_1-C_9) -heteroarylo-(C_3-C_6)-alkenyl i (C_3-C_6)-alkinyl ; R^8 oznacza wodór; n oznacza O, 1 albo 2; oraz jego fizjologicznie tolerowanych soli, polega na tym, że odpowiedni imidazol alkiluje się za pomocą właściwej pochodnej bifenylowej, ewentualnie czasowo wprowadzone grupy zabezpieczające odszczepia się ponownie, otrzymane sulfonamidy o wzorze 1 ewentualnie przeprowadza się w sulfonylomoczniki o wzorze 1 i otrzymane związki o wzorze 1 ewentualnie przeprowadza się w ich fizjologicznie tolerowane sole.

(5 zastrzeżeń)

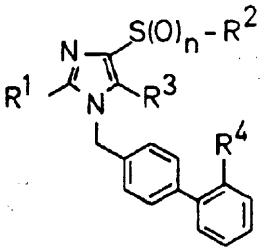

A1(21) 297956 (22) 93 03 05 5(51) C07D 251/12

(31) 92 4207242 (32) 92 03 07 (33) DE

(71) Hoescht Aktiengesellschaft, Frankfurt nad Menem, DE

(72) Schlegel Günter

(54) **Sposób wytwarzania sulfonylomoczników**

(57) Sposób wytwarzania związków o wzorze 1 albo ich soli, w którym X oznacza tlen, grupę -O-NR^2-, -SO_2-NR^2- ; Y oznacza azot albo grupę CH; R^1 oznacza (C_1-C_6)-alkil, (C_2-C_6)-alkenyl albo (C_2-C_6) -alkinyl, albo w przypadku gdy X = tlen, również fenyl; R^2 oznacza wodór, (C_1-C_6)-alkil, (C_2-C_6)-alkeny l, (C_2-C_6)-alkiny! albo (C_3-C_6)-cykloalkil; R^3, R^4 niezależnie od siebie oznaczają wodór, (C_1-C_4) -alkil albo (C_1-C_4)-alkoksy, chlorowiec, (C_1-C_4)-alkilo-tio, (C_1-C_4) -alkiloamino albo di-/C_1-C_4)-amino; R^5 oznacza wodór albo (C_1-C_4)-alkil i R^6 oznacza wodór, polega na tym, że związki o wzorze R^1-X-R^7, w którym R^1 i X eą zdefiniowane jak we wzorze 1 i R^7 oznacza wodór, czwartorzędowy jon amoniowy albo równoważnik jedno-, dwu- albo więcej wartościowego kationu metalu, poddaje się reakcji ze związkami o wzorach R^8-OCN i SO_2Cl_2 lub wzorze 5, w których R^3, R^4, R^5, X i Y są zdefiniowane jak we wzorze 1 i R^8 oznacza wodór, czwartorzędowy jon amoniowy albo równoważnik jedno-, dwu- albo więcej wartościowego kationu metalu.

(19 zastrzeżeń)

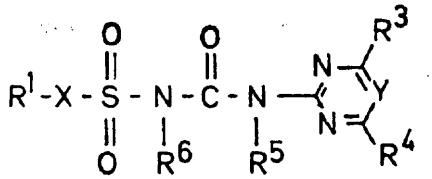

WZÓR 1

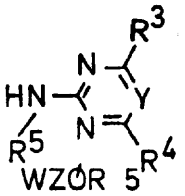

WZÓR 5

A1(21) 292220 (22) 91 10 29 5(51) C07D 403/14

(71) Wojskowa Akademia Techniczna im. Jarosława Dąbrowskiego, WARSZAWA

(72) Padzik Alfreda, Konarski Jerzy

(54) **Sposób otrzymywania soli kompleksowych hematoporfiryny i jej pochodnych**

(57) Sposób wytwarzania soli kompleksowych hematoporfiryny i jej pochodnych o wzorze ogólnym 1, w którym R_1 i R_2 są takie same lub różne i oznaczają grupę -CH=CH_2, -CH(OH)-CH_3, -CH(OR^3)CH_3, gdzie R_3 oznacza grupę tworzącą oligomer zawierający wiązania eterowe i/lub estrowe, albo R_1 i R_2 są takie same i oznaczają grupę -CH(R_4)-CH_3, gdzie R_4 oznacza grupę karboksymetyloaminową, 1- karboksy-etyloaminową, 1-karboksy-2-metylo- propyloaminową, 1- karboksy -3- metylo-butyloam inową, 1- karboksy -2- metylo-butyloaminową, 1-karboksy-butyloaminową, 1-karboksy-pentyloaminową,1 -karboksy -2- hydr oksy- etyloaminową, 1- karboksy -2-hydroksy- propyloaminową, 1- karboksy -2- merkapto- etyloaminową, 1- karboksy-3-metylotio-propyloaminową, 1,2- dikarboksy- etyloaminową, 1-karboksy-2- karbamoilo- etyloaminową, 1,3-dikarboksy-propy tarninową, 1- karboksy - 3- karbamoilo - propyloaminową, 1- karboksy -2-fenylo- etyloaminową, 1-karboksy -2(4- hydroksyfenylo)-etyloaminową 1- karboksy-2- indolilo - etyloaminową, 2- karboksy- pirolidynową 2- karboksy- 4- hydroksypirolidynową, 1- karboksy -5-amino-pentyloaminową, 1- karboksy-4-guanidylo-butyloaminową, 1-karboksy-4- hydroksy-5-aminopentyloaminową lub grupę 1-karboksy-2- (1 H-imidazolo)-etyloaminową;A oznacza aminokwas zasadowy, m wynosi 2-6, n wynosi 1-5 polega na reakcji odpowiednich pochodnych hematoporfirynowych z aminokwasem zasadowym.

Wytworzone sole kompleksowe mają zastosowanie jako środek do wykrywania i leczenia nowotworów.

(5 zastrzeżeń)

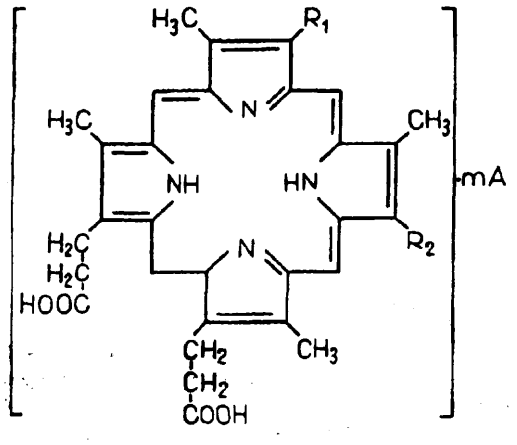

A1(21) 297368 (22)92 05 06 5(51) C07D 405/04

(31)91 4115465 (32)91 05 11 (33) DE

(86)92 05 11 PCT/DE92/00356

(87) 92 11 26 WO92/20671 PCT Gazette nr 29/92

(71) Beiersdorf AG, Hamburg, DE

(72) Armah Ben, Muster Dieter, Rühter Gerd, Schotten Theo, Stenzel Wolfgang

(54) **Nowe pochodne 2H-benzo [b] piranu podstawione w pozycji 4 przez aryl lub N-heteroaryl,sposób ich wytwarzania i ich zastosowanie oraz preparaty zawierające te związki**

(57) Przedmiotem wynalazku jest sposób wytwarzania podstawionych pochodnych benzopiranu o ogólnym wzorze I, w którym R_1 i R_2, mogą być jednakowe lub różne i oznaczają wodór, C_{1-8}-alkil, C_{3-8}-alkil rozgałęziony, C_{3-7}-cykloalkil, fenyl lub razem z włączonym przez nie atomem węgla C_{3-7}-spiroalkil, albo Ra i R_4 oznacza wodór, hydroksyl, C_{1-8}-alkoksy, formoksy, C_{1-8}-alkilokarbonyloksy, C_{1-8}- alkoksykarbonylooksy, C_{1-8}- monoalkiloaminokarbonylooksy, lub C_{1-8} - dwualkiloaminokarbonylooksy, lub R_3 i R_4 tworzą razem jedno wiązanie, R_5 oznacza monocykliczną, sześcioczłonową lub dwupierścieniową grupę arylową lub N-heteroarylową, a R_6 jest dwufluorometoksy, trójfluorometoksy, trójfluoroetoksy, czterofluoroetoksy, dwufluorometylotio, dwufluorometylosulfinyl, dwufluorometylosulfonyl, trójfluorometylotio, trójfluorometylosulfinyl, trójfluorometylosulfonyl, trójfluoroetylotio trójfluorosulfinyl. trójfluorosulfonyl, fosfono lub C_{1-8}-dwualkoksyfosforyl.

(11 zastrzeżeń)

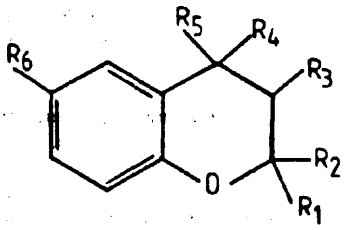

A1(21) 297369 (22)92 05 06 5(51) C07D 405/04

(31)91 4115521 (32)9105 11 (33) DE

(86) 92 05 06 PCT/DE92/00357

(87) 92 11 26 WO92/20672 PCT Gazette nr 29/92

(71) Beiersdorf AG, Hamburg, DE

(72) Armah Ben, Muster Dieter, Rühter Gerd, Schotten Theo, Stenzel Wolfgang

(54) Sposób wytwarzania pochodnych **benzopiranu** podstawionego **izoindolylem** i **izochinolylem** oraz ich produktów pośrednich

(57) Przedmiotem wynalazku jest sposób wytwarzania pochodnych benzopiranu o wzorze ogólnym przedstawionym na fig. 1, w którym R_1 i R_2 mogą być takie same lub różne i oznaczają wodór, C_{1-8}-alkil, C_{3-8}- rozgałęziony alkil, C_{3-7}-cykloalkil lub razem z zamkniętym przez nie atomem węgla C_{3-7} - spiroalkil, R_3 oznacza hydroksy, C_{1-8} - alkoksy, forrnytoksy, C_{1-8}- alkilkarbonyloksy, C_{1-8} - alkoksykarbonyloksy, C_{1-8} - mono- alkiloaminokarbonyloksy lub C_{1-8}-dwualkiloaminokarbonyloksy, R_4 występuje w miejsce wodoru lub R_3 i R_4 razem tworzą połączenie, R_5 oznacza odpowiedni związek heterocykliczny, R_6 oznacza dwufluorometoksy, dwufluoroetylilio, dwufluorometylosulfinyl, dwufluorometylosulfonyl, trójfluorometylilio, trójfluoroetylosulfinyl lub trójfluoroetylosulfonyl.

(11 zastrzeżeń)

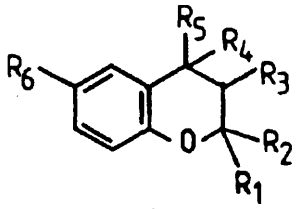

A2(21) 297030 (22) 92 12 16 5(51) C07D 471/00
C07D 491/00
C07D 495/00

(31) 91 4141788 (32) 91 12 18 (33) DE

(71) Merck Patent Gesellschaft mit beschränkter Haftung, Darmstadt, DE

(72) Mederski Werner, DE; Dorsch Dieter, DE; Beier Norbert, DE; Schelling Pierre, CH; Lues Ingeborg, DE; Minck Klaus-Otto, DE

(54) Sposób wytwarzania nowych pochodnych imidazopirydyny

(57) Wynalazek dotyczy sposobu wytwarzania nowych pochodnych imidazopirydyny o wzorze 1, w którym R oznacza rodnik o wzorze 11, R^1 oznacza A, alkeny I lub alkinyl, R^2 oznacza H, COOH, COOA, CN, NO_2, $NHCOR^5$, $NHSO_2R^5$ lub 1 H-5-tetrazolil, R^3 oznacza R^5-CO-alkil, Ar-CO-alkil, Het-CO-alkil lub Het-alkil, R^4 oznacza H lub Hal, R^5 oznacza alkil ewentualnie podstawiony fluorem, X nie występuje we wzorze lub oznacza -NH-CO-, - CO-NH-, -O- CH(COOH)-, -NH-CH(COOH), -NA-CH(COOH), -CH=C(COOH), -CH=C(CN) lub -CH=C(1H-5-tetrazolil)-, Y oznacza O lub S, A oznacza alkil, Ar oznacza grupę fenylową niepodstawioną albo jednokrotnie podstawioną, Het oznacza pięcio- lub sześcioczłonowy rodnik heteroaromatyczny o 1-3 atomach-N, -0 i/lub -S, który może być skondensowany z pierścieniem benzenowym lub pirydynowym, a Hal oznacza F, Cl, Br lub J oraz ich soli, które wykazują właściwości antagonistyczne względem angiotensyny-II i mogą być stosowane do leczenia nadciśnienia, aldosteronizmu, niewydolności serca i podwyższonego ciśnienia wewnątrzgałkowego oraz do leczenia zaburzeń ośrodkowego układu nerwowego.

(3 zastrzeżenia)

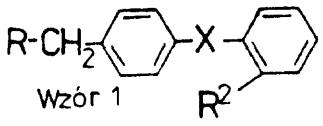

Wzór 1

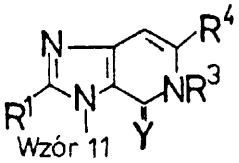

Wzór 11

A1(21) 297872 (22)93 02 25 5(51) C07D 471/00
A61K 31/44
(31)92 4206042 (32)92 02 27 (33) DE

(71) BAYER AKTIENGESELLSCHAFT, Leverkusen, DE
(72) Hanko Rudolf, Dressel Jürgen, Fey Peter, Hübsch Walter, Krämer Thomas, Müller U1rich E., Müller-Gliemann Matthias, Beuck Martin, Kazda Stanislaw, Hirth-Dietrich Claudia, Knorr Andreas, Stasch Johannes-Peter. Wohlfeil Stefan, Yalkinoglu Özkan

(54) **Podstawione sulfonylobenzyloimidazopirydyny, sposób ich wytwarzania i zawierające je leki**

(57) Podstawione sulfonylobenzylo-imidazopirydyny można wytworzyć w taki sposób, że odpowiednią podstawioną imidazopirydynę poddaje się reakcji ze związkiem sulfonylobenzylowym. Podstawione sulfonylobenzylo- imidazopirydyny mogą być stosowane jako substancje czynne w lekach, zwłaszcza do leczenia nadciśnienia i miażdżycy naczyń.

(10 zastrzeżeń)

A1(21) 293895 (22) 92 03 19 5(51) C07H 13/12

(71) Polska Akademia Nauk Instytut Chemii Organicznej, Warszawa
(72) Chmielewski Marek, Abramski Jan

(54) **Sposób wytwarzania kwasów S-(2, 3, 4, 6-tetra-O-acetylo-β-D-glukopiranozylo)-3-tioh ydrohydroksamowych, półproduktów do syntezy glukozynolanów**

(57) Sposób wytwarzania związków o wzorze ogólnym 1, w którym R oznacza alkil, benzyl, aryl, alkenyl, allil polega na tym, że odpowiedni nitrozwiązek przeprowadza się działaniem eterowego roztworu chlorowodoru w chlorek kwasu hydroksamowego, który następnie łączy się z 2, 3, 4, 6-tetra -O-acetylo-β-D- glukopiranozą w obecności aminy trzeciorzędowej lub heterocyklicznej, a następnie produkt końcowy wyodrębnia się w znany sposób.

(1 zastrzeżenie)

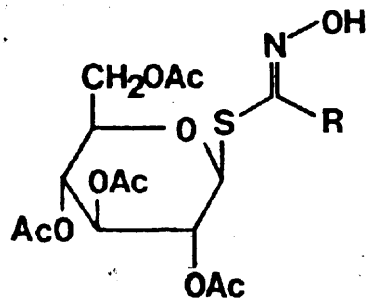

A1(21) 293896 (22) 92 03 19 5(51) C07H 15/14

(71) Polska Akademia Nauk Instytut Chemii Organicznej, Warszawa
(72) Chmielewski Marek, Abramski Jan

(54) Sposób otrzymywania monohydratu sinigriny

(57) Sposób otrzymywania monohydratu sinigriny o wzorze i według wynalazku polega na odacetylowaniu 2, 3, 4, 6-tetra -O-acetylo sinigriny metanolem zawierającym katalityczną ilość amoniaku, od 1,8% do 0,1 % Następnie przeprowadza się oczyszczanie surowej sinigriny o wzorze 1 przez rozpuszczenie w wodzie, przesycanie roztworu i krystalizacje przez obniżenie temperatury.

(7 zastrzeżenie)

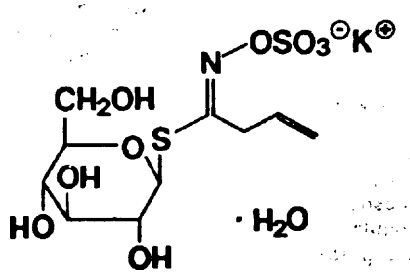

A1(21) 293792 (22) 92 03 11 5(51) C07J 9/00

(71) Instytut Farmaceutyczny, Warszawa
(72) Uszycka-Horawa Teresa, Smolińska Jadwiga, Ryznar Teresa, Bisialska-Styczek Krystyna

(54) Sposób otrzymywania chlorku kwasu 3 **β-acetoksy-5-cholenowego**

(57) Sposób polega na tym, że reakcję kwasu 3β-acetoksy -5-cholenowego z chlorkiem tionylu przeprowadza się wobec katalizatorów przeniesienia fazowego, w środowisku węglowodorów aromatycznych lub alifatycznych, w temperaturze pokojowej, a po reakcji mieszaninę poddaje się destylacji, usuwając w znany sposób rozpuszczalnik i resztę chlorku tionylu, po czym wydziela się stały produkt.

Chlorek kwasu 3β-acetoksy-5-cholenowego jest produktem pośrednim w syntezie aktywnego metabolitu witaminy D_3 znanego pod nazwą kalcifediol.

(3 zastrzeżenia)

A1(21) 297850 (22)9107 23 5(51) C07K 7/00
A61K 37/43
(31)90 557226 (32)9007 24 (33) US
90 558120 24 07 90 US

(71) Polygen Holding Corporation, Wilmington, US
(72) Bowers Cyril Y., Hubbs John C., Foster Charles H., Cody Wayne L., Momany Frank A.

(54) Związki **polipeptydowe** o aktywności uwalniającej hormon wzrostu

(57) Przedmiotem wynalazku jest sposób wytwarzania peptydu o wzorze A_1-A_2-A_3-Trp-A_5-A_6-Z, w którym A_1 oznacza His, 3 (NMe)His, His-Ala, Ala, Tyr, A_0-His lub A_0-3(NMe)His, gdzie A_0 oznacza dowolny naturalny L-aminokwas, Met(O), DOPA, Abu lub peptydy o wzorze L-A_0, w którym L oznacza H, DOPA, Lys, Phe, Tyr, Cys, Tyr-DA1a-Phe-Gly, Tyr-DA1a-Gly -Phe, Tyr-Ala-Gly-Thr lub Tyr-DA1a-Phe-Sar; A_2 oznacza D^{β} Nal lub DPhe; A3 oznacza Ala, Gry lub Ser; As oznacza DPhe, D/L (Me) Phe lub (NMe) DPhe; A_6 oznacza B-G lub G, polegający na sprzęganiu aminokwasów lub pochodnych aminokwasów z wytworzeniem związku końcowego.

(31 zastrzeżeń)

A1(21) 298459 (22)93 04 07 5(51) C08B 30/00

(71) Centralne Laboratorium Przemysłu Ziemniaczanego, Poznań
(72) Walkowski A1eksander, Lewandowicz Grażyna, Szymańska Grażyna, Gzyl Piotr, Mączyński Marian

(54) Sposób otrzymywania skrobi modyfikowanej

(57) Sposób polega na tym, że proces estryfikacji prowadzi tie przy pomocy roztworu właściwego kwasu adypinowego w bezwodniku octowym, w stosunku wagowym 1:4. Otrzymany w wyniku tego procesu acetyiowany adypinian dwuskrobiowy, po korekcie pH, przemywa się, a następnie poddaje obróbce termicznej w temperaturze 100 - 150°C, dla układu zawierającego 15 - 20% wody, w czasie 5 - 70 minut

Dla układu zawierającego 50-75% wody obróbkę termiczną prowadzi się w czasie 10 - 200 sekund, aż do osiągnięcia 3-12% wody w gotowym produkcie.

Sposób znajduje zastosowanie w przemyśle skrobiowym, a produkt otrzymany tym sposobem w przemyśle spożywczym jako zagęstnik do różnych produktów spożywczych poddawanych obróbce technologicznej.

(4 zastrzeżenia)

A1(21) 293862 (22) 92 03 16 5(51) C08G 14/08

(71) Instytut Chemii Przemysłowej, Warszawa
(72) Jasińska Halina, Polaczek Jerzy, Pielichowski Jan
(54) Sposób wytwarzania niskotoksycznych **żywic fenolowo-mocznikowo-formaldehydowych** o wysokiej reaktywności

(57) Sposób wytwarzania reaktywnych niskotoksycznych żywic fenolowo - mocznikowo - formaldehydowych otrzymanych przez polikondensację fenolu, mocznika i formaldhydu z ewentualnym oddestylowaniem wody pod zmniejszonym ciśnieniem, charakteryzuje się tym, że proces polikondensacji prowadzi się przy stałym stosunku molowym fenolu, mocznika i formaldehydu jak 1 :/0,2-1,1 /:/2,0-5,0/ w trzech etapach przy zmiennym pH mieszaniny reakcyjnej alkalicznym, kwasowym i znowu alkalicznym.

Żywice fenolowo - mocznikowo - formaldehydowe stosowane są między innymi w przemyśle drzewnym do produkcji płyt wiórowych i sklejek oraz w odlewnictwie do produkcji rdzeni odlewniczych.

(4 zastrzeżenia)

A1(21) 293793 (22) 92 03 11 5(51) C08L 23/12

(71) INCO VERITAS Sp. z o.o. Zakład Tworzyw Sztucznych, Dębe Wielkie
(72) **Żołędziowski** Wojciech, **Rzemek** Barbara, **Foltyn** Sylwester, Oliński Stefan, Dmowski Andrzej
(54) Sposób wytwarzania kompozycji samogasnącego tworzywa na bazie polipropylenu

(57) Sposób polega na wprowadzeniu do standardowego tworzywa poliolefinowego synergicznej mieszaniny antypirenów, środka sieciującego, w postaci kauczuku polipropylenowego, środka homogenizującego oraz napełniacza nieorganicznego poprzez wymieszanie i przeprowadzenie kompozycji w stan stopu.

(2 zastrzeżenia)

A1(21) 293789 (22) 92 03 11 5(51) C08L 63/ C08K 3/00

(71) Politechnika Warszawska, Warszawa
(72) Czarnecki Lech, Wiąckowska Agata
(54) **Modyfikator kompozytów epoksydowych**

(57) Modyfikator zawiera 5-95% wagowych dziesięciowodnego czteroboranu sodu oraz 5-95% wagowych krystalicznego glinokrzemianu o wzorze ogólnym $[(X_2Y)O \cdot AL_2O_3 \cdot n\,SiO_2] - m\,H_2O$, w którym X oznacza kationy I grupy układu okresowego, grupę amonową lub inne kationy, które mogą być podstawione, zas Y oznacza kationy II grupy układu okresowego lub inne kationy, które mogą je podstawić. Modyfikator stosuje się do wytwarzania trudnopalnych kompozytów epoksydowych.

(2 zastrzeżenia)

A1(21) 293788 (22)92 03 11 5(51) C08L 67/00 C08K 3/00

(71) Politechnika Warszawska, Warszawa
(72) Czarnecki Lech, Wiąckowska Agata
(54) **Modyfikator kompozytów poliestrowych**

(57) Modyfikator składa się z dziesięciowodnego czteroboranu sodowego w ilości 10-20% wagowych, dwunastowodnego siarczanu glinowo- amonowego w ilości 10-20% wagowych, dwunastowodnego siarczanu chromowo • potasowego w ilości 10 - 20% wagowych, krystalicznego glinokrzemianu o wzorze ogólnym $[(X_2Y)O \cdot AL_2O_3 \cdot n\,SiO_2] \bullet m\,H_2O$, w którym X oznacza kationy I grupy układu okresowego, grupę amonową lub inne kationy, które mogą być podstawione, zaś Y oznacza kationy II grupy układu okresowego lub inne kationy, które mogą je podstawić, w ilości 20 - 30% wagowych oraz ewentualnie siedmiowodnego siarczanu cynku w ilości 0 - 15% wagowych i wodorotlenku glinu w ilości 0 - 20% wagowych.

Modyfikator stosuje się do wytwarzania trudnopainych kompozytów poliestrowych.

(2 zastrzeżenia)

A1(21) 297771 (22)93 02 17 5(51) C08L 77/00

(31) 92 9202067 (32) 92 02 18 (33) FR

(71) RHONE-POULENC CHIMIE, Courbevoie, FR
(72) Bonin Yves, Leblanc Jack
(54) **Kompozycja na bazie ognioodpornego poliamidu**

(57) Przedmiotem wynalazku jest kompozycja zawierająca związek cynku taki jak tlenek cynku, boran cynku i/lub siarczek cynku.

Kompozycja jest stosowana, zwłaszcza do wytwarzania artykułów odlewanych.

(11 zastrzeżeń)

A1(21) 293892 (22) 92 03 19 5(51) C08L 83/00

(71) Instytut Chemii Przemysłowej, Warszawa
(72) Maciejewski Jeremi
(54) Sposób **otrzymywania lepko-sprężystych** kompozycji polisiloksanowych

(57) Lepko-sprężyste kompozycje polisiloksanowe otrzymuje się przez zastosowanie dwuetapowego mieszania składników.

W pierwszym etapie sporządza się roztwór bazowy polimerów którymi są metylo-fenylopolisiloksany i metyloborosiloksany i metylopolisiloksany, a w drugim etapie dodaje się smary i napełniacze, przy czym w drugim etapie temperatura procesu nie może przekraczać 120°C.

Kompozycje stosowane są jako wkłady do amortyzatorów silnych uderzeń i drgań.

(6 zastrzeżeń)

A1(21) 293843 (22)92 03 12 5(51) C09B 67/00

(71) Instytut Barwników i Produktów Organicznych, Zgierz

(72) Stefańczyk Jadwiga, Mirowski Janusz, Szczęśniak Tadeusz, Zachwieja Romuald

(54) Sposób wytwarzania niepylących proszków barwników

(57) Sposób polega na tym, że dowolny barwnik lub mieszaninę barwników poddaje się homogenizacji z preparatem zawierającym 55,0 - 90,0 części wagowych oleju mineralnego stanowiącego produkt zachowawczej przeróbki ropy naftowej o określonym składzie, selektywnie rafinowanego furfurolem, odparafinowanego metodą rozpuszczalnikową, a następnie poddanego rafinacji wodorem; 10,0 - 45,0 części wagowych układu emulgującego w postaci mieszaniny 2,0 - 10,0 części wagowych alkoholu oleilowego oksyetylenowanego 2,0 - 10,0 części wagowych nonylofenolu oksyetylenowanego, 0 - 6,5 części wagowych produktu reakcji 1 mola mieszaniny nienasyconych i nasyconych alkoholi tłuszczowych pochodzenia roślinnego z około 7 molami tlenku etylenu, 0,5 - 6,0 części wagowych nonylofenolu oksyetylenowanego, 5,0 - 12,0 części wagowych antyelektrostatyku oraz 0,5 części wody

(2 zastrzeżenia)

A1(21) 298585 (22)93 0414 5(51) C09D 5/03

(75) Kwiatoń Jan, Bydgoszcz; Łobiński Eugeniusz, Sierpc; Makarewicz Edwin, Bydgoszcz; Szafert Leszek, Bydgoszcz; Wieluński Jerzy, Bydgoszcz

(54) Farba ochronna do powierzchni betonowych i murowych

(57) Farba ochronna na bazie cementu do powierzchni betonowych, murowych, ceglanych, tynkowych, itp. składa się z komponenty proszkowej, która zawiera cement portlandzki, mączkę kwarcową, kaolin, proszek granulatu polistyrenu, pigmenty nieorganiczne, krzemionkę koloidalną, środek grzybobójczy oraz komponenty ciekłej, którą stanowi lateks akrylowy.

Farba jest przeznaczona do ochrony budowli przed korozyjnym wpływem otaczającego środowiska.

(2 zastrzeżenia)

A1(21) 293930 (22)92 03 19 5(51) C09G 1/08

(71) REST Spółka z o.o., Gdańsk

(72) Darowicki Kazimierz, Janicki Wacław

(54) Preparat do czyszczenia i nabłyszczania powierzchni lakierowanych

(57) Preparat stanowiący wodną zawiesinę substancji woskowych z dodatkiem emulgatora i rozpuszczalnika organicznego charakteryzuje się tym, że substancją woskową jest mieszanina wosku I i wosku II, obu o liczbie kwasowej nie większej niż 30 mg KOH/g i o liczbie zmydlania nie mniejszej niż 130 mg KOH/g. Mieszanina substancji woskowych zawiera od 60 do 90 części wagowych wosku I o temperaturze kropienia od 100°C do 110°C oraz od 10 do 20 części wagowych wosku II o temperaturze kropienia od 85°C do 95°C. Ta mieszanina wosków stanowi od 16 do 20 części wagowych masy preparatu.

(2 zastrzeżenia)

A1(21) 293774 (22) 92 03 10 5(51) C09J 123/08 C09J 131/04 C09J 133/08

(71) Instytut Chemii Przemysłowej, Warszawa

(72) Penczek Piotr, Staniak Henryk

(54) Sposób wytwarzania wodoodpornego kleju wodno-dyspersyjnego

(57) Sposób wytwarzania wodoodpornego kleju wodno-dyspersyjnego, którego głównym składnikiem jest kopolimer etylenu i octanu winylu, lub kopolimer estru akrylowego, lub kopolimer chloroprenu ewentualnie z dodatkiem napełniaczy, żywic naturalnych i syntetycznych polega na tym, że do wodnej dyspersji kopolimeru etylenu i octanu winylu, lub kopolimeru estru akrylowego, lub kopolimeru chloroprenu o temperaturze zeszklenia poniżej -5°C, wprowadza się 5 - 50 części wagowych żywicy epoksydowej w przeliczeniu na 100 części wagowych kopolimeru, oddzielnie emulguje się ciekły utwardzacz poliaminoamidowy w wodzie lub wodnej dyspersji tego samego kopolimeru, przy czym stosuje się 20 do 100 części wagowych poliaminoamidu na 100 części wagowych żywicy epoksydowej. Obydwie części kleju miesza się nie później niż na 8 godzin przed naniesieniem na materiały sklejane.

(3 zastrzeżenia)

A1(21) 293886 (22) 92 03 16 5(51) C09K 3/16

(71) POLIN Innowacyjne Przedsiębiorstwo Wielobranżowe Sp. z o.o., Katowice

(72) Pasternak Aleksy, Dul Marian, Poźniak Ryszard, Lubelski Jan, Kapczyński Ryszard, Gryboś Waldemar, Nawrot Damian

(54) Środek do antystatyzacji wyrobów z poli /chlorku winylu/ i kauczuków

(57) Środek do antystatyzacji wyrobów z poli/chlorku winylu/ i kauczuków naturalnych lub syntetycznych względnie ich mieszaniny, zawierający plastyfikatory, stabilizatory, wypełniacze, środki smarne, środki uniepalniające i inne typowe dodatki, składa się z 20-80 części wagowych metylosiarczanów N-metylo-amoniowych N-(2-hydroksy-3-alkoksypropylo/-N,N-dietanolo-aminy zawierających od 8 do 14 atomów węgla w rodniku alkilowym oraz 80-20 części wagowych produktów estryfikacji trietanoloaminy kwasem stearynowym.

(2 zastrzeżenia)

A1(21) 293844 (22)92 03 12 5(51) C09K 5/02

(71) Politechnika Wrocławska, Wrocław

(72) Bodio Eugeniusz, Wilczek Marta, Chorowski Maciej

(54) Czynnik chłodniczy do sprężarkowych chłodziarek, zwłaszcza domowych

(57) Czynnik chłodniczy charakteryzuje się tym, że stanowi go mieszanina 50 - 80% molowych propanu i 50 - 20% molowych butanu.

(1 zastrzeżenie)

A1(21) 294105 (22)92 01 23 5(51) C09K 19/34

(62) 293265

(71) Wojskowa Akademia Techniczna im. Jarosława Dąbrowskiego, Warszawa

(72) Dąbrowski Roman, Bezborodow Władimir, Grinkiewicz Oleg, Czupryński Krzysztof, Szulc Jarosław, Łapanik walery, Dziaduszek Jerzy

(54) Mieszaniny ciekłokrystaliczne zawierające związki z pierścieniem 1,3-dioksa-2-boranu

(57) Przedmiotem wynalazku są mieszaniny ciekłokrystaliczne zawierające związki z pierścieniem 1,3-dioksa-2-boranu

stanowiące element wskaźników wykorzystywanych do wizualizacji informacji.

Mieszanina zawiera związki ciekłokrystaliczne będące 2,5-dipodstawionymi pochodnymi 1,3-dioksa-2-boranu o wzorze ogólnym 1, w którym R_A oznacza R^1 a R_B oznacza R^2 albo RA oznacza R^2 a Re oznacza R^1, gdzie R^1 jest grupą alkilową $-C_nH_{2n+1}$ lub alkenylową $-C_nH_{2n-1}$, przy czym n przyjmuje wartości od 1 do 10 w przypadku grupy alkilowej lub 2 do 10 w przypadku grupy alkenylowej, natomiast R^2 oznacza fragment cząsteczki o wzorze $-C_6H_2(X_1)(X_2)-A$, w którym X_1, Xz, są jednakowe lub różne i oznaczają atom wodoru, fluoru albo chloru, a A oznacza jedną grupę ze zbioru: -NCS,$-OCHF_2$, $-OCH_2F$, $-CH_2F$, $-CHF_2$, $-CF_3$, -F, lub wzorze 3, w którym X_1, X2, X3, X_4 są jednakowe lub różne i oznaczają atom wodoru, fluoru albo chloru, Z oznacza wiązanie pojedyncze lub grupę -OCO-, -COO-, $-CH_2O$, $-CH_2-CH_2-$, A oznacza jedną grupę ze zbioru: -NCS, $-OCH_2F$, $-OCHF_2$ $-OCF_3$, $-CH_2F$, $-CHF_2$, $-CF_3$, -F.

(1 zastrzeżenie)

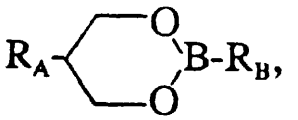

wzór 1

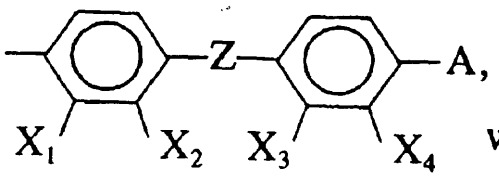

wzór 3

A1(21) 293811 (22) 92 03 10 5(51) C10J 3/46

(71) Politechnika Wrocławska, Wrocław
(72) Meloch Henryk, Kabsch Piotr, Robaszkiewicz Janusz

(54) Sposób spalania węgli i koksów w niefluidalnych paleniskach rusztowych

(57) Sposób spalania węgli i koksów w niefluidalnych paleniskach rusztowych, polegający na mieszaniu paliwa z sorbentem w postaci tlenków i/lub wodorotlenków, i/lub węglanów wapnia i/lub magnezu oraz modyfikacji procesu spalania charakteryzuje się tym, że niefluidalną warstwę węgla i/lub koksu zmieszanego z sorbentem spala się w temperaturze od 1023 do 1273 K. Powietrze do spalania doprowadza się ze współczynnikiem nadmiaru mniejszym od 1,4 dla węgli i mniejszym od 1,3 dla koksów. Sorbent stosuje się w ilości od 2 do 10% masowych w stosunku do masy spalanego paliwa.

(2 zastrzeżenia)

A1(21) 297459 (22) 93 01 19 5(51) C10K 1/34

(31) 92 000088 (32) 92 01 20 (33) IT

(71) AVIR FINANZIARIA S.p.A., Asti, IT
(72) Ercole Pietro

(54) Sposób oczyszczania gazów odlotowych z pieców, zwłaszcza z pieców do topnienia

(57) Sposób oczyszczania gazów odlotowych z pieców, zwłaszcza z pieców do topienia używanych w produkcji szkła, zawierających SO_2 i SO_3,polega na tym, że etap chłodzenia gazów drogą gaszenia prowadzi się w warunkach sprzyjających utlenianiu SO_2 do SO_3, a następnie adsporpcji SO_3 na warstwie siarczanu sodowego obecnej na filtrze, przez który przepuszcza się te gazy odlotowe.

(13 zastrzeżeń)

A1(21) 297436 (22) 93 Ol 15 5(51) C11D 7/14

(31) 92 9201059 (32) 92 01 17 (33) GB
92 9225612 08 12 92 GB

(71) UNILEVER NV, Roterdam, NL
(72) Chappie Andrew Paul, van Vliet Marten Robert P.

(54) Kompozycja detergentowa

(57) Jednorodnie wybielająca kompozycja detergentowa o wysokiej gęstości usypowej (co najmniej 700 g/1) zawiera jeden lub więcej powierzchniowo czynnych związków, jeden lub więcej aktywnych wypełniaczy obejmujących glinokrzemian metalu alkalicznego zawierający zeolit P wykazujący stosunek krzemu do glinu nie większy niż 1,33 oraz system wybielający zawierający nadtlenowy związek wybielający i aktywator.

(11 zastrzeżeń)

A1(21) 297437 (22) 93 01 15 5(51) C11D 7/14

(31)92 9201059 (32)92 01 17 (33) GB
92 9225610.6 08 12 92 GB

(71) UNILEVER NV, Roterdam, NL
(72) Chappie Andrew Paul

(54) Kompozycja detergentowa

(57) Wybielająca kompozycja detergentowa składa się ze stałych cząstek, o dużym ciężarze nasypowym (najmniej 700 g/l) i zawiera jeden lub większą liczbę detergentów, jeden lub większą liczbę detergentowych wypełniaczy aktywnych, w ty m specyficzny glinokrzemian metalu alkalicznego - zeolit P o maksymalnej zawartości glinu (zeolit MAP) • i układ wybielający, zawierający monohydrat nadboranu sodowego.

(8 zastrzeżeń)

A1(21) 293757 (22)92 03 06 5(51) C14C 9/02
C14C 9/00

(71) Instytut Przemysłu Skórzanego, Łódź; ORGANIKA Zakłady Chemiczne Spółka Akcyjna, Łódź
(72) Mikuła Maria, Skomicka Janina, Wiórkiewicz Jerzy, Szerszyńska Urszula, Pacha Maria Jolanta, Gębalski Józef, Talaga Zbigniew, A1chimowicz Janusz, Lewińska Elżbieta, Siutowicz Barbara, Godlewska-Zwierzak Krystyna

(54) Sposób otrzymywania sulfitowanych tłuszczów garbarskich oraz środek natłuszczający z udziałem tych tłuszczów

(57) Sposób polega na tym, że wstępne utlenianie surowców tłuszczowych prowadzi się w obecności soli dwuwartościowej miedzi, lub soli dwuwartościowej miedzi i kwasów tłuszczowych oraz nadtlenku wodoru, a następnie poddaje się sulfitowaniu roztworami wodorosiarczynów przy użyciu środków emulgujących anionowych i/lub niejonowych.

Środek do natłuszczania skór zawiera 30 • 70% tłuszczy sulfitowanych 10 - 50% estrów kwasów tłuszczowych i alkoholi monowodoro-tlenowych o długości łańcucha C_{1-4} oraz ewentualnie tłuszcze siarczanowane w ilości 10 - 50%.

(2 zastrzeżenia)

A1(21) 297513 (22) 93 01 22 5(51) C21B 9/06
(31)92 9200134 (32)92 01 24 (33) NL

(71) HOOGOVENS GROEP BV, Ijmuiden, NL
(72) Bleijendaal Nicolaas Gerardus Jacobus, Van Laar Jacobus, Hendriks August Hugo, Stokman Ronald Johannes Maria

(54) Nagrzewnica dmuchowa i sposób wytwarzania nagrzewnicy dmuchowej

(57) Sposób wytwarzania nagrzewnicy dmuchowej polega na tym, że dwie ściany z materiałów ogniotrwałych wykonane głównie z cegieł łączy sie ze sobą nawzajem spoiną zawierającą elementy połączeniowe, przy czym co najmniej element połączeniowy wytwarza się poprzez wylewanie. Elementy połączeniowe (15, 16, 17) wylewa się na miejscu w spoinie łączącej ściany. Nagrzewnica dmuchowa posiada ściany (1, 3) z ogniotrwałych cegieł (8, 10), połączone ze sobą spoiną (C) zawierającą co najmniej jeden element połączeniowy (15, 16, 17), który jest elementem wylewanym. Między wylanym połączeniowym elementem (15, 16, 17) i co najmniej częścią przylegającej ściany jest umieszczony element dystansowy (18).

(12 zastrzeżeń)

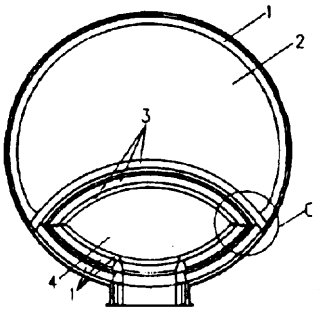

FIG. 2C

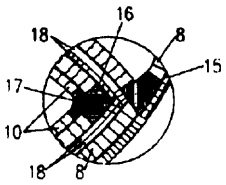

FIG. 2C'

A1(21) 296118 (22) 92 10 01 5(51) C22B 1/20
(31) 91 4132877 (32) 91 10 03 (33) DE
92 4202054 25 01 92 DE
92 4219491 13 06 92 DE

(71) Metallgesellschaft Aktiengesellschaft, Frankfurt nad Menem, DE
(72) Stieler Fred, Magedanz Norbert, Gerlach Walter, Otto Jürgen, Hirsch Martin, Cappel Fred, Schlebusch Detlev, Schmidt Hermann, Weisel Heiko, Werz Hans-Joachim

(54) Sposób spiekania materiałów zawierających tlenki żelaza na maszynie spiekalniczej

(57) Sposób polegający na tym, że zawierającą stałe paliwo spiekaną mieszankę podaje się na maszynę spiekalniczą, zapala się powierzchnię spiekanej mieszanki, przez spiekaną mieszankę kieruje się gazy zawierające tlen, część gazu odlotowego po wzbogaceniu go przez dodanie gazów bogatszych w tlen zawraca się jako zawierający tlen gaz obiegowy, a drugą część gazu odlotowego odprowadza się jako gaz resztkowy, charakteryzuje się tym, że jako gaz resztkowy odprowadza się tylko taką ilość gazu odlotowego, która odpowiada gazowi utworzonemu podczas procesu spiekania plus dodanemu dla wzbogacenia gazowi bogatszemu w tlen plus dostającemu się z zewnątrz szkodliwemu powietrzu minus zużyty tlen, drugi strumień cząstkowy gazu odlotowego zawraca się jako gaz obiegowy i przed zasileniem spiekanej mieszanki wzbogaca się go do zawartości tlenu wynoszącej najwyżej 24% przez dodanie gazów bogatszych w tlen.

(19 zastrzeżeń)

A1(21) 293802 (22)92 03 10 5(51) C22B 7/00

(71) BOLESŁAW Zakłady Górniczo Hutnicze, Bukowno
(72) Borkowski Jacek, Kasprzyk Stanisław, Pasik Józef, Skorus Zygmunt

(54) Sposób wytwarzania koncentratu cynku i ołowiu z odpadów poflotacyjnych

(57) Sposób wytwarzania koncentratu cynku i ołowiu z odpadów poflotacyjnych powstałych w procesie przerobu rudy blendowo-galenowo-markazytowej przez wstępne rozdrabnianie, wzbogacanie grawitacyjne, mielenie, klasyfikację i flotację charakteryzuje się tym, że gruboziarnista część odpadów poflotacyjnych zalegających w zewnętrznych obrzeżach zwałowisk poddaje się domieleniu, rozklasyfikowaniu i selektywnej lub kolektywnej flotacji dla odzysku siarczkowych i utlenionych minerałów w formie selektywnych lub kolektywnych koncentratów Zn, Pb i Fe.

Koncentraty te mogą być również łączone z odpowiednimi koncentratami z flotacji galenowo-blendowej rudy, a następnie poddawane procesowi wspólnego oczyszczania w procesie kilkakrotnej reflotacji, aż do uzyskania kwalifikowanych koncentratów galeny i blendy o zawartości około 25 - 50% Pb i około 40 - 50% Zn, które stanowią półprodukty wsadowe do otrzymywania metali w procesie hutniczym lub hydrometalurgicznym.

(3 zastrzeżenia)

A3(21) 292973 (22) 91 12 24 5(51) C22C 38/04
(61) 151555

(71) Huta OSTROWIEC, OSTROWIEC
(72) Krawiarz Jerzy, Gorczyca Stanisław, Pacyna Jerzy, Florys Jerzy, Pachniak Tadeusz, Szklanowski Czesław

(54) Stale narzędziowe o dużej hartowności

(57) Stal, przeznaczona na narzędzia o dużych przekrojach zawiera wagowo do 0,025% fosforu i siarki, max. do 0,30% niklu, 0,40 - 0,50% molibdenu, 0,10 - 0,20% wanadu, 0,70 • 1,70% węgla oraz mangan, krzem, chrom, nieuniknione zanieczyszczenia i reszta żelazo.

(1 zastrzeżenie)

A3(21) 292969 (22) 91 12 24 5(51) C22C 38/58
(61) 151555

(71) Huta OSTROWIEC, OSTROWIEC
(72) Krawiarz Jerzy, Gorczyca Stanisław, Pacyna Jerzy, Florys Jerzy, Pachniak Tadeusz, Szklanowski Czesław

(54) Stal narzędziowa o bardzo dużej hartowności

(57) Stal z zawartością niklu, odporna na ścieranie zawiera wagowo do 0,025% fosforanu i siarki, 0,40 - 0,50% molibdenu,

0,10 - 0,20% wanadu, 0,02 • 0,04% aluminium, 0,20 • 0,70% węgla, 1,85- 2,15% manganu, 0,90-1,10% krzemu, 0,85-1,15% niklu oraz nieuniknione zanieczyszczenie i reszta żelazo.

(1 zastrzeżenie)

A1(21) 297392 (22) 93 01 12 5(51) C23C 26/00

(31)92 2059256 (32)92 01 13 (33) CA

(71) Grace Dearborn Inc., Mississauga, CA
(72) Aston David Arthur, Hochu John Kenneth

(54) **Sposób zwalczania osadzania się paku**

(57) Sposób zwalczania osadzania się paku na susznikach i innych częściach maszyn papierniczych nie będących w stałym kontakcie z wodą produkcyjną, polega na tym, że na suszniki lub inne części maszyny papierniczej nanosi się rozpuszczalny lub dyspergowalny w wodzie polimer kationowy i rozpuszczalny lub dyspergowalny w wodzie aromatyczny polimer anionowy.

(9 zastrzeżeń)

A1(21) 296673 (22)921120 5(51) C25D 5/34

(31)91 000902 (32) 91 11 22 (33) IT

(71) FIAT AUTO SPA, Turyn, IT
(72) DA RE' Mario
(54) **Sposób i urządzenie do oczyszczania powierzchni metali, zwłaszcza przeznaczonych do pokrywania**

(57) Sposób oczyszczania powierzchni metali, zwłaszcza przeznaczonych do pokrywania warstwą materiału o właściwościach zwiększonej twardości i odporności na zużycie, polega na tym, że przeznaczoną do pokrywania metalową powierzchnię napromieniowywuje się promieniowaniem laserowym.

Urządzenie ma dwa lasery (2, 4) oraz głowicę (8) osadzoną na stole roboczym (1), połączonym z robotem (6). Pomiędzy laserami (2, 4) i głowicą (8) jest usytuowany układ luster (12, 14) do selektywnego doprowadzania wiązki (5) promieniowania laserowego do głowicy (8) i do oczyszczanej powierzchni (9), a z robotem (8) i laserami (2, 4) jest połączony komputer (18) sterujący ruchami robota (6) i wiązką (5) promieniowania laserów (2, 4).

(8 zastrzeżeń)

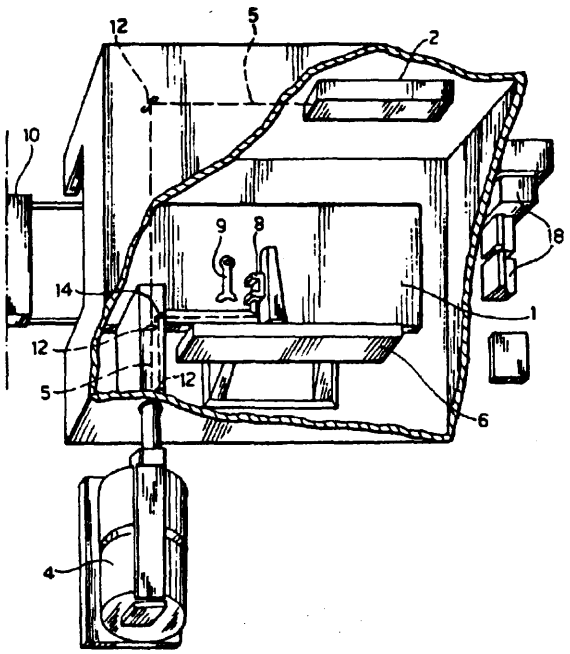

DZIAŁ D

WŁÓKIENNICTWO I PAPIERNICTWO

A1(21) 297067 (22) 92 12 18 5(51) D06M 13/46

(31)91 809660 (32) 91 12 18 (33) US
92 838626 19 02 92 US

(71) COLGATE-PALMOLIVE COMPANY, Nowy Jork, US
(72) Chavez Nahum, Oliveros Israel
(54) Sypka proszkowa kompozycja do zmiękczania tkanin i sposób jej wytwarzania

(57) Sposób wytwarzania proszkowej kompozycji zmiękczającej tkaniny obejmuje następujące operacje:

a) wytwarzanie w mieszalniku śrubowym zawiesiny zawierającej: 5 do 40% wagowych kationowego czwartorzędowego amoniowego związku zmiękczającego; od 0,5 do 15% wagowych anionowego i/lub niejonowego związku powierzchniowo czynnego: od około 45 do 85% wagowych mocznika;

b) mieszanie zawiesiny z mieszalnika wytworzonej w (a) do zapewnienia jednolitej mieszaniny lub dyspersji o średnim wymiarze cząstek mniejszym niż około 1,0 mikron i następnie;

c) rozpyłowe suszenie mieszaniny lub dyspersji w wieży rozpyłowej, w której woda zawarta w mieszaninie zostaje zasadniczo odparowana i uzyskanie swobodnie przysypujących się cząstek kompozycji zmiękczającej łatwo dyspergowalnej w wodzie.

(7 zastrzeżeń)

A1(21) 297068 (22) 92 12 18 5(51) D06M 13/46

(31) 91 809802 (32) 91 12 18 (33) US
92 838124 190292 US

(71) COLGATE-PALMOLIVE COMPANY, Nowy Jork, US
(72) Chavez Nahum, Oliveros Israel
(54) Sypka proszkowa kompozycja do zmiękczania tkanin i sposób jej wytwarzania

(57) Sypka proszkowa kompozycja zmiękczająca tkaniny zawiera: od 5 do 40% wagowych kationowego czwartorzędowego amoniowego związku zmiękczającego; od 0,5 do 15% wagowych anionowego i/lub niejonowego związku detergentowego; od 45 do 85% wagowych mocznika; resztę stanowi woda.

(11 zastrzeżeń)

A1(21) 295695 (22)92 0821 5(51) D21C 9/18

(31) 91 91630057 (32) 91 08 22 (33) EP

(71) BELOIT TECHNOLOGIES INC., Wilmington, US

(72) Fabbris Renato

(54) Sposób i urządzenie do wytwarzania i odwadniania wstęgi papierowej z zawiesiny masy papierniczej

(57) Sposób wytwarzania i odwadniania wstęgi papierowej z zawiesiny masy papierniczej polega na tym, że dostarcza się poruszającą się porowatą formującą powierzchnię z otworami drenażowymi przeznaczonymi do odwadniania osadzonej na niej zawiesiny masy papierniczej, osadza się warstwę wody na formującej powierzchni a tym samym umieszcza się warstwę wody na powierzchni formującej przed osadzeniem zawiesiny masy papierniczej w taki sposób, żeby zawiesina stykała się z wodą przed odwodnieniem poprzez formującą powierzchnię. Warstwę wody osadza się na powierzchni formującej w miejscu znajdującym się przed, patrząc w kierunku ruchu sita, miejscem osadzania zawiesiny.

Zawiesinę masy papierniczej osadza się na warstwie wody w zasadzie z prędkością poruszania się powierzchni formującej.

Urządzenie do formowania wstęgi w maszynie papierniczej ma poruszające się sito płaskie (11) z otworami drenażowymi wody, przeznaczonymi do odwadniania znajdującej się na jego powierzchni zawiesiny masy papierniczej; zespół do wytwarzania warstwy wody na poruszającym się sicie (11) oraz zespół doprowadzający warstwę zawiesiny masy papierniczej na warstwę wody, wskutek czego masa papiernicza styka się z warstwą wody i występuje usprawnione formowanie włókien. W jego skład wchodzą również prowadnice, prowadnica górna (30) i prowadnica dolna (29) usytuowane przed, patrząc w kierunku ruchu sita (11) miejscem, w którym osadzana jest warstwa masy papierniczej. Natomiast zespół do wytwarzania warstwy wody jest usytuowany w taki sposób, ze tworzy warstwa wody w miejscu znajdującym się przed patrząc w kierunku ruchu srta (11), prowadnicami (29, 30) sita (11).

(16 zastrzeżeń)

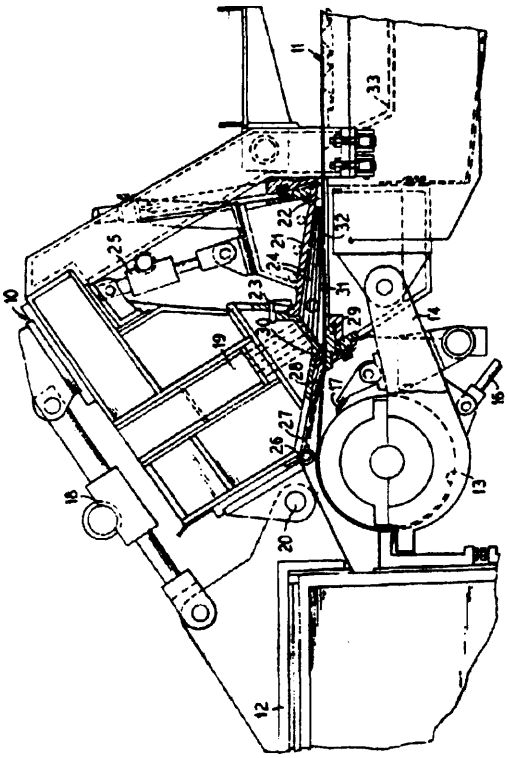

DZIAŁ E

BUDOWNICTWO, GÓRNICTWO; KONSTRUKCJE ZESPOLONE

A1(21) 296317 (22)92 10 22 5(51) E01B 27/06

(31)91 2124 (32) 91 10 24 (33) AT

(71) Franz Piasser Bahnbaumaschinen-Industriegesellschaft m.b.H., Wiedeń, AT

(72) Theurer Josef

(54) Układ łańcuchowy przenoszący lub zgarniający maszyn do budowy torów

(57) Przedmiotem wynalazku jest układ łańcuchowy przenoszący lub zgarniający (6) do maszyny (1) do oczyszczania podłoża tłuczniowego, z łańcuchem przenoszącym lub zgarniającym bez końca (10), osadzonym na ramie (4) maszyny i prowadzonym w kanale prowadniczym o nastawnej wysokości oraz połączonym z napędem (9). Kanał prowadniczy zawiera belkę zgarniającą (26), znajdującą się podczas pracy poniżej toru (3), oraz wyżej położone miejsce zrzutu (14), oddalone w kierunku podłużnym maszyny od belki zgarniającej przy pochyłym ustawieniu. W celu zmiany efektywnej szerokości zgarniania, belka zgarniająca (26) jest wykonana jako wychylna lub przestawna w płaszczyźnie poziomej. Przewidziane są dwie rozwiązane niezależnie od siebie belki zgarniające (26), z każdorazowym utworzeniem niezależnego zespołu zgarniającego (7, 8), zawierającego własne napędy (11, 12) do przestawiania na wysokość i poprzecznego, przy czym każdemu zespołowi zgarniającemu (7, 8) przyporządkowane są: jeden łańcuch zgarniający bez końca (10) z napędem (9) oraz dwa podłużne tory (24, 25) prowadzenia łańcucha, znajdujące się każdorazowo na tym samym boku podłużnym maszyny.

(12 zastrzeżeń)

A1(21) 296539 (22) 92 11 09 5(51) E01B 27/06

(31) 91 2248 (32) 91 11 13 (33) AT

(71) Franz Plasser Bahnbaumaschinen - Industriegesellschaft m.b.H., Wiedeń, AT

(72) Theurer Josef, Brunninger Manfred

(54) Urządzenie do renowacji warstwy ochronnej torowiska i sposób renowacji warstwy ochronnej torowiska

(57) Przedmiotem wynalazku jest urządzenie do renowacji warstwy ochronnej torowiska znajdującej się między plantem i warstwą tłucznia, z dwoma niezależnymi od siebie, wspierającymi się na wózkach szynowych (10,13), mającymi korpus (9) roboczymi pojazdami szynowymi (4), przy czym pierwszemu pojazdowi roboczemu (4) przyporządkowano przestawny pio-

nowo podbieracz (18) do usuwania starego tłucznia i dołączone do tego podbieracza przenośniki taśmowe (21, 24) odprowadzające tłuczeń, natomiast drugi pojazd roboczy ma urządzenie do plantowania i zagęszczania piasku warstwy ochronnej oraz podnośniki torowe (26). Każdy z dwóch korpusów (9) wyposażono w podnośnik torowy (26) mający rolki podnośne (27) toczące się po szynach oraz chwytający w sposób ciągły szyny na zasadzie połączenia kształtowego, a każdy z tych korpusów jest utworzony z dwóch ram (7, 8) połączonych przegubowo ze sobą i przynajmniej na jednym z dwóch pojazdów roboczych (4) umieszczono zgarniacz do zsuwania piasku leżącego na podkładach w sąsiednie luki między podkładowe.

(10 zastrzeżeń)

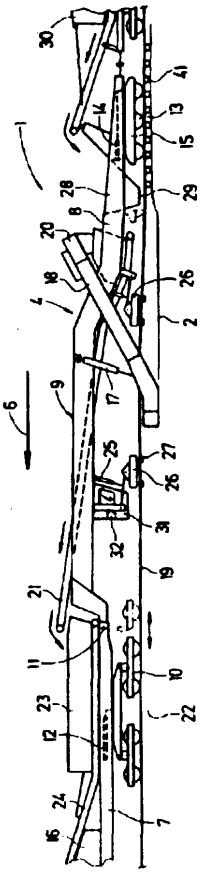

A1(21) 296316 (22) 92 10 22 5(51) E01B 27/16
(31)91 2125 (32) 91 10 24 (33) AT

(71) Franz Plasser Bahnbaumaschinen-Industriegesellschaft m.b.H., Wiedeń, AT
(72) Theurer Josef, Peitl Friedrich, Praschl Wilhelm
(54) Agregat podbijakowy maszyn do podhijania torów kolejowych

(57) Agregat charakteryzuje się tym, że sąsiadujący z ramą ag regatową (5) oskard wewnętrzny (14) każdej jednostki podbijakowej (3) jest połączony sztywno z podbijakiem (9), natomiast sąsiadujący w kierunku poprzecznym maszyny oskard zewnętrzny (13) może przekręcać się wokół osi obrotu (15) między dwoma położeniami krańcowymi ograniczonymi zderzakami (16, 17, 24, 25) od pierwszej pozycji podbijania (23) sąsiadującej bezpośrednio z oskardem wewnętrznym (14) do drugiej pozycji podbijania (26) umożliwiającej zagłębienie się obu oskardów (13,14) po obu stronach szyny (4).

(6 zastrzeżeń)

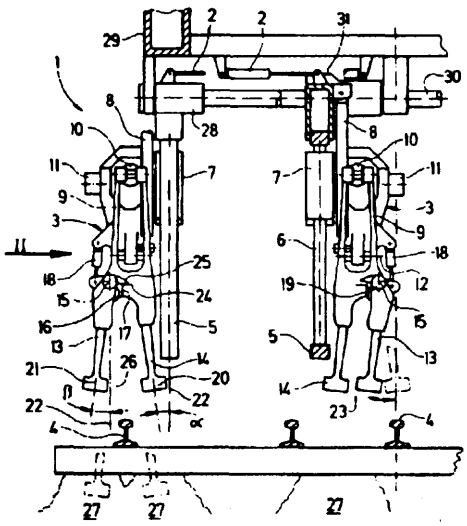

5(51) E03F 5/14
E02B 8/02
E02B 5/08
(32) 91 11 26 (33) DE

(71) Huber Hans GmbH, Berching, DE
(72) Huber Hanz Georg
(54) Urządzenie do usuwania z cieczy płynącej w korycie pozostałości wydzielanych na kracie i/lub na sicie

(57) Urządzenie jest wyposażone w skierowany skośnie ku górze pod kątem wbudowania, dochodzący niemal do dna koryta i ewentualnie zanurzony częściowo w cieczy, ciąg transportowy dla wydzielonych z cieczy pozostałości osadowych, ukształtowany jako urządzenie przenośnikowe ślimakowe (10). Zwoje transportujące (14) ślimaka na znajdującym się znacznie bardziej do wewnątrz, w kierunku promieniowym, obszarze mają kąt nachylenia linii śrubowej względem ich osi (2), przewidziany w granicach od 90° do 135°.

(10 zastrzeżeń)

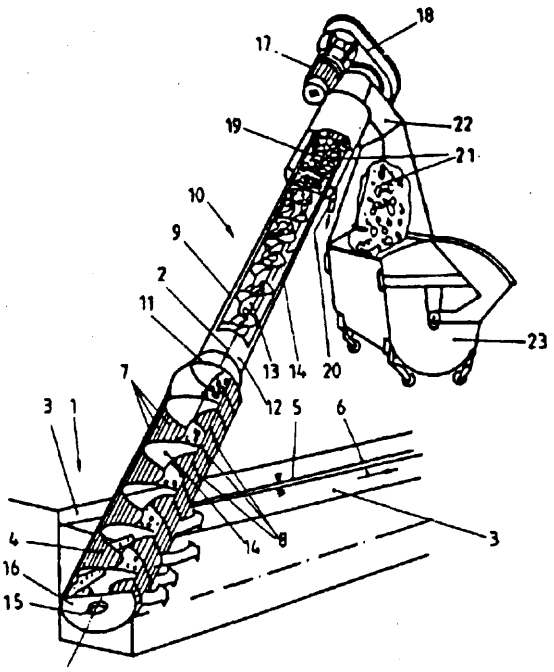

A1(21) 293889 (22) 92 03 17 5(51) E04B 5/00

(71) Politechnika Rzeszowska im. I. Łukasiewicza, Rzeszów
(72) Pietrzyk Andrzej, Majka Stanisław

(54) Sposób wzmacniania i uciąglania płyt kanałowych stropowych o dużych obciążeniach i rozpiętościach oraz płyta kanałowa stropowa o dużym obciążeniu i rozpiętości

(57) Sposób wzmacniania i uciąglania płyt kanałowych stropowych polega na tym, że płyty te układa się na podporach stałych (3) ich chropowatą powierzchnią do góry, po czym podpiera się je w połowie ich rozpiętości podporami technologicznymi (4) i układa na nich zbrojenie w kształcie siatki (5). Z kolei na końcach płyt kanałowych stropowych (1) wspartych na podporach stałych (3) umieszcza się zbrojenie stalowe górne (6) i całość wraz ze stykami i pachwinami zalewa się warstwą betonu (7). Płyta ma chropowatą górną powierzchnię (2).

(2 zastrzeżenia)

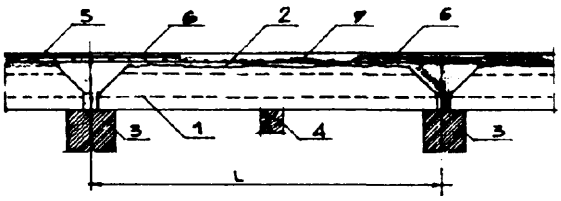

A1(21) 297946 (22) 93 03 04 5(51) E05B 19/06

(31) 92 9202995 (32)92 03 06 (33) DE

(71) Aug.Winkhaus GmbH Co.KG, Telgte, DE
(72) Spahn Karl-Heinz
(54) Klucz płaski

(57) Dla zamków kodowanych nie tylko mechanicznie, ale także elektronicznie jest proponowany klucz płaski z wykonaną z metalu podstawową częścią kształtową, która tworzy odcinek trzonka (9) i odcinek chwytu (13). W wybraniu (21) w odcinku chwytu, utworzonym przez intergralne dno podstawowej części kształtowej, jest umieszczona płytko, wyposażona w części konstrukcyjne elektronicznego łącznika i uszczelniona przez masę zalewową (29). Na przeciwległych bokach płaskich odcinka chwytu (13) są umieszczone powłoki obudowy (15, 17), które zasadniczo całkowicie otaczają odcinek chwytu (13). Powłoka obudowy (15), leżąca ponad wybraniem (21) jest naklejona na odcinek chwytu (13) za pomocą szwu klejowego, otaczającego szczelnie wybranie (21). Druga powłoka obudowy (17) zawiera żebro w postaci litery U w widoku na bok płaski, za pomocą którego ona podchwytuje naklejoną powłokę obudowy (15). Nit rurkowy (15) przechodzący przez nie tylko powłoki obudowy (15, 17), ale także odcinek chwytu (13) ustala trwale w kierunku wzdłużnym powłokę obudowy (17), nasadzoną na naklejoną powłokę obudowy (15) na podstawowej części kształtowej i chroni jednocześnie otwór na pierścień klucza.

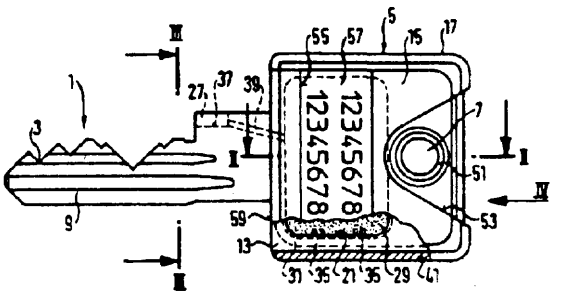

W celu przyjęcia płytki oznaczeniowej (57) w naklejonej powłoce obudowy (15) jest przewidziany rowek trapezowy (55), otwarty w kierunku do jego krawędzi, którego otwarte strony czołowe są zamknięte przez żebra drugiej powłoki obudowy (17).

(14 zastrzeżeń)

A1(21) 297958 (22)93 03 05 5(51) E05B 47/00

(31) 92 4207160 (32) 92 03 06 (33) DE

(71) Aug.Winkhaus GmbH & Co.KG, Telgte, DE
(72) Schwerdt Franz, Aswegen Helmut
(54) Elektroniczny układ zamykania

(57) Przedmiotem wynalazku jest elektroniczny układ zamykania, zawierający jednostkę zamka (17) i jednostkę klucza (19). Każda z jednostek posiada układ sterowania (35, 41) oraz układy wysyłania i odbioru (33, 47, 39,43), do przenoszenia sygnałów informacyjnych do układów sterujących (35, 41) obu jednostek. Układy wysyłania i odbioru jednostki zamka (17) posiadają dla przenoszenia sygnałów informacyjnych modulator amplitudy (33) i modulator częstotliwości (47), podczas gdy układy wysyłania i odbioru jednostki klucza (19) zawierają modulator częstotliwości (43) i modulator amplitudy (39). Układ sterowania (35) jednostki zamka (17) wytwarza w zależności od przenoszonych między obydwoma jednostkami (17, 19) sygnałów informacyjnych sygnał sterowania reprezentujący stan zamykania. Przenoszenie sygnałów informacyjnych odbywa się przez pojedyńczą parę wykorzystywanych w obu kierunkach przenoszenia sprzężonych cewek (21, 23). Modulator amplitudy (33) moduluje sygnał wysokiej częstotliwości nieobciążonego oscylatora wysokiej częstotliwości (27), którego obwód ustalonej częstotliwości, zawiera sprzężoną cewkę (21) jednostki zamka, podczas gdy modulator amplitudy (39) połączony jest ze sprzężoną cewką (23) jednostki klucza (19). Modulator częstotliwości (43) jest także połączony ze sprzężoną cewką (23) jednostki klucza (19) i przestraja obwód ustalonej częstotliwości oscylatora wysokich częstotliwości (27) zależnie od przenoszonego sygnału informacyjnego. Również modulator częstotliwości (47) jest sprzężony z oscylatorem wysokich częstotliwości (27).

Układ zamykania umożliwia przy niskim nakładzie elementów konstrukcyjnych wysoką pewność zamykania przy wyższej szybkości przenoszenia danych.

(15 zastrzeżeń)

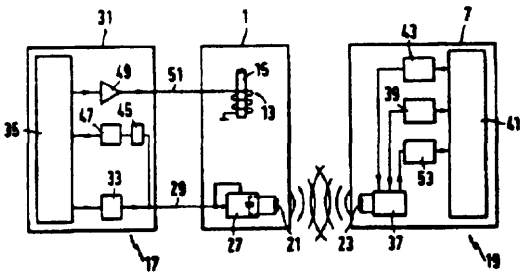

A1(21) 297943 (22)93 03 04 5(51) E05B 47/06

(31) 92 4207161 (32) 92 03 06 (33) DE

(71) Aug. Winkhaus GmbH & Co.KG, Telgte, DE
(72) Spahn Karl-Heinz, Aswegen Helmut, Schwerdt Franz
(54) Wkładka bębenkowa

(57) Wkładka bębenkowa zawiera obudowę (1) z bębenkiem (9) ułożyskowanym w niej obracalnie, który przez mechaniczne zastawki (21) jest tradycyjnie blokowany przez klucz (15). Wkładce bębenkowej i kluczowi (15) są przyporządkowane elektroniczne sterowniki (45, 47), które przez cewki sprzęgające (43, 49) są

sprzęgalne indukcyjnie w celu przenoszenia informacji kodowanych. Cewka sprzęgająca (43) wkładki razem ze wszystkimi elektronicznymi składnikami istniejącymi we wnętrzu wkładki i uchwyt (51) jest zmontowana w zespół konstrukcyjny, który jest umieszczony odejmowalnie na stronie czołowej wkładki. W ten sposób mechaniczne części składowe i elektroniczne części składowe wkładki mogą być montowane oddzielnie od siebie, a elektroniczne części składowe mogą być ewentualnie wymieniane, bez potrzeby wymiany mechanicznych części.

(11 zastrzeżeń)

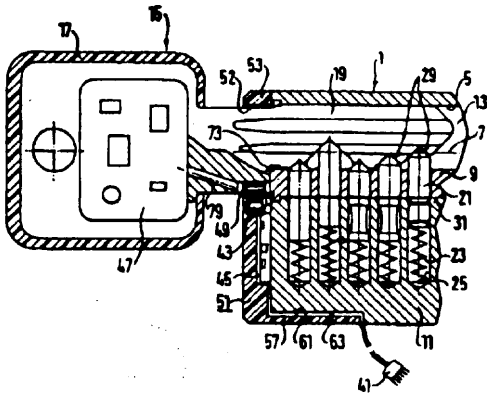

A1(21) 293871 (22)92 03 14 5(51) E06B 5/00

(75) Żmuda Wiesław, Ełk; Rusinowski Stanisław, Ełk

(54) **Sposób wytwarzania drzwi antywłamaniowych**

(57) Sposób polega na tym, że na wewnętrzną i zewnętrzną formę (1 i 2) natryskuje się dwie warstwy barwionego żelkotu, po czym na obie formy nakłada się trzy do pięciu warstw żywicy i maty szklanej (3). Następnie na formę wewnętrzną (2) układa się przygotowaną sarnę stalową (4) i stalowe płaskowniki wzmacniające (5) łącząc całość żywicą Formę (2) wraz z ramą (4) pokrywa się warstwą maty szklanej (6) nasączonej żywicą i obie formy (1 i 2) dociska do siebie minimum przez 2 godziny.

(1 zastrzeżenie)

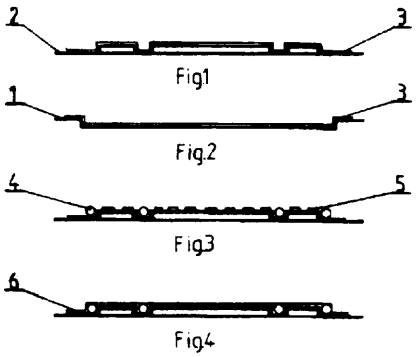

A1(21) 298041 (22) 93 03 12 5(51) E06B 5/00

(31)92 4208095 (32)92 03 13 (33) DE

(71) Betonbau GmbH, Waghäusel-Kirrlach, DE

(72) Primus IIIo-Frank, Kaute Christoph

(54) Urządzenie do zamykania otworu ściennego, zwłaszcza dostępu do rozdzielni sieciowej

(57) Urządzenie do zamykania otworu ściennego, zwłaszcza dostępu do elektrycznej rozdzielni sieciowej, odlanej z betonu, składające się z ramy profilowej, pokrywające otwór ościeżowy oraz co najmniej jednych drzwi, umieszczonych na niej za pomocą zawiasów i wychylnych z położenia zamknięcia w położenie otwierania, charakteryzuje się tym, że rama profilowa zawiera skrzynkowy odcinek profilowy (52, 61), w którym są utrzymywane zawiasy (32, 34, 36) i przez który przechodzą one odcinkiem ramienia od strony drzwi w obszarze toru wychylnego, który kończy się przed ścianą czołową (20a) skrzynkowego odcinka profilowego.

(29 zastrzeżeń)

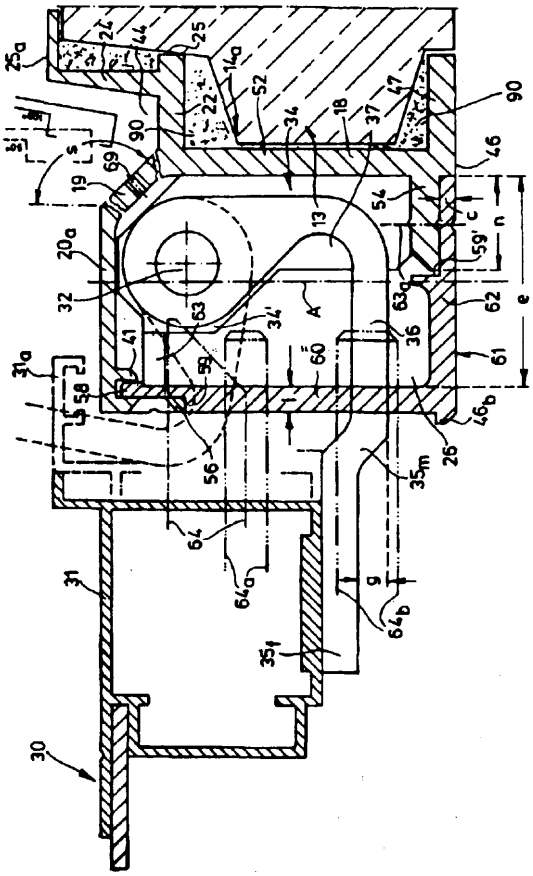

A1(21) 298272 (22)93 03 24 5(51) E21C 17/04

(71) TAGOR Tarnogórska Fabryka Urządzeń Górniczych, Tarnowskie Góry; KOMAG Centrum Mechanizacji Górnictwa, Gliwice

(72) Skrabaczewski Piotr, Sroka Henryk, Pełka Hubert, Jagieła Krzysztof

(54) **Stropnica obudowy górniczej zmechanizowanej**

(57) Stropnica o spawanej konstrukcji skrzynkowej ma dzieloną płytę nośną (1) podpartą wzdłużnymi żebrami (4, 4_a) i usztywnioną poprzecznymi żebrami (6, 6_a, 6_b). Poszczególne części płyty nośnej (1) są nierozłącznie połączone wzdłuż linii łączącej (2)

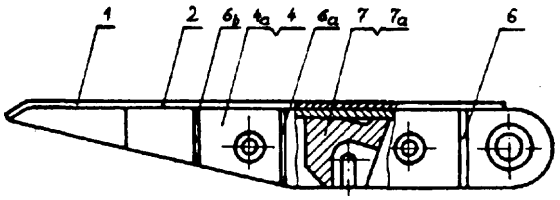

Linia łącząca (2) jest linią łamaną złożoną z odcinków parami symetrycznie usytuowanymi względem podłużnej osi symetrii stropnicy.

(11 zastrzeżeń)

A1(21) 295933 (22) 91 12 09 5(51) E21C 27/24
E21R 13/02

(31)90 625211 (32)901210 (33) US
91 795314 20 11 91 US

(86) 91 12 09 PCT/US91/09233

(87) 92 06 25 WO92/10643 PCT Gazette nr 14/92

(71) ADDINGTON RESOURCES INC, Ashland, US

(72) Addington Larry C., Addington Robert R., Addington Larry M., Lynch Albert E., Susla John, Conley David L., Sartaine John J., Price David E.

(54) **Urządzenie i sposób do prowadzenia ciągłej eksploatacji górniczej**

(57) W skład urządzenia do górniczej eksploatacji materiału z pokładu wchodzi wrębiarka (12) do urabiania materiału z pokładu i przenośnik do przenoszenia urobku z wrębiarki do miejsca odbioru. Przenośnik jest utworzony przez szereg pojedyńczych bloków przenośnikowych (28), które sprzężone są kolejno stanowiąc ciąg. Urządzenia sprzęgające składają się ze współdziałających łączników kabłąkowych i wypustów połączonych za pomocą sworzni zabezpieczających. Każdy blok ma ramę wspartą na kołach jezdnych. Wewnątrz ramy każdego z bloków osadzony jest przenośnik taśmowy oraz mechanizm napędowy przenośnika. Urządzenie zawiera również wózek naprowadzający.

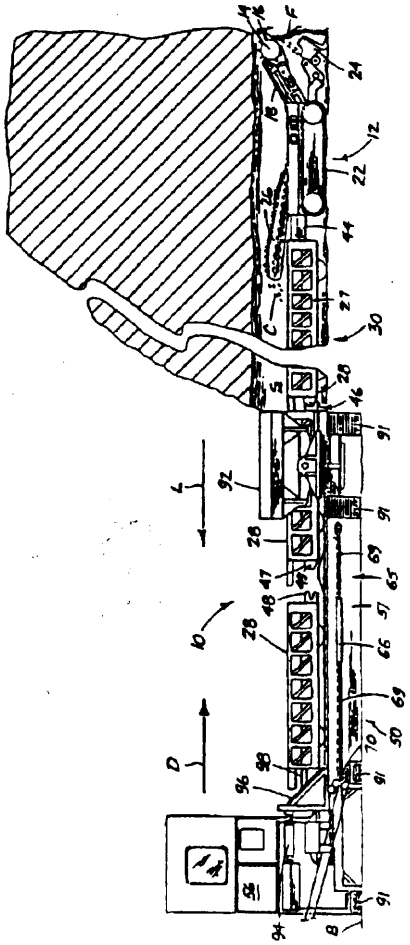

W ad wózka naprowadzającego wchodzi rama podtrzymująca przenośnik, użący do odbioru urobionego materiału z ciągu przenośnikowego i dostarczania materiału do przenośnika rozładowującego.

Dodatkowo w akład wózka naprowadzającego wchodzi zespół napędu posuwisto - zwrotnego wspomagający wprowadzanie ciągu przenośnikowego i wrębiarki w głąb ściany pokładu.

W innym wykonaniu wózek naprowadzający zastąpiony zostaje samobieżnym blokiem pchającym.

(40 zastrzeżeń)

A1 (21) 297993 (22) 93 03 08 5(51) E21C 27/34

(31)92 4207530 (32)920310 (33) DE

(71) Westfalia Becorit Industrietechnik GmbH, Lunen, DE

(72) Mertens Wilfried

(54) **Urządzenie do ustalania naprężenia łańcucha w napędach łańcuchowych strugowych**

(57) Człon pomiarowy (23), stanowiący trzpień pomiarowy naciskowy, jest umieszczony na podparciu obudowy dobudowanej do skrzyni strugowej (5), a wiec tam, gdzie podczas pracy siły ciągnące łańcuch strugowy (7), oddziaływujące na koło łańcuchowe (6), są poprzez obudowę dobudowaną przejmowane bezpośrednio lub pośrednio na skrzyni strugowej (5).

(9 zastrzeżeń)

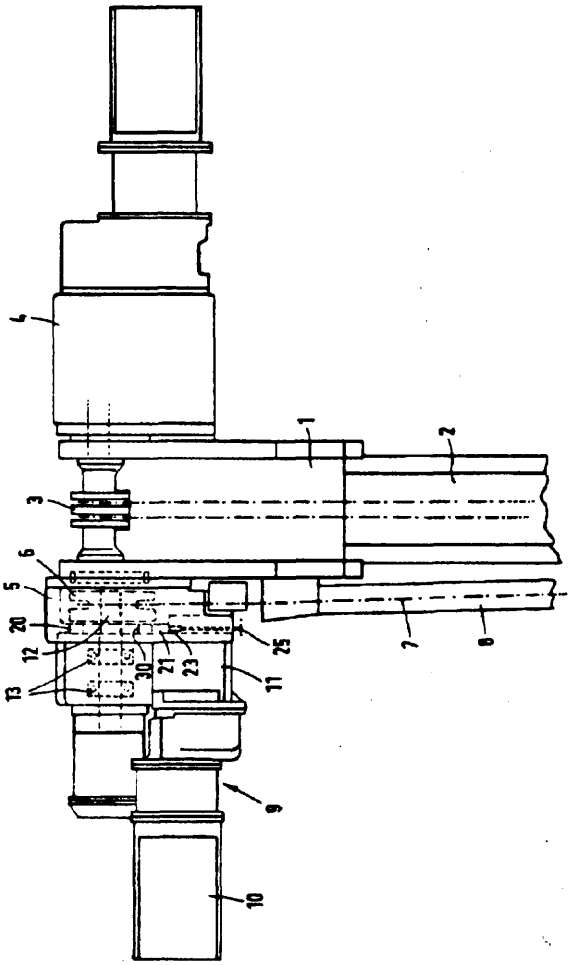

A1(21) 297938 (22)93 03 04 5(51) E21D 15/00

(31) 92 1611 (32)9203 04 (33) ZA

(71) HL AND H TIMBER PRODUCTS (PROPRIETARY) LIMITED, Johannesburg, ZA

(72) Pienaar Frans Roelof Petrus, Cook Peter John

(54) Zespół nośny stojaka górniczego i sposób wytwarzania zespołu nośnego stojaka górniczego

(57) Zespół nośny stojaka górniczego ma czołową płytę (10) usytuowaną poprzecznie na końcu podłużnego górniczego stojaka (12), który podczas użytkowania jest instalowany w położeniu pionowym między stropem i spągiem w wyrobisku górniczym. Płyta czołowa (10) obejmuje zespól klocków wrębowych, który składa się z równoległych, podłużnych drewnianych wrębowych klocków (14). Do powierzchni podporowej zespołu klocków wrębowych przymocowana jest biegnąca nad nią stalowa blacha wzmacniająca (32), zapewniająca wzmocnienie przeciwko rozciąganiu. Na płycie czołowej (10) umieszczony jest worek na zaprawę i jest napełniany zaprawą pod ciśnieniem wystarczającym dla przyłożenia do stojaka (12) osiowej siły ściskającej pomiędzy stropem a spągiem.

Sposób wytwarzania zespołu nośnego stojaka górniczego znamienny tym, że na stojaku umieszcza się płytę czołową, na której ustawia się pusty worek, po czym worek napełnia się utwardzalną zaprawą pod ciśnieniem, aż do momentu uzyskania znacznego ciśnienia wywołując wstępną siłę osiową działającą na stojak.

(18 zastrzeżeń)

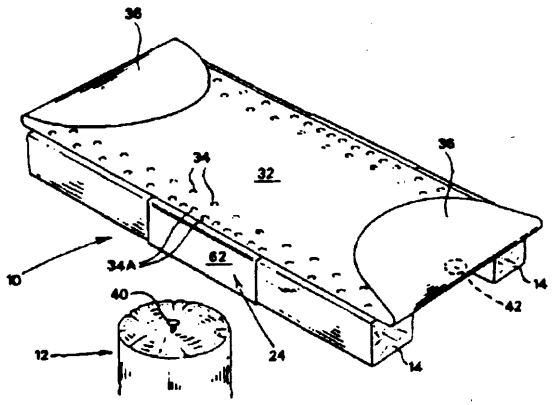

A1(21) 293857 (22) 92 03 13 5(51) E21D 15/51

(71) KOMAG Centrum Mechanizacji Górnictwa, Gliwice

(72) Puch Edward, Kwieciński Daniel

(54) Hydrauliczny stojak obudowy górniczej

(57) Hydrauliczny stojak obudowy górniczej charakteryzuje sie tym, że w spodniku (4) ma tłok składający się z właściwego tłoka (1), zewnętrznego tłoka (2) oraz grzybka (3) zaworu.

Właściwy tłok (1) jest przymocowany do rdzennika (10) a zewnętrzny tłok (2) jest osadzony przesuwnie na właściwym Koku (1). Grzybek (3) jest umieszczony w otworze wydrążonym w tłoku (1) i (2), przy czym trzon grzybka jest mocowany w otworze właściwego tłoka (1) a łeb grzybka (3) znajduje się na zewnątrz tłoka (2). Tłok (2) ma kalibrowane kanały (5) a grzybek (3) ma kanał (9) rozwidlony promieniowo, który łączy podtłokową komorę (6) ze spływem.

(2 zastrzeżenia)

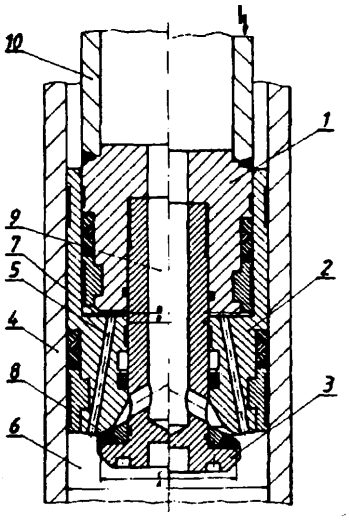

A1(21) 297961 (22) 93 03 05 5(51) E21F 13/08 E21D 19/02

(31) 92 4207227 (32) 92 03 07 (33) DE
92 9217657 24 12 92 DE

(71) Westfalia Becorit Industrietechnik GmbH, Lunen, DE

(72) Schlusener Horst

(54) **Nastawialna w wysokości ściana osłonowa na przenośniku podziemnym, zwłaszcza przenośniku ścianowym**

(57) Wynalazek dotyczy ściany osłonowej (3), która jest zabudowana na przenośniku ścianowym lub innym przenośniku podziemnym i składa się z wystających blach bocznych (4), połączonych na stałe z przenośnikiem i mostków przesuwnych (7), wysuwalnych do góry, które są prowadzone w prowadnicach (9) na blachach bocznych (4). Mostki przesuwne (7) mają przegubowo przyłączony język prowadzący (10), który jest prowadzony w prowadnicy (9). Przy tym do każdego mostka przesuwnego (7) jest przyporządkowany siłownik. Mostki przesuwne (7) na końcach zachodzących na siebie są połączone przez prowadnicę czop-szczelina w łańcuch przegubowy. Do mostków przesuwnych (7) w razie potrzeby może być umieszczony kanał kablowy, który również jest ukształtowany w rodzaju łańcucha przegubowego tak, że on może dopasowywać się do każdorazowego przebiegu ściany z mostków przesuwnych (7).

(19 zastrzeżeń)

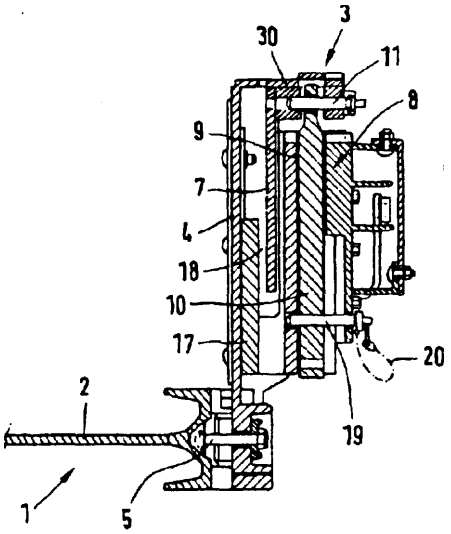

DZIAŁ F

MECHANIKA; OŚWIETLENIE; OGRZEWANIE; UZBROJENIE; TECHNIKA MINERSKA

A1(21) 298661 (22)93 04 20 5(51) F01K 13/02 G05F 1/66

(71) Instytut Automatyki Systemów Energetycznych, Wrocław

(72) Obaleński Włodzimierz, Kielian Robert, Fennig Włodzimierz, Mariański Krzysztof, Bielaczyc Andrzej, Lasota Stanisław

(54) Sposób regulacji mocy czynnej i częstotliwości cieplnego bloku energetycznego i układ do realizacji tego sposobu

(57) Sposób, w którym w układzie regulacji regulatorem mocy bloku oddziaływuje się na zmiany ilości paliwa, a regulatorem ciśnienia pary reguluje się ciśnienie pary świeżej przed turbiną oddziaływując na położenie zaworów regulacyjnych turbiny poprzez dodanie do wartości zadanej ciśnienia pary sygnału korekcyjnego tworzonego w członie dynamicznym, zaś sygnał sterujący z regulatora systemowego sumuje się z sygnałem proporcjonalnym do odchyłki częstotliwości, polega na tym, że do tak utworzonego sygnału składnika mocy zadanej dodaje się przetworzony sygnał uchybu mocy, przy czym przetwarzanie to dokonuje się w regulatorze (R) i członie limitera (L), w których to sygnał uchybu mocy (Un) bloku energetycznego wzmacnia się i ogranicza.

Układ regulacji w którym sygnał uchybu mocy (Un) bloku energetycznego jest podawany do bloku przetwarzania uchybu (BP) zawierającego co najmniej jeden układ szeregowo połączonego regulatora (R) o charakterystyce proporcjonalnej P z członem limitera (L), którego wyjście jest połączone z jednym z wejść sumatora (S). Na inne wejścia sumatora (S) są podawane sygnał sterujący z regulatora systemowego i sygnał proporcjonalny do odchyłki częstotliwości.

(2 zastrzeżenia)

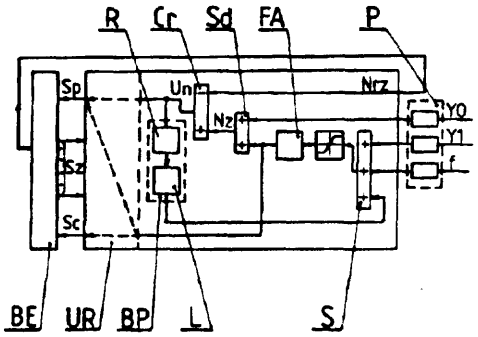

A1(21) 293160 (22) 92 03 13 5(51) F02B 25/06

(75) Smalira Tadeusz, SZCZECIN

(54) Silnik spalinowy z cylindrem obrotowym

(57) Silnik ma cylinder (2), w którego dolnej części ukształtowane są zęby w celu nadawania ruchu obrotowego

Układ sterowania cylindrem (2) złożony jest z popychecza (4) zamontowanego na wale wykorbionym oraz koła pośredniego (3).

(4 zastrzeżenia)

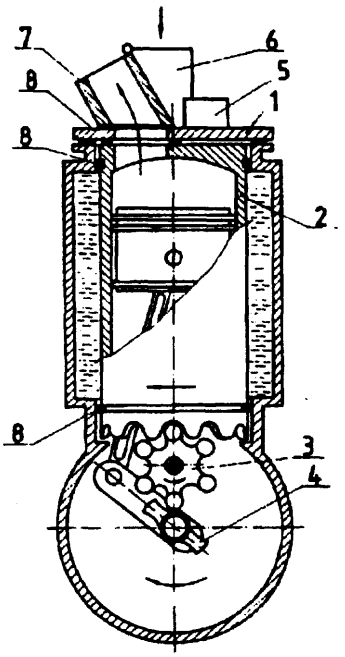

A1(21) 293771 (22) 92 03 10 5(51) F02F 1/18

(75) Zalewski Tadeusz, Reguły

(54) Tuleja cylindrowa do silników spalinowych z wymienną gładzią cylindra

(57) Tuleja cylindrowa złożona jest z korpusu (1) zewnętrznego oraz wymiennej gładzi (2) cylindra.

(2 zastrzeżenia)

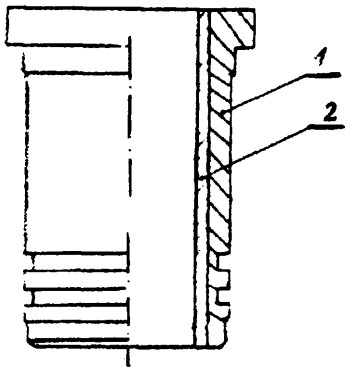

A1(21) 293727 (22)9203 06 5(51) F02M 31/14

(75) Pietrzak Jacek, Grójec

(54) Odparowywacz benzyny

(57) Odparowywacz ma element (1) przenoszący ciepło do komory parowania (2), połączonej z kanałem (3) przepływu

powietrza za elementem (4) regulującym ten przepływ. Element (1) przenoszący ciepło posiada powierzchnię (5) zapewniającą utrzymanie benzyny przylegającej do ściany (6) podczas parowania.

(2 zastrzeżenia)

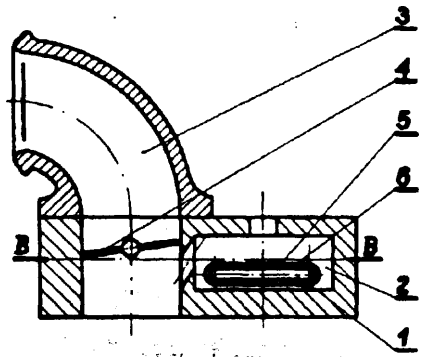

A1(21) 290714 (22) 91 08 31 5(51) F03B 15/00

(75) **Wimmer Bronisław,** GIŻYCKO

(54) **Turbina wodna łopatkowa**

(57) Turbina przystosowana do pracy na strumieniach i rzekach, nie wymaga spiętrzania wód.

Turbina ma łopatki (7) umieszczone na zewnętrznym obwodzie turbiny na prętach (4) i zawiasach (5) oraz na oporowe płaskowniki (6).

(2 zastrzeżenia)

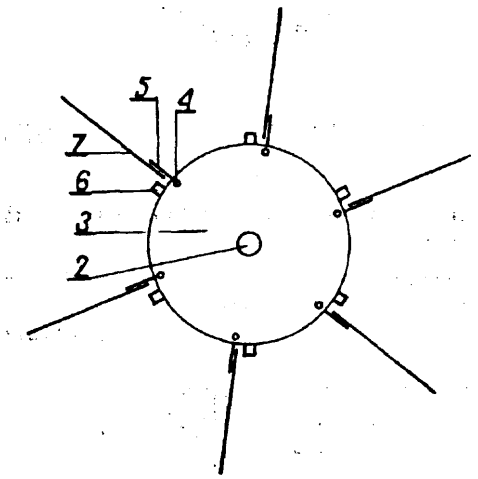

A1(21) 296893 (22) 92 12 09 5(51) F16C 32/06 **F16C** 33/10

(31) 91 4200687 (32) 92 01 14 (33) DE

(71) Asea Brown Boveri AG, Baden, CH

(72) Berthold Horst, DE; Diebold Wolfgang, CH; Loos **Markus,** DE

(54) **Łożysko promieniowe**

(57) Przedmiotem wynalazku jest łożysko promieniowe. W łożysku promieniowym z pływającą i wirującą tuleją łożyskową (12) umieszczono w osłonie łożyskowej (10) przebiegające stycznie otwory dopływowe oleju (16), które uchodzą do okrężnej szczeliny olejowej (14). Na obwodzie zewnętrznym tulei (12) umieszczono kilka wycięć (17), od których odchodzą otwory (13) do szczeliny smarowej (15) i których uskok (18) tworzy powierzchnię odbojową dla oleju wypływającego z otworów dopływowych (16).

Dzięki zastosowaniu takiego środka można znacznie zredukować obroty tulei łożyskowej, co przyczynia się do zmniejszenia doić częstych drgań wałka.

(3 zastrzeżenia)

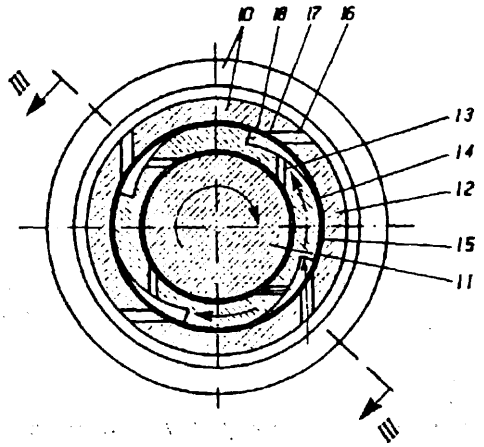

A1(21) 293875 (22) 92 03 17 5(51) F16D 65/52

(75) **Rympel Ludwik, Kraków**

(54) **Sposób samoczynnej regulacji luzów szczęk w bębnowych hamulcach pojazdów oraz regulator do samoczynnej regulacji tych luzów**

(57) Sposób regulacji luzów szczęk w bębnowych hamulcach pojazdów, polega na tym, że w miarę zużywania się okładziny ciernej, element ograniczający przemieszczanie się szczęk odkształca się plastycznie, utrzymując zawsze luz pomiędzy okładzinami a bębnem na poziomie wartości początkowej.

Regulator do samoczynnej regulacji luzów szczęk w hamulcach bębnowych, charakteryzuje się tym, że zawiera trwale odkształcające się plastycznie dwa sprzęgła (B) stanowiące luźne połączenie hamulcowej tarczy (1) z dwoma szczękami (2), każde w postaci ramienia (6), którego jeden koniec (6a) jest zamocowany w szczęce (2) a drugi wolny koniec wykonany na kształt widełek (6b) obejmuje sworzeń (7) zamocowany w tarczy (1), przy czym siła powodująca odkształcenie plastyczne tych ramion (6) jest większa od siły sprężyn odciągających szczęki (2).

(3 zastrzeżenia)

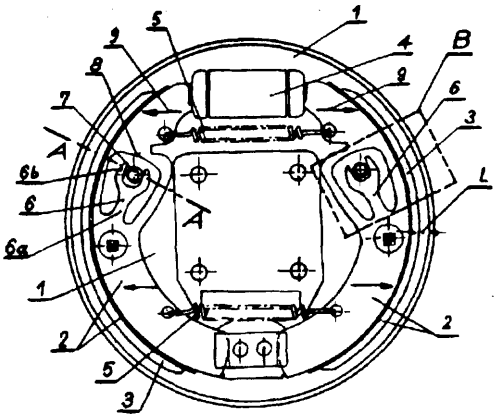

A1(21) 293754 (22) 92 03 06 5(51) F16H 1/38

(75) Muras Michał, Bielsko-Biała; Zemanek Janusz, Bielsko-Biała

(54) Typoszeregi reduktorów i motoreduktorów zębatych wielostopniowych, zwłaszcza walcowych i kątowo-walcowych

(57) Celem wynalazku są typoszeregi reduktorów i motoreduktorów o zwiększonej możliwości ich optymalnego doboru do warunków użytkowania, przy zachowaniu wystarczającej dokładności uzyskiwanych przełożeń i technologicznie korzystnym zmniejszeniu ilości różnych wałków uzębionych i korpusów.

Każdy typoszereg reduktorów czy motoreduktorów składa się z typoszeregu podstawowego i pochodnego, w których typoszereg podstawowy spełnia warunek iż odległość osi (a1 i) na ostatnich stopniach kolejnych wielkości tego typoszeregu są co trzecim wyrazem ciągu należącego do rodziny ciągów R 40, ze spełnieniem zależności: $\frac{a_{1(i+1)}}{a_{1i}} = 1{,}19^{\pm 0{,}03}$, korzystnie z pierwszym wyrazem ($a_{1,1}$) według ciągu R_{20}, zaś typoszereg pochodny utworzony jest na bazie typoszeregu podstawowego przy spełnieniu zależności:

A) $k = \frac{a'_{1i}}{a_{1i}} \frac{a'_{2i}}{a_{2i}} = 1{,}096^{\pm 0{,}005}$ lub $0{,}912^{\pm 0{,}005}$,

gdzie oznaczenia z kreską (') dotyczą typoszeregu pochodnego, a bez kreski - typoszeregu podstawowego,

B) że para wałków zębatych dwóch ostatnich stopni każdego reduktora i motoreduktora z typoszeregu podstawowego jest taka sama jak para ostatnich dwóch wałków zębatych z odpowiadającego mu reduktora i motoreduktora z typoszeregu pochodnego, przy czym pozostałe odległości osi w reduktorach i motoreduktorach z typoszeregu podstawowego są identyczne z odległościami osi w odpowiadającym im reduktorach i motoreduktorach z typoszeregu pochodnego, we wszystkich typach trzy i więcej stopniowych.

(6 zastrzeżeń)

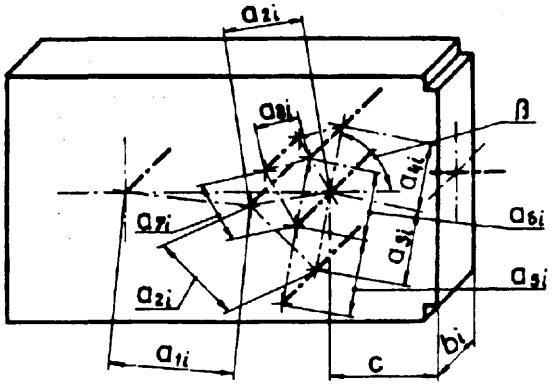

A1(21) 296366 (22)9210 26 5(51) F16J 9/20

(31) 91 03237 (32) 91 11 06 (33) CH

(71) Maschinenfabrik Sulzer-Burckhardt AG, Basel, CH

(72) Feistel Norbert

(54) Sprężarka tłokowa do bezolejowego sprężania gazów

(57) Sprężarka charakteryzuje się tym, że końcowa powierzchnia (16) pierścienia tłokowego od strony komory sprężania, wychodząc z powierzchni obwodowej (15) od strony wewnętrznej powierzchni cylindra (11), jest wykonana jako powierzchnia klinowa, która rozciąga się pod kątem od 5 do 15° względem równoległej do powierzchni ograniczającej (14) od strony komory sprężania aż do tej powierzchni ograniczającej. Również sąsiadująca z powierzchnią klinową (16) powierzchnia w rowku pierścieniowym biegnie pod takim samym kątem równolegle do powierzchni klinowej (16).

(4 zastrzeżenia)

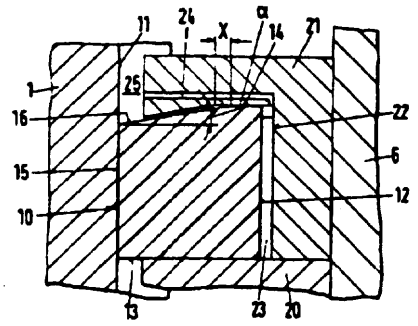

A1(21) 296792 (22) 92 11 30 5(51) F16K 11/00 G05D 16/08

(31) 91 4139895 (32)911204 (33) DE

(71) DANFOSS ATS, Nordborg, DK

(72) Strandgaard Jan, Wiwe Jørgen Seindal, Schmidt Daniel Skjold, Strade Bjarne, Graversen Niels Peter Grand, Kolbeck Gitte Jørgensen, Andersen Mogens

(54) Zestaw różnicowego ciśnieniowego zaworu regulacyjnego

(57) Zestaw różnicowego ciśnieniowego zaworu regulacyjnego ma korpus zaworu (4), pierwszą puszkę przeponową (2), nadstawkę (1) i drugą puszkę przeponową (3).

Dzięki rozwiązaniu według wynalazku przez odpowiednie ukształtowanie elementów (28, 38, 56, 62) można, przy daleko idącym zastosowaniu tych samych elementów konstrukcyjnych, uzyskać dwa różne typy zaworów.

(12 zastrzeżeń)

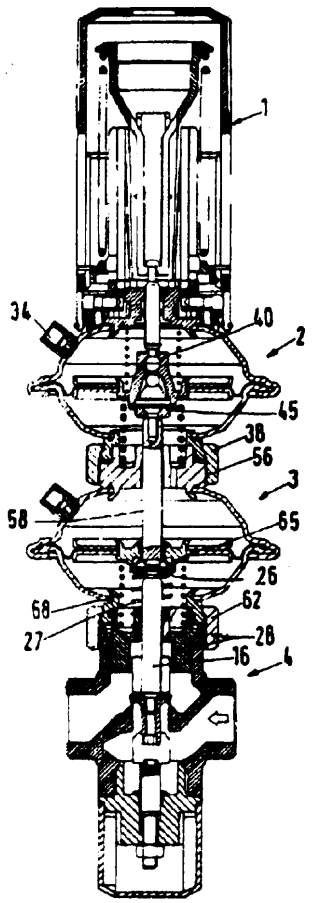

A1(21) 296515 (22) 92 11 06 5(51) F16L 59/02

(31) 91 9113663 (32) 91 11 06 (33) FR

(71) ISOVER SAINT GOBAIN, Courbevoie, FR

(72) Jausseaume De La Bretesche Baudoin

(54) Tuleja kolanowa izolacyjna oraz sposób wytwarzania tulei kolanowej izolacyjnej

(57) Wynalazek umożliwia łatwe pakowanie elementów. Tuleja kolanowa izolacyjna składająca się z elementów cylindrycznych łupin izolacyjnych i przeznaczona do wykonywania izolacji wokół kolana rurowego przewodu, ma odcinki (11) łupiny pryzmatyczne i jeżeli jest ich kilka są one identyczne. Sposób wykonania tulei polega na tym, że cylindryczną łupinę izolacyjną przecina się wzdłuż przekrojów zasadniczo płaskich, prostopadle do tej samej płaszczyzny przechodzącej przez jej oś.

(31 zastrzeżeń)

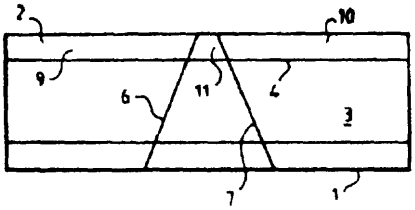

A1(21) 296726 (22)921125 5(51) F16M 7/00

(31) 91 4139387 (32) 91 11 29 (33) DE

(71) Asea Brown Boveri AG, Baden, CH

(72) Zimmermann Hans

(54) Układ mocowania części maszyny na fundamencie

(57) W układzie mocowania części składowej maszyny na fundamencie z wykorzystaniem pionowych sworzni kotwowych (5) zalano w fundamencie wiele pionowych rur kotwowych (2), które przynajmniej grupowo są połączone między sobą ramą pomocniczą.

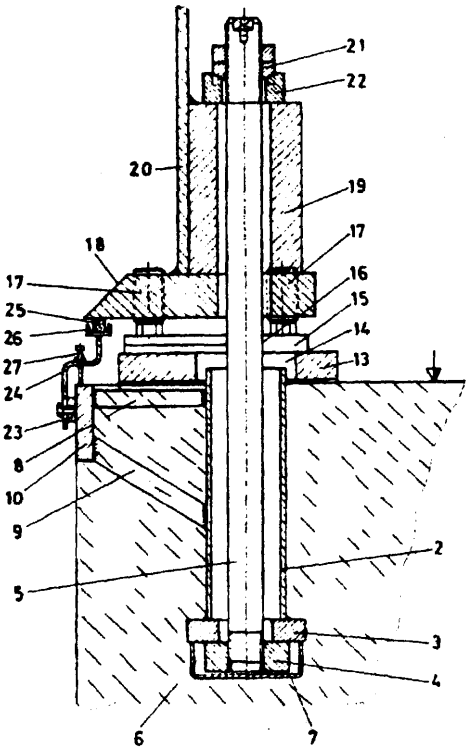

W dolnym końcu każdej rury kotwowej (2) zastosowano pierścień (3), którego średnica wewnętrzna jest większa niż średnica zewnętrzna sworznia kotwowego (5), i którego średnica zewnętrzna jest większa lub najwyżej równa średnicy zewnętrznej rury kotwowej (Z). Pod tym pierścieniem (3) pozostawiono w fundamencie gniazdo (6) o zarysie w zasadzie kwadratowym.

W gniazdo to jest włożona luźno nakrętka (4) o w zasadzie kwadratowym konturze zewnętrznym oraz wysokości mniejszej niż wysokość gniazda (6), w którą można wkręcić dolny koniec sworznia kotwowego (5).

Konstrukcja taka pozwala zrezygnować z drogich szablonów przy zalewaniu fundamentu. Poza tym jest możliwość późniejszego ustawienia poziomego części maszyny lub maszyny.

(8 zastrzeżeń)

A1(21) 297019 (22) 92 12 15 5(51) F22B 35/14 F23J 15/00

(31) 91 03835 (32) 91 12 23 (33) CH

(71) Gebrüder Sulzer Aktiengesellschaft, Winterthur, CH

(72) Pietzonka Friedrich

(54) Sposób eksploatacji wytwornicy pary o wymuszonym obiegu i wytwornica pary o wymuszonym obiegu

(57) Sposób eksploatacji odnosi się do wytwornic pary, które są opalane paliwami kopalnianymi i które zawierają pompę zasilającą (4), ekonomizer (3), wyparkę (7), oddzielacz wody (8) i podłączony do wyjścia wody z oddzielacza rozruchowy przekaźnik ciepła (22). Poniżej wylotu wody zastosowany jest uzależniony od poziomu w oddzielaczu wody (8) zawór (23). Podczas rozruchu wytwornicy pary nieodparowane medium robocze jest oddzielane w oddzielaczu wody i doprowadzane do rozruchowego przekaźnika ciepła, w którym ciepło jest przekazywane z medium roboczego wodzie zasilającej, płynącej do ekonomizera (3). W zakresie pracy wytwornicy pary między rozruchem i pełnym obciążeniem do rozruchowego przekaźnika ciepła (22) doprowadzana jest para z oddzielacza wody (8), aby zapobiec spadkowi temperatury spalin za ekonomizerem poniżej minimalnej wartości około 300X. W ten sposób zapewnione jest to, że spaliny będą miały wystarczająco wysoką temperaturę na wejściu do dołączonego za ekonomizerem (3) katalitycznego urządzenia do usuwania azotu (15).

(3 zastrzeżenia)

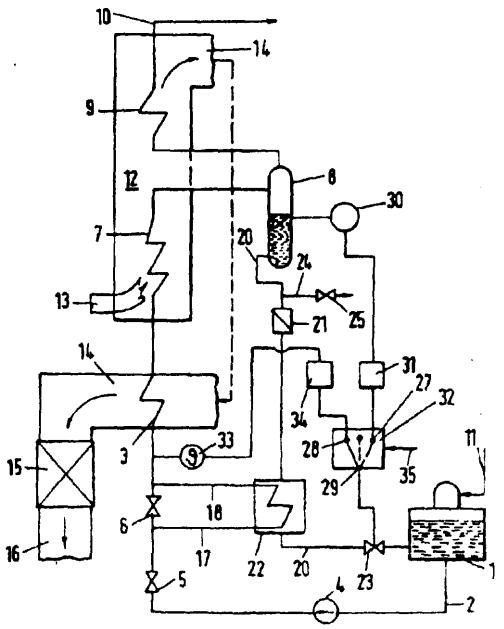

A1(21) 293853 (22) 92 03 13 5(51) F23D 11/38

(71 TKW Combustion Sp. z o.o., Głowno
(72) Karcz Henryk, Wosik Wiesław, Jodkowski Wiesław

(54) Palnik do spalania paliwa ciekłego

(57) Palnik charakteryzuje się tym, że jest zbudowany z lancy (1) z końcówką (2), głowicy (4) z dyszami rozpylającymi (5) i komorami cyklonowymi (6) zakończonymi indywidualnymi komorami kierunkowymi (9), i nakretki mocującej (15) dociskającej głowicę (4) do końcówki (2) lancy (1). Komory cyklonowe (6) posiadają dysze paliwowe (14) i współpracują poprzez dysze gazowe (12) z nieprzelotowym kanałem gazowym (10) współpracującym z kanałem gazowym (3) lancy (1), usytuowane w odległości (13) równej lub większej od jednej dziesiątej części wielkości średnicy (7) tej komory (6), przy czym długość (8) komory cyklonowej (6) jest równa co najmniej trzem wielkościom jej średnicy (7), a głębokość (11) kanału gazowego nieprzelotowego (10) jest mniejsza od długości (8) komory cylindrycznej (6). Dysza gazowa (12) jest umieszczona w odległości (13) równej lub większej od dziesiątej części wielkości średnicy (7) komory cyklonowej (6), od wylotu dyszy paliwowej (14).

(4 zastrzeżenia)

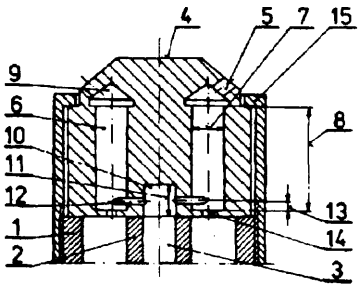

A1(21) 293851 (22) 92 03 13 5(51) F23J 9/00

(71) TKW Combustion Sp. z o.o., Głowno
(72) Karcz Henryk, Ładogórski Paweł, Wosik Wiesław, Szkred Tadeusz, Kamecki Andrzej

(54) Sposób poprawy wymiany ciepła,zwłaszcza przez opromieniowane ekrany rurowe w komorach kotłów rusztowych

(57) Sposób polega na tym, że do komory kotła ciągle lub okresowo doprowadza się wodny roztwór saletry potasowej o stężeniu od 2% do 8% w ilości od 0,03 do 0,08 kg KNO_3 na tonę paliwa, na co najmniej jedną ścianę boczną w postaci jednej lub wielu strug lub rozpyla się go. Strugi wprowadza się poziomo lub odchylone ku górze, pod kątem ostrym do powierzchni ścian, w ten sposób, że wchodzą one w kontakt ze strefą płomienia na jego obrzeżu po linii spiralnej, z tym że strugi na przeciwnych ścianach są usytuowane w kierunkach przeciwnych do siebie.

(3 zastrzeżenia)

A1(21) 293852 (22)92 03 13 5(51) F23J 9/00

(71) TKW Combustion Sp. z 0.0., Głowno
(72) Karcz Henryk, Ładogórski Paweł, Wosik Wiesław, Szkred Tadeusz, Adamczyk Joachim

(54) Sposób poprawy wymiany ciepła, zwłaszcza przez opromieniowane ekrany rurowe w komorach kotłów pyłowych

(57) Sposób polega na tym, że ciągle lub okresowo w jednej lub w dwóch różnych przestrzeniach komory kotła doprowadza się jednocześnie lub na przemian, roztwór wodny saletry potasowej o stężeniu od 2% do 10%, w ilości od 0,03 do 0,08kg KNO_3/tonę paliwa, przy czym do przestrzeni poniżej dolnej strefy płomienia doprowadza się całą ilość roztworu bądź od 55% do 80% z całej ilości roztworu, a do przestrzeni przed przegrzewaczem grodziowym pary pozostałe od 45% do 20% z całej ilości roztworu, przy doprowadzaniu do dwóch przestrzeni równocześnie lub przemiennie.

(1 zastrzeżenie)

A1(21) 293859 (22)92 03 14 5(51) F24D 3/00

(75) Pawełek Antoni, Syrynia

(54) Układ instalacji ogrzewacza ciepłej wody użytkowej

(57) Układ składa się z ogrzewacza (2) z wężownicą (1). której wlot jest połączony poprzez zawór (3) i regulator temperatury (4) z wylotem nagrzewnicy (5) tworzącej instalację niezależnego obiegu wodnego w kotle (6). Wlot nagrzewnicy (5) jest połączony z odpływem (1) ogrzewacza (2) i jednocześnie z wylotem (14) dolnej części bloku wodnego (7) kotła (6).

Zawór termostatu (8) regulatora temperatury (4) jest połączony z głównym zasilającym przewodem (9) sieci centralnego ogrzewania. Nagrzewnica (5) jest wykonana z pionowych rur (10) wzmocnionych łącznikami (11) i zamocowana wewnątrz kotła (6), nad paleniskiem (12) w ciągu grzewczych kanałów (13).

(2 zastrzeżenia)

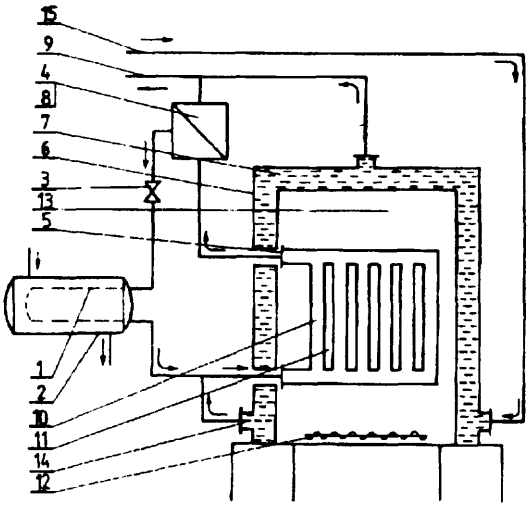

A1(21) 293760 (22)9203 07 5(51) F24H 1/28

(75) Kubiak Marian, Poznań

(54) Kocioł centralnego ogrzewania opalany olejem lub gazem

(57) Kocioł charakteryzuje się tym, że ma konwekcyjną komorę (5) o budowie dwuczęściowej.

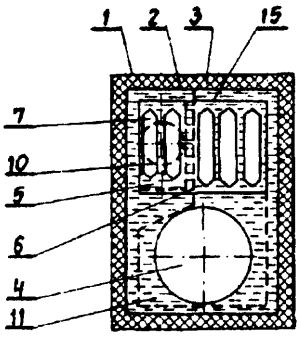

Płomienice (7) konwekcyjnej komory (5) połączone są z komorą palnika (4) za pomocą profilowanej, stożkowej komory. Ilość płomienic (7) części wlotowej komory konwekcyjnej (5) jest większa od ilości płomienic (7) części wylotowej.

(1 zastrzeżenie)

A1(21) 293761 (22)92 03 07 5(51) F24H 1/28

(75) Kubiak Marian, Poznań

(54) Kocioł centralnego ogrzewania opalany olejem lub gazem o dużej mocy

(57) Kocioł charakteryzuje się tym, że ma dwuczęściową dolną komorę konwekcyjną (5, 5') usytuowaną wraz z komorą palnika (4) w dolnej części kotła oraz górną konwekcyjną komorę *(7)* wypełniającą płomienicami (9) całą górną objętość kotła. Dwuczęściowa, dolna komora konwekcyjna (5, 5') oraz górna konwekcyjna komora (7) oddzielone są od komory palnika (4) wodnymi grodziami (6) a połączone są ze sobą przesyłową komorą wyposażoną w kierunkowy ekran.

(3 zastrzeżenia)

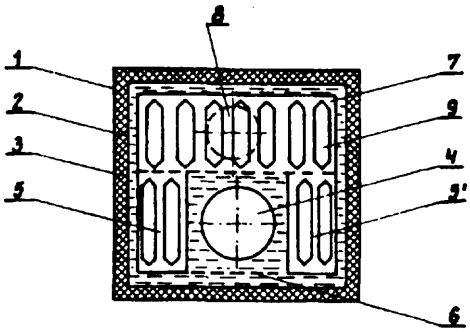

A1(21) 293818 (22)92 03 12 5(51) F27B 3/10

(75) Rożek Jacek, Lublin; Borowik Ryszard, Lublin; Zienkiewicz Arkadiusz, Lublin

(54) Odciąg gazów i pyłów elektrycznego pieca łukowego

(57) Odciąg posiada kanał nadmuchowy (5), który połączony jest do przepustnicy (6) do pieca (1) z jego szczelinowymi nadmuchami (4), umieszczonymi przy otworach manipulacyjnych.

(3 zastrzeżenia)

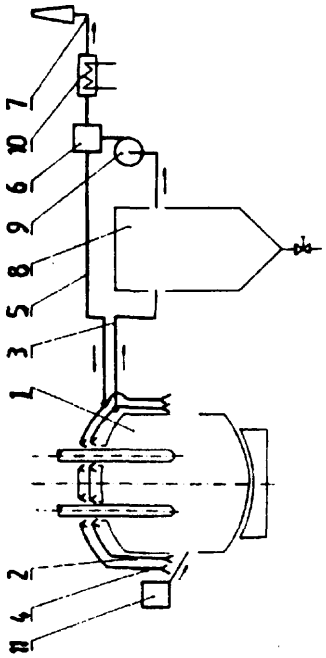

A1(21) 298331 (22)93 03 30 5(51) F28G 9/00

(71) ENERGOPOMIAR Zakłady Pomiarowo-Badawcze Energetyki Spółka z o.o. Skarbu Państwa, Gliwice

(72) Paszenda Ginter, Bania Andrzej, Brodowy Bernard, Filipczyk Katarzyna, Twardowski Sławomir, Drop Marian, Chołżyński Andrzej

(54) Sposób oczyszczania strumieniem pary wewnętrznych powierzchni rurociągów, przegrzewaczy pary kotłów i bloków energetycznych, z osadów eksploatacyjnych i poremontowych

(57) W sposobie, na czas oczyszczania wymontowuje się wkłady z korpusów zaworów (5) bezpieczeństwa, zainstalowych na rurociągach pary.

Powstałe po wymontowaniu otwory zaślepia się tak aby korpusy zaworów (5) bezpieczeństwa umożliwiały swobodny wypływ pary do atmosfery.

Osady eksploatacyjne i poremontowe usuwa się z parą przepływającą przez urządzenia i rurociągi będące na wyposażeniu kotła i bloku energetycznego a wydmuchuje się je do atmosfery przez korpusy zaworów (5) bezpieczeństwa.

W instalacji bloków energetycznych wyposażonych w urządzenie (7) do oczyszczania skroplin, usuwa się część osadów parą przepływającą przez urządzenia i rurociągi będące na wyposażeniu kotła i wydmuchuje się je do atmosfery przez korpusy zaworów (5) bezpieczeństwa, z których na czas oczyszczania wymontowano wkłady.

Natomiast część osadów kieruje się z parą przez istniejące rurociągi (8) obejściowe, do skraplacza turbinowego (6) a stamtąd do urządzenia (7) do oczyszczania skroplin, w którym się je wychwytuje.

(2 zastrzeżenia)

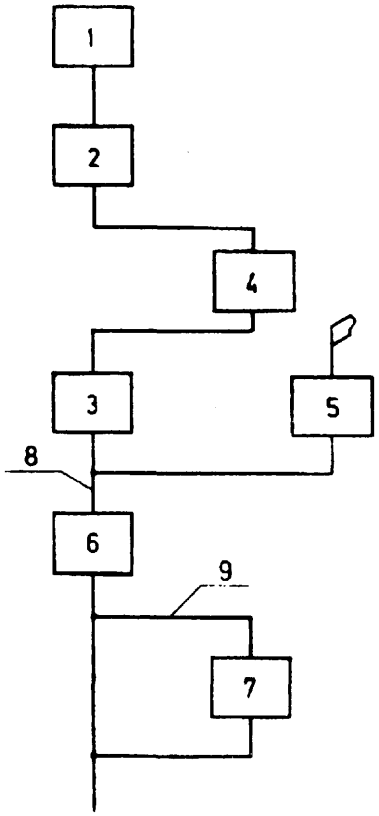

DZIAŁ G

FIZYKA

A1(21) 293888 (22) 92 03 17 5(51) G01F 23/24

(71) Główny Instytut Górnictwa, Katowice
(72) Skoropacki Witalij, Lipowczan Adam, Passia Henryk, Bartodziej Henryk, Smoła Tadeusz, Cichy Tadeusz, Banaś Wojciech

(54) Pojemnościowy czujnik poziomu wody

(57) Czujnik ma postać kondensatora z obudową rurową (1) z materiału dielektrycznego, w której są umieszczone izolowane elektrody metalowe (2) powleczone warstwą (3) kwasoodpornego materiału dielektrycznego. Pomiędzy każdą izolawaną elektrodą metalową (2) jest zachowana przestrzeń dla zapełnienia wodą.

(1 zastrzeżenie)

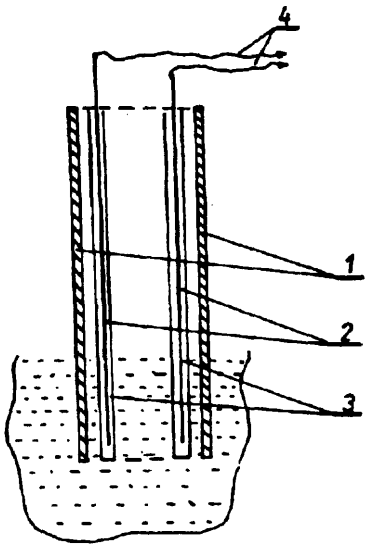

A1(21) 293758 (22)92 03 06 5(51) G01 G 13/04

(71) Szczęśniak Ryszard, Lublin; Wądołowska Barbara, Lublin; Kwiatkowska Jolanta, Lublin
(72) Szczęśniak Ryszard, Kwiatkowski Zdzisław, Borny Waldemar

(54) Waga porcjująca tensometryczna

(57) Waga porcjująca składa się z belki (1) poziomej ramowego korpusu (2) wagi do której przymocowany jest jednostronnie utwierdzony tensometryczny przetwornik siły (6) w postaci belki zginanej, do której swobodnego końca przymocowany jest sztywno z boku przekroju strumienia materiału porcjowanego lej (4) zasypowy, zakończony od dołu uchwytem (7) do worka (11) na materiał porcjowany, przy czym blisko pod tensometrycznym przetwornikiem siły (6) umocowany jest na ramie korpusu (2) wagi zderzak (3) przeciążeniowy. Po przeciwnej stronie leja (4) zasypowego umocowany jest na ramie korpusu (2) co najmniej jeden zderzak przeciążeniowy (5). Nad lejem (4) zasypowym zamocowany jest podajnik (8) zakończony blisko osi leja (4) zasypowego. Powyżej leja (4) zasypowego, naprzeciw podajnika (8) na wysięgniku (13) posadowiona jest przesuwnie na suwaku (9) pionowo do dołu zaszywarka (10) do worków (11). Na dole wagi pod workiem (11) na materiał porcjowany i pod zaszywarką (10) zamocowany jest do ramy korpusu (2) wagi przenośnik (12).

(4 zastrzeżenia)

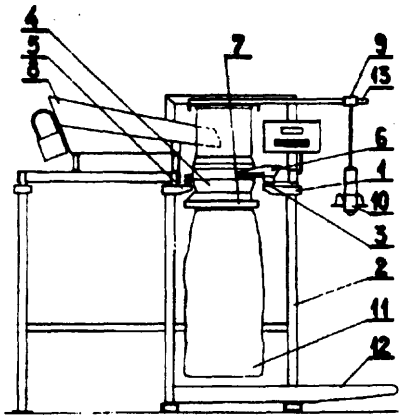

A1(21) 293775 (22) 92 03 10 5(51) G01H 3/14

(71) Politechnika Warszawska, Warszawa
(72) La tuszek Antoni, Zawistowski Zygmunt

(54) Urządzenie do pomiaru natężenia dźwięku

(57) Urządzenie do pomiaru natężenia dźwieku ma dwie tuby akustyczne (2 i 3), połączone z manometrem cieczowym w postaci U-rurki (4) tak, ie jedna tuba (2) jest połączona swym mniejszym otworem z wnętrzem zamkniętej części (5) U-rurki (4), zaś druga tuba (3) o osi równoległej do osi tuby (2) połączona jest swym większym otworem z otwartą końcówką (7) U-rurki (4).

(1 zastrzeżenie)

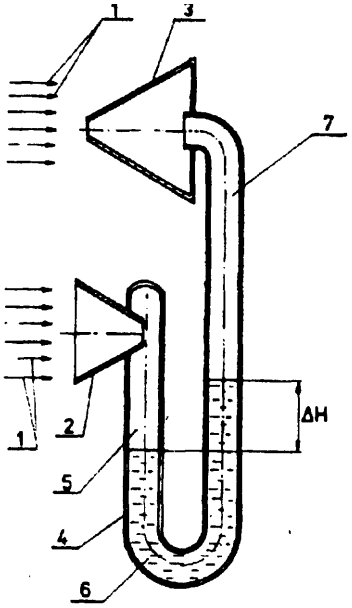

A1 (21) 293910 (22) 92 03 18 5(51) G01M 17/00 G01L 5/28

(71) Politechnika Krakowska im. T.Kościuszki, Kraków

(72) Gajek Andrzej

(54) Sposób i układ do stanowiskowej kontroli działania hamulców pojazdów samochodowych

(57) Sposób polega na tym, że diagnozuje sie przebieg charakterystyki siły hamującej i/lub poślizgu względnego pojedyńczego koła samochodowego, dokonując ciągłej rejestracji zapisu przebiegu przetworzonego sygnału opóźnienia zespołu kinematycznego: bęben (2) - masa bezwładnościowa (4), będącego różniczką prędkości kątowej tego zespołu względem czasu, i/lub przebiegu przetworzonego sygnału poślizgu względnego rejestrowanego jako stosunek różnicy bieżącej prędkości obwodowej na bębnie (2) i swobodnej rolce podporowej (1), o pomijalnie małym momencie bezwładności, do bieżącej prędkości obwodowej bębna (2), a następnie porównuje się charakterystyki między sobą dla oceny równomierności hamowania badanych kół oraz sprawdza się graficznie z wykresem wzorcowym, dla danego typu lub grupy pojazdów. Sposób pomiaru nie wymaga dokładnego dopasowywania mas bezwładnościowych dla każdego modelu pojazdu i jego osi.

Układ posiada stanowisko z bębnami napędowymi (2) i swobodnymi rolkami podporowymi (1), o pomijalnie małym momencie bezwładności, przy których odpowiednio zabudowane są czujniki prędkości kątowej (6, 8). Wyjścia tych czujników podłączone są do wejść modułu przetwarzania sygnału (10) połączonego z mikroprocesorem (11), poddającym obróbce przetworzone sygnały wejściowe według zadanych i zaprogramowanych zależności. Mikroprocesor współpracuje z blokiem pamięci (12) z bazą danych oraz zestawem sygnalizująco-rejestrującym, korzystnie zawierającym monitor (13) i/lub ploter (14), obrazującym stan jakościowy badanego układu.

(4 zastrzeżenia)

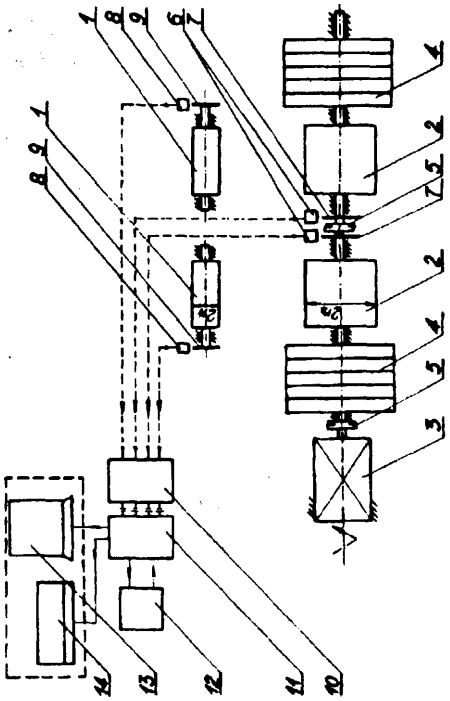

A1(21) 298583 (22) 93 04 14 5(51) G01M 17/00 G01B 11/275

71 PRECYZJA Spółdzielnia Pracy, Bydgoszcz

(72) Wyrobek Stefan, Kocznur Sławomir, Redmann Waldemar, Szarkiewicz Leszek, Raatz Bogusław, Bukowski Andrzej

(54) Sposób kalibracji pomiarowego zespołu tylnego w przyrządach do pomiaru geometrii kół samochodowych i przyrząd do tej kalibracji

(57) Sposób polega na tym, że najpierw mocuje się na przednie koło, (lewe lub prawe), zespół pomiarowy przedni a na tylne koło mocuje się przyrząd do kalibracji, zawierający lustro zamocowane na nim równolegle do osi czopu, następnie kręcąc kierownicą ustawia się równoległość czopów zacisków, co uzyskuje się, gdy promień wysłany z zespołu pomiarowego przedniego, po odbiciu od lustra przyrządu do kalibracji, wraca w tej samej płaszczyźnie, z kolei blokuje się w tym położeniu kierownicę i w miejsce przyrządu do kalibracji zakłada się pomiarowy zespół tylny i reguluje się jego lustro tak, aby promień odbity padł na środek ekranu symetrii zespołu pomiarowego przedniego, następnie zdejmuje się oba zespoły i mocuje na krzyż i ponownie reguluje się lustro w zespole pomiarowym tylnym, jak poprzednio.

Przyrząd ma lustro (4) na uchwycie. Płyta lustra jest równoległa do osi mocowania uchwytu na czopie (17).

(2 zastrzeżenia)

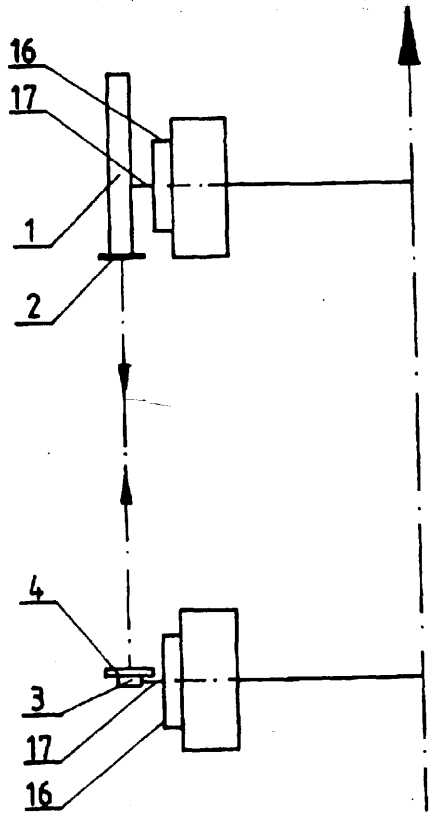

A1(21) 293865 (22)92 03 16 5(51) G01N 3/20

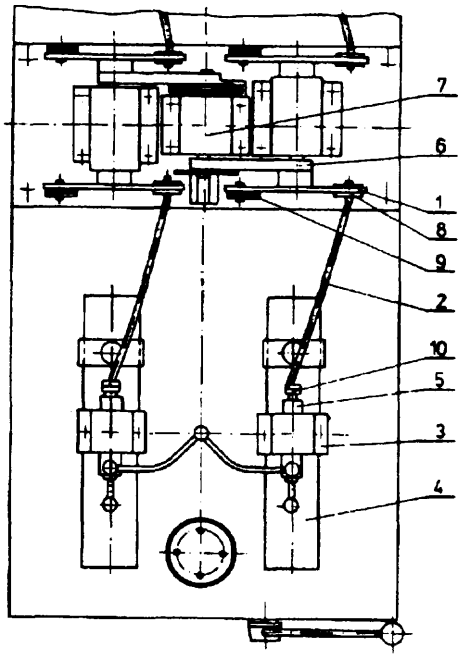

A1 (21) 293854 (22) 92 03 13 5(51) G01N 21/27
G08B 17/10

(71) POLON ALFA Zakład Urządzeń Dozymetrycznych, Bydgoszcz

(72) Kozieja Leon, Ritter Zbigniew, Ostrowski Jacek

(54) Optyczna czujka dymu

(57) Przedmiotem wynalazku jest pożarowa czujka dymu reagująca na światło pochłonięte w powietrzu przez dym. Czujka składa się z nadajnika (N) i odbiornika (O) strumienia światła podczerwonego oddalonych od siebie o kontrolowaną przestrzeń powietrzną. Światło przenikając przez powietrze z dymem podlega osłabieniu, co sygnalizowane jest jako pożar.

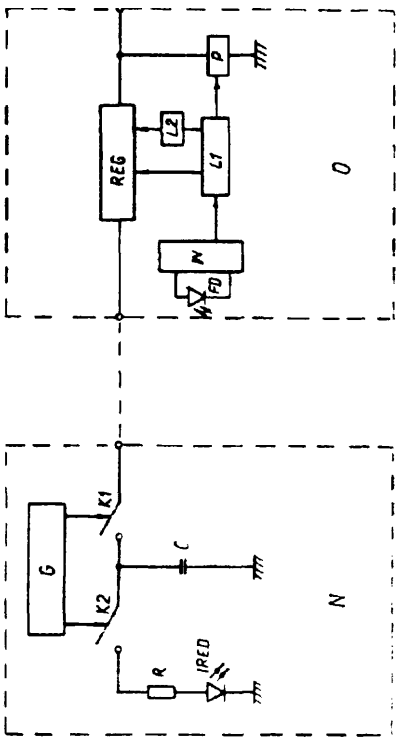

Nadajnik (N) czujki dymu zawiera diodę (IRED) emitującą światło podczerwone, generator (G) połączony z pierwszym kluczem (K1) i drugim kluczem (K2) między którymi dołączony jest kondensator (C). Drugi klucz (K2) połączony jest z rezystorem (R) i diodą (IRED), a pierwszy klucz (K1) połączony jest z odbiornikiem (O) czujki dymu.

Odbiornik (0) czujki natomiast zawiera co najmniej jeden licznik (L1) włączony między wzmacniaczem (W) sygnałów elektrycznych z fotodiodą (FD) a regulatorem napięcia (REG). Między pierwszym licznikiem (L1) a regulatorem napięcia korzystnie jest dołączyć drugi licznik (L2), a na wyjściu odbiornika (0) będącym jednocześnie wyjściem regulatora (REG) korzystnie jest załączyć układ przerzutnikowy (P) sterowany pierwszym licznikiem (L1)

(3 zastrzeżenia)

A1(21) 296368 (22)92 10 27 5(51) G01N 27/26

(31)91 4135510 (32) 91 10 28 (33) DE

(71) Heraeus Electro-Nite International N.V., Antwerpia, BE

(72) Verstreken Paul Clement, Neyens Guido Jacobus

(54) Czujnik zanurzeniowy do roztopionego metalu i sposób wytwarzania półfabrykatu czujnika zanurzeniowego

(57) Czujnik posiada przewodzący elektrycznie pręt nośny (1), którego jeden koniec jest zamocowany w ogniotrwałym materiale mocującym (2) a drugi, swobodny koniec posiada powłokę z materiału odniesienia (3) i na niej powłokę z materiału będącego elektrolitem stałym (6). Pręt nośny (1) w obszarze zamocowanego końca posiada powłokę z materiału ogniotrwałego (4), która z jednej strony wchodzi w materiał mocujący (2) a z drugiej strony dochodzi do elektrolitu stałego (6). Materiał tworzący elektrolit stały (6) pokrywa przynajmniej sąsiedni materiał ogniotrwały (4).

Sposób polega na tym, że na pręcie nośnym (1) na jednym z jego końców nanosi się powłokę z materiału odniesienia (3), następnie ten koniec maskuje się tak, że materiał (3), który jest na przeciwnym końcu, pozostaje nie zamaskowany i na nie zamaskowanej części pręta (1) nanosi się powłokę z materiału ogniotrwałego (4), a następnie po usunięciu maskowania na materiale (3) nanosi się powłokę z materiału będącego elektrolitem stałym (6) tak, że przez tę powłokę pokrywa się koniec powłoki (4), sąsiadujący zprętem nośnym (1).

(19 zastrzeżeń)

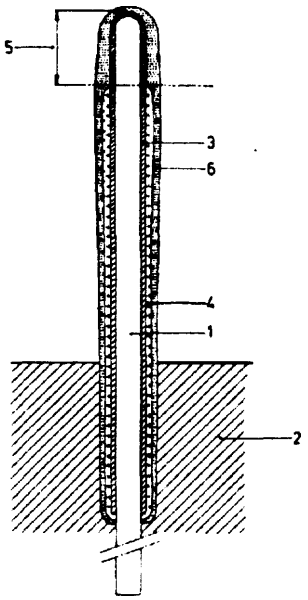

A1(21) 293915 (22) 92 03 19 5(51) G01N 30/90

(71) Akademia Medyczna, Lublin
(72) Matysik Elżbieta Grażyna, Soczewiński Edward

(54) Sposób oznaczania glikozydów, zwłaszcza lanatozydu C w mieszankach recepturowych i preparatach roślinnych

(57) Sposób polega na zastosowaniu wysokosprawnej chromatografii cienkowarstwowej z elucją gradientową, z zastosowaniem 8 - 10 porcji eluentu będącego mieszaniną co najmniej 2-ch rozpuszczalników o zróżnicowanej polarnosci zawierających odpowiednio od 1 do 100% rozpuszczalnika bardziej polarnego.

(2 zastrzeżenia)

A1(21) 298678 (22) 93 04 23 5(51) G01R 17/10 G01R 27/00

(75) Przywara Gustaw, Warszawa; Jaworski Ryszard, Sulejówek; Kulhawik Zygmunt, Warszawa; Sapielak Ryszard, Warszawa

(54) Sposób i układ pomiaru rezystancji

(57) Sposób pomiaru rezystancji w obiekcie o nieznanej impedancji polega na zasilaniu mostka pomiarowego impulsami napięcia ze źródła napięcia zapewniającego jednokierunkowy przepływ prądu oraz zsumowaniu zcałkowanych sygnałów pomiarowych z drugiej przekątnej mostka. Zerowy wynik sumowania wskazuje na stan równowagi mostka i pozwala określić mierzoną rezystancję.

Układ ma mostek z dwoma gałęziami: pomiarową składającą się z impedancji (ZX) zawierającej mierzoną rezystancję i bocznika (B), oraz porównawczą składającą się z potencjometru (P) lub dwóch oporników (R1, R2) o znanych rezystancjach. Obie gałęzie są ze sobą połączone równolegle i przyłączone do impulsowego źródła (Z) napięcia zapewniającego jednokierunkowy przepływ prądu z niego wypływającego. Wyjścia pomiarowe mostka: jednaz końcówek bocznika (B) oraz suwak potencjometru lub punkt wspólny oporników (R1, R2) gałęzi porównawczej są połączone do wejść dwóch integratorów (UC1, UC2). Wyjścia tych integratorów są połączone do wejść sumatora końcowego.

Układ może być stosowany do pomiarów terenowych, gdy do pomiaru jest wymagany przepływ prądu o natężeniu kilkudziesięciu amperów.

(3 zastrzeżenia)

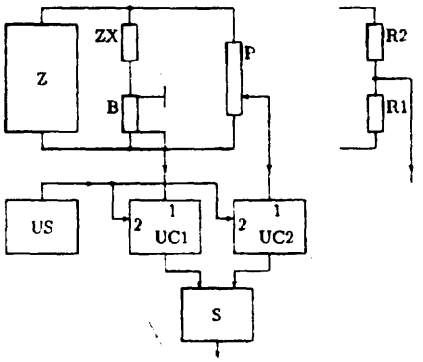

A1(21) 293867 (22) 92 03 16 5(51) G01R 29/22

(71) Politechnika Warszawska. Warszawa
(72) Żmudzin Stanisław

(54) Trójwrotnik pomiarowy do transmisyjnych pomiarów rezonatorów piezoelektrycznych

(57) Trójwrotnik o strukturze π ma dołączony do swoich zacisków pomiarowych dodatkowy rezystor (4). Rezystor ten pełni podwójną rolę. Po pierwsze zmniejsza wpływ pojemności równoległej rezonatora przez jej tłumienie, a po drugie zapewnia transmisję sygnału w warunkach kalibracji tj. bez dołączonego rezonatora. Jednym z metrologicznych skutków tego tłumienia jest znaczne zmniejszenie błędów systematycznych pomiaru częstotliwości rezonansu szeregowego rezonatora.

(1 zastrzeżenie)

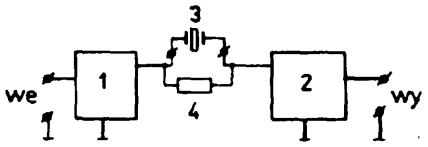

A1(21) 293832 (22) 92 03 13 5(51) G02B 5/20 F21U 9/00

(75) Fabrycy Marian, Warszawa

(54) Filtr optyczny

(57) Filtr optyczny składa się z co najmniej jednego elementu filtru utworzonego z co najmniej jednej warstwy (2) materiału przepuszczającego widzialne promienie świetlne spolaryzowane pionowo, naniesionej na co najmniej jedną warstwę nośną (1) z przezroczystego materiału, korzystnie o żółtym zabarwieniu.

(4 zastrzeżenia)

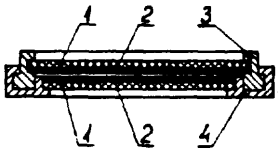

A1(21) 293790 (22)92 0311 5(51) G06F 3/02

(71) Politechnika Warszawska, Warszawa
(72) Latuszek Antoni

(54) Piezoelektryczny przetwornik dotykowy

(57) Przetwornik składa się z dwóch sprężystych płytek neutralnych (1,1'), stanowiących warstwy zewnętrzne, oraz elementu piezoelektrycznego w warstwie środkowej w postaci dwóch płytek piezoelektrycznych (2, 2') o aktywności cięć ścinania przy kierunku polaryzacji elektrycznej równoległym do powierzchni i wzajemnie przeciwnych zwrotach. Przeciwne końce płytek neutralnych (1, V) złączone są trwale płytkami piezoelektrycznymi (2, 2'). Powierzchnie płytek piezoelektrycznych (2, 2') pokryte są elektrodami (3) połączonymi z zaciskami (a, b)

(2 zastrzeżenia)

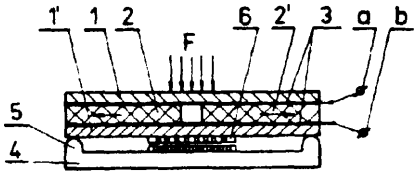

A1(21) 293791 (22) 92 03 11 5(51) G06F3/02

(71) Politechnika Warszawska, Warszawa
(72) Latuszek Antoni

(54) Unimorficzny przetwornik piezoelektryczny

(57) Przetwornik składa się z dwóch sprężystych płytek neutralnych (1,1') stanowiących warstwy zewnętrzne, których przeciwne końce złączone są trwale za pomocą dwóch płytek stanowiących warstwą środkową, w jednym końcu sztywną płytką

niepiezoelektryczną (4), a w drugim - płytką piezoelektryczną (2) o aktywności cięć ścinania i kierunku polaryzacji elektrycznej równoległym do długości sprężystych płytek neutralnych (1,1'). Płytka piezoelektryczna (2), będąca unimorfem piezoelektrycznym, pokryta jest obustronnie elektrodami (3) przyłączonymi do zacisków (a, b).

(2 zastrzeżenia)

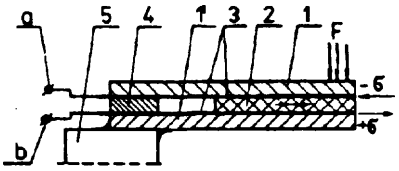

A1(21) 297688 (22) 93 02 10 5(51) G06F 3/02

(75) **Dembiński** Andrzej, Warszawa

(54) **Pełna polska klawiatura do urządzenia telekomunikacyjnego**

(57) Istotą klawiatury jest rozmieszczenie klawiszy w wydzielonych sześciu blokach (włączająco-rozłączającym (1), sterowniczym (2), numerycznym (3), alfabetyczno- adaptacyjnym (4), alfabetyczno-podstawowym (5), specjalnym (6)).

Uniwersalność klawiatury pozwala w prosty sposób wybierać znaki polskie i innych krajów. Cała klawiatura posiada 68 dwufunkcyjnych klawiszy.

(5 zastrzeżeń)

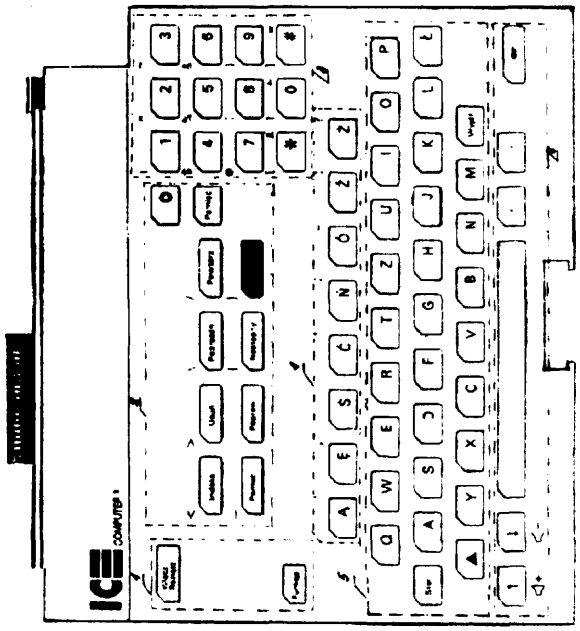

A1(21) 293880 (22)92 03 16 5(51) G08B 13/19
G08B 25/10
B60R 25/10

(71) **ELWRO** Zakłady Elektroniczne, Wrocław

(72) Omelak Zbigniew, Gołowacz Zdzisław, Sowiński Marian, Słupski Jan

(54) **Sposób sygnalizowania o włamaniu i podejmowania działań interwencyjnych oraz zestaw urządzeń do realizacji tego sposobu**

(57) Sposób polega na tym, że urządzenie zabezpieczające w obiekcie strzeżonym włączane jest w stan czuwania indywidualnym kodem rozpoznawczym nadawanym w podczerwieni. W przypadku włamania do punktu kontrolnego wysyłany jest sygnał radiowy FM z zakodowaną informacją o obiekcie. Sygnał ten nadawany jest z przerwami, umożliwiającymi odbiór przez odbiornik urządzenia zabezpieczającego sygnału wykonawczego, wyzwalającego w tym urządzeniu wykonanie funkcji odstraszających czy interwencyjnych. Zespół nadawczo-odbiorczy w punkcie kontrolnym odbiera sygnał o obiekcie, deszyfruje nadaną informacje, rejestruje i wyświetla dane o obiekcie -jego identyfikację i lokalizację, a w rezultacie nadajnik wysyła torem radiowym FM sygnał wykonawczy.

Zestaw urządzeń składa się z nadajnika kodu (NK), z urządzenia zabezpiecającego obiektu strzeżonego (ZOS), zawierającego odbiornik kodu (OK), blok uruchomienia alarmu (BUA), nadajnik informacji (NI) i odbiornik sygnału wykonawczego (OW), przełączane automatycznie na nadawanie -odbiór przez blok przełączania (BP), oraz z urządzenia punktu kontrolnego, posiadającego odbiornik informacji (OI), współpracujący z blokiem wyświetlania informacji (BWI) i nadajnik sygnału wykonawczego (NW).

(6 zastrzeżeń)

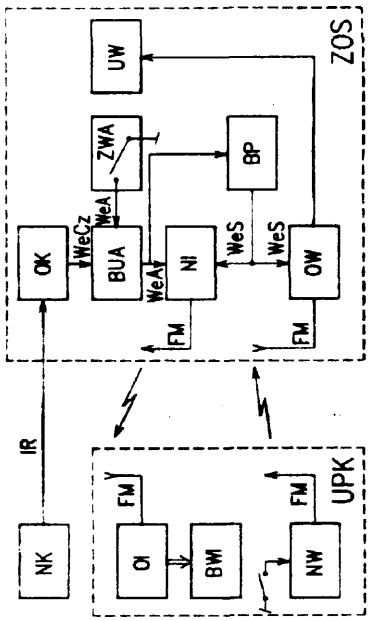

A1(21)293813 (22)920311 5(51) G09B 9/00
G06G 7/48

(71) Akademia Techniczno-Rolnicza im. J.J. Śniadeckich, Bydgoszcz

(72) Rawłuszko Józef, Leszczyński Tadeusz

(54) **Sposób i układ do szkolenia i kontroli jakości wyszkolenia dzielaczy przesyłek, zwłaszcza w poczcie**

(57) Sposób polega na szkoleniu symulacyjnym dzielaczy. Szkolenie przeprowadza się symulując proces rzeczywistego dzielenia przesyłek na specjalnym układzie, który w trakcie szkolenia podpowiada, przy pomocy sygnalizacji optycznej, właściwe działania, oraz rejestruje ilość poprawnych i błędnych reakcji szkolonego dzielacza.

Układ składa się z modelu sortownicy (1) wykonanego korzystnie w podziałce 1:1, z okienkami-przegródkami (5) wyposażonymi we włączniki monostabilne i sygnalizatory optyczne, oraz programowanego układu sterowania (2), wyświetlacza/mo-

nitora (3) generatora liczb losowych i rejestratora stanów włączników (4).

(3 zastrzeżenia)

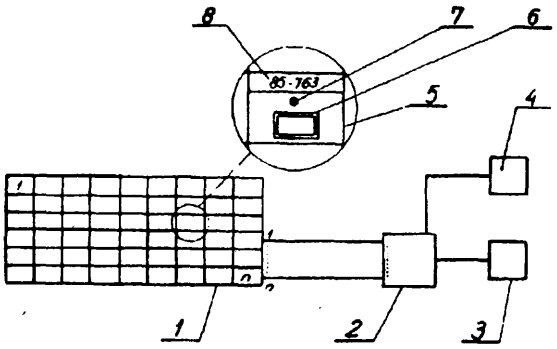

A1(21) 293842 (22) 92 03 12 5(51) G09B 15/02 G10G 1/02

(75) **Pychyńska -Kindykiewicz** Wiesława, Łódź; Tubis Marek, Łódź

(54) **Zestaw do wizualnego prezentowania** notacji muzycznych

(57) Zestaw do wizualnego prezentowania notacji muzycznych, jest złożony z pulpitu sterowniczego połączonego z siecią elektryczną oraz tablicy świetlnej wyposażonej w półprzeźroczysty ekran, za którym jest usytuowany szablon (Sz) z wyciętymi konturami znaków muzycznych.

Każdemu znakowi muzycznemu jest przyporządkowany element świetlny umieszczony w oddzielnej światłoszczelnej komorze (K1 - K14) i połączony z łącznikiem elektrycznym umieszczonym wewnątrz pulpitu sterowniczego, który na swej

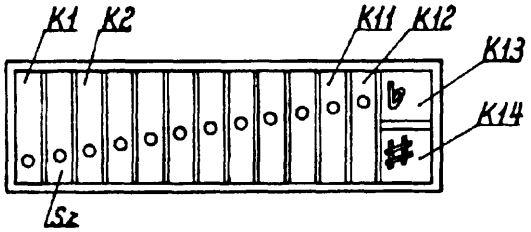

płycie czołowej zawiera przyciski wszystkich łączników elektrycznych oraz znaki graficzne odpowiednio skorelowane ze znakami muzycznymi wyciętymi w szablonie (Sz).

(6 zastrzeżeń)

A1(21) 296699 (22) 91 11 08 5(51) G09F 11/18

(31) 91 9101311 (32) 91 05 30 (33) ES

(86) 91 11 08 PCT/ES91/00073

(87) 92 12 10 WO92/22052 PCT Gazette nr 31/92

(71) ADTIME WORLDWIDE, B.V., Amsterdam, NL

(72) Lopez Perez Jose

(54) **Panel do wyświetlania informacji takich jak wiadomości reklamowe**

(57) Panel zawiera podstawę (1) zaopatrzoną w koła (2) dla przesuwania po szynach (3), na której to podstawie, z możliwością regulacji pod względem nachylenia, zamontowana jest rama zawierająca dwie boczne płyty (4), w których umieszczone są dwie nie napędzane luźne rolki dla laminarnego elementu (17) przenoszącego różne informacje, oraz dwie dalsze rolki dla nawijania/odwijania wspomnianego laminarnego elementu (17), które są uruchamiane przez odpowiednie silniki elektryczne (22 - 22'). odpowiednio sterowane programem komputerowym, co pozwala na zmianę wyświetlanych na panelu informacji, po wymaganym okresie czasu.

(9 zastrzeżeń)

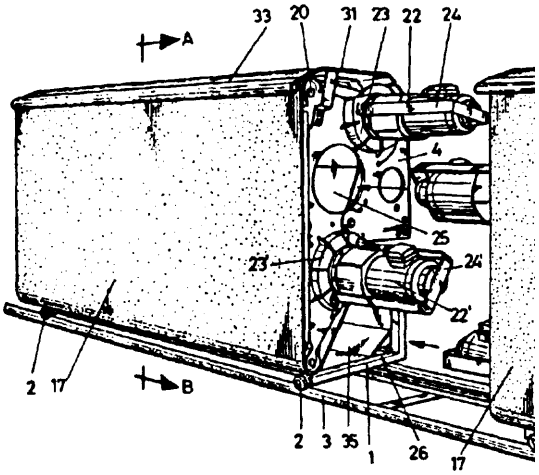

DZIAŁ H

ELEKTROTECHNIKA

A1(21) 293858 (22) 92 03 13 5(51) H01B 3/30

(71) IZOL-PLAST Przedsiębiorstwo Handlowo-Produkcyjno-Usługowe, Rogów

(72) Kuczera A1ojzy, Przygrodzki Antoni, Skowron Henryk

(54) Sposób łączenia i naprawy przewodów **oponowych, zwłaszcza** górniczych

(57) Wynalazek rozwiązuje zagadnienie łączenia i naprawy przewodów oponowych, zwłaszcza górniczych o napięciu znamionowym zasilania od 1 kV do 35 kV w podziemiach i na powierzchni kopalń głębinowych i odkrywkowych za pomocą kleju elektroizolacyjnego, którego związek klejący zawierający 90 części wagowych prepolimeru izocyjanianowego z dodatkiem 5 części wagowych trójtlenku antymonu i 5 części wagowych proszku gaśniczego, jest zmieszany w stosunku 3:1 ze związkiem sieciującym, zawierającym 50 części wagowych poliksypropylenoglikolu i 47 - 48 części wagowych dwuchloro - dwuaminodwufenylometanu z dodatkiem 2 - 3 części wagowych poliamin aromatycznych.

Sposób polega na tym, że izolację poszczególnych żył (2) roboczych i sterowniczych łączonych przewodów oponowych (1) odtwarza się przez nawinięcie na nie co najmniej 3

warstw taśmy izolacyjnej PCW smarowanej klejem elektroizolacyjnym, na którą nawija sie co najmniej 2 warstwy taśmy nasiąkliwej posmarowanej tym klejem elektroizolacyjnym. Następnie po odtworzeniu ekranu odtwarza sie oponę przewodu oponowego (1), owijając co najmniej 2 warstwami taśmy nasiąkliwej (9), zaś na uformowany ośrodek przewodu oponowego (1) nawija się co najmniej 5 warstw taśmy nasiąkliwej (10) smarowanej klejem elektroizoiacyjnym, na którą nawija się co najmniej 2 warstwy trudnopalnej i antystatycznej taśmy PCW (11), usuwając bańki powietrza i smarując obficie obustronnie każdą warstwę klejem elektroizoiacyjnym.

(1 zastrzeżenie)

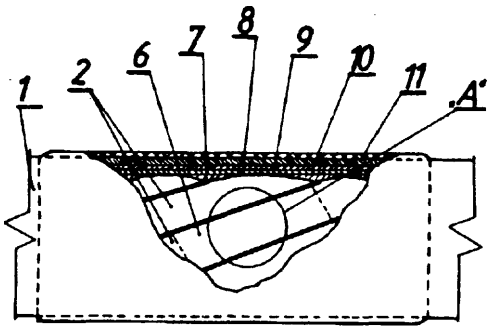

A1(21) 293873 (22) 92 03 17 5(51) H01H 31/14

(71) Ośrodek Badawczo-Rozwojowy Podstaw Technologii i Konstrukcji Maszyn, Warszawa

(72) Rajszewicz Czesław

(54) Układ stykowy odłączników wysokiego napięcia

(57) Układ złożony ze styku stałego odłącznika (3) osadzonego na izolatorze stałym (1) i styku stałego uziemnika (7) połączonego z uziemioną konstrukcją oraz styku ruchomego odłącznika (4) i styku ruchomego uziemnika (8), które są osadzone na indutorze ruchomym (2) charakteryzuje się tym, że posiada styk stały odłącznika (3) wykonany z płaskownika z materiału przewodzącego i osadzony z ograniczoną swobodą w uchwycie (5) oraz styk ruchomy odłącznika (4) wykonany z okrągłego pręta przewodzącego zgiętego w połowie i ukształtowanego tak, że tylko jego dwa zakończenia stykają się ze sobą sprężyście i osadzony z ograniczoną swobodą w uchwycie (6) oraz może być wyposażony w styk stały uziemnika (7) wykonany z płaskownika z materiału przewodzącego, połączony z uziemioną konstrukcją i styk ruchomy uziemnika (8) identyczny jak styk ruchomy odłącznika (4) obrócony w osi pionowej o kąt 180° i osadzony z ograniczoną swobodą w uchwycie (6).

(1 zastrzeżenie)

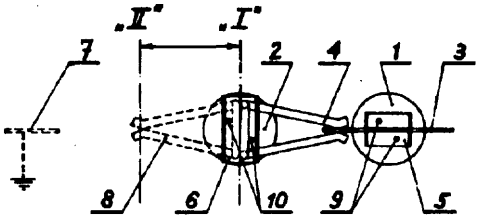

A1(21) 293812 (22) 92 03 11 5(51) H0 1M 6/14

(71) Centralne Laboratorium Akumulatorów i Ogniw, Poznań

(72) Werblan Lidia, Bałkowska Alicja, Izydorek Julian, Szcześniak Barbara, Downarowicz Janusz, Szlapka Ryszard, Polszakiewicz Bożena, Walas Irmina

(54) Elektrolit do niewodnych ogniw litowych

(57) Elektrolit do niewodnych ogniw litowych skład a się z soli jonogennej i rozpuszczalnika. Solą jonogenną jest kompleksowa sól litu - sześciofluoroarsenian litu, LiAsFe, w ilości od 0,8 do 1,8 mol/l, a rozpuszczalnikiem dwuskładnikowa mieszanina węglanu propylenu i aceton itry l u o składzie w proporcji wzajemnej od 0,2 dc 0,8 ułamka molowego acetonitrylu w węglanie propylenu.

(1 zastrzeżenie)

A1(21) 298679 (22)93 0423 5(51) H02H 3/08

(75) Jaworski Ryszard, Sulejówek; Kulhawik Zygmunt, Warszawa; Bystydzieński Dariusz, Warszawa; Przywara Gustaw, Warszawa; Sapielak Ryszard, Warszawa

(54) Elektroniczny zwiernik bieguna ujemnego z ziemią w układzie zasilania trakcji elektrycznej prądu stałego

(57) Zwiernik składa się z dwóch równoległych gałęzi roboczych, z których pierwszą stanowi wary stor (W), a drugą tyrystor (T) z szeregowo z nim połączonym dławikiem stromościowym (D). Tyrystor (T) jest załączony z dwóch bloków sterowania (BS1) i (BS2) Opóźnienie załączenia tyrystora (T) ze względu na warunki ochrony zimnozwarciowej realizuje pierwszy blok sterujący (BS1). Drugi blok sterujący (BS2) załącza tyrystor (T) jeśli wielkość rozproszonej energii w warystorze grozi jego uszkodzeniem. Jeżeli indukcyjność dławika (D) jest pomijalnie mała, to tyrystor (T) jest załączony bezzwłocznie po wystąpieniu na warystorze (W) napięcia zbliżonego do jego napięcia roboczego.

(4 zastrzeżenia)

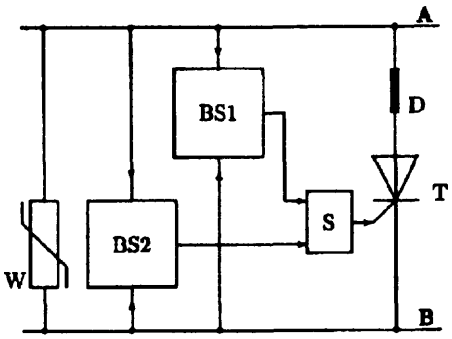

A1(21) 297031 (22) 92 12 16 5(51) H02K 9/00

(31) 91 4141690 (32) 91 12 18 (33) DE

(71) Asea Brown Boveri AG, Baden, CH

(72) Haditsch Werner

(54) Wirnik maszyny elektrycznej z doprowadzeniem prądu wzbudzenia

(57) W dużych maszynach elektrycznych połączenie elektryczne między położonym centralnie w wirniku, przebiegającym osiowo, doprowadzeniem wzbudzenia i przewodami uzwojenia (4) wzbudzenia w czołowej części (3) uzwojenia wirnika jest bardzo obciążone elektrycznie i mechanicznie. Dlatego musi ono być forsownie chłodzone. Skuteczne chłodzenie można osiągnąć, jeżeli część gazu zimnego jest z komór gazu zimnego, przez specjalne promieniowe otwory (20) wału prowadzona do osi wału i następnie promieniowo na zewnątrz poprzez, lub wzdłuż trzpienia (13) doprowadzającego wzbudzenie do komory (H) gazu gorącego w przestrzeni czołowej części uzwojenia wirnika.

(5 zastrzeżeń)

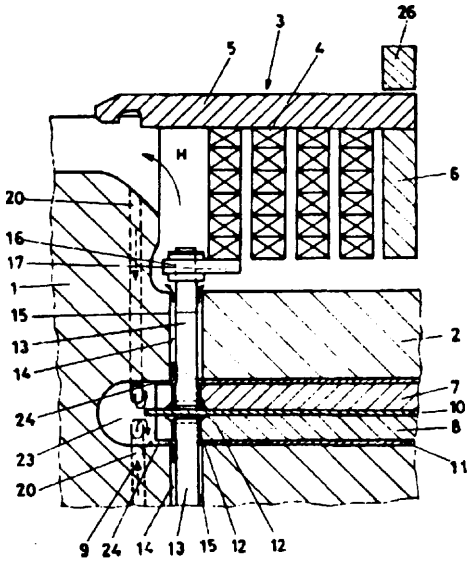

A1(21) 293864 (22)92 03 16 5(51) H02K 16/02

(71) Politechnika Warszawska, Warszawa
(72) Kamiński Grzegorz, Przyborowski Włodzimierz, Staszewski Paweł, Szczypior Jan

(54) Przetwornik elektromechaniczny

(57) Przetwornik wyróżnia się tym, że posiada co najmniej drugi wzbudnik sterujący (3) sprzężony z co najmniej jednym wzbudnikiem (2) poprzez co najmniej trzecią tarczę łożyskową (4), w której osadzone są jednymi końcami osiowo i obrotowo tuleje osadcze (5) pakietu wirnika (2', 3') każdego ze wzbudników (2, 3), oraz wspólny wał wykonawczy z gwintem (1), który jest jednym końcem osadzony w tulei z gwintem (6) umieszczonej w tulei osadczej (5) wirnika (2') co najmniej jednego wzbudnika (2), zaś drugim końcem w tulei prowadzącej (6') osadzonej trwale w tulei osadczej (5) wirnika (3') drugiego wzbudnika (3).

(4 zastrzeżenia)

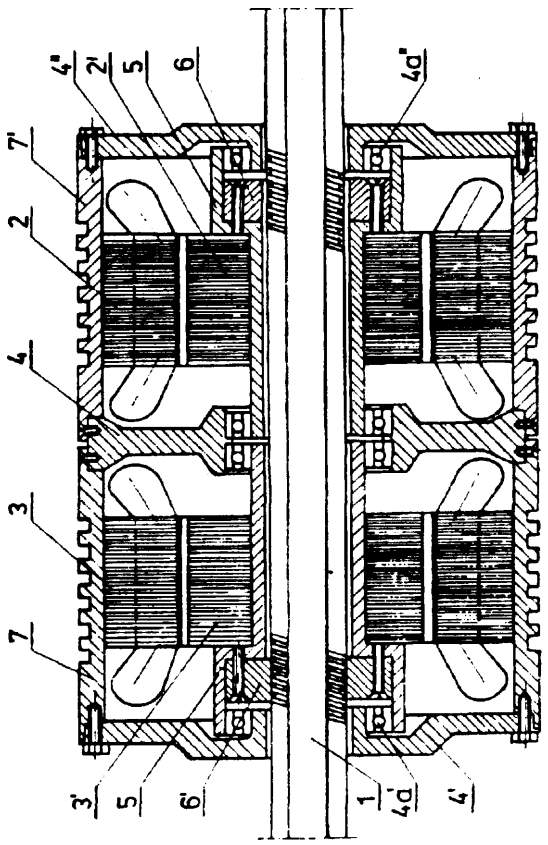

A1(21) 297863 (22) 93 02 23 5(51) H03K 3/64
G05F 1/563
A61B 6/00

(31) 92 9202276 (32)92 02 27 (33) FR

(71) Laboratories d'Hygiene et de Dietetique /L H D/, Paryż, FR
(72) Teillaud Eric, Bevan Bruno, Mikler Claude, Reilly Paul

(54) Urządzenie wytwarzające napięcie elektryczne w postaci fali zmodulowanej i aparat jonoforetyczny do podawania przez skórę leków, wyposażony w takie urządzenie

(57) Urządzenie wytwarzające napięcie elektryczne w formie określonej fali, z zasilaniem impulsowym (1) wyposażone w aparaturę przełączającą elektronicznie (T_1) sterującą zasilaniem cewki indukcyjnej (L_1), przy czym rozładowanie pojemności (C_1) powoduje pojawienie się napięcia wyjściowego na zaciskach urządzenia charakteryzuje się tym, że zawiera: a) układy pamięci, przechowujące serię liczb, będących zakodowanym zapisem postaci kolejnych odcinków fali modulowanej, b) cykliczny licznik cyfrowy (2), c) urządzenie (3) pozwalające na cykliczne ładowanie licznika (2) każdą z kolejnych liczb do liczenia wykonywanego przez licznik (2), sterujący cyklicznym zamykaniem urządzenia przełączającego (T_1), podczas zadanego okresu czasu, każdorazowo kiedy wykonywane w ten sposób odliczanie osiągnie liczbę wprowadzoną do licznika (2).

(17 zastrzeżeń)

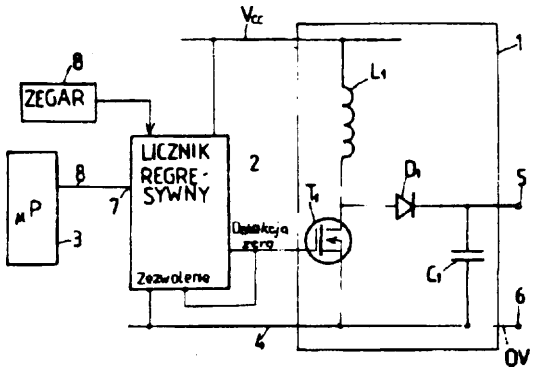

A1(21) 293912 (22)92 03 18 5(51) H03K 17/296

(71) ZEG Zakład Elektroniki Górniczej S.A. Tychy
(72) Handzlik Stanisław, Mazurek Jerzy

(54) Układ elektryczny przekaźnika napięciowo-czasowego

(57) Układ charakteryzuje się tym, że kontrolowane napięcie jest doprowadzane do wejścia (We) członu wejściowego (1) o wyjściu połączonym z jednym wejściem komparatora amplitudy (2). Do drugiego wejścia komparatora amplitudy (2) doprowadzone jest napięcie odniesienia, które jest ustalane nastawnikiem napięcia rozruchowego (6) współpracującym ze sterowanym źródłem napięcia wzorcowego (5). Człon wyboru rodzaju pracy (3) oddziaływuje na człon kształtowania współczynnika powrotu (4) oraz na człon logiczno-czasowy (8) współpracujący z członem blokady zadziałania (7).

(1 zastrzeżenie)

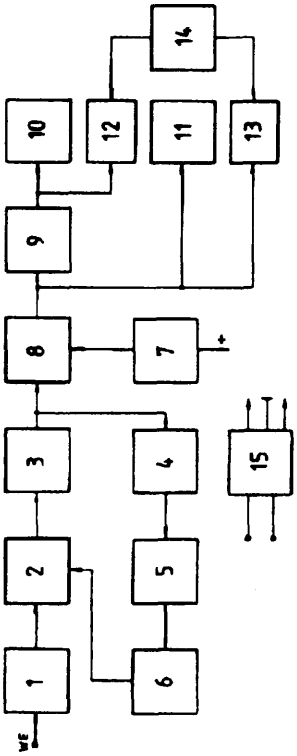

A1 (21) 297467 (22) 93 01 20 5(51) H04M 3/60

(31)92 4202670 (32)92 0128 (33) DE

(71) DeTeWe-Deutsche **Telephonwerke** Aktiengesellschaft & Co., Berlin, DE

(72) **Diekmann** Heinrich

(54) **Układ dla łącznic komunikacyjnych**

(57) Układ zawiera stanowisko łączeniowe dla osób z zaburzeniami widzenia. Stanowisko łączeniowe składa sie ze stanowiska odzewowego (ABP) z wyświetlaczem i z połączonego z nim poprzez złącza standardowe (V.24) komputera osobistego (PC), którego przyporządkowany monitor (MO) przedstawia wszystkie stany włącznie ze wskazaniami wyświetlacza stanowiska odzewowego (ABP) w różnych wybieralnych wielkościach. Klawiatura (TA) komputera osobistego (PC) obejmuje funkcje klawiatury stanowiska odzewowego (ABP) a komputerowi osobistemu (PC) jest przyporządkowana poprzez dalsze złącze standardowe (V.24) jednostka przyłączeniowa (AE), do której są przyłączone wskaźnik tekstu Braille'a (BP) i przesuwnik poprzeczny (QU) do poziomego przesuwania wskazań na monitorze (MO), i która posiada wyjście akustyczne do przełączania głośnika (LS) lub słuchawki nagłownej.

(5 zastrzeżeń)

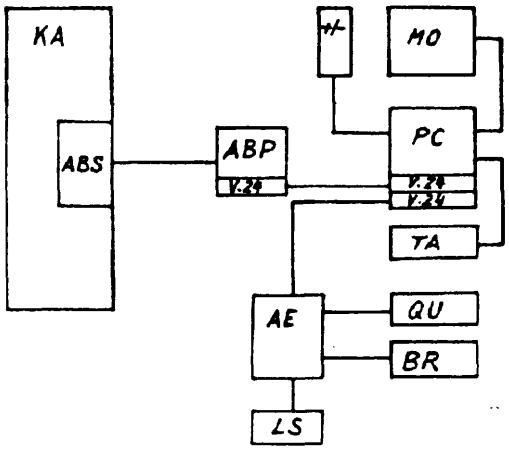

A1(21) 295871 (22)92 09 09 5(51) H04N 9/18 **H01J** 31/12

(75) Owczarek Jan, Warszawa

(54) Sposób tworzenia **kolorowego obrazu bez używania** maski cieniowej, zwłaszcza w kineskopach tv i monitorach

(57) Wynalazek pozwala na całkowite wyeliminowanie mask i cieniowej stosowanej w celu rozdzielenia kolorów w kineskopach telewizyjnych i zastąpienie jej funkcji poprzez odpowiednie ukształtowanie płaszczyzny ekranu na który padają elektrony emitowane z trzech wyrzutni R.Q.B. Każdy punkt obrazu na płaszczyźnie ekranu zbudowany jest z trzech indywidualnych ścian tworzących ostrosłup. Ostrosłupy te są tak rozmieszczone na ekranie, że ich poszczególne płaszczyzny, widziane są tylko przez jedno z trzech źródeł emisji elektronów R.G.B

{2 zastrzeżenia)

II. WZORY UZYTKOWE

DZIAŁA

PODSTAWOWE POTRZEBY LUDZKIE

U1(21) 97413 (22)9303 25 5(51) A23L 3/26

(75) Korobowicz Witold, Warszawa; Ziółkowski J. Andrzej, Warszawa

(54) Komora do odkażania

(57) Komora do odkażania, składająca się z obudowy, promienników UV i układu zasilająco-sterującego, charakteryzuje się tym, że ma obudowę dwuścienną zbudowaną z płaszcza zewnętrznego (1) i wewnętrznego odbłyśnika (2) o dużym współczynniku odbicia promieniowania UV, otaczającego układ (3) lamp UV, których część usytuowana jest wewnątrz stelaża o korzystnie ażurowej konstrukcji, na którym umieszcza się miękkie przedmioty przestrzenne przeznaczone do odkażania, przy czym obudowa zamykana jest ryglem (5), a ponadto ma układ programujący pracę promienników UV. Komora ma dodatkowo układ sygnalizujący cykl odkażania i/lub system blokady zamknięcia komory ryglem. Korzystnie, komora ma zainstalowane lampy UV wytwarzające ozon, zwiększając skuteczność odkażania z uwagi na bakteriobójcze własności tego gazu.

(6 zastrzeżeń)

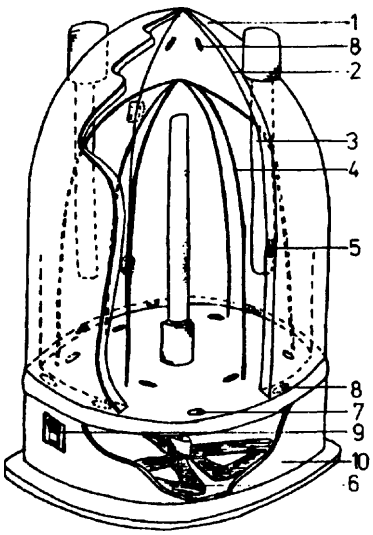

U1(21) 97414 (22) 93 03 25 5(51) A23L 3/26

(75) Korobowicz Witold, Warszawa; Ziółkowski J. Andrzej, Warszawa

(54) Napromiennik UV

(57) Napromiennik UV, do odkażania pomieszczeń, substancji lub przedmiotów, zwłaszcza jaj, składający się z dwuczęściowej obudowy, zespołu promienników UV z odbłyśnikami i układu zasilająco-sterującego, charakteryzuje się tym, że ma zespalane rozłącznie dwie części obudowy (1) z zamontowanym w nich kontaktem elektrycznym w postaci gniazda złącznego, a ponadto w układzie zasilająco-sterujący m ma programator (8) pracy promienników UV. Napromiennik, dodatkowo, w układzie sterująco-zasilającym ma układ sygnalizujący cykl odkażania i/lub system czujników zamknięcia obudowy współpracujący z tymi układami. W napromienniku dolna część obudowy (1) ma prowadnice, do przesuwania elementu nośnego (7), na którym umieszcza się przedmioty poddawane odkażeniu.

(6 zastrzeżeń)

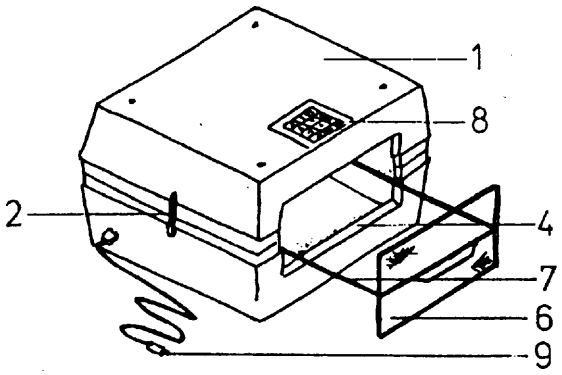

U1(21) 97256 (22)93 03 04 5(51) A47J 45/02

(75) Krzymowski Andrzej, Białystok

(54) Wieszak do odkładania pokrywek od garnków, zwłaszcza zabrudzonych skroplinami podczas gotowania

(57) Wieszak ma poziome ułożenie pokrywki (9) na wieszaku z jej uchem do dołu a więc takie, kiedy skropliny zbierają się w pokrywce (9). Dwa wąsy (3), na których spoczywa pokrywka, są końcami jednego kawałka specjalnie ukształtowanego sztywnego drutu. Wieszak jest przystosowany przede wszystkim do zamocowania tuż pod wiszącą szafką (10). Może też być składany w zestawy, gdzie pokrywki (9) układa się równolegle jedna pod drugą.

(2 zastrzeżenia)

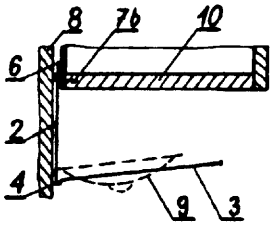

U1(21) 97219 (22)93 0120 5(51) A63B 63/08

(75) Folc Ryszard, Warszawa

(54) Obręcz uchylna do koszykówki

(57) Obręcz ma pierścień (1) osadzony poprzez sprężyny (3) umieszczone symetrycznie względem głównej osi. Z pierścieniem (1) połączone są uchwyty (8) do mocowania siatki. W płycie (10) znajduje się podłużne wycięcie do mocowania obręczy do tablicy.

(5 zastrzeżeń)

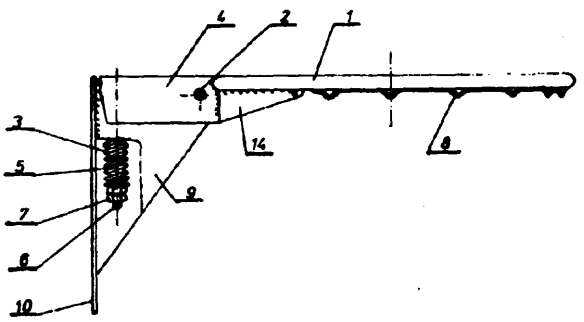

DZIAŁ B

RÓŻNE PROCESY PRZEMYSŁOWE; TRANSPORT

U1(21) 97625 (22)93 0416 5(51) B65D 41/18

(75) Lis Grzegorz, Poznań; Lis Zbigniew, Środa Wlkp

(54) Kapsel do butelki

(57) Kapsel do butelki służącej zwłaszcza do płynów o dużej zdolności penetracji, zawiera odchylną pokrywę (1) związaną zawiasą z pierścieniem gwarancyjnym (2) składającym się z plomby pierścieniowej (4) i pierścienia stałego (3). Z pokrywką (1) związana jest od dołu współosiowa z nią tuleja (6), której wysokość jest największa w okolicy zawiasy, a także pierścień zatrzaskowy (9) i pierścień uszczelniający (7).

Na wewnętrznej bocznej powierzchni pokrywki (1), ponad pierścieniem zatrzaskowym (9) usytuowany jest dodatkowy pierścień uszczelniający (8) o kącie wierzchołkowym równym w przybliżeniu kątowi prostemu, przy czym wysokość kapsla jest równa w przybliżeniu jego promieniowi.

(1 zastrzeżenie)

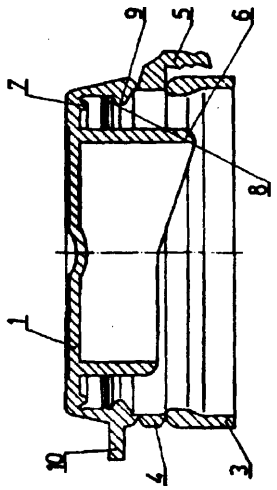

DZIAŁ C

CHEMIA I METALURGIA

U1(21) 93884 (22) 91 11 14 5(51) C02F 3/00

(75) Rolewicz Ludwik, Warszawa; Błaszczyk Jacek, Warszawa

(54) Zbiornik do biologicznego oczyszczania ścieków

(57) Zbiornik złożony jest z dwóch elementów (1) w kształcie litery U, dwóch elementów (2) czołowych o zaokrąglonych trzech krawędziach i dwóch przegród (3) stanowiących podział zbiornika na komory i stężenia poprzeczne.

(2 zastrzeżenia)

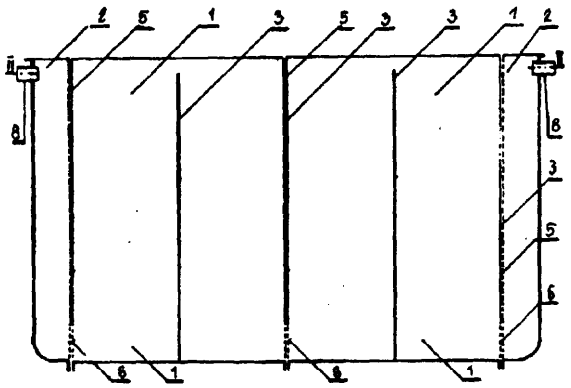

DZIAŁ D

WŁÓKIENNICTWO I PAPIERNICTWO

U1(21) 97108 (22)93 02 16 5(51) D03D 9/00

(75) Jaśkiewicz Czesław, Opatówek; Salamon Stefania, Opatówek; Jakubowski Stanisław, Kalisz

(54) **Tkanina** termoizolująca **i do zacieniowania**

(57) Tkanina ma płaskie taśmy (2) z polipropylenu z naniesionym jednostronnie metalicznym aluminium (3).

(1 zastrzeżenie)

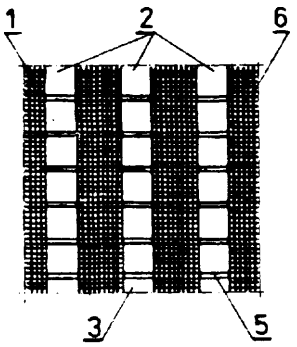

U1(21) 97175 (22) 93 02 23 5(51) D04D 9/02

(75) Skrzypczak Andrzej, Poznań

(54) **Wstążka ozdobna**

(57) Wstążka ozdobna charakteryzuje się tym, że krawędzie taśm zewnętrznych (1) mają asymetrycznie rozmieszczone w stosunku do swej osi środkowej wycięcia (3) w kształcie trójkątów rozwartokątnych, w ten sposób, że utworzone dłuższe odcinki krawędzi taśm zewnętrznych (1) leżą na przeciw krótszych odcinków tworząc ciąg bliźniaczych segmentów - płatków, w kształcie figur geometrycznych trapezopodobnych, przy czym taśmy zewnętrzne (1) są połączone ze sobą punktowo na stałe w najbliższych swej środkowej punktach wycięć (3).

(2 zastrzeżenia)

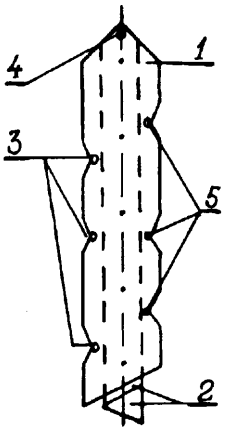

DZIAŁ E

BUDOWNICTWO, GÓRNICTWO; KONSTRUKCJE ZESPOLONE

U1(21) 96888 (22)93 01 13 5(51) E03F 5/26
G02F 3/14
C02F 7/00

(23) MTP POLEKO 23 11 92

(71) AKWATECH Przedsiębiorstwo Inżynierii Komunalnej, Poznań

(72) Kubczak Paweł, Beym Mirosław, Thomas Andrzej

(54) Samozatapialny segment rusztu napowietrzającego

(57) Samozatapialny segment rusztu napowietrzającego ma postać prostokątnej ramy zbudowanej z odcinków rur (1) rozprowadzających powietrze, wykonanych z tworzywa sztucznego, do której zamocowane są dytuzory (2).

Z ramą związane są symetrycznie rozstawione rury (3) z tworzywa sztucznego wypełnione materiałem obciążającym o znacznej masie, przy czym rury te są równoległe do sąsiadujących z nimi rur (1) rozprowadzających powietrze. Przestrzenie wewnętrzne rur (3) są odcięte od reszty segmentu nieprzeloto-wymi ściankami, a każdy koniec rury (3) zawierający materiał obciążający połączony jest z resztą segmentu za pośrednictwem kolanka (4) i trójnika (5).

(3 zastrzeżenia)

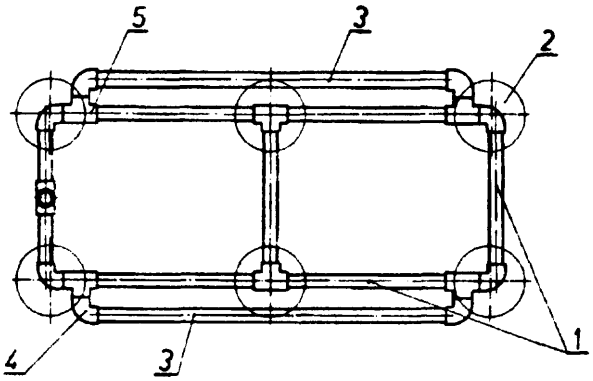

U1(21) 97412 (22) 93 03 25 5(51) E04H 1/12

(75) Korobowicz Witold, Warszawa; Ziółkowski J. Andrzej, Warszawa

(54) Kabina

(57) Przedmiotem wzoru jest kabina, zwłaszcza kabina przymierzalni lub rozbieralni, ogólnodostępna i wymagająca okresowej dezynfekcji, składającą się ze ścianek oraz zamknięcia wejścia do kabiny, z systemem oświetleniowym i ewentualnie systemem wentylacyjnym cechująca się tym, że wyposażona jest w co najmniej jeden promiennik (8) UV z odbłyśnikami, układ zasilająco-sterująco -programujący pracę promiennika.

W układzie zasilająco-sterującym ma układ sygnalizujący cykl odkażania i/lub system blokady wejścia do kabiny i/lub czujników obecności użytkownika w kabinie.

Dodatkowe wyposażenie w przenośny promiennik (12) UV zainstalowany wewnątrz pełnego lub ażurowego stelaża (11) umożliwia jednocześnie, dwustronne odkażanie odzieży, w tym bielizny - w trakcie odkażania wnętrza kabiny.

Rozwiązanie według wzoru, w wersji uproszczonej i/lub przenośnej można wykorzystać do odkażania kabin rozmównic, budek telefonicznych i tym podobnych niewielkich pomieszczeń, z których korzystają różni użytkownicy.

(3 zastrzeżenia)

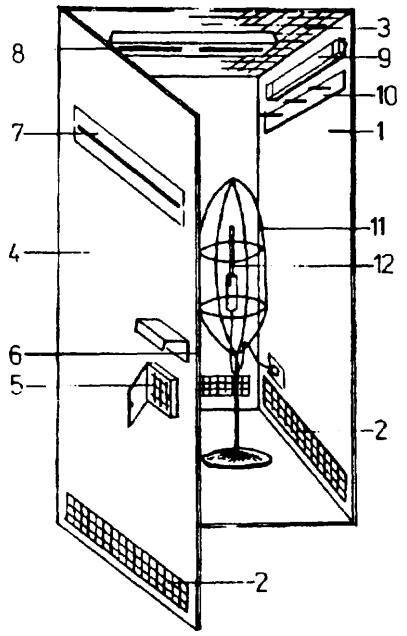

DZIAŁ F

MECHANIKA; OŚWIETLENIE; OGRZEWANIE; UZBROJENIE; TECHNIKA MINERSKA

U1(21) 97552 (22) 93 04 07 5(51) F16K 24/04

(71) Jordanowska Fabryka Armatury, Jordanów

(72) Gacek Władysław, Nowak Robert

(54) Automatyczny zawór odpowietrzający

(57) Automatyczny zawór odpowietrzający ma odpowietrznik (5), w którym gniazdo (7) dyszy (8) wyposazone jest w gwint wewnętrzny. Dysza (8) wyposażona jest w gwint wewnętrzny i wpust (9) na śrubokręt.

(2 zastrzeżenia)

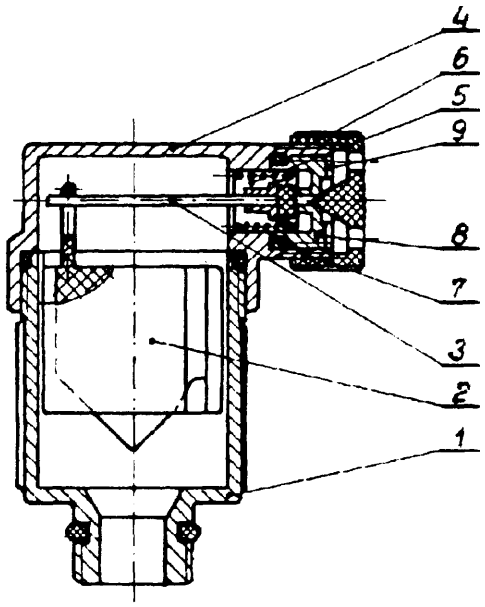

U1(21) 97495 (22) 93 04 01 5(51) F24H 1/40

(75) Grzybowski Krzysztof, Bielsk Podlaski; Grzybowski Leszek, Bielsk Podlaski

(54) Piec centralnego ogrzewania

(57) Piec ma dwa kanały dymne, w których zamontowana aą dwa zastawy rur wodnych. Zewnętrzna ścianki komory spalania (1) i kanałów dymnych mają przyspawane elementy stalowe stanowiące ożebrowanie pieca. W popielniku (6) jest zamontowany przegarniacz listwowy (8).

(1 zastrzeżenie)

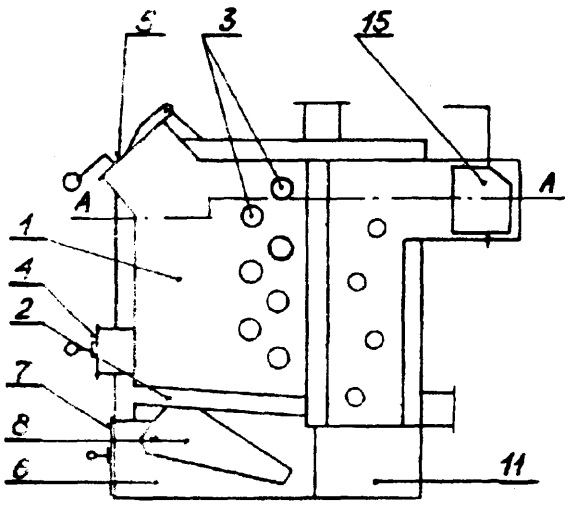

U1(21) 97310 (22) 93 03 10 5(51) F41A 21/32

(75) Łuka Edward, Stalowa Wola; Jamróz Andrzej, Stalowa Wola; Jaskot Stanisław, Stalowa Wola

(54) Hamulec wylotowy

(57) Hamulec jest złożony z dwóch rur (1 i 2), które połączone są ze sobą przez zespawanie. Hamulec zawiera szczeliny wlotowe (6) i wylotowe (7) usytuowane względem lufy (3) pod kątem.

(1 zastrzeżenie)

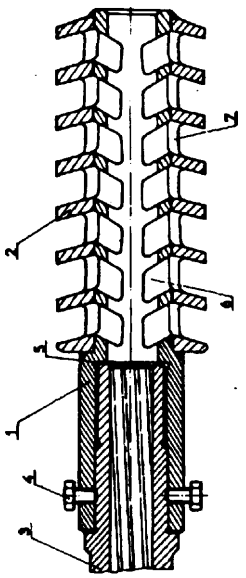

DZIAŁ G

FIZYKA

U1(21) 97068 (22) 93 02 10 5(51) G06F 3/02

(75) Dembiński Andrzej, Warszawa

(54) Pełna polska klawiatura do urządzenia telekomunikacyjnego

(57) Istotą klawiatury jest układ funkcyjnych klawiszy w blokach: włączająco-rozłączającym (1), sterowniczym (2), numerycznym (3), alfabetyczno-adaptacyjnym (4), specjalnym (6), alfabetyczno-podstawowym (5). Istotą 68 dwufunkcyjnych klawiszy jest kształt pięciokąta nieforemnego i ich oznaczenie, między innymi wydzielony kolor na klawisz "Wykonaj" jako najczęściej używany.

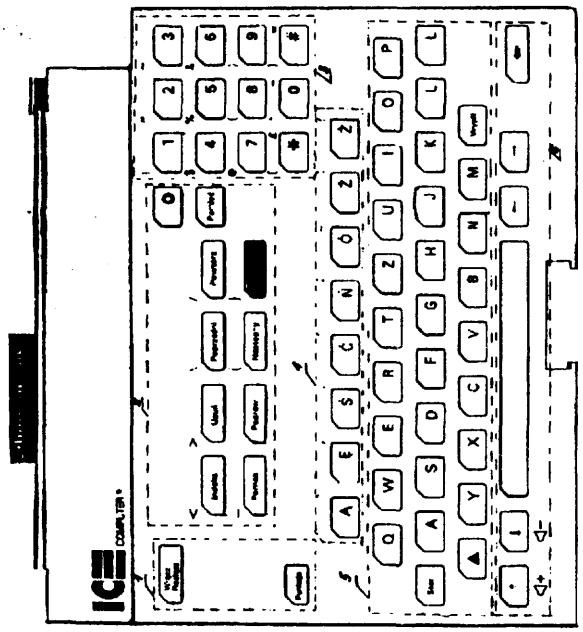

Klawiatura zamontowana jest uchylnie do ekranu, co pozwala na zamknięcie i ochronę ekranu w przerwach w pracy lub w czasie transportu.

(5 zastrzeżeń)

U1(21) 97059 (22)93 02 08 5(51) G09F 15/00

(75) Hadasik Roman, Gliwice; Kraczla Roman, Gliwice; Waliszak Marek, Zabrze

(54) Słup ogłoszeniowo-reklamowy

(57) Słup ma kształt graniastosłupa a szkielet zbudowany jest z kształtowników pionowych (1) połączonych z kształtownikami poprzecznymi górnymi (2a) i dolnymi (2b). W podstawie szkieletu poniżej dolnego kształtownika poprzecznego (2b) umieszczona jest płyta obciążeniowa (4).

(1 zastrzeżenie)

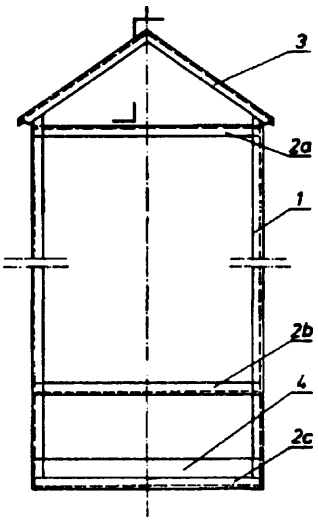

III. WNIOSKI O OCHRONĘ PRZEJSCIOWĄ

Nr wniosku: 2
Data wniosku: 93 0604
Symbol MKP: A61K 37/48
Nr patentu: 64 43 31/AU
Wnioskodawca: Nika Health Products Ltd., Vaduz, LI
Twórca wynalazku: Kiczka Witold
Tytuł wynalazku: Związek przeciwwirusowy lub przeciwbakteryjny oraz sposób jego stosowania

Skrót opisu : Ujawniono kompozycje mającą właściwo przeciwwirusowe i przeciwbakteryjne, która zawiera dimeryczne formy enzymów wybranych z grupy składającej się z lizozymu i rybonukleazy oraz dopuszczalnego farmaceutycznie nośnika. Te formy dimeryczne są bardziej skuteczne w leczeniu szeregu chorób ludzi i zwierząt, ponieważ są one mniej cytotoksyczne niż formy monomeryczne enzymu. Ujawniono również metodę stosowania tych kompozycji, polegającą na stosowaniu na zainfekowany obszar efektywnej ilości kompozycji.

(36 zastrzeżeń)

Nr wniosku: 3
Data wniosku: 93 06 08
Symbol MKP: C07D 401/14
C07D 403/14
C07D 417/04
Nr patentu: 0 196 132/EP
Wnioskodawca: Janssen Pharmaceutica NA'., Beerse, BE
Twórcy wynalazku : Kennis Ludo Edmond Josephine, Vandenberk Jan
Tytuł wynalazku : Pochodne 1,2-benzoizoksazolil -3-owe i 1,2-benzoizotiazolil- -3-owe i sposób ich wytwarzaniu

Skrót Opisu : Wynalazek dotyczy nowych pochodnych 1,2-benzoizoksazolil-3-owych i 1,2-benzotiazolil-3-owych, ich dopuszczalnych farmakologicznie soli addycyjnych z kwasami lub ich form stereoizomerycznych, sposobu wytwarzania tych nowych związków oraz kompozycji farmaceutycznej.

Nowe związki są użyteczne jako środki do leczenia chorób psychicznych i są objęte wzorem 1, w którym R oznacza wodór lub grupę C_1-C_6-alkilową, R^1 i R^2 oznaczają niezależnie atom wodoru, atom chlorowca, grupę hydroksylową, grupę C_1-C_6-alkoksylową i grupę C_1-C_6-alkilową; X oznacza O lub S; Alk oznacza grupę C_1-C_4-alkanodiylową, a Q oznacza rodnik (a) o wzorze 2, w którym Y^1 i Y^2 oznaczają niezależnie O lub S; R^3 oznacza atom wodoru, atom chlorowca, grupę C_1-C_6-alkilową, grupę C_1-C_6-alkoksylową, grupę trójfluorometylową, nitrową, cyjanową, hydroksylową, grupę C_1-C_{10}-alkilokarbonyloksylową, aminową, mono- i di(C_1-C_6-alkilo) aminową, grupę (C_1-C_{10}-alkilokarbonylo) aminową, fenylometoksylową i azydową; R^4 oznacza atom wodoru lub atom chlorowca albo rodnik (b) o wzorze 3, w którym R^5 oznacza atom wodoru lub grupę C_1-C_6-alkilową; Z oznacza -S-, $-CH_2-$ lub grupę o wzorze $-CR^6=CR^7-$; w którym R^6 i R^7 oznaczają niezależnie atom wodoru lub grupę C_1-C_6-alkilową, a A oznacza rodnik dwuwartościowy o wzorze $-CH_2-CH_2-$, $-CH_2-CH_2-CH_2-$ albo $-CR^8=CR^9-$, w którym R^8 i R^9 oznaczają niezależnie atom wodoru, atom chlorowca, grupę aminową albo grupę C_1-C_6-alkilową.

(12 zastrzeżeń)

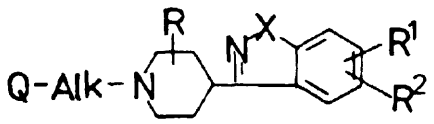

Wzór 1

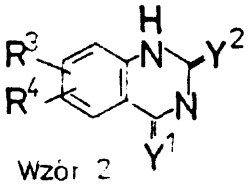

Wzór 2

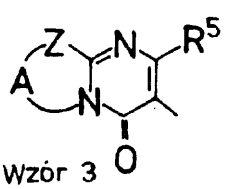

Wzór 3

Ogłoszenia o podjęciu postępowania przed UP RP jako urzędem wybranym w sprawach zgłoszeń PCT opublikowanych we wcześniejszych numerach BUP

Nr zgłoszenia	**Int.Cl**[5]	Nr zgłoszenia PCT	**Nr BUP,** w którym zgłoszenie PCT opublikowano
1	2	3	4
296934	F24H	PCT/AU91/00226	**25/92**
297181	C12N	**PCT/US91/02816**	8/92
297374	C07C	**PCT/EP91/00911**	14/92
297378	C09B	**PCT/EP91/01208**	14/92
297380	C09B	**PCT/EP91/01285**	14/92
297606	A61K	**PCT/GB91/01150**	14/92
297608	C07C	**PCT/EP91/01254**	14/92
297611	C07D	**PCT/EP91/01291**	14/92
297612	C07D	**PCT/EP91/01292**	14/92
297615	C07C	**PCT/US91/04325**	14/92
297656	D06M	**PCT/US91/04730**	14/92
297851	C07D	**PCT/US91/05530**	14/92
297852	C12Q	**PCT/US91/05728**	**14/92**
297965	**C11D**	**PCT/US91/05533**	**14/92**
297970	A61K	**PCT/EP91/01274**	**14/92**
297977	C10F	**PCT/DK91/00255**	20/92
298147	B01D	**PCT/US91/05557**	20/92
298228	**C11D**	**PCT/US91/05723**	**20/92**
298536	C11D	**PCT/US91/07030**	20/92
298539	B26B	**PCT/US91/06882**	20/92
298864	B01D	**PCT/GB91/01724**	25/92
298866	E05B	**PCT/EP91/01806**	**20/92**
298935	A22C	**PCT/EP91/01875**	25/92
298936	G06F	**PCT/EP91/02036**	25/92
298937	G09G	**PCT/EP91/02042**	**25/92**
298938	H04N	**PCT/EP91/02043**	25/92
299059	C07C	**PCT/US91/07608**	**25/92**
299060	A23K	**PCT/US91/07498**	25/92
299061	C07D	**PCT/US91/06901**	25/92
299062	C07D	**PCT/US91/06900**	**25/92**
299122	C07C	**PCT/US91/08613**	**25/92**
299188	E02D	**PCT/DE91/00980**	4/93
299318	B60T	**PCT/EP91/02030**	25/92
299353	D21H	**PCT/GB91/02140**	25/92
299370	A61K	**PCT/US91/08926**	25/92
299371	A61K	**PCT/US91/08927**	25/92

Wykaz numerowy zgłoszonych wynalazków opublikowanych w BUP Nr 19/1993

Nr zgłoszenia	Int. Cl[5]	Strona
1	2	3
290714	F03B	42
292220	C07D	27
292969	C22C	33
292973	C22C	33
293160	F02B	41
293602	A61B	4
293725	B61K	18
293726	B01F	9
293727	F02M	41
293729	A41D	3
293754	F16H	42
293756	A61F	6
293757	C14C	32
293758	G01G	47
293760	F24H	45
293761	F24H	46
293762	C01G	23
293763	C01G	23
293765	A61K	6
293771	F02F	41
293772	A61F	5
293773	A61F	5
293774	C09J	31
293775	G01H	47
293776	B21D	11
293777	B29D	15
293788	C08L	30
293789	C08L	30
293790	G06F	50
293791	G06F	50
293792	C07J	29
293793	C08L	30
293794	B63H	19
293802	C22B	33
293803	B01D	8
293805	C04B	24
293807	C07C	25
293808	C07C	26
293811	C10J	32
293812	H01M	53
293813	G09B	51
293814	C07C	25
293815	C07C	25
293816	B01J	9
293818	F27B	46
293826	B01D	8
293827	B09B	10
293828	B29C	14
293830	A61K	6
293831	A61K	6

Nr zgłoszenia	Int. Cl[5]	Strona
1	2	3
293832	G02B	50
293833	B25B	12
293834	A23L	3
293842	G09B	52
293843	C09B	31
293844	C09K	31
293846	B28B	13
293851	F23J	45
293852	F23J	45
293853	F23D	45
293854	G01N	49
293855	C02F	24
293856	B27M	12
293857	E21D	40
293858	H01B	52
293859	F24D	45
293860	B63C	19
293861	B27K	12
293862	C08G	30
293864	H02K	54
293865	G01N	48
293866	B01D	8
293867	G01R	50
293868	B30B	15
293871	E06B	38
293872	A63B	7
293873	H01H	53
293874	C01B	23
293875	F16D	42
293880	G08B	51
293881	B60R	16
293885	B23P	12
293886	C09K	31
293887	B23K	11
293888	G01F	47
293889	E04B	37
293892	C08L	30
293893	C07C	25
293895	C07H	29
2938%	C07H	29
293903	B29D	14
293906	C04B	24
293908	C05G	24
293909	B24B	12
293910	G01M	48
293911	B62D	19
293912	H03K	54
293913	B01D	
293914	C05G	
293915	G01N	25
		50

Nr zgłoszenia	Int. Cl[5]	Strona
1	2	3
293916	B65G	21
293917	B65G	21
293928	A47G	4
293929	B61J	18
293930	C09G	31
294105	C09K	31
294240	A61K	6
295695	D21C	35
295871	H04N	55
295933	E21C	39
296118	C22B	33
296316	E01B	36
296317	E01B	35
296366	F16J	43
296368	G01N	49
296406	B65D	21
296471	C07C	26
296515	F16L	44
296539	E01B	35
296540	B65D	20
296623	A61K	7
296672	B23P	11
296673	C25D	34
296699	G09F	52
296719	E03F	36
296726	F16M	44
296792	F16K	43
296877	B60R	17
296893	F16C	42
296925	B65D	20
296944	B60R	16
297008	B05B	9
297019	F22B	44
297030	C07D	28
297031	H02K	53
297061	A47J	4
297067	D06M	34
297068	D06M	34
297187	A01B	2
297188	B29B	13
297191	C07C	25
297296	B67D	22
297323	B23K	11
297324	B27N	13
297340	B01J	9
297368	C07D	28
297369	C07D	28
297392	C23C	34
297418	A61B	4
297433	B61H	18

1	2	3
297436	C11D	32
297437	C11D	32
297459	C10K	32
297467	H04M	55
297513	C21B	33
297553	A01N	2
297633	B29C	14
297644	A01N	2
297645	A01N	2
297688	G06F	51
297771	C08L	30
297835	B61D	17
297848	B65D	20
297850	C07K	29
297863	H03K	54
297871	C07D	26
297872	C07D	29

1	2	3
297873	C07D	26
297882	A61K	6
297937	A23L	3
297938	E21D	40
297941	A61K	6
297943	E05B	37
297946	E05B	37
297955	C07D	27
297956	C07D	27
297958	E05B	37
297959	B61D	17
297960	C07D	26
297961	E21F	40
297963	C01D	23
297992	B29C	14
297993	E21C	39
298004	C03C	24

1	2	3
298041	E06B	38
298122	B05B	9
298138	B65G	22
298198	B30B	15
298203	B08B	10
298205	A43D	3
298272	E21C	38
298331	F28G	46
298459	C08B	29
298556	B43K	16
298557	B43K	15
298583	G01M	48
298584	B43K	16
298585	C09D	31
298661	F01K	41
298678	G01R	50
298679	H02H	53

Wykaz numerowy zgłoszonych wzorów opublikowanych w BUP Nr 19/1993

Nr zgłoszenia	Int. Cl.[5]	Strona
1	2	3
93884	C02F	57
96888	E03F	58
97059	G09F	60
97068	G06F	60
97108	D03D	58

Nr zgłoszenia	In Cl[5]	Strona
1	2	3
97175	D04D	58
97219	A63B	57
97256	A47J	56
97310	F41A	60
97412	E04H	59

Nr zgłoszenia	Int.Cl[5]	Strona
1	2	3
97413	A23L	56
97414	A23L	56
97495	F24H	59
97552	F16K	59
97625	B65D	57

Wykaz wniosków o ochronę przejściową

Nr wniosku	Int.Cl[5]	Strona
1	2	3
2	A61K	61
3	C07D	61

SPIS TREŚCI

I. WYNALAZKI

DZIAŁ A PODSTAWOWE POTRZEBY LUDZKIE 2
DZIAŁ B RÓŻNE PROCESY PRZEMYSŁOWE; TRANSPORT 7
DZIAŁ C CHEMIA I METALURGIA 23
DZIAŁ D WŁÓKIENNICTWO I PAPIERNICTWO 34
DZIAŁ E BUDOWNICTWO, GÓRNICTWO; KONSTRUKCJE ZESPOLONE 35
DZIAŁ F MECHANIKA; OŚWIETLENIE; OGRZEWANIE; UZBROJENIE; TECHNIKA MINERSKA 41
DZIAŁO FIZYKA 47
DZIAŁU ELEKTROTECHNIKA 52
WYKAZ NUMEROWY ZGŁOSZONYCH WYNALAZKÓW 63

II. WZORY UŻYTKOWE

DZIAŁ A PODSTAWOWE POTRZEBY LUDZKIE 56
DZIAŁ B RÓŻNE PROCESY PRZEMYSŁOWE; TRANSPORT 57
DZIAŁC CHEMIA I METALURGIA 57
DZIAŁ D WŁÓKIENNICTWO I PAPIERNICTWO 58
DZIAŁ E BUDOWNICTWO, GÓRNICTWO; KONSTRUKCJE ZESPOLONE 58
DZIAŁ F MECHANIKA; OŚWIETLENIE; OGRZEWANIE; UZBROJENIE; TECHNIKA MINERSKA 59
DZIAŁG FIZYKA 60
WYKAZ NUMEROWY ZGŁOSZONYCH WZORÓW UŻYTKOWYCH ... 65

III. WNIOSKI O OCHRONĘ PRZEJŚCIOWĄ

WNIOSEK NUMER 2 61
WNIOSEK NUMER 3 61
WYKAZ WNIOSKÓW O OCHRONĘ PRZEJŚCIOWĄ 65

OGŁOSZENIA O PODJĘCIU POSTĘPOWANIA PRZED UP RP JAKO URZĘDEM WYBRANYM W SPRAWACH ZGŁOSZEŃ PCT OPUBLIKOWANYCH WE WCZEŚNIEJSZYCH NUMERACH BUP 62

INFORMACJA

Zakład Wydawnictw Urzędu Patentowego RP informuje, że przyjmuje przedpłatę na prenumeratę naszych wydawnictw na rok 1994.

Koszt prenumeraty rocznej wynosi:

• BIULETYN URZĘDU PATENTOWEGO RP	- 1 komplet	(26 nr X 35 000 zł) **910 000** zł.
• WIADOMOŚCI URZĘDU PATENTOWEGO	- 1 komplet	(12 nr X 30 000 zł) **360 000** zł.
• BIULETYN INFORMACYJNY URZĘDU PATENTOWEGO RP	- 1 komplet	(12 nr X 10 000 zł) **120 000** zł.

Jeżeli jesteście Państwo zainteresowani naszą ofertą prosimy o dokonanie przedpłaty na nasze konto: NBP O/O Warszawa 1052-2583-223-1-99-1000 §92 w terminie do dnia 30.10.1993 r.

Ponieważ odcinek przelewu docierający do Banku jest dla nas zamówieniem, prosimy o napisanie dokładnego adresu drukowanymi literami w celu uniknięcia błędu.

KOMUNIKAT

Zakład Wydawnictw Urzędu Patentowego RP prosi o potwierdzenie kontynuowania prenumeraty polskich opisów patentowych w 1994 r.

Prosimy o odpowiedź w terminie do dnia 20.11.1993 r. na piśmie lub telefonicznie pod numerem 25-80-01 wew. 279.

Brak potwierdzenia zamówienia z Państwa strony będziemy traktować jako **rezygnację** z prenumeraty.

Cena 1 egz. opisów patentowych wynosi **10 000** zł.

KOMUNIKAT

Zakład Wydawnictw Urzędu Patentowego RP

zawiadamia o zmianach cen swoich wydawnictw tj.: „BIULETYNU URZĘDU PATENTOWEGO", „WIADOMOŚCI URZĘDU PATENTOWEGO", „BIULETYNU INFORMACYJNEGO URZĘDU PATENTOWEGO RP", Opisów Patentowych.

Cena poszczególnych wydawnictw wynosi:

BUP — 35 000 zł
WUP — 30 000 zł
BI UPRP — 10 000 zł
Opis — 10 000 zł

Powyższe zmiany cen będą obowiązywały:

— dla prenumeratorów (przedpłaty) od 1.01. 1994 r.
— dla nabywców w tzw. „sprzedaży odręcznej" od III kw. 1993 r. tj:

BUP — od nr 14/93
WUP — od nr 7/93
BI UPRP — od 1.07.1993 r.
Opisy — od 1.07.1993 r.

Koszt prenumeraty w 1994 r. będzie wynosił:

BUP — 910 000 zł
WUP — 360 000 zł
BI UPRP — 120 000 zł

Powyższe kwoty prosimy wpłacać na konto UP RP (NBP O/O Warszawa 1052-2583-223-1 Dz. 99 Rodz. 1000 § 92).

Prosimy o podawanie dokładnych adresów na przelewach.

Nie ulega zmianie forma prenumeraty Opisów Patentowych.

Odnośnie wydawnictw i opisów patentowych udzielamy informacji pod nr tel. 25-80-01 wew. **224.**