INDEKS 353264
ISSN-0137-8015
Cena 35 000 zł

BIULETYN

URZĘDU PATENTOWEGO

Wydawnictwo Urzędu Patentowego Rzeczypospolitej Polskiej

Nr 3 (525) Warszawa 1994

Urząd Patentowy RP - na podstawie art. 34 i art. 82 ustawy z dnia 19 października 1972 r. o wynalazczości (Dz. U. z 1993 r. Nr 26, poz. 177) - dokonuje ogłoszenia w „Biuletynie Urzędu Patentowego" o zgłoszonych wynalazkach i wzorach użytkowych. Ogłoszenia o zgłoszeniach drukowane w „Biuletynie" podane są w układzie klasowym według Międzynarodowej Klasyfikacji Patentowej i zgodnie z § 29 ust. 1 zarządzenia Prezesa Urzędu Patentowego RP z dnia 23 marca 1993 r. w sprawie ochrony wynalazków i wzorów użytkowych (MP z 1993 r. Nr 18, poz. 179) zawierają następujące dane:

- symbol Międzynarodowej Klasyfikacji Patentowej,
- numer zgłoszenia wynalazku lub wzoru użytkowego,
- datę zgłoszenia wynalazku lub wzoru użytkowego,
- datę i kraj uprzedniego pierwszeństwa oraz numer zgłoszenia dokonanego za granicą lub oznaczenie wystawy,
- nazwisko i imię lub nazwę zgłaszającego,
- miejsce zamieszkania lub siedzibę oraz kraj zgłaszającego,
- nazwisko i imię wynalazcy,
- tytuł wynalazku lub wzoru użytkowego,
- skrót opisu, w razie potrzeby z figurą rysunku,
- liczbę zastrzeżeń,

Po wykazie ogłoszeń w układzie klasowym podaje się wykaz zgłoszeń opublikowanych w danym numerze w układzie numerowym.

* * *

Od dnia ogłoszenia o zgłoszeniu wynalazku lub wzoru użytkowego, osoby trzecie mogą:

1) zapoznać się ze wskazanym opisem zgłoszeniowym wynalazku lub wzoru użytkowego, zawierającym opis, zastrzeżenia patentowe lub ochronne i rysunki oraz sporządzać z nich odpisy;
2) w terminie sześciu miesięcy - zgłaszać do Urzędu Patentowego uwagi co do istnienia przeszkód uniemożliwiających udzielenie patentu (prawa ochronnego).

Odpowiednio uzasadnione pod względem faktycznym (dokumentacja dowodowa) i prawnym uwagi należy nadsyłać w dwóch egzemplarzach na adres:
Urząd Patentowy RP - 00-950 Warszawa; skr. poczt. 203, Al. Niepodległości 188.

Informuje się, że odbitki opisu zgłoszeniowego można zamawiać w Urzędzie Patentowym, przy czym w zamówieniu należy:

a) podać numer „Biuletynu Urzędu Patentowego", w którym dokonano ogłoszenia o zgłoszeniu oraz numer strony,
b) wskazać numer zgłoszenia, symbol klasyfikacji patentowej i tytuł wynalazku lub wzoru użytkowego.

Urząd Patentowy podaje do wiadomości nr konta w NBP

Urząd Patentowy RP - NBP Oddział Okręgowy w Warszawie

konto: 1052-2583-223-1 99.1000 § 92

- opłaty związane z rejestracją i ochroną wynalazków, wzorów użytkowych, wzorów zdobniczych, znaków towarowych; opłaty za zażalenia i odwołania; wpłaty za usługi kserograficzne i mikrofilmowe; wpłaty z tytułu sprzedaży wydawnictw, wpłaty za powołanie biegłego.

Warunki prenumeraty podano na III stronie okładki.

Egzemplarze pojedyncze można nabywać w Urzędzie Patentowym RP - Al. Niepodległości 188, skr. poczt. 203, 00-950 Warszawa

URZĄD PATENTOWY RZECZYPOSPOLITEJ POLSKIEJ

Pap. offset. kl. III 70 g. 61x86. Ark. druk. 9,5. Nakład 900 egz
Cena 35000 zł INDEKS 353264

Druk: Zakład Wydawnictw Urzędu Patentowego RP Zam. 15/94

BIULETYN
URZĘDU PATENTOWEGO

Warszawa, dnia 7 lutego 1994 r. Nr 3/525/ Rok XXII

Ogłoszenia o zgłoszonych w Polsce

L Wynalazkach do opatentowania
II. Wzorach użytkowych do ochrony

Cyfrowe kody identyfikujące (wg normy WIPO ST9), które poprzedzają informacje o zgłoszonych do opatentowania wynalazkach oraz zgłoszonych do ochrony wzorach użytkowych, mają następujące znaczenie

(21) - numer zgłoszenia wynalazku lub wzoru użytkowego
(22) - data zgłoszenia wynalazku lub wzoru użytkowego
(23) - dane dotyczące pierwszeństwa z wystawy (data i oznaczenie wystawy)
(31) - numer zgłoszenia priorytetowego (numer pierwszeństwa)
(32) - data zgłoszenia priorytetowego (data pierwszeństwa)
(33) - kraj, w którym dokonano zgłoszenia priorytetowego (kod kraju)
(51) - symbol Międzynarodowej Klasyfikacji Patentowej: cyfra przed kodem (51) oznacza kolejną edycję MKP
(54) - tytuł wynalazku lub wzoru użytkowego
(57) - skrót opisu
(61) - nr zgłoszenia głównego
(62) - numer zgłoszenia macierzystego (dla zgłoszenia wydzielonego)
(71) - nazwisko i imię lub nazwa zgłaszającego, który nie jest twórcą wynalazku lub wzoru użytkowego
(72) - nazwisko i imię twórcy (ów) wynalazku lub wzoru użytkowego
(75) - nazwisko i imię twórcy (ów) wynalazku lub wzoru użytkowego, który jest (którzy są) zarazem zgłaszającym (zgłaszającymi)
(86) - data i numer zgłoszenia międzynarodowego
(87) - data i numer publikacji zgłoszenia międzynarodowego

Przed cyfrowym kodem identyfikującym (21), umieszczone są następujące literowo--cyfrowe kody rodzaju dokumentu (wg normy WIPO ST16):

A1 - ogłoszenie o zgłoszeniu wynalazku
* A2 - ogłoszenie o zgłoszeniu wynalazku (na patent tymczasowy)
A3 - ogłoszenie o zgłoszeniu wynalazku (na patent dodatkowy)
*A4 - ogłoszenie o zgłoszeniu wynalazku (na patent dodatkowy tymczasowy)
U1 - ogłoszenie o zgłoszeniu wzoru użytkowego
U3 - ogłoszenie o zgłoszeniu wzoru użytkowego (na prawo ochronne dodatkowe)

* Zgodnie z art.3 ust.4 ustawy z dnia 30 października 1992 r. o zmianie ustawy o wynalazczości i ustawy o Urzędzie Patentowym RP/Dz.U. z 1993 r. Nr 4, poz. 14/ : podania o udzielenie patentu tymczasowego lub tymczasowego dodatkowego, nie rozpatrzone przed dniem wejścia w życie ustawy, uważa się za podania o udzielenie patentu lub patentu dodatkowego.

I. WYNALAZKI

DZIAŁA

PODSTAWOWE POTRZEBY LUDZKIE

A1(21) 299889 (22) 93 07 30 5(51) A01G 7/00

(31) 92 923392 (32)9207 31 (33) US

(71) American Cyanamid Company, Wayne, US

(72) Tayler Peter Nigel

(54) Sposób hamowania powstawania odrośli w rolniczych ziemiopłodach i środek do hamowania powstawania odrośli w rolniczych ziemiopłodach

(57) Wynalazek dotyczy sposobu użycia herbicydów hamujących syntezę kwasu acetohydroksylowego (AHAS) w celu zapobiegania lub opóźnienia powstawania odrośli w ziemiopłodach rolniczych.

Wynalazek ujawnia również kompozycję herbicydową do hamowania powstawania odrośli w rolniczych ziemiopłodach.

(11 zastrzeżeń)

A1(21) 299876 (22)93 0728 5(51) A01K 15/02

(75) Gajewski Marek, Wrocław

(54) Metalowe kiełzno dla konia

(57) Pyskowa część kiełzna składa się z dwóch profilowanych obłych prętów, zakończonych ogniwami (3,4), które przez swe otwory zazębiają się luźno ze sobą, bądź bezpośrednio, bądź za pośrednictwem dodatkowego ogniwa (5). Każdy pręt jest wykonany z dwóch różnych metali, ściśle do siebie przylegających. Części (1, 2) prętów zakończone ogniwami (3, 4) i ogniwa (3, 4) wykonane są ze stali podatnej na działanie kwasów, a części (6, 7) prętów przeznaczone do łączenia z uchwytem wodzy lub lejc oraz dodatkowe ogniwo (5), wykonane są z mosiądzu.

W miejscu styku stali z mosiądzem tworzy się w środowisku śliny końskiej miniogniwo elektryczne, delikatnie działające na zmysł smaku konia, ułatwiając kierowanie koniem, bez konieczności silnych nacisków mechanicznych.

(2 zastrzeżenia)

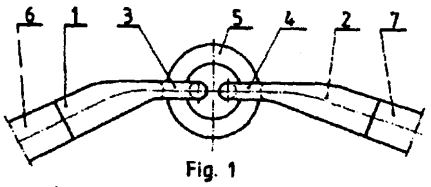

Fig. 1

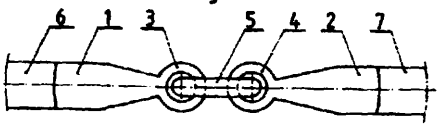

Fig. 2

A1(21) 295475 (22)92 07 29 5(51) A23C 1/076

(75) Majcherek Mirosław, Wrocław

(54) Sposób wytwarzania preparatu antyseptycznego

(57) Sposób polega na tym, że czysty kauczuk ogrzewa się do uzyskania konsystencji płynnej i przy ciągłym mieszaniu dodaje się syrop skrobiowy oraz dozuje się sproszkowany cukier, po czym doprowadza się całość do 40 - 55°C i wprowadza, ciągle mieszając, etanolowy ekstrakt propolisu o zawartości 40 - 85% wagowych suchej masy, a następnie kwas cytrynowy i środek smakowy, po czym schładza się porcjuje i poddaje konfekcjonowaniu.

Preparat przeznaczony jest do leczenia dziąseł, chorób gardła, krtani i przewodu pokarmowego.

(2 zastrzeżenia)

A1(21) 295467 (22) 92 07 30 5(51) A23F1/10

(75) Koasidis Dimitrios, Warszawa

(54) Rdzeń do bloków surowca dla potraw typu GYROS-SHOARMA oraz urządzenie do formowania bloków surowca do tych potraw

(57) Przedmiotem wynalazku jest rdzeń, na którym formowane są bloki surowca mięsnego dla potraw typu "Gyros' - inaczej "Shoarma" • oraz urządzenie do formowania bloków surowca w szczególności z płatów mięsa na rdzeniu.

Rdzeń ma postać rurki (1) zaopatrzonej na jednym końcu w płaski prostopadły talerzyk (2), a na drugim końcu ukształtowanej w zaostrzoną krawędź (4) wynikającą z przecięcia się stożkowej powierzchni (5) z wewnętrzną powierzchnią rurki (1).

(4 zastrzeżenia)

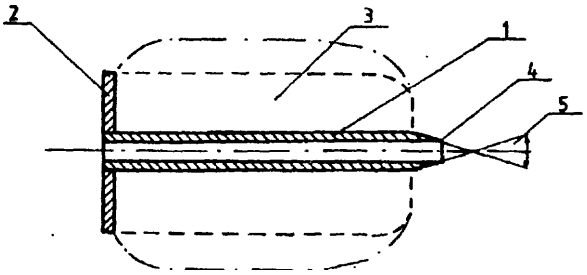

A1(21) 295476 (22) 92 07 29 5(51) A23L 1/076

(75) Majcherek Mirosław, Wrocław

(54) Środek do żucia

(57) Środek zawiera wagowo 15 - 25% czystego kauczuku, 50 - 70% sproszkowanego cukru, 10 - 20% syropu skrobiowego, 0,5 -1,5% kwasu cytrynowego, 0,5 - 1,5% substancji smakowych oraz 0,1 - 5% etanolowego ekstraktu propolisu zawierającego 40 - 85% suchej masy.

(1 zastrzeżenie)

A1(21) 299150 (22)930601 5(51) A23N 5/00

(31) 92 00148 (32)92 0603 (33) HU

(71) MEZOGEP RT, Szolnok, HU

(72) Hegedüs Géza, Sáros Ferenc, Lorinczi Gábor, Bodor Pál

(54) Łuszczarka kukurydzy, zwłaszcza dla małych i średnich gospodarstw rolnych

(57) Przedmiotem wynalazku jest łuszczarka kukurydzy, która ma ułożyskowany obrotowo na podstawie bęben łuszczący (2), na którego płaszczu zewnętrznym umieszczone są elementy posuwowe i udarowe, przy czym bęben łuszczący (2) jest otoczony stałym, perforowanym płaszczem (3), poniżej którego umieszczono ślimak wyładowczy, poza tym bęben (2) jest wyposażony na swym wejściu w lej załadowczy, a na swym wyjściu w zespół odprowadzania ziaren, kolb i plew kukurydzianych.

Łuszczarka charakteryzuje się tym, że perforowany płaszcz bębnowy (3) w swej strefie pod lejem załadowczym jest wyposażony w prowadnik (9) kolb, natomiast w swojej środkowej strefie w co najmniej jeden pierścień łuszczący (10), przy czym na wyjściu bębna (2) umieszczony jest grzbiet przesypowy (11) i przynależna do niego zasuwa (12), które ograniczają regularny otwór przesypowy. Ponadto za grzbietem przesypowym umieszczony jest zespół wyrzutowy (13) podzielony w kierunku wzdłużnym na komory (13', 13", 13'"), przy czym pierwsza otwarta od góry komora (13') jest wyposażona w obrotową łopatkę wyrzutową kolb (15), druga komora (13') w obrotowe segmenty wyrzutowe ziaren, a trzecia komora (13'") w obrotowe łopatki wentylatorowe, przy czym te obrotowe elementy tworzą korzystnie wspólny wirnik, połączony z przenoszącym napęd wałkiem bębnowym (14), a ponadto druga i trzecia komora (13') i (13'") są połączone poprzez wspólny bęben rozdzielczy z rurą wylotową ziarna lub z rurą wywiewną.

(9 zastrzeżeń)

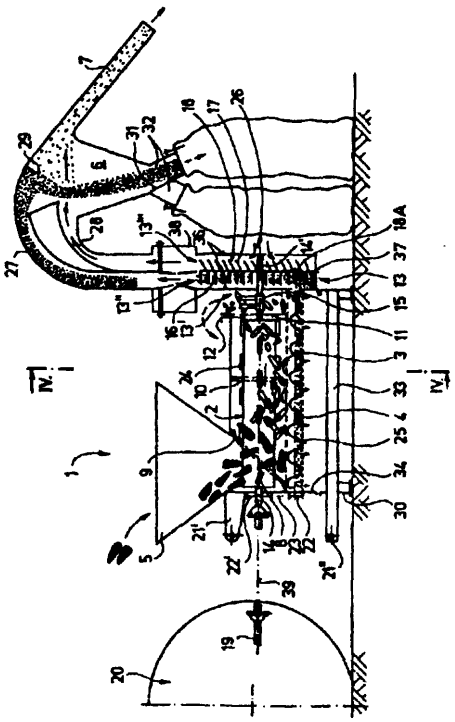

A2(21) 295466 (22) 92 07 30 5(51) A43B 7/00

(75) Jasiński Andrzej, Warszawa; Martoń Andrzej, Warszawa

(54) Obuwie z wkładkami magnetycznymi

(57) Obuwie ma osadzone w podeszwie (1) stałe magnesy (3). (4) i (5) w punktach oddziaływujących na aktywne punkty pięty, śródstopia i części poprzedzającej palce stóp oraz ma osadzone magnesy (6), (7) i (8) w cholewce (2) w punktach oddziaływujących na punkty podudzia biegunami S lub N.

(2 zastrzeżenia)

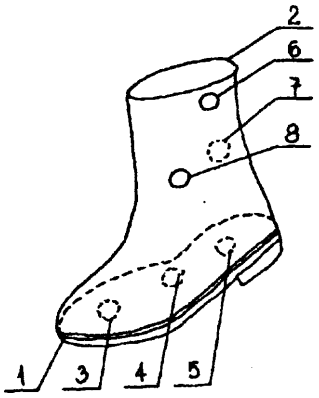

A1(21) 295515 (22) 92 08 03 5(51) A45B 17/00

(75) Piasecki Aleksander, Wroclaw

(54) Parasol wewnętrzny

(57) Parasol wewnętrzny ma maszt (1) w kształcie tulei zakończonej kołnierzem (2), a wewnątrz masztu (1) umieszczony jest przesuwnie trzpień (10), zakończony koszyczkiem (9) mocującym końce części zewnętrznych (6b) żeber (6) i nasadzony na trzpień (10) wodzik (7) mocujący końce części wewnętrznych (6a) żeber (6), przy czym maszt (1) ma w gómej części (3) pionowe szczeliny (15), a kołnierz (2) ma osiowe wybrania wewnętrzne (4) i osiowe wybrania zewnętrzne (5). Między wybraniam! znajdują się mostki, zaś wybrania wewnętrzne (4) w kołnierzu (2) są przedłużeniem szczelin (15) pionowych w maszcie (1). Części zewnętrzne (6b) żeber (6) są dłuższe od ich części wewnętrznych (6a) i w pozycji złożonej parasola łączą się ze sobą nad mostkami w kołnierzu (2) masztu (1).

(3 zastrzeżenia)

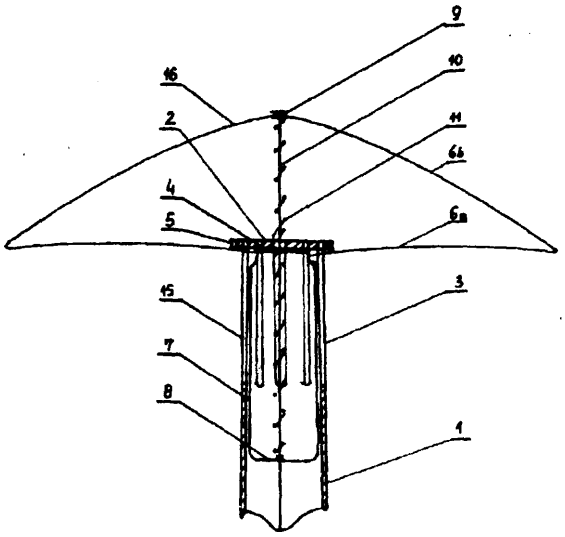

A1(21) 299313 (22) 93 06 15 5(51) A47F **3/09**
(31)92 1224 (32)920616 (33) AT
(71) Austria **Haustechnik** Gesellschaft m.b.H., **Rottenmann,** AT
(72) Karl Plank
(54) **Podstawa i** części obudowy **dla** chłodziarki skrzyniowej

(57) W celu przebudowy standardowej skrzyni w skrzynię z ukośnie ustawioną pokrywą przewidziana jest podstawa i części obudowy, przy czym podstawa (4) tworzy w stosunku do strony dennej powierzchni wystawowej, nachyloną ku przodowi, powierzchnię podpierającą (8) skrzyni (1), a na przedniej i tylnej ścianie (9, 10) skrzyni (1) osadzone są części obudowy (5, 6), korzystnie w kształcie klina dopasowanego do nachylenia podparcia skrzyni, które ciągną się dopełniając podstawę (4), aż do wysokości skrzyni.

(5 zastrzeżeń)

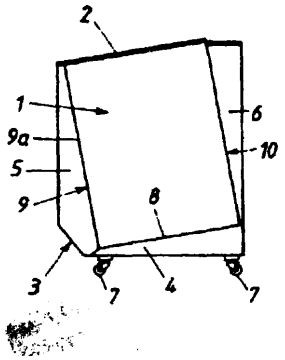

A1(21) 295563 (22)92 08 05 5(51) A47L 17/02
A47L 15/08
(75) Masica Irena, Wrocław
(54) **Przystawka** do **zlewozmywaka**

(57) Przystawka do zlewozmywaka ma umieszczoną poza zlewozmywakiem w osłonowej obudowie (1) pompę (2), której strona ssąca połączona jest rurowym przewodem (3) z dodatkowym otworem (4) znajdującym się w dnie komory zlewozmywaka, a strona tłocząca pompy (2) połączona jest rurowym przewodem (5), zakończonym korzystnie kolankiem, z komorą zlewozmywaka tak, że wylot tego rurowego przewodu (5) znajduje się pod wodą wypełniającą komorę. Przystawka do zlewozmywaka w rozbudowanej wersji ma przyłączony do strony ssącej pompy (2) rozgałęźny trójnik (6), którego jeden wylot połączony jest rurowym przewodem (3) z dodatkowym otworem (4) w dnie jednej komory zlewozmywaka, a drugi wylot połączony jest rurowym przewodem (3') z dodatkowym otworem (4') w dnie drugiej komory zlewozmywaka, natomiast rurowy przewód (5), przyłączony do strony tłoczącej pompy (2), wprowadzony jest do zlewozmywaka ruchomo z możliwością umieszczenia jego wylotu w jednej lub drugiej jego komorze w strefie wypełnionej wodą.

(2 zastrzeżenia)

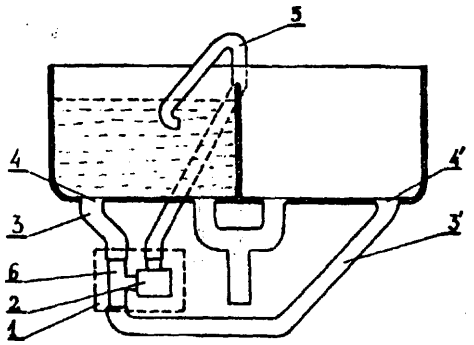

A1(21) 299379 (22)921015 5(51) A61B 10/00
A61B 5/05
A61B 5/103
A61H 39/00
(31) 91 4134960 (32) 91 10 23 (33) DE
(71) REINHARD **MAX,** Bad Homburg, DE
(72) Popp Fritz-Albert
(54) Sposób i środki do **określania** stanu zdrowia istoty żywej

(57) Sposób obejmuje etapy wyznaczania wybranego parametru filozoficznego, na przykład przewodności skóry istoty żywej, w dużej, statystycznie znaczącej, liczbie punktów rozmieszczonych na określonym obszarze ciała istoty żywej, z wyznaczeniem, na przykład za pomocą komputera, rozkładu statystycznego zmierzonych wartości dla porównania rozkładu statystycznego wartości pomiarowych z wzorcowy m rozkładem statystycznym wybranego parametru fizjologicznego.

Porównawczy rozkład statystyczny jest rozkładem logarytmicznym, który wyznaczany jest statystycznymi metodami obliczeniowymi za pomocą komputera, bezpośrednio z wartości zmierzonych, zebranych z ciała badanej istoty żywej. Wynalazek przede wszystkim umożliwia niezawodne określenie ogólnego stanu zdrowia człowieka lub zwierzęcia

(13 zastrzeżeń)

A1(21) 299015 (22) 93 05 20 5(51) A61K 7/48
(31) 92 9210870 (32) 92 05 21 (33) GB
92 9212579 12 06 92 GB
(71) **UNILEVER NV, Rotterdam,** NL
(72) Lee Robert Stanley, Serridge David
(54) **Kompozycja** do **złuszczania** skóry

(57) Kompozycja do złuszczania skóry w postaci lepkiej, ciekłej, zawierającej wodę, co najmniej jeden środek powierzchniowo czynny, cząstki materiału ściernego oraz substancję do regulowania lepkości, charakteryzuje się tym, że lepkość tej kompozycji mierzonej przy wielkości tarcia $10s^{-1}$ mieści się w zakresie 4000 • 8000mPas, a cząstki mają przeciętną średnicę 40 - 400 mikrometrów oraz ciężar właściwy w zakresie 1-4.

(7 zastrzeżeń)

A1(21) 299814 (22)93 0727 5(51) A61K 31/33
(31)92 920933 (32)9207 28 **(33)** US
(71) ELI LILLY AND COMPANY, Indianapolis, US
(72) Black **Larry** John, **Cullinan** George Joseph
(54) Środek farmaceutyczny inhibitujący ubytek kości **u ludzi**

(57) środek farmaceutyczny inhibitujący ubytek kości u ludzi, korzystnie do stosowania w leczeniu i profilaktyce osteoporozy, zawierający substancję czynną i co najmniej jedną farmaceutycznie dopuszczalną substancję pomocniczą jako substancję czynną zawiera pochodną benzotiofenu o ogólnym wzorze 1, w którym n oznacza 0,1 lub 2, R i R^1 niezależnie oznaczają atom wodoru, hydroksyl, C_1-C_6-alkoksyl, C_1-C_6-acyloksyl, C_1-C_6-alkoksy-C_2-C_6-acyloksyl, R^3-podstawiony aryloksyl, R^3-podstawiony aroiloksyl, R^4-podstawiony karbonyloksyl, atom chloru lub atom bromu, Pr oznacza pierścień heterocykliczny wybrany z grupy obejmującej grupę pirolidynową, piperydynową i heksametyleneoiminową, Pr oznacza C_1-C_3-alkil, C_1-C_3-al koksy l, atom wodoru lub atom fluorowca, a R^4 oznacza C_1-C_6-alkoksyl lub ary loksyl, względnie jego farmaceutycznie dopuszczalną sól.

(3 zastrzeżenia)

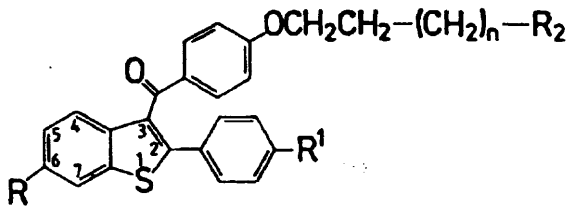

A1(21) 293407 (22)920207 5(51) A61K 35/78

(75) Madeńska Irena, Lębork

(54) Sposób wytwarzania preparatu farmaceutyczno-leczniczego

(57) Sposób polegający na ekstrakcji alkoholem wysuszonego i rozdrobnionego materiału roślinnego, charakteryzuje się tym, że ekstrakcji poddaje się wysuszony i rozdrobniony korzeń bodziszka łąkowego (Geranium), po czym ewentualnie miesza się uzyskany ekstrakt z alkoholowym wyciągiem z melisy i/lub korzenia łopianu.

(1 zastrzeżenie)

A1(21) 297867 (22)93 02 25 5(51) A61K 37/24 A61K 9/22

(31) 92 900817 (32) 92 06 24 (33) US

(71) Endorecherche Inc., Quebec, CA

(72) Labrie Fernand, Lepage Martin

(54) Środek farmaceutyczny, cząstka o przedłużonym uwalnianiu, sposób usuwania resztkowego rozpuszczalnika, sposób wytwarzania środka farmaceutycznego i sposób wytwarzania cząstek

(57) Środek farmaceutyczny o przedłużonym uwalnianiu zawiera cząstki ze steroidem androgennym. Jest on przeznaczony do leczenia chorób estrogeno-zależnych, takich jak rak sutka i osteoporoza oraz do regulacji płodności.

Cząstka o przedłużonym uwalnianiu zawiera steroid androgenny zdyspergowany w materiale polimerycznym.

Resztkowy rozpuszczalnik organiczny usuwa się ze wspomnianych cząstek pod średnią i/lub wysoką próżnią

Środek farmaceutyczny wytwarza się łącząc wspomniane cząstki z farmakologicznie dopuszczalnym nośnikiem lub rozcieńczalnikiem.

Cząstki o przedłużonym uwalnianiu otrzymuje się przez usunięcie resztkowego rozpuszczalnika organicznego.

(9 zastrzeżeń)

A1(21) 299865 (22)93 07 29 5(51) A61K 47/02

(31) 92 922262 (32)9207 30 (33) US

(71) PFIZER INC., Nowy Jork, US

(72) Catania Joseph S., Johnson Alton D.

(54) Sposób wytwarzania środka farmaceutycznego mającego obniżoną gorycz

(57) Sposób wytwarzania środka farmaceutycznego mającego obniżoną gorycz, polega na tym, że czynnik farmaceutyczny, składnik maskujący smak i zaróbkę, miesza, otrzymaną mieszaninę dodaje się do roztworu wodnego czynnika wypełniającego i miesza na mokro, aby otrzymać granulat mieszany na mokro, po czym otrzymany na mokro granulat suszy się i otrzymuje granulat suszony, który następnie przesiewa się w młynie odsiewającym.

(9 zastrzeżeń)

A1(21) 295564 (22) 92 08 05 5(51) A61N 1/16

(75) Kobierski Mirosław Michał, Gdańsk

(54) Odpromiennik

(57) Odpromiennik ma kształt piramidy (1). Stosunek długości boku podstawy (2) do wysokości tej piramidy (1) wynosi .

Wewnątrz piramidy (1) znajduje się dipol (3) w postaci pierścienia otwartego. Dipol (3) usytuowany jest w płaszczyźnie prostopadłej do płaszczyzny podstawy (2) piramidy (1). Pierścień dipola (3) ma szczelinę (4) usytuowaną w pobliżu wierzchołka piramidy (1). Wewnątrz piramidy (1) znajduje się element organiczny (5) w kształcie walca.

(5 zastrzeżeń)

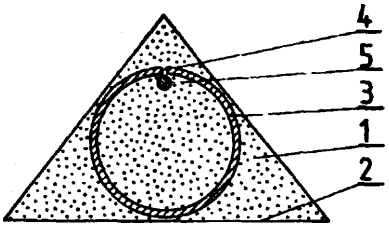

A1(21) 296615 (22) 92 11 16 5(51) A63H 3/50

(31) 92 9201642 (32)920805 (33) ES

(71) Jose Manuel Rodriguez Ferre Poligono Industrial Derramador, Albacete, ES

(72) Rodriguez Ferre Jose Manuel

(54) Szkielet przegubowy korpusu lalek

(57) Szkielet przegubowy korpusu lalek charakteryzuje się tym, że trzy główne części, a mianowicie część (1) tworząca odpowiednio kształt T, kąt stanowiący część (2) i obrotowy cylinder stanowiący część (3) są przyłączone do kształtu T, przy czym części te korzystnie zajmują położenie pionowe, w którym sekcja środkowa pełni funkcję pionowej konstrukcji szkieletowej, a poprzeczne sekcje pełnią funkcję ramion, zaś kątowa część (2) zajmuje położenie poprzeczne poniżej wzdłużnej sekcji kształtu T, pełniąc funkcję bioder, a cylindryczna część (3) stanowi podporę głowy lalki, przy czym wyżej wspomniane części łączą się wzajemnie połączeniami jarzmowymi, które w kombinacji z konstrukcją tych części tworzą przeguby kulowe.

(8 zastrzeżeń)

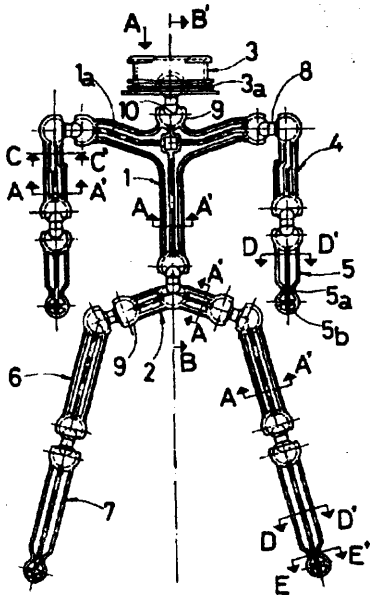

DZIAŁ B

RÓŻNE PROCESY PRZEMYSŁOWE; TRANSPORT

A1(21) 297315 (22) 93 01 06 5(51) B01D 17/02

(31) 92 1528 (32) 92 07 27 (33) AT

(71) Purator Umwelttechnik Ges. m.b.H, Wiedeń, AT; Betonwerk Nageler Ges.m.b.H, Lienz, AT

(72) Kraus Peter, Nageler Franz

(54) Separator do oddzielania lekkich cieczy

(57) W separatorze do oddzielania lekkich cieczy oddziela się w urządzeniu (2) do zgrubnego oddzielania osadzające się substancje, a w co najmniej jednym włączonym dalej urządzeniu (7) do oddzielania zgrubnego wypływające ciecze lekkie. Urządzenie do oddzielania zgrubnego jest zaopatrzone w elementy wbudowane, które oddzielają ciecze lekkie już w tym urządzeniu.

Elementy wbudowane w urządzeniu (2) do oddzielania zgrubnego są utworzone przez urządzenie koagulacyjne (5), a urządzenie (7) do oddzielania drobnego jest podzielone na dwie przestrzenie za pomocą ścianki zanurzonej (8), przy czym w drugiej przestrzeni, położonej w kierunku przepływu za pierwszą przestrzenią, umieszczony jest wyciągany zbiornik (9), odbierający materiał filtrujący, korzystnie płyty z tworzywa piankowego, filtry z węglem aktywnym.

(7 zastrzeżeń)

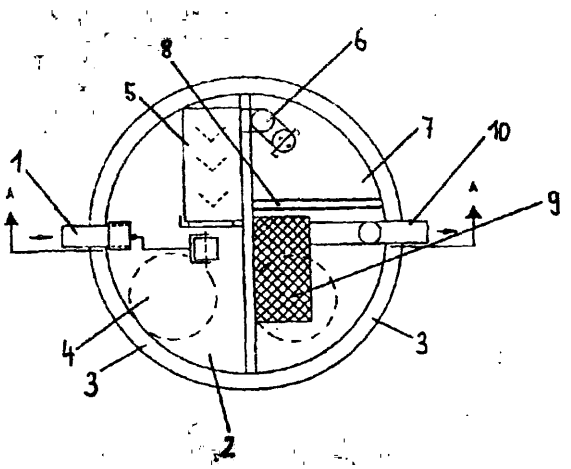

A1(21) 299752 (22)93 07 21 5(51) B01D 33/44

(75) Czekała Zygmunt, Pruszków

(54) Sposób usuwania zanieczyszczeń z sit obrotowych, zwłaszcza z napędem elektrycznym do filtrowania wody w ujęciach wód powierzchniowych

(57) Sposób polega na tym, że podczas pracy sita jego siatkę filtracyjną spłukuje się za pomocą czynnika czyszczącego wypływającego pod ciśnieniem. Usuwanie zanieczyszczeń z siatki filtracyjnej sita reguluje się w zależności od stopnia zanieczyszczenia filtrowanej wody śledząc w sposób ciągły poziom wody (h1) przed i (h2) za sitem obrotowym, po czym ustala się ich różnicę (Ah - h1-h2). Zmianą tej różnicy w zakresie od (Δhmax) do (Ahmin) steruje się napędem sita obrotowego, jego prędkością obrotową i czasem pracy. Równocześnie steruje się ilością wypływającego pod ciśnieniem czynnika czyszczącego, przy czym przy osiągnięciu przez różnicę poziomów (Ah) dopuszczalnej wartości maksymalnej (Ahmax) prędkość obrotowa sita zwiększa się również do wartości maksymalnej i zaczyna się wypływ czynnika czyszczącego do czasu osiągnięcia przez różnicę poziomów (Ah) dopuszczalnej wartości minimalnej (Ahmin), przy której prędkość obrotowa zmniejsza się do dopuszczalnej wartości minimalnej i kończy się dopływ czynnika czyszczącego.

(1 zastrzeżenie)

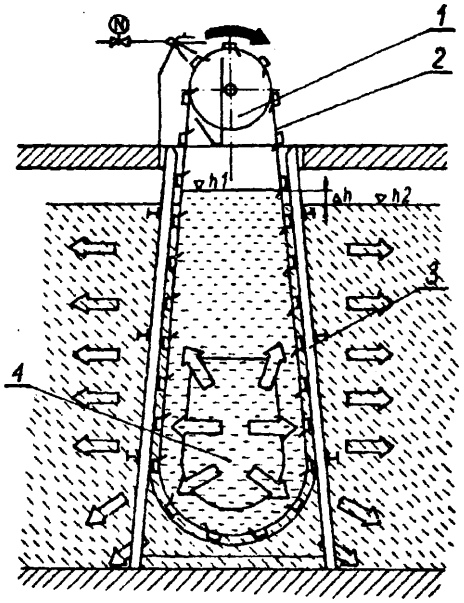

A1(21) 295519 (22) 92 08 03 5(51) B01D 35/00

(75) Wowk Józef, Leszno

(54) Filtr pospieszny do filtrowania wody, zwłaszcza w procesach uzdatniania wody

(57) Filtr, przeznaczony szczególnie do stosowania w kontenerowych stacjach uzdatniania wody ma zbiornik w części wypełniony warstwą złoża filtracyjnego, w której to warstwie, w dolnej części zbiornika jest osadzonych od kilku do kilkudziesięciu wielkogabarytowych, krążkowych dysz, z których każda jest utworzona z pakietu (5) pierścieniowych elementów (P). Każdy pakiet (5) jest zamknięty od dołu podstawą (8) zaopatrzoną w otwór (9) dla połączenia przewodem, przynależnym tylko danej dyszy z kolektorem. Od góry pakiet (5) jest zamknięty krążkową pokrywą (7).

Kolektory są połączone z centralnym króćcem odprowadzania przefiltrowanej wody, zaś w procesie płukania filtru stanowiącym główne doprowadzenie mieszaniny wody z powietrzem dla płukania filtru.

Przy stosowaniu bardzo dużych dysz w krążkowej pokrywie (7) takiej dyszy jest osadzoną w otworze (11) tej pokrywy (7), za pomocą pomocniczego króćca (10), mała dysza (DM) o budowie analogicznej do dużej dyszy.

(2 zastrzeżenia)

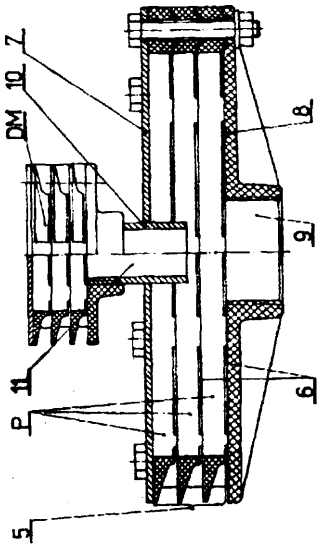

A1(21) 295445 (22) 92 07 27 5(51) B01D 35/06

(71) Elektrownia TURÓW, Bogatynia
(72) Nykiel Piotr, Krzywoszyński Wacław, Wędzonka Jan, Wąsicki Zbigniew, Gatkowski Waldemar, Tyma Antoni, Siekanowicz Piotr, Styś Andrzej, Wojnar Józef, Frysz Czesław, Jaworski Leszek, Jureczko Brunon, Krajewski Alojzy, Pająk Jan, Buchta Henryk, Wojtyła Andrzej, Miczek Ludwik

(54) Sposób rekonstrukcji elektrofiltru

(57) Sposób polega na tym, że na istniejącej konstrukcji wsporczej z zachowaniem infrastruktury podziemnej i nadziemnej zabudowuje się ramę wsporczą komory. Zwiększa się również długość (H) elektrod zbiorczych tak, aby stosunek długości pola do wysokości elektrod mieścił się w granicach 1-1,5.

(1 zastrzeżenie)

A1(21) 295441 (22)92 07 24 5(51) B01D 39/00

(75) Siniarski Michał, Łódź; Czeremuszkin Grzegorz, Łódź

(54) **Wkład filtracyjny**

(57) Wkład filtracyjny do filtracji płynów, zwłaszcza wody zawierający materiał porowaty i substancję czynną stanowi zamkniętą bryłę o dowolnym kształcie, tworzącą pojemnik o co najmniej jednej ściance wykonanej z materiału porowatego o strukturze zbliżonej do gąbczastej, którego gęstość pozorna wynosi 0,1 - 0,4 g/cm^3, przy czym wnętrze pojemnika jest wypełnione częściowo lub całkowicie sypką substancją czynną jedno- albo wieloskładnikową o jednakowej względnie różnej wielkości ziaren, nie mniejszej jednak niż 0,1 mm, a nie większej niż 5 mm.

(4 zastrzeżenia)

A1(21) 298031 (22)93 03 09 5(51) B01J 8/06

(75) Sitnik Lech, Wrocław

(54) **Reaktor katalityczny**

(57) Reaktor katalityczny charakteryzuje się tym, że złoże (1) jest tak ukształtowane, że makropowierzchnie wnikania i wypływu gazów ze złoża (1) są powierzchniami (2) i (2a) usytuowanymi pod kątem do osi złoża lub powierzchniami (3) i (3a) uzyskanymi z obrotu krzywej lub innymi powierzchniami (4) niż płaszczyzna lub ich kombinacjami.

(1 zastrzeżenie)

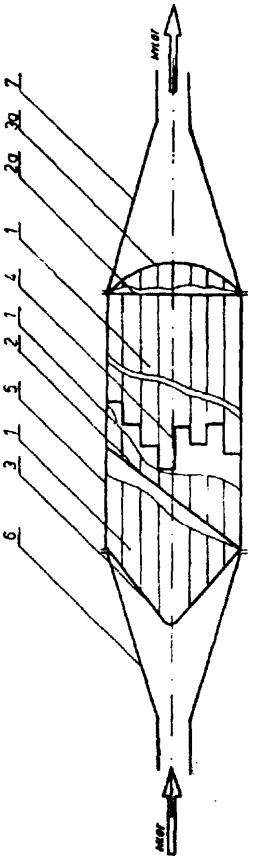

A1(21) 299570 (22) 93 07 02 5(51) B03B 5/34

(75) Jachna Wacław, Katowice

(54) **Bateria hydrocyklonów**

(57) Bateria hydrocyklonów składa się z powtarzalnych segmentów (A) zestawionych wzdłuż osi pionowej, zamkniętych od góry kapturową głowicą (2), a od dołu stopową głowicą (3), przy czym w skład segmentu (A) wchodzą odcinki rozdzielczego zbiornika (1) wraz z jednym pierścieniem hydrocyklonów (4) zaopatrzonych w rurociągi zasilające (5), zasuwy (6), zbiorniko-rynny (7) dla frakcji lżejszej i zbiorniko-rynny (8) dla frakcji cięższej.

(4 zastrzeżenia)

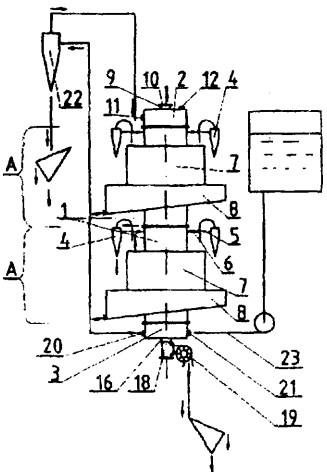

A1(21) 299466 (22)93 06 22 5(51) B04C 3/04

(75) Jachna Wacław, Katowice

(54) Hydrocyklon bliźniaczy

(57) Hydrocyklon bliźniaczy z dwoma wirowymi komorami stożkowymi, z jednym króćcem wlotowym zakończonym dwoma dyszami wlotowymi o przeciwnych zwrotach w korpusach bliźniaczych, z których każdy ma dyszę przelewową, komorę stożkową i dyszę wylewową wyposażony jest w dwie cylindryczne komory (1), na których wewnętrznej cylindrycznej powierzchni, w przedłużeniu dysz wlotowych wykonane są kanały wprowadzające (6), o zmniejszającej się głębokości w kierunku promieniowym i otwarte w kierunku osi centralnych komór wirowych, przy czym osie centralne komór wirowych są usytuowane względem siebie równolegle lub pod kątem ostrym.

(3 zastrzeżenia)

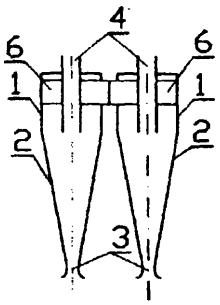

A1(21) 300338 (22)93 09 08 5(51) B05B 7/28

(75) Zawadzki Henryk, Bydgoszcz

(54) Rozpylacz wielofunkcyjny

(57) Rozpylacz składa się z korpusu (1) w kształcie najkorzystniej zbieżnego prostokątnego przewodu, który z jednego końca uformowany ma ustnik (2), a z drugiego zakończony jest otworem wylotowym (3), przy czym najkorzystniej prostopadle do osi tego przewodu umiejscowiony jest otwór wylotowy (6) rurki (5), której krawędź (7) jest w osi otworu wylotowego (6), osadzonej w uchwycie zaciskowym (4), a której drugi koniec (8) przystosowany jest do osadzenia w naczyniu z rozpylaną cieczą, przy czym szerokość otworu wylotowego korpusu (1) jest większa od średnicy rurki (5).

(3 zastrzeżenia)

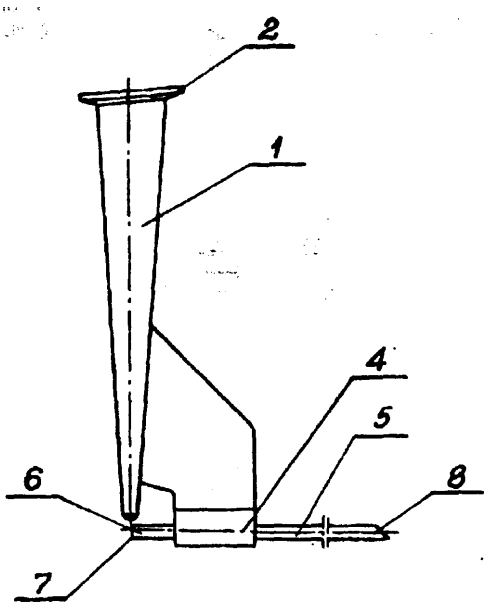

A1(21) 295561 (22) 92 08 04 5(51) B07B 1/06

(75) Kalemba **Janusz,** Mysłowice; Dzieża Jan, Bytom; **Brol Henryk, Chorzów;** Nawrocki Edmund, Chorzów, Moch Franciszek, Chorzów

(54) Urządzenie do selektywnego wzbogacania miałów energetycznych

(57) Urządzenie w formie beznapędowego krzywoliniowego przesiewacza rusztowego charakteryzuje się tym, że w obudowie (1) na wspornikach (3) ma zamocowany ruszt krzywoliniowy (2) o kształcie wycinka spirali Archimedesa skierowany wypukłością do góry i zbudowany z prętów równoległych do siebie, tworzących szczeliny podłużne (6) usytuowane równolegle do ruchu przesiewanego materiału. Ruszt krzywoliniowy (2) może być także zbudowany z modułowych segmentów przy czym pomiędzy poszczególnymi segmentami mogą występować szczeliny usytuowane poprzecznie do ruchu przesiewanego materiału. W obudowie (1) urządzenia może być także układ rusztów krzywoliniowych (2), złożony co najmniej z dwóch nadsobnie ułożonych rusztów krzywoliniowych (2).

(3 zastrzeżenia)

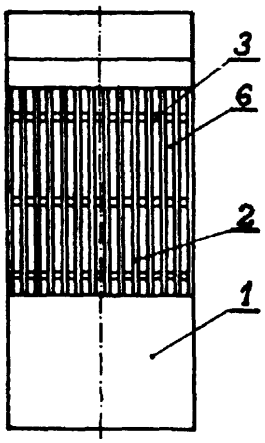

A1(21) 299914 (22)93 08 02 5(51) B08B 3/02

(31) 92 4225590 (32)920803 (33) DE

(75) Szücs Johann, Monachium, DE

(54) Sposób obróbki wrażliwych **powierzchni,** zwłaszcza rzeźb i urządzenie do obróbki wrażliwych powierzchni, zwłaszcza rzeźb

(57) Urządzenie do obróbki, przykładowo do czyszczenia wrażliwych powierzchni, zwłaszcza silnie urzeźbionych jak rzeźby z drewna, gipsu, brązu itp. posiada głowicę mieszania (1), do mieszania środków doprowadzanych do głowicy (1) i rozpylania utworzonego z nich strumienia roboczego (50). Głowica mieszania (1) posiada komorę mieszania (30), do której poprzez pierwsze doprowadzenie (10), wprowadzany jest pod ciśnieniem, poprzez wlot (12), pierwszy strumień zawierający ciekły środek roboczy, a poprzez drugie doprowadzenie (20) doprowadzany jest drugi strumień, którego oś (22) znajduje się pod kątem *ty)* względem osi (11) pierwszego strumienia i przebiega względem niej mimośrodowo. W tym urządzeniu wlot (12) dla pierwszego strumienia posiada otwór wlotowy, który tak jest ukształtowany i zorientowany, że oś (22) drugiego strumienia przecina pierwszy strumień. Obróbka wrażliwych, silnie urzeźbionych powierzchni, według wynalazku, zwłaszcza przy zastosowaniu tego urządzenia, następuje za pomocą strumienia roboczego (50) wirującego wokół swej osi, zawierającego przed swym rozpyleniem co najmniej jeden ciekły środek roboczy.

(29 zastrzeżeń)

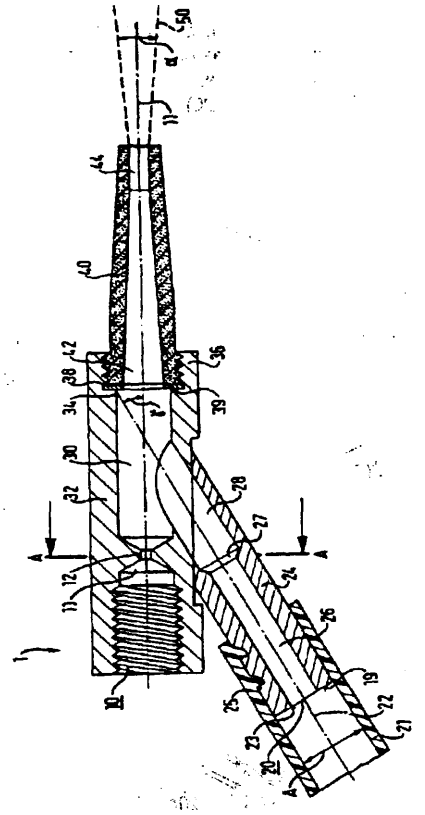

A1(21) 299782 (22)93 07 23 5(51) B09B 3/00

(31) 92 9209196 (32) 92 07 24 (33) R

(75) Pichat Philippe, Paryż, FR

(54) Sposób wytwarzania utrwalonych fizyko-chemicznie materiałów odlewanych, z odpadków oraz urządzenie do wytwarzania utrwalonych fizyko-chemicznie materiałów odlewanych, z odpadków

(57) Wynalazek obejmuje sposób wytwarzania materiałów utrwalonych z odpadków, poprzez zgniatanie odpadków ze środkiem zestalającym i odlewanie przez wytłaczanie otrzymanego materiału w próżni w stałej temperaturze. Urządzenie do stosowania tego sposobu zawiera zgniatarkę (1) połączoną z wytłaczarką (2).

(6 zastrzeżeń)

A1(21) 300214 (22) 93 08 26 5(51) B22D 11/10

(31) 92 4228432 (32)9208 27 (33) DE

(71) MANNESMANN AKTIENGESELLSCHAFT, Dusseldorf, DE

(72) Hecken Hans Jurgen, Heine Rudiger, Lohse Dietmar, Moser Heinz

(54) Stanowisko przekazywania kadzi odlewniczych

(57) Wynalazek dotyczy stanowiska przekazywania kadzi odlewniczych ze stanowiska przyjmującego, znajdującego się na podłodze huty, do wyżej położonej pozycji odlewania w urządzeniu z kry stal izatorem łukowym do ciągłego odlewania, składającego się z obrotowej wieży posiadającej fundament oraz z ramion nośnych służących do chwytania kadzi odlewniczej prowadzonych przy kolumnie ułożyskowanej obrotowo na fundamencie oraz po prowadnicach, a także z urządzenia podnośnikowego w postaci cylindra hydraulicznego, współpracującego z przestawnymi pionowo ramionami nośnymi. W celu poprawienia zdolności do manipulowania takim urządzeniem proponuje się, że urządzenie podnośnikowe (13) umieszczone jest niezależnie od kolumny (2), poniżej płaszczyzny wieńca obrotowego (3) kolumny (2), tylko po stronie pozycji przejmowania (4), a pozycja przejmowania (4) kadzi odlewniczej (7) znajduje się również poniżej płaszczyzny wieńca obrotowego (3), przy czym prowadnice (9) umocowane do kolumny (2) po stronie pozycji przejmowania (4) dostarczanej kadzi, sięgają poniżej płaszczyzny wieńca obrotowego (3) i w płaszczyźnie wieńca obrotowego (3) są rozdzielone, a przy kolumnie (2), pomiędzy dwoma prowadnicami (9) prowadzącymi ramiona nośne (8), umieszczony jest powyżej płaszczyzny wieńca obrotowego, wysuwany w bok element nośny (10), dla ramion nośnych (8) obejmujących kadź odlewniczą (7).

(3 zastrzeżenia)

A1(21) 295568 (22) 92 08 05 5(51) B23P 19/00

(71) Przedsiębiorstwo Robót Kolejowo-Budowlanych, Sosnowiec

(72) Wołany Damian, Daniłowski Bogdan, Skorupka Krzysztof, Król Tadeusz, Mazur Eugeniusz

(54) Sposób i urządzenie do łamania szyn

(57) Sposób i urządzenie rozwiązuje zagadnienie łamania szyn złomowanych, zwłaszcza kolejowych na krótkie odcinki z przeznaczeniem ich w postaci złomu wsadowego dla hut.

Sposób polega na wprowadzaniu szyny (8) za pomocą liny (6) wciągarki do prowadnicy (14), w której utwierdzona na długości (l) łamania wolnego końca i ograniczona zderzakiem (15) cylindra (4) łamana jest pod wpływem poprzecznego nacisku główki (13) tłoczy ska cylindra (3) hydraulicznego.

Urządzenie składa się z agregatu hydraulicznego (1), silnika wciągarki (2), cylindra łamania (3) i cylindra ustawiania (4), które połączone są z agregatem (1), sterowanym centralnie z pulpitu (19). Nadto urządzenie wyposażone jest w prowadnicę (14) szyny (8), we wskaźnik (16) długości łamania (1) oraz w ukośną rynnę zrzutową (17).

(5 zastrzeżeń)

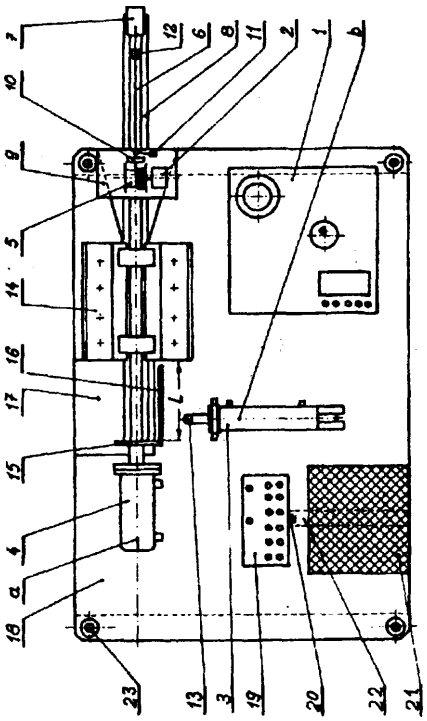

A1(21) 295463 (22) 92 07 29 5(51) B27K 5/00

(75) Jabłoński Witold, Poznań; Bartoś Marian, Sieroszewice; Marciniak Jan, Topola Wielka; Moch Marian, Ostrów Wlkp.; Ras" Jan, Dobrzyca; Węgrzynowski Ryszard, Ostrów Wlkp.; Wojtczak Edmund, Ostrów Wlkp.; Jóźwiak Mariusz, Poznań

(54) Sposób wytwarzania warstwowych płyt izolacyjnych, zwłaszcza szalunkowych i warstwowa płyta izolacyjna, zwłaszcza szalunkowa

(57) Warstwowa płyta izolacyjna, zwłaszcza szalunkowa składająca się ze sformatyzowanych i sklejonych ze sobą kilku warstw fornirów uzysanych przez skrawanie obwodowe drewna iglastego lub liściastego charakteryzuje się tym, że warstwy zewnętrzne stanowią forniry przesycone na wskroś zmodyfikowanymi żywicami aminowymi lub fenolowymi o bardzo niskiej lepkości, mające grubości 1,5 - 4,5 mm, przy czym poszczególne forniry połączone są ze sobą warstwą kleju wodoodpornego.

Przedmiotem wynalazku jest także sposób wytwarzania warstwowych płyt izolacyjnych.

(4 zastrzeżenia)

A1(21) 296652 (22)9207 08 5(51) B28B 1/16 B28B 1/08

(71) Fiberbetong Produkter Sp. z o.o., Lublin

(72) Bäckman Sture Artur, SE; Górczyński Janusz

(54) Sposób wytwarzania elementów ściennych, zwłaszcza ścian zewnętrznych z fiberbetonu

(57) Sposób wytwarzania elementów ściennych, zwłaszcza ścian zewnętrznych z fiberbetonu polega na tym, że w formie odlewa się płytę wewnętrzną (1), która zawiera zbrojenie w postaci ukierunkowanych włókien stalowych i z polipropylenu a następnie na płycie (1) układa się izolację (2).

Na izolacji (2) wylewa się warstwę (3) następnie warstwę (4), która zawiera zbrojenie z włókien polipropylenu. Podczas wytwarzania elementów ściennych formę wibruje się.

(2 zastrzeżenia)

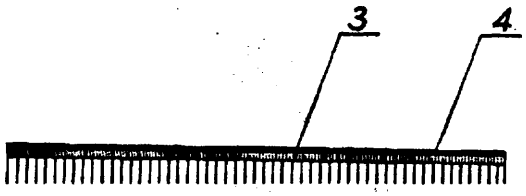

A1(21) 299013 (22) 93 05 20 5(51) B29C 41/38

(31)92 886683 (32)92 05 21 (33) US

(71) DAVIDSON TEXTRON INC., Dover, US

(72) Tischler Robert

(54) Sposób i urządzenie do formowania cienkościennych skorup z tworzyw sztucznych

(57) Urządzenie (10) do formowania cienkościennych skorup z tworzyw sztucznych składa się ze skrzynki proszkowej (12) z otworem i formy (14) mającej powierzchnię kształtującą (20) i pionowe powierzchnie odpadowe (14a, 14b).

Skrzynka proszkowa (12) zawiera profilowaną część płytową (36) umieszczoną wokół otworu i części (40a, 40b) o zmiennej wysokości, usytuowane w położeniu zasłaniającym pionowe powierzchnie odpadowe (14a, 14b) formy (14). Profilowana część płytowa (36) ma podkładkę ustalającą z uszczelką (30).

Sposób formowania cienkościennych skorup z tworzywa sztucznego polega na tym, że ogrzewa się powierzchnię kształtującą (20) formy (14), następnie ustawia się profilowaną część płytową z uszczelką (30) w szczelnym połączeniu z listwą (28) powierzchni kształtującej (20).

(6 zastrzeżeń)

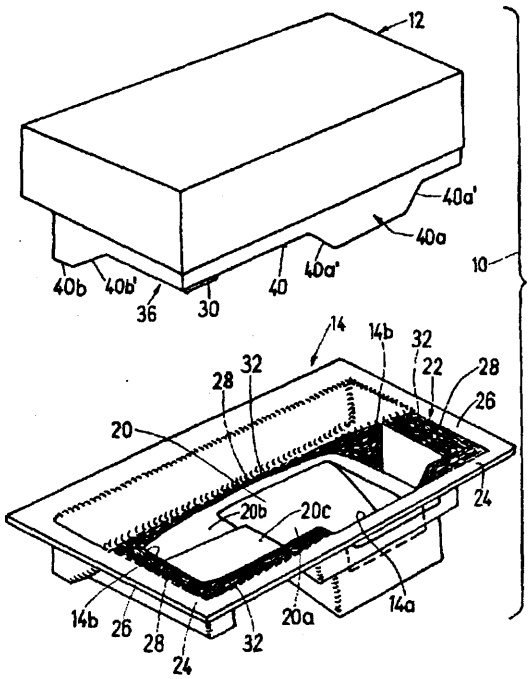

A1(21) 298984 (22) 93 05 17 5(51) B29C 43/20

(31) 92 884932 (32) 92 05 18 (33) US

(71) DAVIDSON TEXTRON INC., Dover, US

(72) Filion Scott

(54) Urządzenie do formowania dwubarwnych cienkościennych skorup z tworzyw sztucznych

(57) Urządzenie (10) do formowania dwubarwnych cienkościennych skorup z tworzyw sztucznych, składające się z formy (22) i skrzynki wsadowej (24) zawiera ściankę działową (42) mającą sekcje pierwszą (42a) i drugą (42b), które są wzajemnie połączone za pomocą zespołu mocującego. Z sekcją drugą (42 b) jest połączona uszczelka (60), która styka się z żebrem (34) powierzchni dzielącej (36) formy (22).

(6 zastrzeżeń)

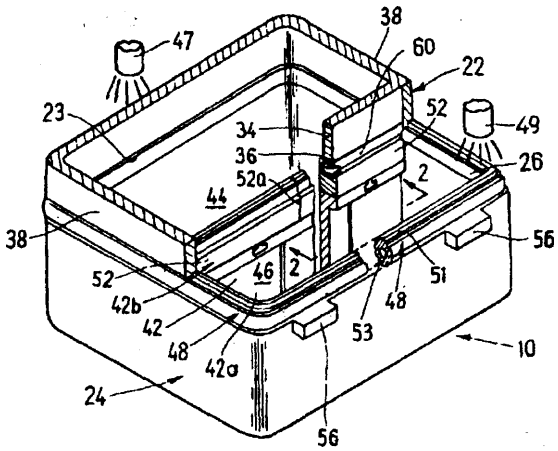

A1(21) 299221 (22)920917 5(51) B29C 47/12

(31) 91 9120121 (32) 91 09 20 (33) GB
92 9214461 08 07 92 GB

(71) Hellenic Plastics and Rubber Industry Menelaos Petsetakis S.A, Piraeus, GR

(72) Petsetakis Menelaos

(54) Wytłaczanie materiałów

(57) Ujawniono urządzenie i sposób do wytłaczania produktu, który zawiera składnik podłużny, np. rurowy arkusz i/lub podłużne włókna w układzie kołowym, oraz poprzeczne włókna, które biegną po torze spiralnym względem składnika podłużnego, przez co produkt może zawierać siatkę lub wzmocniony materiał arkuszowy. Poprzeczne włókna są formowane przez współpracę pomiędzy dwiema częściami matrycy (101, 102), które są wprawiane w ruch względny, taki że jedna część (102) wykonuje ruch wahliwy postępujący wokół kołowego toru dla oddziaływania na otwór wytłaczający, bez obrotu części matrycy. Otwór wytłaczający może zawierać pierścieniową szczelinę, utworzoną pomiędzy dwoma członami matrycowymi (106, 108) pierwszej części matrycy (101), która jest utrzymywana stacjonarnie, podczas gdy druga część matrycy (102) rozciąga się wokół pierwszej części i ma krawędź do naprzemiennego otwierania i przynajmniej częściowego zamykania szczeliny w każdym punkcie, wzdłuż jej pierścieniowego przebiegu w odpowiedzi na względny kołowy ruch wahliwy nadawany drugiej części. Alternatywnie, otwór wytłaczający może być utworzony pomiędzy współpracującymi powierzchniami kulistymi ściętymi dwóch części matrycy, przy czym wewnętrzna część matrycy ma rowek, który na przemian jest odsłaniany i zasłaniany wskutek kołowego ruchu wahliwego, nadawanego tej części matrycy.

(39 zastrzeżeń)

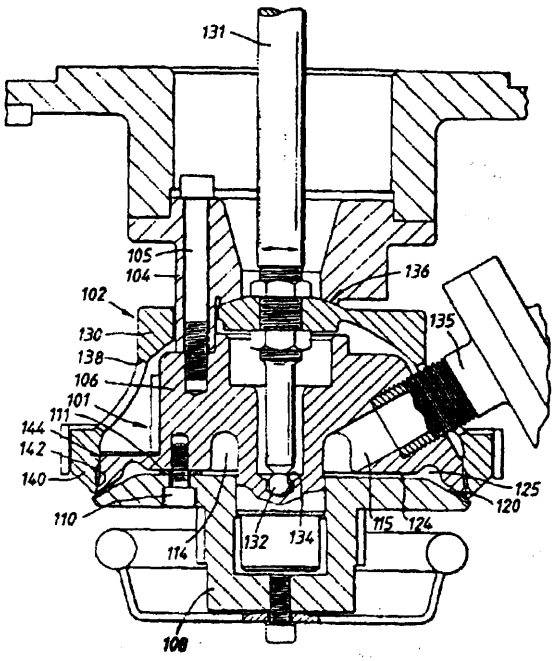

A1(21) 298598 (22) 93 04 16 5(51) B60J 1/12

(31)92 000349 (32)92 0417 (33) IT

(71) ROLTRA MORSE S.p.A., Via Albenga, IT

(72) Bergesio Giuseppe

(54) Urządzenie regulacyjne okna pojazdu

(57) Urządzenie regulacyjne (1) okna pojazdu ma napędowe ramię (18), którego pierwszy koniec zamocowany jest do zakrzywionego okna (2) drzwi pojazdu, a drugi koniec połączony z wodzikiem (14) zamocowanym przesuwnie w prowadnicy (11) mającej oś (12) nachyloną względem tworzącej (2a) okna (2), przy czym napędowe ramię (18) jest sterowane przez uruchamiające ramię (26), mające jeden koniec zamocowany do prowadnicy (11) i przeciwny koniec połączony kulowym złączem (31) ze środkową częścią napędowego ramienia (18).

(9 zastrzeżeń)

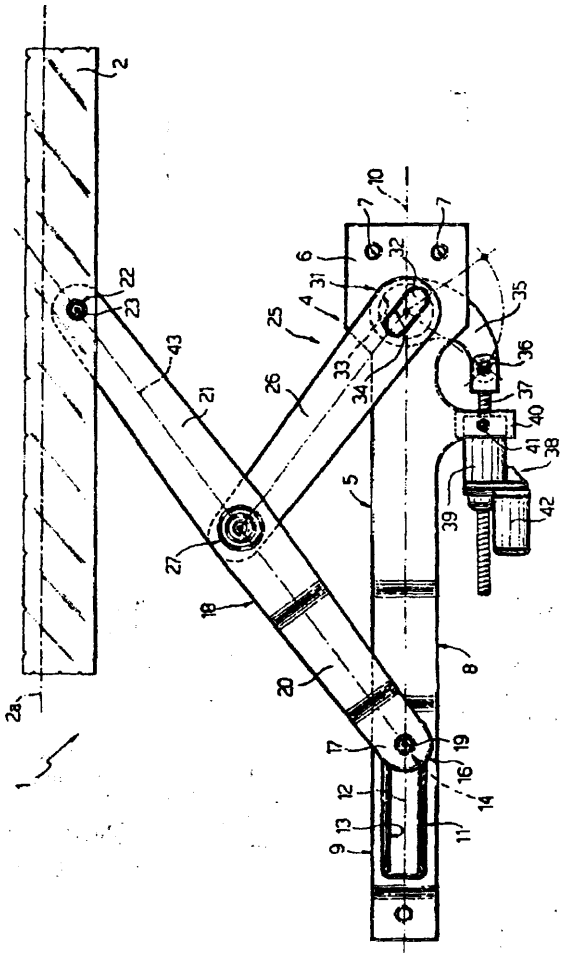

A1(21) 295497 (22) 92 07 31 5(51) B60T 13/38 B61H 1/00

(71) Ośrodek Badawczo-Rozwojowy Pojazdów Szynowych, Poznań

(72) Kaluba Marian

(54) Siłownik sprężynowy hamulca postojowego, zwłaszcza dla pojazdu szynowego

(57) Siłownik charakteryzuje się tym, że tłok (4) od strony sprężyny (6) posiada tuleję (8), która ma na obwodzie w jednym rzędzie szereg promieniowych otworów (9), a w każdym z nich znajduje się kulka (10), przy czym w tulei (8) jest ustalony suwliwie popychacz (3) mający obwodowy kanałek (11) o głębokości mniejszej od połowy średnicy kulki (10), ponadto tuleja (8) jest suwliwie ustalona w tulei zewnętrznej (12), która z jednej strony przechodzi przez cylinder (1) na zewnątrz, przy czym między nią a tłokiem (4) jest usytuowana sprężyna blokująca (13) opierająca się o tłok (4) i naciskająca tuleję zewnętrzną (12), posiadającą ponadto wewnętrzny stożek blokujący (14) rozwarty w kierunku przeciwnym do tioka (4), zaś obwodowa szczelina (15) między tuleją (8) a tuleją zewnętrzną (12) rozpoczynająca się od stożka blokującego (14) łącznie z grubością ścianki tulei (8) jest równa średnicy kulki (10) a korzystnie nieco większa.

(6 zastrzeżeń)

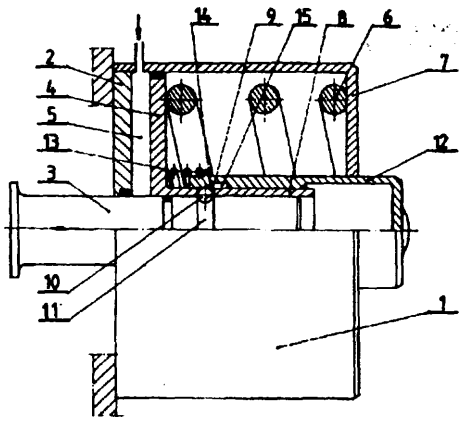

A1(21) 298848 (22) 93 05 07 5(51) B63B 35/08

(31)92 4215334 (32)9205 09 (33) DE

(71) Thyssen Nordseewerke GmbH, Emden, DE

(72) Jans Peter, Rupp Karl-Heinz, Hellmann Jens-Holger

(54) **odołamacz**

(57) W celu polepszenia zdolności manewrowej lodołamacza, którego część dziobowa (P) jest ukształtowana w rodzju pontonu ze wznoszącym się ukośnie do przodu spodem (5), który na swoich bokach zawiera środki do łamania lodu, kadłub statku (R) jest wyposażony po obu stronach na całej długości statku w boczne ściany w rodzaju balkonu, których dolne strony (2, 2') opadają ukośnie do dołu i leżą na poziomie wodnicy (SWL) w ten sposób, że podczas obrotu statku wyłamują krawędzie lodu. Poza tym spód dziobu (5) w obszarze środków do łamania lodu jest ukształtowany jako szerszy od wodnicy (SWL) dalszego kadłuba statku (R) w celu utworzenia luzu między krawędziami lodu a kadłubem statku (R).

(8 zastrzeżeń)

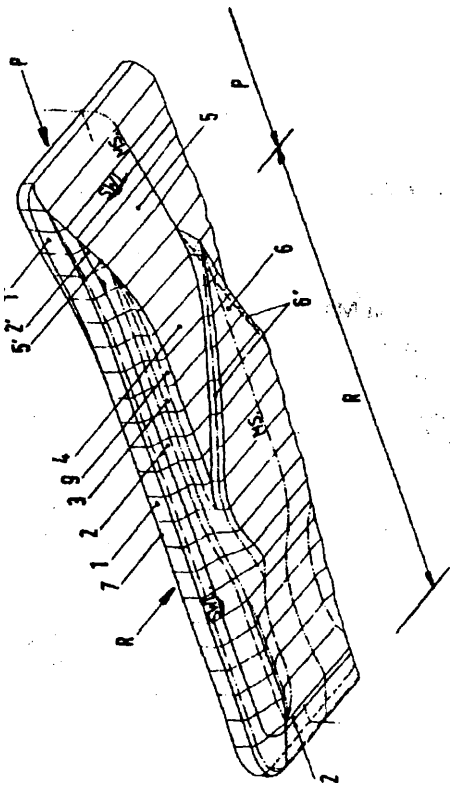

A1(21) 300313 (22) 93 09 06 5(51) B63C 5/02

(71) Stocznia Szczecińska Spółka Akcyjna, Szczecin

(72) Gabryś Stanisław

(54) Rusztowanie zewnętrzne kadłuba okrętowego

(57) Wynalazek dotyczy rusztowania zewnętrznego kadłuba okrętowego. Rusztowanie składa się z segmentów nośnych (1, 2 i 3) mocowanych do kadłuba, przy czym dolny segment nośny (1) podparty jest również na ławie pochylni za pomocą stołka (9).

Pomosty robocze (4) mają część zewnętrzną w postaci podestu (5) oraz wewnętrzną część chwytną (7) przedzielonych barierką ochronną (6). Część chwytna jest przy tym mocowana do elementów ramy segmentów nośnych, zaś obrzeża podestów są połączone łańcuchem (8).

(9 zastrzeżeń)

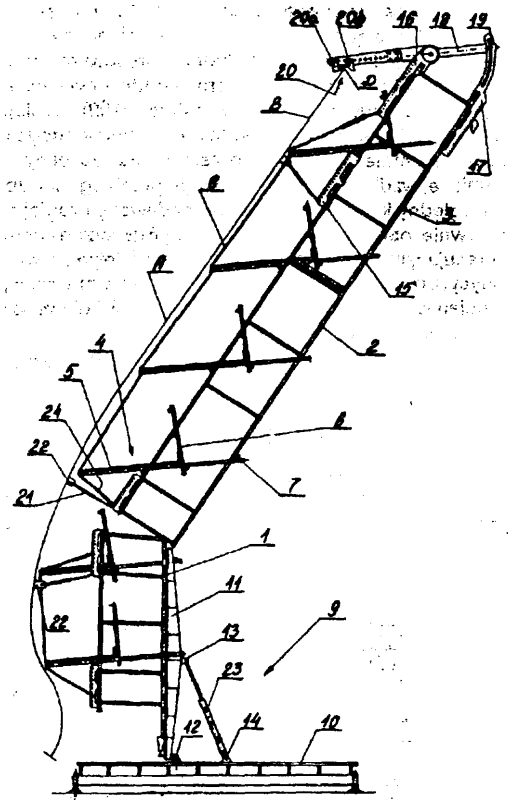

A1(21) 295567 (22) 92 08 05 5(51) B65G 67/02

(71) BPK Wrocław Przedsiębiorstwo Projektowo-Wdrożeniowe, Wrocław

(72) Höffner Roman, Michałowski Krzysztof

(54) Sposób i oprzyrządowanie do transportu dźwigarów kratowych o dużych długościach i dużych wysokościach

(57) Sposób transportu dźwigarów kratowych o dużych długościach i dużych wysokościach polega na tym, że transportowany dźwigar (7) ustawia się w czasie transportu krótszą poziomą podstawą lub łukowatą stroną zwróconą ku dołowi, opiera końce jego dłuższej podstawy w strefie pokrętnych ław (1) kolejowych platform (2), wyposaża w oprzyrządowanie i osadza na pokrętnych ławach (1) kolejowych platform (2) tak, że oś słupa (4) oprzyrządowania usytuowana jest względem osi pokrętnej ławy (1) mimośrodowo z przesunięciem (e) w kierunku transportowanego dźwigara (7).

Oprzyrządowanie do transportu dźwigarów kratowych o dużych długościach i dużych wysokościach składa się z

podwójnej poziomej belki (3) i trwale przytwierdzonego prostopadle do niej u jednego jej końca stupa (4), na głowicy którego znajduje się gniazdo (5), stanowiące dolną nieruchomą część łożyska głównego, którego górna ruchoma część o wypukłości odpowiadającej wklęsłości gniazda (5) przytwierdzona jest trwale do transportowanego dźwigara (7).

(4 zastrzeżenia)

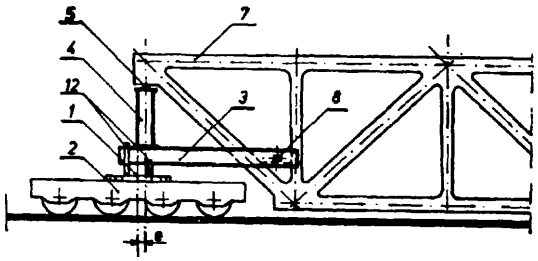

A1(21) 295525 (22) 92 08 05 5(51) B67B 5/00

(75) Danielski Jerzy, Gniewkowo

(54) Sposób zamykania słojów i przyrząd do zamykania słojów

(57) Sposób polega na tym, że przez otwór w pokrywie (12) tworzy się podciśnienie wewnątrz słoja (14) a następnie otwór zamyka się gumowym czopem (11).

Przyrząd zawiera komory (A) i (B) oraz kanał (8) do wytwarzania podciśnienia.

(2 zastrzeżenia)

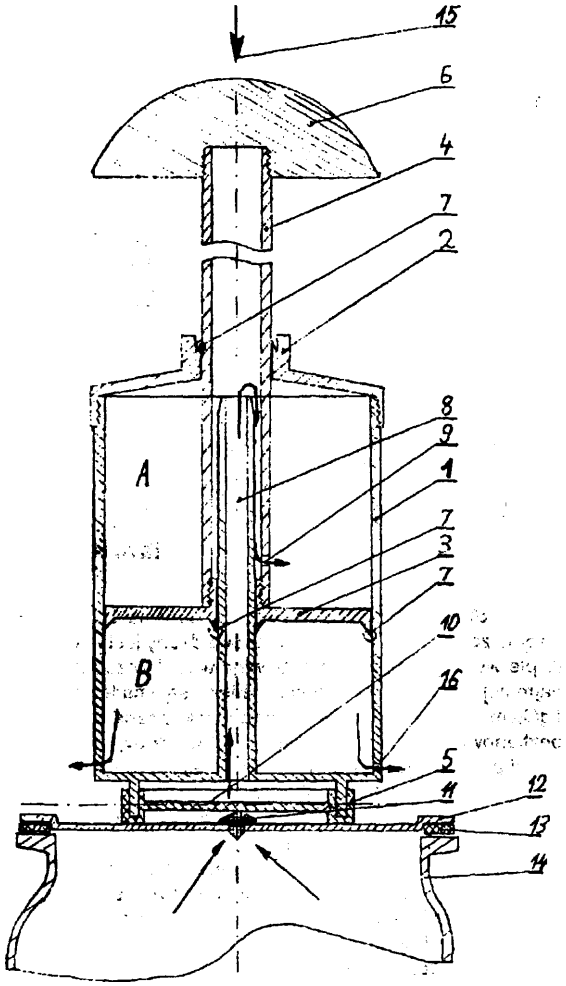

A1(21) 295477 (22) 92 07 29 5(51) B67D 1/04

(75) **Pikul** Kazimierz, Jaworzno; **Pietroń** Paweł, Jaworzno; **Irmfried** Aringer, Lanzenkirchen, AT; **Halys** Ryszard, Wiedeń, AT

(54) Sposób napełniania i urządzenie do napełniania gazem pędnym pojemników aerozolowych

(57) Sposób polega na wtłaczaniu gazu pędnego otworem (5) znajdującym się w czasie wtłaczania pod powierzchnią (6) płynnego wsadu (2), przy czym pojemnik (1) odwraca się dnem do góry. Urządzenie ma końcówkę przyłączeniową (10) skierowaną wylotem ku górze.

(4 zastrzeżenia)

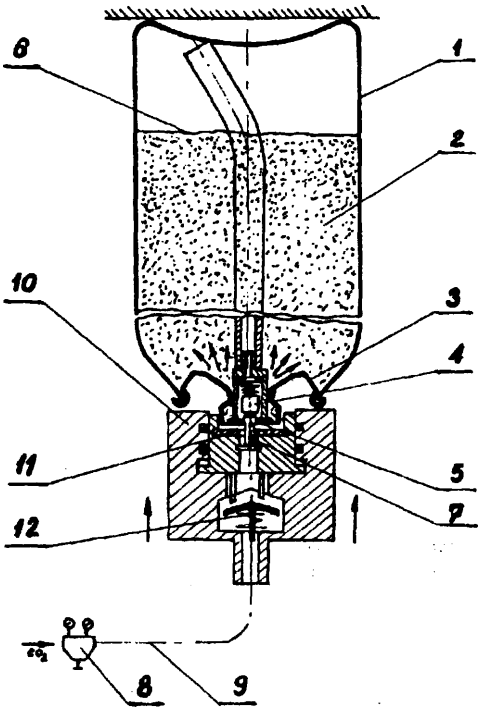

A1(21) 295527 (22)92 0805 5(51) B67D 5/36

(71) Politechnika Warszawska, Warszawa

(72) **Olczyk** Paweł

(54) Sposób wytwarzania przewodu nawadniającego

(57) Sposób polega na tym, że wzdłuż jednego z brzegów paska folii (1) wytłacza się rowek (2) po czym folię zwija się w rulon wsuwając do wnętrza jej drugi wolny brzeg mający postać swobodnego fartucha (3) stanowiącego czwartą ściankę uszczelniającą rowek (2) tworząc kanał labiryntowy a następnie na pozostającym na zewnątrz brzegu folii równolegle do kanału labiryntowego nakłada się dodatkową warstwę tworzywa i zgrzewa się ją tworząc trwałą spoinę.

(1 zastrzeżenie)

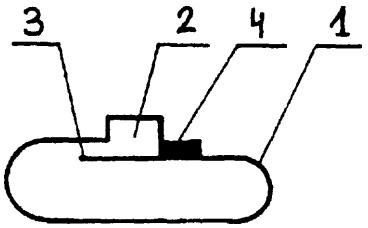

DZIAŁ C

CHEMIA I METALURGU

A1(21) 295538 (22) 92 08 03 5(51) C01G 3/00

(71) Polska Akademia Nauk Instytut Niskich Temperatur i Badań Strukturalnych im. W. Trzebiatowskiego, Wrocław

(72) Bałuka Marian

(54) Sposób wytwarzania substancji w stanie wysokiej dyspersji, zwłaszcza metali w stanie molekularnym

(57) Sposób polega na odprowadzaniu materiału wyjściowego w wysokiej próżni i na osadzaniu pojedynczych atomów pierwiastka lub molekuł związku chemicznego na powierzchni ochłodzonego podłoża Osadzone już atomy lub molekuły materiału wyjściowego łączy się w cząstki w niskiej temperaturze za pomocą energii fal elektromagnetycznych, a szczególnie za pomocą energii strumienia światła w zakresie podczerwonym. Proces prowadzi się w takiej próżni, aby droga swobodnego przebiegu atomów lub molekuł była bliska odległości od źródła odparowania do powierzchni ochłodzonego podłoża.

(4 zastrzeżenia)

A1(21) 295518 (22)92 08 03 5(51) C02F 1/74

(75) Wowk Józef, Leszno

(54) Sposób napowietrzania wody, zwłaszcza w procesie jej uzdatniania i układ do stosowania tego sposobu

(57) Sposób polega na tym, że na wlocie (1) wirowej pompy (2) zasilanej w sposób ciągły wodą, po uzyskaniu przez tę pompę (2) ustalonej wydajności, wytwarza się podciśnienie, po czym w obszar wlotu (1), w masę wody zasysanej przez wirową pompę (2), samoczynnie wprowadza się rozdrobnione powietrze z atmosfery poprzez dozujący zawór (5) połączony z dyfuzorem (6) usytuowanym w masie wody ssanej przez wirową pompę (2).

Układ charakteryzuje się tym, że stanowi go wirowa pompa (2) połączona rurociągiem (4) ze źródłem (3) ciągłego tłoczenia wody do rurociągu (4), przy czym wewnątrz rurociągu (4), tuż przed wlotem (1) wirowej pompy (2) jest osadzony dyfuzor (6) połączony z dozującym powietrze zaworem (5).

(3 zastrzeżenia)

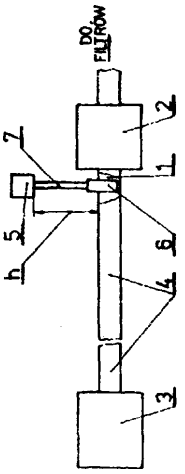

A1(21) 295520 (22) 92 08 03 5(51) C02F 1/74

(75) Wowk Józef, Leszno

(54) Układ przepływu wody przez filtr otwarty, zwłaszcza w procesach uzdatniania wody

(57) Przedmiotem wynalazku jest układ przepływu wody przez filtr otwarty, zwłaszcza w procesach uzdatniania wody. Układ według wynalazku ma wirową pompę (8), której ssący króciec (7) jest połączony z centralnym króćcem (1) przefiltrowanej wody otwartego filtru. Tłoczny króciec (9) wirowej pompy (8) połączony z przewodem (10) odprowadzenia przefiltrowanej wody przez podporowo-pływakowy zawór (11), którego pływak (12) jest osadzony na lustrze wody przeznaczonej do uzdatnienia, wewnątrz zbiornika (5) otwartego filtru.

(2 zastrzeżenia)

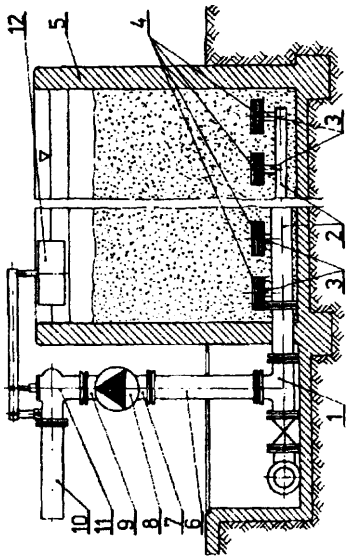

A1(21) 295478 (22) 92 07 31 5(51) C02F 3/34

(71) INSTALEX-BIOOX Sp. z o.o., Warszawa

(72) Przybyłowicz Ryszard, Narbutt Lech

(54) Sposób i urządzenie do wielofazowego oczyszczania ścieków

(57) Sposób wielofazowego oczyszczania ścieków polega na tym, że proces oczyszczania prowadzony jest w kilku fazach. W pierwszej fazie ścieki przebywają w reaktorze przez czas co najmniej 0,06 doby w kontakcie z biomasą o natlenieniu poniżej 1 gO_2/m ścieków. W drugiej fazie ścieki pozostają w komorze beztlenowej przez czas co najmniej 0,02 doby. W trzeciej fazie ścieki przebywają w reaktorze przez czas co najmniej 0,1 doby w kontakcie z biomasą o natlenieniu powyżej 1 gO_2/m ścieków.

Urządzenie do oczyszczania składa się ze zbiornika, w którym znajdują się pierścieniowe reaktory. Począwszy od środka umieszczony jest reaktor pierwszej fazy (2), reaktor beztlenowy (4) ze strukturami przestrzennymi (14), następnie reaktor trzeciej fazy (6) i komora osadzania (8). Nad zbiornikiem znajduje się obrotowa konstrukcja (10), w której zawieszone są urządzenia mieszające i napowietrzające.

(2 zastrzeżenia)

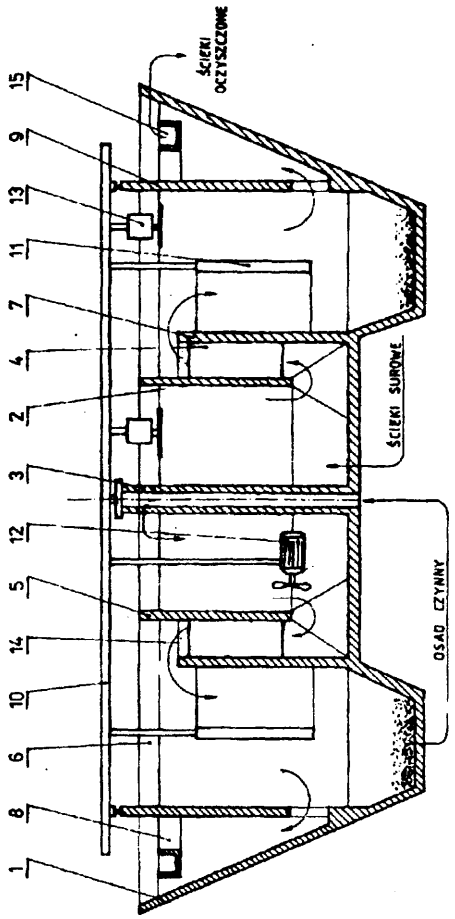

A1(21) 299939 (22) 93 08 04 5(51) C02F 11/18

(31) 92 4225886 (32) 92 08 05 (33) DE

(71) Walhalla-Kalk Entwicklungs- und Vertriebsgesellschaft mbh, Regensburg, DE

(72) Schuster Georg, Bever Jürgen, Peschen Norbert, Lauterbach Norbert

(54) Domieszki do zestalania osadów ściekowych oraz sposób zestalania osadów ściekowych i sposób kondycjonowania osadów ściekowych

(57) Wynalazek dotyczy domieszek do kondycjonowania i wstępnego odwadniania oraz następnie przeprowadzania zestalania osadów ściekowych i osadów nieorganicznych, które posiadają następujące cechy: zawierają co najmniej dwa składniki, z których co najmniej jeden wybrany jest z grupy A, która obejmuje: (A) mączkę wapienną (CaO) i wodorotlenek wapnia ($Ca(OH)_2$) oraz dalszy lub dwa dalsze składniki z grupy B, która obejmuje: (B) iły i ziemie okrzemkowe; przy czym udziały ilościowe składników A wzgl. B w masie całkowitej złożonej ze składników A i B, których suma wynosi zawsze 100% masy są następujące: całkowity udział ilościowy A: 50 do 98% masy, całkowity udział ilościowy B: 2 do 50% masy.

Wynalazek dotyczy ponadto sposobu wytwarzania oraz zastosowania tych domieszek do osadów nadających się do składowania. Domieszki te, w stosunku do zwykłych dodatków, prowadzą przy zestalaniu osadów do znacznie wyższych wytrzymałości zestalonego produktu, który posiada jednocześnie mniejszą ekstrahowalność a tym samym mniejsze obciążenie przesączalnych wód na składowisku.

Kondycjonowanie według wynalazku prowadzi do wyższych zawartości suchej substancji wstępnie odwodnionych produktów.

(25 zastrzeżeń)

A1(21) 295560 (22) 92 08 04 5(51) C03C 13/06

(71) Instytut Metali Nieżelaznych, Gliwice

(72) Płonka Jerzy, Zakrzewski Jerzy, Szuba Stanisław, Lemiszko Stanisław, Muzyk Andrzej, Czernecki Józef, Botor Jan, Kapias Piotr

(54) Sposób wytwarzania wełny mineralnej

(57) Sposób polega na tym, że do odpadów bazaltowych dodaje się nie mniej niż 3% wagowych ługu posulfitowego i nie mniej niż 1% wagowy wapna, całość poddaje się homogenizacji w mieszarce krążnikowej, przy czym czas trwania tego procesu wynosi co najmniej 10 minut

Uzyskaną masę zawierającą nie więcej niż 4,5% wagowych wody brykietuje się, a brykiety stapia w piecu szybowym z dodatkiem kruszywa mineralnego. W drugim wariancie do odpadów bazaltowych zamiast ługu posulfitowego dodaje się melasę w ilości co najmniej 2% wagowych, a po procesie homogenizacji brykietuje się masę zawierającą nie więcej niż 2,5% wagowych wody, po czym brykiety stapia w piecu szybowym z dodatkiem kruszywa mineralnego.

(2 zastrzeżenia)

A1(21) 299320 (22) 92 09 16 5(51) C05F 3/00

(31)91 4131296 (32) 91 09 20 (33) DE

(75) Halfter Georg, Grenzach-Wyhlen, DE

(54) Sposób i aparatura do utylizacji ekskrementów zwierzęcych, gnojownicy i gnojówki

(57) Sposób utylizacji ekskrementów zwierzęcych, gnojowicy i gnojówki, dla wykorzystania znajdującego się w odchodach zwierząt amoniaku w formie chemicznie związanego, nielotnego nawozu roślin jak również do termicznego zniszczenia chemicznie mało reaktywnych obciążających środowisko składników tych odpadów, względnie pochodzących z procesów resztkowych substancji amoniaku, gazu metanowego lub gazowych substancji zapachowych np. typu skatoli i merkaptanów polega na tym, że niezwiązany i/lub rozpuszczony w odchodach zwierzęcych amoniak przez dodatek do odchodów dwutlenek węgla i gipsu zamienia się w nielotny, przez rośliny łatwo przyswajalny nawóz azotowy i jako źródło dwutlenku węgla wykorzystuje się szczególnie wyziewy z obór i że odchody zwierząt pozbawia się generalnie w metodzie strippingowej substancji zapachowych, resztek amoniaku, metanu pochodzącego z odgazów obór i innych lotnych składników i które przy wyjściu z aparatury zostaną spalone metodą termiczno-katalityczną lub za pomocą palnego gazu.

Wynalazek dotyczy także urządzenia do utylizacji ekskrementów zwierzęcych, gnojowicy i gnojówki.

(10 zastrzeżeń)

A3(21) 295504 (22) 92 08 03 5(51) C07C 37/84

(61) 295154

(71) BLACHOWNIA Zakłady Chemiczne, Kędzierzyn-Koźle; BLACHOWNIA Instytut Ciężkiej Syntezy Organicznej, Kędzierzyn-Koźle

(72) Kołt Józef, Kiedik Maciej, Mróz Jerzy, Mazur Adam, Bek Teodor, Zając Eugeniusz, Świderski Zbigniew, Rzodeczko Anna, Olkowska Janina

(54) Sposób krystalizacji bisfenolu A

(57) Sposób polega na tym, że w trakcie krystalizacji bisfenolu A mieszaninę kryształów i cieczy w trakcie chłodzenia

poddaje się przemiennemu cyklicznemu podgrzewaniu w poszczególnych krystalizatorach tak, aby temperatura w poszczególnych krystalizatorach w trakcie ich podgrzewania wzrastała od 2°C do 10°C, a czas podgrzewania poszczególnych krystalizatorów w stosunku do czasu chłodzenia wynosił od 1:30 do 1:10.

(1 zastrzeżenie)

A1(21) 299867 (22)93 0729 5(51) C07D **401/02**
A01N 47/28
(31) 92 92810582 (32) 92 07 30 (33) DE
(71) **Ciba-Geigy** AG, **Bazylea,** CH
(72) Schurter Rolf, **Föry** Werner
(54) **N-pirydylosulfonylo-N'-pirymidynylomoczniki**

(57) Wynalazek dotyczy nowych N-pirydylosulfonylo-N'-pirymidynylomoczników o wzorze 1, w którym R_1 oznacza metyl lub grupę metoksylową, a R_2 oznacza wodór lub metyl, przy czym związki te mogą występować w postaci swych soli z aminami, zasadami litowcowymi lub wapniowcowymi lub czwartorzędowymi zasadami amoniowymi, sposobu ich wytwarzania, środka chwastobójczego i hamującego wzrost roślin zawierającego jako substancję czynną związek o wzorze 1 oraz sposobu zwalczania niepożądanego wzrostu roślin.

Nowe N- pirydylosulfonylo-N'-pirymidyny lomoczniki wykazują silne przed- i powschodowe selektywne właściwości chwastobójcze f regulujące wzrost roślin.

(10 zastrzeżeń)

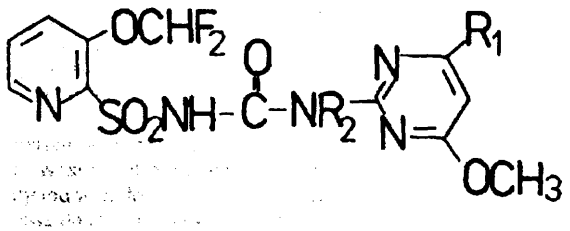

A1(21) 299803 (22)93 07 26 5(51) C07D 487/22
A61K 31/33
(31) 92 102645 (32) 92 07 26 (33) IL
(71) Yeda Research and Development Co.at the Weizmann Institute of Science, Rehoyot, IL
(72) Scherz Avigdor, IL; Salomon Yoram, IL; Fiedor Leszek
(54) Pochodne chlorofilu i **bakteriochlorofilu** oraz zawierające je kompozycje farmaceutyczne

(57) Przedmiotem wynalazku są nowe pochodne chlorofilu i bakteriochlorofilu o wzorze ogólnym X-CO-Y-A-R (I), w którym: X-CO oznacza C17-propionylową resztę chlorofilu (Chl) lub bakteriochlorofilu (Bchl), Y oznacza tlen, siarkę lub grupę NH, A jest wiązaniem kowalencyjnym albo łańcuchem węglowodorowym prostym lub rozgałęzionym, nasyconym lub nienasyconym, podstawionym lub niepodstawionym zawierającym od 2 do 20 atomów węgla i ewentualnie z wprowadzonymi heteroatomami i/lub fragmentami cząsteczek karbocyklicznych lub heterocyklicznych, R jest resztą aminokwasową, peptydową lub proteinową, lub ich pochodną oraz sposób otrzymywania nowych pochodnych chlorofilu i bakteriochlorofilu o wzorze ogólnym (I), w którym Y jest tlenem, A jest wiązaniem kowalencyjnym przez transestryfikację naturalnych Chl i Bchl z odpowiednim związkiem R-OH w obecności chlorofilazy i sposób otrzymywania nowych pochodnych chlorofilu i bakteriochlorofilu o wzorze ogólnym I, w którym A jest wiązaniem kowalencyjnym przez kondensację katalityczną pochodnej Chlide lub Bchlide z odpowiednim związkiem R-OH, R-SH lub R-NH2 w obecności dicyklohexylokarbodimidu (DCC) i4-dimetylopyrydyny lub N-hydroxybursztynianu i DCC.

(29 zastrzeżeń)

A1(21) 299870 (22)93 07 29 5(51) C07D 501/00
A61K 31/545
(31)92 204965 (32)92 07 31 **(33)** JP
(71) Shionogi and Co Ltd., Osaka, JP
(72) Takahashi Hisanori, Ide Yutaka
(54) Chlorowodorek kwasu *7-β-* **[(Z)-2 (2-amino-4-tiazolilo) -2-hydroksyiminoacetamido]-3-(1,2,3-triazo** -4 **-ilo) -tiometylotio-3-cefemo-4-karboksylowego,** krystaliczny wodzian chlorowodorku kwasu **7-β-[(Z)-2-(2-amino-4-tiazolilo) -2-hydroksyiminoacetamido]-3-(1,2,3-triazol-4** -ilo) **-tiometylotio-** 3-cefemo-4-karboksylowego, sposób wytwarzania tych związków, preparat farmaceutyczny oraz sposób zwalczania bakterii

(57) Przedmiotem wynalazku jest chlorowodorek kwasu 7-β- [(2)- 2- amino- 4- tiazo lilo)-2-hydroksyiminoacetamido] - 3-(1,2,3-trlazol -4-ilo)-tiometylotio-3-cefemo -4-karboksylowego i jego krystaliczny wodzian, nowe związki o działaniu przeciwbakteryjnym oraz sposób ich wytwarzania, polegający na tym, że kwas 7-β-[(Z)-2-(2-amino-4-tiazolilo)-2-hydroksyiminoacetamido] - 3-(1,2,3-triazol-4-ilo)tiometylotio-3-cefemo -4- karboksylowy poddaje się reakcji z kwasem chlorowodorowym.

(5 zastrzeżeń)

A1(21) 299176 (22) 93 06 03 5(51) C07F **9/38**
C07D 233/54
C07D 401/00
A61K 31/33
(31)92 892867 (32)92 06 03 (33) US
93 049917 **20 04 93** US
(71) ELI LILLY AND COMPANY, **Indianapolis,** US
(72) Boyd Donald Bradford, US; Lifer Sherrvl Lynn, US; Marshall Winston Stanley, US; Palkowitz Alan David, US; Pfeifer William, US; Reel Jon Kevin, US; Simon Richard Lee, US; Steinberg Mitchell **Irvin,** US; Thrasher Kenneth Jeff, US; Whitesitt **Celia** Ann, US; Takeuchi **Kumiko,** JP; Hauser Kenneth Lee, US
(54) Nowe związki heterocykliczne, środek farmaceutyczny, sposób wytwarzania nowych związków heterocyklicznych i związki wyjściowe

(57) Ujawniono nowe związki heterocykliczne o ogólnym wzorze 1, w którym R_1 oznacza CO_2H, SO_3H, PO_3H_2, $CONHSO_2R_5$ lub 5-tetrazolil, R_2 oznacza H, -OH, $-OCOCH_3$, atom chlorowca, C_1-C_4-alkil, grupę aminową, grupę acetamidową lub C_1-C_4-alkoksyl, X oznacza $-(CH_2)_mNHCO-$, $-(CH_2)_mCONH-$, -O-, -NH-, $-CH_2-$, $-(CH)_mCO-$ lub $-CO(CH_2)_m-$, R3 oznacza prostołańcuchowy C_4-C_9-alkil, prostołańcuchowy C_4-C_9-trójfluoroalkil, prostołańcuchowy C_4-C_9-alkenyl lub prostołańcuchowy C_4-C_9-

trójfluoroalkenyl, R_4 oznacza $-(CH_2)_pR_1$, $-CONH(C_1-C_4\text{-alkil})$, $-CONH(C_1-C_4\text{-trójfluoroalkil})$, $-CONH(\text{hydroksy-}C_1-C_4\text{-alkil})$, grupę o wzorze 2, 3, 4, 5, 6, 7, 8, 9 lub 10, R_5 oznacza fenyl, fenyl podstawiony C_1-C_4-alkilem, C_1-C_5-alkil lub C_1-C_5-trójfluoroalkil, Re oznacza $(CH_2)_pR_1$ lub C_1-C_4-alkil, R7 oznacza H lub CH_3, R_8 oznacza H lub $-(CH_2)_qR_{12}$, R_9 oznacza O lub S, R10 oznacza H, $-(CH_2)_pR_1$, C_1-C_7-alkil, C_1-C_7-trójfluoroalkil, atom chlorowca, ewentualnie podstawione fenyl, 3-pirydyl, 2-pirymidyl, furyl, oksazolil, izoksazolil. ewentualnie podstawioną skondensowaną grupę dwupierścieniową, ewentualnie podstawioną skondensowaną grupę trójpierścieniową lub, gdy m oznacza O, grupę 4,4-etylenodioksylową, R11 oznacza H, OH, C_1-C_4-alkoksyl, CO_2H, SO_3H, PO_3H_2, $CONHSO_2R_5$ lub tetrazolil, R12 oznacza OH, NH_2 lub CO_2H, Y oznacza ugrupowanie R naturalnego aminokwasu, X oznacza -O-, -(CH2)p lub -S-, m oznacza niezależnie 0 lub 1, p oznacza niezależnie 0, 1, 2, 3 lub 4, a q oznacza 1, 2, 3 lub 4, przy czym gdy FU oznacza grupę o wzorze 8 lub 9 i R10 ma znaczenie inne niż H, to wówczas karboksyl w grupie o wzorze 9 lub tetrazolil w grupie o wzorze 8 znajdują się w pozycji 2, a gdy FU oznacza grupę o wzorze 8 lub 9 i R10 oznacza H, to wówczas karboksyl w grupie o wzorze 9 lub tetrazolil w grupie o wzorze 8 znajdują się w pozycji 2 lub 3, a także farmaceutycznie dopuszczalne sole i solwaty tych związków. Związki te są antagonistami angiotensyny II.

Środek farmaceutyczny zawiera związek o wzorze 1 jako substancję czynną.

Sposób wytwarzania nowych związków heterocyklicznych o wzorze 1 polega na hydrolizie odpowiednich estrów.

Związki wyjściowe to wspomniane estry.

(10 zastrzeżeń)

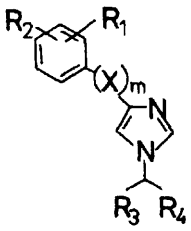

Wzór 1

Wzór 2

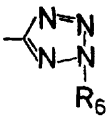

Wzór 3

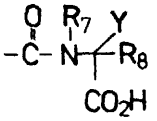

Wzór 4

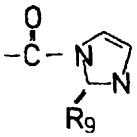

Wzór 5

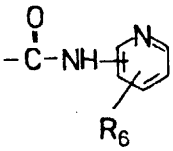

Wzór 6

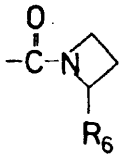

Wzór 7

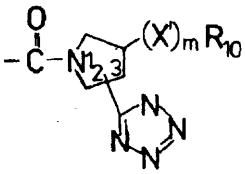

Wzór 8

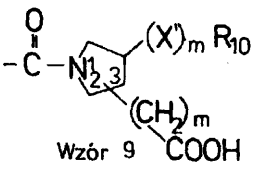

Wzór 9

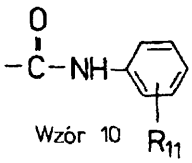

Wzór 10

A1(21) 299177 (22) 93 06 03 5(51) C07F 9/38
C07D 235/04
C07D 401/00
A61K 31/33

(31) 92 892854 (32) 92 06 03 (33) US
93 049916 200493 US

(71) ELI LILLY AND COMPANY, Indianapolis, US

(72) Boyd Donald Bradford, US; Lifer Sherrvl Lynn, US; Marshall Winston Stanley, US; Palkowitz Alan David, US; Pfeifer William, US; Reel Jon Kevin, US; Simon Richard Lee, US; Steinberg Mitchell Irvin, US; Trasher Kenneth Jeff, US; Whitesitt Celia Ann, US; Vasudevan Venkatraghavan, IN

(54) Nowe związki heterocykliczne, środek farmaceutyczny, związki wyjściowe i sposób wytwarzania nowych związków heterocyklicznych

(57) Przedmiotem wynalazku są nowe związki heterocykliczne o ogólnym wzorze 1. Związki te są antagonistami angiotensyny II. Przedmiotem wynalazku jest też środek farmaceutyczny zawierający związek o wzorze 1 jako substancję czynną oraz sposób wytwarzania nowych związków heterocyklicznych o wzorze 1, który polega na hydrolizie odpowiednich estrów.

(9 zastrzeżeń)

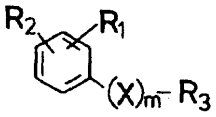

A1(21) 299813 (22) 93 07 27 5(51) C08F 8/00

(31) 92 920972 (32) 92 07 28 (33) US

(71) ROHM AND HAAS COMPANY, Filadelfia, US

(72) Bors Daniel Arthur, Edwards Steven Scott, Emmons William David

(54) Sposób utwardzania powłok za pomocą światła i polimer do tego celu

(57) Opisano sposób wytwarzania powłoki do nanoszenia na podłoże wystawione na oddziaływania światła w zakresie promieniowania nadfioletowego, polegający na zmieszaniu polimeru winylowego zawierającego acetyloacetylowe grupy funkcyjne z amoniakiem lub z pierszorzędową aminą w ilości wystarczającej do przekształcenia grup acetyloacetylowych w grupy enaminowe, przetrzymaniu mieszaniny w ciągu czasu wystarczającego do osiągnięcia przez reagenty stanu równowagi, dodaniu amoniaku lub pierwszorzędowej aminy w ilości wystarczającej do podniesienia wartości pH do około 9 oraz zachowaniu wartości pH na poziomie około 9 aż do chwili nałożenia powłoki na podłoże.

(6 zastrzeżeń)

A1(21) 300330 (22) 93 09 07 5(51) C08F 222/06
C09J 125/14

(71) BLACHOWNIA Instytut Ciężkiej Syntezy Organicznej, Kędzierzyn-Koźle; ICSO Chemical Production Spółka z 0.0., Kędzierzyn-Koźle

(72) Maksymiec Daniel, Nowak Dominik, Olszewski Lucjan, Andrzejewska Bożena, Pajor Krystyna, Kmiecik Anna, Hariasz Janusz

(54) **Sposób wytwarzania klejonki do** osnów **tkackich**

(57) Przedmiotem wynalazku jest sposób wytwarzania klejonki do osnów tkackich, przeznaczonej, zwłaszcza do przędz bawełnianych.

Sposób polega na tym, że 5 części wagowych soli sodowej kopolimeru **akrylowo-styrenowo-maleinowego,** posiadającego **pH=8-10,** średni ciężar cząsteczkowy **500-700, lep**kość **1500-3500** cP w temperaturze 20°C i suchą masę 25-30%, poddaje się reakcji z **0,5-3** częściami wagowymi **polimeru** lub kopolimeru kwasu akrylowego zawierającego **20-30%** suchej masy w roztworze wodnym.

Do uzyskanej mieszaniny dodaje się mieszając **5-10%** poliglikolu etylenowego, korzystnie o ciężarze cząsteczkowym 400 i 0,1 - 0,5% środka antyelektrostatycznego, korzystnie w postaci pochodnej aminy tłuszczowej **oksyety** lenowanej **11** molami tlenku etylenu, a następnie **kwaternizowanej** chlorkiem metylu.

(1 zastrzeżenie)

A1(21) 298230 (22) **92** 06 10 5(51) C08L 3/02

(31) 91 714789 **(32) 91 06 13** (33) US

(71) **A.E.Staley** Manufacturing **Company,** Decatur, US

(72) Dart Norman IC, Hebenstreit William E., Hou Kwang-Chung

(54) **Kompozycja kleju** topliwego **i sposób jej stosowania**

(57) Przedmiotem wynalazku jest kompozycja kleju topliwego i sposób jego stosowania. Klej **topl** wy zawiera większą ilość topliwego sacharydu, na przykład niższego **alkiloglikozydu** i mniejszą ilość polisacharydu, otrzymanego ze skrobi wybranej z grupy składającej się z prezelatynizowanych skrobi **konwerto**wanych, rozpuszczalnych w zimnej wodzie dekstryn i **maltode**kstryn oraz mieszanin więcej niż jednego z członków tej grupy. **Ilość** topliwego sacharydu jest wystarczająca do uzyskania **płyn**nego stopu wspomnianej kompozycji, a stopień polimeryzacji i wspomniana mniejsza ilość polisacharydu są wystarczające do zlepienia wspomnianego stopu, ale są niewystarczające do zapobieżenia płynięciu wspomnianego stopu. Korzystnie kompozycje oprócz alkiloglikozydu zawierają również mniejszą ilość dekstrozy.

Kompozycja może być stosowana pojedynczo jako klej topiiwy albo w mieszaninie z innymi materiałami klejów iopiiwych, na przykład kopolimerami **etylen/octan** winylu. Kompozycję korzystnie stosuje się do sklejania podłoży celulozowych, które w rezultacie są szczególnie podatne na powtórne roztwarzanie, a przez to recyklizację.

(44 zastrzeżenia)

A1(21) 297824 (22)93 0223 **5(51) C08L** 67/00 **C08L** 33/06

(31)92 920405 (32)92 0727 (33) US

(71) **ROHM AND** HAAS COMPANY, Filadelfia, US

(72) Merritt Richard Foster, de la Cuesta Sheppard Aurelia, Wood Kurt Arthur

(54) **Termoutwardzalna proszkowa kompozycja powłokowa**

(57) Przedstawiono termoutwardzalną proszkową kompozycję powłokową o ulepszonych właściwościach optycznych takich jak zmniejszony efekt skórki pomarańczowej, połysk oraz **rozróżnialność** obrazu, zawierającą poliester lub polimer akrylowy z grupami kwasu **karboksylowego,** materiał zawierający grupy **hydroksyalkiloamidu** kwasu tłuszczowego oraz β-hydroksyalkiloamidowy środek utwardzający.

(5 zastrzeżeń)

A1(21) 299785 (22) 93 07 23 5(51) C09B 19/00

(31) 92 4224441 (32) 92 07 24 (33) DE

(71) Hoechst Aktiengesellschaft, Frankfurt nad Menem, DE

(72) Schrell Andreas, Russ Werner Hubert, Riehm Thomas

(54) **Sposób wytwarzania modyfikowanego materiału włóknistego oraz sposób barwienia modyfikowanego materiału włóknistego za pomocą anionowych barwników do materiałów włókienniczych**

(57) Przedmiotem wynalazku jest sposób barwienia **materia**łów włóknistych za pomocą rozpuszczalnych w wodzie barwników anionowych, polegający na **tym,** że barwienie przeprowadza się z zastosowaniem ubogich w elektrolit albo całkowicie wolnych od elektrolitu i/albo ubogich w alkalia albo całkowicie wolnych od alkaliów roztworów barwnika (kąpiele barwiące, barwniki drukarskie w postaci pasty) i z zastosowaniem materiału włóknistego, który został poddany obróbce wstępnej i zmodyfikowany za pomocą związku, który jest związkiem **hetero-cykloalifatycznym,** zawierającym przynajmniej jedną pierwszorzędową, drugorzędową albo trzeciorzędową grupę aminową albo czwartorzędową grupę amoniową, przy czym te **aminogrupy** mogą być również składnikiem w cyklu i heteroczęść w cyklu jest rodnikiem estru kwasu węglowego o wzorze -O-CO-O- albo resztą kwasu kar**baminowego** o wzorze -O-CO-NH-, sposób modyfikowania materiału **włóknistego,** polegający na tym, że materiał włóknisty poddaje się działaniu związku **hetero-cyklo-allifatycznego,** zawierającego przynajmniej jedną pierwszorzędową drugorzędową albo trzeciorzędową grupę aminową albo czwartorzędową grupę amoniową, której heteroczęść w cyklu jest rodnikiem estru kwasu węglowego o wzorze -O-CO-O- albo resztę kwasu **karbaminowego** o wzorze **-O-CO-NH-,** w wodnym, alkalicznym roztworze w temperaturze między 60 i **230°C.**

Przedmiotem wynalazku jest **też** modyfikowanie materiału włóknistego, materiał włóknisty oraz sposób **jednokąpielo**wego barwienia mieszanych materiałów włóknistych celulozapoliester.

(9 zastrzeżeń)

A1(21) 295501 (22) 92 07 31 5(51) C09B 29/10

(71) **ORGANIKA-ZACHEM** Zakłady Chemiczne, Bydgoszcz

(72) Zachwieja Romuald, Maleska Barbara, Głuchowski Bogdan

(54) **Sposób otrzymywania barwnika monoazowego**

(57) Sposób wytwarzania barwnika monoazowego o wzorze 1 polega **na** tym, że do roztworu **2-naftolanu** sodowego o stężeniu 90 - **120g/dm^3** i temperaturze 20 - **30°C** dodaje się szybko kwas **1,2-dwuazooksy-6-nitronaftaleno -4-sulfonowy,** a bezpośrednio po tym naprzemiennie, tak szybko jak to jest możliwe, określoną ilość wodorotlenku sodowego i kwaśnego węglanu sodowego, a następnie węglanu sodowego do ustalenia pH reakcji w zakresie 9 • 9,5, przy czym stosunek molowy użytego do sprzęgania wodorotlenku sodowego do kwaśnego węglanu sodowego i węglanu sodowego powinien być jak najbardziej zbliżony do proporcji **5:4:1.Barwnik** o wzorze 1 jest stosowany do barwienia wełny jako barwnik **kwasowo-chromowy** oraz jako półprodukt służący do wytwarzania barwników **chromokompleksowych** typu **1:2.**

(1 zastrzeżenie)

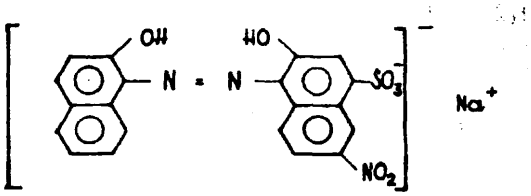

A1(21) 295491 (22)9207 29 5(51) C09J 105/02

(71) BLACHOWNIA Instytut Ciężkiej Syntezy Organicznej, Kędzierzyn -Koźle

(72) Maksymiec Daniel, Spychaj Tadeusz, Kurowski Lech, Lehmann Włodzimierz, Zawadzki Mieczysław, Andrzejewska Bożena

(54) Sposób wytwarzania kleju do powlekania papierowych taśm klejących

(57) Sposób polega na tym, że klej dekstrynowy roztwarza się z wodą w stosunku jak 1:1 - 1,5 i po wymieszaniu do jednorodnej masy zadaje się 25%-owym kwasem octowym do osiągnięcia pH=6,5 - 7,5. Następnie po podgrzaniu mieszaniny do temperatury 70 - 75° wprowadza się do niej 5 • 60% wagowych kleju syntetycznego (licząc na suchą masę w stosunku do kleju dekstryn owego), 0,1 - 2% wagowych oksyetylenowanej aminy łojowej lub roślinnej, 0,5 - 5% wagowych oleju wazelinowego lub parafinowego, licząc również w stosunku do kleju dekstrynowego oraz ewentualnie 1 - 5% wagowych poliglikoli. Całość przy ciągłym mieszaniu utrzymuje się nadal co najmniej przez pół godziny w temperaturze 70 - 75°C.

(1 zastrzeżenie)

A1(21) 295460 (22)9207 28 5(51) C09K 3/18

(71) Instytut Barwników i Produktów Organicznych, Zgierz

(72) Jędrusiak Zenon, Mirowski Janusz, Witkowska Wanda, Marszałek Irena, Czajkowska Bożena, Lipińska-Maryniak Wanda, Hertel Urszula, Rosiak Anna

(54) Środek zmiękczający i sposób jego wytwarzania

(57) Środek zmiękczający zawiera wagowo 6,0 - 10,0 części parafiny technicznej stałej; 2,0 - 5,0 części oleju parafinowego technicznego; 1,0 - 4,0 części mieszaniny w stosunku wagowym 1:1- oksyetylenowany alkohol oleilowy z oksyetylenowanym nonylofenolem; 2,0 - 5,0 części mydła frójetanoioarninowo-oleinowego; 3,0 - 7,0 części mieszaniny w stosunku wagowym 1:1 estru kwasu stearynowego i sorbitu z ty m samym estrem oksyetylenowanym oraz 2,0 - 6,0 części oksyetylenowanego kwasu stearynowego; 1,0 • 4,0 części glikolu polioksyetylenowego; 0,2 części 10% wodnego roztworu bromku dwumetylolaurylobenzyloamoniowego; 1,0 część perhydrolu oraz 81,8 - 57,8 części wody.

Sposób wytwarzania środka polega na wprowadzeniu gorącego roztworu komponentów do stopionej parafiny. Emulgowanie prowadzi się przy intensywnym mieszaniu przez krótki okres czasu, a następnie zmniejsza się intensywność mieszania, chłodzi i konfekcjonuje.

Środek przeznaczony jest do wykańczania wyrobów włókienniczych, głównie z włókien syntetycznych.

(5 zastrzeżeń)

A1(21) 295523 (22) 92 08 05 5(51) C10G 9/00

(71) Instytut Chemicznej Przeróbki Węgla, Zabrze

(72) Liberacki Janusz, Kubica Krystyna, Kuśnierz Stanisław

(54) Sposób krakingu termicznego smoły koksowniczej i urządzenie do krakingu termicznego smoły koksowniczej

(57) Sposób polega na równoczesnym doprowadzeniu do układu dwóch sprzężonych reaktorów fluidalnych (1 i 2) poprzez oddzielne dla każdego reaktora urządzenia dozująco- mieszające (3 i 4) mieszaniny smoły koksowniczej i materiału ziarnistego. Gorący reagent gazowy doprowadza się do dolnego wysokotemperaturowego reaktora (1) zaś w górnym niskotemperaturowym reaktorze (2) wykorzystuje się ciepło z reaktora (1). Materiał ziarnisty z osadzoną na nim ciężką pozostałością smołową z reaktora (2) przesypuje się do reaktora (1) przelewem (5).

Urządzenie składa się z wysokotemperaturowego reaktora fluidalnego (1), usytuowanego nad nim niskotemperaturowego reaktora fluidalnego (2). Do obu reaktorów (1, 2) podłączone są oddzielne urządzenia dozująco-mieszające (3, 4). Reaktor górny (2) połączony jest z reaktorem dolnym (1) przelewem (5).

(7 zastrzeżeń)

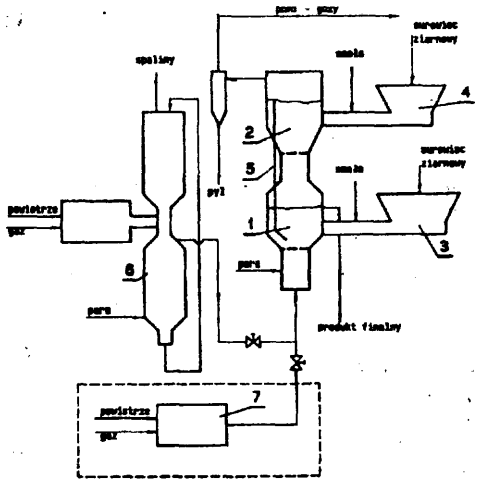

A1(21) 298814 (22)93 05 04 5(51) C10G 25/00

(31)92 878944 (32)9205 05 (33) US

(71) W. R. Grace and Co. -Conn., Nowy Jork, US

(72) Toeneboehn Gabriella Juliana, Welsh, , William Alan

(54) Sposób usuwania związków zawierających siarkę z substancji tłuszczowych, sposób oczyszczania substancji tłuszczowych, sposób skracania czasu uwodornienia, sposób oczyszczania i uwodorniania substancji tłuszczowych oraz substancja tłuszczowa

(57) Ujawniono sposób usuwania związków zawierających siarkę z substancji tłuszczowych, polegający na kontaktowaniu substancji tłuszczowej z hydrożelem krzemionkowym. Zastosowanie obróbki adsorpcyjnej przed uwodornieniem poprawia jakość oleju i skraca czas uwodornienia.

(22 zastrzeżenia)

A1(21) 298422 (22)93 04 07 5(51) C10J 3/02

(31) 92 4226015 (32) 92 08 06 (33) DE

(71) Energiewerke Schwarze Pumpe Aktiengesellschaft, Schwarze Pumpe, DE

(72) Dürlich Manfred, Rabe Wolfgang, Wehner Olaf, Findeisen Hartmut, Thieme Gerd

(54) Sposób usuwania stałych i płynnych odpadów w procesie zgazowywania w reaktorze ciśnieniowym ze stałym złożem

(57) Sposób polega na tym, że do reaktora ciśnieniowego doprowadza się 1 do 80% odpadów i 20 do 99% materiału zgazowującego w postaci węgla brunatnego w kawałkach, przy czym udział węgla ustawia się tak, aby wartość opałowa zgazowywanej substancji wynosiła co najmniej 12MJ/kg, zawarte w odpadach metale ciężkie o zakresie wrzenia powyżej 650°C występowały w ilości poniżej 5g/kg węgla, ziarna mieszanki zgazowywanej o wielkości poniżej 10mm nie stanowiły więcej niż 20%, a udział składników odpadów o gęstości nasypowej poniżej 400 kg/m^3 nie przekraczał 50% materiału zgazowywanego.

(10 zastrzeżeń)

A1(21) 298423 (22)93 04 07 5(51) C10J 3/54

(31)92 4226034 (32)92 08 06 (33) DE

(71) Energiewerke Schwarze Pumpe Aktiengesellschaft, Schwarze Pumpe, DE

(72) Rabe Wolfgang, Gröschel Lutz, Dürlich Manfred, Buttker Bernd, Mergemeier Dieter

(54) Sposób zgazowywania stałych, pastowatych i płynnych resztek i odpadów

(57) Sposób polega na tym, że stałe i pastowate resztki i/lub odpady są zgazowywane w określonych warunkach w ciśnieniowym reaktorze gazowym ze złożem stałym, przy czym skropliny zawierające węglowodory i miałkie składniki popiołu, pochodzące ze zgazowywania ciśnieniowego, przetwarza się wraz z płynnymi resztkami i/lub odpadami we fluidalnym reaktorze gazowym, a pozostałości z instalacji uzdatniania gazu i wody odprowadza się do układu ciśnieniowego zgazowywania ze złożem stałym.

Wynalazek stosuje się do zgazowywania ciśnieniowego ze złożem stałym, zgazowywania fluidalnego, utylizacji odpadów, usuwania i zagospodarowywania odpadów oraz w przemyśle wytwarzającym resztki i odpady.

(1 zastrzeżenie)

A1(21) 295402 (22)92 07 24 5(51) C10M 147/02

(71) EKKOGLOB Przedsiębiorstwo Produkcyjno-Handlowe Sp. z o.o., Warszawa

(72) Gutkowski Jacek, Feist-Kuśmierek Zofia Małgorzata, Wachal Andrzej Łukasz, Górski Krzysztof

(54) Sposób otrzymywania preparatów zawierających zawiesinę policzterofluoroetylenu stosowanych do środków smarowych i cieczy hydraulicznych

(57) Sposób polega na tym, że do bazowego oleju stosowanego do produkcji środków smarowych i cieczy hydraulicznych dodaje się, intensywnie mieszając, od 12 - 18% wagowych wodnej dyspersji policzterofluoroetylenu, od 0,01 - 5% wagowych perfluorokaprylanu amonu oraz od 0,01 - 5% niejonowego środka powierzchniowo czynnego. Następnie dodaje się od 0 - 1000% wagowych substancji hydrofilowej.

Mieszaninę alkoholowo wodną oddziela się przez dekantację od mieszaniny olejowej zawierającej cząstki policzterofluoroetylenu.

Mieszaninę olejową podgrzewa się aż do całkowitego odparowania substancji hydrofilowej. Do mieszaniny olejowej dodaje się, intensywnie mieszając od 0,1 - 10% wagowych dyspergatora, od 0,1 - 10% wagowych detergenta oraz od 5 - 35% wagowych wiskozatora.

(6 zastrzeżeń)

A1(21) 295509 (22)92 08 04 5(51) C10M 169/04

(71) Centralne Laboratorium Naftowe, Warszawa; Rafineria Gdańska S.A., Gdańsk

(72) Stryjewski Kazimierz, Pohorecka Anna, Kardasz-Zielińska Marina, Matysiak Tomasz, Lewicki Zbigniew, Broniszewski Mieczysław, Dyrka Włodzimierz, Lipowicz Mariusz, Dudek Andrzej, Ankiewicz Stanisław, Naruszewicz Krzysztof, Kącki Ryszard

(54) Olej przekładniowy

(57) Przedmiotem wynalazku jest olej przekładniowy, składający się z oleju bazowego i zestawu dodatków uszlachetniających.

Baza olejowa składa się z trzech odpowiednio przygotowanych komponentów podstawowych, natomiast jako dodatki uszlachetniające stosuje się metylopolisiloksany, polialkiloakrylany, kopolimery metakrylanowe i olefinowe, związki alkilofenoli, związki organiczne zawierające grupę aminową, pochodne benzotriazolu, pochodne kwasu bursztynowego oraz organiczne związki siarki, fosforu i azotu i modyfikatory tarcia.

(1 zastrzeżenie)

A1(21) 295522 (22) 92 08 03 5(51) C11D 1/12

(71) BETESCA Chemiczna Spółdzielnia Pracy, Białystok

(72) Kuźma Stanisław, Gorbacz Jan, Warpechowski Piotr, Zdrojewska Ewa, Niedbalski Janusz

(54) Pasta czyszcząca

(57) Pasta czyszcząca do czyszczenia powierzchni urządzeń sanitarnych zawiera 3,15 - 28,0 części wagowych mieszaniny, dwuetanoloamidu kwasów tłuszczowych, oksyetylenowanego alkilofenolu i soli sodowej kwasu alkilobenzenosulfonowego, 0,2 - 3,0 części wagowych karboksymetylocelulozy, 30,0 - 80,0 części wagowych mączki skaleniowej, 1,26- 11,0 części wagowych mieszaniny kwasu fosforowego i kwasu szczawiowego, barwnik, kompozycję zapachową i wodę w uzupełnieniu do 100 części wagowych.

(4 zastrzeżenia)

A1(21) 298940 (22) 92 07 13 5(51) C11D 1/645

(31) 91 729664 (32) 91 07 15 (33) US

(71) The Clorox Company, Oakland, US

(72) Rader James E., Smith William L.

(54) Lepkosprężyste kompozycje czyszczące o stabilnych fazach

(57) Zagęszczona kompozycja czyszcząca oparta na wodzie jest lepkosprężysta i znajduje zastosowanie jako kompozycja do udrożniania przewodów kanalizacyjnych lub jako środek do czyszczenia twardych powierzchni, wykazujący czas przebywania na powierzchniach innych niż poziome zapewniający skuteczne czyszczenie. W jednym wykonaniu kompozycja zawiera aktywny składnik czyszczący, czwartorzędowy związek amoniowy oraz przeciwjon organiczny. W innym wykonaniu lepkosprężystą kompozycję wykorzystuje się jako środek do udrożniania przewodów kanalizacyjnych, który szybko penetruje przez stojącą wodę ulegając minimalnemu rozcieńczeniu wodą i doprowadza składnik aktywny do materiału stanowiącego przegrodę. W takich wykonaniach kompozycji oraz w sposobach jej stosowania ogranicza się zawartość wolnej aminy w stosunku do ilości czwartorzędowego związku amoniowego w celu zachowania stabilności fazowej i uzyskania dalszej poprawy właściwości reologicznych i wyglądu kompozycji.

(30 zastrzeżeń)

A1(21) 299145 (22)93 05 31 5(51) C12N 7/00
C12N 15/00
(31)92 891598 (32)920601 (33) US
(71) AMERICAN CYANAMID COMPANY
One Cyanamid Plaza, Wayne, US
(72) Brennan Lynn Ann
(54) **Rekombinowany** wirus owadzi o zmniejszonej zdolności do poziomej transmisji (gospodarz - gospodarz) w środowisku oraz metody jego wytwarzania

(57) Wynalazek dotyczy wirusa owadziego o zmniejszonej zdolności do transmisji poziomej w środowisku uzyskanej przez modyfikację elementu genowego, którego zakaźność jest przywrócona przez komplementację genetyczną produktem lub funkcją brakującą lub uszkodzoną w zmodyfikowanym wirusie.

Sposób uzyskania wirusa owadziego o zmniejszonej zdolności do transmisji poziomej w środowisku polega na: (1) uczynieniu wirusa niezakaźnym dla owadów poprzez modyfikację elementu genetycznego wirusa ; i (2) przywróceniu zakaźności wirusa poprzez komplementację genetyczną produktem lub funkcją nieobecną lub uszkodzoną w zmodyfikowanym wirusie.

(15 zastrzeżeń)

DZIAŁ D

WŁÓKIENNICTWO I PAPIERNICTWO

A1(21) 289545 (22)9103 22 5(51) D01H 5/24
(75) Braun **Kazimierz,** OTWOCK
(54) Sposób rozciągania **niedoprzędu** w **przędzarkach,** zwłaszcza obrączkowych oraz aparat rozciągowy do wykonywania tego sposobu

(57) Sposób polega na tym, że niedoprzęd (5) przepuszczany i rozciągany jest między dwoma lub więcej jeżakami (1), przy czym obroty tych jeżaków są przeciwbieżne i różne, a odległość ich od siebie jest nastawna w pionie w poprzek ich osi. Aparat rozciągowy zawiera co najmniej dwa jeżaki (1) usytuowane w grupę zasilająco-rozciągowo-wydającą.

(10 zastrzeżeń)

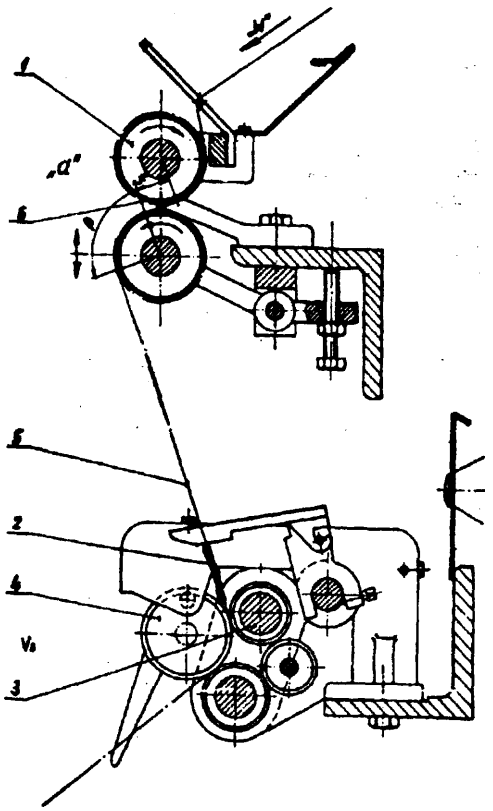

A1(21) 295459 (22)9207 28 5(51) D06M 13/00
(71) Instytut Barwników i Produktów Organicznych, Zgierz
(72) **Jędrusiak** Zenon, Mirowski Janusz, Hertel Urszula, Witkowska Wanda
(54) Sposób wykańczania włókienniczych wyrobów z włókien bawełnianych i bawełnopodobnych

(57) Sposób polega na tym, że wyroby z włókien bawełnianych i bawełnopodobnych poddaje się działaniu środka zawierającego wagowo 5,5-9,0 części parafiny technicznej, 2,0-5,0 części oleju parafinowego technicznego, 1,5-3,0 części mieszaniny 1:1 oksyetylenowanego alkoholu oleilowego z oksyetylenowanym nonylofenolem, 1,5-4,0 części mydła trójetanoloaminowooleinowego, 2,5-5,5 części mieszaniny 1:1 kwasu stearynowego i sorbitu z tym samym estrem oksyetylenowanym 2,0-5,0 części oksyetylenowanego kwasu stearynowego i 2,0-4,0 części glikolu polioksyetylenowanego, 30,0-10,0 zęści 50% roztworu wodnego czwarto rzędow anej chlorkiem metylu drugorzędowej aminy tłuszczowej, 02 części 10% wodnego roztworu bromku dwumetylolaurylobenzyloamoniowego, 1,0 część perhydrolu, 51,8-53,3 części wody. Środek nanosi się z kąpieli napawającej o stężeniu 2040 g/dm³ oraz z kąpieli wyczerpującej o stężeniu 5-10% i krotności 1:20, wtem peratu rze 35-40°C przy pH 5,5-6,0 w znany sposób na urządzeniach przystosowanych do tego celu.

(1 zastrzeżenie)

A1(21) 295461 (22)9207 28 5(51) D06M 13/00
(71) Instytut Barwników i Produktów Organicznych, Zgierz
(72) Jędrusiak Zenon, Rosiak Anna, Witkowska Wanda, Mirowski Janusz, Hertel Urszula
(54) Sposób wykańczania wyrobów włókienniczych

(57) Sposób polega na stosowaniu środka zawierającego wagowo 4,5-8,5 części parafiny technicznej, 2,0-4,5 części oleju parafinowego technicznego, 1,5-3,0 części mieszaniny zawierającej w stosunku wagowym 1:1 oksyetylenowanego alkoholu oleilowego z oksyetylenowanym nonylofenolem, 2,0-4,0 części mydła trójetanoloaminowo-oleinowego, 2,5-5,0 części wagowych mieszaniny w stosunku wagowym 1:1 estru kwasu stearynowego i sorbitu z tym samym estrem oksyetylenowanym 2,5-5,0 części oksyetylenowanego kwasu stearynowego, 1,0-3,0 części glikolu polioksyetylenowego, 40,0-20,0 części mieszaniny zawierającej 60% wagowych oksyetylenowanej pierwszorzę-

dowej aminy stearynowej czwartorzędowanej siarczanem dwumetylu, 30% wagowych produktu oksyetylenowania 1 mola mieszaniny kwasów tłuszczowych nasyconych i nienasyconych oraz 10% wagowych oksyetylenowanego alkoholu laurylowego, a także 0,2 części 10% wodnego roztworu bromku dwumetylolaurylobenzyloamoniowego, 1,0 część perhydrolu i 42,8-45,8 części wody.

Środek nanosi się na wyroby płaskie i odpasowane z włókien syntetycznych i ich mieszanek z kąpieli napawającej o stężeniu 30-40 g/dcm^3 środka lub w kąpieli wyczerpującej o stężeniu 5-10 dmw i krotności kąpieli 1:20 przy pH 5,5-6,0, postępując w znany sposób na urządzeniach przeznaczonych do tego celu.

(1 zastrzeżenie)

A1(21) 295458 (22) 92 07 28 5(51) D06M 15/00

(71) Instytut Barwników i Produktów Organicznych, Zgierz

(72) Mirowski Janusz, Jędrusiak Zenon, Hertel Urszula, Witkowska Wanda

(54) Środek do preparacji nici i przędz

(57) środek zawiera wagowo 8-12 części oleju polimetylowodorosilikonowego, 16-18 części oksyetylenowanego kwasu stearynowego, 5-8 części mieszaniny 1:1 oksyetylenowanego alkoholu oleilowego z oksyety lenowanym nony lof enolem, 0,8-1,2 części kwasu octowego lodowatego, ewentualnie 4,0-6,0 części jednozasadowego octanu glinowego oraz wodę, w ilości 66,2-54,8 części. Środek ma zastosowanie, zwłaszcza do wykończania włókien syntetycznych szczególnie włókien poliestrowych.

(1 zastrzeżenie)

DZIAŁ E

BUDOWNICTWO, GÓRNICTWO; KONSTRUKCJE ZESPOLONE

A1(21) 295556 (22) 92 08 04 5(51) E02D 17/20

(71) Instytut Melioracji i Użytków Zielonych Falenty, Raszyn

(72) Nazaruk Grzegorz, Ziaja Wanda, Kaźmierczak Zbigniew, Święch Franciszek

(54) Sposób umacniania skarp, zwłaszcza kanałów melioracyjnych

(57) Sposób umacniania skarp, zwłaszcza kanałów melioracyjnych, polega na tym, że na powierzchni skarpy rozściela się biowłókninę z wsianymi nasionami mieszanki traw dostosowanej do warunków wodno • powietrznych panujących na danej części skarpy. Następnie biowłókninę przymocowuje się drewnianymi szpilkami i przyciska w rozproszonych punktach do powierzchni skarpy warstwą ziemi.

(3 zastrzeżenia)

A1(21) 295500 (22)92 0731 5(51) E04B 1/16

(75) Uhlig Romuald, Katowice

(54) Konstrukcja ścian zewnętrznych dla niskiego budownictwa

(57) Konstrukcja charakteryzuje się tym, że słupy narożne (A) i wewnętrzne (B) oraz ściany (C) są wykonane z okładzinowo - osłonowych lekkich płyt (1, 2, 3), przy czym słupy (A i B) wewnątrz są zaopatrzone w zbrojeniowe wkładki (7) i wypełnione betonem (8) połączonym trwale z okładzinowymi płytami (1 i 2) i rozdzielczymi płytami (4, 5), natomiast ściany (C) są zaopatrzone w dystansowo - rozporowe łączniki (12) i są wypełnione izolacyjnym tworzywem (13), korzystnie samoutwardzalnym tworzącym monolit z płytami (3, 4, 5).

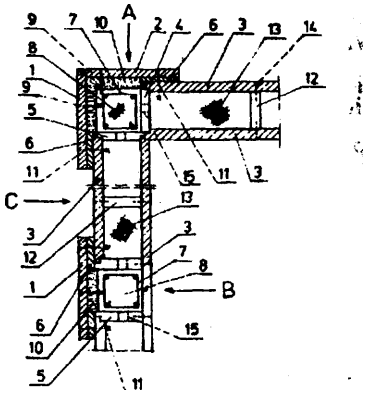

(1 zastrzeżenie)

A1(21) 299804 (22)93 07 26 5(51) E04B 1/62

(31)92 9216029 (32)9207 28 (33) GB

(71) STO AG, Stuhlingen, DE

(72) Edgar John R.S., Wesley Kenneth Paul

(54) Układ izolacji budynków

(57) Układ izolacji budynku, zawierający przepuszczalną dla powietrza izolację umieszczoną pomiędzy zaporą powietrzną i zewnętrznym pokryciem charakteryzuje się tym, że część obwodowej ścianki (32) izolacji jest nie pokryta aby powietrze mogło się przedostawać do i z izolacji celem wyrównania ciśnień z obu stron zewnętrznego (31) pokrycia.

(13 zastrzeżeń)

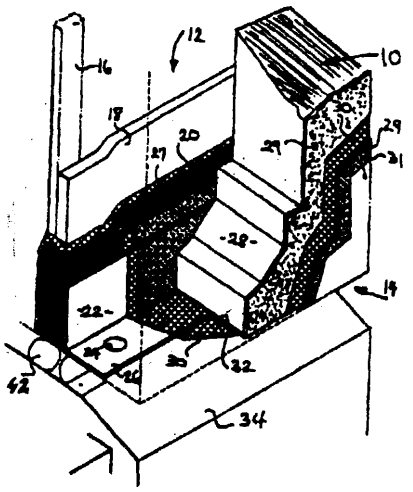

A1(21) 300362 (22)93 0909 5(51) E04B 1/70

(71) Politechnika Krakowska im.Tadeusza Kościuszki, Kraków
(72) Błochowiak Zbigniew, Stachowicz Antoni, Banaś Lucjan, Banaś-Proficz Teresa

(54) Element do zabezpieczania przeciwwilgociowego ścian

(57) Element charakteryzuje się tym, że stanowi go kształtka otwarta o przekroju w postaci litery U, której ramiona (1) są rozchylone na zewnątrz pod kątem (α) oraz posiadają skosy montażowe (3), zaś jej dno jest spłaszczone. Zakończenia ramion (1) zaizolowane są powłoką przeciwwilgociową (4).

(2 zastrzeżenia)

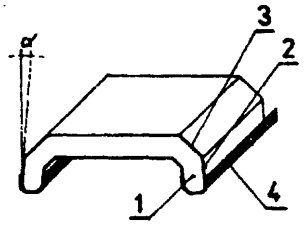

A1(21) 300222 (22)93 0827 5(51) E04F 13/14 C03C 3/102

(71) ANGLO-AMERICAN CORPORATION Sp. z o.o., Warszawa
(72) Tabaczyński Ryszard, US; Felczak Bolesław

(54) Wykładzina z płytek oraz sposób jej wytwarzania

(57) Wynalazek rozwiązuje zagadnienie zastąpienia ceramiki w wykładzinie innym materiałem.

Wykładzina ma płytki (1, 2) szklane, zwłaszcza ze szkła kryształowego, o kształtach: kwadratów, prostokątów, innych figur geometrycznych lub nieregularnych, gładkie lub zdobione.

W sposobie wytwarzania z masy szklanej, zwłaszcza kryształowej, o zawartości PbO od 18 do 33%, bezbarwnej lub kolorowej, formowane są na gorąco płytki (1, 2) o odpowiednich kształtach, następnie wygładzane, poddawane obróbce zdobniczej i polerowane.

Płytki (1, 2) zdobi się: rzeźbieniem, rytowaniem, grawerowaniem, szlifowaniem, matowaniem lub tłem barwnym, za pomocą: pigmentu, farby, podklejenia barwną taśmą (5).

(4 zastrzeżenia)

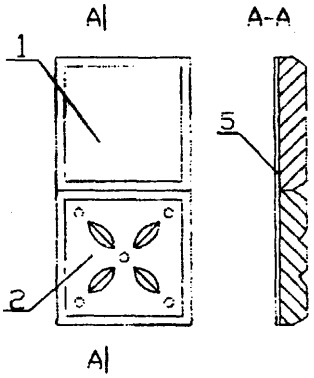

A1(21) 300379 (22)93 0911 5(51) E05B 65/44

(71) PRZYSZŁOŚĆ Spółdzielnia Inwalidów, Krosno
(72) Słomak Leszek

(54) Zamek obrotowy

(57) Przedmiotem wynalazku jest zamek obrotowy szczególnie do zamykania części mebli, a także drzwi szaf blaszanych.

Zamek ma korpus w postaci wkładki bębenkowej, oś stanowi bębenek (2), a elementami mocującymi jest podkładka (4) sprężysta i nakrętka (6) albo podkładka (4) sprężysta i podkładka (5) z zębami (12) oraz nakrętka (6). Wkładka bębenkowa ma zewnętrzny kształt walca z wybraniam) (7) o długości mniejszej od długości wkładki, gwint (8) na walcowej powierzchni na długości nie większej niż długość wybrania *(!)*. Bębenek (2) ma część swej długości w postaci kwadratu (9) na osadzenie rygla (3) i jest zakończony częścią gwintowaną (10) współpracującą z nakrętką (11).

(4 zastrzeżenia)

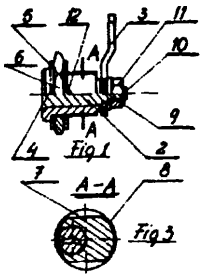

A1(21) 295516 (22)92 0803 5(51) E21C 35/00

(71) KOMAG Centrum Mechanizacji Górnictwa, Gliwice
(72) Płonka Rudolf, Rudnicki Wincenty, Baron Alfred

(54) Układ odpowietrzania i kontroli oleju komory przekładniowej kombajnu węglowego

(57) Układ odpowietrzania i kontroli poziomu oleju komory przekładniowej kombajnu węglowego wybierającego węgiel, zwłaszcza w pokładach cienkich, charakteryzuje się tym, że ma do bieżącej kontroli poziomu oleju (25) komory przekładniowej (1) kombajnu (2), wziernik (15), który usytuowany jest na bocznej odzawałowej powierzchni kadłuba kombajnu (2) i połączony jest z komorą przekładniową (1) układem kanałów hydraulicznych wykonanych w kadłubie zespołu napędowego kombajnu (2), a mianowicie; dolnym pionowym (3), dolnym poziomym (4) powstałym po przyspawaniu do dolnej powierzchni kadłuba kombajnu (2) wyprofilowanej listwy (5), pionowym (6), poziomym (7), pionowym (8) powstałym po przyspawaniu do bocznej powierzchni kadłuba kombajnu (2) blachy (9), poziomym (10) powstałym po przyspawaniu do górnej powierzchni kadłuba kombajnu (2) blachy (11), pionowym (12) i poziomym (13), a do odpowietrzania komory przekładniowej (1) ma pokrywę montażowo - odpowietrzającą (14) posiadającą układ kanałów odpowietrzających: pionowy, poziomy i pionowy (18) oraz osłonę, układ kanałów odpowietrzających w kadłubie zespołu kombajnu (2): pionowy i poziomy oraz kanał w przewodzie odpowietrzającym, który styka się z przestrzenią atmosferyczną po zewnętrznej odzawałowej stronie kadłuba zespołu napędowego kombajnu (2).

(1 zastrzeżenie)

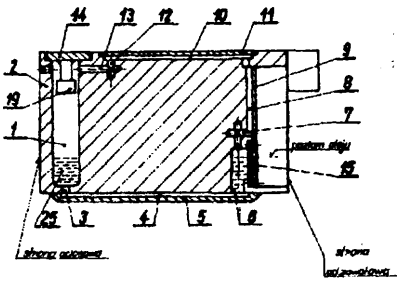

A1(21) 300002 (22) 93 08 05 5(51) E21C 35/22

(71) Zabrzańskie Zakłady Naprawcze Przemysłu Węglowego S.A., Zabrze

(72) Kusak Edward, Zlotos Joachim, Karowiec Krzysztof, Skrzypiec Andrzej, Sedlaczek Janusz

(54) Układ doprowadzający olej smarujący mechanizmy ramienia kombajnu i wodę do zraszania narzędzi organu urabiającego kombajnu górniczego

(57) Układ umożliwia jednoczesne doprowadzenie przez wnętrze wału (1) kombajnu wody do zraszania narzędzi organu (20) oraz oleju smarującego mechanizmy ramienia kombajnu.

Układ jest wyposażony w nieruchomy względem ramienia (6) olejowy rozdzielacz (2) zabudowany we wnętrzu wału (1) w komorze (29). Olejowy rozdzielacz (2) jest zaopatrzony w promieniowe wylotowe otwory (3) umieszczone w pobliżu pierścieniowej szczeliny (4) o długości L Obrotowy przewód (11) jest zakończony głowicą (12) wyposażoną w rowki (24) na zewnętrznej powierzchni (28). Olej smarujący doprowadzany jest elastycznym przewodem (10) do rozdzielacza (2), skąd otworami (3) poprzez szczelinę (4) i rowki (24) przedostaje się do pierścieniowego kanału (23) i promieniowego otworu (30) w wale (1), a następnie do mechanizmów ramienia kombajnu. Woda z kolektora doprowadzana jest przewodem (32) poprzez nieruchomy przewód (25) i obrotowy przewód (11) umieszczony w otworze (38) wału (1) do narzędzi skrawających organu (20).

(3 zastrzeżenia)

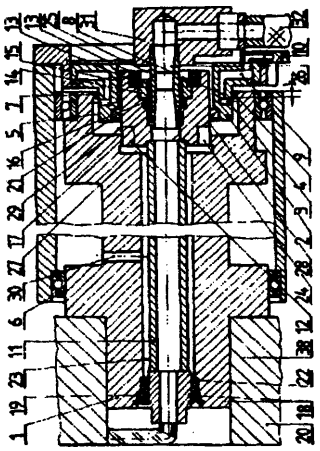

A1(21) 295566 (22)92 0805 5(51) E21C 39/00

(75) Kopeć Jerzy, Wrocław; Grzebyk Wiesław, Wrocław; Butra Jan, Wrocław; Jędrzejowski Antoni, Wrocław

(54) Sposób oceny stopnia zagrożenia tąpaniami w bezpośrednim otoczeniu frontu robót górniczych

(57) Wynalazek rozwiązuje zagadnienie zwiększenia dokładności sposobu oceny stopnia zagrożenia tąpaniami i umożliwienia jej dokonania przy każdym przemieszczeniu frontu robót eksploatacyjnych, w miejscach o największej koncentracji osób i maszyn górniczych.

Sposób oceny stopnia zagrożenia tąpaniami polega na tym, że mierzy się aktywność sejsmoakustyczną górotworu przed i po odpaleniu ładunków eksploatacyjnych, przy czym czujniki pomiarowe umieszcza się w strefie roboczej, za frontem robót eksploatacyjnych, zaś przy ocenie stopnia zagrożenia uwzględnia się wytężenie skał oraz przebieg zmian średniej intensywności występowania i średniej umownej energii impulsów sejsmoakustycznych odbieranych po strzelaniu eksploatacyjnym.

(3 zastrzeżenia)

A1(21) 295503 (22) 92 08 03 5(51) E21D 5/12

(71) Przedsiębiorstwo Budowy Szybów PP, Bytom

(72) Pełka Antom, Franiel Jacek

(54) Jedno-lub wielopoziomowy pomost wiszący i sposób przygotowania, zwłaszcza wielopoziomowego pomostu wiszącego do obsługi szybu pionowego

(57) Wynalazek rozwiązuje zagadnienie zminimalizowania objętościowo konstrukcji pomostu wiszącego zapewniającej przemieszczenie pomostu wiszącego przez otwór na zrębie szybu o małych wymiarach oraz zasięg w szybie do każdego punktu przestrzeni szybowej w pionie i poziomie.

Pomost wiszący charakteryzuje się tym, że szkielet (rama) podestu korzystnie o konstrukcji skrzynkowej całkowicie spawanej, zawiera dogodnie trzy dźwigary nośne (3) uformowane pod kątem o równych ramionach skierowanych do środka, przy czym ramiona te połączone są belką usztywniającą (4) przenikającą przez słupy nośne (1), a końcówki sąsiadujących dźwigarów nośnych (3) o konstrukcji skrzynkowej korzystnie usytuowane równolegle zaopatrzone są od góry w podłużne wycięcie na przegubowe zamocowanie elementów uchylnych na sworzniach (12) zainstalowanych w ramach dźwigarów nośnych (3).

Sposób według wynalazku charakteryzuje się tym, że zmontowany pomost wiszący podwieszony na zawiesiu wielocięgnowym opuszcza się do szybu na zawiesiu kubłowym lub linie własnej pomostu wiszącego, przy czym pomost wiszący z zawiesia kubłowego przepina się na linę własną na określonej głębokości w szybie, po czym rozchyla się elementy uchylne i barierki najpierw na dolnym podeście oraz zakłada się prowadnice kabłąkowe, a następnie na wyższych poziomach. Elementy uchylne na poszczególnych poziomach zabezpiecza się sworzniami (11).

Rozwiązania techniczne według wynalazku przeznaczone są w szczególności do montażu, demontażu czy też wymiany kabli wysokiego napięcia, lutniociągów, rurociągów oraz innych elementów zbrojenia szybu i do prac awaryjno-interwencyjnych w szybie, wymagających szybkiego działania, a zwłaszcza tam, gdzie wykonywanie prac z kubła jest niebezpieczne czy też niemożliwe, w szczególności w szybie o dużej średnicy. Ponadto pomost wiszący może również znaleźć zastosowanie jako naczynie wyciągu awaryjno-pomocniczego.

(10 zastrzeżeń)

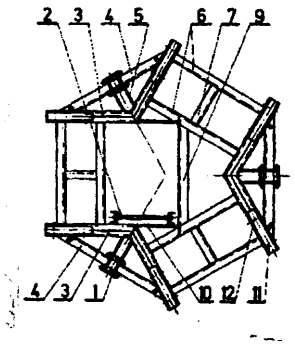

A1(21) 295455 (22) 92 07 27 5(51) E21D 15/51

(71) KOMAG Centrum Mechanizacji Górnictwa, Gliwice

(72) Kwieciński Daniel

(54) Podpora hydrauliczna obudowy górniczej

(57) Podpora charakteryzuje się tym, że ma w rdzenniku (2), zamkniętym od góry mechanicznym przedłużaczem (9) amortyzujący zestaw (1) składający się z warstw elastycznych elementów (4) przedzielonych prowadnikami (5).

Zestaw (1) jest ograniczony od dołu i góry paletami (6) i (7).

(6 zastrzeżeń)

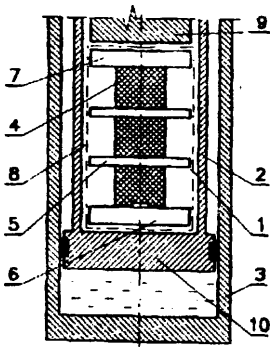

A1(21) 295517 (22)920803 5(51) E21D 23/16

(71) KOMAG Centrum Mechanizacji Górnictwa, Gliwice

(72) **Diederichs** Ryszard, Sznapka Helmut

(54) Układ hydrauliczny sterowania obudową górniczą

(57) Układ hydrauliczny rozwiązuje zagadnienie zdalnego sterowania w sposób płynny podpornością roboczą obudowy z możliwością automatycznego przełączenia jej na podporność maksymalną w czasie nagłego odprężenia skał stropowych.

Układ hydrauliczny ma tłok sterujący (4a) zaworu przelewowo-upustowego (4) połączony z magistralą (6) zasilającą wysokiego ciśnienia, poprzez progowy rozdzielacz (12) włączony szeregowo z zaworem redukcyjnym (8), a spływ (4b) zaworu jest połączony poprzez dwudrogowy rozdzielacz (13) i regulowany dławik (14) z magistralą spływową (7).

(2 zastrzeżenia)

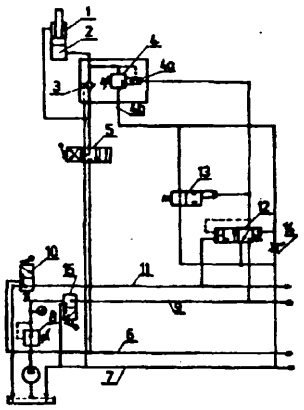

A1(21) 295521 (22)92 0803 5(51) **E21F 13/08**

(71) **PNIÓWEK** Kopalnia Węgla Kamiennego, **Jastrzębie** Zdrój

(72) Polak Stanisław, Kiwic Jan, Duda Stanisław

(54) Sposób przekładki górniczego przenośnika podścianowego

(57) Przedmiotem wynalazku jest sposób przekładki górniczego przenośnika podścianowego tworzący jeden cykl przestawczy z napędem wysypowym przenośnika Ścianowego.

Sposób polega na przesunięciu przenośnika podścianowego bezpośrednio po przesunięciu napędu wysypowego przenośnika ścianowego, za pomocą układu siłowników hydraulicznych łączących napęd wysypowy przenośnika ścianowego z przenośnikiem podścianowym.

(1 zastrzeżenie)

DZIAŁ F

MECHANIKA; OŚWIETLENIE; OGRZEWANIE; **UZBROJENIE;** TECHNIKA MINERSKA

A1(21) 298696 (22)93 0423 **5(51) F01C 1/00**

(75) Twardowski **Tadeusz, Bedzin**

(54) Silnik spalinowy tłokowy bezzaworowy

(57) Silnik przeznaczony do napędu w wielu dziedzinach techniki, zawiera cylindryczną głowicę (1), w której obraca się wirnik (2) w postaci walca z wykonanymi przeciwlegle cylindrami (9), w których umieszczone są tłoki (7) połączone korbowodami (8) z wałem korbowym (10). Wirnik (2) ułożyskowany jest na przyłączu napędu i przedniej pokrywie oraz na przyłączu przekładni i tylnej pokrywie, przy czym w głowicy (1) między kanałem ssącym (3) a kanałem wydechowym (4), jest umieszczona między kanałowa przegroda (5).Na osi wału korbowego (10) zamocowane jest koło zębate przekładni zębatej, która pod wpływem obrotów wału korbowego (10) nadaje ruch obrotowy wirnikowi (2), przeciwny ruchowi wału korbowego (10), przy czym jeden pełny obrót wirnika (2) odpowiada jednemu pełnemu obrotowi wału korbowego (10). Pozwala to przy jednym obrocie wirnika (2), uzyskać pełny cykl pracy czterosuwowego silnika i każdy suw wykonany jest podczas obrotu wirnika (2) o 90 stopni.

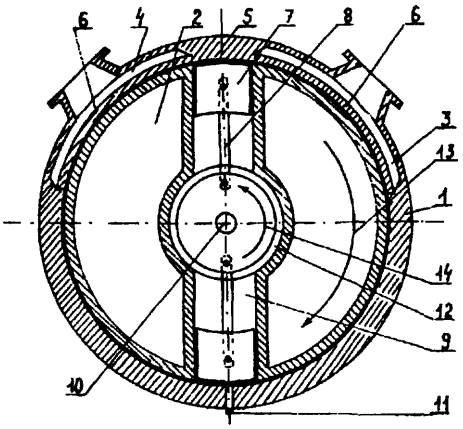

(11 zastrzeżeń)

A1(21) 295526 (22)9208 05 **5(51) F01L 1/00**

(75) Danielski Jerzy, Gniewkowo

(54) Sposób napełniania i opróżniania cylindra silnika spalinowego

(57) W proponowanym sposobie napełniania i opróżniania cylindra w silniku spalinowym głowica gabarytowo się nie zmie-

nia. Pozostają takie same otwory na szpilki mocujące do bloku silnika jak i otwory na drążki popychaczy. Sposób polega na tym, że zamiast zaworów ssącego i wydechowego oddzielnie jeden zawór ssąco-wydechowy (4) i (5) włożony jest jeden w drugi, otwarty przez dwa suwy pracy silnika, w czasie suwu wydechu i ssania, ustawiony w osi cylindra, sterowany jedną dźwignią zaworową. Druga dźwignia steruje zastawkami (8) i (9) w kanałach wydechowym (3) i ssącym (2).

(5 zastrzeżeń)

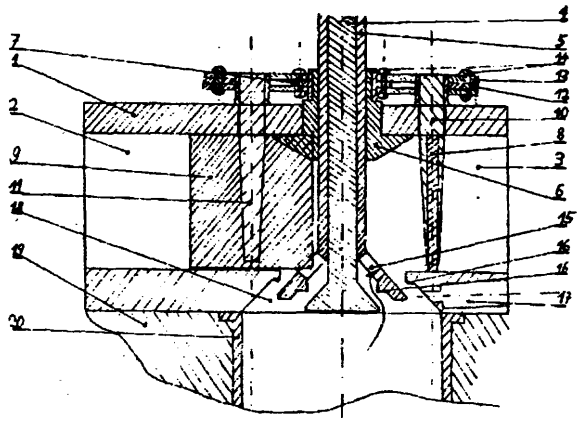

A1(21) 295479 (22)9207 31 5(51) F02B 53/00

(75) **Pełka Radosław,** Zielona Góra

(54) **Czterosuwowy silnik spalinowy z wirującym tłokiem**

(57) Silnik charakteryzuje się tym, że pomiędzy dwiema półokrągłymi głowicami (10 i 11), za pośrednictwem panewek (5 i 6) osadzonych na wystających kołnierzach (4) tłoka (7), umieszczono w korpusie silnika wyważony-wirujący tłok (7), mający kształt koła o charakterystycznym wybrzuszeniu, odpowiedzialnym za przemienne cykle pracy, występujące w przeciwległych komorach spalania (19 i 20), które oddzielone są od siebie ruchomymi poprzeczkami (16), oraz systemem pierścieni uszczelniających (21). W bocznych-skrzydłowatych częściach (13) głowic (10 i 11), obudowanych pokrywami (32), znajdują się wałki rozrządu (30), kierujące pracą zaworów (26) zabezpieczających otwory kanałów wdechowych (27) i wydechowych (28).

(14 zastrzeżeń)

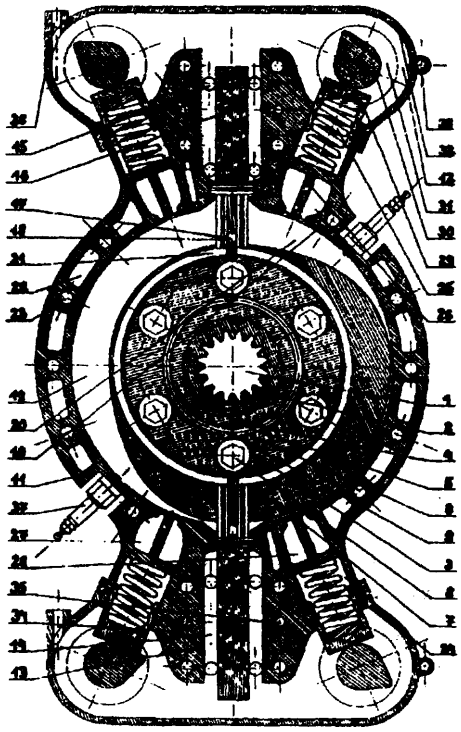

A1(21) 299781 (22) 93 07 23 5(51) F02C 6/12
F02C 7/28
F02C 7/12

(31)92 4225625 (32)9208 03 (33) DE

(71) Asea Brown Boveri AG, **Baden,** CH

(72) Ricanek **Rudolf**

(54) **Turbosprężarka doładowująca napędzana gazami spalinowymi**

(57) W turbosprężarce między sprężarką (2) i turbiną (3) znajduje się dwuściankowa przegroda (4). Na wewnętrznej ściance (13) umieszczono żebra promieniowe (12) i mostki (14) do usztywnienia. Dzięki komorom (8) i (11) ograniczonym sprężarką (2) i przegrodą (4) utrudnione jest w porównaniu ze stanem techniki przechodzenie ciepła do sprężarki, dzięki czemu wydłuża się żywotność wirników sprężarki. Obwodowe szczeliny (15) w wewnętrznej ściance (13) przegrody (4) redukują podwyższone ciśnienie poniżej pasemek uszczelniających (7), dzięki czemu zmniejsza się nacisk poosiowy.

(2 zastrzeżenia)

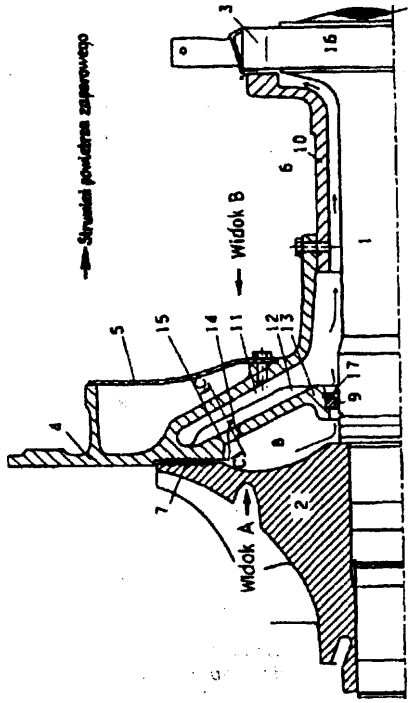

A1(21) 295397 (22)9207 22 5(51) F02M 57/02

(71) Politechnika Poznańska, Poznań

(72) Ochocki Włodzimierz

(54) **Pompowtryskiwacz, zwłaszcza do instalacji zasilania silników wysokoprężnych**

(57) Przedmiotem wynalazku jest pompowtryskiwacz do instalacji zasilania silników wysokoprężnych, mający zastosowanie również do instalacji z numerycznie sterowanym procesem wtrysku paliwa

W pompowtryskiwaczu akumulator paliwa (2) przez zawór trójdrożny (1) połączony jest z wewnętrzną komorą (16) siłownika (3), a przez zawór trójdrożny (20) i przez dławik różnicowy (8) z komorą siłownika (11) iglicy (9).

(1 zastrzeżenie)

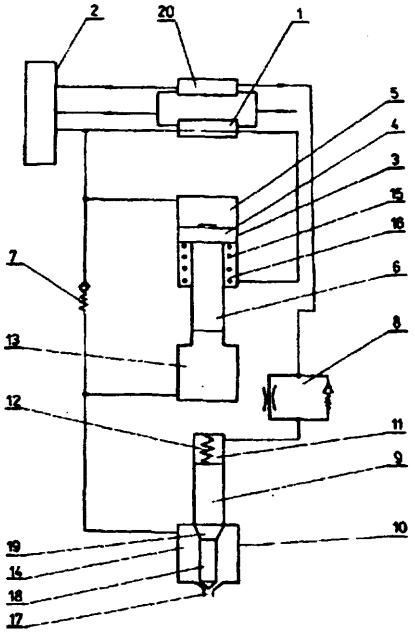

A1(21) 295508 (22)920803 5(51) F03D 1/00

(75) Binder Roman, Warszawa

(54) **Turbina wiatrowa**

(57) Turbina wiatrowa posiada budowę segmentową, przy czym pojedyncze segmenty wirnika (1) połączone są ze sobą podstawami (2), zaś każdy posiada kostrukcję nośną o żebrowej budowie i zamocowane do niej co najmniej dwa płaty robocze (3) zbudowane w postaci żebrowej konstrukcji pokrytej od strony zewnętrznej materiałem pokryciowym i usztywnione rurowymi wspornikami oraz poziomymi cięgłami usztywniającymi (5), Rat roboczy (3) od strony zewnętrznej stanowi odcinek pobocznicy bryły zbliżonej do hiperboloidy.

(4 zastrzeżenia)

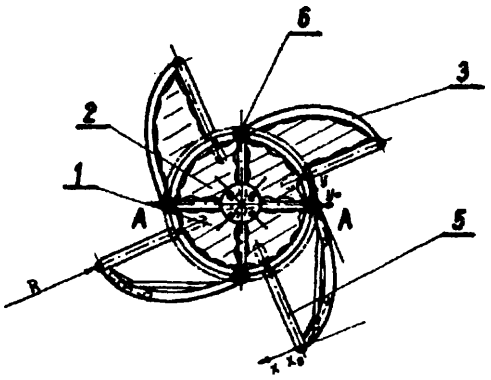

A1(21) 299299 (22)93 0610 5(51) F04C 29/10

(75) Breszka Roman, Linz, AT

(54) **Sposób regulacji wydatku maszyn wyporowych, a zwłaszcza kompresorów**

(57) Sposób regulacji polega na tym, że w algorytmie znanej regulacji kaskadowej typu dwustanowego uwzględnia się analogowo zmieniającą się wartość wielkości regulowanej, a odchyłka ciśnienia roboczego od ciśnienia zadanego steruje znanym sterownikiem przemysłowym z regulatorem PID, przy czym bezwzględna wartość odchyłki od odchyłki zadanej decyduje o kolejności oraz ilości włączanych bądź wyłączanych maszyn wyporowych w zależności od wektora odchyłki.

(1 zastrzeżenie)

A1(21) 295529 (22)920805 5(51) F15B 5/00 G01B 13/08

(71) Politechnika Warszawska, Warszawa

(72) Zelczak Andrzej

(54) **Głowica pomiarowa przetwornika pneumatycznego do czynnej kontroli średnic drutu**

(57) Szczelina pomiarowa głowicy rozciągnięta jest wzdłuż tworzącej drutu (10) i zawiera się między równoległą do niej krawędzią (K) prostokątnego otworu w płaszczyźnie bazowej (PB), do której drut (10) jest dociskany, zachowując formę prostokąta leżącego na płaszczyźnie przechodzącej przez krawędź (K) tego otworu w płaszczyźnie bazowej (PB) i przez oś mierzonego drutu (10).

(1 zastrzeżenie)

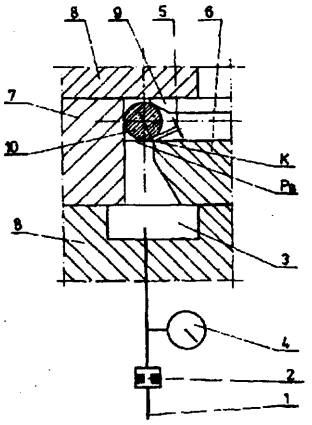

A1(21) 295531 (22)92 08 05 5(51) F15B 5/00 G01B 13/08

(71) Politechnika Warszawska, Warszawa

(72) Zelczak Andrzej

(54) **Głowica pomiarowa przetwornika pneumatycznego do czynnej kontroli średnic drutu**

(57) Mierzony drut (6) dociskany jest do powierzchni bazowej (PB) stanowiącej dno prostoosiowej bruzdy gdzie między płaszczyznami tworzącymi jej boki i najbliższymi im tworzącymi powierzchni walcowej drutu (6) zawierają się dwie szczeliny pomiarowe (5), których szerokość zależy od średnicy drutu.

(1 zastrzeżenie)

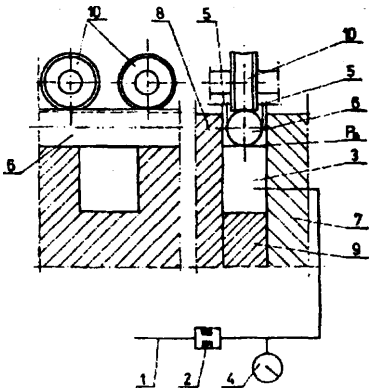

A1(21) 295496 (22)92 0731 5(51) F16D 65/12
B61H 1/00

(71) Ośrodek Badawczo-Rozwojowy Pojazdów Szynowych, Poznań
(72) Kaluba Marian
(54) Tarcza hamulcowa, zwłaszcza dla pojazdów szynowych

(57) Segmenty (2) tarczy hamulcowej mają postać jednostronnie użebrowanych płytek, korzystnie w kształcie wycinków pierścienia, a naprzeciwległe segmenty (2) tworzące parę, są zamocowane do tarczy nośnej (3) co najmniej jednym elementem złącznym (4, 5), przy czym co najmniej jedno żebro a korzystnie skrajne każdego segmentu (2) ma wycięcie odpowiadające występowi (8) na tarczy nośnej (3), a sąsiadujące ze sobą segmenty (2) tworzą szczelinę dylatacyjną.

(3 zastrzeżenia)

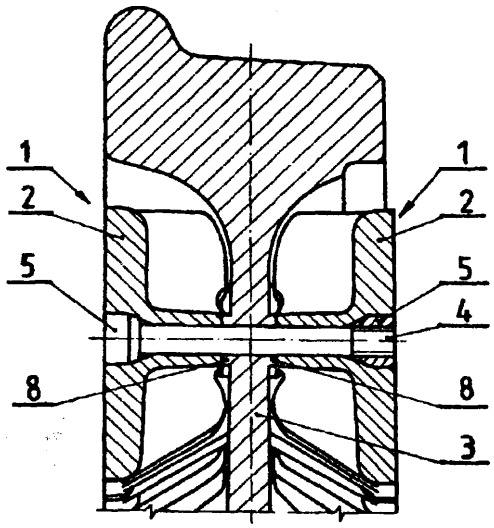

A1(21) 299030 (22)93 0521 5(51) F16H 57/12
F16B 1/00

(31) 92 889574 (32)92 05 28 (33) US
92 997622 28 12 92 US

(71) EATON CORPORATION, Cleveland, US
(72) Reynolds Joseph Douglas
(54) Zmianowa przekładnia zębata oraz zestaw podkładek oporowych wału głównego przekładni

(57) Przedmiotem wynalazku jest zmianowa przekładnia zębata oraz zestaw podkładek oporowych wału głównego przekładni, przeznaczony do przenoszenia siły osiowej na wał główny przekładni samochodowej.

W zmianowej przekładni zębatej zestaw podkładek oporowych ma trzy podkładki oporowe (28, 70 i (72) do utrzymywania, rozdzielenia i do przenoszenia na wał główny (2) siły osiowej wywieranej na którekolwiek z pływających kół zębatych (12, 18) wału głównego zmianowej przekładni zębatej przez zespół sprzęgłowy (20) lub (22) w trakcie selektywnego sprzęgania jednego z kół zębatych (12, 18) z walem głównym, by spowodować, aby obracały się razem. Koła zębate (12) i (18) mają odpowiednie sąsiadujące ze sobą kołnierze (42) i (44), które rozciągają się w kierunku do wału głównego, przy czym w pierścieniowym rowku (42) pomiędzy nimi umieszczona jest podkładka oporowa (28) połączona wpustem obrotowo wraz z wałem głównym (2), a podkładki oporowe (70) i (72) są usytuowane po przeciwnych stronach kołnierzy i są trzymane przy nich przez pierścienie ustalające (74) i (76).

(6 zastrzeżeń)

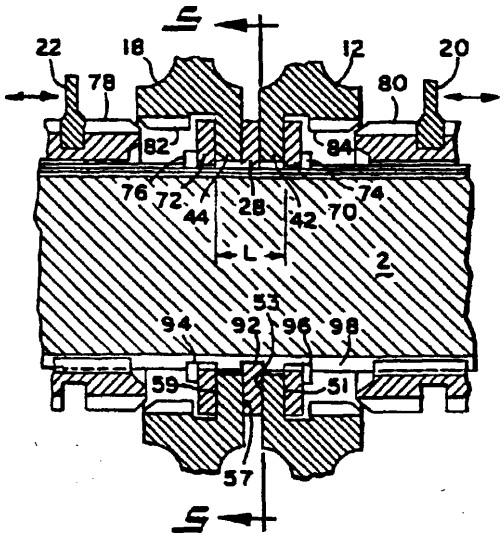

A1(21) 295440 (22)92 07 24 5(51) F16K 5/02

(71) Dziurka Witold, Sosnowiec; Dziurka Jacek, Sosnowiec
(72) Ciałkowski Bogusław
(54) **Zawór stożkowy**

(57) Zawór ma trzpień (3), który z małym luzem przechodzi przez przelotowy otwór (7) w mniejszej podstawie stożka przepustnicy (2).

Wynalazek umożliwia obciążanie zaworu wysokim ciśnieniem.

(4 zastrzeżenia)

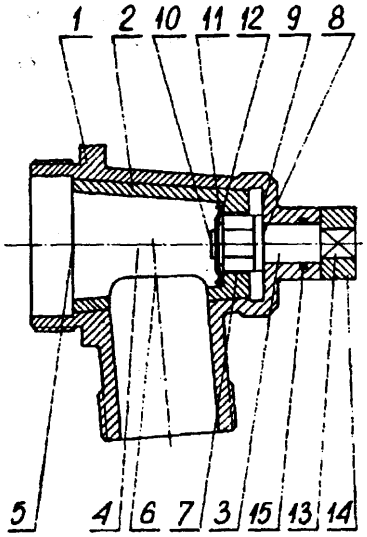

A1(21) 300242 (22)93 09 01 5(51) F17C 1/00

(75) Staniuk Michał, Słupsk
(54) **Zbiornik ciśnieniowy, zwłaszcza do magazynowania gazu płynnego**

(57) Zbiornik ma płytę (7) przyłączeniową w postaci wycinka płyty z obwodowym stopniem. Płyta (7) przyłączeniowa ma otwory przelotowe (12) do montowania armatury i połączona jest ze zbiornikiem spoinowo.

(3 zastrzeżenia)

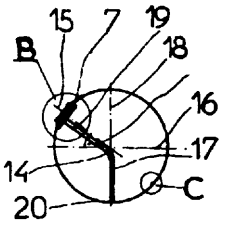

FIG.2

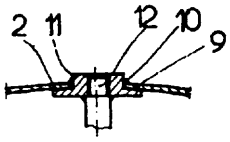

FIG.3

A1(21) 300307 (22)93 09 02 5(51) F22B 37/74

(75) Wróbel **Stanisław,** Gliwice;
Zielińska-Wróbel Zofia, Gliwice

(54) Kotłowy tłumik hałasu

(57) Tłumik hałasu charakteryzuje się tym, że posiada dyszę ekspansyjną składającą się z perforowanej cylindrycznej kierownicy (4), oraz dyfuzora wylotowego (12), wewnątrz której umieszczonych jest koncentrycznie sześć przesłon (6, 11, 15, 16, 18, 20), dzielących pojemność wewnętrzną tiumika na siedem komór przelotowych o zróżnicowanych kształtach i pojemnościach (I - VII).

Wewnątrz perforowanej cylindrycznej kierownicy (4) umieszczona jest koncentrycznie perforowana wlotowa rura (1) zamknięta od strony wylotu peforowanym stożkiem (7). Natomiast w dyfuzorze wylotowym (12) umieszczona jest koncentrycznie perforowana rura (19), wypełniona materiałem dźwiękochłonnym (13), zamknięta od strony wlotu stożkiem (14), a od strony wylotu połączona doczołowo z perforowaną kierownicą (9) od zewnątrz zamkniętą osłoną (17). Wylot dyfuzora (12) jest zamknięty przesłoną (21) tworząc zewnętrzną osłonę kierunkową.

(9 zastrzeżeń)

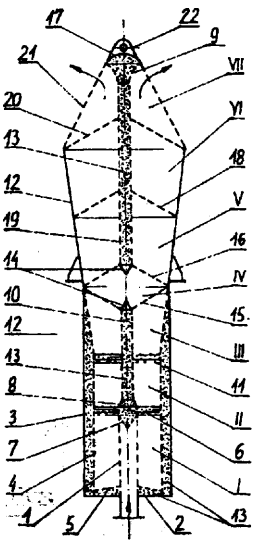

A1(21) 295532 (22) 920805 5(51) F23K 3/22

(71) Politechnika **Warszawska,** Warszawa
(72) Mańkowski Stanisław, Dzierzgowski Mieczysław, Wiszniewski Andrzej

(54) Warstwownica kotła z mechanicznym rusztem łuskowym

(57) Warstwownica mająca zastosowanie zwłaszcza w kotłach opalanych miałem węglowym, ma w dolnej części warstwownicy (1), od strony zewnętrznej względem paleniska, zamocowany przesuwnie w płaszczyźnie pionowej podłużny element (2) z dolną krawędzią ukształtowaną w postaci zębów (3). Element (2) połączony jest z mechanizmem (4) regulacji położenia elementu (2) względem dolnej krawędzi warstwownicy (1).

(1 zastrzeżenie)

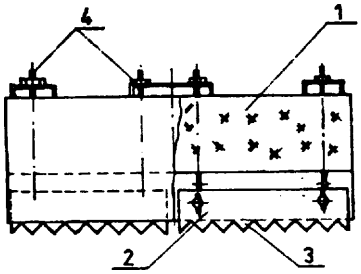

A1(21) 295528 (22) 92 08 05 5(51) F23L 13/02

(71) Politechnika Warszawska, Warszawa
(72) Mańkowski Stanisław, Dzierzgowski Mieczysław, Wiszniewski Andrzej

(54) Klapa regulacyjna strefy powietrza pierwotnego szkieletu mechanicznego rusztu łuskowego kotła węglowego

(57) Klapa ma element ruchomy (3) zamykający otwór wlotowy (4) o zmiennym wzrastająco przekroju w kierunku swojej górnej krawędzi, przy czym element ruchomy (3) umieszczony jest w przelotowym gnieździe (2) w kształcie wycinka walca, w którym to gnieździe (2), korzystnie na pobocznicy walca, wykonany jest otwór wlotowy (4).

(3 zastrzeżenia)

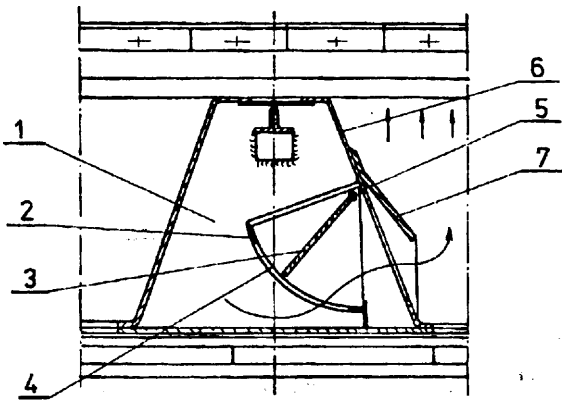

A1(21) 295450 (22) 92 07 25 5(51) F24B 1/26

(75) Firek Marek, Kraków

(54) Zestaw elementów pieca

(57) Zestaw elementów pieca składa się z kilku naczyń piecykowatych, co powoduje, że po złożeniu może być traktowany jako stały. Połączenia między poszczególnymi elementami powinny być uszczelnione gliną. Zestaw pierwszy składa się licząc od dołu z komory magazynowej (2), komory popielnikowej (2) i dwóch komór paleniskowych (1). Zestaw drugi to dwie komory magazynowe (2) komora popielnikowa (2) i komora paleniskowa (1). Zestaw trzeci to komora popielnikowa (2) i komora paleniskowa (1). Zestaw czwarty posiada układ taki jak wersja pierwsza, z tym że zamiast rożna (14) posiada krążki piecowe, z których wyprowadzone jest podłączenie do przewodu kominowego, dzięki czemu można zastosować go w pomieszczeniu zamkniętym.

(4 zastrzeżenia)

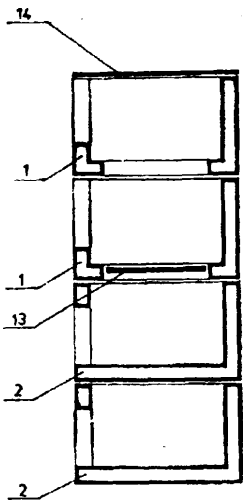

A1(21) 295557 (22)92 08 04 5(51) F24J 2/26

(71) HOLDUCT Zakład Innowacyjno-Wdrożeniowy, Pszczyna

(72) Hołoga Zygmunt

(54) **Płyta kolektorowa**

(57) Płyta kolektorowa wyposażona w rurki zbiorcze, których końce połączone są z rurkami dopływową i odpływową charakteryzuje się tym, że każda z rurek zbiorczych (1) płyty wyposażona jest w co najmniej dwa wypusty górny (4) i dolny (5), korzystnie równoległe.

(4 zastrzeżenia)

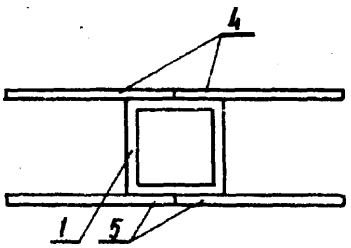

A1(21) 295444 (22)9207 25 5(51) F24M 1/00

(75) Ogrodnik Adam, Tarnów; Babiarz Marian, Tarnów

(54) **Urządzenie i sposób podgrzewania płynów przy pomocy gazów palnych**

(57) Wynalazek rozwiązuje problem ekonomicznego podgrzewania płynów przy pomocy gazów palnych i może być wykorzystany w szczególności w instalacjach centralnego ogrzewania

Urządzenie charakteryzuje się tym, że wymiennik (3) ciepła łączy się przewodem spalinowym (14) z wymiennikiem ciepła (1) a przewodem (13) z wymiennikiem ciepła (2). Wymiennik ciepła (3) ma drugi obieg spalin złożony z przewodów (16, 17, 18) przy czym na przewodach (16, 18), znajdują się przepustnice (19) sterowane termostatem (20).

Sposób polega na tym, że ochłodzone w wymiennikach (1, 2) ciepła spaliny płyną przez oddzielacz (4), w którym zostają oddzielone od nich krople i mgła wodna a następnie są w wymienniku (3) ciepła podgrzane spalinami płynącymi z wymiennika (2) do wymiennika (1) do temperatury zapewniającej ciąg kominowy.

(5 zastrzeżeń)

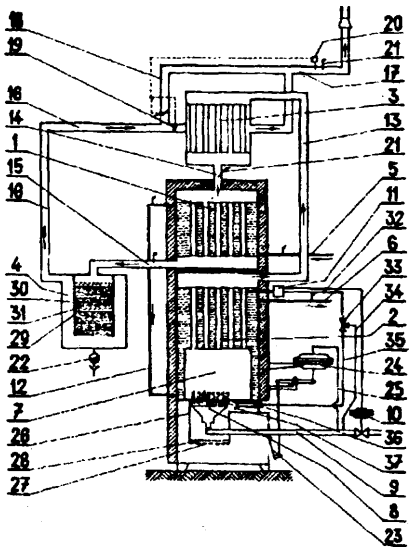

A1(21) 295446 (22)92 07 27 5(51) F41G 3/26

(71) Wojskowe Centralne Biuro Konstrukcyjno-Technologiczne, Warszawa

(72) Banyś Henryk, Kędziorek Zdzisław, Szewczyk Przemysław, Grzelec Tadeusz, Częścik Tadeusz, Kosiorek Bohdan, Klepacz Tomasz, Śliwiński Andrzej

(54) **Urządzenie do nauki prowadzenia ognia z broni pokładowej sprzętu bojowego**

(57) Urządzenie zawiera obudowę imitującą przedział bojowy sprzętu bojowego składającą sie z ramy (1), do której zamocowane są osłony (3), podłoga (2) z siedzeniem (6) działonowego oraz pierścień główny. W górnej części ramy (1) zamocowany jest celownik optyczny (8). Naprzeciw celownika (8) usytuowany jest monitor graficzny (9), zespół optyczny (10) i tubus (11). Poniżej celownika (8) zamocowany jest pulpit (12) sterowania naprowadzaniem armaty. Pod celownikiem (8), z jego lewej strony umieszczony jest mechanizm (13) obrotu wieży, a z prawej strony mechanizm (14) podnoszenia armaty. W przedniej dolnej części ramy (1) zamocowany jest blok elektroniczny (18), a nad nim drugi monitor graficzny (28). Do ramy (1) za pomocą wspornika

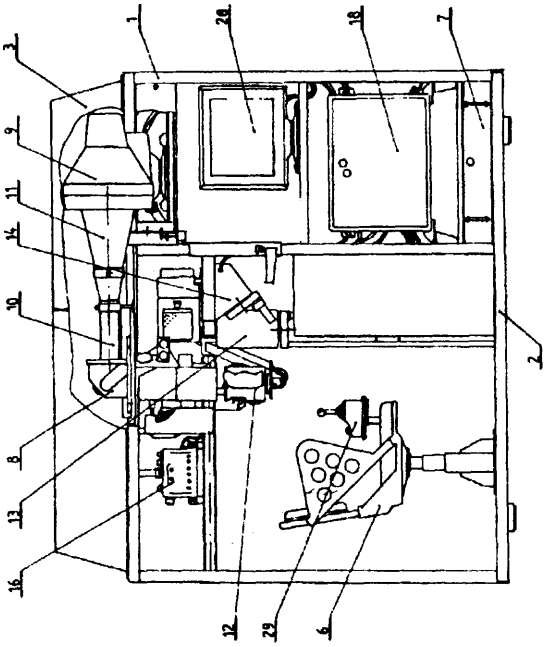

i wieszaka zamocowany jest monitor operacyjny oraz klawiatura. Urządzenie zawiera także rygiel wieży, tablicę sygnalizacyjną (16) oraz zespół symulujący tablicę rozdzielczą wieży zamocowane w odpowiednich położeniach, do pierścienia głównego. Do siedzenia (6) zamocowany jest za pomocą wychylnego ramienia pulpit (29) sterowania ruchem przeciwpancernego pocisku kierowanego.

(17 zastrzeżeń)

A1(21) 295473 (22) 92 07 29 5(51) F42B 30/10

(71) SKARŻYSKO Ośrodek Badawczo-Rozwojowy, Skarżysko -Kamienna
(72) Białek Elżbieta, Mrozicki Jacek, Moskalewicz Maciej, Puchta Marek, Stefańska Anna
(54) Zespół dyszy pocisku

(57) Zespół dyszy pocisku zawierający zapłonnik paliwa dodatkowego i elementy blokujące wpływ gazów miotających na paliwo dodatkowe charakteryzuje się tym, że zapłonnik (5) usytuowany jest w obudowie (4) o kształcie stożka ściętego. Obudowa (4) osadzona jest na wcisk w dyszy (3) komory (1) paliwa dodatkowego, przy czym kąt wierzchołkowy (a) stożkowej powierzchni osadzenia obudowy (4) zapłonnika (5) zawarty jest w granicach od 45° do 55°. W dnie obudowy (4) zapłonnika (5) usytuowany jest przekaźnik (8) impulsu temperatury.

Zespół dyszy znajduje zastosowanie w pociskach artyleryjskich i moździerzowych.

(10 zastrzeżeń)

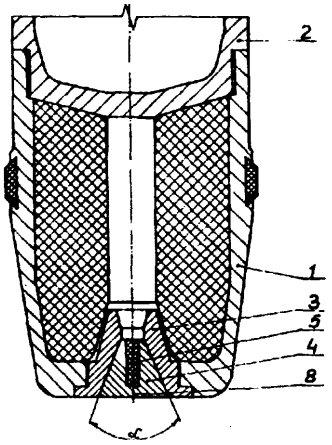

DZIAŁ G

FIZYKA

A1(21) 297488 (22) 93 01 21 5(51) G01F 15/06 G01D 5/12

(31) 92 9209198 (32) 92 07 24 (33) FR

(71) SAPPEL, Saint-Louis, FR
(72) Walch Frederic, Baumann Michel
(54) Sposób i urządzenie do przystosowania systemu elektronicznego do wodomierza

(57) Sposób polega na tym, że po usunięciu zawleczki utrzymującej pokrywę w zawiasie, na górnym obrzeżu tarczy naciska się element pierścieniowy zawierający czujnik obrotów magnesu i przewód elektryczny. Pokrywę z zawiasą umieszcza się z powrotem na swym miejscu na elemencie pierścieniowym.

Urządzenie dla wodomierza posiadającego pokrywę z zawiasą (6), której tarcza odczytowa (2) posiada wskazówkę (3) połączoną z ruchomym magnesem licznika obrotów (4), zawiera element pierścieniowy wciskany na górne obrzeże tarczy odczytowej (2) i zawierający czujnik obrotów magnesu jak również przewód do przesyłania sygnałów elektrycznych do urządzenia pomiarowego. Element pierścieniowy jest wyposażony w element zawiasowy i jest przykryty przez pokrywę.

(6 zastrzeżeń)

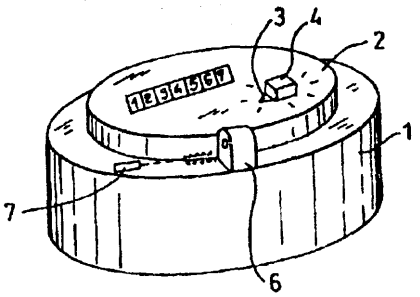

A1(21) 295530 (22)92 08 05 5(51) G01F 23/76

(71) Politechnika Warszawska, Warszawa
(72) Zelczak Andrzej
(54) Pływak rotametryczny

(57) Korpus (1) pływaka o osiowo symetrycznej powierzchni zewnętrznej ma osiowy otwór, w którym osadzony jest walcowy rdzeń (2) o istotnie większej gęstości masy w stosunku do gęstości masy korpusu, przy czym suma mas korpusu i rdzenia pływaka jest równa masie właściwej określanej dla oczekiwanej charakterystyki metrologicznej, a środek mas usytuowany jest w osi najniższej części pływaka.

(1 zastrzeżenie)

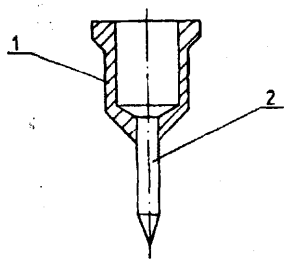

FIG.1

A1(21) 295451 (22) 92 07 28 5(51) G01N 3/08

(71) Instytut Techniki Budowlanej, Warszawa
(72) Witakowski Piotr
(54) Sposób pozycjonowania próbek w maszynie wytrzymałościowej

(57) Sposób pozycjonowania próbek w maszynie wytrzymałościowej przy wykorzystaniu geometrycznego wzorca prób-

ki, polega na tym, że przed badaniem w osi maszyny wytrzymałościowej umieszcza się geometryczny wzorzec próbki, do którego dosuwa się ruchomy szablon w pozycji 'przygotowanie', zwalniając przedtem jego regulację i blokując jego regulację w tym położeniu, następnie przestawia się szablon w pozycję "odsunięcie próbki" i usuwa się geometryczny wzorzec próbki z maszyny wytrzymałościowej, a w czasie badań wkłada się próbki dosuwając je do szablonu w pozycji 'przygotowanie'.

(1 zastrzeżenie)

A1(21) 295452 (22)92 07 28 5(51) G01N 3/08

(71) Instytut Techniki Budowlanej, Warszawa
(72) Witakowski Piotr
(54) Sposób badania wytrzymałości na ściskanie materiałów dojrzewających

(57) Sposób badania wytrzymałości na ściskanie materiałów dojrzewających w maszynie wytrzymałościowej, polega na tym, że formowanie próbki następuje w formie zawierającej fragmenty pulpitu i tłoka maszyny wytrzymałościowej stykające się z próbką podczas badania, a po zaformowaniu umieszcza się wraz z tymi fragmentami w osi prasy maszyny wytrzymałościowej i przeprowadza się badanie.

(2 zastrzeżenia)

A1(21) 295400 (22) 92 07 24 5(51) G01N 33/49

(71) Polska Akademia Nauk Instytut Biocybernetyki i Inżynierii Biomedycznej, Warszawa
(72) Rosiński Stefan, Filipek Marian, Piątkiewicz Wojciech, Wawer Zbigniew, Chwojnowski Andrzej, Lewińska Dorota, Podleśny Jerzy
(54) Urządzenie ultrafiltracyjne do pomiaru wolnej frakcji leku

(57) Urządzenie ultrafiltracyjne służy do oznaczania wolnej frakcji leku w osoczu lub surowicy krwi przy pomocy zachodzącego w mikroskali na kapilarach oddzielania wolnej frakcji leku od frakcji związanej z białkami.

Urządzenie ultrafiltracyjne składa się z:

-minimodułu kapilarnego (2), zawierającego hydrof i lowe membrany filtracyjne o wartości odcięcia (cut-off) około 20.000 Daltonów, umożliwiającego zbieranie co najmniej 2 ml filtratu osocza lub surowicy dla danego minimodułu w ciągu 1 godziny;

-systemu zasilania (1) i zbierania płynu (4), pracującego przy przyłożonym ciśnieniu lub bez niego. Ciśnienie filtracyjne, przyłożone do kapilar może być wywierane wskutek sprzężenia płynu lub gazu, przyłożonej siły, pompowania lub jakikolwiek inny sposób.

Urządzenie ultrafiltracyjne może być używane wielokrotnie bez konieczności wymiany części składowych; próbka filtratu wystarczająca do przeprowadzania pomiarów może być zebrana w ciągu kilku minut

(3 zastrzeżenia)

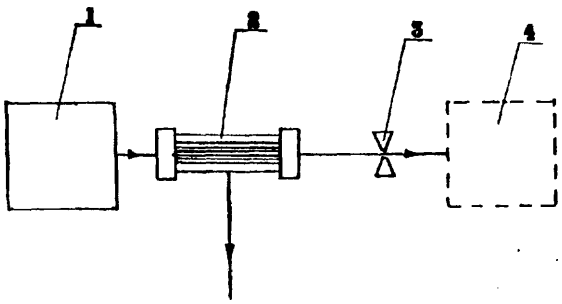

A1(21) 295457 (22)9207 27 5(51) G05D 7/06

(75) Banasik Wojciech, Sosnowiec; Dudziński Dariusz, Czeladź; Muszyński Janusz, Sosnowiec
(54) Sposób sterowania i kontroli dozowania oraz układ sterowania i kontroli urządzenia do dozowania

(57) Układ składa się z bloku interfejsu (1) połączonego magistralą z mikrokomputerem (10). Do wejść bloku interfejsu (1) są przyłączone odpowiednio: generator (2) wolnozmiennych impulsów (SC1) sterujących połączony, poprzez blok obwodów dopasowania (3), z wejściem urządzenia (11) dozującego oraz blok sterujący (4) częstozmiennych impulsów sterowania połączony, poprzez blok dopasowania obwodów wyjściowych, z wejściem urządzenia (11) dozującego. Do wejść bloku interfejsu (1) są przyłączone odpowiednio: blok kontroli (6) częstozmiennych impulsów (FV1, FV2) kontroli połączony, poprzez blok dopasowania obwodów wejściowych, z wyjściem urządzenia (11) dozującego oraz blok odbiornika (8) wolnozmiennych impulsów (SV1, SV2) kontroli połączonego, poprzez blok obwodów dopasowania (9), z wyjściem urządzenia (11) dozującego.

Przedmiotem zgłoszenia jest również sposób sterowania i kontroli dozowania.

(4 zastrzeżenia)

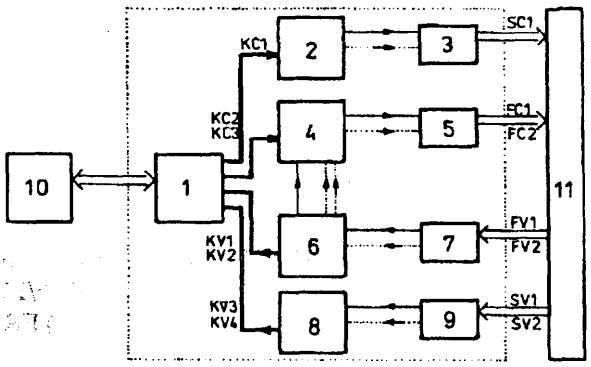

A1(21) 300173 (22) 93 08 20 5(51) G08G 1/065

(71) Uniwersytet Gdański, Gdańsk
(72) Łętowski Stanisław
(54) Sposób i układ detekcji ruchu przesuwających się pojazdów drogowych

(57) Sposób polega na tym, że za pośrednictwem kół przejeżdżających pojazdów wywiera się chwilowy nacisk punktowy na powierzchnię folii piezoelektrycznej (1), pokrytej z obydwu stron elektrodami elektroprzewodzącymi (2) i (3) i osadzonej na powierzchni jezdni i wywołuje się zmianę ładunku elektrostatycznego na ich powierzchni i pojawienie się pomiędzy nimi potencjału elektrycznego. Wartość i dynamikę narastania zmian w postaci sygnału prądowo-napięciowego płynącego w obwodzie pomiarowym wzmacnia się, transformuje do postaci cyfrowej i po przesłaniu w drodze transmisji, zwłaszcza bezprzewodowej, odbiera się, mierzy i rejestruje, otrzymując wprost proporcjonalnie do wielkości i dynamiki narastania zmian potencjału na folii (1), informację o ilości, szybkości, natężeniu ruchu i masie pojazdów przekraczających miejsce usytuowania folii na jezdni.

Układ zawierający znany detektor ruchu pojazdów sprzężony elektrycznie poprzez wzmacniacz i układy transmisyjne z układem rejestracji i wizualizacji charakterystyczny tym, że składa się z pasa folii piezoelektrycznej (1), zaopatrzonej w elektrody (2) i (3), zamkniętej we wnętrzu gazo- i wodoszczelnej komory, utworzonej przez dwie cienkie elastyczne okładziny (4) z blachy, okrytej od wewnątrz warstwą izolacyjną (5) i osadzonej w jezdni (7). Elektrody (2) i (3) są przyłączone torem (10) do układu elektronicznego, składającego się ze wzmacniacza (WD), układu pomiaru wartości

szczytowej (UPW), generatora podstawy czasu (T), przelicznika analogowego programowalnego (PA), przetwornika analogowo-cyfrowego (A/C) i nadajnika kodu cyfrowego (NC), zwłaszcza nadajnika transmisji bezprzewodowej. Po stronie odbiorczej układ składa się z odbiornika kodu cyfrowego (OC), zwłaszcza odbiornika transmisji bezprzewodowej, sprzężonego poprzez przetwornik cyfrowo analogowy (C/A) z rejestratorem graficznym (RC) i układem wizualizacji (UW) oraz sprzężonego poprzez sterownik mikroprocesorowy (MP), zaopatrzony w klawiaturę wejścia (KL) i jednostkę pamięci programowalnej (ROM) z analizatorem-kompilatorem (AK).

(8 zastrzeżeń)

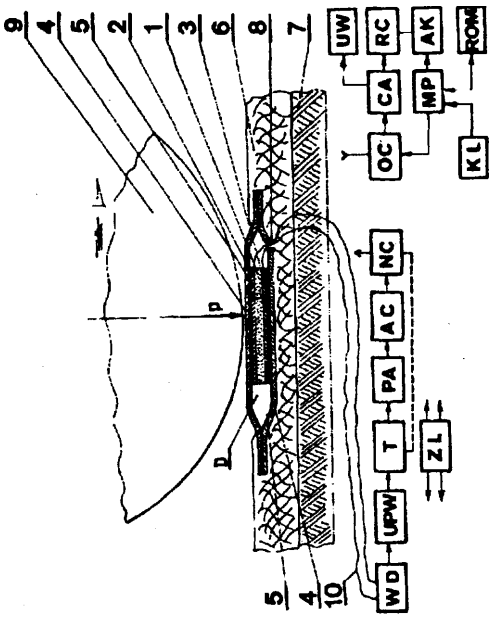

A1(21) 295524 (22) 92 08 05 5(51) G09F 15/00

(71) MULTIMEDIA Sp. z o.o., Warszawa

(72) Tourel Jacques

(54) **Sposób publicznej wizualizacji zróżnicowanych danych, zwłaszcza skojarzonych co najmniej jednym kryterium identyfikacyjnym i urządzenie do realizacji tego** sposobu

(57) Sposób polega na tym, że zbiory, korzystnie kompatybilnych wzajemnie ze sobą informacji umieszcza się w jednym module, złożonym z wyraźnie odrębnych bloków danych. Dane te gromadzi się w każdym z bloków według jednorodnego kryterium dokonywania ich wyboru przez odbiorcę, istotnego dla uzupełnienia wyselekcjonowanej przezeń z innego bloku, co najmniej jednej, uznanej za ważną, informacji źródłowej.

Urządzenie jest przeznaczone do gromadzenia w jego elementach składowych: głównej bryle (2) i dodatkowych bryłach (3) - informacji zawartych w blokach danych. Dane wizualizowane na powierzchniach ograniczających tych brył są ze sobą kompatybilne, przy czym dane brył dodatkowych (3) są uzupełnieniem informacji źródłowych zgromadzonych na powierzchni bryły głównej (2).

(3 zastrzeżenia)

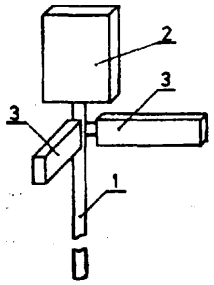

DZIAŁ H

ELEKTROTECHNIKA

A1(21) 298671 (22)93 04 22 5(51) H01H 9/18
F21Q 3/00
F21V 23/04

(31)92 9204922 (32)9204 22 (33) FR

(71) OTIS ELEVATOR COMPANY, Farmington, US

(72) Depardieu Thierry, Piquenot Bernard

(54) **Przycisk podświetlony**

(57) Przycisk podświetlony strumieniem światła zawiera korpus (42) cylindryczny wykonany z tworzywa przezroczystego, nakrętkę (52), ustalającą korpus (42) na płycie wspornikowej (46), guzik (62) z tworzywa nieprzezroczystego, zamontowany osiowo i ślizgowo w korpusie (42), na którym znajduje się pierścieniowy kołnierz oraz płytkę z zainstalowanymi na niej źródłami światła (76).

Guzik (62), pierścieniowy kołnierz i nakrętka (52), których powierzchnie odbijają światło, umożliwiają przesyłanie na zewnątrz trzech, zachodzących wzajemnie na siebie wiązek świetlnych.

(2 zastrzeżenia)

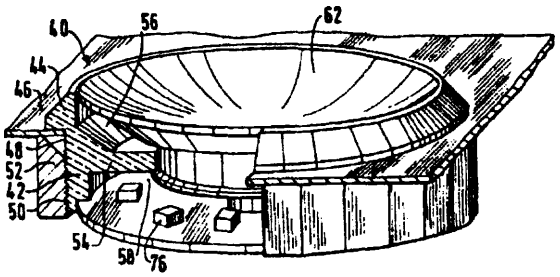

A1(21) 295401 (22) 92 07 24 5(51) H01H 36/00

(71) Polska Akademia Nauk Instytut Maszyn Przepływowych, Gdańsk

(72) Śmigielski Józef

(54) Przełącznik bistabilny

(57) Przełącznik bistabilny składa się z magnesu ferrytowego (1) z nabiegunnikami (2) i elementu uruchamiającego, przy

czym nabiegunniki (2) stanowią styki nieruchome przełącznika, a styk ruchomy stanowi ferromagnetyczna styczka (3) osadzona wychylnie na osi (4), w stanie statycznym przylegająca do jednego z nabiegunników (2).

Element uruchamiający stanowi magnes stały (5) usytuowany przesuwnie wzdłuż styczki ferromagnetycznej (3) lub też elektromagnes przymocowany do jednego z nabiegunników (2).

Przełącznik znajduje zastosowanie w układach automatyki przemysłowej.

(3 zastrzeżenia)

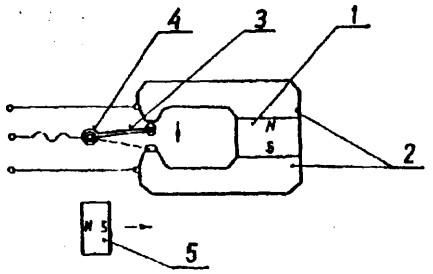

A1(21) 295505 (22) 92 08 03 5(51) H01Q 9/04

(75) Drozd Edward, Mielec

(54) Antena **nadawczo-odbiorcza dookólna** stacjonarna

(57) Antena w postaci pręta pionowego (8) przymocowanego do masztu (m) za pośrednictwem izolatora (6) jest wyposażona w przeciwwagę (1), zawieszoną poniżej pręta pionowego za pomocą cięgieł elastycznych (4), zabezpieczoną przed przemieszczeniami poziomym pierścieniem (3), umieszczonym w środku przeciwwagi.

(2 zastrzeżenia)

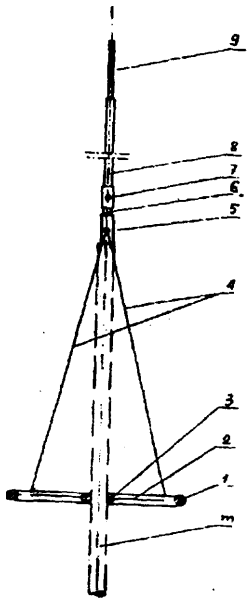

A1(21) 298191 (22) 93 03 23 5(51) H01S 3/10 G01K 11/12

(31) 92 000251 (32) 92 03 24 (33) IT

(71) Comau S.p.A, Grugliasco, IT; Consiglio Nazionale Delle Ricerche, Rzym, IT

(72) Manassero Giorgio, Maccagno Alberto

(54) Urządzenie laserowe do kontroli procesu przemysłowego

(57) Urządzenie laserowe (1) posiada głowicę ogniskującą (4) z elementami do ogniskowania wiązki laserowej (5) na elemencie (6) poddawanym obróbce. Urządzenie zawiera czujniki piroelektryczne do wysyłania sygnałów reprezentujących temperaturę elementu (6) w obszarze poddawanym obróbce i układ elektroniczny (8) do przetwarzania sygnałów wyjściowych czujników. Czujniki są zamocowane na głowicy ogniskującej (4) urządzenia laserowego. Stanowi je rząd czujników piroelektrycznych do kontroli temperatury wzdłuż linii biegnącej poprzez obszar (A) elementu (6), na którym jest ogniskowana wiązka laserowa (5).

(5 zastrzeżeń)

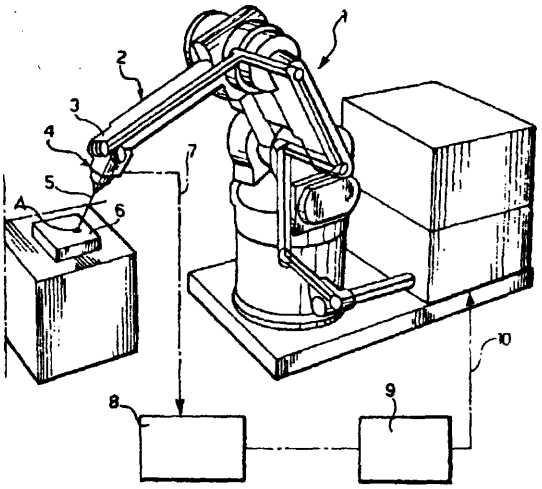

A1(21) 299556 (22) 93 07 02 5(51) H02G 9/06

(31) 92 4222871 (32) 92 07 11 (33) DE
93 9303277 06 03 93 DE

(71) **Dipl.-Ing.Dr.Ernst** Vogelsang GmbH und **Co.KG,** Herten, DE

(72) Vogelsang Horst

(54) Wiązka rurek do prowadzenia w nich kabli i sposób wytwarzania wiązki rurek do prowadzenia w nich kabli

(57) Ujawniono wiązkę rurek (1) do prowadzenia w nich kabli, składającą się z pewnej liczby rurek (2) z termoplastycznego tworzywa sztucznego, połączonych ze sobą za pomocą ciągnących się wzdłuż nich, uformowanych trwale i dających się odkształcać mostków łączących (3) i dającą się przekształcać w płaski zespół rurek z dwiema rurkami skrajnymi (2), przy czym

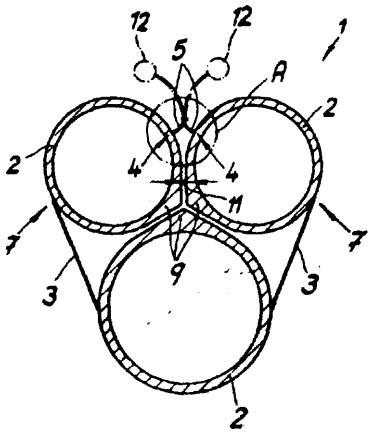

na tych skrajnych rurkach (2), w linii wypadającej po każdej z zewnętrznych stron zespołu w jego płaszczyźnie symetrii, uformowane są ciągnące się wzdłuż tych rurek skrzydełka (5), służące do wiązania tego zespołu w wiązkę. Obydwa skrzydełka (5) leżą w wiązce naprzeciw siebie, jedno przy drugim. Są one zespawane ze sobą ciągnącym się wzdłuż spawem (6). Sposób wytwarzania takiej wiązki rurek polega na tym, że w jednym procesie technologicznym wytłacza się za pomocą prasy ślimakowej do tworzyw sztucznych płaski zespół rurek z rurkami, mostkami łączącymi i skrzydełkami po czym płaski zespół rurek układa się w wiązkę.

(15 zastrzeżeń)

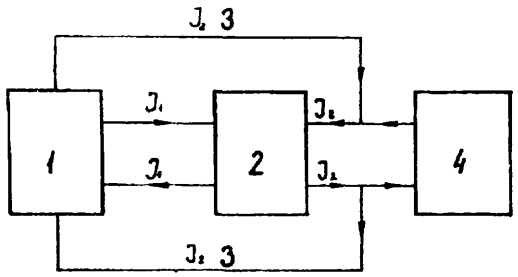

A1(21) 295502 (22) 92 08 03 5(51) H02M 7/145

(75) Pióro Zbigniew, Warszawa; Duda Ludomir, Warszawa

(54) Układ impulsowego zasilacza prądowego

(57) Impulsowy zasilacz prądowy do zasilania urządzeń energetycznych dużej mocy, szczególnie reaktorów plazmy impulsowej, w którym wyjście tyrystorowego przekształtnika sterowanego (PT) obciążone jest kondensatorem (C) i dołączone jest do wejścia impulsowego regulatora prądu z dławikiem (DL), diodą zerową (D2) i tyrystorem wyłączanym bramką (GTO) charakteryzuje się tym, że zacisk (1) wyjścia (WYIRP) impulsowego regulatora prądu (IRP) połączony jest diodą zwrotną (D1) z zaciskiem (1) wejścia (WEIRP) tego regulatora. Obciążenie (R_{OBC}) dołączone jest do wyjścia (WYIRP) impulsowego regulatora prądu (IRP) poprzez klucz komutujący (K).

(1 zastrzeżenie)

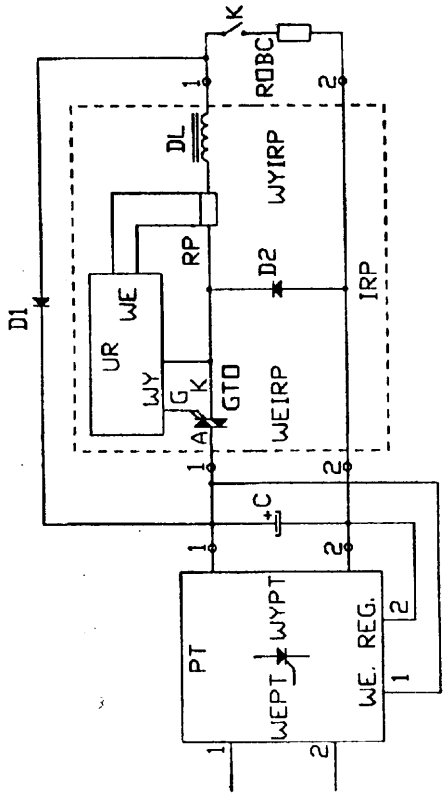

A1(21) 298691 (22)93 04 22 5(51) H02N 11/00

(75) Stępień Stanisław, Jelenia Góra

(54) Krotnik energii

(57) Krotnik energii zawiera zasilacz (1) i generator elektromagnetyczny (2). Obciążony jest odbiornikiem (4) prądu.

(2 zastrzeżenia)

A1(21) 295493 (22) 92 07 30 5(51) H03M 1/66

(71) Krakowska Fabryka Kabli i Maszyn Kablowych, Kraków

(72) Dańda Antoni, Kapusta Józef

(54) Układ elektryczny przetwarzania impulsów korekcji na analogowy sygnał sterujący

(57) Układ składa się z dwóch trzywejściowych układów (3) i (4) typu NIE-I blokujących sygnały korekcji, dwóch inwertorów (17) i (18), dwuwejściowego układu (5) logicznego typu NIE-I sterującego generatorem (6) impulsów, licznika (7) rewersyjnego, układu logicznego (8) typu NIE-I sygnalizującego maksymalny stan licznika (7) rewersyjnego, układu (9) logicznego typu LUB sygnalizującego minimalny stan licznika (7) rewersyjnego, dziesięciobitowego przetwornika (10) cyfrowo-analogowego, wtórnika (11) napięciowego, układu (12) dopasowującego z potencjometrem (13) zerującym, mnożarki (14) analogowej i sumatora (16) sygnałów. Układ ma także wejście (15) podstawowego sygnału sterującego i wyjście (19) skorygowanego sygnału sterującego, które wykorzystywane jest do bezpośredniego zadawania prędkości linii wytłaczarkowych.

(2 zastrzeżenia)

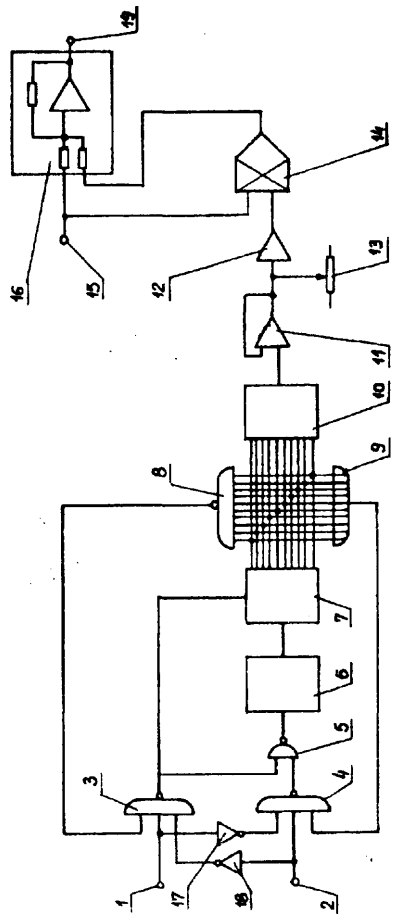

A1(21) 299918 (22) 93 08 03 5(51) H04Q 1/28
H04M 1/76

(31) 92 926574 (32) 92 08 06 (33) US

(71) American Telephone and Telegraph Company, Nowy Jork, US

(72) Schorr Ian Andrew

(54) Układ zasilania **bateryjnego,** zwłaszcza dla układów telekomunikacyjnych

(57) Układ (10) zawiera rezystory (LFR1, LFR51) zasilania linii łączące źródło napięcia stałego z obciążeniem elektrycznym i dwie impedancje (Z_1, Z51) połączone równolegle z rezystorami (LFR1, LFR51), mające nieskończoną impedancje dla prądu stałego i ujemną impedancję dla prądu przemiennego.

Wynalazek znajduje zastosowanie w systemach telefonicznych.

(20 zastrzeżeń)

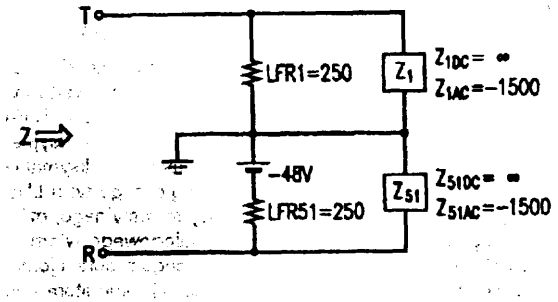

A1(21) 295555 (22)92 08 04 5(51) H04R 7/02

(71) BELMA Bydgoskie kłady Elektromechaniczne, Bydgoszcz

(72) Matuszczak Józef, Służyński Piotr

(54) Membrana sygnału dźwiękowego

(57) Membrana (1) charakteryzuje się tym, że mniej więcej w środku pomiędzy jej obrzeżem a krawędzią zwory (2) ma przegięcie, które jest jej najwyższym punktem.

(3 zastrzelenia)

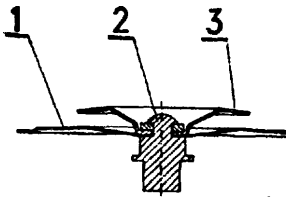

A1(21) 295492 (22) 92 07 30 5(51) H05B 1/02

(71) Ośrodek Badawczo-Rozwojowy Mikroelektroniki Hybrydowej i Rezystorów, Kraków

(72) Nowak Stanisław, Pisarkiewicz Tadeusz, Luśniak-Wójcicka Danuta, Grandurska Joanna

(54) Układ grzewczy sensora gazów

(57) Układ grzewczy sensora gazów składa się ze wzmacniacza błędu (1) i mostka pomiarowego. Mostek pomiarowy złożony jest z rezystorów (R3), (R_4), (R_5) i (Rg). Rezystor grzewczy (Rg) jest jednocześnie rezystorem pomiarowym. Sygnał wyjściowy z mostka pomiarowego doprowadzony jest do wzmacniacza błędu (1). Regulator prądu (2) steruje wzmacniaczem błędu (1).

(5 zastrzeżeń)

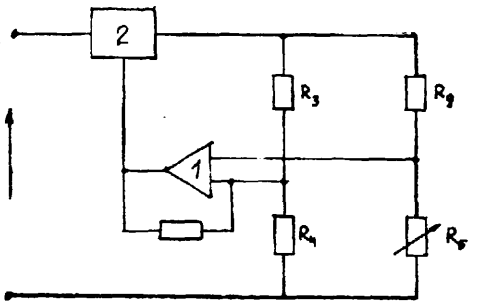

A1(21) 295558 (22) 92 08 04 5(51) H05K 3/00

(75) Nowosad Janusz, Łódź

(54) Sposób wytwarzania obwodów drukowanych

(57) Obwód otrzymuje się przez maskowanie materiałem samoprzylepnym, odpornym na trawienie, powierzchni warstwy przewodzącej umieszczonej na podłożu dielektryka i wytrawieniu powierzchni niezamaskowanej. Maskę, będącą odzorowaniem obwodu otrzymuje się przez wycięcie z arkusza materiału samoprzylepnego za pomocą urządzenia wycinającego, sterowanego komputerem wyposażonym w odpowiedni program.

Sposób daje możliwość optymalizacji ścieżek, jest szczególnie przydatny przy modelowaniu nowych układów i do wytwarzania obwodów o powierzchni również innej niż powierzchnia płaska

(1 zastrzeżenie)

A1(21) 295565 (22) 92 08 05 5(51) H05K 5/02

(71) Politechnika Wrocławska, Wrocław

(72) Kowalski Henryk, Rymaszewski Roman

(54) Obudowa **urządzenia** elektronicznego

(57) Obudowa urządzenia jest wyposażona w połączone rozłącznie elementy wewnętrzne, które stanowią trzy ramki (1, 2, 3). Środkowa ramka jest rozbieralna i składa się z górnej listwy (11), dolnej listwy (12) i dwóch bocznych listew (13), które są połączone śrubami (14). W czterech listwach na wewnętrznej powierzchni jest wykonany rowek (9).

(1 zastrzeżenie)

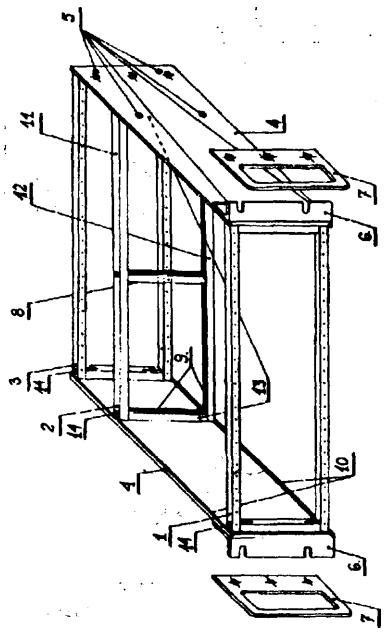

II. WZORY UŻYTKOWE

DZIAŁ B

RÓŻNE PROCESY PRZEMYSŁOWE; TRANSPORT

U1(21) 98144 (22)93 06 23 5(51) B65D 23/00

(71) ER-mit Sp. z o.o. Przedsiębiorstwo **Produkcyjno-Handlowo-Usługowe,** Łódź

(72) **Kaukiel** Roman, **Głębski** Jacek

(54) **Butelka**

(57) Butelka z tworzywa sztucznego ma w etykiecie (8) wycięcie (9) i nadruk **(10)** usytuowany na odwrotnej stronie w miejscu wycięcia (9).

(1 zastrzeżenie)

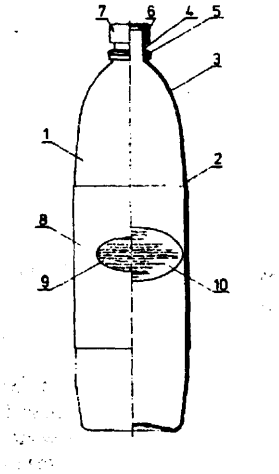

U1(21) 97385 (22) 93 03 22 5(51) B65F 1/06

(75) Baranowska Grażyna, Brwinów

(54) **Torba na odpady** z **taśmą zaciskową**

(57) Przedmiotem wzoru jest torba na odpady z zaciskową taśmą, wykonana z rękawa (1) z tworzywa sztucznego, zgrzanego u dołu. Na linii spawu (2) przymocowana jest zaciskowa taśma (3), którą zrywa się po napełnieniu torby odpadkami i zawiązuje wokół górnej części rękawa (1). Zerwanie zaciskowej taśmy (3) nie powoduje powstania uszkodzenia w miejscu zerwania. Odpowiednio dobrane parametry sprężystości materiałów, zapewniają powstanie trwałego zacisku zaciskowej taśmy (3) wokół rękawa (1).

(3 zastrzeżenia)

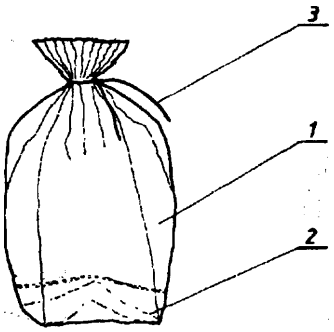

DZIAŁ C

CHEMIA I METALURGIA

U1(21) 95680 (22)92 07 24 5(51) C02F 3/28

(75) Zieliński Krzysztof, Warszawa; Jabłońska Ewa, Warszawa; **Gromiec** Marek, Warszawa

(54) **Mała przydomowa** oczyszczalnia ścieków

(57) Mała przydomowa oczyszczalnia ścieków zawiera złoże biologiczne z wypełnieniem pakietowym z tworzyw sztucznych o kształcie prostopadłościanu **(1),** zasilane pompą zatapialną (2), pod którym znajduje się komora czerpna (3) z nadmuchem powietrza wentylatorem (4) i z osadnikiem kieszeniowym (5).

(1 zastrzeżenie)

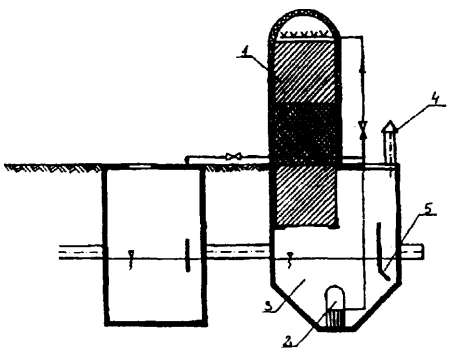

DZIAŁ E

BUDOWNICTWO, GÓRNICTWO; KONSTRUKCJE ZESPOLONE

U1(21) 95690 (22)92 07 24 5(51) E21D 23/00
B66C 1/10

(71) Turski Leszek, Wrocław
(72) Turski Leszek, Jaromin Zygmunt
(54) **Zespół do podwieszania ciężkich elementów**

(57) Przedmiotem wzoru użytkowego jest zespół do podwieszania ciężkich elementów, zwłaszcza elementów maszyn górniczych. Zespół do podwieszania jest utworzony z łańcuchowego ogniwa (1) i dwu prętów (2) w kształcie litery V z rozgiętymi na zewnątrz końcami ramion, przy czym pręty (2) są nałożone na wewnętrzną część łańcuchowego ogniwa (1). Łańcuchowe ogniwo (1) ma kształt trójkąta z zaokrąglonymi narożami. Pręty (2) nałożone na łańcuchowe ogniwo (1) są rozmieszczone przy jego narożach.

(5 zastrzeżeń)

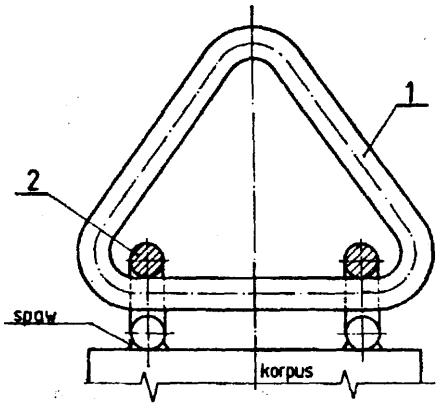

DZIAŁ F

MECHANIKA; OŚWIETLENIE; OGRZEWANIE; UZBROJENIE; TECHNIKA MINERSKA

U1(21) 95705 (22) 92 07 28 5(51) F16G 15/12

(71) Turski Leszek, Wrocław
(72) Turski Leszek, Jaromin Zygmunt
(54) **Zespół do podwieszania ciężkich elementów**

(57) Zespół jest utworzony z łańcuchowego ogniwa (1) i dwu prętów (2) w kształcie litery V z rozgiętymi na zewnątrz końcami ramion, przy czym pręty (2) są nałożone na wewnętrzną część łańcuchowego ogniwa (1). Łańcuchowe ogniwo (1) ma kształt trójkąta z zaokrąglonymi narożami. Pręty (2) nałożone na łańcuchowe ogniwo (1) są rozmieszczone przy jego narożach.

(5 zastrzeżeń)

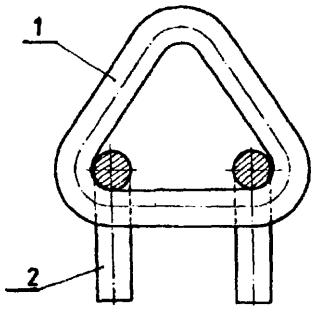

U1(21) 95739 (22) 92 07 31 5(51) F16G 15/12

(71) Turski Leszek, Wrocław
(72) Turski Leszek, Jaromin Zygmunt
(54) **Zespół do podwieszania ciężkich elementów**

(57) Przedmiotem wzoru użytkowego jest zespół do podwieszania ciężkich elementów, zwłaszcza elementów maszyn górniczych.

Zespół jest utworzony z pręta (1) o kształcie litery U, którego końce są przytwierdzone do kołowej tarczy (2). Tarcza (2) ma przy brzegach łukowe wycięcia, w których umieszczone są końce pręta (1) i przy spawane do tarczy (2). Pręty (1) mają kołowy przekrój poprzeczny.

(6 zastrzeżeń)

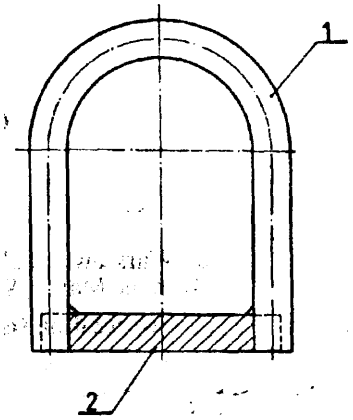

U1(21) 93781 (22) 91 10 28 5(51) F24H 1/28

(75) Wernerowski Stefan, Rumia

(54) Kocioł olejowy centralnego ogrzewania

(57) Wzór użytkowy rozwiązuje problem konstrukcji kotła o optymalnych warunkach spalania i wymiany ciepła z równoczesnym zmniejszeniem gabarytów kotła w rzucie poziomym.

Kocioł olejowy opalany olejem napędowym zawiera pionową komorę spalania (1) z pionowym użebrowaniem (2) po stronie spalin, wokół której rozmieszczone są na całym obwodzie pionowe płomieniówki (3). W wewnętrznej przestrzeni cylindrycznej pionowej komory spalania (1) osadzony jest osiowo cyrkulacyjny element (4), zaś w części górnej i dolnej znajdują się nawrotne komory spalin (5).

(1 zastrzeżenie)

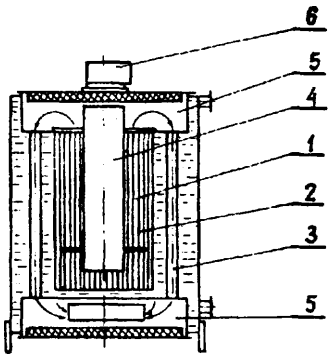

DZIAŁ G

FIZYKA

U1(21) 97447 (22)93 03 26 5(51) G01V 3/00

(75) Sokołowski Stanisław, Rabka

(54) Taśma sygnalizacyjna

(57) Taśma sygnalizacyjna stosowana jest do lokalizacji rurociągów z tworzyw sztucznych znajdujących się w ziemi przeznaczonych do transportu cieczy lub gazów.

Na powierzchni elastycznej folii (1) z tworzwa sztucznego umieszczone są elementy czujnikowe (2) ze stali nierdzewnej, na które nałożone są paski folii samoprzylepnej (3) połączonej równocześnie z folią elastyczną (1), zaopatrzoną w otwory perforacyjne (4).

(1 zastrzeżenie)

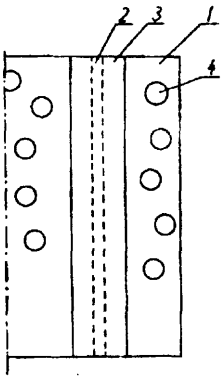

III. ZGŁOSZENIA DOKONANE W RAMACH PROCEDURY PCT, W KTÓRYCH POLSKĘ WSKAZANO JAKO KRAJ WYBRANY

DZIAŁ A

PODSTAWOWE POTRZEBY LUDZKIE

A1(86)921120 **PCT/DE92/00972** 5(51)A01B 19/04
A01B 73/04

(87)93 05 27 WO 93/09658 PCT Gazette nr 13/93

(31)G9114573.2U (32)91 11 22 (33)DE

(75) SCHWEIGER Georg, **Baiern-Feuerreit,** DE

(54) **Brona, zwłaszcza brona z ramą przegubową**

(57) W bronie (1) o dużej szerokości roboczej jej boczne części zewnętrzne są składane do położenia transportowego przez uniesienie ich powiązane z obróceniem wokół osi składania **(16a,** 16b). Aby przeguby (14a, 14b) zabezpieczyć przed nadmiernym obciążeniem momentami gnącymi, rama nośna (10) brony (1) została wyposażona w przedni i tylny trawers **(11** względnie 12), z których co najmniej przedni (11) wystaje na boki poza przeguby **(14a, 14b)** belki ciągniętej (3) i sam posiada przeguby **(14c, 14d)**, ażeby mógł uczestniczyć w składaniu. Usztywniony przeciwko momentom gnącym przedni trawers **(11)** chroni belkę ciągniętą (3) w sensie bariery ochronnej lub zderzaka jak również, w razie potrzeby, w sensie elementu wychwytującego ruchy, zachodzące w kierunku przeciwnym do kierunku wleczenia **(16c)**, które to wychwytywanie odbywa sie przez odcinki łańcucha **(15)**, na których w szczególności jest podwieszona zewnętrzna część belki ciągniętej (3) do sąsiadującej z nią zewnętrznej części trawersu **(11 b, 11 c)**. Sam trawers jest usztywniony przez to, że jego zewnętrzne części **(11 b, 11 c)** są wsparte wzdłużnymi wspornikami (20a, 20b), których stopka jest spięta z tylnym trawersem (12) z tej jego strony, która elementami pociągowymi (23a, 23b) jest naprężana względem trójpunktowego zawieszenia (8) na ciągniku (9), a przez to mają one utrudnione ruchy w kierunku przeciwnym do kierunku wleczenia (16c).

(13 zastrzeżeń)

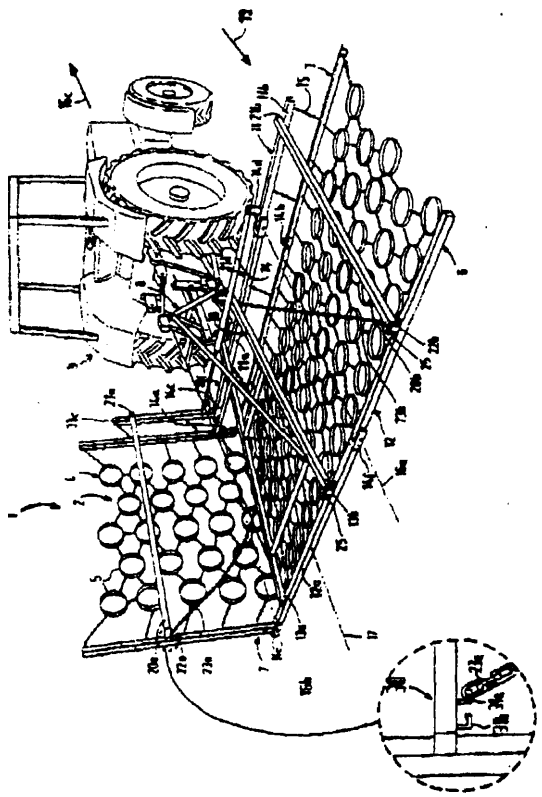

A1(86)92 12 02 PCT/NO92/00189 5(51)A01D 46/00
A01G 9/00

(87)93 06 10 WO 93/10657 PCT Gazette nr 14/93

(31)914.743 (32)91 12 03 (33)NO
923.806 92 0930 NO

(71) WANI HOLDING AS, Drammen, NO

(72) **NILSEN** Walter

(54) **Sposób i urządzenie do zbierania upraw**

(57) Ujawniono urządzenie do uprawy i zbierania roślin (2), w którym rośliny (2) są uprawiane w dzielonych i/lub giętkich

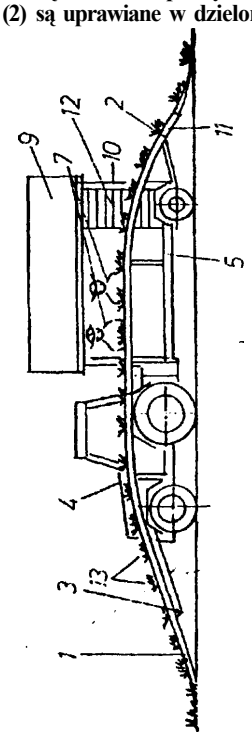

kanałach (1), które przy prowadzeniu zbioru z wykorzystaniem pojazdu (4), są przesuwane przez stanowisko robocze związane z pojazdem (4), przy czym kanały (1) są prowadzone i podnoszone z ziemi i ponownie opuszczane do w przybliżeniu ich położenia wyjściowego za pomocą urządzeń prowadzących (3) usytuowanych wzdłuż pojazdu (4). Układ jest szczególnie dogodny do zbierania truskawek.

(10 zastrzeżeń)

A1(86)921026 PCT/US92/08958 5(51)A01H5/10

(87)93 04 29 WO 93/07742 PCT Gazette nr 11/93

(31)07/782.033 (32)91 10 24 (33)US

(71) E.I.DU PONT DE NEMOURS AND COMPANY, Wilmington, DE

(72) KERR Phillip S.

(54) **Produkty sojowe o poprawionym składzie węglowodanowym i rośliny soi**

(57) Przedmiotem wynalazku są produkty białka soi o znacząco niższej zawartości stachiozy w wyniku stosowania polepszonej soi o zawartości stachiozy w nasionach niższej niż 45μ moli/g (jak jest). Dostarcza się poprawione linie soi, jak również metody stosowania soi o tak obniżonym poziomie stachiozy.

(32 zastrzeżenia)

A1(86)921125 PCT/CA92/00513 5(51)A01M 1/14 A01M 23/00

(87)93 06 10 WO 93/10661 PCT Gazette nr 14/93

(31)798.566 (32)91 11 26 (33)US

(75) HOVER John S.Sr., Jonesboro, US
RAAMAT Raymond, Richmond Hill, CA

(54) **Pułapka na zwierzęta, insekty i podobne**

(57) Pułapka (10) na zwierzęta i insekty ma kształt cylindryczny z wewnętrzną powierzchnią obwodową (16). Spiralna taśma kleju (18) jest umieszczona na tej wewnętrznej powierzchni obwodowej (16) do łapania i przytrzymywania ofiary. Cylindryczny człon może zawierać okno, lub może być przezroczysty, w celu wizualnego wskazywania złapanej ofiary.

(20 zastrzeżeń)

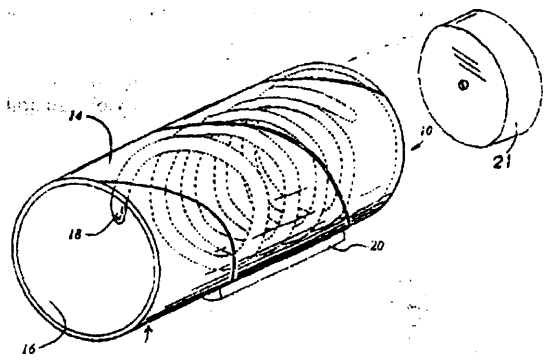

A1(86)921014 PCT/FR92/00972 5(51)A01M 29/00 E04D 13/00

(87)93 04 29 WO 93/07744 PCT Gazette nr 11/93

(31)91/12761 (32)91 10 16 (33)FR

(71) SPIT S.AR.L., Fontenay-sous-Bois, FR

(72) NEGRE Gilles

(54) **Urządzenie do ochrony obiektów przed ptakami**

(57) Urządzenie ma podstawę (1) łączoną do powierzchni obiektu chronionego, z której wystają kolce (4) w kierunku przeciwnym do powierzchni łączenia. Podstawa (1) posiada otwory (2), a każdy kolec (4) wypukłą część (5) o wymiarze nieco większym od średnicy otworów (2), uzyskaną poprzez spłaszczenie materiału, z którego wykonane zostały kolce (4). Kolce (4) są wciśnięte wewnątrz otworów (2) tak, by zapewnić ich zamocowanie.

(9 zastrzeżeń)

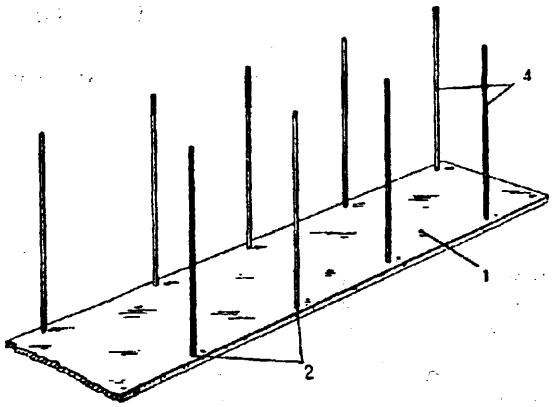

A1(86)921106 PCT/GB92/02056 5(51)A47J 36/30 F23Q 1/02

(87)93 05 13 WO 93/08723 PCT Gazette nr 12/93

(31)9123742.0 (32)91 11 08 (33)GB
9207121.6 92 04 01 GB

(71) EFFORT HOLDINGS PTE.LTD, Singapore, SG

(72) TAN Phang Kwang, GOON Ngan Thye

(54) **Ulepszenia dotyczące członu grzejnego do pojemnika samogrzejnego**

(57) Wynalazek dotyczy jednoczęściowego członu nośnego (38) do montowania członu grzejnego do samogrzejnego pojemnika, np. opakowania z żywnością. Człon nośny (38) zawiera zaginane palce (64) do mocowania pierścieniowej tabletki (66) paliwa stałego do członu nośnego (38), oraz tuleję w której są zamontowane cierna głowica zapłonowa (48) i uruchamiana ręcznie ślizgowa iglica (46). Człon nośny (38) ma klapki (68) umożliwiające bezpieczne instalowanie członu grzejnego w pojemniku samogrzejnym. Człon nośny (38) może być wytworzony z półwyrobu, który jest zagięty na siebie tworząc tuleję, a następnie zagina się palce (64) wewnętrznie, a klapki (68) zagina się w dół. Człon nośny (38) jest wykonany z blachy stalowej ocynowanej.

(21 zastrzeżeń)

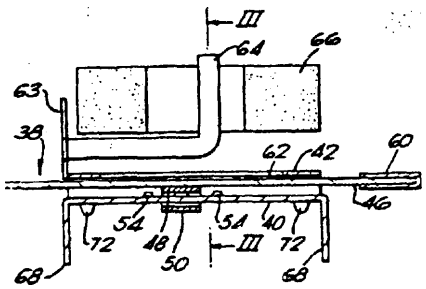

A1(86)921021 PCT/EP92/02424 5(51)A61B 5/117 G03B 42/94

(87)93 05 13 WO 93/08735 PCT Gazette nr 12/93

(31)M191A002889 (32)91 10 30 (33)IT

(71)HEALTECH S.A, Balzers, LI

(72) PEDRAZZINI Gianandrea

(54) **Sposób i urządzenie do jednoznacznego dopasowania dokumentów radiograficznych, ekograficznych, tomograficznych, angiograficznych, jądrowego rezonansu magnetycznego i ogólnie wszystkich tych dokumentów, które pochodzą z procedur diagnostycznych, które podają raporty medyczne przez naświetlanie fotograficzne, do danego pacjenta**

(57) Sposób jednoznacznego dopasowania dokumentów, odpowiadających danemu badaniu instrumentalnemu, danemu pacjentowi, zapewnia wstępnie dla identyfikacji pacjenta przypisanie wymienionemu pacjentowi instrumentalnego badania diagnostycznego, przydzielenie kodu identyfikacji pacjenta, zawierającego przynajmniej dane identyfikacji osobistej wymienionego pacjenta, i ciągłe związanie wymienionego kodu identyfikacji z wymienionym pacjentem przez przyrząd podtrzymujący (3), który może być zamocowany do samego pacjenta. Sposób zapewnia także przeniesienie pacjenta do urządzenia (6) do przeprowadzania przepisanego badania instrumentalnego, gdzie czytnik (4) dokonuje odczytu kodu identyfikacji na przyrządzie podtrzymującym (3) i właściwe przyrządy dokonują możliwego uzupełnienia odczytanego kodu danymi identyfikacji wykonywanego badania instrumentalnego, zapisanie wymienionego kodu identyfikacji na nośniku roboczym zawartym w urządzeniu (6) do badania instrumentalnego, sprawdzenie zgodności zapisanego kodu z kodem, który został odczytany i ewentualnie uzupełniony.

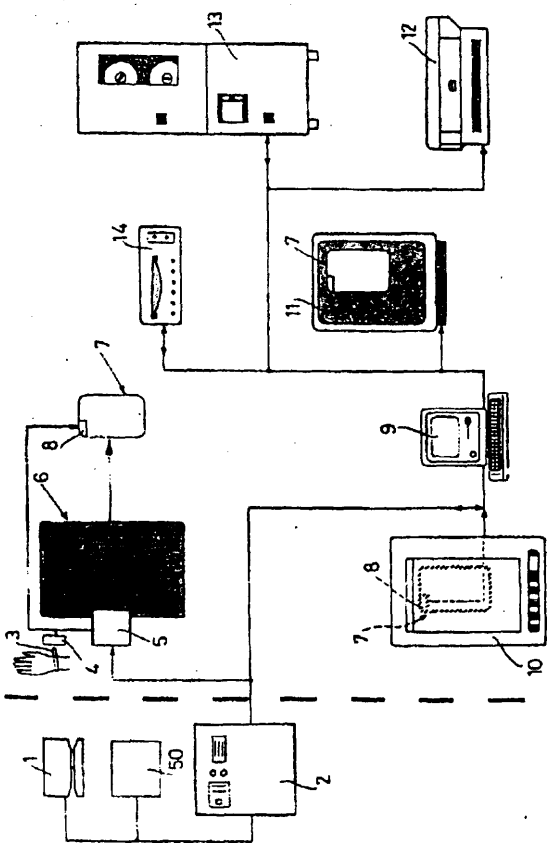

Urządzenie w końcu wykonuje przepisane badanie instrumentalne, dając dokument (7), który zawiera wynik badania i do którego został równocześnie przeniesiony kod zapisany na wymienionym nośniku roboczym.

(8 zastrzeżeń)

A1(86)921015 PCT/US92/08791 5(51)A61F 9/00

(87)93 04 29 WO 93/07840 PCT Gazette nr 11/93

(31)776.211 (32)91 10 15 (33)US

(71) ADVANCED CORNEAL SYSTEMS,INC., La Jolla, US

(72) HARRIS Donald H., MAY Charles, KARAGEOZIAN Hampar

(54) **Ortokeratologia enzymowa**

(57) Ujawniono sposób i urządzenie do korygowania błędów refrakcyjnych oka. Przyspieszone odkształcanie tkanki rogówki jest dokonywane przez podawanie do oka jednego lub więcej enzymów i/lub innych czynników, które tymczasowo zmiękczają rogówkę. Następnie na rogówce osadza się sztywną soczewkę kontaktową lub szereg soczewek, które mają wklęsłą krzywiznę, która wykoryguje błąd refrakcyjny. Zmiękczona rogówka odkształca następnie gwałtownie swoją wypukłą krzywiznę odpowiednio do wklęsłej krzywizny soczewki kontaktowej lub szeregu soczewek, nadając tym samym oku miarowość. Enzymy i/lub inne czynniki następnie rozpraszają się z rogówki, i rogówka "twardnieje', utrzymując nowy kształt nadający miarowość. Po wystąpieniu "stwardnienia", usuwa się soczewkę nadającą oku miarowość.

(57 zastrzeżeń)

A1(86)920925 PCT/US92/08101 5(51)A61F 13/15

(87)93 04 15 WO 93/06805 PCT Gazette nr 10/93

(31)769.607 (32)91 10 01 (33)US

769.891 91 10 01 US

832.246 92 02 07 US

(71) THE PROCTER & GAMBLE COMPANY, Cincinnati, US

(72) LAVASH Bruce William, HENRICH Thomas, BERGMAN Carl Louis, DIRK Raymond John, OSBORN Thomas Ward, BAMBER Jeffrey Vincent, NIIHARA Karov

(54) **Higieniczny wyrób chłonny z klapkami i** zróżnicowaną rozciągliwością

(57) Wyrób chłonny (20), np. podpaska higieniczna, wykonany jest z klapkami (24) i strefami o zróżnicowanej rozciągliwości (50) służącymi do kompensacji naprężeń powstających w

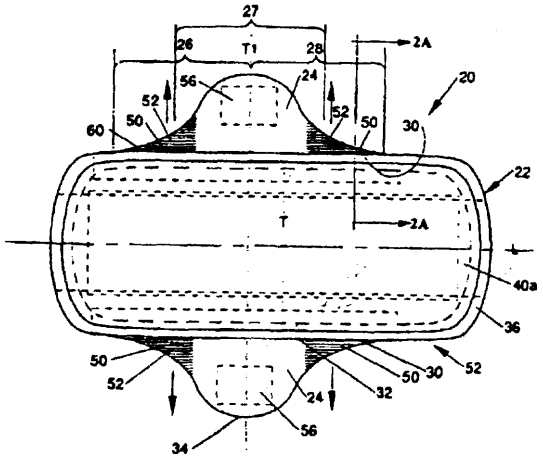

klapkach po ich założeniu w dół wokół krawędzi krokowej części bielizny.

(10 zastrzeżeń)

A1(86)921020 PCT/US92/08950 5(51)A61F 13/58

(87)93 04 29 WO 93/07845 PCT Gazette nr 11/93

(31)782.707 (32)91 10 25 (33)US

(71) THE PROCTER & GAMBLE COMPANY, Cincinnati, US

(72) BLANEY Ted Lee, CHISHOLM M.Elizabeth Priem

(54) **Rozłączalne przylepne układy mocujące do wyrobów higroskopijnych jednorazowego użytku**

(57) Artykuły higroskopijne jednorazowego użytku, na przykład pieluszki lub podkłady dla dorosłych z nietrzymaniem moczu lub kału, zaopatrzone są w rozłączalny przylepny układ mocowania. Przylepny układ mocowania zaopatrzony jest w parę języczków taśmowych (58), z których każdy zaopatrzony jest w powierzchnię przylepną, która przy użyciu przylega do elementu osadczego zaopatrzonego w powierzchnię przylegania, która może się składać z samej tylko warstwy (30) spodniej bez wzmocnienia zwiększającego wytrzymałość na rozerwanie lub może zawierać wzmocnioną warstwę spodnią.

(9 zastrzeżeń)

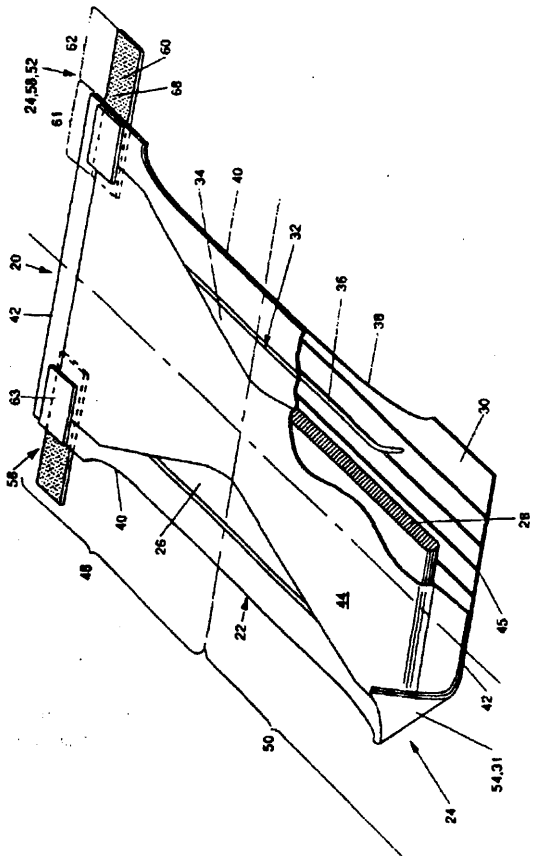

A1(86)920930 PCT/US92/08329 5(51)A61G7/00

(87)93 04 15 WO 93/06807 PCT Gazette nr 10/93

(31)770.908 (32)91 10 04 (33)US

(71) HILL-ROM COMPANY INC, Batesville, US

(72) CARRUTH W.Layne, SOLTANI Sohrab, JONES Warren P.

(54) **Zamocowanie na ogniwach obciążnikowych dla ważącego łóżka szpitalnego**

(57) Ciężkie podparcie (10) pacjenta zamontowane jest na podstawie (11) poprzez belki (26) ogniw obciążnikowych, które tworzą przetwornik wagi do ważenia pacjenta. Każde ogniwo obciąż ni kowe (20) ma miskę (35), kulę (40) i odwróconą miskę (36), które stanowią jedyne podparcie dla podparcia pacjenta. Ważone są zatem tylko pionowe składowe siły, a ruch boczny podparcia pacjenta względem łóżka jest zmniejszony do minimum.

(6 zastrzeżeń)

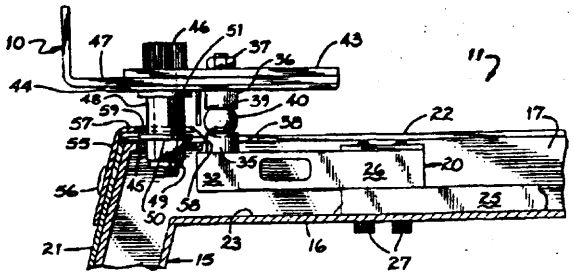

A1(86)921110 PCT/DK92/00329 5(51)A61J 1/05

(87)93 05 27 WO 93/09753 PCT Gazette nr 13/93

(31)1848/91 (32)91 11 11 (33)DK

(71) UNES A/S, Birkerod, DK

(72) HOLM Niels Erik

(54) **Pojemnik do rozdzielania płynów korzystnie plazmy krwi na jej składniki**

(57) Pojemnik do przyjmowania i rozdzielania plazmy krwi na jej składniki zawiera dwa szczelnie połączone segmenty (1 i 2). Jeden segment pojemnika (2) i sąsiednia część innego segmentu pojemnika są wykonane z materiału stałego, a dwa segmenty pojemnikowe są skręcone razem.

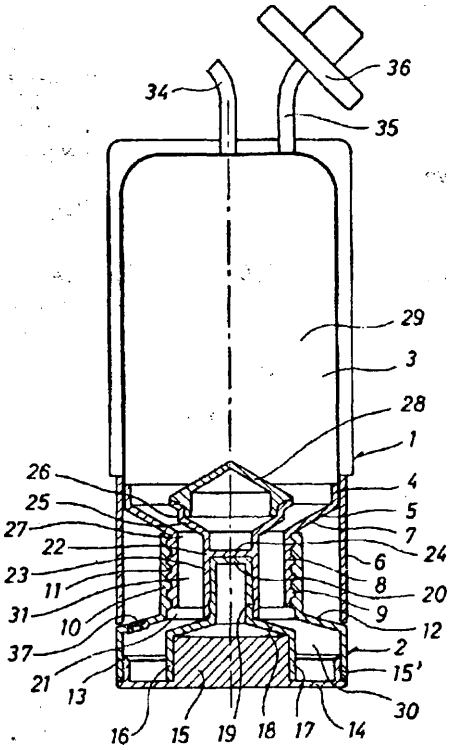

Segmenty pojemnikowe (1 i 2) posiadają odpowiednio, komory (29 i 3C) do przyjmowania odpowiednich składników krwi, i te komory są połączone ze sobą kanałem łączącym (31) za pomocą części oporowych, na które nakręcone są segmenty pojemnikowe (1 i 2). Na każdym końcu kanału łączącego (31) każdego człona zaworowego (22, 16) znajduje się gniazdo zaworowe (21, 27) w celu szczelnego zamknięcia komór (29, 30), gdy segmenty pojemnikowe (1, 2) są oddzielone. Człony zaworowe (22, 16) posiadają po obu stronach występy oporowe (23, 12) zapewniające zachowanie większej odległości pomiędzy członami zaworowymi (22, 16) niż odległość pomiędzy połączonymi gniazdami zaworowymi (27, 21), gdy segmenty pojemnikowe (1, 2) są ze sobą połączone, lecz mniejszej niż odległość pomiędzy połączonymi gniazdami zaworowymi (27, 21) w takim położeniu, gdy segmenty pojemnikowe (1, 2) wykonują ruch oddzielnie. Ponadto umieszczone są środki oporowe (15, 16) aby zapewnić to, że człony zaworowe (22, 19) nie współpracują z gniazdami zaworowymi (27, 21) przy połączeniu segmentów pojemnikowych (1, 2).

(8 zastrzeżeń)

A (86)92 10 27 PCT/US92/09237 5(51)A61K 7/06
(87)93 05 13 WO 93/08787 PCT Gazette nr 12/93
(31)784.278 (32)91 10 29 (33)US
960.473 92 10 22 US
(71) THE PROCTER & GAMBLE COMPANY, Cincinnati, US
(72) WELLS Robert Lee, SCHMIDT Robert Raymond, KING Bonnie Theresa
(54) **Kompozycje szamponowe zawierające silikon, polimer kationowy i oleistą ciecz jako środki kondycjonujące**

(57) Ujawniono kondycjonujące kompozycje szamponowe do włosów, zawierające (a) od około 5 do około 50% wag. składnika w postaci anionowego środka powierzchniowo czynnego; (b) od około 0,05 do około 10% wag. zdyspergowanego, nierozpuszczalnego, nielotnego, niejonowego silikonowego środka kondycjonującego; (c) od około 0,05 do około 10% wag. środka kondycjonującego w postaci rozpuszczalnego w wodzie, organicznego kationowego polimeru o gęstości ładunków kationowych od około 0,9 do około 4 meq/g (milirównoważników/gram); (d) od około 0,05 do około 5% wag. organicznej, nielotnej, nierozpuszczalnej w wodzie cieczy wybranej z grupy obejmującej oleje węglowodorowe, estry tłuszczowe zawierające 10 lub więcej atomów węgla i ich mieszaniny; oraz (e) wodny nośnik. Kompozycje szamponowe mogą zapewnić doskonałe działanie kondycjonujące w połączeniu z doskonałym działaniem myjącym.

(10 zastrzeżeń)

A1(86)921012 PCT/US92/08742 5(51)A61K31/19
A61K31/16
C07C 235/78
(87)93 04 29 WO 93/07865 PCT Gazette nr 11/93
(31)777.855 (32)91 10 16 (33)US
951.547 92 10 01 US
(71) THE PROCTER & GAMBLE COMPANY, Cincinnati, US
(72) DOBSON Roy Lee Martin, WEHMEYER Kenneth Robert, SIRKO Steven Peter, FLOYD Benjamin Franklin
(54) **Związki dwu-IIIrzęd-butylofenolu przydatne jako środki przeciwzapalne**

(57) Wynalazek dotyczy kompozycji farmaceutycznych zawierających 4-[3,5-bis(1,1-dwumetyloetylo)-4- hydroksyfenylo]-4-keto-n -butyroamid, lub kwas 4-[3,5-bis(1,1- dwumetyloetylo)-4 -hydroksyfenylo]-4-keto-n-masłowy, lub jego farmaceutycznie dopuszczalną sól, i farmaceutycznie dopuszczalny nośnik. Wynalazek dotyczy także sposobów leczenia chorób charakteryzujących się stanem zapalnym i/lub bólem takich jak reumatoidalne zapalenie stawów i zapalenie kości i stawów, u ludzi i niższych zwierząt, przez podawanie bezpiecznej i skutecznej ilości tego związku ludziom lub niższym zwierzętom, wymagającym takiego leczenia

(15 zastrzeżeń)

A1(86)921019 PCT/US92/08928 5(51)A61K31/675
C07F 9/06
C07F 9/28
(87)93 04 29 WO 93/07879 PCT Gazette nr 11/93
(31)783.053 (32)91 10 25 (33)US
(71) AMERICAN HOME PRODUCTS CORPORATION, New York, US
(72) ZASK Arie, COGHLAN Richard Dale
(54) **Heterocykliczne pochodne kwasu bisfosfonowego**

(57) Przedmiotem wynalazku jest związek o wzorze

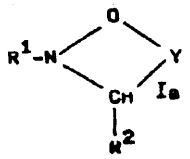

w którym

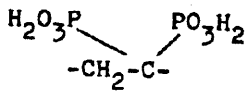

Y oznacza grupę umieszczoną w takiej pozycji, że atom węgla w kwasie gemdifosfonowym jest w pozycji 4 lub 5; R^1 oznacza alkil o 1 do 6 atomach węgla lub aryloalkil o 7 do 12 atomach węgla; R^2 oznacza wodór, 2- lub 3-pirydynyl lub 3-, 5- lub 6-alkilopirydyn-2-yl, w którym podstawnik alkilowy zawiera 1 do 6 atomów węgla; lub jego farmaceutycznie dopuszczalna sól, z zastrzeżeniem, że gdy podstawiony atom węgla kwasu gem-bisfosfonowego jest w pozycji 4, R^1 jest inny niż alkil. Wynalazek obejmuje także związki o wzorze Ia, w których Y oznacza grupę:

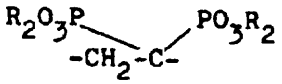

w której R oznacza niższy alkil o 1 do 6 atomach węgla i ich sole addycyjne z kwasem. Wynalazek obejmuje także sposoby wytwarzania związków.

(23 zastrzeżenia)

A1(86)921127 PCT/NL92/00217 5(51)A61M5/50
A61M 5/315
(87)93 06 10 WO 93/10842 PCT Gazette nr 14/93
(31)9101994 (32)91 11 28 (33)NL
(71) ADVANCED PROTECTIVE INJECTION SYSTEMS MEDICAL B.V., Eesergroen, NL
(72) VAN DEN HAAK Abraham

(54) **Strzykawka lekarska**

(57) Strzykawka posiadająca obudowę (1) z zespołem tłoczka i tłoczyska (9, 10) przesuwnie umieszczonym w obudowie, i ze stopką igły (6) zatrzaśniętą w pierwszym końcu obudowy, zawiera środki łączące tłoczek ze stopką igły i odblokowujące stopkę igły w ekstremalnym wewnętrznym położeniu tego zespołu, w celu umożliwienia wycofania stopki igły do wnętrza obudowy i tym samym schowania zamocowanej igły, i w zależności od przypadku zniszczenia igły, środki ograniczające skok (15, 18) służące do ograniczenia długości skoku w taki sposób, że tłoczek pozostaje w ustalonej odległości od stopki igły przy wepchnięciu po raz pierwszy w celu usunięcia powietrza, po wycofaniu tłoczka w celu pobrania cieczy iniekcyjnej następuje zwiększenie długości skoku w taki sposób, że tłoczek może być połączony ze stopką igły przy następnym wepchnięciu tłoczka w celu wstrzyknięcia cieczy iniekcyjnej. Środki ograniczające skok zawierają pierścień (18), który jest albo przesuwny w wyniku oddziaływania zespołu na określonej odległości względem tego zespołu lub obudowy po tym jak zespół został wyciągnięty na zewnątrz przynajmniej jeden raz, albo jest obrotowy i zaopatrzony w występy oporowe ustawione w taki sposób względem siebie na określonej odległości, że podczas przesuwu zespołu na określonej odległości pierścień jest obracany tak, iż w końcu zespół może być wepchnięty do środka do zetknięcia na największej głębokości.

(27 zastrzeżeń)

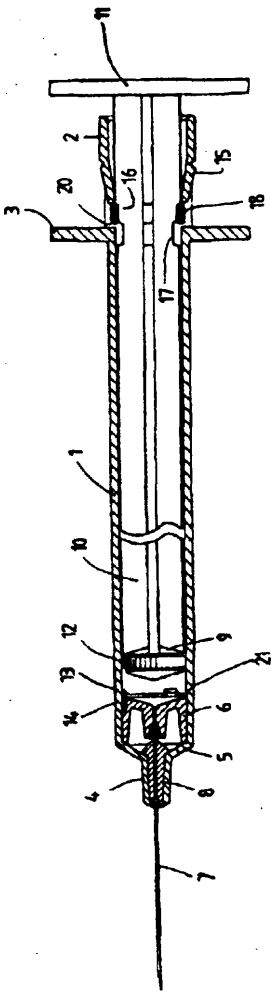

A1(86)921026 PCT/FR92/00999 5(51)A61M 16/04
(87)93 05 13 WO 93/08860 PCT Gazette nr 12/93
(31)91/13378 (32)91 10 30 (33)FR
(75) BEZICOT Robert, Antony, FR

(54) **Sztuczny nos zwierający tchawicę ze skórą chorego poddanego tracheotomii z otworem chirurgicznym**

(57) Sztuczny nos (1) ma obudowę (20) umieszczoną na zewnętrznej części otworu chirurgicznego (3) na podstawce pierścieniowej (10), wyłożonej taśmą dwustronnie przylepną (15), w której znajduje się masa przesącz al na (40) hydrofilowa, spełniająca rolę wymiennika, w którym krąży na przemian ciepłe i wilgotne powietrze między wydzielanym i wdychanym powietrzem. Między masą przesączalną (40) i otworem chirurgicznym znajduje się siatka (30), której przednia powierzchnia (32) jest płaska i styka się z masą przesączalną, a tylna powierzchnia (31) jest wypukła i ma otwory wymiarowe. Odległość między tylną powierzchnią (31) i przednią powierzchnią (32) jest taka by wydalony z tchawicy śluz nie przedostawał się do masy przesączalnej.

(12 zastrzeżeń)

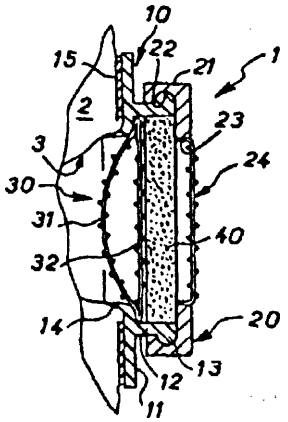

A1(86)921111 PCT/GB92/02086 5(51)A62D 3/00 C01B 25/238
(87)93 05 27 WO 93/09849 PCT Gazette nr 13/93
(31)9124353.5 (32)91 11 15 (33)GB
(71) ALBRIGHT & WILSON LIMITED, Warley, GB
(72) JAMES Michael Leslie, ROSE Mark Anthony
(54) Unieruchamianie zanieczyszczeń **metalowych** z **cieczy w** stałym ośrodku

(57) Przedmiotem wynalazku jest sposób unieruchamiania zanieczyszczeń w postaci ciężkich metali z rafinatów zawierających kwasy fosforu. Rafinaty zobojętnia się uzyskując aglomeraty, po czym aglomeraty te poddaje się obróbce uzyskując stały, skałopodobny materiał, w którym zanieczyszczenia w postaci ciężkich metali są na stałe uwięzione.

(5 zastrzeżeń)

A1(86)921105 PCT/DK92/00320 5(51)A63H 17/26
(87)93 05 13 WO 93/08885 PCT Gazette nr 12/93
(31)1829/91 (32)92 11 06 (33)DK
(71) LEGO A/S, Billund, DK
(72) OLSEN Flemming Hojberg
(54) Koło do zabawkowego zestawu budowlanego

(57) Koło do wykorzystania w zabawkowym zestawie budowlanym zaopatrzone jest w oponę (10) dostosowaną do montowania na obręczy (12) z w zasadzie cylindryczną powie-

rzchnią instalacyjną. Opona ukształtowana jest w postaci pierścienia z w zasadzie cylindryczną powierzchnią instalacyjną od strony obręczy. Zewnętrzna powierzchnia (11) opony jest asymetryczna względem płaszczyzny środkowej prostopadłej do osi koła.

(10 zastrzeżeń)

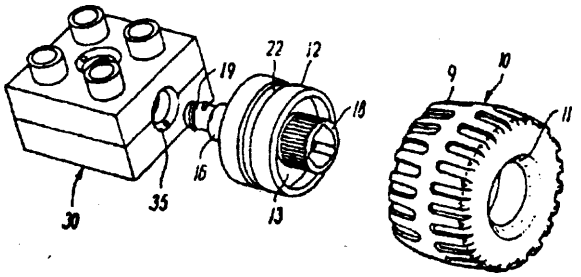

A1(86)92 11 05 PCT/DK92/00321 5(51)A63H 33/08 A63H 17/26

(87)93 05 13 WO **93/08887** PCT Gazette nr 12/93

(31)1830/91 **(32)91 11 06** (33)DK

(71) LEGO **A/S, Billund, DK**

(72) OLSEN Hemming Hojberg

(54) Wkręt do zabawkowego zestawu budowlanego

(57) Wkręt do zabawkowego zestawu budowlanego zaopatrzony jest w trzpień (14) z częścią (24) gwintowaną do wkręcania w inny element zabawkowego zestawu budowlanego z wykonanym w nim otworem gwintowanym. Wkręt jest dostosowany do przenoszenia sił działających poprzecznie względem trzpienia wkręta, w pewnej odległości od elementu. Na przedłużeniu części gwintowanej wkręt ma obszar (22) stykowy, którym wkręt, po jego wkręceniu, styka się z dopasowanym do niego obszarem stykowym innego elementu zabawkowego zestawu budowlanego wykonanego z otworem gwintowanym, tak że wkręt podtrzymywany jest na pewnym obszarze w odległości promieniowej od osi wzdłużnej wkręta większej, niż promień części gwintowanej.

(8 zastrzeżeń)

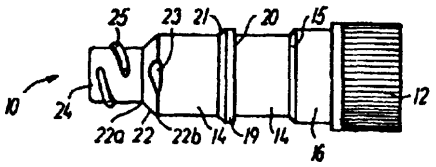

A1(86)921105 PCT/DK92/00319 5(51)A63H 33/08

(87)93 05 13 WO **93/08886** PCT Gazette nr 12/93

(31)1828/91 **(32)91 11 06** (33)DK

(71) LEGO **A/S, Billund,** DK

(72) OLSEN **Flemming** Hojberg

(54) **Zabawkowy zestaw konstrukcyjny**

(57) Zabawkowy zestaw konstrukcyjny zawiera elementy pierwszego typu w kształcie klocka ze środkami łączącymi pierwszego typu, które składają się ze słupków (102) łączących i komplementarnych środków łączących. Z jednej strony elementy (100) są wyposażone w słupki łączące, które mogą służyć do połączenia elementu z innymi analogicznymi elementami poprzez cierne połączenie z komplementarnymi środkami łączącymi znajdującymi się po drugiej stronie. Zabawkowy zestaw konstrukcyjny zawiera również elementy drugiego typu z podłużnymi elementami ze środkami łączącymi drugiego typu. Ten zestaw środków łączących składa się z pierwszej części łączącej z powierzchniami łączącymi, które są przynajmniej częściowo symetryczne obrotowo wokół osi poprzecznej do wzdłużnego kierunku bryły i drugą część łączącą z powierzchniami łączącymi przystosowanymi do chwytania i przytrzymywania powierzchni łączących pierwszej części łączącej. Dwa elementy połączone poprzez środki łączące drugiego typu mogą przyjmować różne pozycje wokół osi poprzecznej do wzdłużnego kierunku elementu. Dodatkowo, zabawkowy zestaw konstrukcyjny zawiera elementy konstrukcyjne trzeciego typu, które zawierają przynajmniej jeden środek łączący odpowiadający jednemu ze środków łączących charakterystycznych dla pierwszego zestawu i przynajmniej jedną część łączącą z drugiego zestawu środków łączących.

(32 zastrzeżenia)

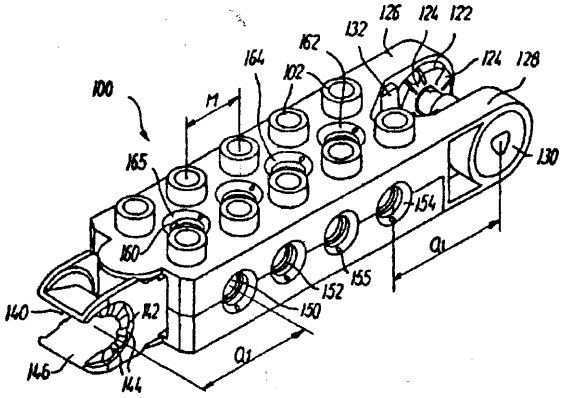

DZIAŁ B

RÓŻNE PROCESY PRZEMYSŁOWE, TRANSPORT

A1(86)920918 PCT/EP92/02173 5(51)B01D 53/34

(87)93 04 15 WO 93A)6916 PCT Gazette nr 10/93

(31)91/12098 **(32)91 09** 30 (33)FR

(71) SOLVAY, Bruxelles, BE

(72) DE SOETE **Gerard**

(54) Sposób oczyszczania gazu zawierającego **tlenek** azotu

(57) Sposób oczyszczania gazu zawierającego tlenek azotu, dla którego wykonania wykorzystuje się ilość tlenu w gazie co najmniej równą ilości stechiometrycznej potrzebnej dla utlenienia tlenku azotu na dwutlenek azotu i traktuje gaz pirosiarczynem metalu alkalicznego.

(14 zastrzeżeń)

A1(86)920930 PCT/US92/08347 5(51)B02C23/14
B03B 5/34
B03B9/00
B01D 37/00
C10L5/14
C01G 49/02

(87)93 04 29 WO 93/07967 PCT Gazette nr 11/93

(31)775.860 (32)91 10 15 (33)US

(71) GENESIS RESEARCH CORPORATION, Carefree, US

(72) KINDIG James Kelly

(54) **Proces oczyszczania węgla**

(57) Drobnoziarnisty węgiel jest wzbogacany w specjalnie zaprojektowanych oddzielaczach cyklonowych (25), z zastosowaniem gęstego czynnika, aby udoskonalić przyspieszenie cząstek i zwiększyć wydajność rozdzielenia. Doprowadzany surowiec węglowy (1) jest najpierw klasyfikowany według wielkości cząstek (2) w celu usunięcia drobnoziarnistego węgla (3). Gruboziarnista frakcja (4) jest następnie rozdzielana na czysty produkt węglowy (9), frakcję pośrednią (10) i odpad (6). Frakcja pośrednia jest rozdrabniana (11) dla wzbogacenia frakcją drobnoziarnistą (3). Frakcja drobnoziarnista (3) jest odmulana w przeciwprądowym oddzielaczu cyklonowym (21), a następnie rozdzielana na frakcje mieszane o różnym stopniu rozdrobnienia w oddzielaczach cyklonowych (25), z zastosowaniem gęstego czynnika. Gęsty czynnik zawiera drobnoziarniste cząstki magnetytu o wąskim rozkładzie wielkości cząstek, które wspomagają rozdzielenie (25), i poprawiają odzyskiwanie magnetytu. Magnetyt odzyskiwany jest niezależnie z każdej oddzielonej frakcji, za pomocą niemagnetycznej wody odpływającej (48) z jednej frakcji rozpuszczającej surowiec o mniejszym rozmiarze cząstek (24) i ulepszającej zarówno odzyskiwanie węgla jak i magnetytu. Magnetyt odzyskiwany jest w specjalnie zaprojektowanych zespołach odzyskiwania, w zależności od rozmiaru cząstki, z końcowym oddzielaniem w obwodzie (28), trójstopniowego układu oczyszczania oddzielaczy magnetycznych z bębnem, zawierającym magnes o dużej mocy z lantanowców.

(186 zastrzeżeń)

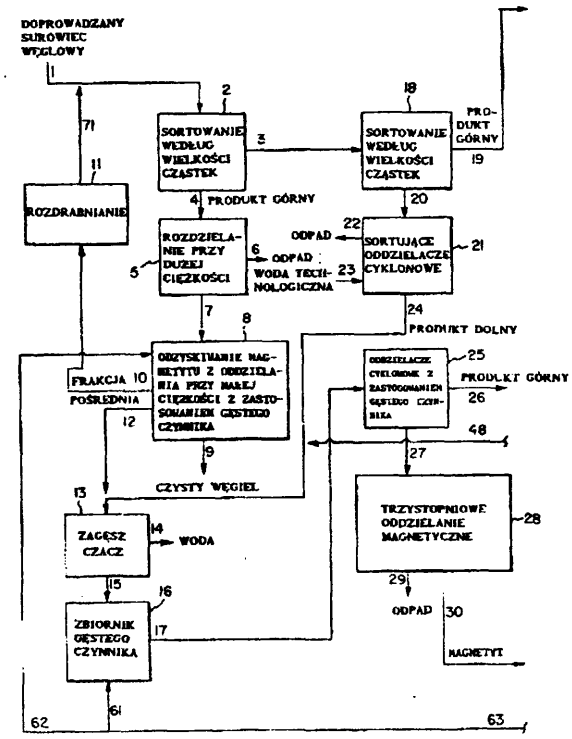

A1(86)921126 PCT/SE92/00815 5(51)B03C3/68

(87)93 06 10 WO 93/10902 PCT Gazette nr 14/93

(31)9103489-2 (32)91 11 26 (33)SE

(71) ABB FLAKT AB, Stockholm, SE

(72)JACOBSSONHans

(54) **Sposób sterowania zasilaniem impulsami prądowymi filtru elektrostatycznego**

(57) Niniejszy wynalazek dotyczy sposobu sterowania, w filtrze elektrostatycznym zawierającym elektrody wyładowcze i elektrody osadcze pomiędzy którymi jest utrzymywane zmieniające się wysokie napięcie, tętniącym prądem stałym dostarczanym do tych elektrod.

W sposobie wywołuje się zmianę częstotliwości, ładunku impulsowego i/lub czasu trwania impulsów tętniącego prądu stałego tak, że otrzymuje się wiele kombinacji częstotliwości, ładunku i czasu trwania. Dla każdej z tych kombinacji mierzy się napięcie U pomiędzy elektrodami wyładowczymi i elektrodami osadczymi i dla każdej z tych kombinacji określa się, mierzy i oblicza poziom napięcia U_{ref}. W danym okresie czasu, dla każdej z tych kombinacji albo mierzy się i/lub oblicza podczas danego okresu czasu całkę $I_k = \int U \cdot (U - U_{ref}) \cdot dt$ albo mierzy się $A_i = U \cdot (U - U_{ref})$ w pewnej liczbie punktów czasu, po czym I_K lub kombinacje liniowe A_i stosuje się do wyboru kombinacji częstotliwości, ładunku i czasu trwania tętniącego prądu stałego.

(15 zastrzeżeń)

A1(86)921124 PCT/IT92/00148 5(5l)B03D 1/012
B03D 1/06

(87)93 06 10 WO 93/10903 PCT Gazette nr 14/93

(31)RM91A000897 (32)91 11 27 (33)IT

(71) CONSIGLIO NAZIONALE DELLE RICERCHE,Rome,IT

(72) MARABINI Anna, BORNENGO Giorgio, ALESSE Vittorio, BERGAMINI Fabrizio

(54) **Pochodne 2-merkaptobenzoksazolu jako kolektory do selektywnej flotacji rud metali**

(57) Przedmiotem wynalazku są pochodne 2-merkaptobenzoksazolu o wzorze (I):

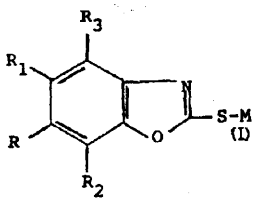

w którym R, R_1, R_2 i R_3, takie same lub różne, oznaczają każdy H, lub prostą bądź rozgałęzioną grupę alkilową, alkoksylową lub hydroksyalkilową, zawierające do 12 atomów węgla, a M oznacza H, Na, K, Li, Cs lub NH4, są zastosowane jako kolektory do selektywnej flotacji rud siarczkowych w celu oddzielenia soli mineralnych zawierających miedź, cynk i srebro.

(22 zastrzeżenia)

A1(86)920413 PCT/GB92/00668 5(51)B05B 1/26

(87)92 11 12 WO 92/19383 PCT Gazette nr 28/92

(31)9109065.4 (32)91 04 26 (33)GB

(71) DMW (TECHNOLOGY) LIMITED, Suffolk, GB

(72) DUNNE Stephen Terence

(54) Urządzenia rozpylające

(57) Wynalazek niniejszy dotyczy urządzenie do rozpylania cieczy, które to urządzenie zawiera: a. otwór (411) korzystnie gładki, poprzez który przepływa ciecz do rozpylenia i który tworzy wylotową strugę cieczy, która może być cieczą kroplową i/lub strumieniową; b. powierzchnię (400) usytuowaną na drodze strugi cieczy wylotowej z otworu (411), o którą uderza ta struga i rozpyla się na kropelki, charakteryzującą się tym, że powierzchnia (400) jest zaopatrzona w wierzchołek (440), korzystnie o powierzchni zwężającej się w kierunku linii przelotu strumienia cieczy do tego wierzchołka oraz tym, że płaszczyzna powierzchni, o którą uderza struga cieczy jest tak ustawiona w linii, że jest nachylona pod kątem do tej zamierzonej linii przelotu strugi cieczy tak, że wierzchołek ten jest położony z prądem względem punktu uderzenia strugi cieczy na powierzchnię.

(10 zastrzeżeń)

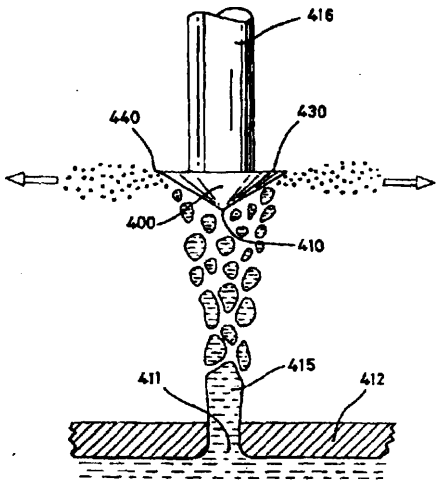

A1(86)921027 PCT/NL92/00191 5(51)B09B3/00
B0 J 3/00
C22B 43/00
C02F 11/00
F27B 7/06

(87)93 05 13 WO 93/08936 PCT Gazette nr 12/93

(31)9101802 (32)91 10 28 (33)NL

(71) RECYCLING NEDERLAND B.V., Zegveld, NL
J M C MANAGEMENT BEHEER B. V., Mastricht, NL

(72) BLONK Dirk Jan

(54) **Sposób i urządzenie do usuwania zanieczyszczenia albo zanieczyszczeń z materiału masowego**

(57) Przedstawiono sposób do usuwania zanieczyszczenia lub zanieczyszczeń z materiału masowego, który jest wprowadzany do komory obróbki (1), poddawany tam obróbce temperaturowej i odprowadzany, przy czym materiał masowy jest poddawany działaniu podciśnienia w czasie obróbki temperaturowej. Urządzenie wykorzystujące powyższy sposób zawiera komorę obróbki (1) do obrabiania wewnątrz zanieczyszczonego materiału, zespół doprowadzający (2) do doprowadzania materiału masowego do komory obróbki (1), zespół odprowadzający (9) do odprowadzania materiału masowego z komory obróbki (1), oraz zespół ogrzewający do ogrzewania materiału masowego w komorze obróbki, oraz zawiera również zespół (16) wytwarzający podciśnienie do wytwarzania podciśnienia w komorze obróbki.

(23 zastrzeżenia)

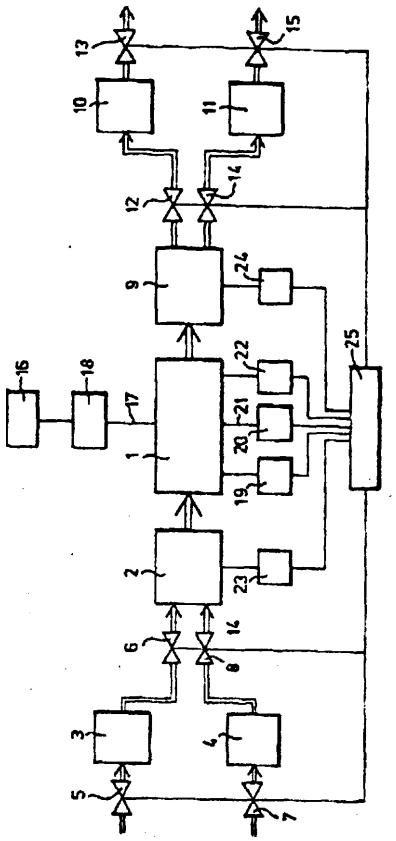

A1(86)920715 PCT/AU92/00352 5(51)B21J 15/26
B21J 15/36
B21J 15/38
B21J 15/40

(87)93 02 04 WO 93/01907 PCT Gazette nr 4/93

(31)PK 7217 (32)91 07 16 (33)AU

(75) ZOLTASZEK Zenon, Liverpool, AU

(54) Urządzenie nitujące

(57) Urządzenie nitujące, dla mocowania nitu (89), posiada tulejkę oraz trzpień (88) przechodzący przez tulejkę. Urządzenie zawiera wał napędowy przystosowany do napędu przez elementy o ruchu obrotowym tego rodzaju jak wiertarka elektryczna bezprzewodowa /tzn. zasilana z baterii, akumulatora itp/. Urządzenie to zawiera elementy napędzane (86) tego rodzaju jak koło sprzęgające trzpień, służące do sprzęgania i pociągania trzpienia (88) oraz elementy dociskające (92), (93) trzpień (88) do napędzanych elementów (86). Elementy dociskające (92, 93) współpracują z elementami napędzanymi (86) tak, że elementy napędzane (86) uruchamiają elementy dociskające (92,93), i trzpień (88) zostaje ciągnięty przez elementy napędzane (86).

(16 zastrzeżeń)

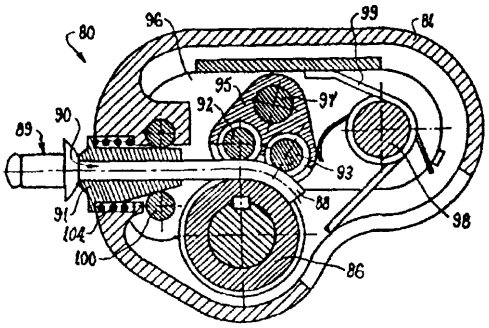

A1(86)9210 29 PCT/DK92/00312 5(51)B63H 1/14
(87)93 05 13 WO 93/09026 PCT Gazette nr 12/93
(31)1797/91 (32)91 10 30 (33)DK
(71) GORI AF 1902 AS, KOLDING, DK
(72) EHRENSKJOLD Nüs Oluf
(54) **Elastomerowa śruba z** giętką powłoką elastomerową

(57) Śruba, np. okrętowa, posiada centralną piastę z licznymi skrzydłami (12). Każde skrzydło (12) posiada giętką powłokę elastomerową (14), np. z kauczuku, trwale zwulkanizowaną z rdzeniem (13). Rdzeń (13) i powłoka elastomerowa (14) są wykonane i zwulkanizowane wtaki sposób, że tworzą integralny element, który bez konieczności dalszej kosztownej obróbki, tworzy śrubę o wykończonej na gładko powierzchni, będącą w stanie pochłaniać i tłumić impulsy wstrząsowe i udarowe pochodzące od sił reakcji wody. Powłoka elastomerowa nie jest trwale zwulkanizowana na całej powierzchni rdzenia, dzięki czemu po obu stronach rdzenia powstają komory (16), które można wypełniać za pośrednictwem zaworu napełniającego (18) płynem pod ciśnieniem, np. powietrzem lub wodą. Powłoka elastomerowa jest skonstruowana w taki sposób, że w stanie odkształconym biernie optymalizuje skok skrzydła do chwilowych warunków pracy śruby. Ponadto dzięki wybiórczemu pompowaniu istnieje możliwość aktywnego zmieniania geometrii śruby w możliwie najlepszy sposób w zależności od jej zastosowania.

(12 zastrzeżeń)

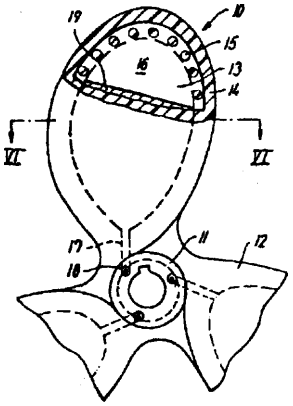

A1(86)921029 PCT/DK92/00313 5(51)B63H 1/14
(87)93 05 13 WO 93/09027 PCT Gazette nr 12/93
(31)1798/91 (32)91 10 30 (33)DK
(71) GORI AF 1902 AS, Kolding, DK
(72) EHRENSKJÖLD Nils Oluf
(54) **Elastomerowa śruba z** giętkim rdzeniem **skrzydła**

(57) Śruba, np. okrętowa, posiada centralną piastę (7) z licznymi skrzydłami (8). Każde skrzydło (8) stanowi elastomer, np. kauczuk (10) z giętkim rdzeniem (9), który może być wykonany np. ze stosunkowo cienkiej, pofalowanej blachy ze stali sprężynowej. Rdzeń (9) i tuleja piasty (11) np. z brązu są formowane i wulkanizowane jako integralny zespól, który bez konieczności stosowania kosztownej obróbki wykańczającej, stanowi śrubę o wykończonej na gładko powierzchni i w stanie umożliwiającym wcNanianie i tłumienie udarów i impulsów wstrząsowych pochodzących od sił reakcji wody. Falista struktura skrzydła ma postać fałd biegnących w kierunku na zewnątrz od piasty. Nawet w przypadku zastosowania cienkiej blachy, omawiane tu skrzydło uzyskuje wystarczająco dużą sztywność w kierunku poprzecznym do kierunku obracania się śruby, natomiast zachowuje możliwość skręcania się i wyginania w reakcji na obciążenie, co umożliwia optymalną regulację skoku skrzydła w zależności od chwilowych warunków pracy śruby.

(9 zastrzeżeń)

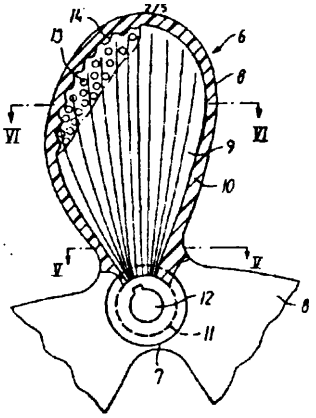

A (86)92 10 28 PCT/GB92/01977 5(51)B65D 1/02
B65D 1/40
B65D 83/00
(87)93 05 13 WO 93/09031 PCT Gazette nr 12/93
(31)240448 (32)91 11 01 (33)NZ
(71) HAWKINS Michael Howard, Parnell, NZ
(72) MELROSE David Murray
(54) **Pojemnik składany**

(57) Półsztywny pojemnik (1) na część składalną (7), złożoną z wielu rombowo ukształtowanych płyt (112), tworzących kształt stożka ściętego. Płyty (112) są ukształtowane łukowato względem połączeniowego podłoża (111) o kształcie stożka ściętego w kierunku poprzecznym i wzdłużnym, tak aby w czasie, kiedy płyty (112) przeciwdziałają rozszerzaniu od wewnętrznego ciśnienia pojemnika, były one zdolne do rozszerzania poprzecznie, aby umożliwiać składanie składalnej części (7) przy działaniu wzdłużnej siły powodującej zapadanie oraz przeciwdziałać rozszerzaniu od zapadniętego stanu. Opisyje się również inne kształty płyt (112).

(15 zastrzeżeń)

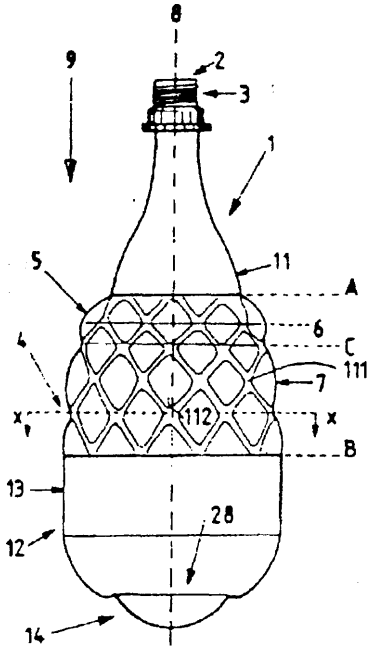

A1(86)921022 PCT/EP92/02428 5(51)B65D 65/46
B65D 81/32
A01N 25/34
B29C65AX)
B29C 65/76

(87)93 04 29 WO 93/08095 PCT Gazette nr 11/93

(31)782.092 (32)91 10 24 (33)US

(71) RHONE-POULENC AGROCHIMIE, Lyon, FR

(72) EDWARDS David, GOUGE Samuel, MCCARTHY William, SHU James

(54) **Opakowanie rozpuszczalne w wodzie**

(57) Opisane jest opakowanie zawierające mieszaninę toksyczną, na przykład mieszaninę pestycydową, które to opakowanie zawiera pierwszy arkusz (1) niepłaskiego, rozpuszczalnego w wodzie lub rozpraszainego w wodzie materiału, określający wklęsłość obejmującą mieszaninę, drugi arkusz (6) materiału rozpuszczalnego w wodzie lub rozpraszainego w wodzie uszczelniony z pierwszym arkuszem przy pomocy ciągłego, zamkniętego, rozpuszczalnego w wodzie lub rozpraszainego w wodzie zgrzewu, i trzeci arkusz (4) pomiędzy arkuszami pierwszym i drugim, uszczelniony z nimi przy pomocy rozpuszczalnego w wodzie lub rozpraszainego w wodzie zgrzewu (7) w celu podzielenia opakowania na dwie komory oraz opisany jest sposób wytwarzania tego opakowania.

(30 zastrzeżeń)

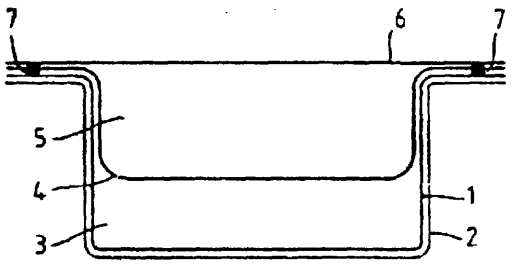

A1(86)921104 PCT/US92/09552 5(51)B65D 83/00

(87)93 05 27 WO 93/10020 PCT Gazette nr 13/93

(31)795.213 (32)91 11 20 (33)US

(71) THE PROCTER & GAMBLE COMPANY, Cincinnati, US

(72) KOCK Ronald Wayne, REIBOLDT Howard Norman, MCCARTHY Nancy Jean, ODER Reuben Earl

(54) **Opakowanie typu "Torebka w butelce" ze sprężystą buteleczką wyciskającą wielokrotnego użytku i umieszczony w niej pojemnik wewnętrzny nicujący się przy opróżnianiu bez styku jego punktu środkowego z buteleczką** wyciskającą

(57) Proponuje się pojemnik (20) wewnętrzny nadający się do zastosowania ze sprężystą buteleczką wyciskajacą (25). Pojemnik (20) wewnętrzny zawiera elastyczną torebkę (22) i mechanizm do nicowania torebki do jej wnętrza w obszarze jej środka bez potrzeby mocowania pojemnika wewnętrznego (20) do buteleczki wyciskającej (25). Nicowanie umożliwia wyprowadzenie w zasadzie całej ilości produktu. Jednym z korzystnych elementów powodujących nicowanie jest rama wsporcza (26) przypominająca klatkę dla ptaków. Ta rama wsporcza (26) może znajdować się wewnątrz lub na zewnątrz górnej połowy torebki elastycznej (22). Tego rodzaju pojemniki (20) wewnętrzne mają specjalne zalety, kiedy stosowane są z buteleczkami wyciskającymi wielokrotnego użytku. Buteleczki wyciskające (25) wielokrotnego użytku mogą być owalne i mogą być zaopatrzone w otwór na szczycie, który dostosowuje otwór dozujący zbiornika wewnętrznego do otworu na dolnym końcu, przez który przechodzi cały pojemnik (20) wewnętrzny. Do uszczelnienia dolnego końca buteleczki wyciskającej wykorzystywana jest płytka końcowa. W korzystnym wykonaniu buteleczka wyciskająca zaopatrzona jest w tuleję wewnętrzną (84) i tuleję zewnętrzną (82), które umożliwiają wymianę pojemnika wewnętrznego (20) przy potrzebie manipulowania tylko jednym elementem zamykającym.

(20 zastrzeżeń)

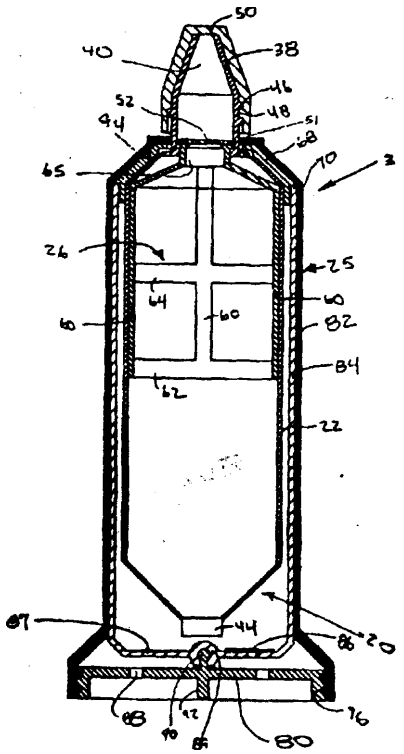

A1(86)921119 PCT/DK92/00343 5(51)B65D 83/04

(87)93 06 10 WO 93/11056 PCT Gazette nr 14/93

(31)1962/91 (32)91 12 05 (33)DK

(71) NOVO NORDISK A/S, Bagsvaerd, DK

(72) HANSEN Ib

(54) Dozownik dla pigułek lub tabletek

(57) Dozownik służy do dozowania tabletek po jednej na raz z nieuporządkowanego zasobnika tabletek w dozowniku. Dozownik zawiera pierwszą część zbiornika przemieszczalną w kierunku osiowym wewnątrz drugiej części zbiornika pokonując opór sprężynki (4). Część w kształcie korytka na wewnętrznym końcu pierwszej części tworzy z separatorem (13) na dnie drugiej części zamknięty od dołu kanał, w którym mogą się znajdować jedna za drugą przynajmniej dwie tabletki, kiedy dozownik jest w pozycji neutralnej. Kiedy dozownik jest obsługiwany przez wciśnięcie pierwszej części dalej wgłąb drugiej części, dno (7) zamykające kanał mija separator (13) i najniższa tabletka wypada. W tym samym czasie dwa wypusty (9) są wprowadzane w przestrzeń pozostawioną po bokach kanału między najniższą tabletką i następną tabletką powyżej niej, aby tylko najniższa tabletka wypadła.

(6 zastrzeżeń)

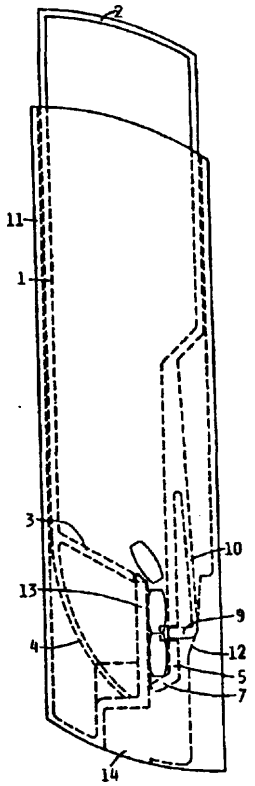

A1(86)921113 PCT/GB92/02111 5(51)B65D 83/14

(87)93 05 27 WO 93/10021 PCT Gazette nr 13/93

(31)9124148.9 (32)91 11 14 (33)GB

9202877.8 92 02 12 GB

9211406.5 92 05 29 GB

9222043.3 92 10 21 GB

(71) SCOTTISH AND NEWCASTLE PLC, Renfrew, GB

(72) FRUTIN Bernard Derek

(54) **Pojemnik ciśnieniowy do** wytwarzania **płynu musującego**

(57) Opisany został sposób i urządzenie do wytwarzania puszkowanego płynu. Pojemnik (90) wyposażony jest w przegrodę (92) zamontowaną w jego wnętrzu. Gaz (97) wprowadzony zostaje do pojemnika (90) przed przegrodą (92), zaś po przegrodzie (92) wprowadzony zostaje płyn (96). Płyn (96) zostaje nasycony gazem i poddany ciśnieniu wyższemu niż ciśnienie atmosferyczne.

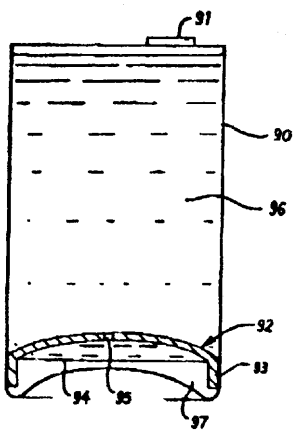

Przegroda (92) jest przepuszczalna dla gazu lecz jest zasadniczo nieprzepuszczalna dla płynu. Kiedy pojemnik zostanie otwarty przez rozerwanie przy użyciu mechanizmu rozrywającego (91), ciśnienie płynu (96) spada do ciśnienia atmosferycznego i gaz po przeciwnej stronie przegrody niż płyn przechodzi przez przegrodę do płynu.

(14 zastrzeżeń)

A1(86)921029 PCT/EP92/02474 5(51)B65D 90/02
B65D 90/50
B65D 90/04
B65D 90/08

(87)93 05 13 WO 93/09042 PCT Gazette nr 12/93

(31)P4135641.1 (32)91 10 29 (33)DE

(71) STEULER-INDUSTRIEWERKE GMBH, Hohr-Grenzhausen, DE

(72) SCHARKOWSKI Jurgen

(54) **Dwuścienny element okładzinowy i** sposób jego wytwarzania

(57) Dwuścienny element okładzinowy, składa się z dwóch płyt okładzinowych o dużej powierzchni wstawianych jako tracony szalunek, zwłaszcza dla konstrukcji betonowych. Obydwie płyty (2, 4) okładzinowe są ze sobą połączone siłowo, cieczo- i gazoszczelnie i zawierają pomiędzy sobą odstęp (7). Wynalazek zabezpiecza przed przesuwaniem się dwóch płyt (2, 4) okładzinowych i gwarantuje odpływ występujących ewentualnie przecieków. Dzięki wynalazkowi uzyskano systemy okładzin dla różnie uformowanych konstrukcji tanie i proste do montowania.

(15 zastrzeżeń)

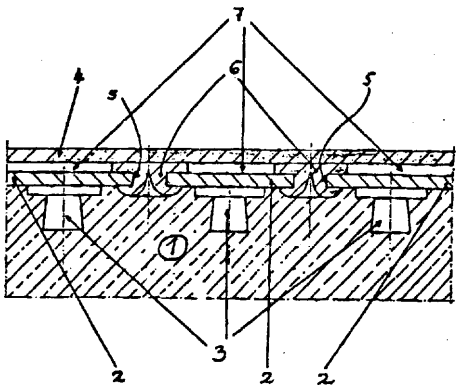

A1(86)921216 PCT/NL92/00228 5(51)B65F 1/12
B65F 1/00
B65F3/00

(87)93 06 24 WO 93/12018 PCT Gazette nr 15/93

(31)9102109 (32)91 12 17 (33)NL

(71) ZUIDEMA MILIEU B.V., Hoogeveen, NL

(72)ZUIDEMARoelof

(54) Urządzenie do zbierania odpadków, zwłaszcza zużytych opakowań szklanych

(57) Wynalazek dotyczy urządzenia do zbierania odpadków, zwłaszcza zużytych opakowań szklanych, posiadającego przynajmniej jeden pojemnik zbierający (1) i urządzenie podnoszące (15), dla podnoszenia pojemnika wlotowego do położenia wyładowczego nad pojemnikiem zbierającym, w którym to urządzeniu pojemnik wlotowy zawiera część podstawy (2) i nie posiadająca podstawy część obudowy (3), dopasowane do siebie, a ponadto wyposażony jest w otwory wlotowe (4) na odpadki, i może przesuwać się względem części podstawy

między pozycją zamkniętą, w której niższa krawędź części obudowy przylega szczelnie do podstawy, a pozycją otwartą, w której niższa krawędź oddalona jest od części podstawy, oraz w którym to urządzeniu człon **podnosząco-sprzęgający (16)** urządzenia podnoszącego, połączony jest z częścią podstawy, a pojemnik zbierający zawiera urządzenie podnoszące, które sprzęga człon **podnosząco-sprzęgający (30)**, połączony z częścią obudowy.

(9 zastrzeżeń)

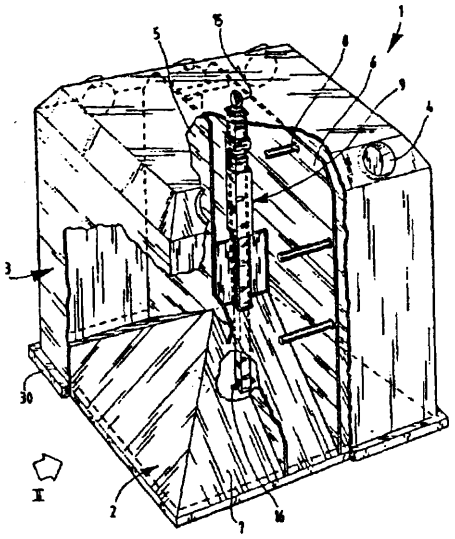

A1(86)921104 PCT/EP92/02530 5(51)B65F 1/12
B66C 1/66
B65D 88/56

(87)93 05 27 WO 93/10026 PCT Gazette nr 13/93

(31)P4137594.7 (32)91 11 15 (33)DE

(71) BERNHARD REILING GLAS-RECYCLING GMBH, Harsewinkel, DE

(72) REILING Bernhard

(54) **Pojemnik zbiorczy na odpady przeznaczone do powtórnego przerobienia**

(57) Pojemnik zbiorczy na odpady przeznaczone do powtórnego przerobienia, zwłaszcza na zużyte opakowania szklane, składa się z części, które pomijając górne otwory wrzutowe (7), mają pełne ściany zewnętrzne, wierzchy i spody (4, 6, 5) i jeden otwarty wewnętrzny bok, zwrócony w stanie, w **którym** wszystkie te części schodzą się razem, co najmniej ku jednej z pozostałych części. Ponadto części pojemnika mają na swoich wierzchołkach łączące je ze sobą przeguby **(14)** jak również umieszczone w pewnej odległości od osi każdego z przegubów, na płaszczyznach tych wierzchów, ciągnących się w kierunku pozostałych części pojemnika, bierne elementy sprzęgające **(17)**, **współdziałające** z czynnymi **elementami** sprzęgającymi zespołu zawieszenia, za pośrednictwem których owe części są odchylane od pozostałych części pojemnika, w wyniku czego odchyla się również ich otwarty wewnętrzny bok, przy czym powstaje otwierająca się ku dołowi szczelina, przez którą następuje opróżnianie. Aby pojemnik zbiorczy tego typu wyposażyć w co najmniej dwie części, które niezależnie od siebie mogą być opróżniane w dowolnej kolejności, części **(1**, 2, 3) pojemnika wraz ze znajdującymi się na ich wierzchach przegubami **(14)**, są usytuowane na centralnym korpusie **(15)**, mającym płaszczyzny ścian, zakrywające otwarte wewnętrzne boki tych części **(1, 2, 3)** pojemnika, kiedy znajdują się one w stanie, w którym wszystkie schodzą się razem.

(16 zastrzeżeń)

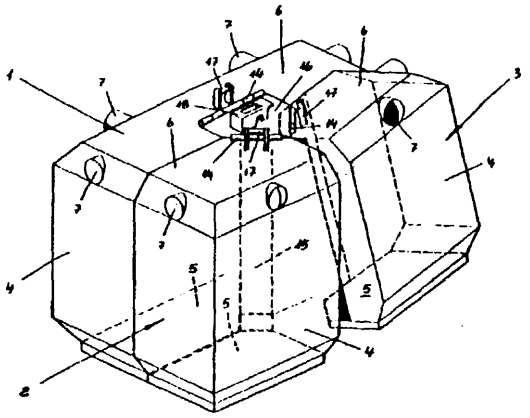

A1(86)921023 PCT/AT92/00131 5(51)B65H 75/10
B65H 75/18

(87)93 05 27 WO 93/10033 PCT Gazette nr 13/93

(31)91119401.7 (32)91 11 14 (33)DE

(71) HAGLEITNER BETRIEBSHYGIENE GES M B H & CO KG, Zell am See, AT

(72) HAGLEITNER Hans Georg

(54) **Nośnik rolki**

(57) Nośnik rolki, na którego powierzchnię obwodową (1) można nawijać taśmę materiału **(4)**, zwłaszcza papier, utworzony jest jako rdzeń nawojowy. Nośnik rolki ma na swoich końcach **elementy** sprzęgowe (2, 3), za pomocą których nośnik rolki może być połączony z napędem nawijarki, jak również z innym nośnikiem rolki. Wiele nośników rolki może być złączonych razem dla utworzenia rdzenia nawijarki do równoczesnego nawijania wielu taśm materiału (4). Po nawinięciu rolki dają się oddzielić jedna od drugiej, przy czym elementy sprzęgowe (2, 3) tworzą wystające wzdłuż osi czopy łożyskowe.

(4 zastrzeżenia)

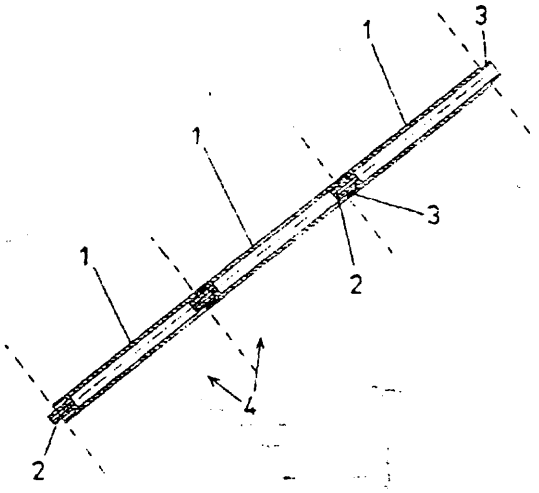

A1(86)921022 PCT/DE92/00884 5(51)B66B7/06

(87)93 05 13 WO 93/09053 PCT Gazette nr 12/93

(31)91/8868 (32)91 11 08 (33)ZA

(71) SIEMENS AKTIENGESELLSCHAFT, München, DE

(72) SCHMITT Winfried, SCHULZE HORN Hannes

(54) **System regulacyjno-kontrolny dla linowej instalacji wyciągowej**

(57) Układ z elektryczną maszyną napędową, zwłaszcza instalacji wyciągowej dla dużych głębokości i/lub z liną niemetalową, dla której w celu zapobiegania wzbudzaniu drgań przemieszczanych mas lin i ładunku (19, 20) w wyniku zmian prędkości ładunku (19, 20), przez zmiany prędkości obrotowej maszyny wyciągowej lub przy mechanicznych zatrzymaniach awaryjnych, wartość zadaną układu regulacji wykonanego jako nadążny dopasowuje się w sposób ciągły do wtasności charakteryzujących wzdłużne drgania układu lub ich główną składową, charakteryzuje się tym, że dokonuje się nieprzerwanej kontroli niezawodności działania, funkcjonalnej zgodności oraz kontrolowanych za pomocą urządzeń (15, 16) kontrolnych i pomiarowych wartości błędów resztkowych spowodowanych np. sitami poprzecznymi i ich kompensacji.

(17 zastrzeżeń)

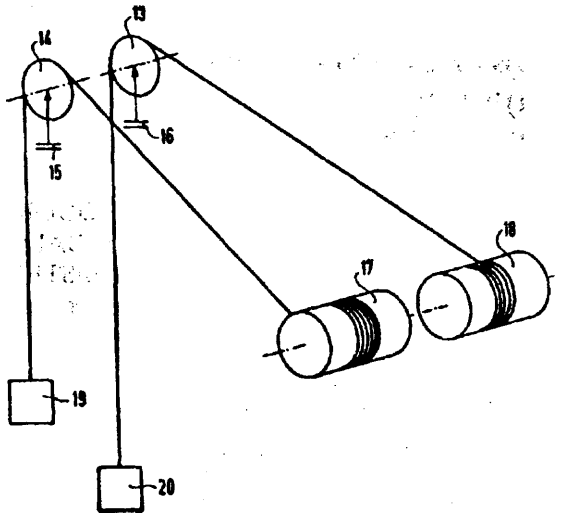

A1(86)921105 PCT/GB92/02048 5(51)B67C3/02 B65D 85/72

(87)93 05 13 WO 93/09055 PCT Gazette nr 12/93

(31)9123451.8 (32)91 11 05 (33)GB

9126702.1 91 12 17 GB

9206483.1 9203 25 GB

(71) SCOTTISH & NEWCASTLE PLC, Edinburgh, GB

(72) TROMANS Keith

(54) Wytwarzanie **piany przez** dyspersję pęcherzy

(57) Przedmiotem wynalazku jest sposób i urządzenie do wytwarzania dyspersji pianowej z pęcherzy napoju nasyconego dwutlenkiem węgla lub innej cieczy zawierającej gaz, opakowanej w puszkę (120) lub inny szczelny pojemnik. Niewypełnione początkowo cieczą urządzenie (9) mające wewnętrzną komorę z zaworem wlotowym i wylotowym (150) i (130) jest umieszczone w puszce, która jest następnie napełniona napojem. Puszka jest uszczelniona i pasteryzowana, a to powoduje wzrost ciśnienia wewnętrznego w puszce, wprowadzając pewną ilość gazowanego napoju do urządzenia przez zawór wlotowy. Zawór wylotowy utrzymuje pewną ilość napoju w wewnętrznej komorze dopóki puszka jest otwarta, a następnie po rozhermetyzowaniu puszki otwiera zawór wy lotowy opróżniając wewnętrzną komorę przez otwór zapoczątkowując powstanie drobnych pęcherzy, które tworzą pianę na napoju. Sposób i urządzenie są stosowane, zwłaszcza do wytwarzania piany na przefermentowywanych napojach alkoholowych symulujących napoje beczkowe.

(17 zastrzeżeń)

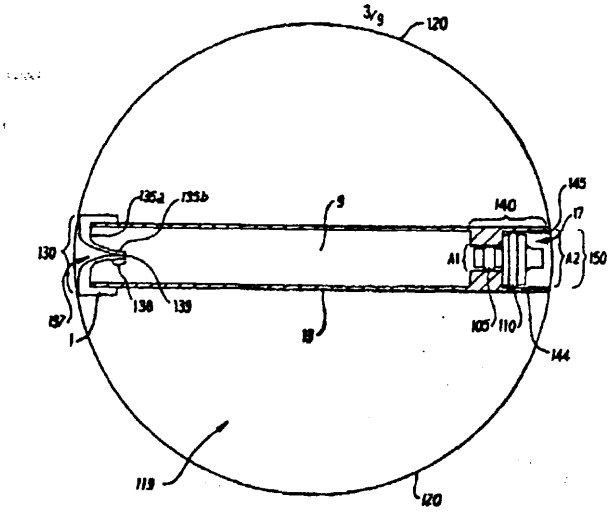

A1(86)920923 PCT/US92/08066 5(51)B67D 1/16

(87)93 0513 WO 93/09057 PCT Gazette nr 12/93

(31)785.041 (32)91 10 30 (33)US

(71) THE GILLETTE COMPANY, Boston, US

(72) TROTTA Robert A, ROGERS Brian A, METCALF Stephen C.

(54) Przycisk i **kołpak** urządzenia dozującego

(57) Urządzenie dozujące (10) pianę tworzącą żel, zawiera przycisk (12) i kołpak (14), przy czym przycisk jest zmontowany na wierzchołku pojemnika (16) na żel, i ma wlot stykający się z trzonkiem zaworowym pojemnika na żel i dyszę mającą wylot skierowany promieniowo na zewnątrz od wierzchołka pojemnika. Kołpak jest otwarty od spodu i obejmuje zewnętrzną powierzchnię przycisku przykrywając go gdy nie jest on używany. Otwór jest przewidziany w kołpaku a wycięcie (52) w obrzeżu otworu, zaczepia o zaczep (54) na zewnętrznej powierzchni przycisku zapewniając, że otwór kołpaka jest na wprost wylotu dyszy przycisku, gdy kołpak jest na swoim miejscu.

(12 zastrzeżeń)

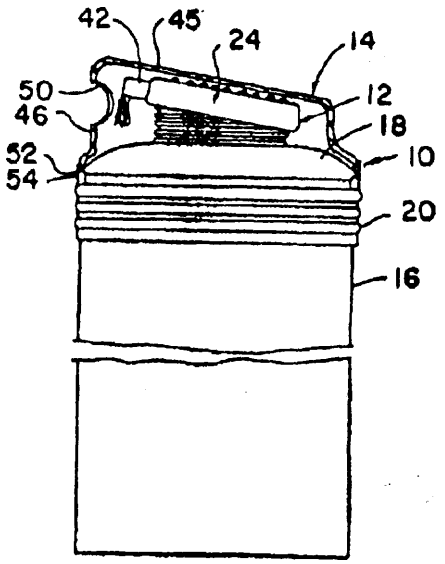

DZIAŁ C

CHEMIA I METALURGIA

A1(86)921026 **PCT/DK92/00310** **5(51)C04B** 7/47
(87)93 06 10 WO **93/11082** PCT Gazette nr 14/93
(31)1922/91 **(32)91 11 27** (33)DK
(71) **F.L.** SMIDTH & CO A/S, **Valby,** DK
(72)FOLSBERG **Jan**
(54) Sposób wytwarzania cementu

(57) Opisano sposób wytwarzania cementu, w którym gips jest dodawany do klinkieru w chłodnicy klinkieru (3).

(5 zastrzeżeń)

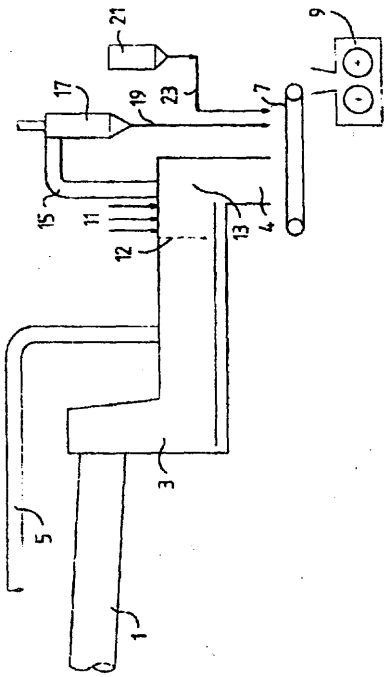

A1(86)921217 **PCT/NL92/00230** **5(51)C07C255/24**
C07C253/30
(87)93 06 24 WO 93/12073 PCT Gazette nr 15/93
(31)9102112 **(32)91 12 18** (33)NL
(71) DSM N.V.,Heerlen,NL
(72) BOSMAN Hubertus Johannes **Mechtilda, VANDENBOOREN** Franciscus Henricus Antonius Maria Joseph
(54) Sposób wytwarzania aminonitrylu przez częściowe uwodornianie związku nitrylowego o dwóch lub większej liczbie grup **nitrylowych**

(57) Przedmiotem wynalazku jest sposób wytwarzania aminonitrylu przez częściowe uwodornianie związku nitrylowego o dwóch lub większej liczbie grup nitrylowych w obecności katalizatora zawierającego metal z 8 grupy układu okresowego pierwiastków, w którym uwodornianie prowadzi się w niemal bezwodnych warunkach reakcji, a katalizator traktuje się alkoholanem. Korzystnie, jako katalizator stosuje się nikiel Raneya lub kobalt Raneya, potraktowany wstępnie alkoholanem metalu alkalicznego lub alkoholanem metalu ziem alkalicznych, takim jak metanolan sodu lub potasu.

(16 zastrzeżeń)

A1(86)921211 **PCT/HU92/00054** **5(51)C07C** 317/44
C07D 311/24
A61K 31/22
(87)93 06 24 WO 93/12079 PCT Gazette nr 15/93
(31)3908/91 **(32)91 12 12** (33)HU
(71) RICHTER GEDEON **VEGYESZETI,** Budapeszt, HU
(72) FISCHER Janos, BALLO **Ildiko,** FODOR **Tamas, SZOKE** Katalin, **PETENYI** GALLO Eva, MARVANYOS Ede, WALLERSTEIN Szilvia, EZER **Elemer,** MATUZ Judit, SAGHY Katalin, **SZPORNY Laszlo,** HAJOS Gyorgy
(54) Nowe pochodne **fenylosulfonyloakrylanów**

(57) Wynalazek dotyczy nowych pochodnych fenylosulfonyloakrylanów o wzorze (I), w którym R oznacza grupę C_{1-4} alkilową; grupę **feny lową** ewentualnie podstawioną grupą C_{1-4}**alkoksylową** lub C_{1-4} alkilokarbonyloksy; grupę aryloalkilową ewentualnie podstawioną grupą C_{1-4} alkoksylową W pierścieniu **aromatycznym;** grupę fenylosulfonylowinylową lub fenylokarbonylowinylową ewentualnie podstawione chlorowcem w części fenylowej; grupę **metylosulfo**nylowinylową; grupę **4-okso-** 4H-1- benzopiran **-2-ylową** lub 4-**okso- 4H-1-** benzotiopiran - 2-ylową; R^1 oznacza wodór lub chlorowiec a n oznacza 2 lub 3. Wynalazek dotyczy także kompozycji farmaceutycznych zawierających te związki oraz sposobu wytwarzania związków o wzorze (I). Związki według wynalazku mają działanie hamujące wydzielanie kwasu żołądkowego i działanie gastrocytoochronne. Są zatem użyteczne do zapobiegania **i/lub** leczenia zapalnych i wrzodowych chorób przełyku, żołądka lub dwunastnicy.

(11 zastrzeżeń)

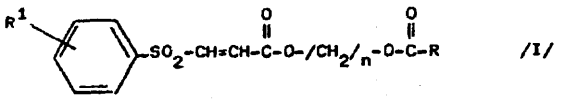

A1(86)921125 **PCT/SE92/00807** **5(51)C07C323/59**
A61K31/195
A61K 31/22
A61K 31/225
(87)93 06 10 WO 93/11104 KT Gazette nr 14/93
(31)9103572-5 **(32)91 11 29** (33)SE
(71) AB **ASTRA, Södertälje,** SE
(72) ANDERSSON Carl-Magnus, BERGSTRAND Hakan, **JAKUPO** VIC Edib,

JOSEFSSON Bo-Göran, LINDVALL Magnus, SÄRNSTRAND Bengt, TENEBERG Eric

(54) **Sole organiczne N,N' -diacetylocystyny**

(57) Przedmiotem wynalazku są nowe, krystaliczne sole organiczne N,N' -diacetylocystyny o działaniu immunomodulującym, sposoby ich otrzymywania, zawierające je środki farmaceutyczne i ich zastosowanie farmakologiczne.

(16 zastrzeżeń)

A1(86)921216 PCT/SE92/00873 5(51)C07D 209/34
C07D 209/38
C07D 295/067
C07D 491/113
C07D 403/00
A61K31/495

(87)93 06 24 WO 93/12085 PCT Gazette nr 15/93

(31)9103752-3 (32)91 12 18 (33)SE

(71) AKTIEBOLAGET ASTRA, Södertälje, SE

(72) BOAR Bernard Robin, CROSS Alan John

(54) **Pochodne izatyny, sposoby ich wytwarzania i zawierające je środki farmaceutyczne**

(57) Niniejszy wynalazek dotyczy związków o ogólnym wzorze (1),

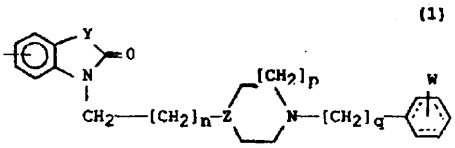

(1)

w którym: X oznacza jeden lub większą liczbę podstawników niezależnie wybranych z grupy obejmującej atom wodoru, niższy alkil, aryl, aryloksyl, CN, niższy alkoksyl, atom chlorowca, hydroksyl, grupę nitrową, trifluorometyi, grupę alkilosulfonamidową, NHCOR, gdzie R oznacza niższy alkil lub aryl, NR_1R_2, gdzie R_1 i R2 niezależnie oznaczają atom wodoru lub niższy alkil albo razem tworzą pierścień, CO_2R, gdzie R oznacza niższy alkil, lub cykloalkil, cykloalkenyl lub bicykloalkil ewentualnie podstawione niższym alkilem; Y oznacza CO łub CR3R4, gdzie Ra i R4 niezależnie oznaczają atom wodoru, niższy alkil, niższy alkoksyl lub razem tworzą cykliczny acetal; Z oznacza N lub CH; ich stereoizomerów i izomerów optycznych lub racematów gdy takie izomery istnieją, a także ich farmaceutycznie dopuszczalnych addycyjnych soli z kwasami i ich solwatów; o działaniu terapeutycznym, związków pośrednich do ich wytwarzania, sposobów ich wytwarzania, zawierających je preparatów farmaceutycznych i zastosowania tych związków i podobnych związków znanych w medycynie.

(23 zastrzeżenia)

A1(86)921201 PCT/HU92/000505(51)C07D 211/06
C07D 211/70
A61K31/44
A61K31/445

(87)93 06 10 WO 93/11107 PCT Gazette nr 14/93

(31)3747/91 (32)91 12 02 (33)HU
3747/91 92 06 09 HU

(71) RICHTER GEDEON VEGYESZETI GYAR RT, Budapeszt, HU

(72) HARSANYI Kaiman, GIZUR Tibor, AGAI-CSONGOR Eva, KALLAY-SOHONYAI Anna, KAPOLNAS-PAP Marta, CSIZER Eva, HEGEDUS Bela, SZPORNY Laszlo, KISS Bela, KARP ATI Egon, PALOSI Eva, SZOMBATHELYI Zsolt, SARKADI Adam, GERE Aniko, BODO Mihaly, CSOMOR Katalin, LASZY Judit, SZENTIRMAI Zsolt, LAPIS Erzsebet, SZABO Sandor, BOD Peter, CSEHI Attila

(54) **Nowe pochodne N-hydroksyalkilo-podstawionej 1,2,3,6-tetrahydropirydyny i piperydyny**

(57) Wynalazek dotyczy nowych N- hydroksy- podstawionych pochodnych 1,2,3,6-tetrahydropirydyny i piperydyny o wzorze (I), w którym A oznacza atom wodoru lub chlorowca; grupę alkoksylową; cyjanową, fenylową, fenylową monopodstawioną chlorowcem, benzylową, benzylową monopodstawioną chlorowcem; 2-fenyloetylową, monopodstawioną chlorowcem w części fenylowej; lub grupę 2-pikolilową; B oznacza atom wodoru; grupę alkoksylową lub nitrową; D oznacza atom wodoru lub chlorowca; lub grupę alkoksylową, lub B i D razem oznaczają grupę -CH=CH-CH=CH-; R oznacza atom wodoru, grupę alkilową lub fenylową, G oznacza atom wodoru; I oznacza atom wodoru lub grupę hydroksylową lub G i I razem oznaczają pojedyncze wiązanie chemiczne; E oznacza atom wodoru lub chlorowca; grupę alkoksylową lub trifluorometylową, a m oznacza 0, 1 lub 2, z zastrzeżeniem, że m oznacza 0 lub 2 lub oba podstawniki G i I oznaczają wodór, gdy A oznacza grupę benzylową lub grupę benzylową monopodstawioną chlorowcem i m oznacza 1, gdy A oznacza grupę 2-pikolilową, jak również ich soli addycyjnych z kwasami. Wynalazek dotyczy także kompozycji farmaceutycznych zawierających te związki jako substancje czynne oraz sposobu wytwarzania związków o wzorze (I) i związków przejściowych. Związki o wzorze (I) nadają się do zwiększania tolerancji ssaków /w tym człowieka/ na stany niedotlenienia i/lub niedokrwienia, jak również do leczenia zaburzeń zwyrodnieniowych i czynnościowych wynikających z niedotlenienia i/lub niedokrwienia

(16 zastrzeżeń)

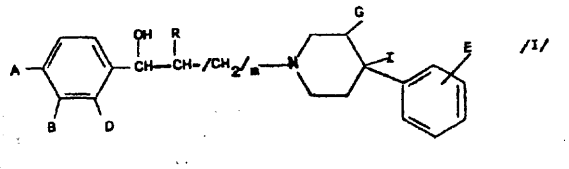

/I/

A1(86)921008 PCT/FR92/00936 5(51)C07D 215/54
C07D 471/04
C07C205/44

(87)93 04 15 WO 93/07127 PCT Gazette nr 10/93

(31)91/12480 (32)91 10 10 (33)FR

(71) LABORAT01RE ROGER BELLON, Neuilly-sur-Seine, FR

(72) DAUBIE Christophe, LEGRAND Jean-Jacques, PEMBERTON Clive

(54) **Nowe pochodne** kwasu **fluorochinolino-3-karboksylowego i sposób ich wytwarzania**

(57) Wynalazek dotyczy nowych pochodnych kwasu fluorochinolino -3-karboksylowego o wzorze ogólnym (I), w którym R jest atomem wodoru lub rodnikiem alkilowym a Hal jest atomem halogenu, jak również ich soli, jeśli one istnieją, sposobu ich wytwarzania i ich stosowania jako związków pośrednich w syntezie.

(7 zastrzeżeń)

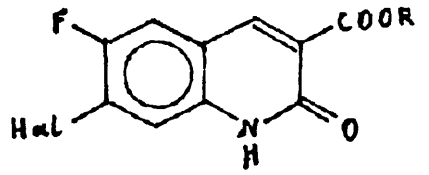

/I/

A1(86)921103 PCT/US92/09444 5(51)C07D 217/26
C07D 241/04
C07D 409/12
A61K31/47
A61K31/495

(87)93 05 13 WO 93/09096 PCT Gazette nr 12/93

(31)789.508 (32)91 11 08 (33)US
883.825 92 05 15 US

(71) MERCK & CO INC, Rahway, US

(72) VACCA Joseph P., DORSEY Bruce D., GUARE James P., HOLLOWAY M Katharine, HUNGATE Randall W.

(54) Inhibitory proteazy HIV przydatne w leczeniu AIDS

(57) Przedmiotem wynalazku są związki o wzorze

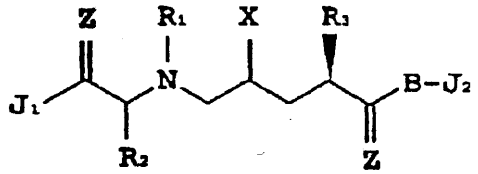

w którym R^1 i R^2 oznaczają niezależnie atomy wodoru lub ewentualnie podstawione grupy C_{1-4}-alkilowe lub arylowe, albo R^1 i R^2 są połączone tworząc monocykliczny lub bicykliczny układ pierścieniowy, które są inhibitorami proteazy wirusa HIV. Związki te są przydatne w zapobieganiu lub leczeniu infekcji wirusem HIV i w leczeniu AIDS, zarówno w postaci związków, jak i farmaceutycznie dopuszczalnych soli, składników kompozycji farmaceutycznych, samych lub w połączeniu z innymi środkami przeciwwirusowymi, immunomodulatorami, antybiotykami lub szczepionkami. Opisano także sposoby leczenia AIDS i sposoby zapobiegania lub leczenia infekcji wirusem HIV.

(11 zastrzeżeń)

A1(86)921218 PCT/FI92/00349 5(51)C07D 233/54
A61K31/415

(87)93 07 08 WO 93/13074 PCT Gazette nr 16/93

(31)9127050.4 (32)91 12 20 (33)GB

(71) ORION-YHTYMA OY, Espoo, FI

(72) KARJALAINEN Arto Johannes, VIRTANEN Raimo Einari, KARJALAINEN Arja Leena, ELORANTA Maire Marjatta, SALONEN Jarmo Sakari, SIPILÄ Hannu Tapani, HAAPALINNA Antti Sakari

(54) Podstawione pochodne imidazolu i ich wytwarzanie i zastosowanie

(57) Wynalazek dotyczy nowych związków o wzorze 1, w którym Y oznacza $-CH_2-$ lub -CO-, R_1 oznacza F, Cl lub OH; R_2 oznacza H, F lub Cl; a R3 oznacza H, CH_3 lub CH2CH3 z wyłączeniem 4-(5-chloro-2,3- dihydro-1 H-inden-2-ylo)- 1H-imidazolu i 4-(4-chloro-2,3-dihydro-1H-inden-2-ylo)-1H-imidazolu, i ich nietoksycznych soli addycyjnych z kwasami i ich mieszanin. Opisane są sposoby wytwarzania tych związków i nowe kompozycje farmaceutyczne zawierające te związki lub ich sole. Związki i ich nietoksyczne sole są selektywnymi i długo działającymi antagonistami receptorów α_2-adrenergicznych. Wykazują dobrą biodostępność przy podawaniu doustnym. Związki są szczególnie użyteczne w leczeniu zaburzeń pojmowania

(28 zastrzeżeń)

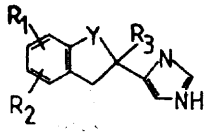

A1(86)921218 PCT/HU92/000575(51)C07D 233/88
A61K31/425

(87)93 07 08 WO 93/13076 PCT Gazette nr 16/93

(31)4068/91 (32)91 12 20 (33)HU

(71) RICHTER GEDEON VEGYESZETI GYAR RT, Budapeszt, HU

(72) FODOR Tamas, FISCHER Janos, DOBAY Laszlo, MARVANYOS Ede, SZOKE Katalin, BALLO Ildiko, TRISCHLER Ferenc, PERENYI Eva, GASP AR Katalin, EZER Elemer, MATUZ Judit, SAGHY Katalin, SZPORNY Laszlo, HAJOS Gyorgy

(54) Nowe hamujące wydzielanie kwasów żołądkowych i gastrocytoprotekcyjne mieszanki farmaceutyczne i nowe sole famotydyny oraz sposób ich otrzymywania

(57) Wynalazek dotyczy nowych gastrocytoprotekcyjnych kompozycji farmaceutycznych i nowych soli famotydyny hamujących wydzielanie soków żołądkowych oraz sposobu ich otrzymywania. Kompozycja według wynalazku zawiera jako składnik aktywny terapeutycznie efektywną dawkę mieszaniny związku o wzorze ogólnym (II), w którym A oznacza grupę o wzorze (A_1), w którym R oznacza atom wodoru, grupę hydroksyalkilową o ilości węgli C_{14} lub grupę hydroksyalkoksylową, X oznacza tlen, siarkę lub grupę NH, albo A oznacza grupę o wzorze (A2), w którym Q oznacza atom wodoru, grupę fenylową lub grupę fenylową podstawioną, przy czym m wynosi 0 lub 1, n wynosi 0, 1 lub 2, p wynosi 1 jeśli linia kropkowana oznacza wiązanie chemiczne lub p wynosi 2 kiedy linia kropkowana nie oznacza wiązania chemicznego, albo A oznacza grupę o wzorze (A3), w którym R^1 oznacza grupę metylową, fenylową, grupę fenylową podstawioną, grupę alkilową o ilości węgli C_{1-4}, grupę alkoksylową o ilości węgli C_{14} lub grupę tetrahydronaftylową ze związkiem o wzorze ogólnym (III), przy czym mieszanina zawiera obydwa składniki w stosunku wagowym od 10:1 do 1:10, ewentualnie kompozycja zawiera terapeutycznie efektywną dawkę nowej pochodnej o wzorze ogólnym (I), w którym A ma zdefiniowane powyżej znaczenia, B^+ oznacza protonową postać związku o wzorze ogólnym (III). Wynalazek dotyczy również nowych związków o wzorze ogólnym (I), w którym A i B^+ mają podane powyżej znaczenia i sposobu ich otrzymywania. Związki o wzorze ogólnym (I) i mieszanki według wynalazku stosowane są do leczenia stanów zapalnych i choroby wrzodowej przełyku, żołądka i dwunastnicy u ssaków.

(5 zastrzeżeń)

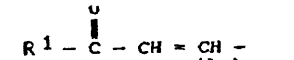

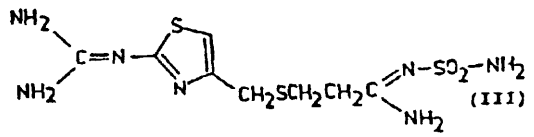

(III)

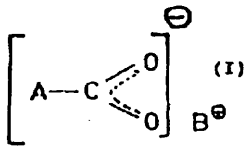

(I)

A — COOH (II),

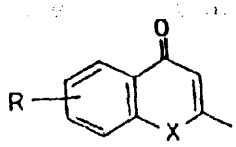

(A1)

Q — $(CH_2)_m$ — $S(O)_n$ — $C(H)_p$ (A2),
$C(H)_p$ —

A1(86)92 04 14 PCT/GB92/00681 5(51)C07D 239/26
C07D 213/53
C07D 239/34
C07D 239/28
C07D 239/52
C07D 239/42
C07D 213/68
C07D 213/65
C07D 213/85
C07D 213/61
C07D 251/60
A01N43/54

(87)92 10 29 WO 92/18487 PCT Gazette nr 27/92

(31)9108094.5	(32)91 04 15	(33)GB
9120642.5	91 09 27	GB
9202071.8	92 01 31	GB

(71) IMPERIAL CHEMICAL INDUSTRIES PLC, London, GB

(72) DE FRAINE Paul John, CLOUGH John Martin, WORTHINGTON Paul Anthony, PILKINGTON Brian Leslie, MATTHEWS Ian Richard

(54) **Środki grzybobójcze**

(57) Przedmiotem wynalazku są związki o wzorze (I), w którym A oznacza atom wodoru, chlorowca, grupę hydroksylową, C_{1-4}-alkilową, C_{1-4}-chlorowcoalkilową, C_{1-4}-alkoksylową, C1-4-chlorowcoalkoksylową lub cyjanową, i jeden z podstawników R^1 i R oznacza rodnik metylowy, a drugi oznacza grupę pirydylową lub pirymidyny lową podstawioną jednym lub kilkoma podstawnikami wybranymi niezależnie od siebie spośród reszt takich jak atomy chlorowca, grupy hydroksylowe, C_{1-6}-alkilowe /ewentualnie podstawione przez grupy C_{1-6} -alkoksylowe/, C_{1-6}-chlorowcoalkilowe, C_{1-6} -alkoksylowe /ewentualnie podstawione chlorowcem, grupami R^3R^4N, cyjanowymi, $R^3C/O/$, tfOC/Q/, $R^3R^4NC/O/$, $R^3SC/O/$, $H_2N.NHC/O/$, $R^3S/O/_m$, gdzie m oznacza 0, 1 lub 2, grupami C_{3-6}-cykloalkilowymi [ewentualnie podstawionymi przez rodniki C_{1-4}-alkilowe] albo 5- lub 6-członowym pierścieniem heterocyklicznym zawierającym jeden lub dwa atomy tlenu, występującym ewentualnie w postaci laktonu, przy czym pierścień heterocykliczny jest ewentualnie połączony z pierścieniem benzenowym i jest ewentualnie podstawiony rodnikami C_{1-4} - alkilowymi/, grupy $R^3S/O/_n$, w których n oznacza 0, 1 lub 2, grupy C_{2-6}-alkenylowe, C2-6-a)kinylowe, C_{2-6} - alkenyloksylowe, C_{2-6}-alkinyloksylowe, nitrowe, cyjanowe, CO_2R^3, NR^3R^4, NR^3R^4C /O/, N R V C / S /, R^3R^4C:NO, grupy C_{3-6}-cykloalkilowe, C_{3-6}-cykloalkiloksylowe /ewentualnie podstawione rodnikami C_{1-4}-alkilowymi/, grupy C_{1-6} -alkosky-/C_{1-6}/-alkoksylowe, aromatyczny 5-członowy pierścień zawierający 1, 2 lub 3 atomy azotu /ewentualnie podstawiony rodnikami C_{1-4}-alkilowymi/, grupy C_{1-6}-alkoksy- /C_{1-6}/-chlorowcoalkoksylowe, fenoksy-/C_{1-4}/-alkoskylowe, fenylo-/C_{1-4}/ -alkoksy-/C_{1-6}/-alkoksylowe, C_{1-4}-alkoksy -/C_{1-6}/-alkoksy-/C_{1-6}/-alkoksylowe, di- /C_{1-4}- alkoksy /-/ C_{1-6}- alkoksylowe, C_{2-6}-alkenyloksy- /C_{1-6}/- alkoksylowe, C_{2-6}-alkenyloksy-/C_{1-6}/-chlorowcoalkoksylowe, 5- lub 6-członowy pierścień heterocykliczny zawierający jeden lub dwa heterougrupowania niezależnie od siebie wybrane spośród N, S,S/O/, S/O/2 lub O, i ewentualnie połączony z pierścieniem benzenowym, przy czym pierścień heterocykliczny jest ewentualnie podstawiony rodnikami C1-4-alkilowymi, i gdy zawiera atom tlenu, może występować w postaci laktonu, przy czym pierścień heterocykliczny jest bezpośrednio połączony z pierścieniem pirydyny lub pirymidyny albo jest połączony poprzez O, OCH_2 lub CH2, fenyl, fenoksy lub fenylo-/C_{1-4}/-alkoksy; przy czym podane wyżej grupy fenylowe są ewentualnie podstawione chlorowcem, grupami C_{1-4}-alkilowymi, C_{1-4} - chlorowcoalkilowymi, C_{1-4} - alkoksy lowy mi, C_{1-4}-chlorowcoalkoksylowymi, nitrowymi lub cyjanowymi, albo drugi z podstawników R^1 i R^2 oznacza pierścień pirydyny lub pirymidyny ewentualnie podstawiony przez grupy wymienione już jako podstawniki pierścieni pirydyny i pirymidyny i połączony z aromatycznym 5-członowym pierścieniem zawierającym jeden lub dwa heteroatomy niezależnie od siebie wybrane spośród azotu, tlenu i siarki; a R^3 i R^4 niezależnie od siebie oznaczają atomy wodoru lub rodniki C_{1-6}-alkilowe /ewentualnie podstawione atomami chlorowca lub grupami cyjanowymi/; z tym, że gdy A oznacza atom wodoru i jeden z podstawników R^1 i R^2 oznacza rodnik metylowy, wówczas drugi nie oznacza: grupy piryd-2-ylowej monopodstawionej chlorem, grupą cyjanową, fluorem, bromem, grupą metylową lub 5-etylową, albo podstawionej przez 3,5-difluoro albo 3,4,5,6-tetrafluoro; grupy piryd-3-ylowej podstawionej przez 6-metyl, 4-cyjano, 5-cyjano, 6-cyjano lub 2,6-dichloro; grupy piryd-4-ylowej monopodstawionej grupą cyjanową ; grupy pirymidyn-2-ylowej podstawionej przez 4- metyl, 4,6- dimetyl lub 4,6 - dimetoksy, grupy pirymidyn-4-ylowej podstawionej przez 2-chloro, 2-metoksy, 2-metyl, 2-cyjano, 6-metyl, 6-chloro, 6-metoksy, 6-fenyl lub 2,6-dimetyl; albo grupy pirymidyn- 5- ylowej podstawionej przez 2-metyl, 4-metyl lub 2,4-dimetyl. Związki te stosuje się jako środki grzybobójcze.

(17 zastrzeżeń)

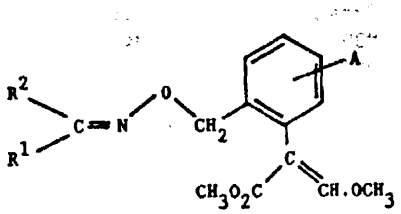

(I)

A1(86)921030 PCT/HU92/000425(51)C07D 277/22
C07C 331/02

(87)93 05 13 WO 93/09107 PCT Gazette nr 12/93

(31)3402/91	(32)91 10 30	(33)HU
3403/91	91 10 30	HU
3404/91	91 10 30	HU
1124/92	92 04 03	HU
1125/92	92 04 03	HU

(71) CHINOIN GYÓGYSZER-ÉS VEGYÉSZETI TERMÉKEK GYARA RT, Budapest, HU

(72) PÁLOSI Endre, KORBONITS Dezső, MOLNÁR Erzsébet, SZVOBODA Ida, HÉJA Gergely, KISS Pál, GÖNCZI Csaba, MÓRÁSZ Ferenc, LEDNICZKY László, SZABÓ Erzsébet, GYORI Peter, SZALAY Erzsébet, SPERBER Ferenc, MIHALOVICS György, NÉMETH Attila, SÜTO Mihály, GYÜRE Károly, BÓNÉ István, BÁN Károly, BUTTKAI Ildikó, KŐVÁRI Árpád, GARACZY Sándor

(54) Nowy proces wytwarzania **4-metylo-5-/2-chloroetylo/-tiazolu i jego analogów**

(57) Wynalazek dotyczy procesu wytwarzania związków o wzorze ogólnym:

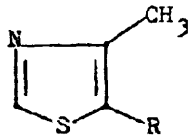

/I/,

w którym R oznacza grupę C1-5 alkilową o prostym łańcuchu podstawioną w pozycji 2 atomem chloru, oraz ich soli addycyjnych z kwasami, polegającego na tym, że **3,5-dichloro-2-alkanon** o wzorze ogólnym

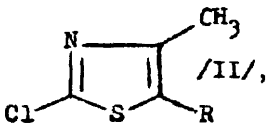

/II/,

w którym R oznacza to co powyżej, poddaje się reakcji z nieorganicznym tiocyjanlanem i a/ otrzymany 3-tiocyjaniano-**5-chloro-2-alkanon** o wzorze ogólnym

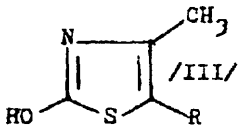

/III/

w którym R ma powyższe znaczenie, przekształca się działaniem gazowego kwasu chlorowodorowego w organicznym rozpuszczalniku w **2-chloro-4-metylo-5-/2-chloroalkilo/-tiazol** o wzorze ogólnym

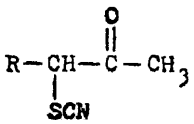

/IV/,

w którym R ma znaczenie jak wyżej, i związek ten w organicznym rozpuszczalniku uwodornia się w obecności metalicznego katalizatora, lub **b/ wymieniony** związek o wzorze ogólnym (IV) poddaje się reakcji z wodnym kwasem mineralnym, na otrzymany w ten sposób **2-hydroksy-4-metylo -5-/2-chloroalkilo/-tiazol** o wzorze ogólnym

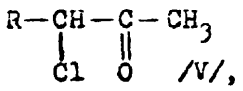

/V/,

działa się środkiem chlorowcującym i otrzymany w ten sposób 2- **chloro-4- metylo-5-/2- chloroalkilo/-tiazol** o wzorze ogólnym (II), w którym R ma znaczenie jak wyżej, poddaje się uwodornieniu w organicznym rozpuszczalniku w obecności metalicznego katalizatora i dowolnie, albo otrzymany **4- m etyl o-** 5-/2-**chloroalkilo/-tiazol** o wzorze ogólnym (I), gdzie R ma znaczenie jak wyżej, lub jego chlorowodorek przekształca się w sól addycyjną z innym kwasem w sposób znany, albo z jego soli addycyjnej z kwasem uwalnia się związek o wzorze ogólnym (I), w którym R ma znaczenie określone powyżej.

(18 zastrzeżeń)

A1(86)921012 PCT/EP92/02340 5(51)C07D 295/14
C07D 239/42
C07D 211/34
C07D 213/78
A61K31/495
A61K 31/505
A61K31/445

(87)93 04 29 WO 93/08181 PCT Gazette nr 11/93

(31)9122016.0 (32)91 10 16 (33)GB

(71) GLAXO GROUP LIMITED, Greenford, GB

(72) PORTER Barry, ELDRED Colin David, KELLY Henry Anderson

(54) Pochodne kwasu **cykloheksanooctowego**

(57) Przedmiotem wynalazku są pochodne kwasu cykloheksanooctowego o wzorze (I)

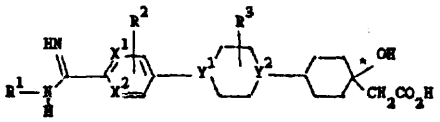

(I)

lub ich sole albo **solwaty,** w którym to wzorze: X^1, X^2 i Y oznaczają niezależnie od siebie grupę CH lub atom azotu; Y^2 oznacza atom azotu lub, **gdy** Y^1 oznacza atom azotu, mogą także oznaczać grupę CH; R^1 oznacza atom azotu lub grupę hydroksylową, C_{1-4}**-alkilową** albo **2,2,2-trifluoroetylową;** R^2 oznacza atom wodoru lub, gdy X^1 i X^2 oznaczają grupę CH, mogą także oznaczać atom fluoru, chloru lub bromu albo grupę fenylową albo C_{1-4}**-alkilową;** R^3 oznacza atom wodoru lub, gdy Y i Y^2 oznaczają atom **azotu,** mogą także oznaczać grupę C_{1-4}-alkilową lub **hydroksymetylową.** Związki hamują zależnie **od fibrynogenu** zlepianie się płytek krwi.

(13 zastrzeżeń)

A1(86)920708 PCT/FR92/00649 5(51)C07D 305/14

(87)93 01 21 WO 93/01179 PCT Gazette nr 3/93

(31)91/08673 (32)91 07 10 (33)FR

(71) RHONE POULENC RORER S A, Antony, FR

(72) HITTINGER Augustin

(54) Sposób wytwarzania pochodnych bakatyny III I 0-dezacetylobakatyny III

(57) Przedmiotem wynalazku jest sposób wytwarzania związków o wzorze ogólnym (1) i zastosowanie otrzymanego produktu do wytwarzania **zwiazków** o wzorze ogólnym (II). We wzorze ogólnym (I) R_1 oznacza rodnik acetylo lub grupę **zabezpieczającą**, G_1 oznacza grupę zabezpieczającą a R oznacza rodnik t-butoksy lub fenylo. We wzorze ogólnym (II) R oznacza rodnik t-butoksy lub fenylo a R_1 oznacza atom wodoru lub rodnik acetylo.

(6 zastrzeżeń)

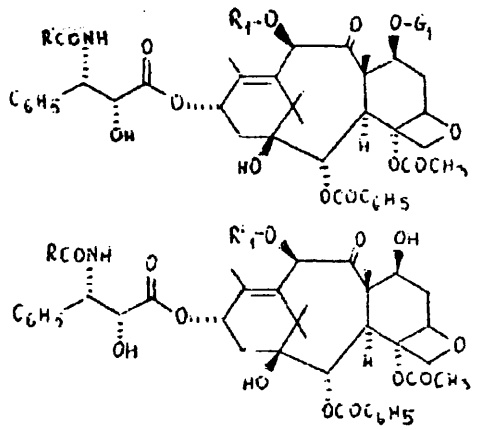

(I)

(II)

A1(86)921110 **PCT/CA92/00488** 5(51)C07D 401/12
A61K31/40

(87)93 05 27 WO 93/10115 PCT Gazette **nr** 13/93

(31)793.087 **(32)91 11 15** (33)US

(71) MERCK FROSST CANADA INC, Kirkland, CA

(72) HUTCHINSON John H., DOWN Brian

(54) Bezpostaciowe (chinolin-2-ylometoksy) indole

(57) Postać soli sodowej kwasu **3-[N-(p-chlorobenzylo)** -3-(t-butylotio)-5-(chinolin-2- **ylometoksy)indol-2- ilo] -2,2- dimety**lopropionowego otrzymana przez suszenie liofilizacyjne lub rozpyłowe jest bardziej rozpuszczalna w wodzie niż jej postać krystaliczna. Związek jest użyteczny jako środek przeciw astmatyczny, przeciwalergiczny, przeciwzapalny lub cytoochronny. Użyteczny jest również w leczeniu biegunki, nadciśnienia, anginy, agregacji płytek, skurczu mózgowego, przedwczesnego porodu, samoistnego poronienia, bolesnego miesiączkowania i migreny.

(10 zastrzeżeń)

A1(86)9105 22 **PCT/HU91/000205**(51)C07D 455/03
A61K31/435

(87)92 11 26 WO **92/20678** PCT Gazette nr 29/92

(71) CHIN01N **GYOGYSZER-** ES **VEGYESZETI** GYAR R T, Budapest, HU

(72) **VIZI** Szilveszter, **SZANTAI** Csaba, **SZABO** Lajos, **TOTH Istvan,** HERMECZ **Istvan,** GAAL Jozsef, **HARSING Laszlo,** SOMOGYI Gyorgy, SZABO Tibor

(54) Nowe pochodne berbanu, kompozycje farmaceutyczne zawierające te związki i sposób ich wytwarzania

(57) Wynalazek dotyczy nowych pochodnych berbanu o wzorze **I,** kompozycji farmaceutycznych zawierających te związki i sposobu ich **wytwarzania.** We wzorze (I) R^1 i R^2 razem tworzą grupę mety **lenodioksy,** a R^3 oznacza grupę alkilową zawierającą **1-6** atomów **wegla.**

(7 zastrzeżeń)

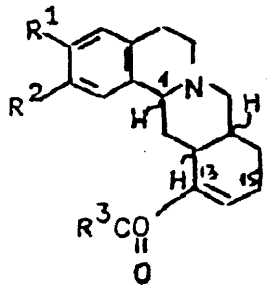

I

A1(86)921008 **PCT/FR92/00937** 5(51)C07D 471/04
C07D 471/04
C07D 221:00
C07D 221:00

(87)93 04 15 WO **93/07145** PCT Gazette nr 10/93

(31)91/12479 **(32)91 10 10** (33)FR

(71) LABORAT01RE ROGER BELLON, **Neuilly-sur-Seine,** FR

(72) DAUBIE Christophe, LEGRAND **Jean-Jacques, PEMBERTON** Clive

(54) Sposób wytwarzania benzo [b] naftyrydyn

(57) Sposób wytwarzania benzo [b] naftyrydyn o wzorze ogólnym:

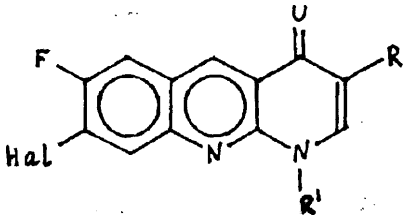

w którym R jest rodnikiem **karboksylowym, alkiloksykarbonylowym, cyjanowym, karbamylowym, alkilokarbamylowym,** benzylokarbamylowym, hydroksyetylokarbamyiowym, **dialkiloaminoetylokarbamylowym** lub dialkilokarbamytowym, których części alkilowe mogą ewentualnie tworzyć z atomem azotu, z którym są związane heterocykl o 5 lub 6 członach zawierający ewentualnie inny heteroatom z grupy obejmującej tlen, siarkę i azot i ewentualnie podstawiony przy azocie przez rodnik alkilowy, R' jest atomem wodoru, rodnikiem alkilowym, fluoroalkilowym, **karboksyalkilowym, cykloalkilowym** /3-6 atomów **węgla/, fluorofenylowym, difluorofenylowym, alkiloksylowym** lub **alkiloaminowym,** a Hal jest halogenem, jak również ich soli, jeśli one istnieją, polega na tym, że:

1/ kondensuje się aminę o wzorze ogólnym:

$R' - NH - CH_2 - CH_2 - R''$

w którym R" jest rodnikiem **alkiloksykarbonylowym,** cyjanowym, karbamylowym, alkilokarbamylowym, **benzylokarbamylowym,** hydroksyetylokarbamyiowym, **dialkiloaminoetylokarbamylowym** lub dialkilokarbamylowym, których części alkilowe mogą **ewentualnie** tworzyć z atomem azotu, z którym są związane heterocykl

o 5 łub 6 członach zawierający ewentualnie inny heteroatom z grupy obejmującej tlen, siarkę i azot i ewentualnie podstawiony przy azocie rodnikiem alkilowym, z chlorofluorochinoliną o wzorze ogólnym:

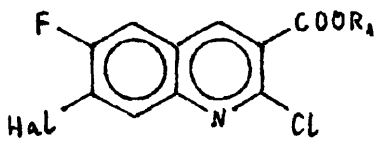

w którym R_1 jest rodnikiem alkilowym, rodniki cytowane powyżej mają 1 -4 atomów węgla i są proste lub rozgałęzione, 2/ cyklizuje się tak otrzymaną fluorochinolinę o wzorze ogólnym:

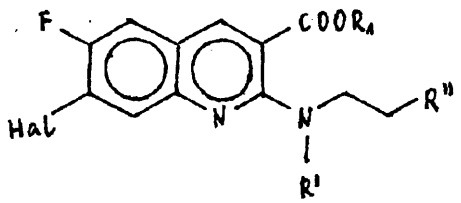

w którym R_1 jest zdefiniowany jak powyżej w 1/, 3/ utlenia się 1,2,3,4-tetrahydro-1,8-benzo [b] naftyrydynę o wzorze ogólnym:

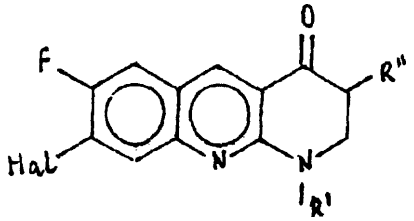

potem ewentualnie przekształca się otrzymany ester w kwas i ewentualnie przekształca go w sól.

(2 zastrzeżenia)

A1(86)921109 PCT/GB92/02062 5(51)C07D 487/04 A61K31/505

(87)93 05 27 WO 93/10119 PCT Gazette nr 13/93

(31)9123916.0 (32)91 11 11 (33)GB

(71) THE WELLCOME FOUNDATION LIMITED, London, GB

(72) KUYPER Lee Frederick, JONES Michael Lee, BACCANARI David Patrick

(54) **Związki heterocykliczne**

(57) Opisano związki o wzorze (II):

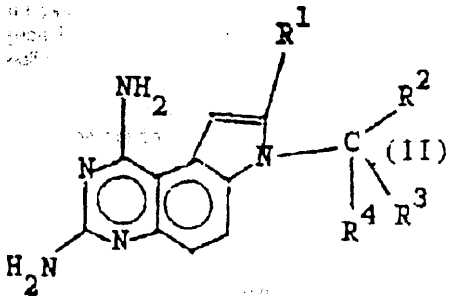

lub ich addycyjne sole kwasowe, w którym to wzorze R^1 oznacza atom wodoru, grupę C_{1-4}-alkilową, grupę C_{1-4}-alkilową podstawioną atomem chlorowca albo grupą C_{1-4}-al koksy lową; R^2 oznacza grupę C_{1-4}-alkilową lub grupę C_{1-4}-alkilową podstawioną atomem chlorowca albo grupą C1-4 -alkoksylową; R^3 oznacza grupę C_{1-4}-alkilową lub grupę C_{1-4}-alkilową podstawioną atomem chlorowca albo grupą C_{1-4}-alkoksylową; albo

tworzy grupę C_{5-7}-cykloalkilową lub cykloalkenylową, oraz R^4 oznacza atom wodoru lub grupę C1-4 -alkilową, jako użyteczne leki do leczenia nowotworów. Ujawniono także kompozycje farmaceutyczne zawierające powyższe związki oraz ich wytwarzanie.

(15 zastrzeżeń)

A1(86)92 10 02 PCT/EP92/02283 5(51)C07D 487/22

(87)93 04 15 WO 93/07150 PCT Gazette nr 10/93

(31)P4132893.0 (32)91 10 04 (33)DE

P4141381.4 91 12 16 DE

(71) SANDOZ LTD, Basle, CH

(72) EHRHARDT Claus, GIGER Karl Andreas Rudolf

(54) **Pochodne tetrafenyloporfiryny**

(57) Przedmiotem wynalazku jest hapten utworzony z kofaktora metaloporfirynowego, związanego z resztą substratu. Hapten jest zaprojektowany tak, że naśladuje stan przejściowy katalizatora metaloporfirynowego i substratu w reakcji i charakteryzuje się tym, że kofaktor metaloporfirynowy ma wzór 2, w którym R_1, R2, R2', R3, R3'. R_8 i Re mają znaczenia jak zdefiniowane w opisie; R4 jest grupą mostkującą, łączącą katalizator metaloporfirynowy z resztą substratu; a M oznacza jon metalu, mający liczbę koordynacyjną co najmniej 4. Zastrzeżono również kofaktory metaloporfirynowe, w których R_4 oznacza H, grupę łącznikową lub usuwalną grupę zabezpieczającą

(18 zastrzeżeń)

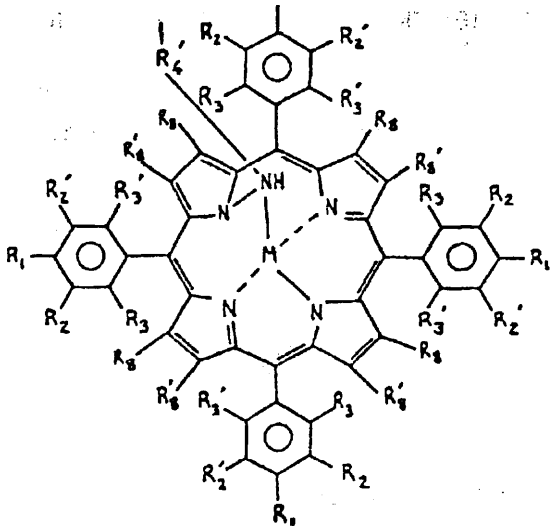

A1(86)921208 PCT/SE92/00844 5(51)C07F9/6558 C07D 401/12 A61K 31/675

(87)93 06 24 WO 93/12124 PCT Gazette nr 15/93

(31)9103776-2 (32)91 12 19 (33)SE

(71) AB ASTRA, Södertälje, SE

(72) HOLSTEIN Karl Björn Christer, SUNDEN Gunnel Elisabeth

(54) **Podstawowe benzimidazole, sposoby ich wytwarzania oraz ich stosowania**

(57) **Przedmiotem wynalazku są nowe związki o wzorze I**

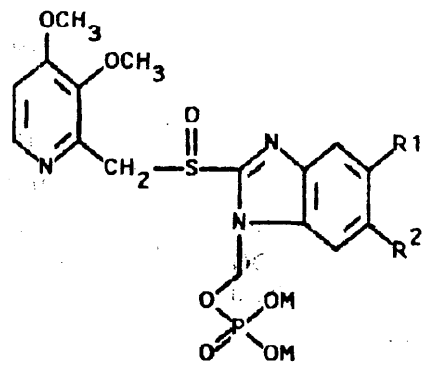

I

w którym każdy z R^1 i R^2, które są takie same lub różne, oznacza metyl, -C(O)-CH_3 lub -C(O)-OCH_3, z tym że jeden z R^1 i R^2 zawsze oznacza metyl, a M oznacza fizjologicznie tolerowany przeciwkation, a także sposoby wytwarzania takich związków, środki farmaceutyczne zawierające takie związki jako składnik aktywny, oraz zastosowanie związków w medycynie.

(19 zastrzeżeń)

A1(86)921201 PCT/SE92/00832 5(51)C07K5/06 A61K37/64 C07K5/04 C07C 279/12

(87)93 06 10 WO 93/11152 PCT Gazette nr 14/93

(31)9103612-9 (32)91 12 04 (33)SE

(71) AKTIEBOLAGET ASTRA, Södertälje, SE

(72) TEGER-NILSSON Ann-Catrine Elisabet, BYLUND Ruth Elvy

(54) **Nowe pochodne peptydów**

(57) Wynalazek dotyczy nowych współzawodniczących inhibitorów trombiny, ich syntezy, środków farmaceutycznych zawierających te związki jako substancje czynne i zastosowania tych związków jako antykoagulantów w profilaktyce i leczeniu chorób na tle zakrzepów z zatorami, o wzorze (I):

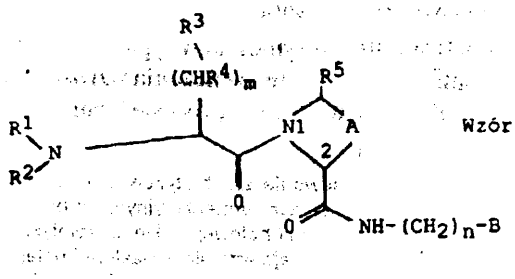

Wzór I

gdzie A oznacza grupę metylenową, grupę etylenową lub grupę propylenową, które mogą być podstawione, względnie A oznacza -CH_2- O-CH_2-, -CH_2-S-CH_2-, -CH_2-SO-CH_2-; względnie A oznacza -CH_2-O-, -CH2-S-, -CH_2-SO-, z funkcyjnym heteroatomem w pozycji 4, względnie n oznacza liczbę całkowitą 2 do 6; a B oznacza -N(R^6)-C(NH)-NH_2, gdzie R^6 oznacza H lub grupę metylową, względnie B oznacza -S-C-(NH)-NH_2 lub -C(NH)-NH2. Ponadto opisano nowe zastosowanie w syntezie farmaceutycznych związków związku o wzorze:

(27 zastrzeżeń)

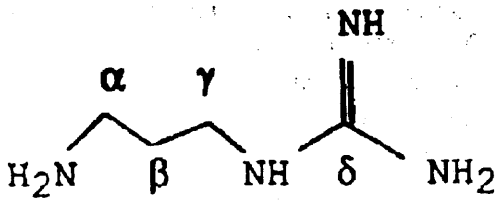

A1(86)92 03 25 PCT/CA92/00130 5(51)C07K 15/06 A61K37/02

(87)92 10 15 WO 92/17501 PCT Gazette nr 26/92

(31)679.179 (32)91 03 28 (33)US

(71) ALLELIX BIOPHARMACEUTICALS INC, Mississauga, CA
GLAXO CANADA INC, Mississauga, CA

(72) LAGARDE Alain E, ABDULWAJID Abdulwahid, BUESCHKENS Donna, BYRNE Deanna

(54) **Wydzielony czynnik osteogeniczny**

(57) Opisano czynnik osteogeniczny, który po podaniu na kość w połączeniu z fizjologicznie dopuszczalnym nośnikiem jest w stanie indukować wzrost na powierzchni kości. Czynnik osteogeniczny jest rozpuszczany w wodzie i charakteryzuje się fizycznie masą molekularną około 2,5 kDa według pomiaru metodą filtracji na żelu w warunkach dysocjacyjnych i punktem izoelektrycznym w zakresie pH od 4,6 do 7,2. Opisano stosowanie oczyszczonego czynnika do leczenia defektów kości. Opisano także sposób otrzymywania oczyszczonego czynnika z kości ssaków.

(17 zastrzeżeń)

A1(86)920421 PCT/FR92/00352 5(51)C08B 37/10 A61K 31/725

(87)92 10 29 WO 92/18544 PCT Gazette nr 27/92

(31)91/04991 (32)91 04 23 (33)FR

(71) RHONE-POULENC RORER S A, Antony, FR

(72) BARON Jean-Pierre, BRUN Andre, HEMKER Hendrik, UZAN Andre

(54) **Siarczany polisacharydów, sposób wytwarzania, kompozycja farmaceutyczna i** stosowanie

(57) Wynalazek dotyczy nowych mieszanin siarczanów oligosacharydów posiadających budowę ogólną oligosacharydów wchodzących w skład heparyny, mających średnią masę cząsteczkową 6 ± 0.6 kD, polidyspersyjność bliską 1, oraz zdolność hamowania tworzenia się trombiny. Wynalazek dotyczy również wytwarzania tych mieszanin i zawierających je kompozycji farmaceutycznych.

(21 zastrzeżeń)

A1(86)920507 PCT/EP92/01030 5(51)C08L 7/00 C08L 9/00

(87)93 05 13 WO 93/09178 PCT Gazette nr 12/93

(31)PCT/EP91/02048 (32)91 10 29 (33) WO

(71) AKZO N V, Arnhem, NL

(72) HOGT Andreas Herman, TALMA Auke Gerardus, DE BLOCK Rudolf Frank, DATTA Rabindra Nath

(54) **Kompozycje do wytwarzania opon i taśm**

(57) Wynalazek dotyczy opony, w której co najmniej jedna z części obejmujących bieżnik, podkład wzmacniający z kordem stalowym (steel-cord skim stock), ściankę boczną i osnowę, wykonana jest z kompozycji gumowej uzyskanej w wyniku utwardzenia mieszanki zawierającej: a. kauczuk naturalny, poliizopren lub ich mieszaninę, b. kauczuk butadienowy, kauczuk styrenowo-butadienowy lub ich mieszaninę, c. sadzę, d. aktywator, e. tlenek cynku, f. siarkę lub donor siarki oraz g. przyśpieszacz utwardzania i charakteryzującej się przyrostem temperatury (rozgrzewaniem) 20-35°C. Wynalazek dotyczy również taśmy, która zawiera taką kompozycję gumową charakteryzującą się przyrostem temperatury (rozgrzewaniem) 10-25C.

(12 zastrzeżeń)

A1(86)921102 PCT/US92/09386 5(51)C11D 1/83 C11D 1/66 C11D 3/386

(87)93 05 13 WO 93/09214 PCT Gazette nr 12/93

(31)9123734.7 (32)91 11 08 (33)GB

(71) THE PROCTER & GAMBLE COMPANY, Cincinnati, US

(72) HARDY Frederick Edward, BOUTIQUE Jean-Pol

(54) **Kompozycje** detergenowe

(57) Kompozycja detergentowa zawiera (a) jeden lub większą ilość eterów glicerylowych I-rz.- lub II-rz. -C_{12}-C_{18}-alkanolu lub alkenolu, przy czym co najmniej 50% molowych tego eteru glicerylowego stanowi eter dwuglicerylowy, a nie więcej niż 25% molowych tego eteru glicerylowego stanowi eter jednoglicerylowy, oraz (b) anionowy detersyjny środek powierzchniowo czynny. Kompozycje, mogące mieć postać granulatu lub cieczy, mogą także zawierać inne znane składniki, np. inne detersyjne środki powierzchniowo czynne, wypełniacze do detergentów, enzymy i środki bielące.

(10 zastrzeżeń)

A1(86)911220 PCT/SE91/00894 5(51)C11D 1/94 C11D 3/39

(87)93 03 04 WO 93/04152 PCT Gazette nr 6/93

(31)9102381-2 (32)91 08 16 (33)SE

(71) KOMMENTUS ECOGREEN AKTIEBOLAG, Älvsjö, SE

(72)LEJON Ingemar

(54) Detergent proszkowy do zmywarek **do** naczyń **i jego wytwarzanie**

(57) Przedstawiono detergent proszkowy do zmywarek do naczyń, który składa się na ogół z: A/ nośnika składnika, donora alkaliczności, inhibitora korozji, środka przeciw zbrylaniu i substancji buforujących pH; B/co najmniej jednego amfoterycznego środka powierzchniowo czynnego; C/ co najmniej jednego niejonowego środka powierzchniowo czynnego; D/kombinacji pewnych enzymów uformowanej w granule; *EJ* środka bielącego, który składa się z nadwęglanu i/lub nadsiarczanu, oraz F/ środka kompleksującego wybranego z fosforanów, poliakrylanów i karboksylanów, przy czym detergent buforuje się w celu zapewnienia określonej wartości pH. Przedstawiono również sposób wytwarzania detergentu do zmywania naczyń, w którym składniki A/,D/ i F/ miesza się w pierwszym etapie, w drugim etapie natryskuje się składniki B/ i C/, a w trzecim etapie miesza się składnik *EJ.*

(7 zastrzeżeń)

A1(86)911220 PCT/SE91AX)895 5(51)C11D339

(87)93 03 04 WO 93/04159 PCT Gazette nr 6/93

(31)9102380-4 (32)91 08 16 (33)SE

(71) KOMMENTUS ECOGREEN AKTIEBOLAG, Älvsjö, SE

(72)LEJON Ingemar

(54) **Stabilizowanie nadwęglanu w detergentach**

(57) Sposób stabilizowania nadwęglanu w detergentach realizuje się przez I/ mieszanie w pierwszym etapie nośników składników, donorów alkaliczności, inhibitorów korozji, środków przeciw zbrylaniu i ewentualnie środków powierzchniowo czynnych w postaci stałych cząstek; II/ mieszanie w drugim etapie stałych cząstek z etapu I/ z ciekłymi substancjami w postaci kropelek tak aby powlec te cząstki tymi substancjami, które stanowią: A/ amfoteryczny środek powierzchniowo czynny wybrany z amfopolikarboksyglicynianu łojowego, mieszanych C8-amfokarboksylanów, amfokarboksypropionianu kaprylowego, amfokarboksypropionianu kokosowego i amfokarboksyglicynianu kokosowego, i B/ jeden lub więcej anionowych środków powierzchniowo czynnych, przy czym środek kompleksujący zdolny do wiązania jonów metali ciężkich, zwłaszcza Fe^{2+} i Fe^{3+} rozpuszcza się co najmniej w jednej z tych ciekłych substancji, oraz III/ miesza się w trzecim etapie jako środek bielący nadwęglanu, wytwarzając tym proszek detergentowy.

(11 zastrzeżeń)

A1(86)921020 PCT/FR92/00984 5(51)C12N 1/16 C12P 7/06

(87)93 05 27 WO 93/10213 PCT Gazette nr 13/93

(31)91/14176 (32)91 11 18 (33)FR

(71) UNION NATIONALE DES GROUPEMENTS DE DISTILLATEURS D'ALCOOL (U.N.G.D.A), Paris, FR

(72) DE MINIAC Michel

(54) Zastosowanie **antybiotyków typu polieterów jonoforowych w celu zwalczania wzrostu bakterii w przemysłowym procesie fermentacji alkoholowej**

(57) Opisano zastosowanie antybiotyków typu polieterów jonoforowych w środowiskach fermentacyjnych w przemysłowym procesie fermentacji alkoholowej. Takie antybiotyki w stężeniu 0,5-1,5 ppm zapobiegają wzrostowi bakterii i polepszają wydajność procesu fermentacji alkoholowej z użyciem drożdży.

(2 zastrzeżenia)

A1(86)920729 PCT/US92/06301 5(51)C12P 19/04

(87)93 03 04 WO 93/04183 PCT Gazette nr 6/93

(31)746.523 (32)91 08 16 (33)US
909.346 92 07 13 US

(71) MERCK & CO INC, Rahway, US

(72) LEE Ann L., MANGER Walter E., RIENSTRA Mark S., SITRIN Robert D.

(54) Sposób wytwarzania bakteryjnego kapsularnego polisacharydu wolnego od lipidu i endotoksyny

(57) Przedmiotem wynalazku jest sposób przekształcania bakteryjnego kapsularnego polisacharydu zawierającego lipid, takiego jak fosforan lipo-polirybozylorybitolu, lipo-PRP, w polisacharyd wolny od lipidu i wolny od endotoksyny, taki jak fosforan polirybozylorybitolu, PRP, polegający na rozpuszczeniu proszku zawierającego polisacharyd, uzyskanego z ośrodka hodowli bakterii takich jak Heaemophilus influenzae typu b, odszczepieniu kowalencyjnie związanych kwasów tłuszczowych od polisacharydu, oraz usunięciu lipidów i endotoksyny.

(14 zastrzeżeń)

DZIAŁ D

WŁÓKIENNICTWO I PAPIERNICTWO

A1(86)921117 PCT/DE92/00979 5(51)D01H 1/34 D01H 7/50

(87)93 05 27 WO 93/10290 PCT Gazette nr 13/93

(31)P4138023.1 (32)91 11 19 (33)DE

(71) GROSSENHAINER TEXTILMASCHINENBAU GMBH, Grossenhain, DE

(72) SCHONFELDER Hans-Jurgen

(54) Sposób sterowania niedoprzędzarek z łopatkami wyprzedzającymi

(57) Wynalazek dotyczy sposobu sterowania niedoprzędzarek z wyprzedzającymi łopatkami, który ma za cel udostępnienie maksymalnej rezerwy wydajności bez obciążenia niedoprzędu bardziej niż w dotychczasowych maszynach.

Osiągnięto to przez to, że prędkość obrotowa szpuli jest wykorzystywana jako podstawa dla decyzji o wyborze prędkości obrotowej łopatki, a sterowanie odbywa się w taki sposób, że prędkość obrotowa szpuli nie zwiększa się podczas ruchu szpuli.

(1 zastrzeżenie)

A1(86)920710 PCT/DE92/00574 5(51)D01H 5/30 B65H 54/80

(87)93 01 21 WO 93/01335 PCT Gazette nr 3/93

(31)P 41 23 205.4 (32)91 07 10 (33)DE

(71) GROSSENHAINER TEXTILMASCHINENBAU GMBH, Grossenhain, DE

(72) KÖPPLER Horst, HERRMANN Ulrich

(54) Oddzielanie pasma włókien w przygotowawczych maszynach przędzalniczych

(57) Wynalazek obejmuje sposób i układ elementów obróbczych do oddzielania pasma włókien. Wynalazek jest stosowany w przędzalniczych maszynach przygotowawczych używanych do obróbki pasm włókien. Według wynalazku pasmo włókien jest oddzielane w kanale prowadzącym pasmo włókien przez różnicę prędkości transportu pomiędzy parami walców napędowych (5, 6) a walcami kalandrowymi (10) bez dodatkowych urządzeń oddzielających.

(10 zastrzeżeń)

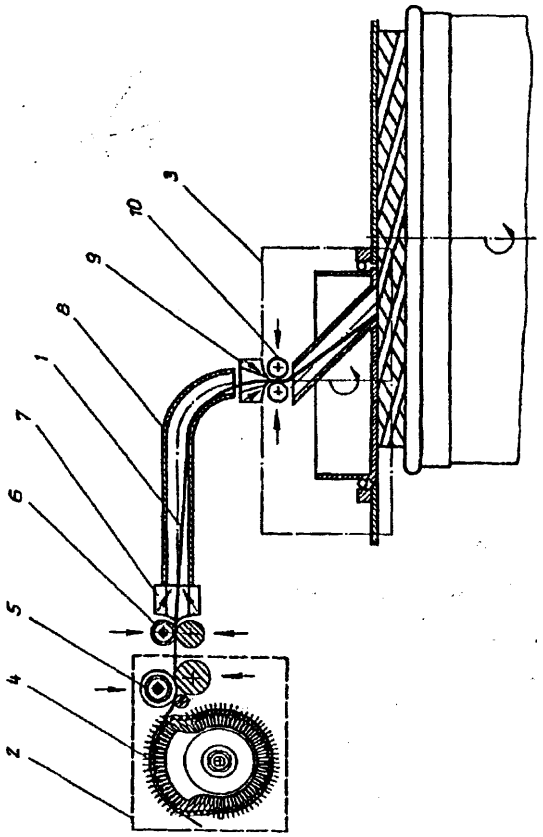

A1(86)920710 PCT/DE92/00577 5(51)D01H9/18

(87)93 0204 WO 93/02239 PCT Gazette nr 4/93

(31)P4123747.1 (32)910715 (33)DE

(71) GROSSENHAINER TEXTILMASCHINENBAU GMBH, Grossenhain, DE

(72) KÖPPLER Horst, HERRMANN Ulrich

(54) Urządzenie do transportowania garów

(57) Wynalazek dotyczy urządzenia do transportowania garów przy przędzalniczej maszynie przygotowawczej do transportowania pustych garów ze stanowiska zapasowego w magazynie do stanowiska roboczego.

Transportowanie następuje za pomocą przechylnej dźwigni (2), która umieszczona nad stanowiskiem magazynowym garów, popychając gar (12) transportuje go na stanowisko robocze.

Zastosowano klapy (8) do centrowania gara (12) podczas popychania go do położenia roboczego.

Głównymi zaletami wynalazku są zwolnienie podłogi w obszarze transportowania garów i możliwość wprowadzania różnych systemów transportowania garów.

(4 zastrzeżenia)

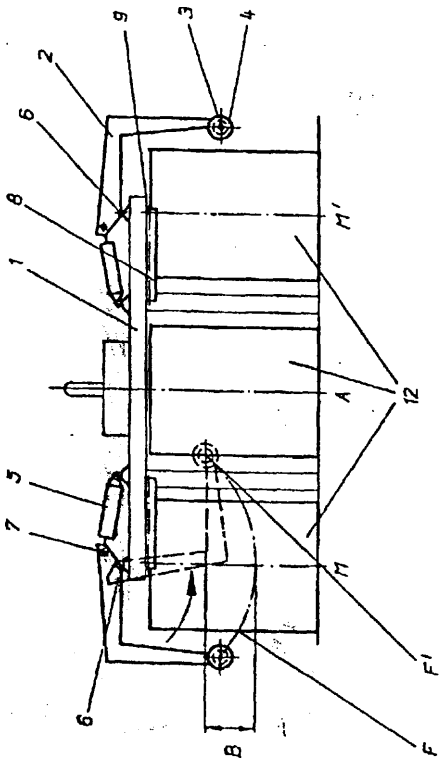

A1(86)921125 PCT/FI92/00315 5(51)D21C 11/12
(87)93 06 10 WO 93/11297 PCT Gazette nr 14/93
(31)915551 (32)91 11 26 (33)FI
(71) AASHLSTROM CORPORATION, Noormarkku, FI
(72) KUUSIO Marjo, NIKKANEN Samuli

(54) Sposób odzyskiwania energii z cieczy odpadowych z procesów obróbki pulpy

(57) Sposób odzyskiwania energii z cieczy odpadowych z procesów obróbki pulpy, w którym ciecz odpadowa jest spalana w kotle regeneracyjnym (18) cieczy odpadowej, a energia jest odzyskiwana z gazów spalinowych przez wytwarzanie nasyconej lub częściowo przegrzanej pary wodnej w kotle regeneracyjnym.

Według wynalazku, część cieczy odpadowej jest gazyfikowana w reaktorze gazyfikującym (16) dla wytworzenia gazu paleniskowego.

Gaz paleniskowy jest spalany w oddzielnym kotle przegrzewającym, w którym zostaje przegrzana para wodna wytworzone w kotle regeneracyjnym.

(15 zastrzeżeń)

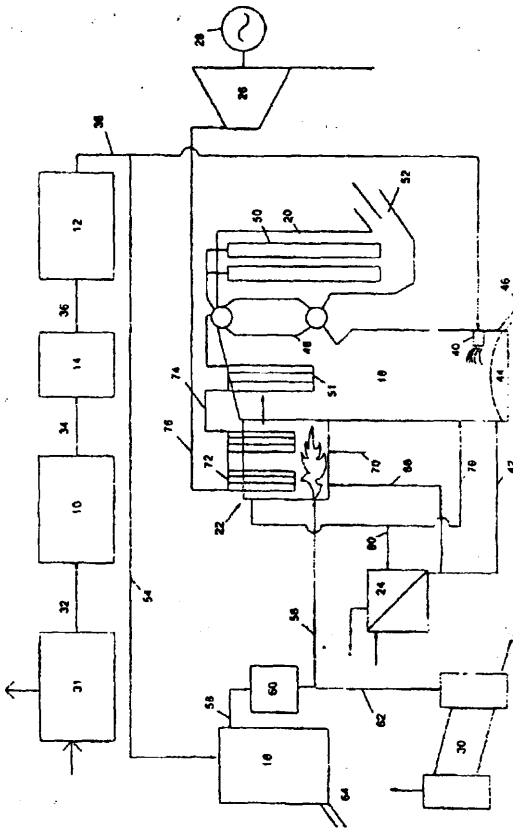

DZIAŁ E

BUDOWNICTWO, GÓRNICTWO; KONSTRUKCJE ZESPOLONE

A1(86)921223 PCT/HU92/00061 5(51)E01H 1/12
(87)93 07 08 WO 93/13268 PCT Gazette nr 16/93
(31)4106/91 (32)91 12 23 (33)HU
(75) HORVATH Endre, Budapeszt, HU

(54) Uniwersalny przyrząd do zbierania odchodów, zwłaszcza psich

(57) Przedmiotem wynalazku jest uniwersalny przyrząd do zbierania odchodów, zwłaszcza psich w miejscach publicznych i do wrzucania ich do pojemników, zawierający drążek (1) o

wysokości laski, z przymocowanym na jego dolnym końcu chwytakiem (4) uruchamianym dźwignią (3) umieszczoną przy uchwycie drążka (1).

Chwytak (4) styka się z jednego końca z przykrywką (5) a z drugiego końca z pierścieniem (6), na który nakładany jest worek (7).

(12 zastrzeżeń)

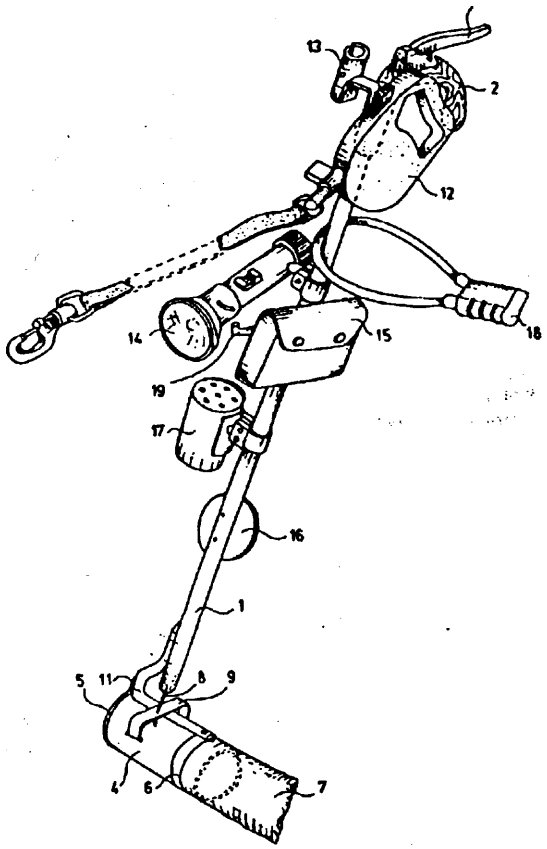

A1(86)921124 PCT/AT92/00152 **5(51)E04C2/04**

(87)93 06 10 WO 93/11320 PCT Gazette nr 14/93

(31)2346/91 **(32)91 11 25** (33)AT

(75) SCHAUERHUBER Ernst, **Kirchberg/Wagram,** AT

(54) Sposób wytwarzania nienośnych ścian działowych dla wysokościowców

(57) Sposób wytwarzania nienośnych ścian działowych dla wysokościowców, przy którym na pierwszą warstwę wierzchnią (2) w postaci długiej taśmy nanosi się rdzeń **(3-8)** z cegieł **(4, 4')**, kamieni **itp.** rozłożonych w rzędach wzdłużnych i z co najmniej jednym wzdłużnym kanałem, a na ten rdzeń nanosi się dalszą warstwę pokrywającą **(2')**, tak że powstaje wytwór warstwowy w postaci długiej taśmy, z którego oddziela się odcinki o **określonej** wcześniej długości do wytworzenia elementów ścian działowych, przy czym wprowadza się jako rdzeń dwa położenia (3, 7) rzędów cegieł, przy czym w pierwszym położeniu (3) wszystkie cegły (4) przebiegają ze swoimi wzdłużnymi kanałami (5) w kierunku wzdłużnym taśmy, a w drugim położeniu (7) wszystkie cegły (4') ze swoimi wzdłużnymi kanałami (5') przebiegają w kierunku poprzecznym taśmy.

(3 zastrzeżenia)

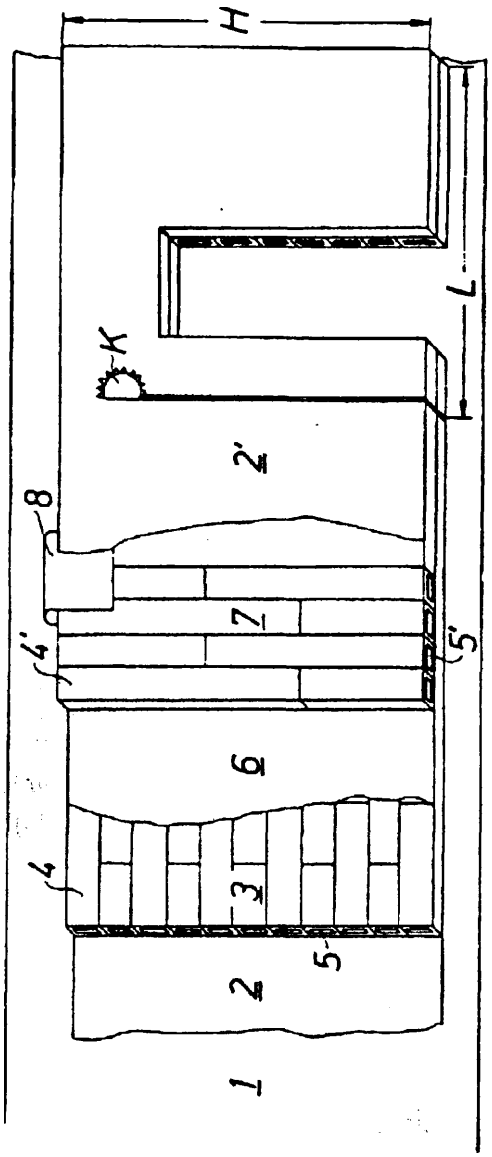

A1(86)921028 **PCT/EP92/02456** 5(51)E04D 1/36 **E04D 13/16**

(87)93 05 13 WO **93/09309** PCT Gazette nr 12/93

(31)P **41 36** 064.8 **(32)91 10** 31 (33)DE

P 42 30 893.3 **92 09 16** DE

(75) KLÖBER Johannes, Ennepetal, DE

(54) Taśma do uszczelniania kalenic

(57) Przedmiotem wynalazku jest taśma do uszczelniania kalenic (1) ze środkową, **umożliwiającą** przepływ powietrza, strefą (8) o strukturze włókniny i dwoma obszarami brzegowymi (9), które dają się dopasować do falistego kształtu ułożonych płyt pokrycia dachowego i posiadają podatną na rozciąganie wkładkę stabilizującą (S) ; dla otrzymania szczególnie korzystnej pod względem obsługi technicznej wersji zaproponowano, aby wkładka stabilizująca (S) była wykonana w postaci biegnących równolegle do krawędzi **(10')**, pofalowanych **meandrycznie** drutów **lub** taśm **(11)**.

(22 zastrzeżenia)

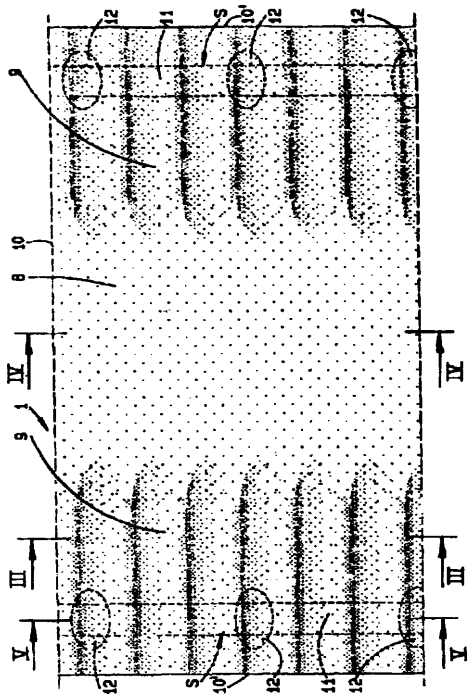

A1(86)920922 PCT/DK92/00281 5(51)E04D5/10
E04D 13/14
E04B 1/62

(87)93 04 01 WO 93/06318 PCT Gazette nr 9/93

(31)1643/91 (32)91 09 26 (33)DK

(71) V KANN RASMUSSEN INDUSTRI A/S, Soborg, DK

(72) LARSEN Niels Adelholm

(54) Bezołowiowy materiał pokrycia dachów

(57) Bezołowiowy materiał pokryć dachowych w kształcie płyt ma strukturę wielowarstwową, w której warstwa przeciwdziałająca powstawaniu naprężeń i stabilizująca (1) z tworzywa plastycznego jest całkowicie zakryta z jednej i przynajmniej częściowo z drugiej strony, korzystnie arkuszami folii (2, 3), na przykład folii aluminiowej, ukształtowanej w gęsto ułożone spłaszczone fałdy (4) posiadające kształt na przykład zamkniętych odwróconych zakładek tak, że zewnętrzna warstwa materiału (4a) każdej fałdy wchodzi w kontakt z warstwą przeciwdziałającą powstawaniu naprężeń i stabilizującą (1) tylko wtedy, gdy fałdy otwierają się w związku z odkształceniem się materiału pokrycia, dopasowującego się do powierzchni dachu.

(8 zastrzeżeń)

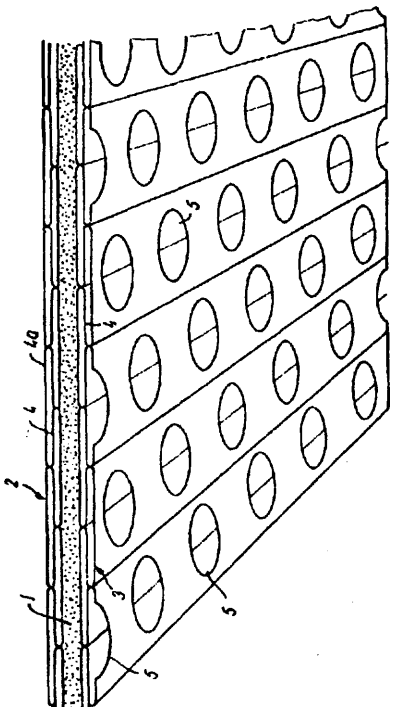

A1(86)921202 PCT/DK92/00362 5(51)E06B 3/38
E05C 17/04

(87)93 06 10 WO 93/11332 PCT Gazette nr 14/93

(31)1972/91 (32)91 12 06 (33)DK

(71) V KANN RASMUSSEN INDUSTRI A/S, Soborg, DK

(72) LINDGREN Claes, PETERSEN Flemming Oluf, VIGENBERG Stig Flemming

(54) Okno z profili wytłaczanych

(57) W oknie z ramiakiem z profili wytłaczanych, podwójne oszklenie od wnętrza podparte jest listwą dociskającą połączoną z profilem ramiaka.

Ościężnica przeważnie składa się z profili drewnianych z powłokami zabezpieczającymi przed działaniem wpływów atmosferycznych.

Przegubowe podparcie zawiasów u góry okna jest utworzone przez część brzegową (28) profilu wytłaczanego połączonego z ościężnicą (20), a ostrze zawiasów jest utworzone przez część ścianki o kształcie haka (6) profilu przeciwległego ramiaka (1).

Dla zapewnienia współpracy wspomnianego podparcia przegubowego zawiasów z ostrzem zawiasów w zamkniętym położeniu okna, w jednej z jego pozostałych stron przeciwdziałano są środki, które może stanowić ślizgający się klocek, umieszczony przesuwnie w kanale ramiaka i mogący się przemieszczać od położenia odpowiadającego oknu zamkniętemu, do przeciwległego urządzenia zatrzymującego, zakotwionego w ościężnicy i odpowiadającego położeniu okna otwartego, dla połączenia z elementem przenoszącym ruch, prowadzonym we wnęce ościężnicy.

(22 zastrzeżenia)

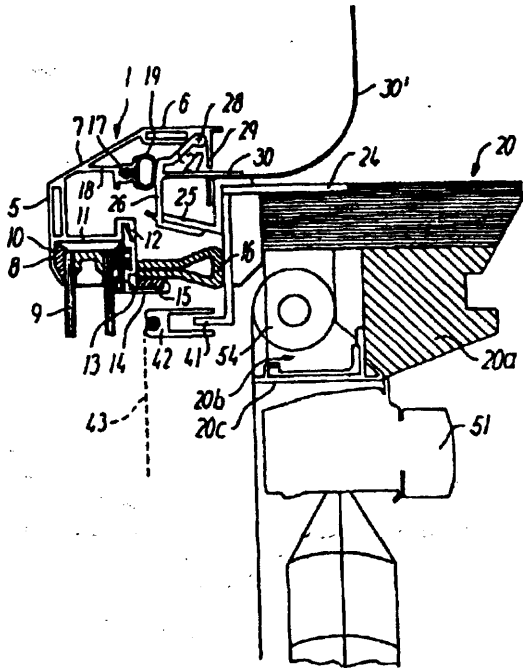

DZIAŁ F

MECHANIKA; OSWIETLENIE; OGRZEWANIE; UZBROJENIE;TECHNIKA MINERSKA

A1(86)920507 PCT/DE92/00373 5(51)F01D 25/12 F01K 13/02

(87)93 03 18 WO 93/05276 PCT Gazette nr 8/93

(31)P4129518.8 (32)9109 06 (33)DE

(71) SIEMENS AKTIENGESELLSCHAFT, München, DE

(72) KELLER Herbert, BERGMANN Dietmar

(54) Sposób chłodzenia niskoprężnej turbiny parowej w trybie wentylacji

(57) Przedmiotem wynalazku jest sposób chłodzenia niskoprężnej turbiny parowej (1) w trybie wentylacji. Niskoprężna turbina parowa (1) posiada zamykany dolot (2), przez który dostarczana jest para w trybie obciążenia i który jest zamykany w trybie wentylacji, odlot (3), który posiada połączenie ze skraplaczem (5) służącym do kondensacji pary w skropliny, jak róenież pomiędzy dolotem (2) i odlotem (3) posiada zaczep (4). Do zaczepu (4) przyłączony jest przewód zaczepu (6) do odprowadzania pary i/lub skroplin przy pracy w trybie obciążenia. Według wynalazku, w celu chłodzenia niskoprężnej turbiny parowej (1) dostarczana jest w trybie wentylacji para przez przewód pary (12) do przewodu zaczepu (6). Korzystnie do przewodu zaczepu (6) dostarczane są także skropliny.

(10 zastrzeżeń)

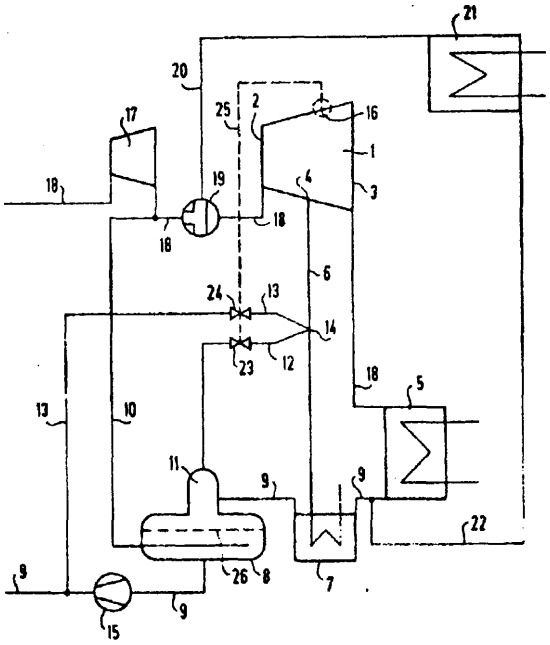

A1(86)921111 PCT/SE92/00775 5 (51) F1 6B 23/00 B25B 23/00 E04G 5/04

(87)93 05 27 WO 93/10363 PCT Gazette nr 13/93

(31)9103335-7 (32)91 11 13 (33)SE

(75) ROSENBERG Mikael, Bromölla, SE

(54) Kotwienie

(57) W układzie kotwiącym gniazdo (1) posiada wewnętrzna krzyżowe wybranie (3) ze stożkowymi sfazowaniami (4), których kształt jest dostosowany do kształtu stożkowego przedłużenia kotwiących śrub. Przy wkręcaniu kotwiącej śruby, ucho śruby jest umieszczane w wybraniu (3) gniazda (1), przez co stożek śruby i sfazowania (4) współpracują częściowo naprowadzając gniazdo (1) przy jego wkładaniu na śrubę a częściowo stabilizując śrubę w gnieździe (1) podczas jej wkręcania. Gniazdo (1) obracane jest n.p. za pomocą wiertarki, wskutek czego wkładkowy trzpień (2) gniazda (1) jest umieszczony w uchwycie wiertarskim.

(10 zastrzeżeń)

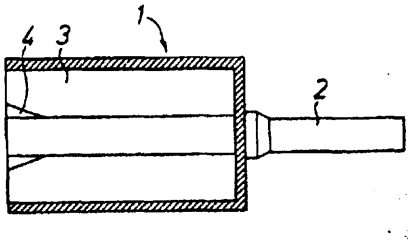

A1(86)921111 PCT/GB92/02090 5(51)F16C 13/02 B65G 43/02

(87)93 05 27 WO 93/10365 PCT Gazette nr 13/93

(31)9123936.8 (32)91 11 11 (33)GB

(71) HUWOOD INTERNATIONAL LIMITED, Gateshead, GB

(72) RICHMOND Allan

(54) Alarm łożyskowy

(57) Wynalazek obecny dotyczy systemu alarmowego przydatnego do stosowania przy ostrzeganiu o przegrzaniu obrotowych łożysk (4), mających pierwszą i drugą część łożyskową.

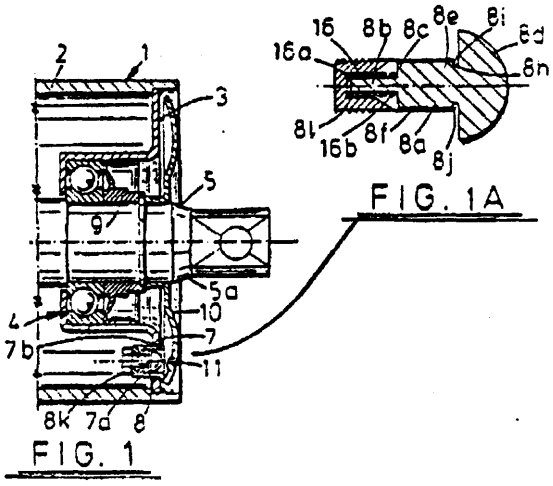

System alarmowy zawiera generator sygnału alarmu, mający uruchamiany termicznie element stykowy (8) na pierwszej części łożyskowej lub przyłączonym do niej korpusie.

Element (8) znajduje się w połączeniu termicznym z łożyskiem (4) i jest tak uformowany i umieszczony, że jest uruchamiany generalnie osiowo względem obrotowego łożyska od pierwszego podstawowego położenia cofniętego do drugiego wysuniętego położenia alarmowego po osiągnięciu wstępnie określonej temperatury.

W położeniu alarmowym element (8) dotyka części łączącej na drugiej części łożyskowej, tak aby wytworzyć wyraźny sygnał alarmowy wskazujący, że łożysko (4) przekroczyło wstępnie określoną temperaturę.

(18 zastrzeżeń)

DZIAŁ G

FIZYKA

A1(86)921026 **PCT/EP92/02445** 5(51)G01N 27/403 G01N27/406

(87)93 05 27 WO 93/10444 PCT Gazette nr 13/93

(31)P41 37 030.9 (32)91 11 11 (33)DE

(71) MST MICRO-SENSOR-TECHNOLOGIE GMBH, Hohenschaftlarn, DE

(72) NIKOLSKAJA Elena

(54) Elektrochemiczny czujnik do pomiaru koncentracji gazów

(57) Czujnik, składający się z obudowy (1), elektrody pomiarowej (5), zawierającej katalitycznie aktywny materiał, który może wywoływać przemianę chemiczną określonego gazu, przeciwelektrody (3), zawierającej materiał węglowy oraz elektrolitu, mającego kontakt z elektrodą pomiarową i przeciwelektrodą charakteryzuje się tym, że materiał węglowy przeciwelektrody (3) ma powierzchnię właściwą co najmniej $40m^2/g$ i zawiera elektrochemicznie aktywne związki powierzchniowe, które mogą być w sposób odwracalny utlenione i redukowane.

(22 zastrzeżenia)

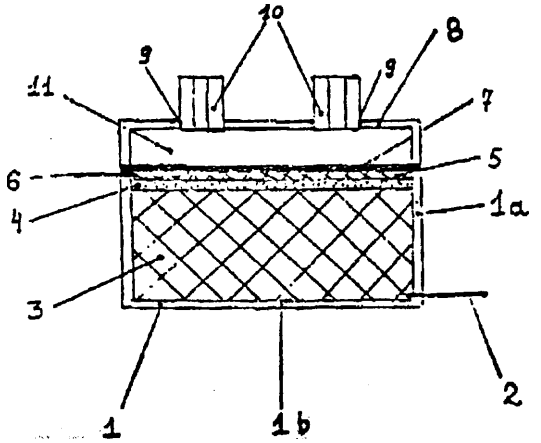

A1(86)921029 **PCT/EP92/02468** 5(51)G05B 19/405

(87)93 05 13 WO 93/09482 PCT Gazette nr 12/93

(31)TO91A000839 (32)91 11 06 (33)IT

(71) FIAT AUTO S.P. A, Torino, IT

(72) RINAUDO Andrea, PETRUCCELLI Liberato

(54) Układ do obróbki w czasie rzeczywistym, zwłaszcza układ do szlifowania

(57) Układ zawiera narzędzie obrabiające (1) ze współpracującym skomputeryzowanym systemem sterowania numerycznego (7) i stacją roboczą CAD (9) z grafiką interakcyjną. Zawiera on elektroniczny układ przetwarzania (11) przystosowany do określania, na podstawie modelu matematycznego formowanego kształtu i nominalnych własności geometrycznych półfabrykatu (4), współrzędnych punktów, które określają tory, po których ma przesuwać się narzędzie (6), służące do obrabiania półfabrykatu (4), i do przesyłania do systemu sterowania numerycznego (7) obrabiarki (1) współrzędnych punktów wymiennych torów stopniowo w miarę ich obliczania, celem niezwłocznego ich wykonania przez obrabiarkę (1).

(1 zastrzeżenie)

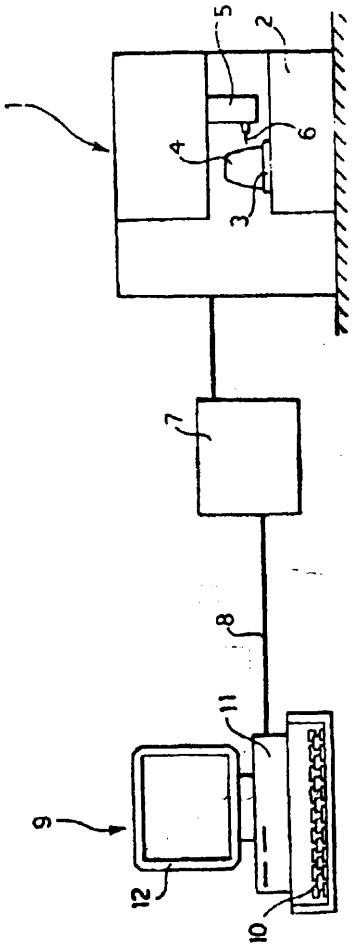

A1(86)921022 PCT/NL92/00189 5(51)G05D 16/00
F16K31/126
G05D 16/06

(87)93 04 29 WO 93/08519 PCT Gazette nr 11/93

(31)9101763 (32)91 10 22 (33)NL

(75) STRAVER Johannes Theodoras Antonius, Schoonhoven, NL

(54) Urządzenie **redukcyjne**

(57) Urządzenie redukcyjne do zmniejszania ciśnienia doprowadzanego płynu, zawiera obudowę (1) z przymocowaną do niej częścią regulacyjną (2). Zgodnie z wynalazkiem, część odcinająca (4) jest przymocowana z tej samej strony. Umożliwia to obsługę urządzenia redukcyjnego. Między częścią regulacyjną i częścią odcinającą może być umieszczona część kontrolna. Daje to szczególnie zwarty zespół, który może być zainstalowany nawet pod ziemią.

(9 zastrzeżeń)

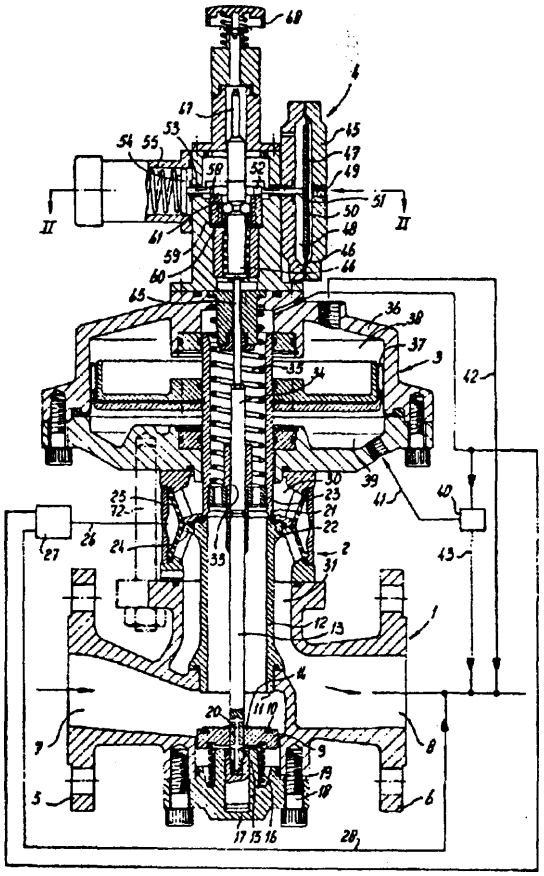

A1(86)921130 PCT/DK92/00356 5(51)G05D 23/12
F16K31/60

(87)93 06 24 WO 93/12478 PCT Gazette nr 15/93

(31)P 41 40374.6 (32)91 12 07 (33)DE

(71)DANFOSS A/S, Nordborg, DK

(72) BOGH Hansen Henning, MAROTI Stefan Paul, FREDERIKSEN Bjarne, PINHOLT Niels Anton Vilhelm

(54) Urządzenie nastawcze do zaworu grzejnika

(57) Urządzenie nastawcze (1) do zaworu grzejnika złożone z dwóch osadzonych względem siebie obrotowo na osi (4) części, zwłaszcza gałki (2) i elementu podstawowego (3), oraz urządzenia do ograniczania kąta obrotu, w skład którego wchodzi przynajmniej jeden zderzak (16) zamocowany nieruchomo w kierunku obrotu na pierwszej z części, i przynajmniej jeden ogranicznik (10) o konstrukcji pozwalającej na jego wstawianie na stałe we wgłębienia drugiej części, w różnych położeniach względem kierunku obrotu. Pożądane jest ułatwienie operowania urządzeniem nastawczym. W tym celu pierwsza część (3) zamyka wgłębienie mieszczące ogranicznik (10) przynajmniej na takim obszarze, aby umożliwić wypadnięcie ogranicznika z drugiej części (2).

(20 zastrzeżeń)

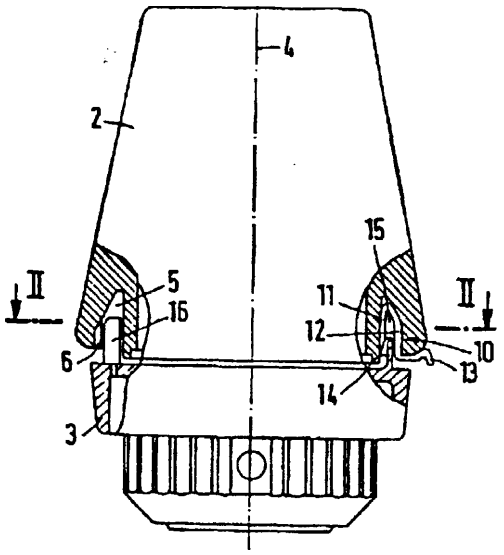

A1(86)920925 PCT/US92/08183 5(51)G05G 1/14

(87)93 04 15 WO 93/07551 PCT Gazette nr 10/93

(31)772.326 (32)91 10 07 (33)US

(75) CICOTTE Edmond Burton, Utica, US

(54) Układ nastawnego pedału samochodowego

(57) Przedstawiono urządzenie nastawcze pedału sterującego (10) samochodu, które jest zdolne do obrotowego nasatwienia pedału sterującego (10) względem punktu odniesienia takiego jak ucho (36) popychacza (34).

Urządzenie nastawcze umożliwia optymalne ustawienie pedału sterującego (10) zależnie od szczegółowych potrzeb kierowcy.

Pedał sterujący (10) może być obrotowo przymocowany do ramy (14) w dowolny konwencjolany sposób taki jak za pomocą sworznia (24).

Urządzenie nastawcze jest zmontowane wzdłuż pedału sterującego (10) i do ucha (36) popychacza bez potrzeby stosowania dodatkowego urządzenia podpierającego innego niż środki do utrzymywania wstępnie określonej odległości między uchem (36) popychacza i sworzniem (24) pedału sterującego (10).

Urządzenie nastawcze może być łatwo przystosowane jako wyposażenie konwencjonalnego zespołu pedałów sterujących bez znacznych zmian.

Urządzenie nastawcze zawiera urządzenie krzywkowe (28), które ślizgowo opiera się o ramię (20) pedału tak, że obrót urządzenia krzywkowego (28) powoduje ruch obrotowy ramienia (20) pedału względem punktu odniesienia.

Urządzenie krzywkowe (28) korzystnie ma oś obrotu zbieżną z punktem odniesienia i jest utrzymywane we wstępnie

określonej odległości od czopa ramienia (20) pedału sterującego przez urządzenie dystansowe takie jak łącznik (40).

Urządzenie nastawcze zawiera również urządzenie (44) do napędu krzywki w celu obracania urządzenia krzywkowego (28) wokół osi obrotu aby nadać odpowiednie przemieszczenie ramieniu pedału sterującego.

(34 zastrzeżenia)

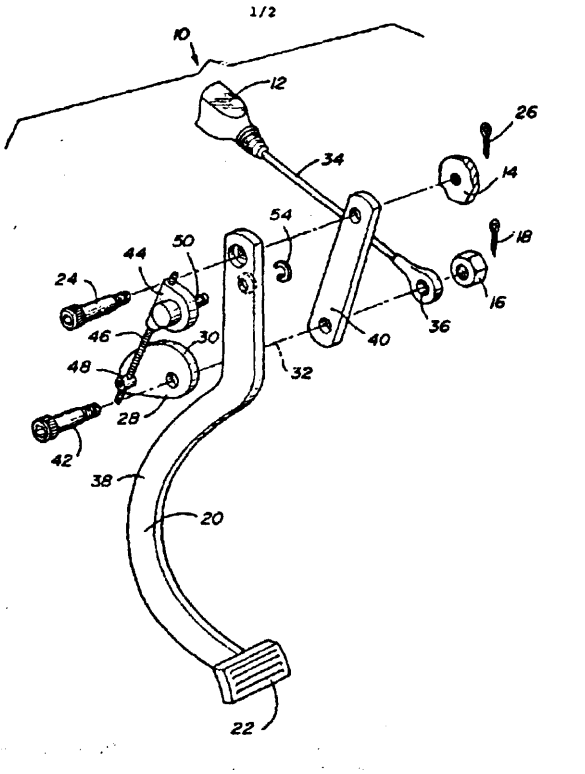

A1(86)920615 **PCT/EP92/01347** **5(51)G06F** 15/16
(87)93 02 04 WO 93/02423 PCT Gazette nr 4/93
(31)734.383 (32)9107 22 (33)US
(71) INTERNATIONAL BUSINESS MACHINES CORPORATION, **Armonk,** US
(72) CH01 Sung Min, LUMELSKY Leon, PEEVERS Alan Wesley, PITTAS John Louis
(54) Urządzenie komunikacyjne i sposób przesyłania danych obrazu ze źródła do jednego lub więcej odbiorników

(57) Szybka sieć komunikacyjna (10) zapewnia zdolność pojedynczego, grupowego i szerokiego przesyłania danych obrazu i jest wykonana przy użyciu Interfejsu Równoległego o Dużej Wydajności (HPPI) jako kanału fizycznego.

Procesor specjalistyczny **(12)** zawiera zarówno nadajnik jak i odbiornik HPPI.

Stacje robocze **(18)** wspierają odbiornik **(14b)** zgodny z HPPI, lecz wymagają zastosowania jedynie uproszczonego portu wyjściowego HPPI (20).

Stacje robocze są połączone tak, że port odbiorczy każdej z nich jest zasilany przez dane i sygnały sterujące z niezgodnego z przebiegiem portu nadawczego HPPI procesora specjalistycznego.

Sygnały uzgadniania, wytwarzane przez porty odbiorcze, pulsują niezgodnie z przebiegiem do procesora **specjalistycznego** lub do niezgodnego z przebiegiem portu wyjściowego stacji roboczej. Pakiet zespołów danych odpowiada albo całkowitej ramce obrazu albo jej prostokątnej podsekcji, omawianej jako okno.

Pierwszy zespół jest określony jako zespół Nagłówka i zawiera Nagłówek Obrazu, który określa adresy adresowanych stacji roboczych.

Po zespole Nagłówka **występują** zespoły danych obrazu zawierające dane piksela zorganizowane w formie **rastra.**

(28 zastrzeżeń)

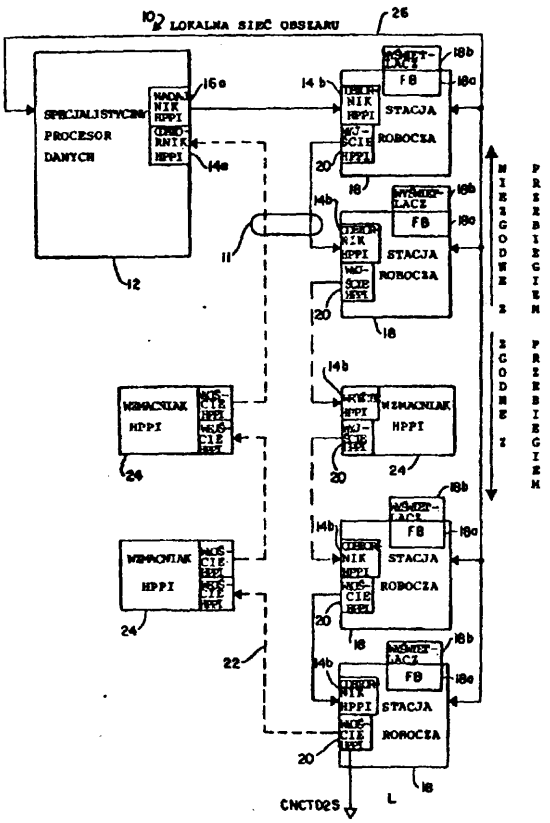

A1(86)921123 **PCT/EP92/02693** **5(51)G06F** 15/21
(87)93 06 24 WO 93/12490 PCT Gazette nr **15/93**
(31)806.575 **(32)91 12 12** (33)US
(71) INTERNATIONAL BUSINESS MACHINES CORPORATION, Armonk, US
(72) KELLER Robert S., WILLIAMS Marvin L.
(54) Sposób i urządzenie do uzyskiwania bezpośredniego automatycznego dostępu do zadania kalendarzowego z zadania niekalendarzowego

(57) Wynalazek pozwala użytkownikowi na umieszczenie kursora pod **datą** w zadaniu **niekalendarzowym** i przez naciśnięcie klawisza funkcyjnego wyszukiwania daty.

Kiedy data zostanie wykryta wywoływane jest zadanie kalendarzowe i wyświetlany jest kalendarz zajęć użytkownika dla wyszukanej daty.

Kiedy użytkownik opuści zadanie kalendarzowe, automatycznie powraca do zadania niekalnedarzowego.

Wynalazek obejmuje również przypadek, gdy użytkownik używa specjalnego trybu szukania i wyszukuje obiekt zadania niekalendarzowego **zawierający** datę, a nie datę znajdującą się w takim obiekcie aby uzyskać automatyczny dostęp do zadania kalendarzowego.

(16 zastrzeżeń)

A1(86)921016 PCT/FR92/00981 5(51)G08B 5/22
(87)93 04 29 WO 93/08547 PCT Gazette nr 11/93
(31)91/12916 (32)91 10 18 (33)FR
(75) OURY Jean-Marc Paul, Paris, FR
(54) Sposób ustalania liczby widzów na takich spektaklach, jak seanse filmowe oraz układ umożliwiający zastosowanie tego sposobu

(57) Przedmiotem obecnego wynalazku jest sposób i układ do ustalania liczby widzów na spektaklach.

Układ znamienny jest tym, że zawiera urządzenie mikrokomputerowe (1), z którym połączone są czujniki wmontowane odpowiednio w siedzenia (S1 :...Snm) na każdej sali widowiskowej, sprawdzające okresowo wyjściowe sygnały tych czujników i ośrodek przetwarzania (2) danych, korzystnie komputerowy, sprzężony z urządzeniem mikrokomputerowym (1) i przystosowany do ustalania na podstawie informacji otrzymywanych z sygnałów wyjściowych czujników, liczby miejsc zajętych w sposób ciągły przez większość czasu całkowitego okresu trwania każdego spektaklu na sali. Obecny wynalazek znajduje zastosowanie, zwłaszcza w salach kinowych.

(10 zastrzeżeń)

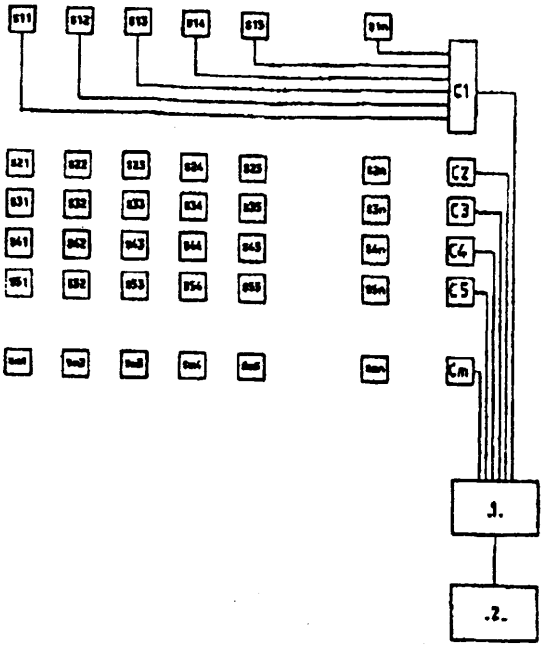

DZIAŁ H

ELEKTROTECHNIKA

A1(86)921214 PCT/NO92/00201 5(51)H02G 3/22
(87)93 06 24 WO 93/12565 PCT Gazette nr 15/93
(31)914975 (32)91 12 17 (33)NO
(71) A/S ROCKWOOL, Oslo, NO
(72) GILBERG Ernst, EILERTSEN Yngve
(54) Uszczelnione przepusty kablowe i sposób przeciągania kabla przez takie przepusty kablowe

(57) Wynalazek dotyczy uszczelnionego przepustu kablowego zawierającego warstwę zewnętrzną (3) z materiału żaroodpornego, który rozszerza się pod wpływem ciepła oraz warstwę wewnętrzną (4) z giętkiego, ściśliwego materiału żaroodpornego, w której to warstwie wewnętrznej (4) ma być umieszczony kabel.

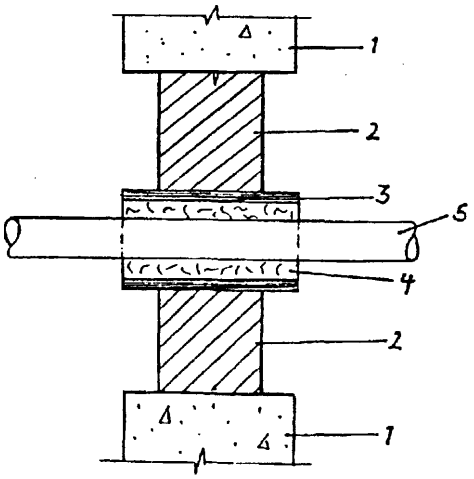

Wynalazek dotyczy ponadto sposobu przeciągania nowych kabli przez uszczelniony przepust kablowy, gdzie warstwa wewnętrzna (4) z giętkiego materiału żaroodpornego zostaje usunięta, a pozostawiona zostaje warstwa zewnętrzna (3) materiału rozszerzającego się pod wpływem ciepła, następnie przeciągnięty zostaje przez nią jeden lub więcej nowych kabli, przy czym pierścień między nowymi kablami a warstwą zewnętrzną (3) wypełniony zostaje giętkim materiałem żaroodpornym.

(6 zastrzeżeń)

A1(86)921222 PCT/CA92/00563 5(51)H02M 5/00
(87)93 07 08 WO 93/13587 PCT Gazette nr 16/93
(31)07/813.274 (32)91 12 24 (33)US
(71) SIEMENS ELECTRIC LIMITED, Brampton, CA
(72) DUFF David L., PATEL Nareshroy M.
(54) Modularny napęd silników prądu zmiennego

(57) Napęd, w którego skład wchodzi podzespół fazy, dla każdej fazy wielofazowego zasilacza silnika elektrycznego charakteryzuje się tym, że w skład każdego podzespołu fazy wchodzi moduł falownika (44) i związany z nim moduł filtru (106). Elektryczne połączenia między każdym modułem filtru (44) i modułem falownika (106) zrealizowane są przy pomocy przewodzących klamr i odpowiadających im szyn zbiorczych do których przyłączone są również elektroniczne urządzenia przełączające modułu falownika (44). Połączenia modułów filtru i falownika zlokalizowane są możliwie jak najbliżej punktów w których elektroniczne urządzenia przełączające są połączone z szynami zbiorczymi w celu minimalizacji reaktancji i pasożytniczych pozwalając jednocześnie na ułatwienie montażu i obsługi napędu silników prądu zmiennego.

(16 zastrzeżeń)

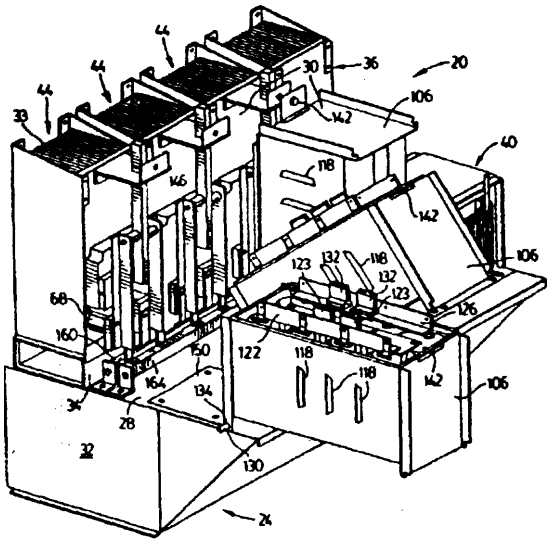

A1(86)921128 PCT/DE92/00994 5(51)H04B 7/26 H04Q 7/04

(87)93 06 24 WO 93/12586 PCT Gazette nr 15/93

(31)P 41 41398.9 (32)91 12 16 (33)DE

(71) DETECON DEUTSCHE TELEPOST CONSULTING GMBH, Bonn, DE

(72) SCHMIDT Werner Artur Karl Eugen, STAHL Hans-Joachim

(54) Metoda polepszenia zaopatrzenia komórek energią radiową w komórkowym systemie radiokomunikacji ruchomej oraz sposób wykonania tej metody

(57) Sposób polepszania zaopatrzenia komórek w energię radiową w komórkowej radiokomunikacji ruchomej przewiduje, że istnieje pewna ilość sąsiadujących, graniczących ze sobą oraz częściowo pokrywających się komórek, przy czym w obrębie brzegowym każdej komórki jest umieszczony co najmniej jeden stały nadajnik. Aby uzyskać optymalne zaopatrzenie komórek w energię radiową jest przewidziane, że stacje stałe sąsiadujących, bezpośrednio z tą komórką graniczących komórek zaopatrzone w tę samą grupę kanałów co stały nadajnik przyporządkowany tej komórce, nadają do wnętrza tej komórki. W ten sposób stacja ruchoma znajdująca się w komórce zaopatrzona nie tylko przez jeden nadajnik stały, lecz również przez nadajniki stałe komórek sąsiednich. Każdej stacji stałej jest przyporządkowanych kilka anten sektorowych, które co najmniej częściowo pokrywają się w ich poprzez sektory ograniczonym zakresie nadawania, oraz które zakreślają razem przestrzeń o co najmniej 360.

(16 zastrzeżeń)

A1(86)921013 PCT/US92/08553 5(51)H04N 7/13

(87)93 05 13 WO 93/09636 PCT Gazette nr 12/93

(31)789.245 (32)91 11 07 (33)US

(71) RCA THOMSON LICENSING CORPORATION, Princeton, US

(72) SUN Huifang, ZDEPSKI Joel Walter

(54) Aparatura do maskowania błędów w systemie przetwarzania cyfrowych danych wizyjnych

(57) Układ przetwarzający cyfrowy sygnał wizyjny obejmuje aparaturę dla maskowania błędów, które mogą wystąpić w reprodukowanych obrazach w wyniku straty danych o obrazie podczas transmisji sygnału. Układ obejmuje obwody (20-24) dla detekcji transmitowanych danych wizyjnych, generowania sygnałów błędu (25), jeśli błędy zostaną wykryte w segmentach (blokach transmisyjnych) odebranych danych oraz usuwania segmentów z błędami ze strumienia danych. Odebrane dane są podawane na system dekodera/dekompresora (26, 27), który dekoduje i dekompresuje przesłanie dane wizyjne zgodnie z ustaloną kolejnością. Zdekompresowane dane wizyjne mogą być skierowane do pamięci w celu przyszłego wyświetlania, zrejestrowania itd. Dekompresor na podstawie sygnałów błędu zmienia ustaloną kolejność pracy.

(16 zastrzeżeń)

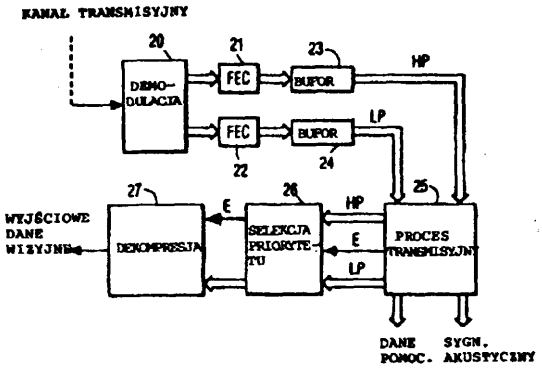

A1(86)920930 PCT/SE92/00685 5(51)H04N 7/167

(87)93 06 10 WO 93/11642 PCT Gazette nr 14/93

(31)9103493-4 (32)91 11 26 (33)SE

(71) SWEDEN ON LINE AB, Stockholm, SE

(72) KALLSTRÖM Ulf

(54) Urządzenie dekodujące do systemów telewizyjnych

(57) Urządzenie dekodujące z kanałami abonenckimi charakteryzuje się tym, że każdy z dekoderów stanowi samodzielną jednostkę zaopatrzoną w przynajmniej jeden element przyłączeniowy i przynajmniej jeden element wyjściowy, między które włączonych jest wiele bloków dekodujących działających równolegle i dekodujących równocześnie kilka kanałów, przy czym każdy blok dostosowany jest do przetwarzania "swojego" kanału na własny kanał UHF. W skład każdej z samodzielnych jednostek dekodujących wchodzi kanał informacyjny (20) i logiczne układy sterujące (21) do zdalnego sterowania poszczególne bloków dekodera z centralnej zarządzającej jednostki sterującej.

(3 zastrzeżenia)

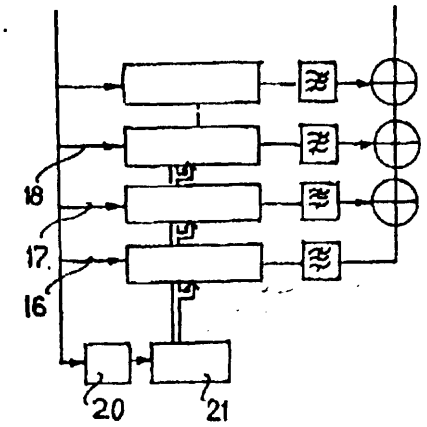

Wykaz numerowy zgłoszonych wynalazków opublikowanych w BUP Nr 3/1994

Nr zgłoszenia	IntCl[5]	Strona
1	2	3
289545	D01H	21
293407	A61K	5
295397	F02M	26
295400	G01N	32
295401	H01H	33
295402	C10M	20
295440	F16K	28
295441	B01D	7
295444	F24M	30
295445	B01D	7
295446	F41G	30
295450	F24B	29
295451	G01N	31
295452	G01N	32
295455	E21D	24
295457	G05D	32
295458	D06M	22
295459	D06M	21
295460	C09K	19
295461	D06M	21
295463	B27K	10
295466	A43B	3
295467	A23F	2
295473	F42B	31
295475	A23C	2
295476	A23L	2
295477	B67D	13
295478	C02F	14
295479	F02B	26
295491	C09J	19
295492	H05B	36
295493	H03M	35
295496	F16D	28
295497	B60T	11
295500	E04B	22
295501	C09B	18
295502	H02M	35
295503	E21D	24
295504	C07C	15
295505	H01Q	34
295508	F03D	27
295509	C10M	20
295515	A45B	3
295516	E21C	23
295517	E21D	25

Nr zgłoszenia	Int.Cl[5]	Strona
1	2	3
295518	C02F	14
295519	B01D	6
295520	C02F	14
295521	E21F	25
295522	C11D	20
295523	C10G	19
295524	G09F	33
295525	B67B	13
295526	F01L	25
295527	B67D	13
295528	F23L	29
295529	F15B	27
295530	G01F	31
295531	F15B	27
295532	F23K	29
295538	C01G	14
295555	H04R	36
295556	E02D	22
295557	F24J	30
295558	H05K	36
295560	C03C	15
295561	B07B	8
295563	A47L	4
295564	A61N	5
295565	H05K	36
295566	E21C	24
295567	B65G	12
295568	B23P	9
296615	A63H	5
296652	B28B	10
297315	B01D	6
297488	G01F	31
297824	C08L	18
297867	A61K	5
298031	B01J	7
298191	H01S	34
298230	C08L	18
298422	C10J	19
298423	C10J	20
298598	B60J	11
298671	H01H	33
298691	H02N	35
298696	F01C	25
298814	C10G	19
298848	B63B	12

Nr zgłoszenia	IntCl[5]	Strona
1	2	3
298940	C11D	20
298984	B29C	10
299013	B29C	10
299015	A61K	4
299030	F16H	28
299145	C12N	21
299150	A23N	3
299176	C07F	16
299177	C07F	17
299221	B29C	11
299299	F04C	27
299313	A47F	4
299320	C05F	15
299379	A61B	4
299466	B04C	8
299556	H02G	34
299570	B03B	7
299752	B01D	6
299781	F02C	26
299782	B09B	9
299785	C09B	18
299803	C07D	16
299804	E04B	22
299813	C08F	17
299814	A61K	4
299865	A61K	5
299867	C07D	16
299870	C07D	16
299876	A01K	2
299889	A01G	2
299914	B08B	8
299918	H04Q	36
299939	C02F	15
300002	E21C	24
300173	G08G	32
300214	B22D	9
300222	E04F	23
300242	F17C	28
300307	F22B	29
300313	B63C	12
300330	C08F	17
300338	B05B	8
300362	E04B	23
300379	E05B	23

Wykaz numerowy zgłoszonych wzorów opublikowanych w BUP Nr 3/1994

Nr zgłoszenia	IntCl[5]	Strona
1	2	3
93781	F24H	38
95680	C02F	37
95690	E21D	38

Nr zgłoszenia	IntCl[5]	Strona
1	2	3
95705	F16G	38
95739	F16G	38
97385	B65F	37

Nr zgłoszenia	IntCl[5]	Strona
1	2	3
97447	G01V	39
98144	B65D	37

Wykaz numerowy zgłoszeń dokonanych w ramach procedury PCT,
w których Polskę wskazano jako kraj wybrany

Numer zgłoszenia	IntCl[5]	Strona
91 00020 HU	C07D	59
91 00894 SE	**C11D**	62
91 00895 SE	C11D	62
92 00042 HU	C07D	58
92 00050 HU	C07D	55
92 00054 HU	C07C	54
92 00057 HU	C07D	56
92 00061 HU	E01H	64
92 00130 CA	C07K	61
92 00131 AT	B65H	52
92 00148 IT	B03D	47
92 00152 AT	E04C	65
92 00189 NL	G05D	69
92 00189 NO	A01D	40
92 00191 NL	B09B	48
92 00201 NO	H02G	71
92 00217 NL	A61M	44
92 00228 NL	B65F	51
92 00230 NL	C07C	54
92 **00281 DK**	E04D	66
92 **00310** DK	C04B	54
92 **00312** DK	B63H	49
92 **00313** DK	B63H	49
92 00315 FI	D21C	64
92 **00319** DK	A63H	46
92 00320 DK	A63H	45
92 **00321** DK	A63H	46
92 **00329** DK	A61J	43
92 **00343** DK	B65D	50
92 00349 FI	C07D	56
92 00352 AU	B21J	48
92 00352 FR	C08B	61

Numer zgłoszenia	IntCl[5]	Strona
92 **00356** DK	G05D	69
92 **00362** DK	E06B	66
92 00373 DE	F01D	67
92 00488 CA	C07D	59
92 00513 CA	A01M	41
92 00563 CA	H02M	71
92 00574 DE	D01H	63
92 00577 DE	D01H	63
92 **00649** FR	C07D	58
92 00668 GB	B05B	47
92 00681 GB	C07D	57
92 00685 SE	H04N	72
92 00775 SE	F16B	67
92 00807 SE	C07C	54
92 00815 SE	B03C	47
92 00832 SE	C07K	61
92 00844 SE	C07F	60
92 00873 SE	C07D	55
92 00884 DE	B66B	52
92 **00936** FR	C07D	55
92 00937 FR	C07D	59
92 00972 DE	A01B	40
92 00972 FR	A01M	41
92 00979 DE	D01H	63
92 00981 FR	G08B	71
92 00984 FR	C12N	62
92 00994 DE	H04B	72
92 00999 FR	**A61M**	45
92 01030 EP	C08L	62
92 01347 EP	G06F	70
92 01977 GB	B65D	49
92 02048 GB	B67C	53

Numer zgłoszenia	IntCl[5]	Strona
92 02056 GB	A47J	41
92 02062 GB	C07D	60
92 02086 GB	A62D	45
92 02090 GB	F16C	67
92 **02111 GB**	B65D	51
92 02173 EP	B01D	46
92 02283 EP	C07D	60
92 02340 EP	C07D	58
92 02424 EP	A61B	42
92 02428 EP	B65D	50
92 02445 EP	G01N	68
92 02456 EP	E04D	65
92 02468 EP	G05B	68
92 02474 EP	B65D	51
92 02530 EP	B65F	52
92 02693 EP	G06F	70
92 06301 US	C12P	62
92 08066 US	B67D	53
92 08101 US	A61F	42
92 08183 US	**G05G**	69
92 08329 US	A61G	43
92 08347 US	B02C	47
92 08553 US	H04N	72
92 08742 US	A61K	44
92 08791 US	A61F	42
92 08928 US	A61K	44
92 08950 US	A61F	43
92 08958 US	A01H	41
92 09237 US	A61K	44
92 09386 US	**C11D**	62
92 09444 US	C07D	56
92 09552 US	B65D	50

SPIS TREŚCI

I. WYNALAZKI

DZIAŁ A	PODSTAWOWE POTRZEBY LUDZKIE	2
DZIAŁ B	RÓŻNE PROCESY PRZEMYSŁOWE; TRANSPORT	6
DZIAŁ C	CHEMIA I METALURGIA	14
DZIAŁD	WŁÓKIENNICTWO I PAPIERNICTWO	21
DZIAŁ E	BUDOWNICTWO, GÓRNICTWO; KONSTRUKCJE ZESPOLONE	22
DZIAŁ F	MECHANIKA; OŚWIETLENIE; OGRZEWANIE; UZBROJENIE; TECHNIKA MINERSKA	25
DZIAŁG	FIZYKA	31
DZIAŁH	ELEKTROTECHNIKA	33
	WYKAZ NUMEROWY ZGŁOSZONYCH WYNALAZKÓW	73

II. WZORY UŻYTKOWE

DZIAŁ B	RÓŻNE PROCESY PRZEMYSŁOWE; TRANSPORT	37
DZIAŁ C	CHEMIA I METALURGIA	37
DZIAŁ E	BUDOWNICTWO, GÓRNICTWO; KONSTRUKCJE ZESPOLONE	38
DZIAŁ F	MECHANIKA; OŚWIETLENIE; OGRZEWANIE; UZBROJENIE; TECHNIKA MINERSKA	38
DZIAŁG	FIZYKA	39
	WYKAZ NUMEROWY ZGŁOSZONYCH WZORÓW UŻYTKOWYCH	74

III. ZGŁOSZENIA DOKONANE W RAMACH PROCEDURY PCT, W KTÓRYCH POLSKĘ WSKAZANO JAKO KRAJ WYBRANY

DZIAŁA	PODSTAWOWE POTRZEBY LUDZKIE	40
DZIAŁ B	RÓŻNE PROCESY PRZEMYSŁOWE, TRANSPORT	46
DZIAŁC	CHEMIA I METALURGIA	54
DZIAŁD	WŁÓKIENNICTWO I PAPIERNICTWO	63
DZIAŁ E	BUDOWNICTWO, GÓRNICTWO; KONSTRUKCJE ZESPOLONE	64
DZIAŁ F	MECHANIKA; OŚWIETLENIE; OGRZEWANIE; UZBROJENIE;TECHNIKA MINERSKA	67
DZIAŁG	FIZYKA	68
DZIAŁH	ELEKTROTECHNIKA	71
	WYKAZ NUMEROWY ZGŁOSZEŃ DOKONANYCH W RAMACH PROCEDURY PCT, W KTÓRYCH POLSKĘ WSKAZANO JAKO KRAJ WYBRANY	75

SPROSTOWANIE

W BUP nr 3/93 pomiędzy zgłoszeniami P. 291250 (str. 43) i P. 291075 (str. 54) zostały pomyłkowo zamienione rysunki. Zgłoszenia P. 291250 i P. 291075 powinny być opublikowane następująco:

A1(21) 291250 (22) 91 07 26 5(51) F02B 53/00

(75) Kukowski Mirosław Jan, SZCZYTNO

(54) **Silnik spalinowy z tłokiem obrotowym**

(57) W silniku spalinowym walcowy rotor (1) ma dwa naprzeciwległe cylindryczne, równoległe do osi (9) wybrania (2 i 3), otwarte na obwodzie rotora, w których osadzone są obrotowo płytki (4 i 5) o długości umożliwiającej ich obrót wewnątrz wybrań.

Płytki skojarzone są z mechanizmem zachowującym podczas obrotu rotora ich wzajemną równoległość i stałą orientację względem korpusu (6) silnika.

Wraz z rotorem dzielą one przestrzeń komory silnika na cztery obszary: ssania, sprężania, pracy i wydechu, przy czym w dwóch położeniach kątowych rotora powstaje dodatkowa komora (17), w której następuje zapłon mieszanki paliwowo-powietrznej.

(1 zastrzeżenie)

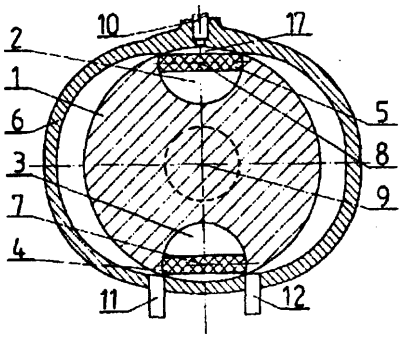

A1(21) 291075 (22) 91 07 15 5(51) F41F 21/10
F41H 7/00
G01J 1/20

(75) Bielawski Krzysztof, **SULEJÓWEK;** Fret Józef, **WESOŁA;** Kamiński **Dariusz, WARSZAWA; Łęgowiecki** Leszek, WARSZAWA; Orzechowski Jan, WARSZAWA; Staszewski Michał, WARSZAWA

(54) Szczelinowy detektor **opromieniowania** elektromagnetycznego

(57) Detektor ma umieszczone w obudowie (1), naprzeciw przezroczystej szczeliny (4) w pokrywie czołowej (2) obudowy (1) pojedyncze elementy światłoczułe (5) w określonej od niej odległości i w określonych odstępach oraz w ilości odpowiadającej wymaganej dokładności określenia kierunku opromieniowania i ilości rozróżnianych kierunków opromieniowania.

(2 zastrzeżenia)

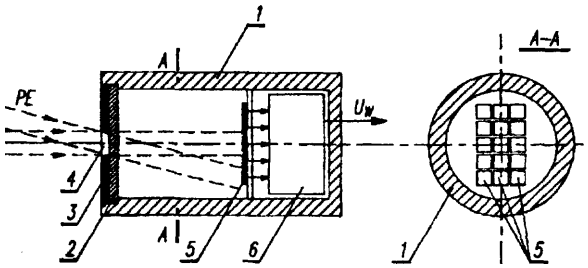

KOMUNIKAT

Urząd Patentowy RP zawiadamia, że posiada do upłynnienia po niskich cenach urządzenia komputerowe IBM w tym : procesor 4341, pamięci dyskowe 3340 3350, pamięci taśmowe 3420, teleprocesor 3705, kontroler dyskowy 3830 i inne.

Zainteresowanym szczegółowych informacji udziela się w pokoju 221 lub telefonicznie pod numerem 25-80-01 wewn. 156.

Zakład Systemów Ekonomicznych
"WEKTORY GOSPODARKI" **Sp. z o.o.**
00-529 **Warszawa** 1
ul. Wspólna 1/3 **(pok.518)**
Tel. 628-40-71 **w.** 518

OFERUJE wydawnictwa i usługi, pomocne w budowie zakładowego systemu promocji i ochrony innowacyjnych rozwiązań, w tym wynalazków i projektów racjonalizatorskich:

1. Umowy w zakresie własności przemysłowej
   Autorzy: A. Szewc, T. Szczepanik

2. Aktualne zasady finansowania i opodatkowania działalności innowacyjnej
   Autorzy: Jan **Zieliński,** Maciej Zieliński

3. Polityka patentowa we współczesnym przedsiębiorstwie
   Autorzy: Z. Cygan, W. Leszek, J. Wojtczak

4. Zasady ustalania wysokości wynagrodzeń dla twórców projektów wynalazczych - poradnik.
   Autor: B. Pilawski

5. INFORMATOR **WEKTORY** - kwartalnik.

KOMUNIKAT

Zakład Wydawnictw Urzędu Patentowego RP **zawiadamia** o zmianach cen swoich wydawnictw tj.: „BIULETYNU URZĘDU PATENTOWEGO", „WIADOMOŚCI URZĘDU PATENTOWEGO", „BIULETYNU INFORMACYJNEGO URZĘDU PATENTOWEGO RP", Polskich Opisów Patentowych.

Cena poszczególnych wydawnictw wynosi:

BUP	-	35 000 zł
WUP	-	30 000 zł
BI UPRP	-	10 000 zł
Opis	-	10 000 zł

Koszt prenumeraty w 1994 r. będzie wynosił:

BUP	-	910 000 zł
WUP	-	360 000 zł
BI UPRP	-	120 000 zł

Powyższe kwoty prosimy wpłacać na konto UP RP (NBP O/O Warszawa 1052-2583-223-1 Dz. 99 Rodz. 1000 § 92).

Prosimy o **podawanie dokładnych adresów na przelewach.**

Nie ulega zmianie forma prenumeraty Polskich Opisów Patentowych.

Zawiadamiamy, że przyjmujemy zamówienia na:

1. Wykazy patentów za rok 1992.
2. Wykazy wzorów użytkowych za rok 1992.

Odnośnie wydawnictw i opisów patentowych udzielamy informacji pod nr **tel. 25-80-01 wew. 224.**