INDEKS 353264
ISSN - 0137 - 8015
C e n a 35 000 zł

BIULETYN

URZĘDU PATENTOWEGO

Wydawnictwo Urzędu Patentowego
Rzeczypospolitej Polskiej

Nr 16(538)

Warszawa 1994

Urząd Patentowy RP - n a podstawie art. 34 i art. 82 ustawy z dnia 19 października 1972 r. o wynalazczości (DZ. U. z 1993 r. Nr 26, poz. 177) - dokonuje ogłoszenia w "Biuletynie Urzędu Patentowego" o zgłoszonych wynalazkach i wzorach użytkowych. Ogłoszenia o zgłoszeniach drukowane w "Biuletynie" podane są w układzie klasowym według Międzynarodowej Klasyfikacji Patentowej i zgodnie z § 29 ust. 1 zarządzenia Prezesa Urzędu Patentowego RP z dnia 23 marca 1993 r. w sprawie ochrony wynalazków i wzorów użytkowych (MP z 1993 r. Nr 18, poz. 179) zawierają następujące dane:

— symbol Międzynarodowej Klasyfikacji Patentowej,
— numer zgłoszenia wynalazku lub wzoru użytkowego,
— datę zgłoszenia wynalazku lub wzoru użytkowego,
— datę i kraj uprzedniego pierwszeństwa oraz numer zgłoszenia dokonanego za granicą lub oznaczenie wystawy,
— nazwisko i imię lub nazwę zgłaszającego,
— miejsce zamieszkania lub siedzibę oraz kraj zgłaszającego,
— nazwisko i imię wynalazcy,
— tytuł wynalazku lub wzoru użytkowego,
— skrót opisu, w razie potrzeby z figurą rysunku,
— liczbę zastrzeżeń

Po wykazie ogłoszeń w układzie klasowym podaje się wykaz zgłoszeń opublikowanych w danym numerze w układzie numerowym.

* * *

Od dnia ogłoszenia o zgłoszeniu wynalazku lub wzoru użytkowego, osoby trzecie mogą:

1) zapoznać się ze wskazanym opisem zgłoszeniowym wynalazku lub wzoru użytkowego, zawierającym opis, zastrzeżenia patentowe lub ochronne i rysunki oraz sporządzać z nich odpisy;
2) w terminie sześciu miesięcy - zgłaszać do Urzędu Patentowego uwagi co do istnienia przeszkód uniemożliwiających udzielenie patentu (prawa ochronnego).

Odpowiednio uzasadnione pod względem faktycznym (dokumentacja dowodowa) i prawnym uwagi należy nadsyłać w dwóch egzemplarzach na adres:
Urząd Patentowy RP - 00-950 Warszawa; skr. poczt. 203, Al. Niepodległości 188.

Informuje się, że odbitki opisu zgłoszeniowego można zamawiać w Urzędzie Patentowym, przy czym w zamówieniu należy:

a) podać numer "Biuletynu Urzędu Patentowego", w którym dokonano ogłoszenia o zgłoszeniu oraz numer strony,
b) wskazać numer zgłoszenia, symbol klasyfikacji patentowej i tytuł wynalazku lub wzoru użytkowego.

Urząd Patentowy podaje do wiadomości nr konta w NBP

Urząd Patentowy RP - N B P Oddział Okręgowy w Warszawie

konto: 1052-2583-223-1 99.1000 § 92

— opłaty związane z rejestracją i ochroną wynalazków, wzorów użytkowych, wzorów zdobniczych, znaków towarowych; opłaty za zażalenia i odwołania; wpłaty za usługi kserograficzne i mikrofilmowe; wpłaty z tytułu sprzedaży wydawnictw, wpłaty za powołanie biegłego.

Warunki prenumeraty podano na III stronie okładki.

Egzemplarze pojedyncze można nabywać w Urzędzie Patentowym RP - A1. Niepodległości 188, skr. poczt. 203, 00-950 Warszawa

URZĄD PATENTOWY RZECZYPOSPOLITEJ POLSKIEJ

Pap. offset. kl. III 70 g. 61x86. Ark. druk.8,5. Nakład 970 egz.
Cena 35000 zł INDEKS 353264

Druk: Departament Wydawnictw Urzędu Patentowego RP Zam. 332/94

BIULETYN
URZĘDU PATENTOWEGO

Warszawa, dnia 8 sierpnia 1994 r. Nr 16 /538/ Rok XXII

Ogłoszenia o zgłoszonych w Polsce

I. Wynalazkach do opatentowania
II. Wzorach użytkowych do ochrony

Cyfrowe kody identyfikujące (wg normy WIPO ST9), które poprzedzają informacje o zgłoszonych do opatentowania wynalazkach oraz zgłoszonych do ochrony wzorach użytkowych, mają następujące znaczenie

(21) - n u m e r zgłoszenia wynalazku lub wzoru użytkowego
(22) - d a t a zgłoszenia wynalazku lub wzoru użytkowego
(23) - d a n e dotyczące pierwszeństwa z wystawy (data i oznaczenie wystawy)
(31) — numer zgłoszenia priorytetowego (numer pierwszeństwa)
(32) — data zgłoszenia priorytetowego (data pierwszeństwa)
(33) — kraj, w którym dokonano zgłoszenia priorytetowego (kod kraju)
(51) — symbol Międzynarodowej Klasyfikacji Patentowej:
cyfra przed kodem (51) oznacza kolejną edycję MKP
(54) - t y t u ł wynalazku lub wzoru użytkowego
(57) - s k r ó t opisu
(61) - n r zgłoszenia głównego
(62) - n u m e r zgłoszenia macierzystego (dla zgłoszenia wydzielonego)
(71) - nazwisko i imię lub nazwa zgłaszającego, który nie jest twórcą wynalazku lub wzoru użytkowego
(72) - nazwisko i imię twórcy (ów) wynalazku lub wzoru użytkowego
(75) - nazwisko i imię twórcy (ów) wynalazku lub wzoru użytkowego, który jest (którzy są) zarazem zgłaszającym (zgłaszającymi)
(86) - d a t a i numer zgłoszenia międzynarodowego
(87) - d a t a i numer publikacji zgłoszenia międzynarodowego

Przed cyfrowym kodem identyfikującym (21), umieszczone są następujące literowo-cyfrowe kody rodzaju dokumentu (wg normy WIPO ST16):

A1 — ogłoszenie o zgłoszeniu wynalazku
A2 — ogłoszenie o zgłoszeniu wynalazku (na patent tymczasowy)
A3 — ogłoszenie o zgłoszeniu wynalazku (na patent dodatkowy)
* A4 — ogłoszenie o zgłoszeniu wynalazku (na patent dodatkowy tymczasowy)
U1 — ogłoszenie o zgłoszeniu wzoru użytkowego
U3 - ogłoszenie o zgłoszeniu wzoru użytkowego (na prawo ochronne dodatkowe)

*** Zgodnie z art.3 ust.4 ustawy z dnia 30 października 1992 r. o zmianie ustawy o wynalazczości i ustawy o Urzędzie Patentowym RP/Dz.U. z 1993 r. Nr 4, poz. 14/ : podania o udzielenie patentu tymczasowego lub tymczasowego dodatkowego, nie rozpatrzone przed dniem wejścia w życie ustawy, uważa się za podania o udzielenie patentu lub patentu dodatkowego.**

I. WYNALAZKI

DZIAŁ A

PODSTAWOWE POTRZEBY LUDZKIE

A1(21) 297554 (22)930126 **5(51) A01C 1/00**

(71) Instytut Agrofizyki Polskiej Akademii Nauk, Lublin

(72) Tys Jerzy, Łukaszuk Józef, Szwed Grzegorz

(54) Urządzenie **symulacyjne** do uszkadzania nasion

(57) Urządzenie charakteryzuje się tym, że bijak (3) osadzony jest wahliwie w ramieniu (2) i sterowany za pomocą krzywki (10) osadzonej obrotowo na osi (11) oraz układu popychaczy (8) i (9), przy czym krzywka (10) związana jest z mechanizmem hamującym (12) sterowanym sygnałem przesyłanym z czujnika położenia ramienia poprzez synchronizator i układ logiczny. Magazynek nasion (6) posiada przyklejoną taśmę, do której przykleja się badane nasiona (7). Krzywka (10) i związany z nią bęben (15) mechanizmu hamującego (12) posiadają sprężynę jednym końcem przytwierdzoną do osi (11) ramienia (2), a drugim przytwierdzoną do bębna (15), a ponadto zespół ten posiada element ograniczający obrót krzywki (10) względem osi (11). W ramie (1) umieszczony jest tunel (39), który po zewnętrznej stronie wyposażony jest w chwytak nasion (18).

(4 zastrzeżenia)

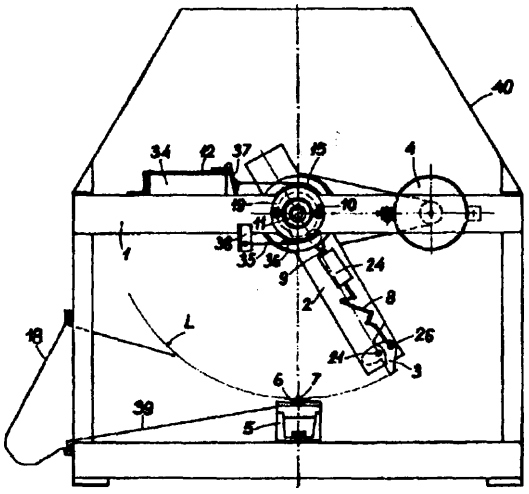

A1(21) 297643 (22)93 0204 5(51) **A01D** 45/02

(71) **CLAAS SAULGAU GMBH, Saulgau, DE**

(72) Arnold Rudolf, Schulz Wilfried

(54) Zbieracz kukurydzy do silosokombajnu

(57) Przedmiotem wynalazku jest zbieracz kukurydzy do silosokombajnu z co najmniej sześcioma kanałami wprowadzającymi (5, 5', 5", 5'", 18, 18'), z których skrajne kanały (18, 18') mogą być podnoszone na czas transportu.

Żeby umożliwić składanie także szeroko rozstawionych kanałów wprowadzających (18, 18'), przewiduje się zgodnie z wynalazkiem, że kanały te są zamocowane na ramach pomocniczych (16), które za pomocą prowadnicy sankowej mogą być przesuwane do przodu i na zewnątrz względem wanny wlotowej (1) ze stałymi kanałami wprowadzającymi (5, 5', 5", 5'"). Powstający w ten sposób odstęp między ruchomymi i stałymi kanałami wprowadzającymi umożliwia podniesienie ram pomocniczych (16) z ruchomymi kanałami (18, 18') w taki sposób, że przyjmują one w przybliżeniu pionowe położenie transportowe. Odbywa się to za pomocą silnika nastawczego (17) z osią obrotu położoną w przybliżeniu w kierunku jazdy.

(8 zastrzeżeń)

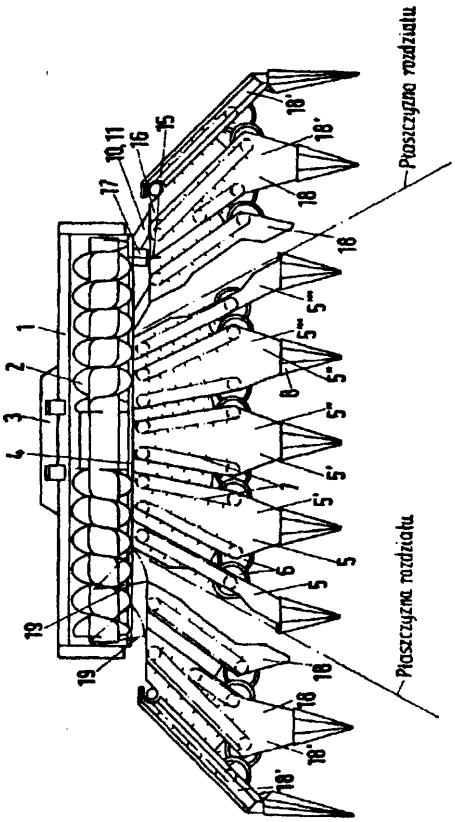

A1(21) 297661 (22)93 0203 5(51) **A01H 1/04**

(71) Instytut Hodowli i Aklimatyzacji Roślin w Radzikowie, Błonie

(72) Staszewski Zygmunt

(54) Sposób wprowadzania cechy długiej szypułki kwiatostanowej do odmian lucerny

(57) W sposobie stosuje się unikalną mutację lucerny siewnej Iplplplp uzyskaną metodą hodowli wsobnej, najkorzystniej z odmiany Vernal.

Mutant Iplplplp krzyżuje się z odmianami o dobrym osadzaniu nasion, korzystnie odmiany Radius. Gen Iplplplp wprowadza się do dowolnej odmiany lucerny zmodyfikowaną metodą krzyżowania wstecznego wypierającego, w której jako składniki mateczne stosuje się rośliny mieszańcowe z długim kwiatostanem i cytoplazmą odmiany ulepszanej.

(5 zastrzeżeń)

A1(21) 297587 (22)93 0202 5(51) A01N 33/12

(71) POLFA-ŁÓDŹ Łódzkie Zakłady Farmaceutyczne, Łódź

(72) Marszal Krzysztof, Fydrych Ryszard, Dziedzic Stanisława, Sobieszek Krystyna, Markiewicz Iwona, Leszczyńska Grażyna

(54) Środek o własnościach dezynfekcyjnych i antyseptycznych oraz sposób otrzymywania środka o własnościach dezynfekcyjnych i antyseptycznych

(57) Przedmiotem wynalazku jest środek dezynfekcyjny i antyseptyczny w płynie, zawierający dwuglukonian chloroheksydyny i inne substancje wspomagające.

Środek według wynalazku zawiera od 0,5 do 5 części wagowych dwuglukonianu chloroheksydyny, od 5 do 25 części wagowych chlorku benzalkaniowego, od 5 do 25 części wagowych alkoholu izopropylowego, od 0,0002 do 0,005 części wagowych barwnika, od 0,5 do 5 części wagowych olejku sosnowego i wodę czystą według Farmakopei Polskiej w ilości uzupełniającej do 100 części wagowych, przy czym wzajemny stosunek wagowy dwuglukonianu chloroheksydyny do chlorku benzalkaniowego, wynosi od 1 : 20 do 1 : 5, natomiast stosunek alkoholu izopropylowego do olejku sosnowego wynosi od 15 : 1 do 4 : 1.

Przedmiotem wynalazku jest również sposób otrzymywania środka dezynfekcyjnego i antyseptycznego. Środek ten przeznaczony jest do mycia i odkażania ran oraz do odkażania pola operacyjnego.

(2 zastrzeżenia)

A1(21) 297588 (22)93 02 02 **5(51) A01N** 33/12

(71) POLFA-ŁÓDŹ Łódzkie Zakłady Farmaceutyczne, Łódź

(72) Marszal Krzysztof, Fydrych Ryszard, Dziedzic Stanisława, Szymański Andrzej, Sobieszek Krystyna, Markiewicz Iwona, Leszczyńska Grażyna

(54) Środek o własnościach dezynfekcyjnych i antyseptycznych oraz sposób otrzymywania środka o własnościach dezynfekcyjnych i antyseptycznych

(57) Przedmiotem wynalazku jest środek dezynfekcyjny i antyseptyczny w płynie zawierający dwuglukonian chloroheksydyny i inne substancje wspomagające. Środek według wynalazku zawiera od 0,5 do 5 części wagowych dwuglukonianu chloroheksydyny, od 5 do 25 części wagowych bromku benzalkaniowego, od 5 do 25 części wagowych alkoholu izopropylowego, od 0,0002 do 0,005 części wagowych barwnika, od 0,5 do 5 części wagowych olejku sosnowego i wodę czystą według Farmakopei Polskiej w ilości uzupełniającej do 100 części wagowych, przy czym wzajemny stosunek wagowy dwuglukonianu chloroheksydyny do bromku benzalkaniowego, wynosi od 1 : 20 do 1 : 5, natomiast stosunek alkoholu izopropylowego do olejku sosnowego wynosi od 15 : 1 do 4 : 1.

Przedmiotem wynalazku jest również sposób otrzymywania środka dezynfekcyjnego i antyseptycznego.

(2 zastrzeżenia)

A1(21) 297589 (22)93 0202 5(51) A01N 33/12

(71) POLFA-ŁÓDŹ Łódzkie Zakłady Farmaceutyczne, Łódź

(72) Marszal Krzysztof, Fydrych Ryszard, Dziedzic Stanisława, Szymański Andrzej, Sobieszek Krystyna, Markiewicz Iwona, Leszczyńska Grażyna

(54) Środek o własnościach dezynfekcyjnych i antyseptycznych oraz sposób otrzymywania środka o własnościach dezynfekcyjnych i antyseptycznych

(57) Przedmiotem wynalazku jest środek dezynfekcyjny i antyseptyczny w płynie, zawierający dwuglukonian chloroheksydyny i inne substancje wspomagające.

Środek według wynalazku zawiera od 0,5 do 5 części wagowych dwuglukonianu chloroheksydyny, od 5 do 25 części wagowych chlorku benzalkaniowego, od 10 do 40 części wagowych alkoholu etylowego, od 0,0002 do 0,005 części wagowych barwnika, od 0,5 do 5 części wagowych olejku sosnowego i wodę czystą według Farmakopei Polskiej w ilości uzupełniającej do 100 części wagowych, przy czym wzajemny stosunek wagowy dwuglukonianu chloroheksydyny do chlorku benzalkaniowego, wynosi od 1 : 20 do 1 : 5, natomiast stosunek alkoholu etylowego do olejku sosnowego wynosi od 20 : 1 do 4 : 1.

Przedmiotem wynalazku jest również sposób otrzymywania środka dezynfekcyjnego i antyseptycznego.

(2 zastrzeżenia)

A1(21) 297590 (22)93 02 02 5(51) A01N 33/12

(71) POLFA-ŁÓDŹ Łódzkie Zakłady Farmaceutyczne, Łódź

(72) Marszal Krzysztof, Fydrych Ryszard, Dziedzic Stanisława, Sobieszek Krystyna, Markiewicz Iwona, Leszczyńska Grażyna

(54) Środek dezynfekcyjny, antyseptyczny i myjący w płynie i sposób otrzymywania środka dezynfekcyjnego, antyseptycznego i myjącego

(57) Przedmiotem wynalazku jest środek dezynfekcyjny, antyseptyczny i myjący w płynie zawierający dwuglukonian chloroheksydyny i środki wspomagające oraz sposób otrzymywania tego środka

Środek według wynalazku zawiera od 2 do 10 części wagowych dwuglukonianu chloroheksydyny, od 5,0 do 9,5 części wagowych alkoholu izopropylowego, od 0,2 do 4 części wagowych adduktu tlenku etylenu i aikilofenolu, od 0,1 do 2 części wagowych kompozycji zapachowej, od 0,01 do 0,1 części wagowych barwnika i wodę czystą według Farmakopei Polskiej w ilości uzupełniającej do 100 części wagowych, przy czym stosunek wagowy dwuglukonianu chloroheksydyny do adduktu tlenku etylenu i aikilofenolu wynosi od 1:1 do 5:1.

Sposób według wynalazku polega na wprowadzaniu do reaktora składników środka przy ciągłym ich mieszaniu w ściśle określonej kolejności.

Środek będący przedmiotem wynalazku przeznaczony jest do mycia i odkażania ran oraz do odkażania pola operacyjnego.

(2 zastrzeżenia)

Al(21) 297583 (22) 93 01 29 5(51) A22C 9/00

(71) Akademia Rolniczo-Techniczna im. M.Oczapowskiego, Olsztyn-Kortowo
(72) Żywica Ryszard

(54) Układ do wysokonapięciowej elektrostymulacji półtusz wołowych

(57) Układ składa się z generatora (1) niskiej częstotliwości, który połączony jest szeregowo poprzez wzmacniacz (2) niskiej częstotliwości małej mocy, wzmacniacz (3) niskiej częstotliwości średniej mocy i wzmacniacz (4) wysokiego napięcia dużej mocy z zestawem elektrod (9).

Wejście generatora (1) i drugie wejścia wzmacniaczy (2, 3) połączone są poprzez zasilacz (6) niskiego napięcia z transformatorem separującym (5), a drugie wejścia wzmacniacza (4) i zestawu elektrod (9) połączone są poprzez zasilacz (8) wysokiego napięcia z transformatorem separującym (7).

Między zasilaczem niskiego napięcia (6), a transformatorem separującym (7) włączony jest czasowy wyłącznik napięcia (10).

(2 zastrzeżenia)

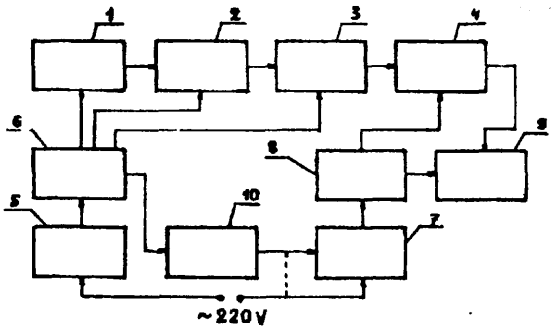

A1(21) 297621 (22)93 02 01 5(51) A22C 25/04

(71) Morski Instytut Rybacki, Gdynia
(72) Kosmowski Mariusz, Wołoszyk Wojciech, Borczochowski Mieczysław, Dutkiewicz Daniel

(54) Urządzenie do sortowania ryb

(57) Wynalazek dotyczy urządzenia do sortowania ryb, głównie żywych, umożliwiając ich segregację według grup wielkościowych i wyizolowanie cennych ich gatunków.

Urządzenie charakteryzuje się tym, że rama (1) układu sortowniczego sprzężona jest z ramą (2) układu transportowego mechanizmem unoszenia i regulacji, który stanowią tylny wahacz (3) i przedni wahacz (4), przy czym długość wahacza (3) wynosi od 0,3 do 0,5, najkorzystniej 0,4 części długości wahacza (4), zaś suma długości wahacza (4) i odcinka zawartego między punktami zaczepu wahaczy (3 i 4) w ramie (1) jest równa sumie długości wahacza (3) i odcinka zawartego między punktami zaczepu wahaczy (3 i 4) w ramie (2) albo stanowi od 0,9 do 1,1 części tej sumy.

Ponadto skrzydła (21) blachy odbierającej zamocowanej pod rolkami (13) zaopatrzone są w otwory oraz połączone są z rozdzielczym zespołem składającym się z dwudzielnego ześlizgu i ze stołu zaopatrzonego w trójdzielny ześlizg, a zbiornik (18) osadzony jest na drabinach (9) zamocowanych do ramy (2).

(1 zastrzeżenie)

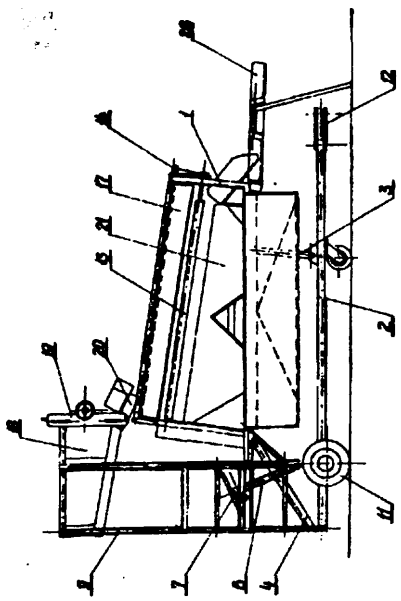

Al(21) 297620 (22) 93 02 01 5(51) A22C 25/14

(71) Morski Instytut Rybacki, Gdynia
(72) Dutkiewicz Daniel, Borczochowski Mieczysław

(54) Urządzenie do ciecia ryb

(57) Urządzenie ma układ tnący składający się z dwóch elementów tnących w kształcie identycznie wygiętych łukowo prostokątów, z których w elemencie (6) tnącą krawędź stanowi bok tego prostokąta, zaś w drugim elemencie będącym gilotynowym nożem (8) tnąca krawędź jest wyprofilowana w kształcie odwróconej litery V lub U, a nóż (8) jest usytuowany rozłącznie na ruchomym ramieniu (9), na którym w płaszczyźnie równoległej do płaszczyzny przesuwu noża (8) osadzona jest na sprężynującym trzonie dociskowa płytka (14) ukierunkowana swą zaopatrzoną w bruzdy płaszczyzną prostopadle względem niecek (4), które krótszymi swymi krawędziami są zlokalizowane równolegle do oporowej listwy (5) zamocowanej do ramy obudowy (1).

(1 zastrzeżenie)

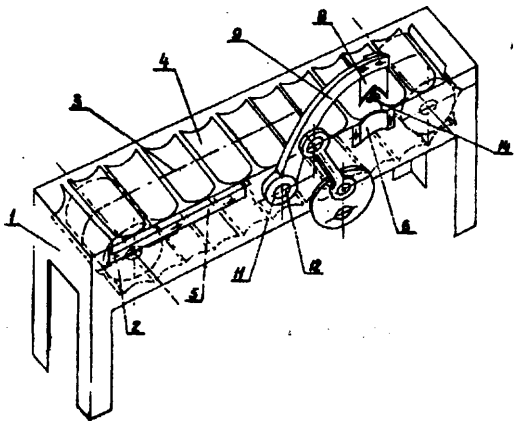

A1(21) 297580 (22)930201 5(51) A23L 1/164

(71) Centralne Laboratorium Technologii Przetwórstwa i Przechowalnictwa Zbóż, Warszawa
(72) Lossman Olgierd, Sambierska Izabela, Kowalewski Wiesław

(54) **Sposób przygotowywania ziarna** zbóż **służących do wytwarzania błyskawicznych produktów** zbożowych

(57) Sposób przygotowywania ziarna zbóż służących do wytwarzania błyskawicznych produktów zbożowych, polegający na nawilżeniu **ziarna,** charakteryzuje się tym, **że** ziarno **dowilża** się do wilgotności minimum 30% wody, korzystnie w granicach 35 - 45% wody, podgrzewa do temperatury minimum **50°C,** najkorzystniej w granicach 64 - **68°C** i przetrzymuje je w tej temperaturze nie krócej niż 2 godziny, korzystnie przez 3 - 5 godzin.

(1 zastrzeżenie)

A1(21) 297584 (22)93 0129 **5(51) A42B 3/00 E21F 11/00**

(71) Główny Instytut Górnictwa, Katowice; Kaliskie Zakłady Przemysłu Terenowego, Kalisz

(72) **Kulawski** Jerzy, Meinhardt Bolesław, Poczekaj Zbigniew, Żarnecki Arkadiusz, Marszałek Grzegorz

(54) Sposób wytwarzania przemysłowych hełmów ochronnych

(57) Sposób polega na wykonywaniu skorupy hełmu z żywicy poliestrowej trudnopalnej z dodatkiem antyelektrostatyku organicznego w roztworze wysokowrzącego estru oraz na stosowaniu między warstwami wzmocnienia szklanego siatki metalowej lub tkaniny syntetycznej o dużej wytrzymałości na rozdzieranie.

(7 zastrzeżeń)

A1(21) 297547 (22)93 0127 5(51) A45B 13/12

(75) Karliński Waldemar, Ostrów Wielkopolski

(54) Podeszwa obuwia zdrowotnego

(57) Podeszwa obuwia zdrowotnego składa się z dwóch elastycznych **warstw,** zewnętrznej warstwy (1) **i** wewnętrznej warstwy (2), obu w **przybliżeniu** równoległych do siebie i ukształtowanych według powierzchni stopy, pomiędzy którymi umieszczone są blisko siebie uciskowe słupki **(3),** z których część, rozmieszczona na całej powierzchni podeszwy, przytwierdzona jest trwale swymi powierzchniami czołowymi do zewnętrznej warstwy (1) i wewnętrznej warstwy (2), a pozostała część jest do tych warstw nie przytwierdzona.

Inny rodzaj podeszwy obuwia zdrowotnego charakteryzuje się ponadto tym, że część uciskowych słupków (3), sąsiadujących ze sobą, wyposażona **jest** w okolicy środka wysokości w boczne wnęki, tworzące poziome wentylacyjne kanały **(7),** zakończone wylotami (8) w bocznej ściance podeszwy oraz w pionowe rowki **(9),** łączące się z tymi kanałami **i** tworzące pionowe kanały wentylacyjne, zakończone wylotami **(10)** w wewnętrznej warstwie (2) podeszwy.

(4 zastrzeżenia)

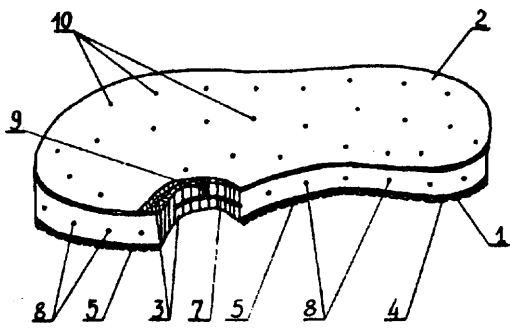

A1(21) 297660 (22)93 02 03 **5(51) A47L 17/00**

(75) Sadowski Andrzej, Bydgoszcz

(54) Przyrząd do mycia

(57) Przyrząd charakteryzuje się tym, że na końcu rączki (1) zamocowany jest obrotowo wysięgnik (2), na którego drugim końcu osadzona **jest** oś (3), na której zamocowany jest obrotowo zmywak (4).

(1 zastrzeżenie)

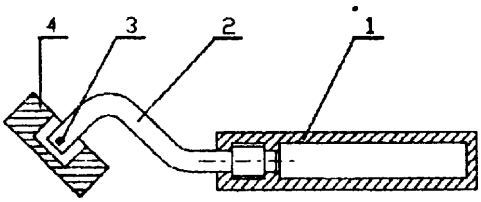

A1(21) 302044 (22)94 0127 **5(51) A61B** 17/36

(31)93 9300190 (32)93 0129 **(33)** NL
93 103903 100893 US

(71) **KONINKLIJKE UTERMOHLEN N.V.,** Wolvega, NL

(72) Jensma **Klaas**

(54) Sposób i urządzenie do oziębiania **powierzchni,** zwłaszcza skóry ssaka

(57) Urządzenie charakteryzuje się tym, że zawiera hermetyczny pojemnik (1) z zaworem **(12)** mającym wlot i wylot, przy czym do wlotu zaworu **(12)** przymocowana jest rurka pobierająca (3), której drugi koniec zanurzony jest w ciekłym czynniku chłodniczym (2) umieszczonym pod ciśnieniem wewnątrz pojemnika (1) o temperaturze wrzenia poniżej **0°C** przy ciśnieniu atmosferycznym natomiast do wylotu zaworu (12) przymocowana jest rurka wylotowa (4), na której drugim końcu wylotowym zamocowana jest głowica aplikatora (5) z członem kształtowym (51) z pianki o otwartej porowatości.

Sposób polega **na** tym, że występujący pod ciśnieniem płynny czynnik chłodniczy jest aplikowany poprzez człon kształtowy zbudowany z pianki o otwartej porowatości.

Sposób ten jest szczególnie przydatny przy miejscowym zamrażaniu **kurzajki** lub innej narośli przed ich usunięciem ze skóry człowieka lub zwierzęcia.

(20 zastrzeżeń)

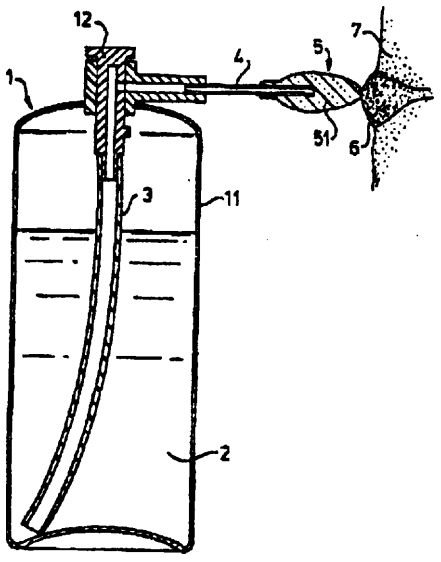

Al(21) 297676 (22) 93 02 05 5(51) A61H 39/04

(75) Studencki Zygmunt, Słupsk

(54) Mata do akupresury

(57) Mata do akupresury charakteryzuje się tym, że na płaskiej podstawie (1) ma występy (2) o nieregularnych kształtach i różnej wysokości. Cała mata wykonana jest z tworzywa sztucznego.

(1 zastrzeżenie)

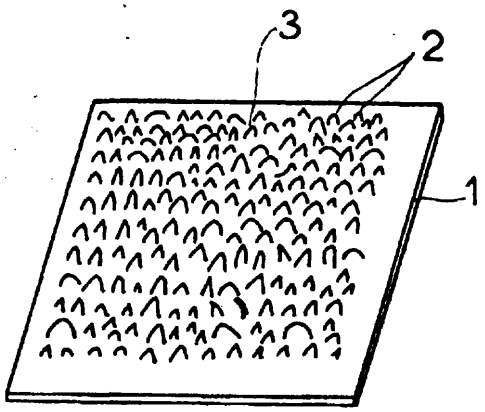

A1(21) 302016 (22)94 **01 25** 5(51) **A61K** 7/02

(31) 93 9300911 (32) 93 **01 25** (33) FR

(71) L'OREAL, Paryż, FR

(72) Miguel **Dolorès**

(54) Stała dyspersja bezwodna zawierająca węglowodorowe związki **fluoroorganiczne** i jej zastosowanie w kosmetyce

(57) Przedmiotem wynalazku jest stała dyspersja bezwodna zawierająca węglowodorowe związki fluoroorganiczne.

Wynalazek obejmuje stałą dyspersję bezwodną, na bazie substancji tłuszczowych i alkoholu wielowodorotlenowego, zawierającą, w przeliczeniu na całkowitą ilość wagową dyspersji 20 - 95% wagowo, korzystnie 40 • 85% wagowo, tłuszczów składających się w 10 - 50% wagowo z co najmniej jednego wosku o temperaturze topnienia powyżej 55°C, 0,5 - 50% wagowo zdyspergowanego alkoholu wielowodorotlenowego, korzystnie 4 - 40% wagowo i 0,1 - 50% wagowo, a korzystnie 0,5 - 20% wagowo, co najmniej jednego węglowodorowego związku fluoroorganicznego.

(12 zastrzeżeń)

Al(21) 297548 (22) 93 **01 27** 5(51) A61K 31/535

(71) Instytut Farmaceutyczny, Warszawa

(72) Świrska Alicja, **Krzywosiński** Leszek, Krajewska Marta, Kobylińska Maria, Bogdal Maria, Grzeszkiewicz Andrzej

(54) Środek farmaceutyczny

(57) Przedmiotem wynalazku jest środek farmaceutyczny, znajdujący zastosowanie jako lek psychotropowy, zwłaszcza przeciwdepresyjny.

Środek farmaceutyczny według wynalazku zawiera jako substancję czynną 5-morfolinometylo-3 -(4-chlorobenzylidenoamino)-2-oksazolidynon o wzorze 1 i/lub jego farmaceutycznie dopuszczalne sole, korzystnie chlorowodorek wraz z dopuszczalnym farmaceutycznie nośnikiem i ewentualnie środkami pomocniczymi.

(2 zastrzeżenia)

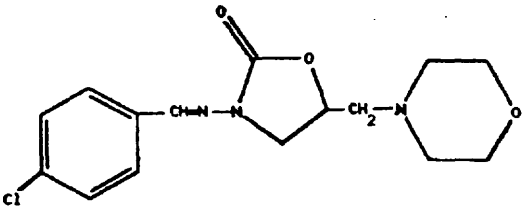

A1(21) 302384 (22)940225 5(51) A61N 5/01

(71) Kuźniewski **Bolesław,** Szczecin; **Krzyślak** Krzysztof, Szczecin; Pomorska Akademia Medyczna, Szczecin

(72) Kuźniewska **Monika,** Kuźniewski Bolesław, **Krzyślak** Krzysztof

(54) Uchwyt głowy do radioterapii

(57) Istota wynalazku polega na tym, że uchwyt głowy ma sztywną podstawę (1), do której zamocowana jest podpora dolna (2) obejmująca tylną część głowy oraz dwa jednakowe przesuwne dociski (3). Jeden z docisków opiera się z lewej, a drugi z prawej strony twarzy o boczną powierzchnię nosa i łuk brwiowy. Podpora dolna ma trzy powierzchnie oporowe, styczne do powierzchni tylnej części głowy w trzech punktach tworzących trójkąt

istota wynalazku polega również na tym, że podpora dolna (2) i spoczywająca w niej głowa tworzą przegub kulisty, wykluczający przemieszczenia translacyjne głowy względem podstawy uchwytu, natomiast dwa przesuwne dociski (3) opierające się z obu stron twarzy o boczne powierzchnie nosa i łuki brwiowe zabezpieczają głowę przed przemieszczeniami rotacyjnymi. Przesuwne dociski (3) mają skale milimetrowe (4), służące do wyznaczania współrzędnych położenia obu docisków względem podstawy uchwytu po zamocowaniu głowy pacjenta.

(3 zastrzeżenia)

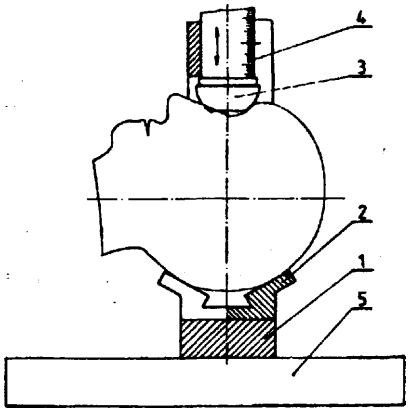

A1(21) 302383 (22)94 02 25 5(51) A61N 5/10
H05G 1/02
A61B 6/03

(71) Kuźniewski Bolesław, Szczecin; **Krzyślak** Krzysztof, Szczecin; Pomorska Akademia Medyczna, Szczecin

(72) Kuźniewski Bolesław, **Krzyślak** Kszysztof

(54) Urządzenie stereotaktyczne do radioterapii

(57) Istota wynalazku urządzenia stereotaktycznego do radioterapii polega na tym, że urządzenie to ma uchwyt głowy (1) i celownik (2) zamocowane w stałej odległości od siebie na

przesuwnym stole (5), a sprzężona z celownikiem tarcza (4) z zaznaczonym punktem odniesienia (Gc) jest przesuwna w przestrzeni.

Uchwyt głowy (1) umożliwia wielokrotne i powtarzalne mocowanie głowy pacjenta. Natomiast celownik (2) umożliwia ustawianie środka tarczy celownika (4) w przestrzeni $O_c x_c y_c z_c$. Punkt odniesienia (G_c) tarczy celownika leżący na przecięciu osi obrotu ramienia ustawia się w układzie $O_c x_c y_c z_c$ według współrzędnych xyz środka (G) chorej tkanki uzyskanych z tomografu komputerowego. Na ustawiony punkt odniesienia (G_c) tarczy celownika ustawia się urządzenie radioterapeutyczne, a następnie, poprzez przesunięcie stołu z pacjentem, wprowadza się środek (G) chorej tkanki w miejsce, w którym znajdował się punkt odniesienia (G_c) tarczy celownika.

(3 zastrzeżenia)

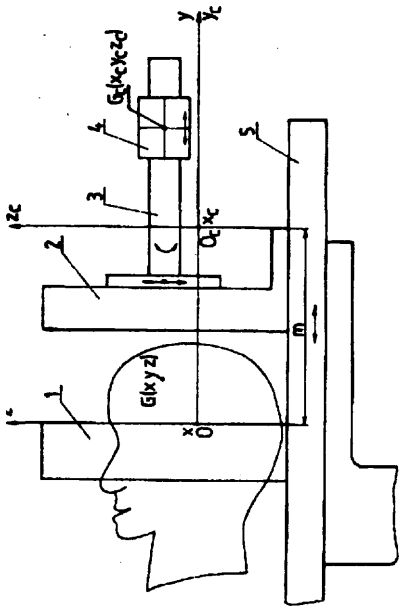

A1(21) 302045 (22) 94 01 27 5(51) A63B 53/00

(31) 93 008628 (32)93 01 28 (33) US

(71) CALLAWAY GOLF COMPANY, Carlsbad, US

(72) Schmidt Glenn H., Helmstetter Richard C.

(54) Kij golfowy, zwłaszcza typu PUTTER

(57) Kij golfowy, zwłaszcza typu 'putter* ma główkę (10) osadzoną na trzonku (16). Główka (10) ma korpus posiadający piętkę (14), czubek (14a), stopkę z dolną ścianką (12a) i przednią powierzchnię czołową (13).

Korpus jest wydłużony na odcinku ograniczonym z jednej strony piętką (14), a z drugiej czubkiem (14a). Z dolnej ścianki (12a) wystaje do dołu prowadnica (20), która jest wydłużona w kieruku między piętką (14) i czubkiem (14a) i na większej części swojej długości jest cofnięta do tyłu w stosunku do przedniej powierzchni czołowej (13) główki (10).

(17 zastrzeżeń)

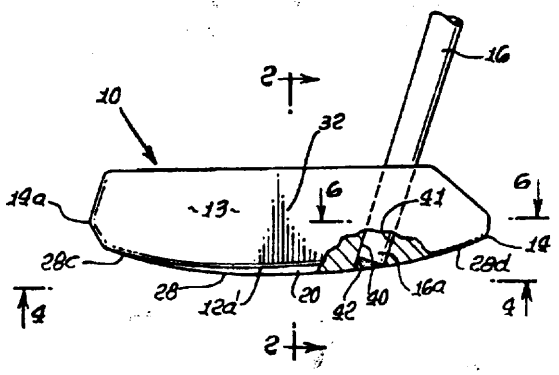

DZIAŁ B

RÓŻNE PROCESY **PRZEMYSŁOWE;** TRANSPORT

A1(21) 297629 (22) 93 02 03 5(51) B01J 21/12

(71) Instytut Chemii **Przemysłowej,** Warszawa

(72) Kazimierczuk Roch, Biały Jan, Wielgosz Zbigniew, Sierakowski Michał, Alecsandru Florea

(54) Sposób wytwarzania katalizatora do **alkilacji** fenoli

(57) Przedmiotem wynalazku jest sposób wytwarzania katalizatora do alkilacji fenoli alkoholami prowadzonej w ruchomym złożu katalizatora, zwłaszcza w fazie fluidalnej.

Sposób polega na tym, że do roztworu polietoksysiloksanowego, otrzymanego przez hydrolizę wodnoalkoholowych roztworów krzemianu etylu-40 w obecności kwasu w temperaturze 25-79°C, wprowadza się wodna zawiesinę tlenku magnezowego z ewentualnym dodatkiem promotorów i poddaje dyspergowaniu w środowisku wodno-alkalicznym, po czym otrzymane sferyczne kształtki katalizatora suszy się i kalcynuje w znany sposób.

Stosunek suchej masy katalitycznej do roztworu polietoksysiloksanowego wynosi poniżej 2.

(5 zastrzeżeń)

A1(21) 297665 (22)93 02 05 5(51) B01J 31/12

(71) Phillips Petroleum Company, Bartlesville, **US**

(72) Reagen William Kevin, Freeman **Jeffrey Willis,** Conroy Brian Keith, Pettijohn Ted Matthew, Benham Elizabeth Ann

(54) Sposób wytwarzania układu katalitycznego

(57) Ujawniono ulepszenia lub modyfikacje znanego sposobu wytwarzania związków zawierających chrom, takich jak np. pirolidek chromu, polegającego na wytwarzaniu mieszaniny soli chromu, amidku metalu, a zwłaszcza pirolidku, oraz rozpuszczalnika będącego donorem pary elektronów, takiego jak np. eter oraz reakcję z nienasyconym węglowodorem, obejmujące zastosowanie piroiu lub jego pochodnej jako pirolidku oraz związku alifatycznego jako nienasyconego węglowodoru. Nowy sposób wytwarzania układu katalitycznego polega na tym, że łączy się źródło metalu, związek zawierający pirol oraz związek alkilometalowy we wspólnym rozpuszczalniku, bez wstępnego etapu reakcji między źródłem metalu i związkiem zawierającym pirol w obecności rozpuszczalnika będącego donorem elektronów. Takie układy katalityczne i związki zawierające chrom, nie

osadzone lub osadzone na tlenku nieorganicznym jako nośniku, działające w razie potrzeby jako kokatalizatory w kombinacji z innymi katalizatorami polimeryzacji, takimi jak katalizatory zawierające chrom lub tytan, można stosować w trimeryzacji, oligomeryzacji i/lub polimeryzacji olefin.

(37 zastrzeżeń)

A1(21) 297585 (22)93 0202 5(51) B02B 1/02

(75) Sosnowski Włodzimierz, Ciechanów

(54) Urządzenie do oddzielania lekkich zanieczyszczeń z materiału ziarnistego, zwłaszcza zbóż i roślin strączkowych

(57) Urządzenie charakteryzuje się tym, że wewnątrz obudowy zewnętrznej (1) w jej osi, jest umieszczona napędzana tarcza obrotowa (6), umieszczona poniżej zamkniętej obwodowo obudowy wewnętrznej (4) w kształcie cylindra o znacznie mniejszej średnicy od średnicy obudowy zewnętrznej (1), z wykonanymi u jej dołu okienkami (5). Tarcza obrotowa (6) ma średnicę nieco większą od średnicy obudowy wewnętrznej (4) i jest usytuowana na końcu napędowego wału (7), połączonego swym drugim końcem mechanicznie ze źródłem napędu o znacznie niższych obrotach od obrotów wentylatora (3). Odległość tarczy obrotowej (6) od obudowy wewnętrznej (4) jest regulowana.

(9 zastrzeżeń)

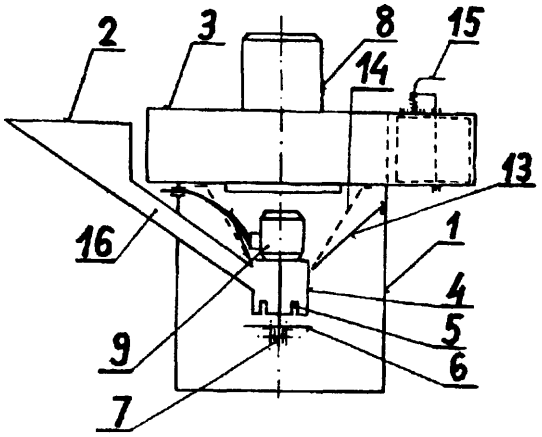

A1(21) 302101 (22)940131 5(51) B21D 53/16 F16L 3/02

(31) 93 9301053 (32)93 02 01 (33) FR

(71) Etablissements CAILLAU, Société à Responsabilité Limitée, Issy Les Moulineaux, FR

(72) Calmettes Lionel, Detable Pascal, Andre Michel

(54) Pierścień zaciskający i sposób wytwarzania pierścienia zaciskającego

(57) Pierścień zaciskający utworzony jest z odcinka zwiniętej taśmy stalowej, której końce są połączone ze sobą, nie powodując przy tym znaczącego zgrubienia w obszarze połączenia. Końce taśmy (1) stykają się ze sobą końcowymi krawędziami (4a, 5a), a grubość każdego z tych końców, jest prawie równa połowie grubości taśmy. Ich płaszczyzna wewnętrzna jest przesunięta na zewnątrz w stosunku do płaszczyzny wewnętrznej pierścienia, tworząc wten sposób rowek (11) dla płytki (8), której grubość jest prawie równa połowie grubości taśmy. Na końcach taśmy i na płytce usytuowano zestaw klocków oporowych (6, 7) i dodatkowych otworów (9, 10). Klocki oporowe są wprowadzane w otwory, a ich wystające końce zanitowywane na elemencie przeciwległym do elementu, na którym są zamocowane.

Sposób wytwarzania pierścienia zaciskającego polega na tym, że na taśmie stalowej wykonuje się równocześnie, przez wytłaczanie i/lub wygniatanie, oba przeciwległe końce dwóch pierścieni, nadając im grubość zbliżoną do połowy grubości taśmy oraz w każdym z nich co najmniej jeden otwór (lub co najmniej jeden klocek oporowy). Następnie wycina się końcowe krawędzie w kierunku osiowym tych końców, oraz usuwa się przetłoczoną stal na bocznych krawędziach końców obu pierścieni nadając im szerokość równą w przybliżeniu szerokości taśmy.

(10 zastrzeżeń)

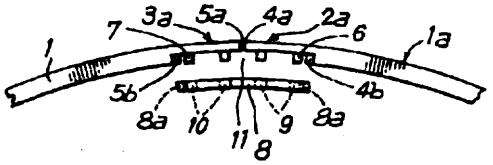

Al(21) 302455 (22) 94 03 01 5(51) B22D 7/00

(71) HUTA KATOWICE Spółka Akcyjna Zakład Huta Katowice, Dąbrowa Górnicza

(72) Młynarczyk Jan, Kochański Stanisław, Oficjalski Ryszard, Szydło Andrzej, Zadęcki Jerzy

(54) Sposób odlewania wlewków ze stali nieuspokojonej

(57) Sposób polega na odlaniu stali nieuspokojonej z góry z kadzi lejniczej do wlewnicy, a następnie, po utworzeniu skrzepłego obrzeża metalu na wewnętrznych ściankach wlewnicy, przerywa się wrzenie stali, wprowadzając granulowane aluminium w ilości do 0,03 kg/Mg stali, po czym zamraża się powierzchnię głowy wlewka pokrywając ją równomiernie stałym CO_2 w postaci rozdrobnionej o granulacji do 20 mm, w ilości do 10 kg/Mg stali i natychmiast nakrywa blachą stalową, którą dodatkowo schładza się strumieniem wody tak długo, aż nastąpi całkowite ściemnienie powierzchni wlewka.

(1 zastrzeżenie)

A1(21) 302100 (22)940131 5(51) B22D 18/00

(31)93 4302798 (32)93 02 02 (33) DE

(71) Fondarex F.Hodler Cie.S.A, Chailly sur Montreux, CH

(72) Wyser Johann

(54) Urządzenie zaworowe do odpowietrzania form ciśnieniowych

(57) Urządzenie zaworowe ma kanał odpowietrzający (10), zawór odpowietrzający (12) umieszczony w kanale odpowietrzającym i urządzenie uruchamiające (20, 24, 38) do zamykania zaworu odpowietrzającego.

Urządzenie uruchamiające posiada odbiornik siły, który jest zasilany przez materiał lejny, wnikający z przestrzeni wewnętrznej formy do kanału odpowietrzającego (10) i pozostający w mechanicznym współdziałaniu z ruchomą częścią zamykającą (14) zaworu odpowietrzającego (12). Odbiornik siły (20) jest ukształtowany jako element uderzeniowy, którego skok roboczy jest ograniczony do ułamka drogi zamykania ruchomej części zamykającej (14) zaworu odpowietrzającego (12) tak, że część zamykająca (14) jest przesuwna w kierunku zamykania przez impuls siły elementu uderzeniowego (20) poza jego skok roboczy. Dzięki stosunkowo krótkiemu skokowi roboczemu elementu uderzeniowego (20) jego energia kinetyczna jest ograniczona do takiej wielkości, że może on być bezpiecznie zatrzymywany na stałym zderzaku.

(18 zastrzeżeń)

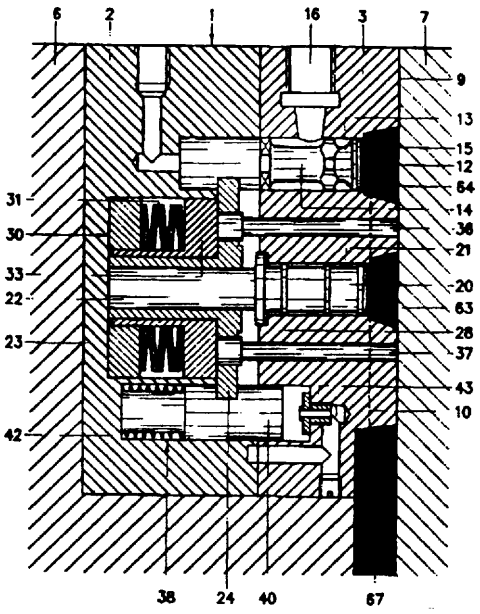

A1(21) 297634 (22)93 02 02 5(51) B22D 41/00

(71) HUTMEN Spółka Akcyjna, Wrocław
(72) Berecki Mieczysław, Dobrowolski Krzysztof, Krywult Maciej, Zgorzalewicz Piotr, Machalica Stanisław, Piróg Włodzimierz, Czapliński Paweł

(54) Sposób półciągłego odlewania wlewków ze stopów metali oraz przystawka do półciągłego odlewania

(57) Sposób polega na tym, że stosuje się dwukierunkowe przelewanie ciekłego metalu, z pieca topielnego do przystawki odlewniczej oraz z przystawki odlewniczej do pieca topielnego. Przelewanie z pieca topielnego do przystawki odlewniczej prowadzone jest cyklicznie z szybkością nie mniejszą niż 300 kg/min. Jednorazowa porcja przelewanego metalu stanowi minimum 25% pojemności pieca topielnego.

Przystawka odlewnicza charakteryzuje się tym, że zbiornik (4) o pojemności minimum 25% pojemności pieca topielnego ma lej (18) i odchylną pokrywę (11) z zainstalowanym palnikiem gazowym (10). Całość zamocowana jest na ramie (12) przesuwnie w płaszczyźnie pionowej oraz obrotowo względem osi (17), za pomocą siłowników (15, 16).

(2 zastrzeżenia)

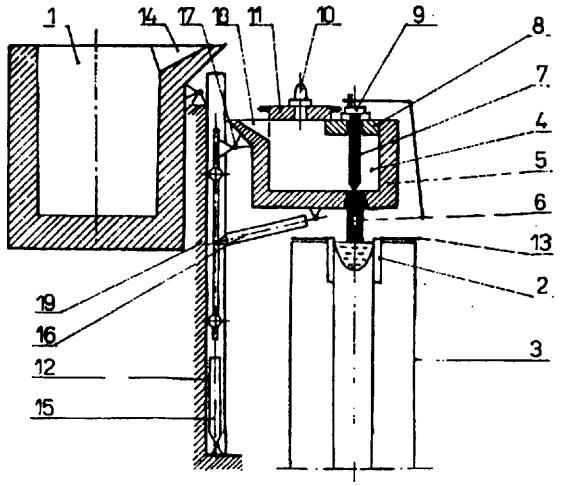

A1(21) 297573 (22)93 0129 5(51) B23P 13/00

(75) Stępień Andrzej, Warszawa; Stępień Marian, Warszawa

(54) Sposób i urządzenie do wytwarzania kształtek z rozdrobnionych materiałów, a szczególnie z rozdrobnionych metali

(57) Urządzenie posiada korpus składający się z podstawy (1), wspornika prawego (2) i lewego (3) oraz belki górnej (4), w którym zabudowany jest suport (9) służący do mocowania stempla (11) napędzany ruchem szybkim przy prasowaniu wstępnym siłownikiem (10) oraz ruchem wolnym przy wysokim ciśnieniu napędzany również siłownikiem poprzez układ dźwigniowy. Zabudowanie matrycy na przesuwnym stole oraz cykl pracy skracają czas trwania czynności pomocniczych. Przedmiotem zgłoszenia jest również sposób wytwarzania kształtek.

(9 zastrzeżeń)

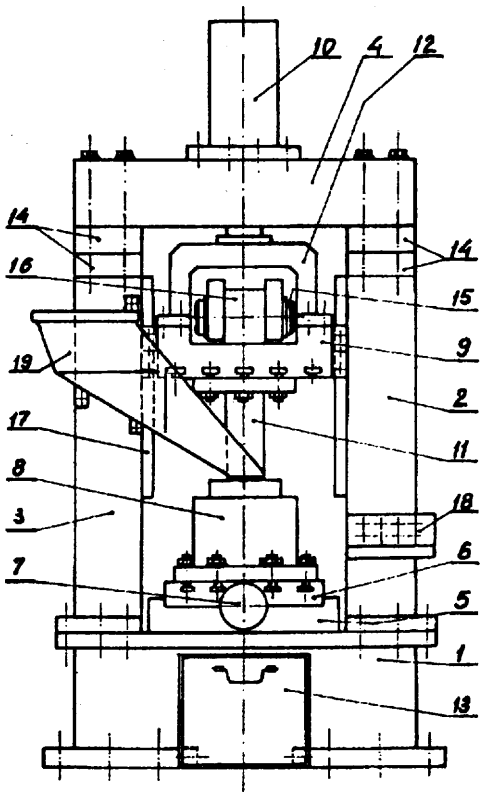

A3(21) 297576 (22)93 0128 5(51) B23P 19/00 E21D 11/14

(61) 297447

(75) Merecz Jerzy, Jastrzębie Zdrój

(54) Urządzenie do profilowania lokalnych deformacji obudowy łukowej

(57) Urządzenie ma rozporowe elementy (5), (6), (7), umieszczone posobnie przegubowo w osi urządzenia, bezpośrednio na podstawowej płycie (11), osadzonej na kolcach (12) rozmieszczonych symetrycznie w kilku rzędach przesuniętych względem siebie, oraz połączenie usytuowanego po ich bokach zespołu siłowników z podstawową płytą (11) za pomocą krzyżakowych przegubów (20). Wszystkie rozporowe elementy (5), (6), (7) połączone zostały poprzez odpowiadające im jarzma (8), (9), (10) z powierzchnią zewnętrzną znajdującego się w ich płaszczyźnie odrzwia obudowy (4). Urządzenie nadaje się do stosowania nawet przy zwichrowanych nieco łukach ociosowych remontowanych odrzwi.

(1 zastrzeżenie)

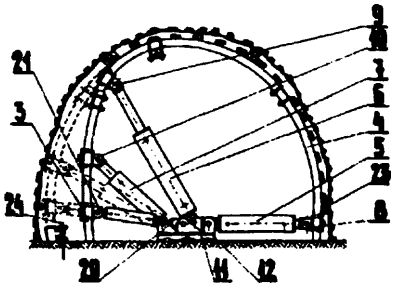

A1(21) 298447 (22)930408 5(51) B23Q 39/00
(31) 92 4212175 (32) 92 04 10 (33) DE

(71) EMAG-Maschinen Vertriebs - und Service GmbH, Salach, DE
(72) Hessbrüggen Norbert, Steinbach Heinz

(54) Centrum obróbkowe, składające się z podzespołów montażowych

(57) Centrum obróbkowe ma obudowę ukształtowaną jako element sterujący oraz jako jednostka konstrukcyjna osadzonego na podstawowym kadłubie maszynowym kontenera (2). W podstawowym kadłubie maszynowym (6), między prowadnicami (24, 26) z umieszczonymi na nich saniami krzyżowymi (5) i wrzecionem napędowym (3), znajdują się wyżłobienia do zbierania i odprowadzania wiórów. Podstawowy kadłub maszynowy (6) ma dalsze wyżłobienia (30) dla jednostki zabierającej i transportującej. W urządzenie sterownicze obrabiarki włączone są macki sterownicze służące do kontrolowania obrabianych części wraz z blaszanym pokryciem (4) przymocowanym do sań krzyżowych (5), chroniącym szczelnie za pomocą osadzonej na wrzecionie nasadki, wrzeciono napędowe, uchwytujące w kierunku pionowym.

(41 zastrzeżeń)

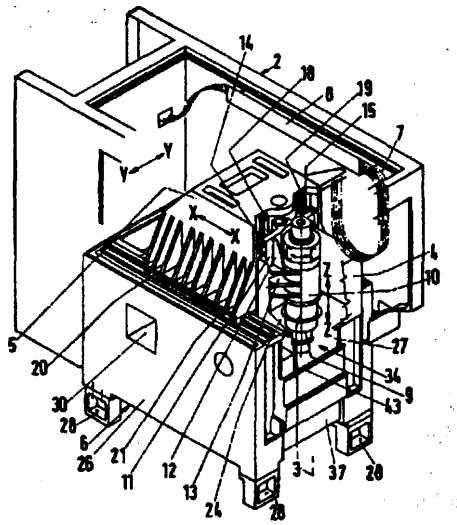

A1(21) 302234 (22)940214 5(51) B26F 1/00

(75) Bardoński Bernard, Koszalin; Ciemiński Mirosław, Koszalin

(54) Wycinarka do materiałów, zwłaszcza na opakowania z folii, papieru, tektury, skóry i podobnych surowców

(57) Wycinarka przeznaczona jest do wycinania, nacinania, bigowania materiału, zwłaszcza na opakowania z folii, papieru, tektury, skóry i podobnych materiałów.

Wycinarka składa się z dwóch walców (1,3), pomiędzy które wprowadza się indywidualnie dobrany pakiet narzędziowy (7) z kształtowanym materiałem (9). Walce (1, 3) obciągnięte są wykładzinami. Walce (1, 3) napędzane są z silnika (10) poprzez przekładnię pasową (11) oraz zestaw kół zębatych, który składa się z koła (12) osadzonego w osi pierwszego walca (1), kół pośrednich (13, 14) oraz koła (15) osadzonego w osi drugiego walca (3). Koło zębate (12) pierwszego walca (1) i koła pośrednie (13, 14) połączone są złożonym łącznikiem (16). Drugie koło pośrednie (14) połączone jest z kołem (15) drugiego walca (3) łącznikiem prostym (17).

(6 zastrzeżeń)

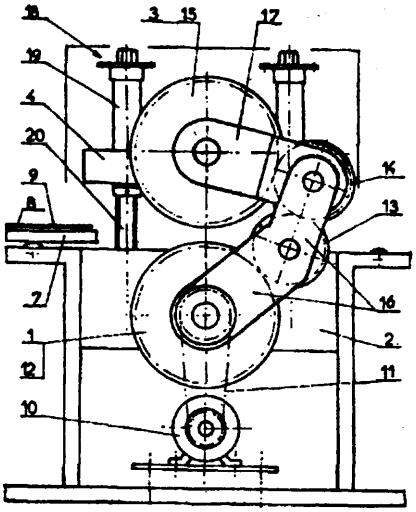

A1(21) 297568 (22)930127 5(51) B28C 5/40
C04B 16/06

(71) Instytut Materiałów Ogniotrwałych, Gliwice
(72) Drożdż Mieczysław, Wołek Wanda, Sołtys Piotr, Senik Stanisława, Wilczyński Andrzej

(54) Beton ogniotrwały i sposób wytwarzania betonu ogniotrwałego

(57) Przedmiotem wynalazku jest beton ogniotrwały niskocementowy, o zwiększonej odporności na pękanie w podwyższonych temperaturach, zawierający kruszywo ogniotrwałe, mikropyły SiO_2 i Al_2O_3, cement glinowy i włókno organiczne syntetyczne lub naturalne o grubości 0,1 - 1 mm i długości 5 - 30 mm w ilości 0,2 - 0,6% wag. ponad 100% wag. mieszanki betonowej.

(2 zastrzeżenia)

Al(21) 297627 (22) 93 02 03 5(51) B29C 67/00
C08L 63/00

(75) Jaroszewicz Wiesław, Szczecin

(54) Sposób przyśpieszonego utwardzania kompozycji chemoutwardzalnej, zwłaszcza podkładek fundamentowych z tej kompozycji, szczególnie w niskich temperaturach

(57) Sposób polega na tym, że komponenty i odpowiednio ukształtowaną kompozycję chemoutwardzalną z tych komponentów ogrzewa się działając na nie polem mikrofalowym. Po wylaniu podkładki fundamentowej i zżelowaniu się kompozycji, usuwa się śrubę fundamentową, a w tak powstałym otworze umieszczamy antenę połączoną z generatorem mikrofalowym. Podkładkę poddaje się działaniu tych fal do chwili, w której osiągnie ona odpowiednią temperaturę lub stan utwardzenia.

(2 zastrzeżenia)

A1(21) 302143 (22)940204 5(51) B32B 25/16
(31) 93 18896 (32)93 02 05 **(33)** JP
93 195668 06 0893 JP

(71) **OTSUKA** PHARMACEUTICAL FACTORY INC, Narutoshi, JP
(72) **Inoue Fujio,** kurni **Masamitsu, Kashiyama Shigetoshi**

(54) Folia medyczna wielowarstwowa oraz pojemnik medyczny **wielokomorowy** i sposób wytwarzania tego pojemnika

(57) Folia medyczna wielowarstwowa, o zastosowaniu **głównie do wielokomorowych** pojemników medycznych, zawiera warstwę **wewnętrzną,** warstwę pośrednią oraz warstwę **zewnętrzną,** z których każda jest wykonana przede wszystkim z **polilolefiny,** przy czym warstwa wewnętrzna jest utworzona z mieszaniny żywic: kopolimeru etylenu i **alfa-olefiny** o gęstości od 0,930 do **0,945 g/cm^3** oraz polipropylenu, warstwa pośrednia zawiera przynajmniej jedną warstwę mieszaniny żywic kopolimeru etylenu i alfa-olefiny o gęstości od 0,920 do 0,945 g/cm^3 oraz elastomeru etylenu i **alfa-olefiny** o gęstości od **0,880** do 0,890 **g/cm^3** w stosunku wagowym od 1:5 do 2:1, warstwa mieszaniny żywic warstwy pośredniej ma grubość stanowiącą co najmniej 85% całkowitej grubości warstwy pośredniej, a warstwa zewnętrzna jest utworzona z kopolimeru etylenu i alfa-olefiny o gęstości od **0,930** do 0,945 g/cm^3. **Pojemnik** medyczny wielokomorowy wytworzony jest z folii medycznej wielowarstwowej według wynalazku. **Sposób** wytwarzania pojemnika medycznego **wielokomorowego** polega na tym, że folię medyczną wielowarstwową w kształcie rury, otrzymaną w procesie wydmuchiwania tubularnego zgrzewa się w temperaturze topnienia **155°** do 185°C, z utworzeniem mocnych zgrzewów (5) i zgrzewa **się** w temperaturze topnienia od 105° do 150° z utworzeniem słabych zgrzewów **(6),** w przybliżeniu w środkowej części każdego tworzonego pojemnika, przy czym wytwarza się półfabrykaty (8a), które ustawia się pionowo i poziomo w rzędy, następnie półfabrykaty odcina się po zgrzaniu od folii wielowarstwowej j z każdego półfabrykatu wytwarza się pojemnik z otworem do przyłączenia elementu otworowego (9), po czym element otworowy wstawia się do otworu korpusu pojemnika i stapia się z korpusem, następnie do zewnętrznej części elementu otworowego dołącza się przez wtopienie kołpak (10) zamykając korpus pojemnika, po czym do zewnętrznej części otworu kołpaka dołącza się przez wtopienie łatwo **usuwalne** zrywalne zamknięcie **(11).**

Drugi sposób wytwarzania pojemnika medycznego **wielokomorowego** polega **na** tym, że ucina się kawałek folii medycznej wielowarstwowej o określonej wielkości i tworzy otwór dla elementu otworowego w **środku** folii, następnie element otworowy dołącza się przez wtopienie do części zawierającej otwór w **folii,** po czym folię składa się na dwie części z elementem otworowym usytuowanym pośrodku, następnie złożoną **na** dwie części folię zgrzewa się wzdłuż części **peryferyjnej,** oprócz otworów (7') i (6') do **napełniania,** w temperaturze topienia od **155** do **185°C** z utworzeniem mocnych zgrzewów oraz korpusu **pojemnika,** przy czym w środkowej części korpusu pojemnika tworzy się słaby **zgrzew (10'),** w temperaturze topienia od 105 do **150°C. Omówiono** także sposoby napełniania górnych i dolnych części pojemników preparatami leczniczymi.

(22 zastrzeżenia)

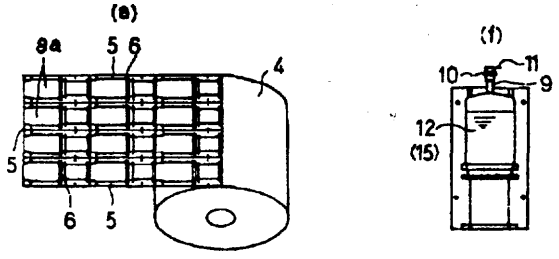

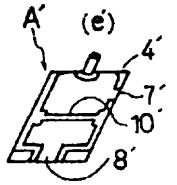

A1(21) 297662 (22)93 0205 5(51) B63B 15/00

(75) **Gryglaszewski** Andrzej, Warszawa

(54) **Układ** utrzymania masztu w płaszczyźnie **diametralnej jachtu** podczas operacji stawiania i kładzenia masztu, zwłaszcza na jachtach **żaglowych**

(57) Układ ma linę o dwóch końcach **(3, 4)** usytuowanych po obu stronach masztu **(10),** utwierdzoną na maszcie **(10)** w punkcie utwierdzenia (9). Koniec (3) liny jest oparty na dwóch stałych rolkach (7, 8), a koniec (4) liny jest oparty na dwóch stałych rolkach (5, 6). Rolki (6, 7) i (5, 8) są położne symetrycznie względem płaszczyzny diametralnej jachtu. Końce (3, 4) liny są przytwierdzone do **przemieszczalnej** rolki (1) opasanej przez linę (2) podtrzymującą maszt (10).

(1 zastrzeżenie)

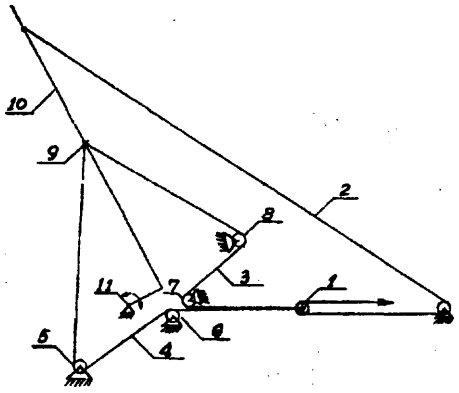

A1(21) 302572 (22)93 05 07 **5(51) B63B** 27/14
B63B 35/54
(31)92 4220435 (32)9206 24 **(33)** DE
(86) 93 05 07 **PCT/EP93/01119**
(87) **94 01 06 WO94/00331 PCT** Gazette nr **02/94**

(71) MACOR Marine **Systems** International GmbH, Brema, DE
(72) Wendt **Heinz,** Pataj Bruno

(54) **Statek,** zwłaszcza prom morski z furtą dziobową

(57) Furta dziobowa promu morskiego składa się z dwóch, po obydwu stronach stewy dziobowej oraz poniżej pokładu ochronnego **(4),** wyciętych części (7) ze ścian bocznych (5) i z położonego ponad nimi odcinka (10) pokładu ochronnego. Te odcinki ścian bocznych i pokładu ochronnego (włącznie z przynależnym odcinkiem stewy dziobowej) są wzajemnie połączone do postaci zespolonej części wkładanej w kadłub (6) statku. Ta **część** wkładana jest w celu odsłonięcia otworu dziobowego, osadzona obrotowo-wychylnie z położenia zamknięcia, poprzez wycinek pokładu ochronnego (4) do położenia otwarcia, usytuowanego powyżej tego pokładu ochronnego (4).

(5 zastrzeżeń)

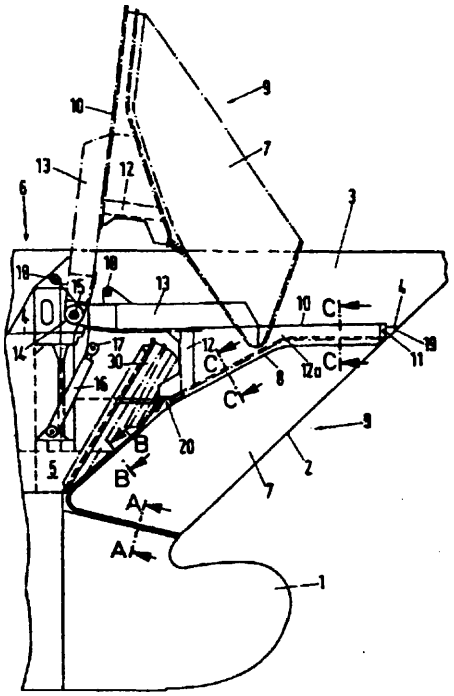

A1(21) 302142 (22)940204 5(51) B65D 5/18
B65D 5/72
(31) 93 000003 (32) 93 02 05 (33) IT

(71) MIRA LANZA S.p.A, Mediolan, IT
(72) Berveglieri Fabrizio

(54) **Pudło,** zwłaszcza na detergent w postaci proszku lub płatków

(57) Pudło na detergent w postaci proszku lub płatków zawiera tekturowy wycinany korpus pojemnikowy (2) i element zamykający (3) z tworzywa sztucznego składający się z ramy (31) i wieka (32) zamocowanego zawiasowo do ramy. Wymiary obwodowe tej ramy są w przybliżeniu równe wymiarom obwodowym wymienionego korpusu pojemnikowego, a rama jest przymocowana do korpusu pojemnikowego (2) za pomocą dolnej części, której obwód jest mniejszy i która to część jest wkładana do wewnątrz korpusu pojemnikowego. Wieko (32) ma także wgłębienie (33), w którym mogą być umieszczane elementy (4) do odmierzania i/lub dozowania detergentu w postaci proszku lub płatków.

(3 zastrzeżenia)

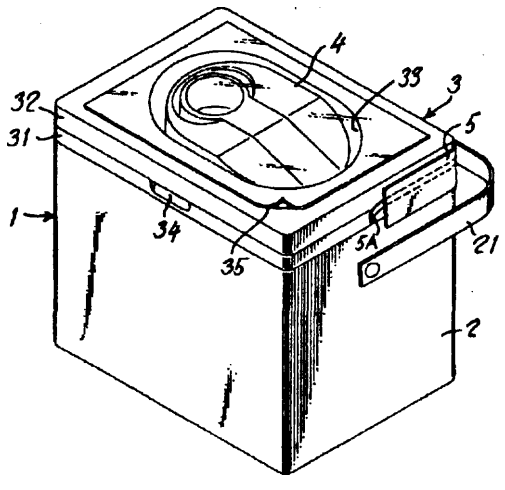

A1(21) 302134 (22)94 0203 5(51) B65D 75/56
B65D 75/38
(31)93 000008 (32)93 0204 (33) IT

(75) Tontarelli Sergio, **Castelfidardo,** IT

(54) **Składane nosidło klatkowe z tworzywa sztucznego do przenoszenia i składowania w uporządkowany sposób butelek**

(57) Składane nosidło klatkowe z tworzywa sztucznego do przenoszenia i magazynowania w uporządkowany sposób butelek, zawierające dwie wkładki (4), (5) znajdujące się jedna ponad drugą, zawieszone wewnątrz portalowej konstrukcji nośnej (1), przy czym górna wkładka (4) jest wyposażona w szereg otworów (4a) ustawionych pionowo w jednej linii z odpowiadającym szeregiem wgłębień (5a) znajdujących się na dolnej wkładce (5), charakteryzuje się tym, że wkładki (4) i (5) są wykonane z dwóch par prostokątnych połówek skrzydeł (4b) i (5b), zamocowanych względem siebie za pomocą trzech zawiasów (6), rozmieszczonych wzdłuż osi symetrii tych dwóch wkładek (4) i (5) i umożliwiających każdej parze połówek skrzydeł otwieranie i zamykanie na podobieństwo książki, przy czym portalowa konstrukcja (1) jest usztywniona za pomocą dwóch poprzeczek, z których jedna znajduje się w przybliżeniu w połowie wysokości pionowych podpór (1 a) portalowej konstrukcji (1), zaś druga przy podstawie, przy czym wzdłuż zewnętrznej powierzchni dwóch pionowych podpór (1 a) konstrukcji portalowej (1) są zastosowane dwa skrzynkowe suwaki (2).

(9 zastrzeżeń)

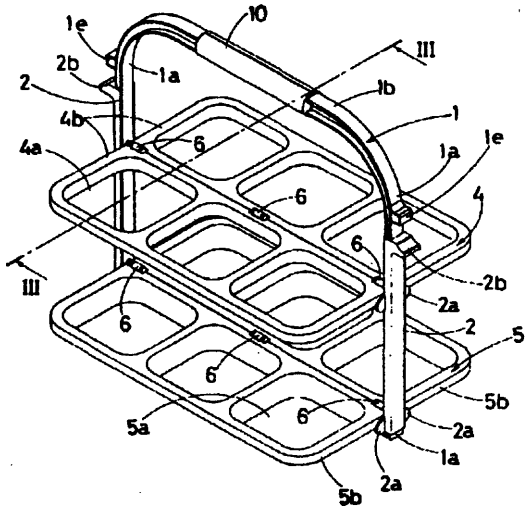

A1(21) 297545 (22)93 0126 5(51) **B65G 15/24**

(75) Kaczorowski Krzysztof, **Łódź;** Jania Andrzej, **Łódź;** Gomulak Ignacy, Łódź

(54) Zespół przenośników

(57) Wynalazek dotyczy zespołu przenośników przeznaczonych do wytwarzania w procesie ciągłym włóknin puszystych z udziałem włókien termoplastycznych.

Zespół przenośników stanowią dwa przenośniki (1) i (2) usytuowane poziomo jeden nad drugim, przy czym każdy z nich jest wyposażony w dysze (9) i (10) gorącego powietrza rozmieszczone przemiennie, a obudowy (11) i (12) oraz (13) i (14) łożysk czopów wałków (5) i (6) oraz (7) i (8) przenośników (1) i (2), na których to wałkach są rozpięte przepuszczalne taśmy (3) i (4), są osadzone przesuwnie w prowadnicach (15) i (16) oraz (17) i (18) usytuowanych pionowo. W innym wykonaniu zespołu przenośników, obudowy dwu skrajnych łożysk czopów wałków są osadzone przesuwnie w prowadnicach usytuowanych pionowo. W jeszcze innym wykonaniu zespołu przenośników obudowy czterech łożysk czopów wałków są osadzone przesuwnie w

prowadnicach usytuowanych pod kątem ostrym w stosunku do płaszczyzny poziomej.

(3 zastrzeżenia)

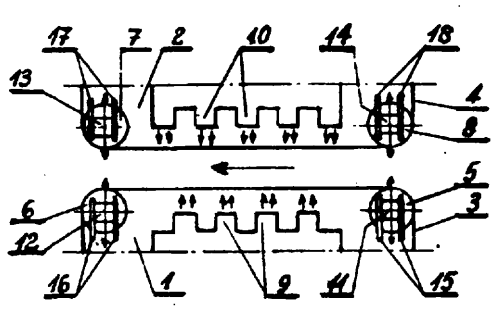

A1(21) 297549 (22)93 0127 5(51) B66C 23/64

(71) Przemysłowy Instytut Maszyn Budowlanych, Kobyłka

(72) Pogłód Mariusz

(54) Układ synchronizacji ruchów wysięgnika teleskopowego, zwłaszcza żurawia

(57) Układ zawiera suwakowy, zamocowany na członie stałym (1) wysięgnika zawór rozdzielczy (7), poprzez który połączone są ze sobą komory robocze siłownika teleskopowego (6) oraz linę (8), której jeden koniec zamocowany jest na tylnym końcu trzeciego członu wysuwnego (4) wysięgnika i która przewinięta jest najpierw przez krążek (9) na przednim końcu członu drugiego wysuwnego (3), po czym przez krążek ruchomy (10) mogący wykonywać ruch postępowy i sprzęgnięty z suwakiem zaworu (7), a następnie przewinięta przez krążek (11) zamocowany z przodu członu stałego (1), a drugi koniec liny (8) zamocowany jest na tylnym końcu członu pierwszego wysuwnego (2) wysięgnika.

(1 zastrzeżenie)

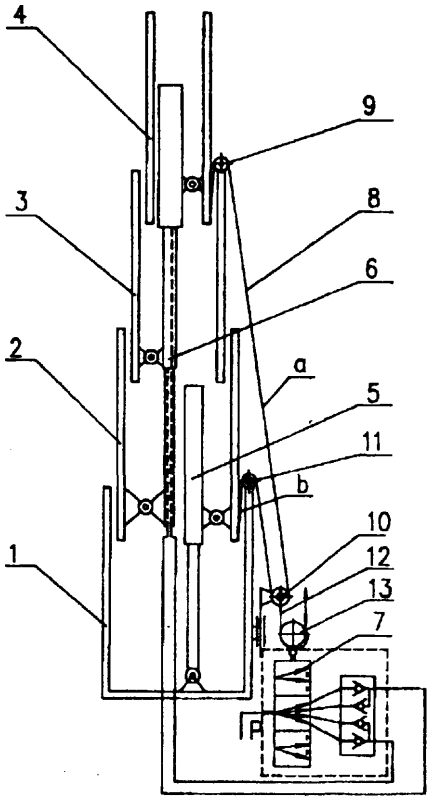

DZIAŁ C

CHEMIA I METALURGIA

Al(21) 297542 (22) 93 01 25 5(51) C02F 3/00

(71) Wyższa Szkoła Inżynierska im. J. Gagarina, Zielona Góra; BIOSTECH Zakład Usług Technicznych Wod.-Kan. i Ochrony Środowiska, Zielona Góra

(72) Graczyk Magdalena, Duciewicz Kazimierz

(54) Biologiczna oczyszczalnia ścieków

(57) Wynalazek dotyczy biologicznej oczyszczalni ścieków wyposażonej w reaktory biologiczne w postaci komory osadu czynnego, komory denitryfikacji, komory defosfatacji i komory fermentacji beztlenowej.

Oczyszczalnia ma poszczególne reaktory biologiczne wyposażone w nośniki masy bakteryjnej w postaci elementów z włókniny syntetycznej o różnych kształtach przestrzennych swobodnie pływających lub zawieszonych w medium ściekowym w komorach osadu czynnego lub w komorach defosfatacji biologicznej, komorach denitryfikacji (5) i komorach fermentacji beztlenowej.

W stawach ściekowych nośnik ma postać ekranów rozpiętych na siatkach stalowych usytuowanych w toni i wymuszających przepływ ścieków lub postać wykładzin dna i skarp. W komorach defosfatacji i denitryfikacji (5) nośnik ma postać ścianek działowych (10) rozpiętych na siatce stalowej.

(3 zastrzeżenia)

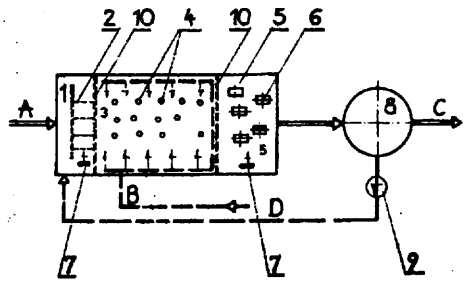

A1(21) 297570 (22)93 0127 5(51) C02F 3/00 C02F 3/30

(75) Grabska-Winnicka Dagmara, Jelenia Góra; Modrzejewska Barbara, Jelenia Góra; Sporenberg Friedhelm, Mettmann, DE; Suder Stanisław, Bochum, DE

(54) Mechaniczno-biologiczna oczyszczalnia ścieków

(57) Wynalazek rozwiązuje zagadnienie zwiększenia skuteczności usuwania ze ścieków zanieczyszczeń, zwłaszcza związków biogennych, przy równoczesnym zmniejszeniu energochłonności

i uproszczeniu konstrukcji mechaniczno-biologicznej oczyszczalni ścieków.

Mechaniczno-biologiczną oczyszczalnię ścieków stanowią co najmniej dwie, połączone ze sobą, denitryfikacyjno-nitryfikacyjne komory (1), przy czym każda z nich jest wyposażona w biologiczne złoże (3), w napowietrzające elementy (5) i w urządzenie (4) transportujące osad.

Wynalazek znajduje zastosowanie do oczszczania ścieków, zwłaszcza pochodzących z zakładów przetwórstwa owocowo- warzywnego, przetwórstwa ziemniaków i z browarów.

(2 zastrzeżenia)

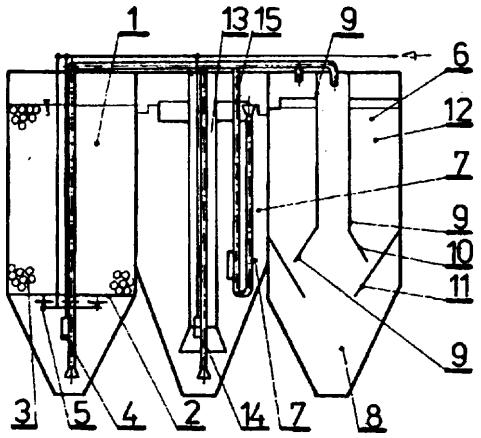

A1(21) 297575 (22)93 0128 5(51) C02F 5/00

(75) Szymański Kazimierz, Koszalin

(54) **Sposób udrażniania i pasywacji instalacji wodnych**

(57) Sposób udrażniania i pasywacji instalacji wodnych według wynalazku rozwiązuje równolegle zagadnienie wyeliminowania silnych kwasów i ługów oraz mało aktywnych soli tych związków jako składników roztworów renowacyjnych. Wprowadza natomiast do udrażniania instalacji wodnych roztwór buforowy o składzie umożliwiającym łatwą biodegradację produktów reakcji.

Sposób według wynalazku polega na tym, że instalację wypełnia się roztworem wodnym zawierającym 2 do 30% wagowych kwasu winowego, 1 do 10% wagowych kwasu cytrynowego oraz 0,1 do 2% wagowych winianu potasowego, korzystnie 3 do 5% wagowych kwasu winowego, 2 do 3% wagowych kwasu cytrynowego oraz 0,2 do 0,5% wagowych winianu potasowego. Roztwór ten o charakterze mieszaniny buforowej przetrzymuje się w instalacji 24 do 72 godzin, korzystnie 36 do 48 godzin, po czym usuwa się z instalacji wodnej wraz z częcią rozpuszczonych osadów do kanalizacji ściekowej.

Instalację płucze się początkowo przez 2 do 5 godzin wodą wodociągową o ciśnieniu 2 do 4 atm. po czym za pomocą dyszy o wydatku $Q=8 \times 10^{-3} m^3/min$ wysokociśnieniową strugą wody przy ciśnieniu 5 do 500 atm., korzystnie 200 do 300 atm. wytwarzaną przez hydromonitor.

W trakcie zabiegu udrażniania instalacji wodnej na oczyszczonych ściankach wewnętrznych tworzy się warstewka pasywacyjna

(1 zastrzeżenie)

A1(21) 301224 (22)931126 5(51) C03B 5/00

(31) 92 9224852 (32) 92 11 27 (33) GB
93 9310720 25 05 93 GB

(71) PILKINGTON GLASS LIMITED, St.Helens, GB

(72) Quirk Richard, Bird David Alan, Shulver Ian Nigel William, Mcintosh Robin Maxwell

(54) **Sposób prowadzenia pracy regeneracyjnego pieca szklarskiego, piec szklarski oraz sposób zmniejszania emisji CO i NO_x w gazach odlotowych opuszczających piec szklarski**

(57) Sposób prowadzenia pracy regeneracyjnego pieca szklarskiego, służącego do stapiania szkła przy wytwarzaniu kształtowych wyrobów szklanych, umożliwiający zminimalizowanie emisji NO_x w gazach odlotowych opuszczających układ pieca, polega na tym, że podaje się paliwo w nadmiarze w stosunku do ilości potrzebnej do spalania stechiometrycznego, zapewniając pożądaną jakość szkła przy zapewnieniu potrzebnej przepustowości i następnie materiał palny zawarty w gazach odlotowych opuszczających piec przez regeneratory reaguje z dostateczną ilością powietrza, aby uchodzące do atmosfery gazy odlotowe zawierały dopuszczalne poziomy substancji palnych i dopuszczalne poziomy NOx.

Sposób zmniejszenia emisji CO w gazach odlotowych opuszczających regeneracyjny piec stosowany do topienia szkła polega na tym, że usuwa się CO z gazów odlotowych w regeneratorze, przez spalanie go przy nadmiarze powietrza wynoszącym około 8%, z użyciem powietrza spalania dla dodawanego paliwa, przy temperaturze powyżej 650°C.

Sposób zmniejszania zawartości NO_x w gazach odlotowych wytwarzanych przy spalaniu paliwa w piecu regeneracyjnym do stapiania szkła polega na tym, że mierzy się zawartość substancji palnych i tlenu w gazach, w przynajmniej jednym punkcie komory stapiania oraz prowadzi się regulację podawania paliwa i powietrza spalania, zależnie od wyniku tych pomiarów, zapewniając w komorze stapiania średnie warunki stechiometryczne, w zasadzie poniżej wartości niezbędnej do całkowitego spalania, przy równoczesnym zapewnieniu rzeczywistego spalania paliwa w ilości nie mniejszej, niż wynikająca z zapotrzebowania na ciepło w procesie stapiania i rafinacji zachodzącym w komorze stapiania oraz podaje się dodatkowe powietrze spalania do gazów odlotowych po opuszczeniu przez nie komory stapiania, a przed ich ujściem do atmosfery, zapewniając pełne spalania wszelkich substancji palnych pozostających w gazach odlotowych.

Regeneracyjny piec szklarski do topienia szkła przy produkcji kształtowanych wyrobów szklanych posiada uszczelnione regeneratory (4) z kratownicami (10) działającymi jako wymienniki ciepła, a ponadto posiada urządzenie do zmniejszania emisji NOx w opuszczających piec (2) gazach odlotowych, w skład którego wchodzą środki do wprowadzania dodatkowego paliwa do gazów odlotowych podczas opuszczania przez nie komory stapiania (18) pieca (2), przy czym zmniejszają się emisje NOx w kominowych gazach odlotowych do poziomu poniżej 500 mg/m^3, mierzonego w warunkach TALuft.

(24 zastrzeżenia)

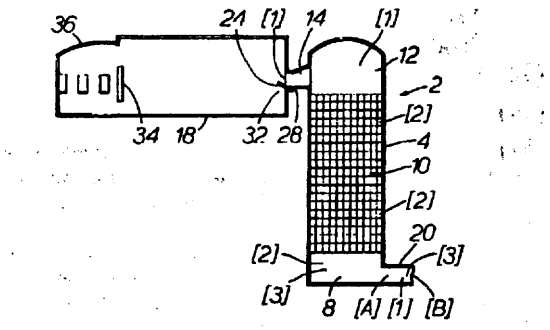

A1(21) 297619 (22)93 0201 5(51) C05F 7/00

(75) Płaczek Marian, Opole; Maćkowiak Czesław, Puławy; Mączyński Andrzej, Gliwice

(54) Sposób wytwarzania nawozu wapniowego

(57) Do osadów ściekowych przemysłu spożywczego, zawierających 8 - 30% suchej masy, a otrzymanych przez fiotację

lub sedymentację ścieków uprzednio koagulowanych związkami żelaza i glinu wprowadza się mielony tlenek wapnia w ilości od 30 - 70% osadów. Nawóz stabilizuje się w warunkach hydrotermalnych w czasie minimum 5 min. i granuluje.

(4 zastrzeżenia)

A1(21) 297630 (22)93 0203 5(51) C07C 37/11
C07C 39/06

(71) Instytut Chemii Przemysłowej, Warszawa
(72) Kazimierczuk Roch, Bia ty Jan, Wielgosz Zbigniew, Sierakowski Michał, Alecsandru Florea

(54) Sposób otrzymywania alkilowych pochodnych fenoli

(57) Przedmiotem wynalazku jest sposób otrzymywania alkilowych pochodnych fenoli, zwłaszcza 2,6-ksylenolu, na drodze katalitycznej alkilacji fenoli alkoholami alifatycznymi C_1-C_4 w fazie gazowej, w obecności wody.

Proces prowadzi się w ruchomym złożu katalizatora, w układzie reaktor-regenerator, w obecności katalizatora otrzymanego na drodze dyspersji w środowisku wodno-alkalicznym zawiesiny tlenku magnezu i ewentualnie promotorów w roztworze polietoksysiloksanowym.

(5 zastrzeżeń)

Al(21) 297628 (22) 93 02 03 5(51) C07C 41/06
C07C 43/14

(71) Instytut Chemii Przemysłowej, Warszawa
(72) Penczek Piotr, Zieńko Jarosław, Antoszczyszyn Miłka, Stelmasiak Przemysław, Myszkowski Jerzy

(54) Sposób eteryfikacji alkoholi wielowodorotlenowych

(57) Przedmiotem wynalazku jest sposób eteryfikacji alkoholi wielowodorotlenowych, jak glikole, gliceryna, trimetylolopropan, sorbit, pentaerytryt, chlorkiem allilu w wodnym roztworze wodorotlenku sodowego lub potasowego, w obecności katalizatora przeniesienia fazowego zawierającego czwartorzędowe sole amoniowe. W sposobie według wynalazku eteryfikację prowadzi się z dodatkiem chlorku miedziawego CuCl i miedzi metalicznej oraz czwartorzędowej soli amoniowej, które to dodatki tworzą układ katalityczny, przy czym stosunek molowy CuCl : Cu wynosi od 1:1 do 12:1, a stosunek molowy CuCl do czwartorzędowej soli amoniowej wynosi od 0,1:1 do 2:1. Ewentualnie wprowadza się do reaktora azot nasycony parami alkoholu zawierającego 6-12 atomów węgla w cząsteczce.

(3 zastrzeżenia)

A1(21) 297572 (22)93 01 29 5(51) C07D 211/08
C07D 241/04
C07D 407/06
A61K 31/445

(71) Bristol-Myers Squibb Company, Nowy Jork, US
(72) Mattson Ronald J., Catt John D.

(54) Nowe pochodne piperazynylo- i piperydynylo-cykloheksanolu, środek farmaceutyczny zawierający nowe pochodne piperazynylo- i piperydynylo-cykloheksanolu oraz ich zastosowanie

(57) Przedmiotem wynalazku są nowe pochodne piperazynylo- i piperydynylo-cykloheksanolu o wzorze 1, w którym R_1 i R_2 niezależnie oznaczają atom wodoru, atom chlorowca, trójfluorometyl lub C_{1-4}alkoksyl z wyjątkiem przypadku, gdy R_1 i R_2 jednocześnie oznaczają atomy wodoru, względnie R_1 i R2, gdy znajdują sie przy sąsiednich atomach węgla mogą razem tworzyć mostek, R3 oznacza atom wodoru lub C_{1-4}alkil, R4 i Rs niezależnie oznaczają atom wodoru, C_{1-4} alkil lub fenyl, Y oznacza N lub CH, a Ar oznacza heteroaryl, fenyl lub podstawiony pierścień fenylowy.

Związki według wynalazku mają działanie przeciwlękowe i inne właściwości psychotropowe.

(31 zastrzeżeń)

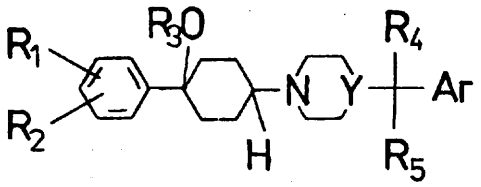

A1(21) 302069 (22)940128 5(51) C07D 241/08
C07D 403/12
C07D 295/28
A61K 31/495

(31) 93 4302485 (32) 93 01 29 (33) DE

(71) Merck Patent Gesellschaft mit beschränkter Haftung, Darmstadt, DE
(72) Gante Joachim, DE; Raddatz Peter, DE; Juraszyk Horst, DE; Bernotat-Danielowski Sabine, DE; Melzer Guido, AT

(54) **Pochodne piperazyny, sposób ich wytwarzania oraz preparat farmaceutyczny i sposób jego wytwarzania**

(57) Przedmiotem wynalazku są nowe pochodne piperazyny o wzorze Y-(C_mH_{2m}-CHR^1)$_n$-CO -(NH-CHR^2-CO)$_r$-Z, w którym Y oznacza grupę o wzorze 4 lub 5, Z oznacza grupę o wzorze 6 lub w przypadku, gdy Y stanowi grupę o wzorze 4, Z oznacza też grupę o wzorze 7, każdy z symboli R^1, R^2 i R^7 oznacza grupę -C_tH_{2t}-R^9, benzyl, hydroksybenzyl, imidazolilometyl lub indolilometyl, R^3 oznacza H lub H2N-C(=NH)-, każdy z symboli R^4 i R^5 oznacza (H,H) lub =O, R^5 oznacza H, H2N-C(=NH)- lub H_2N-C(=NH)-NH, R^8 oznacza OH, OA lub NHOH, R^9 oznacza H, OH, NH_2, SH, SA, COOH, $CONH_2$ lub NH-C(=NH)-NH2, każdy z symboli A oznacza alkil o 1-4 atomach węgla, każdy z symboli m i t oznacza liczbę 0, 1, 2, 3 lub 4, każdy z symboli n i r oznacza liczbę 0 lub 1, a p oznacza liczbę 0, 1 lub 2, gdzie ponadto pierścienie piperazynowe mogą być podstawione 1-4 grupami A, a także sole tych związków i zawierający je preparat farmaceutyczny.

Nowe pochodne piperazyny oraz ich solwaty i sole wykazują właściwości farmakologiczne, m.in. powstrzymują wiązanie się fibrynogenu na receptorze fibrynogenu i mogą być stosowane do leczenia zakrzepicy, zawału serca, udaru mózgowego, osteoporozy, stwardnienia tętnic, stanów zapalnych i/lub nowotworów.

(7 zastrzeżeń)

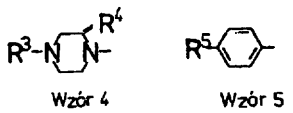

Wzór 4

Wzór 5

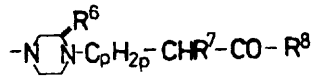

Wzór 6

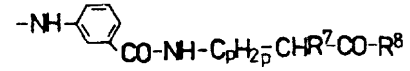

Wzór 7

A1(21) 302119 (22)9402 02 5(51) C07D 261/08
A01N 43/80
(31)93 932049 (32)93 0203 (33) GB

(71) RHONE POULENC AGRICULTURE LIMITED, Ongar-Essex, GB
(72) Cramp Susan Mary, GB; Lambert Claude, FR; Little Gillian Mary, GB; Morris John, GB

(54) Pochodne 4-benzoiloizooksazolu, sposób ich wytwarzania i środki chwastobójcze je zawierające

(57) Przedmiotem wynalazku są nowe pochodne 4-benzoiloizooksazolu o wzorze 1, w którym R oznacza atom wodoru lub grupę $-CO_2R^4$, R^1 oznacza alkil, chlorowcoalkil lub ewentualnie podstawiony cykloalkil, R^2 oznacza atom chlorowca, ewentualnie chlorowcowane alkil, alkenyl lub alkinyl, alkil podstawiony jedną lub kilkoma grupami OR^5, lub grupę wybraną spośród grup nitrowych, cyjanowych, $-CO_2R^5$, $-S(O)_pR^6$, $-O(CH_2)_mOR^5$, $-COR^5$, $-NR^{61}R^{62}$, $-N(R^8)SO_2R^7$, $-OR^5$, $-OSO_2R^7$ i $-(CR^9R^{10})_t-S(O)_qR^7$, R^3 oznacza $-S(O)_qR$, X oznacza $-(CR^9R^{10})_t-$, n oznacza 0 lub liczbę całkowitą od 1 do 4, R^4 oznacza alkil lub chlorowcoalkil, R^5 oznacza ewentualnie chlorowcowane alkil, alkenyl lub alkinyl, R^6, R^{61} i R^{62}, takie same lub różne, oznaczają alkil, chlorowcoalkil lub ewentualnie podstawiony fenyl, R^7 oznacza ewentualnie podstawione alkil, alkenyl lub alkinyl, lub grupę $-(CR^{51}R^{52})_u$-fenylową, gdzie fenyl jest ewentualnie podstawiony lub grupę $-S(O)_pR^4$. R" oznacza atom wodoru lub ewentualnie podstawiony alkil, alkenyl lub alkinyl, R^9 i R^{10} takie same lub różne, oznaczają atom wodoru. alkil, chlorowcoalkil lub ewentualnie podstawiony fenyl, R^5 i R , takie same lub różne, oznaczają atom wodoru, alkil lub chlorowcoalkil, p oznacza 0, 1 lub 2, q oznacza 0, 1 lub 2, m oznacza 1, 2 lub 3, t oznacza liczbę całkowitą od 1 do 4, u oznacza 0 lub 1, jego dopuszczalna w rolnictwie sól oraz ich zastosowanie jako herbicydów.

(14 zastrzeżeń)

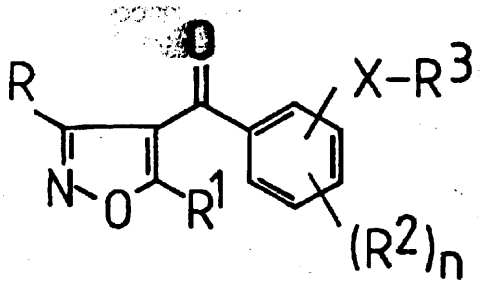

A1(21) 302120 (22)94 0202 5(51) C07D 261/08
A01N 43/80
(31)93 932072 (32)93 0203 (33) GB

(71) RHONE-POULENC AGRICULTURE LIMITED, Ongar-Essex, GB
(72) Cramp Susan Mary, Musil Tibor, Pettit Simon Neil, Smith Philip Henry G.

(54) Pochodne 4-benzoiloizooksazolu, sposób ich wytwarzania i środki chwastobójcze je zawierające

(57) Przedmiotem wynalazku są pochodne 4-benzoiloizooksazolu o wzorze 1, w którym R oznacza atom wodoru lub grupę $-CO_2R^4$, R^1 oznacza alkil, chlorowcoalkil lub ewentualnie podstawiony cykloalkil, R^2 oznacza atom chlorowca, alkil, chlorowcoalkil, alkil podstawiony jednym lub kilkoma grupami OR^5, lub grupę wybraną spośród grup nitrowych, cyjanowych, $-CO_2R^5$, $-S(O)_pR^6$, $-O(CH_2)_mOR^5$, $-COR^5$, $-OR^5$ i $-N(R^8)SO_2R^7$, R^3 oznacza $-SO_2R^7$, X oznacza atom tlenu, n oznacza 0 lub liczbę całkowitą od 1 do 4, R^4 oznacza alkil lub chlorowcoalkil, R^5 i R^6 oznaczają niezależnie alkil, chlorowcoalkil lub ewentualnie podstawiony fenyl, R^7 oznacza alkil, chlorowcoalkil, ewentualnie podstawiony fenyl lub $-NR^5R^6$, R^8 oznacza atom wodoru, ewentualnie chlorowcowane alkil, alkenyl lub alkinyl, cykloalkil, ewentualnie podstawiony fenyl, $-SO_2R^6$ i $-OR^5$, p oznacza 0, 1 lub 2, m oznacza 1, 2 lub 3 oraz ich zastosowanie jako herbicydów.

(12 zastrzeżeń)

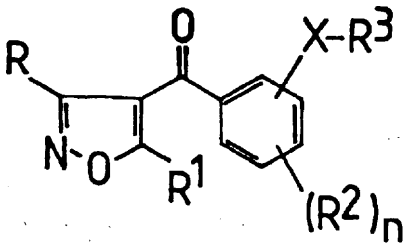

A1(21) 302144 (22)9402 04 5(51) C07D 307/56
C07D 405/02
(31)93 0366 (32)93 0205 (33) HR

(71) PLIVA, farmaceutska, kemijska, prehrambena i kozmetička industrija dioničko društvo Zagreb, Zagrzeb, HR
(72) SuSkovic Božidar, Vela Vanja, Bunčič Mira

(54) Pochodne kwasu aminoaskorbinowego, sposoby ich wytwarzania i stosowania

(57) Przedmiotem wynalazku są pochodne kwasu aminoaskorbinowego o wzorze ogólnym 1, w którym R' oznacza atom wodoru, alkil C_1-C_{18}, cykloalkil Ce, aryl C_6-C_{12}, heteroil, reprezentujący związek heterocykliczny zawierający pierścieniowy atom tlenu, siarki lub azotu, R" oznacza takie same podstawniki jak R' z tym, że nie oznacza atomu wodoru, R' R" oznacza CH2 R3, w którym Ra oznacza takie same podstawniki jak R", alternatywnie R' oznacza atom wodoru, R" oznacza COR"', w którym R" oznacza atom wodoru, alkil C_1-C_{18}, cykloalkil Ce, aryl C_6-C_{12}, heteroil, reprezentujący związek heterocykliczny zawirający pierścieniowy atom tlenu, siarki lub azotu. R, R_1 i R2 we wzorze 1 oznaczają atom wodoru lub benzyl. Wynalazek dotyczy również soli tych związków z kwasami lub zasadami, obejmuje także pochodne kwasu chlorowcoaskorbinowego o wzorze ogólnym 2, w którym X oznacza chlor, brom lub jod, a R, R_1 i R2 są jednakowe i oznaczają benzyl.

Nowe pochodne kwasu aminoaskorbinowego wykazują właściwości przeciwnowotworowe, mogą być także stosowane jako antyutleniacze i związki pośrednie do otrzymywania innych nowych pochodnych kwasu askorbinowego.

(18 zastrzeżeń)

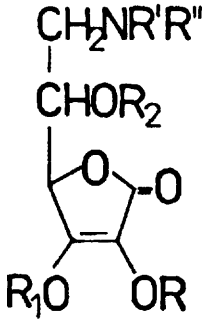

Wzór 1

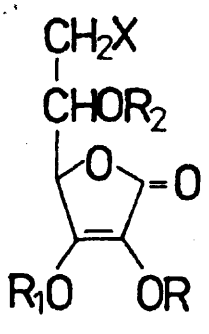

Wzór 2

A1(21) 302018 (22) 94 01 25 5(51) C07D 417/00
C07D 401/00
C07D 413/00
C07D 277/00
A61K 31/33
(31)93 4302051 (32)930126 (33) DE

(71) Dr.Karl Thomae Gesellschaft mit beschränkter Haftung, Biberach/Riss, DE
(72) Linz Gunter, Himmelsbach Frank, A ustel Volkhard, Pieper Helmut, Müller Thomas, Weisenberge r Johannes, Guth Brian

(54) 5-członowe związki heterocykliczne, środki lecznicze zawierające te związki oraz sposób ich wytwarzania

(57) Przedmiotem wynalazku są 5-członowe związki heterocykliczne o wzorze ogólnym 1, ich tautomery, stereoizomery, włączając ich mieszaniny oraz ich fizjologicznie tolerowane sole addycyjne z nieorganicznymi albo organicznymi kwasami albo zasadami, środki lecznicze zawierające te związki albo fizjologicznie tolerowaną sol i sposób ich wytwarzania oraz sposoby wytwarzania powyższych 5-członowych związków heterocyklicznych.

Powyższe związki wykazują właściwości farmaceutyczne, szczególnie działania hamujące agregację.

(10 zastrzeżeń)

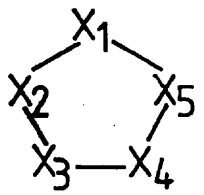

A1(21) 302594 (22) 94 03 11 5(51) C07F 5/04
C07C 43/10

(71) Instytut Ciężkiej Syntezy Organicznej BLACHOWNIA, Kędzierzyn-Koźle; ICSO Chemical Production Spółka z o.o., Kędzierzyn-Koźle
(72) Celejewski Jerzy, Bekierz Gerard, Poskrobko Halina, Kupiec Andrzej, Dreksa Władysław, Sosnowski Marian, Bogacki Edward

(54) Sposób wytwarzania estrów boranowych

(57) Sposób polega na tym, że estryfikację 1 mola kwasu borowego prowadzi się 3-6 molami mieszaniny eterów metylowych glikoli polietylenowych, składającej się z 0-10% wagowych eteru metylowego glikolu dietylenowego, 50-70% wagowych eteru metylowego glikolu triety fenowego, 20-30% wagowych eteru metylowego glikolu tetraetylenowego, 0-5% wagowych eteru metylowego glikolu pentaetylenowego, 0-5% wagowych poliglikoli polietylenowych, przy czym proces estryfikacji prowadzi się w układzie reakcyjno-destylacyjnym w podwyższanej stopniowo temperaturze 20-150°C, w czasie około 6 godzin, pod ciśnieniem 13-20 kPa, stosując w końcowej fazie procesu barbotai reagentów gazem obojętnym, w takiej ilości aby ciśnienie w reaktorze nie wzrosło powyżej 20 kPa.

(1 zastrzeżenie)

Al(21) 302315 (22) 93 06 02 5(51) C08F 4/42
C08F 10/00
(31)92 07150 (32)9206 04 (33) FR
(86) 93 06 02 PCT/GB93/01166
(87) 93 12 09 WO93/24542 PCT Gazette nr 29/93

(71) BP Chemicals Limited, Londyn, GB
(72) Crouzet Pierre

(54) Sposób wytwarzania katalizatora

(57) Wynalazek dotyczy sposobu wytwarzania katalizatora typu Ziegler-Natta.

Według tego sposobu stały składnik zawierający zasadniczo atomy chlorowca, magnez i metal przejściowy z grup IV, V lub VI Układu Okresowego Pierwiastków kontaktuje się ze związkiem będącym donorem elektronów.

Stały składnik korzystnie wytwarza się przez reakcję pomiędzy metalicznym magnezem, monochlorowcowanym węglowodorem i co najmniej jednym związkiem metalu przejściowego, metalem przejściowym posiadającym wartościowość walencyjną co najmniej 4.

Wynalazek obejmuje także katalizator otrzymywany tym sposobem, prepolimer wytwarzany przy użyciu tego katalizatora i sposób polimeryzacji z jego zastosowaniem oraz uzyskany tym sposobem polimer.

(11 zastrzeżeń)

A1(21) 297642 (22)93 0204 5(51) C08G 63/08

(71) Centrum Chemii Polimerów Polskiej Akademii Nauk, Zabrze
(72) Bero Maciej

(54) Sposób wytwarzania blokowych kopolimerów laktydu i ε-kaprolaktonu

(57) Sposób wytwarzania bioresorbowalnych blokowych kopolimerów laktydu i e-kaprolaktonu według wynalazku polega na tym, że syntezę prowadzi się w obecności alkoholanów litu, w rozpuszczalniku organicznym, w temperaturze 50°C do -20°C. Bioresorbowalne kopolimery wytworzone sposobem według wynalazku służą do wytwarzania mikrokapsuł, wewnątrz których mogą być umieszczone leki. Po uwolnieniu się leku ulegają biodegradacji na całkowicie nietoksyczne produkty.

(1 zastrzeżenie)

Al(21) 302145 (22) 94 02 04 5(51) C08G 69/00
(31)93 9301316 (32)93 0205 (33) FR

(71) ELF ATOCHEM S.A., Puteaux, FR
(72) D'Herbecourt Bruno, Moulin Thierry

(54) Środek na bazie poliamidu w postaci proszku przeznaczony do powlekania profili z PCW

(57) Przedmiotem wynalazku jest środek do powlekania profili z PCW zawierający spoiwo, składnik sieciujący, termoplastyczną rozdrobnioną żywicę w postaci zawiesiny i rozpuszczalnik, przy czym spoiwo jest takie, że umożliwia wypocenie się dodatków i plastyfikatorów PCW przez błonę otrzymaną w wyniku sieciowania powyższego środka podczas wytwarzania warstwy przylegającej do profilu z PCW.

Środek ten jest szczególnie użyteczny do powlekania profili i stolarki z PCW: okien, okiennic, żaluzji i drzwi. Stolarka z tak powlekanego PCW jest odporna na uderzenie, ścieranie, tarcie i działanie czynników atmosferycznych.

(8 zastrzeżeń)

Al(21) 302117 (22) 94 02 02 5(51) C08J 5/00
(31)93 012674 (32)930203 (33) US
93 153239 151193 US

(71) Rohm and Haas Company, Filadelfia, US
(72) Gebhard Matthew Stewart, Simon Ethan Scott

(54) Sposób natryskiwania wodorozcieńczalnej kompozycji polimerowej na podłoże, sposób zmniejszania zawartości mikroporów w wodorozcieńczalnej kompozycji polimerowej nanoszonej natryskowo i sposób zwiększania gęstości kompozycji polimerowej suszonej rozpylowo

(57) Przedmiotem wynalazku jest sposób natryskiwania na podłoże wodorozcieńczalnej kompozycji polimerowej, zgodnie z którym gaz stosowany przy natryskiwaniu charakteryzuje się parametrem rozpuszczalności większym od 1.

Sposób ten pozwala na zmniejszanie zawartości mikroporów w nanoszonej natryskowo wodorozcieńczalnej kompozycji polimerowej w stosunku do ilości mikroporów powstałych przy wykorzystaniu powietrza do natryskiwania tej kompozycji. Najkorzystniejszym gazem do osiągnięcia tego celu jest dwutlenek węgla.

Wynalazek dotyczy również wyrobów powleczonych tym sposobem. Ponadto zastosowanie do suszenia rozpyłowego wodorozcieńczalnej kompozycji gazu o parametrze rozpuszczalności większym od 1, korzystnie dwutlenku węgla, pozwala na zwiększenie gęstości tej kompozycji. Parametr rozpuszczalności określa się jako stosunek rozpuszczalności gazu w wodzie do rozpuszczalności azotu w wodzie.

(9 zastrzeżeń)

A1(21) 297567 (22)93 0127 5(51) C09D 163AX)

(71) Instytut Przemysłu Tworzyw i Farb, Gliwice
(72) Szalińska Halina, Nadrowska Irena

(54) Kompozycja epoksydowa, zwłaszcza do ochrony zbiorników na środki spożywcze

(57) Kompozycja epoksydowa składa się z 50 - 80% masowych polimeru typu epoksydowego o liczbie epoksydowej 0,47 - 0,55 i lepkości 500 -'7000 mPa.s sieciowanego poliaminami, modyfikowanymi poliaminami, adduktami poliamin, względnie związkami polifunkcyjnymi grup NH, NH_2, SH nietoksycznymi, 5 - 12 procent masowych pigmentów: bieli tytanowej i/lub tlenku żelaza i/lub tlenku glinu i/lub innych pigmentów stosowanych w wyrobach lakierowych, 7 - 16 procent masowych mikromiki i/lub mikrotalku i/lub płatków szklanych, 6 - 15 procent masowych siarczanu baru i/lub barytu mikronizowanego i/lub innych obciążników stosowanych w wyrobach lakierowych, 2 - 7 procent masowych środków pomocniczych w tym środki tiksotropujące odpowietrzające, poprawiające parametry reologiczne farby oraz adhezję mokrą i zregenerowaną, w przeliczeniu na substancje nielotne. Korzystny jest dodatek do farby 0,1-2,0 procent masowych środków sprzęgających.

(2 zastrzeżenia)

A1(21) 297673 (22)93 0205 5(51) C09D 163/00

(71) Instytut Przemysłu Tworzyw i Farb, Gliwice
(72) Szalińska Halina

(54) Kompozycja epoksydowa, zwłaszcza na zardzewiałe powierzchnie stalowe

(57) Kompozycja zawiera w przeliczeniu na substancje nielotne od 40 do 80 procent masowych polimeru powłokotwórczego typu epoksydowego, stanowiącego mieszaninę żywic epoksydowych o liczbach epoksydowych 0,47 - 0,55 oraz 0,140 • 0,225 w stosunku 1 - 0,1 : 0,1 - 1, usieciowaną poliamidami, poliaminami, poliaminoamidami, polifenoalkaminami lub ich adduktami z żywicą epoksydową, względnie związkami polifunkcyjnymi zawierającymi aktywny wodór z grup NH, NH_2, SH lub mieszaniną wymienionych środków sieciujących, od 3 do 13 procent masowych pigmentów oraz od 14,5 do 37 procent masowych obciążników, od 0,2 do 2,5 procent masowych kwasu salicylowego, od 0,3 do 2,0 procent masowych środków sprzęgających z grupy organicznych pochodnych krzemu i tytanu, od 2.3 do 8,5 procent masowych środków pomocniczych.

(2 zastrzeżenia)

Al(21) 297586 (22) 93 02 02 5(51) C09K 3/10

(75) Łukasiewicz Eugeniusz, Warszawa; Nowakowski Janusz, Warszawa

(54) Środek uszlachetniająco-uszczelniający

(57) Środek według wynalazku stanowi żywica akrylowa w ilości od 30% do 90% oraz żywica silikonowa w ilości od 10% do 70%, w której stosunek czteroetoksysilanu do oleju silikonowego o lepkości kinetycznej od 200 do $1000 \cdot 10^{-6}$ m^2/s, w temperaturze 250°C, wynosi od 1:4 do 4:1, rozpuszczonej w alkoholach C_4, W celu uzyskania stężenia od 10% do 80% i z wody w ilości od 50% do 100% zmieszanych żywic. Dodatkowo środek zawiera od 10% do 70% wypełniaczy w postaci węgla aktywowanego, krzemionki, mączki marmurowej, wapna hydratyzowanego, cementu, gipsu, dodawanych pojedynczo, grupowo lub razem. Dodatkowo zawiera od 2% do 10% barwnika naturalnego.

Środek uszlachetniająco-uszczelniający do wyrobów i materiałów porowatych, na przykład budowlanych, służy do ochrony ich przed wilgocią, szkodliwymi warunkami, do wykonywania izolacji poziomych i pionowych, powłok i mas izolacyjnych.

(4 zastrzeżenia)

Al(21) 297638 (22) 93 02 02 5(51) C09K 3/18

(75) Leźnicka Stanisława, Toruń; Delimat Marek, Krosno

(54) Środek do ochrony obiektów i elementów archi tektoniczno-budowlanych przed działaniem czynników biologicznych

(57) Środek odznacza się tym, że jako substancję czynną zawiera co najmniej jeden związek o ogólnym wzorze 1, w którym R_1 oznacza rodnik alkilowy o 1 - 4 atomach węgla, korzystnie o 2 - 3 atomach i co najmniej rozpuszczalnik organiczny lub jego wodny roztwór.

Środek ewentualnie dodatkowo zawiera związek o ogólnym wzorze 2, w którym A' oznacza jon bromu lub chloru. Jako rozpuszczalnik korzystnie stosuje się alkohol etylowy, propylowy, butylowy lub ich mieszaninę w dowolnych proporcjach i zestawieniach.

(3 zastrzeżenia)

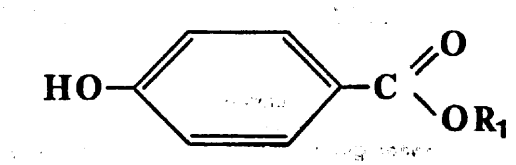

WZÓR 1

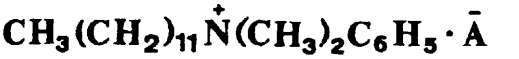

WZÓR 2

Al(21) 297546 (22) 93 Ol 27 5(51) C10K 1/32

(71) Politechnika Wrocławska, Wrocław
(72) Kaczmarski Krzysztof, Bryl Janusz

(54) Sposób oczyszczania gazów odlotowych z zanieczyszczeń gazowych

(57) Istota wynalazku polega na tym, że do schłodzonego uprzednio strumienia zanieczyszczonego gazu dozuje się sproszkowany adsorbent, który następnie separuje się z tego strumienia i poddaje regeneracji, po czym ponownie kieruje do strumienia zanieczyszczonego gazu.

(1 zastrzeżenie)

A1(21) 297640 (22)93 0204 5(51) **C23C 10/28**

(71) Instytut Mechaniki Precyzyjnej, Warszawa
(72) Kasprzycka **Ewa, Tacikowski** Jan, Trojanowski **Janusz,** Wierzchoń **Tadeusz,** Ptak Teodor

(54) Sposób dyfuzyjnego tytanowania powierzchni wyrobów ze stopów żelaza

(57) Wynalazek przedstawia wysoko efektywny sposób wytwarzania dyfuzyjnych warstw tytanowych przy obniżonym ciśnieniu, eliminujący użycie trujących związków chemicznych stosowanych dotychczas dla aktywacji atmosfery. Nie wymaga w związku z tym specjalistycznej aparatury dla wytwarzania, dozowania i neutralizacji tej atmosfery.

Sposób polega na tym, że jako substraty stanowiące źródło par tytanu stosuje się rozdrobniony materiał porowaty o stopniuporowatości od 20 do 80%, zawierającyponad 90% Ti oraz do 2% pierwiastków z grupy chlorowców lub ich związków zaś etap nagrzewania wsadu i substratów do temperatury procesu prowadzi się w próżni dynamicznej o wartości 10^{-1} - 10^{-2} Pa natomiast następujący po nim etap wygrzewania wsadu prowadzi się w temperaturze 800 -1400°C w warunkach próżni statycznej o wartości 1 -4x10^{3} Pa.

Dyfuzyjne tytanowanie stosuje się w celu podwyższenia odporności na zużycie przez tarcie narzędzi i części maszyn, jak również zwiększenia odporności na korozję wyrobów stalowych.

(8 zastrzeżeń)

A1(21) 297622 (22)930201 **5(51) C23F 14/00**

(71) Ośrodek Badawczo-Rozwojowy Przemysłu Rafineryjnego, Płock
(72) Olszewska Józefa, **Frączek Kazimierz, Polc** Marian, Pawłowska Bożena, Sikora Zofia, Fila Wiesława, Schodowski Jerzy, Wróblewski Czesław, Wróblewski Mirosław, Chojecki Józef

(54) Środek do zabezpieczania zagęszczonych wodnych układów chłodzących przed korozją i osadami

(57) Przedmiotem wynalazku jest środek do zabezpieczania zagęszczonych wodnych układów chłodzących przed korozją i osadami, który jako pierwszy składnik zawiera sól sodową lub potasową kwasu amino-/trójmetylenofosfonowego/, jako drugi składnik zawiera kopolimer blokowy kwasów akrylowego i maleinowego w formie rozpuszczalnej soli i jako trzeci składnik zawiera ewentualnie związek z grupy azoli lub jako pierwszy składnik zawiera kwas polialkileno-fosfonowy lub jego rozpuszczalne sole, jako drugi składnik zawiera kopolimer blokowy kwasów akrylowego i maleinowego w formie kwasowej lub w formie rozpuszczalnej soli i jako trzeci składnik zawiera ewentualnie rozpuszczalne związki cynku.

Wymieniony kopolimer blokowy ma średni ciężar cząsteczkowy wynoszący od 600 do 10000 i zawiera od 10 do 50% wagowych składnika maleinowego i od 50 do 90% składnika akrylowego.

Stosunek wagowy składnika pierwszego, fosfonowego, do składnika drugiego, kopolimeru, wynosi korzystnie od 4:1 do 4:3.

Zawartość trzeciego składnika wynosi: w przypadku związków cynku do 12% wagowych łącznej masy pierwszego i drugiego składnika, w przypadku związku azotowego do 10% wagowych łącznej masy pierwszego i drugiego składnika.

(5 zastrzeżeń)

A1(21) 297623 (22)93 02 01 5(51) **C23F 14/00**

(71) Ośrodek Badawczo-Rozwojowy Przemysłu Rafineryjnego, Płock
(72) Olszewska Józefa, **Frączek Kazimierz,** Pawłowska **Bożena,** Schodowski Jerzy, Jaskóła Konrad, Siemion Ryszard, **Rędziński Włodzimierz,** Turowski Przemysław, Kruszyński Czesław, Jarota **Henryk,** Bielewicz Bożena

(54) Sposób zabezpieczania **wodnych,** zagęszczonych układów chłodzących przed korozją i osadami

(57) Sposób zabezpieczania wodnych, zagęszczonych układów chłodzących przed korozją i osadami polega na tym, że do wody obiegowej układów wprowadza się w sposób ciągły środek inhibitujący, który zawiera rozpuszczalne sole kwasu amino/trójmetylenofosfonowego/ lub kwas polialkilenof osłonowy lub jego rozpuszczalne sole, kopolimer blokowy kwasów akrylowego i maleinowego o ciężarze cząsteczkowym od 600 do 10000, zawartości kwasu maleinowego 10 - 50% i kwasu akrylowego 50 - 90% wagowych oraz zawiera ewentualnie rozpuszczalne związki cynku lub związki z grupy azoli.

Równolegle ze środkiem inhibitującym wprowadza się do wody biodyspergator.

Zarówno środek inhibitujący jak i dyspergator wprowadza się początkowo w dawkach wyższych, wynoszących odpowiednio 30 - 90g i 10 - 15g na 1 m^3 wody, a następnie w dawkach mniejszych, wynoszących odpowiednio 15 - 50g i 3 - 10g na 1 m^3 wody.

Ponadto okresowo, w jednorazowych dawkach, wprowadza się czynnik chlorujący i biocyd organiczny współdziałający z chlorem. Ewentualnie wprowadza się okresowo także środek myjąco-dyspergujący.

(7 zastrzeżeń)

DZIAŁ E

BUDOWNICTWO, GÓRNICTWO; KONSTRUKCJE ZESPOLONE

A1(21) 302025 (22)940126 5(51) E01B 27/04
(31) 93 152 (32) 93 01 29 (33) AT

(71) Franz Plasser Bahnbaumaschinen-Industriegesellschaft m.b.H., Wiedeń, AT
(72) Theurer Josef, Worgotter Herbert, Oellerer Friedrich

(54) Maszyna do zasysania tłucznia z podsypki torowej

(57) Maszyna posiada przejezdną po torze (3) na wózkach tocznych (4) ramę maszyny (5). Na ramie tej umieszczony jest posiadający króciec (22) z otworem ssawnym (23) układ ssawny (8) oraz współpracujący z nim mechanizm wybierakowy (9), który za pomocą napędów (44) jest przestawny na wysokości oraz obracany wokół osi skrętu. Mechanizm wybierakowy (9) przyporządkowany do układu ssawnego (8) służy do transportu tłucznia do otworu ssawnego (23) i wykonany jest w postaci łańcucha wybierakowego (30) biegnącego wokół poziomej belki z umieszczonymi na jej końcach rolkami zwrotnymi. Oś skrętu przewidziana na jednym końcu belki znajduje się w pozycji pracy w strefie czół podkładów, gdzie również usytuowany jest otwór ssawny (23) króćca (22) przestawny po wysokości.

(14 zastrzeżeń)

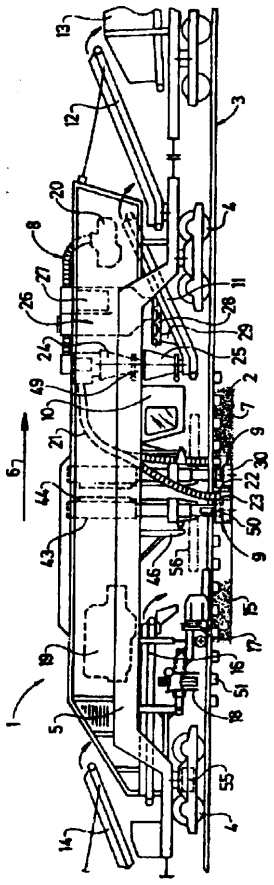

Al(21) 301974 (22) 94 01 20 5(51) E01B 27/12
(31)93 132 (32)93 0127 (33) AT

(71) Franz Plasser Bahnbaumaschinen-Industriegesellschaft m.b.H., Wiedeń, AT
(72) Theurer Josef, Peitl Friedrich

(54) Maszyna do podbijania toru

(57) Przedstawiona maszyna (1) do podbijania toru posiada ramę (2) maszyny i ramę (11) agregatów, przesuwaną względem ramy (2) maszyny w kierunku podłużnym za pomocą napędu przesuwania wzdłużnego i połączoną z agregatem podbijającym (16) i z agregatem podnosząco-nasuwającym (18) tor, przy czym rama (11) agregatów, podobnie jak rama (2) maszyny, jest oparta na torze (4) za pośrednictwem wózka szynowego (14). Rama (11) agregatów jest połączona z dodatkowym urządzeniem podnoszącym (20), które jest ukształtowane dla chwytania znajdującego się obok maszyny (1), po jej bocznej stronie, toku szyn odcinka rozjazdu.

(9 zastrzeżeń)

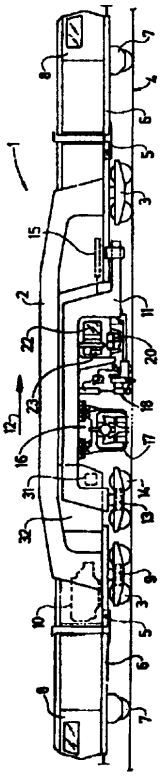

Al(21) 301895 (22) 94 01 12 5(51) E02D 27/01
(31) 93 9300076 (32) 93 01 12 (33) SE

(71) Legalett Svenska AB, Älvängen, SE
(72) Ehn Jörgen, Thorstensson Sven-Hugo

(54) Sposób posadowienia fundamentu budynku i urządzenie do posadowienia fundamentu budynku

(57) Wynalazek dotyczy sposobu i urządzenia do posadowienia fundamentu budynku. Szereg elementów budowlanych (10) zakotwionych jest wzdłuż obrzeży dolnej przestrzeni przeznaczonej dla budynku oraz szereg izolacyjnych płyt (14) umieszczony jest w tym dolnym obszarze, przy czym elementy budowlane (10) i izolacyjne płyty (14) tworzą formę.

Powyżej izolacyjnych płyt (14) rozmieszczony jest układ kanałów (18), który połączony jest przepływowo-grzewczym urządzeniem (19). Natomiast wykonuje się zalanie betonu do formy dla utworzenia dolnej płyty, przy czym beton ten tworzy osadzanie dla układu kanałów (18) i przepływowo -grzewczego urządzenia (19). Podtrzymujące urządzenie (12) dla kotwienia tych elementów budowlanych (10) zawiera podstawowy kształtownik sprzęgający powierzchnię i pionowo wystający podpierający profil sprzęgający elementy budowlane (10). Podpierający profil ma w przekroju poprzecznym kształt litery T i zawiera kolumnowy element i kołnierz rozciągający się z obu stron kolumnowego elementu pod kątem prostym do niego.

(4 zastrzeżenia)

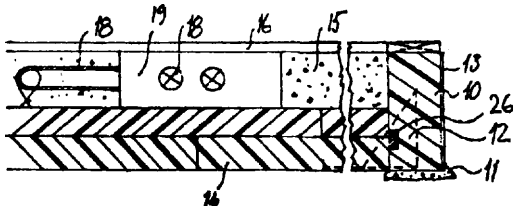

A1(21) 297626 (22)9302 01 5(51) E03B 1/04
E03B 5/00

(75) Wowk Józef, Leszno

(54) Sposób i układ do utrzymywania potrzebnego ciśnienia w gałęziach sieci wodociągowej

(57) Sposób charakteryzuje się tym, że dopóki ciśnienie w sieci wodociągowej jest wystarczające dla sąsiednich odbiorców czerpiących wodę bezpośrednio z sieci to wodę pobiera się poprzez przepływowy zespól pompowy (1), natomiast po spadku ciśnienia w sieci pobór wody przez układ następuje ze zbiornika retencyjnego (4) poprzez pompę (8) do zasilanej gałęzi sieci wodociągowej.

Układ wyposażony jest w przepływowy zespół pompowy (1), urządzenie podporowo-pływakowe (5) umieszczone pomiędzy rurociągiem doprowadzającym (2), a zbiornikiem retencyjnym (4) oraz pompę (8) usytuowaną na rurociągu (7) wychodzącym ze zbiornika retencyjnego (4).

(2 zastrzeżenia)

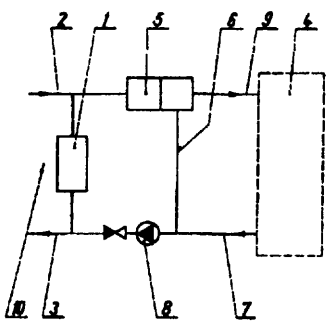

A1(21) 297581 (22)93 0201 5(51) E03C 1/188
A47K 3/062

(75) Rudawski Stanisław, Warszawa

(54) Siodełko wanny

(57) Siodełko wanny jest skonstruowane z beleczek (12) zewnętrznych osadzonych na rurce (14, 15) za pomocą sprężynującego zacisku w jednakowych odstępach. Beleczki (13) wewnętrzne siodełka są osadzone jednym końcem na rurce (16) i zaciśnięte identycznie jak beleczki (12), a drugim końcem są osadzone obrotowo na rurce (14) w wolnej przestrzeni między beleczkami (12). Siodełko wanny wspiera się stopkami o boczne płaszczyzny wanny.

(10 zastrzeżeń)

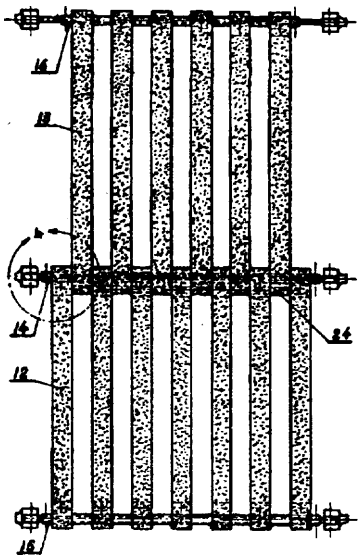

Al(21) 302410 (22) 94 02 24 5(51) E04B 1/66

(75) Wizert Zbigniew, Częstochowa

(54) Sposób uszczelniania przewodów kominowych

(57) Sposób uszczelniania przewodów kominowych, zwłaszcza w kominach wieloprzewodowych charakteryzuje się tym, że do każdego uszczelnianego kominowego przewodu (3) wprowadza się elastyczny i nieprzepuszczający powietrza dwukomorowy pęcherz, składający się z dolnej komory (4) oraz górnej komory (5), natomiast do każdego nieprzepuszczalnego przewodu (1) wprowadza się jednokomorowy pęcherz (2). Następnie pęcherz (2) wypełnia się powietrzem do takiej objętości aż zacznie przylegać szczelnie do ścian przewodu kominowego tworząc szalunek, natomiast w pęcherzu dwukomorowym wypełnia się powietrzem najpierw dolną komorę (4) również do objętości zapewniającej przyleganie do ściany przewodu, a następnie wypełnia się powietrzem górną komorę (5), lecz jedynie do momentu wytworzenia między tą komorą, a powierzchnią przewodu kominowego szczeliny (6). W szczelinę (6) wprowadza się następnie płynną, uszczelniającą masę (7) i uzupełnia się powietrzem górną komorę (5) zwiększając ciśnienie tak, aby spowodowało ono dokładne rozprowadzenie uszczelniającej masy (7) do wszystkich szczelin i otworów. Po związaniu masy (7) wypuszcza się powietrze ze wszystkich pęcherzy i usuwa się je z przewodów kominowych.

(1 zastrzeżenie)

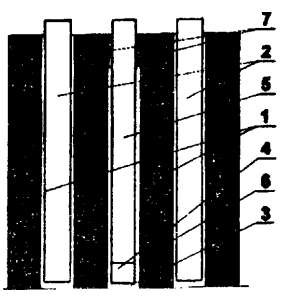

Al(21) 302011 (22) 94 01 24 5(51) E04D 1/12

(31) 93 4302621 (32)93 01 30 (33) DE

(71) Ströher GmbH, Dillenburg, DE

(72) Waldschmit Heinz, Schmidt Reinhold

(54) Sposób wytwarzania dachówek fasonowych, zwłaszcza dachówek karpiówek i urządzenie do stosowania tego sposobu

(57) Sposób polega na tym, że wytwarza się zewnętrzne listwy (5) w kształcie odpowiadającym noskom zaczepowym (2) o wysokości równej wysokości dwóch nosków. W listwach (5) przy pomocy przyrządu umieszczonego bezpośrednio na wyjściu pasma z ustnika wytłaczarki wykonuje się szczeliny powtarzające się na długości o wymiarze różnicy pomiędzy długością dachówki (1) i długością noska zaczepowego (2). Przed lub równocześnie z przycinaniem dachówek na długość i zaokrągleniem krawędzi dachówki (1) listwy (5) przecina się nożem udarowym w rejonie bez szczeliny w kierunku podłużnym w środku i w rejonie wewnętrznego końca nosków zaczepowych (2) poprzecznie na całej szerokości. Przedmiotem zgłoszenia jest również urządzenie do wytwarzania dachówek.

(7 zastrzeżeń)

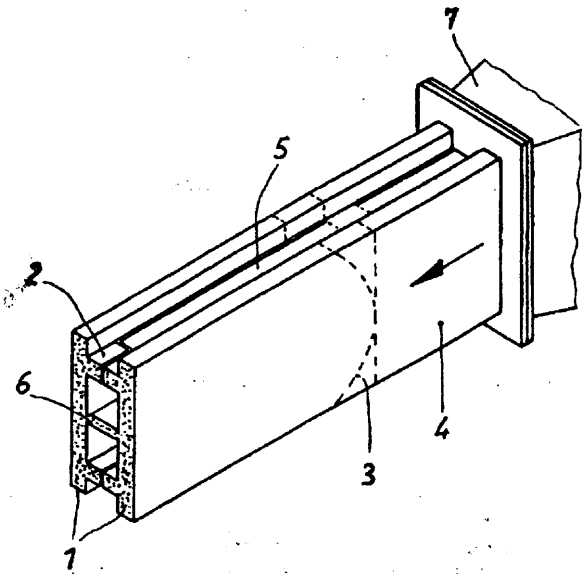

Al(21) 297541 (22) 93 01 25 5(51) E21C 35/22

(71) Zabrzańskie Zakłady Naprawcze Przemysłu Węglowego S.A, Zabrze

(72) Kusak Edward, Błażewicz Andrzej, Karowiec Krzysztof, Skrzypiec Andrzej, Sedlaczek Janusz

(54) Układ doprowadzający wodę do zraszania narzędzi organu urabiającego kombajnu górniczego

(57) Układ charakteryzuje się tym, że obrotowy przewód (6), którego wewnętrzna część tworzy dyfuzor (7), połączony szczelnie z nieruchomym przewodem (11) i złączką (14), jest przedłużony poza dyfuzor (7) i jest uszczelniony w jarzmie (3) w pobliżu centralnego koła zębatego (5) ramienia. Nieruchomy przewód (11) jest podparty w obrotowym przewodzie (6) za pomocą dwu tulei (12) i (13), umieszczonych po obydwu stronach uszczelki (10), z których tuleja (12) jest umieszczona w dyfuzorze (7), a tuleja (13) w wirującej pokrywie (16) dociskającej uszczelkę (10) do dyfuzora (7). Złączka (14) jest ustalona przesuwnie za pomocą sworznia (15) umieszczonego w osi nieruchomego przewodu (11) oraz za pomocą płyty (17) umieszczonej w pokrywie (2).

(1 zastrzeżenie)

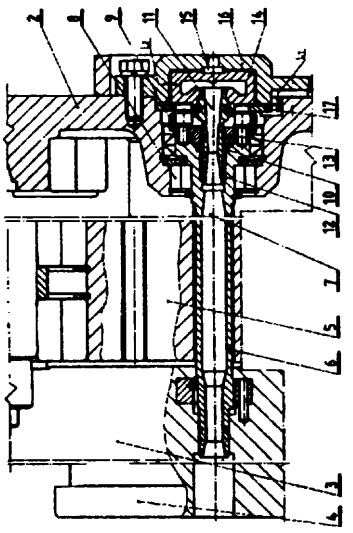

Al(21) 297555 (22) 93 01 26 5(51) E21C 37/06

(71) Główny Instytut Górnictwa, Katowice

(72) Baranowski Zbigniew, Biliński Alfred, Duch Andrzej, Gielas Andrzej, Juniewicz Stanisław, Kosty k Tadeusz, Mączka Arkadiusz, Nierob isz Andrzej, Pisarek Paweł, Zakrzowski Józef

(54) Sposób hydroszczelinowania mocnych grubych skał

(57) Sposób polega na tym, że w czole wstępnie odwierconego otworu tworzy się koncentrator naprężeń poprzez mechaniczne wykonanie poprzecznej szczeliny inicjującej zbieżnej w kierunku rozdzielanego monolitu, którą uszczelnia się całkowicie i wtłacza do niej ciecz pod wysokim ciśnieniem.

(3 zastrzeżenia)

A1(21) 297578 (22)93 01 29 5(51) E21F 13/02

(71) CZECZOTT Kopalnia Węgla Kamiennego, Miedźna-Wola

(72) Wróbel Krzysztof, Bajer Ryszard, Kasprzyk Krzysztof, Botor Jan, Hankus Jerzy, Zając Stanisław, Gieleciak Zbigniew, Flejtuch Grzegorz

(54) Podajnik taśmowy do odstawy urobku z kombajnu chodnikowego i sposób prowadzenia taśmy w podajniku taśmowym

(57) Podajnik taśmowy do odstawy urobku z kombajnu chodnikowego wyposażony jest w stację zwrotną (3) połączoną przegubowo z podawarką (1) kombajnu, do której dołączony jest ciąg segmentów (4), z których każdy zawiera rurę (5) z przymocowanymi do niej trwale kozłami górnymi (11) z krążnikami, zawiesia dolne (13) z krążnikami (14), oraz kozły dolne centrujące z krążnikami, a do ostatniego segmentu (4) zabudowana jest stacja wysypowa (6) z napędem (7). Segmenty (4) podwieszone są zawiesiami łańcuchowymi oraz zawiesiem regulowanym (19) mimośrodowym do połączonych cięgnami (24) wózków jezdnych (20) szynowej kolejki przodkowej (21). Sposób prowadzenia taśmy w podajniku taśmowym do odstawy urobku z kombajnu chodnikowego polega na tym, że taśmie dolnej (28) nadaje się przemiennie kształt płaski, lub wklęsłej niecki, prowadząc ją po krążnikach zabudowanych płasko lub parabolicznie w zawiesiach dolnych (13), oraz kształt wypukłej niecki prowadząc ją pod dociskającymi ją krążnikami uformowanymi na kształt odwróconej paraboli, a zabudowanymi w kozłach dolnych centrujących.

(10 zastrzeżeń)

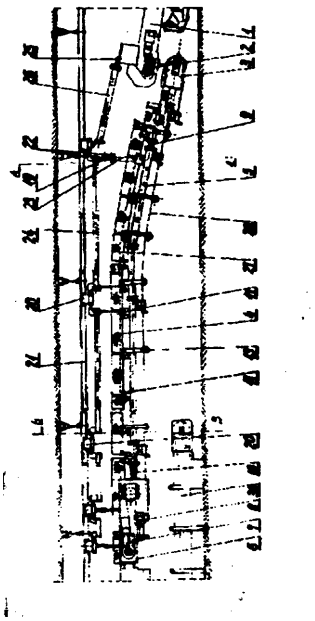

Al(21) 297544 (22) 93 01 25 5(51) E21F 15/00
E21F 17/16

(71) ELEKTROWNIA ŁAZISKA, Łaziska Górne; BOLESŁAW ŚMIAŁY Kopalnia Węgla Kamiennego, Łaziska Górne

(72) Srokosz Zygmunt, Tymowski **Henryk,** Matuszyk Jan, Szendzielorz **Barbara,** Tchórz Janusz

(54) Sposób lokowania zanieczyszczonej wody w podziemiach kopalni

(57) Sposób polega na wypełnianiu pustki pyłem, w szczególności lotnym popiołem, nasyconym zanieczyszczoną wodą.

Sposób znajduje zastosowanie przy wykorzystaniu transportu hydraulicznego pyłu i transportu pneumatycznego.

(6 zastrzeżeń)

DZIAŁ F

MECHANIKA; OŚWIETLENIE; OGRZEWANIE; UZBROJENIE; TECHNIKA MINERSKA

A1(21) 297582 (22)93 0201 5(51) F01P 3/20

(75) **Soboń Edward,** Łódź

(54) Układ chłodzenia wszelkiego rodzaju silników spalinowych chłodzonych płynem

(57) Układ chłodzenia charakteryzuje się tym, że przy zimnym pracującym silniku, płyn pompą (1) jest tłoczony przewodem (2) do obudowy termostatu głównego (3), po czym część płynu przewodem (4, 5) wpływa do głowicy silnika (6) i dalej do korpusu silnika (7), skąd przewodem (8) jest zassany przez pompę (1). Część płynu z obudowy termostatu głównego (3) jest tłoczona przewodem (9) do podgrzewacza oleju w silniku (12) i przewodem (9, 11, 13) do podgrzewacza oleju w skrzyni biegów (14), z których przewodem (15) jest zassany przez pompę (1).

(9 zastrzeżeń)

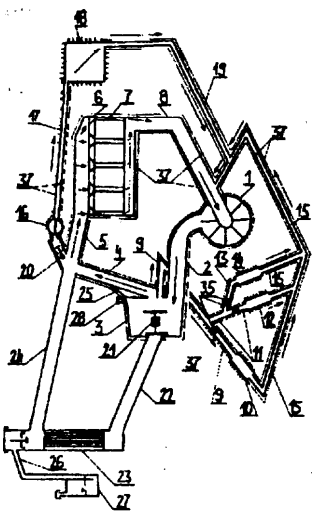

A1(21) 302253 (22)94 **02 15** 5(51) F02M **29/00**

(75) Pawłowski Andrzej, Poraj k/Częstochowy; Wszendybył Mirosław, Częstochowa

(54) Rozpylacz paliwa gaźnika silnika spalinowego

(57) Rozpylacz paliwa posiadający cylindryczny kształt z umieszczoną wewnątrz zwężką Venturiego (2) połączoną z kanałem (3) doprowadzającym emulsję paliwowo-powietrzną charakteryzuje się tym, że zwężka Venturiego (2) w górnej części posiada skośne wyprofilowania (4), które w swej dolnej części łączą się z kanałem (3) stanowiąc jego przedłużenie. Natomiast w dolnej części zwężka Venturiego (2) posiada na bocznej powierzchni paraboliczne wycięcie (5) oraz jest skrócona do takiej długości, że strumień emulsji paliwowo-powietrznej skierowany jest w przeważającej części pod dolną płaszczyznę przepustnicy.

(1 zastrzeżenie)

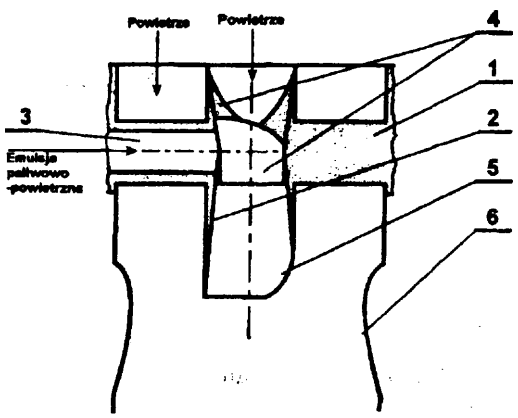

A1(21) 297571 (22)93 0127 5(51) F04B 47/00

(71) POWEN Zabrzańska Fabryka Maszyn Górniczych, Zabrze

(72) Pawlik Roman, Jałocha Fabian, Pisarek Kazimierz, Malkusz Janina, Wróblewski Andrzej

(54) Pompa zatapialna z uszczelnieniem mechanicznym

(57) Pompa zatapialna z uszczelnieniem mechanicznym ma komorę (1) opasującą uszczelnienie (2), która poprzez otwór (4) w kadłubie (3) i otwór (5) oraz dyszę (7) połączona jest z przestrzenią (8) w obrębie ssawnego kosza (9) lub z przepływowym kanałem po stronie zawirnikowej.

(2 zastrzeżenia)

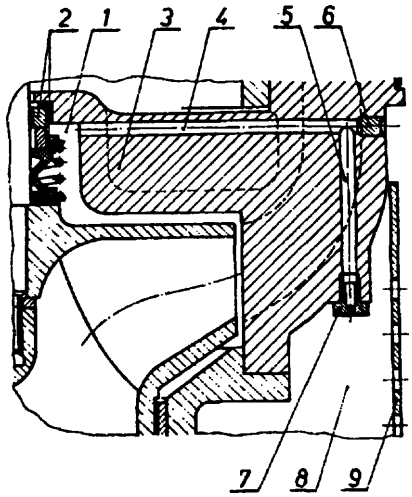

Al(21) 297636 (22)9302 04 5(51) F16J 1/02

(71) KOMAG Centrum Mechanizacji Górnictwa, Gliwice

(72) Reich Karol, Orlacz Jan, Chmura Czesław

(54) Powłoka ochronna powierzchni roboczych zewnętrznych tłoczysk i rdzenników cylindrów hydraulicznych

(57) Powłoka charakteryzuje się tym, że ich walcową powierzchnię zewnętrzną stanowi taśma (3) ze stali nierdzewnej bądź z tworzywa nawiniętą prostoliniowo wzdłuż osi tłoczyska (1) bądź rdzennika lub spiralnie z regulowanym napięciem.

(5 zastrzeżeń)

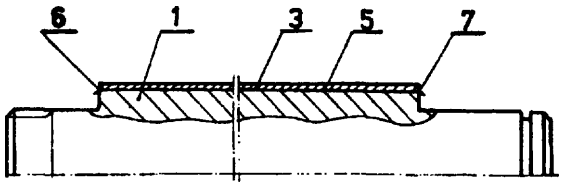

A1(21) 301972 (22)94 0120 5(51) F16K 17/04

(31) 93 4302080 (32) 93 01 27 (33) DE

(71) Richard Voss Grubenausbau GmbH, Schwerte, DE

(72) Voss Richard, Voss Wolfgang

(54) Zawór ograniczający ciśnienie

(57) Przedstawiony zawór ograniczający ciśnienie, o przepływie około 8000 l/min. ma korpus składający się z tłoka sterującego (4) i tłoka zaworowego (20) z przynależnymi sprężynami (33), przy czym tłoki te jako oddzielne elementy konstrukcyjne mogą przesuwać się w kadłubie ściskając lub odprężając odpowiednie sprężyny nastawcze (33). Tłok zaworowy umieszczono z możliwością przesuwu przeciw naciskowi sprężyny nastawczej (33) opierającej się od strony tłoka sterującego (4). Tłok zaworowy (20) ma otwór przelotowy (31) o średnicy mniejszej niż otwór nieprzelotowy (8) tłoka sterującego (4). Takie specjalne ukształtowanie zaworu pozwala na jego równomierne otwieranie i zamykanie przy wysokich wartościach przepływu. W strefie tłoka zaworowego wykorzystuje się wykonane z teflonu pierścienie uszczelniające.

(10 zastrzeżeń)

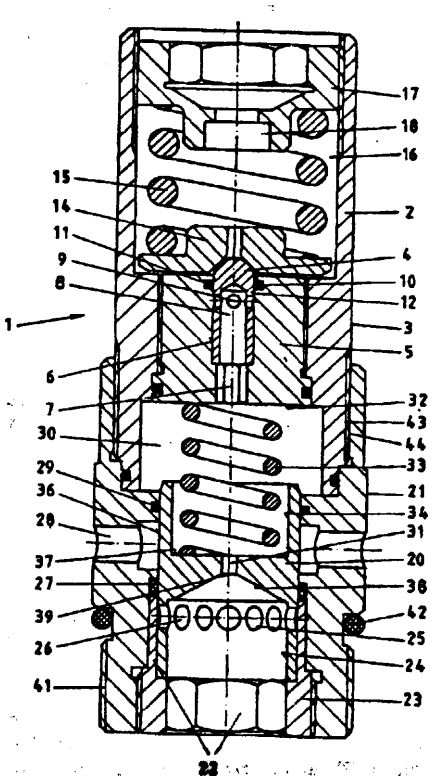

Al(21) 301941 (22) 94 01 19 5(51) F23K 1/00

(31)93 4302430 (32)930129 (33) DE

(71) DKM Deutsche Kohle Marketing GmbH, Dortmund, DE

(72) Wolter Udo

(54) Sposób uzyskiwania energii z paliw stałych oraz palnik kombinowany

(57) Sposób polega na tym, że surowiec dostarcza się do młyna bezsitowego (24), gdzie nieosuszony razem z wapniem mieli się na pył i następnie pneumatycznie transportuje do palnika pyłowego. Płomień olejowy służy tylko do zapłonu i po krótkim czasie się wyłącza, tak że palnik pyłowy może być w sumie eksploatowany z regulacją mocy za pomocą przepustowości młyna.

Palnik kombinowany charakteryzuje się tym, że palnik pyłowy (4) połączony jest pneumatycznie z młynem bezsitowym (24) ze zintegrowanym i nastawnym separatorem powietrznym, zaś płomień olejowy względnie palnik olejowy jest włączany elektrycznie i w zależności od doprowadzanego paliwa stałego, a separator powietrza posiada regulację zależną od mocy paleniskowej.

(12 zastrzeżeń)

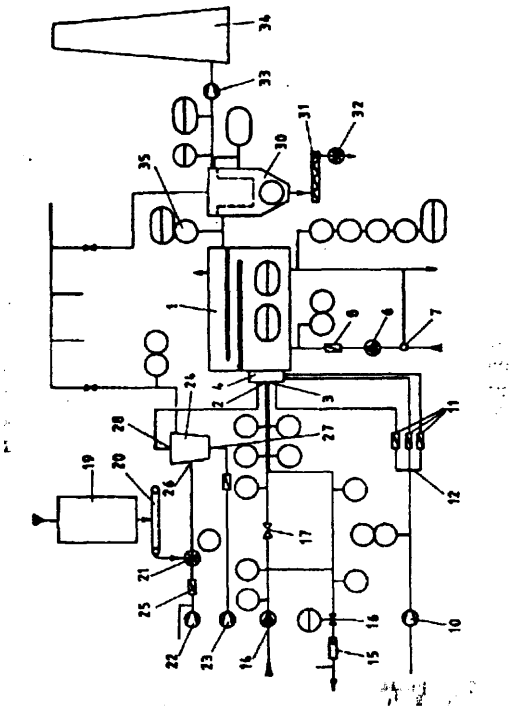

Al(21) 297675 (22) 93 02 05 5(51) F24C 3/12

(71) WROZAMET Zakłady Sprzętu Grzejnego S.A, Wrocław
(72) Magdziarek Mirosław, Kubiak Tadeusz
(54) Blokada kurków

(57) Blokada kurków uniemożliwiająca jednoczesne otwarcie kurków: palnika piekarnika i palnika opiekacza ma listwę (1) posiadającą uchwyty (2) z wycięciami (3), które są zamocowane wahliwie w wybraniach na trzpieniach kurków oraz niesymetryczne wycięcia boczne, zbliżone kształtem do litery V.

(2 zastrzeżenia)

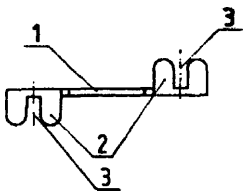

A1(21) 302017 (22)94 **01 25** 5(51) **F24C 15/32**

(31) 93 000003 (32)93 **01 27** **(33)** IT

(71) F.LM.E. **FABBRICA ITALIANA** MOTORI ELETTRICI **S.R.L., Castelfidardo,** IT
(72) Bacchiocchi Alberto, Ciuti Walter
(54) Przewietrzany piecyk gazowy o wysokiej wydajności przeznaczony do użytku w kuchenkach

(57) Piecyk charakteryzuje się tym, że płytka (4) składa się z dwóch nakładających się nieco odsuniętych cienkich płytek przeznaczonych do utworzenia komory powietrznej (4a), która z tyłu prowadzi do rozgałęzionej rury (5) przylegającej do wewnętrznej powierzchni tylnej ścianki (1a) komory (1) i łączy się z wnętrzem komory (1) za pomocą szczelin (5a) wzdłuż górnej krawędzi i za pomocą dużej szczeliny (5b) po środku. Z tyłu ścianki (1a) komory (1) znajduje się wentylator wylotowy (6).

(3 zastrzeżenia)

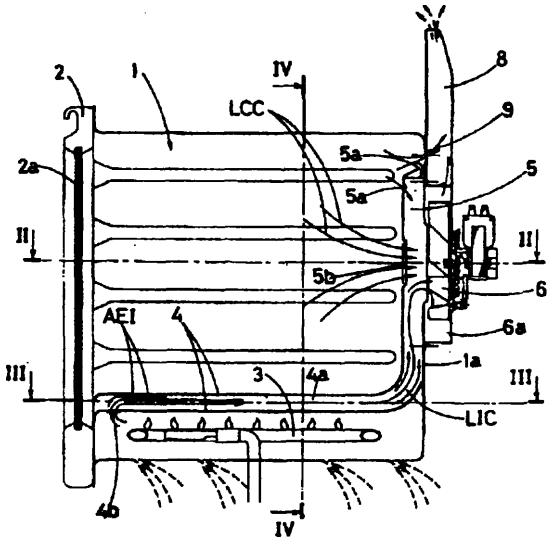

A1(21) 297569 (22)93 0127 5(51) F25B 29/00

(71) KOMP Centrum **Innowacyjno-Wdrożeniowe** Sp. z **o.o., Częstochowa**
(72) Juraszek Dariusz, Juraszek **Tadeusz,** Szymczak Aleksander
(54) Energooszczędny ogrzewacz wody

(57) Energooszczędny ogrzewacz wody składa się z izolowanego zbiornika (1) wody, w którym znajduje się skraplacz (5), do którego przez sprężarkę (4) doprowadzone jest medium robocze. Medium robocze przepływając przez zawór redukcyjny (6) do parownika (7) pobiera tam ciepło doprowadzone z zewnętrznego źródła ciepła (8) o niskiej temperaturze, zamienia się w parę, która sprężana jest przez sprężarkę (4) w celu podwyższenia jej temperatury. Przepływając do skraplacza (5) gorąca para medium roboczego oddaje ciepło i skrapla się pod wpływem ochłodzenia w izolowanym zbiorniku (1), ogrzana woda odpływa, a na jej miejsce dopływa woda do ogrzania. Przepływając przez zawór redukcyjny (6) medium robocze rozpręża się, co powoduje gwałtowny spadek jego ciśnienia i temperatury. W ten sposób schłodzone medium dopływa do parownika *(!)* gdzie proces powtarza się. Zamknięcie obiegu ogrzanej wody przez połączenie odpływu (3) z dopływem (2) pozwala na zainstalowanie pomiędzy nimi odbiornika ciepła (9) na przykład grzejnika centralnego ogrzewania.

(2 zastrzeżenia)

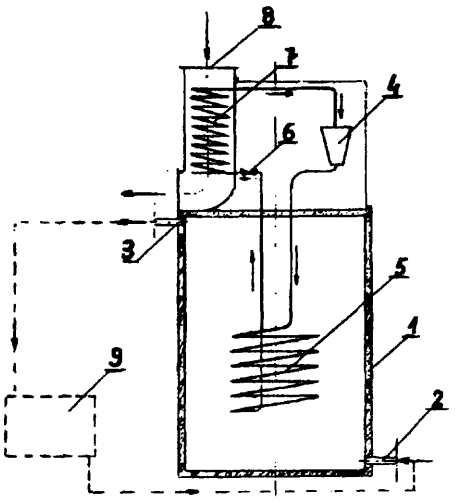

A1(21) 302132 (22)94 02 03 5(51) F27B 9/00
(31) 93 000005 (32) 93 02 03 (33) IT

(71) ITECNA Società per l'Impiantistica Industriale e l'Assetto del Territorio p.A., Genua, IT
(72) Barelli Alfredo, Deplano Stefano

(54) Piec z trzonem kroczącym do nagrzewania kęsisk lub tym podobnych

(57) Piec z trzonem kroczącym do nagrzewania kęsisk lub tym podobnych ma górne powierzchnie zespołów podporowych ruchomych (1) i stałych (1 ') zaopatrzone w odwracające kęsiska grzbiety (5, 4) o profilach współdziałających przy obracaniu kęsisk wokół ich wzdłużnych osi. Grzbiety (4,5) zespołów podporowych (1, V) składają się z wielu segmentów grzbietowych, ustawionych w jednej linii na rurach (2, 2') osadzonych na wierzchu zespołów podporowych (1, 1'). Segmenty grzbietowe mają w przekroju poprzecznym kształt litery T lub litery L, a w ich bocznych ścianach są przelotowe otwory.

(18 zastrzeżeń)

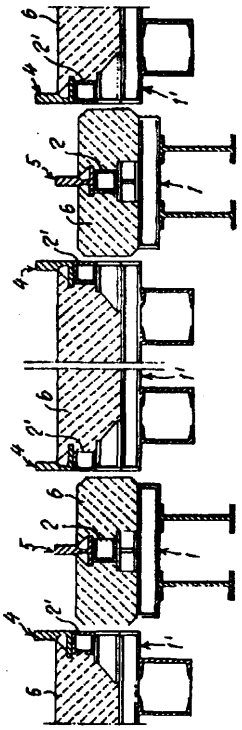

A1(21) 302676 (22) 93 07 06 5(51) F28D 19/04 F23L 15/02
(31) 92DK 0892 (32) 92 07 07 (33) WO
(86) 93 07 06 PCT/DK93/00228
(87) 94 01 20 WO94/01730 PCT Gazette nr 03/94
(71) BURMEISTER AND WAIN ENERGI A/S, Virum, DK
(72) Madsen Bjarne Nygaard

(54) Regeneracyjny wymiennik ciepła

(57) Wymiennik ciepła posiada wirnik (1) z promieniowymi urządzeniami uszczelniającymi (2, 15), które za pomocą przeciwwag (10, 23) z łącznikami przeciwdziałają wirnikowi. Urządzenie (24) zapewniające odstęp zawiera regulowany trzpień podtrzymujący klocek cierny (33) wykonany z węgla, który ślizga się po gładkiej powierzchni czołowej (13) wirnika, określając w ten sposób szczelinę pomiędzy promieniowym urządzeniem uszczelniającym i wirnikiem.

(4 zastrzeżenia)

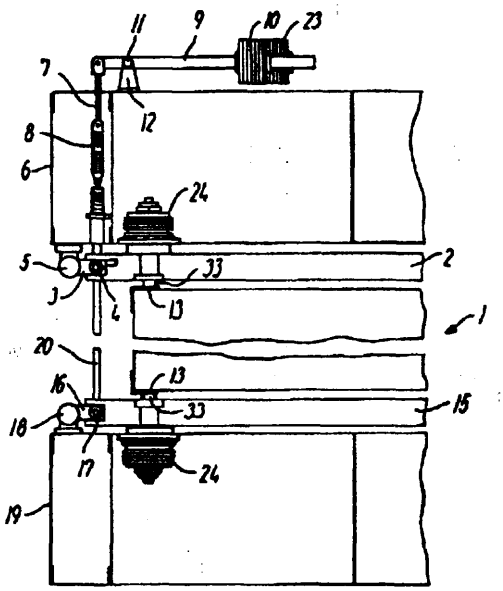

DZIAŁ G

FIZYKA

A1(21) 297625 (22) 93 02 01 5(51) G01F 23/30

(71) Akademia Rolnicza im. H.Kołłątaja, Kraków
(72) Janowski Bolesław, Janowski Mirosław

(54) Hydrowskaz melioracyjny

(57) Hydrowskaz posiada przewód ssący (1), na którym w dolnym odcinku zabudowana jest głowica grodząca (G), współpracująca z sygnalizacyjnym zespołem pływakowym, z pływakami (17) zawieszonymi pośrodku każdej komory głowicy grodzącej (G). Na górnym odcinku przewodu ssącego (1) osadzony jest obrotowo i przesuwnie wziernik kątowy (W), sprzężony z ruchem przestawnym wieszaka pływakowego (P). Głowica grodząca ma przegrody (5) u dołu uformowane w lemiesze (6), a z boku zakończone w uchwyty półksiężycowe, w których umieszczone są elastyczne przewody uszczelniające. Przewody te połączone są z kolektorem (9) połączonym w płaszczyźnie jednej z przegród (5) z wyprowadzoną do góry boczną rurką zasilającą (10) zakończoną zaworem zwrotnym (11). Na przewodzie ssącym (1) i rurce zasilającej (10) przestawnie zamocowany

jest uchwyt kotwiący (14) ze stelażem (16) do mocowania pomp (4, 13) i osprzętu sygnalizacyjnego z płytką wskaźnikową (27) wyznaczającą kierunek napływu wody gruntowej.

(1 zastrzeżenie)

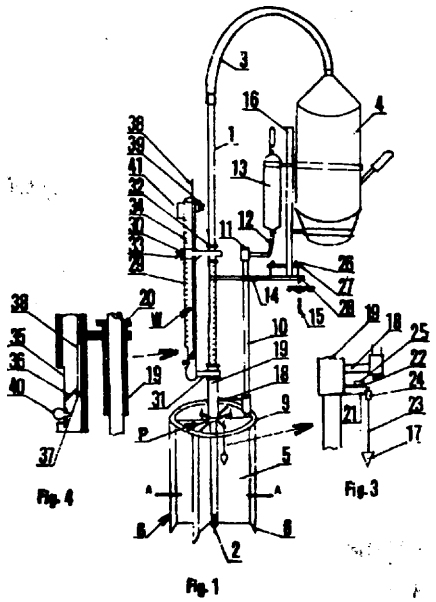

Fig. 4 Fig. 3 Fig. 1

A1(21) 297577 (22)93 0128 5(51) G01N **33/24**

(71) Instytut Górnictwa Naftowego i Gazownictwa, Kraków

(72) Kozik **Władysław**

(54) Urządzenie do pomiaru **potencjału** filtracji skał

(57) Urządzenie składa się z cylindra (1) z tłokiem (2), nad którym znajduje się wypełniona cieczą filtracyjną komora ciśnieniowa (3) połączona z hermetycznie zamkniętym pojemnikiem próbki skalnej (19) wykonanym z materiału Izolacyjnego umieszczonym w prasie ciśnieniowej (24). Pojemnik próbki skalnej (19) na bocznej powierzchni ma osadzone elektrody pomiarowe (21) połączone z potencjometrem (22).

(1 zastrzeżenie)

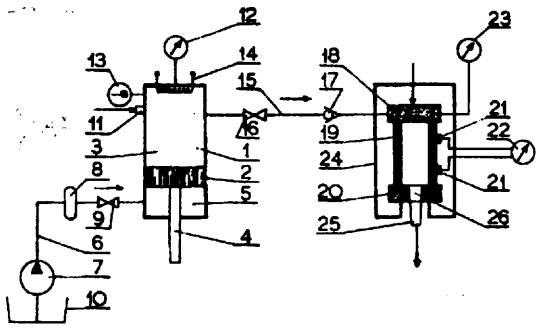

A1(21) 301603 (22)931222 5(51) **G01P** 3/48

(31) 93 4301966 (32) 93 **01 26** (33) DE

(71) **Techem** AG, Frankfurt nad Menem, DE

(72) **Binkle** Markus

(54) **Detektor obrotowy, zwłaszcza do elemetu do pomiaru pojemności**

(57) Detektor obrotowy (R) posiada wirnik z różnymi obszarami segmentów wirnikowych o różnym tłumieniu, w których zasięgu działania umieszczony Jest sensor (MS) pomiarowy i sensor (RS) odniesienia, z których każdy zawiera obwód drgający, przy czym drgania tych obwodów są odliczane po krótkim wzbudzeniu. Z liczby drgań sensora (RS) odniesienia zostają wyznaczone wartości progowe dyskryminatora i użyte do dyskryminowania liczby drgań sensora (MS) pomiarowego tak, że tym samym pomierzone zostaje tłumienie wzgl. proporcjonalna do tłumienia dobroć obwodu drgającego, która jest określana przez segment wirnika, znajdujący się w obszarze działania sensora (MS) pomiarowego. Z czasowego przebiegu zostaje w ten sposób określony wariant czasowy położenia wirnika oraz generowany sygnał do naliczania warstw powłokowych jak również sygnał kierunkowy.

(13 zastrzeżeń)

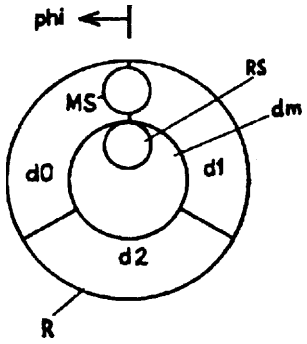

A1(21) 297672 (22)93 02 04 5(51) G01R 29/26

(71) Politechnika **Gdańska, Gdańsk-Wrzeszcz**

(72) Adamski Władysław

(54) Sposób i układ do kalibracji generatorów szumu

(57) Układ charakteryzuje się tym, że wyjście st rojnik a pierwszego (2) jest dołączone do wejścia A przełącznika mikrofalowego (3), wyjście strojnika drugiego (5) jest dołączone do wejścia B przełącznika mikrofalowego (3), a wyjście C przełącznika mikrofalowego (3) jest dołączone do wejścia odbiornika pomiarowego (6), którego wyjście jest dołączone do wejścia miernika ilorazu różnic mocy (7). Układ sterujący (8) jest dołączony do wejść sterujących generatora badanego (1), generatora wzorcowego (4), przełącznika mikrofalowego (3) i miernika ilorazu różnic mocy (7).

Przedmiotem zgłoszenia jest również sposób kalibracji generatorów szumu.

(2 zastrzeżenia)

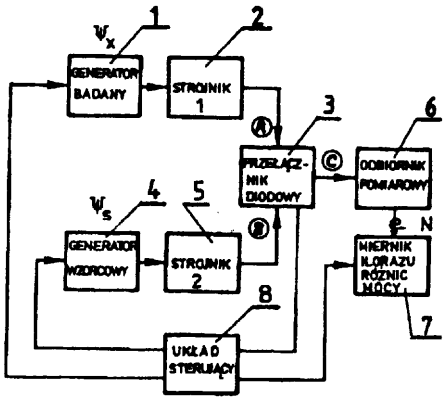

A1(21) 297531 (22)93 0125 5(51) **G01R** 31/25

(71 Politechnika Warszawska, Warszawa

(72) Modzelewski Juliusz

(54) Układ do pomiaru charakterystyk statycznych lamp mocy

(57) Układ składa się z bloku małej mocy (BPS) oraz z bloku dużej mocy, który zawiera badaną lampę (L) w obwodzie anodowym której umieszczony jest kondensator (CA) połączony z anodą i poprzez przetwornik prąd anodowy • napięcie (RWA) z katodą lampy. W obwodzie siatki umieszczone jest kluczowe źródło napięcia okresowego (KZNS) połączone z siatką lampy mocy (L) i poprzez przetwornik prąd siatki - napięcie (RWS) z katodą lampy (L).

(1 zastrzeżenie)

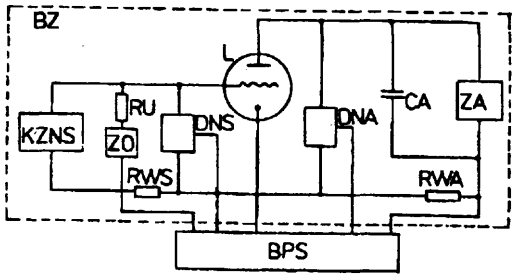

A1(21) 302026 (22)94 0126 5(51) G01R 31/34

(31) 93 010091 (32) 93 01 27 (33) US

(71) WESTINGHOUSE ELECTRIC CORPORATION, Pittsburgh, US

(72) Shelton James William, Marfin Alan Anthony, Dailey George Franklin

(54) Urządzenie testujące do badania stojana maszyny elektrycznej

(57) Urządzenie testujące (60) do badania stojana (10) maszyny elektrycznej, mającego na wewnętrznej powierzchni (50) pewną liczbę równoległych zębów (30) z parą naroży (34), zawiera obudowę (70) mającą dolną otwartą powierzchnię (105) zwróconą w stronę wewnętrznej powierzchni (50) stojana (10) i dwie równoległe ściany czołowe (80a, 80b) wystające prostopadle od dolnej powierzchni (105). W obudowie (70) jest umieszczona cewka mająca dwie końcówki z dolnymi powierzchniami ułożonymi w dolnej powierzchni (105) obudowy (70).

Do czołowych ścian (80a, 80b) obudowy (70) są dołączone, z możliwością odłączania, wsporniki (250), a we wspornikach (250) są osadzone, z możliwością odłączania, dwa magnesy, z których każdy ma dolną powierzchnię ułożoną w sąsiedztwie naroży (34) wybranych zębów (30) badanego stojana (10). Wsporniki (250) są ustawione względem siebie na wcześniej ustaloną odległość i są ustawione pod ustalonym kątem względem dolnej powierzchni (105) obudowy (70).

(10 zastrzeżeń)

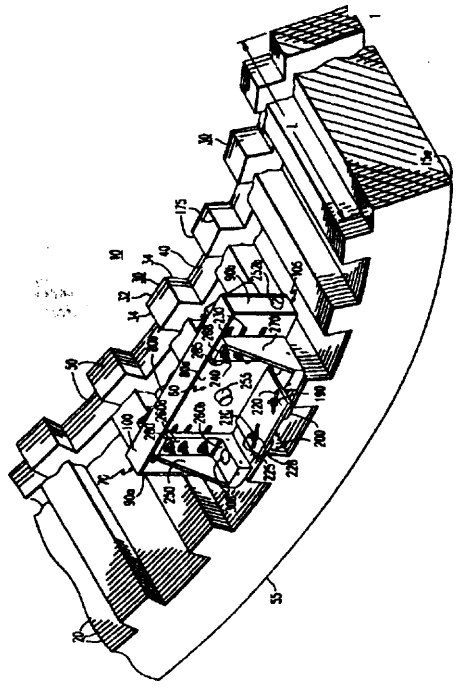

A1(21) 297641 (22)93 0204 5(51) G03F 1/00

(75) Kobielski Stanisław, Warszawa

(54) Sposób wykonywania i reprodukcji obrazów

(57) Fotografia kolorowa z lub bez wzmacniania farbą olejną kolorytu poszczególnych fragmentów, naklejona na napięte podłoże płócienne bądź wykonana na podłożu płóciennym zostaje pokryta warstwami lakieru bezbarwnego imitującymi fakturę obrazu olejnego i obramowana zakrywającym krawędź dowolnym wypełniaczem gruntującym.

(4 zastrzeżenia)

A1(21) 302108 (22) 94 02 01 5(51) G05D 1/00

(31)93 9301094 (32)93 0202 (33) FR

(71) SOCIETE D'APPLICATIONS GENERALES D'ELECTRICITE ET DE MECANIQUE SAGEM, Paryż, FR

(72) Duclos François, Lhote Didier

(54) Sposób wyrzucania i sterowania pocisku z samolotu oraz sposób naprowadzania go po wyrzuceniu

(57) Przedstawiono sposób wyrzucania pocisku (2) na cel z samolotu (1) po trajektorii(6; 93), która jest mieszana, swobodna (94), a następnie hamowana (96), w którym przed wyrzuceniem i w różnych położeniach zbliżania się (5, 51) tworzy się układ odniesienia dla celu (3), oblicza się odległość od celu (3) na przewidywanej chwilowej trajektorii do pocisku (2) oraz wyrzuca (T1, T2) się pocisk (2) zaraz po zmniejszeniu do minimum wspomnianej odległości i dla usprawnienia obliczeń odległości uwzględnia się jedynie trajektorie (6) z kątem uderzenia (A) w ziemię, które osiągają zadaną wartość (AO).

(9 zastrzeżeń)

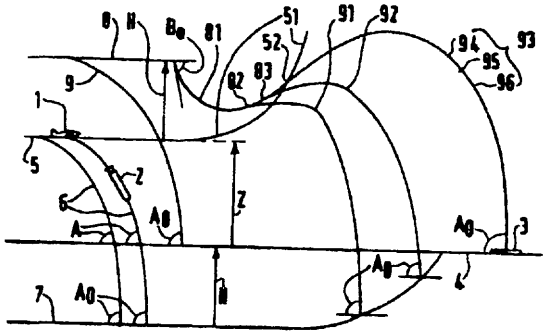

A1(21) 302109 (22)940201 5(51) G05D 1/00

(31)93 9301093 (32)93 0202 (33) FR

(71) SOCIETE D'APPLICATIONS GENERALES D'ELECTRICITE ET DE MECANIQUE SAGEM, Paryż, FR

(72) Duclos François, Lhote Didier

(54) Sposób wyrzucania i sterowania z ruchomego pojazdu pocisku o trajektorii opóźnionej, który nie jest naprowadzany pionowo

(57) Przedstawiony jest sposób wyrzucania pocisku (2), który nie jest naprowadzany pionowo, na cel (4) z ruchomego pojazdu (1) po trajektorii (25), która jest mieszana, swobodna z regulowanym czasem trwania, następnie opóźniana, w którym to sposobie, przed wyrzuceniem i dla każdego położenia pojazdu (1) określa się położenie celu (4), oblicza się odległość od celu (4) na przewidywanej trajektorii chwilowej z maksymalnym zasięgiem (6) do pocisku (2) i wyrzuca się pocisk (2) po zmniejszeniu wspomnianej odległości do minimum, a następnie w obliczeniach zastępuje się trajektorię z maksymalnym zasięgiem (6) przez trajektorię mieszaną (25), dla której czas trwania przebywania odległości (TB1) trajektorii swobodnej (26) steruje się tak, że odległość od celu (4) na trajektorii pocisku (25) pozostaje równa temu minimum, a ponadto transmituje się sygnał czasu trwania przebywania odległości trajektorii swobodnej (26) do pocisku (2).

(6 zastrzeżeń)

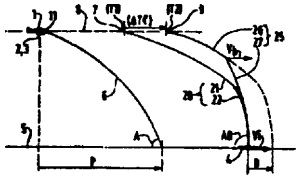

A1(21) 302102 (22)940131 5(51) G05D 7AX) F24D 19/10

(31)93 4303483 (32)93 0206 (33) DE

(71) IWK Regler und Kompensatoren GmbH, Stutensee, DE

(72) Mall Horst, Feuchtmann Dieter

(54) Regulator

(57) Ujawniono regulator przewodowy dla poszczególnych przewodów zasilających urządzenia grzewczego z obudową zaworu (2), w której między wlotem (3) i wylotem (4) umieszczony jest stanowiący dławik (9) element do ustawiania zadanej wartości przepływu (8, 11, 12) i która zawiera zawór (7) z elementem zamykającym (21) i obudową regulatora (27), w której pierwsza komora ciśnieniowa (36) jest połączona przepływem cieczy (41, 42) z obszarem, znajdującym się za miejscem dławienia (9). Pierwsza komora ciśnieniowa (36) jest przez element do regulacji przepływu (28) oddzielona od wyposażonej w pierwsze przyłącze sterujące (43), drugiej komory ciśnieniowej (37), a ta z kolei jest przez element do regulacji ciśnienia (29) oddzielona od wyposażonej w drugie przyłącze sterujące (44) komory ciśnieniowej (38), przy czym z obudową elementów regulacyjnych (27) połączony jest element do ustawiania zadanej wartości ciśnienia (54, 59).

(18 zastrzeżeń)

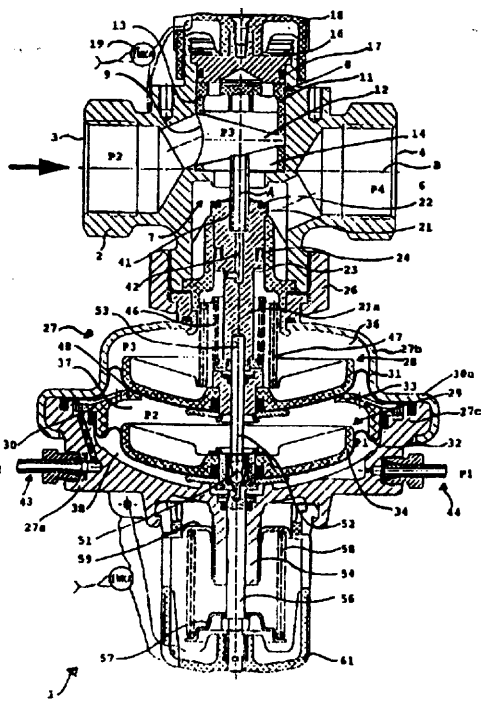

A1(21) 297556 (22)93 01 28 5(51) G05F 1/46

(71) ALFA-ZETA Spółka z o.o., Łódź

(72) Więcek Bogusław

(54) Układ zasilania elektromagnesów sterujących elementami wskaźnikowymi tablic informacyjnych

(57) Układ zawiera cewki elektromagnesów (1), oddzielne dla każdego z elementów wskaźnikowych, których jedne końcówki są połączone z jednym z zacisków tyrystora (2), oddzielnego dla każdej kolumny, o drugim zacisku połączonym z generatorem napięcia przemiennego (3). Druga końcówka cewki (1) jest połączona z katodą jednej diody separującej (4) i anodą drugiej diody separującej (5), z których każda jest nadto połączona z jednym z dwóch tyrystorów dwukierunkowych (6 i 7) oddzielnych dla każdego wiersza. Tyrystory (6 i 7) są nadto połączone z generatorem napięcia przemiennego (3). Dodatkowo bramki wszystkich tyrystorów (2, 6 i 7) układu są połączone z wyjściem sterownika układu.

(1 zastrzeżenie)

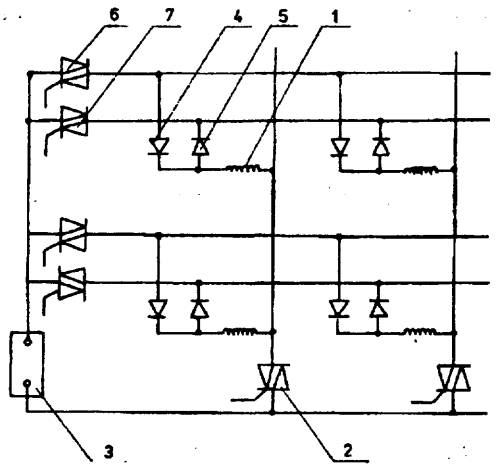

A1(21) 297639 (22)93 02 02 5(51) G06F 15/30

(71) ELZAB Zakłady Urządzeń Komputerowych Spółka Akcyjna, Zabrze

(72) Blat Jacek, Taborowski Marek, Tworogal Jan, Wala Stefan

(54) Układ połączeń terminala kasowego

(57) Układ zawiera przyłączony do interfejsu (20) portu szeregowego i interfejsu (7) klawiatur, komputer IBM PC AT lub terminal ANSI (15) oraz zawiera opcjonalnie matrycę (10) klawiatury kasowej przyłączoną do interfejsu (5) matrycy klawiatury kasowej, wyświetlacz klienta LED lub LCD cyfrowy lub znakowy bądź graficzny (29) przyłączony do przełącznika (21) danych nadawanych, mechanizm (30) drukarki mozaikowej przyłączony do interfejsu (28) mechanizmu drukarki mozaikowej, czytnik

(12) kart magnetycznych przyłączony do interfejsu (8) czytnika kart magnetycznych, czytnik (11) kodu paskowego przyłączony do interfejsu (9) czytnika kodu paskowego, klawiaturę zewnętrzną (13) typu IBM PC AT przyłączoną do interfejsu (7) klawiatur, blok wskaźników (14) przyłączony do portu równoległego wyjściowego (6) i kolejnego portu równoległego wyjściowego (25), elektroniczny zamek kasowy (32) przyłączony do komputera jednoukładowego (16) i szuflady kasowe (31) przyłączone do interfejsu (27) szuflad kasowych w kontrolerze (1) terminala kasowego. W kontrolerze (1) terminala kasowego mikrokomputer jednoukładowy (2) jest połączony z interfejsem (9) czytnika kodu paskowego, z interfejsem (8) czytnika kart magnetycznych, z interfejsem (7) klawiatur bezpośrednio i pośrednio przez magistralę danych (33), poprzez port równoległy wyjściowy (6) za pomocą sygnałów wyjściowych klawiaturowych (39), a także z interfejsem (5) matrycy klawiatury kasowej przez jeden bit danych (37) magistrali danych (33) i przez magistralę adresową (34). Mikrokomputer jednoukładowy (2) zapisuje port równoległy wyjściowy (6) jako komórkę pamięci RAM o dowolnym adresie oraz adresuje poszczególne klawisze matrycy (10) klawiatury kasowej, poprzez interfejs (5) matrycy klawiatury kasowej, jak pamięć RAM dla odczytu.

(2 zastrzeżenia)

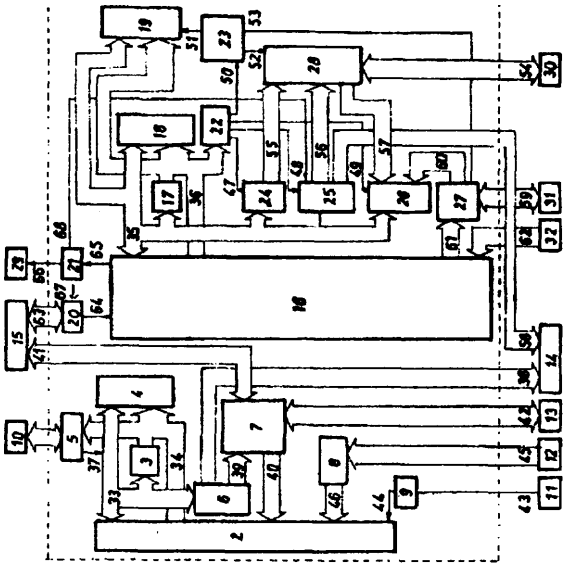

A1(21) 297538 (22)930125 5(51) **G11B 33/04**

(75) Ponikwia Zygmunt, Pietrzykowice

(54) Regał

(57) Regał składa się z dwóch pionowych stojaków (1) kątowych stykających się swymi narożami (2) i utworzonych przez ręczne przegięcie płaskich elementów z blachy w kształcie trapezu wzdłuż perforacji (4) mających wycięcia (5) na płyty kompaktowe i kasety.

(1 zastrzeżenie)

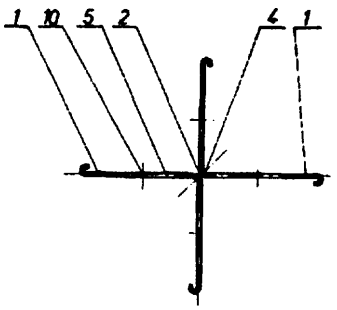

A1(21) 297539 (22)93 0125 5(51) **G11B** 33/04

(75) Ponikwia Zygmunt, Pietrzykowice

(54) Stojak

(57) Stojak do płyt kompaktowych i kaset składa się z jednego wspornika (1) ukształtowanego ręcznie przez przegięcie płaskiego elementu z blachy wzdłuż perforacji, mającego wycięcia (16) na płyty i kasety.

Na wspornik (1) nałożona jest płyta (9) podstawy w kształcie trójkąta o ściętych narożach (10) mająca kątowe wycięcie (11).

Stojak może być posadowiony na podłożu, na ścianie (13) lub w ich narożu (14).

(1 zastrzeżenie)

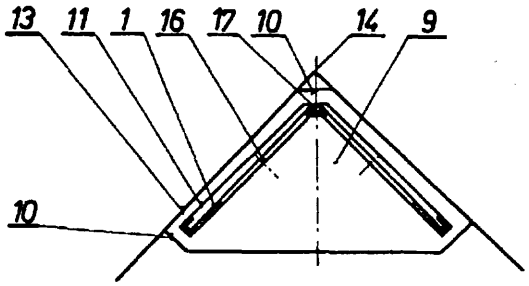

A1(21) 297540 (22)93 0125 5(51) **G11B** 33/04

(75) Ponikwia Zygmunt, Pietrzykowice

(54) Regał do płyt kompaktowych i kaset

(57) Regał charakteryzuje się tym, że przestrzenny ustrój (1) regału składa się z płaskich elementów (2, 3) połączonych płytą (14) podstawy i elementem (18) krzyżowym.

Elementy (2, 3) posiadają otwory (5) oraz występy (13) mocujące.

(2 zastrzeżenia)

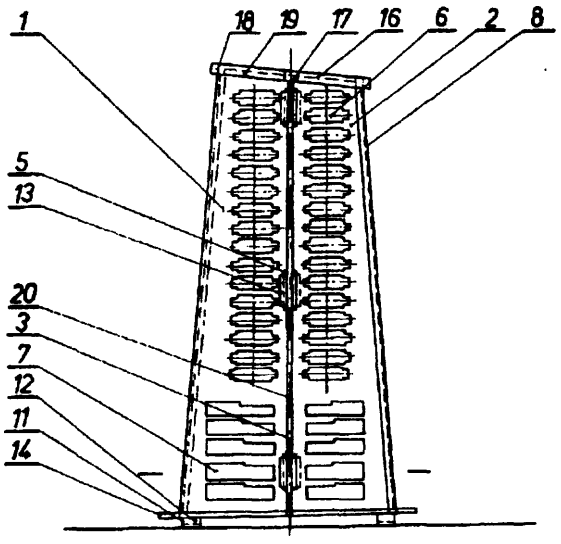

A1(21) 297543 (22)93 0125 5(51) G12B 17/02
A61N 1/16
H05K 9/00

(75) Rospond **Alicja, Gdańsk-Oliwa**

(54) Neutralizator radiestezyjny

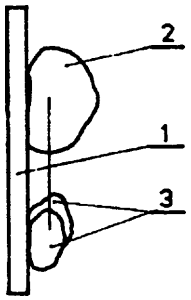

(57) Neutralizator zawiera diamagnetyczną płytkę (1), na której osadzone są mineralne jonizujące emitatory (2, 3) o trójkątnej jednostce modułowej. Mineralny jonizujący emitator (2) stanowi większą przestrzenną bryłę od mineralnych jonizujących emitatorów (3), będąc głównym jonizatorem energii.

(1 zastrzeżenie)

DZIAŁ H

ELEKTROTECHNIKA

A1(21) 297631 (22)93 02 03 5(51) **H01J 19/06**
H01J 19/08

(71) Instytut Technologii Próżniowej, Warszawa

(72) Witowski Artur, **Papis-Polakowska** Ewa

(54) Katoda tlenkowa bezpośrednio żarzona do lamp elektronowych

(57) Katoda, zwłaszcza do wskaźników fluorescencyjnych składa się z drutu wolframowego oraz pokrycia emisyjnego w postaci tlenków baru, strontu i wapnia w stosunku wagowym 50:30:20. Grubość pokrycia wynosi 10-15 μm, a drut wolframowy o oporności 700 ± 300 Ω/m w temperaturze pokojowej ma grubość 12 μm.

(1 zastrzeżenie)

A1(21) 302260 (22)94 0217 5(51) H01M **4/24**

(71) Centralne Laboratorium Akumulatorów i Ogniw, Poznań

(72) Kopczyk Maciej, Wójcik Grażyna, **Młynarek** Grażyna, Bełtowska-Brzezińska Maria, Drubs **Henryk,** Folcik Lucyna

(54) Sposób otrzymywania **aktywnego** materiału czynnego elektrody ujemnej dla akumulatorów alkalicznych **Ni-MH**

(57) Wynalazek dotyczy sposobu otrzymywania aktywnego materiału czynnego elektrody ujemnej dla akumulatorów alkalicznych typu Ni-MH polegający na tym, że nikiel w ilości 20-40% wag., cyrkon 20-30% wag., tytan 13-18% wag., chrom 5-8% wag. umieszcza się w piecu łukowym w atmosferze gazu obojętnego do którego wprowadza się również wstępnie przygotowany w procesie uwodornienia rozdrobniony żelazostop wanadowy w ilości 20-35% wag. Cały materiał wielokrotnie przetapia się, a następnie ochładza do temperatury około 20°C. Uzyskany blok stopowy umieszcza się w próżniowej komorze reakcyjnej, odgazowuje pod próżnią i ogrzewa się w temperaturze 500-700°C przez 2-3 h, po czym ochładza się do temperatury około 20°C, a następnie poddaje procesowi uwodornienia przez okres czasu odpowiedni dla danego stopu. Proces uwodornienia prowadzi się w atmosferze wodoru pod ciśnieniem około 1 atm. Uzyskany w ten sposób sproszkowany stop poddaje się segregacji sitowej, oddzielając frakcję o średnicy ziaren poniżej 0,08 mm, stanowiącą aktywny materiał czynny przydatny do wytwarzania elektrody ujemnej akumulatora alkalicznego Ni-MH. Frakcję o średnicy ziaren stopu powyżej 0,08 mm poddaje się ponownie procesowi uwodornienia, w wyniku czego uzyskuje się pożądane rozdrobnienie stopu i pełną jego przydatność jako aktywnego materiału czynnego elektrody ujemnej do akumulatorów alkalicznych Ni-MH. W celu przeprowadzenia procesu wstępnego przygotowania żelazostopu wanadowego, umieszcza się go w odgazowanej próżniowej komorze reakcyjnej i ogrzewa pod próżnią w temperaturze 400-800°C przez 2-3 h, a następnie poddaje procesowi uwodornienia pod ciśnieniem wodoru około 1 atm, metodą cyklowania temperaturowego w zakresie temperatur od 400-800°C, przez okres odpowiedni dla danego żelazostopu. Po ochłodzeniu próżniowej komory reakcyjnej do temperatury około 20°C, żelazostop wanadowy, o twardości zmniejszonej w wyniku przeprowadzonego uwodornienia, jest kruszony mechanicznie do uzyskania średnicy ziarna poniżej 1 mm. Wstępnie uwodorniony i rozdrobniony żelazostop wanadowy stanowi surowiec przydatny do wykorzystania we właściwym procesie otrzymywania materiału aktywnego elektrody ujemnej dla akumulatorów alkalicznych Ni-MH.

(2 zastrzeżenia)

A1(21) 302261 (22)94 02 17 5(51) **H01M 10/54**

(71) Centralne Laboratorium Akumulatorów i Ogniw, Poznań

(72) Wójcik Grażyna, Kopczyk Maciej, Młynarek Grażyna, Bełtowska-Brzezińska Maria, Drulis Henryk, Folcik Lucyna

(54) Sposób regeneracji materiału czynnego elektrody ujemnej akumulatora alkalicznego Ni-MH

(57) Sposób według wynalazku w pierwszym rozwiązaniu polega na tym, że zużytą elektrodę ujemną przemywa się wodą destylowaną, suszy w temperaturze poniżej 100°C, a następnie oddziela nośnik przez mechaniczne wykruszenie i ponownie przemywa wodą destylowaną oraz rozpuszczalnikiem organicznym. Po usunięciu rozpuszczalnika przez sączenie podciśnieniowe uzyskany materiał czynny przeznaczony do regeneracji umieszcza się w próżniowej komorze reakcyjnej i odgazowuje pod próżnią, po czym po podwyższeniu temperatury do 500-700°C w czasie około 1,5 h pozostawia się go w tej temperaturze przez 1-3 h. Następnie materiał ochładza się do temperatury około 20°C i poddaje procesowi uwodornienia przez okres czasu właściwy dla danego materiału, przy ciśnieniu wodoru nie przekraczającym 1 atm. Uzyskany w wyniku powyższych operacji sproszkowany materiał poddaje się segregacji sitowej oddzielając frakcję o średnicy ziaren poniżej 0,08 mm, która stanowi przydatny materiał elektrodowy. Materiał o większej średnicy ziarna poddaje się ponownemu procesowi uwodornienia w celu zmniejszenia jego granulacji.

W drugim rozwiązaniu sposób według wynalazku polega na tym, że przed pierwszym procesem uwodornienia, po wykonaniu wszystkich operacji poprzedzających ten proces, wymienionych w pierwszym rozwiązaniu, ochłodzony materiał umieszcza się w piecu łukowym w atmosferze gazu obojętnego i przetapia kilkakrotnie aż do uzyskania jednorodnego stopu. Uzyskany blok stopowy umieszcza sie w próżniowej komorze reakcyjnej, odgazowuje pod próżnią i ogrzewa w temperaturze 500-700°C przez 2-3 h. Następnie stop ochładza się do temperatury około 20°C i poddaje procesowi uwodornienia oraz dalszym operacjom tak jak to opisano w pierwszym rozwiązaniu. Aktywny materiał czynny uzyskany w wyniku regeneracji, charakteryzuje się parametrami elektrochemicznymi zbliżonymi do parametrów niewyładowywanego wyjściowego aktywnego materiału czynnego w przypadku pierwszego rozwiązania oraz parametrami identycznymi w przypadku drugiego rozwiązania

(2 zastrzeżenia)

A1(21) 302466 (22)9403 03 5(51) H01P 1/20
H01P 5/12

(71) Centrum Naukowo-Produkcyjne Elektroniki Profesjonalnej UNITRA-RADWAR Warszawskie Zakłady Radiowe RAWAR, Warszawa

(72) Kamiński Władysław, Horoszko Sławomir

(54) Zwrotnica falowodowa

(57) Przedmiotem wynalazku jest zwrotnica falowodowa mająca zastosowanie w traktach falowodowych urządzeń radiolokacyjnych, służąca do szerokopasmowego dopasowania toru falowodowego do nadajnika.

Zwrotnica falowodowa wyróżnia się tym, że w każdym kanale dwukanałowego filtru falowodowego (a) znajduje się nie więcej niż sześć kołków indukcyjnych (k), a stosunek odległości (1) między osią pierwszego kołka indukcyjnego (k1) każdego kanału dwukanałowego filtru falowodowego (a) i pierwszym stopniem transformatora pierwszego sprzęgacza 3 dB z krótką szczeliną (b) do długości fali w falowodzie, dla środkowej częstotliwości pasma przepustowego filtru falowodowego (a) zawiera się w granicach 0,35 + • 0,45, przy czym szerokość ramion wejściowych I wyjściowych obu falowodowych sprzęgaczy 3 dB z krótką szczeliną (b) i (c) jest równa szerokości pierwszych stopni transformatorów tych sprzęgaczy.

(1 zastrzeżenie)

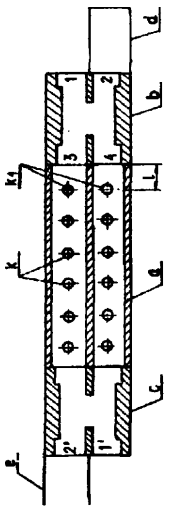

A1(21) 297574 (22)93 0129 **5(51)** H01Q 1/00

(71) MOSTOSTAL WARSZAWAS. A Zakład Projektowania, Warszawa

(72) Humięcki Wiktor, Brym Bohdan

(54) Maszt antenowy

(57) W maszcie antenowym trzon (1) posiada segmenty (2) połączone między sobą przegubami wielokierunkowymi (4) o dwóch stopniach swobody typu Cardana, zaś poniżej przegubów i z bezpośredniej ich bliskości zamocowane są liny odciągowe (3), przy czym powyżej najwyższego poziomu zamocowania lin odciągowych (3) trzon masztu (1) nie ma przegubu.

(1 zastrzeżenie)

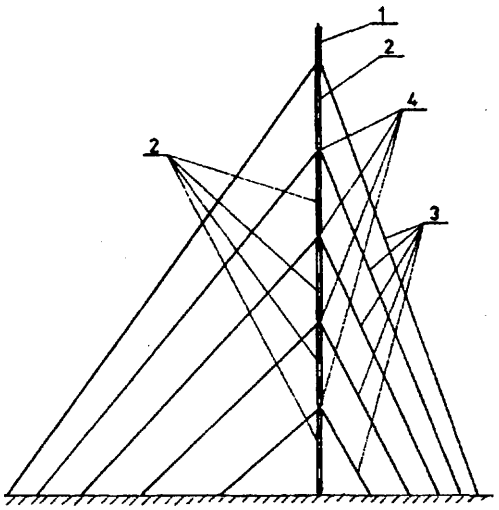

A1(21) 302480 (22)94 03 03 5(51) H02H 11/00
H02H 5/00

(71) Zakłady Radiowe ELTRA S.A., Bydgoszcz

(72) Kowalczyk Józef, Piaskowski Mirosław, Jasiński Ryszard, Lubiński Ryszard, Śmigla Zbigniew

(54) System zabezpieczenia urządzeń elektrycznych przed niepowołanym uruchomieniem

(57) Istota wynalazku polega na tym, że w układzie, w którym stosowany jest jako klucz na zasilaniu mikroprocesor (7) obsługujący urządzenie elektryczne, klawiatura (4) oraz pamięć obejmująca program zabezpieczenia przed kradzieżą, jako pamięć wykorzystana jest pamięć nieulotna do zapisu i odczytu typu EEPROM. Każdorazowe uruchomienie urządzenia przy podłączeniu do zasilania wymaga podania kodu, przy czym brak tego kodu lub błędna jego wartość wprowadza urządzenie w czasowy stan niegotowości do pracy.

(3 zastrzeżenia)

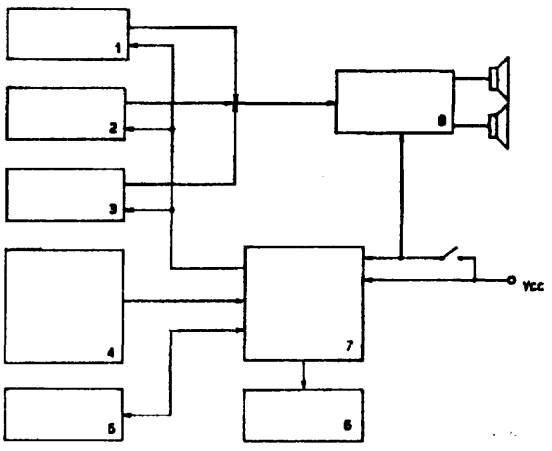

A1(21) 302042 (22)94 0127 5(51) H02J 7/00

(31) 93 9300174 (32) 93 01 29 (33) ES

(71) Alcatel Standard Electrica, S.A., Madryt, ES

(72) Sancho Rotger Jose Felix

(54) System przetwarzania energii

(57) Układ zawiera zespół przetworników, których wyjścia są połączone równolegle dla dostarczania całkowitego prądu wyjściowego do akumulatorów i/lub obciążenia, sterowanych prądowo przez pierwszy wzmacniacz (4) uchybu wspólny dla wszystkich przetworników. Na wyjściach wzmacniacza (4) jest napięcie wyjściowe z zacisków obciążenia lub akumulatorów oraz pierwsze napięcie odniesienia (V_{ref1}), które jest otrzymywane z obwodu sterującego na podstawie zespołu zmiennych stanu, przy użyciu zapamiętanych tablic i strategii (7).

Sygnał otrzymany z tablic i strategii (7), poprzednio aktualizowany w obwodzie korektora (8), jest dostarczany na jedno z wejść drugiego wzmacniacza (9) uchybu, którego wejście jest zasilane przez sygnał z filtru (10), który odbiera na wejściu zmienną stanu lub kombinację zmiennych stanu (6) wybranych przez obwód selektora (11) zgodnie z kryterium, które określa strategia działania dla utworzenia drugiej pętli sprzężenia zwrotnego.

(10 zastrzeżeń)

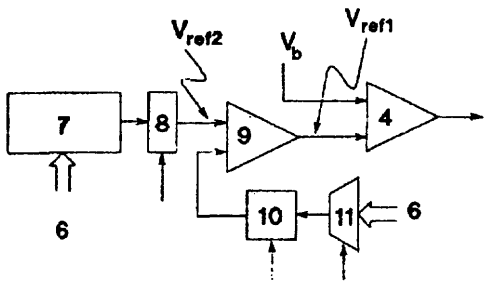

A1(21) 302043 (22)94 0127 5(51) H02J 7/00

(31) 93 9300175 (32) 93 01 29 (33) ES

(71) Alcatel Standard Electrica, S.A., Madryt, ES

(72) Sancho Rotger Jose Felix

(54) Układ elektroenergetyczny wielowartościowy

(57) Układ zawiera rozdzielacz (1) prądu przemiennego, dostarczający prąd z sieci zasilającej (11) do zespołu bloków (21, 22), z których każdy zawiera pewną liczbę przetworników (5), moduł sterujący (6) blokiem i jeden akumulator (3) w każdym bloku w układzie rozłożonym lub wspólny akumulator (3) dla wszystkich bloków w układzie scentralizowanym, do zasilania obciążenia (4). Jeden z bloków (21) zawiera moduł sterujący (8) urządzeniem do wytwarzania rozkazów związanych z konfiguracją, sterowaniem i kontrolą dla wszystkich bloków (21, 22) przez tor komunikacyjny (7).

(8 zastrzeżeń)

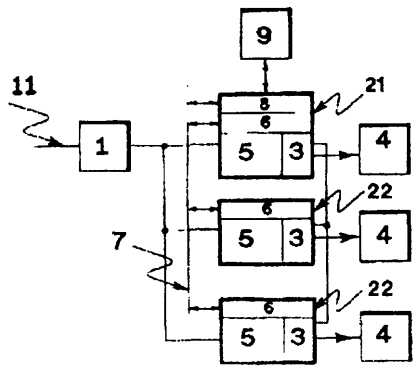

A1(21) 297671 (22)93 02 04 5(51) H02P 1/26

(71) Politechnika Rzeszowska im.I.Łukasiewicza, Rzeszów

(72) Mazurkiewicz Adam

(54) Sposób i układ do rozruchu silnika asynchronicznego klatkowego

(57) Sposób rozruchu silnika asynchronicznego klatkowego polega na tym, że dokonuje sie załączania faz silnika kolejno w chwili, gdy napięcie zasilające w danej fazie osiągnie wartość maksymalną

Układ ma trzy lub dwa identyczne tory, złożone z transoptora (4), dołączonego do układu kształtowania impulsów (5) połączonego z wejściem przerzutnika (6), którego wyjście jest połączone z bramką (7), której wyjście poprzez tranzystor (7) i transformator separujący (9) steruje bramki tyrystorów łącznika odwrotnie-równoległego.

W przypadku układu z trzema torami wejścia (0) przerzutników (6) torów są sprzęgnięte z układem eliminacji drgań styku (12), a drugie wejścia bramek (7) z generatorem (11).

(3 zastrzeżenia)

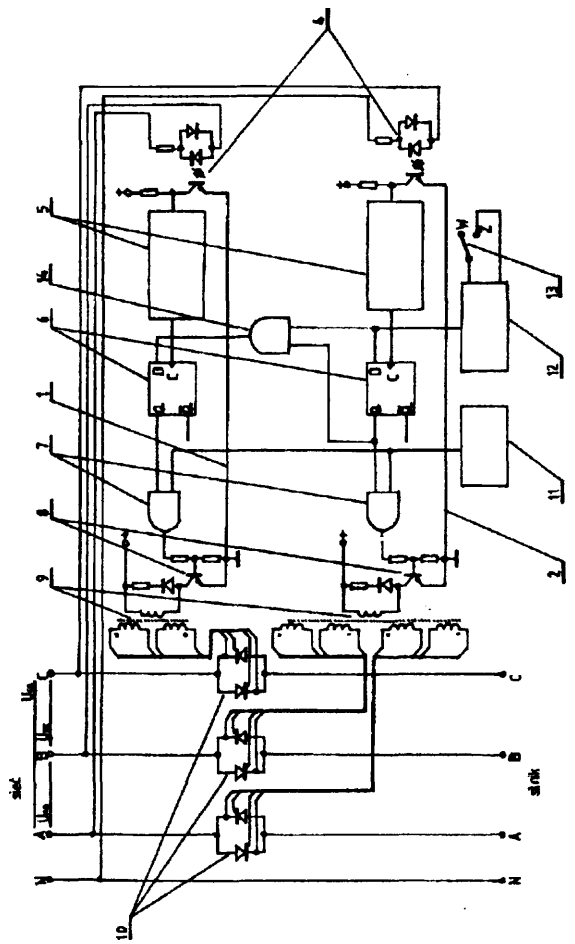

Al(21) 297579 (22) 93 01 29 5(51) H02P 5/16

(71) Politechnika Poznańska, Poznań

(72) Deskur Jan, Zawirski Krzysztof, Łuczkowski Romuald, Litwiniuk Tomasz, Piłaciński Jan, Glajcher Bronisław

(54) **Układ do analogowego odwzorowania charakterystyki magnesowania silnika w regulowanych dwustrefowych układach napędowych**

(57) **Układ charakteryzuje się tym, że do jednego z wejść różnicowej pary tranzystorów (RPT), poprzez dzielnik napięcia (DN), doprowadzony jest wejściowy sygnał napięciowy (Uim) proporcjonalny do prądu magnesującego badanego silnika, a wyjściowe napięcie różnicowe (Ur) jest doprowadzone do wejść wzmacniacza różnicowego (Wr), którego napięcie wyjściowe (Uwy) jest proporcjonalne do strumienia magnetycznego w silniku.**

(1 zastrzeżenie)

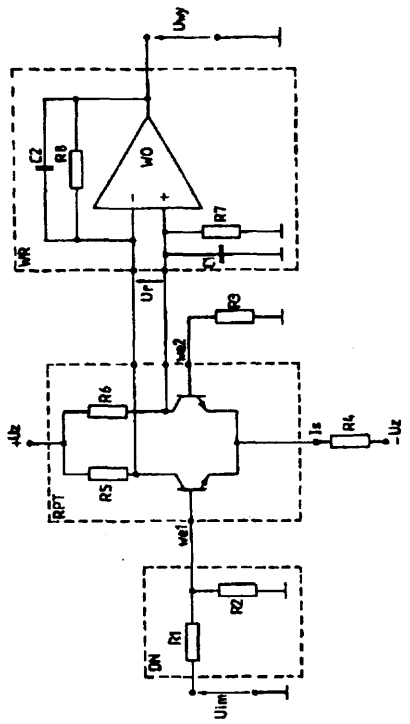

H. WZORY UZYTKOWE

DZIAŁA

PODSTAWOWE POTRZEBY LUDZKIE

U1(21) 96970 (22) 93 01 29 5(51) A01K 5/00

(75) Zientecki Józef, Międzyrzecz

(54) **Dozownik produktów sypkich**

(57) Dozownik zbudowany jest z korpusu (1), w którym na belce (2) na wysokości regulowanej śrubą (3) zawieszony jest mechanizm dozujący składający się z ramy (4), w której dolnej części naprzeciw siebie mocowane są osie uchylnych zasuw (5) zawieszonych poprzez cięgna (6, 7) na sprężynie (8) przytwierdzonej do ramy (4). Z cięgnem (7) współpracuje łącznik (9) przegubowo połączony z dźwignią (13), a także przegubowo poprzez cięgno (10) połączony z zasuwą (11) zamykającą od dołu komorę dozowniczą (12) w korpusie (1).

(1 zastrzeżenie)

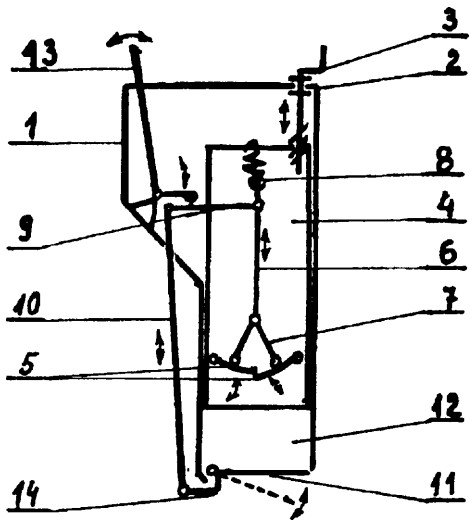

U1(21) 96941 (22)93 0125 5(51) A01M 23/18

(75) Perzanowski Andrzej, Gdańsk

(54) **Pułapka na myszy**

(57) Pułapka zawiera korpus (1) mający postać cienkościennej wydłużonej bryły na długości a $< \frac{2}{\pi}$ l odchylony do góry pod kątem $\alpha > 15°$. Od strony wejściowego otworu (2) w korpusie (1) osadzona jest przegubowo kątowa zamykająca bramka (3) o podporowych ramionach (4) w położeniu zamkniętym zakleszczanych końcówkami (5) w poprzecznym gnieździe (6) ukształtowany m w dolnej zewnętrznej powierzchni korpusu (1). W wylotowym otworze (7) zaciskowo osadzone jest kołnierzowe denko z umieszczoną na jego wewnętrznej powierzchni przynętą (10).

(4 zastrzeżenia)

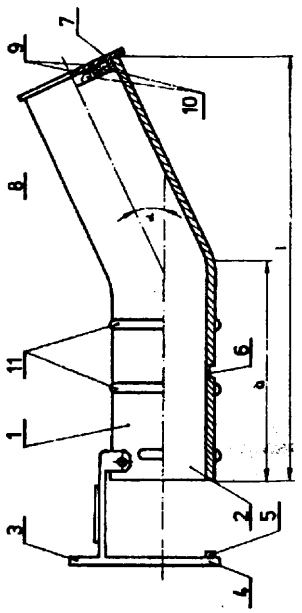

U1(21) 96954 (22)93 0127 5(51) A01M 31/00

(75) Zembik Tadeusz, Częstochowa

(54) **Dwuczęściowa przenośna ambona myśliwska**

(57) Dwuczęściowa, przenośna ambona myśliwska składa się z części górnej, na której jest krzesełko (2) z oparciem (1), a po bokach oparcia z obydwu stron znajdują się płaskie elementy konstrukcyjne (3) pozwalające na stabilizację odchylanej pary prowadnic rurkowych (4), w których przesuwa się para wysuwanych elementów zakleszczających (6) zabezpieczanych zatyczkami (7). Zarówno krzesło (2) jak i podnóżek zakończone są stałym elementem zakleszczającym (5).

(2 zastrzeżenia)

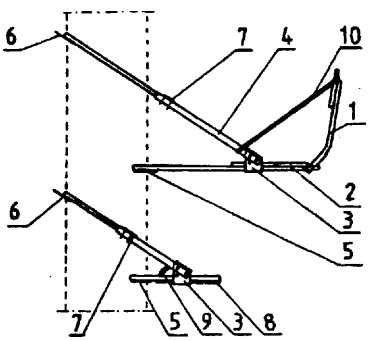

U1(21) 97029 (22) 93 02 02 5(51) A21C 11/02

(75) Skrobarczyk **Mieczysław,** Koziegłowy, Skrobarczyk Emil, Koziegłowy

(54) Urządzenie do formowania **pierożków**

(57) Urządzenie wykonane jest z dwóch symetrycznych, połączonych ze sobą przegubowoforemek. Foremki te w rozłożeniu tworzą trzy czworokątne figury (1), połączone ze sobą poziomymi wierzchołkami (2) wzdłuż jednej linii przekątnej. Natomiast pionowe wierzchołki (5) połączone są usztywniającymi ściankami (6) z uchwytami (7). Górna powierzchnia każdej z figur (1) posiada po środku wgłębienie (10), a na obrzeżu wykonane ma nadlewy (11), tworzące obwodowy kołnierz, zaciskający brzegi pierożków.

(1 zastrzeżenie)

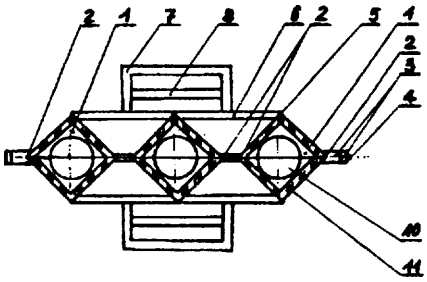

U1(21) 97031 (22) 93 02 03 5(51) A43B 17/00

(75) Piotrowicz Kazimierz, Chrzanów

(54) Wkładka do obuwia

(57) Wkładka (1) posiada krawędzie boczne (4) połączone w czołowej części krawędzią (3), a w tylnej części tylną krawędzią (5) posiadającą zaokrąglenie.

(1 zastrzeżenie)

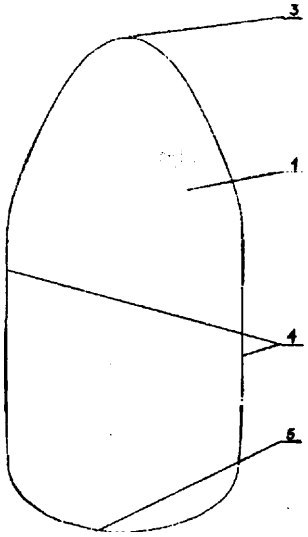

U1(21) 97020 (22)93 0203 5(51) A43B 21/437

(75) Młyńczak Jerzy, Częstochowa

(54) Fleczek obcasa damskich pantofli

(57) Przedmiotem wzoru użytkowego jest fleczek obcasa damskich pantofli, stanowiący osłonę i zabezpieczenie obcasów, zwłaszcza w pantoflach typu "szpilka" i "półszpilka". Składa się on z metalowej końcówki (1) i bolca (2) i charakteryzuje się tym, że końcówkę (1) stanowi odcinek profilowanego pręta metalowego, przy czym długość tego odcinka jest równa założonej wysokości końcówki (1) fleczka. Natomiast przekrój poprzeczny końcówki (1) odpowiada założonemu profilowi pręta metalowego. Bolec (2) zakończony jest w formie ostrego stożka (5), a na powierzchni bocznej posiada podłużne nacięcia (4), zapewniające stabilne osadzenie fleczka w obcasie.

(1 zastrzeżenie)

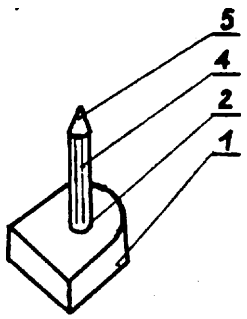

U1(21) 96969 (22)93 0129 5(51) A47B 19/00

(75) Kunicka **Anna,** Sopot; Przyborski Piotr, Gdańsk

(54) Podstawka czytelnicza

(57) Podstawkę, najkorzystniej wykonaną z przezroczystego tworzywa sztucznego, stanowi jednorodny konstrukcyjnie element składający się z nośnej płaszczyzny (1), której dolna krawędź zakończona jest prostopadłą oporową płaszczyzną (2) odchyloną do góry. Górna krawędź nośnej płaszczyzny (1) przechodzi w kątową podporową płaszczyznę (3) odchyloną w dół od nośnej płaszczyzny (1) o kąta < 120°.

(1 zastrzeżenie)

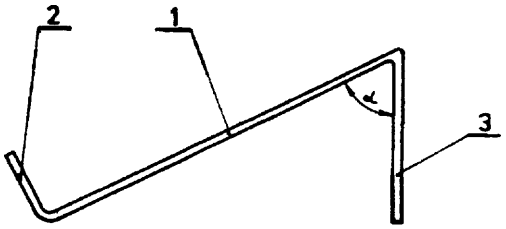

U1(21) 96972 (22) 93 02 01 5(51) A47B 81/00

(75) Jakusz Bogdan, Szymbark

(54) Szafa do przechowywania broni strzeleckiej długiej

(57) Szafa ma kształt prostopadłościanu o podstawie czworoboku. Na ścianie czołowej (1) zamocowane są na zawiasach drzwi (2). Blacha obudowy szafy, wzdłuż krawędzi otworu drzwiowego zagięta jest pod kątem prostym do wnętrza szafy, tworząc kątownik (4). Wokół trzech wolnych krawędzi otworu drzwiowego, bliższej wnętrza szafy, wolne ramię kątownika (4) zagięte jest ponownie lecz w przeciwnym kierunku, tworząc korytko (5). Korytko (5) znajduje się na wszystkich krawędziach otworu drzwiowego, z wyjątkiem krawędzi na której zamocowane są zawiasy (6) drzwi (2). Blacha drzwi, wzdłuż krawędzi, zagięta jest pod kątem prostym do wnętrza szafy tworząc kątownik (7). Wolne ramię kątownika (7) wzdłuż krawędzi zawiasowej drzwi, zagięte jest ponownie w przeciwnym kierunku, tworząc korytko (8). Wewnątrz krawędzi czołowej ściany szafy zamocowane są luźno, za pomocą obejm (10), ukośne płyty pancerne (9). Pionowa wnęka szafy, w okolicy zawiasowej krawędzi otworu drzwiowego, ma wzmacniający ceownik (11).

(3 zastrzeżenia)

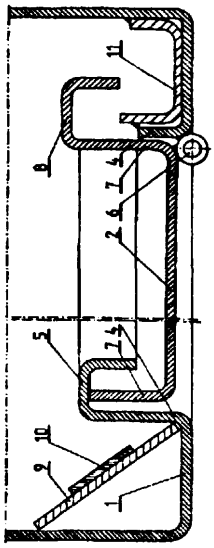

U1(21) 96957 (22) 93 01 29 5(51) A47C 3/16

(75) **Kujath Michał,** Poznań

(54) Mebel tapicerowany typu siedzisko

(57) Mebel tapicerowany typu siedzisko składa się z elastycznej (np. skaj, skóra) powłoki (1) w kształcie stożka wypełnionej w 3/4 objętości kulkami styropianowymi (2).

(1 zastrzeżenie)

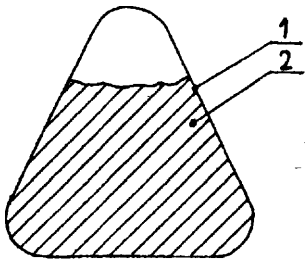

U1(21) 97064 (22)93 02 06 5(51) **A47C 17/04**
A47C 3/16

(75) Ulatowski **Dominik,** Poznań

(54) Narożnikowa sofa tapicerowana

(57) Podstawa narożnika ma trzy części, Jeden bok stanowiący jednocześnie pojemnik na pościel z ruchomym siedziskiem (2) ma kształt półowalu. Drugi bok tworzą połączone rozłącznie pufy (3, 4). Oparcie składa się z dwóch profilowanych poduch (5,6).

(1 zastrzeżenie)

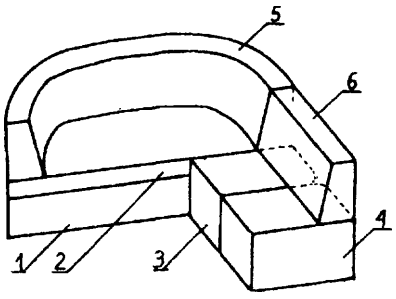

U1(21) 96961 (22)93 0128 5(51) A47D 7/00
A47C 3/16

(75) **Majoch** Jan, Nowy Sącz

(54) Zestaw wypoczynkowy dla dzieci

(57) Zestaw wypoczynkowy dla dzieci ma sofę (1), w której przednich narożach zamocowane są zamki (7) błyskawiczne. Druga połowa zamków (7) zamocowana jest do oparć (8) bocznych tworzących całość z oparciem (9) tylnym. Oparcia (8, 9) połączone są pod kątem prostym i mają przekrój prostokątny z promieniem (10) oraz wysokość równą wysokości leży ska (4). W otworze powstałym po rozłożeniu oparć (8, 9) mieszczą się dwie pufy (2).

(2 zastrzeżenia)

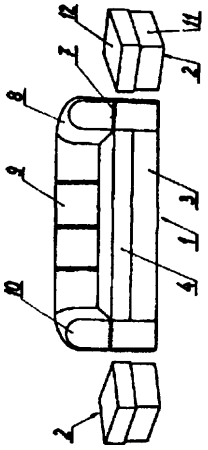

U1(21) 96962 (22)93 01 28 5(51) A47D 7/00
A47C 17/04

(75) Majoch Jan, Nowy Sącz

(54) Kanapa dla dzieci

(57) Kanapa dla dzieci ma siedzisko (8) złożone z trzech warstw materacy (7) połączonych wspólnie tkaniną pokryciową w leżysko umieszczone na podłożu. Za siedziskiem (8) znajduje się pojemnik na pościel przykryty odchylnym blatem (6) oraz zbudowany z dwóch ścian będących bokami (1) kanapy i płyty (4) oparciowej oraz płyty (6) tylnej.

(1 zastrzeżenie)

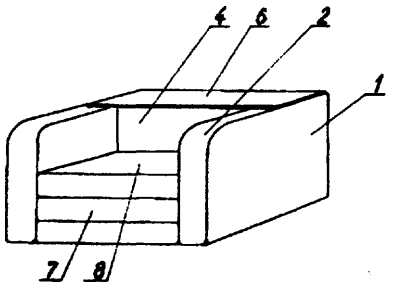

U1(21) 96963 (22)93 0128 5(51) A47D 7/00
A47C 17/04

(75) Majoch Jan, Nowy Sącz

(54) Kanapa narożna rozkładana dla dzieci

(57) Kanapa narożna charakteryzuje się zestawieniem siedzisk (1, 3) z oskrzynią (2) wyposażoną w blat i półkę. Siedzisko (1) jest na oskrzyni zamknięte pokrywą i wyłożone materacem (6) wchodzącym pod oparcie (7) i przechodzące z jednej strony zaokrągleniem (9) w podłokietnik (10). Siedzisko (3) ma trzy

warstwy materacy połączonych wspólnie i złożonych harmonijkowo z możliwością rozłożenia dla utworzenia leżyska. Kształt zewnętrzny siedziska (1) jest zwierciadlanym odbiciem siedziska (3).

(3 zastrzeżenia)

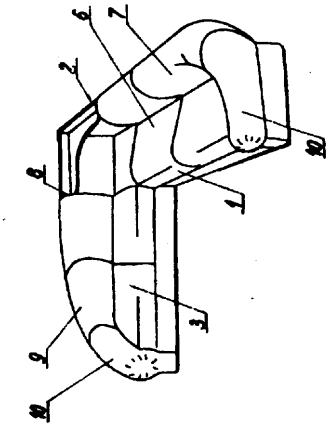

U1(21) 96964 (22) 93 01 28 5(51) A47D 7/00
A47C 17/04

(75) Majoch Jan, Nowy Sącz

(54) Kanapa rozkładana dla dzieci

(57) Kanapa ma siedzisko (4) złożone z trzech warstw materacy (5) połączonych dłuższym bokiem w rozkładane leżysko. Pod materacami (5) jest półka i wysuwna konstrukcja leżyska. Konstrukcja składa sie z dwóch drabinek zachodzących za siebie i umieszczonych na rolkach jezdnych oraz zasłoniętych listwą (12) maskującą.

(2 zastrzeżenia)

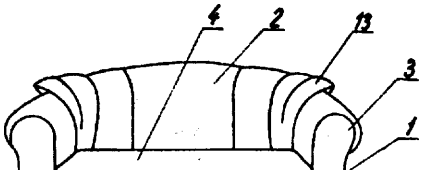

U1(21) 96959 (22)93 0129 5(51) A47K 10/18

(75) Szczepański Tadeusz, Warszawa

(54) Wieszak do papieru zrolowanego

(57) Wieszak do papieru zrolowanego składa się z płytki mocującej (1) i dwóch połączonych z nią rozłącznie uchwytów (2, 3) trzymających rolkę. Płytka mocująca (1) stanowi wydłużony poziomo płaski prostopadłościan mocowany do ściany swoją największą płaszczyzną, którego boki górny i dolny zaopatrzone są w prowadnice (4, 5) symetrycznie rozmieszczone na końcach płytki (1). Dolna prowadnica (5) jest płaskim występem w przekroju poprzecznym mającym kształt trapezu prostokątnego, którego krótsza podstawa przylega do powierzchni płytki mocującej, a dłuższa podstawa jest równa połowie szerokości dolnego boku płytki mocującej. Górna prowadnica (4) stanowi żebra prostopadłe do górnego boku płytki i do najdłuższej jej krawędzi, o kształcie identycznym jak przekrój poprzeczny dolnej prowadnicy (5). Każdy z uchwytów (2, 3) trzymających rolkę stanowi trójścienną obejmę (6) składającą się ze ścianek górnej, dolnej i przedniej oraz ramienia (7) prostopadłego do przedniej ścianki obejmy (6). Ścianki górna i dolna obejmy (6) od strony wewnętrznej zaopatrzone są w prowadnice, każda stanowi występ przylegający do odpowiedniej prowadnicy (4, 5) na ściance płytki mocującej (1), a ponadto w górnej ściance obejmy znajduje się sprężynująca w pionie zapadka (10) ustalająca położenie uchwytu (2, 3). Ramię (7) zaopatrzone jest na końcu w cylindryczny występ (11).

(2 zastrzeżenia)

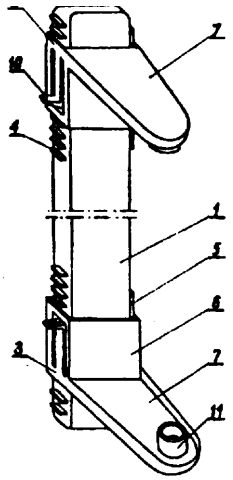

U1(21) 97033 (22)9302 03 5(51) A47L 17/00

(75) Sadowski Andrzej, Bydgoszcz

(54) Przyrząd do mycia

(57) Przedmiotem wzoru użytkowego jest przyrząd do mycia, zwłaszcza naczyń kuchennych, podłączony do instalacji wodociągowej. Przyrząd charakteryzuje się tym, że rączka (7) ma występy (8), między którymi na osi (9) osadzona jest dźwignia (10) zaciskająca wężyk (6), który z jednej strony połączony jest z instalacją wodociągową, a z drugiej strony poprzez tulejkę (5) z wysięgnikiem (4) zaopatrzonym w zmywak (1). Przyrząd wyposażony jest w suwak (12) do blokowania wysięgnika (4).

(2 zastrzeżenia)

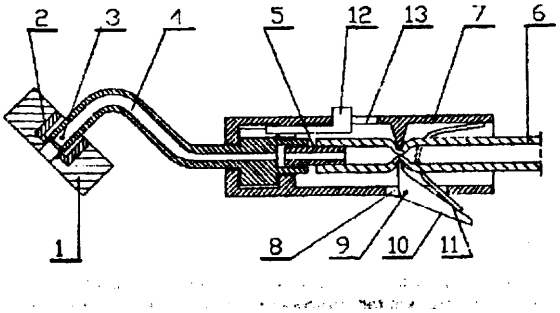

U1(21) 97007 (22)93 02 01 5(51) A61F 5/00

(75) Szczypiński Jacek, Łódź

(54) Urządzenie do rehabilitacji pourazowej stawu biodrowego

(57) Urządzenie charakteryzuje się tym, że ma jedną pionową rurkę (1), do której u dołu jest zamocowany obrotowo poziomy rurkowy wysięgnik (2) zakończony kształtką (3) mającą postać wydłużonej litery S, do której są zamocowane bloczkowe kółka (4, 5, 6), w środkowej zaś części pionowej rurki (1) jest zamocowana tulejka (10) z dwoma trzpieniami (11, 12), których osie tworzą między sobą kąt ostry, a na trzpieniach tych są zamocowane rozłącznie rurki (13, 14) zakończone tulejkami (15, 16), natomiast u góry pionowej rurki (1) jest zamocowany rozłącznie łącznik (19) stanowiący dwie krzyżujące się tulejki (20, 21),

przy czym w tulejce (21) jest osadzona rurka (22), na której końcach znajdują się łączniki (23, 24). Ponadto tulejka (20) łącznika (19) jest połączona rozłącznie linką (31) z końcem rurkowego wysięgnika (2).

(2 zastrzeżenia)

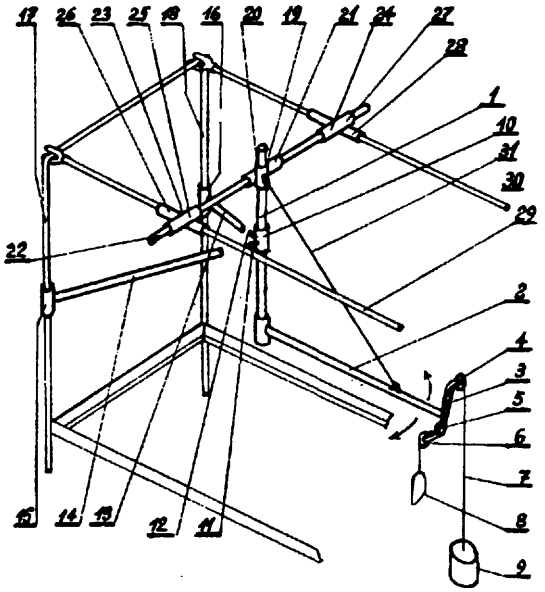

U1(21) 99735 (22) 94 02 15 5(51) A62B 18/02

(71) Spółdzielnia Pracy ERMET, Częstochowa
(72) Gzieło Andrzej, Felski Eugeniusz

(54) **Hełm ochronny**

(57) Hełm ochronny powietrzny do ochrony dróg oddechowych i głowy na stanowisku piaskowania odlewów i konstrukcji stalowych, charakteryzuje się tym, że znacznie wystająca ponad skorupę (1) rama okna (2) ma górną ściankę (3) i dolną ściankę (4) przytwierdzone do skorupy (1) pod kątem prostym, natomiast górna ścianka (3) ma od wewnątrz przymocowany rozpraszacz powietrza (6) mający w przekroju poprzecznym kształt litery U. Do bocznych prostokątnych ścianek (5) rama okna (2) ma przymocowane dwa szybko rozłączne zamki (7).

(3 zastrzeżenia)

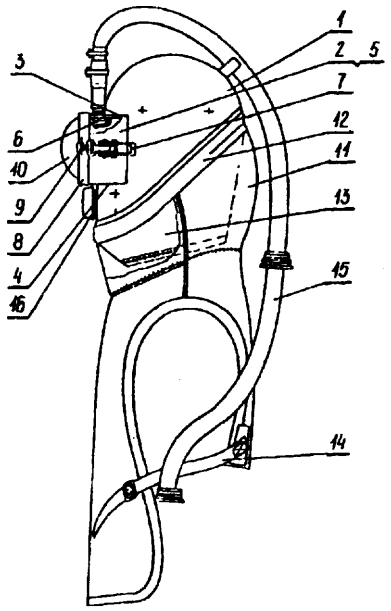

U1(21) 96952 (22) 93 01 28 5(51) A62C 8/06

(71) Szkoła Główna Służby Pożarniczej, Warszawa
(72) Kwiatkowski Antoni, Obolewicz Anna, Baran Robert

(54) **Narzuta gaśnicza**

(57) Narzuta składa się z dwóch płatów (1, 2) z tkaniny szklanej zszytych na obwodzie i wzdłuż linii (3) biegnących w dwóch kierunkach w poprzek narzuty dla utworzenia między nimi komór (4), które wypełnione są proszkiem gaśniczym klasy D.

Naroża narzuty i wybrane miejsca na bokach są wzmocnione obustronnie nakładkami (5) zaopatrzonymi w kausze (7), przez które przewleka się sznury manewrowe (8) z włókna szklanego. Po nasunięciu narzuty na ognisko pożaru, sznury (8) wywleka się przez pociągnięcie za jeden z końców.

Narzuta przeznaczona jest, zwłaszcza do gaszenia stopów magnezu i glinu.

(2 zastrzeżenia)

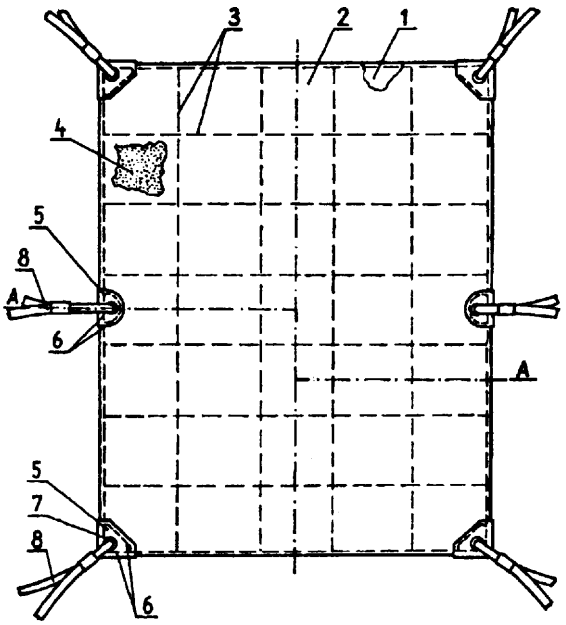

U1(21) 96950 (22)93 0126 5(51) A63B 67/10

(75) Biernat Jerzy, Kraków

(54) **Piłeczka logiczna**

(57) Zabawka składa się z okrągłej piłki (1), z umieszczonymi na niej dwunastoma pięciokątami (2). Do piłki przymocowana jest linka (3), na której znajduje się 20 przesuwnych tulejek (4). Zabawa-gra polega na tym by połączyć linką wszystkie wierzchołki pięciokątów, tak by linka przechodziła przez każdy z nich tylko raz i wróciła do punktu wyjścia.

(3 zastrzeżenia)

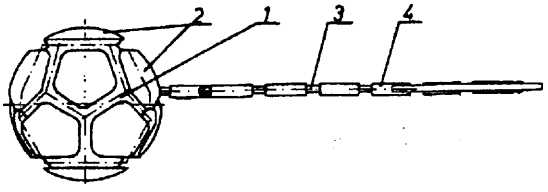

DZIAŁ B

RÓŻNE PROCESY PRZEMYSŁOWE; TRANSPORT

U1(21)97010 (22)93 0203 5(51) B01L 3/00

(75) Chudzyński Janusz, Warszawa

(54) Konstrukcja pipety do pomiaru gęstości cieczy za pomocą areometru

(57) Pipeta (2) zaopatrzona jest w ograniczniki (3), które centrują położenie areometru (1) w pozycji pionowej. Ponadto gruszka zasysająca (4) zawiera dodatkowo uchwyt (5) umożliwiający zawieszenie pipety (2) wraz z areometrem (1) w pozycji pionowej.

(2 zastrzeżenia)

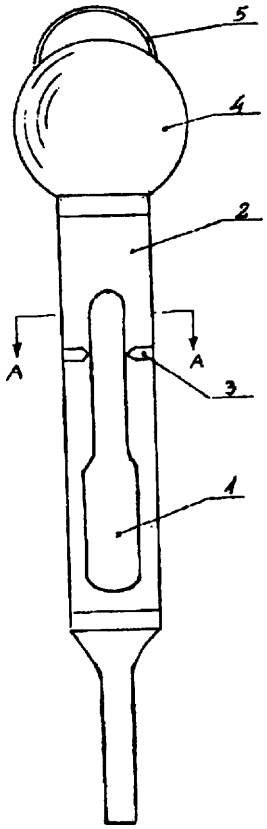

U1(21)97053 (22)93 02 05 5(51) B02C 18/06

(71) Politechnika Białostocka, Białystok

(72) Jaroszewicz Jerzy, Wieliczko Wiesław

(54) Urządzenie do rozdrabniania, zwłaszcza odpadów drzewnych

(57) Urządzenie zbudowane jest z płyty (1), na której okręgu o średnicy 2/3 tej płyty osadzone są równomiernie tulejki tnące (2) oraz dwóch rolek, toczących się po płycie i mających na powierzchniach walcowych wykonane wielokarby. Rolki (3) umieszczone są tak, że środek ich tworzącej pokrywa się z osią tulejek tnących (2).

(4 zastrzeżenia)

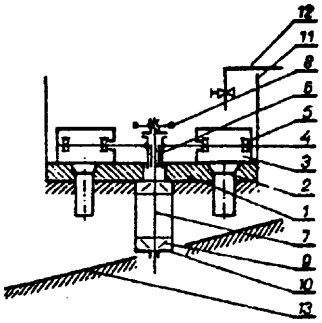

U1(21) 96968 (22) 93 01 29 5(51) B02C 23/16 G01N 1/28

(71) Instytut Budownictwa Mechanizacji i Elektryfikacji Rolnictwa Oddział Gdańsk, Gdańsk

(72) Bassy Armin, Gussmann Eligiusz, Omieczyński Wiktor, Strączyński Stanisław, Oryszewski Witold

(54) Gniotownik obiegowy

(57) Gniotownik posiada korpus (1), na którym osadzony jest za pomocą kołnierza motoreduktor napędowy. Na czopie motoreduktora zamocowana jest tuleja napędu (13) z osadzonym w niej przesuwnie pionowym wałem napędowym (14), zakończonym widlastym wspornikiem (17), do mocowania osi poziomej (18) z rolkami roboczymi (15, 16). Na wale napędowym (14) osadzona jest również obrotowo tuleja nośna (21) z zamocowanymi na niej ramionami (20) połączonymi z dźwignią (19) wyprowadzoną na zewnątrz korpusu.

Urządzenie osadzone jest na stojaku (22) o regulowanej wysokości z wysuwanymi nóżkami blokowanymi pokrętłem.

(3 zastrzeżenia)

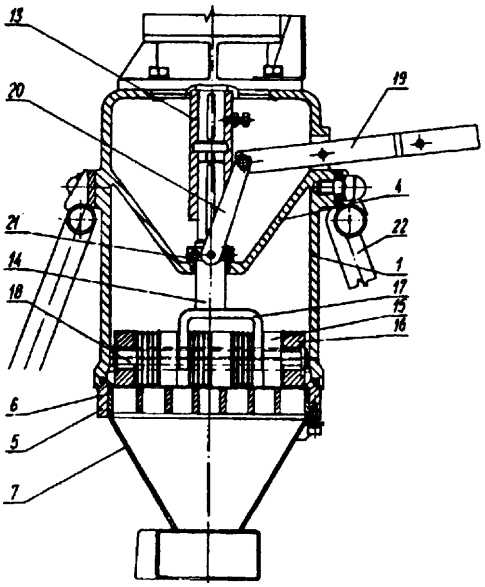

Ul(21) 96946 (22) 93 01 25 5(51) B23B 15/00

(75) Wenta Jan, Lębork

(54) Podajnik długich prętów do tokarki rewolwerowej

(57) Podajnik charakteryzuje się tym, że wewnątrz obudowy (4) wspartej na nastawnych podporach (5, 6) zainstalowano prowadnik końcowy (1) i kilka prowadników pośrednich (2), które są osadzone na czterech równoległych prętach (3) zamocowanych końcami do obudowy (4), przy czym na prowadniki (1, 2) działa mechanizm naprężania złożony z obciążnika (14), linek (15, 17, 20), trawersy (18), rolek pośredniczących (16, 19) co powoduje ich przesuw wzdłuż osi podajnika.

(4 zastrzeżenia)

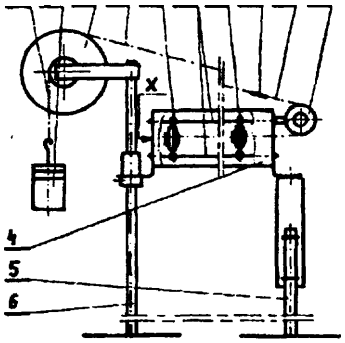

Ul(21) 97047 (22) 93 02 05 5(51) B23K 3/03

(75) RuszowskiCzesław, Yonkers, US

(54) Lutownica elektryczna

(57) Lutownica składa się z rękojeści (1), do której z jednej strony jest zamocowany grot (5) i grzejnik ceramiczny (4), a z drugiej strony doprowadzone są przewody elektryczne (6). Wydrążona wewnątrz rękojeść (1) ma ponadto od strony grota (5) szereg wylotowych otworów (7), a z drugiej strony doprowadzony przewód pneumatyczny (8).

(3 zastrzeżenia)

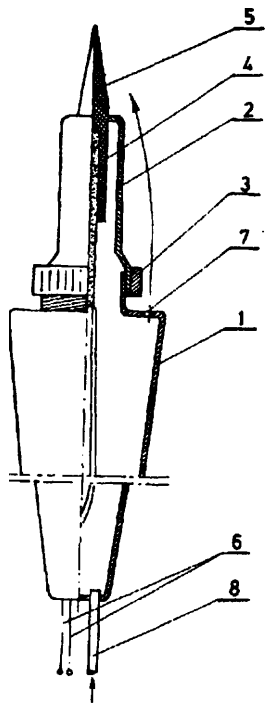

Ul(21) 97045 (22) 93 02 05 5(51) B23K 3/08

(75) Ruszowski Czesław, Yonkers, US

(54) Nakładka na dyszę dmuchającą gorące powietrze

(57) Nakładka składa się z okrągłej obudowy (1) w kształcie ściętego stożka, która z jednej strony posiada nagwintowany otwór (2), natomiast od drugiej strony przykryta jest okrągłą płytką (3). W płytce (3) znajdują się dwa lub cztery wąskie, podłużne otwory (4) rozmieszczone równolegle w kwadracie lub w prostokącie, oraz w środku jeden okrągły otwór (5). W podłużnych otworach (4) zamocowane są wąskie dysze wylotowe (6) posiadające wystające końcówki (7).

(1 zastrzeżenie)

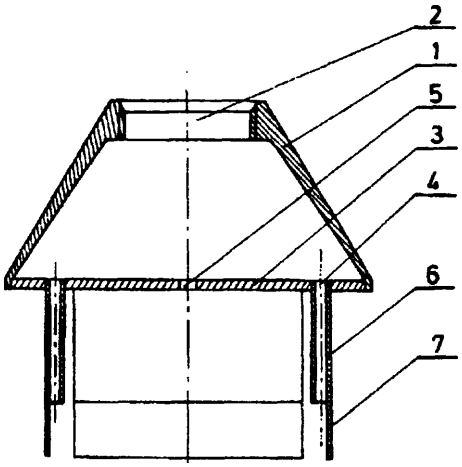

U1(21) 97015 (22)93 0202 5(51) B24C 9/00

(75) Wenta Jan, Lębork

(54) Oczyszczarka śrutu do aparatu pneumatyczno-śrutującego

(57) Oczyszczarka rozwiązuje problem czyszczenia śrutu do aparatu pneumatyczno-śrutującego typu APR-600.

Oczyszczarka ma obudowę (1), wewnątrz której zlokalizowano sito obrotowe (2), osadzone na wałku (3), którego jeden koniec jest zamocowany poprzez łożyska toczne (4) w oprawie łożyskowej (5), przymocowanej do obudowy (1), zaś drugi koniec jest swobodny i od tej strony do środka sita obrotowego (2) przez osłonę ustalającą (6), związaną z obudową (1) jest doprowadzony zsyp śrutu (7), zakończony kierownicą (8), dochodzącą w pobliże sita obrotowego (2), które od strony wewnętrznej w części obejmującej kierownicę (8) ma przymocowane łopatki (9), a dalej w dół, po linii śrubowej ma płaski pręt (10) zwinięty w spiralę, zaś między nimi w płaszczyźnie prostopadłej do osi sita obrotowego (2) jest zainstalowana przysłona (11).

(2 zastrzeżenia)

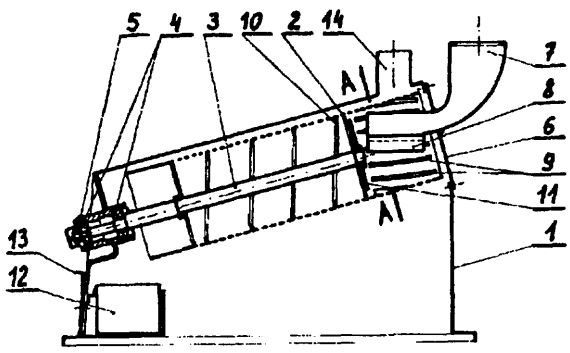

U1(21) 97021 (22) 93 02 04 5(51) B26D 1/08

(75) Dąbrowski Jan, Bytom

(54) **Gilotyna ręczna**

(57) Gilotyna ręczna do cięcia płyt ceramicznych ma korpus (5) posiadający postać podwójnej ramy prostokątnej. W pionowych bokach ramy znajdują się otwory regulacyjne (7). Rama wyposażona **jest** w nastawny nóż dolny **(6),** ruchomy nóż górny (4) oraz śrubę nastawną (3). Nóż górny (4) połączony jest mechanizmem **dźwigniowym** (1) z ramieniem **(2),** zaś **śruba** nastawna (3) umocowana jest poprzez dwie podkładki do poziomego boku ramy korpusu (5).

(2 zastrzeżenia)

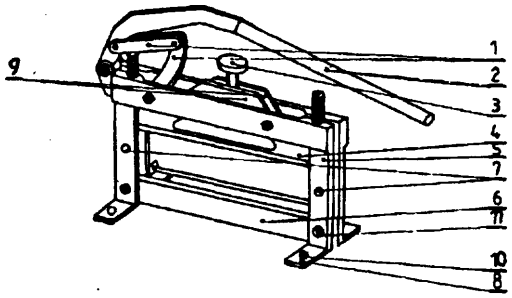

U1(21) 97061 (22)93 0205 5(51) B26D 3/26

(75) **Cieślak** Marian, Oława

(54) **Krajarka do warzyw**

(57) Krajarka do warzyw posiada przekładnię kątową z kół zębatych (4, 5) osadzoną w osi nieruchomej (3) i osłoniętą pokrywą zewnętrzną (6) i wewnętrzną (7). Pokrywa zewnętrzna (6) posiada ukształtowany uchwyt ręczny (1). Na bocznej krawędzi pokrywy zewnętrznej (6) umieszczone jest ramię **pokrętła** (11).

(2 zastrzeżenia)

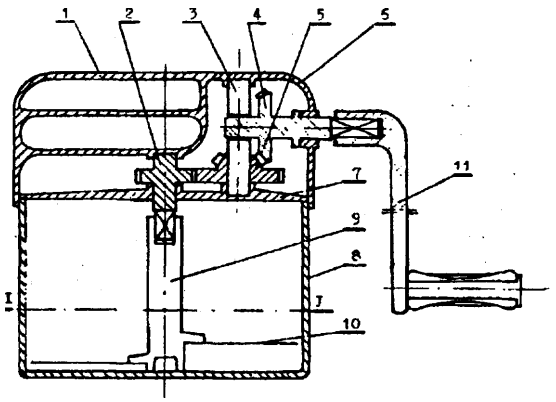

U1(21) 97013 (22)93 0202 5(51) B29C 65/14

(71) **METALCHEM Zakłady** Urządzeń Chemicznych, Rudki

(72) Banaszczyk Jerzy, Ślusarczyk Lech, Skowronek Krzysztof, Turbiarz Edward, Turek Jerzy

(54) **Urządzenie do czołowego zgrzewania rur i kształtek z tworzyw termoplastycznych**

(57) Urządzenie ma konstrukcję nośną (1), na której zamontowane są główne prowadnice walcowe **(2),** z korpusami **stałym** (3) i ruchomym (4), posiadające komplety uchwytów mocujących (7) dzielonych w **płaszczyźnie** ukośnej i dodatkowa prowadnica walcowa z ruchomą płytą grzewczą i tarczą dwustronnie **skrawającą.** Korpus ruchomy (4) wyposażony **jest** w siłownik (8) uruchamiany z jednej strony dźwignią (9), a z drugiej strony blokowany zaciskiem (10) umieszczonym na korpusie stałym (3).

(1 zastrzeżenie)

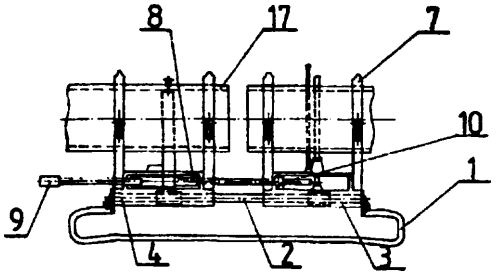

U1(21) 97014 (22)93 02 02 5(51) B29C 65/14

(71) METALCHEM Zakłady Urządzeń Chemicznych, Rudki

(72) Ślusarczyk Lech, Skowronek Krzysztof, Turbiarz Edward, Turek Jerzy

(54) **Urządzenie do zgrzewania rur i kształtek** z **tworzyw termoplastycznych**

(57) Urządzenie ma płytę grzewczą (1) w kształcie trapezu o dwóch zaokrąglonych narożach, której skraje połączone są na stałe z korpusem (3) poprzez kostki dystansowe (4). Wewnątrz płyty grzewczej (1) na całej jej długości umieszczone są grzałki (9) w kształcie walców.

(1 zastrzeżenie)

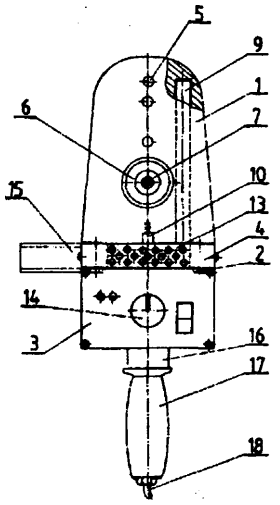

U1(21) 96955 (22) 93 **01 27** 5(51) B41F 3/14

(71) METALCHEM Ośrodek Badawczo-Rozwojowy Maszyn i Urządzeń Chemicznych, Toruń; Fabryka Osłonek Białkowych, Białka

(72) **Łangowski** Stanisław, Klimczak Jerzy, **Kociński** Zbigniew, Plaskiewicz Roman

(54) **Urządzenie drukujące fleksograficzne**

(57) Urządzenie charakteryzuje się tym, że w segmencie nośnym korpusu osadzony jest centralny cylinder drukowy (4), dookoła którego rozmieszczone są trzy zespoły drukujące **(5, 6**

i 7), przy czym osie zespołów drukujących (5 i 6) oraz (6 i 7) tworzą kąty 90° zaś powyżej centralnego cylindra drukowego (4) umieszczony jest prowadnik (13) materiału taśmowego, natomiast stycznie do obwodu centralnego cylindra drukowego (4) pomiędzy zespołami (5 i 7) znajduje sie rolka dociskowa (14) przy czym pomiędzy zespołami drukującymi (5 i 6) oraz (6 i 7) usytuowane są dysze suszące (19), zaś do górnej części segmentu nośnego zamocowany jest tunel suszący (20). Nadto na segmencie posadowiony jest okap wyciągowy (22).

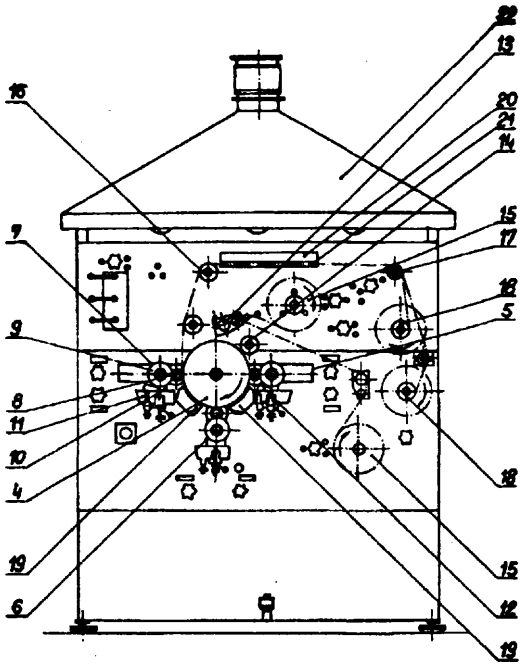

U1(21) 97017 (22)93 02 02 5(51) B60J 1/20

(75) Kwaśniak Zenon, Bielsko-Biała

(54) Samochodowa zasłona przeciwsłoneczna

(57) Przedmiotem wzoru użytkowego jest samochodowa zasłona przeciwsłoneczna przeznaczona do stosowania w samochodach osobowych pozostających na postojach.

Samochodową zasłonę przeciwsłoneczną stanowią połączone ze sobą przegubowe w całość wzdłuż swych dłuższych boków środkowe płaskie prostokątne elementy (1) i elementy skrajne (2) mające zaokrąglone krawędzie górne (3) i krawędzie dolne (4), natomiast krawędź górna zasłony ma prostokątne wycięcie (5).

(1 zastrzeżenie)

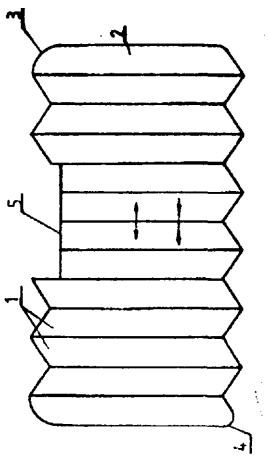

U1(21) 96945 (22)93 0125 5(51) B60K 20/02

(75) Liou Gaieter, Kaohsiung, TW

(54) Zamknięcie dźwigni zmiany biegów, zwłaszcza dla pojazdu samochodowego

(57) Zamknięcie dźwigni zmiany biegów, zwłaszcza dla pojazdu samochodowego, zawiera zewnętrzną podstawę (1) usytuowaną w obudowie zamocowanej na stałe na mocującej podstawie (4) w pobliżu dźwigni zmiany biegów samochodu, przy czym łącznik kabłąkowy (3) albo jest wsunięty do otworów (18) zewnętrznej podstawy (1) i wewnętrznej podstawy celem zamknięcia łącznie z obudową (2) dla utrzymania dźwigni biegów w unieruchomieniu albo jest usytuowany w dwóch obszarach na obu płaskich powierzchniach obudowy (2) i utrzymany nieruchomo chwilowo, w przypadku jazdy pojazdu samochodowego.

(4 zastrzeżenia)

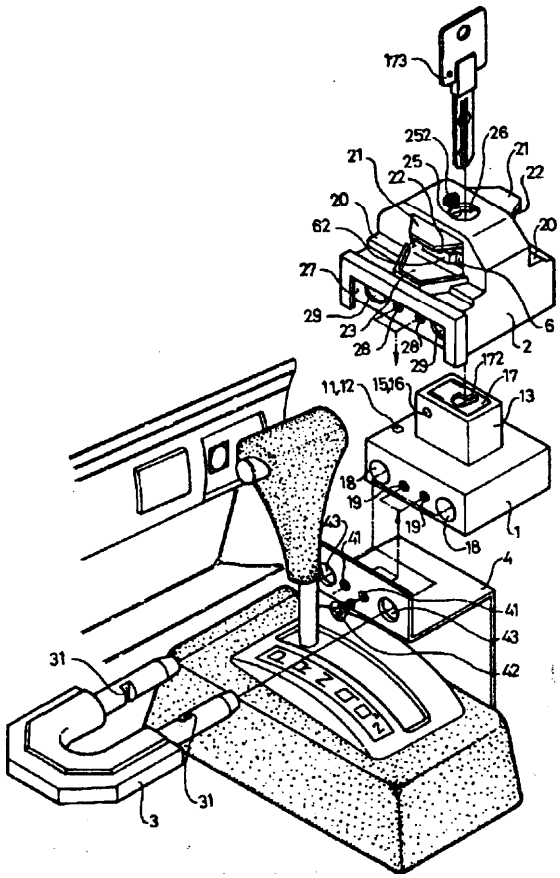

U1(21) 97032 (22) 93 02 03 5(51) B60R 19/22

(71) Wyższa Szkoła Inżynierska im. J. Gagarina, Zielona Góra

(72) Romanów Franciszek

(54) Zderzak samochodowy

(57) Zderzak samochodowy ma belkę zderzakową (1) i dwa połączone z nią wsporniki do mocowania do konstrukcji nośnej samochodu, wykonane w postaci konstrukcji warstwowych. Każda z tych konstrukcji warstwowych w przekroju poprzecznym składa się z rdzenia (3) i otaczającej rdzeń (3) osłony (4). Grubość osłony (4) jest mała w stosunku do grubości rdzenia (3). Rdzeń (3) wykonany jest z tworzywa porowatego. Osłona (4) wykonana jest z cienkiej blachy. Zderzak jest typu absorpcyjnego i ma zastosowanie do ochrony karoserii samochodowych przed uderzeniami.

(6 zastrzeżeń)

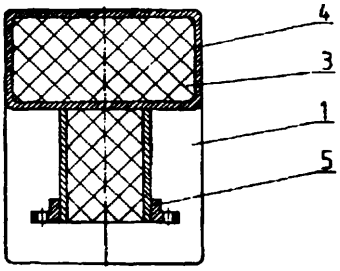

U1(21) 96971 (22)93 0130 5(51) B61D **25/00**

(71) Zakłady Naprawcze Taboru Kolejowego, Pila
(72) Witkowski **Kazimierz,** Kozłowski Waldemar, Antoszkiewicz Edward

(54) Okno czołowe kabiny maszynisty lokomotywy

(57) Okno składa się z ramy metalowej (1), uszczelki (2) i jednoczęściowej szyby (3), która ma kształt wielokąta o zaokrąglonych narożnikach zbliżonego wyglądem do odwróconej litery L

(1 zastrzeżenie)

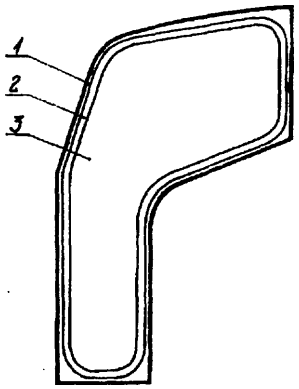

U1(21) 97041 (22)93 0204 5(51) B62D 25/10

(75) Machnicki Jacek, Bielsko-Biała; Richter Adam, Bielsko-Biała; **Rus** Antoni, Kozy

(54) Blokada klapy samochodu

(57) Przedmiotem wzoru użytkowego jest blokada klapy samochodu przeznaczona dla samochodów mających litą nadbudowę z otwieraną klapą tylną lub boczną.

Blokadę klapy samochodu stanowi pokrętnie osadzony w klapie samochodu uchwyt (1), na którego trzpieniu (2) osadzono ramiona (3) i ogranicznik obrotu (4) blokady, przy czym ramiona (3) poprzez cięgna (5) zakończone jednostronnie, regulatorem długości (6) połączone są z zatrzaskami (7) osadzonymi na wewnętrznej stronie klapy, natomiast na wewnętrznej stronie burty (8) samochodu osadzone są obejmy (9) zatrzasku (7), a jej zewnętrzna strona (10) ma elementy osadcze (11) klapy samochodu.

(1 zastrzeżenie)

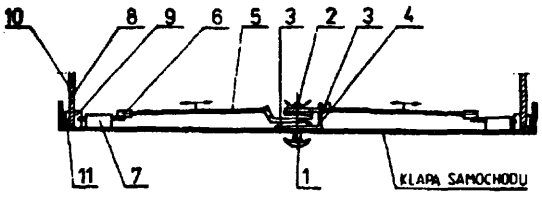

U1(21) 96978 (22) 93 02 02 5(51) B65D **85/74**

(75) Badowski Jerzy, Pruszków

(54) Pojemnik

(57) Wzór użytkowy rozwiązuje zagadnienie pojemników, przeznaczonych do przechowywania artykułów spożywczych lub przemysłowych, zabezpieczonych przed otwieraniem w czasie transportu. Pojemnik składa się z pudełka (1) i pokrywki (2). Na płaszczu (3) pudełka usytuowany jest kołnierz zabezpieczający (6) mający wgłębienie (7). Średnica zewnętrzna pokrywki (2) jest co najwyżej równa średnicy kołnierza zabezpieczającego (6).

(1 zastrzeżenie)

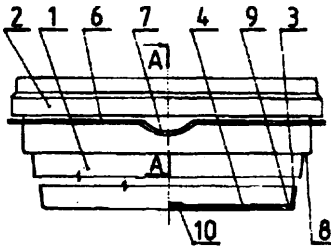

U1(21) 99872 (22)9403 04 5(51) B65G 7/12

(71) Poznańskie Zakłady Sprzętu Ortopedycznego, Poznań
(72) Buczkowska Elżbieta, Dybizbańska Alicja, Babst Anna

(54) Nosidło transportowe

(57) Nosidło transportowe przeznaczone jest do transportowania chorych w pozycji siedzącej w doraźnej pomocy i ratownictwie medycznym.

Nosidło utworzone jest z siedzenia (1), które wraz z oparciem (2) stanowi dwuwarstwowy jednolity materiał zaimpregnowany, przy czym siedzenie (1) jest oddzielone od oparcia (2) na lewym i prawym boku zaszytymi wcięciami poziomymi (3) oraz wycięciami stanowiącymi kąt rozwarcia (er) dla uchwytów ręcznych (15). Między warstwami materiału usytuowane są luźno po dwa krzyżowe (4), pionowe (5) i poziome (6) pasy wzmacniające. Końce krzyżowych (4) i pionowych (5) pasów wzmacniających są połączone w górnej części z podkładami (7) w miejscu zaokrąglonych naroży (8) oparcia (2) i zakończone uchwytami nośnymi (9). W dolnej części siedzenia (1) końce krzyżowych (4) i pionowych (5) pasów wzmacniających wychodzą na zewnątrz w miejscu zaokrąglonych naroży (10) siedzenia (1) i są również zaopatrzone w uchwyty nośne (9).

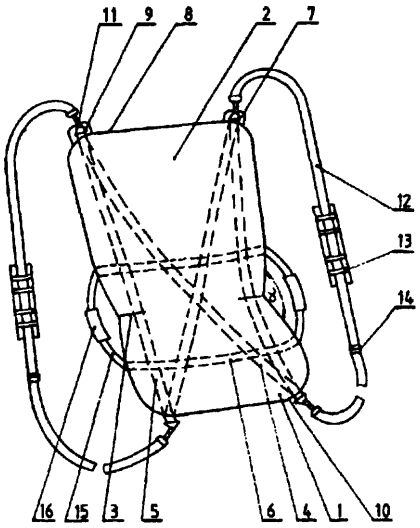

Uchwyty nośne (9) górne i dolne są połączone za pomocą połączeń rozłącznych (11) rozłącznie z pasami nośnymi (12), które zaopatrzone są w ochraniacze przesuwne (13) oraz regulatory długości (14) pasów (12). Jeden pas poziomy (6) jest usytuowany w siedzeniu (1) zaś drugi w oparciu (2), przy czym obydwa pasy poziome (6) wychodzą na zewnątrz materiału w miejscu ograniczonym kątem rozwarcia (a) i stanowią wspólne uchwyty ręczne (15) zaopatrzone w ochraniacze (16).

(2 zastrzeżenia)

U1(21) 96944 (22)93 0125 5(51) B66B 7/02
E21D 7/02

(71) **KGHM** Polska Miedź S.A. Oddział Zakłady Górnicze **RUDNA,** Polkowice

(72) Glinka **Janusz, Płachno Marek,** Rosner Zbigniew, Sonnenberg Michał, **Szupina** Bronisław

(54) Prowadnik naczyń **wyciągowych,** zwłaszcza górniczych

(57) Prowadnik naczyń wyciągowych, zwłaszcza górniczych w postaci profilu prostopadłościennego, wykonany jest z pasa blachy uformowanej w rurowy profil prostopadłościenny, którego płaszczyzny złączne są trwale połączone, a przekrój poprzeczny (2) stanowi symetryczny pierścień prostokątny z zaokrąglonymi narożami (3).

(1 zastrzeżenie)

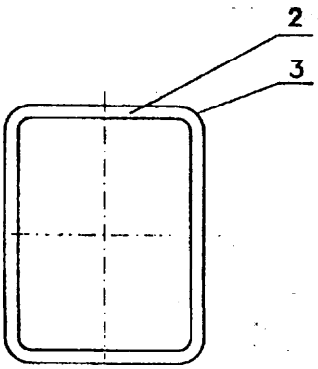

U1(21) 96977 (22)93 02 02 **5(51) B67D 1/04**

(75) Ławrynowicz Lech, **Warszawa;** Pucko Miłosz, Warszawa

(54) **Dozownik napoi** gazowanych

(57) Dozownik stanowi obudowa (1) w kształcie dwustopniowego walca ze stożkową częścią środkową, zakończonego u góry kulistą czaszą z otworem (2), w którym osadzone jest przesuwne ramię (3) dźwigni (4). W stożkowej części środkowej obudowy (1) usytuowane jest ukośnie ramię wylewu (7). Wewnątrz obudowy (1) z szeregiem wyżłobień i wybrzuszeń zainstalowany jest mechanizm dozujący, który stanowi walcowy trzpień (8) współpracujący suwliwie ze sprężyną (14) osadzoną w obejmie (15) dociskanej od spodu uszczelką (17) z otworem pośrodku, w którym usytuowana jest rurka dozująca (18).

(4 zastrzeżenia)

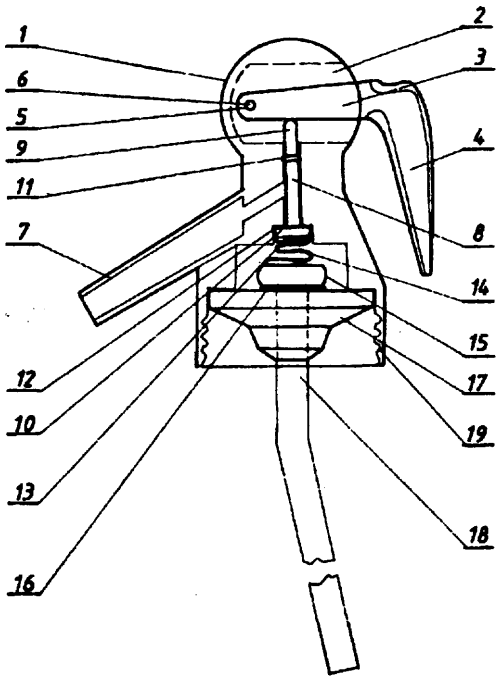

DZIAŁ C

CHEMIA I METALURGIA

U1(21) 99707 (22)94 0211 5(51) C01B 7/01
C01B 9/00
B01D 53/34

(75) Więcek Sławomir, Warszawa; Tomaszewski Maciej, Warszawa

(54) Urządzenie do neutralizacji par chloru

(57) Urządzenie do neutralizacji par chloru służy do neutralizacji par chloru w przypadku awarii i wydzielania się chloru. W ścianie chlorowni (1) wbudowany jest przewód (2) połączony z rurociągiem (3). Rurociąg (3) wmontowany jest w zbiornik (4) od góry i z boku i jest wyposażony w pompę (5), zawory odcinające (6), a na połączeniu z przewodem (2) zainstalowany jest inżektor (7). Zbiornik (4) wyposażony jest w odpowietrzenie (8).

(1 zastrzeżenie)

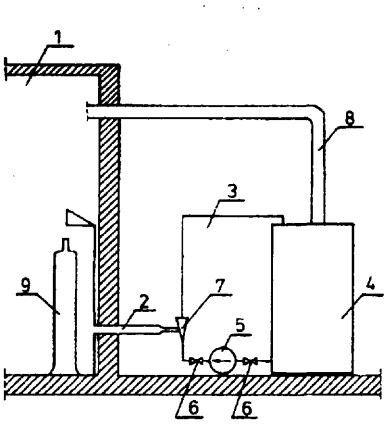

U1(21) 96942 (22) 93 01 25 " 5(51) C02F 3/16

(71) Biuro Projektów Budownictwa **Komunalnego,** Poznań
(72) Schmidt **Janusz,** Kosicki Jerzy, **Świerbel** Ryszard

(54) Aerator do napowietrzania cieczy w zbiornikach

(57) Aerator do napowietrzania cieczy w zbiornicach z jednostką napędową w postaci silnika elektrycznego (1), którego obroty przekształcane są przez przekładnię hydrostatyczną składającą się z hydraulicznej pompy wyporowej (4) połączonej przewodami wysokociśnieniowymi (5) z silnikiem wyporowym (6), który przez reduktor planetarny (7) napędza wał (8) z wirnikiem (9).

(2 zastrzeżenia)

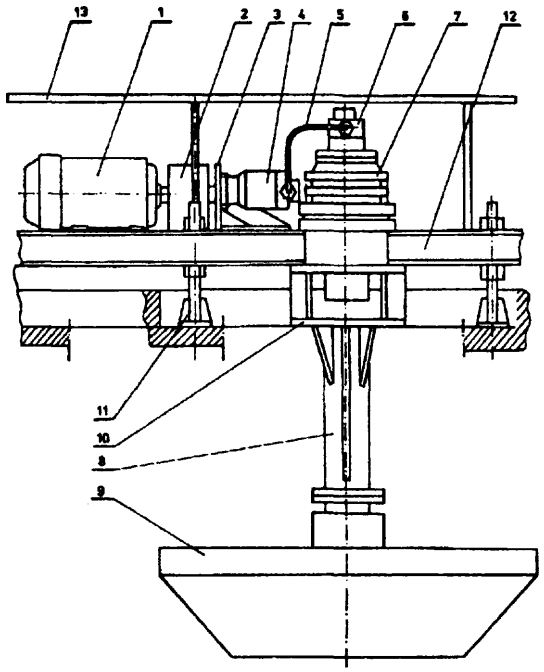

U1(21) 99862 (22) 9403 01 5(51) C10J 1/28

(71) Pomorski Okręgowy Zakład Gazownictwa w Gdańsku, Gdańsk
(72) Derebecki Ryszard, Orzechowski Leon, **Stręciwilk Jan**

(54) Modułowa jednostka **akumulacyjna** gazu

(57) Modułowa jednostka zawiera ramową nośną konstrukcję (2), w której osadzony jest zestaw rurowych gazowych zbiorników (1) połączonych ze sobą rozłącznie gazowymi przewodami (3) wyposażonymi w kontrolno-pomiarową armaturę (4), zabezpieczający osprzęt (5) i regulacyjne przyrządy (6).

(1 zastrzeżenie)

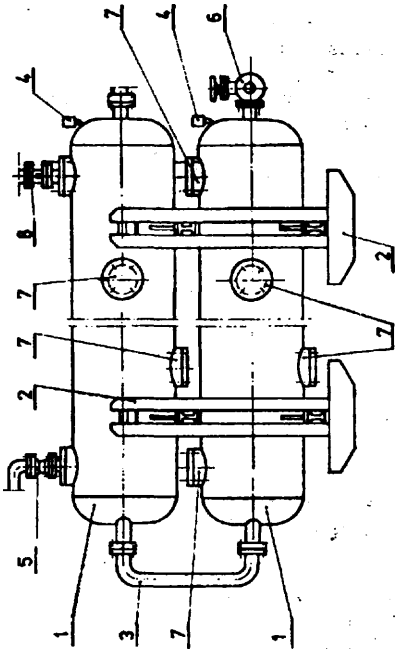

U1(21) 99863 (22) 94 03 01 5(51) C10J 1/28

(71) Pomorski **Okręgowy** Zakład Gazownictwa w Gdańsku, Gdańsk
(72) Orzechowski Leon, Szotowicz Marian, Drobny Stanisław, **Matuła** Jan

(54) Urządzenie nawaniające gazu bezwonnego

(57) Wzór użytkowy rozwiązuje problem budowy urządzenia nawaniającego zawierającego wsporczą konstrukcję (3), na której osadzony jest zbiornik (1) z zamontowanym na nim zaworem (4) nawaniania dyfuzyjnego, zaworem (5) nawaniania barbotażowego połączonym z rurą (6) zakończoną koronką (7) oraz wlewowym zaworem (8) nawaniającego czynnika (2) wypełniającego na określonym poziomie zbiornik (1) zawierający również wypływowy zawór (9) nawaniającego gazu. W części dolnej zbiornika (1) umieszczony jest spustowy zawór (12) nawaniającego czynnika (2).

(1 zastrzeżenie)

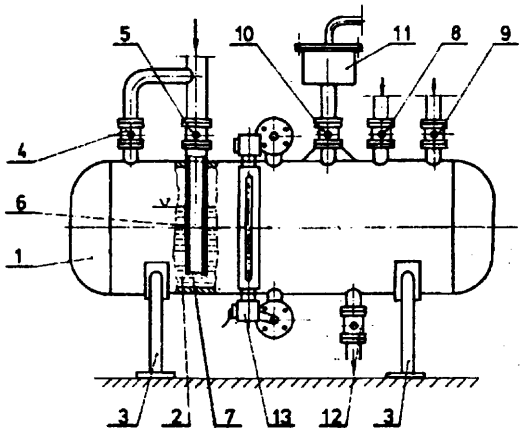

DZIAŁ D

WŁÓKIENNICTWO I PAPIERNICTWO

U1(21) 96975 (22)930128 5(51) **D04H 11/08**

(75) Czarny **Edward,** Łódź

(54) Włóknina z puszystą okrywą runową

(57) Uformowana wstępnie masa włóknista w wyniku przeigłowań ma od strony wypychania włókienek puszystą okrywę (A) runową.

(1 zastrzeżenie)

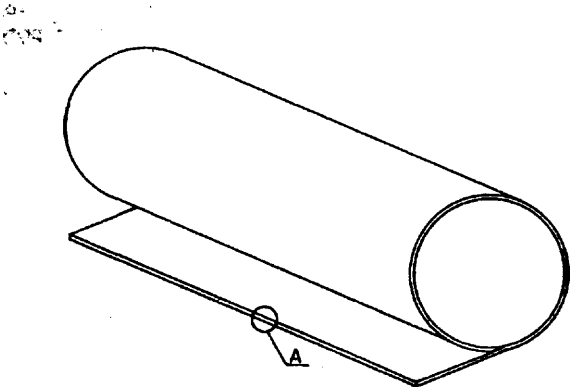

U1(21) 97034 (22)93 02 03 5(51) D06F 57/10

(75) Zych Stanisław, Wrocław; Zych Dariusz, Wrocław

(54) Suszarka do bielizny

(57) Suszarka składa sie z ramion pionowych (1), pięciu przystawek poziomych (2) i podpórek (3). Wszystkie pręty służą do usztywnienia konstrukcji, a poziome pręty do wieszania bielizny.

(6 zastrzeżeń)

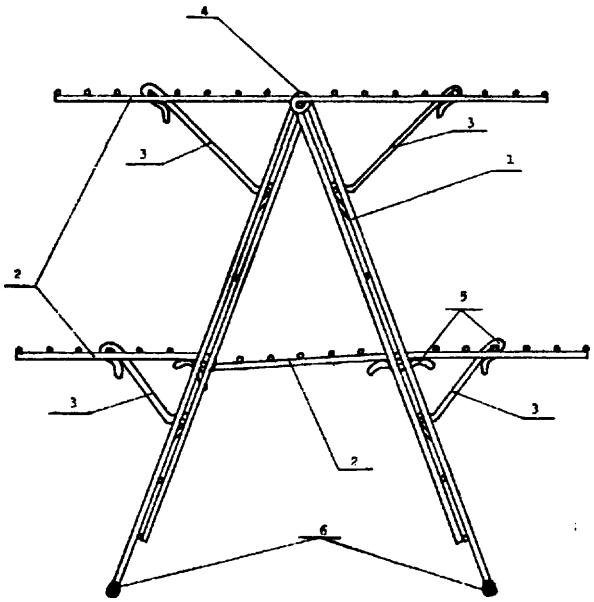

DZIAŁ E

BUDOWNICTWO, GÓRNICTWO; KONSTRUKCJE ZESPOLONE

U1(21) 97008 (22)93 0203 5(51) E03C 1/01

(75) Wysocki Franciszek, Warszawa

(54) Podzespół umywalki

(57) Podzespół umywalki, przeznaczony do instalowania w małych łazienkach o ograniczonej powierzchni użytkowej, składa się z mocowanej do ściany umywalki ceramicznej (1) i obudowy (2) ustawionej na płycie górnej małogabarytowej pralki automatycznej (3) ładowanej od przodu.

Pralka (3) umieszczona jest pod umywalką (1), przy czym otwór odpływowy umywalki (1) wyposażony jest w krótki spust (4) zakończony bocznym odpływem do przewodu kanalizacyjnego.

(4 zastrzeżenia)

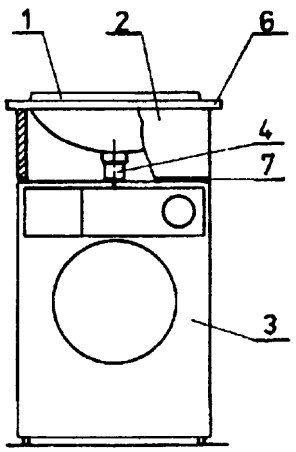

U1(21) 96956 (22)93 0129 5(51) **E03C 1/32**

(75) **Jakóbczyk Eugeniusz,** Kraśnik

(54) **Wspornik** do **umywalki**

(57) Wspornik do umywalki ma na górnej powierzchni pionowo usytuowane zaczepy (3) i (4), które zaopatrzone są w sprężyny (12) i (13).

(1 zastrzeżenie)

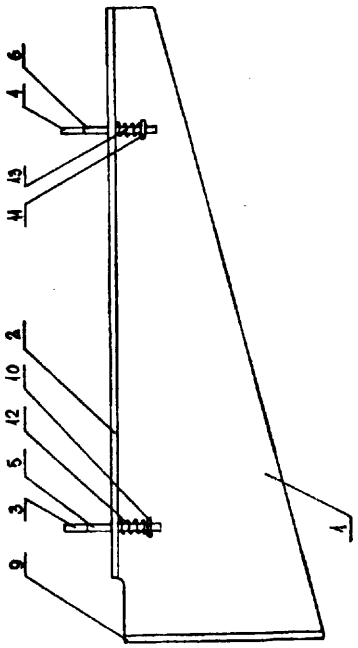

U1(21) 97019 (22)93 02 02 5(51) E04B 1/41

(75) Witas Paweł, Katowice; **Stokfisz** Mirosław, Katowice

(54) Łącznik do mocowania płyt ocieplających

(57) Łącznik do mocowania płyt ocieplających do ściany utworzony jest z płaskownika dwukrotnie zagiętego pod kątem prostym co tworzy trzy częściłącznika. Częśćmocująca (1) służy do zamocowania łącznika do ściany, część podtrzymująca (2) do podtrzymania górnej płyty ocieplającej, a część dociskająca (3, 4) do dociśnięta płyt do ściany.

Łącznik charakteryzuje się tym, że jego część dociskająca (3, 4) utworzona jest z trzech elementów, dwóch w kształcie trójkątów prostokątnych (3), jednego w kształcie trapezu (4). Elementy trójkątne (3) i element trapezowy (4) odgięte są w przeciwne strony. Taki kształt łącznika umożliwia mocowanie płyt mających wpust i wypusti łączonych w ten sposób, że jedna zachodzi na drugą. Wypusty dolnych płyt schowane są za elementem trapezowym (4), a górne płyty opierają się swoimi wpustami na części podtrzymującej (2) i są nabite na elementy trójkątne (3).

(1 zastrzeżenie)

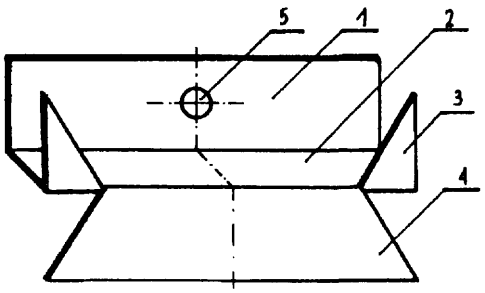

U1(21) 97027 (22)93 02 02 5(51) E04B 1/80

(75) Witas Paweł, Katowice; Stokfisz Mirosław, Katowice

(54) **Płyta izolacyjna**

(57) Płyta izolacyjna do ocieplania ścian wykonana ze styropianu, mająca zewnętrzną powierzchnię wzmocnioną siatką (4) zamocowaną za pomocą masy gruntująco-klejącej (5) i pokrytą masą tynkującą (6) oraz mająca sfazowane górne krawędzie charakteryzująca się tym, że ma kształt zbliżony do połączonych większymi bocznymi powierzchniami równoległościanu i prostopadłościanu przesuniętych względem siebie wzdłuż przekątnej. Przesunięcie to powoduje utworzenie w bocznych ścianach płyty wypustu (1) i wpustu (2) o nieznacznie różniących się wysokościach, które w czasie montażu płyt do ściany zachodzą na siebie tworząc szczelne połączenie. Ponadto płyta zaopatrzona jest w wąsy (3), których jeden koniec przymocowany jest do wzmacniającej siatki (4), a dwa pozostałe wyprowadzone są na zewnątrz płyty od jej strony wewnętrznej, które to wąsy umożliwiają dodatkowe zamocowanie płyty do ocieplanej ściany. Korzystnym jest pokrycie wszystkich bocznych powierzchni płyty materiałem hydrofobowym.

(1 zastrzeżenie)

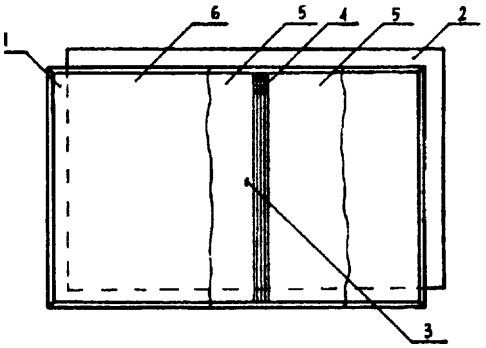

U1(21)'99689 (22)940208 5(51) **E04F 11/18**

(75) Retecki **Remigiusz,** Poznań

(54) Przegubowy zespół mocujący, zwłaszcza pochwyt z **tralkami**

(57) Przegubowy zespół charakteryzuje się tym, że wyposażony jest w podłużny korpus (1) z okrągłym odsadzeniem (2), do którego dołączone są obrotowo widełki (3) za pomocą osi (4). Widełki (3) zaopatrzone są w trzpień (5) osadzony suwliwie na całej długości otworu (6). Otwór ten wykonany jest przelotowo we wkładce (7) usytuowanej w górnej części tralki (8). Korpus (1) ma otwory (9), przez które umocowany jest śrubowo z pochwytem (10) balustrady.

(1 zastrzeżenie)

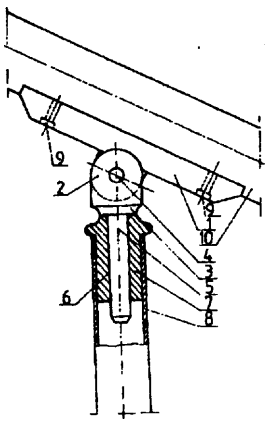

U1(21) 99690 (22)94 02 08 5(51) **E04F 11/18**

(75) Retecki Remigiusz, Poznań

(54) Uchwyt mocujący

(57) Uchwyt mocujący charakteryzuje się tym, że ma oddzielny korpus (1) oraz uchwyt widełkowy (2) z trzpieniem (5) osadzonym suwliwie w tym korpusie. Na wklęsłej łukowej powierzchni korpusu (1) rozmieszczone są wzdłuż poprzecznej osi otwór trzpienia oraz dwa otwory mocujące (9). Otwory te usytuowane są prostopadle na obwodzie wklęsłej łukowej powierzchni i jednocześnie prostopadle względem kolistej powierzchni tralki (3). Korpus (1) mocowany jest do tralki (3), a uchwyt widełkowy (2) do elementu (4) wypełniającego przestrzeń między tralkami (3).

(1 zastrzeżenie)

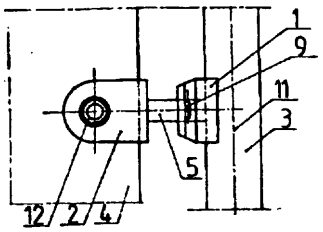

U1(21) 99837 (22) 94 02 28 5(51) **E04H 1/12**

(75) **Musialik** Jerzy, Koziegłowy

(54) **Kabina narożna, zwłaszcza do natrysków**

(57) Kabina narożna do natrysków, mająca dwie ścianki przesuwne i dwie ścianki stałe, każda o konstrukcji ramowej wykonanej z kształtowników cienkościennych, charakteryzuje się tym, że pionowe boki ram ścianek przesuwnych (1) wykonane są z kształtowników (E, F), a obydwa boki poziome ram ścianek przesuwnych wykonane są z kształtowników (D), natomiast pionowe boki ram ścianek stałych (2) wykonane są z kształtowników (A,F), zaś obydwa boki poziome ram ścianek stałych wykonane są z kształtowników (B), przy czym w górne i dolne kształtowniki (B) obu ścianek stałych wsunięte są częściowo na długości kształtowniki (C), łączone prostopadle wolnymi końcami w narożach górnym i dolnym łącznikami, przy czym ścianki stałe mocowane są do ścian pomieszczenia sanitarnego za pomocą listew wykonanych z kształtowników (G).

(8 zastrzeżeń)

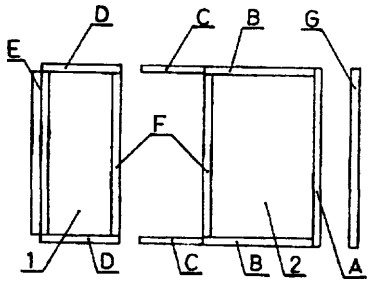

U1(21) 97026 (22)93 02 04 **5(51) E05B 59/00**

(71) ATH Sp. z o.o. Zakład Usług Techniczno Handlowych, Warszawa

(72) Pietrzak Dyonizy

(54) **Zamek do drzwi**

(57) Zamek do drzwi składa się z podstawowej obudowy (1), hartowanej pokrywy (2), przesuwanych kluczem od zewnątrz rygli (3) i szeregu płaskich zapadek (4), w których osadzone są podwójne drutowe sprężynki (5). Do pokrywy (2) od strony zewnętrznej przymocowana jest prowadnica (6) klucza oraz wewnętrzne dystanse (7). Do obudowy (1) przymocowany jest trzpień (8) prowadzący klucz, zakontrowany od strony wewnętrznej zamka kontrnakrętką (9). Oba rygle (3) są prowadzone w zapadkach (4) kołkiem (10) blokowanym w ryglu (3) wkrętami (11). Pokrywa (2) przykręcona jest do drzwi śrubami (12), w których hartowanym łbie jest zasterowana łożyskowa kulka. W przytwierdzonym do futryny skoblu są wywiercone w części środkowej otwory do mocowania go śrubami do futryny.

(3 zastrzeżenia)

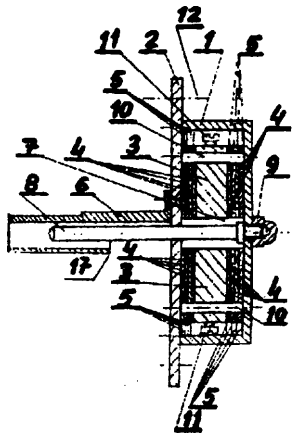

U1(21) 97063 (22) 93 02 06 5(51) E06B 1/70

(75) Gumieniak **Bolesław,** Szczecin

(54) **Płytka parapetowa ceramiczna**

(57) Płytka o kształcie prostokątnym, pokryta szkliwem charakteryzuje się tym, że jej górna powierzchnia (1) zawiera podłużne rowki (2), a prawy brzeg (5) zawinięty do dołu ma w przekroju poprzecznym kształt zbliżony do trapezu. W dolnej powierzchni płytki wykonane są dwa prostokątne wgłębienia (7).

(2 zastrzeżenia)

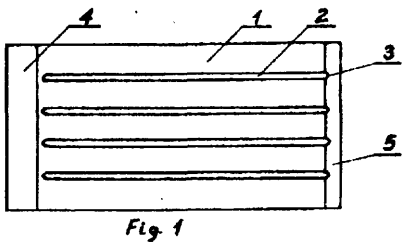

Fig. 1

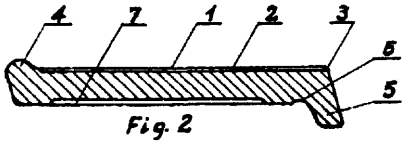

Fig. 2

U1(21) 97030 (22)93 02 03 5(51) E06B 5/16
B63B 19/00

(71) MEBLOMOR Fabryka **Sprzętu** Okrętowego, Czarnków

(72) Kmieciak Franciszek

(54) **Drzwi ognioodporne**

(57) W drzwiach ościeżnica (1) wykonana jest z cienkościennego profilu zamkniętego o przekroju prostokąta mającego wydłużone naroże tworzące obrzeże (2) i jest zaopatrzona na obwodzie w zestaw listw kształtowych (3, 4) o cienkościennym

profilu otwartym mających w przekroju poprzecznym kształt kątownika o zawiniętych krawędziach (5, 6). Jedna z listw kształtowych (3) ma wydłużone naroże tworzące wzmocnione obrzeże (7), a ościeżnica (1) wraz z listwami kształtowymi (3, 4) sprzęgana jest śrubowymi elementami złącznymi (8). W skrzydle, płyty dekoracyjne (13, 14), przylegają do kaset (11, 12) na całej powierzchni zewnętrznej i są z nimi trwale połączone, a na obrzeżu skrzydła osadzona jest obwodowa ramka (15) wykonana z profilu ceowego, której półki zwrócone są do środka ramy (10).

(1 zastrzeżenie)

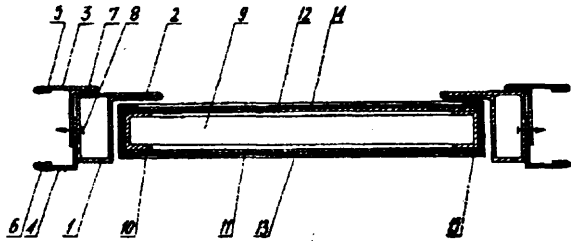

U1(21) 96958 (22)93 0129 5(51) E06B 7/08
E06B 9/17

(75) Skrzypek Andrzej, Warszawa

(54) Oprawa mocująca do żaluzji wertykalnych

(57) Oprawa ma górny pas (2) wyposażony od strony wewnętrznej w trójkątne występy (3), a ramiona krótkie (4) są odsunięte od krawędzi pasa górnego (2) tworząc zaczep (5) dla uchwytów, przy czym zakończone są u dołu poziomymi pasami (6) łączącymi się następnie z ramionami dolnymi (7) mającymi zagięcia dolne (9) i wewnątrz poziome pasy (8) dzielące ramiona dolne (7) na dwie części, a ponadto rozstawienie ramion dolnych (7) jest większe od szerokości górnego pasa (2).

(2 zastrzeżenia)

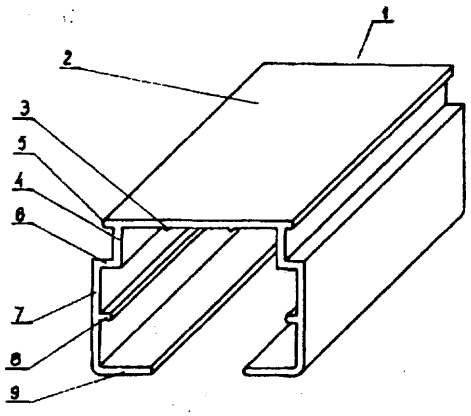

U1(21) 96951 (22)93 0128 5(51) E06B 9/00

(71) DOM-ART Spółdzielnia Pracy, Bielsko-Biała
(72) Gaczoł Ryszard, Pietrzyk Marek, Trzebiński Marek

(54) **Balustrada**

(57) Przedmiotem wzoru użytkowego jest balustrada przeznaczona, zwłaszcza do montażu na futrynach drzwi celem uniemożliwienia niekontrolowanego wyjścia małych dzieci z pomieszczenia.

Balustrada składa się ze stałych części bocznych (1), pomiędzy którymi osadzono uchylno-przesuwnie drzwi (2) na zawiasach trzpieniowych (3). W powierzchniach czołowych (4) stałych części bocznych (1) osadzone są pokrętła osadcze (5) balustrady. Dolna poprzeczka (6) drzwi (2) ma trwale osadzony element osadczy (7) w kształcie korytka, natomiast na jednym końcu poprzeczki górnej (8) drzwi (2) poprzez bolec (9) uchylnie osadzono zawieradło (10).

(1 zastrzeżenie)

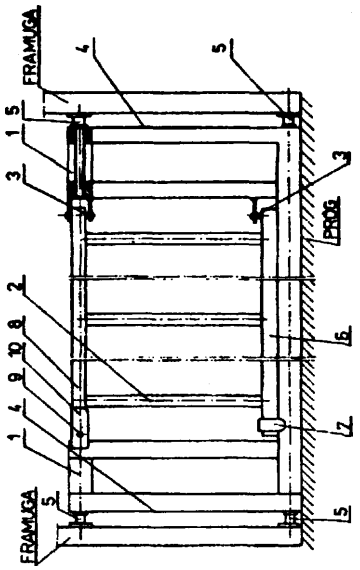

U1(21) 96974 (22)930201 5(51) E06B 9/06
E06B 3/94

(75) Skrzypek Andrzej, Warszawa

(54) Korpus prowadnicy drzwi harmonijkowych

(57) Korpus prowadnicy drzwi harmonijkowych ma bieżnie (2) z obu stron przekroju otwartego kształtownika (3) o przekroju prostokątnym, które mają przekrój trójkąta równobocznego z otwartym jednym bokiem zwróconym ku wnętrzu otwartego kształtownika (3), przy czym zakończenie boku bieżni (2) jest połączone trwale z zakończeniem bocznego pasa (5) otwartego kształtownika (3) tworząc z nim kąt rozwarty.

(1 zastrzeżenie)

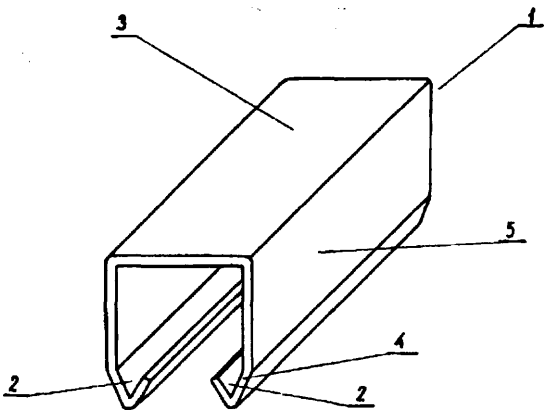

U1(21) 97062 (22)93 02 05 5(51) E21D 11/28

(75) Donica Jan, Katowice; Głąb Tomasz, Zemborzyn

(54) Rurowa rozpora górnicza

(57) Rozpora ma jeden spłaszczony koniec (1) wyprofilowany odpowiednio do zewnętrznego obrysu kształtownika (2) obudowy oraz zaopatrzony w dwa otwory (3, 4) dla śrub (5) mocujących rozporę na tym kształtowniku (2) i w półkolistą końcówkę

(6). Drugi koniec (7) rozpory ma ukośne ścięcie (8) dopasowane do bocznego obrysu kształtownika (2) obudowy oraz jeden otwór (9) dla śruby mocującej (5).

(1 zastrzeżenie)

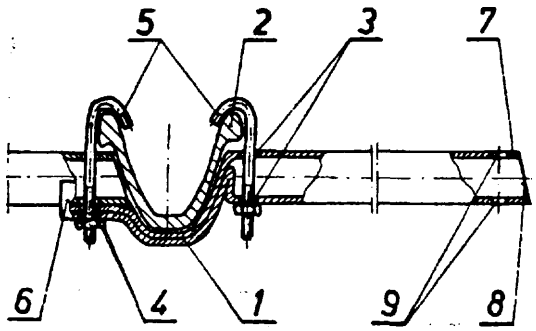

U1(21) 96953 (22)93 0127 5(51) E21D 21/00

(71) Główny Instytut Górnictwa, Katowice
(72) **Kidybiński** Antoni, Nierobisz Andrzej, Wąsiński Józef, Brzeziński Jerzy, **Oleś** Franciszek

(54) Kotew górnicza wklejana

(57) Kotew ma gięty pręt (1) o zarysie (2) w kształcie linii zygzakowej, zakończony ostrzem (3) do przebijania ładunku klejowego.

(1 zastrzeżenie)

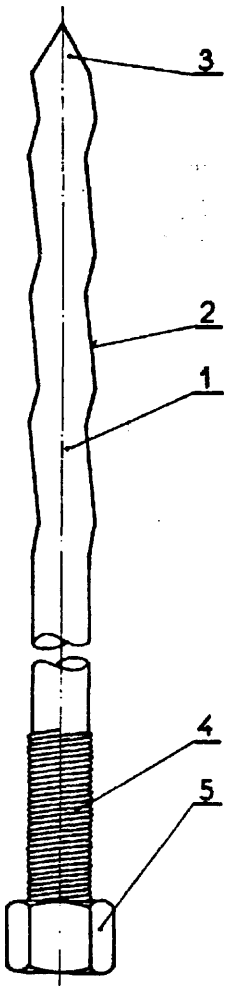

U1(21) 97016 (22)93 0202 **5(51) E21D 21/00**

(71) **Główny** Instytut **Górnictwa,** Katowice
(72) Kidybiński Antoni, Twardokes **Kazimierz,** Wąsiński Józef, Brzeziński Jerzy, Oleś Franciszek

(54) Kotew górnicza odporna na obciążenia dynamiczne

(57) Kotew ma wklejany do górotworu żebrowany pręt (1) z gładko ukształtowanym środkowym odcinkiem (2), na który jest nasunięta miękka osłona (3), korzystnie w postaci rurki ze sztucznego tworzywa.

(1 zastrzeżenie)

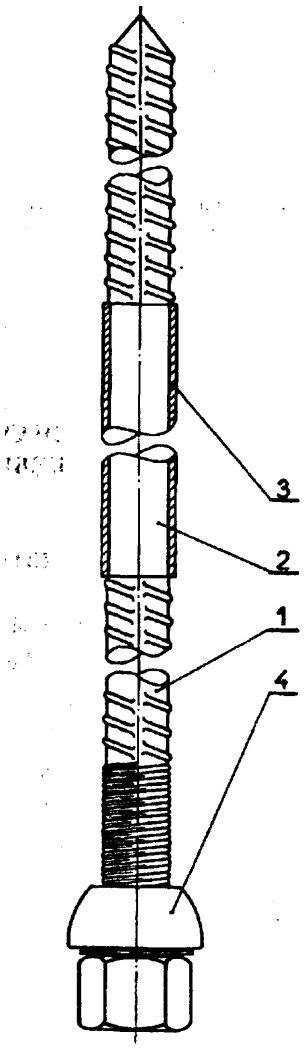

U1(21) 97018 (22)93 02 02 5(51) E21D 21/00

(71) Główny Instytut Górnictwa, Katowice
(72) Cieśla Stefan, Nierobisz Andrzej, Oleś Franciszek, Skalski Zygmunt, Wąsiński Józef

(54) Wklejana kotew górnicza

(57) Kotew ma dzieloną żerdź kotwiową, składającą się z dwóch prętów (1, 2). Jeden pręt (1) jest zakończony z jednej strony ukośnym Ścięciem (3), a z drugiej strony gwintem (4). Drugi pręt (2) jest zakończony z jednej strony gwintem (5), a z drugiej strony końcówką dostosowaną do gniazda wiertarko-kotwiarki. Gwinty (4, 5) obu prętów (1, 2) są połączone tulejką (6), zaopatrzoną w wewnętrzny gwint na całej długości.

(1 zastrzeżenie)

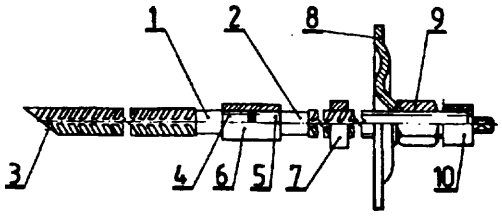

U1(21) 97043 (22)9302 04 5(51) E21F 1/08

(71) GORPROJEKT Zakład Projektowania i Doradztwa Technicznego, Gliwice

(72) Szneider Ernest, Skoczylas Jan, Janik Tadeusz, Twardoch Jan, Zając Eugeniusz, Foleżyński Sławomir

(54) Urządzenie do tłumienia hałasu wylotu z wentylatora

(57) Urządzenie charakteryzuje się tym, że na zewnątrz górnej komory tłumienia (3) zabudowane są tłumiki labiryntowe (5), w których kasety tłumiące (6) ustawione są prostopadłe do kierunku przepływu powietrza.

(1 zastrzeżenie)

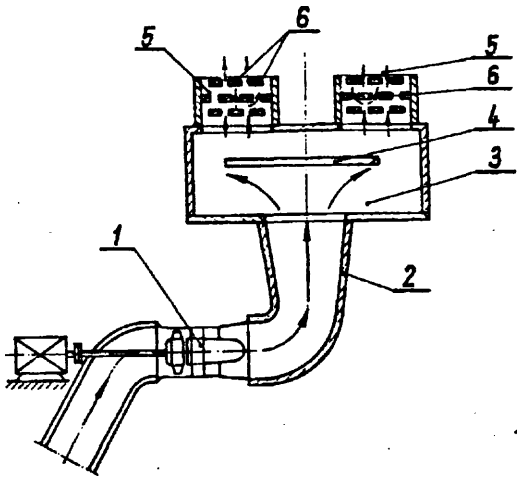

DZIAŁ F

MECHANIKA; OŚWIETLENIE; OGRZEWANIE; UZBROJENIE; TECHNIKA MINERSKA

U1(21) 97044 (22)93 0205 5(51) F01M 11/03 B01D 27/04

(75) Brzostowicz Andrzej, Włocławek

(54) Filtr do olejów, zwłaszcza silnikowych

(57) Filtr do olejów, zwłaszcza silnikowych mający zamkniętą pokrywą obudowę, wewnątrz której ułożony jest cylindryczny wkład filtracyjny na płaskiej sprężynie z ułożonym na niej zaworem przelewowym połączonym z wkładem filtracyjnym, którego górne zakończenie naciska na element zaworowy przylegający do pokrywy charakteryzuje się tym, że element zaworowy w przekroju poprzecznym stanowi profil kontaktujący się jednym wycinkiem powierzchni z górnym zakończeniem wkładu filtracyjnego (6) i dwoma wycinkami powierzchni z pokrywą (4) tworząc wolną przestrzeń między tym elementem zaworowym (5) i pokrywą (4).

(1 zastrzeżenie)

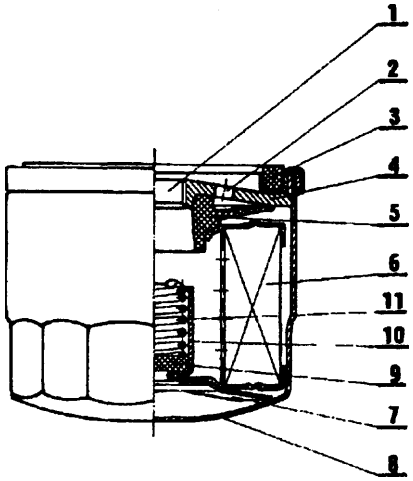

U1(21) 96973 (22)930201 5(51) F01N 7/08

(75) Hochół Czesław, Swarzędz

(54) Tłumik drgań rurowego układu wydechowego

(57) Tłumik drgań składa się z dwóch tulei (1,9), pomiędzy którymi znajduje się szczelina. Połączenie obu tulei (1, 9) dają sprężyny (5) zawieszone na zaczepach (2). Swobodę przesuwu i likwidacji drgań zapewnia pierścień (6) miedziano -grafitowy osadzony na pierścieniu (4) oporowym i obracający się w gnieździe (7). Tłumik drgań jest wykonywany z tulejami o dowolnych średnicach.

(3 zastrzeżenia)

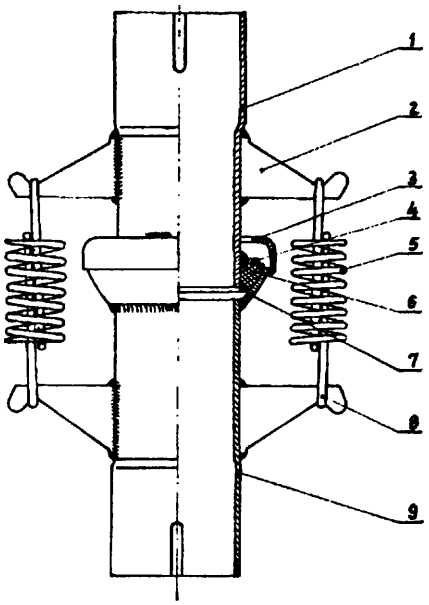

U1(21) 99815 (22) 94 02 24 5(51) F02F 3/08

(71) Wytwórnia Sprzętu Komunikacyjnego PZL-Gorzyce, **Gorzyce k/Sandomierza**

(72) Chmielowiec Bolesław, Jaszcz Wiesław, Gronek Zbigniew

(54) Wkładka do tłoka silnika spalinowego

(57) Wkładka ukształtowana jest w płaszczyźnie prostopadłej do powierzchni płaskownika z płaskowników (1,2) z łukowymi wy cięci ami, nierozłącznie połączonych (4) w pierścień kształtu owalnego. Wkładka jest zatapiana w pobliżu górnej krawędzi części prowadzącej tłoka.

(1 zastrzeżenie)

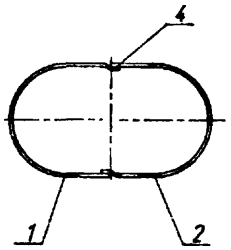

U1(21) 97042 (22)93 0204 5(51) F16K 5/08

(71) **WROZAMET SA Zakłady** Sprzętu Grzejnego, Wrocław

(72) Magdziarek Mirosław, Kubiak Tadeusz

(54) **Obejma,** zwłaszcza do kurków gazowych

(57) Obejma (1) ma na jednym końcu wycięcie (2) z występem (3), a na drugim wybranie (4) na element mocujący.

(1 zastrzeżenie)

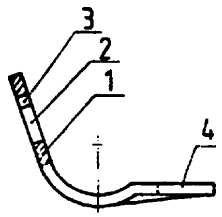

U1(21) 96947 (22)930127 5(51) F16L 11/115

(75) **Żelewski** Andrzej, Kraków

(54) Wąż

(57) Wąż elastyczny ma podatną rurową powłokę (1), rozpiętą na śrubowej spirali z taśmy (2). Wąż ma kształt walca, w którego pobocznicy (3) jest uformowany wąski spiralny rowek (4).

(1 zastrzeżenie)

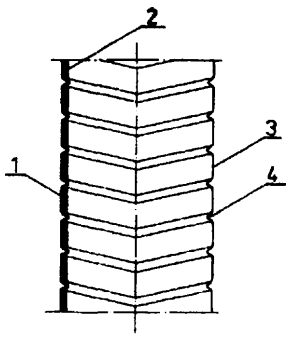

U1(21) 97037 (22) 93 02 05 5(51) F22B 37/10

(71) SEFAKO **Sędziszowska** Fabryka Kotłów, Sędziszów

(72) Sygała Ryszard, Bęben **Janusz,** Noworyta Jan, Grela Wiesław, Kubiesa Tadeusz, **Palimąka** Krzysztof, Wasylów Józef, Machura Marian, Machura Karol, Urbanowicz Władysław

(54) Elementy do remontów i modernizacji kotłów wodnorurowych

(57) Elementy do remontów i modernizacji kotłów wodnorurowych tworzące część ciśnieniową kotła składają się ze ścian szczelnych bocznych (1), ściany przedniej (2), środkowej (3) i tylnej (4), tworzących komory paleniskową kotła i drugiego ciągu. Ściany szczelne (1), (2), (3), (4) mają rozrzedzoną podziałkę pomiędzy rurami. W komorze drugiego ciągu znajdują się ułożone korytarzowo czyli równolegle obok siebie wężownice tworzące pęczek konwekcyjny (5). Na przewodzie spalin (6) zamontowany jest na odrębnej konstrukcji (8) podgrzewacz wody (7). W obiegu wodnym podgrzewacz wody (7) jest połączony równolegle z pęczkiem konwekcyjnym (5). Na przewodzie tłocznym podmuchowego wentylatora (19) zamontowany jest kaloryferowy podgrzewacz powietrza (18). Poprzez otwory w płaskownikach w części dolnej ścian przedniej (2) i środkowej (3) poprowadzone są powietrzne dysze (20) połączone z komorą wtórnego powietrza (21). Elementy mają zastosowanie przy remoncie kapitalnym kotła pozwalając jednocześnie zmodernizować go na jednostkę o lepszych parametrach technicznych i eksploatacyjnych.

(2 zastrzeżenia)

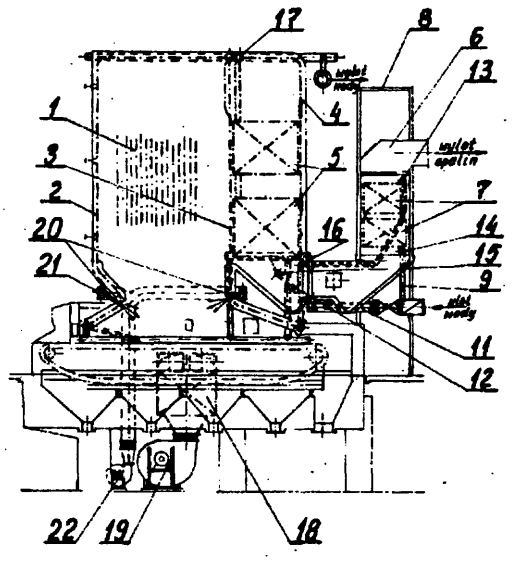

U1(21) 97003 (22)93 0201 5(51) F23L 13/02

(71) RAFAKO Fabryka Kotłów **SA,** Racibórz

(72) Bania Stanisław, Śmieja Henryk

(54) **Ułoży** skowanie klapy odcinającej w przewodzie przepływu spalin lub powietrza instalacji kotła

(57) Ułożyskowanie klapy odcinającej w przewodzie przepływu spalin lub powietrza instalacji kotła, charakteryzuje się tym, że wałki uruchomienia klapy z udziałem tulei (4) łożyska promieniowo -osiowego i tulei (9) łożyska promieniowego, są osadzone w łożyskach (5) z tworzywa grafitowego, mających na zewnątrz kuliste ukształtowania, zamocowane w obudowach (6), a od strony przewodu, wałki są uszczelnione dławikami (10) z wkładkami grafitowymi.

(2 zastrzeżenia)

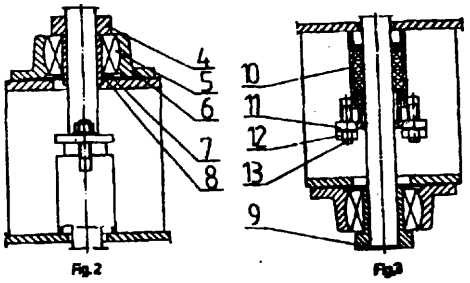

Fig.2 Fig.3

U1(21) 97046 (22)93 0205 5(51) F24H 1/20

(75) Ruszowski Czesław, Yonkers, US

(54) Wymiennik ciepła

(57) Wymiennik ciepła posiada obudowę (1) w kształcie walca, wewnątrz której znajduje się komora grzejna z grzejnikiem (2) umieszczonym w osi obudowy (1). Grzejnik (2) ma kształt rurki zamkniętej od strony nakrętki (3) mocującej przewód pneumatyczny (4) doprowadzający zimny gaz lub ciecz. Wewnątrz grzejnika (2) jest umieszczona rurka (5) otwarta z obu stron i połączona jednym końcem z deklem (6) zamykającym obudowę (1) od strony wypływu gorącego gazu lub cieczy. Dekiel (6) posiada otwór (7), w którym jest mocowana wymienna dysza (8).

(1 zastrzeżenie)

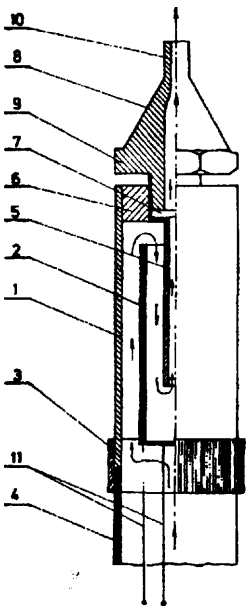

U1(21) 97050 (22)930205 5(51) F28D 1/04

(75) Ruszowski Czesław, Yonkers, US

(54) Grzejnik elektryczny

(57) Grzejnik składa się z cylindrycznej obudowy (1) zamkniętej z obu stron okrągłymi deklami (2) posiadającymi rozmieszczone na obwodzie przepływowe otwory (3) i w środku okrągły otwór (4) do mocowania w nim korpusu (5) w kształcie walca posiadającego w środku przelotowy otwór (6) oraz wokół niego otwory (7) na elektryczne przewody (8). Cylindryczna obudowa (1), dekle (2) i korpus (5) są wykonane z materiału izolacyjnego, takiego jak ceramika lub wysokotemperaturowe szkło kwarcowe. Na cylindrycznej obudowie (1) jest nałożona cienkościenna rurka (10) wykonana z materiału izolacyjnego, takiego jak mika.

(3 zastrzeżenia)

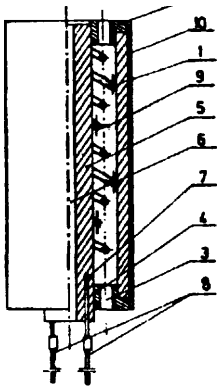

U1(21) 97051 (22)93 0205 5(51) F28F 9/26

(75) Gelo Marek, Warszawa

(54) Grzejnik panelowy

(57) Grzejnik składa się z płaskich, prostokątnych grzejników (1), elektronicznego regulatora temperatury (2) wraz z wtykiem zasilającym (3) oraz łącznika kątowego (5) umożliwiającego łączenie prostokątnych grzejników (1) pod kątem 90° w stosunku do siebie.

(1 zastrzeżenie)

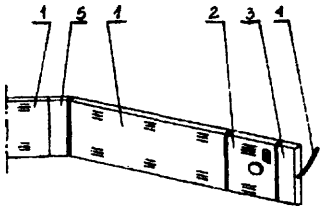

U1(21) 97012 (22)9302 02 5(51) F42B 8/00

(71) SKARŻYSKO Ośrodek Badawczo-Rozwojowy, Skarżysko Kamienna

(72) Łojek Witold, Sałamaszyński Roman, Młynarczyk Marek, Majcher Grażyna

(54) Imitator startu pocisku

(57) imitator startu pocisku charakteryzuje się tym, że smugacz (5), w przedniej części ma kształt kulistego czepca (8), wypełnionego masą obojętną (9), a elementy dystansowe (6) wykonane są w postaci papierowych półpierścieni. Imitator stosuje się w jednostkach wojskowych jako jeden z elementów pozorujących pole walki w czasie ćwiczeń i strzelań, startu pocisku i jego lotu.

(1 zastrzeżenie)

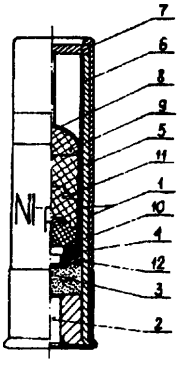

DZIAŁ G

FIZYKA

U1(21) 97036 (22) 93 02 03 5(51) G01F 23/02

(71) MOSTOSTAL WROCŁAW **SA,** Wrocław

(72) Klimas Tadeusz

(54) Poziomowskaz pośredni

(57) Poziomowskaz ma korpus ukształtowany z rury (1) trwale połączonej z obsadami (2, 3). Do obsady (3) jest zamocowany rozłącznie zespół doprowadzający ciśnienie, zawierający pokrywę (6), tuleję (7) z rurką (10), zbiornik oleju (8) i przyłącze (9), natomiast do obsady (2) jest zamocowany zespół wyrównawczy ciśnienia zawierający pokrywę (11), tuleję (12), zbiornik wyrównawczy (13) i przyłącze (14) z rurką (15). Składowe elementy zespołów są ze sobą trwale połączone przez spawanie.

(1 zastrzeżenie)

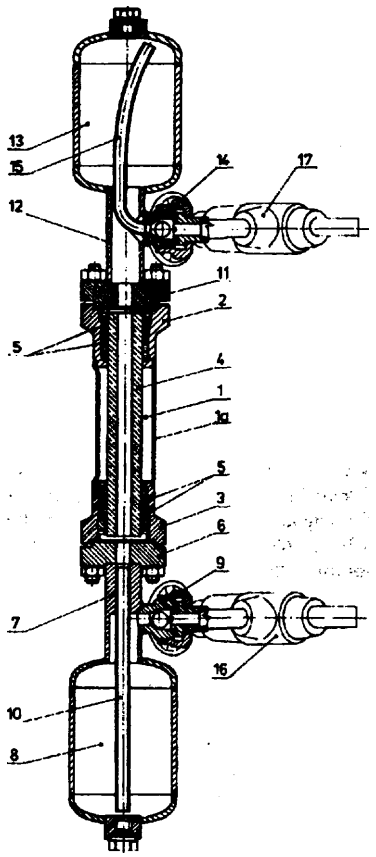

U1(21) 97011 (22)93 0202 5(51) **G01M 19/00**

(71) SKARŻYSKO Ośrodek Badawczo-Rozwojowy, Skarżysko Kamienna

(72) Moskalewicz Maciej, Mrozicki Jacek, Miernik Jerzy, **Puchta** Marek

(54) Komora do badań elementów dennych pocisków **artyleryjskich**

(57) Komora do badań elementów dennych pocisków artyleryjskich charakteryzuje się tym, że w korpusie (1) w kształcie grubościennej tulei osadzony jest od dołu kadłub (2) z inicjatorem (3) i zespołem bezpieczeństwa. W kadłubie (2) usytuowana jest naważka prochu (8). Od góry w korpusie (1) osadzona jest tuleja mocująca (9) zamykająca przestrzeń (7), z której wyprowadzone są otwory z osadzonymi w nich wymiennymi tulejami dławiącymi (10). Zastosowanie komory eliminuje istotny zakres badań pocisku.

(2 zastrzeżenia)

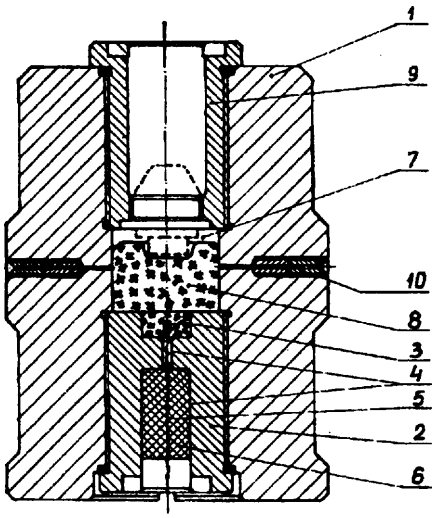

U1(21) 97025 (22)93 0204 5(51) G01R 19/155

(75) Piaskowski Jerzy Zbigniew, Warszawa; Jasiuk Remigiusz, Warszawa; **Lichtański** Adam, Warszawa

(54) Breloczek

(57) Wzór użytkowy rozwiązuje zagadnienie pomiaru stanu naładowania akumulatora.

Breloczek ma optyczny wskaźnik napięcia (1) osadzony w jednym z boków obudowy (2). Na krótszym boku (d) obudowy jest trójkątny występ do zawieszki.

(5 zastrzeżeń)

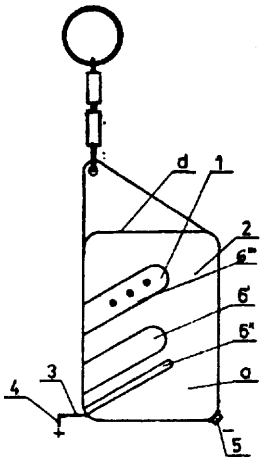

U1(21) 96976 (22) 93 02 02 5(51) G06F 3/02

(75) Łuchniak Leszek, Łódź; Siwecki Andrzej, Łódź

(54) Klawiatura elektronicznej kasy przeznaczonej do aptek

(57) Klawiatura jest wyposażona w cztery grupy klawiszy (1, 2, 3 i 4). Grupa (1) zawiera klawisze funkcyjne zaś grupa (2) zawiera klawisze cyfrowe. W trzeciej grupie (3) klawiszy cen detalicznych poszczególne klawisze są podporządkowane rodzajowi recepty bądź rodzajowi sprzedaży i służą do wprowadzania do pamięci kasy cen detalicznych leków. W czwartej grupie (4) klawiszy refundacji poszczególne klawisze są podporządkowane rodzajowi recepty.

(1 zastrzeżenie)

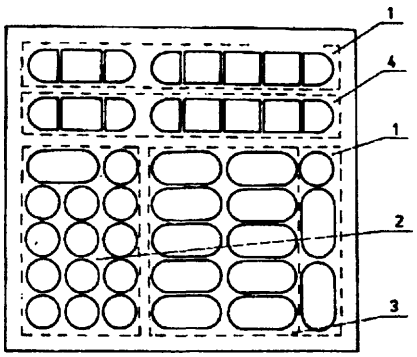

U1(21) 96960 (22)93 01 28 5(51) G09F 7/22

(75) Dobrzyński Ireneusz, Zielona Góra

(54) Mechanizm napędowy tablicy reklamowej

(57) Wzór użytkowy dotyczy mechanizmu napędowego tablicy reklamowej złożonej z segmentów obrotowych w postaci rur o przekroju trójkąta

Mechanizm napędowy składa się z szeregu połączonych z obrotowymi segmentami elementów o kształcie krzyży maltańskich napędzanych zabierakami osadzonymi na zębatych kołach.

Każdy element napędzany jest dwoma zabierakami osadzonymi na zębatym kole. Sąsiednie zębate koła współpracują ze sobą poprzez pośrednie zębate koło, przy czym dwa środkowe zębate koła (7) i (8) współpracują ze sobą poprzez dwa pośrednie zębate koła (9) i (10) zmieniając kierunek obrotu połowy szeregu obrotowych segmentów na przeciwny.

(1 zastrzeżenie)

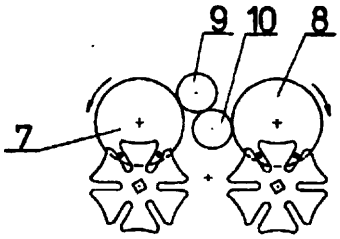

DZIAŁ H

ELEKTROTECHNIKA

U1(21) 97004 (22)930201 5(51) H01R 4/38

(75) Sowa Aleksander, Mielec

(54) Zacisk akumulatorowy

(57) Zacisk akumulatorowy, zwłaszcza w pojazdach mechanicznych charakteryzuje się tym, że stanowi monolit obejmy (1) z otworem stożkowym (3) oraz mostkiem (5) przy czym obejma (1) ma przecięcie (6), a zewnętrzna strona obejmy (1) ma dwustronnie rozmieszczone wzdłużne występy (2).

(2 zastrzeżenia)

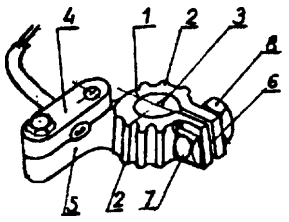

U1(21) 97048 (22)93 02 05 5(51) H01R 23/02

(75) Ruszowski Czesław, Yonkers, US

(54) Złącze wielostykowe

(57) Złącze wielostykowe składa się z gniazda (1) i wtyczki (2). W obu wkładach (5, 8), gnieździe (1) i wtyczce (2) znajdują się przelotowe otwory (11, 13) zakończone z tyłu obudów (3, 7), gniazda (1) i wtyczki (2) wystającymi, okrągłymi rurkami (12, 14). Obudowa (7) wtyczki (2) ma osadzoną od strony czołowej uszczelkę (16). Na okrągłą rurkę (14) wtyczki (2) jest założony przewód pneumatyczny (15).

(4 zastrzeżenia)

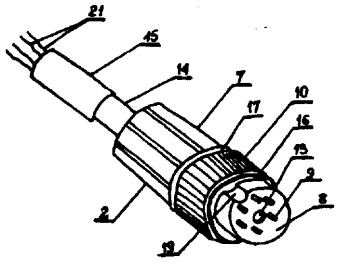

Fig.1.

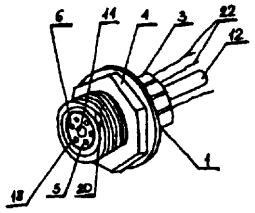

Fig.2

U1(21) 97022 (22)93 02 04 5(51) H02G 5/06

(71) ELMOR Spółka Akcyjna, Gdańsk

(72) Ostrowski Stanisław, Piotrowski Andrzej

(54) Osłona szyny prądowej

(57) Osłona wykonana jest w postaci segmentu (1) w kształcie zbliżonym do ceownika. Część irodkowa segmentu (1) posiada poprzeczne żebra (2) dzielące segment (1) na sektory (3). W sektorach (3) znajdują sie przegrody (4). Jedna ze ścianek bocznych (7) jest przedłużona poza tylną krawędź szyny prądowej i w części przylegającej do szyny prądowej ma otwory pod śruby służące do mocowania osłony.

(2 zastrzeżenia)

Fig.1

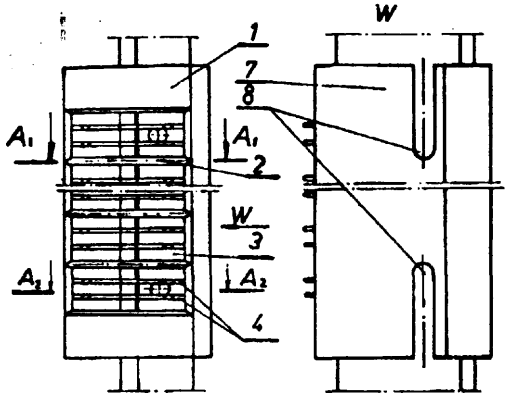

Fig.2

U1(21) 97052 (22)93 0205 5(51) H05B 3/06

(75) Gelo Marek, Warszawa

(54) Uchwyt izolacyjny

(57) Uchwyt izolacyjny, służący do prowadzenia i mocowania elementów grzejnych w listwach grzejnych, charakteryzuje się tym, że ma kształt zagiętej w kształcie litery V sprężynki z otworami (2) od strony zagięcia, w których umieszczony jest odcinek rurki (3) izolatora ceramicznego. Sprężynka posiada dodatkowo na końcach rozchodzących się ramion (1) wycięte otwory (4), przy czym same końce ramion (1) sprężynki posiadają wąskie zagięcia (5) pod kątem prostym skierowane do wewnątrz.

(2 zastrzeżenia)

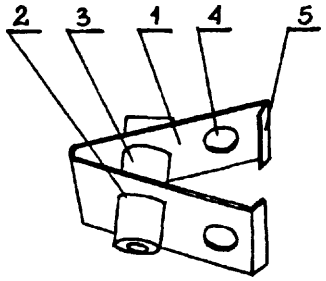

U1(21) 97049 (22)93 0205 5(51) H05K 13/02

(75) Ruszowski Czesław, Yonkers, US

(54) Ręczna przyssawka próżniowa

(57) Przyssawka składa się z rączki (1) w kształcie prostej rury, do której z jednej strony jest podłączone poprzez złącze (2) ramię (3) w kształcie wygiętej rurki, na końcu której jest nałożony wymienny element ssawny (4) wykonany z gumy. Z drugiej strony do rączki (1) jest dołączony przewód pneumatyczny (6). Rączka (1) ma od strony ramienia (3) otwór (7).

(1 zastrzeżenie)

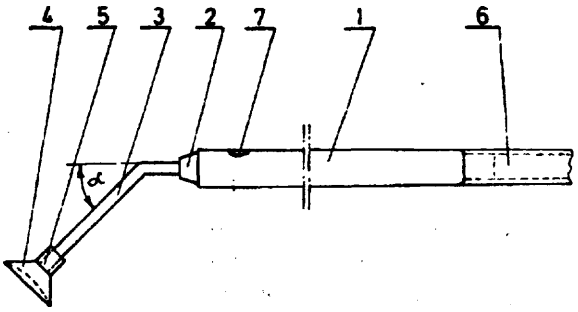

INFORMACJA O DOKONANIU, PRZEZ MIĘDZYNARODOWE BIURO OMPI, PUBLIKACJI ZGŁOSZEŃ MIĘDZYNARODOWYCH, W KTÓRYCH ZGŁASZAJĄCY UBIEGA SIĘ O UZYSKANIE OCHRONY W POLSCE

Numer, rodzaj i data publikacji międzynarodowej	Numer i data zgłoszenia międzynarodowego		Int.Cl[5]
1	2		3
WO 9412010 A1 940609	GB 9302411	931123	A01B 29/04
WO 9412012 A1 940609	EP 9303308	931125	A01D 23/02
WO 9412016 A1 940609	US 9306977	930726	A01H 05/10
WO 9412017 A1 940609	EP 9302328	930828	A01J 05/04
WO 9412026 A1 940609	NO 9300176	931124	A01M 23/24
WO 9412027 A1 940609	US 9309078	930928	A01N 25/08
WO 9412028 A1 940609	SE 9300958	931111	A01N 33/08
WO 9412031 A1 940609	US 9311209	931118	A01N 43/02
WO 9412032 A1 940609	US 9311240	931118	A01N 43/54
WO 9412035 A1 940609	US 9211164	921222	A21B 05/02
WO 9412036 A1 940609	US 9311614	931130	A21C 01/00
WO 9412039 A1 940609	EP 9303155	931110	A21D 02/16
WO 9412041 A1 940609	AU 9300609	931130	A23B 07/154
WO 9412045 A1 940609	EP 9303254	931118	A23D 09/00
WO 9412046 A1 940609	EP 9303214	931116	A23G 01/21
WO 9412048 A2 940609	CA 9300508	931125	A23G 03/20
WO 9412049 A1 940609	US 9311551	931130	A23G 03/32
WO 9412050 A1 940609	EP 9303319	931125	A23G 09/02
WO 9412054 A1 940609	US 9311646	931201	A23L 01/052
WO 9412055 A1 940609	EP 9303379	931130	A23L 01/06
WO 9412056 A1 940609	US 9310393	931028	A23L 01/182
WO 9412059 A1 940609	EP 9303253	931118	A23L 01/237
WO 9412060 A1 940609	GB 9302431	931125	A23L 01/311
WO 9412063 A1 940609	EP 9303372	931130	A23P 01/16
WO 9412064 A1 940609	US 9311272	931119	A41D 01/06
WO 9412065 A1 940609	FI 9300498	931125	A41D 13/12
WO 9412067 A1 940609	DE 9301147	931129	A43B 17/00
WO 9412068 A1 940609	NO 9300175	931122	A43D 95/10
WO 9412069 A1 940609	EP 9303279	931123	A44C 05/10
WO 9412071 A1 940609	EP 9303099	931104	A45D 34/00
WO 9412072 A2 940609	GB 9302418	931124	A45D 37/00
WO 9412074 A1 940609	GB 9302420	931124	A46B 11/00
WO 9412080 A1 940609	US 9308771	930916	A47C 07/02
WO 9412081 A1 940609	FI 9300489	931118	A47C 07/54
WO 9412083 A1 940609	AU 9300602	931125	A47G 19/22
WO 9412084 A1 940609	US 9311247	931119	A47H 23/01
WO 9412086 A1 940609	EP 9303312	931126	A47J 36/08
WO 9412088 A1 940609	NZ 9300120	931129	A47K 07/03
WO 9412091 A1 940609	US 9311548	931203	A61B 01/32
WO 9412095 A2 940609	US 9311256	931118	A61B 05/00
WO 9412101 A1 940609	US 9210321	921130	A61B 05/05
WO 9412107 A1 940609	DE 9301138	931129	A61B 17/16
WO 9412111 A1 940609	US 9311388	931123	A61B 17/56
WO 9412112 A1 940609	GB 9302390	931119	A61B 17/58
WO 9412114 A1 940609	US 9210200	921130	A61B 19/00

1	2		3	
WO 9412118 A1 940609	US 9311430	931124	A61C	05/00
WO 9412128 A1 940609	GB 9302452	931129	A61F	05/44
WO 9412129 A1 940609	US 9310036	931020	A61F	05/44
WO 9412130 A1 940609	DE 9301052	931104	A61F	09/00
WO 9412132 A1 940609	US 9311581	931129	A61F	09/00
WO 9412133 A1 940609	GB 9302469	931130	A61F	13/00
WO 9412135 A1 940609	US 9311502	931129	A61F	13/15
WO 9412137 A1 940609	FI 9300494	931122	A61G	01/013
WO 9412139 A1 940609	EP 9303140	931110	A61G	09/02
WO 9412142 A1 940609	GB 9302459	931130	A61J	01/00
WO 9412144 A2 940609	US 9310620	931105	A61K	0/
WO 9412145 A2 940609	EP 9303358	931127	A61K	07/00
WO 9412146 Al 940609	US 9311489	931122	A61K	07/021
WO 9412150 A1 940609	GB 9302387	931119	A61K	07/16
WO 9412151 A1 940609	EP 9303255	931118	A61K	07/48
WO 9412153 A1 940609	SE 9301029	931129	A61K	09/08
WO 9412154 A1 940609	GB 9302393	931122	A61K	09/127
WO 9412158 A1 940609	US 9311621	931202	A61K	09/16
WO 9412160 A1 940609	US 9310643	931102	A61K	09/48
WO 9412161 A1 940609	US 9311389	931123	A61K	09/50
WO 9412162 A1 940609	FI 9300514	931201	A61K	31/135
WO 9412164 A1 940609	GB 9302425	931125	A61K	31/155
WO 9412165 A2 940609	GB 9302437	931126	A61K	31/155
WO 9412166 A1 940609	GB 9302423	931125	A61K	31/165
WO 9412168 A1 940609	EP 9303280	931123	A61K	31/195
WO 9412169 A1 940609	US 9311207	931118	A61K	31/195
WO 9412171 A1 940609	FR 9301166	931126	A61K	31/335
WO 9412172 A1 940609	US 9311668	931202	A61K	31/335
WO 9412173 A1 940609	GB 9202222	921130	A61K	31/35
WO 9412174 A1 940609	US 9311125	931116	A61K	31/35
WO 9412177 A1 940609	US 9311597	931201	A61K	31/40
WO 9412178 A1 940609	US 9311598	931201	A61K	31/40
WO 9412180 A1 940609	EP 9303272	931122	A61K	31/415
WO 9412181 A1 940609	US 9311623	931129	A61K	31/445
WO 9412183 A1 940609	US 9311537	931130	A61K	31/505
WO 9412185 A1 940609	US 9311505	931202	A61K	31/55
WO 9412188 A1 940609	US 9310649	931103	A61K	31/70
WO 9412192 A1 940609	AU 9300606	931129	A61K	33/24
WO 9412194 A1 940609	US 9311433	931201	A61K	33/24
WO 9412195 A1 940609	US 9311677	931202	A61K	33/24
WO 9412196 A1 940609	US 9311434	931123	A61K	35/00
WO 9412197 A1 940609	EP 9303362	931201	A61K	35/10
WO 9412198 A1 940609	AU 9300599	931125	A61K	35/78
WO 9412200 A1 940609	US 9311172	931117	A61K	37/00
WO 9412204 A1 940609	US 9311154	931117	A61K	37/02
WO 9412210 A1 940609	US 9311365	931129	A61K	39/00
WO 9412211 A1 940609	SE 9300996	931119	A61K	39/112
WO 9412212 A1 940609	US 9311607	931124	A61K	39/12
WO 9412213 A1 940609	DK 9300382	931124	A61K	39/395
WO 9412214 A1 940609	US 9311611	931130	A61K	39/395
WO 9412215 A1 940609	US 9311612	931130	A61K	39/395
WO 9412217 A1 940609	US 9311651	931201	A61K	47/28
WO 9412218 A1 940609	EP 9303261	931120	A61K	47/48
WO 9412219 A2 940609	US 9311458	931124	A61K	47/48
WO 9412221 A1 940609	DE 9301063	931108	A61L	02/26
WO 9412222 A1 940609	FR 9301176	931130	A61M	01/00

1	2		
WO 9412227 A1 940609	JP 9301742	931130	A61M 05/28
WO 9412228 A1 940609	DK 9300402	931202	A61M 05/315
WO 9412229 A1 940609	GB 9202227	921201	A61M 05/32
WO 9412230 A1 940609	SE 9301007	931123	A61M 15/00
WO 9412231 A1 940609	US 9311471	931124	A61M 16/00
WO 9412232 A1 940609	US 9311371	931123	A61M 25/02
WO 9412239 A1 940609	CA 9300490	931117	A61N 05/06
WO 9412241 A1 940609	AU 9300619	931202	A63B 09/00
WO 9412242 A1 940609	KR 9300049	930610	A63B 19/00
WO 9412243 A1 940609	RU 9300285	931124	A63B 21/00
WO 9412244 A1 940609	US 9311639	931130	A63B 22/00
WO 9412245 A1 940609	CA 9200504	921123	A63B 43/04
WO 9412247 A1 940609	IE 9300057	931130	A63B 57/00
WO 9412253 A1 940609	US 9311160	931117	A63C 17/14
WO 9412256 A1 940609	US 9311624	931130	A63F 09/24
WO 9412258 A2 940609	US 9311510	931129	B01D 03/28
WO 9412263 A1 940609	SE 9301037	931202	B01D 43/00
WO 9412264 A1 940609	SE 9301016	931125	B01D 46/04
WO 9412266 A1 940609	GB 9302406	931123	B01D 53/34
WO 9412267 A1 940609	US 9311100	931116	B01D 61/00
WO 9412272 A1 940609	SE 9300970	931115	B01F 17/34
WO 9412274 A1 940609	EP 9303252	931118	B01J 08/02
WO 9412275 A1 940609	SE 9301050	931203	B01J 20/26
WO 9412277 A1 940609	DE 9301117	931124	B01J 29/04
WO 9412281 A1 940609	FT 9300478	931115	B02C 19/12
WO 9412282 A1 940609	US 9311378	931123	B03C 03/00
WO 9412285 A2 940609	GB 9302443	931126	B05B 05/025
WO 9412287 A1 940609	EP 9302938	931025	B05B 07/24
WO 9412288 A1 940609	GB 9302332	931112	B05B 11/06
WO 9412289 A1 940609	US 9311279	931119	B05D 03/12
WO 9412291 A1 940609	US 9311357	931122	B08B 15/00
WO 9412293 A1 940609	DE 9301142	931126	B21D 03/00
WO 9412295 A1 940609	DK 9300369	931111	B21D 39/04
WO 9412296 A1 940609	EP 9303050	931102	B21D 39/04
WO 9412297 A1 940609	EP 9303302	931125	B21D 39/04
WO 9412298 A1 940609	FI 9300521	931202	B21D 53/06
WO 9412299 A1 940609	EP 9303222	931117	B21J 15/04
WO 9412300 A1 940609	AU 9300593	931122	B22D 11/06
WO 9412301 A1 940609	CA 9300498	931123	B22D 11/10
WO 9412312 A1 940609	AU 9300596	931124	B23K 35/38
WO 9412313 A1 940609	US 9311276	931119	B23P 13/00
WO 9412316 A1 940609	US 9307319	930806	B24C 05/04
WO 9412319 A1 940609	DE 9301139	931130	B25B 23/00
WO 9412320 A1 940609	NZ 9300119	931126	B25B 25/00
WO 9412321 A1 940609	AU 9200632	921126	B25D 01/16
WO 9412322 A1 940609	CA 9300436	931015	B25G 01/08
WO 9412325 A1 940609	US 9310777	931109	B26B 07/00
WO 9412328 A1 940609	US 9311490	931124	B28B 21/00
WO 9412331 A1 940609	EP 9303377	931130	B29C 41/18
WO 9412336 A1 940609	NL 9300242	931116	B29C 63/34
WO 9412338 A1 940609	GB 9302285	931105	B29C 65/34
WO 9412339 A1 940609	NL 9300241	931116	B29C 67/00
WO 9412340 A1 940609	US 9304504	930511	B29C 67/00
WO 9412341 A1 940609	CA 9300511	931126	B29C 67/14
WO 9412342 A1 940609	US 9311131	931116	B29D 11/00
WO 9412344 A1 940609	DE 9301112	931119	B31F 01/32

1	2		3	
WO 9412349 A1 940609	SE 9301012	931124	B41F	35/00
WO 9412352 A1 940609	NL 9300250	931125	B41M	05/28
WO 9412356 A1 940609	US 9310896	931112	B42C	17/00
WO 9412368 A1 940609	US 9311747	931202	B60Q	01/26
WO 9412369 A1 940609	IT 9200153	921202	B60Q	01/50
WO 9412370 A1 940609	CA 9200516	921201	B60R	13/01
WO 9412382 A1 940609	US 9310994	931112	B63B	05/00
WO 9412383 Al 940609	FI 9200327	921130	B63B	15/00
WO 9412384 A1 940609	SE 9301023	931126	B63B	27/14
WO 9412386 A2 940609	NL 9300257	931201	B63D	21/40
WO 9412391 Al 940609	CA 9300520	931130	B64F	01/00
WO 9412392 Al 940609	IT 9300124	931201	B65B	01/02
WO 9412395 A1 940609	US 9311504	931129	B65B	61/14
WO 9412397 A1 940609	AU 9300601	931125	B65D	01/34
WO 9412398 A1 940609	FR 9301151	931122	B65D	27/00
WO 9412400 A1 940609	US 9310206	931025	B65D	41/34
WO 9412403 A1 940609	GB 9302402	931122	B65D	71/00
WO 9412405 A2 940609	GB 9302290	931108	B65D	77/20
WO 9412406 A1 940609	EP 9301293	930524	B65D	83/20
WO 9412408 A1 940609	SE 9301005	931123	B65D	90/00
WO 9412411 A1 940609	GB 9202236	921202	B65G	03/04
WO 9412415 A1 940609	AU 9300613	931201	B65G	57/22
WO 9412423 A1 940609	EP 9303221	931117	B66F	03/35
WO 9412429 A1 940609	US 9311006	931115	C01B	17/00
WO 9412431 A1 940609	US 9308916	930920	C01B	17/05
WO 9412432 A1 940609	AU 9300616	931202	C01B	31/20
WO 9412433 A1 940609	EP 9303256	931119	C01B	33/12
WO 9412434 A1 940609	CA 9300513	931130	C01F	07/08
WO 9412435 A1 940609	US 9311325	931122	C01G	25/04
WO 9412437 A1 940609	FR 9301155	931124	C02F	01/78
WO 9412442 A1 940609	US 9311364	931122	C03C	14/00
WO 9412444 A1 940609	NL 9300248	931123	C04B	05/06
WO 9412449 A1 940609	US 9311313	931119	C04B	35/65
WO 9412450 A1 940609	NL 9300254	931129	C07B	45/06
WO 9412451 A1 940609	US 9311520	931129	C07B	55/00
WO 9412459 A1 940609	EP 9303190	931115	C07C	57/02
WO 9412460 A1 940609	EP 9303376	931130	C07C	57/30
WO 9412461 A1 940609	US 9310228	931029	C07C	65/21
WO 9412463 A1 940609	EP 9303193	931115	C07C	03/04
WO 9412465 A1 940609	US 9309066	930924	C07C	11/51
WO 9412466 A1 940609	US 9311625	931130	C07C	33/00
WO 9412467 A1 940609	EP 9303172	931111	C07C	35/06
WO 9412470 A1 940609	EP 9303370	931129	C07C	91/08
WO 9412473 A1 940609	JP 9301696	931118	C07C	17/28
WO 9412475 A1 940609	EP 9202737	921127	C07D	09/16
WO 9412476 A1 940609	JP 9301691	931118	C07D	23/16
WO 9412480 A1 940609	EP 9303324	931125	C07D	39/00
WO 9412482 A1 940609	FR 9301133	931118	C07D	63/04
WO 9412484 A1 940609	FR 9301145	931122	C07D	05/14
WO 9412485 A1 940609	FR 9301173	931130	C07D	05/14
WO 9412486 A1 940609	US 9311463	931124	C07D	05/14
WO 9412487 A1 940609	GB 9302427	931125	C07D	07/33
WO 9412488 A1 940609	EP 9303278	931123	C07D	11/16
WO 9412489 A1 940609	EP 9303170	931117	C07D	17/22
WO 9412491 A1 940609	US 9311164	931122	C07D	01/06
WO 9412492 A1 940609	EP 9303257	931119	C07D	05/04

1	2		3	
WO 9412493 Al 940609	EP 9202719	921125	C07D	05/14
WO 9412494 A1 940609	EP 9303206	931115	C07D	05/14
WO 9412500 A1 940609	US 9310976	931117	C07D	71/04
WO 9412505 A1 940609	US 9308613	930917	C07F	07/08
WO 9412506 A1 940609	US 9311326	931122	C07F	09/145
WO 9412507 A1 940609	GB 9302466	931130	C07F	09/657
WO 9412508 A1 940609	US 9311320	931122	C07F	09/657
WO 9412509 A1 940609	US 9311327	931122	C07F	09/657
WO 9412510 A1 940609	US 9310764	931109	C07G	17/00
WO 9412511 A1 940609	EP 9303171	931111	C07H	15/04
WO 9412517 A1 940609	US 9311377	931123	C07H	21/00
WO 9412520 A1 940609	US 9311138	931117	C07H	21/04
WO 9412525 A1 940609	EP 9303239	931119	C07K	03/02
WO 9412531 A1 940609	US 9311110	931119	C07K	07/10
WO 9412535 A1 940609	US 9311242	931118	C07K	13/00
WO 9412537 A2 940609	EP 9303330	931126	C07K	15/00
WO 9412539 A1 940609	US 9311292	931119	C07K	15/00
WO 9412541 A1 940609	BE 9300072	931124	C08B	37/18
WO 9412545 A1 940609	FI 9300493	931119	C08F	08/42
WO 9412550 A1 940609	US 9311088	931116	C08F	20/54
WO 9412552 A1 940609	EP 9303216	931116	C08G	18/12
WO 9412553 A1 940609	CA 9300496	931119	C08G	18/40
WO 9412563 A1 940609	NZ 9300117	931123	C08H	01/06
WO 9412569 A1 940609	US 9311456	931124	C08L	23/16
WO 9412570 A1 940609	US 9311627	931130	C08L	29/04
WO 9412576 A1 940609	LK 9300001	931118	C08L	97/02
WO 9412582 A1 940609	DE 9301125	931125	C09J	07/02
WO 9412586 A1 940609	US 9309413	931001	C09K	03/18
WO 9412587 A1 940609	CA 9200521	921201	C09K	05/06
WO 9412588 A1 940609	EP 9303346	931129	C09K	05/06
WO 9412590 A1 940609	AU 9300598	931124	C09K	15/04
WO 9412593 A1 940609	US 9310934	931111	C10G	45/44
WO 9412596 A1 940609	EP 9303213	931116	C11B	03/00
WO 9412599 A1 940609	US 9311293	931119	C11D	01/66
WO 9412600 A1 940609	US 9311294	931119	C11D	01/66
WO 9412607 A1 940609	EP 9302736	931005	C11D	03/38
WO 9412608 A1 940609	US 9311450	931124	C11D	10/04
WO 9412611 A1 940609	EP 9303371	931129	C11D	17/00
WO 9412613 A1 940609	GB 9302482	931202	C11D	17/00
WO 9412615 A1 940609	US 9311478	931124	C12N	01/12
WO 9412617 A1 940609	US 9311474	931124	C12N	07/00
WO 9412622 A1 940609	GB 9302462	931130	C12N	09/88
WO 9412623 A1 940609	US 9310227	931029	C12N	09/96
WO 9412628 A1 940609	US 9311539	931130	C12N	15/00
WO 9412629 A1 940609	US 9311666	931202	C12N	15/00
WO 9412633 A1 940609	GB 9302409	931123	C12N	15/11
WO 9412634 A1 940609	US 9210117	921124	C12N	15/12
WO 9412637 A2 940609	US 9311696	931201	C12N	15/15
WO 9412638 A2 940609	US 9311197	931122	C12N	15/24
WO 9412639 A2 940609	US 9311198	931122	C12N	15/24
WO 9412642 A1 940609	US 9311405	931123	C12N	15/32
WO 9412643 A1 940609	AU 9300617	931202	C12N	15/52
WO 9412651 A1 940609	DK 9300396	931201	C12P	07/62
WO 9412654 A1 940609	GB 9302442	931126	C12P	17/18
WO 9412656 A1 940609	EP 9303338	931126	C12P	19/04
WO 9412658 A1 940609	JP 9301723	931125	C12P	21/00

1	2		3	
WO 9412660 A1 940609	GB 9302449	931129	C12P	21/08
WO 9412661 A1 940609	JP 9301724	931125	C12P	21/08
WO 9412662 A1 940609	US 9310874	931112	C12Q	01/18
WO 9412663 A1 940609	GB 9302465	931130	C12Q	01/34
WO 9412664 A1 940609	CA 9300521	931203	C12Q	01/56
WO 9412670 A2 940609	EP 9303325	931126	C12Q	01/70
WO 9412672 Al 940609	EP 9303340	931129	C21B	13/14
WO 9412687 Al 940609	AU 9300594	931123	C23C	22/42
WO 9412690 A1 940609	AU 9300600	931125	C25B	01/04
WO 9412692 A1 940609	GB 9302221	931028	C25B	11/02
WO 9412696 A1 940609	US 9311286	931119	C25D	17/00
WO 9412711 A1 940609	GB 9302467	931130	D04B	01/18
WO 9412713 A1 940609	FR 9301131	931118	D04H	13/00
WO 9412714 A1 940609	FR 9301132	931118	D04H	13/00
WO 9412717 A1 940609	GB 9302344	931115	D06P	01/00
WO 9412718 A1 940609	US 9311575	931129	D21B	01/08
WO 9412720 A1 940609	SE 9300925	931105	D21C	09/00
WO 9412721 A1 940609	SE 9301019	931125	D21C	09/10
WO 9412722 A1 940609	SE 9301018	931125	D21C	09/16
WO 9412724 A1 940609	US 9309974	931019	D21F	07/04
WO 9412725 A1 940609	US 9311328	931122	D21H	17/64
WO 9412729 A1 940609	EP 9303297	931124	E01D	19/06
WO 9412730 A1 940609	AU 9300611	931130	E01F	11/00
WO 9412731 A1 940609	GB 9302371	931118	E01F	13/00
WO 9412738 A1 940609	EP 9303180	931112	E03C	01/044
WO 9412740 A1 940609	GB 9302404	931123	E04B	02/74
WO 9412741 A1 940609	FR 9301149	931122	E04B	09/30
WO 9412742 A1 940609	DE 9301115	931125	E04F	13/08
WO 9412744 A1 940609	EP 9302578	930923	E04F	19/02
WO 9412746 A1 940609	FI 9300518	931202	E04H	01/04
WO 9412749 A1 940609	US 9311540	931130	E05B	65/52
WO 9412750 A1 940609	GB 9302474	931201	E05B	73/00
WO 9412752 A1 940609	NL 9300249	931123	E05G	01/08
WO 9412753 A1 940609	AU 9300603	931126	E06B	03/62
WO 9412758 A1 940609	EP 9302988	931028	E06B	09/90
WO 9412759 A1 940609	FR 9301157	931124	E06C	09/02
WO 9412760 A1 940609	FI 9300512	931201	E21B	10/64
WO 9412761 A1 940609	US 9311191	931117	E21B	37/06
WO 9412762 A1 940609	AU 9300595	931123	E21B	43/00
WO 9412764 A1 940609	NZ 9300121	931129	F01C	01/067
WO 9412776 A1 940609	US 9306574	930713	F01K	21/04
WO 9412784 A1 940609	DK 9300356	931102	F02F	07/00
WO 9412785 A1 940609	GB 9302472	931201	F02G	01/044
WO 9412786 A1 940609	US 9311158	931117	F02M	27/00
WO 9412788 A1 940609	GB 9302458	931130	F02M	65/00
WO 9412791 A1 940609	CA 9300495	931119	F04B	21/04
WO 9412797 A1 940609	US 9311361	931122	F16B	13/04
WO 9412803 A1 940609	FR 9301067	931029	F16D	55/226
WO 9412804 A1 940609	FR 9301066	931029	F16D	55/226
WO 9412807 A1 940609	SE 9301022	931126	F16G	15/12
WO 9412815 A1 940609	DK 9300346	931028	F16J	09/08
WO 9412816 A1 940609	US 9311512	931202	F16J	15/34
WO 9412820 A1 940609	US 9311610	931130	F16L	01/12
WO 9412821 A1 940609	NZ 9300118	931125	F16L	05/02
WO 9412827 Ai 940609	NO 9300180	931130	F16L	55/26
WO 9412828 A1 940609	US 9210171	921123	F16L	58/18

1	2		
WO 9412829 A1 940609	FI 9300488	931118	F23L 09/00
WO 9412833 A1 940609	US 9311608	931124	F25B 21/02
WO 9412835 A1 940609	US 9210199	921130	F25B 45/00
WO 9412836 A1 940609	US 9311142	931116	F25D 03/12
WO 9412838 A1 940609	US 9310899	931112	F26B 03/08
WO 9412840 A1 940609	DK 9300384	931126	F27D 15/02
WO 9412841 A1 940609	US 9311176	931118	F41A 03/06
WO 9412843 A1 940609	US 9311533	931130	F41A 21/28
WO 9412846 A1 940609	FI 9300511	931201	F41J 03/02
WO 9412847 A1 940609	AU 9300589	931117	F41J 09/16
WO 9412856 A1 940609	US 9311300	931119	G01J 03/42
WO 9412860 A2 940609	CA 9300517	931203	G01N 01/22
WO 9412866 Al 940609	US 9311414	931122	G01N 21/35
WO 9412867 Al 940609	US 9310292	931027	G01N 21/88
WO 9412869 A1 940609	US 9304702	930513	G01N 27/30
WO 9412871 A1 940609	US 9311467	931123	G01N 27/447
WO 9412874 A1 940609	GB 9302408	931123	G01N 33/28
WO 9412876 A1 940609	GB 9302430	931125	G01N 33/50
WO 9412880 A2 940609	US 9311492	931124	G01N 33/566
WO 9412881 A2 940609	EP 9303314	931126	G01N 33/574
WO 9412882 A1 940609	US 9210072	921124	G01N 33/58
WO 9412889 A1 940609	US 9311652	931201	G01R 31/28
WO 9412896 A2 940609	US 9311309	931119	G01V 01/36
WO 9412897 A1 940609	US 9311170	931117	G01V 09/04
WO 9412908 A1 940609	US 9311270	931119	G02C 01/04
WO 9412909 A1 940609	US 9311382	931123	G02C 07/04
WO 9412913 A1 940609	US 9311501	931126	G03H 01/26
WO 9412921 A1 940609	US 9311691	931202	G05F 01/40
WO 9412923 A2 940609	US 9311355	931122	G06F 0/
WO 9412924 A1 940609	GB 9302421	931124	G06F 01/00
WO 9412925 A1 940609	EP 9303238	931119	G06F 03/00

Al - zgłoszenie międzynarodowe (z międzynarodowym sprawozdaniem z poszukiwań)
A2 - zgłoszenie międzynarodowe (bez międzynarodowego sprawozdania z poszukiwań)
A3 - międzynarodowe sprawozdanie z poszukiwań (z poprawioną wersją 1–szej strony zgłoszenia)

Wykaz numerowy zgłoszonych wynalazków opublikowanych w BUP Nr 16/1994

Nr zgłoszenia	Int.Cl[5]	Strona
1	2	3
297531	G01R	27
297538	G11B	30
297539	G11B	30
297540	G11B	30
297541	E21C	22
297542	C02F	13
297543	G12B	31
297544	E21F	23
297545	B65G	12
297546	C10K	18
297547	A45B	5
297548	A61K	6
297549	B66C	13
297554	A01C	2
297555	E21C	22
297556	G05F	29
297567	C09D	18
297568	B28C	10
297569	F25B	25
297570	C02F	13
297571	F04B	24
297572	C07D	15
297573	B23P	9
297574	H01Q	32
297575	C02F	14
297576	B23P	9
297577	G01N	27
297578	E21F	22
297579	H02P	33
297580	A23L	4
297581	E03C	21
297582	F01P	23
297583	A22C	4
297584	A42B	5
297585	B02B	8
297586	C09K	18
297587	A01N	3
297588	A01N	3
297589	A01N	3

Nr zgłoszenia	Int.Cl[5]	Strona
1	2	3
297590	A01N	3
297619	C05F	14
297620	A22C	4
297621	A22C	4
297622	C23F	19
297623	C23F	19
297625	G01F	26
297626	E03B	21
297627	B29C	10
297628	C07C	15
297629	B01J	7
297630	C07C	15
297631	H01J	31
297634	B22D	9
297636	F16J	24
297638	C09K	18
297639	G06F	29
297640	C23C	19
297641	G03F	28
297642	C08G	17
297643	A01D	2
297660	A47L	5
297661	A01H	2
297662	B63B	11
297665	B01J	7
297671	H02P	33
297672	G01R	27
297673	C09D	18
297675	F24C	25
297676	A61H	6
298447	B23Q	10
301224	C03B	14
301603	G01P	27
301895	E02D	20
301941	F23K	24
301972	F16K	24
301974	E01B	20
302011	E04D	22
302016	A61K	6

Nr zgłoszenia	Int.Cl[5]	Strona
1	2	3
302017	F24C	25
302018	C07D	17
302025	E01B	20
302026	G01R	28
302042	H02J	33
302043	H02J	33
302044	A61B	5
302045	A63B	7
302069	C07D	15
302100	B22D	8
302101	B21D	8
302102	G05D	29
302108	G05D	28
302109	G05D	28
302117	C08J	17
302119	C07D	16
302120	C07D	16
302132	F27B	26
302134	B65D	12
302142	B65D	12
302143	B32B	11
302144	C07D	16
302145	C08G	17
302234	B26F	10
302253	F02M	23
302260	H01M	31
302261	H01M	31
302315	C08F	17
302383	A61N	6
302384	A61N	6
302410	E04B	21
302455	B22D	8
302466	H01P	32
302480	H02H	32
302572	B63B	11
302594	C07F	17
302676	F28D	26

Wykaz numerowy zgłoszonych wzorów opublikowanych w BUP Nr 16/1994

Nr zgłoszenia	Int.Cl[5]	Strona
1	2	3
96941	A01M	35
96942	C02F	46
96944	B66B	45
96945	B60K	43
96946	B23B	41
96947	F16L	53
96950	A63B	39
96951	**E06B**	50
96952	A62C	39
96953	E21D	51
96954	A01M	35
96955	B41F	42
96956	E03C	48
96957	A47C	37
96958	E06B	50
96959	A47K	38
96960	G09F	56
96961	A47D	37
96962	A47D	37
96963	A47D	37
96964	A47D	38
96968	B02C	40
96969	A47B	36
96970	A01K	35
96971	B61D	44
96972	A47B	36
96973	F01N	52
96974	E06B	50
96975	D04H	47

Nr zgłoszenia	Int.Cl[5]	Strona
1	2	3
96976	G06F	56
96977	B67D	45
96978	B65D	44
97003	F23L	53
97004	**H01R**	56
97007	A61F	38
97008	E03C	47
97010	B01L	40
97011	**G01M**	55
97012	F42B	54
97013	B29C	42
97014	B29C	42
97015	B24C	41
97016	E21D	51
97017	B60J	43
97018	E21D	51
97019	E04B	48
97020	A43B	36
97021	B26D	42
97022	H02G	57
97025	G01R	55
97026	E05B	49
97027	E04B	48
97029	A21C	36
97030	E06B	49
97031	A43B	36
97032	B60R	43
97033	A47L	38
97034	D06F	47

Nr zgłoszenia	Int.Cl[5]	Strona
1	2	3
97036	G01F	55
97037	F22B	53
97041	B62D	44
97042	F16K	53
97043	E21F	52
97044	F01M	52
97045	B23K	41
97046	F24H	54
97047	B23K	41
97048	H01R	56
97049	H05K	57
97050	F28D	54
97051	F28F	54
97052	H05B	57
97053	B02C	40
97061	B26D	42
97062	E21D	50
97063	E06B	49
97064	A47C	37
99689	E04F	48
99690	E04F	49
99707	C01B	45
99735	A62B	39
99815	F02F	53
99837	E04H	49
99862	**C10J**	46
99863	**C10J**	46
99872	B65G	44

Ogłoszenia o podjęciu postępowania przed UP RP jako urzędem wybranym w sprawach zgłoszeń PCT opublikowanych we wcześniejszych numerach BUP

Nr zgłoszenia	Int.Cl[5]	Nr zgłoszenia PCT	Nr BUP w którym zgłoszenie PCT opublikowano
1	2	3	4
300497	B31D	PCT/GB92/01625	20/93
300704	A61K	PCT/US92/02258	7/93
301115	G01B	PCT/CA92/00166	7/93
301418	C07D	PCT/US92/04002	12/93
301825	C07C	PCT/US92/04961	*23/93*
301826	C07D	PCT/FI92/00184	12/93
301874	C02F	PCT/US92/00373	7/93
301875	A23G	PCT/US92/02341	16/93
301962	G01F	PCT/US92/05584	9/94
302079	A61L	PCT/US92/05645	16/93
302303	D03D	PCT/SE92/00534	16/93
302313	A61K	PCT/AU92/00410	20/93
302346	C07D	PCT/EP92/01753	16/93
302347	C07D	PCT/EP92/01759	20/93
302351	C08J	PCT/US92/06655	20/93
302439	G01N	PCT/EP92/01846	20/93
302582	B01J	PCT/EP92/01900	20/93
302583	A01N	PCT/EP92/01973	20/93
302730	B22D	PCT/IT92/00113	20/93
303045	F25D	PCT/SE92/00689	1/94
303046	F25D	PCT/SE92/00690	1/94
303047	F25D	PCT/SE92/00691	1/94
303050	B60T	PCT/EP92/02410	1/94
303128	B01D	PCT/DK92/00304	23/93
303130	B66B	PCT/DE92/00884	3/94
303131	A23L	PCT/GB92/01877	1/94
303134	B05B	PCT/US92/07610	1/94
303406	E04D	PCT/EP92/02456	3/94
303411	B05D	PCT/US92/09040	1/94
303414	B02C	PCT/DK92/00298	11/94
303445	B65D	PCT/EP92/02474	3/94
303446	C07D	PCT/EP92/02496	6/94
303447	G06F	PCT/EP92/02682	11/94
303450	B65D	PCT/GB92A)1977	3/94
303454	A61F	PCT/US92/08950	3/94
303455	C10L	PCT/US92/08347	3/94
303483	F16C	PCT/US93/00047	9/94
303504	B63H	PCT/DK92/00312	3/94

SPIS TREŚCI

I. WYNALAZKI

DZIAŁA	PODSTAWOWE POTRZEBY LUDZKIE	2
DZIAŁ B	RÓŻNE PROCESY PRZEMYSŁOWE; TRANSPORT	7
DZIAŁ C	CHEMIA I METALURGIA	13
DZIAŁ E	BUDOWNICTWO, GÓRNICTWO; KONSTRUKCJE ZESPOLONE	20
DZIAŁ F	MECHANIKA; OŚWIETLENIE; OGRZEWANIE; UZBROJENIE; TECHNIKA MINERSKA	23
DZIAŁ G	FIZYKA	26
DZIAŁU	ELEKTROTECHNIKA	31
	WYKAZ NUMEROWY ZGŁOSZONYCH WYNALAZKÓW	65

II. WZORY UŻYTKOWE

DZIAŁA	PODSTAWOWE POTRZEBY LUDZKIE	35
DZIAŁ B	RÓŻNE PROCESY PRZEMYSŁOWE; TRANSPORT	40
DZIAŁ C	CHEMIA I METALURGIA	45
DZIAŁD	WŁÓKIENNICTWO I PAPIERNICTWO	47
DZIAŁ E	BUDOWNICTWO, GÓRNICTWO; KONSTRUKCJE ZESPOLONE	47
DZIAŁ F	MECHANIKA; OŚWIETLENIE; OGRZEWANIE; UZBROJENIE; TECHNIKA MINERSKA	52
DZIAŁ G	FIZYKA	55
DZIAŁ H	ELEKTROTECHNIKA	56
	WYKAZ NUMEROWY ZGŁOSZONYCH WZORÓW UŻYTKOWYCH	66
	INFORMACJA O DOKONANIU, PRZEZ MIĘDZYNARODOWE BIURO OMPI, PUBLIKACJI ZGŁOSZEŃ MIĘDZYNARODOWYCH, W KTÓRYCH ZGŁASZAJĄCY UBIEGA SIĘ O UZYSKANIE OCHRONY W POLSCE	58
	OGŁOSZENIA O PODJĘCIU POSTĘPOWANIA PRZED UP RP JAKO URZĘDEM WYBRANYM W SPRAWACH ZGŁOSZEŃ PCT OPUBLIKOWANYCH WE WCZEŚNIEJSZYCH NUMERACH BUP	67

KOMUNIKAT

Departament Wydawnictw Urzędu Patentowego RP **zawiadamia** o cenach swoich wydawnictw tj.: "BIULETYNU URZĘDU PATENTOWEGO", "WIADOMOŚCI URZĘDU PATENTOWEGO", "BIULETYNU INFORMACYJNEGO URZĘDU PATENTOWEGO RP", Polskich Opisów Patentowych.

Cena poszczególnych wydawnictw wynosi:

BUP	—	35 000 zł
WUP	—	30 000 zł
BI UPRP	—	10 000 zł
Opis	—	10 000 zł

Koszt prenumeraty w 1994 r. wynosi:

BUP	-	910 000 zł
WUP	-	360 000 zł
BI UPRP	—	120000 zł

Powyższe kwoty prosimy wpłacać na konto UP RP (NBP O/O Warszawa 1052-2583-223-1 Dz. 99 Rozdz. 1000 § 92).

Prosimy o podawanie dokładnych adresów na przelewach.

Nie ulega zmianie forma prenumeraty Polskich Opisów Patentowych.

Zawiadamiamy, że przyjmujemy zamówienia na:

1. Wykazy patentów za rok 1992.
2. Wykazy wzorów użytkowych za rok 1992.

Odnośnie wydawnictw i opisów patentowych udzielamy informacji pod nr tel. 25-80-01 wew. 224.