INDEKS 3532264
ISSN-0137-8015
Cena 5,00 zł

BIULETYN

URZĘDU PATENTOWEGO

Wydawnictwo Urzędu Patentowego Rzeczypospolitej Polskiej

Nr 2 (576) Warszawa 1996

Urząd Patentowy RP - na podstawie art. 34 i art. 82 ustawy z dnia 19 października 1972 r. o wynalazczości (DZ. U. z 1993 r. Nr 26, poz. 177) - dokonuje ogłoszenia w "Biuletynie Urzędu Patentowego" o zgłoszonych wynalazkach i wzorach użytkowych. Ogłoszenia o zgłoszeniach drukowane w "Biuletynie" podane są w układzie klasowym według Międzynarodowej Klasyfikacji Patentowej i zgodnie z § 29 ust. 1 zarządzenia Prezesa Urzędu Patentowego RP z dnia 23 marca 1993 r. w sprawie ochrony wynalazków i wzorów użytkowych (MP z 1993 r. Nr 18, poz. 179) zawierają następujące dane:

- symbol Międzynarodowej Klasyfikacji Patentowej,
- numer zgłoszenia wynalazku lub wzoru użytkowego,
- datę zgłoszenia wynalazku lub wzoru użytkowego,
- datę i kraj uprzedniego pierwszeństwa oraz numer zgłoszenia dokonanego za granicą lub oznaczenie wystawy,
- nazwisko i imię lub nazwę zgłaszającego,
- miejsce zamieszkania lub siedzibę oraz kraj zgłaszającego,
- nazwisko i imię wynalazcy,
- tytuł wynalazku lub wzoru użytkowego,
- skrót opisu, w razie potrzeby z figurą rysunku,
- liczbę zastrzeżeń

Po wykazie ogłoszeń w układzie klasowym podaje się wykaz zgłoszeń opublikowanych w danym numerze w układzie numerowym.

* * *

Od dnia ogłoszenia o zgłoszeniu wynalazku lub wzoru użytkowego, osoby trzecie mogą:

1) zapoznać się ze wskazanym opisem zgłoszeniowym wynalazku lub wzoru użytkowego, zawierającym opis, zastrzeżenia patentowe lub ochronne i rysunki oraz sporządzać z nich odpisy;
2) w terminie sześciu miesięcy - zgłaszać do Urzędu Patentowego uwagi co do istnienia przeszkód uniemożliwiających udzielenie patentu (prawa ochronnego).

Odpowiednio uzasadnione pod względem faktycznym (dokumentacja dowodowa) i prawnym uwagi należy nadsyłać w dwóch egzemplarzach na adres:
Urząd Patentowy RP - 00-950 Warszawa; skr. poczt. 203, Al. Niepodległości 188.

W rozdziałach I i II dotyczących ogłoszeń o zgłoszonych w Polsce wynalazkach i wzorach użytkowych dokonuje się również, na podstawie § 39 ust. 2 zarządzenia Prezesa Urzędu Patentowego RP z dnia 23 marca 1993 r. w sprawie ochrony wynalazków i wzorów użytkowych (MP z 1993 r. Nr 18 poz. 179), ogłoszenia o zgłoszeniach międzynarodowych, w zakresie których podjęto postępowanie przed Urzędem Patentowym działającym jako urząd wyznaczony lub wybrany w procedurze PCT.

Informuje się, że odbitki opisu zgłoszeniowego można zamawiać w Urzędzie Patentowym, przy czym w zamówieniu należy:

a) podać numer "Biuletynu Urzędu Patentowego", w którym dokonano ogłoszenia o zgłoszeniu oraz numer strony,
b) wskazać numer zgłoszenia, symbol klasyfikacji patentowej i tytuł wynalazku lub wzoru użytkowego.

Urząd Patentowy podaje do wiadomości nr konta w NBP

Urząd Patentowy RP - NBP Oddział Okręgowy w Warszawie

konto: 1052-2583-223-1 99.1000 § 92

- opłaty związane z rejestracją i ochroną wynalazków, wzorów użytkowych, wzorów zdobniczych, znaków towarowych; opłaty za zażalenia i odwołania; wpłaty za usługi kserograficzne i mikrofilmowe; wpłaty z tytułu sprzedaży wydawnictw, wpłaty za powołanie biegłego.

Warunki prenumeraty podano na III stronie okładki.

Egzemplarze pojedyncze można nabywać w Urzędzie Patentowym RP - Al. Niepodległości 188, skr. poczt. 203,00-950 Warszawa

URZĄD PATENTOWY RZECZYPOSPOLITEJ POLSKIEJ

Pap. offset. kl. III 70 g. 61x86. Ark. druk. 11,5. Nakład 970 egz.
Cena 5,00 zł INDEKS 3532264

Druk: Departament Wydawnictw Urzędu Patentowego RP Zam. 12/96

BIULETYN
URZĘDU PATENTOWEGO

Warszawa, dnia 22 stycznia 1996 r. Nr 2/*576*/ Rok XXIV

Ogłoszenia o zgłoszonych w Polsce

I. Wynalazkach do opatentowania
II. Wzorach użytkowych do ochrony

Cyfrowe kody identyfikujące (wg normy WIPO ST9), które poprzedzają informacje o zgłoszonych do opatentowania wynalazkach oraz zgłoszonych do ochrony wzorach użytkowych, mają następujące znaczenie

(21) - numer zgłoszenia wynalazku lub wzoru użytkowego
(22) - data zgłoszenia wynalazku lub wzoru użytkowego
(23) - dane dotyczące pierwszeństwa z wystawy (data i oznaczenie wystawy)
(31) - numer zgłoszenia priorytetowego (numer pierwszeństwa)
(32) - data zgłoszenia priorytetowego (data pierwszeństwa)
(33) - kraj, w którym dokonano zgłoszenia priorytetowego (kod kraju)
(51) - symbol Międzynarodowej Klasyfikacji Patentowej:
cyfra przed kodem (51) oznacza kolejną edycję MKP
(54) - tytuł wynalazku lub wzoru użytkowego
(57) - skrót opisu
(61) - nr zgłoszenia głównego
(62) - numer zgłoszenia macierzystego (dla zgłoszenia wydzielonego)
(71) - nazwisko i imię lub nazwa zgłaszającego, który nie jest twórcą wynalazku lub wzoru użytkowego
(72) - nazwisko i imię twórcy (ów) wynalazku lub wzoru użytkowego
(75) - nazwisko i imię twórcy (ów) wynalazku lub wzoru użytkowego, który jest (którzy są) zarazem zgłaszającym (zgłaszającymi)
(86) - data i numer zgłoszenia międzynarodowego
(87) - data i numer publikacji zgłoszenia międzynarodowego

Przed cyfrowym kodem identyfikującym (21), umieszczone są następujące literowo--cyfrowe kody rodzaju dokumentu (wg normy WIPO ST16):

A1 - ogłoszenie o zgłoszeniu wynalazku
A2 - ogłoszenie o zgłoszeniu wynalazku (na patent tymczasowy)
A3 - ogłoszenie o zgłoszeniu wynalazku (na patent dodatkowy)
A4 - ogłoszenie o zgłoszeniu wynalazku (na patent dodatkowy tymczasowy)
U1 - ogłoszenie o zgłoszeniu wzoru użytkowego
U3 - ogłoszenie o zgłoszeniu wzoru użytkowego (na prawo ochronne dodatkowe)

* Zgodnie z art.3 ust.4 ustawy z dnia 30 października 1992 r. o zmianie ustawy o wynalazczości i ustawy o Urzędzie Patentowym RP/Dz-U. z 1993 r. Nr 4, poz. 14/ : podania o udzielenie patentu tymczasowego lub tymczasowego dodatkowego, nie rozpatrzone przed dniem wejścia w życie ustawy, uważa się za podania o udzielenie patentu lub patentu dodatkowego.

I. WYNALAZKI

DZIAŁA

PODSTAWOWE POTRZEBY LUDZKIE

A1(21) 310993 (22)94 03 29 6(51) A01G 9/22
A01G 9/14
(31) 93 9301164 (32)93 0406 (33) SE
93 9303478 21 10 93 SE
(86) 94 03 29 PCT/SE94/00278
(87) 94 10 13 W094/22288 PCT Gazette nr 23/94
(71) LUDVIG SVENSSON INTERNATIONAL B.V, Hellevoetsluis, NL
(72) Henningsson Göran, Andersson Hans
(54) Zasłona odporna na zapalenie i na długotrwałe działanie nadfioletu, nadająca się do drapowania

(57) Zasłona trudno zapalna i odporna na długotrwałe działanie nadfioletu, nadająca się do drapowania, pozwala na ocienianie i oszczędzanie energii, szczególnie w cieplarniach.

Zasłona zawiera elastyczne paski o grubości mniejszej niż 100μm, które dzięki procesowi dziania lub tkania oraz układowi przędzy tworzą ciągły produkt, w którym paski stanowią co najmniej część powierzchni.

Co najmniej część pasków jest paskami folii odbijającymi światło i/lub ciepło, np. folii metalowej o niskiej emisji, korzystnie folii aluminiowej. Paski wytwarzane są z folii z tworzywa sztucznego zawierającego chlorowiec lub fosfor.

Co najmniej niektóre z pasków są laminowane paskami wymienionej folii. Układ przędzy składa się co najmniej częściowo z materiału niepalnego, np. tworzywa modakrylowego lub poliestrowego albo ich mieszaniny.

(10 zastrzeżeń)

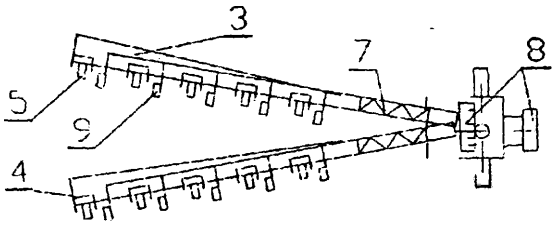

A1(21) 310996 (22) 94 04 06 6(51) A01N 53/00
(31) 93 93302792 (32) 93 04 08 (33) EP
(86) 94 0406 PCT/EP94/01087
(87) 94 10 27 W094/23579 PCT Gazette nr 24/94
(71) SHELL INTERNATIONALE RESEARCH MAATSCHAPPIJ B. V., Haga, NL
(72) Hammond Robert Bryan, Wedlock David John
(54) Stała kompozycja do ochrony roślin uprawnych

(57) Ujawniono sposób zwalczania szkodliwych mszyc w miejscu ich występowania, który polega na nanoszeniu na to miejsce wodnej dyspersji, wytworzonej przez zdyspergowanie w wodzie stałego koncentratu zawierającego poliwinylopirolidon i piretroidowy środek owadobójczy.

(9 zastrzeżeń)

A1(21) 304398 (22) 94 07 20 6(51) A01K 49/00
(71) Politechnika Świętokrzyska, Kielce
(72) Nachyla Stefan
(54) Sposób i urządzenie do kontrolowanego unasieniania matek pszczelich

(57) Sposób polega na tym, że matki pszczele wprowadza się w ruch symulujący lot godowy, w urządzeniu umożliwiającym unasienianie ich przez trutnie oraz obserwuje się i kontroluje ilość trutni unasieniających poszczególne matki. W podstawie urządzenia osadzona jest obrotowo pionowa oś, do której umocowane są wysięgniki (3) wyposażone w uchwyty (4) przytrzymujące uwięzie (5) z osadzonymi w nich matkami pszczelimi do unasienienia.

Wysięgniki (3) przymocowane są do osi za pomocą sprężystego łącznika (7). Na przedłużeniu wysięgników (3), po drugiej stronie osi, znajduje się wyposażenie (8) do obserwacji i sterowania procesem unasieniania.

(7 zastrzeżeń)

A1(21) 309852 (22) 95 07 31 6(51) A21C 11/00
(71) IBIS Ltd. International Bakery Industries SPOMASZ Sp. z o.o., Bydgoszcz
(72) Włodarski Czesław, Wiśniewski Henryk, Zabrocki Ryszard
(54) Wrzutnik, zwłaszcza do maszyn piekarskich

(57) Wrzutnik na bocznych ściankach (1) ma przytwierdzone czopy (2), a co najmniej jeden z nich ma otwór przelotowy, w którym osadzone są bez możliwości obrotu końce pręta, na którym z kolei zamocowane są elementy obrotowe przytwierdzone trwale do zasobnika (5), przy czym na pręt pomiędzy elementy obrotowe nałożona jest co najmniej jedna sprężyna, której jeden koniec zamocowany jest do pręta, a drugi do elementu obrotowego, natomiast jedna ze ścianek bocznych (1) posiada kołek oporowy (9) usytuowany w przestrzeni wewnętrznej zasobnika (5).

(17 zastrzeżeń)

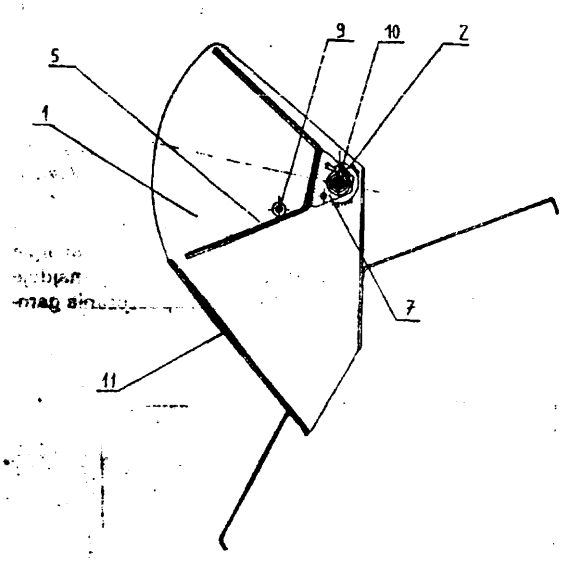

A1 (21) 304275 (22) 94 07 11 6(51) A23G 3/02

(71) Zakłady Wyrobów Cukierniczych MIŚ Spółdzielnia Pracy, Oborniki Śląskie

(72) Frąckowiak Krystyna

(54) Sposób wytwarzania galaretki o **strukturze piankowej**

(57) Przedmiotem wynalazku jest sposób wytwarzania galaretki o strukturze piankowej, przeznaczonej do spożycia.

Sposób polega na ubijaniu białka aż do uzyskania gęstej piany, po czym dodaje się roztwór żelowy oraz masę mleczną wraz z dodatkami, a otrzymaną masę schładza się i formuje się korpusy. Sposób charakteryzuje się tym, że masę mleczną wytwarza się z mleka w proszku, w ilości 3-5% oraz z tłuszczu, korzystnie margaryny, w ilości 20-30%, a wytworzone korpusy otacza się wiórkami kokosowymi i suszy przez okres 10-30 godz w temp. 10-25°C i wilgotności 50-90%.

(3 zastrzeżenia)

A1(21) 304262 (22) 94 07 11 6(51) A41D 1/06

(75) Filas Joanna, Gdynia; Budny Grzegorz, Sopot

(54) **Szorty krótkie**

(57) Szorty krótkie wykonane z tkanin cienkich charakteryzują się tym, że składają się z dwu brytów podstawowych (1), mających kształt nieregularnego trapezu, którego większa podstawa (2) tworzy obwód nogawek o krawędzi prostopadłej do osi symetrii szortów i jest rozcięta w połowie jej długości klinowym ulżeniowym nacięciem. Jeden z boków trapezu zarysowany w linii łukowej jest połączony bieliźnianym płaskim szwem krytym z trapezową regularną wkładką tylną (6), której krótsza podstawa stanowi część obwodu obydwu nogawek w rejonie krocza, a dłuższa podstawa stanowi część otworu talii. Obwód talii stanowi od 0,80 do 0,92 szerokości nominalnej (a) szortów, mających długość użyteczną równą od 0,50 do 0,58 szerokości nominalnej (a), szerokość ściągacza talii równą od 0,048 do 0,064 szerokości nominalnej (a). Długość użyteczna dłuższej podstawy wkładki tylnej (6) jest równa 0,29 do 0,35 szerokości nominalnej (a), natomiast długość jej krótszej podstawy jest równa od 0,22 do 0,25 szerokości nominalnej (a), a nadto długość czynna poprzecznego szwu krocza jest równa od 0,13 do 0,16 szerokości nominalnej (a) i odległość mierzona po łuku miejsca wprowadzenia szwu nogawki, liczona od poprzecznego szwu krocza, jest równa od 0,064 do 0,096 szerokości nominalnej (a).

(1 zastrzeżenie)

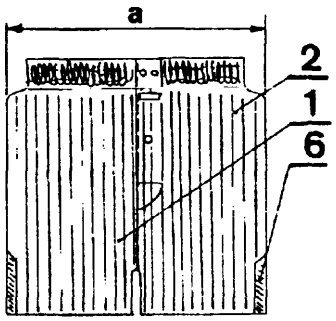

A1(21) 304400 (22) 94 07 20 6(51) A43B 9/16

(75) Piantini Gulio, Brody

(54) **Sposób wytwarzania obuwia**

(57) Przedmiotem wynalazku jest sposób wytwarzania obuwia, szczególnie obuwia z odkrytą piętą.

Polega on na tym, że adhezyjne bezklejowe połączenie cholewki i porowatej wkładki następuje w trakcie formowania spodu.

(3 zastrzeżenia)

A1(21) 304323 (22) 94 07 14 6(51) A45C 9/00

(75) Frączek Danuta, Biała Podlaska; Frączek Jan, Biała Podlaska

(54) **Kosz korfballowy**

(57) Istotą wynalazku jest wyposażenie kosza właściwego (1) w uchwyt mocujący, składający się z ramy (4) i tulei (5) obustronnie ściętej, zamocowanej do ramy (4) symetrycznie oraz wykonanie w górnej części masztu (3) ścięcia o kącie równym kątowi ścięcia tulei (5) i krawędziach równoległych do krawędzi tulei (5).

(5 zastrzeżeń)

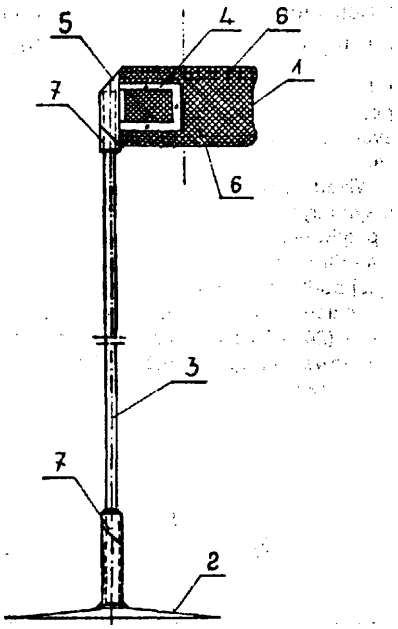

A1 (21) 304368 (22) 94 07 18 6(51) A46B 11/06

(75) Zacharowska Maria, Konstantynów

(54) Szczoteczka do zębów o specjalnym przeznaczeniu

(57) Szczoteczka ma wzdłużne wybrania w bokach trzonka (2) z umieszczonymi w nich wężami (3) z oddolną perforacją (4) w części przedniej pokrywającą się z oddolną perforacją przedniej części tego trzonka z wylotem do włosia (5). Przeciwne końce węży (3) są zaopatrzone w kolektorową końcówkę (6) do łączenia z zasilającym grawitacyjnie wężem (7).

(1 zastrzeżenie)

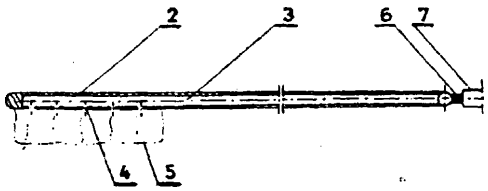

A1(21) 304369 (22) 94 07 18 6(51) A46B 11/06

(75) Zacharowska Maria, Konstantynów

(54) Szczoteczka do zębów o specjalnym przeznaczeniu

(57) Szczoteczka ma w górnej powierzchni trzonka wzdłużne wybranie mieszczące wąż, który z jednego końca jest zaopatrzony w łącznik do podłączania węża zasilającego. Natomiast przeciwny koniec węża jest złączony z wewnętrznym kanałem (3) przedniej części trzonka z wylotami (5) we włosiu (4).

(1 zastrzeżenie)

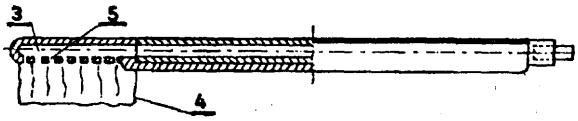

A1(21) 304364 (22) 94 07 18 6(51) A47B 1/03

(75) Schöller Hermann, Schwabich Hall, DE

(54) Wkład łamany stołu rozsuwalnego

(57) Przedmiotem wynalazku jest wkład łamany stołu rozsuwalnego, mający zastosowanie do zmian wymiarów stołów, wykorzystywanych zwłaszcza w małych pomieszczeniach mieszkalnych.

Wkład do wewnętrznych ścian obu poprzecznie (2) ramy (1). symetrycznie, w strefie zbliżonej do jednej z podłużnie (3), ma przytwierdzone prowadnice (4) zamocowanego do płyty obrotowej (8) mechanizmu obrotowego, zaś w strefie zbliżonej do drugiej podłużnicy (3) ma przytwierdzone symetrycznie blokowniki poziomu ułożenia wkładu łamanego, przy czym płyta przesuwna (24) wkładu łamanego, połączona przegubowo z płytą obrotową (8), oparta jest suwliwie na rolce blokownika poziomu ułożenia.

(3 zastrzeżenia)

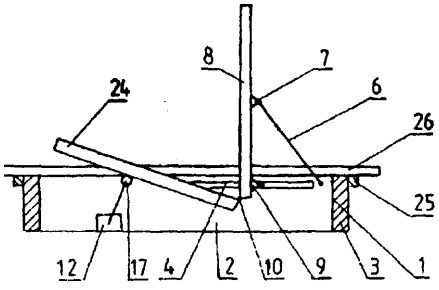

A1(21) 304190 (22)94 0715 6(51) A47J 36/36

(75) Pilarski Ryszard, Warszawa

(54) Kondensator cieplny-kuchenny

(57) Przedmiotem wynalazku jest kondensator cieplny kuchenny w postaci krążka, którego stalowa obudowa (1) składa się z części górnej (2) i dolnej (2') a w środku ma otwór w kształcie koła, obudowany pierścieniem aluminiowym. Wewnątrz obudowy stalowej (1) umieszczona jest masa ceramiczno-aluminiowa, która spełnia rolę kondensatora akumulującego energię cieplną. Na zewnętrznej ściance obudowy stalowej (1), znajduje się ruchoma klamra, służąca do unoszenia i opuszczania garnka.

(I zastrzeżenie)

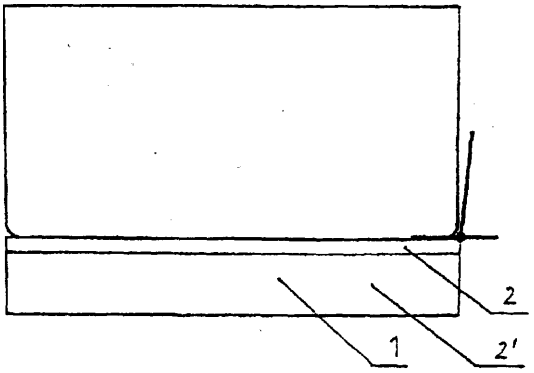

A1(21) 304216 (22) 94 07 08 6(51) A47J 37/10

(75) Bereziewicz Jacek, Stalowa Wola; Bereziewicz Danuta, Stalowa Wola

(54) Automatyczna patelnia

(57) Automatyczna patelnia jest przeznaczona do smażenia lub wypieku szerokiego asortymentu produktów spożywczych takich jak omlety, racuchy, naleśniki, placki ziemniaczane, gofry, opłatki, cienkie ciasta itp.

Urządzenie składa się z obudowy (1), w której jest zamocowany zespół napędowy (2), cylindryczny obrotowy bęben (3) z umieszczonym wewnątrz blokiem grzejnym (4), pojemnik (5) masy surowca z elementem powlekającym (6) dociśniętym do zewnętrznej powierzchni roboczej bębna oraz regulator temperatury.

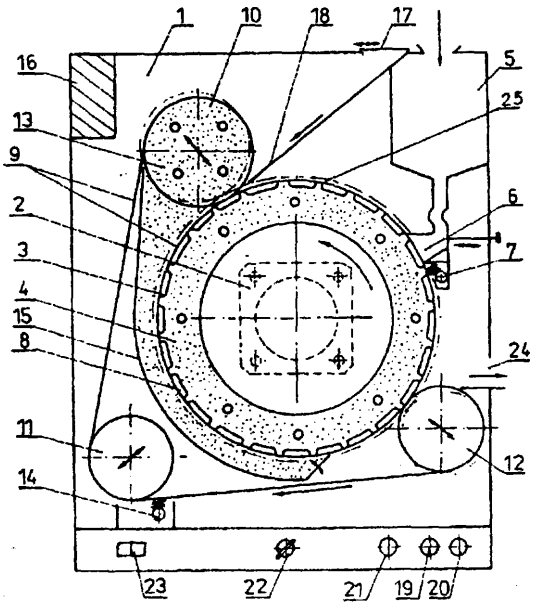

Urządzenie charakteryzuje się tym, że jest wyposażone w taśmę zrumieniająco-podtrzymującą (9) bez końca, przylegającą pasmem czynnym do powierzchni roboczej obrotowego bębna (3) na części jego obwodu, wspartą na osadzonych wahliwie rolkach obrotowych (10, 11, 12). Rolka (10) nagrzewająca czynne pasmo taśmy (9) ma umieszczone wewnątrz elementy grzejne (13). Element powlekający (6) jest usytuowany nad obrotowym bębnem (3), który jest wymienny a jego powierzchnia robocza jest gładka lub ma wgłębienia (8) w kształcie wytwarzanego produktu.

(6 zastrzeżeń)

A1 (21) 309514 (22)9507 04 6(51) A61F 2/32

(31) 94 4424883 (32)94 07 14 (33) DE

(71) MERCK PATENT GESELLSCHAFT MIT BESCHRÄNKTER HAFTUNG, Darmstadt, DE

(72) Nies Berthold

(54) **Proteza udowa i zestaw wszczepienny**

(57) Przedmiotem wynalazku jest proteza udowa (1) do wszczepienia przez cementowanie, której trzon (2) posiada sięgający od jego bliższej do dalszej części otwór podłużny (3) do transprotetycznego wprowadzania cementu kostnego i jest otoczony przez rozciągliwą powłokę (4) z biokompatybilnego materiału polimerowego w taki sposób, że podczas wprowadzania cementu jest ona stopniowo wypełniana od jej dalszej do bliższej części i po całkowitym wypełnieniu przestrzeni (5) między trzonem (2) i łożyskiem kostnym (6) dociskana dokładnie do łożyska kostnego (6).

(9 zastrzeżeń)

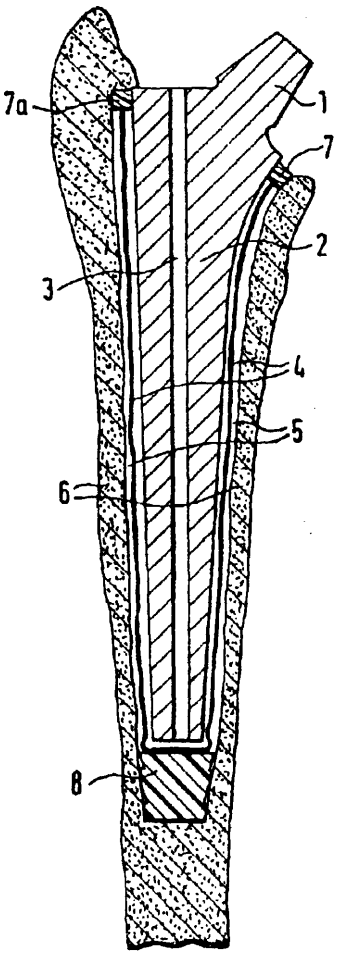

A1(21) 309539 (22) 95 07 06 6(51) A61F 5/01

(31) 94 4425218 (32) 94 07 16 (33) DE

(71) MERCK PATENT GESELLSCHAFT MIT BESCHRÄNKTER HAFTUNG, Darmstadt, DE

(72) Hauke Günter, Specht Rainer, Krotz Rolf, Funk Reiner, Martin Peter, Nies Berthold

(54) Urządzenie do mieszania i odprowadzania cementu kostnego

(57) Urządzenie do mieszania i odprowadzania cementu kostnego zawiera złożony z dwóch części (2, 3) cylinder mieszający, w którym może przemieszczać się osiowo przebity tłok mieszający (5). Dolna część (3) cylindra jest zamknięta tłokiem odprowadzającym (12). Pomiędzy tłokiem mieszającym (5) a tłokiem odprowadzającym (12) w cylindrze mieszającym osadzony jest z możliwością przesuwu osiowego tłok oddzielający (10), który przed połączeniem obu części (2, 3) cylindra zamyka jego jedną część (2). Tłok oddzielający (10) zawiera kanały przepływowe (18), poprzez które ciekły monomer z dolnej części (3) cylindra może przepływać na początku operacji mieszania do sproszkowanego polimeru w górnej części (2) cylindra.

(11 zastrzeżeń)

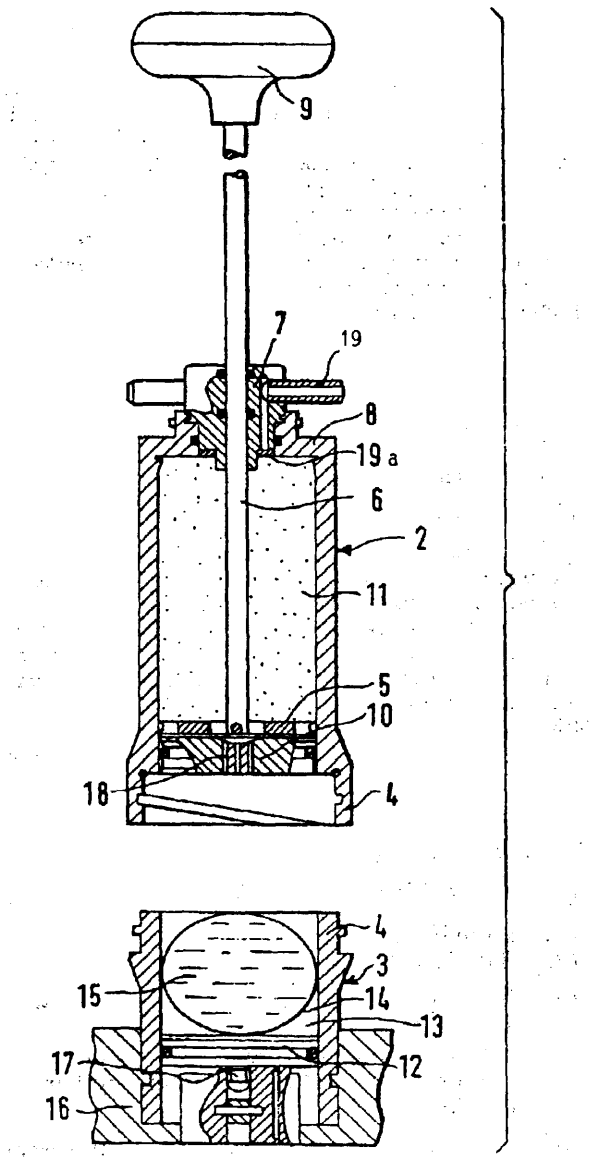

A1(21) 304424 (22)94 07 21 6(51) A61F 13/00

(71) Instytut Włókiennictwa, Łódź
(72) Malewska-Bartczak Małgorzata, Walkiewicz Ryszard, Feliszewska-Robakowska Teresa, Krzeszewski Henryk, Mader Krystyna, Szuszkiewicz Jan, Mosiniak Tadeusz, Barcikowski Stanisław, Wojtasz-Pająk Anna
(54) Sposób wytwarzania warstwowego materiału opatrunkowego

(57) Sposób wytwarzania warstwowego materiału opatrunkowego z płaskiego materiału podłożowego, wykonanego z włókien fizjologicznie obojętnych, polega na nanoszeniu na ten materiał jednostronnie wodnego roztworu chitozanu w postaci soli amoniowej kwasu organicznego oraz samego chitozanu, tworzącego w tym roztworze zawiesinę, a następnie suszeniu.

(1 zastrzeżenie)

A1(21) 309563 (22) 95 07 10 6(51) A61K 7/06

(31) 94 9408567 (32)94 07 11 (33) FR

(71) L'OREAL, Paryż, FR
(72) Dubief Claude, De Labbey Arnaud, De La Mettrie Roland, Rondeau Christine
(54) Stała kompozycja do włosów zawierająca specjalny czynnik strukturyzujący

(57) Wynalazek dotyczy kompozycji do włosów zawierającej w kosmetycznie dopuszczalnym podłożu czynnik strukturyzujący nierozpuszczalny w tym podłożu i utworzony ze stałych cząstek, który nadaje deformowalną stałą postać kompozycji, w której zawarte jest podłoże, przy czym czynnik ten jest możliwy do usunięcia z włosów przy użyciu rozcieńczalnika.

Kompozycja ta może stanowić szampon, środek kondycjonujący, kompozycję do barwienia lub rozjaśniania włókienek keratynowych lub alternatywnie kompozycję do trwałej ondulacji lub prostowania włókienek keratynowych.

(32 zastrzeżenia)

A1(21) 304235 (22) 94 07 12 6(51) A61K 7/42

(75) Talaga Marek, Warszawa
(54) Środek do opalania

(57) Wynalazek rozwiązuje zagadnienie opracowania środka o przyspieszonym procesie opalania przy jednoczesnym działaniu przeciwstarzeniowym na skórę.

Środek do opalania w postaci płynnej emulsji lub o konsystencji od płynnej do stałego kremu, składający się między innymi z naturalnych olejów, protein, alkoholu, emulgatorów, wody destylowanej zawiera od 0,1 do 5,0% preparatu NL Malyl L Tyrosine.

(2 zastrzeżenia)

A1(21) 309562 (22) 95 07 10 6(51) A61K 7/48

(31) 94 9408561 (32)94 07 11 (33) FR

(71) L'OREAL, Paryż, FR
(72) Bara Isabelle, Touzan Philippe
(54) Bezrozpuszczalnikowa emulsja typu olej w wodzie stabilizowana wewnątrz pustymi cząstkami termoplastycznymi i sposób wytwarzania stabilizowanej kompozycji w formie emulsji

(57) Wynalazek dotyczy emulsji złożonej z fazy olejowej rozproszonej w nie zawierającej środka powierzchniowo czynnego zżelowanej fazie wodnej zawierającej ekspandowane, wewnątrz puste, termoplastyczne cząstki polimeru lub kopolimeru akrylonitrylowego zapewniające rozproszenie fazy olejowej w zżelowanej fazie wodnej.

Cząstkami tymi są, zwłaszcza ekspandowane wewnątrz puste, cząstki kopolimerów akrylonitrylu i chlorku winylidenu i/lub monomeru akrylowego albo opartego na styrenie.

Wytworzoną emulsję można stosować na przykład do pielęgnacji skóry i/lub włosów albo do makijażu skóry. Może ona także stanowić preparat dermatologiczny.

(22 zastrzeżenia)

A1(21) 309588 (22) 95 07 12 6(51) A61K 9/22

(31)94 276232 (32)94 07 18 (33) US

(71) Eli Lilly and Company, Indiana, US; Shionogi and Company Ltd., Osaka, JP
(72) Anderson Neil Robert, US; Oren Peter Lloyd, US; Ogura Toshihiro, JP; Fujii Toshiro, JP
(54) Pastylki duloksetyny do podawania jelitowego

(57) Ulepszony preparat dojelitowy leku przeciwdepresyjnego, duloksetyny, jest w postaci pastylek rozpuszczających się w jelitach, w których warstwa rozpuszczająca się w jelitach zawiera octano-bursztynian hydroksypropylometylocelulozy.

(10 zastrzeżeń)

A1(21) 310992 (22) 94 03 23 6(51) A61K 9/107

(31) 93 9301171 (32) 93 04 07 (33) SE

(86) 94 03 23 PCT/SE94/00258
(87) 94 10 13 WO94/22426 PCT Gazette nr 23/94
(71) ASTRA AKTIEBOLAG, Södertälje, SE
(72) Heckenmüller Harald, Kutz Gerd
(54) Kompozycja farmaceutyczna zawierająca lipofilowe substancje farmaceutyczne

(57) Kompozycja farmaceutyczna mająca formę odpowiednią do podawania przez śluzówkę, zawiera progesteron i/lub 17-β-estradiol jako składnik czynny, przy czym składnik czynny jest rozpuszczony w oleju, stanowiącym niespójną, wewnętrzną fazę dwufazowego układu olej-woda.

(15 zastrzeżeń)

A1(21) 309721 (22)9507 20 6(51) A61K 31/135

(31) 94 9401593 (32) 94 07 20 (33) ES

(71) LILLY S.A., Alcobendas (Madryt), ES
(72) Mendizabal Flavia Arce
(54) Kompozycja farmaceutyczna zawierająca chlorowodorek fluoksetyny

(57) Wynalazek dotyczy farmaceutycznych kompozycji chlorowodorku fluoksetyny, nadających się do wytwarzania tabletek dyspergujących metodą bezpośredniego prasowania, obejmujących poza chlorowodorkiem fluoksetyny odpowiednie rozcieńczalniki i zaróbki wybrane spośród środków dezintegrujących, rozcieńczających, smarujących, przeciwadhezyjnych, słodzących, smakowych, zapachowych i ewentualnie barwiących.

Kompozycje te nadają się do wytwarzania tabletek dyspergujących dezintegrujących w ciągu trzech minut w wodzie w temperaturze 19-21°C. Są one przydatne do leczenia depresji.

(25 zastrzeżeń)

A1(21) 310966 (22)94 03 24 6(51) A61K 31/135

(31) 93 4310963 (32)93 04 03 (33) DE

(86) 94 03 24 PCT/EP94/00949

(87) 94 10 13 WO94/22434 PCT Gazette nr 23/94

(71) KNOLL AKTIENGESELLSCHAFT, Ludwigshafen, DE

(72) Kolter Karl, Fricke Helmut, Bühler Volker, Müller-Peltzer Herbert

(54) **Mikrotabletki o przedłużonym działaniu pochodnych β-fenylopropiofenonu**

(57) Przedmiotem wynalazku są cylindryczne tabletki o przedłużonym działaniu, o wypukłej aibo płaskiej stronie górnej i dolnej, pochodnych β-fenylopropiofenonu jako substancji czynnej, o wzorze 1, w którym R oznacza grupę n-propylową albo 1,1-dimetylopropylową oraz ich farmakologicznie dopuszczalnych soli, przy czym a) ich wysokość i średnica niezależnie od siebie wynoszą 1-3 mm, b) zawartość substancjiczynnej wynosi 81-99,9% wagowych mikrotabletki, jednak bez uwzględnienia ciężaru ewentualnie obecnej powłoki, c) gęstość substancji czynnej jest wyższa niż 1, d) w modelu Paddle według USP przy 50 obr/min zostaje uwolnione, po 3 godzinach najwyżej, a po 24 godzinach co najmniej, 80% substancji czynnej, e) szybkość uwalniania praktycznie jest niezależna od siły prasowania tabletek i f) tabletka nie zawiera spowolniającej substancji pomocniczej, ale zawiera 0,1-5% wagowych środka poślizgowego i 0-18,9% wagowych innych zwykłych substancji pomocniczych.

Wynalazek obejmuje także kapsułkę żelatynową, która zawiera 3-200 tego rodzaju tabletek o jednakowej albo różnej szybkości uwalniania oraz sposób wytwarzania tych tabletek.

(6 zastrzeżeń)

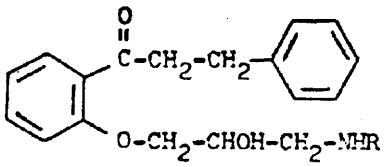

wzór 1

A1(21) 310982 (22) 94 07 19 6(51) A61K 33/26

(31) 93 4325071 (32)93 07 19 (33) DE

(86) 94 07 19 PCT/DE94/00879

(87) 95 02 02 WO95/03061 PCT Gazette nr 06/95

(71) Lancaster Group AG, Ludwigshafen, DE

(72) Zastrow Leonhard, MC; Hülsenberg Dagmar, DE; Golz Karin, DE; Stanzl Klaus, US

(54) **Preparat do pobudzania przepływu krwi zawierający twarde magnetyczne cząstki**

(57) Preparat zawiera rozdrobnione twarde magnetyczne cząstki o wysokiej koercyjności i wielkości cząstek od 600 do 1200 nm, zdyspergowane w farmaceutycznie lub kosmetycznie dopuszczalnym środku.

Preparat stosuje się w kosmetyce i dermatologii.

(16 zastrzeżeń)

A1(21) 311001 (22) 94 04 08 6(51) A61K 35/18 G01N 33/48

(31)93 9301188 (32)93 04 08 (33) SE

(86) 94 04 08 PCT/SE94/00314

(87) 94 10 27 WO94/23729 PCT Gazette nr 24/94

(71) Gramineer AB, Veddige, SE

(72) Erîansson Karin, Jungvid Hans, Mattiasson Bo, Nilsson Göran, Olin Thomas, Sund Torbjörn

(54) **Sposób oddzielania składników z krwinek czerwonych**

(57) Wynalazek umożliwia oddzielenie składników z krwinek czerwonych dzięki zagregowaniu błon komórkowych przez dodanie związku obniżającego pH.

Następnie roztwór poddaje się etapowi oddzielenia, w którym oddziela się frakcję rozpuszczalną w wodzie od błon komórkowych, błony komórkowe poddaje się ekstrakcji, a lipidy można selektywnie oddzielić i odzyskać przez obniżenie temperatury ekstraktu.

(14 zastrzeżeń)

A1(21) 309660 (22) 95 07 14 6(51) A61K 35/78 A23L 1/221

(31)94 2258 (32)94 0714 (33) CH

(71) Emil Flachsmann AG, Wàdenswil, CH

(72) Steiner Rudolf, Colombi Renato

(54) **Sposób wytwarzania ubogich w pestycydy koncentratów substancji** czynnych z roślin

(57) Wynalazek dotyczy sposobu wytwarzania ubogich w pestycydy koncentratów substancji czynnych z roślin, który polega na tym, że w pierwszym etapie rośliny albo ich części, które można stosować w stanie świeżym albo wysuszonym, ekstrahuje się co najmniej jednym polarnym rozpuszczalnikiem przy określonej wartości pH w zakresie 3,2-9,8 w ten sposób, że otrzymany pierwotny ekstrakt zawiera zasadniczo żądane substancje zawarte w roślinach, towarzyszące im niepożądane substancje zawarte w roślinach, domieszki i pestycydy, w drugim etapie wymieniony pierwotny ekstrakt kontaktuje się z żywicą adsorbującą (żywicami adsorbującymi) tak, że po pierwsze zostają na niej (nich) zaadsorbowane żądane substancje zawarte w roślinach, a po drugie zostaje oddzielony od załadowanej żywicy roztwór z niepożądanymi substancjami zawartymi w roślinach, domieszkami i pestycydami, w trzecim etapie żądane substancje zawarte w roślinach desorbuje się z wymienionej żywicy co najmniej jednym rozpuszczalnikiem, a w czwartym etapie usuwa się rozpuszczalnik (rozpuszczalniki) albo częściowo albo całkowicie i tak otrzymuje koncentrat substancji czynnych.

Te koncentraty substancji czynnych można stosować w produktach przemysłu farmaceutycznego, kosmetycznego i spożywczego.

(17 zastrzeżeń)

A1(21) 311037 (22) 94 03 29 6(51) A61K 51/00

(31)93 40336 (32)93 03 30 (33) US
94 218861 28 03 94 US

(86) 94 03 29 PCT/US94/03256

(87) 94 10 13 WO94/22494 PCT Gazette nr 23/94

(71) THE DU PONT MERCK PHARMACEUTICAL COMPANY, Wilmington, US

(72) DeGrado William Frank, Mousa Shaker Ahmed, Sworin Michael, Barrett John Andrew, Edwards David Scott, Harris Thomas David, Rajopadhye Milind, Liu Shuang

(54) **Znakowani izotopami radioaktywnymi antagoniści receptora płytkowego GPIIb/IIIa jako środki obrazujące w diagnostyce chorób zakrzepowo-zatorowych**

(57) Wynalazek dotyczy nowych radiofarmaceutyków stanowiących znakowane izotopami radioaktywnymi związki cykliczne zawierające karbocykliczne lub heterocykliczne układy pierścieniowe, które działają jako antagoniści płytkowego glikoproteinowego kompleksu IIb/IIIa, a także sposobów użycia tych radiofarmaceutyków jako środków obrazujących w diagnostyce skrzep lin tętniczych i żylnych oraz nowych odczynników przeznaczonych do wytwarzania wspomnianych radiofarmaceutyków i zestawów zawierających te odczynniki.

(70 zastrzeżeń)

A1(21) 311005 (22) 94 04 08 6(51) A61M 5/30
A61M 5/46

(31) 93 9307459 (32)93 04 08 (33) GB
93 9318407 06 09 93 GB
93 9321356 15 10 93 GB
93 9326069 21 12 93 GB

(86) 94 04 08 PCT/GB94/00753
(87) 94 10 27 WO94/24263 PCT Gazette nr 24/94
(71) OXFORD BIOSCIENCES LIMITED, Oxford, GB
(72) Bellhouse Brian John, Sarphie David Francis, Greenford John Christopher

(54) **Dostarczanie cząstek**

(57) Strzykawka bezigłowa, posiada membranę (28), która ulega przerwaniu przez ciśnienie gazu, dzięki czemu wytwarza strumień gazu z prędkością ponaddźwiękową, w którym wstrzykiwane są cząstki zawierające środek leczniczy.

(47 zastrzeżeń)

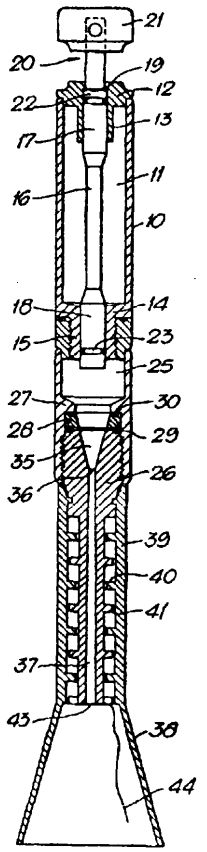

A1(21) 304380 (22)9407 19 6(51) A61M 5/165

(75) Sztandar Lech, Dąbrowa Górnicza; Sylwester Hubert, Mysłowice; Sztandar Stanisław, Gliwice

(54) Przyrząd do otrzymywania osocza z krwi oraz sposób prowadzenia seperacji osocza z krwi

(57) Przyrząd do otrzymywania osocza z krwi, jest przyrządem jednorazowym, prostym w montażu i łatwym do sterylizacji. Przyrząd posiada jako element uszczelnienia obrotowego osadzony w wirującym, wsporczym pierścieniu (15) również wirujący pierścień ceramiczny (14), poprzez podstawę połączony ślizgowo z podstawą nieruchomego pierścienia (13) korzystnie z poliwęglanu. Większy od pierścienia (14), pierścień (15) jest zewnętrznie połączony z radiatorem (16), dogodnie w postaci wygiętego na zewnątrz pierścienia. Ponadto dla zwiększenia pojemności cieplnej uszczelnienia przyrząd zaopatrzono w metalowy łącznik (17) zamocowany na kołnierzu rotora (18) i krawędzi radiatora (16), od którego odbiera ciepło. Będący również przedmiotem wynalazku sposób prowadzenia separacji osocza z krwi polega na tym, że w cyklicznym, dwufazowym procesie utrzymuje się stałą właściwą jej fizjologii temperaturę krwi, a zakończenie fazy seperacji osocza z krwi sygnalizuje pomiar czystości osocza na wyjściu oraz położenie wewnętrznej warstwy pierścienia komórek.

(6 zastrzeżeń)

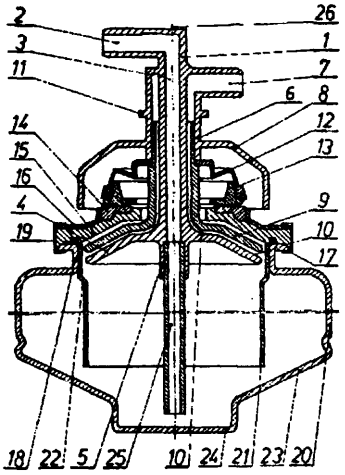

A1(21) 309820 (22) 95 07 28 6(51) A63H 3/52
A63H 33/08

(75) Putrzeński Antoni, Otwock-Świder; Pałasiński Zbigniew, Warszawa

(54) Zestaw konstrukcyjny do budowy zabawek w postaci obiektów budowlanych

(57) Zestaw konstrukcyjny do budowy zabawek vy postaci obiektów budowlanych charakteryzuje się tym, że składa się z powtarzalnych elementów (1, 2) o kształcie prostopadłościanów o dowolnej długości mających na dwóch równoległych płaszczyznach co najmniej jedną parę wcięć (16) a elementy w ścianach szczytowych o zarysie trójkątów zawierają wcięcia (16) na co najmniej dwóch bokach zaś drzwi i okna mają na bocznych krawędziach występy pionowe o szerokości równej wysokości elementów (1,2).

(5 zastrzeżeń)

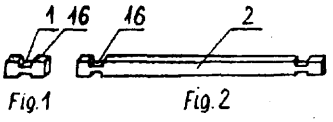

DZIAŁ B

RÓŻNE PROCESY PRZEMYSŁOWE; TRANSPORT

A1 (21) 304370 (22) 94 07 19 6(51) B01D 9/04

(75) **Mania Marek,** Kielce

(54) Sposób **zagęszczania cieczy i urządzenie do zagęszczania cieczy**

(57) Przedmiotem wynalazku jest sposób zagęszczania cieczy i urządzenie do zagęszczania cieczy, takich jak mleko, soki.

Sposób polega na bezpośrednim doprowadzeniu ciekłego azotu albo ciekłego azotu i wstępnych zarodków krystalizacji do cieczy pozostającej w przepływie albo w obiegu zamkniętym cyrkulacyjnym. Po skrystalizowaniu wody, pozostałą ciecz odprowadza się do zbiornika magazynowego. Urządzenie składa się z komory schładzania (1) połączonej ze zbiornikiem ciekłego azotu (2). Komora schładzania (1) posiada króciec doprowadzający ciecz (5) i odprowadzający ciecz (6), połączone rurociągiem (7) z pompą obiegową (8).

(4 zastrzeżenia)

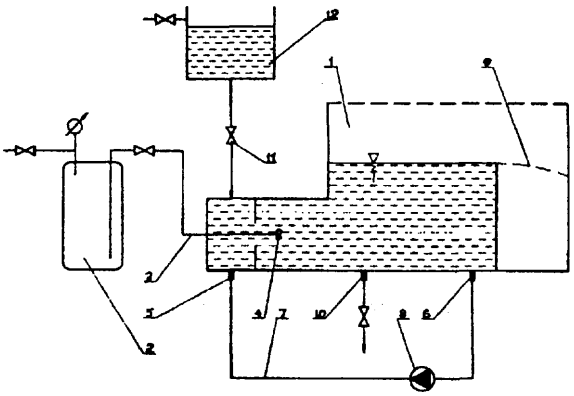

A1 (21) 311000 (22)94 04 07 6(51) 01D 33/073

(31) 93 931636 (32)93 04 08 (33) FI

(86) 94 04 07 PCT/FI94/00134

(87) 94 10 27 WO94/23821 PCT Gazette nr 24/94

(71) A.AHLSTROM CORPORATION, Noormarkku, FI

(72) Ketolainen Vesa, Ruokolainen Pekka, Titoff Juha

(54) **Sposób i urządzenie do czyszczenia bębna filtracyjnego stosowanego do zagęszczenia błota defekosaturacyjnego**

(57) Niniejszy wynalazek dotyczy sposobu i urządzenia do czyszczenia bębna lub cylindra filtracyjnego używanego do zagęszczania błota defekosaturacyjnego, w którym to bębnie filtracyjnym błoto defekosaturacyjne jest zagęszczane na filtracyjnej warstwie błota defekosaturacyjnego powstałej na powierzchni bębna filtracyjnego częściowo zanurzonego w kadzi zawierającej błoto defekosaturacyjne.

Sposób polega na tym, że przed usunięciem skrobakiem masy błota defekosaturacyjnego z powierzchni warstwy wstępnej, pasek błota defekosaturacyjnego jest usuwany z warstwy zagęszczonego błota defekosaturacyjnego za pomocą przynajmniej jednego strumienia płynu pod niskim ciśnieniem poruszającego się wszerz bębna. Charakterystyczne dla urządzenia jest to, że przynajmniej jedna dysza (36, 38) jest umieszczona w kierunku obracania się bębna przed skrobakiem usuwającym masę błota defekosaturacyjnego; urządzenie zawiera oprócz wspomnianej przynajmniej jednej dyszy (36, 38), dodatkowo dyszę (34) do robienia warstwy wstępnej cieńszą.

(21 zastrzeżeń)

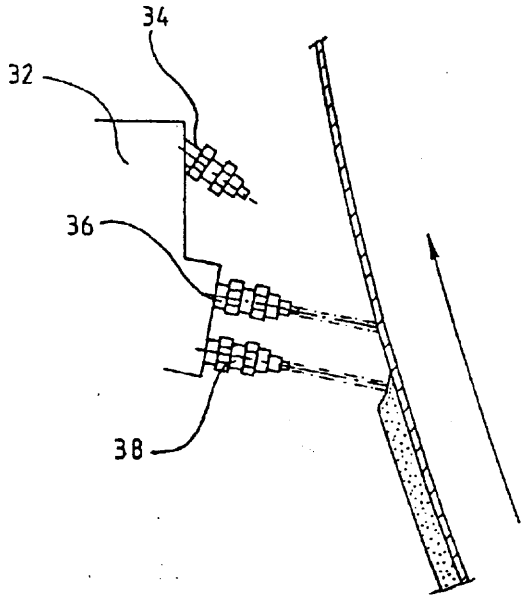

A1(21) 309101 (22) 95 06 14 6(51) B01D 53/48

(31)94 158569 (32)940711 (33) JP

(71) MITSUBISHI JUKOGYO KABUSHIKI KAISHA, Tokio, JP

(72) Tanaka Hiroshi, Okino Susumu

(54) **Sposób kontrolowania utleniania siarczynów**

(57) Sposób kontrolowania utleniania siarczynów stosowany jest, zwłaszcza w procesie odsiarczania gazu spalinowego, w którym gdy gazy spalinowe (2) poddaje się działaniu roztworu absorbującego (3) zawierającego związek wapnia, gaz zawierający tlen przepuszcza się przez roztwór absorbujący, a szybkość przepływu gazu zawierającego tlen reguluje się przez oznaczanie w sposób ciągły potencjału oksydacyjno-redukcyjnego roztworu absorbującego. Sposób polega na tym, że prowadzi się za pomocą detektora (7) detekcję sygnału pierwszego odchylenia pomiędzy potencjałem oksydacyjno-redukcyjnym roztworu absorbującego i potencjałem oksydacyjno-redukcyjnym roztworu absorbującego w stanie całkowitego utleniania i kontroluje się za pomocą regulatora (S) szybkość przepływu gazu zawierającego tlen w odpowiedzi na sygnał drugiego odchylenia pomiędzy sygnałem pierwszego odchylenia i zadaną wartością odchylenia potencjału oksydacyjno-redukcyjnego.

(1 zastrzeżenie)

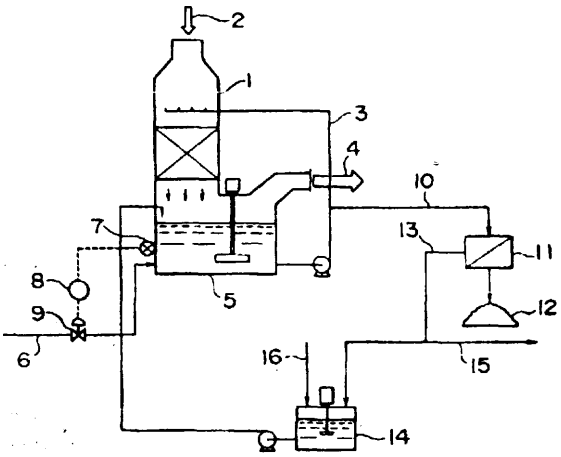

A1 (21) 304382 (22) 94 07 21 6(51) B01J 4/02

(71) Kidawa Marian, Łódź

(72) Bednarski Krzysztof, Kidawa Marian

(54) **Aplikator substancji sypkich i granulatów**

(57) Aplikator substancji sypkich i granulatów służy do umieszczania w trudno dostępnych miejscach np. pod powierzchnią ziemi określonych dawek substancji sypkich, szczególnie trucizn.

Stanowi on wymienne przedłużenie rury (3) wypełnionej tą substancją i składa się z obudowy (2) w kształcie wyciętej rury, zakończonej w dolnej części stożkiem (1), a z drugiej strony przegrodą (4), posiadającą otwór zasypowy. Wewnątrz obudowy (2) umieszczony jest obrotowy rdzeń (8), posiadający wycięcie wzdłuż jego osi, stanowiące ruchomą komorę zasypową (9), zdolną do magazynowania, a następnie do wypychania na zewnątrz urządzenia zawartości sypkiej, podczas nadawanego jej przez operatora rewersyjnego ruchu obrotowego.

(1 zastrzeżenie)

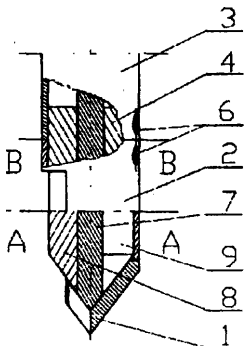

A1(21) 310975 (22)94 03 28 6(51) B01J 8/24
F23C 11/02
F22B 31/00

(31) 93 41580 (32)93 04 05 (33) US

(86) 94 03 28 PCT/FI94/00112

(87) 94 10 13 WO94/22569 PCT Gazette nr 23/94

(71) A.AHLSTROM CORPORATION, Noormarkku, FI

(72) Hyppänen Timo

(54) **Sposób i urządzenie do cyrkulacji materiału stałego w reaktorze ze złożeni fluidalnym**

(57) Komora (12) reaktora (10) ze złożem fluidalnym posiada wewnętrzny obieg cząstek. Większe krążące cząstki nie mogą zetknąć się z powierzchniami (40) wymieniającymi ciepło, z uwagi na sortowanie cząstek w sąsiedztwie dna (24) komory (12) reaktora, poprzez zastosowanie komory cząsteczkowej (22) posiadającej ścianę oddzielającą (30), której otwory lub szczeliny posiadają największy wymiar mniejszy, niż około 30 mm. Powierzchnie (40) wymieniające ciepło mogą być umieszczone w komorze cząsteczkowej (22). Większe cząstki opadają w dół ścian komory cząsteczkowej w komorze reaktora, niektóre drobne cząstki z komory cząsteczkowej są w wersji korzystnej ponownie wprowadzane do złoża fluidalnego. Ściana oddzielająca jest w wersji korzystnej umieszczona na szczycie komory cząsteczkowej i może być wyposażona w rowki w wykładzinie żaroodpornej i/lub mogą być utworzone z rur przenoszących wodę, połączonych ze sobą żebrami z otworami lub szczelinami wykonanymi w tych żebrach.

(26 zastrzeżeń)

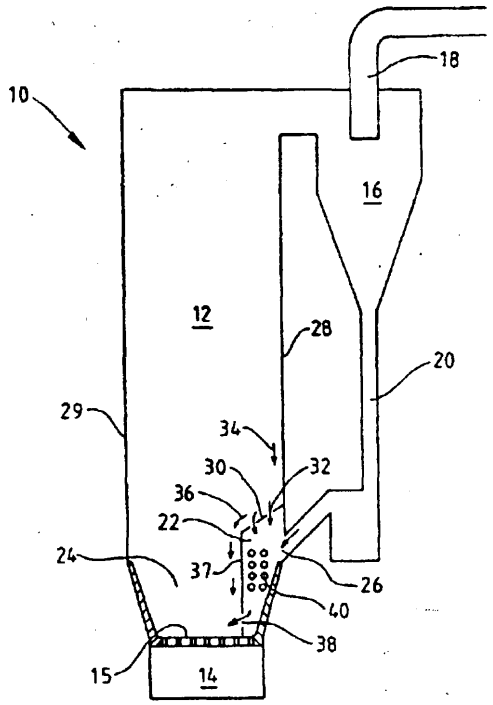

A1(21) 310976 (22) 94 03 28 6(51) B01J 8/24
F23C 11/02
F22B 31/00

(31)93 41571 (32)93 04 05 (33) US

(86) 94 03 28 PCT/FI94/00113

(87) 94 10 13 WO94/22570 PCT Gazette nr 20/94

(71) AAHLSTROM CORPORATION, Noormarkku, FI

(72) Hyppanen Timo

(54) **Sposób i urządzenie do cyrkulacji materiału stałego w reaktorze ze złożem fluidalnym**

(57) W reaktorze (10) ze złożem fluidalnym, cząstki krążą w obiegu wewnętrznym, poruszając się w dół ścian tworzących komorę (12) reaktora. Komora cząsteczkowa (22) posiada, gromadzącą cząstki, górną ścianę, o przekroju poprzecznym równym powierzchni obszaru A, umieszczoną w skierowanym do dołu przepływie cząstek. Otwory (32) np. o przekroju okrągłym lub szczeliny, o określonych wymiarach około 30 mm lub mniejszych, umieszczone są w górnej ścianie, otwory posiadające całkowity prześwit równy powierzchni obszaru B, mniejszy niż połowa powierzchni obszaru A. Powierzchnie (40) wymieniające ciepło mogą być umieszczone w komorze cząsteczkowej.

(25 zastrzeżeń)

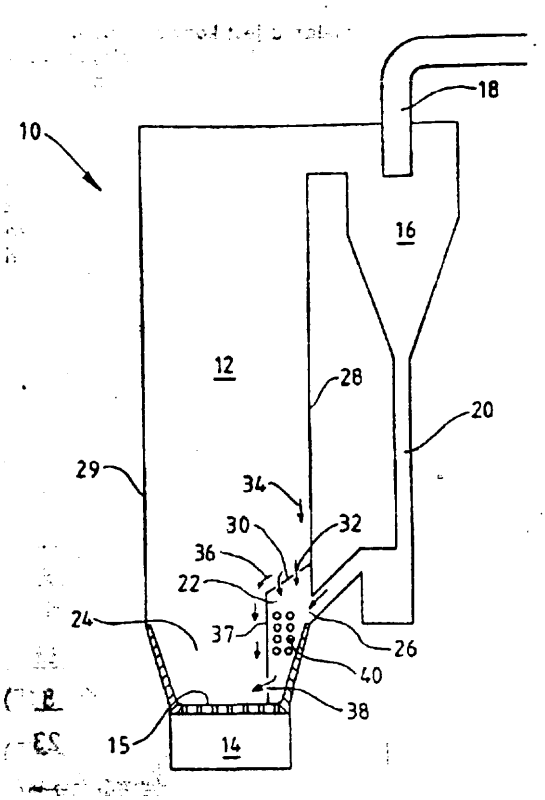

A1(21) 310977 (22) 94 04 05 6(51) B01J 8/26 F22B 31/00 F23C11/02

(31)93 41571 (32)93 04 05 (33) US
93 41580 05 04 93 US

(86) 94 04 05 PCT/FI94/00132

(87) 94 10 13 WO94/22571 PCT Gazette nr 23/94

(71) AAHLSTROM CORPORATION, Noormarkku, FI

(72) Hyppänen Timo

(54) **Reaktor ze złożem fluidalnym i sposób jego wykonania**

(57) Wynalazek odnosi się do reaktora (10) ze złożem fluidalnym, który zawiera komorę reaktora (12) określoną przez strukturę ścian (18, 20, 22), utworzoną przez kilkadziesiąt rur i urządzeń przemieszczających ośrodek transportujący ciepło przez wspomniane rury tak, aby oddać je wspomnianym rurom. Szybko fluidujące złoże stałego materiału jest umieszczone w komorze reaktora (12). Komora (24), w której zachodzi proces obróbki materiału stałego jest umieszczona w sąsiedztwie komory reaktora, po wewnętrznej stronie struktury bocznych ścian określającej wspomnianą komorę np. w celu odzyskania ciepła ze stałego materiału. Komora procesowa dzieli wspólną część ściany (26) z komorą reaktora tak, że wolno fluidujące złoże materiału stałego znajduje się w komorze procesowej. Wspólna część ściany (26) jest wyposażona w przynajmniej dwa otwory wlotowe (40), przechodzące na wylot, które to otwory są umieszczone pomiędzy rurami tworzącymi strukturę ścian. Wynalazek odnosi się również do sposobu wytwarzania wspólnej części ściany (26) pomiędzy reaktorem ze złożem z obiegiem fluidalnym, a komorą procesową (24) sąsiadującą z reaktorem ze złożem z obiegiem fluidalnym. Sposób prezentuje tworzenie otworów przez wyginanie zespołów rur tworzących ścianę, na zewnątrz płaszczyzny ściany.

(17 zastrzeżeń)

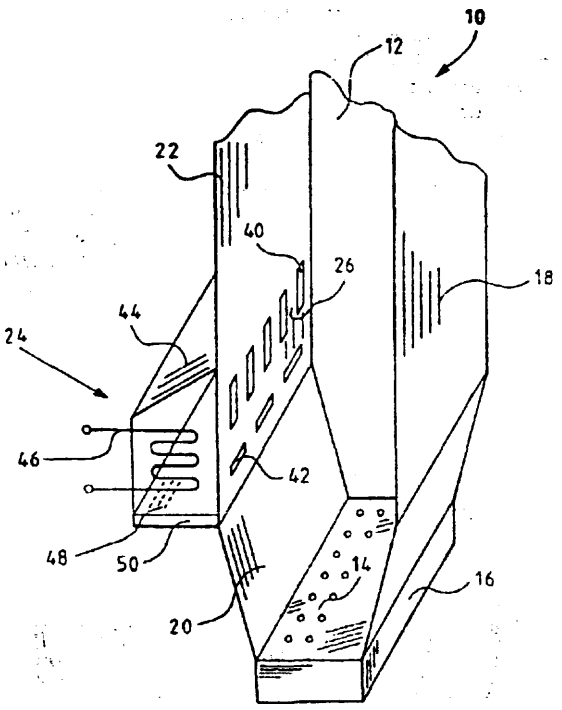

A1(21) 304268 (22) 94 07 13 6(51) B01J 20/22

(71) Polska Akademia Nauk, Instytut Biocybernetyki i Inżynierii Biomedycznej, Warszawa

(72) Kawiak Jerzy, Piątkiewicz Wojciech, Granicka Ludomira

(54) Sposób wytwarzania **modyfikowanych** membran poliolefinowych do immunoizolacji komórek

(57) Sposób wytwarzania mikroporowatych, modyfikowanych membran poliolefinowych dp immunoizolacji komórek polega na tym, że w strukturę membrany o wysokiej porowatości wprowadza się roztwór oleju silikonowego w rozpuszczalniku organicznym, po czym z tak przygotowanej membrany usuwa się rozpuszczalnik.

W sposobie tym korzystnie stosuje się roztwór oleju silikonowego o lepkości 1900 - 4300 [cst], zwłaszcza 2200 - 3700 [cst], w rozpuszczalniku organicznym wybranym z grupy obejmującej węglowodory alifatyczne lub aromatyczne, w tym również halogenowane, alkohole, aldehydy, ketony, aminy i inne azotopochodne lub w mieszaninie kilku wymienionych rozpuszczalników. W w/w sposobie membrany poliolefinowe poddaje się silikonowaniu olejem silikonowym nie zawierającym grup fenylowych, rozpuszczonym w rozpuszczalniku organicznym w stężeniu 0,05 - 17,8% w, korzystnie w stężeniu 0,1 - 12,2% w.

(3 zastrzeżenia)

A1(21) 304212 (22)94 07 08 6(51) B02C 13/00

(71) Akądemia Techniczno-Rolnicza im. J.J.Śniadeckich, Bydgoszcz

(72) Flizikowski Józef, Górecki Adam

(54) Zespół roboczy rozdrabniacza

(57) Przedmiotem wynalazku jest zespół roboczy rozdrabniacza materiałów o zmiennych właściwościach, który poprawia użytkowe charakterystyki ekologiczne dotychczasowych rozdrabniaczy bijakowych poprzez zwiększenie wydajności, obniżenie zużycia energii i poziomu hałasu.

Istota wynalazku polega na tym, że zespół roboczy rozdrabniacza stanowi wirnik (1) z tarczami (3), sworzniami (2) i tulejami osadzonymi na wale, przy czym na sworzniach (2) osadzone są swobodnie i rozłącznie tarcze (3) okrągłe o zmiennych wymiarach zewnętrznych, a na ich obwodach wykonane są zęby o dodatnich lub ujemnych kątach natarcia, zaś otwór mocujący bijak - tarczę leży w jej środku symetrii.

Zespół roboczy zastosowany w maszynach rozdrabniających powoduje intensywny proces rozdrabniania i mieszania wirującego pierścienia materiału, a przez skrócenie czasu przebywania i zmniejszenie oporów quasi - ścinaniem podwyższona została wydajność i obniżone zużycie energii na rozdrabnianie.

(2 zastrzeżenia)

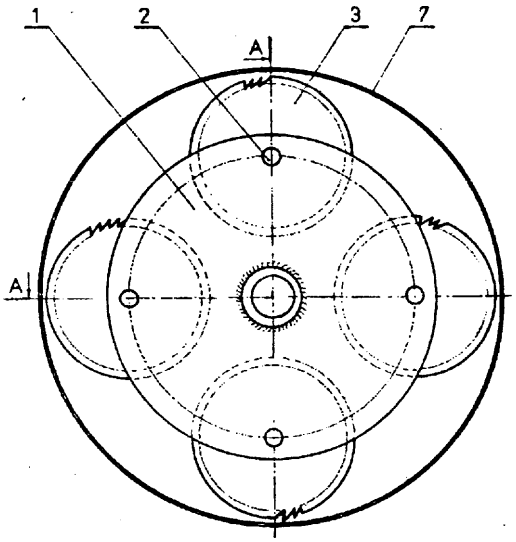

A1(21) 304213 (22)94 07 08 6(51) B02C 15/06

(71) Akądemia Techniczno-Rolnicza im. J J.Śniadeckich, Bydgoszcz

(72) Bogusz Marian, Bochat Andrzej

(54) Zespół roboczy urządzenia do zgniatania materiałów ziarnistych

(57) Przedmiotem wynalazku jest zespół roboczy urządzenia do zgniatania materiałów ziarnistych, zwłaszcza nasion roślin pastewnych.

Istota wynalazku polega na tym, że jeden walec (1) osadzony na ramie gniotownika na stałe wykonuje ruch obrotowy, natomiast drugi walec (2) osadzony jest na ramie gniotownika suwliwie w prowadnicach i wykonuje ruch obrotowy i posuwisto-zwrotny.

(2 zastrzeżenia)

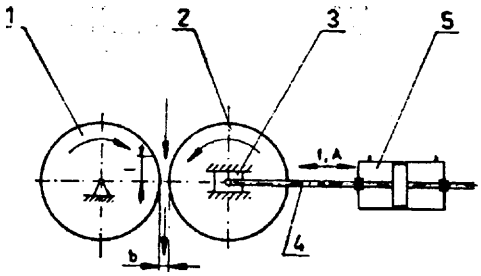

A1(21) 304322 (22) 94 07 14 6(51) B09B 3/00

(75) Wiśniewski Władysław, Gdynia; Piotrowski Jan, Gdynia

(54) Konwekcyjny utylizator śmieci

(57) Przedmiotem wynalazku jest konwekcyjny utylizator śmieci stosowany do utylizacji odpadów szpitalnych, odpadów z produkcji tworzyw sztucznych, opakowań z mas plastycznych i wszelkich innych śmieci komunalnych.

Istota konwekcyjnego utylizatora śmieci, wyposażonego w obudowę, wyprażacz z dnem perforowanym i grzałkami, w pokrywę i podstawę, polega na tym, że pokrywa (12) ma dwustopniowe uszczelnienie. Uszczelnienie wewnętrzne stanowi blacha stalowa sprężysta (13), a uszczelnienie zewnętrzne stanowi uszczelka elastyczna (14) zamocowana na obudowie zewnętrznej (10). Wewnątrz wyprażacza (1) znajduje się skrzynia stalowa (19) dociskająca wsad śmieci (18) i stanowiąca ekran komory wyprażacza. W dno wyprażacza (1) są wspawane rury stalowe pionowe z grzałkami elektrycznymi (5).

(4 zastrzeżenia)

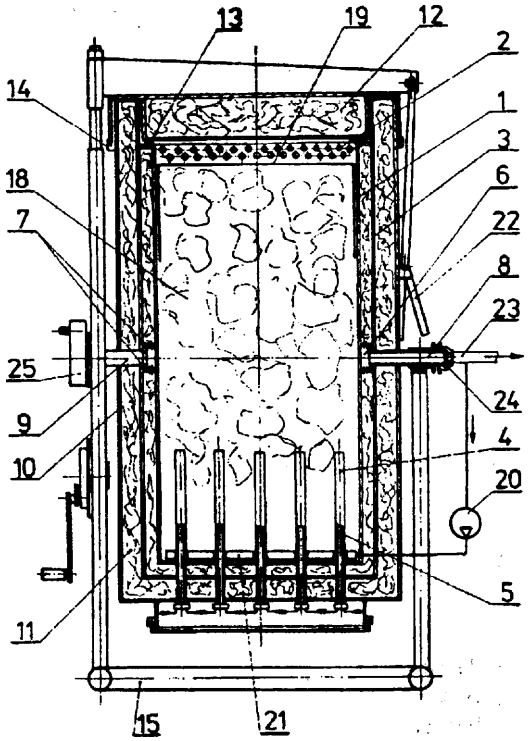

A3(21) 304383 (22) 94 07 21 6(51) B09B 3/00

(61) 155676

(71) Instytut Szkła i Ceramiki, Warszawa

(72) Kycia Henryk, Pieczarowski Henryk, Polesiński Zbigniew, Chmielewska Danuta, Lasocka-Tatar Barbara

(54) Sposób utylizacji odpadów, zawierających chemiczne związki metali

(57) Sposób rozwiązuje problem utylizacji różnorodnego rodzaju odpadów, zwłaszcza odpadów komunalnych.

1,0 części mas. odpadu w postaci żużli i/lub popiołów i/lub pyłów, przeliczoną na zawartość związków metali, miesza się z osadową lub osadowymi skałami krzemionkowymi w ilości od 0,25 do 12,5 części mas., wodnym roztworem surowca alkalicznego w ilości od 0,0 do 1,5 części mas. w przeliczeniu na suchy R_2O, surowcem ilastym w ilości od 0,0 do 5,0 części mas. oraz składnikiem organicznym w ilości od 0,0 do 3,2 części mas. Mieszankę zbryla się, korzystnie granuluje, granule korzystnie sezonuje i/lub podsusza, po czym wypala się je w temperaturze od 1190 do 1530 K do uzyskania spieku o strukturze glinokrzemianu.

(11 zastrzeżeń)

A1(21) 304384 (22) 94 07 21 6(51) B09B 3/00

(71) Instytut Szkła i Ceramiki, Warszawa
(72) Kycia Henryk, Pieczarowski Henryk, Poiesiński Zbigniew, Chmielewska Danuta, Lasocka-Tatar Barbara

(54) Sposób utylizacji odpadów komunalnych

(57) Sposób stanowiący rozwiązanie zagadnienia utylizacji różnorodnych odpadów, połączony jest z wytworzeniem materiałów o różnorodnym zastosowaniu.

Żużle i/lub popioły i/lub płyty ze spalenia odpadów komunalnych poddaje się korzystnie wstępnej preparacji, po czym odpady te w ilości 20 - 80% mas. miesza się z uwodnionym surowcem krzemionkowym w ilości 20 - 80% mas., wodnym roztworem surowca alkalicznego w ilości 0 - 8% mas. w przeliczeniu na R_2O, surowcem ilastym w ilości 0 - 60% mas. oraz składnikiem organicznym w ilości 0 - 5% mas. Uzyskaną masę zbryla się, korzystnie granuluje, granule korzystnie sezonuje i/lub podsusza, a następnie wypala w temperaturze 1270 - 1520 K w czasie 1 - 8 godzin.

(11 zastrzeżeń)

A1(21) 309591 (22) 95 07 12 6(51) B09B 3/00

(31) 94 9408767 (32)94 07 13 (33) FR

(71) INSTITUT FRANCAIS DU PETROLE, Rueil-Malmaison, FR
(72) Martin Gerard, Marty Eric

(54) Sposób i urządzenie do termolizy odpadów

(57) Wynalazek dotyczy sposobu i urządzenia do termicznej obróbki odpadów, zwłaszcza do termolizy odpadów. Urządzenie zawiera piec do termolizy (1), przynajmniej jeden zespół (5) do spalania gazu termolizy, zespół do odzyskiwania energii (11), zespół (6) do wtórnej obróbki produktów stałych termolizy, palenisko - cyklon (5) zasilane przez przynajmniej część paliwa stałego (SCE) wytworzonego przez zespół przetwarzania wtórnego, zespół (F) przeznaczony do kierowania gorących gazów wytworzonych w palenisku - cyklonie (5) w stronę wspomnianego zespołu odzyskującego energię (11). Wynalazek stosuje się m. in. do odpadów gospodarskich.

(13 zastrzeżeń)

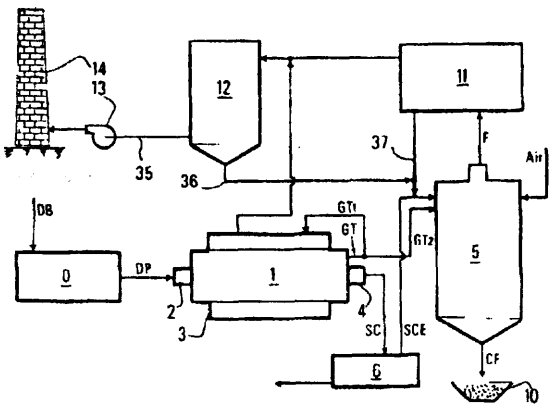

A1(21) 304397 (22) 94 07 20 6(51) B21B 47/00 C21D 1/28

(71) Politechnika Świętokrzyska, Kielce
(72) Lubuśka Adam, Wieczorek-Lubuśka Elżbieta, Bolanowski Kazimierz

(54) Sposób wytwarzania blach, zwłaszcza na naczynia ciśnieniowe pracujące w warunkach podwyższonych i obniżonych temperatur, ze stali m i kros topowej

(57) Sposób polega na tym, że po wakowaniu blach stosuje się normalizowanie w temperaturze nie niższej niż 950°C przez czas nie krótszy niż 30 minut, po czym po ostudzeniu wygrzewa się blachy w temperaturze nie wyższej niż 700°C przez czas nie krótszy niż 30 minut. Blachy wykonane tym sposobem posiadają własności wytrzymałościowe i plastyczne około dwukrotnie wyższe niż w stalach aktualnie stosowanych.

(1 zastrzeżenie)

A1(21) 309898 (22) 95 08 03 6(51) B21F 3/04

(75) Kurek Waldemar, Skarżysko-Kamienna; Adamczyk Włodzimierz, Szydłowiec; Tochman Bogdan, Skarżysko-Kamienna

(54) Sposób i urządzenie do zwijania drutu w kształt linii śrubowej, zwłaszcza do produkcji sprężyn śrubowych naciskowych

(57) Sposób polega na tym, że zaginany na trzpieniu (3) w rowku (5) narzędzia zwijającego (4) drut (2) jednocześnie narzędziem zwijającym (4) skręca się o kąt wzniosu linii śrubowej i zbliża lub oddala od trzpienia (3), a schodzący z narzędzia zwijającego (4) zwój, dogina się narzędziem nadającym skok (6), kształtując sprężynę (13), przy użyciu sterowanych wspólnie i napędzanych jednym programowanym napędem (9) narzędzi (4. 6).

Urządzenie charakteryzuje się tym, że narzędzie zwijające (4) drut (2) jest osadzone sztywno w obrotowo i poosiowo ruchomym wałku (8), który ma programowany napęd (9) i jest wyposażony w przestawną kątowo płaską krzywkę (10), przemieszczaną po regulowanym wzdłużnie palcu (11), przy czym narzędzie zwijające (4) jest połączone z narzędziem nadającym skok (6) zabierakiem (12), przemieszczającym kątowo, wzdłuż osi trzpienia (3), narzędzie nadające skok (6).

(3 zastrzeżenia)

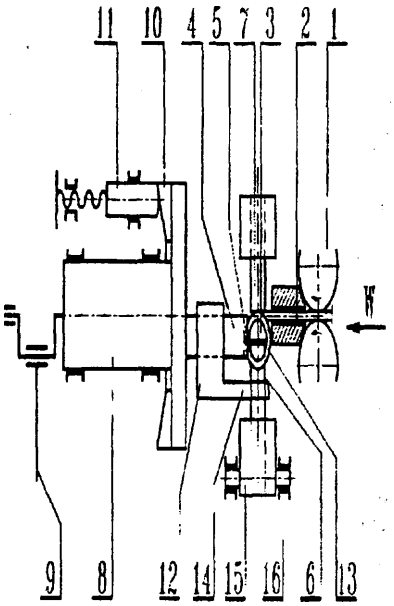

A1(21) 304257 (22)94 07 11 6(51) B22C 3/00

(71) Instytut Odlewnictwa, Kraków
(72) Fajkiel Aleksander, Korzec Renata

(54) Środek **oddzielająco-smarującydo form** ciśnieniowych

(57) Środek **oddzielająco-smarujący** do form ciśnieniowych składa się z 20-80% wagowych oleju syntetycznego o lepkości w temperaturze 100°C nie wyższej niż 150 mm/s, 0 - 40% wagowych oleju mineralnego o lepkości w temperaturze 100°C nie niższej niż 30 mm^2/s, 5-10% wagowych emulgatora niejonowego w postaci mieszaniny produktów przyłączania tlenku etylenu do alkilofenoli, 5-10% wagowych emulgatora anionowego w postaci mieszaniny związków powierzchniowo czynnych i mydeł **etanoloaminowych** i 0 - 40% wagowych wody.

(1 zastrzeżenie)

A1(21) 310980 (22) 94 03 30 6(51) B23B 27/16

(31)'93 9301132 (32)93 04 05 (33) SE

(86) 94 03 30 PCT/SE94/00290

(87) 94 10 13 WO94/22622 PCT Gazette nr 23/94

(71) SANDVIK AB, Sandviken, SE

(72) Wiman Jörgen, Muren Sture, Olsson Jan-Olof, Isaksson Robert

(54) **Wkładka tnąca z kontrolą wióra**

(57) Wskazana wkładka tnąca do skrawania metalu, w szczególności toczenia, jest uformowana z występem (11) w kształcie banana lub litery C, przylegającym do każdego rogu tnącego. Wypukłe boki występu skierowane są w kierunku rogów tnących. W porównaniu z analogicznymi wkładkami bez takich występów, osiągnięto lepszą kontrolę wiórów. Tak więc, wióry są odprowadzane ze skrawanej powierzchni, zarówno przy małych, jak i dużych głębokościach cięcia, a ponadto wióry są łamane do odpowiedniej długości.

(4 zastrzeżenia)

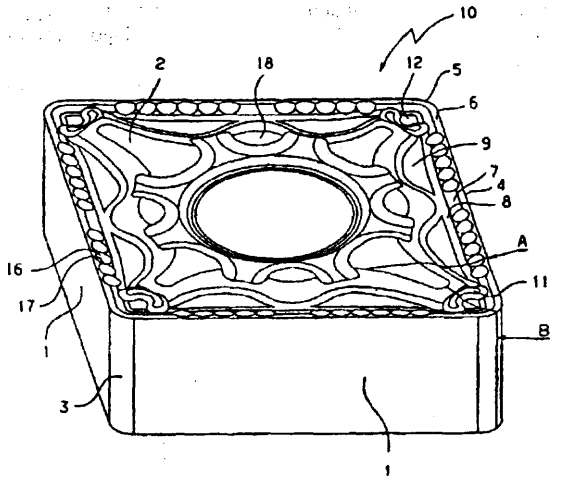

A1(21) 304311 (22) 94 07 15 6(51) B23P 6/00

(71) Olszewski Andrzej, Warszawa; Babul Tomasz, Warszawa

(72) Babul Wiktor, Babul Tomasz, Olszewski Andrzej, Olszewski Stefan

(54) Urządzenie do detonacyjnego nanoszenia powłok ochronnych i regeneracyjnych

(57) Urządzenie charakteryzuje się zaopatrzeniem rury (7) detonacyjnej w umieszczoną w jej środkowej części dodatkową komorę (8) w kształcie zbliżonym do gruszki lub kropli i wylotem w postaci dyszy (9) **Lavala**, w pobliżu przekroju krytycznego, której jest umieszczony wylot przewodu (13) doprowadzającego sproszkowany materiał powłokowy. Co najmniej część przewodu (18) doprowadzającego roboczą mieszankę do komory (2) spalania jest umieszczona w przestrzeni ograniczonej płaszczem (14) chłodzącym. Źródło (5) zapłonu ma postać świecy laserowej.

(1 zastrzeżenie)

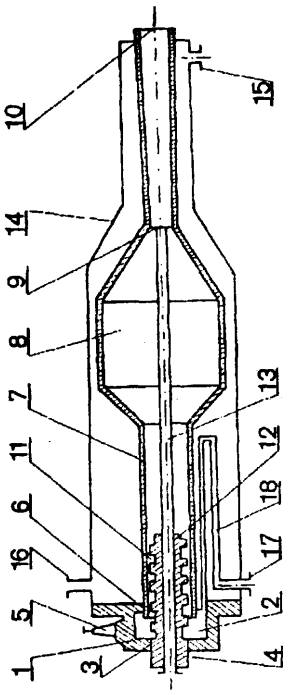

A1(21) 309311 (22) 95 06 22 6(51) B23P 15/00

(75) Gotter Zbigniew, Zalesie Wielkie

(54) **Sposób i urządzenie do kształtowania profili elementów zamkniętych,** zwłaszcza **rur metalowych**

(57) Sposób kształtowania polega na tym, że kształtowanie następuje poprzez cykliczne wpychanie i przepychanie elementów zamkniętych. W pierwszej fazie element zamknięty wpycha się w rolki kształtujące (6) i po wycofaniu części ruchomej (20) podzespołu napędowego (3) umieszcza się w kanale roboczym (12) kolejny element zamknięty. W drugiej fazie ten kolejny element zamknięty wpycha się pomiędzy rolki kształtujące (6) przepychając nim element zamknięty wepchnięty tam w pierwszej fazie.

Urządzenie do realizacji tego sposobu składa się z podzespołu roboczego (1) mającego zespół kształtujący (5) z rolkami (6), podzespołu magazynowo-podawczego (2) zawierającego zasobnik (14) i wymienną tuleję prowadzącą (13) oraz podzespołu napędowego (3). Tuleja prowadząca (13) usytuowana jest w kanale roboczym (12) przed zespołem kształtującym (5).

(6 zastrzeżeń)

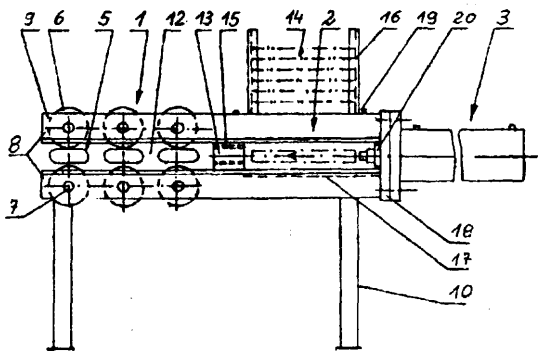

A1(21) 309657 (22) 95 07 14 6(51) B23P 15/00

(31) 94 1431 (32) 94 07 19 (33) AT

(71) Voest-Alpine Schienen GmbH, Leoben, AT

(72) Prskawetz Georg, Pointner Peter, Moser Alfred

(54) Sposób i urządzenie do obróbki cieplnej profilowych wyrobów walcowych oraz profilowy wyrób walcowany

(57) Przedmiot wynalazku stanowi sposób i urządzenie do obróbki cieplnej profilowych wyrobów walcowanych, zwłaszcza szyn. W celu poprawienia właściwości użytkowych, proponuje się, aby wyrób walcowany wyrównać prostoliniowo podczas kształtowania plastycznego w temperaturze co najwyżej 1100°C, jednak co najmniej 750°C oraz w pierwszej fazie chłodzenia ochłodzić z lokalnie stałą intensywnością chłodzenia do temperatury, zwłaszcza od 5 do 120°C powyżej temperatury Ar_3 stopu, po czym w drugiej fazie od wyrobu walcowanego odprowadza się ciepło w kierunku wzdłużnym z intensywnością, lokalnie stałą w przekroju poprzecznym, lecz różną obwodowo, a obszarom o dużym stężeniu masy przyporządkowuje się zwiększone intensywności chłodzenia, w których to obszarach powstaje bezmartenzytowa mikrostruktura drobnoperlityczna, po czym następuje ochłodzenie do temperatury otoczenia. Urządzenie charakteryzuje się obszarem przygotowawczym (A), obszarem (B) obróbki chłodzącej i obszarem (C) końcowego chłodzenia profilowego wyrobu walcowanego.

(19 zastrzeżeń)

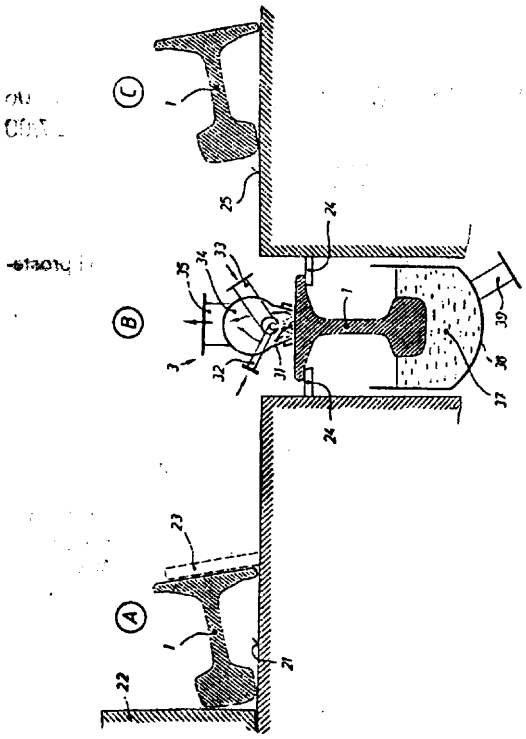

A1(21) 310999 (22) 94 04 05 6(51) B26D 1/553

(31)93 9307211 (32)93 04 06 (33) GB

(86) 94 04 05 PCT/US94/03732

(87) 94 10 13 WO94/22644 PCT Gazette nr 23/94

(71) The Mead Corporation, Dayton, US

(72) Paul Michael

(54) **Wykrojnik do kartonu**

(57) Wykrojnik do wycinania wykrojów kartonowych z arkusza (arkuszy) materiału, składa się z górnej ramy (12) i z dolnej ramy (14). Górna rama porusza się pionowo posuwisto-zwrotnie względem dolnej ramy, wycinając wykroje z arkusza materiału umieszczonego pomiędzy ramami. Dolna rama jest wyposażona w ostrza (W1-W6) przecinające arkusz, natomiast górna rama jest wyposażona w wiele płyt kształtowych (P1-P4), po jednej dla każdego wycinanego wykroju (B1-34). Każda płyta kształtowa zasadniczo odpowiada kształtowi wycinanego wykroju i jest regulowana względem położenia wykroju i względem pozostałej części arkusza.

(2 zastrzeżenia)

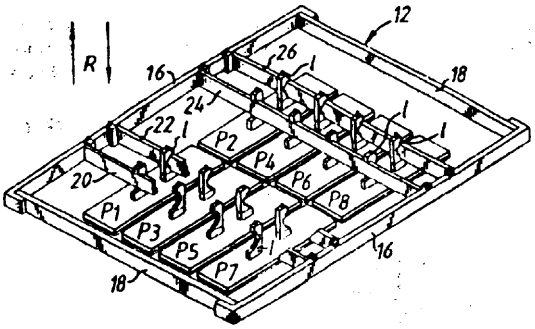

A1 (21) 304373 (22) 94 07 19 6(51) B28B 3/22

(75) Tyburcy Krystyna, Wiązowna

(54) Sposób formowania kształtki ceramicznej, a zwłaszcza okapnika w wylotniku prasy ślimakowej i wylotnik do formowania

(57) Przedmiotem wynalazku jest sposób formowania kształtki ceramicznej, a zwłaszcza okapnika w postaci bloczka.

Bloczek taki jest zbudowany z dwóch okapników połączonych ze sobą spodami. Bloczek po wypaleniu w piecu jest rozbijany na dwa okapniki. Bloczek stoi na grzbietach okapników. Przedmiotem wynalazku jest wylotnik umożliwiający formowanie bloczka dwóch okapników połączonych spodami. Wylotnik zbudowany jest z płytek (2, 5, 8).

(2 zastrzeżenia)

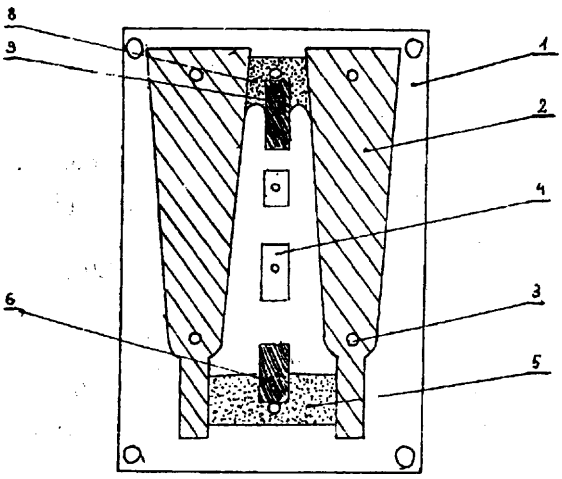

A1(21) 304302 (22)94 0713 6(51) B29C 47/08

(71) Instytut Naukowo-Techniczny, Lublin

(72) Sikora Robert, Sikora Janusz

(54) Wytłaczarka autotermiczna

(57) Wytłaczarka autotermiczna do tworzyw wielkocząsteczkowych posiada układ uplastyczniający bez grzejników, z tuleją rowkowaną (3) umiejscowioną w strefie zasypu i w następującej

po niej części strefy zasilania. Tuleja rowkowana (3) ma długość w strefie zasilania równą do 6 średnic wewnętrznych cylindra (1), jest mocowana na stałe do cylindra (1) tym końcem (2), w którym rowki (4) **zanikają,** znajdującym się w odległości od początku strefy zasilania równej do 6 średnic wewnętrznych cylindra (1) i pasowana (5) **obrotowo-suwliwie** z cylindrem (1) na całej długości współdziałania z cylindrem (1). Koniec (6) **tulei** rowkowanej (3), w którym rowki (4) są najgłębsze, znajdujący się poza strefą zasypu, jest wyposażony w mechanizm umożliwiający skręcanie końca (6) tulei **rowkowanej** (3), w obrębie odkształcenia sprężystego materiału tulei rowkowanej (3), w lewą (9) lub w prawą (10) stronę w zależności od potrzeby. Tuleja rowkowana (3) jest wykonana z konstrukcyjnego tworzywa łatwo odkształcalnego i odpornego na zużywanie **tribologiczne,** korzystnie z elastomeru poliuretanowego napełnionego materiałami zmniejszającymi tarcie zewnętrzne.

(3 zastrzeżenia)

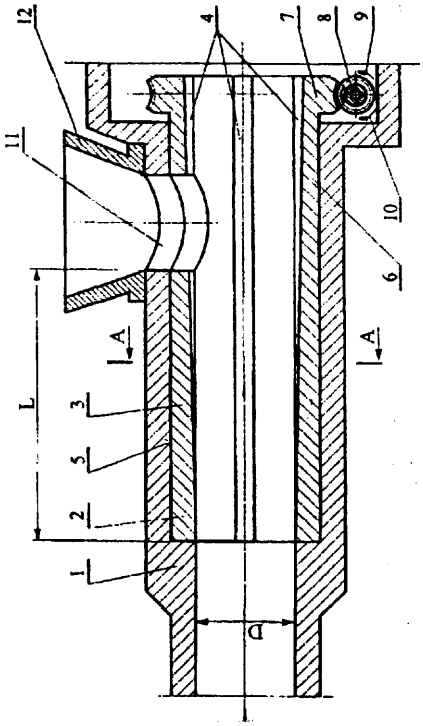

A1 (21) 309719 (22) 95 07 20 6(51) B32B 7/08

(31) 94 9409260 (32) 94 07 21 (33) FR

(71) ETABLISSEMENTS LES FILS D'AUGUSTE **CHOMARAT ET CIE,** Paryż, FR

(72) Fourezon Andre, Klethi Thierry

(54) Zbrojenie tekstylne stosowane do wytwarzania materiałów warstwowych

(57) **Zbrojenie** tekstylne stosowane do wytwarzania materiałów warstwowych, utworzone jest przez przynajmniej dwie warstwy tekstylnego wzmocnienia (2, 3) umieszczone po obu stronach warstwy środkowej (1) decydującej o grubości materiału. Wspomniane warstwy są połączone między sobą za pomocą **szycia/dziania.**

Zbrojenie charakteryzuje się tym, że zawiera na **przynajmniej** jednej z zewnętrznych powierzchni otoczkę (4) z włókien syntetycznych. Połączenie tej otoczki (4) jest wykonane bądź przez sklejenie z zewnętrzną powierzchnią zestawu (1, 2, 3), bądź poprzez zszycie łączące między sobą różne warstwy zestawu (1,2,3).

(3 zastrzeżenia)

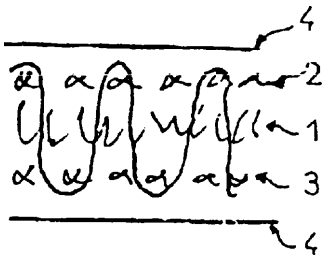

A1(21) 304211 (22) 94 07 08 6(51) B32B 31/00

(75) Kozera Konrad, Nowy Sącz

(54) Sposób wytwarzania warstwowych płyt izolacyjnych o zwiększonej przyczepności

(57) Sposób wytwarzania warstwowych płyt izolacyjnych o zwiększonej przyczepności polega na tym, ze na płytę styropianową ze styropianu **samogasnącego,** ułożoną na twardym podłożu, nakłada się warstwę masy zarobowej utworzonej z wiórów lub wełny drzewnej wymieszanych z cementem portlandzkim "350" z dodatkami, wapnem **pokarbidowym** oraz wodą w ilości potrzebnej do uzyskania właściwej konsystencji masy zarobowej, a następnie w taki sam sposób układa się następne płyty i masę zarobową, rozdzielając folią i poddaje się obciążeniu do czasu związania i stwardnienia, korzystnie na 7 dni.

(1 zastrzeżenie)

A1(21) 304205 (22) 94 07 08 6(51) B41L 45/06 B65D 27/00

(75) Olszewska Wanda, Poznań; Olszewski Stefan, Poznań; Olszewski Jan, Poznań

(54) Wzorzec adresowy

(57) Wynalazek rozwiązuje problem prawidłowego i prostego adresowania kopert pocztowych.

Wzorzec tworzą, powierzchnia wierzchnia (1) oraz połączona z nią krawędzią dolną (2) i krawędzią prawą (3) powierzchnia dolna. Powierzchnia wierzchnia ma co najmniej dwa w przybliżeniu równe i równoległe prostokątne otwory przelotowe **(5),** pod którymi znajdują się, prostokątny otwór prawy (6) i równoległy do jego boku krótkiego prostokątny otwór lewy (7).

(3 zastrzeżenia)

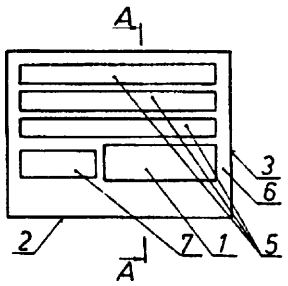

A1(21) 310998 (22) 94 04 05 6(51) B60C 1/00 C08K 3/34 C08L 21/00

(31) 93 42972 (32)93 04 05 (33) US

(86) 94 04 05 PCT/US94/03711

(87) 94 10 13 WO94/22680 PCT Gazette nr 23/94

(71) Exxon Chemical Patents Inc., Baytown, US

(72) Kresge Edward Nathan, Lohse David John

(54) Kompozytowe wyłożenia wewnętrzne i dętki wewnętrzne opon

(57) Wewnętrzne wyłożenia i wewnętrzne dętki opony są wytwarzane z biend kauczuków ogólnego stosowania i glinki krzemianowej. Glinki zapewniają wymaganą niską przepuszczalność powietrza bez ujemnego wpływu na elastyczność kompozycji kauczuku.

(47 zastrzeżeń)

A1(21) 311034 (22) 94 02 22 6(51) B60P 1/56 B60P 3/22

(31) 93 9305698 (32) 93 04 16 (33) DE

(86) 94 02 22 PCT/EP94/00502

(87) 94 10 27 WO94/23967 PCT Gazette nr 24/94

(71) Feldbinder and Beckmann Fahrzeugbau OHG, Winsen/Luhe, DE

(72) Beckmann Jan-Dirk, Feldbinder Otto

(54) Pojazd towarowy, szczególnie naczepa siodłowa

(57) Wynalazek dotyczy pojazdu towarowego, szczególnie naczepy siodłowej (100) z co najmniej jednym zbiornikiem ładunkowym (10), usytuowanym na podwoziu (11), przy czym zbiornik ten, przeznaczony do załadunku towarów poddających się sprężaniu, ma co najmniej jeden dolny wylot (14), przeznaczony do samoczynnego i niezależnego od urządzeń za- i wyładunkowych za- i wyładunku pojazdu towarowego. Ten dolny wylot, ukształtowany w postać stożka lub lejka, jest wyposażony w przyłącze do- i odprowadzające z króćcem rurowym (16) oraz urządzenie zamykające (18), a ponadto pojazd towarowy ma urządzenie (21) do wytwarzania podciśnienia i nadciśnienia, połączone z wnętrzem (13) zbiornika ładunkowego (10).

(9 zastrzeżeń)

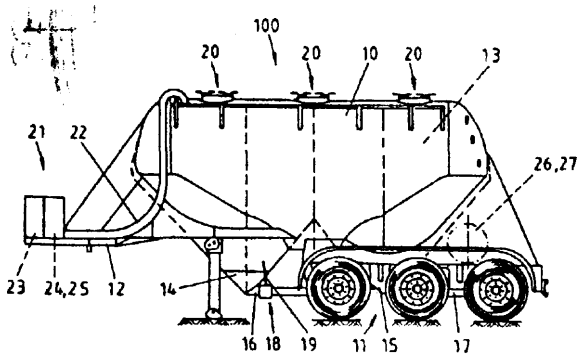

A1(21) 304254 (22) 94 07 10 6(51) B60R 25/04 B60K 15/077

(75) Świtała Mieczysław, Poznań; Zdanowski Andrzej, Poznań

(54) Sposób zabezpieczania przed kradzieżą pojazdów z silnikami paliwowymi i urządzenie do zabezpieczania przed kradzieżą pojazdów z silnikami paliwowymi

(57) Sposób zabezpieczania przed kradzieżą pojazdów z silnikami paliwowymi polega na tym, że wewnątrz zwartej, zamkniętej trudno dostępnie obudowy zaworu elektromagnetycznego (1), korzystnie w wyodrębnionej suchej części jej wnętrza, montuje się jednocześnie, korzystnie elektroniczny, układ załączanie (3) napięcia na cewkę (4) elektromagnesu zaworu (1), wytwarzającą pole magnetyczne i korzystnie elektroniczny, człon wyzwalający (5) ten układ załączania (3), zaś stany członu wyzwalającego (5) uzależnia się od sygnału sterującego, korzystnie cyfrowo kodowanego, z zewnętrznego układu sterującego, przy czym tak zabudowany zespół paliwowy: zawór elektromagnetyczny (1) - układ załączanie (3) i człon wyzwalający (5) montuje się w korzystnie najtrudnią dostępnym, miejscu przebiegu przewodu paliwowego charakerystycznym dla danego typu pojazdu.

Urządzenie według wynalazku charakteryzuje się tym, że jest wyposażone w korzystnie elektroniczny, odrębny układ załączania (3) napięcia na cewkę (4) elektromagnesu paliwowego zaworu elektromagnetycznego (I) ikorzystnie elektroniczny, odrębny człon wyzwalający (5) ten układ załączania (3), przy czym paliwowy zawór elektromagnetyczny (1) ma zamkniętą trudno dostępnie obudowę (6), jednocześnie w tej obudowie (6), korzystnie wewnątrz jej suche wyodrębnionej części, zamontowane są, korzystnie na wspólnej płytce (25), wymieniony odrębny układ załączania (3) napięcia na cewkę (4) elektromagnesu, wytwarzającą pole magnetyczne i odrębny człon wyzwalający (5) ten układ załączania (3) i współpracujący z zewnętrznym układem sterującym.

(4 zastrzeżenia)

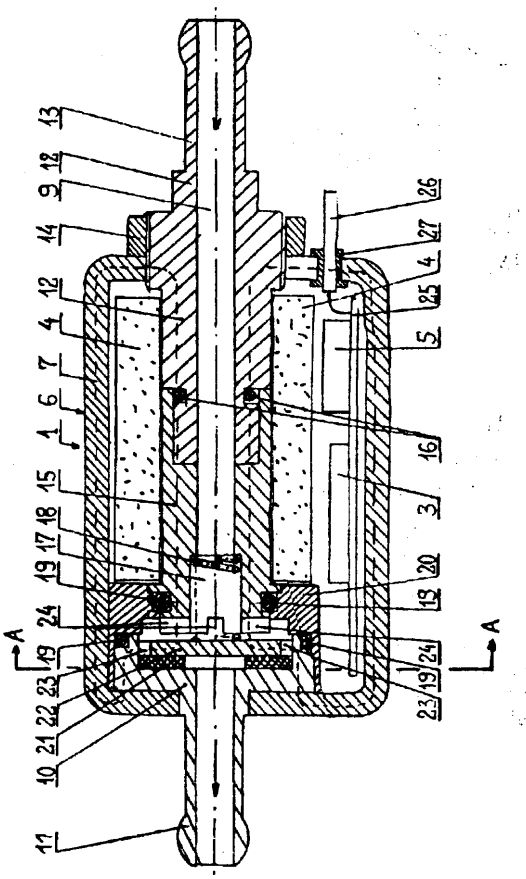

A1(21) 304267 (22) 94 07 13 6(51) B60R 25/06

(75) Kirszholc Jakob, Warszawa

(54) Urządzenie blokujące drążek zmiany biegów

(57) Przedmiotem wynalazku jest urządzenie blokujące drążek zmiany biegów składające się z zespołu zamka (1, 4) bolca (10) oraz wspornika (7). Zespół zamka (1, 4) posiada dwa równoległe, przelotowe kanały (15), przy czym w jednym z nich mieści się cylindryczny bolec (10), blokujący drążek zmiany biegów, a w drugim cylindryczny trzpień (12), mocujący zespół zamka (1, 4) do wspornika (7). Końcówka (8), z tulejką (14) prowadzącą bolec (10), posiada przekrój poprzeczny w kształcie litery U oraz wkręty (9) mocujące ją na wsporniku (7) zagłębiające się w ściance obudowy korpusu (4).

(6 zastrzeżeń)

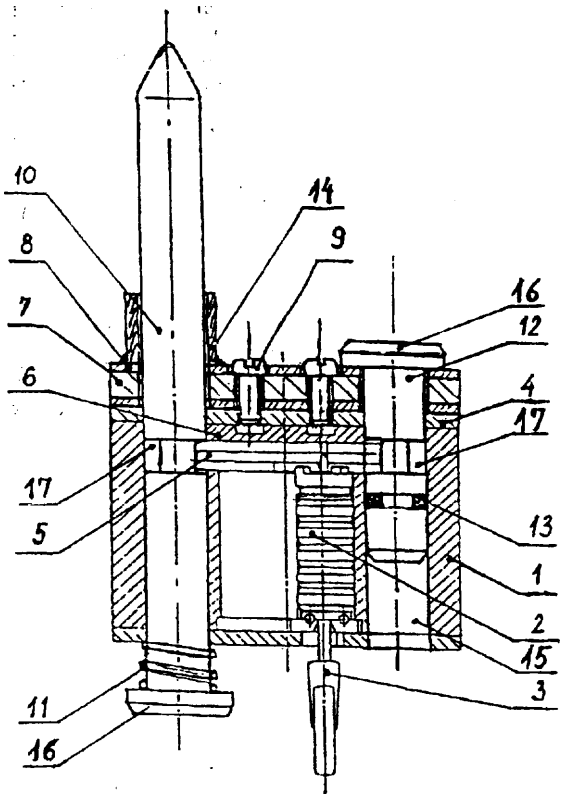

A1 (21) 304282 (22) 94 07 12 6(51) B61D 5/02

(75) Thamm Bernard, Łaziska Górne; Parysiewicz Witold, Mikołów; Kania Józef, Orzesze

(54) **Cysterna do transportu i przechowywania produktów naftowych**

(57) Cysterna do transportu i przechowywania produktów naftowych w podziemnych wyrobiskach kopalń ma podwozie kołowe (1), na którym jest rozłącznie, przy pomocy uch (2), sworzni (3) i uch (4) przymocowany płaszcz (6), W płaszczu (6) jest trwale osadzony cylindryczny zbiornik (13). Cysterna ma wnęki (9) i (10), w których są umieszczone gaśnice (11) i ręczna pompa (12).

(4 zastrzeżenia)

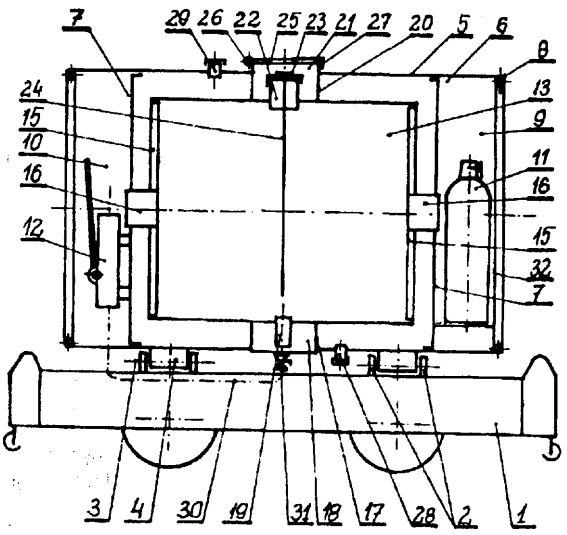

A1 (21) 305386 (22) 94 10 10 6(51) B62D 1/04

(31) 94 000149 (32) 94 07 08 (33) IT

(71) Gestind-M.B. MANIFATTURA DI BRUZOLO Spa., Bruzolo, IT

(72) De Filippo Emilio

(54) **Koło kierownicy**

(57) Koło kierownicy ma obręcz (2) połączoną z piastą (3) za pomocą nachylonych względem siebie ramion (4) wsporczych.

Obręcz (2) zawiera pierwsze sekcje (2a, 2b), które stanowią większą część jej obwodu.

Pierwsze sekcje (2a, 2b) mają niekołowy, krzywoliniowy przekrój poprzeczny, zaś końce ramion (4) wsporczych, przeciwległe do piasty (3), są zagięte wokół odpowiednich drugich sekcji (2c) obręczy (2) i mają kształt zamkniętej, cylindrycznej tulei (8).

Krawędzie (9) zagiętych końców ramion (4) wsporczych są połączone z ramionami (4) za pomocą spoiny.

Drugie sekcje (2c) obręczy (2) i końce tulei (8) mają kołowy przekrój poprzeczny.

(3 zastrzeżenia)

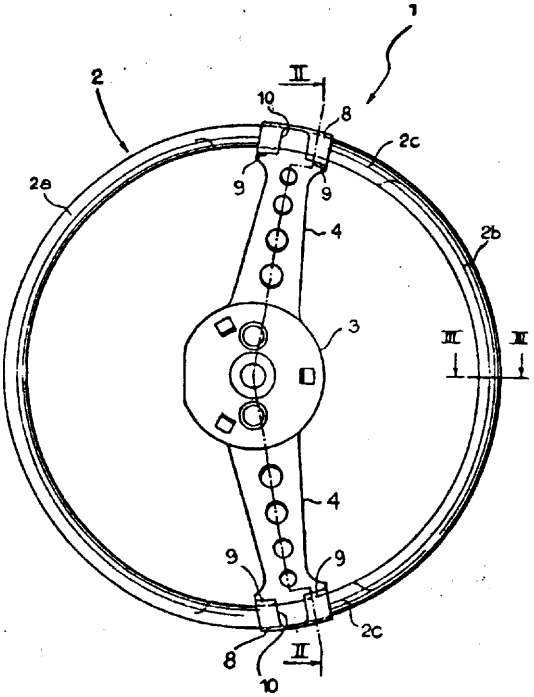

A1(21) 304329 (22) 94 07 15 6(51) B63B 35/81

(75) Cichy Anna Maria, Kraków; Sitarz Andrzej, Kraków

(54) **Narty wodne**

(57) Narty wodne wykonane z lekkiego materiału stanowią dwa pływaki (1) wyposażone w wiązania (4) oraz kijki.

Pływaki (1) są od strony dolnej wyprofilowane tworząc wzdłuż całej narty kanał z bocznymi ściankami, w którym zamocowane są obrotowo poprzeczne płytki odchylane w kierunku narty do tyłu w czasie przesuwu narty po powierzchni wody do przodu.

Płytki posiadają dwa czopy, które wchodzą w gniazda wnęki oraz dwie poprzeczki, które służą do blokowania płytek w ich krańcowych położeniach.

Przy ruchu narty do tylu, płytki ustawiają się pionowo i tworzą przegrodę, która blokuje ruch narty do tyłu.

(4 zastrzeżenia)

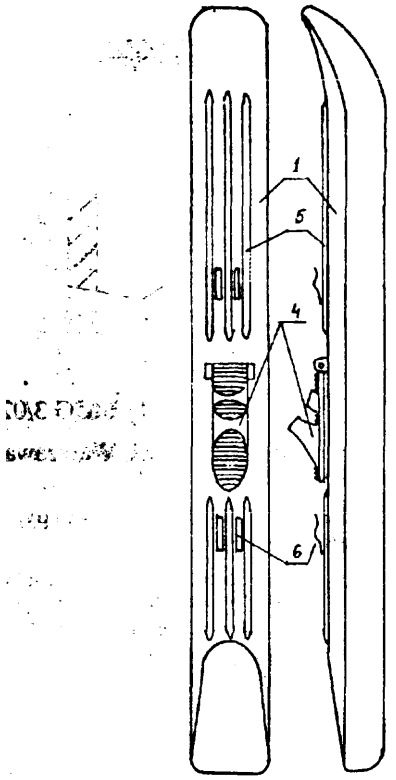

fig. 1 fig. 2

A1 (21) 304256 (22) 94 07 11 6(51) B63G 8/04

(71) Uniwersytet Gdański, Gdańsk
(72) Westerski Włodzimierz, **Młynarczyk Włodzimierz,** Spera Marian, Zachara Stanisław

(54) Sposób ewakuacji załogi okrętu podwodnego w zanurzeniu i urządzenie do ewakuacji załogi okrętu podwodnego w zanurzeniu

(57) Wynalazek rozwiązuje zagadnienie opracowania nowego sposobu i urządzenia do ewakuacji załogi z uszkodzonego okrętu podwodnego w zanurzeniu, zabezpieczającego ludzi przed rozproszeniem się na powierzchni akwenu i przed śmiertelnym wychłodzeniem ciała.

Sposób ewakuacji załogi okrętu podwodnego w zanurzeniu charakterystyczny tym, że sztywny ratunkowy pojemnik typu **"mokrego",** zawierający pneumatyczną samoczynną tratwę ratunkową, wprowadza się do wnętrza suchego aparatu torpedowego, aparat wypełnia się wodą, wypychając jednocześnie powietrze z wnętrza ratunkowego pojemnika, po czym pojemnik wystrzeliwuje się poduszką sprężonego powietrza na zewnątrz kadłuba miękkiego okrętu, łącząc go z okrętem w trakcie ruchu wypychania dwoma manewrowymi linkami, spośród których jedna jest bojrepem, przez samoczynne ich zaczepienie mechanizmem sprężynowym o ramowy hak zaczepowy kadłuba miękkiego okrętu podwodnego. Po całkowitym odpłynięciu pojemnika sztywnego ratunkowego poza obrys otworu maskownicy kadłuba miękkiego okrętu, zrywa się jedną z linek manewrowych i powoduje odblokowanie zaworów butli sprężonego powietrza pojemnika ratunkowego i samoczynne wypełnianie się powietrzem ratunkowej tratwy pneumatycznej w bezpośredniej bliskości okrętu, samoczynne otwarcie i odrzucenie dwudzielnej skorupy sztywnego ratunkowego pojemnika i wypłynięcie na powierzchnię po uzyskaniu dodatniej pływalności wypełnionej tratwy ratunkowej pneumatycznej. Jest ona wówczas połączona z okrętem drugą z **manewrowych** linek, pełniącą funkcję bojrepu, po którym członkowie załogi ubrani uprzednio w kombinezony ocieplające i **uzbrojeni** w indywidualne aparaty tlenowe krótkotrwałego **użycia,** ewakuują się pojedynczo w znany sposób przez aparaty torpedowe.

Urządzenie do ewakuacji załogi okrętu podwodnego w zanurzeniu, charakterystyczne tym, że **utworzone** jest z ratunkowego pojemnika (1), zawierającego wewnątrz opakowaną szczelnie, w podciśnieniowe opakowanie (2) pneumatyczną ratunkową tratwę (3), sprzężoną z butlą sprężonego powietrza **(4),** zaopatrzoną w zawór (5), przyłączony za pośrednictwem manewrowej linki (6) do części czynnej wahliwego sprężynowego haka (7). Do tej części jest również umocowany jeden koniec drugiej manewrowej linki (8) o znacznej długości, będącej bojrepem, którego drugi koniec jest trwale utwierdzony do ratunkowej trawy (3). W obrębie wylotowego otworu maskownicy kadłuba miękkiego okrętu podwodnego jest usytuowany ramowy zaczep dwudzielnej budowy haka sprężynowego (7).

(5 zastrzeżeń)

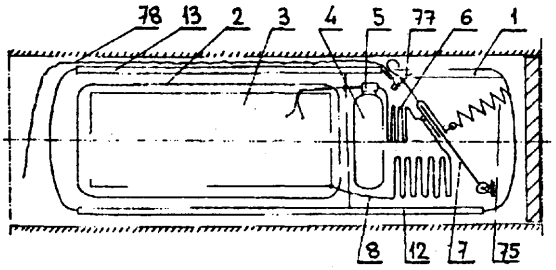

A1(21) 304401 (22)94 07 20 6(51) B65B 11/02

(75) Kołodziej Ireneusz Paweł, Gdynia

(54) Urządzenie do owijania folią

(57) Urządzenie do owijania folią służące efektywnemu zabezpieczaniu różnorodnych towarów na czas ich transportu, rozwiązuje zagadnienie sterowania układem w sposób zapewniający płynność działania poszczególnych jego elementów.

Urządzenie składające się z podstawy z ruchomym blatem, wieży z windą i wózkiem z zestawem rolek podających folię charakteryzuje się tym, że układ sterowania (13) windą, układ sterowania **(19)** blatem i układ odliczania owijań **(16)** bloku sterowniczego niskiego napięcia (I) połączonego poprzez **optoizolatory (12)** z blokiem sterowniczym wysokiego napięcia (II) są wyposażone w elementy czynne w postaci układów scalonych analogowych i tranzystorów, zaś czujnik (31) wychylenia górnego ramienia rolki bloku (II) jest bezpośrednio połączony z układem **wykonawczym** sterowania (29) silnikiem napędowym rozciągających rolek, a wzbudzenie silnika (26) windy podłączone jest do źródła prądu przemiennego poprzez dwa tyrystory o przeciwnych kierunkach przewodzenia.

(2 zastrzeżenia)

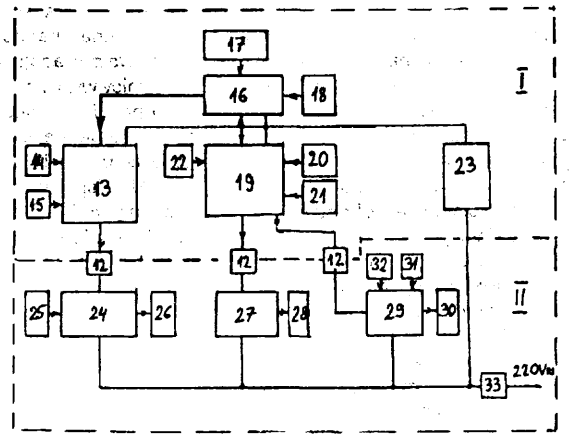

A1(21) 311004 (22) 94 04 05 6(51) B65B 29/04

(31) 93 9307287 (32)93 0407 (33) GB

(86) 94 04 05 PCT/GB94/00721

(87) 94 10 13 WO94/22721 PCT Gazette nr 23/94

(71) Tetley GB Limited, Greenford, GB

(72) Wood John David, Kenney Alan, Gaylor Ian Michael Daines

(54) Ulepszone etykiety i sposób ich wytwarzania

(57) Etykieta do przytwierdzania do produktu, takiego jak torebka z herbatą, zawiera papierową kopertę, która jest podzielna na dwie części (40a, 40b) przez przedarcie wzdłuż linii perforowanej. Koperta okrywa odcinek nici (14), który jest przyklejony do przeciwległych powierzchni koperty oraz jest mocniej przytwierdzony do paska po odpowiednich stronach linii perforowanej: Jedna (40b) część jest na gorąco przyklejana do torebki z herbatą tak, że w czasie gdy części etykiety są odciągane od siebie, linia perforowana zostaje przerwana i nić zostaje uwolniona z wnętrza otwartej koperty z tym, że końce nici pozostają przymocowane do rozdzielonych teraz części.

Opisano sposób i urządzenie do wytwarzania w ciągłym procesie produkcyjnym etykiet z odcinków paska nośnego i do nakładania ich na produkty, takie jak torebki z herbatą.

(24 zastrzeżenia)

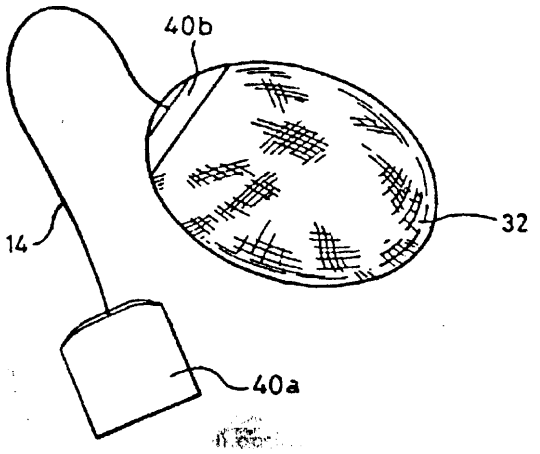

A1(21) 309683 (22) 95 07 18 6(51) B65D 41/04

(31) 94 9408993 (32)94 07 20 (33) FR

(71) RICAL S.A., Longvic, FR

(72) Guglielmini Bernard

(54) **Kapsla z gwintem i z dołączoną uszczelką**

(57) Kapsla do zamykania gwintowanej szyjki naczynia, składa się z korpusu kapsli obejmującego ściankę denną i będącą przedłużeniem ścianki dennej ściankę pierścieniową posiadającą wewnętrzny gwint oraz z okrągłej uszczelki o średnicy większej od średnicy zewnętrznej szyjki naczynia, dołączonej do korpusu kapsli i umieszczonej w pozycji stycznej ze ścianką denną, przy czym korpus kapsli ma możliwość dociśnięcia uszczelki do brzegu górnego i obrzeża zewnętrznego szyjki. Wspomniane powyżej dociśnięcie dokonuje się za pośrednictwem kołnierza (9) znajdującego się w miejscu przenikania ścianki pierścieniowej (6) i Ścianki dennej korpusu kapsli (3) i tworzącego na wysokości większej od grubości uszczelki (4) kształt zbliżony do stożka ściętego mającego kąt wierzchołkowy równy lub mniejszy niż 90°.

Zastosowanie: na przykład do zamykania butelek z napojami gazowanymi, z uszczelką dającą efekt bariery w odniesieniu do gazów.

(10 zastrzeżeń)

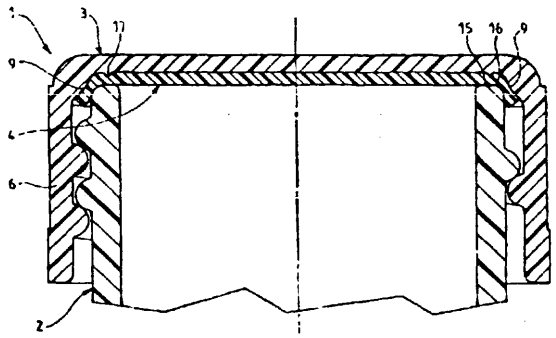

A1(21) 304269 (22) 94 07 13 6(51) B65G 3/02

(71) Zespół Elektrociepłowni ŻERAŃ, Warszawa

(72) Korczak Andrzej, Teresiak Paweł

(54) Sposób i urządzenie do utwardzania skarpy, zwłaszcza z miału węglowego

(57) Sposób utwardzania skarpy, zwłaszcza z miału węglowego za pomocą walca podwieszonego na linie, polega na tym, że walec (4) prowadzi się na linie nawiniętej na wciągarce (2) po zboczu skarpy prostopadle w dół, a następnie ukosem w górę tak, że po przemieszczeniu się do góry walec zajmuje położenie przesunięte w stosunku do poprzedniego, przy czym walec (4) poddaje się wibracjom.

Urządzenie zawiera wciągarkę hydrauliczną (2) zamocowaną na ruchomym obiekcie (1) za pomocą uchwytów (3) przytwierdzonych do ramy tego obiektu. Z wciągarką (2) połączona jest za pomocą liny stalowej rama (5) z walcem jed no bębnowy m (4), przy czym na ramie (5) walca zamocowany jest przegubowo silnik spalinowy (6) połączony z osią walca (4) za pomocą przekładni pasowej.

(5 zastrzeżeń)

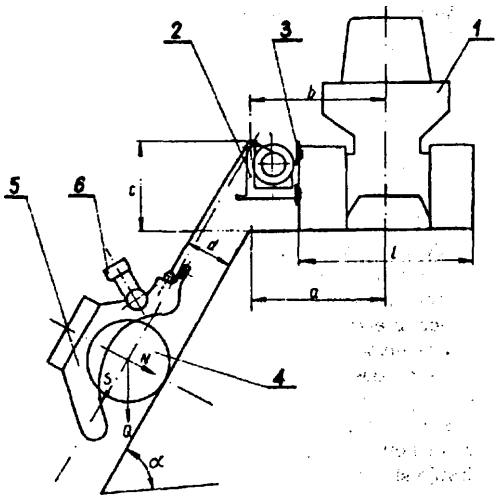

A1(21) 304399 (22) 94 07 20 6(51) B65G 15/32

(75) Pilarski Wojciech, Poznań; Wiznerowicz Piotr, Poznań; Zbierski Jerzy, Poznań

(54) Urządzenie do łączenia i regeneracji taśm przenośnikowych

(57) Przedmiotem wynalazku jest urządzenie do łączenia i regeneracji taśm przenośnikowych, które umożliwia wykonywanie tych prac bezpośrednio na przenośniku.

Urządzenie wyposażone jest w podgrzewacz czynnika grzewczego i zasilaną tym czynnikiem prasę wulkanizacyjną, która posiada parę wydrążonych płyt grzejno-dociskowych, przy-

legających do umieszczonej pomiędzy nimi taśmy przenośnikowej i dociskanych do niej za pomocą przeciwległych, połączonych ze sobą belek oporowych.

Urządzenie charakteryzuje się tym, że każda grzejno-dociskowa płyta (2, 3) prasy ma sztywny, nośny element (5) i powietrzną komorę (6), przyłączoną do podgrzewacza (16) powietrza, a co najmniej jedna grzejno-dociskowa płyta (2, 3) jest wyposażona w zasadniczo zamkniętą, ciśnieniową poduszkę powietrzną (10).

(11 zastrzeżeń)

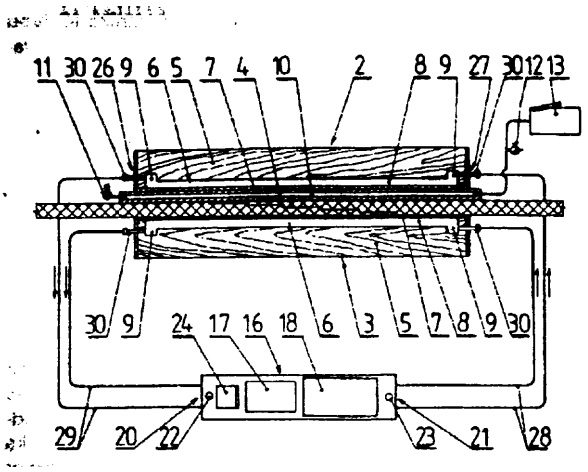

A1(21) 309900 (22)95 08 04 6(51) B65G 19/18

(71) Centrum Mechanizacji Górnictwa KOMAG Jednostka Badawczo-Rozwojowa Zakład Doświadczalny Nowych Technologii ZDT, Katowice

(72) Turczyk Adrian, Przybytniowski Wenancjusz, Rychlik Leszek, Muszyński Jan, Nowak Marian, Surma Andrzej, Nowak Jerzy, Michalik Leszek

(54) Złącze członów przenośnika rynnowego

(57) Złącze charakteryzuje się tym, że jedna z głowic (2) łącznika (1) ma co najmniej jedno wybranie (16) otwarte ku co najmniej jednej ściance (17, 18) przy porządkowanego jej gniazda (4) w sprzęgającym elemencie (6), a w wybraniu umieszczony jest zabezpieczający element (22) osadzony ruchomo w ściance (17) gniazda (4), przy czym druga głowica (3) ma co najmniej jedno wybranie (26) otwarte ku ściankom (27, 28) przyporządkowanego jej gniazda (5) w drugim sprzęgającym elemencie (7) oraz ku zewnętrznej stronie tego elementu, a w obrębie wybrań (26) drugi sprzęgający element ma co najmniej jeden wypust (32).

(22 zastrzeżenia)

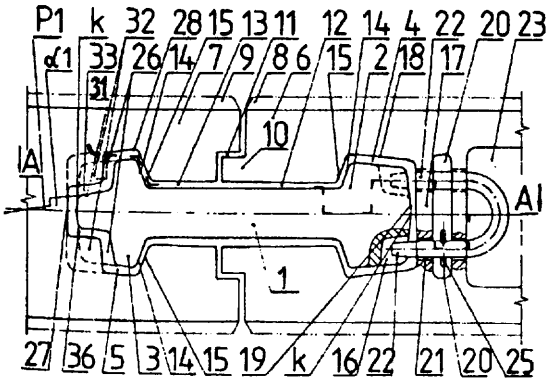

A1(21) 304277 (22) 94 07 12 6(51) B65G 19/28

(71) Przedsiębiorstwo Przemysłu Metalowego, Sztum

(72) Tomaszewski Wiesław, Niedlich Henryk, Rec Wiesław

(54) Wspornik zastawki górniczego przenośnika zgrzebłowego

(57) Wynalazek usprawnia konstrukcję wspornika zastawki ścianowego górniczego przenośnika zgrzebłowego.

Wspornik (9) zbudowany jest z głównej pionowej płyty (10) zakończonej w dolnej części kadłubem (11) składającym się z czołowej pionowej płyty (13) i poziomych płyt: dolnej spągowej (12) i górnej gniazdowej (8). Na górnej powierzchni (P) górnej poziomej płyty gniazdowej (8) przytwierdzone są gniazda zębatki (1) połączone z główną pionową płytą (10) wspornika (9) za pośrednictwem poziomych płyt łączących (14) i pionowych płyt łączących (15).

Wynalazek znajduje zastosowanie w zastawkach górniczych ścianowych przenośników zgrzebłowych, przewidzianych do współpracy z maszyną urabiającą kruszywo, pracującą w systemie bezcięgnowego posuwu wzdłuż trasy przenośnika, który to posuw realizowany jest za pośrednictwem napędowego koła zębatego o poziomo usytuowanej osi obrotu.

(1 zastrzeżenie)

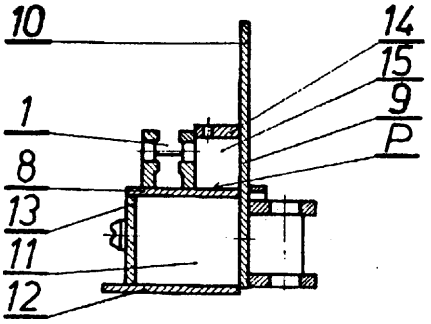

A1 (21) 304376 (22) 94 07 19 6(51) B65G 33/02

(71) Akademia Rolniczo-Techniczna im. M.Oczapowskiego, Olsztyn-Kortowo

(72) Misiak Wacław, Wesołowski Andrzej

(54) Przenośnik ślimakowy

(57) Przenośnik ślimakowy składa się z obudowy (1), w której obraca się wstęga ślimaka (2). Na krawędzi wstęgi ślimaka (2) zamocowana jest nakładka (3) o dowolnym kształcie przekroju, najkorzystniej trójkątnym i małym współczynniku tarcia poniżej 0,2. Kąt (a') natarcia płaszczyzny zgarniającej nakładki (3) jest większy od kąta (a) natarcia płaszczyzny zgarniającej wstęgi ślimaka (2).

(2 zastrzeżenia)

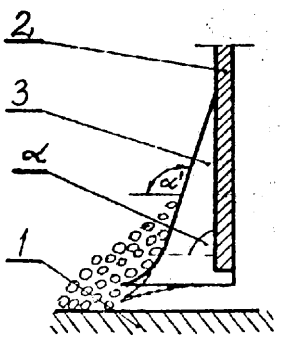

A1(21) 304306 (22) 94 07 13 6(51) B65G 41/00

(71) Rybnicka Spółka Węglowa S.A. Kopalnia Węgla Kamiennego 1 MAJA Wodzisław Śląski

(72) Kowalski Stanisław, Szczurek Paweł, Skorupa Eugeniusz, Brudny Ryszard

(54) Urządzenie do ciągłego przemieszczania ciężkich maszyn i urządzeń w podziemnych wyrobiskach górniczych

(57) Wynalazek rozwiązuje zagadnienie przemieszczania ciężkich maszyn i urządzeń w wyrobiskach górniczych kopalni głębinowej w sposób ciągły z bezpiecznej odległości po spągu urządzeniom z łańcuchem pociągowym (5), zawierającym płytę nośną (1) z prowadzoną na niej przesuwnie w prowadnicach (2a) głowicą małą (2) oraz prowadzoną równoległe na niej przesuwnie w prowadnicach (3a) głowicą dużą (3). Głowica mała (2) ma zamocowany w środku mechanizm zapadkowy (4) z zapadką (4a), zaś z obu boków jest połączona przegubowo z drągami tłoczysk jednej pary siłowników hydraulicznych (6a, 6b) podłączonych swymi cylindrami przegubowo do płyty nośnej (1) na końcu drugiego jej boku. Głowica duża (3) ma zamocowany w środku drugi mechanizm zapadkowy (8) z zapadką (8a), zaś z obu boków jest połączona przegubowo z drągami tłoczysk drugiej pary siłowników hydraulicznych (6c, 6d) podłączonych swymi cylindrami do płyty nośnej (1) przegubowo. Siłowniki hydrauliczne (6a, 6b) i (6c, 6d) są podłączone odpowiednio parami poprzez rozdzielacz sterujący (12) wężami wysokociśnieniowymi do magistrali cieczy hydraulicznej (11). Urządzenie jest rozpierane czterema rozporami hydraulicznymi wprowadzonymi do gniazd rozporowych (7a, 7b, 7c, 7d) i jest sterowane zdalnie lub lokalnie rozdzielaczem sterującym (12) powodującym cyklicznym działaniem obu par siłowników hydraulicznych (6a, 6b) i (6c, 6d) oraz mechanizmów zapadkowych (4 i 8) przesuwanie w sposób ciągły i bezkolizyjny zamocowanej do łańcucha pociągowego (5) ciężkiej maszyny lub urządzenia górniczego po spągu podziemnego wyrobiska górniczego na żądaną odległość.

(3 zastrzeżenia)

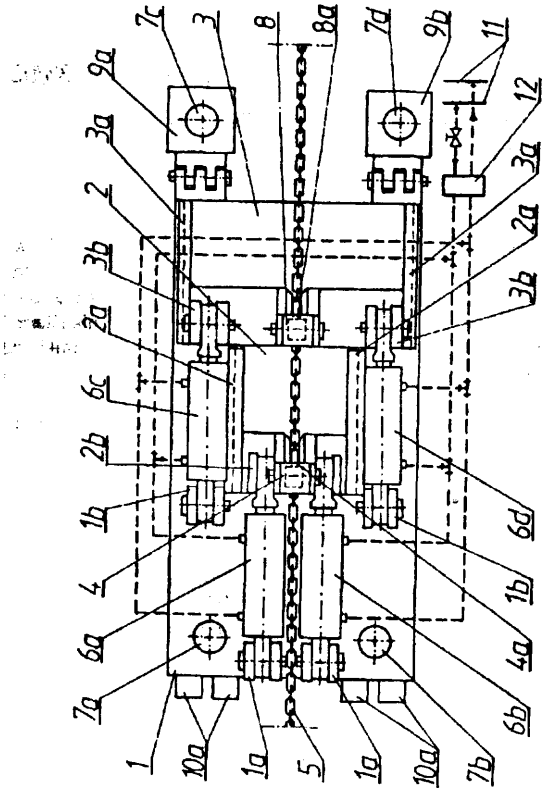

A1(21) 310972 (22) 95 02 24 6(51) B67D 1/08

(31)94 235 (32)94 02 25 (33) DK

(86) 95 02 24 PCT/DK95/00084

(87) 95 08 31 WO95/23112 PCT Gazette nr 37/95

(71) MICRO MATIC A/S, Odense SV, DK

(72) Augustinus Per Kurt, Riis Ken

(54) Podwójny zawór

(57) Podwójny zawór (1) stosuje się do pojemnika (4) typu używanego w celu dystrybucji płynu, np. piwa, przechowywanego w tym pojemniku pod ciśnieniem gazu, np. CO_2.

Zawór (1) zawiera przewód cieczowy (5), przewód gazowy (6), elastomeryczny pierścień zaworowy (7) umieszczony w przewodzie gazowym i poruszający się osiowo, zamykający przewód gazowy (6), otwór (10) utworzony w pierścieniu zaworowym (7), stanowiący ujście przewodu cieczowego (5) oraz grzybek zaworu (11) umieszczony w przewodzie cieczowym (5) i poruszający się osiowo, zamykający to ujście.

Do pierścienia zaworowego (7) wprowadzono wzmacniający pierścień ze zwróconym do wewnątrz kołnierzem o pewnej liczbie nacięć.

Przy tych nacięciach utworzą się słabsze obszary w pierścieniu zaworowym (7), które ulegną przerwaniu tak, że powstanie wolny przepływ gazu na zewnątrz gdy ciśnienie w pojemniku (4) na skutek intensywnego ogrzania gazu, np. podczas pożaru, przewyższy dopuszczalną granicę dia pojemnika (4). Wówczas podwójny zawór zadziała jak skuteczny zawór bezpieczeństwa.

(12 zastrzeżeń)

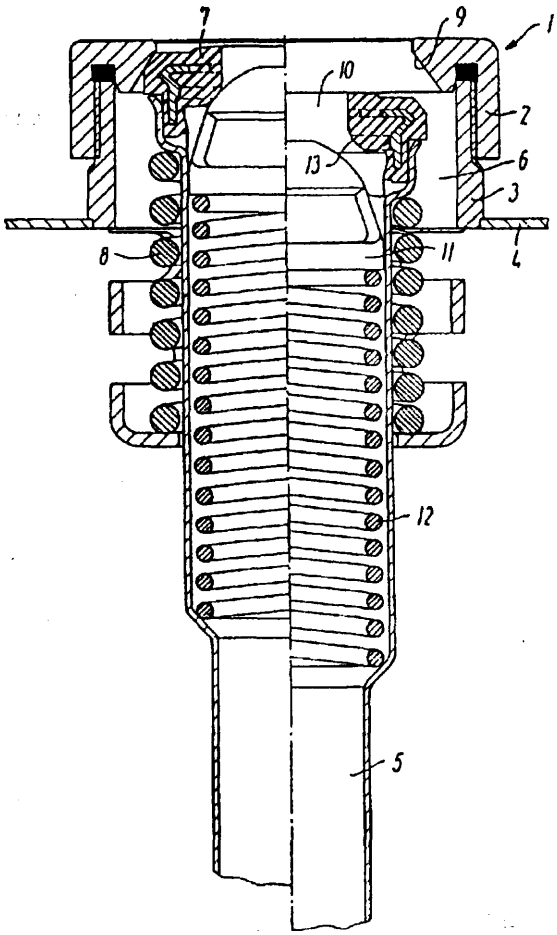

DZIAŁ C

CHEMIA I METALURGIA

A1(21) 311035 (22) 94 02 28 6(51) C01B 15/10
C11D 17/00
C11D 3/39

(31) 93 4311944 (32) 93 04 10 (33) DE

(86) 94 02 28 PCT/EP94/00576

(87) 94 10 27 WO94/24044 PCT Gazette nr 24/94

(71) DEGUSSA AKTIENGESELLSCHAFT, Frankfurt nad Menem, DE

(72) Bertsch-Frank Birgit, Klasen Class-Jürgen, Lieser Thomas, Müller Klaus, Bewersdorf Martin

(54) Powlekane cząstki nadtlenowęglanu sodu, sposób ich wytwarzania oraz zawierające je preparaty środków piorących, czyszczących i bielących

(57) Nadtlenowęglan sodu w celu podwyższenia stabilności podczas składowania stosuje się w środkach piorących i czyszczących często w postaci powlekanych cząstek.

Zgodnie z wynalazkiem powlekane cząstki nadtlenowęglanu sodu mają otoczkę, która zawiera produkty reakcji tetraboranu di metalu alkalicznego albo pentaboranu metalu alkalicznego z wodnym roztworem nadtlenku wodoru.

Korzystnym składnikiem otoczek jest nadboraks o wzorze $Na_2B_4O_7 \cdot nH_2O_2$, przy czym n oznacza 2 albo 4. Powlekane cząstki nadtlenowęglanu sodu wytwarza się przez naniesienie na cząstki nadtlenowęglanu roztworu zawierającego wymienione produkty reakcji.

(10 zastrzeżeń)

A1(21) 304203 (22) 94 07 08 6(51) C04B 7/19

(71) Akademia Górniczo-Hutnicza im. Stanisława Staszica, Kraków; Przedsiębiorstwo Energetyki Cieplnej, Chrzanów

(72) Małolepszy Jan; Głuch Jan; Smółka Andrzej; Wykowski Bernard, PL;; Goc Jan; Brylicki Witold

(54) Cement

(57) Cement zawiera 90-95% wagowych klinkieru portlandzkiego oraz 5-10% wagowych odpadu powstającego podczas odsiarczania gazów metodą dwualkaliczną.

(1 zastrzeżenie)

A1(21) 304210 (22) 94 07 08 6(51) C04B 14/00

(75) Brożynski Andrzej, Częstochowa; Podlewski Łukasz, Częstochowa

(54) Zaprawa cementowa

(57) Zaprawa cementowa przewodząca prąd elektryczny składa się z: 10 do 40% wagowych cementu, 0,5 do 80% wagowych węglika krzemu, 0,5 do 20% wagowych grafitu, do 20% wagowych wypełniacza włóknistego nieprzewodzącego bądź przewodzącego, 0,1 do 10% wagowych wolnej krzemionki, 0,2 do 3% wagowych plastyfikatora, do 5% wagowych środka retencyjnego, do 15% wagowych barwnika, 0,5 do 80% wagowych wypełniacza mineralnego oraz wody w ilości niezbędnej do uzyskania zaczynu cementowego.

Zaprawa cementowa może służyć do wykonywania wypraw, w tym posadzek przewodzących prąd elektryczny, z zastosowaniem w salach montażu i pracy czułych urządzeń elektronicznych, w przemyśle tworzyw sztucznych, w energetyce oraz we wszystkich obiektach ze strefami zagrożenia wybuchem: Z 11, Z O, Z 1, Z 2, Z 10.

(3 zastrzeżenia)

A1(2l) 304423 (22)94 07 21 6(51) C04B 18/02
E04B 1/64

(75) Janik Grażyna, Sławków; Kuś Roman, Czeladź

(54) Środek uszczelniający do tworzenia przesłon hydroizolacyjnych

(57) Środek stanowi gliniasto-cementowy roztwór zawierający 19-43% gliny, korzystnie gliny ciężkiej o wskaźniku plastyczności J_L=15-20, w której składzie granulometrycznym części <5 μm stanowią co najmniej 60%, a części >50 μm do 5%, w składzie mineralnym znajduje się kaolinit, hydromika, kwarc, w składzie chemicznym zawartość Al_2O_3 wynosi 20-28% i SiO_2 50-60%, o pojemności wymiany 15-30 miligramorównoważników na 100 g suchej gliny i głównym składzie kationów wymiennych Ca^{2+} > Na^+ > K^+ > Mg^{2+} oraz zawierający 6-15% cementu i/lub tlenku magnezowego, a jako uzupełnienie do 100% wodę i/lub naturalną solankę.

(5 zastrzeżeń)

A1(21) 309801 (22) 95 07 27 6(51) C04B 18/26

(71) Przedsiębiorstwo Materiałów Izolacji Budowlanej IZOLACJA, Ogrodzieniec

(72) Kosmala Jan

(54) Sposób wytwarzania warstwowych płyt izolacyjnych

(57) Sposób wytwarzania warstwowych płyt izolacyjnych polega na tym, że w płytach styropianowych lub w płytach z wełny mineralnej wykonuje się 8 otworów, symetrycznie do krawędzi płyty, o średnicy 40-50 mm, a następnie na tak przygotowanym podłożu rozprowadza się warstwę zewnętrzną zawierającą od 18-25% wagowych wiórów drzewnych, 25-35% wagowych wody, 3-5% wagowych mineralizatora, 8-12% wagowych piasku, 26-32% wagowych cementu, 4-6% wagowych diatomitu.

Korzystnie jako mineralizator stosuje się chlorek wapniowy lub siarczan glinu.

(2 zastrzeżenia)

A1(21) 304261 (22) 94 07 11 6(51) C04B 24/12

(71) Przedsiębiorstwo Produkcyjno-Handlowo-Usługowe EKOCHEM S. A, Katowice

(72) Maciejewski Mariusz, Gabryś Józef, Burkoń Zbigniew, Schopp Wojciech, Kleczko

Wojciech, Binko Andrzej, Glados Stanisław, Gajdzik Bożena

(54) Sposób wytwarzania środka modyfikującego betony i zaprawy cementowe

(57) Sposób polega na tym, że najpierw roztwór wodny kwasu akrylowego lub soli alkalicznych tego kwasu miesza się z roztworem wodnym akryloamidu w takich ilościach, aby w ich mieszaninie stężenie kwasu akrylowego wynosi 0,1-20% wagowych, a stężenie akryloamidu od 5 do 30% wagowych, po czym dodaje się inicjatory polimeryzacji. Po polimeryzacji uzyskany produkt miesza się z nośnikiem w postaci rozpuszczalnych w wodzie soli metali dwu- lub trójwartościowych, zwłaszcza glinu i żelaza. Końcowy produkt suszy się i rozdrabnia do postaci proszku.

(2 zastrzeżenia)

(71) Axim, Guerville, FR
(72) Blanc Alain, Fontaine Catherine
(54) Środek opóźniający wiązanie i jego zastosowanie do betonów, zapraw i/lub mleczek cementowych

(57) Cechą środka opóźniającego wiązanie cementów hydraulicznych jest to, że zawiera on cykliczny aminoplast o wzorze 1, w którym R_1 oznacza atom wodoru, rodnik hydroksymetylowy lub ugrupowanie o wzorze $-CH_2-O-R$, R_2 oznacza ugrupowanie o wzorze $-CH_2-O-R$, przy czym symbol R stanowi rodnik alkilowy liniowy lub rozgałęziony o C1-C4 lub ugrupowanie o wzorze 3, nadto we wzorze 1 symbole R3 i FU oznaczają atom wodoru, rodnik alkilowy o C_1-C_4 liniowy lub rozgałęziony lub ugrupowanie o wzorze 3.

(12 zastrzeżeń)

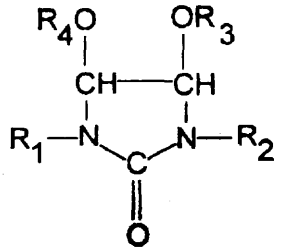

Wzór 1

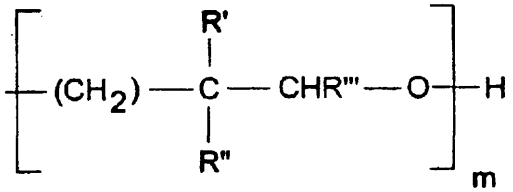

Wzór 3

A1(21) 304374 (22) 94 07 19 6(51) C05C 11/00

(75) Krzętowska Krystyna, Radom; Boryczko Krzysztof, Pionki; Boryczko Emil, Pionki

(54) Nawozy i sposób nawożenia, zwłaszcza dolistnego

(57) Rozwiązanie będące przedmiotem wynalazku dotyczy nawozów, zwłaszcza do nawożenia dolistnego, w których istotną rolę spełniają organiczne estry kwasu azotowego, w ilości do 1 %, jako substancje biologicznie czynne zwiększające przyswajalność substancji pokarmowych.

Rozwiązanie zawiera również sposób nawożenia roślin nawozami zawierającymi substancje biologicznie czynne.

(2 zastrzeżenia)

A1(21) 311003 (22) 94 04 05 6(51) C07C 53/08
C07C 51/25

(31) 93 79730 (32) 93 04 06 (33) JP
93 140910 1106 93 JP

(86) 94 04 05 PCT/JP94/00557
(87) 94 10 13 WO94/22803 PCT Gazette nr 23/94
(71) SHOWA DENKO K.K., Tokio, JP
(72) Suzuki Toshiro, Yoshikawa Hiroko, Abe Kenichi, Sano Kenichi

(54) Sposób wytwarzania kwasu octowego

(57) Przedmiotem wynalazku jest sposób wytwarzania kwasu octowego w reakcji etylenu z tlenem w obecności katalizatora zawierającego metaliczny Pd i co najmniej jeden składnik wybrany z grupy obejmującej heteropolikwasy i ich sole, albo w obecności katalizatora zawierającego metaliczny Pd, co najmniej jeden składnik wybrany z grupy obejmującej heteropolikwasy i ich sole i co najmniej jeden składnik wybrany z grupy obejmującej pierwiastki metaliczne z grup 11, 14, 15 i 16 długiej formy układu okresowego.

(33 zastrzeżenia)

A1(21) 310965 (22)95 01 21 6(51) C07C 209/52
C07C 209/26
B01J 31/24
C07F 15/00
C07F 17/02

(31) 94 309 (32) 94 02 02 (33) CH

(86) 95 01 21 PCT/EP95/00221
(87) 95 08 10 WO95/21151 PCT Gazette nr 34/95
(71) CIBA-GEIGY AG, Bazyleja, CH
(72) Jalett Hans-Peter, Spindler Felix, Blaser Hans-Ulrich, Hanreich Reinhard Georg

(54) Sposób uwodorniania imin

(57) Przedmiotem wynalazku jest sposób uwodorniania imin wodorem pod zwiększonym ciśnieniem w obecności katalizatora irydowego i z obojętnym rozpuszczalnikiem lub bez obojętnego rozpuszczalnika, w którym mieszanina reakcyjna zawiera chlorek, bromek lub jodek amoniowy lub metalu i dodatkowo kwas.

(37 zastrzeżeń)

A1(21) 304353 (22)94 07 18 6(51) C07C 273/04

(71) Zakłady Azotowe PUŁAWY S. A, Puławy
(72) Jezierski Krzysztof, Kacprzak Tadeusz, Kowalczyk Stanisław, Maciejewski Marian, Markiewka Arkadiusz, Pomarański Józef, Posłuszny Roman, Ratajek Włodzimierz, Szczepański Wiesław, Wołoszyn Edward

(54) **Sposób wytwarzania mocznika**

(57) Sposób wytwarzania mocznika, poprzez syntezę wodnego roztworu mocznika z amoniaku i dwutlenku węgla w reaktorze, wydzielanie z roztworu wodnego mocznika nieprzereagowanych w reaktorze amoniaku i dwutlenku węgla oraz części wody w wielostopniowych urządzeniach desorpcyjno-wyparnych, zawracanie amoniaku i dwutlenku węgla wydzielonych z urządzeń desorpcyjno-wyparnych do reaktora oraz zatężanie roztworów wodnych mocznika w aparatach wyparnych zwykle wielostopniowych, charakteryzuje się tym, że wprowadza się zhomogenizowany roztwór mocznika z dwutlenkiem węgla i/lub amoniakiem i/lub z mieszaniną tych składników gazowych przed wejściem do urządzeń grzejnych aparatów desorpcyjno-wyparnych i/lub wprowadza się zhomogenizowany roztwór mocznika z amoniakiem i/lub z parą wodną i/lub z mieszaniną tych składników gazowych przed wejściem do aparatów wyparnych.

(6 zastrzeżeń)

A1(21) 309589 (22)95 07 12 6(51) C07D 211/06
A61K 31/21
(31)94 9408711 (32)94 0713 (33) FR

(71) Synthelabo, Le Plessis-Robinson, FR
(72) Thenot Jean Paul, FR; Frost Jonathan, GB; Lardenois Patrick, FR; Renones Maria Carmen, FR; Wick Alexander, CH

(54) **Estry α-(4-chlorofenylo)-4-[(4-fluorofenylo)-metylo]-piperydyno-1-etanolu, ich wytwarzanie i ich zastosowanie w lecznictwie**

(57) Wynalazek dotyczy nowych związków, w postaci optycznie czystych enancjomerów lub mieszaniny enencjomerów, o ogólnym wzorze 1, w którym R oznacza grupę (C1-C19) alkilową liniową lub ewentualnie rozgałęzioną i/lub zawierającą ewentualnie wiązanie etylenowe, grupę (C3-C6) cykloalkilową, grupę (C3-C6) cykloalkilometylową, grupę fenylową ewentualnie podstawioną atomem chlorowca lub grupę fenylometylową ewentualnie podstawioną atomem chlorowca, w postaci wolnych zasad lub soli addycyjnych.

Cechą sposobu wytwarzania tych związków jest to, że α-(4-chlorofenylo)-4-[(4-fluorofenylo)metylo]piperydyno-1-etanol poddaje się reakcji z bezwodnikiem o wzorze ogólnym $(RCO)_2O$ lub z chlorkiem kwasowym o wzorze ogólnym RCOCl, w których R ma wyżej podane znaczenie.

Związki te wykazują działanie chroniące układ nerwowy i neurotropowe.

(4 zastrzeżenia)

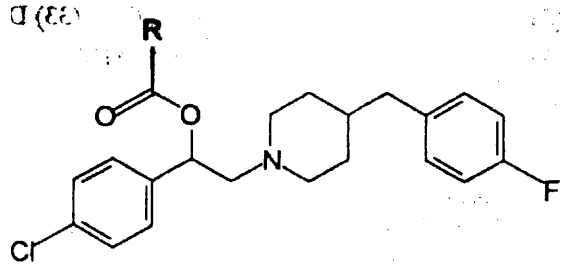

Al(21) 311006 (22) 94 03 30 6(51) C07D 211/12
(31) 93 1014 (32) 93 04 02 (33) CH
94 37 06 01 94 CH
(86) 94 03 30 PCT/EP94/01005
(87) 94 10 13 WO94/22824 PCT Gazette nr 23/94

(71) LONZA AG, Bazylea, CH
(72) Heveling Josef, Armbruster Erich, Siegrist Walter

(54) **Sposób wytwarzania 3-metylopiperydyny i 3-metylopirydyny na drodze katalitycznej cyklizacji 2-metylo-1,5-dwuaminopentanu**

(57) W procesie wytwarzania 3-metylopiperydyny lub 3-metylopirydyny z 2-metylo-1,5-dwuaminopentanu w fazie gazowej, wyjściowy produkt przepuszcza się nad katalizatorami. W pierwszym etapie wytwarza się 3-metylopiperydynę, a jeśli jest to pożądane w następnym etapie wytwarza się 3-metylopirydynę.

3-metylopiperydynę wykorzystuje się jako przyspieszacz wulkanizacji oraz jako dodatek do olejów smarnych, a 3-metylopirydyna stosowana jest zarówno jako rozpuszczalnik jak i jako zwiazek pośredni do produkcji kwasu nikotynowego.

(7 zastrzeżeń)

A1(21) 304113 (22)94 07 09 6(51) C07D 223/22

(71) Arzneimittelwerk Dresden GmbH, Radebeul, DE
(72) Eckardt Rudolf, Jänsch Hans-Joachim

(54) **Sposób wytwarzania 5H-dibenz (b,f) azepinokarbonamidu-5**

(57) Wynalazek dotyczy sposobu wytwarzania 5H-dibenzo[b,f] azepinokarbonamidu-5(karbamazepiny). Cechą sposobu jest to, że iminostylben poddaje się reakcji z cyjanianami litowcowymi w środowisku kwasu octowego, mieszaniny kwas octowy-woda lub mieszaniny kwas octowy-alkohol.

Karbamazepina służy do leczenia wielu schorzeń ośrodkowego układu nerwowego.

(7 zastrzeżeń)

A1(21) 309540 (22)95 07 06 6(51) C07D 307/60
(31) 94 4424069 (32)94 07 08 (33) DE

(71) Bayer AG, Leverkusen, DE
(72) Jentsch Joerg Dietrich, Martin Georg, Zirngiebl Eberhard

(54) **Sposób wytwarzania bezwodnika kwasu bursztynowego**

(57) Bezwodnik kwasu bursztynowego (BSA) można wytworzyć na drodze katalitycznego uwodornienia bezwodnika kwasu maleinowego (MSA) wodorem w fazie ciekłej, przy czym substrat zawierający 5-100% wagowych MSA i 95-0% wagowych BSA, w przeliczeniu na łączną masę MSA i BSA, poddaje się reakcji w temperaturze 120-150°C, pod ciśnieniem wodoru wynoszącym 1-15 MPa, wobec katalizatora uwodornienia, korzystnie szkieletowego katalizatora Raneya lub katalizatora zawierającego jeden lub kilka składników aktywnych w uwodornieniu z I i VIII podgrupy układu okresowego, takich jak Pd, Rh, Ru, Pt, Ir, Ni, Co, Fe, Cu.

(9 zastrzeżeń)

A1(21) 304215 (22)94 07 08 6(51) C07D 317/12

(71) Politechnika Łódzka, Łódź
(72) Kula Józef, Góra Józef, Brągiel Beata
(54) Sposób wytwarzania cyklicznych acetali cytralu

(57) Sposób wytwarzania cyklicznych acetali cytralu, na drodze acetalizacji cytralu glikolami, charakteryzuje się tym, że reakcję acetalizacji cytralu glikolami prowadzi się w środowisku średnio polarnych rozpuszczalników, tworzących azeotropy z wodą, korzystnie w środowisku chloroformu lub toluenu, w

obecności soli nieorganicznych stosowanych w ilości 0,1-2% wagowych w stosunku do masy cytralu, korzystnie w obecności chlorku amonowego lub uwodnionego siarczanu żelazowego. Cykliczne acetale cytralu są stosowane w kompozycjach zapachowych - perfumeryjnych, mydlarskich i technicznych. Acetal 1,2-propylenowy jest stosowany również jako składnik aromatów spożywczych, a także do aromatyzowania wyrobów tytoniowych.

(1 zastrzeżenie)

A1(21) 309546 (22)95 07 07 6(51) C07D 401/04 A61K 31/47

(31) 94 9408459 (32)94 07 08 (33) FR

(71) Sanofi, Paryż, FR

(72) Boigegrain Robert, Gully Danielle, Jeanjean Francis, Pradines Antoine

(54) Pochodne N-tlenkowe podstawionych 1-(7-chlorochinolin-4-ylo)pirazolo-3-karboksy amidów, sposób ich wytwarzania i zawierające je kompozycje farmaceutyczne

(57) Przedmiotem wynalazku są związki o wzorze ogólnym 1, w którym T oznaczą wodór, alkil C_1-C_4, cykloalkil C_3-C_8, (C3-C8) cykloalkilometyl, metoksyetyl, zaś grupa -NH-AA(OH) oznacza resztę aminokwasu o wzorze ogólnym -HN-C(X)(X')-COOH, w którym X oznacza wodór, alkil C_1-C_5 lub grupę karbocykliczną C_3-C_{15} niearomatyczną, a X' oznacza wodór lub też X i X' tworzą razem z atomem węgla, do którego są przyłączone pierścień karbocykliczny C_3-C_{15} niearomatyczny oraz ich sole.

Związki te są antagonistami neurotensyny.

(8 zastrzeżeń)

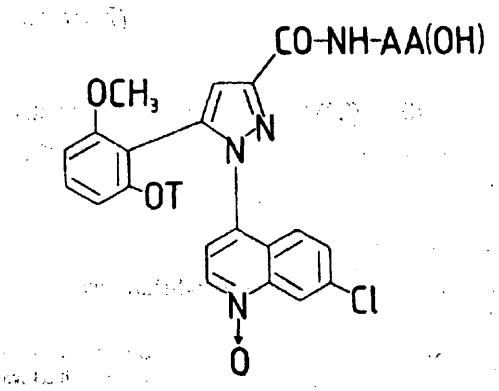

A1(21) 310995 (22)94 03 31 6(51) C07D 401/06 A61K 31/40

(31) 93MI 699 (32)93 04 08 (33) IT

(86) 94 03 31 PCT/EP94/01016

(87) 94 10 27 WO94/24125 PCT Gazette nr 24/94

(71) BOEHRINGER INGELHEIM ITALIA S.P.A., Firenze, IT

(72) Gil Quintero Myrna, Martino Vincenzo, Borsini Franco, Pellegrini Carlo Maria, Turconi Marco, Giraldo Ettore

(54) Pochodne indolu jako Ugandy 5-HT1A i/lub 5-HT2

(57) Opisano aktywne farmakologicznie pochodne indoli o wzorze (I), wykazujące aktywność serotonergiczną i użyteczne w leczeniu zaburzeń ośrodkowego układu nerwowego, sposoby ich wytwarzania i kompozycje farmaceutyczne zawierające te związki.

(10 zastrzeżeń)

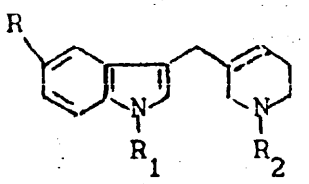

(I)

A1(21) 309685 (22)95 07 18 6(51) C07D 413/04 A61K 31/42

(31) 94 4425613 (32) 94 07 20 (33) DE

(71) BAYER AKTIENGESELLSCHAFT, Leverkusen DE

(72) Riedl Bernd, DE; Häbich Dieter, DE; Stolle Andreas, DE; Wild Hanno, US; Endermann Rainer, DE; Bremm Klaus Dieter, DE; Kroll Hein-Peter, DE; Labischinski Harald, DE; Schaller Klaus, DE; Werling Hans-Otto, DE

(54) 5-członowe heteroarylo-oksazolidynony oraz zawierające je środki lecznicze

(57) Wynalazek dotyczy heteroarylo-oksazolidynonów o ogólnym wzorze 1, w którym R^1 oznacza grupę azydową, grupę hydroksylową albo grupę o wzorze $-OR^2$, $-O-SO_2R^3$ albo $-NR^4R^5$, A oznacza poprzez atom węgla bezpośrednio związaną 5-członową aromatyczną grupę heterocykliczną zawierającą do 3 heteroatomów z szeregu S, N i/lub O, która dodatkowo może mieć dokondensowany pierścień benzenowy albo naftylowy, przy czym pierścienie są ewentualnie każdorazowo do 3-krotnie jednakowo lub różnie podstawione, a także zawierających je środków leczniczych, zwłaszcza przeciwbakteryjnych.

(5 zastrzeżeń)

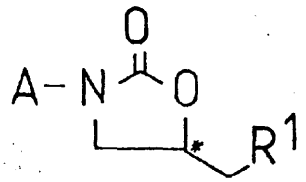

A1(21) 309686 (22)95 0718 6(51) C07D 413/04 A61K 31/42

(31) 94 4425612 (32) 94 07 20 (33) DE

(71) BAYER AKTIENGESELLSCHAFT, Leverkusen DE

(72) Riedl Bernd, DE; Häbich Dieter, DE; Stolle Andreas, DE; Wild Hanno, US; Endermann Rainer, DE; Bremm Klaus Dieter, DE; Kroll Hein-Peter, DE; Labischinski Harald, DE; Schaller Klaus, DE; Werling Hans-Otto, DE

(54) 6-członowe zawierające azot heteroarylo-oksazolidynony oraz zawierające je środki lecznicze

(57) Wynalazek dotyczy heteroarylo-oksazolidynonów o ogólnym wzorze 1, w którym R^1 oznacza grupę azydową, grupę hydroksylową albo grupę o wzorze $-OR^2$, $-O-SO_2R^3$ albo $-NR^4R^5$, D oznacza poprzez atom węgla bezpośrednio związaną 6-członową, aromatyczną grupę heterocykliczną o co najmniej jednym atomie azotu albo oznacza związaną poprzez atom węgla, każdorazowo 6-członową, bi- lub tricykliczną grupę aromatyczną o co najmniej jednym pierścieniu zawierającym azot albo oznacza grupę β-karbolin-3-ylową albo przez pierścień 6-czło-

nowy bezpośrednio związaną grupę indolizynylową, przy czym pierścienie są ewentualnie każdorazowo do **3-krotnie** jednakowo lub różnie podstawione oraz ich soli i **N-tlenków.** Wynalazek dotyczy także środków leczniczych zawierających w/w związki, zwłaszcza przeciwbakteryjnych.

(5 zastrzeżeń)

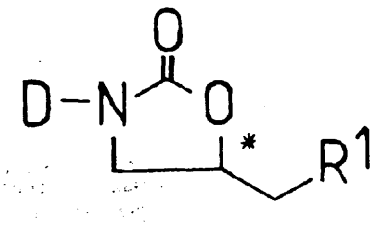

A1 (21) 310997 (22)94 04 04 6(51) C07D 471/04
A61K 31/44

(31)93 44012 (32)93 04 08 (33) US
94 216881 2803 94 US

(86) 94 04 04 PCT/US94/03673

(87) 94 10 27 WO94/24131 PCT Gazette nr 24/94

(71) The Du Pont Merck Pharmaceutical Company, Wilmington, US

(72) Teleha Christopher Allan, Wilkerson Wendell Wilkie, Earl Richard Alan

(54) Nowe układy wielopierścieniowe i ich pochodne jako środki wzmacniające uwalnianie neuroprzekaźników, użyteczne w leczeniu zaburzeń funkcji poznawczych

(57) Związki o wzorze (I) wykazują wzmacniające działanie na uwalnianie **neuroprzekaźników**, zwłaszcza acetylocholiny, a więc mogą być użyteczne w leczeniu zaburzeń funkcji poznawczych i/lub zaburzeń neurologicznych i/lub zaburzeń nastroju, np. choroby Alzeheimera. Wynalazek ujawnia związki, środki farmaceutyczne i sposoby leczenia polegające na podawaniu związków o wzorze (I).

(17 zastrzeżeń)

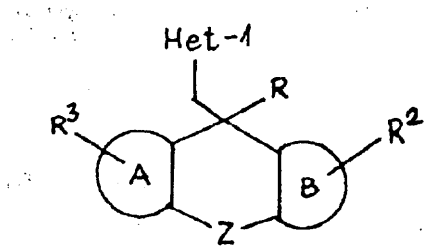

(I)

A1(21) 309680 (22)95 07 17 6(51) C07D 501/20
A61K 31/545

(31)94 9408912 (32)94 07 19 (33) FR

(71) ROUSSEL UCLAF, Paryż, FR

(72) Jaszodi Jozsef, Fauveau Patrick

(54) Nowe **cefalosporyny** zawierające w pozycji 7 podstawiony rodnik **benzyloksyiminowy,** sposób ich otrzymywania oraz leki je zawierające

(57) Celem wynalazku jest związek o wzorze ogólnym **1**, izomer syn, w którym to wzorze 1 : R_1, R_2, R3 i R5 oznaczają atom wodoru, fluorowca, ewentualnie podstawiony rodnik hydroksylowy lub alkilowy, rodnik **alkiloksylowy,** merkaptanowy, alkilotio, nitrowy, cyjanowy, aminowy, **alkiloaminowy, dialkiloaminowy,** karbamoilowy, (alkiloamino)karbonylowy, **(dialkiloamino)karbonylowy,** karboksylowy, alkoksykarbonylowy, acyloksy, aminowy, **alkiloaminosulfonylowy** lub **dialkiloaminosulfonylowy,** R4 oznacza rodnik hydroksy lub acyloksy, R7 oznacza rodnik alkilowy, hydroksylowy, alkiloksylowy lub fenylowy, Ra oznacza rodnik hydroksylowy lub alkiloksylowy lub R7 i Re oznaczają razem rodnik **dioksyalkilenowy,** A oznacza atom wodoru, równoważnik **matalu** alkalicznego, metalu ziem alkalicznych, magnezu, amonu lub zasadę organiczną **aminowaną** lub CO_2A oznacza CO_2^-, a $-CH_2R_8$ może być w pozycji E lub Z.

Związki te mają aktywność jako antybiotyki na bakterie gram^0, a także są skuteczne w zwalczaniu enterobakterii wytwarzających **β-laktamazę** chromosomową lub plazmową.

(15 zastrzeżeń)

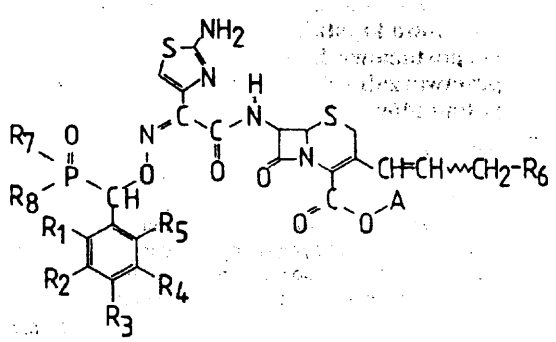

A1 (21) 311002 (22) 94 03 15 6 (51) C07F 9/38

(31) 93 9307235 (32) 93 04 07 (33) GB

(86) 94 03 15 PCT/GB94/00500

(87) 94 10 13 WO94/22880 PCT Gazette nr 23/94

(71) ZENECA Limited, Londyn, GB

(72) Randies Kenneth Richard, Legras Paul George

(54) Sposób wytwarzania kwasu aminometanofosfonowego

(57) Sposób wytwarzania kwasu aminometanofosfonowego obejmuje (a) reakcję związku o wzorze $R\text{-}CH_2\text{-}NH\text{-}CO\text{-}NH\text{-}CH_2\text{-}R'$, w którym R i R', takie same lub różne, oznaczają grupę opuszczającą przy fosfonowaniu, ze środkiem **fosfonującym** oraz (b) hydrolizę produktu z etapu (a) z utworzeniem kwasu aminometanofosfonowego.

Kwas **aminometanofosfonowy** jest związkiem pośrednim do wytwarzania związków chemicznych przydatnych w rolnictwie.

(11 zastrzeżeń)

A1(21) 310970 (22)94 04 05 6(51) C07H 19/02
A61K 31/70

(31) 93 9307043 (32) 93 04 05 (33) GB

(86) 94 04 05 PCT/NO94/00071

(87) 94 10 13 WO94/22887 PCT Gazette nr 23/94

(71) NORSK HYDRO A.S., Oslo, NO

(72) Børretzen Bernt, Dalen Are, Myhren Finn, Stokke Kjell Torgeir

(54) Nowe związki przeciwwirusowe

(57) Ujawniono **m.in.** nowy związek **chemiczny** o właściwościach przeciwwirusowych, odznaczający **się** wzorem B-S-O-Fa, w którym: O oznacza atom tlenu, B-S stanowi symbol analogu nukleózydu, przy czym B oznacza ewentualnie **podstawiony** heterocykliczny układ pierścieniowy, a S oznacza pochodną

monocukrową i Fa oznacza grupę acylową mononienasyconego kwasu tłuszczowego o długości łańcucha obejmującej 18 lub 20 atomów węgla, przy czym kwas ten jest zestryfikowany poprzez grupę hydroksylową reszty cukrowej analogu nukleozydu iub poprzez grupę hydroksylową przyłączoną do niecyklicznej części tego analogu.

(11 zastrzeżeń)

A1 (21) 309677 (22) 95 07 14 6(51) C08G 69/00

(31) 94 4424949 (32) 94 07 14 (33) DE
95 19513940 12 0495 DE

(71) EMS-INVENTA AG, Zürich, CH
(72) Liedloff Hanns Jörg, Schmid Manfred

(54) **Sposób wytwarzania prekondensatów częściowo krystalicznych lub bezpostaciowych, termoplastycznie przetwarzalnych, częściowo aromatycznych poliamidów lub kopoliamidów**

(57) Wynalazek dotyczy sposobu wytwarzania prekondensatów, częściowo krystalicznych lub bezpostaciowych, termoplastycznie przetwarzalnych, cześciowo aromatycznych poliamidów lub kopoliamidów oraz zastosowania poliamidów o wyższych masach cząsteczkowych otrzymywalnych z tych prekondensatów do wytwarzania kompozycji do formowania, które dalej przetwarza się stosując odpowiednie techniki przetwórcze.

(7 zastrzeżeń)

A1(21) 304362 (22) 94 07 20 6(51) C08L 27/06 C08L 3/02

(71) Instytut Chemii Przemysłowej im. Prof.Ignacego Mościckiego, Warszawa
(72) Świerz-Motysia Barbara, Obłój-Muzaj Maria, Jastrzębska Ewa, Łuniewska Wanda

(54) Kompozycja polimerowa na bazie **poli/chlorku winylu/** ulegająca częściowej degradacji biologicznej

(57) Kompozycja polimerowa na bazie poli/chlorku winylu/, ulegająca częściowej biodegradacji, na 100 części wagowych suspensyjnego PCV zawiera 5-100 części wagowych polisacharydu, 20-80 części wagowych estru alkilowego kwasu cytrynowego lub jego acetylowych pochodnych, 0,5-5 części wagowych epoksydowanego oleju roślinnego, 0,5-3,5 części wagowych soli Ca/Zn wyższych kwasów tłuszczowych oraz ewentualnie 0,5-1,5 części wagowych tlenku tytanu.

(5 zastrzeżeń)

A1(21) 310968 (22) 95 03 21 6(51) C08L 67/06

(31) 94 217119 (32) 94 03 23 (33) US

(86) 95 03 21 PCT/EP95/01042
(87) 95 09 28 WO95/25771 PCT Gazette nr 41/95
(71) CRAY VALLEY S.A., Puteaux,FR
(72) Campanella David A., Hsu Chih-Pin G.
(54) Sposób wytwarzania wzmocnionego włóknem kompozytu i formowany wyrób wytworzony z tego kompozytu

(57) Wynalazek dotyczy sposobu formowania przetłoczonego wspomaganego próżnią w celu wytwarzania kompozytu z termoutwardzalnego poliestru wzmocnionego włóknem, w którym wymieniony kompozyt zawiera włókno wzmacniające w ilości przekraczającej 30% wagowo, w przeliczeniu na ilość wagową kompozytu, w termoutwrdzalnej poliestrowej substancji podstawowej.

Wymieniona termoutwardzalna poliestrowa substancja podstawowa sporządzona jest z jednofazowego prekursora substancji podstawowej składającego się, w % wagowych w przeliczeniu na ilość wagową prekursora substancji podstawowej, z: a. 20 do 60% żywicy z nienasyconego poliestru o współczynniku ciężar cząsteczkowy/podwójne wiązanie pomiędzy 150 a 190, b. 30 do 70% reaktywnego monomeru, c. 1 do 25% polimeru termoplastycznego, który jest mieszalny w mieszance żywicy poliestrowej i reaktywnego monomeru oraz d. inicjującej ilości inicjatora wolnych rodników.

Kompozyt ma zastosowanie do wytwarzania formowanych wyrobów, takich jak kadłuby łodzi lub płaty poszycia nadwozia pojazdów, zawierających kompozyt wykonany powyższym sposobem, powłokę żelową i laminat zewnętrzny.

(12 zastrzeżeń)

A1(21) 309581 (22)95 0711 6(51) C09D 5/00

(31)94 4424685 (32)94 0713 (33) DE

(71) Bayer AG, Leverkusen, DE
(72) Kober Hermann, de Montigny Armand, Mazanek Jan

(54) Środek powłokowy i sposób jego wytwarzania

(57) Wynalazek dotyczy środka powłokowego zawierającego co najmniej jedną rozcieńczalną wodą dyspersję polimerową, co najmniej jeden liniowy polidimetylosiloksan z końcowymi grupami hydroksylowymi, co najmniej jeden pigment i/lub co najmniej jeden napełniacz oraz ewentualnie silikoniany metalu alkalicznego, polialkiloalkoksysiloksany i/lub inne dodatki, jak również sposobu wytwarzania tego środka i jego zastosowania.

***(10** zastrzeżeń)*

A1(21) 309590 (22) 95 07 12 6(51) C09K 3/16

(31) 94 9408715 (32) 94 0713 (33) FR

(71) Ciments Français, Puteaux, FR
(72) Briat Jean, Fontaine Catherine
(54) Środek pomocniczy do mielenia cementu

(57) Cechą środka jest to, że składa się z pochodnych syropów cukrowych otrzymanych przez utlenienie lub uwodornienie tych syropów.

(8 zastrzeżeń)

A1(21) 304278 (22) 94 07 12 6(51) C09K 15/18

(71) Ośrodek Badawczo-Rozwojowy Przemysłu Rafineryjnego, Płock
(72) Olszewska Józefa, Pawłowska Bożena, Schodowski Jerzy, Wróblewski Mirosław, Sikora Zofia, Wróblewski Czesław, Gościniak Maria

(54) Sposób otrzymywania **imidazolinowego** inhibitora korozji dla potrzeb przemysłu rafineryjnego

(57) Sposób polega na tym, że kwasy tłuszczowe nienasycone poddaje się procesowi kondensacji polialkilenopoliaminami, korzystnie z dwuetylenotrójaminą, proces prowadzi się stosując próżnię, po czym dodaje się urotropinę. Otrzymane pochodne imidazolinowe z dodatkiem urotropiny rozcieńcza się w rozpuszczalniku stanowiącym frakcję węglowodorów aromatycznych lub czystym węglowodorem aromatycznym z metanolem, z dodatkiem polioksyalkilenoaminy i/lub polioksyalkilenooli. Inhibitor otrzymany tym sposobem znajduje za-

stosowanie w przemyśle rafineryjnym do strumieni technologicznych węglowodorowych i węglowodorowo-wodnych.

(1 zastrzeżenie)

A1 (21) 304263 (22) 94 07 11 6(51) C10C 3/12

(71) Instytut Chemicznej Przeróbki Węgla, Zabrze
(72) Ciołek Henryk, Jastrzębski Jerzy, Kubica Krystyna, Kukowka Jan, Robak Zbigniew, Śliwa Jerzy, Waliński Maciej

(54) **Urządzenie do termopreparacji paku**

(57) Wynalazek rozwiązuje zagadnienie termopreparacji paków pochodzenia węglowego lub naftowego.

Urządzenie do termopreparacji paków składa się z topielnika paku (1), połączonego poprzez zawór odcinający (2) z mieszalnikiem (3), którego wylot poprzez układ regulacyjny (A) połączony jest z wyparką cienkowarstwową (8). Wyparka (8) przechodzi w dolnej części w reaktor termopreparacji (9) zamknięty od dołu podajnikiem ślimakowym o zbieżnym skoku (10). Zewnętrzny płaszcz (6) wypalarki (8) w swojej środkowej części posiada króciec doprowadzenia gazu (11) oraz króciec odbioru frakcji lżejszych (12) łączący wyparkę (8) z pionową chłodnicą frakcji lżejszych (13) zakończoną w dolnej części zaworem odbioru oleju (14). Topielnik paku (1), mieszalnik (3) oraz zewnętrzny płaszcz (6) i wewnętrzna rura (7) wyparki (8) wyposażone są w niezależne regulowane układy grzewcze (20).

(3 zastrzeżenia)

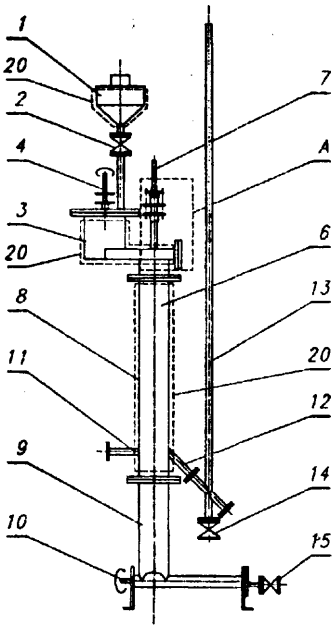

A1(21) 304259 (22) 94 07 11 6(51) C10L 5/14

(71) Akademia Górniczo-Hutnicza im.Stanisława Staszica, Kraków
(72) Małolepszy Jan, Pytel Zdzisław

(54) **Sposób wytwarzania spoiwa z popiołów z węgla brunatnego**

(57) Wynalazek rozwiązuje zagadnienie wytwarzania spoiwa z materiałów odpadowych, jakimi są lotne popioły z węgla brunatnego.

Sposób polega na tym, że miesza się poszczególne frakcje ziarnowe popiołu w odpowiednich proporcjach, po czym miele się do momentu uzyskania powierzchni właściwej 3000-3500 cm /g wg Blaine'a. Popiół nawilża się i poddaje wstępnej hydratacji, w atmosferze pary wodnej nasyconej o temperaturze 110-150°C i ciśnieniu 0,1 -0,5 MPa, w czasie 1 -2 godzin. Spoiwo przeznaczone jest, zwłaszcza do produkcji autoklawizowanych materiałów budowlanych.

(1 zastrzeżenie)

A1(21) 304218 (22)94 07 08 6(51) C10M 157/00

(71) Instytut Technologii Nafty im. Prof.Stanisława Pilata, Kraków
(72) Steinmec Franciszek, Zajezierska Anna, Rogalski Mieczysław, Ryczek Jerzy, Bolek Tadeusz, Wachal Tomasz, Karczmitowicz Sławomir

(54) **Koncentrat dodatków**

(57) Koncentrat dodatków przeznaczony do wytwarzania olejów hydraulicznych obejmujący dialkiloditiofosforan cynku, alkilofenolan wapnia, alkiloarylosulfonian wapnia i inhibitory utleniania typu fenolowego lub aminowego składa się z 50-92% masowych dialkiloditiofosforanu cynku z grupami alkilowymi pierwszo- i/lub drugorzędowymi zawierającymi 3-10 atomów węgla w grupie alkilowej, o zawartości cynku 6,5-10,0% masowych, 5-30% masowych nadzasadowego siarkowanego alkilofenolanu wapnia o rezerwie alkalicznej typu węglanowego, zawartości siarki 1,5-5,0% masowych, zawartości wapnia 7-18% masowych, całkowitej liczbie zasadowej 150-450 mg KOH/g i względnej zawartości wapnia fenolanowego do węglanowego 1:5-25, przy zachowaniu względnej zawartości wapnia węglanowego do cynku 1:1-10, 3-20% masowych inhibitorów utlenienia typu aminowego i/lub fenolowego, 0,1-2,0% masowych inhibitora korozji miedzi typu heterocyklicznych związków azotowych, 0-3,0% masowych deemulgatora typu sulfonianowego i 0-4,0% masowych dodatków przeciwpiennych typu poliestru akrylanowego.

(1 zastrzeżenie)

A1(21) 304220 (22)94 07 08 6(51) C10M 157/00

(71) Instytut Technologii Nafty im. Prof.Stanisława Pilata, Kraków
(72) Steinmec Franciszek, Zajezierska Anna

(54) **Koncentrat dodatków**

(57) Koncentrat dodatków przeznaczony do wytwarzania olejów hydraulicznych obejmujący dialkiloditiofosforan cynku, alkiloarylosulfonian wapnia i inhibitory utlenienia typu fenolowego lub aminowego składa się z 50-92% masowych dialkiloditiofosforanu cynku z grupami alkilowymi pierwszo i/lub drugorzędowymi zawierającymi 3-10 atomów węgla w grupie alkilowej, o zawartości cynku 6,5-10,0% masowych, 5-30% masowych nadzasadowego alkilosalicylanu wapnia o rezerwie alkalicznej typu węglanowego, zawartości wapnia 7-16% masowych, całkowitej liczbie zasadowej 150-400 mg KOH/g i względnej zawartości wapnia salicylanowego do węglanowego 1:3-20, przy zachowaniu względnej zawartości wapnia węglanowego do cynku 1:1-10, 3-20% masowych inhibitorów utlenienia typu aminowego i/lub fenolowego, 0,1-2,0% masowych inhibitora korozji miedzi typu heterocyklicznych związków azotowych, 0-3,0% masowych deemulgatora typu sulfonianowego i 0-4,0% masowych dodatków przeciwpiennych typu poliestru akrylanowego.

(1 zastrzeżenie)

A1(21) 304222 (22)94 07 08 6(51) C10M 157/00

(71) Instytut Technologii Nafty im. Prof.Stanisława Pilata, Kraków
(72) Steinmec Franciszek, Zajezierska Anna, Kossowicz Ludwik, Markiewicz Mieczysław, Gurgacz Wojciech, Borowy Janusz, Paszyński Roman, Bartuś Stanisław

(54) **Koncentrat dodatków**

(57) Koncentrat dodatków, przeznaczony do wytwarzania olejów hydraulicznych, obejmujący dialkiloditiofosforan cynku, alkiloarylosulfonian wapnia i inhibitory utlenienia typu fenolowego lub aminowego składa się z 50-92% masowych dialkiloditiofosforanu cynku z grupami alkilowymi pierwszo i/lub drugorzędowymi, zawierającymi 3-10 atomów węgla w grupie alkilowej, o zawartości cynku 6,5-10,0% masowych, 5-25% masowych nadzasadowego alkilobenzenosulfonianu wapnia o rezerwie alkalicznej typu węglanowego, całkowitej liczbie zasadowej 200-450 mg KOH/g, zawartości wapnia 7,0-18,0% masowych i względnej zawartości wapnia sulfonianowego do węglanowego 1:5-25, przy zachowaniu względnej zawartości wapnia węglanowego do cynku 1:1-10, 3-25% masowych inhibitorów utlenienia typu fenolowego i/lub aminowego, 0,1-2,0% masowych inhibitora korozji miedzi typu heterocyklicznych związków azotowych i 0-4,0% masowych dodatku przeciwpiennego typu poliestru akrylanowego.

(1 zastrzeżenie)

A1(21) 304219 (22) 94 07 08 6(51) C10M 169/04

(71) Instytut Technologii Nafty im. Prof.Stanisława Pilata, Kraków

(72) Steinmec Franciszek, Zajezierska Anna, Rogalski Mieczysław, Ryczek Jerzy, Bolek Tadeusz, Wachal Tomasz, Karczmitowicz Sławomir

(54) Olej hydrauliczny

(57) Olej hydrauliczny obejmujący rafinowany olej naftowy, dialkiloditiofosforan cynku, alkilofenolan wapnia, alkiloarylosulfonian wapnia, inhibitory utlenienia typu fenolowego lub aminowego, deemulgator, dodatek przeciwpienny i modyfikator lepkości składa się z 91,0-99,0% masowych rafinowanego oleju naftowego o lepkości kinematycznej 9-165 mm^2/s w temperaturze 40°C, 0,4-1,6% masowych pakietu dodatków zawierającego 50-92% masowych dialkiloditiofosforanu cynku z grupami alkilowymi pierwszo i/lub drugorzędowymi zawierającymi 3-10 atomów węgla w grupie alkilowej, o zawartości cynku 6,5-10,0% masowych, 5-30% masowych nadzasadowego siarkowanego alkilofenolanu wapnia o rezerwie alkalicznej typu węglanowego, zawartości siarki 1,5-5,0% masowych, zawartości wapnia 7-18% masowych, całkowitej liczbie zasadowej 150-450 mg KOH/g i względnej zawartości wapnia fenolanowego do węglanowego 1:5-25, przy zachowaniu względnej zawartości wapnia węglanowego do cynku 1:1-10, 3-20% masowych inhibitorów utlenienia typu aminowego i/lub fenolowego, 0,1-2,0% masowych inhibitora korozji miedzi typu heterocyklicznych związków azotowych, 0-3,0% masowych deemulgatora typu sulfonianowego i 0-4,0% masowych dodatków przeciwpiennych typu poliestru akrylanowego oraz 0,2-8,0% masowych znanych dodatków typu modyfikatorów lepkości, deemulgatorów i przeciwpiennych.

(1 zastrzeżenie)

A1(21) 304223 (22)94 07 08 6(51) C10M 169/04

(71) Instytut Technologii Nafty im. Prof.Stanisława Pilata, Kraków

(72) Steinmec Franciszek, Zajezierska Anna, Kossowicz Ludwik, Markiewicz Mieczysław, Gurgacz Wojciech, Borowy Janusz, Paszyński Roman, Bartuś Stanisław

(54) Olej hydrauliczny

(57) Olej hydrauliczny składa się z 92,5-99,0% masowych rafinowanego oleju naftowego o lepkości kinematycznej 9-165 mm^2/s w temperaturze 40°C, 0,4-1,6% masowych pakietu dodatków zawierającego 50-92% masowych dialkiloditiofosforanu cynku z grupami alkilowymi pierwszo i/lub drugorzędowymi, zawierającymi 3-10 atomów węgla w grupie alkilowej, o zawartości cynku 6,5-10,0% masowych, 5-25% masowych nadzasadowego alkilobenzenosulfonianu wapnia o rezerwie alkalicznej typu węglanowego, całkowitej liczbie zasadowej 200-450 mg KOH/g, zawartości wapnia 7,0-18,0% masowych i względniej zawartości wapnia sulfonianowego do węglanowego 1:5-25, przy zachowaniu względnej zawartości wapnia węglanowego do cynku 1:1-10, 3-25% masowych inhibitorów utlenienia typu fenolowego i/lub aminowego, 0,1-2,0% masowych inhibitora korozji miedzi typu heterocyklicznych związków azotowych i 0,0-4,0% masowych dodatku przeciwpiennego typu poliestru akrylanowego oraz 0,2-8,0% masowych znanych dodatków typu modyfikatorów lepkości, deemulgatorów i przeciwpiennych.

(1 zastrzeżenie)

A3(21) 309814 (22)95 07 26 6(51) C10M 169/04

(61) 298830

(71) Instytut Technologii Nafty im. Profesora Stanisława Pilata, Kraków

(72) Dettloff Ryszard, Bednarski Alfred, Siembab Edward, Borek-Pipień Urszula, Wróblewska Bożena, Stokłosa Tadeusz, Złotowski Tomasz, Markiewicz Marek, Dachowski Marian, Piwowarski Jerzy, Popek Roman, Żylik Wiesław

(54) Sposób wytwarzania olejów bazowych

(57) Przedmiotem wynalazku jest sposób wytwarzania olejów bazowych polegający na rozdestylowaniu pozostałości atmosferycznej z ropy względnie z mieszanek ropy, według którego otrzymuje się równocześnie cztery destylaty o jakości warunkującej uzyskanie z nich wysokojakościowych olejów bazowych.

Sposób podaje dla każdego z destylatów wymagania odnośnie składu frakcyjnego (wg Prawdziwych Temperatur Wrzenia) i lepkości oraz parametry rafinacji furfurolem lub N-metylopirolidonem zapewniające uzyskanie odpowiedniego stopnia zrafinowania, a tym samym założonych własności, określa podstawowe parametry dla procesu odparafinowania gwarantujące uzyskanie wymaganej temperatury płynięcia i pozostałych własności produktu finalnego oraz podaje parametry hydrorafinacji.

(4 zastrzeżenia)

A1(21) 309834 (22)95 0728 6(51) C10M 169/04

(71) Instytut Technologii Nafty im. Profesora Stanisława Pilata, Kraków

(72) Steinmec Franciszek, Zajezierska Anna, Mucha Józef, Dudek Piotr, Lesisz Marek, Gutan Krystyna, Skaźnik Janina

(54) **Olej przekładniowy**

(57) Olej przekładniowy zawiera 86,5-97,9% masowych rafinowanego oleju naftowego i/lub syntetycznego, 2,0-8,5% masowych pakietu siarkowo-fosforowego zawierającego 27,0-38,0% masowych siarki, 1,5-2,4% masowych fosforu i 0,5-1,4% masowych azotu, 0,1-5,0% masowych kopolimeru metakrylanowego jako modyfikatora lepkości, 0,001-0,06% masowych poliestru akrylanowego lub polialkilosiloksanu jako dodatku przeciwpiennego, 0,0-0,1% znanych inhibitorów korozji i 0,001-0,1% masowych N,N' disalicylidenoalkilodiaminy o zawartości azotu 10,0-13,0% masowych, otrzymanej na drodze reakcji aldehydu salicylowego z alkilodiaminą.

(1 zastrzeżenie)

A1(21) 304258 (22) 94 07 11 6(51) C10M 169A)6

(71) Intytut Odlewnictwa, Kraków
(72) Fajkiel Aleksander, Korzec Renata
(54) Smar do tłoków maszyn odlewniczych

(57) Smar do tłoków maszyn odlewniczych składa się z 15-65% wagowych pozostałości podestylacyjnej kwasów tłuszczowych, 10-60% wagowych ciężkiego oleju mineralnego, 0-10% wagowych osnowy grafitowej oraz 20-80% wagowych oleju syntetycznego o lepkości kinematycznej w temperaturze 100°C nie wyższej niż 3,1 mm^2/s.

(1 zastrzeżenie)

A1(21) 304279 (22)94 07 12 6(51) C10M 169/06

(71) Międzyresortowe Centrum Naukowe Eksploatacji Majątku Trwałego, Radom
(72) Bajer Jadwiga, Pawelec Ewa
(54) Smar plastyczny, zwłaszcza do maszyn i urządzeń stosowanych w przemyśle spożywczym

(57) Smar plastyczny, zwłaszcza do maszyn i urządzeń stosowanych w przemyśle spożywczym, zagęszczony mydłami litowymi, charakteryzuje się tym, że zawiera 5-25 części wagowych mydeł litowych wyższych kwasów tłuszczowych, korzystnie kwasu 12-hydroksystearynowego, 75-95 części wagowych głęboko rafinowanego oleju mineralnego, korzystnie parafinowego oraz 2-20 części wagowych dodatków poprawiających właściwości smarne, korzystnie proszku PTFE i/lub talku aptecznego.

(1 zastrzeżenie)

A1(21) 310981 (22) 95 02 20 6(51) C11B 1/10 C11B 3/16

(31)94 4405486 (32)940221 (33) DE
(86) 95 02 20 PCT/EP95/00609
(87) 95 08 24 WO95/22590 PCT Gazette nr 36/95
(75) Nawrocki Werner Ch., Frankfurt nad Menem, DE
(54) Sposób otrzymywania ultraczystego olejku jajecznego i jego stosowanie

(57) Ultraczysty olejek jajeczny otrzymuje się z wysuszonych i sproszkowanych żółtek jaj drobiu lub gadów metodą ekstrakcji rozpuszczalnikiem tłuszczów.

Ekstrahent oddestylowuje się, a pozostałość przechowuje się w dwóch etapach, to jest w temperaturze pokojowej i obniżonej.

Następnie oddziela się lżejszą fazę, odwirowuje ją i ponownie oddziela. Otrzymany komponent miesza się ze zdemineralizowaną wodą, ogrzewa, a następnie chłodzi, oddziela się lżejszą fazę, którą odwirowuje się i ponownie oddziela. Oddzieloną, lżejszą fazę przechowuje się w obniżonej temperaturze, oddziela, odwirowuje i ponownie oddziela.

Oddzielona, lżejsza faza jest końcowym produktem i ma postać żółtego do czerwonawego płynnego oleju, który można przechowywać bez stosowania konserwantów. W razie potrzeby można powtórzyć określone etapy procesu.

Otrzymany tak olejek stosuje się do leczenia oparzeń skóry łącznie z oparzeniami słonecznymi i do regeneracji skóry w preparatach kosmetycznych.

(12 zastrzeżeń)

A1(21) 310987 (22) 94 04 05 6(51) C11D 1/14 C11D 1/37

(31) 93 45746 (32) 93 04 08 (33) US
(86) 94 0405 PCT/US94/03700
(87) 94 10 27 WO94/24242 PCT Gazette nr 24/94
(71) The Procter and Gamble Company, Cincinnati, US
(72) Murch Bruce Prentiss, Morrall Stephen William
(54) Drugorzędowy siarczan (2,3) alkilowy jako środek powierzchniowo czynny i mieszanina cząstek środka powierzchniowo czynnego

(57) Powierzchniowo czynne drugorzędowe siarczany (2, 3) alkilowe stosuje się do wytwarzania cząstek detergentu o zdolności do swobodnego płynięcia, które zawierają różne dopełniające środki powierzchniowo czynne.

Tak więc wytwarza sie cząstki zawierające drugorzędowe siarczany (2, 3) alkilowe i dopełniające środki powierzchniowo czynne, takie jak pierwszorzędowe siarczany alkilowe, polihydroksyamidy kwasów tiuszczowych, oksyetylowane siarczany alkilowe, α-sulfonowane estry kwasów tłuszczowych, poliglikozydy alkilowe i ich określone mieszaniny.

Ujawniono zastosowanie takich cząstek w granulowanych środkach detergentowych do prania, włącznie z granulkami o dużej gęstości.

(11 zastrzeżeń)

A1(21) 310983 (22)94 03 28 6(51) C11D 1/83 C11D 3/43

(31) 93 4311159 (32)93 04 05 (33) DE
(86) 94 03 28 PCT/EP94/00972
(87) 94 10 13 WO94/22998 PCT Gazette nr 23/94
(71) HENKEL KOMMANDITGESELLSCHAFT AUF AKTIEN, Düsseldorf, DE
(72) Hees Udo, Jeschke Rainer, Weuthen Manfred
(54) Zastosowanie ciekłych koncentratów do czyszczenia twardych powierzchni

(57) Wynalazek dotyczy zastosowania do czyszczenia twardych powierzchni ciekłych koncentratów na bazie wodnych roztworów anionowych i niejonowych substancji powierzchniowo czynnych, organicznych i/albo nieorganicznych wypełniaczy aktywnych, rozpuszczalnych w wodzie rozpuszczalników albo środków solubilizujących oraz innych zwykłych składników tego rodzaju środków czyszczących, przy czym koncentraty te jako niejonową substancję powierzchniowo czynną zawierają alkilopoliglikozydy o wzorze ROZ_x, w którym R oznacza rodnik C_8-C_{18}-, korzystnie C_8-C_{14}-alkilowy, O oznacza atom tlenu, x oznacza liczbę około 1-2, korzystnie około 1-1,6, a Z oznacza jednostkę glukozy i/albo korzystnie ksylozy.

(6 zastrzeżeń)

A1(21) 311036 (22) 94 03 18 6(51) C12N 15/87 C12N 5/10 A61K 48/00

(31) 93 556 (32) 93 03 19 (33) AT
93 4326821 10 08 93 DE
(86)94 03 18 PCT/EP94/00859
(87) 94 09 29 WO94/21808 PCT Gazette nr 22/94

(71) BOEHRINGER INGELHEIM INTERNATIONAL GMBH, Ingelheim nad Renem, DE
(72) Birnstiel Max L., Buschle Michael, Gotten Matthew, Maas Gerhard, Plank Christrian, Schaffner Gotthold, Schmidt Walter, Wagner Ernst, Zatloukal Kurt
(54) Sposób wytwarzania szczepionki przeciwnowotworowej

(57) Szczepionki przeciwnowotworowe wytwarza się przez traktowanie komórek nowotworowych lub fibroblastów kompleksem DNA kodującego immunostymulujący polipeptyd i substancji wiążącej DNA, np. polilizyny, korzystnie skoniugowanej z transferyną.

Kompleks zawiera jeszcze koniugat substancji wiążącej DNA i peptydu endosomolitycznego lub adenowirusa posiadającego co najmniej jeden defekt regionu E4 lub jeden defekt regionu E1a w kombinacji z innymi defektami genetycznymi.

(55 zastrzeżeń)

A1 (21) 310967 (22) 94 03 30 6(51) C12P 21/08 C12N 5/16
(31) 93 9307491 (32) 93 04 08 (33) GB
(86) 94 03 30 PCT/EP94/01006
(87) 94 10 27 WO94/24304 PCT Gazette nr 24/94
(71) SANDOZ LTD., Bazyleja, CH
(72) Sedrani Richard, Quesmaux Valérie
(54) **Test rapamycynowy**

(57) Przedmiotem wynalazku są m.in. monoklonalne przeciwciała wobec rapamycyny i 40-O-alkilowanych, pochodnych rapamycyny wraz z immunogenicznymi koniugatami i sposobami wytwarzania tych przeciwciał i koniugatów oraz zestaw do testów immunologicznych do pomiaru poziomu rapamycyny we krwi.

(14 zastrzeżeń)

A1(21) 309561 (22) 95 07 10 6(51) C21D 1/26 C23F 3/00
(31) 94 273385 (32) 94 07 11 (33) US
(71) ALLEGHENY LUDLUM CORPORATION, Pittsburgh, US
(72) Kim Yeong-U, Zaremski Donald Raymond, Hertzler Carol Snyder
(54) Sposób **wyżarzania i usuwania zgorzeliny** z **powierzchni stali nierdzewnej**

(57) Sposób wyżarzania i usuwania zgorzeliny z powierzchni taśm i arkuszy ze stali nierdzewnej polega na tym, że powierzchnię stali nierdzewnej oczyszcza się za pomocą roztworu wybranego z grupy składającej się z wody i roztworów opartych na mieszaninach alkalicznych i kwaśnych tak dobranych, aby zmniejszyć tworzenie się warstwy tlenku i zapewnić bardziej jednorodną warstwę tlenku podczas późniejszego wyżarzania przy zastosowaniu poprzecznego strumieniowego indukcyjnego grzania w temperaturze wyżarzania poniżej 1533 K. Następnie elektrolitycznie usuwa się zgorzelinę przez zanurzenie w wodnym roztworze elektrolitu neutralnej soli, korzystnie siarczanu sodu, utrzymywanego w temperaturze powyżej 338,5 K, przy użyciu prądu o natężeniu od 1,55 do 15,5 A/dm^2 tak, aby zasadniczo całkowicie usunąć zgorzelinę, a dalej stosuje się płukanie wodą połączone z czyszczeniem na mokro stali nierdzewnej oczyszczanej elektrolitycznie.

(10 zastrzeżeń)

A1(21) 304402 (22) 94 07 21 6(51) C22C 38/26
(71) Politechnika Lubelska, Lublin
(72) Szewczyk Sławomir
(54) **Stal żaroodporna chromowa**

(57) Stal żaroodporna chromowa o strukturze ferrytycznej, zawierająca wagowo C - nie więcej niż 0,10%, Mn • nie więcej niż 0,50%, Si - nie więcej niż 0,50%, P -nie więcej niż 0,030%, S - nie więcej niż 0,025 %, Cr - 21,0 do 27,0%, Ni - nie więcej niż 0,30%, V - nie więcej niż 0,06%, Nb - 0,10 do 0,25% i jako resztę żelazo, charakteryzuje się tym, że zawiera Y w ilości 0,02-0,35% wagowo, korzystnie 0,08% wagowo.

Stal ta, przeznaczona jest zwłaszcza na elementy wymienników ciepła. Charakteryzuje się żaroodpornością do temepratury 1473 K.

(1 zastrzeżenie)

A1(21) 304403 (22)94 07 21 6(51) C22C 38/26
(71) Politechnika Lubelska, Lublin
(72) Szewczyk Sławomir, Weroński Andrzej
(54) **Stal żaroodporna o podwyższonej odporności na zmęczenie cieplne**

(57) Stal żaroodporna o podwyższonej odporności na zmęczenie cieplne, przeznaczona zwłaszcza na elementy wymienników ciepła, posiada żaroodporność do temperatury 1223 K. Stal ta zawiera wagowo: C - nie więcej niż 0,12%, Mn - nie więcej niż 0,6%, Si - nie więcej niż 0,6%, P - nie więcej niż 0,030%, S - nie więcej niż 0,025%, Cr - 11,5-15,5%, Ni - nie więcej niż 0,3%, Cu - nie więcej niż 0,2%, V - nie więcej niż 0,06%, a resztę stanowi żelazo. Charakteryzuje się tym, że zawiera Nb w ilości 0,04-0,45% wagowo, korzystnie 0,12% wagowo oraz Y w ilości 0,01-0,30% wagowo, korzystnie 0,04% wagowo.

(1 zastrzeżenie)

DZIAŁ D

WŁÓKIENNICTWO I PAPIERNICTWO

A1(21) 310978 (22) 95 02 06 6(51) D21H 17/48
(31)94 9402169 (32)94 02 04 (33) GB
(86) 95 02 06 PCT/GB95/00231
(87) 95 08 10 WO95/21295 PCT Gazette nr 34/95
(71) ALLIED COLL01DS LIMITED, Bradford, GB
(72) Stockwell John Oliver

(54) Sposób **wytwarzania papieru**

(57) W czasie wytwarzania papieru z zawiesiny celulozowej retencję polepsza się dodając do zawiesiny rozpuszczalny w wodzie kationowy polimer zawierający 0,1 do 15% molowych kationowych grup monomerowych o wewnętrznej lepkości co najmniej 4 dl/g, a następnie rozpuszczalny kondensat formaldehydu z jednym lub kilkoma aromatycznymi związkami hydroksylowymi i/lub aromatycznymi kwasami sulfonowymi. Kondensat formaldehydu jest korzystnie żywicą fenolosulfonowo-formaldehydową.

Korzystnie żywice fenolosulfonowo-formaldehydowe są substancjami powstałymi z grup dihydroksyfenylosulfonowych bez grup kwasu sulfonowego i grup kwasu hydroksyfenylosulfonowego bez grup di (hydroksyfenylo) sulfonowych oraz ewentualnie innych grup hydroksyfenylowych.

(10 zastrzeżeń)

A1(21) 310979 (22) 95 02 06 6(51) D21H 17/53 D21H 17/48

(31) 94 191930 (32)94 0204 (33) US

(86) 95 02 06 PCT/GB95/00232

(87) 95 08 10 WO95/21296 PCT Gazette nr 34/95

(71) ALLIED COLL01DS LIMITED, Bradford, GB

(72) Satterfield Brian Frederic, US; Stockwell John Oliver, GB

(54) Sposób wytwarzania papieru

(57) Sposób wytwarzania papieru obejmuje wytwarzanie zawiesiny celulozowej, dodanie do zawiesiny środka polepszającego retencję, odwodnienie zawiesiny na sicie z utworzeniem arkusza i osuszenie arkusza.

W sposobie tym dodaje sie do zawiesiny układ retencyjny złożony z poli(tlenku etylenu) i większej ilości (względem suchej masy) żywicy fenolosulfonowo-formaldehydowej (żywicy PSR) złożonej w całości z powtarzalnych jednostek o wzorze $-CH_2-X-$, w której (a) 65 do 95% grup X jest grupami di(hydroksyfenylo)sulfonowymi, (b) 5 do 35% grup X wybiera się spośród grup kwasu hydroksyfenylosulfonowego (to jest grup zawierających co najmniej jeden podstawiony hydroksylem pierścień fenylowy i co najmniej jedną grupę sulfonową) i grup kwasu naftalenosulfonowego oraz (c) 0 do 10% grup X jest innymi grupami aromatycznymi.

(10 zastrzeżeń)

A1(21) 309656 (22) 95 07 14 6(51) D21H 17/62

(31)94 277851 (32)94 0720 (33) US

(71) Eka Nobel AB, Bonus, SE

(72) Colasurdo Anthony R., US; Hiskens Ian R., GB; Morgan Nicholas S., GB; Smith Karen J.,US

(54) Sposób zaklejania papieru i podobnych produktów celulozowych oraz dyspersja wodna środków zaklejających

(57) Wynalazek dotyczy sposobu zaklejania papieru i podobnych produktów z włókien celulozowych zawierających jako wypełniacz strącany węglan wapnia polegającego na tym, że wodną zawiesinę masy celulozowej odwadnia się i suszy w obecności dyspersji wodnej środka zaklejającego opartego na kalafonii, zawierającego składnik kalafoniowy i składnik stanowiący żywice estrowe kalafoniowe i dyspersji wodnej środka zaklejającego reagującego z celulozą. Wynalazek dotyczy także dyspersji wodnej środków zaklejających, zawierającej środek zaklejający oparty na kalafonii, zawierający składnik kalafoniowy i składnik stanowiący żywice estrowe kalafoniowe i środek zaklejający reagujący z celulozą.

(17 zastrzeżeń)

A1(21) 304342 (22) 94 07 19 6(51) D21J 1/08

(75) Dobrosz Andrzej, Milanówek

(54) Sposób dwustronnego uszlachetniania twardych płyt pilśniowych i sklejek oraz płyta dwustronnie uszlachetniona

(57) Sposób polega na tym, że twardą płytę pilśniową (1) lub sklejkę wprowadza się pomiędzy głowice szlifujące (3) i szlifuje się do uzyskania gładkiej powierzchni, następnie nanosi się walcami (5) obustronnie warstwę kleju o grubości 0,05-0,1 mm, przy czym walcom (5) nadaje się szybkość obrotową 20-25 obr/min. Następnie za pomocą rolek prowadzących (6) wprowadza się płytę lub sklejkę pomiędzy dwie wstęgi folii (7), którą prowadzi się przez walce (8) urządzenia do nakładania folii, folię podaje się z szybkością liniową równą szybkości przesuwu oklejanej płyty (1). Oklejoną płytę przesuwa się do strefy cięcia (10) i tnie się na żądane odcinki, po czym układa się w pakiety po 15-20 szt. ułożone jedna na drugiej i pozostawia się w temperaturze 15-25°C na czas 12-20 godzin. Płyta ma dwie zewnętrzne warstwy okleiny sztucznej i warstwę środkową, którą stanowi twarda płyta pilśniowa lub sklejka. Stosunek grubości każdej warstwy okleiny do grubości środkowej wynosi 0,08-0,05. Płyta jest odporna chemicznie, nie nasiąka wilgocią, może być stosowana jako wypełnienie do konstrukcji przenośnych ścianek działowych, przesuwanych przegród, parawanów oraz jako wypełnienie regałów ekspozycyjnych.

(2 zastrzeżenia)

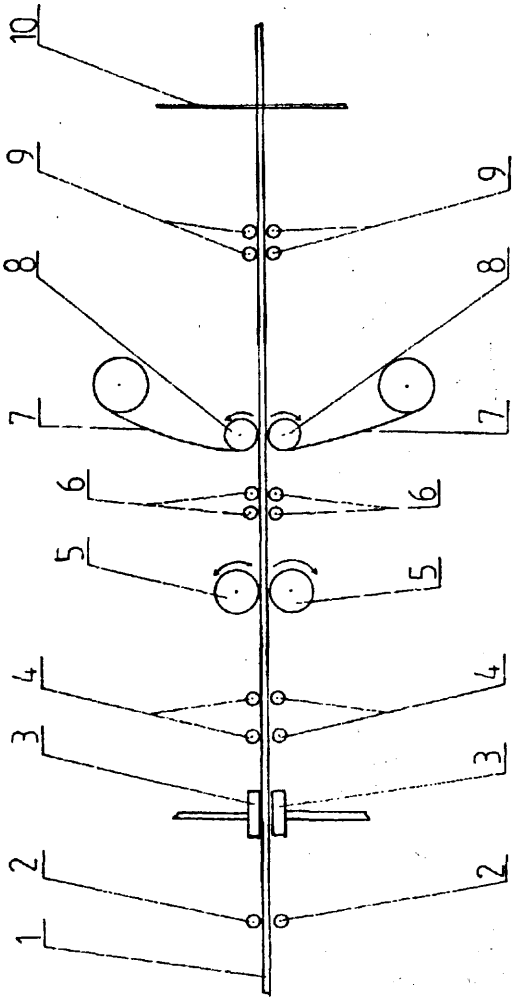

DZIAŁ E

BUDOWNICTWO, GÓRNICTWO; KONSTRUKCJE ZESPOLONE

A1 (21) 309272 (22) 95 06 23 6(51) E01B 9/20

(31) 94 273063 (32) 94 07 11 (33) US

(71) KERR-McGEE CHEMICAL CORPORATION, Oklahoma City, US

(72) Owen S.Hudson

(54) **Urządzenie do mocowania do podkładu szyny oraz sposób wytwarzania urządzenia** do mocowania **do konstrukcji** wsporczej szyny

(57) Urządzenie do mocowania szyny (10) do betonowego podkładu (12), zawiera zespół gniazda szynowego (30) i kotwicę szynową (32). Zespół gniazda szynowego (30) zawiera miskę gniazdową i gniazdo szynowe, gdzie gniazdo szynowe jest umieszczane w misce gniazdowej i spajane z nią elastomerycznym materiałem, w którym utworzona jest pusta przestrzeń pomiędzy spodem gniazda szynowego, a dnem miski gniazdowej, tak aby utworzyć sprężynę ścinaną, która przenosi przyłożone obciążenie pionowe z szyny na podkład. Zespół gniazda szynowego jest osadzony w podkładzie, a kotwica szynowa jest przystosowana do sprzężenia z częścią szyny i zblokowania z zespołem gniazda szynowego tak, aby współpracować z zespołem gniazda szynowego w celu mocowania szyny do podkładu.

(59 zastrzeżeń)

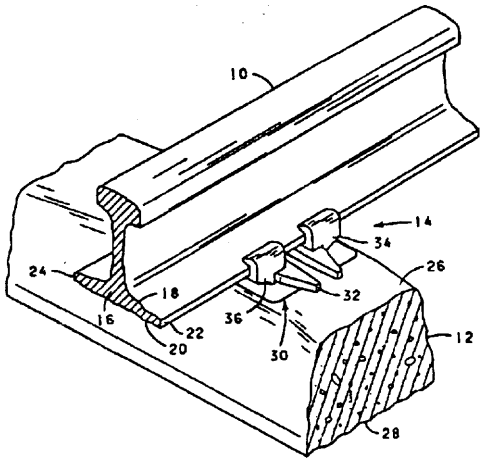

A1(21) 304265 (22) 94 07 11 6(51) E01B 9/28

(71) Instytut Badawczy Dróg i Mostów, Warszawa

(72) Szwaj Stefan

(54) Urządzenie do sprężystego mocowania szyny do podkładów

(57) Urządzenie zawierające zacisk sprężysty z wygiętego pręta o przekroju kołowym i ucho do mocowania zacisków połączone z podkładem charakteryzuje się tym, że ucho (6) ma otwór przelotowy przebiegający prostopadle do szyny, a zacisk sprężysty (7), ma prostoliniowe odcinki końcowe (10 i 11) równoległe do tworzących szyny oraz prostoliniową część środkową (12) prostopadłą do odcinków końcowych (10 i 11) znajdującą się nad tymi odcinkami oraz krzywoliniowe odcinki łączące odcinki końcowe (10 i 11) z częścią środkową (12). Zacisk (7) jest umieszczony w otworze ucha (6) tak, że początkowy odcinek (10) zacisku (7) dociska na całej długości do podkładu (1), a końcowy odcinek (11) jest umieszczony na stopce szyny wzdłuż jej tworzącej, a część środkowa (12) umieszczona jest w otworze ucha (6). Płaszczyzna przechodząca przez oś części środkowej (12) zacisku (7) prostopadła do szyny jest przesunięta w stronę skrajnych krawędzi prostoliniowych odcinków końcowych (10 i 11) poza punkty przyłożenia wypadkowych oddziaływania szyny i podkładu (1) na prostoliniowe odcinki końcowe (10 i 11) zacisku (7).

(4 zastrzeżenia)

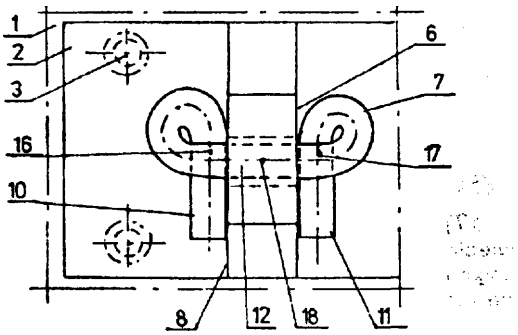

A1(21) 304304 (22)94 0713 6(51) E01C3/00 E02D 3/12

(75) Rzeźniczak Jerzy, Poznań

(54) Materac do wzmacniania podłoża **dla** posadowienia obiektów budowlanych

(57) Przedmiotem wynalazku jest materac do wzmacniania podłoża **dla** posadowienia obiektów budowlanych, mający zastosowanie w budownictwie drogowym, wielkogabarytowym, w strefach o bardzo zróżnicowanej strukturze gruntu.

Materac stanowią opony (1), które osadzone są stykowo na kratownicy (2) z prętów (3) korzystnie metalowych, o usytuowanych korzystnie w strefie osi opon (1) w punktach styku (5) połączone są ze sobą i z prętami (3) kratownicy (2) elastyczną taśmą (6) tak, że krawędzie stopek stykają się ze sobą przy czym całość posadowiona jest na warstwie nasypu korzystnie z pospółki.

(1 zastrzeżenie)

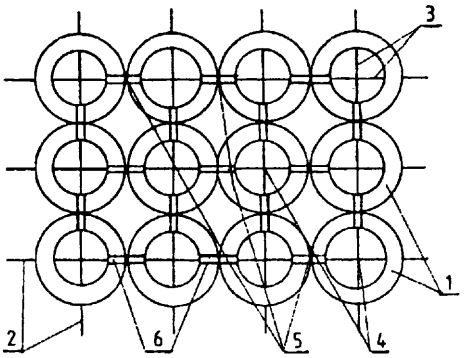

A1(21) 309443 (22) 95 06 30 6(51) E01D 19/06

(31) 94 4425037 (32) 94 07 15 (33) DE

(71) Glacier GmbH - Sollinger Hütte, Uslar, DE

(72) Braun Joachim, Schulze Tobias, Wegener Hermann

(54) Przejazd

(57) Ujawniono przejazd ze szczeliną dylatacyjną w mostach lub wiaduktach, z co najmniej jednym żebrem (7) usytuowanym równolegle do brzegów szczeliny oraz z urządzeniem do przejmowania obciążeń poziomych działających przynajmniej na jedno żebro w kierunku sterowania, przy czym odstęp przynajmniej jednego żebra (7) względem sąsiedniego żebra (7), względnie brzegu szczeliny sterowany jest przez element wyrównawczy wykonany jako element sprężysty (13), przy czym elementy sprężyste (13) od jednego do drugiego brzegu szczeliny tworzą sprężysty łańcuch.

Każdy element sprężysty (13) usytuowany jest w przestrzeni pomiędzy sąsiednimi żebrami (7), względnie pomiędzy żebrem (7) i brzegiem szczeliny, w położeniu znajdującym się powyżej dolnego brzegu żebra, względnie dolnych brzegów żeber i wchodzi w boczne wybrania w żebrze (7), względnie w brzegach szczeliny oraz jest tam do nich dołączony.

Wynalazek charakteryzuje się tym, że elementy sprężyste (13) wykonane są jako sprężyny przesuwające i jednocześnie służą jako elementy odprowadzające obciążenia poziome działające przynajmniej na jedno żebro (7).

(10 zastrzeżeń)

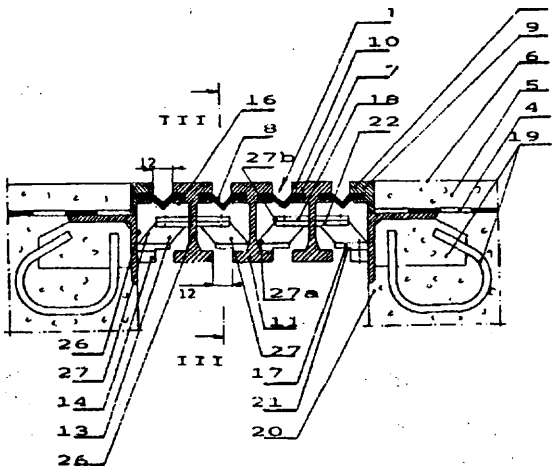

A1(21) 304326 (22) 94 07 14 6(51) E01F 8/00

(75) Musialik Stanisław, Mikołów; Banasik Jan, Bytom; Gędłek Jerzy, Tychy; Chwoła Roman, Ruda Śląska

(54) Wał dźwiękochłonny

(57) Przedmiotem wynalazku jest wał dźwiękochłonny przeznaczony do izolowania osiedli mieszkaniowych od arterii komunikacyjnych.

Istotą tego wału jest to, że stanowi go tunel (4) o sklepieniu łukowym pokryty z zewnątrz warstwą (5) ziemi. Od strony osiedla tunel ten jest wyposażony w wejścia komunikacyjne, a w stropie w otwory wentylacyjne rozmieszczone w odstępach zależnych od spełnionych dodatkowych funkcji.

Poza tym na zewnątrz na wierzchołku wału mogą być zasadzone krzewy (6) tworzące płot podwyższający wysokość wału.

(2 zastrzeżenia)

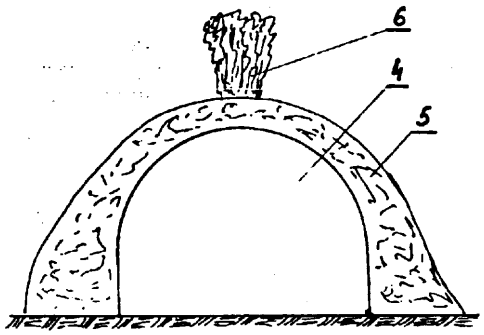

A1(21) 304363 (22) 94 07 20 6(51) E02D 17/00

(75) Kanecka Maria, Warszawa; Skarżycki Andrzej, Warszawa

(54) Sposób zabezpieczenia ścian wykopów wąskoprzestrzennych za pomocą deskowania poziomego oraz system urządzeń do stosowania tego sposobu

(57) Wynalazek rozwiązuje problem spełnienia warunku równoczesności montażu oraz demontażu deskowania w stosunku do postępu kopania /likwidacji/ wykopu wąskoprzestrzennego.

W tym celu przypora deskowania została wyposażona w szereg poprzeczek (2) z regulowanymi elementami dociskowymi (3), które ustalają położenie płyt przyściennych deskowania wyposażonych w profile poddociskowe oraz międzypłytowe elementy złączowe. Tymczasowe /montażowe - demontażowe/ stabilizowanie płyt deskowania jest wykonywane bez użycia przypór tzn. bezpośrednio poprzez głowicę rozpory montażowej o wysokości dostosowanej do szerokości elementu przyściennego. Ponadto w wynalazku zastosowano złącza stabilizujące położenie rozpór stałych względem przypory dociskowej.

(12 zastrzeżeń)

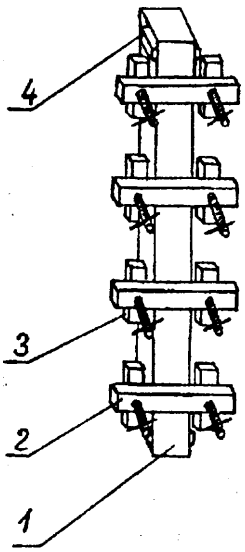

A1(21) 309541 (22) 95 07 06 6(51) E03D 1/012

(31)94 4424124 (32)94 07 08 (33) DE

(71) Abu-plast Kunststoffbetriebe GmbH, Rödental,DE

(72) Bauer Hilmar, Forkel Frank

(54) Zbiornik spłuczki

(57) Zbiornik spłuczki zawiera obudowę (2), zawór odpływowy, nośnik (16), a ponadto ukształtowany, zwłaszcza jako klawisz element uruchamiający (8) a zaworu odpływowego. i ego rodzaju zbiornik spłuczki ma być tak ulepszony przy niewielkich nakładach konstrukcyjnych, aby był zapewniany prosty montaż, a pozostałe części składowe zbiornika spłuczki, zwłaszcza armatura odpływowa, były w prosty sposób dostępne. W celu rozwiązania zaproponowano, że element uruchamiający (8) jest umieszczony na jednoramiennie ukształtowanym nośniku (16), przy czym nośnik (16) jest zamocowany tylko jednostronnie na ścianie (20) obudowy (2) zbiornika spłuczki.

(10 zastrzeżeń)

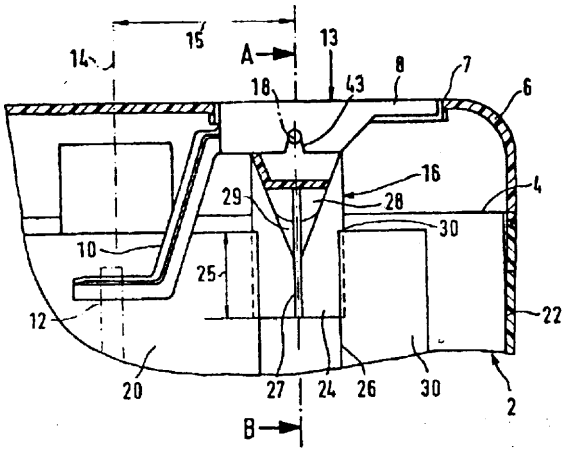

A1(21) 310991 (22)94 03 30 6(51) E04B 2/02

(31)93 931561 (32)93 04 06 (33) FI

(86) 94 03 30 PCT/FI94/00124

(87) 94 10 13 WO94/23144 PCT Gazette nr 23/94

(71) TUOMO HAVAS OY, Helsinki, FI

(72) Havas Ukko-Tuomo

(54) Konstrukcja ściany i metoda budowania oparta na tej konstrukcji

(57) Konstrukcja ściany zawiera ścianę zewnętrzną (1) i ścianę wewnętrzną (2), pomiędzy którymi jest utworzona przestrzeń (3) dla izolacji. Ścianę zewnętrzną (1) i ścianę wewnętrzną (2) stanowią nakładane na siebie elementy konstrukcyjne (4) i co najmniej jeden element łączący (5), dopasowany do łączenia elementow konstrukcyjnych (4) ściany zewnętrznej (1) i wewnętrznej (2). Elementy konstrukcyjne (4) i element łączący (5) mają wycięcia łączące.

(7 zastrzeżeń)

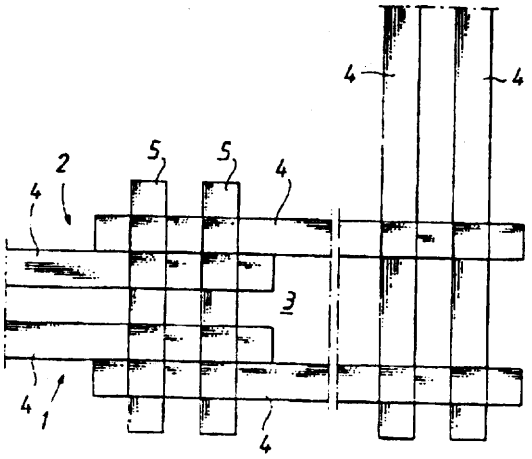

A1(21) 311008 (22)94 03 09 6(51) E04D 1/34

(31) 93 4307982 (32) 93 03 13 (33) DE

(86) 94 03 09 PCT/DE94/00266

(87) 94 09 29 WO94/21870 PCT Gazette nr 22/94

(71) BRAAS GMBH, Oberursel, DE

(72) Hieronimus Franz-Josef, Rosier Norbert

(54) Klamra wiatrowa do mocowania dachówki

(57) Klamra wiatrowa (10) do mocowania dachówki (16) złożona jest z hakowej główki (12) wykonanej z płaskownika, która może być zahaczana na górnej stronie przekrywającej dachówki (16), korzystnie w jej rowku wodnym (14) oraz ze stopki (18), która może być bezpośrednio łączona z główką w sposób wytrzymały na rozciąganie i może być mocowana do spodniej konstrukcji (20) dachu. Główka (12) może być łączona ze stopką (18) w zmiennej odległości od punktu, gdzie stopka (18) jest mocowana do spodniej konstrukcji (20) dachu. Aby utworzyć klamrę wiatrową, która jest łatwa do montowania bez użycia narzędzi na górnej stronie dachu, którą można stosować zarówno do dachówek o różnych profilach jak i przy spodnich konstrukcjach dachu o różnych rozmiarach, zwłaszcza z listwami dachowymi o różnej grubości i/lub szerokości oraz którą można mocować do spodniej konstrukcji dachu zawsze z maksymalną możliwą siłą ciągnącą, stopka (18) jest wykonana w przybliżeniu w kształcie litery L, a jej ramię podstawy (34) może być zahaczone swym wolnym końcem (36) na spodniej konstrukcji (20) dachu. Zamocowanie (28) dla długiego ramienia stopki (18) przewidziane jest na odcinku (26) główki (12) zagiętym w kierunku do stopki (18). Górny odcinek końcowy (30) stopki (18), który wystaje poza główkę (12) jest zagięty tuż powyżej zamocowania (28), kiedy hak jest montowany w odpowiednim położeniu, przez co powstaje połączenie wytrzymałe na rozciąganie.

(8 zastrzeżeń)

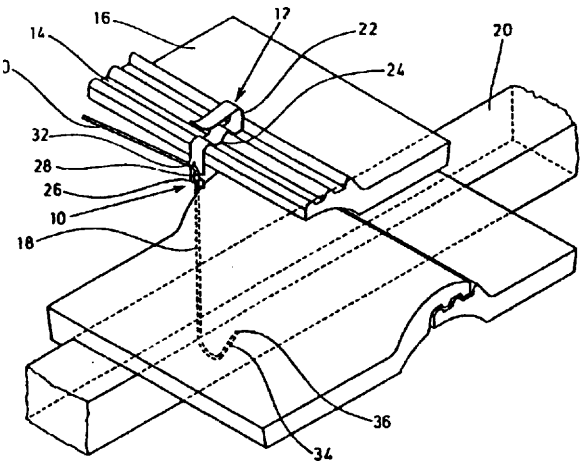

A1(21) 310984 (22) 95 03 16 6(51) E04H 14/00

(31) 94 4409396 (32) 94 03 18 (33) DE

(86) 95 03 16 PCT/EP95/00976

(87) 95 0928 WO95/25852 PCT Gazette nr 41/95

(71) Zapf GmbH & Co., Bayreuth, DE

(72) Zapf Werner, Herrmann Thilo

(54) Budowla z elementów prefabrykowanych z żelbetu lub materiału zastępczego

(57) Wynalazek dotyczy budowli z elementów prefabrykowanych z żelbetu lub zastępczego materiału z dnem (8), ścianami bocznymi (33) i ścianami czołowymi oraz z przebiegającą powyżej dna płytą przykrywającą (10), przy czym ta płyta przykrywająca tworzy albo powierzchnię postojową dla przynajmniej

jednego samochodu, albo płytę podłogową pomieszczenia, zwłaszcza pomieszczenia garażowego, a znajdujący się poniżej tej płyty przykrywającej obszar budowli jest umieszczany w gruncie, przy czym poniżej płyty przykrywającej wewnątrz budowli utworzony jest zbiornik cieczy z wlotem i wylotem. Ten zbiornik cieczy jest przy tym zbiornikiem wodnym (12), którego przyłącze wejściowe doprowadza wodę opadową i/lub ścieki i/lub wodę gruntową albo powierzchniową, a jego wylot przewidziany jest jako przyłącze wody użytkowej lub przyłącze odprowadzające.

(117 zastrzeżeń)

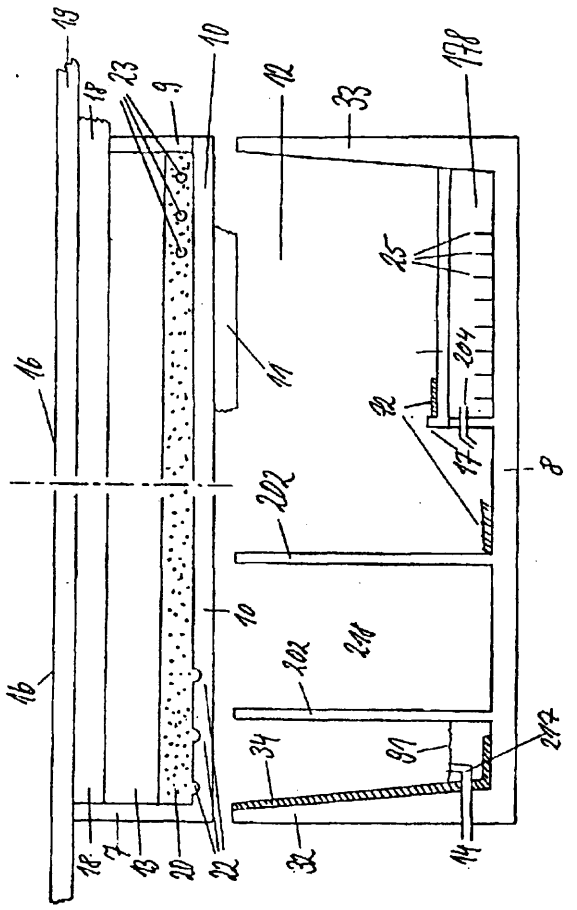

A1(21) 309164 (22) 95 06 19 6(51) E05F 5/00

(31)94 9411278 (32)94 0713 (33) DE

(71) ROTO FRANK AG, Leinfelden-Echterdingen, DE

(72) Tomanek Harald

(54) Okno dachowe z **ustalaczem**

(57) Przedmiotem wynalazku jest okno dachowe z ustalaczem (1) do blokowania okna w położeniach otwarcia.

Celem wynalazku jest dostarczenie ustalacza (1), który w każdym położeniu otwarcia gwarantuje pewne przytrzymanie skrzydła okiennego (4). Uzyskuje się to dzięki temu, że umieszczono przytrzymywacz w postaci przynajmniej jednego ramienia sprężystego (2), które jest połączone czynnie za pomocą łożysk obrotowych (5, 6) zarówno z ościeżnicą (3) jak też ze skrzydłem okiennym (4), przy czym jedno z łożysk (5, 6) usytuowano za znajdującym się pod działaniem sprężyny, przesuwającym się w prowadnicy (7) ślizgaczu (8), który może być unieruchamiany przez ustalacz (1) sterowany uchwytem (9').

(23 zastrzeżenia)

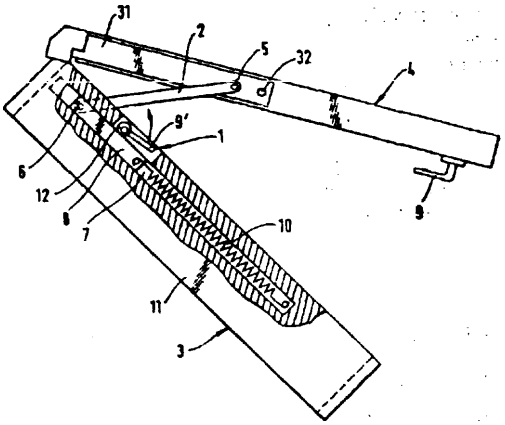

A1(21) 311007 (22) 94 12 24 6(51) E05F 15/12

(31)94 4403565 (32)94 02 07 (33) DE

(86) 94 12 24 PCT/DE94/01543

(87) 95 08 10 WO95/21312 PCT Gazette nr 34/95

(71) DORMA GMBH + CO.KG., Ennepetal, DE

(72) Stark Jürgen, Strunk Steffen

(54) Sposób pracy dla eksploatacji drzwi obrotowych

(57) Wynalazek dotyczy sposobu pracy dla drzwi obrotowych, w którym prędkość obwodowa skrzydła obrotowego wynika z regulowania silnika napędowego tak, że on podtrzymuje siłę napędową dla prędkości obwodowej, przy czym siła całkowita składa się z siły ręcznej i siły wprowadzonej przez jednostkę napędową.

(19 zastrzeżeń)

A1(21) 310973 (22) 94 03 15 6(51) E21B 19/14

(31)93 931615 (32)93 04 08 (33) FI

(86) 94 03 15 PCT/FI94/00096

(87) 94 10 27 WO94/24409 PCT Gazette nr 24/94

(71) Tamrock Oy, Tampere, FI

(72) Launiemi Markku, Tienari Ossi

(54) Ramię chwytające do sprzętu do wiercenia w skałach lub podobnego zaopatrzonego w magazynek dla prętów

(57) Przedstawiono ramię chwytające sprzętu do wiercenia w skałach zaopatrzone w magazynek dla prętów.

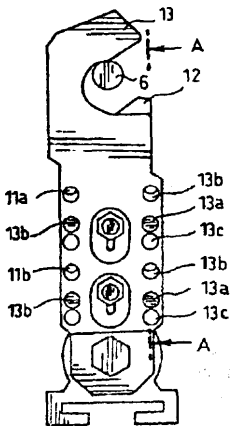

Ramię chwytające zawiera szczękę oporową (13) zamocowaną z możliwością przemieszczania wzdłużnie. Szczęka zaciskająca (12) przymocowana do cylindra zaciskającego dopycha pręt (6) do szczęki oporowej, gdy pręt jest uchwycony. W szczęce oporowej (13) i w ramie cyiindra zaciskającego wywiercone są otwory ustawcze (13a, 13b, 13c, 11a, 11b). Otwory (13a, 13b, 13c, 11a, 11b) odpowiadające średnicy każdego pręta są wzajemnie współosiowe. Przez te otwory wkładane są trzpienie ustawcze i szczęka oporowa jest zaciskana nieruchomo śrubami.

(7 zastrzeżeń)

A1(21) 310974 (22) 94 03 17 6(51) E21B 19/14

(31) 93 931616 (32)93 04 08 (33) FI

(86) 94 03 17 PCT/FI94/00100

(87) 94 10 27 WO94/24410 PCT Gazette nr 24/94

(71) TAMROCK OY, Tampere, FI

(72) Launiemi Markku, Tienari Ossi

(54) Magazynek żerdzi dla sprzętu wiertniczego do skał

(57) Magazynek żerdzi dla sprzętu wiertniczego umocowany obrotowo wokół wału (10) zawiera rotor mający płyty prowadzące (15a, 15b, 15c) i skrajne pokrywy (11, 13). Jedna skrajna pokrywa (13) magazynku żerdzi (1) jest ruchoma wzdłużnie do wału (10). Płyta prowadząca (15c) leżąca w pobliżu ruchomej skrajnej pokrywy (13) jest podobnie ruchoma wzdłużnie do wału (10) tak, że magazynek żerdzi (1) może być dopasowany do żerdzi o różnych długościach.

(10 zastrzeżeń)

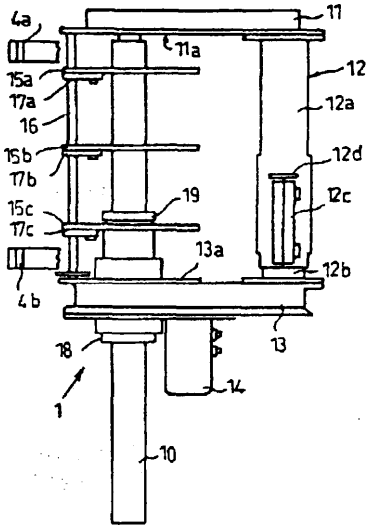

A1(21) 304303 (22) 94 07 13 6(51) E21D 11/40

(71) Fabryka Zmechanizowanych Obudów Ścianowych FAZOS, Tarnowskie Góry

(72) Drewniak Adolf, Zajkowski Krzysztof, Sośnica Joachim, Trembaczewski Henryk, Rymer Andrzej, Rymer Grzegorz

(54) Przesuwny podciąg chodnikowy

(57) Wynalazek dotyczy przesuwnego podciągu chodnikowego, przeznaczonego do podpierania łuków obudowy chodnikowej w miejscu, gdzie krzyżują się przyścianowy chodnik ze ścianowym wyrobiskiem.

Przesuwny podciąg chodnikowy ma środkowy podciąg (1) w formie belki zamocowanej do stropowych łuków (6) obudowy chodnika za pomocą klamer (18). Ponadto ma boczne podciągi (2), usytuowane równolegle do środkowego podciągu (1). Boczne podciągi (2) są powiązane ze środkowym podciągiem (1) cięgłami (3) za pośrednictwem zawiesi (8), osadzonych suwiiwie na środkowym podciągu (i). Cięgła (3) leżą w płaszczyźnie poprzecznej względem środkowego podciągu (1) i bocznych podciągów (2) i są ze sobą połączone hydrauliczną rozporą (4), leżącą w płaszczyźnie cięgieł (3). Boczne podciągi (2) są podparte stojakami (5) spoczywającymi na spągu (12).

(8 zastrzeżeń)

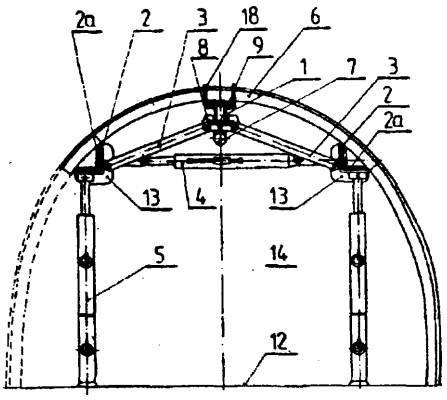

A1(21) 304260 (22) 94 07 11 6(51) E21F 7/00

(71) Rybnicka Spółka Węglowa S.A Kopalnia Węgla Kamiennego JANKO WICE, Rybnik

(72) Nowak Emil, Herman Jan, Kubek Franciszek, Spyrka Leszek, Fochtman Witold

(54) Sposób lokalnego odmetanowania niskoprocentowego w podziemnych wyrobiskach górniczych

(57) Sposób lokalnego odmetanowania niskoprocentowego w podziemnych wyrobiskach górniczych przeznaczony jest do likwidacji i neutralizacji nagromadzeń metanu w zrobach, za tamami wentylacyjnymi i w innych miejscach jego występowania, szczególnie w przypadku przekroczenia dolnej granicy jego wybuchowości. Do otworów (2) odmetanowania wykonanych w strefie występowania dołączony jest szczelnie przerywacz (3) płomienia. Przerywacz (3) płomienia wykonany jest ze stalowej rury (4), w której znajdują się sitowe dna (5) i (6) z otworami połączone ze sobą śrubą (7). Przestrzeń (8) pomiędzy nimi wypełniona jest materiałem porowatym. Przerywacz (3) połączony jest poprzez zawór (10) elastycznymi ciśnieniowymi przewodami (11) z zamkniętym układem depresyjnym.

(1 zastrzeżenie)

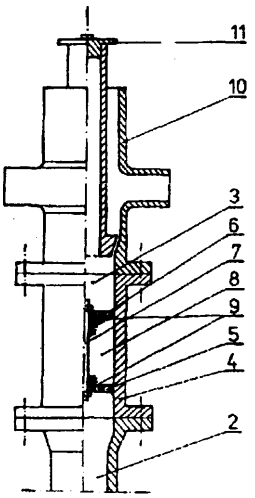

A1(21) 304325 (22) 94 07 14 6(51) E21F 15/00

(71) Akademia Górniczo-Hutnicza im. Stanisława Staszica, Kraków

(72) Staszczak Jerzy, Radlak Józef

(54) Sposób uszczelniania górotworu i/lub likwidacji pustek podziemnych

(57) Przedmiotem wynalazku jest sposób uszczelniania i/lub likwidacji pustek podziemnych znajdujący zastosowanie, zwłaszcza w górnictwie i budownictwie.

Sposób polega na tym, że w likwidowanej pustce, na przedłużeniu otworu wiertniczego i w płynnej mieszaninie podsadzki, wywołuje się zaburzenia pulsacyjne o charakterze uderzeniowych fal ciśnienia.

(4 zastrzeżenia)

A1(21) 304207 (22)94 07 08 6(51) E21F 17/00

(71) Jastrzębska Spółka Węglowa S.A.-Kopalnia Węgla Kamiennego BORYNIA, Jastrzębie Zdrój

(72) Straś Józef, Sztwiertnia Piotr, Banszel Henryk, Marszolik Jerzy, Surma Jan, Trelemberg Paweł

(54) Sposób zapobiegania wypiętrzaniu spągów w wyrobiskach górniczych, zwłaszcza korytarzowych

(57) Wynalazek rozwiązuje zagadnienie zapobiegania wypiętrzaniu skał do wyrobisk korytarzowych, w wyniku działania nadmiernych ciśnień górotworu.

W tym celu w korzystnej odległości od czoła przodku wyrobiska chodnikowego (1), wzdłuż obu ociosów i w pobliżu odrzwi obudowy (2), wykonuje się w spągu (3) dwie wąskie i długie szczeliny (4) na głębokość większą niż 1,5 m, pod kątem kilkudziesięciu stopni, odchylone na zewnątrz wyrobiska (1), które wypełnia się materiałem porowatym (5) o wytrzymałości mniejszej od skał spągu (3).

Sposób według wynalazku nadaje się do wykonania w każdych warunkach, ponieważ oprócz upodatnienia warstw spągowych (3) zapewnia jeszcze w nich znacznie korzystniejszy rozkład sił.

(1 zastrzeżenie)

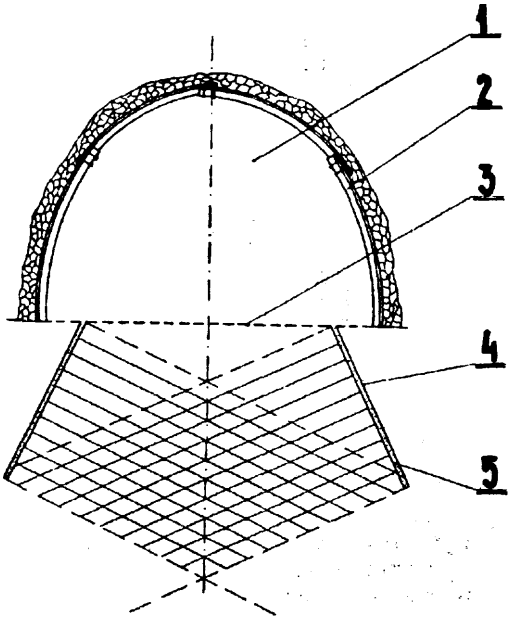

DZIAŁ F

MECHANIKA; OŚWIETLENIE; OGRZEWANIE; UZBROJENIE; TECHNIKA MINERSKA

A1(21) 304285 (22) 94 07 14 6(51) F02K 1/15

(71) Instytut Lotnictwa, Warszawa

(72) Balicki Włodzimierz

(54) Układ sterowania zaworem upustu powietrza ze sprężarki silnika turbinowego

(57) Układ zawierający elektromagnetyczny zawór sterowany sygnałem z bloku sterującego, połączony ze źródłem czynnika roboczego i magistralą ciśnieniową z zaworem upustu

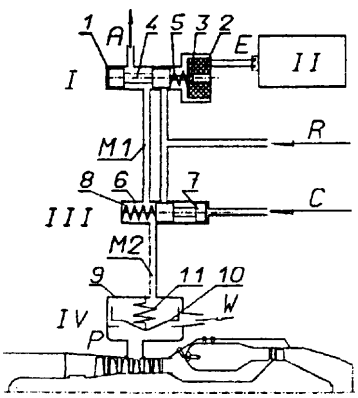

powietrza, charakteryzuje się tym, że w magistralę ciśnieniową ma włączony zespół (III) awaryjnego sterowania, połączony ze źródłem czynnika roboczego (R) i ze źródłem niezależnego ciśnieniowego sygnału (C) sterującego.

(1 zastrzeżenie)

A3(21) 304377 (22) 94 07 19 6(51) F02M 61/04

(61) 290502

(71) Akademia Rolniczo-Techniczna im. M.Oczapowskiego, Olsztyn-Kortowo

(72) Klious Oleg, Michalski Ryszard, Niziński Stanisław, Wierzbicki Sławomir

(54) Wtryskiwacz paliwa

(57) Wtryskiwacz paliwa ma w korpusie (1) wytoczenie (8) połączone z kanałami (9, 10) w rozpylaczu (2) i elemencie elastycznym (4) oraz z pierścieniem (12) w nakrętce (3). W kanale (2) zamontowany jest zawór (14).

(1 zastrzeżenie)

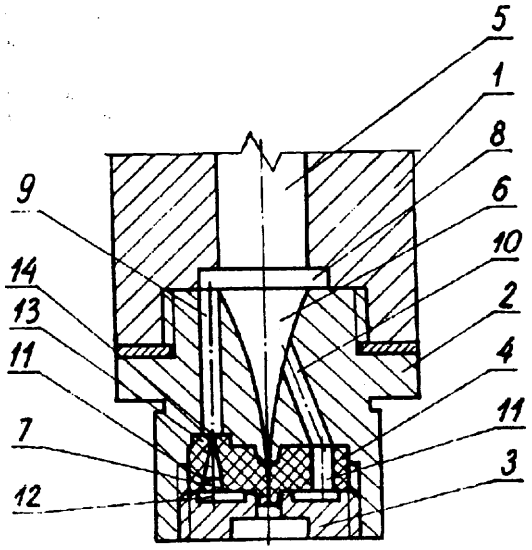

A1(21) 304233 (22)94 07 09 6(51) F03B 13/14

(75) Kwiatkowski Jacek, Gdynia

(54) Elektrownia hydro-powietrzna i sposób wykorzystania ciśnienia powietrza wytwarzanego przez falowanie wody, dla potrzeb elektrowni

(57) Sposób wykorzystania ciśnienia powietrza wytwarzanego przez falowanie wody polega na tym, że w miejscu falowania umieszcza się komorę o dowolnym kształcie bez dna, ze szczelną pokrywą w górnej części, opatrzoną dwoma zaworami, ssącym i wydechowym, poprzez które przedostaje się powietrze do komory w czasie opadania fali i wydostaje się z komory w czasie podnoszenia fali. Komór może być dowolna ilość, a każda musi być opatrzona minimum jednym zaworem wydechowym i minimum jednym zaworem ssącym. Od komory biegnie rurociąg połączony z zaworem ssącym lub zaworami ssącymi do turbiny powietrznej do jej części odlotowej oraz rurociąg połączony z zaworem wydechowym lub zaworami wydechowymi do turbiny powietrznej do jej części dolotowej.

(5 zastrzeżeń)

A1(21) 309902 (22) 95 08 04 6(51) F03G 7/10

(75) Łągiewka Lucjan, Kowary

(54) Sposób uzyskiwania siły ciągu w układach przekładniowych, w których pośrednikiem przenoszącym napęd jest czynnik sprężysty, zwłaszcza gaz

(57) Sposób polega na wykorzystaniu oddziaływań siłowych o charakterze sił dynamicznych bezwładnościowych w układach przekładniowych, w których pośrednikiem przenoszącym napęd jest czynnik sprężysty, zwłaszcza gaz. Na masy (M_1, M_2, M3), które stanowią elementy ruchowe wszystkich stron (W_1, W2, W3) układu działa się cyklicznie kolejno dynamicznymi siłami pierwotnymi i wtórnymi. W trakcie działania tych sił energia przekazywana jest z wejściowej strony (W_1) układu co najmniej w dwóch kierunkach, z których jeden (W2) jest zgodny z kierunkiem dynamicznej siły pierwotnej. Siła ciągu powstaje na skutek różnicy wartości energetycznych istniejących pomiędzy masą (M_1) wejściowej strony (W_1) układu, a masą (M2) strony (W_2) układu, która jest usytuowana przeciwległe do wejściowej strony (W_1) układu.

(2 zastrzeżenia)

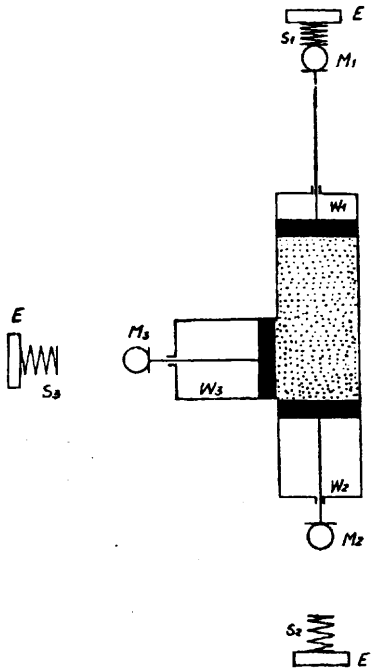

A1(21) 304281 (22)94 0712 6(51) F04B 1/22

(75) Osiecki Andrzej, Gdańsk; Osiecki Leszek, Gdańsk

(54) Maszyna hydrostatyczna wielotłoczkowa osiowa

(57) Wynalazek dotyczy maszyny hydrostatycznej wielotłoczkowej osiowej. Maszyna charakteryzuje się tym, że wał (2) zaopatrzony jest w krzywkę osiową (6) napędzającą elementy sterujące przepływem cieczy roboczej między komorami roboczymi, a kanałami wysokociśnieniowym i niskociśnieniowym (12, 13) oraz w nieruchomo osadzoną na wale (2) tarczę (3) mającą stały kąt wychylenia, przy czym element sterujący korzystnie ma postać tulei (9) z przynajmniej jednym otworem (10) i występem (11) opartym o bieżnię krzywki (6), zaś wewnętrzne powierzchnie tulei (9) i dno przynajmniej jednego tłoczka (5) tworzą komorę roboczą.

(8 zastrzeżeń)

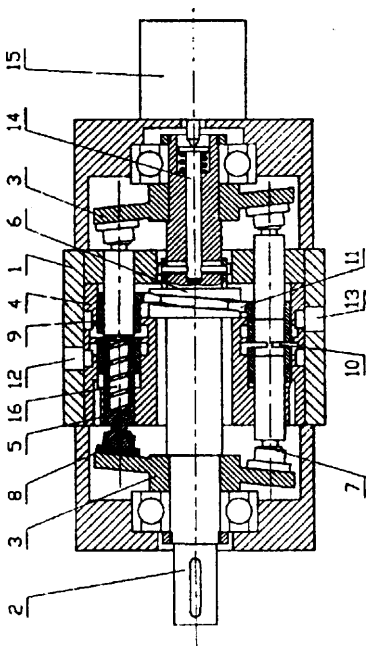

A1 (21) 304309 (22) 94 07 15 6(51) F04D 29/18

(71) Instytut Budownictwa, Mechanizacji i Elektryfikacji Rolnictwa, Warszawa
(72) Wierzbicki Krzysztof, Stachowicz Marek, Dubicki Kazimierz, Stężała Stanisław, Jóźwikowski Tomasz

(54) Pompa jednośrubowa o falistym zarysie gwintu z rozdrabniarką

(57) Pompa składa się z elastycznego statora (7) zamocowanego w obudowie (6) pompy, utworzonego z dwóch współosiowych ze sobą elastycznych tulei o kształcie zbliżonym do litery U, pomiędzy którymi jest umieszczony sztywny element podporowy połączony nieruchomo z obudową zespołu pompowego oraz z obrotowego napędzanego wirnika (11), umieszczonego wewnątrz statora (7). Krawędzie tnące noży (19) zespołu nożowego (12) napędzanego wałem wirnika (11) umieszczonego w gwintowanej tulei wewnętrznej (20) statora (7) i współpracujących z nimi przeciwnoży (21) tarczy tnącej (9) zamocowanej sztywno do króćca wlotowego (8) pompy, są usytuowane względem siebie pod kątem ostrym w płaszczyźnie prostopadłej do osi wzdłużnej wirnika (11). Części zewnętrzne krawędzi tnących noży (19) zespołu nożowego (12) są odchylone do przodu o kąt ostry od kierunku promieniowego w kierunku ruchu obrotowego.

(24 zastrzeżenia)

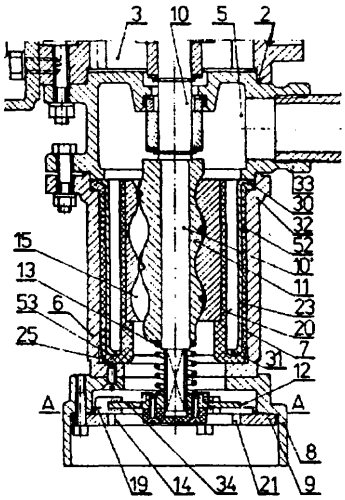

A1(21) 304310 (22)94 0715 6(51) F04D 29/18

(71) Instytut Budownictwa, Mechanizacji i Elektryfikacji Rolnictwa, Warszawa
(72) Wierzbicki Krzysztof, Stachowicz Marek, Dubicki Kazimierz, Stężała Stanisław, Jóźwikowski Tomasz

(54) Pompa jednośrubowa

(57) W pompie jednośrubowej stator jest utworzony z dwóch równoległych tulei, tulei wewnętrznej (9) i tulei zewnętrznej (14). Gwintowana tuleja wewnętrzna (9) statora (10) oraz część rdzeniowa i spiralna wkładka (2) wirnika (8) są wykonane z dwóch różnych materiałów. Tuleja wewnętrzna (9) statora (10) jest wykonana z dwóch różnych materiałów pod względem twardości i elastyczności, stale ze sobą połączonych. Część rdzeniowa i spiralna wkładka (2) wirnika (8) są wykonane z dwóch różnych materiałów pod względem współczynnika tarcia i odporności na ścieranie oraz temperatury topnienia i właściwości odlewniczych. Wirnik (8) jest utworzony z części rdzeniowej w postaci zarysu śrubowego umieszczonego na zewnątrz cylindrycznego korpusu oraz ze spiralnej wkładki (2) umieszczonej na wierzchołku zarysu śrubowego.

(12 zastrzeżeń)

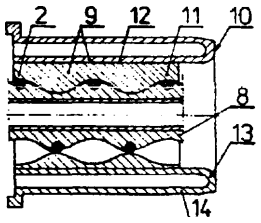

A1(21) 304280 (22) 94 07 12 6(51) F16D 11/00

(71) Politechnika Białostocka, Białystok
(72) Nachimowicz Jerzy, Sajewicz Eugeniusz
(54) **Tarcza kłowego sprzęgła** bezpieczeństwa

(57) Wynalazek rozwiązuje zagadnienie konstrukcji tarczy sprzęgła o stałej wartości momentu rozłączenia sprzęgła.

Na powierzchni roboczej tarczy wykonane są rzędy kłów (1 i 2). Kły rozmieszczone są przy średnicy zewnętrznej tarczy tak, że szerokość kolejnych kłów (1) wzrasta zgodnie z kierunkiem ruchu wskazówek zegara oraz kły (2) rozmieszczone przy średnicy wewnętrznej tarczy, a ich szerokość wzrasta przeciwnie do ruchu wskazówek zegara.

(1 zastrzeżenie)

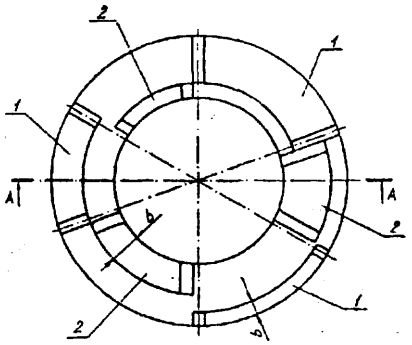

A1(21) 304208 (22) 94 07 08 6(51) F16H 1/32

(71) Politechnika Rzeszowska im. I.Łukasiewicza, Rzeszów
(72) Rejman Edward
(54) **Trochoidalna jednomimośrodowa przekładnia kulkowa**

(57) Trochoidalna jednomimośrodowa przekładnia kulkowa o dużym przełożeniu, umożliwiająca uzyskiwanie dużych przełożeń na jednym stopniu, posiada kulki (11) umieszczone w

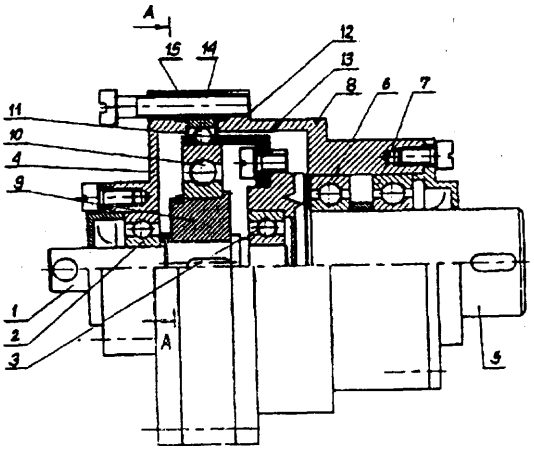

walcowych otworach (12) koszyczka (13), zazębiające się z zębami (14) o zarysie trochoidalnym koła stałego (15) o uzębieniu wewnętrznym.

(1 zastrzeżenie)

A1(21) 304209 (22) 94 07 08 6(51) F16H 1/32

(71) Politechnika Rzeszowska im. I.Łukasiewicza, Rzeszów

(72) Rejman Edward

(54) Trochoidalna dwumimośrodowa przekładnia kulkowa

(57) Trochoidalna dwumimośrodowa przekładnia kulkowa, pozwalająca na uzyskiwanie dużych przełożeń na jednym stopniu i przenoszenie dużych momentów, charakteryzuje się tym, że na jej wale czynnym (1) osadzone są mimośrodowo dwa pierścienie (9 i 10), z osadzonymi na nich łożyskami tocznymi (11 i 12) do zewnętrznych pierścieni których przylegają kulki (13). Kulki te umieszczone są w dwóch rzędach walcowych wycięć (14) koszyczka (15) i zazębiają się z zębami (16 i 17) o zarysie trochoidalnym kół stałych (18 i 19) o uzębieniu wewnętrznym, przesuniętych względem siebie obwodowo o połowę podziałki zębów (16 i 17).

(1 zastrzeżenie)

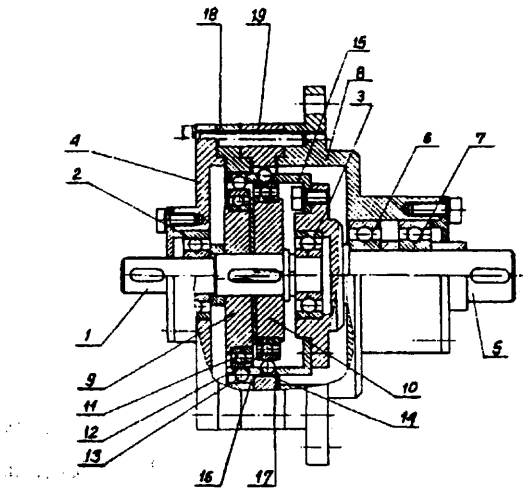

A1 (21) 309548 (22) 95 07 07 6(51) F16L 21/02

(31) 94 4424258 (32) 94 07 09 (33) DE

(71) Friatec Aktiengesellschaft Keramik-und Kunststoffwerke, Mannheim, DE

(72) Bläss Jürgen, Frank Uwe, Kropp Michael, Lippe Manfred, Mannweiler Gudrun, Münster Wilfried, Schulze Hans"

(54) Układ łączący dla rur

(57) Układ łączący dla rur, kształtek lub tym podobnych zawiera element kielichowy (2), w którym jest osadzony koniec rury (12) oraz pierścień ustalający (14), przy czym w wybraniu elementu kielichowego jest umieszczony pierścień ustalający (10), a koniec rury (12) jest osiowo ustalany za pomocą pazurów ustalających (16), a element pierścieniowy (30) korzystnie otacza co najmniej częściowo element kielichowy (2).

Aby uniknąć błędów montażu i zapewnić trwałe funkcjonalne połączenie jest zaproponowane, że pierścień ustalający (14) jest umieszczony poza wybraniem (8) zawierającym pierścień ustalający (10) i, że pierścień ustalający (14) i pazury ustalające (16) są w odniesieniu do pierścienia uszczelniającego (10) umieszczone w kierunku do strony zewnętrznej.

(10 zastrzeżeń)

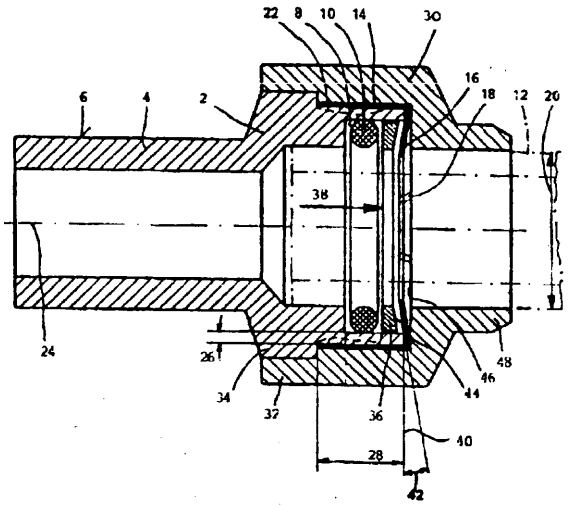

A1(21) 304188 (22)94 07 08 6(51) F16L 37/23

(71) Fabryka Części Zamiennych do Maszyn i Odlewnia Staliwa FAMAS Sp.z o.o., Łódź

(72) Schramel Stanisław, Talach Zbigniew, Garmulewicz Stanisław, Graf Andrzej

(54) Zawór kurkowy z szybkozłącznym przewodem elastycznym

(57) Zawór kurkowy przeznaczony do niskociśnieniowych instalacji gazowych ma kulowe zawieradło (7), połączone z wychylanym za pomocą uchwytu (13) trzpieniem (9), sprzężonym pośrednio poprzez przesuwkę (19) z ryglem (22) zawierającym gniazdo i przestawną dźwignię (28), usytuowanym naprzeciw obwodowego wybrania (24) wsuwanego w gniazdo przepływowego kanału wtyku (25) szybkozłącznego przewodu elastycznego. Przewód jest mocowany do zaworu za pomocą kulowego zaczepu (23), rozłączającego przewód poprzez przestawienie tygla za pomocą dźwigni przy zamkniętym przepływie gazu, ustalanym wychyleniem uchwytu.

(4 zastrzeżenia)

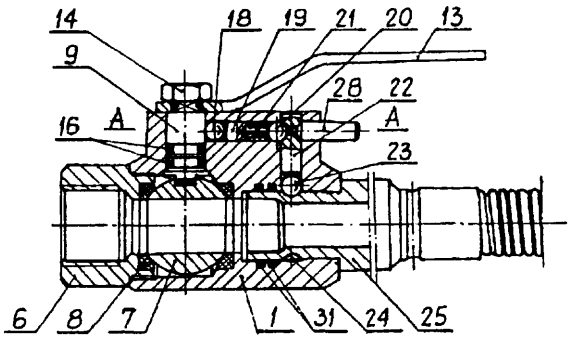

A1 (21) 309538 (22) 95 07 06 6(51) F23D 14/02

(31) 94MI 1431 (32)94 07 08 (33) IT

(71) WORGAS BRUCIATORI S.r.l., Formigine - Modena, IT

(72) Fogliani Giuseppe, Sebastiani Enrico

(54) Palnik gazowy z dyfuzorem

(57) Palnik gazowy, w którym mieszanina palna doprowadzana jest do wypływu przynajmniej jednego dyfuzora utworzonego z szeregu równoległych szczelin rozmieszczonych w

dwóch siatkach rozdzielonych podłużnym ekranem (37) przechodzącym między tymi dwiema siatkami, zawiera przynajmniej pierwszą podłużną szczelinę (61) przechodzącą w poprzek siatek, prostopadle do ekranu (37), znajdującą się w pobliżu siatek i dostosowaną do przejmowania względnych zmian wymiarowych ekranu (37), występujących przy nierównomiernym nagrzewaniu ekranu i ścianek palnika otaczających dyfuzor.

(10 zastrzeżeń)

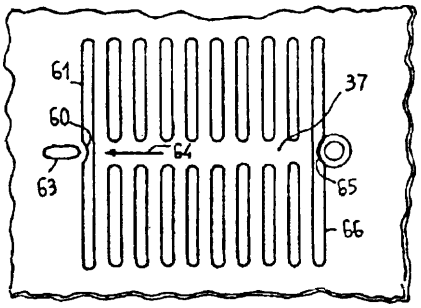

A1 (21) 304381 (22) 94 07 19 6(51) F23Q 7/00 B60N 3/14

(71) TERMIKA - CESPA Sp. z o.o., Cieszyn

(72) Nowak Henryk

(54) **Elektryczna zapalniczka do papierosów**

(57) Przedmiotem wynalazku jest elektryczna zapalniczka do papierosów stosowana w środkach lokomocji, a zwłaszcza w pojazdach samochodowych, wyposażona w bimetaliczne urządzenie zwarciowe zabezpieczające pojazd przed pożarem w przypadku przegrzania zapalniczki spowodowanego jej uszkodzeniem lub niewłaściwym użytkowaniem.

Zapalniczka z bimetalicznym urządzeniem zwarciowym zbudowana jest z obudowy (1) o kształcie rury z odpowiednimi wycięciami bocznymi od spodu zamkniętej dnem (2), gniazda składającego się z elementu stykowego (3) w kształcie litery U wykonanego z materiału bimetalicznego zamocowanego poprzez izolatory (4, 5) do dna (2) obudowy (1) przy pomocy elementów złącznych (6) przyłączających jednocześnie zacisk prądowy (7) do elementu stykowego (3), a zacisk masy (8) do obudowy (1) oraz wkładu (9) wyposażonego w ruchomy element grzejny (10). W szczelinie, pomiędzy wewnętrzną powierzchnią obudowy (1) w pobliżu jej dna (2), a izolatorem (4) znajduje się półpierścień zaopatrzony w występy (12), przy czym występ (12) przymocowany jest trwale do języczka (14) wykształtowanego z dna (2) obudowy (1), zaś występ (13) usytuowany jest swobodnie w pobliżu jednej z łapek elementu stykowgo (3).

(4 zastrzeżenia)

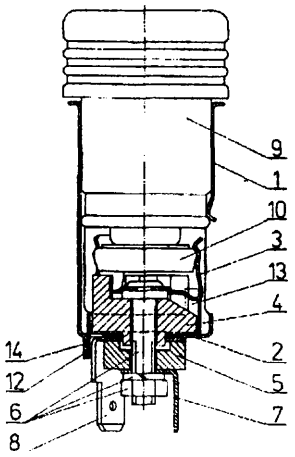

A1(21) 304330 (22) 94 07 15 6(51) F24B 1/181

(75) Stefaniak Arkadiusz, Pleszew

(54) Kominek - kocioł centralnego ogrzewania

(57) Kominek - kocioł centralnego ogrzewania opalany paliwem stałym, zwłaszcza drewnem ma zastosowanie szczególnie do ogrzewania pomieszczeń domków letniskowych.

Kominek - kocioł charakteryzuje się tym, że do zewnętrznego płaszcza (3) przedniej ściany zamontowane są uchylnie drzwiczki (12) z żaroodpornymi szybami (13) zabezpieczone przed samowolnym otwarciem obrotowym uchwytem (15), a boczne i górne ściany zewnętrznego płaszcza (3) są obudowane ceramicznymi płytkami (16).

(1 zastrzeżenie)

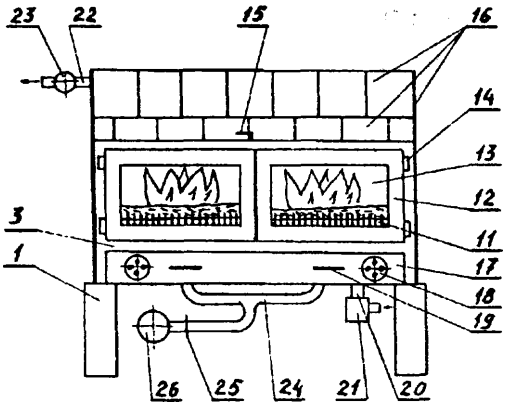

A1(21) 304375 (22) 94 07 19 6(51) F24H 1/10

(75) Kapelan Stanisław, Nowa Wieś Mała; Kapelan Piotr, Nowa Wieś Mała

(54) Kocioł

(57) Przedmiotem wynalazku jest kocioł na paliwo stałe, będący pierwotnym źródłem ciepła w instalacji centralnego ogrzewania.

Kocioł posiada komorę paleniskową i dwie komory wymiennikowe po jej bokach. Przejścia spalin z komory paleniskowej do komór wymiennikowych znajdują się w dolnej części kotła, tuż nad rusztem poziomym (9), oddzielającym palenisko od popielnika. Przejścia pomiędzy komorami przegrodzone są pionowymi, rurkowymi rusztami (13), których rurki połączone są z płaszczem wodnym kotła. Od góry, do środka komór wymiennikowych wsuwane są półkowe wkładki (15). Półki (16) tych wkładek nadają kanałom spalinowym kształt meandryczny.

(2 zastrzeżenia)

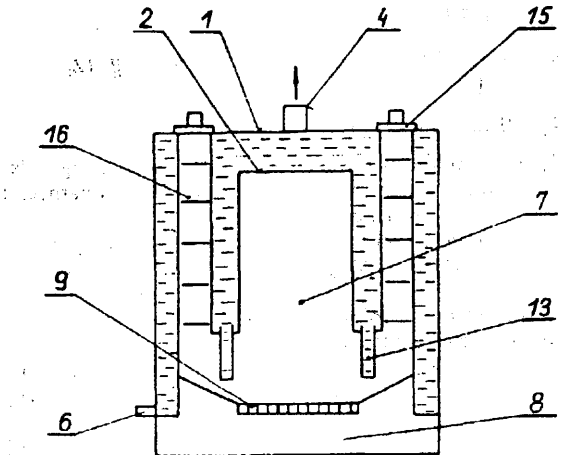

A1(21) 304225 (22) 94 07 11 6(51) F24J 2/46

(75) Piechnik Józef, Olkusz

(54) **Hybrydowy system grzewczy**

(57) Hybrydowy system grzewczy składający się z jednego lub zespołu segmentów absorbujących energię słoneczną, każdy z nich wykonany z obudowy (1) i zwierciadła o przekroju poprzecznym zbliżonym do parabolicznego (2) w rozmytym ognisku, którego umieszczona jest rura (3) z płynem roboczym pracującym w obiegu zamkniętym z wymiennikiem ciepła umieszczonym w zbiorniku, do którego rurą doprowadzany jest płyn podlegający podgrzewaniu i który to płyn odprowadzany jest rurą do zbiornika w którym płyn ten może być w dalszym ciągu podgrzewany konwencjonalnym systemem grzewczym, gazowym lub elektrycznym, a następnie odprowadzany ze zbiornika do użytkownika rurą charakteryzuje się tym, że przestrzeń utworzona pomiędzy obudową (1) i zwierciadłem (2) jest wypełniona materiałem izolującym cieplnie przestrzeń wokół rury (3), a część tej przestrzeni jest zamknięta izolującą cieplnie szybą próżniową.

(3 zastrzeżenia)

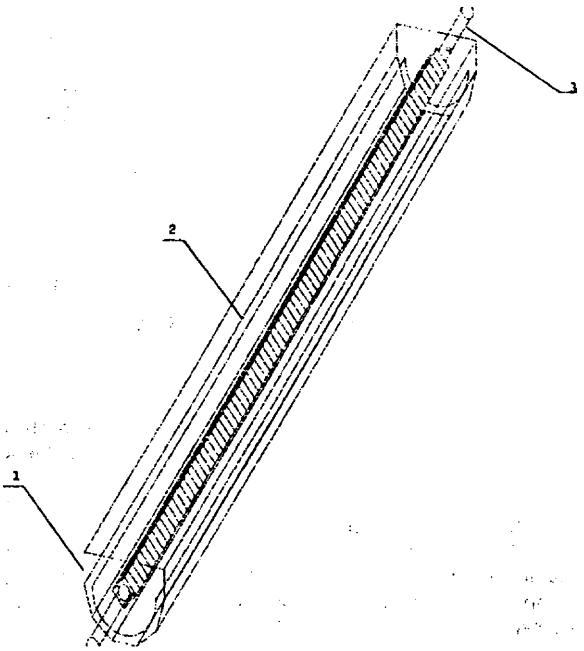

A1(21) 304371 (22)94 0719 6(51) F25B 3/00

(75) Mania Marek, Kielce; Stasiek Grzegorz, Kielce

(54) **Układ schładzający**

(57) Przedmiotem wynalazku jest układ schładzający ciecze spożywcze i przemysłowe w zbiornikach stacjonarnych i przewoźnych na przykład w cysternach.

Układ utworzony jest ze zbiornika z cieczą (1) połączonego ze zbiornikiem ciekłego azotu (2) przewodem ciśnieniowym (3).

Przewód ciśnieniowy (3) zakończony jest w zbiorniku z cieczą (1) dyszą rozpylającą (4).

Wewnątrz zbiornika z cieczą (1) zamocowany jest czujnik temperatury (5) sprzężony z zaworem dozującym (6) ciekły azot.

(2 zastrzeżenia)

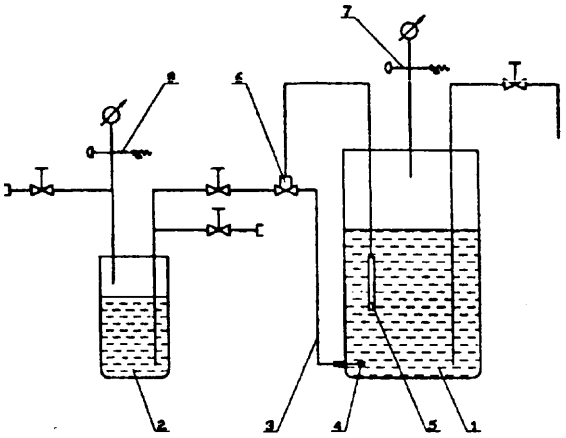

A1(21) 304324 (22) 94 07 14 6(51) F28D 7/02

(71) Ośrodek Badawczo-Rozwojowy Budownictwa Górniczego BUDOKOP, Mysłowice

(72) Grodowski Edward, Kulik Czesław

(54) **Przepływowy wymiennik ciepła**

(57) Wymiennik ciepła ma kierownicę (1) przewodową zamkniętą od spodu dnem (2), która w pobocznicy posiada szereg otworów (3) małowymiarowych, o korzystnym przekroju, korzystnie rozmieszczonych względem wężownicy (4).

Wężownicę stanowią co najmniej dwa pierścienie (4a, 4b) śrubowe, z których każdy jest co najmniej dwunitkowy, usytuowane w przestrzeni walcowej pomiędzy kierownicą (1) przewodową, a obudową (5) cylindryczną, o takich średnicach, że różnica pomiędzy promieniem (R) wewnętrznym obudowy (5), a promieniem (r) zewnętrznym kierownicy (1) wynosi 1,5 do 3 średnic (d) przewodu wężownicy (4).

Wężownica (4) i kierownica (1) połączone są wspólną pokrywą (6) mocowaną rozłącznie do obudowy (5).

(2 zastrzeżenia)

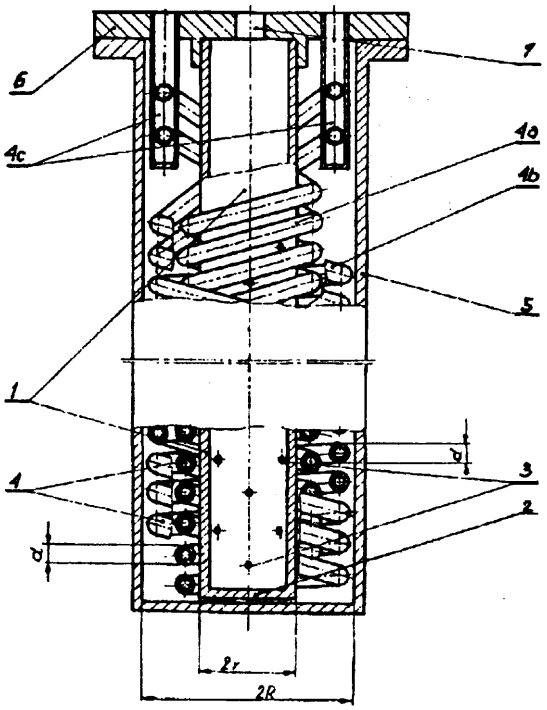

A1(21) 304204 (22)94 07 08 6(51) F42B 8/22

(71) Ośrodek Badawczo-Rozwojowy SKARŻYSKO, Skarżysko-Kamienna
(72) Łojek Witold, Szczygieł Sławomir, Młynarczyk Marek, Winczura Zygmunt, Raczkowski Stanisław, Marczak Antoni

(54) **Zespół hamująco-stabilizujący bomb lotniczych**

(57) Przedmiotem wynalazku jest zespół hamująco-stabilizujący bomb lotniczych przewidziany do wykorzystania w konstrukcji bomb o dużym wagomiarze.

W części dennej (1) bomby osadzony fest trzpień (2) z kołnierzem (3).

Na trzpieniu (2) osadzony jest amortyzator, którego podstawa oparta jest na kołnierzu (3) trzpienia (2).

Na czole amortyzatora osadzona jest przesuwna wzdłuż trzpienia (2), tarcza mocująca (4) linki (5) spadochronu (6).

Amortyzator wykonany jest jako zespół sprężyn talerzowych (7).

(3 zastrzeżenia)

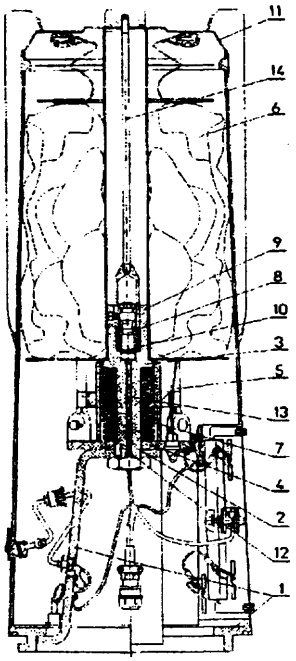

DZIAŁ G

FIZYKA

A1 (21) 304187 (22) 94 07 08 6(51) G01B 9/00

(71) Politechnika Warszawska, Warszawa
(72) Jedliński Jan, Pikus Paweł, Wawrzyński Ireneusz

(54) **Przetwornik długości**

(57) Przetwornik ma przemieszczający się względem korpusu (1) ruchomy trzpień pomiarowy związany nieruchomo z oświetlaczem (4) o rozkładzie natężenia światła ze zboczem zawierającym odcinek w przybliżeniu liniowy.

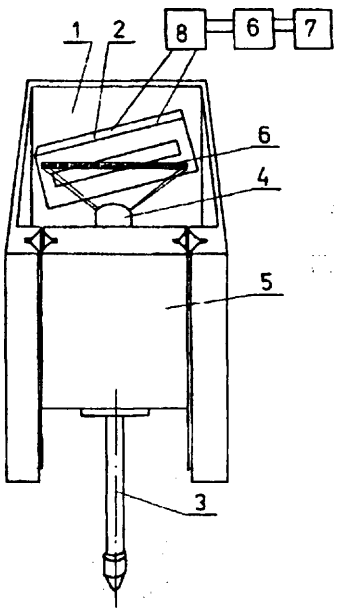

Wzorcem inkrementalnym długości jest przetwornik obrazowy (2) o co najmniej jednej linii dyskretnych elementów światłoczułych, zamocowany do korpusu (1) naprzeciwko oświetlacza (4) zamocowany jest przetwornik obrazowy (2).

Kierunek przemieszczenia trzpienia pomiarowego (3) jest równoległy lub nachylony do linii elementów światłoczułych przetwornika obrazowego (2).

Korpus (1) ma co najmniej trzy ściany zamocowane względem siebie pod kątem prostym a trzpień pomiarowy (3) i oświetlacz (4) zamocowane są do karety (5) usytuowanej na szynach w ścianie przeciwległej do ściany na której zamocowany jest przetwornik obrazowy (2).

Przetwornik obrazowy (2) połączony jest z kamerą wizyjną, która poprzez sterownik (6) połączona jest z komputerem (7).

(5 zastrzeżeń)

A1(21) 304224 (22) 94 07 11 6(51) G01C 15/04

(71) Politechnika Warszawska, Warszawa
(72) Nowak Edward, Oszmianski Edward, Orlikowski Wojciech

(54) **Znak** ścienny osnowy geodezyjnej

(57) Znak utworzony jest z mocowanej do ściany budynku prostokątnej płyty (1) z elementami celowniczymi (2), na której jest zamocowany centralnie element wypukły odbijający wiązkę dalmierczą.

Element wypukły stanowi wycinek powierzchni obrotowej bryły geometrycznej, zwłaszcza w kształcie półkuli (3), z rozmieszczonymi na powierzchni zespołami pryzmatów czworościennych stanowiących lustra dalmiercze.

(4 zastrzeżenia)

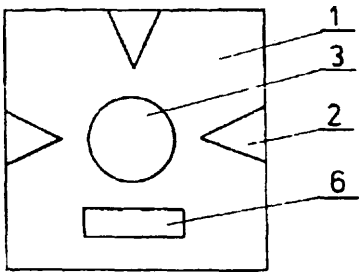

A1(21) 309684 (22) 95 07 18 6(51) G01F 1/10
(31) 94 4425459 (32) 94 07 19 (33) DE
(71) H.MEINECKE AG, Laatzen, DE
(72) Kuhlemann Holger
(54) **Licznik Woltmanna**

(57) Przedmiotem wynalazku jest licznik Woltmanna z wirnikiem łopatkowym ułożyskowanym obrotowo w elemencie rurowym między umieszczoną pod prąd piastą (1) i umieszczoną z prądem piastą (2), przy czym każda z piast (1, 2) jest przymocowana w elemencie rurowym za pośrednictwem żeber, a co najmniej na leżącej pod prąd piaście (1) są przewidziane środki regulacyjne do kompensowania błędów pomiarowych wynikających z tolerancji wykonawczych. Zadaniem wynalazku jest polepszenie skuteczności regulacji jak również wyeliminowanie niesymetrycznego napływu na wirnik łopatkowy. Zadanie to rozwiązano przez to, że bezpośrednio za umieszczoną pod prąd piastą (1) przewidziano obracalną wokół osi wirnika łopatkowego część regulacyjną (6), posiadającą przegródki, które w ich położeniu zerowym leżą w cieniu przepływowym żeber (4), a w ich położeniu obróconym są rozmieszczone równomiernie na obwodzie i wystają do przekroju przepływu.

(6 zastrzeżeń)

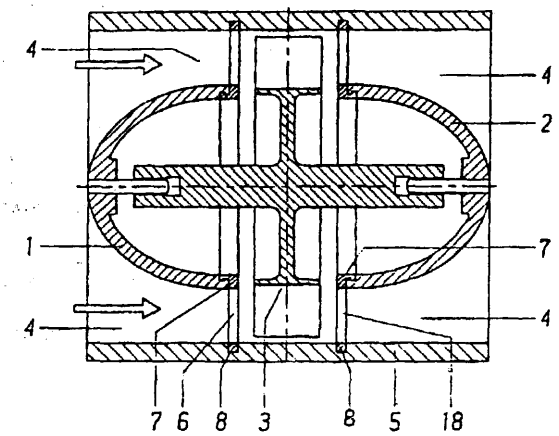

A1(21) 304284 (22) 94 07 12 6(51) G01K 17/06
(71) Śmigielski Józef, Gdańsk; Koza Tadeusz, Głogów
(72) Śmigielski Józef
(54) **Podzielnik kosztów ogrzewania**

(57) Podzielnik kosztów ogrzewania charakteryzuje się tym, że na korpusie (10) zaworu regulacyjnego przepływu osadzona jest tuleja (3) izolacyjna, na której obwodowo usytuowane są rezystory (6) połączone szeregowo oraz ich styki (5) punktowe, a nad nimi usytuowany jest pierścieniowy styk (4) ciągły, który styka się z ruchomym suwakiem (2) połączonym z pokrętłem głowicy zaworu regulacyjnego przepływu. Pierścieniowy styk (4) ciągły i rezystory (6) połączone są przewodami (7) z generatorem (8) impulsów.

(2 zastrzeżenia)

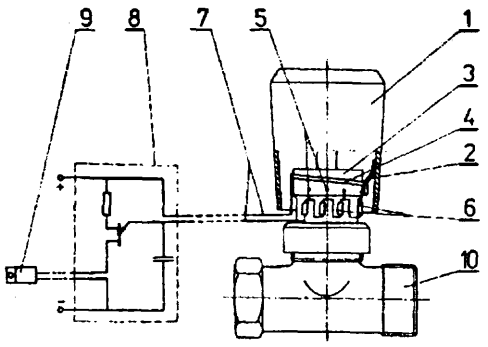

A1(21) 304421 (22) 94 07 21 6(51) G01M 3/00 F28B 9/00
(71) Politechnika Szczecińska, Szczecin
(72) Zakrzewski Bogusław, Haberek Janusz
(54) **Urządzenie do wykrywania nieszczelności w przestrzeni wodnej okrętowych skraplaczy urządzeń chłodniczych na czynniki chłodnicze szczególnie chlorowcopochodne** CFC

(57) Urządzenie charakteryzuje się tym, że zamontowane jest w górnej części przestrzeni wodnej skraplacza i zawiera membranę półprzepuszczalną (3) oddzielającą wodę chłodzącą skraplacz od czujnika (5) związków zawierających molekuły halogenowe. W wypadku nieszczelności skraplacza, np. freon gromadzi się w górnej części jego przestrzeni wodnej i poprzez membranę półprzepuszczalną (3) oddziaływuje na czujnik (5).

(1 zastrzeżenie)

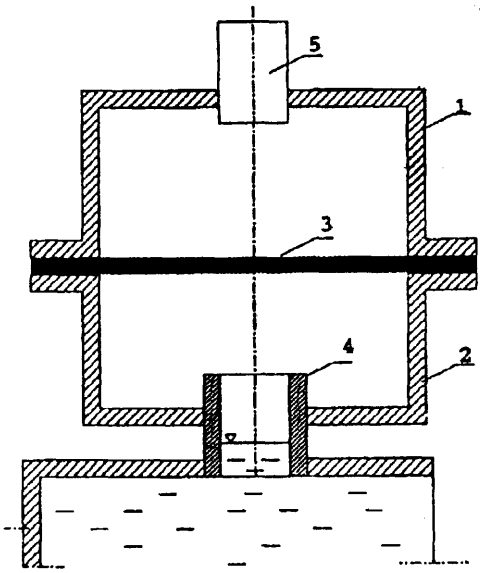

A1(21) 304378 (22) 94 07 19 6(51) G01R 31/00 G08B 29/00
(71) Fundacja CZYSTE JUTRO, Katowice
(72) Płoskon Stanisław, Płoskoń Piotr, Wanat Krystian, Zatorski Maciej, Kroczek Gerard

(54) **Przyrząd do kontroli osobistych nadajników górniczych**

(57) Przedmiotem wynalazku jest przyrząd do kontroli osobistych nadajników górniczych zabudowanych w lampach na hełmnych górników zatrudnionych w podziemiach kopalń. Istota przyrządu polega na zastosowaniu głowicy odbiorczej (1) umieszczonej na końcu wysięgnika wystającego z obudowy. Głowica jest połączona szeregowo poprzez wtórnik napięciowy i wyłącznik (3) źródła zasilania ze wzmacniaczem szerokopasmowym. Wzmacniacz ten z kolei jest połączony z układem progowym poprzez detektor. Z drugiej strony, na wyjściu układ progowy jest połączony równolegle z sygnalizatorami akustycznym i optycznym (9).

(1 zastrzeżenie)

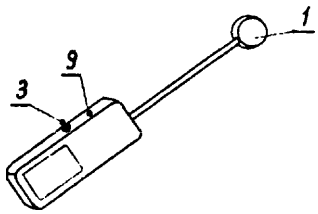

A1(21) 304379 (22) 94 07 19 6(51) G01R 31/00 G08B 29/00

(71) Fundacja CZYSTE JUTRO, Katowice
(72) Płoskoń Stanisław, Płoskoń Piotr, Wanat Krystian, Zatorski Maciej, Kroczek Gerard

(54) **Urządzenie do kontroli górniczych nadajników osobistych**

(57) Przedmiotem wynalazku jest urządzenie stacjonarne do kontroli górniczych nadajników osobistych, przeznaczone zwłaszcza dla lampiarń kopalnianych. Istotą tego urządzenia jest to, że ma ono antenę ramową (1) połączoną szeregowo poprzez wtórnik napięciowy (2) i trójstopniowy wzmacniacz szerokopasmowy (3) oraz dekoder (4) z wejściem komparatora (5). Wyjście tego komparatora połączone jest poprzez układ (8) wykonawczy alarmów z sygnalizatorami, optycznym (9) i akustycznym (10) oraz z układem wyjściowym (11) transparentu świetlnego. Ponadto elementy elektroniczne połączone są z zasilaczem sieciowym (6), przy czym pomiędzy tym zasilaczem i komparatorem (5) włączony jest układ (7) ograniczania progu zadziałania.

(2 zastrzeżenia)

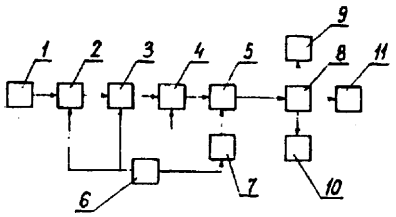

A1 (21) 310971 (22) 94 04 04 6(51) G03B 23/00

(31) 1993/5346U (32)93 04 06 (33) KR

(86) 94 04 04 PCT/KR94/00030

(87) 94 10 13 WO94/23337 PCT Gazette nr 23/94

(75) Yu Young Kwan, Seul, KR

(54) **Elektromechaniczne urządzenie do przedstawiania obrazów**

(57) Elektromechaniczne urządzenie do przedstawiania obrazów składa się z podnośnika (101) prowadzonego wzdłuż tylnych szyn prowadzących (103), który podnosi element mocujący obrazy, elementu opuszczającego (102) prowadzonego wzdłuż przednich szyn prowadzących (104), który opuszcza element mocujący obrazy. Elementy mocujące obrazy podniesione przez podnośnik (101) są ściskane przez górne dźwignie ściskające (107) w kierunku przedniego okna pokazowego, a elementy mocujące obrazy opuszczone przez element opuszczający (102), są ściskane przez dolne dźwignie ściskające w kierunku tylnego okna pokazowego. Dzięki elektromechanicznemu urządzeniu do przedstawiania obrazów, duża ilość prezentacji takich jak zdjęcia lub obrazy, może być przechowywana przez długi czas, jak również możliwe jest łatwe i wygodne ich przeglądanie. Także zmniejszony jest wytwarzany przez urządzenie hałas oraz zapobieżono rozdzielaniu się elementów mocujących obrazy podczas działania urządzenia Ponadto urządzenie może spełniać funkcję dekoracyjną.

(8 zastrzeżeń)

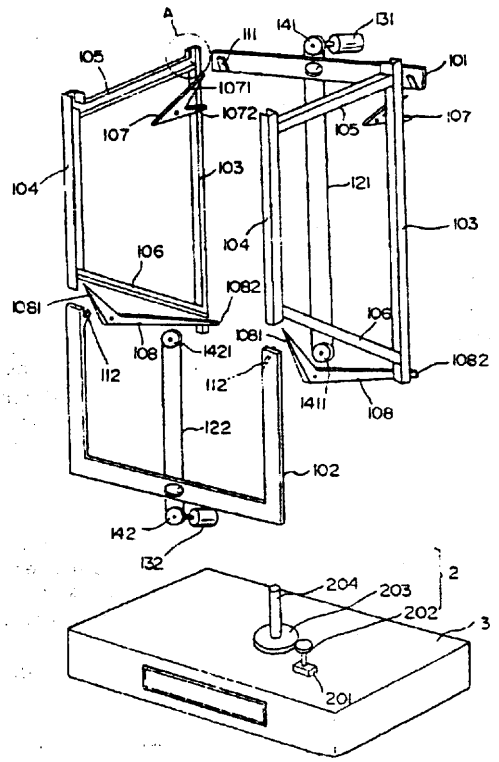

A1(21) 308617 (22) 95 05 16 6(51) G05B 13/04

(31)94 4425188 (32)94 0716 (33) DE

(71) ABB Patent GmbH, Mannheim, DE
(72) Hanus Borivoy, CZ; Hernych Milos, CZ; Sindelar Rudolf, DE

(54) **Układ połączeń regulatora z podatnym sprzężeniem zwrotnym**

(57) Wynalazek odnosi się do układu połączeń regulatora z podatnym sprzężeniem zwrotnym, przy czym sprzężenie zwrotne zawiera pierwszy model (M1), którego sygnał wyjściowy (y1) jest sprzężony zwrotnie z ujemną sprawnością. Ponadto sprzężenie zwrotne zawiera drugi model (M2), którego sygnał wyjściowy (y2) jest sprzężony zwrotnie z dodatnią sprawnością. Funkcja przeniesienia modeli (M1, M2) jest najlepszym przybliżeniem funkcji przeniesienia obiektu regulacji, jednak w przypadku pierwszego modelu (M1)- bez członu czasu jałowego. W celu polepszenia regulowania zaproponowano umieszczenie filtra (F) w sprzężeniu zwrotnym. Funkcja przeniesienia filtra (F) jest utworzona przez sumę sygnału różnicowego [y2(t)-y(f)] z jego właściwymi czasowymi pochodnymi stopnia m-tego, przy czym m jest mniejsze lub równe stopniowi pierwszego modelu (M1). Sygnał wejściowy filtra (F) jest sygnałem różnicowym

(y2-y) między sygnałem wyjściowym (y2) **drugiego** modelu **(M2)** a sygnałem wyjściowym (y) obiektu regulacji (S). Sygnał wyjściowy (yF) filtra (F) jest przyłączony **sumacyjnie** do sygnału wyjściowego (y1) pierwszego modelu (M1).

(9 zastrzeżeń)

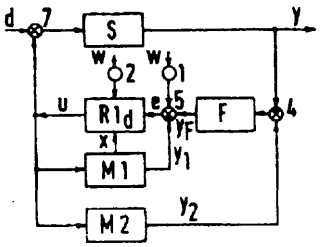

A1(21) 304327 (22)94 07 15 6(51) G05D 7/00
F16K 31/00

(71) Ośrodek Badawczo-Rozwojowy Motoreduktorów i Reduktorów REDOR, Bielsko-Biała

(72) Firczyk Wiesław, Kempny Zygmunt

(54) Sposób sterowania siłownikiem elektromechanicznym i układ sterowania siłownikiem elektromechanicznym

(57) Sposób polega na pomiarze drogi wykonywanej przez element wykonawczy oraz momentu obrotowego działającego na ten element w obrębie silnika elektrycznego (3) poprzez odpowiednio: pomiar liczby obrotów silnika elektrycznego (3) i pomiar parametrów elektrycznych tego silnika (3). Układ sterowania ma **na wale** silnika elektrycznego (3) umieszczony element wirujący współpracujący z nadajnikiem impulsów i programowanym rewersyjnym licznikiem impulsów. Pomiar momentu obrotowego odbywa się poprzez pomiar prądu silnika (3) przez układ zawierający przemiennik częstotliwości (2) zasilający tenże silnik (3). Przemiennik częstotliwości (2) zapewnia w określonych granicach stałość współczynnika mocy cos ϕ układu silnik - **przemiennik** oraz dowolne kształtowanie mechanicznej charakterystyki silnika elektrycznego (3).

(2 zastrzeżenia)

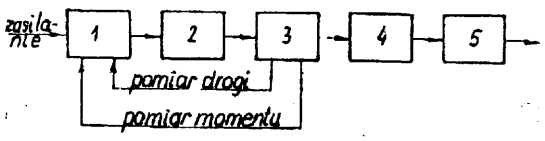

A1(21) 310969 (22)94 03 25 6(51) G09F 1/10

(31) 93 9301011 (32)93 03 26 (33) SE

(86) 94 03 25 PCT/SE94/00273

(87) 94 10 13 WO94/23409 PCT Gazette nr 23/94

(75) Berglöf Frederik, Spanga, SE; Berglöf Patrik, Täby, SE

(54) Magnetyczne urządzenie mocujące

(57) Magnetyczne urządzenie mocujące posiada magnetyczny człon przyciągający **(11,** 12) zawierający magnes trwały (1.6, **17)** oraz podłużną koszulkę rurkową **(13),** która jest wykonana z materiału niemagnetycznego i ciasno otacza magnetyczny człon przyciągający **(11,** 12). Dwa magnetyczne człony przyciągające mogą być wzajemnie połączone elastycznym członem zawiasowym integralnym z koszulkami członów i utworzonym z odcinka rurki kurczliwej.

(10 zastrzeżeń)

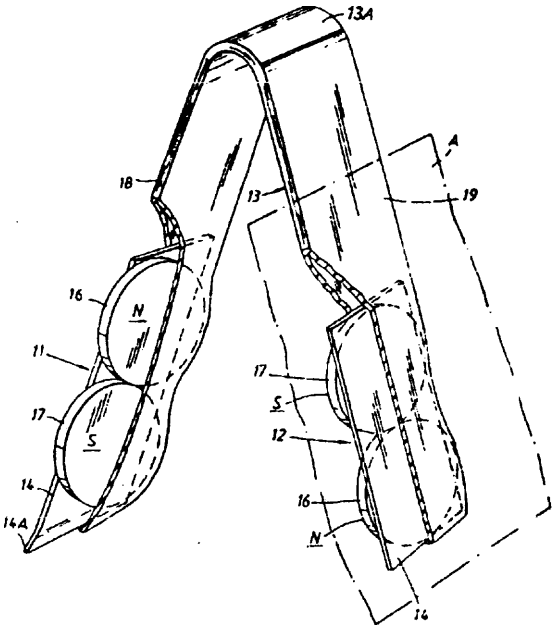

A1(21) 310994 (22)94 06 23 6(51) G10K 11/178

(31) 93 4322627 (32) 93 07 07 (33) DE

(86) 94 06 23 PCT/DE94/00723

(87) 95 01 19 WO95/02238 PCT Gazette nr 04/95

(71) LEISTRITZ AG & CO.ABGASTECHNIK, Fürth-Stadein, DE

(72) Lehringer Frank Jürgen

(54) Aktywny tłumik dźwięku

(57) Aktywny tłumik dźwięku (1), dla kompensacji dźwięku zakłócającego, wypromieniowywanego ze źródła dźwięku przez otwór emisyjny (13), zawiera głośnik (2) do wypromieniowywania w ten sposób dźwięku zakłócającego, że oba pola akustyczne dźwięku zakłócającego i dźwięku kompensacyjnego są przez interferencje wzajemne osłabiane lub wygłuszane.

Głośnik (2) swoją osią wzdłużną jest umieszczony współosiowo do środka otworu emisyjnego (13) i swoją membraną głośnikową (4), wytwarzającą dźwięk kompensacyjny, otacza promieniowo otwór emisyjny **(13).**

(33 zastrzeżenia)

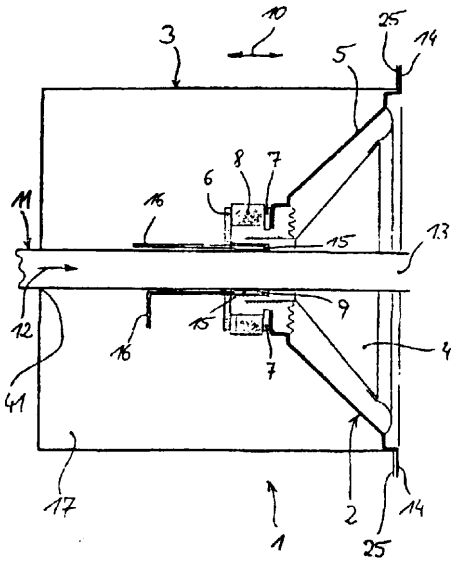

DZIAŁ H

ELEKTROTECHNIKA

A1 (21) 309511 (22) 95 07 03 6(51) H01H 50/00

(31) 94 1353 (32)94 07 08 (33) AT

(71) EH-SCHRACK COMPONENTS-Aktiengesellschaft, Wien, AT

(72) Mader Leopold

(54) **Przekaźnik**

(57) Proponowany jest przekaźnik z obwodem magnetycznym (5) z kotwicą (3) i z zestykiem (4), mający sprężynę stykową (1) z co najmniej jednym stykiem (6), na którą oddziaływuje siła przenoszona z kotwicy (3) poprzez element sprzęgający (2). Obszary sprężyny stykowej (1) między punktami zahaczenia (14), w których stykają się z elementem sprzęgającym (2), a stykiem są ukształtowane różnie, przy czym pobudzeniu sprężyny obwód magnetyczny, zwłaszcza kotwica, jest obciążony zasadniczo symetrycznie.

(15 zastrzeżeń)

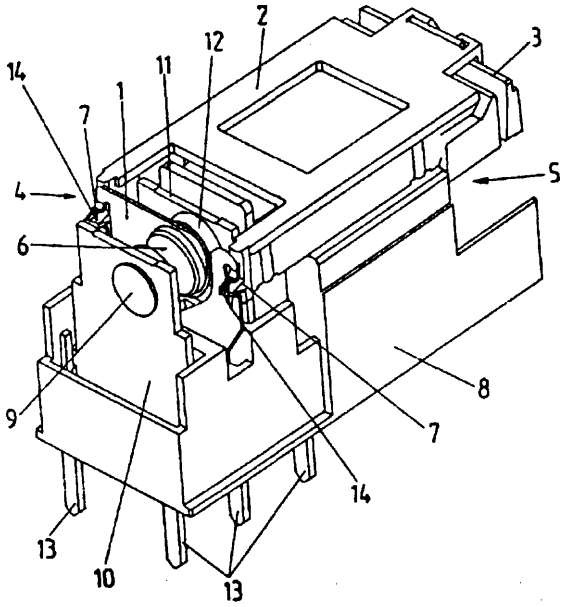

A1 (21) 304308 (22) 94 07 15 6(51) H01L 29/86 H03H 11/16

(71) Przemysłowy Instytut Telekomunikacji, Warszawa

(72) Mącik Józef, Buda Andrzej

(54) Układ sterujący, zwłaszcza **dla diod PIN** polaryzowanych wysokim napięciem

(57) W obwodzie sterującym drugiego tranzystora (T2) znajduje się dławik (L) i kondensator (C). Dławik (L) połączony jest jednym końcem z diodą (D1), a drugim końcem z kondensatorem (C), trzecim opornikiem (R3), katodą diody PIN (D2) i źródłem drugiego tranzystora (T2). Natomiast kondensator (C) połączony jest równolegle do trzeciego opornika (R3).

(1 zastrzeżenie)

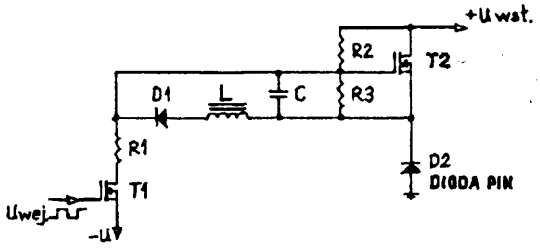

A1(21) 310986 (22) 94 03 30 6(51) H01M 2/10

(31)93 42937 (32)93 04 05 (33) US
93 65736 21 05 93 US

(86) 94 03 30 PCT/US94/03534

(87) 94 10 13 WO94/23460 PCT Gazette nr 23/94

(71) BLACK and DECKER INC., Newark, US

(72) Wheeler Dale K., Moores Robert G.Jr, Walter Richard T.

(54) **Pakiet bateryjny dla urządzenia bezsznurowego**

(57) Pakiet bateryjny (13) składa się z podłużnej, cylindrycznej obudowy metalowej (35), ogniw (41, 43) w obudowie (35) i trzech współosiowych zacisków pakietu (46, 54, 61).

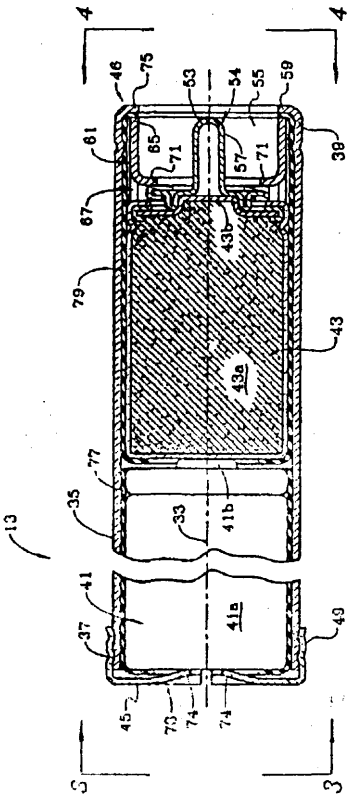

Dla zwiększenia wygody zaciski pakietu (46, 54, 61) są elektrycznie łączone w urządzeniu bezsznurowym niezależnie od orientacji kątowej pakietu (13) wokół osi obudowy (33). Dla zmiejszenia kosztu i zwiększenia trwałości pakiet (13) nie posiada połączeń spajanych i będzie umożliwiał pobieranie dużych prądów rozładowania. Ogniwa (41, 43) są połączone elektrycznie, lecz rozłączone mechanicznie. Sprężyna (73) styka się z ogniwem (41) i mocno ściska ogniwa (41, 43) razem, dla uzyskania dobrego, niskorezystancyjnego styku pomiędzy ogniwami (41, 43), metalową miseczką podstawy (45) i wierzchem (53). W celu zaopatrzenia pakietu w dwa napięcia wyjściowe trzeci zacisk pakietu (61) ma taką samą biegunowość w stosunku do pierwszego zacisku pakietu (46) jak zacisk drugi (54) i jest elektrycznie połączony do zacisku kubka ogniwa (43b) w ogniwie przednim (43), przez co bocznikuje elektrycznie ogniwo (43).

(67 zastrzeżeń)

A1(21) 310985 (22) 94 07 11 6(51) H01R 4/24

(31) 93 4323286 (32)93 07 12 (33) DE

(86) 94 07 11 PCT/EP94/02259

(87) 95 Ol 26 WO95/02905 PCT Gazette nr 05/95

(71) Quante Aktiengesellschaft, Wuppertal, DE

(72) Rott Joachim, Neumann Peter A.

(54) **Końcówka zaciskająca przez nacinanie**

(57) Końcówka zaciskająca przez nacinanie (1), do nie wymagającego zdejmowania izolacji przyłączania przewodu elektrycznego, jest wykrawana z zasadniczo płaskiego materiału metalicznego, przewodzącego prąd elektryczny, z co najmniej jednym wcięciem (3), mającym zasadniczo kształt szczeliny, poprzez które oddzielone są od siebie każdorazowo obydwa skrzydełka końcówki (2a, 2b), przy czym skrzydełka te leżą zasadniczo w tej samej płaszczyźnie i są przy ich wspólnych końcach połączone integralnie ze sobą, przy czym co najmniej wzdłuż części obszaru każdego wcięcia uformowane są na tych skrzydełkach końcówki powierzchnie styku (3a,3b) leżące wzajemnie naprzeciw siebie, położone zasadniczo równolegle do siebie, przy czym powierzchnie styku (3a, 3b) są względem płaszczyzny skrzydełek ustawione ukośnie. Odmiany formy wykonania rzeczonej końcówki charakteryzują się zmniejszoną aż do 0 szerokością szczeliny stykowej, przy czym w danym wypadku w skrzydełka końcówki jest wprowadzane naprężenie wstępne.

(6 zastrzeżeń)

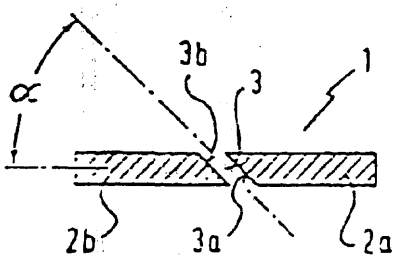

A1 (21) 304360 (22) 94 07 18 6(51) H02B 1/28

(71) ELEKTROMONTAŻ-RZESZÓW S.A., Rzeszów

(72) Sowa Zbigniew, Drzał Kazimierz

(54) **Uszczelnienie i uszczelka osłony wnęki bezpiecznikowej w słupach oświetleniowych**

(57) Uszczelnienie osłony wnęki bezpiecznikowej w słupach oświetleniowych złożone z osłony i uszczelki (10) charakteryzuje się tym, że dolny koniec osłony zaopatrzony jest w element korytkowy (4), a jej górny koniec posiada wgłębienie z wywiniętym na zewnątrz obrzeżem (6), przy czym wszystkie obrzeża zewnętrzne osłony umieszczone są w obwodowym rowku uszczelki elastycznej (10), która jej powierzchnią ze ścięciami obwodowych odsadzeń (11) przylega do ścianki słupa oświetleniowego.

(5 zastrzeżeń)

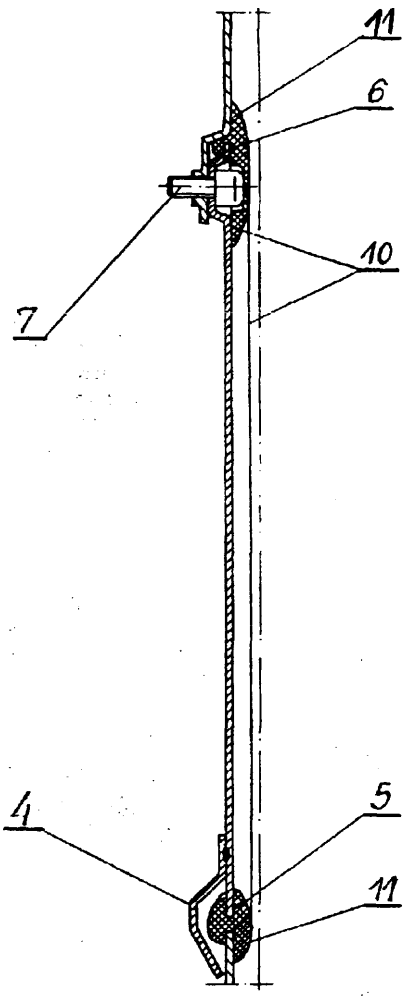

A1(21) 309445 (22) 95 06 30 6(51) H02G 15/02 H02G 15/08

(31)94 4424072 (32)94 07 08 (33) DE

(71) Alcatel Kabel AG & Co., Hannover, DE

(72) Baesch Manfred

(54) **Mufa kablowa wtykowa**

(57) Mufa kablowa wtykowa (1) do połączenia kabla elektroenergetycznego (3) z urządzeniem elektrycznym (5) ma prefabrykowany pierwszy korpus izolacyjny (7) w kształcie litery T z elastycznego materiału oraz elektrodę ekranującą (21) otaczającą końcówkę kablową (23) końca kabla (11), osadzoną w pierwszym korpusie izolacyjnym (7) i co najmniej częściowo objęty przez pierwszy korpus izolacyjny prefabrykowany, drugi korpus izolacyjny (35) z elastycznego materiału, w którym jest osadzony element sterujący polowy (41). Pierwszy korpus izolacyjny (7) jest ukształtowany jako część zimno-kurczliwa, obkurczona na drugim korpusie izolacyjnym (35) obejmującym odsadzony koniec kabla (11). Mufa kablowa może być stosowana dla kabli o różnych przekrojach i dzięki temu możliwe jest zmniejszenie składowanego zapasu.

(3 zastrzeżenia)

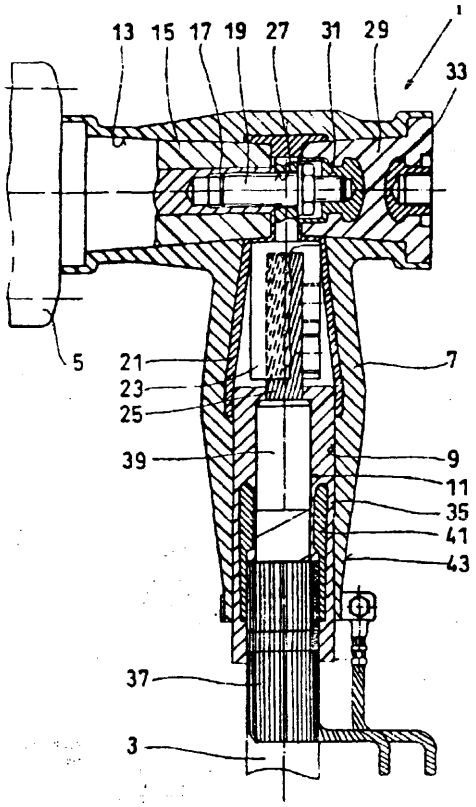

A1(21) 304206 (22) 94 07 08 6(51) H02H 9/00
G05F 3/10

(71) Przedsiębiorstwo Produkcyjno-Usługowo-Handlowe ATUT Spółka z o.o., Katowice
(72) Szebesta Krystian, Langhammer Michał
(54) Zasilacz impulsowy z odcinaniem napięcia zasilania regulatora przetwornicy

(57) Zasilacz impulsowy z odcinaniem napięcia zasilania regulatora przetwornicy, zbudowany jest z filtrów i prostownika wejściowego (1), stopnia mocy (2), układu przenoszenia mocy (3), filtrów i prostownika wyjściowego (4), układu pomiarowego (5), regulatora przetwornicy (6), układu pomiarowego pętli odcinającej (8) oraz z układu odcinającego zasilanie regulatora (7). Wejście zasilające regulatora przetwornicy (6) połączone jest z wyjściem stopnia mocy (2) za pośrednictwem układu odcinającego zasilanie regulatora (7). Wejście sterujące tego układu połączone jest z wyjściem układu pomiarowego pętli odcinającej (8), przy czym wejście układu pomiarowego (8) przyłączone jest do wyjścia stopnia mocy (2).

(1 zastrzeżenie)

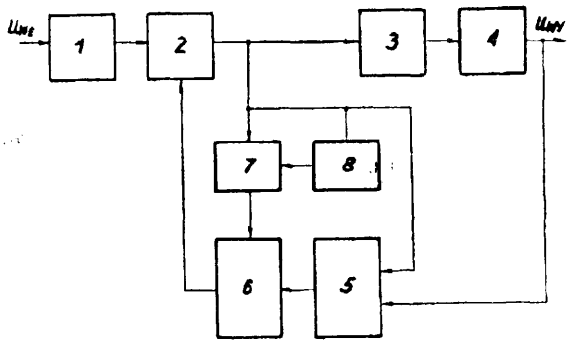

A1(21) 309845 (22) 95 07 31 6(51) H02K 24/00

(71) Centrum Naukowo-Produkcyjne Elektroniki Profesjonalnej RAD WAR S. A. Warszawskie Zakłady Radiowe RAW AR, Warszawa
(72) Galas Andrzej, Gajda Wojciech, Kaliński Włodzimierz
(54) Sposób i układ przetwarzania sygnałów łącza selsynowego na cyfrowe wartości kąta położenia osi selsyna

(57) Sposób polega na tym, że zamienia się sygnały napięć zmiennych faz selsyna na sygnały precyzyjnie wyprostowane i czasowo odfiltrowane w zakresie wyższych częstotliwości, po czym dokonuje się pomiarów wartości chwilowych uzyskanych przebiegów oraz wartości faz sygnałów selsyna w stosunku do fazy odniesienia, a uzyskane w ten sposób wyniki poddaje się obliczeniom arytmetycznym, które wyznaczają wartość kąta położenia osi selsyna.

Układ zawiera układ detektora faz selsyna (1), filtr dolnoprzepustowy (2), przetworniki c-a (3) i mikrokontroler (4).

(2 zastrzeżenia)

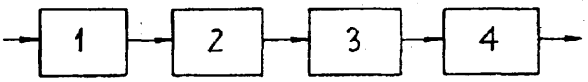

A1(21) 304276 (22) 94 07 11 6(51) H03K 9/08

(71) Instytut Komputerowych Systemów Automatyki i Pomiarów, Wrocław
(72) Malarski Janusz, Szczęśnik Bolesław, Kalita Andrzej, Stiasny Janusz, Lisowski Wiesław
(54) Demodulator szerokości impulsów

(57) Demodulator ma wejście (WE) połączone ze sterującym wejściem elektronicznego klucza (1) połączonego z jednej strony z wyjściem źródła (3) napięcia odniesienia, zaś z drugiej strony poprzez trzeci rezystor (9) z nieodwracającym wejściem różnicowego wzmacniacza (2), które jest jednocześnie połączone poprzez drugi rezystor (8) z wyjściem źródła (3) napięcia odniesienia oraz poprzez układ równoległego połączenia całkującego kondensatora (6) i pierwszego rezystora (7) z drugim wyjściowym zaciskiem (WY2) całego układu.

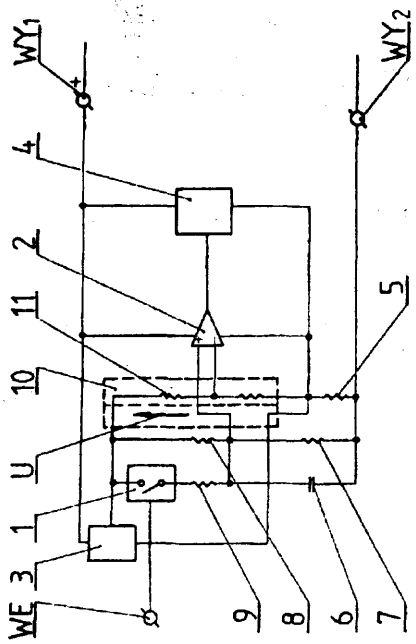

Odwracające wejście różnicowego wzmacniacza (2) jest połączone z wyjściem rezystancyjnego dzielnika (10) z jednej strony połączonego z wyjściem źródła (3) napięcia **odniesienia**, zaś z drugiej strony z **drugim**, wspólnym zaciskiem zasilania wymienionego źródła (3), różnicowego wzmacniacza (2) i wyjściowego regulatora (4) prądu. Drugi wspólny zacisk zasilania regulatora (4) źródła (3) i wzmacniacza (2) jest połączony poprzez rezystor (5) sprzężenia zwrotnego z drugim wyjściowym zaciskiem (WY2) całego układu, podczas gdy pierwszy wyjściowy zacisk **(WY_1)** stanowi pierwszy, zasilający, wspólny zacisk regulatora (4), źródła (3) i wzmacniacza **(2)**, którego wyjście jest połączone z wyjściem regulatora (4) prądu.

(1 zastrzeżenie)

A1(21) 304328 (22)94 **07 15** **6(51) H04B 7/00**

(75) Bury **Janusz**, Rzeszów

(54) Sposób komunikowania się ludzi w czasie **konferencji**, spotkań, pracy lub nauki

(57) Sposób komunikowania się ludzi, zwłaszcza w czasie konferencji, spotkań, pracy lub nauki polega na tym, że co najmniej do jednego miejsca oznaczonego (A), w którym organizowana lub symulowana jest konferencja, spotkanie, praca lub nauka wyświetla się obrazy holograficzne (1 ') przebywających w innych miejscach (B) osób (1), które biorą udział w konferencji, spotkaniu, pracy lub nauce tak, aby ich obrazy holograficzne (1 ') wyświetlone były w określonym miejscu, korzystnie obok siebie, a korzystnie także obok osób (2) rzeczywiście biorących udział w konferencji, spotkaniu, pracy czy nauce w miejscu oznaczonym (A), przy czym osoby (1), których obrazy holograficzne (1') wyświetla się w miejscu oznaczonym (A) obserwują z miejsc emisji (B) przebieg konferencji, spotkania, pracy lub nauki z udziałem obrazów holograficznych swoich i/lub innych osób (1) oraz osób (2) rzeczywiście biorących uddział w komunikowaniu się w miejscu oznaczonym (A), a korzystnie osoby (1) zachowują się w miejscu (B) w sposób aktywny komunikując się i uczestnicząc w konferencji, spotkaniu, pracy lub nauce poprzez swoje obrazy holownicze (1') wyświetlane w miejscu oznaczonym (A).

(5 zastrzeżeń)

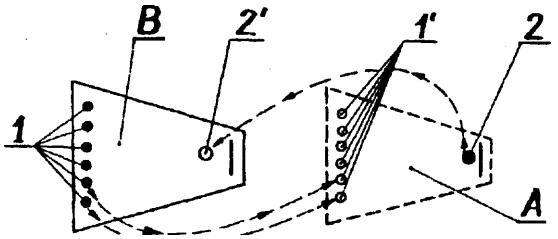

A1(21) 311033 (22) 93 10 27 6(51) H04Q 5/00
H04J 3/18
H04M 3/30

(31)92 2123 (32)92 10 27 **(33)** AT

(86) **93 10 27 PCT/AT93/00165**

(87) **94 05 11 WO94/10809 PCT** Gazette nr 11/94

(71) **SEMCOTEC** HANDELSGESELLSCHAFT M.B.H., Wiedeń, AT

(72) **Kausel** Wilfried

(54) System przesyłania informacji

(57) Ujawniono system przesyłania informacji, zwłaszcza system telefoniczny, w którym abonenci mogą łączyć się za pośrednictwem łącza z centralą **wybiercza**, przy czym na obydwóch końcach **łącza**, a więc zarówno po stronie centrali wybiorczej jak i po stronie abonenta jest przyłączony dwukierunkowy multiplekser lub demultiplekser poprzez również dwukierunkowy układ modemowy, który zgodnie z przewidywanym przesyłaniem moduluje i demoduluje dane. Z multiplekserem i **demultiplekserem** ewentualnie są połączone dwukierunkowe układy **kompresorowy** lub **dekompresorowy** i z każdym z których abonenci są połączeni przez jeden kanał w przód i jeden kanał wstecz oraz jeden zespół SLAC /dwukierunkowy konwerter **analogowo-cyfrowy** /CODEC/ z zespołem abonenckich złączy standardowych **/SLIC//** lub urządzenie łączeniowe centrali wybierczej poprzez układy sterujące.

W celu umożliwienia wyszukiwania w prosty sposób błędów w takim systemie przewidziano, **że** między każdym abonentem, a przyporządkowanym mu zespołem CODEC, SLIC lub SLAC (2) jest umieszczony lub co najmniej częściowo zintegrowany z zespołem CODEC, SLIC lub SLAC układ pomiarowy, regulacyjny lub sterujący (36, 37, 38).

(4 zastrzeżenia)

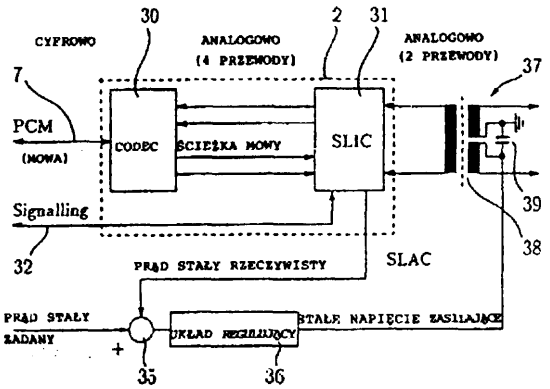

A1(21) 304396 (22)9407 20 6(51) H04R 1/08
A61F 11/04
G10K 11/26

(75) Milczarski Jędrzej, Warszawa; Milczarska Maria, Warszawa

(54) Uniwersalny samonośny **dźwiękowód** oraz **półdźwiękowód** przytwarzowy

(57) Przedmiotem wynalazku jest pomocnicze urządzenie dydaktyczne przy nauce śpiewu i wymowy. Składa się ono z nakładanych na głowę, zwłaszcza przezroczystych elementów skorupowych kierujących falę dźwiękową z rejonu ust w rejon kanałów usznych. **W** ten sposób człowiek ma możliwość słuchania na bieżąco swojej mowy i pozyskuje możliwość jej korekty. Ponadto element skorupowy może być skrócony przez odłączenie np. na zatrzaskach i wtedy zamienia się w półdźwiękowód do wzmacniania dźwięku nie z własnych ust, a z zewnątrz.

(4 zastrzeżenia)

II. WZORY UŻYTKOWE

DZIAŁA

PODSTAWOWE POTRZEBY LUDZKIE

U1(21) 100850 (22) 94 07 13 6(51) A01K 29/00

(75) Tatomir Leszek, Dzierżoniów; Taratajcio Jan, Bielawa; Ukleja Edmund, Gdańsk

(54) Ręczny dezynfektor wymion zwierząt mlecznych, zwłaszcza krów

(57) Urządzenie posiada liczne otworki (20) w płaszczu sitowym (1), połączony z przewodem powrotnym (4) zużytego środka dezynfekcyjnego. Płaszcz sitowy (1) obejmowany jest szczelnie płaszczem zewnętrznym (6). Na przewód powrotny nakręcony jest szklany słoik pełniący funkcję zbiorniczka powrotnego (5).

(6 zastrzeżeń)

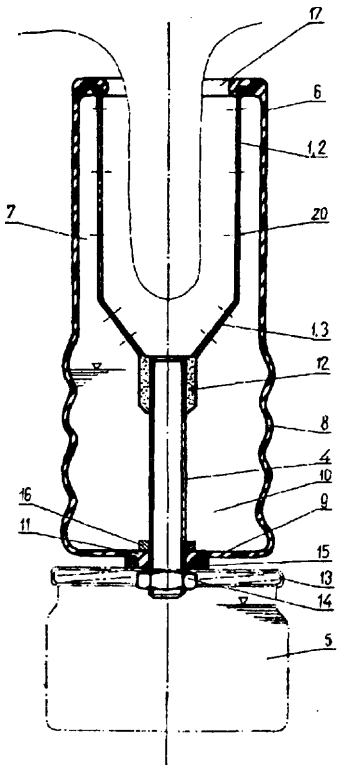

U1(21) 100863 (22) 94 07 14 6(51) A01K 93/00

(75) Wójcik Marek, Warszawa

(54) Spławik wędkarski

(57) Spławik wędkarski ma pływak (1) osadzony na żerdzi (2), wydłużonej od góry antenką (4), o kształcie obustronnie otwartej cienkościennej rurki z otworami (3,5) w powierzchniach bocznych przeznaczonymi do powlekania przez nie żyłki. Na dolnej części żerdzi (2) mocowany jest rozłącznie zacisk (6) z materiału miękkiego o kształcie pierścienia oraz obciążniki (7) o kształcie niepełnego pierścienia.

(2 zastrzeżenia)

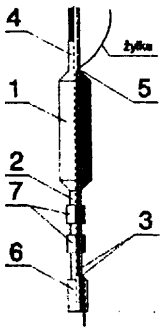

U1(21) 100885 (22) 94 07 16 6(51) A41B 11/00

(71) Instytut Włókien Naturalnych, Poznań

(72) Ziemniewicz Andrzej, Zawiślak Ewa, Siwka Robert

(54) **Skarpetka**

(57) Skarpetka, wykonana z przędzy mieszankowej zawierającej włókno lniane, ma wewnętrzną powierzchnię stopy (1) ukształtowaną z pętelek (2). Stopa (1) połączona jest z cholewką (4) ściągaczem (3).

(1 zastrzeżenie)

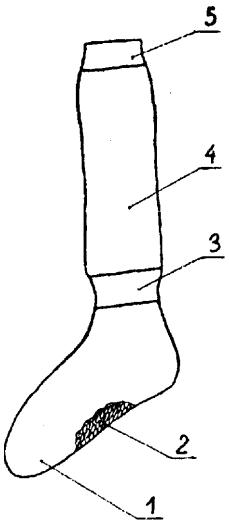

U1(21) 100897 (22) 94 07 18 6(51) A47B 1/03

(75) Schöller Hermann, Schwabisch Hall, DE

(54) Blokownik poziomu ułożenia płyt wkładu łamanego rozsuwalnego stołu

(57) Przedmiotem wzoru użytkowego jest blokownik poziomu ułożenia płyt wkładu łamanego rozsuwalnego stołu, mający zastosowanie w mechanizmach poszerzania stołów elementami chowanymi w ramie poniżej poziomu blatu. Stanowi go usytuowana w korpusie (1) na osi (3) ze sprężyną (5) dwustronna dźwignia (4), zakończona w górnej strefie obrotową rolką (8), mająca w strefie między osią (3) a rolką (8), osadzoną na osi (9) ze sprężyną (10) dźwigienkę zaczepową (11) z zaczepem (12), zaś w ścianie bocznej korpusu (1) ma zaczepiacz (13) z zamocowanym w jego dolnej strefie kołkiem sterującym (15).

(2 zastrzeżenia)

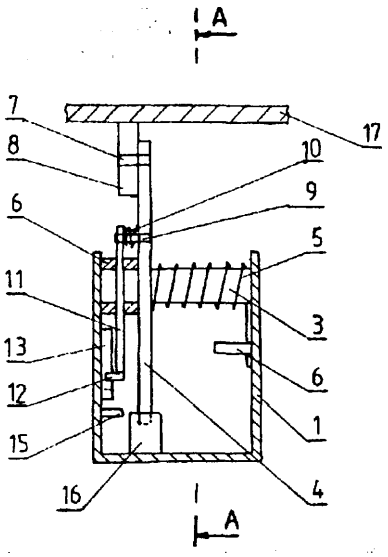

U1(21) 100898 (22) 94 07 18 6(51) A47B 1/03

(75) Schöller Hermann, Schwabisch Hall, DE

(54) **Mechanizm obrotowy płyt wkładu łamanego rozsuwalnego stołu**

(57) Przedmiotem wzoru użytkowego jest mechanizm obrotowy płyt wkładu łamanego rozsuwalnego stołu, mający zastosowanie w stołach rozsuwalnych z elementami poszerzającymi chowanymi w ramie poniżej poziomu blatu. Mechanizm ma ceownikową prowadnicę (1) zamocowaną częścią grzbietową do poprzecznicy ramy (2) stołu, naskraju której, na sworzniu (3), jest zamocowane wahliwie ramię (4) o długości w przybliżeniu mniejszej niż połowa długości prowadnicy (1), zakończone osadzonym obrotowo łącznikiem (5), zamocowanym do płyty obrotowej (6). Poza tym, w prowadnicy (1) osadzona jest suwliwie rolka (7), utwierdzona do zamocowanego w części krańcowej płyty obrotowej (6) łącznika (8).

(1 zastrzeżenie)

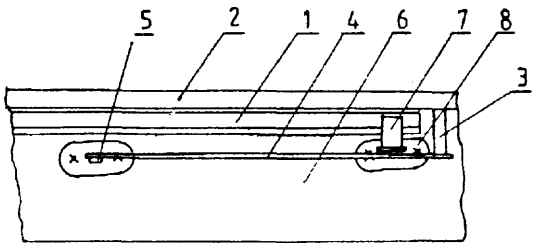

U1(21) 100855 (22) 94 07 12 6(51) A47B 88/04

(75) **Wiatr Marek, Elbląg**

(54) **Prowadnica szuflad**

(57) Prowadnica szuflad zaopatrzona jest w dwie listwy (1), (2), ustawione do siebie stronami wewnętrznymi. Większa listwa (1) ma progi (6), które tworzą rowek (5) na główki spinek (7), mocujących większą listwę (1) do ścianki (8) wnęki meblowej. Otworki do spinek (7), (3) ma wykonane w obu listwach (1), (2), wzdłuż ich osi symetrii i rozstawione cyklicznie parami.

(2 zastrzeżenia)

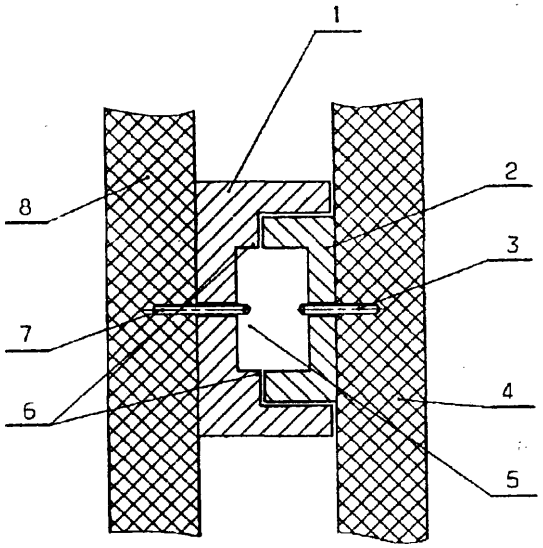

U1(21) 100854 (22) 94 07 12 6(51) A47B 95/02

(75) Wiatr Marek, Elbląg

(54) **Uchwyt mebiowyjednopunktowy**

(57) Uchwyt składa się z części chwytowej (1), podstawki (2) i wkręta (3). Część chwytowa (1) ma główkę (4) z głębokim wybraniem pierścieniowym (5) i trzonem (6), którego dolna strona jest osadzona w gnieździe (8) podstawki (2) wyposażonym w podniesione obrzeże (9). Od strony dolnej podstawka (2) ma pierścieniowe obrzeże (10) i występ (11), przez który przechodzi wkręt (3).

(1 zastrzeżenie)

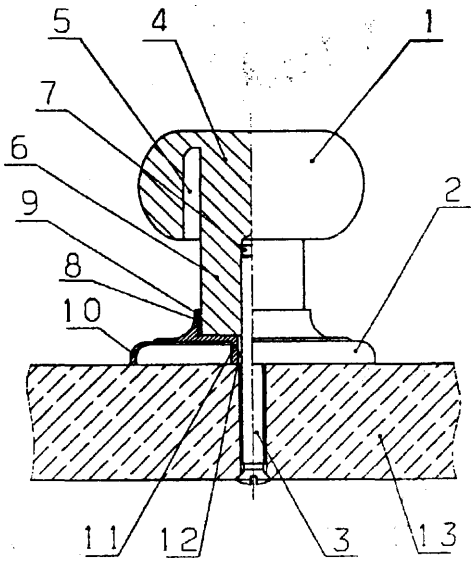

U1(21) 100856 (22) 94 07 12 6(51) A47B 95/02

(75) Wiatr Marek, Elbląg

(54) Uchwyt meblowy dwupunktowy

(57) Uchwyt zaopatrzony jest w korpus (1) w postaci łuku z wyodrębnionymi w nim częściami mocującymi (3) oraz nasadkę (2). Na końcach korpusu (1) są płaszczyzny (4) z otworami (5), gniazdami (6) na wkręty (7) i kołkami (8) do osadzenia nasadki (2).

(3 zastrzeżenia)

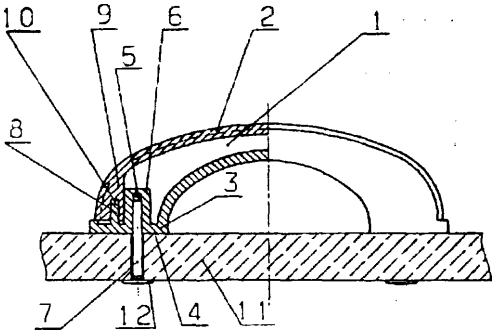

U1 (21) 100878 (22) 94 07 14 6(51) A47J 37/01

(71) Zakład Elektro-Metalurgiczny EMA-BLACHO WNIA S.A., Blachownia

(72) Badurak Adolf, Jaruga Jan-Kanty, Kieś Zbigniew, Majewski Marek, Straszak Andrzej, Szulc Stanisław

(54) Zestaw turystyczny do gotowania i pieczenia potraw, zwłaszcza nad paleniskiem ziemnym

(57) Zestaw turystyczny do gotowania i pieczenia potraw, zwłaszcza nad paleniskiem ziemnym, jest przeznaczony do wykorzystania na biwakach lub działkach rekreacyjnych.

Zestaw składa się z garnka (1) z pokrywką (2) oraz okrągłego rusztu (3) do pieczenia umieszczanych zamiennie w podstawie (4), zaopatrzonej w trzy nóżki (5).

(3 zastrzeżenia)

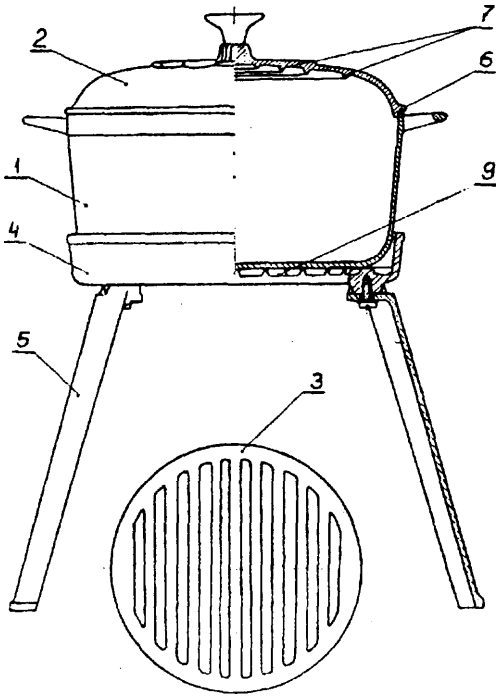

U1(21) 100875 (22) 94 07 14 6(51) A47J 37/07

(71) Dolnośląskie Zakłady Odlewnicze, Szprotawa

(72) Borowicz Zdzisław, Hołda Piotr

(54) Rożen do pieczenia na wolnym powietrzu

(57) Rożen charakteryzuje się tym, że na wewnętrznych powierzchniach bocznych ścianek, osłaniających podstawę-palenisko (1), na różnych wysokościach ma prowadnice (7) do umieszczania na nich siatkowych rusztów. Ponadto na górnej powierzchni bocznych ścianek ma łożyskowe rowki (10) do umieszczania w nich szpikulcy.

(1 zastrzeżenie)

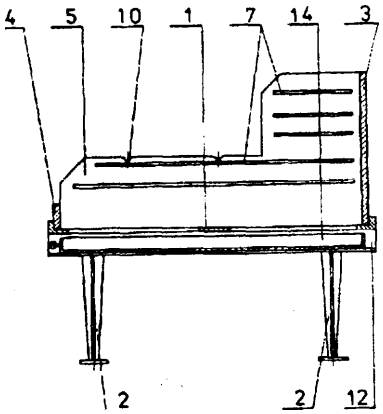

U1(21) 100867 (22)94 07 13 6(51) A47J 47/00

(75) Gaczycki Arnold, Gdańsk; Gaczycka Irena, Gdańsk

(54) Deska kuchenna

(57) Deska kuchenna, zwłaszcza do skrobania ryb z łusek, charakteryzuje się tym, że jest w kształcie wydłużonego prostokąta, który na końcach ma otwory (6,8), zaś na górnej powierzchni zewnętrznej rowki (7). Na jednym końcu ma przymocowany uchwyt zaciskowy (2), stanowiący przygubowe połączenie dwóch płaszczyzn przedzielonych sprężyną zaciskową i od czoła zakończonych wygiętymi ząbkowanymi krawędziami.

(2 zastrzeżenia)

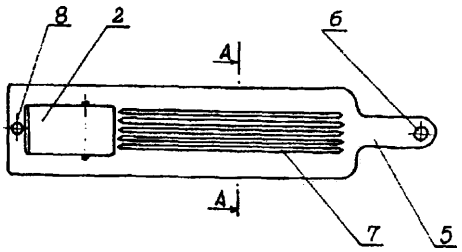

U1(21) 100884 (22) 94 07 15 6(51) A47J 47/00 A47G 19/02

(71) Rybnickie Zakłady Wyrobów Metalowych HUTA SILESIA, Rybnik

(72) Wieczorek Inocenty, Spleśniały Paweł

(54) Miska

(57) Miska emaliowana charakteryzuje się tym, że ma płaskie dno (1) przechodzące łukiem (2) w powierzchnię boczną (3), a powierzchnia boczna (3) przechodzi łukiem wieńczącym w odpowiednio wyprofilowaną powierzchnię brzegową (4) wyposażoną w nierdzewny pierścień (5).

(1 zastrzeżenie)

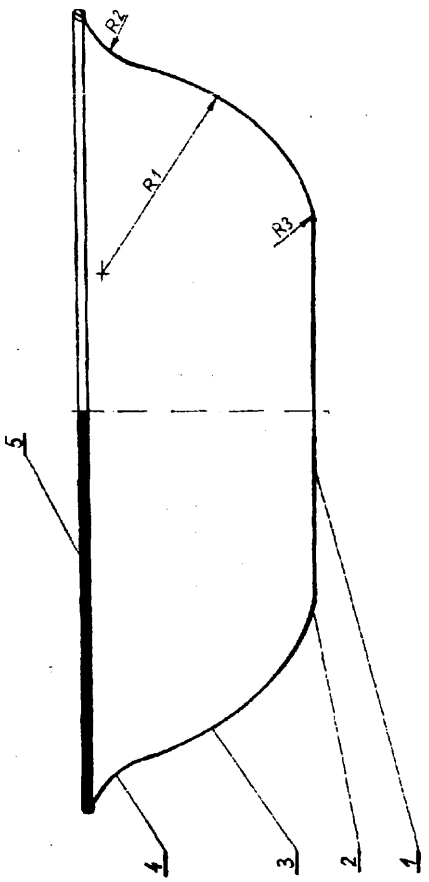

U1(21) 100895 (22) 94 07 18 6(51) A47J 47/18

(75) Witkowski Tadeusz, Częstochowa

(54) **Wiadro turystyczne składane**

(57) Wiadro turystyczne składane, służące do przenoszenia i przechowywania cieczy, zwłaszcza wody, składa się z podstawy (1) pionowych wsporników (3), korpusu (6), uchwytu (8), worka foliowego (10) oraz pierścieni mocujących (11) i (12).

(1 zastrzeżenie)

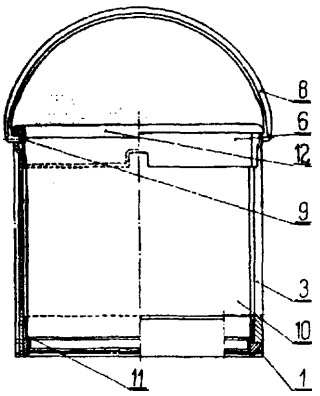

U1(21) 100821 (22) 94 07 08 6(51) A47L 1/15

(71) BRAS-POL Sp. z o.o., Poznań

(72) Materne Olgierd

(54) Myjka do szyb

(57) Wzór użytkowy rozwiązuje zagadnienie łatwego usuwania zanieczyszczeń substancjami stałymi przyklejonymi do szyb z jednoczesnym łatwym rozprowadzeniem cieczy czyszczącej w celu wymycia szyb. W tym celu w myjce z okładziną zewnętrzną (1) z wyciętym otworem (2) co najmniej z jednej strony umieszczona jest szorstka włóknina. Okładzina zewnętrzna (1) otacza element gąbczasty nadający odpowiedni kształt zewnętrzny myjki.

(3 zastrzeżenia)

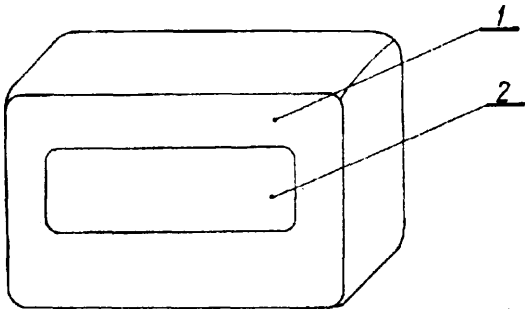

U1(21) 100893 (22) 94 07 18 6(51) A63B 63/08

(71) Zakłady Sprzętu Sportowego POLSPORT, Bielsko-Biała

(72) Borgieł Leszek, Duc Czesław

(54) **Stojak minikoszykówki**

(57) Przedmiotem wzoru użytkowego jest stojak minikoszykówki, przeznaczony zwłaszcza do instalowania go na placu zabaw. Stojak minikoszykówki składa się ze słupa (1) osadzonego na podstawie (2). Na górnej części słupa osadzono przegubowy wysięgnik, składający się z elementu stałego (3) zespolonego ze słupem (1) i elementu osadczego (4) tablicy, połączonych łącznikami dolnymi (5) i łącznikami górnymi (6), przy czym wszystkie elementy przegubowego wysięgnika połączone są ze sobą wahliwie poprzez trzpienie (7). Na jednym końcu łączników górnych (6) osadzono na trzpieniu (7), wahliwie, zawiesie (8) mocowane drugim końcem rozłącznie na hakach (9) osadzonych na słupie (1) stojaka. Podstawa (2) i dolna część słupa (1) ma elastyczną nakładkę (10).

(1 zastrzeżenie)

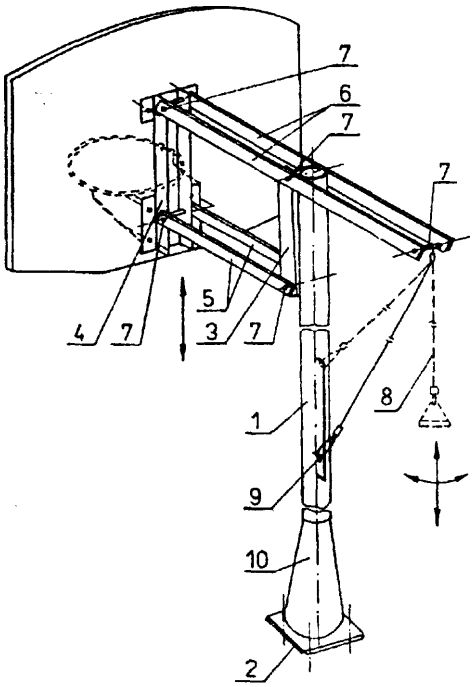

U1(21) 100894 (22) 94 07 18 6(51) A63B 63/08

(71) Zakłady Sprzętu Sportowego POLSPORT, Bielsko-Biała

(72) Borgieł Leszek, Duc Czesław

(54) **Stojak minikoszykówki**

(57) Przedmiotem wzoru użytkowego jest stojak minikoszykówki, przeznaczony zwłaszcza do instalowania go na placu zabaw.

Stojak minikoszykówki składa się ze słupa (1) osadzonego na podstawie (2) i wysięgnika składającego się z części rurowej (3), zakończonej obustronnie podstawami osadczymi (4), zespolonymi z nią.

Jedną podstawą osadczą (4) wysięgnik, poprzez elementy mocujące (5), połączony jest ze słupem (1), a na drugiej podstawie osadczej (4) zamocowana jest tablica z koszem.

Podstawy osadcze (4) mają przelotowe otwory mocujące (6). Podstawa (2) i dolna część słupa (1) mają elastyczną nakładkę ochronną (7).

(1 zastrzeżenie)

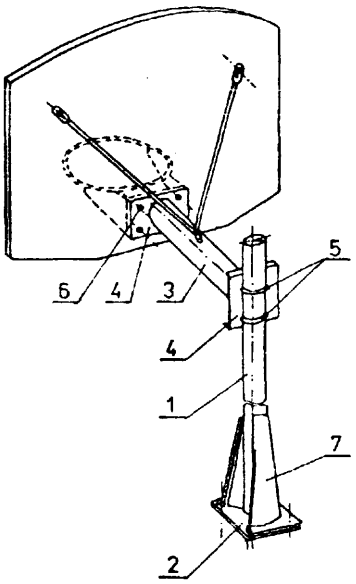

DZIAŁ B

RÓŻNE PROCESY PRZEMYSŁOWE; TRANSPORT

U1(21) **103165** (22)95 08 02 6(51) B01L 11/00

(71) Fabjańska Lidia, Ogrodzieniec

(72) Fabjański Feliks

(54) **Laboratoryjny młynek prętowy**

(57) Laboratoryjny młynek prętowy charakteryzuje się tym, że ma obudowę (1) z uchylną osłoną (2), w której znajduje się pięć wyprofilowanych bębnów (3) zaopatrzonych w pokrywę (4), pierścień uszczelniający (5) oraz śrubę mocującą (6), a wewnątrz wyprofilowanych bębnów (3) znajduje się siedem prętów mielących (7).

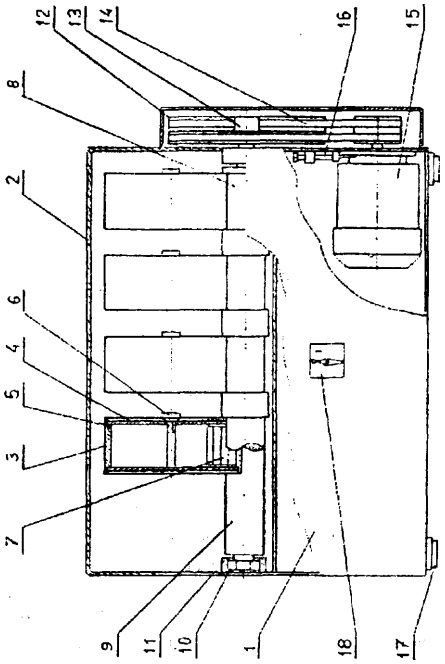

Bębny (3) osadzone są grawitacyjnie na wałku prowadzącym (8) i wałku napędowym (9), przy czym wałek prowadzący (8) i wałek napędowy (9) są ułożyskowane na łożyskach tocznych (10) zamocowanych w oprawkach (11) i przykręconych do obudowy (1).

Na wałku prowadzącym (8) i wałku napędowym (9) zamocowane są koła pasowe (12), (13) napędzane poprzez paski klinowe (14) silnikiem napędowym (15) regulowanym naprężaczem (16).

Laboratoryjny młynek prętowy ma zastosowanie do kruszenia minerałów, zwłaszcza do rozdrabniania i mielenia węgla i koksu w laboratoriach analitycznych.

(3 zastrzeżenia)

U1 (21) 100864 (22) 94 07 14 6(51) B21D 45/02

(71) Ośrodek Badawczo-Rozwojowy Podstaw Technologii i Konstrukcji Maszyn TEKOMA, Warszawa

(72) Kozłowski Józef, Lenczewski-Samotyja Jerzy

(54) Wypychacz do usuwania elementów z matrycy

(57) Wypychacz służy do usuwania z matrycy elementów obrabianych plastycznie.

Korpus (1) wypychacza ma komorę główną (2) wypełnioną elastomerem i połączoną z komorą roboczą (5) kanałem przepływowym (11).

Komora główna (2) jest zamkniętą tłokiem nurnikowym (4) z osadzonym w nim nurnikiem (3) opartym o tłoczysko siłownika (10).

Komora robocza (5) jest zamknięta tłokiem roboczym (6) zakończonym trzpieniem wypychającym (7) osadzonym w pokrywie (9), która stanowi górną oporę sprężyny (8) tego tłoka.

(2 zastrzeżenia)

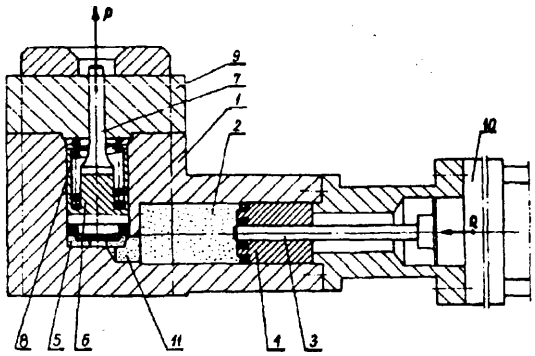

U1(21) 100820 (22) 94 07 08 6(51) B25H 3/04

(75) Gołaszewski Andrzej, Warszawa; Marczak Piotr, Karczew

(54) **Listwa regałowa**

(57) Wzór użytkowy rozwiązuje zagadnienie opracowania konstrukcji listwy regatowej umożliwiającej składanie ścianek regałów z zawieszonymi półkami o dowolnej wielkości i kształcie.

Listwę regałową stanowi kształtownik, przy czym krawędź (2) górnej półki (3) jest odgięta do góry pod kątem prostym i zakończona jest prostopadłym piórem (4), zaś krawędź (5) dolnej półki (6) także jest odgięta do góry i zakończona rynienką (7), przy czym skrajna ścianka rynienki (7) przesunięta jest w stosunku do odgiętej krawędzi (2) górnej półki (3) przynajmniej o grubość materiału użytego do wykonania listwy (3). Szerokość pióra (4) jest mniejsza od rozstawu ścianek rynienki (7), zaś wysokość odgiętej krawędzi (2) górnej półki (3) jest większa od wysokości odgiętej krawędzi (5) dolnej półki (6).

(2 zastrzeżenia)

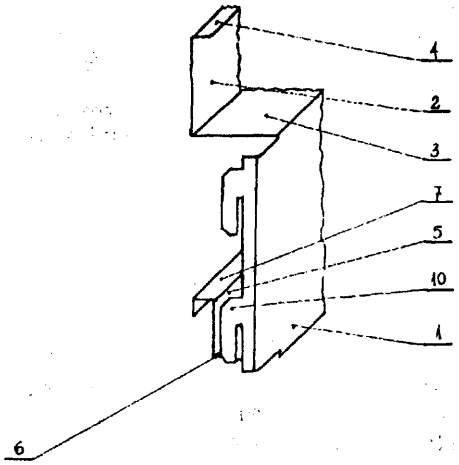

U1(21) 100853 (22) 94 07 11 6(51) B27F 1/00

(75) Pioteczek Sławomir, Wrocław

(54) **Moduł drewnianej wykładziny podłogowej**

(57) Przedmiotem wzoru użytkowego jest moduł drewnianej wykładziny podłogowej przeznaczony dla pomieszczeń mieszkalnych.

Moduł drewnianej wykładziny podłogowej zawierający klepki (1) charakteryzuje się tym, że klepki (1) o prostopadłościennym kształcie są zamocowane na wielokątnej płycie (2). Klepki (1) są zamocowane na płycie (2) za pomocą kleju (3). Płytę (2) stanowi sklejka.

(3 zastrzeżenia)

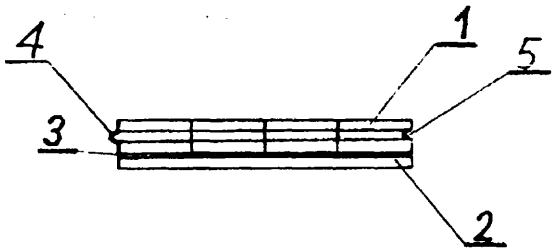

U1(21) 100871 (22) 94 07 15 6(51) B30B 9/12

(75) **Jasiński Witold,** Piaseczno

(54) **Prasa śrubowa**

(57) Prasa ma korpus (2) z cylindrycznym otworem (1), w którym jest umieszczony walcowy suwak (3) z jednostronnym spłaszczeniem (4) współpracującym z prowadzącą płytą (5).

(3 zastrzeżenia)

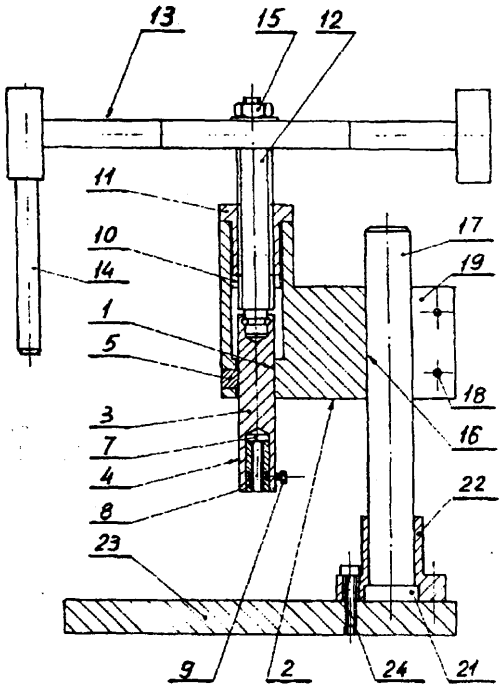

U1(21) 100889 (22) 94 07 19 6(51) B41K 3/36

(75) Kujawa Stanisław, Warszawa

(54) **Urządzenie do wykonywania suchej pieczęci**

(57) Urządzenie składa się ze stempla, matrycy oraz mechanizmu zaciskającego. Stempel (8) i matryca osadzone są na końcach dwóch płaskich, taśmowych sprężyn (2, 4). Górna sprężyna (4) ma na przeciwległej do stempla (8) płaszczyźnie i w jego pobliżu wykonane wypukłe przetłoczenie (5). Sprężyna dolna (2) ma na końcu z matrycą wykonany otwór. Swobodne końce obu sprężyn (2, 4) są ze sobą trwale połączone. Mechanizm zaciskający składa się z korpusu z podstawą (10), dźwigni dociskowej (8) z rolką (9) oraz dolnego elementu oporowego (11). Korpus (7) ma postać poziomo ustawionej prostokątnej rury z wykonanymi symetrycznie w bocznych ściankach poziomymi wycięciami (12) otwartymi w stronę jednego końca rury. Dolny element oporowy (11) ma na górnej powierzchni walcowy występ (14) ustalający wchodzący w otwór w dolnej sprężynie (2). Dźwignia dociskowa (8) ułożyskowana jest na poziomej osi (20) osadzonej w bocznych ściankach korpusu. Na bocznych

ściankach korpusu zamocowane są poziome półki podpierające, z których jedna ma umieszczone na swej górnej powierzchni dwa przesuwne elementy oporowe.

(3 zastrzeżenia)

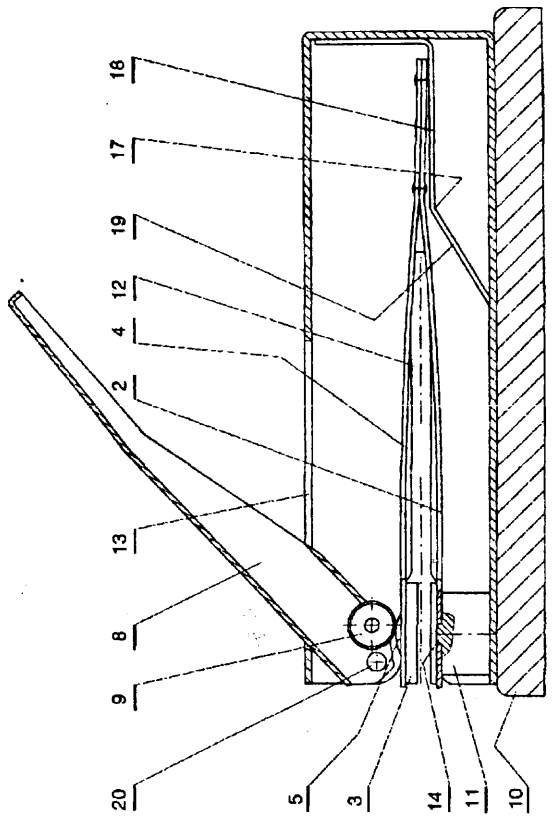

U1(21) 100869 (22) 94 07 13 6(51) B60B 7/08

(75) Cykowiak Stefan, Dębno

(54) **Kołpak ochronno-ozdobny koła samochodowego**

(57) Kołpak charakteryzuje się tym, że na wewnętrznej stronie tarczy (1) zamocowane są prostopadłościenne wsporniki (2), w których osadzone są uniwersalne elementy mocujące.

Elementy mocujące stanowią płytki (3) wzmocnione wzdłużnymi żeberkami, przy czym górne części żeberek wyposażone są w półkoliste wybrania. Natomiast drugostronnie do płytek (3) przytwierdzone są półkoliste zaczepy (6).

(1 zastrzeżenie)

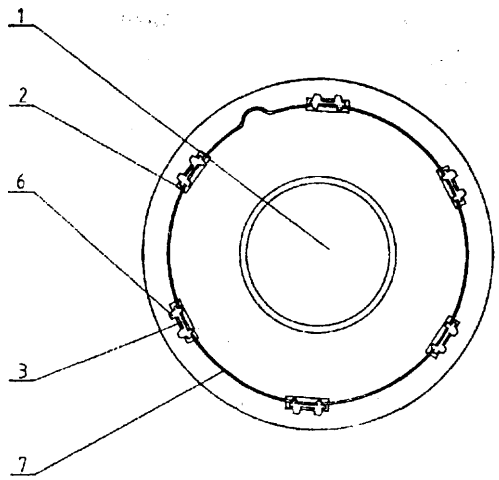

U1(21) 100902 (22) 94 07 21 6(51) B60D 1/04

(75) Ostrowski Czesław, Zabrze

(54) **Hak holowniczy kulowy**

(57) Hak holowniczy ma korpus (1) z otworem wzdłużnym na uchwyt haka i otwór boczny (6), w którym znajduje się obrotowy klin (6'), mający blokujące ścięcie, odpowiadające wycięciu zakończenia haka, przy czym klin (6') ma prostopadle do swej osi symetrii usytuowaną dźwignię (3) z otworem przelotowym, w którym jest przesuwny wzdłużnie sworzeń (4), zakończony z jednej strony zamkiem (5) z kluczem (11) oddziaływującym na pazur (7), współpracujący z otworem bazowym, a z drugiej strony zakończony czopem współdziałającym z ogranicznikiem (8), a ponadto dźwignia (3) ma płytkę (15) współdziałającą z ogranicznikiem (15').

(1 zastrzeżenie)

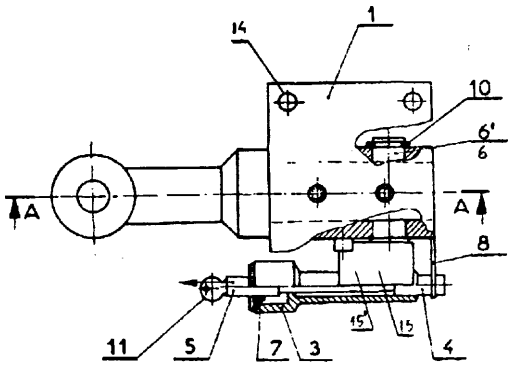

U1(21) 100904 (22)94 07 20 6(51) B60N 2/44

(75) Szymański Maciej, Poznań

(54) **Łącznik, zwłaszcza płyty z elementem prętowym**

(57) Przedmiotem wzoru użytkowego jest łącznik, zwłaszcza płyty z elementem prętowym, mający zastosowanie do łączenia elementów płaskich z elementami mającymi jako uchwyt pręt np. do łączenia płyty z poduszką siedziska czy oparcia w fotelach autobusowych.

Łącznik stanowi element cylindryczny (1) z łbem (2) i prowadnicą (3), mający w środkowej strefie zaczepy (4) i zakończony chwytakiem (5) w postaci dwóch, symetrycznych względem siebie, sprężystych ramion (6) z niszą (7), atakże blokownik (12), w postaci sferycznego elementu o kształcie zbliżonym do stożka ściętego.

(6 zastrzeżeń)

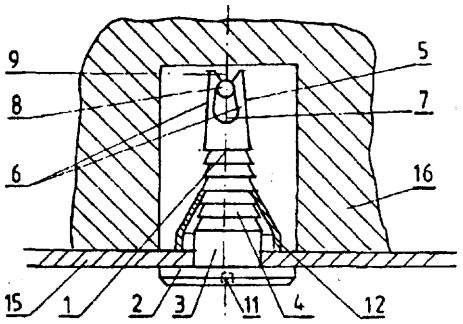

U1 (21) 100849 (22) 94 07 11 6(51) B61D 7/30

(71) Zakłady Naprawcze Taboru Kolejowego im. Obrońców Bydgoszczy, Bydgoszcz

(72) Sień Aleksander, Wolański Włodzimierz

(54) **Sygnalizator stanu zaryglowania klap wyładunkowych wagonu**

(57) Przedmiotem wzoru użytkowego jest sygnalizator stanu zaryglowania kiap wyładunkowych wagonu samowyładowczego.

Sygnalizator charakteryzuje się tym, że ma ruchomą chorągiewkę sygnalizacyjną (5) połączoną z jednym (6) ramieniem przegubu (7), którego drugie (8) ramię zaopatrzone jest w prowadnik (10) współpracujący z rowkiem (4) walcowej krzywki (3), osadzonej na osi (1) dźwigni sterowania wału napędowego klap (2).

(2 zastrzeżenia)

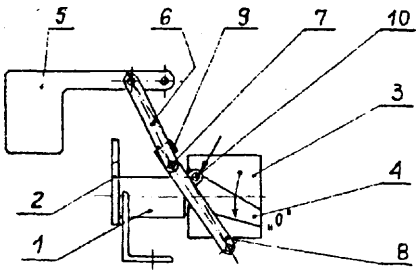

U1(21) 100977 (22) 94 07 13 6(51) B65D 85/28

(75) Przydatek Janusz, Łódź

(54) **Pudełko biurowe z wieczkiem**

(57) Wzór użytkowy dotyczy pudełka biurowego z wieczkiem do przechowywania akcesoriów biurowych.

Pudełko (1) z wieczkiem (4), mające kształt prostopadłościanu, wykonane z przezroczystego tworzywa, charakteryzuje się tym, że w dnie pudełka (1) oraz w wieczku (4) są rozmieszczone współosiowo cylindryczne występy (2) i (5) z przelotowymi otworami, (3) i (6) usytuowane w pobliżu jednej krawędzi pudełka (1) i wieczka (4). Wysokość cylindrycznych występów (2) i (5) jest tak dobrana, aby po zakryciu pudełka (1) wieczkiem (4) krawędzie występów (2) i (5) przylegały do siebie.

(2 zastrzeżenia)

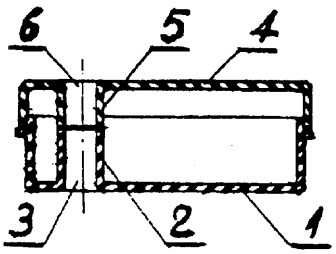

U1(21) 100839 (22) 94 07 11 6(51) B65D 85/72 B65D 8/00

(75) Rumiński Konrad, Magdalenka

(54) **Pojemnik z pokrywą**

(57) Pojemnik z pokrywą ma na zewnętrznej stronie górnego obrzeża pojemnika (2) pas obwodowy (3), połączony z nim półką poziomą (3'), górnymi żebrami (8) i dolnymi żebrami (8'), równomiernie rozłożonymi na obwodzie i mający na górnej wewnętrznej krawędzi występ (5), przy czym w okolicy uchwytu pas obwodowy (3) ma napięcie wydzielające półkole oraz półka pozioma (3') obniża się półkoliście, natomiast pokrywa (1) ma na obrzeżu falę (6), zawiniętą ku górze zewnętrzną krawędzią (4), obejmującą krawędź (7) górnego obrzeża pojemnika (2) i mieszczącą się z zewnętrzną krawędzią (4) w kanałku obwodowym, utworzonym przy górnym obrzeżu pojemnika (2) przez żebra górne (8), pas obwodowy (3) i występ (5), a nadto pokrywa ma obwodową falę (9) wzmacniającą dno pokrywy (1).

{2 zastrzeżenia)

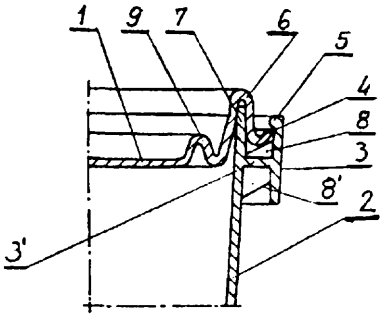

U1(21) 100931 (22) 94 07 18 6(51) B65F 1/16

(75) Krukowska Joanna, Sosnowiec; Krukowski Zdzisław, Sosnowiec; Torbus Wojciech, Sosnowiec

(54) **Regał, zwłaszcza na modele ortodontyczne**

(57) Regał, zwłaszcza na modele ortodontyczne, mający ściany boczne, ścianę górną i tylną oraz półki, charakteryzuje się tym, że posiada szereg szufladek (1) z podłużnymi wycięciami bocznymi, wycięciem czołowym oraz z progiem (4), przy czym szufladki (1) osadzone są obok siebie na półkach (5) z występem czołowym (6), zaś między szufladkami (1) znajdują się prowadnice.

(1 zastrzeżenie)

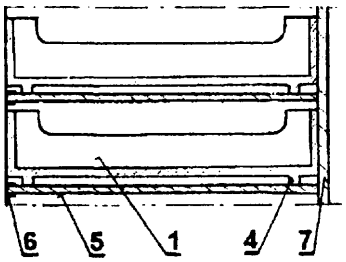

U1(21) 100857 (22) 94 07 12 6(51) B65G 19/28

(71) Przedsiębiorstwo Przemysłu Metalowego, Sztum

(72) Rec Wiesław, Kaczmarck Kazimierz

(54) **Wspornik zastawki górniczego przenośnika zgrzebłowego**

(57) Wzór użytkowy rozwiązuje zagadnienie usprawnienia konstrukcji wspornika zastawki górniczego przenośnika zgrzebłowego.

Wspornik (1) zbudowany jest z głównej pionowej płyty (2) zakończonej w dolnej części kadłubem (3) przytwierdzonym po stronie odociosowej. Kadłub (3) złożony jest z poziomej płyty górnej (5) i poziomej płyty spągowej, które łączy płyta czołowa (6) zawierająca elementy złącza (7) z bocznym profilem rynny (8). Po stronie odzawałowej do pionowej głównej płyty (2) wspornika (1) przytwierdzone jest przyłącze przesuwnika obudowy (9). Przyłącze zbudowane jest z dolnej płyty (10) i górnej płyty (11) korzystnie w kształcie trapezów, które połączone są dwiema pionowymi płytami bocznymi (12). Płyty (10, 11) zaopatrzone są we współosiowe otwory (17).

(1 zastrzeżenie)

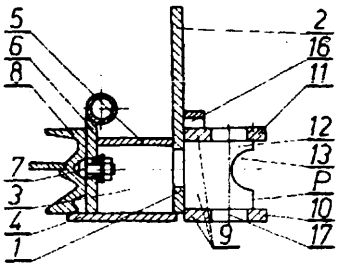

U1(21) 100842 (22) 94 07 11 6(51) B67D 5/04

(71) Wojskowy Instytut Techniki Inżynieryjnej, Wrocław

(72) Wojciechowski Bronisław

(54) **Urządzenie do przetłaczania paliw ciekłych**

(57) Urządzenie składające się z pompy skrzydełkowej (1), przewodu tłocznego (7) zamocowanego do króćca tłocznego (8) pompy skrzydełkowej (1) i przewodu ssawnego (9) charakteryzuje się tym, **że** pompa skrzydełkowa (1) wyposażona jest w uchwyt mocujący (2), do którego zamocowany jest również filtr siatkowy (3). Króciec ssawny (4) pompy (1) połączony jest z wylotem (6) **filtru** (3) przewodem elastycznym **(5),** natomiast do wlotu **(10)** filtru (3) podłączony jest przewód ssący (9).

(1 zastrzeżenie)

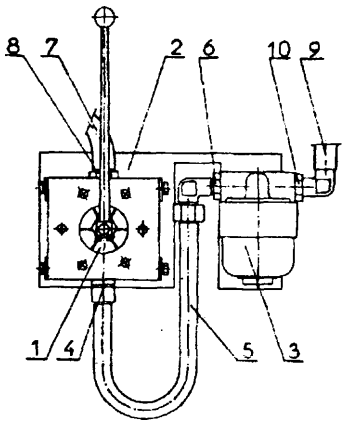

DZIAŁ D

WŁÓKIENNICTWO I PAPIERNICTWO

U1 (21) 100837 (22) 94 07 08 6(51) D07B 1/00

(71) Dolnośląska Fabryka Lin i Sznurów Technicznych DEFALIN, Świebodzice

(72) Trojanowski Lubomir, Zieliński Leszek, Sieradzki Stanisław, Szynalski Antoni, Iwanowski Zbigniew

(54) **Sznurek polipropylenowy płaski do maszyn rolniczych**

(57) Wzór użytkowy rozwiązuje zagadnienie opracowania konstrukcji sznurka polipropylinowego płaskiego do maszyn rolniczych, zwłaszcza do pras zwijających.

Sznurek jest w postaci kłębka (5) z początkiem kłębka (4) umieszczonym w jego wnętrzu oraz końcem kłębka (2) umieszczonym na jego zewnątrz i owinięty folią termokurczliwą (6). Sznurek charakteryzuje się tym, **że** jest sznurkiem płaskim (3) o przekroju zbliżonym do prostokąta z nacięciami wzdłużnymi (7). Przy końcu kłębka (2) sznurka płaskiego (3) ukształtowane jest zawinięcie (1) usadowione pod kilkoma zewnętrznymi zwojami sznurka płaskiego **(3), a koniec** kłębka (2) wyprowadzony jest na zewnątrz kłębka (5).

(1 zastrzeżenie)

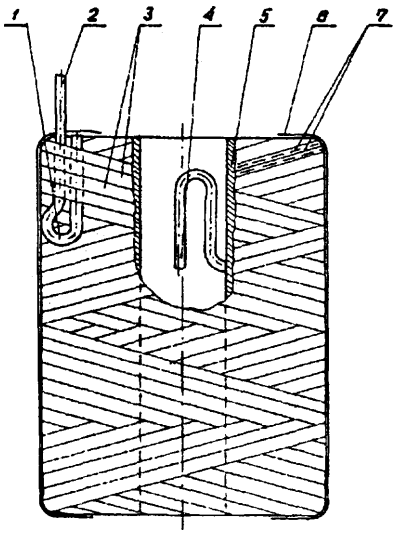

DZIAŁ E

BUDOWNICTWO, GÓRNICTWO; KONSTRUKCJE ZESPOLONE

U1(21) 102792 (22) 95 06 07 6(51) E01F 13/08

(71) Ośrodek Techniki Jądrowej POLON Sp. z o.o., Wrocław

(72) Gajderowicz Andrzej, Kaczorowski Marian

(54) **Zapora parkingowa**

(57) Przedmiotem wzoru użytkowego jest zapora parkingowa przeznaczona do kontrolowanego zabezpieczenia miejsca postoju pojazdu.

Zapora parkingowa jest utworzona z ramy osadzonej wychylnie w jarzmach i podpartej podporą usytuowaną ukośnie w stosunku do ramy, przy czym podpora jest zakończona poprzeczką (6) osadzoną w dwu belkach przytwierdzonych do ramy. Zapora charakteryzuje się tym, że belki są zaopatrzone we wzdłużne prowadnice dla poprzeczki (6), która ma wewnątrz wysuwane ryglujące sworznie (7), przy czym ryglujące sworznie (7) mają końce osadzone w przesuwnej prowadnicy (10) usytuowanej prostopadle w stosunku do ryglujących sworzni (7), zaś belki mają otwory (11) dla ryglujących sworzni (7).

(2 zastrzeżenia)

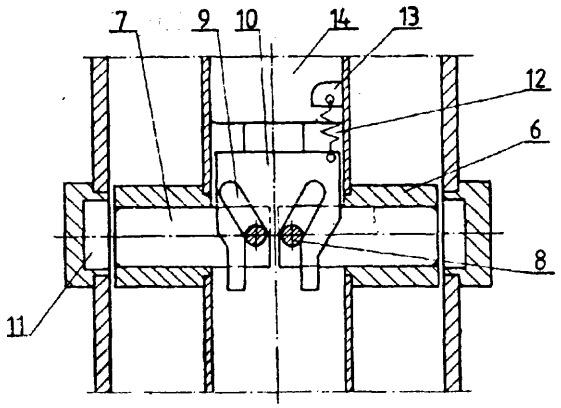

U1(21) 100841 (22) 94 07 11 6(51) E02F 9/26

(71) Wojskowy Instytut Techniki Inżynieryjnej, Wrocław

(72) Wojciechowski Bronisław

(54) **Sprawdzian bicia osiowego koła czerpakowego koparki**

(57) Sprawdzian składa się z prowadnicy (1) w kształcie tulei z kołnierzami (2), suwaka (3) umieszczonego współosiowo w prowadnicy (1), w którym wykonany jest rowek (4), uchwytu mocującego (6) zamocowanego na stałe poprzez wspornik (5) do prowadnicy (1), dwóch wskaźników wychylenia (9) oraz sprężyny (11), która jest zamocowana jednym końcem do wspornika (5), a drugim do elementu mocowania sprężyny (12). W prowadnicy (1) znajduje się wkręt prowadzący (7), którego końcówka umieszczona jest w rowku (4) suwaka (3). Suwak (3) jest zakończony ślizgiem (8).

(3 zastrzeżenia)

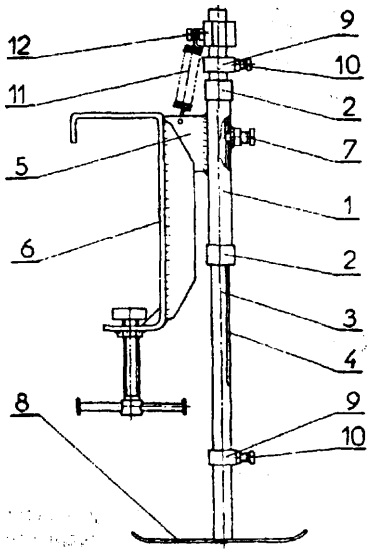

U1 (21) 100848 (22) 94 07 11 6(51) E04B 1/74

(71) POLOVAT Sp. z o.o. Zakład w Bielsku-Białej, Bielsko-Biała

(72) Kowalik Bogdan, Mynarski Tadeusz

(54) **Ustrój dźwiękochłonny przestrzenny, zwłaszcza do montażu wewnątrz pomieszczeń**

(57) Ustrój dźwiękochłonny przestrzenny stanowi płytę z prasowanej mieszaniny zawierającej włókna i spoiwo, której powierzchnia ma kształt przystających do siebie piramid (1) o płasko ściętych wierzchołkach, mających postać płaskiej pokrywy szczytu (2). Proporcja długości krawędzi szczytu (4) do krawędzi podstawy (3) ma się w przybliżeniu jak 1 : 2, a proporcja wysokości piramidy do długości krawędzi podstawy (3) ma się w przybliżeniu jak 1 : 5.

(1 zastrzeżenie)

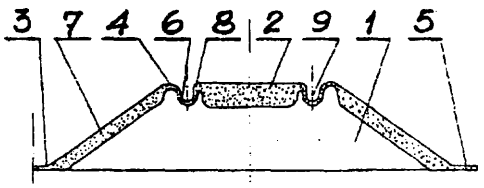

U1(21) 100892 (22) 94 07 18 6(51) E04C 5/00

(71) POLREND Sp. z o.o., Kraków

(72) Ronda Vitold

(54) **Struny stalowe do wypełniania tworzyw budowlanych, zwłaszcza betonu**

(57) Struny stalowe do wypełniania tworzyw budowlanych, zwłaszcza betonu stanowią druty ze stali węglowej walcowanej na zimno faliście ukształtowane o długości od 25 do 100 mm. Przekrój poprzeczny struny, jak na rysunku, struny posiada kształt półkolisty lekko spłaszczony 6 szerokości od 1 do 3 mm. Struny stalowe wprowadzone do betonu poprawiają jego właściwości mechaniczne.

(1 zastrzeżenie)

U1(21) 100845 (22) 94 07 11 6(51) E04D 13/03

(71) Przedsiębiorstwo Produkcyjno-Handlowo-Usługowe METALPLAST Sp. z o.o., Tarnowskie Góry

(72) Prysok Eugeniusz, Janik Michał, Gacki Gerard, Malok Urszula

(54) **Kopuła świetlikowa dachowa typu podwójnego z podstawą** podświetlikową

(57) Kopuła świetlikowa dachowa typu podwójnego z podstawą podświetlikową służy do podstawowego lub dodatkowego oświetlania pomieszczeń, a także do ochrony wnętrza pomieszczenia przed wpływem czynników atmosferycznych.

Znajduje zastosowanie w budownictwie miejskim, przemysłowym oraz rolniczym. Kopuła świetlikowa dachowa (1) osadzona jest na podstawie podświetlikowej (2), mającej przekrój poprzeczny w kształcie ceownika oraz na uszczelce (3).

Kopuła (1), podstawa (2) oraz uszczelka (3) połączone są za pomocą połączeń rozłącznych (4), rozmieszczonych równomiernie na obwodzie kopuły (1). Połączenia (4) zabezpieczone są okrągłymi ochronnymi kapturkami (5). Pomiędzy zewnętrzną pionową ścianką podstawy świetlikowej (2), a pionową przegroda (6), na całym obwodzie, znajduje się warstwa izolacji cieplnej (7).

(1 zastrzeżenie)

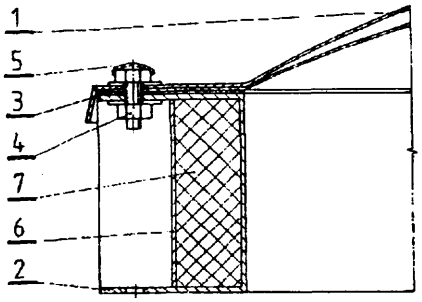

U1(21) 100843 (22) 94 07 12 6(51) E04H **1/12**

(75) Przezdziecki Przemysław, Warszawa

(54) **Wiata przystankowa**

(57) Wiata przystankowa o konstrukcji stalowej jest zbudowana z ramiaka będącego rynną, wspartego na powtarzalnych słupkach (1). Ściany (7) boczne i tylna są zbudowane z powtarzalnych elementów, wielościenny dach (3) jest w kształcie wycinka sześciokąta. Całość jest zbudowana z czworokątnych rur stalowych. Wiata jest przeszklona tworzywem sztucznym. Wewnątrz znajduje się ławka (4) i oparcie (5) wokół.

(5 zastrzeżeń)

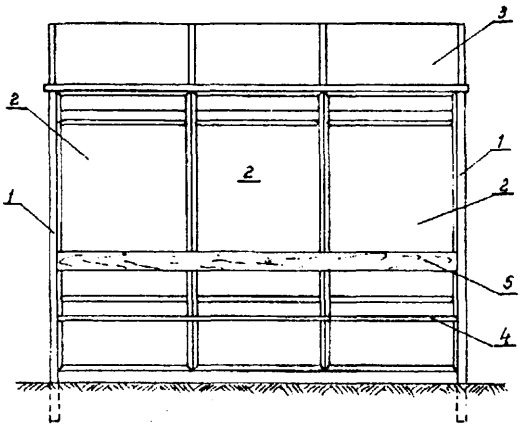

U1 (21) 100851 (22) 94 07 13 6(51) E04H 7/22

(75) Krzemiński Zygmunt, Jeziorno

(54) **Silos, zwłaszcza dla gospodarstw wiejskich**

(57) Silos w postaci cylindrycznego zbiornika (1) posiadającego płaszcz (2) z aruszy blachy połączonych ze sobą śrubami i usytuowanych na fundamencie (3) oraz przykrytego dachem (4) z osiowym włazem (5) zamkniętym pokrywą (6), a także wyposażony w przenośnik rozładowczy (9) oraz urządzenie zasypowe (11), charakteryzuje się tym, że kolano (12) urządzenia zasypowego (11) jest zamocowane do górnej części płaszcza (2) zbiornika (1) w bezpośrednim sąsiedztwie dachu (4). Kolano (12) składa się z kierownicy umieszczonej na zewnątrz zbiornika (1) oraz wylotu umieszczonego wewnątrz zbiornika (1), przy czym obudowa kierownicy ma kształt graniastosłupa stanowiącego trójkąt prostokątny w przekroju pionowym z prostokątną podstawą, w której środku znajduje się wlotowy otwór o średnicy odpowiadającej średnicy załadowczej ruty, a bok pionowy jest otwarty i posiada kołnierz z otworami do mocowania. Wylot kolana (12) ma kształt odwróconego graniastosłupa stanowiącego trójkąt prostokątny w przekroju pionowym o otwartych bokach prostokątnych, przy czym bok pionowy posiada kołnierz z otworami do mocowania. Wewnątrz obudowy kierownicy jest usytuowana wygięta łukowo wkładka z materiału odpornego na ścieranie, której dolny koniec jest przytwierdzony do podstawy obudowy kierownicy, a górny koniec wystaje poza kierownicę i stanowi częściową osłonę odwróconej podstawy wylotu wewnątrz zbiornika (1). Kształt i wielkość otworu w płaszczu (2) zbiornika (1) dla urządzenia zasypowego (11) odpowiada pionowemu bokowi wylotu.

(2 zastrzeżenia)

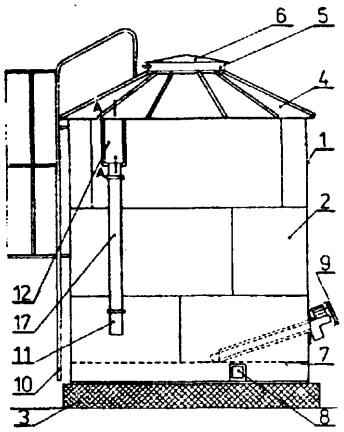

U1(21) 100852 (22)94 07 13 6(51) E04H 7/22

(75) **Krzemiński Zygmunt,** Jeziorno

(54) **Bezciśnieniowy zbiornik cylindryczny do składowania materiałów sypkich, zwłaszcza płodów rolnych**

(57) Zbiornik posiadający płaszcz (1) wykonany z arkuszy blachy połączonych śrubami i osadzony na fundamencie (2) oraz dach (3), charakteryzuje się tym/że usztywnienie płaszcza (1) stanowią zamocowane równolegle na obwodzie zbiornika żebra przestrzenne (8). Każde żebro przestrzenne (8) posiada górny kołnierz oraz dolny kołnierz, zaopatrzone w otwory do mocowania i połączone V - kształtnym przegięciem. Ponadto każde żebro przestrzenne (8) składa się z łukowo wygiętych segmentów (12), których liczba odpowiada obwodowi zbiornika. Żebra przestrzenne (8) są wykonane z blachy o grubości nie większej niż grubość arkuszy blachy płaszcza (1) zbiornika.

(4 zastrzeżenia)

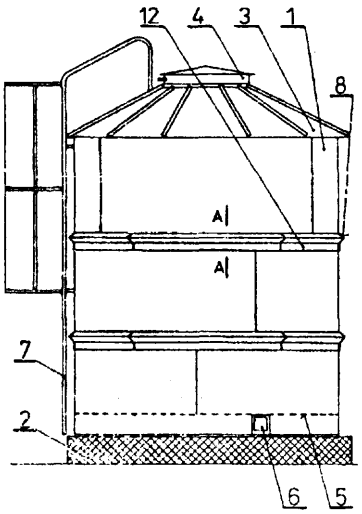

U 1(21) 100915 (22) 94 07 21 6(51) E04H 12/08

(75) Barciński Andrzej, Piła; Żak Lech, Piła

(54) Słup oświetleniowy

(57) Słup jest zaopatrzony w górną rurę (3) o najmniejszej średnicy zakończoną u dołu stabilizującym krążkiem (13) wpuszczonym suwliwie wewnątrz rury (2) o większej średnicy. Górna rura (3) o najmniejszej średnicy na wysokości końca rury (2) ma osadzoną na niej mocującą oporę (14) natomiast rura wysięgnika lampy (4) zakończona jest ustalającym pierścieniem (15) i wsunięta również suwliwie w górną rurę (3) o najmniejszej średnicy. Zaczep (9) ma wypust (16) i osadzony jest w górnej części prostokątnej wnęki (7) stanowiąc oparcie dla pokrywy (8), która w dolnej części zaopatrzona jest w mocującą zakładkę (17), a w górnej ma gniazdo (18) pod śrubę (19) łączącą ją z wypustem (16) zaczepu (9). Pionowe krawędzie prostokątnej wnęki (7) na brzegach wzmocnione są uszczelniającymi listwami (20). Rura (1) o większej średnicy ma podstawę (21) w kształcie krążka.

(3 zastrzeżenia)

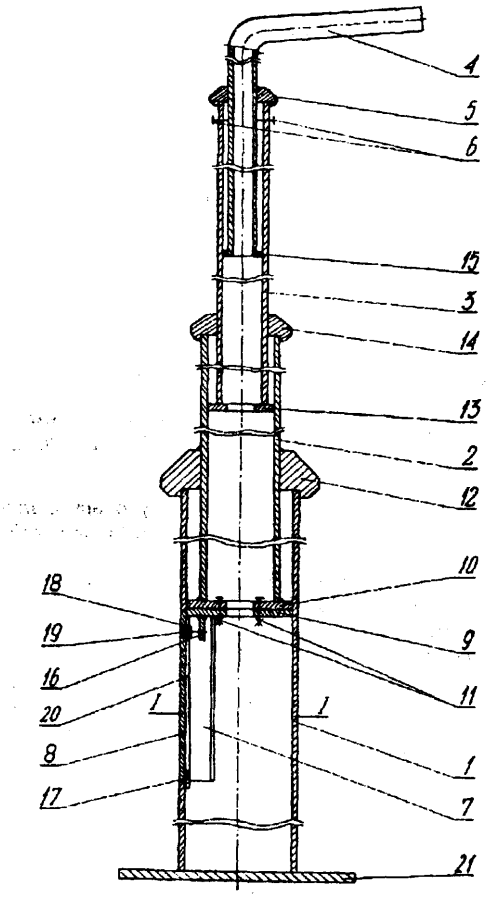

U1(21) 100888 (22) 94 07 18 6(51) E05B 1/02

(75) Sellig Andrzej, Wołomin; Rak Aleksander, Zawiercie

(54) **Klameczka jednoramienna,** zwłaszcza do stolarki okiennej

(57) Klameczka dostosowana jest do zmiany położenia co 45°, dzięki temu, że tarczka (3) na dnie i ściankach kołnierza (10) posiada rozmieszczone co 45° wybrania (11), współpracujące z odpowiadającymi profilem występami obwodowymi, a także z występami o kształcie ostrosłupa ściętego.

(2 zastrzeżenia)

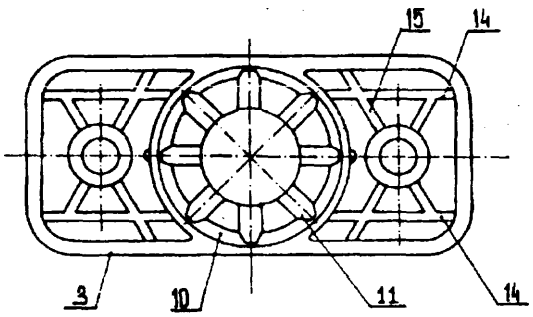

U1(21) 100859 (22) 94 07 12 6(51) E05B 3/00

(71) Zakłady Elektromechaniczne SPINKO, Leszno

(72) Kochanek Wojciech

(54) **Obsada klamki**

(57) Obsada klamki, w kształcie prostopadłościanu, zawierająca osiowo usytuowaną tuleję łożyskową uchwytu klamki, dwie tuleje (6) śrub mocujących, kołnierz ochraniający płytkę maskującą, układ żeber wzmacniających oraz elastyczne elementy zapadkowe (4), posiada żebra (1), (2) i (3) wzmacniające elastyczny element zapadkowy (4), niższe od żeber (5) wzmacniających tuleje (6) śrub mocujących, a elastyczny element zapadkowy (4) usytuowany jest poniżej górnej powierzchni obsady klamki i powyżej dolnej powierzchni obsady klamki. Żebra łożyskowe (9) są wycinkami pierścienia cylindrycznego.

(3 zastrzeżenia)

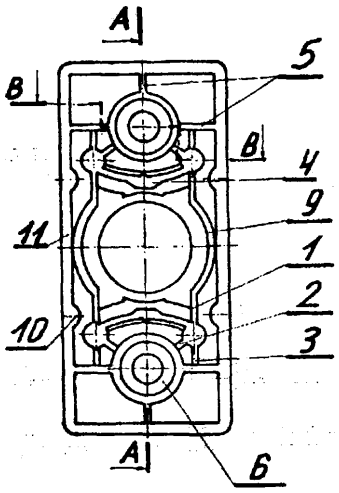

U1(21) 100860 (22) 94 07 12 6(51) E05B 3/00

(71) Zakłady Elektromechaniczne SPINKO, Leszno

(72) Kochanek Wojciech

(54) **Tuleja uchwytu klamki**

(57) Tuleja uchwytu klamki, zawierająca część cylindryczną (9), stopniowany kołnierz (1) z gniazdami (8) ustalającymi położenie uchwytu klamki, posiada od strony stopniowanego kołnierza (1), na powierzchni wewnętrznej, kliny (2). Ostrzami (4) klinów (2) są krawędzie przecięcia powierzchni stożkowej (3) z powierzchnią walcową (5) otworu cylindrycznego tulei uchwytu klamki, a trójkątami bocznymi (6) klinów (2) są boczne powierzchnie rowków (7). Gniazda ustalające (8) położenie uchwytu klamki mają kształt trapezowy.

(3 zastrzeżenia)

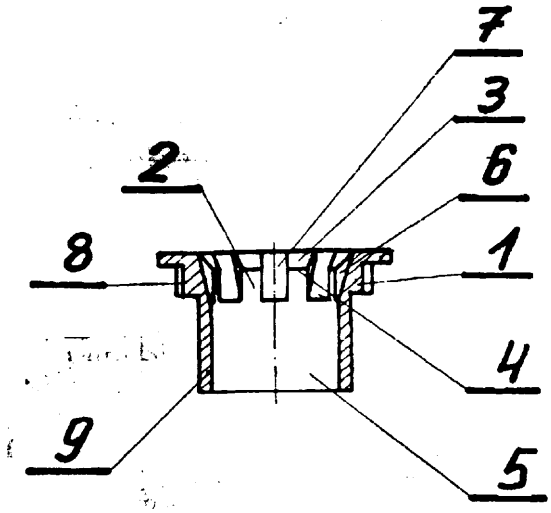

U1 (21) 100861 (22) 94 07 12 6(51) E05B 3/00

(71) Zakłady Elektromechaniczne SPINKO, Leszno
(72) Kochanek Wojciech

(54) Uchwyt klamki

(57) Uchwyt klamki, posiadający kształt litery "L", którego część dłuższa jest częścią chwytową, a część krótsza ma osiowo usytuowany otwór stopniowany, zawiera otwór (3) w kształcie foremnego ostrosłupa ściętego o podstawie kwadratowej, a część chwytowa (1), od strony wewnętrznej (5), ma kształt wycinka pierścienia o poprzecznym przekroju kołowym, a od strony zewnętrznej (6) posiada kształt wycinka walca.

(2 zastrzeżenia)

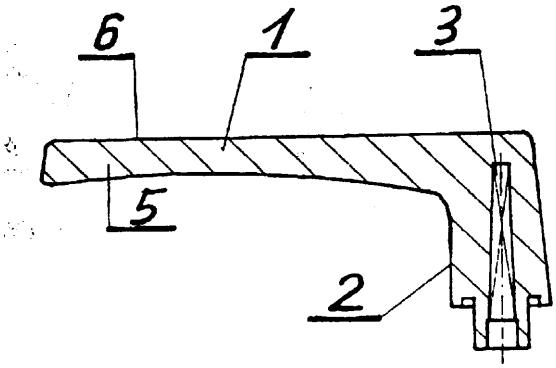

U1(21) 100876 (22) 94 07 14 6(51) E05C 9/12

(71) Fabryka Elementów Wyposażenia Budownictwa METALPLAST-ZŁOTÓW, Złotów
(72) Bihun Zdzisław

(54) **Mechanizm napędowy zasuwnicy dwulistwowej**

(57) W mechanizmie pokrywka z jednej strony jest zaopatrzona w dwa wystające spłaszczone nity (12), które wchodzą odpowiednio w otwory korpusu (1), a nad nimi w wypukłych ramionach (8, 9) z przeciwnej strony z korpusu (1) wyprowadzone są dwie tuleje z gwintowanymi otworami (10) wsunięte w otwory pokrywki. Korpus (1) i pokrywka posiadają z zewnętrznej strony wyżłobienia (6) w kształcie zbliżonym do greckiej dużej litery omega.

(1 zastrzeżenie)

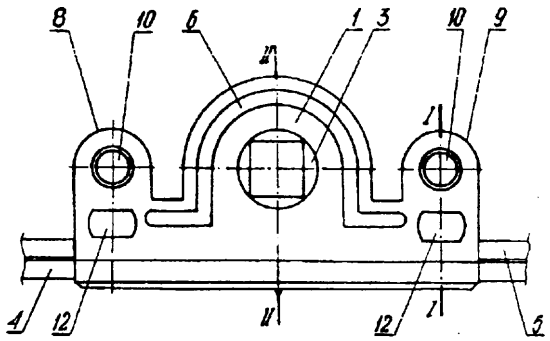

U1(21) 100865 (22) 94 07 14 6(51) E05G 1/026

(71) SKARBIEC - ELCOM SA, Warszawa
(72) Auriga Cezary, Galus Wiesław, Krysiewicz Janusz, Mikołajczyk Maciej, Ruckgaber Andrzej

(54) **Skrytka do przechowywania dokumentów tajnych i przedmiotów** wartościowych

(57) Skrytka ma budowę modułową. Każda ze ścian korpusu stanowi odrębny moduł. W pogrubioną ścianę pionową (11) wbudowane są zamek i rygle. Zamek zawiera czytnik indywidualnie kodowanej karty magnetycznej z podłużnym otworem (1) do wsuwania karty sprzężony mechanicznie z dźwignią odryglowującą zakończoną przyciskiem (2).

(2 zastrzeżenia)

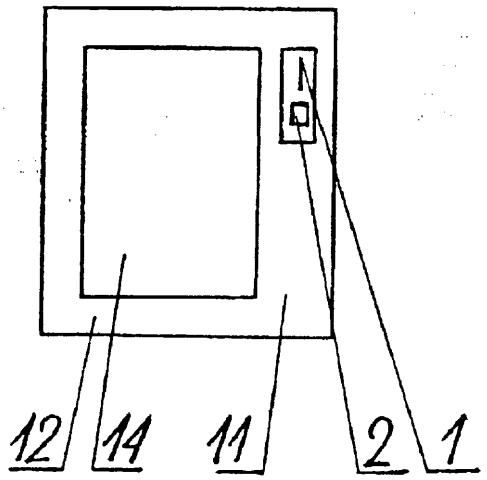

U1(21) 100881 (22) 94 07 15 6(51) E06B 7/00

(71) Zakłady Stolarki Budowlanej STOLBUD SA, Sokółka
(72) Żak Włodzimierz, Leszczyński Piotr, Choiński Józef, Bielski Stanisław

(54) **Okno i drzwi balkonowe zespolone dwu i trzyszybowe**

(57) Okno zespolone ma ramę skrzydła zewnętrznego (1) i ramę skrzydła wewnętrznego (2) oddaloną względem siebie na odległość korzystnego luzu, który jest równomierny i znajduje się na całym obwodzie obu ram.

(1 zastrzeżenie)

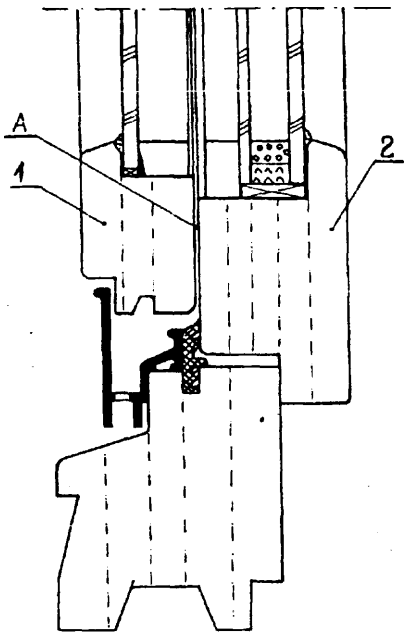

U1(21) 100916 (22) 94 07 21 6(51) E21B 10/18

(75) Janik Grażyna, Sławków; Kuś Roman, Czeladź

(54) Świder iniektor do wykonywania przesłon hydroizolacyjnych

(57) Świder-iniektor (1) ma otwory (3) perforowane na bocznej ściance (4) pomiędzy elementem wiercącym (5) i elementem łączącym (6) z kolumną rur wiertniczych oraz ma kołnierz (8) z elastycznej gumy zakrywający wspomniane otwory (3) od zewnątrz. Kołnierz {8) jest umieszczony w obwodowym rowku (9) na wspomnianej ściance (4) tak, aby jej średnica zewnętrzna (D) była większa od średnicy zewnętrznej (d) tego kołnierza (8).

(1 zastrzeżenie)

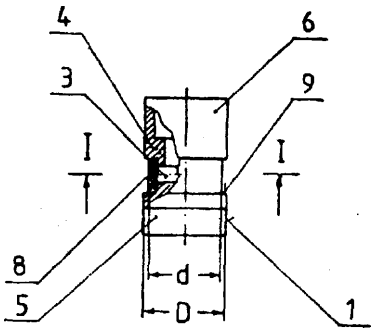

U1(21) 100913 (22) 94 07 21 6(51) E21D 21/02

(71) Ośrodek Badawczo-Rozwojowy Budownictwa Górniczego BUDOKOP, Mysłowice

(72) Krajewski Józef, Błażejewski Andrzej

(54) Urządzenie do pomiaru i kontroli siły utwierdzenia kotwi

(57) Siłownik (A) hydrauliczny stanowi cylinder (1) pierścieniowy złożony z tulei (1a) wewnętrznej i tulei (1b) zewnętrznej oraz tłok (2) pierścieniowy o drążonym tłoczysku (3).

Wewnątrz wydrążonego tłoczyska i tulei wewnętrznej umieszczona jest tulejka (4) o gwincie wewnętrznym i zewnętrznym, na której jest nakręcana nakrętka (6) dolegająca do powierzchni czołowej (3a) tłoczyska (3).

(1 zastrzeżenie)

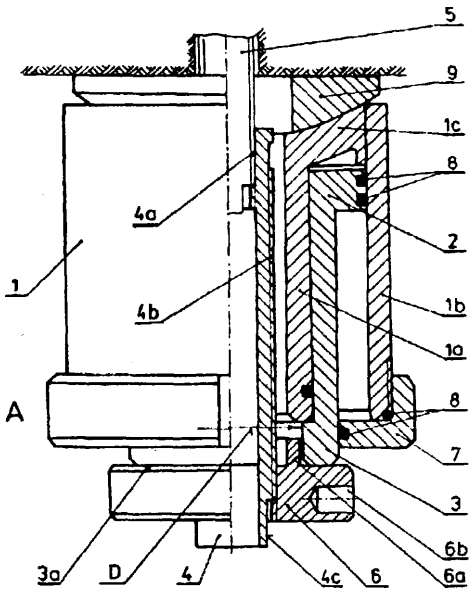

U1(21) 100846 (22)94 07 11 6(51) E21D 23/04

(71) Tarnogórska Fabryka Urządzeń Górniczych TAGOR, Tarnowskie Góry; Centrum Mechanizacji Górnictwa KOMAG, Gliwice

(72) Anczok Hubert, Gawenda Jan, Domański Piotr, Pełka Hubert

(54) Urządzenie do korygowania zestawów obudów górniczych

(57) Urządzenie do korygowania położenia zestawu obudów górniczych posiada siłownik hydrauliczny (1) połączony przegubowo jednym końcem z konstrukcją spągnicy (3), a drugim z profilową dźwignią (6).

Profilowa dźwignia (6) ma na powierzchni (10) współpracującej ze spągnicą sąsiedniego zestawu obudowy górniczej stały przekrój poprzeczny w kształcie skrzynki.

(2 zastrzeżenia)

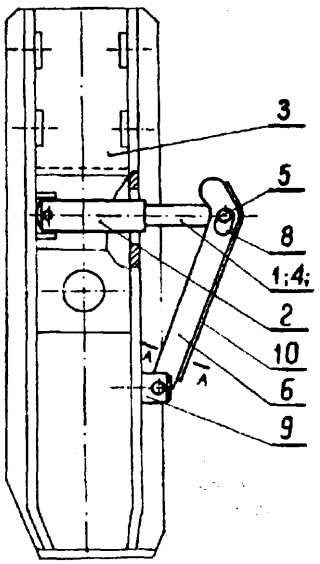

DZIAŁ F

MECHANIKA; OŚWIETLENIE; OGRZEWANIE; UZBROJENIE; TECHNIKA MINERSKA

U1(21) 100408 (22) 94 07 08 6(51) F01N 3/10

(71) Polsko-Rosyjska Sp. z o.o. **LINDO-GOBEX,** Gorzów **Wlkp**

(72) Dyrak Ryszard, **Wornbard** Krzysztof, Unicki Mikołaj

(54) Tłumik katalizator do autobusu

(57) **Tłumik-katalizator,** posiada zespół **wlotowo-katalityczny** (4), złożony z **komory** wlotowej (6), komory katalitycznej (11) oraz komory rozprężania **(14),** zamkniętej z obu stron komorami tłumiącymi (10, 17) od których jest oddzielony, **z jednej** strony, przegrodą (8) perforowaną otworami (9), a **z** drugiej strony, denkiem **(15)** perforowanym otworami **(16).** Komora rozprężania **(14),** od strony denka **(15)** jest perforowana obwodowo otworami **(18)** łączącymi ją poprzez obwodową szczelinę **(19)** z komorą wylotową (20).

(1 zastrzeżenie)

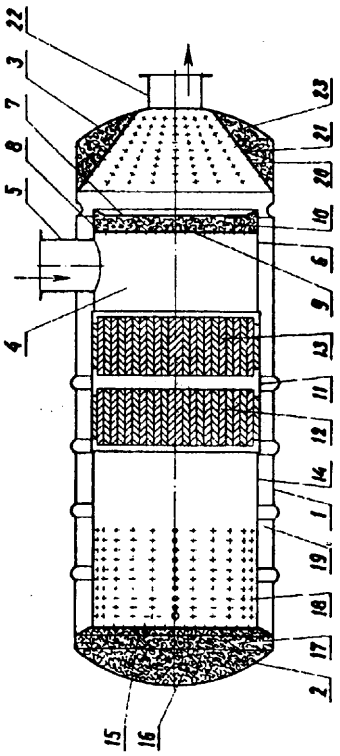

U1(21) 100844 (22) 94 07 11 6(51) F02M 37/22

(75) Brzostowicz Andrzej, Włocławek

(54) Układ pokrywy filtru paliwa

(57) Układ pokrywy filtru paliwa z otworem centralnym charakteryzuje się tym, że pokrywa (3) posiada przetłoczenie z kołnierzem (5), na którym znajduje się pierścień gumowy (4), **posiadający** rowek **(6),** a górna część (7) tego pierścienia (4) posiada powierzchnię wewnętrzną ukształtowaną stożkowo.

(1 zastrzeżenie)

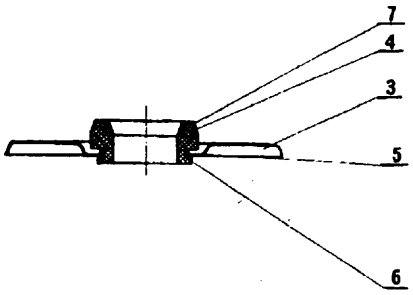

U1(21) 103141 (22) 95 07 26 6(51) F15B 15/08

(71) INTER-BEFA Spółka z o.o., Bielsko-Biała

(72) **Loranc Stanisław,** Sadlik Piotr, Machalica Jan

(54) **Siłownik pneumatyczny**

(57) Przedmiotem wzoru użytkowego jest siłownik pneumatyczny, znajdujący zastosowanie w sterowaniu zamknięciem/otwarciem armatury przemysłowej, zwłaszcza kurków kulowych i klap przepustnic zaporowych do przesyłu wody, pary wodnej i gazów, szczególnie o dużych średnicach przepływu, które wymagają użycia znacznej **siły** do ich sterowania.

Siłownik pneumatyczny złożony jest z dzielonej obudowy (1), która ma połączone rozłącznie za pomocą sworzni (6) pokrywy (2) i (3) pomiędzy którymi umieszczony jest cylinder (4), wewnątrz którego jest suwliwie osadzony na sworzniach (6) tłok (5), posiadający od strony górnej pokrywy (2) tłoczysko **(18),** które w obszarze tłoka (5) ma uzębienie (9) przechodzące w trzpień **(11)** zakończony sprzęgową końcówką (12).

(4 zastrzeżenia)

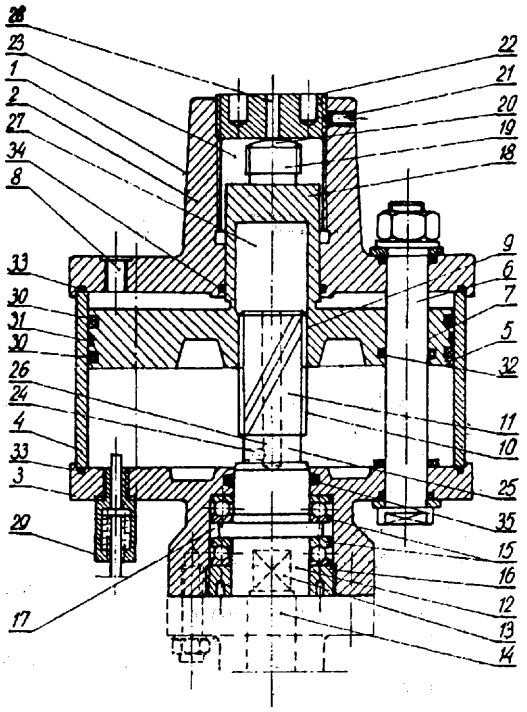

U1(21) 100858 (22) 94 07 12 6(51) F16D 11/00

(71) Politechnika Białostocka, Białystok
(72) Nachimowicz Jerzy, Sajewicz Eugeniusz
(54) Tarcza kulkowego sprzęgła bezpieczeństwa

(57) Tarcza kulkowego sprzęgła bezpieczeństwa ma wykonane na powierzchni roboczej (1) trzy gniazda (2) nieprzelotowe o średnicy równej średnicy kulki stosowanej w sprzęgle. Głębokość gniazda (2) jest równa promieniowi kulki. Każde gniazdo jest umiejscowione w różnej odległości od osi tarczy. Odległość kątowa między gniazdami jest jednakowa.

(1 zastrzeżenie)

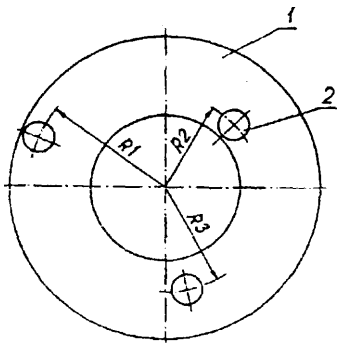

U1(21) 100873 (22) 94 07 14 6(51) F16F 1/26

(71) Wielobranżowa Spółdzielnia Inwalidów, Wągrowiec
(72) Kaniewski Marek, Świątkowski Zdzisław, Koczorowski Zbigniew, Mizgajski Wojciech, Łysy Piotr
(54) Zaczep sprężyny falistej

(57) Utworzone zagięcie (3) zaczepu ma kształt części okręgu, a w dolnym dłuższym ramieniu (2) wykonane sa fasolkowe otwory (4) i odpowiednio nad nimi w krótszym ramieniu (1) otwory okrągłe (5). Obejma powleczona jest warstwą (6) tworzywa sztucznego.

(1 zastrzeżenie)

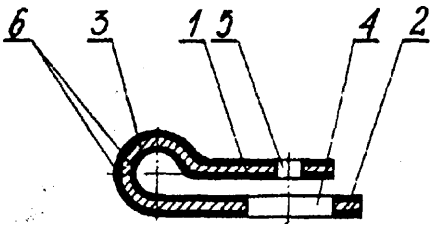

U1(21) 100866 (22) 94 07 14 6(51) F23D 14/84

(71) Warszawska Fabryka Sprzętu Spawalniczego PERUN, Warszawa
(72) Rzeźnik Ryszard
(54) **Palnik** szeregowy

(57) Przedmiotem wzoru użytkowego jest palnik szeregowy do podgrzewania papy termozgrzewalnej.

Palnik szeregowy charakteryzuje się tym, że ma króciec zasilający (5) osadzony na prowadnicy (4), która połączona jest z zaworem lewym (3), ramieniem lewym (1) i zestawem dysz, a zawór prawy (10) połączony jest z prowadnicą (4), ramieniem prawym (2) i zestawem dysz (6).

Palnik szeregowy umożliwia pracę prawą i lewą połową palnika w zależności od potrzeby, a także obydwoma połowami jednocześnie przy grzaniu całej szerokości rolki papy.

(1 zastrzeżenie)

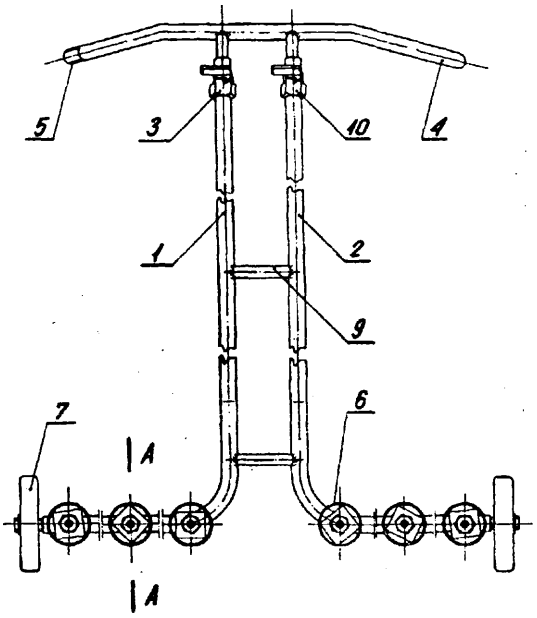

U1(21) 100905 (22)94 07 20 6(51) F24B 15/00

(75) Ziarko Ryszard, Sanok
(54) **Okap nadkuchenny**

(57) Przedmiotem wzoru użytkowego jest okap nadkuchenny wyposażony w korpus (1) w postaci jednolitego szkieletu utworzonego ze ścian bocznych, ściany tylnej (3), ściany górnej (4) i ściany przedniej (5) wyposażonej w haczyki zaczepowe, na których umocowana jest podstawa czołowa (7). Podstawa czołowa (7) ma ścianę informacyjną (8), na której umieszczone są wyświetlacz biegu wentylatora, wyłącznik wentylatora, zegar i minutnik zsynchronizowany z sygnałem dźwiękowym. Wewnątrz korpusu (1) umieszczony jest zespół wentylacyjny, który tworzą wentylator, główny tunel wywiewny pionowy (19) i tunel wywiwiewny boczny złączony z kratkami wywiewnymi.

(6 zastrzeżeń)

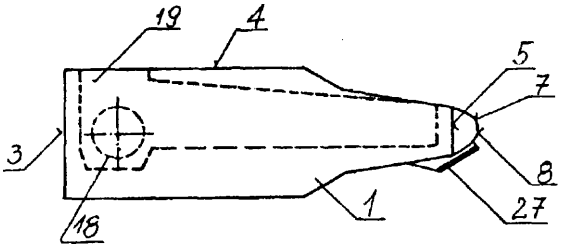

U1(21) 100883 (22) 94 07 15 6(51) F25D 23/02

(71) AWE **POLAND** Sp. z o.o., Bydgoszcz; KLEMAR Sp. z o.o., Bydgoszcz
(72) Głowiński Janusz, Uniewski Jerzy
(54) **Drzwi izotermiczne,** zwłaszcza do **pomieszczeń i urządzeń** chłodniczych

(57) Przedmiotem wzoru użytkowego są drzwi izotermiczne, zwłaszcza do pomieszczeń i urządzeń chłodniczych. Drzwi charakteryzują się tym, że boki (5) ściany przedniej (1) zagięte są w

stronę ściany tylnej (2) tworząc rowek (6), w którym umieszczona jest uszczelka (7).

(3 zastrzeżenia)

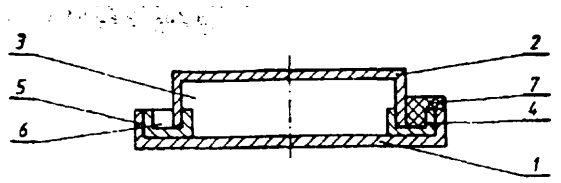

U1(21) 100909 (22)94 07 21 6(51) F27B 3/16

(71) Zakłady Elektrod Węglowych SA, Racibórz
(72) Kozuba Julian

(54) **Kształtka obmurza pieców kręgowych**

(57) Kształtka szamotowa-kanałówka, z wewnętrznym otworem przelotowym, ma w widoku górnym kształt prostokąta o bokach (a) i (b). Na jednym dłuższym boku (a) znajduje się wybranie o kształcie trapezu równoramiennego, którego wysokość wynosi 0,05 długości boku (a), natomiast drugi bok ma wypust o kształcie prostokąta o wysokości wynoszącej 0,5 długości boku (a).

(1 zastrzeżenie)

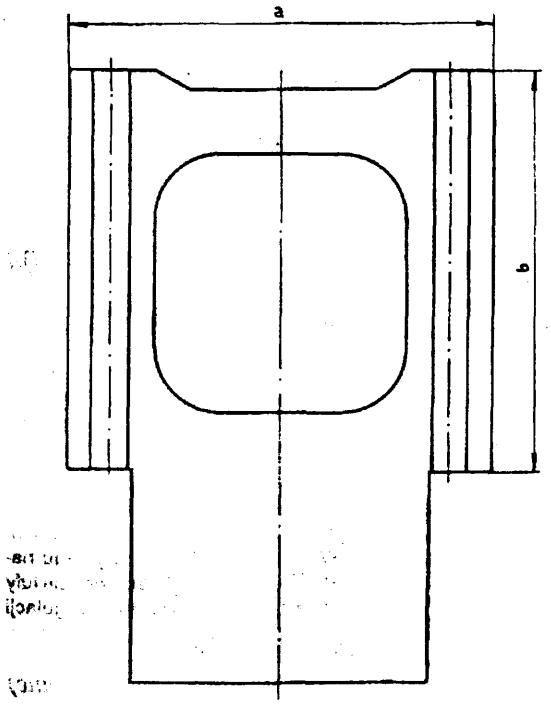

U1(21) 100910 (22) 94 07 21 6(51) F27B 3/16

(71) Zakłady Elektrod Węglowych SA, Racibórz
(72) Kozuba Julian

(54) **Kształtka obmurza pieców kręgowych**

(57) Kształtka obmurza pieców kręgowych w widoku górnym ma kształ prostokąta o bokach (a) i (b), na których znajdują się odpowiadające sobie wybrania (1) i występy (2). Oś symetrii trapezów opierających się na bokach (a), w stosunku do równoległej osi symetrii prostokąta, jest przesunięta w kierunku boku (b), na którym znajduje się wybranie (1), o odcinek równy 11% długości boku (a).

(1 zastrzeżenie)

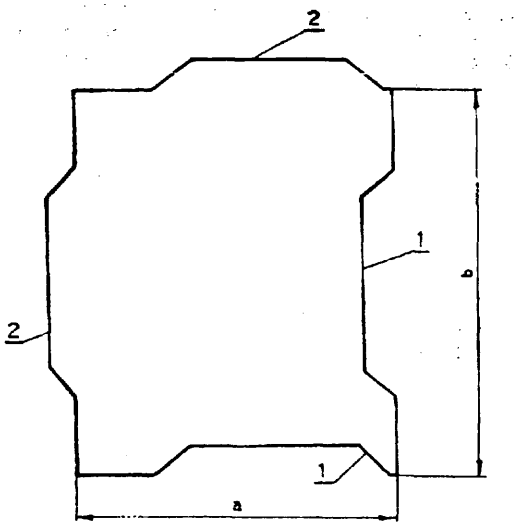

U1(21) 100911 (22) 94 07 21 6(51) F27B 3/16

(71) Zakłady Elektrod Węglowych SA, Racibórz
(72) Kozuba Julian

(54) **Kształtka obmurza** pieców kręgowych

(57) Kształtka szamotowa - wiązacz środkowy, stosowana do budowy obmurzy pieców kręgowych, w widoku górnym ma kształt prostokąta o bokach (a) i (b). Na bokach (a) znajdują się, odpowiadające sobie, wybranie (1) i występ (2), o kształcie trapezu równoramiennego. Stosunek długości dłuższej podstawy trapezu do długości boku (a) wynosi 0,84. Natomiast na bokach (b) znajdują się dwa równe występy (2), również o kształcie trapezów równoramiennych, przy stosunku długości dłuższej podstawy trapezu do długości boku (b) 0,59.

(1 zastrzeżenie)

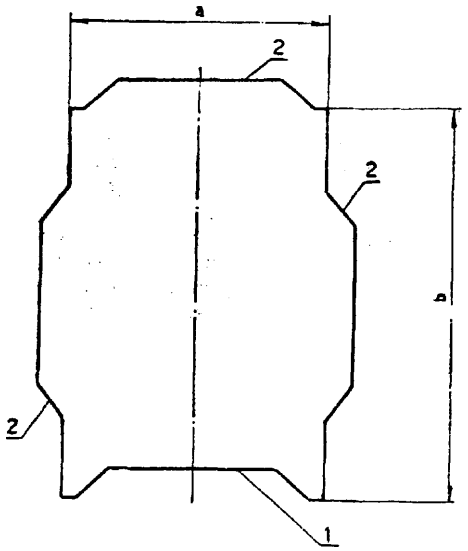

Ul(21) 100912 (22) **94** 07 21 6(51) F27B 3/16

(71) **Zakłady Elektrod** Węglowych SA, Racibórz
(72) Kozuba Julian

(54) **Kształtka obmurza pieców kręgowych**

(57) Kształtka szamotowa-kanałówka, z wewnętrznym otworem przelotowym, ma w widoku górnym kształt prostokąta o

bokach (a) i (b). Na bokach dłuższych (a) znajdują się dwa wypusty - jeden o kształcie trapezu równoramiennego, którego wysokość wynosi 0,05 długości boku (a) i drugi o kształcie prostokąta i o wysokości wynoszącej 0,5 długości boku (a).

(1 zastrzeżenie)

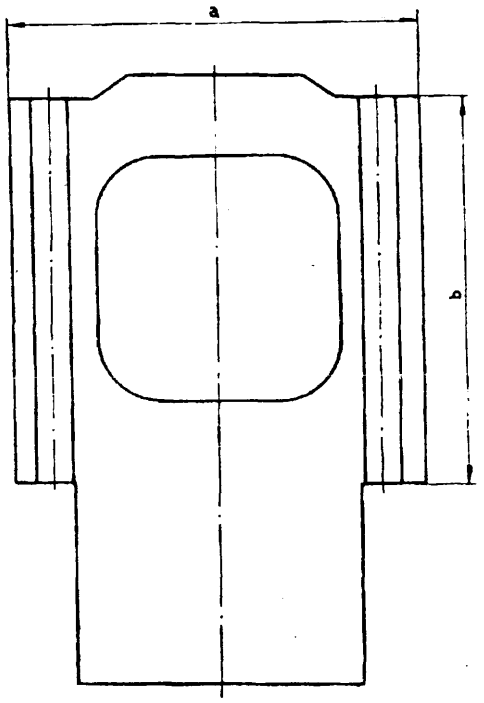

U1(21) 100917 (22) 94 07 21 6(51) F27B 9/26

(71) Piece Tunelowe Sp. z o.o., Kraków

(72) Szczepek Andrzej, Szczepek Katarzyna

(54) Uszczelnienie wózka piecowego

(57) Przedmiotem wzoru użytkowego jest uszczelnienie wózka piecowego poruszającego się w piecu tunelowym.

Uszczelnienie charakteryzuje się tym, że na konstrukcji stalowej (4) wózka jest położona wymurówka (5) o wysokości H, która w swej przedniej części, poniżej wysokości (H_1), ma przednią kształtkę uszczelniającą (6) o określonej długości, szerokości i wysokości (h_1). W dolnej tylnej części wymurówki (5), poniżej wysokości (H_2), jest usytuowana tylna kształtka uszczelniająca (7) o określonej długości, szerokości i wysokości (h_2). W bocznej części wymurówki (5), poniżej określonej wysokości, znajduje się boczna kształtka uszczelniająca o określonych wymiarach. Wszystkie kształtki uszczelniające mają kształt prostopadłościanu.

(1 zastrzeżenie)

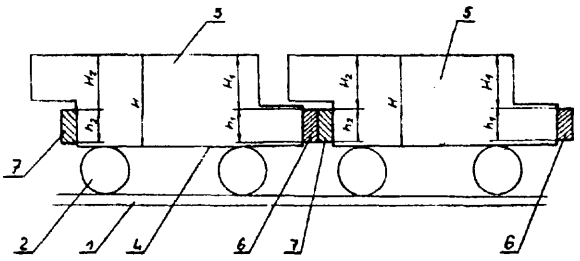

U1(21) 100900 (22) 94 07 18 6(51) F28D 9/00

(75) Szafrański Bronisław, Mikołów

(54) Grzejnik centralnego ogrzewania

(57) Grzejnik składa się z członów grzewczych w postaci aluminiowych użebrowanych rur (1) z promieniowymi występami (2) o przekroju poprzecznym zbliżonym do litery C, pomiędzy którymi znajdują się promieniowe występy (3) o przekroju poprzecznym zbliżonym do litery I oraz szeregiem dodatkowych promieniowych występów rozmieszczonych równolegle pomiędzy ramionami wspomnianych występów (2). Aluminiowe użebrowane rury (1) są połączone dwoma poziomymi kolektorami (5) czynnika grzewczego o przekroju poprzecznym zbliżonym do litery T, której poziome ramię (6) tworzy odpowiednio górną i dolną krawędź grzejnika, a pionowe ramię (7) mieści rurę zbiorczą (8) tych kolektorów (5) z odgałęzieniami (9) dołączonymi do wspomnianych użebrowanych rur (1). Pionowe ramiona (7) kolektorów czynnika grzewczego mają ponadto wycięcia (10) pomiędzy odgałęzieniami (9) rur zbiorczych (8), tworzące kanały konwekcyjne (11) grzejnika.

(2 zastrzeżenia)

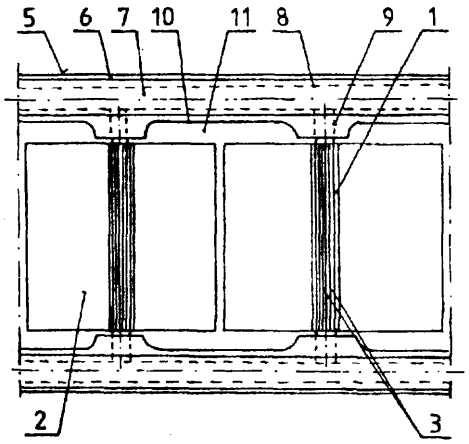

U1(21) 100870 (22) 94 07 15 6(51) F41A 21/10

(71) Wytwórnia Broni Usług i Osprzętu Strzeleckiego Sp. z o.o., Warszawa

(72) Pawlak Zbigniew, Magnuszewski Tadeusz, Lewicki Paweł

(54) Lufy wkładkowe

(57) Lufa wkładkowa (1) charakteryzuje się tym, że ustawiona i mocowana jest w komorze naboju śrutowego, z którą styka się na części stożkowej (S) bez luzu oraz na nakrętce stożkowej (4), zaś jej mocowanie odbywa się samoczynnie pierścieniem sprężystym (6), który jednocześnie mocuje pazur wyciągu naboju kulowego. Lufa wkładkowa podparta jest w przewodzie lufy śrutowej specjalnymi tulejkami, które po spasowaniu i regulacji umożliwiają wymontowanie lufy i ponowne jej zamontowanie, bez dokonywania regulacji.

(1 zastrzeżenie)

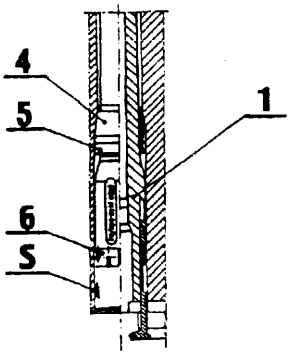

U1 (21) 100840 (22) 94 07 11 6(51) F42B 39/00

(71) Wojskowy Instytut Techniki Inżynieryjnej, Wrocław

(72) Wysocki Tadeusz, Biajgo Ryszard, Śliwiński Janusz, Malej Wacław

(54) **Stojak, zwłaszcza do min przeciwburtowych**

(57) Stojak charakteryzuje się tym, że podstawa (1) jest w postaci płyty w kształcie kwadratu z wygiętymi obrzeżami (2), do której zamocowane są wsporniki (3) wykonane z płyty w kształcie trapezu równoramiennego z wygiętymi na zewnątrz obrzeżami (4). Do podstawy (1) zamocowana jest śrubami (15) obudowa (5), która składa się z ramy górnej (6) i dolnej (7), w kształcie kwadratów połączonych ze sobą za naroża słupkami (8). Wsporniki (3) posiadają wycięcia w górnej części, w kształcie odwróconej litery "L" (9), a w dolnej w kształcie trapezu równoramiennego (10). Podstawa (1) posiada cztery otwory gwintowane (11) rozmieszczone symetrycznie w pobliżu krawędzi każdego boku. W ramie górnej (6) i dolnej (7) znajdują się otwory (13) wykonane współosiowo z otworami gwintowanymi (11). W otworze (13) ramy dolnej (7) zamontowana jest śruba regulacji poziomu (14).

(5 zastrzeżeń)

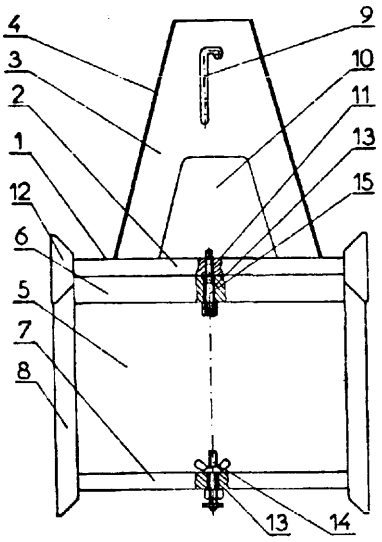

DZIAŁ G

FIZYKA

U1(21) 100847 (22) 94 07 11 6(51) G01R 11/04

(71) Zakład Elektronicznych Urządzeń Pomiarowych POZYTON Spółka z o.o., Częstochowa

(72) Piętka Zbigniew

(54) **Złączka do połączeń przekład n i ków prądowych i napięciowych z licznikami energii elektrycznej**

(57) Złączka posiada podstawę (1) o wydzielonych trzech polach (2) prądowych i jednym polu (3) napięciowym. W każdym polu (2, 3) znajdują się listwy (4, 5) przewodzące. Pola (2) prądowe posiadają zwory (7), a listwy (5) dwuczęściowe posiadają wkręty (6) zwierające. Ponadto złączka wyposażona jest w zatyczki (9) zwierające.

(2 zastrzeżenia)

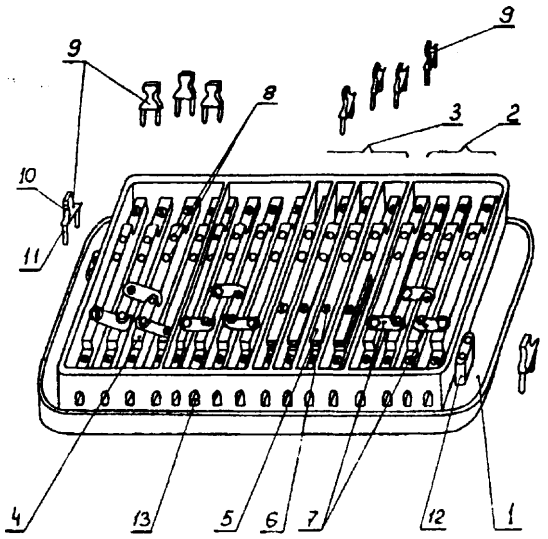

U1(21) 100877 (22) 94 07 14 6(51) G06K 15/16

(75) Zwierzchowski Andrzej, Łódź; Wiśniewski Witold, Łódź

(54) **Transporter wyprowadzający**

(57) Przedmiotem wzoru użytkowego jest transporter wyprowadzający drukarki przystosowany do odbioru arkuszy papieru

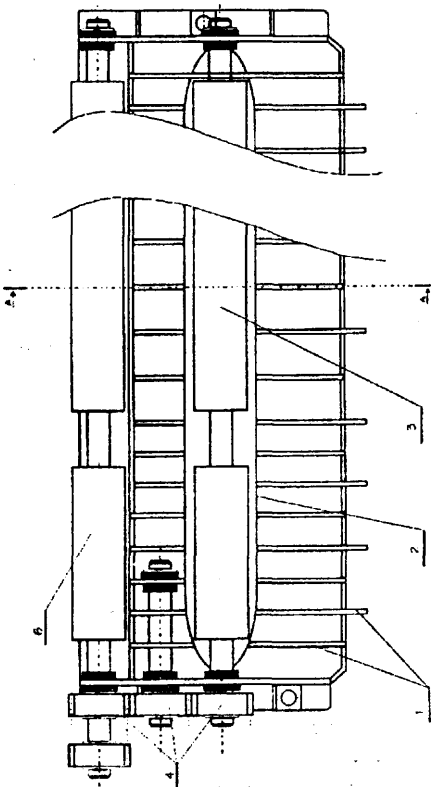

mniejszych od formatu A5 poprzez zamontowanie w wycięciach (2) żeber prowadzących dodatkowego wałka (3) napędzanego przekładnią zębatą (4).

(2 zastrzeżenia)

U1(21) 100882 (22) 94 07 15 6(51) G09B 19/02

(71) NON STOP PRESS Sp. z o.o., Sopot

(72) Kuroś Jacek, Adamska Agnieszka

(54) Szkolny samouczek matematyki

(57) Samouczek składa się z zestawu kartek (1) z nadrukowanymi na poszczególnych stronach działaniami tabliczki mnożenia kolejnych liczb. Na przeciwległych stronach zawiera odwrócone o 180° zapisy działań dzielenia kolejnych liczb.

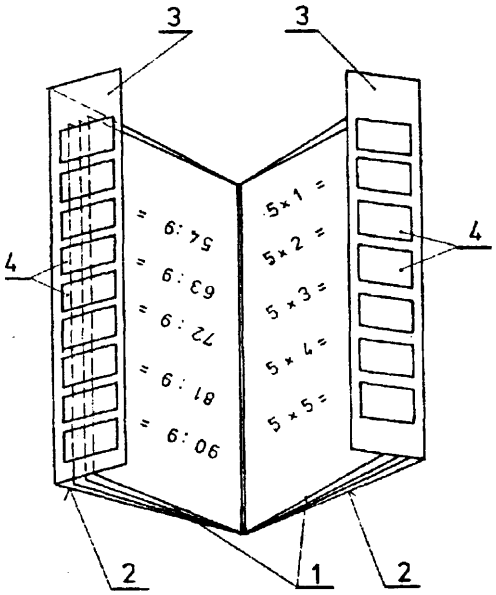

Zestaw kartek (1) umieszczony jest w dwustronnej okładce (2) zawierającej na zewnętrznych podłużnych krawędziach zakładki (3) o zewnętrznych powierzchniach lakierowanych-foliowanych, na których zaznaczone są w liniach poszczególnych działań matematycznych zapisowe pola (4).

(1 zastrzeżenie)

U1(21) 100891 (22) 94 07 19 6(51) G10K 11/22 A63H 5/00

(75) Poniatowski Andrzej, Warszawa

(54) Tuba kibica

(57) Tuba kibica przeznaczona jest do generowania dźwięków związanych, zwłaszcza z aktywnym uczestnictwem akustycznym kibica sportowego w imprezach. Składa się z rurowego korpusu (1) zakończonego kołnierzem (3) i posiadającego przelotowy otwór (2) w powierzchni bocznej, dwu tulei (4, 5) o podwójnie skokowo zwiększającej się średnicy zewnętrznej jednego końca, membrany (6) i pierścienia (7) mocującego membranę. Membrana (6) zamyka szerszy koniec korpusu (1) poprzez zaciśnięcie jej na podtoczeniu (8) kołnierza (3) korpusu (1), nasuniętym na to podtoczenie pierścieniem (7). Pierwsza tuleja (4) osadzona jest ciasno we wnętrzu korpusu (1) i niestopniowanym końcem sięga do membrany (6), zaś druga tuleja (5) wciśnięta jest w szerszy koniec pierwszej tulei (4).

(1 zastrzeżenie)

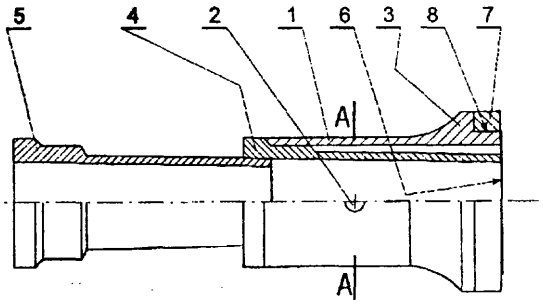

DZIAŁ H

ELEKTROTECHNIKA

U 1(21) 100833 (22) 94 07 08 6(51) H01H 33/00

(71) Przedsiębiorstwo Wielobranżowe CENTROSTAL-BYDGOSZCZ S.A, Bydgoszcz

(72) Olejniczak Czesław, Grobelny Janusz, Jakubowski Zbigniew, Turzyk Włodzimierz

(54) Rozłącznik napowietrzny **trójbiegunowy**

(57) Rozłącznik ma ramę (1), do boku której są przytwierdzone na sztywno trzy kolumny stałe (2), natomiast na przeciwległym boku ramy (1) jest zamocowana wahliwie belka (3) z zamocowanymi trzema kolumnami ruchomymi (5).

Kolumny stałe (2) tworzą przymocowane do izolatorów wsporczych (6) za pomocą gwintowanych elementów złącznych stałe styki główne (7), obejmy sprężyste (8) i ograniczniki położenia (9).

Kolumny ruchome (5) tworzą przymocowane do izolatorów wsporczych (10) głowice (11), na których są zamontowane ruchome styki główne (12) oraz styki migowe (13) i zaciski przyłączeniowe (14). Współpracujące ze sobą powierzchnie przylegania stałych styków głównych (7) z powierzchniami przylegania ruchomych styków głównych (12) są usytuowane w płaszczyznach pionowych rozłącznika.

(1 zastrzeżenie)

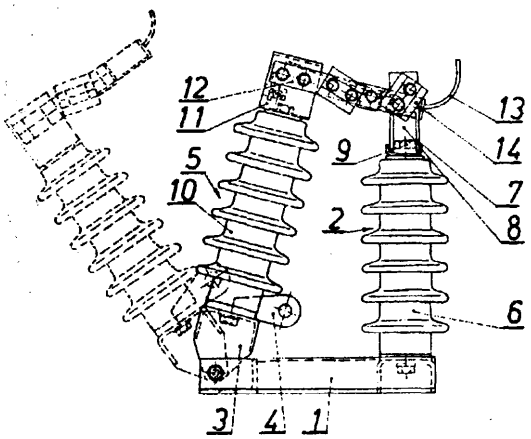

U1(21) 100834 (22) 94 07 08 6(51) H01H 33/00

(71) Przedsiębiorstwo Wielobranżowe CENTROSTAL-BYDGOSZCZ S.A., Bydgoszcz

(72) Olejniczak Czesław, Grobelny Janusz, Jakubowski Zbigniew, Turzyk Włodzimierz

(54) **Odłącznik słupowy wysokiego napięcia z uziemnikiem**

(57) Odłącznik ma ramę (1), do której są przymocowane na sztywno trzy kolumny stałe (2) oraz trzy styki stałe uziemnika (3), natomiast między nimi jest zamocowana odchylnie belka (4) z kolumnami ruchomymi (6).

Kolumny stałe (2) tworzą izolatory wsporcze (7) i zamocowane za pomocą gwintowanych elementów złącznych stałe styki główne (8) oraz obejmy sprężyste (9) i ograniczniki położenia (10).

Kolumny ruchome (6) tworzą izolatory wsporcze (11) z przymocowanymi głowicami (12), na których są zamontowane ruchome styki główne (13) zakończone stykami ruchomymi uziemnika (14).

Powierzchnie przylegania stałych styków głównych (8) i współpracujące z nimi powierzchnie przylegania ruchomych styków głównych (13) leżą w płaszczyznach pionowych urządzenia.

(1 zastrzeżenie)

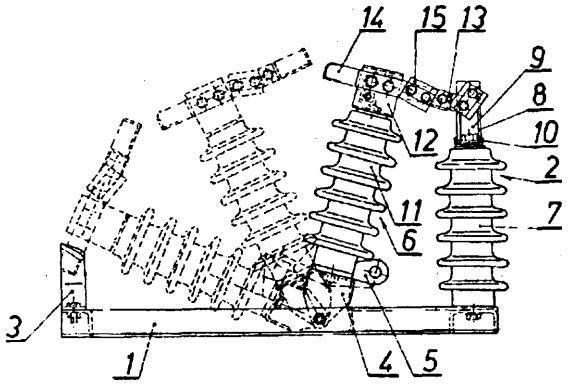

U1(21) 100835 (22) 94 07 08 6(51; H01H 33/00

(71) Przedsiębiorstwo Wielobranżowe CENTROSTAL-BYDGOSZCZ S.A., Bydgoszcz

(72) Olejniczak Czesław, Grobelny Janusz, Jakubowski Zbigniew, Turzyk Włodzimierz

(54) **Odłącznik słupowy wysokiego napięcia**

(57) Rozłącznik cechuje prawidłowa współpraca stałych styków głównych (7) z ruchomymi stykami głównymi (12) oraz mała masa urządzenia.

Do ramy (1) są przytwierdzone na sztywno trzy kolumny stałe (2), natomiast naprzeciw nich, w bokach ramy (1) jest zamontowana wahliwie belka (3) z ramieniem dźwigni (4).

Do belki (3) są przytwierdzone trzy kolumny ruchome (5).

Kolumny stałe (2) tworzą izolatory wsporcze (6) i stałe styki główne (7) oraz obejmy sprężyste (8) i ograniczniki położenia.

Kolumny ruchome (5) tworzą izolatory wsporcze (10) z przymocowanymi za pomocą gwintowanych elementów złącznych głowicami (11) i ruchomymi stykami głównymi.

Powierzchnia przylegania stałych styków głównych (7) i współpracujące z nimi powierzchnie przylegania ruchomych styków głównych są usytuowane w płaszczyznach pionowych urządzenia.

(1 zastrzeżenie)

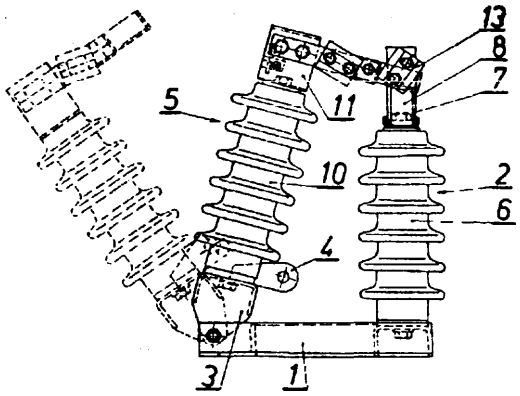

U1(21) 100836 (22) 94 07 08 6(51) H01H 33/00

(71) Przedsiębiorstwo Wielobranżowe CENTROSTAL-BYDGOSZCZ S.A., Bydgoszcz

(72) Olejniczak Czesław, Grobelny Janusz, Jakubowski Zbigniew, Turzyk Włodzimierz

(54) **Rozłącznik napowietrzny trójbiegunowy z uziemnikiem**

(57) Rozłącznik cechuje wysoka jakość współpracy stałych styków głównych (8) z ruchomymi stykami głównymi (13) oraz styków stałych uziemnika (3) ze stykami ruchomymi uziemnika (14) jak również współpracy styków migowych (15) oraz nieskomplikowane i niezawodne ustalenie przerwy izolacyjnej. Do przeciwległych boków ramy (1) są przymocowane na sztywno trzy kolumny stałe (2) i trzy styki stałe uziemnika (3), natomiast między nimi jest zamontowana wahliwie belka (4), do której są zamocowane trzy kolumny ruchome (6), które tworzą izolatory wsporcze (11) z głowicami (12) stanowiącymi miejsca przytwierdzenia ruchomych styków głównych (13) oraz styków ruchomych uziemnika (14) i styków migowych (15). Współpracujące z sobą powierzchnie przylegania stałych styków głównych (8) oraz ruchomych styków głównych (13) są usytuowane w płaszczyznach pionowych rozłącznika.

(1 zastrzeżenie)

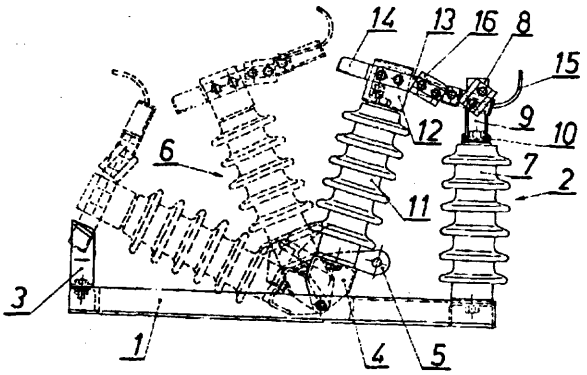

U1 (21) 100890 (22) 94 07 19 6(51) H02B 13/08

(71) **Maj Zbigniew, Radom;** Nowak-Teodosiadis **Krystyna, Radom**

(72) **Maj Zbigniew**

(54) **Szafka złącza, zwłaszcza do instalacji elektrycznych**

(57) Szafka złącza, zwłaszcza do instalacji elektrycznych składa się z dwóch części: górnej zbudowanej z cienkościennych elementów ścianek (5), przykrytych daszkiem (9) i za-

mkniętej drzwiczkami (12) i dolnej. Część dolną stanowi korpus (1) z poprzecznym kanałem (2) i pionowym kanałem oraz obwodowym wycięciem służącym do przytwierdzenia części górnej.

(2 zastrzeżenia)

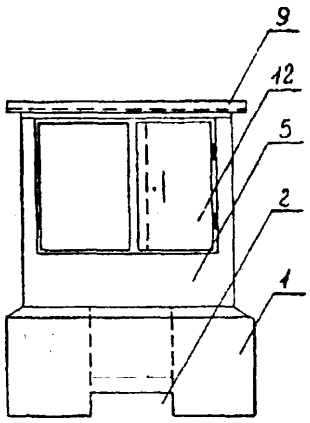

U1 (21) 100832 (22) 94 07 08 6(51) H02G 15/00

(71) Przedsiębiorstwo Produkcyjno-Usługowo-Handlowe ATUT Spółka z o.o., Katowice

(72) Szebesta Krystian, Langhammer Michał

(54) Przepust kablowy hermetyczny do łączenia komór aparaturowych

(57) Wzór użytkowy rozwiązuje problem wykonania elementu konstrukcyjnego, który stanowi zarazem hermetyczny przepust kablowy oraz łącznik komór aparaturowych urządzeń elektrycznych, pracujących zwłaszcza w atmosferze wybuchowej.

Hermetyczny przepust kablowy, stanowiący zarazem łącznik komór aparaturowych, zbudowany jest z nagwintowanej tulei przepustowej (4) z kołnierzem, wewnątrz której znajduje się wiązka przewodów elektrycznych zalana masą uszczelniającą. Tuleja przepustowa (4) wkręcona jest w tuleję nośną (3) pierwszej komory aparaturowej (1), zaś obudowa drugiej komory (2) przymocowana jest do tulei nośnej (3) za pomocą nakrętki (5) oraz nakrętki blokującej, którą stanowi kołnierz tulei przepustowej (4).

(1 zastrzeżenie)

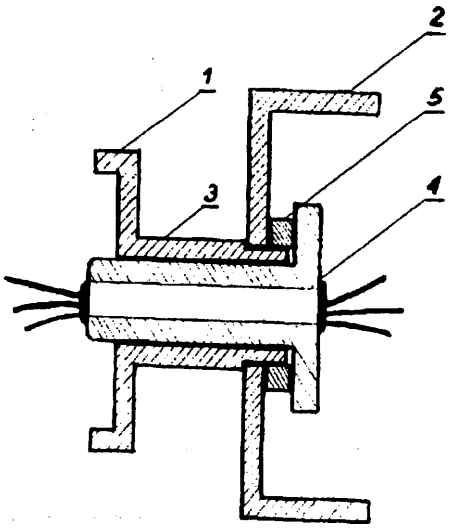

U1(21) 100831 (22) 94 07 08 6(51) H05K 5/06

(71) Przedsiębiorstwo Produkcyjno-Usługowo-Handlowe ATUT spółka z o.o., Katowice

(72) Szebesta Krystian, Langhammer Michal

(54) **Osłona piaskowa hermetyzowana**

(57) Wzór użytkowy rozwiązuje problem zabezpieczenia przed skutkami wybuchu kondensatorów elektrycznych magazynujących znaczną energię i znajdujących się w urządzeniach elektrycznych pracujących, zwłaszcza w atmosferach wybuchowych.

Osłona piaskowa hermetyzowana wyprofilowana jest w kształcie prostopadłościennego pojemnika blaszanego (1) z pokrywą (5), pokrytego wewnętrznie ze wszystkich stron warstwą masy uszczelniającej (3). Wnętrze osłony wypełnione jest piaskiem (2), który całkowicie otacza zabezpieczane urządzenie elektryczne (4).

(1 zastrzeżenie)

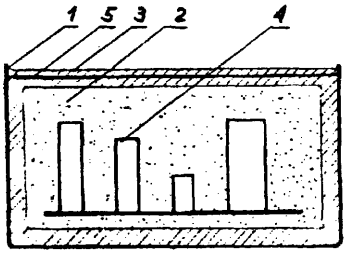

U1(21) 100874 (22) 94 07 14 6(51) H05K 7/20

(71) Przedsiębiorstwo Projektowania i Produkcji Urządzeń Elektronicznych HYBRYD, Zabrze

(72) Krzesinski Andrzej, Pełka Piotr, Kwaśnicki Reneusz, Barylak Zdzisław

(54) **Kształtownik**

(57) Kształtownik ma kształt zbliżony do litery C, złożonej z dwóch równoległych ramion poziomych (1, 2) oraz pionowej części łączącej (3). Dolne ramię (1), stanowiące podstawę kształtownika, jest przedłużone poza część (3) z wytworzeniem części (5). Górne ramię (2) i pionowa część (3) mają zewnętrzne powierzchnie użebrowane (5, 6). Wewnętrzne powierzchnie ramion (1, 2) zawierają rowki (7), o przekroju korzystnie kołowym i rowki (9), o przekroju korzystnie prostokątnym. Wewnętrzna powierzchnia pionowej części (3) również zawiera rowki (7), przy czym powierzchnia (8) między rowkami (7) jest płaska. Ramiona kształtownika są zakończone występami (10), a górne zewnętrzne naroże kształtownika jest zakończone występem (11), korzystnie w kształcie litery L.

Konstrukcja kształtownika umożliwia łatwe mocowanie zamknięcia i zapewnia dobre rozproszenie energii cieplnej wydzielanej przez wbudowany wewnątrz układ.

(2 zastrzeżenia)

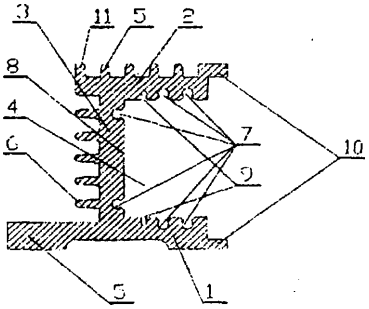

INFORMACJA O DOKONANIU, PRZEZ MIĘDZYNARODOWE BIURO OMPI, PUBLIKACJI ZGŁOSZEŃ MIĘDZYNARODOWYCH, W KTÓRYCH ZGŁASZAJĄCY UBIEGA SIĘ O UZYSKANIE OCHRONY W POLSCE

Numer, rodzaj i data publikacji międzynarodowej	Numer i data zgłoszenia międzynarodowego	Int.Cl[5]
1	2	3
WO 9315960 A3 930819	BB 9300001 930125	F25D 03/10
WO 9419897 A1 940901	US 9401635 940215	H04M 09/08
WO 9424127 A1 941027	EP 9401121 940411	C07D 403/06
WO 9519974 A3 950727	IE 9500008 950124	C07D 313/00
WO 9521273 A1 950810	CA 9500049 950203	C22B 09/05
WO 9522253 A1 950824	US 9501760 950213	A01N 25/22
WO 9522258 A3 950824	EP 9500583 950216	A23C 09/14
WO 9523128 A1 950831	EP 9500637 950222	C07C 219/16
WO 9523273 A3 950831	US 9502254 950221	E21B 07/06
WO 9523960 A1 950908	US 9502432 950301	G01N 01/28
WO 9524017 A3 950908	US 9502392 950302	G06K 09/66
WO 9524134 A3 950914	US 9503109 950309	A24F 19/00
WO 9524443 A3 950914	EP 9500695 950225	C08J 11/06
WO 9524497 A3 950914	EP 9500935 950310	C12P 19/26
WO 9525189 A1 950921	US 9502672 950309	D01H 05/54
WO 9525378 A3 950921	BR 9500022 950315	G07F 07/02
WO 9525531 A1 950928	RU 9500047 950316	A61K 38/02
WO 9525626 A1 950928	NL 9500098 950317	B29C 55/26
WO 9525801 A3 950928	GB 9500639 950322	C12N 15/82
WO 9525955 A1 950928	CH 9500055 950313	G01N 33/18
WO 9525971 A3 950928	GB 9500681 950324	G02B 05/16
WO 9526633 A3 951012	US 9503803 950327	A01N 59/00
WO 9526715 A3 951012	DK 9500143 950329	A61K 09/00
WO 9526754 A1 951012	GB 9500742 950331	A61K 49/00
WO 9526993 A1 951012	US 9504057 950330	C08G 18/00
WO 9527043 A1 951012	US 9503930 950405	C12N 07/00
WO 9527242 A3 951012	NO 9500060 950330	G07F 05/18
WO 9527243 A1 951012	US 9503847 950329	G06F 03/16
WO 9527457 A3 951019	US 9504090 950403	A61F 13/15
WO 9527634 A3 951019	EP 9501000 950317	B60R 07/04
WO 9528116 A1 951026	US 9505166 950419	A47J 27/14
WO 9528418 A3 951026	US 9503812 950327	C07K 05/06
WO 9528475 A3 951026	US 9504659 950412	C12N 01/20
WO 9528487 A2 951026	IB 9500310 950418	C12N 15/31
WO 9528513 A3 951026	US 9504322 950417	D04H 01/54
WO 9528521 A1 951026	SE 9500398 950412	D21H 23/00
WO 9528558 A3 951026	EP 9501390 950413	F02B 47/00
WO 9528559 A3 951026	EP 9501389 950413	F02D 19/12
WO 9528747 A3 951026	GB 9500745 950330	H01Q 25/00
WO 9528934 A3 951102	EP 9501492 950420	A61K 31/00
WO 9528957 A3 951102	US 9504832 950425	A61K 39/00
WO 9529257 A3 951102	CA 9500240 950426	C12Q 01/68
WO 9529374 A1 951102	US 9504936 950421	F28F 03/08
WO 9530203 A3 951109	US 9505127 950425	G06F 15/00
WO 9530230 A2 951109	US 9504078 950330	G21R 31/31
WO 9530329 A1 951116	SE 9500471 950428	A01L 01/00
WO 9530332 A1 951116	NZ 9500029 950405	A01N 43/64

1					3
WO	9530333	A1	951116	GB 9500760 95403	A21D 08/06
WO	9530334	A1	951116	AU 9400243 940510	A22C 13/00
WO	9530335	A1	951116	DK 9500186 950510	A23C 19/06
WO	9530336	A1	951116	EP 9501681 950503	A23D 09/00
WO	9530337	A1	951116	US 9504230 950406	A23D 09/01
WO	9530338	A1	951116	US 9504889 950421	A23G 03/30
WO	9530339	A1	951116	US 9505653 950505	A23J 01/00
WO	9530340	A1	951116	CA 9500276 950509	A23K 01/16
WO	9530341	A1	951116	GB 9500921 950424	A23L 01/03
WO	9530342	A1	951116	FI 9500239 950504	A23N 07/02
WO	9530343	A1	951116	NL 9500164 950508	A23N 07/02
WO	9530344	A1	951116	GB 9500958 950426	A23P 01/08
WO	9530351	A1	951116	IT 9400093 940622	A46B 05/00
WO	9530352	A1	951116	ES 9400052 940527	A46B 11/00
WO	9530353	A1	951116	PT 9500001 950110	A46B 15/00
WO	9530354	A1	951116	EP 9501686 950503	A46D 03/08
WO	9530357	A1	951116	NO 9500074 950505	A47B 21/02
WO	9530360	A1	951116	NO 9500077 950509	A47C 07/42
WO	9530362	A1	951116	US 9505701 950505	A47C 23/00
WO	9530363	A1	951116	SE 9500500 950505	A47G 03/24
WO	9530366	A1	951116	ES 9500049 950503	A47K 11/10
WO	9530367	A1	951116	US 9405190 940510	A61B 03/15
WO	9530368	A1	951116	DE 9500573 950426	A61B 05/00
WO	9530369	A1	951116	US 9505801 950508	A61B 05/02
WO	9530371	A1	951116	DK 9500182 950505	A61B 05/20
WO	9530377	A1	951116	SE 9400413 940506	A61B 17/32
WO	9530381	A1	951116	IT 9500065 950502	A61C 03/10
WO	9530385	A1	951116	US 9505811 950504	A61F 02/06
WO	9530386	A1	951116	US 9505583 950505	A61F 02/24
WO	9530387	A1	951116	US 9505683 950505	A61F 02/24
WO	9530388	A1	951116	US 9505597 950504	A61F 02/28
WO	9530391	A1	951116	NL 9500162 950504	A61F 02/64
WO	9530395	A1	951116	US 9505037 950425	A61F 13/15
WO	9530396	A1	951116	SE 9500383 950410	A61F 13/48
WO	9530397	A1	951116	US 9503674 950323	A61F 13/62
WO	9530399	A1	951116	GB 9500605 950320	A61G 07/10
WO	9530400	A1	951116	GB 9500606 950320	A61G 07/10
WO	9530401	A1	951116	GB 9501009 950503	A61G 07/10
WO	9530402	A1	951116	SE 9500494 950505	A61K 06/08
WO	9530408	A1	951116	SE 9500514 950510	A61K 09/00
WO	9530409	A1	951116	CA 9500260 950502	A61K 09/70
WO	9530410	A2	951116	EP 9501726 950508	A61K 09/70
WO	9530413	A1	951116	JP 9401050 940629	A61K 31/19
WO	9530414	A1	951116	US 9505652 950505	A61K 31/20
WO	9530415	A1	951116	US 9505880 950510	A61K 31/21
WO	9530418	A1	951116	US 9505662 950504	A61K 31/49
WO	9530419	A1	951116	US 9505647 950508	A61K 31/50
WO	9530421	A1	951116	IB 9500288 950424	A61K 31/66
WO	9530422	A1	951116	IB 9500264 950413	A61K 31/71
WO	9530423	A2	951116	CA 9500259 950428	A61K 31/72
WO	9530425	A1	951116	IB 9500300 950426	A61K 31/78
WO	9530427	A1	951116	US 9505459 950503	A61K 35/78
WO	9530430	A1	951116	US 9505560 950502	A61K 38/05
WO	9530431	A1	951116	US 9505422 950502	A61K 38/10
WO	9530434	A1	951116	US 9504947 950503	A61K 38/18
WO	9530435	A2	951116	US 9505605 950504	A61K 38/21

1	2	3
WO 9530436 A1 951116	AU 950Ö261 950504	A61K 39/39
WO 9530437 A1 951116	US 9506053 950508	A61K 39/39
WO 9530438 A2 951116	CA 9500279 950510	A61K 39/39
WO 9530439 A2 951116	US 9505819 950509	A61K 39/39
WO 9530441 A1 951116	US 9505540 950509	A61K 47/22
WO 9530442 A1 951116	US 9505787 950504	A61K 47/48
WO 9530444 A1 951116	GB 9500982 950501	A61M 05/31
WO 9530445 A1 951116	EP 9501732 950508	A61M 05/32
WO 9530446 A1 951116	GB 9501017 950504	A61M 05/32
WO 9530450 A1 951116	FR 9500568 950502	A61N 01/30
WO 9530451 A1 951116	IT 9400098 940627	A61N 05/06
WO 9530452 A1 951116	US 9505884 950510	A62C 35/68
WO 9530453 A1 951116	US 9504914 950503	A62D 03/00
WO 9530454 A1 951116	AU 9500265 950509	A63B 21/06
WO 9530455 A1 951116	US 9506276 950509	A63B 53/02
WO 9530457 A1 951116	CA 9400226 940505	A63B 67/06
WO 9530464 A1 951116	FR 9500377 950324	A63F 07/06
WO 9530465 A1 951116	US 9505590 950505	A63F 09/22
WO 9530466 A1 951116	EP 9501617 950428	B01D 09/00
WO 9530467 A1 951116	US 9503834 950328	B01D 15/00
WO 9530469 A1 951116	FR 9500590 950505	B01D 53/04
WO 9530471 A1 951116	US 9505577 950504	B01D 61/04
WO 9530472 A1 951116	US 9505722 950509	B01D 61/10
WO 9530473 A1 951116	GB 9501022 950504	B01D 61/14
WO 9530474 A1 951116	US 9505441 950502	B01D 69/14
WO 9530477 A1 951116	EP 9501216 950401	B01J 02/04
WO 9530478 A1 951116	EP 9501497 950420	B01J 02/06
WO 9530479 A1 951116	EP 9501504 950420	B01J 20/24
WO 9530480 A2 951116	US 9505406 950502	B01J 31/02
WO 9530481 A1 951116	US 9505395 950502	B01J 33/00
WO 9530483 A1 951116	US 9505563 950504	B01L 03/02
WO 9530484 A1 951116	US 9505889 950509	B01L 11/00
WO 9530487 A1 951116	PT 9500005 950504	B04B 05/12
WO 9530488 A1 951116	US 9505565 950504	B05B 01/06
WO 9530489 A1 951116	GB 9500972 950428	B05B 05/02
WO 9530490 A1 951116	FR 9500600 950509	B05B 11/00
WO 9530491 A1 951116	GB 9501015 950504	B05B 11/00
WO 9530492 A1 951116	NZ 9400040 940505	B05C 17/02
WO 9530494 A1 951116	AU 9500267 950510	B05D 01/32
WO 9530498 A1 951116	US 9505617 950505	B07C 05/34
WO 9530499 A1 951116	US 9504368 950410	B21D 22/22
WO 9530502 A1 951116	SE 9500497 950505	B22F 01/00
WO 9530504 A1 951116	FI 9500230 950427	B23B 31/02
WO 9530506 A1 951116	US 9505623 950505	B23C 05/00
WO 9530507 A1 951116	EP 9501716 950505	B23F 23/06
WO 9530511 A1 951116	FI 9500237 950503	B23K 37/04
WO 9530512 A1 951116	US 9503388 950320	B23P 15/00
WO 9530513 A1 951116	DE 9500538 950425	B23P 19/06
WO 9530515 A1 951116	IT 9500060 950426	B24B 41/04
WO 9530516 A1 951116	EP 9501623 950428	B25G 01/10
WO 9530518 A1 951116	EP 9501332 950411	B26D 03/24
WO 9530520 A1 951116	EP 9501741 950509	B28B 05/02
WO 9530533 A1 951116	NL 9500160 950503	B29C 55/26
WO 9530535 A1 951116	CN 9500036 950505	B29C 73/08
WO 9530537 A1 951116	FR 9500586 950505	B31F 01/28
WO 9530540 A1 951116	US 9505658 950508	B32B 31/00

WO	9530541	A1	951116	*US 9505450*	950504		31/06
WO	9530542	A1	951116	US 9505452	950504	B32B	31/06
WO	9530543	A1	951116	US 9505453	950504	B32B	31/06
WO	9530544	A1	951116	CA 9400419	940803	B41F	31/08
WO	9530546	A1	951116	EP 9501672	950503	B41M	01/30
WO	9530550	A1	951116	US 9505739	950508	B42D	15/00
WO	9530553	A1	951116	EP 9501619	950428	B44C	05/04
WO	9530556	A2	951116	US 9505611	950504	B60L	11/16
WO	9530557	A1	951116	US 9505751	950504	B60L	11/16
WO	9530563	A1	951116	US 9505513	950503	B60R	27/00
WO	9530564	A1	951116	EP 9501502	950420	B60S	05/02
WO	9530570	A1	951116	CA 9500270	950504	B62D	12/00
WO	9530572	A1	951116	FR 9500584	950505	B62J	01/06
WO	9530573	A1	951116	CN 9500035	950505	B64B	01/00
WO	9530575	A1	951116	US 9505198	950427	B64C	39/02
WO	9530577	A1	951116	US 9505202	950427	B65B	21/04
WO	9530579	A1	951116	FR 9500582	950504	B65B	43/12
WO	9530580	A1	951116	FR 9500598	950509	B65B	53/06
WO	9530582	A2	951116	US 9503399	950320	B65D	00/00
WO	9530584	A1	951116	US 9505455	950502	B65D	05/08
WO	9530585	A1	951116	GB 9500890	950420	B65D	08/22
WO	9530586	A1	951116	AU 9500257	950501	B65D	19/12
WO	9530587	A1	951116	DE 9500571	950428	B65D	19/24
WO	9530588	A1	951116	IB 9500330	950505	B65D	25/08
WO	9530589	A1	951116	US 9505795	950510	B65D	30/24
WO	9530591	A1	951116	EP 9500873	950309	B65D	41/04
WO	9530593	A1	951116	US 9504959	950503	B65D	43/24
WO	9530594	A1	951116	EP 9501550	950425	B65D	47/10
WO	9530595	A2	951116	GB 9501061	950510	B65D	55/02
WO	9530597	A1	951116	US 9505615	950505	B65D	73/00
WO	9530598	A1	951116	AT 9500080	950426	B65D	75/12
WO	9530599	A1	951116	EP 9501664	950503	B65D	75/58
WO	9530601	A1	951116	EP 9501665	950503	B65D	75/66
WO	9530603	A1	951116	GB 9501018	950504	B65D	79/00
WO	9530604	A1	951116	DK 9500185	950509	B65D	81/09
WO	9530608	A1	951116	US 9505092	950504	B65F	03/20
WO	9530609	A1	951116	SE 9500489	950504	B65F	05/00
WO	9530612	A1	951116	SE 9500482	950503	B65G	47/24
WO	9530614	A1	951116	EP 9501690	950504	B65G	47/76
WO	9530615	A1	951116	IE 9500029	950509	B65G	47/91
WO	9530616	A1	951116	SE 9500483	950503	B66D	03/04
WO	9530617	A1	951116	DK 9500183	950509	B66F	03/24
WO	9530618	A1	951116	US 9505619	950505	B66F	09/12
WO	9530621	A1	951116	IB 9500354	950505	B67B	07/72
WO	9530622	A1	951116	US 9414996	941229	B68G	07/00
WO	9530625	A1	951116	EP 9501756	950508	C01B	39/48
WO	9530626	A1	951116	US 9501900	950210	C01G	09/02
WO	9530627	A1	951116	BE 9500045	950504	C02F	01/02
WO	9530628	A1	951116	US 9505629	950508	C02F	01/28
WO	9530630	A1	951116	US 9500548	950125	C04B	24/00
WO	9530631	A1	951116	GB 9501062	950510	C04B	35/63
WO	9530633	A1	951116	GB 9501063	950510	C04B	38/02
WO	9530638	A1	951116	US 9505216	950504	C07C	69/65
WO	9530640	A1	951116	US 9503220	950315	C07C	69/76
WO	9530641	A1	951116	EP 9501233	950404	C07C	203/04
WO	9530642	A1	951116	US 9505940	950508	C07C	205/06

WO	9530643	A1	951116	GB	9501014	950504	C07C 233/05
WO	9530645	A1	951116	GB	9501040	950509	C07C 233/11
WO	9530646	A1	951116	GB	9501035	950509	C07C 233/55
WO	9530647	A1	951116	GB	9500997	950502	C07C 237/22
WO	9530648	A1	951116	EP	9501581	950426	C07C 239/20
WO	9530649	A1	951116	HU	9500014	950504	C07C 259/02
WO	9530651	A1	951116	EP	9501530	950422	C07C 311/06
WO	9530652	A1	951116	US	9504789	950426	C07C 317/14
WO	9530655	A1	951116	CA	9500269	950504	C07D 209/16
WO	9530656	A1	951116	US	9504790	950426	C07D 213/34
WO	9530657	A1	951116	EP	9501537	950424	C07D 231/16
WO	9530658	A1	951116	US	9503814	950327	C07D 235/18
WO	9530659	A1	951116	US	9503816	950327	C07D 235/18
WO	9530661	A1	951116	EP	9501507	950421	C07D 249/10
WO	9530664	A1	951116	US	9504630	950413	C07D 271/07
WO	9530666	A1	951116	EP	9501773	950510	C07D 295/02
WO	9530670	A2	951116	US	9505219	950504	C07D 309/32
WO	9530672	A1	951116	US	9504911	950501	C07D 401/04
WO	9530674	A1	951116	GB	9500983	950501	C07D 413/06
WO	9530676	A1	951116	EP	9501579	950426	C07D 471/04
WO	9530677	A1	951116	EP	9501536	950424	C07D 491/04
WO	9530678	A1	951116	US	9504837	950418	C07F 07/08
WO	9530680	A1	951116	NL	9500161	950504	C07F 09/65
WO	9530683	A1	951116	US	9505802	950509	C07H 19/16
WO	9530684	A1	951116	US	9505026	950502	C07J 41/00
WO	9530685	A1	951116	DK	9500184	950509	C07K 01/12
WO	9530686	A1	951116	US	9505423	950502	C07K 01/14
WO	9530687	A1	951116	EP	9501691	950504	C07K 05/06
WO	9530688	A1	951116	FR	9500588	950505	C07K 05/06
WO	9530689	A1	951116	FR	9500589	950505	C07K 05/06
WO	9530690	A1	951116	EP	9501576	950426	C07K 05/10
WO	9530691	A1	951116	EP	9501577	950426	C07K 07/06
WO	9530692	A1	951116	US	9505020	950501	C07K 11/02
WO	9530694	A1	951116	SE	9500462	950427	C07K 14/70
WO	9530698	A1	951116	NL	9500140	950418	C08F 210/16
WO	9530700	A1	951116	US	9505103	950504	C08G 18/16
WO	9530702	A1	951116	GB	9501052	950510	C08G 63/78
WO	9530703	A1	951116	US	9505291	950428	C08G 73/02
WO	9530713	A1	951116	US	9505757	950509	C08L 23/06
WO	9530714	A1	951116	US	9505829	950509	C08L 23/06
WO	9530715	A1	951116	FI	9500244	950509	C08L 23/08
WO	9530717	A1	951116	GB	9500887	950420	C09B 62/50
WO	9530718	A1	951116	GB	9500968	950427	C09D 11/02
WO	9530722	A1	951116	GB	9501013	950504	C09K 07/06
WO	9530723	A1	951116	EP	9501740	950508	C09K 19/30
WO	9530724	A1	951116	GB	9500977	950428	C09K 21/02
WO	9530725	A1	951116	US	9505256	950426	C10G 11/05
WO	9530727	A1	951116	EP	9501430	950415	C11B 03/06
WO	9530733	A1	951116	EP	9501683	950503	C11D 03/39
WO	9530735	A1	951116	EP	9501571	950425	C11D 17/00
WO	9530738	A1	951116	US	9505571	950504	C12M 01/00
WO	9530739	A1	951116	US	9505716	950509	C12N 01/15
WO	9530743	A1	951116	DK	9500180	950504	C12N 09/04
WO	9530744	A2	951116	EP	9501687	950428	C12N 09/20
WO	9530750	A2	951116	FR	9500593	950505	C12N 15/12
WO	9530751	A1	951116	EP	9501587	950426	C12N 15/31

WO 9530757	A2	951116	US 9505534	950503	C 1 2 N	15/57
WO 9530760	A1	951116	FR 9500576	950503	C12N	15/62
WO 9530762	A1	951116	US 9505595	950504	C12N	15/86
WO 9530763	A2	951116	US 9505789	950509	C12N	15/86
WO 9530764	A1	951116	US 9501958	950215	C12P	07/22
WO 9530767	A1	951116	US 9405113	940509	C12Q	01/04
WO 9530770	A1	951116	US 9505586	950504	C12Q	01/56
WO 9530775	A1	951116	US 9505600	950503	C12Q	01/68
WO 9530781	A2	951116	US 9505641	950505	C23C	16/44
WO 9530785	A1	951116	EP 9501145	950327	D03D	01/02
WO 9530786	A2	951116	US 9505197	950427	D04H	01/54
WO 9530787	A1	951116	US 9504117	950403	D04H	01/74
WO 9530792	A1	951116	CZ 9500006	950509	D06M	13/38
WO 9530793	A1	951116	US 9407168	940624	D06N	03/14
WO 9530797	A1	951116	AT 9500091	950509	E01B	29/02
WO 9530803	A1	951116	FR 9500601	950509	E04B	01/08
WO 9530804	A1	951116	SE 9500505	950509	E04B	01/84
WO 9530805	A1	951116	CA 9500237	950421	E04B	02/86
WO 9530807	A1	951116	SE 9500488	950504	E04C	03/12
WO 9530808	A1	951116	GB 9501031	950505	E04C	03/29
WO 9530810	A1	951116	AT 9500088	950504	E04F	13/04
WO 9530814	A1	951116	EP 9501606	950427	E04H	09/02
WO 9530818	A1	951116	US 9505604	950504	E21B	31/03
WO 9530819	A1	951116	US 9501456	950203	E21B	35/0
WO 9530820	A1	951116	EP 9501739	950508	E21C	35/18
WO 9530822	A1	951116	CA 9500245	950504	F01D	25/16
WO 9530828	A1	951116	SE 9500498	950505	F02M	17/14
WO 9530832	A1	951116	GB 9501027	950505	F03G	03/08
WO 9530835	A1	951116	US 9505266	950420	F04C	29/02
WO 9530836	A1	951116	US 9505569	950504	F04D	29/34
WO 9530837	A1	951116	IB 9500299	950426	F16B	21/04
WO 9530838	A1	951116	IB 9500303	950427	F16B	21/18
WO 9530839	A1	951116	ES 9500037	950405	F16C	01/22
WO 9530844	A1	951116	GB 9501008	950503	F16G	11/04
WO 9530846	A1	951116	US 9505708	950505	F16H	19/04
WO 9530850	A1	951116	CA 9500263	950503	F16J	15/18
WO 9530853	A1	951116	NO 9500073	950505	F16L	01/26
WO 9530857	A1	951116	US 9405056	940506	F16L	55/00
WO 9530860	A1	951116	US 9505284	950428	F21V	01/00
WO 9530863	A1	951116	CH 9500100	950504	F24J	03/08
WO 9530864	A1	951116	CH 9500101	950504	F24J	03/08
WO 9530865	A1	951116	NL 9500158	950428	F25C	01/22
WO 9530867	A1	951116	SE 9500479	950502	F28D	09/00
WO 9530870	A1	951116	NO 9500075	950505	F28G	03/10
WO 9530873	A1	951116	CA 9500262	950503	F41J	05/05
WO 9530876	A1	951116	GB 9501030	950505	G01B	03/12
WO 9530887	A1	951116	EP 9501529	950422	G01N	15/00
WO 9530889	A1	951116	AU 9500266	950509	G01N	21/59
WO 9530892	A1	951116	US 9505797	950510	G01N	27/26
WO 9530894	A1	951116	US 9505645	950505	G01N	27/64
WO 9530895	A1	951116	US 9504794	950419	G01N	27/82
WO 9530896	A1	951116	US 9505416	950501	G01N	27/83
WO 9530897	A1	951116	US 9504923	950421	G01N	31/02
WO 9530899	A1	951116	GB 9501060	950510	G01N	33/28
WO 9530900	A1	951116	CA 9500290	950504	G01N	33/50
WO 9530901	A1	951116	US 9505713	950505	G01N	33/52

WO	9530906	A1	951116	GB	9501019	950505	G01R
WO	9530907	A1	951116	CA	9500265	950503	G01R 33/38
WO	9530910	A1	951116	US	9505737	950508	G01T 01/16
WO	9530911	A1	951116	NO	9500071	950505	G01V 01/02
WO	9530912	A1	951116	NO	9500072	950505	G01V 01/02
WO	9530913	A1	951116	GB	9501042	950509	G01V 03/06
WO	9530920	A2	951116	GB	9501006	950502	G02B 26/08
WO	9530926	A1	951116	AU	9500263	950505	G02F 02/02
WO	9530930	A1	951116	US	9503903	950329	G03B 42/04
WO	9530932	A1	951116	US	9405098	940506	G03C 05/00
WO	9530933	A1	951116	US	9503179	950316	G03D 13/00
WO	9530939	A1	951116	EP	9501526	950421	G05D 23/13
WO	9530941	A1	951116	US	9504361	950407	G05D 23/20
WO	9530942	A1	951116	IB	9500494	950503	G05F 01/70
WO	9530943	A1	951116	US	9505747	950508	G05F 03/16
WO	9530944	A2	951116	US	9505018	950428	G06F 00/00
WO	9530945	A2	951116	US	9505210	950502	G06F 00/00
WO	9530946	A1	951116	US	9505723	950509	G06F 01/04
WO	9530947	A1	951116	US	9505743	950508	G06F 01/04
WO	9530948	A1	951116	US	9505773	950508	G06F 01/30
WO	9530949	A1	951116	US	9505775	950508	G06F 01/30
WO	9530950	A1	951116	US	9505649	950508	G06F 01/32
WO	9530951	A1	951116	US	9504518	950412	G06F 03/03
WO	9530958	A1	951116	GB	9500900	950420	G06F 17/21
WO	9530960	A2	951116	SE	9500457	950425	G06F 17/30
WO	9530965	A1	951116	US	9505640	950508	G06K 09/34
WO	9530967	A1	951116	FR	9500574	950503	G06K 19/16
WO	9530969	A1	951116	US	9504810	950419	G06T 15/10
WO	9530970	A1	951116	CA	9500224	950420	G07C 09/00
WO	9530971	A1	951116	US	9505211	950502	G07C 15/00
WO	9530974	A1	951116	DE	9500240	950221	G07F 07/06
WO	9530977	A1	951116	CA	9500215	950420	G08B 21/00
WO	9530980	A1	951116	FR	9500587	950505	G09F 13/14
WO	9530982	A1	951116	EP	9501674	950502	G10K 09/22
WO	9530989	A1	951116	US	9505062	950427	G21C 13/00
WO	9531006	A1	951116	US	9505217	950504	H01L 23/48
WO	9531009	A1	951116	US	9505398	950502	H01L 29/06
WO	9531011	A1	951116	CA	9400573	941017	H01M 04/42
WO	9531014	A1	951116	IB	9500266	950418	H01R 04/24
WO	9531017	A1	951116	IB	9500336	950508	H01R 13/35
WO	9531018	A1	951116	GB	9501059	950510	H01R 13/63
WO	9531024	A2	951116	US	9505788	950505	H01S 03/10
WO	9531028	A1	951116	US	9505769	950508	H02H 05/10
WO	9531029	A2	951116	US	9505625	950508	H02J 00/00
WO	9531030	A1	951116	US	9505533	950503	H02J 01/00
WO	9531035	A1	951116	US	9505818	950508	H03F 01/30
WO	9531037	A1	951116	US	9505873	950510	H03F 03/21
WO	9531038	A1	951116	US	9505874	950509	H03H 11/26
WO	9531040	A1	951116	HU	9500012	950428	H03K 17/28
WO	9531044	A1	951116	US	9505494	950503	H03M 01/00
WO	9531045	A1	951116	NZ	9500036	950504	H03M 07/00
WO	9531046	A1	951116	US	9503418	950317	H04B 01/00
WO	9531047	A1	951116	US	9502846	950306	H04B 01/16
WO	9531048	A1	951116	US	9505866	950510	H04B 01/38
WO	9531049	A1	951116	US	9505628	950505	H04B 01/64
WO	9531054	A1	951116	US	9505509	950503	H04J 03/16

WO	9531057	A1	951116	US	9503852	950329	H04L 12/24
WO	9531059	A1	951116	US	9505591	950505	H04L 12/48
WO	9531060	A1	951116	US	9503767	950327	H04L 12/66
WO	9531061	A1	951116	US	9505632	950505	H04L 12/66
WO	9531063	A1	951116	GB	9500895	950420	H04N 01/00
WO	9531067	A1	951116	US	9505581	950505	H04N 05/58
WO	9531069	A1	951116	US	9505169	950424	H04N 07/08
WO	9531071	A1	951116	US	9505674	950505	H04N 11/04
WO	9531072	A2	951116	US	9505631	950505	H04Q 00/00
WO	9531073	A2	951116	FI	9500225	950420	H04Q 03/00
WO	9531075	A1	951116	US	9502850	950307	H04Q 07/20
WO	9531077	A1	951116	FR	9500592	950505	H04Q 07/22
WO	9531078	A1	951116	US	9503084	950310	H04Q 07/22
WO	9531079	A1	951116	US	9503083	950309	H04Q 07/30
WO	9531080	A1	951116	US	9503671	950323	H04Q 07/38
WO	9531081	A1	951116	US	9505173	950426	H04Q 07/38
WO	9531082	A1	951116	US	9505642	950505	H04R 19/00
WO	9531084	A1	951116	EP	9501695	950504	H05B 03/84
WO	9531085	A1	951116	IT	9500068	950505	H05B 06/74
WO	9531087	A1	951116	US	9505532	950503	H05K 09/00
WO	9531089	A1	951123	AU	9500288	950517	A01B 15/04
WO	9531090	A1	951123	US	9505953	950511	A01C 17/00
WO	9531091	A1	951123	US	9505844	950510	A01C 23/00
WO	9531093	A1	951123	AU	9500276	950515	A01G 05/06
WO	9531095	A1	951123	SE	9500545	950516	A01J 05/00
WO	9531096	A1	951123	SE	9500544	950516	A01J 05/04
WO	9531108	A1	951123	US	9505553	950510	A21C 11/16
WO	9531109	A1	951123	GB	9501091	950515	A22B 05/00
WO	9531110	A1	951123	US	9505930	950511	A23D 09/00
WO	9531111	A1	951123	US	9504934	950421	A23G 03/30
WO	9531112	A1	951123	US	9507044	950517	A23K 01/18
WO	9531114	A1	951123	GB	9501093	950515	A23L 01/30
WO	9531115	A1	951123	NO	9500079	950512	A23L 01/32
WO	9531116	A1	951123	US	9504027	950407	A23L 01/38
WO	9531117	A1	951123	ES	9500054	950511	A24B 01/02
WO	9531118	A1	951123	AU	9500277	950511	A41D 13/08
WO	9531119	A1	951123	US	9405146	940516	A43B 05/00
WO	9531121	A1	951123	EP	9501838	950516	A45D 40/26
WO	9531123	A1	951123	US	9505929	950511	A46B 07/06
WO	9531127	A1	951123	EP	9501769	950510	A47J 41/00
WO	9531128	A1	951123	US	9505770	950509	A47K 03/02
WO	9531129	A1	951123	DE	9500606	950509	A47L 01/06
WO	9531141	A1	951123	US	9505091	950504	A61B 17/20
WO	9531143	A1	951123	US	9506091	950516	A61B 17/32
WO	9531145	A1	951123	US	9504840	950503	A61B 17/39
WO	9531147	A1	951123	US	9505942	950511	A61B 17/70
WO	9531149	A1	951123	US	9505872	950509	A61B 19/00
WO	9531150	A1	951123	US	9505828	950509	A61C 03/00
WO	9531151	A1	951123	US	9506083	950509	A61C 05/14
WO	9531154	A1	951123	IT	9400085	940614	A61C 15/00
WO	9531155	A1	951123	US	9506339	950511	A61F 02/06
WO	9531157	A1	951123	US	9506109	950515	A61F 02/28
WO	9531161	A1	951123	AU	9500004	950106	A61F 05/14
WO	9531162	A1	951123	SE	9500538	950515	A61F 13/15
WO	9531163	A1	951123	SE	9500539	950515	A61F 13/15
WO	9531164	A1	951123	SE	9500540	950515	A61F 13/15

WO	9531165	A1	951123	US	9504948	950421	A61F 13/15
WO	9531166	A1	951123	US	9505479	950503	A61F 13/15
WO	9531167	A1	951123	US	9505904	950512	A61F 13/15
WO	9531169	A1	951123	DK	9500192	950516	A61G 05/00
WO	9531170	A1	951123	US	9505833	950510	A61G 07/00
WO	9531174	A1	951123	US	9505082	950502	A61K 07/24
WO	9531175	A1	951123	US	9505426	950502	A61K 07/24
WO	9531178	A1	951123	EP	9501760	950510	A61K 09/00
WO	9531179	A1	951123	ES	9400084	940907	A61K 09/00
WO	9531180	A1	951123	IE	9400029	940516	A61K 09/00
WO	9531182	A1	951123	US	9505798	950510	A61K 09/12
WO	9531184	A1	951123	AU	9500291	950517	A61K 09/16
WO	9531186	A1	951123	US	9506239	950512	A61K 09/20
WO	9531187	A1	951123	CA	9500294	950518	A61K 09/58
WO	9531188	A1	951123	EP	9501724	950508	A61K 09/70
WO	9531189	A1	951123	GB	9501108	950517	A61K 09/70
WO	9531193	A1	951123	FR	9500611	950510	A61K 31/19
WO	9531195	A1	951123	IB	9500415	950510	A61K 31/19
WO	9531196	A1	951123	US	9404816	940511	A61K 31/40
WO	9531197	A1	951123	US	9505886	950509	A61K 31/40
WO	9531198	A1	951123	US	9505790	950510	A61K 31/41
WO	9531199	A1	951123	IB	9400104	940511	A61K 31/47
WO	9531200	A1	951123	JP	9500920	950515	A61K 31/50
WO	9531201	A1	951123	EP	9500684	950224	A61K 31/52
WO	9531202	A1	951123	AU	9500283	950517	A61K 31/55
WO	9531203	A1	951123	US	9505926	950512	A61K 31/66
WO	9531207	A1	951123	US	9505952	950511	A61K 31/71
WO	9531208	A1	951123	EP	9401573	940516	A61K 35/14
WO	9531210	A1	951123	US	9506315	950511	A61K 38/00
WO	9531211	A1	951123	US	9506302	950517	A61K 38/13
WO	9531214	A1	951123	CA	9500287	950512	A61K 38/26
WO	9531215	A1	951123	US	9505134	950420	A61K 39/00
WO	9531216	A1	951123	GB	9501119	950518	A61K 39/04
WO	9531217	A1	951123	EP	9501835	950515	A61K 47/22
WO	9531224	A1	951123	EP	9501723	950505	A61L 15/58
WO	9531230	A1	951123	GB	9501117	950517	A61M 05/00
WO	9531231	A1	951123	US	9505651	950505	A61M 05/00
WO	9531235	A1	951123	US	9502993	950308	A61M 05/20
WO	9531236	A1	951123	AU	9500287	950516	A61M 05/50
WO	9531237	A1	951123	FI	9500247	950510	A61M 15/00
WO	9531238	A1	951123	GB	9501102	950516	A61M 15/00
WO	9531239	A1	951123	GB	9501105	950516	A61M 15/00
WO	9531240	A1	951123	US	9502570	950306	A61M 16/00
WO	9531241	A1	951123	SE	9500533	950512	A61M 16/20
WO	9531245	A1	951123	US	9506382	950515	A61M 29/00
WO	9531248	A1	951123	US	9505491	950503	A61N 01/04
WO	9531249	A1	951123	US	9502571	950306	A62B 07/10
WO	9531250	A1	951123	US	9503098	950310	A62B 07/10
WO	9531251	A1	951123	IE	9500028	950508	A62B 35/00
WO	9531252	A1	951123	FI	9500260	950517	A62C 31/05
WO	9531253	A1	951123	EP	9501880	950517	A62C 37/08
WO	9531254	A1	951123	FI	9500258	950516	A62C 37/40
WO	9531258	A1	951123	US	9506297	950518	A63B 69/36
WO	9531260	A1	951123	FR	9500577	950504	A63C 07/00
WO	9531261	A1	951123	EP	9501879	950517	A63C 17/08
WO	9531262	A2	951123	US	9506064	950512	A63F 01/18

WO 9531263	A1	951123	FR 9500635	950516	A63F	09/22
WO 9531265	A1	951123	US 9405255	940511	B01D	01/14
WO 9531267	A1	951123	FI 9400386	940902	B01D	46/24
WO 9531268	A1	951123	FI 9500263	950518	B01D	46/24
WO 9531269	A1	951123	FI 9500269	950518	B01D	46/24
WO 9531272	A1	951123	JP 9500921	950511	B01D	53/34
WO 9531273	A1	951123	US 9410974	940928	B01D	53/56
WO 9531276	A1	951123	DK 9500190	950515	B01J	02/12
WO 9531278	A1	951123	EP 9500554	950215	B01J	10/00
WO 9531279	A1	951123	US 9506014	950516	B01J	20/22
WO 9531283	A1	951123	US 9408128	940719	B01J	37/14
WO 9531286	A1	951123	AU 9500253	950427	B02C	01/10
WO 9531288	A1	951123	EP 9500278	950126	B05B	03/06
WO 9531290	A1	951123	EP 9501787	950511	B05B	09/08
WO 9531292	A1	951123	EP 9501837	950515	B05B	15/12
WO 9531293	A1	951123	EP 9501876	950517	B05D	01/06
WO 9531295	A1	951123	DE 9500598	950510	B08B	09/02
WO 9531300	A1	951123	ES 9500057	950517	B21D	53/26
WO 9531301	A1	951123	ES 9500058	950517	B21D	53/28
WO 9531305	A1	951123	SE 9500566	950517	B23D	29/02
WO 9531306	A1	951123	AU 9500269	950511	B23K	09/16
WO 9531308	A1	951123	US 9506184	950512	B23P	19/02
WO 9531310	A1	951123	US 9505637	950505	B24B	01/00
WO 9531311	A1	951123	US 9502040	950228	B24D	03/06
WO 9531312	A1	951123	FR 9500637	950517	B25B	13/46
WO 9531313	A1	951123	US 9506126	950512	B25B	23/14
WO 9531314	A1	951123	NZ 9500040	950512	B25H	07/00
WO 9531315	A1	951123	US 9506030	950512	B26B	21/00
WO 9531317	A1	951123	US 9505000	950424	B26F	01/44
WO 9531318	A1	951123	SE 9500353	950403	B27N	03/18
WO 9531319	A1	951123	CA 9500288	950516	B29B	17/02
WO 9531320	A1	951123	EP 9501863	950517	B29C	31/04
WO 9531322	A1	951123	SE 9500507	950509	B29C	45/17
WO 9531328	A1	951123	US 9506238	950515	B31B	15/00
WO 9531331	A1	951123	EP 9501736	950508	B32B	05/08
WO 9531336	A1	951123	US 9504383	950410	B41J	02/32
WO 9531337	A1	951123	CA 9500285	950512	B41M	03/12
WO 9531339	A2	951123	AT 9500095	950516	B42F	13/24
WO 9531342	A1	951123	US 9505928	950512	B43L	13/00
WO 9531343	A1	951123	GB 9501114	950517	B44C	05/04
WO 9531347	A1	951123	FI 9500261	950517	B60F	03/00
WO 9531350	A1	951123	AU 9500274	950512	B60N	02/26
WO 9531351	A1	951123	GB 9501077	950512	B60Q	01/30
WO 9531352	A1	951123	AU 9500289	950518	B60Q	07/00
WO 9531354	A1	951123	IB 9400106	940513	B60R	01/12
WO 9531362	A1	951123	EP 9501828	950515	B60T	13/52
WO 9531363	A1	951123	US 9405542	940517	B60T	17/08
WO 9531364	A1	951123	US 9505934	950512	B61B	03/02
WO 9531367	A1	951123	IB 9500396	950515	B63C	11/24
WO 9531368	A1	951123	US 9506033	950512	B64D	15/10
WO 9531375	A1	951123	US 9506248	950517	B65B	31/00
WO 9531376	A1	951123	IB 9500365	950516	B65B	61/20
WO 9531377	A1	951123	US 9505748	950508	B65B	69/00
WO 9531378	A1	951123	US 9505995	950512	B65C	11/02
WO 9531381	A1	951123	EP 9501820	950513	B65D	43/08
WO 9531384	A2	951123	BR 9500031	950518	B65D	83/08

WO	9531385	A1	951123	ES	9500059	950518	B65D 85/78
WO	9531386	A1	951123	GB	9501067	950512	B65D 90/10
WO	9531387	A1	951123	FI	9500243	950509	B65D 90/18
WO	9531390	A1	951123	IB	9500366	950516	B65G 47/31
WO	9531391	A1	951123	US	9505223	950505	B65G 47/46
WO	9531396	A1	951123	KR	9400045	940514	B66F 09/07
WO	9531398	A1	951123	IB	9500321	950504	B67D 01/04
WO	9531401	A1	951123	CA	9500273	950505	C01F 05/34
WO	9531402	A1	951123	EP	9501517	950421	C02F 01/40
WO	9531403	A1	951123	FR	9500610	950510	C02F 01/42
WO	9531404	A1	951123	AU	9500280	950515	C02F 01/46
WO	9531407	A1	951123	US	9506029	950512	C02F 01/78
WO	9531410	A1	951123	EP	9501842	950516	C03C 13/00
WO	9531411	A1	951123	EP	9501843	950516	C03C 13/00
WO	9531412	A1	951123	EP	9501763	950509	C03C 13/06
WO	9531415	A1	951123	US	9505689	950428	C04B 22/16
WO	9531416	A1	951123	US	9505396	950501	C04B 35/58
WO	9531417	A1	951123	US	9506115	950515	C04B 35/58
WO	9531419	A1	951123	FI	9500264	950518	C05F 17/02
WO	9531425	A1	951123	NZ	9500038	950508	C07C 39/11
WO	9531426	A1	951123	FR	9500625	950515	C07C 51/12
WO	9531427	A1	951123	US	9505891	950509	C07C 63/16
WO	9531428	A1	951123	US	9506407	950509	C07C 63/16
WO	9531429	A1	951123	US	9505555	950511	C07C 205/00
WO	9531430	A1	951123	DE	9500595	950503	C07C 209/84
WO	9531433	A1	951123	EP	9501788	950511	C07C 309/69
WO	9531436	A1	951123	US	9504422	950410	C07D 211/22
WO	9531437	A1	951123	US	9504942	950428	C07D 211/22
WO	9531438	A1	951123	US	9505911	950510	C07D 213/02
WO	9531439	A1	951123	US	9506043	950511	C07D 237/08
WO	9531440	A1	951123	EP	9501700	950505	C07D 239/22
WO	9531441	A1	951123	EP	9501666	950503	C07D 239/42
WO	9531443	A1	951123	HU	9500015	950518	C07D 241/44
WO	9531448	A1	951123	US	9506307	950517	C07D 275/03
WO	9531449	A1	951123	FR	9500632	950516	C07D 295/08
WO	9531452	A1	951123	US	9505910	950510	C07D 403/12
WO	9531454	A1	951123	US	9504631	950413	C07D 413/12
WO	9531456	A1	951123	EP	9501757	950509	C07D 453/02
WO	9531458	A1	951123	US	9405451	940512	C07D 453/02
WO	9531459	A1	951123	US	9506041	950511	C07D 473/00
WO	9531461	A1	951123	US	9505791	950512	C07D 477/02
WO	9531463	A1	951123	SE	9500503	950509	C07D 489/09
WO	9531464	A1	951123	SE	9500504	950509	C07D 489/09
WO	9531466	A1	951123	US	9504426	950410	C07H 15/12
WO	9531469	A1	951123	US	9505264	950425	C07H 19/22
WO	9531471	A1	951123	EP	9501905	950518	C07J 53/00
WO	9531472	A1	951123	US	9505946	950511	C07K 01/00
WO	9531474	A1	951123	IB	9400144	940512	C07K 04/00
WO	9531475	A1	951123	IB	9500323	950505	C07K 07/23
WO	9531476	A1	951123	AU	9500292	950517	C07K 14/02
WO	9531477	A1	951123	US	9505955	950518	C07K 14/16
WO	9531478	A1	951123	US	9506111	950515	C07K 14/31
WO	9531479	A1	951123	US	9506008	950515	C07K 14/55
WO	9531483	A1	951123	GB	9501107	950515	C07K 19/00
WO	9531491	A1	951123	US	9505902	950512	C08F 230/08
WO	9531492	A1	951123	EP	9501702	950505	C08G 18/08

WO 9531772	A1	951123	US 9506120	950516	G06F 09/44
WO 9531773	A1	951123	US 9506154	950516	G06F 09/44
WO 9531774	A1	951123	US 9506174	950516	G06F 09/44
WO 9531775	A1	951123	US 9506175	950516	G06F 09/44
WO 9531776	A1	951123	US 9506274	950516	G06F 09/44
WO 9531777	A1	951123	US 9504865	950418	G06F 09/44
WO 9531778	A1	951123	US 9505964	950517	G06F 09/44
WO 9531780	A1	951123	US 9505457	950502	G06F 09/46
WO 9531781	A1	951123	US 9506074	950515	G06F 09/46
WO 9531785	A1	951123	US 9505887	950509	G06F 17/00
WO 9531786	A1	951123	US 9505851	950512	G06F 17/30
WO 9531787	A1	951123	US 9506009	950515	G06F 17/30
WO 9531789	A1	951123	US 9505800	950510	G06F 17/60
WO 9531791	A1	951123	US 9505917	950511	G06K 11/16
WO 9531792	A1	951123	BR 9500029	950511	G06K 19/06
WO 9531793	A1	951123	DE 9500608	950504	G06K 19/07
WO 9531794	A1	951123	US 9506237	950517	G06T 11/00
WO 9531800	A1	951123	US 9505248	950426	G09F 03/10
WO 9531802	A1	951123	NZ 9500039	950509	G09F 13/08
WO 9531803	A1	951123	US 9505968	950517	G09G 01/14
WO 9531811	A1	951123	US 9506101	950515	G11B 23/08
WO 9531813	A1	951123	CA 9500277	950511	G11B 33/04
WO 9531814	A1	951123	US 9505907	950512	G11C 17/00
WO 9531826	A1	951123	US 9505388	950501	H01L 23/02
WO 9531829	A1	951123	US 9505189	950427	H01L 29/41
WO 9531837	A1	951123	US 9503517	950314	H01M 10/44
WO 9531842	A1	951123	US 9503957	950330	H01R 13/70
WO 9531844	A1	951123	FI 9500250	950511	H01T 04/08
WO 9531848	A1	951123	US 9505836	950510	H02J 07/00
WO 9531855	A1	951123	US 9505845	950515	H02P 01/00
WO 9531856	A1	951123	US 9506067	950511	H02P 07/00
WO 9531857	A1	951123	FI 9500246	950509	H02P 07/63
WO 9531862	A1	951123	SE 9500548	950516	H04B 01/10
WO 9531868	A1	951123	US 9506010	950515	H04M 11/00
WO 9531869	A1	951123	US 9504857	950421	H04N 01/40
WO 9531870	A1	951123	CA 9500268	950509	H04N 05/21
WO 9531871	A1	951123	US 9506073	950516	H04N 05/76
WO 9531874	A1	951123	US 9505967	950517	H04N 07/30
WO 9531875	A1	951123	US 9505806	950509	H04N 07/60
WO 9531880	A1	951123	SE 9500490	950505	H04Q 07/38

A1 - zgłoszenie międzynarodowe (z międzynarodowym sprawozdaniem z poszukiwań)
A2 - zgłoszenie międzynarodowe (bez międzynarodowego sprawozdania z poszukiwań)
A3 - międzynarodowe sprawozdanie z poszukiwań (z poprawioną wersją 1-szej strony zgłoszenia)

Wykaz numerowy zgłoszonych wynalazków opublikowanych w BUP Nr 2/1996

Nr zgłoszenia	Int.Cl[6]	Strona
1	2	3
304113	C07D	25
304187	G01B	45
304188	F16L	42
304190	A47J	4
304203	C04B	23
304204	F42B	45
304205	B41L	16
304206	H02H	51
304207	E21F	39
304208	F16H	41
304209	F16H	42
304210	C04B	23
304211	B32B	16
304212	B02C	11
304213	B02C	12
304215	C07D	25
304216	A47J	4
304218	C10M	29
304219	C10M	30
304220	C10M	29
304222	C10M	29
304223	C10M	30
304224	G01C	45
304225	F24J	44
304233	F03B	40
304235	A61K	6
304254	B60R	17
304256	B63G	19
304257	B22C	13
304258	C10M	31
304259	C10L	29
304260	E21F	38
304261	C04B	23
304262	A41D	3
304263	C10C	29
304265	E01B	34
304267	B60R	17
304268	B01J	11
304269	B65G	20
304275	A23G	3
304276	H03K	51
304277	B65G	21
304278	C09K	28
304279	C10M	31
304280	F16D	41
304281	F04B	40
304282	B61D	18
304284	G01K	46
304285	F02K	39
304302	B29C	15

Nr zgłoszenia	Int.Cl[6]	Strona
1	2	3
304303	E21D	38
304304	E01C	34
304306	B65G	22
304308	H01L	49
304309	F04D	41
304310	F04D	41
304311	B23P	14
304322	B09B	12
304323	A45C	3
304324	F28D	44
304325	E21F	39
304326	E01F	35
304327	G05D	48
304328	H04B	52
304329	B63B	18
304330	F24B	43
304342	D21J	33
304353	C07C	24
304360	H02B	50
304362	C08L	28
304363	E02D	35
304364	A47B	4
304368	A46B	3
304369	A46B	4
304370	B01D	9
304371	F25B	44
304373	B28B	15
304374	C05C	24
304375	F24H	43
304376	B65G	21
304377	F02M	39
304378	G01R	46
304379	G01R	47
304380	A61M	8
304381	F23Q	43
304382	B01J	10
304383	B09B	12
304384	B09B	13
304396	H04R	52
304397	B21B	13
304398	A01K	2
304399	B65G	20
304400	A43B	3
304401	B65B	19
304402	C22C	32
304403	C22C	32
304421	G01M	46
304423	C04B	23
304424	A61F	6
305386	B62D	18

Nr zgłoszenia	Int.Cl[6]	Strona
1	2	3
308617	G05B	47
309101	B01D	9
309164	E05F	37
309272	E01B	34
309311	B23P	14
309443	E01D	35
309445	H02G	50
309511	H01H	49
309514	A61F	5
309538	F23D	42
309539	A61F	5
309540	C07D	25
309541	E03D	35
309546	C07D	26
309548	F16L	42
309561	C21D	32
309562	A61K	6
309563	A61K	6
309581	C09D	28
309588	A61K	6
309589	C07D	25
309590	C09K	28
309591	B09B	13
309656	D21H	33
309657	B23P	15
309660	A61K	7
309677	C08G	28
309680	C07D	27
309683	B65D	20
309684	G01F	46
309685	C07D	26
309686	C07D	26
309692	C04B	24
309719	B32B	16
309721	A61K	6
309801	C04B	23
309814	C10M	30
309820	A63H	8
309834	C10M	30
309845	H02K	51
309852	A21C	2
309898	B21F	13
309900	B65G	21
309902	F03G	40
310965	C07C	24
310966	A61K	7
310967	C12P	32
310968	C08L	28
310969	G09F	48
310970	C07H	27

SPIS TREŚCI

I. WYNALAZKI

DZIAŁ A PODSTAWOWE POTRZEBY LUDZKIE . . . 2
DZIAŁ B RÓŻNE PROCESY PRZEMYSŁOWE; TRANSPORT . . . 9
DZIAŁ C CHEMIA I METALURGIA . . . 23
DZIAŁD WŁÓKIENNICTWO I PAPIERNICTWO . . . 32
DZIAŁ E BUDOWNICTWO, GÓRNICTWO; KONSTRUKCJE ZESPOLONE . . . 34
DZIAŁ F MECHANIKA; OŚWIETLENIE; OGRZEWANIE; UZBROJENIE; TECHNIKA MINERSKA . . . 39
DZIAŁG FIZYKA . . . 45
DZIAŁH ELEKTROTECHNIKA . . . 49
WYKAZ NUMEROWY ZGŁOSZONYCH WYNALAZKÓW . . . 89

II. WZORY UŻYTKOWE

DZIAŁA PODSTAWOWE POTRZEBY LUDZKIE . . . 53
DZIAŁ B RÓŻNE PROCESY PRZEMYSŁOWE; TRANSPORT . . . 57
DZIAŁD WŁÓKIENNICTWO I PAPIERNICTWO . . . 61
DZIAŁ E BUDOWNICTWO, GÓRNICTWO; KONSTRUKCJE ZESPOLONE . . . 61
DZIAŁ F MECHANIKA; OŚWIETLENIE; OGRZEWANIE; UZBROJENIE; TECHNIKA MINERSKA . . . 67
DZIAŁG FIZYKA . . . 71
DZIAŁH ELEKTROTECHNIKA . . . 72
WYKAZ NUMEROWY ZGŁOSZONYCH WZORÓW UŻYTKOWYCH . . . 91

INFORMACJA O DOKONANIU, PRZEZ MIĘDZYNARODOWE BIURO OMPI, PUBLIKACJI ZGŁOSZEŃ MIĘDZYNARODOWYCH, W KTÓRYCH ZGŁASZAJĄCY UBIEGA SIĘ O UZYSKANIE OCHRONY W POLSCE . . . 75

KOMUNIKAT

Departament Wydawnictw Urzędu Patentowego **RP**
informuje o cenach swoich wydawnictw tj.:
"BIULETYNU URZĘDU PATENTOWEGO",
"WIADOMOŚCI URZĘDU PATENTOWEGO",
Polskich Opisów Patentowych.

Cena poszczególnych wydawnictw wynosi:

BUP	-	5,00 zł
WUP	-	6,50 zł
IUP RP	-	1,00 zł
Opis	-	1,50 zł

Powyższe ceny obowiązują:
- dla prenumeratorów (przedpłaty) od 1 01 1996 r.
- dla nabywców w tzw. "sprzedaży odręcznej" od 1 09 1995 r. tj.

BUP	-	od nr 18/95
WUP	-	od nr 9/95

Koszt prenumeraty w 1996 r. wynosi:

BUP	-	130,00 zł
WUP	-	78,00 zł
IUP RP	-	12,00 zł

Powyższe kwoty prosimy wpłacać na konto UP RP
(NBP O/O Warszawa 1052-2583-223-1-99-1000 §92).

Prosimy o podawanie dokładnych adresów na przelewach.

Nie ulega zmianie forma prenumeraty Polskich Opisów Patentowych.

Odnośnie wydawnictw i opisów patentowych udzielamy informacji pod nr tel. 25-80-01 wew. 224.