INDEKS 3532264
ISSN-0137-8015
Cena 5,00 zł

BIULETYN

URZĘDU PATENTOWEGO

Wydawnictwo Urzędu Patentowego
Rzeczypospolitej Polskiej

Nr 8 (582) Warszawa 1996

Urząd Patentowy RP - na podstawie art. 34 i art. 82 ustawy z dnia 19 października 1972 r. o wynalazczości (DZ. U. z 1993 r. Nr 26, poz. 177) - dokonuje ogłoszenia w "Biuletynie Urzędu Patentowego" o zgłoszonych wynalazkach i wzorach użytkowych. Ogłoszenia o zgłoszeniach drukowane w "Biuletynie" podane są w układzie klasowym według Międzynarodowej Klasyfikacji Patentowej i zgodnie z § 29 ust. 1 zarządzenia Prezesa Urzędu Patentowego RP z dnia 23 marca 1993 r. w sprawie ochrony wynalazków i wzorów użytkowych (MP z 1993 r. Nr 18, poz. 179) zawierają następujące dane:

— symbol Międzynarodowej Klasyfikacji Patentowej,
— numer zgłoszenia wynalazku lub wzoru użytkowego,
— datę zgłoszenia wynalazku lub wzoru użytkowego,
— datę i kraj uprzedniego pierwszeństwa oraz numer zgłoszenia dokonanego za granicą lub oznaczenie wystawy,
— nazwisko i imię lub nazwę zgłaszającego,
— miejsce zamieszkania lub siedzibę oraz kraj zgłaszającego,
— nazwisko i imię wynalazcy,
— tytuł wynalazku lub wzoru użytkowego,
— skrót opisu, w razie potrzeby z figurą rysunku,
- liczbę zastrzeżeń

Po wykazie ogłoszeń w układzie klasowym podaje się wykaz zgłoszeń opublikowanych w danym numerze w układzie numerowym.

* * *

Od dnia ogłoszenia o zgłoszeniu wynalazku lub wzoru użytkowego, osoby trzecie mogą:

1) zapoznać się ze wskazanym opisem zgłoszeniowym wynalazku lub wzoru użytkowego, zawierającym opis, zastrzeżenia patentowe lub ochronne i rysunki oraz sporządzać z nich odpisy;
2) w terminie sześciu miesięcy - zgłaszać do Urzędu Patentowego uwagi co do istnienia przeszkód uniemożliwiających udzielenie patentu (prawa ochronnego).

Odpowiednio uzasadnione pod względem faktycznym (dokumentacja dowodowa) i prawnym uwagi należy nadsyłać w dwóch egzemplarzach na adres:
Urząd Patentowy RP - 00-950 Warszawa; skr. poczt. 203, Al. Niepodległości 188.

W rozdziałach I i II dotyczących ogłoszeń o zgłoszonych w Polsce wynalazkach i wzorach użytkowych dokonuje się również, na podstawie § 39 ust. 2 zarządzenia Prezesa Urzędu Patentowego RP z dnia 23 marca 1993 r. w sprawie ochrony wynalazków i wzorów użytkowych (MP z 1993 r. Nr 18 poz. 179), ogłoszenia o zgłoszeniach międzynarodowych, w zakresie których podjęto postępowanie przed Urzędem Patentowym działającym jako urząd wyznaczony lub wybrany w procedurze PCT.

Informuje się, że odbitki opisu zgłoszeniowego można zamawiać w Urzędzie Patentowym, przy czym w zamówieniu należy:

a) podać numer "Biuletynu Urzędu Patentowego", w którym dokonano ogłoszenia o zgłoszeniu oraz numer strony,
b) wskazać numer zgłoszenia, symbol klasyfikacji patentowej i tytuł wynalazku lub wzoru użytkowego.

Urząd Patentowy podaje do wiadomości nr konta w NBP

Urząd Patentowy RP - NBP Oddział Okręgowy w Warszawie

konto: 1052-2583-223-1 99.1000 § 92

— opłaty związane z rejestracją i ochroną wynalazków, wzorów użytkowych, wzorów zdobniczych, znaków towarowych; opłaty za zażalenia i odwołania; wpłaty za usługi kserograficzne i mikrofilmowe; wpłaty z tytułu sprzedaży wydawnictw, wpłaty za powołanie biegłego.

Warunki prenumeraty podano na III stronie okładki.

Egzemplarze pojedyncze można nabywać w Urzędzie Patentowym RP - Al. Niepodległości 188, skr. poczt. 203, 00-950 Warszawa

URZĄD PATENTOWY RZECZYPOSPOLITEJ POLSKIEJ

Pap. offset.kl. III 70 g. 61x86. Ark. druk. 12,0. Nakład 970 egz.
Cena 5,00 zł INDEKS 3532264

Druk: Departament Wydawnictw Urzędu Patentowego RP Zam. 113/96

BIULETYN
URZĘDU PATENTOWEGO

Warszawa, dnia 15 kwietnia 1996 r. Nr 8 /582/ Rok XXIV

Ogłoszenia o zgłoszonych w Polsce

I. Wynalazkach do opatentowania
II. Wzorach użytkowych do ochrony

Cyfrowe kody identyfikujące (wg normy WIPO ST9), które poprzedzają informacje o zgłoszonych do opatentowania wynalazkach oraz zgłoszonych do ochrony wzorach użytkowych, mają następujące znaczenie

(21) - numer zgłoszenia wynalazku lub wzoru użytkowego
(22) - data zgłoszenia wynalazku lub wzoru użytkowego
(23) - dane dotyczące pierwszeństwa z wystawy (data i oznaczenie wystawy)
(31) - numer zgłoszenia priorytetowego (numer pierwszeństwa)
(32) - data zgłoszenia priorytetowego (data pierwszeństwa)
(33) - kraj, w którym dokonano zgłoszenia priorytetowego (kod kraju)
(51) - symbol Międzynarodowej Klasyfikacji Patentowej:
cyfra przed kodem (51) oznacza kolejną edycję MKP
(54) - tytuł wynalazku lub wzoru użytkowego
(57) - skrót opisu
(61) - nr zgłoszenia głównego
(62) - numer zgłoszenia macierzystego (dla zgłoszenia wydzielonego)
(71) - nazwisko i imię lub nazwa zgłaszającego, który nie jest twórcą wynalazku lub wzoru użytkowego
(72) - nazwisko i imię twórcy (ów) wynalazku lub wzoru użytkowego
(75) - nazwisko i imię twórcy (ów) wynalazku lub wzoru użytkowego, który jest (którzy są) zarazem zgłaszającym (zgłaszającymi)
(86) - data i numer zgłoszenia międzynarodowego
(87) - data i numer publikacji zgłoszenia międzynarodowego

Przed cyfrowym kodem identyfikującym (21), umieszczone są następujące literowo--cyfrowe kody rodzaju dokumentu (wg normy WIPO ST16):

A1 - ogłoszenie o zgłoszeniu wynalazku
A2 - ogłoszenie o zgłoszeniu wynalazku (na patent tymczasowy)
A3 - ogłoszenie o zgłoszeniu wynalazku (na patent dodatkowy)
A4 - ogłoszenie o zgłoszeniu wynalazku (na patent dodatkowy tymczasowy)
U1 - ogłoszenie o zgłoszeniu wzoru użytkowego
U3 - ogłoszenie o zgłoszeniu wzoru użytkowego (na prawo ochronne dodatkowe)

* Zgodnie z art.3 ust.4 ustawy z dnia 30 października 1992 r. o zmianie ustawy o wynalazczości i ustawy o Urzędzie Patentowym RP/Dz.U. z 1993 r. Nr 4, poz. 14/ : podania o udzielenie patentu tymczasowego lub tymczasowego dodatkowego, nie rozpatrzone przed dniem wejścia w życie ustawy, uważa się za podania o udzielenie patentu lub patentu dodatkowego.

I. WYNALAZKI

DZIAŁA

PODSTAWOWE POTRZEBY LUDZKIE

A1(21) 305422 (22) 94 10 11 6(51) A01D 34/06

(75) Weremczuk Danuta, Lublin; Weremczuk Józef, Lublin; Weremczuk Robert, Lublin

(54) **Kosiarka sadownicza**

(57) Kosiarka sadownicza zbudowana z korpusu (1) zawieszonego trzypunktowo na ciągniku, posiadającego w części środkowej zamocowany główny wirnik (2) z nożami tnącymi, napędzany z wału odbioru mocy ciągnika poprzez wał przegubowo - teleskopowy i przekładnię kątową oraz mająca jedno lub dwa ramiona wychylne (12) z zamocowanym na końcu bocznym wirnikiem (13) wyposażonym w noże tnące, posiada mechanizm posuwu poprzecznego (5) korpusu (1), podzespół centralnego zamocowania (11) ramienia wychylnego (12) oraz jest wyposażona w wymienny oddzielacz pędów leżących (21) umieszczony w prawej części bocznej korpusu (1).

(6 zastrzeżeń)

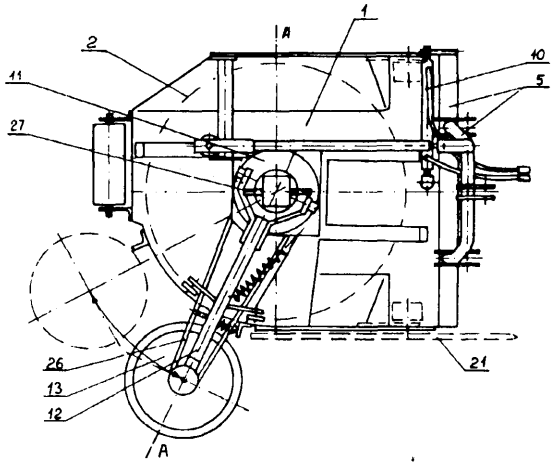

A1(21) 305295 (22)94 10 04 6(51) A01D 78/08

(75) Czyż Mieczysław, Łowce

(54) **Przetrząsarko-zgrabiarka do siana**

(57) Maszyna charakteryzuje się tym, że ma ramę nośną o konstrukcji łamanej zbudowaną ze środkowej części (1) i bocznych, odchylnych części (2, 2'), do której zamocowane jest profilowane ramię (9) z podporowym kołem (10) i uchwytem mocującym (12). Mocujący uchwyt (12) stanowi wraz z końcówkami wałka (13) 3-punktowe zawieszenie maszyny. Każde grabiące koło (7) wyposażone jest w zapadkową blokadę kątowego położenia i zawieszenie zbudowane z nośnego ramienia (15) osadzonego obrotowo w pionowym wsporniku, który również obrotowo jest osadzony w nieruchomej tulei wraz z wysięgnikiem zapadkowej blokady. Ponadto, do górnego gniazda pionowego wspornika przytwierdzony jest nośny łańcuch grabiącego koła (7) zamocowany drugostronnie, zaczepowo, do płytki wyposażonej w regulacyjne otwory i połączonej, dodatkowo, z wysięgnikiem zapadkowej blokady za pomocą odciążającej sprężyny.

(4 zastrzeżenia)

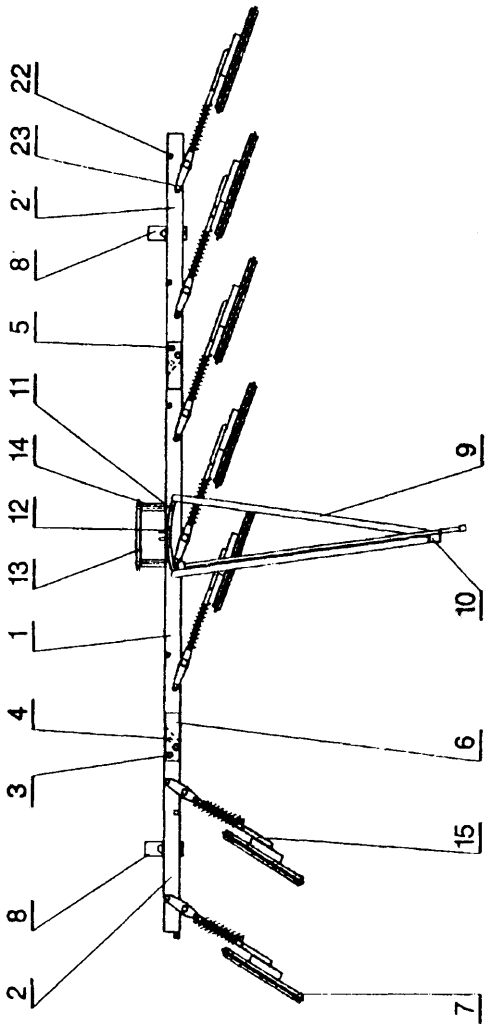

A1(21) 312324 (22)93 06 30 6(51) A01G 23/093

(86) 93 06 30 PCT/SE93/00601

(87) 95 01 12 WO95/01094 PCT Gazette nr 03/95

(75) Widegren Lars, Kiruna, SE

(54) **Urządzenie do cięcia drzew**

(57) Wynalazek odnosi się do urządzenia do cięcia drzewa, które zawiera zespół tnący. Przy zastosowaniu zespołu tnącego, który może selektywnie dokonywać operacji cięcia lub piłowania, według wynalazku zespół tnący, między innymi, zawiera parę elementów tnących (42, 42), z których jeden jest ruchomy względem drugiego w pierwszej płaszczyźnie pomiędzy położeniem otwartym i końcowym położeniem cięcia, a także zawiera środki piłujące (64), które są ruchome w drugiej płaszczyźnie, ogólnie równoległej do pierwszej płaszczyzny, pomiędzy położeniem spoczynkowym i końcowym położeniem piłowania, przy czym w położeniu spoczynkowym środki piłujące (64) są umieszczone w pobliżu elementów tnących (42) tworząc dolną osłonę środków piłujących (64) w położeniu otwartym przed działaniem środków piłujących (64) lub elementów tnących (42, 42).

(7 zastrzeżeń)

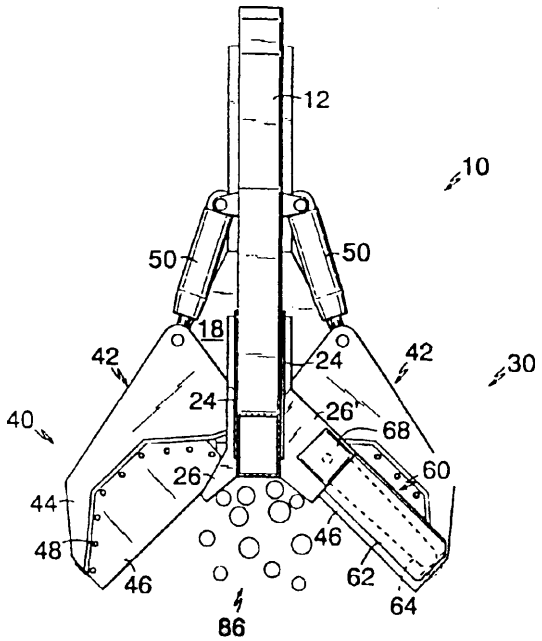

A1(21) 312377 (22)95 03 17 6(51) A01M 29/00
A01M 7/00

(31) 94 655 (32)94 03 28 (33) AT

(86) 95 03 17 PCT/AT95/00050

(87) 95 10 12 WO95/26691 PCT Gazette nr 43/95

(75) Maier Andreas, Liezen, AT

(54) **Urządzenie chroniące rośliny przed podgryzaniem**

(57) Urządzenie ochraniające rośliny, szczególnie krzewy i drzewa przed podgryzaniem lub podkopywaniem, przez zwierzęta, szczególnie dziki i myszy polne charakteryzuje się tym, że jest wyposażone w element pochłaniający połączony z, lub utworzony przy dystrybutorze (22) dla płynnego środka zapachowego (4) i w usytuowany nad nim korzystnie w postaci rury zbiornik magazynujący (24) dla płynnego środka zapachowego, który jest połączony z dystrybutorem (22) za pomocą otworu przelotowego (28) otwieranego i zamykanego zaworem (29) oraz usytuowany jest w dolnym obszarze zbiornika magazynującego (24) człon zamykający i że posiada wirnik (26), który jest połączony z pionowo usytuowanym wałkiem (27), podpartym obrotowo w kołpaku (25) zamykającym zbiornik magazynujący (24) i osadzonym w sposób rozłączny w jego górnej części.

(10 zastrzeżeń)

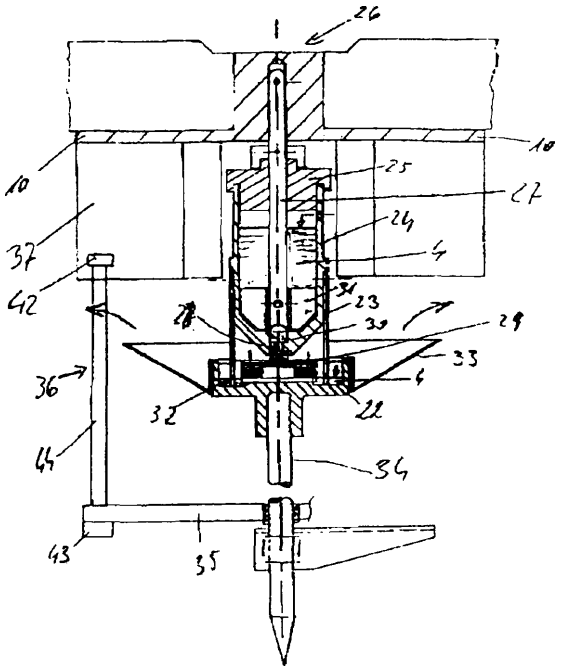

A1(21) 312301 (22) 94 06 27 6(51) A01N 25/04

(31) 93 4322211 (32)93 07 03 (33) DE

(86) 94 06 27 PCT/EP94/02085

(87) 95 01 19 WO95/01722 PCT Gazette nr 04/95

(71) BASF AKTIENGESELLSCHAFT, Ludwigshafen, DE

(72) Wigger August, Fricke Hans-Michael, Kardorff Uwe, Parg Adolf, Kober Reiner

(54) **Wodny, wielofazowy, trwały gotowy preparat substancji czynnych ochrony roślin oraz sposób wytwarzania go**

(57) Wynalazek dotyczy wodnego, wielofazowego, trwałego gotowego preparatu substancji czynnych ochrony roślin, zawierającego obok wody a) 10-700 g/l jednej albo kilku substancji czynnych ochrony roślin, b) 5-150 g/l jednego albo kilku środków dyspergujących, c) 50-500 g/l jednego albo kilku środków zwilżających, d) 0,5-5 g/l jednego albo kilku środków zagęszczających i e) ewentualnie rozpuszczalnik organiczny oraz sposobu wytwarzania go.

(8 zastrzeżeń)

A1(21) 305309 (22) 94 10 04 6(51) A01N 41/04

(71) Instytut Przemysłu Organicznego, Warszawa

(72) Komorowska-Kulik Joanna, Ptaszkowska Janina, Turos-Biernacka Maria, Koperska Mirosława, Łaszcz Eugeniusz, Zieliński Jacek

(54) **Środek grzybobójczy**

(57) Przedmiotem wynalazku jest środek grzybobójczy zawierający jako substancję aktywną mieszaninę przynajmniej trzech spośród alkilobenzenosulfonianów miedziowych o łańcuchach alkilowych liczących 10-14 atomów węgla zmieszanych w dowolnych proporcjach w ilościach nie mniejszych niż 5% każdego z tych trzech składników i ewentualnie dodatki nieorganicznych związków miedzi (np. siarczanu, chlorku, węglanu, azotanu, tlenku, wodorotlenku lub trihydroksychlorku miedziowego) w proporcjach do 2 moli miedzi w związku nieorganicznym na 1 mol miedzi w solach organicznych.

Środek ten znajduje zastosowanie szczególnie do zwalczania zarazy ziemniaka i mączniaków rzekomych na roślinach uprawnych, zwłaszcza w późniejszych terminach ich rozwoju.

(1 zastrzeżenie)

A1(21) 305377 (22) 94 10 07 6(51) A01N 59/26

(75) Wiśniewski Zbigniew, Zgierz

(54) **Kompozycja dezynfekcyjna o podwyższonej trwałości i o szerokim zakresie działania mikrobójczego oraz sposób otrzymywania kompozycji dezynfekcyjnej o podwyższonej trwałości i o szerokim zakresie działania mikrobójczego**

(57) Przedmiotem wynalazku jest kompozycja dezynfekcyjna o podwyższonej trwałości i o szerokim zakresie działania mikrobójczego na bakterie, mykobakterie, wirusy, organizmy proste oraz sposób jej otrzymywania. Kompozycja dezynfekcyjna stanowi wodny roztwór zawierający w przeliczeniu na 1 mol srebra 0,17-1,7 moli fosforu i/lub 0,2-4 moli azotu w postaci reszt kwasowych oraz 1100 - 12700 moli nadtlenku wodoru.

Sposób otrzymywania kompozycji dezynfekcyjnej polega na tym, że przygotowaną uprzednio sól srebrową dowolnego kwasu fosforowego i/lub azotan srebra wprowadza się w temperaturze do 298 K, przy mieszaniu ciągłym do całkowitej homogenizacji, do wodnego roztworu nadtlenku wodoru, zachowując proporcje molowe Ag:P i/lub $N:H_2O_2$ odpowiednio jak 1:0,17-1,7 i/lub 0,2-4:1100-12700. Skład kompozycji zapewnia autostabilizację układu srebro-fosfor i/lub azot-nadtlenek wodoru, w wyniku czego jej zdolności biobójcze i efekt oligodynamiczny nie ulegają obniżeniu w czasie.

(3 zastrzeżenia)

A1(21) 312277 (22)94 06 24 6(51) A01N 63/00

(31)93 83948 (32)93 06 28 (33) US

(86) 94 06 24 PCT/US94/07252

(87) 95 01 12 WO95/01098 PCT Gazette nr 03/95

(71) Monsanto Company, St.Louis, US

(72) Corbin David Richard, Greenplate John Thomas, Jennings Michael Girard, Purcell John Patrick, Sammons Robert Douglas

(54) Sposób **zwalczania owadów**

(57) Oksydaza 3-hydroksysteroidowa zwalcza owady. Geny kodujące ten enzym można klonować w wektorach do transformowania mikroorganizmów zasiedlających rośliny lub komórek roślin, w ten sposób dostarczając metodę zwalczania inwazji owadów.

(9 zastrzeżeń)

A1(21) 312385 (22) 94 06 29 6(51) A01N 63/00
C12N 1/20

(31) 93 85448 (32)93 06 30 (33) US

(86) 94 06 29 PCT/US94/07373

(87) 95 01 12 WO95/01099 PCT Gazette nr 03/95

(71) IDAHO RESEARCH FOUNDATION,INC., Moscow, US

(72) Crawford Donald L., US; Suh Hyung Won, KR

(54) Zastosowanie **Streptomyces** WYEC **108 do zwalczania patogenów roślinnych**

(57) Przedmiotem wynalazku jest m.in. kompozycja nadająca się do zmniejszania podatności roślin na grzybowe patogeny roślin. W jednym z aspektów wynalazku nowy wydzielony szczep Streptomyces, Streptomyces WYEC 108, podaje się na korzenie roślin lub dołącza się go do odpowiedniego środowiska do zabiegów i podaje na nasiona roślin.

(17 zastrzeżeń)

A1(21) 312294 (22)94 06 07 6(51) A23D 7/00
A23L 1/0562
A23L 1/0524

(31) 93 93305155 (32) 93 07 01 (33) EP

(86) 94 06 07 PCT/EP94/01857

(87) 95 01 12 WO95/01101 PCT Gazette nr 03/95

(71) UNILEVER NV, Rotterdam, NL

(72) Norton Ian Timothy, Brown Charles Rupert Telford, Underdown Jeffrey

(54) Środek do smarowania pieczywa o małej zawartości tłuszczu

(57) Środek do smarowania pieczywa z ciągłą fazą tłuszczową, zawiera: (A) od 0,1 do 10% wagowych żelatyny, (B) od 0,1 do 7% nie będącego skrobią zżelowanego polisacharydu i (C) od 10 do 60% wagowych tłuszczu.

Przedmiotem wynalazku jest też sposób wytwarzania środka do smarowania pieczywa.

(11 zastrzeżeń)

A1 (21) 305322 (22) 94 10 04 6(51) A23J 1/12

(71) EKOPAK Spółka z o.o., Wrocław

(72) Izdebski Zbigniew

(54) Tworzywo ekologiczne pochodzenia biologicznego do wytwarzania naczyń i opakowań jednorazowego użytku oraz sposób wytwarzania naczyń i opakowań jednorazowego użytku z tworzywa ekologicznego pochodzenia biologicznego

(57) Tworzywo ekologiczne pochodzenia biologicznego do wytwarzania naczyń i opakowań jednorazowego użytku charakteryzuje się tym, że zawiera produkty przemiału zbóż w ilości 50-95% wagowych suchej masy, produkty przeróbki ziemniaków, soi i innych roślin przemysłowych w ilości 0-90% wagowych suchej masy i jako lepiszcze białko zwierzęce w ilości 0-30% wagowych suchej masy całkowitej masy tworzywa, a ponadto dodatki spożywcze smakowe, zapachowe, konserwujące i barwniki.

Sposób wytwarzania naczyń i opakowań jednorazowego użytku z tworzywa ekologicznego pochodzenia biologicznego charakteryzuje się tym, że kształtki naczyń i opakowań, zwłaszcza przeznaczonych do napełniania wilgotnymi artykułami spożywczymi, powleka się warstwą impregnacyjną z przetworzonych białek zwierzęcych, korzystnie kazeiną, żelatyną, globuliną, albuminą i/lub wyższymi białkami włóknistymi.

(2 zastrzeżenia)

A1(21) 305391 (22) 94 10 11 6(51) A23K 1/14

(75) Okoniewski Dariusz Piotr, Gdynia

(54) Sposób wytwarzania paszy dla zwierząt

(57) Celem wynalazku jest opracowanie sposobu podwyższania zawartości łatwo strawnego białka i substancji biologicznie aktywnych takich jak enzymy, witaminy oraz sole mineralne w paszach będących produktami odpadowymi z przemysłów ziemniaczanego, cukrowniczego i piwowarskiego. Uzyskuje się to przez wprowadzenie do nich serwatki i/lub melasy, doprowadzeniu do wilgotności 50-65%, zakwaszeniu

do pH poniżej 5,6, dodaniu kultury grzybni Oospore lactis i przeprowadzeniu inkubacji grzybni w zgranulowanej masie w ciągu 1-3 dób.

(2 zastrzeżenia)

A1 (21) 312298 (22) 94 06 20 6(51) A23L 1/226

(31) 93 93201933 (32) 93 07 02 (33) EP

(86) 94 06 20 PCT/EP94/02026

(87) 95 01 12 WO95/01106 PCT Gazette nr 03/95

(71) UNILEVER N.V., Rotterdam, NL

(72) van der Heijden Arnoldus, Cross Graham Andrew, Mostert Krijn, Bot David Simon Maria, Berger Matthias

(54) Kompozycja smakowa

(57) Sposób wytwarzania kompozycji smakowej odpowiedniej jako blok smaku masła przez poddawanie tłuszczów glicerydowych, kwasów tłuszczowych lub pochodnych kwasów tłuszczowych działaniu warunków utleniających obejmuje: (a) wmieszanie przeciwutleniacza do tłuszczów glicerydowych, kwasów tłuszczowych lub pochodnych kwasów tłuszczowych w takim co najmniej stężeniu, które wystarcza do przedłużenia okresu indukcji tiuszczu o współczynnik 1,5, (b) ogrzewanie mieszaniny w ciągu od 0,5 godziny do 1 tygodnia w temperaturze od 50 do 150°C z dostępem tlenu powietrza i korzystnie w obecności wody, pod warunkiem, że tłuszcze glicerydowe, kwasy tłuszczowe lub pochodne kwasów tłuszczowych zawierają co najmniej jeden polinienasycony kwas tłuszczowy z niezdolnym do sprzężenia układem wiązań podwójnych omega-3 w ilości co najmniej 0,01% wagowych. Takie kwasy tłuszczowe lub pochodne kwasów tłuszczowych można korzystnie wytwarzać przez częściowe uwodornienie naturalnego roślinnego tłuszczu glicerydowego.

(25 zastrzeżeń)

A1(21) 305467 (22) 94 10 13 6(51) A23L 3/10

(75) Wojnar Edward Stanisław, Kraków

(54) Sposób przerobu owoców

(57) Sposób przerobu owoców bez dodatku wody i cukru, jak też bez dodatku konserwantów polega na tym, że gorącą masę owoców wkłada się do gorących szklanych pojemników wcześniej wysterelizowanych w temperaturze 150÷180°C i zamyka gorącymi wieczkami wysterylizowanymi w kąpieli wodnej w temperaturze 100°C.

Gorącą masę owoców przygotowuje się przez naparowanie lub gotowanie kolejnych ilości owoców zalanych uprzednio sokiem otrzymanym podczas parowania.

(4 zastrzeżenia)

A1(21) 310712 (22) 95 09 28 6(51) A47F 3/00

(31) 94 9411787 (32)94 10 03 (33) FR

(71) L'OREAL, Paryż, FR

(72) Courte Patrice, Roll Alain

(54) Gablotka do wystawiania wyrobów

(57) Wynalazek dotyczy gablotki do wystawiania wyrobów, takich jak wyroby kapilarne, zawierającej ściankę denną i dwie ścianki boczne.

Ścianka denna jest utworzona przez płytę (1) oraz co najmniej jeden przedłużacz (10), osadzony w sposób teleskopowy względem płyty (1), przy czym górna powierzchnia płaska płyty (1) i taka sama powierzchnia przedłużacza (10) znajdują się w tej samej płaszczyźnie, a płyta (1) zawiera od strony przedłużacza (10) część, wykonaną w postaci grabi, których zęby, skierowane ku przedłużaczowi (10), przedłużają górną powierzchnię płaską płyty (1), natomiast przedłużacz (10) zawiera od strony płyty (1) część, wykonaną w postaci grabi, których zęby, skierowane ku płycie (1), przedłużają górną powierzchnię płaską przedłużacza (10) i są rozmieszczone naprzemiennie względem zębów płyty (1), wchodząc pomiędzy te ostatnie.

(4 zastrzeżenia)

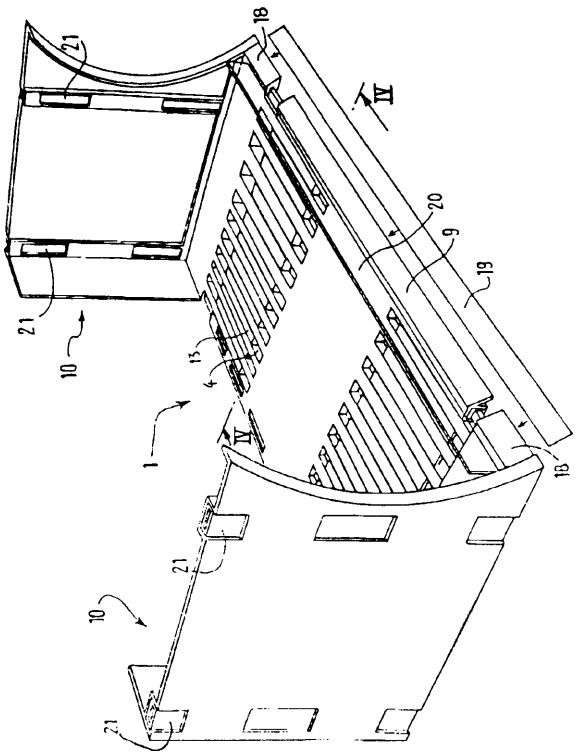

A1 (21) 305334 (22) 94 10 04 6(51) A61B 17/58

(75) Król Maciej, Żywiec

(54) **Sposób stabilizacji ruchów rotacyjnych odłamów kości w zespoleniu złamań gwoździem śródszpikowym oraz kształtownik do stosowania tego sposobu**

(57) Przedmiotem wynalazku jest sposób stabilizacji ruchów rotacyjnych odłamów kości w zespoleniu złamań gwoździem śródszpikowym oraz kształtownik do stosowania tego sposobu, mający zastosowanie do leczenia operacyjnego złamań kości długich.

Sposób stabilizacji ruchów rotacyjnych odłamów kości w zespoleniu złamań gwoździem śródszpikowym polega na tym, że po wprowadzeniu gwoździa śródszpikowego (1) do jamy szpikowej (2) kości drąży się najkorzystniej przy użyciu brzeszczota w ścianie jamy szpikowej (2) rowek (4) przebiegający wzdłuż jamy szpikowej (2) równolegle do szczeliny gwoździa śródszpikowego (1), następnie dobiera się odpowiedniego rozmiaru kształtownik (5), który wprowadza się do wnętrza gwoździa śródszpikowego (1) tak, aby wypust (6) kształtownika (5) wystawał ponad szczelinę gwoździa śródszpikowego (1) i wchodził pasownie do rowka (4).

Kształtownik do stabilizacji ruchów rotacyjnych odłamów kości w zespoleniu złamań gwoździem śródszpikowym charakteryzuje się tym, że stanowią go najkorzystniej dwa ramiona (7, 8) dostosowane swym rozstawem do profilu wewnętrznego gwoździa śródszpikowego (1) oraz wypust (6), którego wielkość dostosowana jest do głębokości rowka (4).

(2 zastrzeżenia)

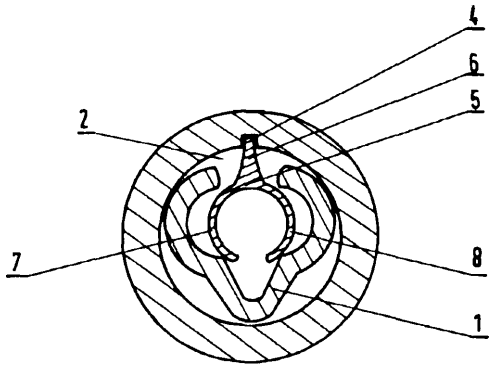

A1 (21) 305296 (22)9410 04 6(51) A61F 2/20

(75) Musialik Wojciech, Bytom

(54) **Proteza krtani**

(57) Proteza krtani przeznaczona jest dla osób pozbawionych możliwości wytwarzania mowy. Proteza krtani posiada obudowę (1) w kształcie rury. Obudowa (1) zamknięta jest obustronnie metalowymi pierścieniami (2, 3). W górnym pierścieniu (2) umiejscowiona jest membrana (4). W kubku (5) umocowany jest przesuwnie metalowy rdzeń (6) z wypustem (7) zawieszony na elastycznej membranie (9), zaś karkas z cewką (8) umocowany jest na stałe do kubka (5). Poniżej znajduje się płytka (11) elektroniki sterującej. W bocznej ściance obudowy (1) znajduje się wyłącznik (12) wraz z przyciskiem. Poniżej umieszczony jest zespół akumulatorów (13), które są usztywnione pierścieniami z gąbki (14).

(1 zastrzeżenie)

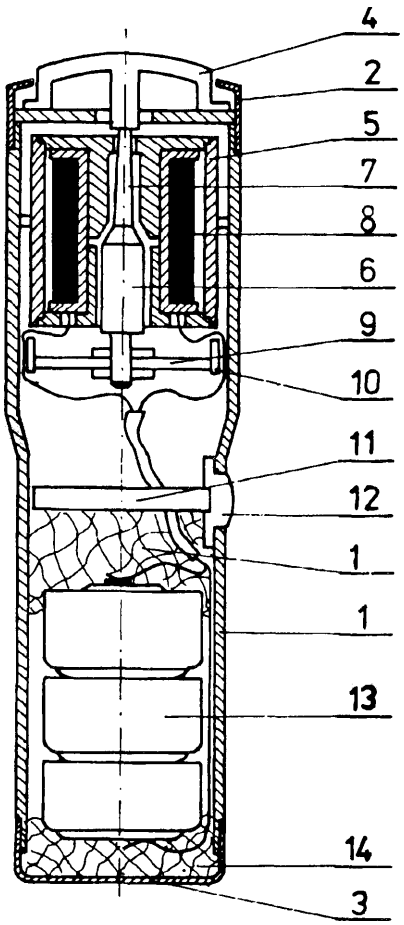

A1(21) 312295 (22) 94 06 08 6(51) A61F 13/42

(31) 93 9309199 (32)93 06 21 (33) DE

(86) 94 06 08 PCT/EP94/01862

(87) 95 01 05 WO95/00099 PCT Gazette nr 02/95

(71) Paul Hartmann Aktiengesellschaft, Heidenheim, DE

(72) Greiner Jean, FR; Malowaniec Krzysztof D., DE

(54) **Pielucha jednorazowa**

(57) Aby umożliwić bezsporne wskazanie zmoczenia pieluchy w celu jej wymiany, w przypadku pieluch jednorazowych proponuje się, aby przy otwieraniu założonej pieluchy znajdowały się co najmniej dwa widoczne od zewnątrz środki (22) wskazujące zmocznie, które są umieszczone oddzielnie jeden od drugiego i wzajemnie przestawione co najmniej wraz z częściowymi obszarami w kierunku wzdłużnym pieluchy.

(11 zastrzeżeń)

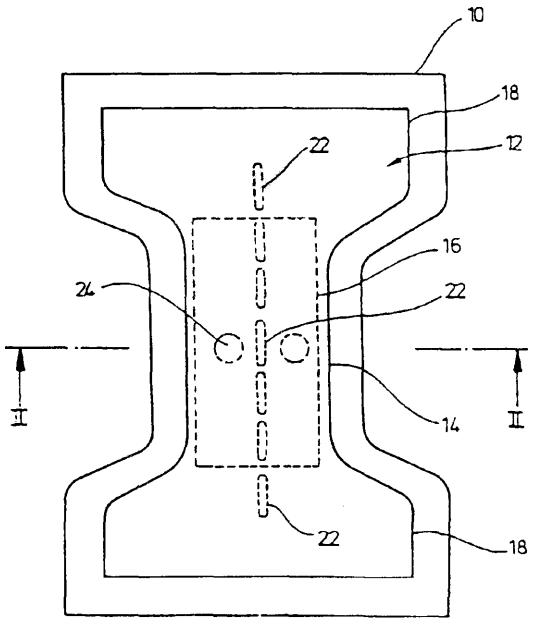

A1(21) 310767 (22) 95 10 04 6(51) A61K 7/06

(31) 94 316008 (32) 94 10 03 (33) US
95 437449 08 05 95 US

(71) ROHM AND HAAS COMPANY, Filadelfia, US

(72) Schwartz Curtis

(54) **Wodne kompozycje do układania włosów, sposób plastyfikowania żywicy utrwalającej włosy,** sposób **zmniejszania tworzenia** się **kuleczek na włosach i sposób zmniejszania wzrostu drobnoustrojów w kompozycji żywicy do włosów**

(57) Przedmiotem wynalazku są wodne kompozycje do układania włosów o niskiej (70% wagowych lub poniżej) zawartości lotnych związków organicznych (VOC).

W szczególności wynalazek dotyczy kompozycji do układania włosów, o niskiej zawartości VOC, zawierającej co najmniej jedną żywicę akrylową utrwalającą włosy, jeden lub więcej związków plastyfikujących wybranych spośród estrów kwasów polikarboksylowych i kopolioli dimetikonowych, wodę

i ewentualnie co najmniej jedną nierozpuszczalna żywicę poliestrową utrwalającą włosy.

Przedmiotem wynalazku jest również kompozycja do układania włosów, o niskiej zawartości VOC, o zmniejszonej zdolności do tworzenia kuleczek na włosach, zawierająca co najmniej jeden związek obniżający napięcie powierzchniowe, co najmniej jedną żywicę akrylową utrwalającą włosy, co najmniej jeden simetikon i wodę.

Przedmiotem wynalazku jest ponadto wodna kompozycja żywicy do włosów, w której występuje hamowanie wzrostu drobnoustrojów, zawierająca co najmniej jedną żywicę akrylową utrwalającą włosy, karbaminian jodopropynylobutylu i wodę.

(15 zastrzeżeń)

A1 (21) 310757 (22) 95 10 03 6(51) A61K 7/09

(31) 94 9411852 (32) 9410 04 (33) FR

(71) L'OREAL, Paryż, FR
(72) Dupuis Christine

(54) **Sposób tymczasowego kształtowania ludzkiego włókna keratynowego**

(57) Wynalazek dotyczy sposobu tymczasowego kształtowania ludzkiego włókna keratynowego, w szczególności włosów, polegającego na tym, że (1) kontaktuje się gaz zawierający parę wodną i którego temperatura wynosi co najmniej 75°C z ludzkim włóknem keratynowym utrzymywanym pod naprężeniem mechanicznym i na które nałożono kompozycję zawierającą co najmniej jeden rodzaj białka prostego i/lub jeden rodzaj pochodnej białka prostego, (2) chłodzi się włókno tak traktowane i (3) usuwa się mechaniczne naprężenie, któremu poddano włókno.

(18 zastrzeżeń)

A1(21) 310849 (22)95 10 06 6(51) A61K 7/13

(31) 94 9412003 (32) 94 10 07 (33) FR

(71) L'OREAL, Paryż, FR
(72) Cotteret Jean, Audousset Marie-Pascale

(54) **Kompozycja przeznaczona do utleniającego barwienia włókien keratynowych zawierająca kombinację co najmniej dwu specyficznych pochodnych p-fenylenodiaminy i jej zastosowanie**

(57) Wynalazek dotyczy utleniającej kompozycji barwiącej przeznaczonej do barwienia włókien keratynowych, zwłaszcza ludzkich włókien keratynowych takich jak włosy, zawierającej w podłożu odpowiednim pod względem użycia do barwienia co najmniej jeden prekursor barwnika utleniającego oraz gdy jest to stosowne, jeden lub większą ilość środków sprzęgających, charakteryzującej się tym, że jako prekursor barwnika utleniającego zawiera kombinację co najmniej dwu specyficznych pochodnych p-fenyleno-diaminy lub ich soli addycyjnych z kwasami.

Wynalazek dotyczy także zastosowania tej kompozycji do barwienia włókien keratynowych, zwłaszcza włosów.

(10 zastrzeżeń)

A1(21) 310794 (22) 95 10 05 6(51) A61K 7/027

(31) 94 9411946 (32) 94 10 06 (33) FR

(71) L'OREAL, Paryż, FR
(72) Le Bras-Roulier Veronique, Miguel-Colombel Dolores

(54) **Bezwodna kompozycja kosmetyczna w postaci elastycznej masy oraz sposób wytwarzania**

(57) Bezwodna kompozycja do użytku miejscowego, posiadająca postać elastycznej masy, charakteryzuje się tym, że zawiera żywicę silikonową i substancje tłuszczowe, w tym co najmniej jeden rodzaj wosku.

Kompozycję można używać do makijażu, w szczególności warg lub jako podłoże do traktowania skóry i/lub warg.

(10 zastrzeżeń)

A1 (21) 310848 (22) 95 10 06 6(51) A61K 7/48

(31) 94 9412005 (32) 94 10 07 (33) FR

(71) L'OREAL, Paryż, FR
(72) Ribier Alain, Simonnet Jean-Thierry, Michelet Jacques

(54) **Kompozycja kosmetyczna lub dermatologiczna stanowiąca emulsję typu olej w wodzie utworzoną z kuleczek oleju posiadających warstewkową powłokę ciekło-krystaliczną i rozproszonych w fazie wodnej**

(57) Zgodnie z wynalazkiem każda kuleczka oleju, zawierająca co najmniej jeden związek lipofilowy o aktywności kosmetycznej lub dermatologicznej, pokryta jest osobno jednowarstewkową lub kilkuwarstewkową warstwą utworzoną z co najmniej jednego lipofilowego środka powierzchniowo czynnego, co najmniej jednego hydrofilowego środka powierzchniowo czynnego i co najmniej jednego jonowego lipidu amfifilowego, przy czym nadaje się emulsji pH w zakresie od 5,5 do 7,5, a powleczone kuleczki oleju mają średnicę średnią mniejszą od 500 nm, korzystnie mniejszą od 200 nm.

Opisano także zastosowanie tej kompozycji do przeprowadzania zabiegów na skórze i włosach i sposób jej wytwarzania.

(28 zastrzeżeń)

A1(21) 312260 (22) 94 06 01 6(51) A61K 9/48

(31) 93 80851 (32) 93 06 18 (33) US

(86) 94 06 01 PCT/US94/06196
(87) 95 01 05 WO95/00125 PCT Gazette nr 02/95

(71) SMITHKLINE BEECHAM CORPORATION, King of Prussia, US
(72) Adusumilli Prasad S., James Kenneth W.

(54) **Miękkie żelatynowe kapsułki**

(57) Przedmiotem wynalazku są żelatynowe kapsułki o miękkiej powłoczce zawierające cząstki w ciekłym nośniku.

(12 zastrzeżeń)

A1(21) 305324 (22) 94 10 06 6(51) A61K 31/05

(71) Wojtaszczyk Romuald, Warszawa
(72) Biegaj Irena

(54) **Środek** przeciwko bielactwu **i** łysieniu **plackowatemu**

(57) Środek w postaci maści lub roztworu w alkoholu etylowym charakteryzuje się tym, że jako substancję czynną zawiera rezorcynę w ilości 5-20% wagowych.

(1 zastrzeżenie)

A1 (21) 312278 (22) 93 09 28 6(51) A61K 31/56

(31) 93 77140 (32)93 06 15 (33) US

(86) 93 09 28 PCT/US93/09348

(87) 94 12 22 WO94/28903 PCT Gazette nr 28/94

(71) Pherin Corporation, Menlo Park, US

(72) Berliner David L., Adams Nathan William, Jennings-White Clive L.

(54) **Steroidy estrenowe jako neurochemiczne inicjatory zmian w działaniu ludzkiego podwzgórza oraz pokrewne kompozycje farmaceutyczne i sposoby**

(57) Wynalazek dotyczy w szczególności sposobu zmieniania działania ludzkiego podwzgórza. Sposób obejmuje podawanie donosowo ludziom środków semiochemicznych, np. steroidu estrenowego lub kompozycji farmaceutycznej steroid estrenowy tak, że ligand semiochemiczny wiąże się specyficznie z receptorami neuronabłonkowymi. Steroid korzystnie podaje się w postaci kompozycji farmaceutycznej.

Wynalazek obejmuje także kompozycje faramceutyczne zawierające steroidy.

(54 zastrzeżenia)

A1(21) 312279 (22) 93 09 28 6(51) A61K 31/56

(31)93 77359 (32)93 06 15 (33) US

(86) 93 09 28 PCT/US93/09349

(87) 94 12 22 WO94/28904 PCT Gazette nr 28/94

(71) Pherin Corporation, Menlo Park, US

(72) Berliner David L., Adams Nathan William, Jennings-White Clive L.

(54) **Sterydy androstanowe jako neurochemiczne inicjatory zmiany funkcji przedwzgórzowych u ludzi, farmaceutyczne kompozycje i sposoby ich wytwarzania**

(57) Przedmiotem wynalazku jest sposób zmieniania funkcji przedwzgórzowych u jednostki. Sposób obejmuje podawanie donosowe człowiekowi związku semiochemicznego, np. sterydu androstanowego lub farmaceutycznej kompozycji zawierającej związek semiochemiczny w taki sposób, że ligand semiochemiczny wiąże się specyficznie z receptorem nerwowo-nabłonkowym. Steryd lub sterydy korzystnie podaje się w postaci farmaceutycznej kompozycji.

Wynalazek obejmuje także farmaceutyczne kompozycje zawierające sterydy.

(54 zastrzeżenia)

A1(21) 312387 (22)94 07 01 6(51) A61K 49/00

(31) 93 86717 (32)93 07 02 (33) US
94 187656 26 01 94 US

(86) 94 07 01 PCT/US94/07533

(87) 95 01 12 WO95/01187 PCT Gazette nr 03/95

(71) MOLECULAR BIOSYSTEMS,INC., San Diego, US

(72) Lambert Karel J., Podell Sheila Benay, Jablonski Edward G., Hulle Carl, Hamilton Kenneth, Lohrmann Rolf

(54) **Mikrokulki białkowe zakapsułkowanego nierozpuszczalnego gazu i sposób ich wytwarzania i ich zastosowanie jako środków obrazowania ultradźwiękowego**

(57) W jednym z rozwiązań mikrokulki zakapsułkowanego gazu o poprawionej odporności na działanie ciśnienia i poprawionej trwałości wytwarzane są przez zmieszanie wodnego roztworu błonotwórczego białka, takiego jak albumina ludzkiej surowicy z gazem nierozpuszczalnym w wodzie, takim jak perfluoropropan i poddanie tej mieszaniny działaniu kawitacji ultradźwiękowej lub mechanicznej pod nieobecność tlenu w aparacie, który jest zamknięty względem atmosfery.

(17 zastrzeżeń)

A1(21) 312291 (22) 94 06 13 6(51) A61L 15/60

(86) 94 06 13 PCT/SE94/00572

(87) 95 01 05 WO95/00183 PCT Gazette nr 02/95

(71) MÖLNLYCKE AB, Göteborg, SE

(72) Steger Christina, Guidotti Edward, Österdahl Eje, Widlund Urban

(54) **Artykuł absorpcyjny zawierający superabsorpcyjny materiał o opóźnionym czasie aktywacji**

(57) Korpus absorbujący do artykułu absorpcyjnego, takiego jak pieluszka, środek ochronny dla osób mimowolnie moczących się, podpaska higieniczna i tym podobne, zawiera hydrofilowe włókna i cząstki materiału superabsorbentowego i ma części przednią i tylną (4, 5) i część krokową (6) usytuowaną pomiędzy nimi, przy czym krokowa część ma obszar nawilżania (16), do którego jest kierowana większa część wypływającego płynu, a korpus absorbujący zawiera cząstki superabsorbentu, które są pokryte materiałem jedynie wolno rozpuszczającym się w płynie absorbowanym lub/i wolno przesiąkającym przez płyn absorbowany tak, że cząstki superabsorbentu nie zaczynają absorbować płynu i pęcznieć w żadnym zakresie dopóki materiał pokrywający nie zostanie rozpuszczony i/lub nie zostanie przesiąknięty, a ponadto konwencjonalny materiał superabsorbentu jest usytuowany ogólnie w tych częściach korpusu, które znajdują się poza obszarem nawilżania.

(7 zastrzeżeń)

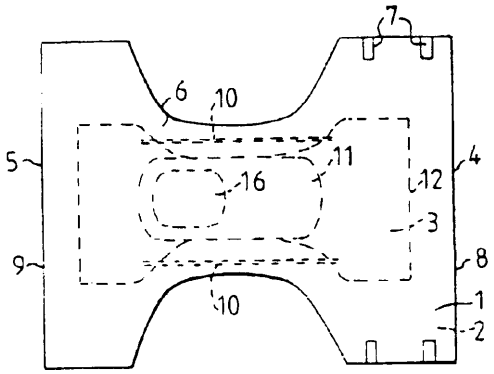

A1(21) 310793 (22) 95 10 05 6(51) A61L 27/00

(31) 94 4435680 (32) 94 10 06 (33) DE

(71) Merck Patent Gesellschaft mit beschränkter Haftung, Darmstadt, DE

(72) Nies Berthold, Tröster Sabine, Specht Rainer

(54) **Sposób i zestaw do wytwarzania porowatych namiastek kości**

(57) Wynalazek dotyczy sposobu wytwarzania porowatych namiastek kości wykazujących częściowo lub całkowicie współpołączony układ porów o przypadającym udziale objętościowym rzędu 5-60% oraz zestawu

do wytwarzania porowatej namiastki kości wykazującej częściowo lub całkowicie współpołączony układ porów o przypadającym udziale objętościowym rzędu 5-60% złożonego z odrębnych jednostek opakowaniowych. Cechą sposobu jest to, że (a) 0-48% wagowych stałego składnika, składającego się z drobnocząsteczkowego polimeru estrów kwasu akrylowego i/lub metakrylowego oraz ewentualnie dalszych dodatków, takich jak katalizatory polimeryzacji, środki kontrastowe do zdjęć rentgenowskich, napełniacze i barwniki, b) 2-50% wagowych ciekłego składnika, składającego się z monomeru estru kwasu akrylowego i/lub metakrylowego oraz ewentualnie dalszych dodatków, takich jak przyspieszacze polimeryzacji i stabilizatory i c) 50-98% wagowych gruboczasteczkowego granulatu z biokompatybilnego materiału o średnicy największej cząstki 0,5-10 mm miesza się ze sobą, ewentualnie przeprowadza w żądaną postać i następnie utwardza się. Cechą zestawu jest to, że zawiera on jednostki opakowaniowe w/w składników (a), (b) i (c).

(16 zastrzeżeń)

A1(21) 312382 (22)94 07 01 6(51) A63F 3/06

(31) 93 9313806 (32)93 07 03 (33) GB

(86) 94 07 01 PCT/GB94/01433

(87) 95 01 19 WO95/01821 PCT Gazette nr 04/95

(71) OPAX INTERNATIONAL LIMITED, Leeds, GB

(72) Benson Victor, Bedford Jon

(54) Udoskonalenie dotyczące biletów do gry

(57) Bilety do gry są zadrukowane pewną liczbą warstw włączając w to nieprzezroczystą, zdrapywalną lub dającą się zeskrobywać warstwę (22), która jest usuwana przez użytkownika dla odsłonięcia warstwy (18) biletu ze wskaźnikiem gry. W bilecie wykorzystuje się względnie przepuszczające światło podłoże (10) i aby zapobiec bezprawnemu odczytywaniu wskaźnika gry (18) za pomocą oświetlenia intensywnym światłem z tyłu biletu warstwy te obejmują wzór mylący (12) pod warstwą zdrapywalną (22), który jest dopasowany do wskaźnika gry.

(5 zastrzeżeń)

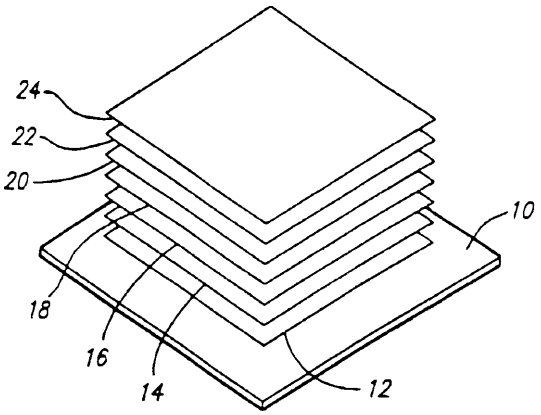

DZIAŁ B

RÓŻNE PROCESY PRZEMYSŁOWE; TRANSPORT

A1(21) 312273 (22) 94 06 16 6(51) B01D 1/24 F25C 1/14

(31) 93 81039 (32)93 06 22 (33) US

(86) 94 06 16 PCT/US94/06827

(87) 95 01 05 WO95/00223 PCT Gazette nr 02/95

(71) Y.T.Li Engineering Inc., Acton, US

(72) Li Yao-Tzu

(54) Urządzenie do przekazywania ciepła zaopatrzone w obiegowy drążek zgarniający z napędem wymuszonym

(57) Urządzenie do przekazywania ciepła przy ciągłej przeróbce cieczy jest zaopatrzone w wymuszony napęd mechaniczny zespołu pionowych drążków rozgarniających (14), z których każdy znajduje się wewnątrz pionowej rury (2) przekazującej ciepło. Każdy drążek rozgarniający (14) jest swobodnie podparty na dolnym końcu i jest dostatecznie elastyczny dla ścisłego dopasowania do powierzchni wewnętrznej rury podczas jego ruchu obiegowego.

Napęd obiegowy napędza drążek rozgarniający za pośrednictwem pary poziomych rozmieszczonych w pewnej odległości jedna nad drugą płyt (11, 12), które sprzężone są z drążkami (14) znajdującymi się w luźnych otworach (27, 27'), które służą za dopływy płynu z płyty napędowej. Silnik (18) obraca wał napędowy (17) sprzężony z przynajmniej jedną z płyt napędowych (11, 12) za pośrednictwem przynajmniej jednego ramienia mimośrodowego (16, 16').

Każda z płyt (11, 12) może stanowić parę płyt przeciwległych z oddzielnymi napędami mimośrodowymi o przesunięciu fazowym 180°, zapewniającym samowyważenie. W drugim wykonaniu płyta napędowa zawiera sztywny okrągły pierścień, w którym zainstalowane są tuleje sprzężone z drążkami za pośrednictwem sieci drutów wspartych na pierścieniu.

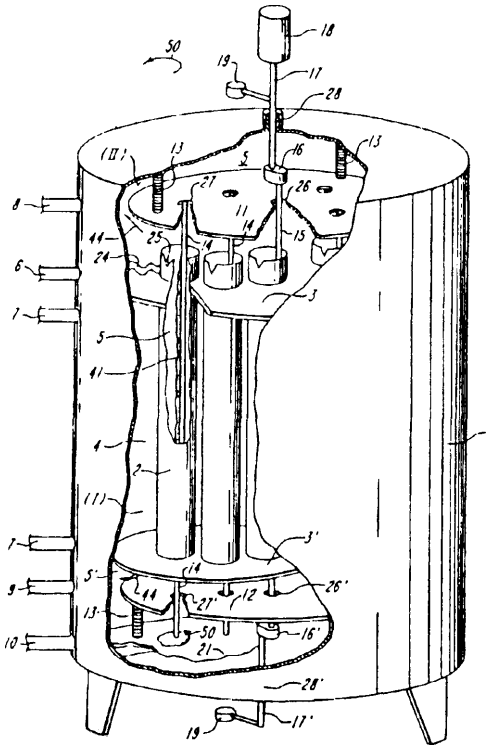

Rozprowadzanie płynu może również odbywać się z rezerwy (24) wody utrzymywanej między płytą stałą (3) i górną płytą napędową (11) przy grawitacyjnym podawaniu do każdej z rur (2) przez otwór wlotowy (25) w górnym końcu rury. W celu zapewnienia szczelności przy przenoszeniu ciepła, stosuje się różne uszczelki umożliwiające przenoszenie mocy napędowej przez obudowę (1) bez stosowania konwencjonalnych uszczelnień obrotowych.

(15 zastrzeżeń)

A1(21) 312383 (22) 95 05 16 6(51) B01D 27/08
B21D 51/40

(31) 94TO 401 (32)94 05 20 (33) IT
94TO 402 20 05 94 IT

(86) 95 05 16 PCT/EP95/01857
(87) 95 11 30 WO95/32042 PCT Gazette nr 52/95
(71) TECNOCAR S.R.L., Turin, IT
(72) Borasio Franco, Fassio Sergio
(54) Sposób **wytwarzania jednoczęściowej pokrywy filtra pojazdu mechanicznego, zwłaszcza filtra oleju oraz pokrywa wytworzona tym sposobem**

(57) Opisany jest sposób wytwarzania jednoczęściowej pokrywy (10) filtra pojazdu mechanicznego, składajacy sie z następujących etapów obróbczych: przygotowuje się wyjściową jednoczęściową płytkę (10); wytłacza się płytkę (10) w jej środkowym rejonie; zmniejsza sie grubość zewnętrznego brzegu (30) płytki (10) poprzez etap zaginania, a następnie etap wytłaczania i trzy dalsze etapy zaginania oraz etap wykrawania zewnętrznego brzegu (30); formuje się końcowo zewnętrzny brzeg (30); wykrawa się płytkę (10) w jej środkowym rejonie; wygina się krawędź środkowego rejonu płytki (10); gwintuje się środkowy otwór (42); zagina się obejmująco zewnętrzny brzeg (30) płytki (10) do połączenia z miską zawierającą wkład filtracyjny.

(17 zastrzeżeń)

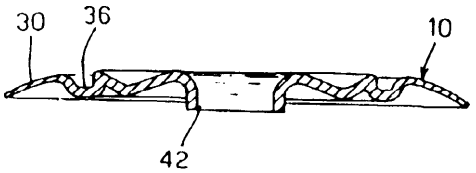

A1(21) 312378 (22) 94 05 13 6(51) B01D 33/04

(31) 93 931755 (32) 93 05 14 (33) NO

(86) 94 05 13 PCT/NO94/00093
(87) 94 11 24 WO94/26387 PCT Gazette nr 26/94
(71) SALSNES FILTER AS, Salsnes, NO
(72) Fosseng Audun
(54) **Urządzenie do czyszczenia bezkońcowych taśm nitrujących**

(57) Przedstawione jest urządzenie czyszczące dla bezkońcowych taśm filtrujących (11) umieszczone wewnątrz zbiornika (13) z zanieczyszczoną wodą, do filtrowania tej wody. Taśma filtrująca jest umieszczona przegubowo na szeregu rolek (12, 14, 16, 17) w ten sposób, że posiada odcinek (20) przebiegający zasadniczo poziomo z odfiltrowanymi resztkami okładającymi go od dołu, przy czym odcinek ten jest wyposażony w zespół (23) do wdmuchiwania środka czyszczącego na taśmę filtrującą. Pod zespołem do wdmuchiwania środka czyszczącego ustawiona jest rynna zbiorcza (21) z wyposażeniem przenoszącym (22) na spodzie w celu usuwania resztek. Środek czyszczący stanowi powietrze wdmuchiwane pod ciśnieniem powodujące podniesienie temperatury powietrza.

(5 zastrzeżeń)

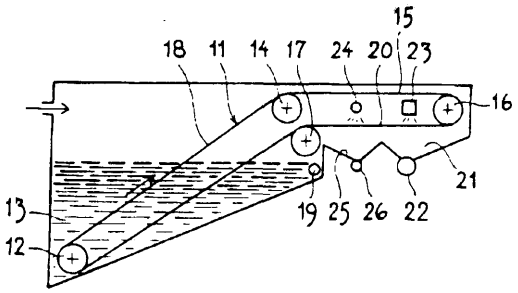

A1(21) 310910 (22) 95 10 11 6(51) B01D 53/48

(31) 94 245855 (32) 94 10 12 (33) JP

(71) MITSUBISHI JUKOGYO KABUSHIKI KAISHA, Tokio, JP
(72) Okazoe Kiyoshi, Nakagawa Toyoshi, Takashina Toru
(54) Urządzenie do odsiarczania na mokro gazu spalinowego

(57) Urządzenie do odsiarczania na mokro gazu spalinowego, charakteryzuje się tym, że ma kolumnę absorpcyjną (21), zbiornik (22) utworzony integralnie ze sposobem tej kolumny absorpcyjnej (21) dla przetrzymywania szlamu absorbentu, wlot (21 a) gazu spalinowego utworzony przy szczycie kolumny absorpcyjnej (21), pompę cyrkulacyjną (23) do przetłaczania szlamu (S) w górę ze zbiornika (22) do wlotu (21 a) gazu spalinowego dla kontaktowania szlamu z gazem spalinowym, środek do usuwania dwutlenku siarki z gazu spalinowego poprzez medium szlamu absorbentu we wlocie (21 a) gazu spalinowego i kanał wylotowy (24) gazu wznoszący się integralnie od szczytu końcowej części zbiornika (22), przez co obrobiony gaz spalinowy pozbawiony dwutlenku siarki jest wyprowadzany na zewnątrz, zaś kanał wyjściowy (24) gazu zawiera eliminator mgły (25) usytuowany pionowo na podobieństwo pionowej przegrody, poprzez rurę (24a) kanału, przy czym dolny koniec eliminatora mgły (25) jest przedłużony częściowo do kąpieli szlamu absorbentu wewnątrz zbiornika.

(4 zastrzeżenia)

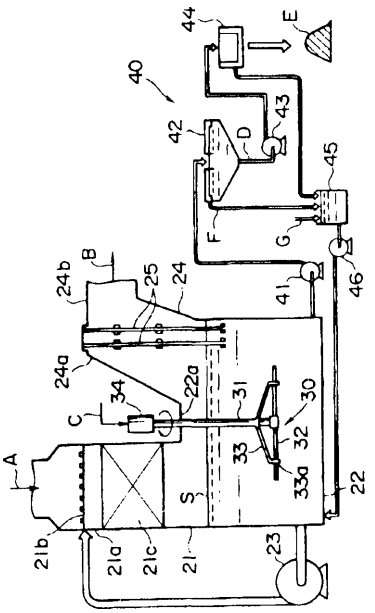

A1(21) 310845 (22) 95 10 06 6(51) B01D 53/50

(31) 94 243717 (32)94 10 07 (33) JP
94 292981 28 11 94 JP

(71) **TOYO ENGINEERING CORPORATION,** Tokio, **JP**

(72) Iiyama Shigeo, Ohsaki Kozo, **Nakagawa** Kenichi

(54) **Sposób odsiarczania gazu odlotowego**

(57) W jednym z rozwiązań sposób odsiarczania obejmuje etap odsiarczania polegający na absorpcji i usunięciu tlenków siarki w gazie odlotowym za pomocą roztworu zawierającego środek odsiarczający na bazie Mg, jeden lub dwa etapy utleniania polegające na potraktowaniu gazem zawierającym tlen cieczy po obróbce dla otrzymania MgS04, etap podwójnego rozkładu polegający na dodaniu do roztworu, otrzymanego w etapach utleniania, zasadowych zwiazków wapnia, w celu przeprowadzenia ich reakcji z $MgSO_4$, etap rozdzielenia polegający na rozdzieleniu mieszaniny $Mg(OH)_2$ i dwuwodzianu gipsu w postaci zawiesiny, otrzymanej w etapie podwójnego rozkładu, za pomocą klasyfikatora hydraulicznego, etap zawracania zawiesiny $Mg(OH)_2$, oddzielonej w etapie rozdzielania, do etapu odsiarczania, etap obróbki zawiesiny dwuwodzianu gipsu w etapie utleniania, w celu przekształcenia towarzyszącego mu $Mg(OH)_2$, w $MgSO_4$, etap rozdzielania sedymentacyjnego polegający na sedymentacji i rozdzieleniu dwuwodzianu gipsu i etap zawracania cieczy sklarowanej znad osadu w etapie rozdzielania sedymentacyjnego do etapu podwójnego rozkładu, w celu obróbki tej sklarowanej cieczy.

(5 zastrzeżeń)

A1(21) 310846 (22) 95 10 06 6(51) B01J 20/02
B01J 20/30

(31)94 320549 (32)94 10 11 (33) US

(71) Corning Incorporated, Corning, US

(72) Bartholomew Roger Frank, Faber Margaret Kathleen, Sharps Julia Alyson, Zaun Kanneth Elmer

(54) **Pochłaniacz zanieczyszczeń w obudowie lasera i sposób wytwarzania pochłaniacza zanieczyszczeń w obudowie lasera**

(57) Pochłaniacz zawiera utwardzoną porowatą masę zawierajacą lepiszcze nieorganiczne i składniki W i O, gdzie W jest wybrane z grupy zawierającej zeolity typu 3A, 4A, 5A, zeolit Lindego typu M, analcym, chabazyt, erionit, offeryt, filipsyt, ferrieryt, dowolny z wymienionych typów zeolitów, które wymieniają jon z co najmniej jednym pierwiastkiem z grupy metali alkalicznych, ziem alkalicznych, metali przejściowych z grup VA, VIA, VIIA, VIIIA, IB i IIB układu okresowego pierwiastków i kombinacje tych składników oraz O jest wybrane z grupy zawierającej porowatą krzemionkę, porowaty Vycor M, węgiel aktywowany, węgiel porowaty, korund aktywowany, korund porowaty, modernit, kloweryt, MCM-22, MCM-41, zeolit typu ZSM-5, X, Y, 10A i zeolit beta, jeden z wymienionych typów zeolitów, które wymieniają jon z co najmniej jednym metalem z grupy metali alkalicznych, ziem alkalicznych, metali przejściowych z grup VA, VIA, VIIA, VIIIA, IB i IIB i kombinacje tych składników.

Sposób polega na tym, że miesza się składniki W, O, lepiszcze nieorganiczne i lepiszcze organiczne, gdzie W i O stosuje się odpowiednio w ilości od około 10% do 80% wag., lepiszcze nieorganiczne stosuje się w ilości od około 5% do 40% wag., przy czym lepiszcze organiczne dodaje się dodatkowo w ilości od około 3% do 10% wag. albo dodaje się rozpuszczalnik organiczny i wodę dla wytworzenia mieszaniny plastycznej. Rozpuszczalnik organiczny dodaje się dodatkowo w ilości od około 10% do 20% wag., a wodę dodaje się dodatkowo w ilości od 20% do 45% wag. Wytwarza się z mieszaniny plastycznej surową masę, utwardza się ją przy użyciu elementów suszących i wypala dla wytworzenia pochłaniacza w temperaturze w zakresie od około 500°C do 700°C w piecu mającym atmosferę zawierającą tlen, w okresie czasu od około 4 do 12 godzin.

(13 zastrzeżeń)

A1(21) 305470 (22) 94 10 14 6(51) B01J 20/30

(71) Instytut Inżynierii Chemicznej PAN, Gliwice

(72) Jarzębski Andrzej, Lachowski Andrzej, Lorenc Jarosław, Malinowski Janusz

(54) **Sposób preparatyki sorbentów aerożelowych**

(57) Wynalazek rozwiązuje zagadnienie preparatyki struktury aerożeli prowadzący do uzyskania sorbentów o bardzo wysokiej pojemności sorpcyjnej.

Sposób polega natym, że w procesie syntezy używa się substechiometrycznej ilości wody.

(1 zastrzeżenie)

A1(21) 305492 (22) 94 10 14 6(51) B03C 3/34

(71) Fabryka Elektrofiltrów ELWO Spółka z o.o., Pszczyna

(72) Wojtyła Andrzej

(54) **Elektrofiltr**

(57) Elektrofiltr charakteryzuje się tym, że elektroda zbiorcza w kształcie zbliżonym do dużej greckiej litery sigma zawierająca podstawową płaszczyznę zbiorczą mającą na środku naprzemianległe wytłoczone usztywnienie środkowe oraz usztywnienia przyśrodkowe przesunięte w stosunku do osi poprzecznej płaszczyzny elektrody dogodnie na odległość pięciu grubości blachy, z której wykonana jest elektroda zbiorcza posiada dogodnie w górnej części usztywnienia środkowego zabudowaną co najmniej jedną rurę nośną, podczas gdy w dolnej części na krawędziach z obu stron ma wycięte usztywnienie skrajne, a w osiach pionowych obu odcinków równoległych są usytuowane otwory owalne, przy czym odcinek równoległy usztywnienia środkowego oraz odcinki pionowe usztywnienia skrajnego wynoszą korzystnie 8,62% szerokości profilu elektrody zbiorczej, a elektroda ulotowa (3) ma umieszczone z obu stron w jednej płaszczyźnie pionowej w rurze ostrza na przemian długie i krótkie, przy czym ostrza krótkie mają długość do dwóch wielokrotności średnicy rury, a ostrza długie dogodnie mają długość do sześciu wielokrotności średnicy rury podczas gdy każda komora zbiorcza (1) ma trzy strefy o jednakowej długości.

(4 zastrzeżenia)

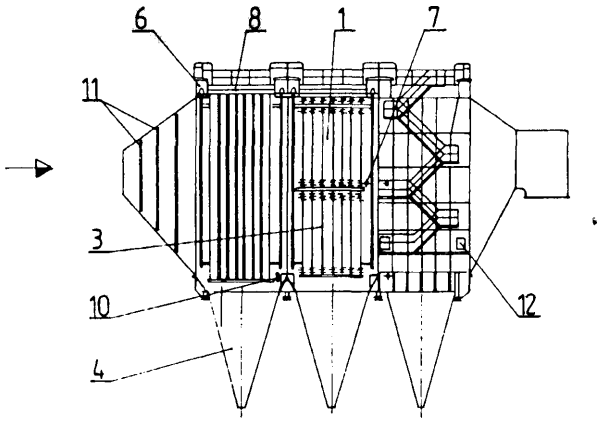

A1 (21) 305307 (22) 94 10 03 6(51) B04C 5/04

(71) Szołtysik Lotar, Boruszowice
(72) Szołtysik Lotar, Kovats Zbigniew

(54) **Dwustopniowy odpylacz przelotowy multicyklonu suchego**

(57) Dwustopniowy odpylacz przelotowy multicyklonu suchego, szczególnie do odpylania spalin kotłów rusztowych, posiada dwa stopnie odpylania. Pierwszy stopień odpylania składa się z zespołu zawirowującego (2), który współpracuje z konfuzorem (3), o dużym pochyleniu, zakończonego odcinkiem rury (4), wewnątrz której znajduje się zespół łopatek (5).

Drugi stopień odpylania składa się z konfuzora (3) zakończonego krótkim odcinkiem rury (6), z kołnierzem mocującym. Z zespołu odpylacza przelotowego, istnieje możliwość tworzenia różnych kompozycji multicyklonu o przekroju kwadratowym, prostokątnym oraz okrągłym.

(2 zastrzeżenia)

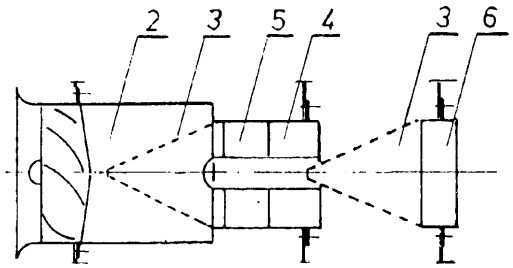

A1(21) 312325 (22) 94 07 19 6(51) B07B 13/04 B07B 1/10

(31) 93 4324144 (32) 93 07 19 (33) DE

(86) 94 07 19 PCT/DE94/00843
(87) 95 02 02 WO95/03137 PCT Gazette nr 06/95
(71) Hecker & Krosch GmbH & Co.KG, Zulpich, DE; Sasol Limited, Johannesburg, ZA
(72) Meyer Philippus Jacobus, ZA; Pieterse Dirk Petrus, ZA; Müller Christian, DE; Buderath Josef-Friedhelm, DE

(54) **Klasyfikator suchy do miału węglowego**

(57) Klasyfikator suchy (1) o wysokiej wydajności, pracujący w sposób ciągły, ma płaszcz z biegnącymi wzdłuż przenośnika rowkami, przy czym odpowiedni płaszcz (4) taśmy jest ustawiony ukośnie tak, że większe kawałki węgla przetaczają się nad rowkami, podczas gdy najdrobniejsze frakcje węgla lub innego materiału pozostają w rowkach.

Dzięki temu miał węglowy można odprowadzać górą, podczas gdy duże ziarna odprowadza się przez niżej położony wzdłużny bok.

Wymagane nachylenie przenośnika taśmowego (2) ustawia się i utrzymuje dzięki temu, że płaszcz (4) taśmy przenośnika ma na spodzie (16) umieszczone na krawędziach listwy mocujące (17, 19), odpowiadające rolkom podtrzymującym (22, 23) rozmieszczonym w odstępach wzdłuż konstrukcji nośnej (3).

Oprócz rolek podtrzymujących (22, 23) są zainstalowane rolki dociskowe, umożliwiające równomierne zamocowanie krawędzi zarówno na wyżej położonym jak też na niżej położonym wzdłużnym boku (20).

Klasyfikację suchego miału węglowego przeprowadza się z wysoką wydajnością, a miał można poddawać dalszej przeróbce bez konieczności suszenia, przy czym ilość ziaren o niewłaściwej wielkości jest bardzo mała.

(25 zastrzeżeń)

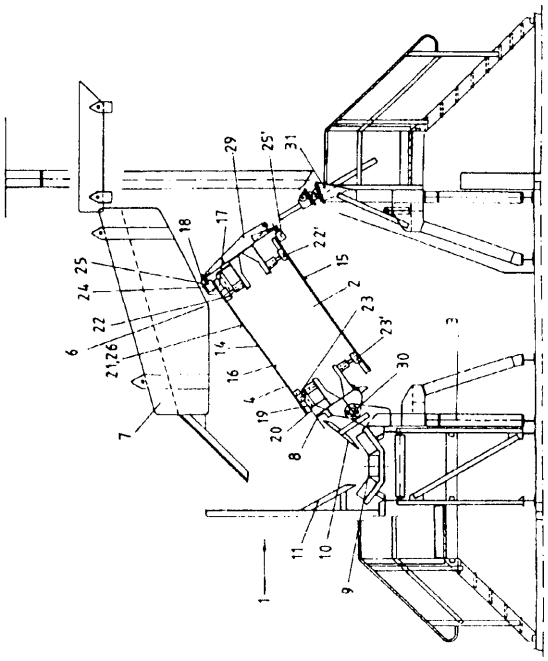

A1(21) 305392 (22) 94 10 11 6(51) B08B 9/06

(75) Borkowski Przemysław Józef, Koszalin; Borkowska Kamila, Koszalin

(54) **Sposób czyszczenia rurociągów z osadów trwałych**

(57) Wynalazek rozwiązuje zagadnienie opracowania sposobu czyszczenia rurociągów z osadów trwałych, zwłaszcza takich jakie najczęściej występują w instalacjach wodociągowych.

Sposób polega na tym, że na osady zarastające czyszczony rurociąg oddziaływuje się strumieniami wody mającymi wielofazową strukturę inicjującą powstawanie kawitacji w obszarze czyszczenia co najmniej 30-krotnie większym, niż strefa bezpośredniego oddziaływania strumienia.

Rozległość tej strefy wynosi nie mniej niż 1% całkowitej powierzchni zanieczyszczonego rurociągu. Przy tym największa odległość między trajektoriami poszczególnych strumieni nie przekracza 115 wartości nominalnych średnic strumienia wody o gęstości mocy nie mniejszej niż 1 kW/mm^2.

Zapewniało uzyskanie rozkładu gęstości mocy strumienia, przypadającej na jednostkę powierzchni czyszczonego rurociągu, o wartości nie mniejszej niż 1 kW/cm^2.

(1 zastrzeżenie)

A1(21) 305342 (22)94 10 07 6(51) B09B 3/00

(71) Politechnika Warszawska, Warszawa
(72) Pysiak Janusz, Stefaniak Piotr, Czech Krzysztof, Gładysiak-Kwiatkowska Anna

(54) **Sposób utylizacji poliestrowych odpadów lakierniczych**

(57) Według sposobu odpad polakierniczy rozdrabnia się mechanicznie, a następnie miesza się z węglem kamiennym w ilości od 1 do 5% wagowych w stosunku do masy węgla, po czym tak przygotowany wsad spala się w piecu z ruchomym rusztem.

(1 zastrzeżenie)

A1(21) 305371 (22) 94 10 06 6(51) B09B 3/00

(75) Czaja Juliusz, Wrocław; Czaja Henryka, Wrocław; Podlisiecki Mikołaj, Radwanice k/Wrocławia

(54) Sposób termicznej utylizacji odpadów zawierających związki metali i urządzenie do stosowania tego sposobu

(57) W sposobie odpad zawierający związki metali w postaci pulpy o zawartości rozcieńczalnika w ilości od 15% do 70% wagowych miesza się z trocinami lub mieszaniną trocin z odpadami łatwopalnego materiału i tak utworzony wsad (1) umieszcza się w zamykanej szczelnie komorze (2) spalania w warunkach oksydacyjno-redukcyjnych, przy czym wymieniony wsad (1) ubija się warstwowo na rozpałkowanej warstwie (3)trocin ułożonej na ruszcie (4), pozostawiajac w rozpałkowej warstwie (3) i wsadzie (1) wolną przestrzeń (5) od rusztu (4) aż do pokrywy (6) szczelnie zamykającej komorę (2) spalania. Następnie pod rusztem (4) inicjuje się proces spalania rozpałkowej warstwy (3) wprowadzając jednocześnie od dołu rusztu powietrze, przy czym proces spalania prowadzi się aż do pełnego spalenia trocin zawartych we wsadzie (1). Jednocześnie powstające gazy i pary procesu spalania poddaje się procesowi oczyszczania i wzbogacenia w tlen w filtracyjnych komorach (12 i 13) i ponownie wprowadza jako powietrze do rusztu (4) komory (2) spalania. Wzbogacenie w tlen oczyszczonych spalin uzyskuje się przez usytuowanie w filtracyjnych komorach (12 i 13) grafitowych anod (10 i 11), zaś stalowej katody (9) wewnątrz wolnej przestrzeni (5) we wsadzie (1) w komorze (2) spalania i zasilaniu elektrod (9, 10 i 11) napięciem stałym o bezpiecznej jego wartości ze źródła (27) napięcia, utrzymując podczas procesu spalania stałą wartość gęstości prądu od 2 do 10A/m , wzbogacając jednocześnie proces spalania w komorze (2) o wodór wydzielany na katodzie (5).

Urządzenie do termicznej utylizacji ma szczelną komorę (2) spalania otoczoną na całej swojej wysokości i w zamykającej ją pokrywie wężownicą (14), zaś od dołu zaopatrzanej w ruszt (4), pod którym jest usytuowany wlot powietrza. Od góry komora (2) ma wylot spalin i par połączony przewodem (15) z dolną częścią pierwszej filtracyjnej komory (12), w której to części jest osadzony schładzacz (16) spalin i par, zaś nad tym schładzaczem (16) jest osadzony suchy filtr (17), w którym jest usytuowana grafitowa anoda (10) osadzona w pokrywie (18) tej filtracyjnej komory (12).

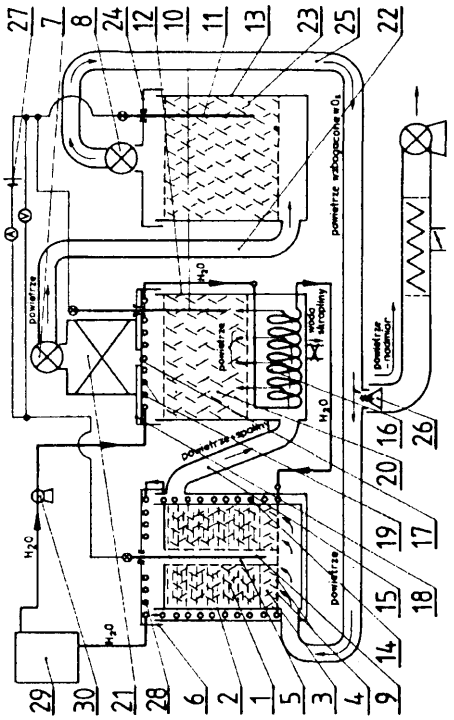

Pokrywa (18) jest otoczona wężownicą (19) i posiada otwór (20) spalin połączony skruberem (21) z wentylatorem (7), którego wylot jest połączony przewodem (22) od dołu z drugą filtracyjną komorą (13) zaopatrzoną w suchy filtr (23), w którym jest usytuowana druga grafitowa anoda (11) osadzona w pokrywie (24) tej drugiej filtracyjnej komory (13). W wylocie z drugiej filtracyjnej komory (2) jest osadzony na pokrywie (24) drugi wentylator (8), którego wylot jest połączony przewodem (25) jednocześnie z zaworem (26) regulacji ciśnienia i wlotem powietrza komory (2) spalania.

(4 zastrzeżenia)

A1 (21) 305384 (22) 94 10 10 6(51) B09B 3/00

(75) Szafer Mieczysław, Katowice; Greczkowicz Władysław, Bytom; Pisiewicz Krystyna, Katowice; Zając Cezariusz, Bytom

(54) Sposób uzdatniania zwałowisk odpadów przemysłowych dla nadania im cech gruntu użytecznego

(57) Sposób charakteryzuje się tym, że w rejonie podnóża zwałowiska (1), w pasie (2) obejmującym zwałowisko, urabia się materiał albo odspaja się na głębokość do 1,5 m, a uzyskany urobek przemieszcza się na miejsce magazynowania odkładu poza zasięgiem robót zasadniczych, po czym skarpy i wierzchowinę obudowuje się otuliną (3) uformowaną z mieszaniny odpadów powęglowych ziarnistych dogodnie w ilosci około 85% objętościowych i odpadów powęglowych drobnoziarnistych korzystnie z pras filtracyjnych dogodnie w ilości około 15% objętościowych, a następnie w obszarze przewidywanych nasadzeń drzew lub krzewów formuje się luźno usypaną warstwę rekultywacyjną (5) z odpadów powęglowych ziarnistych, a w rejonie przewidzianej zabudowy wykonuje się poduszkę piaskową (7) i po wykonaniu robót fundamentowych wolną przestrzeń pomiędzy warstwą rekultywacyjną (5) a fundamentem wypełnia się częściowo warstwą ziemi mineralnej pozyskanej w trakcie robót przygotowawczych z pasa (2) w rejonie podnóża zwałowiska (1) i częściowo z wykonywanego wokół uzdatnianego zwałowiska (1) rowu opaskowego.

Sposób postępowania jest przeznaczony do wytwarzania gruntów użytecznych, zwłaszcza na zwałowiskach odpadów hutniczych.

(3 zastrzeżenia)

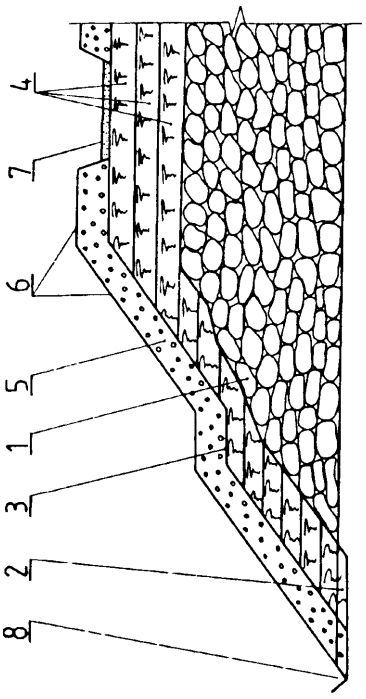

A1 (21) 312275 (22) 94 06 16 6(51) B09C 1/08

(31) 93 87540 (32)93 07 02 (33) US
93 153142 17 11 93 US

(86) 94 06 16 PCT/US94/06850

(87) 95 01 12 WO95/01232 PCT Gazette nr 03/95

(71) MONSANTO COMPANY, St.Louis, US

(72) Brodsky Philip Hyman, Ho Sa Van

(54) **Rekultywacja in situ zanieczyszczonych niejednorodnych gleb**

(57) W jednym z rozwiązań sposób rekultywacji in situ zanieczyszczonej niejednorodnej gleby polega na tym, że (a) wprowadza się materiał do obróbki zanieczyszczeń w obszarze zanieczyszczonej niejednorodnej gleby do co najmniej jednego przepuszczalnego dla cieczy obszaru w tym obszarze zanieczyszczonej niejednorodnej gleby, uzyskując co najmniej jedną strefę obróbki w obszarze zanieczyszczonej niejednorodnej gleby, (b) przepuszcza się stały prąd elektryczny przez co najmniej jeden obszar gleby o małej przepuszczalności w tym obszarze zanieczyszczonej niejednorodnej gleby między przeciwnie naładowanymi elektrodami pierwszą i drugą, przy czym (i) pierwsza elektroda usytuowana jest na jednym końcu obszaru zanieczyszczonej niejednorodnej gleby, a druga elektroda usytuowana jest na przeciwległym końcu obszaru zanieczyszczonej niejednorodnej gleby albo (ii) pierwsza elektroda usytuowana jest na jednym końcu każdego z obszarów gleby o niskiej przepuszczalności, a druga elektroda usytuowana jest na przeciwległym końcu każdego z obszarów gleby o niskiej przepuszczalności, co powoduje (1) przepływ elektroosmotyczny od drugiej elektrody do pierwszej elektrody, (2) ruch elektromigracyjny zanieczyszczeń jonowych w kierunku elektrody o przeciwnym ładunku lub (3) przepływ elektroosmotyczny od drugiej elektrody do pierwszej elektrody i ruch elektromigracyjny zanieczyszczeń jonowych w kierunku elektrody o przeciwnym ładunku oraz (c) wytwarza się gradient hydrauliczny w obszarze zanieczyszczonej niejednorodnej gleby powodując przepływ hydrauliczny od końca obszaru zanieczyszczonej niejednorodnej gleby pod wysokim ciśnieniem do końca obszaru zanieczyszczonej niejednorodnej gleby pod niskim ciśnieniem.

(47 zastrzeżeń)

A1(21) 305305 (22) 94 10 03 6(51) B21B 1/22

(75) Korbel Andrzej, Kraków; Bochniak Włodzimierz, Kraków

(54) **Sposób walcowania wyrobów, zwłaszcza metalowych**

(57) Przedmiotem wynalazku jest sposób walcowania wyrobów, zwłaszcza metalowych szczególnie przydatny podczas walcowania cienkich folii.

Sposób polega na tym, że podczas walcowania zmienia się położenie osi wzdłużnych walców w płaszczyźnie prostopadłej do kierunku walcowania, poprzez nadanie jednemu lub obu walcom ruchu wahadłowego.

(1 zastrzeżenie)

A1(21) 305409 (22)94 10 10 6(51) B22C 15/08

(71) Kopeć Jan, Nowa Sól

(72) Kopeć Jan, Piec Marian

(54) **Sposób zagęszczania dynamicznego materiałów sypkich lub ziarnistych oraz urządzenie do stosowania sposobu**

(57) Sposób jak i urządzenie znajdą zastosowanie w odlewnictwie do wykonywania form odlewniczych.

Istota sposobu polega na tym, że zagęszczanie formy odbywa się impulsem sprężonego powietrza, przetrzymywanym następnie w swej maksymalnej wielkości przez dłuższy okres czasu.

Natomiast istota urządzenia polega na tym, że impuls sprężonego powietrza oddziaływuje na masę formierską poprzez elastyczny mieszek (5) podwieszony pod dnem (2) zbiornika ciśnieniowego (1), który jest ponadto wyposażony w zawory, sterujący (17) i samoczynny różnicowy (15).

(6 zastrzeżeń)

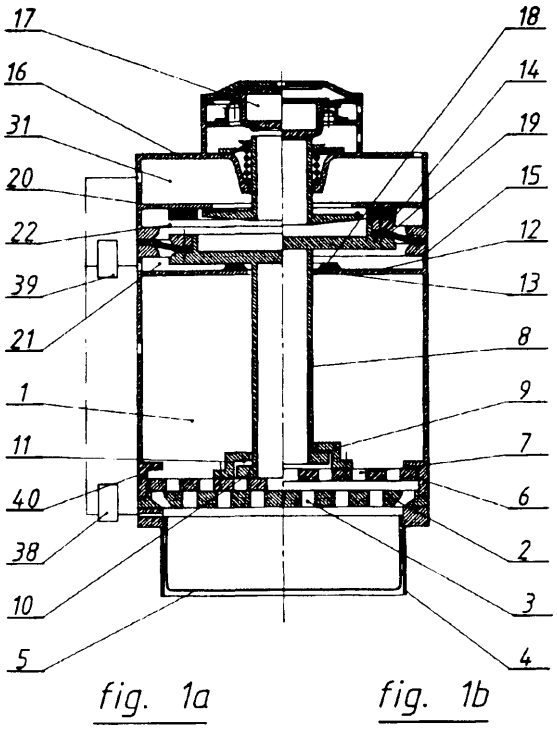

A1 (21) 305452 (22) 94 10 14 6(51) B22D 29/00

(71) CONSOLIDATED ENGINEERING COMPANY, INC., Kennesaw, US

(72) Crafton Paul M., Crafton Scott P.

(54) **Sposób obróbki cieplnej metalowych odlewów, sposób wytwarzania odlewów oraz urządzenie do obróbki cieplnej metalowych odlewów**

(57) Przedmiotem wynalazku jest sposób obróbki cieplnej metalowych odlewów, sposób wytwarzania odlewów oraz urządzenie do obróbki cieplnej metalowych odlewów, zwłaszcza w odniesieniu do metalowych odlewów z piaskowymi rdzeniami, które umożliwiają usuwanie piaskowego rdzenia i odzyskiwanie materiału tego piaskowego rdzenia do powtórnego użycia.

Sposób obróbki cieplnej odlewu posiadającego piaskowy rdzeń, zawierający przynajmniej cząstki piaskowe spojone spoiwem i tworzący wnękę w odlewie, polega na wprowadzaniu metalowego odlewu wraz z rdzeniem piaskowym do pieca; ogrzewaniu pieca do temperatury powyżej temperatury spalania spoiwa; zapewnianiu wewnątrz metalowego odlewu wraz z rdzeniem piaskowym w ogrzanym piecu atmosfery bogatej w tlen, aby umożliwić wypalenie spoiwa, na skutek czego cząstki piasku rdzenia piaskowego odłączają się od tego rdzenia; usuwaniu odłączonych cząstek piasku z wnęki; przechwytywaniu brył materiału piaskowego rdzenia, które odłączyły się od odlewu zanim spoiwo wypali się z nich; oraz trzymaniu odłączonych brył materiału piaskowego rdzenia w piecu, aby umożliwić wypalenie się z nich spoiwa.

Urządzenie zawiera piec do obróbki cieplnej (11) z dmuchawami (44) do kierowania przepływu powietrza na odle-

wy, aby usuwać piasek z piaskowego rdzenia. Usunięty piasek spada do koryta (50), gdzie jest on zbierany i transportowany do centralnego zbiornika (60) dla powtórnego wykorzystania.

(83 zastrzeżenia)

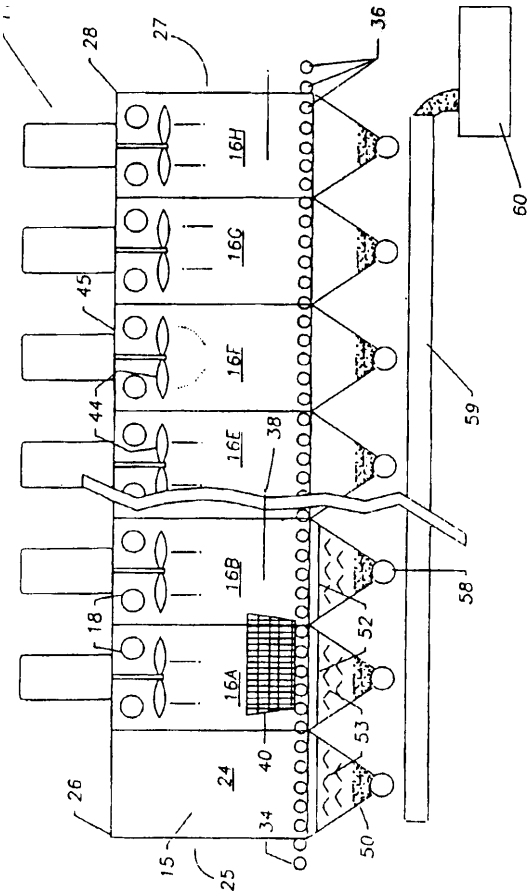

A1(21) 310648 (22)95 09 23 6(51) B23P 13/00

(71) Przedsiębiorstwo Produkcyjno-Usługowo-Handlowe UNIMONT Spółka z o.o., Wrocław

(72) Kotecki Marek, Mazgaj Kazimierz

(54) **Sposób wycinania krążka w zbiornikach ciśnieniowych i urządzenie do stosowania tego** sposobu

(57) Sposób wycinania krążka w zbiornikach ciśnieniowych do wykonania próbek metalograficznych i wytrzymałościowych polega na tym, że napęd z diamentowym wiertłem koronowym osadza się między płytami dolną i górną oraz ustawia się w osi poprzecznej zbiornika ciśnieniowego i dociska się trzpieniem rozporowym, poprzez płytę dociskową, do zbiornika. Płytę dolną i górną stabilnie przytwierdza się łącznikami do wewnętrznej powierzchni zbiornika. Następnie włącza się napęd i prowadząc ręcznie posuw suportu z prędkością 3 ÷ 10 mm/h, wycina się krążek. Urządzenie charakteryzuje się tym, że ma napęd (1) z diamentowym wiertłem (2) koronowym, przymocowany do suportu (3) przesuwnie połączonego z kolumną (4) wyposażoną w górnej części w rozporowy trzpień (5). Kolumna (4) osadzona jest między dolną płytą (10) i górną płytą (11), które stabilnie przymocowane są łącznikami (8 i 9) do wewnętrznej powierzchni zbiornika (6), przy czym dolna płyta (10) spoczywa na podporach (12).

(4 zastrzeżenia)

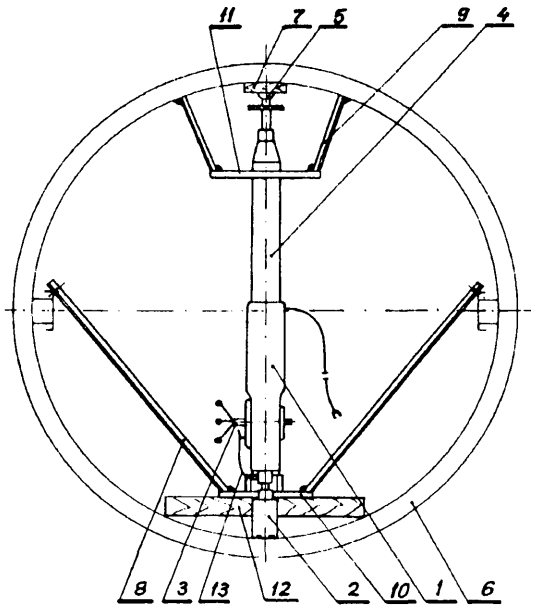

A1 (21) 311147 (22) 95 10 25 6(51) B24D 5/06

(71) Wyższa Szkoła Inżynierska, Koszalin

(72) Pluta Zdzisław

(54) **Spojona ściernica elastyczna do wygładzania powierzchni**

(57) Wynalazek dotyczy ściernic o dużej podatności i rozwiązuje zagadnienie zmniejszenia chropowatości obrabianej powierzchni.

Ściernica tarczowa ma zewnętrzną kołową powierzchnię walcową (2) i względem niej jedną prostopadłą powierzchnię czołową (3), a na drugiej powierzchni czołowej ma płaskie ścięcie (1). W jednym z rozwiązań jej centrycznie względem osi (4) przelotowe wydrążenie (5) ogranicza przelotowa kołowa powierzchnia walcowa (6), a walcowe wyżłobienie (7) kołowa powierzchnia walcowa (8) oraz łącząca te walcowe powierzchnie płaska pierścieniowa powierzchnia czołowa (9).

Zespołowa spojona ściernica składa się ze ściernic z dwoma skośnymi i równoległymi płaszczyznami oraz ściernic z jednym takim ścięciem. Wszystkie one są przedzielone dystansowymi pierścieniami i osadzone na wrzecionie oraz mocowane przy pomocy podkładki i nakrętki. Kolejne ściernice mają wzrastająco lub malejąco zróżnicowaną strukturę.

(10 zastrzeżeń)

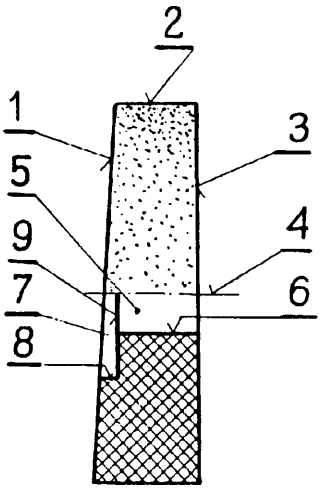

A1(21) 305364 (22) 94 10 05 6(51) **B26D** 5/26
B26F 1/12

(75) Bardoński Bernard, Koszalin

(54) Urządzenie do wycinania, odcinania i żłobienia prostokątnych płyt z tektury lub podobnego materiału, zwłaszcza na pudełka składane

(57) Urządzenie składa się z przynajmniej dwóch par obrotowych walców roboczych, pomiędzy którymi podawana jest obrabiana płyta. Na przynajmniej jednym walcu każdej pary osadzone są głowice narzędziowe (25, 26, 27, 28), z których przynajmniej część (26, 27, 28) jest przesuwna.

Urządzenie zawiera mechanizm do ustawiania wymiarów wzdłużnych wykonywanych operacji oparty na łańcuchu z kołami napędu walców. Mechanizm ustalania wymiarów wzdłużnych dla jednej lub kilku par walców stanowią dwa regulacyjne koła pośrednie usytuowane trwale na wspólnym członie, który w przekładni osadzony jest przesuwnie.

Urządzenie zawiera mechanizm do ustawiania wymiarów poprzecznych odcinków obrabianej płyty, zawierający śruby pociągowe (29, 30, 31) dla przesuwnych głowic narzędziowych (26, 27, 28), napędzane z napędu kołami zębatymi (35, 36, 37, 38) tworząc korzystnie mechanizm przekładni obiegowej.

(4 zastrzeżenia)

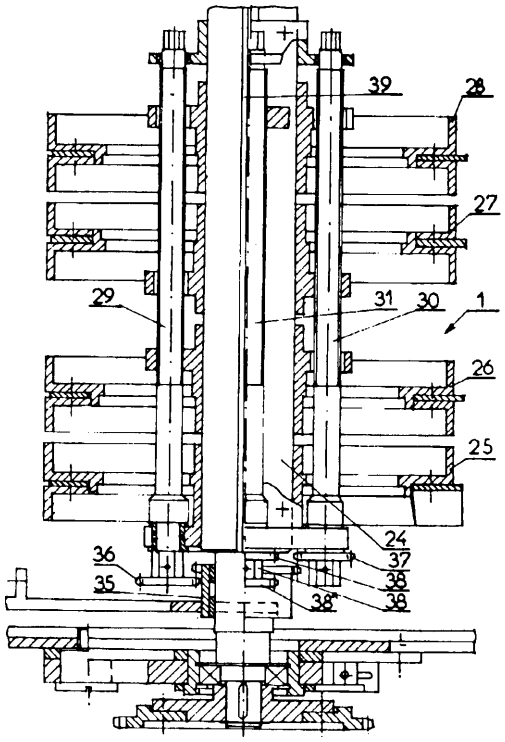

A1(21) 310917 (22) 95 10 12 6(51) B28B 1/14
B28B 7/06

(31) 94PC 20 (32) 94 10 14 (33) IT

(75) Parenti Giuseppe, Piacenza, IT; Parenti Cesarino, Piacenza, IT

(54) **Sposób wytwarzania płyt betonowych dla okrągłego zbiornika naziemnego, płyta betonowa dla okrągłego zbiornika naziemnego i forma odlewnicza do wytwarzania tych płyt betonowych**

(57) Płyta betonowa dla okrągłego zbiornika naziemnego zawiera ścianę (1), wyposażoną w poziomie żebra usztywniające, mające ukształtowane kanały na cięgna sprężające. Ściana (1) jest płaska, zaś kanały mają kształt łuku.

Sposób wytwarzania płyt betonowych polega na tym, że zakłada się giętki element rurowy (11) o długości łuku odpowiadającej długości promienia zbiornika i cięciwie równej szerokości płyty w formie odlewniczej o ruchomych ścianach bocznych, na parze kołków zamocowanych do ścian bocznych formy w miejscu usytuowania żeber, a następnie zbliża się ruchome boki do siebie, aż do zamkniecia formy zaś giętki element rurowy wygina się w pożądany kształt łukowaty po czym umieszcza się zbrojenie wzmacniające w formie i zalewa się je betonem, zaś po zebraniu nadmiaru betonu pozostawia się formę do czasu zastygnięcia betonu, a następnie usuwa się gotową płytę z formy odlewniczej.

(7 zastrzeżeń)

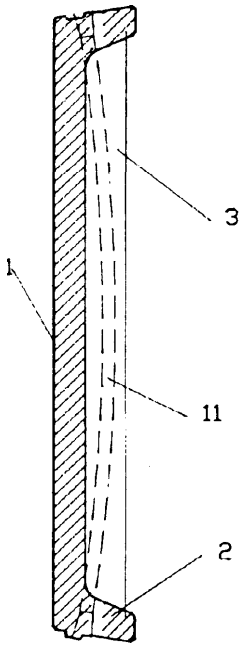

A1(21) 312296 (22) 94 06 13 6(51) B29C 41/20
H01B 19/00
H01B 17/26

(31) 93 9381057. (32) 93 06 25 (33) EP

(86) 94 06 13 PCT/EP94/01912

(87) 95 01 05 WO95/00310 PCT Gazette nr 02/95

(71) CIBA-GEIGY AG, Bazyleja, CH

(72) Aus Der Au Hans-Rudolf, Lucchi Marco, Voirol Peter, Saner Niklaus

(54) **Proces wytwarzania zasadniczo wydrążonych cylindrycznych odlewów i zasadniczo wydrążony cylindryczny odlew**

(57) W celu wytworzenia zasadniczo wydrążonych cylindrycznych odlewów (5), zwłaszcza izolatorów wprowadzających przewody wysokiego napięcia, bardziej lub mniej ciekły materiał odlewniczy (50) wprowadza się w zasadniczo wydrążoną cylindryczną formę odlewniczą (2), która jest napędzana obrotowo. Przed wprowadzeniem materiału odlewniczego forma odlewnicza jest ogrzewana do temperatury powyżej temperatury żelowania materiału odlewniczego. Forma odlewnicza (2) wypełniona materiałem odlewniczym (50) jest napędzana obrotowo aż zostanie ukształtowany odlew (5), który jest zasadniczo ciałem stałym. Tak utworzony odlew wyjmuje się następnie z formy odlewniczej. Przed wprowadzeniem materiału odlewniczego w formę odlewniczą wprowadza się jednak w ogrzaną formę odlewniczą zasadniczo wydrążoną cylindryczną tkaninę siatkową (1)

koncentrycznie w stosunku do osi obrotu (22) tej formy i dopiero wtedy w formę odlewniczą (2) wprowadza się materiał odlewniczy (50).

(20 zastrzeżeń)

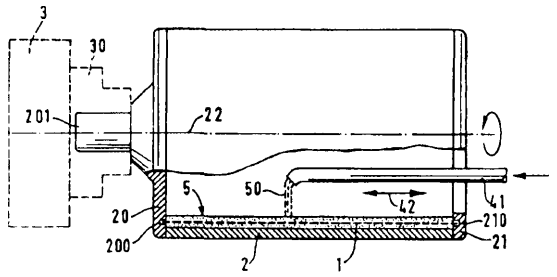

A1(21) 311169 (22) 95 10 26 6(51) B29C 44/16

(75) Downarowicz Tadeusz, Wrocław

(54) **Sposób ciągłego wytwarzania elementu termoizolacyjnego**

(57) Rozwiązanie charakteryzuje się tym, że granulat styropianowy w sposób ciągły wprowadza się do formy za pośrednictwem podajnika i sprężonego powietrza, po czym zewnętrzne warstwy granulatu podgrzewa się do temepratury około 135°C, a następnie poddaje się go gwałtownej dekompresji i schładzaniu. Przed rozpoczęciem cyklu podgrzewania granulatu styropianowego do formy wprowadza się elementy montażowo-konstrukcyjne.

(2 zastrzeżenia)

A1(21) 311069 (22) 95 10 20 6(51) B29D 30/00

(75) Krzyżagórski Marian, Stęszew

(54) **Sposób wytwarzania membrany, zwłaszcza do podnośnika płytowego**

(57) Sposób wytwarzania membrany, zwłaszcza do podnośnika płytowego charakteryzuje się tym, że wyselekcjonowaną zużytą oponę radialną z bieżnikiem poddaje się maszynowemu lub ręcznemu ścięciu i zszorstkowaniu w celu usunięcia starego bieżnika (1), a następnie na czole opony ściąga się stary kord stalowy (3). Po wyrównaniu nakłada się nowy kord, który układa się na przemian na czole opony. Włókna krzyżują się pod kątem 20-50 stopni tworząc siatkę osnowy. Membranę następnie poddaje się wulkanizacji w temp. 150-165 stopni C i wygrzaniu w temp. 40-45 stopni C w ciągu 1-2 h.

(1 zastrzeżenie)

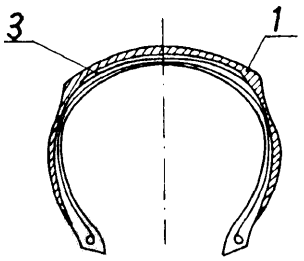

A1(21) 312330 (22) 94 07 20 6(51) B30B 11/22

(31) 93 4325514 (32)93 07 29 (33) DE

(86) 94 07 20 PCT/EP94/02402

(87) 95 02 09 WO95/03714 PCT Gazette nr 07/95

(71) SCHAAF TECHNOLOGIE GMBH, Bad Camberg, DE

(72) Schaaf Heinz

(54) **Podgrzewarko-wytłaczarka do termicznego przetwórstwa biopolimerów i sposób podgrzewania i wytłaczania biopolimerów**

(57) Przedmiotem wynalazku jest podgrzewarko-wytłaczarka z zasilającym lejem (14), przenośnikiem śrubowym (10) i dyszą (26) stosowana w termicznej przeróbce biopolimerów.

Urządzenie charakteryzuje się tym, że ma przynajmniej jedną pompę łopatkową umieszczoną pomiędzy przenośnikiem śrubowym i dyszą, z których każda pompa ma przynajmniej jedną matrycę z otworami i przyporządkowany jej rotacyjny element łopatkowy (24), które razem tworzą pompę łopatkową.

(38 zastrzeżeń)

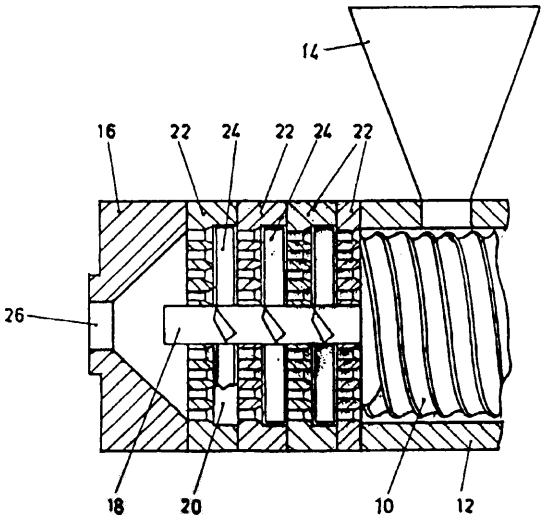

A1 (21) 312388 (22) 94 07 11 6(51) B32B 7/04 B32B 5/26

(31)93 93796 (32)93 07 19 (33) US

(86)94 07 11 PCT/US94/07704

(87) 95 02 02 WO95/03172 PCT Gazette nr 06/95

(71) FIBER WEB NORTH AMERICA INC., Simpsonville, US

(72) Gessner Scott L., Gillespie Jay D.

(54) **Tkaniny barierowe zawierające wstęgi nośne z włókien wieloskładnikowych**

(57) Przedstawiona jest kompozytowa tkanina włókninowa posiadająca co najmniej jedną hydrofobową warstwę (12) mikroporowatą oraz co najmniej jedną inną warstwę (11) uformowaną z włókien wieloskładnikowych. Włókna wieloskładnikowe zawierają składnik z żywicy termoplastycznej o niższej temperaturze topnienia oraz jeden lub więcej składników z żywicy termoplastycznej o wyższej temperaturze topnienia, przy czym zasadniczą część powierzchni włókien wieloskładnikowych stanowi składnik z żywicy termoplastycznej o niższej temperaturze topnienia. Główną część warstwy mikroporowatej stanowi co najmniej jedna żywica termoplastyczna, którą można termicznie spajać i która przywiera, po aktywacji termicznej, do tego składnika włókien wieloskładnikowych, z żywicy termoplastycznej, którego temperatura topnienia jest niższa. Warstwy te laminuje się ze sobą w taki sposób, że ten składnik z żywicy termoplastycznej warstwy włókien wieloskładnikowych, którego temperatura topnienia jest niższa, spaja się termicznie ze spajanym termicznie składnikiem z żywicy termoplastycznej hydrofobowej warstwy porowatej tworząc jednolite spojenie kohezyjne łączące te warstwy, oraz w którym co najmniej jeden ze składników z

żywicy termoplastycznej o niższej temperaturze topnienia zachowuje we włóknach wieloskładnikowych spoistość podobną do włókien, nadając laminowanej tkaninie włókninowej wytrzymałość mechaniczną.

(16 zastrzeżeń)

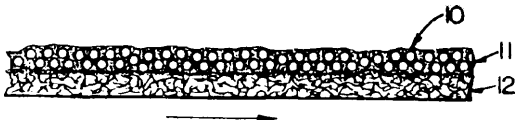

A1(21) 310753 (22) 95 10 03 6(51) B41F 17/00

(31) 94 4435467 (32) 94 10 04 (33) DE

(75) Hermann Klaus Dieter, Hirschhorn, DE

(54) **Urządzenie do drukowania i/lub podawania etykiet**

(57) Przedstawiono urządzenie do drukowania i/lub podawania etykiet, z układem transportującym dla taśmy etykiet, prowadzonej z rolki (16), wokół krawędzi zwrotnej (20), oddzielającej etykiety (18) od taśmy nośnej (17), do koła transportującego (7), poruszanego skokowo suwakiem (27), uruchamianym ręczną dźwignią (4). Na osi obrotu (24) koła transportującego (7) jest ułożyskowany obrotowo element pośredniczący (29), zaopatrzony na obwodzie w co najmniej jedno ramię, które w kierunku obrotu koła transportującego (7) wchodzi w odpowiednie wpusty zapadki. Element pośredniczący (29) jest wyposażony w wystający na zewnątrz, równoległy do jego osi obrotu kołek (28), którego promieniowa odległość od osi trzpienia osiowego koła transportującego (7) jest mniejsza od promienia koła transportującego (7) i na którym jest zamocowany obrotowo suwak (27). Do wymiany układu transportującego jest przerywany łańcuch ruchu napędowego elementów przenoszących napęd na element pośredniczący (29).

(8 zastrzeżeń)

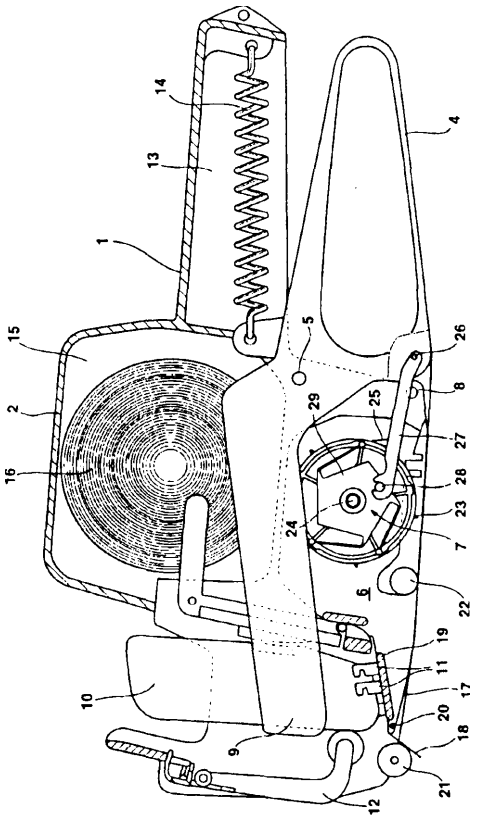

A1(21) 310771 (22) 95 10 04 6(51) B60J 5/00
E05B 47/00

(31) 94TO 780 (32) 94 10 04 (33) IT

(71) ROLTRA MORSE S.p.A., Pozzilli, IT

(72) Ottino Franco Giovanni, Taurasi Marco

(54) **Zamek uruchamiany elektrycznie, zwłaszcza do drzwi pojazdu**

(57) Uruchamiany elektrycznie zamek (1) do drzwi pojazdu zawierający mechanizm blokujący przemieszczany między położeniem zwolnienia, umożliwiającym względne przemieszczanie się zamka i elementu zaczepowego (4) oraz położeniem zamknięcia, w którym następuje jego sprzężenie i uniemożliwienie elementowi zaczepowi przemieszczania się względem zamka, ręczną dźwignię zwalniającą (24) i mechanizm zabezpieczający włączony między dźwignię zwalniającą (24), a mechanizm blokujący i przeznaczony do przechodzenia w stan wyłączenia zabezpieczenia, w którym dźwignia zwalniająca (24) mechanicznie dołączona jest do mechanizmu blokującego i może go zwalniać oraz w stan włączenia zabezpieczenia, w którym dźwignia zwalniająca (24) odłączona jest od mechanizmu blokującego, charakteryzuje się tym, że zawiera pojedynczy siłownik (50) do elektrycznego zwalniania mechanizmu blokującego i do przełączania mechanizmu zabezpieczającego ze stanu włączenia zabezpieczenia do stanu wyłączenia zabezpieczenia i na odwrót.

(11 zastrzeżeń)

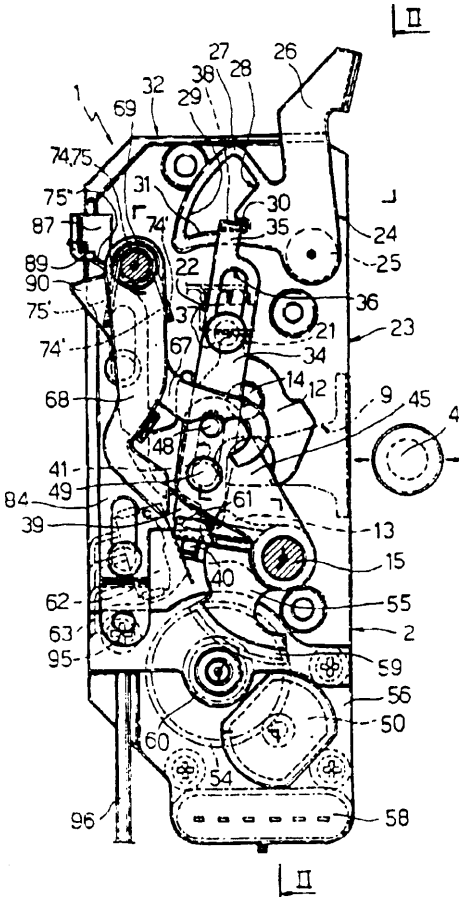

A1(21) 305345 (22) 94 10 07 6(51) B60K 6/12
F03G 7/10

(71) Wieczorek Jan, Siemianowice Śl; Rząsa Adam, Tarnowskie Góry; Bayer Richard, Bochum, DE; Bayer Piotr, Witten, DE

(72) Wieczorek Jan

(54) **Układ napędowy**

(57) Układ napędowy składa się z dwóch członów zawierających usytuowane naprzeciw siebie sprężarki (1, 2) wyposażone we wspólne tioczysko (3) i połączone poprzez odcinające ciśnienie zawory (4, 5) wysokociśnieniowymi przewodami (6, 7) ze zbiornikami (8, 9) sprężonego powietrza, które wysokociśnieniowe przewody (10, 11) łączą poprzez odcinające ciśnienie zawory (12, 13) z położonymi naprzeciw siebie rozprężarkami (14, 15) wyposażonymi we wspólne tłoczysko (16). Do tłoczyska (16) i do tłoczyska (3) przyłączona jest na przegubach dźwignia (17) z niesymetrycznie usytuowanym punktem podparcia (18). W miejscu mocowania dźwigni, (17), z tłoczyskiem (3) połączona jest przekładnia (19) z wałkiem napędowym (20).

(2 zastrzeżenia)

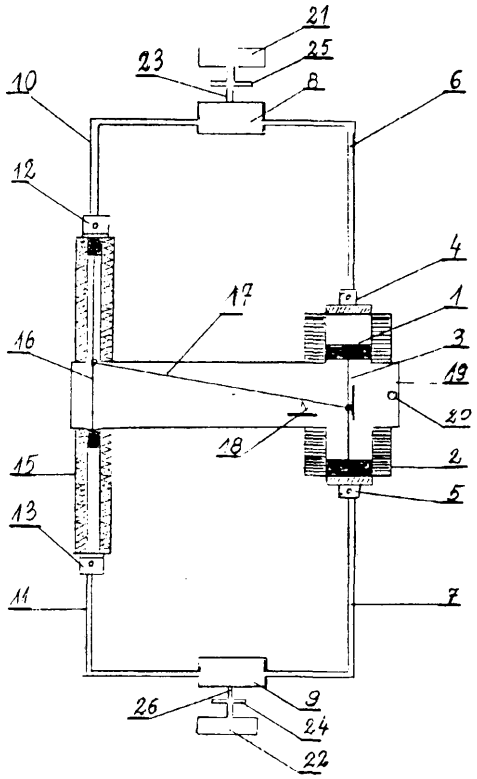

A1 (21) 310875 (22) 95 10 06 6(51) B60M 1/28

(31) 94 1926 (32) 94 10 12 (33) AT

(71) FRANZ PLASSER BAHNBAUMASCHINEN-INDUSTRIEGESELLSCHAFT m.b.H., Wiedeń, AT

(72) Gruber Leopold Rudolf, Oellerer Friedrich

(54) **Maszyna do ciągłego montażu przewodu jezdnego górnej elektrycznej sieci trakcyjnej**

(57) Wynalazek dotyczy maszyny (1) do ciągłego montażu przewodu jezdnego (2) i/lub liny nośnej (3) górnej elektrycznej sieci trakcyjnej toru kolejowego (5) przy zachowaniu zaprojektowanego naciągu.

Maszyna posiada ramę (6) osadzoną na szynowych wózkach jezdnych (4). Na ramie tej są zamocowane bęben linowy (15) osadzony przesuwnie pionowo i obrotowo wokół osi (16) oraz wysięgnik dźwigu (18) przestawiany w kierunku pionowym i bocznym, na którym jest ułożyskowana rolka zwrotna (17). W kierunku zgodnym z rozwijanym przewodem (2), pomiędzy bębnem linowym (15), a rolką zwrotną (17) jest umieszczone urządzenie rozciągająco-naprężające (26) zawierające mechanizm hamujący (36) zapewniający uzyskanie przewidzianego przepisami naciągu przy ciągłym roboczym przejeździe maszyny (1). Bęben linowy (15) wraz z jego osią (16) jest usytuowany w pozycji pionowej, a urządzenie rozciągająco-naprężające (26) i/lub bęben linowy (15) jest, względnie są ułożyskowane przesuwnie, prostopadle do osi wzdłużnej maszyny, za pomocą napędu (32, 40).

(4 zastrzeżenia)

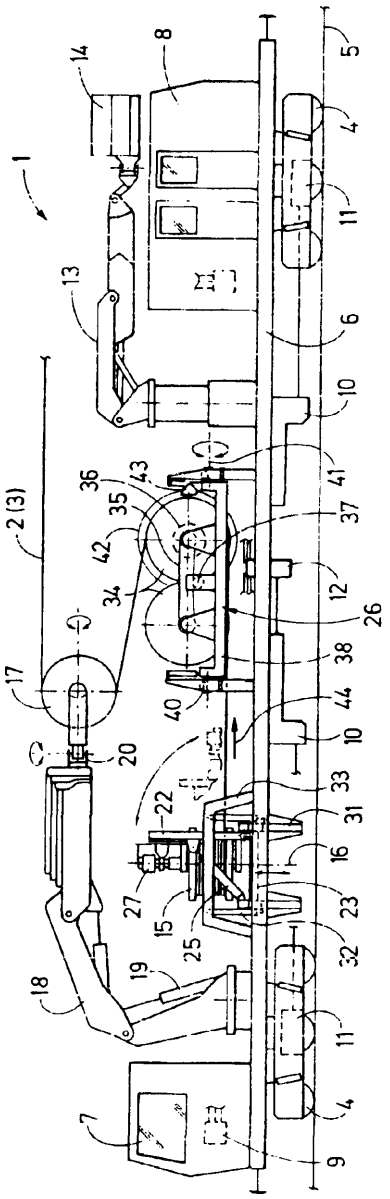

A1(21) 305469 (22)94 10 14 6(51) B60P 3/14

(75) Bońkowski Witold, Poznań-Baranowo

(54) **Nadwozie specjalne samochodu TRUCK**

(57) Przedmiotem wynalazku jest nadwozie specjalne samochodu "truck" mające zastosowanie do montowania na samochodzie "opel campo" dla potrzeb pogotowia energetycznego.

Nadwozie ma trzy poziomy (G), (S) i (D), z których poziom górny (G) ma dwie wzdłużne ściany (1) i (2) usytuowane w przybliżeniu w odległości 1/3 szerokości nadwozia od jego ścian bocznych, zaś ściana (3) usytuowana jest w strefie między ścianą (1), a osią wzdłużną pojazdu, przy czym ściana (2) w strefie przedniej łączy się z prostopadłą do osi wzdłużnej pojazdu ścianą (4), usytuowaną od przedniej ściany nadwozia w odległości w przybliżeniu równej 1/5 długości nadwozia, poza tym, poziom (S) ma dwie wzdłużne ściany, usytuowane w odległości od ścian bocznych w przybliżeniu równej 1/3 szerokości nadwozia, połączone ze ścianą poprzeczną zaś poziom (D) ma

dwie pary wzdłużnych prowadnic (8) i (9) z co najmniej jednym zatrzaskiem (10), a w co najmniej jednej komorze poziomu (G) i (S) zamocowane są ustalacze (11) i (12) z obejmami, korzystnie z elastycznego materiału, przy czym poziomy (G) i (S) z trzech stron mają uchylne do góry drzwiczki, zaś poziom (D) ma uchylne do dołu drzwiczki.

(3 zastrzeżenia)

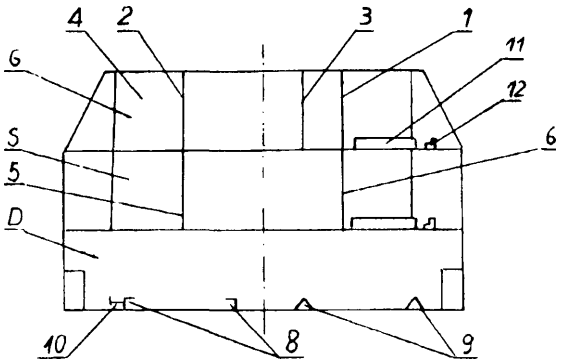

A1(21) 310882 (22) 95 10 10 6(51) B60R 21/26

(31) 94 321786 (32)94 10 12 (33) US

(71) Morton International, Inc., Chicago, US

(72) Clark Randall J., Smith Bradley W., Rasmussen Kirk H., Kort Leland B.

(54) **Toroidalny hybrydowy generator gazu w formie metalowej wytłoczki z tłokiem ślizgowym**

(57) Toroidalny hybrydowy generator gazu w formie metalowej wytłoczki z tłokiem ślizgowym obejmuje obudowę (12) tworzącą toroidalną komorę magazynowania gazu pod wysokim ciśnieniem otaczającą centralne wzmocnienie w postaci walca. W centralnym wzmocnieniu znajduje się komora spalania utworzona przez ciasno wpasowany element w postaci odwróconej miseczki (42) z obwodowym rowkiem w dolnej części i zespół zapalacza zawierający lont. W komorze spalania znajduje się materiał wybuchowy.

Urządzenie wyposażone jest w układ otworów (55) służący do przepływu gazu napełniającego poduszkę powietrzną.

(36 zastrzeżeń)

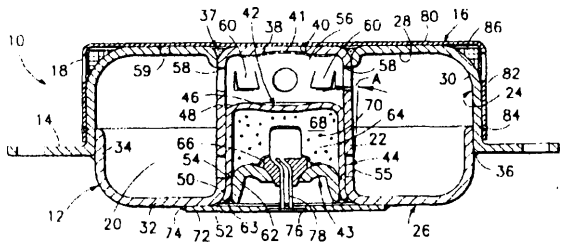

A1(21) 310755 (22) 95 10 03 6(51) B60R 22/20

(31)94 4435910 (32)94 10 07 (33) DE

(71) TRW Occupant Restraint Systems GmbH, Alfdorf, DE

(72) Gölz Ulrich, Maier Tanja, Bühr Erwin

(54) **Urządzenie nastawcze dla okucia zwrotnego**

(57) Urządzenie nastawcze dla okucia zwrotnego systemu pasów bezpieczeństwa w pojazdach z co najmniej jednym siedzeniem przestawnym w kierunku wzdłużnym pojazdu obejmuje pierwszą linkę cięgłową przyłączoną do siedzenia pojazdu i doprowadzoną do obwodu pierwszego krążka (26) i drugą linką cięgłową, która jest przyłączona do okucia zwrotnego i doprowadzona do obwodu drugiego krążka (24). Krążki (24, 26) są za pomocą sprężyny spiralnej (36) wzajemnie naprężone i aż do przekroczenia określonego momentu obrotowego, trwale ze sobą sprzężone, dzięki czemu, unika się przeciążenia wszystkich elementów składowych urządzenia nastawczego.

(7 zastrzeżeń)

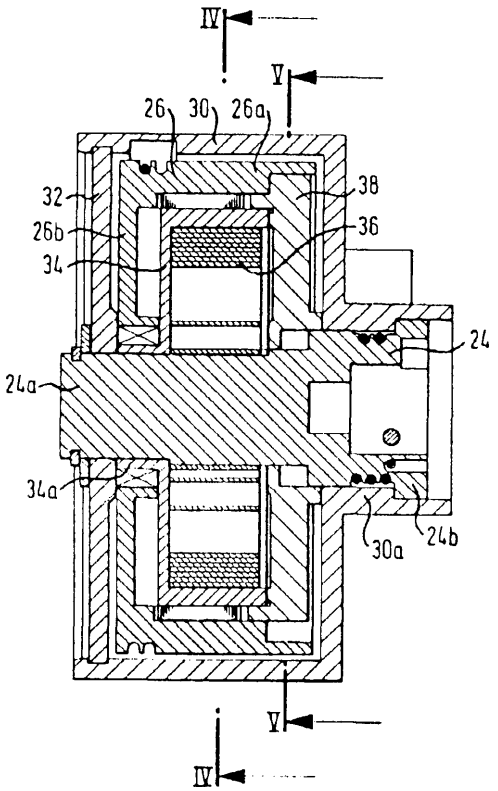

A1(21) 312380 (22) 94 05 03 6(51) B61C 17/04

(31) 93 9305278 (32) 93 05 04 (33) FR

(86) 94 05 03 PCT/FR94/00505

(87) 94 11 10 WO94/25324 PCT Gazette nr 25/94

(71) SOCIETE NATIONALE DES CHEMINS DE FER FRANÇAIS, Paryż, FR

(72) Bernard Patrice

(54) **System zdalnego zobrazowania stosowany do kierowania pojazdami szynowymi i pociągami**

(57) Wynalazek dotyczy systemu zdalnego zobrazowania stosowanego przy kierowaniu pojazdami szynowymi i pociągami, który charakteryzuje się tym, że łączy zespół złożony z jednej lub kilku kamer z możliwością filmowania z nastawianiem kierunku lub bez takiej możliwości i o stałej lub zmiennej ogniskowej, jednej lub kilka ekranów, z których jeden lub pierwszy wyświetla widok ogólny, a w przypadku wielu ekranów drugi wyświetla widok szczegółowy, przy czym ekran dający widok ogólny może być typu dotykowego jak również jednym magnetowidem lub większą ich liczbą, zaś zespół może być przeniesiony do wewnątrz lokomotywy lub pociągu lub pomyślany jako odłączalny moduł.

(16 zastrzeżeń)

A1(21) 310770 (22) 95 10 04 6(51) B61D 3/18

(31) 94 4437802 (32) 94 10 12 (33) DE

(71) DWA Werk Niesky, Niesky, DE

(72) Kasper Jens, Bengs Norbert, Lubosch Klaus, Dierlam Wolfgang, Zechendorf Rainer

(54) **Urządzenie blokujące i zabezpieczające górnej platformy załadunkowej dwupoziomowego wagonu towarowego**

(57) W urządzeniu blokującym i zabezpieczającym dla górnej platformy załadunkowej (2) dwupoziomowego wagonu towarowego, przy pomocy którego to urządzenia ma być osiągnięta większa liczba położonych względnie blisko obok siebie pozycji blokujących, w każdym z punktów przegubowego zamocowania górnej platformy załadunkowej umieszczone są obok siebie po dwie, przesunięte w pionie dźwignie oporowe (4, 5), z których jedna stale zajmuje pozycję blokującą, a druga spełnia rolę zabezpieczenia w razie pęknięcia dźwigni oporowej (4, 5), znajdującej się w położeniu blokującym, lub haka blokującego (9) dźwigni oporowej, znajdującej się w położeniu blokującym, lub odwrotnie, przy czym dla zapewnienia wielu pozycji blokujących górnej platformy załadunkowej (2) każdej dźwigni blokującej (4, 5) przyporządkowanych jest kilka umieszczonych pionowo jeden nad drugim haków blokujących (9), a do wychylania dźwigni oporowych (4, 5) z obszaru zaczepowego haków blokujących (9) przeciwnie do siły sprężyn (8) przewidziany jest wspólny układ uruchamiający.

(8 zastrzeżeń)

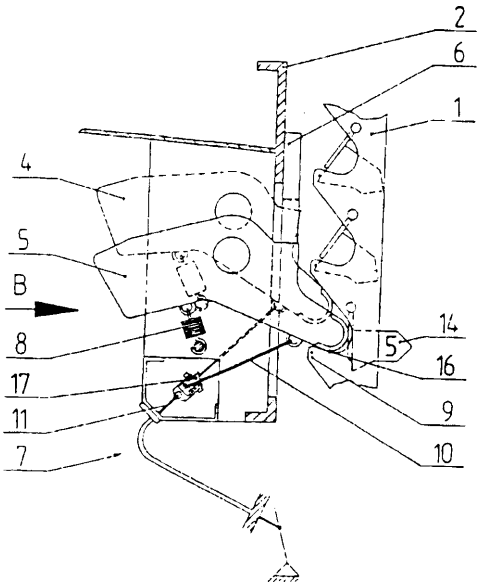

A1(21) 311073 (22)95 10 23 6(51) B63B 21/10

(75) Rusin Maciej, Wrocław; Rybarczyk Bolesław, Wrocław; Koczko Bogdan, Warszawa

(54) **Ruchomy wysięgnik liny kotwicznej statku śródlądowego, zwłaszcza jednostki floty technicznej**

(57) Wynalazek rozwiązuje zagadnienie opracowania nowej konstrukcji wysięgnika kotwiczno-manewrowego dla jednostek technicznych floty śródlądowej, ułatwiającego manewrowanie jednostką i poprawiającego precyzję jej ustawiania względem dna.

Ruchomy wysięgnik liny kotwicznej statku śródlądowego, zwłaszcza jednostki floty technicznej, mający wciągarkę kotwiczną pokładową z liną kotwiczną, przeprowadzoną przez trójrolkową przewłokę charakteryzuje się tym, że w bezpośredniej bliskości rufy lub dziobu jednostki, w jej osi głównej na poziomie pokładu głównego, jest usytuowany wahliwie w płaszczyźnie poziomej, bom sztywny (1), osadzony swobodnie na pionowoosiowym sworzniu, zaopatrzony na wolnym końcu najlepiej w trójrolkową przewłokę linową (2) oraz mający korzystnie w pobliżu osi obrotu usytuowaną wciągarkę kotwiczną (3). Bom sztywny (1) jest zaopatrzony w mechanizm napędowy (4) zmiany jego położenia, współpracujący za pośrednictwem tocznych elementów rolkowych z półkolistym podtorzem (5), usytuowanym trwale na pokładzie jednostki. Długość czynna (L) bomu sztywnego (1) jest większa lub najwyżej równa połowie szerokości czynnej jednostki.

(5 zastrzeżeń)

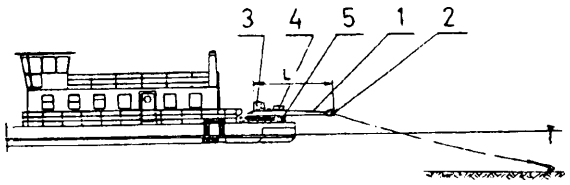

A1(21) 305283 (22) 94 10 03 6(51) B65D 5/18

(75) Gregrowicz Ryszard, Toruń

(54) **Sposób przekazywania i chronienia informacji, zwłaszcza w postaci graficznej**

(57) Sposób przekazywania i chronienia informacji, zwłaszcza w postaci graficznej, pozwala na skuteczniejszą ochronę korespondencji z możliwością wyeksponowania części jawnej wygodnej dla nadawcy, dla jak najszerszej możliwości reklamy.

Sposób polega na wykonaniu pola wykroju, korzystnie z zakładkami (2 i 3), z rozmieszczonymi polami informacji oraz korelującymi z nimi polami informacji po stronie wewnętrznej przy określonym sposobie składania wg. linii gięć (6, 7, 8).

(5 zastrzeżeń)

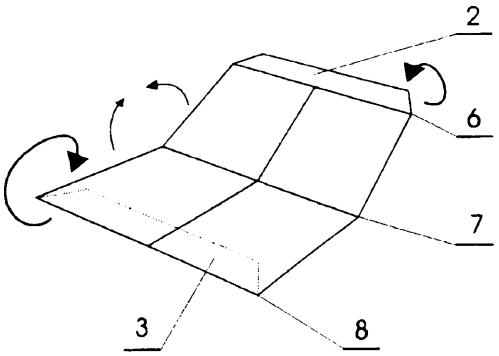

A1(21) 305318 (22) 94 10 04 6(51) B65D 88/10

(71) Fabryka Wagonów ŚWIDNICA S.A., Świdnica

(72) Jarecki Witold, Onopiak Ryszard, Studziński Dionizy, Werwińska Ewa, Wilczewski Andrzej

(54) **Kontener**

(57) Kontener zbudowany jest z ramy dolnej wyposażonej w nogi podporowe, ścian bocznych z kurtynami, ściany czołowej, ramy drzwiowej z drzwiami oraz dachu. Rama dolna zbudowana jest z dwóch wewnętrznych podłużnic nośnych wykonanych z profili dwuteowych, dwóch podłużnic zewnętrznych wykonanych z profili otwartych, korzystnie z kątownika, połączonych ze sobą w środku długości kieszeniami transportowymi (9) i poprzecznicami (10). Rama dolna jest przegięta ku górze osiągając największe przegięcie w środku ramy dolnej. Wielkość przegięcia jest zależna od wielkości obciążeń próbnych i wynosi od 10 mm

do 40 mm korzystnie 25 mm dla pionowego obciążenia próbnego równego dwukrotnej masie całkowitej kontenera.

(5 zastrzeżeń)

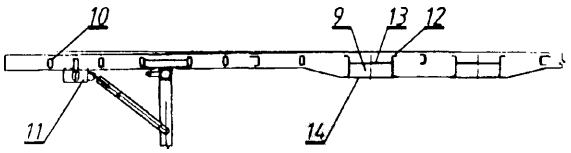

A1 (21) 305447 (22) 94 10 12 6(51) B65G 53/30

(71) **Katowicki Holding Węglowy SA Kopalnia Węgla Kamiennego**
NIWKA-MODRZEJÓW, **Sosnowiec**

(72) **Rejdak** Kazimierz, **Jarzyński Andrzej,** Kostorz Norbert

(54) **Hydrauliczna przerzutnica, zwłaszcza do podsadzki płynnej**

(57) Przerzutnica charakteryzuje się tym, że wewnątrz korpusu (1), w osi dopływowego rurociągu (4) ma osadzony element obrotowy (5). Korpus (1) posiada otwory przelotowe (2), (3) usytuowane prostopadle do osi dopływowego rurociągu (4). Element obrotowy (5) w postaci cylindra ma na swym obwodzie owalne otwory (6), (7), które umożliwiają na przemian lub jednocześnie przepływ mieszaniny podsadzkowej przez otwory przelotowe (2), (3) korpusu (1).

(1 zastrzeżenie)

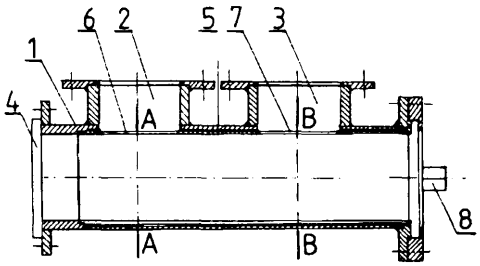

A1(21) 310918 (22) 95 10 12 6(51) B65G 63/00
B65G 65/02

(31)94 4437815 (32)94 10 13 (33) DE

(71) Mannesmann Aktiengesellschaft, Düsseldorf, DE

(72) Büdenbender Winfried, Möller Lutz, Ostholt Rüdiger, Becker Klaus

(54) **Urządzenie do przeładunku towarów z jednostek ładunkowych, zwłaszcza kontenerów**

(57) Urządzenie do przeładunku towarów z jednostek ładunkowych (1), zwłaszcza kontenerów, między środkami transportu lub na układ transportowy lub magazynowy za pomocą środków transportowych wysokiego podnoszenia lub poziomych (6), które są umieszczone na ramie jezdnej (5), przesuwanej na szynach (4) lub w pasach ruchu (4a), zawiera poziome urządzenie przesuwne, na którym jest zamocowane urządzenie chwytakowe (8) dla jednostki ładunkowej (1), przy czym urządzenie chwytakowe (8) jest wsuwane pod napowietrzny przewód jezdny i ponownie wysuwane.

Urządzenie umożliwia boczne i boczno-skośne wsuwanie poziomych środków transportowych (6) poniżej przewodu jezdnego (9) w możliwie najkrótszym czasie i charakteryzuje się tym, że poziome środki transportowe (6) wraz z urządzeniem chwytakowym (8) są prowadzone pionowo przestawnie na ramie jezdnej (5), przesuwnej bezpośrednio w obszarze roboczym obok pary szyn (4) lub pasa ruchu (4a), przy czym urządzenie chwytakowe (8) z zachowaniem minimalnego odstępu (11) porusza się pod napowietrznym przewodem jezdnym (9) i że poziome środki transportowe (6) są umieszczone jako teleskopowe we wspólnej ramie (41), przesuwanej poprzecznie do kierunku jazdy.

(21 zastrzeżeń)

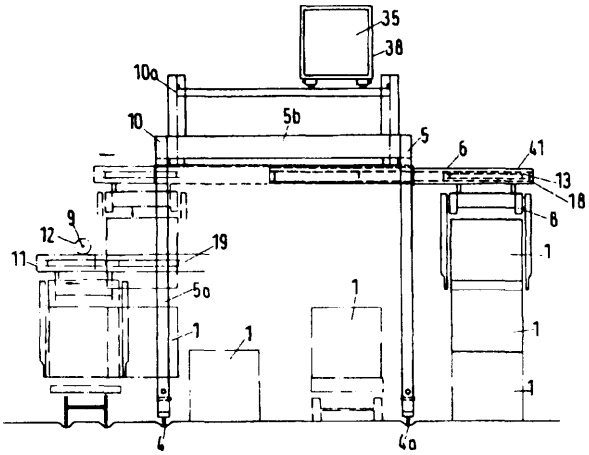

A1(21) 305885 (22) 94 10 04 6(51) B66B 9/08

(75) Sztyk Janusz, Warszawa

(54) **Winda skośna składana dla inwalidów poruszających się na wózku inwalidzkim**

(57) Przedmiotem wynalazku jest winda skośna składana, przeznaczona dla inwalidów poruszających się na wózku inwalidzkim, pokonującym samodzielnie wysokości między piętrami.

Winda składa się z ramy (2), łożysk (3 i 4), składanego podestu, klapek, sprężyn (7), zamka zapadkowego (8) i mechanizmu ręcznego z hamulcem zapadkowo-ciernym (9). Winda porusza się po przykręconej do ściany prowadnicy skośnej (1).

(3 zastrzeżenia)

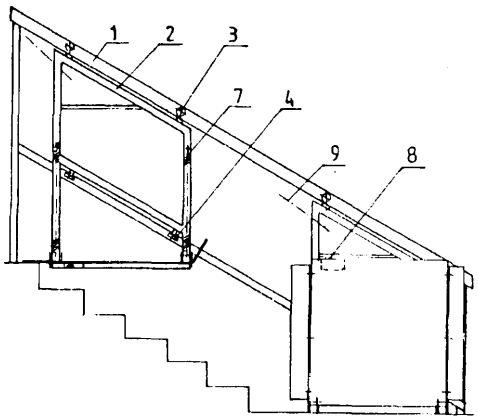

A1(21) 311103 (22)95 10 23 6(51) B66F 9/06

(75) Fornagiel Wojciech, Zaborze

(54) **Obrotnica czołowa do wózka podnośnikowego widłowego**

(57) Obrotnica czołowa do wózka podnośnikowego widłowego przeznaczona jest do transportu i wyładunku z obrotem pojemników zawierających materiały sypkie i płynne.

Obrotnica posiada silnik hydrauliczny (3), zasilany z układu hydraulicznego wózka, napędzający poprzez przekładnię ślimakową (2) przekładnię zębatą z ułożyskowanym kołem napędzanym (5), połączonym za pośrednictwem płaskiego pierścienia dociskowego (10) z płytą obrotową (11), na której mocowany jest osprzęt roboczy, na przykład standardowa płyta przednia (12) z widłami (13). Wewnętrzny pierścień łożyska tocznego (6) jest ustalony przy pomocy pierścienia dystansowego (7) na pierścieniu dociskowym (9) przymocowanym do płyty (1) obudowy obrotnicy. Obrotnicę osadza się na płycie czołowej standardowego wózka podnośnikowego za pomocą łączników (8) przymocowanych do płyty (1) obudowy obrotnicy.

(3 zastrzeżenia)

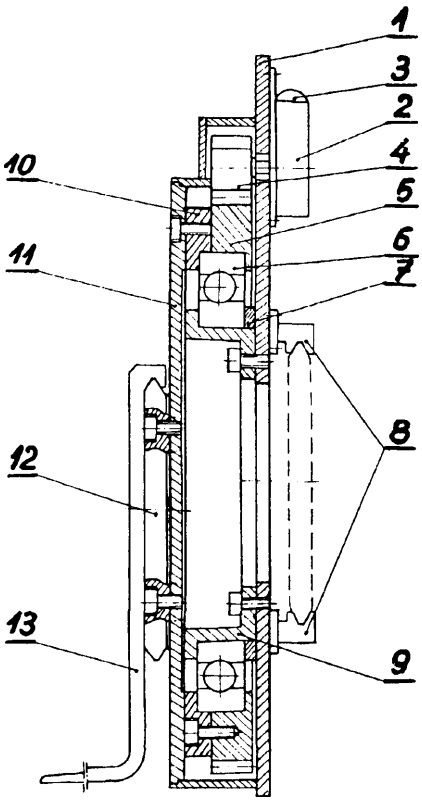

A1(21) 311180 (22)95 10 27 6(51) B67B 7/18

(75) Opala Jan, Bielsko-Biała

(54) **Otwieracz**

(57) Przedmiotem wynalazku jest otwieracz, używany szczególnie do otwierania butelek zamykanych za pomocą zakrętek o różnych średnicach zewnętrznych wymagających zerwania zabezpieczającej je opaski.

Otwieracz zawiera chwytową część (1) i nierozłącznie połączoną z nią roboczą część (2) zaopatrzoną w stożkową część (4) o kącie stożka od 12° do 36° i występy (5).

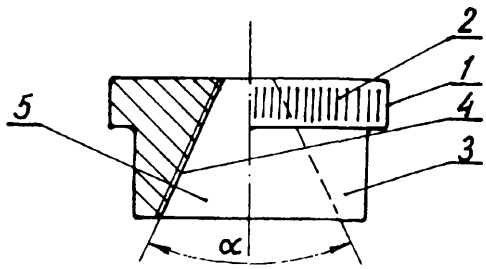

Chwytowa część (1) ma średnicę większą od zewnętrznej średnicy roboczej części (2) zaopatrzonej na całym obwodzie lub jego części w występy (5), korzystnie skośne, nachylone przeciwnie do kierunku odkręcania zakrętek.

(3 zastrzeżenia)

A1(21) 312379 (22) 94 12 09 6(51) B67D 1/08
F16L 37/088

(31)93 1375 (32)93 12 09 (33) DK

(86) 94 12 09 PCT/DK94/00463

(87) 95 06 22 W095/16613 PCT Gazette nr 26/95

(71) MICRO MATIC A/S, Odense, DK

(72) Augustinus Per Kurt, Ipsen Bernt

(54) Urządzenie blokujące

(57) Urządzenie blokujące służy do zapobiegania wykręcaniu iglicy (1) z odpowiedniego szyjkowego pierścienia (3) w pojemniku na ciecz, np. piwo, pozostającą pod podwyższonym ciśnieniem w wyniku zastosowania gazu w tym pojemniku.

Urządzenie blokujące zawiera rozcięty pierścień sprężysty (8) umieszczony w rowku (5) utworzonym w szyjkowym pierścieniu (3). Ten rowek ma głębokość pozwalającą na promieniowe wciśnięcie pierścienia sprężystego do rowka. Rozszerzanie promieniowe pierścienia sprężystego jest jednak ograniczone przez skierowaną do wewnątrz cylindryczną powierzchnię na iglicy (1). Ponadto iglica ma blokującą powierzchnię (12) zwróconą ku górze, sąsiadującą z cylindryczną powierzchnią. Przy próbie demontażu iglicy (1) jej blokująca powierzchnia (12) przylega do pierścienia sprężystego (8) ustalonego osiowo zwróconą w dół górną stroną rowka. W celu zapobieżenia wysunięciu się pierścienia sprężystego poza zasięg blokującej powierzchni (12) w wyniku działających na pierścień sił osiowych, pierścień (8) ma średnicę zewnetrzną o grubości większej niż grubość średnicy wewnętrznej. Tym samym urządzenie blokujące zapewnia optymalne zabezpieczenie osób postronnych przed zranieniem wymontowywaną iglicą, wystrzeloną w przestrzeń przez ciśnienie w pojemniku.

(6 zastrzeżeń)

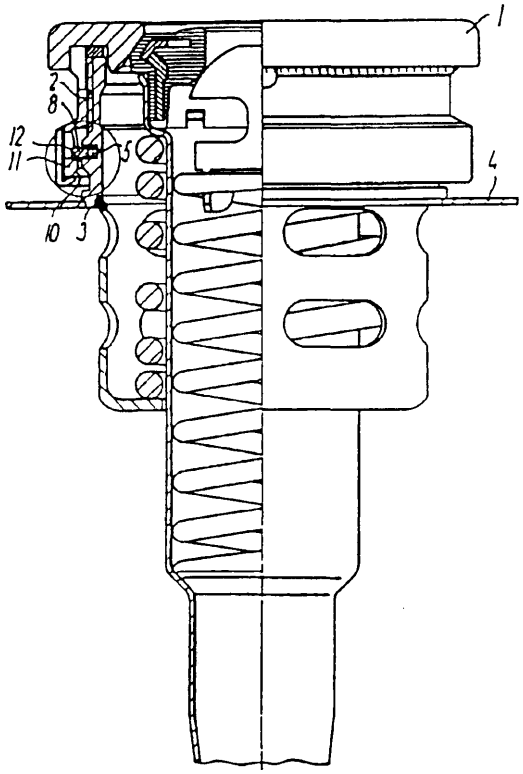

DZIAŁ C

CHEMIA I METALURGIA

A1(21) 310931 (22)95 1013 6(51) C01B 21/02
C01B 3/04
(31) 94 1184 (32)94 10 14 (33) DK

(71) Haldor Topsoe A/S, Lyngby, DK
(72) Dannevang Flemming

(54) **Sposób rozkładu amoniaku w gazie odlotowym**

(57) Sposób rozkładu amoniaku w gazie odlotowym, w katalitycznym niskotemperaturowym procesie utleniania amoniaku do azotu w gazie odlotowym zawierającym amoniak, w temperaturze 200 - 500°C, polega na tym, że poddaje się sulfatacji katalizator zawierający na obojętnym nośniku metal wybrany z grupy obejmującej miedź, kobalt, żelazo, chrom, nikiel, magnez i ich mieszaniny, w postaci ich tlenkow i/lub siarczanów i dalszy składnik, wybrany z grupy platynowców, kontaktuje się atmosferę zawierającą amoniak z katalizatorem i usuwa się rozłożony gaz bogaty w azot.

(8 zastrzeżeń)

A1(21) 306453 (22)94 10 14 6(51) C01B 21/20

(71) NALCO FUEL TECH, Naperville, US
(72) Comparato Joseph R, Sun William H, Michelis William F.

(54) **Proces i urządzenie do wzmacniania rozkładu reduktorów chemicznych NOx w środowisku o dużym stężeniu czynników stałych**

(57) Przedmiotem wynalazku jest redukcja tlenków azotu z pieców dużej skali, które produkują gazy spalinowe wylotowe o dużym stężeniu ciał stałych. Duże załadowanie cząstkami stałymi i inne czynniki operacyjne mogą powodować tak duże gradienty temperatur poprzeczne do kierunku wypływu gazu wylotowego, że metoda selektywnej niekatalitycznej redukcji (SNCR) nie może zostać użyta na sposób konwencjonalny. Proces wymaga zdefiniowania strefy przyściennej, mającej temperaturę skuteczną dla SNCR oraz strefy centralnej, gdzie temperatura jest zbyt wysoka, a następnie mieszanina redukująca NO_x zostaje wprowadzana do gazu wylotowego w strefie przyściennej. Modyfikacja parametrów tej mieszaniny pozwala najej działanie także w strefie centralnej i po przejściu przez tę strefę.

(20 zastrzeżeń)

A1(21) 305423 (22) 94 10 11 6(51) C01G 1/10
C01F 5/40

(71) Przedsiębiorstwo INTERMAG Sp. z o.o, Olkusz
(72) Kubiczek Andrzej, Węglarz Adam, Kazibut Julian

(54) **Sposób otrzymywania drobnokrystalicznych siarczanów metali, dogodnie jednowodnych, zwłaszcza siarczanu magnezu oraz urządzenie do krystalizacji siarczanów metali**

(57) Sposób polega na tym, że proces krystalizacji siarczanu metalu prowadzi się poprzez suszenie rozpyłowe jego oczyszczonego nienasyconego roztworu wodnego w mieszaninie ze sprężonym powietrzem o ciśnieniu najdogodniej 4 at. Proces prowadzi się w strumieniu czynnika ogrzewczego, dogodnie spalin, w temperaturze wyższej od temperatury odwodnienia siarczanu metalu o żądanym uwodnieniu i przy podciśnieniu korzystnie 0,002 at.

Urządzenie stanowi suszarnia rozpyłowa zwieżą surzarniczą (1). Wieża (1) ma w dolnej części stożkowej zabudowany układ zasilający (10) w postaci co najmniej 1 pary przewodów doprowadzających roztwór wodny siarczanu metalu i sprężone powietrze, zakończonych wspólnym elementem rozpylającym (13), korzystnie dyszą dwuskładnikową. W górnej kopule wieży (1) jest usytuowany spiralny przewód czynnika grzewczego (7) połączony z zewnętrzną nagrzewnicą (2) zaopatrzoną w dwa rodzaje regulowanych przesłon poziomą i pionową.

Otrzymane w/w sposobem produkty nadają się do komponowania mieszanek pasz i nawozów.

(9 zastrzeżeń)

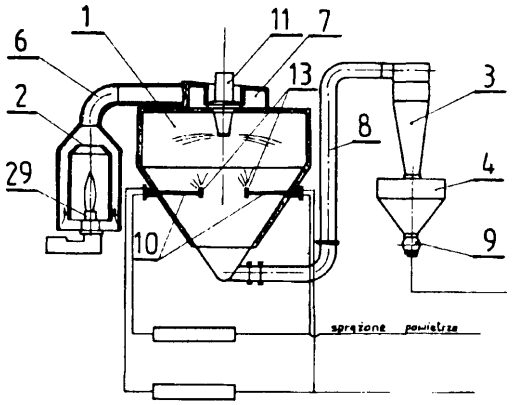

A1(21) 305463 (22) 94 10 13 6(51) C0 1G 49/00

(71) Uniwersytet im. Adama Mickiewicza, Poznań
(72) Nawrocki Jacek, Grajek Włodzimierz, Wiśniewski Przemysław

(54) **Sposób oczyszczania złoża stałego stosowanego w procesie otrzymywania koagulantu żelazowego na drodze biologicznej**

(57) Wynalazek polega na obniżeniu pH roztworu otaczającego nośnik do wartości poniżej 1,5. Oczyszczanie złoża dokonuje się przemywając je w sposób stacjonarny lub dynamiczny roztworem kwasu siarkowego, solnego, azotowego lub ortofosforowego lub mieszaniną tych kwasów, najkorzystniej roztworem kwasu siarkowego, o stężeniu gwarantującym utrzymanie pH roztworu w trakcie prowadzenia oczyszczania poniżej 1,5 korzystnie 1,0.

(3 zastrzeżenia)

A1 (21) 305464 (22) 94 10 13 6(51) C01G 49/14

(71) Uniwersytet im.Adama Mickiewicza, Poznań
(72) Nawrocki Jacek, Grajek Włodzimierz, Wiśniewski Przemysław, Biłozor Sławomir

(54) Sposób otrzymywania koagulantu żelazowego

(57) Wynalazek dotyczy otrzymywania koagulantu żelazowego na drodze biologicznej.

Sposób w którym utlenienia jonów żelaza dwuwartościowego do trójwartościowego dokonuje się w procesie tlenowej hodowli bakterii żelazowych Thiobacillus ferrooxidans w czystej kulturze lub kulturze mieszanej z innymi bakteriami żelazowymi, hodowlanymi w sposób okresowy lub okresowo-dolewowy na nośniku, charakteryzuje się tym, że proces utleniania biologicznego prowadzi się w bioreaktorze zawierającym stały nośnik z immobilizowanymi na nim bakteriami żelazowymi, do którego wprowadza się roztwór siarczanu żelazawego w wodzie wodociągowej o stężeniu od 10 do 80 g/l, korzystnie poniżej 60 g/l oraz tlen w ilości nie niższej niż 10% stanu nasycenia roztworu. Proces prowadzi się przy pH roztworu od 0,3 do 3,0, korzystnie poniżej pH 2,0 w temperaturze od 4 do 35°C, korzystnie w temperaturze poniżej 20°C.

(7 zastrzeżeń)

A1(21) 305336 (22) 94 10 05 6(51) C02F 1/00

(71) Świerbel Ryszard, Poznań; Schmidt Janusz, Poznań; Kosicka Krystyna, Swarzędz; Kosicki Patryk, Swarzędz

(72) Świerbel Ryszard, Schmidt Janusz, Kosicki Jerzy

(54) Sposób demontażu i montażu podpomostowego zgarniacza w osadniku ścieków oraz urządzenie do realizacji tego sposobu

(57) Wynalazek usprawnia sposób demontażu i montażu po naprawie zgarniacza w osadniku ścieków, który wstępnie podnosi się do poziomu pozwalającego na odłączenie belki górnej od obrotowego pomostu przy pomocy dwóch ściągaczy (11) posiadających pionową śrubę pociągową (18) z pokrętłem ręcznym (19), nakrętką (20) i głowicą (21) zakończoną ramieniem dolnym (22). Następnie wysuwa się zgarniacz spod pomostu przez zespół ściągacza (11) utworzony z suwaka (12), podpartego na łożyskach ślizgowych (13) i (14) i uruchomionego przy pomocy poziomej śruby pociągowej (16) oraz po uchwyceniu zaczepów transportowych wykonanych na końcach belki górnej, zgarniacz przenosi się na plac remontowy. Po wykonaniu naprawy montuje się zgarniacz pod pomostem wykonując czynności w kolejności odwrotnej do wykonanych podczas demontażu.

(3 zastrzeżenia)

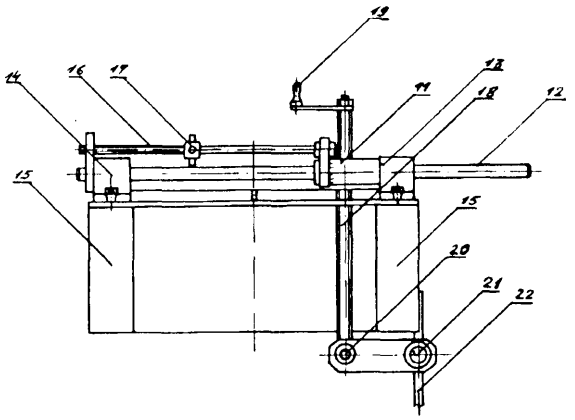

A1(21) 311143 (22)95 1024 6(51) C02F 1/28

(71) METAPOL Sp. z o.o., Kraków

(72) Cichociński Adam, Spisak Iwona

(54) Sposób uzdatniania cieczy

(57) Sposób polega na tym, że wymusza się strumieniowy przepływ cieczy pozbawionej zawiesin, o prędkości liniowej od 16 do 60 m/godz., w ograniczonej poprzecznie do kierunku przepływu przestrzeni. Przepływ ten przekształca się w laminarny o prędkości od 7 do 16 m/godz. w powiększonej przestrzeni, zbliżonej wymiarowo do poprzecznej do kierunku przepływu powierzchni roboczej złoża filtrującego zawierającego sorbent, a następnie ciecz przepuszcza się w temperaturze od 275 do 320 K, korzystnie od 295 do 305 K, przez złoże filtrujące, pod kątem zasadniczo od 30 do 90° do poziomu, przy zachowaniu kontaktu ze złożem filtrującym w czasie od 2 do 120 min., do redukcji sorbatu poniżej 0,3 mg/l.

(2 zastrzeżenia)

A1(21) 312276 (22)94 06 21 6(51) C02F 3/12

(31) 93 86692 (32) 93 07 02 (33) US

(86) 94 06 21 PCT/US94/07038

(87) 95 01 12 WO95/01310 PCT Gazette nr 03/95

(71) LIQUID CARBONIC CORPORATION, Oak Brook, US

(72) Simas Luis Eduardo Doria, US; Gaztambide Jesus Ferrer, ES

(54) Sposób zwiększenia wydajności oczyszczalni ścieków

(57) Wynalazek dotyczy sposobu zwiększenia wydajności oczyszczalni ścieków. W sposobie tym, tlen jest wtłaczany poprzez parową pompę strumieniową (27) do recyrkulowanego strumienia (25) pochodzącego ze zbiornika osadów (17) przed wprowadzeniem go do dodatkowego zbiornika ścieków (13).

(6 zastrzeżeń)

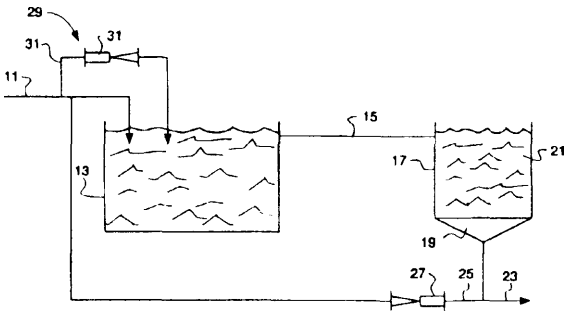

A1(21) 305341 (22) 94 10 07 6(51) C02F 3/30 B01J 19/30

(75) Ławacz Włodzimierz, Łomianki; Pajnowski Jacek, Warszawa; Wasilewski Waldemar, Warszawa

(54) Reaktor biologiczny tlenowo-beztlenowy oraz złoże reaktora biologicznego tlenowo-beztlenowego

(57) Reaktor biologiczny tlenowo-beztlenowy w kształcie walca ze stożkowym dnem charakteryzuje się tym, że wewnątrz reaktora, w jego centralnej pionowej osi, znajduje się aerator (1) z pompą (2), a ściana wewnętrzna (3) w kształcie walca, znajdująca się pomiędzy aeratorem (1), a ścianą zewnętrzną (4) reaktora, dzieli reaktor na część zawartą między ścianą zewnętrzną (4), a wewnętrzną (3) o funkcji osadnika wtórnego (5) wypełnioną wieloprzelotowymi dyszami sedymentacyjnymi (7) oraz część zawartą między ścianą wewnętrzną (3), a aeratorem (1), w której znajduje się złoże biologiczne tlenowo-beztlenowe (6) ograniczone w części górnej i w części dolnej przez siatki, przy czym dolną część reaktora stanowi stożkowaty lej

sedymentacyjny (12), który oddzielony jest od aeratora deflektorem (27) w postaci płyty z podwiniętymi do góry krawędziami, natomiast w górnej części reaktora znajduje się przelew zębaty (8) umocowany na całym obwodzie wewnętrznym do ściany zewnętrznej (4), dopływ (13) łączący zewnętrzny zbiornik szczeliny (15) ze złożem biologicznym reaktora (6) i odpływ odprowadzający oczyszczone ścieki do sieci wodnej, przy czym górna część reaktora, wystająca ponad powierzchnię gruntu, zamykana jest klapą (9) w formie donicy o przelotowym dnie z roślinnością, a ponadto lej sedymentacyjny (12) połączony jest przelewem (16) ze zbiornikiem szczelnym (15) wyposażonym w pompę zanurzoną (26).

Złoże nasypowe do reaktorów biologicznych, składające się z pojedynczych elementów w kształcie kuli, wewnątrz których znajduje się wypełnienie złożone ze swobodnych małych kulek, a korpus pojedynczego elementu wyposażony jest w ożebrowanie wewnętrzne i zewnętrzne oraz otwory przelotowe, charakteryzuje się tym, że każda ze swobodnych małych kulek znajdujących się w pojedynczym elemencie złoża wykonana jest z porowatego materiału ceramicznego pokrytego katalizatorem, korzystnie metalicznym palladem lub enzymami stosowanymi w procesach beztlenowych.

(2 zastrzeżenia)

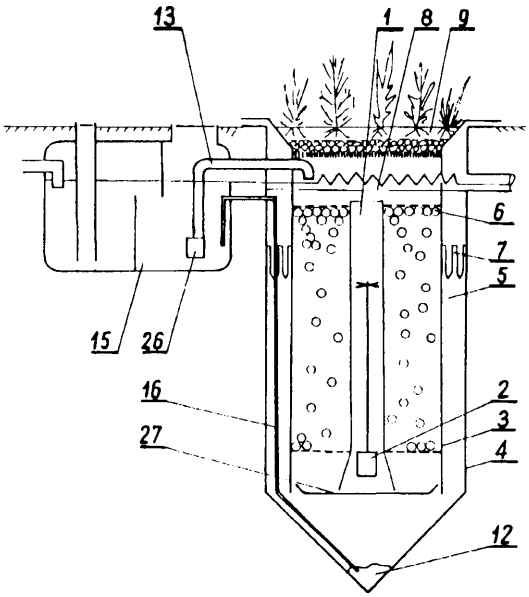

A1(21) 310933 (22)95 10 13 6(51) C03B 7/10

(31) 94 322121 (32) 94 10 13 (33) US

(71) Owens-Brockway Glass Container Inc., Toledo, US

(72) Leidy D.Wayne, Denlinger Carl E.

(54) **Urządzenie do dzielenia płynnego szkła na krople**

(57) Urządzenie (10) służy do dzielenia płynnego szkła na krople, zwłaszcza dla sekwencyjnego dzielenia każdego z licznych strumieni płynnego szkła (A, B, C, D), płynących z dozownika szkła na krople i przetwarzania kropli na pojemniki szklane przez urządzenie odlewnicze. Urządzenie (10) posiada pierwszy i drugi, umieszczone naprzeciw siebie, chwytaki (12, 14), które poruszane są wahliwie i prostoliniowo wzdłuż równoległych prowadnic (16, 18, 20) do siebie i od siebie, przy czym każdy z chwytaków (12, 14) zawiera jeden lub więcej, umieszczonych naprzeciw siebie noży (32a, 34a), odpowiednio do liczby strumieni płynnego szkła i umieszczone naprzeciw siebie noże (32a, 34a) przykrywają się przy największym zbliżeniu dla realizowania oddzielania. Ruch chwytaków (12, 14) jest wymuszany przez obracający się w jedną stronę silnik (36), który wymusza oscylacyjny ruch elementu (22) w kształcie litery T poprzez pręt łączący (46). Oscylacyjny ruch elementu (22) w kształcie litery T wymusza jednoczesny, przeciwnie skierowany, prostoliniowy ruch chwytaków (12, 14) poprzez pręty łączące (26, 30), które są przegubowo zamocowane do silnika (36) w miejscach oddalonych od siebie.

(10 zastrzeżeń)

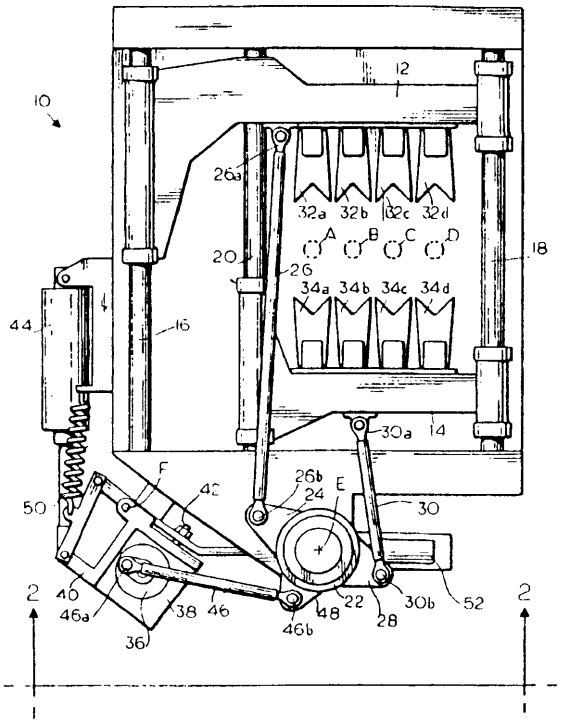

A1(21) 310746 (22) 95 10 02 6(51) C03B 23/025

(31)94 9411837 (32)94 10 04 (33) FR

(71) Saint-Gobain Vitrage, Courbevoie, FR

(72) Muller Marco, DE; Olfisch Karl-Josef, DE; Kuster Hans-Werner, DE; Didelot Claude, FR

(54) **Sposób i urządzenie do grawitacyjnego nadawania wypukłości taflom szklanym oraz wypukłe tafle szklane**

(57) Wynalazek dotyczy sposobu i urządzenia do grawitacyjnego nadawania wypukłości na ramie co najmniej jednej tafli szklanej w co najmniej dwóch etapach tego procesu, z niesieniem tafli na obwodzie wzdłuż pierwszej linii obwodowej podczas pierwszego etapu oraz wzdłuż drugiej linii obwodowej podczas drugiego etapu i z przechodzeniem od pierwszej linii obwodowej do drugiej, przy czym przechodzenie to odbywa się z jednoczesną regulacją w każdej chwili działania sił wywieranych na części tafli szklanej lub tafli szklanych, doprowadzane do zetknięcia się z drugą linią obwodową, przez reakcję tej drugiej linii obwodowej przy zetknięciu się z taflą szklaną lub taflami szklanymi.

(15 zastrzeżeń)

A1 (21) 310754 (22) 95 10 03 6(51) C03B 23/025

(31) 94 323480 (32) 94 10 14 (33) US

(71) PPG INDUSTRIES, INC., Pittsburgh, US

(72) Ciaassen George R., Wilson Irvin A., Rayburn David B., McLaughlin John L., Karlo Rudolph A., Marietti Jeffrey L.

(54) **Sposób kształtowania arkuszy szkła i urządzenie do kształtowania arkuszy szkła**

(57) Przedmiotem wynalazku jest sposób i urządzenie do kształtowania arkuszy szkła do głęboko giętych konfiguracji, przy zastosowaniu dolnej formy konturowej (38) i górnej formy kształtującej (50), przy zmniejszeniu do minimum pozostawiania na arkuszach śladów przez formy kształtujące. Forma konturowa (38) zawiera szynę wsporczą (40), która zasadniczo odpowiada żądanej krzywiźnie obwodowej części kształtowanych arkuszy i wspiera arkusze szkła (G), gdy są one grzane i gięte przez działanie grawitacji do wstępnego kształtu. Forma konturowa (38) i forma górna (50) są następnie przemieszczane względem siebie do położenia form albo w ścisłym pobliżu siebie albo by dociskać górną formę do arkuszy szkła. Sprężony gaz jest następnie kierowany z formy do przynajmniej niepodpartych środkowych części wstępnie kształtowanych arkuszy, aby spychać te niepodparte części do dołu i kształtować arkusze do żądanej konfiguracji.

(46 zastrzeżeń)

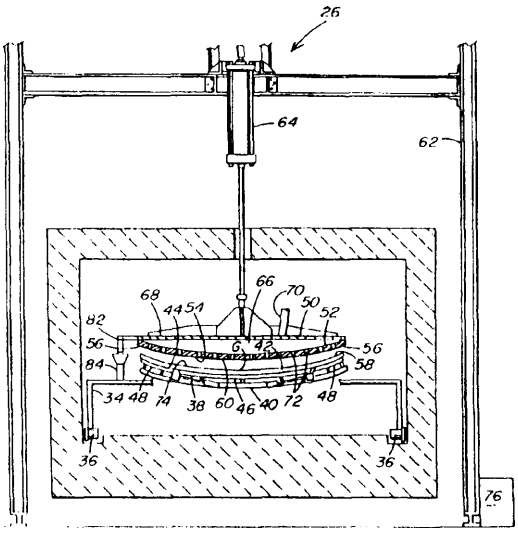

A1(21) 305381 (22)94 10 07 6(51) C04B 35/78

(71) Instytut Budownictwa, Mechanizacji i Elektryfikacji Rolnictwa Oddział w Gdańsku, Gdańsk

(72) Stężała Stanisław, Sochalski Zbigniew, Pałka Grzegorz, Kosior Włodzimierz, Chróstowski Mieczysław, Żywiecki Ryszard, Myczko Andrzej

(54) **Płyta termoizolacyjna, zwłaszcza do obiektów inwentarskich oraz sposób wytwarzania płyty termoizolacyjnej**

(57) Płyta służy do wykładania podłóg legowiskowych dla bydła i trzody chlewnej.

Płyta składa się z warstwy żywicy chemoutwardzalnej wypełnionej kruszywem mineralnym (1) oraz warstwy pianki termoizolacyjnej (2). Na granicy połączenia obu warstw umieszczona jest siatka metalowa (3) o wymiarach oczek 5 - 20% zewnętrznych wymiarów płyty i grubości drutu 20 - 40% grubości "x" warstwy żywiczno - kruszywowej (1) oraz warstwa pośrednia (4) z rozdrobnionego polimeru termoplastycznego o wymiarach cząstek 2 - 5 mm.

Sposób wytwarzania płyty termoizolacyjnej polega na tym, że żywicę chemoutwardzalną wymieszaną z utwardzaczem i kruszywem mineralnym wibruje się w otwartej formie nadającej płycie zamierzone kształty przez 10-30 sekund. Następnie w masie zanurza się siatkę metalową (3) na głębokość nie przekraczającą grubość drutu siatki, posypuje się rozdrobnionym polimerem termoplastycznym i czeka 10 - 30 minut do momentu wstępnego usieciowania żywicy. Następnie dodaje się płynnego systemu pianki poliuretanowej w ilości 10 - 25% wag. masy warstwy żywiczno - kruszywowej, a po wytworzeniu się pianki formę zamyka się i czeka do momentu utwardzenia się pianki.

(7 zastrzeżeń)

A1(21) 305491 (22)94 10 12 6(51) C05D 3/00 C05D 5/00

(71) Zakłady Wapienno-Piaskowe SILIKATY S.A., Klucze

(72) Kowalski Zygmunt, Górecki Henryk, Kocjan Jacek, Góralczyk Andrzej, Mossór Regina, Mędrek Władysław, Mrówka Dariusz

(54) **Sposób otrzymywania fosforanów paszowych**

(57) Sposób wytwarzania wapniowych fosforanów paszowych z mikroelementami polega na potraktowaniu kwasem fosforowym o stężeniu 50 - 75% H_3PO_4 mieszaniny wapna hydratyzowanego i zmielonego dolomitu, w stosunku 2 : 1 ÷ 6 : 1, wzbogaconej dodatkiem ługu sodowego. W pierwszej fazie procesu mieszaninę traktuje się co najmniej połową roztworu kwasu w czasie 20 - 50 minut, a w drugiej fazie procesu pozostałą częścią kwasu, prz czym korzystnie jest 20 ÷ 30% kwasu zastąpić równoważną ilością trójpolifosforanu sodowego. Uzyskazy produkt poddaje się suszeniu wtemperaturze 374 - 404°K.

(1 zastrzeżenie)

A1 (21) 305332 (22) 94 10 05 6(51) C05F 11/02

(71) Johnson and Johnson, Inc., Montreal, CA

(72) Levesque Yvon, Cote Sylvaine, Gallagher Denis

(54) **Wyrób chłonny i sposób wytwarzania wyrobu chłonnego**

(57) Wynalazek dotyczy wyrobu chłonnego, w szczególności wyrobu chłonnego jednorazowego użytku, zawierającego wkład chłonny, którego głównym składnikiem są w zasadzie nierozłożone cząstki roślin mchu torfowego, należące do co najmniej dwóch grup botanicznych wybranych spośród takich grup jak PALUSTRIA, ACUTIFOLIA, RIGIDA, SUBSECUNDA i CUSPIDATA, przy czym wspomniany wkład chłonny ma nominalny wskaźnik chłonności od około 1 do poniżej 4 oraz zawierającego stykającą się z ciałem, przepuszczalną dla płynów warstwę, umieszczoną na wspomnianym wkładzie chłonnym. Wynalazek dotyczy również sposobu wytwarzania wyrobu chłonnego wraz z oceną własności chłonnych mieszanek mchu torfowego, który polega na tym, że materiał, którego składnikiem są w zasadzie nierozłożone cząstki roślin mchu torfowego, należące do co najmniej dwóch grup botanicznych wybranych spośród takich grup jak PALUSTRIA, ACUTIFOLIA, RIGIDA, SUBSECUNDA i CUSPIDATA, poddaje się sortowaniu, przy czym sortuje się wspomniane rośliny mchu torfowego na klasy na podstawie ich własności chłonnych dla płynów, w wyniku czego w jednej z tych klas znajdują się rośliny mchu torfowego o lepszych własnościach chłonnych niż w pozostałej klasie, następnie wyznacza się udziały wspomnianych określonych klas z uwzględnieniem ilości roślin mchu torfowego przypadającej na klasę, po czym oblicza się średnią wartość udziałów określonych w poprzednim etapie, wyznaczanych z uwzględnieniem różnych charakterystyk chłonności roślin mchu torfowego należącego do różnych

klas, przy czym wspomniana wartość średnia jest wskaźnikiem możliwości wchłaniania płynów przez wspomniany materiał. Opisano także sposób wytwarzania wyrobu chłonnego w postaci zwartego arkusza, sposób obejmujący wybiórcze zbieranie surowca roślinnego z miejsca wegetacji mchu torfowego oraz sposób z zastosowaniem mchu torfowego zbieranego z miejsca jego wegetacji.

(41 zastrzeżeń)

A1(21) 305323 (22) 94 10 06 6(51) C07C 35/08

(71) Politechnika Warszawska, Warszawa
(72) Góra Józef, Gibka Julia, Gliński Marek, Kijeński Jacek

(54) **Sposób otrzymywania izopulegoli**

(57) Przedmiotem wynalazku jest sposób otrzymywania mieszaniny stereoizomerycznych izopulegoli na drodze katalitycznej cyklizacji d-cytronellalu.

Sposób charakteryzuje się tym, że proces prowadzi się w sposób ciągły, w fazie gazowej, w temperaturze 473 - 623 K, przepuszczając pary d-cytronellalu przez złoże katalizatora o składzie 5 - 30% MgO/SiO_2 i obciążeniu złoża 0,5 - 6,0 $cm^3.g^{-1}.h^{-1}$.

(1 zastrzeżenie)

A1 (21) 305282 (22) 94 10 03 6(51) C07C 39/16

(71) Zakłady Chemiczne BLACHOWNIA, Kędzierzyn-Koźle
(72) Kołt Józef, Kiedik Maciej, Korek Antoni, Drzazga Mieczysław, Mąrszycki Jerzy, Zając Eugeniusz, Mróz Jerzy, Świderski Zbigniew, Rzodeczko Anna

(54) **Sposób regeneracji ługów fenolowych oraz urządzenie do regeneracji ługów fenolowych**

(57) Wynalazek rozwiązuje zagadnienie osuszania i regenerowania ługów fenolowych w procesie otrzymywania bisfenolu A. Ługi fenolowe mokre podgrzewa się w czasie 0,5 - 5 min. w wyparce warstewkowej do temperatury 160 - 175°C, po czym następuje rzutowe odparowanie frakcji lekkiej zawierającej 50 - 80% wagowych fenolu, 10 - 25% wagowych wody, 10 - 25% wagowych acetonu oraz oddzielenie frakcji ciężkiej zawierającej fenol o temperaturze 155 - 170°C.

Frakcję lekką destyluje się w kolumnie fenolowej, gdzie z dołu odbiera się fenol o temperaturze 150- 170°C, zaś destylat o temperaturze 105°C z góry tej kolumny kieruje się jako wsad do kolumny acetonowej.

Z góry kolumny acetonowej odbiera się aceton w temperaturze 55,5 - 56,5°C, a z dołu wodę fenolową o zawartości fenolu poniżej 6% wagowych.

(2 zastrzeżenia)

A1(21) 305421 (22)94 10 11 6(51) C07C 49/683 C07C 49/753

(71) Politechnika Łódzka, Łódź
(72) Gibka Julia, Góra Józef, Kijeński Jacek, Gliński Marek

(54) **Aromatyczne pochodne pinokamfonu**

(57) Przedmiotem wynalazku są aromatyczne pochodne pinokamfonu o wzorze przedstawionym na rysunku, w którym R_1 oznacza grupę =CH- lub grupę =CH-CH=CH-, zaś R_2 oznacza atom wodoru lub grupę -OCH3.

Aromatyczne pochodne pinokamfonu znajdują zastosowanie jako filtry ochronne przed promieniowaniem UV w preparatach kosmetycznych do opalania.

(1 zastrzeżenie)

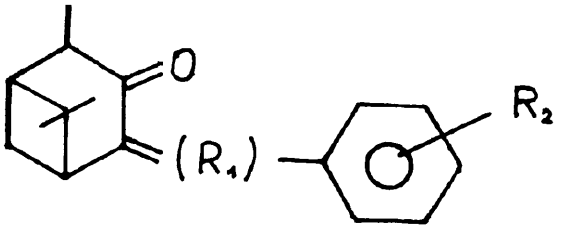

A1(21) 305442 (22) 94 10 11 6(51) C07C 53/126 C07C 51/44

(71) Politechnika Wrocławska, Wrocław
(72) Beran Elżbieta, Gryglewicz Stanisław, Rutkowski Marian, Steininger Mieczysław, Biskupski Andrzej

(54) **Sposób otrzymywania mieszaniny kwasów monokarboksylowych**

(57) Sposób polega na tym, że mieszaninę kwasów organicznych, stanowiącą odpad powstały przy produkcji kaprolaktamu o składzie: woda i kwasy monokarboksylowe C_1-C3 od 5 do 20% masowych, kwas walerianowy od 10 do 40% masowych, kwas kapronowy od 5 do 30% masowych, kwas ε-hydroksykapronowy od 2 do 20% masowych, substancje smoliste wysokowrzące od 20 do 50% masowych, poddaje się destylacji w temperaturze od 200 do 240°C, a z otrzymanej mieszaniny kwasu walerianowego, kwasu kapronowego i kwasu ε-hydroksykapronowego usuwa się drogą rafinacji kwas ε-hydroksykapronowy.

Mieszanina kwasów monokarboksylowych otrzymana tym sposobem przeznaczona jest do wytwarzania baz olejowych stosowanych w urządzeniach chłodniczych pracujących z czynnikiem chłodniczym R-134a.

(3 zastrzeżenia)

A1(21) 305338 (22) 94 10 05 6(51) C07C 211/52 C07C 309/48

(71) Akademia Techniczno-Rolnicza im.J.J. Śniadeckich, Bydgoszcz
(72) Gaca Jerzy, Zachwieja Romuald, Gogolin Romuald, Żak Sławomir, Kozłowski Kazimierz, Maćkowska Ewa, Pankowska Barbara

(54) **Sposób otrzymywania chloropochodnych amin aromatycznych**

(57) Sposób otrzymywania chloropochodnych amin aromatycznych o ogólnym wzorze 1, przy czym R^1, R , R^3 oznacza -H, -Cl, -CH3, $-NO_2$, $-SO_3H$, a R^4, R^5 oznacza -Cl polega na tym, że wolne aminy aromatyczne o ogólnym wzorze 2, przy czym R^1, R^2, R^3 oznacza -H, Cl, -CH3, NO_2, $-SO_3H$ lub ich chlorowodorki, siarczany czy octany miesza się z zakwaszonym roztworem wodnym o stężeniu 3 - 25% chlorków metali, korzystnie sodu, potasu, wapnia, miedzi, żelaza przy czym przy zakwaszaniu używa się mocnych kwasów korzystnie solnego, siarkowego, octowego lub mrówkowego w ilości 1-10 moli na 1 mol aminy i do tak przygotowanego roztworu wprowadza się wodny roztwór nadtlenku wodoru, a miezaninę utrzymuje się w temperaturze 0 - 90°C aż do zakończenia reakcji następnie produkt reakcji oddziela się przez filtrację lub rozcieńczenie wodą i filtrację.

Związki wytwarzane sposobem według wynalazku mogą znaleźć zastosowanie jako półprodukty do syntezy barwników, komponentów emulsji światłoczułych, związków biologicznie aktywnych oraz modyfikatorów mas plastycznych.

(1 zastrzeżenie)

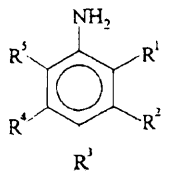

Wzór 1

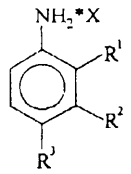

Wzór 2

A1(21) 310932 (22) 95 10 13 6(51) C07C 217/54
C07C 323/23

(31)94 94116223 (32) 94 10 14 (33) EP

(71) Merck Patent Gesellschaft mit beschränkter Haftung, Darmstadt, DE

(72) Bottcher Henning, DE; Devant Ralf, DE; Greiner Hartmut, DE; Bartoszyk Gerd, DE; Bertheion Jean-Jacques, FR; Noblet Marc, FR; Zeiller Jean-Jacques, DE; Brunet Michel, FR

(54) **Pochodne amino(tio) eteru**

(57) Wynalazek dotyczy pochodnych amino(tio) eteru o wzorze 1, w którym: X oznacza atom tlenu lub siarki, grupę sulfinylową lub sulfonylową albo, gdy R° i R^1 nie tworzą razem łańcucha alkilenowego o 1 - 3 atomach, również grupę CH2, Z oznacza grupę $-(CH_2)_{n1}$ $(CHA)_2$-$(CH_2)_{n3}$, R° oznacza atom wodoru lub A, R oznacza atom wodoru, A, OA, grupę fenoksy, Ph, OH, F, Cl, Br, CN, CF3, COOH, COOA, grupę acyloksylową z 1 - 4 atomami węgla, karboksyamidową, -CH2NH2, -CH2NHA, -CH2NA2, -CH2NHAC lub $-CH_2NHSO_2CH_3$ albo też R° i R^1 tworzą razem łańcuch alkilenowy z 1 - 3 atomami węgla lub łańcuch alkenylenowy z 2 - 3 atomami węgla, R^2 oznacza atom wodoru, A Ac lub -CH2-R^4, R^3 oznacza $-CH_2$-R^4 lub -CHA-R^4, każdy z R^6, R , R^8 i R^9 oznacza niezależnie H, A, OA, grupę fenoksy, OH, F, Cl, Br, I, CN, CF_3, NO_2, NH_2, NHA, NA2, Ac, Ph, cykloalkilową o 3 - 7 atomach węgla, -CH2NH2, $-CH_2NHA$, $-CH_2NA_2$, $-CH_2NHAc$ lub $-CH_2NHSO_2CH_3$, albo też dwa sąsiednie podstawniki są połączone razem tworząc łańcuch alkilenowy o 3 lub 4 atomach węgla i/lub R^1 i R^6 tworzą razem łańcuch alkilenowy o 3 lub 4 atomach węgla oraz ich farmaceutycznie dopuszczalnych soli.

Związki te są przydatne w leczeniu zaburzeń ośrodkowego układu nerwowego.

(9 zastrzeżeń)

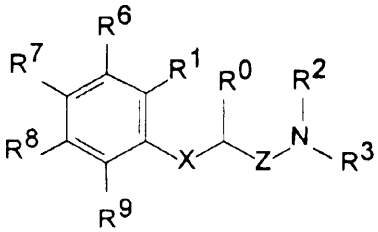

A1(21) 305426 (22) 94 10 13 6(51) C07C 281/00

(7 Chang Chun Plastics Co.Ltd., Taipei, TW

(72) Hwang Kuen-Yuan, Chen Yu Zen, Chu Chia-Chun, Liao Hsiao Tai

(54) Sposób wytwarzania węglanów

(57) Sposób wytwarzania węglanów o ogólnym wzorze R-O-C(=O)-O-R′, w którym R i R' są jednakowe lub różne i oznaczają C_1-C_6-alkil, C3-C6-cykloalkil, ewentualnie podstawiony C6-C14-aryl, alkiloaryl lub aryloalkil, polega na tym, że pochodną moczników o ogólnym wzorze $N(R_1)(R_2)$-C(=O)-$N(R_3)(R_4)$, w którym R_1, R2, R3 i R_4 są jednakowe lub różne i oznaczają atom wodoru, C_1-C_6-alkil, C_3-C_6-cykloalkil, ewentualnie podstawiony C_6-C_{14}-aryl, alkiloaryl lub aryloalkil względnie R_1 i R2 albo R3 i R_4 razem z sąsiednim atomem azotu tworzą ewentualnie podstawiony, zawierający azot, pięcio- lub sześcioczłonowy pierścień heterocykliczny, poddaje się w temperaturze 100 - 300°C, w ciągu 1 - 4 godzin, reakcji ze związkami o ogólnych wzorach $N(R_5)(R_6)$-H i $N(R_7)(R_8)$-H, w których R_5, R_6, R7 i R_8 są jednakowe lub różne i oznaczają atom wodoru, Ci-Ce-alkil, C_1-C_6-alkoksyl, C1-C6-alkoksykarbonyl lub ewentualnie podstawiony fenyl, przy czym co najmniej jeden z podstawników R5 i Re i co najmniej jeden z podstawników R7 i Re oznacza ewentualnie podstawiony fenyl, po czym powstały związek poddaje się w temperaturze 100 - 300°C reakcji ze związkiem o wzorze R-OH i/lub R′-OH, gdzie R i R' mają wyżej podane znaczenie, a następnie pozwala się by wytworzone związki niezależnie uległy rozkładowi względnie prowadzi się wymianę.

(10 zastrzeżeń)

A1(21) 312272 (22)94 0615 6(51) C07D 221/18
C07D 471/06
C07D 513/06
C07D 495/06
A61K 31/435

(31) 93 80862 (32) 93 06 24 (33) US

(86) 94 06 15 PCT/US94/06442

(87) 95 01 05 WO95/00490 PCT Gazette nr 02/95

(71) The Du Pont Merck Pharmaceutical Company, Wilmington, US

(72) Patten Arthur David, Pacofsky Gregory James, Seitz Steven Paul, Akamike Emeka Amaechi, Cherney Robert Joseph, Kaltenbach Robert Frank, Orwat Michael James

(54) **Bis-imidowe policykliczne i heterocykliczne chromofory użyteczne jako środki** niszczące **nowotwory**

(57) Wynalazek dotyczy bis-imidowych pochodnych tri- i tetraamin o wzorze (I), zawierających je kompozycji farmaceutycznych i sposobów ich stosowania do leczenia raka, a w szczególności nowotworów litych, u ssaków.

(15 zastrzeżeń)

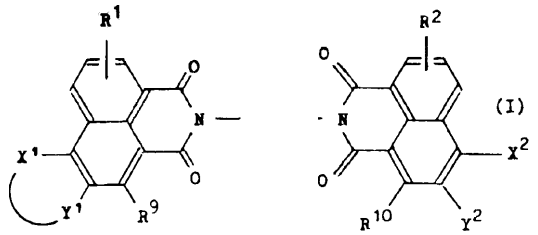

A1(21) 310747 (22)95 10 02 6(51) C07D 401/04
C07D 417/04
C07D 513/14
C07D 471/04
A61K 31/47

(31) 94 4435479 (32) 94 10 04 (33) DE

(71) Bayer Aktiengesellschaft, Leverkusen, DE

(72) Petersen Uwe, Schenke Thomas, Bremm Klaus-Dieter, Endermann Rainer

(54) **Pochodne kwasu chinolonokarboksylowego i kwasu naftyrydonokarboksylowego, sposób ich wytwarzania oraz zawierające je środki antybakteryjne**

(57) Wynalazek dotyczy nowych pochodnych kwasu chinolonokarboksylowego i kwasu naftyrydonokarboksylowego podstawionych w położeniu 7 jedną dwukrotnie nienasyconą bicykliczną resztą aminową, ich soli, sposobu ich wytwarzania oraz zawierających je środków antybakteryjnych.

(11 zastrzeżeń)

A1(21) 312386 (22)94 07 01 6(51) C07D 401/04
C07D 471/04
C07D 211/88
A61K 31/33

(31) 93 87510 (32)93 07 02 (33) US

(86) 94 07 01 PCT/US94/07411

(87) 95 01 12 WO95/01348 PCT Gazette nr 03/95

(71) Celgene Corporation, Warren, US

(72) Muller George W.

(54) **Imidy jako inhibitory TNF alfa**

(57) Cykliczne imidy są inhibitorami czynnika martwicy nowotworów a i mogą być stosowane m.in. do zwalczania kacheksji, wstrząsu endotoksycznego i replikacji retrowirusa.

Typowym przykładem jest [3-ftalimido-3(3,4-dimetoksyfenylo)]-propionian metylu.

(64 zastrzeżenia)

A1(21) 312329 (22)94 06 28 6(51) C07D 401/12
C07D 401/14
C07D 417/14
A61K 31/44
C07D 405/14
C07D 409/14

(31) 93 1995 (32)93 06 29 (33) CH

(86) 94 06 28 PCT/EP94/02098

(87) 95 01 12 WO95/01351 P CT Gazette nr 03/95

(71) Byk Gulden Lomberg Chemische Fabrik GmbH, Konstanz, DE

(72) Kohl Bernhard, Grundler Gerhard, Senn-Bilfinger Jörg, Opferkuch Wolfgang

(54) **Pochodne arylotioaikilotiopirydyny**

(57) Przedmiotem wynalazku są związki o wzorze I, w który m R1 oznacza wodór, grupę 1-4C-alkilową lub 1-4C-alkoksylową, R2 oznacza wodór, grupę 1-4C-alkilową, 1-4C-alkoksylową, halogenową, trójfluorometylową, 1-4C-alkoksylową całkowicie lub w przeważającej części podstawioną fluorem, chlorodwufluorometoksylową, 2-chloro-1,1,2-trójfluoroetoksylową albo wspólnie z R3 grupę 1-2C-alkilenodwuoksylową ewentualnie podstawioną całkowicie lub częściowo fluorem albo grupę chlorotrójfluoroetylenodwuoksylową, R3 oznacza wodór, grupę 1-4C-alkoksylową podstawioną całkowicie lub w przeważającej części fluorem, chlorodwufluorometoksylową, 2-chloro-1,1,2-trójfluoroetoksylową albo wspólnie z R2 grupę 1-2C-alkilenodwuoksylową ewentualnie podstawioną całkowicie lub częściowo fluorem albo grupę chlorotrójfluoroetylenodwuoksylową, R4 oznacza wodór albo grupę 1-4C-alkilową, R5 oznacza wodór, grupę 1-4C-alkilową lub 1 -4C-alkoksylową, R6 oznacza cykliczny związek pierścieniowy lub dwupierścieniowy podstawiony przez R8 i R9, wybrany z grupy obejmującej benzen, furan, tiofen, pirol, oksazol, izoksazol, tiazol, tiazolyn, izotiazol, imidazol, imidazolyn, pirazol, triazol, tetrazol, tiadiazol, oksadiazol, pirydynę, N-tlenek pirydyny, pirymidynę i benzimidazol, R7 oznacza wodór, grupę 1-4C-alkilową lub 1 -4C-alkoksylową, m oznacza liczbę od 2 do 7, n liczbę 0 lub 1, p liczbę 0 lub 1, q liczbę 0 lub 1 oraz ich sole.

Związki te i/lub ich sole skutecznie zwalczają bakterie Helicobacter.

(14 zastrzeżeń)

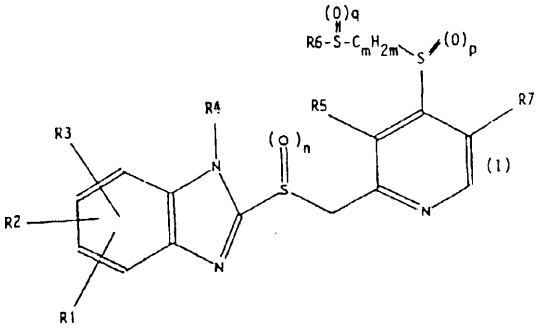

A1(21) 312417 (22)94 07 05 6(51) C07D 413/06
C07D 417/06
C07D 263/32
C07D 277/24
A61K 31/41

(31) 93 9302332 (32) 93 07 06 (33) SE

(86) 94 07 05 PCT/SE94/00663

(87) 95 01 19 WO95/01979 PCT Gazette nr 04/95

(71) Astra Aktiebolag, Södertälje, SE

(72) Boar Bernard Robin, Cross Alan John, Gray Duncan Alastair, Green Alfred Richard

(54) **Nowe pochodne (1-heteroazolilo-1-heterocyklo)alkanów i ich zastosowanie jako środków chroniących komórki nerwowe**

(57) Wynalazek dotyczy nowych związków o wzorze ogólnym (1), w którym X oznacza O, S, Se lub NR2, każdy z Y_1, Y2, Y3 i Y4 oznacza niezależnie N lub CR2, Z oznacza O, S, Se, NR2 lub C=N, R_1 oznacza jedną lub więcej grup wybranych z grupy obejmującej H, niższy alkil, niższy acyl, atom chlorowca, niższy alkoksyl, CF3 albo R_1 i pierścień zawierający Z oznaczają razem skondensowany pierścień benzenowy ewentualnie podstawiony, a A oznacza grupę o wzorze (a) lub (b) z tym, że co najmniej jedna z grup X, Y_1, Y2, Y3 i Y4 oznacza atom azotu, a pierścień zawierający te grupy nie oznacza grupy 1-metylo-2-imidazolilowej, ich geometrycznych i optycznych izomerów oraz racematów, w przypadku gdy izomery takie występują, a także ich farmaceutycznie dopuszczalnych soli addycyjnych z kwasami i ich solwatów o działaniu terapeutycznym, sposobów i półproduktów do ich wytwarzania, kompozycji farmaceutycznych zawierających takie związki oraz zastosowania tych związków m.in.

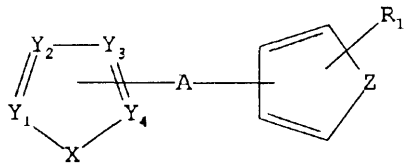

(1)

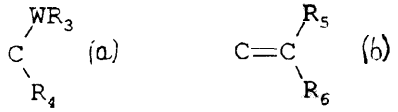

do wytwarzania leków przeznaczonych do leczenia ostrych i przewlekłych zaburzeń neuropsychiatrycznych, w których występują procesy prowadzące do obumierania lub dysfunkcji komórek nerwowych.

(14 zastrzeżeń)

A1(21) 310756 (22)95 10 03 6(51) C07D 471/04

(31) 94 4435477 (32) 94 10 04 (33) DE

(71) Bayer AG., Leverkusen, DE

(72) Müller Ulrich, DE; Connell Richard, US; Goldmann Siegfried, DE; Grützmann Rudi, DE; Beuck Martin, DE; Bischoff Hilmar, DE; Denzer Dirk, DE; Domdey-Bette Anke, DE; Wohlfeil Stefan, DE

(54) **Pochodne cykloalkano-indolu i -azaindolu, sposób ich wytwarzania oraz zawierające je środki lecznicze**

(57) Wynalazek dotyczy pochodnych cykloalkano-indolu i -azaindolu o ogólnym wzorze 1, w którym R^1 i R^2 wraz z wiążącym je podwójnym wiązaniem razem tworzą pierścień fenylowy albo pirydylowy albo pierścień o wzorze 6, R^3 i R^4 wraz z wiążącym je podwójnym wiązaniem razem tworzą pierścień fenylowy albo 4 - 8-członową grupę cykloalkenową lub oksocykloalkenową, przy czym wszystkie podane dla R^1/R^2 i R^3/R^4 układy pierścieniowe są ewentualnie do 3-krotnie jednakowo lub różnie podstawione, D oznacza atom wodoru, grupę cykloalkilową o 4 - 12 atomach węgla albo prostą lub rozgałęzioną grupę alkilową zawierającą do 12 atomów węgla, E oznacza grupę -CO- albo -CS-, L oznacza atom tlenu lub siarki albo grupę o wzorze $-NR^9$, R^5 oznacza grupę fenylową albo 5 - 7-członową nasyconą lub nienasyconą grupę heterocykliczną zawierającą do 3 heteroatomów z szeregu S, N i/lub O, przy czym pierścienie są ewentualnie jednakowo lub różnie podstawione, R^6 oznacza atom wodoru, grupę karboksylową albo prostą lub rozgałęzioną grupę alkoksykarbonylową zawierającą do 5 atomów węgla albo prostą lub rozgałęzioną grupę alkilową zawierającą do 6 atomów węgla, która jest ewentualnie podstawiona, R oznacza atom wodoru albo R^6 i R^7 razem oznaczają grupę o wzorze =0, ewentualnie w postaci izomerycznej oraz ich soli.

W/w związki mogą być stosowane do wytwarzania środków leczniczych, zwłaszcza przeciwko miażdżycy tętnic.

(9 zastrzeżeń)

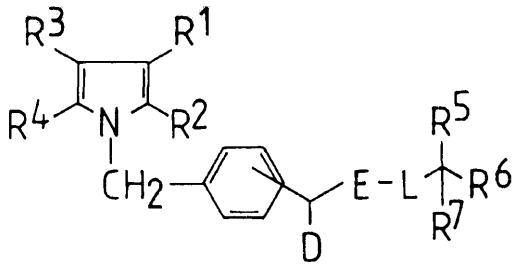

Wzór 1

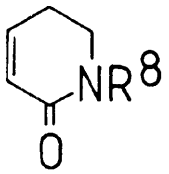

Wzór 6

A1(21) 312419 (22)94 06 21 6(51) C07D 471/04 A61K 31/495

(31) 93MI 1418 (32) 93 07 01 (33) IT

(86) 94 06 21 PCT/EP94/02061

(87) 95 01 12 WO95/01354 PCT Gazette nr 03/95

(71) ANGELINI RICERCHE S.p.A SOCIETA' CONSORTILE, Rzym, IT

(72) Baiocchi Leandro, Cioli Valerio

(54) **Farmakologicznie aktywne enancjomery**

(57) Wynalazek dotyczy w szczególności enancjomerów (S) lub (R) związku o wzorze I A, w którym Alk oznacza alkil o 1 - 3 atomach węgla i jego kwasowej soli addycyjnej z fizjologicznie dopuszczalnym kwasem.

Związki te wykazują aktywność przeciwbólową i są aktywniejsze od odpowiednich racematów.

(16 zastrzeżeń)

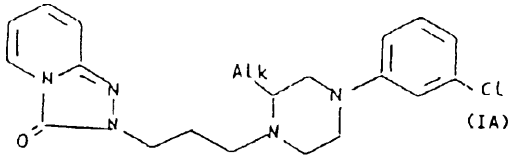

(IA)

A1(21) 312258 (22)94 06 07 6(51) C07D 491/22

(31) 93 78076 (32) 93 06 16 (33) US

(86) 94 06 07 PCT/US94/06037

(87) 94 12 22 WO94/29319 PCT Gazette nr 28/94

(71) THE UPJOHN COMPANY, Kalamazoo, US

(72) Lee Byung H.

(54) **14-podstawione markfortyny i ich pochodne przydatne jako środki przeciwpasożytnicze**

(57) Ujawniono pochodne produktów naturalnych markfortyny A, B, C i D przydatne m.in. w leczeniu i zapobieganiu infekcjom ludzi zwierząt i roślin wywoływanym przez robaki pasożytnicze lub stawonogi. Pochodne te przedstawia wzór I.

(20 zastrzeżeń)

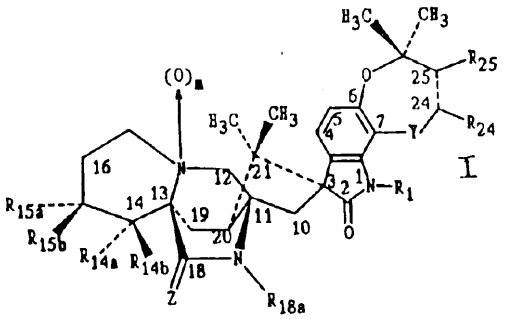

I

A1(21) 305325 (22) 94 10 06 6(51) C07F 7/04

(71) Polska Akademia Nauk, Centrum Badań Molekularnych i Makromolekularnych, Łódź

(72) Chojnowski Julian, Fortuniak Witold, Ścibiorek Marek

(54) **Sposób wytwarzania liniowego polioksydodekametyloheksasilanu**

(57) Sposób wytwarzania liniowego polioksydodekametyloheksasilanu o wzorze 1, w którym n > 3, z zastosowaniem polikondensacji 1,6-dichlorododekametyloheksasilanu, polega na tym, że 1,6-dichloro-1,1,2,2,3,3,4,4,5,5,6,6-dodekametyloheksasilan poddaje się współkondensacji (kokondensacji) heterofunkcyjnej z 1,1,2,2,3,3,4,4,5,5,6,6-dodekametyloheksasilano-1,6-diolem w rozpuszczalniku organicznym w obecności obojętnego nukleofila jako katalizatora oraz akceptora chlorowodoru w nadmiarze molowym w stosunku do liczby moli grup ≡SiCl, przy czym proces prowadzi się w temperaturze -30°C do 80°C, korzystnie poniżej temperatury pokojowej, w ten sposób, że 1,1,2,2,3,3,4,4,5,5,6,6-dodekametyloheksasilano-1,6-diol dodaje się stopniowo do reaktora w którym prowadzi się reakcję, z szybkością zapewniającą duży nadmiar grup funkcyjnych ≡SiCl nad grupami ≡SiOH.

(10 zastrzeżeń)

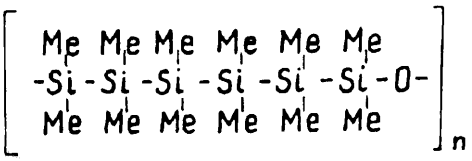

A1(21) 312274 (22) 94 06 16 6(51) C07F 17/00
C08F 10/00
C08F 4/649

(31) 93 82197 (32) 93 06 24 (33) US
94 230051 19 04 94 US
94 241523 12 05 94 US

(86) 94 06 16 PCT/US94/06834

(87) 95 01 05 WO95/00526 PCT Gazette nr 02/95

(71) THE DOW CHEMICAL COMPANY, Midland, US

(72) Devore David D., Crawford Lenore H., Stevens James C, Timmers Francis J., Mussell Robert D., Wilson David R., Rosen Robert K.

(54) **Kompleksy tytanu (II) lub cyrkonu (II) i wytworzone z nich katalizatory do polimeryzacji addycyjnej**

(57) Nowe kompleksy tytanu lub cyrkonu zawierające jedną i tylko jedną cykliczną, zdelokalizowaną, anionową π-związaną grupę, które przedstawione są wzorem (I), w którym M oznacza tytan lub cyrkon na formalnym stopniu utlenienia +2, L oznacza grupę zawierającą cykliczny, zdelokalizowany, anionowy π-układ, przez który grupa jest związana z M, przy czym grupa ta jest także związana z Z, Z oznacza resztę związaną z M przez wiązanie σ, zawierającą bor lub pierwiastek z 14 grupy układu okresowego pierwiastków, a także zawierającą azot, fosfor, siarkę lub tlen, która zawiera do 60 atomów innych niż atomy wodoru, a X oznacza obojętny, sprzężony lub niesprzężony dien ewentualnie podstawiony jedną lub więcej grupą węglowodorową, zawierający do 40 atomów węgla i tworzący π-kompleks z M, są katalitycznie aktywowane i stosowane jako katalizatory w polimeryzacji addycyjnej.

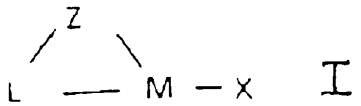

Korzystnie L oznacza ewentualnie podstawioną grupę cyklopentadienylową lub grupę cyklopentadienylową ze skondensowanym pierścieniem.

(33 zastrzeżenia)

A1(21) 305335 (22) 94 10 05 6(51) C08F 114/06
D06N 3/06

(71) Wyższa Szkoła Inżynierska im. Kazimierza Pułaskiego, Radom

(72) Wirpsza Zygmunt

(54) **Modyfikowany poli/chlorek winylu/, sposób jego wytwarzania oraz zawierające go materiały skóropodobne**

(57) Modyfikowany poli/chlorek winylu/ jest usieciowany kowalencyjnie przy użyciu od 1 do 100 części wagowych alifatycznej diaminy na 100 części wagowych poli/chlorku winylu/, przy czym nie mniej niż 70% usieciowanego w ten sposób polimeru nie rozpuszcza się w cykloheksanonie w temperaturze 100°C.

Wytwarza się go przez zmieszanie 100 części wagowych poli /chlorku winylu/ z od 1 do 100 częściami wagowymi alifatycznej diaminy o temperaturze wrzenia nie niższej niż temperatura żelowania polichlorku winylu oraz z od 1 do 100 częściami wagowymi plastyfikatora i od 0,1 do 5 częściami wagowymi stat zatora oraz ewentualnie z od 1 do 100 częściami wagowymi rozpuszczalnika mieszającego się jednorodnie zarówno z wodą jak i z poli/chlorkiem winylu/.

Mieszaninę ewentualnie formuje się, po czym ogrzewa od 5 do 120 minut w temperaturze od 100 do 180°C do zżelowania i usieciowania, ewentualnie wymywa substancje rozpuszczalne w wodzie i suszy.

Materiały skóropodobne składają się z co najmniej jednej warstwy poli/chlorku winylu/ plastyfikowanego diestrem lub diestrami kwasów karboksylowych, usieciowanego przy użyciu 10 - 50% alifatycznej diaminy, korzystnie na podłożu włóknistym.

(7 zastrzeżeń)

A1(21) 310909 (22) 95 10 11 6(51) C08F 220/06

(31) 94 321674 (32) 94 10 12 (33) US

(71) ROHM AND HAAS COMPANY, Filadelfia, US

(72) Kinker Bernard George, Stevens Bridget Marie, Washel Jerry William

(54) **Polimer, dodatek do oleju smarowego, kompozycja oleju smarowego i sposób obniżania temperatury krzepnięcia oleju roślinnego lub estru poliolu**

(57) Wynalazek dotyczy polimeru, który zawiera od 70% wag. do 99,5% wag. pierwszych merów pochodzących z (met) akrylanu (C_8-C_{15})alkilu jako monomeru i od 0,5% wag. do 30% wag. drugich merów pochodzących z (met)akrylanu (C_{16}-C_{24})alkilu jako monomeru, dodatku do oleju smarowego zawierającego 25 - 75% wag. tego polimeru i 25 - 75% wag. oleju roślinnego lub estru poliolu oraz kompozycji oleju smarowego zawierającej 0,01 - 2% wag. w/w polimeru i 98 - 99,99% wag. oleju roślinnego lub estru poliolu.

W zakres wynalazku wchodzi też sposób obniżania temperatury krzepnięcia oleju roślinnego lub estru poliolu, który polega na dodaniu 0,01 - 2 cz. wag. w/w polimeru do 98 - 99,99 cz. wag. oleju roślinnego lub estru poliolu.

(9 zastrzeżeń)

A1(21) 312302 (22) 94 07 01 6(51) C08F 283/00

(31) 93 4322112 (32)93 07 02 (33) DE

(86) 94 07 01 PCT/EP94/02160

(87) 95 01 12 WO95/01315 PCT Gazette nr 03/95

(71) SKW Trostberg Aktiengesellschaft, Trostberg, DE

(72) Felixberger Josef, Plank Johann

(54) **Polimery szczepione na podstawie produktów kondensacji albo kokondensacji ketonu z aldehydem**

(57) Opisano polimer/ szczepione na podstawie produktów kondensacji albo kokondensacji ketonu z aldehydem i/lub ich połączeń z metalami jednowartościowymi albo wielowartościowymi, przy czym produkt kondensacji złożony z a) symetrycznego lub niesymetrycznego ketonu o alifatycznych, aryloalifatycznych, cyklicznych lub aromatycznych resztach węglowodorowych, z których co najmniej jedna jest resztą inną niż aromatyczna b) aldehydu o wzorze R-/CHO/$_n$, w którym n - 1 do 2 oraz R może oznaczać atom wodoru, resztę alifatyczną, aryloalifatyczną, aromatyczną lub heterocykliczną oraz c) ewentualnie grup kwasowych, korzystnie grup karboksylowych, sulfonowych, sulfamidowych, sulfoksylowych, sulfoalkiloaminowych lub sulfoalkiloksylowych szczepi się anionowymi i/lub niejonowymi i/lub kationowymi monomerami nienasyconymi. Polimery szczepione nadają się jako środki dyspergujące do nieorganicznych zawiesin i roztworów środków wiążących, wodnych zawiesin i roztworów gliny lub zawiesin węgiel-woda, jako środki retencyjne, jako środki zagęszczające, zwłaszcza do układów wodnych, jak również jako środki zapobiegające pęcznieniu gliny w układach wodnych.

(20 zastrzeżeń)

A1(21) 312297 (22) 94 06 20 6(51) C08G 69/16

(31) 93 4321683 (32)93 06 30 (33) DE

(86) 94 06 20 PCT/EP94/01998

(87) 95 01 12 WO95/01389 PCT Gazette nr 03/95

(71) BASF AKTIENGESELLSCHAFT, Ludwigshafen, DE

(72) Pipper Gunter, Kleinke Andreas, Hildenbrand Peter

(54) Sposób **ciągłego wytwarzania małocząsteczkowych poliamidów**

(57) Sposób ciągłego wytwarzania poliamidów z mieszaniny co najmniej kaprolaktanu i wody, a także, o ile to jest pożądane, z dalszych jednostek monomerycznych i/lub zwykłych dodatków i napełniaczy, w warunkach tworzenia się poliamidów, polega na tym, że mieszaninę reakcyjną substancji wyjściowych ogrzewa się w pierwszej strefie reakcyjnej w fazie ciekłej do osiągnięcia stopnia przereagowania co najmniej 70% i w następnej strefie reakcyjnej adiabatycznie rozpręża i polimeryzuje dalej, przy czym w pierwszej strefie reakcyjnej stosuje się od 0,5 do 7% wagowych wody, ogrzewa się w temperaturze od 220 do 310°C i polimeryzuje do osiągnięcia stopnia przereagowania co najmniej 85%, a w drugiej strefie reakcyjnej po rozprężeniu polimeryzuje się dalej w temperaturze od 215 do 300°C bez doprowadzania ciepła.

(10 zastrzeżeń)

A1(21) 310850 (22) 95 10 06 6(51) C08G 77/04
A61K 7/42

(31)94 9412004 (32)94 10 07 (33) FR

(71) L'OREAL, Paryż, FR

(72) Richard Hervé, Leduc Madeleine, Lagrange Alain

(54) **Nowe filtry słoneczne, zawierające je kompozycje kosmetyczne chroniące przed światłem i zastosowanie**

(57) Przedmiotem wynalazku są nowe związki typu diorganosiloksanów o krótkich łańcuchach prostych, o wzorze 1 albo cyklicznych o wzorze 2 lub typu triorganosilanów o wzorze A-Si(R')3, których wspólną cechą jest posiadanie co najmniej jednej grupy alkoksybenzotriazolowej, przy czym związki te nadają się szczególnie do użytku jako organiczne filtry słoneczne w kompozycjach kosmetycznych przeznaczonych do ochrony skóry i włosów przed promieniowaniem ultrafioletowym. Wynalazek dotyczy również zastosowania wspomnianych związków, zawierających je kompozycji kosmetycznych, a także nowych alkoksybenzotriazoli, zawierających nienasyconą grupę etylenową, jako nowych produktów przemysłowych użytecznych w charakterze filtrów do kompozycji kosmetycznych chroniących przed światłem skórę i włosy oraz nadających się do użytku w syntezie nowych związków wspomianych wyżej.

(37 zastrzeżeń)

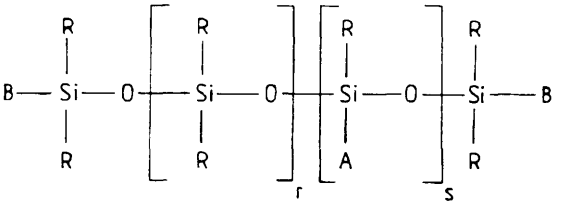

wzór 1

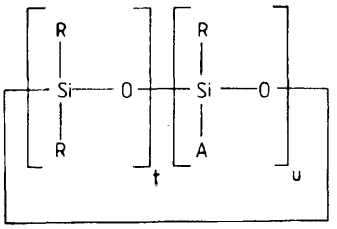

wzór 2

A1(21) 312293 (22) 93 05 03 6(51) C08L 1/28
C08L 3/00
A61L 15/28

(86) 93 05 03 PCT/EP93/01061

(87) 94 11 10 WO94/25520 PCT Gazette nr 25/94

(71) Chemische Fabrik Stockhausen GmbH, Krefeld, DE

(72) Klimmek Helmut, Günther Uwe, Bruggemann Helmut

(54) **Kompozycja polimerowa, kompozycja materiału absorpcyjnego, ich wytwarzanie i zastosowanie**

(57) Wynalazek dotyczy w szczególności kompozycji polimerowej zawierającej zasadniczo od 70 do 99,99% wagowych co najmniej jednego składnika A na podstawie rozpuszczalnych i/lub pęczniejących w wodzie polimerów na podstawie polisacharydów i ich pochodnych, które zostały ewentualnie zmodyfikowane, od 0,1 do 30% wagowych składnika B na podstawie pęczniejących w wodzie syntetycznych polimerów i/lub kopolimerów, od 0,1 do 30% wagowych, w przeliczeniu na składniki polimerowe A i B, co najmniej jednego materiału matrycy o temperaturze topnienia lub temperaturze mięknienia poniżej 180°C w celu uniemożliwienia odmieszania i blokowania żelem, od 0,001 do 10% wagowych, w przeliczeniu na składniki polimerowe A i B, co najmniej jednego jonowego i/lub kowalencyj-

nego środka sieciującego i od 0 do 50% wagowych, w przeliczeniu na składniki polimerowe A i B, co najmniej jednego środka zapobiegającego blokowaniu, na podstawie włókien naturalnych lub syntetycznych i/lub materiałów o dużej powierzchni. Ujawniono także kompozycję materiału absorpcyjnego i kompozycję materiału magazynującego zawierającą substancję czynną.

W/w kompozycje mają zastosowanie w wyrobach do higieny osobistej, higieny zwierząt i w chemicznych produktach technicznych.

(21 zastrzeżeń)

A1 (21) 310877 (22) 95 10 09 6(51) C08L 59/00

(31) 94 4436107 (32) 94 10 10 (33) DE
95 19515000 24 04 95 DE

(71) Hoechst Aktiengesellschaft, Frankfurt nad Menem, DE
(72) Czyborra Ludger, Kurz Klaus, Mück Karl-Friedrich

(54) **Poliacetalowa masa do formowania, sposób jej wytwarzania i jej zastosowanie**

(57) Przedmiotem wynalazku jest masa do formowania zawierająca liniowe homopolimery lub kopolimery acetalowe i zwykłe dodatki, której wskaźnik szybkości płynięcia stopu MFI pod obciążeniem 2,16 kg i w temperaturze pomiaru 190°C wynosi > 150 g/10 min.

(10 zastrzeżeń)

A1(21) 305374 (22) 94 10 07 6(51) C08L 67/06

(71) Politechnika Rzeszowska im. I.Łukasiewicza, Rzeszów; Zakłady Chemiczne ORGANIKA-SARZYNA, Nowa Sarzyna
(72) Heneczkowski Maciej, Groszek Grażyna, Oleksy Mariusz, Galina Henryk, Wójcik Zbigniew, Mental Zdzisław, Krawczyk Barbara, Szczepanowska Maria

(54) **Kompozycja nienasyconej żywicy poliestrowej o zwiększonej trwałości i sposób jej wytwarzania**

(57) Kompozycja nienasyconej żywicy poliestrowej o zwiększonej trwałości proponowana do wyrobu kitów, plastobetonów, posadzek samowylewnych, nabojów dla górnictwa lub laminatów poliestrowo-szklanych zawiera 20 - 99% wagowych nienasyconej żywicy poliestrowej, 0,1 - 30% wagowych modyfikatora, 0,01 - 4% wagowych przyśpieszacza utwardzania oraz 0,0 - 70% wagowych napełniacza mineralnego. Jako modyfikator stosuje się produkt reakcji 20 - 90% wagowych glinokrzemianów lub ziemi okrzemkowej z 80-10% wagowymi IV-rzędowych soli amoniowych zawierających przynajmniej jeden podstawnik arylowy, alkiloarylowy lub alkilowy z IV lub III rzędowym węglem.

(5 zastrzeżeń)

A1(21) 305375 (22) 94 10 07 6(51) C08L 67/06

(71) Politechnika Rzeszowska im.I.Łukasiewicza, Rzeszów; Zakłady Chemiczne ORGANIKA-SARZYNA, Nowa Sarzyna
(72) Heneczkowski Maciej, Groszek Grażyna, Oleksy Mariusz, Galina Henryk, Wójcik Zbigniew, Mental Zdzisław, Krawczyk Barbara, Szczepanowska Maria

(54) **Tiksotropowa kompozycja nienasyconej żywicy poliestrowej o zwiększonej trwałości i sposób jej wytwarzania**

(57) Tiksotropowa kompozycja nienasyconej żywicy poliestrowej o zwiększonej trwałości, proponowana do wyrobu laminatów, kitów, lakierów, kompozycji napełnionych czy plastobetonów o zmniejszonym ściekaniu z pionowych powierzchni, zawiera 20 - 99% wagowych nienasyconej żywicy poliestrowej, 0,1 - 15% wagowych modyfikatora tiksotropii, 0,01 - 4% wagowych przyspieszacza utwardzania oraz 0 - 50% wagowych napełniacza mineralnego. Jako modyfikator stosuje się produkt reakcji 20 - 90% wagowych smektytów z 80 - 10% wagowymi IV-rzędowych soli amoniowych zawierających przynajmniej jeden podstawnik arylowy, alkiloarylowy lub alkilowy z czwarto- lub trzeciorzędowym węglem.

(5 zastrzeżeń)

A1(21) 305311 (22) 94 10 05 6(51) C09B 67/00

(71) Kubicki Zdzisław, Szczecin
(72) Izbicka Joanna, Mieczkowski Władysław, Kubicki Zdzisław, Suszek Krzysztof

(54) **Kompozycja barwiąca kamienie, zwłaszcza kwarcowe**

(57) Przedmiotem wynalazku jest kompozycja barwiąca kamienie, zwłaszcza kwarcowe używane do mas podłogowych. Kompozycja barwiąca zawiera 100 - 130 części wagowych żywicy epoksydowej, 10 - 25 części wagowych eteru trójglicerynowego, 30 - 80 części wagowych wodzianu glinu, 10-15 części wagowych trójetyloczteroaminy, 10 - 200 części wagowych barwnika.

(1 zastrzeżenie)

A1(21) 312304 (22) 94 06 29 6(51) C09D 11/10
C08L 33/04

(31) 93 86235 (32) 93 07 01 (33) US
(86) 94 06 29 PCT/US94/07330
(87) 95 01 12 WO95/01392 PCT Gazette nr 03/95
(71) The Gillette Company, Boston, US
(72) Loftin Rachel M.
(54) Tusze **do rzutnika do** przeźroczy

(57) Przedmiotem wynalazku jest dający się ścierać na sucho tusz do folii do rzutnika do przeźroczy, który zawiera barwnik, polimer korzystnie akrylowy o temperaturze tworzenia warstewki niższej od temperatury pokojowej oraz wodę.

Zalecane tusze zawierają ponadto środek powierzchniowo czynny i środek przeciw wysychaniu.

Tusze dają się łatwo usuwać z większości typów folii do rzutnika do przeźroczy poprzez ścieranie suchą tkaniną lub końcem palca. Niektóre zalecane tusze można także usuwać poprzez ścieranie wilgotną tkaniną.

(41 zastrzeżeń)

A1(21) 310795 (22) 95 10 05 6(51) C09K 3/16

(31)94 4435638 (32)94 10 06 (33) DE

(71) Solvay Fluor und Derivate GmbH, Hannover, DE
(72) Buchwald Hans, Hellmann Joachim, Raszkowski Boleslaus

(54) **Preparaty zawierające difluorometoksy-2,2,2-trifluoroetan**

(57) Przedmiotem wynalazku są ciekłe względnie w postaci pasty preparaty o skutecznych antyadhezyjnie właściwościach, które zawierają difluorometoksy-2,2,2-trifluoroetan (E245) jako główny rozpuszczalnik i co najmniej jeden czynnik o skutecznych antyadhezyjnie właściwościach oraz ewentualnie dalsze dodatki, a także sposób wytwarzania tych preparatów i ich zastosowanie jako środek antyadhezyjny, poślizgowy albo środek do smarowania deskowań.

(10 zastrzeżeń)

A1(21) 312327 (22) 94 06 21 6(51) C10G 1/04

(31) 93 299418 (32)93 06 21 (33) PL

(86) 94 06 21 PCT/EP94/02016

(87) 95 01 05 WO95/00602 PCT Gazette nr 02/95

(71) TORF ESTABLISHMENT, Vaduz, LI

(72) Hamerliński Wacław

(54) **Urządzenie do ekstrakcji torfu**

(57) Urządzenie do ekstrakcji torfu obejmuje zewnętrzny zbiornik (1) oraz wewnętrzną przestrzeń zbiornikową mającą perforowane ściany (23), stanowiącą faktyczny zbiornik na torf poddawany ekstrakcji. Przewody zasilające do wprowadzania czynnika ekstrahującego wchodzą do wewnętrznej przestrzeni zbiornikowej, zaś w zbiorniku zewnętrznym (1) jest co najmniej jeden otwór odpływowy (7, 11). Między wewnętrzną przestrzenią zbiornikową, a zbiornikiem zewnętrznym (1) jest wolna przestrzeń (38) wypełniona czynnikiem ekstrahującym. Korzystnie czynnik ten podaje się przez wiele otworów w wewnętrznej przestrzeni zbiornikowej, a zwłaszcza na dwóch różnych poziomach.

(19 zastrzeżeń)

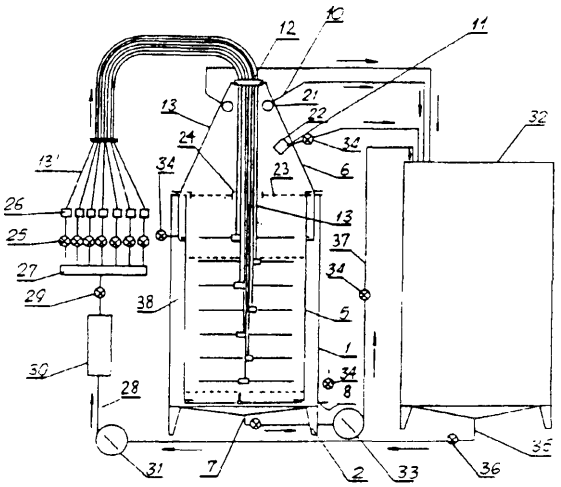

A1(21) 305308 (22) 94 10 03 6(51) C10K 3/00

(71) Elektrownia HALEMBA Przedsiębiorstwo Państwowe, Ruda Śląska

(72) Głowacki Eugeniusz, Wąsik Józef, Golasz Oswald, Kontny Ernest, Piechocki Waldemar, Piwoń Bernard, Janusz Stanisław, Adamczyk Halina, Krajewski Eugeniusz, Januszkiewicz Wacław, Wolny Krzysztof, Woryna Norbert

(54) **Sposób i układ do odsiarczania spalin kotłowych**

(57) Wynalazek obejmuje sposób i układ do odsiarczania spalin, które umożliwiają zwiększenie stopnia wykorzystania wapnia z kamienia wapiennego.

W sposobie tym popiół z suchego odsiarczania spalin, korzystnie przy stosunku molowym Ca/S = 4, zawierający CaS04, CaO oraz nieprzereagowany CaCo3, po uprzedniej hydratacji CaO wykorzystuje się jako sorbent do odsiarczania spalin kotłowych z co najmniej jednego źródła spalania węgla. W trakcie procesu odsiarczania utrzymuje się stosunek molowy Ca/S w wysokości 1 - 2. Popiół transportuje się hydraulicznie lub pneumatycznie do procesu ujednorodnienia i filtracji. Przy całkowicie pneumatycznym transporcie proces hydratacji przeprowadza się przy doprowadzeniu sprężonego powietrza. Układ do odsiarczania spalin, na doprowadzeniu sorbenta do co najmniej jednego kotła (15) z elektrofiltrem (16) przez rozdzielacz (18), zawiera zbiornik pulpy (9) z pionowym centrycznym sitem (11) i mieszadłami (10) połączony z usytuowanym przed nim co najmniej jednym mieszalnikiem popiołu z wodą (7), a za nim z dodatkowym filtrem (13). W odmianie układu zbiornik pulpy (9) jest połączony z aparatem wydmuchowym. Według innej odmiany układ zawiera co najmniej dwa aparaty wydmuchowe.

(7 zastrzeżeń)

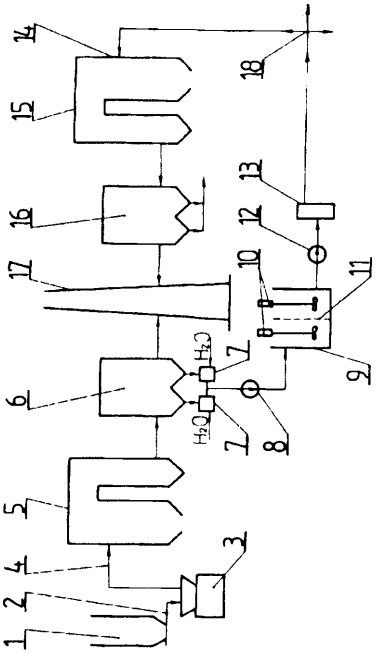

A1(21) 305340 (22) 94 10 05 6(51) C10L 5/06

(71) Instytut Materiałów Ogniotrwałych, Gliwice; Przedsiębiorstwo Wielobranżowe DOLPES S.A., Tarnowskie Góry

(72) Łukwiński Leon, Długajczyk Mariusz, Adrianek Zygmunt, Kasperski Leszek, Wojsa Józef, Peszko Tadeusz, Steinhoff Janusz

(54) **Sposób wytwarzania paliwa stałego**

(57) Sposób wytwarzania paliwa stałego z niskokalorycznych miałów i mułów powęglowych polega na tym, że do mieszaniny miału węglowego oraz substancji pochodzenia organiczego takich jak trociny, plewy, słoma, siano, domowe odpadki organiczne dodaje się muł powęglowy w takiej ilości, aby zawartość substancji ilastych wynosiła w całej masie 10 do 30% obj., następnie dodaje się 14 - 20% obj., wody i po wymieszaniu formuje się ekstruzyjnie brykiety.

(1 zastrzeżenie)

A1(21) 312420 (22) 94 06 23 6(51) C11D 17/06

(31) 93 93305236 (32) 93 07 02 (33) EP

(86) 94 06 23 PCT/EP94/02064

(87) 95 01 12 WO95/01418 PCT Gazette nr 03/95

(71) UNILEVER **N.V., Rotterdam, NL**

(72) Houghton Mark Phillip

(54) **Sposób wytwarzania kompozycji detergentowej**

(57) W jednym z rozwiązań przedmiotem wynalazku jest niewieżowy sposób wytwarzania kompozycji detergentowej, który polega na mieszaniu hydrofobowego materiału z materiałem ziarnistym, zagęszczaniu mieszaniny podczas lub po mieszaniu i ewentualnym granulowaniu mieszaniny. Ujawnione są również kompozycje wytworzone tym sposobem.

(10 zastrzeżeń)

A1(21) 312303 (22) 94 06 30 6(51) C12N 15/82
C12N 15/54
A01N 3/00

(31) 93 93201904 (32) 93 06 30 (33) EP
93EP 9302290 24 08 93 WO

(86) 94 06 30 PCT/EP94/02167

(87) 95 01 12 WO95/01446 PCT Gazette nr 03/95

(71) MOGEN INTERNATIONAL N.V., Leiden, NL

(72) Hoekema Andreas, Pen Jan, Does Mirjam Petronella, Van Den Elzen Petrus Josephus Maria

(54) **Wytwarzanie trehalozy w roślinach**

(57) Niniejszy wynalazek dotyczy sposobu wytwarzania trehalozy w gospodarzu roślinnym dzięki obecności w tym gospodarzu roślinnym genu mogącego podlegać ekspresji w roślinach, który zawiera w kolejności: (a) region inicjacji transkrypcji, który jest funkcjonalny w tym gospodarzu roślinnym, (b) sekwencję DNA kodującą aktywność syntazy fosforanu trehalozy oraz ewentualnie (c) sekwencję terminacji transkrypcji, która jest funkcjonalna w tym gospodarzu roślinnym.

(39 zastrzeżeń)

A1 (21) 305316 (22) 94 10 04 6(51) C14C 3/02
C14C 3/04

(75) Adamski Jerzy, Łódź

(54) **Sposób mineralnego garbowania skór, zwłaszcza chromowego i chromowo-glinowego oraz środek do mineralnego garbowania skór**

(57) Sposób mineralnego garbowania skór, zwłaszcza garbowania chromowego i chromowo-glinowego, polegający na uprzednim zwapnieniu, odwapnieniu, wytrawieniu i piklowaniu, charakteryzuje się tym, że po przepiklowaniu przekroju golizny i całkowitym przeniknięciu przekroju skóry roztworem garbującym dodaje się do kąpieli garbującej mieszaninę, w ilości 1,6 - 1,8% w stosunku do masy skóry, zawierającą w 1 kg produktu magnezowy czynnik stępiający odpowiadający wartości alkalizowania równej 0,75 kg węglanu sodowego oraz kompleksujący z chromem, za pośrednictwem kwasów dwukarboksylowych, siarczan glinowy zawierający substancję czynną o wartości odpowiadającej 0,105 g Cr_2O_3, przy czym mieszaninę tę dodaje się do kąpieli garbującej w dwóch porcjach w odstępie 1,5 do 2 godzin.

Środek do mineralnego garbowania skór, zwłaszcza chromowego i chromowoglinowego zawiera 0,3 części wagowe tlenku magnezowego, 0,625 części wagowych siarczanu glinowego oraz 0,075 części wagowych mieszaniny kwasów dwukarboksylowych, przy czym mieszanina ta składa się z 32% kwasu bursztynowego, 39% kwasu glutarowego i 29% kwasu adypinowego.

(2 zastrzeżenia)

A1(21) 305445 (22) 94 10 12 6(51) C23C 14/26

(71) Instytut Tele i Radiotechniczny, Warszawa

(72) Smolarski Andrzej, Szulc Wiesław, Weiss Krzysztof

(54) **Rezystywne źródło poziomego parowania próżniowego**

(57) Rezystywne źródło poziomego parowania próżniowego składa się z taśmy (1) z metalu rezystywnego o wysokiej temperaturze topnienia, której kształt we wzdłużnym przekroju jest zbliżony do litery omega. Szerokość taśmy (1) jest znacznie większa niż średnica przekroju cylindrycznej (2) części. Część cylindryczna (2) taśmy z jednej strony jest zagięta tak, że jej zagięcie (4) zamyka przekrój otworu. Szczelina (5) w części cylindrycznej jest znacznie mniejsza od średnicy przekroju części cylindrycznej (2).

(1 zastrzeżenie)

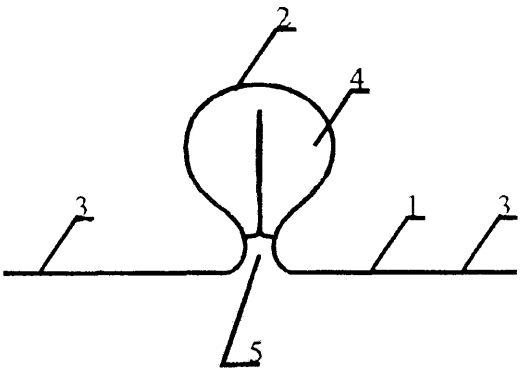

A1 (21) 305462 (22) 94 10 13 6(51) C23C 24/08

(75) Fudalej Katarzyna, Kraków; Krawczyk Jarosław, Kraków

(54) **Sposób i urządzenie do nanoszenia powłok antystatycznych na rury z tworzyw termoplastycznych**

(57) Sposób nanoszenia powłok antystatycznych na rury z tworzyw termoplastycznych charakteryzuje się tym, że rury, korzystnie połączone ze sobą, zanurza się w podgrzanym do temperatury nie wyższej niż 520°C elektrotechnicznym graficie na wysokość co najmniej do 1/4 średnicy i przemieszcza w nim ruchem obrotowo - posuwistym z prędkością nie większą niż 80 obr/min i z przesuwem wzdłużnym do 107 mm/obr.

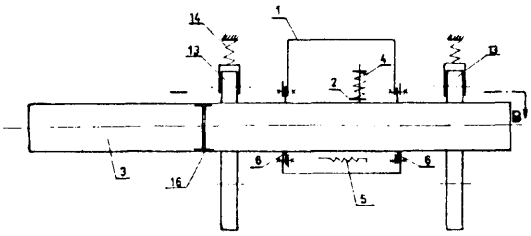

W część rury wystającą ponad złoże grafitowe wtapia się grafit dociskając rurę wcierakiem podgrzanym do temperatury nie wyższej niż 500°C, z siłą do 25 kG na jeden centymetr styku z rurą, a korzystnie jest jeżeli wcierak styka się z rurą na długości 2,5 - 3 wielkości posuwu na obrót rury.

Urządzenie ma wewnątrz komory roboczej (1) usytuowany wcierak (2) połączony z mechanizmem dociskowym (4) oraz grzejnik (5).

Otwór wejściowy i wyjściowy komory (1) jest uszczelniony elastyczną przeponą (6) z otworem.

(2 zastrzeżenia)

A1 (21) 305370 (22) 94 10 06 6(51) C23C 26/00

(71) Ośrodek Badawczo-Rozwojowy Mikroelektroniki Hybrydowej i Rezystorów, Kraków

(72) Łukasik Andrzej

(54) Kompozycja przewodząca i sposób wykonania warstwy przewodzącej

(57) Przedmiotem wynalazku jest kompozycja przewodząca i sposób wykonania z niej warstwy przewodzącej stosowanej w układach elektronicznych.

Kompozycja przewodząca składa się ze spoiwa i wypełniacza w stosunku objętościowym od 1,5 : 1 do 1 : 1,5. Spoiwem jest termoutwardzalny lakier elektroizolacyjny, zaś wypełniaczem jest mieszanina proszku miedzianego o uziarnieniu poniżej 40 μm oraz węgla koloidalnego o uziarnieniu poniżej 40 nm i powierzchni właściwej powyżej 200 m^2/g.

Stosunek objętościowy proszku miedzianego do węgla koloidalnego zawiera się w granicach od 1 : 1 do 9 : 1.

Sposób wykonania warstwy przewodzącej polega na naniesieniu kompozycji przewodzącej na podłoże i jej utwardzaniu podczerwienią lub/i konwekcyjnie w temperaturze od 423 K do 573 K, w czasie od 1 minuty do 5 godzin.

(3 zastrzeżenia)

A1(21) 311044 (22)95 10 18 6(51) C23F 11/00

(75) Kalbarczyk Grzegorz, Lublin

(54) Wytrawiacz oraz sposób wytwarzania wytrawiacza

(57) Wytrawiacz zawierający kwas ortofosforowy o stężeniu od 30 do 40% dodatkowo zawiera gumę ksantanową w ilości od 1 do 3% wagowych, sorbitol w ilości 1 do 3% wagowych oraz roztwór naturalnego barwnika - błękitu brylantowego o stężeniu 1% w ilości od 0,6 do 2,5% wagowych.

Sposób wytwarzania polega na tym, że do rozcieńczonego kwasu ortofosforowego dodaje się gumę ksantanową, sorbitol i barwnik naturalny, po czym miesza się aż do uzyskania jednorodnego żelu i jednorodnej barwy.

Wytrawiacz stosuje się do wytrawiania powierzchni szkliwa i zębiny w trakcie leczenia stomatologicznego.

(2 zastrzeżenia)

A1(21) 310881 (22)95 10 10 6(51) C25B 1/14

(31) 94MI 2070 (32)94 10 11 (33) IT

(71) SOLVAY (Société Anonyme), Bruksela, BE

(72) Pastacaldi Alessandra, Posar Francesco

(54) Elektroda do procesu elektrochemicznego

(57) Elektroda do procesu elektrochemicznego, mająca na podłożu przewodzącym elektrycznie powłokę z platyny, tlenku irydu i tlenku cyny, charakteryzuje się tym, że powłoka zawiera więcej niż 8% wagowych tlenku irydu.

(9 zastrzeżeń)

A1(21) 305383 (22) 94 10 10 6(51) C25D 17/00

(75) Sadowski Maksymilian, Warszawa; Domańska Elżbieta, Warszawa; Czyżewski Jerzy, Warszawa; Żminkowski Jerzy, Warszawa

(54) Elektrolizer, zwłaszcza do ćwiczeń i pokazów szkolnych

(57) Przedmiotem wynalazku jest elektrolizer, zwłaszcza do ćwiczeń i pokazów szkolnych złożony z prostopadłościennego zbiornika elektrolitu wykonanego z materiału dielektrycznego z przednią ścianą zaopatrzoną w skalę liniową i dwu płaskich elektrod.

Elektrolizer ma na tylnej ścianie (4) zbiornika, równolegle do jej poziomej krawędzi, zamocowane nierozłącznie dwa płaskie, ferrytowe magnesy trwałe (5) i (6), z których jeden (5) zamocowany jest w pobliżu górnej poziomej krawędzi tylnej ścianki (4), a drugi (6) w pobliżu dolnej krawędzi tej ścianki zbiornika.

W zbiorniku umieszczone są dwie elektrody (2) i (3), z których każda przy górnej krawędzi ma otwór. W otworze tym zamocowana jest za pomocą dwu nakrętek nagwintowana tuleja, na której końcu zamocowany jest rozłącznie płaski, ferrytowy magnes trwały w osłonie. Zbiornik i elektrody (2) i (3) są mocowane do pionowej tablicy stalowej.

(4 zastrzeżenia)

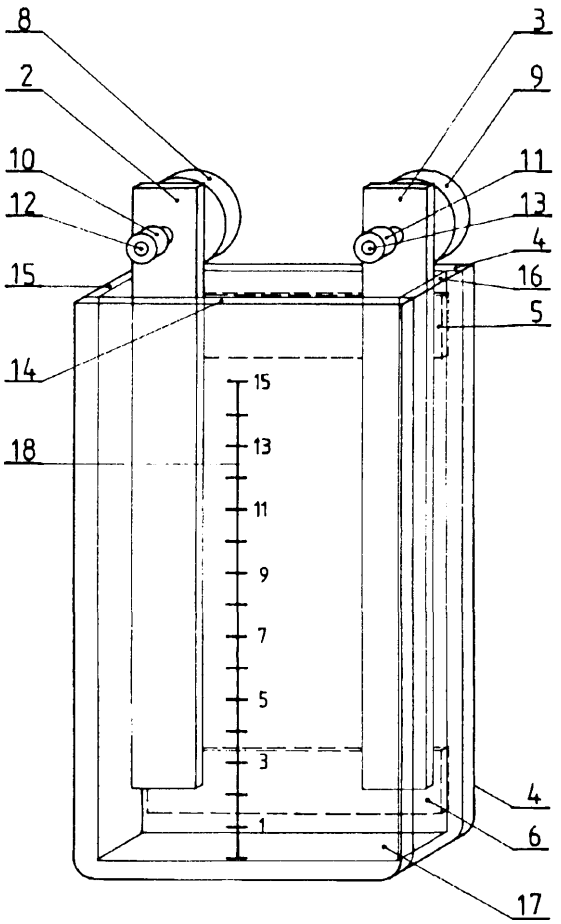

DZIAŁ D

WŁÓKIENNICTWO I PAPIERNICTWO

A1(21) 312328 (22) 94 06 21 6(51) D01B 1/42
D01G 21/00
D01G 13/00

(31) 93 4322399 (32)93 06 30 (33) DE

(86) 94 06 21 PCT/EP94/02022

(87) 95 01 12 WO95/01468 PCT Gazette nr 03/95

(71) Windi Winderlich GmbH, Hamburg, DE

(72) Costard Herbert

(54) **Sposób wstępnej obróbki włókien sklerenchymatycznych, w szczególności włókien lnu**

(57) Włókna sklerenchymatyczne, w szczególności włókna lnu, są formowane w procesie obróbki mechanicznej w taśmę włókien, przy czym włókna są sytuowane zasadniczo równolegle względem siebie. Zdrewniałe części składowe, tłuszczowe, pektyny i inne zanieczyszczenia są usuwane z włókien tej taśmy na drodze jej obróbki chemicznej i/lub cieplnej, po czym obrabiana taśma włókien zostaje wysuszona, a następnie pocięta na krótsze odcinki. Ażeby uformować pęki włókien, te skrócone odcinki zostają przynajmniej częściowo rozprute lub rozluźnione. Pęki włókien zostają zgrzeblone przy wilgotności ustalonej przynajmniej na 10% wagi i ostatecznie zostają zebrane w taśmę włókien cienkich.

(16 zastrzeżeń)

A1(21) 308199 (22)95 04 18 6(51) D01G 19/06

(31) 94 4436378 (32)94 10 12 (33) DE

(71) Staedtler & Uhl, Schwabach, DE

(72) Egerer Josef

(54) **Zestaw piłowy zębaty**

(57) W przypadku zestawu piłowego zębatego dla maszyn tekstylnych do obróbki wstępnej, korzystnie czesarek do wełny lub bawełny, zgrzeblarek, zawierającego piłowe części tłoczone lub piłowe taśmy z jednym zębem lub szeregiem zębów, które patrząc w kierunku czesania, mają przednią czeszącą krawędź czołową, która od obszaru stopki każdego zęba w kierunku wierzchołka każdego zęba przebiega przynajmniej na pewnych odcinkach jako wklęsła, przewidziano w celu polepszenia działania czeszącego, że od czeszącej krawędzi czołowej (8) patrząc w kierunku czesania do przodu rozciąga się co najmniej jeden wierzchołek (9).

(4 zastrzeżenia)

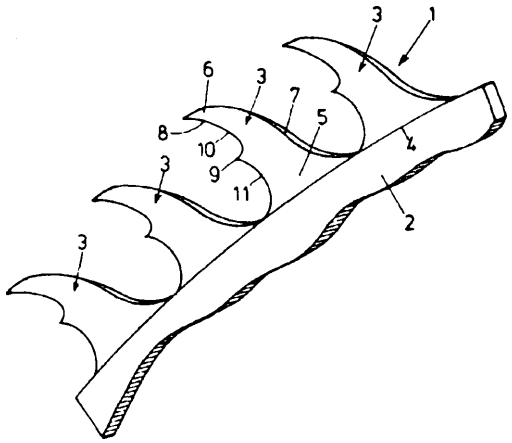

A1(21) 312290 (22) 94 06 28 6(51) D04B 9/46

(31) 93 93FI 123 (32) 93 07 02 (33) IT

(86) 94 06 28 PCT/IT94/00099

(87) 95 01 12 WO95/01473 PCT Gazette nr 03/95

(71) LAMBDA S.R.L., Firenze, IT

(72) Conti Paolo

(54) **Sposób i urządzenie do dziania wyrobów rurowych z jednym końcem zamkniętym, z płytami igłowymi, mającymi konfigurację zmodyfikowaną**

(57) Przedstawiona jest maszyna dziewiarska do wytwarzania wyrobów rurowych z jednym końcem zamkniętym, która zawiera sekcje płyt igłowych (1A1, 1A, 3A1, 3A) połączone zawiasowo razem (1B, 3B) i ruchome dla przyjmowania konfiguracji z dwiema przeciwległymi i zasadniczo prostoliniowymi płytami igłowymi (1, 3) dla otrzymywania poprzez współdziałanie pomiędzy igłami przeciwległych płyt igłowych, początkowego zamknięcia wyrobu rurowego i konfiguracji z zasadniczo kołowymi płytami igłowymi, przy czym zastosowane są zasadniczo stacjonarne mechanizmy tkackie, współdziałające z płytami igłowymi w tych konfiguracjach.

(27 zastrzeżeń)

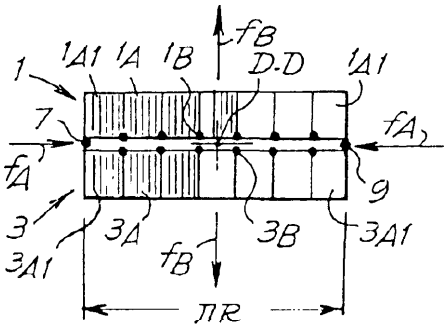

A1(21) 305446 (22) 94 10 12 6(51) D04B 21/00

(71) Przedsiębiorstwo Produkcyjno-Usługowe BEWETEX, Bielsko-Biała

(72) Bejster Andrzej, Król Józef

(54) **Opakowania dziane i sposób wytwarzania opakowań dzianych**

(57) Opakowania wykonane są z dwóch dzianin, przy czym jeden wymiar opakowania stanowi ilość rządków, drugi ilość kolumienek, a obie dzianiny są połączone ze sobą po obwodzie splotem dwuprawym.

Sposób polega na tym, że na szydełkarce cylindrycznej dwułożowej wytwarza się równocześnie dwie dzianiny, które są łączone co pewien odcinek wzdłuż kolumienek. Następnie po uzyskaniu odpowiedniego wymiaru łączy się je wzdłuż rządków, także splotem dwuprawym. Uzyskaną pikowaną dzianinę tnie się w miejscach połączeń.

Sposobem tym można wytwarzać różnego rodzaju opakowania dziane bez zszywania i konfekcjonowania, takie jak torby, worki i woreczki, także blejtramy.

(2 zastrzeżenia)

A1 (21) 310876 (22) 95 10 09 6(51) D06F 25/00

(31) 94 4436673 (32)94 10 13 (33) DE

(71) BOSCH-SIEMENS HAUSGERÄTE GmbH, Monachium, DE

(72) Hildebrand Gerald

(54) **Pralka automatyczna**

(57) Pralka automatyczna, ładowana od przodu, która zawiera wielokomorowe urządzenie do wprowadzania środków piorących z przewodem doprowadzającym środki piorące do dolnej części zbiornika ługu, który w najniższym punkcie jest połączony z odpływem i która jest ponadto przystosowana do suszenia i posiada w tym celu zamknięty obieg powietrza, który obejmuje prowadzący ze zbiornika ługu kanał wywiewny wraz z urządzeniem kondensacyjnym, dmuchawę, kanał grzewczy oraz uchodzący do króćca na otworze zalewowym zbiornika ługu kanał nawiewny, charakteryzuje się tym, że kanał wywiewny i kanał doprowadzający środki piorące stanowią jeden i ten sam element konstrukcyjny (9), a pozbawione wilgoci powietrze powrotne jest prowadzone przez urządzenie (7) do wprowadzania środków piorących na zewnątrz komór (29) do dmuchawy (10).

Powietrze powrotne jest odprowadzane poniżej dna pośredniego (19) i powyżej dna dolnego (20), które jest umieszczone między doprowadzeniem środków piorących (9) i dmuchawą (10) i które stanowi część łączącego kanału nawiewnego (18). Dno pośrednie (19) jest wykonane w całości ze ścianką tylną (23), w związku z czym obie te ścianki są wspólnie wyjmowane z obudowy (17) do przodu.

Rozwiązanie według wynalazku pozwala na znaczne uproszczenie konstrukcji pralki i zmniejszenie do minimum ilości niezbędnych elementów konstrukcyjnych.

(13 zastrzeżeń)

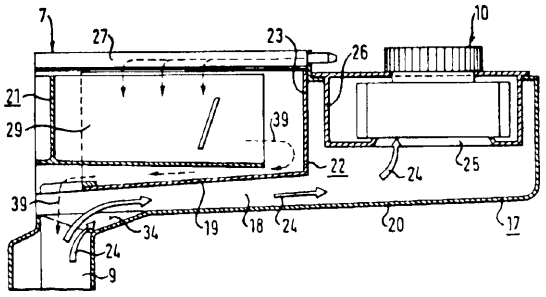

DZIAŁ E

BUDOWNICTWO, GÓRNICTWO; KONSTRUKCJE ZESPOLONE

A1(21) 310934 (22) 95 10 13 6(51) E01C 7/18

(31)94 1188 (32)94 10 14 (33) DK

(71) TARCO VEJ A/S, Årup, DK

(72) Miklos Peter

(54) **Sposób regeneracji zużytej warstwy asfaltu nawierzchni drogowej**

(57) Sposób regeneracji zużytej warstwy asfaltu nawierzchni drogowej polega na tym, że na części zużytej warstwy asfaltu układa się grys o frakcji gruboziarnistej, po czym po pokruszeniu asfaltu miele się i miesza z nim grys, a po uzyskaniu jednorodnej mieszaniny kieruje się ją do ruchomego urządzenia do powtórnego wykorzystania asfaltu.

(7 zastrzeżeń)

A3(21) 305378 (22) 94 10 07 6(51) E01F 8/00

(61) 304326

(75) Musialik Stanisław, Mikołów; Banasik Jan, Bytom; Gędłek Jerzy, Tychy; Chwoła Roman, Ruda Śląska

(54) **Wał dźwiękochłonny**

(57) Przedmiotem wynalazku jest wał dźwiękochłonny przeznaczony do izolowania osiedli mieszkaniowych od arterii komunikacyjnych. Istota tego wału polega na tym, że wewnątrz pusty tunel (5), od strony arterii komunikacyjnej ma pionową ścianę (2) o wysokości dostosowanej do warunków lokalnych. Natomiast od strony osiedla mieszkaniowego (3) ma sklepienie łukowe (4) lub o innym kształcie. Ponadto wewnątrz tunel może mieć jedną lub kilka kondygnacji.

(2 zastrzeżenia)

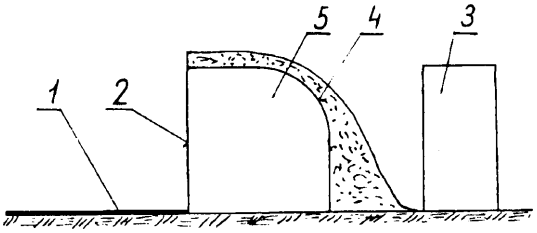

A1(21) 312326 (22)95 05 02 6(51) E01F 15/00

(31)94 4415118 (32)94 04 29 (33) DE

(86) 95 05 02 PCT/EP95/01653

(87) 95 11 09 WO95/30053 PCT Gazette nr 48/95

(71) SPS SCHUTZPLANKEN GMBH, Aschaffenburg, DE

(72) Urlberger Karl

(54) **Amortyzator uderzenia bariery ochronnej**

(57) Przedstawiony jest amortyzator uderzenia bariery ochronnej do osłaniania przeszkód na drogach składający się z elementu

głównego (2), kozła wspierającego (4), umieszczonych między nimi w dwóch rzędach elementów amortyzujących (3), ze skierowanymi w stronę jezdni ścianami odchylającymi oraz znajdującą się na tylnej stronie kozła wspierającego (4) podporą (19) do zaczepienia liny napinającej.

(12 zastrzeżeń)

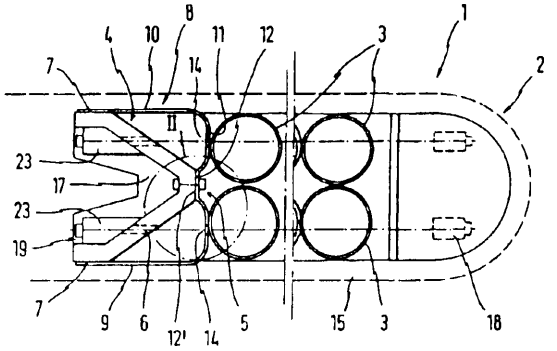

A1(21) 305343 (22) 94 10 07 6(51) E03B 3/08
C02F 1/66
C02F 1/58

(71) Politechnika Warszawska, Warszawa
(72) Stefaniak Piotr, Pysiak Janusz, Kowalski Andrzej, Bańkowski Andrzej, Jaworski Krzysztof

(54) **Sposób udrażniania i poprawiania sprawności studni chłonnych**

(57) Sposób udrażniania i poprawiania sprawności studni chłonnych zasilanych ze studni wgłębnej wodą o dużej zawartości żelaza, zwłaszcza w układzie z pompą cieplną do celów grzewczych, polega na tym, że pobieraną ze studni wgłębnej wodę odżelazowuje się, korzystnie na wyjściu z pompy cieplnej, poprzez podniesienie jej odczynu do pH = (8-8,5) i wzbogacenie w jony wapnia i magnezu z zatrzymaniem wytrąconego wodorotlenku żelaza, a następnie przepuszcza się przez kationit wymieniając jony wapnia i magnezu na jony wodorowe do uzyskania pH = (5,5 ÷ 5,0), po czym wodę o takim odczynie wprowadza się do studni chłonnej.

(1 zastrzeżenie)

A1(21) 310847 (22) 95 10 06 6(51) E04B 2/90

(31)94 4435837 (32)94 10 07 (33) DE

(71) Rheinhold & Mahla AG, Monachium, DE
(72) Glaser Gerd, Diederich Ralf, Schneider Klaus

(54) **Sposób mocowania płyt licowych do konstrukcji podkładu**

(57) Przy sposobie mocowania płyt licowych (9), zwłaszcza blach trapezowych (10), do konstrukcji podkładu (8), w konstrukcji podkładu (8) wierci się otwory według określonego wzornika.

Następnie w otworach osadza się nitowe nakrętki. Z kolei, płyty licowe (9), zwłaszcza blachy trapezowe (10), posiadające otwory rozmieszczone według takiego samego wzornika, przykłada się do konstrukcji podkładu (8).

Następnie przez otwory w płytach licowych (9) wkręca się maszynowe śruby (23) w nitowe nakrętki, korzystnie wykonane jako samozakleszczające.

(8 zastrzeżeń)

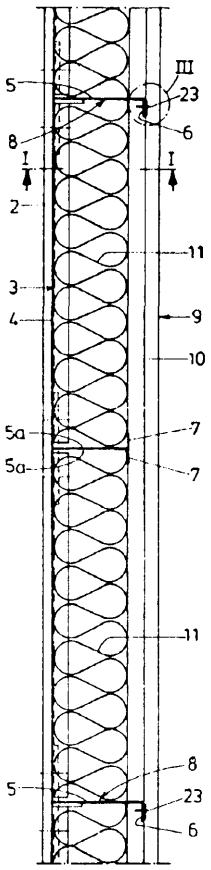

A1(21) 312300 (22)94 06 27 6(51) E04F 11/16

(31) 93 9309834 (32) 93 07 02 (33) DE

(86) 94 06 27 PCT/EP94/02075

(87) 95 01 12 WO95/01488 PCT Gazette nr 03/95

(75) Jung Horst, Dietzenbach, DE

(54) **Element konstrukcyjny schodów**

(57) Aby odnowić stopień schodów (10) składający się z podnóżka (12), przednóżka (16) jak również z krawędzi podnóżka (20), jest przewidziany jednoczęściowy drewniany element konstrukcyjny schodów (22), który przykrywa całkowicie lub po większej części podnóżek (12), krawędź podnóżka (20) i przednóżek (16).

(10 zastrzeżeń)

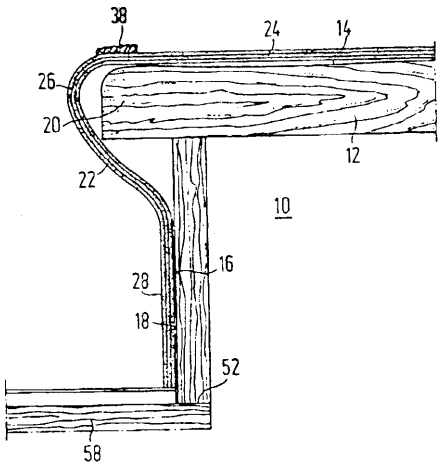

A1 (21) 305285 (22) 94 10 03 6(51) E04H 9/00

(71) Instytut Techniki Budowlanej, Warszawa
(72) Kawulok Marian, Borowik Bronisław
(54) **Konstrukcja zabezpieczająca budynki przed przechyleniem i przystosowująca je do poziomowania**

(57) Konstrukcja zabezpieczająca budynki przed przechyleniem i przystosowująca je do poziomowania składająca się ze stalowego gorsetu wykonanego z kratownic oraz urządzeń do poziomowania, charakteryzuje się tym, że stanowią ją żebra (2) wykonane po jednej lub obydwu stronach ściany piwnic, powiązane ze stropem (3) nad piwnicami, mające w górnej powierzchni łączniki (5) umożliwiające ich połączenie ze stalowym gorsetem (6). Pod żebrami (2) usytuowane są urządzenia (7) do poziomowania, opierające się na wieńcu (8) stanowiącym górną powierzchnię fundamentowej części (9) ściany, przy czym pozostałą przestrzeń między żebrami (2) a wieńcem (8) stanowi wypełnienie murem wykonanym z elementów drobnowymiarowych, którego wysokość dostosowuje się do wymaganego położenia nadziemnej części budynku.

(1 zastrzeżenie)

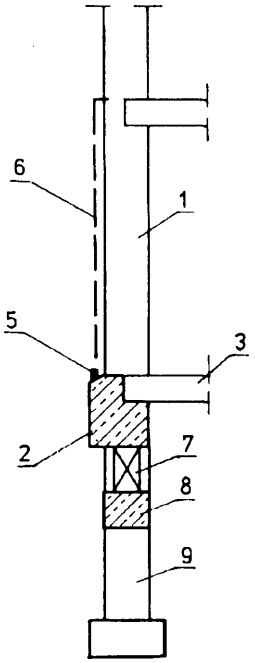

A1(21) 310920 (22) 95 10 12 6(51) E04H 12/08

(31) 94 9400919 (32) 94 10 12 (33) BE

(71) MASSIVE naamloze vennootschap, Wilrijk, BE
(72) Vereist Dirk
(54) **Słup oświetleniowy**

(57) Słup oświetleniowy charakteryzuje się tym, że składa się z połączenia podpory (1) z rurowym zakończeniem wierzchołka, w którym wykonany jest przynajmniej jeden rowek (10), który skierowany jest w dół do określonej wysokości; przynajmniej jednego nośnika (2) dla elementu oświetleniowego przyłączonego do jego boku, posiadającego podstawę (5), która jest wyposażona w środki połączeniowe (6), które stanowią połączenie z podporą (1) i które składają się przynajmniej z elementu ślizgowego (7) z wystającą głowicą (8), która może pracować w połączeniu ze wspomnianym rowkiem (10); oraz elementu połączeniowego (13) dopasowanego do podpory (1), który ma kształt rury z przynajmniej jednym pionowo zwężającym się rowkiem (14) o szerokości i głębokości większych od szerokości i grubości wspomnianej wystającej głowicy (8) elementu ślizgowego (7) i który jest wyposażony w środki ustalające (16), które zapewniają odpowiednie ustawienie nośnika (2) w stosunku do elementu połączeniowego (13) oraz w stosunku do podpory (1).

(8 zastrzeżeń)

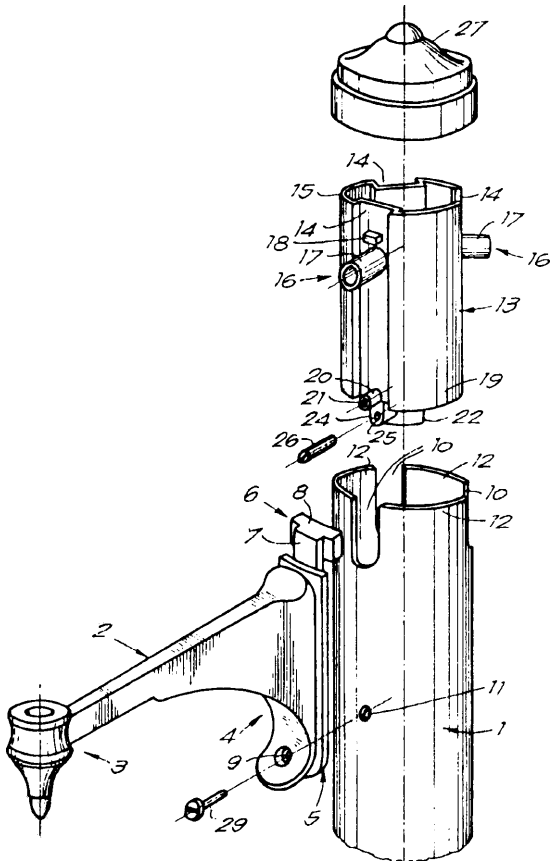

A1(21) 310590 (22)95 09 21 6(51) E06B 3/00

(31) 94 4435506 (32) 94 10 04 (33) DE
94 9415931 04 10 94 DE

(71) SCHÜCO International KG, Bielefeld, DE
(72) Wassong Anton, Olschewsky Wolfgang
(54) **Okno, drzwi lub podobny wyrób**

(57) W oknie, drzwiach lub innym podobnym wyrobie, drewnianym z masywnych kształtowników drewnianych, zwłaszcza do budynków mieszkalnych, stworzono możliwość frezowania zawierających wchodzące w siebie wzajemnie wczepy narożnych połączeń ościeżnicy i skrzydła przy pomocy jednego zestawu narzędzi. Ponadto uzyskano jednakowy wygląd ramy na całym obwodzie. Wczepy (16) rozciągają się zgodnie z wynalazkiem w środkowym, leżącym między ogranicznikami obszarze wewnętrznym. Ilość wchodzących w siebie wzajemnie wczepów dwóch ustawionych względem siebie pod kątem kształtowników jest zawsze liczbą parzystą. Przy pomocy tego samego narzędzia obrabia się oba końce kształtownika (2) w ten sposób, że kształtownik obrabia się najpierw, gdy spoczywa on najednej powierzchni widocznej, następnie obraca się o 180° wokół osi wzdłużnej i obrabia z drugiej strony. W ten sposób uzyskuje się przemieszczenie, niezbędne do włożenia w siebie wczepów (16). Szyna do mocowania okucia jest wyposażona w wypustkę w postaci żebra kątowego. Przy zamkniętym skrzydle na zewnętrznych ramionach żebra kątowego wspiera się osadzona w ościeżnicy uszczelka środkowa w wyniku czego tworzy się komora wstępna, służąca do usuwania wody.

(11 zastrzeżeń)

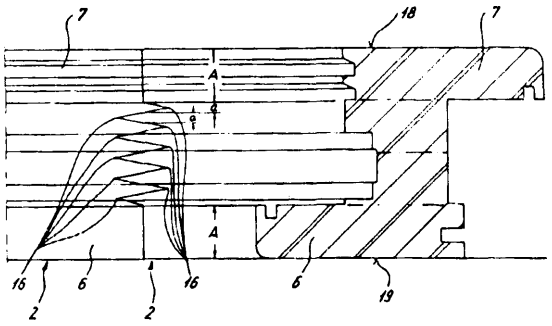

A1(21) 310915 (22) 95 10 12 6(51) E06B 3/96

(31) 94 4437816 (32) 94 10 13 (33) DE

(75) Becker Max, Horka, DE

(54) **Narożny łącznik do łączenia kształtowników z tworzywa sztucznego**

(57) Przedmiotem wynalazku jest narożny łącznik do łączenia kształtowników z tworzywa sztucznego, przeznaczony do stosowania przy wytwarzaniu okien i drzwi. Przedstawiony jest narożny łącznik z umieszczonym w kształtowniku, posiadającym środkowy mostek wzmocnieniem w kształcie litery H, przy czym łącznik narożny i wzmocnienie mają znane uzębienie, które może wzajemnie zazębiać się.

Łącznik charakteryzuje się tym, że obie połówki ramion (2) są wyposażone w szczelinowe wycięcia, ramiona łącznika narożnego są względem siebie przedstawione pionowo, a łącznik narożny tworzy konstrukcyjną jedność z umieszczonym w kształtowniku, posiadającym wzdłużny mostek wzmocnieniem w kształcie litery H. Celem wynalazku jest umożliwienie wyeliminowania dotychczas normalnie stosowanego w procesie wytwarzania okien i drzwi z tworzyw sztucznych spawania części ramowych lub skrzydłowych z nieuchronnie koniecznym potem tynkowaniem ściegów spawalniczych.

(6 zastrzeżeń)

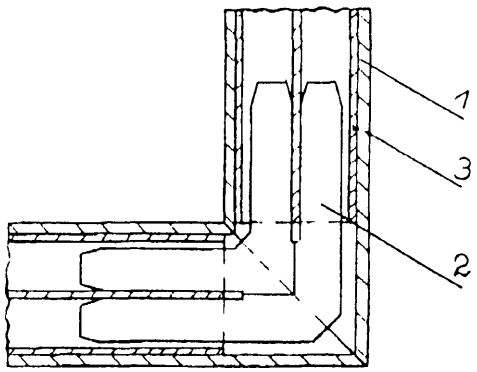

A1(21) 310613 (22) 95 09 22 6(51) E06B 11/04

(31) 94 9416306 (32) 94 10 10 (33) DE

(71) WITTUR AUFZUGTEILE GmbH & Co., Wiedenzhausen, DE

(72) Wittur Horst, Fischer Hubert W.

(54) **Zespół napędowy dla dźwigu**

(57) Wynalazek dotyczy zespołu napędowego dla dźwigu, zwłaszcza dla windy, składającego się z silnika (3), przekładni (1), hamulca (2) i obudowy (8) hamulca stanowiącej kadłub, na której od strony czołowej przymocowane są za pomocą kołnierza silnik i/lub przekładnia. Zespół napędowy zawiera ciągły wałek (6) stanowiący zarówno wał silnika, jak też wał przekładni, przy czym element hamulcowy jest umocowany na wałku (6) wewnątrz obudowy (8) hamulca (2). Korzystnie silnik (3) i/lub przekładnia (1) są przymocowane w sposób samonośny za pomocą kołnierza do obudowy (8) hamulca. Dzięki wynalazkowi można istotnie zmniejszyć całkowitą długość zespołu napędowego i ograniczyć nakłady na konstrukcję i montaż.

(19 zastrzeżeń)

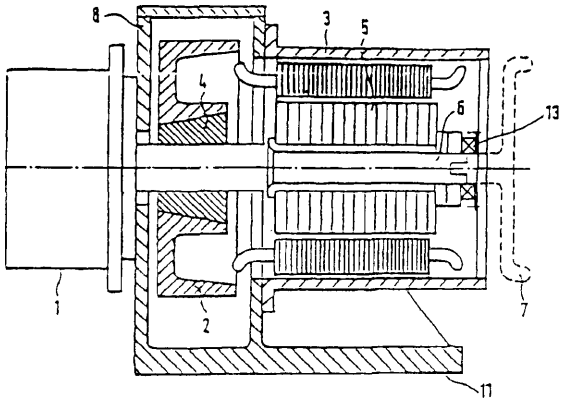

A1(21) 305303 (22) 94 10 03 6(51) E21B 33/122

(71) Instytut Górnictwa Naftowego i Gazownictwa, Kraków

(72) Pawłowski Ryszard, Guzik Józef, Zięba Andrzej, Bach ta Stanisław, Rychlicki Andrzej

(54) **Przystawka pakera stosowana do prób szczelności**

(57) Przystawka pakera umożliwia przeprowadzenie próby szczelności, przy wykonywaniu obsypki piaskowej w odwiertach eksploatujących gaz.

Stanowi ona urządzenie zatrzaskowe, które składa się z dolnego elementu zatrzasku (1) i górnego elementu zatrzasku (2) współpracującego z tuleją nasadową (3). Elementy zatrzasków (1, 2) mają postać wydrążonych tulei, których części cylindryczne uformowane są w kształcie łap (4, 8) skierowane do siebie przeciwnie, a na ich czołach znajdują się gniazda (5) i wałeczki zatrzaskowe (9).

(2 zastrzeżenia)

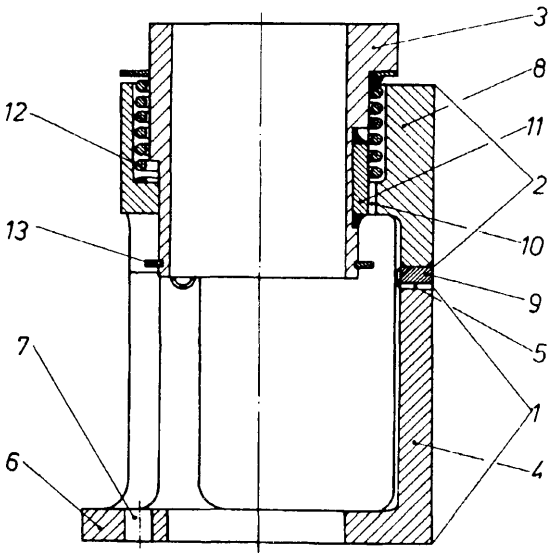

A1(21) 305281 (22)9410 03 6(51) E21B 43/28

(71) Ośrodek Badawczo-Rozwojowy Przemysłu Siarkowego SIARKOPOL, Tarnobrzeg

(72) Kirejczyk Józef, Burchard Tomasz, Frankiewicz Adam, Gorylewski Edward, Kopeć Józef, Pantula Zbigniew, Pruszyńska Helena, Tabor Maria, Gawlik Bolesław, Turaj Andrzej, Solarski Lesław, Artwik Zygmunt, Misztur Andrzej, Wołodźko Franciszek, Uberman Ryszard, Rybicki Stanisław, Szczepański Andrzej

(54) Sposób **skojarzonej likwidacji hydrogeologicznie połączonych wyrobisk kopalń odkrywkowych**

(57) Sposób skojarzonej likwidacji hydrogeologicznie połączonych wyrobisk kopalń odkrywkowych polega na wypełnianiu likwidowanego wyrobiska, po uprzednim przygotowaniu skarp zapewniających ich stateczność, warstwą popiołów elektrownianych lub innych odpadów przemysłowych, następnie wykonaniu warstwy izolującej z emulgatu iłowo-wodnego i wypełnieniu tak zabezpieczonego wyrobiska warstwą wody. Na czas wykonywania warstwy izolującej odwodnienie likwidowanego wyrobiska jest realizowane przez system odwadniający sąsiedniego wyrobiska.

(3 zastrzeżenia)

A1(21) 305337 (22) 94 10 05 6(51) E21C 3/20

(71) Centrum Mechanizacji Górnictwa KOMAG, Gliwice

(72) Warachim Wacław, Kumosiński Marek, Mierzwa Zbigniew, Michalski Paweł, Smoleń Adam

(54) **Hydrauliczny młot udarowy**

(57) Hydrauliczny młot udarowy ma pomiędzy bijakiem (1) osadzonym przesuwnie w cylindrze (2), a rozdzielaczem (10) dodatkowy siłownik (7) jednostronnego działania. Siłownik (7) jednostronnego działania jest usytuowany w osi cylindra (2) bijaka (1) i ma tłok (22) w postaci suwaka rozdzielczego oraz tłoczysko (23) wyprowadzone do cylindra (2) poprzez otwory w czołowych powierzchniach cylindra (2) i siłownika (7).

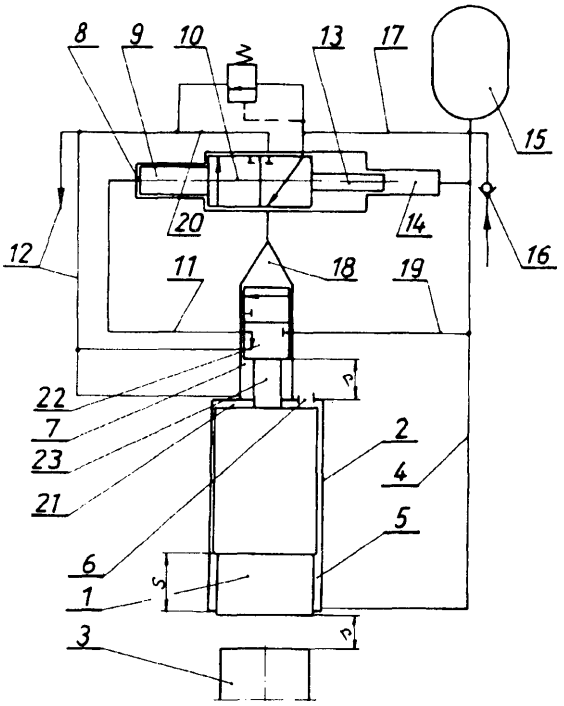

Podtłokowa komora (18) siłownika (7) jest komorą roboczą młota hydraulicznego, a jej przekrój roboczy jest znacznie mniejszy od przekroju roboczego cylindra (2) bijaka (1).

(3 zastrzeżenia)

A1(21) 310843 (22) 95 10 06 6(51) E21C 35/24

(31) 94 4435842 (32) 94 10 07 (33) DE

(71) Bochumer Eisenhütte Heintzmann GmbH u. Co. KG, Bochum, DE

(72) Guse Kuno, Kröninger Peter, Hölling Bernd, Becker Roland

(54) **Urabiarka** do **prac górniczych**

(57) Zaproponowana jest urabiarka do prac górniczych z co najmniej jednym łańcuchem roboczym, biegnącym po obwodzie zamkniętym w rynnie maszyny przez stacje nawrotu, z których co najmniej jedna jest wykonana również jako stacja napędowa, do którego dołączone są ustawione poprzecznie do kierunku ruchu łańcucha zabieraki i/lub elementy urabiające.

Urządzenie do wyznaczania i oceny funkcyjnych parametrów łańcucha roboczego zawiera przynajmniej jeden szereg czujników, składający się z dużej liczby ustawionych w szereg indukcyjnych czujników zbliżeniowych. Zabieraki i/lub elementy urabiające dochodzą kolejno, odpowiednio do prędkości ich przesuwu, do poszczególnych czujników zbliżeniowych szeregu czujników i wytwarzają rozmieszczone w odpowiednich odstępach czasowych rzeczywiste impulsy czasowe. Rzeczywiste impulsy czasowe są doprowadzane do jednostki obliczeniowej, która porównuje rzeczywiste wartości impulsów czasowych z zadanymi na wstępie wartościami impulsów czasowych.

(8 zastrzeżeń)

A1(21) 311172 (22)95 10 26 6(51) E21C 41/16 E21D 3/00

(71) Centrum Badawczo-Projektowe Miedzi CUPRUM Spółka z o.o., Wrocław

(72) Drzemicki Romuald, Kuźmicki Andrzej, Mróz Janusz, Wowczuk Grzegorz, Janowski Andrzej

(54) Sposób zabezpieczania stateczności wyrobisk w **warunkach** obciążeń statycznych **i** dynamicznych

(57) Sposób zabezpieczania stateczności wyrobisk w warunkach obciążeń statycznych i dynamicznych, rozwiązuje zagadnienie utrzymania wyrobisk w dobrym stanie technicznym. Polega na przecinaniu spągu (3), wzdłuż osi wyrobiska lub w jej pobliżu, szczeliną (4) względnie szczelinami tak, aby przeciąć najmocniejszą warstwę skalną spągu.

(3 zastrzeżenia)

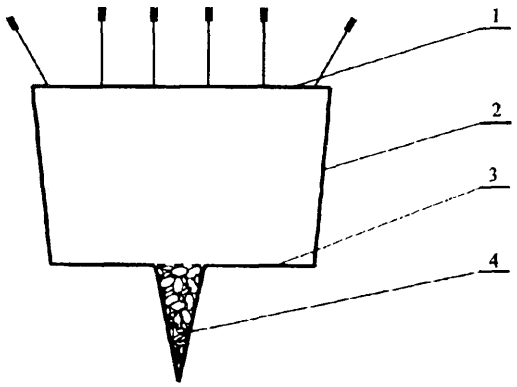

A1(21) 305372 (22) 94 10 07 6(51) E21D 11/40

(71) Rybnicka Spółka Węglowa S.A Kopalnia Węgla Kamiennego 1 MAJA, Wodzisław Śląski

(72) Kowalski Stanisław, Szczurek Paweł, Skorupa Eugeniusz, Szafarczyk Karol, Brudny Ryszard

(54) **Układ do przesuwania ciągłego podwieszonych maszyn i urządzeń w podziemnych wyrobiskach górniczych**

(57) Wynalazek rozwiązuje zagadnienie przesuwania ciągłego podwieszonych maszyn i urządzeń na jezdni (2) kolejki podwieszonej w podziemnych wyrobiskach górniczych, zwłaszcza w nachylonych wyrobiskach chodnikowych, bez konieczności przebudowy układu przesuwającego, zawierającego dwa hydrauliczne wózki hamulcowe (1a, 1b) zawieszone na jezdni (2) kolejki podwieszonej oraz połączone swymi stronami czołowymi z siłownikiem hydraulicznym (3). Każdy z obu wózków hamulcowych (1a, 1b) ma osłonę (1c) dla podtrzymania ciśnienia minimalnego z wbudowaną blokadą zaworu ciśnienia minimalnego oraz ma przyłączony swój siłownik sterujący (5a, 5b) w obwód hydrauliczny między złączką gniazdową (6a, 6b) wózka hamulcowego (1a, 1b) a obwodem wyjściowym hydraulicznego bloku zaworowego (7a, 7b), którego obwód wejściowy jest przyłączony do swego obwodu sterowniczego (8a, 8b) hydraulicznego sterownika (8). Trzeci obwód sterowniczy (8c) hydraulicznego sterownika (8) jest przyłączony do obwodu hydraulicznego cylindra siłownika hydraulicznego (3), natomiast jego obwód wejściowy (8d) jest podłączony poprzez reduktor ciśnienia (9) do magistrali zasilania hydraulicznego (11). W zależności od potrzeb ruchowych powyższy układ przesuwający może być sterowany lokalnie, względnie zdalnie poprzez sterownik pilotujący sprzężony z hydraulicznym sterownikiem (8).

(3 zastrzeżenia)

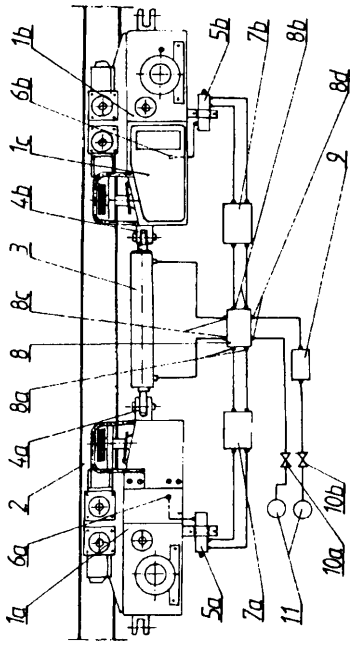

A3(21) 311060 (22)951019 6(51) E21D 23/04

(61) 160034

(71) Fabryka Zmechanizowanych Obudów Ścianowych FAZOS Spółka Akcyjna, Tarnowskie Góry

(72) Woj tacha Michał, Rurański Jerzy, Jany Krystian

(54) **Górnicza obudowa zmechanizowana**

(57) Obudowa ma przegub (2) łączący stropnicę (1) z osłoną (3) odległy od płaszczyzny stropowej (8) o wymiar (D) równy lub większy od wymiaru (A) pomiędzy końcem (6) stropnicy (1), a pionową płaszczyzną przechodzącą przez oś przegubu (2). Pod końcem (6) wykonany jest uskok (10) o wysokości (H) większej od grubości górnej płyty stropnicy (1).

(2 zastrzeżenia)

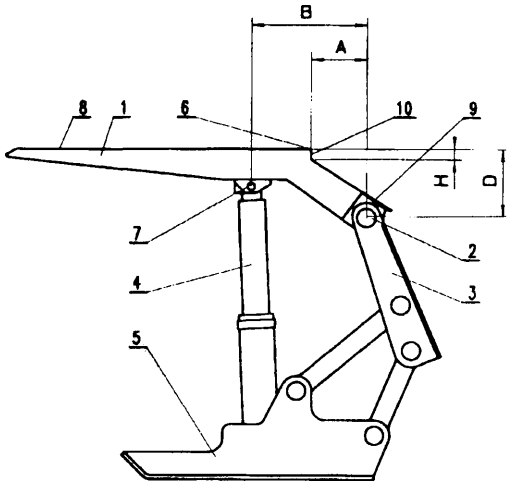

A1(21) 311061 (22) 95 10 19 6(51) E21D 23/08

(71) Fabryka Zmechanizowanych Obudów Ścianowych "FAZOS" Spółka Akcyjna, Tarnowskie Góry

(72) Rurański Jerzy, Woj tacha Michał, Jany Krystian

(54) **Belka układu przesuwnego górniczej obudowy zmechanizowanej**

(57) Belka (1) ma dwie ochronne listwy (6) wystające w górę ponad tłoczysko (3) przesuwnika (2) i rozstawione na odległość niewiele większą od szerokości przesuwnika (2). Listwy (6) przymocowane są z jednej strony do uchwytu (4), a z drugiej strony wyposażone są w prowadniki (7) o kształcie kabłąkowym.

(2 zastrzeżenia)

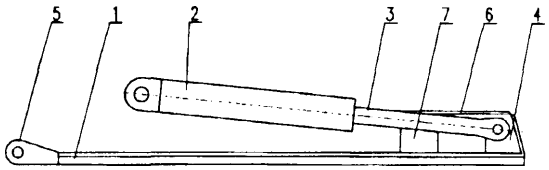

A1(21) 305319 (22) 94 10 04 6(51) E21F 17/18

(71) Rybnicka Spółka Węglowa S.A. Kopalnia Węgla Kamiennego MARCEL, Wodzisław Śl.

(72) Woźnica Czesław, Materzok Jan, Pawelec Jerzy, Mitko Marian, Chmielewski Roman

(54) **Układ automatycznej kontroli migracji załogi górniczej w wyrobiskach podziemnych kopalni**

(57) Wynalazek rozwiązuje zagadnienie automatycznej kontroli oraz rejestracji migracji załogi górniczej w wyrobiskach

podziemnych układem, sterowanym sygnałami radiowymi z osobistych nadajników radiowych lamp górniczych poszczególnych pracowników załogi górniczej. Na każdym przejściu (1 a, 1b,...1k) wyrobisk podziemnych kopalni głębinowej układ ma zainstalowane dwa jednakowe iskrobezpieczne odbiorniki radiowe (2a1 i 2a2), (2b1 i 2b2,...2k1 i 2k2), zawierające każdy po dwa czujniki radiowe zawieszone na obudowie górniczej z obu stron danego przejścia (1a, 1b,...1k) wyrobisk podziemnych z odpowiednim ukierunkowaniem i przesunięciem względem siebie. Każdy iskrobezpieczny odbiornik radiowy (2a1, 2a2, 2b1, 2b2,...2k1, 2k2) jest podłączony swym obwodem wyjściowym poprzez odpowiadający mu separator transportowy (3a1, 3a2, 3b1, 3b2,...3k1, 3k2) obwodów transmisji impulsów do odpowiadającego mu obwodu wejściowego modułu konwersji odbieranych impulsów (4) podłączonego do mikroprocesorowego rejestrowania impulsów (5), którego obwód wyjściowy jest przyłączony poprzez układ optoizolacji (6) z pętlą prądową do obwodu wejściowego komputera (7) z monitorem (8) wyświetlającym żądane dane migracji załogi górniczej zgodnie z programem komputerowym.

Powyższe precyzyjne dane są wymagane, zwłaszcza w czasie prowadzenia akcji pożarowej lub zawałowej, względnie w przypadku zagrożenia wodnego w podziemiach kopalni głębinowej.

(2 zastrzeżenia)

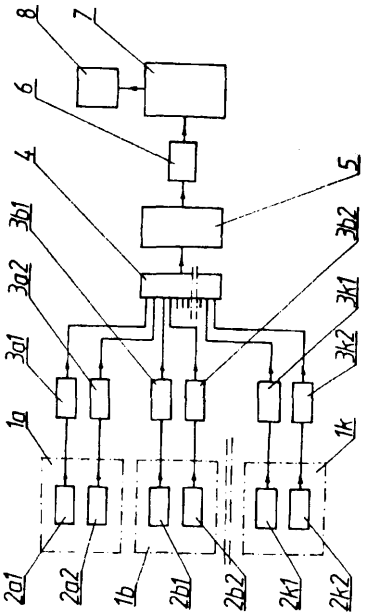

DZIAŁ F

MECHANIKA; OŚWIETLENIE; OGRZEWANIE; UZBROJENIE; TECHNIKA MINERSKA

A1 (21) 312271 (22) 94 06 07 6(51) F01K 13/00 F01K 17/02

(31)93 77135 (32)93 06 15 (33) US

(86) 94 06 07 PCT/US94/06250

(87) 94 12 22 WO94/29576 PCT Gazette nr 28/94

(71) APPLIED ENERGY SYSTEMS OF OKLAHOMA INC., Tulsa, US

(72) Haws Michael G., Coombs James L., Gilbert Glenn R., Payne Donald E., Denton Dennis L., Helean William P., Cullens Cordell, King James W., Messner Dennis L., Cox Tommy R., Hutson Jackie L., Ketrick David M., Tighe James H., Schwerzel George W., Cousino Dennis J.

(54) Przewoźne urządzenie generatorowe

(57) Przedstawione jest przewoźne urządzenie generatorowe do wytwarzania elektryczności i pary wodnej z przeznaczeniem do zaspokajania podstawowego lub dodatkowego zapotrzebowania na energię.

Urządzenie generatorowe zawiera: jednostkę transportową posiadającą ramę nośną (4); generatory elektryczne (8) zamontowane na ramie nośnej (4); silniki turbinowe (12) zamontowane na ramie nośnej (4), przeznaczone do napędzania generatorów (8), kocioł zamontowany na ramie nośnej (4) służący do odzyskiwania ciepła z gazów spalinowych z silników turbinowych (12) w celu wytwarzania pary wodnej; proste instalacje wydechowe (76) do odprowadzania pewnej części lub wszystkich gazów spalinowych przed ich wpłynięciem do kotła oraz zawory rozdzielcze (72), do wybiórczego kierowania pewnej części lub wszystkich gazów spalinowych do prostych instalacji wydechowych (76).

(10 zastrzeżeń)

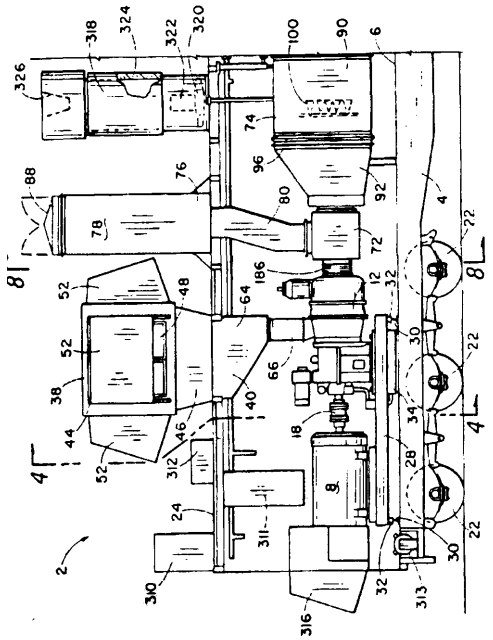

A1(21) 310844 (22) 95 10 06 6(51) F01N 7/16 F01N 7/18

(31)94 319205 (32)9410 06 (33) US

(71) ALLEGHENY LUDLUM CORPORATION, Pittsburgh, US

(72) Larsen James Martin, Franson Ivan Anders, Sorace Dominic Alfred

(54) **Sposób wytwarzania części składowej układu wydechowego przewodzącego strumień gorących spalin**

(57) Sposób wytwarzania części składowej układu wydechowego przewodzącego strumień gorących spalin polega na tym, że dobiera się blachę ze stali stopowej, jak na przykład stali nierdzewnej, formuje się część składową, a następnie pokrywa się ją powłoką aluminiową za pomocą termicznego rozkładu mieszaniny gazowej zawierającej związek aluminium, jak na przykład trójetylek aluminium i trójmetylek aluminium oraz gaz nośny jak na przykład argon, azot i hel. Następnie ogrzewa się powłokę aluminiową zabezpieczając antykorozyjnie część układu wydechowego poprzez utlenienie aluminium do postaci tlenku aluminium, lub/i dyfuzji aluminium wgłąb stali.

(19 zastrzeżeń)

A1(21) 305410 (22) 94 10 10 6(51) F03G 3/08

(75) Koprowski Ireneusz, Tczew

(54) **Urządzenie napędowe**

(57) Urządzenie składa się z jednakowych elips uzębionych: odtaczanej (5) po stacjonarnej (1), ułożyskowanych w jarzmie (3) na osiach (2) i (4) umiejscowionych w odpowiednich ogniskach elips. Odtaczana elipsa uzębiona (5) ma wzdłuż dużej średnicy nierozłącznie umocowane ramię (6) z masą wirującą (7).

(1 zastrzeżenie)

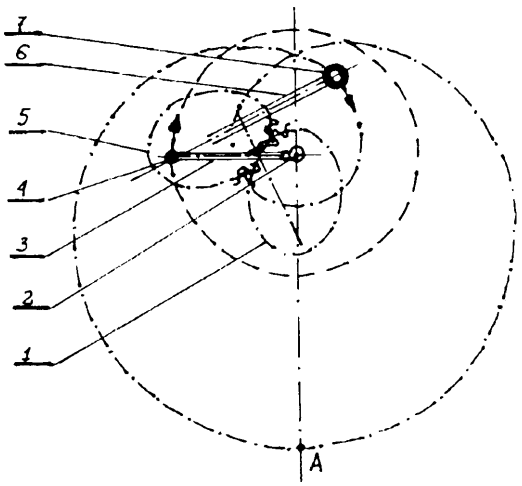

A1(21) 305320 (22) 94 10 04 6(51) F16B 12/12

(71) MODULEX Spółka z o.o., Poraj k/Częstochowy

(72) Panek Lesław Janusz

(54) **Meblowy węzeł konstrukcyjny**

(57) Meblowy węzeł konstrukcyjny, charakteryzuje się tym, że elementy poziome (1 i 2) i elementy pionowe połączone są ze sobą łącznikiem (5) wykonanym w kształcie zbliżonym do litery C, przy czym elementy poziome (1 i 2) mają w części czołowej płaszczyzny (6 i 7) oraz (8 i 9) jednakowe i ścięte pod kątem prostym, natomiast płaszczyzny styku elementów poziomych (1 i 2) są tak wzajemnie ukształtowane, że po zetknięciu tworzą kątownik o ściętym narożniku, nadto elementy poziome (1 i 2) od strony zewnętrznej mają na całej wysokości rowki (10), zaś elementy pionowe wykonane są w kształcie sześcioboku nieregularnego i mają na dwóch bokach jednakowe i symetrycznie rozmieszczone na całej wysokości po dwa rowki.

(1 zastrzeżenie)

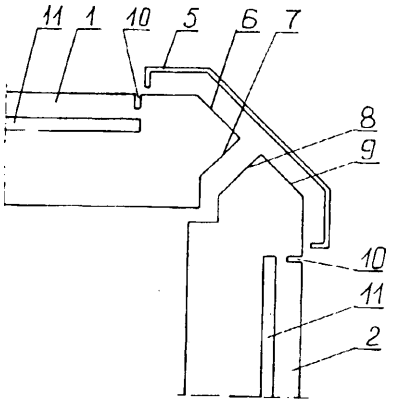

A1(21) 305321 (22) 94 10 04 6(51) F16B 12/12

(71) MODULEX Spółka z o.o., Poraj k/Częstochowy

(72) Panek Lesław Janusz

(54) **Meblowy węzeł konstrukcyjny**

(57) Meblowy węzeł konstrukcyjny, charakteryzuje się tym, że elementy poziome (1, 2) i elementy pionowe połączone są ze sobą łącznikiem (5) wykonanym w kształcie zbliżonym do litery L, przy czym elementy poziome (1, 2) mają płaszczyzny styku (6, 7) na przeważającej części szerokości ścięte pod kątem 45°, a poniżej tego ścięcia ukształtowane są tak, że po zetknięciu tworzą kątownik. Elementy poziome (1, 2) od strony zewnętrznej mają na całej wysokości rowki (8), a elementy pionowe wykonane są w kształcie kwadratu i mają na dwóch bokach jednakowe i symetrycznie rozmieszczone na całej wysokości po dwa rowki.

(1 zastrzeżenie)

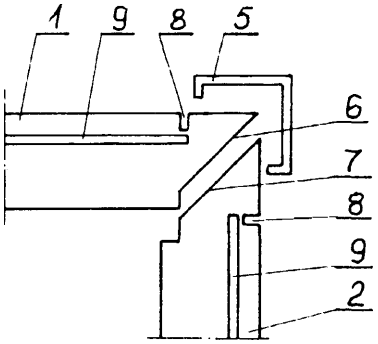

A1(21) 312418 (22) 94 06 22 6(51) F16C 33/20 B63B 19/12

(31) 93 9310059 (32) 93 07 07 (33) DE
93 9315675 14 10 93 DE

(86) 94 06 22 PCT/EP94/02044

(87) 95 01 19 WO95/01903 PCT Gazette nr 04/95

(71) MACOR Marine Systems International GmbH, Brema, DE

(72) Alberts Enno

(54) Łożysko ślizgowe, zwłaszcza **do** pokryw **luków na pokładach statków**

(57) Łożysko ślizgowe przeznaczone jest, zwłaszcza do przenoszenia dużych sił łożyskowych przy niewielkich i powolnych ruchach względnych pomiędzy jego częściami składowymi. Posiada ono kozioł łożyskowy (1) względnie kloc podporowy w

który są wpuszczone, zasadniczo prostopadle do powierzchni łożyskowej, pręty z tworzywa zmniejszającego tarcie, przede wszystkim z policzterofluoroetylenu (PTFE) wzmocnionego szkłem. Współpracująca część składowa przylega do swobodnych powierzchni czołowych prętów.

(16 zastrzeżeń)

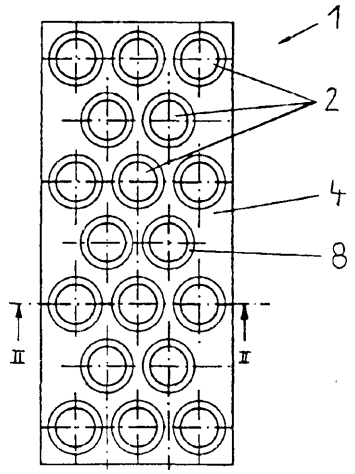

A1(21) 305459 (22) 94 10 13 6(51) F16F 9/18

(71) Fabryka Urządzeń Mechanicznych KAMAX S.A., Kańczuga

(72) Bąk Stanisław, Bruski Marek, Chmielewski Andrzej, Kędzior Józef, Kubicki Antoni, Milczarski Kazimierz, Ochyra Ryszard, Popławski Wojciech, Strzyż Eugeniusz

(54) **Amortyzator elastomerowy**

(57) Amortyzator elastomerowy składa się z pojemnika wypełnionego ściśliwym elastomerem i przelotowo umieszczonego w nim trzona wraz z głowicą. Posiada też ruchomy element i ogranicznik od strony komory wypełnionej elastomerem, który to ruchomy element umieszczony jest między ogranicznikiem a powierzchnią głowicy. Amortyzator charakteryzuje się tym, że w osi trzona (6) ma wydrążony przelotowy otwór (7), a przy tym wychodzące z wnętrza pojemnika części prowadzące (9) trzona mają różną średnicę zewnętrzną.

(6 zastrzeżeń)

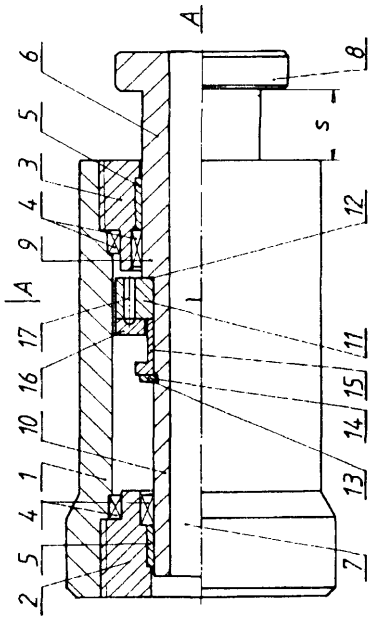

A1 (21) 305460 (22) 94 10 13 6(51) F16F 9/18

(71) Fabryka Urządzeń Mechanicznych KAMAX S.A., Kańczuga

(72) Bąk Stanisław, Bruski Marek, Chmielewski Andrzej, Kędzior Józef, Kubicki Antoni, Milczarski Kazimierz, Popławski Wojciech, Strzyż Eugeniusz

(54) **Amortyzator elastomerowy**

(57) Amortyzator elastomerowy zawiera wspólną komorę wypełnioną sprężonym elastomerem zamkniętą z obu stron zewnętrznymi prowadnicami, w których osadzone są przesuwnie naprzeciw siebie trzony o różnych średnicach. Amortyzator charakteryzuje się tym, że w skład komory wchodzą dwa połączone kanałami pojemniki: pojemnik zewnętrzny (1), w którego części umieszczony jest i usytuowany w nim współosiowo pojemnik wewnętrzny (13). W pojemniku wewnętrznym usytuowana jest głowica (15) trzona amortyzacji wstępnej (14), a głowica (7) trzona amortyzacji końcowej (6) usytuowana jest w pojemniku zewnętrznym, przy czym oba trzony osadzone są suwliwie w prowadnicy wewnętrznej (11).

(8 zastrzeżeń)

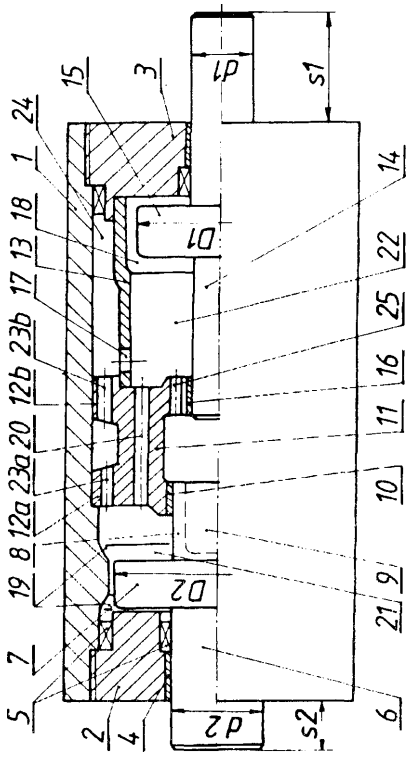

A1 (21) 312323 (22) 94 06 24 6(51) F16H 3/46
F16H 29/08

(31)93 9645 (32)93 06 25 (33) AU

(86) 94 06 24 PCT/AU94/00346

(87) 95 01 05 WO95/00775 PCT Gazette nr 02/95

(75) Crabb Steven Mark, Mandurah, AU

(54) **Przekładnia napędu o zmiennym przełożeniu** ,

(57) Opisano przekładnię napędu o zmiennym przełożeniu w postaci skrzyni biegów, w której przełożenie przekładni zębatej między wałkiem wejściowym i wyjściowym może zmieniać się w sposób ciągły od wartości maksymalnej do minimalnej. Przekładnia napędu zawiera koło stożkowe (40) zamontowane obrotowo na pierwszej osi (34), w połączeniu z członem (32) w kształcie litery U. Człon (32) w kształcie litery U może obracać się wokół osi (34) i jest połączony z zębatym kołem stożkowym (44) poprzez sprzęgło (36). Tak więc ruch obrotowy członu (32)

w kształcie litery U wokół osi (34) w jednym kierunku powowduje przenoszenie momentu obrotowego poprzez sprzęgło (36) na zębate koło stożkowe (44), podczas gdy ruch obrotowy członu (32) w kształcie litery U w przeciwnym kierunku nie wywiera żadnego wpływu, poprzez sprzęgło (36), na ruch obrotowy zębatego koła stożkowego (44). Drugie zębate koło stożkowe (50) jest także połączone z członem (32) w kształcie litery U poprzez drugie sprzęgło (38), które działa w przeciwnym kierunku niż pierwsze sprzęgło (36). Człon uruchamiający (52) jest mechanicznie połączony z członem (32) w kształcie litery U poprzez sprzęgło obrotowe (63). Obrót członu uruchamiającego (52) wokół drugiej osi (60) powoduje ruch obiegowy sprzęgła obrotowego (63), co z kolei wywołuje ruch obrotowy członu (32) w kształcie litery U wokół pierwszej osi (34). Zmieniając promień obiegu sprzęgła obrotowego (63) można zmienić kąt odchylania członu (32) w kształcie litery U i w ten sposób moment obrotowy przenoszony poprzez zębate koła stożkowe (44, 50) może być zmieniany niezależnie od wejściowego momentu obrotowego przyłożonego do członu uruchamiającego (52).

(17 zastrzeżeń)

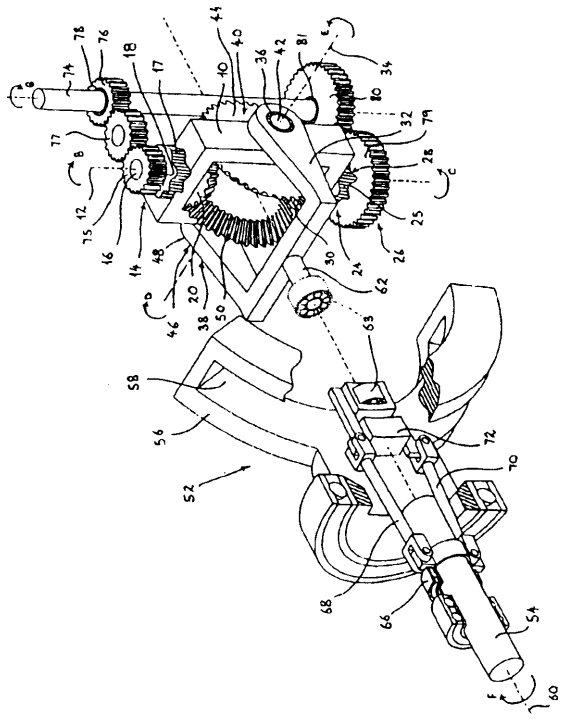

A1(21) 305304 (22) 94 10 03 6(51) F16L 1/16

(75) Dmochowski Eugeniusz, Wrocław; Kluba Czesław, Wrocław

(54) **Sposób przekraczania rurociągami przeszkód wodnych**

(57) Sposób przekraczania rorociągami przeszkód wodnych polega na tym, że zmontowany stosownie do kształtu poprzecznego profilu przeszkody wodnej, szczelnie zamknięty, pusty, pływający po wodzie rurociąg (1) przycholowuje się w miejsce przeznaczenia wykorzystując utworzone uprzednio przybrzeżne zatoki (2), stabilizuje się sytuacyjnie położenie końców (3) rurociągu (1), napełnia się stopniowo wodą rurociąg (1), zatapiając jego środkową część aż przyjmie docelowe położenie w uprzednio przygotowanym tymczasowym wykopie (4) w dnie (5) przeszkody wodnej, następnie zasypuje się tymczasowy wykop (4), wyrównuje się dno (5) przeszkody wodnej, likwiduje się tymczasowe przybrzeżne zatoki (2) i łączy się końce (3) rurociągu (1) z dalszymi odcinkami rurociągu na brzegach przeszkody wodnej.

(1 zastrzeżenie)

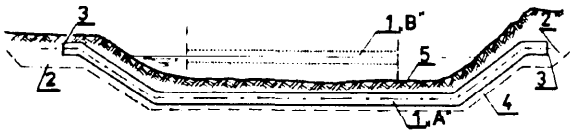

A1 (21) 305379 (22) 94 10 07 6(51) F23D 14/48

(71) Politechnika Śląska, Gliwice

(72) Tomeczek Jerzy, Góral Jan, Gradoń Bogusław

(54) **Sposób obniżenia tlenków azotu emitowanych z pieców wysokotemperaturowych za pomocą palnika dyfuzyjnego na gaz ziemny**

(57) Sposób obniżenia tlenków azotu emitowanych z pieców wysokotemperaturowych za pomocą palnika dyfuzyjnego na gaz ziemny polega na tym, że w piecu umieszcza się palnik, posiadający dysze powietrzne z łopatkami tworzącymi równoległe do osi kanały w kształcie klinów trójkątnych lub trapezowych, umieszczone współosiowo z wewnętrzną dyszą gazową nie zawirowującą gazu, przy czym dysze powietrzna i gazowa przesuwają się w kształtce, a w stanie niskotemperaturowym dysze są w położeniu takim, że za dyszami tworzy się cylindryczny kanał kształtki palnikowej o długości L > d, zaś po uzyskaniu temperatury około 800°C dysze powietrzną i gazową wsuwa się tak, aby wyloty substratów znajdowały się w płaszczyźnie ściany wewnętrznej pieca lub w odległości (-0,5d) < L < (+0,5d).

(2 zastrzeżenia)

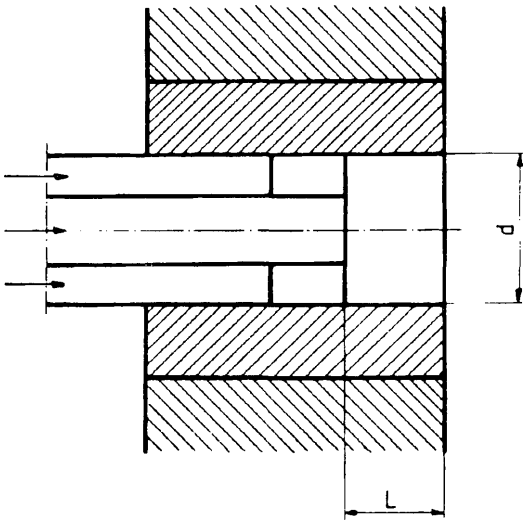

A1 (21) 305306 (22) 94 10 03 6(51) F23H 17/08

(71) Szołtysik Lotar, Boruszowice

(72) Szołtysik Lotar, Kovats Zbigniew

(54) **Sposób przebudowy palenisk kotłów rusztowych z rusztem taśmowym na paliwo stałe**

(57) Sposób przebudowy palenisk wodno-rurowych kotłów rusztowych, z rusztem taśmowym na paliwo stałe, polega na tym, że na fundamencie kotła zabudowana jest rama (1), o odpowiedniej szerokości i wysokości.

W palenisku zamontowano nowy szkielet rusztu (2), podniesiony o wysokość ramy (1), z wydzieloną strefą (3),

recyrkulacji spalin. Ściany boczne komory paleniskowej ekranowane są fragmentami szczelnych ścian membranowych (5), w których pionowe komory (6, 7), łączone są na przemian płetwami i rurami o odpowiedniej średnicy, tworzącymi panele w dolnych częściach ścian bocznych komory paleniskowej.

(4 zastrzeżenia)

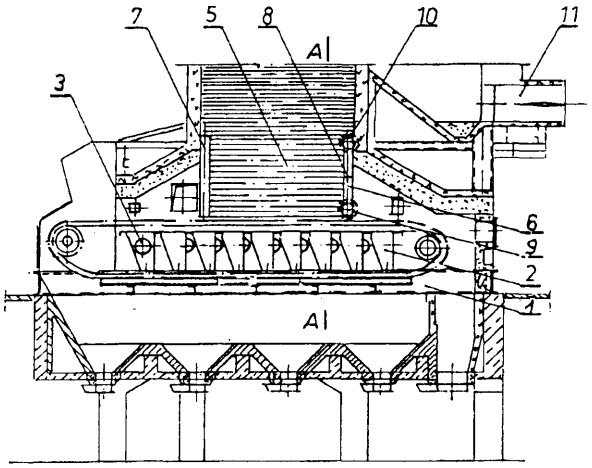

A1 (21) 305284 (22) 94 10 03 6(51) F24F 13/08

(75) Borowski Jan, Warszawa

(54) **Ujęcie elastyczne tarczy wirującej**

(57) Ujęcie elastyczne tarczy wirującej charakteryzuje się tym, że tarcza wirująca (3) jest ujęta elastycznymi przekładkami (4), które przenoszą moment obrotowy z piasty (1) poprzez pierścień dociskowy (2) i w/w przekładki (4) na tarczę (3).

(1 zastrzeżenie)

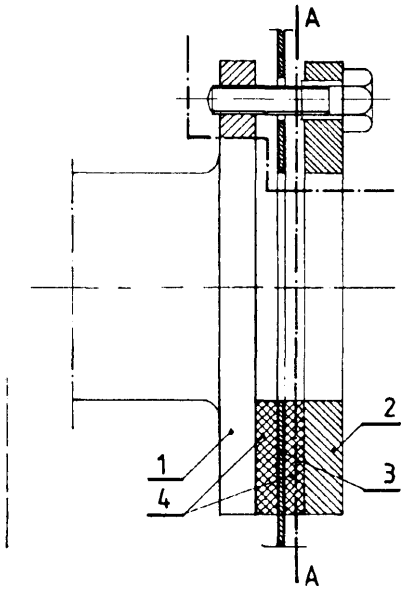

A1(21) 312292 (22) 94 07 01 6(51) F28D 19/04

(31) 93 9302301 (32)93 07 02 (33) SE
94 9400441 10 02 94 SE

(86) 94 07 01 PCT/SE94/00658

(87) 95 01 12 WO95/01541 PCT Gazette nr 03/95

(75) Lindström Berndt, Åby, SE

(54) **Regeneracyjny wymiennik ciepła**

(57) Wynalazek dotyczy regeneracyjnego, obrotowego wymiennika ciepła, którego jedna główna część (2) jest zasadniczo cylindryczna i zawiera masę materiału regenerującego ciepło, zaś druga główna część zawiera obudowę z przewodami wlotowymi i wylotowymi dla czynników wymieniających ciepło, które są oddzielone ruchomymi płytami sektorowymi (6). Płyty sektorowe są umieszczone z małą szczeliną szczelnie przylegającą do końców części cylindrycznej (2) przy pomocy środków ustalających w formie elementów ślizgowych (25), które są osiowo ruchomo przymocowane na zewnętrznych końcach płyt sektorowych (6) naprzeciwko kołnierzy (12) na obwodzie każdej cylindrycznej części.

Elementy ślizgowe zwrócone ku powierzchni odpowiednich kołnierzy są zaopatrzone w gniazda, które są połączone ze źródłem sprężonego gazu w celu wytworzenia poduszki gazowej między każdym z elementów ślizgowych (25), a odpowiednim kołnierzem (12).

Zgodnie z korzystnym przykładem wykonania wynalazku zamocowane przegubowo płyty sektorowe (6) znajdują się pod działaniem od zewnątrz w kierunku od końców części cylindrycznej elementu sprężystego (37) i/albo elementu równoważącego, a w przeciwnym kierunku - środków popychających (34, 35) zasilanych medium ciśnieniowym w ten sposób, aby ono znikło w przypadku zaniku ciśnienia ze źródła sprężonego gazu zasilającego elementów ślizgowych (25).

(3 zastrzeżenia)

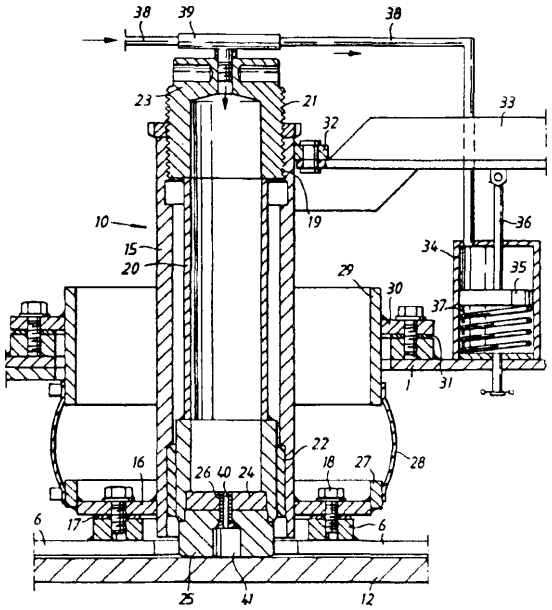

A1(21) 305366 (22) 94 10 06 6(51) F42B 15/36

(71) Wojskowy Instytut Techniczny Uzbrojenia, Zielonka

(72) Pierechod Zygmunt, Koteras Tomasz, Zawadzki Krzysztof, Habaj Wiesław, Orlikowski Włodzimierz, Moskalewicz Maciej

(54) **Dysza pocisku**

(57) Przedmiotem wynalazku jest dysza pocisku rakietowego składająca się ze stosu pierścieni (1) i tulei (3) wykonanych z grafitu pirolitycznego i połącznych spoiną klejową (2) w ten sposób, że pierścienie (1) przylegają do siebie równolegle powierzchniami prostopadłymi do wzdłużnej osi dyszy, a są połączone z tuleją (3) za pomocą spoiny klejowej (2).

Grafit zastosowany do pierścieni (1) ma mikrowarstwy osadzone prostopadle do wzdłużnej osi dyszy, natomiast grafit

w tulei (3) ma mikrowarstwy osadzone równolegle do wzdłużnej osi dyszy, dzięki czemu może zachodzić szybkie i ukierunkowane odprowadzanie ciepła z kanału dyszy. Przylegające do sibie pierścienie (1) i zespolenie ich z tuleją (3) zapewniają bardziej jednolitą strukturę dyszy, co nie tylko polepsza jej trwałość termiczną, lecz korzystnie wpływa na parametry balistyczne pocisku, zwłaszcza na trajektorię lotu i donośność.

(1 zastrzeżenie)

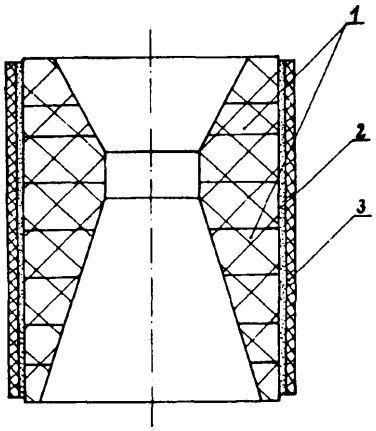

A1 (21) 305339 (22) 94 10 05 6(51) F42B 30/10

(71) Dowództwo Śląskiego Okręgu Wojskowego, Wrocław

(72) Wawrzyńczuk Mirosław, Jaruta Sławomir

(54) **Ćwiczebny pocisk moździerzowy**

(57) Pocisk ma skorupę (1) obciętą na wysokości przedniego ostrołuku (3), a także roztoczoną od wewnątrz.

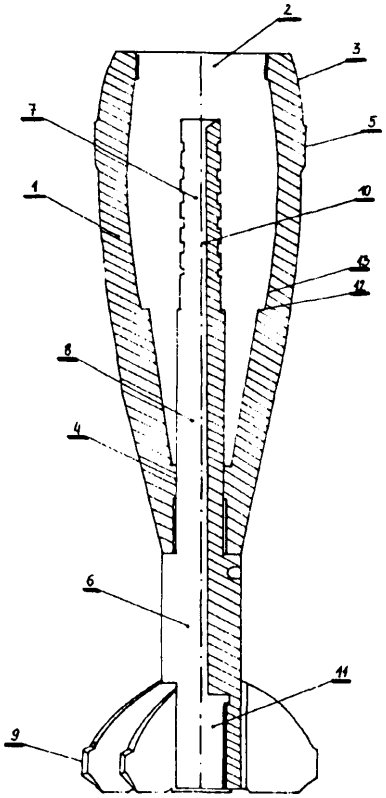

Skorupa (1) ma otwór (4) współosiowy ze zgrubieniem środkującym (5).

Stabilizator (6) ćwiczebnego pocisku moździerzowego stanowi jedną całość z nasadką (7) ćwiczebnego granatu nasadkowego i jest zaopatrzony w otwór (11) do wkręcania komory nabojowej naboju miotającego, połączony z przelotowym otworem (10) do prowadzenia gazów prochowych.

Otwór (2) w przedniej części skorupy (1) jest zaopatrzony w gwint albo szybkozłącze do mocowania współpracującego przyrządu - wyciągacza do wyjmowania ćwiczebnego pocisku moździerzowego z lufy po wykonaniu strzału.

(5 zastrzeżeń)

A1(21) 305367 (22) 94 10 06 6(51) F42C 15/20

(71) Wojskowy Instytut Techniczny Uzbrojenia, Zielonka

(72) Goryca Wojciech, Krysiński Bogdan, Grula Andrzej, Stępień Leszek

(54) **Sposób zabezpieczenia zapalników**

(57) Sposób polega na tym, że przetyczką zabezpieczającą bezpiecznika mechanicznego zapalnikowego przetyka się na wylot korpus zapalnika i elementy jego mechanizmu uderzeniowo-zabezpieczającego w postaci bezwładnika i iglicy, blokując sztywno ich wzajemne przemieszczenie, a następnie otwór wejściowy i wyjściowy korpus zapalnika uszczelnia się hermetycznie w celu zapobieżenia szkodliwemu wpływowi otoczenia, zwłaszcza wilgoci.

Przechodząca na wylot przez korpus zapalnika, przetyczka nie tylko zapobiega niekontrolowanemu uzbrojeniu zapalnika, lecz również stanowi ewidentny wskaźnik, że takie uzbrojenie nie nastąpiło.

(1 zastrzeżenie)

A1(21) 312381 (22) 93 08 18 6(51) F42D 1/24

(31) 92 4227724 (32) 92 08 21 (33) DE

(86) 93 08 18 PCT/DE93/00743

(87) 94 03 03 WO94/04885 PCT Gazette nr 06/94

(71) PREUSSAG Anlagenbau GmbH, Hannover, DE

(72) Mielenz Peter

(54) **Sposób głębienia i uszczelniania otworów strzałowych**

(57) Przedstawiono sposób głębienia i uszczelniania otworu strzałowego do sejsmicznego rozpoznania formacji gruntu, w którym otwór strzałowy jest głębiony za pomocą bezpośredniego wiercenia płuczkowego i zostaje wypełniony materiałem uszczelniającym.

Płuczkę wiertniczą stanowi wodna zawiesina drobnoziarnistej mieszaniny minerałów iłowych i hydraulicznych środków wiążących, która utwardza się hydraulicznie w czasie około 48 godzin.

Otwór strzałowy, po osadzeniu ładunku wybuchowego wypełnia się tą zawiesiną.

Po utwardzeniu zawiesina w wywierconym otworze tworzy mocny i szczelny czop.

(8 zastrzeżeń)

DZIAŁ G

FIZYKA

A1(21) 305449 (22) 94 10 14 6(51) G01D 9/42
A61B 1/26

(71) Politechnika Warszawska, Warszawa; Fundacja Wspierania Rozwoju i Wdrażania Technik Optycznych, Warszawa

(72) Wojtaszewski Andrzej, Igielski Janusz, Kujawińska Małgorzata, Rafałowski Maciej

(54) **Sposób rejestracji drgań strun głosowych i fotolaryngoskop do rejestracji drgań strun** głosowych

(57) Sposób rejestracji drgań strun głosowych polega na tym, że do rejestracji drgań obu strun głosowych (3) stosuje się sygnał impulsowy o długości fali świetlnej poza zakresem światła widzialnego, korzystnie w zakresie podczerwieni, zaś nacelowanie położenia strumienia nadawczego światła prowadzi się za pomocą dodatkowego układu celownika, korzystnie pracującego impulsowo, z którego wychodzący emitowany strumień świetlny usytuowany jest współosiowo ze strumieniem nadawczym światła i po odbiciu od lustra półprzepuszczalnego kieruje się do okulara (4) fotolaryngoskopu, w okularze (4), którego obserwuje się jako migającą plamkę świetlną na tle strun głosowych, zaś po wyborze fragmentu struny głosowej wzmacnia się rejestrowany sygnał, który jest zmodulowany drganiem strun głosowych strumieniem światła odbitego od strun głosowych i przetwarza się na sygnały elektryczne, które za pomocą karty pomiarowej mikrokomputera (12) wpisuje się w postaci cyfrowej glotoramu, a następnie poddaje analizie matematycznej za pomocą algorytmów, po czym wyznacza się charakterystyczne częstotliwości drgań badanych strun głosowych oraz porównuje moce wytwarzanych sygnałów dla różnych częstotliwości wytwarzanych przez drgające struny głosowe.

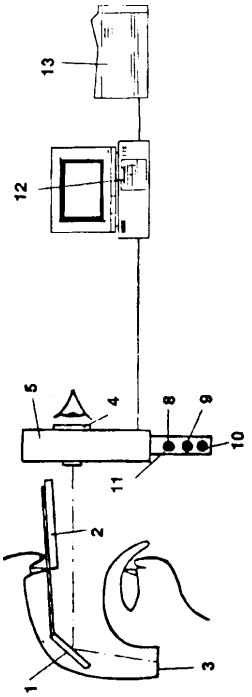

Fotolaryngoskop do rejestracji drgań strun głosowych wyróżnia się tym, że zawiera laser półprzewodnikowy wytwarzający strumień światła w zakresie niewidzialnym, korzystnie impulsowy, w torze światła którego usytuowane jest pod kątem lustro półprzepuszczalne oraz tor światła celownika emitującego strumień świetlny.

(4 zastrzeżenia)

A1(21) 305393 (22)94 10 11 6(51) G01D 21/02
G01D 9/40

(75) Kamiński Andrzej, Warszawa; Łagutko Krzysztof, Warszawa

(54) **Sposób i układ rejestracji i rozliczania zużycia mediów doprowadzanych do obiektów**

(57) Sposób rejestracji i rozliczania zużycia mediów doprowadzanych do obiektu polega na rejestrowaniu dla każdego lokalu za pomocą oddzielnego koncentratora danych z co najmniej jednego licznika, przy czym koncentrator programuje się z zewnątrz za pomocą urządzenia programującego w zależności od ilości, rodzaju i typu liczników, po czym przekazuje się dane z koncentratów i z co najmniej jednego centralnego licznika do komputera, a następnie wylicza się rzeczywiste zużycie rozliczanych mediów w poszczególnych lokalach w obiekcie.

Układ rejestracji i rozliczania zużycia mediów doprowadzanych do obiektu zawiera co najmniej jednen licznik (4), połączony przewodem (6) z jednym koncentratorem (3), dla każdego lokalu, który połączony jest przewodem (7) z komputerem (1), przy czym komputer (1) połączony jest przewodem (8) z co najmniej jednym centralnym licznikiem (5), zaś koncentrator (3) połączony jest przewodem z urządzeniem programującym (2).

(30 zastrzeżeń)

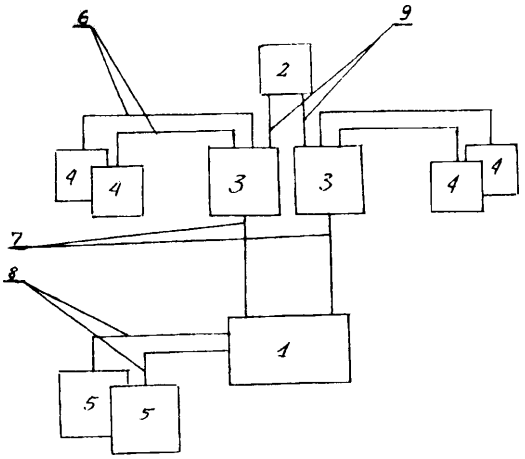

A1(21) 305376 (22) 94 10 07 6(51) G01L 3/10

(71) Wytwórnia Sprzętu Komunikacyjnego PZL-RZESZÓW S.A., Rzeszów

(72) Kozłowski Mieczysław, Osmecki Leopold, Drążek Zbigniew

(54) **Urządzenie do pomiaru momentu obrotowego**

(57) W urządzeniu impulsy z czujników indukcyjnych (P1, P2) poprzez układy kształtowania impulsów (1, 2) podawane są na wejścia sygnałów bramkujących (WB1, WB2) licznika (3). Licznik (3) w czasie pomiędzy impulsem z czujnika (P1) a impulsem z czujnika (P2) oraz w czasie pomiędzy dwoma kolejnymi impulsami z czujnika (P1) zlicza impulsy podawane z generatora wzorcowego (5). Liczba zliczonych impulsów pomiędzy poszczególnymi impulsami z czujników (P1, P2) podawana jest do mikroprocesora (4), który poprzez wejście sterujące (WS) steruje pracą licznika (3).

(1 zastrzeżenie)

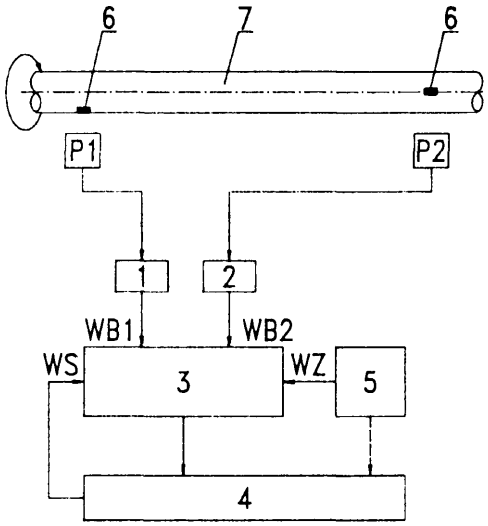

A1(21) 305317 (22) 94 10 04 6(51) G01N 19/02

(71) Politechnika Krakowska im. Tadeusza Kościuszki, Kraków

(72) Śliwiński Władysław, Zębala Jakub

(54) **Głowica stanowiska tribologicznego z regulacją temperatury powierzchni tarcia w węźle ślizgowo-obrotowym**

(57) W korpusie głowicy znajduje się komora chłodząca wykonana w postaci wnęki (6), oddzielonej cienką, koncentryczną ścianką od gniazda pierścieniowej próbki (2). Wnęka (6) ma kształt półpierścienia usytuowanego po stronie i symetrycznie względem kierunku nacisku (K) na głowicę. Króćce dolotowy (9) i wylotowy (10) usytuowane są na końcach wnęki (6). Bezpośrednio po obu stronach próbki (2) ustalone są pierścienie uszczelniające.

(1 zastrzeżenie)

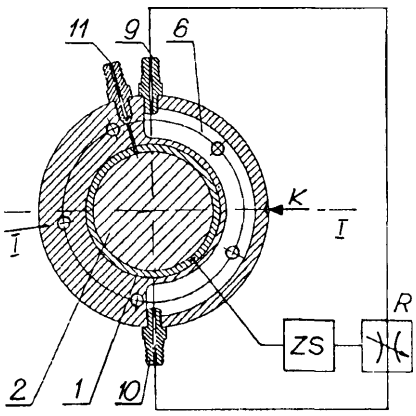

A1(21) 305369 (22) 94 10 06 6(51) G01N 33/00

(75) Szymański Wojciech, Leszno

(54) **Sposób i urządzenie do określania zużycia części czyszczącej szczoteczki do** zębów

(57) Sposób polega na tym, że rejestruje się ilość ruchów szczoteczki w czasie czyszczenia zębów i odczytuje się na bieżąco daną wielkość określającą stan zużycia. Po osiągnięciu wielkości uprzednio ustalonej jako graniczne zużycie, część czyszczącą szczoteczki traktuje się jako nieprzydatną do dalszej eksploatacji.

Urządzenie do określania zużycia części czyszczącej szczoteczki jest umieszczone w części chwytowej i zawiera źródło zasilania (1), ścieżki drukowane (2) do przesyłania impulsów, element pośredni (3) wyzwalający impuls do zmiany wielkości oraz wskaźnik podajacy daną wielkość.

(2 zastrzeżenia)

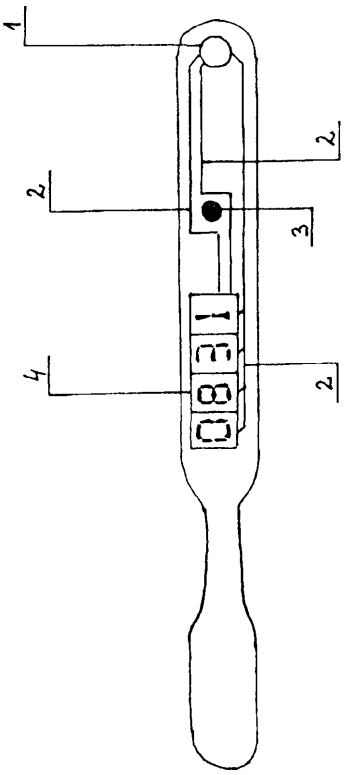

A1(21) 312384 (22) 94 06 22 6(51) G01N 33/53

(31) 93 86423 (32) 93 07 02 (33) US

(86) 94 06 22 PCT/US94/07087

(87) 95 01 12 WO95/01568 PCT Gazette nr 03/95

(71) American Biogenetic Sciences Inc., Copiague, US

(72) Gargan Paul E., US; Ploplis Victoria A, BE; Pleasants Julian R., US

(54) **Próby immunologiczne dla rozpuszczalnych polimerów fibrynowych**

(57) Przedmiotem wynalazku jest sposób wytwarzania monoklonalnych przeciwciał. Sposób wykorzystuje immunizowane wolne od zarazków zwierzę. Przedmiotem wynalazku jest też sposób stosowania takich monoklonalnych przeciwciał i poliklonalnych przeciwciał pochodzących z immunizowanego wolnego od zarazków zwierzęcia do klinicznej diagnostyki i terapii in vitro i in vivo. Przedmiotem wynalazku jest także specyficzne wobec fibryny monoklonalne przeciwciało.

(31 zastrzeżeń)

A1(21) 312299 (22)94 06 24 6(51) G 1N 33/76
A61B 10/00
(31)93 93305220 (32)93 07 02 (33) EP
(86) 94 06 24 PCT/EP94/02068
(87) 95 01 12 WO95/01128 PCT Gazette nr 03/95
(71) UNIPATH LIMITED, Basingstoke, GB
(72) Catt Michael, Mundill Paul Henry Charles, Zhang Zhi Gang

(54) **Sposób, urządzenie i zestaw testowy do monitorowania owulacji**

(57) Wynalazek dotyczy w szczególności sposobu monitorowania stadium bieżącego cyklu owulacyjnego u indywidualnej samicy ssaka, zwłaszcza człowieka, w którym powtarza się testy stężenia w płynach ustrojowych przynajmniej jednej substancji, korzystnie estrono-3-glukuronianu, mającej znaczenie diagnostyczne w stosunku do stadium cyklu owulacyjnego, przynajmniej w czasie fazy przedowulacyjnej bieżącego cyklu owulacyjnego indywidualnego osobnika. Testy na stężenie wspomnianej substancji w czasie bieżącego cyklu owulacyjnego przeprowadza się przynajmniej raz w okresie obejmującym dni 1 do 7 włącznie od rozpoczęcia miesiączki, w celu ustalenia wartości odnośnej stężenia substancji diagnostycznej w bieżącym cyklu, a następnie testy powtarza się przez wiele dni, najdogodniej zaczynając przynajmniej 5 dni przed przeciętnym wyliczonym dniem, w którym doszło do rzeczywistej owulacji w co najmniej jednym poprzednim cyklu u tego samego osobnika. Wartości stężeń stężeń substancji diagnostycznej uzyskane w czasie wspomnianego powtarzania pomiarów porównuje się z wartością odnośną stężenia w celu ustalenia, czy od czasu poprzedniego tekstu doszło bądź dochodzi do zmiany stężenia wskazującej na nadchodzącą owulację. Sposób ten może opierać się na pomiarach samego E3G.

(39 zastrzeżeń)

A1(21) 305448 (22)94 10 14 6(51) G01R 31/00

(71) Centralny Ośrodek Badawczo-Rozwojowy Instalacji i Urządzeń Elektrycznych w Budownictwie ELEKTROMONTAŻ, Warszawa
(72) Barbacki Janusz, Boczkowski Andrzej, Lenartowicz Radosław, Wiaderek Bogusław

(54) Tester do badania zabezpieczenia różnicowoprądowego zainstalowanego w instalacji elektrycznej

(57) Tester umożliwia po przyłączeniu do dowolnego gniazdka wtyczkowego w badanej, czynnej instalacji określić stan zapasu prądu upływowego i sprawdzić poprawność działania zabezpieczenia różnicowoprądowego.

Urządzenie składa się z przyłącza do instalacji (1), wybieraka fazy L(2), zespołu potwierdzenia doboru fazy (3) wraz z elementem wymuszającym ninimalny podstawowy prąd upływności, zestawu równoległych obwodów (4) złożonego z łączników i oporników włączonych pomiędzy fazę L i przewód ochronny PE umożliwiający dobranie wymaganej wartości testującego prądu oraz łącznika (5), który umożliwia krótkotrwały przepływ wymuszonego prądu testującego.

(1 zastrzeżenie)

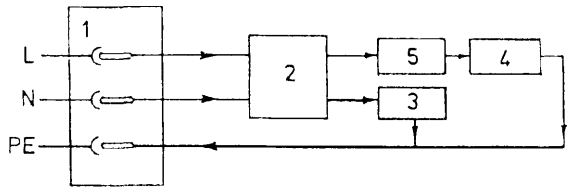

A1(21) 311111 (22) 95 10 25 6(51) G01R 31/26

(71) Przedsiębiorstwo Państwowe Polskie Koleje Państwowe, Warszawa
(72) Łopuch Krzysztof, Pabiańczyk Jan

(54) **Układ do wykrywania uszkodzonych tyrystorów**

(57) Układ charakteryzuje się tym, że dodatni biegun źródła napięcia zasilającego jest połączony poprzez pierwszy łącznik monostabilny (Z1) i cewkę przekaźnika (P), zbocznikowaną rezystorem (R1), z pierwszą końcówką pomiarową (A) przyłączaną do anody badanego tyrystora (T) i zarazem jest połączony poprzez ten sam pierwszy łącznik monostabilny (Z1) i drugi łącznik monostabilny (Z2) z uzwojeniem pierwotnym transformatora wyzwalającego (TR), którego uzwojenie wtórne jest połączone poprzez rezystor regulowany (R4) i diodę (D1) z drugą końcówką pomiarową (B), przyłączaną do bramki badanego tyrystora (T).

Ujemny biegun źródła napięcia zasilającego jest połączony bezpośrednio z trzecią końcówką pomiarową (K), przyłączaną do katody badanego tyrystora (T).

Pomiędzy punkt wspólny, łączący pierwszy łącznik monostabilny (Z1) i cewkę przekaźnika (P), a ujemny biegun źródła napięcia zasilającego są włączone dwie połączone równolegle gałęzie, z których jedna zawiera połączone szeregowo styk bierny (KL) zestyku przełącznego (ZP) przekaźnika (P) i pierwszy element sygnalizacyjny (D2), a druga gałąź zawiera połączone szeregowo styk czynny (MN) zestyku przełącznego (ZP) przekaźnika (P) i drugi element sygnalizacyjny (D3).

(1 zastrzeżenie)

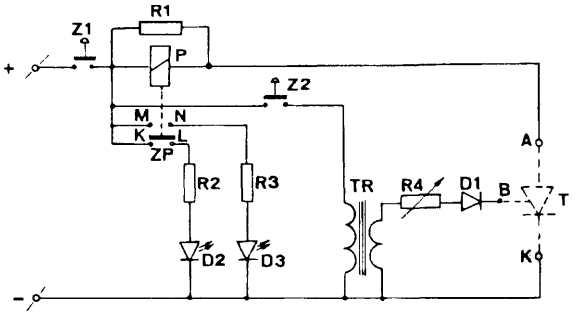

A1(21) 312259 (22)94 05 31 6(51) G02B 6/30
G02B 6/12
G02B 6/28
B29D 11/00
(31) 93 87503 (32) 93 07 02 (33) US
(86) 94 05 31 PCT/US94/06096
(87) 95 01 12 WO95/01580 PCT Gazette nr 03/95
(71) Minnesota Mining and Manufacturing Company, Saint Paul, US
(72) Boyd Gary T., Lee Tzu-Chen, Sventek Bruce A., Cross Elisa M., Weller-Brophy Laura A.

(54) Zintegrowany sprzęgacz optyczny

(57) Zintegrowany sprzęgacz optyczny zawiera podłoże z ustawiającymi włókna światłowodowe rowkami (22) i kanałami falowodowymi (18) oraz przykrycie z komplementarnymi rowkami i ewentualnie kanałami.

Sprzęgacze takie mogą być wytwarzane z nadających się do powielania modeli i osadzonych elektrolitycznie form wykonanych z tych modeli.

(12 zastrzeżeń)

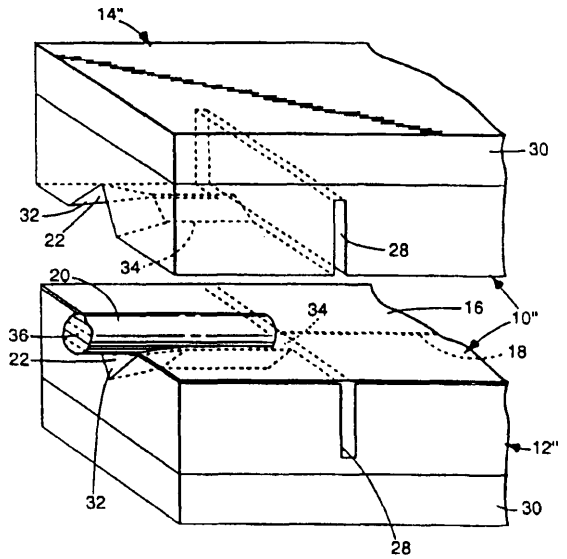

A1(21) 312322 (22) 94 06 06 6(51) G03B 35/24
G03B 27/22
H04N 13/04

(31) 93 9560 (32)93 06 23 (33) AU

(86) 94 06 06 PCT/AU94/00298

(87) 95 01 05 WO95/00880 PCT Gazette nr 02/95

(71) TRUTAN PTY. LIMITED, Homebush, AU

(72) Martin Donald Lewis Mannsell

(54) Ulepszenia w wytwarzaniu obrazów trójwymiarowych

(57) Przedstawiono układ do stosowania w wytwarzaniu obrazów trójwymiarowych, zawierający zestaw (G1, G2) siatkowy utworzony z szeregu usytuowanych w pewnej odległości od

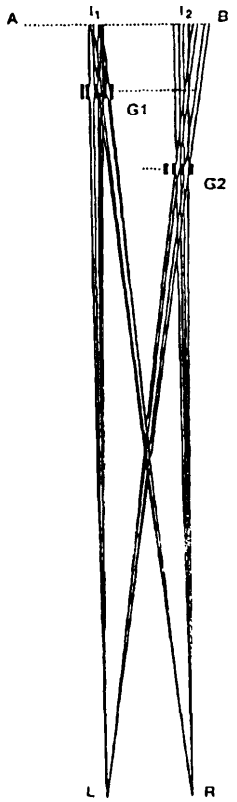

siebie listewek umieszczonych pomiędzy patrzącym i obrazem. Listewki są poprzecznie w pewnej odległości jedna od drugiej i mają określoną szerokość, długość i głębokość. Przestawiono też środki do transpozycji tych listewek i odstępów lub szczelin pomiędzy nimi, pionowo i poprzecznie.

(11 zastrzeżeń)

A1(21) 305466 (22) 94 10 13 6(51) G04B 29/00

(75) Ćwik Krzysztof, Opole

(54) Zegar ozdobny

(57) Konstrukcję nośną zegara stanowi korpus (1) z osadzonymi elementami nośnymi: zaczep zewnętrzny (7) i wybranie wewnętrzne (8). Na korpusie osadzona jest sylwetka ludzka (3) i w odpowiednim miejscu podstawa (5). Konstrukcja nośna zegara zapewnia zachowanie pierwotnej formy plastycznej zegara.

(3 zastrzeżenia)

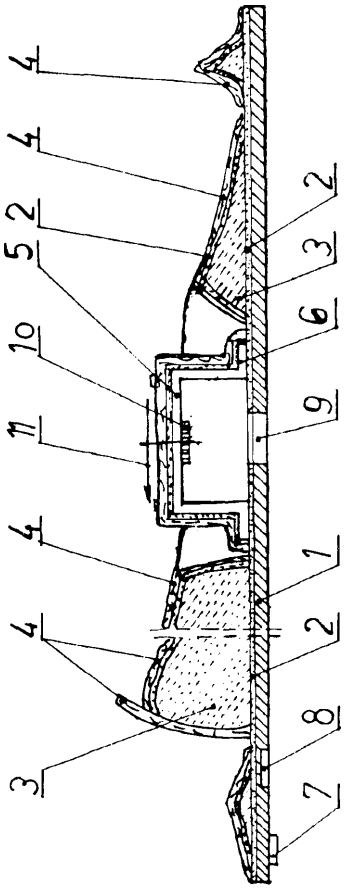

A1(21) 311179 (22) 95 10 27 6(51) G08B 5/24

(71) ELEKTROBUDOWA S.A., Katowice

(72) Jaworek Henryk, Seweryn Henryk

(54) Elektromagnetyczny sygnalizator optyczny

(57) Sygnalizator charakteryzuje się tym, że nośna płytka (1) wyposażona jest w trwały magnes (2), którego jeden z biegunów (S) usytuowany jest po stronie przeciwnego mu bieguna trwałego magnesu (3) optycznego wskaźnika (4), a rdzenie (5) elektromagnesów (6) usytuowane są po stronie drugiego bieguna (S) trwałego magnesu wskaźnika optycznego, przy czym zewnętrzne końce rdzeni wystają osiowo z nośnej płytki w kierunku wskaźnika optycznego.

(14 zastrzeżeń)

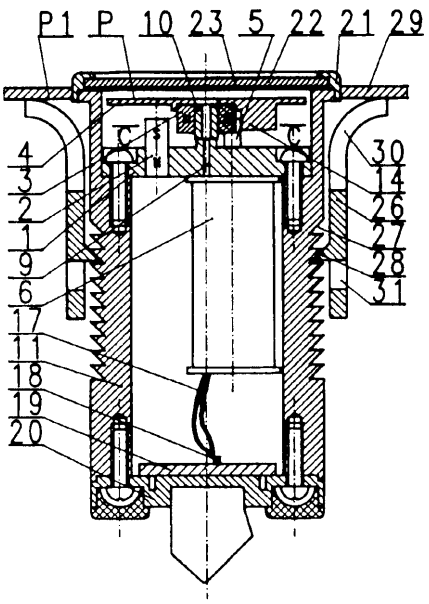

A1(21) 311098 (22) 95 10 23 6(51) G08B 25/00

(71) International Security Electronic Systems "ISES" Spółka z o.o., Gdańsk

(72) Kwaśniewski Stanisław

(54) **Układ sygnalizacji i sterowania w systemie zdalnego nadzoru**

(57) Układ znajduje zastosowanie szczególnie do ochrony sieci teletransmisyjnej, przestrzennie rozległej. Jest wyposażony w sterowanie komputerowe z centrum zdalnego nadzoru (CN) i co najmniej w dwa niezależne układy sterujące (US1, US2), połączone ze sobą za pomocą dwukierunkowej linii transmisyjnej, a każdy z nich jest niezależnie dołączony do centrum nadzoru (CN). Do dwukierunkowej linii transmisyjnej są dołączone równolegle aktywne moduły dozorowe (M1, M2... Mn), zaopatrzone w przynajmniej jedną czujkę alarmową.

(1 zastrzeżenie)

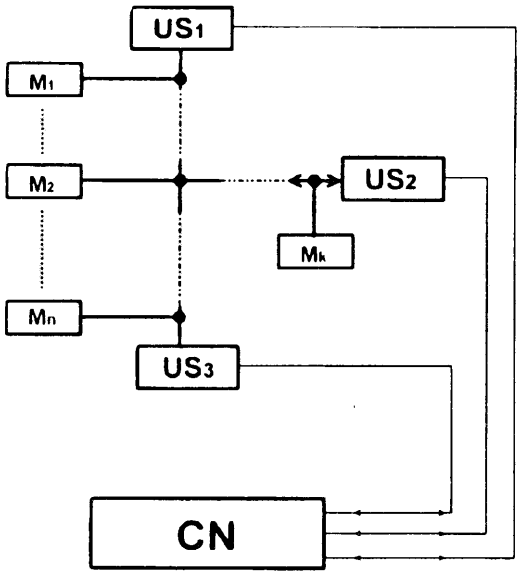

A1(21) 311070 (22)95 10 20 6(51) G09F 1/10

(75) Urbańczyk Henryk, Katowice; Błaszczyk Reinhard, Orzesze

(54) **Wieszak ekspozycyjny do mocowania arkuszy i plansz**

(57) Przedmiotem wynalazku jest wieszak ekspozycyjny do mocowania arkuszy i plansz o dużych formatach, przeznaczony do ich czasowego eksponowania w pozycji wiszącej.

Wieszak ma kształt listwy wyprofilowanej tak, że jej ścianki, z których jedna (1) jest pionowa tworzą kąt ostry. Wewnątrz profilu (3) utworzonego przez ściany (1, 8) znajdują się utrzymujące elementy (2), wykonane korzystnie jako kule szklane, utrzymujące mocowane czasowo arkusz lub planszę we wnętrzu tego profilu. Końce profilu (3) są zamknięte zaślepkami.

(5 zastrzeżeń)

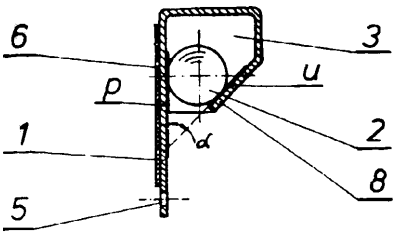

A1(21) 305373 (22) 94 10 07 6(51) G09F 7/14 G09F 19/22

(75) Gumieniak Bolesław, Szczecin

(54) **Sposób wytwarzania oznaczników cyfrowych i literowych, zwłaszcza do oznaczania posesji oraz oznaczniki cyfrowe i literowe, zwłaszcza do oznaczania posesji**

(57) Sposób polega na tym, że do wytwarzania oznaczników w postaci cyfr i liter używa się masy ceramicznej, która odpowiednio ukształtowana, odwodniona i wysuszona poddawana jest ostremu wypalaniu.

Oznaczniki w postaci cyfr arabskich i rzymskich i/lub liter alfabetu polskiego charakteryzują się tym, że zbudowane są z wypalonej na ostro masy ceramicznej, która może być pokryta szkliwem jak również zawierać domieszki dające dekoracyjny efekt powierzchniowy.

(4 zastrzeżenia)

A1(21) 305411 (22)94 1012 6(51) G09F 11/18

(75) Chrapkiewicz Zdzisław, Wrocław

(54) **Zespół do ekspozycji wielu obrazów lub informacji**

(57) Przedmiotem wynalazku jest zespół do ekspozycji wielu obrazów lub informacji przeznaczony dla obrazów lub informacji przedstawionych na elementach płaskich jak arkusze papieru na których przestawione są informacje reklamowe.

Zespół charakteryzuje się tym, że każdy element płaski zawierajacy obraz lub informację ma równoległe nacięcia (5) zakończone skośnymi nacięciami (7), a poszczególne elementy płaskie są usytuowane jeden pod drugim, przy czym brzegi pasków (6) powstałych w wyniku nacięć są umieszczone w szczelinach pomiędzy paskami (6) poprzedzającego elementu płaskiego, zaś każdy element płaski jest połączony z cięgnem (9). Elementy płaskie są połączone w pary, a w każdej parze jedno skośne nacięcie (7) ma zagięcie prostopadłe (8) do nacięć równoległych (5), zaś głębokość (A+B), wszytkich nacięć (7, 8) jest co najmniej równa szerokości pasków (6), natomiast paski (6) w parze są usytuowane przemiennie, a każda następna para, umieszczona w nacięciach pary poprzedzającej, ma długość równoległych nacięć (5) krótszą od długości nacięć w parze poprzedzającej.

(8 zastrzeżeń)

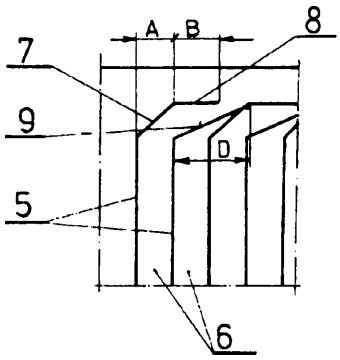

A1(21) 305358 (22) 94 10 05 6(51) G10K 15/04

(75) Milczanowski Kazimierz, Kraków

(54) **Układ elektroniczny do aktywnego oddziaływania pól akustycznych**

(57) Układ elektroniczny do aktywnego oddziaływania pól akustycznych posiada czujnik drgań rzeczywistych (7) jako przetwornik wymuszonych falą akustyczną drgań obiektu (9) na proporcjonalny sygnał elektryczny, który poddany kolejnym zabiegom przetwarzającym zostaje skierowany przez źródło fal akustycznych (6) w postaci fali głosowej na obiekt (9).

W skład układu wchodzi również zasilacz sieciowy (1), nastawnik mocy i częstotliwości (4), wzmacniacz mocy (5), kontroler dostrojenia (8) oraz układ zasilający (3) spełniający rolę układu załączającego według ustalonego programu.

(3 zastrzeżenia)

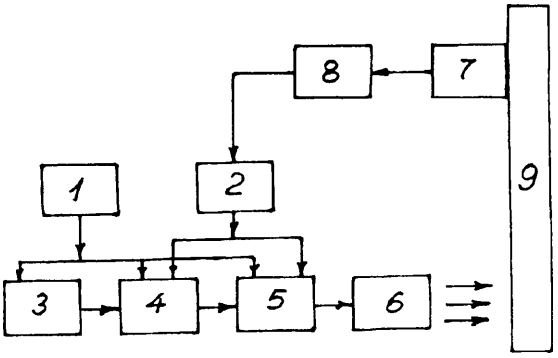

DZIAŁ H

ELEKTROTECHNIKA

A1(21) 305344 (22) 94 10 07 6(51) H01L 33/00 H01L 31/036

(71) Instytut Technologii Elektronowej, Warszawa

(72) Pułtorak Jerzy; Malutenko Władimir K., UA

(54) **Półprzewodnikowy element elektroluminescencyjny**

(57) Przedmiotem wynalazku jest półprzewodnikowy element elektroluminescencyjny wykorzystujący efekt akumulacji nadmiarowych nośników ładunku. Struktura półprzewodnikowa tego elementu posiada złącze 1-h oraz kontakty omowe (k.o.1) i (k.o.2). W obszarze czynnym struktury, na krawędzi złącza 1-h koncentracja domieszki akceptorowej jest mała, natomiast w płaszczyźnie kontaktu (k.o.2) znajdującego się na końcu tego obszaru ma wartość znacznie większą, a rozkład tej domieszki ma charakter eksponencjalny.

(1 zastrzeżenie)

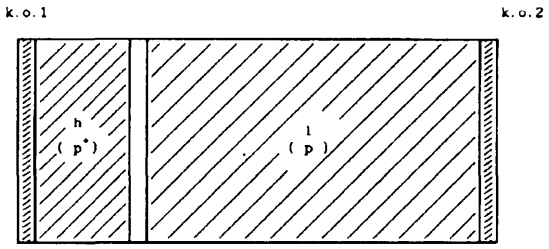

A1 (21) 305382 (22) 94 10 08 6(51) H01M 4/00

(75) Sołopa Waldemar, Powidzko

(54) **Urządzenie zmieniające powierzchnię aktywną anod aluminiowych w ogniwach aluminium/ powietrze/ tlen/.**

(57) Przedmiotem wynalazku jest urządzenie zmieniające powierzchnię aktywną anod aluminiowych w ogniwach A1/powietrze/tlen/.

Zadaniem układu regulacji jest utrzymanie na ogniwie napięcia korzystnego dla procesu utleniania anod, przy czym napięcie to jest niezależne od obciążenia ogniwa i stopnia jego wyładowania.

Mechanizm elektromechaniczny zmieniajacy powierzchnię czynną /poprzez zmiany w zanurzeniu/, jest sprzężony zwrotnie z regulatorem elektronicznym. Sprzężenie jest realizowane poprzez pomiar wartości napięcia na ogniwie. Chwilowe zmiany tego napięcia powodowane zmianami obciążenia, powodują zanurzenie lub wynurzenie anod przywracające napięcie pożądane.

Zastosowanie w/w układu regulacji w ogniwach aluminium/powietrze/tlen/, pozwala na zastąpienie drogich materiałów anodowych, stosowanych obecnie; materiałami tanimi, produkowanymi masowo.

(2 zastrzeżenia)

A1(21) 310426 (22) 95 09 13 6(51) H01Q 1/12 F16L 3/02

(71) ELEKTRONIC WORLD Sp. z o.o., Warszawa

(72) Radzimski Józef

(54) **System elementów uchwytów anten**

(57) System elementów uchwytów anten charakteryzuje się tym, że składa się z podłużnicy i poprzecznicy połączonych trwale, taśmy obejmy śruby z rozcięciem, korytka klamry, ramie-

nia zakrzywionego, ramienia prostego, łącznika z uchwytami, przy czym jedna część uchwytu jest połączona trwale z końcem łącznika, podstawy korytka, ramienia mocującego połączonego na stałe ze wspornikiem kotwy, łącznika poziomego połączonego na stałe z łącznikiem pionowym oraz stopką i wspornika, odciągu do montażu (29), podstawy połączonej trwale ze śrubami, podstawki uchwytu ściennego, podstawy wysokiej uchwytu ściennego, podpory, płaskowników podstawy uchwytu ściennego rozsuwanego, płaskowników podpory rozsuwanej, chomątka z nakrętką, dolnej części masztu, górnej części masztu, kapturka, płyty krzyżowej, korytka, uchwytu do odgromnika (61) złożonego z obejmy długiej, obejmy krótkiej i docisku, podstawy uchwytu krokwiowego i śrub montażowych z nakrętkami i podkładkami.

(16 zastrzeżeń)

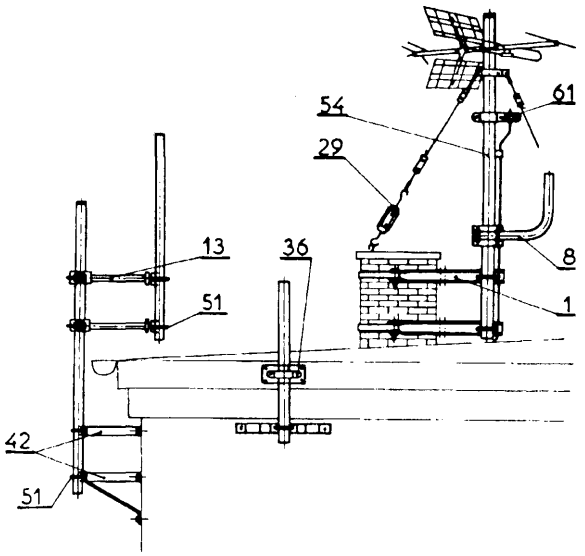

A1(21) 311167 (22) 95 10 26 6(51) H01R 4/24
H01R 43/01

(71) Przedsiębiorstwo Produkcyjno-Handlowo-Usługowe "PROSPER" Sp. z o.o., Sosnowiec
(72) Hachulski Janusz, Bit Adam, Bombel Marian, Opałka Ryszard, Moskal Aleksandra

(54) **Zacisk prądowy przebijający izolację**

(57) Zacisk ma izolacyjną obudowę składającą się z dwóch pokryw górnej (1) i dolnej (2) wewnątrz których są umieszczone uzębione płytki tworzące zestyk elektryczny pomiędzy łączonymi przewodami.

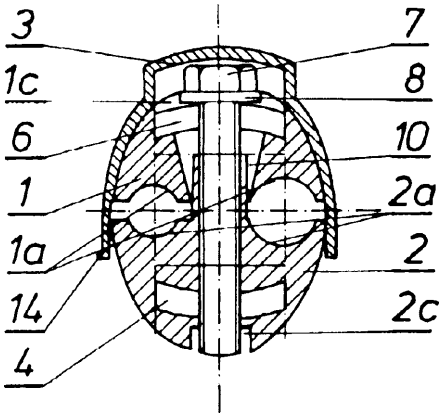

Na pokrywie górnej (1) znajduje się osłona (3) z przetłoczeniami wykonanymi na jej bocznych, równoległych względem siebie ścianach, stanowiącymi dodatkowe dławiki dla wprowadzanych do wnętrza zacisku przewodów. Osłona dolna (2) jest wyposażona w obwiedniowe rowki (2c) dla specjalnego klucza montażowego. Pokrywy (1, 2) są połączone za pomocą co najmniej jednej śruby (7) wkręcanej w nagwintowaną podkładkę zatopioną w gnieździe (4) wykonanym wewnątrz pokrywy dolnej (2).

Zacisk umożliwia łączenie izolowanych przewodów miedzianych toru głównego o przekrojach od 50 do 120 mm^2 z przewodami odgałęźnymi o przekrojach od 16 do 70 mm^2.

(7 zastrzeżeń)

A1(21) 305368 (22) 94 10 06 6(51) H01R 13/10

(71) Sztorc Józef, Wola Rzędzińska
(72) Faliszek Roman

(54) **Oprawa izolacyjna tulejek stykowych**

(57) Oprawa izolacyjna tulejek stykowych składa się z obudowy styków (1), płytki ustalającej (2) i obudowy zacisków (3), tulejek stykowych (7), połączonych ze sobą przy pomocy śruby (4) i nakrętki (5). Płytka ustalająca (2) ma cztery cylindryczne otwory (9), wokół których od strony przylegającej do powierzchni czołowej obudowy tulejek stykowych (1) ma cztery nadlewki (10), zaś od strony przylegającej do powierzchni czołowej obudowy zacisków (3), sześć nadlewków.

(2 zastrzeżenia)

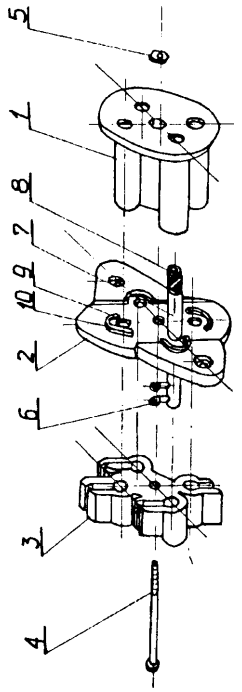

A1(21) 310616 (22)95 09 22 6(51) H01R 13/713

(31) 94 4437122 (32) 94 10 01 (33) DE

(71) KRONE Aktiengesellschaft, Berlin-Zehlendorf, DE
(72) Busse Ralf-Dieter, Klein Harald, Oltmanns Johann, Richter Gerd

(54) **Wtyk ochronny**

(57) Przedmiotem wynalazku jest wtyk ochronny, zwłaszcza wtyk zabezpieczający przed przepięciem w urządzeniach telekomunikacyjnych, złożony z obudowy z płytą przewodową, odprowadzenia przepięciowego, suwaka, sprężyny, blachy uziemiającej, elementu sygnalizacyjnego.

Zdaniem wynalazku, jest opracowanie wtyku ochronnego, w którym kształtka centrująca znajduje się pod minimalnym działaniem siły i który składa się tylko z niewielu części co umożliwiwa zautomatyzowane wytwarzanie wtyku przy niewielkich kosztach. Zostało to rozwiązane w ten sposób, że suwak (4) jest poprzez powierzchnię wspierającą i poprzez krawędź na ścianie obudowy, wprowadzony w obudowę (1), za pomocą sprężyny (8), wstępnie napięty, przy czym kształtka centrująca (7) jest tylko minimalnie obciążona siłą sprężyny suwaka (4).

(4 zastrzeżenia)

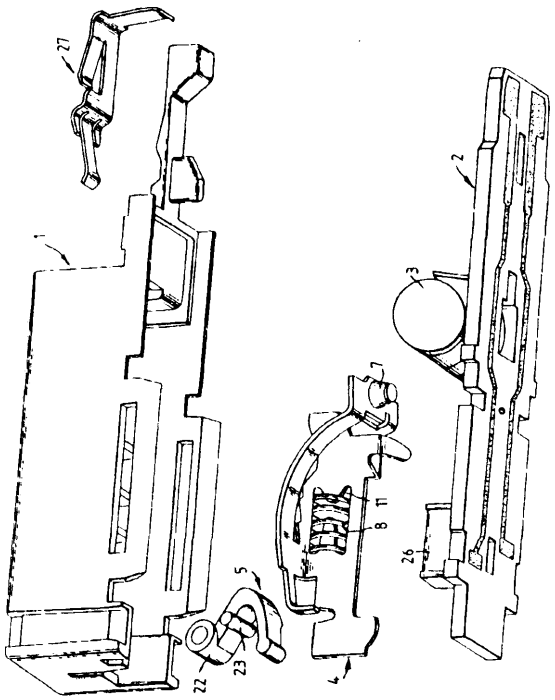

A1(21) 305333 (22) 94 10 04 6(51) H02G 9/06

(75) Maciejkianiec Marian, Szczecin; Krzewina Radosław, Wrocław

(54) **Sposób umieszczania kabla światłowodowego wewnątrz rur osłonowych i światłowodowy tor przesyłowy utworzony tym sposobem**

(57) W sposobie płócienną taśmę (2) o szerokości większej od obwodu światłowodowego kabla (3) wprowadza się do wlotu (4) odcinka (5) osłonowych rur i układając światłowodowy kabel (3) na paśmie płóciennej taśmy (2) i wzdłuż niej rozpoczyna się proces przeciągania pasma płóciennej taśmy (2) wzdłuż wnętrza odcinka (5) osłonowych rur.

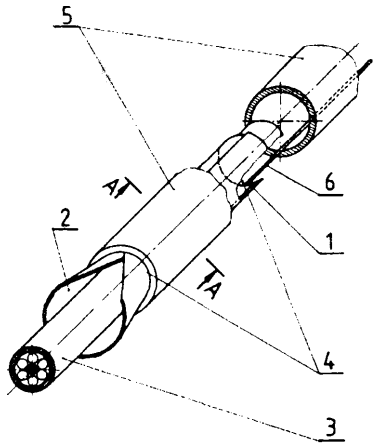

Przez cały czas trwania procesu przeciągania pasma płóciennej taśmy (2) układa się światłowodowy kabel (3) na tej taśmie (2) i wzdłuż niej oraz symetrycznie względem bocznych, wzdłużnych krawędzi tej taśmy. Światłowodowy tor przesyłowy zawiera światłowodowy kabel (3) usytuowany wewnątrz odcinka (5) osłonowych rur, przy czym między wewnętrzną powierzchnią odcinka (5) osłonowych rur, a zewnętrzną powłoką światłowodowego kabla (3) jest usytuowana płócienna taśma (2). Taśma (2) obejmuje światłowodowy kabel (3) na całym jego obwodzie i wzdłuż całej długości odcinków (5) osłonowych rur.

(2 zastrzeżenia)

A1(21) 305380 (22) 94 10 07 6(51) H02H 7/26

(71) Spółka Akcyjna APATOR, Toruń

(72) Kubański Ryszard

(54) **Układ sterowania, zwłaszcza elektrycznymi urządzeniami górniczymi**

(57) Układ sterowania, zwłaszcza elektrycznymi urządzeniami górniczymi zawierający przekaźnik prądu stałego, źródło prądu przemiennego i element podtrzymujący załączenie, sterowany za pomocą przycisków w układzie trójżyłowym rozwiązuje zagadnienie bezpiecznego sterowania za pomocą tych przycisków. Dzięki zastosowaniu w układzie sterowania dwóch diod (V1, V2) zawieranych przed załączeniem biernymi zestykami przycisku załączającego (L) i elementu podtrzymującego (K) układ przed załączeniem jest całkowicie odporny na samozałączenie na skutek zwarcia dowolnej kombinacji trzech żył sterowniczych.

Jeśli urządzenie współpracujące (K) jest oddalone od urządzenia sterowanego, dzięki diodzie (V1) możliwie jest samowyłączenie układu, na skutek zwarcia żyły (2) z żyłą (3) sterowniczą.

Po naciśnięciu przycisku załączającego (l) następuje rozwarcie zestyku biernego tego przycisku, uaktywnienie diody (V2) i załączenie zestyku czynnego tego przycisku, co spowoduje załączenie przekaźnika sterowniczego (F), powodując uruchomienie elementu podtrzymującego (K), który przestawi położenie zestyków i uaktywni diodę (V1). Zwalniając załączający przycisk sterowniczy (l), układ pracuje dzięki diodzie (V1).

(1 zastrzeżenie)

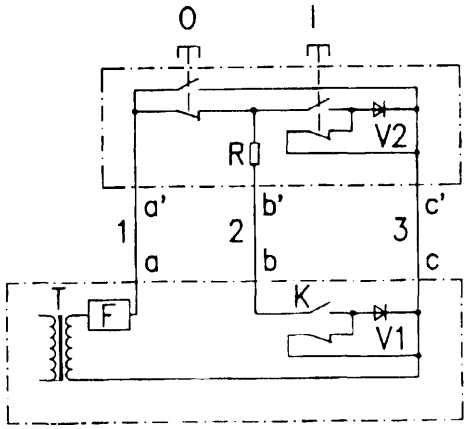

A1(21) 312416 (22) 95 02 10 6(51) H02H 7/085
E05F 15/10
H02P 7/00

(31) 94 4415164 (32) 94 05 02 (33) DE

(86) 95 02 10 PCT/DE95/00169

(87) 95 11 09 WO95/30265 PCT Gazette nr 48/95

(71) DORMA GmbH + Co.KG, Ennepetal, DE

(72) Theile Ulrich

(54) **Sposób regulowania drzwi automatycznie napędzanych przez silnik napędowy**

(57) Wynalazek dotyczy sposobu regulacji i dzięki temu ograniczenia maksymalnie dopuszczalnej siły automatycznych drzwi na krawędzi zamykającej głównej i dodatkowej.

Został on osiągnięty dzięki temu, że przed każdą jazdą skrzydeł drzwiowych odbywa się sprowadzanie systemu napędowego. Przy tym, za pomocą zmagazynowanych charakterystyk momentów silnika sprawdza się, zwłaszcza wartość rzeczywistą prądu silnika w fazie uruchomienia.

(7 zastrzeżeń)

A1 (21) 305414 (22) 94 10 12 6(51) H02M 3/137
G05F 1/46

(71) Politechnika Warszawska, Warszawa
(72) Koczara Włodzimierz, Grzesiak Lech, Teofilak Robert, Bukat Mirosław

(54) **Układ zasilania odbiorników mocy**

(57) Istota wynalazku polega na tym, że blok regulacji (BR) zawiera regulator napięcia stałego (RU), którego wejście jest połączone z wyjściem sumatora napięciowego (SU), na pierwsze wejscie którego doprowadzony jest sygnał napięcia zadanego (Uz), zaś drugie wejście jest połączone z wyjściem bloku pomiaru napięcia stałego (BPU), natomiast drugie wejście regulatora napięcia stałego (RU) jest połączone poprzez blok synchronizacji (BS) z siecią zasilającą, zaś wyjście tego regulatora (RU) o sinusoidalnym przebiegu zadanym, jest połączone z pierwszym wejściem sumatora prądowego (SI), którego drugie wejście jest połączone z blokiem pomiaru prądu (BPI) włączonym na wspólnym wejściu zasilającym przekształtnikowy filtr aktywny mocy (FAM) i odbiorniki mocy (ODB1, ODB2), a wyjście sumatora prądowego (SI) jest połączone z wejściem sterującym (WSF) przekształtnikowego filtra aktywnego mocy (FAM).

(1 zastrzeżenie)

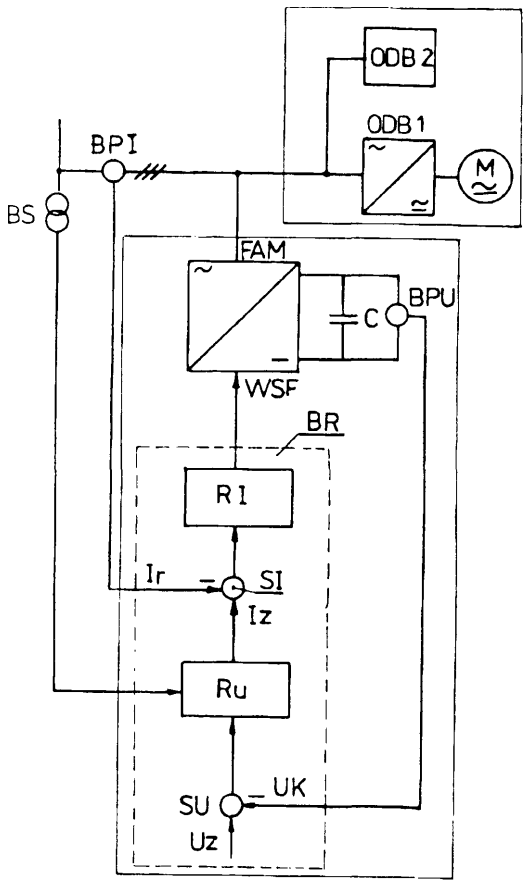

A1 (21) 305408 (22) 94 10 08 6(51) H04B 1/38
H05K 7/12
H04M 1/06

(75) Sulik Krzysztof Franciszek, Kraków

(54) **Uchwyt do zawieszania radiotelefonu**

(57) Uchwyt do zawieszania radiotelefonu charakteryzuje się tym, że ma skórzaną skuwkę (1) ze spłaszczonym otworem (2) obejmującym nieuwidoczniony pas użytkownika, a do jednej płaskiej powierzchni skuwki (1) przytwierdzony jest trwale zaczepowy mechanizm (4) osadzony obrotowo na profilowanym zaczepie za pomocą profilowanego otworu, przy czym zaczepowy mechanizm (4) zawiera stalowy kołnierz (7) z walcowym wyobleniem majacym płaskie dno (9), w którym osadzona jest metalowa tulejka. Tulejka zaopatzrona jest z jednej strony w wewnętrzny ślepy otwór, a z drugiej strony w walcowy kołnierz, na którym wsparta jest profilowana blaszka i walcowa dystansowa podkładka odpowiadająca swoją średnicą, średnicy walcowego kołnierza , podczas gdy zewnętrzny zarys profilowanej blaszki odpowiada swoimi wymiarami i swoim kształtem zarysowi przelotowego profilowanego otworu wykonanego w profilowanym zaczepie.

(1 zastrzeżenie)

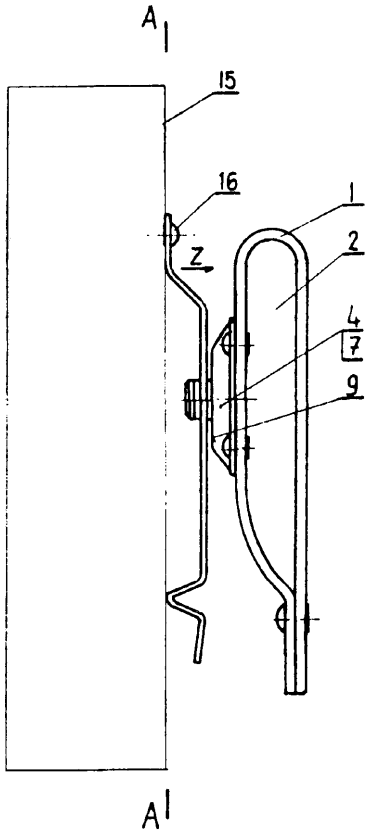

II. WZORY UŻYTKOWE

DZIAŁA

PODSTAWOWE POTRZEBY LUDZKIE

U 1(21) 101389 (22) 94 10 14 6(51) A01G 9/02

(71) Ziegert Andrzej, Gdynia; Ziegert Bernard, Gdynia

(72) Ziegert Andrzej

(54) **Doniczka z dodatkowym wyjmowanym dnem**

(57) Korpus (1) doniczki ma kształt graniastosłupa zwężającego się ku dołowi z kołnierzem (9) na górze i wyprofilowaniem (8) w dolnej części.

Doniczka jest wy pozażona w dodatkowe dno wyjmowane (5) i wyodrębnioną komorę (6) z umieszczonym w niej wskaźnikiem (7) do pomiaru poziomu wody.

Dodatkowe dno wyjmowane (5) jest osadzone na bolcach (12) dna stałego (4) przez wprowadzenie ich do części cylindrycznej nóżek (15) i zaciśnięcie w otworach dna nóżek.

(3 zastrzeżenia)

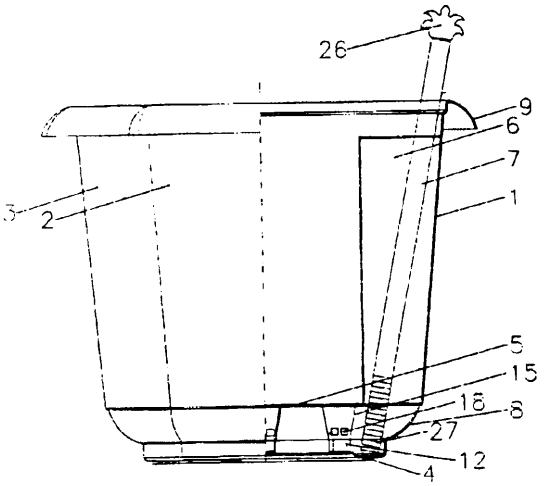

U1(21) 101335 (22) 94 10 06 6(51) A24F 19/00

(75) Andrzejewski Kazimierz, Stęszew

(54) **Popielniczka**

(57) Popielniczka zbudowana jest z ramy nośnej (1), daszka (5) umieszczonego na poprzeczce (3) ramy nośnej (1) i pojemnika (4) zamocowanego obrotowo na trzpieniach (8) osadzonych w pionowych wspornikach (2) ramy nośnej (1) oraz zawiera mechanizm zatrzaskowy (6). W pojemnku (4) umieszczona jest poziomo belka z przymocowanymi do niej uchylnymi siatkowymi rusztami.

(3 zastrzeżenia)

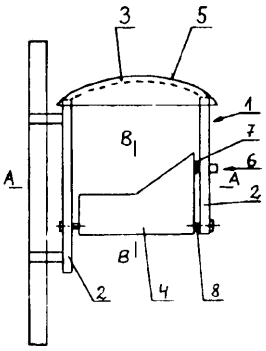

U1(21) 101352 (22) 94 10 10 6(51) A41D 1/20

(75) Szymańska Renata, Dzierżoniów

(54) **Spodnie dla kobiet w ciąży**

(57) Spodnie mają zapięcie (1) biegnące ukośnie od dolnej, lewej części podkroju dekoltu (2) w karczku przednim (3), do zewnętrznej strony lewej nogawki (4) na wysokości połowy uda. W tylnej części, na wysokości talii, znajdują się dwa nakładające się na siebie, krótkie paski regulacyjne z kilkoma guzikami i otworami na guziki. Symetrycznie do ukośnego zapięcia (1) z dziewięcioma guzikami, po prawej stronie, usytuowany jest ukośny szew (5). Pomiędzy szwem (5) i zapięciem (1), znajdują się zakładki (6), wszyte w przedni karczek (3).

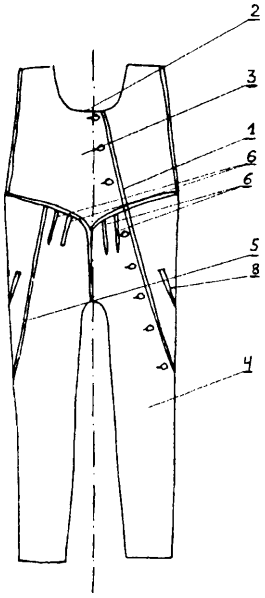

Spodnie nadają się do noszenia przez cały okres ciąży. Wykonane są z jeansu lub bawełny ścieralnej i odznaczają się modnym krojem wyszczuplającym sylwetkę oraz łatwością w zakładaniu przez kobiety w ciąży, bez względu na stopień zaawansowania.

(1 zastrzeżenie)

U1(21) 101360 (22) 94 10 11 6(51) A45C 13/06

(71) Ozga Lucjan, Legnickie Pole; Kostuń Aleksander, Legnickie Pole

(72) Ozga Lucjan

(54) **Złącze, zwłaszcza do wyrobów galanteryjnych**

(57) Wzór użytkowy rozwiązuje zagadnienie przystosowania zamknięcia wyrobów galanteryjnych do możliwości otwierania i zamykania go jedną ręką.

Złącze, zwłaszcza do wyrobów galanteryjnych ma płytki (1, 2), zaopatrzone na końcach w zawiasy (3, 4). Płytki (1, 2) połączone są ze sobą poprzez sworznie (5), osadzone w zawiasach (3, 4).

(2 zastrzeżenia)

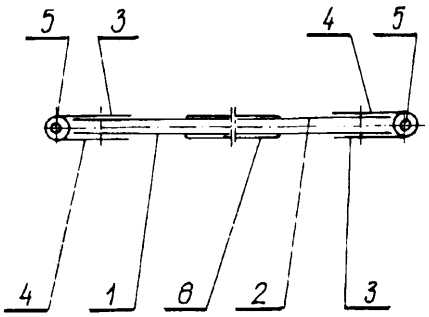

U1(21) 103596 (22)95 10 17 6(51) A47C 17/50

(75) Maćkowiak Krzysztof, Wrocław

(54) Łóżko piętrowe

(57) Przedmiotem wzoru użytkowego jest łóżko piętrowe przeznaczone do korzystania z niego w nocy przez dwie osoby, zaś w dzień jest składane.

Łóżko piętrowe jest utworzone z dwu szczytów (2), do których przytwierdzone są wychylnie dwa podesty (1), których odległość jest większa od ich szerokości. Łóżko charakteryzuje się tym, że podesty (1) są połączone nogami (3) rozmieszczonymi po bokach, przy czym nogi (3) są połączone z podestam (1) obrotowo, a szczyty (2) i nogi (3) są połączone z podestam (1) za pomocą śrub, których łby są osadzone w nogach (3) szczytach (2), a na końcu części gwintowanej osadzona jest tulejka z kołnierzem.

(1 zastrzeżenie)

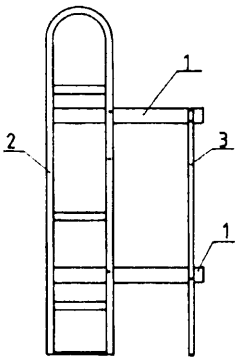

U1(21) 101308 (22) 94 10 04 6(51) A47C 17/86

(75) Chlebowski Wiesław, Poznań; Kurczewski Roman, Swarzędz

(54) **Boki stelaża mebli tapicerowanych, zwłaszcza kanap**

(57) Przedmiotem wzoru użytkowego są boki stelaża, zwłaszcza kanap. Stanowią one metalowy element konstrukcyjny szkieletu mebli tapicerowanych.

Boki stelaża stanowią ramy (1) z cienkościennych rur stalowych o kształcie litery odwróconego U z poprzeczką (3) z płaskownika z bolcami (5) od strony oparcia. Ramy (1) i poprzeczki (3) mają dwupoziomowo przelotowe otwory (4, 6). Ramy (1) mają górę od bolców (5) odchyloną na zewnątrz.

(3 zastrzeżenia)

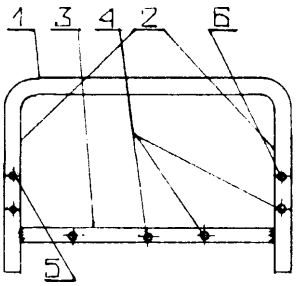

U1(21) 101395 (22)94 10 14 6(51) A47J 43/26

(75) Serocki Janusz, Traunreut, DE

(54) **Zgniatacz** do orzechów

(57) Wzór użytkowy rozwiązuje zagadnienie stopniowego zgniotu orzechów, zapobiegając równoczesnemu zgniataniu skorupy i nasiona, poprzez zastosowanie mechanizmu zawierającego zębatkę (11) i zapadkę (17).

(1 zastrzeżenie)

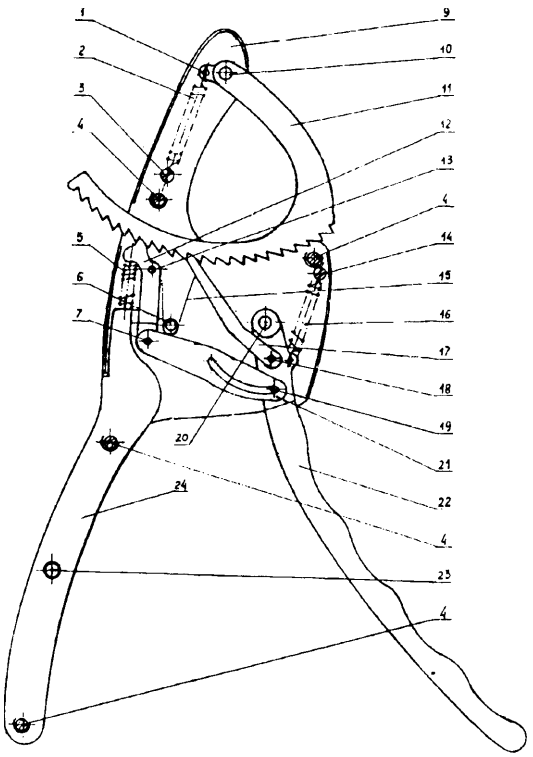

U1(21) 101373 (22) 94 10 13 6(51) A61F 5/02

(75) Błoch Marian, Pamiątkowo; Błoch Krzystzof, Pamiątkowo

(54) **Pas ortopedyczny**

(57) Przedmiotem wzoru użytkowego jest pas ortopedyczny z tkaniny elastycznej posiadający środkową część (1) w kształcie trapezu równoramiennego, do którego ramion są symetrycznie przyłączone dwie boczne części (2, 2') w kształcie trapezów prostokątnych. Do przyprostokątnych ramion bocznych części (2, 2') pasa są przyłączone zakładki (3, 3') z dotykowymi zapinkami (4, 4').

(2 zastrzeżenia)

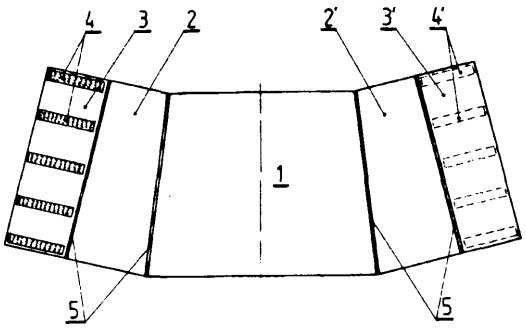

U1(21) 101327 (22) 94 10 05 6(51) A61G 1/02 A61G 7/10

(75) Kardacz Tomasz, Olsztyn; Stadnik Zenon, Olsztyn

(54) **Śrubowy podnośnik medyczny**

(57) Wzór użytkowy dotyczy śrubowego podnośnika medycznego umożliwiającego przemieszczanie ciężko chorych pacjentów.

Śrubowy podnośnik medyczny znajdujący się na stalowej płycie podstawy charakteryzuje się tym, że dźwignik śrubowy (10) umieszczony jest w kolumnie rurowej (3) przykręconej do kołnierza zamontowanego na płycie podstawy (2), a z śrubą dźwignika (10) odwróconą w przeciwną stronę od hamaka (8) złączone jest ramię podnośnika (4) opierające się o ruchomą szpulę, wykonane z odpowiednio ukształtowanej rury, do której przywieszone są widły z hamakiem.

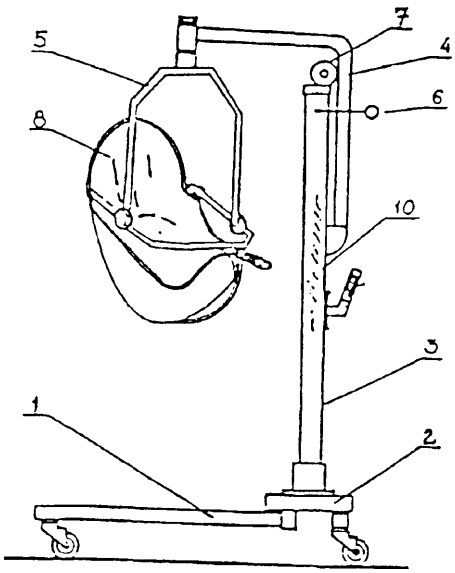

Hamak (8) charakteryzuje się tym, że podwieszony jest do wideł hamaka (5) w trzech miejscach, zapewniając w ten sposób stabilne ułożenie pacjenta, a jego dwie klamry znajdujące się w osi ramion napinają jednocześnie dwie taśmy z tworzywa sztucznego ułożone poprzecznie w stosunku do w/w osi i tworząc w ten sposób sztywne podparcie pod głową pacjenta, zaś pozostałe dwie klamry kończą się wspólnie po przełożeniu pomiędzy nogami pacjenta w taki sposób, że dwa dolne rogi trójkąta hamaka obejmują od strony wewnętrznej uda chorego i kończą się klamrami we wspólnym trzecim punkcie zawieszenia.

(2 zastrzeżenia)

U1(21) 101339 (22) 94 10 07 6(51) A61J 1/10

(75) Wasilewska Janina, Łódź

(54) **Woreczek zdrowotny**

(57) Wzór użytkowy dotyczy woreczka zdrowotnego, wykonanego z tkaniny i wypełnionego ziarnem gorczycy.

Woreczek (1) ma dolną część (2) tworzącą pojemnik oraz górną część (3) zawiniętą i przeszytą przeszyciem (4) tak, iż tworzy ona przelotowy tunelik (5).

(1 zastrzeżenie)

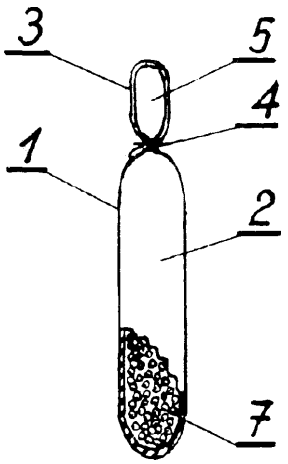

U1(21) 101328 (22) 94 10 06 6(51) A63H 33/08

(75) Kotlicki Ludomir, Bytów

(54) **Zabawka w postaci przestrzennej układanki płytkowej**

(57) Wzór użytkowy rozwiązuje problem konstrukcji zabawki składającej się z zestawu płytek połączonych ze sobą rozłącznie kształtowo, z których jednostkę modułową stanowi kwadratowa płytka (1) o boku "a" z osiowymi nacięciami (2) na dwóch przeciwległych bokach oraz, jako węzłówka, kwadratowa płytka (3) z wykonanymi osiowo na czterech bokach nacięciami (2). Konstrukcję podłużną tworzą prostokątne płytki będące wielokrotnością jednostki modułowej, zawierające na ściankach podłużnych równomiernie osiowo rozmieszczone na całej długości nacięcia (2), jak również podłużne prostokątne płytki o szerokości równej połowie boku jednostki modułowej, z nacięciami (2) równomiernie rozmieszczonymi wzdłuż całej długości tylko jednej ścianki podłużnej.

Prostokątne podłużne dachowe płytki stanowią wielokrotność jednostki modułowej i zawierają na ściankach podłużnych równomiernie osiowo rozmieszczone na całej długości nacięcia (2), z których ostatnie wykonane jest na podwójną głębokość pozostałych nacięć (2), zaś od czoła wykonane jest pojedyncze osiowe nacięcie (2).

(2 zastrzeżenia)

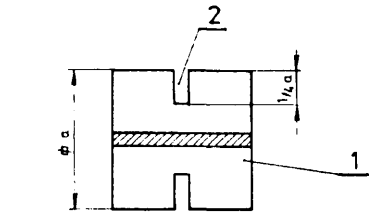

Fig 1

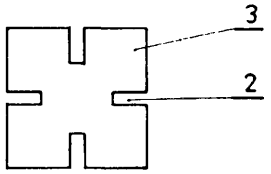

Fig. 2

U1(21) 101345 (22) 94 10 11 6(51) A63H 33/08

(75) Zgajewski Jerzy, Korwinów

(54) **Zabawka w postaci klocka**

(57) Zabawka w postaci klocka charakteryzuje się tym, że posiada żebra (1) łączące podstawę osiowej tulei (3) z bocznymi powierzchniami (6) wewnętrznych bocznych ścian (7). Grubość żebra (1) równa jest grubości bocznej ściany (7), zaś jego wysokość stanowi 1 /3 wysokości czopa posiadającego wypukłą powierzchnię o zarysie poziomego, zewnętrznego wycinka torusa. Każdy czop posiada wysokość określoną względem wysokości części prostopadłościennej proporcją 1 : 1,5.

(1 zastrzeżenie)

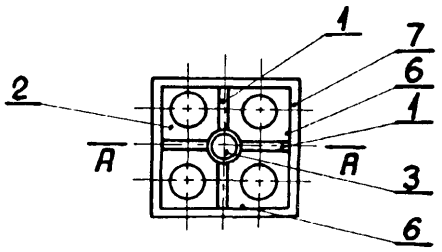

U 1(21) 101346 (22) 94 10 11 6(51) A63H 33/08

(75) Zgajewski Jerzy, Korwinów

(54) **Zabawka w postaci klocka**

(57) Zabawka w postaci klocka charakteryzuje się tym, że posiada żebra (1) łączące podstawę osiowej tulei z bocznymi wewnętrznymi powierzchniami (6) bocznych ścian (7). Wysokość żebra (1) stanowi 1/5 wysokości zewnętrznej prostopadłościennej części (8) klocka, zaś wysokość czopa (9) określona jest proporcją 1 : 3 względem wysokości zewnętrznej prostopadłościennej części (8) klocka. W górnej części czop (9) posiada wypukłą powierzchnię (12).

(1 zastrzeżenie)

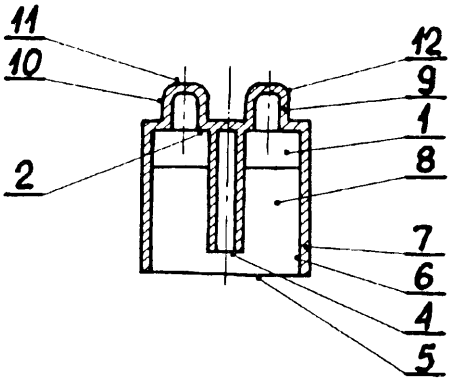

U1(21) 101347 (22) 94 10 11 6(51) A63H 33/08

(75) Zgajewski Jerzy, Korwinów

(54) **Zabawka w postaci klocka**

(57) Zabawka w postaci klocka charakteryzuje się tym, że posiada żebra (1) łączące podstawę osiowej tulei (3) z bocznymi wewnętrznymi powierzchniami (6) bocznych ścian (7). Grubość żebra (1) równa jest grubości bocznych ścian (7), zaś wysokość stanowi 1/15 wysokości zewnętrznej prostopadłościennej części klocka. W górnej części każdy czop posiada wypukłą powierzchnię, a jego wysokość określona względem wysokości prostopadłościennej części stanowi proporcja 1 : 3.

(1 zastrzeżenie)

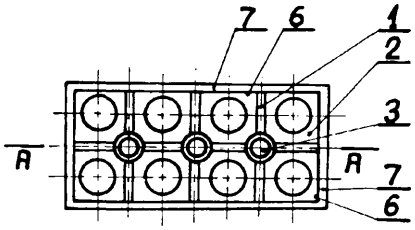

U1(21) 101348 (22) 94 10 11 6(51) A63H 33/08

(75) Zgajewski Jerzy, Korwinów

(54) **Zabawka w postaci klocka**

(57) Zabawka w postaci klocka charakteryzuje się tym, że co druga tuleja (1) posiada żebra (2) usytuowane równolegle do krótszych boków (3) klocka, zaś pionowe krawędzie żebra (2) usytuowane na tulejach (1) i na wewnętrznych powierzchniach dłuższych boków klocka posiadają różną długość i mają górne krawędzie żebra (2) o zarysie trapezu. W górnej części każdy czop posiada wypukłą powierzchnię, jego wysokość określana względem wysokości prostopadłościennej części stanowi proporcja 1 : 3.

(1 zastrzeżenie)

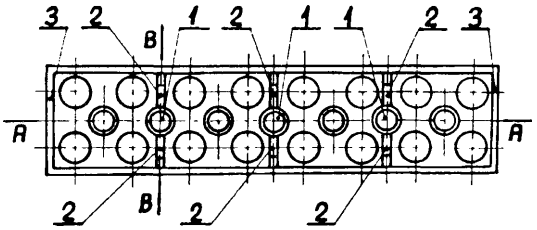

U1(21) 101374 (22) 94 10 14 6(51) A63H 33/08

(75) Zgajewski Jerzy, Korwinów

(54) **Zabawka w postaci klocka**

(57) Zabawka w postaci klocka charakteryzuje się tym, że posiada na wewnętrznej powierzchni (1) ukośnej ściany (2) usytuowane żebra (4) o krawędziach zewnętrznych (5) równoległych do krawędzi (6) ukośnej ściany (2). Wysokość żebra (4) do jego grubości określona jest proporcją 7 : 1. Na zewnętrznej powierzchni ukośnej ściany (2) usytuowane są rowki (8) tworzące zarys siatki.

(1 zastrzeżenie)

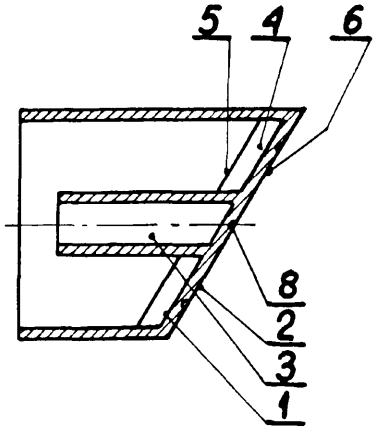

U1(21) 101350 (22) 94 10 10 6(51) A63H 37/00

(75) Woś Anna, Poznań; Woś Włodzimierz, Poznań

(54) **Laurka okolicznościowa**

(57) Przedmiotem wzoru użytkowego jest laurka okolicznościowa z wyrzutnią drobnych elementów, na przykład confetti.

Laurka posiada co najmniej dwie złączone krawędziami i wahliwie składane karty, pomiędzy którymi znajduje się cięgnowa wyrzutnia, wyposażona w płaską, dwuścienną oprawę z podłużnymi otworami, utworzonymi na jej boku i na krawędzi łączącej jej ściany, przy czym wewnątrz oprawy rozpościera się sprężyście cięgno.

Laurka charakteryzuje się tym, że cięgno (12) wyrzutni jest przytwierdzone do płaskiego pojemnika (9), który jest umieszczony przesuwnie wewnątrz oprawy (3) i ma z boku przegubowy hak (10), zaczepiany w bocznym otworze (6) oprawy (3), przy czym poprzeczna rozpiętość pojemnika (9) jest mniejsza od prześwitu krawędziowego otworu (7) oprawy (3).

(1 zastrzeżenie)

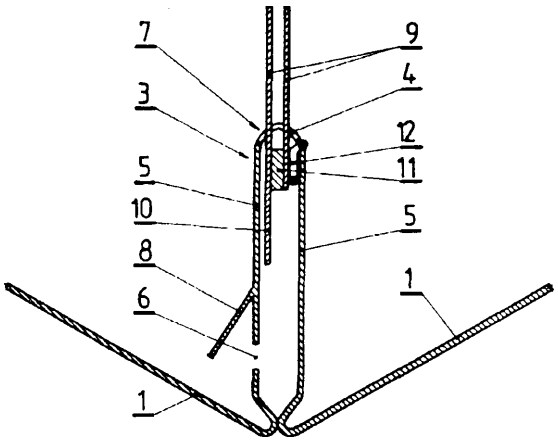

DZIAŁ B

RÓŻNE PROCESY PRZEMYSŁOWE; TRANSPORT

U1(21) 103282 (22) 95 08 25 6(51) B24B 7/16

(71) Instytut Energetyki, Warszawa
(72) Blok Zbigniew, Pęciak Leszek

(54) **Głowica narzędziowa**

(57) Głowica narzędziowa przeznaczona jest głównie do fazowania i planowania czoła rurek lub prętów ceramicznych. Korpus (1) głowicy posiada w swojej osi x - x wzdłużnej trzpień (2) do mocowania głowicy we wrzecionie obrabiarki i otwór (3) dla obrabianego wyrobu (4). Na obwodzie korpusu (1) wykonane jest wy branie (5) kątowe, wewnątrz którego zamocowany jest nóż (10) skrawający oraz szczelina (6), w której osadzona jest płytka (7) ścierna. Nóż (10) skrawający przeznaczony jest do fazowania wyrobu (4), a płytka (7) ścierna do planowania jego czoła. Głowica zamocowana jest w urządzeniu napędowym i wprawiana w ruch obrotowy, a obrabiany wyrób (4) wprowadzany jest w otwór (3) korpusu (1) i przemieszczany w stronę elementów skrawających.

(5 zastrzeżeń)

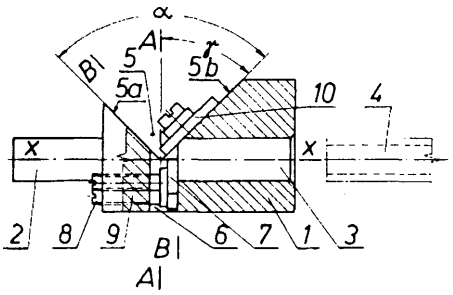

U1(21) 101326 (22) 94 10 04 6(51) B26D 3/26

(75) Skrobarczyk Mieczysław, Koziegłowy; Skrobarczyk Emil, Koziegłowy

(54) **Krajalnica do warzyw, zwłaszcza do kapusty**

(57) Krajalnica charakteryzuje się tym, że jej obudowa (1), wykonana z tworzywa sztucznego, posiada kształt prostokątnego korytka, które od strony zewnętrznej, roboczej ograniczone jest dwoma równoległymi ściankami (4), a od strony przeciwległej, wewnętrznej - ograniczone jest także dwoma równoległymi, analogicznymi ściankami oraz jedną krótszą i prostopadłą do nich ścianką. Natomiast tnące noże (2, 3), których zaokrąglone końce wychodzą poza ścianki (4) osadzone są w ukośnie naciętych i umiejscowionych w ściankach (4) - otworach, przy czym nóż (2) wspiera się dodatkowo o nacięcie wykonane w obudowie (1).

(1 zastrzeżenie)

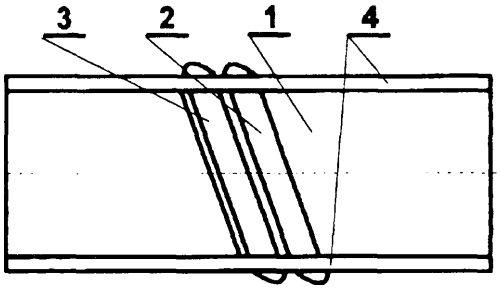

U1(21) 101344 (22) 94 10 10 6(51) B29C 47/22
B29D 7/01

(71) Ośrodek Badawczo-Rozwojowy Maszyn i Urządzeń Chemicznych METALCHEM, Toruń

(72) Rosochowicz Jan, Cybulski Roman

(54) **Głowica szczelinowa do wytwarzania folii, zwłaszcza z termoplastycznego tworzywa sztucznego**

(57) Głowica charakteryzuje się tym, że dolna skośna część (5) płyty przedniej (1) posiada stały ustnik (6) oraz płytki szczelinowe (8), w których osadzone są śruby nastawcze (9).

W dolnej skośnej części (10) płyty tylnej (2) umieszczony jest wymienny ustnik (11).

Kanał rozprowadzający (17) ukształtowany z połączenia płyt (1, 2) ma zarys zbliżony do wielokąta.

Płyty przednia (1) i tylna (2) wyposażone są w pionowo usytuowane elektryczne grzejniki patronowe (20).

(4 zastrzeżenia)

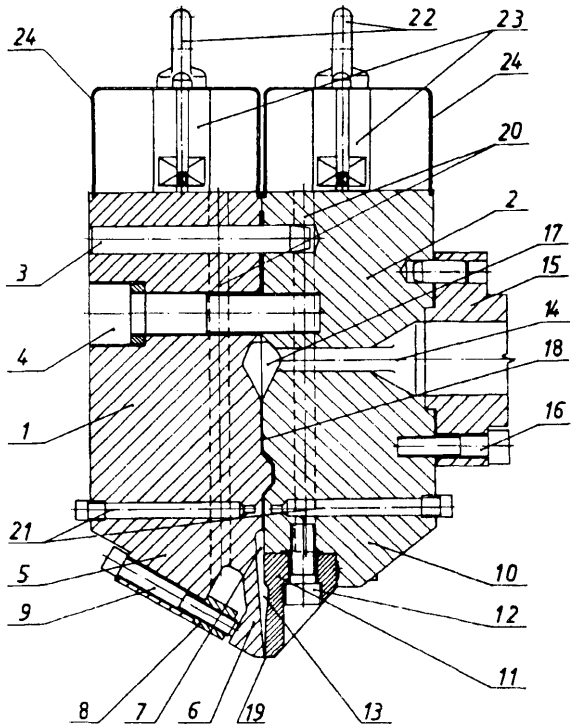

U1(21) 101390 (22) 94 10 14 6(51) B30B 1/06

(75) Szczepaniak Krzysztof, Sieradz

(54) **Prasa mechaniczna**

(57) W korpusie (1) prasy jest ułożyskowany korbowy wał (2), którego jedna korba (3) stanowi dźwignię roboczą, zaś druga korba (4) jest połączona za pośrednictwem korbowodu (5) i dwóch płaskich przegubów (6, 7) z końcem dwuramiennej dźwigni (8).

Drugi koniec dźwigni (8) jest połączony płaskim przegubem (9) z suwakiem (10) osadzonym suwliwie w korpusie (1) prasy.

Podparcie dźwigni (8) stanowi łącznik (11), którego jeden koniec jest połączony płaskim przegubem (12) z korpusem (1), zaś drugi koniec jest połączony, także płaskim przegubem (13), z dwuramienną dźwignią (8).

(1 zastrzeżenie)

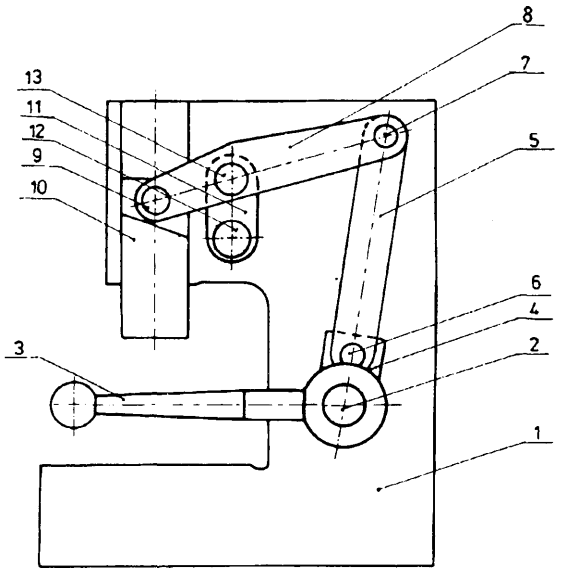

U1(21) 101309 (22) 94 10 04 6(51) B60R 25/06

(75) Niedźwiedź Zygmunt, Luboń

(54) **Blokada drążka zmiany biegów**

(57) Przedmiotem wzoru użytkowego jest mechanizm blokady drążka zmiany biegów przeznaczony dla samochodów o większym odstępie drążka od bocznej ściany tunelu podłogowego.

Blokada utworzona jest z zamka (3) z dospawaną tuleją (4) prowadzenia sworznia (5), przy czym zamek (3) jest mocowany za pomocą spawu (2) swą obudową do płaskiego odcinka kątowego jarzma (1).

(1 zastrzeżenie)

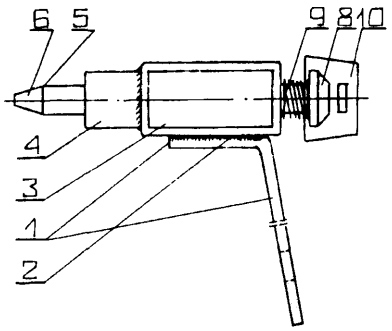

U1(21) 101324 (22) 94 10 04 6(51) B61D 5/06

(71) Fabryka Wagonów ŚWIDNICA SA, Świdnica

(72) Cychowski Henryk, Kakowczyk Wiesław, Kos Stanisław, Kożbiał Stanisław, Opałka Andrzej, Szymecki Adam

(54) **Zamocowanie zbiornika na podwoziu wagonu-cysterny**

(57) Zbiornik wyposażony jest w pierścienie usztywniające o zmiennej wysokości przekroju poprzecznego usytuowane w płaszczyznach siodeł (3) i na końcach łap mocujących. Maksymalna wysokość znajduje się w wolnej części zbiornika w miejscu posadowienia na siodłach (3), sięga poza wsporniki (5) i łagodnie maleje z obu stron zbiornika na przestrzeni około 1/6 obwodu do wysokości równej grubości środnika ceownika. Zbiornik (1) jest połączony z siodłami (3) śrubami (6) poprzez

wsporniki (5) na pierścieniach usztywniających i wsporniki (7) na siodłach (3). Pod łbami śrub (6) są parami kuliste gniazda i podkładki, a pod nakrętkami kuliste gniazda, podkładki oraz sprężyny talerzowe z wywołanym w nich wstępnym napięciem.

(2 zastrzeżenia)

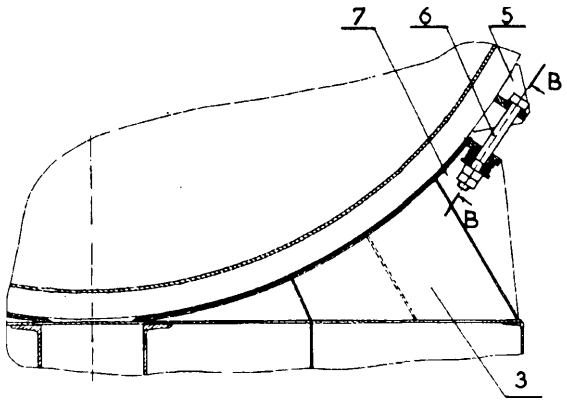

U1(21) 101359 (22) 94 10 11 6(51) B62J 7/02

(71) Spółdzielnia Inwalidów CHEMOS, Opalenica

(72) Zielenda Andrzej

(54) **Pojemnik rowerowy**

(57) Pojemnik rowerowy mocowany do bagażnika ma korpus (1), którego czołowa ściana (2) i tylna ściana (3) są ukośne. Ściany te połączone są wypukłymi ścianami (4) z pionowymi ścianami (5), do których zamocowana jest odchylnie pokrywa (7). Pojemnik wyposażony jest w zamek (10).

(3 zastrzeżenia)

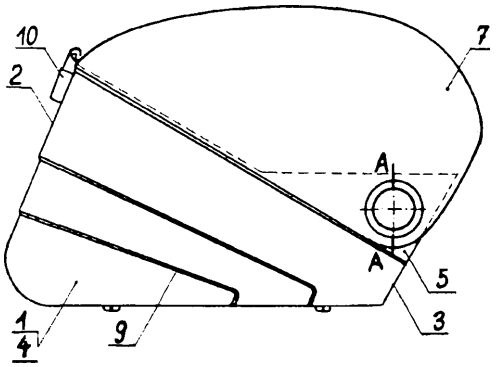

U1(21) 101334 (22) 94 10 06 6(51) B65D 1/38 B65F 1/00

(75) Andrzejewski Kazimierz, Stęszew

(54) Kosz **na odpadki**

(57) Wzór użytkowy rozwiązuje zagadnienie ułatwienia opróżniania kosza z odpadków.

Kosz zbudowany jest z pojemnika (2), ramy nośnej (1) składającej się z dwóch pionowych wsporników (5) złączonych poprzeczką (6) i daszka (3) przymocowanego do poprzeczki (6). Pojemnik (2) umieszczony pomiędzy pionowymi wspornikami (5) zamocowany jest obrotowo na trzpieniach (7) i utrzymywany w położeniu pionowym za pomocą mechanizmu zatrzaskowego (4). Mechanizm zatrzaskowy (4) usytuowany nad osią obrotu pojemnika (2) wyposażony jest w element blokujący (8), który współpracuje z nakładką (17) na pojemniku (2).

(3 zastrzeżenia)

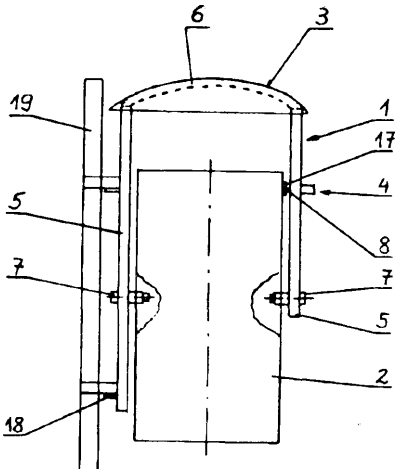

U1(21) 103246 (22) 95 08 21 6(51) B65D 5/20 A45C 11/04

(31) 94 4435227 (32) 94 10 01 (33) DE

(75) Woehrstein Rolf, Koeln, DE

(54) **Futerał tekturowy**

(57) Przedmiotem wzoru użytkowego jest futerał (1) wykonany z materiału papierniczego, przeważnie z tektury.

Jest on przeznaczony do przechowywania podłużnych przedmiotów w rodzaju okularów, przyborów do pisania itp. Składa się z dwóch oddzielnych i nasadzanych na siebie połówek (2, 3) o przekroju kołowym lub owalnym, wewnątrz których znajduje się pusta przestrzeń. Każda połówka (2, 3) jest odpowiednio ukształtowana przez nawijanie tekturowego pasma. Wzdłuż dłuższego boku tekturowego pasma są odpowiednio wycięte cztery faliste zakładki oraz dwie prostokątne łapki. W pustej przestrzeni futerału łapki znajdują się pod zakładkami i są łączone z nimi na klej. Na boku tekturowego pasma łapki są tak rozmieszczone pomiędzy przynajmniej jedną zakładką, że po jego nawinięciu znajdują się na dwóch przeciwległych węższych bokach każdej połówki futerału. Takie ukształtowanie tekturowego pasma nadaje im odpowiednią sztywność, szczególnie w ich skrajnych segmentach.

(7 zastrzeżeń)

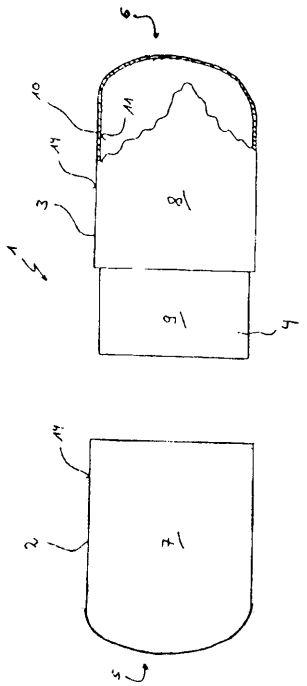

U1(21) 101386 (22) 94 10 14 6(51) B65D 6/18

(71) Centralne Biuro Projektowo-Badawcze Budownictwa Kolejowego, Warszawa

(72) Rakowski Piotr

(54) **Pojemnik na materiały sypkie**

(57) Pojemnik na materiały sypkie jest urządzeniem o typowych gabarytach europalety, którego rozładowanie i powrót do stanu wyjściowego odbywa się w sposób zmechanizowany. Pojemnik składa się z dwóch symetrycznych połówek o konstrukcji skrzynkowej rozchylonych za pomocą sworzni (15), w którego skład wchodzą narożniki (1), poprzecznice górne, poprzecznice dolne, poprzecznice środkowe, podłużnice górne (6) i (7), podłużnice dolne (8) i (9), słupki środkowe (10) i (11). Szkielet nośny wypełniony jest poszyciem (14). Zatrzaskowe zamknięcie pojemnika realizują zespoły zamków poprzez zaczepy (16), rygle (17) oraz sprężyny zamków (20) i dźwignie (19). Natomiast w skład zespołów amortyzatora podstawowo wchodzą sprężyny amortyzatora (25), prowadniki (24) i ślizgi (20). Zespół jezdny natomiast składa się z rolki długiej (29) i rolek krótkich (28).

(3 zastrzeżenia)

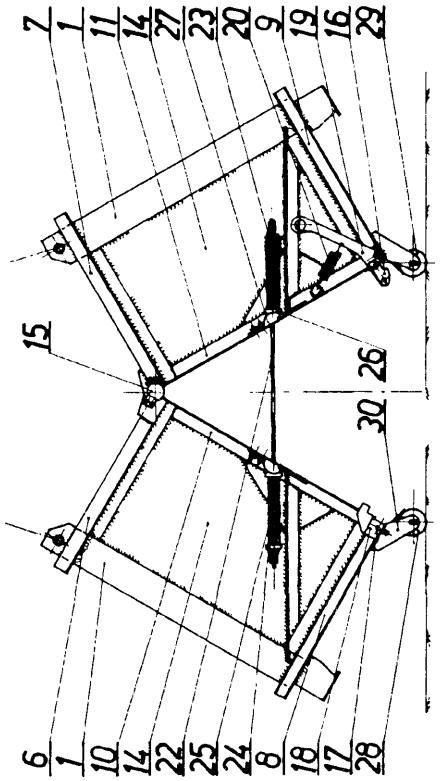

U1(21) 101387 (22)94 10 14 6(51) B65F 1/14

(75) Bender Piotr, Poznań; Tomiak Wojciech, Poznań

(54) **Śmietniczka**

(57) Przedmiotem wzoru użytkowego jest śmietniczka, używana przede wszystkim do czyszczenia pomieszczeń i w gospodarstwie domowym.

Śmietniczka posiada podłużny, wydrążony uchwyt (3) w postaci otwartej u góry i na obu końcach rynny o przekroju zbliżonym do litery U. Wewnątrz uchwytu (3) znajdują się zaczepowe występy (4), utworzone na jego przeciwległych, bocznych ścianach (5). Każdy występ (4) ma kształt klina, którego zaciskowa powierzchnia jest pochylona ku górze w stronę płaszczyzny (7) symetrii uchwytu (3).

(2 zastrzeżenia)

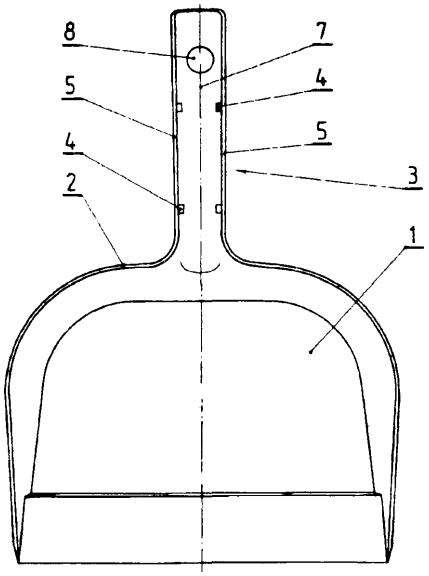

U1(21) 101321 (22) 94 10 05 6(51) B65G 15/60

(75) Sznerch Andrzej, Tychy; Sznerch Roman, Tychy; Sołtys Alfred, Mogilany

(54) **Zestaw nośny górny taśmy przenośnika taśmowego**

(57) Wzór użytkowy rozwiązuje zagadnienie zestawu nośnego górnego taśmy przenośnika taśmowego w górnictwie węgla. Zestaw wyposażony jest w ramową konstrukcję wsporczą, na której obu ramionach w ich części górnej zamontowane są łożyska (3) w cylindrycznej obudowie (4). W łożyskach (3) zamocowany jest jeden elastyczny krążnik. Krążnik zawiera element nośny (5), na którego całej długości ma jedną rolkę (6) w postaci elastycznego, jednorodnego walca z poosiowym otworem dla elementu nośnego (5), który na obu końcach zamocowany jest w półosiach (7), współpracujących z łożyskiem (3). Ramowa konstrukcja wsporcza ma poprzeczną belkę z ceownika, łączącą ramiona, ukształtowaną w formie niecki. Rolka (6) jest z gumy, a element nośny (5) jest linią stalową przeciwskrętną.

(3 zastrzeżenia)

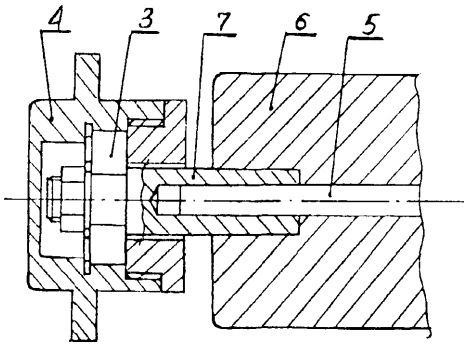

U1(21) 101322 (22) 94 10 05 6(51) B65G 15/60

(75) Sznerch Andrzej, Tychy; Sznerch Roman, Tychy; Sołtys Alfred, Mogilany

(54) Zestaw nośny dolny taśmy przenośnika taśmowego

(57) Zestaw wyposażony jest w ramową konstrukcję wsporczą, na której obu ramionach (1) zamontowane są łożyska w

cylindrycznej obudowie. W łożyskach zamocowany jest jeden elastyczny krążnik.

Krążnik zawiera element nośny, na którego całej długości ma jedną rolkę (5) w postaci elastycznego, jednorodnego walca z poosiowym otworem dla elementu nośnego, który na obu końcach zamocowany jest w półosiach współpracujących z łożyskiem. Rolka (5) jest z gumy, a element nośny jest liną stalową przeciwskrętną.

(3 zastrzeżenia)

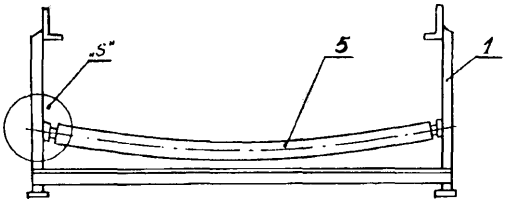

DZIAŁ E

BUDOWNICTWO, GÓRNICTWO; KONSTRUKCJE ZESPOLONE

U 1(21) 101375 (22) 94 10 14 6(51) E01B 9/04

(71) ELKOL Sp. z o.o. Przedsiębiorstwo Projektowo-Wykonawcze i Usług Techniczno-Handlowych, Katowice

(72) Słowik Stanisław, Oczykowski Andrzej, Lis Józef

(54) **Element konstrukcyjny mocujący szynę kolejową z drewnianym podkładem, zwłaszcza dla torów kolejowych przeznaczonych dla swobodnej jazdy wózków podciągających wagony**

(57) Wzór użytkowy rozwiązuje problem rozłącznego mocowania szyny kolejowej z drewnianymi podkładami na torach kolejowych, gdzie występuje konieczność przetaczania wagonów przy użyciu wózków podciągających jeżdżących pod wagonami na stopkach szyn.

Gabaryty wózków do podciągania wagonów nie pozwalają na stosowanie rozwiązań za pośrednictwem typowych akcesorii torowych. Rozwiązanie według wzoru użytkowego, polega na tym, że przytwierdzenie szyny (1) kolejowej do drewnianego podkładu (6) następuje za pośrednictwem elementu konstrukcyjnego mocującego zawierającego głowicę (2), której zaczep (8) zachodzi na stopkę (9) szyny (1), a wąs (3) mocujący przytwierdzony jest do drewnianego podkładu (6) za pośrednictwem podkładki (7) podszynowej wkrętami (5).

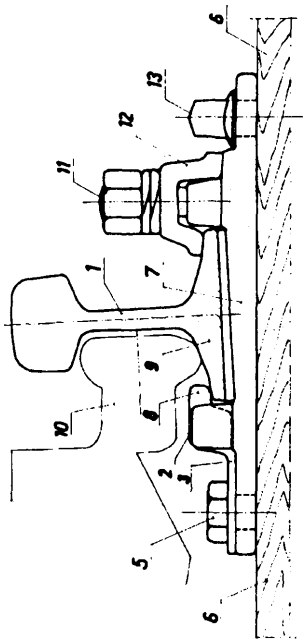

Wysokość głowicy (2), grubość wąsa (3) i wysokość łba wkrętu (5) przytwierdzającego szynę (1) do podkładu (6) nie wchodzą w gabaryty elementow wózka (10) podciągającego. Stosowanie elementu konstrukcyjnego mocującego nie wymaga zmiany konstrukcji powszechnie stosowanych drewnianych podkładów.

(1 zastrzeżenie)

U1(21) 101300 (22) 94 10 01 6(51) E02D 29/14

(75) Paszkowski Andrzej, Makowiec

(54) **Pokrywa studni kablowych**

(57) Pokrywa utworzona jest z płyty (6) z występami (7) obejmującymi obrzeże ramy (1) obustronnie lub od góry. Dla zamknięcia pokrywy z obrzeżem ramy (1) służy rygiel (4) z wyciętym kanałem zamkniętym (8), do wewnątrz którego wchodzi zaczep (3) z otworem dla założenia kłódki. Rygiel (4) przesuwany jest w obejmie (2), przy czym w pozycji zamkniętej wyprofilowanym końcem osłania zaczep (3), a tym samym kłódkę utrudniając dostęp dla jej zniszczenia. Dla uniesienia i założenia pokrywy służą uchwyty (5).

(1 zastrzeżenie)

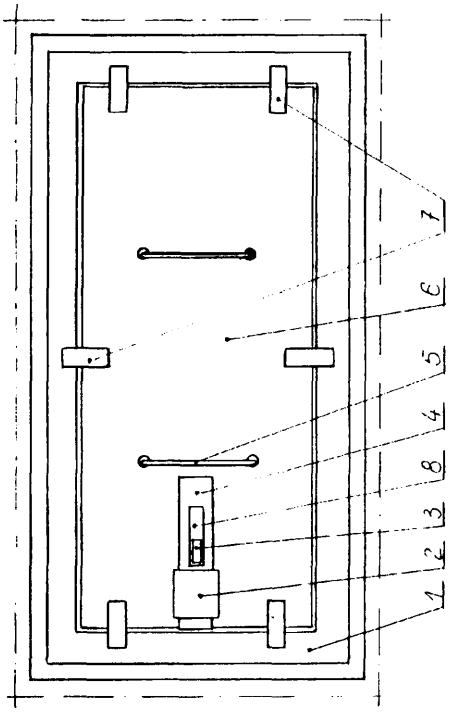

U1(21) 101376 (22) 94 10 14 6(51) E03C 1/01
E04H 1/12
A47K 3/23

(71) Przedsiębiorstwo Wielobranżowe Produkcyjno-Usługowe SANO Sp. z o.o., Królewiec

(72) Szymczak Jacek

(54) **Urządzenie do spłukiwania misek ustępowych**

(57) Urządzenie utworzone jest ze zbiornika (1) z pokrywą (2), wyposażonego w zawór dopływowy (3) i urządzenie pływakowe (4) oraz układ wypływowy (5, 6,7), którego rura przelewowa (5) jest połączona suwliwie z dźwignią (8). Dźwignia (8) jest za pomocą występów (11) i wygiętego ramienia (12) połączona suwliwie i obrotowo ze sterującym klawiszem (10) osadzonym przegubowo w gnieździe (13) pokrywy (2). Urządzenie wyposażone jest w rurowy element (14) łączący zbiornik (1) z miską ustępową, który posiada elastyczny mieszek (15) w postaci odcinka rury o harmonijkowo ukształtowanych ściankach.

(2 zastrzeżenia)

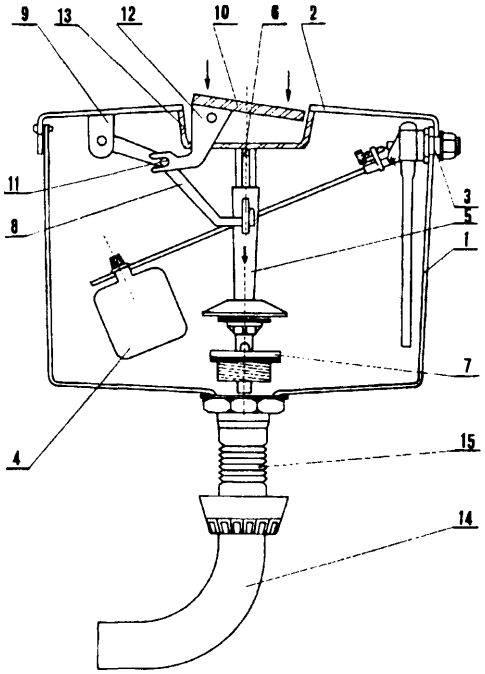

U1(21) 101343 (22) 94 10 10 6(51) E04C 5/20

(75) Bartosiak Piotr, Warszawa

(54) Element **stabilizująco-dystansujący**

(57) Przedmiotem wzoru użytkowego jest element stabilizująco-dystansujący przeznaczony do sytuowania prętów zbrojeniowych stosowanych w budowlanych konstrukcjach żelazo-betonowych.

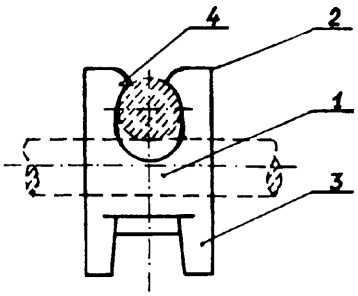

Element posiada w górnej części gniazdo (1) z parami sprężystych ujęć (2) ustawionych wobec siebie pod kątem 90°, zaś w dolnej części wspornik (3). Sprężyste ujęcia (2) posiadają mocujące zaczepy (4).

(2 zastrzeżenia)

U1(21) 101379 (22) 94 10 13 6(51) E04H 1/14

(75) Grochot Józef, Jawor; Wabiszczewicz Tadeusz, Jawor

(54) **Półkabina telefoniczna**

(57) Półkabina telefoniczna charakteryzuje się tym, że zewnętrzny i wewnętrzny płaszcze (1, 2) korpusu połączone są między sobą w taki sposób, iż prosta krawędź zewnętrznego płaszcza (1) wprowadzona jest w półkolisty rowek (3), utworzony na całym obwodzie wewnętrznego płaszcza (2). Przestrzeń powstała pomiędzy krawędziami zewnętrznego i wewnętrznego płaszczy (1, 2) wypełniona jest uszczelniającą masą (4). Zewnętrzny płaszcz (1) posiada tylną ściankę (5). Na tylnej ściance (6) wewnętrznego płaszcza (2) osadzona jest maskująca płyta (8).

(2 zastrzeżenia)

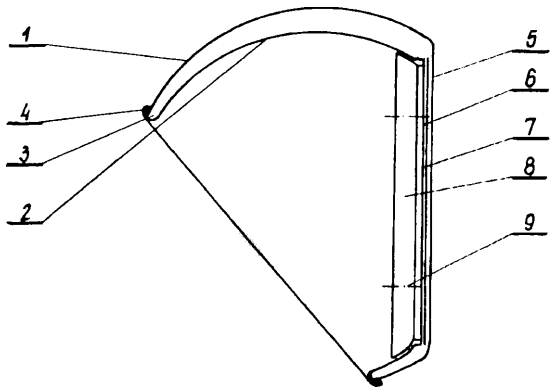

U1(21) 101325 (22) 94 10 04 6(51) E04H 13/00

(75) Rutkowski Stanisław, Żary

(54) **Wazon nagrobny**

(57) Wzór użytkowy dotyczy wazonu nagrobnego, który przeznaczony jest do umieszczania w nim kwiatów ciętych.

Kielich (1) wazonu nagrobnego u dołu zakończony jest gniazdem (5), którym nasadzony jest na trzon (6) podstawy (2). Podstawa (2) ma komorę (7), w której umieszczony jest materiał obciążający.

(1 zastrzeżenie)

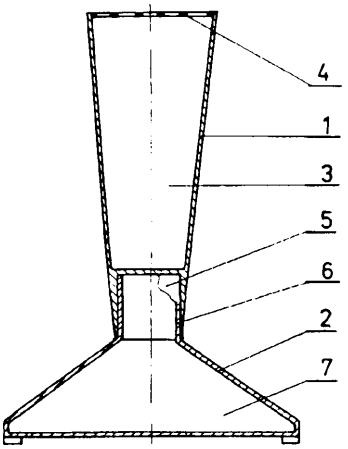

U1(21) 101333 (22) 94 10 06 6(51) E04H 17/14

(75) Kosmatka Jerzy, Kawęczyn Nowy

(54) **Segment ogrodzeniowy**

(57) Przedmiotem wzoru użytkowego jest segment ogrodzeniowy, mogący mieć zastosowanie jako element wykańczający od góry ogrodzenia działek, posesji i innych wydzielonych powierzchni gruntu, a także jako samodzielny segment do niskich ogrodzeń w obrębie ogrodzonych posesji i działek.

Segment ogrodzeniowy zbudowany jest z pięciu ostrołuków (1) parteru, dziesięciu ostrołuków (5) piętra, przy czym ostrołuki (1) wsparte są na wspólnych wewnętrznych słupkach (3), zewnętrznych (4) i osiowych (2). Ostrołuki (5) wsparte są na wspólnych wewnętrznych słupkach (16) i zewnętrznych (4), a między szczytami ostrołuków (5) rozpięte są łuki wieńczące (6).

(1 zastrzeżenie)

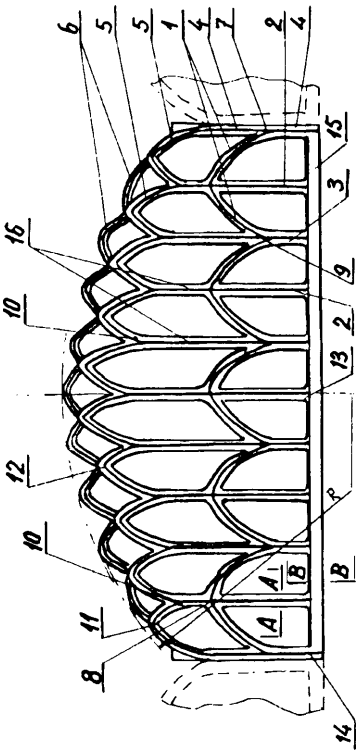

U1(21) 101312 (22) 94 10 04 6(51) E05B 15/02

(75) Kołodziejski Tadeusz, Warszawa;
Kołodziejski Stanisław, Warszawa

(54) **Szyld antywłamaniowy, zwłaszcza dla zamków wyposażonych w bębny przyczepne**

(57) Szyld antywłamaniowy jest wykonany w postaci cylindrycznego korpusu (1) zakończonego kołnierzem z osadzoną wkładką antyrozwierceniową (2).

(2 zastrzeżenia)

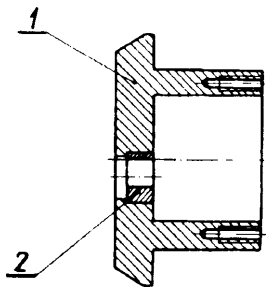

U1(21) 101378 (22) 94 10 13 6(51) E05C 1/02

(75) Władyczyński Ryszard, Koszalin

(54) **Układ zamykający, zwłaszcza do złącz pomiarowo-kablowych**

(57) Zespół blokujący (2) układu zamykającego, bezpośrednio współpracuje ze wspornikiem ruchomym (3), wspornikiem stałym (4), wspornikiem blokującym (5) i płytami blokującymi (6). Ponadto zespół blokujący (2) ma trzpień ruchomy (8), który umieszczony jest w otworach (11) wsporników prowadzących (7) i w otworze (11') wspornika ruchomego (3).

Dodatkowo trzpień ruchomy (8) wyposażony jest w sprężynę (9) i zawleczkę (10), które umieszczone są pomiędzy drugim i trzecim wspornikiem prowadzącym (7).

Drzwiczki (12) złącza pomiarowo-kablowego (1) dociskane są do wspornika blokującego (5) poprzez płyty blokujące (6), przy czym płyty blokujące (6) w górnej części osadzone są na wsporniku ruchomym (3) i wsporniku stałym (4), a w części dolnej na uchwytach. Ponadto we wsporniki: ruchomy (3) i stały (4) wkłada się kłódki.

Wykonany w powyższy sposób układ zamykający może być szeroko stosowany w energetyce i wszędzie tam, gdzie do części złącza pomiarowo-kablowego ma dostęp tylko użytkownik, do całego złącza przedstawiciel np. Zakładu Energetycznego.

(4 zastrzeżenia)

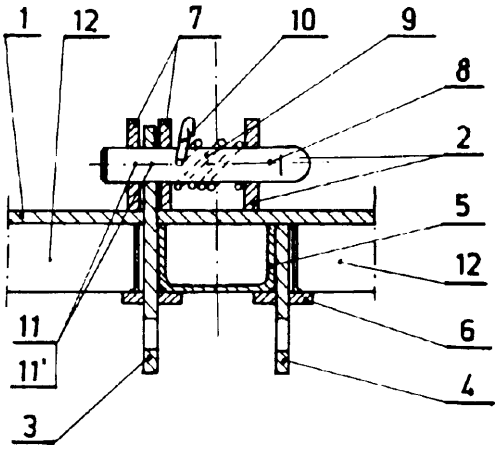

U1(21) 101361 (22) 94 10 13 6(51) E06B 3/42

(75) Trzeciak Paweł Adam, Łódź

(54) **Prowadnica, zwłaszcza do przesuwnych drzwi**

(57) Przedmiotem wzoru jest prowadnica umożliwiająca przesuw wzdłuż ściany przesłony rozdzielającej pomieszczenie i/lub zamykającej duże otwory na przykład drzwiowe lub okienne.

Prowadnicę główną (1) stanowi profilowana listwa, której oba końce osadzone są w labiryntowych wybraniach wsporników (2), do których przylegają na zewnątrz końce osłony (3). Do górnej krawędzi drzwi zamocowane są zawiesia (4), w których osadzone są rolki prowadzące (5), w postaci monolitycznej wypraski, zabezpieczonej przed wypadnięciem jarzmem (6).

W dolnej krawędzi drzwi znajduje się wzdłużny rowek zabezpieczony korytkiem (7), współpracujący z kołkiem prowadzącym (8). W listwie prowadnicy głównej osadzone są klocki blokujące.

(1 zastrzeżenie)

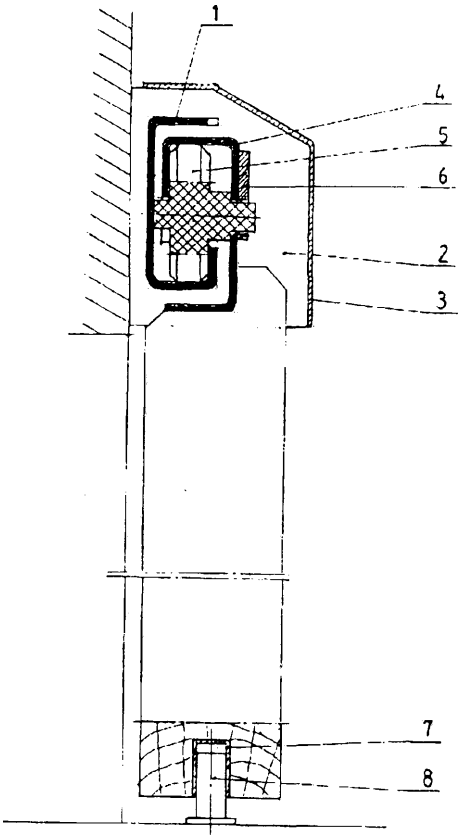

U1(21) 101342 (22) 94 10 07 6(51) E21D 15/16

(75) Iwanowicz Roman, Zabrze; Szarek Andrzej, Zabrze; Tarnówka Jan, Czeladź

(54) Stojak

(57) Stojak SV 21-W zbudowany jest z dwóch odcinków kształtownika V 21 walcowanego na gorąco tj. rdzennika (2) i spodnika (1) połączonych na zakładce (Z) trzema strzemionami (3), (4) i (5) typu SD 21 tj. strzemieniem dolnym (3) SDD 21, strzemieniem górnym (5) SDG 21 oraz strzemieniem środkowym (4) SDS 21 wykonanym z elementów strzemienia dolnego (3) i strzemienia górnego (5).

Śruby we wszystkich trzech strzemionach dokręcone są momentem 300 Nm co umożliwia uzyskane przez stojak podporności roboczej wynoszącej od 250 do 350 kN.

Charakterystyka pracy stojaka oraz pozostałe wielkości stojaka SV 21-W spełniają wymagania ujęte w normie BN-81/0432-03 "w sprawie podstawowych parametrów stojaków ciernych" oraz pozostałych norm dotyczących stojaków ciernych i obudowy ciernej w podziemnych wyrobiskach zakładów górniczych.

(1 zastrzeżenie)

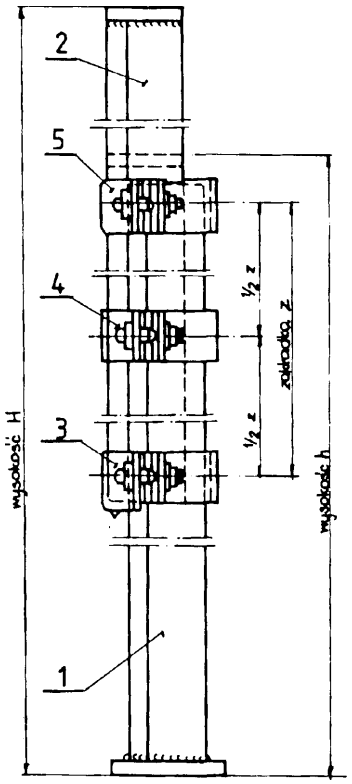

DZIAŁ F

MECHANIKA; OŚWIETLENIE; OGRZEWANIE; UZBROJENIE; TECHNIKA MINERSKA

U1(21) 101323 (22) 94 10 04 6(51) F02M 37/22

(75) Brzostowicz Andrzej, Włocławek

(54) Wkład filtru paliwa

(57) Wkład filtru paliwa, składającego się z obudowy z przetłoczeniem centralnym u spodu ustalającym podłoże cylindrycznej blachy perforowanej, na której spoczywa wkład filtracyjny przykryty pokrywą z otworem centralnym, charakteryzuje się tym, że na otwór centralny pokrywy (4) nałożona jest wyprofilowana miseczka uszczelniająca (3) posiadająca wywinięcie mocujące (5) na tym otworze pokrywy (4), natomiast w części górnej miseczka (3) posiada wywinięcie na zewnątrz.

(1 zastrzeżenie)

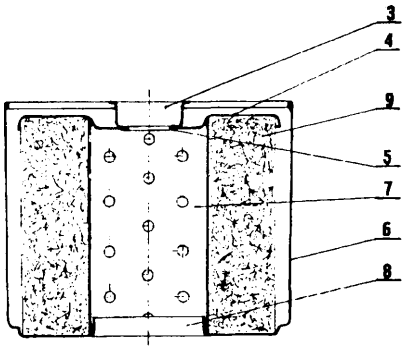

U1(21) 101485 (22) 94 10 12 6(51) F04D 15/00

(71) Instytut Budownictwa, Mechanizacji i Elektryfikacji Rolnictwa, Warszawa

(72) Wierzbicki Krzysztof, Stachowicz Zbigniew, Kozień Henryk, Przykorski Andrzej

(54) **Urządzenie do automatycznego sterowania pracą pompy**

(57) Urządzenie posiada hermetyczny zbiornik (1) zawieszony na elastycznym przewodzie (2) w bezpiecznej odległości poniżej najniższego **zwierciadla** cieczy, którego jedną ściankę stanowi szczelnie osadzony **element odkształcalny** (3) osłonięty siatką (6). Wewnątrz zbiornika (1) jest usytuowana szczelna i sztywna przegroda (7) dzieląca wnętrze na dwie komory (9 i 10), przy czym element odkształcalny (3) stanowi ściankę zewnętrzną jednej komory (9). W sztywnej przegrodzie (7) jest wykonany co najmniej jeden otworek (11) o łącznej powierzchni proporcjonalnej do powierzchni elementu odkształcalnego (3). Ponadto dźwignia (14) styku elektrycznego (12) jest połączona za pomocą **sprężynki** (15) z ruchomą płytką (16) współpracującą z trzpieniem (17) sterowanym elementem **odkształcalny** m (3).

(3 zastrzeżenia)

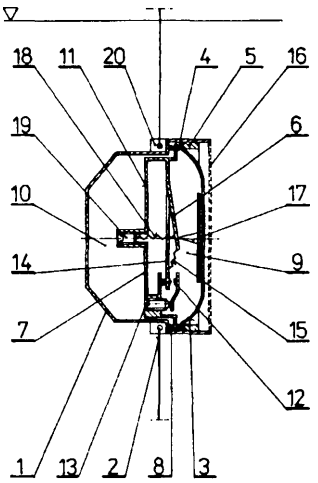

U1(21) 102007 (22) 94 10 11 6(51) F16B 15/06

(75) Rabiński Marian, Szczecin

(54) **Łącznik drewna**

(57) Łącznik ma dwa przeciwnie skierowane ostrza. Między ostrzami znajduje się powierzchnia (A) oporowa.

(1 zastrzeżenie)

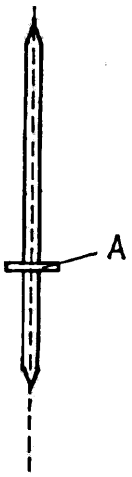

U1(21) 101336 (22) 94 10 06 6(51) F16K 17/04 E21D 15/51

(71) Kopalnia Węgla Kamiennego STASZIC, Katowice

(72) Bońka Wiesław, Kostecki Tadeusz, Jaromin Zygmunt, Sznapka Helmut, Diederichs Ryszard, Podsiadło Henryk, Kotyś Henryk

(54) **Zawór do regulacji podporności roboczej zmechanizowanej obudowy górniczej**

(57) Przedmiotem wzoru użytkowego jest zawór upustowo-przelewowy bloku zaworowego z różnicowym tioczkiem umożliwiającym regulację podporności roboczej zmechanizowanej obudowy górniczej pracującej w układzie trzech magistral - zasilającej, spływowej i sterującej o regulowanym ciśnieniu.

Suwakowe zawieradło (2) zaworu obciążone jest z jednej strony **śrubowąsprężyną** (5), zaś z drugiej strony różnicowym tłoczkiem (4), którego czołowa powierzchnia S_1 przylegająca do zawieradła jest równa pierścieniowej powierzchni S_2 różnicowego odcinka (9) tłoczka, a średnica części (3) tłoczka ponad różnicowym odcinkiem (9) ma średnicę równą średnicy suwakowego zawieradła (2). Tłoczek ma wewnętrzne kanały łączące zasilającą komorę (7) z komorą (8) ponad różnicowym odcinkiem (9) tłoczka. W momencie pracy obudowy z podpornością nominalną siły działające na tłoczek są zrównoważone, a w przypadku konieczności obniżenia podporności obudowy komorę (10) zasila się cieczą o regulowanym ciśnieniu. Ciśnienie otwarcia zaworu jest mniejsze od nominalnego wprost o wielkość ciśnienia regulowanego co znacznie upraszcza ocenę zmiany podporności i podnosi precyzję regulacji.

(1 zastrzeżenie)

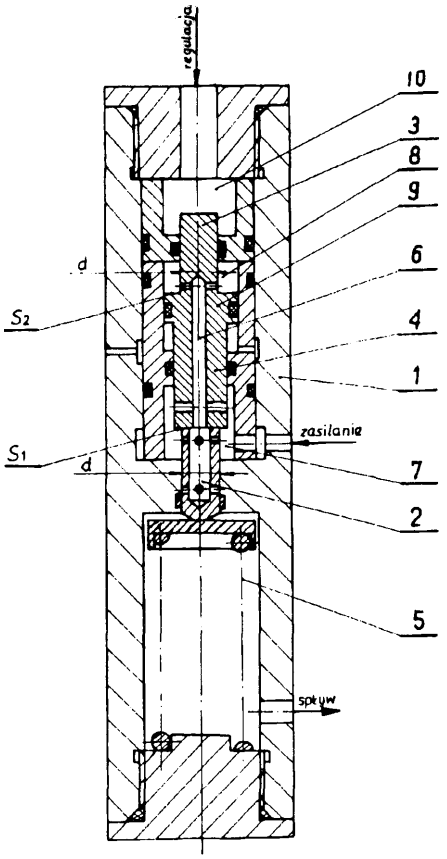

U1(21) 101318 (22) 94 10 05 6(51) F16L 21/02

(71) Centrum Nowych Technik Instalacyjnych CNTI Sp. z o.o., Łódź

(72) Suwała Jerzy

(54) **Złącze przewodów rurowych**

(57) Przedmiotem wzoru jest złącze przewodów rurowych stosowane głównie na podejściach przyłączy wodnych i gazowych, zwłaszcza gdy jeden z przewodów jest metalowy, a drugi z termoplastycznego tworzywa polimerowego.

Złączkę stanowi walcowa przelotowa tuleja (1) o stożkowym poszerzeniu w górnej części i karbach na powierzchni zewnętrznej, na którą nałożona jest tulejka (2) z termoplastycznego tworzywa. Tuleja (1) współpracuje z pierścieniem (3) i elektrozłączką (4).

(1 zastrzeżenie)

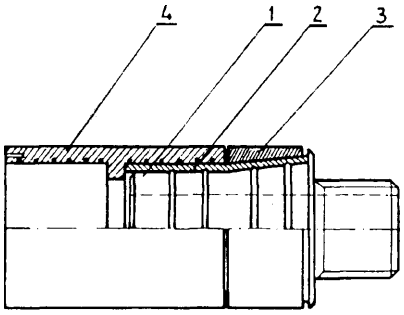

U1(21) 101351 (22) 94 10 10 6(51) F16N 21/02

(75) Szatkowski Adam, Bydgoszcz; Szatkowski Krzysztof,

(54) **Końcówka do smarownic**

(57) Istota wzoru użytkowego polega na tym, że w tulejce (1) osadzona jest skuwka (2) z gumą olejoodporną wraz z trzema szczękami (5) hartowanymi, na której ułożona jest podkładka (2) i sprężyna (4). W tulejkę (1) wciśnięta jest trwale druga tulejka (6) z nagwintowanym wewnątrz otworem.

(1 zastrzeżenie)

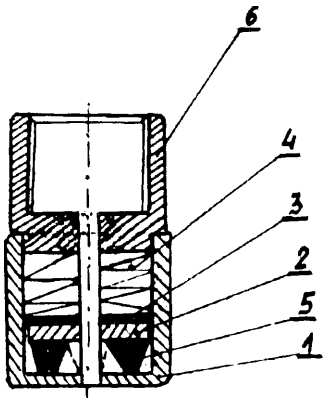

U1(21) 101314 (22) 94 10 03 6(51) F17C 13/12
F16K 17/18

(71) Zakłady Włókien Chemicznych STILON SA, Gorzów Wlkp.

(72) Niedźwiecki Witold, Sielewicz Leszek, Rudomina Henryk, Bogucki Marian, Faściszewski Bolesław, Goliński Jerzy

(54) **Zestaw zabezpieczający zbiorniki niskociśnieniowe**

(57) Zestaw zabezpieczający zbiorniki niskociśnieniowe przed implozją oraz przed eksplozją, przeznaczony jest do zbiorników pracujących w zakresie ciśnienia absolutnego od 933 hPa do 1713 hPa przy temperaturze wewnątrz nie przekraczającej 373° K. Składa się z króćców z kołnierzami i głowicy bezpieczeństwa.

Głowica bezpieczeństwa ma obudowę (8) z wgłębieniem, w którym umieszczona jest aluminiowa membrana (9) za pomocą kryzy (10). W dolnej części obudowy (8) zamocowany jest na stałe nóż (11), a pod nim umieszczona jest siatka (12). W górnym króćcu (3) znajduje się odpowietrzający króciec (5) oraz szkło wzierne (7).

(1 zastrzeżenie)

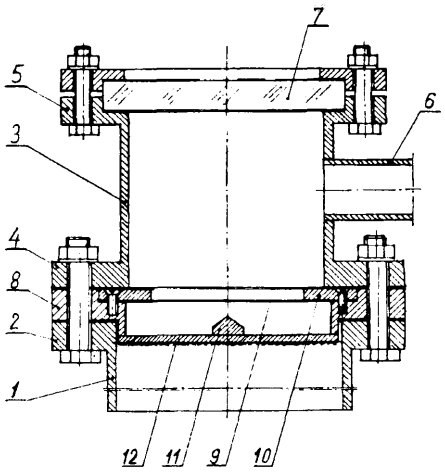

U1(21) 101338 (22) 94 10 07 6(51) F21M 1/00
F21Q 3/00
B61L 29/00

(71) ABB Zwus Signal Sp. z o.o., Katowice

(72) Błaszczyk Jerzy, Dudek Marian

(54) **Komora sygnalizatora drogowego**

(57) Komora sygnalizatora drogowego ma tarczę (4) z diodami elektroluminescencyjnymi (5) oraz przezroczystą osłonę (7).

(1 zastrzeżenie)

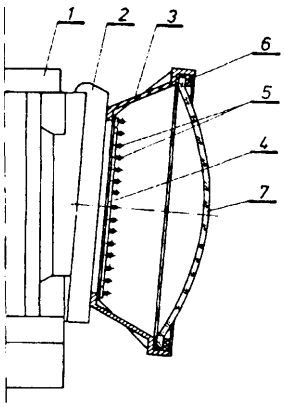

U1 (21) 101316 (22) 94 10 05 6(51) F21V 17/00
F21S 3/02

(71) Zakłady Sprzętu Oświetleniowego ELGO, Gostynin

(72) Bogdański Lech

(54) **Oprawa świetlówkowa**

(57) Oprawa świetlówkowa niskoluminancyjna sufitowa jest stosowana do świetlówek zasilanych z układu zapłonowo-statecznikowego w podłużnej obudowie (2) o przekroju poprzecznym w kształcie ceownika, połączonej rozbieralnie z rastrem (3) za pomocą sprężyn (4). Raster (3) składa się z zespołu

odbłyśników (5) wzdłużnych, bocznych i środkowego oraz żeber (7) poprzecznych. Przekrój poprzeczny odbłyśników (5) wzdłużnych stanowi połączenie odcinka łuku położonego bliżej świetlówek i odcinka prostej. Każda sprężyna (4) jest wykonana w postaci otwartej ramki z drutu symetrycznej względem osi pionowej. Ramka ma poziome ramię zakończone prostokątnymi występami przechodzącymi w części (14) ukośne, mocujące raster (3) w obudowie (2) i połączone z dwoma ramionami pionowymi. Sprężyna jest zamocowana na stałe w rastrze (3). Oprawa zawiera dwie pary sprężyn (4).

(3 zastrzeżenia)

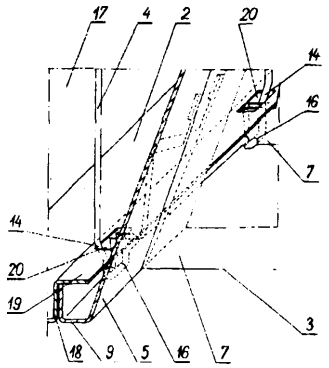

U1(21) 101329 (22) 94 10 05 6(51) F22G 5/12

(71) Zakłady Urządzeń Chemicznych i Armatury Przemysłowej CHEMAR SA, Kielce

(72) Koniusz Zygmunt, Migalski Franciszek, Gałuszka Ryszard

(54) **Schładzacz szczelinowy**

(57) Schładzacz szczelinowy składa się z wkładki (1) z otworem (6), pierścienia (2) ze szczeliną (5) na całym obwodzie i cylindra sitowego (3) posiadającego otworki mieszające (4), wzajemnie połączonych na sztywno.

(2 zastrzeżenia)

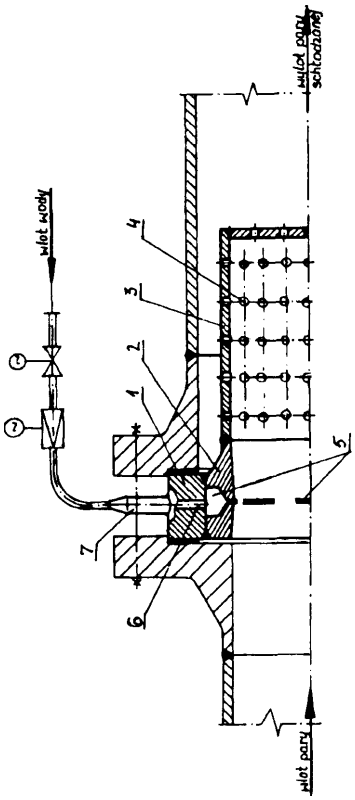

U1(21) 103657 (22) 95 10 28 6(51) F28D 1/04

(75) Eichstädt Karol, Bydgoszcz

(54) **Uchwyt do mocowania, zwłaszcza grzejników łazienkowych**

(57) Wzór użytkowy rozwiązuje problem łatwego mocowania do ściany grzejników łazienkowych.

Uchwyt do mocowania utworzony jest z wydrążonego korpusu mocującego (1), we wnętrzu którego osadzona jest przesuwnie tulejka ustalająca z uformowanym otworem gwintowym (3), w który wkręcony jest trzpień regulacyjny (4) poprzez stożkowy pierścień dystansowy (5), przy czym trzpień regulujący ma na swym wolnym końcu zaczep blokujący (6).

(5 zastrzeżeń)

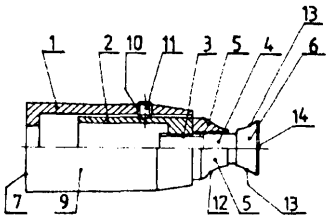

U1(21) 101301 (22) 94 10 03 6(51) F41H 5/00

(71) Przemysłowe Centrum Optyki SA, Warszawa

(72) Borowy Grzegorz, Dadas Piotr, Gąsiorowski Jacek, Jagieła Bronisław, Lesisz Andrzej, Mulawa Włodzimierz, Natkański Stanisław, Noga Janusz, Sypniewski Andrzej, Taberski Mieczysław, Trzęsowski Zdzisław

(54) **Głowica detekcyjna urządzenia do samoosłony czołgu**

(57) Głowica detekcyjna urządzenia do samoosłony czołgu charakteryzuje się tym, że w górnej części obudowy (2) osłoniętej pokrywą górną (17) posiada szerokopasmowe moduły detekcyjne (4) umieszczone w płaszczyznach poziomych jeden nad drugim w sposób zapewniający wykrywanie opromieniowania laserowego na pełnym obwodzie. W dolnej części głowica detekcyjna (1) ma wewnątrz obudowy (2) osadzoną centrycznie obudowę dolną (12), wewnątrz której zamocowana jest płytka (13) z gniazdem agregatowym (15) oraz w środku ma umieszczoną okrągłą płytkę (14). Od góry obudowa dolna (12) połączona jest z pokrywą (11) mającą zamocowane przepusty (8), które wiązką przewodów połączone są z szerokopasmowymi modułami detekcyjnymi (4). Obudowa dolna (12) połączona jest z dociskiem (19) zamocowanym poprzez wkręt z rurą (16) obudowy (2).

(3 zastrzeżenia)

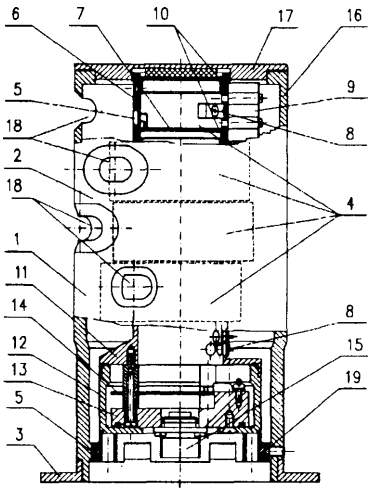

DZIAŁ G

FIZYKA

U1(21) 101340 (22) 94 10 07 6(51) G01K 7/00 G01K 13/00

(71) Politechnika Krakowska im. T. Kościuszki, Kraków

(72) Bryś Henryk, Bielecki Tadeusz

(54) Miernik gradientu temperatury

(57) Miernik stanowi zwarty elektroniczny zestaw pomiarowy zamontowany na prowadnicy (9), wykonanej z profilu aluminiowego z wyskalowaną na jednym boku symetryczną podziałką decymetryczną z zerem pośrodku jej długości (D). Na prowadnicy (9) po bokach umieszczone są przesuwnie dwa zespoły czujników temperatury, każdy zawierający jeden z dwóch oporników termometrycznych elektronicznego układu pomiarowego, połączone spiralnym kablem z osadzonymi pośrodku prowadnicy (9) na stałe dwoma zblokowanymi plastykowymi pojemnikami (3 i 4) mieszczącymi pozostałe elementy elektronicznego układu pomiarowego. Na zewnątrz pojemnika (3) stanowiącego moduł elektroniczny miernika umieszczony jest wyświetlacz, zaś na pojemniku (4) stanowiącym jego zasilacz umieszczony jest wyłącznik (11). Zespół czujnikowy składa się: z oporowego czujnika temperatury (1), który stanowi opornik termometryczny umieszczony w cienkościennej osłonie ze stali kwasoodpornej wypełnionej w środku pastą silikonową, z suwaka mającego naniesiony na czole przeciwwskaźnik dla podziałki prowadnicy (9), na którym osadzony jest w jego centralnym otworze czujnik temperatury (1), z osłony (2) przeciwsłonecznej w kształcie kątownika przykręconego jednym bokiem do suwaka, a drugim usytuowanego nad czujnikiem (1) oraz z moletowanej śruby zaciskającej suwak na prowadnicy (9).

(2 zastrzeżenia)

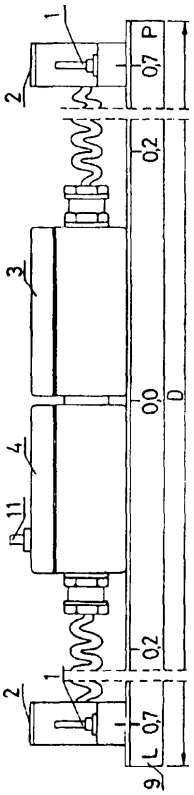

U1(21) 101319 (22) 94 10 05 6(51) G08G 1/095 E01F 9/01

(71) Centrum Nowych Technik Instalacyjnych CNTI Sp. z o.o., Łódź

(72) Suwała Jerzy

(54) Słupek sygnalizacyjny

(57) Słupek lokalizuje wykonany z tworzyw sztucznych, ułożony w ziemi rurociąg, zwłaszcza gazowy lub wodny. Słupek ma rurowy korpus (1) z warstwą zabezpieczającą (2), zamknięty od dołu stopką (3), a od góry pokrywą (5) o wpuszczanej do środka części, w której osadzone są dostępnie z zewnątrz, styki elektryczne (6). Styki (6) połączone są z przewodem (7) wyprowadzonym na zewnątrz słupka.

(1 zastrzeżenie)

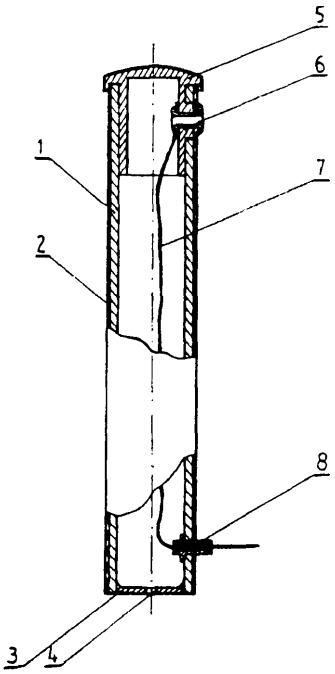

U1(21) 101330 (22) 94 10 05 6(51) G09B 19/18 A63F 3/08

(75) Prościński Jerzy, Gdańsk

(54) Planszowa gra giełdowa

(57) Wzór użytkowy rozwiązuje problem budowy planszowej gry giełdowej, która składa się z podstawowej planszy (1) i rozstawionych wzdłuż poszczególnych jej boków plansz graczy (2) oraz dodatkowej planszy banku (3). Plansze graczy (2) od strony podstawowej planszy (1) oddzielone są ruchomymi pionowymi czołowo-bocznymi osłonami (4). Na planszy banku (3) umieszczane są na polach głównych żetony akcji, a na polach dodatkowych pionki operacyjne kredytów. Na planszach graczy (2) od strony pionowych czołowo-bocznych osłon (4) umieszczane są na polach zleceń żetony zleceń, zaś na pozostałej powierzchni zaznaczone są pola akcji przechowywania w trakcie gry żetonów akcji. Na podstawowej planszy, przy jej zewnę-

trznych krawędziach ukształtowane są pola analizy technicznej połączone równoległymi torami, po których przemieszczają się pionki operacyjne, zaś w części środkowej zaznaczone są pola sumarycznych zleceń kupna i sprzedaży z umieszczonymi na nich pionkach zleceń oraz zestawów pól kursów, po których poruszają się pionki kursów. Na planszach graczy (2) przechowywane są karty gotówki, zaś na planszy banku (3) znajdują się w trakcie gry informacyjne karty.

(2 zastrzeżenia)

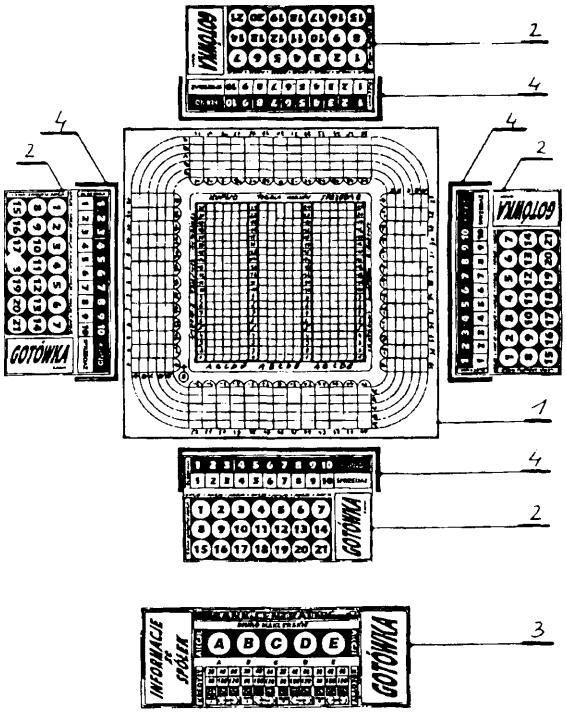

U1(21) 101304 (22) 94 10 03 6(51) G09B 23/06

(75) Bernas Paweł, Warszawa

(54) **Segment pomocy dydaktycznej w postaci płytki do badania i pomiarów obrotów silnika**

(57) Segment stanowi płytka (1), na powierzchni której osadzony jest silnik (4) z tarczą (5).

(1 zastrzeżenie)

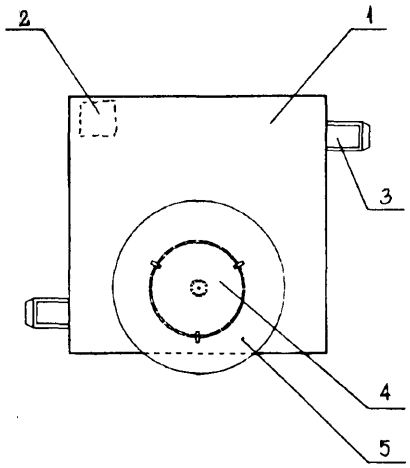

U1(21) 101303 (22) 94 10 03 6(51) G09B 23/16

(75) Bernas Paweł, Warszawa

(54) **Segment pomocy dydaktycznej w postaci płytki do badania rozszerzalności cieplnej**

(57) Segment stanowi płytka (1), na powierzchni której osadzone są kołki (4), na których rozciągnięty jest oporowy drut (5) połączony ze wskazówką (6), która z kolei poprzez cięgło (7) połączona jest ze sprężyną (8).

(1 zastrzeżenie)

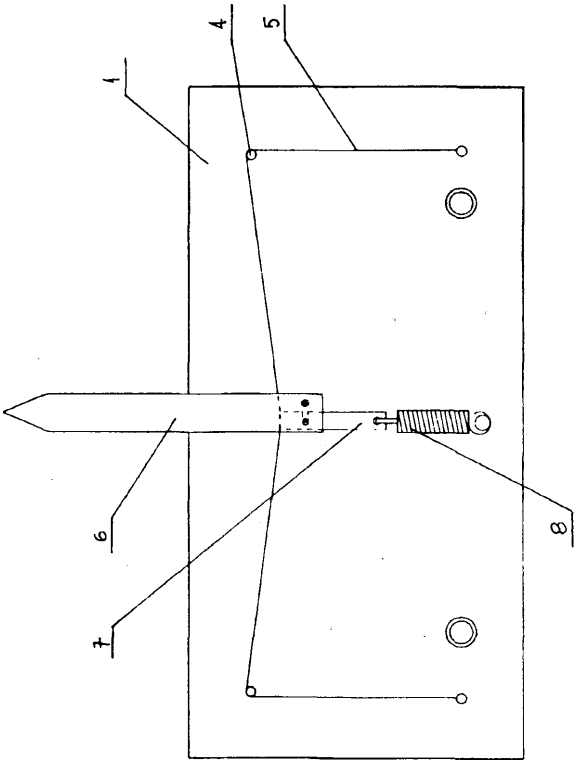

U1(21) 101305 (22) 94 10 03 6(51) G09B 23/18

(75) Bernas Paweł, Warszawa

(54) **Segment pomocy dydaktycznej w postaci płytki do badania rezystancji**

(57) Segment stanowi płytka (1), na powierzchni której osadzone są kołki (4) oraz sprężyny (5), na których rozciągnięty jest oporowy drut (6).

(1 zastrzeżenie)

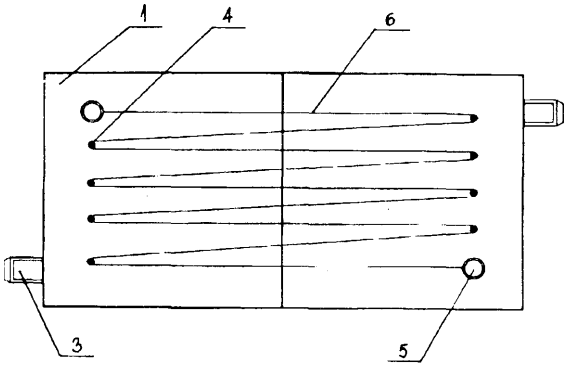

U1(21) 101306 (22) 94 10 03 6(51) G09B 23/18

(75) Bernas Paweł, Warszawa

(54) **Segment pomocy dydaktycznej w postaci płytki do badania skutków przepływu prądu elektrycznego**

(57) Segment stanowi płytka (1), na powierzchni której osadzona jest indukcyjna cewka (4) z rdzeniem (5), który sprzężony jest poprzez cięgło (6) ze strzałką (7).

(1 zastrzeżenie)

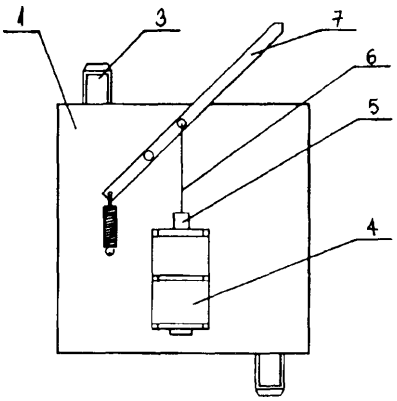

U1(21) 101307 (22) 94 10 03 6(51) G09B 23/18

(75) Bernas Paweł, Warszawa

(54) **Segment pomocy dydaktycznej w postaci płytki do przeprowadzania elektrolizy**

(57) Segment stanowi płytka (1) na powierzchni której osadzony jest pojemnik (4) z wewnątrz umieszczonymi elektrodami (5) i (6).

(1 zastrzeżenie)

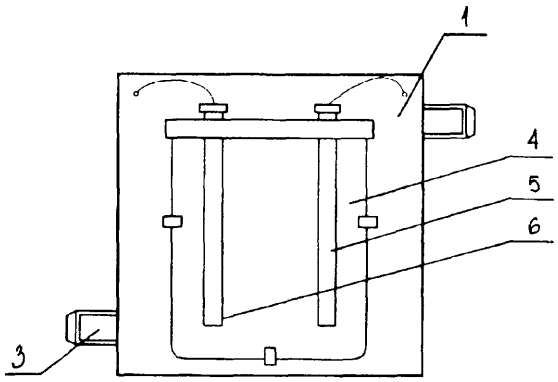

DZIAŁ H

ELEKTROTECHNIKA

U1(21) 101363 (22) 94 10 12 6(51) H01B 17/14

(71) ENERGOLINIA Sp. z o.o., Poznań
(72) Olejniczak Czesław, Jakubowski Zbigniew, Tyrzyk Włodzimierz, Słowik Jerzy

(54) **Izolator wsporczy**

(57) W osi symetrii wzdłużnej elementu ceramicznego (1) są wykonane zagłębienie pierwsze (2) i zagłębienie drugie (3). W zagłębieniu pierwszym (2) jest utwierdzona za pomocą warstwy spoiwa (4) stopa (5), natomiast w zagłębieniu drugim (3) jest utwierdzony za pomocą warstwy spoiwa (4) kołpak (6). Stopa jest wykonana w formie nakładki pierwszej (7) z przelotowym otworem gwintowanym, w który jest wkręcony gwintowany element złączny (8). Kołpak (6) jest wykonany w formie nakładki drugiej (9) z przelotowym otworem gwintowanym, w który jest wkręcony gwintowany element złączny (8).

(3 zastrzeżenia)

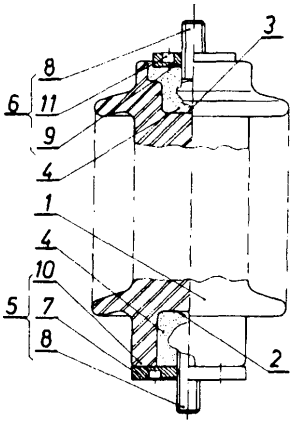

U1(21) 101364 (22) 94 10 12 6(51) H01B 17/14

(71) ENERGOLINIA Sp. z o.o., Poznań
(72) Olejniczak Czesław, Jakubowski Zbigniew, Tyrzyk Włodzimierz, Słowik Jerzy

(54) **Izolator wsporczy**

(57) W osi symetrii wzdłużnej elementu ceramicznego (1) są wykonane zagłębienie pierwsze (2) i zagłębienie drugie (3). W zagłębieniu pierwszym (2) jest utwierdzona za pomocą warstwy spoiwa (4) stopa (5). W zagłębieniu drugim (3) jest utwierdzony za pomocą warstwy spoiwa (4) kołpak (6). Stopa (5) jest wykonana w formie nakładki, z osi symetrii której wychodzi trzpień z szeregiem stożkowych zagłębień usytuowanych na jego powierzchni zewnętrznej. Kołpak (6) jest wykonany w formie nakładki, z osi symetrii której wychodzi trzpień z szeregiem stożkowych zagłębień usytuowanych na jego powierzchni zewnętrznej.

(4 zastrzeżenia)

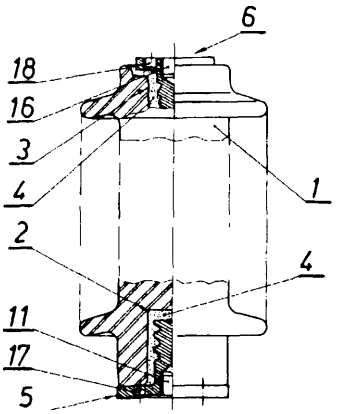

U1(21) 101356 (22) 94 10 11 6(51) H01H 85/20
H01H 31/12
H01R 13/68

(71) Przedsiębiorstwo Wielobranżowe CENTROSTAL - BYDGOSZCZ SA, Bydgoszcz
(72) Olejniczak Czesław, Grobelny Janusz, Tyrzyk Włodzimierz, Jakubowski Zbigniew

(54) **Podstawa bezpiecznikowa**

(57) Wzór cechuje się poprawną współpracą wkładki bezpiecznikowej ze stykiem górnym i stykiem dolnym.

Podstawa wsporcza (1) ma kształt płaskownika ugiętego w części środkowej pod kątem ostrym, przy czym końce płaskownika są odgięte do wewnątrz w ten sposób, że leżą względem siebie równolegle. Między końcami wspornika pierwszego (6) oraz wspornika drugiego (7) są zamontowane zaciski odgałęźne (9). Leżące naprzeciw siebie powierzchnie wspornika pierwszego (6) oraz styku górnego (10) oddziela podkładka ustalająca (11). Leżące naprzeciw siebie powierzchnie wspornika drugiego (7) oraz styku dolnego (13) oddziela część środkowa uchwytu wkładki (14).

(1 zastrzeżenie)

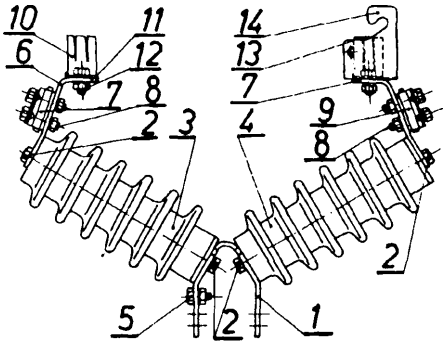

U1(21) 101357 (22) 94 10 11 6(51) H01H 85/20
H01H 31/12
H01R 13/68

(71) Przedsiębiorstwo Wielobranżowe CENTROSTAL-BYDGOSZCZ SA, Bydgoszcz
(72) Olejniczak Czesław, Grobelny Janusz, Tyrzyk Włodzimierz, Jakubowski Zbigniew

(54) **Podstawa bezpiecznikowa**

(57) Wzór cechuje poprawna współpraca wkładki bezpiecznikowej ze stykiem górnym oraz stykiem dolnym.

Do elementu wsporczego (1), wykonanego z kształtownika o przekroju prostokątnym są przymocowane współosiowo izolator górny (3) i izolator dolny (4). Między końcami wspornika górnego (6) i końcami wspornika dolnego (12) są zamontowane zaciski odgałęźne (8). Styk górny (10) jest oddzielony od powierzchni wspornika górnego (6) podkładką ustalającą (11). Styk dolny (13) jest oddzielony od powierzchni wspornika dolnego (12) częścią wewnętrzną uchwytu wkładki (14).

(1 zastrzeżenie)

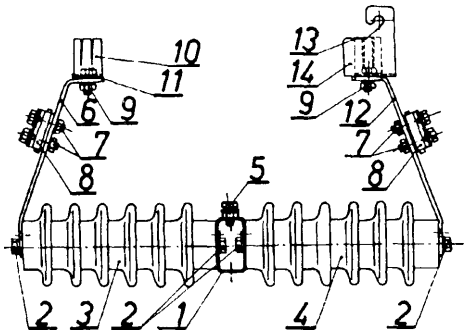

U1(21) 101317 (22) 94 10 05 6(51) H05K 5/00

(71) Centrum Nowych Technik Instalacyjnych CNTI Sp. z o.o., Łódź
(72) Suwała Jerzy, Jabłoński Janusz

(54) **Obudowa rejestratora przebiegu parametrów zgrzewania tworzyw sztucznych**

(57) Przedmiotem wzoru użytkowego jest obudowa rejestratora przebiegu parametrów zgrzewania tworzyw sztucznych, stosowanego zwłaszcza przy zgrzewaniu przewodów rurowych.

W obudowie zawarte są wszystkie niezbędne do kontroli i sterowania procesem zgrzewania przyrządy. Obudowę stanowi walizka (1) z przezroczystym wiekiem (2) oraz płytą czołową (4) i zaciskami na sąsiadujących bokach. Na płycie czołowej umieszczone są dwa panele dozorowe (5, 6) i trójpisakowy rejestrator graficzny (7) rejestrujący ciśnienie, temperaturę i czas procesu. Na dłuższym boku znajdują się dwie pary zacisków (8, 9) łączących przyrząd z maszyną dociskową, zaś na bocznej ściance trzy gniazda wtykowe (10, 11, 12).

(1 zastrzeżenie)

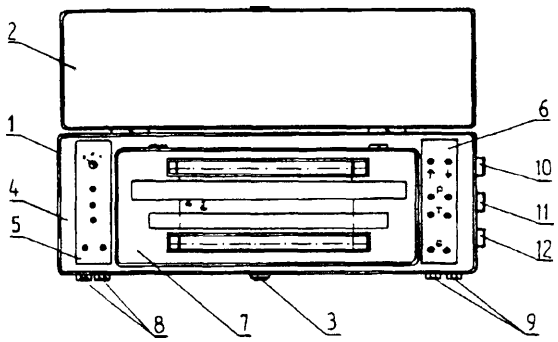

Wykaz numerowy zgłoszonych wynalazków opublikowanych w BUP Nr 8/1996

Nr zgłoszenia	Int.Cl[6]	Strona
1	2	3
305281	E21B	43
305282	C07C	28
305283	B65D	21
305284	F24F	49
305285	E04H	41
305295	A01D	2
305296	A61F	6
305303	E21B	42
305304	F16L	48
305305	B21B	14
305306	F23H	48
305307	B04C	12
305308	C10K	35
305309	A01N	3
305311	C09B	34
305316	C14C	36
305317	G01N	52
305318	B65D	21
305319	E21F	44
305320	F16B	46
305321	F16B	46
305322	A23J	4
305323	C07C	28
305324	A61K	7
305325	C07F	31
305332	C05F	27
305333	H02G	58
305334	A61B	5
305335	C08F	32
305336	C02F	25
305337	E21C	43
305338	C07C	28
305339	F42B	50
305340	C10L	35
305341	C02F	25
305342	B09B	12
305343	E03B	40
305344	H01L	56
305345	B60K	18
305358	G10K	56
305364	B26D	16
305366	F42B	49
305367	F42C	50
305368	H01R	57
305369	G01N	52
305370	C23C	37
305371	B09B	13
305372	E21D	44
305373	G09F	55
305374	C08L	34

Nr zgłoszenia	Int.Cl[6]	Strona
1	2	3
305375	C08L	34
305376	G01L	51
305377	A01N	4
305378	E01F	39
305379	F23D	48
305380	H02H	58
305381	C04B	27
305382	H01M	56
305383	C25D	37
305384	B09B	13
305391	A23K	4
305392	B08B	12
305393	G01D	51
305408	H04B	59
305409	B22C	14
305410	F03G	46
305411	G09F	55
305414	H02M	59
305421	C07C	28
305422	A01D	2
305423	C01G	24
305426	C07C	29
305442	C07C	28
305445	C23C	36
305446	D04B	38
305447	B65G	22
305448	G01R	53
305449	G01D	51
305452	B22D	14
305459	F16F	47
305460	F16F	47
305462	C23C	36
305463	C01G	24
305464	C01G	24
305466	G04B	54
305467	A23L	5
305469	B60P	19
305470	B01J	11
305491	C05D	27
305492	B03C	11
305885	B66B	22
306453	C01B	24
308199	D01G	38
310426	H01Q	56
310590	E06B	41
310613	E06B	42
310616	H01R	57
310648	B23P	15
310712	A47F	5
310746	C03B	26

Nr zgłoszenia	Int.Cl[6]	Strona
1	2	3
310747	C07D	29
310753	B41F	18
310754	C03B	26
310755	B60R	20
310756	C07D	31
310757	A61K	7
310767	A61K	6
310770	B61D	21
310771	B60J	18
310793	A61L	8
310794	A61K	7
310795	C09K	34
310843	E21C	43
310844	F01N	45
310845	B01D	11
310846	B01J	11
310847	E04B	40
310848	A61K	7
310849	A61K	7
310850	C08G	33
310875	B60M	19
310876	D06F	39
310877	C08L	34
310881	C25B	37
310882	B60R	20
310909	C08F	32
310910	B01D	10
310915	E06B	42
310917	B28B	16
310918	B65G	22
310920	E04H	41
310931	C01B	24
310932	C07C	29
310933	C03B	26
310934	E01C	39
311044	C23F	37
311060	E21D	44
311061	E21D	44
311069	B29D	17
311070	G09F	55
311073	B63B	21
311098	G08B	55
311103	B66F	22
311111	G01R	53
311143	C02F	25
311147	B24D	15
311167	H01R	57
311169	B29C	17
311172	E21C	43
311179	G08B	54

1	2	3
311180	B67B	23
312258	C07D	31
312259	G02B	53
312260	A61K	7
312271	F01K	45
312272	C07D	29
312273	B01D	9
312274	C07F	32
312275	B09C	14
312276	C02F	25
312277	A01N	4
312278	A61K	8
312279	A61K	8
312290	D04B	38
312291	A61L	8
312292	F28D	49
312293	C08L	33
312294	A23D	4

1	2	3
312295	A61F	6
312296	B29C	16
312297	C08G	33
312298	A23L	5
312299	G01N	53
312300	E04F	40
312301	A01N	3
312302	C08F	33
312303	C12N	36
312304	C09D	34
312322	G03B	54
312323	F16H	47
312324	A01G	2
312325	B07B	12
312326	E01F	39
312327	C10G	35
312328	D01B	38
312329	C07D	30

1	2	3
312330	B30B	17
312377	A01M	3
312378	B01D	10
312379	B67D	23
312380	B61C	20
312381	F42D	50
312382	A63F	9
312383	B01D	10
312384	G01N	52
312385	A01N	4
312386	C07D	30
312387	A61K	8
312388	B32B	17
312416	H02H	58
312417	C07D	30
312418	F16C	46
312419	C07D	31
312420	C11D	36

Wykaz numerowy zgłoszonych wzorów opublikowanych w BUP Nr 8/1996

Nr zgłoszenia	Int.Cl[6]	Strona
1	2	3
101300	E02D	68
101301	F41H	74
101303	G09B	76
101304	G09B	76
101305	G09B	76
101306	G09B	76
101307	G09B	77
101308	A47C	61
101309	B60R	65
101312	E05B	70
101314	F17C	73
101316	F21V	73
101317	H05K	78
101318	F16L	72
101319	G08G	75
101321	B65G	67
101322	B65G	67
101323	F02M	71
101324	B61D	65
101325	E04H	69
101326	B26D	64
101327	A61G	62

Nr zgłoszenia	Int.Cl[6]	Strona
1	2	3
101328	A63H	62
101329	F22G	74
101330	G09B	75
101333	E04H	70
101334	B65D	66
101335	A24F	60
101336	F16K	72
101338	F21M	73
101339	A61J	62
101340	G01K	75
101342	E21D	71
101343	E04C	69
101344	B29C	65
101345	A63H	63
101346	A63H	63
101347	A63H	63
101348	A63H	63
101350	A63H	64
101351	F16N	73
101352	A41D	60
101356	H01H	78
101357	H01H	78

Nr zgłoszenia	Int.Cl[6]	Strona
1	2	3
101359	B62J	66
101360	A45C	61
101361	E06B	70
101363	H01B	77
101364	H01B	77
101373	A61F	62
101374	A63H	63
101375	E01B	68
101376	E03C	69
101378	E05C	70
101379	E04H	69
101386	B65D	67
101387	B65F	67
101389	A01G	60
101390	B30B	65
101395	A47J	61
101485	F04D	72
102007	F16B	72
103246	B65D	66
103282	B24B	64
103596	A47C	61
103657	F28D	74

SPIS TREŚCI

I. WYNALAZKI

DZIAŁA PODSTAWOWE POTRZEBY LUDZKIE . . . 2
DZIAŁ B RÓŻNE PROCESY PRZEMYSŁOWE; TRANSPORT . . . 9
DZIAŁ C CHEMIA I METALURGIA . . . 24
DZIAŁD WŁÓKIENNICTWO I PAPIERNICTWO . . . 38
DZIAŁ E BUDOWNICTWO, GÓRNICTWO; KONSTRUKCJE ZESPOLONE . . . 39
DZIAŁ F MECHANIKA; OŚWIETLENIE; OGRZEWANIE; UZBROJENIE; TECHNIKA MINERSKA . . . 45
DZIAŁ G FIZYKA . . . 51
DZIAŁ H ELEKTROTECHNIKA . . . 56
WYKAZ NUMEROWY ZGŁOSZONYCH WYNALAZKÓW . . . 79

II. WZORY UŻYTKOWE

DZIAŁ A PODSTAWOWE POTRZEBY LUDZKIE . . . 60
DZIAŁ B RÓŻNE PROCESY PRZEMYSŁOWE; TRANSPORT . . . 64
DZIAŁ E BUDOWNICTWO, GÓRNICTWO; KONSTRUKCJE ZESPOLONE . . . 68
DZIAŁ F MECHANIKA; OŚWIETLENIE; OGRZEWANIE; UZBROJENIE; TECHNIKA MINERSKA . . . 71
DZIAŁ G FIZYKA . . . 75
DZIAŁ H ELEKTROTECHNIKA . . . 77
WYKAZ NUMEROWY ZGŁOSZONYCH WZORÓW UŻYTKOWYCH . . . 81

Komunikat

Sekcja Rozpowszechniania Wydawnictw informuje,
że w m-cu marcu 1996 r.
ukazał się drukiem

"Dział G" MKP VI edycja

w cenie 14,00 zł.

KOMUNIKAT

Departament Wydawnictw Urzędu Patentowego RP
informuje o cenach swoich wydawnictw tj.:
"BIULETYNU URZĘDU PATENTOWEGO",
"WIADOMOŚCI URZĘDU PATENTOWEGO",
Polskich Opisów Patentowych.

Cena poszczególnych wydawnictw wynosi:

BUP	-	5,00 zł
WUP	-	6,50 zł
IUP RP	-	1,00 zł
Opis	-	1,50 zł

Powyższe ceny obowiązują:
- dla prenumeratorów (przedpłaty) od 1 01 1996 r.
- dla nabywców w tzw. "sprzedaży odręcznej" od 1 09 1995 r. tj.

BUP	-	od nr 18/95
WUP	-	od nr 9/95

Koszt prenumeraty w 1996 r. wynosi:

BUP	-	130,00 zł
WUP	-	78,00 zł
IUP RP	-	12,00 zł

Powyższe kwoty prosimy wpłacać na konto UP RP
(NBP O/O Warszawa 1052-2583-223-1-99-1000 §92).

Prosimy o podawanie dokładnych adresów na przelewach.

Nie ulega zmianie forma prenumeraty Polskich Opisów Patentowych.

Odnośnie wydawnictw i opisów patentowych udzielamy informacji pod nr tel. 25-80-01 wew. 224.