INDEKS 3532264
ISSN - 0137 - 8015
Cena 6,00 zł

BIULETYN

URZĘDU PATENTOWEGO

Wydawnictwo Urzędu Patentowego Rzeczypospolitej Polskiej

Nr 17(591) Warszawa 1996

Urząd Patentowy RP - n a podstawie art. 34 i art. 82 ustawy z dnia 19 października 1972 r. o wynalazczości (DZ. U. z 1993 r. Nr 26, poz. 177) - dokonuje ogłoszenia w "Biuletynie Urzędu Patentowego" o zgłoszonych wynalazkach i wzorach użytkowych. Ogłoszenia o zgłoszeniach drukowane w "Biuletynie" podane są w układzie klasowym według Międzynarodowej Klasyfikacji Patentowej i zgodnie z § 29 ust. 1 zarządzenia Prezesa Urzędu Patentowego RP zdnia 23 marca 1993 r. w sprawie ochrony wynalazków i wzorów użytkowych (MP z 1993 r. Nr 18, poz. 179) zawierają następujące dane:

— symbol Międzynarodowej Klasyfikacji Patentowej,
— numer zgłoszenia wynalazku lub wzoru użytkowego,
— datę zgłoszenia wynalazku lub wzoru użytkowego,
— datę i kraj uprzedniego pierwszeństwa oraz numer zgłoszenia dokonanego za granicą lub oznaczenie wystawy,
— nazwisko i imię lub nazwę zgłaszającego,
— miejsce zamieszkania lub siedzibę oraz kraj zgłaszającego,
— nazwisko i imię wynalazcy,
— tytuł wynalazku lub wzoru użytkowego,
— skrót opisu, w razie potrzeby z figurą rysunku,
— liczbę zastrzeżeń

Po wykazie ogłoszeń w układzie klasowym podaje się wykaz zgłoszeń opublikowanych w danym numerze w układzie numerowym.

* * *

Od dnia ogłoszenia o zgłoszeniu wynalazku lub wzoru użytkowego, osoby trzecie mogą:

1) zapoznać się ze wskazanym opisem zgłoszeniowym wynalazku lub wzoru użytkowego, zawierającym opis, zastrzeżenia patentowe lub ochronne i rysunki oraz sporządzać z nich odpisy;
2) w terminie sześciu miesięcy - zgłaszać do Urzędu Patentowego uwagi co do istnienia przeszkód uniemożliwiających udzielenie patentu (prawa ochronnego).

Odpowiednio uzasadnione pod względem faktycznym (dokumentacja dowodowa) i prawnym uwagi należy nadsyłać w dwóch egzemplarzach na adres:
Urząd Patentowy RP - 00-950 Warszawa; skr. poczt. 203, Al. Niepodległości 188.

W rozdziałach I i II dotyczących ogłoszeń o zgłoszonych w Polsce wynalazkach i wzorach użytkowych dokonuje się również, na podstawie § 39 ust. 2 zarządzenia Prezesa Urzędu Patentowego RP z dnia 23 marca 1993 r. w sprawie ochrony wynalazków i wzorów użytkowych (MP z 1993 r. Nr 18 poz. 179), ogłoszenia o zgłoszeniach międzynarodowych, w zakresie których podjęto postępowanie przed Urzędem Patentowym działającym jako urząd wyznaczony lub wybrany w procedurze PCT.

Informuje się, że odbitki opisu zgłoszeniowego można zamawiać w Urzędzie Patentowym, przy czym w zamówieniu należy:

a) podać numer "Biuletynu Urzędu Patentowego", w którym dokonano ogłoszenia o zgłoszeniu oraz numer strony,
b) wskazać numer zgłoszenia, symbol klasyfikacji patentowej i tytuł wynalazku lub wzoru użytkowego.

Urząd Patentowy podaje do wiadomości nr konta w NBP

Urząd Patentowy RP - N B P Oddział Okręgowy w Warszawie

konto: 1052-2583-223-1 99.1000 § 92
- opłaty związane z rejestracją i ochroną wynalazków, wzorów użytkowych, wzorów zdobniczych, znaków towarowych; opłaty za zażalenia i odwołania; wpłaty za usługi kserograficzne i mikrofilmowe; wpłaty z tytułu sprzedaży wydawnictw, wpłaty za powołanie biegłego.

Warunki prenumeraty podano na III stronie okładki.

Egzemplarze pojedyncze można nabywać w Urzędzie Patentowym RP — Al. Niepodległości 188, skr. poczt. 203, 00-950 Warszawa

URZĄD PATENTOWY RZECZYPOSPOLITEJ POLSKIEJ

Pap. offset. kl. III 70 g. 61x86. Ark. druk. 11,5. Nakład 950 egz.
Cena 6,00 zł INDEKS 3532264

Druk: Departament Wydawnictw Urzędu Patentowego RP Zam. 351/96

BIULETYN
URZĘDU PATENTOWEGO

Warszawa, dnia 19 sierpnia 1996 r. Nr 17 (591) Rok XXIV

OGŁOSZENIA O ZGŁOSZONYCH W POLSCE

I. Wynalazkach do opatentowania
II. Wzorach użytkowych do ochrony

Cyfrowe kody identyfikujące (wg normy WIPO ST9), które poprzedzają informacje o zgłoszonych do opatentowania wynalazkach oraz zgłoszonych do ochrony wzorach użytkowych, mają następujące znaczenie

(21) - numer zgłoszenia wynalazku lub wzoru użytkowego
(22) - d a t a zgłoszenia wynalazku lub wzoru użytkowego
(23) - d a n e dotyczące pierwszeństwa z wystawy (data i oznaczenie wystawy)
(31) - n u m e r zgłoszenia priorytetowego (standaryzowany)
(32) - d a t a zgłoszenia priorytetowego (data pierwszeństwa)
(33) - k r a j , w którym dokonano zgłoszenia priorytetowego (kod kraju)
(51) - symbol Międzynarodowej Klasyfikacji Patentowej: cyfra przed kodem (51) oznacza kolejną edycję MKP
(54) - tytuł wynalazku lub wzoru użytkowego
(57) - s k r ó t opisu
(61) - n r zgłoszenia głównego
(71) - n a z w i s k o i imię lub nazwa zgłaszającego, który nie jest twórcą wynalazku lub wzoru użytkowego
(72) - n a z w i s k o i imię twórcy (ów) wynalazku lub wzoru użytkowego
(75) - n a z w i s k o i imię twórcy (ów) wynalazku lub wzoru użytkowego, który jest (którzy są) zarazem zgłaszającym (zgłaszającymi)
(86) - d a t a i numer zgłoszenia międzynarodowego
(87) - d a t a i numer publikacji zgłoszenia międzynarodowego (dodatkowo podaje się miejsce publikacji)

Przed cyfrowym kodem identyfikującym (21), umieszczone są następujące literowo-cyfrowe kody rodzaju dokumentu (wg normy WIPO ST16):

A1 — ogłoszenie o zgłoszeniu wynalazku
A3 — ogłoszenie o zgłoszeniu wynalazku (na patent dodatkowy)
Ul — ogłoszenie o zgłoszeniu wzoru użytkowego
U3 — ogłoszenie o zgłoszeniu wzoru użytkowego (na prawo ochronne dodatkowe)

I. WYNALAZKI

DZIAŁA

PODSTAWOWE POTRZEBY LUDZKIE

A1(21) 307317 (22)95 0215 6(51) A01K 1/015

(75) Oklej Anna, Łódź; Wiśniewski Janusz Paweł, Łódź

(54) **Podsypka dla małych zwierząt domowych, zwłaszcza kotów**

(57) Podsypkę stanowi mieszanina minerału ilastego w ilości 90 - 99% wagowych oraz pyłu drzewnego lub trocin w ilości 1 0 - 1 % wagowych, korzystnie z dodatkiem substancji zapachowych.

(5 zastrzeżeń)

Al(21) 307316 (22) 95 02 15 6(51) A01K 85/00

(75) Wiaderny Włodzimierz, Jelenia Góra

(54) **Przynęta sztuczna do łowienia ryb spinningiem**

(57) Wynalazek dotyczy przynęty sztucznej do łowienia ryb spinningiem.

Przynęta sztuczna, według wynalazku, rozwiązuje problem zaczepiania się przynęt o przeszkody, w czasie stosowania. Przynęta bezzaczepowa zbudowana jest z pary pokryw o profilu skrętnym, osadzonych zawiasowo na wspólnej, poprzecznej osi, rozwartych ku tyłowi dzięki nasadzonej na osi, pod pokrywami, agrafkowej, rozprężnej sprężynie.

Na osi nasadzona jest również agrafkowa, rozprężna sprężyna haczyków, które zamontowane są na końcach jej ramion, a działają w pozycji równoległej do pokryw.

Ramiona sprężyny haczyków, poza atakiem ryby, osadzone są w przeciwstawnych do siebie, a prostopadłych do pokryw, haczykowatych końcach wsporników spustowych zespolonych z zawiasem, natomiast haczyki spoczywają w jednostronnie otwartych obejmach, usytuowanych od spodu i na końcu każdej z pokryw.

Nad haczykowatymi zakończeniami wsporników spustowych są zamocowane, od spodu pokryw, prostopadłe do nich, płaskie słupki spustowe, które w momencie zwarcia pokryw przez rybie szczęki, wypychają przez nacisk, ramiona sprężyny rozprężnej haczyków.

Haki, wydostając się spod obejm i wnętrza przynęty, zostają rozwarte na zewnątrz pokryw do pozycji skutecznej dla zacięcia i holu ryby.

(1 zastrzeżenie)

A1(21) 314176 (22)9410 24 6(51) A01N 39/02 E04B 1/62

(31) 93 4337844 (32) 93 11 05 (33) DE

(86) 94 10 24 PCT/EP94/03492

(87) 95 05 11 WO95/12312 PCT Gazette nr 20/95

(71) BAYER AKTIENGESELLSCHAFT, Leverkusen, DE

(72) Heuer Lutz, Rother Heinz-Joachim, Puppe Lothar

(54) **Inhibitory rozrastania korzeni**

(57) Zgłoszenie opisuje materiały budowlane, środki uszczelniające i środki izolacyjne zawierające kompozycje specjalnych kwasów fenoksykarboksylowych związanych z nieorganicznym materiałem nośnikowym.

Zastosowanie tych kompozycji umożliwia ochronę budowli, izolacji i uszczelnień przed rozrastaniem korzeni wewnątrz nich i przerastaniem korzeni przez nie.

(8 zastrzeżeń)

Al(21) 307214 (22) 95 02 11 6(51) A21C 5/00

(75) Wieczorek Maciej, Gostyń

(54) **Sposób i maszyna do formowania** ciast

(57) Sposób formowania ciast charakteryzuje się tym, że proces zaokrąglania przebiegający w kanale roboczym pomiędzy taśmami zespołów formujących (15) przeprowadza się na odpowiednio dobranej drodze kształtowania przy różnych prędkościach taśm, a po zaokrągleniu kęs dostarcza się bezpośredniego do wydłużenia. Maszyna do formowania ciast ma podstawę (1), do której przymocowana jest zaokrąglarka (2), pod którą usytuowana jest wy dłużarka (3) z przenośnikiem (4). Przenośnik (4) i miska (7) z jednej strony połączone są z podstawą (1), a z drugiej strony podparte na elementach wsporczych (5) przymocowanych od dołu do elementów dolnych (6) podstawy (1). Zaokrąglarka (2) zbudowana jest z dwóch zespołów formujących (15) umieszczonych na ramach (17) połączonych z korpusem (16). Korpus (16) połączony jest z podstawą (1) wahliwie poprzez pręt (42). W obudowie podstawy (1) umieszczony jest zespół napędowy (9) przeznaczony do napędu przenośnika (4) i innych urządzeń technologicznych.

(13 zastrzeżeń)

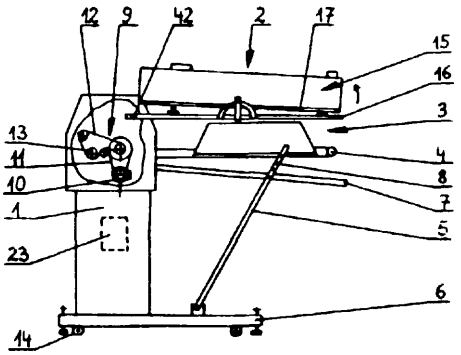

A1(21) 307315 (22)95 02 15 6(51) A23G 1/00
A23G 3/00

(71) Spółdzielnia Pracy Przemysłu Spożywczego SOLIDARNOŚĆ, Lublin

(72) Badurowicz Jerzy, Flisińska Jadwiga, Gałczyńska Zofia, Gaponik Grażyna, Kiełsznia Justyna, Lewandowska Janina, Lots Anna, Łastowiecki Krzysztof, Marek Dariusz, Męczyński Janusz, Włodarczyk Krzysztof

(54) Sposób otrzymywania czekoladki nadziewanej z dodatkami oraz czekoladka nadziewana z dodatkami

(57) Wynalazek rozwiązuje zagadnienie otrzymywania czekoladki nadziewanej z dodatkami przez uformowanie twardego korpusu czekoladowego o określonym kształcie, wypełnienie wnętrza kremem i zamknięcie czekoladą.

Istotą wynalazku jest zastosowanie jako wypełnienie dodatku w postaci ryżu ekstrudowanego o gęstości usypowej 0,06 g/cm^3 - 0,1 g/cm^3 i o średnicy ziarna 2 - 6 mm lub owocu orzecha laskowego i kremu zawierającego zmielony owoc orzecha laskowego oraz tłuszcz będący mieszaniną utwardzonego tłuszczu roślinnego o temperaturze mięknienia 28 - 31 °C i tłuszczu płynnego.

(6 zastrzeżeń)

Al(21) 307280 (22) 95 02 15 6(51) A23L 1/076

(75) Łazaj Józef, Kalety; Skrodzki Andrzej, Tarnowskie Góry; Jańczyk Anna, Kalety

(54) Sposób wytwarzania wyrobu spożywczego, zwłaszcza na bazie produktów pszczelich oraz wyrób spożywczy zawierający produkty pszczele

(57) Wynalazek rozwiązuje problem wytwarzania wyrobu spożywczego i obejmuje wyrób na bazie produktów pszczelich, o wysokich walorach leczniczych, zawierający biopierwiastki i aktywne związki organiczne w postaci łatwo przyswajalnej przez organizm ludzki.

Sposób polega na łączeniu ze sobą produktów pszczelich i charakteryzuje się tym, że pyłek z obnóży pszczelich miesza się z miodem i/lub innymi nośnikami cukrów oraz z wodą, po czym tę mieszaninę poddaje się fermentacji przy użyciu czystych kultur mlekowych, w temperaturze od 18°C do 45°C, przez okres od 3 do 14 dni.

Wyrób charakteryzuje się tym, że zawiera w swym składzie zwiększoną zawartość pyłku, w ilości od 20% do 80% wagowych, miodu i/lub innych nośników cukrów od 5% do 60% wagowych i wody od 0% do 20% wagowych.

Nośnikiem cukru może być również syrop cukrowy lub dżem. Korzystnie jest, jeżeli wyrób zawiera mleczko pszczele w ilości od 0,1% do 3% wagowych lub propolis 10-procentowy w ilości od 0,2% do 5% wagowych.

(7 zastrzeżeń)

A1(21) 314103 (22)9410 21 6(51) A24D 3/04
(31)93 9321911 (32)9310 23 (33) GB
94 9412195 94 06 17 GB

(86) 94 10 21 PCT/GB94/02339

(87) 95 04 27 WO95/10952 PCT Gazette nr 18/95

(71) IMPERIAL TOBACCO LIMITED, Bristol, GB

(72) Chard Brian Chester

(54) Ulepszenia w lub odnoszące się do artykułów tytoniowych

(57) Przedmiotem zgłoszenia jest artykuł tytoniowy (10), zawierający pręcik palny (11) oraz filtr (12). Rurka (17) łączy się przy swym górnym końcu z obwodowym rowkiem (15), który prowadzi do otworków wentylujących (14). Rurka (17) jest na początku zablokowana lepkim płynem (19). Płyn (19) zapobiega zatem wentylacji przez otworki (14). Po kilku zaciągnięciach się fluid zostanie jednak wyciągnięty z rurki (17), tym samym umożliwiając wystąpienie wentylacji.

(41 zastrzeżeń)

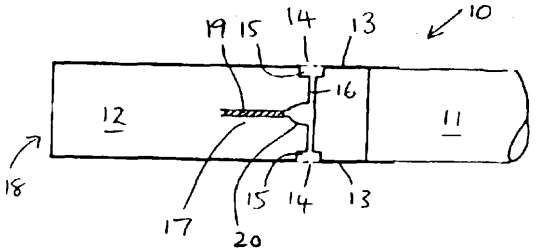

Al(21) 314174 (22) 94 10 31 6(51) A45D 19/00
(31)93 9322590 (32)93 11 02 (33) GB

(86) 94 10 31 PCT/GB94/02388

(87) 95 05 11 WO95/12331 PCT Gazette nr 20/95

(75) Proto Pasquale, High Hurstwood, GB

(54) Zacisk do włosów

(57) Zacisk do wykorzystania podczas barwienia wybranych pasemek włosów, składa się z dwóch podłużnych elementów chwytnych (1, 2), połączonych zawiasem (3) i zaopatrzonych na swobodnych końcach w środki do indywidualnego łączenia jednego elementu chwytnego z drugim oraz w pas elastycznego nieprzepuszczalnego materiału (9) podtrzymywanego przez każdy z elementów chwytnych. Korzystne jest, jeżeli elementy chwytne są wykonane z tworzywa sztucznego, przy czym zawias stanowi sprężysty pas tworzywa sztucznego łączący jeden element chwytny z drugim.

(6 zastrzeżeń)

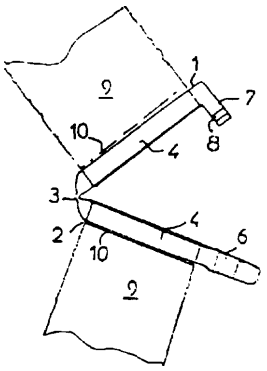

A1(21) 312859 (22)96 0219 6(51) A47G 9/06

(71) Bielskie Zakłady Wyrobów Filcowych Spółka Akcyjna, Bielsko-Biała

(72) König Irena, Sieczka Barbara

(54) Kołdra dwuczęściowa

(57) Przedmiotem wynalazku jest dwuczęściowa kołdra przeznaczona do użytku domowego. Składa się ona z dwóch części: cieńszej (1) i grubszej (2). Każda z tych części (1) i (2) ma

jednakowe wymiary długości i szerokości, natomiast różna jest grubość warstwy ocieplającej w poszczególnych częściach. Ponadto części (1) i (2) zaopatrzone są w elementy łączące (4) umiejscowione na obrzeżu, które przeznaczone są do rozłącznego połączenia obydwu części (1) i (2).

(1 zastrzeżenie)

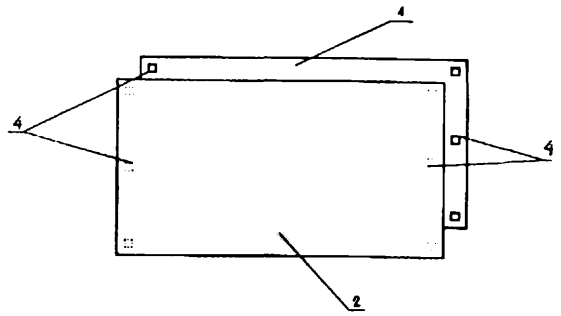

A1(21) 314130 (22)94 09 02 6(51) A47G 21/06

(31) 93 9316566 (32) 93 10 29 (33) DE

(86) 94 09 02 PCT/EP94/02913

(87) 95 05 04 WO95/11609 PCT Gazette nr 19/95

(71) DE STER NV, Hoogstraten, BE

(72) De Schutter Jef

(54) Wiązka z części sztućców jednorazowego użytku

(57) Wynalazek dotyczy wiązki sztućców z części (łyżek, widelców lub noży) sztućców jednorazowego użytku. Wiązka składa się ze stabilnie, objętego razem taśmą lub banderolą stosu sztućców jednego rodzaju wykonanych tak, że wchodzą jedne w drugi. Każdy sztuciec wchodzący w skład sztućców , ma uchwyt (8) i część roboczą (10). Uchwyt każdego sztućca na całej swej długości ma przekrój poprzeczny w postaci profilu o kształcie litery U.

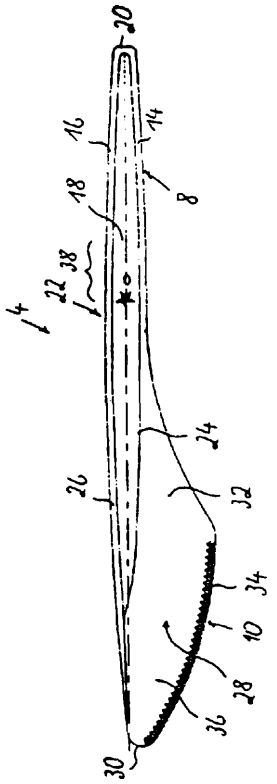

Oba ramiona (14, 16) profilu tworzą kąt rozwarty z żebrem (18) poprzecznym profilu. Przy końcu uchwytu oba ramiona połączone są ze sobą za pomocą ścianki (20) tworzącej z żebrem profilu również kąt rozwarty. Aby sztućce jednego rodzaju, wchodzące jeden w drugi, można było układać w stos, w większe stabilne wiązki, a jednocześnie zmniejszyć ilość potrzebnego do tego materiału opakowaniowego, oba ramiona (14, 16) uchwytu (8) przedłużone są poza przejście (22) aż do części roboczej (10) i stopniowo się zwężając, przechodzą w brzeg części roboczej.

(7 zastrzeżeń)

A1(21) 314080 (22)95 04 24 6(51) A47J 47/08

(31) 94 U9402267 (32) 94 08 26 (33) ES
95 U9500220 95 01 26 ES

(86) 95 04 24 PCT/ES95/00043

(87) 96 03 07 WO96/06553 PCT Gazette nr 11/96

(75) De Jaen Tolbanos Rafael, Madryt, ES

(54) Modułowe urządzenie z tacami pojemnikowymi do przechowywania żywności

(57) Modułowe urządzenie zawierające tace pojemnikowe do przechowywania artykułów żywnościowych składa się z większej ilości tac pojemnikowych (3) i elastycznych zamocowanych przegubowo wsporników (2) dla tac. Tace kontenerowe mają kształt prostokątny z proporcjonalnym wydrążonym wnętrzem, a każdy wspornik ma co najmniej dwa pojemniki (3) oddzielone jeden od drugiego, które wystają z obu stron wspornika tacowego (2), przy czym urządzenie przeznaczone jest do trzymania i przechowywania artykułów żywnościowych, głównie kiełbas, a pojemniki (3) są nakryte na ich górnej części szczelnym i przezroczystym wiekiem zamykającym. Z jednej z głównych odnóg wspornika (2) odchodzi półkulisty lub podobny kształtem element, przy czym odnogi są włożone do podobnego otworu poprzez kanał wykonany w trapezowym elemencie wychodzący z elementów (4) połączonych ze sobą za pomocą elastycznego elementu, który umożliwia obracanie tac kontenerowych. Zamiast wspornika (2) może być użyty wspornik, na którym umieszczone są pojemniki z ich przezroczystymi i szczelnymi wiekami.

(3 zastrzeżenia)

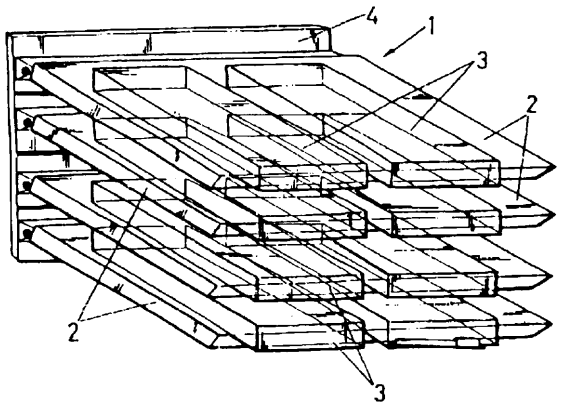

Al(21) 307211 (22) 95 02 10 6(51) A61B 6/08
A61B 6/10

(75) Kaleta Remigiusz, Gliwice

(54) **Stabilizator tułowia do radioterapii**

(57) Stabilizator tułowia do radioterapii charakteryzuje się tym, że zbudowany jest z dwóch ram (1) stanowiących obejmy, wyposażonych w bolce do zmiennego zaczepu, które połączone są rurami łączącymi (3), przy czym na ramach (1) zamoco-

wane są w zmiennym ustawieniu rury nośne (4), na których zawieszone jest podłoże (2) w postaci płyty korzystnie orfitowej.

(1 zastrzeżenie)

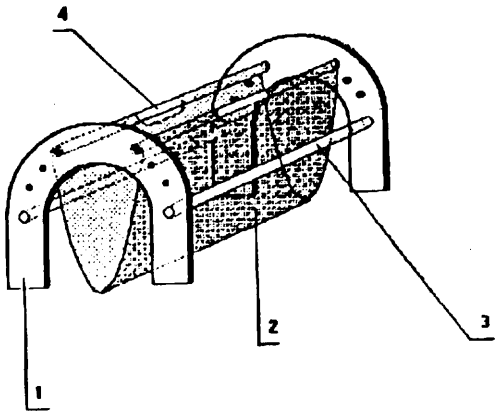

A1 (21) 314107 (22) 94 10 26 6(51) A61D 19/00
A01K 29/00
(31) 93 9322414 (32) 93 10 30 (33) GB
(86) 94 10 26 PCT/EP94/03511
(87) 95 05 11 WO95/12366 PCT Gazette nr 20/95
(71) JANSSEN PHARMCEUTICA N.V., Beerse, BE
(72) Meads Barbara Helen
(54) Czujnik pokrywania

(57) Ujawniono w szczególności sposób sygnalizowania i przyrząd do wykrywania, kiedy samica bydła jest dosiadana lub pokrywana przez inne zwierzę.

Przyrząd zawiera czujnik montowany na kontrolowanej samicy w miejscu, gdzie bezpośrednio styka się z innym zwierzęciem podczas dosiadania lub pokrywania. W korzystnym wykonaniu nacisk przyłożony do łagodnie zakrzywionego przyrządu uruchamiającego powoduje uwolnienie elementu sygnalizującego, co zapewnia możliwy do wizualnego zaobserwowania sygnał. Urządzenie jest zerowane za pomocą prostego, manualnego działania i może być przekazane, po użyciu, innemu zwierzęciu.

(25 zastrzeżeń)

A1(21) 314177 (22)94 1102 6(51) A61F 13/46
(31)93 4338326 (32)93 11 10 (33) DE
(86) 94 11 02 PCT/EP94/03602
(87) 95 05 18 WO95/13042 PCT Gazette nr 21/95
(71) Paul Hartmann AG, Heidenheim, DE
(72) Hermann Klaus, Malowaniec Krzysztof D., Wurster Thomas
(54) **Struktura pochłaniająca**

(57) Wynalazek dotyczy struktury pochłaniającej jako artykułu higieny osobistej takiej jak podpaska, pielucha higieniczna lub produkt przeznaczony dla osób nie mogących powstrzymać, zwłaszcza ciekłych wydalin lub też dla celów medycznych takich jak materiał do bandażowania, składającej się z górnego podkładu (18) skierowanego do ciała ludzkiego oraz dolnego podkładu (22) umieszczonego pod jego spodem. W celu poprawienia zdolności pochłaniania cieczy przez strukturę tak, aby nawet po więcej niż jednym wydaleniu cieczy ta struktura pochłaniająca pozostała sucha na stronie przylegającej do ciała ludzkiego, proponuje się, aby górny podkład miał górną warstwę (26) oraz usytuowaną pomiędzy górnym podkładem i dolnym podkładem dolną warstwę (28), która zawiera materiał superabsorbujący (29). Dolny podkład składa się zasadniczo wyłącznie z włókien celulozowych. Zdolność pochłaniająca włókien celulozowych górnego podkładu jest znacznie niższa, aniżeli włókien celulozowych dolnego podkładu. Pomiędzy dwoma podkładami górnej warstwy może być utworzona przejściowa strefa zawierająca mieszaninę włókien obydwóch podkładów i materiału superabsorbującego.

(18 zastrzeżeń)

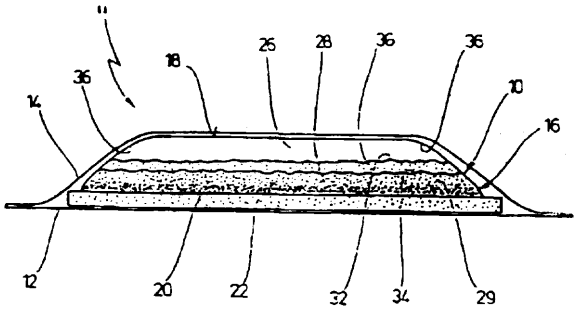

Al(21) 314178 (22) 94 10 12 6(51) A61F 13/62
(31)93 148101 (32)931102 (33) US
(86) 94 10 12 PCT/US94/11733
(87) 95 05 11 WO95/12376 PCT Gazette nr 20/95
(71) KIMBERLY-CLARK CORPORATION, Neenah, US
(72) Suprise Jody Dorothy, Zehner Georgia Lynn, Rosch Paulette Mary
(54) **Artykuł absorbujący z układem** zaciskającym zabezpieczającym przed opadaniem

(57) Przedmiotem niniejszego wynalazku jest artykuł absorbujący, posiadający konfigurację zapobiegającą opadaniu i ulepszającą dopasowanie. Artykuł zawiera elementy mocujące, służące do mocowania artykułu wokół talii w ten sposób, że punkty zamocowania (58) są umieszczone po bokach artykułu i za poprzeczną, centralną płaszczyzną (60) artykułu.

(33 zastrzeżenia)

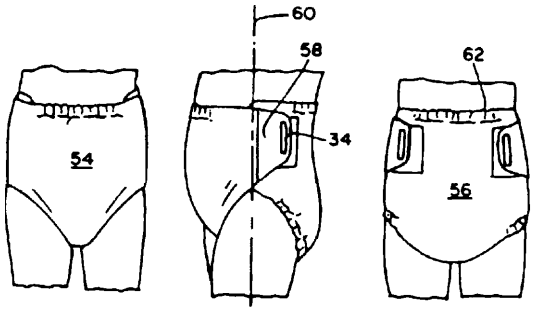

Al(21) 307219 (22) 95 02 13 6(51) A61K 7/48
(75) Zwolińska Jolanta, Warszawa
(54) **Krem pielęgnacyjny**

(57) Wynalazek rozwiązuje zagadnienie opracowania kremu do pielęgnacji skóry.

Krem, poza znanymi i dotychczas stosowanymi składnikami, zawiera inhibitory enzymów skórnych w ilości od 0,1 do 15,00% masy kremu.

(1 zastrzeżenie)

A1(21) 307220 (22) 95 02 13 6(51) A61K 7/48

(75) Zwolińska Jolanta, Warszawa

(54) **Krem do pielęgnacji skóry**

(57) Krem, poza znanymi dotychczas stosowanymi składnikami, zawiera Beta-Glikan w ilości od 0,0005 do 5,0% składu całej mieszaniny.

(1 zastrzeżenie)

A1(21) 307221 (22) 95 02 13 6(51) A61K 7/48

(75) Zwolińska Jolanta, Warszawa

(54) **Krem kosmetyczny**

(57) Wynalazek rozwiązuje zagadnienie opracowania kremu do pielęgnacji skóry.

Krem, poza znanymi i stosowanymi dotychczas składnikami, zawiera enzym super oxide dismutase w ilości od 0,1 do 15,0% masy kremu.

(1 zastrzeżenie)

A1(21) 307222 (22) 95 02 13 6(51) A61K 7/48

(75) Zwolińska Jolanta, Warszawa

(54) **Żel do pielęgnacji skóry**

(57) Żel, poza znanymi i dotychczas stosowanymi składnikami, zawiera oleje roślinne zamknięte w nośnikach, których ilość wynosi od 0,5 do 20% całego składu mieszaniny oraz witaminy rozpuszczalne w tłuszczach lub inne substancje czynne zamknięte w nośnikach, których ilość wynosi od 0,3 do 17,5% składu mieszaniny żelu.

(1 zastrzeżenie)

A1(21) 313064 (22) 96 03 02 6(51) A61K 9/06

(75) Góral Zbigniew, Rzeszów; Zgoda Marian Mikołaj, Łódź

(54) **Preparat farmaceutyczny w formie maści endo i diadermalnej, zawierający sole diclofenacu**

(57) Preparat farmaceutyczny w formie maści endo i diadermalnej, stosowany w leczeniu stanów zapalnych zwyrodnieniowych pochodzenia reumatycznego, stanów zapalnych ścięgien, przyczepów ścięgien oraz w leczeniu stanów przeciążeniowych mięśni szkieletowych, charakteryzuje się tym, że w swym składzie recepturowym zawiera, w przeliczeniu na czystą substancję, 1 - 3% wagowych czwartorzędowej soli diclofenacu oraz 0,01 - 0,05% wagowych glikolu propylenowego spełniającego funkcję promotora przejścia przezskórnego.

(2 zastrzeżenia)

A1(21) 313066 (22) 96 03 02 6(51) A61K 9/20

(75) Góral Zbigniew, Rzeszów; Zgoda Marian Mikołaj, Łódź

(54) **Tabletka leku o zmiennej geometrii uwalniania substancji biologicznie aktywnej i sposób jej wytwarzania**

(57) Tabletka leku o zmiennej geometrii uwalniania substancji biologicznie aktywnej stosowana w leczeniu nadciśnienia tętniczego i arytmii mięśnia sercowego zawiera w swoim składzie recepturowym tylozę, metylohydroksypropylocelulozę i Verapamil w stosunku wagowym wynoszącym odpowiednio jak 1 :15: (2-12).

Sposób wytwarzania tej tabletki polega na tym, że granulat o recepturowej ilości metylohydroksypropylocelulozy i tylozy zarabia się na mokro izopropanololem na jednolitą masę, następnie suszy i miele do ziarnistości 0,8 - 1,2 mm, po czym na powierzchnię rozdrobnionego granulatu nanosi się przez rozpylanie w mieszalniku Verapamil i dodaje recepturową ilość skrobi ziemniaczanej.

Po wymieszaniu i wysuszeniu całość poddaje się granulacji aż do uzyskania stałej, jednorodnej granulacji korzystnie o ziarnistości 0,4 - 0,7 mm tak, aby ciężar nasypowy otrzymanego granulatu był stały. Z tak otrzymanego granulatu formuje się tabletki o żądanym kształcie.

(2 zastrzeżenia)

A1(21) 314084 (22) 95 08 30 6(51) A61K 9/22

(31)94 9402924 (32)94 09 02 (33) SE
94 9402925 94 09 02 SE

(86) 95 08 30 PCT/SE95/00972

(87) 96 03 14 WO96/07400 PCT Gazette nr 12/96

(71) ASTRA AKTIEBOLAG, Södertälje, SE

(72) Bauer Brigitte, DE; Karlsson Christer, SE; Lundberg Per Johan, SE; Nilsson Berit, SE; Sandberg Anders, SE; Sickmüller Alfred, DE

(54) **Nowa kompozycja farmaceutyczna zawierająca inhibitor ACE, ramipryl i związek dihydropirydynowy**

(57) Preparat farmaceutyczny do podawania doustnego, zawierający kombinację a) inhibitora ACE w postaci ramiprylu lub jego farmaceutycznie dopuszczalnej soli i b) związku dihydropirydynowego wybranego z grupy obejmującej felodypinę, nitrendypinę, nifedypinę i lacydypinę oraz ich farmaceutycznie dopuszczalne sole, znamienny tym, że

1) ramipryl jest w postaci zapewniającej natychmiastowe uwalnianie,

2) związek dihydropirydynowy jest w postaci zapewniającej przedłużone uwalnianie (ER),

3) kombinacja jest w postaci stałej, utrwalonej, jednostkowej postaci dawkowania.

Preparat jest przeznaczony do leczenia nadciśnienia oraz chorób układu sercowo-naczyniowego i ich efektów wtórnych.

(27 zastrzeżeń)

A1(21) 314132 (22) 94 11 04 6(51) A61K 9/127

(31)93 145541 (32)93 1104 (33) US

(86) 94 11 04 PCT/EP94/03668

(87) 95 05 11 W095/12386 PCT Gazette nr 20/95

(71) Schering Aktiengesellschaft, Berlin, DE

(72) Krause Werner, DE; Sachse Andreas, DE; Sullivan Mark, US

(54) **Wytwarzanie liposomów wykazujących ładunek elektryczny**

(57) Przedmiotem wynalazku jest w szczególności sposób pozajelitowego podawania preparatu liposomowego, w którym skutecznie ogranicza się niekorzystne skutki działania preparatu liposomowego, np. efekty hemodynamiczne i polepsza tolerancję gospodarza poprzez wprowadzenie do tego preparatu, przed podaniem, pewnej ilości elektrycznie naładowanego składnika.

(32 zastrzeżenia)

Al(21) 307196 (22) 95 02 10 6(51) A61K 31/60

(71) Fabryka Substancji Zapachowych Pollena-Aroma Sp. z o.o., Warszawa
(72) Brud Władysław, konopacka-Brud Iwona, Mirkowska Bożena

(54) **Środek farmaceutyczny**

(57) Przedmiotem wynalazku jest środek farmaceutyczny w postaci płynu przeznaczony do wcierania przy wszelkiego rodzaju dolegliwościach i bólach reumatycznych i artretycznych. Środek składa się z salicylanu metylu w ilości 0,1 - 20%, kamfory w ilości 0,1 - 20%, mentolu w ilości 0,1 - 20%, mirystynianu izopropylu w ilości 0,1 - 40% i/lub etanolu w ilości 10 - 96%.

(1 zastrzeżenie)

(86) 94 10 27 PCT/US94/12054
(87) 95 05 04 WO95/11680 PCT Gazette nr 19/95
(71) HOECHST MARION ROUSSEL INC., Bridgewater, US
(72) Strupczewski Joseph, Helsley Grover C., Glamkowski Edward J., Chiang Yulin, Bordeau Kenneth J., Nemoto Peter A, Tegeler John J.

(54) **Heteroarylopiperydyny,** pirolidyny **i** piperazyny **i** ich zastosowanie jako środków przeciwpsychotycznych **i** przeciwbólowych

(57) Wynalazek dotyczy w szczególności związków o wzorze I, w którym X oznacza -O-, -S-, -NH-, lub -N(R_2)-, R_2 jest wybrany z grupy obejmującej niższą grupę alkilową, ary I o niższą alkilową, arylową, cykloalkilową, aroilową, alkanoilową, alkoksykarbonylową i feny losulfonylową, p oznacza 1 lub 2, Y oznacza wodór, niższą grupę alkilową, hydroksylową, chlor, fluor, brom, jod, niższą grupę alkoksylową, trifluorometylową, nitrową lub aminową, Q_1 jest grupą o wzorze a lub b, ich izomerów i dopuszczalnych farmaceutycznie soli, a także zawierających je kompozycji farmaceutycznych, w tym kompozycji o przedłużonym działaniu.

(227 zastrzeżeń)

(b)

Al(21) 307197 (22) 95 02 10 6(51) A61K 35/78

(71) Fabryka Substancji Zapachowych Pollena-Aroma Sp. z 0.0., Warszawa
(72) Brud Władysław, Konopacka-Brud Iwona, Mirkowska Bożena

(54) **Środek farmaceutyczny**

(57) Przedmiotem wynalazku jest środek farmaceutyczny w postaci kropli lub maści przeznaczony do stosowania przy przeziębieniach, dolegliwościach reumatycznych, różnego rodzaju bólach, zaburzeniach pracy serca, zaburzeniach krążenia na tle nerwowym, bezsenności.

Środek składa się z olejku mięty pieprzowej i/lub olejku cynamonowego i/lub olejku goździkowego i/lub olejku lawendowego i/lub olejku eukaliptusowego i/lub olejku melisy indyjskiej i/lub kamfory i/lub mentolu, przy czym środek w postaci kropli zawiera alkohol etylowy, a środek w postaci maści zawiera wazelinę i/lub parafinę.

(1 zastrzeżenie)

A1 (21) 312683 (22) 96 02 07 6(51) A61K 38/23

(31) 95 95101681 (32) 95 02 08 (33) EP

(71) Therapicon S.R.L, Mediolan, IT
(72) Veronesi Paolo Alberto, Peschechera Emanuela, Veronesi Anna Maria

(54) **Roztwory farmaceutyczne nie zawierające soli nieorganicznych przeznaczone do podawania donosowego**

(57) Przedmiotem wynalazku są roztwory farmaceutyczne nie zawierające soli nieorganicznych, przeznaczone do podawania donosowego, zawierające: a) kalcytoninę, korzystnie łososiową, w postaci octanu, charakteryzujące się tym, że zawierają także zaróbki organiczne, a mianowicie: b) N-metyloglutaminę, c) trometamol, d) kwas cytrynowy oraz e) poliwinylopirolidon o masie cząsteczkowej w zakresie od 15000 do 120000 (K15 - K120).

Roztwory te odznaczają się tym, że są pozbawione zapachu i smaku, dzięki czemu umożliwiają większe zdyscyplinowanie chorego. Nie wywołują one niepożądanych efektów wtórnych takich, jakie obserwuje się w przypadku kompozycji znanych. Pozwalają na dokonywanie pełnej i dokładnej analizy czynnika aktywnego, a w trakcie przechowywania tworzy się w nich mniejsza ilość produktów rozkładu.

(23 zastrzeżenia)

Al(21) 314109 (22) 94 10 24 6(51) A61K 51/08 A61K 38/06

(31) 93 140000 (32) 93 10 22 (33) US
(86) 94 10 24 PCT/US94/12279
(87) 95 04 27 WO95/11045 PCT Gazette nr 18/95
(71) The General Hospital Corporation, Boston, US; Ortho Pharmaceutical Corporation, Raritan, US; Johnson Matthey Inc., West Chester, US
(72) Fischman Alan J., Solomon Howard F., Derian Claudia K., Bridger Gary J., Higgins John D.III, Larsen Scott K., Hernandez Pedro E., Rubin Robert H., Strauss H.William, Fuccello Anthony J., Kroon Daniel J., Riexinger Douglas

(54) **Znaczone chemotaktyczne peptydy do obrazowania ogniskowych miejsc infekcji lub zapalenia**

(57) Wynalazek dotyczy w szczególności sposobu wykrywania miejsca infekcji lub zapalenia u osobnika przez podawanie osobnikowi diagnostycznie skutecznej ilości wykrywalnie znaczonego, peptydu chemotaktycznego, który nagromadza się zasadniczo w miejscu infekowanym lub w stanie zapalnym, przy czym wspomniany peptyd chemotaktyczny ma ogólną strukturę X-Y-Leu-Phe-$[Z]_n$-W, w której X oznacza grupę zabezpieczającą grupę aminową, Y oznacza resztę aminokwasową, Z oznacza sekwencję "rozpórki" (spacera), n wynosi 0 lub 1, a W oznacza podstawnik znakujący lub przyłączający. Opisano także wy kry-

walnie znaczone peptydy chemotaktyczne oraz kompozycje terapeutyczne zawierające takie peptydy.

(73 zastrzeżenia)

Al(21) 312811 (22) 96 02 14 6(51) A61L 27/00 A61F 2/00

(31) 95 19504955 (32) 95 02 15 (33) DE

(71) Merck Patent Gesellschaft mit beschränkter Haftung, Darmstadt, DE

(72) Nies Berthold

(54) Sposób **wytwarzania** gąbczastych **kształtek z ceramiki kostnej**

(57) Przedmiotem wynalazku jest sposób wytwarzania gąbczastych kształtek z ceramiki kostnej o geometrycznie nieregularnych kształtach, z zaokrąglonymi narożami i krawędziami, które nie posiadają mechanicznie niestabilnych lub niejednorodnych części. Te kształtki otrzymuje się przez obróbkę gąbczastych kawałków ceramiki kostnej w młynie kulowym.

(4 zastrzeżenia)

Al(21) 307198 (22) 95 02 10 6(51) A61M 5/20

(71) Spółdzielnia Inwalidów ZORZA, Warszawa

(72) Olesiński Jerzy, Zawistowski Bogdan, Matusik Ryszard, **Wolamin** Andrzej, Makowski Janusz, **Dzięcioł** Stanisław, Rogalski Leszek, Przyborowski Zbigniew, **Sztejner** Anna, Downar Maciej, **Dzięgielewski** Kazimierz, Jakubowski Roman

(54) Urządzenie do wykonywania dawkowanych iniekcji

(57) Urządzenie do wykonywania dawkowanych iniekcji posiada osiowy trzpień (1) zawierający walcową z gwintem część (2) połączoną z tłoczkiem (3) stanowiącym tuleję z wewnętrznym gwintem (4) i zewnętrznymi wypustami (5) usytuowanymi ślizgowo w prowadzącej **tulei** (6) osadzonej w korpusie (7). Przednia część korpusu (7) ma element zakończony tuleją **(15)** o zewnętrznej stożkowej powierzchni **(16)** osadzania igły iniekcyjnej, zaś część środkowa otwór (26) kontroli pozycji tłoczka (3).

(2 zastrzeżenia)

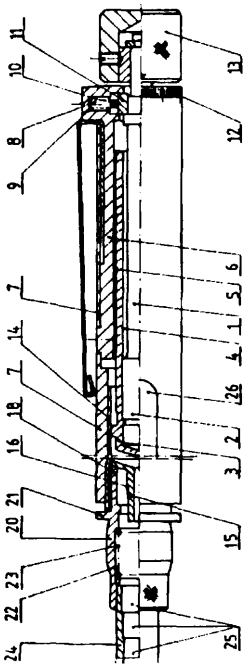

A1(21) 314085 (22)9410 24 6(51) A61M 5/178

(31)93 9303630 (32)93 11 03 (33) SE
94 9401010 94 03 25 SE

(86) 94 10 24 PCT/SE94/00996

(87) 95 05 11 W095/12424 PCT Gazette nr 20/95

(71) ASTRA AKTIEBOLAG, **Södertälje,** SE

(72) Glad Lars **Håkan** Christer, Kers Anders Tore, **Rudén** Mats Anders

(54) **Sposób i urządzenie do mieszania preparatów farmaceutycznych**

(57) Przedstawiono urządzenie do mieszania mieszaniny farmaceutycznej, przechowywanej w komorze (44), z czynnikiem, który ma być dodany tuż przed podaniem, aby utworzyć preparat, który ma być podany. Urządzenie powinno, bez przeciekania, wytrzymać potrząsanie. Zawiera ono wydrążony korpus (2), posiadający wyjście (4), zamknięte usuwalnym zamknięciem (12), i tłok (6), który może się w nim ślizgać, pozostając w szczelnym kontakcie z wewnętrzną ścianą wydrążonego korpusu (2). Tłok (6), wydrążony korpus (2) i usu**walne** zamknięcie **(12)** określają komorę (44). Element uruchamiający (22) jest połączony z tłokiem (6), w celu umożliwienia jego przemieszczania w wydrążonym korpusie (2). Kanał napełniający **(19)**, dla czynnika, jest połączony z komorą (44). Zawór bezpieczeństwa jest połączony z kanałem **(19)** i komorą (44), co zapobiega wypływowi z komory **(44), ale** pozwala na przepływ do komory, przez kanał **(19)**. Przedstawiony jest także proces dla przygotowywania preparatu farmaceutycznego i sposób podawania preparatu, za pomocą urządzenia.

(35 zastrzeżeń)

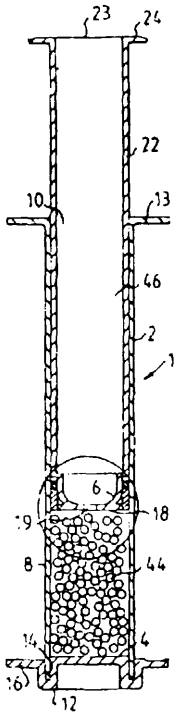

Al(21) 305867 (22) 95 02 17 6(51) A63G 21/18

(75) Mazur Piotr, Bytom; Szczepaniak Jerzy, Bytom

(54) **Budowa urządzeń rekreacyjnych - zjeżdżalnia do wody**

(57) Wynalazek dotyczy konstrucji następujących elementów urządzenia rekreacyjnego - zjeżdżalni do wody; - podestu

startowego łączącego funkcję elementu startowego i podestu schodów; - podpory rektyfikowanej; - przykrycia i ocieplenia rynny zjeżdżalni; - wanny hamownej - końcowego, składanego elementu toru zjeżdżalni.

(7 zastrzeżeń)

A1 (21) 307194 (22) 95 02 10 6(51) A63H 11/00

(75) Kotarbiński Jan, Warszawa

(54) Sposób i zespół do stymulacji ruchowej obiektów animowanych, zwłaszcza zabawek i rekwizytów teatralnych lub Filmowych

(57) Sposób dotyczy metody stymulacji ruchowej jedno- i wieloczłonowych obiektów animowanych takich jak zabawki, rekwizyty teatralne lub filmowe, marionetki itp.

Strunowy element sprężysty (1) jest usytuowany wzdłuż części jego długości luźno, przesuwnie i obrotowo, w tulejkowatej prowadnicy (2). Na krańcach struny znajdują się: sztywno umocowany do niej obiekt animowany (3) i tulejkowaty uchwyt (4), o średnicy nieco większej niż średnica struny. Oddziaływanie na strunę poprzez jej obracanie pod wpływem siły zewnętrznej przykładanej do uchwytu (4) oraz siły powodującej wzajemne przemieszczanie się struny i prowadnicy (2) stymuluje zmiany ruchów wykonywanych przez obiekt animowany (3) wraz ze zmianą toru przemieszczania się tego obiektu.

(5 zastrzeżeń)

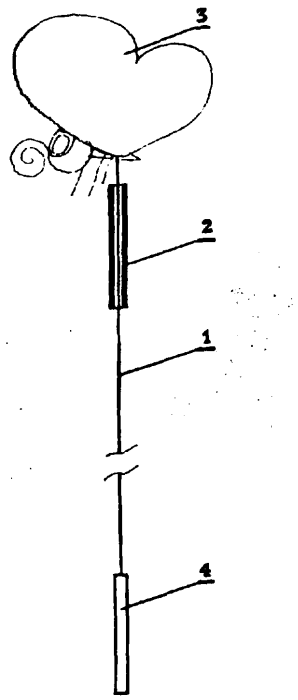

DZIAŁ B

RÓŻNE PROCESY PRZEMYSŁOWE; TRANSPORT

A1(21) 307319 (22) 95 02 17 6(51) B01D 1/30 B01D 45/16

(71) Politechnika Warszawska, Warszawa

(72) Urbaniec Krzysztof, Parowski Stanisław

(54) **Separator wilgoci do wyparek opadowych**

(57) Separator zaopatrzony jest w rurę przepływową (1) połączoną u góry stożkowym kanałem z obudową (2) oraz dwa oddzielne spiralne kanały (6, 6') łączące komorę oparową z oddzielnymi króćcami wylotowymi (5) w górnej części przestrzeni pomiędzy rurą przepływową (1), a obudową (2). W dolnej części przestrzeni pomiędzy rurą przepływową (1), a obudową (2) umieszczona jest kierownica wykonana z pierścienia (8) o średnicy mniejszej od średnicy obudowy (2) i zamocowanych promieniście łopatek (7) powodujących ruch wirowy płynących do góry oparów. Górna krawędź pierścienia (8) usytuowana jest powyżej górnej krawędzi łopatek (7).

(5 zastrzeżeń)

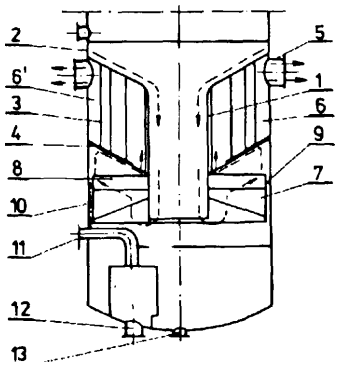

A1(21) 312858 (22) 96 02 19 6(51) B01D 47/12

(75) Andreasik Zbigniew, Wrocław; Sieczkowski Jan, Wrocław

(54) **Urządzenie z filtrem wodnym do odpylania gazów**

(57) Wynalazek jest przeznaczony głównie do odpylania powietrza zanieszczyszczonego drobnymi cząsteczkami pyłu.

W obudowie (1, 2), powyżej lustra wody, jest zainstalowany odśrodkowy separator szczelinowy (7), który jest połączony z turbiną (5) rozłącznie, korzystnie za pośrednictwem sprzęgła elastycznego. W gnieździe tego sprzęgła jest osadzona nakrętka turbiny, a po stronie przeciwnej jest z nim połączona gwintowo oś separatora, która jest ułożyskowana w stojanie.

(2 zastrzeżenia)

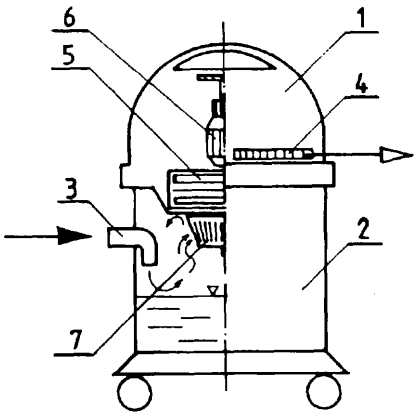

A1(21) 307204 (22) 95 02 09 6(51) B01J 8/04

(75) Pindel Marek, Kraków; Wędzony Tadeusz, Kraków; Wysocki Zygmunt, Kraków; Zając Andrzej, Kraków

(54) **Reaktor do prowadzenia niestacjonarnych procesów katalitycznych**

(57) Reaktor do prowadzenia niestacjonarnych procesów katalitycznych ma trzy komory katalityczno-rekuperacyjne (I; II; III) o wspólnej lub połączonych kolektorami komorach grzewczych, zawierających źródło ciepła G. Komory katalitycznо-rekuperacyjne (I; II; III) są od strony warstw wypełnienia (C_1; C2; Ca) połączone, poprzez króćce lub przewody wlotowo-wylotowe (1 ; 2; 3) z zaworem rozrządu gazów (ZR) oraz dodatkowym zaworem sterującym (ZD), który przemiennie wprowadza do pierwszej (I), drugiej (II) lub trzeciej (III) komory katalityczno-rekuperacyjnej reaktora część gazów poreakcyjnych lub powietrze. Dodatkowy zawór sterujący (ZD) jest połączony ze stroną tłoczną wentylatora lub dmuchawy (W).

(3 zastrzeżenia)

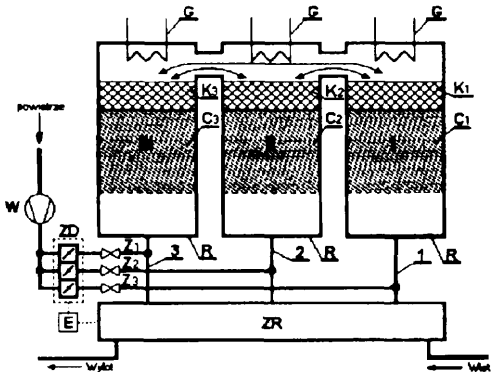

A1(21) 307291 (22) 95 02 16 6(51) B05B 12/00

(71) FESTO Sp. z o.o., Warszawa

(72) Budzyński Jacek, Bujnowski Witold, Rogalski Ryszard, Horecki Jerzy, Getko Zbigniew, Cybulski Wojciech

(54) **Układ pneumatycznego sterowania jednoosiowym manipulatorem malarskim**

(57) Układ pneumatycznego sterowania jednoosiowym manipulatorem malarskim utworzony jest z siłownika (22) dwustronnego działania, połączonego z układem zaworów zasilania (19, 20, 27, 28). Układ posiada zespół zaworów sterujących (9, 10, 13, 15, 26, 17, 24, 26) połączonych z układem zasilania.

(2 zastrzeżenia)

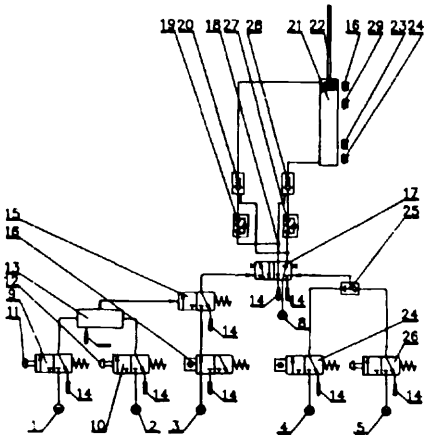

A1(21) 314153 (22) 94 10 28 6(51) B05C 19/04
B05D 1/30
E04D 1/00

(31)93 144373 (32) 93 11 02 (33) US
94 290442 94 08 15 US

(86) 94 10 28 PCT/US94/12554

(87) 95 05 11 WO95/12458 PCT Gazette nr 20/95

(71) OWENS CORNING, Toledo, US

(72) Burton Charles A., Boyd Douglas E., Belt James S.

(54) **Sposób pneumatycznego sterowania mieszarki do asfaltowych gontów**

(57) Sposób nakładania ziaren na powleczony asfaltem arkusz, obejmuje gromadzenie ziaren w szczelinie posiadającej u dołu otwór do wyprowadzania ziaren na powleczony asfaltem arkusz oraz zmienianie ciśnienia powietrza w komorze buforowej mającej nagromadzone ziarna, aby sterować przepływem ziaren poprzez otwór.

(18 zastrzeżeń)

A1(21) 307187 (22) 95 02 09 6(51) B06B 1/18

(75) Szczotkowski Stanisław, Warszawa

(54) **Detonacyjny generator ultradźwiękowy**

(57) Celem generatora jest przetworzenie efektu eksplozji materiałów wybuchowych w szereg impulsów, jako fal uporządkowanych.

Zastosowano odprowadzenie gazów, ze spalonego np. prochu strzelniczego, (a) z komory wybuchowej (b) na zewnątrz, przez szereg rur wylotowych, o zróżnicowanych długościach, aby uderzenie gazu w powietrze lub wodę z rury najdłuższej (a_{10}) było opóźnione w stosunku do uderzenia gazu z krótszej (aa) o tę samą wartość w stosunku do uderzenia z kolejnych, coraz krótszych rur.

(3 zastrzeżenia)

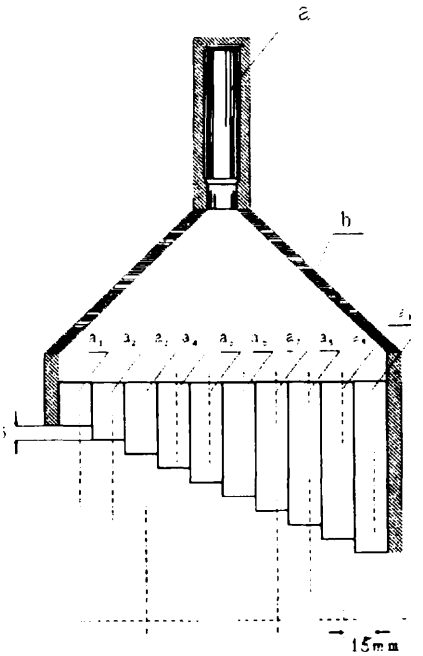

A1(21) 307154 (22) 95 02 06 6(51) B07B 1/28

(71) Politechnika Łódzka, Łódź

(72) Wodziński Piotr

(54) **Przesiewacz wibracyjny**

(57) Przesiewacz wibracyjny z rzeszotem wykonującym ruch płaski, wyposażony w zamocowane sprężyście rzeszoto (1) z rozpiętymi w nim przeponowo sitami (4) oraz w dwa wibratory rotacyjne (5, 6), z których jeden wibrator (5) jest umieszczony nad rzeszotem (1), a drugi wibrator (6) pod rzeszotem (1), charakteryzuje się tym, że osie obrotów wibratorów (5, 6) leżą na jednej linii prostej przechodzącej przez środek ciężkości (C) przesiewacza i nachylonej względem powierzchni sit (4) pod kątem równym 15 - 45°.

(1 zastrzeżenie)

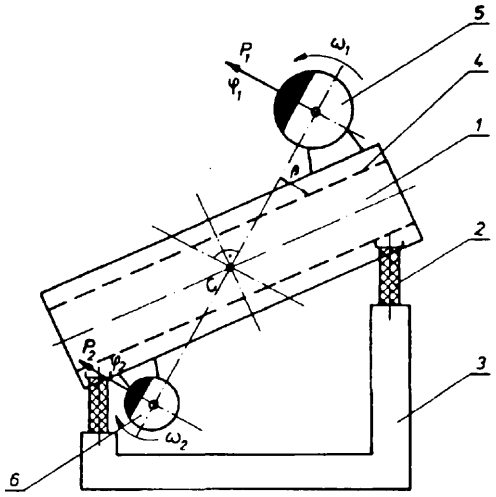

A1(21) 307192 (22) 95 02 09 6(51) B07B 1/36

(71) Instytut Mechanizacji Budownictwa i Górnictwa Skalnego, Warszawa

(72) Sokołowski Maciej, Szmielewicz Robert, Wodziński Piotr

(54) Przesiewacz wibracyjny

(57) Przesiewacz wibracyjny wyposażony jest jednocześnie co najmniej w dwie grupy wibratorów rotacyjnych (7), (8) i (9), (10), najkorzystniej po dwa wibratory każda, z wałami niewyważonymi, pracujące w synchronizacji dynamicznej z tym, że jedna z grup wibratorów składa się z wibratorów (9) i (10) posiadających niejednakowe momenty niewyważenia i usytuowanych w górnej części rzeszota (1) w jego gabarycie lub poza gabarytem, a ustawionych równolegle do swych osi lecz prostopadle do kierunku transportu przesiewanego na sitach (2) i (3) materiału.

(2 zastrzeżenia)

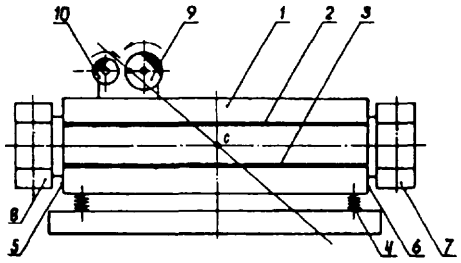

A1(21) 307377 (22)95 0217 6(51) B09B 3/00

(71) Przedsiębiorstwo Produkcyjno - Handlowe UNIPOL Sp. z o.o., Rzeszów

(72) Kuźniar Wacław, Fiszer Józef, Grabowski Zbigniew

(54) **Sposób eksploatacji wysypiska odpadów**

(57) Przedmiotem wynalazku jest sposób eksploatacji wysypisk odpadów, zwłaszcza komunalnych.

Sposób ten może być stosowany przy już eksploatowanych, a także przy budowie nowych wysypisk. Sposób eksploatacji wysypisk polega na tym, że odpady wtłacza się rurociągiem (4), przy użyciu siłownika (6) z tłokiem (7) pod specjalnie w tym celu wykonany materac (1). Materac korzystnie wykonuje się jako gruntowy z ekranem nieprzepuszczalnym (3) i wkładkami wzmacniającymi (2), których rezerwę (10) pozostawia się dla przedłużenia materaca (1). Wtłaczanie prowadzi się z komór (5), do których dostarczane są odpady, a konstrukcja komór (5) umożliwia zmianę ułożenia rurociągu (4) w płaszczyźnie poziomej i pionowej. Przed wtłoczeniem odpadów przez rurociąg (4) prasuje się je w początkowym odcinku rurociągu (4), przy użyciu siłownika (6) z tłokiem (7), zamykając zasuwę (8). W materacu (1) mocowane są szyby wentylacyjne (14) do odprowadzenia gazów pofermentacyjnych.

(13 zastrzeżeń)

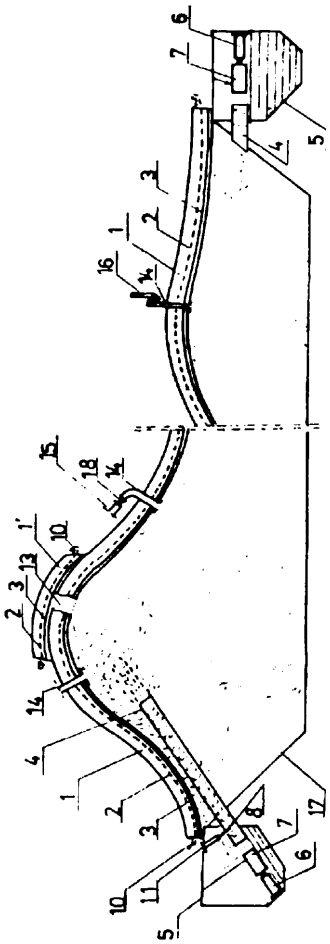

A1(21) 314127 (22)94 07 19 6(51) B21D 43/00 B21D 37/00

(31)93 4336743	(32)93 10 28	(33) DE
93 4343154	93 12 17	DE
94 4416414	94 05 10	DE
94 4422708	94 06 29	DE

(86) 94 07 19 PCT/DE94/00833

(87) 95 05 04 WO95/11770 PCT Gazette nr 19/95

(71) Maschinenbau Dieter SCHMIDT, Regensburg, DE

(72) Schmidt Dieter

(54) **Urządzenie pomocnicze prasy, do zasilania jej elementami złącznymi, mocowanymi w wyrobach przez zaprasowanie**

(57) Przedstawione jest urządzenie pomocnicze prasy (8), do zasilania jej elementami złącznymi, zwłaszcza nakrętkami, mocowanymi w wyrobach (1) przez zaprasowanie. Urządzenie jest wyposażone w głowicę tłoczącą (5), przy pomocy której dokonuje się doprowadzenia i w prasowania elementów złącznych w wyrobach, w sztywną listwę transportową (24), dla doprowadzania elementów złącznych do głowicy tłoczącej (5) i w urządzenie zdawcze, przy pomocy którego elementy złączne są doprowadzane do rejonu przejmowania listwy transportowej (24).

Rozwiązanie polega na tym, że urządzenie składa się z dwóch zespołów (19', 19''), przymocowanych do dwóch przemieszczanych względem siebie części prasy, z których jeden jest wyposażony w głowicę tłoczącą, a w drugim usytuowany jest rejon przejmowania.

(32 zastrzeżenia)

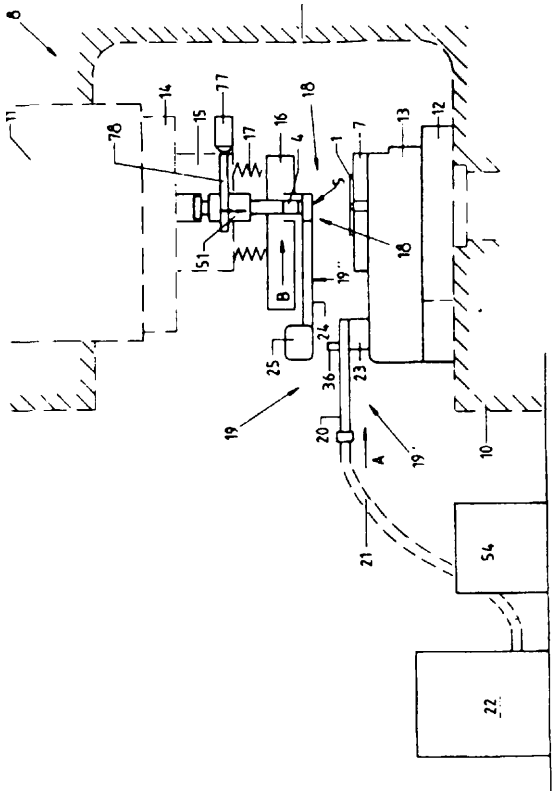

A1(21) 307109 (22) 95 02 06 6(51) B23P 15/00

(71) Instytut Obróbki Plastycznej, Poznań
(72) Berkowski Leopold, Gulczyński Remigiusz

(54) **Sposób wytwarzania narzędzi ze stali szybkotnącej**

(57) Sposób wytwarzania narzędzi ze stali szybkotnącej przez ich plastyczne kształtowanie, ubytkową obróbkę wykończającą i obróbkę cieplną tym różni się od znanych metod, że narzędzia kształtuje się plastycznie przy temperaturze zwiększonej plastyczności, to jest 810 ± 30°C i bezpośrednio po ich ochłodzeniu prowadzi się ubytkową obróbkę wykończającą, a następnie austenityzuje się przy temperaturze 1140 do 1220°C w ciągu 2 do 6 minut, po czym w znany w zasadzie sposób hartuje w kąpieli solnej o temperaturze 510 ± 10°C, chłodzi na powietrzu i dwukrotnie odpuszcza w temperaturze 540 do 580°C.

(7 zastrzeżenie)

A1(21) 314081 (22)9410 24 6(51) B26D 9/00
(31) 93 2153 (32) 93 10 25 (33) AT
(86) 94 10 24 PCT/AT94/00156
(87) 95 05 04 WO95/11784 PCT Gazette nr 19/95
(75) Lederbauer Wolfgang, Wien, AT

(54) **Urządzenie do tworzenia z opony sektorów opony spojonych ze sobą w obszarze powierzchni bieżnika**

(57) Urządzenie do tworzenia spojonych ze sobą w obszarze bieżnika sektorów opony ze starej opony, ma szkielet (1), który wspiera podporę (2) dla opon (3).

Podpora ta ma przynajmniej dwa podparcia (31) dla boków (9) opony, podczas cięcia usytuowane w położeniu roboczym opony (3) przy bokach (9) opony. Przecięcia wykonywane są przez przynajmniej jeden nóż (5), który jest połączony z napędem (14) do poruszania wzdłuż prowadnic (4). Ewentualnie mogą być również przewidziane dziurkujące stemple (6), za pomocą których mogą być wykrawane otwory w bokach (9) opony.

(20 zastrzeżeń)

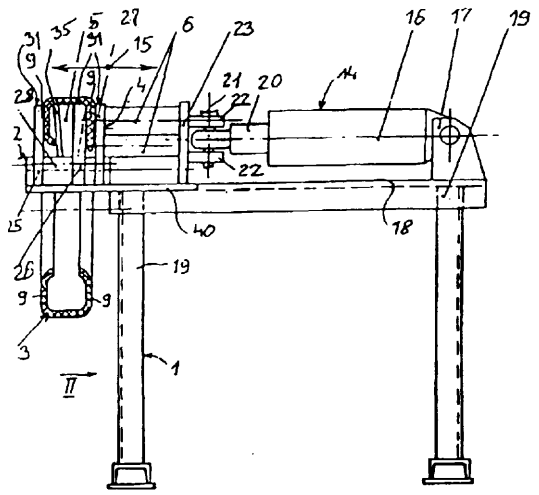

A1(21) 312775 (22) 96 02 13 6(51) B27G 21/00
(31) 95 950680 (32) 95 02 15 (33) FI

(71) SUNDS DEFIBRATOR LOVIISA OY, Valko, FI
(72) Laatikainen Aarne

(54) **Sposób usuwania zanieczyszczeń ze sproszkowanego lub wiórowego materiału, zwłaszcza drzewnego lub włóknistego i urządzenie do usuwania zanieczyszczeń ze sproszkowanego lub wiórowego materiału, zwłaszcza drzewnego lub włóknistego**

(57) Wynalazek dotyczy sposobu i urządzenia do usuwania zanieczyszczeń ze sproszkowanego lub wiórowego materiału, zwłaszcza drzewnego lub włóknistego jak np. włókna lub wióry drzewne. Sortowany materiał jest podawany na zestaw rolek utworzony przez liczne sąsiadujące, zasadniczo równoległe rolki (1) i ma nadawany przesuw za pomocą rolek (1), w wyniku czego cząsteczki o największej gęstości przemieszczają się w dół w pobliże powierzchni rolek, przez co frakcja materiałowa najbliższa powierzchni rolek przesuwa się poprzez odstęp (B) o szerokości większej niż odstęp o szerokości (A) na poprzedzającej parze rolek.

(8 zastrzeżeń)

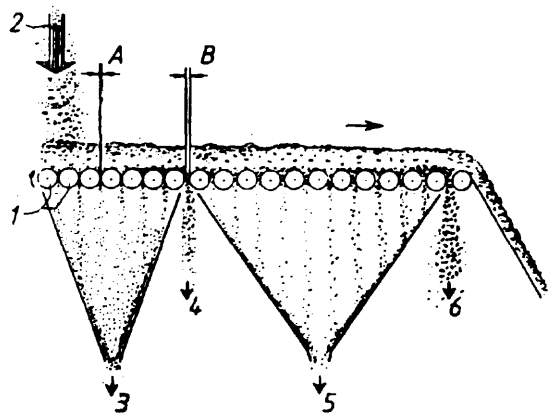

(86) 95 09 01 PCT/FR95/01142
(87) 96 03 14 WO96/07548 PCT Gazette nr 12/96
(71) HOLOGRAM INDUSTRIES S.A.R.L., Fontenay-sous-Bois, FR
(72) Souparis Huges
(54) Sposób nieodwracalnego przenoszenia siatki dyfrakcyjnej, folia przenosząca i urządzenie do realizacji tego sposobu

(57) Wynalazek dotyczy elementu indywidualnego do autentyfikacji dokumentu tożsamości, takiego jak karta oraz zabezpieczenia go przed sfałszowaniem, zawierającego folię przenoszącą (1) złożoną z folii nośnej i umieszczonej na niej co najmniej jednej warstwy utworzonej z lakieru zabezpieczającego, warstwy odbijającej częściowo metalizowanej lub przezroczystej z nastemplowanym obrazem optycznym i dającej się aktywować warstwy przyczepnej, charakteryzującego się tym, że folia przenosząca jest połączona z arkuszem nośnym w strefie łączenia (3).

(8 zastrzeżeń)

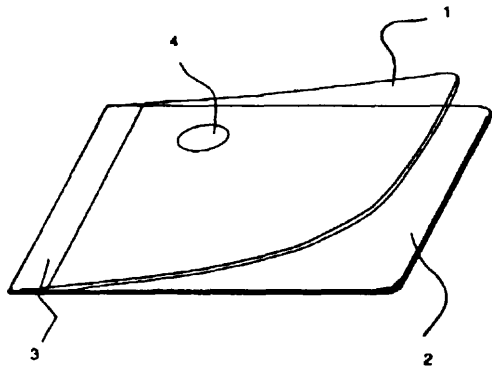

A1 (21) 307212 (22) 95 02 10 6(51) B60G 17/00

(71) Bieniaszewski Andrzej, Sulechów
(72) Boroch Henryk, Janecki Andrzej, Serednicki Dariusz, Wypszlak Zbigniew
(54) Układ do zmiany wzniosu nadwozia pojazdu samochodowego

(57) Wynalazek dotyczy układu do zmiany wzniosu nadwozia pojazdu samochodowego wyposażonego w pneumatyczne elementy resorujące, zwłaszcza autobusu.

W układzie pomiędzy pneumatycznymi elementami resorującymi (PER), a zaworem stabilizującym (ZS) znajduje się połączony z zaworem upustowym (ZU) zawór rozdzielający (ZR). Zawór rozdzielający (ZR) ma korzystnie postać zaworu sterowanego jednostronnie elektrycznie, natomiast zawór upustowy wyposażony jest w sprężynę z regulowanym napięciem zapewniającą zamykanie zaworu przy zadanej minimalnej wartości ciśnienia.

(3 zastrzeżenia)

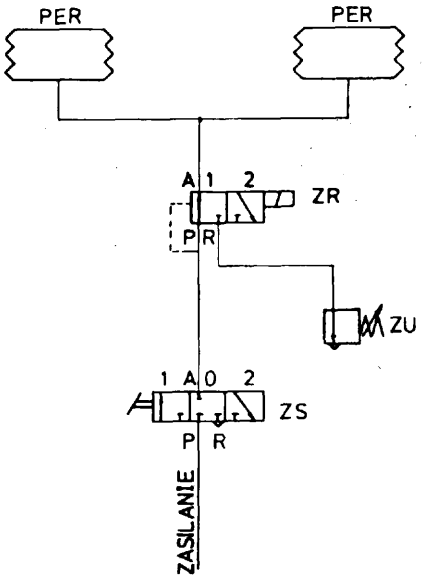

Al(21) 307311 (22) 95 02 14 6(51) B60Q 1/34

(71) Przedsiębiorstwo Automatyki i Aparatury Pomiarowej MERATRONIK-POLMO Sp.z o.o., Szczecin
(72) Gorostowicz Janusz
(54) Elektroniczny przerywacz świateł kierunku jazdy i świateł awaryjnych

(57) Elektroniczny przerywacz świateł kierunku jazdy i świateł awaryjnych przeznaczony dla pojazdów mechanicznych, zwłaszcza dla ciągników z przyczepami, jest wyposażony w układ scalony, układ zabezpieczenia, układ kompensacji i komparatory.

Równolegle z komparatorami (K1, K2) jest włączony układ kompensacji (3), którego wyjście pierwsze (21) jest połączone z bazą tranzystora porównawczego (V3) komparatora pierwszego (K1), a wyjście drugie (22) jest połączone z bazą tranzystora porównawczego (V5) komparatora drugiego (K2). Szeregowo z tranzystorem wykonawczym (V1) jest włączony układ zabezpieczenia (2), którego wejście (11) jest połączone z emiterem tranzystora wykonawczego (V1), a wyjście (12) z bazą tranzystora wykonawczego (V1).

(1 zastrzeżenie)

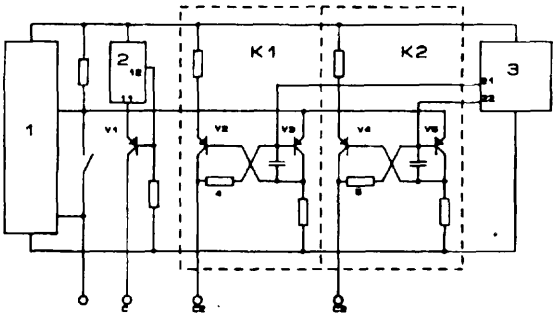

A1(21) 307249 (22) 95 02 14 6(51) B60Q 1/44

(71) Hajduk Michał, Wieliczka; Hajduk Marian, Wieliczka

(72) Hajduk Marian

(54) **Lampa wewnętrzna światła stopu**

(57) Lampa wewnętrzna światła stopu składająca się z korpusu, żarówki, oprawki żarówki, odbłyśnika, szybki z soczewkami i adaptera charakteryzuje się tym, że jej korpus (1) sprzęgnięty z adapterem (7) jest ukształtowany w postaci krążka przeciętego skośno - poprzecznie, który w widoku od czoła tworzy prostokąt, zaś krawędzie górna i dolna krążka, tuż przy przekroju tworzą linie proste i równoległe, a w miarę oddalania się od niego tworzą łuki przenikające się ze sobą aż do całkowitego ich połączenia w punkcie usytuowanym na osi lampy tak, że w płaszczyźnie poziomej fragment zamykający korpus (1) przedstawia wycinek koła, a górna i dolna płaszczyzna pozioma korpusu (1) jest jednocześnie, na odcinku poza prostymi i równoległymi krawędziami, lekko nachylona do osi wzdłużnej tak, że w widoku od tyłu korpusu (1), linie styku tych krawędzi tworzą łagodne łuki, zaś z tyłu korpusu (1) w jego dolnej, górnej i tylnej ściance znajduje się wybranie w którym usytuowana jest osłona (4) oprawki żarówki (3), o kształcie dokładnie dopasowanym do wybrania (10) i stanowiącym uzupełnienie korpusu (1).

(7 zastrzeżeń)

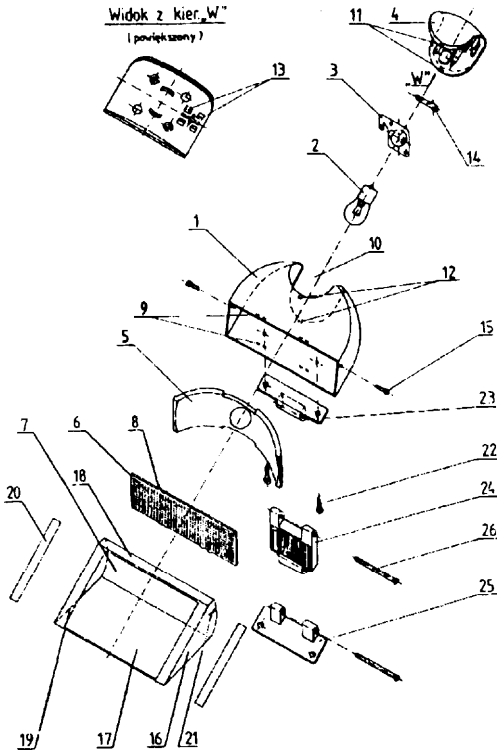

A1(21) 307290 (22) 95 02 16 6(51) B60R 25/10

(75) Korczak Tadeusz, Lublin

(54) **Elektroniczny układ zabezpieczający samochód od kradzieży**

(57) Elektroniczny układ zabezpieczający samochód od kradzieży zawiera elektroniczny klucz/koder (1), gniazdko (2) oraz w metalowej nierozbieralnej obudowie dekoder (3) i układ wykonawczy (4) mocowany na stałe do solenoidu (5) rozrusznika.

Włożenie elektronicznego klucza (1) do gniazda (2) powoduje wysłanie zakodowanego sygnału do dekodera (3) uaktywniającego układ wykonawczy (4) zezwalającego na zadziałanie solenoidu (5) rozrusznika.

(1 zastrzeżenie)

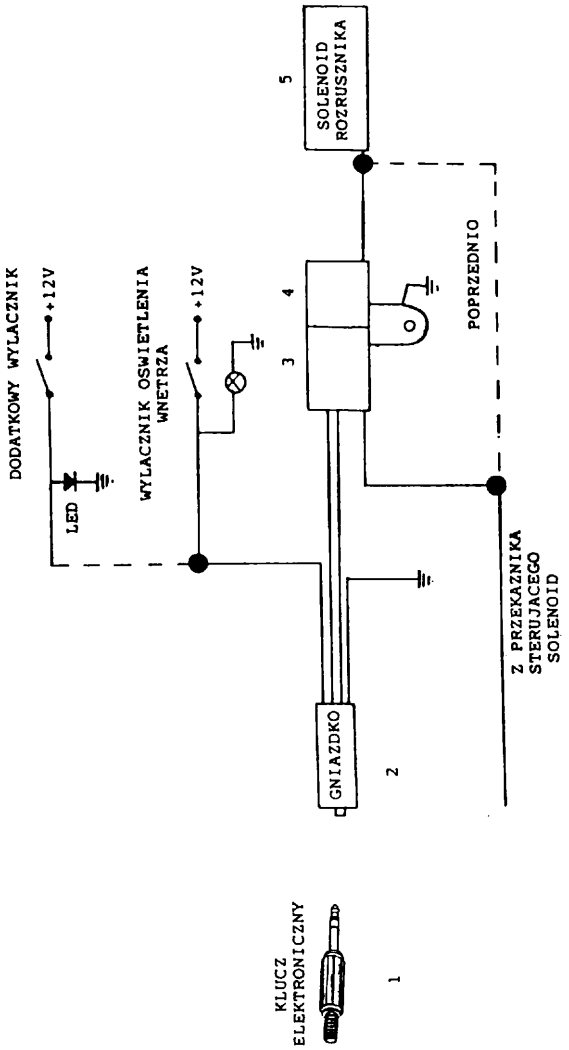

A1(21) 307210 (22)95 02 10 6(51) B60T 1/06

(75) Sosna Edward, Bielsko-Biała; Spaegele Gerhard, Roettenbach, DE

(54) Zamek rozpierający

(57) Wynalazek rozwiązuje zagadnienie konstrukcji zamka rozpierającego szczęki hamulca bębnowego pod działaniem linki hamulcowej dla najazdowo hamowanych przyczep z uwzględnieniem samoczynnej regulacji luzu hamulcowego.

Na korpusie (1) zamka umieszczonego wewnątrz hamulca osadzony jest mechanizm samoczynnego nastawnika luzu zawierający obrotową dźwignię (5) nastawnika która ma poprzeczne występy (6, 7, 8): uruchamiania, cofania i napędu koła (4) zębatego związanego ze śrubą regulacyjną. Dźwignia (5) nastawnika sterowana jest dźwignią (2) rozpierającą.

(7 zastrzeżeń)

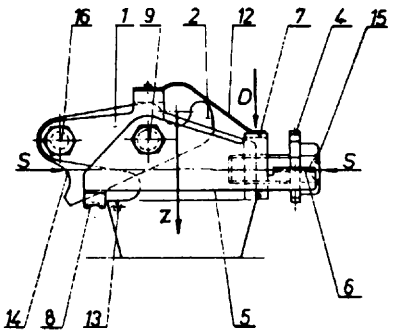

A1(21) 312813 (22)96 0214 6(51) B61D 3/20

(31) 95 19505192 (32) 95 02 16 (33) DE

(75) Bartel Manfred, Niesky, DE

(54) **Kolejowa jednostka transportowa do kombinowanego transportowania kontenerów i zasobników wymiennych**

(57) Wynalazek rozwiązuje zagadnienie optymalnego wykorzystania długości wagonów transportujących i długości ładunkowej pociągu przez regulowanie długości pojazdów przy uniknięciu niekorzystnych pod względem aerodynamicznym przejść i uzyskaniu mniejszego ciężaru własnego pojazdów oraz niższych kosztów.

Proponuje się ograniczenie ostoi (8) 2-osiowego wagonu transportowego (5) do wielkości rozstawu okuć narożnych (3) dwóch, ustawionych jeden na drugim zasobników wymiennych (2), z wykorzystaniem samonośnych występów zasobników wymiennych na każdym końcu ostoi.

Powstałą dużą przestrzeń pomiędzy wagonami (5) wykorzystuje się do sprzęgnięcia ich długimi, nastawialnymi drągami cięgłowymi (6), przy czym punkt połączenia przegubowego (7) tych długich drągów cięgłowych (6) jest określony w obszarach wystawania ostoi.

W przypadku wagonów końcowych stosuje się drągi cięgłowe połówkowe wraz z konstrukcjami wsporczymi belki zderzakowej.

(10 zastrzeżeń)

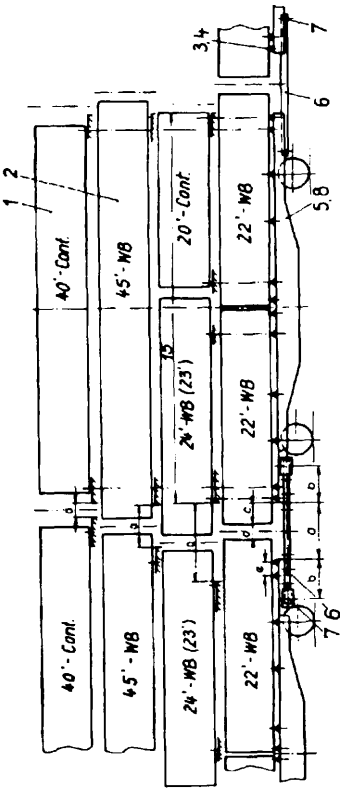

A1(21) 307216 (22) 95 02 13 6(51) B61J 3/04

(71) Nowosądecka Fabryka Urządzeń Górniczych NOWOMAG Spółka Akcyjna, Nowy Sącz

(72) Kler Bogusław

(54) **Kolejka przetokowa łańcuchowa, zwłaszcza dla wozów kopalnianych**

(57) Kolejka posiada łańcuch pociągowy złożony z wózków zabierakowych, połączonych pojedynczym łańcuchem ogniwowym (5). W wózkach zabierakowych, na półosiach (42), osadzone są wahliwie zabieraki (43) oraz obrotowo, rolki przednie (44), przemieszczające się w prowadnicy (12) będącej środkową częścią konstrukcji nośnej kolejki. Wózki zabierakowe wyposażone są w rolki tylne (46), podpierające zabieraki (43), osadzone na osi tylnej (45) z wykorbieniem. Uchwyt (41) wózka zabierakowego, w swej dolnej części ma zaczep w postaci niepełnego ogniwa łańcuchowego, łączący wózek zabierakowy z łańcuchem (5). Napęd kolejki, wyposażony w silnik elektryczny oraz przekładnię, korzystnie różnicową z hamulcem, jest usytuowany bezpośrednio przy konstrucji nośnej kolejki, lub odsunięty do wnęki, wydrążonej poza obrębem chodnika kopalnianego.

(6 zastrzeżeń)

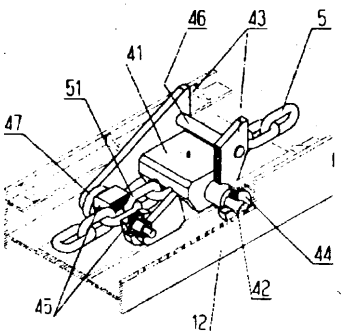

A1(21) 307209 (22) 95 02 10 6(51) B61L 29/00
E01B 7/24
H05B 1/02

(75) Darski Andrzej, Gdańsk; Darska Regina, Gdańsk

(54) **Układ zdalnego sterowania elektrycznym ogrzewaniem rozjazdów**

(57) Zadaniem układu zdalnego sterowania elektrycznym ogrzewaniem rozjazdów jest zapewnienie bezawaryjnego przestawiania rozjazdów w warunkach zimowych przy minimalnym zużyciu energii elektrycznej.

Układ charakteryzuje się tym, że ma mikroprocesorowy sterownik (6) rozdzielnicy (5) zasilającej za pośrednictwem transformatorów (5) separacyjnych obwody grzejne grzałek (1), połączony z przetwornikami (12) pogodowymi i przetwornikami (11) szynowymi oraz przewodem (9) transmisji danych i/lub bezprzewodowo za pomocą łącza radiowego z mikroprocesorowym sterownikiem (8) nadrzędnym.

(1 zastrzeżenie)

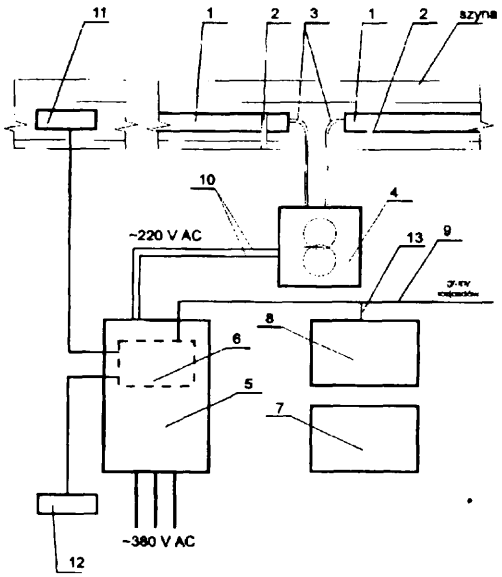

Al(21) 307193 (22) 95 02 10 6(51) B63B 43/02

(75) **Łatkiewicz** Jerzy, Warszawa; **Łatkiewicz** Danuta, Warszawa

(54) **Urządzenie ratunkowe, zwłaszcza dla jachtu**

(57) Skutki wywrotki jachtu, o stateczności kształtu, można znacząco zmniejszyć, mocując przy topie masztu, elastyczny, złożony pływak (1), który w czasie wywrotki napełnia się gazem. Pływak (1) unosi wtedy top masztu nad powierzchnią wody i nie dopuszcza do niebezpiecznego obrócenia się jachtu masztem do dołu. Napełnianie pływaka gazem następuje na sygnał czujnika przechyłu krytycznego, który posiada dwa ciężarki - kule (26), po pochylni spada na zderzak (28) mechanizmu, otwierającego przelot gazu z butli do pływaka (1). Kompozycja konstrukcyjna może być zrealizowana w wersji elektrycznej i może dotyczyć np. środków transportu.

(6 zastrzeżeń)

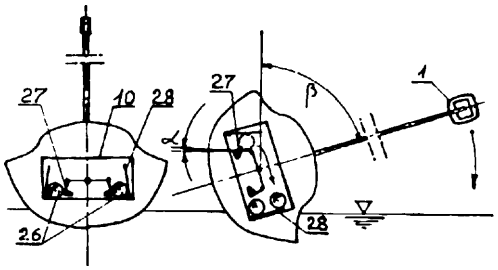

Al(21) 312680 (22) 96 02 07 6(51) B63B 43/04

(31) 95 '950557 (32)95 02 08 (33) FI

(71) KVAERNER MASA-YARDS OY, Helsinki, FI

(72) **Essén** Ray, Degerman Tom, **Rimpelä** Anna-Lea, Immonen Esko

(54) **Urządzenie równoważenia wodnego**

(57) Przedmiotem wynalazku jest urządzenie równoważenia wodnego na statku (1) z dwoma usytuowanymi obok siebie, zamkniętymi lub zamykanymi pomieszczeniami (3a, 3b), charakteryzujące się tym, że pomiędzy pomieszczeniami usytuowany jest syfon (7) tworzący połączenie przepływu płynu pomiędzy oboma pomieszczeniami (3a, 3b) tak, że masa wody w jednym pomieszczeniu (3b) ma możliwość swobodnego przepływu do drugiego pomieszczenia (3a), by szybko zrównoważyć obciążenie wodą w obu pomieszczeniach, przy czym syfon jest przynajmniej częściowo napełniany cieczą lub innym płynnym medium, na przykład pianą przeciwpożarową, aby uniemożliwić przepływ gazu pomiędzy wymienionymi pomieszczeniami (3a, 3b) poprzez ten syfon (7).

(12 zastrzeżeń)

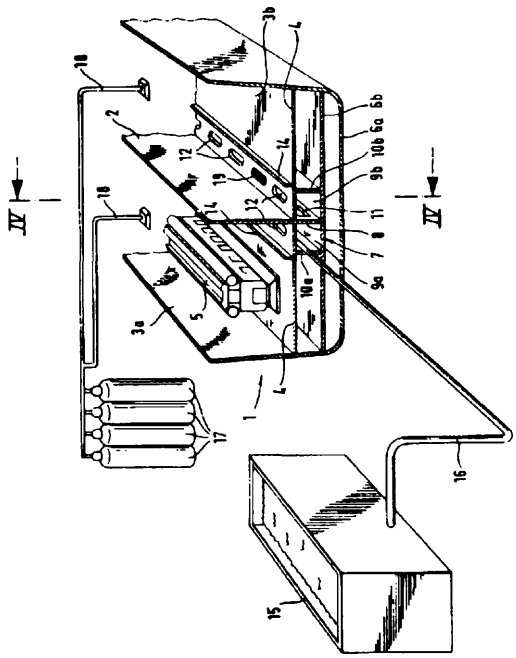

Al(21) 307365 (22) 95 02 16 6(51) B65D 1/26

(71) Państwowa Wyższa Szkoła Sztuk Plastycznych, Gdańsk

(72) **Adamczewski** Marek, **Łoziński** Norman

(54) **Jednorazowy pojemnik na ciała stałe**

(57) Przedmiotem wynalazku jest jednorazowy pojemnik na ciała stałe z tworzywa sztucznego, który charakteryzuje się tym, że ściana tylna (1) pojemnika ma kształt czworokąta foremnego i posiada na całej szerokości nacięcie (5), ściana przednia (4) ma kształt trapezoidalny, przy czym ściana tylna (1) posiada naddatek w stosunku do ściany przedniej (4), nacięcie (5) jest styczne do krótszej, dolnej krawędzi ściany przedniej (4), natomiast uchwyt (2) usytuowany jest między nacięciem (5), a krawędzią ściany tylnej (1).

(2 zastrzeżenia)

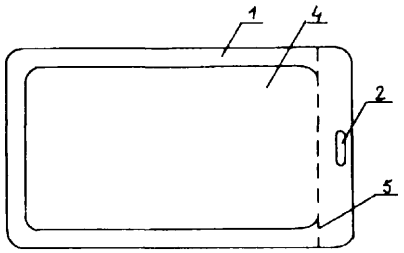

A1(21) 307276 (22)95 02 15 6(51) B65D 5/22

(75) Piotrowski Zygmunt, Warszawa

(54) **Pojemnik**

(57) Pojemnik, korzystnie z tektury lub kartonu, utworzony jest z pasa nośnego (1) symetrycznego względem osi, wzdłuż której usytuowana jest krawędź złożona (2), poza którą rozciąga się płyta trzonu (3) z otworem zamka (5), oddzielona linią zagięcia (6) od płyty dna (7), oddzielonej linią zagięcia (8) od płyty

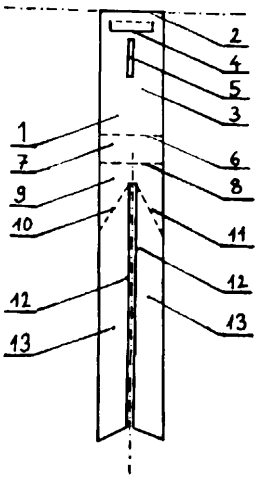

lica (9) spiętej z płytą trzonu (3) za pomocą ramion obejmy (13) trzonu (3), która jest utworzona przez odwrócenie płyty lica (9) na liniach rozgięć (10), (11) i przewleczenie końców tych ramion przez otwór zamka (5) oraz założenie blokady zamka przez złożenie płyt trzonu (3) względem krawędzi złożenia (2) pasa nośnego (1).

(3 zastrzeżenia)

Al(21) 312730 (22) 96 02 09 6(51) B65D 43/16
E05D 5/12
(31)95 19505221 (32)95 0216 (33) DE

(71) Gebr.Otto KG, Kreuztal, DE
(72) Broadley Mike, GB; Schmitt Peter, DE
(54) **Zawiasa dla pokrywy lub odchylnej ściany bocznej pojemnika**

(57) Przedmiotem wynalazku jest zawiasa (2) dla pokrywy (3) lub odchylnej ściany bocznej pojemnika z co najmniej jedną przebiegającą przez długość zawiasy (2) osiowo włożoną osią (4), która jest ułożyskowana na stałym obszarze pojemnika (1), korzystnie na ścianie bocznej i na której zamocowana jest przegubowo pokrywa lub ściana boczna, przy czym w zamkniętym stanie pokrywy (3) lub ściany bocznej obydwa czołowe końce osi (4) są zakryte przez materiał (8) stałego obszaru pojemnika (1), do którego przyłączona jest przegubowo pokrywa (3) lub ściana boczna.

(6 zastrzeżeń)

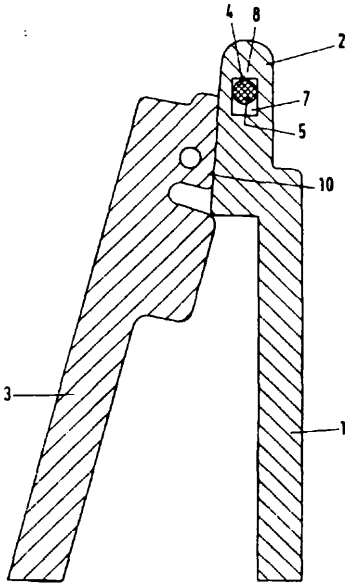

A1 (21) 314089 (22) 94 11 02 6(51) B65D 88/12
(31)93 4338158 (32)93 1102 (33) DE
94 4419394 94 05 30 DE
(86) 94 11 02 PCT/DE94/01338
(87) 95 05 11 WO95/12536 PCT Gazette nr 20/95
(71) CTS EUROCONtainer und Transportvermittlungs GmbH, Berlin, DE
(72) Heger Siegfried, Korbmacher Thomas
(54) **Kontener transportowy dużej pojemności**

(57) Kontener transportowy dużej pojemności łączy zalety ekonomiczne kontenera stosowanego na krótkie i średnie odległości z zaletami kontenera ISO, służącego do transportu dalekiego, umożliwiającego wysokie składowanie. Kontener jest wyposażony, z jednej strony, w umożliwiający mocowanie go na różnej wysokości kabłąk uchwytu haka, a z drugiej strony w wychylne ramiona (11), z obrotowo ułożyskowanymi na ich końcach rolkami wspierającymi (13). Zarówno rolki jak i kabłąk uchwytu (26) w położeniu złożonym (spoczynkowym) mieszczą się w obrysie zewnętrznym kontenera. Kontener (1) wyposażony jest w umieszczone pod dnem (2) szyny ślizgowe i otwory do wideł (30, 31).

(23 zastrzeżenia)

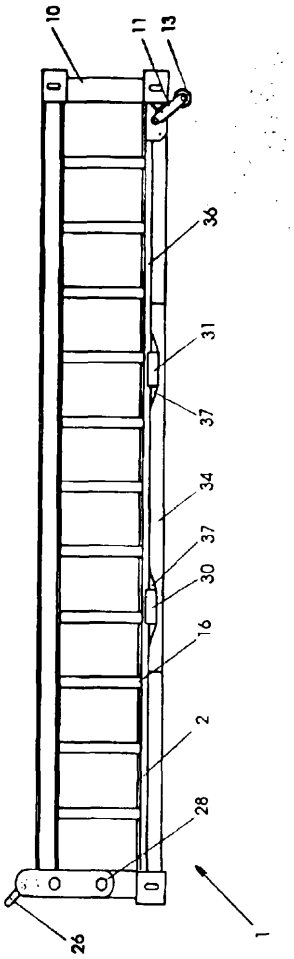

Al(21) 307363 (22) 95 02 15 6(51) B65G 15/10

(71) Główny Instytut Górnictwa, Katowice
(72) Decowski Andrzej, Lisowski Andrzej, Duch Andrzej
(54) Przenośnik taśmowy, zwłaszcza dla obsługi ubierkowo-zabierkowego systemu eksploatacji

(57) Przenośnik jest zainstalowany wzdłuż ubierkowo-zabierkowego frontu i pracuje stale w dwóch odcinkach, nadążnie wydłużanych lub skracanych wraz z ruchem zabieraki (1). Bębny zwrotne (21, 22) odcinków przenośnika, przemieszczające się wraz z sekcjami zmechanizowanej obudowy (19) tworzącej tunel transportowy, zdejmują i nakładają taśmę trasy przenośnikowej. Trasa przenośnikowa składa się z segmentów (2) spiętych przegubowymi łączami umieszczonymi pod dolną gałęzią taśmy przenośnikowej. Przegubowe łącza korzystnie są zaopatrzone od dołu w rolki (16) przesuwające się w korytkowej prowadnicy (15), tworzącej krzywoliniowy układ do podwójnego przeginania oraz przemieszczania i ewentualnie podnoszenia trasy przenośnikowej w tunelu transportowym za postępującą zabierką (1).

(3 zastrzeżenia)

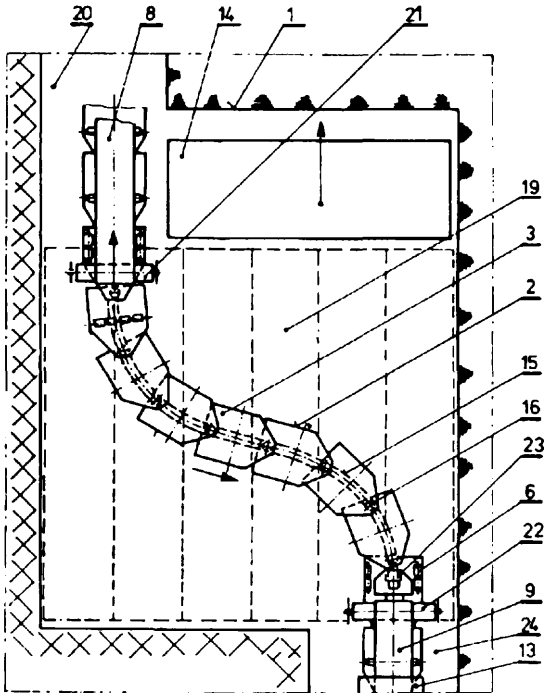

Al(21) 314083 (22) 93 10 27 6(51) B65G 17/02

(86) 93 10 27 PCT/NL93/00214
(87) 95 05 04 WO95/11848 PCT Gazette nr 19/95
(71) DUNLOP-ENERKA B.V., Drachten, NL; FMW FÖRDERANLAGEN UND MASCHINEBAU GmbH, Wilhelmshaven, DE
(72) Becker Karl
(54) **Przenośnik taśmowy tunelowy i jego zespół napędzający**

(57) Przedstawiono przenośnik taśmowy tunelowy (1) zawierający podłużną taśmę (2), która może być zwijana do postaci zamkniętego tunelu.

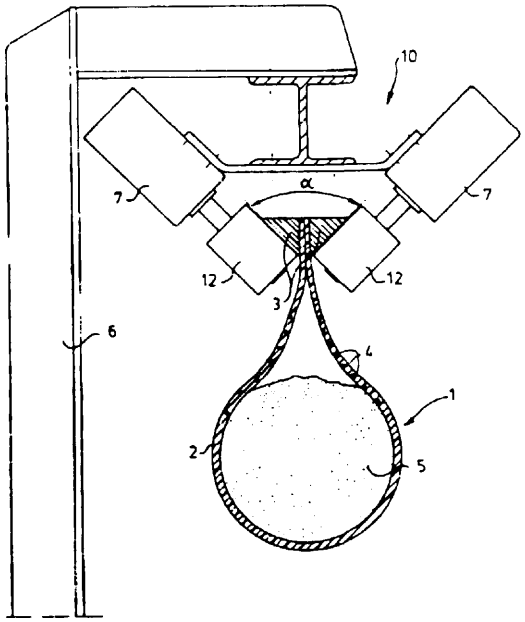

Na krawędziach jest wyposażona w pogrubione części (3), które są umieszczone w styku ze sobą przy ukształtowanym tunelu. Pogrubione części tworzą V-kształtną część, która jest poszerzona w kierunku od tunelu ukształtowanego przez taśmę (2). Ta V-kształtna część według wynalazku jest umieszczona pomiędzy dwiema napędowymi rolkami (12). Poprzez dobór kąta V-kształtnej części pomiędzy 30 do 90°, stwierdzono, że jest możliwe zapewnienie napędu przenośnika taśmowego tunelowego (1) jak V-kształtnej taśmy. Wynalazek odnosi się także do zespołu napędowego (7) do powyżej opisanego przenośnika taśmowego tunelowego (1).

(14 zastrzeżeń)

Al(21) 314170 (22) 94 10 31 6(51) B67D 5/33 B65D 1/02
(31)93 9322641 (32)93 11 03 (33) GB

(86) 94 10 31 PCT/CA94/00600
(87) 95 05 11 WO95/12544 PCT Gazette nr 20/95
(71) UNILEVER N.V., Rotterdam, NL
(72) Crossdale Garry William
(54) **Dozownik automatyczny**

(57) Dozownik do napełniania płynem pojemnika o z góry ustalonym profilu składa się z podstawy (1) dla napełnianego pojemnika; szeregu źródeł (12) różnych płynów; zaworowych środków (23) regulujących wypływ płynu ze źródeł do pojemnika; szeregu przycisków (20) na podstawie, przy czym każdy przycisk może przyjmować co najmniej dwa położenia; przełącznikowych środków (21) uruchamianych odpowiednimi przełącznikami oraz środków regulacyjnych (22) łączących środki przełącznikowe, ze środkami zaworowymi. Podczas instalowania pojedynczego pojemnika na podstawie przyciski są przemieszane w z góry ustalony sposób przez z góry ustalony profil pojemnika, a środki regulacyjne reagując na przemieszczenie przycisków uruchamiają przepływ właściwego płynu do pojemnika.

(14 zastrzeżeń)

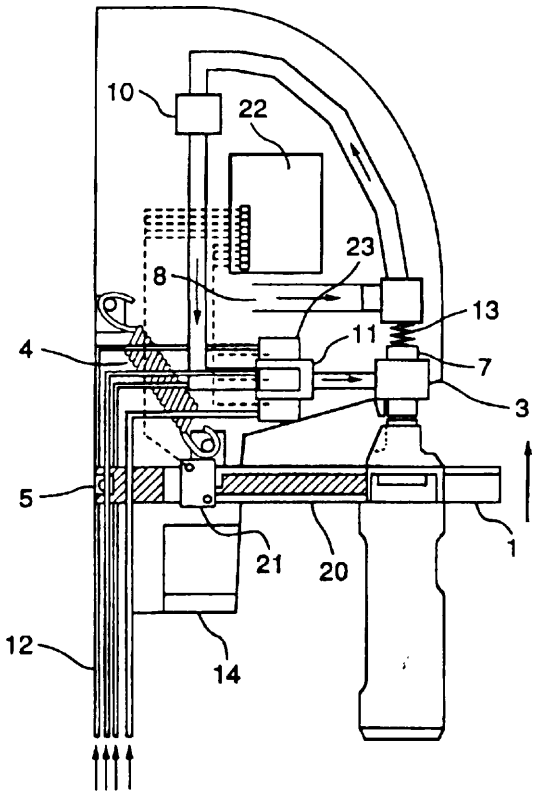

DZIAŁ C

CHEMIA I METALURGU

A1(21) 307368 (22)95 02 16 6(51) C01B 13/14

(71) Politechnika Szczecińska, Szczecin
(72) Walczak Jadwiga, Tabero Piotr
(54) Nowa oksysól w trójskładnikowym układzie tlenków metali oraz sposób wytwarzania nowej oksysoli w trójskładnikowym układzie tlenków metali

(57) Przedmiotem wynalazku jest nowa oksysól w trójskładnikowym układzie tlenków metali, przy czym, trójskładnikowy układ tlenków oznacza tlenek glinu-tlenek wanadu (V)-tlenek molibdenu (VI), a także sposoby jej wytwarzania.

W/w nowa oksysói znajduje zastosowanie jako katalizator.

(3 zastrzeżenia)

Al(21) 307215 (22) 95 02 11 6(51) 01F 5/38

(71) Zakłady Chemiczne ZŁOTNIKI, Wrocław
(72) Świtluk Wiktor, Kudyba Helena, Rzeźnik Leszek, Englander Jerzy, Skrzyński Tadeusz, Jędrzejewski Jarosław, Chrzanowski Adam
(54) Sposób wytwarzania azotanu magnezowego

(57) Przedmiotem wynalazku jest sposób wytwarzania azotanu magnezowego, w którym działając kwasem azotowym na rozdrobniony minerał zawierający magnez dozuje się jednocześnie związek typu R_1 - /CO/ - R_2 w ilości powyżej 0,01% w stosunku wagowym do ilości wytworzonego azotanu, korzystnie w ilości od 0,05% do 2%. R_1 i R_2 mogą być różne lub takie same. R_1 i R_2 oznaczają grupę aminową (-NH2), grupę (-ONH_4) lub grupę karbaminową (-NH-CO-NH_2).

(2 zastrzeżenia)

Al(21) 307367 (22) 95 02 16 6(51) C01F 17/00

(71) Politechnika Szczecińska, Szczecin
(72) Walczak Jadwiga, Rychłowska-Himmel Izabella, Kurzawa Maria, Górnicki Józef, Dębiński Henryk
(54) Sposób otrzymywania koncentratu pierwiastków ziem rzadkich z fosfogipsu

(57) Sposób polega na tym, że fosfogips rozpuszcza się w roztworze kwasu azotowego, aż do otrzymania nasyconego roztworu siarczanu wapnia w temperaturze rozpuszczania, dodaje się α-hydroksykwas, który powoduje tworzenie się kompleksów pierwiastków ziem rzadkich, po czym, po obniżeniu temperatury do 20 - 25°C, wywołuje się krystalizację siarczanu wapnia w roztworze.

Powstałe kryształy siarczanu wapnia oddziela się od roztworu, najlepiej przez filtrację.

Pozostały roztwór kwasu azotowego, zawierający kompleksy pierwiastków ziem rzadkich, zatęża się przez wielokrotne zawracanie go do roztwarzania nowych partii fosfogipsu i otrzymuje z zatężonego roztworu koncentrat pierwiastków ziem rzadkich znanymi metodami.

(6 zastrzeżeń)

A1(21) 307366 (22)95 02 16 6(51) C02F 1/48

(75) Srokosz Zygmunt, Tychy-Wyry; Mazur Lech, Mikołów; Parysiewicz Witold, Mikołów; Smardzewski Jan, Oświęcim; Anioł Piotr, Tychy; Dudek Ludwik, Tychy
(54) Sposób przygotowania wody do nawilżania pyłów

(57) Sposób przygotowania wody do nawilżania pyłów, zwłaszcza węglowych w przemyśle wydobywczym, polega na tym, że strumień wody poddaje się działaniu stałego pola magnetycznego, usuwa się z niej zawiesinę stałą składającą się z osadów powstałych w wyniku działania tego pola i mułów mineralnych i do tak zdemineralizowanej wody dodaje się, jako środek nawilżający, sól sodową sulfobursztynianu dwu-2-etyloheksylowego.

(3 zastrzeżenia)

Al(21) 314172 (22) 94 10 11 6(51) C02F 1/52

(31) 93 9321732 (32) 93 10 21 (33) GB
(86) 94 10 11 PCT/GB94/02216
(87) 95 04 27 WO95/11199 PCT Gazette nr 18/95
(71) LAPORTE INDUSTRIES LIMITED, Londyn, GB
(72) Clarke Neil, Newton John Harris
(54) Sposób **utylizacji kwaśnych wodnych roztworów oraz otrzymane produkty**

(57) Sposób utylizacji kwaśnych wodnych roztworów zawierających związki glinu i/lub żelaza, w którym otrzymuje się stosowane do uzdatniania wody związki, charakteryzuje się tym, że dodaje się do roztworu zasadę, która wytrąca rozpuszczone związki glinu i żelaza.

Osad oddziela się od roztworu w postaci placka filtracyjnego lub zdekantowanego osadu, który rozpuszcza się w kwasie siarkowym otrzymując roztwór siarczanu glinu i/lub żelaza. Roztwór odfiltrowuje się od nierozpuszczonych materiałów. Jako kwaśne roztwory stosuje się ługi potrawienne z zakładów przemysłowych lub wody pokopalniane.

Jeżeli stosuje się roztwór potrawienny minerałów glinokrzemianowych, to otrzymany produkt zawiera dodatkowo rozpuszczony krzem, a ponadto otrzymuje się znaczne ilości krzemionki o własnościach wybielających.

Produkowany roztwór może być mieszany z niskomolekularnym kationowym polimerem, który zwiększa jego własności flokulacyjne.

(14 zastrzeżeń)

Al(21) 312861 (22) 96 02 19 6(51) C02F 3/12 C02F 3/30

(31) 95 29502578 (32) 95 02 17 (33) DE
(71) PASSAVANT - WERKE AG, Aarbergen, DE
(72) Kirschhoch Sonja, Schonborn Hubert, Sohngen Herrmann

(54) Urządzenie do wielostopniowego biologicznego oczyszczania ścieków

(57) Wynalazek dotyczy kombinowanego urządzenia do wielostopniowego biologicznego oczyszczania ścieków zawierających zanieczyszczenia organiczne, które ma postać okrągłego zbiornika podzielonego pierścieniowymi ścianami działowymi (4, 13) na trzy współśrodkowe kołowe (pierścieniowe) komory (5, 7, 12).

Wyposażona w urządzenie (9) do wywoływania cyrkulacyjnego ruchu cieczy wewnętrzna komora kołowa (5) służy do anaerobowej ekstrakcji biologicznej fosforanów.

Kolejna, środkowa komora pierścieniowa (7), przez którą przepływają oczyszczane ścieki, jest również wyposażona w urządzenie (11) do wywoływania cyrkulacyjnego ruchu cieczy, przy czym w komorze tej zachodzi nadtlenowa denitryfikacja związków azotu.

Ostatnia na drodze przepływu ścieków, zewnętrzna komora pierścieniowa (12), jest wyposażona w urządzenia napowietrzające i służy do tlenowej nitryfikacji.

W ścianach działowych (4, 13) znajdują się otwory przepływowe konieczne dla zapewnienia kaskadowego przepływu między komorami.

(4 zastrzeżenia)

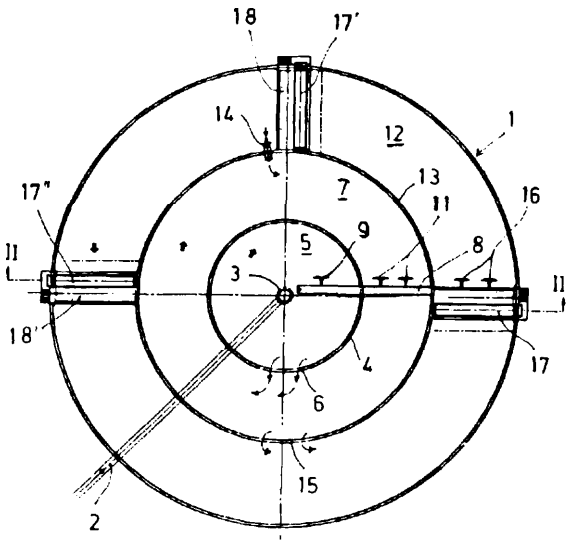

A (21) 314138 (22) 94 10 28 6(51) C03B 37/04
C03B 37/075
(31)93 147762 (32)93 11 05 (33) US
94 275179 94 0714 US
(86) 94 10 28 PCT/US94/12337
(87) 95 05 11 WO95/12551 PCT Gazette nr 20/95
(71) OWENS CORNING, Toledo, US
(72) Lin David C.K., Gavin Patrick M., Houpt Ronald A.

(54) **Urządzenie do wytwarzania dwuskładnikowych włókien szklanych**

(57) Urządzenie do wytwarzania dwuskładnikowych włókien termoplastycznych, takich jak włókna szklane, zawiera przędzarkę (60) posiadającą otworowaną ścianę (64) obwodową do odwirowywania włókien (68) z termoplastycznego materiału, przy czym przędzarka ta ma pionowo ustawione komory z pierwszym i drugim materiałem termoplastycznym oraz szereg podłużnych otworów w ścianie obwodowej w połączeniu z każdą z dwóch sąsiednich komór, aby umożliwić odwirowywanie zarówno pierwszego jak i drugiego termoplastycznego materiału z pojedynczego otworu.

(16 zastrzeżeń)

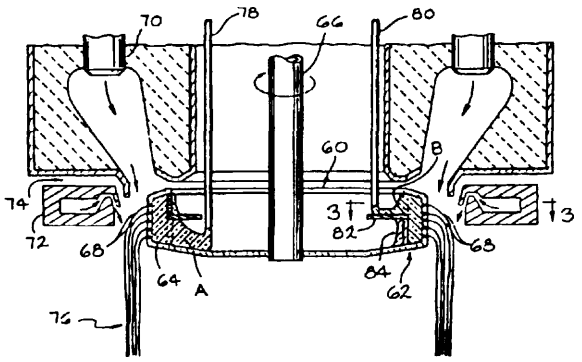

Al(21) 314152 (22) 94 10 28 6(51) C03B 37/04
D02G 1/18
D04H 3/08
(31)93 148746 (32)93 11 05 (33) US
(86) 94 10 28 PCT/US94/12403
(87) 95 05 11 W095/12553 PCT Gazette nr 20/95
(71) OWENS CORNING, Toledo, US
(72) Berdan Clarke II, Houpt Ronald A., Potter Russel M., Aschenbeck David P.

(54) **Wyrób izolacyjny z włókien szklanych**

(57) Wyrób izolacyjny z włókien szklanych zawiera nieregularnie ukształtowane włókna szklane z dwóch różnych szkieł posiadających różne współczynniki rozszerzalności cieplnej, przy czym nieregularnie ukształtowane dwuskładnikowe włókna szklane wykazują zasadniczo naturę równomiernego wypełniania objętości i zapewniają lepszą zdolność do odzyskiwania pierwotnego kształtu i lepszą przewodność cieplną nawet przy braku spoiwa.

(20 zastrzeżeń)

A1(21) 307371 (22)95 0216 6(51) C03C 11/00
(71) Akademia Górniczo-Hutnicza im. Stanisława Staszica, Kraków
(72) Stoch Leszek, Procyk Bernadeta, Kucharski Jan, Grochola Krzysztof

(54) **Sposób wytwarzania termoizolacyjnego szkła piankowego**

(57) Sposób polega na tym, że do przygotowanego zestawu wprowadza się środki wiążące w ilości 2 - 10% masowych, po czym formuje się go ciśnieniowo, następnie na powierzchnię uformowanych kształtek nanosi się warstwę substancji ognioodpornych, po czym poddaje się je procesowi spieniania.

(1 zastrzeżenie)

Al(21) 314151 (22) 94 10 28 6(51) C03C 13/00
(31) 93 147759 (32) 93 11 05 (33) US
(86) 94 10 28 PCT/US94/12343
(87) 95 05 11 WO95/12554 PCT Gazette nr 20/95
(71) OWENS CORNING, Toledo, US
(72) Potter Russel M.

(54) **Kompozycje szkła do wytwarzania dwuskładnikowych włókien szklanych**

(57) W jednym z rozwiązań kompozycje do wytwarzania nieregularnie ukształtowanych dwuskładnikowych włókien

szklanych zawierają pierwszy zestaw szkła i drugi zestaw szkła, przy czym ten pierwszy i drugi zestaw szkła mają nieidentyczne współczynniki rozszerzalności cieplnej, a różnica pomiędzy współczynnikami rozszerzalności cieplnej jest większa niż około 2,0 ppm/°C.

(43 zastrzeżenia)

A1 (21) 307361 (22) 95 02 15 6(51) C04B 35/66
C04B 35/14

(71) Instytut Materiałów Ogniotrwałych, Gliwice
(72) **Wołek-Drożdż** Wanda, Wojsa Józef, Grądalska Janina, Senik Stanisława, Mierzwicki Kazimierz, Orlicki Rajmund

(54) **Ogniotrwała masa odlewnicza dla stopów trudnotopliwych**

(57) Ogniotrwała masa odlewnicza dla stopów trudnotopliwych sporządzona na bazie piasku kwarcowego zawiera składniki w następujących ilościach: 80 - 88% wagowych piasku kwarcowego o zawartości min. 98% wag. SiO_2 w granulacji 0 - 0,5 mm, w tym frakcji 0,2 - 0,5 mm 30 - 35% wag. i frakcji poniżej 0,06 mm 30 - 35% wag., 6-14% wagowych klinkieru magnezjowego syntetycznego o zawartości min. 97% wag. MgO w granulacji 0-0,1 mm, w tym min. 80% wag. frakcji poniżej 0,06 mm, min. 30% wag. frakcji poniżej 5 μm, min. 15% wag. frakcji poniżej 2 μm, 4 - 6% wagowych $NH_4H_2PO_4$ o granulacji 0 - 0,1 mm, 0,7 - 1,5% wag. $Na_5P_3O_{10}$, 0 - 1,5% wagowych H_3BO_3. Składniki te zarabia się zolem kwasu krzemowego w ilości 14 - 15,5% wag. lub wodą destylowaną lub mieszaniną zolu i wody destylowanej.

(1 zastrzeżenie)

A1(21) 307360 (22) 95 02 15 6(51) C04B 35/68
C04B 35/14

(71) Przedsiębiorstwo Materiałów Ogniotrwałych S.A., Kraków
(72) Żelazny Tadeusz, Zaperty Grażyna, Kostur Elżbieta, Bortel Edgar, **Dziembaj** Roman, Kochanowski Andrzej, Skupnik Czesław

(54) **Sposób wytwarzania ogniotrwałych wyrobów izolacyjnych**

(57) Przedmiotem wynalazku jest sposób wytwarzania ogniotrwałych wyrobów izolacyjnych przeznaczonych do stosowania w hutnictwie.

Sposób, w którym ogniotrwałe wyroby izolacyjne wytwarza się z gęstwy zawierającej wypełniacz krzemionkowy, makulaturę gazetową, mąkę kukurydzianą, wełnę mineralną, lepiszcze w postaci żywicy oraz wodę lub z gęstwy zawierającej wypełniacz krzemionkowy, makulaturę gazetową, wełnę mineralną, lepiszcze w postaci żywicy oraz wodę polega na tym, że na 100% wagowych wypełniacza krzemionkowego stosuje się w przeliczeniu na substancję suchą do 5% wagowych modyfikowanej żywicy mocznikowo - formaldehydowej zawierającej grupy sulfonowe.

(2 zastrzeżenia)

A1(21) 307153 (22) 95 02 06 6(51) C05G 1/10
C05G 1/00
C05D 5/00

(71) Przedsiębiorstwo Produkcyino-Handlowo-Usługowe INMARC Sp.z co., Szczecin
(72) Andruszkiewicz Grzegorz, Senczyszyn Stanisław, Matkowski Zbigniew, Jarmołowicz Wiktor, Drobotowski Jerzy, Kucharska Małgorzata, Stobiński Andrzej

(54) **Sposób wytwarzania wieloskładnikowych nawozów typu NPK Mg**

(57) Przedmiotem wynalazku jest sposób wytwarzania wieloskładnikowych nawozów typu NPK Mg z surowca fosforonośnego w postaci niemielonego fosforytu tunezyjskiego Gafsa, siarczanu amonowego, korzystnie w postaci surowca odpadowego z produkcji koksu, chlorku potasowego oraz dolomitu i/lub magnezytu z ewentualnym dodatkiem mikroelementów w postaci boru, miedzi, molibdenu, żelaza, cynku, kobaltu, manganu, wolframu i innych, stosując proporcję podstawowych składników: N_2 od 3 do 5% masowych, P_2O_5 od 6 do 14% masowych, K_2O od 12 do 24% masowych oraz MgO od 0,1 do 4,5% masowych, przy czym otrzymaną kompozycję nawozową NPK Mg ewentualnie granuluje się lub brykietuje.

Do komponowania nawozu stosuje się składniki w 100% przechodzące przez sito 100 mesh.

(4 zastrzeżenia)

A1(21) 307142 (22) 95 02 07 6(51) C07C 43/225

(71) Instytut Farmaceutyczny, Warszawa
(72) **Krajewski** Krzysztof, Chilmończyk Zdzisław, **Szelejewski** Wiesław

(54) **Sposób otrzymywania halogenków fenoksyalkilowych**

(57) Sposób otrzymywania halogenków fenoksyalkilowych o wzorze 1, w którym R oznacza atom wodoru, grupę 2-OCH_3, 2-F, 4-F, X oznacza atom chloru, bromu lub jodu, a Q oznacza grupę etylenową -CH_2CH_2-, grupę propylenową -$CH_2CH_2CH_2$- lub grupę 1-metyloetylenową-CH(CH3)CH2, polega na tym, że fenol o wzorze 2, w którym R ma wyżej podane znaczenie, poddaje się reakcji z dihalogenoalkanem X_1-Q-X_2, w którym X_1 i X2 są takie same lub różne i oznaczają atom chloru, bromu lub jodu, a Q ma wyżej podane znaczenie, stosując jako rozpuszczalnik mieszaniny reakcyjnej, będący jednocześnie jednym z reagentów, dihalogenoalkan X1-Q-X2 w obecności stałego węglanu potasu lub sodu, korzystnie węglanu potasu oraz eteru koronowego jako katalizatora. Halogenki fenoksyalkilowe znajdują zastosowanie jako półprodukty do syntezy leków, w tym między innymi karvedilolu i cisapridu.

(3 zastrzeżenia)

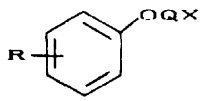

Wzór 1

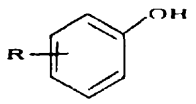

Wzór 2

A1 (21) 307205 (22) 95 02 09 6(51) C07C 50/04

(71) Uniwersytet Łódzki, Łódź
(72) **Prawicki** Krzysztof, Steglińska Violetta, Dziegieć Józef

(54) Sposób **wytwarzania 2,3,5-trimetylo-p-benzochinonu**

(57) Sposób polega na utlenianiu 2,3,5-trimetylofenolu lub 2,3,6-trimetylofenolu, rozpuszczonych w rozpuszczalniku orga-

nicznym korzystnie CCU, za pomocą nadchloranu cerowego w wodnym roztworze kwasu nadchlorowego. Nadchloran cerowy stosuje się w ilości korzystnie większej od wynikającej ze stechiometrii reakcji.

(2 zastrzeżenia)

A1 (21) 314134 (22) 94 11 03 6(51) C07C 233/47
C07F 9/30

(31) 93 147811 (32) 93 11 04 (33) US

(86) 94 11 03 PCT/US94/12214

(87) 95 05 11 WO95/12603 PCT Gazette nr 20/95

(71) SYNTEX (U.S.A.) INC., Palo Alto, US

(72) Castelhano Arlindo L., US; Yuan Zhengyu, US; Horne Stephen, CA; Liak Teng J., CA

(54) **Inhibitory metaloproteazy substancji międzykomórkowej**

(57) Przedmiotem wynalazku są związki chemiczne o wzorze ogólnym (I), w którym R^1 jest grupą merkaptylową, tioacetylową, karboksylową, hydroksykarbamoilową, alkoksykarbonylową, aryloksykarbonylową, aralkoksykarbonylową, benzyloksykarbamoilową lub też grupą o worze (II) (w której R^6 jest dowolnie podstawioną grupą arylową, gdzie grupa arylowa oznacza grupę chinolilową-2, naftylową-1, naftylową-2, pirydylową lub benzylową), R^2 jest grupą alkilową, aryloalkilową lub cykloalkiloalkilową, R jest grupą cykloalkilową, alkilową (dowolnie podstawioną grupami: cykloalkilową, hydroksylową, merkaptylową, tioalkilową, aralkoksylową, karboksylową, aminową, alkiloaminową, guanidynową, karbamoilową, pirydylową lub indolilową) lub aryloalkilową (dowolnie podstawioną grupami: hydroksylową, karboksylową, alkilową lub alkoksylową), R^4 jest grupą nitrową, aminową, cyjanową, hydroksylową, alkoksylową, karboksylową, alkoksykarbonylową, alkilosulfonylową, haloalkilową, alkoksykarbonyloalkilową, tatrazolilową, karbamylową (dowolnie podstawioną grupami alkilowymi lub dwualkiloaminoalkilowymi) lub aminosulfonylową (dowolnie podstawioną grupami alkilowymi), a R^5 jest atomem wodoru, halogenu lub grupą hydroksylową, jako pojedyncze stereoizomery, mieszaniny stereoizomerów, a także ich farmakologicznie dopuszczalne sole.

Związki te znajdują zastosowanie jako inhibitory metaloproteazy substancji międzykomórkowej u ssaków.

(16 zastrzeżeń)

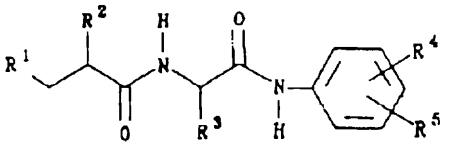

(I)

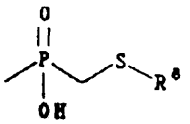

(II)

A1(21) 312528 (22)96 0129 6(51) C07C 335/42
C07C 311/54
C07C 303/36
A61K 31/17

(31) 95 19505397 (32) 95 02 17 (33) DE

(71) Hoechst Aktiengesellschaft, Frankfurt nad Menem, DE

(72) Englert Heinrich, Gerlach Uwe, Mania Dieter, Gögelein Hein, Kaiser Joachim

(54) **Nowe podstawione pochodne benzenosulfonylomocznika i benzenosulfonylotiomocznika, sposób ich wytwarzania, ich zastosowanie do wytwarzania środków leczniczych lub diagnostycznych i środek farmaceutyczny**

(57) Nowe podstawione pochodne benzenosulfonylomocznika i benzenosulfonylotiomocznika o ogólnym wzorze 1, w którym R(1) oznacza atom wodoru, metyl lub trifluorometyl, R(2) oznacza C_4-C_{10}-alkoksyl, w którym 1 • 6 atomów węgla zastąpiono heteroatomami O, S lub NH, E oznacza atom tlenu lub siarki, Y oznacza grupę -$[CR(3)_2]_{1-4}$, w której R(3) oznacza atom wodoru lub C_1-C_2-alkil, X oznacza atom wodoru, atom chlorowca lub C_1-C_6-alkil, a Z oznacza grupę nitrową, atom chlorowca, C_1-C_4-alikil lub C_1-C_4-alkoksyl, a także ich farmaceutycznie dopuszczalne sole mają działanie farmakologiczne, zwłaszcza nasercowe.

(18 zastrzeżeń)

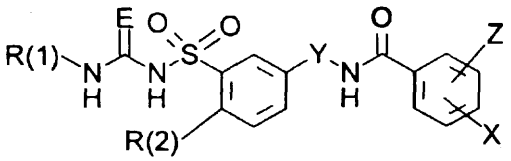

A1(21) 312530 (22)96 01 29 6(51) C07C 335/42
C07C 311/54
C07C 303/36
A61K 31/17

(31) 95 19505398 (32) 95 02 17 (33) DE
95 19522920 95 06 23 DE

(71) Hoechst Aktiengesellschaft, Frankfurt nad Menem, DE

(72) Englert Heinrich, Gerlach Uwe, Mania Dieter, Gögelein Heinz, Kaiser Joachim

(54) Nowe **podstawione pochodne benzenosulfonylomocznika i benzenosulfonylotiomocznika,** sposób **ich wytwarzania, ich zastosowanie do wytwarzania** środków farmaceutycznych **i** środek farmaceutyczny

(57) Nowe podstawione pochodne benzenosulfonylomocznika i benzenosulfonylotiomocznika o ogólnym wzorze 1, w którym R(1) oznacza atom wodoru, C_1-C_7-alkil lub C_3-C_7-cykloalkil, R(2) oznacza atom wodoru, atom fluoru, atom chloru, C_1-C_6-alkil, C_1-C_6-alkoksyl, grupę C_1-C_6-alkilotio, C_3-C_6-cykloalkil lub łańcuch C_1-C_8, w którym jeden lub większą liczbę atomów węgla można zastąpić heteroatomami, takimi jak atom tlenu, azotu lub siarki, R(3) oznacza atom wodoru, C_1-C_{12}-alkil, C_3-C_{10}-cykloalkil, C_1-C_6-fluoroalkil, C_3-C_6-fluorocykloalkil lub łańcuch C1-C10, w którym jeden lub większą liczbę atomów węgla można zastąpić heteroatomami, takimi jak atom tlenu, azotu lub siarki, R(4) oznacza atom wodoru, C_1-C_{12}-alkil, C_3-C_{10}-cykloalkil, C_1-C_6-fluoroalkil, C_3-C_6-fluorocykloalkil lub łańcuch C1-C10, w którym jeden lub większą liczbę atomów węgla można zastąpić heteroatomami, takimi jak atom tlenu, azotu lub siarki, względnie R(3) i R(4) tworzą razem pierścień (CH2)2-e-, w którym jedna lub większa liczba grup CH2 może być zastąpiona heteroatomami, przy czym R(3) i R(4) mogą być jednakowe lub różne, E oznacza atom tlenu lub siarki, X oznacza atom tlenu lub siarki, a Y oznacza grupę o wzorze $[CR(5)R(5')]_m$, w którym R(5) i R(5') niezależnie oznaczają atom wodoru lub C_1-C_2-alkil, przy czym człony [CR(5)R(5')] są jednakowe lub różne, a m oznacza 1, 2, 3 lub 4, a także ich farmaceutycznie dopuszczalne sole mają działanie farmakologiczne, zwłaszcza nasercowe.

(20 zastrzeżeń)

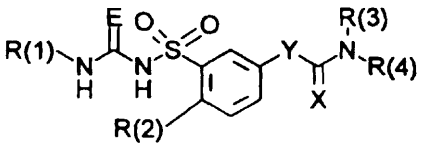

A1(21) 312531 (22)96 01 29 6(51) C07C 335/42
C07C 311/57
C07C 303/36
A61K 31/17

(31) 95 19504379 (32) 95 02 10 (33) DE

(71) Hoechst Aktiengesellschaft, Frankfurt nad Menem, DE

(72) Englert Heinrich, Gerlach Uwe, Crause Peter, Mania Dieter, Gögelein Heinz, Kaiser Joachim

(54) Nowe podstawione pochodne **benzenosulfonylomocznika** i benzenosulfonylotiomocznika, sposób ich wytwarzania, ich zastosowanie do wytwarzania środków farmaceutycznych i środek farmaceutyczny

(57) Nowe podstawione pochodne benzenosulfonylomocznika i benzenosulfonylotiomocznika o ogólnym wzorze 1, w którym R(1) oznacza atom wodoru, **C_1-C_6-alkil** lub **C_3-C_6-cykloalkil**, R(2) oznacza **C_1-C_6-alkil**, **C_1-C_6-alkoksyl**, grupę **C_1-C_6-alkilotio**, **C_3-C_6-cykloalkil** lub łańcuch **C_1-C_8**, w którym 1 - 3 atomy węgla mogą być zastąpione **heteroatomami O**, NH lub S, R(3) i R(4) są jednakowe lub różne i niezależnie oznaczają atom wodoru lub Ci-Ce-alkil, względnie tworzą razem łańcuch **$(CH_2)_2$**-5, E oznacza atom tlenu lub siarki, X oznacza atom tlenu lub siarki, Y oznacza grupę węglowodorową o wzorze **$[CR(5)_2]_m$**, w którym R(5) oznacza atom wodoru lub **C_1-C_2-alkil**, a m oznacza 1 lub 2, a Ar oznacza fenyl, tienyl, **fu ryl**, pirolil, tiazolil, naftyl lub pirydyl, niepodstawione lub podstawione 1-3 podstawnikami wybranymi z grupy obejmującej **C_1-C_2-alkil**, **C_1-C_2-alkoksyl**, atom chloru, atom bromu i atom fluoru, a także ich **farmaceutycznie** dopuszczalne sole mają działanie farmakologiczne, zwłaszcza nasercowe.

(19 zastrzeżeń)

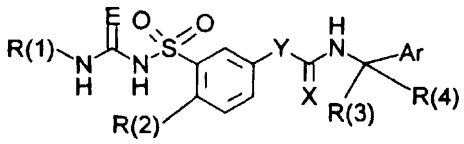

A1(21) 314136 (22)94 10 26 6(51) C07D 209/42
A61K 31/44

(31) 93 **144138** (32) 93 10 27 (33) US

(86) 94 10 26 PCT/US94/12300

(87) 95 05 04 **WO95/11885** PCT Gazette nr 19/95

(71) Neurogen Corporation, Branford, US

(72) AJbaugh Pamela, Hutchison Alan

(54) Pewne skondensowane **pirolokarboksyanilidy,** nowa klasa ligandów receptora mózgowego GABA

(57) Przedmiotem wynalazku są w szczególności związki o wzorze (I) i ich **farmaceutycznie** dopuszczalne, nietoksyczne sole, przy czym grupa (a) oznacza wzór (b), (c), (d) lub (e), W oznacza podstawione lub niepodstawione grupy: fenylową, 2- **lub 3-tienylową,** 2-, 3- lub **4-pirydylową** albo **6-chinolilową,** X oznacza atom wodoru, grupę hydroksylową lub niższo-alkilową, T oznacza atom wodoru, atom chlorowca albo grupę hydroksylową, aminową lub **niższo-alkoksylową.**

Związki te są wysoce selektywnymi agonistami, antagonistami lub odwrotnymi agonistami receptorów GABAa w mózgu lub prolekami agonistów, antagonistów albo odwrotnych agonistiów receptorów GABAa w mózgu.

Związki te są przydatne w diagnostyce i leczeniu niepokoju oraz zaburzeń snu i stanów drgawkowych, przedawkowania leków typu benzodiazepiny oraz w celu zwiększania pamięci.

(76 zastrzeżeń)

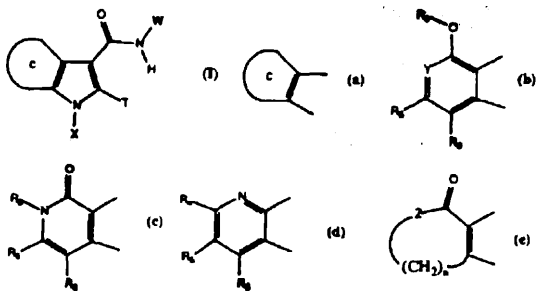

A1(21) 314128 (22)941103 6(51) C07D 211/90
A61K 31/44

(31)93 9303657 (32)93 1105 (33) SE

(86) 94 11 03 PCT/SE94/01031

(87) 95 05 11 **WO95/12578** PCT Gazette nr 20/95

(71) Astra Aktiebolag, Södertälje, SE

(72) Andersson **Kjell** Hjalmar, **Nordlander** Margareta, Westerlund Rolf Christer

(54) Dihydropirydyny o krótkim działaniu

(57) Ujawniono związki o wzorze ogólnym **I**, w których **R_1** i **R_2** oznaczają niezależnie od siebie atom wodoru, chloru lub bromu albo grupę nitrową, cyjanową, **trifluorometylową**, a R3 i R4 oznaczają niezależnie od siebie prostą lub rozgałęzioną niższą grupę alkilową o 1-5 atomach węgla we wszystkich **izomerycznych** odmianach optycznych, przy czym gdy R3 oznacza grupę metylową, a R4 oznacza grupę **tert-butylową**, wówczas R1/R2 nie oznaczają zestawu atom wodoru/atom wodoru, atom wodoru/grupa **2'-trifluorometylowa**, 2'-chloro/3'- chloro, a gdy R3 oznacza grupę metylową, a R1/R2 oznacza zestaw atom wodoru/grupa 3'-nitrowa, wówczas **R_4** nie oznacza grupy metylowej, etylowej, propylowej, izopropylowej, **tert-butylowej**, sposoby ich wytwarzania, kompozycje farmaceutyczne zawierające te związki oraz ich zastosowanie do obniżania ciśnienia krwi.

(11 zastrzeżeń)

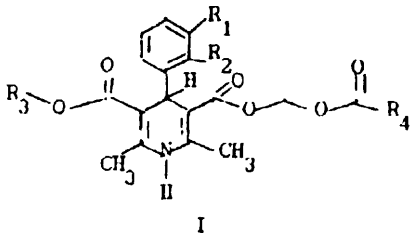

I

A1(21) 307155 (22)95 02 08 6(51) C07D 239/62

(71) Instytut Ciężkiej Syntezy Organicznej . **BLACHOWNIA, Kędzierzyn-Koźle**

(72) **Tic** Wilhelm, Nowak Dominik, Hehn Zygmunt, Janur Jerzy

(54) **Sposób wytwarzania kwasów barbiturowych**

(57) Przedmiotem wynalazku jest sposób wytwarzania kwasów barbiturowych, zwłaszcza podstawionych w pozycji 5 rodnikiem alkilowym lub w pozycji 1 i 5 rodnikami alkilowymi lub arylowymi, stosowanych w produkcji farmaceutyków i innych.

Istota sposobu wytwarzania kwasów barbiturowych w procesie kondensacji pochodnej kwasu malonowego z pochodną mocznika w środowisku butanolanu sodu, w temperaturze 108 - 116°C, polega na tym, że utworzoną w tym procesie sól sodową kwasu barbiturowego ekstrahuje się ze środowiska reakcji wodą, stosując w I stopniu ekstrakcji 1,5 - 2,5-krotny, w II stopniu 0,8 - 1,2-krotny i w III stopniu 0,5 - 1,0-krotny nadmiar wody w stosunku do użytego alkoholanu butylowego.

(1 zastrzeżenie)

A1 (21) 312706 (22)96 02 08 6(51) C07D 243/00 A61K 31/55

(31) 95 9500385 (32)95 02 09 (33) HU
95 9503353 95 11 24 HU

(71) EGIS GYÓGYSZERGYÁR RT., Budapeszt, HU

(72) Vágó Pál, Reiter József, Gyertyán István, Gacsályi István, Bilkei-Gorzó András, Egyed András, Andrási Ferenc, Bakonyi Anna, Berzsenyi Pál, Botka Péter, Hámori Tamàs, Salamon Haskáné Cecilia, Horváth Edit, Horváth Katalin, Körösi Jenö, Máté Györgyné, Moravcsik Imre, Szentkuti Eszter, Zólyomi Gábor, Blaskó Gábor, Daróczi Kazóné Klára, Simig Gyula, Tihanyi Károly, Bajnógel Judit

(54) **Pochodne l-[2-(podstawionej-winylo)]-5H-2,3-benzodiazepiny**

(57) Przedmiotem wynalazku są nowe pochodne 1-[2-(podstawionej-winylo)] -5H-2,3-benzodiazepiny o wzorze ogólnym 1, ich farmaceutycznie dopuszczalne sole addycyjne z kwasami, sposób ich wytwarzania, kompozycje farmaceutyczne zawierające takie związki, zastosowanie pochodnych diazepiny do leczenia chorób i do wytwarzania kompozycji farmaceutycznych przydatnych w leczeniu chorób, zwłaszcza zaburzeń ośrodkowego układu nerwowego. We wzorze 1, A i B wzięte razem tworzą grupę o wzorze =C=N- lub =CHNH, R^1 oznacza grupę feny lową ewentualnie zawierającą 2 lub 3 grupy hydroksylowe albo 1-3 takie same lub różne podstawniki wybrane z grupy obejmującej atom chlorowca, grupę trifluorometylową, nitrową, cyjanową, aminową, C_{1-3} alkiloaminową, di-(C_{1-3} alkilo)aminową, C1-4 alkanoiloaminową, C1-4 alkilową, C1-4 alkoksylową, karboksylową, (C_{1-4} alkoksy) karbony lową (C_{1-4} alkoksy) karbonyloksylową i metylenodioksy, grupę naftylową ewentualnie zawierającą podstawnik wybrany z grupy obejmującej grupę hydroksylową, C_{1-4} alkoksylową i C_{1-4} acyloksylową albo grupę furylową, tienylową lub indolilową, R^2 oznacza atom wodoru lub grupę C1-4 alkilową, każdy z R^3 i R^4 oznacza niezależnie grupę C_{1-4} alkoksylową przyłączoną w pozycjach 7 i 8 pierścienia benzodiazepiny albo R i R^4 tworzą razem grupę 7,8- lub 8,9-metylenodioksy.

(19 zastrzeżeń)

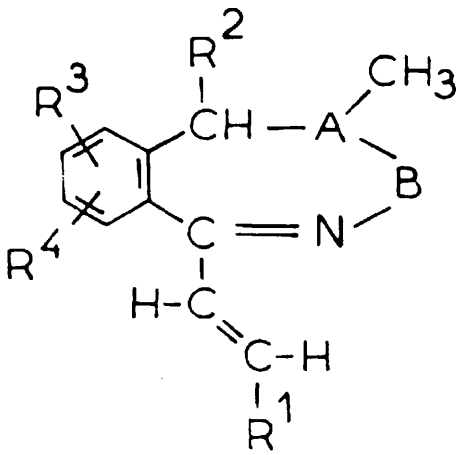

A1(21) 312707 (22)96 02 08 6(51) C07D 243/00 A61K 31/55

(31) 95 9500386 (32) 95 02 09 (33) HU

(71) EGIS GYÓGYSZERGYÁR RT., Budapeszt, HU

(72) Vágó Pál, Reiter József, Gyertyán István, Gigler Gábor, Andrási Ferenc, Bakonyi Anna, Berzsenyi Pál, Botka Péter, Birkás Faiglné Erzsébet, Hámori Tamà s, Horváth Edit, Horváth Katalin, Körösi Jenö, Máté Györgyné, Moravcsik Imre, Somogyi György, Szentkuti Eszter, Zólyomi Gábor

(54) **Pochodne l-[2-(podstawionej-winylo)]-3,4-dihydro-5H-2,3-benzodiazepiny**

(57) Przedmiotem wynalazku są nowe pochodne 1-[2-(podstawionej-winylo)]-3,4-dihydro-5H-2,3 -benzodiazepiny, a także ich stereoizomery i ich możliwe mieszaniny oraz farmaceutycznie dopuszczalne sole addycyjne z kwasami, sposób wytwarzania w/w związków oraz kompozycje farmaceutyczne zawierające takie związki. Nowe pochodne 1-[2-(podstawionej-winylo)]-3,4-dihydro-5H -2,3-benzodiazepiny określone są wzorem ogólnym 1, w którym R oznacza atom wodoru lub grupę C_{1-4}alkanoilową, R^1 oznacza grupę fenylową ewentualnie zawierającą 1-3 takie same lub różne podstawniki wybrane z grupy obejmującej atom chlorowca, grupę nitrową, aminową, C_{1-4}alkiloaminową, di-(C_{1-4}alkilo)aminową, C_{1-4}alkanoiloaminową, C_{1-4}alkilową, C_{1-4}alkoksylową, metylenodioksy i hydroksylową albo grupę naftylową ewentualnie zawierającą podstawnik wybrany z grupy obejmującej grupę hydroksylową, C_{1-4}alkilową i C_{1-4}alkoksylową, R^2 oznacza atom wodoru lub grupę C_{1-4}alkilową, każdy z R^3 i R^4 oznacza niezależnie grupę C_{1-4}alkilową albo też R^3 i R^4 tworzą razem grupę metylenową.

W/w nowe związki wpływają na ośrodkowy układ nerwowy i mogą być stosowane w terapii, zwłaszcza zaburzeń ośrodkowego układu nerwowego.

(16 zastrzeżeń)

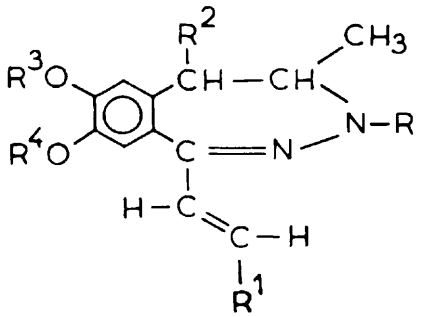

A1(21) 314082 (22) 94 10 28 6(51) C07D 261/08

(31)93 2176 (32)9310 28 (33) AT

(86) 94 10 28 PCT/AT94/00160

(87) 95 05 04 WO95/11888 PCT Gazette nr 19/95
(71) F. Jon. Kwizda Gesellschaft m.b.H., Wiedeń, AT; Taiho Pharmaceutical Co., Ltd, Tokio, JP
(72) Eichinger Karl
(54) Sposób wytwarzania pochodnej kwasu **3,4-dwuarylo-5-izoksazolilooctowego**

(57) Opisano nowy sposób wytwarzania pochodnej kwasu **3,4-dwuarylo-5-izoksazolilooctowego** o wzorze **ogólnym** (I) lub jej dopuszczalnej **farmaceutycznie** soli, w którym **R** , *PC, Pr* i R^4 są jednakowe lub różne i każdy oznacza wodór, niższy alkil, niższy alkoksyl, chlorowiec lub **trójfluorometyl,** Ar^1 i Ar^2 są jednakowe lub różne i każdy oznacza fenyl lub naftyl podstawiony przez R^1 i R^2 lub R^3 i R^4, według którego to sposobu związek o wzorze ogólnym (II) poddaje się reakcji z zabezpieczoną w grupie **karboksylowej** pochodną kwasu **3,3-dwualkoksyakrylowego** o wzorze ogólnym **(III)** i następnie usuwa się grupę ochronną grupy karboksylowej, po czym otrzymuje się związek o wyżej podanym wzorze ogólnym (I), który ewentualnie przekształca się w jego dopuszczalną farmaceutycznie sól.

(8 zastrzeżeń)

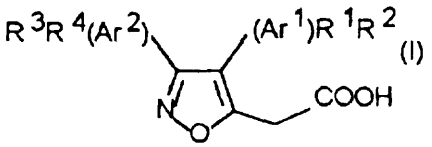

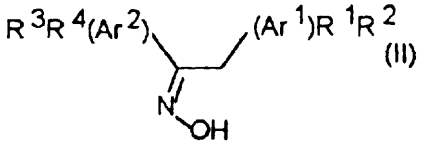

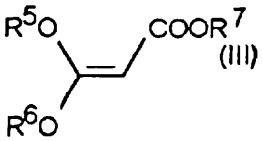

A1(21) 312826 (22) 96 02 15 6(51) C07D 281/10
(31) 95 950719 (32) 95 02 17 (33) FI
(71) ORION CORPORATION FERMION, Espoo, FI
(72) Hytönen Martii
(54) Sposób **wytwarzania diltiazemu**

(57) Opracowano sposób wytwarzania diltiazemu o wzorze 2, w którym związek o wzorze 3 poddaje się reakcji ze związkiem o wzorze 4 w mieszaninie toluenu i **N-metylopirolidyn-2-onu,** w obecności subtelnie rozdrobnionego **węglanu** sodu, w warunkach **bezwodnych, z** wytworzeniem cis-(+)-hydroksy-5 -[2-(dimetylo-**amino)etylo]-2,3-dihydro-2-(4-metoksyfenylo)** -benzotiazepin-4(5H)-onu, po czym rozpuszczalniki usuwa się przez destylację, po przemyciu wodą mieszaniny reakcyjnej i oddzieleniu warstwy wodnej, a pozostałość po destylacji poddaje się reakcji z bezwodnikiem kwasu octowego, w wyniku której uzyskuje się **diltiazem.** Diltiazem stosuje się w leczeniu chorób **sercowo-naczyniowych,** zwłaszcza angina pectoris.

(4 zastrzeżenia)

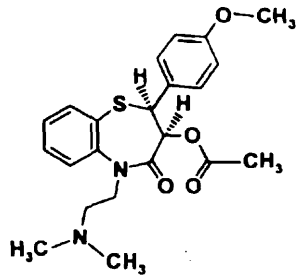

WZÓR 2

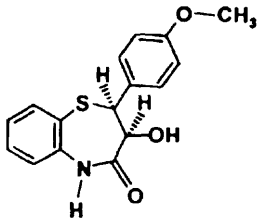

WZÓR 3

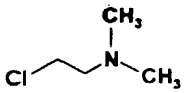

WZÓR 4

A1(21) 314086 (22)94 10 26 6(51) C07D 311/58
A61K 31/35
(31)93 144671 (32)93 10 28 (33) US
(86) 94 10 26 PCT/SE94/01010
(87) 95 05 04 WO95/11891 PCT Gazette nr 19/95
(71) Astra Aktiebolag, **Södertälje,** SE
(72) Evenden John Leslie, Hammarberg Eva Maria, Hansson Hans Sverker, Hellberg Sven Erik, Johansson Lars George, **Lundkvist** Johan Rune Michael, Ross Svante Bertil, Sohn Daniel Dungan, Thorberg Seth Olov
(54) Nowe **(R)-8-fluoro-3-N,N-podstawione-amino-3,4-di** hydro-5-karbamoilo-2H-l-benzopirany

(57) Przedmiotem wynalazku są związki o wzorze ogólnym **I,** w którym R_1 oznacza grupę **n-propylową** lub cyklobutylową, R_2 oznacza grupę izopropylową, **III** rzędową grupę butylową, cyklobutylową, cyklopentylową lub cykloheksylową, R3 oznacza atom wodoru, R4 oznacza atom wodoru lub grupę **metylową,** w postaci ich (R)-enancjomerów, wolnej zasady lub jej soli dopuszczalnej do zastosowania w farmacji, sposób ich wytwa**rzania,** kompozycja farmaceutyczna, zawierająca związek o wzorze **I,** zastosowanie tych związków i metoda leczenia chorób centralnego układu nerwowego, zwłaszcza związanych z **5-hydroksytryptaminą.**

(25 zastrzeżeń)

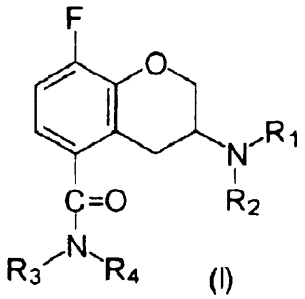

A1(21) 312650 (22)96 02 06 6(51) C07D 401/12

(31) 95 384066 (32)95 02 06 (33) US

(71) Bristol-Myers Squibb Company, Princeton, US

(72) Murugesan Natesan, Barrish Joel C., Stein Philip D.

(54) **Nowe podstawione bifenyloizoksazolosulfonamidy i środek farmaceutyczny**

(57) Wynalazek dotyczy nowych podstawionych bifenyloizoksazolosulfonamidów o ogólnym wzorze 1, w którym jeden z symboli X i Y oznacza atom azotu, a drugi z nich oznacza atom tlenu, każdy z podstawników R^1 i R^2 jest połączony bezpośrednio z atomem węgla w pierścieniu i każdy z nich niezależnie oznacza atom wodoru, alkil lub alkoksyl, hydroksyl atom chlorowca lub grupę aminową, R^3 i R^4 jest połączony bezpośrednio z atomem węgla w pierścieniu i każdy z nich niezależnie oznacza atom wodoru, alkil, alkenyl, alkinyl, alkoksyl, cykloalkil, cykloalkiloalkil, cykloalkenyl, cykloalkenyloalkil, aryl, aryloksyl, aralkil lub aralkoksyl, każdy ewentualnie podstawiony atom chlorowca, hydroksyl, grupę cyjanową, grupę nitrową, $-C(O)H$, $-C(O)R^5$, $-CO_2H$, $-CO_2R^5$, $-Z^4-NR^6R^7$ lub $-Z^4-N(R^{10})-Z^5-NR^8R^9$, względnie R^3 i R^4 razem tworzą ewentualnie podstawiony alkilen lub alkenylen, który razem z atomami węgla, do których są one przyłączone tworzy 4- do 8-członowy nasycony, nienasycony lub aromatyczny pierścień, R^{11}, R , R^{13} i R^{14} niezależnie oznaczają atom wodoru, alkil, alkenyl, alkinyl, alkoksyl, cykloalkil, cykloalkiloalkil, cykloalkenyl, cykloalkenyloalkil, aryl, aryloksyl, aralkil lub aralkoksyl, każdy ewentualnie podstawiony, ewentualnie podstawiony heterocyklil lub heterocykloksyl, atom chlorowca, hydroksyl, grupę cyjanową, grupę nitrową, $-C(0)H$, $-C(0)R^5$, $-CO_2H$, $-CO_2R$, -SH, $-S(O)_nR$, $-S(O)_mOH$, $-S(O)_m-OR^5$, $-O-S(O)_m-R^5$, $-O-S(O)_mOH$ lub $-O-S(O)_m-OR^5$, $-Z^4-NR^6R^7$ lub $-Z^4-N(R^{10})-Z^5-NR^8R^9$, każdy J, K, L, T i U niezależnie oznaczają atom azotu lub atom węgla, przy czym co najmniej jeden z nich oznacza atom azotu, a co najwyżej dwa oznaczają atomy azotu i gdy tylko jeden z symboli J, K, L, T i U oznacza atom azotu, to atom azotu jest ewentualnie podstawiony tworząc N-tlenek, a p oznacza zero lub liczbę całkowitą 1 - 2 oraz ich enancjomerów, diastereoizomerów i ich farmaceutycznie dopuszczalnych soli. W/w związki są antagonistami receptora endoteliny.

(30 zastrzeżeń)

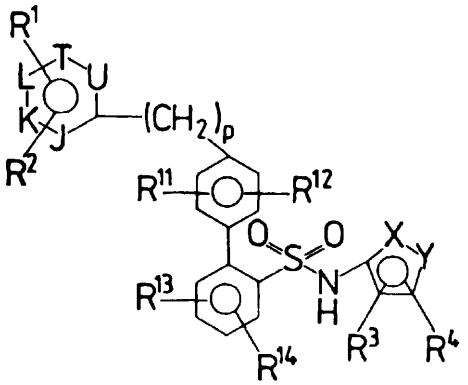

A1(21) 312812 (22)96 02 14 6(51) C07D 401/14
C07D 413/14
C07D 417/14

(31) 95 19504954 (32) 95 02 15 (33) DE

(71) Merck Patent Gesellschaft mit beschränkter Haftung, Darmstadt, DE

(72) Gante Joachim, Juraszyk Horst, Raddatz Peter, Wurziger Hanns, Bernotat-Danielowski Sabine, Melzer Guido

(54) **Związki i sposób wytwarzania tych nowych związków oraz preparat farmaceutyczny i sposób jego wytwarzania**

(57) Wynalazek dotyczy związków, które w wolnej postaci i w postaci fizjologicznie dopuszczalnych soli obejmuje wzór 1, w którym X oznacza O, S, NH lub NA, Y oznacza grupę o wzorze 7 lub 8, R^1 oznacza grupę o wzorze 9, 10 lub 11, każdy z symboli R^2 i R^3 niezależnie od siebie oznacza H, A lub benzyl, A oznacza alkil o 1 - 6 atomach węgla, B oznacza H, A, benzyl lub grupę amidynową, D oznacza grupę amidynową, aminometyl, aminohydroksyiminometyl, 5-keto-1,2,4-oksadiazolinyl-3, 5-metylo-1,2,4-oksadiazolinyl-3 lub guanidynometyl, każdy z symboli m, r i s niezależnie od siebie oznacza liczbę 0, 1, 2, 3 lub 4, a symbol n oznacza liczbę 2, 3 lub 4.

Te nowe substancje m.in. hamują wiązanie się fibrynogenu z odpowiednim receptorem i mogą być stosowane np. do zwalczania zakrzepic, chorób nowotworowych, udaru mózgowego, zawału serca, stanów zapalnych, stwardnienia tętnic.

(9 zastrzeżeń)

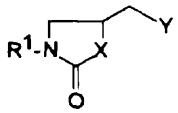

Wzór 1

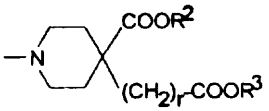

Wzór 7

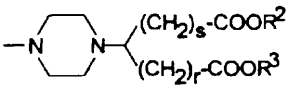

Wzór 8

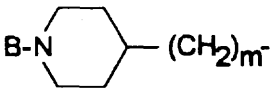

Wzór 9

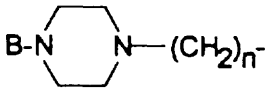

Wzór 10

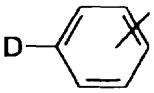

Wzór 11

A1(21) 314181 (22)9410 28 6(51) C07D 401/14

(31)93 1234 (32)93 1101 (33) DK

(86) 94 10 28 PCT/DK94/00407

(87) 95 05 11 WO95/12591 PCT Gazette nr 20/95

(71) H.LUNDBECK A/S, Kopenhaga, DK

(72) Perregaard Jens Kristian, DK; Moltzen Ejner Knud, DK; Andersen Kim, DK; Pedersen Henrik, DK; B0ges0 Klaus Peter,

DK; Pernet Andre, US; Bopp Barbara, US; Mulford Darcy, US; Sakamoto Kiyoshi, JP

(54) Związki fenyloindolowe

(57) Związki fenyloindolowe, o wzorze ogólnym 1, w którym R -R^4 niezależnie oznaczają wodór, deuter, chlorowiec, alkil, aryl, hydroksyl, alkoksyl, aryloksyl, aryloalkiloksyl, alkilotio lub arylotio, przy czym wszystkie cztery podstawniki jednocześnie nie Oznaczają wodoru lub R^1 i R^2 i/lub R^3 i R^4 tworzą grupę okso lub tiokso, przy czym, gdy występuje jedna grupa okso lub tiokso, pozostałe dwa podstawniki nie oznaczają jednocześnie wodoru lub R^1 i R^2 i/lub R^3 i R^4, odpowiednio, są połączone ze sobą tworząc 3 - 8-członowy pierścień spiranowy, ich sole i proleki są niekataleptogennymi antaginistami receptora 5-HT_2 in vivo, wykazują działanie przeciwdepresyjne, przeciwnadciśnieniowe i przeciwpsychotyczne.

Związki te mogą być stosowane w leczeniu psychoz, depresji, negatywnych objawów schizofrenii, nadciśnienia lub pozapiramidowych efektów ubocznych wywołanych przez leki przeciwpsychotyczne.

(5 zastrzeżeń)

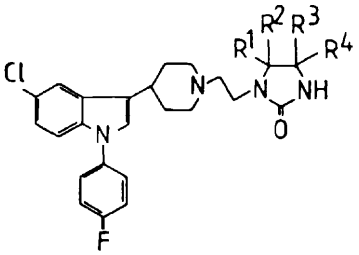

A1(21) 312646 (22)96 02 05 6(51) C07D 405/12 A61K 31/395

(31) 95 9502297 (32)95 02 06 (33) GB
95 9503112 95 02 17 GB
95 9509807 95 05 15 GB

(71) SmithKline Beecham p.l.c., Brentford, GB

(72) Jacewicz Victor Witold, Ward Neal

(54) **Nowe związki**

(57) Przedmiotem wynalazku jest bezwodny chlorowodorek paroksetyny zasadniczo wolny od związanego propan-2-olu, jego kilka postaci, sposoby ich wytwarzania, zawierające je kompozycje farmaceutyczne, sposoby leczenia i/lub zapobiegania pewnym chorobom m.in. depresji, panice, lękom, przez podawanie tych związków, a także nowe związki pośrednie przydatne do ich wytwarzania.

(20 zastrzeżeń)

A1(21) 314173 (22)94 10 25 6(51) C07D 477/14 A61K 31/41

(31) 93 9322284 (32) 93 10 29 (33) GB
94 9410929 94 06 01 GB

(86) 94 10 25 PCT/GB94/02347

(87) 95 05 04 WO95/11905 PCT Gazette nr 19/95

(71) SMITHKLINE BEECHAM PLC, Brentford, GB

(72) Coulton Steven, Hinks Jeremy David, Hunt Eric

(54) Pochodne **2-(pirazol-3-ilo)karbapenemu**

(57) Wynalazek dotyczy związków o wzorze 1, w którym R oznacza grupę o wzorze a, gdzie R^{α} oznacza atom wodoru, ewentualnie podstawiony (C_{1-6})alkil lub ewentualnie podstawiony aryl, R^{β} oznacza atom wodoru, ewentualnie podstawiony (C_{1-6})alkil ewentualnie podstawiony aryl lub R^{α} i *Pr* razem tworzą ewentualnie podstawiony 5 lub 6-członowy heterocykliczny pierścień ewentualnie zawierający dodatkowe heteroatomy, R^1 oznacza (C_{1-6})alkil niepodstawiony lub podstawiony fluorem, grupą hydroksylową ewentualnie zabezpieczoną przez łatwo usuwalną grupę zabezpieczającą grupę hydroksylową lub grupą aminową ewentualnie zabezpieczoną łatwo usuwalną grupą zabezpieczającą grupę aminową, R^2 oznacza atom wodoru lub metyl, $-CO_2R^3$ oznacza karboksyl lub karboksylanowy anion albo grupa R^3 oznacza łatwo usuwalną grupę zabezpieczającą grupę karboksylową.

Związki o wzorze 1, a także farmaceutycznie dopuszczalne sole lub hydrolizujące in vivo estry wykazują szerokie spektrum aktywności przeciwbakteryjnej i dobrą stabilność wobec DHP-1.

(22 zastrzeżenia)

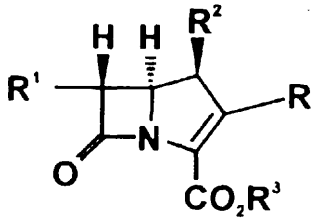

WZÓR 1

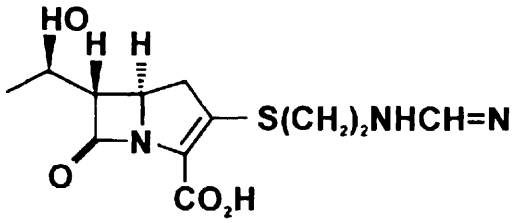

WZÓR A

A1(21) 312809 (22) 96 02 14 6(51) C08F 2/30 C08F 220/12

(31) 95 19505039 (32) 95 02 15 (33) DE

(71) BASF Aktiengesellschaft, Ludwigshafen, DE

(72) Schiarb Bernard, Schupo Eberhard, Rau Maria Gyopar, Schulz Günther, Wiese Harm

(54) **Wolna od emulgatorów wodna** dyspersja **polimeru oraz sposób jej wytwarzania**

(57) Wynalazek dotyczy wodnej dyspersji polimeru otrzymywanej przez rodnikową polimeryzację monomerów w wodnej emulsji w obecności polimerycznego koloidu ochronnego, przy czym koloid ochronny zbudowany jest z: - 5 - 50% wagowych co najmniej jednego etylenowo nienasyconego monomeru o co najmniej jednej grupie kwasu karboksylowego albo bezwodnika kwasu karboksylowego (monomery I), - 0,1 - 80% wagowych co najmniej jednego estru kwasu (met)-akrylowego i alifatycznego alkoholu o co najmniej 10 atomach węgla (monomery II), - 0 - 94,9% wagowych tak zwanych monomerów głównych, wybranych z (met)akrylanów C_1-C_8-alkilu, estrów winylowych kwasów karboksylowych zawierających do 20 atomów węgla, związków winyloaromatycznych zawierających do 20 atomów węgla, etylenowo nienasyconych nitryli, halogenków winylu i alifatycznych węglowodorów o 2 - 8 atomach węgla i jednym albo dwu podwójnych wiązaniach (monomery III) i - 0 - 60%

wagowych dalszych monomerów (monomery IV), przy czym dane wagowe odnoszą się do polimerycznego koloidu ochronnego.

(7 zastrzeżeń)

Al(21) 312682 (22) 96 02 07 6(51) C08F 4/52 C08F 10/00

(31) 95 385515 (32)95 02 08 (33) US

(71) **Phillips** Petroleum Company, Bartlesville, US

(72) Geerts **Rolf** L., US; Welch M.Bruce, US; Palackal Syriac J., IN; Deck Harold R., US; **Alt** Helmut G., DE; Peifer Bernd, DE

(54) Sposób **wytwarzania produktu aluminoksyorganicznego, produkt aluminoksyorganiczny, układ katalityczny do polimeryzacji olefin i** sposób **polimeryzacji olefin**

(57) Przedmiotem wynalazku jest sposób wytwarzania produktu aluminoksyorganicznego polegający na reakcji związku aluminoksyorganicznego ze związkiem enolowym. W innej postaci sposobu produkt aluminoksyorganiczny można wytwarzać in situ w procesie polegającym na reakcji związku węglowodoroglinowego, wody i związku enolowego. Ponadto przedmiotem wynalazku jest produkt aluminoksyorganiczny wytworzony tym sposobem, a także układ katalityczny do polimeryzacji olefin, który zawiera ten produkt aluminoksyorganiczny i katalizator zawierający co najmniej jeden metal przejściowy. Układ katalityczny ewentualnie prepolimeryzuje się w obecności co najmniej jednej olefiny, tworząc prepolimeryzowany układ katalityczny. Ponadto przedmiotem wynalazku jest sposób polimeryzacji olefin przy użyciu takich układów katalitycznych.

(38 zastrzeżeń)

Al(21) 312644 (22) 96 02 05 6(51) C08F 220/06

(31)95 202 (32)95 02 06 (33) AT

(71) Chemie Linz GmbH, Linz, AT

(72) Saija Leo Mario, IT; **Uminski** Maciej; Pieh Stefan, AT

(54) **Redyspergowalne polimery rdzeniowo-płaszczowe w proszku, ich wytwarzanie i stosowanie**

(57) Wynalazek dotyczy redyspergowalnych polimerów rdzeniowo-płaszczowych w proszku zawierających a) polimer rdzeniowy składający się z 80 - 100% wagowych monomerów z grupy akrylanów ewentualnie w kombinacji z monomerami z grupy styrenów i z 0-20% wagowych etylenowo nienasyconego związku kwasu sulfonowego oraz b) polimer płaszczowy składający się z 60 - 95% wagowych monomerów z grupy akrylanów ewentualnie w kombinacji z monomerami z grupy styrenów i z 5 - 40% wagowych etylenowo nienasyconego związku kwasu sulfonowego, przy czym zawartość związku kwasu sulfonowego w płaszczu przewyższa zawartość związku kwasu sulfonowego w rdzeniu, jak również dotyczy sposobu ich wytwarzania i stosowania jako dodatku do hydraulicznych środków wiążących.

(10 zastrzeżeń)

Al(21) 314104 (22)94 1012 6(51) C08G 63/48

(31) 93 4335672 (32) 93 10 20 (33) DE
94 4430875 94 08 31 DE

(86) 94 10 12 PCT/EP94/03351

(87) 95 04 27 WO95/11284 PCT Gazette nr 18/95

(71) HENKEL KOMMANDITGESELLSCHAFT AUF AKTIEN, Düsseldorf, DE

(72) Klauck Wolfgang, Rust Ernst-Ulrich, Willeke Ludger, Daute Peter, Klein Johann, Struve Alfred

(54) **Spoiwa na podstawie produktów reakcji tłuszczowych surowców chemicznych**

(57) Spoiwa mają ciężar cząsteczkowy powyżej 1500 i są otrzymywane w wyniku reakcji A) substancji tłuszczowych zawierających 1 do 10, co najmniej jednej z następujących grup funkcyjnych -OH, -COOH, -SH, -NH2, -C=C-, grupy epoksydowej lub grupy bezwodnika kwasowego w reszcie tłuszczowej, przy czym substancja tłuszczowa zawiera co najmniej 1% molowy co najmniej trójfunkcyjnych substancji tłuszczowych z B) co najmniej jednym jedno- lub wielofunkcyjnym związkiem, który jest zdolny do reakcji z grupami funkcyjnymi substancji tłuszczowych.

Spoiwa nadają się do powlekania, uszczelniania i wiązania, a zwłaszcza do klejenia, czy to same czy razem ze znanymi klejami i dyspersjami polimerowymi. Ze spoiw można wytwarzać w szczególności kleje dyspersyjne, kleje przylepcowe, kleje uniwersalne i sztyfty klejowe.

(15 zastrzeżeń)

Al(21) 312827 (22) 96 02 15 6(51) C08J 3/00

(31) 95 390395 (32) 95 02 16 (33) US

(71) ROHM AND HAAS COMPANY, Filadelfia, US

(72) Chiou Shang Jaw, Li Sheng Miao-Hsun

(54) **Polimer emulsyjny, wodna emulsja, sposób wytwarzania wodnej emulsji, szczepiony kopolimer, kompozycja cementowa i sposób modyfikowania kompozycji cementowej**

(57) Wynalazek dotyczy polimeru emulsyjnego, który obejmuje rdzeń i szczepioną powłokę, którą stanowi (a) co najmniej jeden nadający się do szczepienia polimer rozpuszczalny w wodzie i co najmniej jeden nadający się do szczepienia polimer rozpuszczalny w alkaliach lub (b) co najmniej jeden szczepiony kopolimer obejmujący co najmniej jeden nadający się do szczepienia polimer rozpuszczalny w wodzie szczepiony co najmniej jednym nadającym się do szczepienia polimerem rozpuszczalnym w alkaliach lub (c) kombinacja a) i b) oraz dotyczy wodnej emulsji zawierającej wodę i taki polimer i sposobu wytwarzania wodnej emulsji przez polimeryzację monomerów tworzących rdzeń, w obecności polimeru szczepiącego określonego jak powyżej w a), b) lub c). Wynalazek dotyczy także szczepionego kopolimeru obejmującego co najmniej jeden nadający się do szczepienia polimer rozpuszczalny w wodzie szczepiony co najmniej jednym nadającym się do szczepienia polimerem rozpuszczalnym w alkaliach, kompozycji cementu zawierającej cement i wodną emulsję określoną jak powyżej oraz sposobu modyfikowania kompozycji cementu przez dodawanie takiej wodnej emulsji.

(13 zastrzeżeń)

Al(21) 312844 (22) 96 02 16 6(51) C08J 3/12

(31) 95 390389 (32) 95 02 16 (33) US

(71) ROHM AND HAAS COMPANY, Filadelfia, US

(72) Chiou Shang Jaw, Sheng Miao-Hsun Li

(54) Sposób **wytwarzania proszków polimerowych o ulepszonej stabilności**

(57) Sposób wytwarzania proszków polimerowych o ulepszonej stabilności polega na tym, że uzyskuje się emulsję zawierającą

co najmniej jeden polimer emulsyjny i co najmniej jeden środek powierzchniowo czynny o wartości HLB poniżej 7, który jest niejonowym środkiem wybranym z grupy składającej się z alkilofenoksyetoksylanów, acetylenopolioli, alkilanów glikoli alkilenowych, alkilanów sorbitu, estrów gliceryny, estrów poligliceryny i kombinacji tych środków i suszy się rozpylowo emulsję.

(5 zastrzeżeń)

A1 (21) 312825 (22) 96 02 15 6(51) C08L 95/00

(31) 95 95301013 (32) 95 02 17 (33) EP
95 95301053 95 02 20 EP
95 95305544 95 08 09 EP

(71) SHELL Internationale Research Maatschappij B.V., Haga, NL

(72) Heimerikx Gerardus Wilhelmus Jozef, Van Hoek Aloysius Josephus Antonius Maria, Valkering Cornelis Petrus, Van Westrenen Jeroen

(54) **Kompozycja bitumiczna**

(57) Przedmiotem wynalazku jest kompozycja bitumiczna zawierająca składnik bitumiczny i kompozycję kopolimeru blokowego zawierającą co najmniej jeden blok sprzężonego dienu i co najmniej jeden blok monowinylowego węglowodoru aromatycznego, przy czym kompozycja kopolimeru blokowego zawiera co najmniej 25% wagowych grup winylowych w stosunku do całkowitej zawartości dienu oraz 25% wagowych lub mniej składnika dwublokowego, a pozorny ciężar cząsteczkowy kopolimeru dwublokowego wynosi od 100000 do 170000 oraz sama kompozycja kopolimeru blokowego.

(9 zastrzeżeń)

Al (21) 312808 (22) 96 02 14 6(51) C09K 5/00

(31) 95 9501858 (32) 95 02 17 (33) FR

(71) ELF ATOCHEM S.A., Puteaux, FR

(72) Macaudiere Sylvie

(54) **Pseudoazeotropowa mieszanina chlorodifluorometanu, 1,1,1-trifluoroetanu i pentafluoroetanu i sposób chłodzenia w niskiej temperaturze**

(57) Aby zastąpić azeotropową mieszaninę chlorodifluorometanu i chloropentafluoroetanu (R-502) w niskotemperaturowym chłodnictwie wynalazek proponuje stosowanie pseudoazeotropowej mieszaniny zawierającej 45 - 50% wag. chlorodifluorometanu, 44 - 48% wag. 1,1,1-trifluoroetanu i 6 - 8% wag. pentafluoroetanu, o podobnych własnościach termodynamicznych.

(3 zastrzeżenia)

A1(21) 307320 (22)95 02 17 6(51) C10M 169/04

(71) Centralne Laboratorium Naftowe, Warszawa; Śląskie Zakłady Rafineryjne (Rafineria Czechowice), Czechowice-Dziedzice

(72) Włostowska Ewelina, Szczawnicka Elżbieta, Kardasz-Zielińska Marina, Kulczycki Andrzej, Mucha Józef, Skaźnik Janina, Gutan Krystyna, Dudek Piotr, Lesisz Marek, Chwaja Wojciech

(54) **Olej silnikowo-przekładniowo-hydrauliczny**

(57) Olej silnikowo-przekładniowo-hydrauliczny do ciągników rolniczych, charakteryzujący się własnościami oleju silnikowego klasy CC wg API, oleju przekładniowego klasy GL-4 wg API oraz oleju hydraulicznego klasy HLP wg DIN składa się z 85,0 do 95,0 części wagowych bazy olejowej o lepkości kinematycznej w temperaturze 100°C od 5,0 do 8,0 mm /s i wskaźniku lepkości od 90 do 110 oraz 5,0 do 15,0 części wagowych zestawu dodatków uszlachetniających.

(1 zastrzeżenie)

A1(21) 307321 (22)95 02 17 6(51) C10M 169/04

(71) Centralne Laboratorium Naftowe, Warszawa; Śląskie Zakłady Rafineryjne (Rafineria Czechowice), Czechowice-Dziedzice

(72) Mucha Józef, Skaźnik Janina, Gutan Krystyna, Dudek Piotr, Lesisz Marek, Włostowska Ewelina, Szczawnicka Elżbieta, Kardasz-Zielińska Marina, Kulczycki Andrzej, Chwaja Wojciech

(54) **Uniwersalny olej do ciągników**

(57) Olej uniwersalny do ciągników charakteryzuje się własnościami oleju silnikowego klasy CD wg API, oleju przekładniowego klasy GL-4 wg API i oleju hydraulicznego klasy HLP wg DIN, składa się z 70,0 do 85,0 części wagowych bazy olejowej o lepkości kinematycznej w temperaturze 100°C od 4,8 do 5,8 mm /s oraz 15,0 do 30,0 części wagowych zestawu dodatków uszlachetniających.

(1 zastrzeżenie)

A1(21) 314131 (22)9410 20 6(51) C11D 17/00

(31) 93 4337031 (32) 93 10 29 (33) DE

(86) 94 10 20 PCT/EP94/03454

(87) 95 05 04 WO95/11959 PCT Gazette nr 19/95

(71) HENKEL KOMMANDITGESELLSCHAFT AUF AKTIEN, Düsseldorf, DE

(72) Hormes Marlene, Schneider Werner, Scholz Wolfhard, Hennen Udo

(54) **Mydło w kawałkach**

(57) Mydło w kawałkach zawiera a) 70 - 85% wagowych soli kwasów tłuszczowych, b) 0,5 - 10% wagowych kwasów tłuszczowych, c) 1 - 10% wagowych alkiloeterosiarczanów, d) 0,1 - 1% wagowego alkilo- i/albo alkenylooligoglikozydów oraz ewentualnie dalsze substancje pomocnicze i dodatkowe.

(5 zastrzeżeń)

A1(21) 307188 (22)95 02 09 6(51) C12G 1/00

(71) SABIEDRĪBA AR IEROBEŽOTU ATBILDIBU LATVIJAS VINI, Riga, LV

(72) Posmetny Yurij

(54) **Sposób szampanizacji wina w strumieniu nieprzerywalnym**

(57) Sposób szampanizacji wina w strumieniu nieprzerywalnym przewiduje powtórną fermentację mieszaniny fermentacyjnej przy ciągłym zatrzymaniu na nasadach aparatu fermentującego nadchodzących do szampanizacji komórek drożdżowych oraz wzbogacenie szampanizowanego wina w biologicznie aktywne substancje drożdży w tym samym aparacie fermentującym.

Powtórną fermentację oraz wzbogacenie wina szampanizowanego dokonuje się w szeregu oddzielnych aparatów z

jednoczesnym doborem szampanizowanego wina z górnej części każdego aparatu do jednego strumienia.

Pierwszy w ciągu doboru wina szampanizowanego aparat zostaje wypełniony nasadą na 70 - 80% jego wysokości, a następny na 40 - 50%.

Przy ilości aparatów większej niż dwa aparaty graniczne są wypełnione nasadą na 70 - 80% wysokości aparatu, a aparaty środkowe na 40 - 50%.

(2 zastrzeżenia)

A1(21) 307189 (22)95 02 09 6(51) C12G 1/00

(71) SABIEDRĪBA AR IEROBEŽOTU ATBILDIBU LATVĪJAS VINI, Riga, LV

(72) Posmetny Yurij

(54) Sposób produkcji win **igrzystych**

(57) Sposób przewiduje przygotowanie dwóch mieszanin fermentacyjnych składających się z kupażowanych win i likieru, oddzielną szampanizację dwóch mieszanin i kupażowanie dwóch win szampanizowanych.

Szampanizację jednej z mieszanin fermentacyjnych prowadzi się w strumieniu nieprzerywanym, a szampanizację drugiej mieszaniny metodą okresową w ciągu 8 - 10 dób, przy 15 ± 1°C, z następnym sezonowaniem w ciągu 10-15 dób przy 10-12°C.

Przy produkcji białego wina igrzystego kupaż win dla jednej mieszaniny fermentacyjnej przygotowuje się z win szampańskich, białych win stołowych wytrawnych, a kupaż dla drugiej mieszaniny - z win wytrawnych muszkatołowych. Następnie dwa wina szampanizowane kupażuje się w stosunku 4 : 1 - 9 : 1 .

W produkcji czerwonego i różowego wina igrzystego kupaż win dla jednej mieszaniny fermentacyjnej przygotowyuje się z win szampańskich, białych win stołowych wytrawnych oraz win wytrawnych dla win igrzystych.

Kupaż dla drugiej mieszaniny fermentacyjnej - z czerwonych i różowych win. Oba wina szampanizowane są kupażowane w stosunku 3 : 2 - 7 : 3 oraz 4 : 1 - 9,5 : 0,5.

(3 zastrzeżenia)

Al(21) 314179 (22) 94 10 24 6(51) C12N 15/12

(31) 93 141239 (32) 93 10 22 (33) US

(86) 94 10 24 PCT/US94/12162

(87) 95 04 27 WO95/11309 PCT Gazette nr 18/95

(71) Board of Regents of the University of Texas System, Austin, US

(72) Zhu Xeuliang, Lee Wen-Hwa

(54) Nowe jądrowe **mitotyczne fosforylowane białko**

(57) Nowe, oczyszczone, fosforylowane białko nazwane mitozyną jest zastrzeżone przez ten wynalazek. Zastrzeżone jest także sekwencja aminokwasów i cząsteczek kwasu nukleinowego odpowiadająca białku mitozynie. Przedstawione są także metody diagnostyczne i terapeutyczne wykorzystujące to białko i kwas nukleinowy. Cząsteczka kwasu nukleinowego kodująca mitozynę także jest przedstawiona przez ten wynalazek, jak również jej aktywne fragmenty. Cząsteczki kwasu nukleinowego są użyteczne do rekombinancyjnej produkcji mitozyny i do użycia jako sondy. Układ i metody tego wynalazku opierają się na ostatnim odkryciu, że wewnątrzkomórkowa obecność mrtozyny jest potrzebna do przejścia komórek eukariotycznych w fazę M mrtozy, a degradacja mitozyny jest potrzebna do osiągnięcia przez komórki następnego etapu. W ten sposób przeciwciało przeciw mitozynie, mutant lub niefunkcjonalny analog mrtozyny może hamować mitotyczny cykl komórkowy przez ochronę komórek przed wejściem w fazę M, a nadprodukcja mrtozyny lub jej funkcjonalnego odpowiednika może hamować cykl przez ochronę komórek przed opuszczeniem fazy M. Taka nadprodukcja może być osiągnięta albo przez dodanie białka albo przez terapię genową, np. dostarczenie genu kodującego białko lub jego funkcjonalny odpowiednik.

(28 zastrzeżeń)

Al(21) 312828 (22) 96 02 15 6(51) C12N 15/53

(31) 95 9501723 (32) 95 02 15 (33) FR
95 9506517 95 06 01 FR

(71) ROUSSEL UCLAF, Romainville, FR

(72) Chenivesse Xavier, Duport Catherine, Lecain Eric, Pompon Denis

(54) **Sekwencje kwasu nukleinowego kodujące białko A. thaliana o aktywności delta-7 reduktazy delta-5,7-sterolowej, sposób klonowania takiego kwasu nukleinowego, białko delta-7Red, sposób wytwarzania białka, przeciwciało, wektor ekspresyjny, stransformowany szczep drożdży, stransformowane komórki gospodarza i sposoby zastosowania**

(57) Ujawniono m.in. sekwencję kwasu nukleinowego zawierającą sekwencję kodującą białko A. thaliana o aktywności delta-7 reduktazy delta-5,7-sterolowej, białko A. thaliana o aktywności delta-7 reduktazy delta-5,7-sterolowej i sekwencji aminokwasowej przedstawionej w Identyfikatorze Sekw. Nr 2, białko posiadające aktywność delta-7 reduktazy delta-5,7-sterolowej, wykazujące immunoreaktywność krzyżową z białkiem A. thaliana, przeciwciało skierowane przeciwko białku posiadającemu aktywność delta-7 reduktazy delta-5,7-sterolowej i sposób klonowania kwasu nukleinowego kodującego białko o aktywności delta-7 reduktazy delta-5,7-sterolowej, który obejmuje metodę skriningowa wybraną spośród: - oporności mikroorganizmu na nystatynę lub na związek analogiczny, którego toksyczność zależy od obecności steroli posiadających wiązanie nienasycone w pozycji C-7, hybrydyzacji kwasu nukleinowego z sekwencją nukleotydową o sekwencji o Identyfikatorze Sekw. Nr 1, - identyfikacji kwasu nukleinowego przy użyciu technik obróbki danych z sekwencji DNA izolowanych losowo, - bezpośredniej ekspresji białka poprzedzającej immunodetekcję przy użyciu przeciwciał skierowanych przeciwko białku posiadającemu sekwencję aminokwasową o identyfikatorze Sekw. Nr 2.

Opracowano sposób wytwarzania białka o aktywności delta-7 reduktazy delta-5,7-sterolowej polegający na hodowaniu stransformowanej komórki gospodarza - drożdży - i izolowaniu ekspresjonowanego białka, a także sposoby stosowania wytworzonego ekspresjonowanego białka do redukcji in vivo i in vitro steroli nienasyconych w pozycji C-7 oraz sposób wytwarzania pregnenolonu i sposoby zastosowania ludzkiej sekwencji DNA do diagnozowania i detekcji wrodzonego niedoboru delta-7 reduktazy-5,7-sterolowej. Zastrzeżono także stransformowany szczep drożdży i wektor ekspresyjny.

(37 zastrzeżeń)

Al(21) 314090 (22) 94 10 26 6(51) C12N 15/53 C12N 9/02

(31)93 270828 (32) 93 10 28 (33) JP

(86) 94 10 26 PCT/JP94/01791

(87) 95 05 04 WO95/11985 PCT Gazette nr 19/95

(71) AJINOMOTO CO., INC., Tokyo, JP

(72) Kojima Hiroyuki, Totsuka Kazuhiko

(54) Metoda wytwarzania substancji

(57) Wynalazek ujawnia metodę, która poprawia wydajność wytwarzania substancji docelowej, takiej jak L-aminokwas, antybiotyk, witamina, czynnik wzrostowy i substancja aktywna fizjologicznie, która jest wytwarzana przez fermentację z zastosowa-

niem mikroorganizmu, w szczególności należącego do rodzaju Escherichia lub maczugowca.

Wydajność ta ulega poprawie w wyniku zwiększenia wydajności wytwarzania zredukowanego fosforanu dinukleotydu nikotynoamidoadeninowego w komórce mikroorganizmu.

(8 zastrzeżeń)

Al(21) 314105 (22) 95 08 28 6(51) C12N 15/55
C12N 9/24

(31) 94 94202442 (32) 94 08 26 (33) EP

(86) 95 08 28 PCT/EP95/03395

(87) 96 03 07 WO96/06935 PCT Gazette nr 11/96

(71) Gist-brocades B.V., Delft, NL

(72) Van der Wouw Monique Josina Andrea, Van Ooijen Albert Johannes Joseph, Gielkens Marcus Matheus Catharina, De Graaff Leendert Hendrik, Visser Jacob

(54) Enzymy degradujące arabinoksylany

(57) Wynalazek dotyczy m.in. sposobów i sekwencji ekspresyjnych do klonowania i nadekspresji enzymu degradującego arabinoksylany, pochodzącego z grzyba, w dobranej komórce-gospodarzu drobnoustroju.

Wykazano, że enzym wykazuje aktywność, degradacji cząstek stałych nierozpuszczalnych w wodzie, uzyskiwanych z kukurydzy.

Enzym można stosować w wytwarzaniu preparatów paszy dla zwierząt, żywności dla ludzi lub w procesach przemysłowych, takich jak wypiek chleba, przemysł celulozowo-papierniczy.

(23 zastrzeżenia)

Al(21) 312776 (22) 96 02 13 6(51) C21B 11/00

(31) 95 9500264 (32) 95 02 13 (33) NL

(71) HOOGOVENS STAAL BV, Ijmuiden, NL

(72) Den Hartog Huibert Willem, Meijer Hendrikus Koenraad Albertus

(54) Sposób wytwarzania płynnej surówki żelaza i urządzenie do wytwarzania płynnej surówki żelaza

(57) Ujawniono sposób wytwarzania płynnej surówki żelaza poprzez bezpośrednią redukcję rudy żelaza w etapie redukcji wstępnej, po którym następuje etap redukcji końcowej.

W etapie redukcji wstępnej rudę żelaza redukuje się wstępnie w cyklonie (1) do topienia za pomocą redukującego gazu technologicznego pochodzącego z etapu redukcji końcowej.

W znajdującym się w cyklonie do topienia redukującym gazie technologicznym występuje dopalanie, co powoduje co najmniej częściowe stopienie wspomnianej rudy żelaza we wspomnianym cyklonie do topienia.

Częściowo stopiona ruda żelaza spływa w dół do znajdującego się pod cyklonem pieca hutniczego (4), w którym odbywa się redukcja końcowa dzięki doprowadzeniu węgla i tlenu, w wyniku czego powstaje redukujący gaz technologiczny. Dzięki doprowadzeniu do pieca hutniczego wspomnianego tlenu, w redukującym gazie technologicznym następuje częściowe dopalanie.

Wskaźnik dopalania gazu na wylocie z pieca hutniczego nie jest większy niż 0,55. Węgiel doprowadza się bezpośrednio do warstwy (7) żużla, dzięki czemu wspomniane częściowo dopalanie we wspomnianym piecu hutniczym odbywa się co najmniej częściowo w warstwie żużla.

(16 zastrzeżeń)

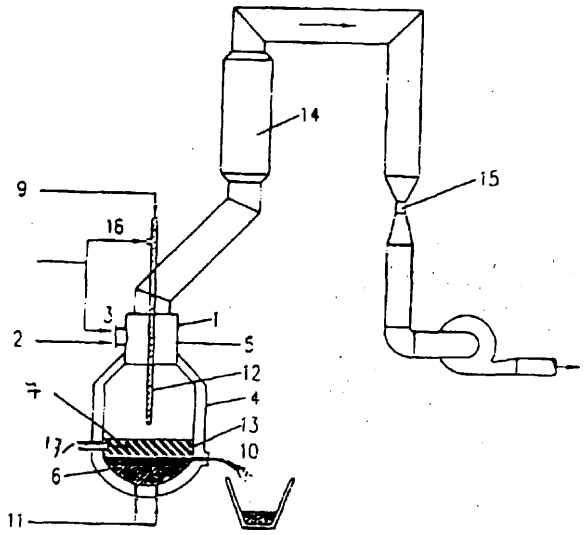

Al(21) 314106 (22) 94 10 15 6(51) C22C 38/44

(31) 93 4337148 (32) 93 10 30 (33) DE

(86) 94 10 15 PCT/EP94/03401

(87) 95 05 11 WO95/12692 PCT Gazette nr 20/95

(71) J.D.Theile GmbH u. Co. KG, Schwerte, DE

(72) Berghoff Jürgen

(54) Stop stali szlachetnej na łańcuchy i ich części konstrukcyjne

(57) Stop stali szlachetnej na silnie obciążone łańcuchy i odpowiednie ich części konstrukcyjne i osprzęt łańcuchów zawiera w % wagowych węgiel - 0,19 ÷ 0,26, krzem < 0,25, mangan - 0,95 ÷ 1,49, fosfor < 0,015, siarkę < 0,015, chrom - 0,7 ÷ 0,9, molibden - 0,7 ÷ 0,9, nikiel 1,0 do 1,2 i glin w ilości 0,02 - 0,05. Dla nadania stali większej wytrzymałości i ciągliwości stosuje się dodatkowy składnik stopowy w postaci wolframu w ilości 0,2 do 0,5% wagowych.

(1 zastrzeżenie)

Al(21) 314108 (22) 94 10 28 6(51) C23C 16/26
C23C 16/52

(31) 93 3267 (32) 93 10 29 (33) CH
93 3268 93 10 29 CH

(86) 94 10 28 PCT/EP94/03562

(87) 95 05 04 WO95/12009 PCT Gazette nr 19/95

(71) BALZERS AKTIENGESELLSCHAFT, Balzers, LI; SANDVIK AKTIEBOLAG, Sandviken, SE

(72) Karner Johann, AT; Bergmann Erich, CH; Pedrazzini Mauro, LI; Reineck Ingrid, SE; Sjöstrand Mats E., SE

(54) Kształtka powlekana, sposób jej wytwarzania i jej zastosowanie

(57) W celu zwiększenia odporności na zużycie - obejmującej przyczepność, ciągliwość i wytrzymałość na ścinanie - w pokrytej warstwą diamentową wielofazowej kształtce interfaza rdzenia i warstwy diamentowej jest wzbogacana w pierwiastek. Przedmiotem wynalazku jest też sposób wytwarzania kształtki.

(20 zastrzeżeń)

A1 (21) 312824 (22) 96 02 15 6(51) C25B 1/00
(31) 95 19504920 (32) 95 02 15 (33) DE
(71) METALLGESELLSCHAFT AKTIENGESELLSCHAFT, Frankfurt nad Menem, DE
(72) Anastasijevic Nikola, Hillrichs Eilhard, Lohrberg Karl, Ungar Gert

(54) **Sposób i urządzenie do elektrochemicznego wytwarzania polisiarczku amonu**

(57) Polisiarczek amonu wytwarza się w co najmniej jednym ogniwie elektrochemicznym, do którego doprowadza się jako elektrolit wodny roztwór siarczku amonu.

Ogniwo zawiera anodę (A), katodę (K) przeznaczoną dla dyfuzji w gazach oraz między anodą i katodą, komorę elektrolityczną (5), przy czym napięcie ogniwa wynosi 0,01 do 5 V.

Katoda zawiera elektrycznie przewodzącą, przepuszczającą gaz warstwę węglową, do której wpływa gaz zawierający swobodny tlen i która pozostaje w kontakcie z elektrolitem.

Do komory elektrolitycznej doprowadza się gaz zawierający O_2 i wytwarza się w niej aniony nadtlenku wodoru (OOH^-). Z komory elektrolitycznej odprowadza się roztwór zawierający polisiarczek amonu i gaz resztkowy.

(9 zastrzeżeń)

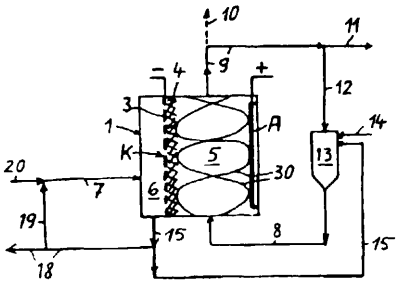

A1(21) 307217 (22)95 0213 6(51) C25D 3/04
(71) Instytut Technologii Materiałów Elektronicznych, Warszawa
(72) Najdeker Eugeniusz, Bliźniak Hanna
(54) **Kąpiel do galwanicznego chromowania**

(57) Kąpiel zawiera w roztworze wodnym jony Cr(III) i jony mrówczanowe w stosunku stężeń molowych od 1 : 2 do 1 : 1, a ponadto zawiera jony chlorkowe w stężeniu 1,5 - 3,5 M/l i sole amonowe przy zachowaniu stosunku stężeń molowych NH_4^+ : Cr^{3+} od 3 : 1 do 7 : 1, przy czym pH kąpieli wynosi 2 - 4.

(4 zastrzeżenia)

DZIAŁ D

WŁÓKIENNICTWO I PAPIERNICTWO

Al(21) 313000 (22) 96 02 27 6(51) D04H 1/02
(71) PRINO-PLAST Spółka z 0.0. i.v. Produkcja Artykułów Higienicznych, Malbork
(72) Prior-Nowak Maria, Nowak Andrzej
(54) **Układ maszyn do wytwarzania waty fryzjerskiej**

(57) Układ maszyn do wytwarzania waty fryzjerskiej zawiera zgrzeblarkę (1) z bunkrem surowca (2) i garem (3) do wytwarzania kabli waty oraz rozciągarkę wałkową (4) z urządzeniem podawczym (5) do wytwarzania waty fryzjerskiej w sznurach.

(1 zastrzeżenie)

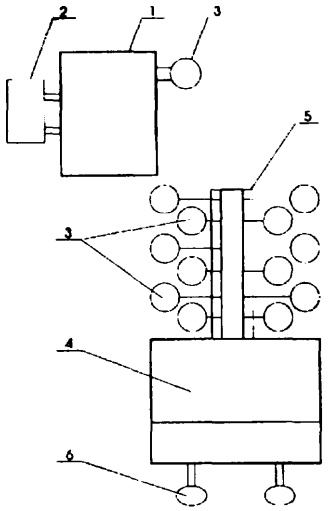

A1(21) 314150 (22) 94 10 28 6(51) D04H 3/08 D04H 3/16
(31)93 148098 (32)93 1105 (33) US
(86) 94 10 28 PCT/US94/12340
(87) 95 05 11 WO95/12700 PCT Gazette nr 20/95
(71) OWENS-CORNING, Toledo, US
(72) Houpt Ronald A., Potter Russel M, Green Tod D., Aschenbeck David P., Berdan Clarke II
(54) **Dwuskładnikowe włókna szklane i wyroby izolacyjne z nich**

(57) Wyrób izolacyjny z włókien szklanych zawiera nieregularnie ukształtowane włókna szklane z dwóch różnych szkieł o różnych współczynnikach rozszerzalności cieplnej, przy czym te nieregularnie ukształtowane dwuskładnikowe włókna szklane wykazują naturę zasadniczo równomiernego wypełniania objętości i zapewniają lepsze odzyskiwanie pierwotnego kształtu oraz lepsze zdolności przewodzenia ciepła przy braku spoiwa.

(34 zastrzeżenia)

Al(21) 314149 (22) 94 10 28 6(51) D04H 3/16 D04H 3/08 D02G 1/18
(31)93 148745 (32) 93 11 05 (33) US
(86) 94 10 28 PCT/US94/12338
(87) 95 05 11 WO95/12701 PCT Gazette nr 20/95

(71) OWENS CORNING, Toledo, US
(72) Houpt Ronald A., Potter Russel M., Aschenbeck David P.

(54) **Wyrób izolacyjny z dwuskładnikowych włókien szklanych**

(57) Wyrób izolacyjny z włókien szklanych, zawiera nieregularnie ukształtowane włókna szklane z dwóch różnych szkieł o różnych współczynnikach rozszerzalności cieplnej, przy czym te nieregularnie ukształtowane dwuskładnikowe włókna szklane wykazują zasadniczo naturę równomiernego wypełniania objętości i zapewniają lepszą zdolność odzyskiwania pierwotnego kształtu i lepszą przewodność cieplną nawet przy braku spoiwa.

(6 zastrzeżeń)

Al(21) 314180 (22) 94 11 03 6(51) D04H 13/00
D04H 3/16
A61F 13/62
(31)93 148078 (32)93 1103 (33) US
(86) 94 11 03 PCT/US94/12593
(87) 95 05 11 WO95/12702 PCT Gazette nr 20/95
(71) KIMBERLY-CLARK CORPORATION, Neenah, US
(72) Bullwinkel Edward Paul, Chambers Leon Eugene Jr., Geer Robert Gillette, Shultz Jay Sheldon

(54) **Przędzony z wiązaniem materiał pętelkowy dla systemów zapięć haczykowych i pętelkowych**

(57) Materiał pętelkowy do systemu zapięcia haczykowego i pętelkowego, zbudowany jest z: (1) materiału podłoża; i (2) warstwy włókninowego materiału przędzonego z wiązaniem zamocowanej do materiału podłoża; przędzony materiał włóknin zawiera liczne ciągłe przeplatane włókna, o średnicy od około 25 do około 100 mikrometrów każde; liczne włókna są ułożone przypadkowo i tworzą liczne przeplatane sprężynki pętelkowe, o średnicy od około 0,5 do około 3 mm.

(21 zastrzeżeń)

A1 (21) 307312 (22) 95 02 15 6(51) D05B 15/00
(71) Zakłady Metalowe ŁUCZNIK S.A., Radom
(72) Krupa Stefan

(54) **Uchwyt stopki rolkowej do szycia skóry**

(57) W uchwycie stopki obsada (1) jest suwliwie osadzona na zewnętrznej powierzchni tulei cylindrycznej (2) drążka stopki zwykłej (3) lub na zewnętrznej powierzchni drążka stopki zwykłej (3). Do drążka stopki zwykłej (3) jest zamocowany uchwyt (4) za pomocą wkręta (5). Do obsady (1) jest zamocowana stopka rolkowa (6) za pomocą wkręta (7). Część cylindryczna (8) wkręta (5) utrzymuje stopkę rolkową (6) w położeniu pracy za pomocą kanałka w obsadzie (1). Rowek w obsadzie (1) pozwala na odchylenie stopki rolkowej (6) w bok w lewą stronę w celu udostępnienia miejsca do założenia lub wymiany igły. Zatrzaskowe położenie w kanałku uzyskane jest za pomocą sprężyny stożkowej (11), która zawsze dociska część cylindryczną (8) wkręta (5) do kanałka w czasie pracy stopki rolkowej (6) lub do dolnej części rowka w czasie zakładania igły.

(1 zastrzeżenie)

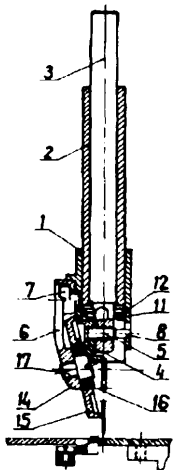

(86)94 1014 PCT/US94/11612
(87) 95 05 04 WO95/12028 PCT Gazette nr 19/95
(71) BELOIT TECHNOLOGIES, INC., Wilmington, US
(72) Gero William A., Rangamannar Goda, Silveri Luigi

(54) **Wielofiltrowe dynamiczne urządzenie płuczące**

(57) Ciśnieniowe, dynamiczne urządzenie do płukania miazgi zawiera pierścieniową, wydrążoną obudowę (10), w której materiał wyjściowy jest napędzany osiowo wzdłuż wielu nieruchomych, pierścieniowych, współosiowych filtrów płuczących (19, 25) w zmiennych kierunkach osiowych, z pierścieniową, obrotową skorupą (21) pomiędzy filtrami płuczącymi, aby zmuszać ciecz do przejścia poprzez otwory w tych filtrach, by generować osiowe, promieniowe i obwodowe prędkości w zawiesinie w celu utworzenia lokalnych impulsów w zawiesinie, by zmuszać ciecz do przechodzenia przez filtry, przy czym ciecz płucząca jest wprowadzana w celu zastąpienia cieczy odfiltrowanej z włókien w zawiesinie.

(19 zastrzeżeń)

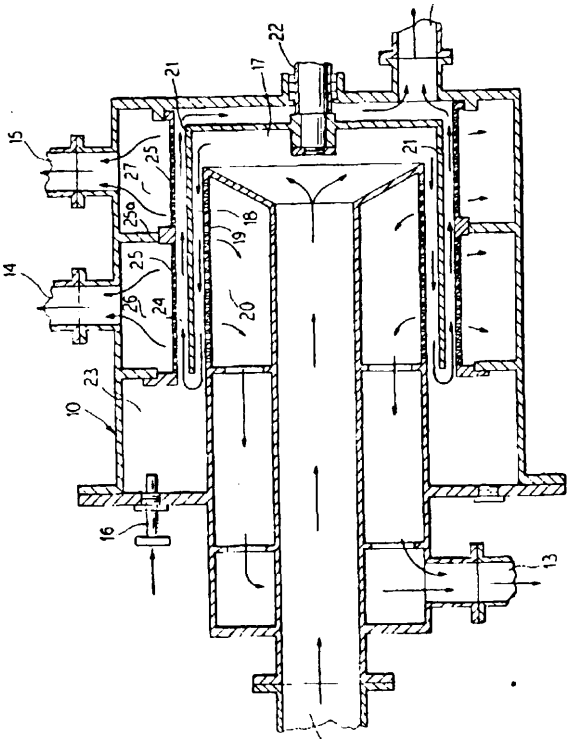

DZIAŁ E

BUDOWNICTWO, GÓRNICTWO; KONSTRUKCJE ZESPOLONE

Al(21) 312669 (22) 96 02 05 6(51) E01B 27/17

(31) 95 244 (32)95 02 09 (33) AT

(71) FRANZ PLASSER BAHNBAUMASCHINEN-INDUSTRIEGES ELLSCHAFT MBH, Wiedeń, AT

(72) Theurer Josef

(54) **Sposób podbijania i stabilizacji toru kolejowego oraz maszyna do realizacji tego sposobu**

(57) Sposób podbijania i stabilizacji toru, polega na tym, że tor jest stopniowo obniżany do zadanego końcowego położenia przez równoczesną powtarzającą się sekwencję podbijania, poprzez proces podbijania, przejazd i w dalszym przebiegu przez ciągle powtarzającą się równolegle sekwencję stabilizacji, na którą składają się proces stabilizacji i proces odciążania.

W procesie stabilizacji obciążenie jest automatycznie podnoszone do wielkości obniżania toru, a następnie przy procesie odciążania jest redukowane do wielkości odciążenia.

(12 zastrzeżeń)

Al(21) 307108 (22) 95 02 06 6(51) E03C 1/22 A61H 23/04

(75) Purzycki Zenon, Warszawa

(54) **Relaksowa ssawka kąpielowa**

(57) Relaksowa ssawka kąpielowa jest elastyczną rurką, którą po zanurzeniu w wannie po kąpieli, wypływająca woda pod własnym ciśnieniem powoduje ssanie przy dotyku do ciała sprężystą stożkową rurką gumową, elastycznie zaciskającą się na zasadzie podciśnienia. Wykorzystana jest siła zacisku tej stożkowej końcówki.

Dostosowuje się elastyczność gumowej rurki stożkowej do siły powstającego podciśnienia wodno-powietrznego.

Na drugim końcu ssawki kąpielowej są naciągnięte dwie opaski gumowe, które pozwalają dopasować wciśnięcie rurki do otworu odpływowego wanny.

(2 zastrzeżenia)

Al(21) 312768 (22) 96 02 12 6(51) E04B 1/74

(31) 95 9501657 (32) 95 02 14 (33) FR

(71) ISOVER SAINT-GOBAIN, Courbevoie, FR

(72) Bon René, Ruffloch Jean-Pierre

(54) **Układ do montażu i mocowania okładzin**

(57) Wynalazek dotyczy układu do montażu i mocowania okładzin na okładanej powierzchni, przy czym okładziny te zawierają szkielet (4), złożony z elementow (8) i przeznaczony do utrzymania pokrycia (3).

Układ ten zawiera pręt (5) i płytkę (6). Pręt ma kształt korby (5), mającej drugą oś końcową (15), przeznaczoną do utrzymania płytki (6) i przesuniętą względem pierwszej osi końcowej (13), przeznaczonej do oparcia na okładanej powierzchni oraz regulowaną wzdłuż toru w kształcie łuku okręgu, wycentrowanego na tę pierwszą oś końcową (13).

Układ do montażu i mocowania okładzin znajduje zastosowanie, zwłaszcza do izolacji cieplnej i/lub dźwiękowej budynków.

(7 zastrzeżeń)

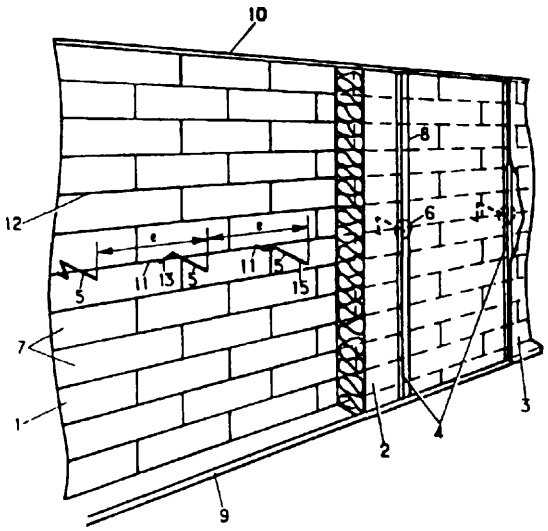

Al(21) 312732 (22) 96 02 09 6(51) E04F 13/08

(31)95 19504550 (32)95 0211 (33) DE

(71) Rheinhold & Mahla AG, Monachium, DE

(72) Glaser Gerd, Diederich Ralf, Schneider Klaus

(54) **Dwupowłokowa elewacja, zwłaszcza budynków siłowni**

(57) Dwupowłokowa elewacja, zwłaszcza budynków siłowni ma wewnętrzną powłokę (1) z arkuszy blachy, które na swych górnych i dolnych brzegach (8, 9) mają poziome zagięcia (10, 11). W położeniu zmontowanym, zagięcia (10, 11) sąsiednich arkuszy blachy przylegają do siebie.

Dla dwóch poziomo obok siebie położonych arkuszy blachy istnieje para wspólnych elementów mocujących (18, 19).

Górny element mocujący (19) ma część oporową (kątownik) (27), który ześrubowany jest z odpowiednim wspornikiem (7) stalowego szkieletu, i który ustala położenie arkuszy blachy podpierając ich górne zagięcia (10) od dołu, w kierunku pionowym (V).

Część oporowa (kątownik) za pomocą usytuowanego w niej, pionowo przylegającego wzdłużnego otworu (30), nasadzona jest na odpowiedni gwintowany trzpień (31) znajdujący się na wsporniku (7) i ustalona jest w kierunku pionowym (V), za pomocą urządzenia mocującego (32).

(8 zastrzeżeń)

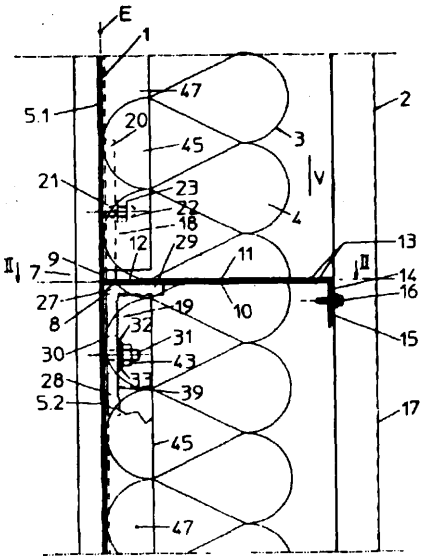

Al(21) 312643 (22) 96 02 05 6(51) E04F 21/08
B28C 5/16
(31)95 343 (32)95 02 07 (33) CH

(75) Wiersbowsky Erhard H., Domat/Ems, CH

(54) Urządzenie do mieszania **i podawania materiału** plastycznego, **w** szczególności **tynku**

(57) Urządzenie do mieszania i podawania (10) materiału plastycznego, zwłaszcza tynku, ma pojemnik (12) na przyjęcie materiału wyjściowego, w którym jest przewidziany obrotowy mieszalnik (15) oraz otwór spustowy (11) do podawania zmieszanego materiału za pomocą pompy zasilającej (20) poprzez wąż zasilający, z którego materiał plastyczny jest natryskiwany na powierzchnię, korzystnie na ścianę lub na sufit. Pojemnik (12) jest ukształtowany w postaci leja, a otwór spustowy (11) znajduje się na jego dolnym końcu, oraz przyłączona jest do niego pompa zasilająca (20), której wał napędowy (24) oraz otaczający go wydrążony wał (25) mieszalnika (15), rozciągają się wzdłuż pojemnika i u góry są sprzęgane, niezależnie od siebie z zespołem napędowym (30) o nastawnej liczbie obrotów.

(8 zastrzeżeń)

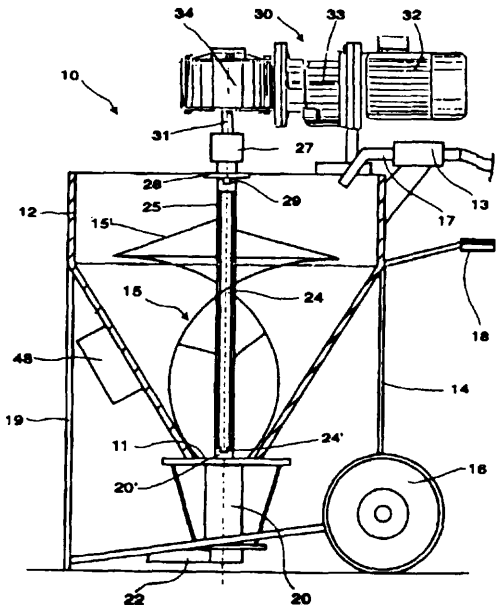

Al(21) 307218 (22) 95 02 13 6(51) E05F 3/02

(71) FESTO Sp. z o.o., Warszawa

(72) Bujnowski Witold, Horecki Jerzy, Rogalski Ryszard, Pawłowski Krzysztof, Molenda Włodzimierz, Suchocki Leszek

(54) **Układ modułowy pneumatycznego sterowania otwieraniem i zamykaniem drzwi czołowych w wagonach osobowych**

(57) Układ modułowy pneumatycznego sterowania otwieraniem i zamykaniem drzwi czołowych w wagonach osobowych, składa się z modułowego pneumatycznego sterownika (12), z siłownika (1), zaworów odpowietrzających (3, 4). Do modułowego pneumatycznego sterownika (12) przyłączony jest zawór blokujący (8, 9, 11), pneumatyczne czujniki (25, 26) sygnalizacji stanu położenia drzwi, zawory (27, 28) sterowania ręcznego otwierania drzwi.

(3 zastrzeżenia)

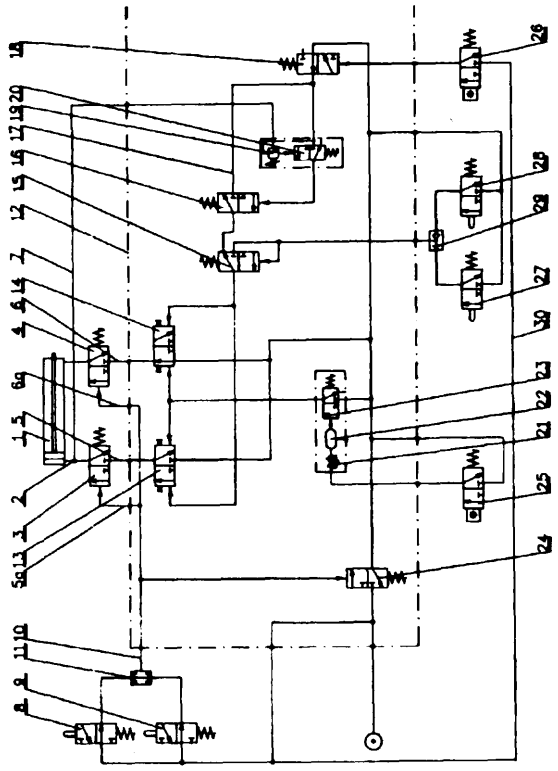

A1(21) 314087 (22)95 08 04 6(51) E05F 15/12
(31)94 4429893 (32)94 08 25 (33) DE

(86) 95 08 04 PCT/DE95/01015

(87) 96 02 29 WO96/06257 PCT Gazette nr 24/

(71) DORMA GMBH + CO.KG, Ennepetal, DE

(72) Andersen Henrik Wentzel

(54) **Mechanizm napędowy drzwi karuzelowych**

(57) Mechanizm napędowy drzwi karuzelowych, w których za pomocą słupa środkowego, w obudowie bębnowej, podparte są obrotowe skrzydła (3) drzwi, napędzane silnikiem napędowym w połączeniu z przekładnią ślimakową, znamienny tym, że obejmuje elektryczno-mechaniczną jednostkę napędową składającą się z silnika elektrycznego, z przyłączoną z boku, za pomocą kołnierzy przekładnią ślimakową, a ponadto oś napędowa części obrotowej (1) połączona jest za pomocą kształtowego połączenia siłowego bezpośrednio z przekładnią ślimakową w ten sposób, że możliwe są różne sposoby montażu oraz że zastosowana jest jednostka sterująca, wyposażona w mikro-

procesor, służący do sterowania i regulowania jednostki napędowej (1), zaopatrzona w przetwornicę częstotliwości.

(9 zastrzeżeń)

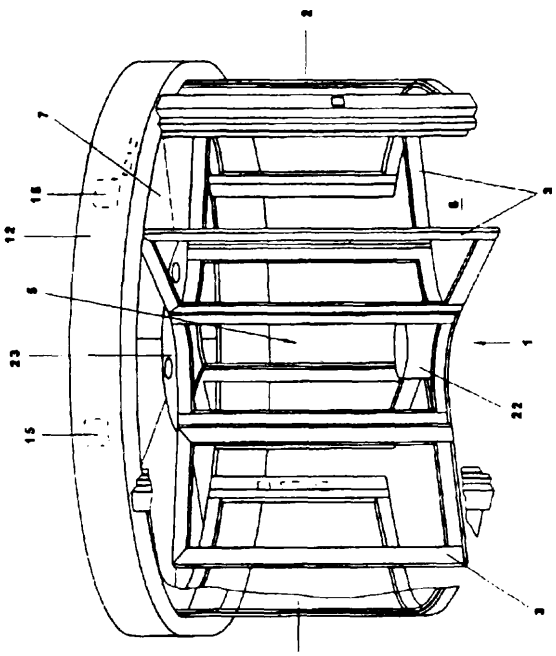

Al(21) 314129 (22) 95 08 28 6(51) E06B 3/82

(31) 94 9414135 (32)94 09 01 (33) DE

(86) 95 08 28 PCT/DE95/01144

(87) 96 03 07 WO96/07004 PCT Gazette nr 11/96

(71) Hörmann KG Freisen, Freisen, DE

(72) Hörmann Thomas

(54) **Drzwi z blachy stalowej**

(57) Przedstawione są drzwi z blachy stalowej, szczególnie drzwi ognioodporne o konstrukcji skrzyniowej (1) przykrytej pokrywą (2), która przy jej obrzeżu (3) połączona jest z pasami krawędziowymi (4) usytuowanymi równolegle wzdłuż szerokości konstrukcji skrzyniowej i odstającymi od niej, przy czym segment krawędzi obrzeża (3) pokrywy (2) lub pas krawędziowy konstrukcji skrzyniowej, jest zagięty dla ukształtowania zaczepu zagięcia kształtowego (7) na konstrukcji skrzyniowej (1) i osłania strefę złącza (5), przy czym drzwi stalowe są tak ukształtowane w celu ułatwienia montażu i połączenia między konstrukcją skrzyniową i pokrywą, że segment krawędzi (6) zawiera pierwsze zagięcie w postaci żebra (8) określającego swoją szerokością grubość kształtowego połączenia na zakładkę i drugie zagięcie stanowiące zaczep (9), które mniej więcej na całej szerokości żebra osłania strefę złącza (5).

(3 zastrzeżenia)

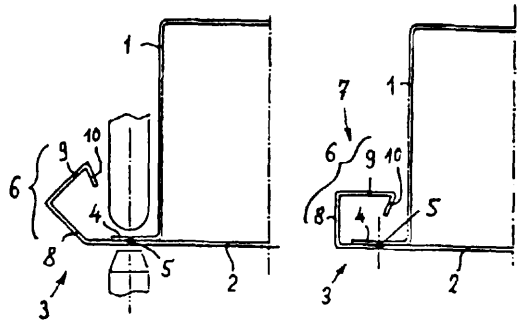

Al(21) 307362 (22) 95 02 15 6(51) E21C 25/36
E21C 29/04
B23P 15/00

(71) Huta MAŁAPANEW S.A, Ozimek

(72) Szklorz Maksymilian, Kukuła Fryderyk, Zieliński Leszek, Brzezina Krzysztof

(54) **Ogniwo łączące zębatki mechanizmu przesuwania kombajnu górniczego, oraz sposób wykonania takiego ogniwa**

(57) Sposób polega na wykonaniu formy odlewniczej ogniwa zębatki mechanizmu przesuwania kombajnu górniczego. Forma posiada rdzenie dla otworów (3) spinki (2) oraz wyprofilowany kształt nakładki (1) z żebrami (4) konstrukcyjnymi. Ogniwo zębatki według wynalazku jest wykonane w litej bryle materiału, a otwory (3) spinek (2) oraz ożebrowanie (4) nakładki (1) zaplanowane są dla obniżenia materiałochłonności elementu.

(2 zastrzeżenia)

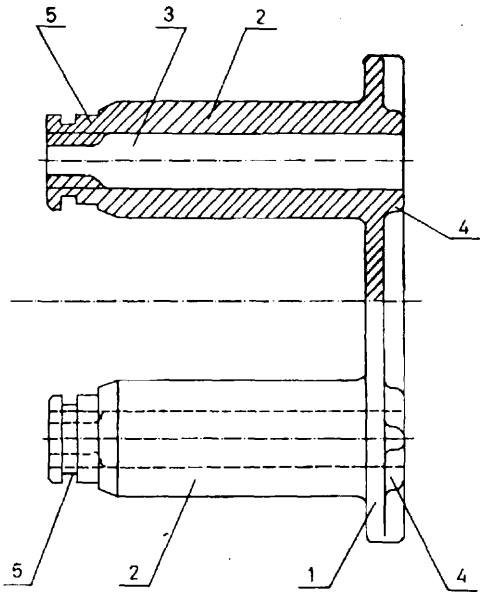

Al(21) 312774 (22) 96 02 13 6(51) E21C 35/24

(31) 95 19504779 (32) 95 02 14 (33) DE

(71) Bochumer Eisenhütte Heintzmann GmbH und Co. KG, Bochum, DE

(72) Heintzmann Peter, Guse Kuno

(54) **Sposób eksploatacji urządzenia wydobywczego o działaniu ciągłym do urabiania surowców mineralnych występujących w postaci pokładów i urządzenie wydobywcze do stosowania tego sposobu**

(57) Przedstawiono sposób eksploatacji urządzenia wydobywczego o działaniu ciągłym do urabiania surowców mineralnych występujących w postaci pokładów, zwłaszcza do urabiania węgla.

Urządzenie wydobywcze posiada przedział strugowy, przedział transportowy i stacje nawrotowe. W elementach rynien strugowych toru strugowego i elementach rynien transportowych toru transportowego jak również poprzez stacje nawrotne są prowadzone korpusy strugowe i korpusy transportowe, które są połączone z obiegowym, statycznie wstępnie naprężonym cięgnem łańcuchowym bez końca. Patrząc w kierunku ruchu obiegowego cięgna łańcuchowego są umieszczone co najmniej za kołem łańcuchowym napędowym napędu transportowego

elementy wprowadzające do wprowadzania korpusów strugowych i korpusów transportowych w przyporządkowane prowadnice toru strugowego. W celu przeciwdziałania zakłóceniom powodowanym przez zwis łańcucha tworzenie się zwisu łańcucha wykrywa się bezpośrednio lub pośrednio za pomocą techniki pomiarowej i doprowadza dane pomiarowe do urządzenia regulującego lub sterującego napędem transportowym. Prędkość napędu transportowego redukuje się tak na podstawie danych pomiarowych o tworzeniu się zwisu łańcucha, iż cięgno łańcuchowe napręża się ponownie w przedziale strugowym i zwis łańcucha zbiera się w torze transportowym. Opisane jest także urządzenie wydobywcze, które jest specjalnie przygotowane do stosowania tego sposobu.

(8 zastrzeżeń)

A1(21) 307289 (22)95 02 14 6(51) E21D 17/054 E21D 23/06

(71) Fabryka Zmechanizowanych Obudów Ścianowych FAZOS Spółka Akcyjna, Tarnowskie Góry

(72) Drewniak Adolf, Zajkowski Krzysztof, Rymer Andrzej, Rymer Grzegorz, Sośnica Joachim, Trembaczewski Henryk

(54) **Obudowa górnicza z wychylną stropnicą**

(57) Przedmiotem wynalazku jest obudowa górnicza z wychylną stropnicą (5), która to wychylna stropnica (5) jest dwuramienną dźwignią z ramionami (8, 10) wzajemnie przedstawionymi równolegle. Podpierające ramię (8) sięga pod stropnicę (1). Między podpierającym ramieniem (8) i stropnicą (1) obudowa ma co najmniej jeden siłownik (6) usytuowany prostopadle do roboczej powierzchni (9) stropnicy (1).

(1 zastrzeżenie)

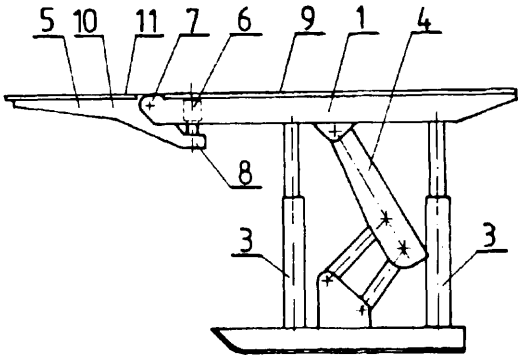

Al(21) 307285 (22) 95 02 15 6(51) E21D 20/02

(71) SCOTT INVESTMENT PARTNERS, Rolla, US

(72) Scott James J.

(54) **Sposób wykonania wielolinowego zakotwienia skalnego**

(57) Przedmiotem wynalazku jest sposób wykonania wielolinowego zakotwienia skalnego oraz wielolinowe zakotwienie, stabilizujące strukturę geologiczną, zawierające wiele oddzielnych podłużnych lin (20), z których każda jest złożona z wielu pasm, przy czym te wielopasmowe liny są złączone ze sobą i mają pierwsze końce usytuowane blisko siebie w celu wprowadzenia do odwiertu (12) wraz z nabojami (22, 23) materiału żywicznego, po czym liny wprawia się w ruch obrotowy dla realizacji mieszania wprowadzonego w odwiert materiału żywicznego i spowodowania penetracji tego materiału w pasma lin, a tym samym ich mocowania w odwiercie i w efekcie przytrzymywania płyty wsporczej (26) przy wlocie odwiertu (12).

(18 zastrzeżeń)

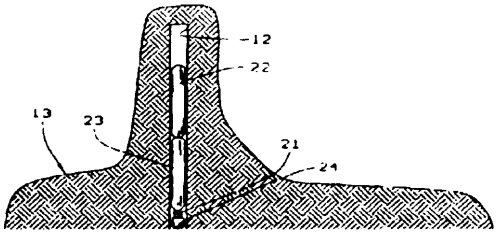

Al(21) 307278 (22) 95 02 15 6(51) E21F 15/00

(71) Górnicze Przedsiębiorstwo Handlowo-Usługowe i Produkcyjne GEPEX Spółka z o.o., Wodzisław Śląski

(72) Grzegorzek Piotr, Bednarski Eugeniusz, Grzegorzek Maciej

(54) **Sposób i układ połączeń instalacji do wykonywania podsadzki wybranej przestrzeni albo sztucznego stropu wyrobiska górniczego**

(57) Według sposobu flotacyjne odpady o ziarnach poniżej 1 milimetra i zawartości popiołu równej lub większej od 60 procent podaje się do zagęszczacza (1) i zagęszcza do zawartości części stałych od 400 do 1200 gramów w litrze, a następnie podaje do pierwszego mieszalnika (8), równolegle z osadami odfiltrowanymi w filtrze (3) zasolonych wód wraz z zagęszczoną do zawartości od 40000 do 200000 miligramów chlorków w litrze solanką, skąd po wymieszaniu do jednolitej masy, podsadzkowa mieszanina podawana jest do drugiego mieszalnika (9). Z drugiego mieszalnika (9) powstała w pierwszym mieszalniku (8) mieszanina, po dodaniu zagęszczonych odpadów ze zbiornika (6), dymnicowych pyłów bądź elektrownianych popiołów ze zbiornika (6), osadów po filtracji zasolonych wód z filtra (3) oraz zagęszczonej solanki z układu (4) zagęszczania lub odparowywania, drugimi odrębnymi równolegle przyłączonymi wylotami, podawana jest jako mieszanina gotowa do podsadzania do zbiornika (10) tej mieszaniny, równolegle z odpadowym kamieniem podsadzkowym ze zbiornika (13) i środkami przyśpieszającymi wiązanie chemiczne wolnej wody ze zbiornika (14) do podsadzkowego leja (11) z przyłączonym statycznym mieszadłem (12).

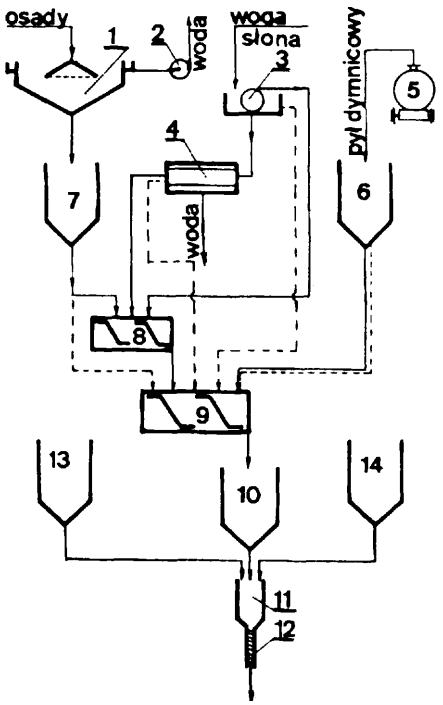

Układ charakteryzuje się tym, że zbiornik (10) podsadzkowej mieszaniny ma przyłączone równolegle wyloty z pierwszego mieszalnika (8), drugiego mieszalnika (9), filtra (3) zawiesin z zasolonej wody i układu (4) zagęszczania lub odparowywania solanki oraz zbiornika (7) zagęszczonych odpadów, a także dwa równoległe wyloty ze zbiornika (6) dymnicowego pyłu albo elektrownianych popiołów. Natomiast z wlotami do pierwszego mieszalnika (8) przyłączone są równolegle zbiornik (7) zagęszczonych odpadów z posobnie przyłączonym zagęszczaczem (1) osadów, filtr (3) zasolonych wód i układ (4) zagęszczania lub odparowywania solanki z posobnie przyłączonym filtrem (3) zawiesin i zanieczyszczeń zasolonych wód, przy czym do drugiego mieszalnika (9) przyłączone są ich drugie wyloty, zwłaszcza filtra (3) zanieczyszczeń zasolonej wody, układu (4) zagęszczania lub odparowywania solanki.

(3 zastrzeżenia)

Al(21) 307279 (22) 95 02 15 6(51) E21F 15/02

(71) Górnicze Przedsiębiorstwo Handlowo-Usługowe i Produkcyjne GEPEX Spółka z o.o., Wodzisław Śląski

(72) Grzegorzek Piotr, Bednarski Eugeniusz, Grzegorzek Maciej

(54) Mieszanina podsadzkowa do wypełniania pustek poeksploatacyjnych albo wykonywania sztucznego stropu

(57) Mieszanina podsadzkowa do wypełniania pustek poeksploatacyjnych albo wykonywania sztucznego stropu, grawitacyjnie transportowalna w tradycyjnych, podsadzkowych instalacjach doprowadzanych do górniczych wyrobisk od podsadzkowego leja na powierzchni do wybranej przestrzeni eksploatacyjnego wyrobiska albo skalnego rumowiska dla wykonania sztucznego stropu nad niżej leżącą warstwą pokładu, zawierająca w swojej objętości na wlocie do podsadzkowego leja od 75 do 95 procent części stałych na nośniku z flotacyjnych odpadów o zawartości korzystnie powyżej 500 gramów części stałych w litrze flotacyjnych odpadów oraz substancje chemicznie wiążące wilgoć, o jednorodnej postaci i/lub składanych z kilku składników podawanych do mieszaniny, korzystnie przed wlotem do wybranej przestrzeni pokładu, proporcjonalnie do ilości podawanej mieszaniny, dla całkowitego wypełnienia wybranej przestrzeni, zaś na wylocie do wybranej przestrzeni końcowa mieszanina zawiera powyżej 1000 gramów części stałych w litrze na nośniku z flotacyjnych odpadów, dodawanych do mieszaniny o zawartości powyżej 500 gramów na litr części stałych, a dodatkowo w swojej odmianie zawierającej od 70 do 95 procent części stałych w nośniku w postaci iłów oraz innych składników tworzących ilaste muły o płynnej konsystencji ma od 450 do 500 gramów części stałych w litrze mieszaniny, do których dodaje się wypełniacze w ilości od 1 do 15 procent, najkorzystniej od 1 do 10 procent części stałych jako substancje chemicznie wiążące część zawartej wody, najkorzystniej w postaci dymnicowych pyłów albo elektrownianych popiołów, do osiągnięcia ilości od 900 do 1100 gramów części stałych w litrze mieszaniny z nośnikiem w postaci płynnych iłów, bentonitów względnie ilastych mułów pochodzących z biologicznego rozkładu substancji organicznych w jednorodnej postaci, bądź o niejednorodnej postaci złożonej z wypełniaczy w proporcjonalnie dobranych ilościach od 450 do ponad 500 gramów części stałych na wlocie do podsadzkowego leja, a złożonej w ilości równej bądź większej od 50 procent flotacyjnych odpadów i płynnych iłów lub iłowych odpadów, a także w ilości równej albo mniejszej od 50 procent wypełniaczy złożonych z dymnicowych popiołów, odpadowego kamienia oraz wielkopiecowego żużla w ilości od 40 do 60 procent o najkorzystniejszej granulacji, przy czym wielkopiecowy żużel stanowi do 30 procent ogólnego składu wypełniaczy w mieszaninie, znamienna tym, że w swojej objętości złożonej z flotacyjnych odpadów, szlamów, wody z rozpuszczonymi związkami sodu i potasu, pyłów dymnicowych oraz środków przyspieszających zestalanie, ma od 30 do 70 procent poflotacyjnych odpadów i szlamów oraz solankę z rozpuszczonymi związkami chemicznymi w ilości od 70 do 30 procent, głównie chlorków sodu i potasu wraz z innymi substancjami zawartymi w zasolonych wodach, w tym od 0,1 do 3,0 gramów związków magnezu w litrze zagęszczonej solanki oraz 70 do 30 procent pyłów z elektrowni, a także od 2 do 10 procent środków przyspieszających zestalenie mieszaniny podsadzkowej w wybranej przestrzeni eksploatacyjnego wyrobiska.

(2 zastrzeżenia)

DZIAŁ F

MECHANIKA; OŚWIETLENIE; OGRZEWANIE; UZBROJENIE; TECHNIKA MINERSKA

A1(21) 312681 (22) 96 02 07 6(51) F01D 5/16

(31) 95 19505389 (32) 95 02 17 (33) DE

(71) ABB Research Ltd., Zürich, CH

(72) Ernst Peter, Rhyner Jakob

(54) Urządzenie do tłumienia drgań łopatek turbiny

(57) W urządzeniu do tłumienia drgań łopatek turbiny (1) z przepływem osiowym, końce (8) wirujących łopatek (2) są dopasowane szczelnie do ściany korpusu maszyny, wyznaczającej tor przepływu medium.

W ścianie tej umieszczony jest promieniowo naprzeciwko końców łopatek pierścień (4) z materiału magnetycznego, utworzony co najmniej z jednego lub z kilku pojedynczych pierścieni o tej samej lub przeciwnej polaryzacji.

Koniec każdej z łopatek zaopatrzony jest w płytkę (3) pokrywającą, wykonaną z materiału o dobrej przewodności elektrycznej.

(6 zastrzeżeń)

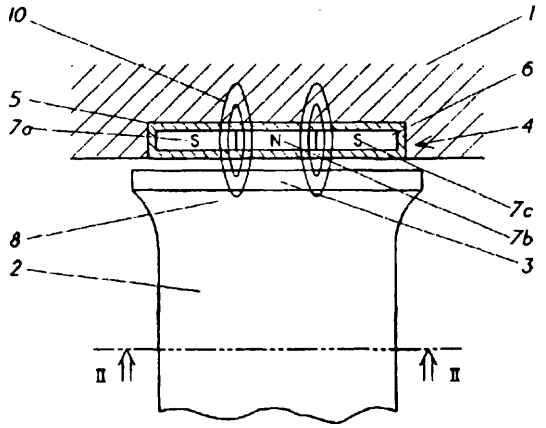

A1(21) 312711 (22)96 02 08 6(51) F01D 5/18

(31) 95 19504631 (32) 95 02 13 (33) DE

(71) ABB Research Ltd., Zürich, CH

(72) Ernst Peter, CH; Fried Reinhard, DE

(54) **Łopatka kierująca dla turbin parowych**

(57) Łopatka kierująca (1) zawiera wewnątrz zasilaną podciśnieniem, pustą przestrzeń (6) i przynajmniej jeden, wyposażony w porowatą, zawierającą kapilary osłonę (7), otwór do zasysania płynu w obszarze ustawionej zgodnie z kierunkiem przepływu krawędzi łopatki (4).

Wynalazek przedstawia łopatkę kierującą (1), która jest wyposażona w skuteczny system odsysania wody, nie powodujący obniżenia sprawności turbiny. Zostało to osiągnięte w ten sposób, że wszystkie kapilary porowatej osłony (7) są wypełnione odsysanym płynem, a z porowatej osłony (7) i wypełnionych płynem kapilar utworzona jest wytrzymała na działanie podciśnienia ścianka. Ścianka ta jest przepuszczalna dla płynu tylko w miejscach zwilżanych płynem.

(10 zastrzeżeń)

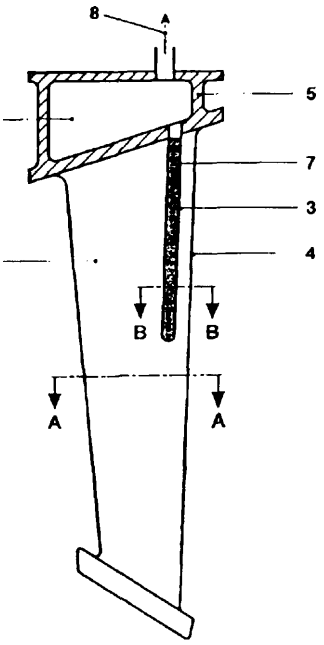

A1(21) 313007 (22)96 02 29 6(51) F02B 53/00

(75) **Bujalski** Wacław, Warszawa

(54) **Spalinowy silnik pulsujący i sprężarka przeciwbieżna**

(57) Spalinowy silnik pulsujący jest silnikiem czterosuwowym z doładowaniem. Posuwisto-zwrotny ruch tłoka dwustronnego działania odbywa się po łuku. Tłok nie posiada ruchomych części.

Silnik posiada oś (4) w kształcie rury z przewodami olejowymi i cNodzenia (4a), na której zaklinowane są: koło balastowe z tłokami dwustronnego działania (5) oraz korbowód (22), który jest sprzężony, za pośrednictwem cięgła (21), z zębatym kołem zamachowym (19) lub z wałem napędowym (15). Koło rozrządu (12) wprawiane jest w ruch obrotowy z wału napędowego (15).

Sprężarka przeciwbieżna służy do doładowania silnika. Sprężarka zbudowana jest z co najmniej dwu cylindrów z tłokami dwustronnego działania, których trzony są połączone z regulacją stopnia sprężania, ze śrubą, na której nałożona jest zębata nakrętka napędowa, umiejscowiona we wsporniku.

(8 zastrzeżeń)

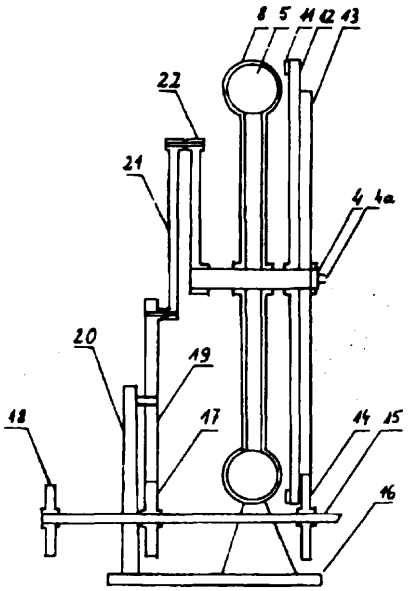

A1(21) 307378 (22) 95 02 17 6(51) F02B 75/32

(75) **Staniec** Zbigniew, Oława

(54) **Spalinowy silnik gwiazdowy**

(57) Spalinowy silnik gwiazdowy posiada korpus (1), w który m ułożyskowany jest wał korbowy (2) z umieszczonym obrotowo na jego wykorbionym czopie pierścieniem korbowodowym (7), który za pomocą tłokowodów (5) i sworzni (6) tłokowodowych i tłokowych połączony jest wahliwie z tłokami (4), suwliwie umieszczonymi w cylindrach (3) zamocowanych promieniście do korpusu (1) silnika. Pierścień korbowodowy (7) jest zorientowany wobec cylindrów (3) przez co najmniej jeden korbowy wałek orientujący (8), umieszczony obrotowo w pierścieniu korbowodowym (7) i korpusie (1) silnika.

(5 zastrzeżeń)

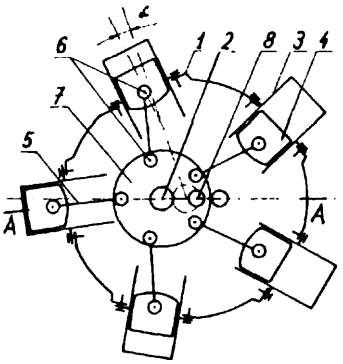

A1(21) 307186 (22)95 02 09 6(51) F03G 3/00

(75) **Kołodyński** Zdzisław, Jastrzębie Zdrój

(54) **Napęd bezwładnościowo-odśrodkowy**

(57) Napęd bezwładnościowo-odśrodkowy służy do wytwarzania siły ciągu. Jest to napęd, którego konstrukcja zapewnia zamianę ruchu obrotowego wału napędowego (16) na siłę ciągu. Siłę tą wytwarza układ zespołów masy, prowadzenia i przepuszczania, odstrzelenia, doprowadzania mieszanki, zapłonowego. Zespół masy wirując wokół osi obrotów odważnika (8) w przedziale obrotu od 275° do 85°, powoduje powstanie między osią obrotów a odważnikiem (8) siły odśrodkowej bezwładności i w tym przedziale obrotu powstaje siła ciągu. W przedziale

obrotu od 85° do 90° zespół odstrzelenia nadaje odważnikowi (8) prędkość ku środku osi obrotów, w przedziale obrotu od 90° do 270° następuje zanik wiązania między odważnikiem (8) a osią obrotów, ponieważ siła odśrodkowa bezwładności jest absorbowana do wyhamowywania, a następnie do rozpędzania odważnika (8). Zanik tego wiązania nie powoduje powstania siły ciągu skierowanej w przeciwnym kierunku i nie równoważy siły ciągu z przedziału obrotu od 275° do 85°. W przedziale obrotu od 270° do 275° zespół odstrzelenia wyhamowuje prędkość odważnika (8), po czym następuje kolejny obrót.

(5 zastrzeżeń)

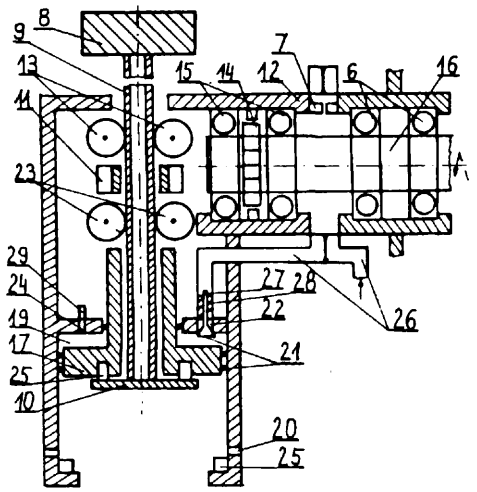

A1 (21) 312924 (22)96 02 23 6(51) F03G 3/00

(75) Słupski Józef, Lubawa

(54) **Generator**

(57) Generator do wytworzenia siły ciągu, ma mimośród (4), siłowniki (3) sterujące pojemnością komór, membrany (6), zastawki (5a, 5b, 5c, 5d), komory (1a, 1b, 1c, 1d) o zmiennej pojemności.

(1 zastrzeżenie)

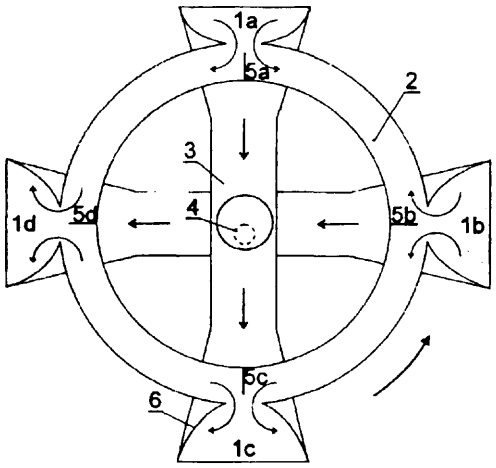

A1(21) 313046 (22)96 02 29 6(51) F03G 4/00

(75) Szczepański Paweł, Słupca

(54) **Maszyna termodynamiczna**

(57) Maszyna termodynamiczna jak na rysunku zamienia energię termiczną zbiornika ciepła na energię mechaniczną. Czynnikiem roboczym jest gaz zamknięty wewnątrz maszyny termodynamicznej pod odpowiednio małym ciśnieniem, tj. takim, aby cząsteczki gazu nie oddziaływały między sobą, a oddziaływały ze ściankami maszyny termodynamicznej. Odpowiednia konfiguracja geometryczna powierzchni wewnętrznej ścianek maszyny termodynamicznej powoduje ukierunkowane przemieszczanie się cząsteczek gazu co powoduje powstanie różnicy ciśnień gazu między wyszczególnionymi objętościami wnętrza maszyny termodynamicznej. Powstała różnica ciśnień zamieniana jest na pracę mechaniczną przy pomocy odpowiedniego urządzenia (silnika).

(6 zastrzeżeń)

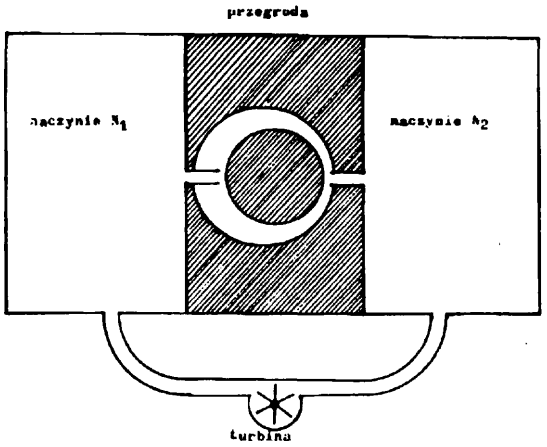

A1(21) 307292 (22) 95 02 16 6(51) F04B 15/02

(71) Instytut Budownictwa, Mechanizacji i Elektryfikacji Rolnictwa, Warszawa

(72) Eymontt Andrzej, Dubicki Kazimierz

(54) **Pompa** do ścieków

(57) Stator (1) w swej dolnej części ma wystający na zewnątrz elastyczny kołnierz (2) umieszczony pomiędzy przestrzenią ssącą (3) i przestrzenią tłoczną (4) pompy, oddzielający połączenie hydrauliczne obu wymienionych przestrzeni (3, 4). U góry tulei statora (1) jest umiejscowiony zespół sprężynowy (5) wywierający na zewnętrzną, tworzącą powierzchnię statora (1) promieniowy docisk, malejący w kierunku od przestrzeni tłocznej (4) do przestrzeni ssącej (3). Kołnierz (2) statora (1) jest umieszczony pomiędzy obudową (6) pompy a króćcem ssącym (7). Zewnętrzna, tworząca powierzchnia statora (1), jest połączona hydraulicznie z komorą tłoczną (4) poprzez szczeliny otaczającego go zespołu sprężynowego (5). Zespół sprężynowy jest wykonany z szeregu ułożonych obok siebie elementów sprężystych wykonanych korzystnie z blachy.

(12 zastrzeżeń)

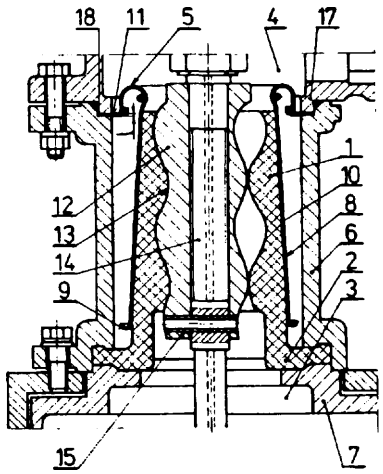

A1(21) 307372 (22) 95 02 17 6(51) F16B 1/00

(71) Politechnika Śląska, Gliwice
(72) Dolipski Marian, Sobota Piotr, Cheluszka Piotr, Osadnik Jan, Staniczek Franciszek, Szafron Antoni

(54) **Zespół rozporowy do mocowania piasty na wale i sposób eliminacji poślizgu występującego na wale**

(57) Zespół rozporowy do mocowania piasty na wale składa się z co najmniej jednego elementu rozporowego w postaci: przeciętego, sprężystego pierścienia zewnętrznego (1): przeciętego, sprężystego pierścienia wewnętrznego (2) oraz pierścieni bocznych:(3, 4). Wyposażony jest on w tarczę (6) połączoną z co najmniej jednym elementem rozporowym za pośrednictwem śrub napinających (5). Tarcza (6) sprzężona jest korzystnie kształtowo, poprzez połączenie wpustowe (7) z wałem (9). Przykręcona jest ona do skrajnego pierścienia bocznego (4) elementu rozporowego (ostatniego elementu rozporowego), Tarcza (6) przykręcona może być do dodatkowego elementu umieszczonego za elementem rozporowym (ostatnim elementem rozporowym patrząc od strony tarczy), korzystnie w postaci pierścienia z nagwintowanymi otworami. Dociska ona równocześnie pierścień boczny (3) elementu rozporowego (pierścień boczny (3) pierwszego elementu rozporowego). W przypadku, gdy zespół rozporowy składa się z kilku elementów rozporowych śruby napinające (5) przechodzą przez przelotowe otwory w pierścieniach bocznych (3) wszystkich elementów rozporowych wchodzących w skład zespołu rozporowego.

Sposób eliminacji poślizgu występującego na wale polega na unieruchomieniu pierścieni bocznych zespołu rozporowego względem wału korzystnie za pomocą tarczy łączącej pierścienie boczne zespołu rozporowego z wałem.

(2 zastrzeżenia)

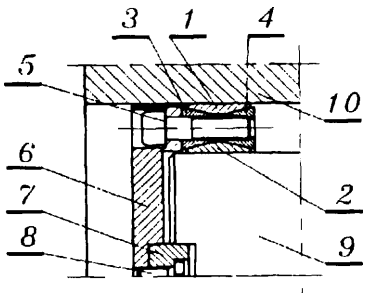

Al(21) 307373 (22) 95 02 17 6(51) F16B 1/00

(71) Politechnika Śląska, Gliwice
(72) Dolipski Marian, Sobota Piotr, Cheluszka Piotr, Osadnik Jan, Staniczek Franciszek, Szafron Antoni

(54) **Zespół rozporowy zwłaszcza do mocowania głowicy urabiającej na czopie wału wyjściowego reduktora w układzie urabiania kombajnu chodnikowego**

(57) Zespół rozporowy zwłaszcza do mocowania głowicy urabiającej na czopie wału wyjściowego reduktora w układzie urabiania kombajnu chodnikowego składa się z co najmniej dwóch elementów rozporowych połączonych ze sobą zespołem śrub napinających. Elementy rozporowe zbudowane są z: przeciętego, sprężystego pierścienia zewnętrznego (1); przeciętego, sprężystego pierścienia wewnętrznego (2) oraz dwóch pierścieni bocznych (3, 4). Śruby napinające (5) przechodzą przez przelotowe otwory w pierścieniach bocznych (3) i wkręcone są w nagwintowane otwory pierścienia bocznego (4) ostatniego elementu rozporowego lub w nagwintowane otwory dodatkowego elementu, korzystnie w postaci pierścienia, umieszczonego za ostatnim elementem rozporowym.

Rozpieranie pierścieni zewnętrznych (1) wewnątrz piasty oraz zaciskanie pierścieni wewnętrznych (2) na czopie wału reduktora wszystkich elementów rozporowych realizowane jest poprzez pierścienie boczne (3) i pierścień boczny (4) lub tylko poprzez pierścienie boczne (3), których stożkowe powierzchnie dociskane są, w czasie dokręcania zespołu śrub napinających (5), do stożkowych powierzchni pierścieni zewnętrznych (1) i pierścieni wewnętrznych (2).

(1 zastrzeżenie)

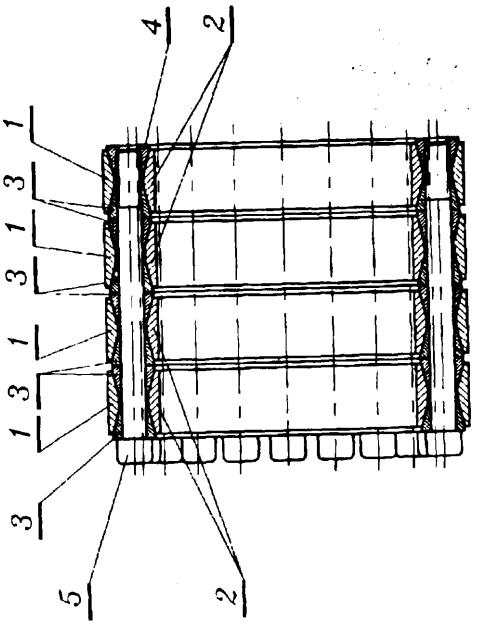

Al(21) 307374 (22) 95 02 17 6(51) F16B 1/00

(71) Politechnika Śląska, Gliwice
(72) Dolipski Marian, Sobota Piotr, Cheluszka Piotr, Osadnik Jan, Staniczek Franciszek, Szafron Antoni

(54) **Zespół rozporowy do mocowania piasty na czopie wału oraz sposób kompensacji odkształceń i luzów w połączeniu piasta-czop wału**

(57) Zespół rozporowy do mocowania piasty na czopie wału składa się z co najmniej jednego elementu rozporowego w postaci przeciętego pierścienia zewnętrznego (1), przeciętego pierścienia wewnętrznego (2) i dwóch pierścieni bocznych (3) oraz co najmniej jednego elementu podatnego korzystnie w postaci współosiowych tulei sprężystych (6) lub tulejek nałożonych na śruby napinające (5). Element rozporowy bądź elementy rozporowe połączone są z co najmniej jednym elementem podatnym śrubami napinającymi (5). Elementy podatne zabudowane mogą być między sąsiednimi elementami rozporowymi. Element podatny może być umieszczony również pomiędzy skrajnym pierścieniem bocznym (3) pierwszego elementu rozporowego a dodatkowym pierścieniem z przelotowymi otworami, przez które przechodzą śruby napinające. Alternatywnym rozwiązaniem jest zabudowanie elementu podatnego między skrajnym pierścieniem bocznym (3) ostatniego elementu rozporowego a pierścieniem (10) z nagwintowanymi otworami, w które wkręcone są śruby napinające (5).

Sposób kompensacji luzów w połączeniu piasta-czop wału, polega na podatnym połączeniu ze sobą pierścieni bocznych elementu rozporowego (elementów rozporowych). Co najmniej jeden element podatny ściska się i odkształca sprężyście za pomocą śrub napinających, co zapewnia ciągły docisk stożkowych powierzchni pierścieni zespołu rozporowego współdziałających ze sobą.

(3 zastrzeżenia)

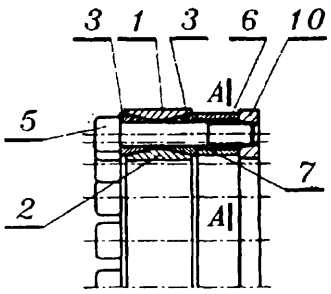

Al(21) 307375 (22) 95 02 17 6(51) F16B 1/00

(71) Politechnika Śląska, Gliwice
(72) Dolipski Marian, Sobota Piotr, Cheluszka Piotr, Osadnik Jan, Staniczek Franciszek, Szafron Antoni

(54) Sposób eliminacji poślizgu występującego na wale i w piaście w połączeniu **wału z piastą elementem rozporowym**

(57) Sposób eliminacji poślizgu występującego na wale i w piaście w połączeniu wału z piastą elementem rozporowym polega na tym, że zwiększa się przyczepność na powierzchni wewnętrznej (7) pierścienia wewnętrznego (2) i powierzchni zewnętrznej (6) pierścienia zewnętrznego (1), lub tylko na powierzchni wewnętrznej (7) pierścienia wewnętrznego (2). Zwiększenie przyczepności uzyskuje się, korzystnie poprzez radełkowanie tych powierzchni lub wprowadzenie pomiędzy wał i pierścień wewnętrzny (2) i/lub piastę i pierścień zewnętrzny (1) dodatkowych elementów ciernych w postaci tkaniny nasączonej żywicą. Według sposobu wartości współczynników tarcia na tych powierzchniach styku dobiera się tak, aby spełnione były następujące warunki:

gdzie: μ_z - współczynnik tarcia na powierzchni styku pierścień zewnętrzny - piasta, μ_w - współczynnik tarcia na powierzchni styku pierścień wewnętrzny - czop wału, μ_o - współczynnik tarcia na stożkowych powierzchniach styku pierścieni bocznych z pierścieniem zewnętrznym i pierścieniem wewnętrznym, d_1 - mniejsza średnica stożka styku pierścienia wewnętrznego z pierścieniem bocznym, d_2 - większa średnica stożka styku pierścienia wewnętrznego z pierścieniem bocznym, d - Średnica wału, D - średnica piasty, *a* - kąt nachylenia powierzchni stożkowych.

(1 zastrzeżenie)

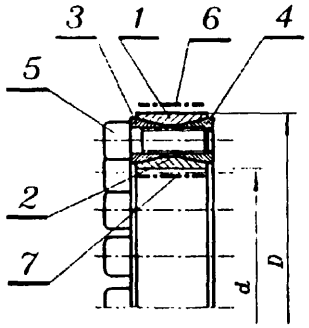

$$\mu_z > \mu_0 \cdot \frac{d_1+d_2}{2D} \cdot \frac{1}{\cos\alpha - \mu_0 \sin\alpha} \quad (1)$$

$$\mu_w > \mu_0 \cdot \frac{d_1+d_2}{2d} \cdot \frac{1}{\cos\alpha - \mu_0 \sin\alpha} \quad (2)$$

A1(21) 307293 (22)95 0216 6(51) F16B 12/44

(75) Witecki Leszek, Warszawa

(54) Moduł mocujący

(57) Moduł umożliwia łatwe i dokładne rozmieszczanie na ścianach elementów szaf i regałów, pomimo występujących błędów podłoża, takich jak krzywizny, nierówności, odchylenie od pionu, a także błędów wykonania otworów w podłożu. Istota modułu zawierającego gwintowane elementy złączne oraz element nośny w postaci listwy, o przekroju ceownika, polega na tym, że ma wspornik (1), w postaci prostopadłościennej obejmy o przekroju w kształcie litery C, zamkniętej podstawą (6) w której wykonany jest mocujący otwór fasolkowy, o osi równoległej do ramion obejmy. Natomiast w bocznych ściankach listwy (2) wykonane są rzędy równoodległych otworów (10), przy czym otwory w jednej ściance są współosiowe z otworami wykonanymi w ściance drugiej.

(4 zastrzeżenia)

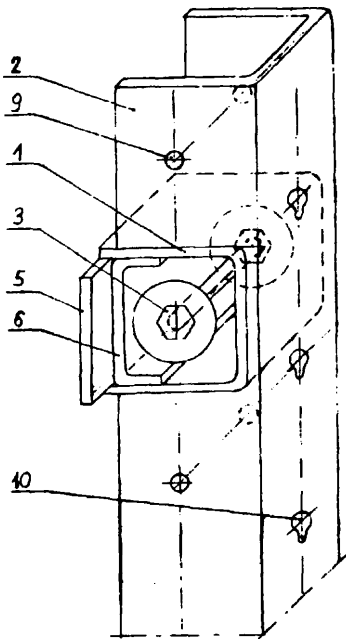

Al(21) 312843 (22) 96 02 16 6(51) F16B 13/14
E21D 20/02

(31) 95 29502717 (32) 95 02 18 (33) DE
95 29506881 95 04 24 DE

(71) STO Aktiengesellschaft, Stuehlingen, DE
(72) Schreiner Klaus, Schreiner Oliver

(54) Uszczelniacz wtryskowy do wtrysków w otworach wiertniczych w murze

(57) Uszczelniacz wtryskowy do wtryskiwania w otwory wiertnicze w murze, częściach betonowych, drewnie rtp. ma osiowy otwór (13), przechodzący wzdłuż uszczelniacza i umieszczone na jego powierzchni zewnętrznej żebra uszczelniające, stanowiące elementy kotwowe i zwiększające przyczepność do ścianek otworu wiertniczego oraz umieszczony wewnątrz niego element zamykający. W celu uzyskania możliwe maksymalnego przekroju przelotowego przez uszczelniacz, a równocześnie jego pewnego zamknięcia, element zamykający składa się z grzybka zaworowego (8) połączonego z popychaczem zaworu stanowiącym sprężynę śrubową (9) i dociskanego do gniazda zaworowego (12), utworzonego na wewnętrznym obrzeżu otworu osiowego (13) uszczelniacza (1). Sprężyna śrubowa (9) jest połączona, a korzystnie stanowi jedną całość z talerzem podporowym (10) zaopatrzonym w promieniowe palce podporowe

(11), opierające się o pierścieniowe zgrubienie (15) we wnętrzu osiowego otworu (13) uszczelniacza (1).

(12 zastrzeżeń)

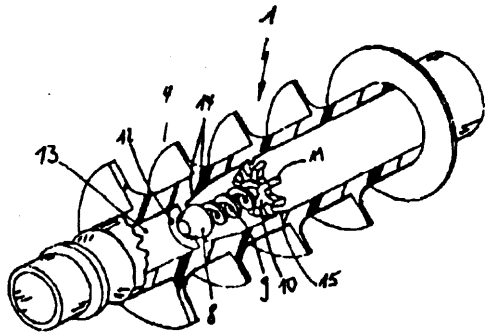

Al(21) 307184 (22) 95 02 07 6(51) F16F 9/06

(71) Akademia Górniczo-Hutnicza im.Stanisława Staszica, Kraków
(72) Michalczyk Jerzy
(54) **Wibroizolator**

(57) Przedmiotem wynalazku jest wibroizolator znajdujący zastosowanie w układach wibroizolacji siłowej lub przemieszczeniowej oraz w układach zawieszenia maszyn wibracyjnych. Wibroizolator składa się z elementu sprężystego (6), korpusu (1) zamkniętego przesuwnymi lub odkształcalnymi dnami (5), połączonymi ze sobą sztywno oraz z przegrody (2). Przegroda (2) przedziela korpus (1) na dwie komory wypełnione cieczą o odpowiedniej gęstości, które połączone są ze sobą co najmniej jednym kanałem.

(2 zastrzeżenia)

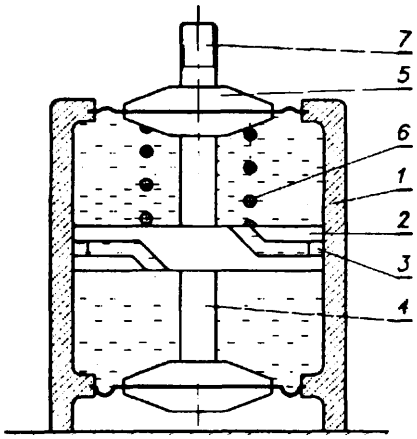

Al(21) 307379 (22) 95 02 17 6(51) F16J 15/52

(71 Gacek Antoni, Kozy
(72) Gacek Antoni, Stanisz Jerzy
(54) **Uszczelnienie mechaniczne mieszkowe czołowe obrotowych wałków**

(57) Celem wynalazku jest uszczelnienie z zabezpieczeniem elastycznego mieszka przed jego niszczącym skręcaniem sie w przypadku wzajemnego zakleszczania się uszczelniających pierścieni ślizgowych.

Uszczelnienie posiada pomiędzy nośną tuleją (2) a obrotowym pierścieniem ślizgowym (7) drugi zespół nośny (Z) ruchu obrotowego pierścienia Ślizgowego (7) w skład którego wchodzą dwa do kilku członów przenośnikowych (a, b), z których każdy z członów (a) jest sprzężony wpustowo i suwliwie z podłużnym rowkiem (R) zewnętrznym nośnej tulei (2), a każdy człon przenośnikowy (b) jest prostopadły do osi wałka (1) i sprzężony z tylną ścianką czołową obrotowego pierścienia ślizgowego (7).

(5 zastrzeżeń)

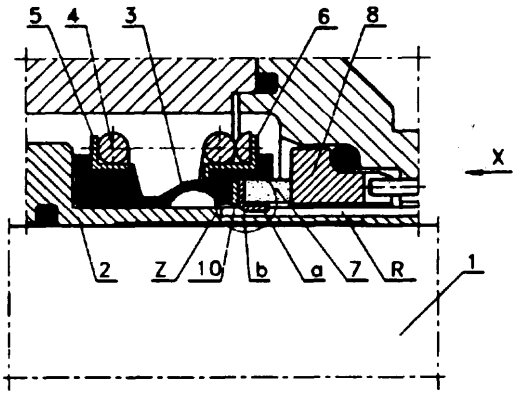

Al(21) 307195 (22) 95 02 10 6(51) F16K 31/126

(71) Warszawska Fabryka Sprzętu Spawalniczego PERUN, Warszawa
(72) Schramel Stanisław, Tałach Zbigniew
(54) **Zawór redukcyjny**

(57) Przedmiotem wynalazku jest zawór redukcyjny mający zastosowanie przy eksploatacji domowych butli gazowych zawierających propan-butan.

Zawór redukcyjny charakteryzuje się tym, że ma wspornik (6) z osiowym otworem (7) połączonym z prostopadłym otworem (8) gniazda zaworu dozującego (9), zakończony dwustronnym łożyskiem (10) osi (11) dźwigni (12) z zawieradłem (13), przy czym wspornik (6) połączony jest poprzez ściankę (5) korpusu (1) z przyłączami wlotowymi (4).

(1 zastrzeżenie)

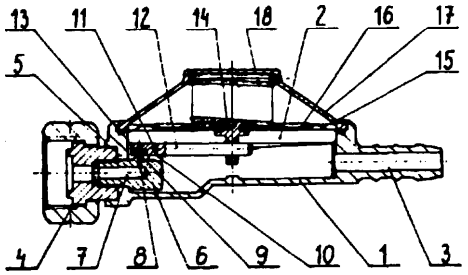

Al(21) 314175 (22) 94 11 02 6(51) F16K 37/00 H02G 15/013
(31)93 9322554 (32)931102 (33) GB
(86) 94 11 02 PCT/GB94/02402
(87) 95 05 11 WO95/12778 PCT Gazette nr 20/95
(71) N.V.RAYCHEM S.A., Kessel-Lo, BE
(72) Wambeke Alain, Roosen Dirk, Keustermans Erik
(54) **Uszczelnianie od wpływów środowiska**

(57) Przedstawiono gwizdek ostrzegwaczy pobudzany przez nadmierne ciśnienie w kanale nadmuchiwalnego uszczelnienia. Gwizdek ostrzegawczy jest korzystnie wykorzystywany w połączeniu z narzędziem nadmuchującym (20) z rurą wylotową (9), która może być dołączona do kanału nad-

muchiwalnego uszczelnienia. Narzędzie (20) jest wyposażone w zawór bezpieczeństwa (21), do którego wyjścia jest dołączony gwizdek (14) według wynalazku.

(20 zastrzeżeń)

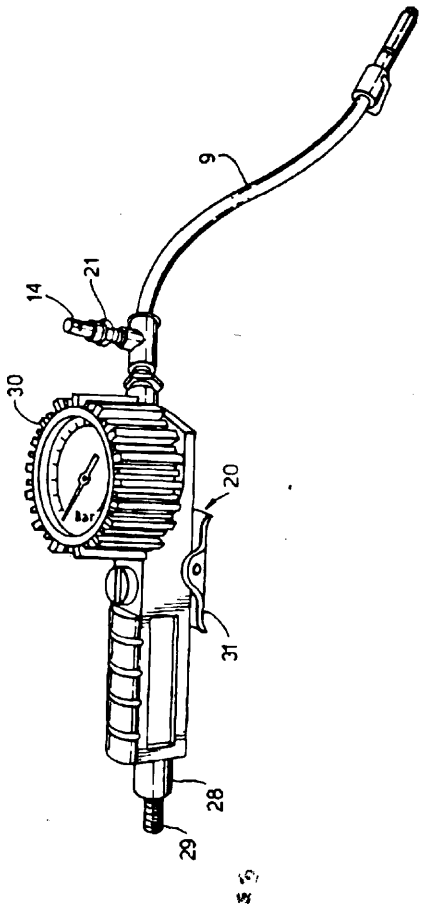

A1(21) 307183 (22) 95 02 07 6(51) F16L 51/03

(71) ELEWATOR Spółka z o.o., Katowice
(72) Kozłowski Tadeusz, Małek Janusz, Stachowicz Roman, Kasperek Jerzy

(54) **Kompensator, zwłaszcza wielokierunkowy**

(57) Kompensator wielokierunkowy, stosowany jest w przesyłowych przewodach rurowych, pomiędzy pionowo przemieszczającymi się urządzeniami energetycznymi, którego celem jest kompensowanie pionowych wychyleń.

Kompensator wielokierunkowy posiada co najmniej jeden pionowo usytuowany stabilizator obręczowy (10), który od dołu jest osadzony częściowo na wsporczym stabilizatorze obręczowym (1), zaś od góry jest usytuowany częściowo w otworze przelotowym, zwierającego stabilizatora obręczowego (14).

Rozwarcie wsporczego stabilizatora obręczowego (1) i zawierającego stabilizatora obręczowego (14) względem stabilizatora obręczowego (10), jest ograniczone sworzniami palcowymi (6) usytuowanymi w rowkach wzdłużnych (9), o długości (1 =h) do długości (1 =1,2h) wysokości osadzenia na obwodzie zewnętrznym ramion rozporowych (4). Wykonane w zawierającym stabilizatorze obręczowym (14) i w stabilizatorze obręczowym (10), rowki wzdłużne (9), są usytuowane względem siebie pod kątem (α=120°), natomiast rowki wzdłużne (9) są usytuowane względem ramion rozporowych (4), pod kątem (β=60°). Rozpiętość (L) fali profilowej (17), uzależniona jest od ilości zestawionych ze sobą stabilizatorów obręczowych (10). Ponadto kule ustalające (5) ramion rozporowych (4) usytuowanych na różnych poziomach, pokrywają się ze sobą w prostych liniach pionowych.

(1 zastrzeżenie)

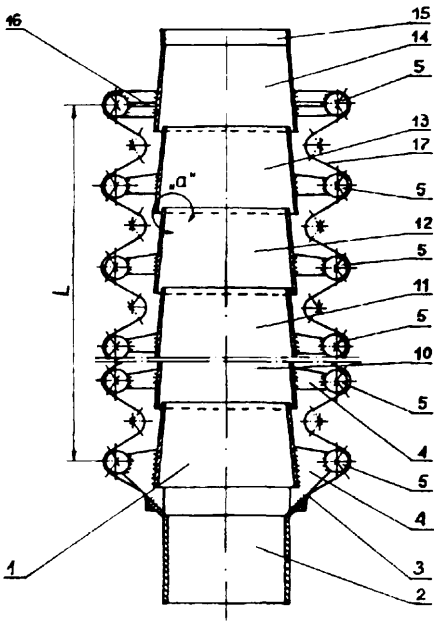

A1 (21) 307314 (22)95 0215 6(51) F22B 35/02 G05B 11/00

(71) Fabryka Kotłów i Konstrukcji Metalowych EKOMET, Pleszew; Ośrodek Badawczo-Rozwojowy Maszyn dla Przetwórstwa Płodów Rolnych, Pleszew
(72) Wawrzyńczak-Walczak Krystyna, Matecki Jacek, Forycki Bohdan, Szulczyński Maciej, Burdziąg Henryk, Rutkowski Aleksander

(54) **Układ sterowania pracą kotła parowego opalanego olejem lub gazem**

(57) Układ sterowania pracą kotła parowego opalanego olejem lub gazem ma szczególne zastosowanie w małych przetwórniach, stołówkach, centralnym ogrzewaniu i klimatyzacji.

Układ sterowania pracą kotła parowego charakteryzuje się tym, że układ sterowania (US) ma na wyjściach połączenie z wejściami pompy (PZ) zasilającej, zespołu czujników (ZCP) poziomu wody, zespołu czujników (ZCB) bezpieczeństwa poziomu wody, czujnika (CTS) temperatury spalin i presostatem (PB) bezpieczeństwa.

(1 zastrzeżenie)

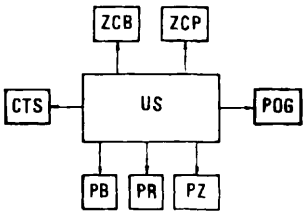

A1(21) 307370 (22) 95 02 16 6(51) F23C 6/04 F23C 11/02

(75) Ćwieląg Jan, Tarnowskie Góry; Pogodziński Andrzej, Tarnowskie Góry; Maks Józef, Krzepice

(54) **Sposób fluidalnego spalania w palenisku pęcherzowo-wirowym i palenisko fluidalne pęcherzowo-wirowe**

(57) Sposób polega na tym, że spalanie odbywa się dwuetapowo. Grubsze frakcje paliwa spalane są w dolnej części

paleniska w gęstym łożu pęcherzowym w warunkach bliskich stechiometrycznym przy nadmiarze powietrza. Dopalanie i spalanie drobnych frakcji uniesionych z paleniska odbywa się w górnej części paleniska w komorze cyklonowej (4) z łożem wirowym. Wir wytwarzany jest przez ukierunkowany wypływ czynnika. Czynnikiem tym może być powietrze wtórne, spaliny recyrkulujące, mieszanka paliwowo-powietrzna lub mieszanina tych składników.

Palenisko w dolnej części posiada komorę z gęstym łożem pęcherzowym. Nad nią pionowo ustawiona jest cyklonowa komora (4) z łożem wirowym. Ścianę wewnętrzną (13) cyklonowej komory (4) tworzy materiał antyerozyjny, a zewnętrzną (14) płaszcz stalowy. W zależności od potrzeb, ściany (12) dolnego paleniska (3) są wyłożone częściowo lub całkowicie materiałem izolacyjnym (11). W ścianach (13) cyklonowej komory (4) i na przewodzie (16) usytuowanym w osi komory (4) znajdują się ukierunkowane obwodowo dysze (5). Od góry cyklonowa komora (4) posiada zamknięcie (6), którego wylot połączony jest przewodem (19) z ciągiem spalin kotła (2). W dolnej części cyklonowej komory (4) znajduje się podajnik ślimakowy (9) połączony z zasobnikiem paliwa (15) oraz przewód przelewowy (7) połączony z urządzeniem (8) do odprowadzania łoża. Urządzenie (8) do odprowadzania łoża ma również wlot w dnie dolnej komory (3) z łożem pęcherzykowym.

(7 zastrzeżeń)

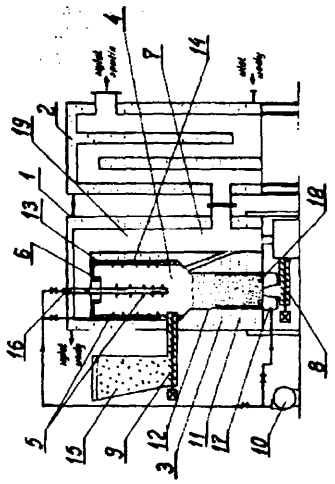

A1(21) 307369 (22)95 02 16 6(51) F23L 1/00 F23H 11/10

(75) Ćwieląg Jan, Tarnowskie *Góry;* Pogodziński Andrzej, Tarnowskie Góry; Maks Józef, Krzepice

(54) **Sposób doprowadzenia powietrza podmuchowego i wtórnego do kotłów z rusztem mechanicznym i układ powietrza podmuchowego i wtórnego rusztu mechanicznego**

(57) Sposób polega na podaniu powietrza odrębnie do każdej strefy rusztu (1) przy ściśle regulowanej ilości powietrza w każdej strefie i odseparowaniu stref między sobą. Powietrze wtórne podawane jest również w sposób umożliwiający regulację jego ilości i kierunku wypływu.

Układ powietrza podmuchowego utworzony jest z kolektora (10), z którego do każdej skrzyni (2) strefy podmuchowej rusztu (1) doprowadzone są przewody (4). Przewody (4) mają różne średnice i przechodzą przez całą szerokość podmuchowej skrzyni. Na końcu są zaślepione. U dołu przewodów (4) wykonany jest rząd otworów. Na wlotach każdego z przewodów (4) znajdują się regulacyjne klapy. Powietrze wtórne doprowadzone jest kolektorem (6) umocowanym pod zapłonowym sklepieniem. Na wlocie kolektora (6) znajduje się regulacyjna klapa (9), a z boku wykonany jest rząd otworów (7) o różnych przekrojach. Różnice w przekrojach otworów (7) w kolektorze (6) wtórnego powietrza i otworów w przewodach (4) podmuchu są tak dobrane aby zapewnić równomierny wypływ powietrza na całej długości kolektora (6) i przewodów (4). Kolektor (6) powietrza wtórnego zamocowany jest obrotowo wokół swojej osi co umożliwia ustawienie kierunku wypływu strug powietrza względem pokładu rusztu (1). Średnice przewodów (4), kolektora (6) wtórnego powietrza i sumaryczne przekroje otworów w przewodach (4) i kolektorze (6) wtórnego powietrza są tak dobrane żeby zapewnić optymalną ilość powietrza podmuchowego i wtórnego stosownie do zapotrzebowania każdej strefy podmuchowej rusztu (1) jak i komory paleniskowej kotła

(5 zastrzeżeń)

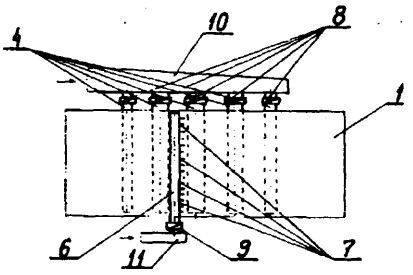

A1(21) 307381 (22)95 02 18 6(51) F24D 3/10

(75) Cwojdziński Edward, Włocławek; Kopaczewski Piotr, Włocławek

(54) **Zespolony węzeł grzewczy kompaktowy**

(57) Zespolony węzeł grzewczy kompaktowy, przeznaczony do podgrzewania wody w instalacjach CO. i C.W.U., charakteryzuje się tym, że wymiennik CO. i C.W.U. stanowi jedną konstrukcję bez istnienia systemem połączeń rurowych i armatury między nimi, co umożliwia mieszanie i rozdzielanie strumienia wody grzewczej sieciowej w zespole wymienników oraz tym, że wszystkie zawieradła układów regulacji znajdują się po stronie wody grzewczej sieciowej.

(1 zastrzeżenie)

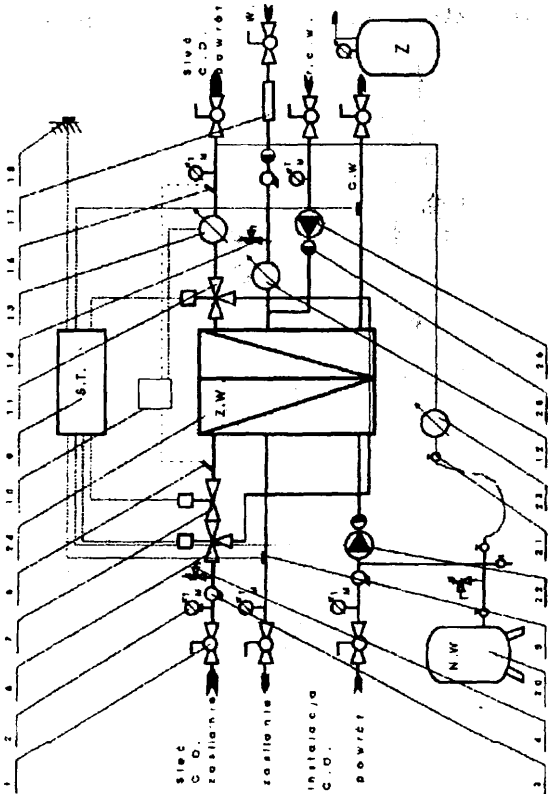

A1(21) 307313 (22)95 0215 **6(51) F24H** 9/20
G05B **11/00**

(71) Fabryka Kotłów i Konstrukcji Metalowych **EKOMET Sp.z o.o.**, Pleszew

(72) **Szulczyński** Maciej, Płócienniczak Paweł, **Burdziąg** Henryk, Radomski Lech, Zjeżdżałka Andrzej

(54) Układ sterowania kotła grzewczego z wymuszonym podmuchem opalanego miałem węglowym

(57) Układ sterowania kotła grzewczego z wymuszonym podmuchem opalanego miałem węglowym ma szczególne zastosowanie do ogrzewania domów jednorodzinnych.

Układ sterowania kotła grzewczego charakteryzuje się tym, że ma termostat (TK) kominowy mający na wejściu połączenie z przekaźnikiem (PP) przełączającym, a na wyjściu z wentylatorem (WP) podmuchu.

(1 zastrzeżenie)

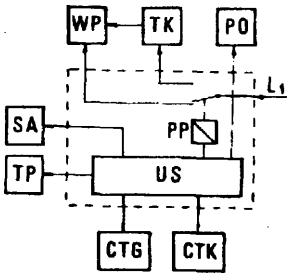

A1(21) 307250 (22)95 0214 6(51) F25B 29/00

(75) Osóbka Sławomir, Warszawa

(54) Układ do odzysku ciepła od obiegu chłodniczego

(57) Układ do odzysku ciepła od obiegu chłodniczego ma między wymiennikiem (lub zespołem wymienników) (1) włączonym w obieg chłodniczy a instalacją odbiorczą wody po ogrzaniu zbiornik pośredni (3), posiadający przestrzeń gazową połączoną z atmosferą zewnętrzną oraz z wymiennikiem (lub zespołem wymienników) (1), a także część wodną, która oddziela przestrzeń gazową zbiornika pośredniego (3) od instalacji odbiorczej wody po ogrzaniu.

(4 zastrzeżenia)

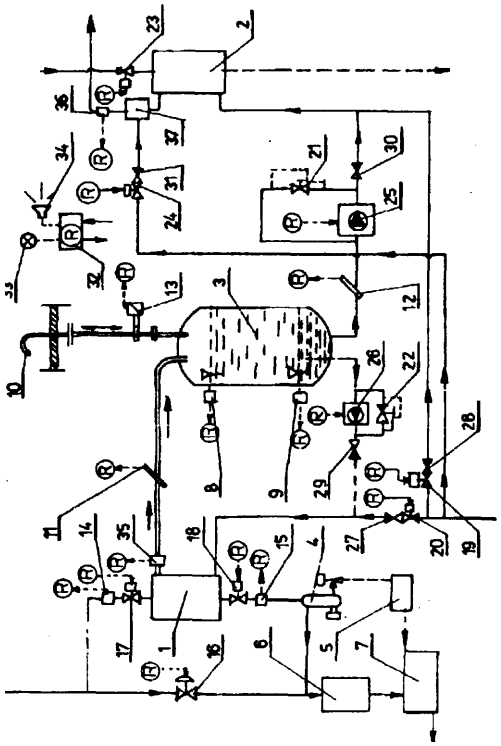

Al(21) 314137 (22) 94 10 27 6(51) F26B 17/20

(31) 93 142020 (32) **93 10** 28 (33) US

(86) **94 10 27 PCT/US94/12312**

(87) 95 05 04 **WO95/12103** PCT Gazette nr 19/95

(71) TEXACO DEVELOPMENT CORPORATION, White Plains, US

(72) Avetisian Vahan, Bugescu Constantin, Castagnoli Craig Joseph, Cha **Suk-Bae**

(54) **Środki i sposób oczyszczania materiału podawanego do urządzenia przetwórczego**

(57) Niniejszy wynalazek dotyczy komory oczyszczania zawierającej komorę (3) na sklejający się materiał stały. Sklejający się materiał stały wpływa otworem wlotowym (120) urządzenia do wspomnianej komory (3) gdzie oczyszcza się go gazem czyszczącym (135). Sklejający się materiał stały wypływa z komory otworem wylotowym (65). Wewnątrz komory znajduje się inne urządzenie (80) do przemieszczania sklejającego się materiału stałego z komory przez otwór wylotowy. Ponadto w komorze znajduje się również inne urządzenie (88) zapobiegające sklejaniu się materiału stałego.

(10 zastrzeżeń)

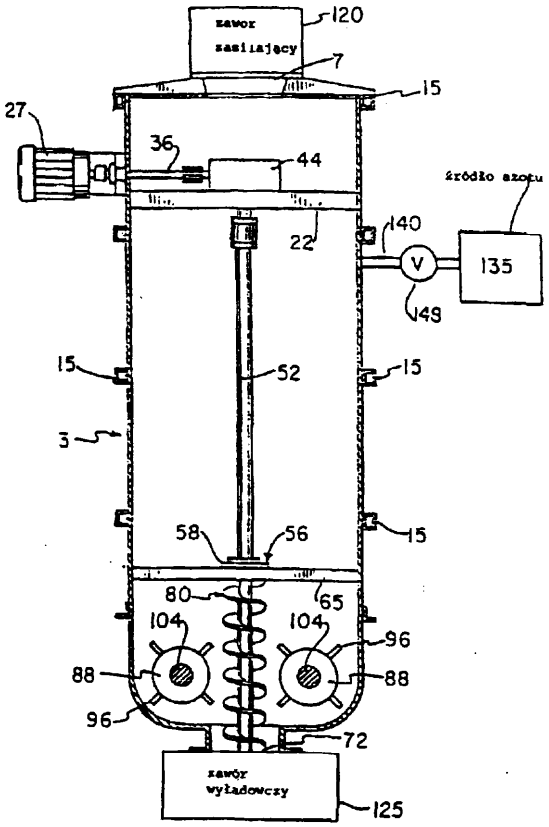

A1(21) 307156 (22)95 0208 6(51) **F28F 13/00**

(71) Centralny Ośrodek Badawczo-Rozwojowy Techniki Instalacyjnej INSTAL, Warszawa

(72) **Basaj** Andrzej

(54) Sposób uzyskiwania **cieplno-hydraulicznych** własności w wybranych konstrukcjach przeponowych wymienników ciepła

(57) Sposób uzyskiwania cieplno-hydraulicznych własności w wybranych konstrukcjach przeponowych wymienników ciepła charakteryzuje się tym, że dwie wybrane wartości liniowe wymiaru konstrukcji, kształtujące fizykę wymiany ciepła, traktuje się jako zmienne i określa przy pomocy funkcji a=c f/t₂/ i b=c' f/t₁/, gdzie: t_1 i te - są żądanymi spadkami temperatur czynnika płynącego w danej przestrzeni, c i c' - są wartościami stałymi, a - określana wartość wymiaru konstrukcji, kształtująca fizykę wymiany ciepła w przestrzeni między rurkowej (1), b - określana wartość wymiaru konstrukcji, korzystnie średnica, kształtująca fizykę wymiany ciepła wewnątrz rurek (2). Wartości a i b odnoszą się odpowiednio do rozstawu przegród (3) i kształtu owalizacji rurek (2) w wymiennikach płaszczowo-rurowych oraz do rozstawu płyt w płytowych wymiennikach ciepła

(2 zastrzeżenia)

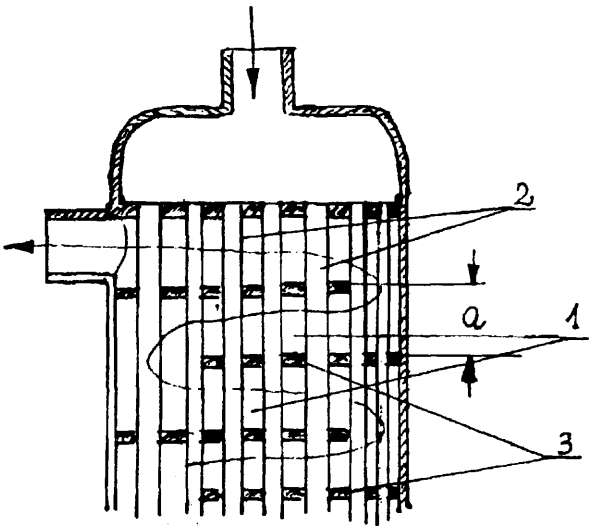

A1(21) 307376 (22)95 0217 6(51) **F28F 19/04 B29C 63/34**

(75) Jasiak Bogdan, Rybnik; Jasiak Izabela, Rybnik; Erm Iwona, Rybnik

(54) Sposób zabezpieczenia rur **instalacyjnych,** stalowych przed **zarastaniem** kamieniem **kotłowym** i korozją

(57) Sposób zabezpieczenia rur instalacyjnych, stalowych przed zarastaniem kamieniem kotłowym i korozją, polega na tym, że do wnętrza rury stalowej, czarnej lub ocynkowanej, wprowadzamy cienkościenną rurę z odpowiedniego tworzywa sztucznego, a w powstałą szczelinę, pomiędzy ściankami rur, wtłaczamy spoiwo hydrauliczne, zwłaszcza ekspansywne. Po stwardnieniu spoiwa ekspansywnego, następuje samoczynne zakleszczenie się rury z tworzywa sztucznego we wnętrzu rury stalowej. W ten sposób otrzymamy rurę hybrydową, sumującą zalety wszystkich dotychczas stosowanych odmian rur instalacyjnych.

(2 zastrzeżenia)

A1(21) 312887 (22)96 02 20 6(51) **F42B** 5/28

(71) **Tłocznia** Metali PRESSTA **S.A.,** Bolechowo k/Poznania

(72) Pawełczak Julian, **Kaczmarek** Zdzisław

(54) Łuska naboju granatnika

(57) Łuska naboju granatnika charakteryzuje się tym, że na wewnętrznej powierzchni walcowej (2) brodawki (1) rozmieszczone są rowki wzdłużne (3). Rowki te ukierunkowane są równolegle do korpusu (5) łuski. Wewnątrz brodawki (1) usytuowany jest rowek obwodowy (7). Rowek ten przenika się z rowkami wzdłużnymi (3) tworząc otwory gazowe (8). Otwory te mają kształt niecylindryczny.

(2 zastrzeżenia)

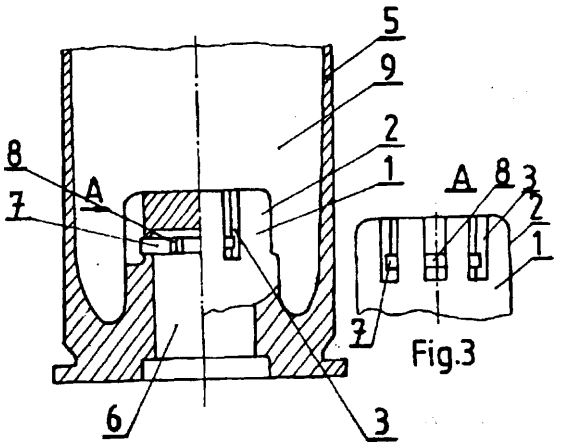

Fig.3

DZIAŁ G

FIZYKA

A1(21) 307151 (22)95 02 06 6(51) G01D 5/14

(71) Lubuskie **Zakłady** Aparatów Elektrycznych **LUMEL,** Zielona Góra

(72) Wieluński Andrzej

(54) Układ wejściowy rejestratora elektronicznego

(57) Wynalazek dotyczy układu wejściowego rejestratora elektronicznego przeznaczonego, zwłaszcza do stosowania w wielokanałowych rejestratorach sterowanych mikrokomputerem do trój przewodowego przyłączenia czujników termometrycznych, współpracy z termoelementami i innymi źródłami napięcia. W układzie źródło prądowe (ZP) jest połączone poprzez pierwszy klucz polowy (KA) ze stykiem rozwiernym drugiego klucza polowego (KB) i z jednym końcem rezystora pomiarowego (Rp), którego drugi koniec jest przyłączony do pierwszego wejścia (A) układu. Styk przełączający drugiego klucza polowego (KB) jest połączony z wejściem filtru aktywnego (FA), a styk zwiemy drugiego klucza polowego (KB) jest połączony z wejściem nieodwracającym wzmacniacza (W), z drugim wejściem (B) układu i poprzez trzeci klucz polowy (KC) z masą.

(1 zastrzeżenie)

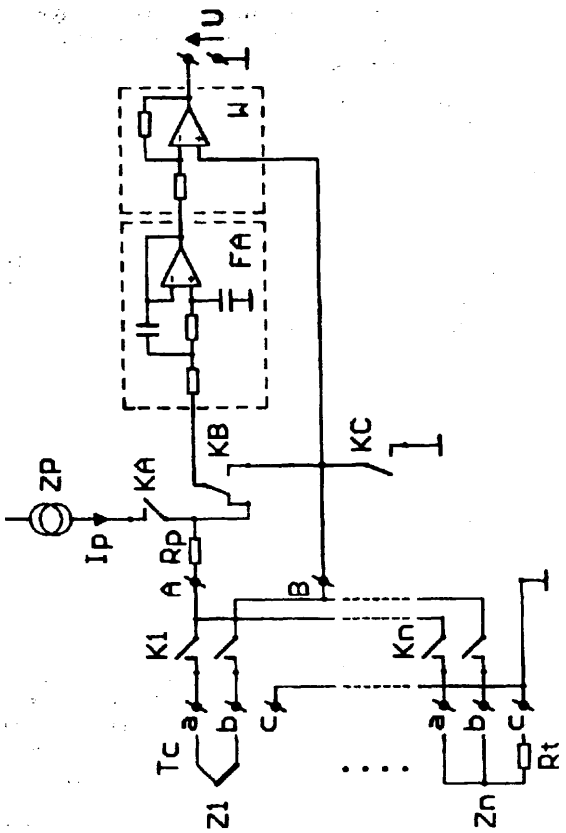

Al(21) 312652 (22) 96 02 06 6(51) G01N 9/00

(31) 95 9501440 (32)95 02 08 (33) FR
95 9505853 95 05 17 FR

(71) GEC ALSTHOM T & D SA, Paryż, FR

(72) Thuries Edmond, Dupraz Jean-Pierre

(54) Sposób i układ do wyznaczania gęstości gazu izolacyjnego w urządzeniu elektrycznym

(57) Sposób wyznaczania gęstości gazu izolacyjnego w urządzeniu elektrycznym, w sąsiedztwie części przenoszących prąd elektryczny polega na tym, że dokonuje się pomiaru temperatury odniesienia na zewnątrz urządzenia i w jego sąsiedztwie, dokonuje się pomiaru prądu przepływającego przez urządzenie i przyrostu temperatury gazu, powyżej temperatury odniesienia oraz wyznacza się przyrost temperatury powyżej temperatury odniesienia, na podstawie wartości przyrostu temperatury gazu w funkcji wartości prądu, dla różnych wartości temperatury odniesienia. Wartości przyrostu temperatury wyznacza się uprzednio doświadczalnie lub za pomocą modelu matematycznego. Następnie oblicza się temperaturę gazu przez zsumowanie temperatury odniesienia i przyrostu temperatury, dokonuje się pomiaru ciśnienia gazu wewnątrz urządzenia oraz oblicza się gęstość ρ gazu na podstawie równań stanu gazu $\rho = F(T, P)$, zadanych w postaci tabelarycznej.

Układ do wyznaczania gęstości gazu izolacyjnego w urządzeniu elektrycznym zawiera czujnik (36) temperatury odniesienia w sąsiedztwie urządzenia, przyrząd (34) do pomiaru prądu przepływającego przez urządzenie, łącza (35, 37) do przekazywania wartości temperatury odniesienia oraz wartości prądu do mikroprocesora (31), środki (32A) do pomiaru ciśnienia gazu wewnątrz urządzenia, łącza (33) przekazujące wartość ciśnienia w urządzeniu do mikroprocesora (31) oraz środki (41, 42) sygnalizacji i alarmu uruchamiane przez procesor, jeżeli obliczona wartość gęstości spada poniżej przynajmniej jednej z wartości progowych.

(8 zastrzeżeń)

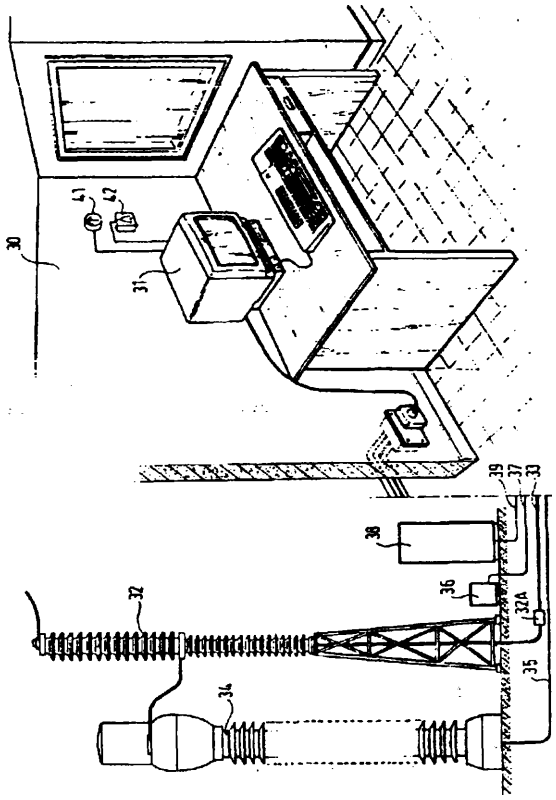

A1(21) 307203 (22)95 02 09 6(51) G01N 27/72

(75) Martyna Roman, Kraków

(54) **Czujnik zespolony magnetycznej głowicy pomiarowej**

(57) Przedmiotem wynalazku jest czujnik zespolony magnetycznej głowicy pomiarowej mający zastosowanie do selektywnego wykrywania i pomiaru zmiany pól magnetycznych wywołanych uszkodzeniem lin.

Czujnik zespolony składa się z pierścieni koncentratorów ferromagnetycznych (1), połączonych zworami magnetycznymi (2), pomiędzy którymi umieszczony jest przetwornik składowej stycznej (3). Pomiędzy pierścieniami koncentratorów ferromagnetycznych (1) znajduje się koncentrator składowej normalnej (4), na którym usytuowany jest przetwornik indukcyjny (5).

(1 zastrzeżenie)

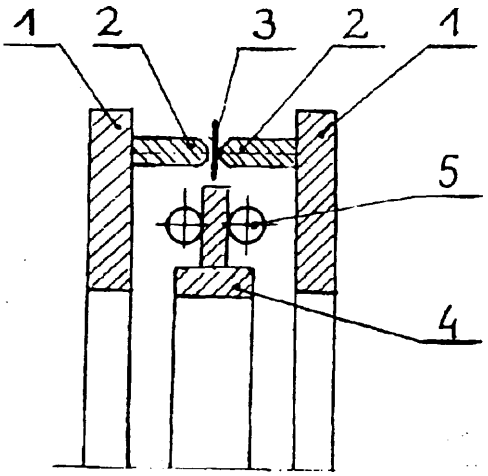

A1(21) 314126 (22)9410 27 6(51) **G02C 13/00**
A61L 2/18
(31) 93 1221 (32) **93 10** 29 (33) DK
(86) **94 10 27 PCT/DK94/00394**
(87) 95 **05 04 WO95/12141** PCT Gazette nr 19/95
(71) **SYNOPTIK A/S, Rodovre, DK**
(72) **Bruun-Jensen Jorgen**
(54) Urządzenie do dezynfekcji szkieł kontaktowych

(57) W urządzeniu do dezynfekcji szkieł kontaktowych (19, 20) szkła kontaktowe są zanurzane w naczyniu (1), w którym zachodzi reakcja, z 3% roztworem nadtlenku wodoru H_2O_2. Szkła kontaktowe (19, 20) są umieszczane w uchwytach (13, 14) zamocowanych do ramki (6) zawierającej element katalizujący w komorze, do którego roztwór H_2O_2 ma dostęp. Katalizator zobojętnia roztwór H_2O_2, ale zobojętnianie to jest spowolnione na początku przez uwalniany tlen, który zbiera się i jest utrzymywany w kontakcie z powierzchnią układu otwartego szczebli (10a) katalizatora, dzięki czemu uzyskuje się lepsze rezultaty dezynfekcji.

(4 zastrzeżenia)

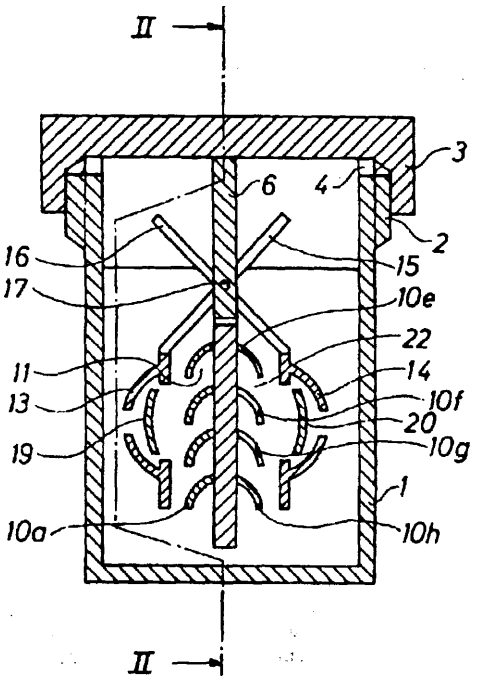

A1(21) 313065 (22)96 03 02 6(51) G08B 17/113
(75) Smycz **Eugeniusz,** St.Michel, FR; Smycz Justine, **St.Michel,** FR; Smycz Georges, St.Michel, FR
(54) Czujka przeciwpożarowa i sposób instalowania czujki przeciwpożarowej

(57) Czujka przeciwpożarowa posiada obudowę cylindryczną zaopatrzoną w dolnej części w kołnierz obwodowy (4), a na swojej pobocznicy ma sprężyste elementy zatrzaskowe (19) równomiernie rozmieszczone na jej obwodzie.

W obudowie tej wmontowany jest zespół czujki, którego przewody (12) elementów aktywnych (13) dołączone są do złącza elektrycznego (11), a dolna część aktywna (10) tego zespołu wystaje na zewnątrz obudowy cylindrycznej około 20 mm.

Część aktywna (10) czujki posiada otwór osiowy, a na swej pobocznicy ma wykonane wzdłużne kanałki (15) usytuowane równolegle do osi czujki oraz względem siebie.

(8 zastrzeżeń)

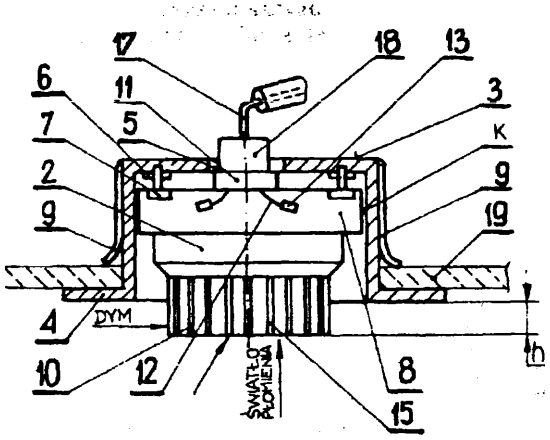

Al(21) 314125 (22) 94 10 24 6(51) G08G 1/017
B60R 25/10
(31) 93 9301830 (32) 93 10 22 (33) NL
(86) **94 10** 24 **PCT/NL94/00258**
(87) 95 0427 **WO95/11501 PCT** Gazette nr 18/95
(71) Brandenburg Jacobus Gerhardus Maria, Rotterdam, **NL;** Van Zon Franklin, Odijk, NL
(72) Van Zon Franklin
(54) System krajowej i międzynarodowej identyfikacji pojazdów samochodowych

(57) System krajowej lub międzynarodowej identyfikacji pojazdów samochodowych zawiera przynajmniej jeden bierny transponder (2, 3) w każdym pojeździe (1) samochodowym, w którym przechowywany jest unikatowy kod, przynajmniej jeden czytnik (4), do odczytywania tego kodu i centralny komputer (5) posiadający plik danych, w którym przechowywane są kody transponderów (2, 3) pojazdów samochodowych wraz z innymi danymi pojazdów samochodowych, o które chodzi, i z ich zarejestrowanym właścicielem, gdzie do każdego kodu można dodać wskaźnik alarmu i gdzie każdy przenośny czytnik może być sprzężony lub jest sprzężony z centralnym komputerem w celu porównywania jednego lub kilku z odczytanych kodów z danymi przechowywanymi w pliku danych. W ten sposób stworzony jest wysoce skuteczny system identyfikacyjny działający międzynarodowo.

(5 zastrzeżeń)

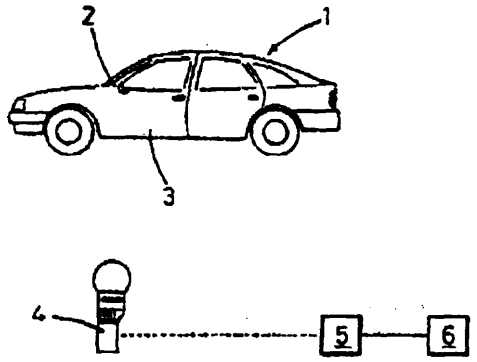

Al(21) 307277 (22) 95 **02 15** 6(51) G09B **23/28**
(75) Sadowski Maksymilian, Warszawa; **Domańska** Elżbieta, **Warszawa;** Czyżewski Jerzy, Warszawa; Żminkowski Jerzy, Warszawa

(54) **Eudiometr,** zwłaszcza do szkolnych doświadczeń z elektrolitycznym rozkładem roztworów wodnych

(57) Eudiometr rozwiązuje problem szybkiego zestawienia przyrządów do pokazów szkolnych elektrolitycznego rozkładu roztworów wodnych.

Eudiometr jest płaskim, wysokim prostopadłościanem, którego wymiary tworzą proporcję zawartą w granicach od 1 : 12 : 24 do 1 : 9 : 18 złożonym z trzech połączonych nierozłącznie płyt (1), (2), (3). Lita przednia płyta (1) wykonana jest z materiału przezroczystego. Płyta środkowa (2) ma dwa boczne zamknięte od góry i od dołu kanały oraz otwarty od góry kanał środkowy połączone w dolnej części eudiometru poziomym kanałem (7). Górne zakończenia kanałów bocznych zaopatrzone są w zawory (9) i (10). Dolne zakończenia tych kanałów zaopatrzone są w elektrody (11) i (12). Na tylnej powierzchni ścianki tylnej (3) zamocowane są płaskie ferrytowe magnesy trwałe.

(6 zastrzeżeń)

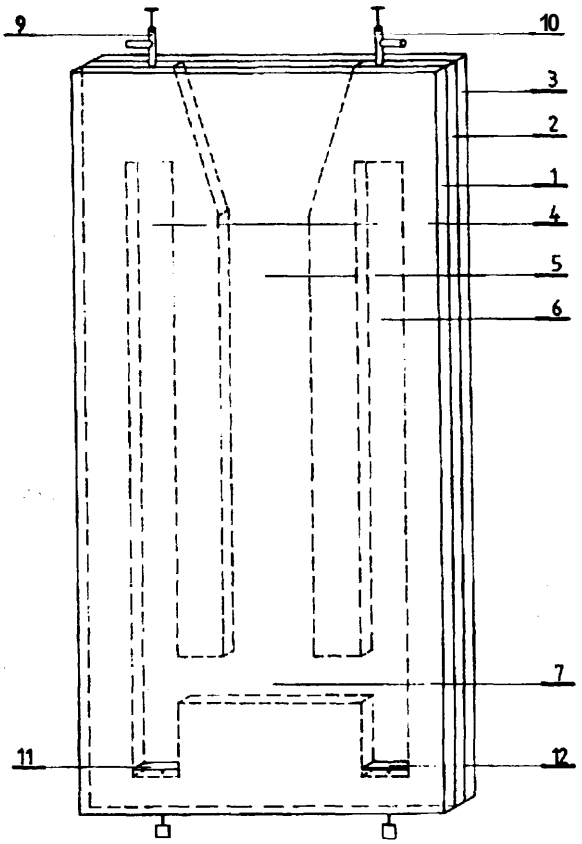

Al(21) 312845 (22) 96 02 16 6(51) G10L 9/00 H04B 15/00

(31) 95 29336 (32) 95 02 17 (33) JP

(71) SONY CORPORATION, Tokio, JP

(72) Chan Joseph

(54) Sposób redukcji **szumów**

(57) Przedmiotem wynalazku jest sposób redukcji szumów zawartych w sygnale mowy, przez eliminację szumu z sygnału mowy.

Sposób redukcji szumów obejmuje przetwarzanie wejściowego sygnału mowy na widmo częstotliwościowe, wyznaczenie parametrów filtru na podstawie pierwszej wartości wyznaczonej ze stosunku poziomu widma częstotliwościowego do estymowanego poziomu widma szumów zawartych w widmie częstotliwościowym oraz drugiej wartości, wyznaczonej z wartości maksymalnej stosunku poziomu sygnału ramki widma częstotliwościowego do estymowanego poziomu szumu i z tego estymowanego poziomu szumu oraz redukcję szumów w wejściowym sygnale mowy przez filtrację odpowiednią do otrzymanych parametrów filtru. Przedmiotem wynalazku jest również urządzenie redukcji szumów.

(5 zastrzeżeń)

Al(21) 312846 (22) 96 02 16 6(51) G10L 9/00 H04B 15/00

(31) 95 29337 (32) 95 02 17 (33) JP

(71) SONY CORPORATION, Tokio, JP

(72) Chan Joseph, **Nishiguchi** Masayuki

(54) Sposób i urządzenie do redukcji szumu w sygnale mowy

(57) Przedmiotem zgłoszenia jest sposób i urządzenie do redukcji szumu w sygnale mowy, zdolne do tłumienia szumu w wejściowym sygnale i upraszczające cały proces.

Urządzenie zawiera jednostkę wykonującą szybką transformację Fouriera do przekształcania wejściowego sygnału mowy na sygnał w dziedzinie częstotliwości oraz jednostkę obliczania wartości Hn do kontrolowania charakterystyki filtru wykorzystywanego do usuwania szumu z wejściowego sygnału mowy. Urządzenie zawiera również jednostkę korekcji widma do redukcji wejściowego sygnału mowy poprzez filtrowanie zgodne z charakterystyką filtru, wykonywane na podstawie wartości Hn. Jednostka obliczania wartości Hn oblicza wartość Hn w odpowiedzi na wartości maksymalnego stosunku SN (sygnał/szum) dla poszczególnych ramek widma sygnału wejściowego, uzyskanego z jednostki obliczania szybkiej transformacji Fouriera oraz, wraz z szacowanym poziomem szumu, steruje procesem usuwania szumu w jednostce korekcji widmowej w zależności od wartości Hn.

(11 zastrzeżeń)

DZIAŁ H

ELEKTROTECHNIKA

Al(21) 312710 (22) % 02 08 6(51) H01B 19/00

(31)95 19504532 (32)95 0211 (33) DE

(71) ABB Management AG, Baden, CH

(72) **Jülke** Elias, NO; Schmidt Walter, CH

(54) Sposób wytwarzania izolatora i izolator

(57) Wynalazek dotyczy sposobu wytwarzania izolatora z co najmniej jednym elementem konstrukcyjnym powleczonym materiałem elektrycznie izolującym, według którego na co najmniej jeden element konstrukcyjny nanosi się roztwór podkładu, naniesiony roztwór podkładu suszy się z wytworzeniem warstwy podkładowej (12), po czym na warstwę podkładową (12) nanosi się materiał elektrycznie izolujący.

Podano sposób wytwarzania izolatora z naniesionym na warstwie podkładowej materiałem elektrycznie izolującym, w którym stosunkowo prosto można kontrolować zawartość naniesionej warstwy podkładowej. Osiąga się to dzięki temu, że przed naniesieniem materiału elektrycznie izolującego rozpuszcza się substancję fluoryzującą w roztworze podkładu, naświetla się

warstwę podkładową (12) źródłem światła, po czym ustala się miejsca powierzchni co najmniej jednego elementu konstrukcyjnego wadliwie pokryte warstwą podkładową (12) i ewentualnie nanosi roztwór podkładu na miejca powierzchni co najmniej jednego elementu konstrukcyjnego ustalone jako wadliwie pokryte. Wynalazek dotyczy także izolatora wykonanego powyższym sposobem.

(10 zastrzeżeń)

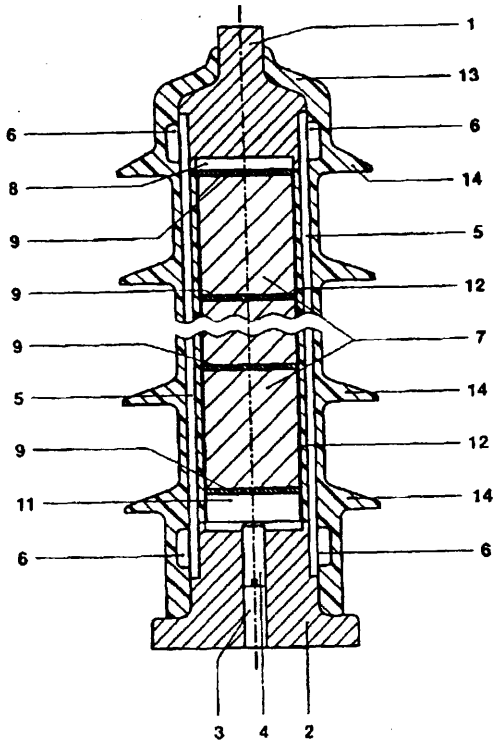

A3(21) 312994 (22)9602 27 6(51) H01H 1/12

(61) 307499

(71) ELEKTROMONTAŻ RZESZÓW S.A., Rzeszów

(72) Kosiorowski Andrzej, Sowa Zbigniew, Mazurek Stanisław

(54) **Styk sprężysty, zwłaszcza do rozdzielnic niskiego napięcia**

(57) W styku sprężystym według wynalazku każda para szczęk zaciskowych (4 i 5) zamocowana jest na listwie zaciskowej (1) za pomocą dwóch sprężyn regulacyjnych (2) mających kształt zbliżony do wydłużonej litery Coraz jednego nita rurkowego (3). Listwa zaciskowa (1) ma osiowe wycięcie oraz dwa otwory montażowe, a każdy ze styków szczęk zaciskowych (4 i 5) ma na swojej zewnętrznej powierzchni wykonany kanałek wzdłużny (9), pod sprężyny (2), a w osi jego przedłużenia otwór montażowy usytuowany w osi otworu montażowego listwy zaciskowej (1), przy czym w otworach tych osadzone są nity rurkowe (3).

(3 zastrzeżenia)

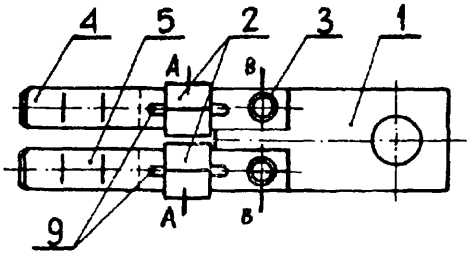

A1(21) 314171 (22) 94 11 02 6(51) H01H 71/02

(31) 93 4337254 (32) 93 11 02 (33) DE

(86) 94 11 02 PCT/DE94/01288

(87) 95 05 11 WO95/12892 PCT Gazette nr 20/95

(71) LICENTIA PATENT-VERWALTUNGS-GMBH, Frankfurt, DE

(72) Heindorf Helmut, Hillebrand Dietmar

(54) **Moduł prądu upływowego połączony z wyłącznikami zabezpieczającymi**

(57) W sterownym prądowo wyłączniku zabezpieczającym prądu upływowego z wyzwalaczem nadprądowym, skonfigurowanym w modularnym układzie szeregowym, moduł prądu upływowego z obudową (1) jest umieszczony z boku wyłączników zabezpieczających i połączony z nimi w zwartej jednostce modularnej.

Wiąże się to z ustanowieniem połączenia między transformatorem sumującym w module prądu upływowego, a zaciskami wyłączników zabezpieczających oraz ze sprzężeniem ich mechanizmów przełączania i wyzwalania.

Zewnętrzne połączenie elektryczne jest uzyskane w każdym z modułów prądu upływowego za pomocą zacisków umieszczonych wewnątrz przestrzeni zaciskowej (3.1) obudowy (1).

Dla umożliwienia umieszczenia tego połączenia modułu prądu upływowego na górnym albo dolnym poziomie połączenia wyłącznika, zgodnie z aktualnymi warunkami, obudowa (1) modułu prądu upływowego może być umieszczona w położeniu blokującym między wieloczęsciowym elementem centralnym (2), a umieszczonymi po jego drugiej stronie dwoma elementami bocznymi (3, 4), ciągnącymi się na całej szerokości obudowy. Dwa elementy boczne (3, 4) mają różne wykonania, przy czym większy element boczny (3) obejmuje przestrzeń zaciskową (3.1).

W razie potrzeby, dwa elementy boczne (3, 4) są alternatywnie połączone z elementem centralnym (2) poprzez jego symetryczne kontury obudowy (2.5) tak, że tworzą skończoną obudowę (1) dla wszystkich elementów modułu prądu upływowego.

Moduł prądu upływowego może być uniwersalnie połączony z wyłącznikami zabezpieczającymi dla utworzenia sterowanych prądowo wyłączników zabezpieczających prądu upływowego z wyzwalaczem nadprądowym, dla zmieniającego się prądu znamionowego.

(10 zastrzeżeń)

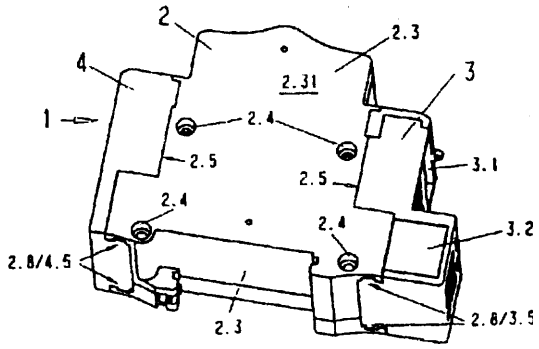

A1(21) 312807 (22)96 02 14 6(51) H01J 37/28
G01N 19/00
G01L 1/25
G11C 13/02

(31) 95 19504855 (32) 95 02 15 (33) DE

(71) BASF Aktiengesellschaft, Ludwigshafen, DE

(72) Horn Dieter, Keller Harald, Schrepp Wolfgang, Akari Sabri

(54) **Sposób chemicznie różnicującego odwzorowania za pomocą elektronowej** mikroskopii analitycznej

(57) Wynalazek dotyczy sposobu chemicznie różnicującego odwzorowania za pomocą elektronicznej mikroskopii analitycznej, z zastosowaniem chemicznie zmodyfikowanych sond, w którym odwzorowanie realizuje się sposobem oznaczania siłą normalną, sposobem oznaczania sprężystości podłużnej, sposobem oznaczania przez pobieranie (tapping) albo oznaczania bezstykowego (non-contact). Sposób nadaje się do odwzorowania powierzchni technicznych.

(11 zastrzeżeń)

A1(21) 312645 (22)9602 05 6(51) H01R 13/514
G06F 3/00

(31) 95 9501486 (32)95 0207 (33) FR

(71) Schneider Electric **S A,** Boulogne-Billancourt, FR

(72) Barbier **Rene,** Gyongyosi **Andras, Vianes** Andre, **Soulas** Marc, Colonna Jean-Marie

(54) **Modularne urządzenie interfejsowe**

(57) Modularne urządzenie interfejsowe zawiera płytkę drukowaną (30) dostosowaną do dołączania do bloku procesora, zwłaszcza programowanego sterownika automatycznego, podłużną podstawę (20) zaopatrzoną we wzdłużne rowki (22a, 23a) mieszczące płytkę oraz czynne lub bierne elementy interfejsowe połączone blokami zaciskowymi z obsługiwanym sterowanym przez blok procesorowy sprzętem elektrycznym. Urządzenia interfejsowe i bloki zaciskowe wiutowane są w płytkę. Urządzenie charakteryzuje się tym, że elementy interfejsowe (34, 35) umieszczone są w oddzielnych modułach (51), których długość jest równa modułowemu wymiarowi lub jego wielokrotności. Każdy moduł jest zaopatrzony w rząd otworów wskaźnikowych (52) lub otworów roboczych (56) końcówek, umieszczonych wzdłuż podstawy, z określonymi odstępami (e1). Moduły (51) mają, na powierzchniach bocznych, biegnące prostopadle do płaszczyzny (P) płytki, komplementarne rowki i wypusty (51 i) do zastawiania ich razem, z urządzeniem sztywnego zespołu.

(10 zastrzeżeń)

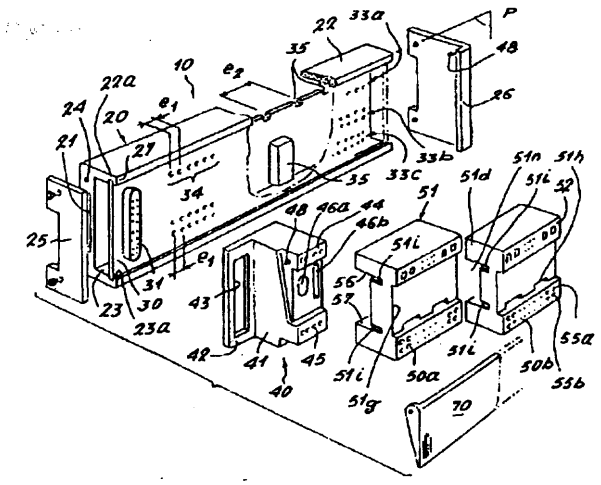

A1(21) 312705 (22)96 02 08 6(51) H01R 13/514

(31) 95 9501646 (32)95 02 10 (33) FR

(71) Schneider Electric **SA,** Boulogne-Billancourt, FR

(72) Barbier Rene, **Soulas** Marc, **Muller Herve**

(54) **Urządzenie interfejsowe**

(57) Urządzenie interfejsowe zawiera podstawę utworzoną przez element profilowy z korpusem centralnym między dwiema wzdłużnymi iistwami brzegowymi, górną i doiną, płytkę z układem drukowanym, zainstalowaną na podstawie oraz przynajmniej jeden zespół interfejsowy zawierający blok zaciskowy, zaopatrzony z przodu w rząd zacisków połączonych mechanicznie elektrycznie od tyłu z układem drukowanym za pomocą szpilek kontaktowych wlutowanych w płytkę.

Urządzenie charakteryzuje się tym, że zawiera dodatkowy blok zaciskowy (7) oddzielny od zespołu interfejsowego i od płytki z układem drukowanym i dostosowany do zainstalowania poniżej podstawy (1) za pomocą środków unieruchamiających (77) z nią współdziałających.

(10 zastrzeżeń)

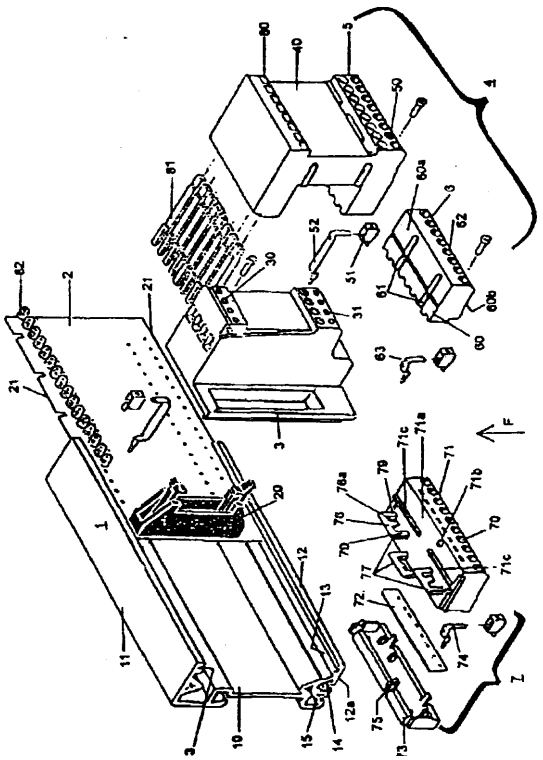

A1(21) 313013 (22)9603 01 6(51) **H02B 1/34**

(71) **ELEKTROMONTAŻ** WROCŁAW S.A., Wroclaw

(72) **Kędzia Adam**

(54) **Konstrukcja nośna rozdzielnicy elektrycznej, zwłaszcza średnionapieciowej**

(57) Konstrukcja nośna rozdzielnicy elektrycznej, zwłaszcza średnionapięciowej jest utworzona z kształtowników tworzących pionowe słupy i połączonych łącznikami usytuowanymi poziomo, z których łączniki wzdłużne (3) biegną wgłąb rozdzielnicy, zaś łączniki poprzeczne (2) biegną w poprzek rozdzielnicy. Konstrukcja nośna charakteryzuje się tym, że ma dwa poprzeczne łączniki (5,6) usytuowane najednej wysokości, na których zamocowane są dwie prowadnice (7, 8), przy czym zewnętrzny poprzeczny łącznik (5) jest przymocowany do dwu słupów (1), a wewnętrzny poprzeczny łącznik (6) jest przymocowany do krótkich słupków (9) przymocowanych do łączników wzdłużnych (11, 12).

(4 zastrzeżenia)

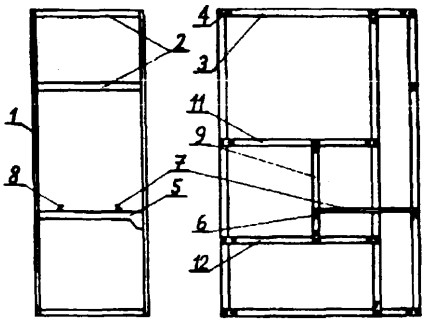

Fig 1 Fig 2

A1(21) 307207 (22)95 02 09 6(51) H02P 7/46

(71) **Instytut** Górnictwa Odkrywkowego **POLTEGOR-INSTYTUT, Wrocław;** Politechnika Wrocławska, Wrocław

(72) Herman Bernard, Karwacki Władysław, Lisowski Jan, Wojtkiewicz Roman

(54) Sposób i układ rozruchu i regulacji prędkości obrotowej silnika asynchronicznego

(57) Sposób polega na tym, że wytwarza się w stojanie silnika dodatkowe wirujące pole elektromagnetyczne i reguluje się, w stosunku do głównego pola elektromagnetycznego, wartość natężenia tego pola lub przesunięcie fazowe lub obie te wielkości.

Silnik (SA) jest wyposażony w co najmniej jeden dodatkowy twornik (T_2), którego uzwojenia są połączone ze wspólny m źródłem zasilania (2) za pośrednictwem sterowanego członu (R) regulacji parametrów elektromagnetycznego pola wrującego, wytwarzanego przez ten dodatkowy twornik (T_2).

(2 zastrzeżenia)

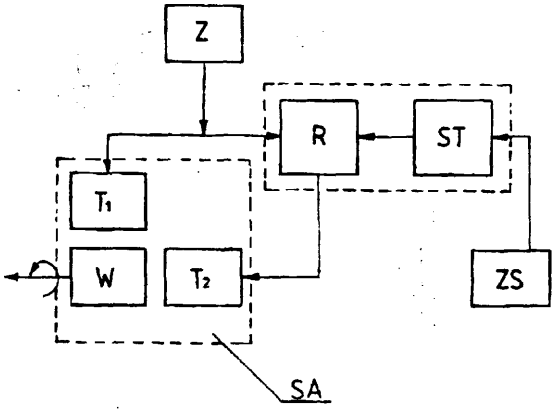

A1(21) 312758 (22)96 02 09 6(51) H04B 7/00

(31) 95 19504149 (32) 95 02 10 (33) DE

(71) **LIC Langmatz** GmbH, **Garmisch-Partenkirchen,** DE

(72) Haider Kurt

(54) Odbiornik radiowy sterowania okrężnego

(57) Odbiornik radiowy sterowania okrężnego zawiera we wspólnej obudowie antenę ferrytową, która we wbudowanym odbiorniku radiowym sterowania okrężnego położona jest poziomo i w celu nastawienia na odpowiedni nadajnik może obracać się o 180°, zintegrowany, ekranowy odbiornik radiowy (3), dekoder i kilka przekaźników (4) sterowniczych. Odbiornik radiowy sterowania okrężnego można ze szczególną korzyścią stosować do przełączania liczników wielotaryfowych, ponieważ ze względu na małe wymiary można go zamontować na liczniku. Komora odbiorcza anteny ferrytowej jest przykryta otwieranym wiekiem (1) tak, że po zamontowaniu odbiornika radiowego sterowania okrężnego można od jego strony czołowej nastawiać antenę ferrytową na nadajnik. Pokrywa jest zamknięta tak, że antena ferrytowa nie może być w sposób niezauważalny przestawiana przez osoby nieupoważnione.

(10 zastrzeżeń)

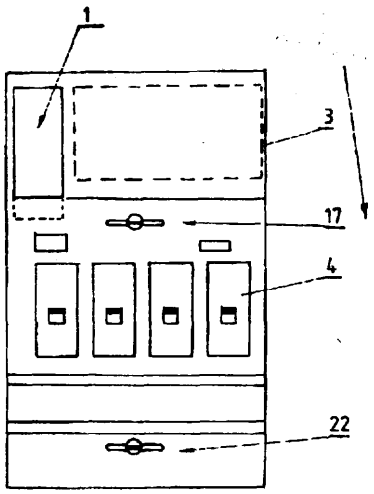

(86) **94 10 25 PCT/KR94/00148**

(87) 95 05 04 **WO95/12287** PCT Gazette nr 19/95

(71) DAEWOO **ELECTRONICS CO.,LTD,** Seoul, KR

(72) Ji **Jeong-Beom,** Kim Dong-Kuk, Lee Seok-Won

(54) Poruszany układ zwierciadeł cienkowarstwowych i sposób jego wytwarzania

(57) Przedmiotem zgłoszenia jest układ (50) M x N poruszanych zwierciadeł cienkowarstwowych (51) do optycznego urządzenia rzutującego złożony z aktywnej matrycy (52), układu M x N cienkowarstwowych struktur poruszających (54), każda zawierająca co najmniej cienką warstwę z materiału wzbudzającego ruch, parę elektrod, każda na górnej i dolnej powierzchni cienkiej warstwy wzbudzającej ruch, układ M x N elementów nośnych (56), każdy używany do trzymania w miejscu każdej ze struktur poruszających (54) dzięki wspornikowemu osadzeniu tych struktur poruszających, a także do elektrycznego łączenia każdej ze struktur poruszających z aktywną matrycą oraz układ M x N zwierciadeł (58) do odbijania wiązek światła, przy czym każde ze zwierciadeł (58) usytuowane jest na górnej powierzchni każdej ze struktur poruszających (54). Przez cienką warstwę wzbudzającego ruch materiału, usytuowaną pomiędzy parą elektrod w każdej ze struktur poruszających (54), przepuszcza się sygnał elektryczny powodując jej odkształcenie, które z kolei wywołuje odkształcenie zwierciadła znajdującego się na jej powierzchni górnej.

(40 zastrzeżeń)

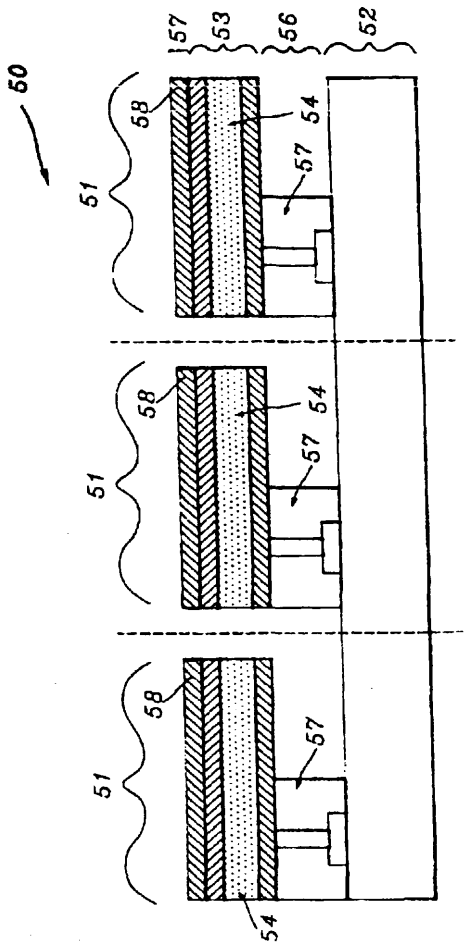

Zgodnie z wynalazkiem zaproponowano elektryczny grzejnik przepływowy, w którym poszczególne elementy grzejne (9a, 9b, 9c, 9d) mają zróżnicowane moce nominalne i/lub są zasilane różnymi mocami grzejnymi, a układ (19) sterujący rozdziela moce grzejne na jak największą ilość elementów grzejnych ewentualnie sprawdza najpierw, czy rozdział mocy jest w ogóle potrzebny.

(8 zastrzeżeń)

A1(21) 312709 (22)96 02 08 6(51) H05B 1/02

(31) 95 19504470 (32) 95 02 10 (33) DE

(71) Bosch-Siemens Hausgeräte GmbH, München, DE

(72) Baxter William, Barlow Stephen

(54) **Elektryczny grzejnik przepływowy**

(57) Znane są elektryczne grzejniki przepływowe, których elektryczne elementy przełączeniowe są chłodzone przez napływającą zimną wodę. Jeżeli napływająca woda jest zbyt ciepła, elektryczny grzejnik przepływowy wyłącza się w celu ochrony elementów przełączeniowych. Ta konieczność wyłączania jest uciążliwa dla użytkownika.

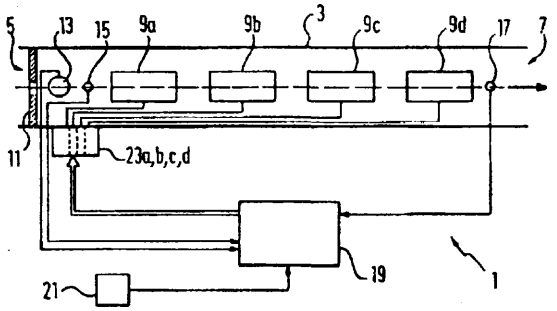

Al(21) 312769 (22) 96 02 12 6(51) H05B 3/82

(31) 95 29502750 (32) 95 02 17 (33) DE

(71) Bosch-Siemens Hausgeräte GmbH, Monachium, DE

(72) Helminger Markus, Pisek Thomas

(54) **Urządzenie do podgrzewania wody**

(57) Znane są urządzenia do podgrzewania wody z przewodem wodnym dla ogrzewanej wody oraz z przyłączem sieciowym do podłączenia zewnętrznych przewodów elektrycznych ewentualnie instalacji domowej do zasilania urządzenia prądem elektrycznym, przy czym wewnętrzne przewody elektryczne są wyprowadzone z przyłącza sieciowego i połączone wewnątrz urządzenia.

Zgodnie z wymogami bezpieczeństwa temperatura przyłącza sieciowego nie może przekroczyć określonej wartości.

Aby to zapewnić, przynajmniej jeden z wewnętrznych przewodów elektrycznych (33) w obszarze przyłącza sieciowego (9, 11) jest zgodnie z wynalazkiem przynajmniej w części zamocowany w sposób przewodzący ciepło na zimnym odcinku przewodu wodnego (19) i zaizolowany elektrycznie względem wody.

Alternatywnie jako przyłącze sieciowe służy zacisk przyłączeniowy (9), zamocowany na cokole zaciskowym, mającym szczeliny wentylacyjne.

(10 zastrzeżeń)

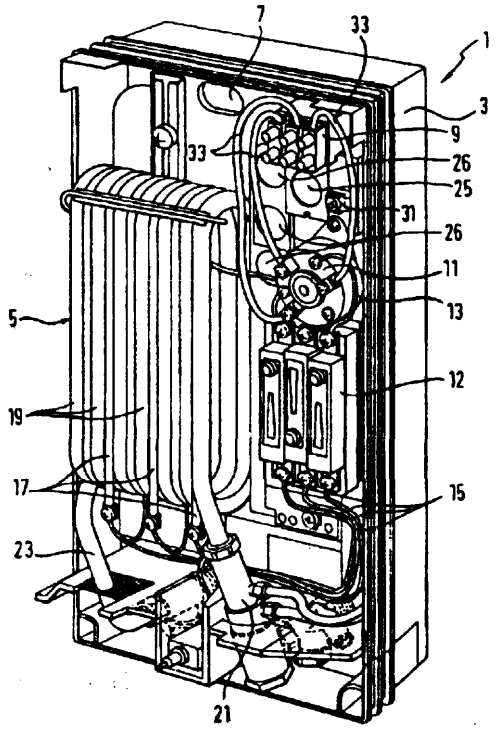

II. WZORY UZYTKOWE

DZIAŁA

PODSTAWOWE POTRZEBY LUDZKIE

U1(21) 104264 (22)96 0228 6(51) A01D 41/12
A01F 12/32

(71) Polska Akademia Nauk Instytut Agrofizyki im. B. Dobrzańskiego, Lublin

(72) Szot Bogusław, Grochowicz Marian, **Szpryngiel** Mieczysław

(54) Sito kłosowe **żaluzjowe**

(57) Sito składające się z prostokątnej ramy, w której wzdłużnie osadzone są grzebienie (4), a w nich poprzecznie umieszczone są wykorbione wałki (5), na których trwale osadzone są żaluzje (6), a stopień ich otwarcia regulowany jest mechanizmem dźwigniowym (7), posiada listwy (8) łożyskujące końce wałków (5), zawiasę (10) i otwory do mocowania sita, uskoki (12) usytuowane poprzecznie do osi wzdłużnej sita. Mechanizm dźwigniowy (7) wyposażony jest w rękojeść blokującą, składającą się z tulei i sprężyny osadzonej między przegrodą i tulejką ustaloną nakrętką (24) nakręconą na nagwintowany koniec dźwigni kątowej. Sito jest przystosowane do kombajnów Bizon-Super i Bizon-Rekord, zwłaszcza dla zbiorów traw, amaranthusa i rzepaku.

(2 zastrzeżenia)

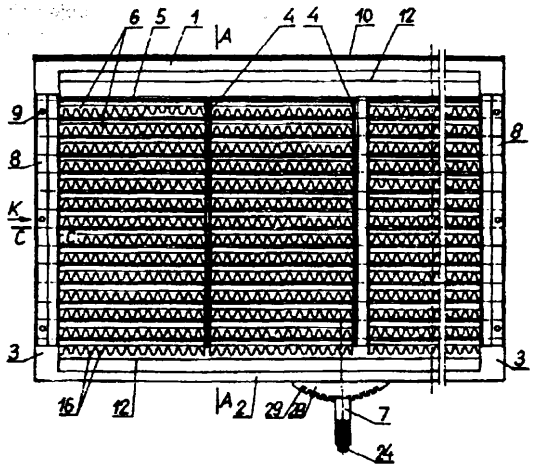

Ul(21) 102028 (22) 95 02 06 6(51) A42B 3/20

(71) Zakłady Chemiczne im. J. Śniadeckiego Spółdzielnia Pracy, Toruń

(72) **Zaleska** Jolanta, Łukaszewska Bogumiła, Sliwiński Zbigniew

(54) **Nahełmna** maska ochronna

(57) Nahełmna maska ochronna składa się z osłony w postaci siatki zaprasowanej w ramce z tworzywa sztucznego połączonej uchylnie poprzez łączniki z hełmem i odznacza się tym, że łączniki (2) jednym końcem połączone są nieruchomo z osłoną (1), a drugim sprzężone skokowo z hełmem (3) za pomocą elementu łączącego (14), elementu zapadkowego (21), sprężyny (24) i pokrętła (25).

(10 zastrzeżeń)

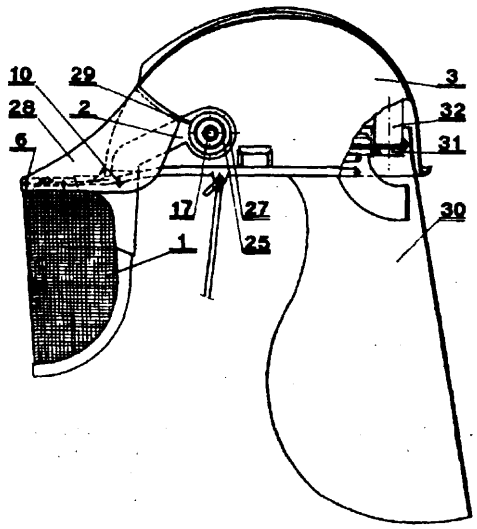

Ul(21) 102062 (22) 95 02 15 6(51) A45D 24/02

(75) Gaja Grzegorz, Siemianowice Śląskie; Gaja Zygmunt, Imielin; Gaja Jolanta, Siemianowice Śląskie

(54) Grzebień

(57) Grzebień złożony jest z wygiętej łukowato do góry rękojeści (1) oraz zębów (2), (3) mających kształt zbliżony do kształtu trójkątów zarówno w przekroju podłużnym jak i poprzecznym. Stosunek długości grzebienia do jego szerokości wynosi od 29/8 do 29/9, zaś stosunek długości zębów (2), (3) do szerokości rękojeści (1) wynosi od 6/2 do 7/2. W rękojeści (1) umieszczone są symetrycznie dwa magnesy (5).

(2 zastrzeżenia)

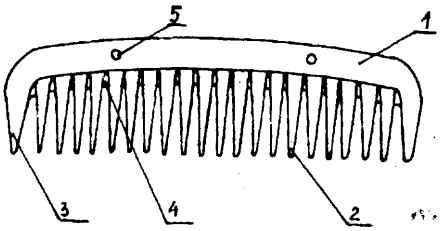

Ul(21) 102082 (22) 95 02 17 6(51) A47D 1/02

(75) Dzwonnik Tadeusz, Częstochowa; Dzwonnik Janusz, Częstochowa

(54) **Fotelik dziecięcy**

(57) Fotelik ma ramę mniejszą (1) i ramę większą (2), wyprofilowane w kształcie przypominającym literę U, połączone obrotowo ze sobą i z nogą (3) stelaża prętem górnym (5), a do ramy mniejszej (1) i ramy większej (2) ma przymocowany blat mniejszy (6) i blat większy (7), nadto na pręcie górnym (5) i pręcie dolnym (8) ma osadzone oparcie (9) i siedzisko (10) stanowiące jedną całość. Nogi (3) i (4) stelaża wyposażone są w elementy toczne (12). Do nóg (3) i (4) stelaża oraz pręta dolnego (8) przymocowane są zawiasy (11).

(3 zastrzeżenia)

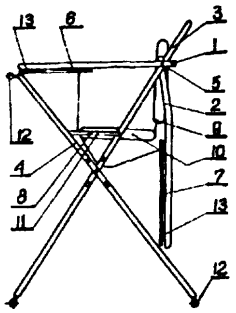

Ul(21) 102045 (22) 95 02 08 6(51) A47J 39/00 A47L 19/00

(75) Krysiak Eugeniusz, Leszno; Krysiak Sławomir, Leszno; Krysiak Maria, Leszno; Krysiak Elżbieta, Leszno

(54) **Suszarka** do naczyń

(57) Suszarka do naczyń zbudowana jest z części dolnej (1) mającej wsporniki dolne (3) połączone rozłącznie za pomocą belek (4), półkę (5) do suszenia talerzy i podobnych naczyń i tackę (6) umieszczoną pod półką (5) oraz z części górnej (2) zawierającej wsporniki górne (16), półkę (20) przeznaczoną do suszenia szklanek i podobnych naczyń i tackę (21) usytuowaną pod półką (20). Półki (5, 20) umieszczone są rozłącznie zakończeniami prętów nośnych (11, 23) we wspornikach (3, 16), natomiast tacki (6, 21) wsunięte są w rowki prowadnic. Suszarka jest umieszczona w szafce kuchennej i przymocowana wspornikami (3, 16) do jej ścian bocznych.

(6 zastrzeżeń)

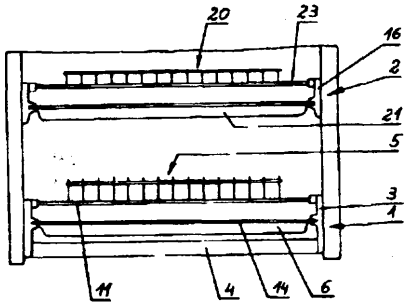

Ul(21) 102027 (22) 95 02 06 6(51) A61F 9/04 A42B 3/18

(71) Zakłady Chemiczne im. J. Śniadeckiego Spółdzielnia Pracy, Toruń

(72) Łuczak Marek, Brunsz Roland, Ruszkowski Wiesław, Borkowski Jan, Borkowska Hanna

(54) **Maska ochronna**

(57) Przedmiotem wzoru użytkowego jest maska ochronna zestawiona z osłony (1) ramki (2) i nagłowia (3).

Maska charakteryzuje się tym, że ramka (2) posiada łączniki (4) zakończone występami zaopatrzonymi w stożkowe gniazda, w których osadzone są obrotowo stożkowe elementy posiadające gniazda łożyskujące kołnierzowe elementy osadzone nieruchomo w łącznikach (10) nagłowia (3) połączonych również nieruchomo ze stożkowymi elementami, przy czym występy łączników (4), stożkowe elementy, łączniki (10) nagłowia (3) i kołnierzowe elementy połączone są ze sobą połączeniem gwintowym.

(10 zastrzeżeń)

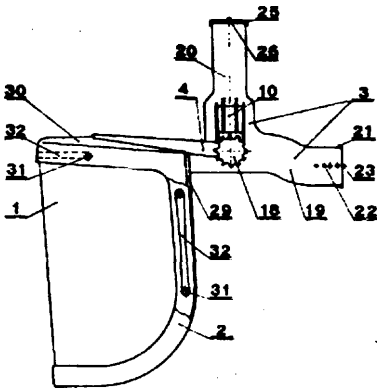

U1(21) 102061 (22)95 0213 6(51) A61M 5/30

(71) Charkiewicz Mikołaj, Lewickie

(72) Choroszewski Andrzej, Kołłątaj Jerzy, Kownacki Grzegorz

(54) **Strzykawka lekarska**

(57) Strzykawka lekarska bezigłowa stosowana do zastrzyków podskórnych charakteryzuje się tym, że w zamkniętej części pojemnika (1), od czoła, osadzona jest dysza wylotowa (2) posiadająca lejkowaty otwór skierowany większą średnicą na zewnątrz pojemnika (1). Drugi otwarty koniec pojemnika (1) zamknięty jest tłoczkiem (3) zakończonym tłoczyskiem (4).

(5 zastrzeżeń)

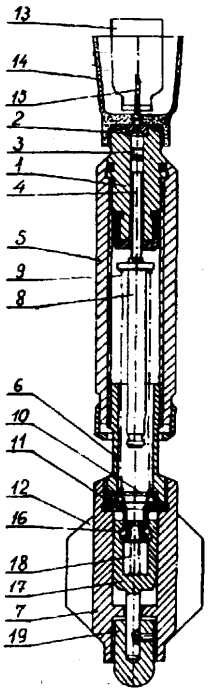

U1(21) 102089 (22)95 0218 6(51) A63G 19/10

(75) Fonżychowski Ryszard, Dominowo

(54) Zabawka ogrodowa w postaci konika na sprężynie

(57) Zabawka charakteryzuje się tym, że ma siedzisko zbudowane z profilowanego siodełka (1), oparcia (3) i stylizowanej końskiej głowy (4), która w części górnej zaopatrzona jest w uchwyty (5), a w dolnej części w podnóżki (6). Do dolnej części siodełka (1) przytwierdzona jest sprężyna (8) za pomocą profilowanej płytki (7). Drugi koniec sprężyny (8) zamocowany jest obejmami (9) do nośnej płyty (10). Do dolnej części płyty (10) przytwierdzony jest pionowy stojak (11) przeznaczony do zabetonowania w ziemi.

(1 zastrzeżenie)

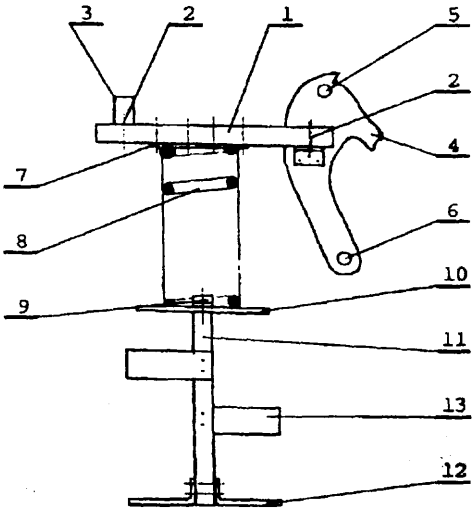

Ul(21) 102050 (22) 95 02 09 6(51) A63H 33/08

(75) Sztandera Krzysztof, Częstochowa; Bielas Zbigniew, Częstochowa

(54) Zabawka w postaci wielofunkcyjnej układanki

(57) Przedmiotem wzoru użytkowego jest wykonana z tworzywa sztucznego zabawka w postaci wielofunkcyjnej układanki przeznaczona do zabawy szczególnie dla dzieci w wieku przedszkolnym.

Składa się ona z pięciu powtarzających się w komplecie elementów o różnorodnych kształtach. Element "A" posiada kształt wydłużonego walca, element "B" kształt trzech przylegających do siebie niskich walców, z których dwa zewnętrzne walce (1) posiadają mniejsze średnice, a środkowy walec (2) posiada większą średnicę, przy czym przez ich środek przechodzi otwór (3), element "C" jest również walcem, na jego górnej i dolnej podstawie umieszczone są nadlewy (4), a na powierzchni bocznej dwa otwory (5), element "D" jest walcem (6) z otworem (3) i trzema nadlewami (4), a element "E" posiada kształt dwóch przylegających do siebie walców (7) z nadlewami (4). Możliwość różnorodnych kombinacji i układania elementów do kształtu budowli, pojazdów, zwierząt zapewniona jest dzięki dostosowania średnicy otworów (3) i nadlewów (4), a także średnicy elementu "A" do wzajemnego ścisłego łączenia.

(2 zastrzeżenia)

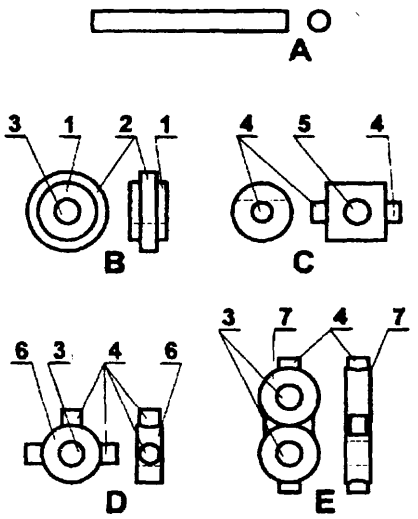

DZIAŁ B

RÓŻNE PROCESY PRZEMYSŁOWE; TRANSPORT

Ul(21) 102029 (22) 95 02 06 6(51) B23C 3/35

(75) Krysztofiak Tomasz, Łódź

(54) Urządzenie do nacinania kluczy typu GERDA

(57) Urządzenie zawiera podstawę (1) z pionowymi występami (3) i (4) w przedniej części, elektryczny silnik (5), wrzeciono (7) z frezem (8), mikrometryczną śrubę mającą wodzikową płytkę, prowadzący wałek (16) i karetkę (17) z imadłami (19) i (20), przy czym dolne szczęki imadeł (19) i (20) wystają poza obręb górnych szczęk i mają wykonane wzdłużne zagłębienia o skośnych górnych krawędziach, do bocznych zaś powierzchni imadeł (19) i (20) są zamocowane rozłącznie i przesuwnie ustawcze płytki (33) i (34) z przelotowymi, kolistymi otworami i krzyżującymi się pod kątem prostym zagłębieniami, natomiast wodzikowa płytka ma czołową powierzchnię półkolistą. Frez (8) zamocowany na wrzecionie (7) ma na obwodzie półkoliste ostrza nacinające o promieniu równym promieniowi czołowej powierzchni wodzikowej płytki.

(2 zastrzeżenia)

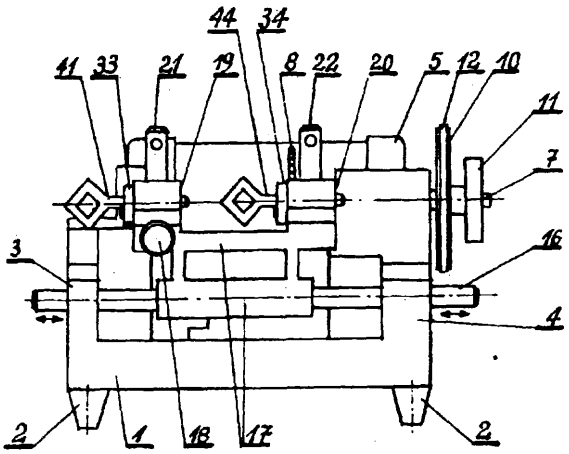

Ul(21) 102031 (22) 95 02 06 6(51) B27N 3/12

(71) Centralny Ośrodek Badawczo Rozwojowy Maszyn Włókienniczych **POLMATEX-CENARO**, Łódź

(72) Wrocławski Zbigniew, Świątek Józef, Mync Konrad, **Jarzebowski Janusz,** Skrzypiński Jerzy, **Cichoń** Jan

(54) **Urządzenie do formowania wkładów celulozowych**

(57) Urządzenie do formowania wkładów celulozowych ma formujące sito wyposażone w gniazda do formowania wkładów. Gniazda złożone są z podstaw (5) oraz wymiennych części. Podstawy (5) są przykręcone do obwodu nośnej tarczy i są połączone ze sobą za pomocą pierścienia, usytuowanego po przeciwnej stronie tarczy. Pomiędzy podstawami (5), a wymiennymi częściami (7) są umieszczone siatki (8) stanowiące dna gniazd.

(1 zastrzeżenie)

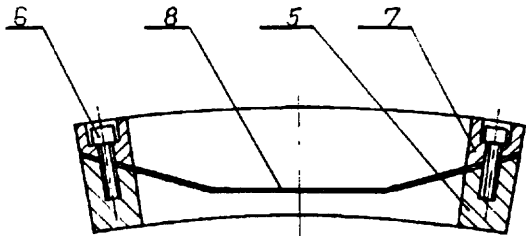

Ul(21) 104266 (22) 96 02 28 6(51) B29C 45/26

(71) STOMIL-POZNAŃ **SA,** Poznań

(72) Lesiński Zbigniew, Kaczmarek Marian, Kaczkowski **Tadeusz,** Kaczmarek Czesław, Kozanecki Ryszard

(54) Forma wtryskowa do dwuetapowej wulkanizacji sworzni **gumowo-metalowych**

(57) Forma charakteryzuje się tym, że górną jej część stanowią: górna, mocująca płyta (1) i zamocowany do niej od dołu korpus górnego gniazda (2) natomiast dolna część formy zbudowana jest z korpusu dolnego gniazda (4) usytuowanego naprzeciw korpusu górnego gniazda (2) i zamocowanego do dolnej, mocującej płyty (3). Ponadto, do mocującej płyty (3) przytwierdzone są: tylny element ustalający (5), przedni element ustalający (6) oraz wy rzutniki (7).

(2 zastrzeżenia)

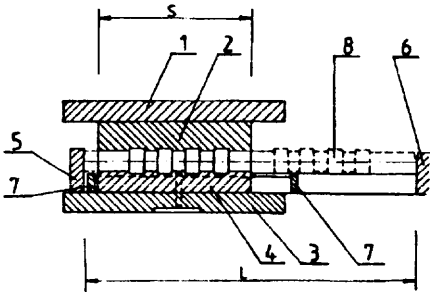

Ul(21) 104269 (22) 96 02 28 6(51) B29C 45/26

(71) STOMIL-POZNAŃ SA, Poznań

(72) Kaczmarek Marian, Lesiński Zbigniew, Kaczmarek Czesław, Kaczkowski Tadeusz, Franiak Mirosław, Kossowski Stefan

(54) **Forma wtryskowa** do **wulkanizacji ochraniaczy**

(57) Forma charakteryzuje się tym, że górną jej część stanowi mocująca płyta (1) przytwierdzona do ruchomego stołu wtryskarki i zaopatrzona, w dolnej części, w profilowane gniazdo (2), natomiast środkowa jej część zbudowana jest z formującego pierścienia (3) i wysięgników (4) przytwierdzonych do górnego wyrzutnika (5) wtryskarki. Dolną część formy stanowi dolna, mocująca płyta (8) zaopatrzona w profilowane, formujące gniazdo (9).

(2 zastrzeżenia)

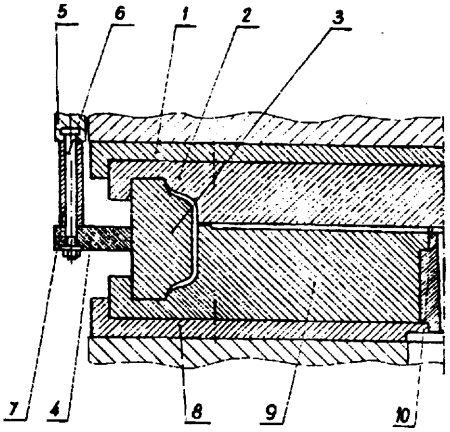

U1(21) 104268 (22)96 02 28 6(51) B29D 30/48

(71) STOMIL-POZNAŃ **SA,** Poznań

(72) Jankowski **Andrzej, Michalski** Michał, **Włodarczak Kazimierz,** Gralak Grzegorz

(54) Maszyna do spiralnego **owijania** rdzeni drutowych **opon,** zwłaszcza opon samochodowych

(57) Maszyna charakteryzuje się tym, że posiada: a) zespół owijający wyposażony w ruchome koło (1) z profilowanym wybraniem zakończonym otworem, przy czym w obwodowej części koła (1) zamocowana jest szpula z nawiniętym paskiem owijającej tkaniny, b) mechanizm podawczy wypełniacza zbudowany z poziomo usytuowanej prowadnicy (6) i pionowo zamocowanego siłownika (7), c) trzytorowy, rolkowy układ prowadzenia drutówek umożliwiający spiralne owinięcie drutówek o średnicach: 4 - 9", 13 - 18'' i 20 - 24''.

(1 zastrzeżenie)

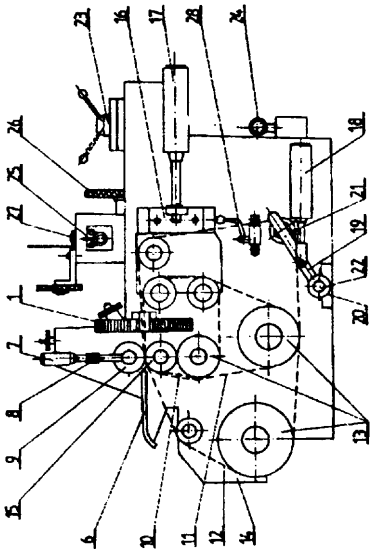

Ul(21) 102041 (22) 95 02 08 6(51) B42F 7/00

(75) **Pieczyrak Arkadiusz,** Olkusz

(54) Narożnik do teczek i skoroszytów

(57) Zgodnie z wzorem, narożnik składa się z trzech elastycznych trójkątnych płytek (1, 2 i 3), z których wierzchnia przezroczysta płytka (1) jest swoimi przyprostokątnymi bokami (1a) na całej długości zamocowana trwałe do środkowej płytki (2) powleczonej od spodu klejem (5).

Płytka (3) jest elementem zdejmowalnym, stanowiącym osłonę zabezpieczającą klej (5) od wyschnięcia przed naklejeniem na okładki teczek lub skoroszytów.

(1 zastrzeżenie)

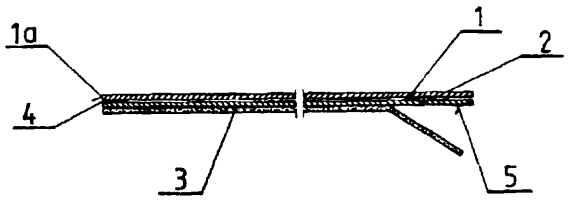

Ul(21) 102084 (22) 95 02 17 6(51) B60R 13/02

(75) Górecki Adam, Kęty; Górecki Roman, Kęty

(54) **Listwa boczna nadwozia samochodu** osobowego

(57) Listwa boczna nadwozia samochodu osobowego składa się z trzech płytkich podłużnych korytek o obrysie zewnętrznym prostokątnym i różnych długościach, gdzie każde z korytek w przekroju poprzecznym ma kształt trapezu równoramiennego. Denko (5) każdego z trzech korytek posiada prostopadłe do tego denka (5) nadlewki (6) utworzone z podstawy w postaci stożka ściętego, na szczycie którego mieści się krótki czop walcowy zwieńczony sworzniem gwintowanym.

(4 zastrzeżenia)

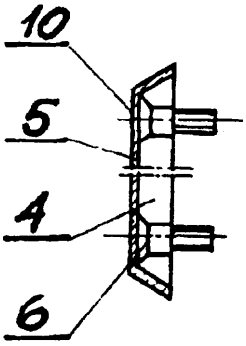

U1(21) 102063 (22)95 0215 6(51) B60R 25/04

(75) **Drabek** Dariusz, Warszawa

(54) Urządzenie do zabezpieczania **pojazdów** samochodowych **przed nieuprawnionym uruchomieniem**

(57) Urządzenie charakteryzuje się tym, że ma postać dwuczęściowej obejmy (1) otaczającej dźwignie co najmniej dwóch pedałów, której jedna z części stanowi podstawę (5) wspartą na podłodze pojazdu, natomiast druga jej część w postaci odchylnego na zawiasie (4) ramienia (3) jest połączona z pierwszą częścią poprzez zespół zamykający.

(1 zastrzeżenie)

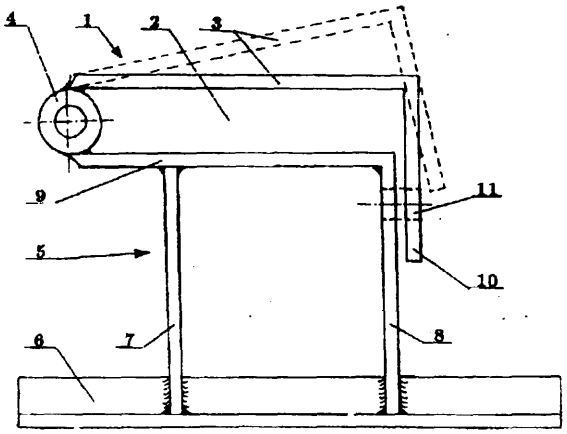

Ul(21) 102057 (22) 95 02 13 6(51) B62H 1/06

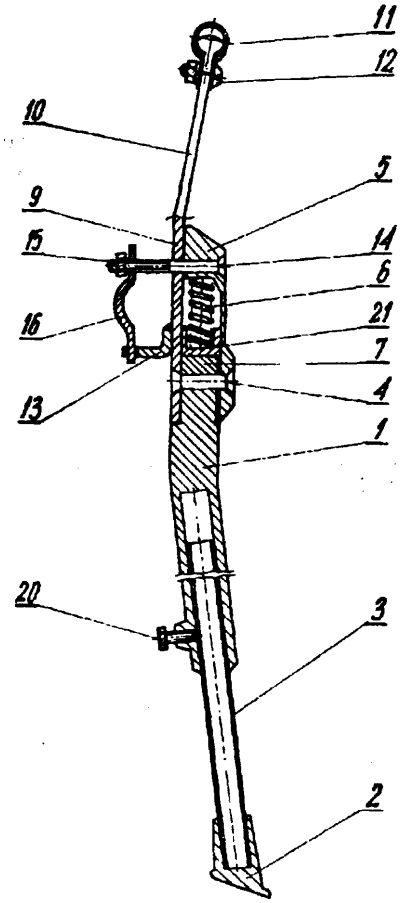

U1 (21) 102065 (22) 95 02 14 6(51) B65D 65/02

(71) Sobiecki Zenon, Starogard Gdański

(72) Sobecki Zbigniew, Narożnik Zbigniew

(54) **Owijarka folią rozciągliwą**

(57) Owijarka folią rozciągliwą, składająca się z ramy (1) ze słupem (2) oraz podestu (15) przystosowanego do ustawiania na nim palety z ładunkiem (4), charakteryzuje się tym, że ma wysięgnik (3) zamocowany przesuwni« w pionie na słupie (2), przy czym do wysięgnika (3) zamocowane jest w osi ładunku (4) obrotowe ramię owijające (7) z wózkiem odwijania folii (13). Wysięgnik (3) posiada wózek jezdny z układem kół zębatych z silnikiem z przekładnią, przy czym łańcuch napędowy (16) rozpięty jest między górną i dolną częścią słupa (2).

(2 zastrzeżenia)

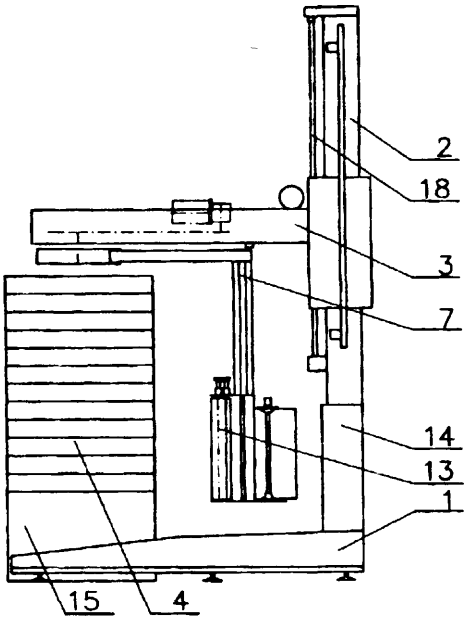

Ul(21) 102058 (22) 95 02 13 6(51) B65D 85/62
B65D 83/08
G07D 9/06

(75) Skotarek Hieronim, Warszawa

(54) **Przenośny zasobnik do monet i banknotów**

(57) Zasobnik stanowi zestaw cylindrycznych pojemników (1) o różnych średnicach, do obudowy których za pomocą chwytnych elementów (2), dołączone są zestawy prostopadłościennych pojemników (3) i (4), poniżej których jest dodatkowy pojemnik, przy czym dolne krawędzie cylindrycznych pojemników (1) zaopatrzone są w mechanizmy zwalniające monety, które stanowią zabieraki z uchwytami wystającymi poza obrys pojemników (1).

(2 zastrzeżenia)

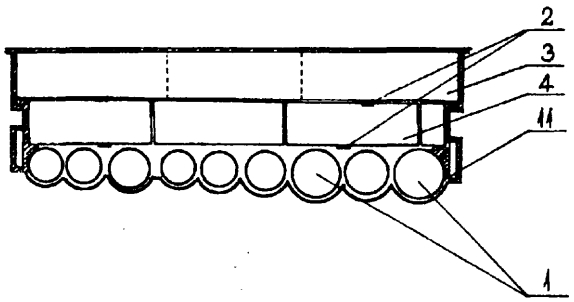

Ul(21) 102080 (22) 95 02 16 6(51) B65D 88/54

(75) Beckmann Hans Jürgen, Cashagen, DE

(54) **Pokrywka zbiornika, zwłaszcza zbiornika oleju opałowego**

(57) Pokrywa (1) ma kształt zbliżony do elipsy i jest wygięta po łuku wzdłuż jednej z osi symetrii. W pobliżu krawędzi pokrywy, na jej obwodzie umieszczone są śruby (2), których nagwintowane końcówki wystają ponad górną powierzchnię pokrywy. Na śrubach (2) osadzone są łapy dociskowe (3), umocowane nakrętkami (4). Pokrywa zaopatrzona jest w uchwyt (5).

(5 zastrzeżeń)

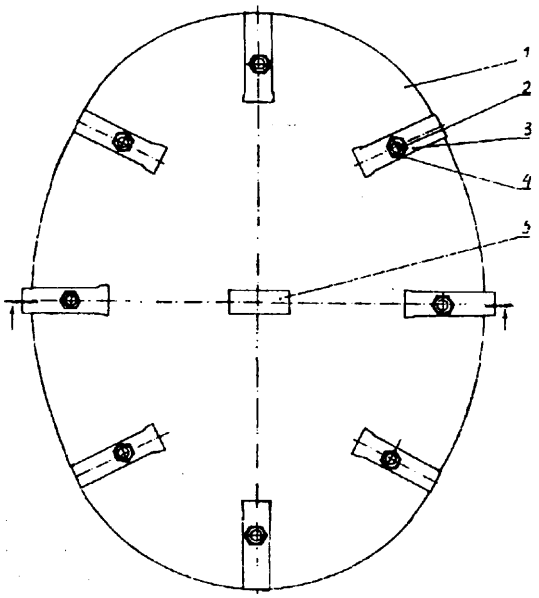

Ul(21) 102073 (22) 95 02 16 6(51) B65F 1/12

(71) Warszawski Klub Wynalazczości, Warszawa

(72) Kalinowski Cezariusz, Romański Tadeusz

(54) **Pojemnik, zwłaszcza do materiałów o małej granulacji**

(57) Pojemnik, zwłaszcza do materiałów o małej granulacji, utworzony jest z obudowy, której ściany tworzą komorę pojemnika (1). Wewnątrz komory pojemnika (1) znajdują się cztery koła zębate (2) sprzężone ze ślimakiem napędowym (3). Komora pojemnika (1) zaopatrzona jest w dolnej części w otwór wysypowy (4) i płozy (5), zaś górna część pojemnika (1) zakryta jest pokrywą (6).

(2 zastrzeżenia)

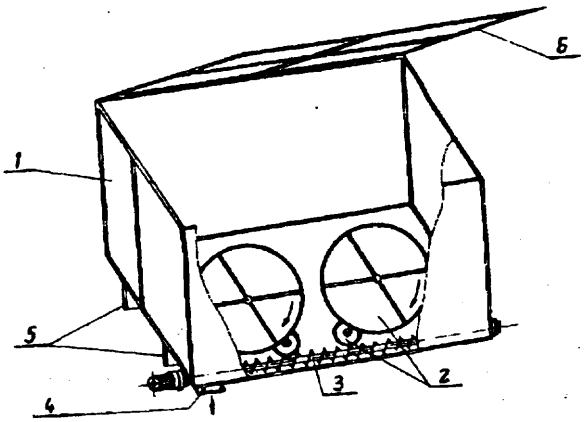

Ul(21) 102066 (22) 95 02 14 6(51) B65G 1/16

(75) Żuralski Zenon, Słupsk

(54) **Regał,** zwłaszcza do dojrzewania serów

(57) Regał ma podstawę w postaci ramy (1) z nóżkami (3) w narożnikach, w które osadzone są drążki (6) dwóch ścianek bocznych (2).

Ścianki boczne (2) są w postaci drabinek i spinane są ze sobą łącznikami (11).

(2 zastrzeżenia)

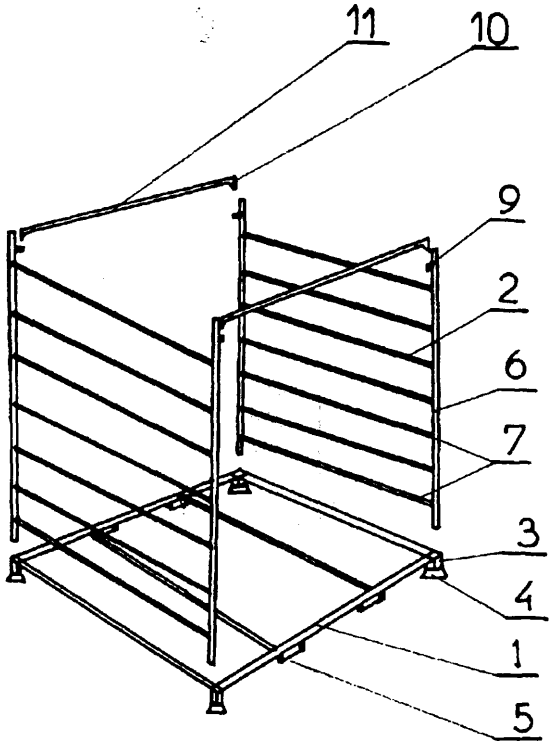

Ul(21) 102085 (22) 95 02 17 6(51) B65G 19/24

(71) Rybnicka Fabryka Maszyn RYFAMA SA, Rybnik

(72) Spyra Ewald, Bulenda Andrzej, Walczak Zdzisław

(54) **Urządzenie do naprowadzania zgrzebeł górniczego przenośnika zgrzebłowego**

(57) Urządzenie ma rynnę, której każda z bocznych ścianek (1) ma wycięcie (2) dolnej półki.

W dolnej części wycięcia (2) przytwierdzony jest wspornik (3) zaopatrzony od góry w poziomy rowek (4) oraz otwór (5), w którym mieści się poprzeczny względem trasy sworzeń (6) usytuowany poniżej rowka (4).

Sworzeń (6) ma nawiniętą sprężynę i mocuje do wspornika (3) dźwignię (8). Przeciwległe do wspornika (3) przytwierdzona jest korekcyjna płyta (9) o zukosowanej krawędzi (9a).

Część urządzenia przeciwległa względem wzdłużnej osi symetrii rynny stanowi zwierciadlane odbicie.

Dźwignia (8) ma zukosowaną dolną krawędź (8a).

Urządzenie znajduje zastosowanie w górniczych przenośnikach zgrzebłowych.

(2 zastrzeżenia)

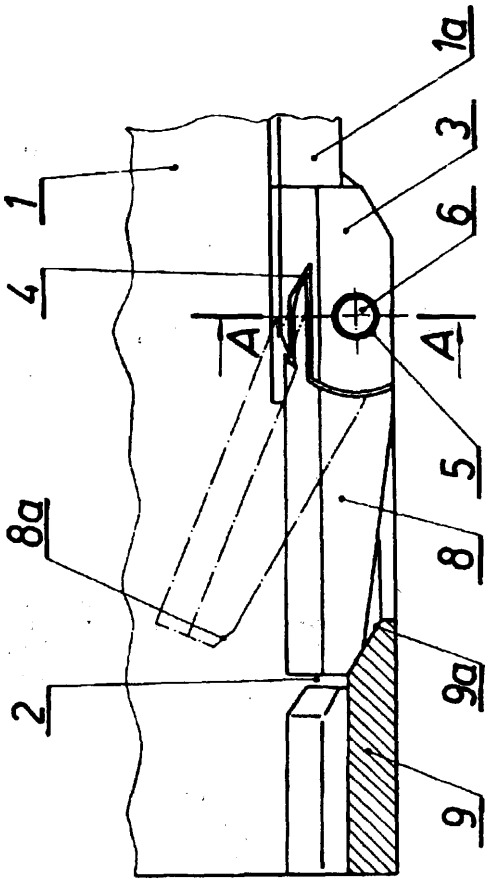

Ul(21) 104229 (22) 96 02 22 6(51) B65G 39/08

(75) Mickiewicz Andrzej Adam, Siechnice

(54) **Krążnik bezpieczeństwa ruchu, zwłaszcza dla przenośników taśmowych**

(57) Krążnik bezpieczeństwa ruchu, przeznaczony do wyłączania napędu przenośnika taśmowego w sytuacji, gdy jego taśma biegnie z prędkością mniejszą niż wynika to z prędkości bębna napędowego, posiada rolkę (5) w postaci krążka z osią (6), na której nasadzony jest element wirujący (7) z magnesem trwałym (8). Po obu stronach elementu wirującego (7) do podstawy (4) obudowy (1) przymocowane są dwa czujniki indukcyjne (9). Obudowa (1) jest swoją piastą (10) ułożyskowana na osi (6) rolki (5) i jest sztywno połączona z ramieniem (2) zakończonym wspornikiem wahliwie umocowanym do ramy przenośnika.

(3 zastrzeżenia)

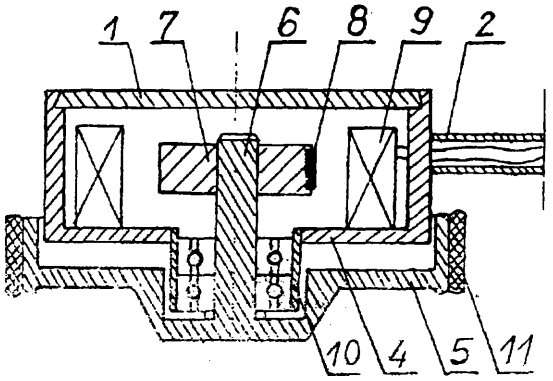

DZIAŁ C

CHEMIA I METALURGIA

U1 (21) 102020 (22) 95 02 07 6(51) C02F 1/00 C02F 1/40

(71) Przedsiębiorstwo Geologiczne POLGEOL, Warszawa; Wilgat Jan, Lublin; Janowczyk Stanisław, Lublin; Rękas Czesław, Lublin; Urbański Andrzej, Lublin; Szewczyk Marian, Świdnik,

(72) Wilgat Jan, Janowczyk Stanisław, Rękas Czesław, Szewczyk Marian, Urbański Andrzej

(54) Urządzenie do oczyszczania wód gruntowych

(57) Urządzenie posiada obudowę (1) rozdzieloną wewnątrz szczelną przegrodą (14), która tworzy dwie komory: górną (2) i szczelną komorę dolną (10) wraz z umieszczonymi w jej wnętrzu: końcówką przewodu napływowego (8) z zaworem jednokierunkowym tłocznym (9), przewód tłoczny (11) z zaworem jednokierunkowym (12) i wylot przewodu pneumatycznego (13). Nad komorą (10) umieszczony jest pływak (6) zaopatrzony od dołu w elastyczny przewód napływowy (8), a od góry w siatkę filtracyjną (7).

(1 zastrzeżenie)

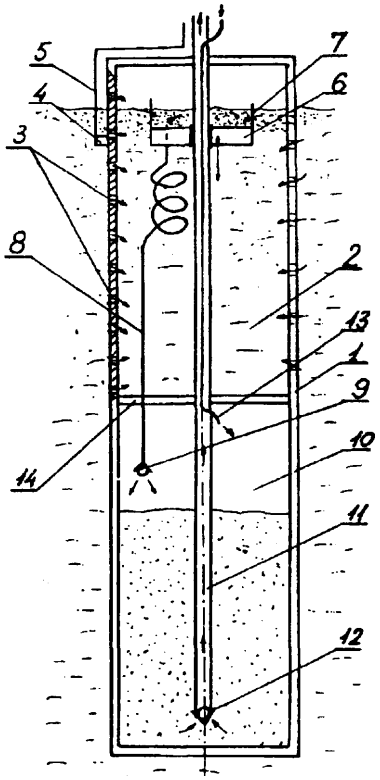

U1(21) 102021 (22)95 02 07 6(51) C02F 1/00 C02F 1/40

(71) Przesiębiorstwo Geologiczne POLGEOL, Warszawa; Urbański Andrzej, Lublin; Wilgat Jan, Lublin; Szewczyk Marian, Świdnik,

(72) Urbański Andrzej, Wilgat Jan, Szewczyk Marian

(54) Urządzenie, zwłaszcza do oczyszczania wód gruntowych

(57) Urządzenie posiada korpus pompy (4) zaopatrzony w jednokierunkowy zawór tłoczny (8) i przewód ssący (11) wraz z zaworem jednokierunkowym ssawnym (10), przy czym przewód ssący (11) umieszczony jest w zbiorniku zlewowym (12), na którym osadzony jest dolny pływak (13), zaś w górnej części zbiornika zlewowego (12) usytuowany jest stożkowy filtr (14) zakończony w górnej części pływakiem wyporowym (15).

(1 zastrzeżenie)

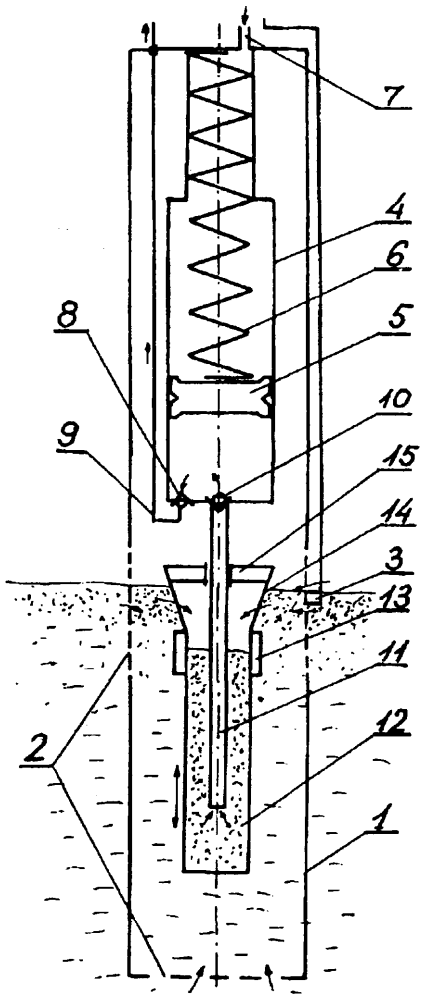

Ul(21) 102078 (22) 95 02 15 6(51) C21D 9/38

(71) Instytut Metalurgii Żelaza, Gliwice

(72) Matysik Czesław, Hoderny Bronisław, Kuc Konrad, Paszta Janusz, Pawlak Stanisław, Cieślik Kazimierz, Ostrowski Stanisław, Bejster Ireneusz, Wieteska Stanisław, Rabsztyn Edmund, Martun Andrzej, Żurek Wojciech

(54) **Komora do szybkiego nagrzewania warstwy powierzchniowej beczki walca**

(57) Komora do szybkiego nagrzewania warstwy powierzchniowej beczki walca, składająca się z cylindrycznej osłony podzielonej w płaszczyźnie pionowej na dwie części rozsuwne, przymkniętej na bokach półpierścieniowymi pokrywami, charakteryzuje się tym, że cylindryczna osłona (1) posiada w górnej części na (2/3) obwodu 10 rzędów palników (3) gazowo-tlenowych, których co drugi rząd jest przesunięty wzdłuż osi o odcinek równy połowie odległości pomiędzy dwoma palnikami (3) gazowo-tlenowymi, poza tym pomiędzy rzędami palników (3) gazowo-tlenowych w cylindrycznej osłonie (1) są usytuowane kanały (4) odciągu spalin.

(1 zastrzeżenie)

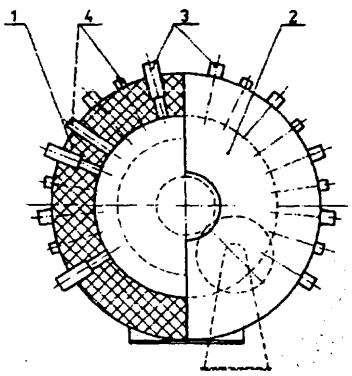

DZIAŁ D

WŁÓKIENNICTWO I PAPIERNICTWO

U1 (21) 102076 (22) 95 02 17 6(51) D06F 23/02

(71) Fabryka Maszyn Pralniczych **PRAMA**, Kielce
(72) Kaminski Witold, Juszczak Jan, Jarząb Mieczysław, **Nowak** Feliks, Wawrzonek **Sławomir**, Stachowicz Bronisław

(54) **Pralnicowirówka**

(57) W pralnicowirówce przeznaczonej do prania i odwirowywania bielizny, bęben zewnętrzny (1) zespołu piorąco-odwirowującego osadzony jest na ramie nośnej (4) przy użyciu opasek górnych i opasek dolnych połączonych śrubami zaciskowymi, między którymi znajdują się opaski tłumiące. Obudowa zamocowana jest na wspornikach przy użyciu podkładek tłumiących i śrub.

(2 zastrzeżenia)

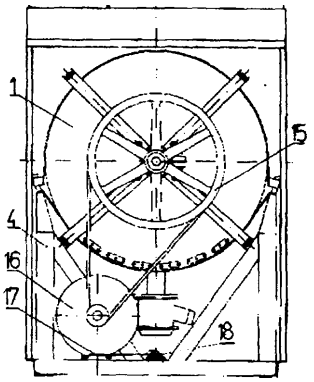

DZIAŁ E

BUDOWNICTWO, GÓRNICTWO; KONSTRUKCJE ZESPOLONE

Ul(21) 102059 (22) 95 02 14 6(51) E01F 8/00

(71) Instytut Techniki Budowlanej, Warszawa
(72) **Pelc** Zbigniew, Kulczycki Andrzej, Borys Henryk, **Witwicki** Romuald, Szudrowicz Barbara, Mateja Krzysztof, Żuchowicz-Wodnikowska Iwonna, Sadowski Jerzy, **Wójtowicz** Michał

(54) **Składany ekran urbanistyczny dźwiękochłonno-izolacyjny**

(57) Składany ekran urbanistyczny dźwiękochłonno-izolacyjny stanowiący konstrukcję złożoną z powtarzalnych modułów w postaci paneli dźwiękochłonno-izolacyjnych oraz stalowej konstrukcji nośnej, charakteryzuje się tym, że konstrukcję nośną stanowią słupy (1) o kształcie dwuteowym pomiędzy którymi mocowane są panele dźwiękochłonno-izolacyjne stanowiące zamknięte kasety, których powierzchnie boczne posiadają wpusty umożliwiające ich wzajemne połączenie "na pióro", ponadto panele składają się z okładziny (3) izolacyjnej wykonanej z blachy fałdowanej pełnej oraz z okładziny (4) części dźwiękochłonnej wykonanej z blachy fałdowej perforowanej otworami $\phi 6$ lub $\phi 4$, *przy* czym procent perforacji stanowi 34 lub 18 i wypełnienia płytami (5) z wełny mineralnej, a ponadto między okładzinami pełną (3) i perforowaną (4), a płytą (5) z wełny mineralnej występuje warstwa (6) powietrza.

(1 zastrzeżenie)

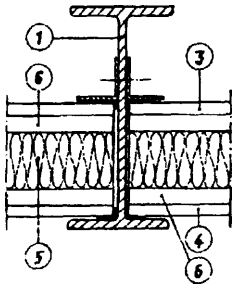

Ul(21) 102093 (22) 95 02 18 6(51) E03F 7/04

(75) Maciaś Andrzej, Sanok

(54) **Zawór** rozdzielczy do regulacji poziomu **ścieków oczyszczonych w komorze osadowej**

(57) Przedmiotem wzoru użytkowego jest zawór rozdzielczy do regulacji poziomu ścieków oczyszczonych utworzony z korpusu (8.23) mającego postać dwóch walców, z których podstawa jednego znajduje się na pobocznicy drugiego. Wewnątrz korpusu (8.23) w komorze głównej (8.7) przy otworze wylotowym pomocniczym (8.8) znajduje się element zamykająco-otwierający (8.23.1) mający postać pilki kulistej, w którym znajdują się elementy obciążające (8.23.2). Element zamykająco-otwierający (8.23.1) podwieszony jest na elementach elastycznych (8.20). W korpusie (8.23) umocowane są trwale: zespół pompowy (8.10) zespół recyrkulacyjny (8.13) i zespół sterujący (8.12).

(5 zastrzeżeń)

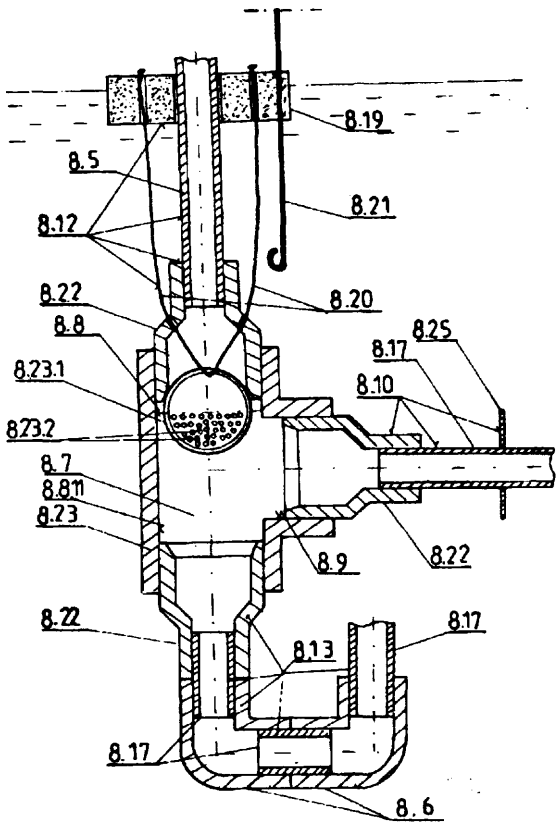

Ul(21) 102094 (22) 95 02 18 6(51) E03F 7/04

(75) Maciaś Andrzej, Sanok

(54) **Zawór do wtłaczania ścieków do dawkownika**

(57) Przedmiotem wzoru użytkowego jest zawór do wtłaczania ścieków do dawkownika ścieków stosowany w oczyszczalniach ścieków. Zawór utworzony jest z korpusu (1.9.8) w postaci dwóch walców o różnej wysokości, z których podstawa jedengo znajduje się na pobocznicy drugiego. Korpus (1.9.8) ma wewnątrz komorę główną (1.9.2), w której znajduje się luźno umieszczony element otwierająco-zamykający (1.9.8.1) w postaci pilki kulistej. W korpusie (1.9.8) w otworze wlotowym pierwszym (1.9.4) umocowany jest trwale zespół do doprowadzania ścieków oczyszczonych (a), w otworze wlotowym drugim (1.9.5) umocowany jest trwale zespół do wprowadzania ścieków surowych (b), zaś w otworze wylotowym (1.9.6) umocowany jest trwale zespół odprowadzający ścieki (c).

(3 zastrzeżenia)

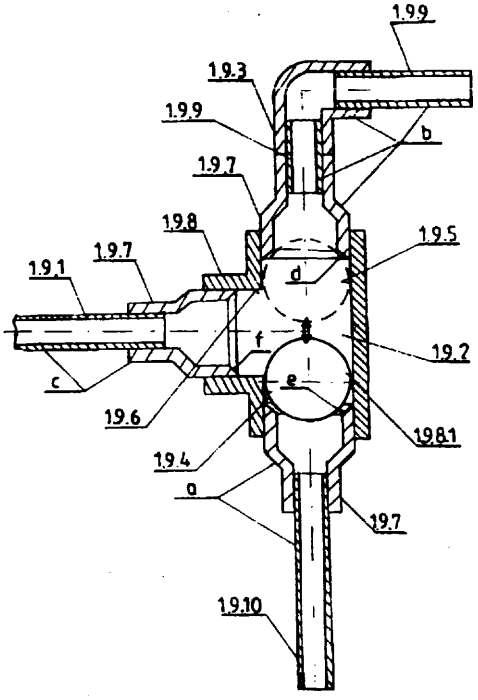

U1(21) 104174 (22)96 0214 6(51) E04B 1/18

(31) 95 29502425 (32) 95 02 15 (33) DE

(71) FALKE Im- und Export GmbH u. Co. KG., Gerdau, DE

(72) Heil Günther

(54) **Budynek drewniany szkieletowy**

(57) Przedmiotem wzoru użytkowego jest budynek drewniany szkieletowy o dobrej izolacji cieplnej, odporności na warunki atmosferyczne i skróconym i ułatwionym montażu.

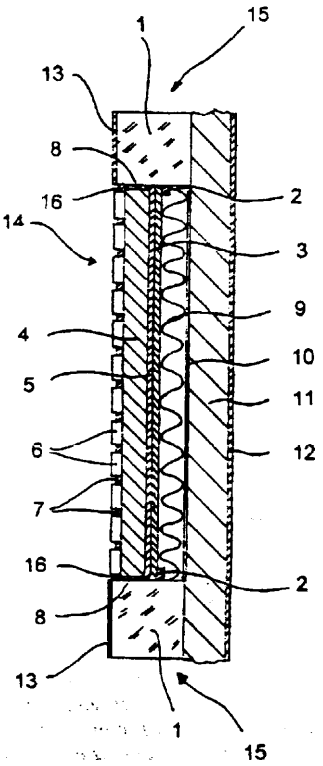

Drewniany szkielet (15) budynku wykonany jest z elementów klejonych (1) z drewna miękkiego. Przestrzenie pomiędzy belkami szkieletu wypełnione są gotowymi płytami licowanymi (14). Płyty licowano (14) posiadają co najmniej jedną warstwę pianki poliuretanowej (4). Od strony zewnętrznej budynku warstwa pianki pokryta jest warstwą wykonaną z pasm klinkierowych (6). Po przeciwnej stronie warstwy pianki poliuretanowej (4) znajduje się warstwa tworzywa sztucznego wzmocnionego włóknem szklanym (5). Do szkieletu drewnianego dla jego wypełnienia zamocowana jest co najmniej jedna płyta wiórowa (3), następnie warstwa wełny mineralnej (9) pokryta co najmniej jedną warstwą folii (10). Szkielet od zewnątrz zaopatrzony jest w warstwę z innego, twardego drewna Ściany od strony wewnętrznej mają warstwę glińca (11) lub gazobetonu, pokrytą warstwą wykończeniową.

(12 zastrzeżeń)

U1(21) 102026 (22)95 02 06 6(51) E04B 1/80

(75) Chodziński Czesław, Ostróda

(54) **Płyta do ocieplania**

(57) Płyta do ocieplania ścian budynków składa się z wewnętrznej warstwy (1) materiału izolacyjnego i z zewnętrznej warstwy (2) betonu zbrojonego stalowymi prętami. Pręty zbrojenia mają kształt strzemion przebiegających w bruzdach (4) w poprzek górnej i dolnej ściany płyty, a następnie zagłębiających się w warstwę (2) betonu położoną po zewnętrznej stronie płyty. Przy krawędziach płyty utworzonych przez jej ścianę tylną i ściany górną oraz dolną, na strzemionach zbrojenia, ukształtowane są ucha zaczepowe (5) służące do zawieszania płyty na zaczepach zakotwionych w ocieplanej ścianie.

(1 zastrzeżenie)

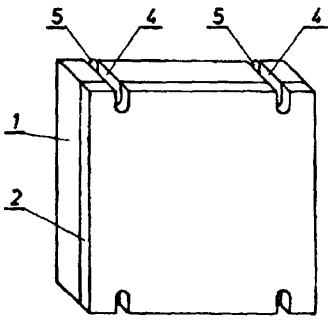

Ul(21) 102019 (22) 95 02 07 6(51) E04C 1/00

(75) Kolski Andrzej, Dąbrowa Górnicza; Madej Mirosław, Katowice

(54) **Pustaki gipsowe**

(57) Pustaki budowlane z gipsu budowlanego posiadają kształt prostopadłościanu otwartego, z zewnętrznymi ściankami o charakterze osłonowym.

(1 zastrzeżenie)

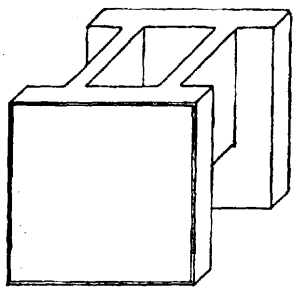

(71) FALKE Im- und Export GmbH u. Co. KG., Gerdau, DE

(72) Heil Günther

(54) **Dom z elementów prefabrykowanych**

(57) Przedmiotem wzoru użytkowego jest dom z elementów prefabrykowanych, z prefabrykowanymi ścianami nośnymi.

Ściany nośne składają się z kilku warstw, w tym co najmniej jednej wewnętrznej warstwy (1) z pianki z tworzywa sztucznego. Na zewnętrznej warstwie ściany znajduje się warstwa dekoracyjna w postaci płytek (4) z klinkieru. Ściany są łączone za pomocą haka i zaczepu umieszczonych w powierzchniach styku ścian.

(11 zastrzeżeń)

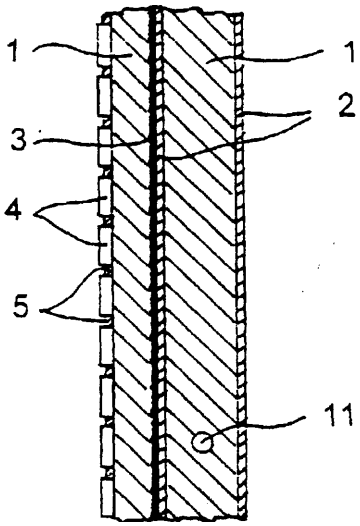

Ul(21) 102025 (22) 95 02 06 6(51) E04D 13/04

(75) Pająk Zbigniew, Słupsk; Bajek Zdzisław, Słupsk

(54) **Wspornik rynnowy**

(57) Wzór użytkowy rozwiązuje zagadnienie bardziej uniwersalnego i trwałego wspornika.

Wspornik rynnowy charakteryzuje się tym, że ma element (2) dociskowy z zaczepem dociskowym, który połączony jest z elementem (1) wsporczym, za pośrednictwem łącznika, w który to łącznik przechodzi wyoblenie elementu (1) wsporczego.

Wspornik znajduje zastosowanie w budownictwie przy montażu rynien dachowych.

(4 zastrzeżenia)

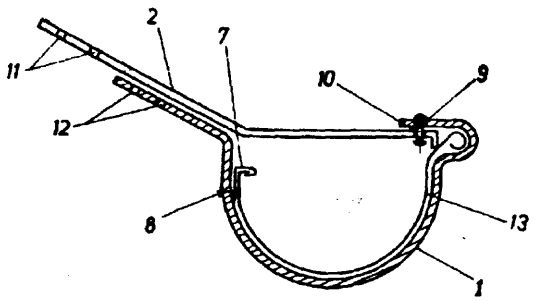

U1(21) 102018 (22)95 0206 6(51) E04F 17/04

(75) Tomczak Jan, Warszawa

(54) **Obudowa, zwłaszcza wylotu kanału wentylacyjnego**

(57) Wzór użytkowy rozwiązuje zagadnienie konstrukcji obudowy, zwłaszcza wylotu kanału wentylacyjnego.

Obudowa (1) zbudowana jest z monolitycznych elementów (2), połączonych ze sobą wzdłuż krawędzi (3). Elementy (2) w przekroju poprzecznym posiadają pionową ściankę, przechodzącą w ukośną ściankę. Pionowa ścianka od tyłu zaopatrzona jest w dwa skierowane ku sobie, wzdłużne i wygięte kątowo występy z rowkami. Ukośna ścianka jest zakończona uskokiem, którego pozioma powierzchnia na obrzeżu jest wyprofilowana łukowo i od spodu jest zaopatrzona w wzdłużny, kątowo wygięty wypust oraz rozmieszczony na przeciw, w pewnym oddaleniu również wygięty kątowo wypust.

(1 zastrzeżenie)

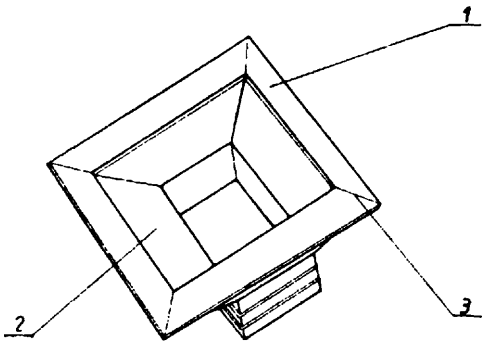

Ul(21) 102030 (22) 95 02 06 6(51) E04H 1/12

(75) Moszant Wojciech, Gliwice

(54) Kiosk

(57) Przedmiotem wzoru użytkowego jest kiosk przeznaczony do działalności handlowej i usługowej.

Kiosk wykonany jest w konstrukcji stalowej ocieplanej w kształcie prostopadłościennej bryły i ma ponad oknami wystawowymi z przeszkleniem (2) zewnętrze daszki (4) w formie walcowatej podparte na słupkach (5).

(1 zastrzeżenie)

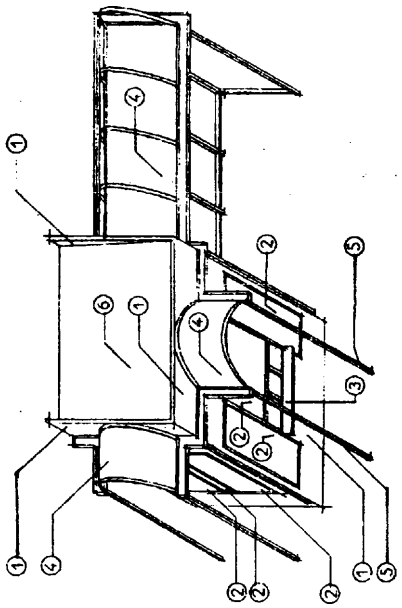

Ul(21) 104247 (22) 96 02 26 6(51) E05B 1/04

(75) Szekiełda Jacek, Stęszew; Szekiełda Zbigniew, Stęszew

(54) **Klamka garażowa wewnętrzna**

(57) Klamka garażowa wewnętrzna składa się z korpusu (1) klamki mającego kształt wydłużonego rombu oraz z prostopadle do tego korpusu usytuowanego odsadzenia (2) wyposażonego w kwadratowy otwór (3). Otwór ten połączony jest przelotowo z wybraniem kolistym (4) usytuowanym na czole (5) klamki. Poniżej tego wybrania (4) usytuowany jest występ (6) z otworkiem przelotowym (7). Na czole (5) klamki wykonane jest zagłębienie (8) oraz podłużne wyżłobienie (9). W wyżłobieniu (9) rozmieszczone są obok siebie grupami rowki (10), które są usytuowane równolegle do ścianek bocznych (11), korpusu (1) klamki.

(3 zastrzeżenia)

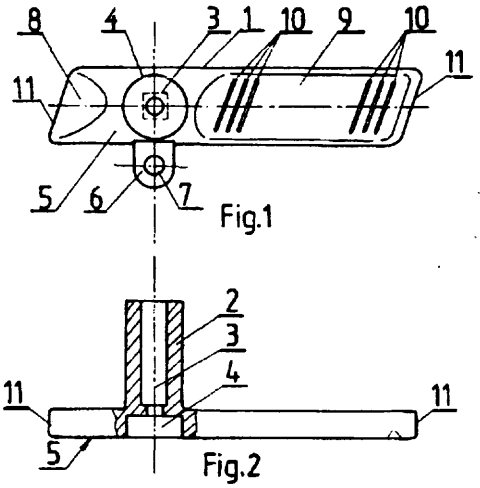

Ul(21) 104248 (22) 96 02 26 6(51) E05B 1/04

(75) Szekiełda Jacek, Stęszew; Szekiełda Zbigniew, Stęszew

(54) **Klamka garażowa zewnętrzna**

(57) Klamka garażowa zewnętrzna składa się z korpusu (1) klamki oraz współosiowo usytuowanego odsadzenia (2), w którym zatopiony jest kwadratowy pręt (3). Czoło (4) klamki ma kształt owalu i jest lekko wypukłe. Korpus (1) klamki ma wybranie (6), którego powierzchnia płaska (7) usytuowana jest pod kątem do czoła (4) klamki, a powierzchnia walcowa (8) jest prostopadle usytuowana do tego czoła. Na czole (1) klamki umieszczone są równolegle względem siebie usytuowane wyżłobienia.

(3 zastrzeżenia)

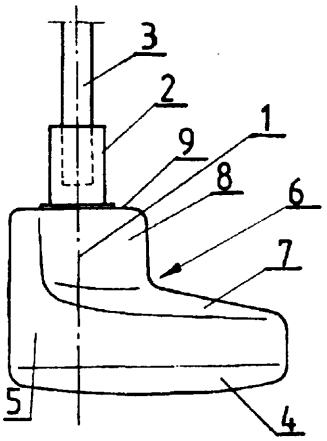

Ul(21) 104249 (22) 96 02 26 6(51) E05C 19/06

(75) Szekiełda Jacek, Stęszew; Szekiełda Zbigniew, Stęszew

(54) **Zatrzask, zwłaszcza do bramy uchylnej**

(57) Zatrzask, zwłaszcza do bramy uchylnej utworzony jest z obudowy (1) zatrzasku, wyposażonej po obu stronach w płaskie uchwyty (2). Wzdłuż boku obudowy usytuowana jest szczelina, w której osadzony jest przesuwnie za pośrednictwem odsadzenia suwak (6). Suwak ten ma na jednym końcu powierzchnię skośną (7) suwaka. W podłużnych wybraniach (8) osadzone są sprężyny (9). Obudowa (1) ma ponadto występy (10), na których opierają się sprężyny (9). Powierzchnia skośna (7) suwaka ma grzbiet (11) stanowiący lekkie wybrzuszenie na tej powierzchni.

(4 zastrzeżenia)

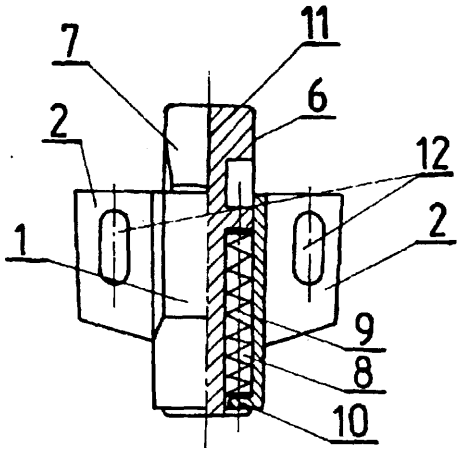

Ul(21) 102081 (22) 95 02 17 6(51) E21D 23/16

(71) Bytomska Spółka Węglowa SA Kopalnia Węgla Kamiennego ROZBARK, Bytom

(72) Mastej Antoni, Klima Adam, Rabsztyn Janusz, Kamiński Józef, Białoskórski Wiesław

(54) **Przesuwnik hydrauliczny obudowy zmechanizowanej**

(57) Przedmiotem wzoru użytkowego jest przesuwnik hydrauliczny przeznaczony do przesuwania ścianowego przenośnika zgrzebłowego i zestawów obudowy zmechanizowanej, złożony z cylindra, tłoczyska i dławicy. Istotą przesuwnika jest zastosowanie na wlocie cylindra (1) nad jego dławicą (8) nasady (9) obejmującej tłoczysko (4). Tłoczysko jest wykonane jako jedna całość z uchem (5), a jego tłok stanowią dwa dzielone pierścienie (6) oraz umieszczona między nimi elastyczna uszczelka (7) wraz z zespołem pierścieni uszczelniających.

(1 zastrzeżenie)

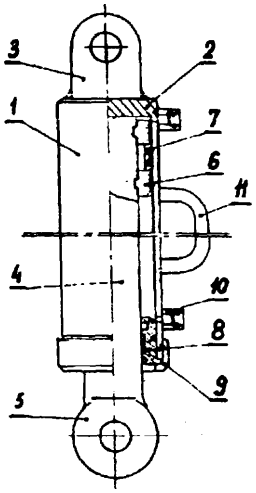

U1 (21) 102039 (22) 95 02 09 6(51) E21F 15/00

(71) Katowicki Holding Węglowy SA Kopalnia Węgla Kamiennego WIECZOREK, Katowice

(72) Wietrzyk Andrzej, Sapek Józef, Gajos Stanisław, Sobkowiak Rudolf, Utikal Jerzy, Tomalski Aleksander

(54) **Pojemnik na materiały do uszczelniania wyrobisk** górniczych

(57) Pojemnik na materiały uszczelniające do wyrobisk górniczych ma kształt prostopadłościanu i wykonany jest z elastycznego i nieprzemakalnego materiału, w górnej zaś części zaopatrzony jest w dwukomorowy elastyczny przewód (2) do napełniania i odpowietrzania pojemnika (1), a na wszystkich narożach posiada uchwyty (3) do łączenia lub podwieszania pojemników (1).

(1 zastrzeżenie)

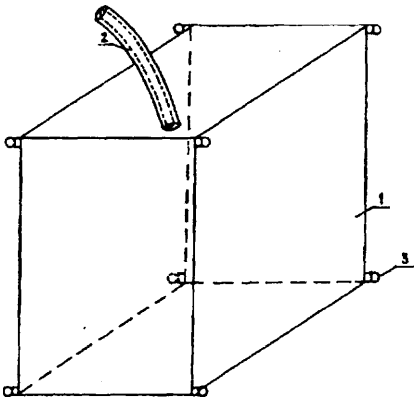

DZIAŁ F

MECHANIKA; OŚWIETLENIE; OGRZEWANIE; UZBROJENIE; TECHNIKA MINERSKA

Ul(21) 102038 (22) 95 02 09 6(51) F01N 3/24

(71) Przedsiębiorstwo Wdrażania i Upowszechniania Postępu Technicznego i Organizacyjnego POSTEOR Sp. z o.o., Wrocław

(72) Kulkawy Jacek, Widziński Jan

(54) **Zespół do odciągania i przemieszczania spalin samochodowych**

(57) Przedmiotem wzoru użytkowego jest zespół do odciągania i przemieszczania spaiin samochodowych, zwłaszcza spaiin silników w trakcie rozruchu.

Zespół do odciągania i przemieszczania spalin samochodowych zawiera wentylator (1) z rurociągiem dolotowym (3) i wylotowym (2). Charakteryzuje się on tym, że rurociąg dolotowy jest utworzony z kolektora (3) z bocznymi króćcami (4), a każdy króciec (4) ma boczny dolot (5), przy czym w króćcu (4) przy dolocie (5) jest osadzona wychylna klapa.

(1 zastrzeżenie)

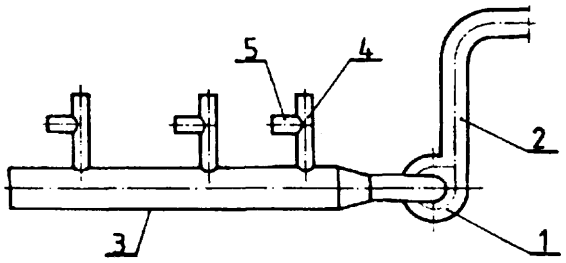

Ul(21) 102046 (22) 95 02 08 6(51) **F16B** 37/16

(75) **Kędzierski** Zygmunt, Radom

(54) Nakrętka skrzydełkowa

(57) Przedmiotem wzoru użytkowego jest nakrętka skrzydełkowa z otworem gwintowanym (3), której korpus wykonany jest w kształcie walca (1) z wyprofilowanymi naprzeciw siebie usytuowanymi skrzydełkami (2).

(1 zastrzeżenie)

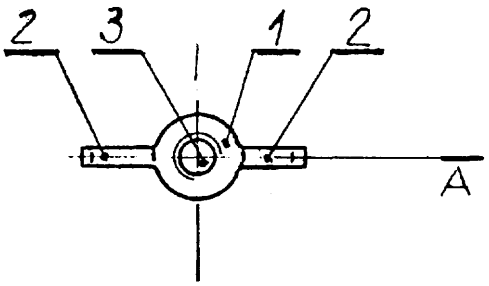

U1(21) 102040 (22)95 0209 6(51) **F16K** 5/06

(75) Gutaker Mąrek, Warszawa; **Radyń** Ryszard, Warszawa; Ścigaczewski Janusz, Aleksandrów Łódzki; Cieślak Jan, Zgierz

(54) **Kurek kulowy trójdrogowy**

(57) Przedmiotem wzoru użutkowego jest kurek kulowy trójdrogowy składający się z korpusu (1), z zawieradła kulowego (2), mieszczącego się w korpusie (1), z trzech wkrętek (3) z otworami przyłączeniowymi, z identycznych uszczelek (4) prowadzących zawieradło kulowe (2), przy czym trzy mieszczą się w gniazdach zakończeń wkrętek (3), a jedna mieści się w korpusie (1), ze sworznia (5) z kołnierzem uszczelniającym osadzanego w gnieździe korpusu (1) od strony jego wnętrza i łączącego się z zawieradłem kulowym (2) poprzez zabierak (6) osadzany w rowku zawieradła kulowego (1), z dźwigni sterującej (7) łączącej się ze sworzniem (5), przy czym korpus (1) składa się z prostopadłościennej kostki wydrążonej w środku z otworami w ściankach bocznych dla wkrętek (3) i sworznia (5), a sworzeń (5) posiada dodatkowy uszczelniacz (8) mieszczący się w zewnętrznym gnieździe korpusu (1), który dociska się podkładką <9) poprzez nakrętkę (10) na sworzniu (5).

(1 zastrzeżenie)

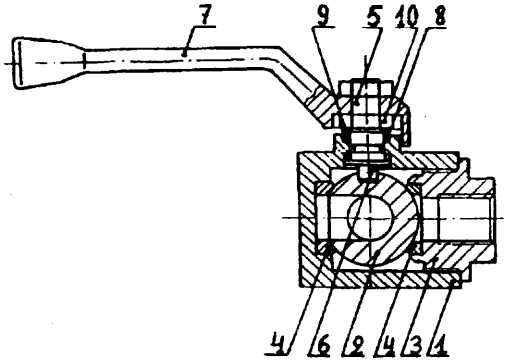

Ul(21) 102060 (22) 95 02 13 6(51) **F16L** 33/02 H02G 3/26

(75) Leszczyński Zdzisław, Barczewo

(54) **Opaska kablowa**

(57) Opaska kablowa utworzona jest z płytki (1) z uchem (7), połączonej przewężeniem (2) z taśmą (3) z zębami (5). Pomiędzy zaczepami (4) znajdują się zęby (6).

(2 zastrzeżenia)

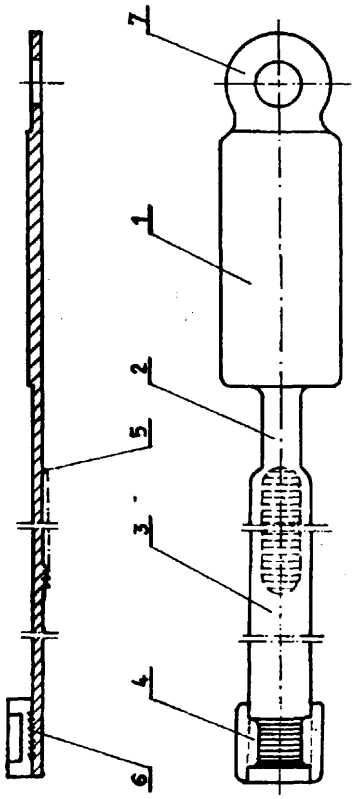

U1(21) 102042 (22)95 02 08 6(51) F22B 7/12 **F24H 3/06**

(71) Fabryka Kotłów i Konstrukcji Metalowych **EKOMET** Sp. z **o.o.**, Pleszew

(72) Zygadlewicz Krzysztof, **Bereta Jerzy,** Niedziałomski Marek, Pilarski Sławomir, **Wilczyński** Włodzimierz, Rutkowski

Aleksander, Kaczmarek Marek, Hoffmann Ryszard, **Płócienniczak** Paweł

(54) **Kocioł grzewczy-podgrzewacz** powietrza

(57) Przedmiotem wzoru użytkowego jest kocioł grzewczy-podgrzewacz powietrza o konstrukcji przystosowanej do opalania gazem lub paliwem ciekłym.

Zespół wymiennika (1) ciepła ogranicza przednia ściana (6) oraz tylna ściana (7), między którymi usytuowana jest płomienica (8), a pod nią płomieniówki (9) rozmieszczone przestawnie w kierunku przepływu powietrza, łącząc czopuch (10) z nawrotną komorą (11) umieszczoną po stronie króćca (12) palnika (2) przedniej ściany (6), którego oś usytuowana jest powyżej osi płomienicy (8). Między górną, cylindryczną powierzchnią płomienicy (8), a wewnętrzną powierzchnią zewnętrznego płaszcza (4) zamocowane są kierownice (13) powietrza w kształcie wycinka koła. Górną część kotła nad płomienicą (8) stanowi króciec (17) wylotowy gorącego powietrza, zaś dolną, zespół (5) wentylatora powietrza połączony od spodu z wymiennikiem (1) ciepła.

(1 zastrzeżenie)

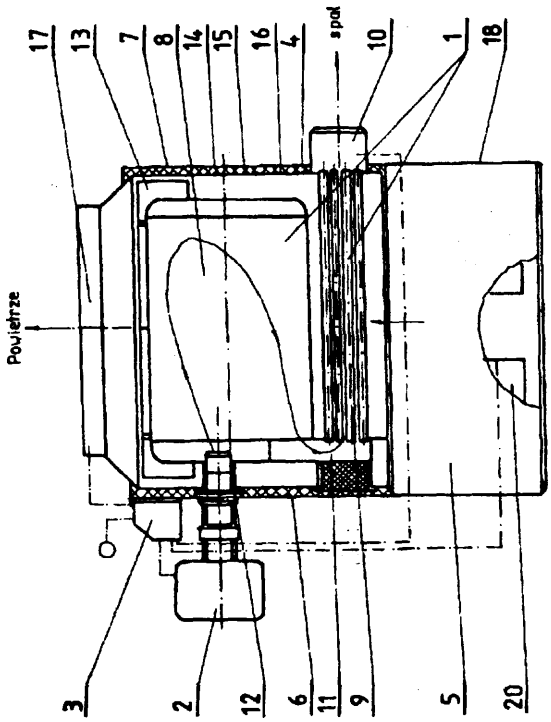

U1(21) 102044 (22)9502 08 **6(51) F23D** 14/70

(71) KROSNO SA Krośnieńskie Huty Szkła, Krosno

(72) Nowakowski Edward

(54) Gazowy **palnik płaski**

(57) Palnik charakteryzuje się tym, że ma dysze szczelinowe (1) utworzone z powierzchni (2) dwóch palnikowych kształtek (3) i grzebienia (4) z wycięciami umieszczonego między kształtkami (3) oraz podtrzymywacz płomienia z siatką (7) umieszczony nad i pod dyszami szczelinowymi (1) przy czym palnikowe kształtki (3) po zewnętrznej stronie mają szczeliny (8) i otwory (9) doprowadzające mieszankę do czołowego, liniowego rowka (10) na siatkę (7), a od strony grzebienia (4) mają wykonane kanały (11), którymi doprowadzona jest mieszanka do dysz szczelinowych (1).

Palnik może być stosowany przy ręcznym lub mechanicznym opękiwaniu wyrobów.

(1 zastrzeżenie)

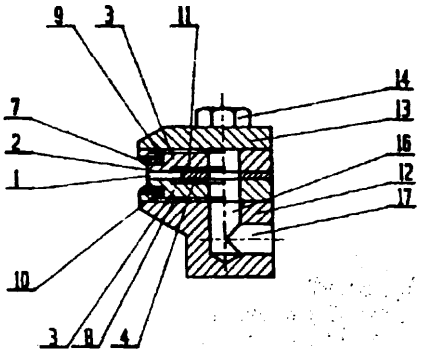

Ul(21) 104283 (22) 96 02 29 6(51) **F23Q** 2/34

(75) **Jaśkowski** Roman, Kielce; **Dulęba** Adam, Kielce

(54) **Złączka** sprężysta

(57) Złączka sprężysta utworzona jest z tulei (1) posiadającej wzdłuż szczeliny owalne wycięcie (4), do którego ma wolny przelot (3), zaś z drugiego końca ma zaciśnięcie (8) na części izolowanej przewodu (7), a w części pomiędzy zaciśnięciem (8), a wycięciem (4), w której mieści się odizolowany przewód (7), posiada zawinięte na przewodzie (7) na przemian boki (5, 6) tulei i zaprasowany przewód (7) wywinięty na bokach (5, 6) w kształcie litery (U) przez wycięcie (4).

(1 zastrzeżenie)

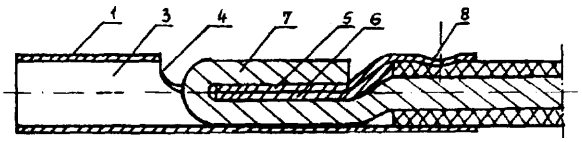

U1(21) 102072 (22)95 02 16 6(51) **F24F 13/08**

(71) KMW engineering Sp. z o.o., Solec Kujawski

(72) Wojtkowiak Krzysztof

(54) **Wywietrznik** wyporowy

(57) Wywietrznik wyporowy stanowi ramka (1) o dowolnym kształcie wypełniona powierzchnią siatkową (2) wykonaną najkorzystniej z blachy perforowanej o oczkach jednakowej średnicy.

Przedmiot wzoru użytkowego może znaleźć zastosowanie w dziedzinie wentylacji.

(1 zastrzeżenie)

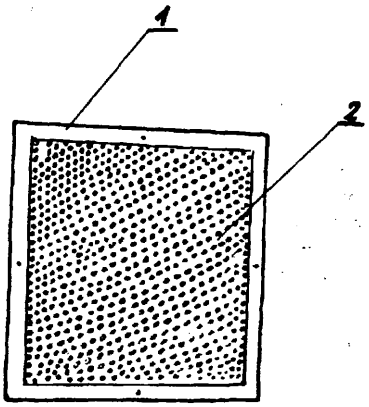

Ul(21) 102043 (22) 95 02 08 6(51) F24H 1/10

(71) Fabryka Kotłów i Konstrukcji Metalowych **EKOMET** Sp. z o.o., Pleszew

(72) **Zygadlewicz** Krzysztof, Bereza Jerzy, **Niedziałomski** Marek, Pilarski Sławomir, **Wilczyński Włodzimierz,** Rutkowski Aleksander, **Kaczmarek** Marek, Hoffmann Ryszard, Płócienniczak Paweł

(54) **Kocioł grzewczy-podgrzewacz powietrza**

(57) Przedmiotem wzoru użytkowego jest kocioł grzewczy-podgrzewacz powietrza o konstrukcji przystosowanej do opalania gazem lub paliwem ciekłym.

Zespół wymiennika (1) ciepła ogranicza przednia ściana (6) oraz tylna ściana (7), między którymi usytuowana jest płomienica (8), a nad nią płomieniówki (9) rozmieszczone przestawnie w kierunku przepływu powietrza, łącząc czopuch (10) z nawrotną komorą (11) umieszczoną po stronie króćca (12) palnika (2) przedniej ściany (6). Między górną, cylindryczną powierzchnią płomiennicy (8), a płomieniówkami (9) zamocowane są kierownice (13) powietrza w kształcie wycinka koła. Górną część kotła nad płomieniówkmi (9) stanowi króciec (17) wylotowy gorącego powietrza, zaś dolną zespół (5) wentylatora powietrza, połączony od spodu z wymiennikiem (1) ciepła.

(1 zastrzeżenie)

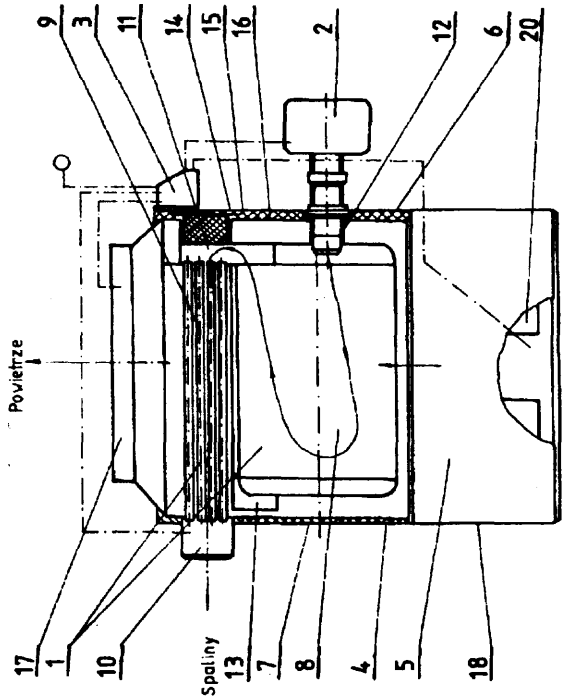

Ul(21) 102023 (22) 95 02 06 6(51) **F41J 1/10**

(71) Ośrodek Badawczo-Rozwojowy Urządzeń Mechanicznych, Gliwice

(72) Martyniak **Tadeusz,** Bielecki Roman

(54) **Mechanizm obrotowy tarczy strzeleckiej**

(57) Ramię obrotowe (1) jest połączone jedną stroną z elementem obrotowym (2), do którego przymocowuje się tarczę, a drugą stroną przegubowo z łącznikiem (3), który przeciwnym końcem jest połączony przegubowo z dłuższym ramieniem (4) dźwigni dwuramiennej (5). Krótsze ramię (6) dźwigni jest połączone przegubowo z ruchomym elementem (7) siłownika (8). Mechanizm zawiera urządzenie ograniczająco-stabilizujące, które ustala i stabilizuje skrajne położenia elementu obrotowego (2).

(2 zastrzeżenia)

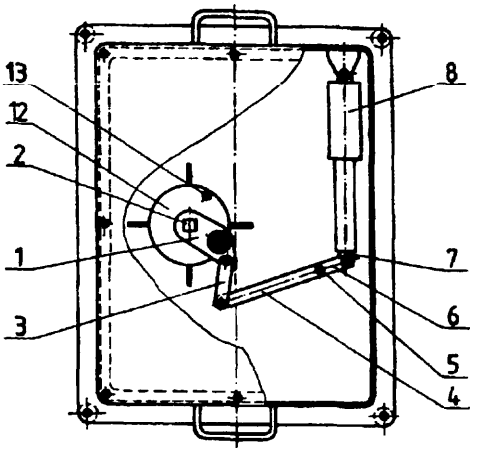

Ul(21) 102048 (22)95 02 09 **6(51) F42B 15/00**

(71) Wojskowy Instytut Techniczny Uzbrojenia, Zielonka

(72) Kuśnierz **Tadeusz,** Zarzycki Bohdan, Piątek Bogdan

(54) **Głowica kasetowa**

(57) Głowica kasetowa pocisku rakietowego wyposażona jest w zapalnik czasowy (2), granaty kumulacyjno-odłamkowe (5) i mechanizm usuwania luzów osiowych między granatami kumulacyjno-odłamkowymi (5).

Mechanizm usuwania luzów osiowych między granatami kumulacyjno-odłamkowymi (5) wyposażony jest w osłony (7) dolnej warstwy granatów kumulacyjno-odłamkowych (5), pośrednią wkrętkę dociskową (9) z otworami o osiach wzdłużnych, współosiowych względem jej osi wzdłużnej, usytuowaną pod osłonami (7) oraz wkręty dociskowe (8) przechodzące przez otwory pośredniej wkrętki dociskowej (9), przy czym wkręty dociskowe (8) dociskają osłony (7) do granatów kumulacyjno-odłamkowych (5). Zlikwidowanie luzów osiowych między granatami kumulacyjno-odłamkowymi (5) umożliwia równomierny rozkład dużych sił osiowych działających na wszystkie granaty kumulacyjno-odłamkowe (5) oraz unieruchomienie ich względem siebie i korpusu (1) głowicy podczas lotu i rozcalania pocisku rakietowego, zapobiegając zniszczeniu korpusów granatów kumulacyjno-odłamkowych (5).

(1 zastrzeżenie)

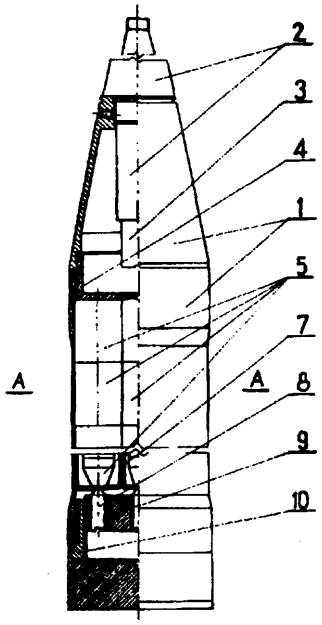

DZIAŁ G

FIZYKA

Ul(21) 102070 (22) 95 02 14 6(51) G01L 7/08
G01L 19/00

(75) Szczepaniak Koleta, Gdańsk; **Józefiak** Lech, Gdańsk; Wtorek Jerzy, Gdańsk; **Stolc Henryk,** Gdańsk

(54) Czujnik pomiaru ciśnienia

(57) Wzór użytkowy rozwiązuje zagadnienie konstrukcji czujnika pomiaru ciśnienia nieprzenoszącego na membranę pomiarową naprężeń montażowych. Czujnik ma cylindryczny korpus (1) z komorą pomiarową (2) zamkniętą denkiem stanowiącym membranę (3). Komora pomiarowa (2) ma podtoczenie (13), a na powierzchni zewnętrznej korpusu (1) są prostokątne rowki obwodowe (14).

Czujnik znajduje zastosowanie w układach automatyki i aparatury kontrolno-pomiarowej.

(1 zastrzeżenie)

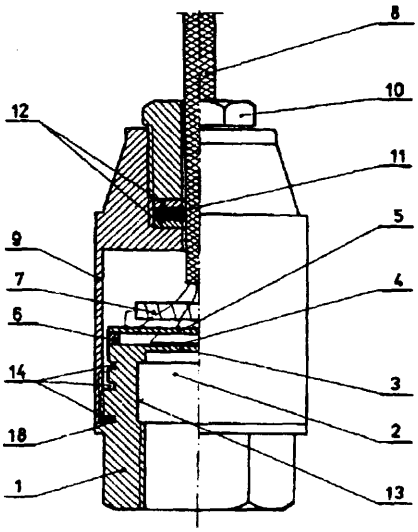

Ul(21) 104267 (22) 96 02 28 6(51) G01M 17/02

(71) **STOMIL-POZNAŃ SA, Poznań**

(72) **Ochowiak** Tadeusz, Kanikowski Marian, Franiak Mirosław, Dudek Wojciech, Karpiński **Tadeusz,** Dejwor Marian, Kozanecki Ryszard, Liszkowski Zbigniew, Kaczmarek Marian, Fiszer Wojciech

(54) Maszyna do dynamicznego badania opon wielkogabarytowych

(57) Maszyna charakteryzuje się tym, że bęben (1) zamocowany obrotowo w ramowej podstawie (2) napędzany jest hydraulicznym silnikiem (4) osadzonym bezpośrednio na wale ułożyskowanego bębna (1) i przytwierdzonym do podstawy (6) obudowy (3) łożyska. Ponadto, maszyna posiada przesuwny zespół mocujący badanej opony (7) sterowany hydraulicznym siłownikiem (12). Wspomniany, przesuwny zespół zbudowany jestzsuportu (8) zaopatrzonego w dwa gniazda (9) piast osi opony (7) i połączonego trwale za pomocą profilowanego uchwytu (11) o kształcie litery U z przesuwnym korpusem (10).

(1 zastrzeżenie)

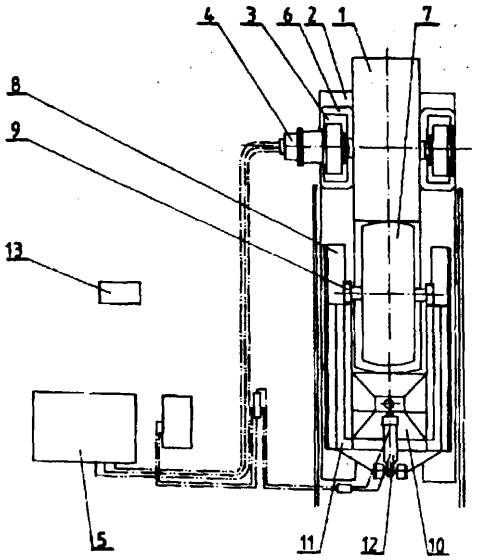

Ul(21) 102068 (22) 95 02 14 6(51) G01N 33/00

(71) Akademia Rolnicza, Poznań

(72) Lipiński Marian, Prawniczak Stanisław

(54) Przyrząd do diagnozowania instalacji podciśnieniowej dojarki mechanicznej, zwłaszcza dwubańkowej

(57) Przyrząd do diagnozowania instalacji podciśnieniowej dojarki mechanicznej, zwłaszcza dwubańkowej ma postać tulei (1) z dolnym łącznikiem (2) i górnym łącznikiem (3), która na ściance bocznej ma dysze (4, 5, 6, 7). Każda dysza przyporządkowana jest jednemu elementowi diagnozowanej instalacji podciśnieniowej i ma średnicę, dostosowaną do wydatku tego elementu.

(1 zastrzeżenie)

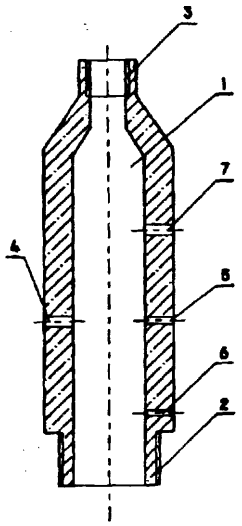

U1(21) 102069 (22)95 0214 6(51) G01N 33/00

Ç1) Akademia Rolnicza, Poznań

(72) **Lipiński** Marian, Prawniczak Stanisław

(54) **Przyrząd do diagnozowania nieszczelności regulatora podciśnienia dojarki mechanicznej**

(57) Przyrząd do diagnozowania nieszczelności regulatora podciśnienia dojarki mechanicznej ma korpus (1) zaopatrzony w dwie dysze: wlotową (7) i wylotową (6) oraz w kapilarę (9) połączoną z miniaturową dyszą (8) wykonaną w ściance korpusu (1). Kapilara (9) umieszczona jest w połączonej z korpusem (1) przeźroczystej rurce (2) ze słupem cieczy (10). Z korpusem (1) połączony jest także nasadzony na króciec (5) elastyczny łącznik (3) zakończony sondą (4). Średnice dysz wlotowej i wylotowej są dostosowane do wielkości przepływu powietrza przy określonym podciśnieniu dopuszczonej normą nieszczelności regulatora.

(2 zastrzeżenia)

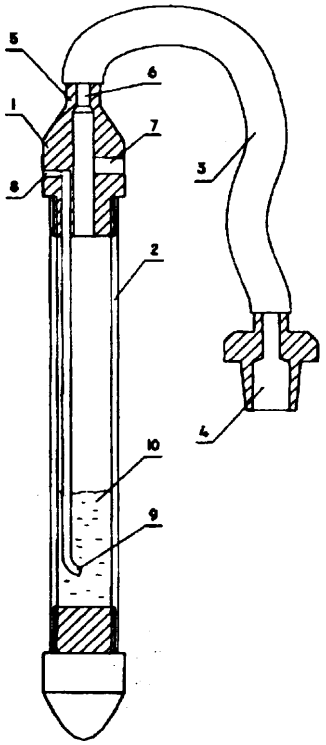

Ul(21) 102075 (22)95 0215 6(51) **G01N** 33/00

(75) Kaczmarek **Stanisław,** Owińska; Ima Krzysztof, Uchorowo

(54) **Urządzenie do poboru próby cieczy, zwłaszcza spirytusu surowego**

(57) Urządzenie posiada zbiornik probierczy (2), do którego poprzez króciec dolotowo-wylotowy (3) wychodzący z dna zbiornika probierczego (2) i zakończony trójnikiem (4), dołączone są zawór napełniania (6) i zawór poboru próby (7). Zawory napełniania (6) i poboru próby (7) zaopatrzone są w dźwignie zaworowe współpracujące z widełkami dwustronnymi (12) osadzonymi na ramieniu wodzika, które sztywno połączone jest z wodzikiem sterującym (13). Na ramieniu wodzika osadzone jest też ramię sprężyste (15) napędzające cięgno (17) licznika prób (16). Wodzik sterujący (13) podparty jest dwupunktowo w dwóch łożyskach ślizgowych (18, 19), między którymi umieszczona jest prowadnica (22) współpracująca z ogranicznikiem ruchu obrotowego i posuwistego.

(3 zastrzeżenia)

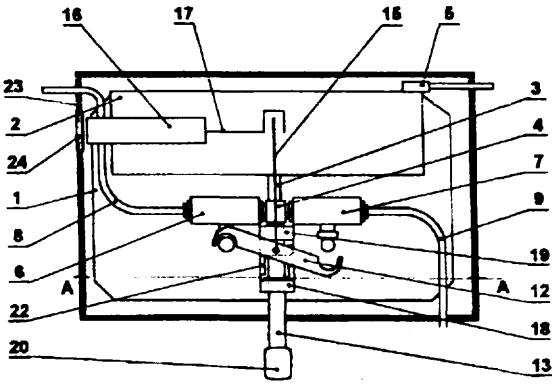

U1(21) 102086 (22)95 0218 6(51) **G08B** 5/36 **E21F 17/18**

(71) Nadwiślańska Spółka Węglowa **SA w** Tychach 01 Kopalnia Węgla Kamiennego BRZESZCZE, Brzeszcze

(72) Kulach Stanisław, **Buczak** Ryszard, **Forycki** Zygmunt, Słonka Andrzej, Buczak Bogusław

(54) **Sygnalizator świetlny transportu podziemnego**

(57) Przedmiotem wzoru użytkowego jest sygnalizator świetlny transportu podziemnego stosowany na drogach przewozowych i transportowych w podziemiu kopalni.

Sygnalizator składa się ze skrzynki głównej (1), maskownicy (2) z wyciętym w jej centralnej części otworem (3), w którym zamontowana jest trwale przeźroczysta płytka (4). W przestrzeni skrzynki głównej (1) pod maskownicą (2) umieszczona jest płytka (5) z zamontowanymi diodami elektroluminescencyjnymi (6) tworzącymi znak graficzny w kształcie koła.

(1 zastrzeżenie)

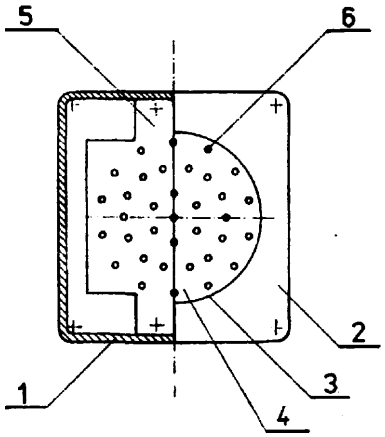

U1(21) 102087 (22)95 02 18 6(51) G08B 5/36 **E21F 17/18**

(71) Nadwiślańska Spółka Węglowa SA w Tychach 01 Kopalnia Węgla Kamiennego BRZESZCZE, Brzeszcze

(72) Kułach Stanisław, Buczak Ryszard, Forycki Zygmunt, Słonka Andrzej, Buczak Bogusław

(54) **Sygnalizator świetlny transportu podziemnego**

(57) Przedmiotem wzoru użytkowego jest sygnalizator świetlny transportu podziemnego stosowany na drogach przewozowych i transportowych w podziemiu kopalni.

Sygnalizator składa się ze skrzynki głównej (1), maskownicy (2) z wyciętym w jej centralnej części otworem (3), w którym zamontowana jest trwale przeźroczysta płytka (4).

W przestrzeni skrzynki głównej (1) pod maskownicą (2) umieszczona jest płytka (5) z zamontowanymi diodami elektroluminescencyjnymi (6) tworzącymi znak graficzny w kształcie strzałki.

(1 zastrzeżenie)

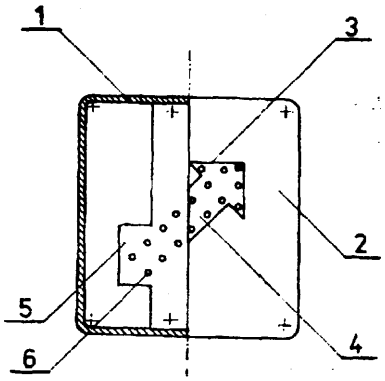

Ul(21) 102088 (22) 95 02 18 6(51) G08B 5/36
E21F 17/18

(71) Nadwiślańska Spółka Węglowa SA w Tychach 01 Kopalnia Węgla Kamiennego BRZESZCZE, Brzeszcze

(72) Kułach Stanisław, Buczak Ryszard, Forycki Zygmunt, Słonka Andrzej, Buczak Bogusław

(54) Sygnalizator świetlny transportu podziemnego

(57) Przedmiotem wzoru użytkowego jest sygnalizator świetlny transportu podziemnego stosowany na drogach przewozowych i transportowych w podziemiu kopalni.

Sygnalizator składa się ze skrzynki głównej (1), maskownicy (2) z wyciętym w jej centralnej części otworem (3), w którym zamontowana jest trwałe przeźroczysta płytka (4). W przestrzeni skrzynki głównej (1) pod maskownicą (2) umieszczona jest płytka (5) z zamontowanymi diodami elektroluminescencyjnymi (6) tworzącymi znak graficzny w kształcie prostokąta.

(1 zastrzeżenie)

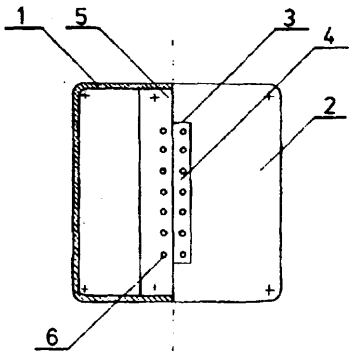

Ul(21) 104200 (22) 96 02 19 6(51) G09B 1/08
G09B 29/00

(75) Falkowski Piotr, Świnoujście

(54) Konturowa mapa magnetyczna

(57) Mapa magnetyczna składa się z płyty mocującej (1) o dobrych właściwościach magnetycznych oraz elementów magnetycznych. Na płycie mocującej naniesione są graficzne kontury (2) danego regionu, państwa, kontynentu lub innego obszaru. Płyta zabezpieczona jest przed ścieraniem i pokryta jest materiałem umożliwiającym wielokrotne pisanie po niej. Element magnetyczny składa się z płytki wraz z zamocowanym do niej magnesem. Na płytce elementu magnetycznego naniesione są informacje geograficzne w postaci napisów lub ilustracji. Element magnetyczny z naniesioną informacją geograficzną można dowolnie umiejscawiać na danej mapie poprzez jego przyłożenie do płyty mocującej i pozostawieniu go w danym miejscu. Mocowanie elementu magnetycznego odbywa się samorzutnie dzięki zamontowanemu magnesowi.

(3 zastrzeżenia)

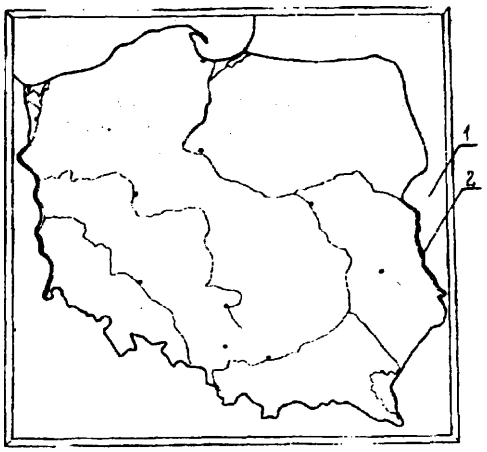

U1(21) 102056 (22)95 0213 6(51) G09B 23/02

(75) Ślósarz Andrzej, Kraków

(54) Kalkulator szkolny

(57) Kalkulator szkolny o dużych wymiarach jako wyposażenie placówek dydaktycznych do nauki uczniów, w zakresie umiejętności posługiwania się tego typu urządzeniami, posiada ramę (1) z płytą czołową (5), w której usytuowane są zestawy klawiszy (2, 3) oraz klawisz włączający (6), klawisz (7) do działań wyrażonych w stopniach, klawisz (9) do działań wyrażonych w radianach i ekran świetlny (4). Klawisze (2) oznaczone symbolami działań i wielkościami funkcyjnymi oraz klawisze (3) oznaczone cyframi od 0 do 9 i symbolami podstawowych działań matematycznych są mocowane do elementów kartonikowych za pomocą rzepek. Elementy, do których zamocowane są płytki drukowane wraz z resetem usytuowane są luźno w listwach pionowych o przekroju ceowym z zastosowaniem elementów dystansowych.

(2 zastrzeżenia)

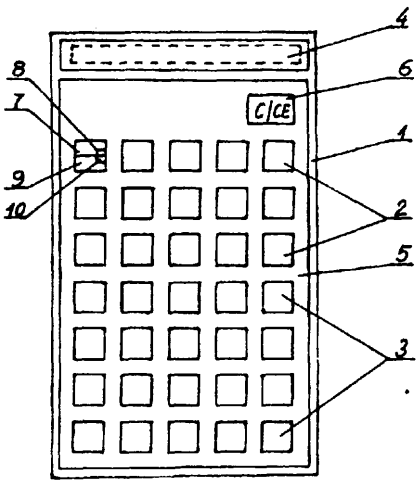

Ul(21) 102037 (22) 95 02 09 6(51) G09B *23/06*

(75) Dąbkowski Jerzy, Warszawa; Lipiński Włodzimierz, Warszawa; Skrzypiec Zdzisław, Nysa; Adamów Józef, Nysa; Bednarek Andrzej, Nysa; Moj Krzysztof, Nysa

(54) **Konstrukcja siłomierza z tarczą do tablicy w pracowniach szkolnych**

(57) Siłomierz ma tarczę (1) z podziałką oraz oś (4), która umocowana jest do tarczy (1). Oś (4) nad powierzchnią tarczy ma wskazówkę (9) oraz korpus (11) bębna, w którym usytuowana jest spiralna sprężyna (13). Jeden koniec spiralnej sprężyny (13) umocowany jest do osi (4), a drugi do ustalającego kołka (15). Korpus (11) osadzony jest na osi (4) za pomocą łożyska (12). Bęben ma nad korpusem (11) pokrywę (16), która osadzona jest na osi (4) za pomocą łożyska (17). Końcówka górna osi (4) zabezpieczona jest kapturkową nakrętką (18). Na spodniej stronie tarcza (1) ma umocowane magnetyczne chwytaki (19), a na górnej powierzchni tarcza (1) ma blokujący kołek (21) wskazówki (9) oraz na powierzchni korpusu (11) nawinięta jest linka (22).

(1 zastrzeżenie)

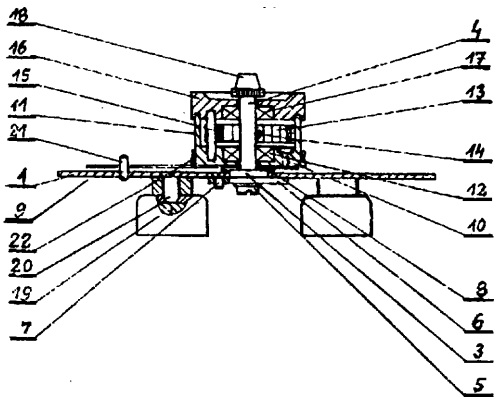

U1(21) 102035 (22)95 02 07 6(51) G09F 1/12 A47G 1/06

(75) Walkowiak Paweł, Poznań

(54) **Listwa modułowa do składania ram ekspozycyjnych**

(57) Przedmiotem wzoru użytkowego jest listwa modułowa do składania ram ekspozycyjnych mająca zastosowanie do montażu gablot wystawowych, apteczek i innych konstrukcji o dowolnym, zmodulowanym wymiarze zarysu zewnętrznego i głębokości.

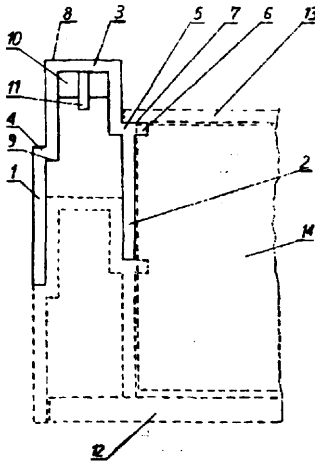

Listwa ma wewnętrzną ściankę (2), która w strefie zbliżonej do ścianki grzbietowej (3) ma prostokątne przegięcie (5) z elementem oporowym (6) stanowiącym przedłużenie przegięcia (5), przy czym odległość dolnej powierzchni (7) przegięcia (5) od zewnętrznej powierzchni (8) ścianki grzbietowej (3) jest w przybliżeniu równa różnicy wysokości wewnętrznej ścianki (2) i górnej powierzchni (9) przegięcia (4) ścianki zewnętrznej (1), zaś element oporowy (6) ma wysokość w przybliżeniu równą szerokości ścianek (1), (2) i (3).

(1 zastrzeżenie)

Ul(21) 102447 (22) 95 04 11 6(51) G09F 13/10

(75) Rosłonek Stanisław, Warszawa; Krawiec Urszula, Raszyn

(54) **Kaseton reklamowy**

(57) Kaseton zawiera pionową prostokątną ramę nośną (1) zbudowaną z czterech kształtowników połączonych trwale na rogach. Na ramie (1) osadzona jest obudowa (3) wykonana z kształtowników (4, 5 i 6), połączonych kątownikami. W obudowie (3) osadzone są parami szyby opalizujące i przezroczyste. Pomiędzy szybą przezroczystą, a opalizującą znajduje się reklama. Obudowa (3) jest połączona z ramą nośną (1) za pomocą łączników dystansowych i śrub. Dolna część kasetonu jest obudowana płytami. Wewnątrz kasetonu zainstalowane są jarzeniówki (9). Kaseton ma podstawę z otworami do mocowania podstawy do fundamentu za pomocą śrub fundamentowych (12).

(4 zastrzeżenia)

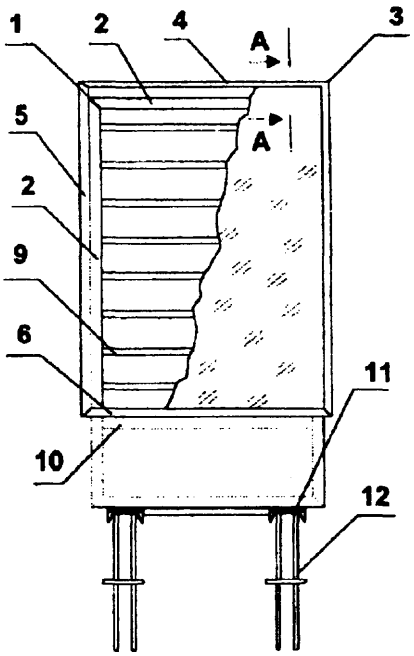

Ul(21) 102051 (22) 95 02 10 6(51) G09F 19/00 A47F 7/16

(71) JANSER-POLSKA Sp. z o.o., Leszno

(72) Janser Maksymilian

(54) Stojak do składowania i prezentacji zrolowanych bel materiału, zwłaszcza wykładziny podłogowej

(57) Stojak posiada dwa zasadniczo pionowe słupy (1) z dwoma zespołami otworów (2), które znajdują się jeden nad

drugim i są rozmieszczone parami na bocznych krawędziach każdego słupa. Do słupów (1) są przytwierdzone na różnych poziomach hakowe wieszaki (3), na których wspierają się czopy (12) rdzenia każdej beli.

Na jednym z ramion (4) wieszaka (3) znajduje się co najmniej jeden mocujący zaczep (5) dopasowany do otworu (2) słupa (1). Przeciwległe ramię (4) wieszaka (3) ma wahliwią, hamulcową okładzinę (8) wychylaną ku wewnętrznej stronie wieszaka (3) pod naciskiem regulacyjnej śruby (9). W środkowej, dolnej części wieszaka (3) są ułożyskowane równolegle dwie toczne rolki (11), na których spoczywa czop (12) rdzenia.

(3 zastrzeżenia)

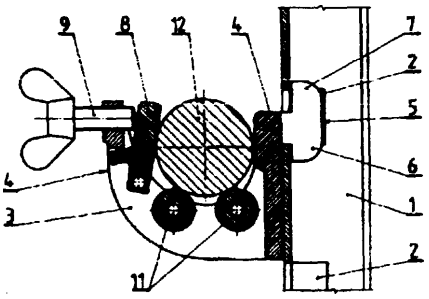

DZIAŁ H

ELEKTROTECHNIKA

Ul(21) 102033 (22) 95 02 06 6(51) H01H 27/00
H01R 31/08

(75) Polit Roman, Mielec

(54) **Odłącznik akumulatora pojazdów mechanicznych**

(57) Odłącznik akumulatora pojazdów mechanicznych wykonany w formie kostki łącznikowej ma bezpiecznik (4) wchodzący w szczeliny styków mocowanych pomiędzy korpusem (1) a kostką (3) wkrętami do szyn (2) łącząc je pomiędzy sobą po wsunięciu bezpiecznika (4) szczeliny styków powodując przepływ prądu o małym amperażu przy wyjętym kluczyku (5).

(1 zastrzeżenie)

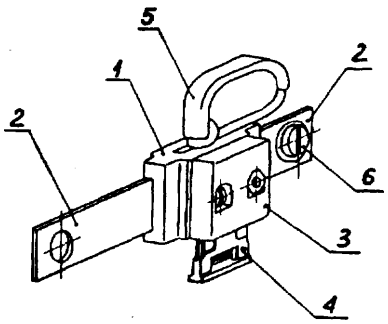

Ul(21) 102083 (22) 95 02 17 6(51) H01L 33/00

(71) AXIS Sp. z o.o., Gdańsk

(72) Kosecki Janusz, Kosecki Leonard, Kamelski Wiesław, Maliszewski Dariusz, Suchwałko Jerzy, Kończak Janusz

(54) **Wyświetlacz ciekłokrystaliczny, zwłaszcza do wag elektronicznych**

(57) Wyświetlacz ciekłokrystaliczny, zwłaszcza dla wag elektronicznych charakterystyczny tym, że prostokątna płytka spodnia (1) i usytuowana pod nią przeźroczysta przeciwodblaskowa płytka zewnętrzna (2), zawierają osadzone na nich w trzech rzędach poziomych różne co do wysokości liczne piktogramy, będące zespołami licznych elektrod. W wierszu pierwszym są umieszczone znaki F1 i F2 jeden pod drugim, litery OFF i AUT umieszczone również jeden pod drugim, za nimi znaki CAL i pod nim piktogram (11) wyobrażający stylizowany akumulator, a następnie napis ZERO, za nim piktogram (3) mający kształt dwu trójkątnych pól stykających się ze sobą, za nimi napis TARE, za nimi piktogram (4) wyobrażający stylizowaną "mysz", za nim litera "Q", dalej znak (5) regularnego rombu i jako ostatni w tym wierszu znak (6) dużej litery greckiej "sigma*. W wierszu drugim, mającym łączną wysokość czterokrotnie większą od wysokości znaków w wierszu pierwszym, są umieszczone w trzech pionowych kolumnach następujące znaki. W kolumnie lewej znak (7) - "strzałka skierowana do góry', pod nią litery "OK" i pod nimi znak (8) - "strzałka skierowana w dół", za nimi jako następne w tej kolumnie znaki "+", pod nim "-" i pod nim "o". W drugiej kolumnie wiersza drugiego jest usytuowane sześć ośmiosegmentowych znaków ustawionych w postać cyfry "8", poprzedzonych cyfrą "1 ", a pomiędzy tymi cyframi w najniższym ich punkcie znajdują się prostokątne znaki (9). W kolumnie trzeciej po prawej stronie umieszczone są kolejno od góry znak '%', za nim litery "ct", za nimi litera "n", pod nimi w drugim wierszu kolejno jedna za drugą litery "pcs" i "lb", a w ostatnim trzecim wierszu tej kolumny największe spośród opisanych litery "kg*.

Jako ostatnie w tym wierszu bezpośrednio przy prawym pionowym boku płytki spodniej (1) znajduje się zespół (10) znaków wyobrażających stopień wypełnienia szalki, uzupełniony cyframi "100", "50" i "0".

(1 zastrzeżenie)

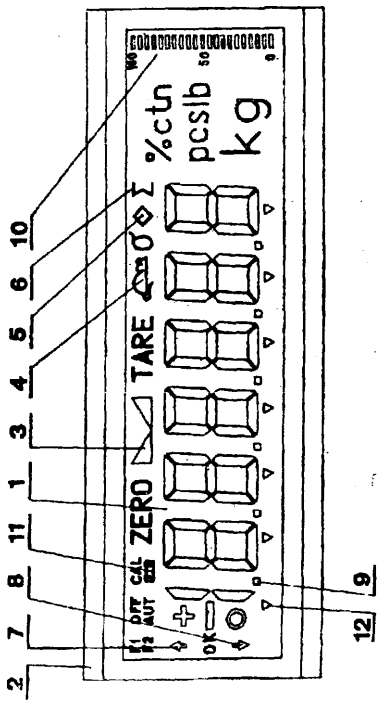

Ul(21) 102034 (22) 95 02 07 6(51) H01R 4/22

(75) Karabijowski Mirosław, **Bartoszyce; Bohdanowicz** Zygmunt, **Wałcz;** Jaworski Andrzej, Wałcz

(54) Osłona zaciskowa końcówek kabli elektrycznych

(57) Wzór użytkowy rozwiązuje problem konstrukcji osłony zawierającej korpus (1) wewnątrz którego znajduje się jednostronnie otwarty od dołu stożkowy otwór (2) z ukształtowanymi na tworzących wewnętrznym gwintem (3) skrętu końcówek (4) przewodu i wewnętrznym gwintem (5) skrętu izolacji (6) przewodu.

(2 zastrzeżenia)

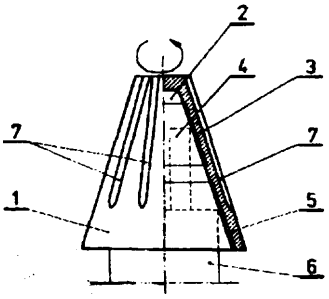

U1(21) 102071 (22)95 0214 6(51) H01R 19/04 H01R 13/506

(71) **ELD** A Szczecinek Elektrotechnika **SA,** Szczecinek

(72) **Franczak Jan**

(54) Wtyczka przewodowa

(57) Wtyczka składa się z korpusu (1) oraz pokrywy (2). Korpus (1) posiada wewnętrzne występy z otworami do pomieszczenia kołków wtykowych (3) z zaciskami do przyłączenia przewodów prądowych. Wewnątrz korpusu (1) znajduje się mostek zaciskowy (5) do mocowania kabla z przewodami, otwór teowy (11) dla zatrzasku (14) pokrywy (2) oraz gniazdo (10) dla tulejki ochronnej (4). Gniazdo (10) wyposażone jest w boczne występy teowe tworzące rowki do wprowadzenia zaczepów tulejki (4), a pokrywa (2) w występy (16) dociskające ramiona nakładki (20) i ustalające tulejkę (4) w gnieździe (10).

(1 zastrzeżenie)

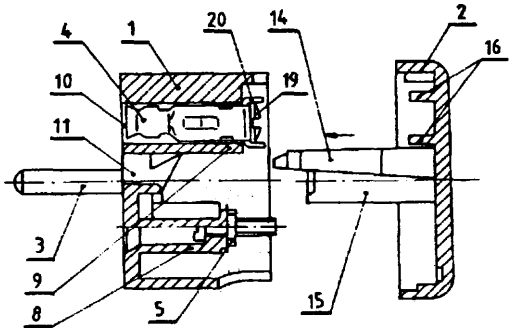

Ul(21) 102079 (22) 95 02 15 6(51) H01R 23/00

(71) Fabryka **Samochodów** Osobowych Zakład Elektrotechniki **Motoryzacyjnej,** Ełk

(72) Marcińczyk Krzysztof, **Kubicki** Lech

(54) **Złącze** 6-krotne

(57) Złącze 6-krotne (jak na rysunku) składa się z gniazda mocowania nasadek, zaczepu ruchomego, korpusu obudowy i z występów pozycjonujących. Złącze jest wykonane z tworzywa sztucznego i posiada odpowiedni kształt i zaczep ruchomy.

(1 zastrzeżenie)

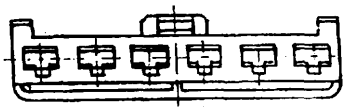

Ul(21) 104232 (22) 96 02 23 6(51) H02B **1/00** H02B 1/26

(71) **Elektromontaż** Wrocław **SA,** Wrocław

(72) **Kędzia Adam**

(54) Łącznik dla konstrukcji nośnej rozdzielnicy elektrycznej, zwłaszcza **niskonapięciowej**

(57) Łącznik dla konstrukcji nośnej rozdzielnicy elektrycznej, zwłaszcza niskonapięciowej jest utworzony z kształtownika (1) zaopatrzonego na końcach w elementy mocujące. Łącznik charakteryzuje się tym, że kształtownik (1) jest utworzony z płaskownika o dwu bokach zagiętych pod kątem prostym, a jeden z zagiętych boków jest zaopatrzony w rynienkę oraz ma wypust (7) z otworem, w którym osadzona jest tuleja a elementy mocujące mają postać płytek, osadzonych wewnątrz kształtownika (1), przy czym w płytkach wykonane są otwory.

(1 zastrzeżenie)

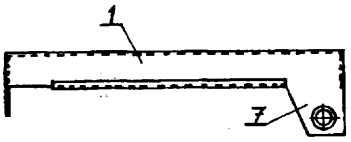

U1(21) 104285 (22)9603 01 6(51) H02B 1/32

(71) **ELEKTROBUDOWA SA,** Katowice

(72) Hetman Zbigniew, Lewandowski Antoni, **Łopuski** Stanisław, Wapniarski Stanisław

(54) Blok **funkcjonalny** jednoczłonowej rozdzielnicy elektroenergetycznej wnętrzowej

(57) Blok funkcjonalny charakteryzuje się tym, że wspornik (11) wyłącznika (9) obwodów głównych znajduje się na wózku (12) umieszczonym na podłodze (13) komory (8) bloku, a wyłącznik ma, znane, szybkorozłączne, fazowe przyłącza (27).

(7 zastrzeżeń)

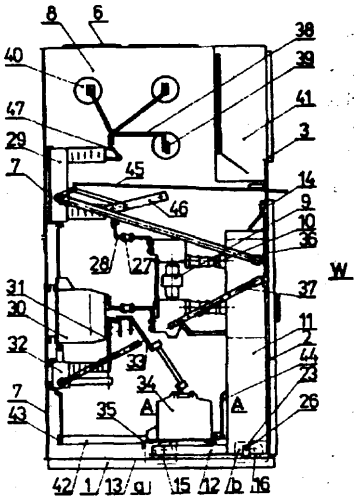

INFORMACJA O DOKONANIU, PRZEZ MIĘDZYNARODOWE BIURO OMPI,
PUBLIKACJI ZGŁOSZEŃ MIĘDZYNARODOWYCH,
W KTÓRYCH ZGŁASZAJĄCY UBIEGA SIĘ O UZYSKANIE OCHRONY W POLSCE

Numer, rodzaj i data publikacji międzynarodowej	Numer i data zgłoszenia międzynarodowego	Int.Cl[6]
1	2	3
WO 9618704 A1 960620	US 9516193 951207	C10G 45/06
WO 9618705 A1 960620	EP 9504997 951212	C10G 45/62
WO 9618715 A2 960620	US 9515413 951128	C11D 03/37
WO 9618716 A1 960620	EP 9504723 951128	C11D 17/00
WO 9618717 A1 960620	US 9515920 951206	C11D 17/00
WO 9618719 A1 960620	GB 9502958 951218	C12M 01/12
WO 9618723 A1 960620	US 9516440 951215	C12N 01/00
WO 9618724 A2 960620	US 9516364 951215	C12N 01/20
WO 9618728 A1 960620	GB 9502497 951025	C12N 05/10
WO 9618729 A1 960620	EP 9504799 951202	C12N 09/18
WO 9618731 A2 960620	GB 9502893 951212	C12N 15/10
WO 9618734 A1 960620	EP 9504797 951206	C12N 15/12
WO 9618735 A2 960620	US 9516412 951214	C12N 15/12
WO 9618738 A2 960620	US 9515846 951206	C12N 15/54
WO 9618739 A1 960620	EP 9504796 951206	C12N 15/60
WO 9618740 A1 960620	FR 9501650 951212	C12N 15/86
WO 9618741 A2 960620	US 9516081 951211	C12N 15/88
WO 9618743 A1 960620	EP 9504888 951207	C12P 17/18
WO 9618744 A2 960620	FR 9501468 951108	C12Q 01/68
WO 9618745 A1 960620	US 9516153 951208	C12Q 01/68
WO 9618747 A1 960620	DK 9500503 951212	C22C 19/00
WO 9618752 A1 960620	GB 9502878 951211	C22F 01/04
WO 9618753 A1 960620	US 9515111 951117	C23C 04/12
WO 9618760 A1 960620	EP 9504808 951207	D01F 02/00
WO 9618761 A1 960620	EP 9504873 951211	D01F 02/00
WO 9618762 A1 960620	US 9501052 950120	D02G 03/36
WO 9618763 A1 960620	EP 9504930 951213	D04H 13/00
WO 9618766 A1 960620	EP 9504856 951209	D06N 07/00
WO 9618768 A2 960620	IB 9501170 951208	D06Q 00/00
WO 9618769 A1 960620	NO 9500226 951207	D21B 01/12
WO 9618770 A2 960620	EP 9504965 951215	D21C 00/00
WO 9618771 A1 960620	FR 9501681 951215	D21H 27/40
WO 9618775 A1 960620	EP 9504839 951208	E04B 01/26
WO 9618776 A1 960620	AU 9500849 951213	E04B 01/38
WO 9618777 A1 960620	SE 9501515 951214	E04B 02/86
WO 9618778 A1 960620	SE 9501269 951026	E04B 02/96
WO 9618781 A1 960620	EP 9504045 951014	E04D 12/00
WO 9618784 A1 960620	AU 9500854 951218	E04G 01/34
WO 9618785 A1 960620	KR 9500163 951215	E04H 01/12
WO 9618787 A1 960620	GB 9502916 951214	E04H 09/04
WO 9618788 A1 960620	AU 9500547 950828	E04H 12/00
WO 9618792 A1 960620	EP 9505064 951218	E05D 11/10
WO 9618793 A1 960620	FR 9501603 951205	E05D 11/10
WO 9618795 A1 960620	US 9516476 951215	E05G 01/12
WO 9618797 A1 960620	US 9516221 951208	E21B 01/72
WO 9618798 A1 960620	FI 9500678 951213	E21B 07/20
WO 9618801 A1 960620	US 9510273 950811	E21B 43/18

1	2	3
WO 9618803 A1 960620	CA 9500683 951207	F01D 05/26
WO 9618807 A1 960620	DE 9501783 951212	F01L 01/35
WO 9618808 A1 960620	GB 9502952 951218	F01L 11/06
WO 9618826 A1 960620	AU 9500855 951218	F16B 07/06
WO 9618835 A1 960620	US 9515938 951207	F16H 25/22
WO 9618836 A1 960620	GB 9502881 951211	F16J 15/02
WO 9618838 A1 960620	NO 9500225 951207	F16L 01/20
WO 9618839 A1 960620	NO 9500229 951208	F16L 01/20
WO 9618840 A1 960620	FR 9501608 951206	F16L 11/04
WO 9618841 A2 960620	FR 9501668 951214	F16L 33/02
WO 9618844 A1 960620	GB 9502938 951215	F16L 58/10
WO 9618845 A1 960620	JP 9502571 951215	F21V 21/04
WO 9618847 A1 960620	NZ 9400142 941212	F23G 05/24
WO 9618855 A1 960620	EP 9504851 951208	F24C 15/22
WO 9618857 A2 960620	EP 9504898 951212	F24J 02/04
WO 9618858 A1 960620	DE 9501749 951204	F24J 02/40
WO 9618862 A1 960620	US 9515440 951130	F41A 17/00
WO 9618864 A1 960620	FR 9501625 951208	F41J 09/30
WO 9618865 A1 960620	US 9516357 951214	F42B 12/68
WO 9618866 A1 960620	NO 9500234 951215	G01B 11/16
WO 9618867 A1 960620	DE 9401472 941212	G01C 05/04
WO 9618869 A1 960620	NO 9400202 941212	G01F 23/24
WO 9618874 A1 960620	EP 9504616 951128	G01M 03/16
WO 9618877 A2 960620	EP 9504512 951115	G01N 03/02
WO 9618880 A1 960620	US 9515187 951129	G01N 21/33
WO 9618883 A1 960620	DK 9500504 951212	G01N 21/90
WO 9618885 A1 960620	US 9516495 951214	G01N 25/22
WO 9618886 A1 960620	IT 9400210 941213	G01N 25/48
WO 9618888 A1 960620	GB 9502818 951204	G01N 27/12
WO 9618892 A1 960620	US 9515951 951212	G01N 27/44
WO 9618894 A1 960620	US 9516082 951212	G01N 29/00
WO 9618895 A2 960620	US 9516300 951214	G01N 30/42
WO 9618896 A1 960620	GB 9502949 951218	G01N 33/48
WO 9618897 A1 960620	US 9516133 951213	G01N 33/49
WO 9618898 A1 960620	CA 9500698 951214	G01N 33/52
WO 9618900 A1 960620	US 9516092 951213	G01N 33/53
WO 9618902 A1 960620	EP 9504812 951207	G01N 33/54
WO 9618903 A1 960620	US 9515895 951207	G01N 33/54
WO 9618904 A1 960620	US 9516333 951213	G01N 33/54
WO 9618905 A1 960620	NL 9500421 951214	G01N 33/54
WO 9618906 A1 960620	EP 9504904 951212	G01N 33/57
WO 9618910 A1 960620	US 9516077 951212	G01R 31/28
WO 9618911 A1 960620	FR 9501660 951213	G01R 33/46
WO 9618918 A1 960620	US 9515653 951130	G02B 01/10
WO 9618919 A1 960620	RU 9600053 960306	G02B 05/10
WO 9618921 A1 960620	AU 9500851 951215	G02B 05/23
WO 9618925 A1 960620	AU 9500843 951213	G02B 27/22
WO 9618927 A1 960620	AU 9500845 951215	G02C 07/10
WO 9618928 A1 960620	AU 9500862 951218	G02C 07/10
WO 9618932 A1 960620	US 9515902 951206	G03F 07/02
WO 9618933 A1 960620	US 9515750 951205	G03G 15/34
WO 9618936 A1 960620	EP 9504060 951017	G05D 09/12
WO 9618937 A1 960620	US 9514505 951109	G05F 01/30
WO 9618939 A2 960620	IB 9501158 951215	G06F 01/00
WO 9618941 A2 960620	US 9516543 951215	G06F 01/00
WO 9618942 A1 960620	US 9516360 951214	G06F 03/00

1			2		
WO 9618946	A1	960620	GB 9502944	951215	G06F 09/44
WO 9618947	A1	960620	US 9515959	951212	G06F 09/44
WO 9618948	A1	960620	US 9516043	951212	G06F 09/46
WO 9618949	A1	960620	US 9515935	951207	G06F 11/00
WO 9618951	A1	960620	AU 9500836	951211	G06F 12/14
WO 9618952	A1	960620	US 9516075	951212	G06F 13/14
WO 9618953	A1	960620	US 9516105	951211	G06F 13/24
WO 9618954	A1	960620	US 9516334	951213	G06F 15/00
WO 9618955	A1	960620	US 9513559	951010	G06F 15/16
WO 9618956	A1	960620	US 9516069	951212	G06F 17/00
WO 9618960	A1	960620	GB 9502817	951201	G06F 17/30
WO 9618961	A1	960620	US 9516346	951214	G06F 17/30
WO 9618963	A1	960620	US 9515673	951201	G06F 157/00
WO 9618964	A1	960620	US 9516455	951214	G06G 07/00
WO 9618965	A1	960620	US 9516456	951214	G06G 07/00
WO 9618966	A1	960620	US 9516457	951214	G06G 07/00
WO 9618967	A1	960620	US 9516458	951214	G06G 07/00
WO 9618970	A1	960620	CH 9500283	951201	G06K 07/10
WO 9618972	A1	960620	US 9515872	951206	G06K 19/06
WO 9618973	A1	960620	DE 9501679	951123	G06K 19/07
WO 9618974	A1	960620	DE 9501677	951123	G06K 19/07
WO 9618975	A1	960620	AU 9500813	951201	G06T 01/40
WO 9618978	A1	960620	GB 9502855	951207	G07D 07/00
WO 9618979	A1	960620	US 9509609	950728	G07F 07/10
WO 9618980	A1	960620	US 9516054	951212	G07F 07/12
WO 9618981	A1	960620	RU 9400273	941214	G07F 19/00
WO 9618991	A1	960620	US 9515610	951212	G09G 05/00
WO 9618992	A1	960620	US 9510754	950824	G10D 03/16
WO 9618996	A1	960620	GB 9502943	951215	G10L 09/16
WO 9618997	A1	960620	GR 9500024	951214	G11B 17/22
WO 9618999	A1	960620	GB 9502915	951214	G21C 03/62
WO 9619001	A1	960620	DE 9501643	951123	H01F 01/14
WO 9619002	A1	960620	US 9516532	951218	H01G 04/00
WO 9619006	A1	960620	SE 9501511	951214	H01H 27/00
WO 9619014	A1	960620	EP 9504772	951206	H01M 02/14
WO 9619015	A2	960620	GB 9502937	951215	H01M 08/24
WO 9619016	A1	960620	FI 9500628	951114	H01R 04/26
WO 9619021	A1	960620	US 9516098	951211	H01R 13/65
WO 9619024	A1	960620	GB 9502905	951212	H02G 15/01
WO 9619025	A1	960620	US 9516494	951214	H02J 03/24
WO 9619032	A1	960620	US 9516340	951214	H02K 11/00
WO 9619034	A1	960620	US 9516165	951209	H02K 49/00
WO 9619035	A1	960620	AU 9500852	951215	H02K 49/10
WO 9619039	A1	960620	US 9513750	951026	H02P 09/14
WO 9619043	A1	960620	NL 9500422	951215	H03L 07/19
WO 9619044	A1	960620	JP 9502542	951212	H03M 07/14
WO 9619046	A1	960620	SE 9501489	951211	H04B 01/03
WO 9619048	A2	960620	US 9516002	951211	H04B 07/00
WO 9619049	A1	960620	US 9516449	951204	H04B 07/21
WO 9619053	A1	960620	US 9516470	951215	H04J 03/02
WO 9619055	A1	960620	GB 9502610	951108	H04L 05/06
WO 9619056	A1	960620	SE 9501413	951127	H04L 05/06
WO 9619058	A1	960620	US 9516246	951215	H04L 12/41
WO 9619059	A2	960620	CA 9500700	951215	H04L 12/56
WO 9619060	A1	960620	CA 9500705	951213	H04L 12/56
WO 9619064	A2	960620	US 9514493	951121	H04L 29/06

1			2			
WO	9619065	A2	960620	Fl	9500674	951211	H04L 29/08
WO	9619067	A1	960620	FR	9501639	951211	H04M 01/57
WO	9619069	A1	960620	US	9516003	951211	H04M 01/72
WO	9619070	A1	960620	FI	9500679	951213	H04M 03/22
WO	9619071	A2	960620	SE	9501451	951204	H04M 03/22
WO	9619072	A1	960620	GB	9502802	951130	H04M 03/28
WO	9619074	A1	960620	US	9516090	951213	H04N 05/44
WO	9619083	A1	960620	US	9515968	951211	H04Q 01/00
WO	9619084	A1	960620	SE	9501487	951211	H04Q 07/18
WO	9619085	A2	960620	SE	9501432	951129	H04Q 07/22
WO	9619086	A1	960620	FI	9500680	951214	H04Q 07/30
WO	9619087	A1	960620	FI	9500676	951212	H04Q 07/38
WO	9619088	A2	960620	SE	9501488	951211	H04Q 07/38
WO	9619092	A2	960620	US	9516029	951212	H04U 05/23
WO	9619093	A1	960620	US	9516540	951214	H05B 37/02
WO	9619094	A2	960620	US	9515801	951207	H05B 39/00
WO	9619095	A2	960620	RO	9500017	951211	H05B 41/36
WO	9619097	A1	960620	GB	9502909	951212	H05K 03/38
WO	9619098	A1	960620	SE	9501507	951214	H05K 09/00
WO	9422612	A1	941013	EP	9401043	940403	B21D 26/02
WO	9517695	A1	950629	EP	9404241	941220	G02B 06/44
WO	9605552	A1	960222	US	9510315	950814	G06F 07/04
WO	9610172	A1	960404	GB	9502290	950927	G01N 23/12
WO	9610712	A1	960411	US	9511896	950920	F16L 37/08
WO	9611354	A1	960418	US	9512687	951011	F16L 11/00
WO	9611564	A1	960425	US	9513282	951010	A01C 15/00
WO	9612021	A2	960425	US	9513231	951017	C12N 15/19
WO	9612620	A1	960502	US	9513685	951025	B41F 15/16
WO	9613436	A1	960509	US	9513941	951027	B65D 01/02
WO	9613614	A1	960509	US	9514246	951031	C12Q 01/68
WO	9613720	A1	960509	US	9514628	951026	G01N 29/10
WO	9616176	A1	960530	AU	9500767	951117	C12N 15/62
WO	9616791	A1	960606	NL	9500409	951201	B29C 67/00
WO	9619099	A2	960627	IB	9600444	960510	
WO	9619100	A2	960627	RU	9600069	960326	
WO	9619101	A1	960627	SE	9501533	951219	A01G 03/08
WO	9619102	A1	960627	US	9515887	951206	A01H 04/00
WO	9619105	A1	960627	US	9516859	951221	A01H 05/00
WO	9619106	A1	960627	NL	9500429	951220	A01K 01/10
WO	9619107	A1	960627	NO	9500235	951218	A01K 61/00
WO	9619108	A1	960627	NL	9500419	951213	A01K 63/04
WO	9619109	A1	960627	US	9516297	951219	A01K 73/12
WO	9619110	A2	960627	IB	9501059	951127	A01N 00/00
WO	9619111	A1	960627	EP	9504828	951207	A01N 37/02
WO	9619112	A1	960627	EP	9504897	951212	A01N 63/04
WO	9619113	A1	960627	AU	9500828	951208	A23B 07/02
WO	9619114	A1	960627	IE	9400061	941222	A23D 07/00
WO	9619115	A1	960627	EP	9504820	951204	A23D 09/00
WO	9619116	A2	960627	EP	9504568	951120	A23D 09/05
WO	9619117	A1	960627	AU	9500796	951129	A23L 01/10
WO	9619119	A1	960627	US	9516675	951213	A23L 01/22
WO	9619121	A1	960627	US	9515155	951121	A23L 01/38
WO	9619123	A1	960627	US	9516657	951221	A41B 09/00
WO	9619124	A1	960627	AU	9500847	951214	A41D 13/00
WO	9619125	A1	960627	DE	9501811	951218	A41D 13/00
WO	9619126	A1	960627	GB	9503036	951222	A41D 13/00

1	2	3
WO 9619127 A1 960627	AU 9500865 951219	A43B 05/04
WO 9619131 A1 960627	GB 9503023 951222	A45D 40/22
WO 9619133 A1 960627	US 9514978 951116	A47C 07/62
WO 9619134 A1 960627	NZ 9500137 951221	A47C 23/04
WO 9619135 A1 960627	DK 9500078 950221	A47G 09/02
WO 9619137 A1 960627	NZ 9500138 951221	A47J 43/28
WO 9619139 A1 960627	DE 9501868 951221	A47L 23/20
WO 9619140 A1 960627	US 9516622 951219	A61B 03/00
WO 9619142 A1 960627	US 9516735 951219	A61B 05/08
WO 9619148 A1 960627	US 9516731 951220	A61B 17/20
WO 9619149 A1 960627	BR 9500066 951220	A61B 17/28
WO 9619157 A1 960627	SE 9501524 951218	A61C 17/14
WO 9619158 A1 960627	CA 9500717 951219	A61F 02/00
WO 9619161 A1 960627	NL 9500440 951221	A61F 02/30
WO 9619162 A1 960627	US 9516479 951220	A61F 02/34
WO 9619164 A1 960627	DK 9500514 951221	A61F 05/44
WO 9619165 A1 960627	SE 9501535 951219	A61F 13/15
WO 9619166 A1 960627	US 9516139 951213	A61F 13/15
WO 9619167 A2 960627	US 9516181 951214	A61F 13/15
WO 9619168 A2 960627	US 9516182 951214	A61F 13/15
WO 9619169 A1 960627	US 9516259 951208	A61F 13/15
WO 9619170 A2 960627	US 9516493 951214	A61F 13/15
WO 9619171 A2 960627	US 9516623 951219	A61F 13/15
WO 9619172 A1 960627	US 9516183 951214	A61F 13/42
WO 9619173 A1 960627	US 9513904 951027	A61F 13/46
WO 9619174 A1 960627	US 9516175 951214	A61F 13/62
WO 9619176 A1 960627	FI 9500633 951115	A61H 33/06
WO 9619177 A1 960627	EP 9505131 951222	A61H 35/02
WO 9619180 A1 960627	US 9516595 951220	A61K 07/00
WO 9619181 A1 960627	US 9516751 951221	A61K 07/00
WO 9619182 A1 960627	US 9516763 951221	A61K 07/00
WO 9619183 A1 960627	US 9516765 951221	A61K 07/00
WO 9619184 A1 960627	US 9516985 951221	A61K 07/00
WO 9619186 A1 960627	US 9515729 951205	A61K 07/04
WO 9619190 A1 960627	US 9515141 951121	A61K 07/16
WO 9619191 A1 960627	US 9516051 951212	A61K 07/16
WO 9619192 A1 960627	US 9516252 951208	A61K 07/16
WO 9619193 A1 960627	US 9516253 951208:	A61K 07/16
WO 9619194 A1 960627	US 9515766 951205	A61K 07/46
WO 9619195 A1 960627	FR 9501712 951221	A61K 09/00
WO 9619196 A1 960627	IE 9500063 951219	A61K 09/00
WO 9619197 A1 960627	SE 9501540 951219	A61K 09/12
WO 9619198 A1 960627	SE 9501542 951219	A61K 09/12
WO 9619199 A1 960627	SE 9501560 951220	A61K 09/12
WO 9619201 A1 960627	US 9516530 951218	A61K 09/24
WO 9619202 A1 960627	US 9516824 951218	A61K 09/48
WO 9619203 A1 960627	FR 9501696 951219	A61K 09/70
WO 9619204 A1 960627	US 9515880 951204	A61K 09/70
WO 9619206 A1 960627	SE 9501475 951208	A61K 09/72
WO 9619207 A1 960627	SE 9501541 951219	A61K 09/72
WO 9619209 A1 960627	EP 9504770 951204	A61K 31/12
WO 9619210 A1 960627	JP 9502637 951222	A61K 31/14
WO 9619213 A1 960627	US 9516949 951222	A61K 31/19
WO 9619220 A1 960627	IE 9500064 951219	A61K 31/42
WO 9619224 A1 960627	US 9516932 951221	A61K 31/50
WO 9619225 A1 960627	US 9516749 951220	A61K 31/53

1	2	3
WO 9619227 A1 960627	US 9516561 951215	A61K 31/56
WO 9619228 A1 960627	US 9516990 951221	A61K 31/60
WO 9619229 A1 960627	US 9516238 951215	A61K 31/70
WO 9619230 A1 960627	US 9516418 951215	A61K 31/70
WO 9619232 A1 960627	IE 9500015 950203	A61K 33/24
WO 9619233 A2 960627	US 9516028 951212	A61K 38/08
WO 9619234 A1 960627	GB 9502929 951215	A61K 38/19
WO 9619235 A1 960627	NZ 9500132 951219	A61K 38/30
WO 9619236 A1 960627	US 9516596 951220	A61K 39/00
WO 9619237 A1 960627	FR 9501697 951219	A61K 39/39
WO 9619239 A1 960627	JP 9502611 951220	A61K 45/00
WO 9619240 A1 960627	EP 9504933 951213	A61K 47/48
WO 9619241 A1 960627	GB 9502974 951219	A61K 47/48
WO 9619242 A1 960627	US 9414776 941222	A61K 47/48
WO 9619244 A1 960627	US 9516553 951219	A61K 48/00
WO 9619246 A1 960627	US 9516554 951219	A61K 51/00
WO 9619248 A2 960627	US 9516321 951215	A61L 27/00
WO 9619249 A1 960627	US 9514385 951106	A61M 01/00
WO 9619250 A1 960627	AU 9500875 951222	A61M 01/36
WO 9619251 A1 960627	SE 9501553 951220	A61M 01/36
WO 9619252 A1 960627	GB 9502913 951213	A61M 05/30
WO 9619253 A1 960627	SE 9501539 951219	A61M 15/00
WO 9619254 A1 960627	SE 9501558 951220	A61M 25/00
WO 9619258 A1 960627	US 9516831 951222	A61M 37/00
WO 9619263 A1 960627	US 9516428 951220	A62D 03/00
WO 9619264 A1 960627	US 9516353 951218	A63B 23/00
WO 9619265 A1 960627	NO 9500224 951206	A63B 23/18
WO 9619266 A1 960627	AU 9500861 951219	A63B 49/08
WO 9619268 A1 960627	GB 9502979 951220	A63B 69/00
WO 9619271 A1 960627	IT 9500224 951221	A63F 01/00
WO 9619272 A1 960627	NZ 9500131 951219	A63F 03/02
WO 9619273 A1 960627	US 9516604 951219	A63F 09/20
WO 9619276 A1 960627	FI 9500703 951221	B01D 19/00
WO 9619277 A1 960627	GB 9502935 951215	B01D 39/16
WO 9619278 A1 960627	EP 9504875 951211	B01D 39/20
WO 9619281 A1 960627	US 9515964 951212	B01D 53/75
WO 9619283 A1 960627	FI 9500701 951221	B01F 07/26
WO 9619284 A1 960627	GB 9502984 951218	B01J 02/12
WO 9619285 A1 960627	EP 9504911 951213	B01J 19/12
WO 9619287 A1 960627	DE 9501846 951219	B01J 23/36
WO 9619289 A1 960627	FI 9500691 951220	B01J 32/00
WO 9619293 A1 960627	GB 9502986 951220	B04C 05/18
WO 9619294 A1 960627	GB 9502987 951220	B04C 05/18
WO 9619303 A1 960627	IT 9500217 951213	B08B 09/08
WO 9619304 A1 960627	SE 9501367 951117	B09B 03/00
WO 9619306 A1 960627	EP 9504918 951213	B21D 22/02
WO 9619308 A1 960627	SE 9501434 951130	B22F 03/02
WO 9619313 A1 960627	SE 9501522 951215	B23K 26/00
WO 9619315 A1 960627	FI 9500522 950922	B23Q 11/12
WO 9619320 A1 960627	EP 9504993 951218	B25B 21/02
WO 9619321 A1 960627	EP 9504996 951218	B25B 23/14
WO 9619322 A1 960627	US 9414715 941221	B25B 23/14
WO 9619324 A1 960627	SE 9501471 951207	B25D 17/00
WO 9619326 A1 960627	DK 9500510 951220	B25H 03/02
WO 9619329 A1 960627	US 9516442 951215	B29B 07/76
WO 9619330 A1 960627	US 9414605 941219	B29C 45/02

1			2		3	
WO 9619332	A1	960627	SE 9501534	951219	B29C	55/00
WO 9619334	A1	960627	CH 9500299	951219	B29C	61/06
WO 9619335	A1	960627	US 9414666	941220	B29C	70/38
WO 9619336	A1	960627	EP 9504992	951218	B29C	70/40
WO 9619339	A1	960627	FR 9501685	951218	B29C	70/76
WO 9619342	A1	960627	US 9516490	951219	B31B	01/64
WO 9619344	A1	960627	US 9515752	951205	B31D	01/02
WO 9619346	A2	960627	US 9516624	951219	B32B	07/00
WO 9619347	A2	960627	US 9516555	951219	B32B	07/02
WO 9619349	A2	960627	US 9516620	951219	B32B	27/12
WO 9619350	A1	960627	US 9516536	951218	B32B	35/00
WO 9619351	A1	960627	US 9516190	951214	B41F	17/00
WO 9619352	A1	960627	US 9514781	951115	B41F	17/02
WO 9619355	A1	960627	CA 9500725	951222	B42D	15/10
WO 9619356	A2	960627	DE 9501569	951113	B42F	05/00
WO 9619357	A1	960627	IT 9500222	951219	B44C	01/24
WO 9619360	A2	960627	US 9516468	951215	B60R	00/00
WO 9619366	A1	960627	DE 9501636	951123	B60S	01/08
WO 9619368	A1	960627	US 9516594	951220	B60S	01/44
WO 9619372	A1	960627	FR 9501674	951215	B61H	11/14
WO 9619374	A1	960627	US 9516743	951219	B62D	55/07
WO 9619375	A1	960627	NO 9500237	951220	B62K	21/16
WO 9619376	A1	960627	DE 9501845	951222	B62M	25/08
WO 9619378	A1	960627	FI 9500690	951220	B63B	27/16
WO 9619379	A1	960627	FI 9500697	951221	B63B	29/02
WO 9619383	A1	960627	US 9516481	951221	B65B	31/00
WO 9619385	A1	960627	EP 9505047	951220	B65D	08/00
WO 9619386	A1	960627	DK 9500512	951220	B65D	19/32
WO 9619387	A1	960627	FI 9500698	951221	B65D	33/38
WO 9619388	A1	960627	AU 9500858	951219	B65D	39/04
WO 9619390	A1	960627	BE 9500110	951128	B65D	51/00
WO 9619391	A1	960627	US 9510766	950825	B65D	51/18
WO 9619393	A1	960627	US 9516484	951219	B65D	75/00
WO 9619394	A1	960627	GB 9502976	951220	B65D	75/32
WO 9619395	A1	960627	US 9515782	951206	B65D	75/58
WO 9619397	A1	960627	NL 9500427	951219	B65D	77/06
WO 9619398	A1	960627	NL 9500382	951107	B65D	85/57
WO 9619400	A1	960627	US 9516589	951219	B65G	01/18
WO 9619403	A1	960627	DE 9501820	951219	B65G	47/26
WO 9619404	A1	960627	US 9516934	951220	B65G	53/66
WO 9619407	A1	960627	AU 9500869	951220	B67D	05/54
WO 9619409	A1	960627	US 9516568	951220	C01B	31/00
WO 9619411	A1	960627	US 9516511	951220	C02F	01/56
WO 9619412	A1	960627	US 9516414	951214	C02F	01/72
WO 9619415	A1	960627	CA 9500697	951218	C02F	11/08
WO 9619416	A1	960627	EP 9505045	951220	C04B	20/04
WO 9619418	A1	960627	CH 9500277	951127	C04B	38/00
WO 9619421	A1	960627	EP 9504708	951130	C05G	03/00
WO 9619424	A1	960627	NO 9500236	951218	C07C	05/33
WO 9619425	A1	960627	US 9516609	951220	C07C	17/00
WO 9619428	A1	960627	EP 9505068	951220	C07C	33/20
WO 9619430	A1	960627	US 9508061	950627	C07C	51/48
WO 9619431	A1	960627	EP 9504932	951213	C07C	57/30
WO 9619434	A1	960627	GB 9503021	951222	C07C	67/38
WO 9619436	A1	960627	US 9515629	951201	C07C	69/76
WO 9619437	A1	960627	US 9516549	951219	C07C	233/40

1	2	3
WO 9619440 A1 960627	GB 9502978 951220	C07C 257/14
WO 9619441 A1 960627	US 9515615 951213	C07C 259/06
WO 9619442 A1 960627	JP 9502596 951218	C07C 259/18
WO 9619443 A1 960627	EP 9504865 951211	C07C 303/22
WO 9619445 A1 960627	EP 9504725 951128	C07C 309/18
WO 9619449 A1 960627	EP 9504841 951208	C07C 323/60
WO 9619450 A1 960627	US 9516007 951218	C07D 205/08
WO 9619451 A1 960627	EP 9505130 951220	C07D 205/09
WO 9619452 A1 960627	EP 9504975 951215	C07D 211/22
WO 9619453 A1 960627	SE 9501427 951129	C07D 211/64
WO 9619455 A1 960627	EP 9504762 951204	C07D 213/46
WO 9619457 A1 960627	GB 9502977 951220	C07D 213/81
WO 9619458 A2 960627	US 9516096 951213	C07D 215/06
WO 9619459 A1 960627	EP 9504843 951208	C07D 239/69
WO 9619463 A1 960627	JP 9502600 951218	C07D 263/32
WO 9619465 A1 960627	JP 9502636 951222	C07D 275/03
WO 9619466 A1 960627	US 9516372 951214	C07D 277/34
WO 9619468 A1 960627	EP 9505159 951220	C07D 303/24
WO 9619469 A1 960627	CA 9500715 951218	C07D 307/58
WO 9619470 A1 960627	JP 9502581 951215	C07D 335/06
WO 9619471 A1 960627	AU 9500859 951218	C07D 339/00
WO 9619473 A1 960627	ES 9500149 951215	C07D 401/06
WO 9619476 A1 960627	EP 9403839 941221	C07D 403/04
WO 9619477 A1 960627	EP 9504889 951206	C07D 471/10
WO 9619478 A1 960627	EP 9504840 951208	C07D 473/00
WO 9619479 A1 960627	IB 9501123 951213	C07D 487/08
WO 9619482 A1 960627	EP 9505154 951220	C07D 498/04
WO 9619483 A1 960627	CA 9500708 951221	C07D 513/04
WO 9619485 A1 960627	SI 9500029 951218	C07F 09/38
WO 9619486 A1 960627	EP 9504879 951211	C07F 09/65
WO 9619489 A1 960627	IE 9500065 951219	C07H 17/08
WO 9619490 A1 960627	EP 9504776 951205	C07H 23/00
WO 9619491 A1 960627	CA 9500711 951221	C07K 05/06
WO 9619492 A1 960627	US 9515225 951120	C07K 05/06
WO 9619493 A1 960627	US 9516866 951221	C07K 05/06
WO 9619494 A1 960627	CA 9500703 951215	C07K 05/11
WO 9619495 A1 960627	US 9516733 951220	C07K 07/04
WO 9619499 A2 960627	US 9516261 951208	C07K 14/69
WO 9619500 A1 960627	US 9516613 951218	C07K 16/00
WO 9619501 A1 960627	US 9516826 951219	C07K 16/40
WO 9619502 A1 960627	US 9516137 951213	C08B 37/00
WO 9619503 A1 960627	FI 9500696 951221	C08F 02/00
WO 9619507 A1 960627	EP 9504867 951211	C08F 255/02
WO 9619511 A1 960627	US 9516674 951213	C08F 290/14
WO 9619512 A1 960627	EP 9505021 951219	C08F 291/00
WO 9619514 A1 960627	EP 9505127 951218	C08G 59/12
WO 9619515 A1 960627	EP 9505158 951220	C08G 59/12
WO 9619516 A1 960627	EP 9505161 951220	C08G 59/12
WO 9619517 A1 960627	US 9516439 951215	C08G 63/68
WO 9619518 A1 960627	EP 9504883 951206	C08G 63/82
WO 9619519 A1 960627	NL 9500442 951221	C08G 63/82
WO 9619523 A1 960627	EP 9404261 941221	C08G 65/32
WO 9619525 A1 960627	GB 9502900 951213	C08G 85/00
WO 9619526 A1 960627	SE 9501531 951218	C08H 05/04
WO 9619529 A1 960627	US 9515589 951130	C08K 03/10
WO 9619530 A1 960627	US 9515632 951201	C08K 03/10

1			2		3	
WO	9619531	A1 960627	US	9515813	951201	C08K 03/36
WO	9619534	A1 960627	EP	9505061	951216	C08L 23/16
WO	9619536	A1 960627	EP	9505022	951219	C08L 57/00
WO	9619537	A1 960627	SE	9501491	951212	C08L 67/06
WO	9619540	A1 960627	EP	9504866	951211	C09D 04/00
WO	9619541	A1 960627	NL	9500423	951215	C09D 09/00
WO	9619542	A1 960627	US	9516288	951214	C09D 11/16
WO	9619543	A1 960627	US	9514616	951113	C09J 07/02
WO	9619545	A1 960627	US	9515855	951113	C09K 07/06
WO	9619546	A1 960627	AU	9500867	951220	C09K 17/40
WO	9619548	A2 960627	US	9516035	951130	C10G 00/00
WO	9619552	A1 960627	US	9516605	951219	C11D 01/62
WO	9619553	A1 960627	US	9516014	951220	C11D 01/72
WO	9619554	A1 960627	US	9515142	951121	C11D 01/82
WO	9619556	A1 960627	EP	9504639	951122	C11D 01/83
WO	9619558	A1 960627	GB	9502863	951208	C11D 03/39
WO	9619559	A1 960627	GB	9502866	951208	C11D 03/39
WO	9619561	A1 960627	US	9516672	951213	C11D 03/39
WO	9619562	A1 960627	US	9515765	951205	C11D 03/39
WO	9619563	A1 960627	US	9516673	951213	C11D 03/39
WO	9619568	A2 960627	US	9515871	951205	C12N 09/00
WO	9619569	A1 960627	US	9516547	951219	C12N 09/08
WO	9619570	A1 960627	DK	9500518	951222	C12N 09/42
WO	9619572	A1 960627	US	9516086	951212	C12N 15/11
WO	9619573	A1 960627	CA	9500696	951218	C12N 15/12
WO	9619576	A1 960627	EP	9504880	951211	C12N 15/52
WO	9619578	A2 960627	NZ	9500133	951220	C12N 15/52
WO	9619579	A1 960627	EP	9505052	951220	C12N 15/54
WO	9619582	A1 960627	DK	9500511	951220	C12N 15/57
WO	9619583	A1 960627	EP	9505054	951220	C12N 15/57
WO	9619586	A1 960627	CA	9500691	951214	C12Q 01/68
WO	9619590	A1 960627	DK	9500509	951220	C14C 01/06
WO	9619591	A1 960627	US	9515733	951205	C21B 13/14
WO	9619592	A1 960627	EP	9505072	951221	C21C 05/52
WO	9619593	A1 960627	CA	9400696	941220	C22B 15/00
WO	9619595	A1 960627	US	9516231	951222	C23C 22/10
WO	9619596	A1 960627	GB	9502956	951218	C25F 01/04
WO	9619598	A2 960627	AT	9500244	951219	D01D 05/06
WO	9619600	A1 960627	US	9514236	951031	D01F 09/00
WO	9619601	A1 960627	US	9514238	951031	D01F 09/00
WO	9619603	A2 960627	DE	9501838	951215	D02G 03/46
WO	9619604	A1 960627	CH	9500301	951219	D03D 35/00
WO	9619606	A1 960627	NL	9500395	951121	D03D 47/36
WO	9619607	A1 960627	EP	9505083	951221	D04H 13/00
WO	9619608	A1 960627	JP	9502603	951218	D05B 87/02
WO	9619611	A1 960627	DK	9500517	951221	D06M 10/02
WO	9619612	A1 960627	CA	9500701	951215	D21B 01/32
WO	9619613	A1 960627	CA	9500702	951215	D21B 01/32
WO	9619614	A1 960627	SE	9501505	951214	D21D 05/02
WO	9619616	A1 960627	US	9515420	951128	D21H 17/59
WO	9619619	A1 960627	AU	9500873	951222	E03B 07/09
WO	9619620	A1 960627	GB	9503011	951221	E03C 01/28
WO	9619622	A1 960627	NZ	9500134	951220	E04B 02/74
WO	9619623	A1 960627	NL	9500439	951221	E04D 05/10
WO	9619624	A1 960627	AU	9500860	951219	E04D 13/07
WO	9619625	A1 960627	SE	9501566	951221	E04F 13/08

1	2	3
WO 9619626 A1 960627	ES 9500111 951010	E04G 07/30
WO 9619627 A1 960627	US 9513430 951006	E04H 03/04
WO 9619633 A1 960627	US 9515425 951127	E06B 03/48
WO 9619635 A1 960627	EP 9505163 951220	E21B 07/06
WO 9619636 A1 960627	GB 9503019 951222	E21B 33/13
WO 9619637 A1 960627	US 9515664 951204	E21B 33/13
WO 9619638 A1 960627	US 9512384 950927	E21B 37/06
WO 9619639 A1 960627	CA 9500695 951213	E21D 09/10
WO 9619642 A1 960627	GB 9502993 951221	F01K 23/06
WO 9619647 A1 960627	EP 9504585 951121	F01N 03/28
WO 9619650 A2 960627	EP 9505086 951222	F02B 75/00
WO 9619651 A1 960627	DE 9501806 951216	F02B 75/24
WO 9619652 A1 960627	US 9516965 951219	F02B 75/32
WO 9619654 A1 960627	GB 9502965 951219	F02F 07/00
WO 9619655 A1 960627	GB 9502967 951219	F02F 07/00
WO 9619658 A1 960627	US 9510458 950816	F02M 27/00
WO 9619665 A1 960627	SE 9501543 951219	F03B 17/02
WO 9619666 A1 960627	DK 9400473 941219	F04B 01/14
WO 9619668 A1 960627	NL 9500436 951220	F04D 25/02
WO 9619669 A1 960627	NL 9500433 951220	F04D 25/06
WO 9619670 A2 960627	NL 9500437 951220	F04D 25/06
WO 9619671 A1 960627	NL 9500435 951220	F04D 29/52
WO 9619672 A1 960627	US 9516679 951219	F04D 29/58
WO 9619675 A1 960627	EP 9504994 951218	F16B 25/10
WO 9619676 A1 960627	EP 9504995 951218	F16B 25/10
WO 9619677 A1 960627	US 9516101 951212	F16B 31/00
WO 9619679 A1 960627	US 9512786 951005	F16D 01/09
WO 9619682 A1 960627	IE 9500066 951221	F16F 09/54
WO 9619688 A2 960627	DE 9501667 951127	F16K 15/02
WO 9619690 A1 960627	DK 9500506 951218	F16K 31/36
WO 9619691 A1 960627	DK 9500507 951218	F16K 31/36
WO 9619694 A1 960627	NO 9400211 941222	F16L 55/17
WO 9619695 A1 960627	US 9516576 951221	F21S 03/00
WO 9619700 A1 960627	CA 9500707 951220	F24C 15/20
WO 9619703 A1 960627	AT 9500246 951219	F24H 09/12
WO 9619706 A1 960627	NL 9500434 951220	F28D 09/04
WO 9619707 A1 960627	NL 9500438 951220	F28D 09/04
WO 9619708 A1 960627	CZ 9500030 951213	F28F 03/08
WO 9619709 A1 960627	GB 9502988 951220	F41A 19/12
WO 9619714 A1 960627	EP 9505063 951218	G01F 01/08
WO 9619715 A1 960627	US 9515775 951205	G01F 23/28
WO 9619717 A1 960627	US 9515404 951128	G01K 11/06
WO 9619718 A1 960627	GB 9502885 951211	G01L 01/22
WO 9619723 A2 960627	EP 9505050 951220	G01N 21/31
WO 9619727 A1 960627	GB 9502970 951219	G01N 31/22
WO 9619737 A1 960627	US 9516783 951219	G01S 13/00
WO 9619745 A2 960627	SE 9501552 951220	G02B 06/44
WO 9619751 A1 960627	CA 9500706 951219	G03B 01/22
WO 9619755 A1 960627	ES 9500148 951215	G04B 19/04
WO 9619757 A1 960627	US 9513413 951010	G05B 13/02
WO 9619758 A1 960627	US 9513558 951010	G05B 13/02
WO 9619763 A1 960627	US 9513435 951010	G06E 01/00
WO 9619764 A1 960627	US 9516337 951214	G06F 01/00
WO 9619765 A1 960627	US 9516989 951221	G06F 01/00
WO 9619769 A1 960627	US 9516762 951221	G06F 11/00
WO 9619770 A1 960627	US 9516606 951219	G06F 11/34

1			2				
WO	9619771	A1	960627	US	9516741	951219	G06F 12/00
WO	9619776	A1	960627	US	9515469	951129	G06K 01/12
WO	9619777	A1	960627	CA	9500680	951206	G06T 03/40
WO	9619779	A1	960627	US	9516883	951222	G06T 13/00
WO	9619780	A1	960627	US	9516423	951215	G06T 15/00
WO	9619781	A2	960627	BG	9500013	951220	G07D 07/00
WO	9619786	A1	960627	US	9516362	951219	G08G 01/13
WO	9619787	A1	960627	FI	9500682	951214	G09F 07/18
WO	9619788	A1	960627	SI	9500028	951218	G09F 07/18
WO	9619791	A1	960627	US	9516603	951219	G09F 11/00
WO	9619792	A2	960627	US	9515790	951206	G09G 00/00
WO	9619798	A1	960627	JP	9502607	951219	G10L 09/14
WO	9619806	A1	960627	EP	9504773	951205	G11B 25/04
WO	9619808	A2	960627	DE	9501843	951222	G11B 33/04
WO	9619812	A1	960627	GB	9502919	951214	G21F 09/00
WO	9619815	A1	960627	US	9516780	951214	H01G 09/03
WO	9619818	A1	960627	US	9516487	951218	H01J 13/00
WO	9619822	A1	960627	GB	9502918	951214	H01J 49/10
WO	9619827	A1	960627	FI	9500702	951221	H01L 21/50
WO	9619845	A1	960627	SE	9501530	951218	H01Q 01/24
WO	9619846	A1	960627	NZ	9500136	951221	H01Q 11/08
WO	9619850	A1	960627	EP	9505046	951220	H01R 23/68
WO	9619851	A1	960627	US	9513553	951010	H01R 23/68
WO	9619863	A1	960627	GB	9502995	951221	H03D 07/16
WO	9619864	A1	960627	GB	9503000	951221	H03F 01/32
WO	9619872	A1	960627	US	9516972	951219	H03M 01/24
WO	9619873	A1	960627	US	9514511	951113	H04B 01/00
WO	9619875	A1	960627	US	9516682	951221	H04B 01/38
WO	9619878	A1	960627	FI	9500688	951219	H04B 07/00
WO	9619879	A1	960627	US	9516001	951211	H04B 07/21
WO	9619880	A1	960627	FI	9500681	951214	H04B 07/26
WO	9619881	A1	960627	SE	9501486	951211	H04B 07/26
WO	9619884	A1	960627	SE	9501490	951211	H04J 14/02
WO	9619886	A2	960627	FI	9500705	951221	H04L 12/56
WO	9619887	A1	960627	GB	9502972	951219	H04L 12/56
WO	9619890	A1	960627	US	9513678	951025	H04M 11/00
WO	9619892	A1	960627	US	9515768	951205	H04N 05/22
WO	9619896	A1	960627	KR	9500153	951122	H04N 05/74
WO	9619902	A2	960627	SE	9501508	951214	H04Q 00/00
WO	9619906	A2	960627	US	9516329	951215	H04Q 07/28
WO	9619909	A1	960627	GB	9502973	951219	H05B 03/82
WO	9619910	A1	960627	US	9516885	951222	H05H 01/02

A1 - zgłoszenie międzynarodowe (z międzynarodowym sprawozdaniem z poszukiwań)
A2 - zgłoszenie międzynarodowe (bez międzynarodowego sprawozdania z poszukiwań)
A3 - międzynarodowe sprawozdanie z poszukiwań (z poprawioną wersji 1-szej strony zgłoszenia)

WYKAZ NUMEROWY ZGŁOSZONYCH WYNALAZKÓW

Nr zgłoszenia	Int.Cl[6]	Strona
1	2	3
305867	A63G	8
307108	E03C	35
307109	B23P	12
307142	C07C	21
307151	G01D	48
307153	C05G	21
307154	B07B	10
307155	C07D	23
307156	F28F	47
307183	F16L	45
307184	F16F	44
307186	F03G	40
307187	B06B	10
307188	C12G	30
307189	C12G	30
307192	B07B	11
307193	B63B	16
307194	A63H	9
307195	F16K	44
307196	A61K	7
307197	A61K	7
307198	A61M	8
307203	G01N	49
307204	B01J	10
307205	C07C	21
307207	H02P	53
307209	B61L	15
307210	B60T	14
307211	A61B	4
307212	B60G	13
307214	A21C	2
307215	C01F	19
307216	B61J	15
307217	C25D	32
307218	E05F	36
307219	A61K	5
307220	A61K	6
307221	A61K	6
307222	A61K	6
307249	B60Q	14
307250	F25B	47
307276	B65D	16
307277	G09B	50
307278	E21F	38
307279	E21F	39
307280	A23L	3
307285	E21D	38
307289	E21D	38
307290	B60R	14
307291	B05B	10

Nr zgłoszenia	Int.Cl[6]	Strona
1	2	3
307292	F04B	41
307293	F16B	43
307311	B60Q	13
307312	D05B	33
307313	F24H	47
307314	F22B	45
307315	A23G	3
307316	A01K	2
307317	A01K	2
307319	B01D	9
307320	C10M	29
307321	C10M	29
307360	C04B	21
307361	C04B	21
307362	E21C	37
307363	B65G	17
307365	B65D	16
307366	C02F	19
307367	C01F	19
307368	C01B	19
307369	F23L	46
307370	F23C	45
307371	C03C	20
307372	F16B	42
307373	F16B	42
307374	F16B	42
307375	F16B	43
307376	F28F	48
307377	B09B	11
307378	F02B	40
307379	F16J	44
307381	F24D	46
312528	C07C	22
312530	C07C	22
312531	C07C	23
312643	E04F	36
312644	C08F	28
312645	H01R	52
312646	C07D	27
312650	C07D	26
312652	G01N	49
312669	E01B	34
312680	B63B	16
312681	F01D	39
312682	C08F	28
312683	A61K	7
312705	H01R	52
312706	C07D	24
312707	C07D	24
312709	H05B	54

Nr zgłoszenia	Int.Cl[6]	Strona
1	2	3
312710	H01B	50
312711	F01D	40
312730	B65D	17
312732	E04F	35
312758	H04B	53
312768	E04B	35
312769	H05B	54
312774	E21C	37
312775	B27G	12
312776	C21B	31
312807	H01J	51
312808	C09K	29
312809	C08F	28
312811	A61L	8
312812	C07D	26
312813	B61D	15
312824	C25B	32
312825	C08L	29
312826	C07D	25
312827	C08J	29
312828	C12N	30
312843	F16B	43
312844	C08J	29
312845	G10L	51
312846	G10L	51
312858	B01D	9
312859	A47G	3
312861	C02F	19
312887	F42B	48
312924	F03G	41
312994	H01H	51
313000	D04H	33
313007	F02B	40
313013	H02B	52
313046	F03G	41
313064	A61K	6
313065	G08B	50
313066	A61K	6
314080	A47J	4
314081	B26D	12
314082	C07D	25
314083	B65G	18
314084	A61K	6
314085	A61M	8
314086	C07D	25
314087	E05F	36
314088	B42D	13
314089	B65D	17
314090	C12N	31
314103	A24D	3

1	2	3
314104	C08G	28
314105	C12N	31
314106	C22C	32
314107	A61D	5
314108	C23C	32
314109	A61K	7
314124	H04N	53
314125	G08G	50
314126	G02C	50
314127	B21D	11
314128	C07D	23
314129	E06B	37
314130	A47G	4

1	2	3
314131	C11D	30
314132	A61K	6
314133	D21C	34
314134	C07C	22
314135	A61K	7
314136	C07D	23
314137	F26B	47
314138	C03B	20
314149	D04H	33
314150	D04H	33
314151	C03C	20
314152	C03B	20
314153	B05C	10

1	2	3
314170	B67D	18
314171	H01H	51
314172	C02F	19
314173	C07D	27
314174	A45D	3
314175	F16K	44
314176	A01N	2
314177	A61F	5
314178	A61F	5
314179	C12N	30
314180	D04H	33
314181	C07D	27

WYKAZ NUMEROWY ZGŁOSZONYCH **WZOROW** UŻYTKOWYCH

Nr zgłoszenia	Int.Cl[6]	Strona
1	2	3
102018	E04F	66
102019	E04C	65
102020	C02F	62
102021	C02F	62
102023	F41J	70
102025	E04D	65
102026	E04B	65
102027	A61F	56
102028	A42B	55
102029	B23C	57
102030	E04H	66
102031	B27N	58
102033	H01H	75
102034	H01R	76
102035	G09F	74
102037	G09B	74
102038	F01N	67
102039	E21F	67
102040	F16K	68
102041	B42F	59
102042	F22B	68
102043	F24H	70
102044	F23D	69
102045	A47J	56
102046	F16B	68
102048	F42B	70

Nr zgłoszenia	Int.Cl[6]	Strona
1	2	3
102050	A63H	57
102051	G09F	74
102056	G09B	73
102057	B62H	59
102058	B65D	60
102059	E01F	63
102060	F16L	68
102061	A61M	56
102062	A45D	55
102063	B60R	59
102065	B65D	60
102066	B65G	61
102068	G01N	71
102069	G01N	72
102070	G01L	71
102071	H01R	76
102072	F24F	69
102073	B65F	60
102075	G01N	72
102076	D06F	63
102078	C21D	62
102079	H01R	76
102080	B65D	60
102081	E21D	67
102082	A47D	56
102083	H01L	75

Nr zgłoszenia	Int.Cl[6]	Strona
1	2	3
102084	B60R	59
102085	B65G	61
102086	G08B	72
102087	G08B	72
102088	G08B	73
102089	A63G	57
102093	E03F	64
102094	E03F	64
102447	G09F	74
104173	E04C	65
104174	E04B	64
104200	G09B	73
104229	B65G	61
104232	H02B	76
104247	E05B	66
104248	E05B	66
104249	E05C	67
104264	A01D	55
104266	B29C	58
104267	G01M	71
104268	B29D	58
104269	B29C	58
104283	F23Q	69
104285	H02B	76

WYKAZ ZGŁOSZEŃ MIĘDZYNARODOWYCH (PCT), KTÓRE WESZŁY W FAZĘ KRAJOWĄ

Numer publikacji międzynarodowej	Numer zgłoszenia krajowego
1	2
WO95/10952	314103
WO95/11045	314109
WO95/11199	314172
WO95/11284	314104
WO95/11309	314179
WO95/11501	314125
WO95/11609	314130
WO95/11680	314135
WO95/11770	314127
WO95/11784	314081
WO95/11848	314083
WO95/11885	314136
WO95/11888	314082
WO95/11891	314086
WO95/11905	314173
WO95/11959	314131
WO95/11985	314090
WO95/12009	314108
WO95/12028	314133
WO95/12103	314137
WO95/12141	314126
WO95/12287	314124
WO95/12312	314176
WO95/12331	314174
WO95/12366	314107

Numer publikacji międzynarodowej	Numer zgłoszenia krajowego
1	2
WO95/12376	314178
WO95/12386	314132
WO95/12424	314085
WO95/12458	314153
WO95/12536	314089
WO95/12544	314170
WO95/12551	314138
WO95/12553	314152
WO95/12554	314151
WO95/12578	314128
WO95/12591	314181
WO95/12603	314134
WO95/12692	314106
WO95/12700	314150
WO95/12701	314149
WO95/12702	314180
WO95/12778	314175
WO95/12892	314171
WO95/13042	314177
WO96/06257	314087
WO96/06553	314080
WO96/06935	314105
WO96/07004	314129
WO96/07400	314084
WO96/07548	314088

SPIS TRESCI

I. WYNALAZKI

DZIAŁ A PODSTAWOWE POTRZEBY LUDZKIE . . . 2
DZIAŁ B RÓŻNE PROCESY PRZEMYSŁOWE; TRANSPORT . . . 9
DZIAŁ C CHEMIA I METALURGIA . . . 19
DZIAŁ D WŁÓKIENNICTWO I PAPIERNICTWO . . . 33
DZIAŁ E BUDOWNICTWO, GÓRNICTWO; KONSTRUKCJE ZESPOLONE . . . 34
DZIAŁ F MECHANIKA; OŚWIETLENIE; OGRZEWANIE; UZBROJENIE; TECHNIKA MINERSKA . . . 39
DZIAŁ G FIZYKA . . . 48
DZIAŁ H ELEKTROTECHNIKA . . . 50
WYKAZ NUMEROWY ZGŁOSZONYCH WYNALAZKÓW . . . 88

II. WZORY UŻYTKOWE

DZIAŁ A PODSTAWOWE POTRZEBY LUDZKIE . . . 55
DZIAŁ B RÓŻNE PROCESY PRZEMYSŁOWE; TRANSPORT . . . 57
DZIAŁ C CHEMIA I METALURGIA . . . 62
DZIAŁ D WŁÓKIENNICTWO I PAPIERNICTWO . . . 63
DZIAŁ E BUDOWNICTWO, GÓRNICTWO; KONSTRUKCJE ZESPOLONE . . . 63
DZIAŁ F MECHANIKA; OŚWIETLENIE; OGRZEWANIE; UZBROJENIE; TECHNIKA MINERSKA . . . 67
DZIAŁ G FIZYKA . . . 71
DZIAŁ H ELEKTROTECHNIKA . . . 75
WYKAZ NUMEROWY ZGŁOSZONYCH WZORÓW UŻYTKOWYCH . . . 90

INFORMACJA O DOKONANIU PRZEZ MIĘDZYNARODOWE BIURO OMPI, PUBLIKACJI ZGŁOSZEŃ MIĘDZYNARODOWYCH, W KTÓRYCH ZGŁASDZAJĄCY UBIEGA SIĘ O UZYSKANIE OCHRONY W POLSCE . . . 77

WYKAZ ZGŁOSZEŃ MIĘDZYNARODOWYCH (PCT), KTORE WESZŁY W FAZĘ KRAJOWĄ . . . 91

KOMUNIKAT

Departament Wydawnictw Urzędu Patentowego **RP**
zawiadamia o zmianach cen swoich wydawnictw tj.:
"BIULETYNU URZĘDU PATENTOWEGO",
"WIADOMOŚCI URZĘDU PATENTOWEGO",
Polskich Opisów Patentowych.

Cena poszczególnych wydawnictw wynosi:

BUP	—	6,00 zł	
WUP	—	7,50 zł	
Opis	do 10 stron	-	2,00 zł
	od 11-30 stron	-	4,00 zł
	powyżej 30 stron	-	6,00 zł
IUPRP	-	1,00 zł	

Powyższe ceny będą obowiązywały:
— dla prenumeratorów (przedpłaty) od 1 01 1997 r.
— dla nabywców w tzw. "sprzedaży odręcznej" od 1 07 1996 r. tj.

BUP	-	od nr 14/96
WUP	-	od nr 7/96

- n a opisy patentowe od dnia 1 06 1996 r.

Koszt prenumeraty w 1997 r. wynosi:

BUP	—	156,00 zł
WUP	—	90,00 zł
IUPRP	-	12,00 zł

Powyższe kwoty prosimy wpłacać na konto UP RP
(NBP O/O Warszawa 1052-2583-223-1-99-1000 §92).

Prosimy o podawanie dokładnych adresów na przelewach.

Nie ulega zmianie forma prenumeraty Polskich Opisów Patentowych.

Odnośnie wydawnictw i opisów patentowych udzielamy informacji pod pod nr tel. 25-80-01 wew. 224.