INDEKS 3532264
ISSN - 0137 - 8015
Cena 6,00 zł

BIULETYN

URZĘDU PATENTOWEGO

Wydawnictwo Urzędu Patentowego
Rzeczypospolitej Polskiej

Nr 4 (604) Warszawa 1997

Urząd Patentowy RP - na podstawie art. 34 i art. 82 ustawy z dnia 19 października 1972 r. o wynalazczości (DZ. U. z 1993 r. Nr 26, poz. 177) — dokonuje ogłoszenia w "Biuletynie Urzędu Patentowego" o zgłoszonych wynalazkach i wzorach użytkowych. Ogłoszenia o zgłoszeniach drukowane w "Biuletynie" podane są w układzie klasowym według Międzynarodowej Klasyfikacji Patentowej i zgodnie z § 29 ust. 1 zarządzenia Prezesa Urzędu Patentowego RP z dnia 23 marca 1993 r. w sprawie ochrony wynalazków i wzorów użytkowych (MP z 1993 r. Nr 18, poz. 179) zawierają następujące dane:

— symbol Międzynarodowej Klasyfikacji Patentowej,
- numer zgłoszenia wynalazku lub wzoru użytkowego,
— datę zgłoszenia wynalazku lub wzoru użytkowego,
— datę i kraj uprzedniego pierwszeństwa oraz numer zgłoszenia dokonanego za granicą lub oznaczenie wystawy,
— nazwisko i imię lub nazwę zgłaszającego,
— miejsce zamieszkania lub siedzibę oraz kraj zgłaszającego,
— nazwisko i imię wynalazcy,
— tytuł wynalazku lub wzoru użytkowego,
— skrót opisu, w razie potrzeby z figurą rysunku,
- liczbę zastrzeżeń

Po wykazie ogłoszeń w układzie klasowym podaje się wykaz zgłoszeń opublikowanych w danym numerze w układzie numerowym.

* * *

Od dnia ogłoszenia o zgłoszeniu wynalazku lub wzoru użytkowego, osoby trzecie mogą:

1) zapoznać się ze wskazanym opisem zgłoszeniowym wynalazku lub wzoru użytkowego, zawierającym opis, zastrzeżenia patentowe lub ochronne i rysunki oraz sporządzać z nich odpisy;
2) w terminie sześciu miesięcy - zgłaszać do Urzędu Patentowego uwagi co do istnienia przeszkód uniemożliwiających udzielenie patentu (prawa ochronnego).

Odpowiednio uzasadnione pod względem faktycznym (dokumentacja dowodowa) i prawnym uwagi należy nadsyłać w dwóch egzemplarzach na adres:
Urząd Patentowy RP - 00-950 Warszawa; skr. poczt. 203, Al. Niepodległości 188.

W rozdziałach I i II dotyczących ogłoszeń o zgłoszonych w Polsce wynalazkach i wzorach użytkowych dokonuje się również, na podstawie § 39 ust. 2 zarządzenia Prezesa Urzędu Patentowego RP z dnia 23 marca 1993 r. w sprawie ochrony wynalazków i wzorów użytkowych (MP z 1993 r. Nr 18 poz. 179), ogłoszenia o zgłoszeniach międzynarodowych, w zakresie których podjęto postępowanie przed Urzędem Patentowym działającym jako urząd wyznaczony lub wybrany w procedurze PCT.

Informuje się, że odbitki opisu zgłoszeniowego można zamawiać w Urzędzie Patentowym, przy czym w zamówieniu należy:

a) podać numer "Biuletynu Urzędu Patentowego", w którym dokonano ogłoszenia o zgłoszeniu oraz numer strony,
b) wskazać numer zgłoszenia, symbol klasyfikacji patentowej i tytuł wynalazku lub wzoru użytkowego.

Urząd Patentowy podaje do wiadomości nr konta w NBP

Urząd Patentowy RP - NBP O/O w Warszawie
konto: 10101010-2583-223-1

— opłaty związane z rejestracją i ochroną wynalazków, wzorów użytkowych, wzorów zdobniczych, znaków towarowych; opłaty za zażalenia i odwołania; wpłaty za usługi kserograficzne i mikrofilmowe; wpłaty z tytułu sprzedaży wydawnictw, wpłaty za powołanie biegłego.
Warunki prenumeraty podano na III stronie okładki.

Egzemplarze pojedyncze można nabywać w Urzędzie Patentowym RP - Al. Niepodległości 188, skr. poczt. 203, 00-950 Warszawa

URZĄD PATENTOWY RZECZYPOSPOLITEJ POLSKIEJ

Pap. offset.kl. III 70 g. 61x86. Ark. druk.9,5. Nakład 950 egz.
Cena 6,00 zł INDEKS 3532264

Druk: Departament Wydawnictw Urzędu Patentowego RP Zam. 63/97

BIULETYN
URZĘDU PATENTOWEGO

Warszawa, dnia 17 lutego 1997 r. Nr 4 (604) Rok XXV

OGŁOSZENIA O ZGŁOSZONYCH W POLSCE

I. Wynalazkach do opatentowania
II. Wzorach użytkowych do ochrony

Cyfrowe kody identyfikujące (wg normy WIPO ST9), które poprzedzają informacje o zgłoszonych do opatentowania wynalazkach oraz zgłoszonych do ochrony wzorach użytkowych, mają następujące znaczenie

(21) - numer zgłoszenia wynalazku lub wzoru użytkowego
(22) - data zgłoszenia wynalazku lub wzoru użytkowego
(23) - dane dotyczące pierwszeństwa z wystawy (data i oznaczenie wystawy)
(31) - numer zgłoszenia priorytetowego (standaryzowany)
(32) - data zgłoszenia priorytetowego (data pierwszeństwa)
(33) - kraj, w którym dokonano zgłoszenia priorytetowego (kod kraju)
(51) - symbol Międzynarodowej Klasyfikacji Patentowej: cyfra przed kodem (51) oznacza kolejną edycję MKP
(54) - tytuł wynalazku lub wzoru użytkowego
(57) - skrót opisu
(61) - nr zgłoszenia głównego
(71) - nazwisko i imię lub nazwa zgłaszającego, który nie jest twórcą wynalazku lub wzoru użytkowego
(72) - nazwisko i imię twórcy (ów) wynalazku lub wzoru użytkowego
(75) - nazwisko i imię twórcy (ów) wynalazku lub wzoru użytkowego, który jest (którzy są) zarazem zgłaszającym (zgłaszającymi)
(86) - data i numer zgłoszenia międzynarodowego
(87) - data i numer publikacji zgłoszenia międzynarodowego (dodatkowo podaje się miejsce publikacji)

Przed cyfrowym kodem identyfikującym (21), umieszczone są następujące literowo--cyfrowe kody rodzaju dokumentu (wg normy WIPO ST16):

A1 - ogłoszenie o zgłoszeniu wynalazku
A3 - ogłoszenie o zgłoszeniu wynalazku (na patent dodatkowy)
Ul - ogłoszenie o zgłoszeniu wzoru użytkowego
U3 - ogłoszenie o zgłoszeniu wzoru użytkowego (na prawo ochronne dodatkowe)

I. WYNALAZKI

DZIAŁ A

PODSTAWOWE POTRZEBY LUDZKIE

Al(21) 309961 (22) 95 08 08 6(51) A01M 7/00
A01C 23/04

(71) Instytut Uprawy, Nawożenia i Gleboznawstwa, Puławy

(72) Popławski Zdzisław, Jabłoński Benedykt, Madej Andrzej

(54) Oprawa rozpylacza

(57) Istotę wynalazku stanowi tuleja (10), której kołnierz (9) wkręcony jest w otwór wylotowy (8), natomiast jej czoło przylega do membrany (3).

(1 zastrzeżenie)

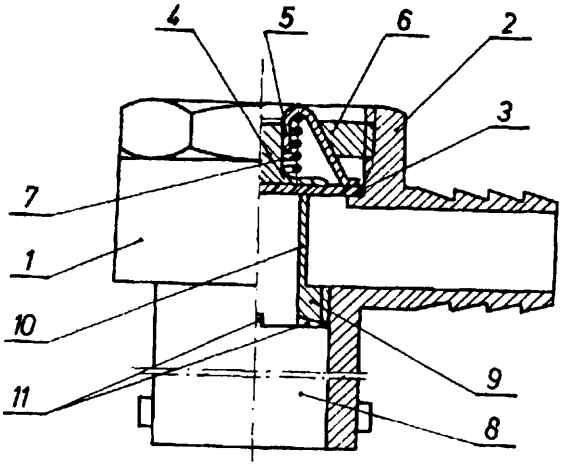

Al(21) 316787 (22) 95 04 12 6(51) A01N 25/04
A01N 25/34

(31) 94 9404440 (32) 94 04 14 (33) FR

(86) 95 04 12 PCT/FR95/00471

(87) 95 10 26 WO95/28082 PCT Gazette nr 46/95

(71) HOECHST SCHERING AGREVO S.A., Paryż, FR

(72) Meinard Collete, Suglia Jean-Claude

(54) **Nowe środki szkodnikobójcze i sposób ich wytwarzania**

(57) Wynalazek dotyczy środków szkodnikobójczych, występujących w postaci past zawierających 1%-80% substancji aktywnej, 0-50% czynników spieniających, 0,30-2% czynników wytwarzających mikropory. Środki te znajdują zastosowanie w rolnictwie, w hodowli roślin i zwierząt jak również w higienie publicznej i domowej.

(18 zastrzeżeń)

A1(21) 315612 (22)96 08 09 6(51) A01N 43/54

(31)95 227418 (32)95 0812 (33) JP

(71) NIHON NOHYAKU CO., LTD., Tokyo, JP

(72) Yuda Atsuhiko, Mabuchi Tsutomu, Matsuura Hatsue, Hachitani Yoichi

(54) **Kompozycja regulująca wzrost roślin i sposób jej stosowania**

(57) Kompozycja regulująca wzrost roślin zawiera jako składnik aktywny (składniki aktywne) co najmniej jedną 3-podstawioną pochodną pirazolu o wzorze 1, w którym R oznacza grupę $-Y^1R^5$ (w której R^3 oznacza grupę C_1-C_6-alkilową, grupę chlorowco-(C_1-C_6)-alkilową, grupę C_2-C_6-alkenylową albo C_2-C_6-alkinylową, a Y^1 oznacza -O- albo -S-), grupę $-Y^2CH(R^4)CO-OR^5$ (w której R^4 oznacza wodór albo grupę C_1-C_6-alkilową, R^5 oznacza wodór, grupę Ci-Ce-alkilową, grupę chlorowco-(C_1-C_6)-alkilową, grupę C_2-C_6-alkenylową albo C_2-C_6-alkinylową, a Y^2 oznacza -O- albo -S- albo -NH-), grupę $-COOCH(R^4)CO-Y^1R^5$ (w której R^4, R^5 i Y^1 mają wyżej podane znaczenie) albo grupę $-COOR^8$ (w której R^8 oznacza grupę Ci-Ce-alkilową, grupę chlorowco-(C_1-C_6)-alkilową, grupę C_2-C_6-alkenylową albo C_2-C_6-alkinylową), R^1 oznacza grupę Ci-Ce-alkilową, *Pr oznacza* wodór, grupę C_1-C_6-alkilową albo chlorowco-(C_1-C_6)-alkilową, X^1 i X^2, które mogą być takie same lub różne, oznaczają atomy chlorowca, Y oznacza -O-, -S-, -SO-, $-SO_2-$ albo -NH-, a n oznacza liczbę całkowitą 0 albo 1.

Kompozycja ta działa jako środek powodujący wysychanie i defoliację warzyw korzeniowych (np. ziemniaków), roślin włóknistych (np. bawełny), roślin oleistych (np. soi i słonecznika) oraz zbóż (np. ryżu). Przedmiotem wynalazku jest również sposób stosowania tej kompozycji.

(6 zastrzeżeń)

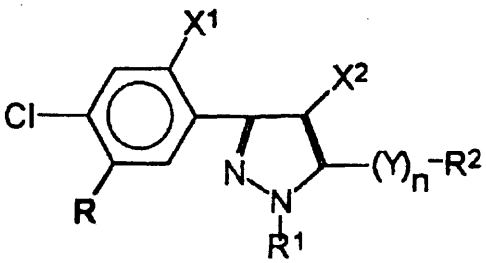

A1(21) 316963 (22)95 04 21 6(51) A01N 47/10
A01N 43/50

(31) 94 234089 (32) 94 04 28 (33) US
95 413742 95 03 30 US

(86) 95 04 21 PCT/US95/04895

(87) 95 11 09 WO95/29588 PCT Gazette nr 48/95
(71) ISP CHEMICALS INC., Chatham, US
(72) Merianos John J.
(54) Rozpuszczalne w wodzie, synergistyczne kompozycje ochronne związków zabójczych dla życia

(57) Przedmiotem wynalazku jest rozpuszczalna w wodzie kompozycja ochronna związków zabójczych dla życia, stanowiąca dodatek do handlowych preparatów użytkowych, o z góry ustalonych poziomach stosowania i jednorodnie rozproszona wtych preparatach, zapewniająca długi okres synergistycznej aktywności zabójczej dla życia przeciwko szerokiemu spektrum grzybów i bakterii, zarówno Gram-ujemnych jak i Gram-dodatnich, która to kompozycja składa się z mieszaniny proszków, (a) jednego lub więcej związków zawierających grupę hydroksymetylową oraz (b) butylokarbaminianu 3-jodo-2-propynylu w stosunku wagowym (a):(b) od 100:1 do 2000:1.

(14 zastrzeżeń)

Al(21) 316910 (22) 95 04 13 6(51) A01N 63/00 C12N 1/20
(31) 94 9401307 (32) 94 04 18 (33) SE
(86) 95 04 13 PCT/SE95/00408
(87) 95 10 26 WO95/28085 PCT Gazette nr 46/95
(71) SVENSKA LANTMÄNNEN, RIKSFÖRBUND EK. FÖR., Sztokholm, SE
(72) Gerhardson Berndt, Gustafsson Annika, Jerkeman Tiiu, Jingström Britt-Marie, Johnsson Lennart, Hökeberg Margareta
(54) Kompozycja do zwalczania chorób roślin i sposób zwalczania chorób roślin

(57) Przedmiotem wynalazku jest nowy szczep bakterii Pseudomonas chlororaphis MA 342, zdeponowany w Państwowej Kolekcji Bakterii Przemysłowych i Morskich (National Collections of Industrial and Marine Bacteria Limited (NCIMB)), Aberdeen, Szkocja, pod numerem akcesyjnym NCIMB 40616 oraz zastosowanie tego szczepu lub jego mutantów posiadających te same zasadnicze cechy lub jego antypatogenicznie czynnych metabolitów lub pochodnych tych metabolitów w kompozycjach do zwalczania chrób roślin powodowanych przez grzyby i w sposobach zwalczania chorób roślin powodowanych przez grzyby.

(19 zastrzeżeń)

Al(21) 316844 (22) 94 12 05 6(51) A21B 3/13
(31) 93 9318659 (32) 93 12 07 (33) DE
94 9413132 94 08 13 DE
94 4429930 94 08 24 DE
94 9416642 94 10 15 DE
(86) 94 12 05 PCT/EP94/04042
(87) 95 06 15 W095/15693 PCT Gazette nr 25/95
(71) S & R MASCHINENBAU GESELLSCHAFT MIT BESCHRÄNKTER HAFTUNG, Homberg/Ohm, DE
(72) Röcker Hans
(54) Sposób i urządzenie do pieczenia ciast

(57) Przedmiotem wynalazku jest sposób pieczenia ciast, w którym na ruszcie (18) piekarnika układa się luzem ramkę do pieczenia, ciasto umieszcza się w przestrzeni (20) ograniczonej ramką do pieczenia i rusztem (18) piekarnika, po czym piecze się umieszczone w tej przestrzeni (20) ciasto.

(69 zastrzeżeń)

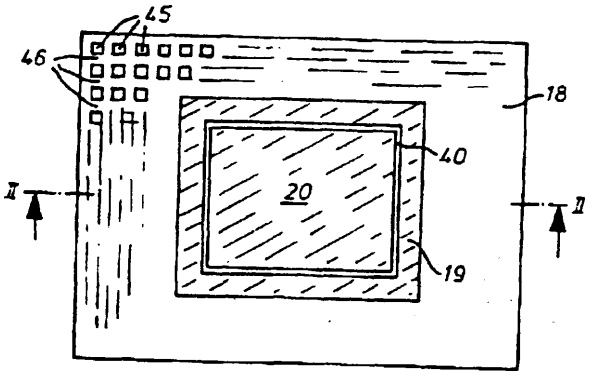

A1(21) 315793 (22)96 08 21 6(51) A23G 3/00 A23L 1/27
(71) Zakłady Przemysłu Cukierniczego WAWEL S.A, Kraków
(72) Szwedowska Ewa, Wolińska Elżbieta, Legowiec Elżbieta
(54) Karmelki twarde z efektem musującym oraz sposób wytwarzania karmelków twardych z efektem musującym

(57) Karmelki twarde z efektem musującym, składające się ze środków słodzących, substancji zapachowo-smakowych i barwników, charakteryzują się tym, że w swym składzie recepturowym zawierają mieszaninę musującą, którą stanowi cukier puder w ilości 55-65% wagowych, kwas cytrynowy w ilości 19-25% wagowych oraz kwaśny węglan sodu w ilości 15-20% wagowych. Mieszanina musująca stanowi 15-20% wagowych całości zarobionej masy karmelowej.

(4 zastrzeżenia)

Al(21) 316791 (22) 95 04 13 6(51) A23L 1/187
(31)94 9404443 (32)940414 (33) FR
(86) 95 04 13 PCT/FR95/00484
(87) 95 10 26 WO95/28093 PCT Gazette nr 46/95
(71) CPC INTERNATIONAL INC., Englewood Cliffs, US
(72) Leflecher René, Cachan Guy
(54) Podstawa do wytwarzania na zimno deseru typu babeczek

(57) Podstawa do wytwarzania na zimno deseru typu babeczek zawiera cukier, zagęstnik, alginian sodu, środek maskujący i środek aromatyzujący, przy czym co najmniej alginian sodu jest zmielony.

(10 zastrzeżeń)

A1(21) 315616 (22)96 0809 6(51) A23L 1/212
(31) 95 95202190 (32) 95 08 11 (33) EP
(71) SOCIETE DES PRODUITS NESTLE S.A., Vevey, CH
(72) Isse Mohamed G., CA; Trueck Hans Uwe, DE
(54) Sposób ponownego łączenia rozdrobnionej żywności poprzez kontrolowane żelowanie

(57) Wynalazek dotyczy sposobu ponownego łączenia żywności poprzez kontrolowane żelowanie, w którym to sposobie

miesza się wodną fazę alginianowo-wapniową z fazą żywności w postaci puree, a przed zmieszaniem fazę żywności w postaci rozdrobnionej kondycjonuje się solanką zawierającą kwas octowy, a następnie oddziela się solankę i z fazy żywności wytwarza się puree, przy czym wymieniona faza żywności ma pH o wartości nie mniejszej niż 3,4.

(12 zastrzeżeń)

Al(21) 309994 (22) 95 08 11 6(51) A23L 1/221

(71) Przedsiębiorstwo Produkcyjno-Usługowo-Handlowe PROHAN Sp. z o.o., Słupsk

(72) Scierzyński Włodzimierz

(54) Olej smakowy

(57) Olej smakowy zawiera olej rzepakowy zimno tłoczony w ilości 95,97%-99,989%, ekstrakt smakowy w ilości 0,001%-4%, α tokoferol w ilości 0,01%-0,03%.

(14 zastrzeżeń)

Al(21) 315730 (22) 96 08 14 6(51) A46B 9/04
B29C 44/04
B29C 45/16

(31) 95 19530057 (32) 95 08 16 (33) DE

(71) CORONET-Werke GmbH, Wald-Michelbach, DE

(72) Weihrauch Georg

(54) Szczotka i sposób jej wytwarzania

(57) Szczotka z jednoczęściowym korpusem, otrzymanym przez formowanie wtryskowe, z tworzywa sztucznego, składa się z główki z włosiem i statecznym kształtowo uchwytem o przekroju większym niż główka, przy czym korpus szczotki wykonany jest z elastomeru z środkiem porotwórczym i spieniony w obrębie uchwytu, natomiast w obrębie mniejszego przekroju szczotki ukształtowany masywnie.

Szczotka taka otrzymana jest przez formowanie wtryskowe w dwuczęściowej formie, która do kształtowania główki ma mniejsze przekroje niż do kształtowania uchwytu, w ten sposób, że używa się elastomeru z środkiem porotwórczym i przekroje formy dla główki są o tyle mniejsze od przekrojów dla uchwytu, że elastomer spienia się tylko w obrębie uchwytu.

(15 zastrzeżeń)

Al(21) 309964 (22) 95 08 08 6(51) A47C 1/025
A47C 1/034

(75) Pleśniak Wiesław, Rzeszów

(54) Fotel rozkładany z podnóżkiem

(57) Przedmiotem wynalazku jest fotel rozkładany z podnóżkiem o regulowanym położeniu oparcia i podnóżka.

Fotel składa się z ramowej konstrukcji nośnej (1) z przymocowanym do niej mechanizmem regulacji położenia (2), z poduchy oparcia (3) z drewnianymi elementami bocznymi oraz z zespołu podnóżka (6) umieszczonego w przedniej części konstrukcji zaopatrzonego w mechanizm regulacji poziomej i blokady.

(5 zastrzeżeń)

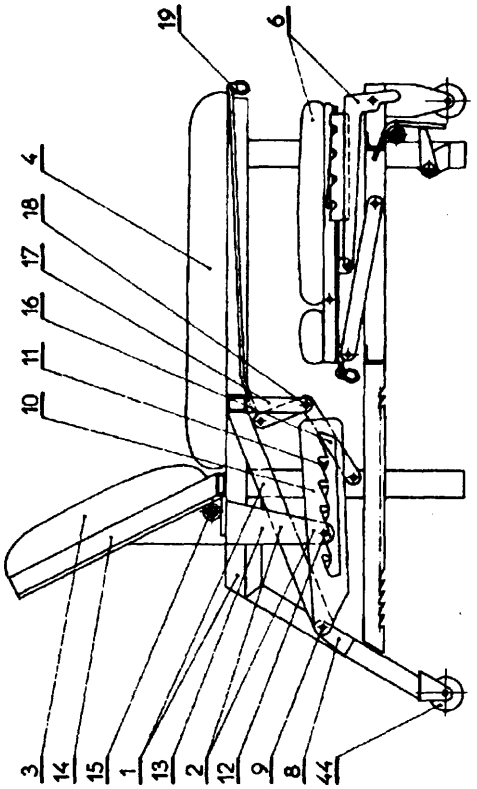

A1(21) 310022 (22)95 0812 6(51) A47C 1/032
A47C 1/037

(75) Majoch Jan, Nowy Sącz

(54) Fotel wypoczynkowy

(57) Fotel wypoczynkowy posiada na podstawie (4) bieguny (7) połączone z podstawą (4) za pomocą co najmniej dwóch elastycznych elementów (8). Do wału są zamocowane trzy mechanizmy: mechanizm blokujący wychylenie fotela, mechanizm (15) wychylenie oparcia (2) i mechanizm wysunięcia podnóżka, zaopatrzony co najmniej w dwie poprzeczne podpórki.

(6 zastrzeżeń)

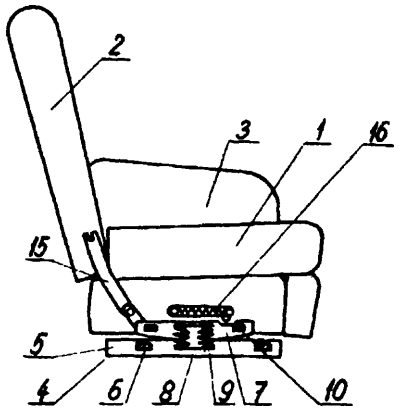

A1(21) 315847 (22)9608 24 6(51) A47C 4/32

(75) Biegański Walerian, Dobrzany

(54) Leżak składany

(57) Leżak stanowi przestrzenną konstrukcję wykonaną z prętów drewnianych z pasem (13) tkaniny zamocowanym na

poprzeczkach (8) i (11). Po złożeniu leżak ma niewielką długość całkowitą dzięki temu, że jego boczne ramiona (1), (2) i (3) tworzą czworobok przegubowy (c), który sprzężony jest z drugim zespołem ramion (2), (6) i (7) tworzącym trójkąt przegubowy (t), przy czym zespoły wymienionych ramion mają jedno ramię (2) wspólne i przegubowy (P2) wierzchołek.

(5 zastrzeżeń)

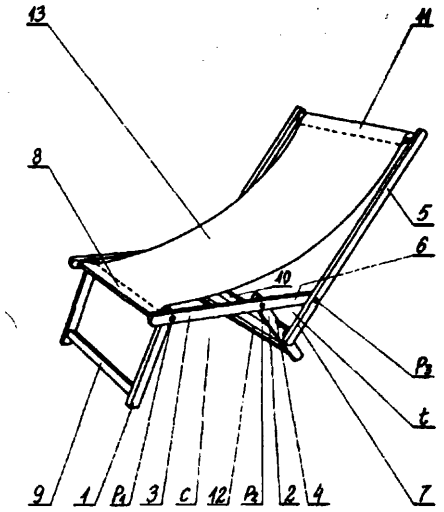

A1(21) 310012 (22)95 0811 6(51) A47C 27/00

(75) Zdanowicz Andrzej, Poznań

(54) Materac

(57) Przedmiot wynalazku ma korzystny wpływ na części organizmu ludzkiego, będące w bezpośrednim kontakcie z jego powierzchnią.

Materac jest wykonany z prostokątnego worka zszytego po bokach. Wnętrze worka jest podzielone przeszyciem (2) na wiele zamkniętych kieszeni, które są wypełnione owocami roślin leczniczych.

(2 zastrzeżenia)

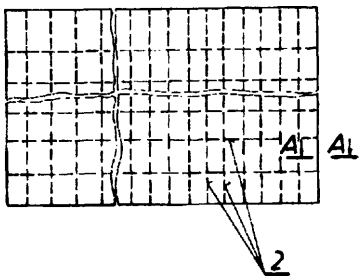

Al(21) 316911 (22) 95 04 19 6(51) A47J 27/14

(31)94 229581 (32)94 0419 (33) US
94 230157 94 04 19 US

(86) 95 04 19 PCT/US95/05166

(87) 95 10 26 WO95/28116 PCT Gazette nr 46/95

(75) Liebermann Benno E., Louisville, US

(54) **Wielopokrywowy,** szczękowy, kuchenny i wystawowy ruszt do procesu postępowania z ryzykiem patogenicznym

(57) Przedmiotowy wynalazek dotyczy sposobu i urządzenia do przenoszenia ciepła do wyrobów spożywczych, a zwłaszcza jest dostosowany do przygotowywania i/lub trzymania uprzednio przygotowanych wyrobów spożywczych dość blisko korzystnej i dokładnej temperatury wewnętrznej przez dłuższy czas i może być wykorzystywany do początkowego przygotowywania wyrobów spożywczych lub do wykończania przygotowania wyrobów spożywczych, które zostały poprzednio przygotowane i do wystawiania ich przez dłuższy czas z optymalną jakością wyrobu i z dokładnie wewnętrzną temperaturą wyrobu w wąskim zakresie równowagi ±2°F, przez co zapewnia się dokładne, związane z czasem i temperaturą, postępowanie z ryzykiem patogenicznym i dostarcza się bezpieczną żywność do publicznej konsumpcji.

Urządzenie wykorzystuje dokładny, jednorodny proces termalizacji przeznaczony do osiągnięcia konsekwentnego powtórzenia równowagi temperatury wewnętrznej w wąskim zakresie wewnętrznych temperatur wyrobu ±2°F w pasztecikach hamburgerowych świeżych mrożonych, wstępnie przygotowanych lub świeżych schłodzonych oraz przewiduje środki do odmrażania lub przygotowywania wyrobów spożywczych przy temperaturze niższej niż 212°F i/lub do trzymania paszteciików i/lub innych wyrobów spożywczych (które mogą być zamknięte w odpowiednich opakowaniach plastikowych) przez długi czas w zrównoważonym, bezpiecznym zakresie temperatur wewnętrznych, wybranych od 130 do 185°C, który to zakres temperatury jest opcjonalny i jest utrzymywany w celu zapewnienia bakteriologicznego bezpieczeństwa żywności przez osiągnięcie 99,999% termicznej śmiertelności śladowych patogenów, takich jak Salmonella i Escherichia coli 0157:H7, potencjalnie występujących w artykułach z mielonego mięsa, takiego jak wołowina lub mięso z kurcząt.

(56 zastrzeżeń)

Al(21) 315820 (22) 96 08 23 6(51) A47J 31/02

(75) Michna Janusz, Iwonicz; Ligęza Grzegorz, Iwonicz

(54) Zespół tłoka naczynia cylindrycznego, zwłaszcza do zaparzania kawy

(57) Zespół tłoka naczynia cylindrycznego, zwłaszcza do zaparzania kawy charakteryzuje się tym, że tiok (1) ma trzpień (7) z osadzonym na nim krążkiem wsporczym (4) z wyjęciami (5) na jego powierzchni, krążkiem filtrującym (10), denkiem (13) z perforacją (16) i tulejką dociskową.

Wywinięte obrzeże denka (13) zaopatrzone jest w element spiralny (19).

(3 zastrzeżenia)

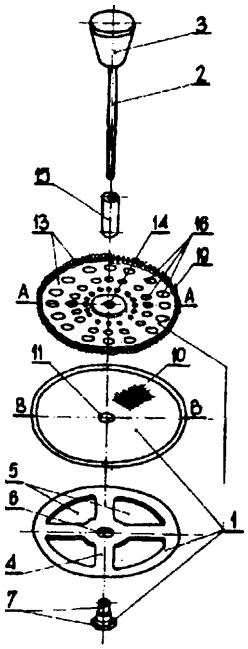

Al(21) 316946 (22) 95 04 11 6(51) A47K 3/22

(31) 94 9404751 (32) 94 04 13 (33) FR

(86) 95 04 11 PCT/FR95/00457

(87) 95 10 26 WO95/28117 PCT Gazette nr 46/95

(71) LES ATELIERS DE LA MOTTE S.A., Cusset Cedex, FR

(72) Marielle Jean

(54) Układ wspomagający do osłony kabiny prysznicowej lub wanny

(57) Wynalazek dotyczy osłony wanny zawierającej co najmniej jedną rozsuwaną ściankę zamocowaną na zawiasach w sposób obrotowy na ościeżnicy oraz sprężynę (20) wspomagającą podnoszenie ścianki. Osiona ta charakteryzuje się tym, że jest wyposażona w elementy (24, 26, 28, 30) umożliwiające odchylenie siły działania rozpierającej sprężyny (20) od jej punktu podparcia na ściankę (12), w stronę ogranicznika (26) umieszczonego na ościeżnicy (10) gdy osłona jest spuszczona do pozycji dolnej na krawędzi wanny; zespół odchylający ma przeciwstawne, nachylone płaszczyzny oparcia (28, 30) w celu rozłożenia siły nacisku użytkownika chcącego przesunąć osłonę, na siłę pionową powodującą przesunięcie osłony i na siłę prostopadłą do sprężyny (20) powodującą jej odchylenie poprzeczne.

(5 zastrzeżeń)

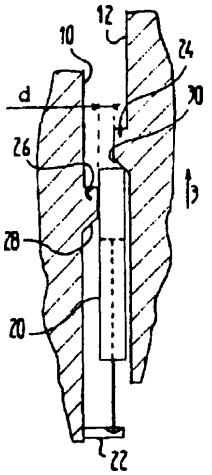

Al(21) 316902 (22) 96 02 05 6(51) A61B 17/00

(31) 95 389839 (32) 95 02 10 (33) US

(86) 96 02 05 PCT/US96/01719

(87) 96 08 15 WO96/24290 PCT Gazette nr 37/96

(71) SHERWOOD MEDICAL COMPANY, St.Louis, US

(72) Hannam Peter Henry, GB; Allison Richard Dale, US

(54) Urządzenie do uszczelniania przebicia w naczyniu

(57) Wynalazek dotyczy biowchłanialnego urządzenia do uszczelniania nacięcia lub przebicia w ciele pacjenta, który to zespół zawiera pierwszy człon (30) umieszczony zasadniczo wzdłuż ściany naczynia krwionośnego przewodu, wnęki lub światła ciała pacjenta oraz galaretowaty materiał (52), który jest wstrzykiwany do nacięcia lub przebicia wokół włókna (36) lub zacisku (78), który towarzyszy pierwszemu członowi dla uszczelnienia tego nacięcia lub przebicia względem przepływu płynów przez naczynie krwionośne, przewód lub światło ciała pacjenta oraz sposobu służącego do tego celu.

(34 zastrzeżenia)

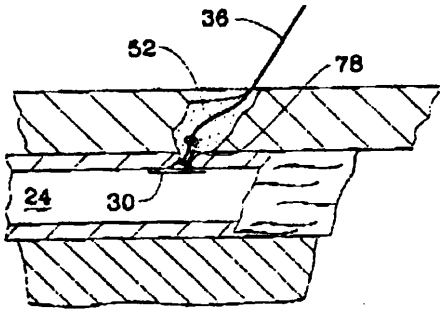

A1(21) 316908 (22)95 0411 6(51) A61F 13/56 A61F 13/15

(31) 94 9401224 (32) 94 04 12 (33) SE

(86) 95 04 11 PCT/SE95/00389

(87) 95 10 19 WO95/27460 PCT Gazette nr 45/95

(71) MÖLNLYCKE AB, Göteborg, SE

(72) Romare Anette

(54) Spodenki typu pieluszkowego albo spodenki sanitarne posiadające przyłączaną w sposób odłączany część przednią

(57) Przedmiotem niniejszego wynalazku są spodenki typu pieluszkowego albo spodenki sanitarne, które zawierają część przednią (6), część tylną (7) i pośrednią część łącznikową (8), która zawiera korpus cNonny (1), zawarty pomiędzy wewnętrznym i zewnętrznym arkuszem okładzinowym (2, 3), w których część przednia jest połączona w sposób odłączalny z częścią tylną za pomocą pierwszego mocowania (10). Kawałek (9) materiału elastycznego rozciąga się w części przedniej (6) i przyłącza do niej na dużym obszarze jej powierzchni za pomocą pierwszego, zwalnialnego mocowania (10), które rozciąga się po obu stronach rejonu centralnego (11) wspomnianego kawałka materiału (9), od krawędzi bocznych wspomnianego rejonu centralnego (11) do odpowiednich krawędzi bocznych wspomnianej części przedniej (6), przy czym kawałek materiału (9) jest także przyłączony do części tylnej (7).

(10 zastrzeżeń)

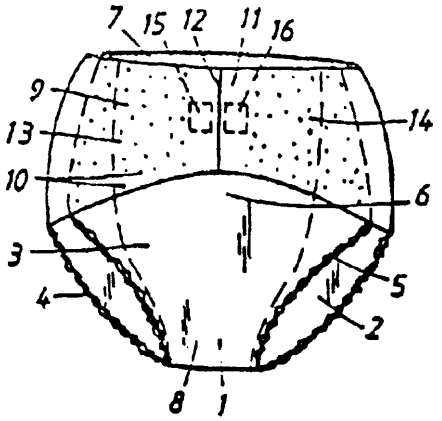

Al(21) 309937 (22) 95 08 09 6(51) A61K 7/48 C11D 3/384

(71) Instytut Chemii Przemysłowej im.Prof.Ignacego Mościckiego, Warszawa

(72) Szulc Anna, Szczucińska Aleksandra, Walisiewicz-Niedbalska Wiesława,

Baranowska Bożenna, Lipkowski Andrzej, Marczak Ewa, Makulec Irmina, Rybak Hanna, Pastuszak Joanna, Grabska Zofia

(54) Preparaty kosmetyczne do oczyszczania i peelingu skóry

(57) Preparaty kosmetyczne do oczyszczania i peelingu skóry charakteryzują się tym, że jako środek trący o działaniu oczyszczającym i usuwającym wierzchnią warstwę naskórka zawierają rozdrobniony, częściowo zhydrolizowany surowiec keratynowy, uzyskany z włosów, szczeciny lub włosia końskiego.

(4 zastrzeżenia)

A1(21) 315617 (22)9608 09 6(51) A61K 7/48

(31) 95 9509774 (32)95 08 11 (33) FR

(71) L'OREAL, Paryż, FR

(72) Dupuis Christine

(54) Kompozycja kosmetyczna, sposób poprawy odparowywania lub natryskiwania kompozycji kosmetycznej i sposób kosmetycznej obróbki substancji keratynowych

(57) Przedmiotem wynalazku jest natryskiwana i/lub odparowująca kompozycja kosmetyczna, zwłaszcza w postaci aerozolu, zawierająca w kosmetycznie dopuszczalnym wodnym lub wodno/alkoholowym ośrodku co najmniej jeden polimer utrwalający i/lub kondycjonujący i co najmniej jeden kopolimer akrylan alkilu/metakrylan alkilu/ co najmniej jeden etylenowo nienasycony kwas karboksylowy zawierający 3-5 atomów węgla.

(18 zastrzeżeń)

Al(21) 316850 (22) 95 04 10 6(51) A61K 31/35

(31) 94 9407335 (32) 94 04 12 (33) GB

(86) 95 04 10 PCT/US95/04376

(87) 95 10 19 WO95/27487 PCT Gazette nr 45/95

(71) SMITHKLINE BEECHAM CORPORATION, King of Prussia, US

(72) Torphy Theodore J., DeJong Egbert

(54) Sposób leczenia kataru alergicznego

(57) Wynalazek dotyczy leczenia choroby spowodowanej odpowiedzią odpornościową typu I, przez zastosowanie antagonisty peptydoleukotrienu i środka antyhistaminowego.

(3 zastrzeżenia)

A1(21) 316900 (22)95 0224 6(51) A61K 31/52

(31) 94 4416674 (32) 94 05 11 (33) DE

(86) 95 02 24 PCT/EP95/00684

(87) 95 11 23 WO95/31201 PCT Gazette nr 50/95

(71) DR. RENTSCHLER ARZNEIMITTEL GMBH & CO., Laupheim, DE

(72) Petszulat Monika, Walch Hatto

(54) Miejscowy preparat zawierający acyklowir

(57) Wynalazek dotyczy miejscowego preparatu zawierającego acyklowir i sposobu jego wytwarzania. Stwierdzono, że związek acyklowir, szczególnie czynny biologicznie przeciw herpes simplex, w amfifilnym miejscowym systemie nośnikowym wykazuje lepszą trwałość, a także lepszą tolerancję, niż znane układy O/W, przy równie dobrej skuteczności działania.

(13 zastrzeżeń)

Al(21) 316854 (22) 94 10 11 6(51) A61K 31/58

(31) 93 138520 (32) 93 10 15 (33) US
94 214905 94 03 17 US

(86) 94 10 11 PCT/US94/11507

(87) 95 04 20 WO95/10284 PCT Gazette nr 17/95

(71) MERCK & CO.,INC., Rahway, US

(72) Gormley Glenn J., Kaufman Keith D., Stoner Elizabeth, Waldstreicher Joanne

(54) Kompozycja do traktowania łysienia androgenicznego i sposób jej wytwarzania

(57) Przedmiotem wynalazku jest w szczególności kompozycja do traktowania i/lub rewersji łysienia androgenicznego i promocji wzrostu włosów oraz do traktowania trądziku pospolitego, łojotoku i nadmiernego owłosienia kobiet, przez podawanie pacjentowi, wymagającemu takiego traktowania, inhibitora 5α-reduktazy 2, a także sposób wytwarzania tej kompozycji.

(17 zastrzeżeń)

Al(21) 316942 (22) 95 04 24 6(51) A61K 31/335

(31) 94 9404951 (32)94 04 25 (33) FR

(86) 95 04 24 PCT/FR95/00532

(87) 95 11 02 WO95/28923 PCT Gazette nr 47/95

(71) RHONE-POULENC RORER S.A., Antony, FR

(72) Durr Manfred, Hager Jörg-Christian, Wendel Armin

(54) Nowe kompozycje farmaceutyczne na bazie taksoidów

(57) Stabilna kompozycja farmaceutyczna o wysokim stężeniu składnika aktywnego z klasy taksoidów, takiego jak docetaksel lub pochodne docetakselu, charakteryzuje się tym, że zawiera środek terapeutyczny z klasy taksoidów taki jak docetaksel lub pochodne docetakselu, jeden lub kilka nienasyconych fosfolipidów i niewielką ilość jednego lub kilku fosfolipidów obdarzonych ładunkiem ujemnym.

(28 zastrzeżeń)

Al(21) 315653 (22) 96 08 12 6(51) A61K 31/505

(31) 95 6002341 (32)95 08 15 (33) US

(71) ELI LILLY AND COMPANY, Indianapolis, US

(72) Watanabe August Masaru, Bumol Thomas Frank, Steinberg Mitchell Irvin, Kallman Mary Jeanne, Rasmussen Kurt

(54) Zastosowanie 4-chloro-5-(imidazolin-2-yloamino)-6-metoksy-2-metylopirymidyny i agonisty I_1 jako środków farmaceutycznych oraz środek farmaceutyczny

(57) Środek farmaceutyczny ułatwiający wycofywanie nadużywanych substancji, przeznaczony zwłaszcza do leczenia lub hamowania objawów lub stanów wywołanych przez zaprzestanie używania lub wycofywanie tytoniu, nikotyny, opioidów, etanolu lub ich kombinacji, jako substancję czynną zawiera 4-chloro-5-(imidazolin-2-yloamino)-6-metoksy-2 -mety-

lopirymidynę lub jej farmaceutycznie dopuszczalną sól względnie agonistę I_1 wykazującego selektywność względem receptora I_1 w porównaniu z receptorem α_2 powyżej 20 lub jego farmaceutycznie dopuszczalną sól.

{10 zastrzeżeń)

Al(21) 316855 (22) 94 09 29 6(51) A61K 33/10

(31) 93 129517 (32)93 09 30 (33) US

(86) 94 09 29 PCT/US94/11132

(87) 95 04 06 WO95/08997 PCT Gazette nr 15/95

(71) GLAXO WELLCOME INC., Research Triangle Park, US

(72) Sirgo Mark Alan

(54) **Farmaceutyczna mieszanina ranitydyny i węglanu** wapniowego

(57) Opisano preparat farmaceutyczny dla leczenia zaburzeń żołądkowo-jelitowych zawierający ranitydynę i węglan wapniowy.

(15 zastrzeżeń)

Al(21) 310059 (22) 95 08 16 6(51) A61K 33/18

(71) Zespół Technologii Biochemicznych Badawczych i Analitycznych BRATT Sp. z o.o., Łódź

(72) Krzywiec Andrzej

(54) Maść lecznicza

(57) Maść składa się z jodku sodowego w ilości 5-15%, tiosiarczanu sodowego 0,01-0,2%, kwasu cytrynowego 2-15%, 30% wody utlenionej oraz vehiculum.

(1 zastrzeżenie)

Al(21) 316845 (22) 95 04 13 6(51) A61K 35/12

(31) 94 228403 (32) 94 04 15 (33) US

(86) 95 04 13 PCT/US95/04564

(87) 95 10 26 WO95/28166 PCT Gazette nr 46/95

(71) CYTOTHERAPEUTICS,INC., Providence, US

(72) Holland Laura M., Dionne Keith E., Hammang Joseph P., Rudnick Seth A, Lysaght Michael J.

(54) **Sposób wszczepiania kapsułkowanych komórek gospodarzowi**

(57) Wynalazek dostarcza m.in. sposobu wszczepiania kapsułkowanych komórek gospodarzowi, obejmującego eksponowanie komórek na warunki ograniczające przez okres czasu odpowiedni do ustanowienia pożądanej właściwości komórek w odpowiedzi na warunki ograniczające i wszczepianie kapsułkowanych komórek gospodarzowi, przy zachowaniu zasadniczo właściwości komórek po wszczepieniu. Dostarczone są również komórki, które wykazują pożądane właściwości w odpowiedzi na warunek ograniczający.

(24 zastrzeżenia)

Al(21) 316935 (22) 95 03 17 6(51) A61K 38/18 C12N 15/12

(31)94 464 (32)94 04 21 (33) DK
94 1452 94 12 21 DK

(86) 95 03 17 PCT/DK95/00121

(87) 95 11 02 WO95/28949 PCT Gazette nr 47/95

(71) NOVO NORDISK A/S, Bagsvaerd, DK

(72) Flodgaard Hans Jakub Hem, Ras mussen Poul Baad

(54) **Białko wiążące heparynę do leczenia posocznicy i sposoby jego wytwarzania**

(57) Kompozycja farmaceutyczna dla zapobiegania lub leczenia chorób lub stanów związanych z wywoływaniem kasakdy cytokinowej lipopolisacharyd (LPS) obejmuje proteinę wiążącą heparynę (HBP), która w postaci glikozylowanej, ma pozorny ciężar cząsteczkowy 28 kD (jak oznaczono przez SDS-PAGE w warunkach redukujących), a proteina jest wytwarzana w granulkach azurofilowych leukocytów cechujących się różnokształtnością jąder komórkowych wraz z farmaceutycznie dopuszczalnym nośnikiem lub rocieńczalnikiem.

Proteina wiążąca heparynę jest wytwarzana w komórkach gospodarza zawierających sekwencję DNA kodującą N-końcowo rozszerzony HBP lub kodującą HBP poprzedzoną przez i uległą fuzji do sekwencji DNA kodującej inną proteinę.

Ujawnia się także proces, w którym pożywka zawiera siarczanowany polisacharyd.

(43 zastrzeżenia)

Al(21) 316906 (22) 95 04 20 6(51) A61K 39/09

(31) 94 231229 (32)94 04 21 (33) US

(86) 95 04 20 PCT/US95/04973

(87) 95 11 02 WO95/28960 PCT Gazette nr 47/95

(71) THE ROCKEFELLER UNIVERSITY, Nowy Jork, US; NORTH AMERICAN VACCINE,INC., Beltsville, US

(72) Blake Milan S., Zabriskie John B., Tai Joseph Y., Michon Francis

(54) **Kompozycje immunogenne polisacharydów streptokoków grupy A oraz** sposoby

(57) Wynalazek dostarcza nowej kompozycji immunogennej i szczepionki, procesów wytwarzania i sposobów immunizacji przed zakażeniami i chorobami powodowanymi przez streptokoki grupy A. Kompozycje zawierają polisacharyd streptokoków grupy A ewentualnie związany kowalencyjnie z białkiem albo liposomami tworząc koniugaty immunogenne.

Sposób immunizacji obejmuje podawanie osobnikowi immunogennej ilości polisacharydu grupy A. Polisacharyd grupy A może być podawany sam jako szczepionka albo sprzęgnięty z białkami albo liposomami. Dodatkowo, polisacharydy grupy A mogą być łączone z adiuwantem.

Wynalazek jest szczególnie przydatny w zapewnianiu czynnej i biernej odporności ochronnej dla populacji narażonych na ryzyko zakażeń i chorób wywołanych przez sterptokoki grupy A, konkretnie dorosłych, kobiet w ciąży, a szczególnie niemowląt i dzieci.

(60 zastrzeżeń)

A3(21) 309968 (22)95 0810 6(51) A61L 2/18

(61) 290797

(71) Farmaceutyczno-Chemiczna Spółdzielnia Pracy SEPTOMA, Ząbki

(72) Rafalski Lucjan, Wasek Zenon, Piotrowski Jacek, Szczygieł Elżbieta, Kubiak Zbigniew

(54) **Środek dezynfekcyjny**

(57) Środek dezynfekcyjny zawierający 2,0-5,0% wagowych 4-chloro-3-metylofenolu, 12,0-15,0% wagowych o-fenylofenolu, 2,0-8,0% wagowych glukonianu sodowego według patentu

głównego nr 165139, znamienny tym, że dodatkowo zawiera 0,5-4,0% wagowych 2-benzylo-4 -chlorofenolu, 10,0-1,0% wagowych werseniianu dwusodowego, 2,0-5,0% wagowych wodorotlenku potasowego, 3,0-18,0% wagowych alkilosulfonianu sodowego lub/i pochodnych chloroalkilosulfonianu sodowego, 10,0-25,0% wagowych alkoholu izopropylowego i/lub etylowego, reszta woda.

(7 zastrzeżenie)

A1(21) 309932 (22)95 08 07 6(51) A61M 5/32

(75) **Bursig** Henryk, Tarnowskie Góry, **Fedczyszyn** Wiktor, Pszczyna; Fedczyszyn Zdzisław, Zawiercie

(54) **Urządzenie zabezpieczające igłę, zwłaszcza iniekcyjną jednorazowego użytku**

(57) W urządzeniu zabezpieczającym igłę dolna część (1) osłony zamocowana jest nierozłącznie na nasadzie (2) igły iniekcyjnej (3) albo elemencie igły iniekcyjnej (3) tworzącym nasadkę, a od góry połączona jest sprężystym elementem zawiasowym (5) z górną częścią (4) osłony, która od góry przechodzi w cylinder osłony, na którym osadzona jest nakładka (9) mająca naprzemianlegle usytuowane trzpienie wodzące przesunięte w pionie i wchodzące w otwory cylindra osłony, podczas gdy wewnątrz cylindra osłony jest usytuowany suwak (12), którego część cylindryczna przechodząca przez cylinder osłony ma na obwodzie wycięcia usytuowane naprzemianlegle w kształcie litery V stanowiące prowadnice dla trzpieni wodzących nakładki (9), przy czym w ramionach prowadnic zamocowane są sprężyste zapadki do których przylegają w części cylindrycznej suwaka wycięte przestrzenie, przy czym dolna część (1) i górna część (4) osłony ma osiowe podłużne wycięcia (6) sięgające do cylindra osłony, podczas gdy część górna (4) osłony powyżej sprężystego elementu zawiasowego (5) na wewnętrznej stronie naprzeciw osiowo podłużnego wycięcia (6) ma element zderzakowy (11) służący do centrowania igły iniekcyjnej (3).

(11 zastrzeżeń)

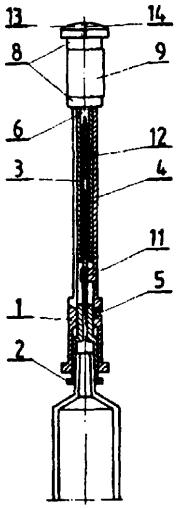

Al(21) 316903 (22) 95 04 13 6(51) A61M 15/00

(31)94 227559 (32)94 04 14 (33) US

(86) 95 04 13 PCT/US95/04598

(87) 95 10 26 WO95/28192 PCT Gazette nr 46/95

(71) DURA PHARMACEUTICALS INC., San Diego, US

(72) Williams David R., Mecikalski Mark B., Thueson David O.

(54) **Inhalator do proszków suchych**

(57) Inhalator do suchego teku proszkowego ma obudowę (403) i ustnik (405). Między ścianką przednią (406) i ścianką tylną (409) obudowy (403) ukształtowana jest komora (407) wytwarzająca aerozol. Wewnątrz komory (407) wytwarzającej aerozol obrotowo na sworzniu zainstalowany jest obracający się w komorze mieszającej (407) wirnik (411). Promieniowe kanały wejściowe (425) przechodzą przez obudowę (403) i wchodzą do komory (407) wytwarzającej aerozol w zasadzie stycznie do obwodu. Opakowanie pęcherzykowe (421) na obudowie (403) zapewnia podawanie mieszaniny leczniczej do komory (407) wytwarzającej aerozol. Użytkownik dokonuje inhalacji przez ustnik (405) powodując obracanie się wirnika (411) i mieszanie sproszkowanego leku z powietrzem wdychanym przez pacjenta.

(14 zastrzeżeń)

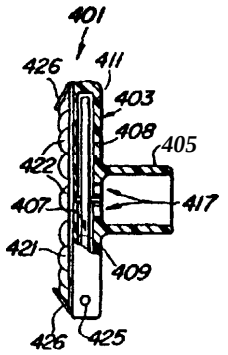

Al(21) 316907 (22) 95 03 24 6(51) A61M 16/20

(31)94 9401220 (32)94 0411 (33) SE

(86) 95 03 24 PCT/SE95/00313

(87) 95 10 19 WO95/27525 PCT Gazette nr 45/95

(71) ASTRA AKTIEBOLAG, Södertälje, SE

(72) Mortensen Preben Korntved, Waldorff Stig

(54) **Zawór do urządzeń inhalacyjnych**

(57) Przedmiotem zgłoszenia jest zawór, zwłaszcza do urządzeń inhalacyjnych z korpusem, takim jak zbiornik dystansowy,

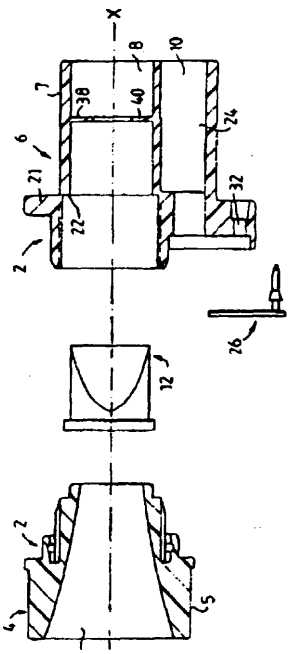

w którego skład wchodzi obudowa (2) zawierająca pierwszą część (4) przystosowaną do montowania w otworze wylotowym korpusu urządzenia inhalacyjnego, drugą część (6), na której można montować ustnik lub maskę twarzową, przy czym we wspomnianych częściach, pierwszej i drugiej, znajduje się pierwszy otwór stanowiący kanał inhalacyjny (8), pierwsza membrana (12) usytuowana w kanale inhalacyjnym (8) oraz druga membrana (26), w którym w drugiej części znajduje się drugi otwór stanowiący kanał (24) wydechowy, przy czym oba te kanały biegną oddzielnie od siebie i są usytuowane w sąsiedztwie siebie.

(13 zastrzeżeń)

DZIAŁ B

RÓŻNE PROCESY PRZEMYSŁOWE; TRANSPORT

A1(21) 310008 (22)950810 6(51) B01D 1/00

(71) Politechnika Gdańska, Gdańsk

(72) Chimiak Andrzej

(54) Wyparka rotacyjna

(57) Chłodnica (3) zaopatrzona jest w przepust do którego doprowadzone jest elastyczne wewnętrzne połączenie przepływowe (6) oraz elastyczne zewnętrzne połączenie przepływowe (7). Wlot elastycznego wewnętrznego połączenia przepływowego (6) usytuowany jest w dolnej części kolby odbieralnika (4), zaś wylot elastycznego zewnętrznego połączenia przepływowego (7) przyłączony jest do urządzenia ssącego (8).

(1 zastrzeżenie)

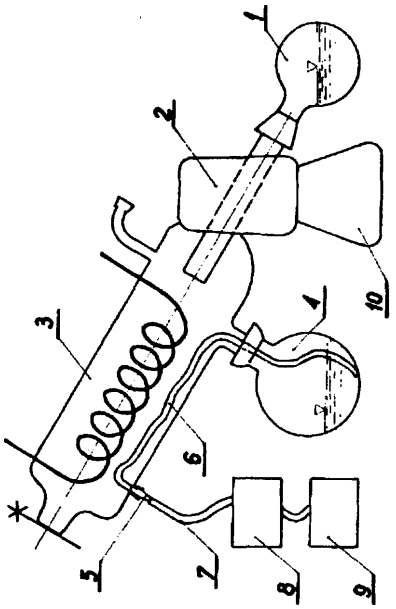

A1(21) 310057 (22) 95 08 16 6(51) B01D 39/00

(71) Jaszczyński Ryszard, Łódź; Wałesiński Włodzimierz, Łódź

(72) Jaszczyński Ryszard, Wałęsiński Włodzimierz, Burski Damian, Burski Marian

(54) Sposób wytwarzania filtrów płaskich oraz urządzenie do wytwarzania filtrów płaskich

(57) Sposób wytwarzania filtrów płaskich polega na tym, że wycięte uprzednio krążki czy płaty włóknin z pasów włóknin ułożonych warstwowo łączy się w temperaturze zbliżonej do temperatury plastyczności włóknin na zasadzie całkowitego lub punktowego zaciśnięcia warstw włóknin w postaci krążków lub płatów po obwodzie lub obwodach odsuniętych od ich krawędzi zewnętrznej.

Urządzenie do wytwarzania fi Krów płaskich wyposażone jest w dwie kolumny (1) z prowadnicami (2) połączonymi poprzeczną belką (3) dociskową napędzaną siłownikiem (5) powietrznym. Ponadto posiada dwuczłonowy przelotowy element grzejny, przy czym górny człon (10) elementu zamocowany jest do poprzecznej belki (3) dociskowej i umieszczony pomiędzy kolumnami, zaś dolny człon (11) jest spasowany z górnym i zamocowany do podstawy (8) urządzenia.

(2 zastrzeżenia)

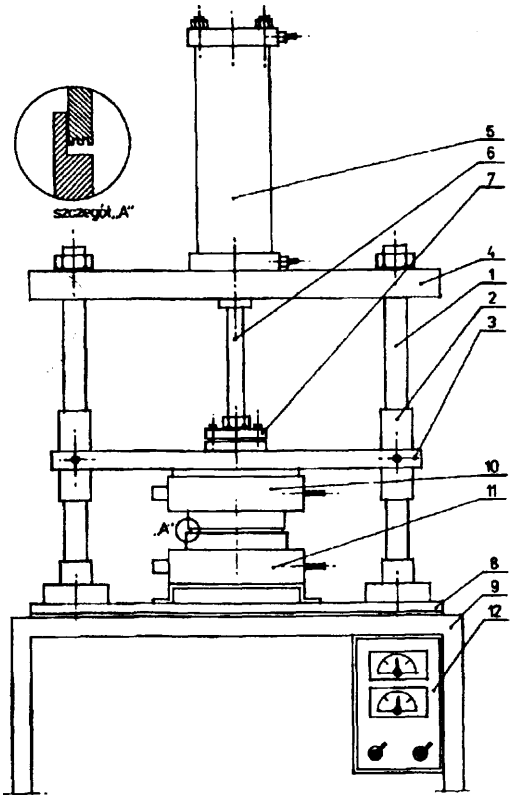

A1(21) 315566 (22)9608 07 6(51) B01D 43/00

(31) 95 512198 (32) 95 08 07 (33) US

(71) Environmental Elements Corporation, Baltimore, US

(72) Feldman Paul L., Kumar Krishnaswamy S.

(54) System elektrostatycznego wytrącania, z laminarnym przepływem

(57) System elektrostatycznego wytrącania (100) wykorzystuje laminarny przepływ gazu z cząsteczkami dla poprawienia usuwania cząsteczek o wymiarach submikroskopowych. Sy-

stem zawiera obudowę (105), przez którą przepływa gaz do wyjścia (110). Gaz, który może być gazem spalinowym wchodzi do urzadzenia wytrącającego z przepływem laminarnym (102) przez wejście (108) dla przejścia przez część ładującą (104). Oaz spalinowy i naładowane cząsteczki następnie przepływają do części zbierającej (106). Zebrane cząsteczki są następnie gromadzone w leju (112) albo zawracane do strumienia gazu w postaci bryłek, które są usuwane przez filtr wtórny (120), a strumień gazu jest prowadzony do komina (14), przez który gaz pozbawiony cząsteczek może być emitowany do atmosfery.

(10 zastrzeżeń)

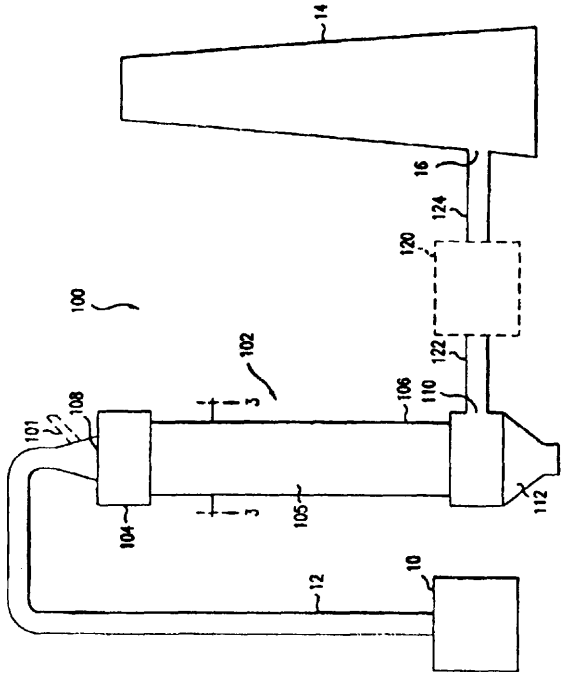

Al(21) 316785 (22) 95 04 12 6(51) B01D 53/56
F23J 15/02

(31)94 226483 (32)94 0412 (33) US

(86) 95 04 12 PCT/FI95/00207

(87) 95 10 19 WO95/27554 PCT Gazette nr 45/95

(71) FOSTER WHEELER ENERGIA OY, Helsinki, FI

(72) Hiltunen Matti, FI; Lee Yam, HK; Viel Lamare Charles, SE

(54) Sposób oczyszczania gazów zawierających tlenki azotu i urządzenie do oczyszczania gazów w kotle parowym

(57) Sposób oczyszczania gazów spalinowych z instalacji wytwornicy pary, która zawiera komorę w której zachodzi reakcja paliwa, oraz sekcję konwekcyjną połączoną, w sposób umożliwiający współdziałanie, z komorą reakcyjną, a sekcja konwekcyjna posiada elementy wymieniające ciepło służące do odzyskiwania ciepła z gazów, znamienny tym, że zawiera etapy: etap pierwszy polegający na utrzymaniu reakcji spalania wewnątrz komory reakcyjnej mający na celu wytwarzanie gorących gazów zawierających tlenki azotu; etap drugi polegający na odprowadzaniu gorących gazów z komory reakcyjnej i poprowadzenie ich do sekcji konwekcyjnej; etap trzeci polegający na ochładzaniu gazów w sekcji konwekcyjnej gazów spalinowych; etap czwarty polegający na redukowaniu tlenków azotu w pierwszym stadium redukującym, poprzez wprowadzenie gorących gazów w kontakt z czynnikiem redukującym; oraz etap piąty polegający na redukowaniu tlenków azotu w drugim stadium redukującym, poprzez poddanie gazów zawierających czynnik redukujący z pierwszego stadium, redukcji katalitycznej NO_x w sekcji konwekcyjnej gazów spalinowych. Przedmiotem zgłoszenia jest też układ kotła parowego.

(28 zastrzeżeń)

A1 (21) 316905 (22) 96 02 19 6(51) B01F 13/10
B01F 15/00
B65D 88/12

(31)95 9501910 (32)95 02 20 (33) FR

(86) 96 02 19 PCT/FR96/00262

(87) 96 0829 WO96/26001 PCT Gazette nr 39/96

(71) ELF ANTAR FRANCE, Courbevoie, FR

(72) Petit Daniel

(54) Urządzenie do mieszania i konfekcjonowania produktów płynnych

(57) Wynalazek dotyczy urządzeń do mieszania oraz konfekcjonowania produktów płynnych.

Urządzenia te zawierają kilka zespołów (1, 2, 3), które zawierają kilka modułów (5, 6, 7, 8, 9, 10, 11, 12, 13, 14). Każdy moduł jest umocowany na korpusie złączonym, przeznaczonym do swojego podnoszenia, transportu oraz umieszczania.

(11 zastrzeżeń)

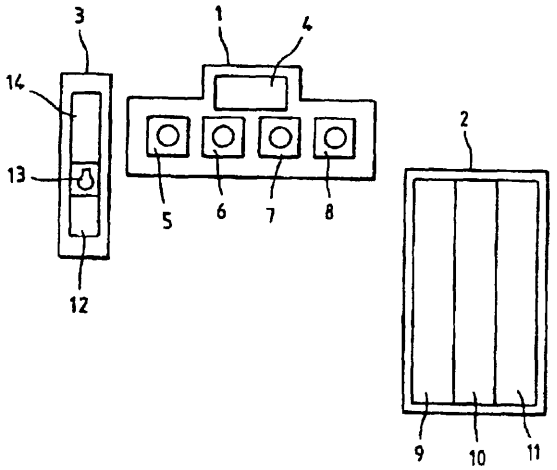

A1(21) 315498 (22)96 08 02 6(51) B01J 20/06

(31) 95MI 1755 (32)9508 07 (33) IT

(71) SAES GETTERS S.p.A., Mediolan, IT

(72) Manini Paolo, Boffito Claudio

(54) Kombinacja materiałów pochłaniających gazy

(57) Przedmiotem wynalazku jest kombinacja materiałów pochłaniających gazy oraz urządzenia pochłaniające gazy erające tę kombinację materiałów. W szczególności wynalazek dotyczy kombinacji materiałów pochłaniających gazy nadającej się do utrzymywania próżni w urządzeniach, które nie mogą być ogrzewane do temperatur wyższych niż około 200°C.

Kombinacja materiałów pochłaniających gazy zawiera mieszaninę MO/Pd tlenku metalu przejściowego MO, wybranego spośród tlenku kobaltu, tlenku miedzi lub ich kombinacji i metalicznego palladu, gdzie metaliczny pallad występuje w ilości około 2% wag. oraz materiał pochłaniający wilgoć. W określonych zastosowaniach możliwe jest dodanie do tej kombinacji również stopu na bazie baru i litu, korzystnie $BaLi_4$. W jednym z rozwiązań urządzenie stanowi otwarty u góry pojemnik (11) z materiału nie przepuszczającego gazu i zawiera kolejno od dna pojemnika do otwartego końca pojemnika warstwę

mieszaniny (12) MO/Pd, warstwę materiału (13) pochłaniającego wilgoć.

(35 zastrzeżeń)

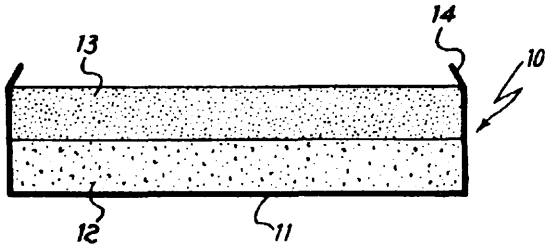

Al(21) 309909 (22) 95 08 07 6(51) B01L 3/00

(71) MEDLAB - Products Sp. z o.o., Warszawa

(72) Kośniewski Witold

(54) **Końcówka do pipety laboratoryjnej, zwłaszcza mechanicznej lub elektronicznej**

(57) Końcówka do pipety mająca segment nasadowy (1) i część roboczą (2) z końcowym segmentem (3) stożkowym, charakteryzuje się tym, że pomiędzy segmentem nasadowym (1) i stożkowym (3) ma usytuowany odcinek składający się z dwóch segmentów (4), (5) o kształcie zbliżonym do cylindrycznego i różnej średnicy każdy.

(13 zastrzeżeń)

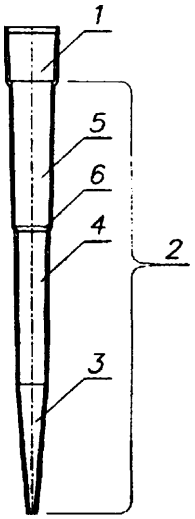

A1 (21) 309967 (22)95 08 08 6(51) B01L 3/00

(71) Zakład Badawczy Przemysłu Piekarskiego, Bydgoszcz

(72) Sadkiewicz Kazimierz, Żemło Robert

(54) Sposób i urządzenie do mieszania materiału pylistego z cieczą, zwłaszcza mąki z wodą

(57) Przedmiotem wynalazku jest sposób mieszania materiału pylistego z cieczą, zwłaszcza mąki z wodą w probówce.

Sposób charakteryzuje się tym, że probówkę po napełnieniu przechyla się tak, aby jej dłuższa oś zajęła położenie poziome i w tej pozycji wprawia się probówkę w ruch posuwisto-zwrotny po torze prosto lub krzywoliniowym.

Urządzenie charakteryzuje się tym, że uchwyt (5) probówki (6) umieszczony jest na wahaczu (3), który poprzez korbowód (4) połączony jest z mimośrodem (2).

(4 zastrzeżenia)

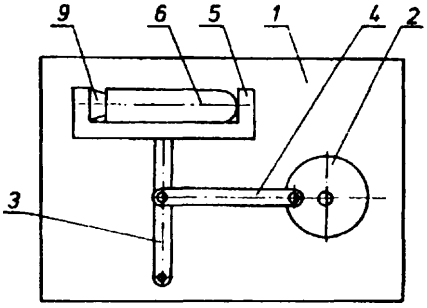

A1(21) 315509 (22)96 0805 6(51) B02C 7/08

(31) 95 511418 (32)95 0804 (33) US

(75) Brown David Kepler, Richmond, US

(54) Układ wirnika przeciwbieżnego do pulweryzatora węgla/minerałów

(57) Układ wirnika przeciwbieżnego do pulweryzatora węgla/minerałów, charakteryzuje się ty m, że zawiera środkową rurę (30) zasilającą, górny wirnik (28) mający powierzchnię dolną, pierwszy zespół obrotowy do obracania tego górnego wirnika przyłączonego do pulweryzatora, dolny wirnik (26) mający górną powierzchnię, który to dolny wirnik jest zwrócony w stronę tego górnego wirnika i obraca się w kierunku przeciwnym względem tego górnego wirnika, drugi zespół obrotowy do obracania tego dolnego wirnika podłączonego do pulweryzatora, pierwszą grupę licznych nieregulanie ukształtowanych elementów o zarysie mającym krzywiznę utworzoną przez ciągły szereg prostopadłych do wymiarów zbliżonych do zera, które to prostopadłe są przeprowadzone względem stycznych od wewnętrznej ściany rury (30) zasilającej, dla przytrzymania materiału zaporowego gdy materiał ten podlega przyspieszeniu odśrodkowemu, przy czym elementy te wystają zewnętrznie od wspomnianej górnej powierzchni dolnego wirnika oraz drugą grupę licznych nieregularnie ukształtowanych elementów o zarysie w którym każdy przyrost tego zarysu jest utworzony przez szereg prostopadłych do linii uderzenia cząstek, które wychodzą z bezpośrednio w poprzedzającej grupy licznych nieregularnie ukształtowanych członów przy czym uderzanie tych cząstek zostaje zmaksymalizowane i dodatkowo zakrzywione dla przytrzymania materiału obróbczego, zaś wspomniane elementy wystają zewnętrznie od powierzchni dolnej górnego wirnika lub od powierzchni górnej dolnego wirnika.

(12 zastrzeżeń)

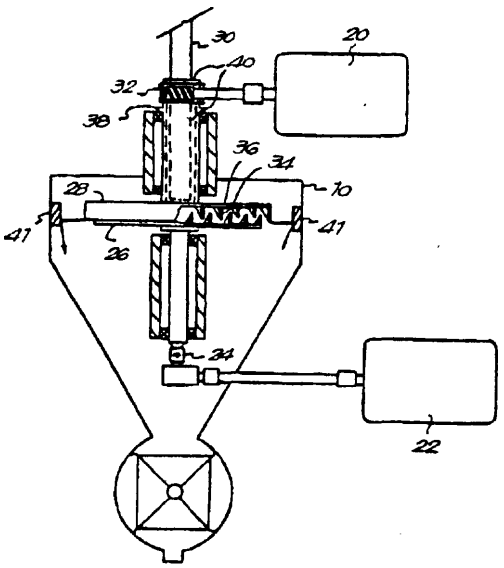

A1(21) 315701 (22)96 08 14 6(51) B05D 3/06 G02B 3/

(31) 95 515633 (32) 95 08 16 (33) US

(71) CIBA-GEIGY AG, Bazylea, CH

(72) Winterton Lynn Cook, Grant Timothy James

(54) Sposób obróbki gazowej i urządzenie do obróbki gazowej

(57) Przedmiotem wynalazku jest sposób obróbki wyrobów w atmosferze gazowej i urządzenie mocujące do obróbki wyrobów w atmosferze gazowej, w szczególności obróbki plazmowej soczewek korekcyjnych, zwłaszcza soczewek kontaktowych, w celu zwiększenia hydrofilowości.

Urządzenie mocujące (10) ma wiele miejsc podparcia (18) ze stykiem punktowym do wspierania wyrobu (16) podczas obróbki. Liczba miejsc podparcia ze stykiem punktowym jest wystarczająca do wspierania wyrobu, który ma być obrabiany, ale nie blokuje kontaktu pomiędzy tym wyrobem, a atmosferą gazową w stopniu wystarczającym do uniemożliwienia zasadniczo równomiernej obróbki wyrobu za pomocą atmosfery gazowej.

(31 zastrzeżeń)

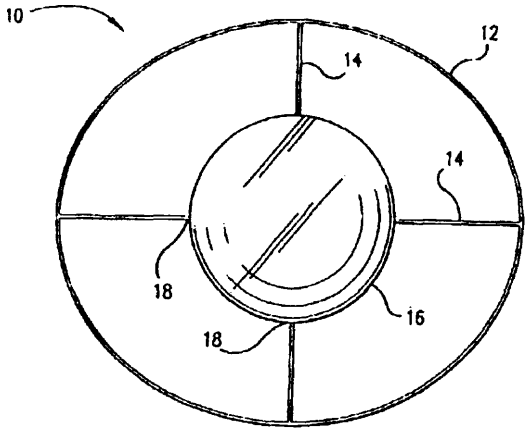

Al(21) 309881 (22) 95 08 04 6(51) B06B 1/00

(71) Politechnika Warszawska, Warszawa

(72) Glinkowski Wojciech, La tuszek Antoni

(54) Urządzenie do wytwarzania fal giętnych w rurach o nieregularnych kształtach

(57) Urządzenie do wytwarzania fal giętnych w rurach o nieregularnych kształtach posiada soczewkę akustyczną (1), na płaskiej powierzchni której wzdłuż linii przechodzącej przez oś tej soczewki znajduje się środkowy przetwornik (2), którego oś symetrii pokrywa się z osią soczewki (1), zaś symetrycznie po obu stronach przetwornika (2) znajdują się dwa przetworniki (2', 2") o odwróconej polaryzacji względem przetwornika (2).

(2 zastrzeżenia)

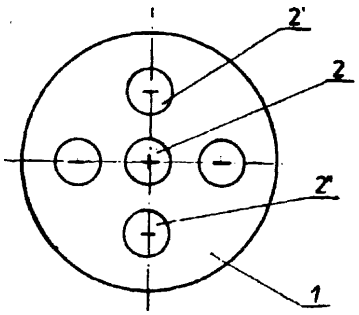

A1 (21) 309879 (22) 95 08 04 6(51) B06B 1/06

(71) Politechnika Warszawska, Warszawa

(72) Latuszek Antoni

(54) Szerokopasmowy generator akustycznych fal krawędziowych

(57) W szerokopasmowym generatorze akustycznych fal krawędziowych do tępej powierzchni tworzącego klin (1) segmentu tarczy o stałej grubości przyłączony jest pizoelektryczny wycinek (2) pierścienia o wewnętrznym promieniu równym promieniowi tarczy. W generatorze akustycznych fal krawędziowych tworzący klin (1) segment tarczy ma zmienną grubość, a ostra krawędź klina jest punktowym ostrzem.

(2 zastrzeżenia)

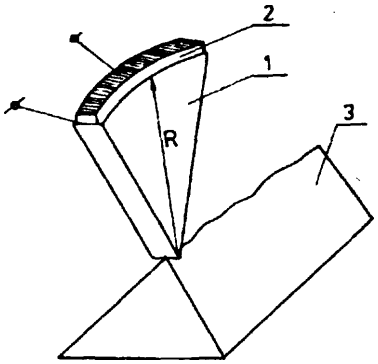

Al(21) 309880 (22) 95 08 04 6(51) B06B 1/06

) Politechnika Warszawska, Warszawa

(72) La tuszek Antoni

(54) Generator fal ultradźwiękowych o szerokim zakresie impedancji falowych

(57) Generator fal ultradźwiękowych w szerokim zakresie impedancji falowych posiada między dwoma klinami (2, 2'), zwróconymi ku sobie większymi podstawami przetwornik piezoelektryczny (1), zaś mniejsze podstawy tych klinów mają różną powierzchnię.

(1 zastrzeżenie)

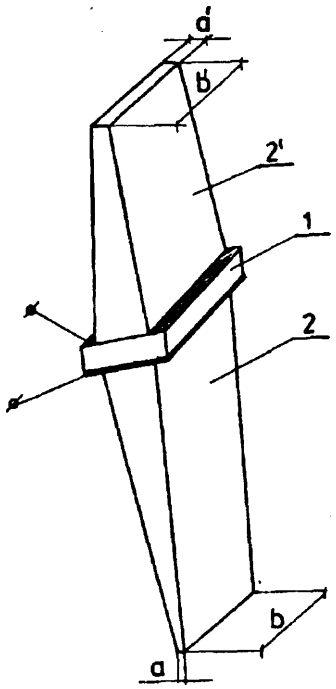

Al(21) 315471 (22) 96 07 31 6(51) B09B 3/00
C02F 11/12

(31) 95 19529217 (32)95 08 09 (33) DE

(71) DSU Duisburger Schlackenaufbereitung und Umwelttechnik GmbH, Duisburg-Beeckerwerth, DE

(72) Kokkelink Hermann

(54) **Sposób aglomeracji szlamu zawierającego wodę i olej, zwłaszcza szlamu zgorzeliny walcowniczej**

(57) Sposób aglomeracji szlamu zawierającego wodę i olej, zwłaszcza szlamu zgorzeliny walcowniczej, polega na tym, że do szlamu dodaje się przez mieszanie silnie wiążący wodę kwas poliakrylowy, w ilości 0,05 do 0,3% wagowo.

(3 zastrzeżenia)

A1(21) 309996 (22)95 0811 6(51) B21C 37/15

(75) Tomczak Tadeusz, Bydgoszcz

(54) Sposób **wykonywania rurki**

(57) Sposób polega na tym, że rurkę w kształcie całkowicie zamkniętej liczby trójki formuje się z taśmy stalowej lub z metali kolorowych o nie wymaganej dużej tłoczności, różnych grubościach i szerokościach, na dowolną długość, na walcarce o modułowych rolkach.

Sposób może znaleźć zastosowanie do produkcji rurek z przeznaczeniem do wyrobów nóżek do różnego rodzaju krzesełek, stołów do klejenia tapet, leżaków, sanek itp.

(1 zastrzeżenie)

A1(21) 310018 (22)95 0811 6(51) B21D 22/00

(71) Akademia Górniczo-Hutnicza im. **Stanisława** Staszica, Kraków

(72) Korbel Andrzej, Bochniak Włodzimierz

(54) **Sposób intensywnego tłoczenia materiałów**

(57) Przedmiotem wynalazku jest sposób intensywnego tłoczenia materiałów, znajdujący zastosowanie zwłaszcza podczas tłoczenia metali i stopów metali z dużym odkształceniem.

Sposób według wynalazku polega na tym, że podczas tłoczenia wymuszane jest dodatkowe odkształcenie plastyczne, zlokalizowane w formie pasm ścinania. Odkształcenie to uzyskuje się poprzez cykliczne skręcanie lub przesuwanie narzędzi kształtujących względem części tłoczonego materiału. Odkształcenie to uzyskuje się również poprzez cykliczne skręcanie lub przesuwanie części tłoczonego materiału względem narzędzi kształtujących.

(6 zastrzeżeń)

Al(21) 309992 (22) 95 08 09 6(51) B21F 27/10

(75) Szymkowiak Feliks, Gostyń

(54) Sposób i maszyna do wytwarzania siatek profilowych

(57) Sposób polega na wykonaniu na jednej maszynie wygięć na pręcie poprzecznym poprzez ruch do góry przesuwnej belki dolnej podzespołu gnącego (4), wybraniu wygiętego pręta z matrycy nieruchomej belki górnej tego podzespołu i podaniu pręta poprzecznego na pręty podłużne w strefę zgrzewania, gdzie następuje ich punktowe zgrzanie.

Maszyna charakteryzuje się tym, że w pobliżu podzespołu zgrzewania (3) ma podzespół gnący (4), podajnik (5) z magazynkiem (40) oraz podzespół przesuwu (7) zgrzewanej siatki. Podzespół napędowy (6) składa się z silnika (64) przekazującego poprzez przekładnie (66) napęd na wał główny (65) z osadzonymi na nim krzywkami (67). Krzywki (67) wału głównego (65) współpracują z rolkami (36) ramion górnych (37) napędzających poprzez cięgna popychające (34) przesuwną belkę podzespołu gnącego (4) i rolkami (26) ramion dolnych (24) napędzających poprzez łączniki (23) przesuwną belkę podzespołu zgrzewania (3).

(6 zastrzeżeń)

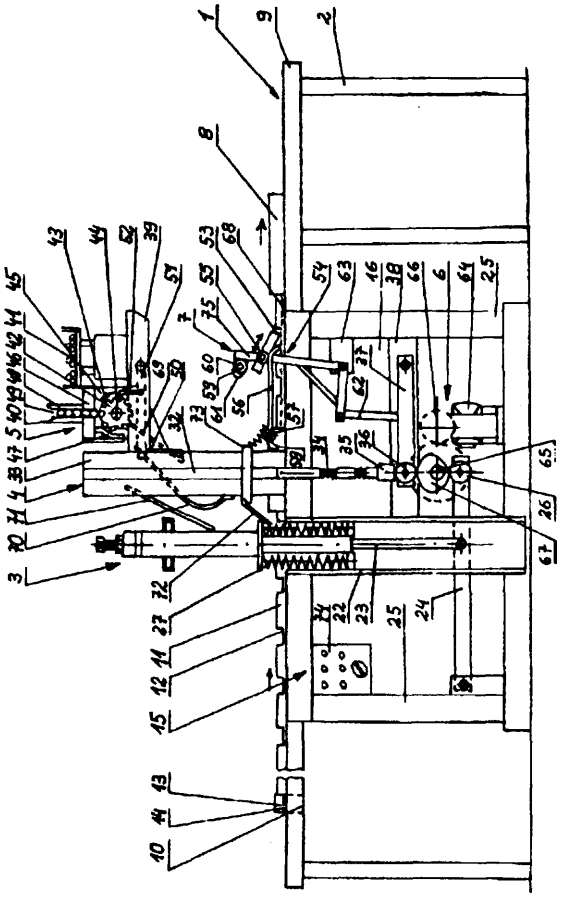

A1(21) 316843 (22)95 02 23 6(51) B22D 3/00

(31) 94 94007130 (32) 94 03 04 (33) RU
94 94030509 94 08 23 RU

(86) 95 02 23 PCT/RU95/00031

(87) 95 09 08 WO95/23660 PCT Gazette nr 38/95

(71) AKTSIONERNOE OBSCHESTVO ZAKRYTOGO TIPA INTERMET-SERVICE & CO., Tula, RU

(72) Dorofeev Genrikh Alexeevich, Afonin Sera fi m Zakharovich, Zubarev Alexei Grigorievich, Ivashina Evgeny Nektarievich, Makurov Alexandr Vladimirovich, Panfilov Alexandr Nikolaevich, Ryabov Vyacheslav Vasilievich, Sitnov Anatoly Georgievich, Utkin Jury Viktorovich, Shakhpazov Evgeny Khristoforovich, Tseitlin Mark Aronovich

(54) **Sposób i maszyna rozlewnicza do otrzymywania półwyrobu do przerobu hutniczego**

(57) Przedmiotem wynalazku jest sposób otrzymywania półwyrobu do przerobu hutniczego obejmujący wytwarzanie półwyrobu (półfabrykatu) w postaci gęsi kształtowanych we wlewnicach, zawierającego masę wypełniającą i ciekły stop

żelaza z węglem, a następnie cNodzonego. W procesie kształtowania półwyrobu zachodzą oddziaływania przeszkadzające wypływaniu stałej masy wypełniającej z ciekłego stopu żelaza z węglem, które polegają na tym, że na powierzchnię półwyrobu wywiera się nacisk realizowany przez rolkę (9) zainstalowaną na wsporniku (8).

Wynalazek może być wykorzystany przy wytopie stali w różnych zespołach, w szczególności w konwertorach i piecach elektrycznych.

(17 zastrzeżeń)

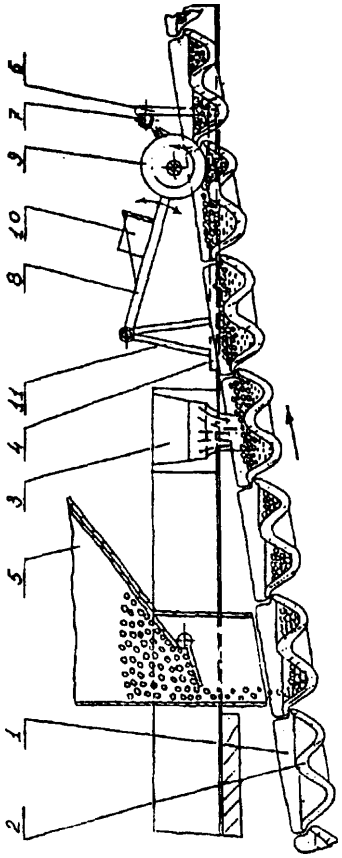

A1(21) 315499 (22)96 08 02 6(51) B23P 19/04

(31) 95 4620 (32)95 08 04 (33) AU

(71) Industrial Pipe Systems Pty.Limited, Kingsgrove, AU

(72) Bugh John

(54) **Sposób łączenia metalowych i polimerowych rur lub kształtek rurowych oraz urządzenie do łączenia metalowych i polimerowych rur lub kształtek rurowych**

(57) Przedmiotem wynalazku jest sposób łączenia polimerowej rury lub kształtki rurowej z metalową rurą, polegający na nakładaniu warstwy podkładowej na powierzchnię połączenia metalowej rury lub kształtki rurowej, doprowadzaniu polimerowej rury lub kształtki rurowej do stykowego sprzężenia z warstwą podkładową oraz ogrzewaniu warstwy podkładowej i polimerowej rury lub kształtki rurowej do temperatury wystarczającej do utworzenia trwałego spojenia pomiędzy nimi.

Przedmiotem wynalazku jest również urządzenie (42) do zgrzewania wstępnie zmontowanego połączenia pomiędzy polimerową rurą lub kształtką rurową a metalową rurą lub kształtką rurową, charakteryzujące się tym, że ma elementy grzejne (48) oraz przenośnik (46) do przeprowadzania metalowej rury lub kształtki rurowej, stanowiącej część wstępnie zmontowanego połączenia, przez wymienione elementy grzejne w czasie wystarczającym do nagrzania połączenia do temperatury spojenia przez zgrzewanie.

(21 zastrzeżeń)

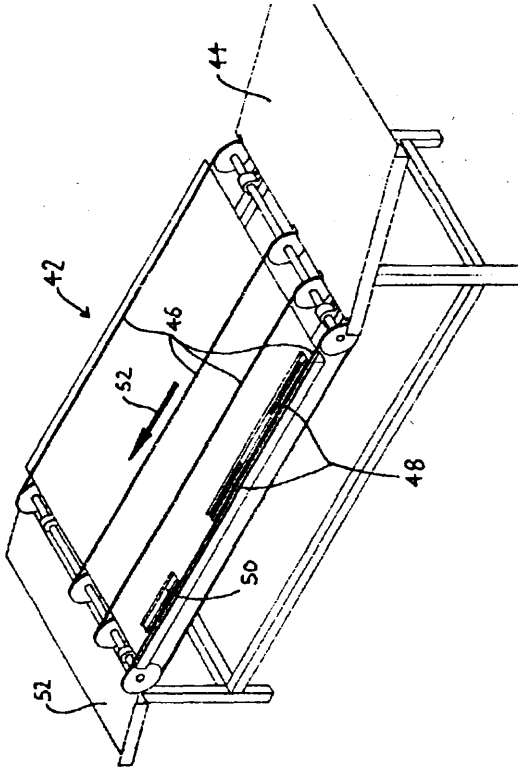

A1(21) 316780 (22)95 05 09 6(51) B28B 5/02
B28B 1/52
B28B 23/00

(31) 94 4416160 (32) 94 05 09 (33) DE

(86) 9505 09 PCT/EP95/01741

(87) 95 11 16 WO95/30520 PCT Gazette nr 49/95

(71) DURAPACT GESELLSCHAFT FÜR GLASFASERBETONTECHNOLOGIE MBH, Düsseldorf, DE

(72) Weiser Wolfgang, Joy Gerd, Gerling-Joy Melanie, Cipriani Frank

(54) **Sposób i urządzenie do ciągłego wytwarzania wzmocnionych włóknami kształtek z mas hydraulicznych**

(57) W sposobie ciągłego wytwarzania wzmocnionych włóknami kształtek (7) z mas hydraulicznych, przy czym masy te nanosi się w co najmniej jednej warstwie o zadanej szerokości i grubości za pomocą jednego lub więcej dozowników na ruchome podłoże (20, 21), a włókna szklane służą jako zbrojenie, osiąga się ekononiczną produkcję o dużej wydajności i o znacznie lepszej jakości produktu przez to, że z co najmniej dwóch dozowników (10, 11) nanosi się w zdefiniowanej odległości od podłoża na ruchome przeciwbieżne podłoża (20, 21) masę w co najmniej dwóch oddzielnych warstwach (1, 2) i na warstwach (1, 2) umieszcza materiały powierzchniowe (3, 4) z włókien, warstwy (1, 2) transportuje w stosunku do siebie i za pomocą kontrolowanego ciśnienia zespala je ze sobą do postaci produktu (7) o ukształtowanych obydwóch powierzchniach zewnętrznych, nawraca w kierunku wyładunkowym (40), poddaje kalibrowaniu ich grubości i odtransportowuje.

(15 zastrzeżeń)

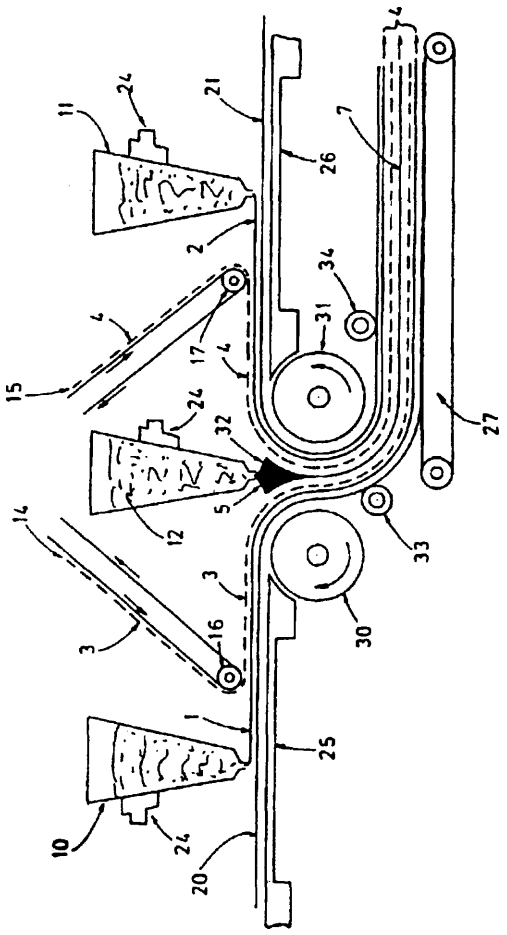

Al(21) 316783 (22) 95 04 13 6(51) B29C 69/00
B29C 45/00
B65D 47/14

(31) 94 4412907 (32) 94 04 14 (33) DE

(86) 95 04 13 PCT/EP95/01395

(87) 95 10 26 WO95/28274 PCT Gazette nr 46/95

(71) AISA AUTOMATION INDUSTRIELLE S.A., Vouvry, CH

(72) Keller Gerhard

(54) **Sposób wytwarzania tuby z tworzywa sztucznego**

(57) Wynalazek dotyczy sposobu wytwarzania tuby z tworzywa sztucznego, zaopatrzonej w: korpus rurowy z otworem wylotowym, o średnicy małej w porównaniu z średnicą korpusu rurowego oraz w zamykającą ten otwór pokrywę, usytuowaną nad otworem wylotowym. Korpus rurowy i pokrywa, złączone ze sobą zawiasem, wytwarza się w jednym etapie formowania wtryskowego, natomiast korpus rurowy poddaje się procesowi jego kształtowania w trakcie drugiego etapu.

(6 zastrzeżeń)

A1(21) 309873 (22)9508 03 6(51) B29D 29/06

(71) Instytut Górnictwa Odkrywkowego POLTEGOR - INSTYTUT, Wrocław

(72) Czaja Wiesław, Łazuchiewicz Radosław, Kowalak Roman, Lipiński Franciszek, Pelczarski Zbigniew, Burzyński Aleksander

(54) **Urządzenie do gumowania paskiem mieszanki gumowej płaszczy bębnów, zwłaszcza przenośnikowych**

(57) Urządzenie składa się z wytaczarki do gumy, głowicy konfekcjonującej, samojezdnego wózka i obrotnika. Obrotnik ma jedną podporę przesuwną napędową (6) oraz drugą podporę przesuwną nienapędową (7). Obok obrotnika znajduje się wytłaczarka do gumy (1) wraz z głowicą konfekcjonującą (2) zabudowana na platformie samojezdnego wózka (3), natomiast po przeciwnej stronie obrotnika znajduje się bandażownica (10) osadzona w prowadnicach (11), które na końcach utwardzone są w podporach (12).

(3 zastrzeżenia)

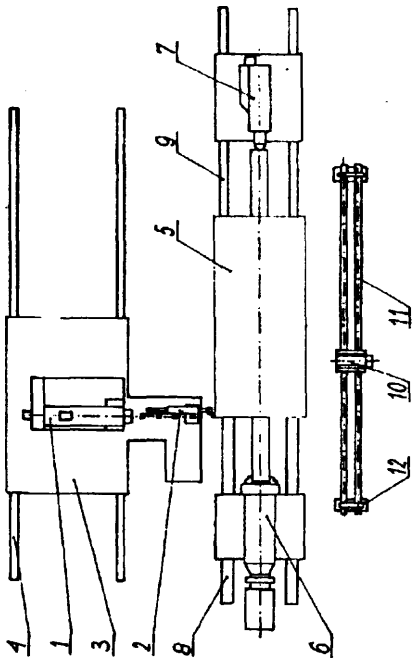

A1(21) 309897 (22)9508 03 6(51) B30B 9/32

(75) Roczniak Jan, Zielona Góra

(54) **Prasa do zgniatania i paczkowania odpadów**

(57) Prasa ma dwie lub więcej tak samo zbudowanych i połączonych z sobą załadowczych skrzyń (1).

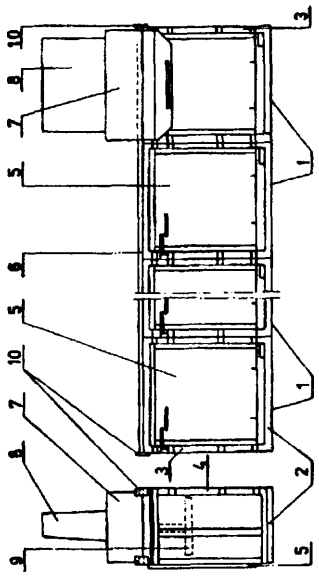

Prowadnice (6) wszystkich załadowczych skrzyń (1) łączą się z sobą tworząc jeden tor. Osadzona przesuwnie na prowadnicach (6) głowica (7) z elektrohydraulicznym napędem (8) jest wspólna dla wszystkich załadowczych skrzyń (1). Na drzwiach (5) i tylnej ścianie każdej załadowczej skrzyni (1) prasa ma urządzenia zapobiegające rozpęcznianiu się zgniecionych odpadów. W każdej załadawowczej skrzyni (1) umieszczone jest urządzenie ułatwiające załadowanie sprasowanej paczki na paletę.

(3 zastrzeżenia)

A1(21) 310016 (22)95 0811 **6(51)** B30B 15/04 B21J **13/00**

(71) Instytut Obróbki Plastycznej, Poznań
(72) Kotyk Jerzy, Osmulski **Zdzisław,** Matusiewicz Henryk

(54) **Mechanizm do rozblokowywania prasy korbowej**

(57) Przedstawiono mechanizm do rozblokowywania prasy korbowej zainstalowany w korpusie (1) przyrządu kuźniczego i mający dwa kliny (2) ułożone jeden na drugim. Jeden z nich, zwłaszcza dolny jest osadzony nieruchomo, a drugi z nich, zwłaszcza górny (2), jest przesuwny po pierwszym klinie i jest oparty swą tylną powierzchnią o zainstalowany w bocznej ścianie korpusu co najmniej jeden trzpień (4) aretujący go w żądanej pozycji roboczej. Po stronie przeciwległej do tego trzpienia jest w bocznej ścianie korpusu (1) suwliwie prowadzony bijak (7) służący do wybijania przesuwnego klina (2) z pozycji roboczej celem rozblokowania prasy. Mechanizm tym różni się od znanych rozwiązań, że zarówno bijak (7), jak i nastawny trzpień (4) lokujący przesuwny klin (2) są po zewnętrznej stronie korpusu oparte o poprzeczne względem nich belki (5, 8), przy czym każda z nich jest zaopatrzona w co najmniej dwie śruby (6, 10) służące do przyciskania ich do bijaka i trzpienia

(4 zastrzeżenia)

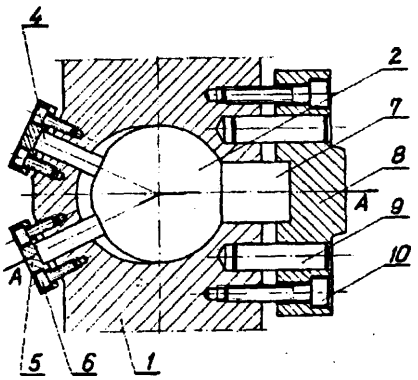

A1(21) 309963 (22)95 08 08 **6(51)** B32B 7/00 E04B 1/74

(71) Instytut Przemysłu Tworzyw i Farb, Gliwice
(72) Goraus Janina, **Tomanek** Henryk

(54) **Mata izolacyjna i sposób wytwarzania maty** izolacyjnej

(57) Mata składa się z materiału izolacyjnego (2), który stanowi rozdrobnione tworzywo termoplastyczne w postaci pasków lub regranulatu, umieszczonego pomiędzy tworzywowymi foliami osłonowymi (1).

Sposób wytwarzania maty izolacyjnej polega na punktowym zgrzewaniu matenału izolacyjnego (2) umieszczonego pomiędzy tworzywowymi foliami osłonowymi (1). Punktowe zgrzewanie prowadzi się stosując układ dwóch płyt metalowych, z których górna posiada ogrzewane igły-bolce, a dolna otwory.

(2 zastrzeżenia)

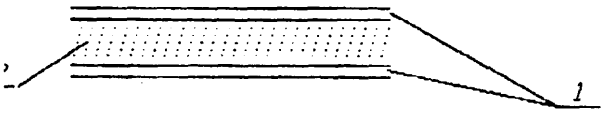

Al(21) 315600 (22) 96 08 08 6(51) B32B 17/10

(31) 95 19529943 (32) 95 08 16 (33) DE

(71) **SAINT-GOBAIN VITRAGE** LES MIROIRS, Courbevoie, FR
(72) Frost Thorsten, Schilde Heinz, Jansen **Manfred**

(54) **Szyba szklana laminowana posiadająca właściwości odbijania promieni podczerwonych**

(57) W szybie szklanej laminowanej składającej się z dwóch arkuszy (1, 2) szkła i z warstwy nośnej przezroczystej (4) mającej pokrycie powierzchniowe odbijające promienie podczerwone (3), połączone z dwoma arkuszami (1, 2) szkła za pomocą warstw przylepnych (5, 6), jedna warstwa przylepna (5) ma grubość co najwyżej 50 μm. Druga warstwa przylepna (6) ma korzystnie grubość 0,76 mm.

(6 zastrzeżeń)

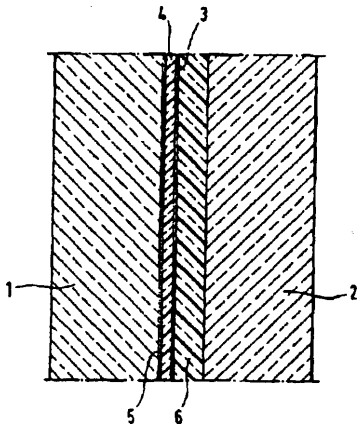

A1(21) 315565 (22)96 08 07 6(51) B41M 3/00

(31)95 2299 (32)95 0810 (33) CH

(71) LANDIS & GYR TECHNOLOGY INNOVATION AG, Zug, CH
(72) Minnetian Ohannes, Nauer Beat

(54) Sposób **wytwarzania częściowo przezroczystego elementu zabezpieczającego**

(57) Sposób wytwarzania częściowego przezroczystego, rozpoznawanego wzrokowo wzoru powierzchniowego z elementami powierzchniowymi, które uginają, odbijają lub rozpraszają światło padające na ten wzór powierzchniowy, wychodzi od folii podłoża, która zawiera folię nośną (2) i warstwę lakieru (1), przy czym warstwa pośrednia (5) pomiędzy obiema warstwami (1 ; 2) może powodować dobrą przyczepność. Przed lub po umieszczeniu mikroskopijnie drobnych struktur reliefowych (6) w warstwie lakieru (1) jej wolna powierzchnia jest W całości powlekana warstwą odbijającą (3). Następnie nadrukowuje się obraz druku środkiem trwającym dla materiału odbijającego na warstwie odbijającej (3) tak, że warstwa odbijająca (3) usuwana jest tylko w mostkach adhezyjnych (22) i powierzchnia warstwy lakieru (1) jest znowu odsłaniana. Powierzchnie mostków adhe-

zyjnych (22) i pozostałe elementy powierzchniowe z pozostałą warstwą odbijającą (3) są powlekane przynajmniej jedną warstwą ochronną (19), aby struktury reliefowe (6) zostały umieszczone w laminacie (1 ; 19) z tworzywa sztucznego.

(9 zastrzeżeń)

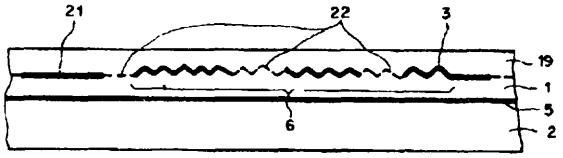

A1(21) 316938 (22)95 0415 6(51) B41M 3/00

(31) 94 4414270 (32)94 04 23 (33) DE

(86) 95 04 15 PCT/DE95/00529

(87) 95 11 02 WO95/29065 PCT Gazette nr 47/95

(75) Neuberger Manfred, Neuberg, DE

(54) Sposób wytwarzania transferowych papierów drukowych

(57) Przedmiotem wynalazku jest sposób wytwarzania transferowych papierów drukowych do wypalania barwnych, w szczególności wielokolorowych obrazków, napisów i/lub ornamentów na przedmiotach zachowujących stabilny kształt w wysokiej temperaturze nagrzewania, w szczególności przedmiotach ceramicznych lub szklanych, przy czym osadzone w roztworze organicznym ceramiczne pigmenty farbowe przenosi się metodą wklęsłodruku na transferowy papier drukowy utrzymując ich homogeniczny rozkład w roztworze przed przeniesieniem na cylinder wklęsłodrukowy. Zgodnie z wynalazkiem do druku papieru transferowego wykorzystuje się kałamarzyki o głębokości od 20 μm do 60 μm, w zależności od odcienia oryginału, oraz ceramiczne pigmenty farbowe, przy czym w porównaniu do dotychczasowego stanu zredukowano w roztworze farby udział cząstek szklanych, a przynajmniej nie czerwonych pigmentów farbowych.

Sposób zapewnia wierne odtwarzanie obrazków, ornamentów itp. podczas wypalania lub nagrzewania przedmiotów.

(7 zastrzeżeń)

Al(21) 316874 (22) 95 02 15 6(51) B42D 15/00

(31)94 222657 (32)94 04 04 (33) US

(86) 95 02 15 PCT/US95/01919

(87) 95 10 12 WO95/26884 PCT Gazette nr 43/95

(71) CRANE & CO. INC., Dalton, US

(72) Crane Timothy T.

(54) Nitki zabezpieczające o co najmniej dwóch cechach umożliwiających wykrycie zabezpieczenia oraz papiery zabezpieczające używające takiej nitki

(57) Przedmiotem wynalazku są nitki zabezpieczające o co najmniej dwóch cechach umożliwiających wykrycie zabezpieczenia oraz papiery zabezpieczające używające takiej nitki. Wizualnie stwierdzalna i wykrywalna przez maszynę nić, ma co najmniej dwa środki umożliwiające wykrycie zabezpieczenia i znajduje się na niej, przy czym pierwszy środek wykrywania zabezpieczenia stanowi wykrywalny przez maszynę powtarzający się wzór, zaś drugi środek wykrywania zabezpieczenia stanowi wizualnie sprawdzalne znaki uformowane w metalu. Takie nitki bezpieczeństwa nadają się do stosowania w dokumentach zabezpieczających, takich jak banknoty i tym podobne, etykiety oraz wszelkie inne dokumenty lub środki identyfikacji używane wtedy, gdy pożądane jest sprawdzenie autentyczności każdego egzemplarza co najmniej raz w ciągu okresu użytkowania.

(12 zastrzeżeń)

A1(21) 309960 (22)95 08 07 6(51) B43L 7/00

(75) Tomaszewski Stanisław, Szczytno

(54) Linijka i ekierka szkolna z pomocami dydaktycznymi do nauki działań na liczbach wymiernych

(57) Pomoce dydaktyczne umieszczone są na linijce i ekierce szkolnej i służą do obliczania działań na liczbach ujemnych i dodatnich. Przeznaczone są do nauki zasad i pomocy w rozwiązaniu działań w zbiorze liczb wymiernych, dla uczniów klas 5 • 8 szkół podstawowych. Ich istotę stanowi system odpowiednio rozmieszczonych pustych "okienek" w kształcie prostokąta i kółeczka oraz w postaci innych znaków matematycznych jak; nawiasy, znak "równa się", "plus", itp. Umieszczone są również instrukcje - pisemne polecania, mówiące co trzeba robić. Uczeń przykłada dany szablon do czystej kartki i wpisuje w puste miejsca liczby na których chce wykonać dane działanie. Po odłożeniu szablonu ślad obliczenia pozostaje na kartce papieru. Dzięki takim pomocom uczeń nie musi uczyć się niezrozumiałych regułek na pamięć, gdyż zasadę obliczenia poznaje i opanowuje poprzez wielokrotne użycie prezentowanych pomocy i to bez niczyjej innej pomocy.

(1 zastrzeżenie)

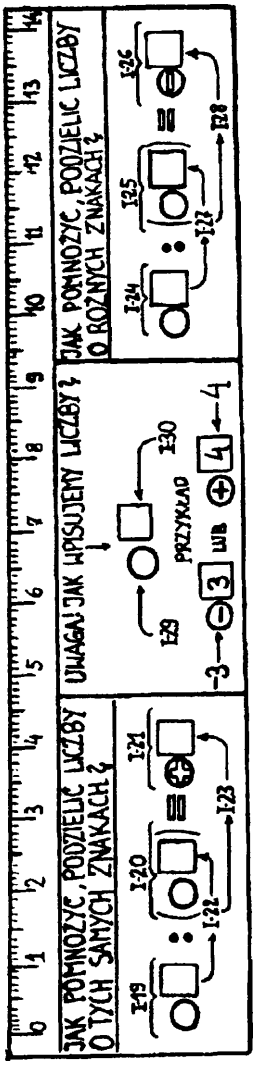

RYS.2

A1 (21) 315492 (22) 96 08 02 6(51) B60B 3/02 F16D 55/04

(31) 95MI 1753 (32)95 08 07 (33) IT

(71) **POLI OFFICINE MECCANICHE S.p.A.,** Romanengo, IT

(72) Poli Antonio

(54) **Koło nośne z tarczami hamulcowymi, zwłaszcza pojazdu szynowego**

(57) Koło nośne, które ma być hamowane, w szczególności do zastosowania w kolejnictwie, jest wyposażone w tarcze hamujące, przy czym każda z tarcz hamujących składa się z kilku segmentów (17), (17') (19') i elementów dla sztywnego łączenia wymienionych segmentów ze sobą, elementów dla sztywnego mocowania wymienionych segmentów do koła nośnego (10) i elementów dla sztywnego łączenia ze sobą tarcz hamulcowych umieszczonych po przeciwnych stronach koła nośnego (10). Uchwyt składa się przynajmniej z piasty (11) i tarczy (12), przy czym tarcza (12) - w przypadku koła pojazdu szynowego - zawiera pierwszy pierścieniowy obszar (13) o większej sztywności od strony piasty (11) i drugi pierścieniowy obszar (14) o mniejszej sztywności od strony okręgu tocznego (15), przy czym w obszarach (13, 14) są wykonane odpowiednie otwory przelotowe. Tarcze hamulcowe są zamocowane do koła nośnego (10) wraz z pierścieniowym obszarem (13) od strony piasty (11), przy czym liczba segmentów składowych każdej tarczy (12) jest nieparzysta, różna od 1. Koło nośne (10) może być albo piastą (11), która ma być zahamowana, albo rzeczywistym kołem, w szczególności kołem pojazdu szynowego.

(18 zastrzeżeń)

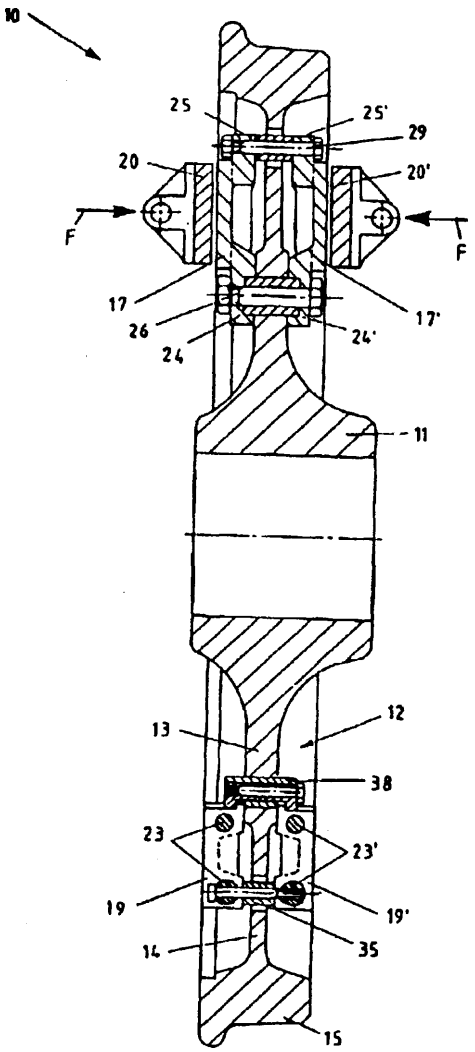

A1(21) 315881 (22)9608 27 6(51) B60G 15/00

(75) Kuczyński Jacek, Koszalin

(54) **Zespół zawieszenia amortyzatora, zwłaszcza w pojazdach samochodowych**

(57) Zespół charakteryzuje się tym, że element (1) zewnętrzny, element (2) wewnętrzny i elastyczny korpus (3) mają kształt kuli, podzielonej na półkule górne (1 ', 2', 3') i półkule dolne (1 " 2", 3"), zaś tłoczysko (8) amortyzatora mocowane jest do półkuli dolnej (2'') elementu (2) wewnętrznego, który ma gniazdo (10) z podkładką (11) elastyczną, dla sprężyny śrubowej (9).

(7 zastrzeżeń)

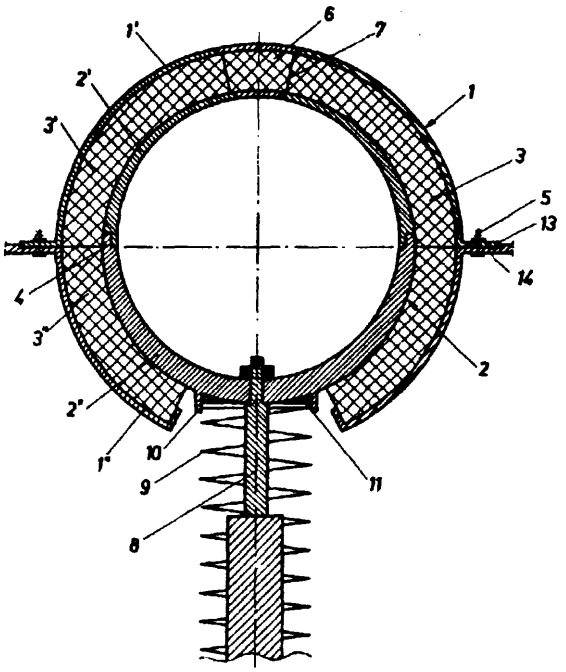

A1(21) 315538 (22)960806 6(51) B60H 3/00

(31) 95TO 673 (32)95 0807 (33) IT

(71) **MAGNETI MARELLI CLIMATIZZAZIONE** SRL, Poirino, IT

(72) Bassignana Vittorio, Parola Andrea, Parrino **Maurizio,** Dentis Luigi

(54) **Sposób wytwarzania wymiennika ciepła,** zwłaszcza **do skraplacza do układu** klimatyzacyjnego **samochodu**

(57) Sposób wytwarzania wymiennika ciepła (10), zwłaszcza do skraplacza układu klimatyzacyjnego samochodu, polega na tym, że zestawia się parę równoległych rozdzielaczy (12, 14) oraz liczne rurki (16) do przepływu cieczy umieszczone pomiędzy rozdzielaczami (12, 14). Każdy rozdzielacz (12, 14) montuje się z elementu rurowego (20) i licznych przegród (22), którymi dzieli się jego wnętrze na liczne komory rozmieszczone współosiowo względem siebie. Przegrody (22) wkłada się przez otwarty koniec elementu rurowego (20) i umieszcza się w określonych położeniach przesuwając je wzdłuż osi wzdłużnej elementu rurowego (20). Po włożeniu przegród (22) do elementu rurowego (20), w ściance elementu rurowego (20) wykonuje się liczne otwory tworząc kołnierze poprzez odkształcenie krawędzi otworów, utrzymujące przegrody (22) w kierunku wzdłużnym elementu rurowego (20), zaś następnie w otwory wkłada się części końcowe rurek (16) i lutuje się je do rozdzielacza (12, 14).

(4 zastrzeżenia)

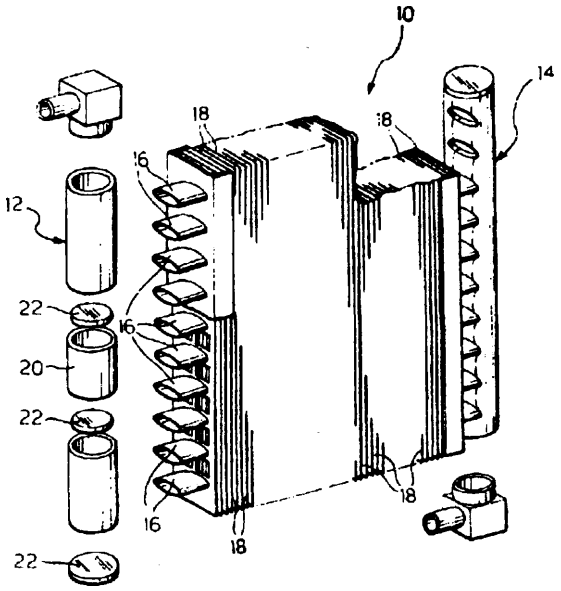

Al(21) 309908 (22) 95 08 05 6(51) B60Q 1/44

(75) **Tylki** Czesław, Łódź

(54) Lampa światła hamowania pojazdu

(57) Lampa jako źródło światła ma szereg elektroluminescencyjnych diod (1) połączonych wzajemnie grupami (2) szeregowo wraz z rezystorem (3). Grupy (2) diod (1) i rezystor (3) są połączone równolegle tworząc elektroniczny obwód lampy zasilany przewodami (8, 9) od elektrycznego źródła napięcia. Dolne części elektroluminescencyjnych diod (1), rezystory (3) i elementy elektrycznego osprzętu (7) są zatopione w tworzywie sztucznym tworzącym szczelną oprawę (10). Kształt oprawy może być dostosowany do kształtu elementu pojazdu przewidywanego do umiejscowienia lampy światła hamowania.

(3 zastrzeżenia)

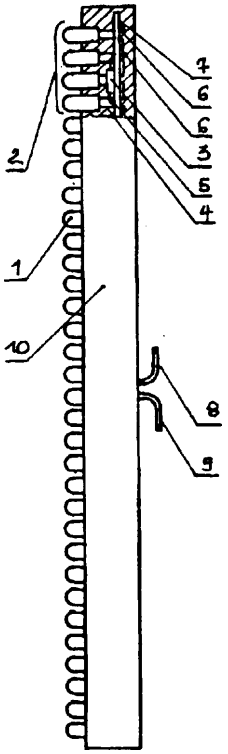

A1(21) 315495 (22)96 08 02 6(51) B60R 21/20

(31) 95 19528754 (32)95 08 04 (33) DE

(71) TRW Occupant Restraint Systems GmbH, Alfdorf, DE

(72) Lutz Joachim

(54) **Moduł** zabezpieczający **z poduszką gazową**

(57) Modul zabezpieczający z poduszką gazową, posiadający obudowę (10) z umieszczonym w niej urządzeniem nadmuchowym (12), dostarczającym po aktywacji odpowiednią objętość gazu pod ciśnieniem oraz ze złożoną poduszką na gaz (50), która ma odcinek mocujący, ustalony na obudowie (10) i otaczający otwór wdmuchowy, jest do użycia urządzenia nadmuchowego. Do tego celu, zgodnie z wynalazkiem przewidziano, że urządzenie nadmuchowe ma pojemnik typu butli na gaz sprężony (12), obudowa (10) jest ukształtowana z dnem w postaci wanny dla ujęcia pojemnika na gaz sprężony (12), i z częścią górną w formie skrzynki, przy czym odcinek mocujący poduszki gazowej (50) jest zaopatrzony w ramę mocującą (40), i rama mocująca (40) jest osadzona w części górnej obudowy (10).

(10 zastrzeżeń)

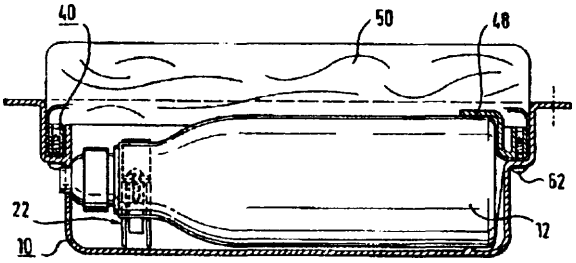

A1 (21) 309966 (22) 95 08 08 6(51) **B60T 13/08** F16D 51/14

(75) Sosna Edward, Bielsko-Biała

(54) Mechanizm luzujący hamulec najazdowy

(57) Przedstawiono mechanizm luzujący samoczynnie hamulec najazdowy przy jeździe do tyłu najazdowo hamowanych przyczep. Pomiędzy poprzecznymi krawędziami (3), (4), którymi zakończone są jedne końce obu szczęk (1), (2) osadzony jest płaski krążek (5) mający współosiowy czop (6) prowadzony w korpusie (7) hamulca w wybraniu (8) pomiędzy zderzakami (9), (10), pod działaniem sprężyny (18). Szczęka (1) pierwotna jest pod działaniem sprężyny (18). Przy jeździe do tyłu napór szczęki wtórnej na krążek (5) powoduje jego przemieszczenie w drugie skrajne położenie w wybraniu (8) ze zmniejszeniem dystansu pomiędzy końcami szczęk (1), (2), czego skutkiem jest zluzowanie hamulca.

(9 zastrzeżeń)

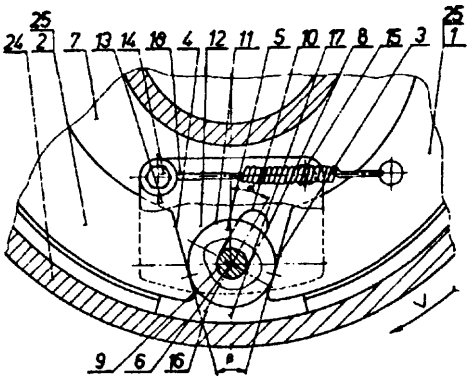

A1 (21) 309969 (22) 95 08 10 6(51) B64B X

(75) **Dyrski** Stefan, Warszawa

(54) Niekonwencjonalne niestacjonarne źródło energii do masowego stosowania

(57) Balon na uwięzi miałby pod sobą podwieszone dwie poziome wiatrowe turbiny przeciwbieżne napędzające generator poprzez sprzęgła cierno-odśrodkowe lub każda z turbin napędzałaby swój generator. Energia elektryczna przekazywana byłaby na ziemię.

(4 zastrzeżenia)

A1(21) 309970 (22)95 **08 10** 6(51)B64CX

(75) Dyrski Stefan, Warszawa

(54) Sposób sprowadzania samolotu na ziemię w dowolnym terenie

(57) Sprowadzanie samolotu i śmigłowca z płatami nośnymi na ziemię w dowolnej fazie lotu i dowolnym terenie odbywa się następująco: - w locie nadmuch nad górną powierzchnią skrzydła realizowany jest powietrzem za pomocą wentylatora sprężarki silnika odrzutowego dwuprzepływowego lub mieszanką powietrza ze spalinami o odpowiednio niskiej temperaturze; - pod dolną powierzchnią skrzydła wtryskiwana jest woda lub mieszanka wodno-powietrzna; • po zmniejszeniu prędkości otwiera się spadochrony transportowe do opadania samolotu na ziemię.

(7 zastrzeżeń)

Al(21) 310028 (22) 95 08 16 6(51) B64D **25/00**

(75) Dyrski Stefan, Warszawa

(54) Sprowadzanie samolotu i śmigłowca na ziemię w dowolnej fazie **lotu** i dowolnym terenie

(57) Samolot i śmigłowiec wyposażony jest w silniki awaryjne utrzymujące samolot i śmigłowiec w położeniu poziomym względem ziemi po wyłączeniu silników marszowych, a ponadto jest wyposażony w spadochrony opadania. Sprowadzanie samolotu na ziemię odbywa się następująco: po wyłączeniu silników marszowych, zdalnie przez załogę, pasażerów lub z ziemi uruchamiane są silniki awaryjne i otwierane spadochrony opadania - transportowe.

(6 zastrzeżeń)

A1(21) 309936 (22)95 08 07 **6(51) B65B 41/00**

(71) Sobiecki Zenon, Starogard Gdański

(72) Narożnik Zbigniew, Sobiecki Zbigniew, **Zamajski** Robert

(54) Sposób ciągłego podawania folii termokurczliwej i przepychania pakietów oraz urządzenie do automatycznego pakowania

(57) Sposób ciągłego podawania folii termokurczliwej polega na tym, że folia podawana jest w sposób ciągły z kolejnych bębnów przez wykonanie spoiny łączącej folię między kolejnymi bębnami. Obok bębnów z folią termokurczliwą (19, 20) zamontowane są zgrzewarki pomocnicze (37, 38) i rolki podające folię (23, 24) napędzane silnikami elektrycznymi (25, 26). Folia (17) nawinięta na bębnach (19, 20) zakończona jest paskami metalizowanymi (27 i 28) przewodzącymi prąd elektryczny, przy czym na wysokości pasków metalizowanych (27 i 28) i rolek (31, 32) zamocowane są elektrody sprężyste (29, 30), pozwalające na sygnalizację stanu zakończenia folii (17) na bębnach (19) lub (20). Urządzenie ma zgrzewarkę (10) i ruchomy stolik zgrzewania (11) z taśmami oporowymi (16), które zasilane są w sposób ciągły prądem o ograniczonej wartości oraz regulowanym impulsowo prądem w chwili zgrzewania folii (17) pozwalając na skrócenie czasu wykonania spoiny foliowej.

Sposób przepychania pakietów zbiorczych polega na tym, że przepychanie opakowań realizowane jest za pomocą podajnika z napędem elektrycznym z zabierakami. Obok stolika głównego (5) zamocowany jest podajnik łańcuchowy (8) z napędem elektrycznym, przy czym podajnik łańcuchowy (8) wyposażony jest w prętowe zabieraki (9) zamocowane bezpośrednio do łańcucha podajnika (8).

(6 zastrzeżeń)

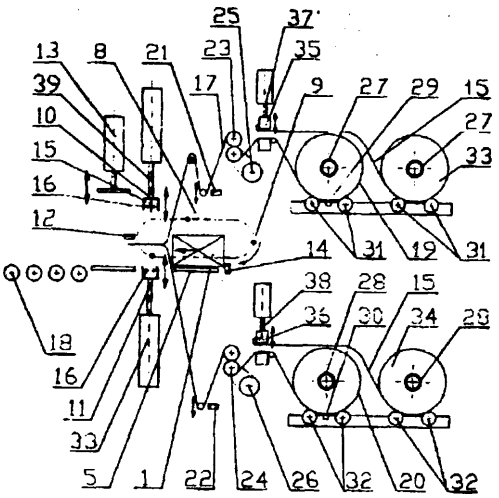

A1(21) 315496 (22)96 0802 6(51) B65D 30/16

(31)95 1000926 (32)95 08 03 (33) NL

(71) Verenigde **Coöperatieve** Melkindustrie Coberco **B.A.,** Zutphen, NL

(72) **Guido** Ooms

(54) Torba **rurowa,** zwłaszcza do produktów cukierniczych i sposób wytwarzania torby rurowej, zwłaszcza do produktów cukierniczych

(57) Torba rurowa, zwłaszcza do produktów cukierniczych, zawiera giętki pojemnik (1) z folii (11) z tworzywa sztucznego na gotowy produkt cukierniczy. Pojemnik (1) jest zamknięty za pomocą złącza uszczelniającego lub klejowego i zawiera końcówkę kątową (2), usuwalną poprzez odcięcie lub oderwanie do utworzenia otworu wydzielającego (3). W pobliżu końcówki kątowej (2), w pojemniku (1) jest umieszczona wkładka (4), która na co najmniej części wysokości jej zewnętrznej powierzchni szczelnie styka się z folią (11), a na zewnętrznej obwodowej powierzchni, ma występy (5) do mocowania dyszy wydzielającej lub kapturka zamykającego.

Sposób wytwarzania torby rurowej polega na tym, że wycina się z folii (11) z tworzywa sztucznego arkusz, który łączy się kształtując giętki pojemnik (1) mający otwór napełniający i końcówkę kątową (2) usuwalną poprzez odcięcie lub oderwanie dla utworzenia otworu wydzielającego (3), a następnie w pobliżu końcówki kątowej umieszcza się w pojemniku (1) wkładkę (4), po czym, po napełnieniu pojemnika (1) produktem cukierniczym, zamyka się otwór napełniający. Przed wycięciem i łączeniem folię (11) z tworzywa sztucznego, mającą postać ciągłej wstęgi, poddaje się sterylizacji w sposób ciągły i utrzymuje się ją całkowicie w aseptycznych warunkach, przy czym wycinanie, łączenie folii (11) do utworzenia pojemnika (1), umieszczanie wkładki (4), napełnianie pojemnika (1) produktem spożywczym i zamykanie otworu napełniającego prowadzi się pod sterylnym ekranem laminarnego strumienia gazu o zwiększonym ciśnie-

niu. Pojemnik (1) napełnia się produktem spożywczym o temperaturze od 80 do 95°C.

(7 zastrzeżeń)

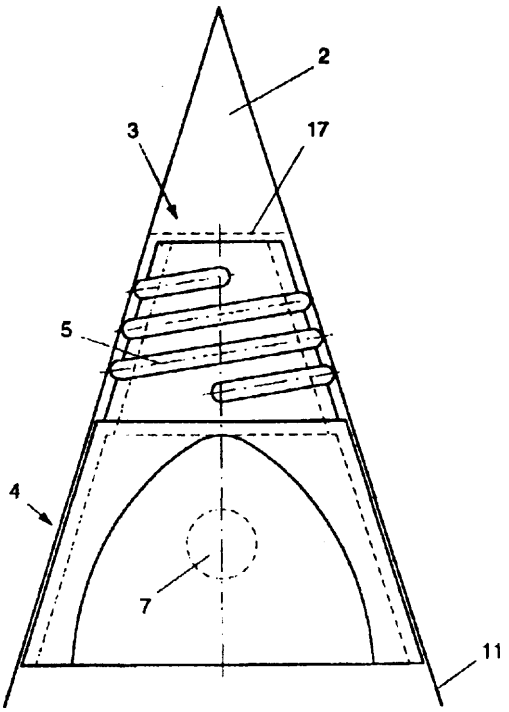

Al(21) 316871 (22) 95 04 12 6(51) B65D 35/14

(31) 94 9401249 (32) 94 04 13 (33) SE

(86) 95 04 12 PCT/SE95/00397

(87) 95 10 26 WO95/28333 PCT Gazette nr 46/95

(71) ABBA Seafood AB, Göteborg, SE

(72) Davidsson Sven

(54) **Szczelnie zamknięta tuba** opakowaniowa

(57) Przedmiotem zgłoszenia jest ściskana tuba opakowaniowa do wyrobów spożywczych, w której skład wchodzi: cylindryczny, wydrążony korpus (202) z odkształcalnego lub giętkiego materiału; części nośna (203) w kształcie zbliżonym do stożka ściętego połączona z korpusem (202) w obszarze (204) tak, że ograniczają razem przestrzeń (205); część szyjkowa (206) połączona z częścią nośną (203) o mającą część zewnętrzną z gwintem zewnętrznym; oraz nakrętka (208) zaopatrzona w gwint wewnętrzny (209).

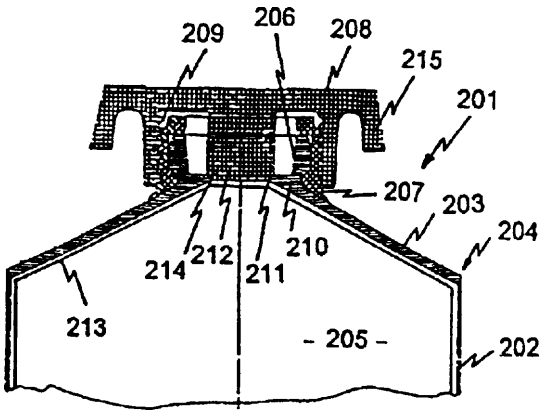

W miejscu przejścia pomiędzy częścią nośną (203), a częścią szyjkową (206) znajduje się pierścieniowa obręcz (210) z pierścieniowym gniazdem (211). W nakrętce (208) jest uformowana część zatyczkowa (212), która ma osiadać w gnieździe (211). Wewnętrzna ścianka przestrzeni (205) jest pokryta cienką warstwą ochronną (213) przed włożeniem wyrobu spożywczego tak, że połączenie pomiędzy gniazdem (211), a przednią krawędzią (214) zatyczki (212) jest szczelnie zamknięte, przy czym warstwa (213) jest wykonana w taki sposób, że podczas odkręcania nakrętki jest odrywana przez skręcanie lub zrywana wzdłuż połączenia pomiędzy gniazdem, a przednią krawędzią zatyczki.

(4 zastrzeżenia)

Al(21) 310015 (22) 95 08 11 6(51) B65G 23/44

(71) Rybnicka Fabryka Maszyn RYFAMA Spółka Akcyjna, Rybnik

(72) Haluch Eugeniusz, Spyra Ewald, Konieczny Paweł

(54) **Urządzenie do napinania łańcuchowego cięgna w górniczych przenośnikach zgrzebłowych**

(57) Urządzenie ma przekładnię (1) napędzaną hydraulicznym silnikiem (3) zaopatrzonym w hydrauliczny hamulec i zasilanym medium roboczym poprzez redukcyjno-filtrującą stację i wielodrogowy rozdzielacz (4). Przekładnia (1) ma przesuwne koło (6) osadzone na stałej osi (8) za pośrednictwem samosmarownych tulei (9). Koło (6) ma prowadzący rowek w którym mieści się płetwa (10) jaką ma mimośród sterowniczej dźwigni (12), zakończonej wysuwnym i sprężystym trzpieniem współpracującym z tulejami (14) korpusu (1a) przekładni (1). Koło (6) styka się z głowicą krańcowego wyłącznika (15) napędu przenośnika. Koło (6) napędzane jest poprzez koło (2) hydraulicznym silnikiem (3) zaopatrzonym w hamulec (20), zasilany medium, poprzez rozdzielacz (4) osadzony na rozdzielczej płytce (21). Korpus (1a) przekładni (1) jest przelotowy i symetryczny względem płaszczyzny (P) równoległej do tarczowego koła osadzonego na piaście sprzęgła napędu przenośnika. Korpus (1a) ma obustronnie względem płaszczyzny (P) symetrii rozmieszczone otwory (16, 17) dla mocowania silnika (3) i krańcowego wyłącznika (15), przy czym wyłącznik (15) ma rozłączną osłonę (18), a dodatkowy otwór (16) dla silnika (3) zamyka pokrywa (19). Korpus (1a) ma boczną ściankę (1b) wydłużoną ukośnie i osłaniającą w części przelotowe dno przekładni (1).

(4 zastrzeżenia)

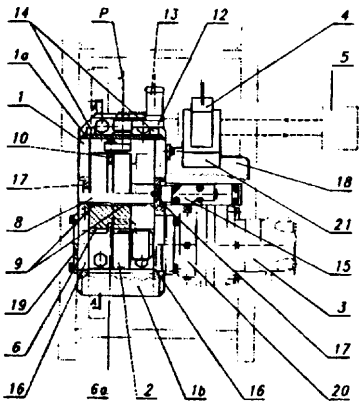

Al(21) 315511 (22) 96 08 05 6(51) B66B 3/00 B66B 1/46

(31) 95 9509571 (32) 95 0807 (33) FR

(71) Otis Elevator Company, Farmington, US

(72) Durand Christophe

(54) Sposób i układ do automatycznej regulacji pozycji zatrzymania kabiny windy

(57) Układ zawiera urządzenie do pomiaru prędkości (32, 36, 38) przeznaczone do pomiaru prędkości przemieszczania kabiny przed każdym zatrzymaniem na różnych poziomach, mikroprocesor (44), w pamięci którego są gromadzone wszystkie wartości precyzji zatrzymania PA zmierzone dla każdego poziomu, w dwóch kierunkach przemieszczania, program sterujący zatrzymaniem (46) zdolny do obliczania opóźnienia T ze wzoru T = PA/v, gdzie PA jest precyzją zatrzymania na danym poziomie przy danym kierunku przemieszczania, którego to wartość jest umieszczona w pamięci mikroprocesora, a v jest rzeczywistą prędkością kabiny mierzoną przez urządzenie do pomiaru prędkości na danym poziomie i przy danym kierunku przemieszczania oraz moduł czasowy (48), który włącza wspomniane opóźnienie do informacji zatrzymania podawanej przez odpowiednie czujniki magnetyczne, w taki sposób że zatrzymanie kabiny jest opóźnione i wykonuje się z praktycznie idealną precyzją.

(3 zastrzeżenia)

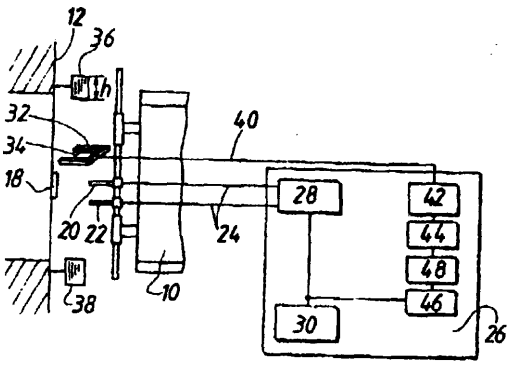

Al(21) 315614 (22) 96 08 09 6(51) B66B 3/00 **B66B 1/46**

(31)95 9509762 (32)950811 **(33)** FR

(71) OTIS ELEVATOR COMPANY, Farmington, US

(72) Durand Christophe, Boureux Thierry

(54) Sposób i układ korekcji precyzji zatrzymania **kabiny** windy

(57) Układ do korekcji precyzyji zatrzymania kabiny windy zawiera urządzenie (18, 20, 22) do podawania informacji zatrzymania, układ sterujący (26), w którym informacja podawana przez wspomniane urządzenie jest przetwarzana oraz który emituje w konsekwencji rozkaz zatrzymania, urządzenie (28, 30, 32) do wykonywania pomiaru prędkości przemieszczania kabiny, mikroprocesor (38) zaopatrzony w program sterujący zatrzymaniem i w pamięć, jednostkę liczącą (36), w której jest obliczane opóźnienie czasowe T oraz programowalny moduł czasowy (40).

(2 zastrzeżenia)

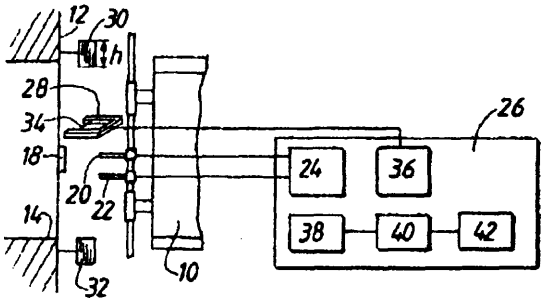

DZIAŁ C

CHEMIA I METALURGU

Al(21) 309933 (22) 95 08 07 6(51) C01B 9/08 C01F 11/22

(71) Instytut Chemii Nieorganicznej, Gliwice

(72) Kowalski Zygmunt, Drzymała Zygmunt, Piwowarski Michał, Paszek Andrzej

(54) Sposób przerobu odpadów zawierających fluorek wapniowy

(57) Sposób przerobu odpadów zawierających fluorek wapniowy polega na tym, że szlam z produkcji fosforanów wapniowych, zawierający co najmniej 1% wag. Na i 3% wag. P_2O_5 w przeliczeniu na suchą masę, praży się w temperaturze 700-900°C w ciągu 1-2 godzin, zawracając do procesu prażenia produkt o granulacji poniżej 15 mm.

(1 zastrzeżenie)

A1(21) 315539 (22)96 08 06 6(51) C01B 21/04

(31) 95 19529094 (32)95 08 08 **(33)** DE

(71) BAYER AKTIENGESELLSCHAFT, Leverkusen, DE

(72) Reiß Gerhard, Puppe Lothar, Hees Bruno

(54) Sposób adsorpcji azotu z mieszanin gazów na drodze adsorpcji pod zmiennym **ciśnieniem** na zeolitach

(57) Sposób selektywnej adsorpcji azotu z mieszanin gazów z mniej polarnymi składnikami gazowymi w temperaturze 20-50°C, na drodze procesu adsorpcji pod zmiennym ciśnieniem, w toku którego mieszaninę gazów przepuszcza się przez adsorber wypełniony złożami z granulatu zeolitów, znamienny tym, że w adsorberze znajdują się co najmniej dwa złoża, przy czym w strefie wejściowej adsorbers znajduje się złoże zeolitu typu X-Na i w strefie wyjściowej adsorbera znajduje się złoże zeolitu typu X-U.

(4 zastrzeżenia)

A1(21) 315615 (22)960809 6(51) C01B 21/04

(31)95 515184 (32)95 0811 **(33)** US

(71) The Boc Group Inc., Murray Hill, US

(72) Ojo Adeola F., Fitch Frank R., Bülow Martin

(54) Sposób **adsorpcyjnego** oddzielania azotu od innych gazów oraz nowe zeolity stosowane w tym sposobie

(57) Ujawniono sposób adsorpcyjnego oddzielania azotu od innych gazów za pomocą nowych zeolitów, takich jak chabazyt, ofretyt, erionit, mordenit levyne, gmelinit, zeolit A, zeolit T, EMC-2, ZSM-3, ZSM-18, ZK-5, zeolit L, zeolit beta oraz ich mieszanin, w których wymienialne kationy zawierają około 50 do 95% jonów litu, około 4 do 50% jednego lub więcej jonów trójwartościwych, wybranych spośród jonów skandu, galu, żelaza (III), chromu(III), indu, itru, glinu, lantanowców i mieszanin lantanowców oraz 0 do około 15% innych jonów. Zeolity te są wytwarzane z podstawowego zeolitu przez wymianę jonową za pomocą rozpuszczalnych w wodzie soli zawierających jony trójwartościowe oraz rozpuszczalnych w wodzie soli litu. Zeolity te wybiórczo adsorbują azot z mieszanin gazowych.

(18 zastrzeżeń)

Al(21) 310195 (22) 95 08 11 6(51) C01G **5/00** **C22B 7/00**

(71) Polska Akademia Nauk, Instytut Chemii Fizycznej, Warszawa
(72) Krupka Andrzej, Pilecki Tadeusz, Wiliński Jerzy, Zasłona Jan, Żółtowski Piotr

(54) Sposób i urządzenie do odzysku srebra z utrwalacza do filmów fotograficznych, **zwłaszcza** kolorowych

(57) Sposób odzysku srebra z utrwalacza do filmów fotograficznych, zwłaszcza kolorowych, polega na tym, że prowadzi się proces elektrolizy tak, że w pierwszej jego fazie prąd zwiększa się stopniowo o stałą wartość od wartości minimalnej do maksymalnej, następnie, w drugiej fazie procesu, naprzemiennie utrzymuje się maksymalną wartość prądu i minimalną jego wartość.

Cykl naprzemiennej zmiany wartości prądu w fazie drugiej powtarza się wielokrotnie, jednocześnie prowadząc pomiar wartości napięcia międzyelektrodowego. Fazę drugą kończy się, gdy kończy się okres stabilizacji wartości napięcia końcowego, do której to wartości wzrasta wartość napięcia początkowego, wyznaczona na początku fazy drugiej. Następnie, w fazie trzeciej, prąd elektrolizy stopniowo zmniejsza się od wartości maksymalnej do minimalnej w czasie równym korzystnie czasowi trwania fazy pierwszej.

Przedmiotem wynalazku jest też urządzenie do odzysku srebra z utrwalacza do filmów fotograficznych.

(2 zastrzeżenia)

A1(21) 310019 (22)95 0811 **6(51) C02F 1/64**

(71) **Uniwersytet** im.Adama Mickiewicza, Poznań
(72) Biłozor Sławomir, **Ilecki Włodzimierz,** Stanisławiak Urszula, Nawrocki Jacek

(54) Sposób uzdatniania wody, zwłaszcza wody do picia

(57) Wynalazek rozwiązuje problem uzdatniania wody, zwłaszcza wody do picia, zawierającej ponadnormatywne ilości manganu i azotu amonowego.

Wynalazek polega na tym, że azot amonowy i mangan usuwa się jednocześnie z uzdatnianej wody poprzez poddanie jej filtracji przez złoże keramzytowe "suche" o uziarnieniu od d_e 0,2 do d_e 10,0 mm, nad którym rozdeszcza się uzdatnianą wodę, przy czym filtrację prowadzi się przy obciążeniach hydraulicznych od 2 do 40 m^3/m^2h, z równoczesnym wprowadzaniem sprężonego powietrza lub tlenu wprost do reaktora. Powietrze lub tlen wprowadza się w ilości od 0,2 do 10 m^3/m^3 wody, współprądowo lub przeciwprądowo w stosunku do kierunku filtracji wody.

(4 zastrzeżenia)

A1(21) 310020 (22)95 0811 6(51) **C02F 1/64**

(71) Uniwersytet im. Adama **Mickiewicza,** Poznań
(72) Biłozor Sławomir, Ilecki **Włodzimierz,** Stanisławiak Urszula, Nawrocki Jacek

(54) Sposób uzdatniania wody, zwłaszcza wody do picia

(57) Wynalazek rozwiązuje problem uzdatniania wody, zwłaszcza wody do picia, zawierającej ponadnormatywne ilości manganu i azotu amonowego.

Wynalazek polega na tym, że azot amonowy i mangan usuwa się jednocześnie z uzdatnianej wody poprzez poddanie jej filtracji przez złoże pirotuzytowe zalane o uziarnieniu od d_e 1,0 do d_e 10,0 mm. Filtrację prowadzi się w sposób ciągły, w kierunku z dołu reaktora ku górze, przy obciążeniach hydraulicznych od 2 do 25 m^3/m^2h, z równoczesnym wprowadzaniem sprężonego powietrza wprost do reaktora. Powietrze wprowadza się w ilości od 0,1 do 5 m^3/m^3 wody, współprądowo lub przeciwprądowo w stosunku do kierunku filtracji wody.

(4 zastrzeżenia)

A1(21) 310021 (22)95 0811 **6(51) C02F 1/64**

71) Uniwersytet im. Adama Mickiewicza, Poznań
72) Biłozor Sławomir, Ilecki Włodzimierz, Stanisławiak Urszula, Nawrocki Jacek

(54) Sposób uzdatniania **wody,** zwłaszcza wody do picia

(57) Wynalazek rozwiązuje problem uzdatniania wody, zwłaszcza wody do picia, zawierającej ponadnormatywne ilości manganu i azotu amonowego.

Wynalazek polega na tym, że azot amonowy i mangan usuwa się jednocześnie z uzdatnianej wody poprzez poddanie jej filtracji przez złoże piroluzytowe "suche" o uziarnieniu od d_e 1,0 do d_e10,0 mm i wysokości od 0,5 do 2 m, nad którym rozdeszcza się uzdatnianą wodę, przy czym proces prowadzi się w sposób ciągły, przy obciążeniach hydraulicznych od 2 do 40 m^3/m^2h, z równoczesnym wprowadzaniem sprężonego powietrza lub tlenu wprost do reaktora, które wprowadza się w ilości od 0,2 do 10 m^3/m^3 wody, współprądowo lub przeciwprądowo w stosunku do kierunku filtracji wody.

(4 zastrzeżenia)

A1(21) 315466 (22)96 07 31 6(51) C03B 5/033

(31)95 9509484 (32)95 08 03 (33) FR

(71) **SAINT-GOBAIN** VITRAGE, Courbevoie, FR
(72) Moreau Raymond

(54) Piec do topienia materiałów ulegających zeszkleniu i sposób topienia materiałów ulegających zeszkleniu

(57) Przedmiotem wynalazku jest piec do topienia materiałów ulegających zeszkleniu, obejmujący komorę do topienia i oczyszczania szkła, wyposażone, w strefie początkowej (3), w co najmniej jeden środek do wprowadzania materiałów ulegających zeszkleniu i prowadzące, w strefie końcowej (5), do komory lub szeregu komór (6-7-8), przeznaczonych do przeprowadzenia stopionego szkła aż do strefy formowania. Piec jest wyposażony w pierwsze środki do regulowania konwekcyjnych przepływów masy stopionego szkła w postaci poprzecznego progu (14), rozgraniczającego strefę początkową (3) i strefę końcową (5). Z progiem (14) związane są środki komplementarne do regulowania konwekcyjnych przepływów w strefie początkowej (3), obejmujące, co najmniej, zanurzone środki grzewcze (15) strefy początkowej (3), umieszczone blisko progu (14), od strony strefy początkowej (3) dla uniemożliwienia, aby stopione szkło, które osiągnęło strefę końcową (5), wróciło do strefy

początkowej (3). Przedmiotem wynalazku jest również zastosowanie takiego pieca i sposób topienia materiałów ulegających zeszkleniu.

(18 zastrzeżeń)

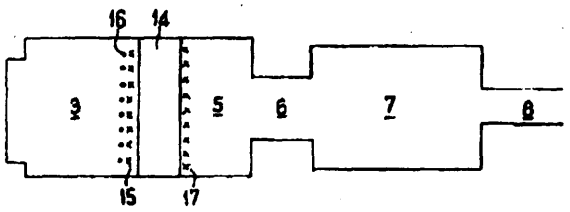

Al(21) 309935 (22) 95 08 07 6(51) C04B 14/06

(75) **Starnawska-Gawęda** Krystyna, **Sosnowiec;** Skwara Zygmunt, Będzin; **Hoder-Seręga** Leonia, Trzebinia; Głowacki Zbigniew, Chrzanów

(54) Sposób otrzymywania zasypki konserwującej dla urządzenia próżniowego DH

(57) Zasypka konserwująca wyłożenie zbiornika DH do odgazowania stali charakteryzuje się tym, że przez wprowadzenie do mieszaniny wodnej technicznego tlenku glinu, dodatku węglanu sodu w ilości 0,5-0,9% wagowych w przeliczeniu na Na_2O uzyskuje się w toku spiekania fazę β-Al_2O_3 zwiększającą reaktywność zasypki w celu utworzenia mocnego napieku ochronnego na wyłożeniu zbiornika DH. Ponadto przesianie produktu do granulacji I-IO mm zmniejsza straty zasypki na skutek nieprzereagowania w zbiorniku DH.

(2 zastrzeżenia)

A1(21) 316847 (22)95 0210 6(51) C04B 35/65

(31) 94 9400321 (32)94 03 25 (33) BE

(86) 95 02 10 **PCT/BE95/00012**

(87) **95 10 05 WO95/26324** PCT Gazette nr 42/95

(71) **FIB-SERVICES S.A.,** Boussu, BE

(72) Di Loreto Oswaldo

(54) Mieszanka substancji chemicznych przeznaczona do tworzenia kompozycji ogniotrwałej

(57) Wynalazek dotyczy sproszkowanej mieszanki substancji chemicznej, przeznaczonej do tworzenia kompozycji ogniotrwałej, zawierającej wypełnienie z cząstek ogniotrwałych, cząstek metalicznych i cząstek zawierających nadtlenek metaliczny, charakteryzującej się tym, że cząstki zawierające nadtlenek metaliczny mają zawartość nadtlenku wapnia wynoszącą najwyżej 75% wagowych, nadtlenku magnezu najwyżej 30% wagowych, nadtlenku baru najwyżej 92% wagowych I/lub nadtlenku strontu najwyżej 90% wagowych, kompozycji ogniotrwałej otrzymanej z tej mieszanki, sposobu tworzenia tej mieszanki i sposobu zastosowania.

(32 zastrzeżenia)

Al(21) 316873 (22) 95 04 12 6(51) C07C 37/60
C07C 39/04

(31) 94 94013070 (32) 94 04 12 (33) RU

(86) 95 **04 12 PCT/RU95/00066**

(87) **95 10 19 WO95/27691 PCT Gazette nr** 45/95

(71) **BORESKOV** INSTITUTE OF CATALYSIS, Novosibirsk, RU

(72) Panov Gennady Ivanovich, Kharitonov Alexandr Sergeevich, Sheveleva Galina Anatolievna

(54) Sposób wytwarzania fenolu i jego pochodnych

(57) Przedmiotem wynalazku jest sposób częściowego utleniania związków aromatycznych, takich jak benzen, fenol, chlorobenzen, fluorobenzen, toluen, etylobenzen i podobne związki, przy użyciu molowego niedoboru podtlenku azotu, na katalizatorze, takim jak zeolit ZSM-5 lub ZSM-11. Sposób jest korzystny do wytwarzania fenolu z benzenu z dużymi wydajnościami, przy dużej konwersji podtlenku azotu i dużej selektywności względem fenolu.

(10 zastrzeżeń)

A1(21) 316872 (22)96 0207 6(51) **C07C 69/747**
A01N 53/00

(31)95 54936 (32)95 02 **07** **(33)** JP

(86) 96 02 07 **PCT/JP96/00254**

(87) 96 08 15 **WO96/24573** PCT Gazette nr 37/96

(71) **DAINIHON JOCHUGIKU CO.,LTD.,** Osaka, JP

(72) Katsuda **Yoshio,** Nakayama Koji, Minamite Yoshihiro

(54) Nowa pochodna estru kwasu **karboksylowego,** sposób jej wytwarzania oraz środek owadobójczy i środek zabezpieczający przed owadami zawierający tę pochodną

(57) Ujawniono pochodne estrów kwasów karboksylowych opisane wzorem ogólnym i, w którym R_1 oznacza prostołańcuchową lub rozgałęzioną grupę alkilową zawierającą 1 do 4 atomów węgla, a R_2 oznacza grupę opisaną wzorem ogólnym II, III lub IV, w których R_3 oznacza atom wodoru lub grupę metylową, X oznacza atom tlenu lub grupę metylidenową, FU oznacza atom wodoru lub grupę etynylową, Re i Re stanowią takie same lub różne grupy i oznaczają atom wodoru, fluoru, chloru lub grupę metylową, R7 oznacza atom wodoru lub grupę trifluorometylową, R_8 oznacza grupę propargilową, metoksymetylową lub metylotiolową albo R7 i Re mogą być połączone z utworzeniem łańcucha metylenodioksylowego, sposób wytwarzania tych związków oraz środki owadobójcze i środki zabezpieczające przed owadami zawierające te związki jako aktywny składnik.

(19 zastrzeżeń)

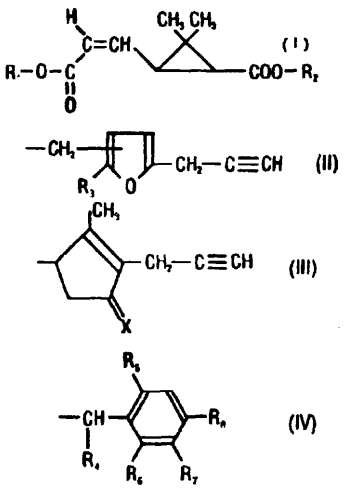

A1(21) 309903 (22)95 08 04 6(51) C07C 211/52

(71) Akademia Techniczno-Rolnicza im.J.J.Śniadeckich, Bydgoszcz
(72) Gaca Jerzy, Żak Sławomir

(54) Sposób **otrzymywania chloropochodnych nitroanilin aromatycznych**

(57) Wynalazek rozwiązuje zagadnienie nowego sposobu otrzymywania z dużą czystością i wysoką wydajnością chloropochodnych nitroanilin aromatycznych. Sposób wytwarzania chloropochodnych nitroanilin aromatycznych o ogólnym wzorze 1, w którym R_n oznacza $-NO_2$ oraz kombinacje podstawników: $-NO_2$ i -Br, $-NO_2$ i -OH, $-NO_2$ i -CH3 oraz $-NO_2$ i -OCH3 znamienny tym, że wolne nitroaniliny aromatyczne o ogólnym wzorze 2 ewentualnie ich chlorowodorki, siarczany czy octany rozpuszcza się w wodnym roztworze mocnych kwasów mineralnych, korzystnie kwasu siarkowego lub azotowego, do którego następnie wprowadza się wybrany odpowiedni jeden chlorek metalu: miedzi (II) lub żelaza (III) oraz kobaltu (II) lub manganu (II), następnie po rozpuszczeniu zawartości wprowadza się wodny roztwór nadtlenku wodoru w granicach 5-40% korzystnie 8-12%, w takiej ilości, aby temperatura nie przekraczała 45°C oraz w takiej proporcji względem chlorku metalu, aby proporcja molowa chlorku metalu do nadtlenku wodoru była nie mniejsza niż 100, korzystnie w granicach od 5-1 do 15-1, następnie dodaje się do mieszaniny reakcyjnej sole metali podwyższające szybkość i wydajność reakcji: dla układu z chlorkiem żelaza (III) wprowadza się sole Cu (II) korzystnie $CuCl_2$ i $Cu(NO_3)_2$ w takiej ilości, aby proporcja molowa $[Fe^{3+}]/[Cu^{2+}]$ była nie większa niż 500, korzystnie 100-200, w przypadku układu z chlorkiem miedzi (II) wprowadza się sole Mn (II), korzystnie $MnCl_2$ i $Mn(NO_3)_2$ takiej ilości, aby proporcja molowa $[Cu^{2+}]/[Mn^{2+}]$ była nie większa niż 300, korzystnie 150-250 lub Co (II) w takiej ilości, aby proporcja molowa $(Cu^{2+}]/[Co^{2+}]$ była w przedziale analogicznym jak dla manganu, natomiast dla układu z chlorkiem manganu (II) wprowadza się sole kobaltu (II), korzystnie C0Cl2 i $Cu(NO_3)_2$ w proporcji $[Mn^{2+}]/[Co^{2+}]$ nie większej niż 500, korzystnie 50-400 i tak przygotowaną mieszaninę intensywnie mieszając utrzymuje się w temperaturze 0-70°C, korzystnie 20-45°C do zakończenia reakcji, a otrzymany produkt chlorowania oddziela się przez filtrację lub neutralizację wodorotlenkami, korzystnie NaOH lub KOH.

Związki wytwarzane sposobem według wynalazku mogą znaleźć zastosowanie jako półprodukty w przemyśle fotograficznym, barwnikarskim czy farmaceutycznym.

(1 zastrzeżenie)

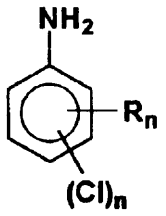

wzór 1

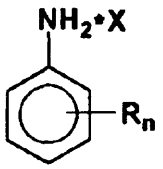

wzór 2

A1(21) 315490 (22)960802 6(51) C07C 265/14
C07C 263/10
C07C 211/50
(31)95 19528781 (32)95 0804 (33) DE

(71) Bayer Aktiengesellschaft, Leverkusen, DE
(72) Biskup Klaus, Keggenhoff Berthold

(54) **Sposób wytwarzania dwuizocyjanianu toluilenu, specjalna kompozycja toluilenodwuaminy i wody**

(57) Dwuizocyjanian toluilenu wytwarzany jest przez nitrowanie toluenu do dwunitrotoluenu, uwodornienie dwu nitrotoluenu, w szczególności w obecności rozpuszczalników lub rozcieńczalników, do surowego roztworu toluilenodwuaminy i wody reakcyjnej, obróbkę surowego roztworu toluilenodwuaminy do suchej toluilenodwuaminy o handlowej jakości i fosgenowanie toluilenodwuaminy do dwuizocyjanianu toluilenu, przy czym destylacyjna obróbka surowego roztworu toluilenodwuaminy do bezwodnej toluilenodwuaminy, w szczególności po pełnym lub częściowym oddzieleniu stosowanych rozpuszczalników lub rozcieńczalników, przerywana jest przy zawartości wody w zakresie 1-40% wagowych, korzystnie 2-10% wagowych w pierwszym miejscu produkcyjnym, tak otrzymana mieszanina w ciekłej postaci transportowana jest do innego miejsca produkcyjnego, gdzie kończy się destylacyjne suszenie toluilenodwuaminy, w szczególności prowadzi się dalsze operacje obróbcze i następnie toluilenodwuaminę fosgenuje się w znany sposób do dwuizocyjanianu toluilenu.

Wynalazek obejmuje także mieszaniny toluilenodwuaminy i wody o temperaturze krzepnięcia co najwyżej 95°C i ich zastosowanie do wytwarzania dwuizocyjanianu toluilenu, które korzystnie prowadzi się w miejscu produkcyjnym, różnym od miejsca, w którym wytwarza się mieszaninę toluluilenodwuaminy i wody.

(10 zastrzeżeń)

A1(21) 315611 (22)96 08 09 6(51) C07C 317/26
C07D
A61K 31/155
(31)95 19529612 (32)95 0811 (33) DE

(71) Merck Patent Gesellschaft mit beschränkter Haftung, Darmstadt, DE
(72) Gericke Rolf, Baumgarth Manfred, Minck Klaus - Otto, Beier Norbert

(54) **Nowe pochodne sulfonylo- lub sulfinylobenzoiloguanidyny, sposób ich wytwarzania oraz preparat farmaceutyczny i sposób jego wytwarzania**

(57) Nowe pochodne 4-sulfonylo- lub 4-sulfinylobenzoiloguanidyny oraz ich fizjologicznie dopuszczalne sole obejmuje wzór 1, w którym R^1 oznacza A, CF_3, CH2F, CHF_2, C2F5, CN, NO_2 lub Hal, FT oznacza $-SO_n-R^6$, $-SO_2NR^4R^5$, NO_2 lub CF_3, *PT* oznacza H, Hal, A, OH, OA, CN, NO_2, CF_3, CH_2F, CHF_2, C2F5 lub CH2CF3, każdy z symboli R^4 i R^5 niezależnie od siebie oznacza H, A, cykloalkil o 5-7 atomach węgla, cykloalkilometyl o 4-8 atomach węgla, Ph lub $-CH_2-Ph$ albo też R^4 i R^5 razem tworzą alkilen o 4-5 atomach węgla, przy czym grupa -CH2 może być także zastąpiona przez O, S, NH, N-A lub $N-CH_2-Ph$, R^6 oznacza A, Ph, Het lub C_3-C_7-cykloalkil, Het oznacza jedno- lub dwupierścieniowy, nasycony, nienasycony lub aromatyczny rodnik heterocykliczny o 1-4 atomach N, O i/lub S, połączony poprzez atom N lub C, który to rodnik może być niepodstawiony albo jedno-, dwu- lub trzykrotnie podstawiony przez Hal, SH, SA, NH2, NHA, NA2, CF3, A, OH, OA, CN, NO_2, NHA, NA_2 ł/lub tlen karbonylowy, A oznacza alkil o 1-6 atomach węgla, Hal oznacza F, Cl, Br lub J, Ph oznacza niepodstawiony albo jedno-, dwu- lub trzykrotnie przez A, OA, NR^4R^5, F, Cl, Br lub CF3 podstawiony rodnik fenylowy, a n oznacza liczbę 1 lub 2.

W/w związki są inhibitorami komórkowego antyportera $-NA^+/H^+$, wykazują silne działanie ochronne dla serca, przeciwdziałają patologicznym uszkodzeniom z niedoboru tlenu i niedokrwienia, można je stosować także m.in. do leczenia schorzeń uwarunkowanych cytoproliferacją.

(9 zastrzeżeń)

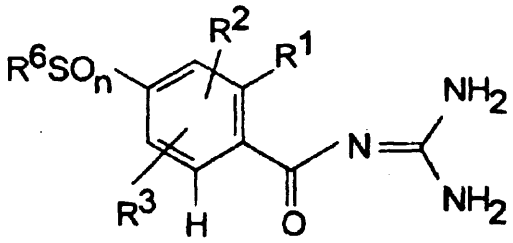

A1(21) 310017 (22)95 0811 6(51) C07D 207/34

(71 Politechnika Wrocławska, Wrocław
(72) Janik Ryszard, Kucharski Stanisław

(54) Sposób wytwarzania soli sodowych **kwasów p-/1-n-alkilopirylo-2-azo/-benzenosulfonowych**

(57) Wynalazek dotyczy sposobu wytwarzania soli sodowych kwasów p-(1-n-alkilopirylo-2-azo) benzenosulfonowych o wzorze ogólnym przedstawionym na rysunku, w którym R oznacza ugrupowanie n-alkilowe zawierające C_{10}-C_{18}, polegającego na reakcji sprzęgania hydrofobowych 1-alkilopiroli z solą diazoniową kwasu sulfanilowego, a następnie zobojętnianiu powstałych kwasów alkiloheteroaryloazobenzenosulfonowych.

Istotą wynalazku jest to, że stosuje się 1-n-alkilowe pochodne pirolu zawierające od 10 do 18 atomów węgla w ugrupowaniu alkilowym, przy czym reakcję sprzęgania prowadzi się w środowisku alkoholowym, korzystnie w metanolu i/lub izopropanolu, w temperaturze od 0 do 5°C, a wydzielony kwas alkilopiryloazobenzenosulfonowy zobojętnia się 0,5 do 5% roztworem wodnym NaOH, korzystnie 0,5 do 2% NaOH.

Związki wytwarzane w/w sposobem przeznaczone są do stosowania, zwłaszcza w przemyśle chemii gospodarczej.

(1 zastrzeżenie)

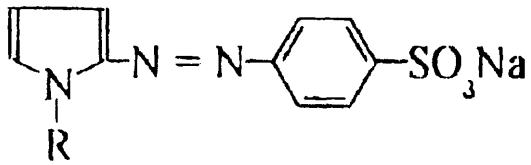

A1(21) 316790 (22)95 04 13 6(51) C07D 215/20
A61K 31/47

(31) 94 9407432 (32) 94 04 14 (33) GB

(86) 95 04 13 PCT/GB95/00845
(87) 95 10 26 WO95/28388 PCT Gazette nr 46/95
(71) ZENECA LIMITED, Londyn, GB
(72) Warawa John Edward, Ohnmacht Cyrus John,Jr, Trainor Diane Amy, Hulsizer James Michael

(54) Pochodna **chinolonu** przeznaczona do leczenia nietrzymania moczu

(57) Wynalazek dotyczy m.in. (S)-(-)-4-(3-cyjanofenylo)-2 -trifluorometylo-4,6,7,8-tetrahydro-5(1H)-chinolonu jako aktywatora kanału potasowego przydatnego w leczeniu nietrzymania moczu, jego farmaceutycznie dozwolonych soli, sposobów jego wytwarzania i kompozycji farmaceutycznych zawierających w/w związki.

(23 zastrzeżenia)

A1(21) 316794 (22)95 04 06 6(51) C07D 219/04
G01N 33/533
G01N 33/58
C07J 43/00

(31) 94 225165 (32) 94 04 08 (33) US

(86) 95 04 06 PCT/IB95/00244
(87) 95 10 19 WO95/27702 PCT Gazette nr 45/95
(71) CIBA CORNING DIAGNOSTICS CORP., Medfield, US
(72) Law Say-Jong, Sotiriouleventis Chariklia, Natrajan Anand, Jiang Qingping, Connolly Peter B., Kilroy John P., McCudden Constance R., Tirrell Stephen M.

(54) **Nowe wyspecjalizowane hydrofilowe** estry **akrydyny**

(57) Ujawniono w szczególności nowe, o polepszonej czułości, estry akrydyny o wzorze 1, które są przydatne, gdy występują pojedynczo lub zamknięte w liposomach, jako chemilumjnescencyjne czynniki w łączonych testach (np, testy immunologiczne, testy genowe). Dodatkowo przedstawiono m.in. syntezy tych estrów i ich zastosowanie do pomiaru analitu. W szczególności podano testy na testosteron i wirus różyczki.

(25 zastrzeżeń)

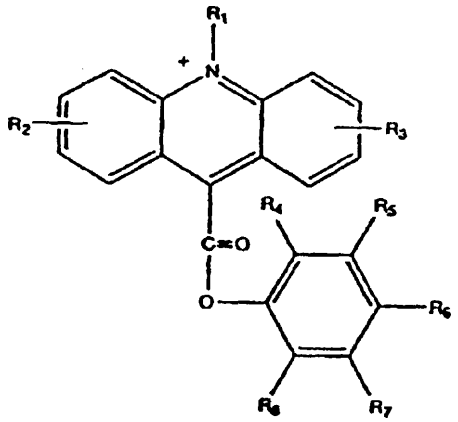

A1(21) 316856 (22)95 04 25 6(51) C07D 233/84
C07D 249/12
C07D 401/06
C07D 403/04
C07D 405/12
A61K 31/415
A61K 31/41

(31) 94 233835 (32) 94 04 26 (33) US
94 233655 94 04 26 US
95 403209 95 03 17 US

(86) 95 04 25 PCT/US95/04783
(87) 95 11 02 WO95/29165 PCT Gazette nr 47/95
(71) SYNTEX (U.S.A) INC., Palo Alto, US
(72) Martinez Gregory R., US; Repke David B., US; Teitelbaum Philip J., US; Walker Keith AM., GB; Gooding Owen W., US; Whiting Roger L., GB; Bansal Rekha P., US; Muehldorf Alexander V., US; O'Yang Counde, TW

(54) **Pochodne benzocykloalkiloazolotionowe**

(57) Wynalazek dotyczy w szczególności związku o wzorze I, w którym n oznacza 0, 1 lub 2, t oznacza 0, 1, 2 lub 3, R^1 oznacza niezależnie chlorowiec, hydroksyl lub (C_{1-4}) alkiloksyl, oraz R^2 jest przyłączona w pozycji *a, ß* lub *γ* i jest grupą wybraną z grupy obejmującej związki o wzorach (a), (b) i (c), a także jego prekursorów, farmaceutycznie dopuszczalnych soli, indywidualnych izomerów i mieszaniny izomerów. Związki te są inhibitorami *β*-hydroksylazy dopaminy.

(65 zastrzeżeń)

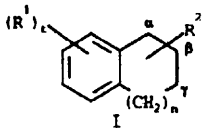

I

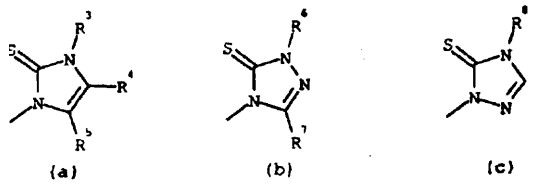

(a) (b) (c)

A1(21) 316849 (22)95 0417 6(51) C07D 273/04
C07C 281/04
C07C 69/757
C07B 53/00
C07C 65/21

(31) 94 230568 (32) 94 04 20 (33) US
94 298909 94 0831 US

(86) 95 04 17 PCT/US95/04321

(87) 95 11 02 WO95/29171 PCT Gazette nr 47/96

(71) E.I.DU PONT DE NEMOURS AND COMPANY, Wilmington, US

(72) Annis Gary David, McCann Stephen Frederick, Shapiro Rafael

(54) **Sposób wytwarzania oksadiazyn o działaniu stawonogobójczym**

(57) Wynalazek dotyczy w szczególności sposobu wytwarzania związków o wzorze I, w którym R^1 oznacza F, Cl lub C1-C3 fluoroalkoxyl, a R^2 oznacza C1-C3 alkil, w postaci racemicznej lub wzbogaconej enancjomerycznie przy centrum chiralności, a także związków pośrednich do ich wytwarzania i sposobów otrzymywania tych związków pośrednich.

(14 zastrzeżeń)

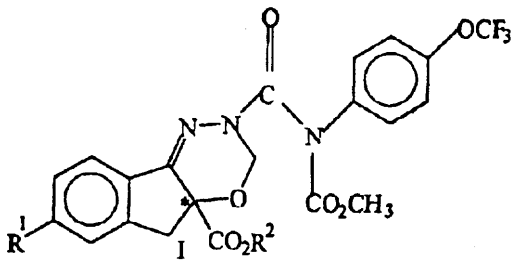

A1 (21) 315652 (22) 96 08 12 6(51) C07D 309/32
A61K 31/35

(31) 95 19529858 (32) 95 08 14 (33) DE

(71) Bayer Aktiengesellschaft, Leverkusen, DE

(72) Urbahns Klaus, DE; Heine Hans-Georg, DE; Junge Bodo, DE; Mauler Frank, DE; Glaser Thomas, DE; Wittka Reilinde, DE; De Vry Jean-Marie-Viktor, BE

(54) **Podstawione 4H-pirany, sposób ich wytwarzania i leki je zawierające**

(57) Ujawniono podstawione 4H-pirany o wzorze ogólnym 1, w którym A oznacza grupę cykloalkilową o 3-6 atomach węgla albo oznacza nierozgałęzioną lub rozgałęzioną grupę alkilową zawierającą do 8 atomów węgla albo oznacza grupę arylową o 6-10 atomach węgla lub grupę pirydylową, które to grupy są ewentualnie 1-3 krotnie jednakowo lub różnie podstawione grupą nitrową, hydroksylową, karboksylową, cyjanową, arylową o 6-10 atomach węgla, atomem chlorowca, grupą cykloalkilową o 3-6 atomach węgla, grupą trifluorometylową albo nierozgałęzioną lub rozgałęzioną grupą alkilową, alkoksykarbonylową, alkilotio lub alkoksylową, z których każda zawiera do 6 atomów węgla albo grupą o wzorze -O-CO-R^5, przy czym R^5 oznacza nierozgałęzioną lub rozgałęzioną grupę alkilową zawierającą do 6 atomów węgla, R^1 i R^2 mają takie samo albo różne znaczenie i oznaczają atom wodoru, grupę aminową albo nierozgałęzioną lub rozgałęzioną grupę alkilową, alkoksylową lub alkiloaminową, które to grupy zawierają do 8 atomów węgla, R^3 i R^4 mają takie samo albo różne znaczenie i oznaczają nierozgałęzioną lub rozgałęzioną grupę alkilową lub acylową, które to grupy zawierają do 6 atomów węgla oraz ich sole, przy czym wyłącza się 3,5-diacetylo- 2,4,6-trimetylo-4H-piran, 3,5-dietoksykarbonylo-2,6-dimetylo -4-fenylo-4H-piran i 3,5-dietoksykarbonylo-2,4,6 -trimetylo-4H-piran. Związki o wzorze ogólnym 1 i ich sole nadają się do stosowania jako substancje czynne w lekach, zwłaszcza do leczenia chorób ośrodkowego układu nerwowego.

(12 zastrzeżeń)

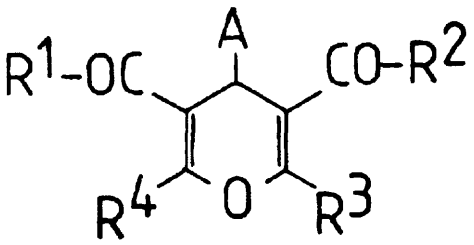

A1(21) 315707 (22)96 08 14 6(51) C07D 405/02
C07D 405/14
C07D
A61K 31/33

(31) 95 19530032 (32) 95 08 16 (33) DE

(71) Merck Patent Gesellschaft mit beschränkter Haftung, Darmstadt, DE

(72) Dorsch Dieter, OBwald Mathias, Mederski Werner, Wilm Claudia, Schmitges Claus J., Christadler Maria

(54) **Nowe związki i ich sole, sposób ich wytwarzania oraz preparat farmaceutyczny i sposób jego wytwarzania**

(57) Nowe związki i ich fizjologicznie dopuszczalne sole obejmuje wzór 1, w którym X oznacza nasycony, całkowicie lub częściowo nienasycony 3- lub 4-członowy łańcuch alkilenowy, w przypadku którego 1-3 atomy węgla mogą być zastąpione atomami azotu i/lub 1-2 atomy węgla mogą być zastąpione 1-2

atomami tlenu i/lub 1-2 atomami siarki, przy czym jednak zastępuje się co najwyżej 3 atomy węgla i przy czym dodatkowo może występować jedno-, dwu- lub trzykrotne podstawienie łańcucha alkilenowego i/lub w nim znajdującego się azotu przez A, R^5 i/lub NR^4R^4 i przy czym nadto grupa $-CH_2$ łańcucha alkilenowego może być zastąpiona przez grupę -C=O, A oznacza alkil o 1-6 atomach węgla, gdzie jedna lub dwie grupy -CH2 mogą być zastąpione przez atomy tlenu lub siarki albo przez grupy $-CR^4=CR^4$, a także 1-7 atomów wodoru może być zastąpionych przez fluor, R^1 oznacza H lub A, R^2 oznacza $COOR^4$, CN, 1H-tetrazolil-5 lub $CONHSO_2R^8$, R^3 oznacza Ar, każdy z symboli R^4, R^4 niezależnie od siebie oznacza H, alkil o 1-6 atomach węgla lub benzyl, Ar oznacza niepodstawiony albo jedno-, dwu- lub trzykrotnie przez R^5, R^6 lub R^7 podstawiony fenyl lub naftyl albo niepodstawioną albo w części fenylowej jedno- lub dwukrotnie przez R^5 lub R^6 podstawioną grupę o wzorze 4, każdy z symboli R^5, R^6, R^7 niezależnie od siebie oznacza R^4, OR^4, Hal, CF_3, OCF_3, $OCHF_2$, OCH_2F, NO_2, NR^4R^4, $NHCOR^4$, CN, $NHSO_2R^4$, $COOR^4$, COR^4, $CONHSO_2R^8$, $O(CH_2)_nR^2$, OPh, $O(CH_2)_nOR^4$ lub $S(O)_mR^4$, R^8 oznacza niepodstawiony albo jedno-, dwu- lub trzykrotnie przez A, OR^1, NR^4R^4 lub Hal podstawiony fenyl lub naftyl, E oznacza CH2 lub O, D oznacza karbonyl lub $[C(R^4R^4)]_n$, Hal oznacza F, Cl, Br lub J, m oznacza liczbę 0, 1 lub 2, n oznacza liczbę 1 lub 2.

W/w związki wykazują właściwości antagonistyczne względem receptora endoteliny.

(9 zastrzeżeń)

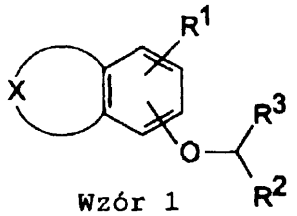

Wzór 1

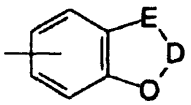

Wzór 4

A1(21) 316876 (22)95 04 12 6(51) C07D 451/02

(31) 94 447 (32) 94 04 19 (33) DK
94 1338 94 11 24 DK

(86) 95 04 12 PCT/EP95/01358

(87) 95 10 26 WO95/28401 PCT Gazette nr 46/95

(71) NEUROSEARCH A/S, Glostrup, DK

(72) Moldt Peter, Wätjen Frank, Scheel-Krüger J0rgen

(54) Pochodne **2-aldoksine-tropanu** jako inhibitory wychwytu zwrotnego przekaźników nerwowych

(57) Przedmiotem wynalazku są m.in. związki o podanych niżej wzorach ogólnych, każda mieszanina takich związków oraz ich farmakologicznie dopuszczalne sole.

Powyższe związki posiadają własności farmakologiczne jako substancje hamujące wychwyt zwrotny przekaźników nerwowych typu monoamin, takich jak dopamine, serotonina oraz noradrenalina.

(16 zastrzeżeń)

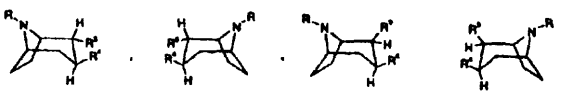

A1(21) 316961 (22)95 04 19 6(51) C07D 473/34
A61K 31/52

(31) 94 229882 (32) 94 04 19 (33) US
94 316761 94 10 03 US

(86) 95 04 19 PCT/US95/04800

(87) 95 10 26 WO95/28160 PCT Gazette nr 46/95

(71) RHONE-POULENC RORER PHARMACEUTICALS INC., Collegeville, US

(72) Spada Alfred P., Fink Cynthia A, Myers Michael R.

(54) Związki o własnościach **przeciwnadciśnieniowych,** kardioochronnych, przeciw niedokrwieniu i **antylipolitycznych**

(57) Przedmiotem wynalazku są pochodne adenozyny, które posiadają aktywność agonistyczną adenozynową i są przydatne jako środki przeciwnadciśnieniowe, kardioochronne, przeciw niedokrwieniu i antylipolityczne, kompozycje farmaceutyczne zawierające takie związki i ich zastosowanie w leczeniu nadciśnienia, niedokrwieniu mięśnia sercowego, zmniejszaniu uszkodzeń wywołanych niedokrwieniem i wielkości obszaru martwicy niedokrwiennej mięśnia sercowego w rezultacie niedokrwienia mięśnia sercowego oraz leczenia nadmiernej lipidemii i nadmiernej cholesterolemii oraz sposoby i produkty pośrednie stosowane do wytwarzania takich związków.

(38 zastrzeżeń)

A1(21) 316943 (22) 95 04 19 6(51) C07D 473/40

(31)94 9407698 (32)94 0419 (33) GB

(86) 95 04 19 PCT/EP95/01840

(87) 95 10 26 WO95/28402 PCT Gazette nr 46/95

(71) SMITHKLINE BEECHAM PLC, Brentford, GB

(72) Dales John Robert Mansfield

(54) Wytwarzanie puryn

(57) Sposób wytwarzania związku o wzorze (A), w którym: X oznacza atom wodoru, hydroksyl, chlor, C_{1-6}-alkoksyl lub fenylo-C_{1-6}-alkoksyl; i Ra i Rb oznaczają atom wodoru lub jego acylowej lub fosforanowej pochodnej, obejmujący (i) wytwarzanie związku o wzorze (I), w którym R_1 oznacza C_{1-6}-alkil lub fenylo-C_{1-6}-alkil, w którym grupa fenylowa jest ewentualnie podstawiona; R2 oznacza atom wodoru, hydroksyl, chlor, C_{1-6}-alkoksyl, fenylo-C_{1-6} -alkoksyl lub grupę aminową; a Ra oznacza chlorowiec, grupę C_{1-6}-alkilotiową, C_{1-6}-alkilosulfonyl, grupę azydową, grupę aminową lub zabezpieczoną grupę aminową, wytwarzany w reakcji związku o wzorze (II), w którym R_2 i R3 są takie jak zdefiniowano dla wzoru (I) ze związkiem o wzorze (V), w którym L oznacza grupę opuszczającą i R_1 jest takie, jak zdefiniowano dla wzoru (I), z wytworzeniem związku pośredniego i następnie przekształcenie go w związek o wzorze (0 przez dekarboksylację i w razie potrzeby lub konieczności, przekształcenie podstawników R_1, R_2 i R3 w inne podstawniki R_1, R2 i R3; (ii) przekształcanie powstałego związku o wzorze (I) w związek o wzorze (A) zmieniając podstawnik R3, gdy jest inny od aminowego, w aminowy, redukując estrowe grupy CO_2R_1 do CH_2OH i ewentualnie tworząc acylowe lub fosforanowe pochodne i w razie potrzeby lub konieczności przekształcając podstawnik R2 w związku o wzorze (I) w podstawnik X w związku o wzorze (A); znamienny tym, że R2 oznacza chlor we wzorze (I).

(9 zastrzeżeń)

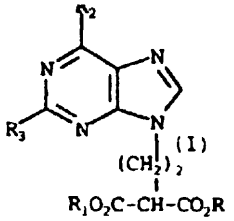

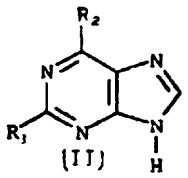

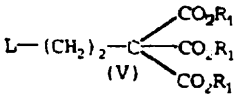

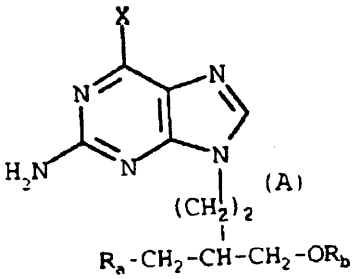

A1(21) 316796 (22)95 04 14 6(51) C07D 495/04

(31)	94	80732	(32)94 04 19	(33) JP
	94	195541	94 08 19	JP
	94	271010	94 11 04	JP
	95	20717	95 02 08	JP
	95	40151	95 02 28	JP

(86) 95 04 14 PCT/JP95/00728
(87) 95 10 26 WO95/28405 PCT Gazette nr 46/95
(71) TAKEDA CHEMICAL INDUSTRIES,LTD., Osaka, JP
(72) Furuya Shuichi, Choh Nobuo, Kato Koichi, Hinuma Shuji
(54) Pochodne tiofenu ze skondensowanym pierścieniem, ich wytwarzanie i zastosowanie

(57) Przedmiotem wynalazku jest w szczególności kompozycja antagonizująca hormon uwalniający gonadotropinę, zawierająca skondensowany związek bicykliczny, w skład którego wchodzi homo- lub hetero 5-7 członowa grupa pierścieniowa oraz homo- lub hetero 5-7 członowa grupa pierścieniowa, skuteczna głównie jako środek zapobiegawczy lub terapeutyczny w zapobieganiu lub leczeniu szeregu chorób zależnych od hormonów, np. nowotworu zależnego od hormonu płciowego (takiego jak rak prostaty, rak szyjki macicy, rak piersi, gruczolak przysadki mózgowej), łagodnego przerostu gruczołu krokowego, mięśniaków macicy, endometriozy, przedwczesnego pokwitania, bolesnego miesiączkowania, zespołu przedmiesiączkowego, zespołu wielotorbielowych jajników i trądzika pospolitego, jako środek do regulacji płodności u obojga płci (jako środki regulujące płodność i środki regulujące cykl miesiączkowy), można ją stosować jako środek antykoncepcyjny dla mężczyzn i kobiet oraz jako środek wywołujący jajeczkowanie u kobiet, może być stosowana jako środek do leczenia bezpłodności dzięki wykorzystaniu zjawiska nasilającego związanego z przerwaniem podawania, jest ona przydatna jako modulator cyklu rujowego u zwierząt wykorzystywany w hodowli zwierząt oraz jako środek poprawiający jakość mięsa lub przyspieszający wzrost zwierząt, a także jako środek do przyspieszania tarła u ryb.

(50 zastrzeżeń)

A1(21) 316948 (22)95 04 14 6(51) C07D 498/18 A61K 31/435

(31)	94	229261	(32)94 04 18	(33) US

(86) 95 04 14 PCT/US95/04603
(87) 95 10 26 WO95/28406 PCT Gazette nr 46/95
(71) AMERICAN HOME PRODUCTS CORPORATION, Madison, US
(72) Skotnicki Jerauld Stanley, Leone Christina Louise, Schiehser Guy Alan
(54) Hydroksyestry rapamycyny, sposoby ich wytwarzania oraz zawierające je kompozycje farmaceutyczne

(57) Ujawniono m.in. związek o wzorze (I), w którym każdy z R^1 i R^2 niezależnie oznacza wodór lub $-CO(CR^3R^4)_b(CR^5R^6)_d CR^7R^8R^9$; każdy z R^3 i R^4 niezależnie oznacza wodór, alkil o 1-6 atomach węgla, alkenyl o 2-7 atomach węgla, alkinyl o 2-7 atomach węgla, trifluorometyl lub -F; każdy z R^5 i R^6 niezależnie oznacza wodór, alkil o 1-6 atomach węgla, alkenyl o 2-7 atomach węgla, alkinyl o 2-7 atomach węgla, $-(CR^3R^4)_fOR^{10}$, -CF3, -F lub $-CO_2R^{11}$, albo R^5 i R^6 razem mogą tworzyć X lub pierścień cykloalkilowy o 3-8 atomach węgla, który ewentualnie jest mono- di- lub tripodstawiony przez $-(CR^3R^4)_fOR^{10}$; R^7 oznacza wodór, alkil o 1-6 atomach węgla, alkenyl o 2-7 atomach węgla, alkinyl o 2-7 atomach węgla, $-(CR^3R^4)_fOR^{10}$, $-CF_3$, -F lub $-CO_2R^{11}$; każdy z R^6 i R^9 niezależnie oznacza wodór, alkil o 1-6 atomach węgla, alkenyl o 2-7 atomach węgla, alkinyl o 2-7 atomach węgla, $-(CR^3R^4)_fOR^{10}$, $-CF_3$, -F lub $-CO_2R^{11}$, albo R^8 i R^9 razem mogą tworzyć X lub pierścień cykloalkilowy o 3-6 atomach węgla, który ewentualnie jest mono-, di- lub tripodstawiony przez $-(CR^3R^4)_fOR^{10}$; R^{10} oznacza wodór, alkil o 1-6 atomach węgla, alkenyl o 2-7 atomach węgla, alkinyl o 2-7 atomach węgla, tri-(alkil o 1-6 atomach węgla) silil, tri-(alkil o 1-6 atomach węgla)sililoetyl, trifenylometyl, benzyl, alkoksymetyl o 2-7 atomach węgla, tri-(alkil o 1-6 atomach węgla)sililoetoksymetyl, chloroetyl lub tetrahydropiranyl; R^{11} oznacza wodór, alkil o 1-6 atomach węgla, alkenyl o 2-7 atomach węgla, alkinyl o 2-7 atomach węgla lub fenyloalkil o 7-10 atomach węgla; X oznacza 5-(2,2-di-(alkil o 1-6 atomach węgla)[1,3]dioksanyl, 5-(2-spiro(cykloalkil o 3-8 atomach węgla) [1,3] dioksanyl, 4-(2,2-di-(alkil o 1-6 atomach węgla)[1,3]dioksanyl, 4-(2-spiro(cykloalkil o 3-8 atomach węgla)[1,3]dioksanyl, 4-(2,2-di(alkil o 1-6 atomach węgla) [1,3] dioksalanyl lub 4-(2-spiro(cykloalkil o 3-8 atomach węgla) [1,3] dioksalanyl; b=0-6; d=0-6; a f=0-6, lub jego farmaceutycznie dopuszczalną sól, który jest użyteczny jako środek immunosupresyjny, przeciwzapalny, przeciwgrzybiczy, przeciwproliferacyjny i przeciwnowotworowy.

(25 zastrzeżeń)

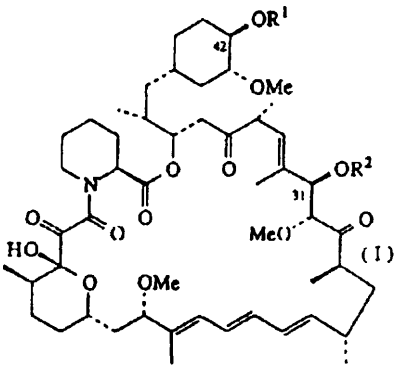

Al(21) 315675 (22) 96 08 13 6(51) C07H 17/04

(31) 95 950449 (32)95 08 14 (33) HR

(71) PLIVA farmaceutska, kemijska prehrambena i kozmetička industrija d.d., Zagrzeb, HR

(72) Narandja Amalija, Lopotar Nevenka

(54) **Pochodne 12,13-epoksy-tylozyny i sposób ich wytwarzania**

(57) Wynalazek dotyczy m.in. pochodnych 12, 13-epoksytylozyny o wzorze 1, w którym R oznacza O, R^1 oznacza CHO lub $CH(OCH_3)_2$, R^2 oznacza H lub mykarozyl o wzorze 4, a - - oznacza wiązanie pojedyncze albo w którym R oznacza NOH, R^1 oznacza CHO lub $CH(OCH_3)_2$, R^2 oznacza H lub mykarozyl o wzorze 4, a——oznacza wiązanie pojedyncze lub podwójne.

Związki te mogą być stosowane jako produkty pośrednie w wytwarzaniu nowych pochodnych tylozyny. Związki będące przedmiotem wynalazku wykazują działanie przeciwbakteryjne.

(17 zastrzeżeń)

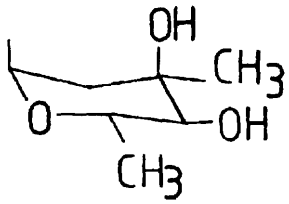

Wzór 4

Al(21) 316904 (22) 95 04 21 6(51) C07H 19/04
C07D 411/04
C07D 327/04

(31) 94 9408091 (32) 94 04 23 (33) GB
94 9408103 94 04 23 GB
94 9408112 940423 GB

(86) 95 04 21 PCT/EP95/01503

(87) 95 11 02 WO95/29174 PCT Gazette nr 47/95

(71) GLAXO GROUP LIMITED, Greenford, GB

(72) Goodyear Michael David, Dwyer Owen P., Hill Malcolm Leithead, Whitehead Andrew Jonathan, Hornby Roy, Hallett Peter

(54) Sposób **diastereoselektywnej syntezy analogów nukleozydu**

(57) Opisano diasteroselektywny sposób wytwarzania związków o wzorze (I), w którym W oznacza S, S=O, SOz lub O, X oznacza S, S=0, SO_2 lub O, R_1 oznacza wodór lub acyl, a R_2 oznacza zasadę purynową lub pirymidynową lub ich analogu lub pochodnej.

(24 zastrzeżenia)

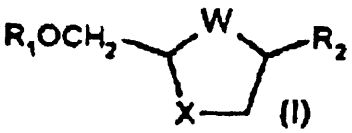

A1(21) 316870 (22)95 04 12 6(51) C07K 5/078
C07K 5/097
C07D 403/02
A61K 38/05

(31) 94 9407433 (32)94 04 14 (33) GB
94 9420783 94 10 14 GB

(86) 95 04 12 PCT/US95/04163

(87) 95 10 26 WO95/28419 PCT Gazette nr 46/95

(71) GLAXO WELLCOME INC., Research Triangle Park, US

(72) Aquino Christopher Joseph, Sugg Elizabeth Ellen, Szewczyk Jerzy Ryszard

(54) **Pochodne 5-heterocyklo-1,5-benzodiazepiny**

(57) Ujawniono związek o wzorze ogólnym (I) i jego fizjologiczne sole i solwat, sposoby ich wytwarzania i ich zastosowanie jako modulatorów działania gastryny i CCK.

(14 zastrzeżeń)

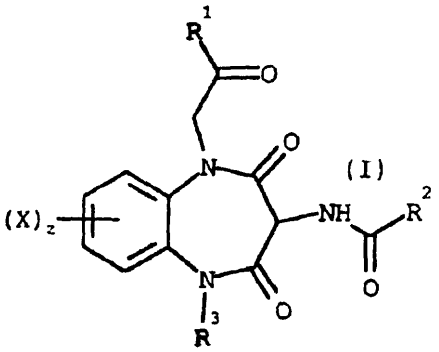

A1(21) 316949 (22)95 0411 6(51) C07K 14/00
C07K 14/81
C12N 15/12
C12N 15/63

(31) 94 229286 (32) 94 04 18 (33) US
94 276936 94 07 19 US

(86) 95 04 11 PCT/US95/04488

(87) 95 10 26 WO95/28422 PCT Gazette nr 46/95

(71) THE TRUSTEES OF THE UNIVERSITY OF PENNSYLVANIA, Philadelphia, US

(72) Rubin Harvey, Cooperman Barry, Schechter Norman, Plotnick Michael, Wang Mei Zhi

(54) **Sposoby wytwarzania efektywnych rekombinowanych inhibitorów proteaz serynowych i zastosowania tych inhibitorów**

(57) Przedmiotem wynalazku jest sposób wytwarzania rekombinowanego inhibitora proteaz serynowych do efektywnej modulacji aktywności proteazy sery nowej. Przedmiotem wynalazku są także m.in. kompozycje wykazujące zdolność modulowania aktywności proteazy sery nowej i zastosowanie takich kompozycji do kontrolowania procesów zapalnych w komórkach.

(31 zastrzeżeń)

A1(21) 316781 (22)9505 26 6(51) C08G 18/12

(31) 94 4419449 (32) 94 06 03 (33) DE

(86) 95 0526 PCT/EP95/02017

(87) 95 12 14 WO95/33783 PCT Gazette nr 53/95
(71) HENKEL KOMMANDITGESELLSCHAFT AUF AKTIEN, Düsseldorf, DE
(72) Krebs Michael
(54) Szybko wiążący poliuretanowy klej termoplastyczny

(57) Twardniejący pod wpływem wilgoci klej termoplastyczny na bazie prepolimerów poliuretanowych z reaktywnymi grupami końcowymi wytwarzany jest z a) przynajmniej jednego, ciekłego w temperaturze otoczenia polieteropoliolu o średnim ciężarze cząsteczkowym od 500 do 10000 i/lub ciekłego w temperaturze otoczenia poliestropoliolu o średnim ciężarze cząsteczkowym od 500 do 5000, b) przynajmniej jednego dwuizocyjanianu, ewentualnie z katalizatorami, nadającymi kleistość żywicami, stabilizatorami, pastami barwiącymi i innymi powszechnie stosowanymi środkami pomocniczymi, przy czym stosunek stechiometryczny grup izocyjanianowych do sumy grup hydroksylowych leży między 1,03 i 3,5.

(13 zastrzeżeń)

A1(21) 309993 (22)95 08 09 **6(51) C09B** 62/04
(71) Zakłady Przemysłu Barwników BORUTA S.A., Zgierz
(72) Byczyńska Wiktoria, Gajewski Ireneusz, **Bromirski** Andrzej, Carlson Bożena, Koźba Roman, Mamińska Ludwika, **Korzecki** Zygmunt
(54) Sposób wytwarzania barwników reaktywnych

(57) Sposób wytwarzania barwników reaktywnych o wzorze ogólnym 1, w którym R oznacza resztę zdiazowanej aminy aromatycznej zawierającej co najmniej grupę sulfonową, a X oznacza grupę β-siarczanoetylową lub grupę winylową, polega na tym, że do produktu pierwszorzędowej kondensacji kwasu 1-amino-8-hydroksynaftaleno-3, 6-disulfonowego i chlorku cyjanuru (kwasu cyjanuro H), w temperaturze 3-5°C, dodaje się kwas solny 30% w określonej ilości, następnie wprowadza się kwas aminofenylo - lub -naftaleno- mono - lub - disulfonowy, diazuje, po czym dodaje się chlorek sodowy w określonej ilości, alkalizuje do pH 6,5-7,5 mieszając do zakończenia sprzęgania.

Uzyskany barwnik dichlorotriazynowy o wzorze ogólnym 2, w którym R ma wyżej podane znaczenie, poddaje się kondensacji w temperaturze 20-65°C, w pierwszej kolejności z 75% równoważnej ilości estru kwasu siarkowego 4-/β-hydroksyetylo-sulfonylo/-aniliny lub z 4-winylosulfonylo/aniliny w temperaturze 20-35°C, a nstępnie podwyższając temperaturę do 50-65°C dodaje się pozostałą część i wyodrębnia otrzymane czerwienie reaktywne.

(7 zastrzeżenie)

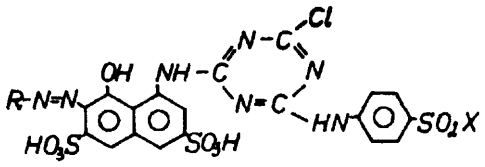

wzór 1

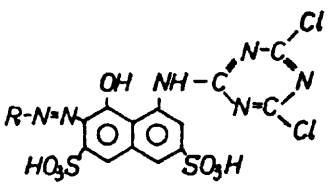

wzór 2

A1(21) 310027 (22)95 0816 **6(51) C09K 19/00**
(71) Wojskowa Akademia Techniczna, Warszawa
(72) Bezborodow **Władimir**, BY; Dąbrowski Roman; Trokhimiec Dimitrij, BY; Dziad uszek Jerzy; **Sosnowskij** Genadij, BY; **Łapanik** Walery, BY
(54) Pochodne cykloheksenu i mieszaniny ciekłokrystaliczne je zawierające

(57) Wynalazek znajduje zastosowanie do obrazowania informacji i dotyczy związków ciekłokrystalicznych i mieszanin ciekłokrystalicznych je zawierających.

Związkami tymi są pochodne cykloheksenu o wzorze ogólnym: R1-A1-Z_1-A_2-Z_2-A_3-R_2, w którym R_1 i R2 są jednakowe lub różne i oznaczają grupę terminalną wybraną ze zbioru: Y-$(CH_2)_n$-$(O)_m$-$(CH_2)_k$-$(O)_l$-$(CH_2)_p$-, Y-$(CH_2)_n$-CH=CH-$(CH_2)_p$-, gdzie Y oznacza atom H, F, Cl lub grupę terminalną taką jak CN, NCS, OCF_3, CF3, OH, $COCH_3$, COOH, $COOC_nH_{2n+1}$, n, p i k przyjmują wartości od 0 do 7, m oraz l oznaczają 0 lub 1, Z_1 oznacza pierścień o wzorze 8 albo 9, Z2 oznacza wiązanie pojedyncze lub pierścień o wzorze 8 albo 9, przy czym Y_1 we wzorach 8 i 9 oznacza atom F, Cl lub grupę CN, CH3, OCH_3, C2H5, OC_2H_5, A_1, A2 i A3 oznaczają wiązanie pojedyncze lub określoną grupę zawierającą 1 lub 2 pierścienie.

(2 zastrzeżenia)

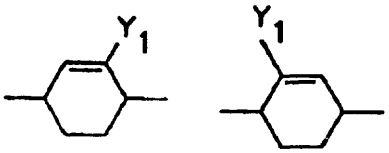

Wzór 8 Wzór 9

Al(21) 309934 (22) 95 08 07 6(51) C10B 27/00
(71) Biuro Projektów i Dostaw Urządzeń Hutniczych HpH **S.A.**, Katowice
(72) Bas **Włodzimierz**, Chodarcewicz Bolesław, Garbacki Jerzy, Haberko Leszek, **Łopka** Roman, Mosz Henryk, Ogrodnik Wiktor, Rzetelski Andrzej, Szwancyber **Grzegorz**, Serzysko Jan Zenon
(54) Nadpiecowe **ujęcie** dymów

(57) Przedmiotem wynalazku jest nadpiecowe ujęcie dymów z pieca obrotowego, a zwłaszcza konwertora do świeżenia kamienia miedziowego.

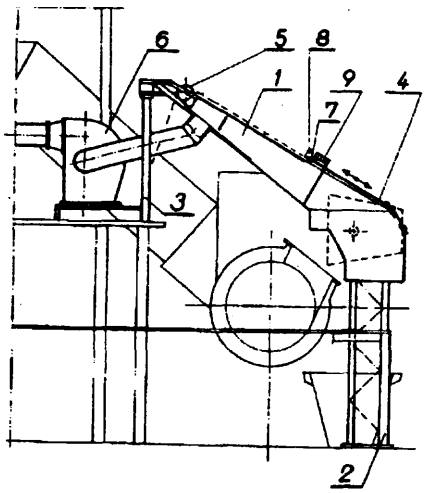

Przestrzeń ponad piecem obejmuje okap o dużej powierzchni przekroju poziomego ujęcia, posiadający ruchomą przysłonę (4). W czasie zalewania pieca przysłona za pomocą liny i napędu (5) uchylana jest na tyle, by możliwe było opróżnienie kadzi, zaś w trakcie spustu metalu do kadzi przysłona (4) znajduje się w skrajnym dolnym położeniu zapewniając skuteczne ujęcie dymów. Konstrukcja wyposażona jest w dodatkowy hamulec (7) zabezpieczający w przypadku zerwania liny.

(1 zastrzeżenie)

Al(21) 309905 (22) 95 08 04 6(51) C10B 57/04

(71) Zakłady Elektrod Węglowych S.A., Racibórz
(72) Tomala Janusz, Basista Stefan, Świerkot Dorota, Bojczuk Kazimierz, Boieś Adam, Ćwik Piotr, Mikoda Mariola, Kołek Andrzej, Otlik Horst

(54) Sposób wytwarzania wyrobów węglowych o obniżonej przepuszczalności

(57) Sposób wytwarzania wyrobów węglowych o obniżonej przepuszczalności polega na wymieszaniu węglowych surowców stałych zawierających drobnoziarnisty Si, wymieszaniu z lepiszczem pakowym zawierającym od 1 do 15% wag. chlorowodorotlenku glinu i następnie uformowaniu i wypaleniu wyrobów.

(1 zastrzeżenie)

Al(21) 309962 (22) 95 08 08 6(51) C10G 31/00

(71) Przedsiębiorstwo Wielobranżowe BALTSERVICE Sp. z o.o., Gdynia
(72) Konkol Ryszard, Kuraś Bogusław

(54) Sposób i układ do otrzymywania oleju opałowego

(57) Sposób polega na ty m, że surowa ropa poddawana jest w pierwszej fazie wstępnemu procesowi oczyszczania, następnie po podgrzaniu w temperaturze od 100-160°C i przy podciśnieniu 50-95% następuje oddzielenie lekkich frakcji z surowej ropy odprowadzanych do zbiorników magazynowych. Pozostały produkt po ochłodzeniu do temperatury 20-50°C poddawany jest w drugiej fazie końcowemu procesowi oczyszczania do momentu uzyskania zakładanych parametrów oleju opałowego.

Układ charakteryzuje się tym, że zawiera wirówki (1) wstępnego oczyszczania surowej ropy połączone z wymiennikiem ciepła (2), za którym znajduje się odbenzyniacz (3) wraz z wymiennikiem ciepła (4). Za nimi zamontowany jest technologiczny zbiornik (5) poprzez który doprowadza sie olej do wirówki (6) dokładnego oczyszczania.

(2 zastrzeżenia)

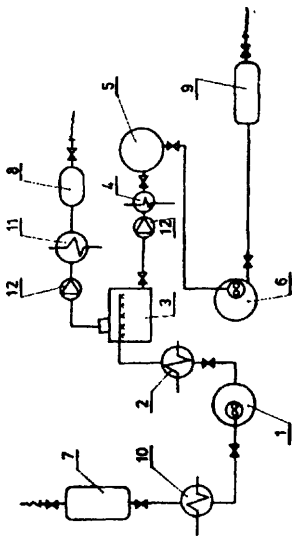

A1(21) 316793 (22)95 04 13 6(51) C10M 145/16

(31)94 9401100 (32)94 0415 (33) HU

(86) 95 04 13 PCT/HU95/00008
(87) 95 10 26 WO95/28460 PCT Gazette nr 46/95
(71) MOL MAGYAR OLAY-ÉS GÁZIPARI RÉSZVÉNYTÁRSASÁG, Budapeszt, HU; VESZPRÉMI EGYETEM, Veszprém, HU
(72) Dénes Ferenc, Kis Janos, Baladincz Jenö, Auer János, Deák Gyula, Bartna László, Hancsók Jenö, Kovács Magda

(54) Detergentowo-dyspergujący dodatek do olejów smarujących dla silników spalinowych i proces ich wytwarzania

(57) Ujawniono dodatek do olejów smarowych dla silników spalinowych, zawierający pochodne imidowe i/lub estrowe i/lub estro-amidowe produktu reakcji nienasyconego poliizobutylenu i pewnych nienasyconych, reaktywnych kwasów dikarboksylowych i/lub ich bezwodników, stanowiący produkt reakcji poliizobutylenu o średniej liczbie ciężaru cząsteczkowego 800-30000 i nienasyconego, reaktywnego kwasu dikarboksylowego i/lub jego bezwodnika, korzystnie bezwodnika maleinowego, zawierający 1,6-6,0 pochodnych SA na łańcuch poliizobutylenowy, mający średnio stężenie cząsteczek zawierających więcej niż jedną pochodną SA wyższe niż 25% wagowych, a poliizobutylen jest szczepiony iub poddany reakcji z kopolimerem zawierającym SA, utworzonym z bardziej reaktywnego, o niższym ciężarze cząsteczkowym komonomeru o ciężarze cząsteczkowym mniejszym niż 500, zawierającego olefinowe podwójne wiązania lub z mieszaniny takich komonomerów i z nienasyconego, reaktywnego kwasu dikarboksylowego i/lub jego bezwodnika, korzystnie bezwodnika maleinowego, stosując stosunek molowy 1,2-5,5:0,1-3,5:1=MAH:komonomer:poliizobutylen, a w którym rozszerzenie rozkładu ciężaru cząsteczkowego jest mniejsze niż 70%, w odniesieniu do wyjściowego poliizobutylenu, podczas gdy grupy SA kopolimeru przyłączone do poliizobutylenu poddane są reakcji w stosunku 0,7-5,5 ze związkami zawierającymi co najmniej bifunkcjonalne grupy aminowe i/lub hydroksylowe. Wynalazek ujawnia także proces wytwarzania dodatku.

(9 zastrzeżeń)

A1(21) 315599 (22)9608 08 6(51) C10M 175/04

(31) 95 19529602 (32)95 08 11 (33) DE

(71) BAYER AKTIENGESELLSCHAFT, Leverkusen, DE
(72) Lehmann Bernhard, Litzinger Ulrich

(54) Sposób rozbijania emulsji olejowych

(57) Sposób rozbijania emulsji olejowych polega na poddaniu ich działaniu demulgatora zawierającego Poly-DADMAC (homopolimery chlorku diallilodimetyloamoniowego) i polialkilenopoliaminę.

(8 zastrzeżeń)

Al(21) 316846 (22) 95 02 13 6(51) C11D 3/08

(31) 94 4405511 (32) 94 02 22 (33) DE

(86) 95 02 13 PCT/EP95/00506
(87) 95 08 24 WO95/22592 PCT Gazette nr 36/95
(71) HENKEL KOMMANDITGESELLSCHAFT AUF AKTIEN, Düsseldorf, DE
(72) Kottwitz Beatrix, Poethkow Jörg, Upadek Horst

(54) Środek piorący, który zawiera bezpostaciowe krzemianowe wypełniacze aktywne

(57) Mieszaniny węglan-krzemian mogą służyć nie tylko jako całkowity albo częściowy substytut zeolitu i/albo krystalicznych warstwowych krzemianów sodu w środkach piorących odnośnie hamowania inkrustacji, lecz również w porównaniu z tradycyjnymi wypełniaczami aktywnymi powodują lepszą sprawność pierwotnego prania oraz polepszone hamowanie inkrustacji, gdy jako mieszaninę węglan-krzemian zastosuje się mieszaninę, która składa się z około 40-80% wagowych węglanu metalu alkalicznego, około 10-40% wagowych krzemianu metalu alkalicznego z tym, że zawartość węglanu metalu alkalicznego jest stale większa niż zawartość krzemianu metalu alkalicznego i z najwyżej 25% wagowych wody i która wykazuje niejednorodną powierzchnię oraz niejednolite spektrum ziarna.

(12 zastrzeżeń)

Al(21) 316875 (22) 95 04 13 6(51) C12N 15/29

(31)94 227360 (32)94 0413 (33) US

(86) 95 04 13 PCT/US95/04570

(87) 95 10 26 WO95/28478 PCT Gazette nr 46/95

(71) THE GENERAL HOSPITAL CORPORATION, Boston, US; THE REGENTS OF THE UNIVERSITY OF CALIFORNIA, Oakland, US

(72) Ausubel Frederick M., US; Staskawicz Brian J., US; Bent Andrew F., US; Dahlbeck Douglas, US; Katagiri Fumiaki, JP; Kunkel Barbara N., US; Mindrinos Michael N., US; Yu Guo-Liang, CN

(54) Gen RPS2 i jego zastosowania

(57) Ujawniono w szczególności zasadniczo czysty DNA kodujący polipeptyd Rps, korzystnie Rps2 Arabidosis thaliana, zasadniczo czysty polipeptyd Rps2 i metody wykorzystywania takiego DNA do ekspresji polipeptyd u Rps2 w komórce roślinnej i całej roślinie, wcelu zapewnienia roślinom transgenicznym odporności na choroby wywoływane przez patogeny.

(40 zastrzeżeń)

Al(21) 316941 (22) 95 04 13 6(51) C12N 15/38

(31) 94 229291 (32) 94 04 18 (33) US

(86)95 04 13 PCT/US95/04611

(87) 95 10 26 WO95/28488 PCT Gazette nr 46/95

(71) AVIRON, Burlingame, US

(72) Spaete Richard, Jackman Winthrop T.

(54) Wariant gp350/220 nie ulegający składaniu

(57) Wynalazek dotyczy kompozycji zawierającej wariant DNA gp350 i sekwencji aminokwasowych jakie są w wektorach i komórkach gospodarza zawierających te sekwencje. Wynalazek dotyczy ponadto sposobu wytwarzania homogenicznego białka gp350 metodą rekombinacji i przy braku wytwarzania białka gp220 oraz kompozycji farmaceutycznej zawierającej to białko i jej zastosowanie w profilaktyce.

(10 zastrzeżeń)

Al(21) 316962 (22) 95 04 19 6(51) C12Q 1/68

(31)94 233608 (32)9404 25 (33) US

(86) 95 04 19 PCT/US95/04712

(87) 95 11 02 WO95/29260 PCT Gazette nr 47/95

(71) CIBA-GEIGY AG, Bazyleja, CH

(72) Ligon James M, Beck James J.

(54) Wykrywanie patogenów grzybowych przy zastosowaniu reakcji łańcuchowej polimerazy

(57) Opisane są sekwencje DNA z regionu Wewnętrznego Transkrybowanego Przerywnika (ang. Internal Transcribed Spacer) genu dla rybosomalnego RNA dla różnych gatunków i szczepów Septoria, Pseudocercosporella, Fusarium i Mycosphaerella. Specyficzne startery z tych sekwencji są użyteczne do identyfikacji grzybowych izolatów przy użyciu technik opartych o reakcję PCR.

(22 zastrzeżenia)

Al(21) 315846 (22) 96 08 26 6(51) C23F 11/00

(71) Centrum Naukowo-Produkcyjne Elektroniki Profesjonalnej RAD WAR S.A., Warszawskie Zakłady Radiowe RAWAR, Warszawa

(72) Czechowski Jerzy, Gendek Zdzisław

(54) Środek do czyszczenia detali elektronicznych, zwłaszcza w urządzeniach mikrofalowych

(57) Przedmiotem wynalazku jest środek do czyszczenia detali, zwłaszcza w urządzeniach mikrofalowych mających zastosowanie szczególnie w radiolokacji. Środek wyróżnia się tym, że zawiera do 30 części wagowych 1,1,1-trójchloroetanu, od 15 do 50 części wagowych izopropanolu oraz do 50 części wagowych wody destylowanej i jednocześnie do 26 części wagowych eterów glikolowych, do 4 części wagowych eterów poliglikolowych oraz do 2 części wagowych glikoli alkilowych.

(1 zastrzeżenie)

DZIAŁ D

WŁÓKIENNICTWO I PAPIERNICTWO

A1(21) 316944 (22)96 01 25 6(51) D04H 13/00

(31) 95 19505969 (32) 95 02 21 (33) DE

(86) 96 01 25 PCT/EP96/00307

(87) 96 08 29 WO96/26310 PCT Gazette nr 39/96

(71) ISOVER SAINT-GOBAIN, Courbevoie, FR

(72) Horres Johannes

(54) Płyta izolacyjna z wełny mineralnej i sposób jej wytwarzania

(57) W płycie izolacyjnej z wełny mineralnej usztywnionej płaskim wytworem o otwartych porach, wytwór (2) o otwartych porach jest osadzony zaciskowo w powierzchni płyty izolacyjnej, przy czym wełna mineralna jest wprasowana we wgłębienia wytworu o otwartych porach w obszarze powierzchni płyty izolacyjnej.

(6 zastrzeżeń)

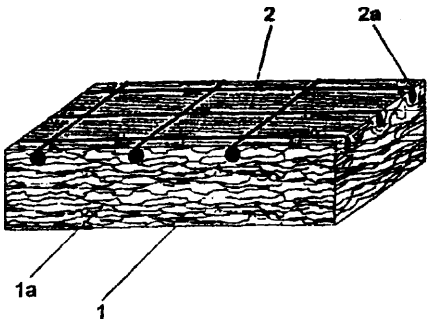

Al(21) 315651 (22) 96 08 12 6(51) D06P 1/40 C07F 5/06

(31)95 19529853 (32)95 0814 (33) DE

(71) Bayer Aktiengesellschaft, Leverkusen, DE
(72) Harms Wolfgang, Herd Karl-Josef, Brust Willi

(54) Barwniki reaktywne z ftalocyjaninyglinu oraz sposób ich wytwarzania i barwienia nimi materiałów

(57) Barwniki reaktywne z ftalocyjaniny glinu, odpowiadają w postaci wolnego kwasu wzorowi 1, w którym a oznacza liczbę od 0 do 3, b oznacza liczbę od 0 do 2, c oznacza liczbę od 0,5 do 3, Pc oznacza resztę ftalocyjaniny, R^1 i R^2 niezależnie od siebie oznaczają atom wodoru, grupę C_1-C_6-alkilową, podstawioną grupę C_1-C_6-alkilową, grupę fenylową, podstawioną grupę fenylową albo oznaczają reaktywną w stosunku do włókna resztę zawierającą grupę sulfonylową bądź też $-NR^1R^2$ łącznie oznacza resztę nasyconego heterocyklicznego układu pierścieniowego, B oznacza zawierające azot ugrupowanie mostkowe połączone poprzez atom azotu z ugrupowaniem $-SO_2-$, Z oznacza resztę reaktywną w stosunku do włókna, X oznacza grupę -OH, $-OR^3$ albo oznacza połączoną poprzez ugrupowanie wiążące resztę ftalocyjaninową albo oznacza anion oraz R^3 oznacza grupę C_1-C_6-alkilową, podstawioną grupę C_1-C_6-alkilową, grupę fenylową lub podstawioną grupę fenylową.

(14 zastrzeżeń)

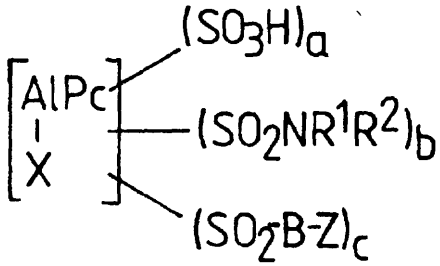

DZIAŁ E

BUDOWNICTWO, GÓRNICTWO; KONSTRUKCJE ZESPOLONE

A1(21) 315491 (22)9608 02 6(51) E01B 5/06

(31)95 19528893 (32)95 08 05 (33) DE

(71) Fried.Krupp AG Hoesch-Krupp, Essen, DE
(72) Steinfeld Horst E., Feldhaus Karl-Heinz
(54) Szyna kolejowa

(57) Szyna kolejowa obejmująca główkę (1), stopkę (2) i łączące je szyjkę (3) charakteryzuje się tym, że z obu stron szyjki (3) usytuowane są żebra (5), których wysokość (6) odpowiada co najwyżej grubości szyjki (3).

(9 zastrzeżeń)

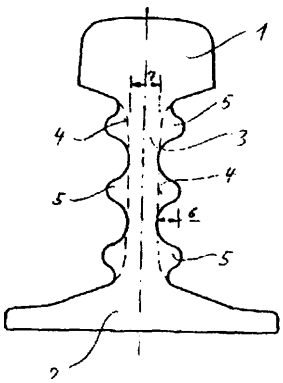

A1(21) 310023 (22)95 0814 6(51) E01C 3/04

(75) Kukiełka Jan, Lublin; Cichosz Tadeusz, Świdnik; Kukiełka Jerzy, Lublin

(54) Sposób wykonywania podbudowy nawierzchni drogowych z gruntów lub materiałów stabilizowanych środkami wiążącymi

(57) Sposób według wynalazku rozwiązuje sprawę wytwarzania uniwersalnych, trwałych i tanich podbudów drogowych.

Sposób wykonywania podbudowy nawierzchni drogowych z gruntów lub materiałów stabilizowanych środkami wiążącymi, zwłaszcza cementem, popiołami aktywnymi, łącznie popiołami i cementem charakteryzuje się tym, że podbudowę na wyrównanym podłożu i podsypce cementowo -piaskowej wykonuje się z elementów prefabrykowanych, a szczeliny między nimi wypełnia się zaprawą piaskowo -popiołowo-cementową, przy czym elementy o wytrzymałości na ściskanie osiowe R_m>5 MPa wykonuje się i pielęgnuje w czasie dojrzewania w wytwórni, z mieszanki gruntowo-popiołowo-cementowej lub z mieszanki z materiału ziarnistego, popiołu, cementu i wody. Warstwę górną elementów o grubości ok. 2 cm wykonuje się z mieszanki z materiału ziarnistego o co najmniej dwukrotnie większej zawartości cementu niż w mieszance warstwy dolnej.

(2 zastrzeżenia)

Al(21) 316789 (22) 95 04 12 6(51) E01C 5/06

(31) 94 9407485 (32) 94 04 15 (33) GB

(86) 95 04 12 PCT/GB95/00840

(87) 95 10 26 WO95/28523 PCT Gazette nr 46/95

(71) U.P.S. LIMITED, Ramsey, GB

(72) Hodson Christopher Douglas, Hodson Douglas Basil

(54) **Ulepszenia w i dotyczące kostek brukowych**

(57) Kostka brukowa (1) ma górną idolną powierzchnię (2, 7) złączone ściankami przebiegającymi pomiędzy tymi powierzchniami (2, 7).

Powierzchnie (2, 7) mają kształt zasadniczo krzyża czteroramiennego, przy czym każde ramię (4) przebiega w kierunku zasadniczo równoległym do powierzchni dolnej (7) i zasadniczo prostopadle do dwóch z pozostałych ramion (4) kostki.

Kostka (1) ma wokół obwodu swej powierzchni występy (8) i/lub zagłębienia (9) do blokującego sprzężenia z zagłębieniami i/lub występami sąsiedniej kostki. Ten kształt kostki pomaga w polepszeniu odpornoéci na przemieszczenie kostki, kiedy jest ona ułożona wraz z podobnymi kostkami.

(42 zastrzeżenia)

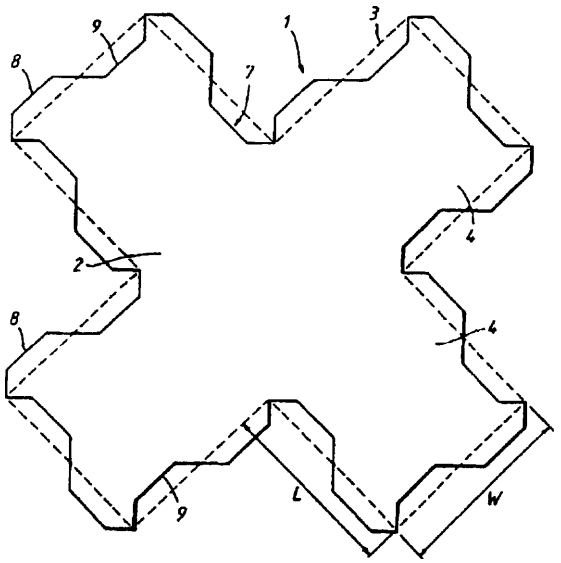

Al(21) 309878 (22) 95 08 04 6(51) E01F 8/00

(75) Orwiński Stefan, Józefów; Wójcik Lidia, Warszawa

(54) **Ekran dźwiękochłonny**

(57) Ekran dźwiękochłonny składa się z prostopadłościennych segmentów dźwiękochłonnych ulokowanych w konstrukcji z kształtowników i przykrytych okapem ochronnym.

Segment dźwiękochłonny zawiera ułożone ściśle obok siebie pojedyncze warstwy dźwiękochłonne z materiału roślinnego korzystnie w postaci mat wiklinowych (2), płyt wilklinowych (3), płyt trzcinowych (4) i płyt z wytrzepów lnianych (5) oraz jest obramowany i zespolony płaskownikami (7) połączonymi za pomocą śrub (8).

Ekran według wynalazku służy do ochrony przed hałasem zabudowań znajdujących się wzdłuż tras komunikacyjnych o dużym natężeniu ruchu.

(9 zastrzeżeń)

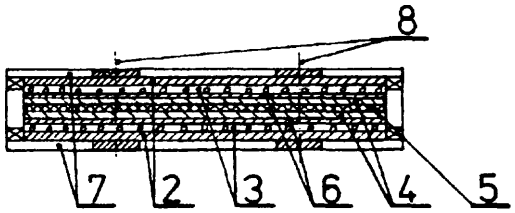

Al(21) 310058 (22) 95 08 16 6(51) E01F 8/00

(71) Kombinat Produkcji i Montażu Lekkiej Obudowy METALPLAST, Oborniki

(72) Makarewicz Rufin, Kurzyca Jerzy, Żuromski Józef, Kołecki Zdzisław

(54) **Ekran rezonansowo-absorbcyjny, zwłaszcza do ochrony ludzi przed hałasem drogowym**

(57) Ekran charakteryzuje się tym, że poszczególne jego elementy stanowią kasetony (1) usytuowane jeden nad drugim z cienkiej blachy korzystnie stalowej ocynkowanej i pokrytej lakierem o zwiększonej odporności na korozję, perforowane okrągłymi otworami od strony źródła hałasu, a gładkie po przeciwnej stronie, zamknięte okładzinami czołowymi również z tej blachy stalowej. Rdzeń kasetonu (1) stanowi płyta z hydrofobizowanej wełny mineralnej odpornej na ultrafiolet o gęstości 80-120 KG/m^3 usytuowana symetrycznie z przerwami w osi kasetonu i obciągnięta polietylenową folią antystatyczną.

(5 zastrzeżeń)

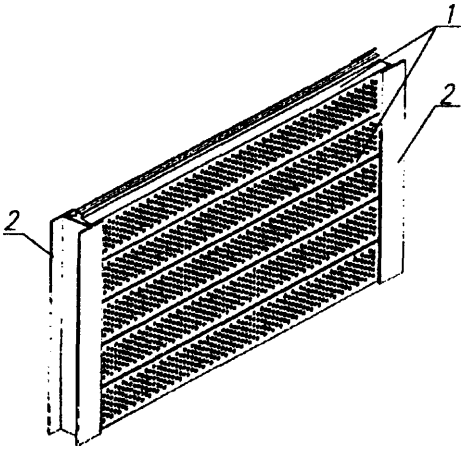

Al(21) **311029** (22) 95 10 19 6(51) E02D 17/20

(31) 95 19529265 (32)95 08 09 (33) DE

(75) Roth Reiner, Ottweiler, DE

(54) **Blok betonowy do konstrukcji zewnętrznych**

(57) Wynalazek dotyczy bloku betonowego konstrukcji zewnętrznych, którego ściany tworzą otwartą od dołu i od góry komorę powietrzną. Istota wynalazku polega na tym, że ściany (2a, 2b, 3a, 3b, 4, 5) bloku betonowego (1) wzdłuż granic domyślnego kwadratu (6), którego naroże (7) jest wybrane w postaci prostokąta (8), tworzą komorę powietrzną w kształcie litery L Ponadto istotne jest to, że ściany (2a, 3a, 4, 5) położone na planie domyślnego kwadratu (6) wyposażone są w wypusty (10) i dopasowane do nich rowki (11) oraz że blok betonowy (1) ma wkładaną prostokątną płytę spodnią (12) z krawędziami o długości (2c, 3c) odpowiadającej wewnętrznym wymiarom ścian (2a, 3a) położonych na planie kwadratu (6) skróconych o wybrany prostokąt (8).

Zaletą tego wynalazku jest to, że bloki betonowe (1) według wynalazku są osadzane w zwykły sposób i wypełniane ziemią ogrodniczą. W pionowych, nie obsadzonych zielenią szybach można wykonywać technologią mieszaną uzbrojone podpory betonowe, które dzięki połączeniu z fundamentem zapewniają jeszcze większą stabilność muru.

(6 zastrzeżeń)

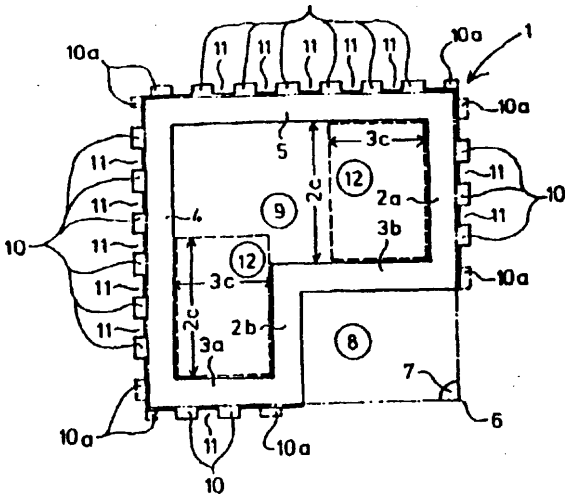

Al(21) 310060 (22) 95 08 16 6(51) E02F 9/02 E21D 23/00

(71) Przedsiębiorstwo Wielobranżowe VALBOT Sp. z o.o., Lublin

(72) Świątkowski Waldemar, Bańbuła Bolesław, Polok Jerzy, Barczyk Jerzy, Szczurek Paweł

(54) **Samojezdny nośnik zmechanizowanej obudowy ścianowej**

(57) Samojezdny nośnik zmechanizowanej obudowy ścianowej składa się z dwóch wózków (1 a, 1 b) gąsiennicowych, których ramy złączone są rozłącznie ze sobą w kształcie litery U przestrzenną konstrukcją (3) spawaną z posadowionym od góry silnikiem oraz agregatem zasilającym i siedziskiem (6) operatora. Boczne powierzchnie konstrukcji (3) spawanej posiadają czopy współpracujące z gniazdami wykonanymi w ramach wózków, a ramy wózków złączone są z konstrukcją za pomocą śrub i sworzni. W tylnej części ram wózków zamocowane są silniki jazdy (7). Końce ram wózków przy podporach pierwszych złączone są rozłącznie na czas jazdy przez belkę (18).

(6 zastrzeżeń)

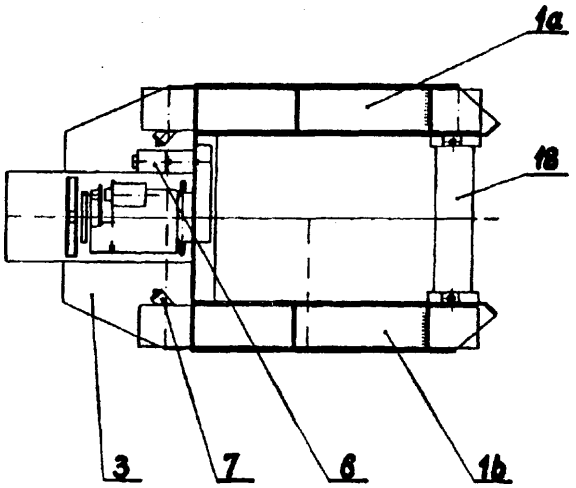

Al(21) 314845 (22) 96 06 18 6(51) E03D 1/08 E03D 1/30

(31)95 2267 (32)95 08 04 (33) CH

(71) Geberit Technik AG, Jona, CH

(72) Gartmann Mario

(54) **Spłuczka**

(57) Spłuczka (1) jest utworzona ze zbiornika (2) z pokrywą (3), w którym jest umieszczony zespół zamykający odpływ (11), zawór dopływowy (4) oraz rura przelewowa (13).

Rura przelewowa (13) stanowi równocześnie rurę zaworu w zespole zamykającym odpływ (11) i jest zaopatrzona w otwór przelewowy (18) oraz pokrywkę (19).

(7 zastrzeżeń)

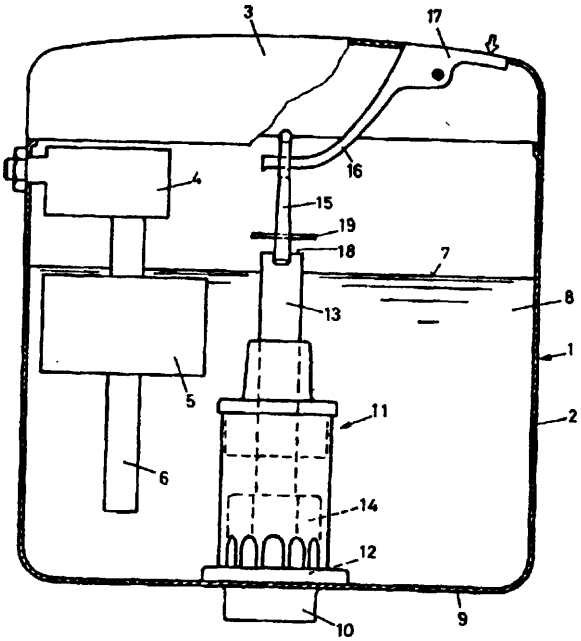

A1(21) 316939 (22)9508 26 6(51) E05B 47/02

(31) 95 19501420 (32) 95 01 19 (33) DE

(86) 95 08 26 PCT/DE95/01140

(87) 96 07 25 WO96/22437 PCT Gazette nr 34/96

(71) DORMA GMBH & CO. KG, Ennepetal, DE

(72) Finke Andreas

(54) **Blokada**

(57) Blokada dla hydraulicznie, elektromechanicznie napędzanych i uruchamianych ręcznie drzwi, która przez sterowanie urządzenia w połączeniu z mechaniką blokującą podejmuje blokowanie ruchomego skrzydła drzwiowego, znamienna tym, że urządzenie blokady (1) składa się z elektromagnesu (3), który jest wyposażony w dwa oddzielne sterowalne uzwojenia i łączy zamknięte siłowo połączenie (9) wodzika (10) elektromagnesu (3) z ułożyskowaną obrotowo dźwignią (15), przy czym dźwignia (15), korzystnie jest zaopatrzona w dwa ramiona (5, 13), i że na co najmniej jednym ramieniu jest umieszczony magnes trwały (16), który w ten sposób współpracuje z nieruchomym magnesem trwałym (17), że może być podejmowane położenie blokowania, wzgl. położenie odblokowania.

(13 zastrzeżeń)

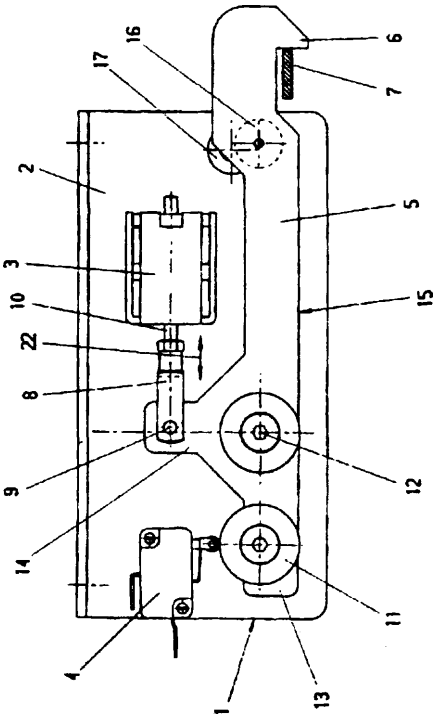

A1(21) 315763 (22)96 08 21 6(51) E05B 57/00

(75) Mękarski Ryszard, Piotrków Trybunalski; Niedośpiał Stanisław, Piotrków Trybunalski

(54) **Zamek drzwiowy wpuszczany**

(57) Zamek zawierający w obudowie mechanizm zapadkowy oraz mechanizm zasuwkowy charakteryzuje się tym, że zapadka (5) składa się z główki (6) i wodzika (7) połączonych wkrętem, a w orzechu (9) klamki osadzona jest sprężyna spiralna (10), której jeden koniec zaczepiony jest o wycięcie (17) a drugi koniec jest zaczepiony o występ (18) skrzynki oraz tym, że zasuwka (25) ma rowek (27), w którym jest umieszczona zastawka (26) dociskana sprężyną agrafkową (28) osadzoną na kołku (29) zasuwki (25) przy czym jeden koniec sprężyny agrafkowej (28) opiera się o występ (36) umieszczony na zasuwce (25) a drugi koniec dociska od góry zastawkę (26), zaś orzech (30) zasuwki (25) ma płetwę (32) z kołkiem (33), do której jest dostosowany profil klucza.

(4 zastrzeżenia)

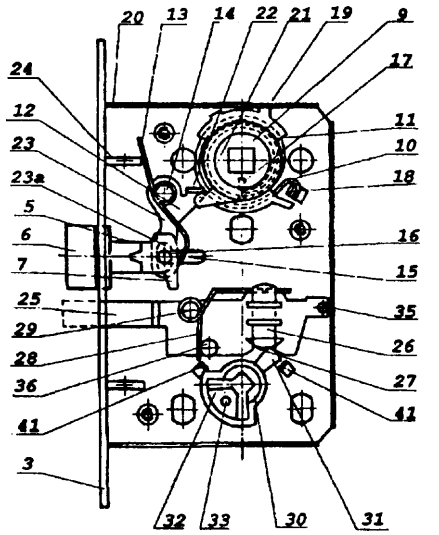

Al(21) 316909 (22) 95 04 12 6(51) E05B 63/00

(31) 94 9401274 (32) 94 04 14 (33) SE

(86) 95 04 12 PCT/SE95/00400

(87) 95 10 26 WO95/28541 PCT Gazette nr 46/95

(71) ASSA AB, Eskilstuna, SE

(72) Urby Lars

(54) **Mechanizm zamka**

(57) W skład mechanizmu zamka wchodzi mechanizm zasuwy ryglującej (6), np. mechanizm uruchamiany kluczem, posiadający zasuwę (20a) i mechanizm zasuwy (4), w którego skład wchodzi rygiel zatrzasku (9) i uruchamiana przez popychacz dźwigania popychacza (17). Ruch zasuwy (20a) pomiędzy jej skrajnymi położeniami jest wywoływany z przełożeniem za pomocą łącznika (24) i dźwigni zdawczej (22). W skład mechanizmu wchodzi również dźwignia blokująca (32) i dźwignia łącząca (27), oraz dźwignia zabierakowa (31), za pomocą której dźwignia popychacza (17) w mechanizmie rygla zatrzasku (4) może być uruchomiona w celu wycofania rygla zatrzasku (9), np. poprzez obrócenie klucza. Mechanizm zamka jest zbudowany zgodnie z systemem modułowym, w celu dostosowania do różnych głębokości i odległości osi pomiędzy klamką i bębenkiem. Mechanizm zamka jest dostosowywany do różnych głębokości poprzez zastosowanie co najmniej jednego łącznika (24) posiadającego co najmniej jeden punkt alternatywny przegubowego połączenia z ramieniem zdawczym. Pozostała część mechanizmu zasuwy ryglującej będzie zasadniczo niezmienna przy wykonywaniu takiego dostosowywania, ewentualnie z wyjątkiem dźwigni łączącej (27). Odnośnie mechanizmu rygla zatrzasku, pręt dociskowy (10) mający długość odpowiadającą odnośnej głębokości jest wymiennie montowany w położeniu, podczas gdy pozostała część mechanizmu rygla zatrzasku (4) pozostaje niezmienna. Dźwignie szybkiego otwarcia (39) o różnych długościach współmiernych z różnymi odległościami pomiędzy osią klamki i bębenka mogą być wymiennie montowane na sworzniu przegubu (38) w regionie krawędzi skrzynki zamka, po przeciwnej stronie rygla zasuwy i rygla zatrzasku.

(10 zastrzeżeń)

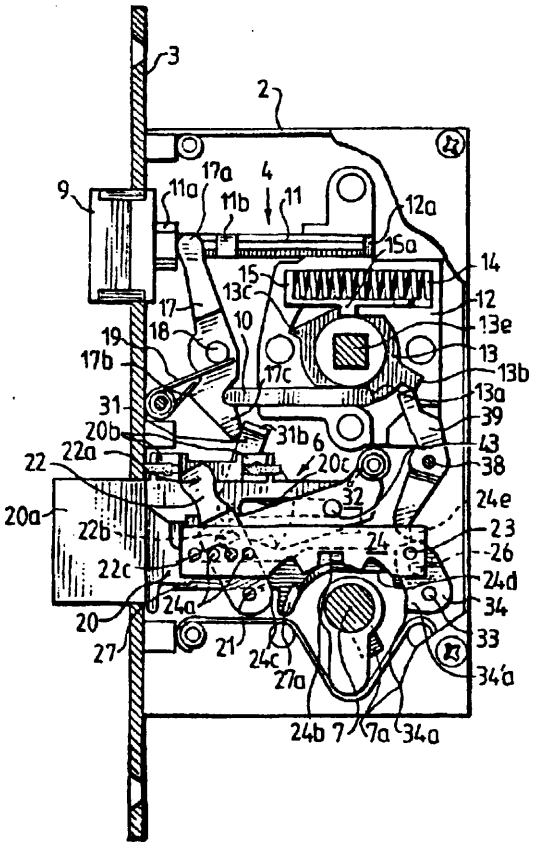

A1(21) 309899 (22)95 08 03 6(51) E21B 21/00

(71) Przedsiębiorstwo Produkcyjno-Handlowe ELJOT, Miękinia

(72) Jaworek Lech

(54) Szczęka głowicy kotwi rozprężnej

(57) Szczęka ma kształt wycinka tulei, na której zewnętrznej powierzchni roboczej są wykonane poprzeczno-podłużne żebra w formie łukowych nadlewów (3), skierowanych wypukłością (4) w stronę górnego wgłębienia (1), a ramionami w stronę dolnego wgłębienia (2) dla sprężyn.

(5 zastrzeżeń)

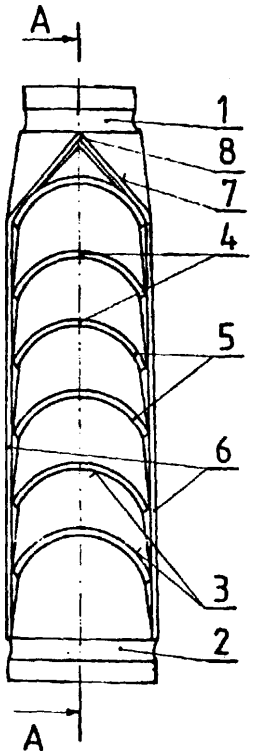

A1(21) 316784 (22)95 04 04 6(51) E21C 5/00

(31) 94 941731 (32) 94 04 14 (33) FI

(86) 95 04 04 PCT/FI95/00183

(87) 95 10 26 WO95/28549 PCT Gazette nr 46/95

(71) TAMROCK OY, Tampere, FI

(72) Niemi Jaakko

(54) Układ hydraulicznego urządzenia wiertniczego do skał

(57) Przedmiotem zgłoszenia jest układ hydraulicznego urządzenia wiertniczego do skał, zawierający silnik przesuwu (3), urządzenie udarowe (2) i pompę hydrauliczną (1) dla przesyłania płynu hydraulicznego do silnika przesuwu (3) i urządzenia udarowego (2). Układ zawiera zawór (17) regulacji ciśnienia, połączony tak, że jest sterowany sygnałem sterującym z zaworu (8) regulacji przesuwu, kiedy rozpoczyna się wiercenie, tak że kiedy wartość sygnału sterującego jest poniżej określonej wartości przełączającej, ciśnieniowy zawór nadmiarowy (18) jest połączony z przewodem (13) ciśnienia udaru urządzenia udarowego (2), a kiedy sygnał sterujący przewyższa wartość przełączającą, zawór (17) regulacji ciśnienia odłącza ciśnieniowy zawór nadmiarowy (18) od przewodu (13) ciśnienia udarowego i łączy zawór (20) różnicy ciśnień z przewodem (13) ciśnienia udaru.

(9 zastrzeżeń)

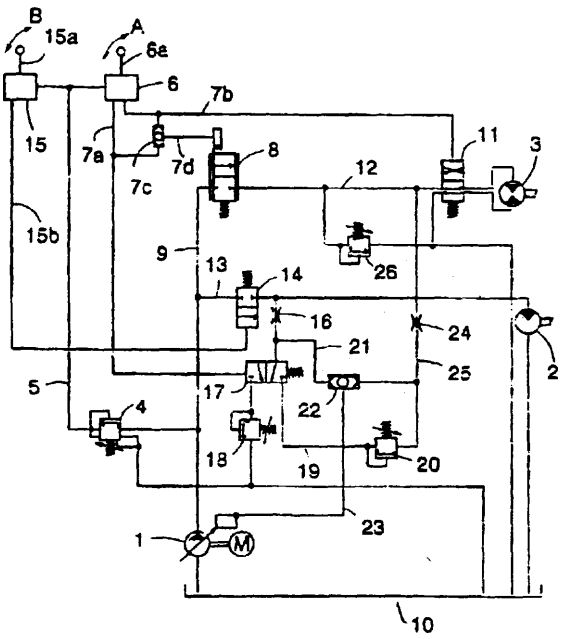

Al(21) 309991 (22) 95 08 09 6(51) E21C 35/19

(75) Wasyłeczko Zenon, Katowice

(54) Zespół noża obrotowego

(57) Zespół posiada uchwyt (1) w którym osadzona jest luźno tulejka obrotowa (8) a z kolei w tulejce obrotowej (8) umieszczony jest nóż obrotowy (4), na którego końcówce (6) osadzone jest zabezpieczenie (12) blokujące rozłączenie elementów zespołu. Stosunek długości części chwytowej L noża obrotowego (4) do średnicy części chwytowej D jest większy lub równy 2,5.

(2 zastrzeżenia)

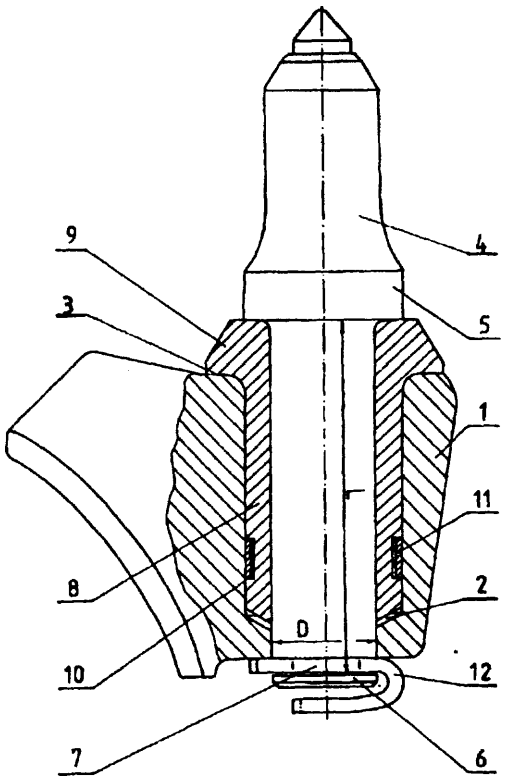

Al(21) 316848 (22) 95 03 20 6(51) E21C 35/197

(31)94 227811 (32)94 04 14 (33) US

(86) 95 03 20 PCT/US95/03783

(87) 95 10 26 WO95/28550 PCT Gazette nr 46/95

(71) KENNAMETAL INC., Latrobe, US

(72) Massa Ted R.

(54) **Wiertło i uchwyt do wiertła**

(57) Ujawniono obrotowe wiertło (36) do wkładania w otwór w uchwycie (70). W skład wiertła (36) wchodzi korpus (38) wiertła z przeciwległymi końcami, przednim (40) i tylnym (42), twarda wkładka (44) na przednim końcu korpusu wiertła, oraz większa część pośrednia (46) ze zwróconym ku tyłowi progiem (48). Ponadto w skład wiertła (36) wchodzi biegnący do tyłu trzon (52) ze znajdującą się na nim częścią (54) o mniejszej średnicy. Na wiertle jest osadzona obrotowa tuleja (60) na trzonie (52), wskutek czego tuleja ta otacza trzon pomiędzy progiem (48) a częścią (54) o mniejszej średnicy. Na wiertle jest również osadzona obrotowa podkładka (66) na trzonie w pobliżu progu (48) korpusu (38) wiertła. Na części (54) o mniejszej średnicy na trzonie (52) jest uwięziony pierścień ustalający (56).

(27 zastrzeżeń)

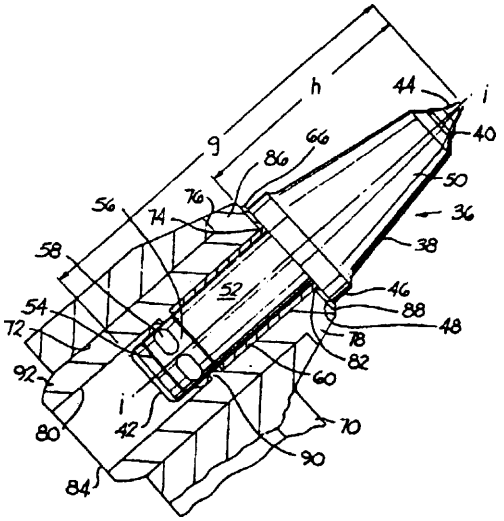

A1(21) 310009 (22)95 0811 6(51) E21F 3/00

(71) Rybnicka Spółka Węglowa S.A. Kopalnia Węgla Kamiennego MARCEL, Wodzisław Śląski

(72) Materzok Jan, Woźnica Czesław, Koczy Krzysztof, Mitko Marian, Pawelec Jerzy, Bednorz Janusz, Błatoń Eugeniusz, Frydel Walenty

(54) **Chłodziarka tunelowa wody z klimatyzatorów chłodzących powietrze wyrobisk górniczych**

(57) Wynalazek rozwiązuje zagadnienie chłodzenia bezpośrednio powietrzem wentylacyjnym gorącej wody z klimatyzatorów chłodzących powietrze wyrobisk górniczych chłodziarką tunelową wody, która ma zainastalowane w wyrobisku chodnikowym (1) zestaw kaskadowy (3) płyt chłodzących (3a, 3b) z zestawem dysz wodnych (8) i rynnami zbiorczymi (10a, 10b) schłodzonej wody, otoczone z góry i z boków elastyczną osłoną (11). Płyty chłodzące (3a, 3b) są profilowane z rowkami (4) i nachylone naprzemian pod regulacyjnie ustawionym kątem od 4° do 7° oraz przyłączone górnymi końcami do bocznych łańcuchów (5a, 5b) przymocowanych do obudowy górniczej (2), zaś naprzemian są podłączone środkowym łańcuchem (7) poprzez podciąg regulacyjny (6) do obudowy górniczej (2). Zestaw dysz wodnych (8) jest przyłączony do rurociągu wodnego (9a) gorącej wody z klimatyzatorów, zaś rynny zbiorcze (10a, 10b) schłodzonej wody są podłączone do rurociągu wodnego (9b) schłodzonej wody do tych klimatyzatorów.

(4 zastrzeżenia)

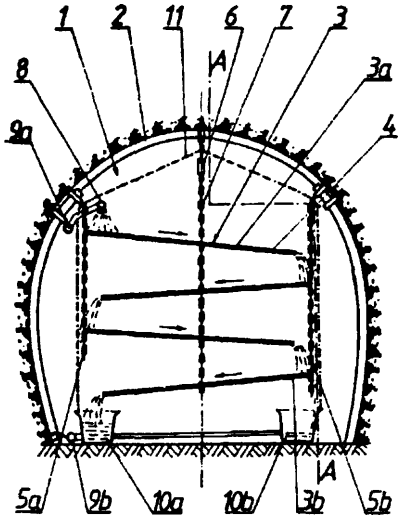

Al(21) 310011 (22) 95 08 11 6(51) E21F 13/10

(71) Gliwicka Spółka Węglowa S.A. Kopalnia Węgla Kamiennego GLIWICE, Gliwice

(72) Maciejewski Stefan, Wittek Wiesław, Popenda Stanisław, Szeler Jerzy

(54) **Stacja kotwiąca**

(57) Stacja kotwiąca zawiera nośną belkę (1), na której są osadzone przesuwnie sanie (2) z posadowionym na nich napędem ścianowego przenośnika. Stacja ma na końcach nośnej belki (1) zewnętrzne przeguby (5), łączące nośną belkę (1) z zewnętrznymi spągnicami (3), na których spoczywają zewnętrzne rozpory (4). Sanie (2) mają wewnętrzne przeguby (6), którymi sanie (2) są połączone z wewnętrznymi spągnicami (7), na których spoczywają wewnętrzne rozpory (8). Sanie (2) są powiązane z nośną belką (1) hydraulicznymi siłownikami (9), usytuowanymi wzdłuż nośnej belki (1) i służącymi do przemieszczania sań (2) względem nośnej belki (1) oraz do przemieszczania nośnej belki (1) względem sań (2). Korzystnie osie zewnętrznych przegubów (5) leżą poza obrysem nośnej belki (1), a osie wewnętrznych przegubów (6) leżą poza obrysem sań (2).

(10 zastrzeżeń)

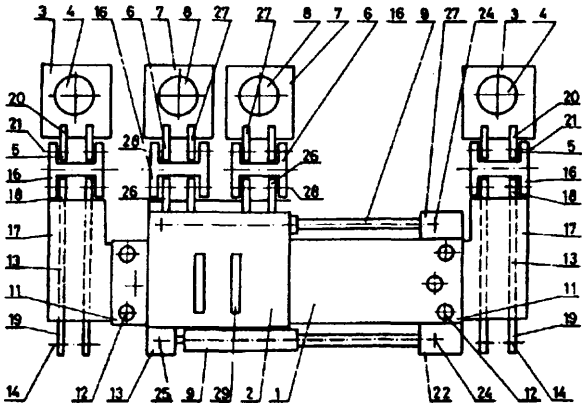

DZIAŁ F

MECHANIKA; OŚWIETLENIE; OGRZEWANIE; UZBROJENIE; TECHNIKA MINERSKA

A1(21) 310013 (22)95 0811 6(51) F02G 1/043 F16J 1/08

(71) Politechnika Szczecińska, Szczecin

(72) Żmudzki Stefan

(54) **Sposób uszczelnienia trzonu tłoka pracującego w ruchu postępowo-zwrotnym, zwłaszcza w silniku Stirlinga, oraz urządzenie do uszczelniania trzonu tłoka pracującego w ruchu postępowo-zwrotnym, zwłaszcza w silniku Stirlinga**

(57) Sposób polega na tym, że osadzoną na powierzchni trzonu (2) warstwę oleju smarującego zgarnia się pierścieniami uszczelniającymi (3) i zgarniającymi (4) w dławnicy (1), zaś pozostałe, nie zgarnięte resztki oleju podgrzewa się emiterem ciepła (8) umieszczonym w komorze (6) wewnątrz dławnicy aż do jego odparowania. Pary oleju ochładza się na ściance intensywnie chłodzonej komory (6), a po skropieniu olej odprowadza się kanałem (10) na zewnątrz dławnicy.

Urządzenie utworzone jest z dławnicy (1) wyposażonej w pierścienie uszczelniające (3) i zgarniające (4) oraz układ chłodzenia (5), zaś w korpusie dławnicy umieszczona jest pierścieniowa komora (6), otwarta od strony trzonu.

Wewnątrz komory (6) zainstalowany jest pierścieniowy emiter ciepła (8). Komora (6) połączona jest z kanałem (10), którym jest odprowadzany skroplony olej na zewnątrz dławnicy.

(6 zastrzeżeń)

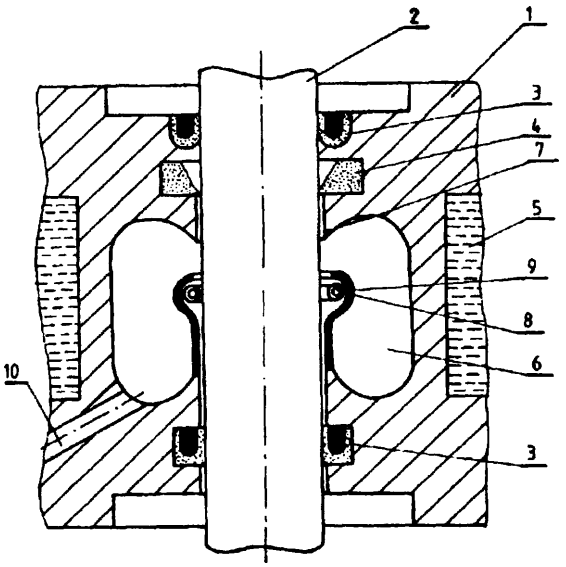

Al(21) 310014 (22) 95 08 11 6(51) F02G 1/043 F16J 1/08

(71) Politechnika Szczecińska, Szczecin

(72) Żmudzki Stefan

(54) **Sposób uszczelnienia trzonu tłoka pracującego w ruchu postępowo-zwrotnym, zwłaszcza w silniku Stirlinga, oraz urządzenie do uszczelniania trzonu tłoka pracującego w ruchu postępowo-zwrotnym, zwłaszcza w silniku Stirlinga**

(57) Sposób polega na tym, że osadzoną na powierzchni trzonu (2) warstwę oleju smarującego zgarnia się w dławnicy (1) pierścieniami uszczelniającymi (3) oraz pierścieniami zgarniającymi (4), zaś pozostałe nie zgarnięte resztki oleju rozpuszcza się rozpuszczalnikiem oleju, znajdującym się w zbiorniku przepływowym (7) umiejscowionym wewnątrz dławnicy.

Urządzenie zawiera dławnicę (1), wyposażoną w pierścienie uszczelniające (3) oraz zgarniające (4), zaś wewnątrz dławnicy umiejscowiony jest zbiornik przepływowy (7) z rozpuszczalnikiem oleju. Przez zbiornik (7) przechodzi trzon (2) i jest omywany rozpuszczalnikiem. Rozpuszczalnik jest doprowadzony do zbiornika przewodem (10), zaś mieszanina po rozpuszczeniu oleju odprowadzona jest przewodem (13).

(12 zastrzeżeń)

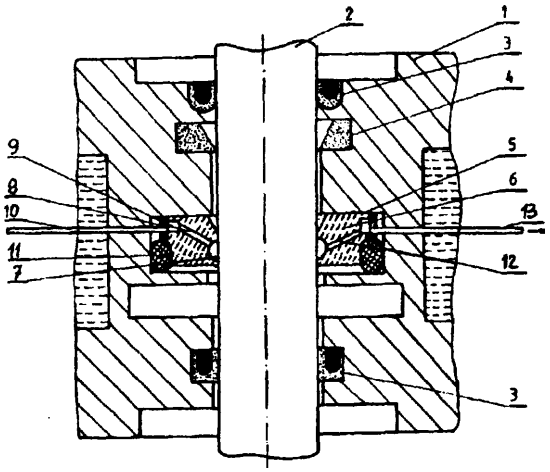

A1(21) 315480 (22)96 0801 6(51) F16B 13/10

(31)95 19528675 (32)950804 (33) DE

(71) fischerwerke Artur Fischer GmbH & Co.KG, Waldachtai, DE

(72) Mäder Eberhard, Schedler Gerd, Mallée Rainer, Striebich Jürgen

(54) **Kotwa wbijana**

(57) Zaproponowano kotwę wbijaną (1), składającą się z mającej gwint wewnętrzny do wkręcania śruby, tulei metalowej (2) z przechodzącym przez całą jej długość, zwężającym się w kierunku przedniego końca otworem (3), w który celem rozparcia kotwy wbijany jest element rozporowy. W celu obniżenia kosztów wytwarzania tulei metalowej, przy jednoczesnym zachowaniu takich samych wartości sił wyciągania, jak w przypadku tulei metalowej z litego materiału, tuleja metalowa jest wycinana z płytki blaszanej, a następnie zwijana w tuleję połą-

czoną za pomocą szwu. Ramiona rozporowe (7) zawierają ponadto, celem utworzenia zwężającego się otworu wewnętrznego, zagiętą do wewnątrz pierwszą część (7a), do której zewnętrznej powierzchni przylega zaginana druga część (7b). Obie, leżące jedna na drugiej, części (7a, 7b) są połączone ze sobą nieprzesuwnie, na przykład za pomocą przetoczenia punktowego (9).

(6 zastrzeżeń)

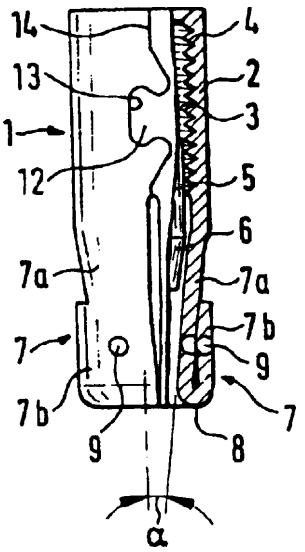

A1 (21) 315704 (22)96 0814 6(51) F16F 7/02 F16F 13/02

(31) 95 9500695 (32) 95 08 16 (33) BE

(7n IMHOLD,Sint-Niklaas,BE

(72) Poppe Willy Philomena Florimond

(54) Element złożony, elastycznie sprężysty i konstrukcja sprężysta zawierająca złożone, elastycznie sprężyste elementy

(57) Element złożony, elastycznie sprężysty (1), zawierający piankowy korpus (2) wyposażony w przelotowe, poprzeczne otwory (3) i sprężynę śrubową otoczoną tym rurowym korpusem (2), charakteryzuje się tym, że obydwa zakończenia sprężyny śrubowej (4) usytuowane są na zewnątrz centralnego otworu (5) rurowego korpusu (2) z obu stron tego korpusu.

(10 zastrzeżeń)

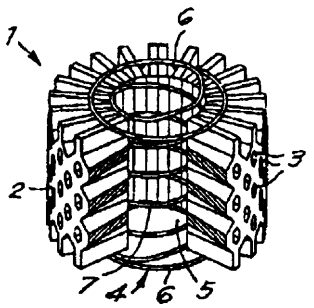

A3(21) 309368 (22) 95 08 11 6(51) F16H 55/00

(61) 307494

(75) Michalczyk Edward, Kraków

(54) Eliptyczne kolco transportowe oraz kolco transportowe K-2, K-3, K-4, K-5,

(57) Eliptyczne kolco transportowe oraz kolco transportowe K-2, K-3, K-4, K-5 o ukł. symetrycznym osi kół samochodowych lub szynowych stanowi wynalazek, w którym rozwiązano problem wykorzystania sił odśrodkowych masy koła do napędu pojazdu, nadto eliptyczne kolco transportowe K-1 dodatkowo tworzy mechanizm odzysku energii grawitacyjnej, tj. ciężaru pojazdu, do napędu pojazdu. W kołach konwencjonalnych masy są wyważone promieniowo, w kolcach wg. wynalazku zastosowano metalowe obciążniki ołowiane umieszczone w stalowych pancerzach wbudowanych w stalowych obręczach, przy czym kolco eliptyczne może być monolityczne, zaś obciążniki wynikają z kształtu obwodu.

(2 zastrzeżenia)

A1(21) 315863 (22)9608 27 6(51) F16J 9/00

(75) Bąk Grzegorz, Przybyszówka

(54) Uszczelka wielowargowa, zwłaszcza do rur i kształtek kanalizacyjnych

(57) Uszczelka wielowargowa, zwłaszcza do rur i kształtek kanalizacyjnych charakteryzuje się tym, że wewnętrzny kształt stanowią dwie boczne ścianki (5) usytuowane pod kątem ostrym w stosunku do zewnętrznej powierzchni (2) rdzenia elastycznego (1) oraz dwie wargi uszczelniające (6) i warga dociskowa (7), usytuowane symetrycznie względem osi symetrii (8) tego rdzenia. Boczne ścianki (9) zewnętrznych warg uszczelniających (6) stykają się z bocznymi ściankami (5) rdzenia elastycznego (1), którego zewnętrzna powierzchnia (2) zaopatrzona jest w dwa skrajne wyższe występy (3) oraz usytuowane symetrycznie pomiędzy nimi niższe występy (4).

(6 zastrzeżeń)

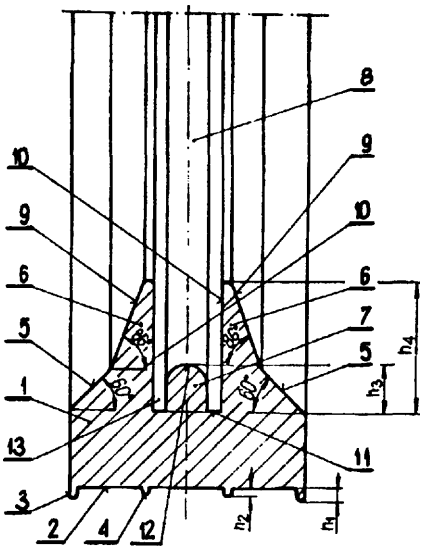

A1 (21) 315537 (22)96 0806 6(51) F16K 27/00

(31) 95 19529185 (32)950808 (33) DE

(71) Armstrong World Industries GmbH, Münster, DE

(72) Karl Reinhard

(54) Kształtki, zwłaszcza kaptury zaworów

(57) Kształtki, takie jak kaptury zaworów, wykonane z tworzywa sztucznego lub metalu, posiadają do łączenia ze sobą w ustalonym położeniu uformowane na jednej kształtce (1, 5) puste występy (2) i uformowane na drugiej kształtce (5, 1)

zagłębienia (3, 4) jako pasowane do pustych występów (2) części współpracujące.

(6 zastrzeżeń)

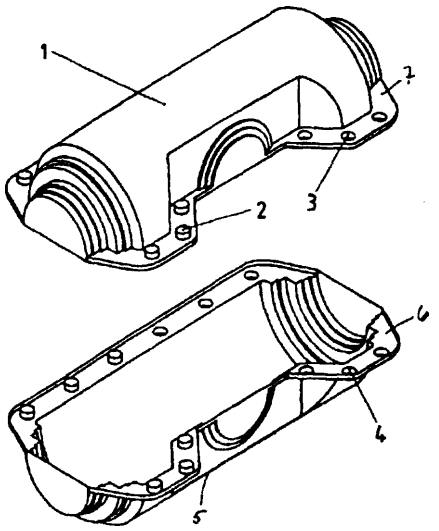

Al(21) 315464 (22) 96 07 31 6(51) F16L 33/22

(31) 95 29513105 (32) 95 08 16 (33) DE

(71) REHAU AG + Co, Rehau, DE

(72) **Brun** Uwe

(54) Łącznik zaciskowy

(57) Łącznik zaciskowy dwuczęściowy do rur i węży z materiału polimerowego, z ukształtowaną w postaci tulei rurowej złączką, która zawiera wkładany w koniec rury, zaopatrzony w żebra obwodowe obszar wtykowy, z którym łączy się nasadka kołnierzowa oraz z poruszaną wzdłuż osi rury tuleją przesuwną, która jest nasuwana na koniec rury z włożonym obszarem wtykowym, tworząc połączenie zaciskowe, posiada nasadkę kołnierzową stanowiącą zakończenie obszaru wtykowego (2), składającą się z rozmieszczonych na jego obwodzie, zębopodobnych podwyższeń (3), a między poszczególnymi, zębopodobnymi podwyższeniami (3) rozmieszczone są owtory szczelinowe, które biegną aż do poziomu obwodu obszaru wtykowego (2).

(7 zastrzeżeń)

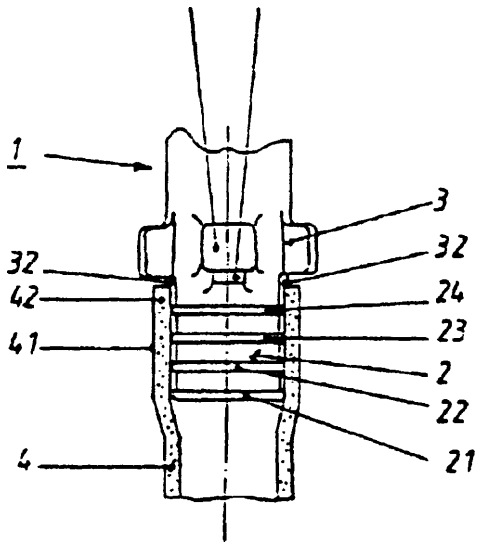

Al(21) 315497 (22) 96 08 02 6(51) F16L *47/00*

(31)95 4621 (32)95 0804 **(33)** AU

(71) Industrial Pipe Systems Pty.Limited, **Kingsgrove,** AU

(72) **Bugh** John

(54) Element przejściowy do łączenia końców dwóch sąsiednich rur lub kształtek rurowych

(57) Przedmiotem wynalazku jest element przejściowy (1) do stosowania przy łączeniu sąsiednich końców (10, 11) rur, zawierający zasadniczo cylindryczną warstwę zewnętrzną (2) wykonaną z pierwszego materiału i zasadniczo cylindryczną warstwę wewnętrzną (3) wykonaną z drugiego materiału, przy czym warstwy te są spojone przez pośrednią warstwę spajającą (4). Warstwa zewnętrzna (2) przy pierwszym końcu elementu przejściowego jest skonfigurowana do łączenia z pierwszym końcem rury, a warstwa wewnętrzna (3) przy drugim końcu elementu przejściowego oddalonym od pierwszego końca jest skonfigurowana do łączenia z drugim końcem rury.

(12 zastrzeżeń)

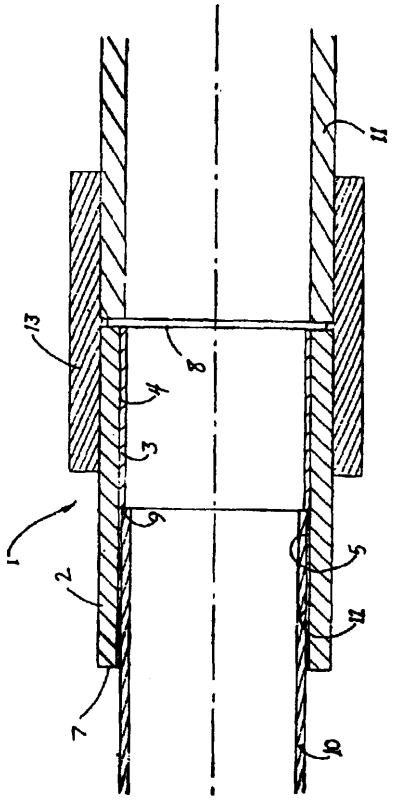

A1 (21) 315674 (22) 96 08 13 6(51) F16L 55/10

(31)95 2085 (32)95 0815 (33) CZ

(71) Třinecké železárny a.s., **Tfinec,** CZ

(72) Kohut **Zdeněk,** Prachowski Jan, Loboziak Ladislav

(54) **Sposób i urządzenie do zaślepiania gazociągów**

(57) Zaślepianie gazociągów wykonuje się za pomocą ślepego kołnierza i gazu obojętnego, na przykład azotu, wprowadzanego pod ciśnieniem do wnętrza zaślepianego odcinka gazociągu w kierunku przeciwnym do przepływu gazu. Gaz przepływający zostaje pod ciśnieniem gazu obojętnego wyparty poza ślepy kołnierz i po całkowitym wypełnieniu nim zaślepia-

nego odcinka gazociągu odchyla się ślepy kołnierz i wsuwa zaślepki. Najmniejsza odległość wyparcia substancji gazowej poza ślepy kołnierz jest określana ilością gazu obojętnego, który ulotni się z zaślepianego odcinka gazociągu przez szczelinę powstałą po odchyleniu kołnierza podczas wsuwania do niego zaślepki. Urządzenie zawiera zbiornik (1), przewód (4), manometr (2) i zawór zamykający (3).

(4 zastrzeżenia)

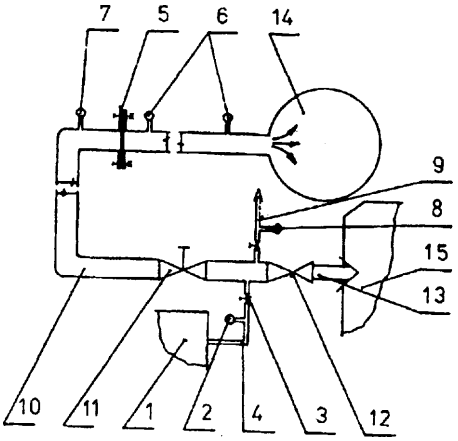

Al(21) 316795 (22) 96 02 08 6(51) F21V 11/02

(31) 95 95200347 (32) 95 02 14 (33) EP

(86) 96 02 08 PCT/IB96/00103

(87) 96 08 22 WO96/25623 PCT Gazette nr 38/96

(71) PHILIPS ELECTRONICS N.V., Eindhoven, NL

(72) Holten Petrus Adrianus Josephus, Lac Corrine

(54) **Oprawa oświetleniowa**

(57) Oprawa oświetleniowa zaopatrzona jest w osłonę z oknem emisji światła, element wsporczy do umieszczenia w nim lampy rurowej wzdłuż okna oraz w płaszczyźnie (P) prostopadłej do wspomnianego okna, reflektory boczne (5), oraz płytki trójwymiarowe (10), z których każda posiada zewnętrzną krawędź (11) oraz wewnętrzne krawędzie (12). Krawędź zewnętrzna (11) każdej płytki (10) jest wklęsła. W ten sposób oprawa oświetleniowa posiada zoptymalizowany kąt odcięcia, osłaniający światło, które inaczej mogłoby być oślepiające, ale pozwalający na przejście światła nieoślepiającego. Płytka posiada wklęsłą krzywiznę równoległą do płaszczyzny (P), która spłaszcza się z płaszczyzny (P) w stronę reflektorów bocznych (5), w ten sposób rozszerzając szczelinę przez którą światło oprawy oświetleniowej promieniuje oraz zapewnia oświetlenie bardziej równomierne.

(16 zastrzeżeń)

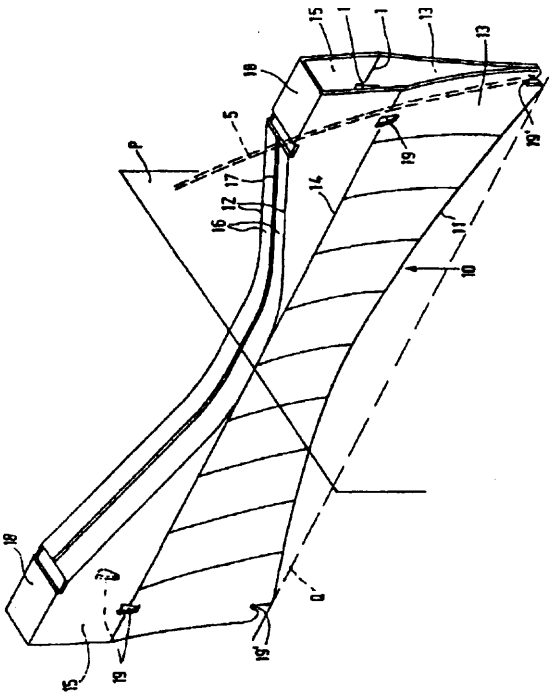

A1(21) 315488 (22)96 08 02 6(51) F25J 3/00

(31) 95 9515907 (32) 95 08 03 (33) GB

(71) The BOC Group plc, Windlesham, GB

(72) Rathbone Thomas

(54) **Sposób rozdzielania powietrza i urządzenie do rozdzielania powietrza**

(57) Sposób rozdzielania powietrza, polega na tym, że obejmuje przeprowadzanie licznych etapów sprężania dla sprężenia i dodatkowego sprężenia strumienia powietrza, chłodzenie pierwszego przepływu dodatkowo sprężonego powietrza poprzez wymianę ciepła z przynajmniej jednym produktem rozdzielenia i przynajmniej częściowe skroplenie ochłodzonego pierwszego przepływu dodatkowo sprężonego powietrza, rozprężanie z wykonaniem pracy zewnętrznej przynajmniej jednego drugiego przepływu dodatkowo sprężonego powietrza, rektyfikację przynajmniej części skroplonego powietrza i przynajmniej części rozprężonego drugiego przepływu powietrza dla wytworzonia tym samym frakcji tlenu i frakcji azotu, pobieranie ciekłego produktu tlenowego i/lub ciekłego produktu azotowego z rektyfikacji, powodowanie przepływu części rozprężonego drugiego przepływu powietrza w kanałach wymiany ciepła pomiędzy rektyfikacją a położeniem za jednym z etapów sprężania i przed

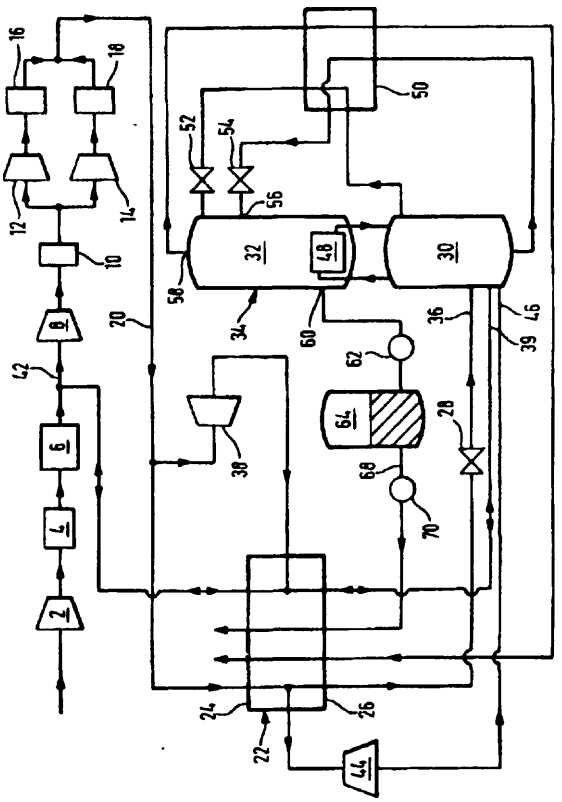

następnym z etapów sprężania, regulowanie stosunku produktów w postaci ciekłego tlenu i/lub ciekłego azotu do całkowitego produktu tlenowego który jest pobierany i dokonywanie uzupełniającej regulacji proporcji rozprężonego drugiego przepływu powietrza, który jest zawracany, przez powodowanie, że odbywa się odwrotnie do kierunku przepływu przez wspomniane kanały wymiany ciepła.

Urządzenie zawiera główny kompresor (2) do wytwarzania strumienia sprężonego powietrza.

(13 zastrzeżeń)

A1(21) 315755 (22)96 0819 6(51) F26B 7/00

(71) Wyższa Szkoła Inżynierska, Koszalin
(72) Reszka Kazimierz, Precht Witold, Reszka Janina
(54) Sposób suszenia roztworów i mieszanin, zwłaszcza wyrobów ceramicznych

(57) Wynalazek ma zastosowanie we wszystkich dziedzinach wywtórczości, między innymi przy suszeniu wyrobów ceramicznych, zawierających upłynniacz w postaci fazy ciekłej ale może być stosowany także w przemyśle chemicznym, farmaceutycznym, spożywczym itd.

Sposób polega na tym, że poprzez działanie fali ultradźwiękowej wymusza się proces kawitacji substancji płynnej, którą gwałtownie schładza się do temperatury krzepnięcia, a następnie suszy w komorze próżniowej.

(4 zastrzeżenia)

A1 (21) 316945 (22) 95 04 11 6(51) F26B 21/00

(31)94 4412351 (32)94 0411 (33) DE
94 4412350 94 04 11 DE
94 4412071 94 04 11 DE

(86)95 04 11 PCT/EP95/01314
(87) 95 10 19 WO95/27880 PCT Gazette nr 45/95
(71) KELLER GMBH, Ibbenbüren-Laggenbeck, DE
(72) Honcamp Stefan, Köper Ralf
(54) Sposób i urządzenie do suszenia cegieł kratówek itp.

(57) Wynalazek dotyczy sposobu i urządzenia do suszenia przepuszczalnych dla strumienia powietrza nośników kształtek (3) oraz ustawionych w szerokich rzędach poprzecznych - z przebiegającymi w kierunku transportu (T) osiami otworów (5) - kształtek (cegieł dziurawek) (4), przy czym powietrze suszące za pomocą poprzecznie przebiegających dysz szerokostrumieniowych (11) wdmuchiwane jest aż do podstawy transportowej (2) w luki (6) między kolejnymi rzędami kształtek i opływa każdą kształtkę (4) oraz równomiernie suszy od zewnątrz i od wewnątrz.

(22 zastrzeżenia)

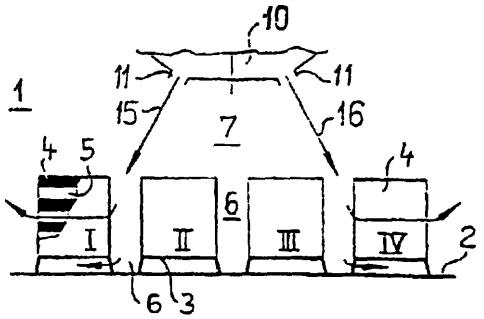

Al(21) 315465 (22) 96 07 31 6(51) F28D 17/04

(31) 95 19528634 (32) 95 08 04 (33) DE

(71) Apparatebau Rothemühle Brandt & Kritzler Gesellschaft mit beschränkter Haftung, Wenden-Rothemühle, DE
(72) Köster Gerd, Moll Winfried, Schlüter Siegfried

(54) Pakiet blach grzejnych do regeneracyjnych wymienników ciepła

(57) Pakiet (4) blach grzejnych, charakteryzujący się mniejszym ciężarem uchwytów i lepszym przepływem, przeznaczony do stycznego lub promieniowego montażu w zawierających, podzielone na trapezowe segmenty, komory nośnikach powierzchni grzejnych regeneracyjnego wymiennika ciepła ze stałymi lub obrotowymi masami kumulacyjnymi i składający się z wielu leżących jedna na drugiej, połączonych w całość blach profilowanych (14, 15), pomiędzy którymi znajdują się kanały przepływowe, a na co najmniej dwóch przeciwległych stronach (18, 19) pakietu, połączoną stabilnie pod względem kształtu, parę blach profilowanych, w której co najmniej obie zewnętrzne blachy profilowane (14, 15) są połączone ze sobą warstwowo.

(5 zastrzeżeń)

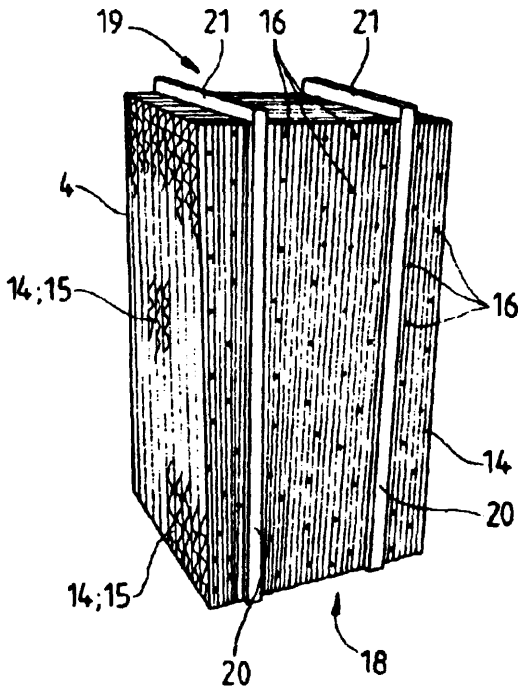

DZIAŁ G

FIZYKA

A1(21) 316786 (22)96 02 09 6(51) G01B 11/26
(31)95 950707 (32)95 0216 (33) FI
(86) 02 09 PCT/FI96/00075
(87) 9608 22 WO96/25646 PCT Gazette nr 38/96
(71) KCI KONECRANES INTERNATIONAL OY, Hyvinkää, FI
(72) Haataja Jukka

(54) Sposób i urządzenie do pozycyjnej synchronizacji suwnicy

(57) Wynalazek dotyczy sposobu i urządzenia do pozycyjnego synchronizowania suwnicy w celu mocowania jej końców. W sposobie stosuje się lekkie płyty prowadzące (5) na górnych powierzchniach płyt łączących (2) belki (1). Na płycie prowadzącej na jednym końcu belki znajduje się lornetka kierunkowa (6), a na płycie prowadzącej na drugim końcu belki znajduje się w odpowiednim miejscu płytka celownicza (7). Płyty prowadzące synchronizuje się pozycyjne obracając je w płaszczyźnie poziomej do chwili zestrojenia pionowej linii w krzyżyku celowniczym lornetki z pionową linią na płytce celowniczej. Następnie blokuje się płyty prowadzące w tym położeniu, po czym wierci się otwory montażowe na końce w płytach łączących kierując się biegiem otworów prowadzących w płytach prowadzących.

(7 zastrzeżeń)

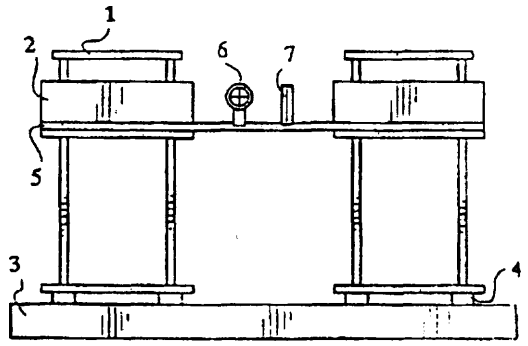

A1(21) 309907 (22)95 08 04 6(51) G01L 5/00
(71) Centrum Mechanizacji Górnictwa KOMAG, Gliwice
(72) Rogala Bartłomiej, Warachim Wacław

(54) Stanowisko pomiarowe

(57) Stanowisko pomiarowe przeznaczone jest do badania reakcji odrzutu hydraulicznego urządzenia udarowego, zwłaszcza wiertarki obrotowo-udarowej za pomocą dynamometrycznego czujnika siły.

Stanowisko charakteryzuje się tym, że hydrauliczne udarowe urządzenie (7) dociskane do skały za pośrednictwem ruchomego suportu (4) jest zamocowane przesuwnie względem dynamometrycznego czujnika (6) siły osadzonego pośrednio na ruchomym suporcie (4). Suport (4) jest sprzężony z hydraulicznym siłownikiem (3), za pośrednictwem którego jest ustalany docisk hydraulicznego udarowego urządzenia (7) do skały.

(3 zastrzeżenia)

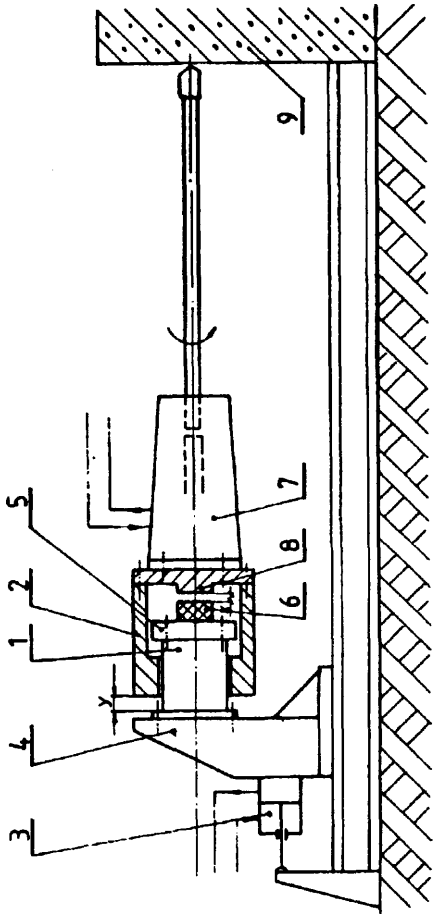

A1(21) 316852 (22)95 04 21 6(51) G01N 15/02
(31) 94 4414166 (32)94 04 22 (33) DE
(86) 95 04 21 PCT/EP95/01521
(87) 95 11 02 WO95/29393 PCT Gazette nr 47/95
(71) LORENZ MESSGERÄTEBAU, Katlenburg-Lindau, DE
(72) Lorenz Gerhard

(54) Urządzenie do pomiaru rozproszenia światła na cząstkach

(57) Urządzenie jest przeznaczone do pomiaru rozproszenia światła na cząstkach zawieszonych w ośrodku nośnym w celu ustalenia gęstości, wielkości, lub rozkładu wielkości cząstek. Urządzenie obejmuje: co najmniej jedno źródło światła (8), które kieruje promienie światła na centrum światła rozproszonego (2) w ośrodku nośnym z zawieszonymi w nim cząstkami, odbiornik (4) dla części światła rozproszonego powstającego w centrum światła rozproszonego i umieszczone za odbiornikiem (4) urządzenie analizujące. W wynalazku przewidziana jest, wydłużona komora detekcyjna, która w kierunku promieniowym względem jej osi środkowej jest ograniczona ścianami obudowy (1) i która działa równocześnie jako przewód dla przepływającego ośrod-

ka nośnego z zawieszonymi cząstkami. Jedno lub każde źródło światła (8) jest zamocowane na ścianach obudowy (13) i jest skierowane na oś środkową komory detekcyjnej, tak że w obszarze wokół osi środkowej komory detekcyjnej powstaje centrum światła rozproszonego. Odbiornik (4) jest skierowany współosiowo z komorą detekcyjną. Z jego czujnikiem jest połączony system przesłon (6, 7), który ogranicza kąt pola widzenia odbiornika tak, że nie obejmuje on ścian obudowy (1) otaczających centrum światła rozproszonego (2).

(10 zastrzeżeń)

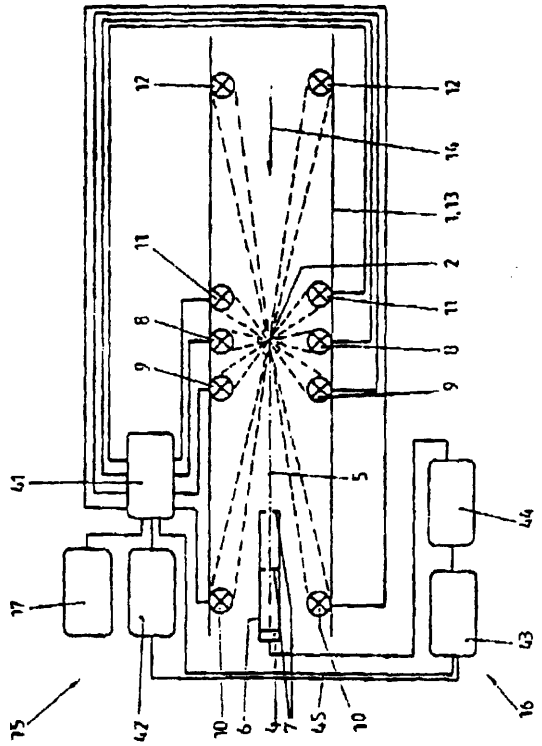

Al(21) 315493 (22) 96 08 02 6(51) G01N 31/22

(31) 95 528511 (32)95 08 03 (33) US

(71) LifeScan, Inc., Milpitas, US

(72) Douglas Joel, US; Tomasco Michael F., US; Kiser Ernest, US; Dato Remedios, PH; Rice Edward G., US; Tuohy Deborah P., US; Maxson Mark, US

(54) Pasek testowy odczynnikowy wielowarstwowy z bezpośrednim odczytem stężenia i sposób pomiaru stężenia analitu

(57) Odczynnikowy pasek testowy mierzy stężenie analitu we wprowadzonej na niego płynnej próbce.

Próbkę prowadzi się do dużej liczby obszarów probierczych (1-8) ułożonych wzdłuż paska, gdzie analit może reagować z odczynnikiem powodując zmianę barwy.

W każdym obszarze probierczym znajduje się również inhibitor wstrzymujący przebieg reakcji zmiany barwy. Stężenie inhibitora rośnie w kolejnych obszarach probierczych (1-8), zatem liczba obszarów, które zmieniły barwę jest miarą stężenia analitu.

Pasek testowy nadaje się, zwłaszcza do pomiaru zawartości glukozy w próbkach zwykłej krwi.

W zalecanym przykładzie wykonania próbkę prowadzi się do obszarów probierczych (1-8) wzdłuż ścieżki uformowanej w wyniku zgniecenia wybranych obszarów membrany (10), przy czym obszary probiercze (1-8) są nie zgniecionymi obszarami membrany (10).

(25 zastrzeżeń)

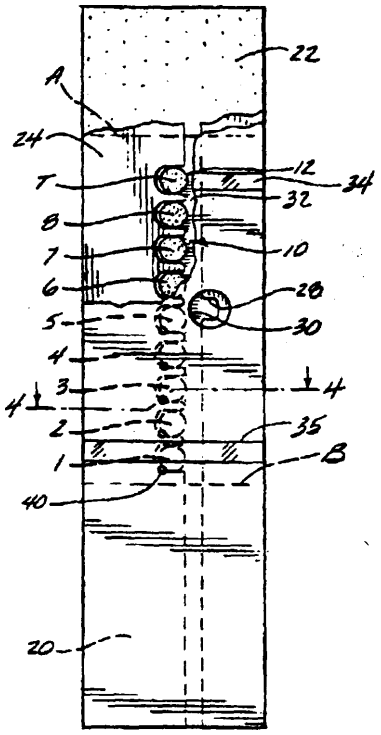

A1(21) 316940 (22)95 04 27 6(51) G01N 31/22

(31) 94 1360 (32)9405 02 (33) CH

(86) 95 04 27 PCT/IB95/00302

(87) 95 11 09 WO95/30148 PCT Gazette nr 48/95

(71) CIBA-GEIGY AG, Bazylcja, CH

(72) Alder Alex, Barnard Steven, Berger Joseph, Blom Nils, Rouilly Marizel

(54) Układ optycznych czujników pomiarowych do oznaczania wartości pH i siły jonowej

(57) Ujawniono sposób niezależnego, nawrotnego, optycznego oznaczania wartości pH oraz jonowej w próbkach wodnych roztworów, z zastosowaniem dwóch różnych czujników pomiarowych, metodą fluorescencyjną, w którym to sposobie dwa optyczne czujniki pomiarowe, z których każdy składa się z polimerów o różnej budowie, lecz każdy zawiera taki sam barwnik fluorescencyjny i z których każdy składa się z materiału powlekającego, złożonego z a) substnacji nośnikowej, na którą wprowadza się b) przynajmniej jedną nierozpuszczalną w wodzie warstwę polimeru, zawierającego przynajmniej jeden hydrofilowy monomer (A) z grupy podstawionych olefinów oraz c) barwnik fluorescencyjny wrażliwy na protony, który wiąże się bezpośrednio lub przez grupę mostkową ze szkieletem polimeru b) lub który jest wprowadzony do polimeru b), wymienione czujniki pomiarowe kontaktujące się z badaną próbką wodnego roztworu, napromieniowuje światłem wzbudzającym, mierzy fluorescencję i z pomiarów natężenia fluorescencji oblicza się wartość pH oraz siły jonowe w odniesieniu do krzywych wzorcowych.

(39 zastrzeżeń)

A1(21) 314033 (22)96 04 29 6(51) G01N 33/00

(31) 95 513266 (32) 95 08 10 (33) US

(71) CIBA CORNING DIAGNOSTICS CORP., Medfield, US

(72) Benco John S., Foos Joseph S.

(54) Planarny czujnik **kwaśnowęglanowy,** sposób wytwarzania planarnego czujnika **kwaśnowęglanowego** oraz sposób mierzenia stężenia **kwaśnego** węglanu

(57) Przedmiotem wynalazku jest planarny czujnik kwaśnowęglanowy, który ma wysuszoną pozostałościową warstwę wewnętrznego elektrolitu.

Elektrolit wewnętrzny jest wykonany z wodnego roztworu zawierającego od około 0,0002 M do około 0,0003 M źródła kwaśnego węglanu, halogenkowej soli potasu, litu lub sodu. Ten przepływowy czujnik jest zdolny do oznaczania poziomu kwaśnego węglanu w ciekłej próbce, a kiedy jest sprzężony z czujnikiem pH, może być używany do określania cząstkowego poziomu dwutlenku węgla w próbce.

(7 zastrzeżeń)

Al(21) 316853 (22) 95 04 24 6(51) G01N 33/18

(31) 94 94302944 (32) 94 04 25 (33) EP

(86) 95 04 24 PCT/EP95/01570

(87) 95 11 02 WO95/29402 PCT Gazette nr 47/95

(71) SHELL INTERNATIONALE RESEARCH MAATSCHAPPIJ B.V., Haga, NL

(72) Ladd Devji Dalubhai, Lethbridge Gordon, Linnett Paul Eric

(54) Badanie zanieczyszczenia

(57) Ujawniono sposób badania zanieczyszczenia węglowodorem naftowym polegający na zmieszaniu próbki z rozpuszczalnikiem ekstrakcyjnym w postaci halogenku alkilu. Następnie oddziela się fazę ekstraktu rozpuszczalnikiem, dodaje kwasowy katalizator Friedel-Crafts Lewis uzyskując kolorowy produkt reakcji w fazie ekstraktu rozpuszczalnikiem, którego kolor wskazuje na zanieczyszczenia węglowodorem naftowym i dokonuje się pomiaru barwy.

(10 zastrzeżeń)

A1(21) 316792 (22)95 04 13 6(51) G01N 33/569

(31) 94 942575 (32) 94 04 14 (33) ZA
95 951464 95 02 22 ZA

(86) 95 04 13 PCT/GB95/00856

(87) 95 10 26 WO95/28642 PCT Gazette nr 46/95

(71) ADCOCK INGRAM LIMITED, Midrand, ZA

(72) Verschoor Jan Adrianus, Bye Sandra Noel

(54) Sposób wykrywania obecności gatunków Mycobacterium i przeznaczony do tego zestaw oraz przeciwciała

(57) Przedmiotem wynalazku jest test diagnostyczny do wykrywania i identyfikacji gatunków Mycobacterium w biologicznych próbkach pochodzenia ludzkiego lub zwierzęcego. Test opiera się na immunologicznym wykrywaniu jednego lub wielu antygenów pochodzących z Mycobacterium. W celu umożliwienia wykrywania reakcji antygen-antygen, przeciwciała specyficzne dla tych antygenów można znakować enzymem lub barwnikiem fluoroscencyjnym, lub też cząsteczkami lateksu lub innym odpowiednim znacznikiem. Test diagnostyczny może mieć postać testu ELISA i może, ale nie musi, wymagać zatężenia antygenów Mycobacterium przed rzeczywistym testem.

(27 zastrzeżeń)

Al(21) 310026 (22) 95 08 16 6(51) G01X

(75) Korgul Artur, Pruszków

(54) Sposób i układ do rozpoznawania gładkich sygnałów **pomiarowych,** zwłaszcza w elektronice

(57) Wynalazek rozwiązuje zagadnienie rozpoznawania gładkich sygnałów pomiarowych na podstawie rzadkich dyskretnych wartości tych sygnałów pomierzonych w kolejnych chwilach czasowych. Rozpoznania dokonuje się przez określenie kolejnych pochodnych tych sygnałów za pomocą sztucznej sieci neuronowej. Dane pomiarowe w takt ich napływu wpisuje się szeregowo do przesuwnego bufora pamięci dynamicznej. Następnie co takt pomiarowy odczytuje się z tego bufora równolegle strumień zapamiętanych danych pomiarowych i podaje się je równolegle na wejścia układu neuronowej sieci różniczkującej. Z wyjść tej sieci natomiast strumień wartości rozpoznanej pochodnej funkcji wpisuje się równolegle do drugiego przesuwnego bufora pamięci dynamicznej oraz czynność tą powtarza się wielokrotnie.

(2 zastrzeżenia)

Al(21) 316937 (22) 95 04 24 6(51) G02F 1/03

(31) 94 9408603 (32) 94 04 29 (33) GB

(86) 95 04 24 PCT/BE95/00040

(87) 95 11 09 WO95/30172 PCT Gazette nr 48/95

(7n GLAVERBEL, Bruksela, BE

(72) Thomas Jean-François, BE; Vezin Pierre, FR

(54) Układ sterujący działaniem komórki optycznej

(57) Układ sterujący dla komórki optycznej (zaworu świetlnego), zawiera pierwszy (oscylacyjny) układ (1), zasilany przez niskonapięciowe źródło zasilania i obejmujący uzwojenie pierwotne (11) cewki indukcyjnej i drugi (rezonansowy) układ (2), który posiada komórkę optyczną (14) i uzwojenie wtórne (12) cewki indukcyjnej. Drugi układ (2) zawiera indukcyjność wtórnego uzwojenia i komórkę optyczną (14), zaś cewka indukcyjna dostarcza słabego sprzężenia między uzwojeniami pierwotnym i wtórnym. Układ rezonansowy dostarcza dużego współczynnika przepięcia i dużą stabilność, a konfiguracja według wynalazku ułatwia znaczne zmniejszenie objętości układu sterującego.

(27 zastrzeżeń)

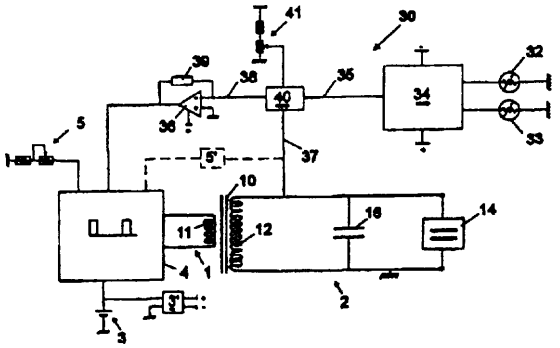

A1(21) 316947 (22) 96 02 16 6(51) G02F 1/35

(31)95 9501963 (32)95 02 21 (33) FR

(86) 96 02 16 PCT/FR96/00255

(87) 96 08 29 WO96/26464 PCT Gazette nr 39/96

(71) CRISMATEC, Saint-Pierre Les Nemours, FR

(72) Aka Gérard, Bloch Laurence, Godard Jean, Kahn-Harari Andrée, Salin François, Vivien Daniel

(54) **Kryształy** nieliniowe oraz ich zastosowanie

(57) Przedmiotem wynalazku są kryształy dla optyki nieliniowej. Kryształy są wytworzone w procesie krystalizacji kompozycji w stanie topnienia kongruentnego o wzorze ogólnym: $M_4LnO(BO_3)_3$, w którym M oznacza atom Ca lub atom Ca częściowo zastąpiony atomem Sr albo atomem Ba; Ln oznacza jeden z atomów z grupy lantanowców, obejmującej pierwiastki: Y, Gd, La i Lu. Kryształy te są użyteczne jako podwajacze częstotliwości i mieszacze częstotliwości, jako optyczne oscylatory parametryczne, lub jako podwajacz częstotliwości wiązki laserowej.

(10 zastrzeżeń)

Al(21) 309990 (22) 95 08 09 6(51) **G05F 1/10 H02J 7/00**

(75) Troszka Marek, Katowice

(54) Układ zasilacza awaryjnego

(57) Zasilacz awaryjyny zawiera układ pomiaru napięcia sieci (1), którego wyjścia połączone są z sumatorem sterującym (2) i układem przełączającym (11). Wyjście sumatora sterującego (2) łączy się z generatorem (3) a ten poprzez końcówkę mocy (4) z transformatorem impulsowym (5), którego wyjście połączone jest z pierwszym wejściem układu przełączającego (11). Styk napięcia wejściowego (12) przyłączony jest równolegle do układu pomiaru napięcia sieci (1), drugiego wejścia układu przełączającego (11) i układu ładowania akumulatora (7), który ładuje akumulator (8) połączony z układem kontroli akumulatora (9), z którym połączone jest także wyjście miernika temperatury (10).

(1 zastrzeżenie)

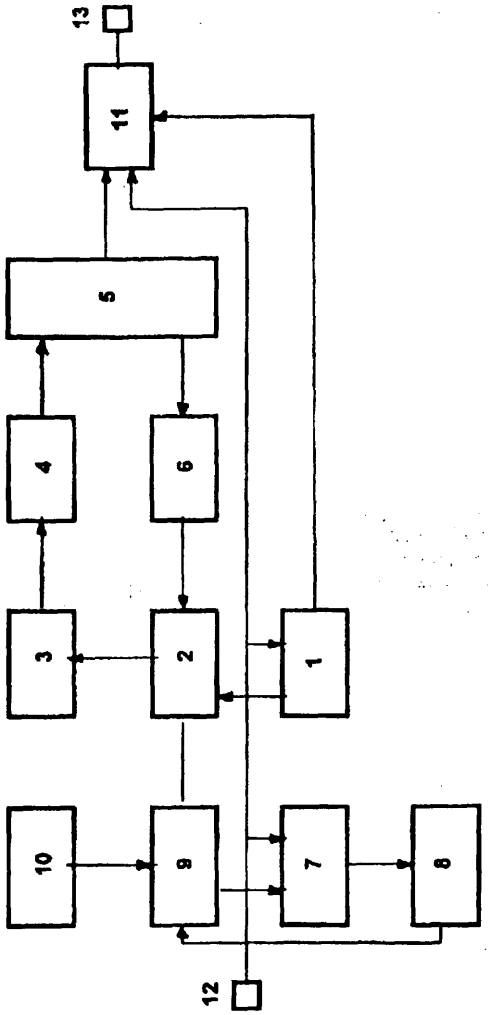

A1(21) 316842 (22)95 01 27 6(51) G07B 15/00

(31) 94 4402613 (32) 94 01 28 (33) DE

(86) 95 01 27 PCT/DE95/00107

(87) 95 08 03 WO95/20801 PCT Gazette nr 33/95

(71) DeTeMobil Deutsche Telekom MobilNet GmbH, Bonn, DE

(72) Mertens Reinhold, **Kremer** Werner, Pertz Uwe, Mahler Roland

(54) Sposób i urządzenie do określania opłat za użytkowanie tras komunikacyjnych **i/lub** powierzchni **komunikacyjnych**

(57) Sposób polega na tym, że za pomocą urządzenia znajdującego się w pojeździe na podstawie danych o położeniu i taryfie oblicza się opłaty za użytkowanie i przesyła systemem przesyłania danych do stanowiska centralnego z możliwością kontroli zgodności opłaty z przepisami.

Przedmiotem zgłoszenia jest również urządzenie do określania opłat za użytkowanie tras i/lub powierzchni komunikacyjnych.

(26 zastrzeżeń)

A1(21) 310024 (22)95 0816 6(51) G09B 23/08

(75) Tabaszewska Maria, Warszawa

(54) Równia do celów dydaktycznych

(57) Równia o utwardzonej powierzchni (1), korzystnie z laminatu, obramowana jest wzdłuż dłuższych boków listwami (2) o przekroju w kształcie litery Z. Równolegle do jednej z listew (2) zamocowana jest płaska pozioma listwa (5). Do dolnej powierzchni równi zamocowane są trzy regulujące jej położenie śruby (6), mocujące zawiasy (7), oraz nóżki (8). Równia wyposażona jest w drukarkę jednoigłową (9) i obrotowy bloczek (10) z przesłoną (11). Dodatkowe wyposażenie równi stanowi zestaw pomiarowy, składający się z ustawianych i mocowanych na listwie (5) f otoelektrycznych bramek (12) i mocowanych na listwie (2) cyfrowych wyświetlaczy (13) oraz z elementu (14) wysyłającego i odbierającego promienie świetlne, przechodzące prostopadle przez przesłonę (11) bloczka (10).

(4 zastrzeżenia)

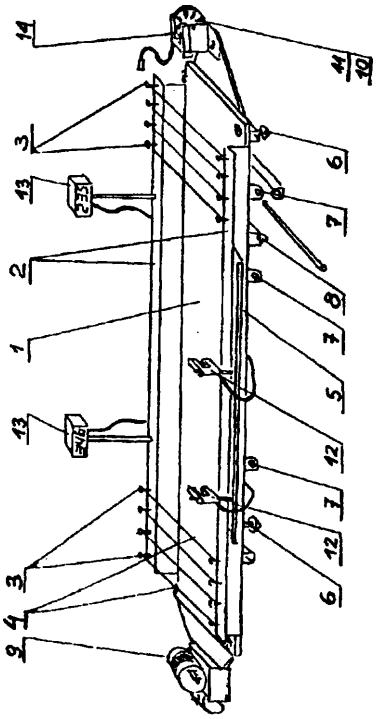

Al(21) 310025 (22) 95 08 16 6(51) G09B 23/08

(75) Tabaszewska Maria, Warszawa

(54) **Wózek do celów dydaktycznych**

(57) Wózek posiada trzy koła (1) wykonane z materiału przejrzystego, osadzone na pojedyńczych jednorzędowych kulkowych łożyskach, przy czym jedno z kół (1) wyposażone jest w obracającą się wraz z nim przesłonę (5), a osie (3, 4) kół (1) wyposażone są w elementy (6, 7) do regulacji ich wzajemnej równoległości, natomiast zderzaki (8, 9, 10) mają oś równoległą, lecz nie pokrywającą się z podłużną poziomą osią wózka, a na osi podłużnej wózka, na jego tylnej ściance usytuowany jest zaczep (11) unieruchamiający wózek.

Elementy do mocowania obciążników (14) mają postać prętów (13), zamocowanych w płaszczyznach równoległych do górnej powierzchni wózka w kierunkach równoległych i prostopadłych do jego osi, a ponadto wózek wyposażony jest w równoległą do jego osi podłużnej listwę (15) do mocowania płaskich przesłon (16).

Na wózku znajduje się nadajnik i odbiornik (17) promieni świetlnych, prostopadłych do osi podłużnej wózka oraz nadajnik (18) wysyłający impulsy świetlne równolegle do osi podłużnej wózka.

(7 zastrzeżeń)

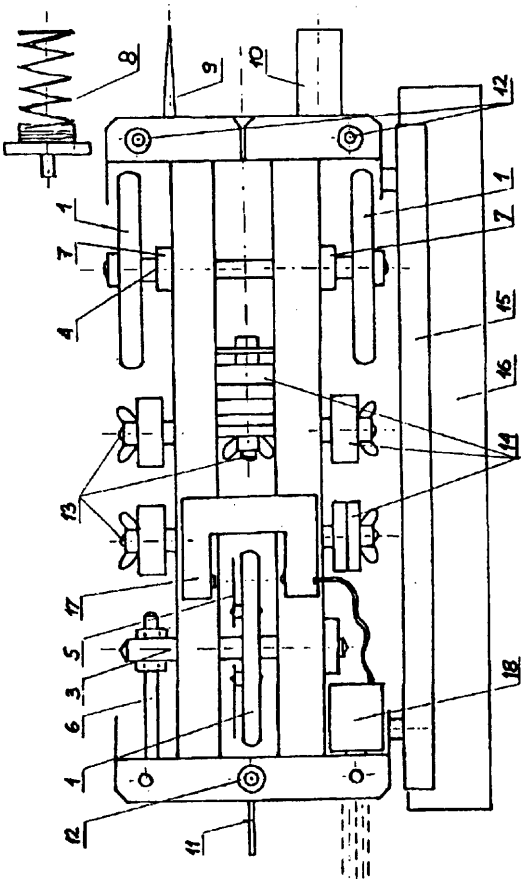

Al(21) 316851 (22) 95 04 21 6(51) G09F 3/02 G09F 3/20

(31) 94 4414149 (32) 94 04 22 (33) DE

(86) 95 04 21 PCT/EP95/01506

(87) 95 11 02 WO95/29474 PCT Gazette nr 47/95

(71) ERNST HOFFMANN KG SCHILDERFABRIK-GRAVIERANSTALT, Siegen-Eisern, DE

(72) Hoffmann Horst

(54) **Etykieta przymocowana do wewnętrznej strony okna pojazdu**

(57) Etykieta przymocowana do wewnętrznej strony okna pojazdu charakteryzuje się tym, że bazowy laminat z jedną lub kilkoma zadrukowanymi warstwami (3), przezroczystą folią (4), klejem do szyb na górnej powierzchni oraz wierzchnią folią (5) są połączone w jednolity zespół.

(15 zastrzeżeń)

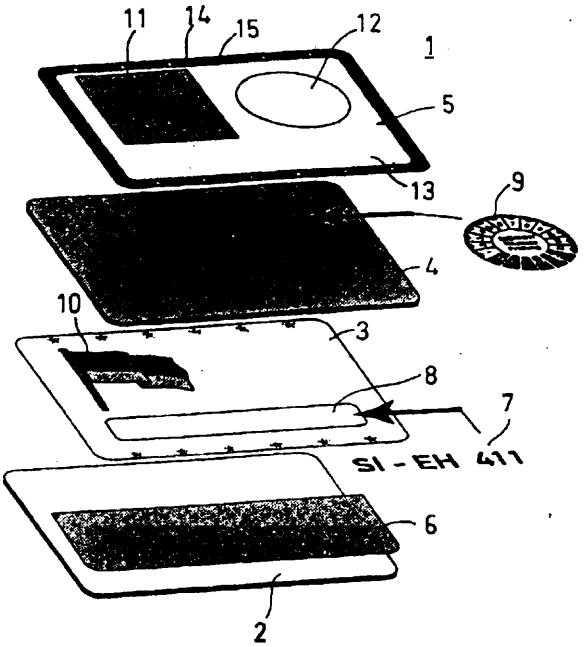

A1(21) 316782 (22)9508 29 6(51) G10K 11/168 G10K 11/172

(31) 94 9414943 (32) 94 09 14 (33) DE

(86) 95 08 29 PCT/EP95/03401

(87)96 03 21 WO96/08812 PCT Gazette nr 13/96

71) M.FAIST GMBH & CO. KG, Krumbach, DE

72) Roller Manfred, Pfaffelhuber Klaus, Lahner Stefan, Kock Gerhard

(54) **Warstwowy pochłaniacz fal dźwiękowych**

(57) Pochłaniacz warstwowy do absorpcji powietrznych fal dźwiękowych wyposażony w układ warstw, wśród których jest co najmniej jedna cienka warstwa o grubości dochodzącej do rzędu milimetrów, przy czym warstwy są utrzymywane w określonych odstępach przez co najmniej jedną przekładkę dystansową, charakteryzuje się tym, że warstwy (1,2) i przekładki dystansowe (3a, 3b) mają różną gęstość oraz sztywność, przy czym są one tak ukształtowane i ułożone, że między warstwami (1, 2) utworzonych jest kilka komór rezonansowych (4).

(14 zastrzeżeń)

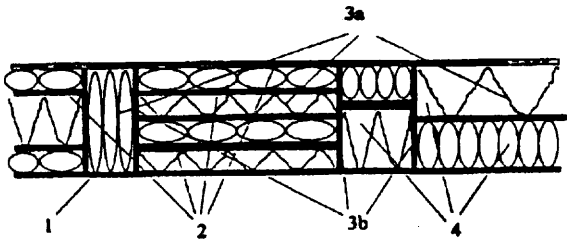

DZIAŁ H

ELEKTROTECHNIKA

Al(21) 309906 (22) 95 08 04 6(51) H01F 3/04
H01F 41/02

(71) Instytut Metali Nieżelaznych, Gliwice
(72) Kolano Roman, Wójcik Norbert, Gawior Wojciech
(54) **Magnetowód** trójfazowego transformatora rozdzielczego oraz sposób montażu magnetowodu trójfazowego transformatora rozdzielczego

(57) Magnetowód charakteryzuje się tym, że we wnętrzu rdzenia opasującego (1), który jest jednym z trzech rdzeni (1, 2, 3), umieszczone są dwa pozostałe rdzenie wewnętrzne (2, 3) a na kolumny tych rdzeni nałożone są cewki (5) tworząc zwartą konstrukcję trójkolumnowego magnetowodu, przy czym przekrój efektywny wszystkich rdzeni jest w przybliżeniu taki sam a stosunek średniej drogi magnetycznej rdzenia opasującego (1) do średniej drogi magnetycznej jednego z rdzeni wewnętrznych (2, 3) wynosi około 2.

Sposób montażu magnetowodu polega na tym, że z taśmy amorficznej formuje się trzy prostokątne rdzenie (1, 2, 3) o takich wymiarach, że dwa mniejsze rdzenie wewnętrzne (2, 3) dokładnie mieszczą się w oknie trzeciego dużego rdzenia opasującego (1), następnie wszystkie rdzenie obrabia się cieplnie w obecności podłużnego pola magnetycznego o wartości 1600 A/m ≤ H ≤2000 A/m a po klejeniu i lakierowaniu, na podstawie nośnej (6) montuje się magnetowód w ten sposób, że rdzenie wewnętrzne (2, 3) umieszcza się w oknie rdzenia opasującego (1), po czym rozplata się rdzenie, nakłada się na kolumny rdzeni cewki (5) i ponownie zaplata się rdzenie.

(2 zastrzeżenia)

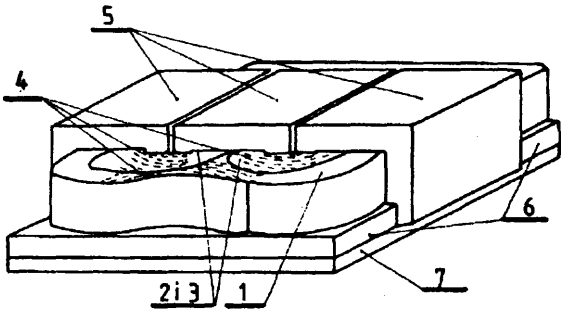

Al(21) 309904 (22) 95 08 04 6(51) H01J 37/26

(71) Politechnika Wrocławska, Wrocław
(72) Stówko Witold
(54) Zespół detekcyjny elektronów wtórnych

(57) Przedmiotem wynalazku jest zespół detekcyjny elektronów wtórnych, przeznaczony do skaningowych mikroskopów elektronowych w celu uzyskania obrazów o różnych rodzajach kontrastu.

Zespół detekcyjny składa się z dwóch detektorów (A) i ekranującej siatki (5). Po stronie zbliżonej do badanego przedmiotu (7) zespół ma przysłaniającą elektrodę (6) z otworem na osi elektronowej wiązki (W). Po stronie przeciwnej niż badany przedmiot (7) zespół ma hamującą elektrodę (8) z otworem na osi elektronowej wiązki (W). Elektroda (8) jest spolaryzowana potencjałem (U_h) mniejszym niż potencjał (Uo) badanego przedmiotu (7).

(1 zastrzeżenie)

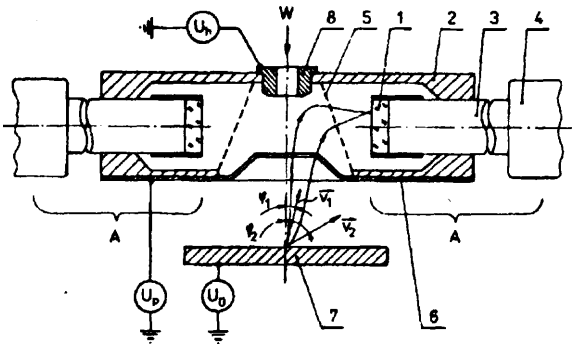

Al(21) 316788 (22) 95 03 24 6(51) H01M 2/16

(31) 94 226825 (32) 94 04 13 (33) US
(86) 95 03 24 PCT/GB95/00668
(87) 95 10 26 WO95/28745 PCT Gazette nr 46/95
(71) NATIONAL POWER PLC, Swindon, GB
(72) Cooley Graham Edward, GB; D'Agostino Vincent E, US
(54) Zmodyfikowana membrana kationowymienna do ogniw elektrochemicznych i sposób jej wytwarzania

(57) Ujawniono w szczególności zmodyfikowaną polimeryczną membranę kationowymienną do stosowania w ogniwie elektrochemicznym, zawierającą osadzoną w polimerycznej matrycy sól, wybraną spośród grupy obejmującej sole srebra, wolframu lub molibdenu lub ich mieszaninę, przy czym wymieniona sól jest nierozpuszczalna w elektrolitach, które w czasie pracy mają kontakt z każdą ze stron membrany. Membrany te są szczególnie przydatne w ogniwach elektrochemicznych i charakteryzują się połączeniem niskiej elektrolitycznej oporności właściwej z wysoką selektywnością przepuszczalności.

(22 zastrzeżenia)

A1(21) 309995 (22)95 0811 6(51) H01R 23/00

(75) Sawicki Jerzy, Warszawa; Laskowski Marek, Warszawa
(54) Sposób przełączania odbiorników elektrycznych, zwłaszcza konwerterów anten satelitarnych i układ do przełączania konwerterów anteny satelitarnej

(57) Istota sposobu polega na tym, że stan bistabilnego elementu przełączającego (P) podtrzymuje się jednym impulsem prądowym wywołanym włączeniem zasilania odbiorników (K1, K2) a zmienia się stan tego elementu (P) również jednym impulsem prądowym w chwili wyłączania zasilania odbiorników (K1, K2), przy czym energię potrzebną do wytworzenia impulsu

przełączającego pobiera się i magazynuje w chwili włączania zasilania odbiorników (K1, K2).

Sposób ten szczególnie nadaje się do przełączania konwerterów anten satelitarnych. Istota układu polega na tym, że konwertery (K1, K2) są połączone ze sobą za pośrednictwem szeregowego układu kondensatora (Cp) i cewki (Lp) przekaźnika bistabilnego (P), który to szeregowy układ kondensatora i cewki jest połączony z przełączanymi stykami (1, 2) przekaźnika (P) tak, aby przy jego załączaniu elektromagnes przekaźnika (P) podtrzymywał aktualny stan jego styków. Ze stykami (1, 2) przekaźnika (P) są połączone katody diod (D1, D2), których anody są połączone z masą, przy czym między każdy z konwerterów, tuner (T) i jeden z przełączanych styków (1, 2) przekaźnika (P) są włączone odpowiednio filtry przepustowe (F1, F2), a między wspólny styk (3) przekaźnika (P) jest włączona indukcyjność (L3).

(2 zastrzeżenia)

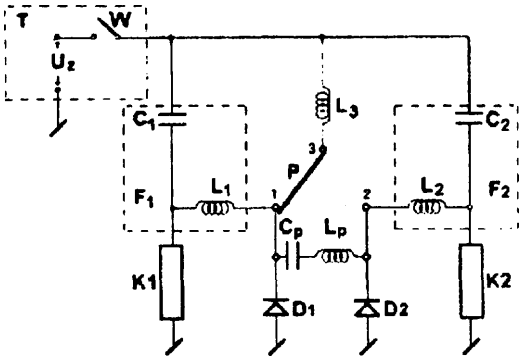

Al(21) 315862 (22) 96 08 27 6(51) H02B 1/16

(71) ELEKTROMONTAŻ RZESZÓW SA, Rzeszów

(72) Kosiorowski Andrzej

(54) **Uziemnik** urządzeń energetycznych

(57) Uziemnik urządzeń energetycznych wyposażony w wałek napędowy osadzony obrotowo w obudowie, zaopatrzony w krzywkę, styki stałe i ruchome oraz sprężynę śrubową, ma sprężynę (26) usytuowaną w osi wałka napędowego (1) posiadającego kołnierz (13) z zaczepem, zaopatrzonego w tarczę zwalniającą (17) z wzniesieniem obwodowym, przy czym jeden koniec sprężyny (26) zespolony jest z wałkiem napędowym (1), a drugi z tarczą zwalniającą (17) stykającą się z dźwignią zapadki.

(3 zastrzeżenia)

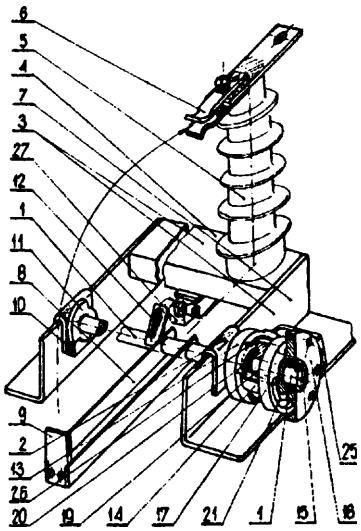

A1(21) 316936 (22)95 04 20 6(51) H04B 3/54

(31)94 9407935 (32)9404 21 (33) GB

(86) 95 0420 PCT/GB95/00893

(87) 95 11 02 WO95/29536 PCT Gazette nr 47/95

(71) NORWEB PLC, Manchester, GB

(72) **Brown Paul** Anthony

(54) **Hybrydowa energetyczna i telekomunikacyjna sieć rozdzielcza**

(57) Opisana jest sieć telekomunikacyjna przeznaczona do łączenia wielu budynków, zawierająca typowo kabel światłowodowy lub współosiowy (130) oraz wiele kabli energetycznych (134), z których każdy jest dołączony do odpowiedniego jednego z budynków w celu doprowadzania do niego energii elektrycznej. Każdy z kabli energetycznych (134) jest również dołączony do kabla światłowodowego lub współosiowego (130) tak, że sygnały telekomunikacyjne są przenoszone pomiędzy kablem światłowodowym lub współosiowym a każdym z kabli energetycznych. Sygnał telekomunikacyjny jest przesyłany do wielu budynków przez przesyłanie go wzdłuż kabla światłowodowego lub współosiowego i następnie po odpowiednim kablu energetycznym każdego z budynków.

(13 zastrzeżeń)

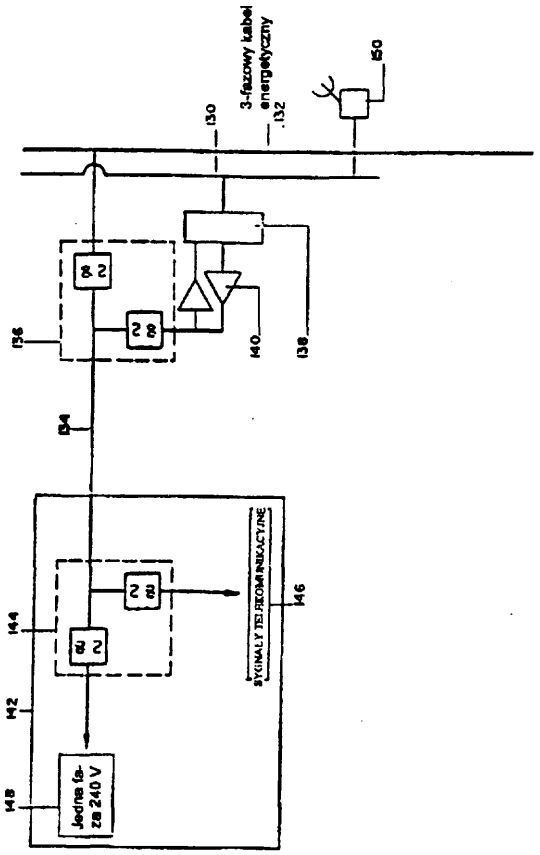

Al(21) 316841 (22) 95 03 06 6(51) H04L 12/64

(31)94 207931 (32)94 03 08 (33) US

(86) 95 03 06 PCT/US95/03568

(87) 95 09 14 WO95/24788 PCT Gazette nr 39/95

(71) EXCEL INC., Hyannis, US

(72) Madonna Robert P.

(54) **Rozbudowywalny** system telekomunikacyjny

(57) Przedmiotem zgłoszenia jest otwarta szerokopasmowa cyfrowa sieć telekomunikacyjna o dużej szybkości, do łączenia

wielu programowanych komutatorów telekomunikacyjnych w celu utworzenia nie blokującego się systemu komutacyjnego o dużej przepustowości. Każdy sieciowy węzeł komutacyjny zawiera obwody nadawania i odbioru zmiennodługościowej spakietowanej informacji przez sieć, odblokowujące każdy z węzłów do odbioru informacji od wszystkich pozostałych węzłów lub do nadawania do nich. Sieć może przenosić informację dowolnego typu występującą w systemie, włącznie z głosową, dacyjną, wizyjną, multimedialną, sterującą, konfiguracyjną i konserwacyjną, a szerokość pasma sieci można dzielić lub przekazywać między różnymi typami informacji. Z siecią mogą być sprzężone interfejsowo również urządzenia takie, jak zasoby do przetwarzania głosu, zapewniając bezpośredni dostęp do wszelkiej informacji przechodzącej przez sieć. Proponuje się również sposoby i struktury pakietowe do przekazywania informacji telekomunikacyjnej przez sieć. Możliwe jest wzajemne łączenie wielu sieci w celu zapewnienia jeszcze większej przepustowości komutacyjnej lub zdolności przetwarzania głosowego.

(38 zastrzeżeń)

A1(21) 310061 (22)95 0816 6(51) H04N 5/913

(75) Wojciechowski Marian, Żyrardów; Siwirski Andrzej, Żyrardów

(54) Sposób jednoczesnego podłączenia do odbiornika telewizji satelitarnej lub naziemnej więcej niż jednego urządzenia dekodującego, zwłaszcza telewizyjne programy kodowane lub innego urządzenia współpracującego z odbiornikiem i elektroniczny przełącznik do stosowania tego sposobu

(57) W sposobie kodowania sygnały video i audio stereo dopływają do styków gniazda (SAT/TV), a stąd kieruje się je na powielacze, dzieli na równe części w ilości gniazd do podłączenia urządzeń, wzmacnia do poziomu sygnałów wejściowych na powielacze, separuje od siebie i kieruje na styki gniazd (E1-E4).

Do stosowania sposobu przeznaczony jest elektroniczny przełącznik zbudowany z połączonych w logiczny układ bloków funkcyjnych: powielaczy sygnałów, układu sterowania przekaźnikami, zespołu przekaźników, układu załączania preferowanego gniazda, układu dezaktywacji gniazda i aktywacji gniazda oraz gniazd oznaczonych jako: (SAT/TV), (E1), (E2), (E3) i (E4).

(7 zastrzeżeń)

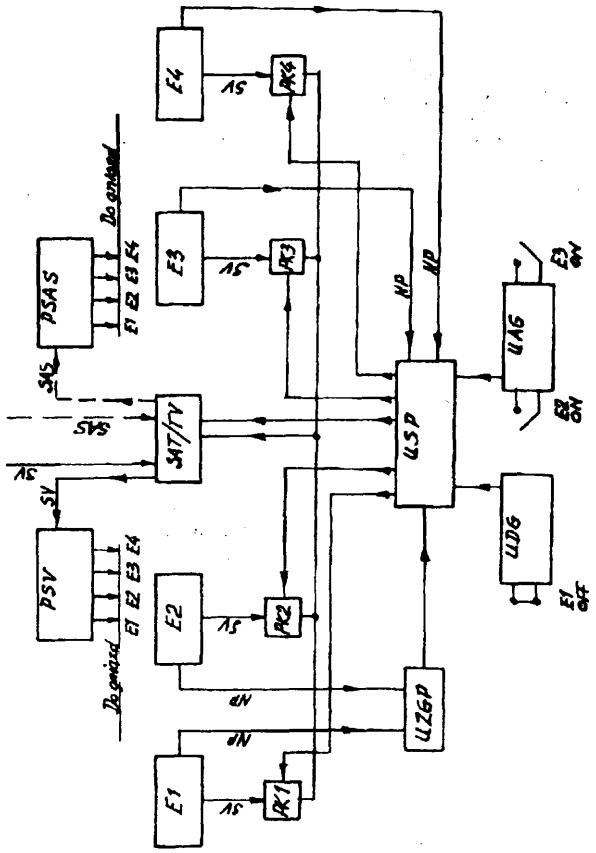

II. WZORY UZYTKOWE

DZIAŁA

PODSTAWOWE POTRZEBY LUDZKIE

Ul(21) 105169 (22) 96 08 21 6(51) A41D 13/10

(75) Hadasz Jan, Tarnowskie Góry

(54) Rękawica z powłoką ochronną

(57) Przedmiotem wzoru użytkowego jest rękawica z powłoką ochronną, stosowana przy pracach w środowisku narażonym na działanie cieczy agresywnych.

Rękawica z powłoką ochronną ma część roboczą (1) pokrytą jedną warstwą ochronną (3) z poliuretanu. Warstwa ochronna (3) częściowo zachodzi na mankiet (2) tworząc pas pośredni (4), o szerokości w przybliżeniu równej 2 cm. Warstwa ochronna (3) z poliuretanu jest kolorowa.

(3 zastrzeżenia)

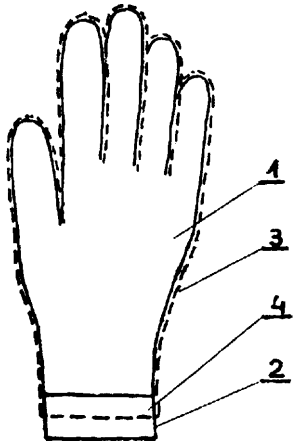

Ul(21) 103233 (22) 95 08 16 6(51) A47F 5/01

(71) Grzybowski Leszek, Kosakowo

(72) Grzybowski Leszek, Riegel Benon, Adamski Marian

(54) Modułowy segment ekspozycyjny

(57) Wzór użytkowy rozwiązuje problem konstrukcji segmentu ekspozycyjnego zawierającego pionowe nośne elementy (1) połączone ze sobą dolnym poprzecznym usztywniającym elementem (2) i górnym poprzecznym usztywniająco-podporowym elementem (3), będącym górnym podłużnym ramieniem ramki (4) o odchylonych do góry bocznych ramionach (5), zamocowanej nierozłącznie pod kątem do pionowych nośnych elementów (1). Końce dolnego poprzecznego usztywniającego elementu (2) połączone są nierozłączne z dolnym podłużnym ramieniem (6) ramki (4), na której płaszczyźnie oparcia znajdują się rozmieszczone na całej długości dodatkowe oporowe elementy (7), których końce są punktami nierozłącznego połączenia z pionową oporową płytką (8).

(4 zastrzeżenia)

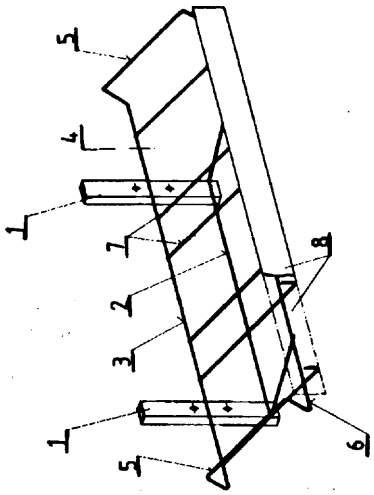

U3(21) 103232 (22) 95 08 16 6(51) A61G 7/00

(61) 96705

(71) Ośrodek Badawczo-Rozwojowy Urządzeń Chłodniczych i Gastronomicznych GASTROMASZ, Bydgoszcz

(72) Witkowiak Marian, Różycki Jerzy

(54) **Stół do przeprowadzania sekcji zwłok**

(57) Przedmiotem wzoru użytkowego jest ulepszenie i uzupełnienie stołu do przeprowadzania sekcji zwłok opisanego w zgłoszeniu głównym nr W 96705.

Dzięki wprowadzeniu pochylonego dna wanny (1) oraz zainstalowaniu na krawędziach wanny (1) nadstawki (16) w kształcie stolika uzyskano lepsze warunki przeprowadzania sekcji zwłok w postaci wygodniejszej pozycji pracy oraz szybszego osuszania wanny (1).

(3 zastrzeżenia)

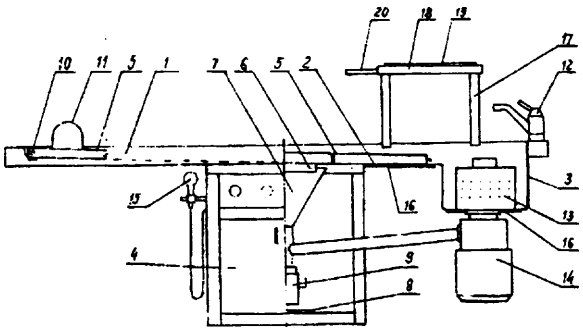

DZIAŁ B

RÓŻNE PROCESY PRZEMYSŁOWE; TRANSPORT

Ul(21) 103179 (22) 95 08 04 6(51) B01D 29/11

(71) KOMPAKT Przedsiębiorstwo Produkcyjno-Handlowo-Usługowe Sp. z o.o., Elbląg

(72) Gigołło Leszek, Januszkiewicz Zbigniew, Pniak Andrzej

(54) **Filtr wody ciepłowniczej**

(57) Filtr charakteryzuje się tym, że oś (15) wkładu magnetycznego (9) i filtra workowego (13) ma przesuniętą o wielkość T w stosunku do osi (3) zbiornika (1), a komory wlotową (16) i wylotową (17) ma przedzielone łamaną ścianką (18), (19), (20), zaś króćce wlotowy (5) i wylotowy (6) ma w jednej osi.

(1 zastrzeżenie)

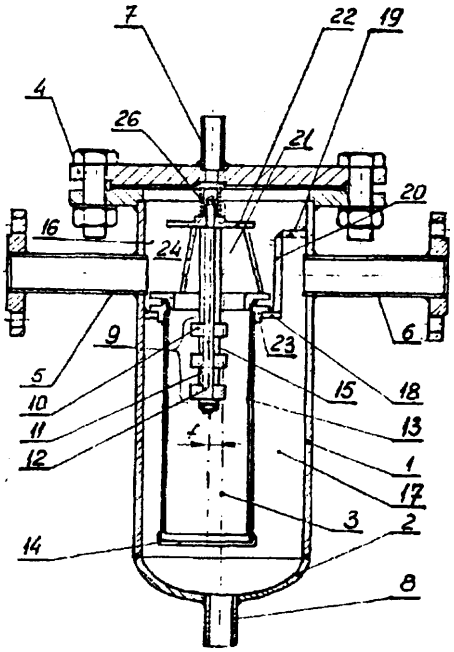

U1(21) 103211 (22)95 0810 6(51) B23B 5/00

(75) Liszka Bronisław, Andrychów

(54) **Laminowany materiał opakowaniowy**

(57) Laminowany materiał opakowaniowy charakteryzuje się tym, że składa się z dwu warstw papieru (1a) i (1b), pomiędzy którymi znajdują się wkładki (2), przy czym odstępy pomiędzy wkładkami (2) są od trzech do sześciu razy większe niż odległość pomiędzy warstwami papieru (1 a) i (1 b).

(1 zastrzeżenie)

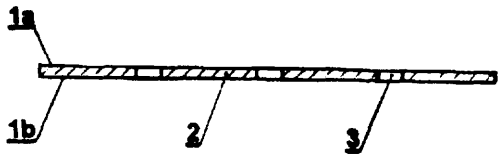

Ul(21) 103219 (22) 95 08 11 6(51) B23D 63/12

(71) Przedsiębiorstwo Produkcyjno-Handlowo-Usługowe HEDER Sp. z o.o. j.v., Luboń

(72) Dringoli Aldo, Nowicki Roman

(54) **Ostrzarka do pił taśmowych i tarczowych**

(57) Ostrzarka charakteryzuje się tym, że korpus (1) zaopatrzony jest w ruchomy suport (3) z uniwersalnym uchwytem (4), którego położenie regulowane jest nastawnym pokrętłem (5). Ponadto, w górnej części korpusu (1) zamocowane jest przegubowo profilowane ramię (12) z obciążnikiem (13) oraz podtrzymka (6) pił taśmowych posiadająca kształt trapezu. Silnik (14) napędza ślimakową przekładnię (15) i pasową przekładnię (16). Natomiast ślimakowa przekładnia (15) napędza mimośród (20) sterujący podajnikiem (21). Ponadto, mimośród (20) wyposażony jest w zderzak (22) a do obudowy ściernicy (17) przymocowany jest wspornik (23) o kształcie litery L. Ściernica (17) napędzana jest pasową przekładnią (16). Uniwersalny, mocujący uchwyt (4) zawiera stożek (10) osadzony na trzpieniu (9), który przeznaczony jest do mocowania pił tarczowych.

(4 zastrzeżenia)

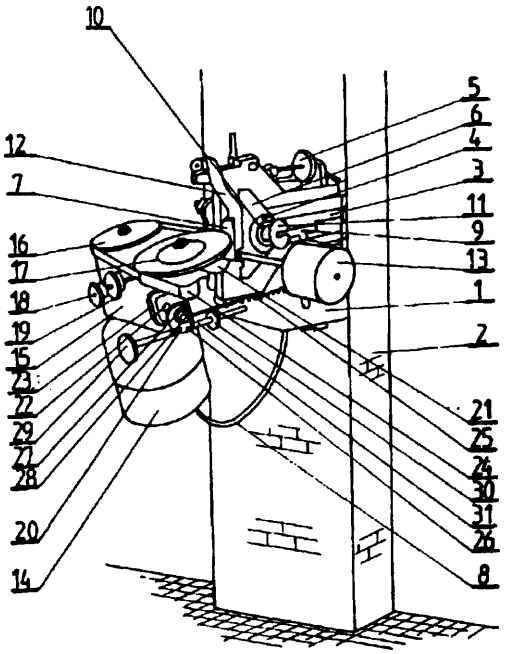

Ul(21) 103184 (22) 95 08 04 6(51) B25C 5/00

(75) Piwowarczyk Władysław, Mysłowice

(54) **Łącznik**

(57) Łącznik składa się z dwóch równoległych sprężynujących ramion, z których ramię (1) jest drugostronnie zakończone w przybliżeniu kołowym zagięciem odchylonym o kąt (a) w widoku z boku, a drugie ramię ma proste zakończenie o długości (d) większej od 1/4 odległości (b) pomiędzy ramionami.

(1 zastrzeżenie)

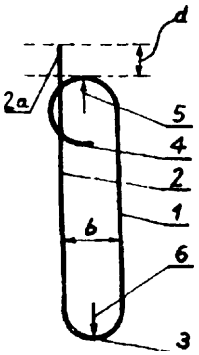

Ul(21) 103218 (22) 95 08 11 6(51) **B25F 1/00**
B67B 7/46

(75) **Sobkowski** Paweł, Poznań

(54) Zespół otwieraczy

(57) Przedmiotem wzoru użytkowego jest zespół otwieraczy do puszek konserw i butelek kapslowanych, mający zastosowanie w gospodarstwie domowym, turystyce, gastronomii.

Stanowi go przestrzenna rama (1) z rękojeścią (2), mająca z jednej strony osadzoną trwale płytkę otwieracza konserw, zaś z drugiej strony płytkę otwieracza butelek kapslowanych (3).

(4 zastrzeżenia)

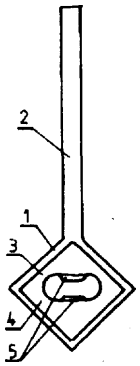

Ul(21) 103212 (22) 95 08 10 6(51) B26B 21/40

(75) Głowacki Zenon, Połajewo

(54) Pochłaniacz włosów, zwłaszcza maszynek fryzjerskich do strzyżenia

(57) Pochłaniacz stanowi przestrzennie ukształtowany, cienkościenny element, mający w ścianach bocznych oraz ich dolnych krawędziach (2) zaczepy (3, 4), a w strefie noży (5) maszynki (6) szczelinę (7), zaś łączące ściany boczne sklepienie (8), przechodzące w ścianę tylną (9), ma króciec (10) węża (11) ssawki (12).

(3 zastrzeżenia)

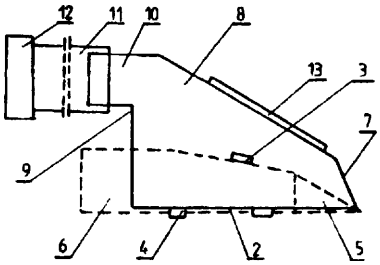

Ul(21) 103229 (22) 95 08 16 6(51) B26B 27/00

(75) Tomaszewski Jacek, Konstancin-Jeziorna

(54) Urządzenie do ciecia samoprzylepnej **taśmy**

(57) Urządzenie zbudowane jest z dwóch, usytuowanych kątowo płytek (1) i (3), między którymi znajduje się liniowe wgłębienie osłonięte zaczepem. Płytka (1) ma postać prostokąta a połączona z nią płytka (3) jest wielokrotnie wygięta. Do jej poziomej części (4) przymocowane są pionowe ścianki (8) tworzące szczelinę, w której znajduje się ostrze. Pozioma część (4) płytki (3) połączona jest z uskokiem (13), w którym wykonany jest wzdłużny otwór. Od spodu płytek (1) i (3) pomiędzy elastycznym cięgnem (19) zamontowany jest wałek (21). Elastyczne cięgno (19) umieszczone jest we wzdłużnych liniowych wgłębieniach.

(3 zastrzeżenia)

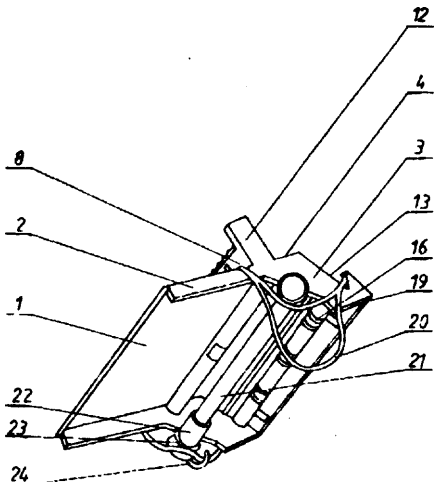

Ul(21) 103170 (22) 95 08 03 6(51) B30B 9/32

(75) Roczniak Jan, Zielona Góra

(54) Prasa do zgniatania

(57) Przedmiotem wzoru użytkowego jest prasa do zgniatania, zwłaszcza pojemników.

Głowica prasy poprzez elementy mocujące (7) przymocowana jest na stałe do komory załadowczej (6), której drzwi mają osłony przeciwbryzgowe (9). W podstawie prasy (10) znajduje się zbiornik (11).

(1 zastrzeżenie)

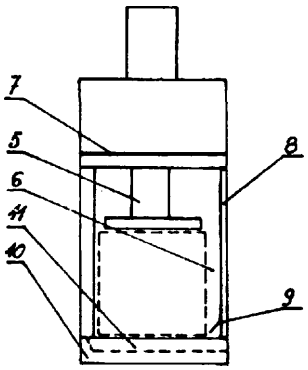

U1(21) 103228 (22)95 0814 6(51) B60G 3/02
B60G 7/00

(75) **Gotter** Zbigniew, Kobylin

(54) Oś **wahacza pojazdu, zwłaszcza przyczepy**

(57) Oś wahacza stanowi element kształtowy o zaokrąglonych narożach (1) i wklęsłych powierzchniach nośnych (2). Na każdej wklęsłej powierzchni nośnej (2) znajdują się występy (3) nachylone w jednym kierunku, położone na całej szerokości powierzchni nośnej (2) i usytuowane jeden za drugim na całej długości tej powierzchni. Występy (3) mają w przekroju poprzecznym dłuższe boki (4) nachylone do powierzchni nośnej (2) pod kątem (a) nie przekraczającym 90° i krótsze boki (5) położone względem powierzchni nośnej (2) pod kątem (β) wynoszącym w przybliżeniu 90°.

(1 zastrzeżenie)

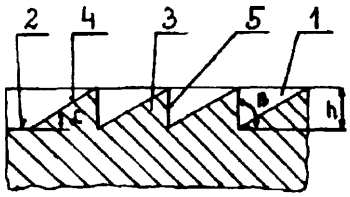

Ul(21) 103717 (22) 95 08 14 6(51) B61B 1/00

(75) Michalczyk Edward, Kraków

(54) Zintegrowany system **kolejowego torowiska**

(57) Przedmiot zgłoszenia dotyczy wprowadzenia innowacji w zakresie układów szyn kolejowych, o równych odstępach między sobą co tworzy alternatywne nitki torów oraz wprowadza modyfikację w zakresie rozstawu podkładów szynowych i zmian kubatury podsypki kamiennej.

Podstawowy układ zbudowany jest z trzech szyn, w którym gdy odstępy szyn są równe, powstaje alternatywna nitka ze wspólną szyną, co wnosi wymierne oszczędności w budowie linii kolejowych. Nadto, istnieje możliwość wprowadzenia pojazdów 1, 2 i 3-śladowych - o napędach grawitacyjnym i konwencjonalnym. Przedstawiono układ nitek szyn (I,II) szerokich z nitką (HO w środku wąskich torów ograniczenia także liczby podkładów szynowych nitki (III) torów wąskich. Zbliżenie nitek szerokiej i wąskiej na odległość równą odstępowi szyn szerokich tworząc dodatkowo nitkę torów szerokich.

(3 zastrzeżenia)

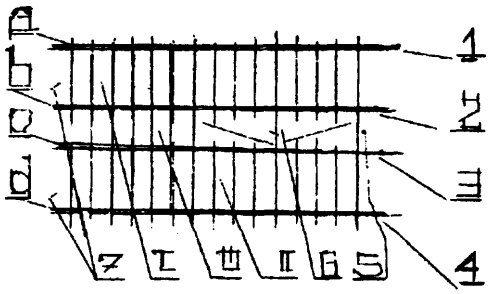

Ul(21) 103183 (22) 95 08 04 6(51) B61D 15/00

(71) Zakłady Naprawcze Taboru Kolejowego SA, Stargard Szczeciński

(72) Odziemkowski Marek

(54) Pociąg sieciowy

(57) Pociąg sieciowy służy do napraw i konserwacji sieci trakcyjnej oraz linii potrzeb nietrakcyjnych zawieszonych na konstrukcjach trakcyjnych i zawieszeniach poprzecznych sieci trakcyjnych oraz do prowadzenia prac przy konstrukcjach wsporczych sieci zlokalizowanych w skrajni większej od 2,5 m.

Pociąg zbudowany jest z dwóch członów (1,2). Człon (1) posiada układ napędowy (5), kabinę (6), rolkę podnoszenia sieci (8, 16), pomost stały (10), pomost obrotowy (11), wypornicę sieci (18), wciągarkę linową (19), pantograf kontrolno-pomiarowy (17) i agregat prądotwórczy (21). Przyczepa (2) wyposażona jest w kabinę (7), która posadowiona jest na ramie (4). Przyczepa (2) posiada zadaszenie, podnośnik montażowy (13) i bęben z osią (14). Wózek (1) z przyczepą (2) połączone są z sobą mostkiem przejściowym (15). Sterowanie pociągiem sieciowym odbywa się z kabiny (6) oraz z kabiny (7).

(5 zastrzeżeń)

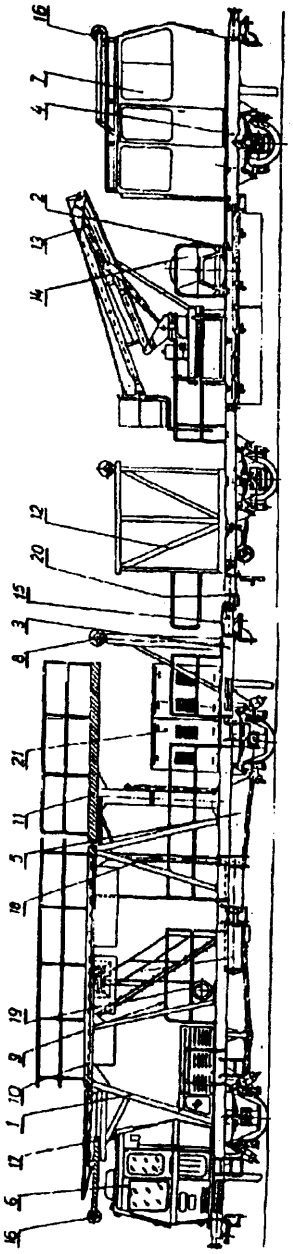

Ul(21) 103193 (22) 95 08 07 6(51) B62D 63/06

(75) Zarazik Tadeusz, Sosnowiec

(54) **Przyczepka bagażowa dla pojazdów jednośladowych**

(57) Przyczepka bagażowa dla pojazdów jednośladowych wykonana jest z równoległych giętych elementów rurkowych (1) uformowanych w kształcie litery C, połączonych poprzecznie od góry w przedniej i tylnej części wzajemnie równoległymi poprze-

czkami, w przestrzeni których znajduje się zdejmowalny pojemnik bagażowy (12). W dolnej części konstrukcji przy czepki podłużnie i osiowo zamocowane jest ramię pociągowe (6) zagięte w górnej części i zakończone zaczepem kulowym (7) z elementami łączeniowymi.

(2 zastrzeżenia)

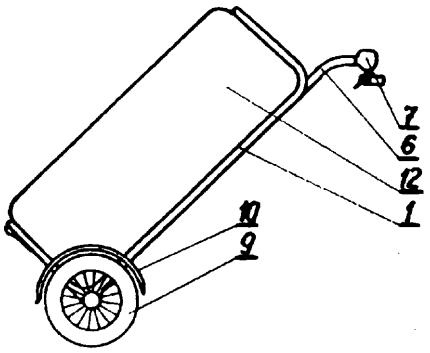

Ul(21) 103200 (22) 95 08 08 6(51) B65B 21/18

(75) **Trejnowski** Tadeusz, Starogard Gdański; Sobota Bogdan, Starogard Gdański

(54) **Rozdzielacz liniowy opakowań cylindrycznych**

(57) Rozdzielacz liniowy charakteryzuje się tym, że w osi wzdłużnej zespołu przenośnika (2), przy jego wylocie osadzone są poziome obrotowe rozdzielające tarcze (5) z ukształtowanymi na obwodzie łukowymi zagłębieniami (6) mające dwie różne wysokości przy zachowaniu tego samego promienia i w położeniu roboczym poziomych obrotowych rozdzielających tarcz (5) napędzanych siłą naporu bocznego przemieszczanych cylindrycznych opakowań (7) naprzeciw siebie znajdują się łukowe wgłębienia (6) o różnej wysokości. Za poziomymi obrotowymi rozdzielającymi tarczami (5) w płaszczyźnie zespołu przenośnika (2) osadzony jest rozdzielający element (9) cylindrycznych opakowań (7).

(1 zastrzeżenie)

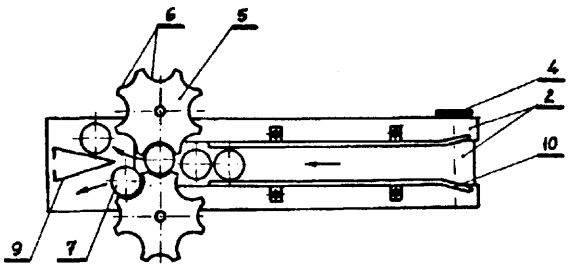

Ul(21) 103199 (22) 95 08 08 6(51) B65B 41/00

(75) Trejnowski **Tadeusz,** Starogard Gdański; Sobota Bogdan, Starogard Gdański

(54) **Urządzenie do automatycznego pakowania folią termokurczliwą torebek z produktami sypkimi w opakowania zbiorcze**

(57) Wzór użytkowy rozwiązuje problem konstrukcji urządzenia do automatycznego pakowania, w którym w płaszczyźnie roboczego stołu (1), w przestrzeni między zespołami (2) odwoju folii a zespołem zgrzewadla (3) znajduje się ruchomy stół (4) o okresowym ruchu posuwisto-zwrotnym z zamontowanym na końcu dźwigniowym czujnikiem (5). Po nacisku powierzchni bocznej pierwszej z pakowanych torebek (6) na dźwigniowy czujnik (5) następuje równoczesne oddziaływanie na mechanizm unieruchamiający przenośnik (7) z umieszczonymi na nim pakowanymi torebkami (6) i powoduje nacisk dociskowego zespołu (8) na pierwszą z kolejnej partii pakowanych torebek (6) oraz z określonym przesunięciem czasowym wywołuje przesuw roboczego stołu (4) w kierunku dźwigniowego czujnika (5) tworząc odstęp między roboczym stołem (1) a ruchomym stołem (4) oraz przewrą między poszczególnymi partiami pakowanych torebek (6).

(1 zastrzeżenie)

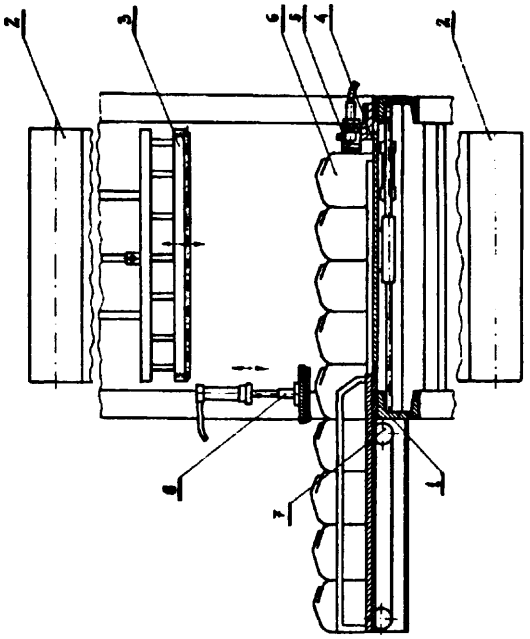

Ul(21) 103185 (22) 95 08 04 6(51) B65D 1/00

{71) **VITROSILICON SA,** Iłowa

(72) Magierowski Mirosław

(54) **Pojemnik**

(57) Przedmiotem wzoru użytkowego jest pojemnik, zwłaszcza na świecę. Pojemnik ma dno przechodzące w dolną część złożoną z półokrągłych wybrzuszeń (1) o rosnącej skokowo ku górze średnicy, z których ostatnie przechodzi w górną część zakończoną walcową szyjką (2) z trapezowymi występami (3). Na szyjce (2) i górnej części rozmieszczone są naprzemiennie pionowe i wąskie, długie występy (4) i krótsze występy (5), przy czym krótsze występy (5) dochodzą do 3/4 wysokości długich występów (4).

(1 zastrzeżenie)

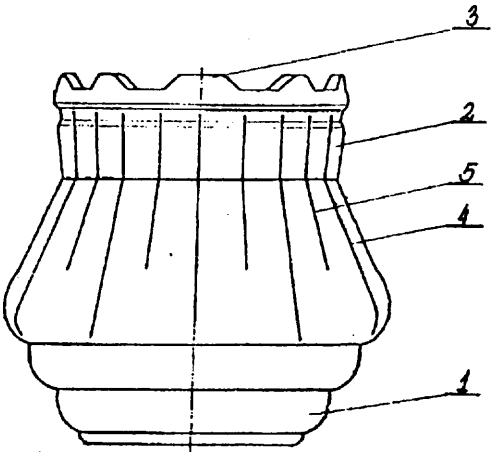

U1(21) 103186 (22)95 08 04 6(51) B65D 1/00

(71) VITROSILICON SA, Iłowa
(72) Magierowski Mirosław
(54) **Pojemnik**

(57) Przedmiotem wzoru użytkowego jest pojemnik, zwłaszcza na świecę. Pojemnik ma dolny walcowy element (1) z wypukłymi pierścieniami (2) przechodzący w element (3) o większej średnicy złożony z wąskich pierścieni, ten zaś przechodzi w górny element (5), którego powierzchnia boczna ma wzdłużne wąskie występy (6) biegnące od góry ku elementowi (3) i który zakończony jest kołnierzem (7) z krawędzią z trapezowymi występami (8).

(1 zastrzeżenie)

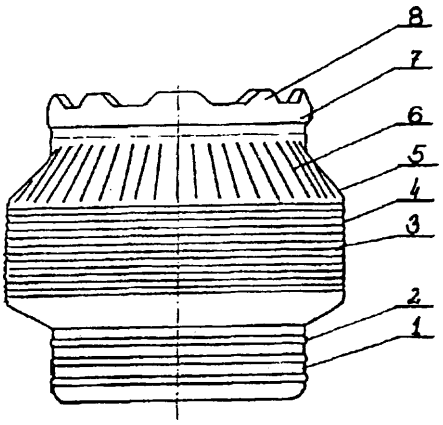

U1(21) 103187 (22)95 08 04 6(51) B65D 1/00

(71) VITROSILICON SA, Iłowa
(72) Magierowski Mirosław
(54) **Pojemnik**

(57) Przedmiotem wzoru użytkowego jest pojemnik, zwłaszcza na świecę. Pojemnik ma dolną część (1) łączącą się z elementem złożonym z pierścieni, przy czym dwa z nich (2 i 2') są pierścieniami wypukłymi, a pierścień (3) jest nieco szerszy i płaski. Powierzchnia boczna pojemnika na obwodzie ma symetrycznie rozmieszczone wąskie pionowe występy (4).

(1 zastrzeżenie)

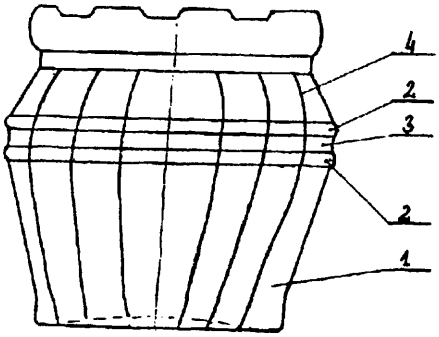

Ul(21) 103188 (22) 95 08 04 6(51) B65D 1/00

(71) VITROSILICON SA, Iłowa
(72) Magierowski Mirosław
(54) **Pojemnik**

(57) Przedmiotem wzoru użytkowego jest pojemnik, zwłaszcza na świecę. Pojemnik ma dolną część (1) przechodzącą w walcową część (2) ograniczoną pierścieniami (3), na której rozmieszczone są pionowe występy (4). Górna część (5) ma powierzchnię boczną z pionowymi i wąskimi występami (6) i (7), naprzemiennie długimi i krótkimi, przy czym krótkie występy (7) dochodzą do 2/3 wysokości górnej części (5), która zakończona jest kołnierzem (8) z trapezowymi występami (9).

(1 zastrzeżenie)

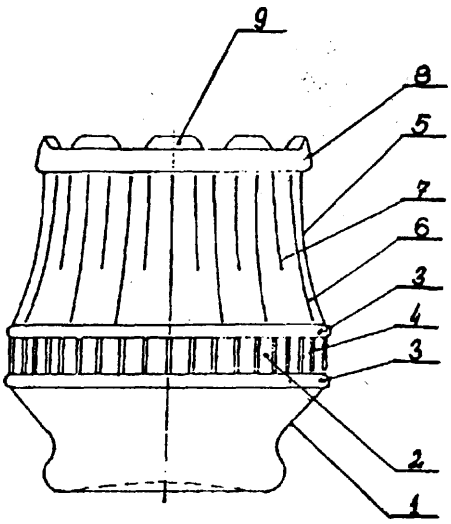

Ul(21) 103189 (22) 95 08 04 6(51) B65D 1/00

(71) VITROSILICON SA, Iłowa
(72) Magierowski Mirosław
(54) **Pojemnik**

(57) Przedmiotem wzoru użytkowego jest pojemnik, zwłaszcza na świecę. Pojemnik ma dolną część (1) przechodząca łagodnym łukiem w walcową część (2) z wklęśnięciem w powierzchni bocznej. Powierzchnia ta ma poobwodowe wystające pierścienie (3) i w części środkowej symetrycznie rozmieszczone kuliste występy (4). Część (2) zakończona jest elementem (5), na którego powierzchni bocznej biegną wzdłużne wąskie występy (6) od góry ku walcowej części (2).

(1 zastrzeżenie)

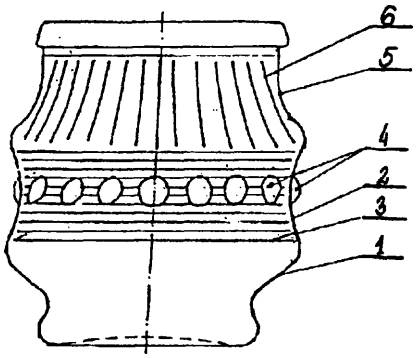

U1(21) 103190 (22) 95 08 08 6(51) B65D 85/34

(75) Lewandowska Anna, Warszawa
(54) **Opakowanie składane, zwłaszcza na owoce sezonowe**

(57) Opakowanie wykonane jest z jednego arkusza (1) sztywnego materiału, przy czym w centralnym punkcie usytuowane jest pole (2), połączone wzdłuż linii zagięcia (3) i (4) z polami (5)

i (6) te zaś z polami (9) i (10). Pola (5), (6), (9) i (10) pełnią role ścianek bocznych. Z pola (2) oraz z pól (11) i (12) utworzone jest podwójne dno opakowania. ścianki czołowe utworzone są z wyłogów (18). Opakowanie posiada uchwyty (15) powstałe z nacięć (13) rozmieszczonych na polach (5) i (6), zachodzących częściowo na powierzchnię pola (2).

(3 zastrzeżenia)

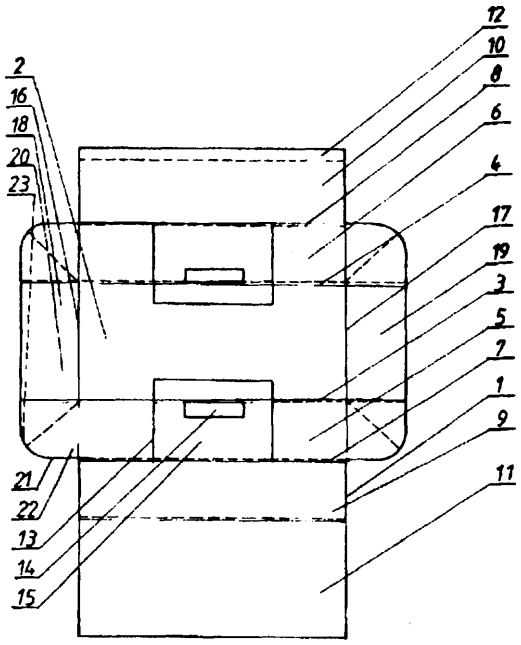

U1(21) 103171 (22)95 0803 6(51) B65G 65/10
B65G 65/30

(71) PERKOROL Sp. z o.o., Roszki-Sączki

(72) Perkowski Jan

(54) **Wybierak do sianokiszonek**

(57) Wybierak do sianokiszonek służy do wycinania z pryzmy i przenoszenia kostek sianokiszonki i charakteryzuje się tym, że wychylny odcinek toru, na którym ustawiony jest wózek (5) z siłownikiem (7) znajduje się po prawej stronie toru jezdnego (2), patrząc od strony zaczepów (9).

(5 zastrzeżeń)

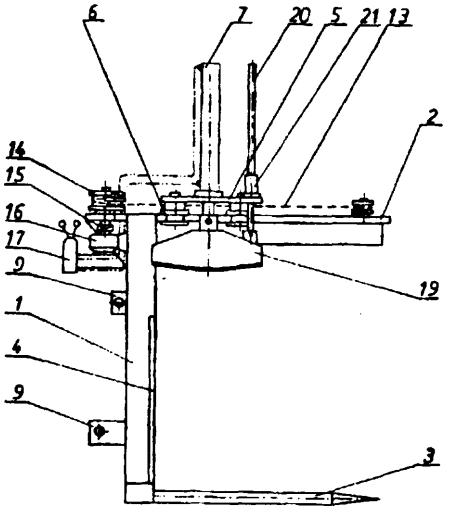

Ul(21) **103181** (22) 95 08 04 6(51) B65H 75/02
H02G **11/02**

(75) **Pochodyła** Antoni, Lublin; Pochodyła Ryszard, Lublin

(54) **Bęben kablowy**

(57) Bęben składa się z korpusu (1) do którego końców są zamocowane boczne tarcze (2) za pomocą elementów ściągających (3) wykonanych z rur, których końce są wywinięte na zewnątrz tarcz bocznych (2) i opierają się na podkładkach (4).

(1 zastrzeżenie)

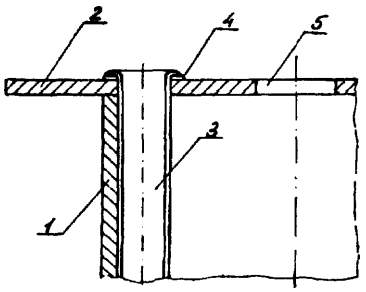

DZIAŁ C

CHEMIA I METALURGIA

Ul(21) 103201 (22) 95 08 08 6(51) C02F 3/14

(75) Kostecki Andrzej, Puck; Nowakowski Jerzy, Żucewo

(54) **Osłona aeratora, zwłaszcza dla oczyszczalni ścieków**

(57) Wzór użytkowy rozwiązuje problem konstrukcji osłony aeratora, którą stanowi cienkościenna obudowa (1) z napowietrzającymi otworami (2) zamontowana rozłącznie nad poszczególnymi aeratorami znajdującymi się w napowietrzającym zbiorniku.

(3 zastrzeżenia)

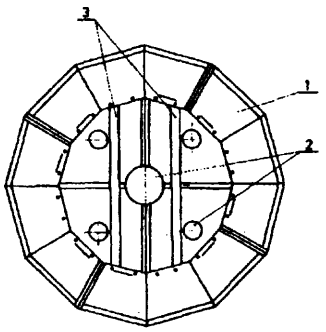

Ul(21) 103163 (22) 95 08 03 6(51) C23C 20/00

(75) Petrowicz Leonow Boris, Sankt Petersburg, RU

(54) Urządzenie do nanoszenia proszkowych powłok polimerowych

(57) Urządzenie charakteryzuje wielokrotnie wyższy stopień naładowania cząstek farby proszkowej, wyższa jakość otrzymywanych powłok, a także wyższa wydajność nakładania, w porównaniu z urządzeniami znanymi ze stanu techniki. Zmniejszone jest także obciążenie urządzenia do odzyskiwania farby. Istotą urządzenia jest to, że elektryzator ma kształt tarczy (6), na której powierzchniach wykonane są spiralnie kanały (7) i (8). Początek każdego kanału połączony jest z wejściem zasilacza, a wyjście każdego kanału połączone jest z dyszą wyjściową elektryzatora. Do każdej z dwóch płaskich powierzchni tarczy przylega płytka dielektryczna (14) i (15), zamknieta z zewnątrz przewodzącym prąd ekranem (16) i (17). W korzystnym wykonaniu stosunek głębokości kanału (7) i (8) do jego szerokości wynosi co najmniej 2.

(2 zastrzeżenia)

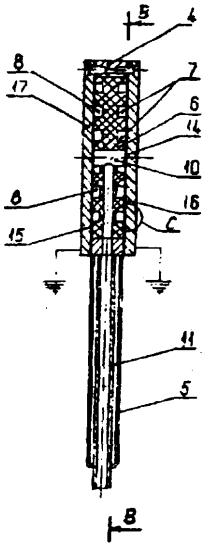

DZIAŁ E

BUDOWNICTWO, GÓRNICTWO; KONSTRUKCJE ZESPOLONE

Ul(21) 103215 (22) 95 08 11 6(51) E01B 3/34

(71) Kutnowskie Przedsiębiorstwo Budowlane, Kutno

(72) Stoliński Kazimierz, Urbaniak Jacek

(54) Podkład pod tory trakcji elektrycznej, zwłaszcza trakcji miejskiej wąskotorowej

(57) Podkład wykonany jest z masy betonowej (1), w której umieszczone są napięte stalowe struny. Masa betonowa (1) uformowana jest w kształcie dwóch pryzm (2) o przekroju trapezu połączonych łącznikiem o kształcie czworoboku formenego. Na struny (6) na końcach podkładu oraz w miejscach zmiany przekroju nałożone są strzemiona (7).

(1 zastrzeżenie)

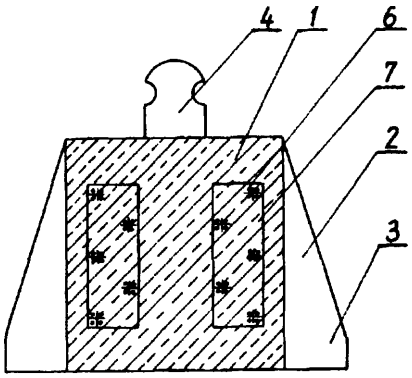

Ul(21) 103174 (22) 95 08 04 6(51) E01B 9/30

(71) Wytwórnia Podkładów Strunobetonowych, Mirosław Ujski

(72) Bednarski Franciszek, Wantuch Józef, Chmielewski Jerzy, Zielińska-Lis Kazimiera

(54) Kotwa urządzenia łączącego szynę z podporą betonową

(57) Kotwa urządzenia łączącego szynę z podporą betonową posiada głowicę (1) z dwoma pionowymi płaskimi ścianami i trzon (2) z żebrami (3, 1) w części środkowej i końcowej, przy czym górna część trzona (2) zakończona jest jednostronną półką (5) prostopadłą do osi pionowej kotwy usytuowaną wzdłuż tej pionowej płaskiej ściany głowicy (1), która jest odwrócona od szyny.

(2 zastrzeżenia)

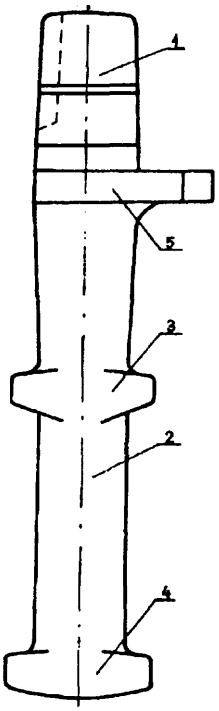

U1(21) 103168 (22) 95 08 04 6(51) E01F 13/04

(75) Gajewski Marek, Płock

(54) **Zapora drogowa**

(57) Przedmiotem wzoru użytkowego jest zapora drogowa, składająca się ze stojaków oraz z zespołu łączącego posiadającego pantograf. Stojaki (1) posiadają podłużne szczeliny (2) na środkach jednego z boków, od dołu do dwóch trzecich wysokości, prostokątne ucha (3) zamocowane na wirzchołkach oraz podstawy (5) z prostopadłymi bolcami (6) na ich środkach, ze śrubami (7) na końcach bolców (6) wystającymi, po zamontowaniu podstaw (5) w stojakach (1), ze szczelin (2) i ustalanymi w nich przy pomocy nakrętek motylkowych. Zespół łączący posiada pantograf (8) oraz suwaki (9) o wymiarach odpowiadających wymiarom wnętrza rur stojaków (1), z uchami (10) przesuwającymi się w szczelinach (2), przy czym górne ramiona pantografu (8) łączy się śrubami z uchami (3), a dolne ramiona łączy się śrubami z uchami (10).

(1 zastrzeżenie)

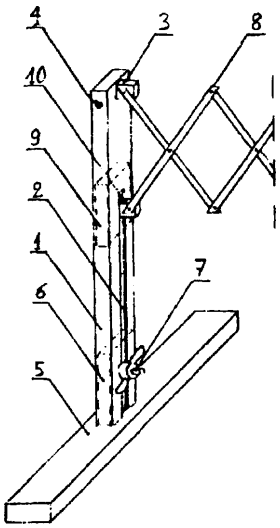

Ul(21) 103191 (22) 95 08 07 6(51) E02D 29/14

(71) Telekomunikacja Polska SA, Zakład Usług Technicznych, Lublin

(72) Koliński Jan, Lewandowski Andrzej, Tchórzewski Mariusz, Caboń Zenon, Miksza Janusz

(54) Pokrywa studzienki kanalizacji kablowej

(57) Pokrywa studzienki kanalizacji kablowej posiada od spodniej strony zamocowane do ramy (1) płozy (3), przy czym jedne z końców płóz (3), te leżące przy przeciwległym boku do zamka (4) mają zagięcia o kształcie prostokąta i są podparte żebrami (6).

(2 zastrzeżenia)

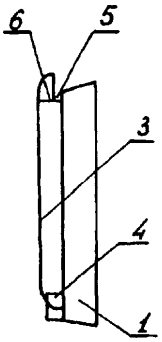

Ul(21) 103210 (22) 95 08 10 6(51) E03C 1/01 A47K 3/17

(75) Blcjder Stanisław, Stargard Szczeciński

(54) **Wspornik brodzika lub wanny akrylowej**

(57) Wspornik brodzika lub wanny akrylowej służy do zamontowania na nim wanny lub brodzika, ustawienie ich i wypoziomowanie.

Wspornik wykonany jest w formie wytłoczki. Wytłoczka na ściankach (2) posiada otwory (3) do mocowania wanny lub brodzika. W środkowej części (9) wytłoczki (1) umiejscowione są otwory do przykręcania nóżek (5). Poziomowanie odbywa się za pomocą nakrętek, z których jedna stanowi nakrętkę zabezpieczającą, druga nakrętkę regulującą a trzecia nakrętkę kontrującą.

(6 zastrzeżeń)

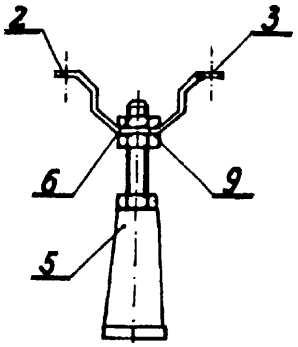

U1(21) 103214 (22)95 0811 6(51) E03C 1/01 A47K 3/23 G09F 15/00

(75) Romanowska Beata, Łódź; Romanowski Roman Henryk, Leśnica

(54) **Kabina**

(57) Wzór użytkowy dotyczy kabiny spełniającej funkcję sanitariatu i zarazem słupa ogłoszeniowego.

Kabina ma kształt owalnego cylindra (1) o eliptycznej podstawie i jest przedzielona na dwie części pionową przegrodą usytuowaną wzdłuż krótszej osi elipsy, natomiast sufit (5), stanowiący dach, jest połączony z owalnym cylindrem (1) kabiny poprzez ażurowe użebrowanie (6) tworzące świetlik, a drzwi (7) do obydwu części kabiny są usytuowane na linii stanowiącej dłuższą oś elipsy. Wewnątrz kabiny, w obydwu jej częściach, są rozmieszczone: klozetowa muszla, pisuar oraz umywalka Ponadto każde z drzwi (7) kabiny są wyposażone w zamek (11) połączony z wrzutowym automatem (12).

(3 zastrzeżenia)

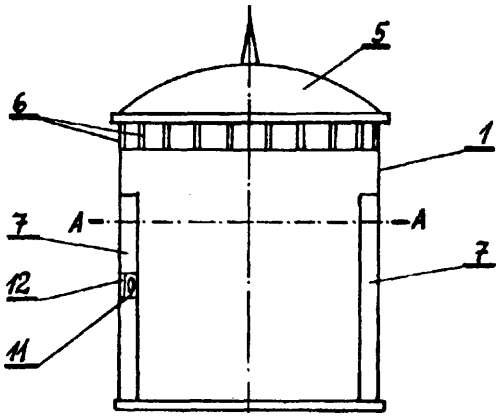

Ul(21) 103216 (22) 95 08 11 6(51) E03C 1/01
A47K 3/23
G09F 15/00

(75) Romanowska Beata, Łódź; Romanowski Roman Henryk, Leśnica

(54) Kabina

(57) Kabina, spełniająca funkcję sanitariatu i zarazem słupa ogłoszeniowego, ma kształt cylindra (1) o kolistej podstawie, natomiast sufit (2), stanowiący dach (2), jest połączony z cylindrem (1) poprzez ażurowe użebrowanie (3), tworzące świetlik. We wnętrzu kabiny, na obwodzie cylindra (1), są rozmieszczone: klozetowa muszla, pisuar oraz umywalka. Drzwi (7) kabiny są wyposażone w zamek (8) z wrzutowym automatem (9).

(3 zastrzeżenia)

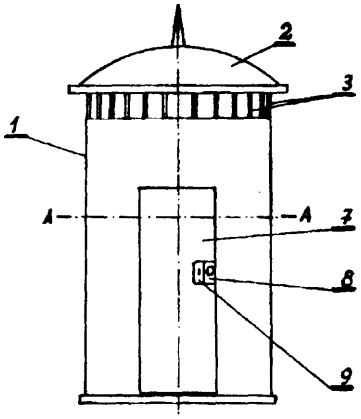

Ul(21) 105149 (22) 96 08 16 6(51) E04F 15/02

(31)95 U0305 (32)95 0815 (33) CZ

(71) STEFALEX, Ltd., Kosice, CZ

(72) Bodnar Stefan, Fülöpp Alexander

(54) Deska podłogowa

(57) Deska podłogowa stanowi co najmniej jedną część z tworzywa sztucznego w postaci równoległościanu z wzdłużnymi wgłębieniami usytuowanymi po przeciwnych stronach, w których mogą znajdować się elementy łączące.

(1 zastrzeżenie)

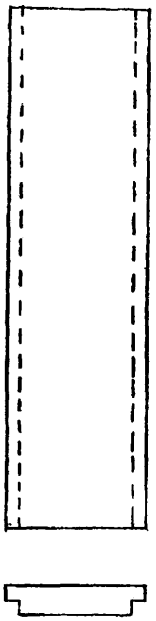

Ul(21) 103169 (22) 95 08 04 6(51) E04F 19/06

(75) Cendrowicz Paweł, Łódź; Janas Wojciech, Łódź

(54) Kształtownik oddzielający warstwy podłogowe o różnej wysokości

(57) Kształtownik oddzielający warstwy podłogowe o różnej wysokości i strukturze w postaci np. płytek ceramicznych i wykładzin dywanowych ma ramię (1) przeznaczone do mocowania z podłożem i dwa ramiona (2 i 3) leżące w linii prostej i usytuowane względem ramienia (1) pod kątem około 30°, przy czym stosunek wysokości (a) końca ramienia (3) do wysokości (b) końca niższego ramienia (2) jest w granicach od 2,6 do 3,0. Boczne ściany ramion (2 i 3) mają płaszczyzny (4) prostopadłe do ramienia (1). Ramię (1) jest odgięte w kierunku przeciwnym do wierzchołka kąta (a).

(2 zastrzeżenia)

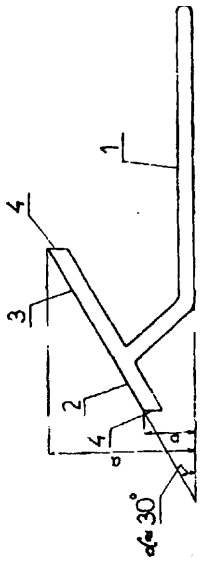

Ul(21) 103222 (22) 95 08 11 6(51) E05D 1/00

(71) Fabryka Elementów Wyposażenia Budownictwa METALPLAST, Złotów

(72) Bihun Zdzisław, Murawska Anna

(54) Zawiasa

(57) Zawiasa ma w zaokrąglonych odsadzeniach (3, 4) wpustowe wgłębienia w które wciśnięta jest kształtowa nasadka (13) zamykająca profil zaokrąglonego odsadzenia (3, 4). Sworzeń (5) w części przechodzącej przez wpustowe wgłębienie ma wyprofilowany karb obrączkowy (14) a kształtowa nasadka (13) posiada odpowiednio ukształtowany rozcięty otwór (15) z wewnętrznym progiem (16) zaciskającym się na karbie obrączkowym (14) sworznia (5). W środniku teownika skrzydła wykonany jest spłaszczony rowek (17) a krawędź jego odgięcia jest zaokrąglona.

(2 zastrzeżenia)

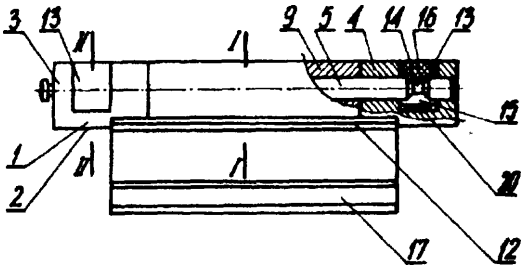

U1(21) 103225 (22)95 0811 6(51) E05D 1/00

(71) Fabryka Elementów Wyposażenia Budownictwa METALPLAST, Złotów
(72) Bihun Zdzisław, Murawska Anna
(54) Zawiasa

(57) Zawiasa ma w zaokrąglonych odsadzeniach (3, 4) wykonane wpustowe wgłębienia, w które wciśnięta jest kształtowa nasadka (12) zamykająca profil zaokrąglonego odsadzenia (3, 4) przy czym sworzeń (5) w części przechodzącej wpustowe wgłębienie ma wyprofilowany karb obrączkowy (13). Kształtowa nasadka (12) posiada odpowiednio ukształtowany rozcięty otwór (14) z zewnętrznym progiem (15) zaciskającym się na karbie obrączkowym (13) sworznia (5). Kątownik (11) skrzydła na obrzeżu ma wykonany spłaszczony stopień (16) a jego krawędź jest zaokrąglona.

(2 zastrzeżenia)

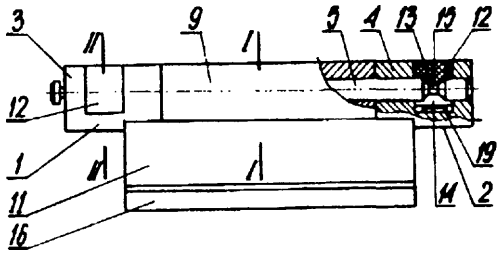

Ul(21) 103226 (22) 95 08 11 6(51) E05D 1/00

(71) Fabryka Elementów Wyposażenia Budownictwa METALPLAST, Złotów
(72) Bihun Zdzisław, Murawska Anna
(54) **Zespół stały zawiasy**

(57) Zespół ma w zaokrąglonych odsadzeniach (3, 4) wykonane wpustowe wgłębienia, w które wciśnięta jest kształtowa nasadka (9) zamykająca profil zaokrąglonego odsadzenia (3, 4). Sworzeń (5) w części przechodzącej przez wpustowe wgłębienie ma wyprofilowany karb obrączkowy (10), a kształtowa nasadka (9) posiada odpowiednio ukształtowany rozcięty otwór (11) z wewnętrznym progiem (12) zaciskającym się na karbie obrączkowym (10) sworznia (5).

(1 zastrzeżenie)

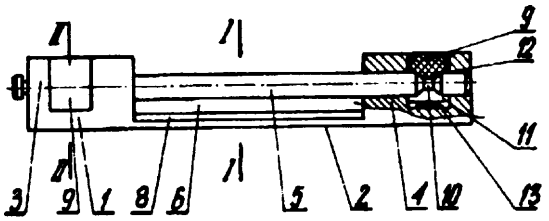

Ul(21) 103223 (22) 95 08 11 6(51) E05D 13/00

(71) Fabryka Elementów Wyposażenia Budownictwa METALPLAST, Złotów
(72) Bihun Zdzisław
(54) Złącze rozłączne rozwórki nożycowej

(57) W złączu płaska sprężyna (3) ma postać płytki o zarysie prostokąta i osłania częściowo dwuwymiarowy otwór (4). Obrzeże (7) dwuwymiarowego otworu (4) ukształtowane jest w formie trójkąta o zaokrąglonym wierzchołku i z boku pod płaską sprężyną (3) ma wykonane wzdłużne wcięcia umożliwiające swobodne jej odchylanie. W płaskiej sprężynie (3) wykonany jest podłużny otwór ustalający pod mocujący ją nit (9).

(1 zastrzeżenie)

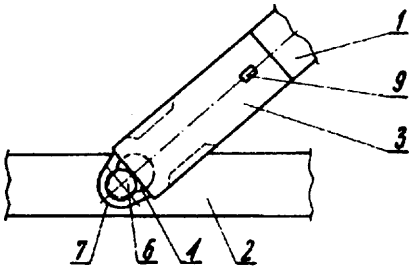

DZIAŁ F

MECHANIKA; OSWIETLENIE; OGRZEWANIE; UZBROJENIE; TECHNIKA MINERSKA

Ul(21) 103180 (22) 95 08 05 6(51) F02B 77/11
B60R 27/00
B62D 25/10

(75) Tylki Czesław, Łódź
(54) Osłona silnika spalinowego samochodu osobowego

(57) Osłona silnika spalinowego ma jednoelementowy korpus z laminatu poliestrowo-szklanego, w którym są zalaminowane nakrętki (8) w pobliżu krawędzi dolnego otworu i bocznego wycięcia przykrytych nakładkami (2, 3). Nakładki (2, 3) są połączone z korpusem osłony śrubami. Na wewnętrznej stronie dolnej nakładki (2) i stykających się z nią części korpusu są przy nitowane nitami (14) kawałki (11, 12, 13) aluminiowej blachy.

(1 zastrzeżenie)

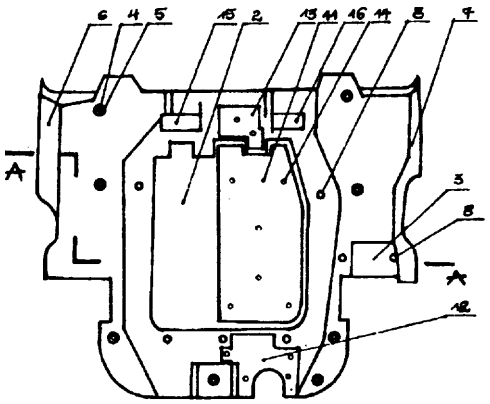

Ul(21) 103192 (22) 95 08 07 6(51) F16H 25/18

(75) **Popardowski** Tadeusz, Świniarsko-Mała Wieś

(54) **Siłownik do** otwierania **bram skrzydłowych**

(57) Siłownik do otwierania bram skrzydłowych ma obudowę (1) w formie rury z umieszczonym wewnątrz silnikiem (2). Silnik (2) jest połączony ze źródłem prądu poprzez skrzynkę (3) z układem elektronicznym i poprzez koła zębate (5) z piastą (4), która ma śrubę (6) współpracującą z prętem (7) za pomocą dwuczęściowej nakrętki (8). Dwuczęściowa nakrętka (8) jest połączona z ręcznym cięgłem (14) zaopatrzonym w zamek blokujący (15) co umożliwia zamknięcie lub otwarcie bramy, także w przypadku zaniku prądu.

(1 zastrzeżenie)

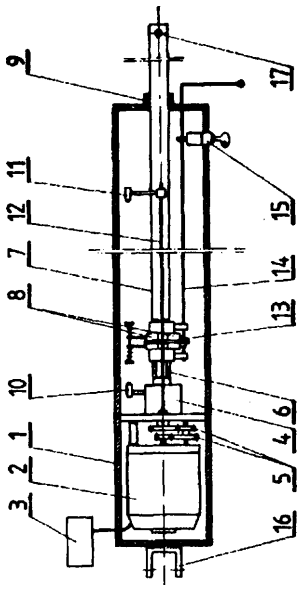

Ul(21) 103203 (22) 95 08 09 6(51) F16K 1/32

(75) Kaczmarek Kazimierz, Głuchołazy

(54) Zamknięcie **korpusu** zaworu wzniosowego zaporowego

(57) Zamknięcie następuje po zaciśnięciu uszczelnienia **(12)** przez kołnierz (20) pokrywy do dolnej powierzchni **(13)** gwintowanego zakończenia kabłąka (9). Podtoczenie (16) wkręta **(15)** umieszczone w otworze (17) dodatkowo zabezpiecza to zamknięcie.

Jednocześnie kształtowe walcowe wycięcie (22) w części kołnierzowej pokrywy (3) mieści zakończenie grzyba **(23)**, zaś stożkowe ścięcie (24) oporowy kołnierz (25) trzpienia.

(4 zastrzeżenia)

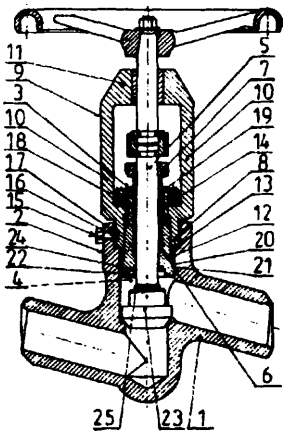

Ul(21) 103220 (22) 95 08 11 6(51) F16K 27/10
F16K 5/00

(71) Spółdzielnia Pracy Wyrobów Metalowych **ELEKTROMET-METAL,** Wrocław

(72) Michalik Jerzy

(54) **Zawór kulowy o korpusie spawanym**

(57) **Zawór** kulowy o korpusie spawanym charakteryzuje się tym, że część rurowa korpusu składa się z dwóch rur **(1, 2)**, do których jednych końców przyspawane są jednakowe kołnierze (5, 6) i których drugie końce są ze sobą zespawane, a ponadto w obudowie (8) trzpienia (9) znajduje się obwodowy kanałek **(10)**, w którym umieszczony jest osadczy pierścień **(11)**.

(1 zastrzeżenie)

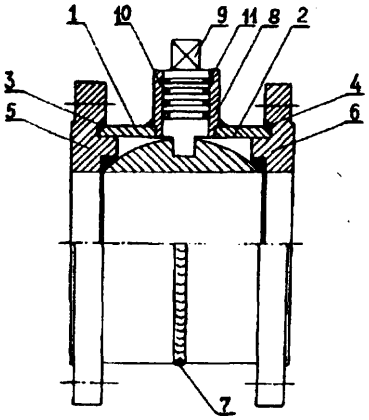

Ul(21) 105167 (22) 96 08 20 6(51) F16K 31/46

(75) Kościelny Jacek, Gliwice

(54) Urządzenie do awaryjnego zamykania głównego kurka gazowego

(57) Urządzenie do awaryjnego zamykania głównego kurka gazowego charakteryzuje się tym, że stanowi je umieszczony na osi kurka (1) segment (2) 90° koła linowego, do którego jest przymocowana linka (4) cięgna przechodząca przez oczko i/lub linowe koło (3) kieruje i przez kielich rury (5) przechodzącej przez ścianę (9) piwnicy na zewnątrz, przy tym, linka (4) jest przymocowana do rękojeści (6) w taki sposób, by była lekko napięta, zaś rękojeść (6) jest osłonięta skrzynką (7) z przeszkleniem umożliwiającym swobodne pociągnięcie rękojeści (6) po zbiciu szkła. Urządzenie w odmianie ma układ prowadzących linowych kół (3) i/lub oczek.

(2 zastrzeżenia)

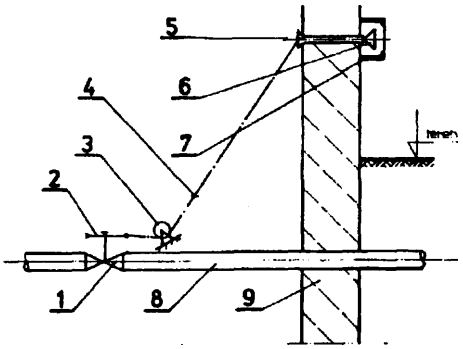

Ul(21) 103217 (22) 95 08 11 6(51) F16T 1/38

(75) Siepnewski Aleksander, **Poznań**

(54) Kominek zaworu wydmuchowego

(57) Kominek zaworu wydmuchowego, przeznaczony do mocowania do zewnętrznej pobocznicy wylotowej rury (2) zaworu wydmuchowego, charakteryzuje się tym, że ma postać odcinka rury (1) o przekroju większym od przekroju rury wylotowej (2) zaworu wydmuchowego, zaś wewnątrz tego odcinka rury (1) zawiera układ prętów (3), z których każdy jest trwale ustalony końcami w pobocznicy w jej przeciwległych sobie punktach, z częścią środkową usytuowaną w najbliższym otoczeniu osi symetrii wzdłużnej odcinka rury (1). Jednocześnie pręty rozmieszczone są na wysokości osiowej odcinka rury (1) w zbliżonych odległościach między sobą, przy czym począwszy od pierwszego każdy następny pręt (3) jest przesunięty względem poprzedniego o niewielki kąt o wierzchołku w osi wzdłużnej odcinka rury (1) tak, że na wysokości ich rozmieszczenia pręty (3) wyznaczają w części środkowej odcinka rury przestrzeń skręconą na kształt linii śrubowej.

(1 zastrzeżenie)

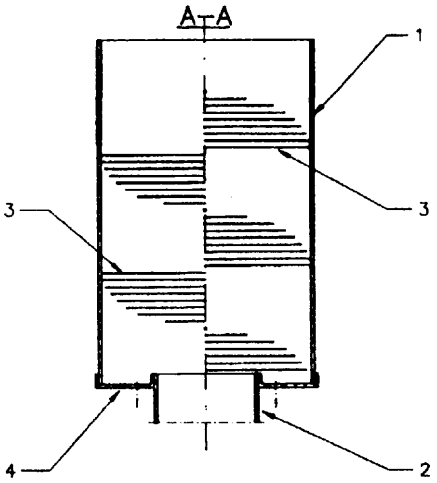

U1(21) 103221 (22)95 08 11 6(51) F21S 1/02

(71) Spółdzielnia Inwalidów JUTRZENKA, Krotoszyn

(72) Koczorowski Marek, Komorowski Włodzimierz

(54) Lampka oświetlenia piekarnika

(57) Lampka oświetlenia piekarnika zbudowana jest z jednolitego korpusu (1), który stanowi dolna część (2), pierścień (3) oraz górna część (4) z kołnierzem (5).

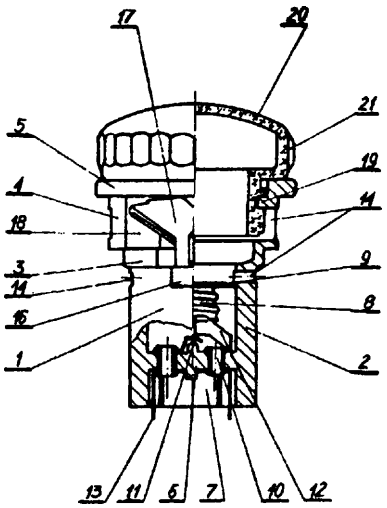

Podstawa (6) dzieli wnętrze dolnej części (2) na gniazdo konektorowe (7) oraz gniazdo gwintowe (8), w którym osadzona jest metalowa wkładka gwintowa (9). Do podstawy (6) zamocowane są za pomocą rurkowych nitów (10) z jednej strony styk centralny (11) i styk boczny (12), a z drugiej styki konektorowe (13). Korpus (1) zaopatrzony jest w przelotowe wentylacyjne otwory (14) oraz w zaczep montażowy i zaczep (16) mocujący sprężysty element (17). Na wewnętrznej powierzchni górnej części (4) korpusu (1) znajdują się występy (19) służące do mocowania klosza (20), który na swej zewnętrznej powierzchni, na obwodzie posiada owalne nadlewy (21) o profilu łukowym.

(3 zastrzeżenia)

Ul(21) 103182 (22) 95 08 04 6(51) F21S 1/04 F21V 21/16

(75) Nowodworski Tadeusz, Katowice

(54) Urządzenie bębnowe do zawieszania z płynną regulacją wysokości

(57) Urządzenie bębnowe do zawieszania z płynną regulacją wysokości, przeznaczone zwłaszcza do lamp sufitowych lub innego przedmiotu wiszącego składa się z dzielonej obudowy w postaci dwóch rozłącznych osłon (1, 2) zaopatrzonych w wieszaki (3, 4) i króciec (25). Wieszaki (3, 4) mają w górnej części otwór (5, 7) z pionowymi wycięciami (6) i wąsami (8) tworzącymi zatrzask.

Osłona (1) ma wgłębienie (9) przedzielone żebrem, w którym jest osadzony trzpień (11) regulacyjnego łącznika (12) z dociskową tarczą (13), na którym jest zamocowany korpus bębna zawierający gniazdo zatrzasku (15) sprzęgła z występami zębowymi (16), sznurek (17) do zawieszania oraz taśmową sprężynę (18). Na regulacyjnym łączniku (12) jest osadzona tarcza cierna (19) i zatrzaskowa tarcza (20) sprzęgła oparta o wewnętrzną powierzchnię drugiej osłony (2) zaopatrzonej w otwór z gwintowanym końcem (22) regulacyjnego łącznika (12) i motylkową nakrętką (23). Wewnątrz króćca (25) w tulejowych gniazdach (26) jest umieszczony bolec (27) prowadzący sznurek (17), a na zewnątrz blokujący pierścień (28). Zatrzaskowa tarcza (20) sprzęgła ma obwiedniowe wąsy (29) zakończone zębami.

(3 zastrzeżenia)

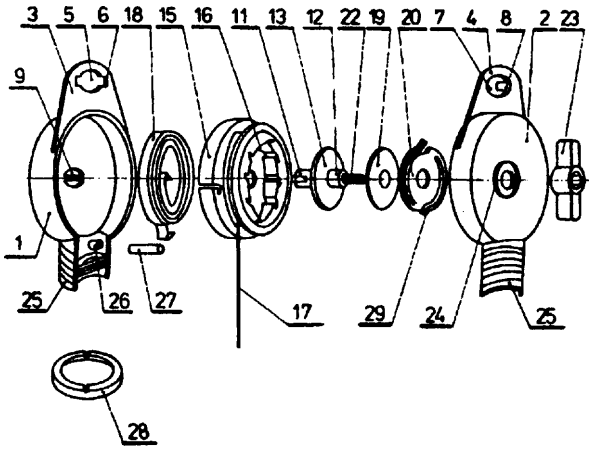

U1(21) 103175 (22)950804 6(51) F24D 19/06

ENIX Sp. z o.o., Kraków

(72) Łażarski Wojciech

(54) Grzejnik

(57) Grzejnik charakteryzuje się tym, że do pary pionowych kolektorów (1) zamocowane są trwale poprzeczne rurowe elementy grzejne (4) uformowane na kształt dużej litery C. Rurowe elementy grzejne (4) zgrupowane są w dwóch nierównomier-

nych segmentach (5 i 6) tworzące większy wolny odstęp (7), podczas gdy między pionowymi kolektorami (1) umieszczone są w jednej pionowej płaszczyźnie prostokątne rurowe elementy grzejne (3).

(1 zastrzeżenie)

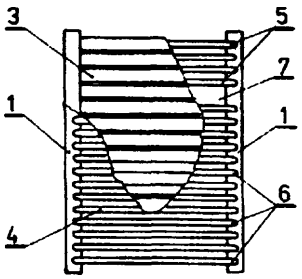

U1(21) 103196 (22)95 08 08 6(51) F24H 1/06

(71) Przedsiębiorstwo Wielobranżowe BALTSERVICE Sp. z o.o., Gdynia

(72) Konkol Ryszard

(54) **Kotłownia kontenerowa**

(57) Kotłownia charakteryzuje się tym, że w wewnętrznej przestrzeni przenośnego kontenera (1) zamontowane są kotły (2) z olejowymi palnikami (3) oraz współpracujący z nimi wymiennik (4) ciepłej wody użytkowej i kolektory (5) powrotne i zasilające dla centralnego ogrzewania oraz ciepłej wody użytkowej. W tylnej części kontenera (1) znajdują się obiegowe pompy (6) centralnego ogrzewania i ciepłej wody użytkowej.

(1 zastrzeżenie)

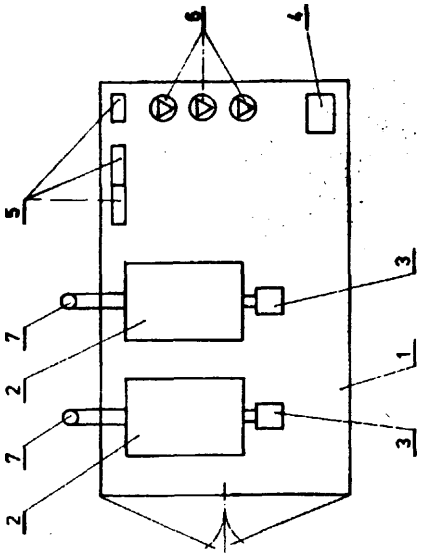

DZIAŁ G

FIZYKA

Ul(21) 103202 (22) 95 08 09 6(51) G01N 1/12

(75) Sadkiewicz Józef, Bydgoszcz

(54) **Uniwersalna łyżeczka wibracyjna do pobierania,** naważania **i dozowania próbek laboratoryjnych - sypkich**

(57) Rozwiązanie polega na opracowaniu uniwersalnej łyżeczki (4) zaopatrzonej włącznik (5) oraz podstawkę (6), która po połączeniu ze źródłem drgań znanego wibratora (1) zaopatrzonego w tulejkę (2) z nakrętką (3) stanowi urządzenie do pobierania, dozowania, a po rozłączeniu od wibratora (1) do naważania prób sypkich.

(1 zastrzeżenie)

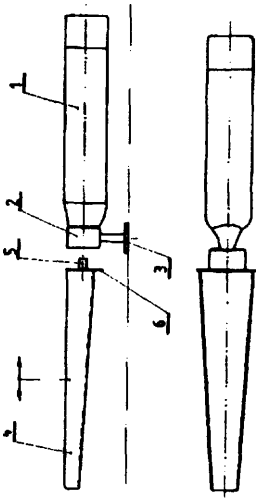

U1(21) 103227 (22) 95 08 12 6(51) G01N 1/12

(71) Usługowe Przedsiębiorstwo Handlowo-Produkcyjne NOWE Sp. z o.o., Radom

(72) Podsiadło Paweł, Ledzion Jan

(54) **Naczynie probiercze**

(57) Naczynie probiercze sklejone z dwóch pojemników, w których uformowane są wnęki dla wykonania w nich odlewów próbek posiada w zagłębieniu (3) pojemnika górnego (2) czop cylindryczny (4) z rozmieszczonymi na obwodzie trzema garbami (5).

(1 zastrzeżenie)

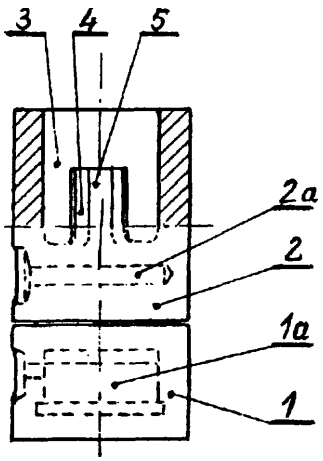

Ul(21) 103204 (22) 95 08 09 6(51) G01N 15/02

(71) Akademia Rolnicza, Szczecin; Morski Instytut Rybacki, Gdynia

(72) Szlauer Barbara, Szlauer-Łukaszewska Agnieszka

(54) Szalka do rozpoznawania i przeliczania drobnych organizmów wodnych pod **lupą binokularną**

(57) Szalka do rozpoznawania i przeliczania drobnych organizmów wodnych pod lupą binokularną, stosowana w laboratoriach hydrobiologicznych, charakteryzuje się tym, że na jej dnie osadzone są szczelnie dwie ścianki przegrodowe (1) skierowane od ścianki obwodowej (2) ku środkowi i tworzące zagrodę kształtem zbliżoną do otwartego trójkąta równobocznego z wylotem (3) w pobliżu środka szalki, przy czym wylot ten mieści się cały w polu widzenia lupy binokularnej. Ścianki przegrodowe (1) mają kształt trapezowy, przy czym w miejscu przylegania do ścianki obwodowej (2) mają wysokość korzystnie równą ściance obwodowej, a w miarę zbliżania się do wylotu (3) zagrody wysokość ich maleje więcej niż o połowę, najkorzystniej do 20% wysokości początkowej.

(3 zastrzeżenia)

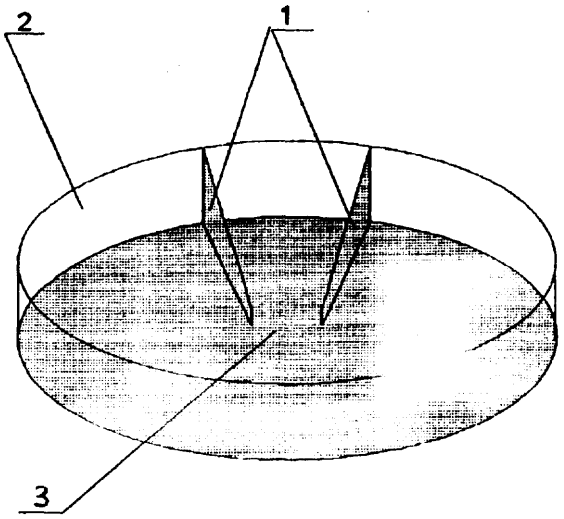

Ul(21) 103213 (22) 95 08 11 6(51) G02B 6/44

(75) Meller Julian, Łódź; Rzetelski Zdzisław, Łódź

(54) Przełącznica światłowodów

(57) Przełącznica światłowodów do stosowania w trakcjach światłowodowych, zaopatrzona jest w mufę zakończeniową (1) z uchylną podstawą (3) na której znajdują się kasety na spawy (2). Na ścianach obudowy (5) przytwierdzone są uchwyty zapasu włókien i kabla światłowodowego.

(1 zastrzeżenie)

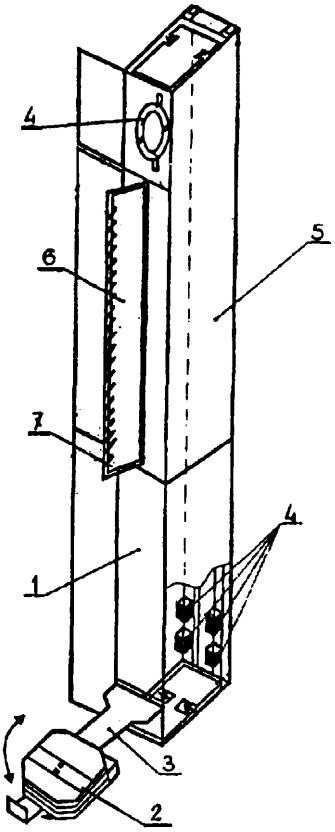

DZIAŁ H

ELEKTROTECHNIKA

U3(21) 103195 (22) 95 08 08 6(51) H01F 5/00

(61) 100442

(75) **Drzała** Józef, Rzeszów; **Selwa** Eugeniusz, Rzeszów

(54) **Uzwojenie trakcyjne dławika** torowego

(57) Przedmiotem wzoru użytkowego jest uzwojenie trakcyjne dławika torowego, stosowane w obwodach torowych kolei elektryfikowanych prądem stałym i przystosowane do włączenia do toków szynowych, przez które przepływają prądy trakcyjne płynące w szynach kolejowych.

Uzwojenie stanowi kilka zwojów płaskownika (1) aluminiowego mających w widoku z góry kształt kwadratu, którego wolne końce (2, 3) wygięte są podwójnie pod kątem prostym, przy czym ich powierzchnie zewnętrzne leżą w jednej płaszczyźnie.

(1 zastrzeżenie)

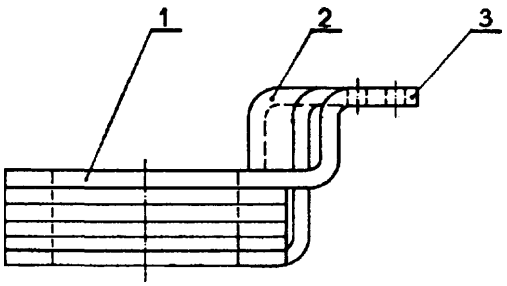

U1(21) 103198 (22) 95 08 08 6(51) H01R 4/28
H01M 2/20

(71) Przedsiębiorstwo Produkcji, Handlu i Usług A.L.V. LINK Sp. z o.o., Wałbrzych

(72) Głód Karol, Lewandowski Roman

(54) Łącznik międzyogniwowy

(57) Łącznik międzyogniwowy składa sie z giętkiego przewodu elektrycznego (2), na którego końcach trwale zamocowane są ołowiane koncówki {1) z otworami na końcówki biegunowe.

Łącznik charakteryzuje się tym, że końcówka pobielana (7) giętkiego przewodu elektrycznego (2) zalana jest lutem cynowym (8) i trwale osadzona w ołowianej końcówce (1).

Osłona izolacyjna (5), rozłącznie nasadzona na giętki przewód elektryczny (2) zaczepem labiryntowym (6), osadzona jest na ołowianej końcówce (1).

(1 zastrzeżenie)

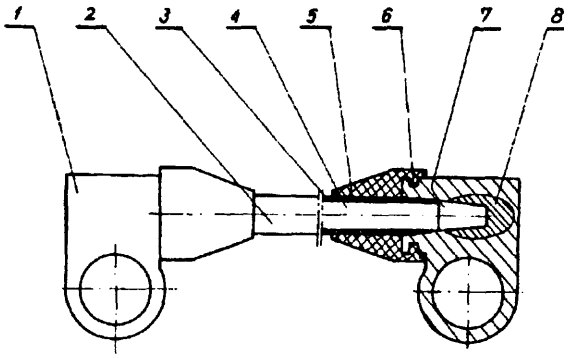

Ul(21) 103197 (22) 95 08 08 6(51) H01R 4/38

(71) Przedsiębiorstwo Produkcji, Handlu i Usług A.L.V. LINK Sp. z o.o., Wałbrzych

(72) Głód Karol, Lewandowski Roman

(54) Końcówka biegunowa

(57) Końcówka biegunowa zawiera giętki przewód elektryczny (1), ołowianą końcówkę (6) z otworem oraz osłonę izolacyjną (2).

Końcówka charakteryzuje się tym, że giętki przewód elektryczny (1) trwale, lutem cynowym (4), przytwierdzony jest otworowo do wkładki stożkowej (7) z kołnierzem (3).

Wkładka stożkowa (7) rozłącznie na stożku połączona jest z ołowianą końcówką (6) i dociśniętą śrubą dociskową (9) za pośrednictwem podkładki (10) w otworze gwintowanym (8) wykonanym we wkładce stożkowej (7).

(1 zastrzeżenie)

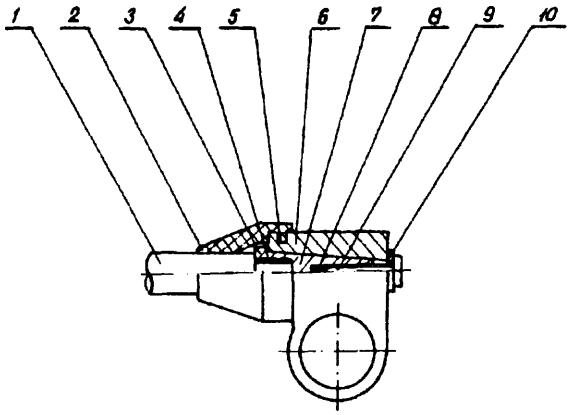

Ul(21) 103206 (22) 95 08 08 6(51) H04L 21/00

(75) Michalczyk Edward, Kraków

(54) **Telegram-faksem**

(57) Rozwiązanie dotyczy usprawnienia transmisji komunikatu nadanego telegramem, w wyniku zastosowania systemu TLFAX, polegającego na transmisji blankietu telegramu, wraz z tekstem literowym lub obrazem graficznym, za pośrednictwem stacji FAX-u sprzężonej z siecią telegraficzną i telefonią publiczną albo bezpośrednio między aparatami faksu abonentów - o zasięgach tych sieci krajowym i międzynarodowym.

(2 zastrzeżenia)

Ul(21) 103207 (22) 95 08 11 6(51) H04M 9/04

(75) Gmiński Waldemar, Osielsko k/ Bydgoszczy; Wojtania Andrzej, Nowe n/ Wisłą

(54) Domofon

(57) Przedmiotem wzoru użytkowego jest domofon. Istota wzoru użytkowego polega na tym, że instalacja elektryczna składa się z trzech wspólnych przewodów połączonych do wszystkich aparatów (6), przy czym przewody są następujące: masy (2), linia mikrofonowa (3) i linia słuchawek (4). Do każdego aparatu (6) dochodzi indywidualna linia wywołania (5) od przycisków.

Aparat (6) posiada słuchawkę tak skonstruowaną, że po podniesieniu przez abonenta wkładki mikrofonu i słuchawki włączona zostaje do wspólnej linii słuchawek (4) i mikrofonu (3). Wizytówki abonentów umieszczone na obudowie są podświetlane diodami LED (1).

Obudowa domofonu wykonana jest w postaci skrzynki na listy.

(4 zastrzeżenia)

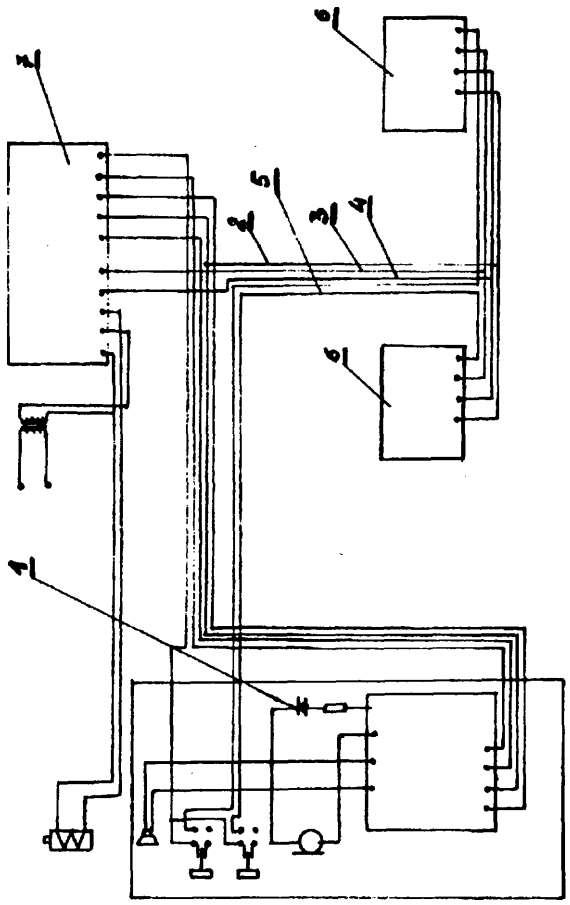

Ul(21) 103224 (22) 95 08 11 6(51) H05B 3/06

(71) ENIX Sp. z o.o., Kraków
(72) Winnicki Zbigniew

(54) Grzałka elektryczna

(57) Grzałka elektryczna ma prostopadłościenną hermetyczną obudowę (1) z przyporządkowaną jej hermetyczną pokrywą (2) oddzieloną od siebie hermetyczną uszczelką (3), która dzieli wnętrze obudowy (1) na hermetyczną elektryczną komorę (4) i hermetyczną regulacyjną komorę (5).

W jednej ściance (6) obudowy (1) umieszczony jest hermetycznie profilowany korek (7), w którym szczelnie są osadzone jednocześnie elektryczna grzałka (8) w kształcie wydłużonej litery U oraz czujnik temperatury (9), które są od strony wewnętrznej obudowy (1) połączone z elektryczną aparaturą sterującą (10) umieszczoną na płytce (11).

W drugiej ściance (12) hermetycznej obudowy (1) osadzony jest hermetycznie dławik (13), przez który przeprowadzony jest elektryczny przewód (14).

(2 zastrzeżenia)

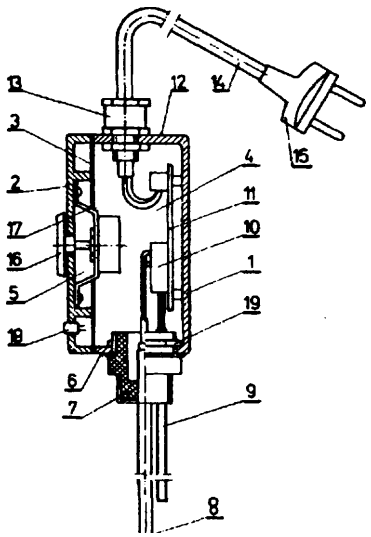

WYKAZ NUMEROWY ZGŁOSZONYCH WYNALAZKÓW

Nr zgłoszenia	Int.Cl[6]	Strona
1	2	3
309368	F16H	42
309873	B29D	16
309878	E01F	36
309879	B06B	13
309880	B06B	13
309881	B06B	13
309897	B30B	16
309899	E21B	39
309903	C07C	26
309904	H01J	51
309905	C10B	33
309906	H01F	51
309907	G01L	46
309908	B60Q	20
309909	B01L	12
309932	A61M	9
309933	C01B	23
309934	C10B	32
309935	C04B	25
309936	B65B	21
309937	A61K	6
309960	B43L	18
309961	A01M	2
309962	C10G	33
309963	B32B	17
309964	A47C	4
309966	B60T	20
309967	B01L	12
309968	A61L	8
309969	B64B	21
309970	B64C	21
309990	G05F	49
309991	E21C	39
309992	B21F	14
309993	C09B	32
309994	A23L	4
309995	H01R	51
309996	B21C	14
310008	B01D	10
310009	E21F	40
310011	E21F	40
310012	A47C	5
310013	F02G	41
310014	F02G	41
310015	B65G	22
310016	B30B	17
310017	C07D	27
310018	B21D	14
310019	C02F	24
310020	C02F	24

Nr zgłoszenia	Int.Cl[6]	Strona
1	2	3
310021	C02F	24
310022	A47C	4
310023	E01C	35
310024	G09B	49
310025	G09B	50
310026	G01X	48
310027	C09K	32
310028	B64D	21
310057	B01D	10
310058	E01F	36
310059	A61K	8
310060	E02F	37
310061	H04N	53
310195	C01G	24
311029	E02D	36
314033	G01N	47
314845	E03D	37
315464	F16L	43
315465	F28D	45
315466	C03B	24
315471	B09B	14
315480	F16B	41
315488	F25J	44
315490	C07C	26
315491	E01B	35
315492	B60B	19
315493	G01N	47
315495	B60R	20
315496	B65D	21
315497	F16L	43
315498	B01J	11
315499	B23P	15
315509	B02C	12
315511	B66B	22
315537	F16K	42
315538	B60H	19
315539	C01B	23
315565	B41M	17
315566	B01D	10
315599	C10M	33
315600	B32B	17
315611	C07C	26
315612	A01N	2
315614	B66B	23
315615	C01B	23
315616	A23L	3
315617	A61K	7
315651	D06P	35
315652	C07D	28
315653	A61K	7

Nr zgłoszenia	Int.Cl[6]	Strona
1	2	3
315674	F16L	43
315675	C07H	31
315701	B05D	13
315704	F16F	42
315707	C07D	28
315730	A46B	4
315755	F26B	45
315763	E05B	38
315793	A23G	3
315820	A47J	5
315846	C23F	34
315847	A47C	4
315862	H02B	52
315863	F16J	42
315881	B60G	19
316780	B28B	15
316781	C08G	31
316782	G10K	50
316783	B29C	16
316784	E21C	39
316785	B01D	11
316786	G01B	46
316787	A01N	2
316788	H01M	51
316789	E01C	36
316790	C07D	27
316791	A23L	3
316792	G01N	48
316793	C10M	33
316794	C07D	27
316795	F21V	44
316796	C07D	30
316841	H04L	52
316842	G07B	49
316843	B22D	14
316844	A21B	3
316845	A61K	8
316846	C11D	33
316847	C04B	25
316848	E21C	40
316849	C07D	28
316850	A61K	7
316851	G09F	50
316852	G01N	46
316853	G01N	48
316854	A61K	7
316855	A61K	8
316856	C07D	27
316870	C07K	31
316871	B65D	22

1	2	3
316872	C07C	25
316873	C07C	25
316874	B42D	18
316875	C12N	34
316876	C07D	29
316900	A61K	7
316902	A61B	6
316903	A61M	9
316904	C07H	31
316905	B01F	11
316906	A61K	8
316907	A61M	9

1	2	3
316908	A61F	6
316909	E05B	38
316910	A01N	3
316911	A47J	5
316935	A61K	8
316936	H04B	52
316937	G02F	48
316938	B41M	18
316939	E05B	37
316940	G01N	47
316941	C12N	34
316942	A61K	7

1	2	3
316943	C07D	29
316944	D04H	34
316945	F26B	45
316946	A47K	6
316947	G02F	48
316948	C07D	30
316949	C07K	31
316961	C07D	29
316962	C12Q	34
316963	A01N	2

WYKAZ NUMEROWY ZGŁOSZONYCH WZORÓW UŻYTKOWYCH

Nr zgłoszenia	Int.Cl[6]	Strona
1	2	3
103163	C23C	61
103168	E01F	62
103169	E04F	63
103170	B30B	56
103171	B65G	60
103174	E01B	61
103175	F24D	66
103179	B01D	55
103180	F02B	64
103181	B65H	60
103182	F21S	66
103183	B61D	57
103184	B25C	55
103185	B65D	58
103186	B65D	59
103187	B65D	59
103188	B65D	59
103189	B65D	59
103190	B65D	59
103191	E02D	62

Nr zgłoszenia	Int.Cl[6]	Strona
1	2	3
103192	F16H	65
103193	B62D	57
103195	H01F	68
103196	F24H	67
103197	H01R	69
103198	H01R	69
103199	B65B	58
103200	B65B	58
103201	C02F	60
103202	G01N	67
103203	F16K	65
103204	G01N	68
103206	H04L	69
103207	H04M	69
103210	E03C	62
103211	B23B	55
103212	B26B	56
103213	G02B	68
103214	E03C	62
103215	E01B	61

Nr zgłoszenia	Int.CI[6]	Strona
1	2	3
103216	E03C	63
103217	F16T	65
103218	B25F	56
103219	B23D	55
103220	F16K	65
103221	F21S	66
103222	E05D	63
103223	E05D	64
103224	H05B	70
103225	E05D	64
103226	E05D	64
103227	G01N	67
103228	B60G	56
103229	B26B	56
103232	A61G	54
103233	A47F	54
103717	B61B	57
105149	E04F	63
105167	F16K	65
105169	A41D	54

WYKAZ ZGŁOSZEŃ MIĘDZYNARODOWYCH (PCT), KTÓRE WESZŁY W FAZĘ KRAJOWĄ

Numer publikacji międzynarodowej	Numer zgłoszenia krajowego
1	2
WO95/08997	316855
WO95/10284	316854
W095/15693	316844
WO95/20801	316842
WO95/22592	316846
WO95/23660	316843
WO95/24788	316841
WO95/26324	316847
WO95/26884	316874
WO95/27460	316908
WO95/27487	316850
WO95/27525	316907
WO95/27554	316785
WO95/27691	316873
WO95/27702	316794
WO95/27880	316945
WO95/28082	316787
WO95/28085	316910
WO95/28093	316791
WO95/28116	316911
WO95/28117	316946
WO95/28160	316961
WO95/28166	316845
WO95/28192	316903
WO95/28274	316783
WO95/28333	316871
WO95/28388	316790
WO95/28401	316876
WO95/28402	316943
WO95/28405	316796
WO95/28406	316948
WO95/28419	316870
WO95/28422	316949
WO95/28460	316793
WO95/28478	316875

Numer publikacji międzynarodowej	Numer zgłoszenia krajowego
1	2
WO95/28488	316941
WO95/28523	316789
WO95/28541	316909
WO95/28549	316784
WO95/28550	316848
WO95/28642	316792
WO95/28745	316788
WO95/28923	316942
WO95/28949	316935
WO95/28960	316906
WO95/29065	316938
WO95/29165	316856
WO95/29171	316849
WO95/29174	316904
WO95/29260	316962
WO95/29393	316852
WO95/29402	316853
WO95/29474	316851
WO95/29536	316936
WO95/29588	316963
WO95/30148	316940
WO95/30172	316937
WO95/30520	316780
WO95/31201	316900
WO95/33783	316781
WO96/08812	316782
WO96/22437	316939
WO96/24290	316902
WO96/24573	316872
WO96/25623	316795
WO96/25646	316786
WO96/26001	316905
WO96/26310	316944
WO96/26464	316947

SPIS TREŚCI

I. WYNALAZKI

DZIAŁ A PODSTAWOWE POTRZEBY LUDZKIE . . . 2
DZIAŁ B RÓŻNE PROCESY PRZEMYSŁOWE; TRANSPORT . . . 10
DZIAŁ C CHEMIA I METALURGIA . . . 23
DZIAŁ D WŁÓKIENNICTWO I PAPIERNICTWO . . . 34
DZIAŁ E BUDOWNICTWO, GÓRNICTWO; KONSTRUKCJE ZESPOLONE . . . 35
DZIAŁ F MECHANIKA; OŚWIETLENIE; OGRZEWANIE; UZBROJENIE; TECHNIKA MINERSKA . . . 41
DZIAŁ G FIZYKA . . . 46
DZIAŁ H ELEKTROTECHNIKA . . . 51
WYKAZ NUMEROWY ZGŁOSZONYCH WYNALAZKÓW . . . 71

II. WZORY UŻYTKOWE

DZIAŁ A PODSTAWOWE POTRZEBY LUDZKIE . . . 54
DZIAŁ B RÓŻNE PROCESY PRZEMYSŁOWE; TRANSPORT . . . 55
DZIAŁ C CHEMIA I METALURGIA . . . 60
DZIAŁ E BUDOWNICTWO, GÓRNICTWO; KONSTRUKCJE ZESPOLONE . . . 61
DZIAŁ F MECHANIKA; OŚWIETLENIE; OGRZEWANIE; UZBROJENIE; TECHNIKA MINERSKA . . . 64
DZIAŁ G FIZYKA . . . 67
DZIAŁ H ELEKTROTECHNIKA . . . 68
WYKAZ NUMEROWY ZGŁOSZONYCH WZORÓW UŻYTKOWYCH . . . 73

WYKAZ ZGŁOSZEŃ MIĘDZYNARODOWYCH (PCT), KTÓRE WESZŁY W FAZĘ KRAJOWĄ . . . 74

KOMUNIKAT

Departament Wydawnictw - Sekcja Rozpowszechniania Wydawnictw informuje, że w m-cu lutym 1997 **r. ukaże** się **drukiem**

"WSTĘP" do VI ed. Międzynarodowej Klasyfikacji Patentowej **w cenie 32,00 zł.**

SPROSTOWANIE

BUP	Strona	Zgłoszenie nr	Jest	Powinno być
22/95	43	303055	(75) Nosal Stanisław, Głogów; Olewiński Leszek, Głogów; Dziubek **Juliusz, Głogów; Orzęcki** Stanisław, Głogów; Jagiełło Jan, Głogów; Król Henryk, Głogów; Wroński Władysław, **Głogów;** Maziarz Jerzy, Głogów	(71) KGHM Polska Miedź S.A., Lubin (72) Nosal Stanisław, Olewiński Leszek, Dziubek **Juliusz, Orzęcki** Stanisław, Jagiełło Jan, Król Henryk, Wroński Władysław, Maziarz Jerzy

KOMUNIKAT

Departament Wydawnictw Urzędu Patentowego RP
zawiadamia o zmianach cen swoich wydawnictw tj.:
"BIULETYNU URZĘDU PATENTOWEGO",
"WIADOMOŚCI URZĘDU PATENTOWEGO",
Polskich Opisów Patentowych.

Cena poszczególnych wydawnictw wynosi:

BUP	-	6,00 zł	
WUP	-	7,50 zł	
Opis	do 10 stron		2,00 zł
	od 11-30 stron		4,00 zł
	powyżej 30 stron	-	6,00 zł
IUPRP	-	1,00 zł	

Powyższe ceny obowiązują:
- dla prenumeratorów (przedpłaty) od 1 01 1997 r.
- dla nabywców w tzw. "sprzedaży odręcznej" od 1 07 1996 r. tj.

BUP	-	od nr 14/96
WUP	-	od nr 7/96

- na opisy patentowe od dnia 1 06 1996 r.

Koszt prenumeraty w 1997 r. wynosi:

BUP	-	156,00 zł
WUP	-	90,00 zł
IUPRP	-	12,00 zł

Powyższe kwoty prosimy wpłacać na konto UP RP
NBP O/O Warszawa 10101010-2583-223-1

Prosimy o podawanie dokładnych adresów na przelewach.

Nie ulega zmianie forma prenumeraty Polskich Opisów Patentowych.

Odnośnie wydawnictw i opisów patentowych udzielamy informacji pod nr tel. 25-80-01 wew. 224.