INDEKS 3532264
ISSN - 0137 - 8015
Cena 7,00 zł

BIULETYN

URZĘDU PATENTOWEGO

Wydawnictwo Urzędu Patentowego Rzeczypospolitej Polskiej

Nr 4 (630) Warszawa 1998

Urząd Patentowy RP — na podstawie art. 34 i art. 82 ustawy z dnia 19 października 1972 r. o wynalazczości (DZ. U. z 1993 r. Nr 26, poz. 117) — dokonuje ogłoszenia w "Biuletynie Urzędu Patentowego" o zgłoszonych wynalazkach i wzorach użytkowych. Ogłoszenia o zgłoszeniach drukowane w "Biuletynie" podane są w układzie klasowym według Międzynarodowej Klasyfikacji Patentowej i zgodnie z § 29 ust. 1 zarządzenia Prezesa Urzędu Patentowego RP z dnia 23 marca 1993 r. w sprawie ochrony wynalazków i wzorów użytkowych (MP z 1993 r. Nr 18, poz. 179) zawierają następujące dane:

— symbol Międzynarodowej Klasyfikacji Patentowej,
— numer zgłoszenia wynalazku lub wzoru użytkowego,
— datę zgłoszenia wynalazku lub wzoru użytkowego,
— datę i kraj uprzedniego pierwszeństwa oraz numer zgłoszenia dokonanego za granicą lub oznaczenie wystawy,
— nazwisko i imię lub nazwę zgłaszającego,
— miejsce zamieszkania lub siedzibę oraz kraj zgłaszającego,
— nazwisko i imię wynalazcy,
— tytuł wynalazku lub wzoru użytkowego,
— skrót opisu, w razie potrzeby z figurą rysunku,
— liczbę zastrzeżeń

Po wykazie ogłoszeń w układzie klasowym podaje się wykaz zgłoszeń opublikowanych w danym numerze w układzie numerowym.

* * *

Od dnia ogłoszenia o zgłoszeniu wynalazku lub wzoru użytkowego, osoby trzecie mogą:

1) zapoznać się ze wskazanym opisem zgłoszeniowym wynalazku lub wzoru użytkowego, zawierającym opis, zastrzeżenia patentowe lub ochronne i rysunki oraz sporządzać z nich odpisy;
2) w terminie sześciu miesięcy — zgłaszać do Urzędu Patentowego uwagi co do istnienia przeszkód uniemożliwiających udzielenie patentu (prawa ochronnego).

Odpowiednio uzasadnione pod względem faktycznym (dokumentacja dowodowa) i prawnym uwagi należy nadsyłać w dwóch egzemplarzach na adres:
Urząd Patentowy RP — 00-950 Warszawa; skr. poczt. 203, Al. Niepodległości 188.

W rozdziałach I i II dotyczących ogłoszeń o zgłoszonych w Polsce wynalazkach i wzorach użytkowych dokonuje się również, na podstawie § 39 ust. 2 zarządzenia Prezesa Urzędu Patentowego RP z dnia 23 marca 1993 r. w sprawie ochrony wynalazków i wzorów użytkowych (MP z 1993 r. Nr 18 poz. 179), ogłoszenia o zgłoszeniach międzynarodowych, w zakresie których podjęto postępowanie przed Urzędem Patentowym działającym jako urząd wyznaczony lub wybrany w procedurze PCT.

Informuje się, że odbitki opisu zgłoszeniowego można zamawiać w Urzędzie Patentowym, przy czym w zamówieniu należy:

a) podać numer "Biuletynu Urzędu Patentowego", w którym dokonano ogłoszenia o zgłoszeniu oraz numer strony,
b) wskazać numer zgłoszenia, symbol klasyfikacji patentowej i tytuł wynalazku lub wzoru użytkowego.

Urząd Patentowy podaje do wiadomości nr konta w NBP

Urząd Patentowy RP — NBP O/O w Warszawie
konto: 10101010-2583-223-1

— opłaty związane z rejestracją i ochroną wynalazków, wzorów użytkowych, wzorów zdobniczych, znaków towarowych; opłaty za zażalenia i odwołania; wpłaty za usługi kserograficzne i mikrofilmowe; wpłaty z tytułu sprzedaży wydawnictw, wpłaty za powołanie biegłego.
Warunki prenumeraty podano na III stronie okładki.

Egzemplarze pojedyncze można nabywać w Urzędzie Patentowym RP — Al. Niepodległości 188, skr. poczt. 203, 00-950 Warszawa

URZĄD PATENTOWY RZECZYPOSPOLITEJ POLSKIEJ

Pap. offset. kl. III 70 g. 61x86. Ark. druk. 12,5. Nakład 830 egz.
Cena 7,00 zł INDEKS 3532264

Druk: Departament Wydawnictw Urzędu Patentowego RP Zam. 63/98

BIULETYN
URZĘDU PATENTOWEGO

Warszawa, dnia 16 lutego 1998 r. Nr 4 (630) Rok XXVI

OGŁOSZENIA O ZGŁOSZONYCH W POLSCE

I. Wynalazkach do opatentowania
II. Wzorach użytkowych do ochrony

Cyfrowe kody identyfikujące (wg normy WIPO ST9), które poprzedzają informacje o zgłoszonych do opatentowania wynalazkach oraz zgłoszonych do ochrony wzorach użytkowych, mają następujące znaczenie

(21) — numer zgłoszenia wynalazku lub wzoru użytkowego
(22) — data zgłoszenia wynalazku lub wzoru użytkowego
(23) — dane dotyczące pierwszeństwa z wystawy (data i oznaczenie wystawy)
(31) — numer zgłoszenia priorytetowego (standaryzowany)
(32) — data zgłoszenia priorytetowego (data pierwszeństwa)
(33) — kraj, w którym dokonano zgłoszenia priorytetowego (kod kraju)
(51) — symbol Międzynarodowej Klasyfikacji Patentowej:
cytra przed kodem (51) oznacza kolejną edycję MKP
(54) — tytuł wynalazku lub wzoru użytkowego
(57) — skrót opisu
(61) — nr zgłoszenia głównego
(71) — nazwisko i imię lub nazwa zgłaszającego, który nie jest twórcą wynalazku lub wzoru użytkowego
(72) — nazwisko i imię twórcy (ów) wynalazku lub wzoru użytkowego
(75) — nazwisko i imię twórcy (ów) wynalazku lub wzoru użytkowego, który jest (którzy są) zarazem zgłaszającym (zgłaszającymi)
(86) — data i numer zgłoszenia międzynarodowego
(87) _ data i numer publikacji zgłoszenia międzynarodowego (dodatkowo podaje się miejsce publikacji)

Przed cyfrowym kodem identyfikującym (21), umieszczone są następujące literowo--cyfrowe kody rodzaju dokumentu (wg normy WIPO ST16):

A1 — ogłoszenie o zgłoszeniu wynalazku
A3 — ogłoszenie o zgłoszeniu wynalazku (na patent dodatkowy)
Ul — ogłoszenie o zgłoszeniu wzoru użytkowego
U3 — ogłoszenie o zgłoszeniu wzoru użytkowego (na prawo ochronne dodatkowe)

I. WYNALAZKI

DZIAŁA

PODSTAWOWE POTRZEBY LUDZKIE

A1(21) 315507 (22)96 08 02 6(51) A01G 7/00

(75) Pistelok Franciszek, Ruda Śląska; Guzy Bogdan, Ruda Śląska; Huć Józef, Koszęcin; Galeja Damian, Świętochłowice

(54) **Sposób rekultywacji terenów poprzemysłowych**

(57) Przedmiotem wynalazku jest sposób rekultywacji terenów poprzemysłowych, a zwłaszcza składowisk odpadów górniczych. Istota tego sposobu polega na pokrywaniu rekultywowanego terenu warstwą (2) żużla kotłowego i osadów ściekowych, wymieszanych za pomocą znanych maszyn rolniczych tak, aby powstała warstwa (3) mieszaniny obu tych składników o grubości od 100 do 150 mm. Na tak utworzonej warstwie wysiewa się trawę lub inne rośliny.

(2 zastrzeżenia)

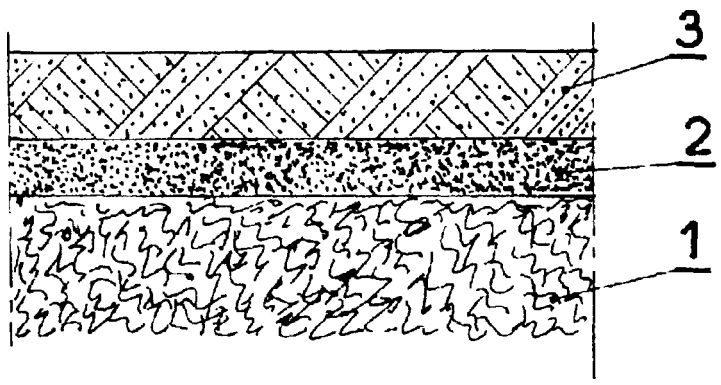

Al(21) 322766 (22) 96 04 01 6(51) A01N 37/22
A01N 57/20
A01N 47/36
A01N 43/70
A01N 43/50
A01N 43/40
A01N 43/90
A01N 47/12

(31) 95 1072 (32) 95 04 12 (33) CH

(86) 96 04 01 PCT/EP96/01431

(87) 96 10 17 WO96/32013 PCT Gazette nr 46/96

(71) NOVARTIS AG, Bazylea, CH

(72) Hudetz Manfred, US; Kidder Dan Worden, US; Milliken Robert Franklin, CA; Neigen Norbert, DE

(54) **Synergiczne chwastobójcze kompozycje metachloru**

(57) Kompozycja chwastobójcza zawiera związek o wzorze 1 oraz przynajmniej jeden składnik aktywny spośród substancji o wzorze ogólnym $A\text{-}SO_2\text{-}NH\text{-}E$, w którym A oznacza rodnik zawierający 5- lub 6-członowy podstawiony nienasycony pierścień heterocykliczny, rodnik zawierający podstawiony aromatyczny pierścień karbocykliczny lub podstawioną grupę zawierającą 2 skondensowane nienasycone pierścienie heterocykliczne, a E oznacza podstawiony aromatyczny karbocykliczny lub heterocykliczny pierścień, grupę o wzorze ogólnym. $Q\text{-}[C(R_4)(R_5)]_n\text{-}CO\text{-}R_6$, $Z\text{-}N(R_{12})COR_{13}$, o wzorze 26, 62 lub 64.

(18 zastrzeżeń)

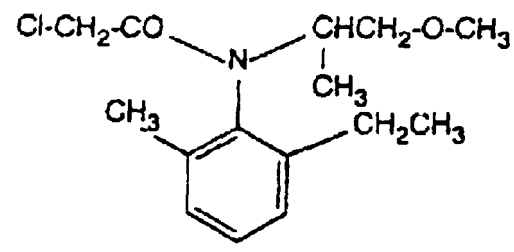

Wzór 1

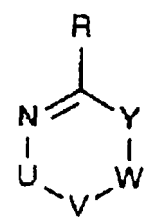

Wzór 26

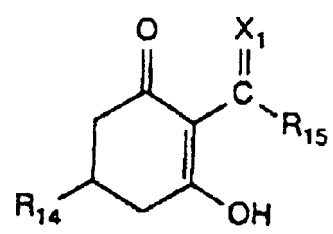

Wzór 62

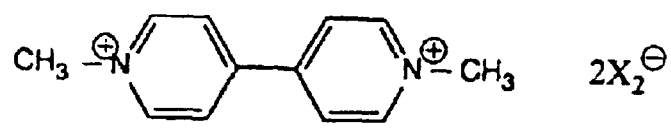

Wzór 64

A1(21) 322659 (22)96 03 27 6(51) A01N 47/02
A01N 43/56
A01N 25/00

(31)95 9507073 (32)95 04 05 (33) GB

(86) 96 03 27 PCT/EP96/01335

(87) 96 10 10 WO96/31123 PCT Gazette nr 45/96

(71) RHONE-POULENC AGRICULTURE LTD., Ongar, GB

(72) Twinn David Charles

(54) **Nowy sposób zwalczania owadów**

(57) Przedmiotem wynalazku jest nowy sposób zwalczania owadów, polegający na stosowaniu pochodnych 1-fenylopirazolu do obróbki powierzchni, w celu zwalczania karaczanów lub mrówek.

(14 zastrzeżeń)

A1(21) 321621 (22)97 0814 6(51) A01N 51/00

(31) 96 60024379 (32) 96 08 14 (33) US

(71) ROHM AND HAAS COMPANY, Filadelfia, US

(72) Hsu Adam Chi-Tung, Lange Barry Clifford, Hsu Jemin Charles

(54) Sposób **hamowania wzrostu mikoorganizmów i środek przeciwbakteryjny**

(57) Środek przeciwbakteryjny zawiera (a) środek przeciwbakteryjny o wzorze 1, w którym X i Y są niezależnie wybrane spośród bromu, chloru lub jodu, a R= (C_1-C_8)alkil, aryl lub podstawiony aryl oraz ewentualnie (b) drugi środek przeciwbakteryjny wybrany z grupy obejmującej metylenobis(tiocyjanian), izotiazolony, karbaminiany, związki heterocykliczne, utleniacze, kwasy karboksylowe i ich pochodne, alkohole i aminy; sole fosfoniowe i amoniowe, aldehydy, ketony i uwalniacze formaldehydu, chlorowcowane związki aromatyczne, chlorowcowane związki alifatyczne, alkeny, związki nieorganiczne, enzymy oraz środki powierzchniowo czynne.

Wynalazek dotyczy też sposobu hamowania wzrostu mikroorganizmów w, przy lub na miejscu narażonym na porażenie mikroorganizmami, który polega na wprowadzeniu na to miejsce skutecznej przeciwbakteryjnie ilości co najmniej jednego środka przeciwbakteryjnego, który przedstawiony jest wzorem 1, w którym X i Y są niezależnie wybrane spośród Br, Cl lub J, a R = (C_1-C_8)alkil, aryl lub podstawiony aryl.

(10 zastrzeżeń)

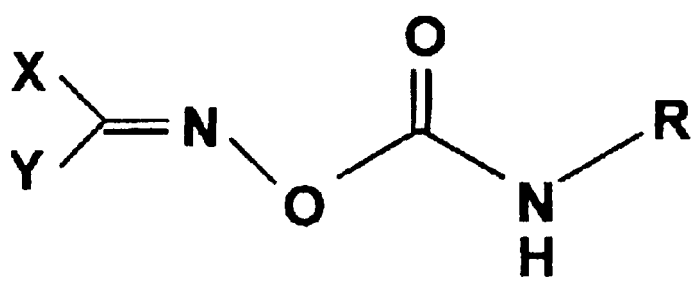

A1(21) 322743 (22) 96 04 04 6(51) A01N 53/00
A01N 25/34
A01N 25/18

(31) 95 419219 (32) 95 04 10 (33) US

(86) 96 04 04 PCT/US96/04660

(87) 96 10 24 WO96/32843 PCT Gazette nr 47/96

(71) S.C. JOHNSON & SON INC., Racine, US

(72) Emmrich Robert R., Mikkonen John W., Lajiness Thomas A.

(54) **Wyrób nasycony środkiem owadobójczym do kontrolowania owadów latających**

(57) Wyrób kontroli insektów do kontroli owadów latających ma podłoże, które jest nasycone aktywnym składnikiem kontroli insektów, który nadaje się do biernego odparowania. Ten aktywny składnik kontroli insektów jest wybrany z grupy złożonej z transflutryny, praletryny, teflutryny, esbiotryny oraz ich kombinacji. Sposób kontrolowania owadów latających zawiera przygotowanie wyrobu kontroli insektów, posiadającego podłoże, które jest nasycone aktywnym składnikiem kontroli insektów, który nadaje się do biernego odparowania, przy czym ten aktywny składnik kontroli insektów jest wybrany z grupy złożonej z transflutryny, praletryny, waportryny, teflutryny, asbiotryny, DDVP i ich kombinacji. Wyrób kontroli insektów umieszcza się następnie w środowisku z ruchem powietrza w taki sposób, że podłoże tego wyrobu kontroli insektów jest wystawione na ruch powietrza, a aktywnemu składnikowi kontroli insektów, którym nasycone jest podłoże, umożliwia się bierne odparowywanie w powietrze.

(14 zastrzeżeń)

Al(21) 322682 (22) 96 03 28 6(51) A01N 57/20

(31) 95 419299 (32) 95 04 10 (33) US
96 599363 96 03 15 US

(86) 96 03 28 PCT/US96/04257

(87) 96 10 24 WO96/32839 PCT Gazette nr 47/96

(71) MONSANTO COMPANY, St.Louis, US

(72) Brinker Ronald Joseph, Sandbrink Joseph Jude, Wideman Al Steven, Wright Daniel Richard

(54) **Preparaty glifosatowe zawierające eteroaminowe środki powierzchniowo czynne**

(57) Przedmiotem wynalazku są kompozycje chwastobójcze zawierające glifosat albo jego sól i eteroaminowy środek powierzchniowo czynny mający typową strukturę chemiczną (a), w której R_1 oznacza grupę alkilową, arylową, albo alkiloarylową, o prostym albo rozgałęzionym łańcuchu Ce do około C22, m oznacza przeciętną liczbę od 1 do około 10, R_2 w każdej z m grup $(O-R_2)$ niezależnie oznacza grupę C1-4 alkilenową, grupy R3 niezależnie oznaczają grupy C1-C4 alkilenowe, zaś x i y oznaczają przeciętne liczby takie, że x+y leży w zakresie od 2 do około 60; albo (b), w której R_1 oznacza grupę alkilową, arylową, albo alkiloarylową, o prostym albo rozgałęzionym łańcuchu Ce do C22, m oznacza przeciętną liczbę od 1 do około 10, R2 w każdej z m grup $(O-R_2)$ niezależnie oznacza grupę C1-C4 alkilenową, grupy R3 niezależnie oznaczają grupy C1-C4 alkilenowe, R4 oznacza grupę C1-C4 alkilową, x i y oznaczają przeciętne liczby takie, że x + y leży w zakresie od 0 do około 60, zaś A" oznacza anion dopuszczalny rolniczo; albo (c), w której R_1 oznacza grupę alkilową arylową, albo alkiloarylową, o prostym albo rozgałęzionym łańcuchu Ce do około C22, m oznacza przeciętną liczbę od 1 do około 10, R2 w każdej z m grup $(O-R_2)$ niezależnie oznacza grupę C_1-C_4 alkilenową, grupy R3 niezależnie oznaczają grupy C1-C4 alkilenowe, zaś x i y oznaczają przeciętne liczby tak, że x+y leży w zakresie od 2 do około 60.

(61 zastrzeżeń)

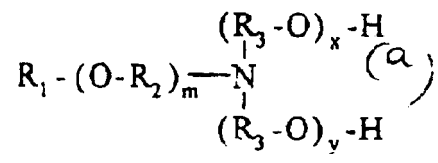

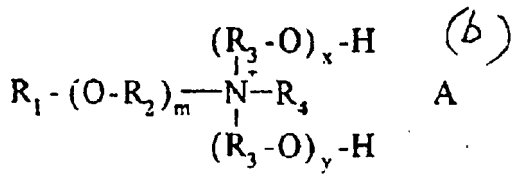

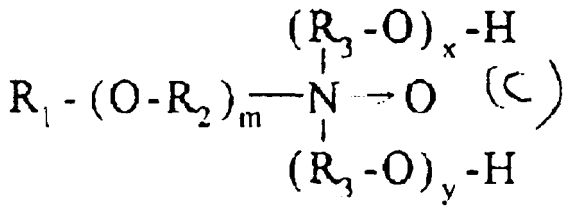

Al(21) 315504 (22) % 08 02 6(51) A22C 5/00

(75) Karpowicz Ryszard, Reda

(54) Masownica masarska próżniowa

(57) Wynalazek rozwiązuje problem konstrukcji **masownicy**, w której w wewnętrznej przestrzeni roboczego obrotowego bębna (1) zamontowane są nierozłącznie **dwupłaszczowe** masujące łopaty (2), których wewnętrzne przestrzenie połączone są z **grzewczo-chłodzącym** zespołem (3) poprzez przelotowe otwory (4, 5) znajdujące się w napędowym wale (6) i podporowej osi (7) tworząc zamknięty obiegowy układ termiczny.

(2 zastrzeżenia)

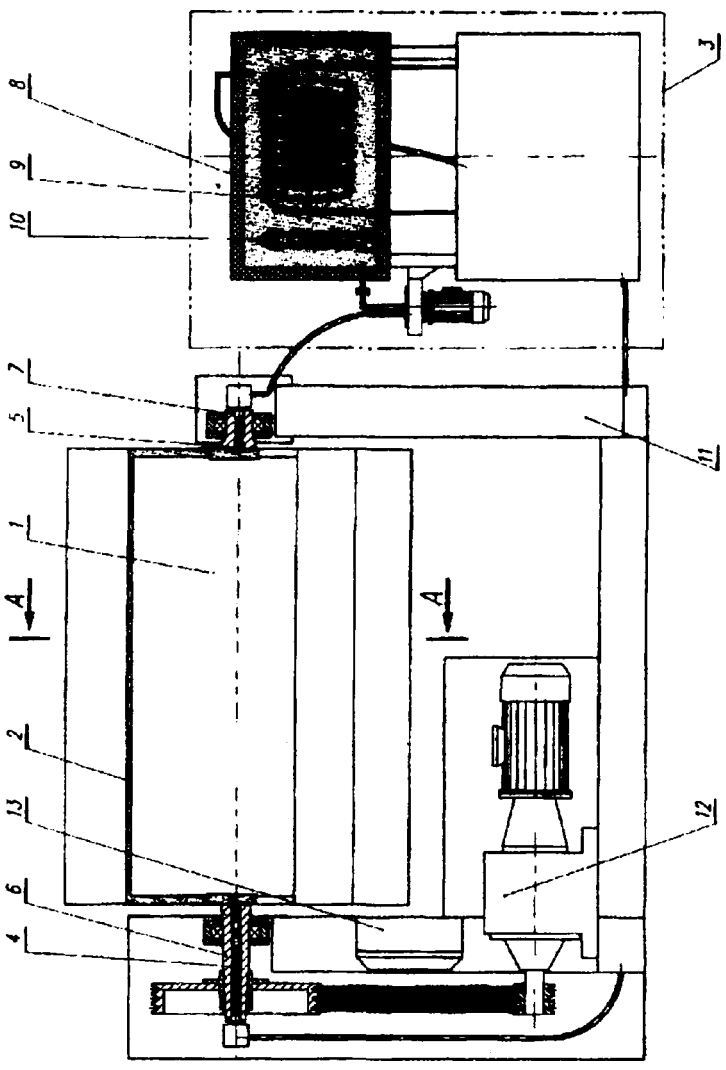

Al(21) 315505 (22) 96 08 02 6(51) A22C 5/00

(75) Karpowicz Ryszard, Reda

(54) **Masownica masarska próżniowa**

(57) Masownica charakteryzuje się tym, że wewnątrz roboczego obrotowego bębna (1) osadzone są nierozłącznie masujące łopaty (2) ukształtowane w postaci zamkniętych pojemników wypełnionych czynnikiem doprowadzanym z **grzewczo-chłodzącego** zespołu (3) przelotowymi otworami (4, 5) znajdującymi się w napędowym wale (6) i podporowej osi (7) tworząc zamknięty cyrkulacyjny układ termiczny,

(2 zastrzeżenia)

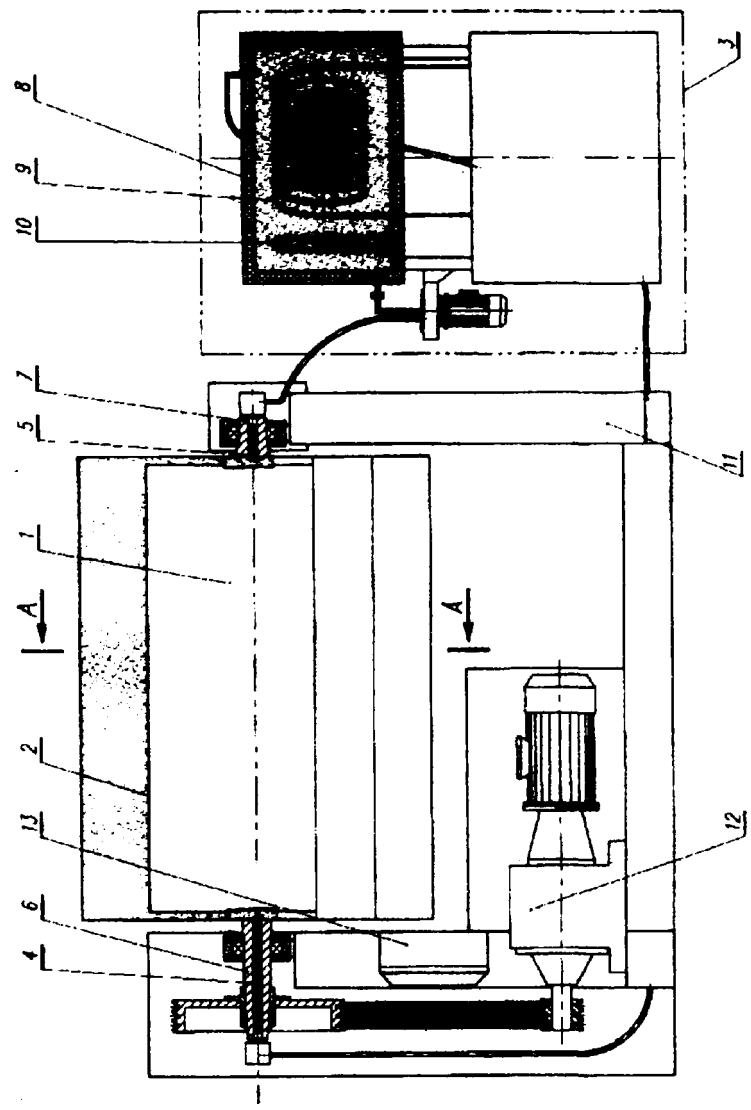

Al(21) 315602 (22)96 08 07 6(51) A23C 9/152

(75) **Jamborowicz** Władysław Marian, Mrągowo

(54) **Emulsja spożywcza**

(57) Emulsja spożywcza składa się z serwatki w ilości od **2,5-33,0%** wagowych w przeliczeniu na suchą masę beztłuszczową serwatki i tłuszczu roślinnego w ilości od 97,5-67,0% wagowych. Emulgatorem tłuszczów roślinnych jest naturalna serwatka lub zagęszczona serwatka lub serwatka regenerowana z proszku serwatkowego. Zawartość suchej masy beztłuszczowej serwatki w stosunku do poziomu tłuszczu roślinnego wynosi od **1:2** do **1:40**.

(3 zastrzeżenia)

Al(21) 321581 (22) 97 08 12 6(51) A23J 1/02
A23J 1/10
A23J 3/00
A23L 1/0562
A23L 1/305
A23L 1/31

(31)96 19632455 (32)96 0812 (33) DE

(71) **CPC** INTERNATIONAL **INC.,** Englewood Cliffs, US

(72) **Blortz** Doris, Bohrmann Hans, Maier Dieter, Muller Rudi

(54) **Sposób wytwarzania hydrolizatu białkowego z zawierających białko produktów zwierzęcych**

(57) Wynalazek dotyczy sposobu wytwarzania hydrolizatu białkowego z zawierających białko produktów zwierzęcych, przez hydrolizowanie produktów zwierzęcych za pomocą **prote-**

az, przy czym korzystnie stosuje się obojętną lub zasadową proteazę mającą efekt endopeptydazy lub proteinazę mającą efekty egzopeptydazy i endopeptydazy.

Sposób jest znamienny tym, że do hydrolizy stosuje się wędzone, zawierające białko produkty zwierzęce. Stwierdzono, że używając wędzone, zawierające białko produkty zwierzęce, można wytwarzać hydrolizaty białkowe, które nie mają gorzkiego smaku, pojawiającego się podczas zwyczajowej hydrolizy zawierających białko produktów zwierzęcych. Według wynalazku do hydrolizy używa się korzystnie wędzone skóry wieprzowe.

(9 zastrzeżeń)

Al(21) 322827 (22)96 0419 6(51) A23K 1/16 A61K 31/205

(31) 95 2507 (32)95 04 20 (33) AU

(86) 96 04 19 PCT/FI96/00211

(87) 96 10 24 WO96/32850 PCT Gazette nr 47/96

(71) CULTOR LTD., Helsinki, FI

(72) Campbell Roger, AU; Virtanen Erkki, FI

(54) Regulator stresu dla zwierząt

(57) Wynalazek dotyczy sposobu podnoszenia wydajności reprodukcyjnej zwierząt, przez podawanie wymienionym zwierzętom betainy. Typowo, betainę podaje się zwierzętom, żyjącym w stresie żywieniowym lub laktacyjnym. Wynalazek zapewnia także dietę, podnoszącą wydajność reprodukcyjną zwierząt, przy czym wymieniona dieta zawiera betainę jako dodatek do składników konwencjonalnie używanych w paszach zwierzęcych.

(16 zastrzeżeń)

Al(21) 321579 (22) 97 08 12 6(51) A23L 1/23

(31) 96 19632452 (32) 96 08 12 (33) DE

(71) CPC INTERNATIONAL INC., Englewood Cliffs, US

(72) Stute Rolf, Muller Rudi

(54) Sezonowany sos

(57) Ujawniono sezonowany sos bazowany nałubinie posiadający zwiększony stopień rozkładu białka i zwiększony stopień hydrolizy niż porównywalne sezonowane sosy znanego rodzaju. Sezonowany sos można otrzymać w sposób polegający na tym, że łubin razem ze źródłem węglowodanów, zwłaszcza z pszenicą, przekształca się w stałą kulturę z dodatkiem Aspergillus oryaze jako kultury rozruchowej, otrzymane koji warzy się następnie z dodatkiem solanki i poddaje fermentacji po dodaniu rozruchowej kultury drożdżowej, korzystnie Zygosaccharomyces rouxii, po czy prowadzi się dojrzewanie.

(10 zastrzeżeń)

A1 (21) 321580 (22) 97 08 12 6(51) A23L 1/23

(31) 96 19632454 (32) 96 08 12 (33) DE

(71) CPC INTERNATIONAL INC., Englewood Cliffs, US

(72) Blortz Doris, Muller Rudi, Frank Barbara, Bohrmann Hans, Theobald Richard

(54) **Sposób wytwarzania sezonowanego sosu przy użyciu wędzonej skóry wieprzowej**

(57) Przedmiotem wynalazku jest sposób wytwarzania sezonowanego sosu, w ramach którego to sposobu drobnoustrojową kulturę rozruchową hoduje się na substracie zawierającym źródło białka zwierzęcego, którym jest wędzona skóra wieprzowa, otrzymując koji, które warzy się, a potem poddaje fermentacji. Stwierdzono, że proces technologiczny sosu sojowego można wykonywać przy użyciu surowca zwierzęcego bez obawy występowania typowych wad, pojawiających się w przypadku stosowania wędzonej skóry wieprzowej jako surowca, zwłaszcza pozostałości wędzonej skóry otrzymywanych w ramach produkcji wędzonej szynki, korzystnie przy użyciu tego surowca razem ze źródłem białka roślinnego i/lub źródłem węglowodanów. Sposób ten dostarcza sos sojowy mający nowy smak mięsa przypieczonego na ruszcie.

(10 zastrzeżeń)

A1 (21) 321587 (22) 97 08 12 6(51) A23L 1/39 A23P 1/04

(31) 96 96202272 (32) 96 08 13 (33) EP

71) Societe des Produits Nestle S.A., Vevey, CH

72) Thomas Remi

(54) Środek wiążący i sposób jego wytwarzania

(57) Przedmiotem wynalazku jest środek wiążący i sposób jego wytwarzania. środek ten obejmuje powlekane cząsteczki, przy czym każda z nich ma rdzeń z mącznego i/lub proteinowego materiału, pokrycie wewnętrzne zawierające emulsyfikator i pokrycie zewnętrzne zawierające tłuszcz jadalny. Sposób wytwarzania środka wiążącego obejmuje kilka etapów, przy czym w pierwszym z nich wytwarza się cząsteczki mączne i/lub proteinowe, następnie rozpuszcza się emulsyfikator w płynnym oleju, po czym rozpryskuje się produkt otrzymany w drugim etapie na mączne i/lub proteinowe cząsteczki, miesza się tłuszcz jadalny i rozpryskuje się go na produkt otrzymany w poprzednich etapach, a następnie schładza się produkt otrzymany w etapie mieszania z tłuszczem.

(9 zastrzeżeń)

Al(21) 321535 (22) 97 08 08 6(51) A24B 3/14

(31)96 694963 (32)96 08 09 (33) US

(71) R.J. REYNOLDS TOBACCO COMPANY, Winston-Salem, US

(72) Poindexter Dale Bowman, Barnes Russell Dean, Beard Hoyt Sturdivant, Guy Keith Rowan, Laurence Ricky Harris, Richardson Harold Eugene, Stewart Tony Dean, Wilhelm Douglas Edwin

(54) Sposób **napęczniania** tytoniu i urządzenie do **napęczniania** tytoniu

(57) Przedmiotem zgłoszenia jest sposób napęczniania oraz urządzenie do napęczniania tytoniu, w szczególności tytoniu nasyconego dwutlenkiem węgla. Urządzenie składa się z wygiętego w łuk przewodu (16) najczęściej w kształcie litery C, transportującego surowiec tytoniowy w gorącym medium gazowym w celu sublimacji dwutlenku węgla i w celu napęczniania tytoniu. Przewód (16) posiada nieokrągły przekrój poprzezczny, preferowany jest przekrój prostokątny, o dużym stosunku szerokości do głębokości oraz charakteryzuje się zwiększeniem wymiaru głębokości poczynając od wlotu (34) do części przelotowej przewodu, następnie zmniejszeniem głębokości poczynając od części przelotowej do wylotu (35) przewodu. Urządzenie wialne wprowadza surowiec tytoniowy do przewodu przylegającego do gardzieli przekroju Venturiego połączonego z wlotem przewodu transportującego. W celu sterowania prędkością w separatorze stosuje się styczny separator z nastawną przegrodą w celu oddzielenia napęczniałego tytoniu od medium gazowego.

(33 zastrzeżenia)

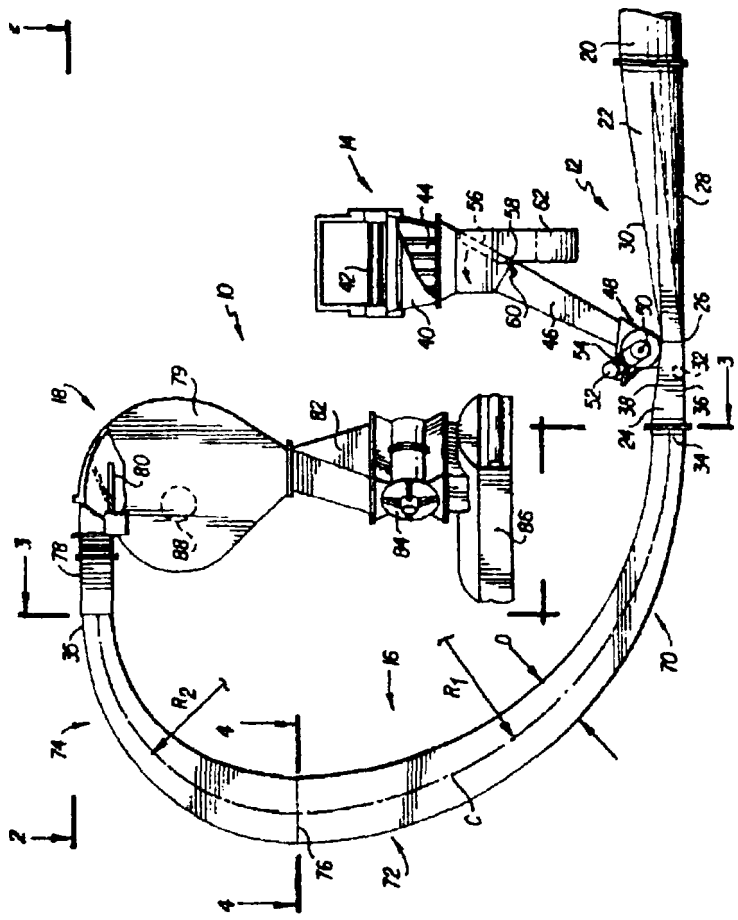

Al(21) 321339 (22) 97 07 25 6(51) A45C 11/00
B42F 17/00

(31) 96 19632215 (32) 96 08 09 (33) DE

(71) fischerwerke Artur Fischer GmbH & Co.KG, Waldachtal, DE

(72) Piocher Bernd

(54) **Urządzenie do przechowywania kilku kart płatniczych**

(57) Przedmiotem wynalazku jest urządzenie do przechowywania kart płatniczych lub temu podobnych. Urządzenie zawiera obudowę (10) z kilkoma szczelinami do wsuwania kart. Aby każdą kartę można było wyjmować oddzielnie, urządzenie jest zaopatrzone w, osadzone uchylnie na tyle (20) obudowy (10), elementy wahliwe (22), połączone ruchomo względem siebie w całość za pomocą elastycznych łączników (36) i połączone za pomocą zawiasu taśmowego (40) w jedną część z wodzikami (38), które biegną ku przodowi (16) obudowy (10). Wciśnięcie wodzików (38) powoduje, że elementy wahliwe (22) zostają przechylone i powodują wysunięcie danej karty płatniczej z obudowy (10). Wynalazek ma tę zaletę, że elementy wahliwe (22) można wykonać wspólnie i łącznie z ich wodzikami (38) w postaci jednego elementu wtryskowego.

(10 zastrzeżeń)

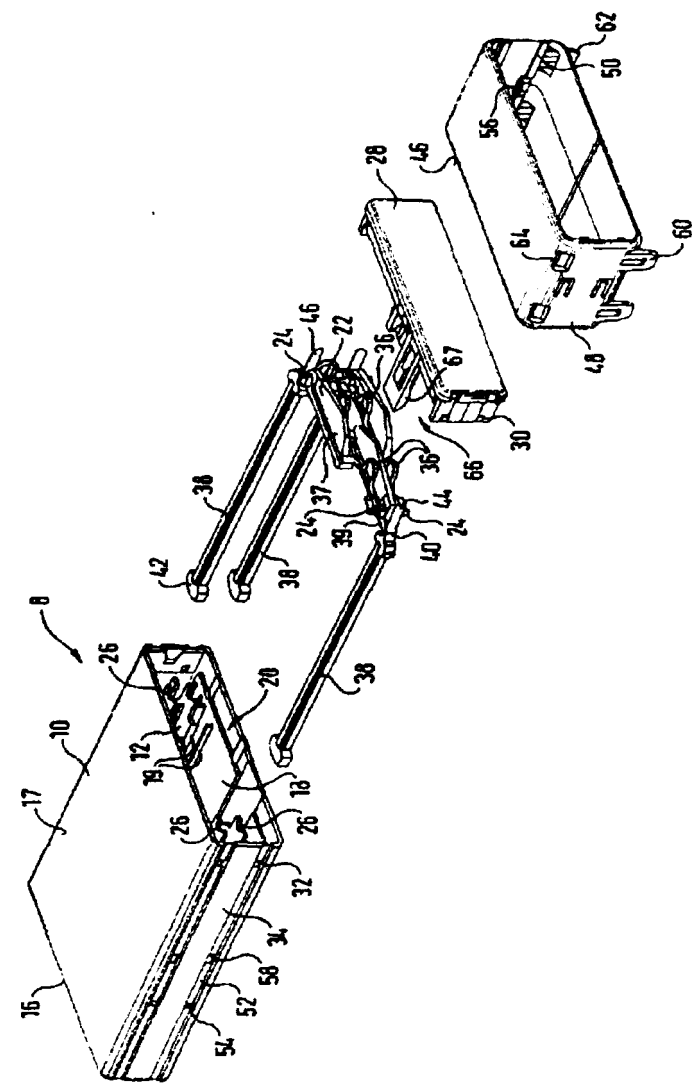

Al(21) 315487 (22) 96 08 02 6(51) A43C 15/02

(75) Siemiński Leonard Tomasz, Warszawa; Pankowski Mariusz, Warszawa

(54) **Nakładka przeciwpoślizgowa**

(57) Przedmiotem wynalazku jest nakładka przeciwpoślizgowa, przeznaczona do zakładania na podeszwy obuwia. Nakładka ma ułatwiać poruszanie się po śliskich, oblodzonych lub zaśnieżonych powierzchniach. Nakładka ma kształt podeszwy obuwia (1) z wydłużonymi końcówkami (2) i otworami (3, 4). W części środkowej znajdują się co najmniej dwa kolce (5), umieszczone w podkładkach (6), znajdujących się po przeciwnych stronach nakładki. Nakładkę zakłada się na but w taki sposób, aby nosek obuwia znalazł się w otworze (3), a obcas w otworze (4).

(1 zastrzeżenie)

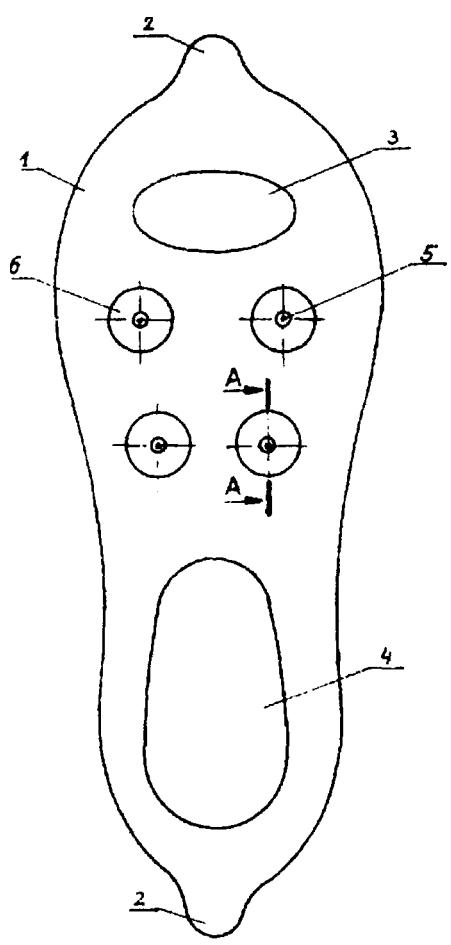

A1 (21) 321488 (22) 97 08 06 6(51) A47B 77/00

(31) 96 29613660 (32)96 08 07 (33) DE

ALNO Aktiengesellschaft, Pfullendorf, DE
Lerch Martin

(54) **Mebel szafkowy**

(57) Mebel szafkowy składa się z korpusu z przynajmniej jednym spodem, jedną częścią górną, dwoma ściankami bocznymi i jedną ścianką tylną i charakteryzuje się tym, że na ściankach bocznych zamocowano po jednym elemencie nośnym (2, 3), który wystaje w dół ponad korpus (1). Elementy nośne (2, 3) posiadają po jednej ściance nośnej (4) umieszczo-

nej na ściance bocznej korpusu i po dwie osadzone na niej pionowe ścianki boczne (5, 6), tworzące z nią kształt litery U. Meble szafkowe można łączyć, tworząc różne meble kombinowane.

(9 zastrzeżeń)

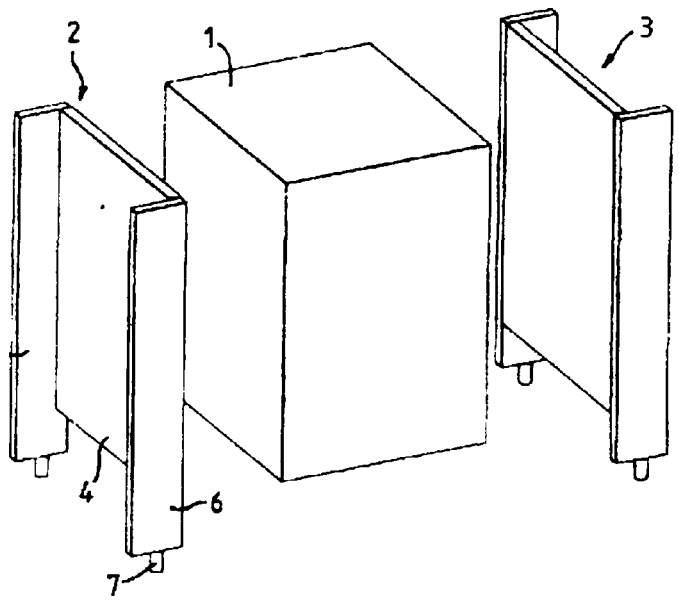

Al(21) 315724 (22) 96 08 13 6(51) A47C 1/034

(75) Szokalski Ryszard, Kraków

(54) **Fotel z podparciem podkolanowym**

(57) Fotel z podparciem podkolanowym, zawierający oparcie pod plecy oraz siedzisko (1), zamontowane na konstrukcji wsporczej, charakteryzuje się tym, że siedzisko (1) jest wychylane do przodu, natomiast do podstawy (6) konstrukcji wsporczej przymocowany jest wspornik (7) z podparciem podkolanowym (8). Siedzisko (1) połączone jest sztywno z kolumną (2) i wraz z oparciem (3) pod plecy jest obrotowe względem wspornika (7) podparcia podkolanowego (8). Podparcie podkolanowe (8) zamontowane jest wahliwe względem wspornika (7). Dzięki takiemu rozwiązaniu istnieje możliwość zmiany pozycji z klasycznej, siedzącej na siedzącą z podparciem kolanami bez przerywania pracy, wstawania i bez obracania fotela. Obrotowa konstrukcja siedziska i oparcia pod plecy względem wspornika podparcia podkolanowego pozwala na ustawienie podparcia podkolanowego pod różnymi kątami w stosunku do siedziska.

(4 zastrzeżenia)

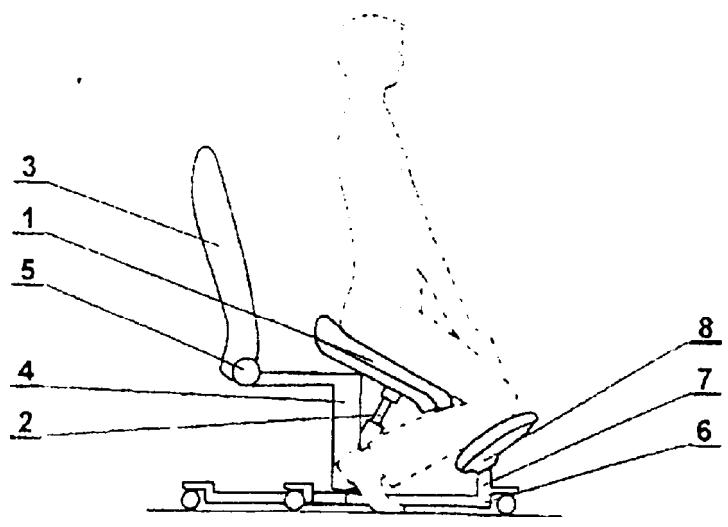

Al(21) 315648 (22) 96 08 09 6(51) A47C 7/00 A47F 5/00

(71) Gdańsko-Hamburska Spółka Handlowa GHSH HANSA Sp. z o.o., Gdańsk

(72) Leśniewski Dariusz

(54) **Węzeł konstrukcyjny połączeń elementów składowych mebli**

(57) Rozwiązanie charakteryzuje się tym, że zawiera osadczy korpus (1), w którym w końcowej części znajduje się wycięcie (2) o kształcie i wymiarach odpowiadających przekrojowi poprzecznemu osadzonemu w nim kształtowo i rozłącznie konstrukcyjnemu elementowi (3) z prostopadłą końcówką (4), suwliwie wprowadzaną w wewnętrzną przestrzeń osadczego korpusu (1).

(2 zastrzeżenia)

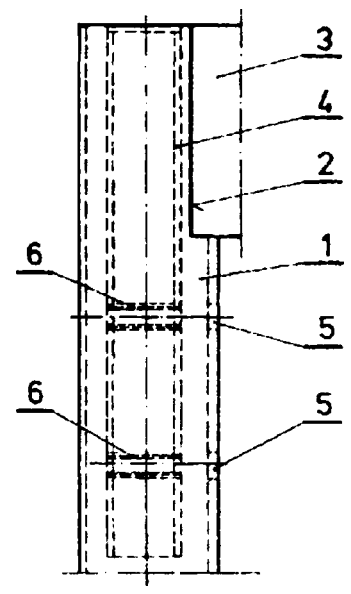

A1(21) 315596 (22)96 08 08 6(51) A47G 29/18

(75) Foryś Henryk, Józefin

(54) **Podpórka pod butelkę z napojem alkoholowym, zwłaszcza z winem**

(57) Podpórka ukształtowana jest w formie prostopadłościennej płytki (1) o długości (L), której dolna ścianka (2) jest ścięta ukośnie pod kątem (a) do podłoża (3). W płytce (1) wykonany jest owalny, przelotowy, otwór (4), którego wewnętrzna ścianka (5) jest ścięta ukośnie także pod kątem (α).

(1 zastrzeżenie)

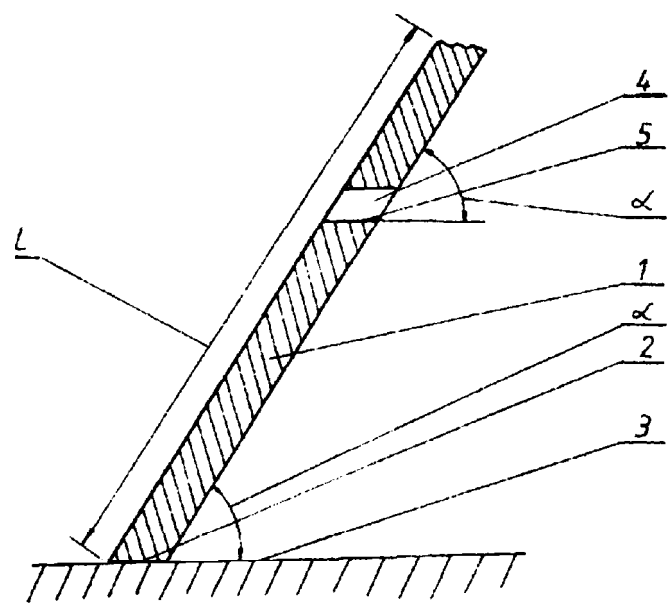

Al(21) 315695 (22) 96 08 12 6(51) A47L 9/14

(75) Pąprowicz Jan, Rzeszów

(54) **Zbiornik kurzu do odkurzacza domowego wykonany z materiału filtracyjnego i sposób wytwarzania tego materiału filtracyjnego**

(57) Zbiornik kurzu jest wykonany z materiału filtracyjnego, zawierającego wkładkę nośną w postaci tkaniny, dzianiny,

przędziny lub materiału nietkanego, zaopatrzoną co najmniej z jednej strony w warstwę włókniny igłowanej, której włókna są splecione ze sobą, zaś ich część jest połączona z wkładką nośną przez igłowanie. Masa powierzchniowa wkładki nośnej wynosi do 150 g/m^2, korzystnie od 60 do 120 g/m^2, a masa powierzchniowa materiału filtracyjnego od 150 do 500 g/m^2, korzystnie około 300 g/m^2. Wkładka nośna stanowi nie więcej niż 35% wagi materiału filtracyjnego. Warstwa włókniny jest utworzona z włókien syntetycznych korzystnie o temperaturze topnienia powyżej 150°C, grubości od 0,5 do 6,7 dtex, długości od 38 do 120 mm i jest utwardzona powierzchniowo.

Sposób wytwarzania materiału filtracyjnego na zbiornik kurzu do odkurzacza domowego polega na tym, że na wkładce nośnej ułada się co najmniej na jej jednej stronie runo warstwy włókniny, a następnie w procesie igłowania przepycha się część włókien runa na przeciwną do ułożenia warstwy włókniny stronę wkładki nośnej, przy czym stosuje się co najmniej głębokie igłowanie dla każdej warstwy włókniny, po czym materiał filtracyjny prasuje się pomiędzy stalowymi walcami podgrzanymi do temperatury zbliżonej do temperatury płynięcia tworzywa włókien zasadniczego runa warstwy włókniny.

(28 zastrzeżeń)

Al(21) 322738 (22) 96 04 11 6(51) A61B 5/097

(31) 95 9501351 (32)95 04 11 (33) SE

(86)96 04 11 PCT/SE96/00474

(87) 96 10 17 WO96/32062 PCT Gazette nr 46/96

(71) NOSTER SYSTEM AB, Karlshamn, SE

(72) Nilsson Stefan

(54) Urządzenie do wykrywania składników w wydychanym **powietrzu**

(57) Urządzenie do wykrywania jednego lub więcej składników w wydychanym powietrzu zawiera rurowy element (1), w którego jeden koniec wprowadza się wydychane powietrze i na którego drugim końcu zamocowana jest pochłaniająca płytka (3), która pochłania składnik lub składniki, przy czym płytka ta może być odłączona w celu oznaczenia tych składników w urządzeniu pomiarowym.

(6 zastrzeżeń)

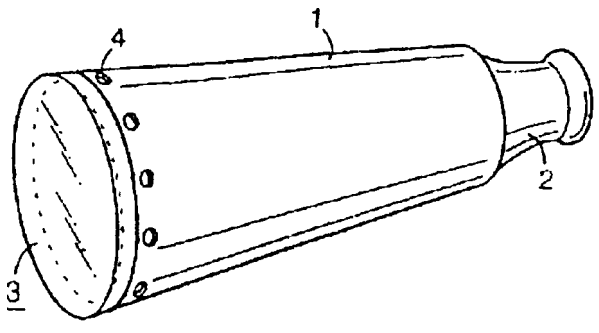

Al(21) 322845 (22) 96 04 10 6(51) A61B 5/117

(31) 95 951427 (32)95 04 11 (33) NO

(86) 96 04 10 PCT/NO96/00082

(87) 96 10 17 WO96/32061 PCT Gazette nr 46/96

(75) Dinh Ngoc Minh, Ranheim, NO

(54) **Czujnik linii papilarnych**

(57) Przedmiotem zgłoszenia jest sposób i urządzenie do pomiaru układów linii na powierzchni (10) co najmniej częściowo przewodzącej ciepło, korzystnie linii papilarnych, w których szereg elementów czujnikowych (15) znajduje się w termicznym kontakcie ze znaczną częścią tej badanej powierzchni, przy czym prowadzi się pomiar temperatury lub zmian temperatury w każdym z elementów czujnikowych z wytworzeniem sygnału odpowiadającego stracie cieplnej w każdym z elementów czujnikowych w stosunku do doprowadzonej energii, po czym łączy się te sygnały z poszczególnych elementów czujnikowych z wytworzeniem segmentowego obrazu opartego na różnicy w stratach cieplnych w elementach czujnikowych.

(10 zastrzeżeń)

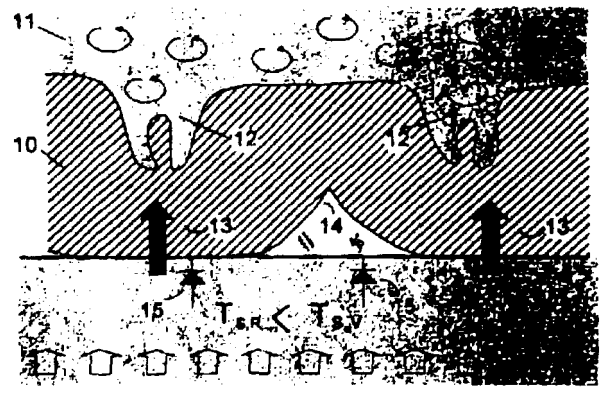

Al(21) 322731 (22) 96 04 18 6(51) A61F 13/15

(31) 95 9501619 (32) 95 05 03 (33) SE

(86) 96 04 18 PCT/SE96/00501

(87) 96 11 07 WO96/34588 PCT Gazette nr 49/96

(71) SCA MÖLNLYCKE AB, Göteborg, SE

(72) Fernfors Ingemar

(54) Wyrób chłonny

(57) Wynalazek dotyczy wyrobu chłonnego (1), takiego jak para majtek chłonnych, pielucha, wkład ochronny dla osób nie panujących nad wydalaniem lub tym podobnego mającego zasadniczo wydłużony kształt i zawierającego przedni obszar taliowy (2), tylny obszar taliowy (3) oraz obszar kroczowy (4) umieszczony pomiędzy nimi i posiadający dwie części krawędziowe dla nóg (5, 6). Wyrób zawiera wewnętrzną przepuszczającą płyn warstwę, warstwę zaporową dla płynu oraz rdzeń chłonny (9) zawarty pomiędzy nimi. Wyrób zawiera również sprężyste elementy, które są rozmieszczone wzdłuż czterech różnych torów (11, 12, 13, 14). Jeden odcinek każdego toru naśladuje co najmniej część krawędziowej części dla nóg (5, 6) oraz tory wspólnie otaczają obszar zbierający (15), umieszczony pomiędzy częściami krawędziowymi dla nóg (5, 6) wyrobu, który to obszar pod wpływem sprężystych elementów wybrzusza się i tworzy zbierającą płyn miskę.

(15 zastrzeżeń)

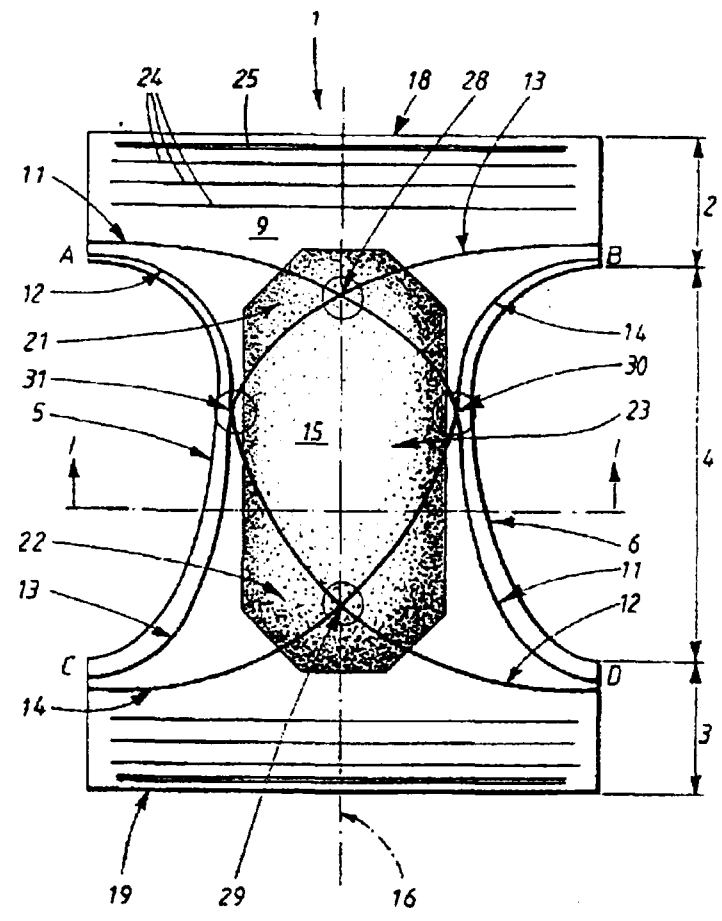

A1 (21) 322769 (22) 95 12 21 6(51) A61F 13/62
A61F 13/58
(31) 95 421640 (32) 95 04 13 (33) US
(86) 95 12 21 PCT/US95/16721
(87) 96 10 17 WO96/32084 PCT Gazette nr 46/96
(71) KIMBERLY-CLARK WORLDWIDE INC., Neenah, US
(72) Van Gompel Paul Theodore, Zehner Georgia Lynn, Roessler Thomas Harold, Huang Yung Hsiang

(54) **Układ mocujący**

(57) Przedstawiono języczek mocujący (44), do odzieży jednorazowego użytku zawierający podłoże (48) zamocowania, które ma część połączeniową strukturalną i część połączeniową (52) użytkownika, stronę mocującą i stronę użytkownika. Część połączeniowa (52) użytkowanika zaopatrzona jest w obszar przedni (47) i przynajmniej jeden obszar tylny (49), a obszar przedni (47) jest oddzielony od obszaru tylnego (49) w zasadzie nie mocującym odcinkiem odstępnikowym (65) rozmieszczonym na dobranej odległości odstępu (63), na przykład odległości przynajmniej około 5 mm, oraz mechanizm mocujący, wzdłuż obszarów, przedniego i tylnego (47, 49) części połączeniowej (52) użytkownika łączy się z powierzchnią mocującą podłoża (48) stanowiąc obszar przedni (59) środka mocującego i obszar tylny (61) środka mocującego, które są rozdzielone na odległość odstępu (63).

(27 zastrzeżeń)

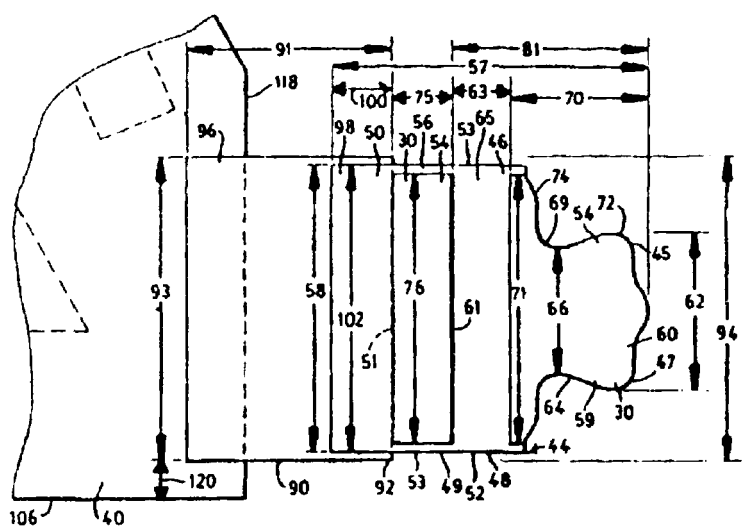

A1(21) 322826 (22) 96 04 17 6(51) A61J 1/00
(31) 95 422829 (32) 95 04 17 (33) US
(86) 96 04 17 PCT/US96/05223
(87) 96 10 24 WO96/32917 PCT Gazette nr 47/96
(71) BERLEX LABORATORIES INC., Richmond, US
(72) Ong Holly, Schmid Paul, Wood Cliff, Bragin David G.

(54) **Oprawka do fiolek**

(57) Przedmiotem wynalazku jest oprawka do fiolek, do której można łatwo wkładać fiolkę, która trzyma sztywno fiolkę i umożliwia jej proste wyjmowanie. W skład oprawki do fiolek mogą również wchodzić dwie sekcje trzymania fiolek (2) do równoczesnego sztywnego trzymania dwóch fiolek.

(29 zastrzeżeń)

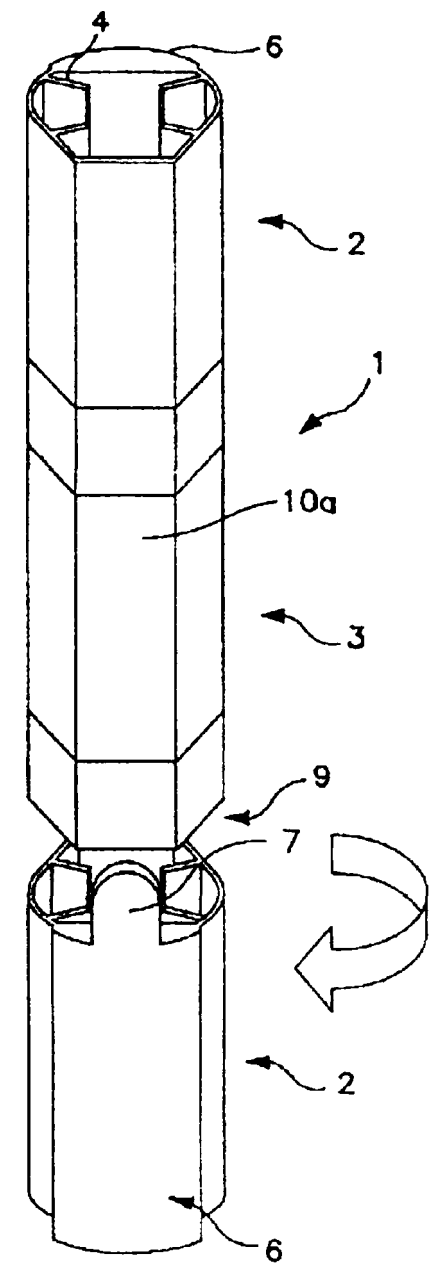

A1 (21) 322719 (22) 96 04 10 6(51) A61K 7/16
(31)95 419816 (32)95 04 11 (33) US
(86) 96 04 10 PCT/US96/04852
(87) 96 10 17 WO96/32090 PCT Gazette nr 46/96
(71) BLOCK DRUG COMPANY INC., Jersey City, US
(72) Markowitz Kenneth, US; Geifer Mikhail Y., RU

(54) **Dyspergujący układ cząsteczkowy do odczulania zębów**

(57) Ujawniono w szczególności sposób leczenia nadwrażliwych zębów poprzez stosowanie doustnej kompozycji zawierającej glinę hektorytową, szczególnie glinę Laponite.

(19 zastrzeżeń)

A1(21) 315609 (22)9608 09 6(51) A61K 7/48
(75) Zwolińska Jolanta, Warszawa

(54) **Sposób pielęgnacji skóry**

(57) Sposób pielęgnacji skóry polega na tym, że po oczyszczeniu i odtłuszczeniu twarzy nakłada się na nią żele hydrofilowe i/lub lipofilowe, a nstępnie emulsje typu O/W i/lub W/O i/lub S/W i/lub W/S i/lub O/W/O i/lub W/O/W i/lub S/W/S i/lub W/S/W, przy czym kolejność nakładania żelu i emulsji jest dowolna, po czym na tak przygotowaną twarz nakłada się maskę termiczną na okres od 1-45 min., najkorzystniej na około 10 minut, do czasu uzyskania optymalnej temperatury.

(1 zastrzeżenie)

Al(21) 321476 (22) 97 08 05 6(51) A61K 31/00

(31) 96 232632 (32) 96 08 15 (33) JP
96 232633 960815 JP
97 137976 97 05 14 JP

(71) Yuugen Kaisha Aics Laboratory Sangyo, Kitahama, JP

(72) Shino Tsutomu, Shino Junko

(54) Przeciwzakaźny środek przeciwko STD, na przykład HIV, chlamydia, gonokoków, krętków bladych lub opryszczki zwykłej i urządzenie do przechowywania i mieszania podstawowego składnika i bazy przeciwzakaźnego środka

(57) Przedmiotem wynalazku jest przeciwzakaźny środek przeciwko STD, na przykład HIV, chlamydia, gonokoków, krętków bladych lub opryszczki zwykłej i nowe urządzenie zawierające dwa integralne pojemniki do oddzielnego przechowywania składnika czynnego i bazy oraz ich wymieszania przed użyciem. Środek przeciwzakaźny zawiera jodek powidonu jako składnik podstawowy i roztwór polimerowy o dużej lepkości jako bazę. Zintegrowane urządzenie ma zewnętrzny, miękki pojemnik (11), który jest wypełniony bazą, a ponadto jest w nim umieszczony wewnętrzny pojemnik (6) zawierający składnik podstawowy. Wewnętrzny pojemnik (6) ma postać otwartego z dwóch stron cylindra, który jest zamknięty z dwóch stron dwoma zatyczkami (3, 4), połączonymi z przesuwną do dołu dźwignią (2), za pomocą której otwiera się cylinder celem wylania składnika podstawowego do bazy. Zewnętrzny, miękki pojemnik (11) ma dyszę (13) z otworami (14), poprzez które przemywa się dezynfekuje pochwę.

(20 zastrzeżeń)

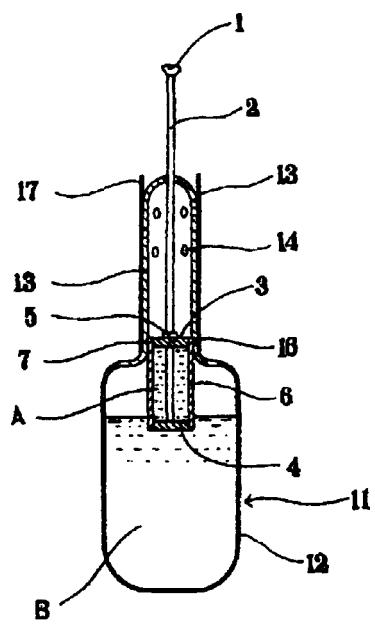

Al(21) 322732 (22) 96 04 11 6(51) A61K 31/27

(31) 95 420913 (32) 95 0412 (33) US
95 60001888 95 0804 US

(86) 96 04 11 PCT/US96/04956

(87) 96 10 17 WO96/32104 PCT Gazette nr 46/96

(71) THE PROCTER & GAMBLE COMPANY, Cincinnati, US

(72) Camden James Berger

(54) Środek farmaceutyczny zawierający N-chlorofenylokarbaminiany i N-chlorofenylotiokarbaminiany do hamowania rozwoju wirusów i raków

(57) Wynalazek stanowi środek farmaceutyczny hamujący rozwój raków i nowotworów u ssaków, zwłaszcza u ludzi i zwierząt ciepłokrwistych, który jest również skuteczny przeciw wirusom. Środek zawiera N-chlorofenylokarbaminiany i N-chlorofenylotiokarbaminiany, będące układowymi środkami chwastobójczymi. Środek może również zawierać N-chlorofenylokarbaminiany i N-chlorofenylotiokarbaminiany w połączeniu ze środkiem chemioterapeutycznym oraz ewentualnie potencjatorem.

(17 zastrzeżeń)

Al(21) 322776 (22) 96 04 11 6(51) A61K 31/27

(31) 95 420935 (32) 95 04 12 (33) US

(86) 96 0411 PCT/US96/04953

(87) 96 10 17 WO96/32103 PCT Gazette nr 46/96

(71) THE PROCTER & GAMBLE COMPANY, Cincinnati, US

(72) Camden James Berger

(54) Środek farmaceutyczny zawierający N-chlorofenylokarbaminiany, N-chlorofenylotiokarbaminiany i pochodne N-fosfonoglicyny do hamowania rozwoju raków i wirusów u ssaków

(57) Wynalazek stanowi środek farmaceutyczny hamujący rozwój raków i nowotworów u ssaków, zwłaszcza u ludzi i zwierząt ciepłokrwistych, który zawiera mieszaninę w stosunku od 10:1 do 1:10 (1) N-chlorofenylokarbamininanów i N-chlorofenylotiokarbaminianów oraz (2) pochodnych N-fosfonoglicyny, będących układowymi środkami chwastobójczymi, względnie pewnych soli takich związków. środek można również stosować do zwalczania infekcji wirusowych.

(11 zastrzeżeń)

Al(21) 322717 (22) 97 01 24 6(51) A61K 31/40

(31) 96 9602721 (32) 96 02 09 (33) GB

(86) 97 01 24 PCT/EP97/00412

(87) 97 08 14 WO97/28796 PCT Gazette nr 35/97

(71) PHARMACIA & UPJOHN S.P.A, Mediolan, IT

(72) Alzani Rachele, Cozzi Elena, Mongelli Nicola, Lombardi Borgia Andrea, Temponi Massimo, Colotta Francesco

(54) Aktywne biologicznie ureidowe pochodne stosowane w leczeniu stwardnienia rozsianego

(57) Wynalazek dotyczy zastosowania ureidowych pochodnych o wzorze 1, w którym m i n są takie same i oznaczają liczbę całkowitą od 1 do 3; podstawniki R są takie same i oznaczają grupę naftylową podstawioną 1 do 3 grupami sulfonowymi lub ich farmaceutycznie dopuszczalnych soli do wytwarzania leku stosowanego w leczeniu stwardnieniu rozsianego.

(12 zastrzeżeń)

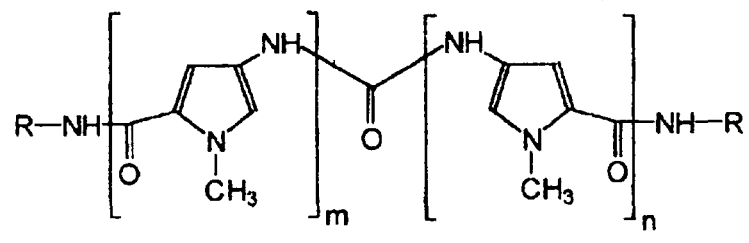

Al(21) 322734 (22) 96 04 11 6(51) A61K 31/66

(31) 95 420940 (32) 95 04 12 (33) US
95 60001840 95 0803 US

(86) 96 0411 PCT/US96/04954

(87) 96 10 17 WO96/32115 PCT Gazette nr 46/96
(71) THE PROCTER & GAMBLE COMPANY, Cincinnati, US
(72) Camden James Berger
(54) Środek farmaceutyczny zawierający pochodne **N-fosfonoglicyny** do hamowania rozwoju wirusów i raków

(57) Wynalazek stanowi środek farmaceutyczny hamujący rozwój raków i nowotworów u ssaków, zwłaszcza u ludzi i zwierząt ciepłokrwistych. Ten środek jest również skuteczny przeciw wirusom. Środek zawiera pochodne N-fosfonoglicyny będące układowymi środkami chawstobójczymi. Środek może również zawierać pochodne N-fosfonoglicyny w połączeniu ze środkami chemioterapeutycznymi. Ewentualnie wprowadzać można potencjatory.

(15 zastrzeżeń)

Al(21) 322820 (22) 96 04 18 6(51) A61K 31/74
(31) 95 423703 (32) 95 04 18 (33) US
(86) 96 04 18 PCT/US96/05395
(87) 96 10 24 WO96/32951 PCT Gazette nr 47/96
(75) Galin Miles A, New York, US; **Salamone** Joseph G, Boca Raton, US; Israel Stanley C, Carlisle, US
(54) Kontrolowane uwalnianie leków zwężających i rozszerzających źrenicę w komorze przedniej oka

(57) Przedmiotem wynalazku jest kompozycja, która utrzymuje strukturalną integralność przedniej komory oka w trakcie chirurgii oftamologicznej, zabezpieczając tym tkanki tworzące i wyścielające przedni segment od potencjalnego uszkodzenia, a jednocześnie zapewniają podtrzymywane dostarczanie środka zwężającego lub rozszerzającego źrenicę. Wynalazek obejmuje kompozycje lepkoelastycznego polimeru, który pośredniczy w podtrzymywanym uwalnianiu obecnego w kompozycji środka zwężającego lub rozszerzającego źrenicę, poprzez wzajemne oddziaływanie jonowe, jak również kompozycję, w której w podtrzymywanym uwalnianiu środka zwężającego lub rozszerzającego pośredniczą mikrokapsułki lub micele kopolimeru.

(23 zastrzeżenia)

A1(21) 322647 (22)96 04 02 6(51) A61K 31/415
(31) 95RM 223 (32) 95 04 07 (33) IT
(86) 96 04 02 PCT/IT96/00063
(87) 96 10 10 WO96/31210 PCT Gazette nr 45/96
(71) CLARENDON-TRADING & **INVESTIMENTOS LDA,** Funchal, PT
(72) Benincasa Elena
(54) Zastosowanie pochodnych imidazo[l,2-a] pirydyno **-3-** acetamidu w leczeniu zespołów neuropsychiatrycznych związanych z zaburzeniami **funkcjonowania** obwodów neuronalnych **zwojów** podstawy mózgu

(57) Wynalazek ujawnia zastosowanie pochodnych imidazo-[1 ,2-a] pirydyno-3-acetamidu do wytwarzania leku do leczenia choroby Parkinsona, zespołów parkinsonowskich i innych zespołów pozapiramidowych takich jak te sklasyfikowane pod ogólną nazwą "parkinsonizmu plus" (zespół Steele'a-Richardsona-Olszewskiego, zwyrodnienie obejmujące korę i jądra podstawy mózgu, zanik wieloukładowy, choroba Wilsona, choroba Hallervorden'a-Spatz'a, choroba Huntingtona, neuroakantocytoza), choroby obsesyjno -kompulsywnej i innych zespołów obsesyjno-kompulsywnych, demencji czołowej i podkorowej.

(7 zastrzeżeń)

A1(21) 322733 (22)96 04 11 6(51) A61K 31/425
(31) 95 420914 (32) 95 04 12 (33) US
95 473817 95 06 07 US
95 60001837 95 08 03 US
(86) 96 04 11 PCT/US96/04955
(87) 96 10 17 WO96/32107 PCT Gazette nr 46/96
(71) THE PROCTER & GAMBLE COMPANY, Cincinnati, US
(72) Camdeû James Berger
(54) Środek farmaceutyczny zawierający benzimidazol do hamowania rozwoju raków

(57) Ujawniono środek farmaceutyczny do leczenia raków, nowotworów, w tym białaczki, a także do leczenia infekcji wirusowych u ssaków. Konkretnym stosowanym przeciwrakowym środkiem grzybobójczym jest pochodna benzimidazolu o wzorze (I), w którym X oznacza atom wodoru, atom chlorowca, alki! zawierający mniej niż 7 atomów węgla lub alkoksyl zawierający mniej niż 7 atomów węgla, n oznacza dodatnią liczbę całkowitą mniejszą niż 4, Y oznacza atom wodoru, atom chloru, grupę nitrową, metyl lub etyl, R oznacza atom wodoru lub grupę alkilową zawierającą 1-8 atomów węgla, a R_2 oznacza 4-tiazolil lub $NHCOOR_1$, gdzie R_1 oznacza alifatyczną grupę weglowodorową, zawierającą mniej niż 7 atomów węgla, względnie jej farmaceutycznie dopuszczalna sól addycyjna z kwasem nieorganicznym lub organicznym. Środek farmaceutyczny może zawierać w/w środek grzybobójczy w połączeniu ze środkami chemioterapeutycznymi. Środek może również zawierać potencjator.

(16 zastrzeżeń)

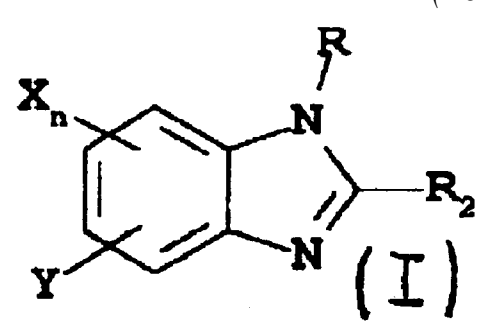

Al(21) 322763 (22) 96 04 15 6(51) A61K 31/445
(31) 95 9507677 (32) 95 04 13 (33) GB
95 549408 95 10 27 US
(86) 96 04 15 PCT/GB96AX)912
(87) 96 10 17 WO96/32109 PCT Gazette nr 46/96
(71) CHIROSCIENCE LIMITED, Cambridge, GB
(72) Bardsley Hazel Judith, Gristwood Robert William
(54) Lewobupiwakaina **i** jej **zastosowanie** jako środka znieczulającego dla kobiet w ciąży

(57) Lewobupiwakaina jest użyteczna jako środek znieczulający dla kobiet w ciąży. Oo tego i innych celów może być używana w stosunkowo wysokim stężeniu na przykład powyżej 0,75%. Przedmiotem zgłoszenia jest kompozycja farmaceutyczna, ampułka i dawka jednostkowa zawierająca lewobupiwakainę.

(13 zastrzeżeń)

A1 (21) 322749 (22)96 05 10 6(51) A61K 31/495

(31) 95 9509631 (32) 95 05 12 (33) GB

(86) 96 05 10 PCT/EP96/02022

(87) 96 11 14 WO96/35423 PCT Gazette nr 50/96

(71) NOVARTIS AG, Bazyela, CH

(72) Meingassner Josef Gottfried, Ryder Neil Stewart

(54) Kompozycje **przeciwgrzybicze**

(57) Przeciwgrzybicze kompozycje, przeznaczone do stosowania w leczeniu zakażeń grzybiczych, powodowanych szczepami grzybów odpornych na azole, w celu zlikwidowania lub ograniczenia szkodliwej grzybicy, wywołanej grzybami odpornymi na azole, znamienne tym, że zawierają terbinafinę o wzorze 1, w postaci wolnej zasady lub w postaci addycyjnej soli kwasu oraz azol będący inhibitorem 14 α-metylodemetylazy.

(14 zastrzeżeń)

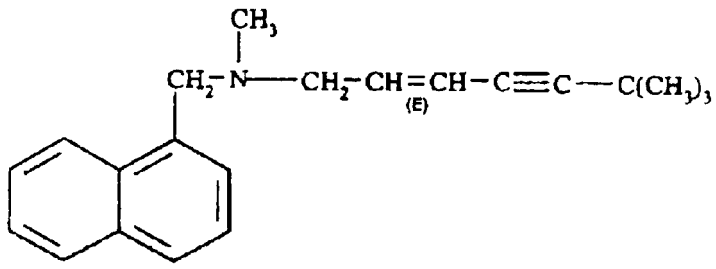

A1(21) 322742 (22)96 0410 6(51) A61K 31/785

(31) 95 419044 (32) 95 04 10 (33) US

(86) 96 04 10 PCT/US96/04889

(87) 96 10 17 WO96/32118 PCT Gazette nr 46/96

(71) THE UNITED STATES OF AMERICA represented by THE SECRETARY DEPARTMENT OF HEALTH AND HUMAN SERVICES, Bethesda, US; VIVUS INC., Menlo Park, US

(72) Keefer Larry K., Saavedra Joseph E., Doherty Paul C., Hanamoto Mark S., Place Virgil A

(54) **Zastosowanie czynników wyzwalających tlenek azotu do leczenia impotencji**

(57) Sposób leczenia impotencji u samca, który to sposób obejmuje podanie omawianemu samcowi czynnika uwalniającego tlenek azotu, który to omawiany czynnik jest wybrany z grupy zawierającej związek, polimer, środki dostarczania tlenku azotu zawierające omawiany związek, znamienny tym, że omawiany związek i omawiany polimer zawierają przynajmniej jedną grupę funkcyjną uwalniającą tlenek azotu [N_2O_2] wybraną z grupy zawierającej X-[-N(O)NO] i [N(O)NO-]-X, w którym X oznacza fragment związany z omawianym -[-N(O)NO] lub [N(O)NO-]-, i w którym grupa -[-N(O)NO] lub [N(0)NO-]- jest związana z omawianym polimerem poprzez fragment X, przy czym omawiany czynnik zapewnia wywołanie tą ilością tlenku azotu erekcji prącia u omawianego samca.

(40 zastrzeżeń)

A1(21) 322846 (22)9702 03 6(51) A61M 5/20 A61M 5/315

(31)96 19604838 (32)96 0212 (33) DE

(86) 97 02 03 PCT/EP97/00469

(87) 97 08 21 WO97/29797 PCT Gazette nr 36/97

(71) RHONE-POULENC RORER ARZNEIMITTEL GMBH, Köln, DE

(72) von Schuckmann Alfred

(54) **Urządzenie do dozowania cieczy w wydzielonych ilościach**

(57) Przedmiotem wynalazku jest urządzenie (V) do dozowania cieczy (2) w wydzielonych ilościach z zasobnika (3), korzystnie w postaci naboju (K), przez nasadkę dozującą (4), korzystnie w kształcie nasadzanej igły injekcyjnej. Celem wynalazku jest dozowanie dokładnie powtarzalnych ilości z zasobnika i ich łatwe aplikowanie. Uzyskuje się to za pomocą, przejmującego wydzieloną ilość cieczy z zasobnika (3), zbiornika pośredniego (17), któremu przyporządkowany jest tłok dozujący (19) z kanałem przelotowym (18) do napełniania zbiornika pośredniego (17).

(20 zastrzeżeń)

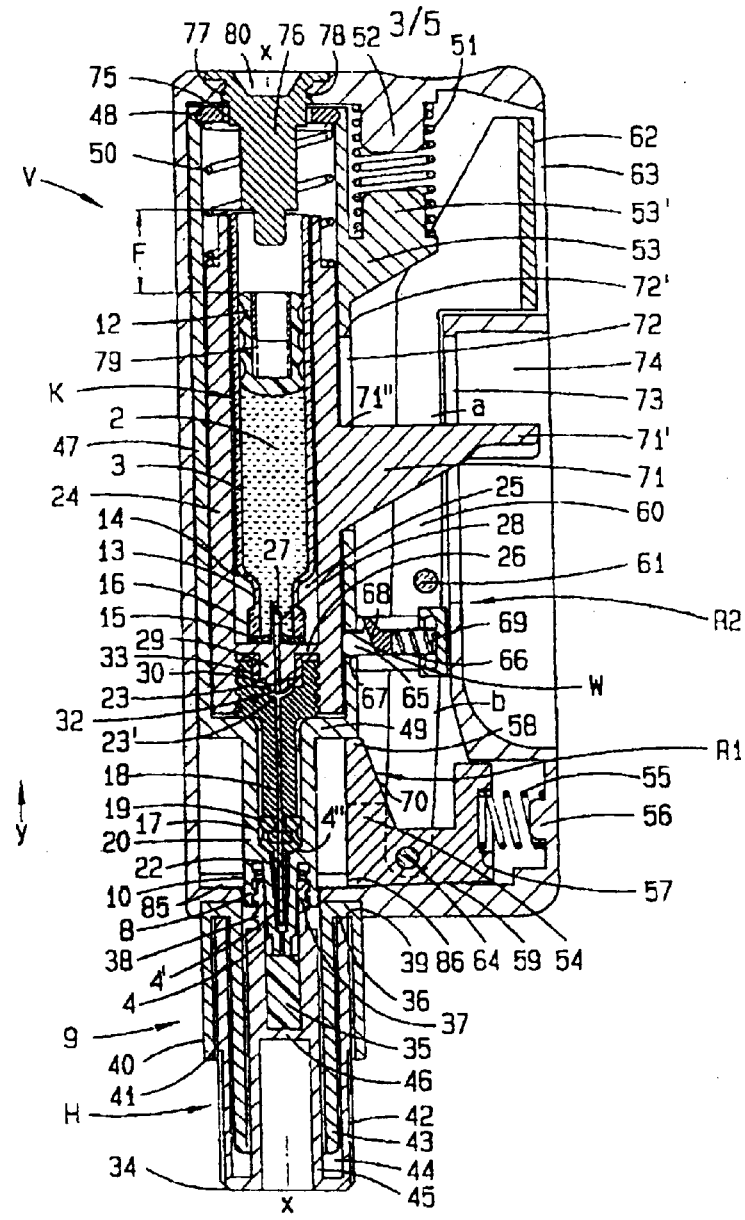

A1(21) 320841 (22) 97 06 28 6(51) A61M 5/32

(75) Świdwa Zbigniew, Zgorzelec

(54) **Igła do iniekcji**

(57) Igła do iniekcji w miejscu ściętego, tradycyjnego, czołowego wylotu (3) ma płaską powierzchnię (4), zamykającą wylot (3). Otwory wylotowe (5) usytuowane są w ściance bocznej rurki (2) poniżej zamkniętego czołowego wylotu (3).

(2 zastrzeżenia)

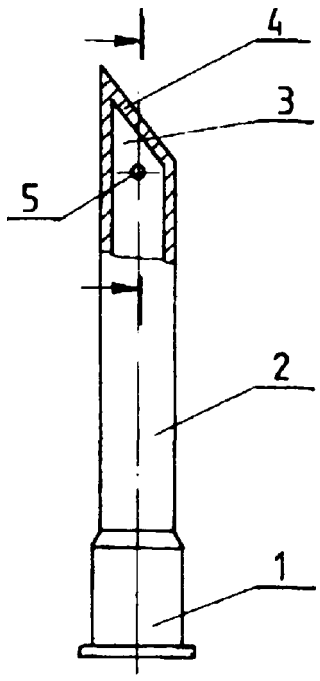

Al(21) 322770 (22) 96 04 10 6(51) A61M 15/00
B65D 83/14
B05D 5/08

(31) 95 422111 (32)95 04 14 (33) US
96 584859 96 01 05 US

(86) 96 04 10 PCT/US96/05006
(87) 96 10 17 WO96/32151 PCT Gazette nr 46/96
(71) GLAXO WELLCOME INC., Research Triangle Park, US
(72) Ashurst Ian C., GB; Herman Craig S., US; Li-Bovet Li, CH; Riebe Michael T., US

(54) **Inhalator z dozymetrem do propionianu fluty kazonu**

(57) Inhalator z dozymetrem, charakteryzuje się tym, że jego wewnętrzne powierzchnie są w całości lub w części powleczone jednym lub kilkoma polimerami fluorowęglowodorowymi, ewentualnie w połączeniu z jednym lub kilkoma polimerami niefluorowęglowodorowymi, do uwalniania preparatu leku do inhalacji, zawierającego propionian flutykazonu lub jego fizjologicznie dopuszczalny solwat i propelent fluorowęglowodorowy, ewentualnie w połączeniu z jednym lub kilkoma innymi farmakologicznie czynnymi środkami lub jedną lub kilkoma zaróbkami.

(22 zastrzeżenia)

Al(21) 322771 (22) 96 04 10 6(51) A61M 15/00
B65D 83/14
B05D 5/08

(31) 95 422370 (32) 95 04 14 (33) US
96 583332 96 01 05 US

(86) 96 04 10 PCT/US96/05005
(87) 96 10 17 WO96/32150 PCT Gazette nr 46/96
(71) GLAXO WELLCOME INC., Research Triangle Park, US
(72) Ashurst Ian C, GB; Herman Craig S., US; Li-Bovet Li, CH; Riebe Michael T., US

(54) **Inhalator z dozymetrem do salmeterolu**

(57) Inhalator z dozymetrem, charakteryzuje się tym, że jego wewnętrzne powierzchnie są w całości lub w części powleczone jednym lub kilkoma polimerami fluorowęglowodorowymi, ewentualnie w połączeniu z jednym lub kilkoma polimerami niefluorowęglowodorowymi, do uwalniania preparatu leku do inhalacji, zawierającego salmeterol lub jego fizjologicznie dopuszczalną sól i propelent fluorowęglowodorowy, ewentualnie w połączeniu z jednym lub kilkoma innymi farmakologicznie czynnymi środkami lub jedną lub kilkoma zaróbkami.

(22 zastrzeżenia)

Al(21) 322778 (22) 96 04 10 6(51) A61M 15/00
A61K 9/72

(31) 95 422371 (32) 95 04 14 (33) US
96 584860 96 01 05 US

(86) 96 04 10 PCT/US96/05002
(87) 96 10 17 WO96/32099 PCT Gazette nr 46/96
(71) GLAXO WELLCOME INC., Research Triangle Park, US
(72) Ashurst Ian C, GB; Herman Craig S., US; Li-Bovet Li, CH; Riebe Michael T., US

(54) **Inhalator z dozymetrem do albuterolu**

(57) Inhalator z dozymetrem, charakteryzuje się tym, że jego wewnętrzne powierzchnie są w całości lub w części powleczone jednym lub kilkoma polimerami fluorowęglowodorowymi, ewentualnie w połączeniu z jednym lub kilkoma polimerami niefluorowęglowodorowymi, do uwalniania preparatu leku do inhalacji, zawierającego albuterol lub jego fizjologicznie dopuszczalną sól, i propelent fluorowęglowodorowy, ewentualnie w połączeniu z jednym lub kilkoma innymi farmakologicznie czynnymi środkami lub jedną lub kilkoma zaróbkami.

(22 zastrzeżenia)

Al(21) 315560 (22) 96 08 05 6(51) A63K 3/00

(75) Zacharczuk Adam, Kowalew; Sałacki Andrzej, Zakrzów

(54) **Podpora korekcyjna, utrzymująca kręgosłup jeźdźca w prawidłowej postawie podczas jazdy konnej**

(57) Podpora korekcyjna, wyposażona w poduszkę wymienną, znamienna tym, że posiada możliwość dowolnej regulacji ustawienia wysokości oraz odległości docisku. Składa się z następujących elementów: prowadnicy pionowej, umocowanej w tylnej części siodła, prowadnicy poziomej, zamocowanej na prowadnicy pionowej (dowolne ustawienie w osi pionowej i poziomej) oraz wymiennej poduszki dociskowej.

(1 zastrzeżenie)

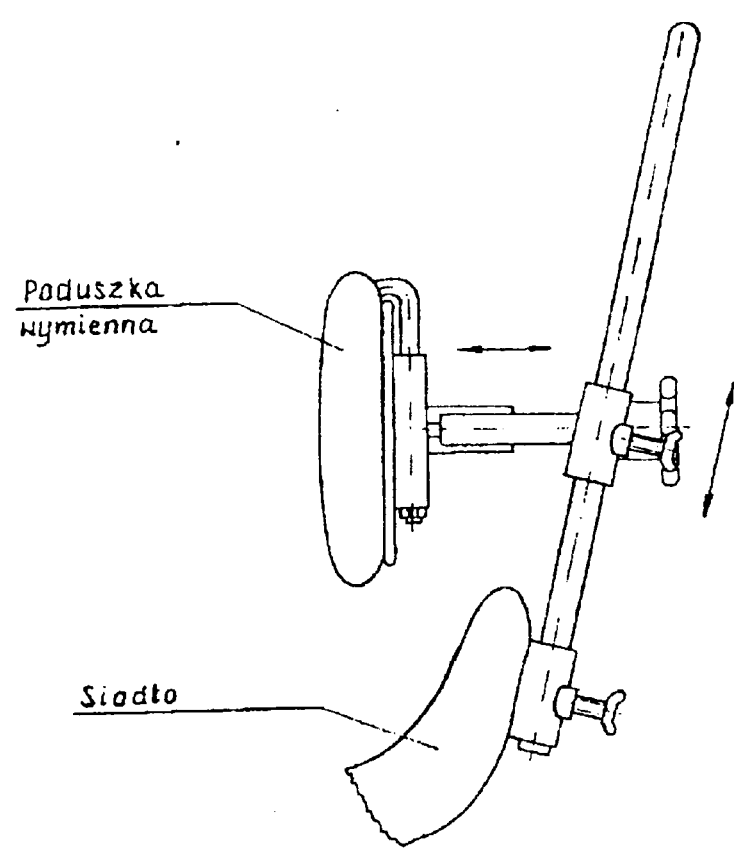

DZIAŁ B

RÓŻNE PROCESY PRZEMYSŁOWE; TRANSPORT

A1 (21) 322740 (22) 96 04 10 6(51) B01D 21/00

(31) 95 1000100 (32)95 04 10 (33) NL

(86) 96 04 10 PCT/NL96/00156

(87) 96 10 17 WO96/32177 PCT Gazette nr 46/96

(71) PAQUES B.V., Balk, NL

(72) Vellinga Sjoerd Hubertus Jozef

(54) **Urządzenie osadnikowe do płynów zawierających ciecze, gazy i rozdrobniony materiał stały, a także oczyszczalnik do niego oraz sposób oczyszczania ścieków**

(57) Wynalazek dotyczy urządzenia osadnikowego (2) do płynu zawierającego ciecz, gazy i rozdrobniony materiał stały. W skład urządzenia (2) wchodzą środki (15) odprowadzające ciecz, usytuowane w pobliżu poziomu wody stanowiącej składnik płynu oraz środki doprowadzające przeznaczone do doprowadzania płynu przy dnie komory osadnikowej. W komorze osadnikowej znajduje się jeden lub więcej kołpaków (12) usytuowanych w taki sposób, że płyn doprowadzony przy dnie komory osadnikowej płynie w sposób wymuszony skośnie wzdłuż dna co najmniej jednego kołpaka. Natomiast znajdujące się w nim pęcherzyki powietrza zbierają się w grzbiecie (17) co najmniej jednego kołpaka. Gaz zgromadzony w grzbiecie co najmniej jednego kołpaka jest pułapkowany przez środki odprowadzające gaz znajdujące się poniżej poziomu wody stanowiącej składnik płynu. Korzystnie, używa się rząd zawierający wiele kołpaków (12), które są umieszczone skośnie, zachodzą na siebie zakładkowo i biegną równolegle do siebie. Kołpaki (12) można osadzić pod kątem 60° w stosunku do poziomu wody i korzystnie znajdują się w pewnych odstępach od siebie wynoszących około 6 cm. Wynalazek dotyczy ponadto oczyszczalnika wyposażonego w urządzenie osadnikowe tego typu oraz sposobu beztlenowego oczyszczania ścieków za pomocą urządzenia osadnikowego lub oczyszczalnika według wynalazku.

(10 zastrzeżeń)

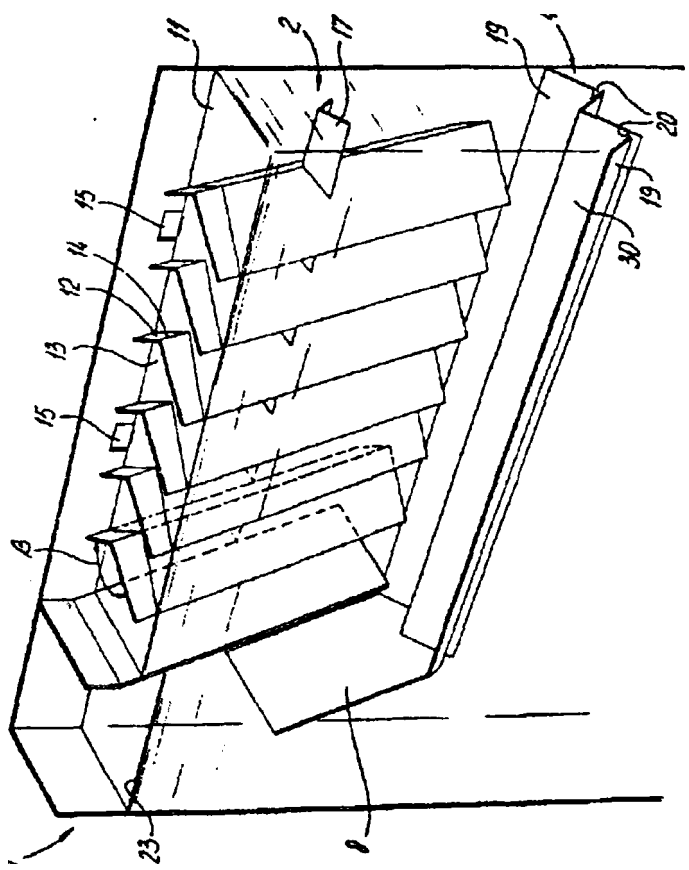

A1(21) 322687 (22) 96 04 10 6(51) B01D 46/54

(31) 95 9501369 (32) 95 04 12 (33) SE

(86) 96 04 10 PCT/SE96/00464

(87) 96 10 17 WO96/32180 PCT Gazette nr 46/96

(71) CURT LINDHE KONSULT & FÖRVALTNINGS AB, Söderbärke, SE

(72) Lindhe Curt

(54) **Filtr warstwowy**

(57) Filtr do otrzymywania wysoko oczyszczonego powietrza, składa się z a) filtra obojętnego do usuwania materiału złożonego z cząstek stałych, b) elementu filtracyjnego zawierającego materiał stały adsorbujący cząsteczki siłami van der Waalsa oraz c) elementu filtracyjnego zawierającego sita molekularne oraz ewentualnie z elementu filtracyjnego zdolnego do wiązania polarnych, kwasowych i zasadowych cząsteczek.

(5 zastrzeżeń)

A1 (21) 315535 (22)96 08 06 6(51) B01D 53/02

(75) Mroczkowski Ryszard, Knurów; Nowak Krystyna, Knurów; Migała Józef, Gliwice

(54) **Sposób i układ odpylania i odsiarczania spalin za urządzeniami kotłowymi**

(57) Sposób i układ mają zastosowanie do odsiarczania i odpylania spalin za kotłami, głównie z paleniskami rusztowymi o mocy do 30MW. Odsiarczanie spalin polega na ich przepływie przez dwa reaktory wypełnione kawałkowym wapniakiem. W górnym reaktorze, do którego dopływają spaliny, powierzchniowo uwalniany jest dwutlenek węgla CO_2 z wapniaka CaC03. W reaktorze dolnym CaO łącząc się z dwutlenkiem siarki SO_2, w obecności mgły wodnej H_2O dodawanej do spalin, tworzy produkt poreakcyjny CaS04 • H_2O w postaci mokrej warstwy na powierzchni kawałkowego wapniaka. Warstwa ta jest suszona w górnym reaktorze, do którego razem z wapniakiem przetransportowana jest podajnikiem, np. kubełkowym i oddzielana w separatorze za tym reaktorem.

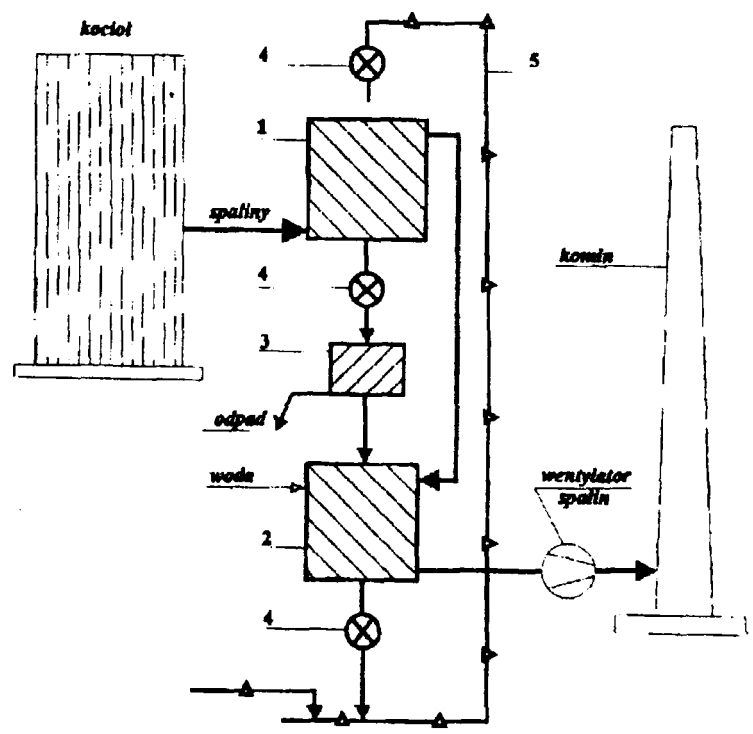

Odpylanie spalin polega na zatrzymaniu cząstek popiołu w złożu wapniaka i ich wytrąceniu razem z produktem poreakcyjnym. W zależności od obciążenia złoża wapniaka w reaktorach mogą być dynamiczne lub statyczne. Instalacja może pracować na jeden kocioł, grupę kotłów lub ułamek kotła. Układ zawiera dwa reaktory (1,2), separator produktu poreakcyjnego i popiołu (3), przenośnik (4) i wentylator spalin.

(3 zastrzeżenia)

Al(21) 315564 (22) 96 08 07 6(51) B01F 5/02

(75) Tarnogrodzki Antoni, Warszawa; Pyzik Janusz, Warszawa; Wargocki Marian, Warszawa

(54) **Mieszalnik**

(57) Mieszadło (4) mieszalnika jest zbiornikiem cieczy mieszającej, który na ściankach bocznych, stycznie do tych ścianek ma zamocowane co najmniej cztery dysze (8) rozmieszczone korzystnie równomiernie. Wyloty wszystkich dysz (8) są zwrócone zgodnie wokół obwodu ścianek zbiornika. Zbiornik mieszadła (4) połączony jest przewodem (4') z zaworem (5) łączącym z atmosferą. Przewód (4') połączony jest przez zawór odcinający (3) i pompę (2) z filtrem cieczy (1) usytuowanym w zbiorniku (10) mieszalnika. Przewód (4') przez zawór odcinający (6) i przez zbiornik ciśnieniowy (9) połączony jest ze sprężarką (7).

(6 zastrzeżeń)

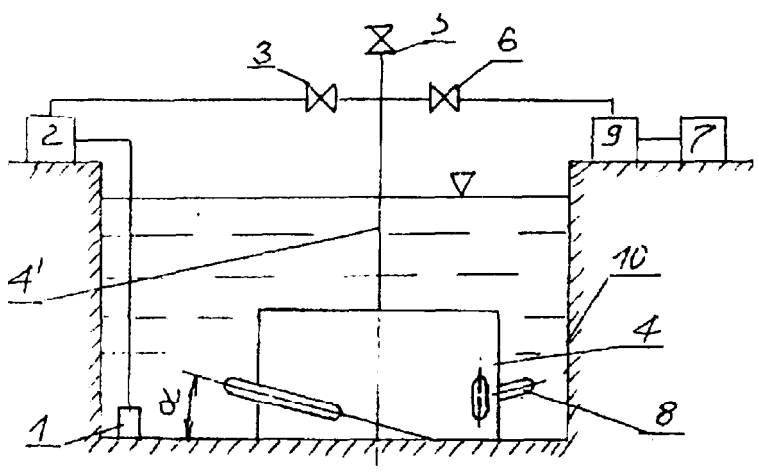

Al(21) 322720 (22) 96 04 09 6(51) B01J 8/04 C07C 45/38

(31) 95 1042 (32) 95 0411 (33) CH

(86) 96 04 09 PCT/EP96/01516

(87) 96 10 17 WO96/32189 PCT Gazette nr 46/96

(71) FLORIALL HOLDINGS LIMITED, Dublin, IE

(72) Sioli Giancarlo

(54) **Sposób syntezy oraz reaktor do heterogennej egzotermicznej syntezy formaldehydu**

(57) Sposób heterogennej egzotermicznej syntezy formaldehydu, w szczególności w reaktorach (1) typu zawierających mnogość katalitycznych złóż adiabatycznych (5a - 5e) połączonych w serie, zawiera etap przepływu reagentów gazowych w poprzek przynajmniej jednego ze złóż katalitycznych (5a - 5e) przy rzeczywiście promieniowym przepływie.

(15 zastrzeżeń)

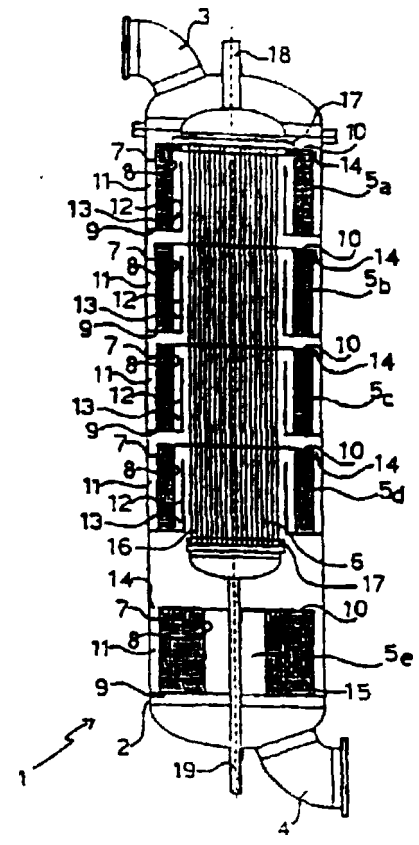

Al(21) 322760 (22) 96 04 09 6(51) B01J 8/04 C07C 45/38

(31) 95 1041 (32) 95 04 11 (33) CH

(86) 96 04 09 PCT/EP96/01517

(87) 96 10 17 WO96/32190 PCT Gazette nr 46/96

(71) FLORIALL HOLDINGS LIMITED, Dublin, IE

(72) Sioli Giancarlo

(54) **Sposób syntezy oraz reaktor do heterogennej, egzotermicznej syntezy formaldehydu**

(57) Sposób heterogennej egzotermicznej syntezy formaldehydu, w szczególności w reaktorze (7) typu zawierającego mnogość katalitycznych złóż adiabatycznych (11 a - 11e) połączonych w serie, charakteryzuje się etapem zasilania reaktora metanolem, koniecznym do syntezy, podzielonym na przynajmniej dwie porcje, z których każda zasila odpowiednie oddzielne złoże katalityczne (11 a - 11 e).

(18 zastrzeżeń)

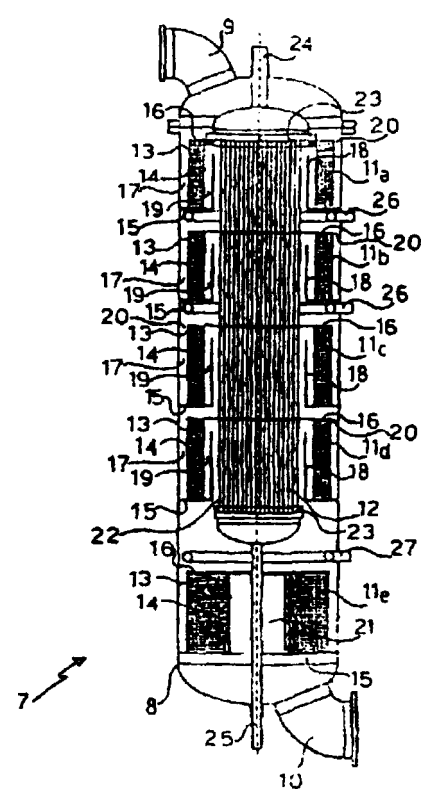

Al(21) 321625 (22) 97 08 14 6(51) B01J 20/34

(31) 96 702426 (32) 96 08 14 (33) US

(71) PHILLIPS PETROLEUM COMPANY, Bartlesville, US

(72) Khare Gyanesh P.

(54) **Sposób wytwarzania zregenerowanego sorbentu**

(57) Sposób wytwarzania zregenerowanego sorbentu drogą regeneracji zużytego sorbentu polega na tym, że zużyty sorbent kontaktuje się z kompozycją cynkową, stanowiącą lub zawierającą tlenek cynku lub prekursor tlenku cynku, z wytworzeniem kompozycji kontaktowej, tę kompozycję kontaktową suszy się w temperaturze około 25 - 375°C przez od około 1 minuty do około 24 godzin, z wytworzeniem wysuszonej kompozycji kontaktowej, po czym tę wysuszoną kompozycję kontaktową kalcynuje się w temperaturze około 400 - 800°C przez od około 1 minuty do około 24 godzin, z wytworzeniem zregenerowanego sorbentu.

(10 zastrzeżeń)

Al(21) 322684 (22) 96 04 19 6(51) B02C 4/00
B02C 15/00

(31) 95 601 (32) 95 05 26 (33) DK

(86) 96 04 19 PCT/DK96/00174

(87) 96 11 28 WO96/37306 PCT Gazette nr 52/96

(71) F.L.SMIDTH & CO. A/S, Valby, DK

(72) Christensen Carsten Jessen

(54) **Młyn rolkowy**

(57) Opisano młyn rolkowy do rozcierania materiału cząsteczkowego, który to młyn rolkowy zawiera co najmniej jedną rolkę rozdrabniającą (3) współpracującą z co najmniej jednym innym elementem rozdrabniającym takim jak stół rozdrabniający, pierścień rozdrabniający lub rolka rozdrabniająca (1). Młyn rolkowy charakteryzuje się tym, że zawiera środki (7) zapewniające ciągłe szlifowanie co najmniej obszarów na powierzchni elementów rozdrabniających (1, 3), które poddawane są najmniejszemu zużyciu podczas procesu rozcierania. W wyniku tego, powierzchnie rozdrabniających elementów są zużywane bardziej równomiernie na ich całej szerokości, przez co unika się niepożądanego profilu zużycia i przedłuża trwałość elementów rozdrabniających.

(8 zastrzeżeń)

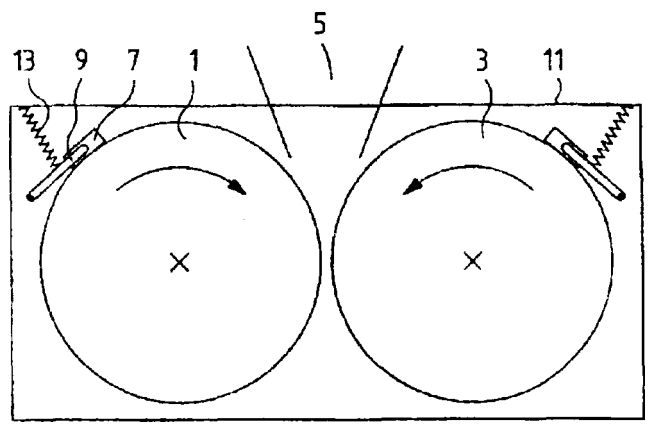

A1(21) 322645 (22)9603 25 6(51) B05B 1/30
B05B 9/043
F16K 15/04
F04B 53/10

(31)95 417096 (32)95 04 05 (33) US

(86) 96 03 25 PCT/US96/04033

(87) 96 10 10 WO96/31285 PCT Gazette nr 45/96

(71) CAMPBELL HAUSFELD/SCOTT FETZER CO., Westlake, US

(72) Conaster Roger

(54) **Wylotowy zawór kontrolny urządzenia do malowania natryskowego bez użycia powietrza**

(57) Urządzenie do malowania natryskowego bez użycia powietrza zawiera zespół (66) wylotowego zaworu kontrolnego, posiadający konfigurację dwusprężynową, która umożliwia zwiększone natężenie przepływu płynu poprzez zawór bez pogorszenia czasu odpowiedzi zaworu (66) lub zalewania systemu. Jedna ze sprężyn (80) nie jest sprzężona, kiedy zawór (66) jest zamknięty, a druga sprężyna (82) ma znacznie mniejszą sztywność i spycha zawór (66) w kierunku do konfiguracji zamkniętej, kiedy zawór (66) jest otwarty, zamknięty i we wszystkich położeniach pośrednich. Konfiguracja dwusprężynowa obsługuje płyny lub farby o dużej lepkości z maksymalnym natężeniem przepływu i bez szkodliwego wpływu na zalewanie urządzenia rozpylającego.

(19 zastrzeżeń)

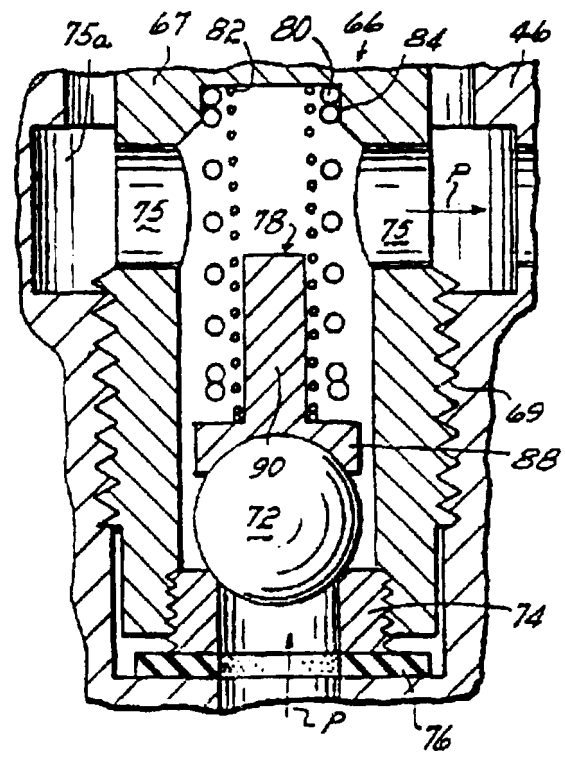

Al(21) 322816 (22) 96 04 19 6(51) B21D 22/18

(31)95 951883 (32)95 04 20 (33) FI

(86) 96 04 19 PCT/FI96/00214

(87) 96 10 24 WO96/33031 PCT Gazette nr 47/96

(71) RONDEX OY LTD., Helsinki, FI

(72) Kässi Timo

(54) **Sposób łączenia metalowych części przez profilowanie rolkowe w celu wytwarzania na przykład naczynia do przyrządzania potraw**

(57) Wynalazek dotyczy sposobu łączenia dwóch lub więcej metalowych części (1, 2) ze sobą. Według wynalazku łączenie to jest przeprowadzane przy użyciu technik profilowania rolkowego przy umieszczeniu metalowych części (1, 2) jedna na drugiej na powierzchni kształtującej (7) narzędzia (4), które jest wprawiane w ruch obrotowy i przy umieszczeniu wierzchniej części (1) w liniowym styku tocznym z narzędziem kształtującym (6), które jest również w ruchu obrotowym, przy czym kowalne odkształcanie metalu w szczelinie pomiędzy narzędziami łączy te części ze sobą. Siatkę lub perforowaną płytę (2) z twardszego metalu, można zwłaszcza łączyć z arkuszową częścią (1) z bardziej miękkiego metalu przy użyciu profilowania rolkowego, powodując wchodzenie metalicznego składnika tej ostatniej części w otwory (12) w poprzedniej części.

Wynalazek może być stosowany w wytwarzaniu patelni do smażenia lub innych naczyń do przyrządzania potraw, które są wyposażone w grzane indukcyjnie dna, przez łączenie przykładowo siatki ze stali magnetycznej lub perforowanej płyty z dnem naczynia wykonanego z aluminium jako części kształtowania aluminiowego półwyrobu w postaci naczynia przy użyciu profilowania rolkowego.

(7 zastrzeżeń)

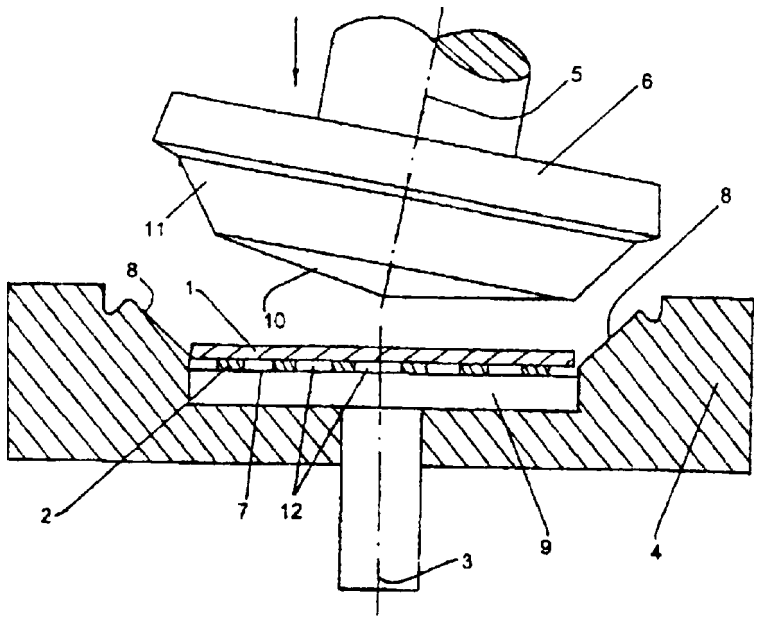

A1(21) 322829 (22)96 0419 6(51) B21D 22/18

(31) 95 951882 (32)95 04 20 (33) FI

(86) 96 04 19 PCT/FI96/00213

(87) 96 10 24 WO96/33030 PCT Gazette nr 47/96

(71) Rondex Oy Ltd, Helsinki, FI; Konetuote Piispanen Oy, Lappeenranta, FI; Valtion teknillinen tutkimuskeskus, Espoo, FI

(72) Piispanen Ari, Savinainen Timo Uolevi, Varis Juha Pekka, Kujanpää Veli Pekka, Kässi Timo

(54) **Proces i urządzenie do wytwarzania naczynia do przyrządzania potraw przez proGlowanie rolkowe**

(57) Wynalazek dotyczy procesu i urządzenia do wytwarzania naczynia do przyrządzania potraw, takiego jak patelnia (12) do smażenia lub czajnik, z metalowgo półwyrobu. Naczynie jest wytwarzane technikami profilowania rolkowego przy zastosowaniu dolnego narzędzia (3), które obraca się wokół swej osi (2), przy czym kształtująca powierzchnia (6, 7) dolnego narzędzia jest skonstruowana tak, że jest zgodna z zewnętrzną powierzchnią tak wytworzonego naczynia oraz za pomocą górnego narzędzia (5), które obraca się wokół swej osi (4), przy czym powierzchnia (9, 10) górnego narzędzia ma kształt, który odpowiada kształtowi wewnętrznej powierzchni naczynia. Półwyrób umieszcza się na kształtującej powierzchni dolnego narzędzia i powoduje się następnie, że narzędzia (3, 5) obracają się tak, że półwyrób obraca się wraz z dolnym narzędziem (3), a powierzchnia górnego narzędzia (5) jest w liniowym styku tocznym z półwyrobem, przez co metal jest kształtowany w szczelinie pomiędzy narzędziami rozszerzając się do żądanego kształtu naczynia. Przy wytwarzaniu patelni (12) do smażenia półwyrób może być prostym arkuszem blachy, przy czym wznoszące się boki patelni są wykonane przez profilowanie rolkowe z promieniowym rozszerzaniem się półwyrobu na zewnątrz przy jego krawędziach. W połączeniu z kształtowaniem zewnętrzne i wewnętrzne powierzchnie naczynia mogą być wyposażone we wzory złożone z występów i/lub zagłębień.

(10 zastrzeżeń)

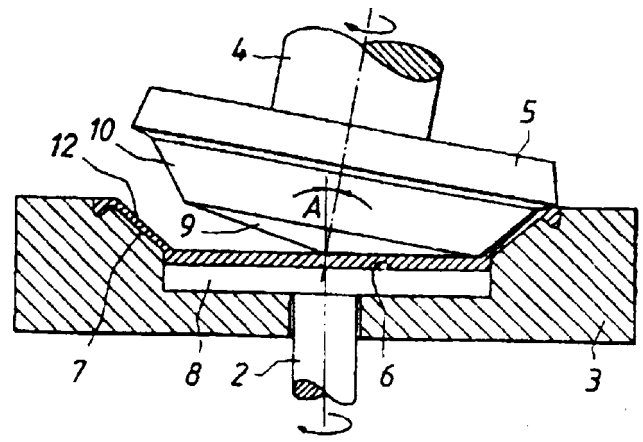

Al(21) 322748 (22) 96 04 09 6(51) B21D 22/28

(31) 95 19514076 (32) 95 04 13 (33) DE

(86) 96 04 09 PCT/DE96/00623

(87) 96 10 17 WO96/32213 PCT Gazette nr 46/96

(71) SCHMALBACH-LUBECA AG, Ratingen, DE

(72) Buse Dieter, Grandmann Willi

(54) **Sposób regulacji temperatury w procesie przetłaczania korpusów puszek**

(57) W sposobie, w celu zwiększenia okresu trwałości narzędzia oraz w celu kompensacji zużycia i przy tym zwiększenia liczby taktów w maszynach do przetłaczania, proponuje się zmienianie w sposób regulowany temperatury trzpienia przetłaczającego (1, 2) i/lub przynajmniej jednego z pierścieni przetłaczających (10a, 10b, 10c). Proponuje się również nie tylko sposób, lecz także urządzenie do przetłaczania z możliwością zmiany jego temperatury. Za pomocą sposobu i urządzenia otrzymuje się przetłoczone korpusy puszek, które pomimo zużywania się narzędzia posiadają stałą grubość blachy lub posiadają dającą się regulować grubość blachy przy zachowaniu stałych wymiarów narzędzia.

(9 zastrzeżeń)

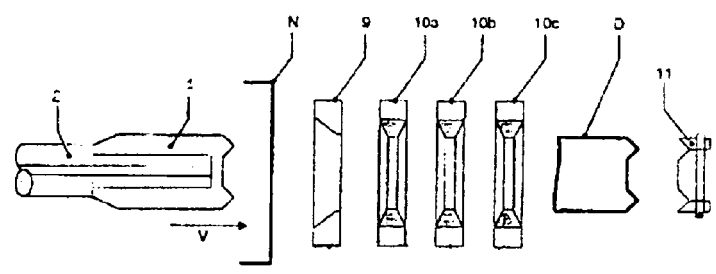

Al(21) 322774 (22) 96 04 23 6(51) B23B 29/10

(31) 95 2683 (32) 95 04 27 (33) AU

(86) 96 04 23 PCT/AU96/00234

(87) 96 10 31 W096/33833 PCT Gazette nr 48/96

(75) Ziegler Karl, Kew, AU

(54) **Obrabiarka typu obrotowego**

(57) Obrabiarka obrotowa, taka jak precyzyjna wytaczarka otworów, posiada głowicę (2), która jest zamocowana, w sposób umożliwiający jej zdejmowanie, na elemencie napędowym w kształcie trzonka (3). Głowica jest zaopatrzona w odejmowalne ostrze tnące (9) i zawiera punkt podparcia (8), który jest osadzony klinowo w poprzecznej prowadnicy (7) elementu napędowego (3). Suwadło (11), zamocowane w otworze przelotowym (20) głowicy (2), posiada element (10) przyłączony do niej i przechodzący przez szczelinę umiejscowioną między otworem (20), a zakończeniem powierzchni (19) głowicy (2). Element (10) mieści się w otworze (12) elementu napędowego (3). Śruba zaciskowa

(13) w elemencie napędowym (3) współdziała z elementem (10) dociskając go do wnętrza głowicy zaciskowej (2) tak, aby znajdował się na swoim miejscu w elemencie napędowym (3). Głowica (2) jest regulowana poprzecznie w obrębie prowadnicy (7) poprzez poluzowanie śruby (13) i dokręcenie przeciwległych śrub (32) w głowicy (2), które oddziaływują na element (10). Niniejszy wynalazek realizuje sprzężenie napędowe między elementem napędowym (3) i głowicą (2), które jest bardzo sztywne, zapewnia łatwą regulację średnicy głowicy i umożliwia sprawną wymianę jednej głowicy na inną.

(20 zastrzeżeń)

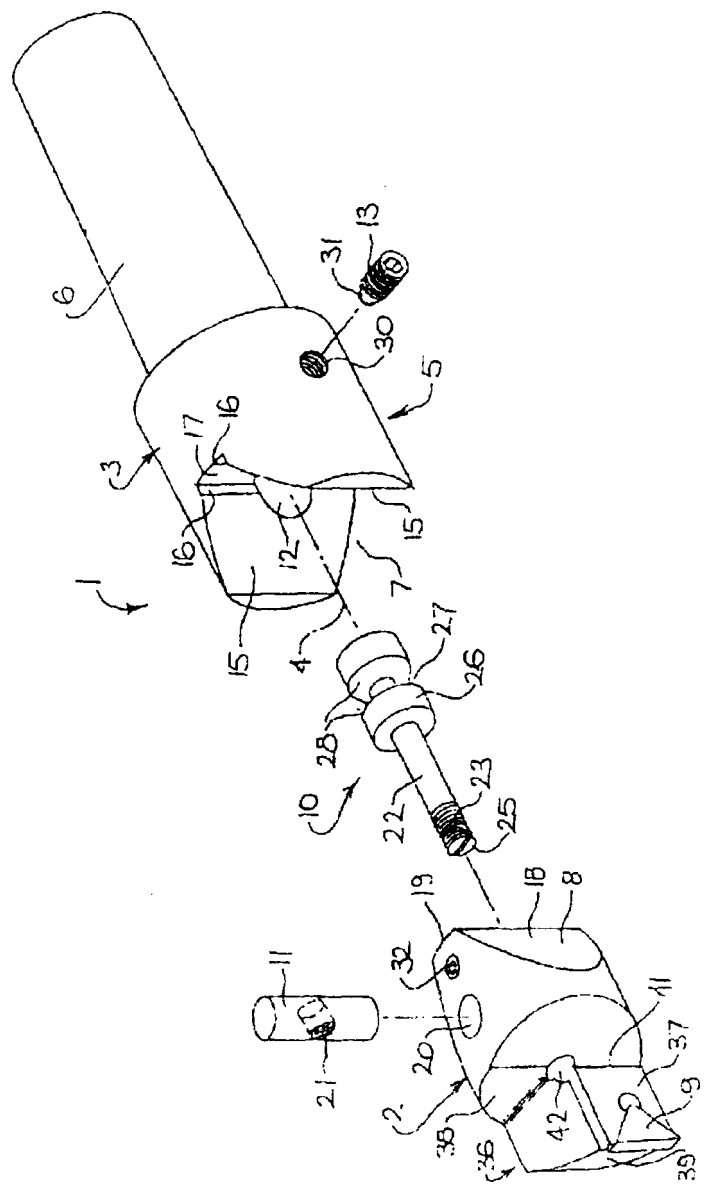

Al(21) 315641 (22) 96 08 08 6(51) B23P 6/00

(75) Grzesiczek Ewald, Katowice; Dobosiewicz Jerzy, Katowice; Trzeszczyński Jerzy, Dąbrowa Górnicza; Białek Andrzej, Ochojec k/Rybnika; Kowalik Ryszard, Ochojec k/Rybnika; Moskal Eugeniusz, Rybnik; Zając Artur, Rybnik; Liszowski Bernard, Katowice; Słota Krzysztof, Katowice; Szczepanik Michał, Katowice

(54) **Sposób regeneracji sprzęgieł urządzeń wirujących, a zwłaszcza turbin parowych**

(57) Sposób regeneracji sprzęgieł urządzeń wirujących, a zwłaszcza turbin parowych, polegający na wywierceniu nowych otworów po wcześniejszym zabudowaniu otworów regenerowanych, charakteryzuje się tym, że regenerowane otwory zostają rozwiercone do średnicy (D), większej niż późniejsza maksymalna ich średnica użytkowa, następnie zostaje wspawana wstawka (1) oraz wykonana spoina dwustronna (2), przy czym przed wspawaniem wstawki (1) w jej środkowej części zostaje wykonana napoina (3) na średnicy mniejszej od średnicy nominalnej, a następnie zukosowana na wymagany kształt do spawania.

(1 zastrzeżenie)

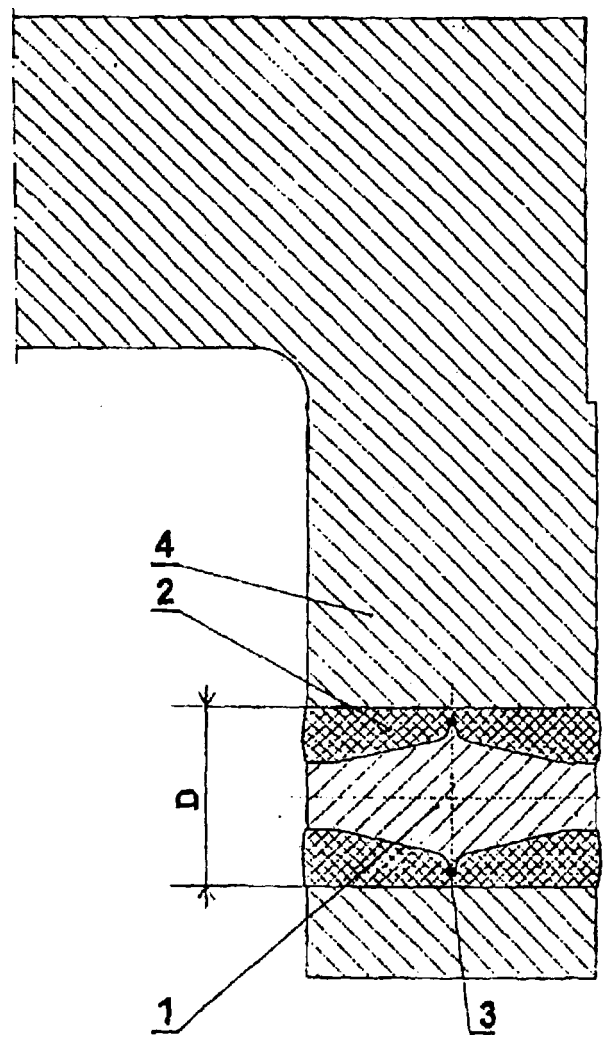

Al(21) 315647 (22) 96 08 09 6(51) B23P 17/00

(71) OPTIMUM Sp. z o-o., Szczecin

(72) Suwalski Ryszard, Nosal Stanisław, Radlmacher Marek, Gumny Wiesław

(54) **Sposób obróbki powierzchniowej obrotowych części maszyn i urządzeń**

(57) Wynalazek dotyczy sposobu obróbki powierzchniowej obrotowych części maszyn i urządzeń, zwłaszcza wałów i osi, w szczególności stosowanych w kolejnictwie, przeznaczonych do pracy w warunkach sprzyjających powstawaniu uszkodzeń trybologicznych, będących wynikiem trybokorozji i/lub frettingu.

Wynalazek polega na tym, że na powierzchnię elementu obrotowego maszyny lub urządzenia, uprzednio zszorstkowaną i podgrzaną, nanosi się w podwyższonej temperaturze, stosując metalizację natryskową, warstwę powierzchniową molibdenu o grubości od 0,10 do 1,00 mm.

(6 zastrzeżeń)

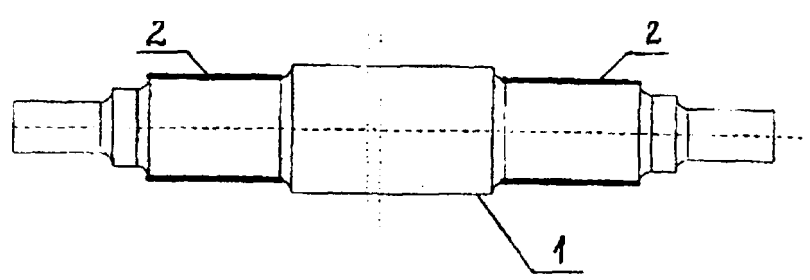

Al(21) 315597 (22) 96 08 08 6(51) B23Q 3/08

(71) Fabryka Przyrządów i Uchwytów BISON-BIAL S.A, Białystok

(72) Pawilcz Mikołaj

(54) **Uchwyt mechaniczny**

(57) Uchwyt mechaniczny stosowany jest do mocowania przedmiotów na obrabiarkach.

Uchwyt zawiera w korpusie (1) osadzony co najmniej jeden zawór dozujący (6) posiadający przestrzeń (7) wypełnioną smarem, w którym umieszczony jest tłoczek (8), stykający się z popychaczem (9) opartym dolnym końcem na wybraniu (12) członu napędowego (5).

(2 zastrzeżenia)

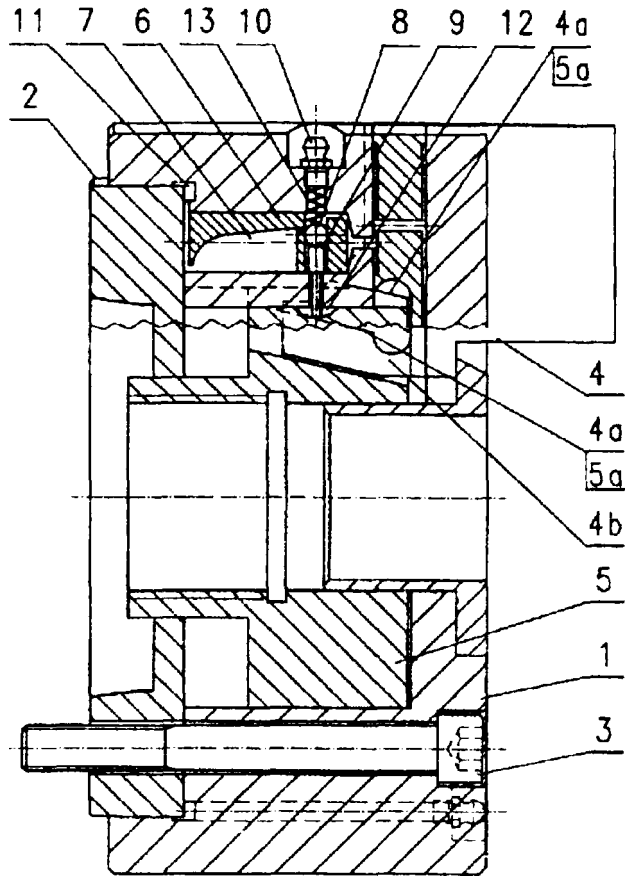

A1(21) 322744 (22)96 0411 6(51) B27B 5/07

(31) 95 19518654 (32) 95 05 20 (33) DE

(86)96 04 11 PCT/EP96/01543

(87) 96 11 21 WO96/36458 PCT Gazette nr 51/96

(71) SCHENK WERKZEUG- UND MASCHINENBAU GMBH, Waldstetten, DE; KUNZ GMBH & CO., Gschwend, DE

(72) Windeisen Joachim, Schnabel Wolfgang

(54) **Sposób i instalacja do wytwarzania elementów budowlanych**

(57) Przedmiotem wynalazku jest sposób i instalacja do wytwarzania elementów budowlanych. Pojedyncze płyty, zwłaszcza płyty z materiału drewnianego, są przy tym obrabiane za pomocą, sterowanej komputerowo na podstawie kilku parametrów, pilarki i/lub frezarki. Na pojedynczej płycie mocuje się przy tym części elementów dystansowych według zadanego na wstępie rozmieszczenia. W celu wytworzenia dwuściennych elementów budowlanych wzajemnie komplementarne części elementów dystansowych mocuje się w odpowiadających sobie wzajemnie miejscach dwóch pojedynczych płyt, a następnie składa pojedyncze płyty za pomocą urządzenia łączącego.

(44 zastrzeżenia)

A1 (21) 322850 (22) 96 04 01 6(51) B27K 3/52

(31) 95 19513903 (32) 95 04 12 (33) DE

(86) 96 04 01 PCT/EP96/01434

(87) 96 10 17 WO96/32235 PCT Gazette nr 46/96

(71) BAYER AKTIENGESELLSCHAFT, Leverkusen, DE

(72) Heuer Lutz, Joentgen Winfried, Groth Torsten

(54) **Środek do ochrony drewna zawierający związek miedzi**

(57) środki do ochrony drewna, zawierają przynajmniej jeden związek miedzi i kwas poliasparaginowy albo jego pochodną, związek triazolu i ewentualnie przynajmniej jedną synergistycznie się uzupełniającą, dalszą substancję grzybobójczą i/lub owadobójczą oraz ewentualnie emulgator i/lub nieco alkanoloaminy.

(2 zastrzeżenia)

A3(21) 321346 (22) 97 07 24 6(51) B28B 7/02

(61) 313483

(71) Michalak Jerzy, Łomża; Olszewski Jan, Ratowo Stare; Wysocka Zofia, Śniadowo; Barcewicz Henryk, Łomża

(72) Michalak Jerzy, Olszewski Jan, Wysocka Zofia, Barcewicz Henryk

(54) **Urządzenie do wytwarzania drobnowymiarowych profilowanych elementów budowlanych, zwłaszcza z betonu komórkowego**

(57) Urządzenie składa się z kształtowników (1), z których każdy zakończony tuleją (2) połączoną z uszczelką (3) zawiera wewnątrz suwliwe ramię (4), zamocowane jednym końcem trwale z ramą mocującą (5), osadzone w tulei (2) i zakończone w kształcie stożka (6) w drugim końcu.

(1 zastrzeżenie)

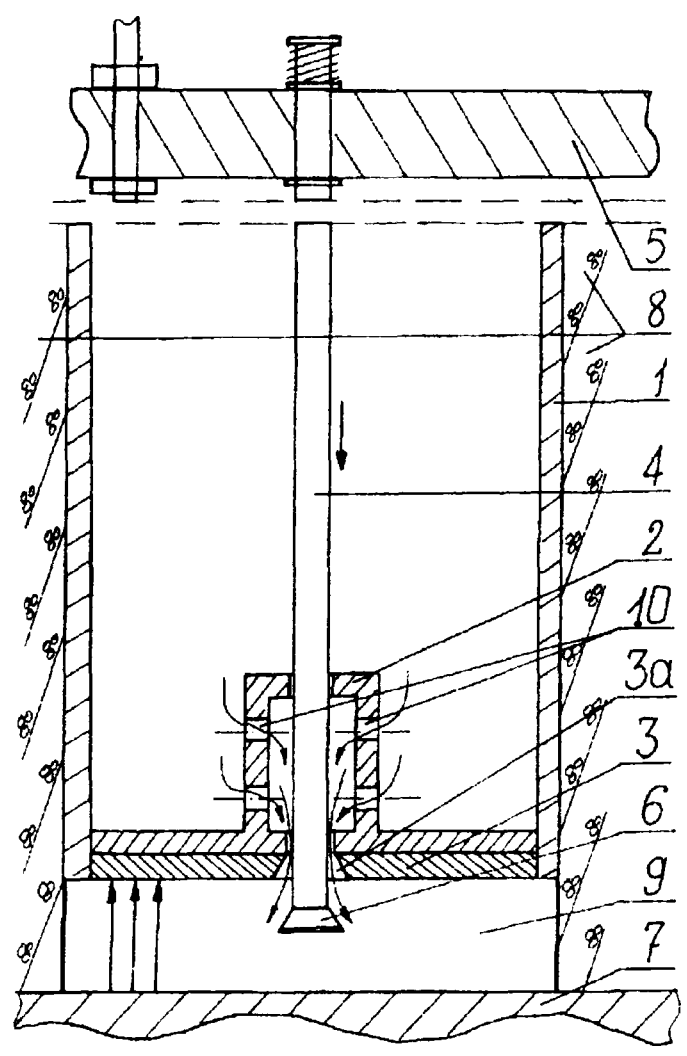

Al(21) 322828 (22) 96 04 11 6(51) B29C 41/18 B29C 41/22

(31) 95MI 789 (32) 95 04 19 (33) IT

(86) 96 04 11 PCT/EP96/01583

(87) 96 10 24 WO96/33060 PCT Gazette nr 47/96

(71) INDUSTRIE ILPEA S.P.A, Malgesso, IT
(72) Cittadini Paolo, Buzzoni Giancarlo

(54) **Sposób formowania elementów z warstwami o regulowanej grubości**

(57) Sposób formowania wyrobów wytwarzanych takich jak sztuczna skóra lub podobne, z materiałów termoplastycznych, materiałów termoutwardzalnych lub elastomerów, mających co najmniej jedną warstwę piankową, znamienny tym, że w skład tego sposobu wchodzą następujące etapy: a) formowanie, wewnątrz formy do zawiesinowego formowania, pierwszej warstwy materiału, który stanowi warstwę wierzchnią (tj. warstwę widoczną), gotowego wytwarzanego wyrobu; b) wytwarzanie w następnym etapie procesu formowania zawiesinowego drugiej warstwy, z materiału piankowego, na wspomnianej warstwie pierwszej; c) kończenie w wysokiej temperaturze zestalania wspomnianych warstw poprzez ich żelowanie oraz spienianie wspomnianej drugiej warstwy, za pomocą odpowiednich środków, w celu uzyskania zadanych grubości i kształtów wspomnianej spienionej warstwy, ze sprzęganiem ukształtowanego w ten sposób materiału warstwowego ze środkami podkładowymi wykonanymi ze sztywnego materiału, gdzie wspomnianymi odpowiednimi środkami do uzyskiwania określonych grubości i kształtów wspomnianej spienionej warstwy są albo przeciwforma albo wspomniane środki podkładowe wykonane ze sztywnego materiału. Przedmiotem zgłoszenia jest też urządzenie do realizacji sposobu.

(11 zastrzeżeń)

A1 (21) 321577 (22) 97 08 12 6(51) B29C 51/00
B29B 13/02
C08J 5/18

(31) 96 9601801 (32) 96 08 13 (33) ES

(71) Irausa Ingenieria S.A, Burgos, ES
(72) Gallo Francisco Morales

(54) **Sposób wytwarzania wzmacniających paneli okładzinowych**

(57) Sposób wytwarzania paneli wzmacniających, w szczególności do wnętrza pojazdów na drzwi, sufity, polega na tym, że kształtuje się dwie porowate maty (A, B) z włókien tekstylnych i żywicy epoksydowej, następnie umieszcza się te maty (A, B) naprzeciw siebie i poddaje się je działaniu ciśnienia i wysokiej temperatury wraz z wypełnieniem (5) umieszczonym między nimi, kształtując panel o zwiększonej grubości w określonym segmencie, przeznaczonym do zaabsorbowania energii w przypadku bocznego zderzenia.

(12 zastrzeżeń)

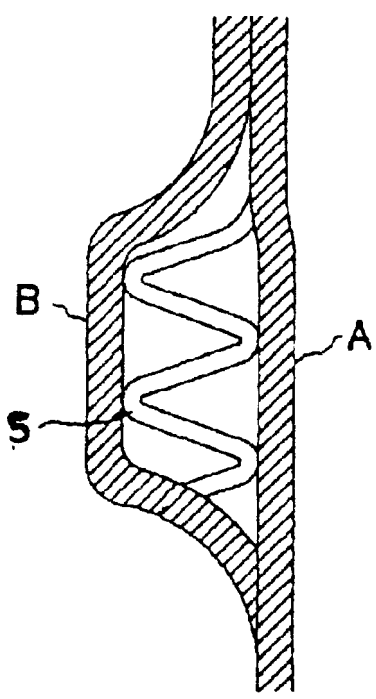

A1(21) 322718 (22)96 04 09 6(51) B31D 3/02

(31) 95 1000088 (32) 95 04 07 (33) NL

(86) 9604 09 PCT/NL96/00150
(87) 96 10 10 WO96/31339 PCT Gazette nr 45/96
(71) BESIN B.V, Ermelo, NL
(72) Diderich Johannes Philippus Ludovicus Maria

(54) **Sposób wytwarzania odpornego na działanie wilgoci lub wody materiału warstwy środkowej elementu konstrukcyjnego o budowie typu "plaster miodu" z papieru ekspandowanego oraz materiał warstwy środkowej elementu konstrukcyjnego o budowie typu "plaster miodu" otrzymywany tym sposobem**

(57) Przedmiotem wynalazku jest sposób wytwarzania odpornego na działanie wilgoci lub wody materiału warstwy środkowej elementu konstrukcyjnego o budowie typu "plaster miodu" z papieru ekspandowanego oraz materiał warstwy środkowej elementu konstrukcyjnego o budowie typu "plaster miodu" otrzymany tym sposobem.

Zgodnie z wynalazkiem materiał warstwy środkowej elementu konstrukcyjnego o budowie typu "plaster miodu" zaopatrzony jest w powłokę po deformacji, która korzystnie nałożona jest w postaci proszku z polimerowego tworzywa sztucznego.

(10 zastrzeżeń)

A1(21) 315604 (22) 96 08 07 6(51) B32B 15/04

(75) Szydło Eugeniusz, Słupsk

(54) **Sposób pokrywania kształtek termoizolacyjnych płaszczem ochronnym, zwłaszcza z blachy metalowej**

(57) Płaszcza ochronny w postaci arkusza blachy metalowej umieszcza się we wcześniej przygotowanej formie. Na płaszczyźnie wewnętrznej płaszcza ustala i mocuje się konstrukcję nośną w postaci wyprofilowanych płaskowników, ułożonych prostopadle do powierzchni płaszcza. Tak przygotowaną formę podgrzewa się do temperatury od 20 do 30°C i zalewa ciekłym tworzywem termoizolacyjnym, które łączy się trwale z płaszczem ochronnym poprzez konstrukcję nośną i tworzy kształtkę termoizolacyjną o określonym przez formę kształcie. Wykonana w powyższy sposób kształtka ma trwały, mocno połączony z otuliną, płaszcz ochronny oraz spełnia wszystkie wymagania formalne stawiane izolacji cieplnej.

Może być stosowana w budowie różnego rodzaju ciepłociągów, zwłaszcza napowietrznych.

(3 zastrzeżenia)

A1(21) 322739 (22) 96 03 20 6(51) B32B 27/32

(31) 95 95200957 (32) 95 04 15 (33) EP

(86) 96 03 20 PCT/US96/03946
(87) 96 10 24 WO96/33070 PCT Gazette nr 47/96
(71) THE PROCTER & GAMBLE COMPANY, Cincinnati, US
(72) Albanesi Mario, Ciofani Marco

(54) **Materiał wielowarstwowy**

(57) Przedmiotem wynalazku jest materiał wielowarstwowy do przechowywania ciekłych produktów, a zwłaszcza ciekłych produktów zawierających podchlorynowy środek wybielający. Taki materiał wielowarstwowy złożony jest z warstwy wewnętrznej, warstwy kleju i warstwy zewnętrznej. Materiał wielowarstwowy według wynalazku zawiera ponadto środek zapobiegający

rozkładowi materiału wielowarstwowego, gdy ten wystawiony jest na agresywne działanie podchlorynowego środka wybielającego lub jego składników. Środek ochronny opóźnia specyficznie oddzielanie się od siebie różnych warstw materiału wielowarstwowego.

(16 zastrzeżeń)

A1(21) 321312 (22)97 07 24 6(51) B60H 3/00

(31) 96TO 683 (32) 96 08 07 (33) IT

(71) MAGNETI MARELLI CLIMATIZZAZIONE S.r.l., Poirino, IT

(72) Parola Andrea

(54) **Skraplacz do układu klimatyzacji, zwłaszcza pojazdu**

(57) Skraplacz do układu klimatyzacji, zwłaszcza pojazdu, zawierający co najmniej jeden rząd rur (12, 12a, 12b), umocowanych do pakietu płaskich żeber (14) za pomocą mechanicznego rozszerzenia rur (12), charakteryzuje się tym, że zawiera parę rur (12a, 12b) z przekrojami kołowymi, umieszczonych na końcu rzędu i wiele rur (12) z podłużnymi przekrojami, umieszczonych w wewnętrznej części rzędu.

(1 zastrzeżenie)

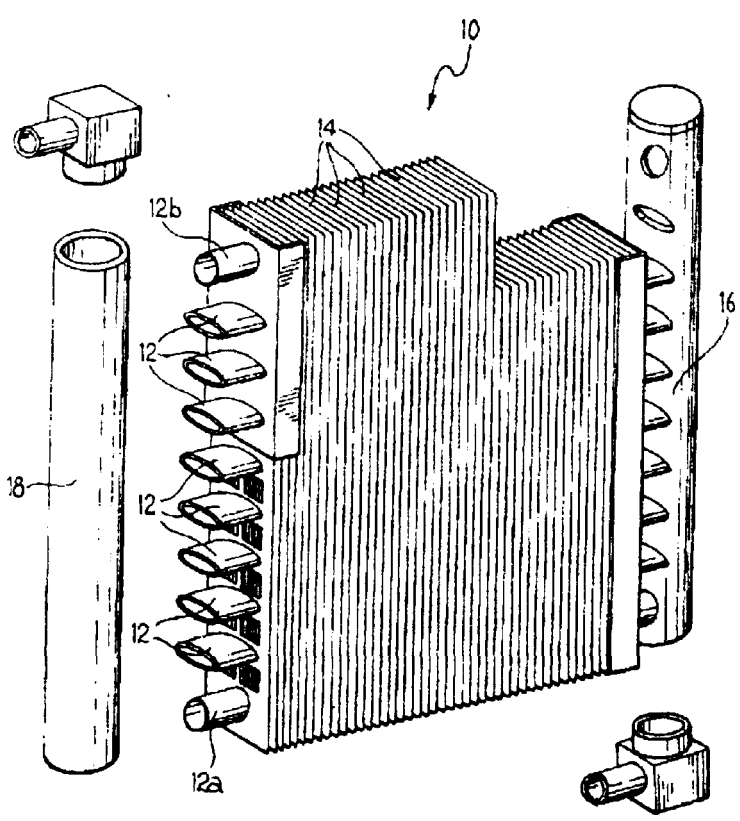

Al(21) 321249 (22) 97 07 22 6(51) B60R 16/02 B60L 1/00

(31) 96TO 674 (32)96 08 02 (33) IT

(71) MAGNETI MARELLI MANUFACTURING S.p.A., Milano, IT

(72) Fagnano Nicola, Prosperi Mario, Di Pardo Angelo, Miccoli Rocco

(54) **Prostownik dla prądnicy prądu zmiennego, zwłaszcza dla pojazdów silnikowych**

(57) Prostownik zawiera dwie umieszczone naprzeciw siebie chłodzące płyty przewodzące (14, 15) izolowane od siebie, do których są dołączone indywidualne zestawy dodatnich i ujemnych diod (25, 26) mających wyprowadzenia (25a, 26a) wychodzące prostopadle do płyt (14, 15) dla połączenia z fazami prądnicy. Struktura montażowa (29) położona równolegle do jednej z płyt (14) na stronie przeciwnej do drugiej płyty przewodzącej (15) ma korpus (30) zawierający łączące elementy przewodzące wzajemnie od siebie odizolowane, z których każdy ma pierwszy i drugi koniec (31, 32) dla połączenia z wyprowadzeniami (25a, 26a) diody dodatniej (25) i diody ujemnej (26) i trzeci koniec (33) dla połączenia z przewodem fazowym uzwojenia prądnicy. Strony zewnętrzne płyty dodatniej i ujemnej (14, 15) mają odpowiednio wiele wycięć (27, 28) w odpowiednich pozycjach naprzeciw trzecich końcówek (33) struktury montażowej (29). Wycięcia krańcowe (27) płyty przewodzącej (14), która jest umieszczona pomiędzy strukturą montażową (29) i drugą płytą (15) mają taki rozmiar, że wyprowadzenia (26a) diod (26) umieszczonych na drugiej płycie (15) przechodzą przez nie.

(8 zastrzeżeń)

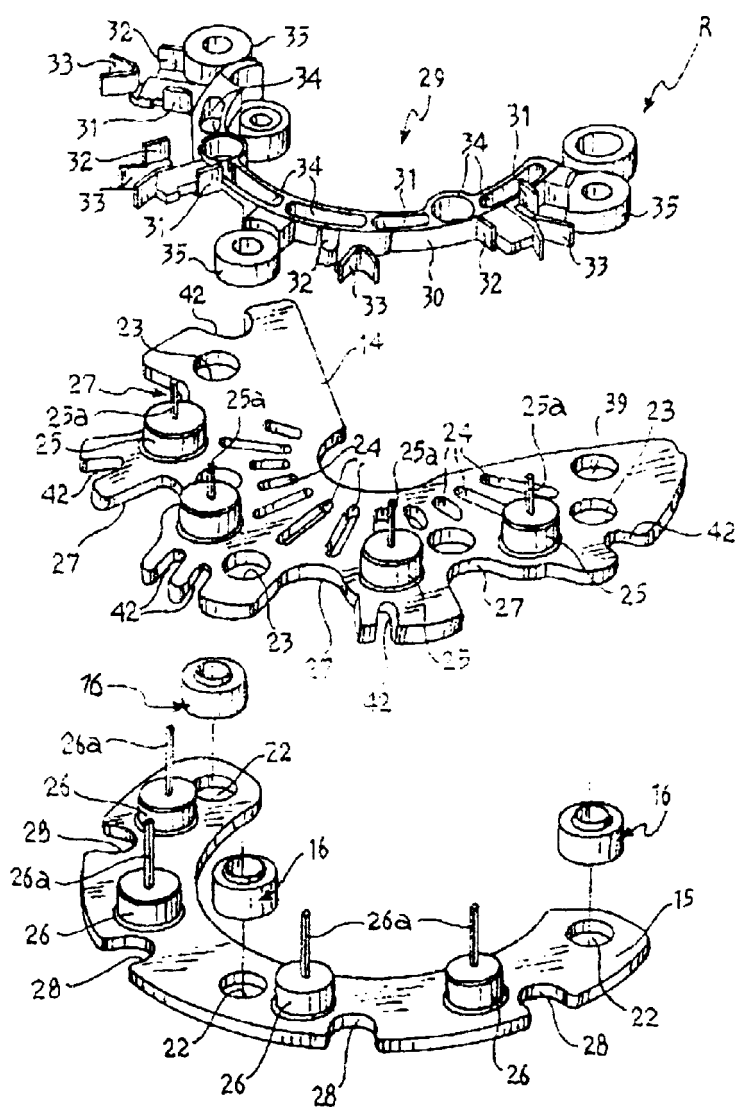

Al(21) 321614 (22) 97 08 13 6(51) B61F 5/00

(31)96 9601807 (32)96 0814 (33) ES

(71) PATENTES TALGO S.A., Madryt, ES

(72) Lopez Gomez Jose Luis, Fernandez Benitez Manuel, Garvia Hierro Antonio

(54) **Wózek zwrotny**

(57) Wózek zwrotny zawiera dwie ramy (2), które podtrzymują zestawy podwoziowe (1, 1') oraz utrzymują bloki ślizgowe i środkujące (3), służące do podtrzymywania wózka i odciążania kół, podczas zmiany rozstawu kół. Pomiędzy każdą parą zesta-

wów podwoziowych (1, 1') jest umieszczony zębaty zespół osiowy (4) oraz zespół mniejszego koła zębatego/koła zębatego koronowego (14, 15), umieszczony na ramie wózka.

(5 zastrzeżeń)

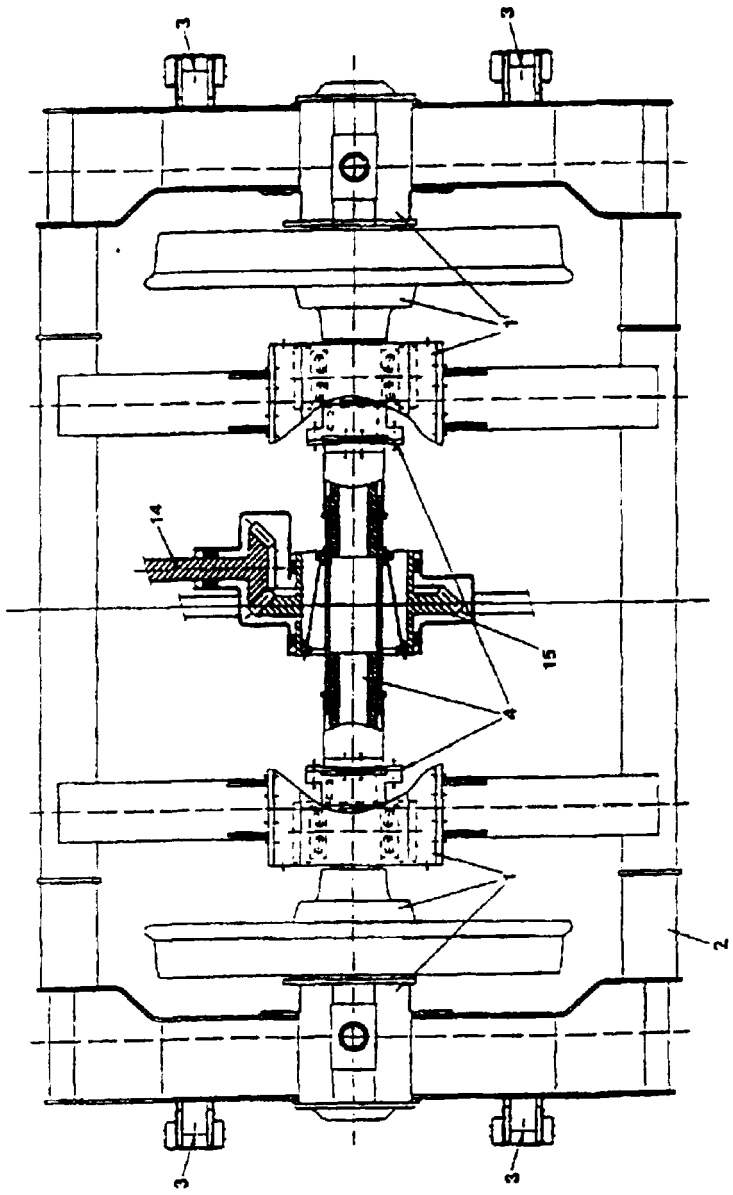

Al(21) 321876 (22) 97 08 30 6(51) B61L 7/00

(71) Sabat Roman, Wrocław
(72) Sabat Roman, Janik Jan

(54) Sposób automatycznego sterowania hamulcami torowymi na górkach rozrządowych i układ do jego realizacji

(57) Wynalazek rozwiązuje zagadnienie zautomatyzowania czynności operatora, prowadzącego rozrząd z rejestracją stanu zdarzeń i czynności operatorskich oraz podniesienia bezpieczeństwa i niezawodności urządzeń i jednoczesną optymalizacją konfiguracji systemu.

Urządzenia torowe: pulpit (PULPIT), radar (RAD), czujnik radarowy (CR), przetwornik torowy (PT) i hamulec (HAM) z maszynownią (MAS) pracują z jednakowym dla każdego toru niezależnym układem mikroprocesorowego systemu hamowania (MSH), połączonych wspólnym łączem transmisji szeregowej z centralnym komputerem (KOM) zobrazowania i rjestracji, wyposażonym w monitory ekranowe (MONITOR) ilustrujące przebieg procesu rozrządu. Urządzenia torowe są poprzez odpowiadające im zespoły kontrolne: zespół kontroli pulpitu (ZKP), zespół kontroli radaru (ZKR), zespół kontroli czujnika (ZKC), zespół kontroli toru (ZKT) i zespół kontroli maszynowni (ZKMAS) połączone z zespołem wykrywania awarii (ZWA) oraz odpowiednio także z zespołem kontroli hamowania (ZKH) i zespołem zadawania prędkości (ZZP).

Przedmiotem wynalazku jest także sposób automatycznego sterowania hamulcami torowymi na górkach rozrządowych.

(3 zastrzeżenia)

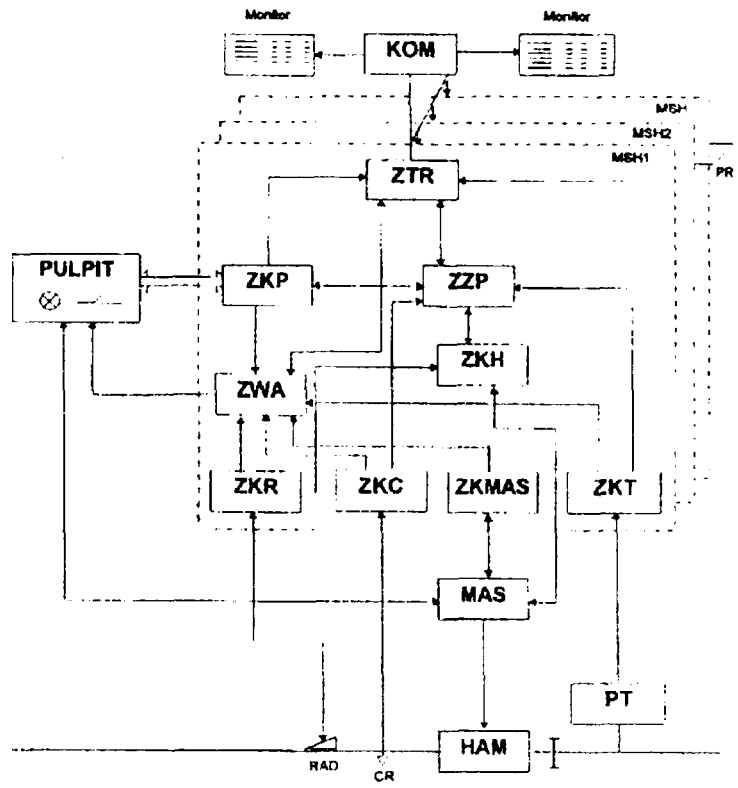

Al(21) 321875 (22) 97 08 30 6(51) B61L 23/00

(71) Sabat Roman, Wrocław
(72) Sabat Roman, Matuszewski Krzysztof

(54) Sposób sterowania i komputerowy pulpit nastawczy do sterowania ruchem kolejowym na stacjach wyposażonych w systemy przekaźnikowe

(57) Wynalazek rozwiązuje zagadnienie zwiększenia funkcjonalności oraz bezpieczeństwa sterowania ruchem kolejowym na stacjach, zwłaszcza wyposażonych w systemy przekaźnikowe typu E.

Komputer (KOM) z klawiaturą (KL), monitorami zobrazowania (MON) i komunikatów (MONK) i z układem rejestratora zdarzeń (REJ) jest połączony zwrotnie poprzez łącze transmisji szeregowej z koncentratorem sygnałów (KON), który połączony jest również zwrotnie ze zblokowanymi przekaźnikowymi grupami adresowymi (GAZ, GAS, GAB) i zblokowanymi przekaźnikowymi grupami funkcyjnymi {GFZ, GFS, GFB), odpowiednio przyporządkowanymi urządzeniom przytorowym: zwrotnicom (ZWR), sygnalizatorom (SYG) i blokadom torowym (BLK). Przekaźnikowe grupy adresowe (GAZ, GAS, GAB) są połączone zwrotnie z odpowiadającymi im przekaźnikowymi grupami funkcyjnymi (GFZ, GFS, GFB). Dla realizacji poleceń specjalnych w układzie zastosowano dodatkowe rozwiązania sprzętowe i programowe; pomiędzy układ koncentratora sygnłów (KON), a przekaźnikowe grupy funkcyjne (GFZ, GFS, GFB) włączony jest moduł grupowego dekodera połączeń specjalnych (GPS), który również współpracuje z modułem automatycznego zwalniania przebiegów manewrowych (ZWM).

Przedmiotem wynalazku jest także sposób sterowania ruchem kolejowym na stacjach.

(5 zastrzeżeń)

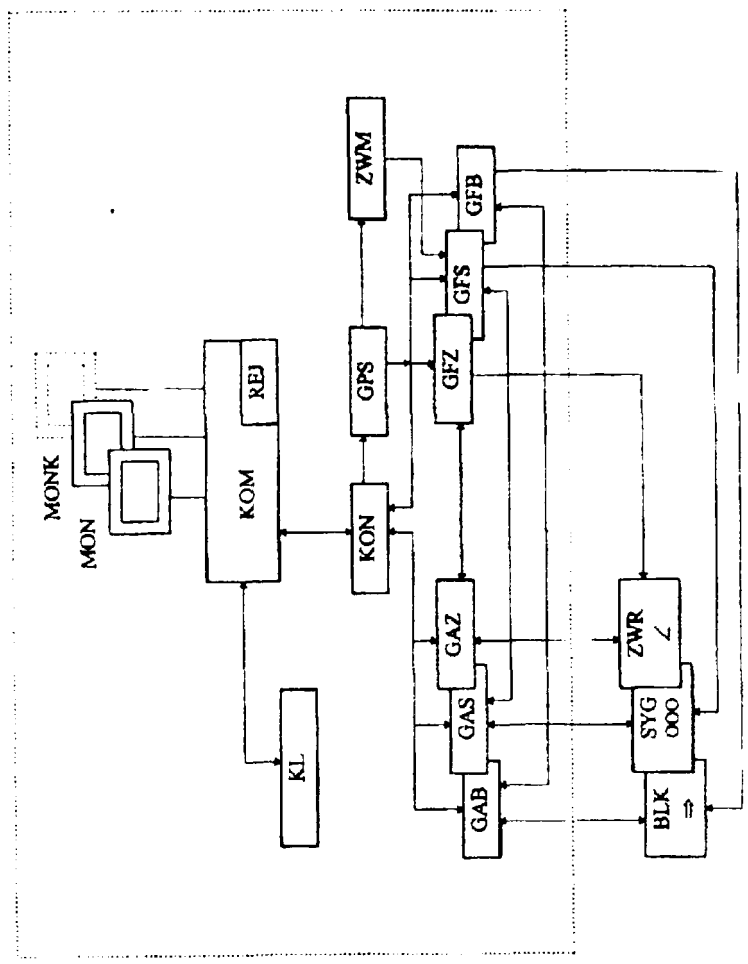

Al(21) 321506 (22) 97 08 07 6(51) B62D 1/11
B60R 21/05

(31) 96 695870 (32)96 08 12 (33) US

(71) AUTOLIV ASP, INC., Ogden, US

(72) Ricks Merle Kay, Adams Gary Vail, Mannino Joseph J., Vigeant Peter L.

(54) **Samochodowe koło kierownicy zintegrowane z modułem poduszki powietrznej**

(57) Elementy obręczy i ramion samochodowego koła kierownicy są uformowane w korpusie (20) z tworzywa sztucznego, który przedstawia od strony kierownicy niełamaną przednią powierzchnię. Korpus (22) z tworzywa sztucznego koła kierownicy zawiera wgłębienie (26) w jego tylnej powierzchni, które jest zamknięte za pomocą płyty piasty (10) zamocowanej do kolumny kierownicy. Wgłębienie (26) oraz płyta piasty (10) służą jako moduł poduszki powietrznej i osłaniają pompkę oraz złożoną poduszkę powietrzną. Przednia powierzchnia korpusu koła kierownicy może być nacięta, korzystnie od jej ukrytej strony, w celu uformowania linii rozdarcia służących do uwalniania rozwijającej się poduszki powietrznej.

(8 zastrzeżeń)

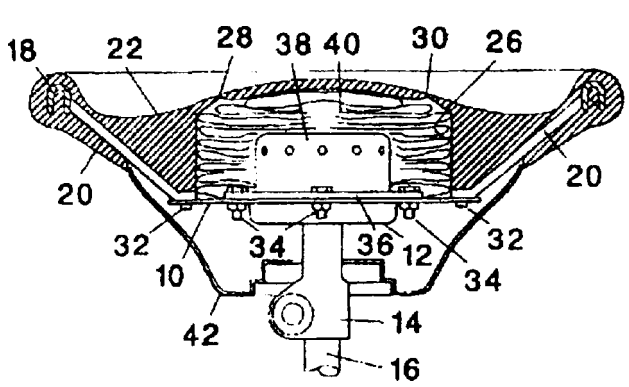

Al(21) 315698 (22) 96 08 12 6(51) B63B 43/00

(75) Kubisa Gabriel, Wałbrzych

(54) **Rynna wewnętrzna**

(57) Rama wewnętrzna ty pu ażurowego (1) jest wykonana ze stali o przekroju poprzecznym owalnym lub innym i usytuowana jest wewnątrz jednostki wzdłuż burty, której celem jest zatrzymanie na krótki okres pewnej ilości wody z nacierającej fali sztormowej i przeciwdziałanie nieporządanemu przechyłowi jednostki wraz z równoczesnym jej wyciekiem przez otwory wylotowe (5). Rynna od zewnątrz jest osłonięta siatką (4) i zamykana klapami w odcinkach (2) od 5 - 10 m.

(3 zastrzeżenia)

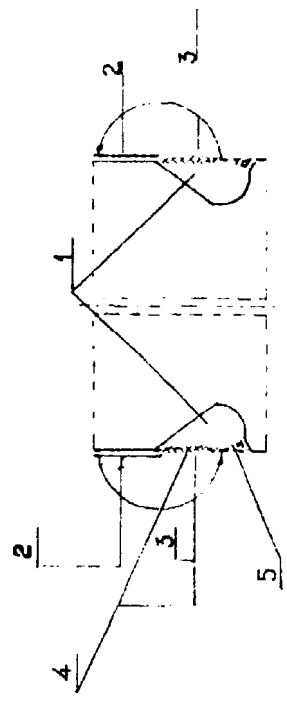

Al(21) 315697 (22) 96 08 12 6(51) B63B 43/18

(75) Kubisa Gabriel, Wałbrzych

(54) **Rynna zewnętrzna**

(57) Rynna zewnętrzna typu ażurowego (1) jest wykonana ze stali o przekroju poprzecznym trójkątnym lub innym i zamocowana na burcie jednostki, a której celem jest zatrzymanie na krótki okres pewnej części wody wody z nacierającej fali sztormowej i przeciwdziałanie przechyłowi jednostki z równoczesnym jej wypływem przez otwory.

(5 zastrzeżeń)

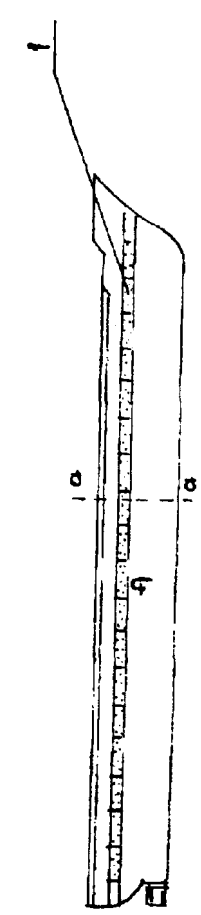

Al(21) 322762 (22) 96 04 15 6(51) B65B 21/24
(31)95 421113 (32)95 04 13 (33) US
95 450323 95 05 25 US
(86) 96 04 15 PCT/US96/05221
(87) 96 10 17 WO96/32325 PCT Gazette nr 46/96
(71) THE MEAD CORPORATION, Dayton, US
(72) Robinson Glenn, OliffJames R.
(54) **Urządzenie do ładowania butelek w kartonowe uchwyty**

(57) Urządzenie (10) do ładowania butelek w kartonowe uchwyty, wyposażone jest w: przenośnik wprowadzający butelki (20), kosz (30) dla wykrojów uchwytu, dozownik (50) uchwytów, zespół grupowania (60) butelek, zespół (80) chwytania płatów i otwierania uchwytu, zespół (90) nakładania uchwytu na butelki i zespół (120) koła nasuwającego ostatecznie uchwyt na butelki. W końcowej swej części urządzenie (10) jest wyposażone w zespół (130, 140) zamykania i zaciskania płatów dolnych uchwytu.

(4 zastrzeżenia)

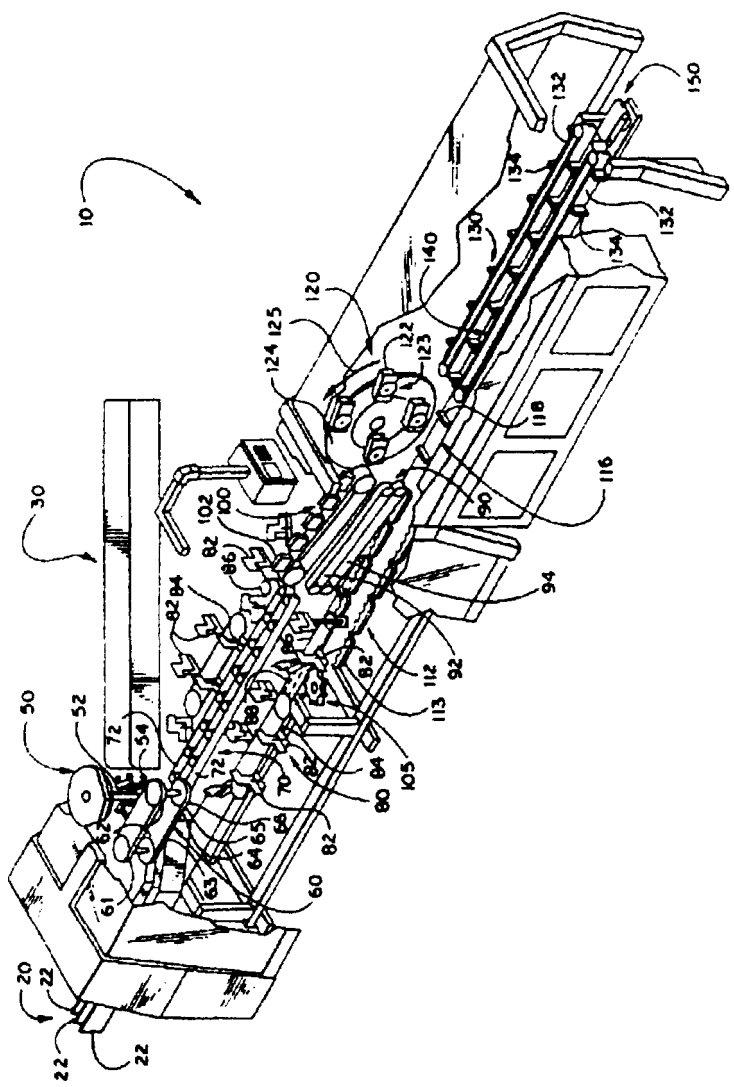

A1(21) 322780 (22)96 03 26 6(51) B65B 35/44
(31) 95 9506541 (32) 95 03 30 (33) GB
(86) 96 03 26 PCT/US96/04053
(87) 96 10 03 WO96/30263 PCT Gazette nr 44/96
(71) THE MEAD CORPORATION, Dayton, US
(72) Chalendar Eric
(54) **Urządzenie do pakowania pudeł transportowych, zwłaszcza puszkami i butelkami**

(57) Przedmiotem zgłoszenia jest urządzenie do pakowania pudeł transportowych, zwłaszcza puszkami i butelkami, wyposażone w przenośnik łańcuchowy (16) transportujący otwarte na swym końcu pudła, w zespół (24 - 28) dostarczania puszek kierujący je wzdłuż i w kierunku przenośnikałańcuchowego (16) i w przenośnik (28) kompletowania puszek, wyposażony w rozmieszczone wzdłuż niego i przemieszczane przez niego listwy dozujące, przecinające drogę doprowadzanych puszek i kompletujące puszki w grupy o zamierzonym układzie. Listwy dozujące, na początku przenośnika (28) kompletowania puszek, są usytuowane poza pudłami transportowanymi przez przenośnik łańcuchowy (16), a podczas przesuwania się wzdłuż przenośnika (28) mechanizm krzywkowy wymusza ich częściowe wsunięcie między sąsiednie pudła. Przenośnik (28) kompletowania puszek jest wyposażony w ciąg korpusów, do których są przymocowane w zamierzonym układzie listwy dozujące.

(14 zastrzeżeń)

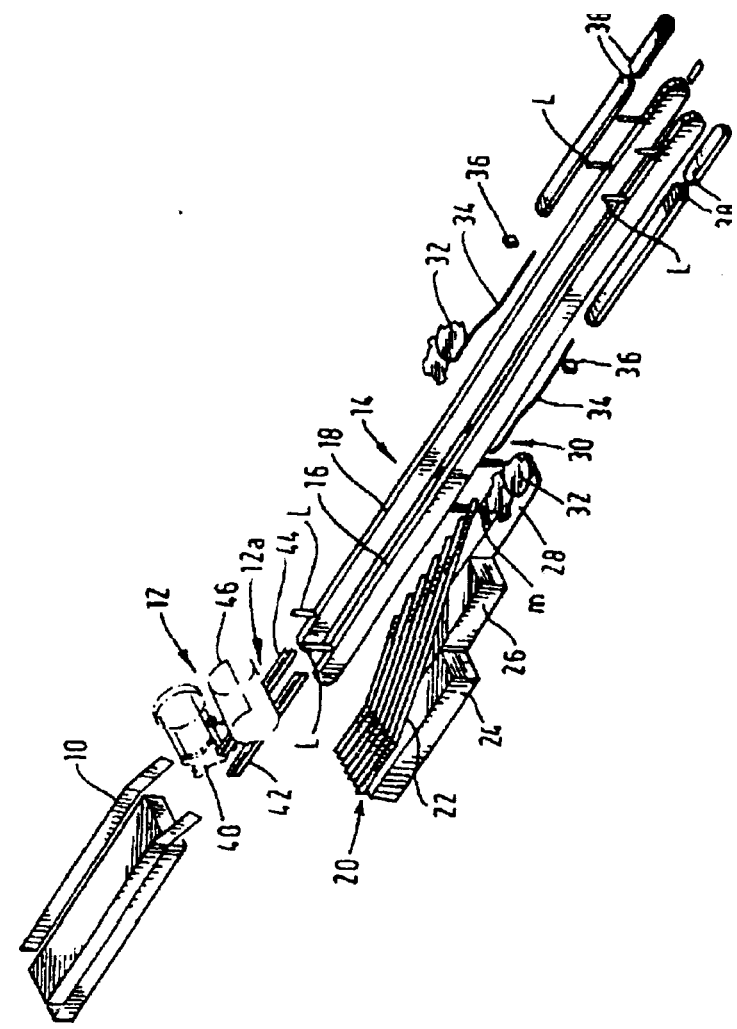

Al(21) 322685 (22) 95 08 14 6(51) B65B 63/02
(31)95 416065 (32)95 04 04 (33) US
(86) 95 08 14 PCT/US95/10366
(87) 96 10 10 WO96/31400 PCT Gazette nr 45/96
(71) SIMMONS COMPANY, Atlanta, US
(72) Steed Edward C., Gladney Ricky F.
(54) **Sposób pakowania sprężyście ściśliwych wyrobów**

(57) Sposób pakowania sprężyście ściśliwego wyrobu (10), obejmuje etapy wkładania wyrobu do rury z odkształcalnego materiału (22), przy czym na końcach rury znajduje się nadmiar materiału. Następnie zamyka się szczelnie pierwszy koniec (24) rury. Potem przez drugi koniecrury usuwa się z niej powietrze, przy czym rura odkształca się dookoła wyrobu, co powoduje jego ściśnięcie. Zamyka się szczelnie drugi koniec rury, jednocześnie utrzymując w rurze zmniejszone ciśnienie. Na zamkniętą rurę nasuwa się rękaw osłaniający w celu zachowania wyrobu w stanie ściśniętym. Podczas rozpakowywania wyrobu zdejmuje się rękaw osłaniający i umożliwia stopniowe rozprężenie się rury w kontrolowany sposób przez wpuszczenie powietrza do rury.

(4 zastrzeżenia)

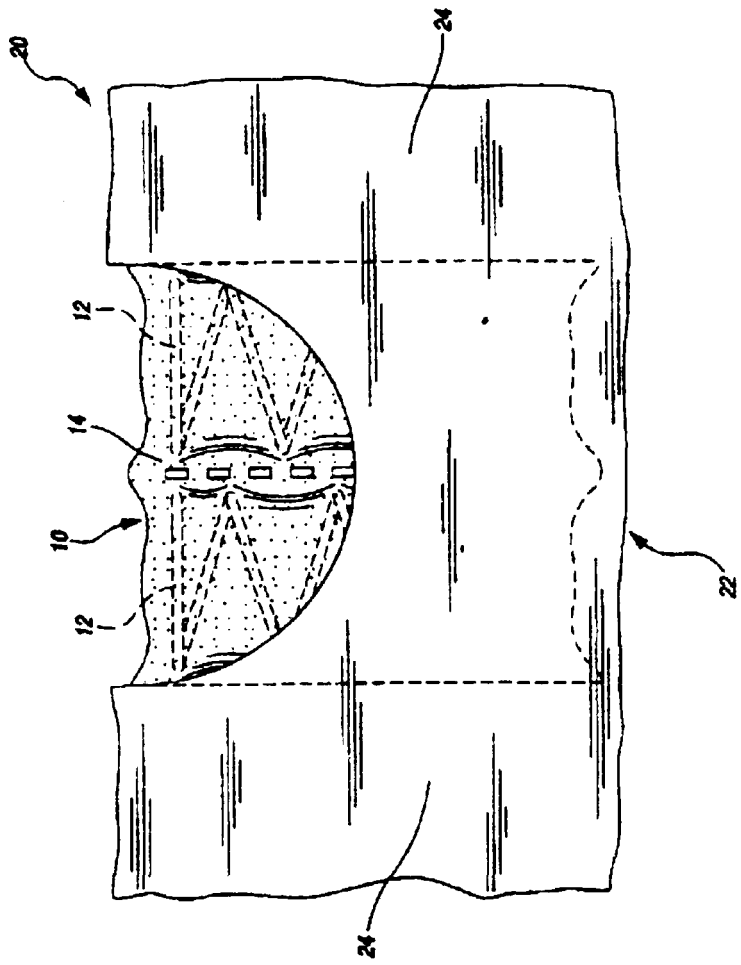

Al(21) 321576 (22) 97 08 12 6(51) B65D 5/22

(31) 96 9602200 (32) 96 08 12 (33) ES

(71) IBEROAMERICANA DEL EMBALAJE, SA, San Vicente del Raspeig, ES

(72) Mur Gimeno Emilio

(54) **Pojemnik**

(57) Pojemnik posiada krótsze boki (2) z przedłużeniami (9), które są zagięte pod kątem 90° i stykają się z dłuższymi bokami (11). Górna krawędź krótszych boków (2) jest połączona zawiasowo z wewnętrznymi płatami (3), które są zagięte do wewnątrz pojemnika, a górna krawędź przedłużenia (9) jest połączona zawiasowo z przedłużonymi płatami (10), które rozciągają się wzdłuż co najmniej części długości krótszych boków (2) i ich przedłużeń (9) i są zagięte i ułożone w styku z powierzchniami tych boków (2) i ich przedłużeń (9). W każdym narożniku pojemnika jest usytuowany pośredni płat (5), między krótszymi bokami (2), a dłuższymi bokami (11), przy czym górna krawędź pośredniego płatu (5) znajduje się na tym samym poziomie, co górne krawędzie krótszych boków (2) pojemnika.

(6 zastrzeżeń)

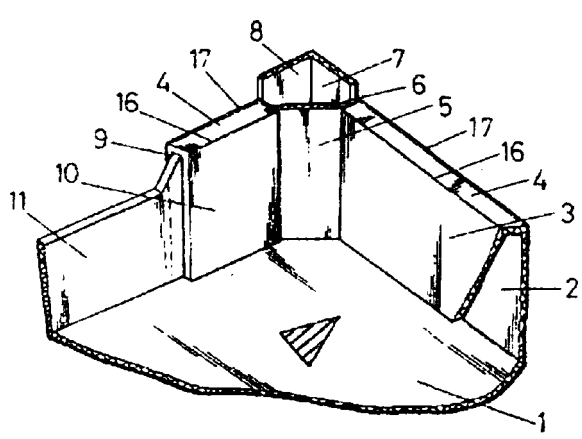

Al(21) 322746 (22) 96 04 12 6(51) B65D 83/14

(31) 95 9507768 (32) 95 04 13 (33) GB

(86) 96 04 12 PCT/EP96/01561

(87) 96 10 17 WO96/32344 PCT Gazette nr 46/96

(71) GLAXO GROUP LIMITED, Greenford, GB

(72) Hiscocks Peter Gerard, Gee David Laurence

(54) **Zawór dozujący aerozol**

(57) Ujawniono ręczne urządzenie i sposób wytwarzania cząstek mgły aerozolowej. W skład urządzenia wchodzi zbiornik (4) wysokociśnieniowy zawierający roztwór lub zawiesinę substancji przeznaczonej do aerozolowania w występującym pod wysokim ciśnieniem skroplonym gazie, ręcznie obsługiwany zawór (5) i dysza rozpylająca (7). Występujący pod wysokim ciśnieniem skroplony gaz znajduje się w stanie podkrytycznym.

(23 zastrzeżenia)

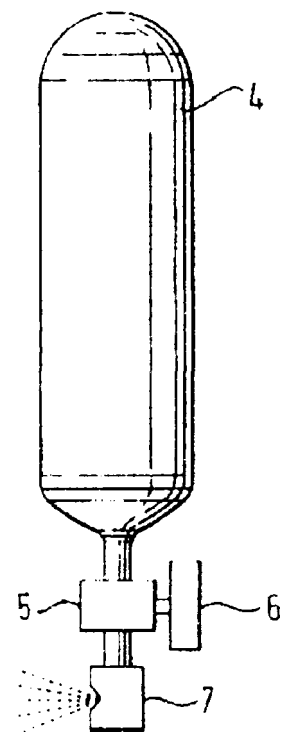

Al(21) 322781 (22) 96 04 11 6(51) B65D 83/14
A61K 9/72

(31) 95 422280 (32) 95 04 14 (33) US

(86) 96 04 11 PCT/US96/05009

(87) 96 10 17 WO96/32345 PCT Gazette nr 46/96

(71) GLAXO WELLCOME INC, Research Triangle Park, US

(72) Ashurst Ian C., GB; Herman Craig S., US; Li-Bovet Li, CH; Riebe Michael T., US

(54) **Inhalator z dozymetrem do dipropionianu beklometazonu**

(57) Inhalator z dozymetrem, charakteryzuje się tym, że jego wewnętrzne powierzchnie są w całości lub w części powleczone jednym lub kilkoma polimeramifluorowęglowodorowymi, ewentualnie w połączeniu z jednym lub kilkoma polimerami niefluorowęgiowodorowymi, do uwalniania preparatu leku do inhalacji, przy czym ten preparat zawiera dipropionian beklometazonu lub jego fizjologicznie dopuszczalny solwat i propelent fluorowęglowodorowy, ewentualnie w połączeniu z jednym lub kilkoma innymi farmakologicznie czynnymi środkami lub jedną lub kilkoma zaróbkami.

(10 zastrzeżeń)

Al(21) 322772 (22) 96 04 10 6(51) B65H 19/30
B65H 19/22
B65H 43/00

(31) 95FI 69 (32) 95 04 14 (33) IT

(86) 96 04 10 PCT/IT96/00068

(87) 96 10 17 WO96/32350 PCT Gazette nr 46/96
(71) FABIO PERINI S.P.A, Lucca, IT
(72) Biagiotti Guglielmo

(54) **Sposób i przewijarka obwodowa do nawijania rolek taśmowo ukształtowanego materiału z kontrolowanym wprowadzeniem gilzy nawojowej**

(57) Przewijarka obwodowa zawiera: pierwszy wałek (15) nawijający, wokół którego prowadzony jest taśmowo ukształtowany materiał(N), który ma zostać nawinięty; drugi wałek (17) nawijający, przy czym wspomniany pierwszy i drugi wałek nawijający wyznaczają przewężenie, w które po kolei są wprowadzane gilzy nawojowe (A1, A2); zespół podajnika (67) do wprowadzania gilz (A1, A2) we wspomniane przewężenie oraz zespół kontrolujący do podawania, przy każdym wprowadzeniu nowej gilzy nawojowej, zmiany obcji nawijania, w celu wprowadzenia nowej gilzy. Przewidziany został zespół czujnikowy (90) powiązany z przewężeniem, który wykrywa przejście gilzy przez z góry wyznaczony punkt i wysyła sygnał dotyczący tego przejścia; cykliczna zmiana opcji nawijania jest wprowadzana zgodnie z sygnałem zespołu czujnikowego (90). Przedmiotem wynalazku jest również sposób nawijania rolek taśmowo ukształtowanego materiału z kontrolowanym wprowadzaniem gilzy nawojowej.

(18 zastrzeżeń)

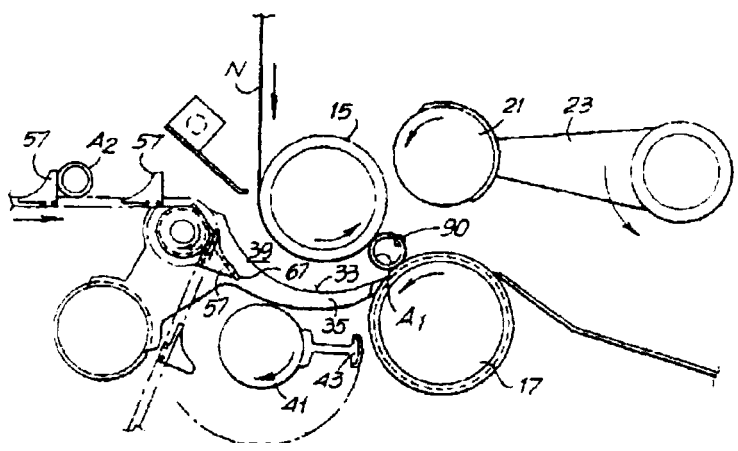

Al(21) 315649 (22) 96 08 10 6(51) B66F 1/00

(75) Tomborowski Tadeusz, Legionowo; Jarczewska Wiesława, Warszawa

(54) **Urządzenie do przechowywania pojazdów**

(57) Wynalazek rozwiązuje zagadnienie składowania i przechowywania pojazdów, zwłaszcza w garażach wielopoziomych.

Istota wynalazku polega na tym, że zawiera umieszczone swobodnie podłogi (1) przynależne do każdego pojazdu podczas przechowywania, osadzone na elemencie dźwigowym podczas składowania.

(15 zastrzeżeń)

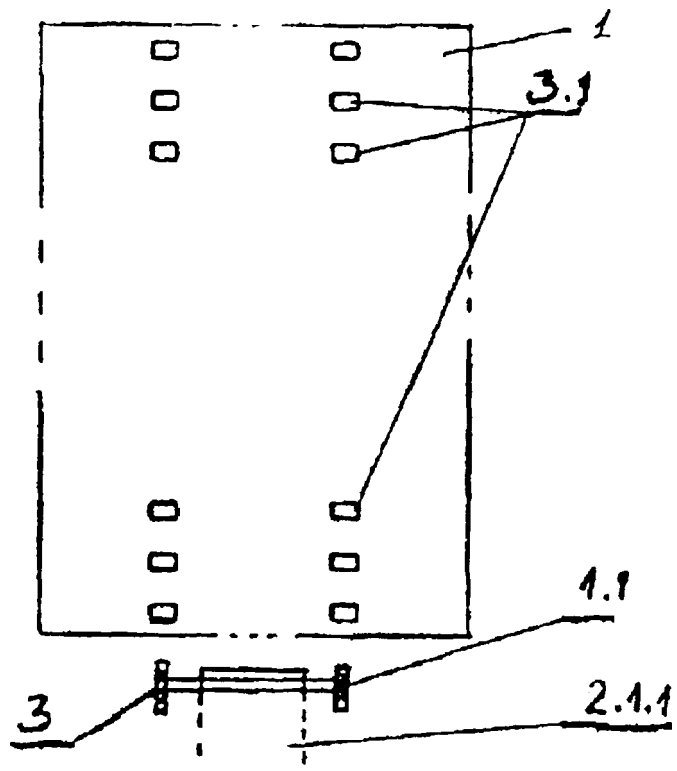

DZIAŁ C

CHEMIA I METALURGIA

Al(21) 322655 (22) 96 04 05 6(51) C01D 17/00 C09K 7/02

(31) 95 417562 (32) 95 04 06 (33) US
95 417563 95 04 06 US

(86) 96 04 05 PCT/US96/04687
(87) 96 10 10 WO96/31435 PCT Gazette nr 45/96
(71) CABOT CORPORATION, Boston, US
(72) Bakke Bart F., Brown Patrick M, Northrup Michael C.

(54) **Sposób wytwarzania związków cezu**

(57) Opisano sposób oczyszczania związku cezu zawierającego jonowe zanieczyszczenia, na które składa się wapń, siarczan, magnez lub ich mieszaniny, który polega na tym, że zanieczyszczenia występujące w roztworze zawierającym rozpuszczony wyjściowy związek cezu poddaje się reakcji z odpowiednimi środkami strącającymi, w celu wytworzenia nierozpuszczalnego osadu zawierającego zanieczyszczenie lub zanieczyszczenia. Korzystne czynniki strącające obejmują jon barowy, wytrącający siarczanowe zanieczyszczenia jonowe w postaci siarczanu baru, jon hydroksylowy, wytrącający magnezowe zanieczyszczenia jonowe w postaci wodorotlenku magnezu, a wapniowe zanieczyszczenia jonowe w postaci wodorotlenku wapnia oraz dwutlenek węgla lub jon węglanowy, wytrącające wapniowe zanieczyszczenia jonowe w postaci węglanu wapnia. Opisano również sposób wytwarzania określonego wcześniej związku cezu. Sposób polega na tym, że materiał zawierający cez poddaje się działaniu odpowiedniego reagenta, w celu rozpuszczenia co najmniej części cezu zawartego w materiał oraz wytworzenia zawiesiny, a następnie do zawiesiny dodaje się zasadę składającą się z wapna gaszonego lub węglanu wapnia, a jeśli jest wskazane wytworzenie określonego związku cezu, dodaje się kwasu zawierającego określony anion, po czym oddziela się ten związek cezu. W jednym ze sposobów wykonania niniejszego wynalazku zapewnia się sposób wytwarzania określonego wcześniej związku cezu z rudy. Opisany jest również płyn wiertniczy lub płyn do rozdzielania ciężkich mediów, zawierający oczyszczony związek cezu.

(30 zastrzeżeń)

A1 (21) 315731 (22) 96 08 14 6(51) C01G 31/02

(71) Politechnika Śląska, Gliwice
(72) Anioł Stanisław, Korolewicz Teofil, Kubala Jerzy

(54) **Sposób odzyskiwania V_2O_5 z zużytego katalizatora wanadowego**

(57) Sposób polega na tym, że z rozdrobnionego zużytego katalizatora wanadowego związki wanadu ekstrahuje się 8-10 procentowym roztworem węglanu amonu z dodatkiem niewielkiej ilości nadtlenku wodoru, w temperaturze otoczenia, w ciągu 1 godziny, przy stałym mieszaniu. Po ekstrakcji zawartość fi ltru je się. Przesącz zakwasza się kwasem siarkowym do pH około 6,5 i zawarty w roztworze V(V) redukuje się gazowym SO_2 do V(IV), po czym gazowym NH3 strąca osad $V_2O_4 \cdot xH_2O$. Po filtracji do osadu (celem utlenienia zawartego w nim V(IV) do V(V) dodaje się H_2O_2, następnie NH_4NO_3 oraz $(NH_4)_2CO_3$ i całość praży się w temperaturze 390°C. Otrzymany tzw. surowy V_2O_5 oczyszcza się przez roztworzenie w roztworze Na_2CO_3 z dodatkiem H_2O_2 strącenie za pomocą NH_4Cl osadu metawanadanu amonu, z którego po wyprażeniu w temperaturze 390°C otrzymuje się V_2O_5 o czystości 99,8%.

(3 zastrzeżenia)

Al(21) 315562 (22) 96 08 05 6(51) C02F 1/48

(71) Przedsiębiorstwo Produkcyjno-Usługowe TERMEN S.A, Wrocław
(72) Adamus Ryszard, Krystyniak Andrzej

(54) **Filtroodmulnik magnetyczny**

(57) Przedmiotem wynalazku jest filtroodmulnik magnetyczny, przeznaczony do oczyszczania wody z zanieczyszczeń mechanicznych w sieciach i węzłach cieplnych centralnego ogrzewania.

Filtroodmulnik ma zespół górny (Z1) i zespół dolny (Z2) oczyszczania wody, usytuowane w zbiorniku (1) w jednakowej lub zbliżonej odległości od osi poziomej (01) tego zbiornika, która to oś pozioma (01) jest wspólną osią króćca wlotowego (3) i króćca wylotowego (4). Zespół górny (Z1) jest utworzony z wkładów magnetycznych (5), usytuowanych równolegle względem siebie, nad którymi jest umieszczony filtr siatkowy (7), którego otwarty koniec jest skierowany do kolektora (10). Podobnie jest utworzony zespół dolny (Z2) zawierający wkłady magnetyczne (11) i filtr siatkowy (13).

(1 zastrzeżenie)

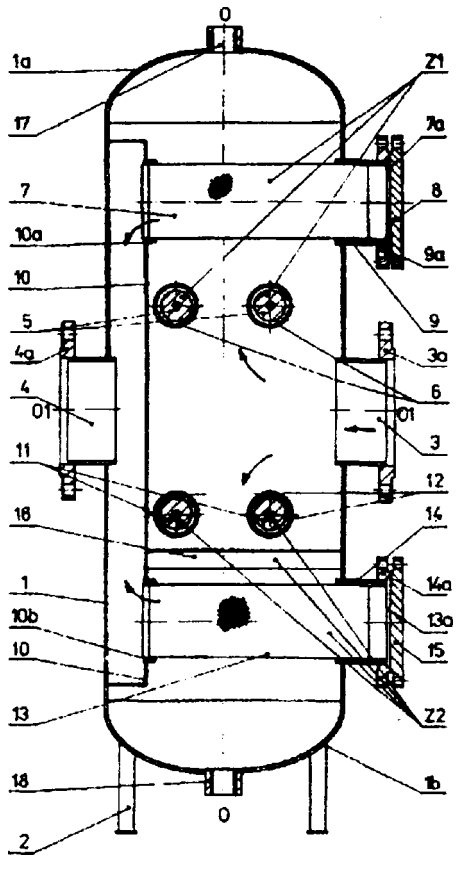

A1 (21) 315606 (22) 96 08 09 6(51) C02F 1/74 B01 F 3/04

(75) Wowk Józef, Leszno

(54) **Aerator ciśnieniowy**

(57) Przedmiotem wynalazku jest aerator ciśnieniowy do napowietrzania wody w procesie jej uzdatniania. Aerator ciśnieniowy ma zbiornik ciśnieniowy (1), wewnątrz którego umieszczona jest pionowa rura (2) zmieszania strumieniowego, której wylot usytuowany jest w pobliżu dna zbiornika ciśnieniowego (1), a jej wlot, znajdujący się ponad zbiornikiem (1), ma kształt kolana (3) o małym promieniu, a w obszarze najkrótszej tworzącej tego kolana (3) znajduje się wlot powietrza, połączony przewodem (4) z poduszką powietrzną (7), utworzoną wewnątrz zbiornika (1).

(2 zastrzeżenia)

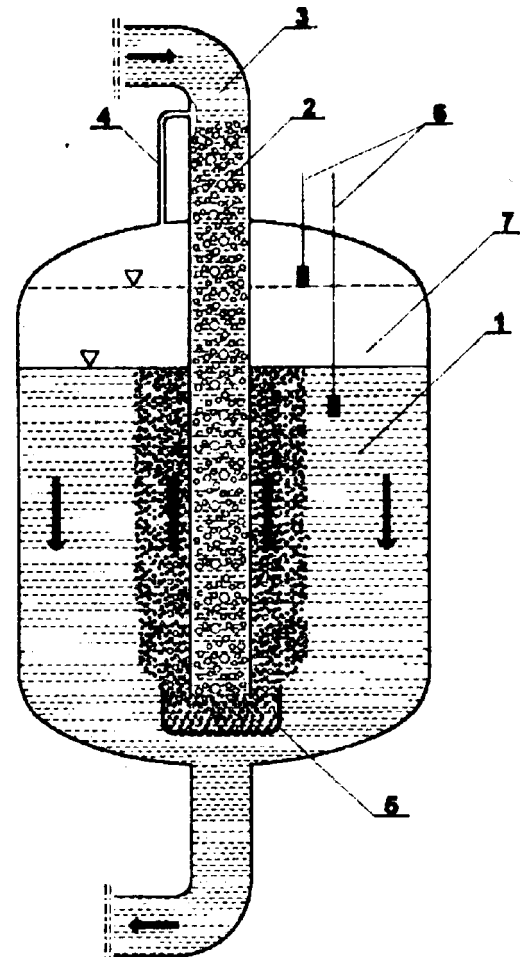

A1 (21) 322777 (22) 96 04 09 6(51) C02F 3/04

(31) 95 2223 (32) 95 04 07 (33) AU

(86) 96 04 09 PCT/AU96/00203
(87) 96 10 10 WO96/31437 PCT Gazette nr 45/96
(71) DOWMUS PTY. LTD., Maleny, AU
(72) Cameron Dean Osman

(54) System oczyszczania ścieków

(57) Przedmiotem wynalazku jest system oczyszczania cieczy lub ciekłych i stałych ścieków. System oczyszczania jest obudowany w rurze, w kanale (10) lub w rowie i zawiera jeden lub kilka nachylonych złóż filtracyjnych (12, 13, 14) z populacją organizmów rozkładających ścieki, takich jak dżdżownice i ćmy oraz zawiera górną przestrzeń powietrzną. Wejście (11) ścieków ośrodka wodnego jest umieszczone nad najwyższym złożem filtracyjnym przy górnym końcu, a wejście (31) wprowadzanych stałych odpadków, jeśli jest włączone, jest umieszczone za wejściem ośrodka wodnego, tak aby ośrodek wodny przepływał przez i dokoła stałych odpadków. Wyjście (28) przesączu jest umieszczone za przepływem przez system; stosuje się także urządzenie do ręcznego lub przenośnikowego usuwania ciał stałych.

(14 zastrzeżeń)

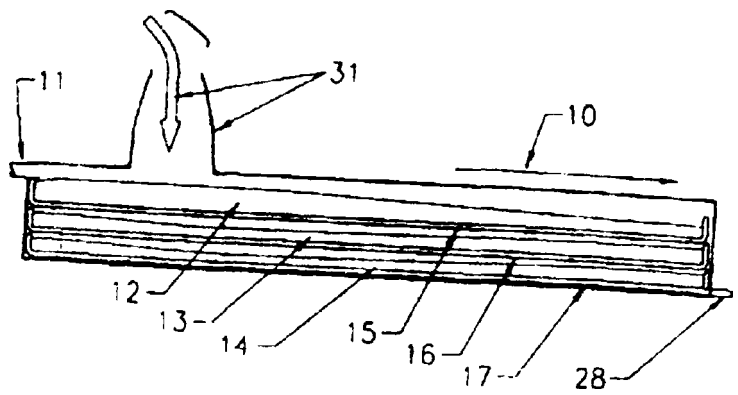

Al(21) 322736 (22) 96 04 09 6(51) C02F 3/32
B01D 24/46

(31)95 2217 (32)95 04 07 (33) AU

(86) 96 04 09 PCT/AU96/00202

(87) 96 10 10 W096/31266 PCT Gazette nr 45/96

(71) DOWMUS PTY. LTD., Maleny, AU

(72) Cameron Dean Osman

(54) **Filtr samooczyszczający się**

(57) Przedmiotem wynalazku jest samooczyszczający się filtr dla ośrodka wodnego, takiego jak ścieki i tym podobne, który zawiera wentylowane złoże ziarnistego materiału filtracyjnego, takiego jak ziarniste krzemionki, drobno mielone lub rozdrabniane tworzywa sztuczne, ziarna gliny, mielony zeolit, ziemia okrzemkowa, proszkowany węgiel aktywny, krótkie włókna węglowe, drobno kruszony węgiel drzewny, w którym jest rozproszona populacja żywych organizmów, takich jak dżdżownice, owady, larwy ciem, owady, bezskrzydłe z grupy Collembola, skorupiaki i roztocza, które potrafią utrzymać co najmniej warstwę powierzchniową złoża w otwartym i aerobowym stanie. Złoże ziarnistego materiału filtracyjnego jest przykryte pokrywą przepuszczalną dla powietrza i wody, która zabiera znaczną ilość padającego światła.

(10 zastrzeżeń)

Al(21) 321622 (22) 97 08 14 6(51) C04B 16/00

(31)96 9617163 (32)96 0815 (33) GB

(71) Tioxide Group Services Limited, Londyn, GB

(72) Ashdown Steven Hugh, McIntyre Robert, Richmond Neil Martin

(54) **Substancja pigmentowa i sposób jej wytwarzania**

(57) Substancja pigmentowa stanowi cząstkowy dwutlenek tytanu, którego cząstki spreparowano przez obróbkę polimerycznym stabilizatorem, posiadającym zatłoczone przestrzennie grupy aminowe. Stabilizatorem jest polimer mający łańcuch główny zasadniczo pozbawiony grup kwasowych i mający zatłoczone przestrzennie aminowe grupy stabilizujące. Grupy stabilizujące stanowią co najmniej 35 procent wagowych polimeru. Korzystnie cząstki dwutlenku tytanu poddaje się także obróbce związkiem organicznym, takim jak alkohol wielowodorotlenowy, alkanoloamina, polisiloksan lub kwas tłuszczowy.

(18 zastrzeżeń)

Al(21) 315727 (22) 96 08 14 6(51) C04B 28/00

(71) Przedsiębiorstwo Produkcyjno-Handlowe UTEX Sp. z o-o., Rybnik

(72) Kanafek Jerzy, Fojcik Edward, Madaj Marian, Szołtysek Andrzej

(54) **Sposób wytwarzania materiału wiążącego popiołowo-cementowego z dodatkiem kruszywa granulowanego**

(57) Sposób wywtarzania mineralnego materiału wiążącego popiołowo-cementowego polega na tm, że stosuje się 10-90% wagowych popiołu lotnego z elektrofiltrów o określonym składzie chemicznym i granulometrycznym, 3-90% wagowych cementu oraz 10-80% wagowych kruszywa sztucznego w postaci granulowanej o wielkości ziarna 0-25 mm, które to składniki miesza się z wodą, przy czym stosunek wagowy wody do sumarycznej wagi suchych składników wynosi 0,2:1 do 0,8:1.

(5 zastrzeżeń)

Al(21) 315729 (22) 96 08 14 6(51) C04B 28/00

(71) Przedsiębiorstwo Produkcyjno-Handlowe UTEX Sp. z o.o., Rybnik

(72) Kanafek Jerzy, Fojcik Edward, Madaj Marian, Szołtysek Andrzej

(54) **Sposób wytwarzania materiału wiążącego popiołowo-cementowego z dodatkiem kruszywa łamanego**

(57) Sposób wytwarzania mineralnego materiału wiążącego popiołowo-cementowego polega na tym, że stosuje się 10-90% wagowych popiołu lotnego z elektrofiltrów o określonym składzie chemicznym i granulometrycznym, 3-90% wagowych cementu oraz 10-80% wagowych kruszywa sztucznego w postaci łamanej o wielkości ziarna 0-25 mm, które to składniki miesza się z wodą, przy czym stosunek wagowy wody do sumarycznej wagi suchych składników wynosi 0,2:1 do 0,8:1.

(5 zastrzeżeń)

Al(21) 315728 (22) 96 08 14 6(51) C04B 32/00

(71) Przedsiębiorstwo Produkcyjno-Handlowe UTEX Sp. z co., Rybnik

(72) Fojcik Edward, Piecha Andrzej, Kanafek Jerzy, Szołtysek Andrzej

(54) **Sposób wytwarzania sztucznego kruszywa**

(57) Sposób wytwarzania sztucznego kruszywa z popiołu lotnego uzyskanego po suchym lub półsuchym odsiarczaniu spalin z kotłów energetycznych polega na tym, że popiół miesza się z wodą w proporcji wagowej woda popiół=0,2:0,8 po czym mieszaninę umieszcza się w komorze w temperaturze od 310 K do 365 K i wilgotności względnej do 100% i przetrzymuje w czasie od 10 do 24 godz. celem utwardzenia. Utwardzony materiał kruszy się sortuje według potrzeb. Do popiołu bez odsiarczenia dodaje się 2-10% wagowych wapna hydratyzowanego lub palonego oraz 1-2% siarczanu wapniowego, następnie miesza się z wodą w proporcji wagowej woda:popiół 0,2:0,8, umieszcza w komorze, w której panują takie same warunki jak w przypadku utwardzania mieszaniny z popiołu po suchym lub półsuchym odsiarczaniu, po czym kruszy się i sortuje.

(2 zastrzeżenia)

Al(21) 321489 (22) 97 08 06 6(51) C07C 45/50

(31) 96 19632530 (32) 96 08 13 (33) DE

(71) Hoechst Aktiengesellschaft, Frankfurt nad Menem, DE

(72) Bahrmann Helmut, Müller Thomas

(54) Sposób oddzielania tlenków fosfin i alkiloarylofosfin z mieszaniny reakcyjnej z hydroformylowania w jednorodnym środowisku

(57) Przedmiotem wynalazku jest sposób oddzielania tlenków fosfin i alkiloarylofosfin z organicznej mieszaniny reakcyjnej z hydroformylowania w jednorodnym środowisku, prowdzonego wobec układu katalizatora, zawierającego metaloorganiczny związek kompleksowy oraz sole ammoniowe aromatycznej fosfiny w molowym nadmiarze, jako ligand.

Sposób znamienny jest tym, że poddaje się organiczną mieszaninę reakcyjną ekstrakcyjnej obróbce roztworem wodorotlenków metali alkalicznych lub metali ziem alkalicznych o stężeniu 0,001-0,5% wagowych i następnie oddziela się fazę wodną, zawierającą tlenki fosfin i alkiloarylofosfiny. Zastosowanie estrakcji zgodnie ze sposobem według wynalazku pozwala na znaczne zmniejszenie stężenia tlenków fosfin i alkiloarylofosfin w mieszaninie reakcyjnej z hydroformylowania. Sposób nadaje się, zwłaszcza do procesów hydroformylowania prowadzonych w sposób ciągły.

(9 zastrzeżeń)

Al(21) 322658 (22) 96 04 04 6(51) C07C 51/31
C07C 55/14
C07C 51/215
C07C 51/235
C07C 51/245

(31) 95 9504428 (32) 95 04 07 (33) FR

(86) 96 04 04 PCT/FR96/00515

(87) 96 10 10 WO96/31455 PCT Gazette nr 45/96

(71) RHONE-POULENC FIBER AND RESIN INTERMEDIATES, Courbevoie, FR

(72) Costantini Michel, Fache Eric, Gilbert Laurent

(54) Spsób utleniania węglowodorów, alkoholi lub ketonów z zastosowaniem katalizy heterogennej

(57) Ujawniono sposób utleniania w fazie ciekłej węglowodorów, alkoholi lub ketonów w obecności katalizatora heterogennego. Sposób umożliwia utlenianie w fazie ciekłej węglowodoru, alkoholu lub ketonu do kwasu karboksylowego, tlenem cząsteczkowym lub gazem zawierającym tlen cząsteczkowy, w fazie ciekłej, w rozpuszczalniku co najmniej częściowo rozpuszczającym celowy kwas karboksylowy, w obecności katalizatora heterogennego zawierającego co najmniej atomy manganu włączone do siatki krystalicznej sit molekularnych. Fazę ciekłą stanowi rozpuszczalnik wybrany generalnie z protonowych lub aprotonowych rozpuszczalników polarnych, zwłaszcza spośród kwasów karboksylowych i ich estrów.

(13 zastrzeżeń)

A1 (21) 322646 (22) 96 03 22 6(51) C07C 51/493
C07C 51/12
C07C 67/08
C07C 53/08
C07C 69/14

(31)95 418333 (32)95 04 07 (33) US

(86) 96 03 22 PCT/US96/03836

(87) 96 10 10 WO96/31456 PCT Gazette nr 45/96

(71) HOECHST CELANESE CORPORATION, Somerville, US

(72) Sca tes Mark O., Parker Steven E., Lacy Jennifer B., Gibbs Russell K.

(54) Odzyskiwanie kwasu octowego z rozcieńczonych wodnych strumieni powstałych w procesie karbonylowania

(57) Ujawniono sposób polepszenia jakości zawracania szeregu pozostałości przez modyfikację oddzielania alkanów i substancji podobnych do alkanów oraz zanieczyszczeń zawierających związki karbonylowe z układu zawracania podczas wytwarzania kwasu octowego metodą karbonylowania metanolu. Ulepszenie polega na rozdzielaniu pozostałości przez dodatek wody uzyskiwanej z wodnych strumieni, zawierających do 50% wagowych kwasu octowego i które poddawane były obróbce w zestawie do katalitycznej destylacji w celu poddania reakcji kwasu octowego z metanolem do postaci nadającego się do zawrócenia octanu metylu i wody, przy czym wodę oddziela się od substancji organicznych przez destylację.

(20 zastrzeżeń)

Al(21) 322690 (22) 96 03 25 6(51) C07C 249/04
C07C 249/14

(31)95 19513388 (32)95 04 08 (33) DE

(86) 96 03 25 PCT/EP96/01306

(87) 96 10 17 WO96/32373 PCT Gazette nr 46/96

(71) BASF AKTIENGESELLSCHAFT, Ludwigshafen, DE

(72) Müller Ruth, DE; Remy Benoit, FR; Bayer Herbert, DE; Götz Norbert, DE; Sauter Hubert, DE

(54) Sposób wytwarzania zasadniczo czystych izomerów α-bisoksymów

(57) Ujawniono sposób wytwarzania zasadniczo czystych izomerów α-bis-oksymów o wzorze: $R^1O\text{-}N{=}CR^2\text{-}CR^3{=}N\text{-}OR^4$, w którym grupy R^1O- i R^2 przy wiązaniu N=C znajdują się wobec siebie w konfiguracji cis i w którym rodniki mają następujące znaczenie: R^1, R^4 oznaczają atom wodoru albo C-organiczny rodnik, R^2 oznacza atom wodoru, grupy cyjano, nitro, hydroksy, amino, chlorowiec albo organiczny rodnik, który ewentualnie przyłączony jest do szkieletu bezpośrednio albo poprzez atom tlenu, siarki lub azotu, R^3 oznacza atom wodoru, grupy cyjano, nitro, hydroksy, amino, chlorowiec, alkil, chlorowcoalkil, alkoksy, chlorowcoalkoksy, alkilotio, alkiloamino, dialkiloamino albo cykloalkil, z mieszaniny izomerów cis i trans a-bisoksymów, poprzez traktowanie tej mieszaniny w rozpuszczalniku organicznym kwasem Lewisa. Ujawniono także sposób wytwarzania innych izomerów a-bisoksymów.

(12 zastrzeżeń)

Al(21) 322783 (22) 96 04 12 6(51) C07D 207/06
C07D 207/24
C07D 295/02
C07D 295/06
C07D 295/08
A61K 31/40
A61K 31/445
A61K 31/55

(31)95 113618 (32)95 04 15 (33) JP

(86) 96 04 12 PCT/JP96/01009

(87) 96 10 24 WO96/33169 PCT Gazette nr 47/96

(71) DAINIPPON PHARMACEUTICAL CO. LTD., Osaka, JP

(72) Kai Naoki, Kanehira Aki, Morie Toshiya, Hino Katsuhiko, Kawashima Katsuyoshi, Shimizu Isao, Akiyama Kazuhisa

(54) Pochodne 1-[ω-(3,4-dihydro -2-naftalenylo) alkilo] -cykloaminy, sposób ich wytwarzania i zawierający je preparat farmaceutyczny

(57) Przedmiotem zgłoszenia jest pochodna 1 -[ω-(3,4 -dihydro-2-naftalenylo)alkilo]cykloaminy o wzorze (I), w którym R i R^2 oznaczają H, chlorowiec, OH, alkil, alkoksyl, hydroksymetyl itd., lub połączone R^1 i R^2 tworzą metylenodioksyl, trimetylen itd., R^3 oznacza H itd., R^4 oznacza H, OH, alkil řtd., R^5 oznacza H, alkil řtd., p oznacza liczbę całkowitą 2 do 6 a q oznacza liczbę całkowitą 3 do 7, z zastrzeżeniem, że gdy p oznacza 2 a q oznacza 5, wtedy R^1, R^2, R^3, R^4 i R^5 nie są rownoczesnie atomami wodoru, lub jej sól albo jej pochodna N-tlenkowa, sposób jej wytwarzania oraz zawierający ją preparat farmaceutyczny.

Związki według niniejszego wynalazku wywierają działanie hamujące na odruch oddawania moczu i są używane do leczenia częstego oddawania moczu i nietrzymania moczu.

(15 zastrzeżeń)

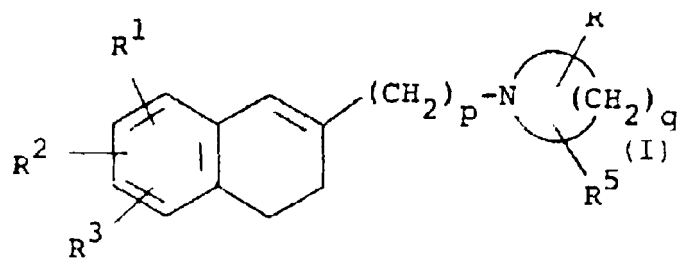

A1(21) 322652 (22)96 03 28 6(51) C07D 207/12
C07D 295/12
C07D 401/12
C07D 405/12
A61K 31/40

(31) 95JP 9500631 (32) 95 03 31 (33) WO

(86) 96 03 28 PCT/JP96/00820

(87) 96 10 03 WO96/30339 PCT Gazette nr 44/96

(71) PFIZER INC., New York, US

(72) Ito Fumitaka

(54) Związki kwasu **pirolidynylohydroksamowego** i sposób ich wytwarzania

(57) Ujawniono związek o wzorze (I) i jego dopuszczalne farmakologicznie sole, w którym A oznacza wodór, grupę hydroksylową lub OY, w którym Y oznacza grupę chroniącą grupę hydroksylową, Ar oznacza fenyl ewentualnie podstawiony jednym lub kilkoma podstawnikami, X oznacza fenyl, naftyl, bifenyl, indanyl, benzofuranyl, benzotiofenyl, 1-tetralonyl-6, C_1-C_4 alkilenodioksy, pirydyl, furyl i tienyl, przy czym te grupy są ewentualnie podstawione najwyżej trzema podstawnikami wybranymi z atomu chlorowca, grupy C1-C4 alkilowej, C_1-C_4 alkoksylowej, hydroksylowej, NO_2, CF3 i SO_2CH_3, a R oznacza wodór, grupę C1-C4 alkilową lub grupę chroniącą grupę hydroksylową.

Te związki i kompozycje są użyteczne jako środki przeciwbólowe, przeciwzapalne, moczopędne, usypiające lub neurochronne, albo środki do leczenia udaru lub czynnościowych chorób jelit, takich jak ból brzuszny. Ponadto, wynalazek dotyczy sposobów wytwarzania związków hydroksamowych o wzorze (I) i związków pośrednich.

(13 zastrzeżeń)

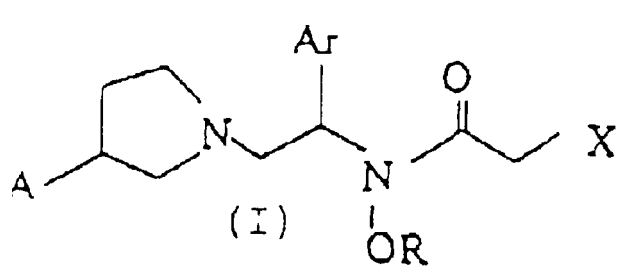

A1(21) 322689 (22)96 04 03 6(51) C07D 221/06
C07D 401/04
C07D 491/04
C07D 405/12
A61K 31/435

(31) 95 418323 (32) 95 04 07 (33) US

(86) 96 0403 PCT/US96/04172

(87) 96 10 10 WO96/31478 PCT Gazette nr 45/96

(71) SCHERING CORPORATION, Kenilworth, US; PHARMACOPEIA, INC., Princeton, US

(72) Afonso Adriano, Baldwin John J., Doll Ronald J., Li Ge, Mallams Alan K., Njoroge F.George, Rane Dinanath, Reader John, Rossman Randall R.

(54) Związki tricykliczne przydatne do hamowania działania białka G i leczenia chorób proliferacyjnych

(57) Ujawniono nowe związki o podanym niżej wzorze ogólnym oraz sposób hamowania działania Ras, a tym samym hamowania nienormalnego wzrostu komórek.

Sposób obejmuje podawanie związku o w/w wzorze do układu biologicznego. W szczególności sposób zapewnia hamowanie nienormalnego wzrostu komórek u ssaków, np. u ludzi.

(19 zastrzeżeń)

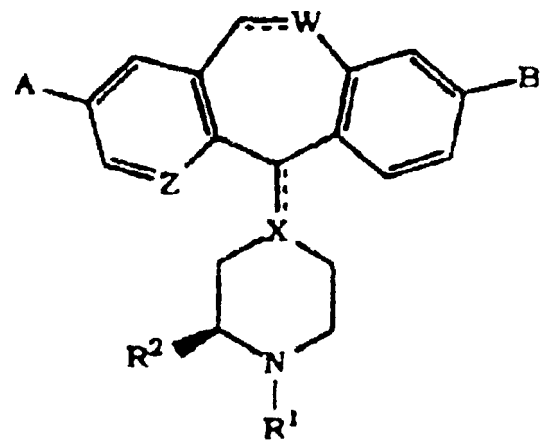

A1(21) 322723 (22)96 0411 6(51) C07D 231/14
C07D 403/12
C07D 401/12
C07D 453/02
C07D 413/04
C07C 243/22
C07C 309/45
A61K 31/415

(31)95 9504350 (32)95 04 11 (33) FR

(86)96 0411 PCT/FR96/00546

(87) 96 10 17 WO96/32382 PCT Gazette nr 46/96

(71) SANOFI, Paris, FR

(72) Labeeuw Bernard, Gully Danielle, Jeanjean Francis, Molimard Jean-Charles, Boigegrain Robert

(54) Podstawione **1-fenylopirazolo-3-karboksyamidy jako** substancje aktywne wobec receptorów **neurotensyny ,** ich wytwarzanie i zawierające je kompozycje farmaceutyczne

(57) Przedmiotem wynalazku są m.in. podstawione 1-fenylopirazolo -3-karboksyamidy o podanym niżej wzorze ogólnym,

które mają duże powinowactwo do ludzkich receptorów neurotensyny.

(15 zastrzeżeń)

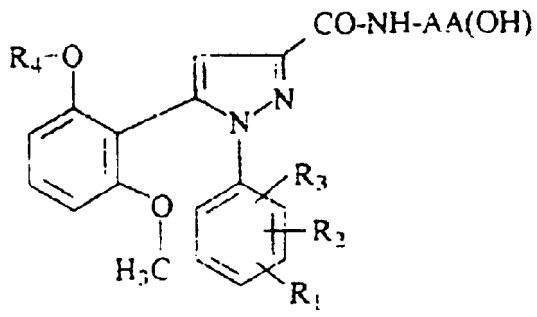

Al(21) 322654 (22)9603 28 6(51) C07D 233/32
C07D 233/70
C07D 233/36
C07D 233/38
A61K 31/415

(31) 95 95200868 (32) 95 04 06 (33) EP
95 95202898 95 10 26 EP

(86) 96 03 28 PCT/EP96/01394

(87) 96 10 10 WO96/31485 PCT Gazette nr 45/96

(71) JANSSEN PHARMACEUTICA N.V., Beerse, BE

(72) Freyne Eddy Jean Edgard, BE; Diels Gaston Stanislas Marcella, BE; Andres-Gil Jose Ignacio, ES; Fernandez Gadea Francisco Javier, ES

(54) Pochodne **1,3-dihydro-1- (fenyloalkilo)** -2H-imidazoI-2-onu o aktywności **PDE IV** i o aktywności cytokinowej

(57) Przedmiotem wynalazku jest zastosowanie związków do wytwarzania leku do leczenia zwierząt ciepłokrwistych cierpiących na stany chorobowe związane z nienormalną enzymatyczną lub katalityczną aktywnością fosfodiesterazy IV (PDE IV) i/lub cierpiących na stany chorobowe związane z fizjologicznie szkodliwym nadmiarem cytokin, szczególnie na choroby alergiczne, atopowe i zapalne, przy czym wymienione związki są związkami o wzorze (I), ich postaciami N-tlenkowymi, ich dopuszczalnymi farmaceutycznie solami addycyjnymi kwasu lub zasady i ich stereochemicznie izomerycznymi postaciami i w tym wzorze R^1 i R^2, każda niezależnie, oznaczają wodór; grupę C_{1-6}-alkilową; grupę difluorometylową; grupę trifluorometylową; grupę C_{3-6}-cykloalkilową; nasyconą 5- 6- lub 7-członową grupę heterocykliczną zawierającą 1 lub 2 heteroatomy wybrane spośród tlenu, siarki lub azotu; grupę indanylową; grupę bicyklo[2.2.1] -2-heptenylową; grupę bicyklo[2.2.1]-heptanylową grupę C_{1-6}-alkilosulfonylową; grupę arylosulfonową; lub podstawioną grupę C_{1-10}-alkilową; R^3 oznacza wodór, halogen lub grupę C_{1-6}-alkiloksylową; R^4 oznacza wodór; halogen; ewentualnie podstawioną grupę C_{1-6}-alkilową; grupę trifluorometylową; grupę C_{3-6}-cykloalkilową; grupę karboksylową; grupę C_{1-4}-alkiloksykarbonylową; grupę C_{3-6} -cykloalkiloaminokarbonylową; grupę arylową; grupę Het^1; lub R^4 oznacza rodnik o wzorze: $-O-R^6$; lub o wzorze $-NH-R^7$; R^5 oznacza wodór; halogen; grupę hydroksylową lub grupę C_{1-6}-alkilową; lub grupę R^4 i R^5 wzięte razem mogą tworzyć rodnik dwuwiązalny o wzorze: $-(CH_2)_n-$; $-CH_2-CH_2-O-CH_2-CH_2-$; $-CH_2-CH_2-N(R^8)-CH_2-CH_2-$; lub $-CH_2-CH=CH-CH_2-$; Y oznacza bezpośrednie wiązanie, grupę halogeno-C_{1-4}-alkanodiylową lub grupę C_{1-4}-alkanodiylową; -A-B- oznacza dwuwiązalny rodnik o wzorze: $-CR^9=CR^{10}-$ lub $-CHR^9-CHR^{10}-$; i L oznacza wodór, ewentualnie podstawioną grupę C_{1-6}-alkilową, grupę C_{1-6} -alkilokarbonylową, grupę C_{1-6}-alkiloksykarbonylową; ewentualnie podstawioną grupę C3-6-alkenylową; ewentualnie podstawioną grupę piperydynylową; grupę C_{1-6}-alkilosulf ony lową lub grupę arylosulfonylową.

Przedmiotem wynalazku są także nowe związki o aktywności hamowania PDE IV i cytokoin, sposoby ich wytwarzania i kompozycje zawierające te nowe związki.

(21 zastrzeżeń)

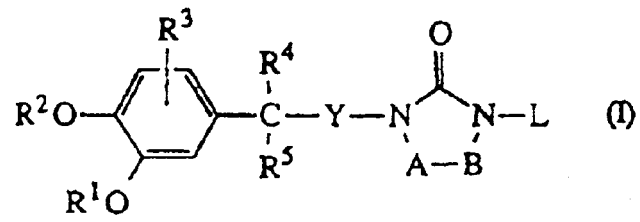

Al(21) 322819 (22)96 0410 6(51) C07D 239/34
C07D 239/42
A61K 31/505

(31)95 113937 (32)95 04 13 (33) JP

(86) 96 04 10 PCT/JP96/00977

(87) 96 10 17 WO96/32383 PCT Gazette nr 46/96

(71) DAINIPPON PHARMACEUTICAL CO., LTD., Osaka, JP

(72) Murata Teruya, Hino Katsuhiko, Furukawa Kiyoshi, Oka Makoto, Itoh Mari

(54) Pochodna acetamidu, sposób jej wytwarzania, zawierająca ją kompozycja farmaceutyczna

(57) Ujawniono pochodną acetamidu o wzorze (I), w którym X oznacza -O- lub -NR4-, R_1 oznacza H, niższy alkil, niższy alkenyl lub cykloalkilo-niższy alkil, R_2 oznacza niższy alkil, cykloalkil, ewentualnie podstawiony fenyl, ewentualnie podstawioną grupę fenylo-niższą alkilową lub R_1 i R2 mogą tworzyć wraz z atomem azotu, z którym są połączone, określony pierścień, R3 oznacza H, niższy alkil lub hydroksy-niższy alkil, R4 oznaczu H, niższy alkil lub R3 i R_4 mogą tworzyć wraz z atomem węgla i azotu, z którym są połączone, określony pierścień, R5 oznacza m.in. H, niższy alkil, niższy alkenyl, hydroksy-niższy alkil, Re oznacza H, niższy alkil, CF3, ewentualnie podstawiony fenyl lub R5 i Re mogą się łączyć tworząc -(CH2)n-, R7 oznacza m.in. H, chlorowiec, niższy alkil, niższy alkoksyl, CF3, OH, NH2, Re oznacza H, chlorowiec, niższy alkil lub niższy alkoksyl i jej farmaceutycznie dopuszczalną sól addycyjną kwasu. Związki te selektywnie działają na receptor benzodiazepiny typu obwodowego, wykazują doskonałą aktywność farmakologiczną i przydatne w profilaktyce lub leczeniu zaburzeń centralnego układu nerwowego, takich jak choroby lękowe, a także w leczeniu alergii zapalnych.

(26 zastrzeżeń)

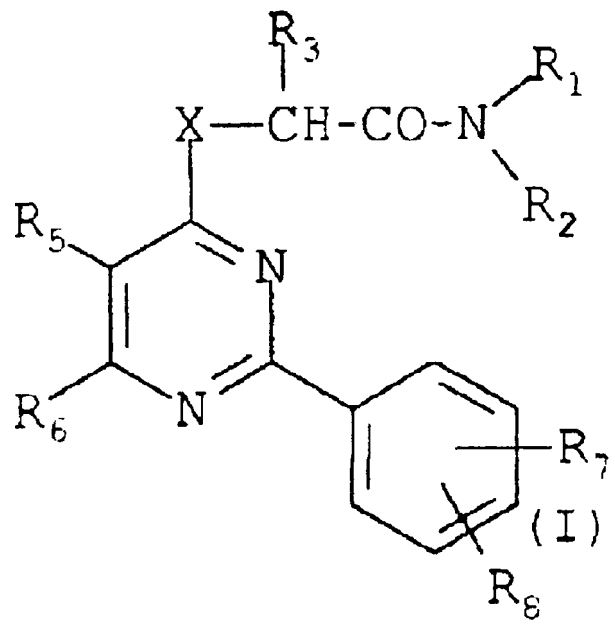

A1(21) 322707 (22)% 04 04 6(51) C07D 261/16
C07D 413/12
C07D 413/14
C07D 417/14
A61K 31/42

(31) 95 416199 (32) 95 04 04 (33) US
95 417075 95 04 04 US
95 477223 95 06 06 US

(86) 96 04 04 PCT/US96/04759
(87) 96 10 10 WO96/31492 PCT Gazette nr 45/96
(71) TEXAS BIOTECHNOLOGY CORPORATION, Houston, US
(72) Chan Ming Fai, US; Raju Bore Gowda, US; Kois Adam, US; Veraer Erik Joel, US; Wu Chengde, US; Castillo Rosario Silverstre, US; Yalamoori Venkatachalapathi, IN; Balaji Vitukudi Narayanaiyengar, IN; Kogan Timothy, US

(54) **Tienylo-, furylo-,** pirolilo- i dwufenylosulfonamidy i ich pochodne modulujące aktywność endoteliny oraz sposób ich wytwarzania

(57) Opracowano związki o wzorze ogólnym Ar^2-SO_2-NH-Ar^1 oraz sposoby modulowania lub modyfikacji aktywności endotelinowej rodziny polipeptydów, a zwłaszcza N-(izoksazolilo)tienylosulfonamidy, N-(izoksazolilo) -furylosulfonamidy i N-(izoksazo!ilo)pirolilosulfonamidy oraz sposoby ich zastosowania do inhibicji wiązania się peptydu endoteliny z receptorem endoteliny przez zetknięcie receptora z co najmniej jednym sulfonamidem. Opracowano także m.in. sposoby leczenia chorób z pośrednictwem endoteliny przez podawanie skutecznych ilości jednego lub więcej tych sulfonamidów albo ich prekursorów leków, które hamują lub zwiększają aktywność endoteliny.

(83 zastrzeżenia)

A1(21) 322768 (22)96 04 11 6(51) C07D 295/14
C07D 211/58
C07D 211/66
C07D 401/04
C07D 401/12
C07D 471/10
A61K 31/495
A61K 31/445

(31)95 19514112 (32)95 0414 (33) DE
95 19519245 95 05 25 DE

(86) 96 04 11 PCT/EP96/01548
(87) 96 10 17 WO96/32386 PCT Gazette nr 46/96
(71) BOEHRINGER INGELHEIM KG, Ingelheim am Rhein, DE
(72) Schnorrenberg Gerd, Dollinger Horst, Esser Franz, Briem Hans, Jung Birgit, Speck Georg

(54) Nowe pochodne **aryloglicynoamidu,** sposoby ich wytwarzania i kompozycje farmaceutyczne zawierające te związki

(57) Wynalazek dotyczy nowych pochodnych aryloglicynoamidu o ogólnym wzorze (I) i ich farmaceutycznie dopuszczalnych soli, w którym to wzorze R^1 i R^2 razem z atomem azotu, do którego są przyłączone, tworzą pierścień o wzorze (II), w którym p oznacza 2 lub 3, a X oznacza tlen, $N(CH_2)_nR^6$ lub CR^7R^8. Wynalazek dotyczy również sposobów wytwarzania i zastosowania tych substancji. Nowe związki są antagonistami neurokininy (tachykininy).

(21 zastrzeżeń)

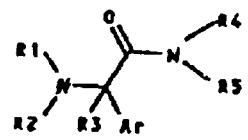

(I)

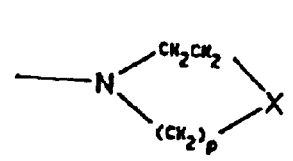

(II)

A1(21) 322706 (22)941107 6(51) C07D 401/02
C07D 401/14
C07D 409/02
A61K 31/445

(31)93 149441 (32)931109 (33) US
93 165149 931210 US
93 173449 93 12 23 US
94 323994 94 10 17 US
94 323998 94 10 17 US
94 323988 94 10 17 US

(86) 94 11 07 PCT/US94/12816
(87) 95 05 18 WO95/13069 PCT Gazette nr 21/95
(71) MERCK & CO., INC., Rahway, US
(72) Morriello Gregori J., Patchett Arthur A., Yang Lihu, Chen Meng H., Nargund Ravi

(54) Piperydyny, pirolidyny i **heksahydro-1H-azepiny** zwiększające uwalnianie hormonu wzrostu

(57) Wynalazek dotyczy pewnych związków z grupy piperydyny, pirolidyny i heksahydro-1 H-azepiny o wzorze ogólnym (I). Związki te zwiększają uwalnianie hormonu wzrostu u ludzi i zwierząt. Ta właściwość może być zastosowana do przyśpieszania wzrostu zwierząt hodowlanych, czyniąc produkcję mięsnych produktów spożywczych bardziej wydajną, do leczenia schorzeń medycznych związanych z brakiem wydzielania hormonu wzrostu, jak np. niski wzrost dzieci z niedoborem hormonu wzrostu oraz do leczenia takich schorzeń medycznych, które ulegają poprawie wskutek efektów anabolicznych hormonu wzrostu. Ponadto ujawniono m.in. kompozycje uwalniające hormon wzrostu, zawierające te związki jako składnik aktywny.

(33 zastrzeżenia)

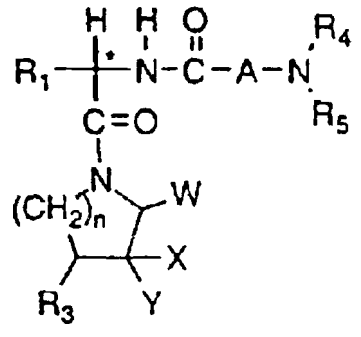

A1(21) 322843 (22)96 03 15 6(51) C07D 401/04
C07D 401/14
C07D 413/14
A61K 31/44

(31) 95 407553 (32) 95 03 20 (33) US

(86) 96 03 15 PCT/US96/03500
(87) 96 09 26 WO96/29075 PCT Gazette nr 43/96

(71) ELI LILLY AND COMPANY, Indianapolis, US
(72) Audia James Edmund, Dressman Bruce Anthony, Droste James Joseph, Fritz James Erwin, Kaldor Stephen Warren, Koch Daniel James, Krushinski Joseph Herman Jr, Thompson Dennis Charles, Nissen Jeffrey Scott, Rocco Vincent Patrick, Schaus John Mehnert

(54) 5-Podstawione-3-(l,2,3,6-tetrahydropirydyn-4-ylo)- i 3-(piperydyn-4-yIo)-lH-indole: nowi agoniści 5-HT_{1F}

(57) Ujawniono w szczególności związki o wzorze I, w którym A-B oznacza -CH-CH_2- lub -C=CH-, R oznacza H lub C_1-C_6-alkil, R^1 oznacza H lub C_1-C_4-alkil, X oznacza -S-R^2, -C(0)R^3, -C(O)NR^4R^{15}, -NR^5R^6, -$NR^7SO_2R^8$, -NHC(Q)$NR^{10}R^{11}$, -NHC(0)OR^{12} lub -NR^{13}C(O)R^{14}.

Związki te są użyteczne w leczeniu migreny i związanych z nią zaburzeń.

(12 zastrzeżeń)

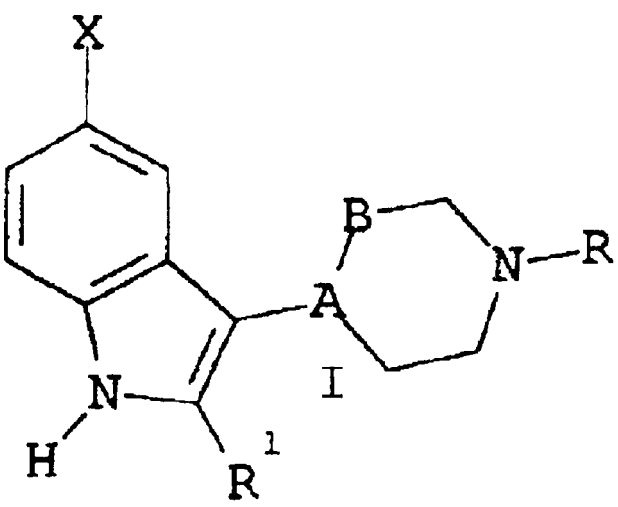

A1(21) 322722 (22)96 04 01 6(51) C07D 401/06
C07D 403/06
C07D 413/06
A61K 31/55

(31) 95 405 (32)95 04 07 (33) DK
95 1005 95 0911 DK

(86) 96 04 01 PCT/DK96/00139
(87) 96 10 10 WO96/31498 PCT Gazette nr 45/96
(71) NOVO NORDISK A/S, Bagsvaerd, DK
(72) Dörwald Florenzio Zaragossa, DK; Andersen Knud Erik, DK; Madsen Peter, DK; Jørgensen Tine Krogh, DK; Hohlweg Rolf, DK; Andersen Henrik Sune, DK; Treppendahl Svend, DK; Olsen Uffe Bang, DK; Polívka Zdeněk, CZ; Silhánková Alexandra, CZ; Sindelár Karel, CZ

(54) Nowe związki heterocykliczne

(57) Przedmiotem wynalazku są związki o wzorze (l) i ich sole, sposoby ich wytwarzania, zawierające je kompozycje i ich zastosowanie do klinicznego leczenia stanów bolesnych, przeczulicy bólowej i/lub zapalnych, w których włókna C odgrywają rolę patofizjologiczną wywołując ból neurogenny albo zapalenie, a także do leczenia oporności na insulinę przy cukrzycy insulinozależnej albo starzeniu się.

(26 zastrzeżeń)

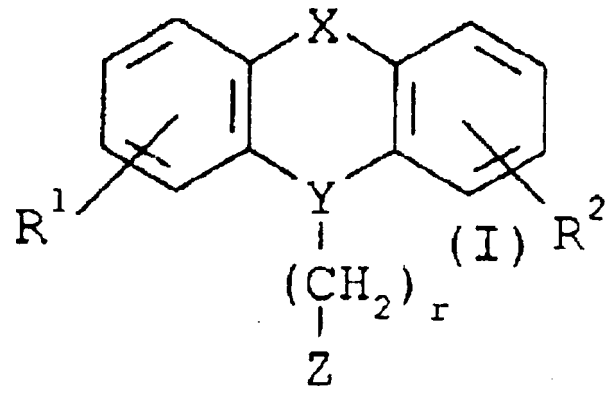

A1(21) 322721 (22)96 04 01 6(51) C07D 403/12
C07D 409/12
C07D 413/12
C07D 417/12
C07D 491/056
A01N 43/52
A01N 43/90

(31) 95 19513990 (32) 95 04 13 (33) DE
(86) 96 04 01 PCT/EP96/01435
(87) 96 10 17 WO96/32395 PCT Gazette nr 46/96
(71) BAYER AKTIENGESELLSCHAFT, Leverkusen, DE
(72) Assmann Lutz, Marhold Albrecht, Stenzel Klaus, Kugler Martin

(54) Pochodne benzimidazolu

(57) Wynalazek dotyczy nowych pochodnych benzimidazolu o wzorze I, ich soli addycyjnych z kwasami i ich kompleksów z solami metali, sposobu wytwarzania tych związków jak również ich zastosowania jako środków mikrobobójczych do ochrony plonów i do ochrony materiałów.

(7 zastrzeżeń)

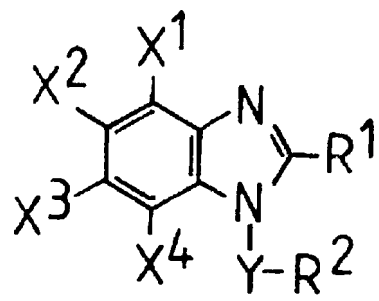

A1(21) 322847 (22)96 04 03 6(51) C07D 471/14
A61K 31/435

(31) 95 19514524 (32) 95 04 12 (33) DE
(86) 96 04 03 PCT/DE96/00632
(87) 96 10 17 WO96/32392 PCT Gazette nr 46/96
(71) SCHERING AKTIENGESELLSCHAFT, Berlin, DE
(72) Seidelmann Dieter, DE; Huth Andreas, DE; Olesen Preben H., DK; Ottow Eckhard, DE; Turner Jonathan, GB; Hillmann Margrit, DE; Cole Belinda, GB

(54) Skondesnowane β-karboliny

(57) Opisano związki o podanych niżej wzorach ogólnych, sposób ich wytwarzania i ich stosowanie w środkach leczniczych, w szczególności do leczenia dolegliwości geriatrycznych i niedoborów kognitywnych.

(6 zastrzeżeń)

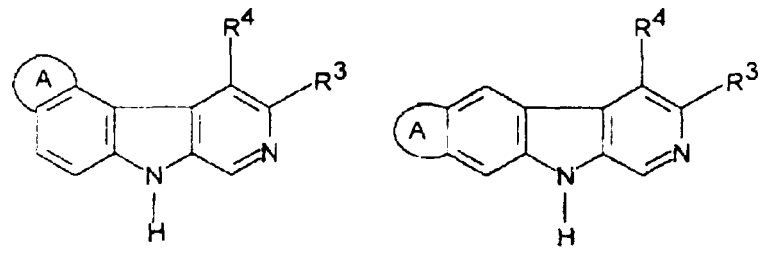

A1(21) 322741 (22) 95 12 11 6(51) C07D 491/10
C07D 493/10
C07D 495/10
C07D 333/38
C07D 309/10
C07D 211/66
A01N 43/16
A01N 43/08
A01N 43/18
A01N 43/10
A01N 43/40

(31) 94 4446335 (32) 94 12 23 (33) DE
95 19540736 95 11 02 DE

(86) 95 12 11 PCT/EP95/04869

(87) 96 07 04 WO96/20196 PCT Gazette nr 30/96

(71) BAYER AKTIENGESELLCHAFT, Leverkusen, DE

(72) Fischer Reiner, Bretschneider Thomas, Beck Gunther, Hagemann Hermann, Erdelen Christoph, Wachendorff-Neumann Ulrike, Andersch Wolfram, Mencke Norbert, Turberg Andreas

(54) **Pochodne kwasu 3-arylo-tetronowego, sposób ich wytwarzania, środki szkodnikobójcze je zawierające i sposób zwalczania szkodników za ich pomocą**

(57) Wynalazek dotyczy nowych pochodnych 3-arylo-4-hydroksy -A -dihydrofuranonu o wzorze 1, w którym A i B wraz z atomem węgla, do którego są one przyłączone, tworzą niepodstawiony lub podstawiony 5-7-członowy pierścień przedzielony co najmniej jednym heteroatomem, X oznacza grupę alkilową, atom chlorowca lub grupę alkoksylową, Y oznacza atom wodoru, grupę alkilową, atom chlorowca, grupę alkoksylową lub chlorowcoalkilową, Z oznacza grupę alkilową, atom chlorowca lub grupę alkoksylową, n oznacza liczbę 0, 1, 2 lub 3, G oznacza atom wodoru albo jedną z grup o wzorach $-C(O)R^1$, $-C(L)MR^2$, $-SO_2R^3$, $-P(=L)R^4R^5$, E, $-C(=L)-NR^6R^7$, E oznacza równoważnik jonu metalu lub jon amonowy, L oznacza atom tlenu lub siarki, M oznacza atom tlenu lub siarki, jak również dotyczy sposobu wytwarzania tych pochodnych oraz ich zastosowania jako środków szkodnikobójczych.

(12 zastrzeżeń)

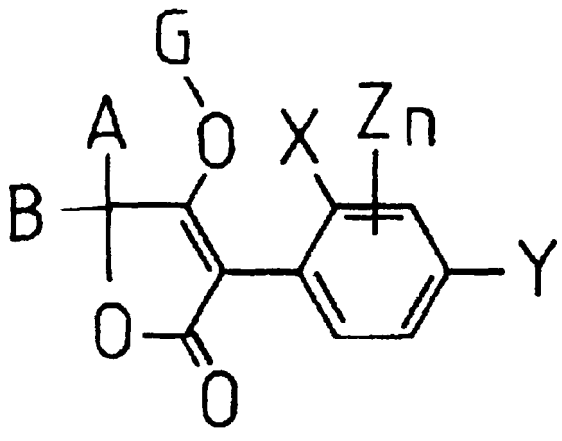

A1(21) 322651 (22)96 04 01 6(51) C07D 491/22
C07D 471/14
C07D 213/64
C07D 405/04
A61K 31/435

(31) 95 419643 (32) 95 04 07 (33) US

(86) 96 04 01 PCT/US96/04163

(87) 96 10 10 WO96/31513 PCT Gazette nr 45/96

(71) PHARMACIA & UPJOHN COMPANY, Kalamazoo, US

(72) Henegar Kevin E., Sih John C.

(54) **Nowe związki pośrednie i sposób wytwarzania pochodnych kamptotecyny (CPT-11) i związków pokrewnych**

(57) W zgłoszeniu ujawniono nowe związki przejściowe oraz procedury użyte do syntezy pochodnych kamptotecyny, takich jak irinotekan i innych związków związanych z syntezą związku CPT-11 o wzorze (I). Ujawniono również pokrewne związki i procedury takie jak nowa metoda otrzymywania mappicyny o wzorze (II).

(324 zastrzeżenia)

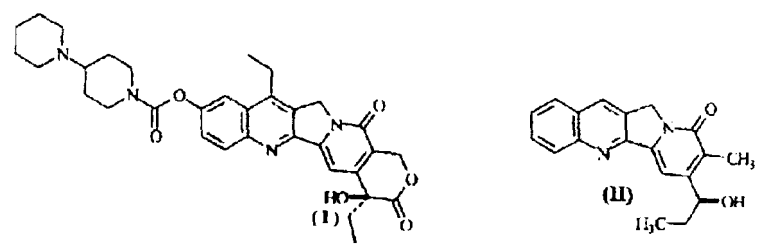

Al(21) 322823 (22) 96 06 21 6(51) C07F 9/6571
C07F 9/48
C08G 63/692

(31) 95 19522876 (32) 95 06 23 (33) DE

(86) 96 06 21 PCT/EP96/02715

(87) 97 01 09 WO97/00878 PCT Gazette nr 03/97

(71) SCHILL & SEILACHER GMBH & CO., Böblingen, DE

(72) Rathfelder Paul, Rieckert Horst, Dietrich Jörg

(54) **Sposób wytwarzania mieszaniny zawierającej DOP**

(57) Przedmiotem wynalazku jest sposób wytwarzania kwasu 2'-hydroksydifenylo-2-fosfinowego w postaci handlowej mieszaniny z 6-hydroksy-(6H)-dibenzo (c,e) (1,2)-oksafosforyną, prowadzony na skalę przemysłową, prostszy i tańszy od sposobów znanych poprzednio, który prowadzi się jako reakcję "jednogarnkową" bez wydzielania produktów pośrednich i bez etapu destylacji, obejmujący etapy, w których: (a) sporządza się mieszaninę PCl3 i kwasu Lewisa jako katalizatora i dodaje się do niej o-fenylofenol, jednocześnie ogrzewając mieszaninę reakcyjną, a następnie mieszaninę reakcyjną ogrzewa się do wrzenia, (b) uzyskaną mieszaninę poreakcyjną chłodzi się i podczas ciągłego mieszania miesza najpierw z wodą, a następnie z niższym alkanolem, (c) następnie dalej mieszając krystalizuje się produkt i (d) otrzymany krystaliczny produkt odsącza się pod próżnią, przemywa i suszy. Przedmiotem wynalazku jest ponadto tak wytworzona handlowa mieszanina, przeznaczona do wytwarzania ko-polikondensowalnych środków zmniejszających palność, do włókien poliestrowych, przez bezpośrednią reakcję tej mieszaniny z kwasem itakonowym, estrami kwasu itakonowego lub bezwodnikiem kwasu itakonowego, ewentualnie razem z jednym lub większą ilością dioli.

(11 zastrzeżeń)

A1 (21) 322745 (22) 96 04 02 6(51) C07F 17/02
C07B 31/00
(31) 95 1067 (32) 95 04 11 (33) CH
(86) 96 04 02 PCT/EP96/01439
(87) 96 10 17 WO96/32400 PCT Gazette nr 46/96
(71) NOVARTIS AG, Bazylea, CH
(72) Pugin Benoit
(54) **Dichlorowcowane ferroceny i sposoby ich otrzymywania**

(57) Wynalazek dotyczy związków o wzorze 1, w którym R_1 oznacza C_1-C_8 alkil, fenyl lub fenyl podstawiony 1 do 3 podstawnikami C1-C4 alkilowymi lub C1-C4 alkoksy, R_2 i R3 oznaczają każdy niezależnie atom wodoru lub C1-C12 alkil, a Hal oznacza atom F, Cl, Br lub J, a także związków o wzorach 3 i 6. Związki o wzorze 1 stanowią półprodukty dla związków o wzorze 3, a związki o wzorze 3 są półproduktami dla związków o wzorze 6. Ferrocenylodifosfiny, które zawierają ugrupowanie organiczne związane przez grupę sililenową z pierścieniem cyklopentadienylowym można immobilizować w prosty sposób zarówno na nośnikach nieorganicznych i polimerowych organicznych lub, po wprowadzeniu polimeryzowalnej grupy, można immobilizować także przez kopolimeryzację. Z rodem i irydem immobilizowane ligandy ferrocenylodifosfinowe tworzą kompleksy, które można stosować jako wysoce aktywne katalizatory w enancjoselektywnym uwodarnianiu wiązań podwójnych węgiel-węgiel, węgiel-azot lub węgiel-tlen.

(30 zastrzeżeń)

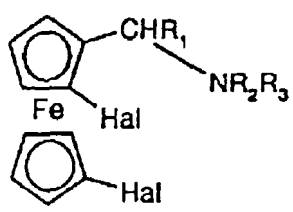

Wzór 1

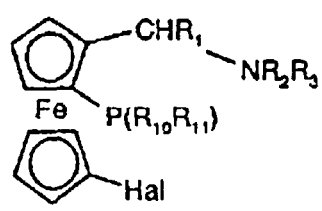

Wzór 3

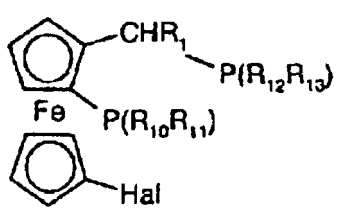

Wzór 6

Al(21) 322784 (22) 96 03 07 6(51) C07K 5/062
A61K 38/55
(31) 95 402287 (32) 95 03 10 (33) US
95 474052 95 06 07 US
(86) 96 03 07 PCT/US96/02684
(87) 96 09 19 WO96/28463 PCT Gazette nr 42/96
(71) G.D.SEARLE & CO., Chicago, US
(72) Getman Daniel P., US; Decrescenzo Gary A, US; Freskos John N., US; Vazquez Michael L., US; Sikorski James A., US; Devadas Balekudru, IN; Nagarajan Srinivasan, IN; Brown David L., US; McDonald Joseph J., US
(54) **Hydroksyetyloaminosulfonamidy aminokwasów jako inhibitory proteazy retrowirusowej**

(57) Wybrane hydroksyetyloaminosulfonamidy aminokwasów są skuteczne jako inhibitory proteazy retrowirusowej, a zwłaszcza jako inhibitory proteazy HIV. Wynalazek dotyczy takich inhibitorów proteazy retrowirusowej, a zwłaszcza dotyczy nowych związków o podanym niżej wzorze ogólnym, kompozycji i sposobu hamowania proteaz retrowirusowych, takich jak proteaza ludzkiego wirusa niedoboru odporności (HIV), zapobiegania infekcji lub rozprzestrzeniania się retrowirusa oraz leczenia infekcji retrowirusowej.

(13 zastrzeżeń)

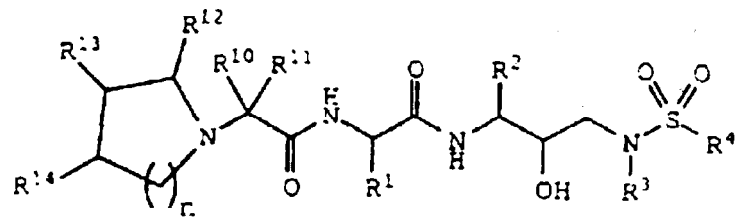

A1 (21) 322779 (22) 97 02 10 6(51) C07K 5/107
C07K 5/087
C07K 5/02
C07K 14/71
A61K 38/04
A61K 38/16
(31) 96 9603227 (32) 96 02 15 (33) GB
(86) 97 02 10 PCT/EP97/00595
(87) 97 08 21 WO97/30079 PCT Gazette nr 36/97
(71) PHARMACIA & UPJOHN S.P.A, Mediolan, IT
(72) Battistini Carlo, Giordano Patrizia, De Rosa Sabrina, Corradi Fabio, Comoglio Paolo, Bardelli Alberto
(54) **Peptydowe związki antagonistyczne komórkowej mitogenezy i motogenezy i ich zastosowanie lecznicze**

(57) Przedmiotem wynalazku są peptydy o wzorze I i mimetyki peptydów oraz kompozycje farmaceutyczne zawierające je jako przydatne środki farmakologiczne do zwalczania lub leczenia chorób rozrostowych takich jak rak, przeciw wzrostowi guzów i/lub przerzutom nowotworowym oraz łuszczycy i do zwalczania lub leczenia chorób zapalnych, alergicznych, autoalergicznych, wirusowych i sercowo -naczyniowych. Te nowe związki mają właściwość inhibicji rozpoznawania kilku motywów zawierających fosfotyrozynę we wszystkich komórkowych receptorach i cytosolowych transduktorach przez liczne domeny SH2 zawarte w cytosolowych transduktorach i innych białkach efektorowych leżących wzdłuż różnych ciągów procesu przenoszenia sygnału i ze szczególnie wysokim powinowactwem do domeny SH2 pośredniego transduktora Grb2, kluczowego elementu w ciągu do mitogenezy i motogenezy, przy czym ta ostatnia aktywność prowadzi do inwazyjności i do przerzutów. Przedmiotem wynalazku są także sposoby wytwarzania związków i sposoby leczenia z użyciem tych związków.

(19 zastrzeżeń)

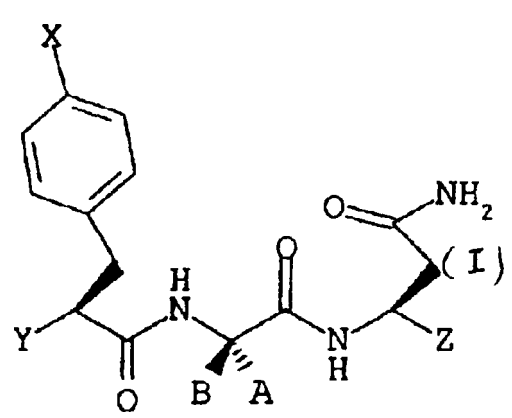

Al(21) 322822 (22) 96 04 16 6(51) C07K 7/06

(31) 95 9504585 (32) 95 04 18 (33) FR

(86) 96 04 16 PCT/FR96/00575

(87) 96 10 24 WO96/33213 PCT Gazette nr 47/96

(71) RHONE-POULENC RORER S.A., Antony, FR

(72) Barriere Jean-Claude, Grondard Luc, Lefevre Patrick, Mutti Stéphane

(54) Sposób wytwarzania streptogramin

(57) Ujawniono sposób wytwarzania streptogramin o wzorze ogólnym (I), w którym: albo R_1 oznacza grupę metylową lub etylową, R_2 jest atomem wodoru, a X i Y tworzą razem grupę okso albo R_1 oznacza grupę etylową, R2 i X są atomami wodoru, a Y oznacza atom wodoru lub grupę hydroksylową albo R_1 oznacza grupę etylową, R2 oznacza grupę hydroksylową, a X i Y tworzą razem grupę okso, przez usuwanie grupy metylowej z pochodnej synergistyny o wzorze ogólnym (II), w którym R_1, R2, X i Y mają znaczenia jak wyżej, drogą reakcji z **nadjodanem** w środowisku octowym, a następnie w środowisku wodnym. Wynalazek obejmuje również związek o wzorze ogólnym (I).

(6 zastrzeżeń)

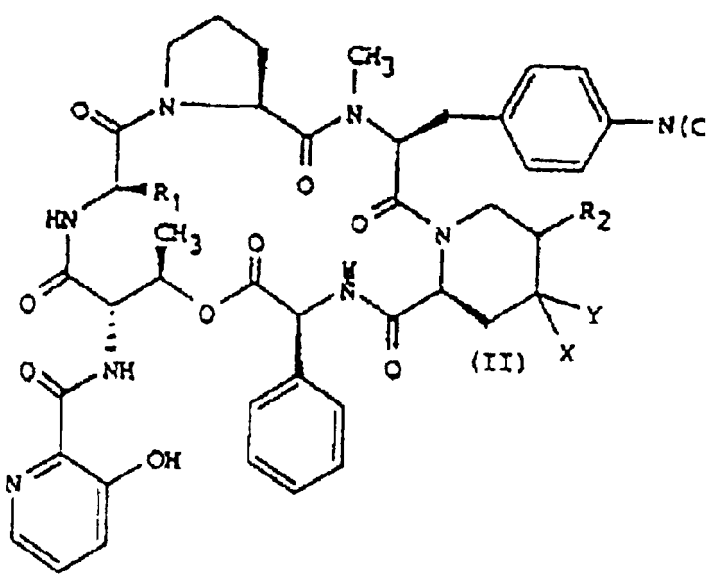

(II)

A1(21) 322821 (22)96 04 03 6(51) C07K 7/56 A61K 38/12

(31) 95 418341 (32) 95 04 07 (33) US

(86) 96 04 03 PCT/US96/04543

(87) 96 10 10 WO96/31228 PCT Gazette nr 45/96

(71) ELI LILLY AND COMPANY, Indianapolis, US

(72) Borromeo Peter Stanley, Rodriguez Michael John, Turner William Wilson Jr., Vasudevan Venkatraghavan, Jamison James Andrew

(54) Cykliczne **peptydowe** środki przeciwgrzybicze

(57) Ujawniono związki o wzorze I, w którym R' oznacza atom wodoru, metyl lub $NH_2C(O)CH_2$-; R" i R''' niezależnie oznaczają metyl lub atom wodoru; R^{x1}, R^{x2}, R^{y1}, R^{y2}, R^{y3} i R^{y4} niezależnie oznaczają hydroksyl lub atom wodoru; R_0 oznacza grupę o wzorze (1); R_1 oznacza C_1-C_6 -alkil, C_1-C_6-alkoksyl, fenyl, p-chlorowcofenyl, p-nitrofenyl, fenoksyl, benzyl, p-chlorowcobenzyl lub p-nitrobenzyl; a R_2 oznacza acylowy łańcuch boczny. Przedmiotem zgłoszenia jest też preparat farmaceutyczny, sposób wytwarzania związków o wzorze I i sposób leczenia infekcji grzybiczej.

(10 zastrzeżeń)

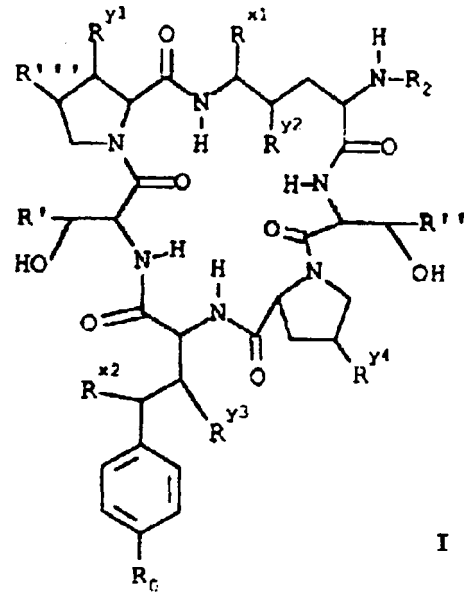

I

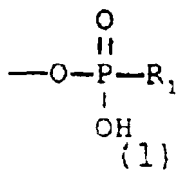

(1)

Al(21) 322681 (22) 96 03 22 6(51) C07K 9/00 C07D 487/04 A61K 31/02 C07D 401/04

(31) 95 19512484 (32)95 04 04 (33) DE

(86) 96 03 22 PCT/EP96/01279

(87) 96 10 10 WO96/31532 PCT Gazette nr 45/96

(71) BAYER AKTIENGESELLSCHAFT, Leverkusen, DE

(72) Lerchen Hans-Georg, Von Dem Bruch Karsten, Petersen Uwe, Baum-Garten Jorg, Piel Norbert, Antonicek Horst-Peter, Weichel Walter, Sperzel Michael, Bremm Klaus Dieter

(54) Cytostatyki modyfikowane węglowodanami

(57) Przedmiotem wynalazku są cytostatyki, które dzięki zmodyfikowaniu cukrem, są specyficzne względem nowotworu. Opowiedni odstępnik zapewnia stabilność w surowicy przy równoczesnym działaniu wewnątrzkomórkowym.

(10 zastrzeżeń)

Al(21) 321583 (22) 97 08 12 6(51) C08F 2/34 C08F 10/00

(31) 96 96430010 (32) 96 08 13 (33) EP

(71) BP Chemicals Limited, London, GB

(72) Leaney Patrick, Morterol Frederic

(54) Proces polimeryzacji

(57) Wynalazek stanowi ciągły proces polimeryzacji w złożu **fluidyzowanym** gazem monomeru **olefinowego** wybranego z (a) etylenu, (b) propylenu, (c) mieszanin etylenu i propylenu oraz (d) jednej lub więcej innych **alfaolefin** zmieszanych z (a), (b) lub (c), aby wytworzyć polimer w reaktorze ze złożem fluidalnym, który to proces zawiera: (0) ciągłe wyprowadzenie z reaktora gazowego strumienia (13) zawierającego **nie prze** reagowany monomer olefinowy i posiadającego porwane w nim cząstki katalizatora i/lub polimeru, (1) ciągłe zawracanie do obiegu wymienionego strumienia gazowego, zawierającego nieprzereagowany monomer olefinowy, poprzez złoże fluidalne (11) w wymienionym reaktorze w obecności katalizatora polimeryzacji w warunkach reakcji, (2) chłodzenie za pomocą wymienników ciepła (15), (17) przynajmniej części wymienionego gazowego strumienia odprowadzanego z reaktora do temperatury, przy której ciecz skrapla się, (3) oddzielanie przynajmniej części

skroplonej cieczy z gazowego strumienia oraz (4) wprowadzanie przynajmniej części oddzielonej cieczy (20) bezpośrednio w złoże fluidalne, przy czym proces charakteryzuje się tym, że przynajmniej część oddzielonej cieczy jest z powrotem wprowadzana do recyrkulacyjnego strumienia gazowego przed wymiennikami ciepła.

(3 zastrzeżenia)

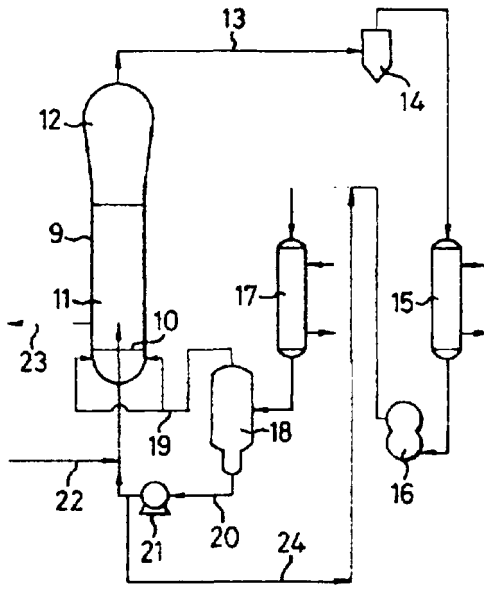

Al(21) 321584 (22)97 0812 6(51) C08F 2/34
C08F 10/00

(31) 96 96430011 (32) 96 08 13 (33) EP

(71) BP Chemicals Limited, London, GB
(72) Power Michael Bernard, GB; Chinh Jean-Claude, FR

(54) **Proces polimeryzacji**

(57) Wynalazek dotyczy ciągłej polimeryzacji w złożu (3) fluidyzowanym gazem olefinowego monomeru, zwłaszcza etylenu, propylenu, ich mieszanin lub ich mieszanin z innymi alfaolefinami, gdzie zawierający monomer gaz recyrkulacyjny (5) wykorzystywany do fluidyzowania złoża jest przepuszczany przynajmniej częściowo przez separator (10). Separatorten jest ładowany cieczą i utrzymywany przynajmniej częściowo wypełniony cieczą. Porwane cząstki katalizatora i/lub polimeru są oddzielane od gazu recyrkulacyjnego w separatorze i te oddzielone cząstki są utrzymywane w stanie zawieszonym w cieczy w separatorze. Strumień recyrkulacyjny może być chłodzony (7, 9) w celu skroplenia przynajmniej części węglowodoru. Ciecz, którą może być monomer lub ciecz obojętną, jest oddzielana od gazu recyrkulacyjnego w separatorze i ewentualnie jest podawana bezpośrednio do złoża fluidalnego w celu powodowania chłodzenia przez utajone ciepło parowania. Proces ten zmniejsza zanieczyszczanie separatora.

(10 zastrzeżeń)

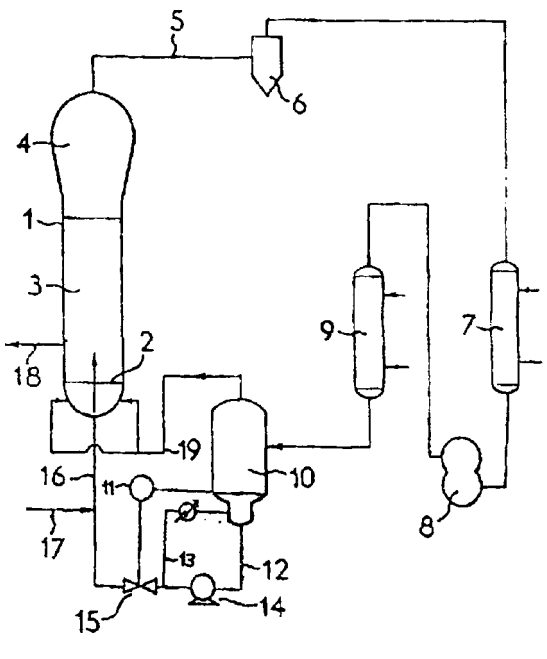

Al(21) 322775 (22) 96 04 04 6(51) C08F 220/54

(31) 95 19514266 (32) 95 04 15 (33) DE

(86) 96 04 04 PCT/EP96/01481
(87) 96 10 24 WO96/33143 PCT Gazette nr 47/96
(71) BASF AKTIENGESELLSCHAFT, Ludwigshafen, DE
(72) Reck Bernd, Franzmann Gernot, Bechert Bertold, Bächer Reinhard, Rehmer Gerd

(54) **Sposób konserwacji kształtki mineralnej**

(57) Ujawniono w szczególności sposób konserwacji kształtki mineralnej przez powleczenie jej powierzchni wodnym zestawem, zawierającym wodną dyspersję polimeru, której znajdujący się w dyspersyjnym rozproszeniu polimer P zawiera wpolimeryzowany w rodnikowo spolimeryzowaną postać co najmniej jeden etylenowo nienasycony kwas o wzorze ogólnym 1 i/albo sprzężoną z nim zasadę.

(32 zastrzeżenia)

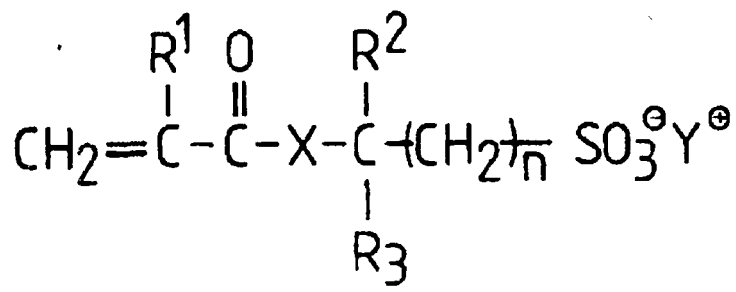

Al(21) 321479 (22) 97 08 05 6(51) C08G 18/16

(31) 96 19631859 (32) 96 08 07 (33) DE

(71) BAYER Aktiengesellschaft, Leverkusen, DE
(72) Nefzger Hartmut, US; Quiring Bernd, DE

(54) **Sposób polimeryzacji izocyjanianów**

(57) Izocyjaniany polimeryzuje się w taki sposób, że alifatyczne i/lub aromatyczne izocyjaniany poddaje się polimeryzacji wobec metalocenów, w temperaturze od 20 do 220°C, ewentualnie pod zwiększonym albo zmniejszonym ciśnieniem i ewentualnie w obecności obojętnego rozpuszczalnika organicznego, przy czym metaloceny stosuje się w ilości od 5 do 50000 ppm w przeliczeniu na ilości użytego izocyjanianu.

(4 zastrzeżenia)

Al(21) 322643 (22) 96 03 22 6(51) C08G 18/61
G02B 1/04

(31) 95 95810221 (32) 95 04 04 (33) EP
95 1476 95 05 18 CH
95 569816 95 12 08 US

(86) 96 03 22 PCT/EP96/01255
(87) 96 10 10 WO96/31791 PCT Gazette nr 45/96
(71) NOVARTIS AG, Bazylea, CH
(72) Höpken Jens, DE; Lohmann Dieter, CH; Domschke Angelika, DE

(54) **Perfluorowane etery alkilowe zawierające polisiloksany, ich wytwarzanie oraz zastosowanie**

(57) Przedmiotem wynalazku jest podatny na polimeryzację wolnorodnikową makromer o wzorze 1 zbudowany w oparciu o niepodstawione lub też symetrycznie podstawione etery perfluoroalkilowe; polimer zawierający produkt polimeryzacji nowego makromeru, bądź to wyłącznej bądź też prowadzonej w

połączeniu z jednym przynajmniej komonomerem winylowym; sposób wytwarzania zarówno makromeru jak i polimeru jak również wykonane z polimeru kształtki, soczewki kontaktowe, wszczepy rogówkowe i artykuły biomedyczne oraz artykuły powleczone makromerem o wzorze 1 lub produktem jego polimeryzacji.

(62 zastrzeżenia)

$$P_1\text{-}(Y)_m\text{-}(L\text{-}X_1)_p\text{-}Q\text{-}(X_1\text{-}L)_p\text{-}(Y)_m\text{-}P_1$$

Al(21) 321563 (22) 97 08 11 6(51) C08G 18/76
C08J 9/06
C08K 5/01

(31) 96 213512 (32) 96 08 13 (33) JP

(71) SUMITOMO BAYER URETHANE CO. LTD., Hyogo-ken, JP

(72) Brock Martin, DE; Ikebe Mitsuaki, JP; Hama Teruo, JP

(54) **Sposób wytwarzania sztywnej pianki poliuretanowej , kompozycja do wytwarzania sztywnej pianki poliuretanowej oraz sposób izolacji cieplnej przy jej zastosowaniu**

(57) Wynalazek dotyczy w szczególności sposobu wytwarzania sztywnej pianki poliuretanowej z zastosowaniem polii-zocyjanianu z pierścieniem benzenowym jako organicznego izocyjanianu oraz polieteropoliolu i/lub poliestropoliolu jako poliolu, polegającego na tym, że jako środek porotwórczy stosuje się węglowodór oraz jako emulgator stosuje się związek z grupą hydrofobową i grupą hydroksylową w cząsteczce. Korzystnym środkiem porotwórczym jest węglowodór wybrany z grupy obejmującej cyklopentan, n-pentan i izopentan.

(6 zastrzeżeń)

A1 (21) 315592 (22) 96 08 06 6(51) C08G 63/52
C08L 67/06
E21D 20/02

(75) Matynia Tadeusz, Lublin

(54) **Ładunek żywiczny do mocowania prętów kotwiowych**

(57) Ładunek żywiczny do mocowania prętów kotwiowych, stanowiący kompozycję znajdującą się w łatwo zniszczalnym pojemniku, składającą się z nienasyconej preakcelerowanej żywicy poliestrowej oraz wypełniacza mineralnego, korzystnie węglanu wapnia i/lub dolomitu, w której umieszczony jest łatwo zniszczalnym pojemniku utwardzacz, korzystnie nadtlenek benzoilu, charakteryzuje się tym, że jako żywicę poliestrową stosuje się produkt polikondensacji alkoholu jednowodorotlenowego, glikolu, bezwodnika kwasu maleinowego i bezwodnika kwasu ftalowego, rozpuszczony w monomerze sieciującym, styrenie, preakcelerowany aminą trzeciorzędową, zdolną do wbudowania się w łańcuch poliestru nienasyconego w trakcie procesu polikondensacji lub składowania żywicy poliestrowej i dimetylo-p-toluidyną stabilizowaną znanymi inhibitorami polimeryzacji wolnorodnikowej.

(3 zastrzeżenia)

A1(21) 322825 (22)97 02 07 6(51) C09C 1/36

(31) 96 602429 (32) 96 02 16 (33) US

(86) 97 02 07 PCT/US97/01400

(87)97 08 21 WO97/30127 PCT Gazette nr 36/97

(71) KERR-McGEE CHEMICAL CORPORATION, Oklahoma City, US

(72) Halko John E., Story Phillip M., Kauffman James W., Green Kelly A

(54) **Proces wytwarzania ulepszonego słabo pylącego pigmentu swobodnie płynącego**

(57) Opisano proces wytwarzania słabo pylących, łatwo dyspergowalnych, powleczonych powierzchniowo pigmentów bez rozdrabniania mikrocząsteczkowego, w którym pigmenty w zawiesinie wodnej są mielone, a następnie traktowane środkiem do obróbki, korzystnie środkiem powierzchniowo czynnym, przy utrzymaniu wartości współczynnika pH w pewnym zakresie i suszone, korzystnie rozpyleniowo. Wynalazek dotyczy również swobodnie płynących pigmentów wytworzonych przez ten proces, przeznaczonych do stosowania w kompozycjach farb i tworzyw sztucznych.

(34 zastrzeżenia)

Al(21) 315598 (22) 96 08 08 6(51) C09K 3/18

(71) Przedsiębiorstwo Dostaw Materiałów Odlewniczych PEDMO S.A, Tychy

(72) Peteja Weronika, Bąk Wojciech, Sładek Barbara

(54) **Emulsyjny oddzielacz do modeli i rdzennic**

(57) Przedmiotem zgłoszenia jest oddzielacz zawierający 10-20% wag. nasyconego kwasu tłuszczowego, 72-86% wag. wody, 0,8-1% wag. emulgatora, 3,2-7% wag. ogniotrwałego wypełniacza. Oddzielacz przeznaczony jest do powlekania omodelowania w celu oddzielenia formowanych mas cementowych, ze szkłem wodnym, furanowych.

(1 zastrzeżenie)

Al(21) 321452 (22) 97 08 04 6(51) C09K 3/18

(31) 96 1028 (32) 96 08 05 (33) SK

71) RIMAVAN CHVDI, Rimavská Sobota, SK

72) Holub Peter, Szabová Edita

(54) **Płyn do spryskiwaczy szyb samochodowych**

(57) Płyn do spryskiwaczy szyb samochodowych zawiera od 0,5 do 5,0% wagowych halogenku magnezowego i/lub cynkowego, od 0,02 do 0,50% wagowego produktu kondensacji alkoholi tłuszczowych z tlenkiem etylenu, od 10,0 do 70% wagowych etanolu oraz wodę do 100%. Płyn może zawierać ponadto od 0,5 do 2,5% wagowych glikolu jednopropylenowego oraz śladowe ilości pigmentu.

Halogenek jest chlorkiem i/lub jodkiem, a produkt kondensacji jest produktem kondensacji alkoholi tłuszczowych o długości łańcucha od C_{12} do C20 z tlenkiem etylenu o stosunku molowym tlenku etylenu korzystnie od 3 do 20.

(5 zastrzeżeń)

Al(21) 315595 (22) 96 08 08 6(51) C09K 3/20

(75) Furgała Piotr, Malbork; Muzyka Zdzisław, Malbork

(54) **Balsam do wyrobów skórzanych**

(57) Balsam do wyrobów skórzanych składa się z wosku naturalnego, pszczelego w ilości 17 do 35 części wagowych, lanoliny 10 do 50 części wagowych, oleju parafinowego 20 do 50 części wagowych, oleju wazelinowego 5 do 50 części wagowych oraz 0,1 do 1,0 części wagowych koncentratu zapachowego.

(1 zastrzeżenie)

A1 (21) 315603 (22) 96 08 07 6(51) C10L 5/04

(71) Politechnika Śląska, Gliwice
(72) Szeja Wiesław, Wasilewski Piotr, Swaryczewski Zygmunt, Hehlmann Jan

(54) Sposób **i układ urządzeń do wytwarzania surogatów paliwowych w postaci zbrykietowanej, zwłaszcza z komponentów depozytowych**

(57) Sposób polega na tym, że poflotacyjny muł węglowy, modyfikator i plastyfikator miesza się w homogenizatorze, a następnie miesza z koksikiem w dwuślimakowej mieszarce oraz poddaje końcowej plastyfikacji za pomocą wody uzupełniającej, przy czym proporcje kompozytów są ustalane za pomocą dozowników o regulowanej liczbie obrotów, zaś masa surogatu paliwowego w kolejnej fazie podlega brykietowaniu, a brykiety i dostarczany koksik wilgotny tworzą korzystny układ bimedialny, poddawany w konwertorze hybrydowej obróbce procesorowej za pomocą gazów spalinowych o regulowanej temperaturze za pomocą dosysanego powietrza, a w jej wyniku uzyskuje się brykiet o odpowiedniej wytrzymałości mechanicznej, korzystnie charakterystyce spalania i odporności na działania atmosferyczne, jednocześnie uzyskuje się recyrkulujący koksik o korzystnej aktywacji integracyjnej, będącej rezultatem nieoczekiwianie występującego efektu termoinkluzji w obrębie mikropor, zaś robocze gazy spalinowe podlegają kompleksowemu oczyszczeniu z pyłów i niekorzystnych składników gazowych w aparacie hybrydowym, przy czym korzystnie występujący efekt termoforezy i kondensacji par umożliwia recyrkulację wody procesorowej i kompozytów stałych, przy czym jej nadmiar jest odprowadzany w sposób sterowany do uzdatniania, zaś jej niedomiar jest uzupełniany wodą sieciową.

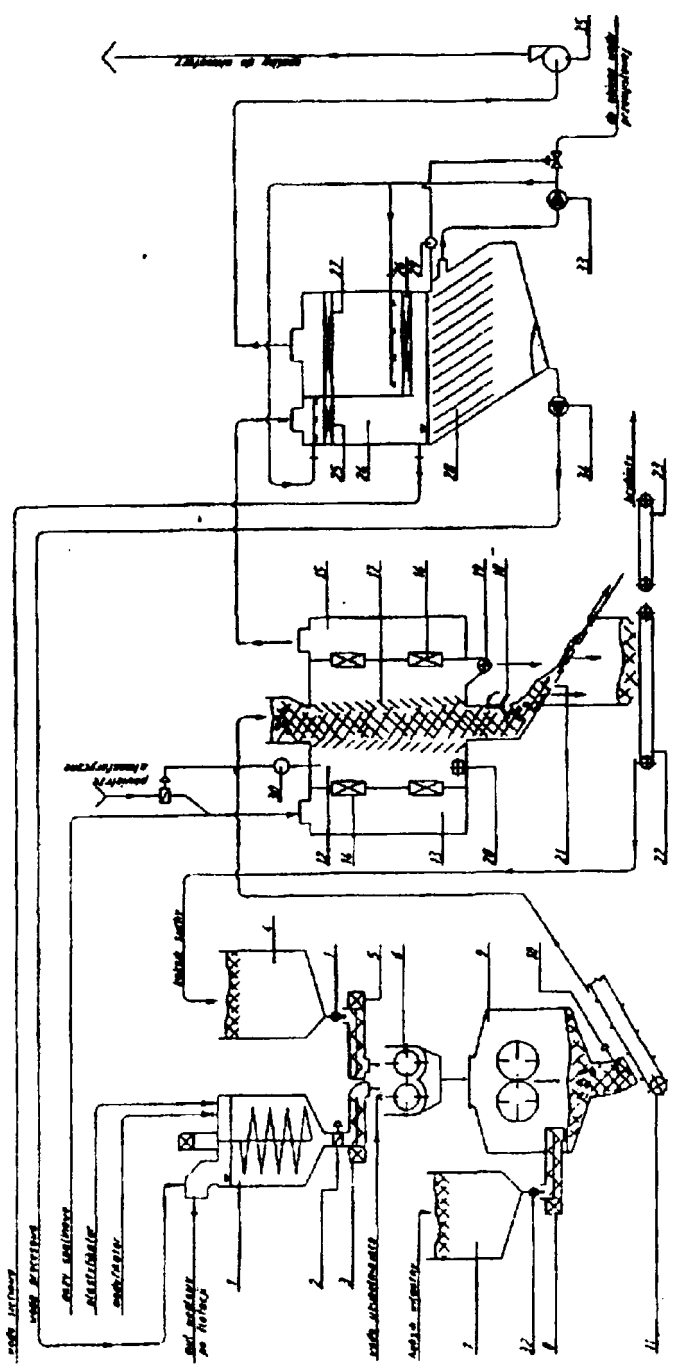

Urządzenie charakteryzuje się tym, że homogenizator (1) posiada mieszadło wstępowe i podwójny układ dozowania komponentu płynnego, na który składa się zawór (2) i dozownik ślimakowy (3) o regulowanej liczbie obrotów, a także dwuślimakową mieszarkę (6) o regulowanej liczbie obrotów, zaś brykieciarka (9) posiada korzystne doprowadzenie medium osłonowego za pomocą dozownika (8) o regulowanej liczbie obrotów, przy czym hybrydowy konwertor układu bimedialnego (12) posiada komorę dolotową (13) i wylotową (15), korzystnie wyposażoną w wypełnienie komórkowe (14, 16) oraz asymetrycznie rozwarte ściany żaluzyjne (17), wybierak łopatkowy (18) i regulowanej liczbie obrotów oraz ruszt rozdzielczy (21), zaś aparat hybrydowy (24) jest korzystnie wyposażony w wypełnienie komórkowe (25, 26, 27) i separator lamelowy (28).

(5 zastrzeżeń)

A1(21) 315591 (22)96 08 06 6(51) C10M 169/04

(71) Rafineria Trzebinia S.A., Trzebinia
(72) Karczmitowicz Sławomir, Miara Zbigniew, Baliś Andrzej, Trębacz Kazimierz, Woźniczko-Kadela Wiesława

(54) **Sposób produkcji oleju do smarowania łancuchów pił mechanicznych**

(57) Sposób produkcji oleju do smarowania łańcuchów pił mechanicznych na bazie olejów roślinnych polega na tym, że nierafinowany olej rzepakowy poddaje się w temperaturze 70-140°C procesowi katalitycznej modyfikacji strukturalnej katalizatorem platynowo-palladowym osadzonym na węglu aktywnym, przedmuchując go najkorzystniej mieszanką powietrza, tlenu i ozonu lub powietrza i tlenu. Do modyfikowanego oleju rzepakowego wprowadza się najkorzystniej w temperaturze powyżej 15°C barwnik tłuszczowy, zwłaszcza w ilości od 0,01 -0,5% wagowych masy oraz kompozycje zapachowe, najkorzystniej w ilości od 0,01-2,0% wagowych masy.

(2 zastrzeżenia)

A1(21) 315721 (22)96 0813 6(51) C10M 169/04

(71) Instytut Ciężkiej Syntezy Organicznej BLACHOWNIA, Kędzierzyn-Koźle; ICSO Chemical Production Spółka z o.o., Kędzierzyn-Koźle
(72) Bekierz Gerard, Naraniecki Bronisław, Hanasz Janusz, Zawadzki Mieczysław, Ponikowska-Pajor Krystyna, Marciński Marek, Zawieruszyński Kazimierz

(54) **Hydrauliczna ciecz trudnopalna dla odlewnictwa**

(57) Przedmiotem wynalazku jest hydrauliczna ciecz trudnopalna do odlewnictwa, przeznaczona do układów hydraulicznych maszyn i urządzeń pracujących w strefach zagrożonych pożarowo, składająca się z 25-32% wagowych glikolu dietylenowego, 23-33% wagowych mieszaniny poliglikoli etylenowych i propylenowych, przy stosunku poliglikoli etylenowych do poliglikoli propylenowych mieszczącym się w zakresie 0,5-1,0:1,1-4% wagowych kopolimeru blokowego tlenku etylenu i propylenu z kwasem hydroksyakrylowym o średniej masie cząsteczkowej około 21000, 0,05-1,1% wagowych mieszaniny inhibitorów korozji składających się z soli alkanoloaminowych kwasu polikarboksylowego i pochodnej triazolowej w proporcji 1-1,5:0,1-0,3, 35-46% wagowych wody zawierającej wapnia i żelaza nie więcej niż 5 ppm każdego.

(1 zastrzeżenie)

Al(21) 321509 (22)97 08 07 6(51) C10M 169/04

(31) 96 60023740 (32) 96 08 08 (33) US

(71) ROHM AND HAAS COMPANY, Filadelfia, US

(72) Kinker Bernard George, Gore Robert Howard, Hyndman Charles William, Stevens Bridget Marie

(54) **Kompozycja płynu hydraulicznego, sposób stabilizacji lepkości płynu hydraulicznego i polimer**

(57) Wynalazek dotyczy kompozycji płynu hydraulicznego, która zawiera olej bazowy na estrach fosforowych, 1-15%, w stosunku do całkowitej wagi kompozycji, polimeru poprawiającego wskaźnik lepkości, zawierającego mery pochodzące (i) w 40-100%, w stosunku do całkowitej wagi polimeru, od monomeru wybranego spośród jednego lub więcej (met)akrylanów (C1-C10) alkilu, (ii) od 0 do 60%, w stosunku do całkowitej wagi polimeru, monomeru wybranego spośród jednego lub więcej (met) akrylanów (C_{11}-C_{20}) alkilu oraz 0,1-20%, w stosunku do całkowitej wagi kompozycji płynu hydraulicznego, pomocniczych dodatków.

Wynalazek obejmuje też sposób stabilizowania charakterystyki lepkościowej płynu hydraulicznego, który polega na tym, że do oleju bazowego opartego na estrach fosforowych dodaje się 1-15%, w stosunku do całkowitej wagi kompozycji płynu hydraulicznego, polimeru poprawiającego wskaźnik lepkości bazowego płynu określonego powyżej. W zakres wynalazku wchodzi też polimer, który zawiera jako spolimeryzowane mery (a) 40-60%, w stosunku do całkowitej wagi polimeru, monomeru wybranego spośród jednego lub więcej (met) akrylanów (C_1-C_2) alkilu, (b) 0-10%, w stosunku do całkowitej wagi polimeru, monomeru wybranego spośród jednego lub więcej (met) akrylanów (C3-C5) alkilu i (met) akrylanów (C6-C10) alkilu oraz (c) 40-60%, w stosunku do całkowitej wagi polimeru, monomeru wybranego spośród jednego lub więcej (met) akrylanów (C11-C15) alkilu.

(13 zastrzeżeń)

A1(21) 321536 (22)97 08 08 6(51) C11C 3/10

(31) 96 19632088 (32)96 0808 (33) DE

(71) CPC INTERNATIONAL INC., Englewood Cliffs, US

(72) Kristott Jens Uwe, DE; Rossell John Barry, GB

(54) **Szybko krystalizujący tłuszcz o niskiej zawartości kwasu transtłuszczowego i sposób jego wytwarzania**

(57) Ujawniono sposób wytwarzania szybko krystalizującego tłuszczu o niskiej zawartości kwasów transtłuszczowych, polegający na tym, że mieszaninę zawierającą stearynę twardą z tłuszczu palmowego i tłuszcz zwierzęcy wybrany spośród grupy złożonej z łoju wołowego i frakcji łoju wołowego, poddaje się reakcji estryfikacji wewnątrzcząsteczkowej. Ujawniono także szybko krystalizujący tłuszcz możliwy do uzyskania przez poddawanie tłuszczowej mieszaniny tłuszczu roślinnego i tłuszczu zwierzęcego, na przykład łoju bydlęcego lub frakcji łoju bydlęcego, reakcji estryfikacji wewnątrzcząsteczkowej. Poprawia to w znacznym stopniu prędkość krystalizacji mieszaniny tłuszczowej. Estryfikacja wewnątrzcząsteczkowa zwiększa również zawartość stałego tłuszczu w pokojowej temperaturze 20 do 25°C, natomiast zawartośc stałego tłuszczu w temperaturach od 35 do 45° ulega obniżeniu.

Wytworzone tym sposobem tłuszcze są przydatne, w kombinacji z substancjami wiążącymi, takimi jak mąki i skrobie, do stosowania w przemysłowej produkcji sproszkowanych zup i sproszkowanych sosów.

(6 zastrzeżeń)

Al(21) 322649 (22) 96 03 19 6(51) C11D 1/00 A61K 7/00

(31) 95 9506927 (32) 95 04 04 (33) GB
96 9604018 96 02 27 GB

(86) 96 03 19 PCT/GB96/00632

(87) 96 10 10 WO96/31187 PCT Gazette nr 45/96

(71) IMPERIAL CHEMICAL INDUSTRIES PLC, Londyn, GB

(72) Wetzel Thierry, Taelraan Marie Claire L.H.

(54) **Kompozycje środków powierzchniowo czynnych**

(57) Stabilne wodne dyspersje pieniącego się środka powierzchniowo czynnego zawierają 5-50% wagowych kompozycji środka powierzchniowo czynnego zawierającej co najmniej jeden pieniący się środek powierzchniowo czynny, co najmniej jeden tłuszczowy środek amfifilowy i ewentualnie co najmniej jeden hydrokoloid, oraz 50-95% wagowych wody. W innym rozwiązaniu dyspersja zawiera co najmniej jeden pieniący się środek powierzchniowo czynny, zwłaszcza obejmujący co najmniej jeden anionowy środek powierzchniowo czynny, co najmniej jeden tłuszczowy środek amfifilowy i ewentualnie co najmniej jeden hydrokoloid, przy czym dyspersja zawiera także zemulgowany co najmniej jeden środek zmiękczający. Takie kompozycje, są zwłaszcza przydatne do wytwarzania kompozycji ty pu 2 w 1 zawierających środki zmiękczające i inne podobne materiały. Ujawniono też sposoby wytwarzania kompozycji powierzchniowo czynnych, zwłaszcza kompozycji typu 2 w 1, zwłaszcza z zastosowaniem wstępnie przygotowanej stałej mieszanki pieniącego się środka powierzchniowo czynnego, co najmniej jednego tłuszczowego środka amfifilowego i hydrokoloidu.

(23 zastrzeżenia)

Al(21) 321477 (22) 97 08 05 6(51) C11D 1/66

(31) 96 9616478 (32) 96 08 06 (33) GB

(71) CUSSONS (INTERNATIONAL) LIMITED, Stockport, GB

(72) Davey Mark, AU; Yang May Wai Kun, GB; Chauhan Pravin, GB

(54) **Kostka kosmetyczna do mycia**

(57) Kostka kosmetyczna zawiera, w stosunku do całości kompozycji, od 1 do 50% wagowych materiału powierzchniowo czynnego, od 10 do 80% wagowych materiału nierozpuszczalnego w wodzie oraz od 5 do 45% wagowych mieszaniny przynajmniej dwóch glikoli polietylenowych (PEG) w stosunku od 1:10 do 10:1, przy czym jeden z materiałów PEG ma ciężar cząsteczkowy od 500 do 3000, a drugi z materiałów PEG ma ciężar cząsteczkowy od 3000 do 20000.

(11 zastrzeżeń)

Al(21) 322767 (22) 96 03 22 6(51) C11D 17/04

(31) 95 9501520 (32) 95 04 10 (33) BR
95 9502064 95 05 17 BR
95 9503351 95 07 17 BR

(86) 96 03 22 PCT/EP96/01283

(87) 96 10 17 WO96/32464 PCT Gazette nr 46/96

71) UNILEVER N.V., Rotterdam, NL

72) Helfant Beatrice Michelin, BR; Luna Amauri Zanini, BR; Luppy Eduardo Jr, BR; Marchant Pablo Andres Marquez, CL

(54) **Ulepszenia dotyczące delikatnego czyszczenia**

(57) Wynalazek przedstawia ulepszenia dotyczące delikatnego czyszczenia, a w szczególności ulepszenia dotyczące sposobu ręcznego zmywania naczyń.

Sposób składa się z etapów: a) traktowanie adsorbującego nośnika kompozycją środka powierzchniowo czynnego, która jest zdolna do zagęszczenia po dodaniu wody, b) traktowania kombinacji nośnika i kompozycji środka powierzchniowo czynnego wodą i c) w konsekwencji etapu (b) przeprowadzenie operacji zmywania nośnikiem. Korzyścią tego sposobu jest to, że kompozycja środka powierzchniowo czynnego zagęszcza się wewnątrz nośnika i zatrzymuje, zapewniając przedłużone uwalnianie środka powierzchniowo czynnego z nośnika.

(10 zastrzeżeń)

Al(21) 322764 (22)96 03 20 6(51) C12C 13/00

(31) 95 19514034 (32) 95 04 13 (33) DE

(86) 96 03 20 PCT/EP96/01187

(87) 96 10 17 WO96/32466 PCT Gazette nr 46/96

(75) Roehr Wolfgang, Hamburg, DE

(54) **Instalacja browarniana**

(57) Wynalazek dotyczy instalacji browarnianej, zwłaszcza małogabarytowej, w przypadku której system uzdatniania wody, warzelnia (24) zbiorniki do fermentacji (22) i leżakowania (20) oraz inne urządzenia niezbędne w produkcji umieszczone są na obiekcie pływającym.

(13 zastrzeżeń)

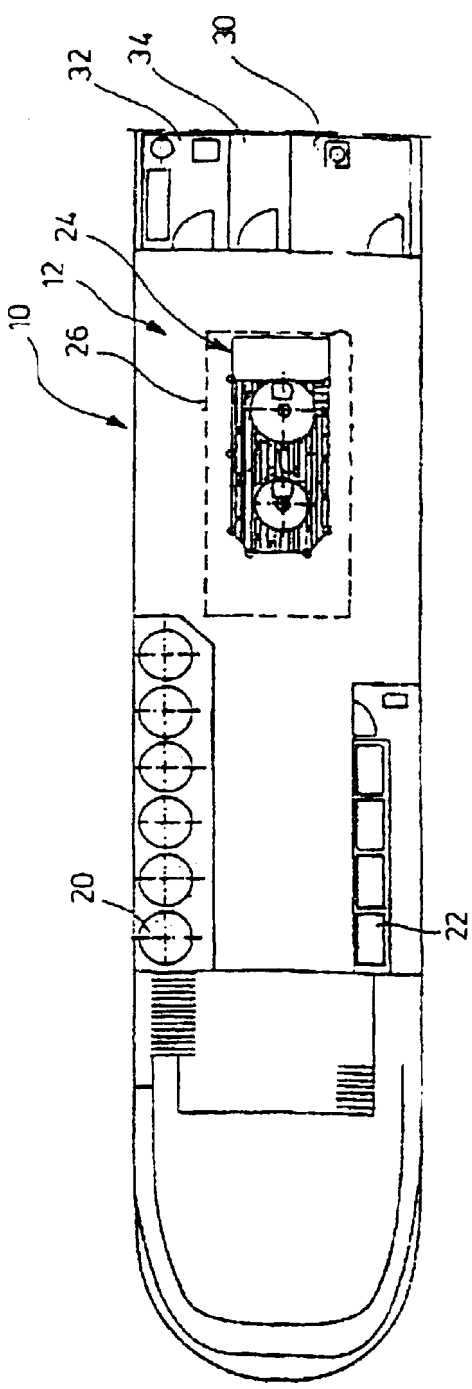

Al(21) 321478 (22) 97 08 05 6(51) C12N 15/63

(31) 96 60023376 (32) 96 08 06 (33) US

(71) F.HOFFMANN-LA ROCHE AG, Bazylea, CH

(72) Gelfand David Harrow, Kaiman Lisa Vivian, Reichert Fred Lawrence

(54) **Termostabilna polimeraza DNA, kodująca ją sekwencja kwasu nukleinowego, wektor, komórka gospodarza, sposób wytwarzania termostabilnej polimerazy DNA, kompozycja do sekwencjonowania DNA, zestaw do sekwencjonowania kwasu nukleinowego i sposób sekwencjonowania kwasu nukleinowego**

(57) Wynalazek dostarcza termostabilnej polimerazy DNA zawierającej sekwencję aminokwasową SerGlnIleXaaLeuArg-Xaa (SEK NR ID: 1), gdzie "Xaa" w pozycji 4 tej sekwencji jest dowolną resztą aminokwasową, lecz nie resztą kwasu glutaminowego (Glu), korzystnie resztą glicyny i "Xaa" w pozycji 7 tej sekwencji jest resztą waliny (Val) lub resztą izoleucyny (Ile). Termostabilne polimerazy DNA posiadają zwiększoną wydajność włączania niekonwencjonalnych nukleotydów, takich jak rybonukleotydy, do produktów DNA i są korzystne w wielu zastosowaniach do syntez in vitro. Enzymy takie mają szczególne zastosowanie w protokołach sekwencjonowania kwasu nukleinowego i dostarczają nowych do analizy sekwencji DNA, tańszych i wydajniejszych. Zastrzeżone są kwasy nukleinowe kodujące polimerazy, wektory i komórki gospodarza zawierające ten kwas nukleinowy, jak również kompozycje stosowanie w reakcji sekwencjonowania DNA, zestawy i sposoby sekwencjonowania zawierające takie polimerazy.

(20 zastrzeżeń)

A1 (21) 322848 (22) 96 03 12 6(51) C12N 15/81
C12N 9/20
C12N 1/19

(31) 95 9501939 (32) 95 05 24 (33) SE

(86) 96 03 12 PCT/SE96/00318

(87) 96 11 28 WO96/37622 PCT Gazette nr 52/96

(71) ASTRA AKTIEBOLAG, Södertälje, SE

(72) Das Goutam

(54) **Cząsteczka DNA do ekspresji lipazy stymulowanej solami żółciowymi (BSSL)**

(57) Wynalazek dotyczy cząsteczek DNA, zrekombinowanych wektorów i hodowli komórkowych do stosowania w metodach ekspresji lipazy stymulowanej solami żółciowymi (BSSL) w drożdżach metylotroficznych Pichia pastoris. Cząsteczka DNA obejmuje:(a) region kodujący polipeptyd, który jest ludzką BSSL lub jej biologicznie aktywnym wariantem; (b) region kodujący peptyd sygnałowy, zdolny do kierowania sekrecją rzeczonego polipeptydu z komórek Pichia pastoris stransformowanych rzeczoną cząsteczką DNA, połączony z końcem 5' rzeczonego regionu kodującego polipeptyd; i (c) promotor oksydazy metanolowej Pichia pastoris, lub promotor funkcjonalnie równoważny, połączony w sposób umożliwiający działanie z rzeczonymi regionami kodującymi zdefiniowanymi w (a) i (b).

(14 zastrzeżeń)

Al(21) 322650 (22) 96 04 01 6(51) C12Q 1/68

(31)95 416571 (32)95 04 04 (33) US

(86) 96 04 01 PCT/US96/04494

(87)961017 WO96/32640 PCT Gazette nr 46/96

(71) CHIRON DIAGNOSTICS CORPORATION, Medfield, US
(72) Martinelli Richard A., Carroll Eddie III
(54) Czułe testy z zastosowaniem koniugatów przeciwciał z podlegającymi replikacji matrycami DNA

(57) Ujawniony jest nowy system powielania sygnałów dla testów immunologicznych. Opisane są sposoby przeprowadzania testów immunologicznych, odczynniki i zestawy testowe dla uzyskania testów immunologicznych o zwiększonej czułości. Odczynniki obejmują koniugaty: przeciwciało-DNA wariantu, gdzie DNA wariantu jest substratem dla polimerazy RNA zależnej od RNA, takiej jak replikaza QB. Sposoby przeprowadzania testów immunologicznych do wykrywania, lub do wykrywania i oznaczania ilościowego analizowanego związku w próbce testowej obejmują transkrybowanie DNA wariantu z takich koniugatów przeciwciało-DNA, które są związane z analizowanym związkiem, do RNA i replikowanie transkryptów, gdzie obecność lub ilość produktów replikacji RNA może być skorelowana z obecnością lub ilością analizowanego związku w próbkach testowych. Ponadto, dostarczone są sposoby wykrywania oraz wykrywania i oznaczania ilościowego jednocześnie dwóch lub większej liczby analizowanych związków w próbce testowej.

(16 zastrzeżeń)

A1(21) 322653 (22) 96 03 09 6(51) C21B 7/24 F27B 1/28
(31) 95 88600 (32)95 03 31 (33) LU
(86) 96 03 09 PCT/EP96/01018
(87) 96 10 03 WO96/30548 PCT Gazette nr 44/96
(71) PAUL WURTH S.A., Luxembourg, LU
(72) Andonov Radomir, Lonardi Emile
(54) Urządzenie do uszczelniania lancy w otworze do wprowadzania lancy do pojemnika ciśnieniowego

(57) Ujawniono urządzenie do uszczelniania lancy (12) w otworze w pojemniku ciśnieniowym, w szczególności w piecu szybowym. Urządzenie zawiera pierwszą obudowę (46) mającą szczytową ścianę od strony bocznej ściany szybowego pieca i od strony środowiska, z których każda zaopatrzona jest w osiowy otwór dla lancy (12) i uszczelniający element, który umieszczony jest w pierwszej obudowie (46). Uszczelniający element zawiera co najmniej jedno uszczelnienie (50) i co najmniej jeden przesuwny osiowo pierścieniowy tłok (52), który umieszczony jest współosiowo z osią (24) urządzenia, przy czym uszczelnienie (50) umieszczone jest pomiędzy tłokiem (52) i jedną szczytową ścianą pierwszej obudowy (46), w kierunku ruchu tłoku (52). Uszczelnienie (50) dociskane jest osiowo do jednej ze szczytowych ścian obudowy (46) przez przesunięcie tłoka (52) i które to uszczelnienie (50) rozszerza się promieniowo i układa się wokół lancy (12) tworząc zamknięcie.

(17 zastrzeżeń)

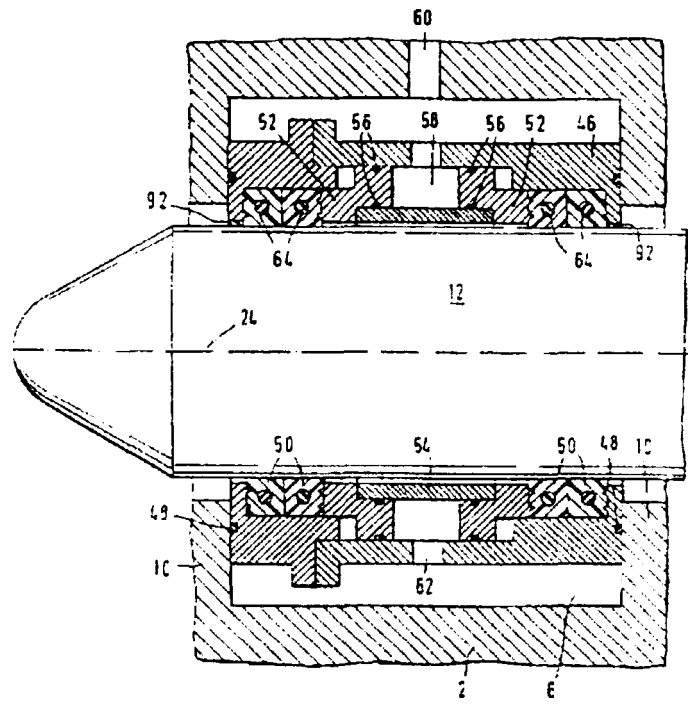

A1(21) 322765 (22) 96 04 15 6(51) C22B 7/02
(31) 95 1073 (32) 95 04 13 (33) CH
(86) 96 04 15 PCT/CH96/00136
(87) 96 10 17 WO96/32516 PCT Gazette nr 46/96
(71) REFISTA RECYCLING AG, Tenniken, CH
(72) Grauwiller Markus
(54) Sposób obróbki pozostałości, które otrzymuje się podczas procesów w przemyśle i podczas spalania śmieci

(57) Otrzymywane podczas procesów w przemyśle i podczas usuwania odpadów pozostałości, które są obciążone metalami ciężkimi i/lub związkami metali ciężkich, poddaje się dwuetapowemu sposobowi redukcji z utworzeniem nadających się do ponownego stosowania stopów metalo- i krzemonośnych. W pierwszym etapie redukcji z zastosowaniem węgla lub węglodajnych środków jako reduktorów redukuje się związki krzemu i metali, wykazujące potencjał normalny większy niż potencjał normalny krzemu. Po oddzieleniu zredukowanych metali otrzymaną pozostałość, zawierającą glin w postaci utlenionej, przeprowadza się w stopioną sól i tę w drugim etapie redukcji poddaje się elektrolizie z uzyskaniem roztopionej kąpieli glinu i krzemu.

Sposób jest szczególnie odpowiedni dla pofiltracyjnych pozostałości z urządzeń do spalania śmieci.

(15 zastrzeżeń)

DZIAŁ D

WŁÓKIENNICTWO I PAPIERNICTWO

A1(21) 315494 (22)96 08 02 6(51) D06B 3/00
(75) Müller Kurt, Zofingen, CH
(54) Sposób i urządzenie do suszenia i obkurczania wyrobów włókienniczych

(57) Wilgotny wyrób obrabiany (1) prowadzi się wewnątrz kanału przelotowego (4), utworzonego pomiędzy co najmniej dwiema obiegającymi, przepuszczającymi powietrze taśmami prowadniczymi (2, 3) bez końca, przez co najmniej jedno stanowisko suszenia. W celu uzyskania dokładniejszej pod względem kształtu wstęgi, wyrobu o zwiększonej równomierności struktury tej wstęgi, obrabiany wyrób (1) mocuje się na obiegającej bez końca ramie naprężającej (13), przemieszczanej do przodu w kierunku dmuchu dysz (8, 9) na gorące powietrze z odstępem poprzez kanał przelotowy (4) oraz prowadzi się z takim bocznym

unieruchomieniem w kształcie fali poprzez stanowisko suszenia (5, 6, 7) tak, że w każdorazowym obszarze dmuchu poszczególnej dyszy (8, 9) na gorące powietrze obraniany wyrób (1) jest doprowadzany przejściowo do przylegania do taśmy prowadniczej (2, 3), odwróconej od tej ostatniej.

(18 zastrzeżeń)

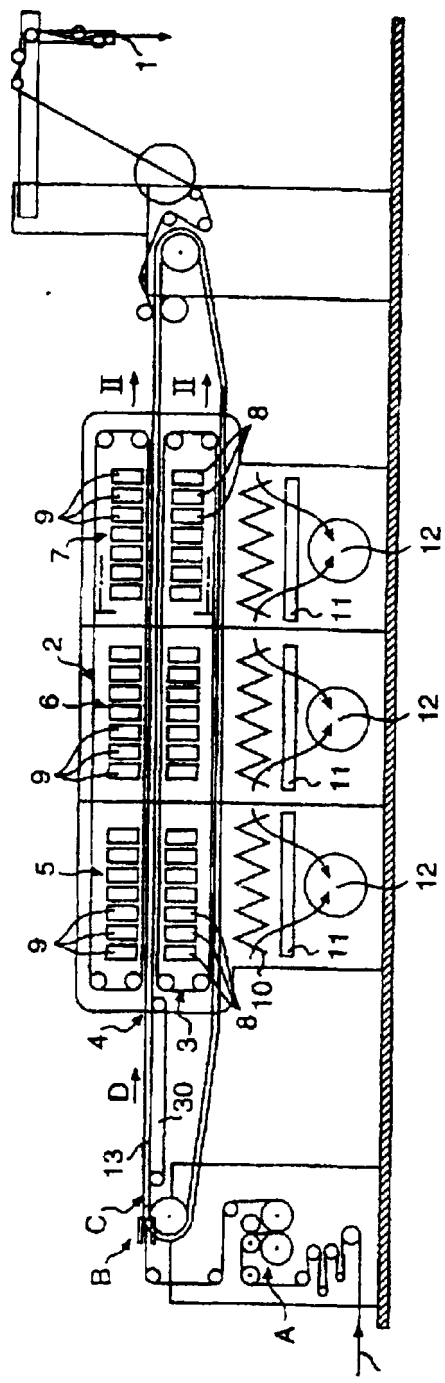

Al(21) 321453 (22) 97 08 04 6(51) D06F 39/12

(31) 96 9602144 (32)96 08 05 (33) ES

(71) BALAY, S.A., Zaragoza, ES

(72) Boved Ismael Gracia

(54) **Obudowa czujnika poziomu wody w pralce**

(57) Obudowa (1) czujnika ma na swej zewnętrznej powierzchni, połączoną w całość z płaszczem, klamrę (5), która poprzez wspornik jest zaopatrzona w pierwszą parę wygiętych sprężystych skrzydełek (13) i drugą parę skrzydełek (14), skierowanych w stronę pierwszej pary. W celu zamocowania klamrę (5) przekłada się przez otwór w występie zbiornika ługu, za którym zatrzaskują się drugie skrzydełka (14). Ponadto na końcu, przyłączanym do króćca mieszka odpływowego, opaska mocująca (4) jest za pomocą co najmniej jednego żebra (11) połączona na stałe z korpusem (1) obudowy czujnika. W celu zamocowania opaskę (4) zagina się na żebrze (11) o 90° na powierzchnię, dochodzącego do żebra (11), króćca i owija wokół niego. Jeden koniec opaski (4) ma zębaty odcinek (9), który jest przekładany przez otwór główki (10) na drugim końcu opaski (4) i tam zatrzaskiwany. W ten sposób następuje całkowita realizacja połączenia.

(10 zastrzeżeń)

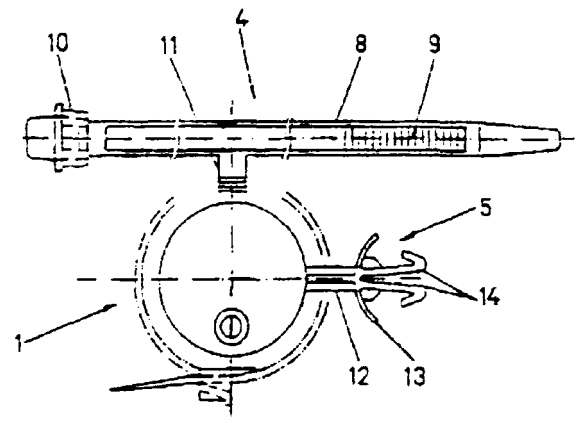

Al(21) 321586 (22) 97 08 12 6(51) D21C 9/10 C07G 1/00

(31) 96 19632623 (32) 96 08 13 (33) DE

(71) Consortium für elektrochemische Industrie GmbH, Monachium, DE

(72) Stohrer Jürgen, Call Hans-Peter, Freudenreich Johannes, Amann Manfred, Müller Robert

(54) **Wieloskładnikowy układ do przeobrażania, rozkładu albo bielenia ligniny, materiałów zawierających ligninę lub materiałów o zbliżonym charakterze oraz sposób zastosowania tego układu**

(57) Wynalazek dotyczy wieloskładnikowego układu do przeobrażania, rozkładu albo bielenia ligniny, materiałów zawierających ligninę lub materiałów o zbliżonym charakterze, zawierającego a) ewentualnie co najmniej jeden katalizator reakcji utleniania, b) co najmniej jeden odpowiedni środek utleniający oraz c) co najmniej jedną substancję pośredniczącą, charakteryzującego się tym, że substancja pośrednicząca jest wybrana z grupy N-arylo-N-hydroksy-amidów.

(10 zastrzeżeń)

Al(21) 322644 (22) 96 04 04 6(51) D21F 11/00

(31) 95VE 9 (32) 95 04 07 (33) IT

(86) 96 04 04 PCT/EP96/01484

(87) 96 10 10 WO96/31647 PCT Gazette nr 45/96

(71) Trani Giorgio, Wenecja, IT; CARTIERE CARIOLARO S.P.A., Carmignano di Brenta, IT

(72) Trani Giorgio, Cariolaro Norberto

(54) **Sposób i urządzenie do wytwarzania rozciągliwego papieru**

(57) Sposób wytwarzania rozciągliwego papieru, charakteryzuje się tym, że przewiduje następujące etapy: a) dostarczenie mieszanki włókien roślinnych do członu ugniatarki (1); b) zmieszanie mieszanki z wodą w ugniatarce (1); c) mielenie (6) włókien przez ucieranie, w celu uzyskania miazgi o stopniu zmielenia przynajmniej 30 SR; d) przekazanie zmielonej miazgi do skrzynki przepływowej (1); e) dostarczenie zmielonej miazgi ze skrzynki przepływowej (10) na tkaninę (12) formowania wstęgi papieru, razem ze związaną z tym redukcją zawartości wody poprzez ciężkość i podciśnienie; f) prasowanie (14) wspominanej wstęgi, razem ze związaną z tym dalszą redukcją zawartości wody; g) początkowe osuszanie (16) wstępnie uformowanej wstęgi papieru do zasadniczo stałej zawartości wilgoci w przedziale od 15 do 65%; h) zagęszczanie pomiędzy parą wałków (17), z których jeden jest z twardego materiału posiadającego żeberka powierzchniowe i jest napędzany z większą prędkością, zaś drugi jest z miękkiego materiału z gładką powierzchnią i napędzany jest z mniejszą prędkością; i) osuszanie końcowe (18) do zawartości wilgoci od 15 do 4%, korzystnie od 10 do 8%; j) wygładzanie (39). Przedmiotem wynalazku jest również urządzenie do wytwarzania rozciągliwego papieru.

(35 zastrzeżeń)

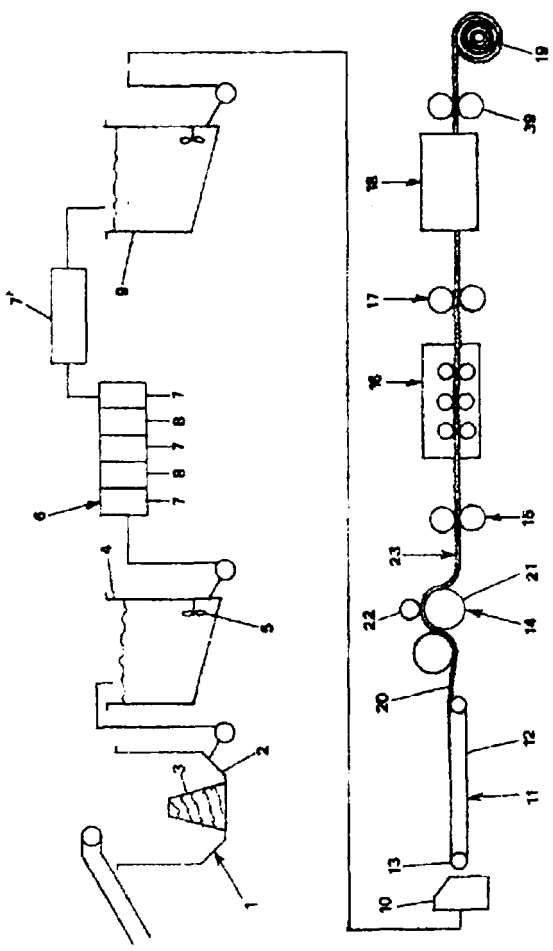

Al(21) 322849 (22) 96 03 26 6(51) D21H 27/00
D21H 19/82
C09J 7/04

(31) 95 19512663 (32)95 04 05 (33) DE

(86) 96 03 26 PCT/EP96/01319

(87) 96 10 10 WO96/31651 PCT Gazette nr 45/96

(71) KÄMMERER GMBH, Osnabrück, DE

(72) Reinhardt Bernd

(54) **Papiery podłożowe z powłokami pigmentowymi na bazie wodorotlenków glinowych**

(57) Ujawniono papier podłożowy do powlekania abhezyjnym związkiem silikonowym, z zawierającą środek wiążący powłoką pigmentową, która zawiera wodorotlenek glinowy jako jedyny pigment, względnie mieszaninę pigmentów zawierającą wodorotlenek glinowy jako główny składnik.

(8 zastrzeżeń)

DZIAŁ E

BUDOWNICTWO, GÓRNICTWO; KONSTRUKCJE ZESPOLONE

Al(21) 322686 (22) 96 07 01 6(51) E01H 4/00

(31) 96 U960089 (32)96 02 09 (33) FI

(86) 96 07 01 PCT/FI96/00386

(87) 97 08 14 WO97/29243 PCT Gazette nr 35/97

(75) Venhomaa Martti, Turku, FI

(54) **Urządzenie do formowania rynny śnieżnej**

(57) Przedmiotem zgłoszenia jest urządzenie kształtujące do obróbki i konserwacji rynny służącej do uprawiania snow-boardu. Urządzenie posiada ramę (2) z zakrzywioną częścią służącą do podtrzymywania i prowadzenia pary łańcuchów prowadzących (3) poruszających się dookoła po drodze bez końca.

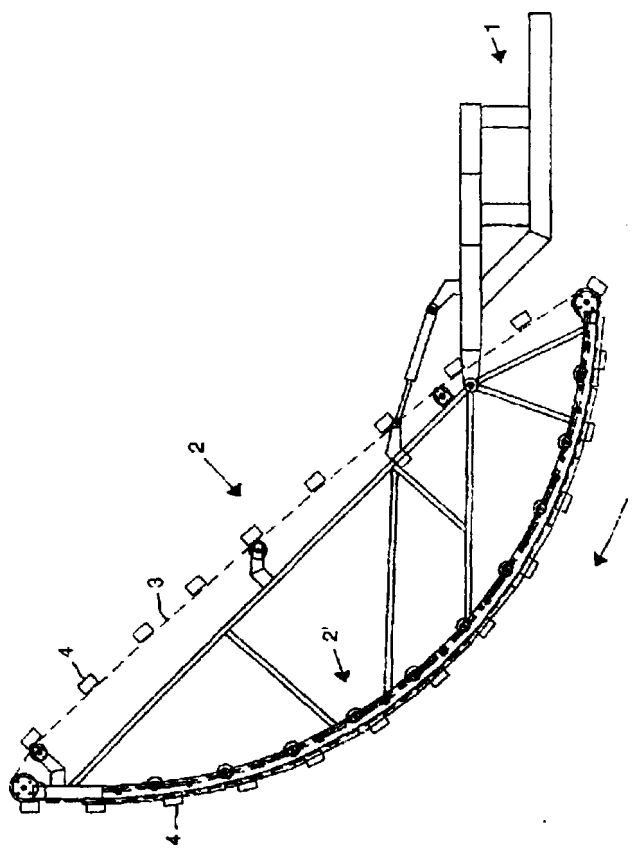

Do łańcuchów prowadzących przymocowane są człony skrobiące (4), wystające prostopadle na zewnątrz wspomnianych łańcuchów, przy czym człony skrobiące przeznaczone są do odcinania śniegu z kształtowanej powierzchni rynny. Człony skrobiące zawierają ponadto elementy służące usuwaniu odciętego śniegu z kształtowanej powierzchni oraz jej wygładzaniu. Urządzenie można montować do pojazdu samojezdnego, który jest jego źródłem mocy.

(6 zastrzeżeń)

Al(21) 322715 (22) 96 04 10 6(51) E02D 5/80

(31) 95 9501353 (32)95 04 11 (33) SE

(86) 96 04 10 PCT/SE96/00468

(87) 96 10 17 WO96/32544 PCT Gazette nr 46/96

(75) Norman Torbjörn, Atvidaberg, SE;
Johansson Steve, Atvidaberg, SE

(54) **Sposób i urządzenie do wykonywania kotwienia gruntowego**

(57) Przedmiotem zgłoszenia jest sposób i układ do kotwienia w gruncie za pomocą kotwy gruntowej (1) w postaci rury (2), w której co najmniej dwie osiowe szczeliny (3a, 3b) są rozmieszczone wzdłuż co najmniej jednego obszaru ściany rury w części rury, która ma być wbita w grunt. Rura (2) jest wbijana w grunt poprzez współdziałanie z palem, który jest umieszczony w rurze i który, po wbiciu rury, jest z niej wyjmowany.

Sposób polega na tym, że rura (2) w co najmniej jednym obszarze z osiowymi szczelinami (3a, 3b) jest poddawana promieniowemu obciążeniu za pomocą narzędzia, które jest wpuszczone w rurę i które jest poruszane tak, aby wywierać sterowane promieniowe obciążenie na wnętrze rury w kierunku ściany rury. Za pomocą tego obciążenia sterowane rozszerzenie rury jest wywołane wokół tego obszaru. Narzędzie jest usuwane z rury, gdy założony stopień rozszerzenia zostanie osiągnięty.

(10 zastrzeżeń)

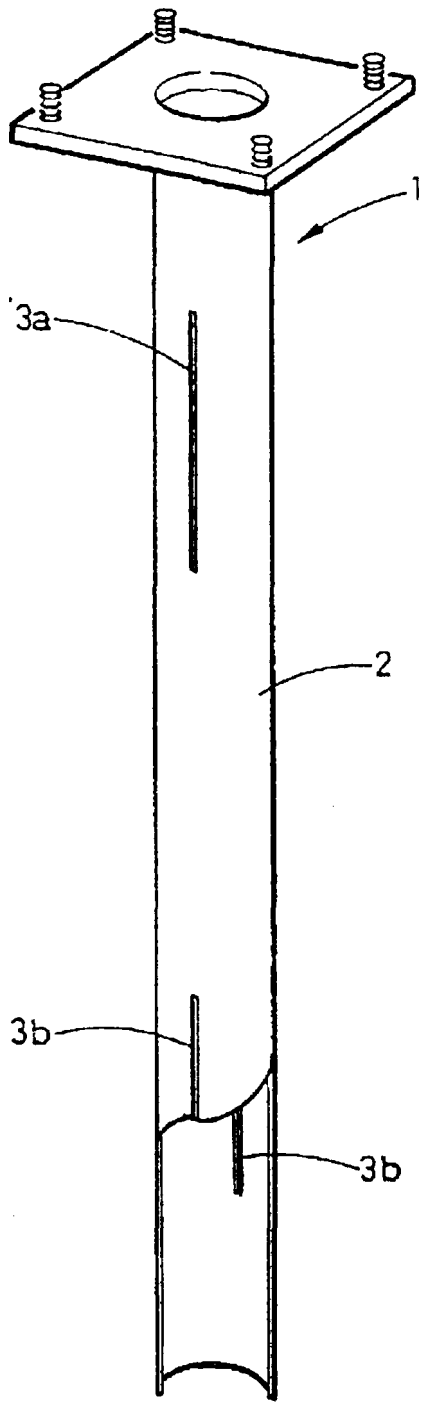

A1(21) 322688 (22)96 05 23 6(51) E03D 9/02

(31) 95 19520145 (32)95 06 01 (33) DE

(86) 96 05 23 PCT/EP96/02211

(87) 96 12 05 WO96/38637 PCT Gazette nr 53/96

(71) HENKEL KOMMANDITGESELLSCHAFT AUF AKTIEN, Duesseldorf, DE

(72) Muehlhausen Georg, Tuerk Erich, Menke Ronald, Pessel Frank

(54) **Toaletowe koszyki na pasty i ciekłe preparaty z substancją czynną**

(57) Koszyczki toaletowe składają się z pojemnika umieszczanego w muszli klozetowej poniżej jej krawędzi, zalewanego przy spłukiwaniu i mieszczącego preparat z substancją czynną, zaopatrzonego w przynajmniej jeden otwór wlotowy i wylotowy dla wody spłukującej oraz w uchwyt (1) do mocowania na krawędzi muszli. Przynajmniej dolna część ścianek (6) ograniczających przestrzeń napełnianą preparatem z substancją czynną w koszyczku znajdującym się w pozycji użytkowania jest przepuszczalna dla wodnych cieczy o lepkości maksymalnej 3000 mPas, ale nie jest przepuszczalna dla, zawierających związki powierzchniowo czynne, past, zwłaszcza tiksotropowych, o lepkości wyższej niż 3000 mPas, korzystnie powyżej 30000 mPas. Otwory wlotowe i wylotowe (8) dla wody spłukującej umieszczone są w obszarze pojemnika znajdującym się powyżej ścianek przepuszczalnych. Koszyczek toaletowy uwalnia przy każdym spłukiwaniu jednakowe ilości substancji czynnej, rozprowadzanej równomiernie w muszli klozetowej. Konstrukcja koszyczków zapobiega zapychaniu otworków pojemnika.

(18 zastrzeżeń)

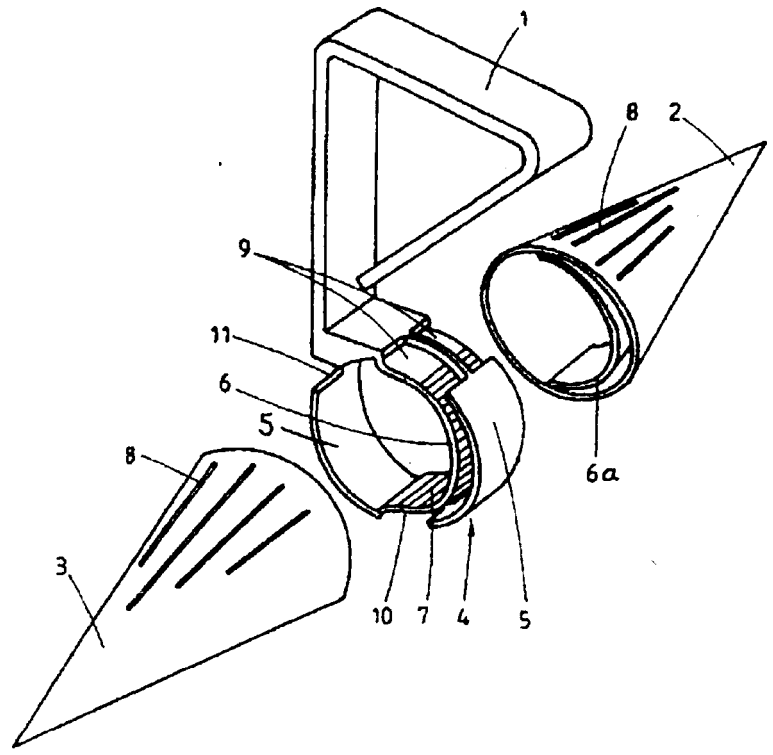

Al (21) 322730 (22) 96 04 18 6(51) E04B 1/66

(31) 95 19514420 (32) 95 04 19 (33) DE

(86) 96 04 18 PCT/DE96/00705

(87) 96 10 24 WO96/33321 PCT Gazette nr 47/96

(71) FRAUNHOFER-GESELLSCHAFT ZUR FÖRDERUNG DER ANGEWANDTEN FORSCHUNG E.V., München, DE

(72) Künzel Hartwig, Grosskinsky Theo

(54) **Bariera parowa do zastosowania jako izolacja cieplna w budynkach**

(57) Przedmiotem wynalazku jest bariera parowa, umieszczona od strony pomieszczenia, do zastosowania jako izolacja cieplna w budynkach, zwłaszcza jako izolacja cieplna w nowych i przy remontach starych obiektów budowlanych. Bariera parowa jest przy tym w stanie zapewnić wymianę pary wodnej przy różnych parametrach otoczenia. Jestto osiągnięte tak, że istotny element bariery parowej stanowi matriał, którego opór przed dyfuzją pary wodnej jest zależny od wilgotności otoczenia i który poza tym ma wystarczającą wytrzymałość na rozciąganie i na ściskanie.

(9 zastrzeżeń)

A1 (21) 321487 (22) 97 08 06 6(51) E04D 1/18

(31) 96PN 49 (32) 96 08 06 (33) IT

(75) Girardi Egidio, Vittorio Veneto, IT

(54) **Zespół płyt do pokrycia powierzchni, zwłaszcza budynków**

(57) Zespół płyt do pokrycia powierzchni, zwłaszcza różnego typu dachów budynków, składający się z czworokątnych płyt (1), zwłaszcza kwadratowych, lub rombowych, ukształtowanych z arkusza metalowej blachy, której pary przeciwległych obrzeży (11, 12) są zawinięte w przeciwnych kierunkach, mianowicie w kierunku górnej i dolnej powierzchni płyty (1). Płyty (1) są tak ułożone, że wierzchołek płyty z parą obrzeży (11) zawiniętych w kierunku górnej powierzchni, stanowi jej najwyższy punkt na

powierzchni pochyłego dachu, przy czym każdą z nich mocuje się do powierzchni za pomocą jednej taśmy (7), której jedno, zawinięte obrzeże jest zaczepione o zawinięte obrzeże (11), a drugie - mocowane jest do powierzchni dachu. Wszystkie płyty (1) są połączone wzajemnie w ten sposób, że zawinięte w kierunku dolnej powierzchni obrzeża (12) płyty (1), zaczepione są o zawinięte obrzeża (11), tworząc ciągłą strukturę pokrycia. Do pokrycia wierzchołku dachu, stosuje się płyty grzbietowe (6), mające kształt odwróconej litry V w przekroju poprzecznym.

(4 zastrzeżenia)

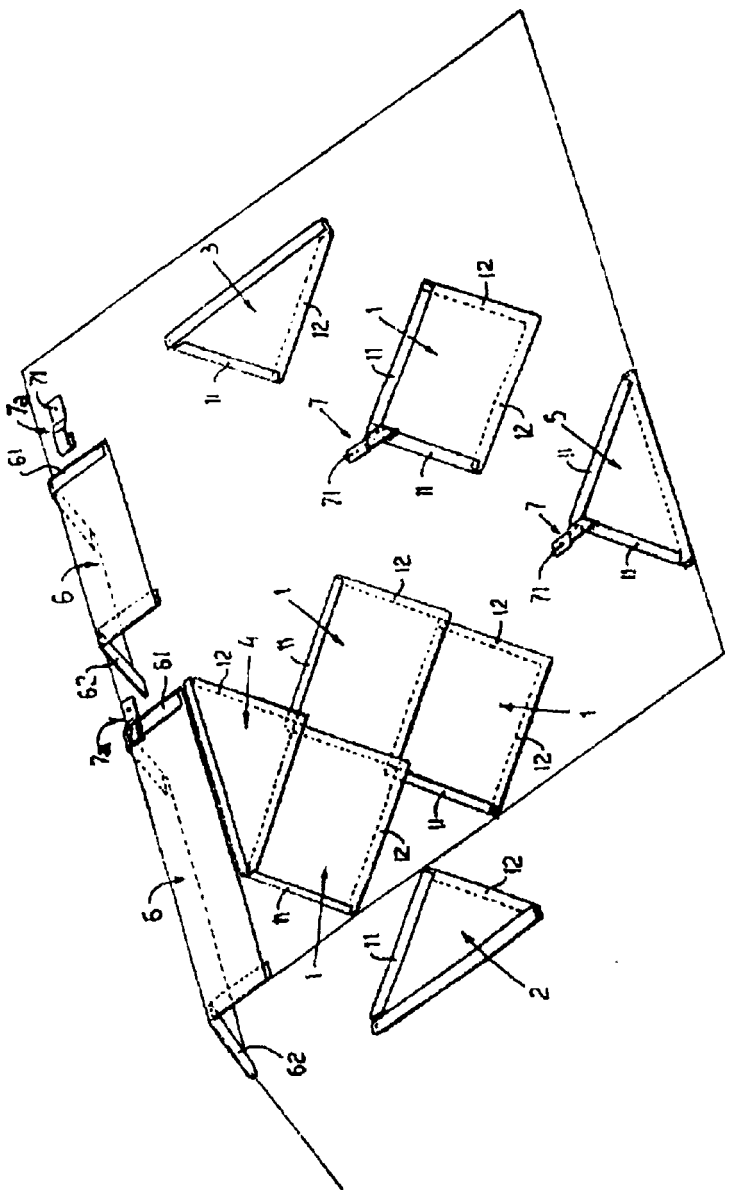

A1 (21) 321578 (22) 97 08 12 6(51) E04D 1/34

(31) 96 19632743 (32) 96 08 14 (33) DE

(71) **Adolf Würth** GmbH & Co. KG., Künzelsau, DE

(72) Schuster Armin, Huber **Kurt**

(54) Element mocujący do osadzania łaty kalenicowej oraz sworzeń mocujący elementu mocującego do osadzania łaty kalenicowej

(57) Element mocujący do osadzania łaty kalenicowej oraz sworzeń mocujący do tego celu charakteryzują się tym, że element mocujący do osadzania łaty kalenicowej na płatwi kalenicowej zawiera, wykonany zwłaszcza z blachy, element okuciowy z otworem przełykowym (6), przez który przetknięty jest sworzeń mocujący (7), a sworzeń mocujący (7) zawiera poniżej swego łba (8), pod spodem elementu okuciowego powierzchnię podkluczową (13) oraz gwint (14). Po zamocowaniu elementu mocującego na płatwi kalenicowej i wstawieniu łaty kalenicowej można dodatkowo regulować odstęp pomiędzy płatwią kalenicową i łatą kalenicową.

(16 zastrzeżeń)

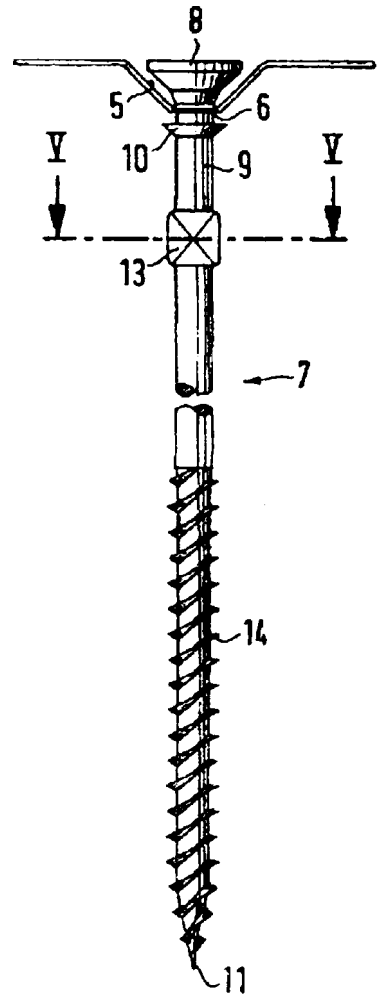

A1 (21) 322661 (22) 97 02 04 6(51) E04D 5/12

(31) 96 9600100 (32)96 0205 (33) BE

(86) 97 02 04 PCT/BE97/00014

(87) 97 08 14 WO97/29256 PCT Gazette nr 35/97

(71) NAAMLOZE VENNOOTSCHAP ANTWERPS TEER- EN ASPHALTBEDRIJF, Antwerpen, BE

(72) Van Cleemput Marc

(54) **Warstwa pokrycia dachu oraz sposób nakładania pokrycia dachu z wykorzystaniem tej warstwy**

(57) Warstwa pokrycia dachu w kształcie pasa, która posiada warstwę zmniejszającą ciśnienie pary (3) po spodniej stronie (2), charakteryzująca się tym, że warstwa zmniejszająca ciśnienie pary (3) posiada jedną lub kombinację dwóch lub więcej z poniższych właściwości: profile z wolnymi przestrzeniami (6), które rozciągają się na 55 do 70% całkowitej powierzchni; profile z wolnymi przestrzeniami (6), które są utworzone z kanałów o szerokości wynoszącej przynajmniej 5 cm; profile z kanałami w postaci kraty; profile, w których przewidziane są części materiałowe (4) w kształcie wzoru wypukłych bryłek.

(17 zastrzeżeń)

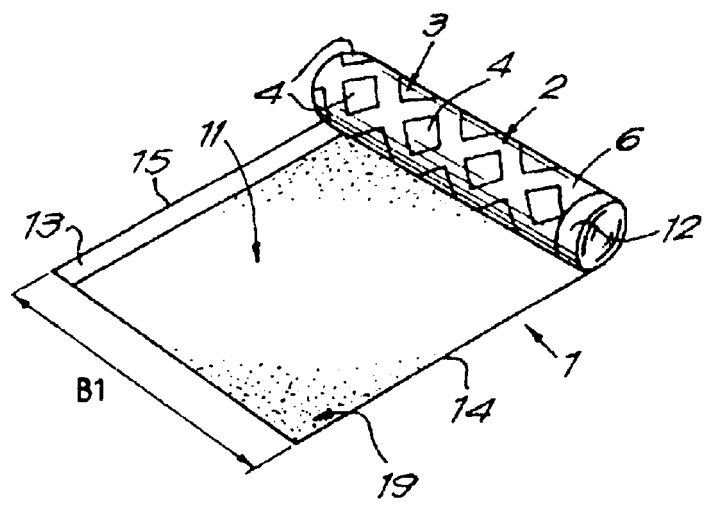

Al(21) 322737 (22)97 0213 6(51) E04F 13/14

(31) 96 19605806 (32) 96 02 16 (33) DE
96 19632353 96 08 10 DE

(86) 97 02 13 PCT/EP97/00656

(87) 97 08 21 WO97/30246 PCT Gazette nr 36/97

(75) Böe Hans Peter, Oberhausen, DE

(54) **Półfabrykat budowlany do okładania powierzchni**

(57) Półfabrykat budowlany do okładania powierzchni, składający się z szyby i warstwy zaprawy łączącej na jednej stronie szyby, która to zaprawa łącząca składa się z drobnoziarnistego kruszywa neutralnego oraz cementu i jest sporządzona z udziałem wodnej dyspersji pochodnej kwasu poliakrylowego, przy czym pochodna kwasu poliakrylowego wykazuje ujemny przyrost logarytmiczny, określony według DIN 53445, który w temperaturach poniżej 0°C osiąga maksimum, zaś zaprawa łącząca na szybie jest utwardzona niedoborem wody krystalizacyjnej, przy czym połączenie z okładaną powierzchnią jest zrealizowane poprzez styk warstwy zaprawy łączącej półfabrykatu budowlanego z zarobionym i utwardzającym się betonem lub za pomocą tak zwanego kleju do płytek ceramicznych.

(14 zastrzeżeń)

Al (21) 321451 (22) 97 08 04 6(51) E04F 19/00
E04H 1/00

(31) 96 29613347 (32) 96 08 05 (33) DE
96 29615764 96 09 10 DE

(71) Betonbau GmbH, Waghaeusel, DE

(72) Primus Illo Frank

(54) **Kształtownik nośny ślepej podłogi budynku lub komory elektrycznej rozdzielni sieciowej**

(57) Kształtownik nośny ślepej podłogi budynku lub komory elektrycznej rozdzielni sieciowej, zaopatrzony w otwarte od dołu korytko, składające się z dna (12) i z dwóch prostopadłych do niego ścianek (22), charakteryzuje się tym, że dno (12) wykonanego z blachy stalowej korytka jest zaopatrzone w obustronnie wystające, symetryczne względem płaszczyzny symetrii (A), zawalcowane na dwuwarstwową zakładkę, kołnierze, których warstwa górna stanowi przedłużenie dna (12) korytka. Część prostopadle odgiętej warstwy dolnej (20) tworzy boczne ścianki (22) korytka, zagięte na swych końcach w kierunku płaszczyzny symetrii (A). Krawędzie tych końców ograniczają dolną szczelinę środkową (28) korytka.

(21 zastrzeżeń)

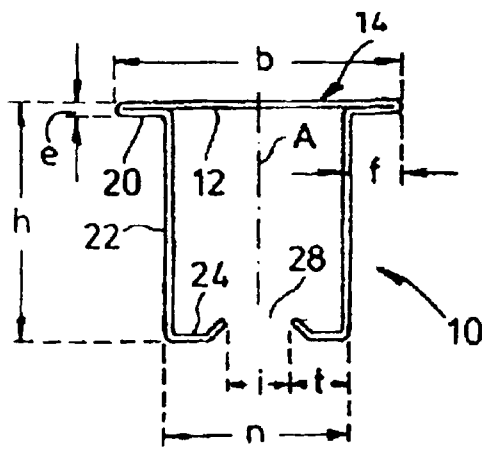

Al(21) 320410 (22)97 06 06 6(51) E04F 21/06

(31) % 19632844 (32)% 08 14 (33) DE
97 29704499 97 03 12 DE

(71) Greisel -Baustoff-GmbH, Ortenburg, DE

(72) Greisel Franz Xawer

(54) **Sposób i urządzenie do nakładania zaprawy, zwłaszcza zaprawy rzadkiej, na stronę dolną elementu budowlanego**

(57) W celu zautomatyzowania procesu nakładania zaprawy, zwłaszcza zaprawy rzadkiej, na dolną stronę elementu budowlanego (2) do wmurowania w mur, zwłaszcza z betonu komórkowego, przy jednoczesnym zmniejszeniu zużycia zaprawy, przewidziano, że zaprawa, która ma być nanoszona, jest pobierana samoczynnie z zasobnika zaprawy (16) i kierowana do góry do strefy nakładania zaprawy i tam dociskana do strony dolnej elementu budowlanego (2).

(48 zastrzeżeń)

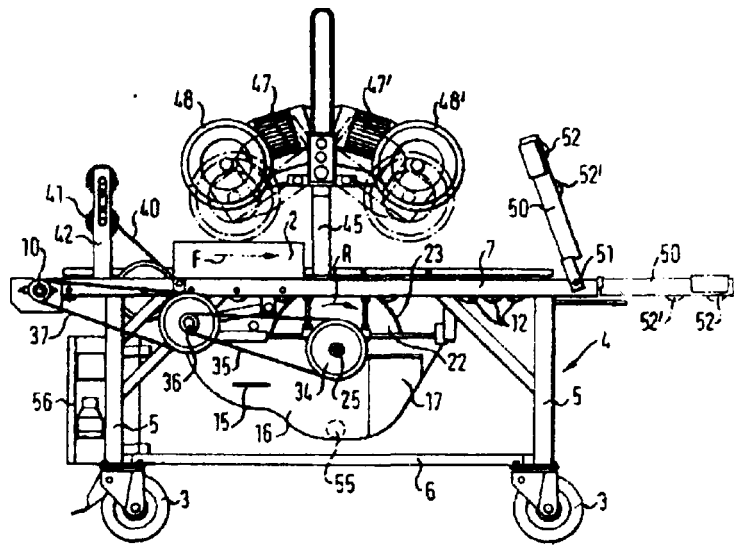

Al(21) 315693 (22) 96 08 12 6(51) E04G 9/05

(75) Nowak Ireneusz, Budzyń

(54) **Szalunkowy pustak budowlany**

(57) Przedmiotem wynalazku jest szalunkowy pustak budowlany, wykonany przede wszystkim z materiału izolacyjnego, zwłaszcza styropianu, przeznaczony do wznoszenia nośnych i działowych ścian budynków.

Pustak ma dwie równoległe płytowe ściany (1), połączone za pomocą poprzecznych przegród (2). Każda ściana (1) posiada zespół pionowych rowkowych wpustów (3), które są utworzone w jej wewnętrznej powierzchni bocznej (4). Z kolei każda przegroda (2) ma dwa przeciwległe pióra (5). Pióra te są osadzone we wpustach (3), tworząc zaciskowe złącza ścian (1) i przegród (2). W zewnętrznych bocznych powierzchniach (6) ścian (1) znajdują się wgłębienia w postaci wzajemnie skrzyżowanych rowków (7) o trapezowym lub kołowym zarysie poprzecznym, które zwiększają przyczepność zaprawy tynkarskiej.

(9 zastrzeżeń)

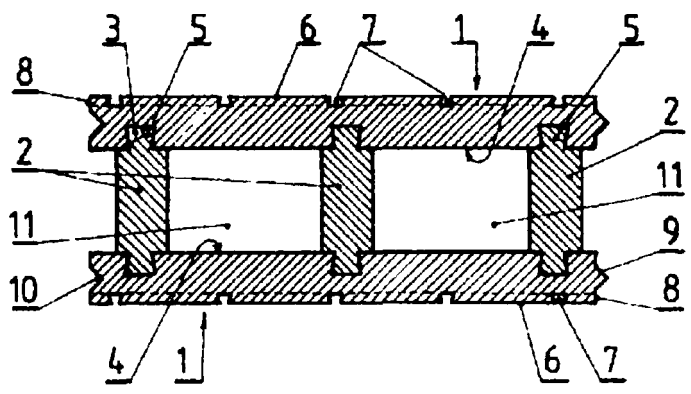

Al(21) 322735 (22) 96 04 10 6(51) E04H 17/16

(31) 95 19514264 (32) 95 04 15 (33) DE

(86) 96 04 10 PCT/DE96/00624

(87) 96 10 24 WO96/33327 PCT Gazette nr 47/96

(75) **Lechtenböhmer** Hans Norbert, Moers, DE

(54) **Słupek do ogrodzenia**

(57) Słupki (50) dla ogrodzenia (100) z arkuszy siatki, składają się z wąskich, pionowych arkuszy siatki z pionowych prętów (11, 12) i łączących je pałąków (10), których wolne końce (3') wystają poza przednią powierzchnię (13) słupka (50). Arkusze (20) siatki spoczywają prętami poziomymi (2) na wystających końcach (3'). Wystające końce (3') tworzą elementy mocujące (3) w kształcie haków, za pomocą których arkusz (20) siatki są zamocowane na przedniej powierzchni (13) słupka (50).

(19 zastrzeżeń)

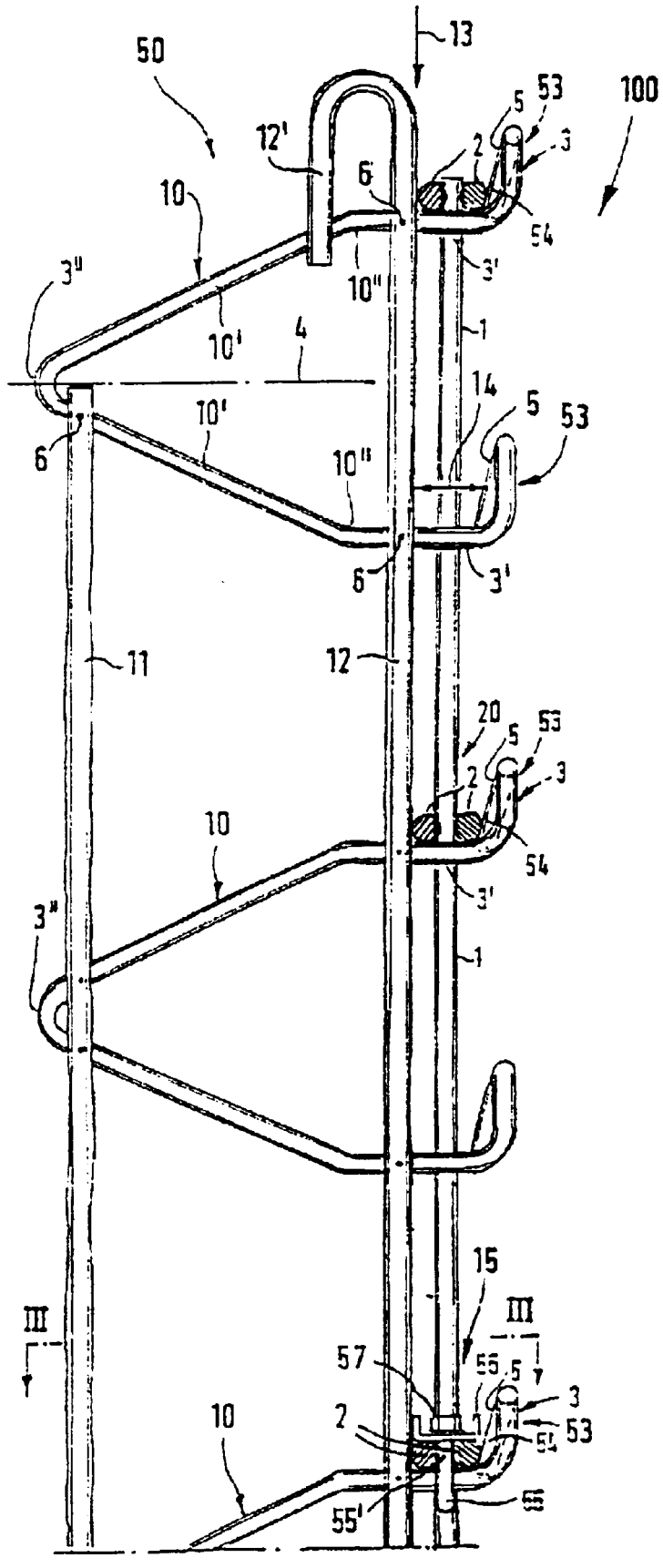

Al(21) 315642 (22) 96 08 08 6(51) E05B 63/00

(75) **Gawerski** Ryszard, Gdańsk

(54) **Zamek drzwiowy dwustronny**

(57) Zamek drzwiowy dwustronny, składający się z korpusu, pokrywy, **suwadła,** pakietu zapadek ze sprężynami i klucza dwuskrzydłowego, nasadzonego na słupek, charakteryzuje się tym, że posiada dwa nieprzelotowe otwory kluczowe (16, 17), umieszczone po przeciwnych stronach zamka, przy czym słupki kluczowe **(11, 15)** tych otworów mają osie przesunięte względem siebie.

(2 zastrzeżenia)

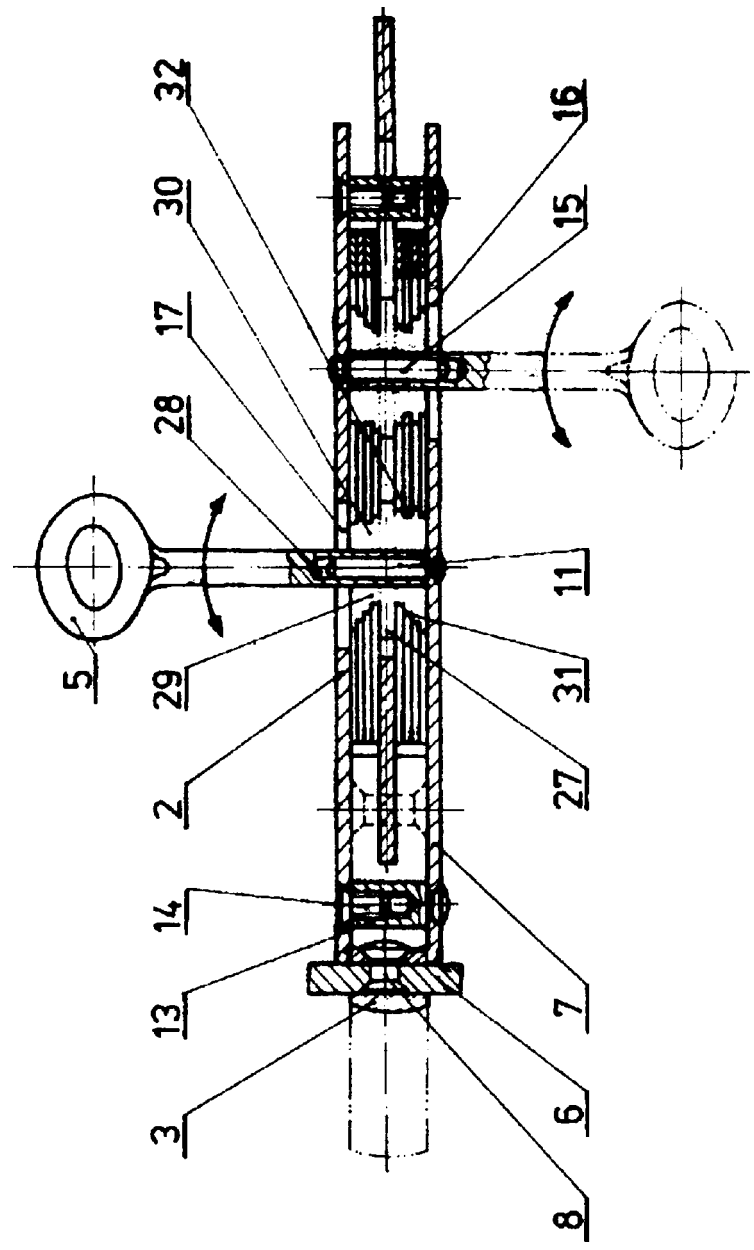

Al(21) 320930 (22) 97 07 03 6(51) E05B 65/00

(31) 96 19632104 (32) 96 08 08 (33) DE

71) Karl Fliether GmbH & Co., Velbert, DE

72) Brand **Horst**

(54) **Zaniknięcie z drążkiem uruchamiającym**

(57) Przedmiotem wynalazku jest zamknięcie z drążkiem uruchamiającym, posiadające zamek główny (2) zawierający główny rygiel (6) i przemieszczany wzdłuż płyty czołowej (1) przez uruchomienie zamka głównego (2) drążek uruchamiający (7), przeznaczony z kolei do uruchomienia zatrzasku zamka dodatkowego (8), przy czym zatrzask zamka dodatkowego (8) współpracuje z zamocowanym do ościeżnicy drzwiowej od**chylnym** jarzmem blokującym (57). W celu osiągnięcia zwiększonego stopnia bezpieczeństwa przy cofnięciu głównego rygla (6) z pierwszej wysuniętej pozycji, zatrzask dodatkowego zamka (8) wysuwa się do pozycji uchwytowej wychylnego jarzma blokującego, a po drugim uruchomieniu do przodu lub do tyłu głównego zamka (6), zatrzask zostaje całkowicie cofnięty do zamka dodatkowego (8).

(14 zastrzeżeń)

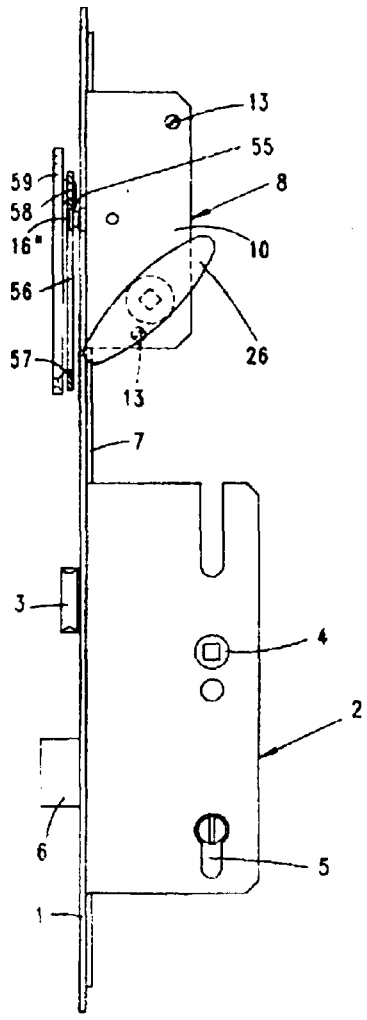

A1 (21) 321873 (22) 97 08 28 6(51) E05C 17/02

(71) UNIMA Sp. z o.o., Komorniki

(72) Małkowski Zenon, Kerber Witosław

(54) **Urządzenie zamykające drzwi dwuskrzydłowych**

(57) Urządzenie ma dwuramienną dźwignię (1), ułożyskowaną na poziomej osi (2) obrotu, wewnątrz górnej części ościeżnicy drzwiowej (3). Oś (2) znajduje się u zbiegu bocznych obrzeży (4, 5) przejściowego skrzydła (6) i stałego skrzydła (7), które są osadzone za pomocą zawias w ościeżnicy (3). Przeciwległe ramiona (8, 9) dźwigni (1) są połączone przegubowo z poprzecznym, sterującym trzpieniem (10) i poprzecznym, blokującym ryglem (11), które są osadzone przestawnie w ościeżnicy (3). Swobodny koniec trzpienia (10), za pośrednictwem rolki tocznej (16), opiera się o sterującą pochylnię (17), utworzoną na poziomym obrzeżu (18) przejściowego skrzydła (6). Swobodny koniec rygla (11) zagłębia się w blokujące gniazdo (19), utworzone w poziomym obrzeżu (20) stałego skrzydła (7).

(7 zastrzeżeń)

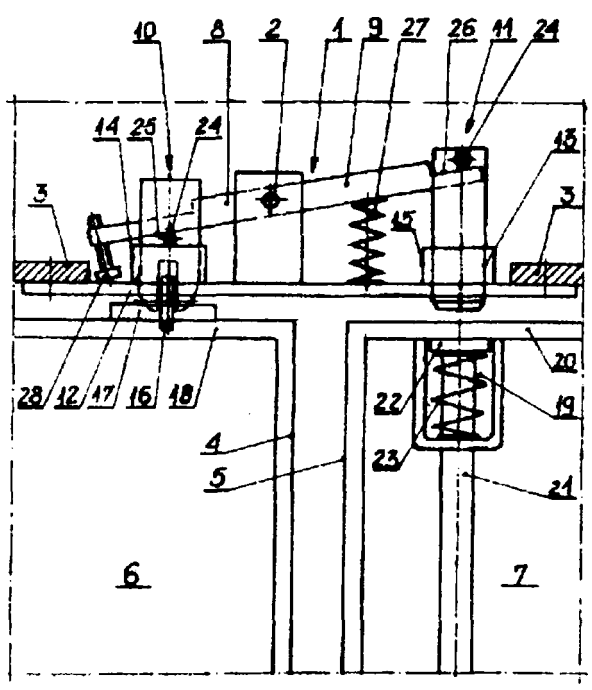

Al(21) 321475 (22)97 08 05 6(51) E05D 5/00

(31) 96 29613665 (32) 96 08 07 (33) DE

(71) Niemann Hans Dieter, Kerpen-Horrem, DE

(72) Niemann Hans Dieter, Krämer Stephan, Budich Andreas

(54) **Zawias drzwiowy lub okienny**

(57) Zawias drzwiowy lub okienny z przybijaną do stałej ramy częścią ramową, z przybijaną do skrzydła częścią skrzydłową oraz z trzpieniem osiowym, którego końce wchodzą w tuleje łożyskowe, z których co najmniej jedna (16) ma na swym obwodzie zewnętrznym występy ustalające (19, 19', 19"), współpracujące z wpustami ustalającymi (20, 20', 20"), umieszczonymi w podłużnym, rozciągającym się poprzecznie do osi trzpienia, wybraniu ustalającym (21) części zawiasu, znamienny tym, że tuleja łożyskowa (16) ma kształt pierścienia kołowego lub o kształcie kwadratowym, zaś występy ustalające (19, 19', 19'')są rozmieszczone na obwodzie w więcej niż dwóch kierunkach, przy czym wybranie ustalające (21) części (12) zawiasu ma co najmniej jeden, dopasowany do kołowego względnie kwadratowego obwodu tulei łożyskowej (16), gładki odcinek ścianki (22), w którym umieszczone są wpusty ustalające (20, 20', 20") dla co najmniej części występów ustalających (19, 19', 19").

(13 zastrzeżeń)

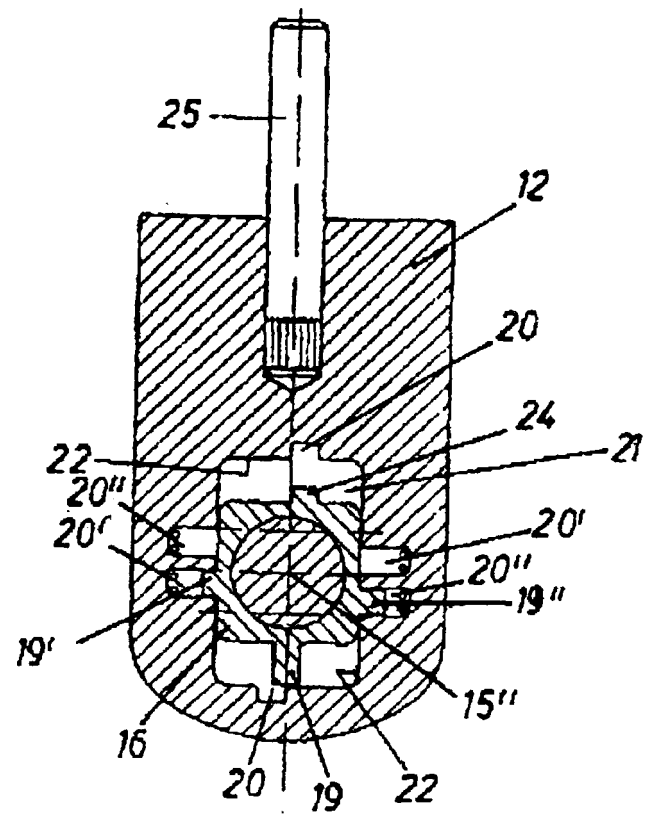

Al(21) 321533 (22) 97 08 08 6(51) E05D 11/00

(31) 96 29614104 (32) 96 08 14 (33) DE

(71) Dr. Hahn GmbH & Co. KG, Mönchengladbach, DE

(72) Sinsteden Claudia

(54) **Zawias do drzwi, okien i temu podobnych oraz przyporządkowana mu osłona**

(57) Zawias (100) dla drzwi, okien i temu podobnych zawiera, mocowaną na stałej ramie, część ramową (10) i mocowaną na skrzydle, część skrzydłową (20) z umieszczonymi na części ramowej (10) i na części skrzydłowej (20) elementami zawiasowymi, usytuowanymi jeden nad drugim oraz przechodzący przez odpowiednie wybrania elementów zawiasowych, stanowiący oś zawiasu, trzpień. Zawias (100) ma, uruchamiane przez otwór wybrania górnej części (20) zawiasu, urządzenie regu-

lacyjne. Na górnej powierzchni elementu zawiasowego (21) górnej części (20) zawiasu umieszczona jest osłona (30) z otworem (41), zamykanym uchylną klapką (40). Klapka (40) w stanie otwartym zapewnia dostęp do urządzenia regulacyjnego przez otwór (41).

(14 zastrzeżeń)

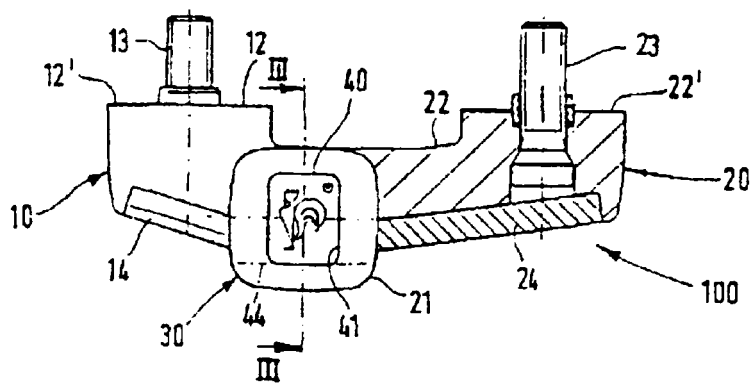

Al(21) 321507 (22) 97 08 07 6(51) E06B 3/96

(31) 96 19631891 (32)96 08 07 (33) DE

(71) Thyssen Polymer GmbH, Muenchen, DE

(72) Pielmeier Guenter

(54) **Okno, drzwi i inne tego rodzaju elementy budowlane**

(57) Przedmiotem wynalazku jest okno, drzwi lub inne tego rodzaju elementy budowlane, zwłaszcza z ukośnie osadzonymi ślemionami, ramiakami i tym podobnymi elementami konstrukcyjnymi, które łączone są z profilem ramy (7) pod różnymi kątami, zwłaszcza od 45° do 90°, przy czym połączenie wykonane jest poprzez łącznik (1), który połączony jest z usztywnieniem (2), znajdującym się w ślemionach lub tego rodzaju elementach konstrukcyjnych.

(2 zastrzeżenia)

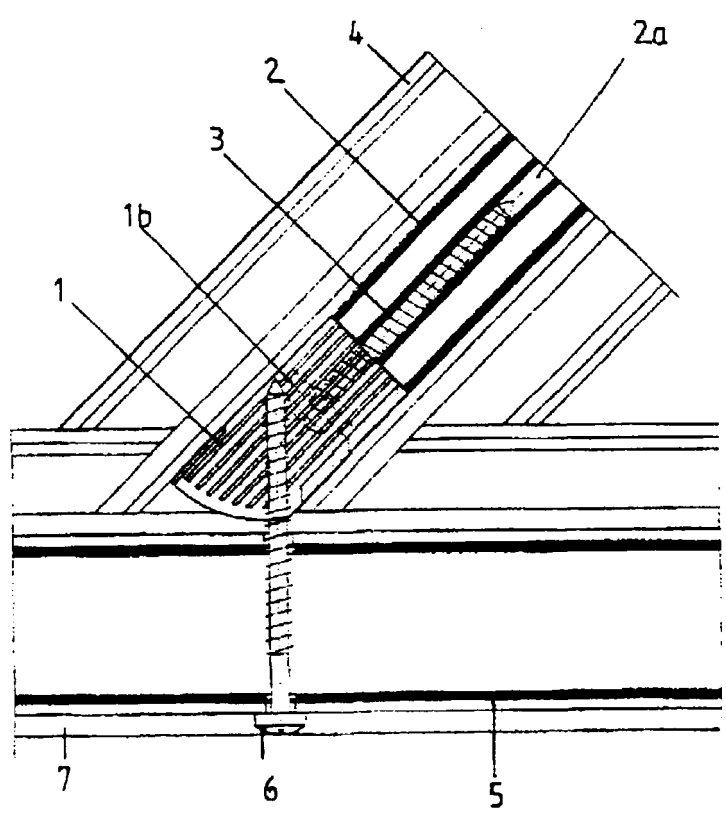

Al(21) 322844 (22) 96 04 18 6(51) E21B 7/02
E21D 20/00

(31)95 951913 (32)95 04 21 (33) FI

(86) 96 04 18 PCT/FI96/00210

(87) 96 10 24 WO96/33337 PCT Gazette nr 47/96

(71} TAMROCK OY, Tampere, FI

(72) Launiemi Markku, Huttunen Mikko

(54) **Zespół hydrauliczny dla urządzenia wykonawczego wiertarki**

(57) Przedmiotem zgłoszenia jest zespół hydrauliczny do obrotowego przestawiania urządzenia wykonawczego wiertarki skalnej wokół jej osi obrotu w przynajmniej trzy różne położenia, zawierający siłownik (2) z czynnikiem ciśnieniowym zaopatrzony w dwie komory cylindryczne (2a, 2b) i dwa tioki (3a, 3b), dostosowane do uruchamiania i obracania urządzenia wykonawczego, oraz przynajmniej jeden zawór sterujący (12), za pomocą którego płyn pod ciśnieniem może być podawany do komór cylindrycznych (2a, 2b) siłownika tak, że istnieje możliwość równoczesnego pełnego wysunięcia lub pełnego cofnięcia dwóch tłoków (3a, 3b) lub też wysunięcia jednego przy wycofaniu drugiego, w wyniku czego zawór sterowany (12) może być ustawiany w przynajmniej trzech położeniach sterowania, lecz tylko w jednym za każdym razem. W każdym położeniu sterowania płyn pod ciśnieniem doprowadzany jest do obu komór cylindrycznych (2a, 2b) siłownika (2) zaś tłoki (3a, 3b) zawsze ustawiają się w pewnych określonych z góry położeniach.

(5 zastrzeżeń)

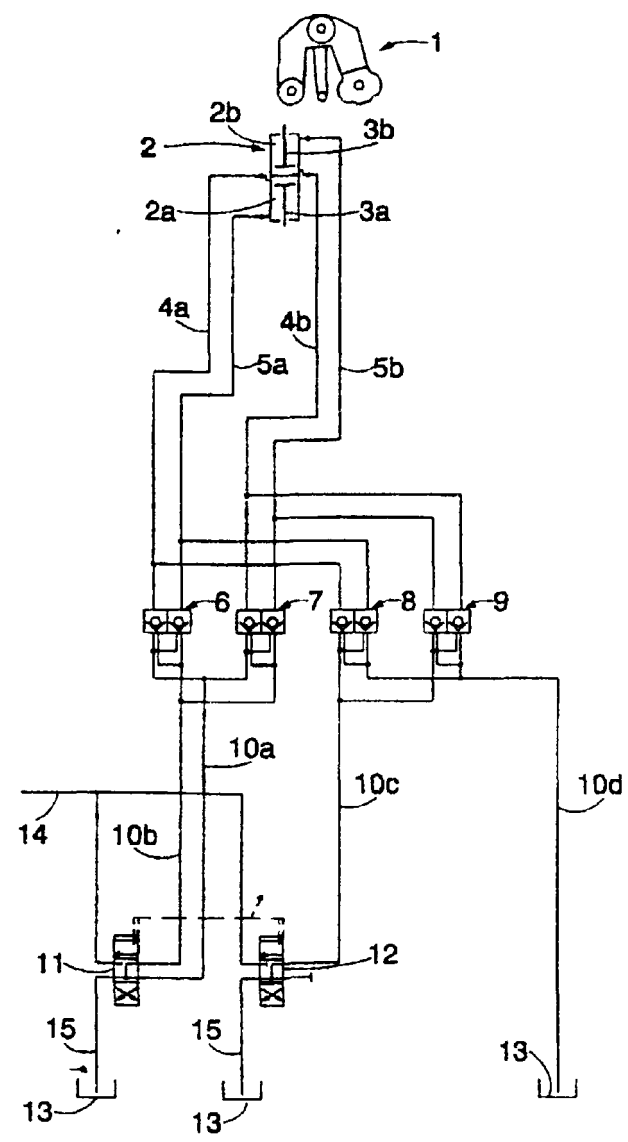

Al(21) 315644 (22) 96 08 09 6(51) E21B 43/29

(71) Ośrodek Badawczo-Rozwojowy Przemysłu Siarkowego SIARKOPOL, Tarnobrzeg

(72) Bobrowska-Krajewska Krystyna, Gorylewski Edward

(54) **Sposób urabiania szlamów z osadników**

(57) Sposób urabiania szlamów z osadników polega na zanurzaniu w szlamie na dowolną głębokość mieszadła mechanicznego, uruchomionego wcześniej w warstwie przypowierzchniowej. Sposób pozwala na upłynnianie szlamów w

promieniu kilku metrów. W zależności od potrzeb, wzruszony szlam można uzupełnić wodą do żądanej gęstości.

(1 zastrzeżenie)

Al(21) 315640 (22) 96 08 08 6(51) E21C 31/10
E21C 25/10

(71) Akademia Górniczo-Hutnicza im. Stanisława Staszica, Kraków

(72) Krauze Krzysztof, Klich Adam, Maziarz Michał, Dąbrowski Bronisław, Skrzypiec Andrzej

(54) **Głowica napędowa górniczego kombajnu ścianowego**

(57) Przedmiotem wynalazku jest głowica napędowa górniczego kombajnu ścianowego. Głowica charakteryzuje się tym, że jest połączona z ramieniem (1) kombajnu poprzez część kadłuba silnika napędowego (5), który jest wewnątrz korpusu (2) i jarzma (3), znajdujących się w piaście organu frezującego (4). Na kadłubie silnika (5) umieszczone jest łożysko toczne (13).

(1 zastrzeżenie)

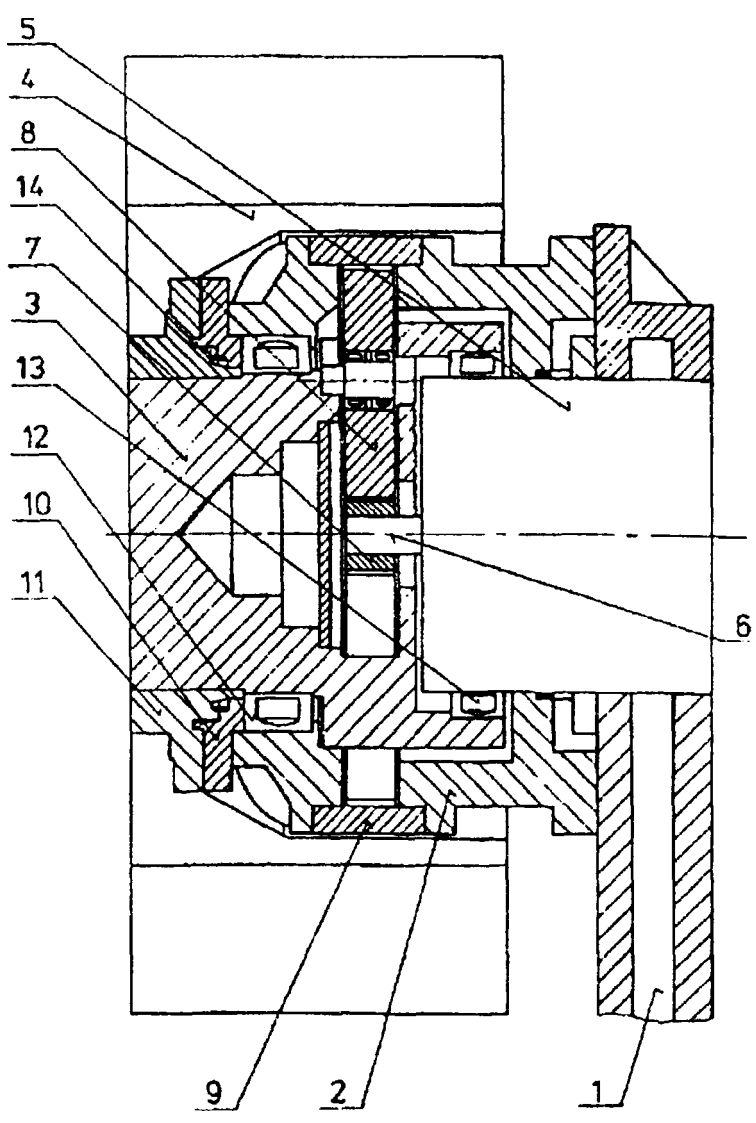

Al(21) 315645 (22) 96 08 09 6(51) E21C 35/22

(71) Centrum Mechanizacji Górnictwa KOMAG, Gliwice

(72) Krupa Antoni, Jagoda Lucjan

(54) **Urządzenie** zraszające

(57) Urządzenie zraszające składa się z elementu przewodowego z zestawem par wylotowych otworów wykonanych tak, że ich główne osie przecinają się na zewnątrz elementu przewodowego.

Urządzenie charakteryzuje się tym, że pary wylotowych otworów są rozmieszczone na obwodzie stożkowego przewodowego segmentu (1) tak, że główne osie poszczególnych par wylotowych otworów leżą w oddzielnych płaszczyznach przechodzących przez jedną z tworzących bocznej ścianki (4) stożkowego przewodowego segmentu (1) i jego główną oś. Urządzenie zraszające jest umieszczone w dwustronnie otwartej osłonie (8), w jednej z jej skrajnych części. Boczna ścianka (4) stożkowego segmentu (1) jest zbieżna w stronę otwarcia tej skrajnej części osłony (8), w której się znajduje. Osłona (8) ma wewnętrzną pobocznicę (10) rozwartą w kierunku co najmniej jednego z krańców osłony (8).

(6 zastrzeżeń)

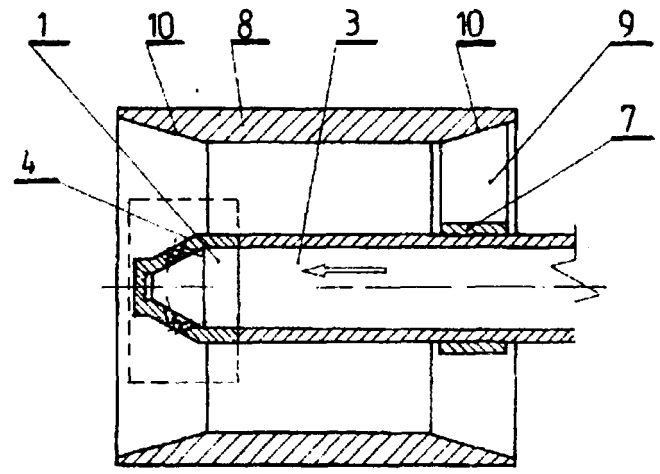

Al(21) 315643 (22) 96 08 08 6(51) E21D 21/00

(75) Wiśniewski Ludomir, Gliwice

(54) **Jarzmo obudowy kotwowej**

(57) Przedmiotem zgłoszenia jest jarzmo obudowy kotwowej do przytwierdzania różnych konstrukcji przy pomocy kotew do podłoża, zwłaszcza do przytwierdzania elementów obudów podziemnych wyrobisk górniczych.

Jarzmo obudowy kotwowej (A) składa się z obejmy o profilu dostosowanym do kształtu przytwierdzanej do podłoża konstrukcji, wypustu jarzma (2), w którym jest wykonany otwór jarzma (1) w postaci stożka ściętego o kącie wierzchołkowym (β). Otwór jarzma (1) od spodu zakończony jest kulistym wyżłobieniem (3) o zadanym promieniu (R), oś otworu jarzma (1) jest odchylona od osi symetrii jarzma (A) o kąt zadany (a).

(3 zastrzeżenia)

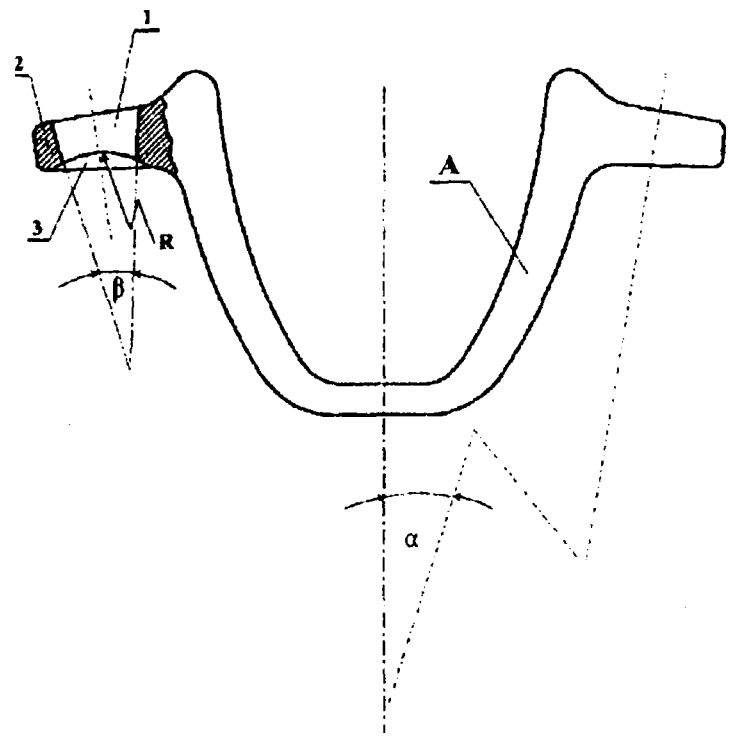

A3(21) 315646 (22) 96 08 09 6(51) E21F 5/02

(61) 299903

(71) Centrum Mechanizacji Górnictwa KOMAG, Gliwice

(72) Frydel Walenty, Steindor Marcin

(54) **Sposób odpylania czynnika gazowego i urządzenie do odpylania czynnika gazowego**

(57) Celem wynalazku jest zwiększenie sposobu efektywności odpylania czynnika gazowego w urządzeniu do odpylania czynnika gazowego w zakresie frakcji wdychalnej pyłu oraz zmniejszenie wilgoci w powietrzu opuszczającym udządzenie odpylające.

Cel ten osiągnięto w ten sposób, że na wylocie znanego urządzenia do odpylania czynnika gazowego, na przedłużeniu komory (6) umieszczono przewód (16) powietrzny utworzony z materiału filtrującego.

(4 zastrzeżenia)

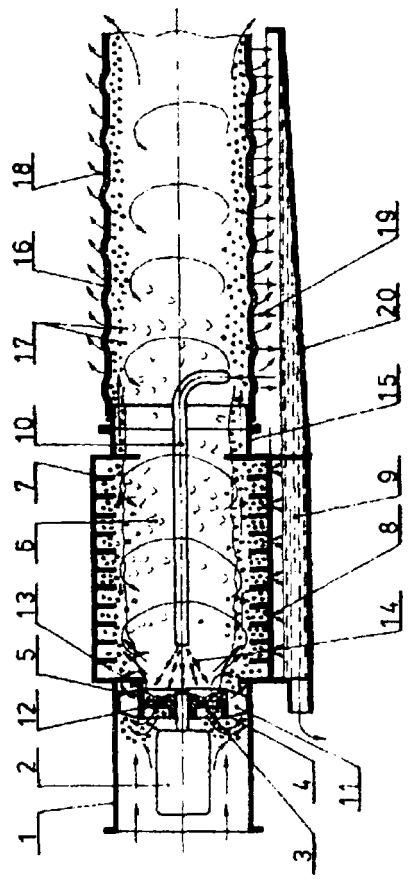

DZIAŁ F

MECHANIKA; OŚWIETLENIE; OGRZEWANIE; UZBROJENIE; TECHNIKA MINERSKA

Al(21) 322747 (22) 96 04 11 6(51) F01N 3/02

(31)95 436 (32)95 04 11 (33) DK
95 1344 951128 DK

(86)96 0411 PCT/DK96/00172

(87) 96 10 17 WO96/32572 PCT Gazette nr 46/96

(71) VOLUND DANSTOKER A/S, Herning, DK

(72) Lund Agner, Frederiksen Svend

(54) **Połączony wymiennik ciepła i urządzenie wyciszające**

(57) Ujawniono połączony wymiennik ciepła i urządzenie wyciszające, stosowane do odzyskiwania ciepła z gorącego gazu spalinowego wyprowadzanego z silnika spalinowego i do redukowania hałaśliwości gazu wydechowego.

Urządzenie takie tworzy pierwszy kanał (12) dla gazu spalinowego i drugi kanał (30) dla medium odbierającego ciepło, takiego jak woda, będącego w przewodzącym ciepło kontakcie z gazem spalinowym w pierwszym kanale. Pierwszy kanał (12) zawiera grupę licznych zasadniczo współroz ciąg liwy ch sekcji kanałowych (15, 16, 20). Komory sprężania (17, 18, 19) są umieszczone po przeciwległych końcach sekcji kanałowych dla wzajemnego łączenia sąsiadujących ich końców, przy czym przynajmniej jedna z sekcji kanałowych, która wzajemnie łączy przeciwległe komory sprężania, zawiera środek wyciszający tak, aby pełnić funkcje wyciszacza.

Urządzenie może zawierać również przynajmniej jeden kanał obejściowy tak, że przepływ gazu spalinowego może omijać przynajmniej niektóre sekcje kanału wymiany ciepła, ale przechodzi przez sekcje kanałowe zawierające środki wyciszające.

(30 zastrzeżeń)

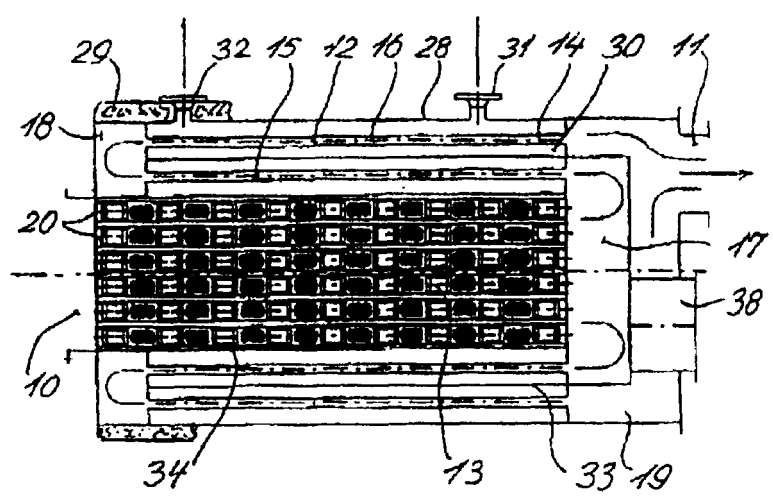

Al(21) 315638 (22) 96 08 08 6(51) F02P 7/02

(75) Wachnicki Kazimierz, Bydgoszcz

(54) **Aparat zapłonowy dwusuwowych silników spalinowych**

(57) Rozwiązanie charakteryzuje się tym, że wewnątrz korpusu (1) znajduje się płytka (2) z jednym przerywaczem (3), zaś na wałku sterującym (4) są wygarbienia w ilości odpowiadającej ilości cylindrów silnika. Na szczycie wałka sterującego (4) umocowany jest stykowy palec rozdzielający (5), a na zewnątrz korpusu (1) umieszczona jest pokrywa ze stykami (6), współpracującymi z palcem rozdzielającym (5).

(1 zastrzeżenie)

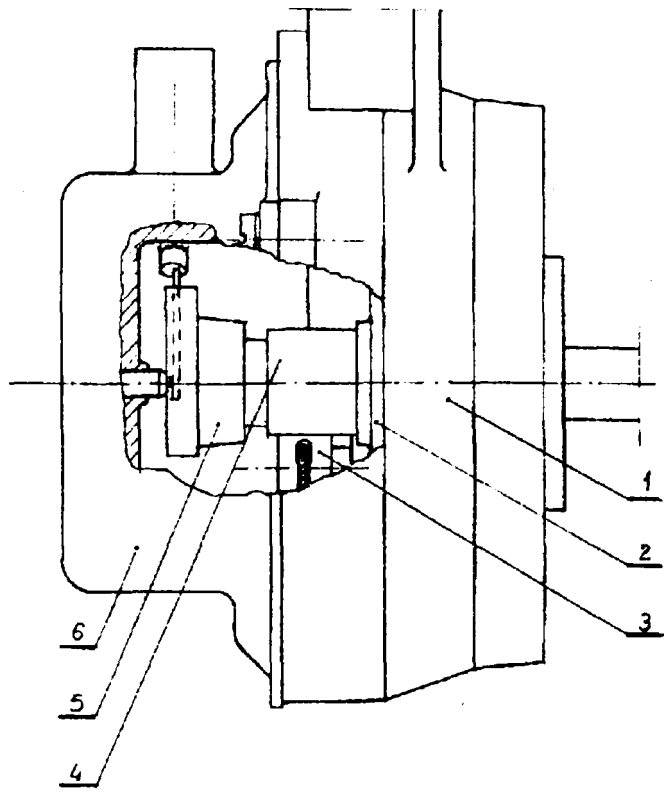

Al(21) 315534 (22) 96 08 06 6(51) F03D 3/00

(75) Kudaś Zbigniew, Warszawa

(54) **Silnik wiatrowy**

(57) Silnik o pionowej osi obrotów składa się z obrotowego wirnika (1) zamkniętego od dołu i góry prowadnicami strug (2, 3). Powierzchnię boczną wirnika (1) stanowi powierzchnia walcowa, którą w przekroju poprzecznym tworzą cztery jednakowe krzywe, składające się z dwóch łuków: wypukłego i wklęsłego.

(2 zastrzeżenia)

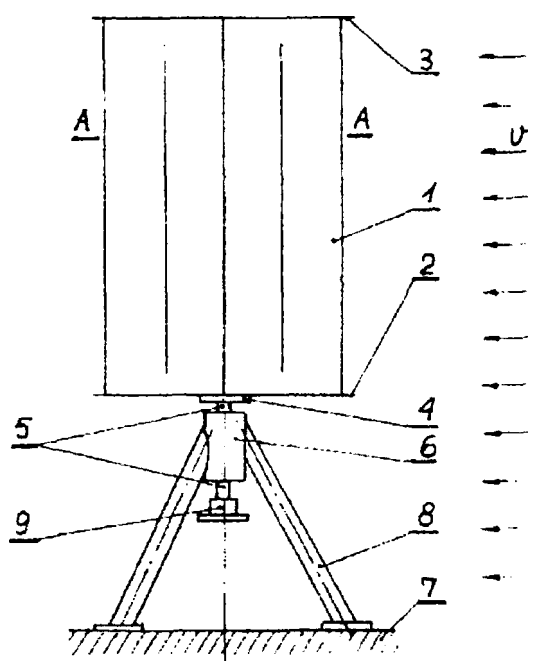

Al(21) 315590 (22) 96 08 06 6(51) F15B 15/10 F16J 3/06

(71) Zakłady Automatyki POLNA S. A, Przemyśl

(72) Jamroz Stanisław, Rymsza Roman

(54) **Układ połączeń siłownika pneumatycznego, membranowego, wielosprężynowego i siłownik pneumatyczny, membranowy, wielosprężynowy**

(57) Układ zawiera przyłączeniowe gniazda (a, d), umieszczone w siłowniku, a impuls wysokiego ciśnienia doprowadzany jest z ustawnika pozycyjnego do przyłączeniowego gniazda wysokiego ciśnienia (a), które połączone jest z komorą ciśnieniową (c) za pośrednictwem wewnętrznego przewodu wysokiego ciśnienia (b), a powietrze o niskim ciśnieniu doprowadzane jest do przyłączeniowego gniazda niskiego ciśnienia (d), które połączone jest z komorą bezciśnieniową (f) za pośrednictwem wewnętrznego przewodu niskiego ciśnienia. Siłownik ma na wsporniku (1), przytwierdzonym do pierwszej obudowy (2), przyłączeniowe gniazda (17, 18), z których jedno jest połączone z pierwszą komorą (7) za pośrednictwem wewnętrznego przewodu (23) tej komory. Drugie przyłączeniowe gniazdo jest połączone z drugą komorą (8) za pośrednictwem wewnętrznego przewodu (31) tej komory.

(12 zastrzeżeń)

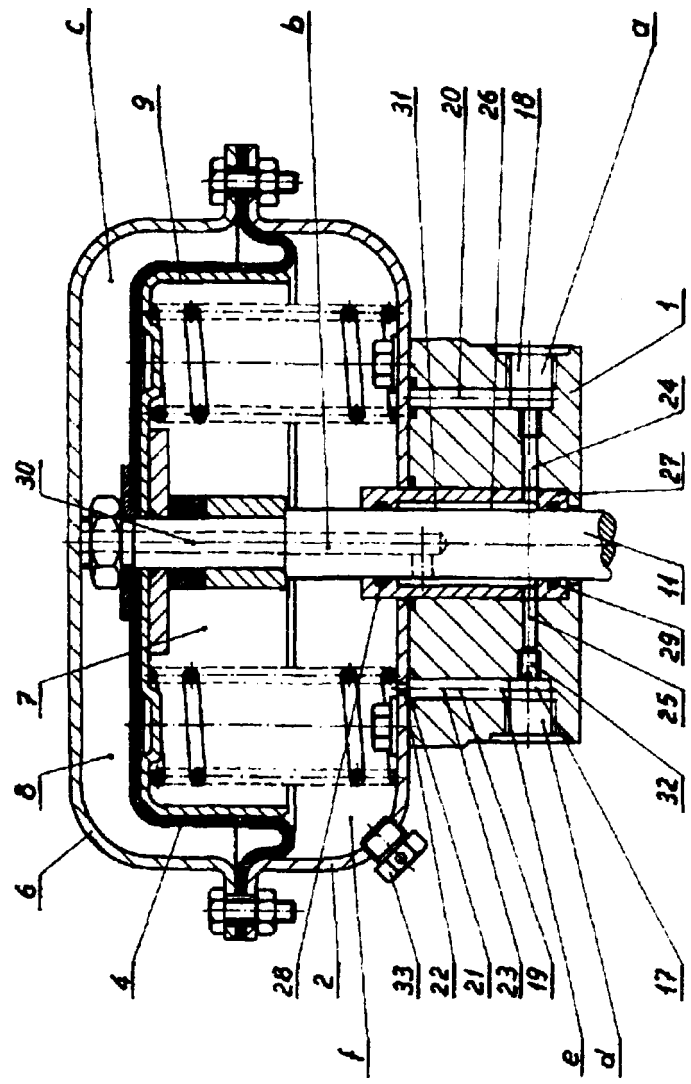

Al(21) 315561 (22) 96 08 05 6(51) F16B 17/00

(75) Kaczmarek Andrzej, Szczecin

(54) **Złącze rozłączne przewodów, zwłaszcza przewodów spawalniczych**

(57) Złącze składa się z zespołu gniazdowego (1), zawierającego końcówkę tulejową (2) do zamocowania przewodu i gniazdo wtykowe (6) oraz z zespołu wtykowego, zawierającego końcówkę tulejową (11) do zamocowania przewodu i połączony z nią współosiowy trzpień wtykowy (12). Trzpień wtykowy (12) ma wzdłużny rowek (13), korzystnie o przekroju trapezowym, biegnący od czoła trzpienia i skręcający w prawo pod kątem zbliżonym do prostego, przy czym rowek ten zajmuje część obwodu trzpienia. Oś części obwodowej rowka (13) usytuowana jest w odległości (L) od powierzchni czołowej (14) dna końcówki tulejowej (11). W ściance gniazda wtykowego (6) jest przelotowy otwór (7), w którym umieszczony jest czop ryglujący (8), wyposażony od strony wewnętrznej złącza w koncówkę kształtową (10), współpracującą z rowkiem (13) trzpienia wtykowego. Oś otworu (7) jest usytuowana w odległości (M) od powierzchni czołowej gniazda wtykowego (6). Odległość (M) jest większa od odległości (L), co zapewnia docisk powierzchni oporowej (12a) trzpienia wtykowego do powierzchni oporowej (6a) gniazda wtykowego.

(8 zastrzeżeń)

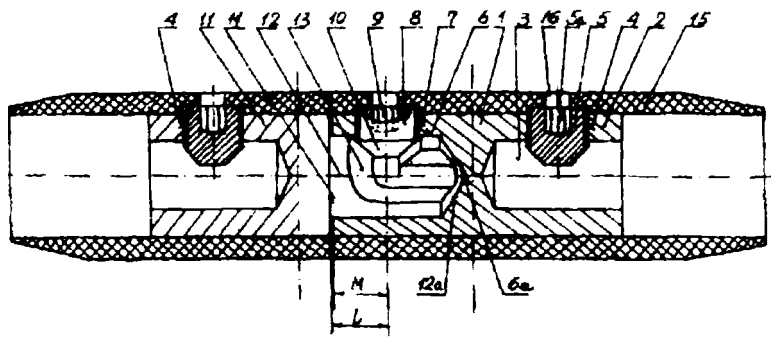

A1(21) 322660 (22) 96 04 03 6(51) F16G 13/16
H02G 11/00

(31) 95 19512086 (32)95 04 03 (33) DE
95 19512105 95 04 03 DE

(86) 96 04 03 PCT/DE96/00586

(87) 96 10 10 WO96/31710 PCT Gazette nr 45/96

(71) IGUS SPRITZGUSSTEILE FUR DIE INDUSTRIE GMBH, Koeln, DE

(72) Blase Guenter

(54) **Prowadnica korytowa dla podajnika przewodu**

(57) Przedmiotem zgłoszenia jest prowadnica korytowa dla podajnika przewodu, wyposażona w usytuowane podłużnie, równoległe do siebie ściany boczne (1), między którymi jest ułożony podajnik przewodu. Prowadnica korytowa zmontowana z wykonanych z lekkiego materiału odcinków ścian bocznych (1), stykających się ze sobą czołowo, ze względu na korzystny wygląd i kształt może być zastosowana w wielu urządzeniach. Jest sztywna i dźwiękochłonna. Ściany boczne (1) są wykonane z kształtowników skrzynkowych i z umieszczonych między nimi zespołów złącznych (2), które łączą ściany boczne (1) ze sobą i z konstrukcją wsporczą (3).

(9 zastrzeżeń)

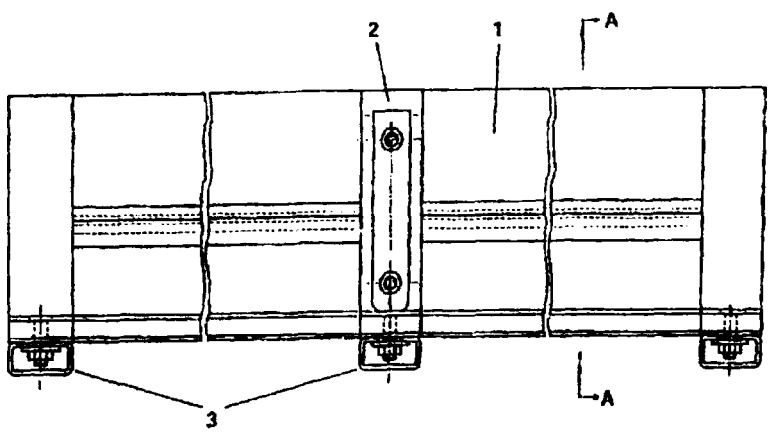

A1(21) 322648 (22) 96 04 03 6(51) F16L 55/12
F16L 55/16
F16L 55/132
F16L 55/165

(31)95 9506949 (32)95 04 04 (33) GB

(86) 96 04 03 PCT/GB96/00822

(87) 96 10 10 WO96/31726 PCT Gazette nr 45/96

(71) BRITISH GAS PLC, London, GB

(72) Dickson Dudley Trevor

(54) **Sposób i urządzenie do instalowania rury w istniejącym przewodzie rurowym**

(57) Sposób instalowania rury w istniejącym przewodzie rurowym, a zwłaszcza rury z tworzywa sztucznego do rury stalowej, która rozciąga się od magistrali (lub od teownika połączonego z magistralą) do dostępnego końca, znamienny tym że uszczelnia się istniejącą rurę roboczą przy pomocy uszczelki umieszczanej przy pomocy wydłużonego, giętkiego zestawu, który wprowadza się do istniejącej rury przez dostępny koniec, umieszcza się szczeliwo w przestrzeni pomiędzy odcinkiem rury, a rurą roboczą z tworzywa sztucznego oraz wyciąga się wydłużony, giętki zestaw.

(18 zastrzeżeń)

A1 (21) 322761 (22) 96 04 05 6(51) F23B 1/14

(31) 95 9504052 (32) 95 04 05 (33) FR

(86) 96 04 05 PCT/FR96/00526

(87) 96 10 10 WO96/31737 PCT Gazette nr 45/96

(71) SOCIETE DE CHAUFFE DE COMBUSTIBLES DE REPARATIONS ET D'APPAREILLAGES MECANIQUES SOCCRAM, Clichy, FR

(72) Boulet Charles

(54) **Kocioł z wkładem układanym i sposób jego stosowania ograniczający emisję tlenków azotu**

(57) Przedmiotem wynalazku jest sposób stosowania kotła z wsadem układnym na paliwo stałe i ruchomym rusztem. Sposób ten obejmuje określenie wymaganej mocy wyjściowej kotła (10) i ilości paliwa poprzez dostosowanie stosunku szybkości przepływu powietrza pierwotnego (18), w zależności od mocy wyjściowej i mierzonego nadmiaru stechiometrycznego tlenu, dostosowując odpowiednio wysokość paleniska i w sposób ciągły dostosowując prędkość rusztu. Sposób obejmuje również określanie szybkości recyrkulacji spalin wychodzących z kotła i mieszanie odbieranych spalin z powietrzem pierwotnym, tak że otrzymana mieszanina przepływa z szybkością odpowiednią do szybkości recyrkulacji.

Sposób ten stosuje się w celu redukcji tlenków azotu (NO_x), zawartych w spalinach z kotła.

(10 zastrzeżeń)

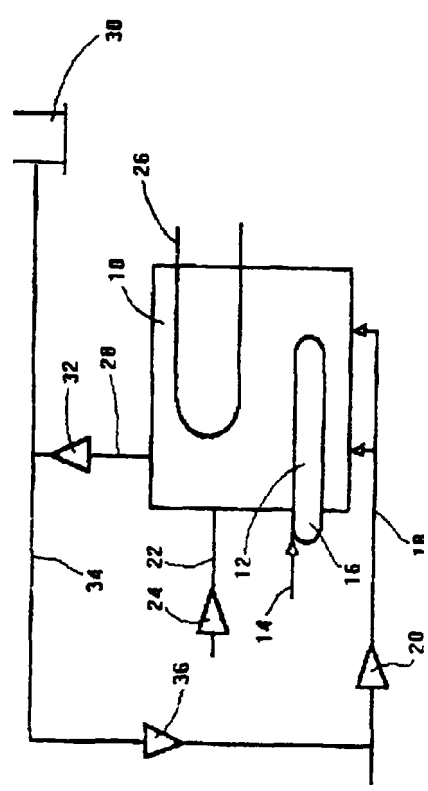

A1(21) 320851 (22)97 06 30 6(51) F23G 5/24

(31) 96 96117030 (32) 96 08 15 (33) RU

(71) MGVP POLYTEKHENERGO, St. Petersburg, RU

(72) Finker Felix Zalmanovich, RU; **Kubishkin** Igor Borisovich, RU; Sobczuk Czesław; Swirski Jan

(54) **Palenisko** o **małej emisji**

(57) Wynalazek dotyczy paleniska do spalania stałego paliwa **organicznego ze** zwiększoną zawartością substancji lotnych, zawierającego komorę (1) spalania w kształcie pryzmatycznym z lejem chłodnym (2), który jest utworzony przez pochyłości ścianek dolnej części komory (1) spalania i posiada wylot szczelinowy (4). Na ściance komory (1) jest zainstalowany palnik (5), a pod wylotem (4) leja chłodnego (2), na całej jego szerokości znajduje się urządzenie (3) doprowadzenia dmuchu dolnego dla stworzenia obszaru wirowego w dolnej części komory (1) spalania. Palenisko dodatkowo posiada kanał poboru gazu (6), połączony z przestrzenią wewnętrzną paleniska w górnej jego części poprzez wylot poboru gazu (7), **a** w części dolnej-poprzez wentylator młyna **(10)** i palnik (5). Palenisko posiada także kanał (9) do doprowadzenia sorbentu dla wiązania siarki, połączony z kanałem poboru gazu (6) i wewnętrzną przestrzenią paleniska poprzez kanał (8).

(1 zastrzeżenie)

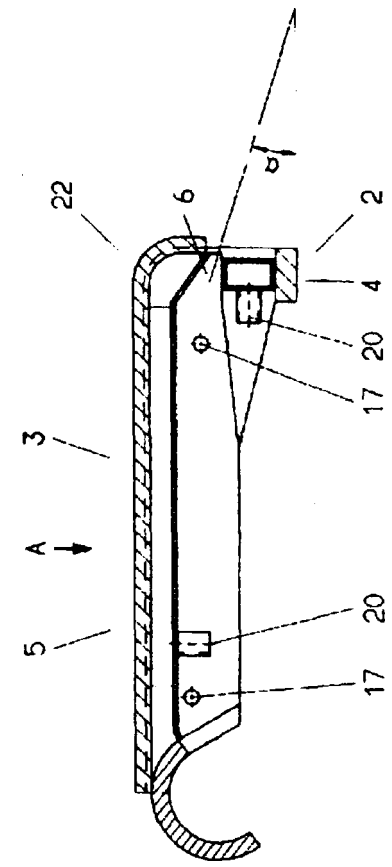

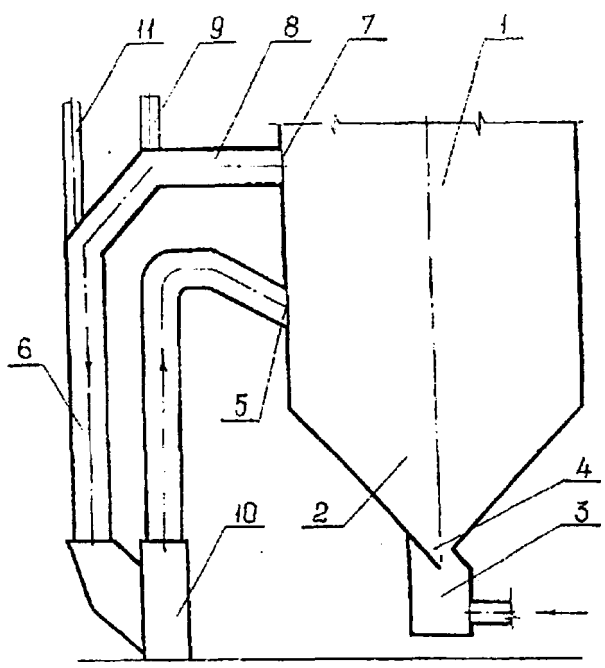

Al(21) 321534 (22) 97 08 08 6(51) F23H 11/12

(31) 96 19632316 (32) 96 08 10 (33) DE

(71) EVT Energie -und Verfahrenstechnik GmbH, Stuttgart, DE

(72) **Merz** Rolf

(54) **Płyta rusztowa**

(57) **Płyta** rusztowa rusztów posuwowych, szczególnie rusztów posuwowych stosowanych w urządzeniach do spalania odpadów, przy czym ruszt posuwowy składa się z wielu poruszających się względem siebie stopniowych szeregów płyt rusztowych, a płyty rusztowe obejmują całą szerokość rusztu względnie pasma rusztowego i płyty te chłodzone są wodą, względnie czynnikiem, który ma wyższą niż woda temperaturę wrzenia, charakteryzuje się tym, że składa się ze stopy rusztowej (4), tworzącej korpus podstawy (2) i co najmniej jednego korpusu płyty **(5)**, tworzącego pokrywę (3), przy czym pokrywa (3) i korpus podstawy (2) połączone są rozłącznie, a korpus podstawy (2) i pokrywa (3) wyposażone **są** w co najmniej jeden dopływ i odpływ, a między korpusem podstawy (2) i pokrywą (3) usytuowana jest szczelina powietrza (6).

(8 zastrzeżeń)

Al(21) 315699 (22) 96 08 12 6(51) F23K 3/00

(71) Innowacyjne Przedsiębiorstwo Wielobranżowe POLIN Sp. z o.o., Katowice

(72) Grucza Ginter, Mrozek Piotr, Domański Stefan, **Malus** Roman

(54) **Urządzenie do ograniczania emisji tlenków azotu NO_x w kotłach energetycznych z frontowymi palnikami**

(57) Urządzenie zawiera, zabudowane osiowo w głowicach wylotowych (1) zespołów młynowych, urządzenie do koncentracji (2) mieszanki pyło - powietrznej, z osadzonymi centrycznie, pionowo nad rozchylającymi stożkami **(3)**, umieszczonymi na rurze zsypowej (4) węgla, przelotowymi tulejami (5) do przepływu rozrzedzonej mieszanki pyło - powietrznej, **współśrodkowymi**, równoległymi do komór przelotowych (6) zagęszczonej mieszanki pyło -powietrznej, gdzie w górnej części urządzenia do koncentracji (2) **z tulei** (5) **pyłoprzewodami** (7) rozrzedzona mieszanka odprowadzana jest do dwóch lub czterech palników w górnym rzędzie, a z komór przelotowych (6) trzema pyłoprzewodami (8) zagęszczona mieszanka odprowadzana jest do trzech palników w dolnym rzędzie. Z każdego z czterech zespołów młynowych pyłoprzewody mieszanki zagęszczonej i rozrzedzonej są doprowadzane do odpowiedniej liczby palników w określonym rzędzie.

(1 zastrzeżenie)

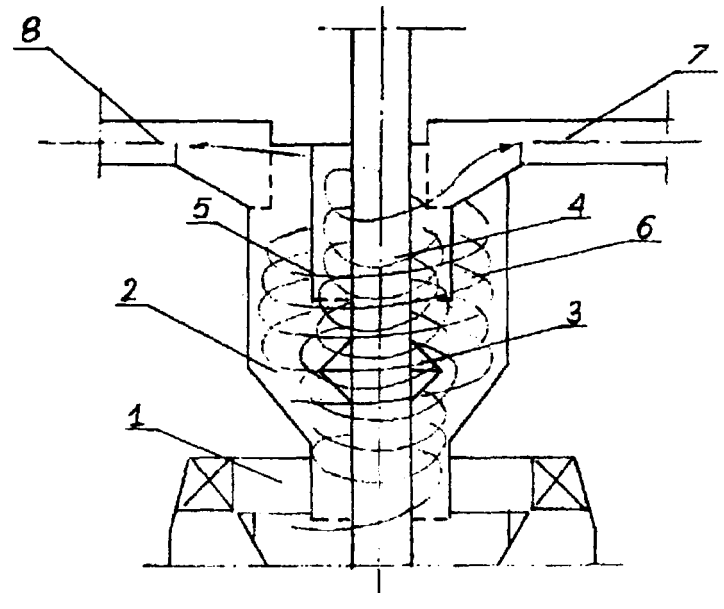

A1(21) 315725 (22)96 0814 6(51) F23N 5/24

(71) TELCZA Spółka z o.o., Czaplinek

(72) Piłat Jan, Woronowicz Romuald

(54) **Elektroniczne zabezpieczenie czujnika gazu przed uszkodzeniem wskutek działania gazu o dużym stężeniu**

(57) Sposób zabezpieczenia czujnika gazu przed uszkodzeniem przy pomocy układu wynalazku polega na objęciu czujnika gazu pętlą ujemnego sprzężenia zwrotnego o parametrach odwzorowujących liniowo zmienność czułości dynamicznej czujnika gazu.

(1 zastrzeżenie)

Al(21) 318389 (22) 97 02 07 6(51) F24F 7/04

(75) Perlikowski Marian, Łódź

(54) **Element tłumiący hałas**

(57) Element tłumiący hałas stanowi rurowy odcinek (1), o ścianach korzystnie perforowanych, wypełniony częściowo dźwiękochłonnym materiałem (2) tak, iż przelotowy kanał (3), przebiegający wzdłuż rurowego odcinka (1), posiada korzystnie zmieniający się przekrój poprzeczny, przy czym jego oś geometryczna jest nachylona do osi rurowego odcinka (1) o kąt a = 0° -37°.

(3 zastrzeżenia)

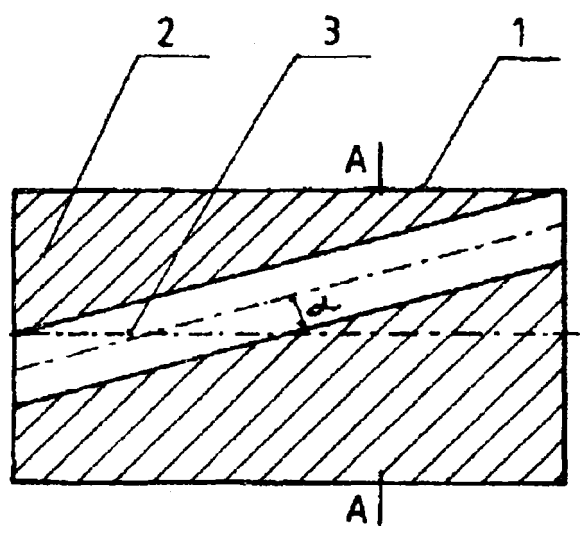

A1(21) 315607 (22)96 08 09 6(51) F26B 23/08 E04B 1/70

(75) Laskowski Marek Franciszek, Jastrzębie; Paździora Zbigniew, Boras, SE

(54) **Urządzenie mikrofalowe do osuszania, suszenia, wypalania zagrzybienia flory mikroorganicznej**

(57) Wynalazek rozwiązuje zagadnienia skrócenia okresu suszenia, niszczenia grzyba i flory mikroorganicznej w każdym materiale nie powodując skutków ubocznych, jak wysalanie na zewnątrz, rozwarstwianie, przegrzanie, deformowanie suszonego materiału, osłabianie konstrukcji materiału. W tym celu głowica promiennika (6) i uchwyt (7) zamocowany jest poprzez tuleje (5) z elementem (3) co pozwala na opuszczanie głowicy w dół i ustawianie w dowolnej pozycji w stosunku do suszonej lub odgrzybianej powierzchni. Element (3) połączony jest z podstawą (1) konstrukcją nośną (2), która rozkładana jest i składana przez zespół napędowy. Głowica promiennika (6) połączona jest za pomocą elastycznych przewodów w elastycznej karbowanej osłonie (11) co umożliwia dowolne jej ustawianie z zespołem sterującym (12), na którym zabudowane są programator czytnik wilgotności i temperatury zblokowany ze strownikiem. Sterownik pracy silnika, sterownik emiterów fal zespołu zabezpieczeń przyłącza energetycznego.

Urządzenie nadaje się szczególnie przy pracach remontowo-budowlanych, pracach konserwacyjno-budowlanych i wszelkiego typu pracach konserwatorskich, przy których występują zagrożenia zaatakowaniem przez grzyby, mikroorganizmy, pleśnie takich materiałów jak na przykład: papier, skóra, tkaniny.

(5 zastrzeżeń)

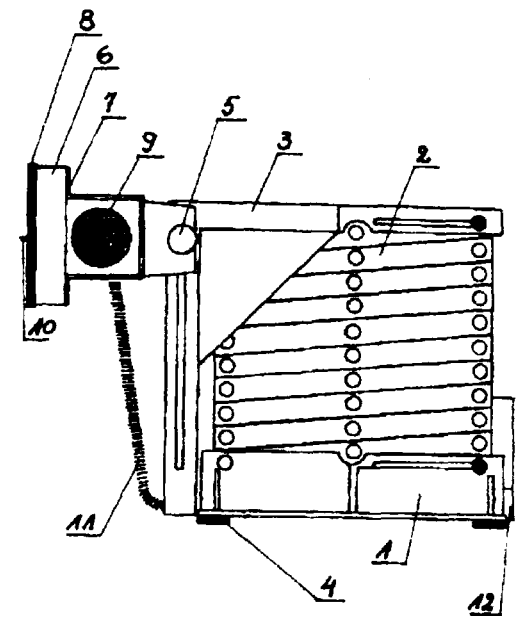

A1 (21) 322818 (22) 96 04 15 6(51) F28D 19/04

(31) 95 9501445 (32) 95 04 20 (33) SE

(86) 96 04 15 PCT/SE96/00484

(87) 96 10 24 WO96/33381 PCT Gazette nr 47/96

(71) Svenska Rotor Maskiner AB, Stockholm, SE

(72) Karlsson Kurt, Westerlund Dag

(54) **Wymiennik ciepła obrotowy regeneracyjny z klockami ślizgowymi**

(57) Wymiennik ciepła obrotowy regeneracyjny posiada wirnik obracający się w stacjonarnej obudowie. Na każdym końcu wirnika są umieszczone, w niewielkiej odległości (S) od niego, ruchome płyty sektorowe (6), służące do szczelnego oddzielania przewodów czynnika. Każda płyta sektorowa (6), jest podtrzymywana przez parę środków podtrzymujących (10) zawierających klocki ślizgowe (17), które ślizgają się po powierzchni końcowej (11) na kołnierzu (9) na obwodzie zewnętrznym każdego końca wirnika. Fragmenty kołnierza (9) wirnika mogą się przechylać, powodując niewspółosiowość klocków ślizgowych (17). Według wynalazku problem ten jest przezwyciężony w taki sposób, że każdy klocek ślizgowy (17) jest ruchomo zamontowany w płycie sektorowej (6), umożliwiając klockowi ślizgowemu (17) przechylanie się dookoła punktu przechylania (0) w taki sposób, że klocek ślizgowy (17) dostosowuje się do lokalnych odchyleń powierzchni końcowej (11) na kołnierzy wirnika (9) od płaszczyzny prostopadłej do osi wirnika.

(5 zastrzeżeń)

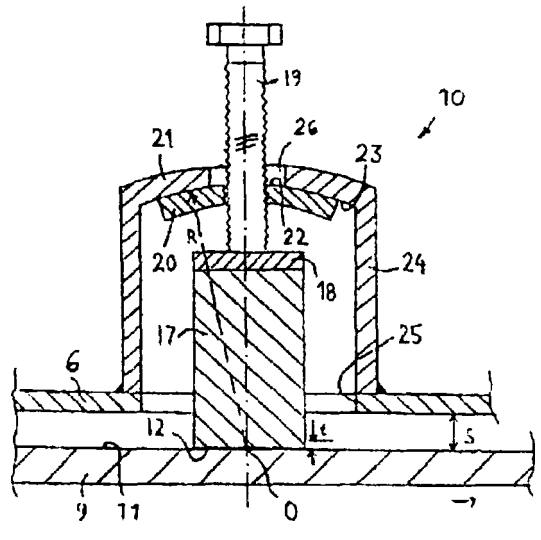

Al(21) 315503 (22) 96 08 02 6(51) F42B 12/02

(71) Wojskowy Instytut Techniczny Uzbrojenia, Zielonka

(72) Kowalczyk Andrzej, Olejniczak Edward

(54) **Pocisk specjalny**

(57) Przedmiotem wynalazku jest pocisk specjalny o zmniejszonym zasięgu ognia skutecznego, stosowany do broni krótkiej.

Pocisk składa się z korpusu (1) z wykonanym w nim centralnym otworem (4) wzdłuż osi pocisku, tłoczka (2), wsuniętego w tylną część centralnego otworu (4), opartego o płaszczyznę oporową (6) korpusu (1) i posiadającego przelotowy, centralny kanał (5) oraz czepca balistycznego (3), nasadzonego na przednią część korpusu (1). W chwili wystrzału, powstające gazy prochowe, działając na tylne płaszczyzny tłoczyska (2) i korpusu (1), powodują ruch postępowy i obrotowy pocisku w lufie. Część gazów prochowych, przedostając się przez przelotowy, centralny kanał (5) do wnętrza pocisku, działa na czepiec balistyczny (3), powodując jego odłączenie od korpusu (1) i wyrzucenie z lufy. Po wylocie z lufy siła oporu powietrza wyhamowuje pocisk oraz wypycha tłoczek (2) z korpusu (1). Ostatecznie w kierunku celu leci korpus (1) o stosunkowo niewielkiej masie lotem stabilizowanym nie tylko poprzez własny ruch obrotowy, lecz także dodatkowo poprzez przepływ powietrza przez otwór (4). Uderzając w cel, znajdujący się w odległości do ok. 50 m, pocisk skutecznie go razi (penetruje), natomiast przy odległościach celu powyżej ok. 50 m, skuteczność pocisku zostaje ograniczona do minimum.

(1 zastrzeżenie)

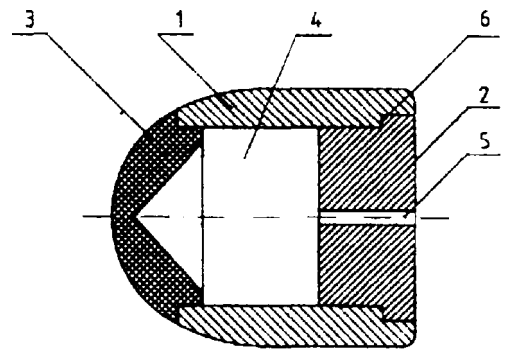

DZIAŁ G

FIZYKA

Al(21) 315610 (22) 96 08 09 6(51) G01F 17/00

(71) Polska Akademia Nauk, Instytut Biocybernetyki i Inżynierii Biomedycznej, Warszawa

(72) Kozarski Maciej, Glapiński Jarosław, Krauze Marek, Krauze Edward

(54) Sposób **i układ do pomiaru objętości ciał**

(57) Sposób pomiaru objętości ciał, mający zastosowanie zwłaszcza do pomiaru ciał o nieregularnych kształtach, polega na tym, że zmienia się objętości komór pomiarowej (13) i kompensacyjnej (4) korzystnie liniowo w czasie i współbieżnie, przy czym za pomocą czujnika (24) różnicy ciśnień panujących w komorach pomiarowej i kompensacyjnej rejestruje się różnicę ciśnień i utrzymuje jej wartość na poziomie równym zero serując nadążnym układem zmiany objętości w komorze pomiarowej (13), która to zmiana objętości wprowadzana przez układ nadążny stanowi miarę objętości obiektu mierzonego (2) i jest wprost proporcjonalna do objętości obiektu mierzonego.

Przedmiotem wynalazku jest też urządzenie do pomiaru objętości ciał.

(4 zastrzeżenia)

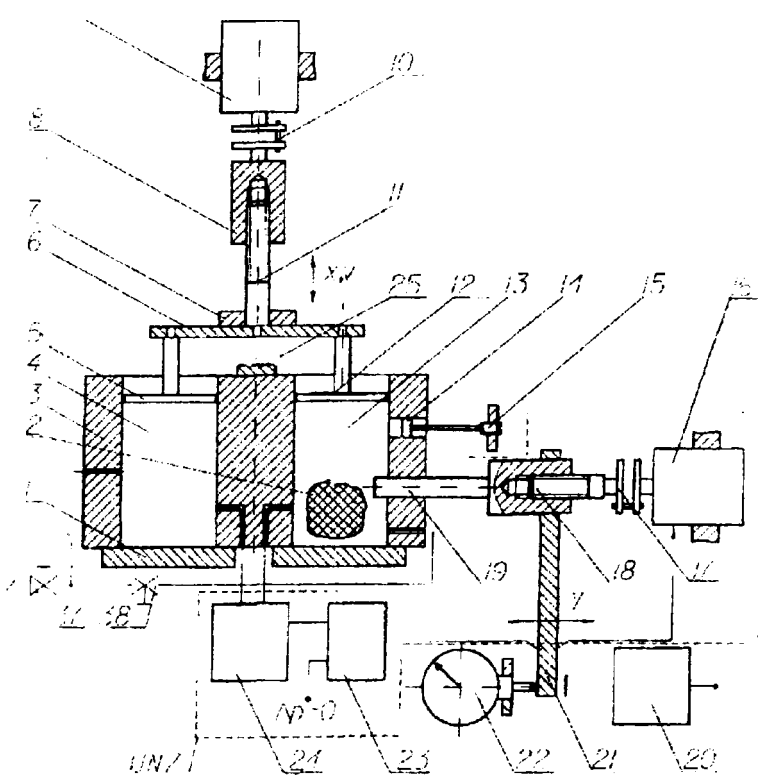

Al(21) 317287 (22) 96 11 29 6(51) G01F 23/40

(75) Twardowski Tadeusz, Będzin

(54) **Wskaźnik słupa** cieczy

(57) Wskaźnik złożony jest z dwuczęściowego w kształcie walca wirnika (1) osadzonego na osi (2) i składa się z walca pływakowego (10) i walca wskaźnikowego (11). Oś (2) wirnika (1) jednym końcem osadzona jest w przelotowym łożysku (18), a na drugi koniec nasadzona jest tuleja (3) z gwintem (4) osadzonym w przelotowym łożysku (19). Na walec pływakowy (10) nawinięta między prowadnice (12) jest linka (5), na której końcu podwieszony jest pływak (6), a na walcu wskaźnikowym (11) jest podziałka (13) do wskazywania i odczytu słupa cieczy w zbiorniku (20). Na osi (2) osadzone jest kółko linkowe (7), na które nawinięta jest linka (8) z podwieszoną do jej końca przeciwwagą (9) pływaka (6).

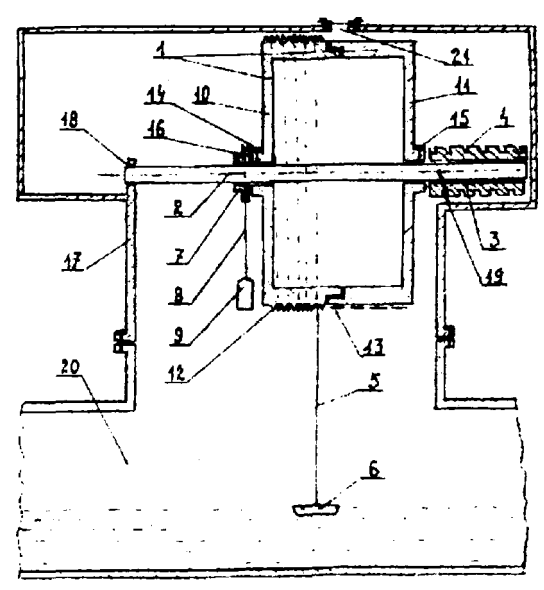

W obudowie (17) wirnika (1) jest okienko (21) do odczytu stupa cieczy w zbiorniku (20). Wskaźnik, podczas napełniania czy opróżniania zbiornika (20), wykonuje ruch obrotowo-posuwisty i stale wykazuje aktualny słup cieczy w zbiorniku (20), natomiast jeden obrót wirnika (1) o 360 stopni przesuwa wirnik (1) poziomo w okienku odczytowym (21) o szerokość jednego pasma podziałki (13).

(8 zastrzeżeń)

Al(21) 315696 (22) 96 08 12 6(51) G01G 19/28
G01G 13/30
B65B 1/32

(71) Zakłady Przemysłu Gipsowego DOLINA NIDY, Gacki
(72) Korycki Adam, Tomasik Marek, Zaborowski Marian, Tracz Henryk, Czerw Wiesław, Szymański Stanisław, Orzeł Czesław

(54) **Urządzenie** ważące

(57) Urządzenie ważące materiały sypkie i pylące, zwłaszcza podczas odmierzania i załadunku do pojemników, głównie do torebek papierowych lub z tworzyw sztucznych, zaopatrzone w dźwignię osadzoną obrotowo w korpusie, na końcach której z jednej strony jest ciężar równoważący, a na drugim końcu jest zawieszony lej zasypowy wyposażony w zacisk uchwytu napełnianego pojemnika, charakteryzuje się tym, że ma dźwignię (6), osadzoną obrotowo na ułożyskowanej osi (5), której ramię ciężarkowe (10) ma obciążenie ważące (11), o regulowanym obciążeniu (12), współpracujące z wyłącznikiem krańcowym (13) poprzez dźwignię włączającą (14) połączonym z zespołem sterowania siłowników (15), a na ramieniu ważącym (17) ma sztywno utwierdzony uchwyt (18) zakończony lejem zasypowym (19) zaopatrzonym w zacisk chwytny (20) sterowany siłownikiem zacisku (22). Lej zasypowy (19) ma rozdzielacz zasypu (23), którego przysłona (24) ma siłownik rozdzielający (25). Ułożyskowana oś (5) połączona rozłącznie z korpusem (1) śrubami, ma na łożyskach (7) osadzoną dźwignię (6), a w odmianie wykonania ułożyskowana oś (7) jest osadzona w korpusie (1) na łożyskach. Obciążenie ważące (11) stanowi pojemnik (27), lub ciężar o regulowanym położeniu względem osi obrotu (28). Siłownik rozdzielający (25) i siłownik zacisku (22) są połączone z zespołem sterowania siłowników (15). Lej zasypowy (19) ma dźwigniową podporę (21), na której jest umieszczony siłownik zacisku (22) a dźwignia (6) ma ograniczniki obrotu (8) zaopatrzone w amortyzującą nakładkę (10).

(9 zastrzeżeń)

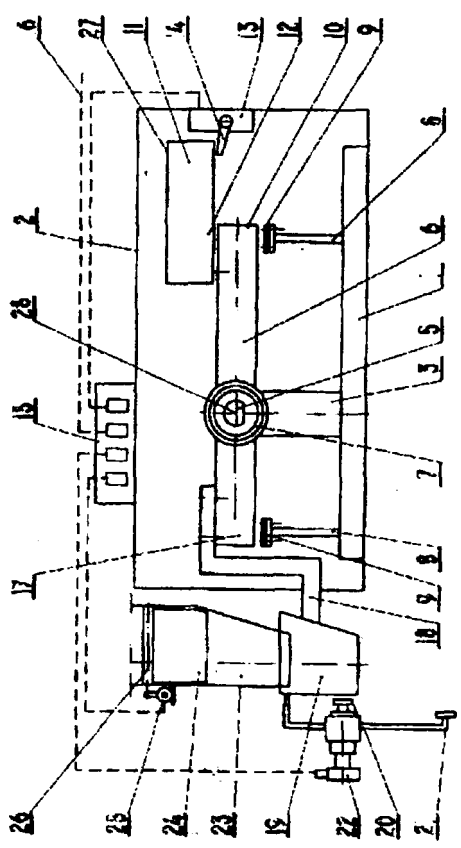

Al(21) 321562 (22) 97 08 11 6(51) G01P 3/36
G01P 13/00

(31) 96 19632514 (32) 96 08 13 (33) DE

(71) ABB Patent GmbH, Mannheim, DE
(72) Hoffmann Günter, Zimmerhackel Manfrag, Norkus Volkmar, Lang Jens-Olaf, Rosch Rainer, Zapp Robert

(54) **Czujnik ruchu**

(57) Wynalazek dotyczy czujnika ruchu z co najmniej jedną soczewką skupiającą (2), która ogniskuje wpadające promieniowanie cieplne, wysyłane przez ruchome obiekty, zwłaszcza osoby, na co najmniej jednym czujniku na promienie podczerwone. Wytwarza on z niego sygnały elektryczne, z których wyprowadzany jest sygnał ruchów, wykrytych w kontrolowanym pomieszczeniu. Płytka drukowana (4) do mocowania elektrycznych elementów konstrukcyjnych jest usytuowana w obudowie czujnika ruchu, równolegle do powierzchni odbiorczej czujnika na promienie podczerwone. W celu uzyskania możliwie niewielkiej wysokości konstrukcyjnej przyrządu przewidziano, że co najmniej jeden czujnik na promienie podczerwone jest umieszczony w płaszczyźnie, leżącej, patrząc od strony soczewki skupiającej (2), za płytką drukowaną (4), a płytka drukowana (4) posiada w tym obszarze otwór (8), który jest tak ukształtowany, że zogniskowane promieniowanie cieplne dochodzi do czujnika na promienie podczerwone.

(7 zastrzeżeń)

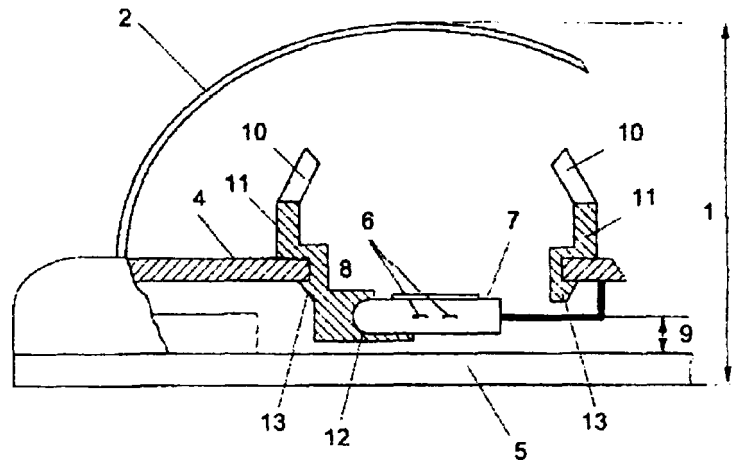

Al(21) 322642 (22) 96 03 22 6(51) G02B 1/04

(31) 95 95810221 (32) 95 04 04 (33) EP
95 1496 95 05 19 CH
95 569816 95 12 08 US

(86) 96 03 22 PCT/EP96/01265
(87) 96 10 10 WO96/31792 PCT Gazette nr 45/96

(71) NOVARTIS AG, Bazylea, CH; COMMONWEALTH SCIENTIFIC AND INDUSTRIAL RESEARCH ORGANISATION, Campbell, AU
(72) Nicolson Paul Clement, US; Baron Richard Carlton, US; Chambrecek Peter, CH; Court John, AU; Domschke Angelika, DE; Griesser Hans Jörg, AU; Ho Arthur, AU; Höpken Jens, DE; Laycock Bronwyn Glenice, AU; Liu Qin, US; Lohmann Dieter, CH; Meijs Gordon Francis, AU; Papaspiliotopoulos Eric, AU; Riffle Judy Smith, US; Schindhelm Klaus, AU; Sweeney Deborah, AU; Terry Wilson Leonard Jr., US; Vogt Jürgen, CH; Winterton Lynn Cook, US

(54) **Soczewka oftalmiczna do wydłużonego użytkowania**

(57) Ujawniono soczewkę oftalmiczną, która jest przystosowana do wydłużonych okresów noszenia, przynajmniej jednodniowych, w oku, bez klinicznie znaczącego stopnia puchnięcia rogówki i bez istotnego dyskomfortu użytkownika. Soczewka posiada zrównoważoną przepuszczalność tlenu oraz jonów lub wody, przy czym przepuszczalność jonów lub wody jest dostateczna dla zapewnienia dobrego ruchu na oku, takiego że dobrze zachodzi wymiana łez pomiędzy soczewką i okiem. Korzystna soczewka jest produktem kopolimeryzacji tleno-przepuszczalnego makromeru i jono-przepuszczalnego monomeru. Wynalazek obejmuje soczewki kontaktowe do wydłużonego noszenia, które zawierają rdzeń przepuszczający tlen i drogi transmisji jonów rozciągające się od wewnętrznej powierzchni do zewnętrznej powierzchni.

(158 zastrzeżeń)

A1(21) 322714 (22) 96 05 06 6(51) G02B 5/10

(31) 96 96104503 (32) 96 03 19 (33) RU

(86) 96 05 06 PCT/RU96/00114

(87) 97 03 13 WO97/09642 PCT Gazette nr 12/97

(71) YALESTOWN CORPORATION N.V., Curacao, AN

(72) Safronov Andrei Gennadievich

(54) **Adaptacyjne mozaikowe zwierciadło bimorficzne**

(57) Przedmiotem wynalazku jest sterowany element optyczny, który może znaleźć zastosowanie do zarówno statycznego, jak i dynamicznego sterowania czołem fali promieniowania w różnego rodzaju urządzeniach optycznych i optycznych układach prowadzenia i śledzenia. Istota wynalazku polega na tym, że adaptacyjne mozaikowe zwierciadło bimorficzne zapewnia wzrost amplitudy sterowalnych pomieszczeń powierzchni optycznej i czułości zwierciadła. Osiąga się to w wyniku faktu, że zwierciadło zawiera wielowarstwowe struktury bimorficzne służące do odkształcania powierzchni odbijającej. Struktury bimorficzne wykonane są w postaci elementów piezoelektrycznych zawierających po przynajmniej dwie płytki (4) piezoceramiczne połączone z dnem obudowy (1) o kształcie tulei. Wewnętrzną przestrzeń obudowy (1) wypełnia się elastycznym szczeliwem (9). Poza tym, konstrukcja umożliwia zmniejszenie pracochłonności procesu wytwarzania, montażu i polerowania zwierciadła, poprawiając jakość i stabilność wstępnego kształtu powierzchni optycznej, w celu zwiększenia wytrzymałości i niezawodności zwierciadła.

(4 zastrzeżenia)

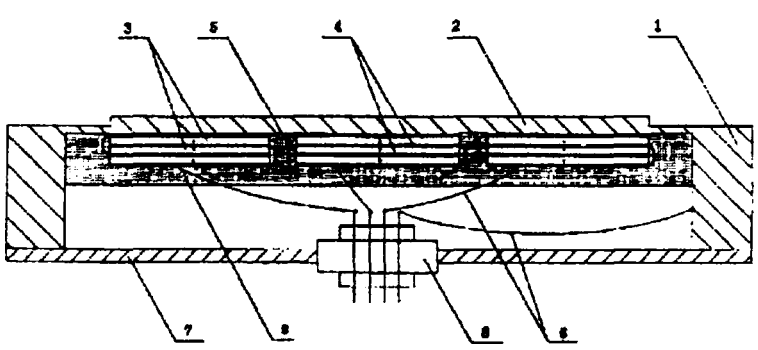

A1(21) 322716 (22) 96 03 06 6(51) G02B 5/10

(31) 96 96102312 (32) 96 02 12 (33) RU

(86) 96 03 06 PCT/RU96/00053

(87) 96 06 20 W096/18919 PCT Gazette nr 28/96

(71) YALESTOWN CORPORATION N.V., Curacao, AN

(72) Safronov Andrei Gennadievich

(54) **Wielowarstwowe piezoelektryczne odkształcanie zwierciadło bimorficzne**

(57) Przedmiotem wynalazku jest wielowarstwowe piezoelektryczne odkształcalne zwierciadło bimorficzne do zastosowania w teleskopach astronomicznych, przemysłowych układach laserowych i optycznych systemach prowadzących i śledzących, zawierające obudowę (1) wykonaną w postaci tulei z pokrywą (2). Na zewnętrznej powierzchni dna tulei jest ukształtowana powierzchnia odbijająca (3). Z wewnętrzną powierzchnią dna obudowy połączone są przynajmniej dwie płytki piezoceramiczne (4) nie wychodzące poza granice powierzchni odbijającej. Płytki piezoceramiczne na swoich przeciwległych powierzchniach mają pełne elektrody (5), przy czym wektory polaryzacji (6) sąsiednich płytek są zwrócone w przeciwnych kierunkach a jednoimienne elektrody połączone są ze sobą za pomocą drutów (7). Tuleja jest skonstruowana w postaci jednej części z dnem o zmiennej grubości a centralna część dna podtrzymująca powierzchnię odbijającą (3) ma grubość większą, niż część obwodowa. Przestrzeń wewnętrzna obudowy (1) może być wypełniona elastycznym szczeliwem (10).

(4 zastrzeżenia)

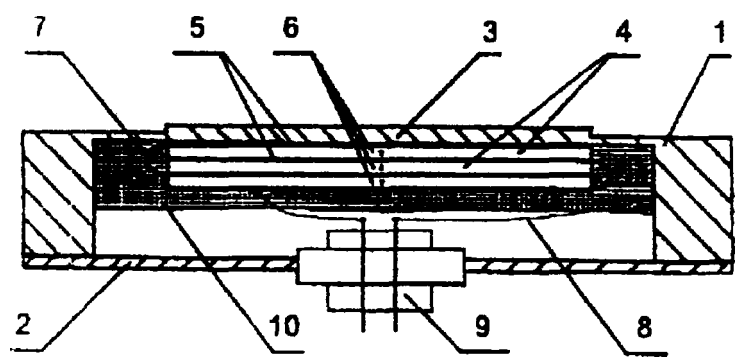

A1(21) 322683 (22)96 03 26 6(51) G02B 23/12 G01S 17/02

(31) 96 96103436 (32) 96 03 01 (33) RU

(86) 96 03 26 PCT/RU96/00069

(87) 96 06 27 WO96/19100 PCT Gazette nr 29/96

(71) YALESTOWN CORPORATION N.V, Curacao, AN

(72) Morozov Alexei Vitalievich, Soukhorossov Sergei Yurievich

(54) **Sposób i urządzenie do obrazowania obiektów w warunkach zmniejszonego oświetlenia**

(57) Przedstawiono sposób i urządzenie do obrazowania obiektów w warunkach zmniejszonego oświetlenia. Urządzenie zawiera impulsowe źródło (1) światła z nadawczym układem optycznym (2), blok synchronizujący (3), blok sterujący (4), optyczny odbiornik obrazowy (5) z obiektywem (6), blok sterowania obiektywem (7). Urządzenie zapewnia obrazy o równomiernej jaskrawości obiektów znajdujących się na różnych odległościach z wykorzystaniem zarówno oświetlenia naturalnego obserwowanej strefy, jak i dodatkowego oświetlenia, jak również wydzielanie poszczególnych obiektów znajdujących się w strefie obserwacji.

(6 zastrzeżeń)

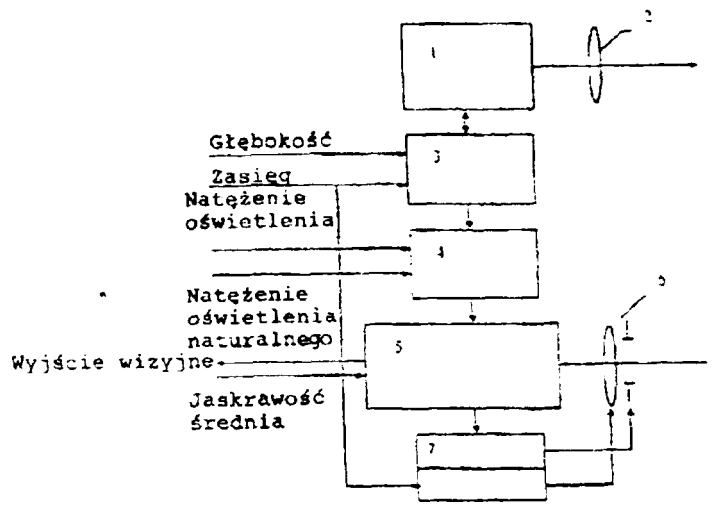

A1(21) 322782 (22) 96 07 11 6(51) G06F 17/30

(31) 96 601753 (32) 96 02 15 (33) US

(86) 96 07 11 PCT/US96/11552

(87) 97 08 21 WO97/30403 PCT Gazette nr 36/97

(71) IBM CORPORATION, Armonk, US

(72) Bittinger Reed Richard, Fraenkel Michael Levi, Housel Barron Cornelius, Lindquist David Bruce

(54) **System pamiętania podręcznego koherentnego czasowo**

(57) Przedmiotem zgłoszenia jest sposób, urządzenie i produkt programu komputerowego dla wprowadzania do pamięci podręcznej danych odbieranych z pierwszego programu użytkowego i dostarczanych do drugiego programu użytkowego w odpowiedzi na żądanie z drugiego programu użytkowego.

Sposób, urządzenie i produkty programu komputerowego obejmują pamiętanie strumienia danych odbieranych z pierwszego programu użytkowego i dostarczanych do drugiego programu użytkowego w pamięci podręcznej dla wytworzenia komunikatu wprowadzanego do pamięci podręcznej komputera (5) klienta, odpowiadającego żądaniu z drugiego programu użytkowego. Czas wytwarzania komunikatu wprowadzanego do pamięci podręcznej komputera (5) klienta jest także pamiętany dla wytworzenia zapisu czasu komuniaktu wprowadzanego do pamięci podręcznej komputera (5) klienta. Żądania z drugiego programu użytkowego są wywołane dla określenia, czy komunikat wprowadzany do pamięci podręcznej komputera (5) klienta występuje odpowiednio do żądania. Zapis czasu komuniaktu wprowadzanego do pamięci podręcznej komputera (5) klienta dla komunikatu wprowadzanego do pamięci podręcznej komputera klienta, odpowiadającego żądaniu z drugiego programu użytkowego, jest oceniany dla określenia, czy komunikat wprowadzany do pamięci podręcznej komputera klienta, odpowiadający żądaniu z drugiego programu użytkowego, był wytworzony w określonym przedziale czasu koherencji klienta przed drugim programem użytkowym żądającym informacji. Komunikat wprowadzany do pamięci podręcznej komputera klienta jest dostarczany do drugiego programu użytkowego w odpowiedzi na żądanie, jeżeli komunikat wprowadzany do pamięci podręcznej komputera klienta na żądanie z drugiego programu użytkowego był wytworzony w określonym przedziale czasu koherencji klienta przed drugim programem użytkowym żądającym informacji.

(10 zastrzeżeń)

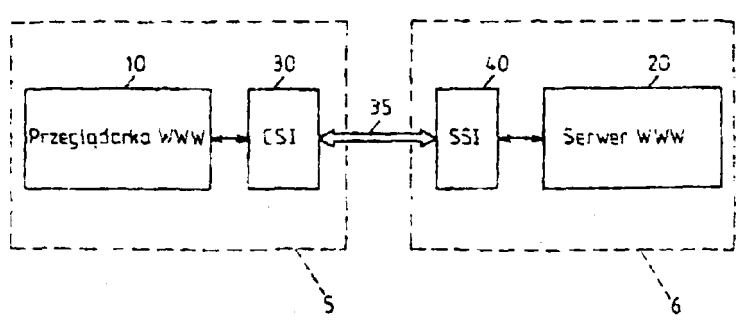

Al(21) 315608 (22) 96 08 09 6(51) G07C 1/30

(75) Krygier Agenor, Warszawa; Krygier Alicja, Warszawa

(54) **Układ elektroniczny automatu parkingowego**

(57) Układ elektroniczny automatu parkingowego stanowi mikroprocesowy układ (1) sprzężony z mechanicznym urządzeniem (2) w postaci podajnika monet oraz elektronicznym zegarem (3), przy czym do wejścia układu (1) włączona jest klawiatura (4) a do wyjścia diodowy wyświetlacz (5).

(1 zastrzeżenie)

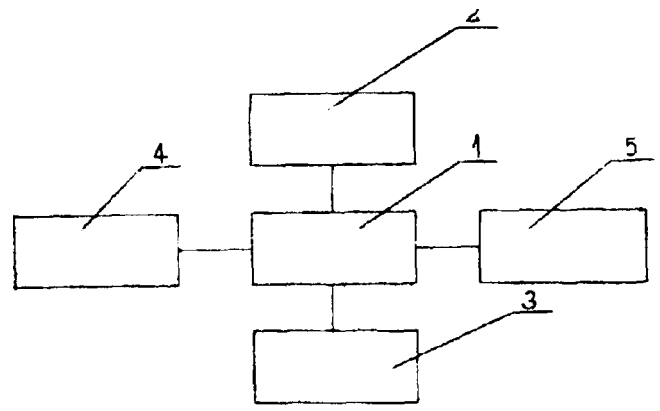

Al(21) 321767 (22) 97 08 22 6(51) G09F 19/00 A47F 5/10

(75) Rogoda Krzysztof, Kraków; Grzybczyk Bogusław, Kraków; Ziębicki Edward, Kraków; Szczepocki Tomasz, Kraków

(54) **Stojak ekspozycyjny**

(57) Stojak ma ramę (1), której pionowe słupki (4) są poprzecznie dzielone. Ze słupkiem (4) korzystnie połączona jest rozłącznie i obrotowo dostawka w postaci poprzeczki dolnej (10) i poprzeczki górnej (11), połączonych słupkiem zewnętrznym (12). Korzystnie ze słupkiem (4) i/lub słupkiem zewnętrznym (12) połączony jest rozłącznie pionowy słup (32). Poprzeczka górna (3) i/iub poprzeczka górna (11) wyposażone są w wieszaki (18, 21), które mają postać jednostronnego lub dwustronnego grzebienia, utworzonego z prętów. Na słupkach (4) i/lub słupku zewnętrznym (12) korzystnie zawieszone są rozłącznie wysięgniki wyposażone w grzebieniaste wieszaki i/lub mające zamknięte lub częściowo otwarte ograniczniki boczne, usytuowane w płaszczyźnie poziomej.

(12 zastrzeżeń)

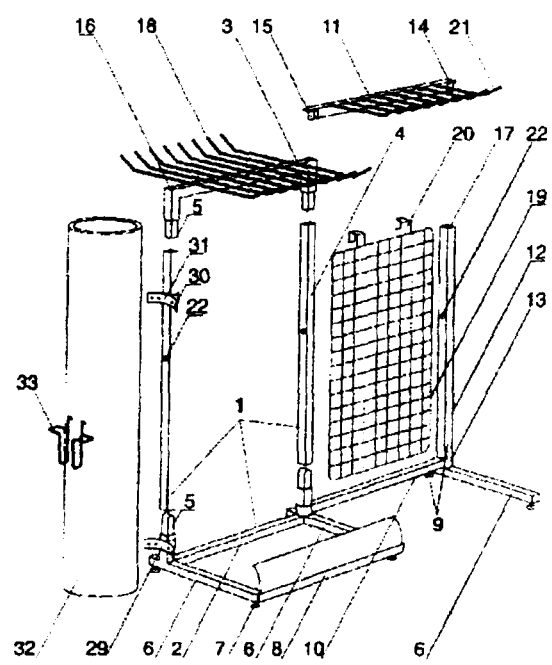

A1(21) 322824 (22)97 02 07 6(51) G11B 9/00

(31) 96 96200388 (32) 96 02 16 (33) EP
96 96201140 96 04 26 EP
96 96201448 96 05 24 EP

(86) 97 02 07 PCT/IB97/00090

(87) 97 08 21 WO97/30439 PCT Gazette nr 36/97

(71) PHILIPS ELECTRONICS N.V., Eindhoven, NL

(72) Van Den Enden Gijsbert Joseph, Spruit Johannes Hendrikus Maria, Duchateau Johan Philippe William Beatrice, Jaegers Johannes Hubertus Godefridus

(54) **Sposób i urządzenie do zapisywania nośnika wielokrotnego zapisu oraz nośnik zapisu**

(57) Urządzenie nadaje się do zapisywania nośnika wielokrotnego zapisu, takiego jak CD-E pokryty warstwą zapisu z przejściem fazowym. Jak wiadomo, taki nośnik zapisu ma ograniczony okres użyteczności, ponieważ zapisane przebiegi, odczytywane optycznie, zaczynają się różnić coraz bardziej od żądanej postaci przy wielokrotnym zapisywaniu. Wynalazek opiera się również na zaobserwowanym zjawisku, że pogorszenie jakości jest przyspieszone, jeżeli pewna część ścieżki na nośniku zapisu stale zawiera te same przebiegi, na przykład jeżeli bloki informacji zapisuje się od ustalonych pozycji początkowych i informacja jest reprezentowana przez przebiegi w określony sposób. Urządzenie zawiera środki do przesuwania pozycji początkowej wzdłuż ścieżki na odległość wybraną losowo w obrębie ustalonych granic i/lub do dostosowania sposobu reprezentacji. Powoduje to, że ciągle zapisywane są inne przebiegi, nawet jeżeli ta sama informacja ma zostać zapisana w określonej części ścieżki. Nośnik zapisu według wynalazku ma dodatkowy margines pomiędzy blokami informacji, dla umożliwienia przesunięcia pozycji początkowej.

(10 zastrzeżeń)

DZIAŁ H

ELEKTROTECHNIKA

Al(21) 315694 (22) 96 08 12 6(51) H01B 17/14

(71) ELPROJEKT Spółka z o.o., Poznań

(72) Szajkowski Włodzimierz, Gałęski Leonard, Drozd Adam, Kiwit Waldemar

(54) **Izolator stojący**

(57) Izolator ma główkę (1), będącą jego częścią górną Główka (1) kształtem przypomina fragment powierzchni kuli przy czym w części dolnej przechodzi łukiem w szyjkę (2) stanowiącą łukowe przewężenie, natomiast szyjka (2) przecho dzi łukiem w powierzchnię klosza (3), która odwzorowuje frag ment powierzchni kuli o średnicy większej od średnicy szyjki (2) Powierzchnia klosza (3) przechodzi w podstawę (4) izolatora której powierzchnia zewnętrzna ma kształt walca. Przez powierzchnię główki (1) przechodzi żłobek (5), którego oś wzdłużna leży w osi symetrii izolatora. W szyjce (2) znajduje się otwór przelotowy (6), którego oś wzdłużna jest równoległa do osi wzdłużnej żłobka (5).

(1 zastrzeżenie)

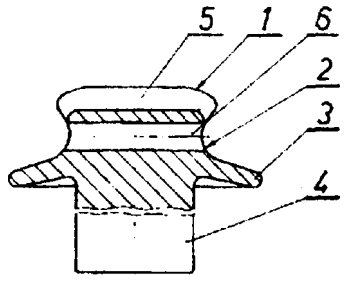

Al(21) 322657 (22) 96 04 03 6(51) H01F 37/00

(31) 95 417130 (32) 95 04 05 (33) US

(86) 96 04 03 PCT/US96/04529

(87) 96 10 10 WO96/31889 PCT Gazette nr 45/96

(71) ZERO EMISSIONS TECHNOLOGY INC., Portsmouth, US

(72) Johnson Nathaniel M., Neister S.Edward

(54) **Dwustopniowy zestaw induktorowy**

(57) Dwustopniowy zestaw induktorowy (10) jest szczególnie przystosowany do użycia w obwodach zasilania elektrofiltru. Dwustopniowy zestaw induktorowy (10) zawiera induktor pierwszego stopnia (14), określony przez toroidalny człon składający się z wielu cewek i posiadający pierwszą indukcyjność oraz induktor drugiego stopnia (16), składający się z wielu, ustawionych w jednym szeregu ferrytowych elementów (32) podtrzymywanych przez miedziany rdzeń przewodzący (22) tworzących razem induktor drugiego stopnia (16) posiadający drugą indukcyjność. Induktor pierwszego stopnia (14) zatrzymuje prądy i napięcia między niskimi a średnimi częstotliwościami na wyjściu z obwodu zasilania elektrofiltru, a induktor drugiego stopnia (16) zatrzymuje prądy i napięcia między średnimi a wysokimi częstotliwościami na wyjściu z takiego obwodu. Induktory pierwszego i drugiego stopnia mogą być zamocowane na pojedynczej ostoi (12), która może mieć kształt cylindryczny i na której induktor pierwszego stopnia (14) jest zamocowany zewnętrznie a induktor drugiego stopnia (16) elektrycznie połączony z induktorem pierwszego stopnia (14) jest zamocowany wewnętrznie.

(22 zastrzeżenia)

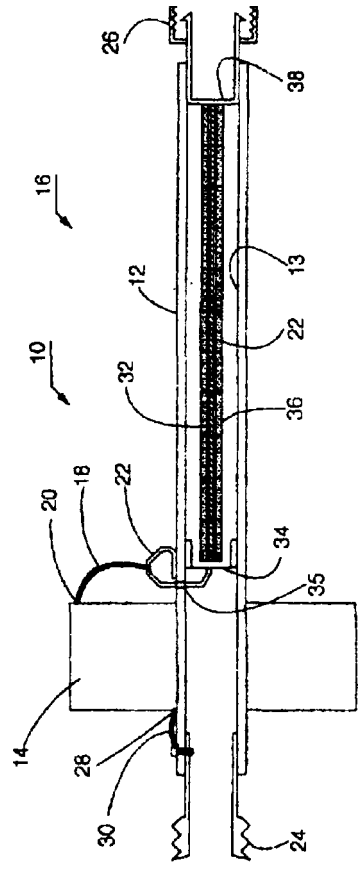

Al(21) 322773 (22)96 04 10 6(51) H01R 13/629

(31) 95 9507627 (32)95 04 12 (33) GB
95 9507628 95 04 12 GB

(86) 96 04 10 PCT/IB96/00314

(87) 96 10 17 WO96/32761 PCT Gazette nr 46/96

(71) THE WHITAKER CORPORATION, Wilmington, US

(72) Canuto Oscare, Massola Paolo

(54) Modułowy elektryczny zespól łączący

(57) Modułowy zespół zawiera ramkę i dźwignię do poruszania krzywkowych prowadników (8) w celu spasowania wtykowych złączy (148) z gniazdowymi złączami. Ramka jest podzielona na szereg komór, z których każda jest przeznaczona do przyjęcia jednego wtykowego złącza (148) i jednego gniazdowego złącza, a każdy prowadnik ma krzywkowe szczeliny, z których każda jest przyporządkowana jednej z komór w celu przyjęcia czopu (162) na krótkiej końcowej powierzchni odpowiedniego wtykowego złącza (148).

(18 zastrzeżeń)

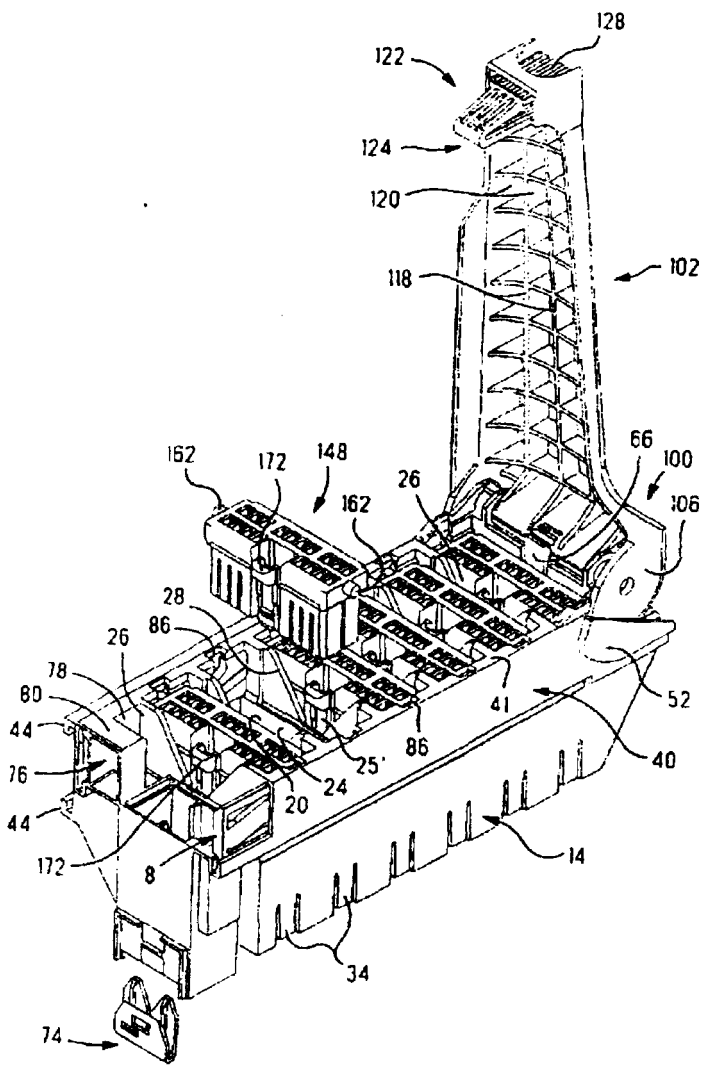

Al(21) 322656 (22) 96 04 05 6(51) H04B 7/10
H04B 7/00

(31) 95 420372 (32)95 04 07 (33) US

(86) 96 04 05 PCT/US96/04694

(87) 96 10 10 WO96/31957 PCT Gazette nr 45/96

(71) TELECOMMUNICATIONS EQUIPMENT CORPORATION, Palatine, US

(72) Wong Thomas T.Y.

(54) Wielofunkcyjny system łączności interakcyjny z nadawaniem i odbiorem sygnału spolaryzowanego kołowo/eliptycznie

(57) Przedmiotem zgłoszenia jest system łączności, w którym stosuje się fale elektromagnetyczne. System łączności pracuje korzystnie przy częstotliwościach fal milimetrowych i zapewnia stosunkowo wysokie przywracanie i izolowanie sygnałów. System łączności może stosować nierównoważność polaryzacji dla zwiększenia pojemności kanału. Cechy izolacji i przywracania w nadajnikach-odbiornikach eliminują lub zmniejszają skutki występowania opadów i/lub odbijania i dyfrakcji od przedmiotów, a więc jest dobre dostosowanie do środowiska miejskiego.

(20 zastrzeżeń)

Al(21) 322830 (22) 96 07 11 6(51) H04L 29/06

(31) 96 601903 (32) 96 02 15 (33) US

(86) 96 07 11 PCT/US96/11555

(87) 97 08 21 WO97/30539 PCT Gazette nr 36/97

(71) IBM CORPORATION, Armonk, US

(72) Bittinger Reed Richard, Fraenkel Michael Levi, Housel Barron Cornelius, Lindquist David Bruce

(54) System komunikacyjny różnicowania

(57) Przedmiotem zgłoszenia jest sposób, urządzenie i produkt programu komputerowego do redukcji danych transmitowanych przez zewnętrzne łącze komunikacyjne z pierwszego programu użytkowego znajdującego się w pierwszym komputerze (5) do drugiego programu użytkowego znajdującego się w drugim komputerze (6).

Sposób, urządzenie i produkt programu komputerowego obejmują pamiętanie strumienia danych z pierwszego programu komputerowego dostarczanego do drugiego programu użytkowego w odpowiedzi na żądanie z drugiego programu użytkowego w pamięci podręcznej znajdującej się w pierwszym komputerze (5) dla wytwarzania komuniaktu wprowadzanego do podstawowej pamięci podręcznej komputera serwera i w pamięci podręcznej znajdującej się w drugim komputerze (6) dla wytwarzania komunikatu wprowadzanego do podstawowej pamięci podręcznej komputera klienta. Żądania z drugiego programu użytkowego są wywoływane dla określenia, czy występuje komunikat wprowadzany do podstawowej pamięci podręcznej komputera klienta, odpowiadający wywoływanemu żądaniu i dla określania, czy występuje komunikat wprowadzany do podstawowej pamięci podręcznej komputera serwera, odpowiadający wywoływanemu żądaniu. Strumień danych odpowiedzi jest odsyłany przed transmisją odpowiedzi w zewnętrznym łączu (35) komunikacyjnym i porównywany z komunikatem wprowadzanym do podstawowej pamięci podręcznej komputera serwera dla dostarczania danych różnicowych, odpowiadających różnicy pomiędzy odsyłaną odpowiedzią i komunikatem wprowadzanym do podstawowej pamięci podręcznej komputera serwera. Dane różnicowe są przesyłane przez zewnętrzne łącze (35) komunikacyjne i odbierane przez drugi komputer (6), który odtwarza strumień danych odpowiedzi przez łączenie komunikatu wprowadzanego do podstawowej pamięci podręcznej komputera klienta z danymi różnicowymi dla wytwarzania strumienia danych odpowiedzi, które są dostarczane do drugiego programu użytkowego.

(10 zastrzeżeń)

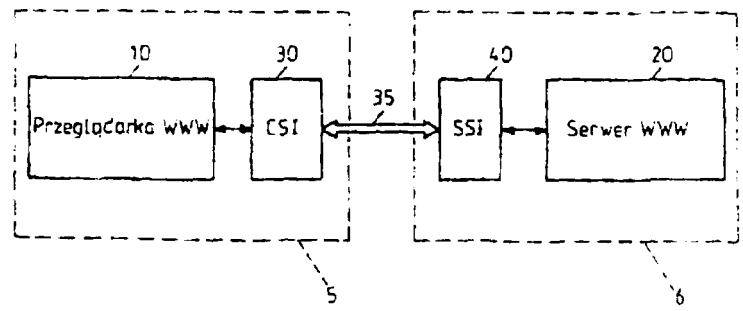

A1 (21) 321424 (22) 97 08 01 6(51) H04M 11/00

(31) 96 19631444 (32) 96 08 03 (33) DE

(75) Bury Henryk, Lohne, DE

(54) **Zestaw głośnomówiący do telefonu instalowanego w samochodzie**

(57) W zestawie **głośnomówiącym** (10) do telefonu instalowanego w samochodzie z obudową zamocowaną w samochodzie, obudowa zestawu **głośnomówiącego** (10) i uchwyt telefonu (24) posiadają współdziałające, rozłączne urządzenia łączące do zamocowania uchwytu telefonu (24) na obudowie.

(6 zastrzeżeń)

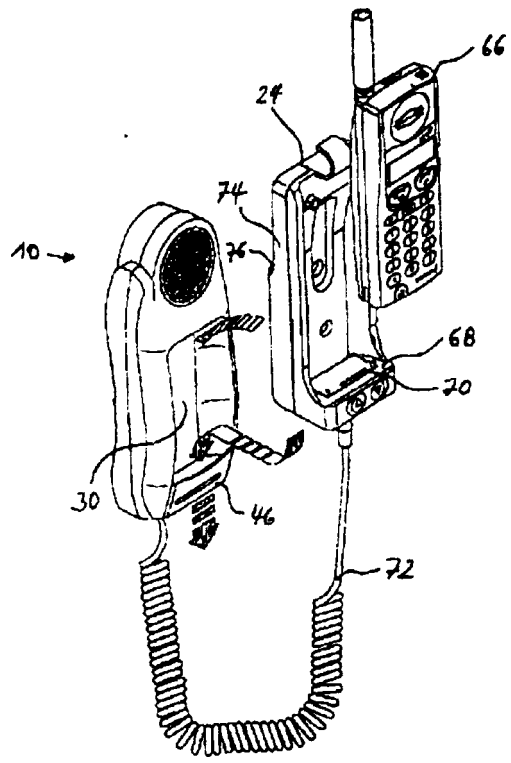

Al(21) 322817 (22) 96 07 11 6(51) H04Q 5/00

(31)96 601755 (32)96 0215 (33) US

(86)96 07 11 **PCT/US96/11553**

(87) 97 08 21 **WO97/30554** PCT Gazette nr 36/97

(71) IBM CORPORATION, Armonk, US

(72) Bittinger Reed Richard, Fraenkel Maichael Levi, Housel Barron Cornelius, Lindquist David Bruce

(54) **System komunikacyjny** TCP **o zredukowanych operacjach pomocniczych**

(57) Przedmiotem zgłoszenia jest sposób, urządzenie i produkt programu komputerowego do **redukcji** danych transmitowanych przez zewnętrzne łącze komunikacyjne, wykorzystujące protokół TCP z pierwszego programu użytkowego znajdującego się w pierwszym komputerze (5) i do drugiego programu użytkowego w drugim komputerze (6). Sposób urządzenie i produkt **progarmu** komputerowego obejmują ustalanie pierwszego gniazda wirtualnego w pierwszym komputerze (5) w odpowiedzi na każde żądanie połączenia przez pierwszy **program** użytkowy dla odbioru danych żądania dostarczanych przez pierwszy program użytkowy. Pierwsze gniazdo rzeczywiste w pierwszym komputerze (5) i drugie gniazdo rzeczywiste w drugim komputerze (6) są ustalane dla połączenia pierwszego komputera (5) z drugim komputerem (6) przez zewnętrzne łącze (35) **komuniakcyjne** i są utrzymywane aż do żądania zostaną dostarczone do drugiego programu użytkowego. W drugim komputerze (6) drugie gniazdo wirtualne jest ustalane dla każdego żądania połączenia przez pierwszy program użytkowy, przy czym drugie gniazdo wirtualne odpowiada pierwszemu gniazdu wirtualnemu ustalonemu w pierwszym komputerze (5) w odpowiedzi na żądanie połączenia przez pierwszy program użytkowy. Dane żądania związane z pierwszym gniazdem wirtualnym są **multipleksowane** do pierwszego gniazda rzeczywistego i transmitowane przez zewnętrzne łącze (35) komunikacyjne wykorzystujące protokół TCP. **Multipleksowane** dane żądania są odbierane z zewnętrznego łącza (35) komunikacyjnego przez drugie gniazdo rzeczywiste i demultipleksowane. **Demultipleksowane** dane żądania są dostarczane do odpowiedniego drugiego gniazda wirtualnego, które dostarcza dane żądania do drugiego programu użytkowego.

(10 zastrzeżeń)

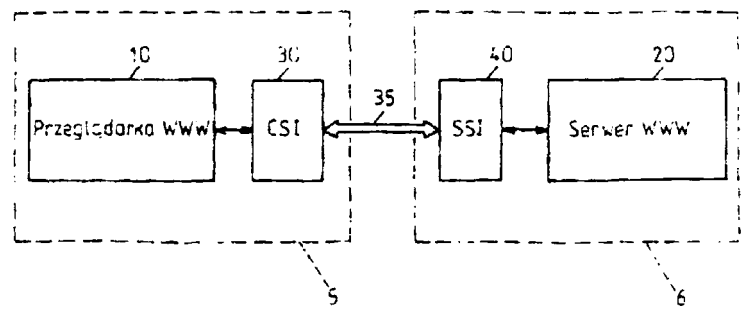

II. WZORY UŻYTKOWE

DZIAŁA

PODSTAWOWE POTRZEBY **LUDZKIE**

Ul(21) 105107 (22) 96 08 05 6(51) A01C 3/06

(71) Fabryka Maszyn Rolniczych AGROMET-BRZEG, Brzeg

(72) Szcześnik Roman, Bartoszewski Ryszard, Dąbrowski Piotr

(54) **Adapter poziomy, zwłaszcza do rozrzutnika nawozów**

(57) Adapter poziomy do rozrzutnika nawozów posiada w korpusie (1) dwa rozdrabniające wały ślimakowe (2, 3), ustawione kaskadowo nad tarczami (7). Pokrywa (5) unoszona jest poprzez siłowniki (6) podczas pracy adaptera, rozłącznie mocowanego do rozrzutnika nawozów.

(3 zastrzeżenia)

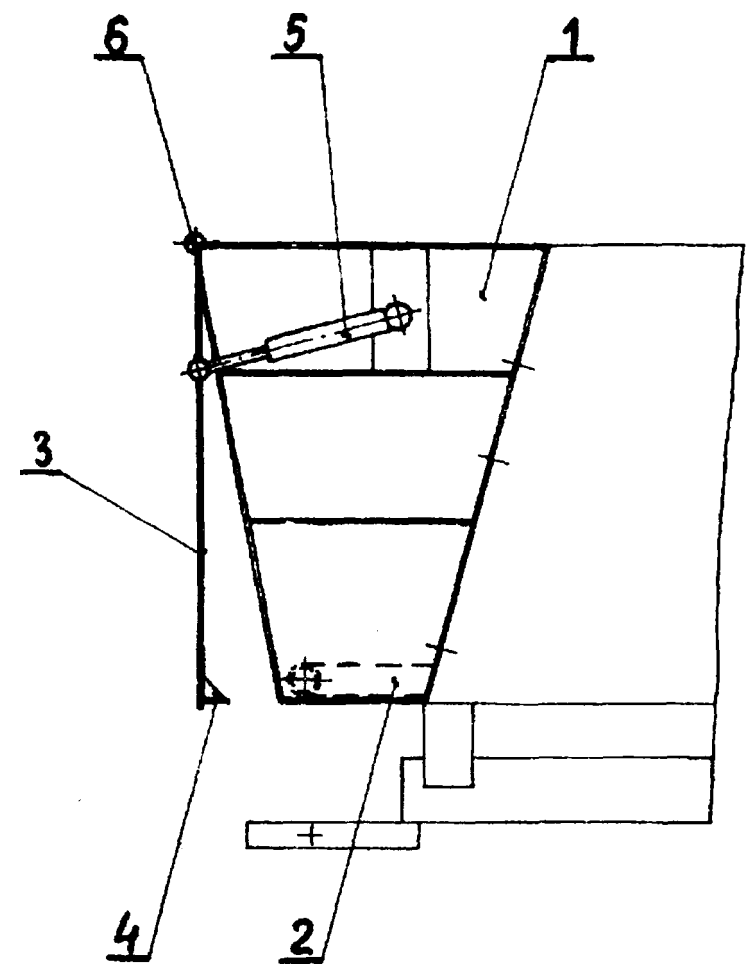

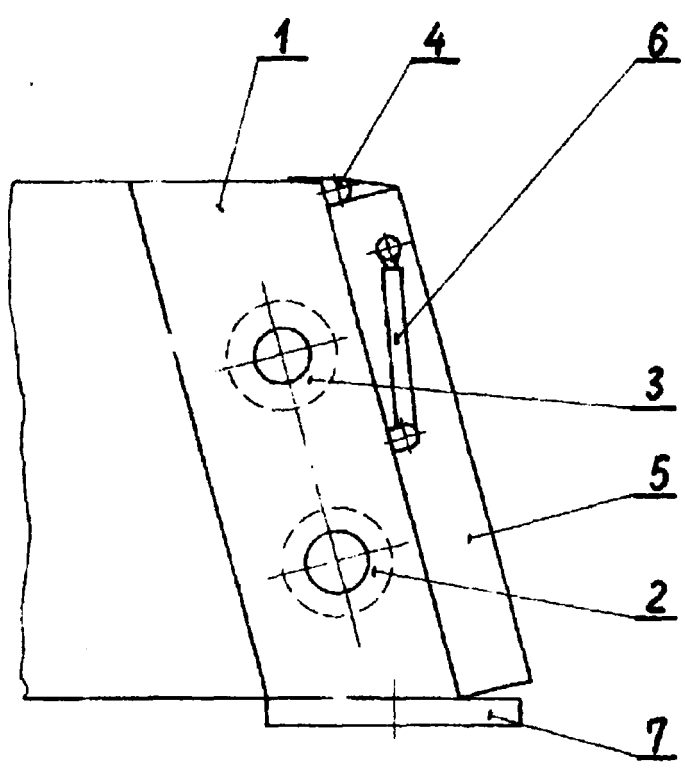

Ul(21) 105122 (22) 96 08 06 6(51) A01C 3/06 A01C 15/12

(71) Fabryka Maszyn Rolniczych AGROMET, Brzeg

(72) Szcześnik Roman, Bartoszewski Ryszard, Lisowiec Ryszard

(54) **Przystawka do rozrzutnika nawozów**

(57) Przystawka do rozrzutnika nawozów zaczepnego do ciągnika rolniczego zbudowana jest z konstrukcji ścian (1) trapezowych oraz uchylnej klapy (3) otwieranej siłownikami hydraulicznymi (5). Przystawka zwiększa możliwości rozrzutnika nawozów.

(2 zastrzeżenia)

Ul(21) 105116 (22) 96 08 05 6(51) A01C 7/08

(75) Anioł Kazimierz, Pilzno

(54) **Siewnik rzędowy**

(57) Siewnik składa się z poziomej belki nośnej (5) o kształcie kwadratowej rury połączonej w pobliżu jednego końca od góry z uchwytem (21) w postaci pręta płaskiego, zaś na drugim końcu od dołu z uchwytem redlicy (23) w postaci ceownika otwartego od tyłu. Nad uchwytem redlicy (23) w belce nośnej (5) znajduje się tuleja (17) wystająca z belki nośnej (5) od strony zbiornika (4) o grubość jego ścianki, zaś z drugiej strony o długość rury (20). W tulei (17) znajduje się ułożyskowana oś (18) połączona końcem w zbiorniku (4) ze znaną tarczą wysiewającą (2), a drugim końcem z uchwytem (26) połączonym z kołem napędowym (6). W polu otworu wysiewającego, znajdującego się w tylnej ściance zbiornika (4) jest umieszczony zbiornik pośredni, którego otwór dolny jest połączony z uchwytem redlicy (23) zaślepionym od tyłu.

(1 zastrzeżenie)

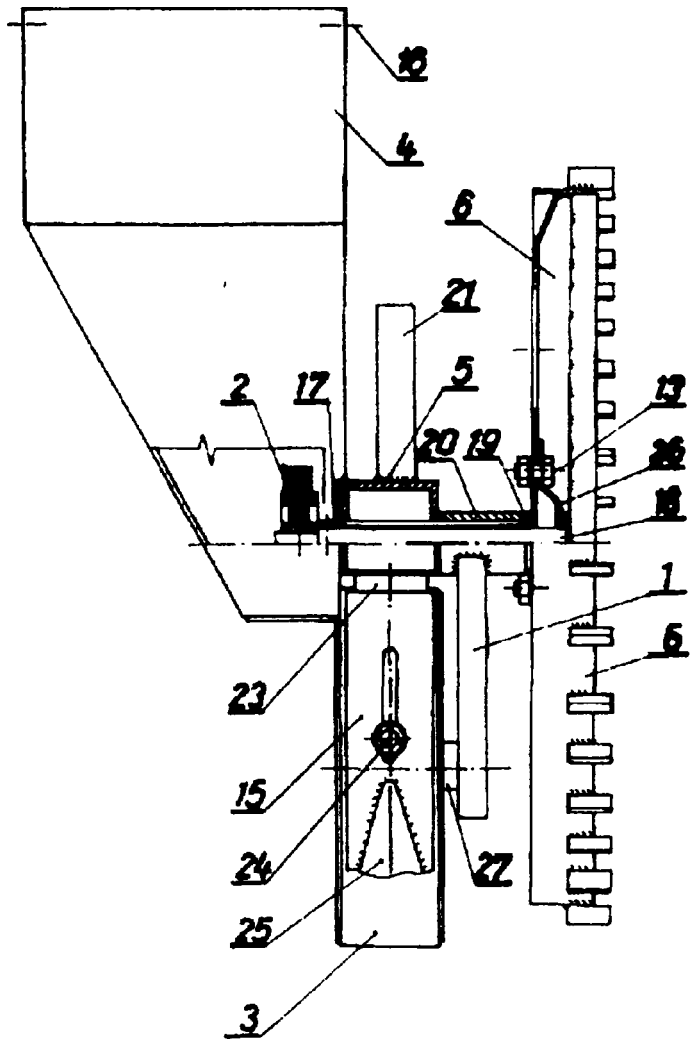

Ul(21) 106926 (22) 97 08 02 6(51) A01G 5/02

(75) Salitra Stanisław, Świdnica

(54) **Pojemnik do ekspozycji kwiatów**

(57) Pojemnik zawiera przezroczysty klosz (1) o kształcie zakończonego od góry półkolistą czaszą pionowego walca, z wywiniętym dolnym obrzeżem (3) i z wykonanymi od góry otworami wentylacyjnymi (5) oraz połączoną z nim rozłącznie okrągłą podstawę (2) z uformowanym od góry, w części środkowej, kołowym gniazdem przytrzymującym (6).

(1 zastrzeżenie)

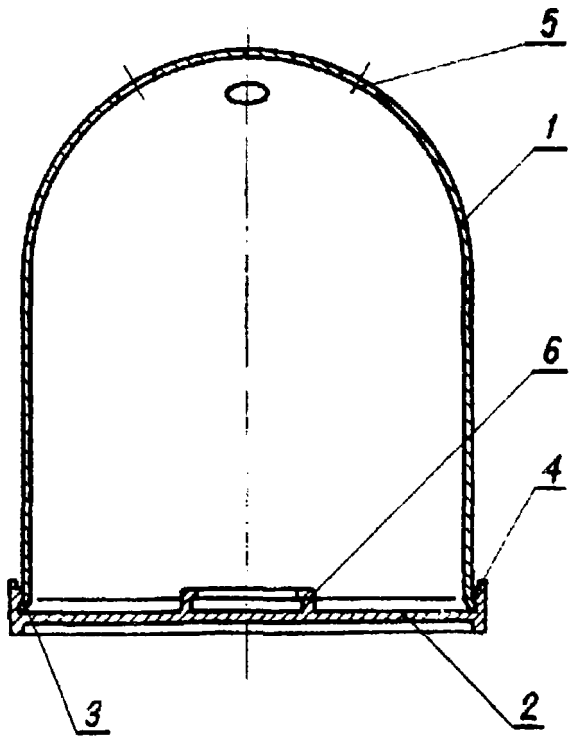

Ul(21) 106927 (22) 97 08 02 6(51) A01G 5/02

(75) Salitra Stanisław, Świdnica

(54) **Pojemnik do ekspozycji kwiatów**

(57) Pojemnik zawiera przezroczysty klosz (1) w kształcie połowy zakończonego od góry półkulistą czaszą walca z wywiniętym dolnym obrzeżem (6) i z wykonanymi w płaskiej tylnej ściance (3) otworami wentylacyjnymi (4) i otworem wieszakowym (5) oraz połączoną z kloszem (1) rozłącznie półkolistą podstawę (2) z uformowanym w niej od góry, w jej środkowej części, kołowym gniazdem przytrzymującym (8).

(1 zastrzeżenie)

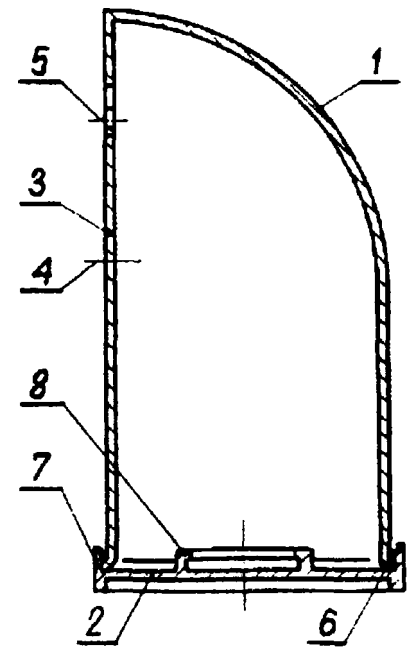

Ul(21) 106928 (22) 97 08 02 6(51) A01G 5/02

(75) Salitra Stanisław, Świdnica

(54) **Pojemnik do ekspozycji kwiatów**

(57) Pojemnik zawiera klosz w kształcie serca i utrzymujący go okrągły stojak (3) z rurowym gniazdem (7). Klosz tworzą połączone ze sobą rozłącznie na zakładkę dwie części - korpus klosza (1) i pokrywa klosza (2), w których od spodu uformowane są dostosowane do rurowego gniazda (7) półwalcowe występy (6). W tylnej ściance korpusu (8) wykonane są otwory wentylacyjne (4) i otwór wieszakowy (5).

(2 zastrzeżenia)

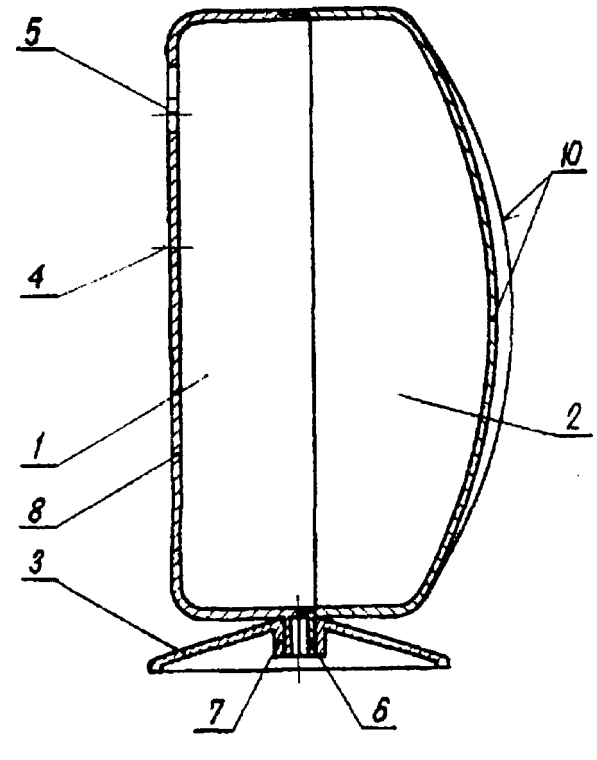

Ul(21) 106962 (22) 97 08 18 6(51) A45B 3/04

(75) Segeth Rafał, Woźniki Śląskie

(54) Laska z **odbiornikiem radiowym**

(57) Laska z odbiornikiem radiowym charakteryzuje się tym, że stanowi ją dwudzielna, w górnej części kształtowo wygięta rurka składająca się z górnego elementu (1) oraz skręcanego z nim dolnego elementu (2). W górnym elemencie (1) umieszczona jest płytka (5) z zamontowanym na niej tranzystorowym odbiornikiem radiowym, przy czym płytka (5) z jednej strony zakończona jest górnym talerzykiem (6), na którym umiejscowione są styki (7) połączone przewodami (8) z głośnikiem (9) stanowiącym zakończenie uchwytu laski, natomiast z drugiej strony płytka (5) zakończona jest dolnym talerzykiem (10), na którym umiejscowione są styki (11) połączone z baterią (12). Poniżej baterii (12) umieszczona jest ruchoma płytka (13) ze stykiem (14), która po skręceniu górnego elementu (1) z dolnym elementem (2) dociskana jest sprężynującym materiałem (15) umieszczonym na powierzchni nagwintowanego sworznia (3) stanowiącego zakończenie górnej części dolnego elementu (2). Ponadto na zewnętrznej obudowie laski umieszczona jest wyprowadzona z płytki (5) gałka (16) do zmiany programów radiowych, pokrętło (17) stanowiące włącznik i wyłącznik radia oraz gniazdo (18) na słuchawki radiowe.

(2 zastrzeżenia)

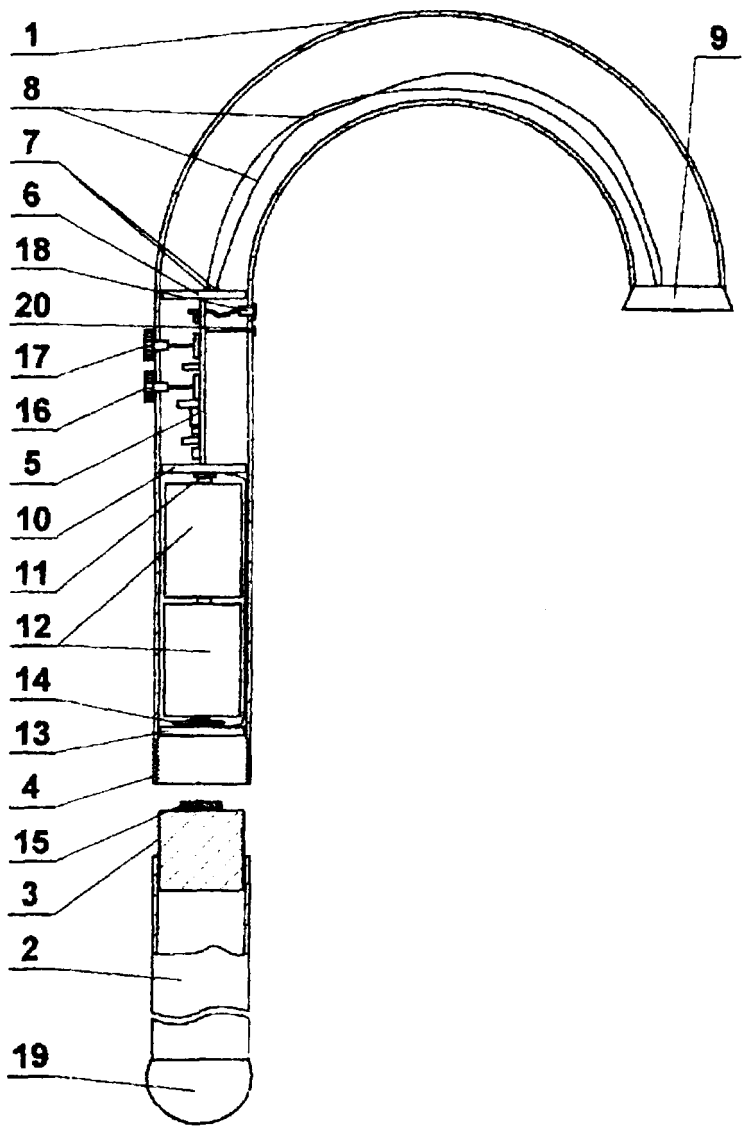

Ul(21) 105118 (22) 96 08 05 6(51) A47C 7/00

(71) Fabryka Pomocy Naukowych, Koszalin

(72) Konieczny Zenon, Grzyb Stanisław

(54) **Stanowisko audytoryjne z podłokietnikiem**

(57) Do konstrukcji nośnej (1), utworzonej z elementów (2) w kształcie odwróconej litery (L), przymocowany jest wspornik kompletny (3) podłokietnika, wyposażony w płytę podporową (4). Wspornik kompletny (3) ma wspornik właściwy (5), zakończony tuleją (6), wyposażoną w panewkę oraz ramię ruchome (8), przy czym ramię ruchome (8) jest ruchowo połączone ze wspornikiem właściwym (5) poprzez płytki mocujące (9) i śrubę (10) z nakrętką. Ponadto ramię ruchome (8) ma ogranicznik obrotu (11).

Tak ukształtowane stanowisko audytoryjne jest wysoce funkcjonalne poprzez umieszczenie podłokietników. Może być stosowane w różnego rodzaju salach wykładowych i konferencyjnych.

(2 zastrzeżenia)

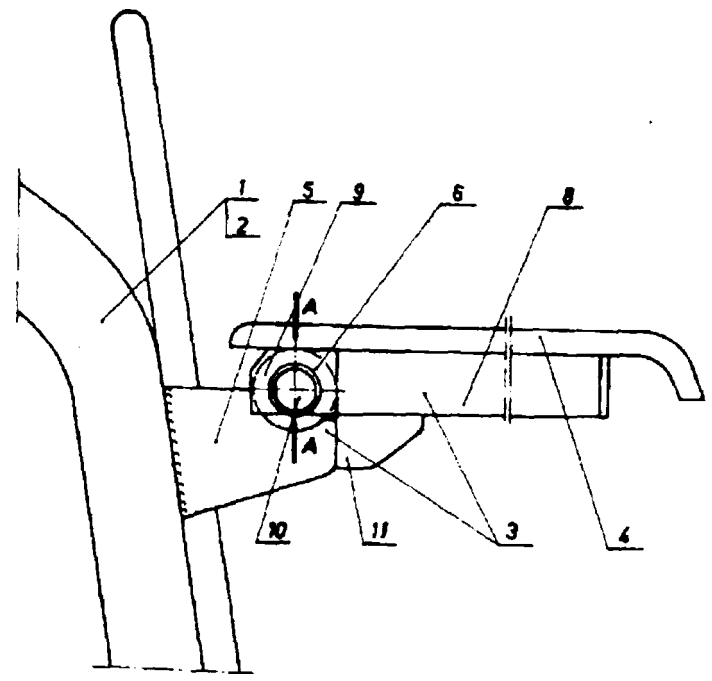

Ul(21) 105119 (22) 96 08 05 6(51) A47F 5/01

(75) Szczebak Marcin, **Wrocław**

(54) **Nadstawka na ladę sklepową**

(57) Nadstawka na ladę sklepową zawiera monolityczną konstrukcję nośną (1), utworzoną ze ścianki tylnej (1 a), do której są prostopadle zagięte ścianki boczne, a w tych ściankach są zamocowane zastawki (3) i wsporniki (2), na których są położone półki (4) z oprawami (4a). Konstrukcja nośna (1) i półki (4) z oprawami (4a) są uformowane z tworzywa sztucznego, zaś zastawki (3) i wsporniki (2) z rurek metalowych, korzystnie aluminiowych anodowanych.

(1 zastrzeżenie)

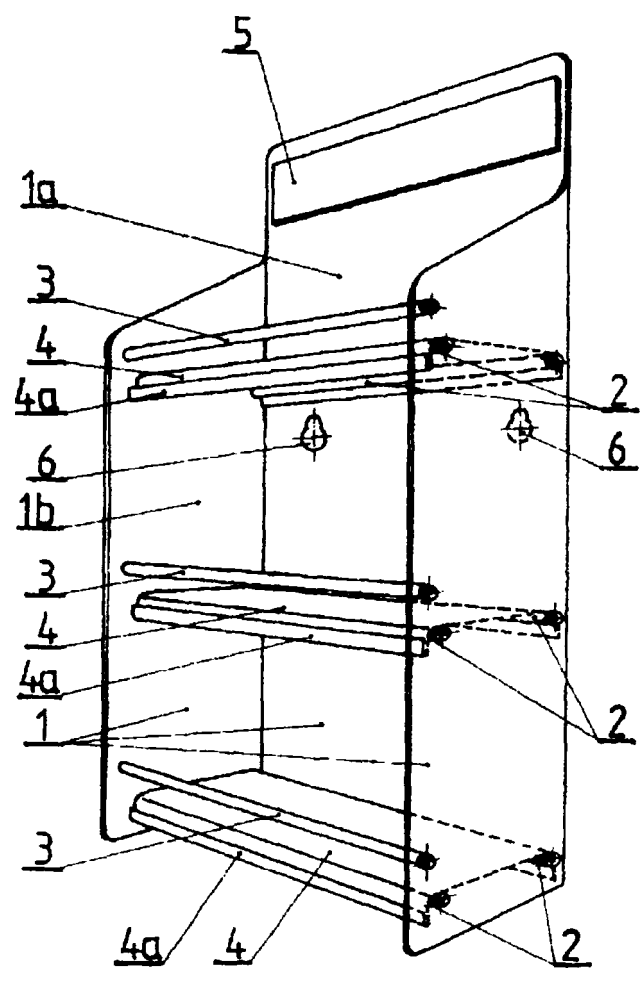

Ul(21) 105132 (22) 96 08 09 6(51) **A47K 10/04**

(75) Jelonek Ludwik, Kraków; Jelonek Ryszard, Kraków

(54) **Suszarka łazienkowa rozkładana**

(57) Suszarka łazienkowa rozkładana ma dwa osadcze czopy (1), do których przytwierdzone są na stałe gniazda (2) w kształcie nieregularnej tulei, pzry czym gniazda (2) stanowią stałe segmentowe elementy osłonowe dla współpracujących ruchomych i teleskopowo usytuowanych pośrednich elementów (7), z których ostatnie segmentowe elementy *(J')* mają osadzone zaokrąglone końcowe segmentowe elementy (8) zwieńczone profilowaną poprzeczką (9), w postaci rurowego pręta o dwuteowym kształcie w przekroju poprzecznym, osadzoną między przyporządkowanymi jej pierścieniami (10). Pierścienie (10) ze swojej drugiej strony osadzone są na segmentowych elementach (8), podczas gdy w tylnej części suszarki znajduje się zawieszona, na klamrowym zawiasie (14), spinająca pokrywa (13).

Gniazda (2) zawierają płaskie ścianki (3) i płaskie oraz równocześnie nieco ukośne górne i dolne ścianki (4), a także owalne ścianki (5) z równocześnie malejącym promieniem tego owalu na całej długości, przy czym w płaskich ściankach (3) wykonane są podłużne rowki (6) w kształcie wydłużonej litery U.

(3 zastrzeżenia)

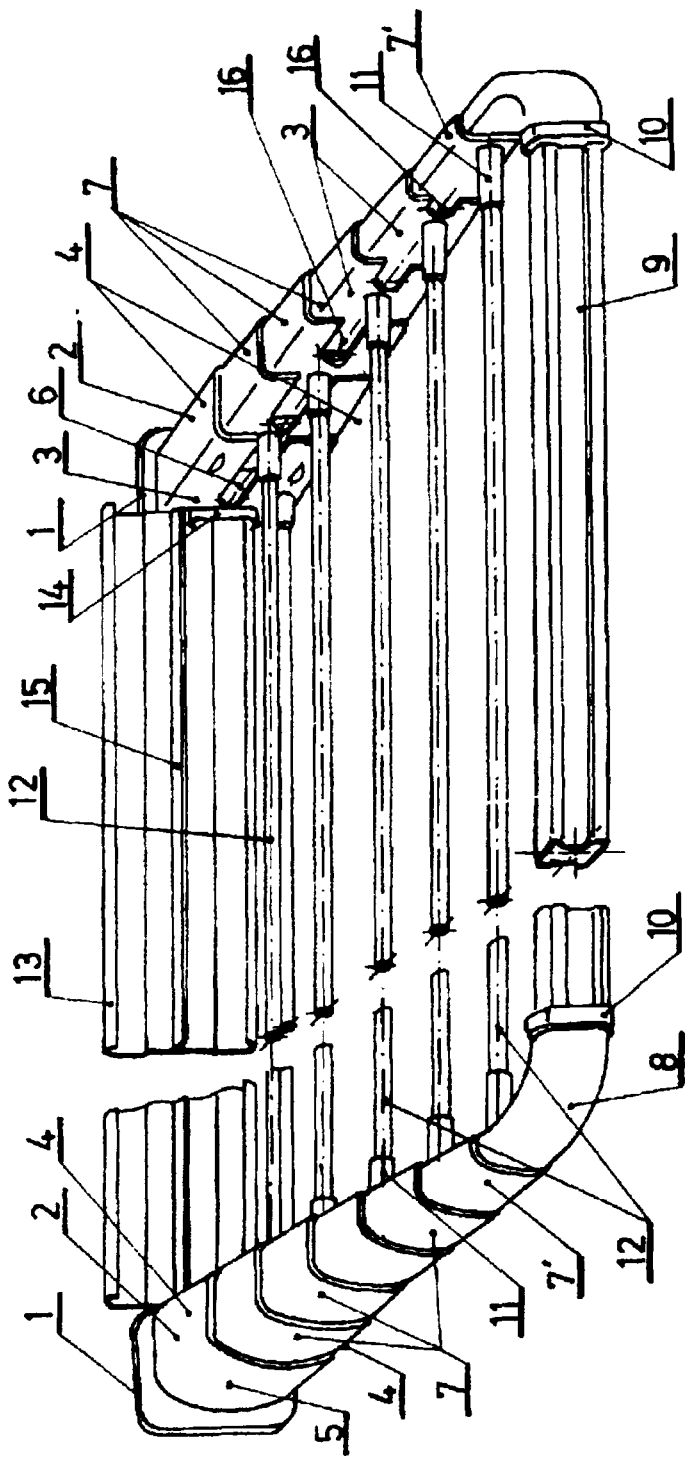

Ul(21) 105123 (22) 96 *08* 06 6(51) A47L 13/24

(75) Gała Stanisław, Tarnów

(54) **Oprawka, zwłaszcza do ścierek**

(57) Oprawka w postaci płaskiego uchwytu z ukształtowaną tuleją trzonka, osadzoną w osi tulei śrubą oraz umocowanym prętem metalowym, którego odcinki proste, równoległe do śruby są prowadnicami ruchomego elementu dociskowego, charakteryzuje się tym, że odcinki proste (5) pręta (4) mają półkoliście do wewnątrz zagięte końce (6), a stały element dociskowy stanowi nasadzana na nie wymienna poprzeczka (7).

(1 zastrzeżenie)

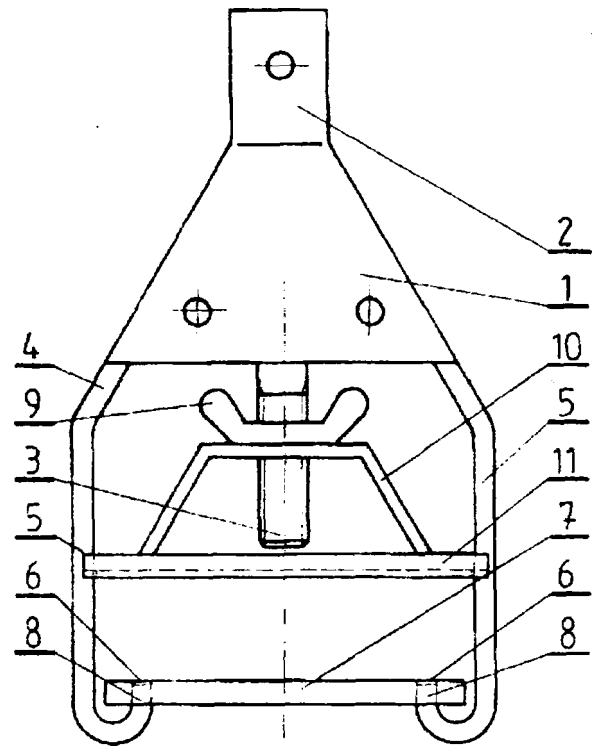

Ul(21) 105130 (22) 96 08 08 6(51) A61B 17/70 A61F 5/00

(75) Staniszewska Joanna, Baranowo

(54) **Stabilizator stawu barkowego**

(57) Stabilizator stawu barkowego, wykonany z nie traumatyzującego materiału, charakteryzuje się tym, że jego elementy nośno-stabilizujące stanowią mocowane do górnej części kieszeni mufkowej (1) dwa pasy nośne (2) o długościach umożliwiających opięcie barków w układzie szelkowym i sprzęgnięcie ich wolnych końców (3) od spodu z przednią stroną kieszeni mufkowej (1) oraz pas unieruchomienia (4) kończyny górnej połączony jest jednym końcem z boczną przednią krawędzią kieszeni mufkowej (1) po stronie uszkodzonego stawu barkowego i ma długość umożliwiającą opięcie kończyny górnej powyżej łokcia i obejście pacjenta w linii poprzecznej pleców do sprzęgnięcia końca (5) z przednią powierzchnią kieszeni mufkowej (1) po stronie przeciwnej, przy czym końce (3) pasów nośnych (2) i koniec (5) pasa unieruchomienia (4) oraz przednia strona kieszeni mufkowej (1) zaopatrzone są we wzajemnie sprzęgalne warstwy czepne.

(2 zastrzeżenia)

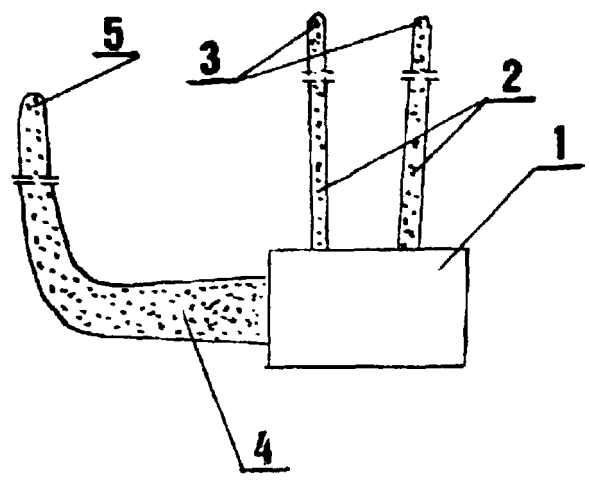

Ul(21) 105141 (22) 96 08 12 6(51) A61G 1/00 A61G 17/06

(71) Przedsiębiorstwo Produkcyjne z Tworzyw Sztucznych KAJA Sp.z o.o., Białośliwie

(72) Grey Jerzy

(54) Nosze **powypadkowe do przenoszenia zwłok**

(57) Rozwiązanie charakteryzuje się tym, że wieko (1) posiada usztywniające przetłoczenia (2), biegnące obwodowo, a pojemnik (4) jest wyposażony w konstrukcję nośną (5), w której znajduje się zamknięty profil kwadratowy z zamocowanymi uchwytami bocznymi i zamontowanymi suwliwie uchwytami (7), których wysuw jest regulowany pokrętłem dociskowym (14), przy czym mocowanie konstrukcji nośnej (5) do pojemnika (4) odbywa się za pomocą śruby. Nosze posiadają zamknięcie skrzyniowe, składające się z płytki stałej, mocowanej do pojemnika (4), płytki ruchomej, które są osadzone na sworzniach, pałąka i zawleczki, zabezpieczającej przed otwarciem noszy.

(2 zastrzeżenia)

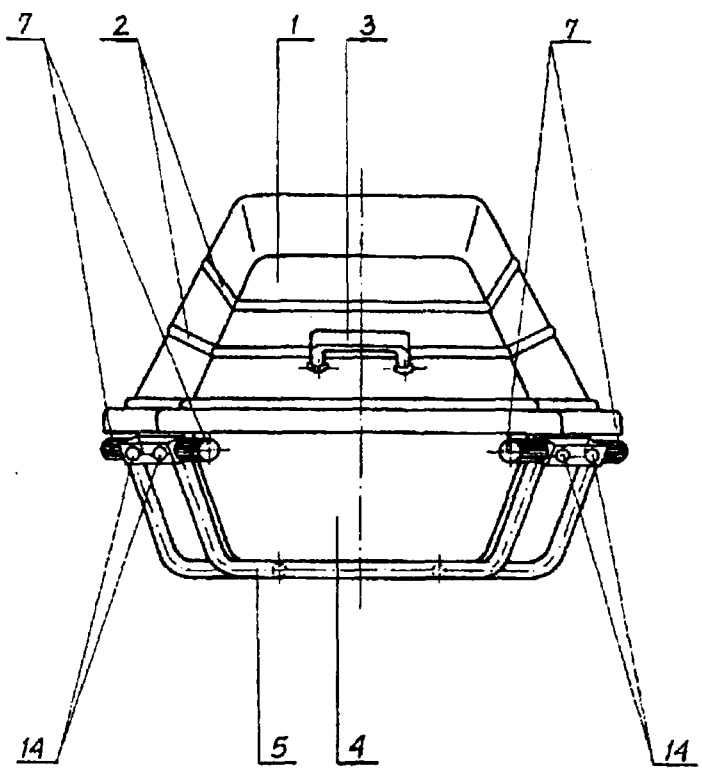

Ul(21) 105127 (22) 96 08 07 6(51) A63H 33/10

(75) Policiński Artur, Częstochowa

(54) **Zestaw elementów konstrukcyjnych zabawki wielofunkcyjnej**

(57) Przedmiotem wzoru użytkowego jest zestaw elementów konstrukcyjnych zabawki wielofunkcyjnej, składający się z wielokrotnie powtarzalnych rurek i łączników oraz płyt, wykonanych z tworzywa sztucznego i umożliwiających budowę zabawek o różnym kształcie albo też budowę przedmiotów użytkowych dla dzieci. Zestaw powyższy charakteryzuje się tym, że na obwodzie każdej rurki (1), w pobliżu skrajnych obrzeży, umiejscowione są dwa symetrycznie rozmieszczone otwory w kształcie koła, a na rurkach, stanowiących ramiona 2, 3, 4, 5 i 6-ramiennych łączników, rozmieszczone są symetrycznie otwory o fasonowym, eliptycznym kształcie, przy czym połączenie rurek (1) z ramionami łączników stanowią mniejsze zatyczki, a połączenie z płytą (17) stanowią większe zatyczki, natomiast płyty (17) posiadają na swym obwodzie boczne ścianki, odsunięte od krawędzi brzegowych płyty (17) na szerokość umożliwiającą ułożenie rurek (1).

(5 zastrzeżeń)

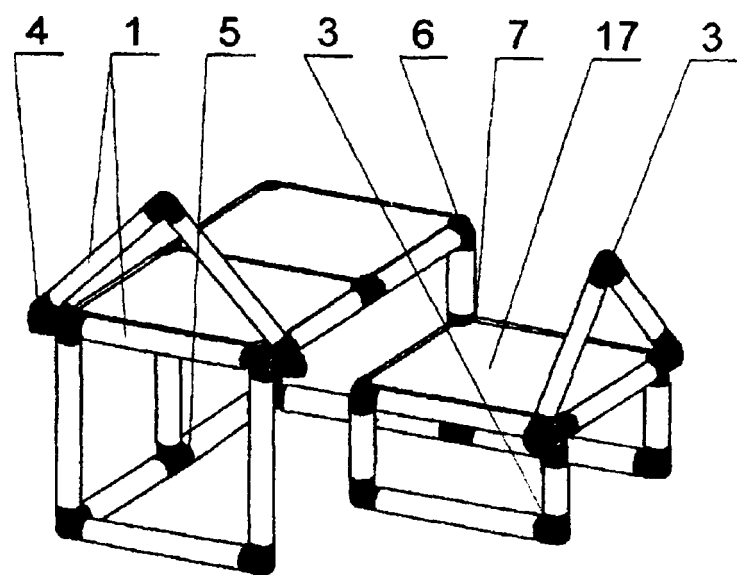

DZIAŁ B

RÓŻNE PROCESY PRZEMYSŁOWE; TRANSPORT

Ul(21) 105100 (22) 96 08 02 6(51) B21D 5/08

(75) Dudziak Zygmunt, Bochnia

(54) **Giętarka**

(57) Giętarka do formowania profili zimnogiętych zamkniętych posiada kolumny (1) o przekroju kołowym podtrzymujące obudowy węzłów łożyskowych (3, 4) dolnego (5) i górnego (6) wału roboczego z zabudowanymi rolkami poziomymi (9), pomiędzy którymi znajdują się korpusy (7) obudów rolek bocznych (8). Korpusy (7) obudów rolek bocznych (8) są regulowane w układzie poziomym śrubami (11), a w układzie pionowym śrubami (12). Obudowy węzłów łożyskowych (3, 4) dolnego (5) i górnego (6) wału roboczego od strony napędu są zabezpieczone pierścieniami stożkowymi (14), a od strony obsługi posiadają stożkowe zakończenia, na których znajdują się nakrętki (15) z kołnierzami.

(1 zastrzeżenie)

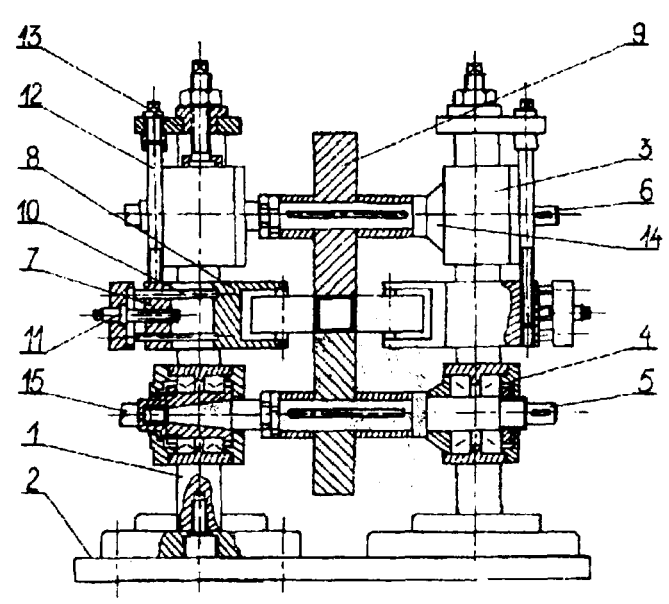

Ul(21) 105129 (22) 96 08 09 6(51) B23D 55/06

(75) Drozdowski Stefan, Pławo

(54) **Urządzenie do napinania piły taśmowej**

(57) Urządzenie do napinania piły taśmowej zawiera przeciwwagę (1), przesuwnie umieszczoną na jednym końcu dźwigni (2), zakończonej z drugiej strony krzywką (3), wahliwie zamocowaną do górnej części ramienia stałego (4). Zaczep krzywki (3) przylega do powierzchni czołowej śruby regulacyjnej (5), umieszczonej przelotowo w górnej części ruchomego ramienia (6), na którym zamocowane jest obrotowo koło napinające (7). Ruchome ramię (6) połączone jest w dolnej części wahliwie z ramieniem stałym (4). Urządzenie ma zastosowanie w pilarkach taśmowych poziomych, przeznaczonych do wzdłużnego przecinania kłód i bali drewnianych.

(1 zastrzeżenie)

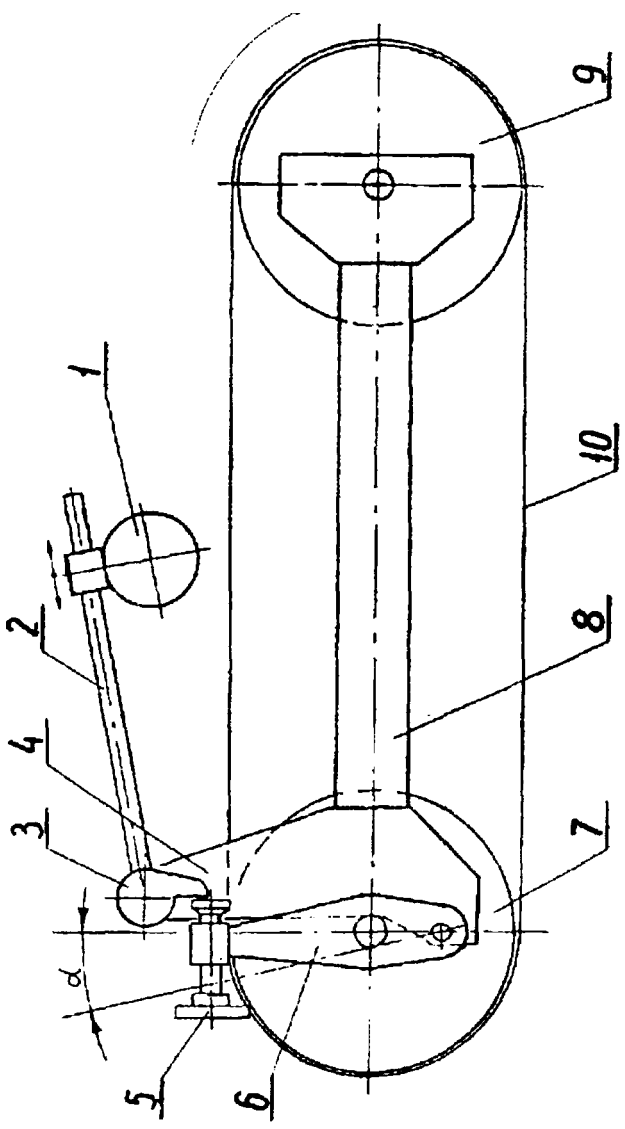

Ul(21) 105143 (22) 96 08 13 6(51) B26D 1/06

(75) Jaśkowiak Marek, Poznań

(54) **Odkrawacz tkanin stołu krojczego**

(57) Przedmiotem wzoru użytkowego jest odkrawacz tkanin stołu krojczego, mający zastosowanie do przecinania odwijanej z lagownicy tkaniny w procesie warstwowania. Odkrawacz, w postaci osadzonej suwliwie na mechanizmach podnoszenia prowadnicy noża, charakteryzuje się tym, że mechanizmy podnoszenia (2, 3) stanowią dwa, zamocowane do stołu (1), korpusy (4) z zaciskaczem śrubowym (5) i z prowadnicami (7), usytuowanymi na ich ramionach (6), w których osadzone są suwliwie ramkowe elementy (8), mające prowadniki (9), połączone z ramionami (6) korpusów (4) elementami sprężystymi (10), zakończone w górnej strefie wspornikiem (16) prowadnicy (11) noża (12), przy czym elementy ramkowe (8) w strefie wsporników (16) mają rolki (13) taśmy (14), natomiast co najmniej jeden element ramkowy (8) ma rolkę (15) w swej dolnej strefie, zaś korpusy (4) mają zaciskacz (17) taśmy (14).

(2 zastrzeżenia)

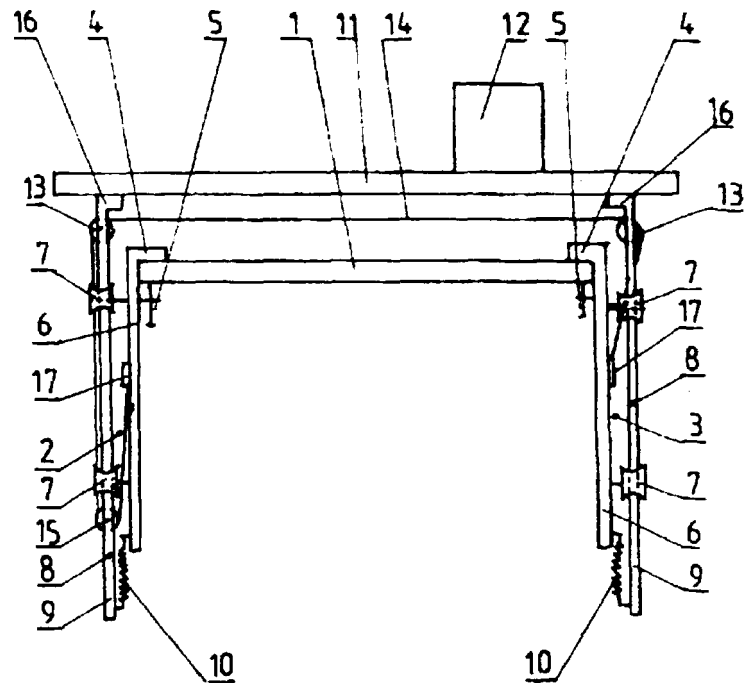

Ul(21) 105121 (22) 96 08 06 6(51) B26D 1/147

(71) BOCHEN Piekarsko Ciastkarska Spółdzielnia Pracy, Gdynia

(72) Wrońska Halina, Klucznik Jan, Rosiak Krzysztof, Burczyk Piotr, Bomba Barbara, Nowak Zdzisław

(54) **Krajalnica**

(57) Krajalnica przeznaczona jest do krojenia pieczywa, zwłaszcza formowego. Krajalnica składa się z ramy (1), obudowy (2), transporterów łańcuchowych (3, 4), podającego i odbierającego oraz ramowego zespołu tnącego (8) z nożami piłkowymi. Zespół tnący (8) oraz transportery (3, 4) napędzane są przez silnik elektryczny.

(1 zastrzeżenie)

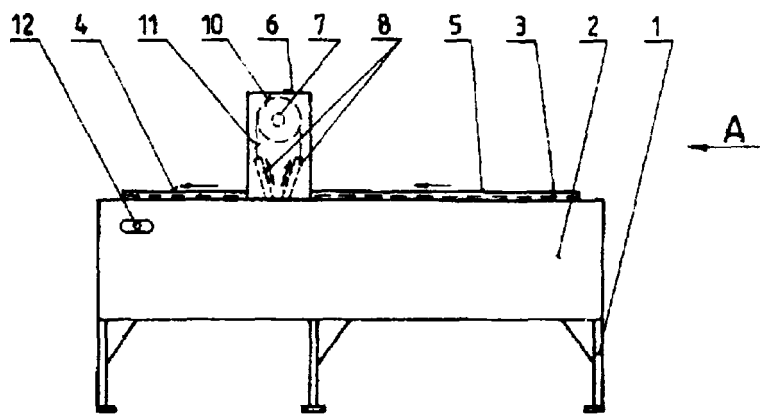

Ul(21) 105115 (22) 96 08 05 6(51) B26F 1/36

(71) Kolejowe Zakłady Łączności Sp. z o.o., Bydgoszcz

(72) Skulich Zdzisław, Kozłowski Tadeusz, Biskup Stanisław

(54) **Urządzenie do znakowania biletów**

(57) Urządzenie do znakowania biletu służy do trwałego nanoszenia nadruku na kontrolowane bilety, zwłaszcza daty i numeru identyfikacyjnego kontrolującego pracownika.

Urządzenie do znakowania biletów składa się z głowicy drukującej (3), sprężyny zwrotnej (4), umieszczonych między dwoma uchwytami (1, 2), połączonymi zatrzaskowo. Uchwyty (1, 2) posiadają odpowiednio wycięte otwory, poprzez które przy pomocy osi połączona jest głowica drukująca (3).

(2 zastrzeżenia)

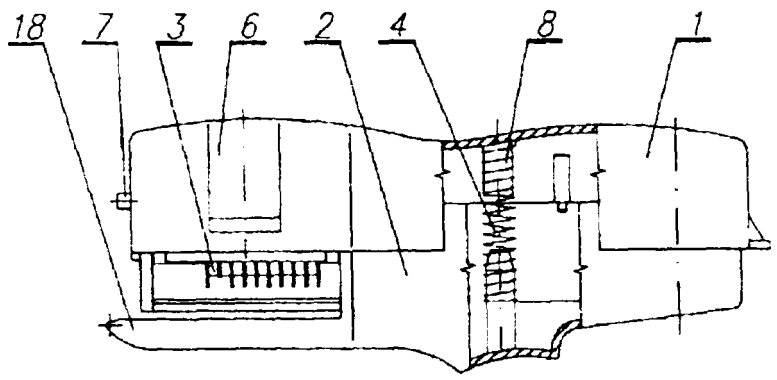

Ul(21) 105968 (22) 97 01 27 6(51) B60J 11/00
E04H 6/02

(75) Twardowski Tadeusz, Będzin

(54) **Pokrowiec samochodowy uchylny**

(57) Pokrowiec przeznaczony jest do ochrony samochodu przed warunkami atmosferycznymi, uszkodzeniem, okradzeniem i przed kradzieżą samochodu.

Pokrowiec (1) wykonany jest z sztywnej obudowy w kształcie minimalnie większym od gabarytu samochodu, dla którego jest przeznaczony. W przedniej dolnej części pokrowca (1), zamocowane są zawiasy (2) z kotwą (5) umożliwiające uchylanie i opuszczanie pokrowca (1). Wewnątrz pokrowca (1) zamocowany jest ogranicznik (3) i prowadnice kół (4) wymuszające dokładny wjazd samochodu w miejsce do parkowania pod pokrowcem (1). Do zamknięcia pokrowca (1) na jego tylnej części zamocowany jest z otworem płaskownik (7) na kotwę (6). Na pokrowcu (1) zamocowana jest przeciwwaga (9) oraz uchwyt ręczny (8) do uchylania pokrowca (1). Wewnątrz pokrowca (1) zainstalowany jest grzejnik (10), aw górnej części pokrowca (1) są otwory wentylacyjne powietrzne (11).

(5 zastrzeżeń)

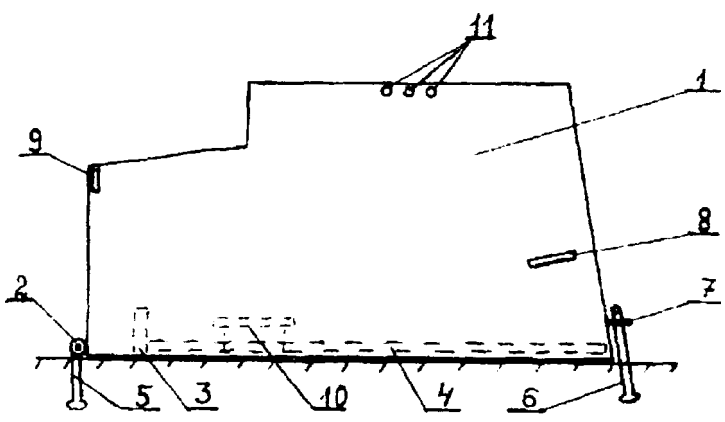

Ul(21) 105099 (22) 96 08 02 6(51) B61H 1/00
F16D 55/22
F16D 65/04

(71) Polskie Koleje Państwowe, Warszawa

(72) Murzyn Tadeusz, Reducha Władysław, **Węclewski** Stefan, Synowiec Tadeusz

(54) **Ogranicznik poprzecznych przemieszczeń klocków hamulcowych w wózku tocznym kolejowego pojazdu szynowego, wyposażonym w trójkąty hamulcowe**

(57) Wzór umożliwia zredukowanie przemieszczeń poprzecznych klocków hamulcowych do wartości gwarantującej poprawną współpracę klocków hamulcowych z powierzchniami tocznymi zestawów kołowych, która pozwala na utrzymanie założonej intensywności hamowania i zwiększenie okresu bezpiecznej eksploatacji wkładek klocków hamulcowych.

Z powierzchni ściany (2) obsady klocka hamulcowego (3) wychodzi obejma (1) o przekroju poprzecznym zbliżonym do ceownika, przy czym między powierzchniami półek obejmy (1) znajduje się ucho (4) drążka reakcyjnego, ponadto powierzchnie wewnętrzne uch (4), znajdujących się na końcach drążka reakcyjnego, obejmują powierzchnie zewnętrzne wkładek gumowo-metalowych, natomiast przez otwory w półkach obejmy (1) oraz przez otwór wkładki gumowo-metalowej, leżącej między tymi półkami, przechodzi sworzeń (9) z zabezpieczeniem. Część drążka reakcyjnego, usytuowaną między jego uchami (4), tworzy tulejka zewnętrzna (6), której gwint wewnętrzny współpracuje z gwintem zewnętrznym, znajdującym się na wolnym końcu trzpienia (7). Jeden z końców sworznia (9) ma łeb (11), natomiast przeciwległy jego koniec ma gwint zewnętrzny, przy czym zabezpieczeniem sworznia (9) jest nakrętka.

(3 zastrzeżenia)

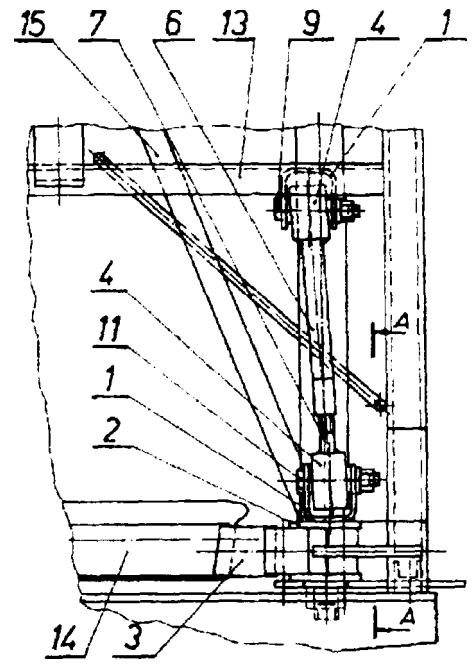

U3(21) 105148 (22) 96 08 14 6(51) B65D 5/18

(61) 104437

(71) Zakłady Przemysłu Cukierniczego MIESZKO Sp. z o.o., Racibórz

(72) Kwaśniewicz Jan

(54) **Opakowanie z uchwytem**

(57) Wzór użytkowy ma wykonane w znany sposób dno z przedłużeń (1, 2, 3, 4) ścian (5, 6, 7, 8), gdzie dwa przedłużenia (1, 2) mają w przybliżeniu kształt litery "L", trzecie przedłużenie (3), tworzące podstawową pokrywę dna, ma kształt kwadratu, obejmującego swoją wielkością całą powierzchnię dna. Przedłużenie (3) zawiera klamrowe wycięcie (11), a po jednej stronie ma wypust (12) do wkładania w szczelinę, utworzoną pomiędzy ścianą (8), a krawędziami pionowych ramion (10) przedłużeń (1, 2). Natomiast czwarte przedłużenie (4) ściany (8) ma wypust (14), który wsuwa się do wycięcia (11), blokując dodatkowo zamknięcie dna, wykonane podstawowym kwadratowym przedłużeniem (3).

(1 zastrzeżenie)

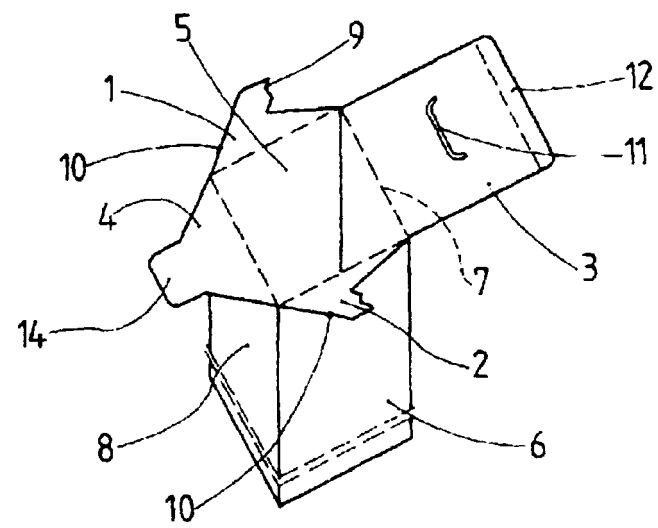

Ul(21) 105126 (22) 96 08 07 6(51) B65D 81/38
A47J 41/02

(75) Dębowski Zbigniew, Słupsk

(54) **Termosowy pojemnik**

(57) Przedmiotem wzoru użytkowego jest termosowy pojemnik charakteryzujący się tym, że ma osłonę (1) z materiału o trwałej postaci i ma w pokrywce (3) osłony (1) obwodowy pierścień (5) o średnicy wewnętrznej przystającej do średnicy zewnętrznej części dolnej (4). Styropianowy wkład ma w części dolnej (4a) zewnętrzne obwodowe wybranie (6) tworzące wewnętrzny pierścień, którego ścianka zewnętrzna (7) ma średnicę przystającą do średnicy wewnętrznej pierścienia zewnętrznego (8) powstałego z obwodowego wybrania w pokrywce (3a) wkładu.

(2 zastrzeżenia)

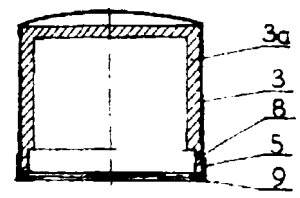

FIG.1

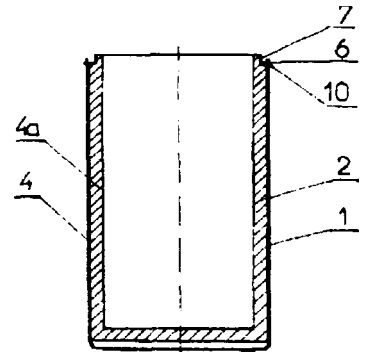

FIG.2

DZIAŁ E

BUDOWNICTWO, GÓRNICTWO; KONSTRUKCJE ZESPOLONE

Ul(21) 105142 (22) 96 08 13 6(51) E01B 3/32

(71) Kutnowskie Przedsiębiorstwo Budowlane, Kutno

(72) Stoliński Kazimierz, Urbaniak Jacek

(54) **Podkład pod tory trakcji szynowej**

(57) Podkład wykonany jest z masy betonowej (1) korzystnie zbrojonej. Podkład posiada kształt dwóch pryzm (2) o przekroju trapezu połączonych łącznikiem. W górnej części pryzm (2) umieszczone są wtopki (5) tworzące łoże o przekroju trapezu ze szczeliną (6).

(2 zastrzeżenia)

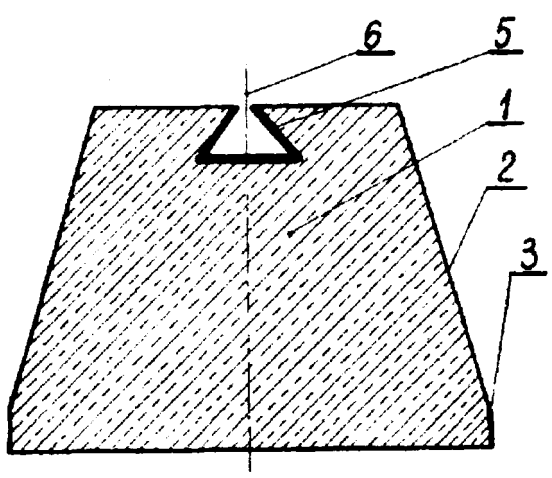

Ul(21) 105117 (22) 96 08 05 6(51) E03F 5/10

(75) Burzyński Andrzej, Poznań

(54) **Zbiornik prefabrykowany**

(57) Wzór jest jednoczęściowy, przy czym powierzchnie zewnętrzne jego ścian bocznych (1) tworzą pobocznicę prostopadłościanu, którego podstawą jest dno (2) o powierzchni zbliżonej kształtem do prostokąta, natomiast powierzchnie wewnętrzne ścian bocznych (1) odwzorowują pobocznicę ostrosłupa ściętego o niewielkiej zbieżności, skierowanej w górę. Zbiornik ma wybrania w krawędziach górnych dwóch leżących naprzeciw siebie ścian bocznych (1). W wybraniach znajdują się ucha. Wykonanie zbiornika jako jednoczęściowego umożliwia zamknięcie procesów montażu i izolacji zbiornika w miejscu jego produkcji. Ucha ułatwiają podnoszenie zbiornika podczas jego transportu, jak również manipulację zbiornikiem w trakcie jego posadowienia. Wybrania zapobiegają przypadkowej deformacji uch.

(2 zastrzeżenia)

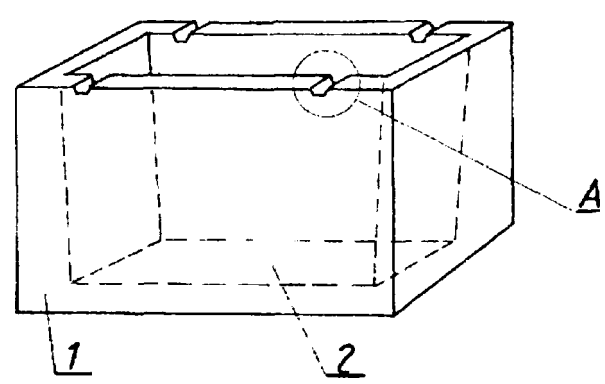

Ul(21) 105137 (22) 96 08 12 6(51) E04B 1/80

(75) Nowak Ireneusz, Kąkolewice

(54) **Płyta izolacyjna**

(57) Przedmiotem wzoru jest płyta izolacyjna, przeznaczona do tworzenia termicznych izolacji budowlanych, zwłaszcza na zewnętrznych ścianach budynków.

Płyta ma kształt prostopadłościanu i jest wykonana z materiału o niskim współczynniku przenikania ciepła, korzystnie z tworzywa piankowego, najlepiej styropianu. Płyta ma obrzeżne wypusty (1) i (2), które wystają parami poza jej sąsiednie krawędzie boczne (3), ograniczające na przemian przednią powierzchnię czołową (4) i przeciwległe usytuowaną, tylną powierzchnię czołową (5). W każdej powierzchni (4, 5) jest utworzony zespół rowków (6, 7), które są wzajemnie skrzyżowane. Rowki (6, 7) mają najkorzystniej trapezowy zarys poprzeczny.

(2 zastrzeżenia)

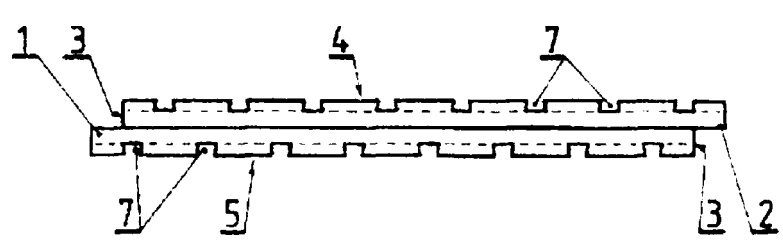

Ul(21) 106965 (22) 97 08 18 6(51) E04F 17/02

(75) Kaczmarczyk Tadeusz, Świdnica; Kaczmarczyk Michalina, Świdnica

(54) **Wywiewka**

(57) Wywiewka zawiera monolityczny kielichowy korpus, składający się z rurowego króćca mocującego (1), zakończonego od góry wystającym na zewnątrz i do środka kołnierzem oporowym (5), usytuowanej u góry walcowej obudowy (4) o większej od rurowego króćca mocującego (1) średnicy oraz łączących króciec mocujący (1) z walcową obudową (4), rozłożonych równomiernie, wzdłuż tworzących odwróconego stożka ściętego, słupków wsporczych (2), a także stanowiący odrębny element stożkowy daszek osłonowy (6) z wykonanymi od spodu koncentrycznymi rurowymi kołnierzami (7) i (8), tworzącymi pomiędzy sobą rowek, w który wchodzi górne obrzeże walcowej obudowy (4).

(2 zastrzeżenia)

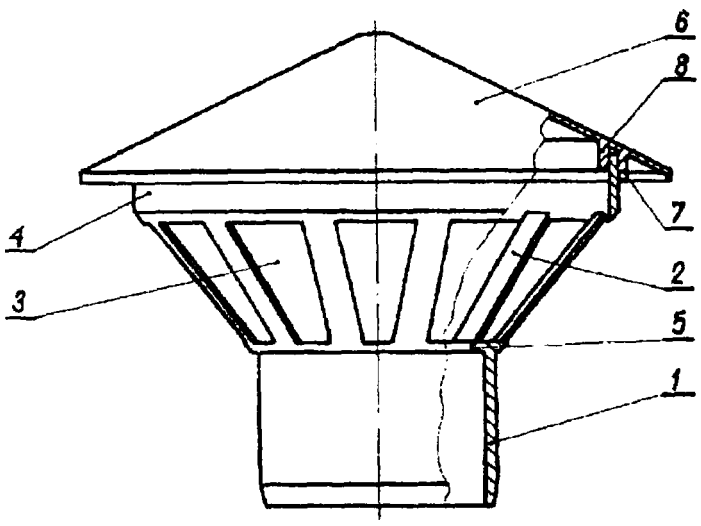

Ul(21) 105102 (22) 96 08 02 6(51) E04F 21/18

(75) Mazurek Małgorzata, Gdynia

(54) **Uniwersalny trzymak szalunkowy**

(57) Wzór użytkowy rozwiązuje problem konstrukcji trzymaka, składającego się z mocującego bolca (1), na którym osadzony jest suwliwie, poprzez przelotowy otwór (2), hakowy dociskowy element (3), którego robocza końcówka (5) jest wyprofilowana łukowo.

(3 zastrzeżenia)

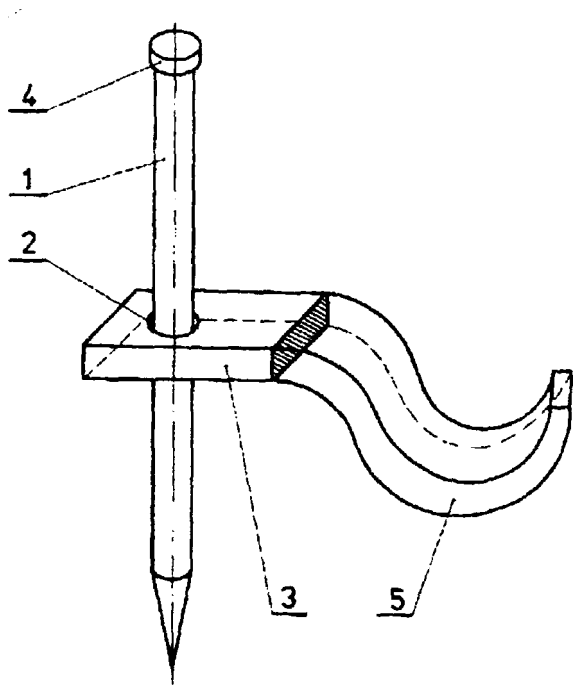

Ul(21) 106983 (22) 97 08 25 6(51) E04F 21/18

(75) Kuziemko Roman, Rzeszów

(54) **Podkładka listwy startowej**

(57) Podkładka listwy startowej stosowana w systemach mocowania elementów okładzinowych ścian budynków wykonana jest z tworzywa sztucznego w kształcie równoległoboku o równych kątach. W osi jej symetrii ma wyjęcia kołowe (1) o zróżnicowanych średnicach, z których każde dwa usytuowane obok siebie połączone są ich obwodami tak, że pomiędzy krawędziami (2) ich styku utworzone są szczeliny (3). Dolne krawędzie (4) ostatniego wyjęcia kołowego (1) stykają się ze skośnymi bokami (5) dolnego wyjęcia trapezowego (6).

(2 zastrzeżenia)

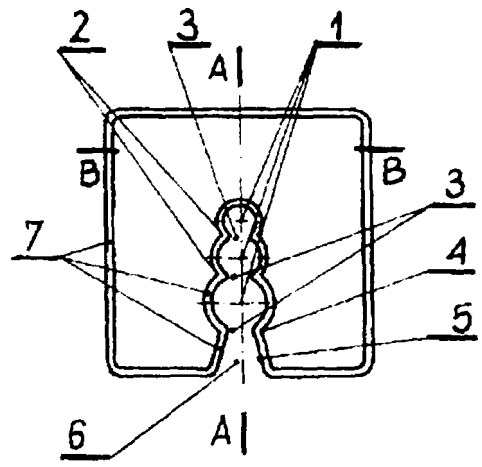

Ul(21) 105138 (22) 96 08 12 6(51) E05B 65/12

(75) Lisowski Edward, Kraków

(54) **Zamek ryglujący drzwi przesuwne**

(57) W korpusie (1) wykonanym z wygiętej blachy, jest osadzony suwliwie rygiel (4) posiadający w górnej części ucho (5) z poziomym podłużnym wycięciem (6). Korpus (1) jest zamknięty wspornikiem (7), na którym jest osadzona obrotowo zapadka (9) oraz dźwignia (12). Sworzeń (13) dźwigni (12) współpracuje z powierzchnią wycięcia (6). Przedłużeniem zapadki (9) jest skobel (10) posiadający otwór (15) usytuowany w jednej osi z otworem w dźwigni (12), co umożliwia założenie plomby. Zaryglowanie następuje samoczynnie, na skutek opadania rygla (4) pod własnym ciężarem. Odblokowanie następuje za pomocą dźwigni (12) po uprzednim podniesieniu zapadki (9).

(1 zastrzeżenie)

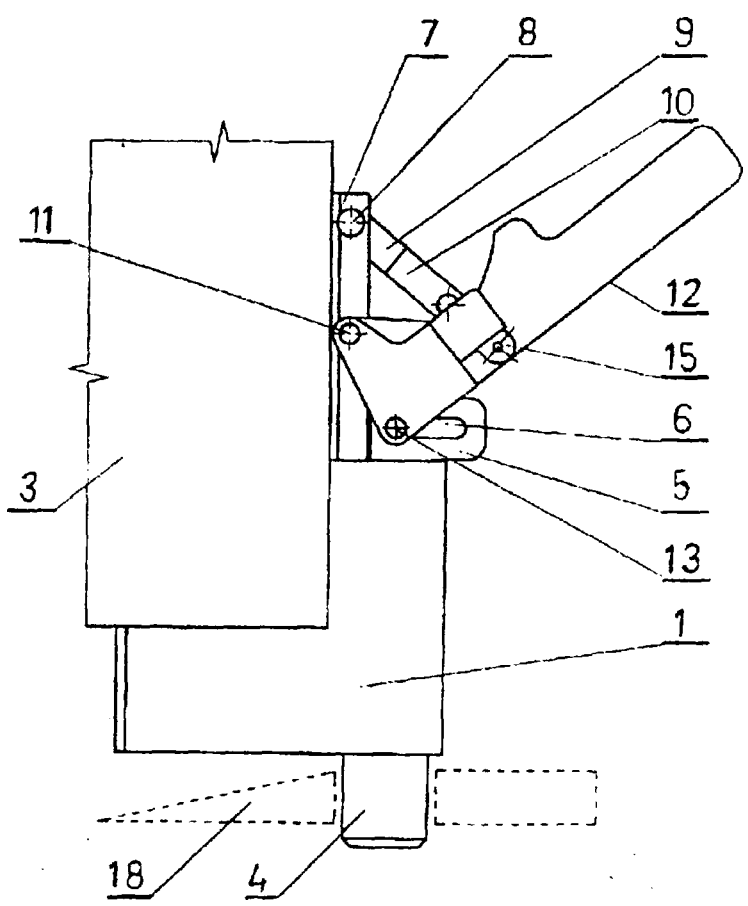

Ul(21) 105135 (22) 96 08 10 6(51) E21F 13/02 B61D 11/00

(71) Przedsiębiorstwo Wielobranżowe VALBOT Sp. z o.o., Lublin

(72) Świątkowski Waldemar, Bańbuła Bolesław, Pastuszak Paweł, Kozieja Andrzej, Budzyński Jerzy

(54) **Złącze przegubowe podajników górniczych podwieszonych**

(57) Złącze przegubowe podajników górniczych, zwłaszcza podwieszonych, urobku w kopalniach składa się z blach pionowych, mocowanych po obu stronach zespołów segmentów (1) spawanych i sworzni, z jednej strony blach (2) w kształcie zbliżonym do prostokąta, posiadających przy zewnętrznej, pionowej krawędzi, na górze otwory (3) okrągłe na sworznie, a na dole blachy (2), pod nimi otwory (4) okrągłe i pod nimi otwory (5) w kształcie poziomej fasolki, a z drugiej strony segmentów, po bokach dwie pary blach (6) w kształcie zbliżonym do prostokąta, oddalonych od siebie w parze o odległość nieco większą niż grubość blachy (2) z przeciwnej strony segmentu, z otworami (7) okrągłymi przy zewnętrznych krawędziach na górze, a na dole blach (6) w parach dwoma, jeden pod drugim, otworami (8, 9) okrągłymi w odległościach pionowych od siebie, odpowiadających odległościom między otworami (3, 4, 5) w blachach (2) pojedynczych z drugiej strony segmentów (1), przy czym blachy (2, 6) segmentów (1) w otworach (3, 7) górnych i otworach (5, 9) najniższych posiadają sworznie, tworząc przegub.

(2 zastrzeżenia)

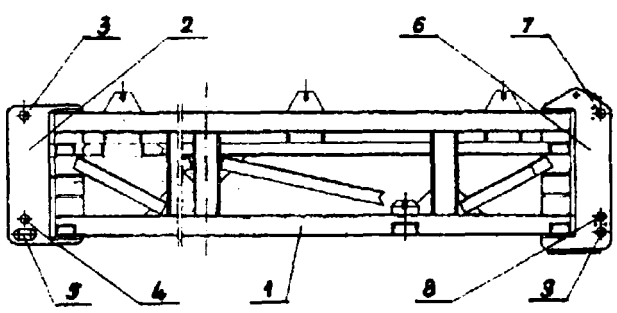

Ul(21) 105136 (22) 96 08 10 6(51) E21F 13/02 B61D 11/00

(71) Przedsiębiorstwo Wielobranżowe VALBOT Sp. z o.o., Lublin

(72) Świątkowski Waldemar, Bańbuła Bolesław, Pstuszak Paweł, Kozieja Andrzej, Budzyński Jerzy

(54) **Złącze kątowe podajników górniczych podwieszonych**

(57) Złącze kątowe podajników górniczych podwieszonych składa się z blach pionowych, mocowanych po obu stronach zespołu segmentów (1) przemiennie, z jednej strony po dwie pary blach (2), oddalonych od siebie w parze o odległość nieco większą niż grubość blach z przeciwnej strony, z otworami (4) okrągłymi w parach blach na dole i trzema otworami (5, 6, 7), wykonanymi w rzędzie pionowym nieco dalej od segmentu niż otwory (4) dolne. W blachach (3) z przeciwnej strony wykonane są na dole otwory (8) i w górnej części blach wykonany jest rząd trzech otworów skośnie na okręgu o promieniu wychodzącym ze środka otworu dolnego (8), przy czym przy brzegach górnych krańców zespołu segmentów (1) wykonane są po dwie pary pionowych uch (12, 12a), złączonych siłownikiem (13), ustawiającym położenie względem siebie segmentów podajników, ponadto otwory dolne (4, 8) blach są zawsze przewleczone sworzniami, a w odpowiednie otwory górne blach z rzędów zabudowano sworznie ustalające wzajemne położenie segmentów (1).

(1 zastrzeżenie)

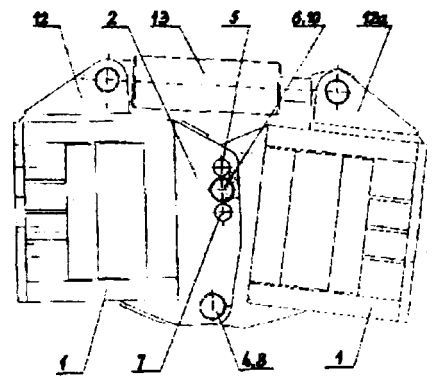

DZIAŁ F

MECHANIKA; OŚWIETLENIE; OGRZEWANIE; UZBROJENIE; TECHNIKA MINERSKA

Ul(21) 106972 (22) 97 08 20 6(51) F28D 1/04

(75) Rumiński Mieczysław, Bełżyce; Rumiński Sławomir, Bełżyce; Rumiński Tomasz, Bełżyce

(54) **Grzejnik rurowy**

(57) Grzejnik rurowy, zwłaszcza z rur miedzianych, z obudową składa się z dwu rur górnej (1) zasilającej i dolnej (2) powrotnej, zakończonych dwustronnie nasadkami (3) gwintowanymi, połączonych pionowymi rurami (4) grzejnymi, złączonych z rurami (1, 2) zasilającymi poprzez trójniki (5) zlutowane z rurami lutem (6) twardym, a rury (4) grzejne dotykają z dwóch stron swoją powierzchnią do wzdłużnych osiowych wgłębień w pionowych blaszanych elementach (7) grzejnych o przekroju poprzecznym w kształcie litery W o równoległych ramionach, z wykonanymi na swych bocznych powierzchniach równomiernie rozłożonymi wgłębieniami (8) z przecięciami (9) konwekcyjnymi, przy czym z czterech stron grzejnik otoczony jest blaszanymi aluminiowymi osłonami (10, 11), zaś osłony poziome (10) mają wykonane przy każdej pionowej rurze (4) grzejnej po dwie pary wzdłużnych prostokątnych wycięć konwekcyjnych wykonanych przy krawędziach.

(1 zastrzeżenie)

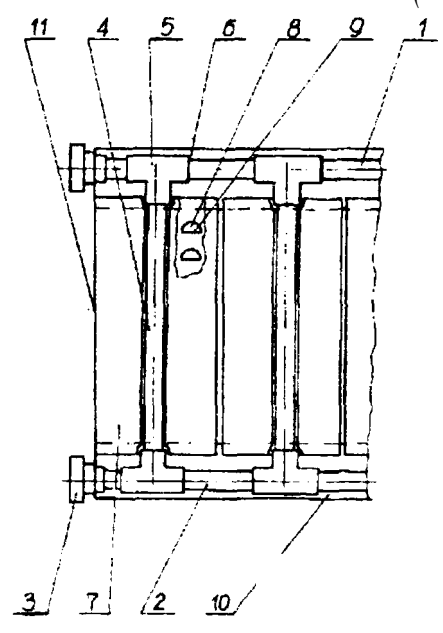

DZIAŁ G

FIZYKA

U1(21) 105093 (22)96 08 02 6(51) G01F 23/14
G01N 7/00
B01L 3/08

(71) BIMEX Sp. z o-o., Warszawa
(72) Gołaszewski Henryk, Iwaszko Jerzy Marian, Kubiak Władysław Tadeusz, Wygonowski Włodzimierz Stanisław

(54) Kolba pomiarowo-kontrolna do gazu propan-butan

(57) Kolba pomiarowo-kontrolna do gazu propan-butan zawiera dolny zbiornik (1) dla fazy ciekłej i górny zbiornik (2) dla fazy gazowej, połączone ze sobą rurą pomiarową (3).

(1 zastrzeżenie)

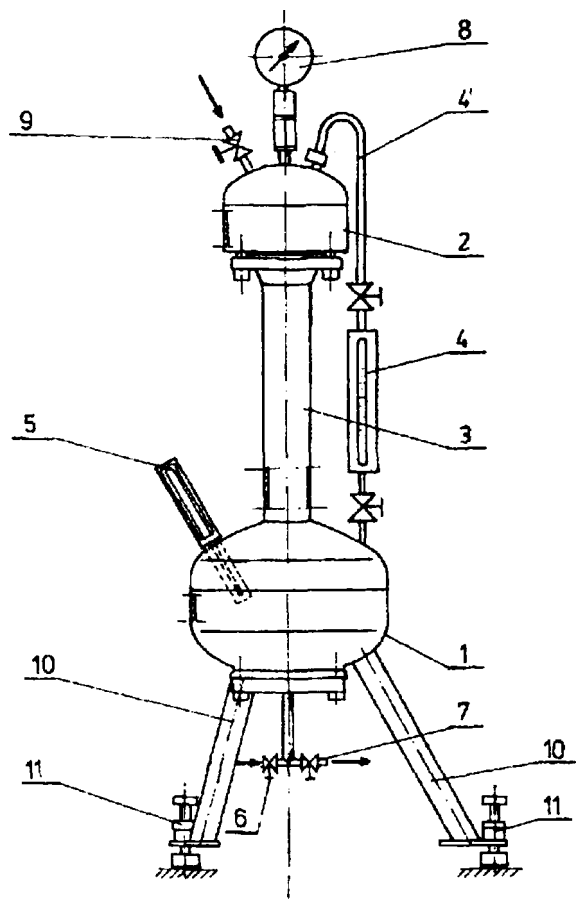

Ul(21) 105145 (22) 96 08 13 6(51) G07C 9/00

(71) DIGITCARD-UNICARD Sp. z o.o., Kraków
(72) Suder Piotr, Pilawa Robert

(54) Mechanizm blokady kołowrotu urządzenia do kontroli przejścia osób

(57) Nawale (1) kołowrotu osadzona jest tarcza (5) z krzywką (6) o zarysie powtarzalnym w trzech sektorach między punktami przegięć. Krzywka (6) współpracuje z rolką (8) zamocowaną na końcu wahacza (10) obciążonego sprężyną. Mechanizm wyposażony jest w hamulec elektromagnetyczny (15) zamocowany równolegle do osi wału (1) oraz połączony z nim przez przekładnię zębatą (13, 14), której wieniec (13) zamocowany jest na tarczy (5). Tarcza (5) osadzona jest na wale (1) za pośrednictwem przegubu elastycznego (7). Z wahaczem (10) połączony jest amortyzator tłokowy (11) o charakterystyce tłumienia zróżnicowanej kierunkowo.

(5 zastrzeżeń)

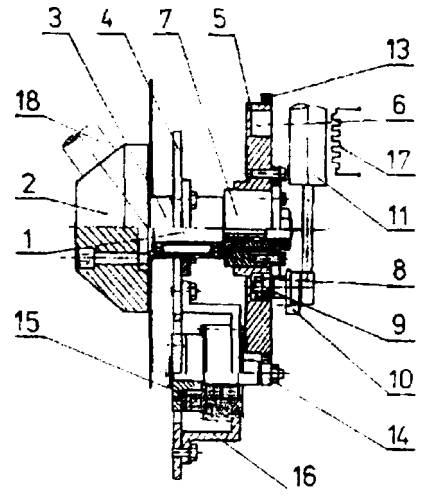

Ul(21) 105106 (22) 96 08 05 6(51) G12B 9/02

(75) Makowska Urszula, Kraków; Szymanowski Zbigniew, Łódź; Niniewski Gregory, Villemoisson, FR

(54) Etui telefonu komórkowego

(57) Etui telefonu komórkowego ma przednią ścianę (1) płaską o kształcie zbliżonym do kształtu prostokąta, usztywnioną w sposób trwały wkładem umieszczonym pomiędzy zewnętrzną powierzchnią materiału korzystnie skóry, a wewnętrzną podszewką oraz posiada na przedniej ścianie (1) otwory (2, 12) o kształcie zbliżonym do kształtu prostokąta na klawiaturę, ekran. Etui posiada przegrodę (3) pomiędzy nimi, a ponad nimi otwór (4) o kształcie kolistym na głośnik, przy czym przednia ściana (1) połączona jest szwem zewnętrznym (5) z niższą nieusztywnioną częścią boczną i tylną. Na powierzchni bocznej usytuowano wycięcia na dodatkową klawiaturę, natomiast na części tylnej zamocowano trwale dwu elementowy zaczep sprężynujący.

(3 zastrzeżenia)

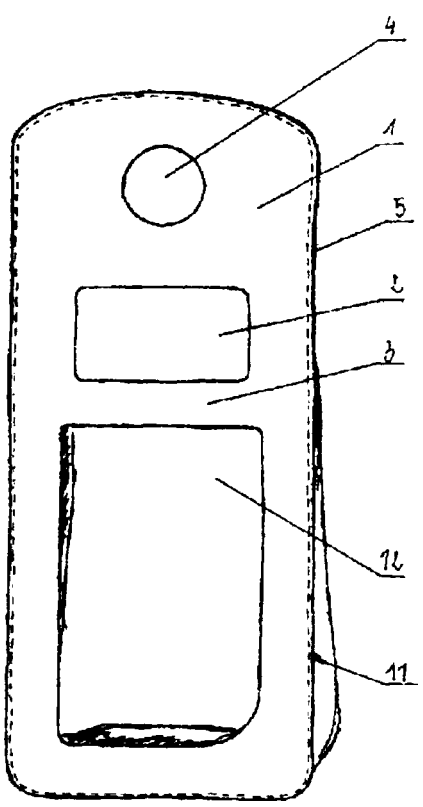

DZIAŁ H

ELEKTROTECHNIKA

Ul(21) 105124 (22) 96 08 08 6(51) H04B 1/08
H05K 5/03
G12B 9/04

(71) TELCZA Sp . z o.o., Czaplinek
(72) Sadowski Krzysztof, Rumak Jan
(54) **Płyta przednia radioodtwarzacza samochodowego**

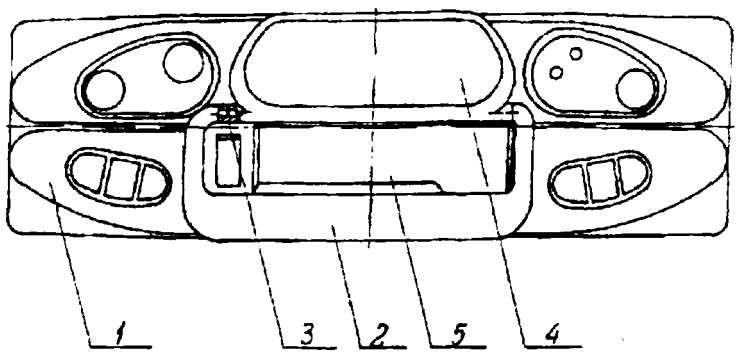

(57) Płyta przednia (1), zwłaszcza radioodtwarzacza samochodowego jest wyposażona w centralnej części w uchwyt (2) służący do wyjmowania radioodtwarzacza z kieszeni (kasety). Uchwyt (2) mocowany w centralnej części płyty przedniej (1) osadzony jest w gniazdach (3) metodą zatrzaskową lub dowolną inną równorzędną. Uchwyt (2) w stanie złożonym stanowi integralną część płyty przedniej (1) plastycznie wkomponowaną w jej wystrój.

(5 zastrzeżeń)

INFORMACJA O DOKONANIU, PRZEZ MIĘDZYNARODOWE BIURO OMPI,
PUBLIKACJI ZGŁOSZEŃ MIĘDZYNARODOWYCH,
W KTÓRYCH ZGŁASZAJĄCY UBIEGA SIĘ O UZYSKANIE OCHRONY W POLSCE

Numer, rodzaj i data publikacji międzynarodowej	Numer i data zgłoszenia międzynarodowego	Int.Cl[6]
1	2	3
WO 9745424 A1 971204	KR 9700100 970531	C07D 403/06
WO 9745426 A1 971204	GB 9701330 970515	C07D 405/14
WO 9745428 A1 971204	SE 9700818 970520	C07D 471/04
WO 9745429 A1 971204	EP 9702467 970514	C07D 471/16
WO 9745430 A1 971204	US 9708831 970523	C07D 477/20
WO 9745431 A1 971204	GB 9701425 970523	C07D 491/10
WO 9745432 A1 971204	GB 9701329 970515	C07D 521/00
WO 9745434 A1 971204	FI 9700321 970527	C07F 09/00
WO 9745435 A1 971204	US 9709404 970528	C07H 01/00
WO 9745436 A1 971204	EP 9702393 970509	C07H 05/10
WO 9745437 A1 971204	US 9707132 970429	C07H 21/04
WO 9745438 A1 971204	US 9708928 970520	C07H 21/04
WO 9745440 A1 971204	SE 9700936 970529	C07J 09/00
WO 9745441 A1 971204	EP 9702718 970526	C07J 41/00
WO 9745442 A1 971204	GB 9701426 970523	C07J 41/00
WO 9745443 A2 971204	US 9707963 970509	C07K 00/00
WO 9745444 A1 971204	AU 9700328 970523	C07K 07/06
WO 9745445 A1 971204	US 9708656 970529	C07K 14/00
WO 9745446 A1 971204	US 9709347 970529	C07K 14/00
WO 9745447 A1 971204	US 9709099 970530	C07K 14/43
WO 9745448 A1 971204	AU 9700322 970523	C07K 14/54
WO 9745449 A1 971204	NZ 9700068 970529	C07K 14/74
WO 9745454 A2 971204	GB 9701479 970602	C08F 00/00
WO 9745456 A1 971204	US 9709007 970527	C08F 02/32
WO 9745457 A1 971204	US 9709008 970527	C08F 02/32
WO 9745458 A1 971204	US 9615464 960926	C08F 02/46
WO 9745459 A1 971204	US 9708982 970528	C08F 04/02
WO 9745460 A1 971204	GB 9701480 970602	C08F 04/65
WO 9745465 A1 971204	SE 9700913 970528	C08F 210/02
WO 9745468 A1 971204	US 9708808 970528	C08F 220/04
WO 9745469 A1 971204	US 9607779 960528	C08G 63/60
WO 9745474 A1 971204	SE 9700822 970521	C08G 81/00
WO 9745475 A1 971204	US 9706251 970407	C08J 03/00
WO 9745476 A1 971204	EP 9702841 970526	C08J 03/20
WO 9745477 A1 971204	EP 9702684 970526	C08J 09/00
WO 9745478 A1 971204	US 9709018 970530	C08J 09/00
WO 9745479 A1 971204	US 9709011 970527	C08J 09/28
WO 9745480 A1 971204	US 9615272 960924	C08K 05/00
WO 9745481 A1 971204	US 9615289 960924	C08K 05/00
WO 9745488 A1 971204	US 9709343 970529	C08L 95/00
WO 9745490 A1 971204	US 9708809 970528	C08L 101/06
WO 9745492 A1 971204	US 9616325 961015	C09B 57/00
WO 9745493 A1 971204	US 9707993 970513	C09B 63/00
WO 9745495 A1 971204	US 9708810 970528	C09D 11/10
WO 9745502 A1 971204	JP 9701872 970602	C09K 03/00
WO 9745507 A1 971204	GB 9701469 970530	C10L 01/18
WO 9745508 A1 971204	US 9703843 970314	C10M 173/02

	2	3
WO 9745509 A1 971204	US 9704153 970310	C10M 173/02
WO 9745515 A1 971204	EP 9702161 970425	C11D 03/20
WO 9745518 A1 971204	GB 9701449 970528	C11D 03/39
WO 9745519 A2 971204	GB 9701450 970528	C11D 03/39
WO 9745523 A1 971204	NL 9700294 970526	C11D 07/54
WO 9745525 A1 971204	EP 9701624 970329	C11D 17/00
WO 9745527 A1 971204	US 9709000 970528	C12M 03/00
WO 9745528 A2 971204	US 9709078 970530	C12N 00/00
WO 9745529 A1 971204	EP 9702838 970530	C12N 01/20
WO 9745531 A1 971204	GB 9701383 970519	C12N 05/00
WO 9745533 A1 971204	US 9708977 970528	C12N 05/06
WO 9745534 A1 971204	EP 9702475 970515	C12N 05/08
WO 9745535 A1 971204	EP 9702566 970520	C12N 09/00
WO 9745537 A1 971204	EP 9602265 960528	C12N 11/14
WO 9745539 A1 971204	SE 9700953 970530	C12N 15/11
WO 9745540 A1 971204	US 9709147 970530	C12N 15/11
WO 9745541 A2 971204	US 9709553 970602	C12N 15/12
WO 9745542 A2 971204	US 9709584 970529	C12N 15/12
WO 9745543 A2 971204	US 9709586 970528	C12N 15/12
WO 9745544 A1 971204	GB 9701412 970523	C12N 15/13
WO 9745545 A1 971204	EP 9702793 970528	C12N 15/54
WO 9745546 A1 971204	GB 9701473 970530	C12N 15/54
WO 9745552 A1 971204	US 9709019 970530	C12Q 01/26
WO 9745554 A2 971204	GB 9701487 970602	C12Q 01/68
WO 9745556 A1 971204	US 9706545 970509	C12Q 01/68
WO 9745557 A1 971204	US 9707309 970430	C12Q 01/68
WO 9745559 A1 971204	US 9709012 970527	C12Q 01/68
WO 9745562 A1 971204	EP 9702614 970522	C21D 09/04
WO 9745563 A1 971204	EP 9702616 970522	C21D 09/04
WO 9745564 A1 971204	GB 9701445 970528	C22B 07/02
WO 9745565 A1 971204	DE 9600935 960529	C22C 38/18
WO 9745567 A1 971204	US 9709575 970529	C23C 16/00
WO 9745568 A1 971204	EP 9702552 970520	C23C 22/18
WO 9745572 A1 971204	GB 9701326 970515	D01B 01/04
WO 9745573 A1 971204	AU 9700329 970523	D01B 01/14
WO 9745574 A1 971204	GB 9701459 970529	D01F 02/00
WO 9745575 A1 971204	NL 9700302 970529	D01F 06/86
WO 9745579 A1 971204	EP 9702859 970602	D04B 15/00
WO 9745581 A1 971204	US 9615707 960930	D04H 01/42
WO 9745582 A1 971204	AU 9700334 970527	D06F 23/04
WO 9745585 A1 971204	FI 9700334 970530	D21C 09/10
WO 9745586 A1 971204	FI 9700333 970530	D21C 09/16
WO 9745587 A1 971204	US 9708498 970520	D21F 02/00
WO 9745590 A1 971204	IB 9700678 970522	D21H 21/16
WO 9745591 A1 971204	GB 9701464 970529	D21H 23/64
WO 9745592 A1 971204	AT 9700109 970523	E01B 19/00
WO 9745593 A1 971204	GB 9701435 970527	E01D 11/00
WO 9745594 A1 971204	CH 9700212 970526	E01D 15/00
WO 9745595 A1 971204	CA 9700355 970527	E01D 19/10
WO 9745596 A2 971204	US 9708905 970527	E01F 00/00
WO 9745597 A1 971204	US 9607945 960529	E02B 17/00
WO 9745600 A1 971204	NL 9700280 970520	E03F 05/04
WO 9745601 A1 971204	JP 9602960 961014	E04B 01/48
WO 9745603 A1 971204	US 9708751 970523	E04B 02/86
WO 9745604 A1 971204	SE 9700927 970529	E04B 05/40
WO 9745607 A1 971204	US 9709137 970530	E04D 01/00

1	2	3
WO 9745608 A1 971204	GB 9701470 970530	E04D 13/15
WO 9745610 A1 971204	AT 9700108 970523	E04F 13/08
WO 9745612 A1 971204	ES 9600124 960530	E04H 09/00
WO 9745613 A1 971204	AU 9700338 970529	E05B 03/00
WO 9745615 A1 971204	IT 9700120 970527	E05D 15/26
WO 9745616 A1 971204	EP 9702564 970520	E05F 11/38
WO 9745617 A1 971204	EP 9702565 970520	E05F 11/48
WO 9745618 A2 971204	US 9708775 970527	E06B 09/58
WO 9745619 A1 971204	US 9709182 970522	E21B 07/08
WO 9745620 A1 971204	GB 9701417 970523	E21B 17/10
WO 9745623 A1 971204	US 9708872 970522	E21B 33/00
WO 9745625 A1 971204	GB 9701466 970529	E21B 37/06
WO 9745629 A1 971204	JP 9701814 970528	F02B 19/00
WO 9745630 A2 971204	US 9705175 960726	F02C 00/00
WO 9745631 A1 971204	EP 9702827 970530	F02C 01/00
WO 9745634 A1 971204	GB 9701416 970523	F02M 17/26
WO 9745636 A1 971204	US 9709240 970529	F02P 09/00
WO 9745638 A1 971204	US 9709669 970529	F03B 13/00
WO 9745639 A1 971204	RU 9700163 970523	F03G 03/00
WO 9745640 A1 971204	US 9709208 970529	F04B 49/06
WO 9745643 A1 971204	SE 9700838 970523	F04D 29/28
WO 9745645 A2 971204	GB 9701364 970520	F16B 09/02
WO 9745646 A1 971204	EP 9702386 970509	F16B 13/02
WO 9745649 A1 971204	SE 9700926 970529	F16C 09/02
WO 9745655 A1 971204	SE 9700917 970528	F16G 11/10
WO 9745656 A1 971204	AU 9700332 970526	F16H 15/20
WO 9745657 A1 971204	FI 9700327 970529	F16H 21/18
WO 9745658 A1 971204	US 9709457 970528	F16H 57/02
WO 9745660 A2 971204	IB 9700821 970527	F16J 00/00
WO 9745662 A1 971204	EP 9701377 970319	F16K 11/07
WO 9745663 A1 971204	GB 9701452 970528	F16K 31/00
WO 9745664 A1 971204	US 9708990 970527	F16K 31/02
WO 9745665 A1 971204	JP 9700042 970106	F16K 31/12
WO 9745666 A1 971204	US 9708514 970519	F16L 19/06
WO 9745669 A1 971204	AU 9700333 970527	F16L 41/14
WO 9745671 A1 971204	US 9708771 970523	F16M 01/00
WO 9745672 A1 971204	EP 9702773 970523	F17C 01/00
WO 9745675 A1 971204	EP 9702954 970529	F23C 09/06
WO 9745676 A1 971204	CA 9700340 970523	F23K 05/04
WO 9745677 A1 971204	US 9709667 970528	F23N 05/08
WO 9745678 A1 971204	US 9709577 970529	F23N 05/20
WO 9745680 A1 971204	GB 9701394 970521	F24D 03/10
WO 9745682 A1 971204	EP 9702654 970523	F24H 09/12
WO 9745683 A1 971204	US 9710230 970529	F25B 45/00
WO 9745684 A1 971204	EP 9702394 970509	F25D 15/00
WO 9745686 A1 971204	IB 9700644 970528	F26B 13/18
WO 9745687 A1 971204	CA 9700364 970527	F26B 17/16
WO 9745692 A1 971204	FR 9700929 970528	F41G 03/26
WO 9745693 A1 971204	US 9709044 970529	F41H 03/00
WO 9745694 A1 971204	US 9708511 970519	F41H 05/04
WO 9745697 A1 971204	US 9708614 970523	F42D 05/04
WO 9745699 A2 971204	US 9709150 970530	G01C 00/00
WO 9745702 A1 971204	US 9709021 970530	G01C 19/00
WO 9745709 A2 971204	US 9708934 970519	G01J 00/00
WO 9745710 A1 971204	EP 9702576 970521	G01J 01/42
WO 9745714 A1 971204	IL 9700074 970227	G01N 01/10

1	2	3
WO 9745715 A1 971204	US 9709230 970527	G01N 01/30
WO 9745716 A1 971204	US 9709057 970528	G01N 11/02
WO 9745717 A1 971204	NZ 9700069 970530	G01N 15/02
WO 9745718 A1 971204	EP 9702745 970527	G01N 21/03
WO 9745720 A1 971204	IL 9700169 970527	G01N 27/32
WO 9745721 A1 971204	EP 9702647 970523	G01N 27/44
WO 9745722 A1 971204	US 9709120 970529	G01N 29/00
WO 9745723 A1 971204	US 9708522 970520	G01N 29/02
WO 9745726 A1 971204	DE 9701059 970523	G01N 33/38
WO 9745727 A1 971204	US 9709604 970530	G01N 33/48
WO 9745728 A1 971204	EP 9702862 970602	G01N 33/48
WO 9745729 A1 971204	GB 9701418 970523	G01N 33/50
WO 9745732 A1 971204	EP 9702834 970530	G01N 33/52
WO 9745733 A1 971204	EP 9702835 970530	G01N 33/52
WO 9745734 A1 971204	US 9707810 970507	G01N 33/53
WO 9745735 A1 971204	US 9708699 970520	G01N 33/53
WO 9745736 A1 971204	US 9709102 970530	G01N 33/53
WO 9745740 A1 971204	US 9706848 970423	G01N 33/54
WO 9745742 A1 971204	EP 9702733 970527	G01N 33/56
WO 9745743 A1 971204	FI 9700339 970530	G01N 33/56
WO 9745744 A1 971204	CA 9700368 970528	G01N 33/57
WO 9745748 A1 971204	FR 9700908 970523	G01R 31/28
WO 9745753 A1 971204	US 9707513 970505	G01S 13/04
WO 9745754 A1 971204	US 9709576 970529	G01T 01/18
WO 9745755 A1 971204	US 9709498 970530	G01T 01/29
WO 9745756 A1 971204	NO 9700090 970408	G01V 01/38
WO 9745758 A1 971204	US 9708816 970527	G02B 03/08
WO 9745762 A1 971204	ES 9600125 960530	G02B 27/22
WO 9745763 A1 971204	EP 9702957 970529	G02C 05/22
WO 9745765 A1 971204	US 9703595 970307	G02C 07/10
WO 9745770 A1 971204	US 9708745 970523	G03C 09/00
WO 9745774 A1 971204	GB 9701346 970516	G03H 01/08
WO 9745775 A1 971204	EP 9702799 970529	G04B 19/28
WO 9745778 A1 971204	US 9707461 970502	G05B 17/02
WO 9745780 A2 971204	SE 9700923 970529	G06F 00/00
WO 9745781 A2 971204	US 9620291 970210	G06F 00/00
WO 9745782 A2 971204	US 9709073 970522	G06F 00/00
WO 9745784 A2 971204	US 9708100 970513	G06F 01/16
WO 9745785 A1 971204	FR 9700927 970528	G06F 03/02
WO 9745786 A1 971204	US 9705691 970408	G06F 07/20
WO 9745787 A1 971204	US 9708424 970516	G06F 07/52
WO 9745789 A1 971204	US 9709250 970530	G06F 11/10
WO 9745790 A1 971204	US 9709419 970529	G06F 11/14
WO 9745793 A1 971204	US 9709219 970527	G06F 13/40
WO 9745794 A1 971204	SE 9600709 960530	G06F 15/02
WO 9745795 A1 971204	IT 9700121 970528	G06F 15/80
WO 9745796 A1 971204	US 9708089 970509	G06F 17/06
WO 9745797 A1 971204	US 9614299 961001	G06F 17/21
WO 9745798 A1 971204	GB 9701384 970519	G06F 17/30
WO 9745799 A1 971204	US 9619379 961205	G06F 17/30
WO 9745800 A1 971204	US 9709101 970530	G06F 17/30
WO 9745802 A2 971204	IB 9700819 970523	G06F 17/60
WO 9745803 A1 971204	US 9708881 970530	G06F 17/60
WO 9745808 A1 971204	US 9707536 970505	G06K 07/10
WO 9745809 A1 971204	US 9707996 970508	G06T 05/20
WO 9745810 A1 971204	US 9709041 970528	G07D 07/00

1	2	3
WO 9745811 A1 971204	GB 9701399 970522	G07D 09/00
WO 9745812 A1 971204	AU 9700317 970523	G07F 07/02
WO 9745813 A1 971204	US 9709191 970527	G07F 07/04
WO 9745816 A1 971204	JP 9701749 970526	G07F 07/08
WO 9745817 A1 971204	NL 9600211 960524	G07F 07/10
WO 9745818 A1 971204	SE 9700925 970529	G08B 13/04
WO 9745819 A1 971204	SE 9700861 970526	G08B 13/24
WO 9745822 A1 971204	AU 9700340 970529	G08C 17/02
WO 9745823 A1 971204	US 9705806 970324	G09B 05/00
WO 9745824 A1 971204	AU 9700314 970522	G09F 11/08
WO 9745826 A1 971204	DE 9701080 970530	G09G 03/34
WO 9745829 A1 971204	US 9709352 970529	G10K 11/18
WO 9745831 A1 971204	GB 9701451 970528	G10L 05/02
WO 9745834 A1 971204	US 9709375 970529	G11B 05/72
WO 9745835 A1 971204	US 9709143 970530	G11B 07/00
WO 9745836 A1 971204	US 9709122 970528	G11B 07/24
WO 9745841 A1 971204	RU 9600137 960529	G21G 04/08
WO 9745842 A1 971204	US 9709119 970529	H01B 01/00
WO 9745843 A2 971204	US 9709145 970530	H01B 11/18
WO 9745844 A1 971204	US 9709146 970530	H01B 11/18
WO 9745845 A1 971204	US 9709342 970529	H01C 07/02
WO 9745847 A1 971204	SE 9700875 970527	H01F 27/34
WO 9745848 A1 971204	SE 9700889 970527	H01F 27/34
WO 9745849 A1 971204	SE 9700843 970522	H01F 41/02
WO 9745850 A1 971204	SE 9700867 970526	H01H 01/42
WO 9745851 A1 971204	SE 9700865 970526	H01H 31/00
WO 9745852 A1 971204	IL 9700132 970420	H01H 67/02
WO 9745853 A1 971204	IL 9700173 970529	H01H 67/02
WO 9745854 A1 971204	US 9613373 960819	HOU 01/30
WO 9745855 A1 971204	US 9709393 970529	H01J 27/18
WO 9745858 A1 971204	US 9710490 970529	HOU 61/12
WO 9745869 A1 971204	JP 9701809 970528	H01L 23/32
WO 9745871 A1 971204	FI 9700331 970530	H01L 23/48
WO 9745872 A1 971204	US 9709238 970528	H01L 23/52
WO 9745873 A1 971204	SE 9700954 970530	H01L 23/64
WO 9745878 A1 971204	US 9708087 970509	H01L 29/82
WO 9745879 A1 971204	GB 9701421 970523	H01L 31/04
WO 9745889 A2 971204	US 9710217 970530	H01P 03/08
WO 9745890 A2 971204	US 9708839 970523	H01P 07/08
WO 9745891 A1 971204	US 9709607 970528	H01Q 01/10
WO 9745892 A1 971204	SE 9700864 970526	H01Q 21/08
WO 9745893 A1 971204	US 9709422 970529	H01R 04/04
WO 9745894 A1 971204	IB 9700570 970520	H01R 04/24
WO 9745896 A1 971204	US 9709423 970529	H01R 09/09
WO 9745897 A1 971204	SE 9700911 970527	H01R 13/24
WO 9745898 A1 971204	US 9709353 970529	H01R 13/65
WO 9745899 A1 971204	US 9709349 970529	H01R 17/12
WO 9745900 A1 971204	IB 9700593 970527	H01R 23/72
WO 9745901 A1 971204	US 9709601 970530	H01S 03/08
WO 9745902 A1 971204	US 9709530 970602	H01S 03/10
WO 9745904 A1 971204	GB 9701430 970527	H02G 03/08
WO 9745906 A1 971204	SE 9700876 970527	H02J 03/01
WO 9745907 A2 971204	SE 9700878 970527	H02J 03/36
WO 9745909 A1 971204	AU 9700319 970523	H02J 05/00
WO 9745911 A1 971204	US 9708627 970521	H02J 09/06
WO 9745912 A1 971204	SE 9700890 970527	H02J 16/00

1	2	3
WO 9745914 A1 971204	SE 9700893 970527	H02K 01/20
WO 9745915 A1 971204	SE 9700894 970527	H02K 01/20
WO 9745916 A1 971204	SE 9700895 970527	H02K 01/20
WO 9745918 A1 971204	SE 9700901 970527	H02K 03/32
WO 9745919 A2 971204	SE 9700874 970527	H02K 03/40
WO 9745920 A1 971204	SE 9700877 970528	H02K 03/40
WO 9745921 A2 971204	SE 9700879 970527	H02K 03/40
WO 9745922 A1 971204	SE 9700884 970527	H02K 03/40
WO 9745923 A1 971204	SE 9700885 970527	H02K 03/40
WO 9745924 A1 971204	SE 9700886 970527	H02K 03/40
WO 9745925 A1 971204	SE 9700887 970527	H02K 03/40
WO 9745926 A2 971204	SE 9700891 970527	H02K 03/40
WO 9745927 A1 971204	SE 9700892 970527	H02K 03/40
WO 9745928 A1 971204	SE 9700899 970527	H02K 03/40
WO 9745929 A2 971204	SE 9700900 970527	H02K 03/40
WO 9745930 A1 971204	SE 9700902 970527	H02K 03/40
WO 9745931 A1 971204	SE 9700903 970527	H02K 03/40
WO 9745932 A1 971204	SE 9700907 970527	H02K 03/40
WO 9745933 A2 971204	SE 9700908 970527	H02K 03/40
WO 9745934 A1 971204	SE 9700896 970527	H02K 03/48
WO 9745935 A1 971204	SE 9700897 970527	H02K 03/48
WO 9745936 A1 971204	SE 9700898 970527	H02K 03/48
WO 9745937 A1 971204	SE 9700904 970527	H02K 03/48
WO 9745938 A1 971204	SE 9700906 970527	H02K 03/48
WO 9745939 A1 971204	SE 9700909 970527	H02K 03/48
WO 9745941 A1 971204	FI 9700337 970530	H02K 17/16
WO 9745942 A1 971204	FI 9700338 970530	H02K 17/16
WO 9745947 A1 971204	FI 9700328 970529	H02M 03/28
WO 9745953 A1 971204	US 9709233 970530	H03F 03/66
WO 9745962 A1 971204	GB 9701444 970528	H04B 01/26
WO 9745966 A1 971204	SE 9700846 970522	H04B 01/71
WO 9745968 A1 971204	SE 9700910 970527	H04B 07/08
WO 9745969 A1 971204	SE 9700916 970528	H04B 07/26
WO 9745970 A1 971204	US 9709606 970528	H04B 07/26
WO 9745973 A1 971204	US 9706858 970424	H04H 09/00
WO 9745976 A1 971204	US 9709288 970528	H04J 03/16
WO 9745977 A1 971204	SE 9700845 970522	H04J 14/02
WO 9745978 A2 971204	US 9708116 970509	H04L 00/00
WO 9745979 A2 971204	US 9708265 970516	H04L 00/00
WO 9745980 A1 971204	US 9709248 970530	H04L 07/00
WO 9745981 A1 971204	GB 9701407 970523	H04L 09/08
WO 9745988 A1 971204	SE 9700858 970524	H04M 03/42
WO 9745990 A2 971204	US 9709118 970529	H04M 03/48
WO 9745991 A2 971204	US 9710211 970530	H04M 03/50
WO 9745994 A1 971204	FI 9700329 970529	H04M 09/02
WO 9745997 A1 971204	GB 9701345 970516	H04M 19/08
WO 9746000 A1 971204	EP 9702575 970521	H04N 01/03
WO 9746001 A1 971204	US 9709148 970530	H04N 01/04
WO 9746002 A1 971204	CA 9700342 970523	H04N 01/32
WO 9746004 A1 971204	US 9707762 970502	H04N 03/14
WO 9746007 A1 971204	US 9708675 970522	H04N 05/44
WO 9746008 A1 971204	US 9708875 970522	H04N 05/44
WO 9746009 A1 971204	US 9709331 970522	H04N 05/44
WO 9746010 A1 971204	US 9709332 970522	H04N 05/44
WO 9746012 A1 971204	US 9709211 970529	H04N 05/91
WO 9746015 A1 971204	US 9709670 970529	H04N 07/10

1	2	3
WO 9746016 A1 971204	US 9708833 970523	H04N 07/16
WO 9746017 A1 971204	US 9708876 970522	H04N 07/16
WO 9746018 A1 971204	US 9709210 970529	H04N 07/16
WO 9746025 A1 971204	KR 9700089 970520	H04N 09/31
WO 9746026 A1 971204	KR 9700090 970520	H04N 09/31
WO 9746029 A1 971204	US 9609539 960524	H04N 13/04
WO 9746031 A1 971204	FI 9700336 970530	H04Q 03/00
WO 9746034 A1 971204	FI 9700318 970526	H04Q 07/20
WO 9746035 A2 971204	EP 9702831 970530	H04Q 07/22
WO 9746037 A1 971204	EP 9701043 970303	H04Q 07/32
WO 9746039 A1 971204	FI 9700317 970526	H04Q 07/36
WO 9746040 A2 971204	US 9709478 970602	H04Q 07/36
WO 9746041 A2 971204	FI 9700316 970526	H04Q 07/38
WO 9746042 A2 971204	SE 9700810 970516	H04Q 07/38
WO 9746043 A2 971204	SE 9700811 970516	H04Q 07/38
WO 9746044 A1 971204	US 9709287 970528	H04Q 07/38
WO 9746045 A1 971204	US 9709327 970521	H04Q 11/04
WO 9746051 A1 971204	IB 9700645 970528	H05B 06/02
WO 9746058 A1 971204	JP 9701832 970529	H05K 03/20
WO 9746061 A1 971204	US 9708011 970508	H05K 03/40
WO 9746062 A1 971204	US 9708012 970508	H05K 03/40
WO 9746063 A1 971204	US 9709351 970529	H05K 03/40
WO 9746067 A1 971204	US 9618075 961114	H05K 07/20
WO 9746068 A1 971204	US 9707788 970506	H05K 07/20
WO 9746072 A2 971211	CA 9700505 970718	
WO 9746073 A2 971211	SE 9700969 970603	
WO 9746078 A1 971211	US 9609453 960605	A01H 05/00
WO 9746079 A1 971211	US 9709682 970604	A01H 05/00
WO 9746080 A1 971211	NL 9700313 970604	A01H 05/12
WO 9746081 A1 971211	DK 9700249 970604	A01J 25/06
WO 9746082 A1 971211	DK 9700241 970530	A01K 05/02
WO 9746083 A1 971211	AU 9700355 970605	A01K 11/00
WO 9746084 A1 971211	US 9709528 970603	A01K 29/00
WO 9746086 A1 971211	NZ 9700022 970221	A01K 61/00
WO 9746087 A1 971211	NO 9700136 970602	A01K 73/04
WO 9746092 A1 971211	JP 9701924 970606	A01N 25/00
WO 9746093 A1 971211	JP 9701923 970606	A01N 25/14
WO 9746094 A1 971211	EP 9702624 970522	A01N 25/34
WO 9746095 A1 971211	US 9709232 970530	A01N 37/10
WO 9746096 A1 971211	JP 9701879 970603	A01N 37/52
WO 9746097 A1 971211	JP 9701880 970603	A01N 37/52
WO 9746101 A1 971211	EP 9702622 970522	A01N 55/10
WO 9746102 A1 971211	AU 9700343 970530	A01N 59/00
WO 9746103 A1 971211	US 9709169 970604	A01N 63/00
WO 9746104 A1 971211	US 9709626 970603	A01N 63/00
WO 9746105 A1 971211	EP 9702737 970527	A01N 63/02
WO 9746109 A1 971211	ES 9700144 970605	A23B 04/00
WO 9746111 A1 971211	EP 9702502 970509	A23C 13/16
WO 9746112 A1 971211	EP 9702681 970513	A23F 03/16
WO 9746113 A1 971211	DK 9700242 970528	A23G 09/26
WO 9746115 A1 971211	IB 9600540 960601	A23J 03/22
WO 9746116 A1 971211	US 9709166 970604	A23K 01/06
WO 9746117 A1 971211	CA 9700376 970604	A23L 01/22
WO 9746118 A1 971211	US 9704537 970319	A23L 01/30
WO 9746119 A1 971211	US 9709798 970605	A23L 01/31
WO 9746120 A1 971211	US 9709560 970605	A23L 02/00

WO	9746122	A1	971211	US	9708967	970523	A41B 09/00
WO	9746123	A1	971211	US	9708635	970522	A41D 13/00
WO	9746124	A1	971211	US	9709535	970603	A41D 13/00
WO	9746125	A2	971211	EP	9702528	970516	A43B 13/12
WO	9746127	A1	971211	EP	9702925	970605	A43B 23/02
WO	9746128	A1	971211	US	9709866	970606	A44B 18/00
WO	9746129	A1	971211	US	9709868	970606	A44B 18/00
WO	9746130	A1	971211	US	9709956	970606	A44B 18/00
WO	9746131	A1	971211	FR	9700954	970602	A44C 17/02
WO	9746132	A1	971211	GB	9701540	970606	A45D 02/02
WO	9746133	A1	971211	CH	9700218	970530	A45D 02/12
WO	9746134	A1	971211	US	9709538	970603	A45D 02/20
WO	9746135	A1	971211	IB	9700638	970604	A45F 03/04
WO	9746136	A1	971211	US	9610062	960611	A46B 03/16
WO	9746138	A1	971211	US	9709593	970603	A47B 11/00
WO	9746139	A1	971211	US	9709885	970606	A47B 57/00
WO	9746140	A1	971211	CA	9700369	970530	A47B 83/00
WO	9746143	A1	971211	US	9709867	970606	A47C 01/02
WO	9746145	A1	971211	US	9709144	970530	A47C 07/00
WO	9746146	A1	971211	GB	9701277	970513	A47C 09/02
WO	9746147	A1	971211	CA	9700389	970604	A47C 27/14
WO	9746148	A1	971211	US	9709874	970606	A47C 27/18
WO	9746150	A1	971211	US	9709437	970603	A47J 37/00
WO	9746151	A1	971211	US	9709637	970603	A47J 37/00
WO	9746153	A1	971211	US	9701882	970206	A47L 13/02
WO	9746154	A1	971211	CH	9700206	970523	A47L 13/51
WO	9746156	A1	971211	US	9709174	970604	A61B 05/04
WO	9746157	A1	971211	US	9706491	970415	A61B 05/14
WO	9746158	A1	971211	SE	9700934	970530	A61B 05/18
WO	9746164	A1	971211	US	9709771	970605	A61B 17/32
WO	9746165	A1	971211	TR	9700007	970604	A61B 17/70
WO	9746166	A2	971211	US	9709713	970604	A61B 17/82
WO	9746167	A1	971211	US	9709877	970606	A61B 17/86
WO	9746169	A1	971211	AU	9600398	960627	A61B 19/02
WO	9746170	A1	971211	IT	9600137	960702	A61C 05/02
WO	9746173	A1	971211	US	9709720	970603	A61C 17/06
WO	9746177	A1	971211	CA	9700374	970530	A61F 02/24
WO	9746179	A1	971211	CH	9600208	960603	A61F 02/30
WO	9746180	A1	971211	US	9709077	970530	A61F 05/34
WO	9746183	A1	971211	EP	9702721	970526	A61F 09/00
WO	9746184	A2	971211	EP	9702722	970526	A61F 09/01
WO	9746186	A1	971211	US	9708497	970520	A61F 13/15
WO	9746187	A1	971211	US	9708960	970523	A61F 13/15
WO	9746188	A1	971211	US	9708961	970523	A61F 13/15
WO	9746189	A1	971211	US	9708965	970523	A61F 13/15
WO	9746190	A1	971211	US	9708970	970523	A61F 13/15
WO	9746191	A1	971211	US	9708971	970523	A61F 13/15
WO	9746192	A1	971211	US	9708972	970523	A61F 13/15
WO	9746193	A1	971211	US	9709126	970523	A61F 13/15
WO	9746194	A1	971211	US	9709127	970523	A61F 13/15
WO	9746195	A1	971211	US	9709128	970523	A61F 13/15
WO	9746196	A1	971211	US	9709302	970523	A61F 13/15
WO	9746197	A1	971211	SE	9700726	970429	A61F 13/56
WO	9746198	A1	971211	US	9709568	970602	A61F 13/72
WO	9746199	A1	971211	US	9709854	970604	A61G 03/06
WO	9746200	A1	971211	ES	9700142	970604	A61G 05/00

1	2	3
WO 9746201 A1 971211	US 9709647 970603	A61H 07/00
WO 9746202 A1 971211	FR 9700989 970604	A61J 01/00
WO 9746203 A1 971211	GB 9701492 970603	A61J 01/00
WO 9746204 A2 971211	NZ 9700073 970605	A61K 00/00
WO 9746205 A2 971211	US 9709079 970530	A61K 00/00
WO 9746207 A2 971211	US 9709818 970609	A61K 00/00
WO 9746210 A1 971211	FR 9701007 970606	A61K 07/06
WO 9746211 A1 971211	FR 9701008 9706(36	A61K 07/06
WO 9746212 A1 971211	FR 9701009 970606	A61K 07/06
WO 9746213 A1 971211	EP 9702287 970428	A61K 07/11
WO 9746214 A1 971211	US 9708621 970521	A61K 07/16
WO 9746215 A1 971211	US 9708883 970530	A61K 07/16
WO 9746216 A1 971211	US 9709229 970523	A61K 07/16
WO 9746217 A1 971211	EP 9702714 970520	A61K 07/22
WO 9746218 A2 971211	EP 9702605 970522	A61K 07/48
WO 9746219 A1 971211	GB 9701496 970603	A61K 07/48
WO 9746220 A1 971211	GB 9701497 970603	A61K 07/48
WO 9746221 A1 971211	IB 9700642 970605	A61K 07/48
WO 9746222 A1 971211	US 9709109 970530	A61K 09/08
WO 9746224 A1 971211	DK 9700252 970606	A61K 09/28
WO 9746225 A1 971211	US 9709717 970603	A61K 31/09
WO 9746226 A2 971211	EP 9702548 970520	A61K 31/15
WO 9746227 A1 971211	EP 9702679 970526	A61K 31/19
WO 9746228 A1 971211	US 9709086 970530	A61K 31/19
WO 9746229 A1 971211	SE 9700990 970605	A61K 31/19
WO 9746230 A1 971211	US 9704538 970319	A61K 31/20
WO 9746232 A1 971211	US 9709776 970605	A61K 31/33
WO 9746233 A1 971211	EP 9702789 970530	A61K 31/38
WO 9746234 A1 971211	GB 9701493 970603	A61K 31/40
WO 9746235 A1 971211	US 9708846 970605	A61K 31/41
WO 9746236 A1 971211	US 9708847 970605	A61K 31/41
WO 9746237 A1 971211	US 9708848 970605	A61K 31/41
WO 9746238 A1 971211	GB 9701521 970606	A61K 31/42
WO 9746239 A1 971211	US 9710838 970606	A61K 31/44
WO 9746240 A1 971211	US 9709123 970528	A61K 31/49
WO 9746241 A1 971211	US 9709914 970605	A61K 31/50
WO 9746242 A1 971211	US 9709084 970530	A61K 31/57
WO 9746244 A1 971211	US 9609440 960606	A61K 31/60
WO 9746246 A1 971211	EP 9702849 970602	A61K 35/78
WO 9746247 A1 971211	US 9710007 970605	A61K 35/78
WO 9746248 A1 971211	US 9709403 970528	A61K 38/00
WO 9746249 A1 971211	US 9709684 970604	A61K 38/00
WO 9746250 A1 971211	US 9709504 970604	A61K 38/02
WO 9746251 A1 971211	US 9710075 970606	A61K 38/03
WO 9746252 A1 971211	DK 9700239 970529	A61K 38/27
WO 9746253 A2 971211	US 9709427 970603	A61K 39/00
WO 9746254 A2 971211	US 9710061 970605	A61K 39/00
WO 9746255 A2 971211	EP 9702956 970529	A61K 39/10
WO 9746256 A1 971211	US 9708697 970522	A61K 39/38
WO 9746259 A2 971211	IL 9700180 970604	A61K 47/48
WO 9746260 A1 971211	JP 9701914 970605	A61K 47/48
WO 9746261 A1 971211	JP 9701915 970605	A61K 47/48
WO 9746262 A2 971211	US 9709501 970604	A61K 47/48
WO 9746265 A1 971211	SE 9700946 970530	A61L 15/26
WO 9746266 A1 971211	US 9709633 970602	A61L 27/00
WO 9746267 A1 971211	US 9709635 970602	A61L 27/00

,	!	2		3
WO 9746268	A1 971211	US 9709468	970604	A61L 29/00
WO 9746271	A1 971211	GB 9701454	970529	A61M 01/36
WO 9746272	A1 971211	US 9709783	970605	A61M 01/36
WO 9746275	A1 971211	US 9706033	970415	A61M 29/00
WO 9746276	A1 971211	US 9708168	970514	A61M 36/04
WO 9746277	A1 971211	CA 9700388	970605	A61N 02/02
WO 9746279	A1 971211	SE 9700977	970604	A61N 05/06
WO 9746280	A1 971211	SE 9700978	970604	A61N 05/06
WO 9746281	A1 971211	US 9709487	970602	A62B 07/04
WO 9746282	A1 971211	BY 9600007	960819	A62C 35/00
WO 9746283	A1 971211	US 9707715	970506	A62D 01/02
WO 9746288	A1 971211	US 9707035	970425	A63B 53/10
WO 9746289	A1 971211	NZ 9700074	970606	A63B 57/00
WO 9746291	A1 971211	EP 9702727	970527	A63C 17/06
WO 9746292	A2 971211	US 9619963	961217	A63F 00/00
WO 9746293	A1 971211	US 9709397	970606	A63F 05/02
WO 9746296	A1 971211	US 9708844	970605	A63G 07/00
WO 9746298	A1 971211	HU 9600031	960607	B01D 01/28
WO 9746299	A1 971211	IE 9700040	970604	B01D 15/08
WO 9746300	A1 971211	CA 9700377	970604	B01D 35/02
WO 9746301	A1 971211	IB 9600516	960606	B01D 35/04
WO 9746303	A1 971211	US 9709195	970604	B01D 47/16
WO 9746304	A1 971211	EP 9701819	970411	B01D 53/26
WO 9746305	A2 971211	CA 9700378	970602	B01D 61/02
WO 9746306	A1 971211	FR 9700937	970529	B01D 61/14
WO 9746307	A1 971211	AU 9700347	970530	B01F 01/00
WO 9746308	A1 971211	SE 9700965	970603	B01F 05/04
WO 9746313	A1 971211	US 9709902	970606	B01J 19/00
WO 9746320	A1 971211	AU 9700354	970605	B02C 13/28
WO 9746321	A1 971211	AU 9700337	970529	B02C 21/02
WO 9746322	A1 971211	SE 9700956	970603	B03C 03/45
WO 9746323	A1 971211	IB 9700777	970604	B04C 05/13
WO 9746324	A1 971211	EP 9702785	970528	B05B 11/00
WO 9746325	A1 971211	AU 9700356	970605	B05B 15/04
WO 9746326	A1 971211	US 9709247	970530	B05D 03/04
WO 9746331	A1 971211	CA 9700394	970606	B09C 01/06
WO 9746332	A1 971211	NL 9700325	970609	B21B 01/46
WO 9746333	A1 971211	EP 9701747	970409	B21B 27/10
WO 9746334	A1 971211	GB 9701483	970602	B21C 37/08
WO 9746336	A1 971211	FR 9700563	970328	B21D 05/14
WO 9746337	A1 971211	BE 9700063	970528	B21D 24/02
WO 9746338	A1 971211	US 9709710	970603	B21D 35/00
WO 9746339	A1 971211	EP 9702609	970522	B21D 43/10
WO 9746340	A1 971211	FR 9700993	970605	B21D 51/26
WO 9746341	A1 971211	EP 9702877	970603	B21D 53/84
WO 9746344	A1 971211	DE 9701093	970529	B22D 41/50
WO 9746349	A1 971211	US 9709732	970605	B23K 26/08
WO 9746352	A1 971211	FR 9700976	970603	B23Q 01/00
WO 9746359	A1 971211	US 9709873	970606	B29C 33/00
WO 9746360	A1 971211	US 9609219	960606	B29C 33/58
WO 9746361	A1 971211	US 9709175	970604	B29C 43/12
WO 9746362	A1 971211	FR 9700974	970603	B29C 45/00
WO 9746364	A1 971211	NL 9700316	970605	B29C 45/38
WO 9746366	A1 971211	DE 9701004	970516	B29C 47/90
WO 9746370	A1 971211	GB 9701506	970604	B29C 70/20
WO 9746371	A1 971211	GB 9701504	970604	B29D 31/50

1	2	3
WO 9746372 A1 971211	FI 9700335 970530	B30B 09/32
WO 9746373 A1 971211	US 9709156 970530	B30B 09/32
WO 9746377 A1 971211	US 9709052 970522	B32B 03/00
WO 9746378 A1 971211	US 9708559 970520	B32B 03/26
WO 9746379 A1 971211	US 9708504 970519	B32B 07/02
WO 9746381 A1 971211	FI 9700293 970520	B32B 27/06
WO 9746385 A1 971211	IL 9700164 970520	B32B 27/36
WO 9746386 A1 971211	US 9707329 970430	B41F 15/00
WO 9746391 A1 971211	US 9709441 970603	B41J 02/47
WO 9746392 A1 971211	JP 9701765 970526	B41J 25/30
WO 9746397 A1 971211	IB 9700935 970606	B42D 15/10
WO 9746399 A1 971211	NL 9600500 961231	B43M 07/02
WO 9746400 A1 971211	US 9609636 960607	B60C 11/04
WO 9746417 A1 971211	AU 9700311 970522	B60P 01/02
WO 9746419 A1 971211	US 9709734 970605	B60P 03/42
WO 9746420 A1 971211	US 9709735 970605	B60P 03/42
WO 9746423 A1 971211	CH 9700226 970604	B60R 13/02
WO 9746425 A1 971211	US 9711614 970605	B60R 21/20
WO 9746429 A1 971211	RU 9600150 960605	B60R 25/00
WO 9746434 A1 971211	US 9608789 960605	B61B 03/00
WO 9746435 A1 971211	AT 9700111 970528	B61D 35/00
WO 9746437 A1 971211	SE 9700425 970313	B62C 01/08
WO 9746446 A1 971211	US 9709934 970607	B65B 01/04
WO 9746453 A1 971211	US 9613722 960830	B65B 61/00
WO 9746454 A1 971211	EP 9702869 970603	B65C 09/26
WO 9746456 A1 971211	US 9709524 970603	B65D 19/32
WO 9746457 A1 971211	GB 9701514 970605	B65D 21/02
WO 9746458 A1 971211	US 9709251 970530	B65D 27/06
WO 9746459 A1 971211	US 9709442 970603	B65D 30/08
WO 9746461 A1 971211	CH 9700204 970523	B65D 33/24
WO 9746462 A1 971211	US 9708622 970521	B65D 35/22
WO 9746463 A1 971211	US 9708623 970521	B65D 35/22
WO 9746464 A1 971211	PL 9700012 970605	B65D 71/00
WO 9746465 A1 971211	AU 9700357 970606	B65D 77/06
WO 9746466 A1 971211	IB 9601266 961121	B65D 83/68
WO 974646S A1 971211	SE 9700833 970523	B65F 01/14
WO 9746469 A1 971211	US 9608616 960606	B65G 13/00
WO 9746471 A1 971211	DE 9701152 970602	B65G 45/14
WO 9746472 A1 971211	FR 9700990 970604	B65G 51/03
WO 9746473 A1 971211	NO 9700143 970605	B65G 53/16
WO 9746474 A1 971211	NO 9700138 970602	B65H 03/12
WO 9746476 A1 971211	US 9710062 970605	B66B 09/00
WO 9746479 A1 971211	US 9709951 970606	B67D 05/00
WO 9746480 A1 971211	GB 9701475 970530	B67D 05/02
WO 9746482 A1 971211	GB 9701477 970530	C01B 03/50
WO 9746485 A1 971211	FR 9700987 970604	C01B 33/19
WO 9746486 A2 971211	US 9709900 970606	C01B 39/04
WO 9746488 A1 971211	US 9709738 970604	C01F 17/00
WO 9746493 A1 971211	NO 9700137 970602	C02F 05/00
WO 9746496 A1 971211	EP 9702539 970517	C04B 07/44
WO 9746499 A1 971211	SE 9700992 970605	C05F 17/00
WO 9746500 A1 971211	US 9708371 970519	C06B 31/32
WO 9746501 A1 971211	US 9704588 970321	C06B 45/10
WO 9746502 A1 971211	US 9708308 970519	C06D 05/06
WO 9746503 A1 971211	EP 9702979 970604	C07C 07/00
WO 9746506 A1 971211	EP 9702762 970528	C07C 45/33

								3
WO	9746508	A1	971211	GB	9701547	970606	C07C	45/51
WO	9746509	A1	971211	FR	9700938	970529	C07C	55/14
WO	9746510	A1	971211	FR	9700939	970529	C07C	55/14
WO	9746511	A1	971211	US	9620697	961211	C07C	211/00
WO	9746512	A1	971211	EP	9702693	970526	C07C	229/22
WO	9746514	A1	971211	EP	9702604	970522	C07C	241/02
WO	9746515	A1	971211	JP	9701881	970603	C07C	257/18
WO	9746516	A1	971211	US	9708684	970521	C07C	261/00
WO	9746517	A1	971211	NL	9700300	970528	C07C	269/02
WO	9746518	A1	971211	EP	9702687	970526	C07C	271/22
WO	9746521	A1	971211	CA	9700372	970530	C07C	323/12
WO	9746522	A1	971211	DK	9700225	970515	C07C	401/00
WO	9746523	A1	971211	HU	9700027	970605	C07D	207/09
WO	9746524	A1	971211	EP	9702587	970521	C07D	207/32
WO	9746525	A1	971211	CA	9700366	970528	C07D	209/16
WO	9746526	A1	971211	JP	9603881	961227	C07D	211/32
WO	9746527	A1	971211	JP	9701932	970606	C07D	211/32
WO	9746528	A1	971211	EP	9702763	970528	C07D	211/58
WO	9746529	A1	971211	EP	9702822	970530	C07D	211/58
WO	9746530	A1	971211	US	9709569	970602	C07D	213/50
WO	9746531	A1	971211	US	9709428	970603	C07D	213/69
WO	9746534	A1	971211	EP	9702546	970520	C07D	231/12
WO	9746535	A1	971211	EP	9702580	970521	C07D	231/20
WO	9746536	A1	971211	EP	9702690	970526	C07D	231/52
WO	9746538	A1	971211	JP	9701711	970521	C07D	241/44
WO	9746539	A1	971211	US	9708525	970520	C07D	241/44
WO	9746540	A1	971211	EP	9702520	970516	C07D	249/12
WO	9746541	A2	971211	EP	9702606	970522	C07D	250/14
WO	9746542	A1	971211	EP	9702526	970516	C07D	273/00
WO	9746543	A1	971211	AU	9700342	970530	C07D	277/24
WO	9746545	A1	971211	EP	9702844	970601	C07D	301/32
WO	9746547	A1	971211	US	9709512	970603	C07D	307/91
WO	9746548	A1	971211	US	9709945	970606	C07D	311/58
WO	9746549	A1	971211	EP	9702885	970604	C07D	311/84
WO	9746550	A1	971211	EP	9702623	970522	C07D	333/24
WO	9746552	A1	971211	EP	9702775	970526	C07D	401/06
WO	9746553	A1	971211	GB	9701385	970521	C07D	401/12
WO	9746555	A1	971211	JP	9701905	970605	C07D	403/04
WO	9746556	A1	971211	US	9709536	970603	C07D	413/10
WO	9746558	A1	971211	CA	9700338	970520	C07D	471/04
WO	9746559	A1	971211	JP	9701825	970529	C07D	471/04
WO	9746561	A1	971211	US	9710960	970606	C07D	473/34
WO	9746562	A1	971211	US	9706960	970422	C07D	491/22
WO	9746563	A1	971211	US	9706962	970422	C07D	491/22
WO	9746564	A1	971211	US	9706963	970422	C07D	491/22
WO	9746565	A1	971211	US	9709448	970602	C07D	498/22
WO	9746566	A1	971211	US	9608944	960604	C07F	07/08
WO	9746567	A1	971211	GB	9701519	970605	C07F	17/00
WO	9746568	A1	971211	US	9709739	970604	C07H	19/06
WO	9746569	A2	971211	EP	9702738	970527	C07H	21/00
WO	9746570	A1	971211	US	9709963	970606	C07H	21/00
WO	9746572	A1	971211	US	9709289	970529	C07H	21/02
WO	9746573	A1	971211	US	9709294	970606	C07H	21/04
WO	9746574	A1	971211	US	9709992	970609	C07J	05/00
WO	9746575	A1	971211	IB	9700914	970605	C07K	01/20
WO	9746576	A1	971211	HU	9700028	970605	C07K	05/06

1	2	3
WO 9746577 A1 971211	SE 9700989 970605	C07K 05/06
WO 9746578 A1 971211	GB 9701491 970603	C07K 07/02
WO 9746579 A1 971211	AU 9700352 970605	C07K 07/08
WO 9746580 A1 971211	IB 9700654 970605	C07K 07/64
WO 9746581 A1 971211	AU 9700351 970604	C07K 14/13
WO 9746582 A1 971211	GB 9701518 970605	C07K 14/22
WO 9746584 A1 971211	EP 9702930 970605	C07K 14/57
WO 9746585 A2 971211	EP 9702968 970604	C07K 14/57
WO 9746586 A1 971211	JP 9701887 970604	C07K 14/70
WO 9746587 A2 971211	US 9709891 970606	C07K 14/81
WO 9746588 A1 971211	US 9707944 970514	C07K 16/00
WO 9746590 A1 971211	US 9709634 970602	C07K 17/08
WO 9746591 A1 971211	AU 9700327 970523	C08B 31/12
WO 9746593 A1 971211	FR 9700973 970603	C08F 04/28
WO 9746598 A1 971211	US 9706882 970423	C08F 08/42
WO 9746599 A1 971211	US 9710059 970605	C08F 10/00
WO 9746606 A1 971211	IB 9700629 970602	C08J 03/09
WO 9746607 A1 971211	FR 9700959 970602	C08J 03/16
WO 9746610 A1 971211	US 9709615 970604	C08J 09/34
WO 9746611 A1 971211	FR 9700984 970604	C08J 11/24
WO 9746614 A1 971211	US 9609323 960603	C08L 05/00
WO 9746615 A1 971211	JP 9701904 970605	C08L 21/00
WO 9746616 A1 971211	NL 9700310 970603	C08L 33/12
WO 9746618 A1 971211	NL 9700304 970530	C08L 67/02
WO 9746619 A1 971211	FR 9701001 970605	C08L 77/00
WO 9746620 A1 971211	FR 9701002 970605	C08L 77/00
WO 9746621 A1 971211	FR 9701003 970605	C08L 77/00
WO 9746622 A1 971211	EP 9702685 970526	C09B 61/00
WO 9746624 A1 971211	US 9709380 970603	C09C 01/00
WO 9746625 A1 971211	GB 9701523 970606	C09D 04/06
WO 9746626 A1 971211	GB 9601374 960605	C09D 05/14
WO 9746631 A1 971211	US 9617367 961101	C09J 07/02
WO 9746632 A1 971211	SE 9700945 970530	C09J 105/00
WO 9746633 A1 971211	US 9706607 970423	C09J 121/00
WO 9746634 A1 971211	US 9707587 970505	C09J 151/00
WO 9746635 A1 971211	EP 9702780 970528	C09K 21/04
WO 9746636 A1 971211	US 9617720 961105	C10G 11/00
WO 9746637 A1 971211	US 9609062 960604	C10G 11/04
WO 9746639 A1 971211	EP 9702485 970515	C10J 03/57
WO 9746642 A1 971211	US 9709035 970603	C10M 105/32
WO 9746649 A1 971211	GB 9701495 970603	C11C 01/00
WO 9746650 A1 971211	US 9709483 970602	C11D 01/62
WO 9746651 A1 971211	US 9708966 970523	C11D 01/64
WO 9746652 A1 971211	US 9709268 970602	C11D 01/64
WO 9746654 A1 971211	US 9608646 960603	C11D 03/00
WO 9746656 A2 971211	US 9709401 970606	C11D 03/22
WO 9746658 A1 971211	US 9709082 970530	C11D 03/38
WO 9746662 A1 971211	US 9609563 960605	C12N 01/11
WO 9746663 A1 971211	US 9609702 960605	C12N 01/11
WO 9746664 A1 971211	US 9709875 970606	C12N 05/00
WO 9746666 A1 971211	AU 9700349 970602	C12N 07/00
WO 9746668 A1 971211	JP 9701911 970605	C12N 15/00
WO 9746669 A1 971211	US 9709887 970606	C12N 15/00
WO 9746673 A2 971211	EP 9702952 970606	C12N 15/11
WO 9746674 A1 971211	CA 9700371 970603	C12N 15/12
WO 9746675 A1 971211	EP 9701370 970319	C12N 15/12

1	2	
WO 9746676 A1 971211	JP 9701893 970604	C12N 15/12
WO 9746678 A1 971211	US 9709272 970603	C12N 15/12
WO 9746680 A1 971211	US 9709715 970604	C12N 15/12
WO 9746681 A2 971211	US 9709787 970605	C12N 15/12
WO 9746686 A2 971211	US 9709895 970606	C12N 15/19
WO 9746687 A1 971211	EP 9702972 970606	C12N 15/49
WO 9746689 A1 971211	EP 9702982 970605	C12N 15/57
WO 9746690 A1 971211	GB 9701414 970523	C12N 15/67
WO 9746691 A1 971211	CA 9700375 970530	C12N 15/79
WO 9746692 A1 971211	EP 9602437 960604	C12N 15/82
WO 9746696 A1 971211	US 9709446 970603	C12P 21/02
WO 9746697 A2 971211	US 9709449 970603	C12P 21/08
WO 9746698 A1 971211	EP 9702547 970520	C12P 41/00
WO 9746699 A1 971211	IT 9700123 970530	C12Q 01/04
WO 9746703 A1 971211	US 9709270 970602	C12Q 01/68
WO 9746704 A1 971211	US 9709472 970602	C120 01/68
WO 9746706 A1 971211	US 9709534 970603	C12Q 01/68
WO 9746707 A2 971211	US 9709620 970604	C12Q 01/68
WO 9746711 A1 971211	US 9709780 970605	C12Q 01/68
WO 9746712 A2 971211	US 9709856 970604	C12Q 01/68
WO 9746713 A1 971211	US 9709908 970606	C12Q 01/68
WO 9746714 A1 971211	US 9710008 970604	C12Q 01/68
WO 9746716 A1 971211	IT 9700128 970603	C12Q 01/70
WO 9746718 A1 971211	EP 9702530 970516	C21B 05/00
WO 9746719 A1 971211	DE 9701038 970516	C21B 13/14
WO 9746720 A1 971211	EP 9702169 970426	C21D 08/04
WO 9746721 A1 971211	EP 9702473 970515	C22B 07/02
WO 9746722 A3 971211	US 9709852 970604	C22B 07/02
WO 9746723 A1 971211	EP 9702484 970515	C22B 34/22
WO 9746724 A1 971211	CA 9600347 960531	C22B 34/32
WO 9746725 A1 971211	US 9709763 970604	C22C 21/00
WO 9746726 A1 971211	US 9709764 970604	C22C 21/00
WO 9746727 A1 971211	CA 9700402 970606	C23C 04/12
WO 9746730 A1 971211	US 9709031 970602	C23C 16/50
WO 9746731 A1 971211	JP 9603829 961226	C23C 18/40
WO 9746736 A2 971211	US 9707813 970507	C25C 00/00
WO 9746738 A1 971211	EP 9702620 970522	C25D 11/24
WO 9746740 A1 971211	CA 9700350 970523	C25D 17/06
WO 9746745 A1 971211	EP 9702742 970527	D01F 02/00
WO 9746746 A1 971211	NL 9700323 970606	D01F 06/60
WO 9746747 A1 971211	NL 9700324 970606	D01F 06/60
WO 9746749 A1 971211	FR 9700964 970603	D04B 01/00
WO 9746750 A1 971211	US 9710358 970605	D04H 03/16
WO 9746751 A1 971211	CA 9700360 970523	D06F 81/06
WO 9746755 A1 971211	SE 9700966 970603	D21F 01/00
WO 9746757 A1 971211	SE 9700847 970523	D21H 17/26
WO 9746758 A1 971211	EP 9702829 970530	D21H 17/67
WO 9746759 A1 971211	US 9710231 970529	E01B 26/00
WO 9746761 A1 971211	EP 9702850 970602	E02B 08/08
WO 9746762 A1 971211	FI 9700342 970602	E02F 03/36
WO 9746765 AI- 971211	GB 9701534 970609	E02F 05/10
WO 9746768 A1 971211	EP 9702743 970527	E04B 02/14
WO 9746769 A1 971211	CA 9700383 970603	E04B 02/74
WO 9746771 A1 971211	US 9709719 970604	E04B 05/00
WO 9746774 A1 971211	AU 9700363 970606	E04F 13/02
WO 9746779 A1 971211	US 9709879 970606	E05B 65/46

1	2	3
WO 9746780 A2 971211	US 9709886 970606	E05D 00/00
WO 9746782 A1 971211	CA 9700354 970527	E06B 03/66
WO 9746783 A1 971211	SE 9700961 970602	E06B 09/08
WO 9746784 A1 971211	US 9708873 970522	E06B 09/26
WO 9746786 A1 971211	AU 9700341 970530	E21B 07/18
WO 9746788 A1 971211	CA 9700370 970530	E21B 23/01
WO 9746789 A1 971211	EP 9702884 970604	E21B 25/00
WO 9746791 A1 971211	NO 9700147 970606	E21B 31/11
WO 9746793 A1 971211	US 9709632 970602	E21B 47/10
WO 9746794 A1 971211	AU 9700350 970604	E21D 20/00
WO 9746796 A1 971211	DE 9701090 970530	F01D 15/10
WO 9746798 A1 971211	EP 9702746 970527	F02B 51/00
WO 9746801 A1 971211	CN 9700035 970428	F03D 09/00
WO 9746803 A1 971211	EP 9702468 970514	F04B 05/00
WO 9746804 A1 971211	CN 9700057 970606	F04B 15/02
WO 9746805 A1 971211	US 9707250 970428	F04B 35/00
WO 9746807 A1 971211	SE 9700955 970602	F04B 43/04
WO 9746808 A1 971211	EP 9702871 970604	F04B 43/14
WO 9746813 A2 971211	GB 9701549 970606	F16F 15/00
WO 9746815 A1 971211	NL 9700271 970515	F16H 59/70
WO 9746817 A1 971211	GB 9701545 970606	F16J 15/06
WO 9746821 A1 971211	EP 9702872 970603	F16K 31/40
WO 9746822 A1 971211	US 9709621 970604	F16L 35/00
WO 9746826 A1 971211	US 9709440 970603	F21V 15/04
WO 9746828 A1 971211	NZ 9700072 970604	F22B 27/08
WO 9746829 A1 971211	FI 9700349 970604	F22B 31/00
WO 9746832 A1 971211	IB 9700406 970414	F23Q 02/16
WO 9746833 A1 971211	DE 9601265 960712	F24D 11/00
WO 9746834 A1 971211	CA 9700373 970529	F24F 11/00
WO 9746835 A1 971211	MX 9700007 970324	F24H 01/28
WO 9746836 A2 971211	US 9706447 970418	F24J 00/00
WO 9746838 A1 971211	US 9710070 970605	F25C 05/02
WO 9746841 A1 971211	CH 9700196 970521	F26B 25/18
WO 9746844 A1 971211	AT 9700110 970526	F27B 21/10
WO 9746846 A1 971211	GB 9701453 970529	F28F 27/00
WO 9746847 A1 971211	US 9709513 970603	F41A 17/00
WO 9746848 A2 971211	IL 9700178 970603	F41H 00/00
WO 9746853 A2 971211	DK 9700250 970604	G01F 01/64
WO 9746854 A1 971211	FR 9701012 970606	G01F 01/66
WO 9746857 A1 971211	US 9615290 960924	G01M 03/04
WO 9746858 A1 971211	US 9708184 970521	G01M 03/36
WO 9746860 A2 971211	US 9711791 970604	G01N 00/00
WO 9746861 A1 971211	US 9709602 970530	G01N 01/12
WO 9746864 A1 971211	US 9708612 970523	G01N 21/00
WO 9746865 A1 971211	US 9709650 970603	G01N 21/00
WO 9746867 A1 971211	US 9709479 970602	G01N 21/64
WO 9746868 A1 971211	US 9709920 970606	G01N 21/78
WO 9746869 A1 971211	AU 9700336 970528	G01N 21/88
WO 9746875 A1 971211	FR 9700957 970602	G01N 33/02
WO 9746877 A1 971211	GB 9701512 970604	G01N 33/50
WO 9746878 A1 971211	EP 9702747 970527	G01N 33/52
WO 9746880 A1 971211	EP 9702951 970606	G01N 33/54
WO 9746882 A1 971211	US 9709492 970602	G01N 33/55
WO 9746883 A1 971211	CA 9700367 970528	G01N 33/56
WO 9746889 A1 971211	US 9708882 970530	G01P 15/08
WO 9746890 A1 971211	AU 9700345 970530	G01R 17/00

1			2		3	
WO 9746895	A1	971211	US 9709420	970529	G01V	03/00
WO 9746899	A1	971211	US 9707659	970506	G02B	06/36
WO 9746900	A1	971211	US 9616039	961007	G02B	06/38
WO 9746901	A1	971211	US 9707544	970505	G02B	06/42
WO 9746902	A1	971211	US 9708191	970515	G02B	06/42
WO 9746906	A1	971211	US 9709655	970603	G02F	01/01
WO 9746912	A1	971211	AU 9700353	970604	G03B	35/20
WO 9746913	A1	971211	US 9609891	960603	G03B	35/24
WO 9746917	A1	971211	GB 9701501	970603	G03G	15/00
WO 9746918	A1	971211	US 9709477	970602	G03G	21/00
WO 9746919	A1	971211	US 9708397	970516	G03G	21/10
WO 9746921	A1	971211	EP 9702852	970602	G04B	19/28
WO 9746922	A1	971211	FR 9700952	970602	G04B	47/04
WO 9746923	A1	971211	US 9709740	970604	G05B	13/00
WO 9746925	A1	971211	US 9709434	970603	G05B	19/40
WO 9746927	A1	971211	IT 9700065	970324	G05B	19/40
WO 9746928	A1	971211	IB 9700779	970603	G05D	23/19
WO 9746929	A2	971211	US 9709724	970604	G06F	00/00
WO 9746930	A2	971211	US 9710174	970605	G06F	00/00
WO 9746933	A1	971211	US 9708976	970528	G06F	01/00
WO 9746934	A1	971211	US 9709562	970604	G06F	01/16
WO 9746937	A1	971211	US 9709571	970527	G06F	09/30
WO 9746943	A1	971211	US 9709557	970528	G06F	13/00
WO 9746946	A1	971211	JP 9701907	970605	G06F	15/00
WO 9746947	A1	971211	IB 9700636	970603	G06F	15/16
WO 9746948	A1	971211	GB 9701520	970606	G06F	15/78
WO 9746950	A1	971211	US 9710225	970529	G06F	17/00
WO 9746958	A1	971211	US 9709729	970604	G06F	17/30
WO 9746959	A1	971211	US 9709290	970528	G06F	17/50
WO 9746960	A1	971211	GB 9701169	970429	G06F	17/60
WO 9746961	A1	971211	US 9709085	970530	G06F	17/60
WO 9746964	A1	971211	US 9709381	970603	G06K	07/06
WO 9746965	A2	971211	US 9709447	970603	G06K	07/14
WO 9746969	A2	971211	US 9708693	970522	G06M	00/00
WO 9746974	A1	971211	FR 9700981	970603	G06T	15/70
WO 9746976	A1	971211	FR 9700956	970602	G07B	01/00
WO 9746978	A1	971211	GB 9701524	970606	G07C	09/00
WO 9746979	A1	971211	GB 9701525	970606	G07C	09/00
WO 9746980	A1	971211	GB 9701526	970606	G07C	09/00
WO 9746981	A1	971211	RU 9600149	960606	G07D	07/00
WO 9746982	A1	971211	US 9708906	970527	G07D	07/00
WO 9746988	A1	971211	GB 9701500	970603	G07F	17/32
WO 9746989	A1	971211	US 9707959	970509	G08B	13/18
WO 9746991	A1	971211	US 9709402	970606	G09B	05/00
WO 9746992	A1	971211	SE 9700976	970603	G09F	03/14
WO 9746994	A1	971211	US 9709737	970605	G09G	03/34
WO 9746999	A1	971211	US 9707646	970512	G10L	03/02
WO 9747008	A1	971211	CH 9700187	970513	G11B	33/04
WO 9747015	A1	971211	US 9709910	970606	G21G	01/06
WO 9747018	A1	971211	US 9709385	970530	H01C	17/28
WO 9747019	A2	971211	US 9708774	970527	H01H	85/04
WO 9747022	A1	971211	US 9709032	970602	H01J	37/16
WO 9747023	A1	971211	US 9618399	961115	H01J	37/28
WO 9747024	A1	971211	GB 9701541	970606	H01J	49/04
WO 9747025	A1	971211	CA 9700381	970602	H01J	49/42
WO 9747028	A1	971211	US 9709027	970602	H01L	21/00

1	2	
WO 9747030 A1 971211	US 9708695 970522	H01L 21/30
WO 9747040 A1 971211	EP 9602342 960530	H01L 23/58
WO 9747043 A1 971211	US 9709350 970529	H01L 29/73
WO 9747044 A1 971211	US 9709212 970529	H01L 29/74
WO 9747045 A1 971211	US 9710224 970529	H01L 29/78
WO 9747052 A1 971211	US 9709659 970605	H01M 04/90
WO 9747054 A1 971211	US 9707227 970430	H01Q 01/24
WO 9747055 A1 971211	SE 9700994 970605	H01Q 19/12
WO 9747056 A1 971211	US 9616803 961021	H01R 09/05
WO 9747061 A1 971211	US 9709559 970605	H01S 03/10
WO 9747062 A1 971211	US 9709948 970606	H01S 03/30
WO 9747064 A1 971211	GB 9701494 970603	H02H 07/04
WO 9747066 A1 971211	NO 9700141 970604	H02J 13/00
WO 9747067 A2 971211	SE 9700905 970527	H02K 15/08
WO 9747068 A1 971211	US 9710054 970605	H02K 16/00
WO 9747072 A1 971211	RU 9700175 970605	H02N 02/00
WO 9747073 A1 971211	RU 9700177 970605	H02N 02/00
WO 9747074 A1 971211	RU 9700174 970605	H02N 02/04
WO 9747075 A1 971211	RU 9700180 970605	H02N 02/04
WO 9747076 A1 971211	RU 9700169 970602	H02N 02/12
WO 9747077 A1 971211	RU 9700178 970605	H02N 02/12
WO 9747078 A1 971211	RU 9700179 970605	H02N 02/12
WO 9747079 A1 971211	FR 9700975 970603	H02P 06/10
WO 9747081 A1 971211	US 9708908 970527	H03F 01/30
WO 9747082 A1 971211	US 9709383 970603	H03F 03/18
WO 9747090 A1 971211	US 9709038 970603	H03M 01/60
WO 9747093 A1 971211	US 9709554 970602	H04B 03/36
WO 9747094 A1 971211	US 9709905 970606	H04B 07/00
WO 9747096 A2 971211	SE 9700814 970516	H04B 07/26
WO 9747097 A1 971211	US 9709390 970522	H04B 07/26
WO 9747098 A1 971211	US 9709959 970609	H04B 07/26
WO 9747100 A1 971211	DK 9700240 970530	H04B 10/17
WO 9747102 A1 971211	US 9709493 970602	H04H 05/00
WO 9747103 A2 971211	US 9709384 970603	H04J 00/00
WO 9747105 A1 971211	US 9709249 970530	H04L 05/22
WO 9747106 A1 971211	US 9709378 970529	H04L 09/00
WO 9747107 A1 971211	US 9709590 970603	H04L 09/00
WO 9747111 A1 971211	FI 9700350 970605	H04L 09/32
WO 9747113 A1 971211	US 9709552 970602	H04L 12/46
WO 9747114 A1 971211	US 9709561 970605	H04L 12/66
WO 9747117 A1 971211	CA 9700379 970602	H04M 01/02
WO 9747118 A1 971211	SE 9700967 970603	H04M 03/42
WO 9747119 A1 971211	SE 9700970 970603	H04M 03/42
WO 9747122 A2 971211	US 9709103 970530	H04M 03/50
WO 9747123 A2 971211	SE 9700812 970516	H04M 03/54
WO 9747124 A1 971211	US 9709556 970528	H04M 11/00
WO 9747125 A1 971211	US 9709628 970603	H04M 11/00
WO 9747126 A1 971211	US 9709645 970603	H04M 11/00
WO 9747127 A1 971211	SE 9700968 970603	H04M U/06
WO 9747135 A1 971211	US 9709178 970604	H04N 07/00
WO 9747136 A1 971211	US 9709912 970606	H04N 07/16
WO 9747138 A1 971211	GB 9700546 970227	H04N 07/26
WO 9747140 A1 971211	JP 9701918 970605	H04N 07/48
WO 9747143 A2 971211	US 9708717 970520	H04Q 00/00
WO 9747145 A2 971211	SE 9700813 970516	H04Q 07/22
WO 9747146 A1 971211	US 9709630 970602	H04Q 07/24

1	2	3
WO 9747147 A1 971211	US 9709643 970603	H04Q 07/32
WO 9747148 A2 971211	US 9710055 970606	H04Q 07/32
WO 9747149 A2 971211	US 9710076 970606	H04Q 07/32
WO 9747150 A1 971211	FR 9701006 970606	H04Q 07/38
WO 9747151 A2 971211	SE 9700943 970530	H04Q 07/38
WO 9747152 A1 971211	SE 9700944 970530	H04Q 07/38
WO 9747153 A1 971211	US 9709551 970602	H04Q 07/38
WO 9747154 A1 971211	US 9709903 970606	H04Q 07/38
WO 9747162 A1 971211	US 9709651 970603	H05B 37/02
WO 9747164 A2 971211	US 9708766 970521	H05K 00/00
WO 9747167 A1 971211	NZ 9700071 970604	H05K 07/20
WO 9747168 A1 971211	US 9708155 970509	H05K 07/20
WO 9747169 A1 971211	GB 9701513 970604	H05K 09/00

A1 - zgłoszenie międzynarodowe (z międzynarodowym sprawozdaniem z poszukiwań)
A2 -- zgłoszenie międzynarodowe (bcz międzynarodowego sprawozdania z poszukiwań)
A3 - międzynarodowe sprawozdanie z poszukiwań (z poprawioną wersją 1-szej strony zgłoszenia)

WYKAZ NUMEROWY ZGŁOSZONYCH WYNALAZKÓW

Nr zgłoszenia	Int.Cl[6]	Strona
1	2	3
315487	A43C	6
315494	D06B	42
315503	F42B	57
315504	A22C	4
315505	A22C	4
315507	A01G	2
315534	F03D	53
315535	B01D	14
315560	A63K	13
315561	F16B	53
315562	C02F	27
315564	B01F	15
315590	F15B	53
315591	C10M	39
315592	C08G	38
315595	C09K	38
315596	A47G	7
315597	B23Q	18
315598	C09K	38
315602	A23C	4
315603	C10L	39
315604	B32B	20
315606	C02F	27
315607	F26B	56
315608	G07C	60
315609	A61K	9
315610	G01F	57
315638	F02P	52
315640	E21C	51
315641	B23P	18
315642	E05B	48
315643	E21D	51
315644	E21B	50
315645	E21C	51
315646	E21F	52
315647	B23P	18
315648	A47C	7
315649	B66F	26
315693	E04G	47
315694	H01B	61
315695	A47L	7
315696	G01G	58
315697	B63B	23
315698	B63B	23
315699	F23K	55
315721	C10M	39
315724	A47C	7
315725	F23N	56
315727	C04B	28
315728	C04B	28

Nr zgłoszenia	Int.Cl[6]	Strona
1	2	3
315729	C04B	28
315731	C01G	27
317287	G01F	57
318389	F24F	56
320410	E04F	47
320841	A61M	12
320851	F23G	55
320930	E05B	48
321249	B60R	21
321312	B60H	21
321339	A45C	6
321346	B28B	19
321424	H04M	63
321451	E04F	47
321452	C09K	38
321453	D06F	43
321475	E05D	49
321476	A61K	10
321477	C11D	40
321478	C12N	41
321479	C08G	37
321487	E04D	45
321488	A47B	6
321489	C07C	28
321506	B62D	23
321507	E06B	50
321509	C10M	40
321533	E05D	49
321534	F23H	55
321535	A24B	5
321536	C11C	40
321562	G01P	58
321563	C08G	38
321576	B65D	25
321577	B29C	20
321578	E04D	46
321579	A23L	5
321580	A23L	5
321581	A23J	4
321583	C08F	36
321584	C08F	37
321586	D21C	43
321587	A23L	5
321614	B61F	21
321621	A01N	3
321622	C04B	28
321625	B01J	16
321767	G09F	60
321873	E05C	49
321875	B61L	22

Nr zgłoszenia	Int.Cl[6]	Strona
1	2	3
321876	B61L	22
322642	G02B	58
322643	C08G	37
322644	D21F	43
322645	B05B	16
322646	C07C	29
322647	A61K	11
322648	F16L	54
322649	C11D	40
322650	C12Q	41
322651	C07D	34
322652	C07D	30
322653	C21B	42
322654	C07D	31
322655	C01D	26
322656	H04B	62
322657	H01F	61
322658	C07C	29
322659	A01N	3
322660	F16G	54
322661	E04D	46
322681	C07K	36
322682	A01N	3
322683	G02B	59
322684	B02C	16
322685	B65B	24
322686	E01H	44
322687	B01D	14
322688	E03D	45
322689	C07D	30
322690	C07C	29
322706	C07D	32
322707	C07D	32
322714	G02B	59
322715	E02D	44
322716	G02B	59
322717	A61K	10
322718	B31D	20
322719	A61K	9
322720	B01J	15
322721	C07D	33
322722	C07D	33
322723	C07D	30
322730	E04B	45
322731	A61F	8
322732	A61K	10
322733	A61K	11
322734	A61K	10
322735	E04H	47
322736	C02F	

1	2	3
322737	E04F	47
322738	A61B	8
322739	B32B	20
322740	B01D	14
322741	C07D	34
322742	A61K	12
322743	A01N	3
322744	B27B	19
322745	C07F	35
322746	B65D	25
322747	F01N	52
322748	B21D	17
322749	A61K	12
322760	B01J	15
322761	F23B	54
322762	B65B	24
322763	A61K	11
322764	C12C	41
322765	C22B	42
322766	A01N	2
322767	C11D	40

1	2	3
322768	C07D	32
322769	A61F	9
322770	A61M	13
322771	A61M	13
322772	B65H	25
322773	H01R	62
322774	B23B	17
322775	C08F	37
322776	A61K	10
322777	C02F	27
322778	A61M	13
322779	C07K	35
322780	B65B	24
322781	B65D	25
322782	G06F	60
322783	C07D	29
322784	C07K	35
322816	B21D	16
322817	H04Q	63
322818	F28D	56
322819	C07D	31

1	2	3
322820	A61K	11
322821	C07K	36
322822	C07K	36
322823	C07F	34
322824	GUB	61
322825	C09C	38
322826	A61J	9
322827	A23K	5
322828	B29C	19
322829	B21D	17
322830	H04L	62
322843	C07D	32
322844	E21B	50
322845	A61B	8
322846	A61M	12
322847	C07D	33
322848	C12N.	41
322849	D21H	44
322850	B27K	19

WYKAZ NUMEROWY ZGŁOSZONYCH WZORÓW UŻYTKOWYCH

Nr zgłoszenia	Int.Cl[6]	Strona
1	2	3
105093	G01F	74
105099	B61H	70
105100	B21D	68
105102	E04F	72
105106	G12B	74
105107	A01C	64
105115	B26F	69
105116	A01C	64
105117	E03F	71
105118	A47C	66
105119	A47F	66
105121	B26D	69
105122	A01C	64

Nr zgłoszenia	Int.Cl[6]	Strona
1	2	3
105123	A47L	67
105124	H04B	75
105126	B65D	71
105127	A63H	68
105129	B23D	69
105130	A61B	67
105132	A47K	67
105135	E21F	73
105136	E21F	73
105137	E04B	71
105138	E05B	72
105141	A61G	68
105142	E01B	71

Nr zgłoszenia	Int.Cl[6]	Strona
1	2	3
105143	B26D	69
105145	G07C	74
105148	B65D	70
105968	B60J	70
106926	A01G	65
106927	A01G	65
106928	A01G	65
106962	A45B	65
106965	E04F	72
106972	F28D	73
106983	E04F	72

WYKAZ ZGŁOSZEŃ MIĘDZYNARODOWYCH (PCT), KTÓRE WESZŁY W FAZĘ KRAJOWĄ

Numer publikacji międzynarodowej	Numer zgłoszenia krajowego
1	2
WO95/13069	322706
W096/18919	322716
WO96/19100	322683
WO96/20196	322741
WO96/28463	322784
WO96/29075	322843
WO96/30263	322780
WO96/30339	322652
WO96/30548	322653
WO96/31123	322659
WO96/31187	322649
WO96/31210	322647
WO96/31228	322821
WO96/31266	322736
WO96/31285	322645
WO96/31339	322718
WO96/31400	322685
WO96/31435	322655
W096/31437	322777
WO96/31455	322658
W096/31456	322646
WO96/31478	322689
WO96/31485	322654
WO96/31492	322707
W096/31498	322722
WO96/31513	322651
WO96/31532	322681
W096/31647	322644
WO96/31651	322849
WO96/31710	322660
W096/31726	322648
WO96/31737	322761
WO96/31791	322643
W096/31792	322642
WO96/31889	322657
WO96/31957	322656
WO96/32013	322766
WO96/32061	322845

Numer publikacji międzynarodowej	Numer zgłoszenia krajowego
1	2
WO96/32062	322738
WO96/32084	322769
WO96/32090	322719
WO96/32099	322778
WO96/32103	322776
WO96/32104	322732
WO96/32107	322733
WO96/32109	322763
WO96/32115	322734
WO96/32118	322742
WO96/32150	322771
W096/32151	322770
WO96/32177	322740
WO96/32180	322687
WO96/32189	322720
WO96/32190	322760
WO96/32213	322748
W096/32235	322850
W096/32325	322762
WO96/32344	322746
WO96/32345	322781
WO96/32350	322772
WO96/32373	322690
WO96/32382	322723
WO96/32383	322819
WO96/32386	322768
W096/32392	322847
WO96/32395	322721
WO96/32400	322745
WO96/32464	322767
WO96/32466	322764
WO96/32516	322765
WO96/32544	322715
WO96/32572	322747
WO96/32640	322650
WO96/32761	322773
WO96/32839	322682
WO96/32843	322743

1	2
WO96/32850	322827
WO96/32917	322826
WO96/32951	322820
WO96/33030	322829
WO96/33031	322816
WO96/33060	322828
WO96/33070	322739
W096/33143	322775
WO96/33169	322783
WO96/33213	322822
WO96/33321	322730
WO96/33327	322735
WO96/33337	322844
W096/33381	322818
WO96/33833	322774
WO96/34588	322731
WO96/35423	322749

1	2
WO96/36458	322744
WO96/37306	322684
WO96/37622	322848
WO96/38637	322688
WO97/00878	322823
WO97/09642	322714
WO97/28796	322717
WO97/29243	322686
WO97/29256	322661
WO97/29797	322846
WO97/30079	322779
WO97/30127	322825
WO97/30246	322737
WO97/30403	322782
WO97/30439	322824
WO97/30539	322830
WO97/30554	322817

SPIS TREŚCI

I. WYNALAZKI

DZIAŁA PODSTAWOWE POTRZEBY LUDZKIE . . . 2
DZIAŁ B RÓŻNE PROCESY PRZEMYSŁOWE; TRANSPORT . . . 14
DZIAŁ C CHEMIA I METALURGIA . . . 26
DZIAŁD WŁÓKIENNICTWO I PAPIERNICTWO . . . 42
DZIAŁ E BUDOWNICTWO, GÓRNICTWO; KONSTRUKCJE ZESPOLONE . . . 44
DZIAŁ F MECHANIKA; OŚWIETLENIE; OGRZEWANIE; UZBROJENIE; TECHNIKA MINERSKA . . . 52
DZIAŁ G FIZYKA . . . 5 7
DZIAŁ H ELEKTROTECHNIKA . . . 61
WYKAZ NUMEROWY ZGŁOSZONYCH WYNALAZKÓW . . . 94

II. WZORY UŻYTKOWE

DZIAŁA PODSTAWOWE POTRZEBY LUDZKIE . . . 64
DZIAŁ B RÓŻNE PROCESY PRZEMYSŁOWE; TRANSPORT . . . 68
DZIAŁ E BUDOWNICTWO, GÓRNICTWO; KONSTRUKCJE ZESPOLONE . . . 71
DZIAŁ F MECHANIKA; OŚWIETLENIE; OGRZEWANIE; UZBROJENIE; TECHNIKA MINERSKA . . . 73
DZIAŁ G FIZYKA . . . 74
DZIAŁ H ELEKTROTECHNIKA . . . 75
WYKAZ NUMEROWY ZGŁOSZONYCH WZORÓW UŻYTKOWYCH . . . 96

INFORMACJA O DOKONANIU, PRZEZ MIĘDZYNARODOWE BIURO OMPI, PUBLIKACJI ZGŁOSZEŃ MIĘDZYNARODOWYCH, W KTÓRYCH ZGŁASZAJĄCY UBIEGA SIĘ O UZYSKANIE OCHRONY W POLSCE . . . 76

WYKAZ ZGŁOSZEŃ MIĘDZYNARODOWYCH (PCT), KTÓRE WESZŁY W FAZĘ KRAJOWĄ . . . 97

KOMUNIKAT

Departament Wydawnictw Urzędu Patentowego RP
informuje o aktualnych cenach swoich wydawnictw:

"BIULETYNU URZĘDU PATENTOWEGO"	—	7,00 zł
"WIADOMOŚCI URZĘDU PATENTOWEGO"	—	8,50 zł
"INFORMACJE URZĘDU PATENTOWEGO RP"	—	1,00 zł

Opisy patentowe	—	1,00 zł
	—	1,50 zł
	—	2,00 zł
	—	4,00 zł
	—	6,00 zł

Koszt prenumeraty w 1998 r. wynosi:

BUP	—	182,00 zł
WUP	—	102,00 zł
IUP RP	—	12,00 zł

Powyższe kwoty prosimy wpłacać na konto UP RP
NBP O/O Warszawa 10101010-2583-223-1.

Prosimy o podawanie dokładnych adresów na przelewach.

Nie ulega zmianie forma prenumeraty Polskich Opisów Patentowych.

Odnośnie wydawnictw i opisów patentowych udzielamy informacji pod nr tel. 25-80-01 wew. 224.