INDEKS 3532264
ISSN-0137-8015
Cena 9,00 zł

BIULETYN

URZĘDU PATENTOWEGO

Wydawnictwo Urzędu Patentowego Rzeczypospolitej Polskiej

Nr 16(694)

Warszawa 2000

Urząd Patentowy RP - na podstawie art. 34 i art. 82 ustawy z dnia 19 października 1972 r. o wynalazczości (DZ. U. z 1993 r. Nr 26, poz. 117) - dokonuje ogłoszenia w „Biuletynie Urzędu Patentowego" o zgłoszonych wynalazkach i wzorach użytkowych. Ogłoszenia o zgłoszeniach drukowane w „Biuletynie" podane są w układzie klasowym według Międzynarodowej Klasyfikacji Patentowej i zgodnie z § 29 ust. 1 zarządzenia Prezesa Urzędu Patentowego RP z dnia 23 marca 1993 r. w sprawie ochrony wynalazków i wzorów użytkowych (MP z 1993 r. Nr 18, poz. 179) zawierają następujące dane:

- symbol Międzynarodowej Klasyfikacji Patentowej,
- numer zgłoszenia wynalazku lub wzoru użytkowego,
- datę zgłoszenia wynalazku lub wzoru użytkowego,
- datę i kraj uprzedniego pierwszeństwa oraz numer zgłoszenia dokonanego za granicą lub oznaczenie wystawy,
- nazwisko i imię lub nazwę zgłaszającego,
- miejsce zamieszkania lub siedzibę oraz kraj zgłaszającego,
- nazwisko i imię wynalazcy,
- tytuł wynalazku lub wzoru użytkowego,
- skrót opisu, w razie potrzeby z figurą rysunku,
- liczbę zastrzeżeń

Po wykazie ogłoszeń w układzie klasowym podaje się wykaz zgłoszeń opublikowanych w danym numerze w układzie numerowym.

* * *

Od dnia ogłoszenia o zgłoszeniu wynalazku lub wzoru użytkowego, osoby trzecie mogą:

1) zapoznać się ze wskazanym opisem zgłoszeniowym wynalazku lub wzoru użytkowego, zawierającym opis, zastrzeżenia patentowe lub ochronne i rysunki oraz sporządzać z nich odpisy;
2) w terminie sześciu miesięcy - zgłaszać do Urzędu Patentowego uwagi co do istnienia przeszkód uniemożliwiających udzielenie patentu (prawa ochronnego).

Odpowiednio uzasadnione pod względem faktycznym (dokumentacja dowodowa) i prawnym uwagi należy nadsyłać w dwóch egzemplarzach na adres:
Urząd Patentowy RP - 00-950 Warszawa; skr. poczt. 203, Al. Niepodległości 188.

W rozdziałach I i II dotyczących ogłoszeń o zgłoszonych w Polsce wynalazkach i wzorach użytkowych dokonuje się również, na podstawie § 39 ust. 2 zarządzenia Prezesa Urzędu Patentowego RP z dnia 23 marca 1993 r. w sprawie ochrony wynalazków i wzorów użytkowych (MP z 1993 r. Nr 18 poz. 179), ogłoszenia o zgłoszeniach międzynarodowych, w zakresie których podjęto postępowanie przed Urzędem Patentowym działającym jako urząd wyznaczony lub wybrany w procedurze PCT.

Informuje się, że odbitki opisu zgłoszeniowego można zamawiać w Urzędzie Patentowym, przy czym w zamówieniu należy:

a) podać numer „Biuletynu Urzędu Patentowego", w którym dokonano ogłoszenia o zgłoszeniu oraz numer strony,
b) wskazać numer zgłoszenia, symbol klasyfikacji patentowej i tytuł wynalazku lub wzoru użytkowego.

Urząd Patentowy podaje do wiadomości nr konta w NBP

Urząd Patentowy RP - NBP O/O w Warszawie
konto: 10101010-2583-223-1

- opłaty związane z rejestracją i ochroną wynalazków, wzorów użytkowych, wzorów zdobniczych, znaków towarowych; opłaty za zażalenia i odwołania; wpłaty za usługi kserograficzne i mikrofilmowe; wpłaty z tytułu sprzedaży wydawnictw, wpłaty za powołanie biegłego.

Egzemplarze pojedyncze można nabywać w Urzędzie Patentowym RP - Al. Niepodległości 188, skr. poczt. 203, 00-950 Warszawa

URZĄD PATENTOWY RZECZYPOSPOLITEJ POLSKIEJ

Pap. offset. kl. III 70 g. 61x86. Ark. druk. 17,5. Nakład 780 egz.
Cena 9,00 zł INDEKS 3532264

Druk: Departament Wydawnictw Urzędu Patentowego RP. Zam. 406/2000

BIULETYN
URZĘDU PATENTOWEGO

Warszawa, dnia 31 lipca 2000 r. Nr 16 (694) Rok XXVIII

OGŁOSZENIA O ZGŁOSZONYCH W POLSCE

I. Wynalazkach do opatentowania
II. Wzorach użytkowych do ochrony

Cyfrowe kody identyfikujące (wg normy WIPO ST9), które poprzedzają informacje o zgłoszonych do opatentowania wynalazkach oraz zgłoszonych do ochrony wzorach użytkowych, mają następujące znaczenie

(21) - numer zgłoszenia wynalazku lub wzoru użytkowego
(22) - data zgłoszenia wynalazku lub wzoru użytkowego
(23) - dane dotyczące pierwszeństwa z wystawy (data i oznaczenie wystawy)
(31) - numer zgłoszenia priorytetowego (standaryzowany)
(32) - data zgłoszenia priorytetowego (data pierwszeństwa)
(33) - kraj, w którym dokonano zgłoszenia priorytetowego (kod kraju)
(51) - symbol Międzynarodowej Klasyfikacji Patentowej: cyfra przed kodem (51) oznacza kolejną edycję MKP
(54) - tytuł wynalazku lub wzoru użytkowego
(57) - skrót opisu
(61) - nr zgłoszenia głównego
(71) - nazwisko i imię lub nazwa zgłaszającego, który nie jest twórcą wynalazku lub wzoru użytkowego
(72) - nazwisko i imię twórcy (ów) wynalazku lub wzoru użytkowego
(75) - nazwisko i imię twórcy (ów) wynalazku lub wzoru użytkowego, który jest (którzy są) zarazem zgłaszającym (zgłaszającymi)
(86) - data i numer zgłoszenia międzynarodowego
(87) - data i numer publikacji zgłoszenia międzynarodowego (dodatkowo podaje się miejsce publikacji)

Przed cyfrowym kodem identyfikującym (21), umieszczone są następujące literowo--cyfrowe kody rodzaju dokumentu (wg normy WIPO ST 16):

A1 - ogłoszenie o zgłoszeniu wynalazku
A3 - ogłoszenie o zgłoszeniu wynalazku (na patent dodatkowy)
U1 - ogłoszenie o zgłoszeniu wzoru użytkowego
U3 - ogłoszenie o zgłoszeniu wzoru użytkowego (na prawo ochronne dodatkowe)

I. WYNALAZKI

DZIAŁ A

PODSTAWOWE POTRZEBY LUDZKIE

A1 (21) 337167 (22)1998 05 15 7(51) A01N 35/10

(31) 97 19722222 (32) 1997 05 28 (33) DE

(86) 1998 05 15 PCT/EP98/02880

(87) 1998 12 03 W098/53682 PCT Gazette nr 48/98

(71) BASF AKTIENGESELLSCHAFT, Ludwigshafen, DE

(72) Grammenos Wassilios, Müller Ruth, Sauter Hubert, Bayer Herbert, Grote Thomas, Gypser Andreas, Kirstgen Reinhard, Müller Bernd, Ptock Arne, Röhl Franz, Lorenz Gisela, Ammerrnann Eberhard, Strathmann Siegfried

(54) **Sposób zwalczania szkodliwych grzybów**

(57) Sposób zwalczania szkodliwych grzybów polega na tym, że grzyby albo materiały, rośliny, glebę lub nasiona chronione przed infekcją grzybami traktuje się skuteczną ilością bisoksymu o ogólnym wzorze I lub jego solą lub adduktem, w którym R^1 oznacza atom chlorowca, alkil lub chlorowcoalkil; R^2 oznacza grupę cyjanową, grupę nitrową, atom chlorowca, alkil, chlorowcoalkil, alkoksyl, chlorowcoalkoksyl, grupę alkilotio, grupę alkiloaminową, grupę dialkiloaminową lub alkiloaminokarbonyl, fenyl, fenoksyl lub grupę fenylotio, przy czym te grupy są ewentualnie częściowo lub całkowicie podstawione atomami chlorowca w fenylu i/lub są ewentualnie podstawione 1 - 3 podstawnikami wybranymi z grupy obejmującej grupę cyjanową, formyl, alkil, chlorowcoalkil, alkilokarbonyl, alkoksyl, chlorowcoalkoksyl, fenyl i naftyl; n oznacza liczbę 0, 1, 2 lub 3, przy czym grupy R^2 mogą być różne gdy n oznacza liczbę 2 lub 3; R^3 oznacza alkil, chlorowcoalkil, alkenyl, chlorowcoalkenyl, alkinyl, chlorowcoalkinyl lub fenyloalkil. Przedmiotem zgłoszenia jest też zastosowanie związków o wzorze I do wytwarzania środka odpowiedniego do zwalczania szkodliwych grzybów.

(6 zastrzeżeń)

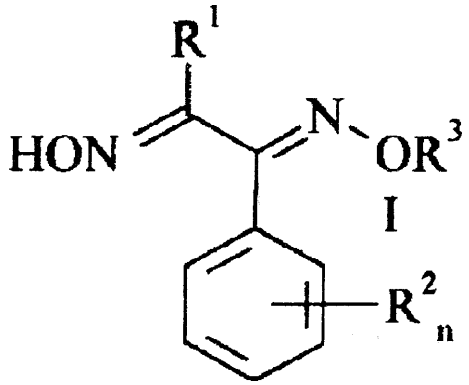

Al (21)337115 (22)1998 05 18 7(51) A01N 37/50
A01N 43/54

(31) 97 19722655 (32) 1997 05 30 (33) DE

(86)1998 05 18 PCT/EP98/02915

(87) 1998 12 03 W098/53687 PCT Gazette nr 48/98

(71) BASF AKTIENGESELLSCHAFT, Ludwigshafen, DE

(72) Schelberger Klaus, Mappes Dietrich, Stammler Gerd, Sauter Hubert, Birner Erich, Hampel Manfred, Ammermann Eberhard, Lorenz Gisela, Strathmann Siegfried

(54) **Mieszaniny grzybobójcze**

(57) Mieszanina grzybobójcza zawiera a) pochodną eteru fenylowobenzylowego o wzorze I.a lub I.b oraz b) (+)-(2-chlorofenylo)(4-chlorofenylo) (pyrimidyn-5-ylo)-metanolu w synergicznie skutecznej ilości.

(9 zastrzeżeń)

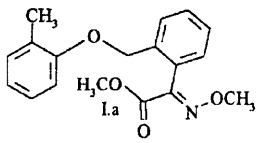

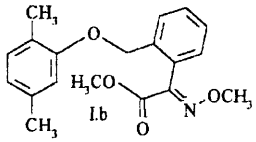

Al (21)337169 (22)199805 18 7(51) A01N 37/50

(31) 97 19722656 (32) 1997 05 30 (33) DE

(86)1998 05 18 PCT/EP98/02914

(87)1998 12 03 W098/53686 PCT Gazette nr 48/98

(71) BASF AKTIENGESELLSCHAFT, Ludwigshafen, DE

(72) Schelberger Klaus, Scherer Maria, Saur Reinhold, Sauter Hubert, Birner Erich, Leyendecker Joachim, Hampel Manfred, Ammermann Eberhard, Lorenz Gisela, Strathmann Siegfried

(54) **Mieszaniny** grzybobójcze

(57) Mieszanina grzybobójcza zawiera a) pochodną eteru fenylowobenzylowego o wzorze I.a, I.b lub I.c oraz b) karboksyamid o wzorze II wybrany z grupy związków o wzorze IIa i IIb w synergicznie skutecznej ilości.

(11 zastrzeżeń)

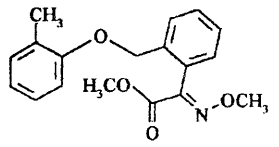

I.a

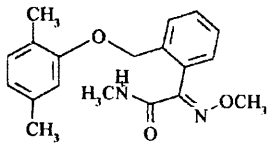

I.b

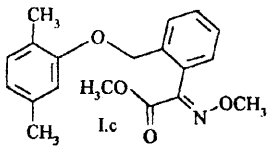

I.c

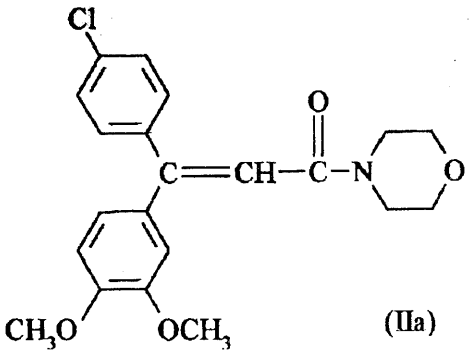

(IIa)

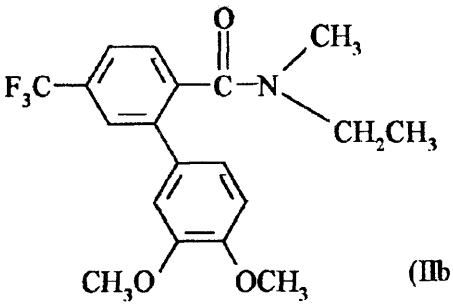

(IIb)

A1 (21)337070 (22)1998 05 13 7(51) A01N 47/24
A01N 37/50
A01N 37/06

(31) 97 19721402 (32) 1997 05 22 (33) DE
97 19721401 1997 05 22 DE

(86)1998 05 13 PCT/EP98/02820

(87) 1998 11 26 WO98/52417 PCT Gazette nr 47/98

(71) BASF AKTIENGESELLSCHAFT, Ludwigshafen, DE

(72) Schelberger Klaus, Scherer Maria, Sauter Hubert, Müller Bernd, Birner Erich, Leyendecker Joachim, Ammermann Eberhard, Lorenz Gisela, Strathmann Siegfried, Saur Reinhold

(54) Mieszaniny grzybobójcze

(57) Mieszanina grzybobójcza zawiera a_1) pochodną eteru fenylowobenzylowego o wzorze I.a, I.b lub I.c i/lub a_2) karbaminian o wzorze I.d, w którym X oznacza CH lub atom azotu, n oznacza liczbę 0, 1 lub 2, a R oznacza atom chlorowca, C_1-C_4-alikil lub C_1-C_4-chlorowcoalkil, przy czym grupy R mogą być różne, gdy n oznacza liczbę 2, albo jego soli lub adduktów oraz b) pochodną dinitrofenolu o wzorze II.a lub II.b, w którym n oznacza liczbę 0, 1 lub 2, w synergicznie skutecznej ilości.

(9 zastrzeżeń)

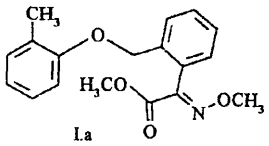

I.a

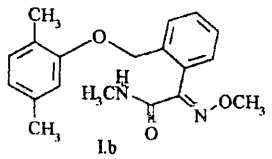

I.b

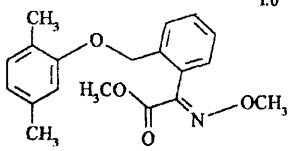

I.c

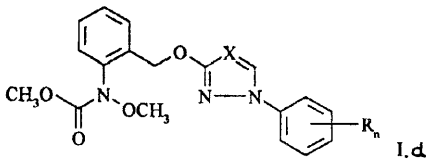

I.d

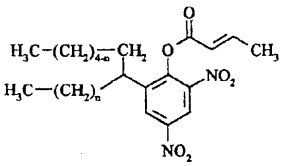

II.a

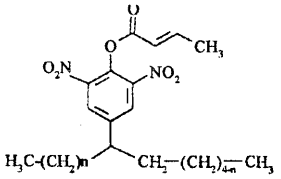

II.b

A1 (21)337116 (22)1998 05 15 7(51) A01N 47/24
A01N 57/12

(31)97 19722225 (32)1997 05 28 (33) DE

(86) 1998 05 15 PCT/EP98/02877

(87) 1998 12 03 W098/53691 PCT Gazette nr 48/98

(71) BASF AKTIENGESELLSCHAFT, Ludwigshafen, DE

(72) Schelberger Klaus, Scherer Maria, Saur Reinhold, Sauter Hubert, Müller Bernd, Birner Erich, Leyendecker Joachim, Ammermann Eberhard, Lorenz Gisela, Strathmann Siegfried

(54) Mieszaniny grzybobójcze

(57) Mieszanina grzybobójcza zawiera a) karbaminian o wzorze I, w którym T oznacza CH lub atom azotu, n oznacza liczbę 0, 1 lub 2, a R oznacza atom chlorowca, C_1-C_4-alkil lub C_1-C_4-chlorowcoalkil, przy czym grupy R mogą być różne gdy n oznacza liczbę 2 i b) substancję aktywną o wzorze II, w którym: Y oznacza atom wodoru, atom metalu z 1. do 3. grupy okresowego układu pierwiastków lub grupę $NR^3R^4R^5R^6$; R^2 oznacza atom wodoru, C_1-C_8-alkil ewentualnie podstawiony atomem chlorowca lub grupą nitrową, C_2-C_8-alkenyl lub C_2-C_8-alkinyl ewentualnie podstawione atomem chlorowca lub grupą nitrową, C_1-C_8-alkoksy-C_1-C_8-alkil lub C_2-C_8-alkenylo-C_1-C_8-alkil, ewentualnie podstawionągrupę arylowąo 6 - 14 atomach węgla, C_3-C_7-cycloalkil, C_1-C_4-alkiloaryl lub grupę heterocykliczną zawierającą 5 - 6 atomów w pierścieniu i jeden heteroatom wybrany z grupy obejmującej atom azotu, atom tlenu lub atom siarki, przy czym grupa heterocykliczna jest przyłączona do atomu tlenu bezpośrednio lub poprzez łańcuch alifatyczny, a R^3 - R^6 niezależnie oznaczają C_1-C_4-alkil lub C_1-C_4-hydroksyalkil, w ilości synergicznie skutecznej.

(8 zastrzeżeń)

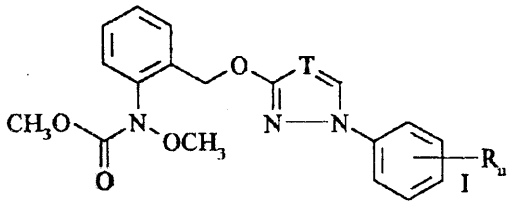

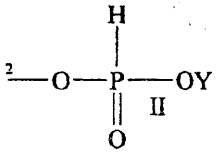

Al (21)337157 (22)199806 02 7(51) A01N 47/24
A01N 37/50
A01N 43/84
A01N 43/40

(31)97 19723289 (32)1997 06 04 (33) DE

(86) 1998 06 02 PCT/EP98/03282

(87) 1998 12 10 WO98/54970 PCT Gazette nr 49/98

(71) BASF AKTIENGESELLSCHAFT, Ludwigshafen, DE

(72) Schelberger Klaus, Saur Reinhold, Sauter Hubert, Müller Bernd, Birner Erich, Leyendecker Joachim, Hampel Manfred, Ammermann Eberhard, Lorenz Gisela, Strathmann Siegfried

(54) **Mieszaniny grzybobójcze**

(57) Mieszanka grzybobójcza zawiera a.1) karbaminian o wzorze I. a, w którym X oznacza CH lub atom azotu, n oznacza liczbę 0, 1 lub 2, a R oznacza atom chlorowca, C_1-C_4-alkil lub C_1-C_4-chlorowcoalkil, przy czym grupy R mogą być różne gdy n oznacza liczbę 2 lub a.2) oksymoeterokarboksyamid o wzorze I.b oraz b.1) 4-[2-metylo-3-(4-t-butylofenylo)propylo] -2,6-dimetylomorfolinę lub b.2) 4-(C_{10}-C_{13} -alkilo)-2,6-dimetylomorfolinę o wzorze II.b, w którym n = 10, 11, 12 (60 - 70%), 13 b.3) (RS)-1-[3-(4-t-butylofenylo)-2-metylopropylo]piperydynę i c) dalszą substancję czynną wybraną z grupy fungicydów strobilurynowych, w synergicznie skutecznej ilości.

(11 zastrzeżeń)

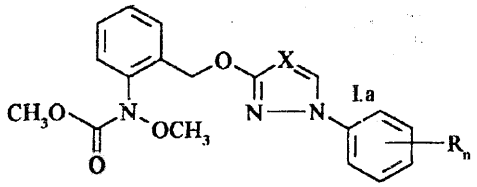

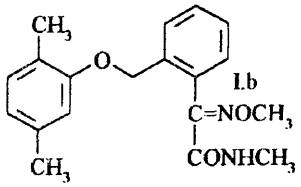

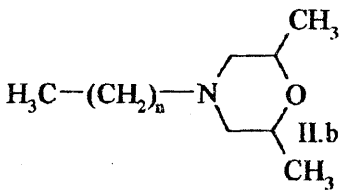

Al (21)337166 (22)1998 05 15 7(51) A01N 47/24
A01N 43/36

(31) 97 19722224 (32) 1997 05 28 (33) DE

(86)1998 0515 PCT/EP98/02876

(87) 1998 12 03 WO98/53690 PCT Gazette nr 48/98

(71) BASF AKTIENGESELLSCHAFT, Ludwigshafen, DE

(72) Schelberger Klaus, Scherer Maria, Sauter Hubert, Müller Bernd, Birner Erich, Leyendecker Joachim, Ammermann Eberhard, Lorenz Gisela, Strathmann Siegfried

(54) **Mieszaniny grzybobójcze**

(57) Mieszanina grzybobójcza zawiera a) karbaminian o wzorze I, w którym T oznacza CH lub atom azotu, n oznacza liczbę 0, 1 lub 2, a R oznacza atom chlorowca, C_1-C_4-alkil lub C_1-C_4-chlorowcoalkil, przy czym grupy R mogą być różne gdy n oznacza liczbę 2 i b) co najmniej jedną substancję czynną o wzorze II lub III, w ilości synergicznie skutecznej.

(4 zastrzeżenia)

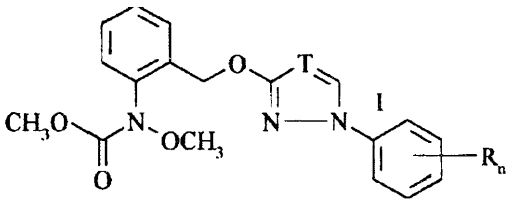

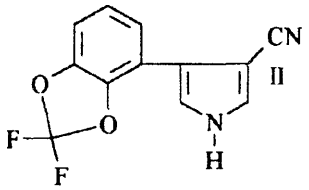

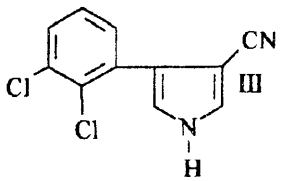

Al (21)337168 (22)1998 05 18 7(51) A01N 47/24
A01N 37/50

(31) 97 19722657 (32) 1997 05 30 (33) DE

(86) 1998 05 18 PCT/EP98/02911

(87)1998 12 03 W098/53692 PCT Gazette nr 48/98

(71) BASF AKTIENGESELLSCHAFT, Ludwigshafen, DE

(72) Schelberger Klaus, Saur Reinhold, Sauter Hubert, Müller Bernd, Birner Erich, Leyendecker Joachim, Ammermann Eberhard, Lorenz Gisela, Strathmann Siegfried

(54) **Mieszaniny grzybobójcze**

(57) Mieszanka grzybobójcza zawiera a) karbaminian o wzorze I, w którym X oznacza CH lub atom azotu, n oznacza liczbę 0, 1 lub 2, a Y oznacza atom chlorowca, C_1-C_4-alkil lub C_1-C_4-chlorowcoalkil, przy czym grupy Y mogą być różne gdy n oznacza liczbę 2, jego sól lub addukt, oraz b) oksymoeterokarboksyamid o wzorze II, w którym R oznacza atom wodoru lub atom chlorowca, w synergicznie skutecznej ilości.

(9 zastrzeżeń)

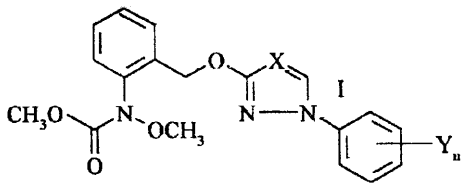

I

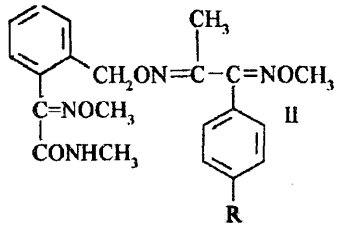

II

Al (21)331079 (22) 1999 01 28 7(51) A21D 13/08

(75) Czupryna Zbigniew, Lindów; Czupryna Marek, Popów-Parcele

(54) **Pierniki z polewą czekoladową**

(57) Przedmiotem wynalazku są pierniki z polewą czekoladową, szczególnie pierniki w postaci drobnych kostek lub innych dowolnych figur.

Pierniki charakteryzują się tym, że ciasto piernikowe przełożone jest warstwą galaretki owocowej, a w drugim rozwiązaniu także uzupełniającą warstwą dodatkową, korzystnie z wiórek kokosowych, marcepana, orzechów lub owoców kandyzowanych albo przełożone jest samą warstwą wiórek kokosowych, marcepana, orzechów lub owoców kandyzowanych. Polewa czekoladowa pokrywa całą powierzchnię piernika bądź też stanowi tylko spód piernika z obwodowym obrzeżem wchodzącym na ścianki boczne albo stanowi górną powierzchnię piernika, schodzącą na jego ścianki boczne, nieco poniżej poziomu uzupełniającej warstwy wiórek kokosowych, marcepana, orzechów lub owoców kandyzowanych.

(7 zastrzeżeń)

Al (21)338100 (22)20000127 7(51) A23G 3/30

(31)99 9902073 (32)1999 01 29 (33) GB

(71) SOCIETE DES PRODUITS NESTLE S.A., Vevey, CH

(72) Barrett Louise, GB; Geddes Jamie Edward, GB; Mangano Santi Francesco, IT; Schmick Frank, GB; Whitehouse Andrew Steve, GB

(54) **Produkt będący wyrobem cukierniczym do żucia**

(57) Wynalazek dotyczy produktu będącego wyrobem cukierniczym do żucia, korzystnie cukierków do żucia. Produkt będący wyrobem cukierniczym do żucia zawiera utlenioną skrobię, ewentualnie razem z gumą arabską, jako zamiennik co najmniej części, korzystnie całości, żelatyny w produkcie. Wyrób cukierniczy do żucia ma właściwość długotrwałego zachowywania spójności podczas żucia.

(6 zastrzeżeń)

A1 (21)337114 (22)1998 05 18 7(51) A23L 1/217 A23P 1/08

(31) 97 870321 (32) 1997 06 06 (33) US

(86) 1998 05 18 PCT/EP98/03015

(87) 1998 12 10 W098/54983 PCT Gazette nr 49/98

(71) SOCIETE DES PRODUITS NESTLE S.A., Vevey, CH

(72) Judkins Carlton, Pinegar Richard K.

(54) **Sposób wytwarzania podsmażanych pasków ziemniaków o przedłużonym czasie przechowywania po końcowym smażeniu**

(57) Paski ziemniaków pokrojone z surowych ziemniaków i blanszowane są kontaktowane z wodnym roztworem zawierającym jeden lub więcej niż jeden hydrokoloid dla naniesienia warstwy hydrokoloidu na powierzchni pasków. Paski ziemniaków są korzystnie częściowo wysuszone przed kontaktowaniem z wodną zawiesiną na bazie skrobi dla wytworzenia powłoki panierki na bazie skrobi na warstwie hydrokoloidu. Paski ziemniaków z podwójną powłoką hydrokoloidu i panierki są następnie podsmażane i zamrażane. Po końcowym smażeniu w gorącym oleju, otrzymuje się francuskie frytki o przedłużonej dobrej jakości przechowywania, które pozostające chrupkie i kruche w przedłużonym okresie czasu po końcowym smażeniu.

(13 zastrzeżeń)

Al (21)337863 (22) 2000 01 17 7(51) A23L 1/328

(31)99 99006 (32)1999 01 19 (33) LT

(71) Przedsiębiorstwo V. Paulaitis LIBRO, Wilno, LT

(72) Paulaitis Vytautas

(54) **Sztuczny kawior czerwony i sposób jego wytwarzania**

(57) Kawior o pikantnym smaku i przedłużonej trwałości składa się z rosołu rybnego, żelatyny, oleju, kwasu cytrynowego, barwników, konserwantów i dodatków smakowych. Ziarenka kształtowane są przez wkraplanie ostudzonej mieszanki składników z kroplówki do wystudzonego oleju w obracanym naczyniu lub z kroplówki obracanej względem naczynia.

(4 zastrzeżenia)

Al (21) 336987 (22) 1998 05 08 7(51) A23L 3/3418 A23B 7/148

(31)97 97830249 (32)1997 05 28 (33) EP

(86) 1998 05 08 PCT/EP98/02707

(87) 1998 12 03 WO98/53710 PCT Gazette nr 48/98

(71) ISOLCELL ITALIA S.P.A., Laives, IT

(72) Villa Ivano, Pruneri Dario

(54) **Urządzenie i sposób do oczyszczania atmosfery w zamkniętych przestrzeniach**

(57) Urządzenie do oczyszczania atmosfery w zamkniętej przestrzeni, charakteryzuje się tym, że wchłania tlen i dwutlenek węgla. Urządzenie zawiera zbiornik (3), w którym znajdują się sita molekularne i który ma wlot, wylot (9) i pompę podciśnieniową (21) do wytwarzania podciśnienia w zbiorniku, połączoną z wlotem, który to wlot jest połączony z zamkniętą przestrzenią,

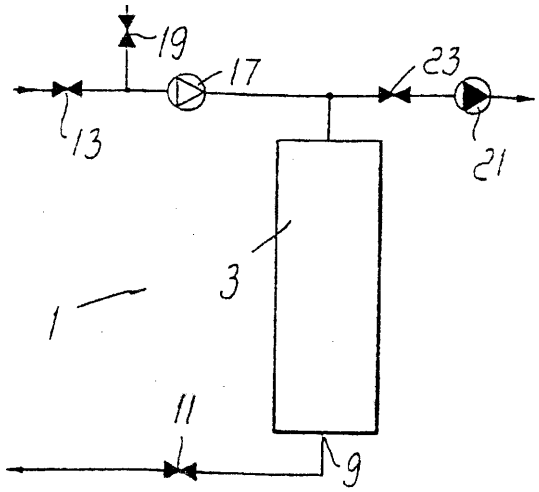

z której trzeba usunąć tlen lub dwutlenek węgla za pomocą wentylatora (17), połączonego z zamkniętą przestrzenią za pomocą zaworu wlotowego (13), przy czym wspomniany wlot jest połączony z atmosferą zewnętrzną za pośrednictwem zaworu (19) do łączenia z otoczeniem, natomiast wylot jest połączony z zamkniętą przestrzenią za pośrednictwem zaworu wylotowego (11).

(6 zastrzeżeń)

Al (21) 337062 (22) 1998 05 19 7(51) A41H 3/00

(31) 97 97108704 (32) 1997 05 30 (33) EP

(86) 1998 05 19 PCT/EP98/02940

(87) 1998 12 03 W098/53717 PCT Gazette nr 48/98

(71) ASSYST - GESELLSCHAFT FÜR AUTOMATISIERUNG SOFTWARE UND SYSTEME MBH, Kirchheim, DE

(72) Palfreyman Niall, Schurig Michael, Hackh Peter

(54) **Sposób i system do automatycznego wykonywania znaczników**

(57) Wynalazek dotyczy problemu wykonywania znaczników, który powstaje w przemyśle odzieżowym, to jest problemu umieszczania danej liczby elementów na materiale, przy przestrzeganiu pewnych ograniczeń, jak minimalne straty. Sposób automatycznego wykonywania znaczników polega na tym, że stosuje się siatkę celów, która składa się z celów i interaktorów połączonych ze sobą i dla których jest określony pierwszy i drugi kierunek przepływu informacji odpowiednio od celu poziomu górnego do celu poziomu dolnego/interaktora i od celu poziomu dolnego interaktora do celu poziomu górnego.

(8 zastrzeżeń)

Al (21) 338287 (22) 2000 02 06 7(51) A47B 37/04

(75) Litwin Stanisław, Przybysławice

(54) **Parasol, zwłaszcza parasol reklamowo-ogrodowy**

(57) Parasol, zwłaszcza parasol reklamowo-ogrodowy, posiadający maszt osadzony w stabilnej podstawie i umieszczony centralnie względem konstrukcji dachowej, na którą składają się głowice osadzone trwale i suwliwie względem masztu z osadzonymi w nich zespołami ramion o różnej długości, w liczbie co najmniej czterech w każdym z zepołów, charakteryzuje się tym, że w zwieńczeniu masztu (1) zamocowana jest trwale głowica górna (17), a poniżej głowica środkowa (16). Poniżej głowic (16) i (17) znajduje się głowica suwakowa (13). W obwodowych wybraniach głowicy górnej (17) umieszczone są ramiona górne (10), osadzone przegubowo za pomocą sworzni (18), a w obwodowych wybraniach głowicy środkowej (16) umieszczone są ramiona długie (7), osadzone przegubowo za pomocą sworzni (19), z tym, że ramiona górne (10) połączone są z ramionami długimi (7) przy pomocy łączników (11) i sworzni (12). W obwodowych wybraniach głowicy suwakowej (13) umieszczone są ramiona dolne (6), osadzone przegubowo za pomocą sworzni, a zakończenia ramion (6) są połączone z ramionami długimi (7) w uchwycie (8) przy pomocy sworznia (9). Pod głowicą środkową (16) znajduje się tuleja dystansowa (15), ustalająca wysokość położenia głowicy suwakowej (13), a w zakończeniach ramion długich (6) umieszczone są elementy napinające. W głowicy suwakowej (13) na powierzchni jej wewnętrznego otworu znajduje się obwodowe wybranie, współpracujące z zespołem zatrzasków umieszczonych na obwodzie masztu (1).

Parasol posiada element napinający, utworzony z tulei zakończonej zaślepką (3), osadzonej suwliwie w końcówce ramienia długiego (7) i napinanej sprężyną ograniczoną oporą. Parasol posiada również zespół zatrzaskowy, który stanowią korzystnie dwa elementy o powierzchniach kulistych umieszczone na obwodzie masztu (1) i rozpierane sprężyną. Parasol posiada też głowicę środkową (16) oraz głowicę suwakową (13), odpowiadające sobie wymiarami i kształtem. Wysokość umieszczenia na maszcie (1) tulei dystansowej (15) względem głowicy suwakowej (13) jest taka, iż w pozycji maksymalnego napięcia pokrycia daszka zasadniczego kąt zawarty pomiędzy płaszczyzną ramion dolnych (6), a osią pionową masztu (1) wynosi 90°.

W pozycji umieszczenia elementów o powierzchniach kulistych zespołu zatrzaskowego w obwodowym wybraniu siła wypadkowa oddziaływująca na głowicę suwakową (13) w kierunku wzdłuż osi pionowej masztu (1) wynosi "0", a tuleja elementu napinającego znajduje się w fazie optymalnego wysunięcia.

(6 zastrzeżeń)

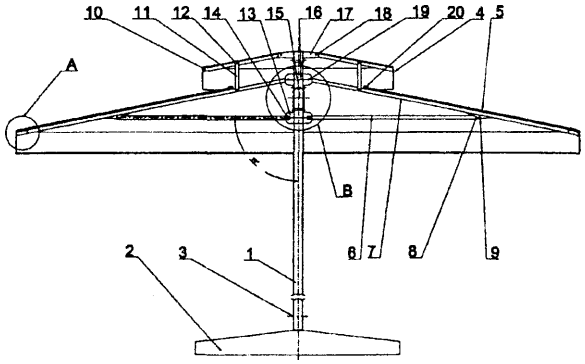

Al (21)337125 (22)19990325 7(51) A47K 5/14

(31)98 50130 (32)1998 03 30 (33) US

(86) 1999 03 25 PCT/IB99/00526

(87) 1999 10 07 W099/49769 PCT Gazette nr 40/99

(71) DEP IP LIMITED, Belper, GB

(72) Banks Stewart

(54) **Urządzenie, dozujące płyn w postaci piany**

(57) Urządzenie, dozujące pianę, obejmuje składany pojemnik na płyn oraz pompkę pianową (36), połączoną z wylotem pojemnika. Pompka ta obejmuje dwie osłony (40, 86), z których pierwsza (40) połączona jest z przewężeniem (34) pojemnika, zaś druga (86) umieszczona jest teleskopowo w pierwszej, przy czym na drugiej osłonie (86) z zamocowana jest elastyczna uszczelka (94) w celu zapewnienia szczelnego połączenia między nimi. Osłony te tworzą komorę powietrzną (104) oraz kanał (50, 70). Ciecz miesza się z powietrzem przedostając się przez drucianą, plastikową lub tkaninową siatkę (84), w wyniku czego powstaje piana. Urządzenie do wytwarzania piany może być używane w dowolnym położeniu, bez ryzyka kontaktu powietrza z roztworem, zawartym w butelce.

(15 zastrzeżeń)

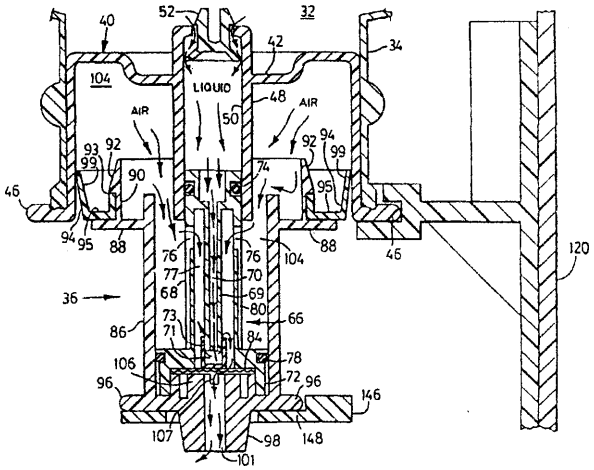

A1 (21)337018 (22)19980603 7(51) A47L 9/26 B65H 75/44

(31)97 9707132 (32)1997 06 04 (33) FR

(86) 1998 0603 PCT/FR98/01123

(87)1998 12 10 WO98/55012 PCT Gazette nr 49/98

(71) SEB S.A., Ecully, FR

(72) Cornet Gérard, Aumont Alain

(54) **Urządzenie zwijające do odkurzacza**

(57) Urządzenie (12), zwijające przewód elektryczny (20) dla domowego urządzenia elektrycznego, zwłaszcza odkurzacza, zawiera bęben (7), zawierający piastę przedłużoną promieniowo przez tarczę, na obrzeżu której znajduje się obręcz zwijania i trzymania przewodu elektrycznego (20), zespół blokujący (27) bęben (7), zawierający hamulec (57) przewidziany dla uniemożliwienia bębnowi (7) urządzenia zwijającego (12) obracanie się w kierunku zwijania przewodu elektrycznego (20) i przełącznik sterujący (4), przewidziany dla współpracy z zespołem blokującym (27). Hamulec jest umieszczony w przestrzeni wewnętrznej, określonej przez obręcz w taki sposób, że opiera się o powierzchnię wewnętrzną tej obręczy. Podstawa dla urządzenia elektrycznego zawiera urządzenie zwijające (12), którego przełącznik zwijania (4) może zajmować dwie pozycje, pozwalające opierać lub nie zespół blokujący (27) o bęben (7), mogący blokować ten zespół w pozycji odsunięcia zespołu blokującego (27) od bębna (7).

(18 zastrzeżeń)

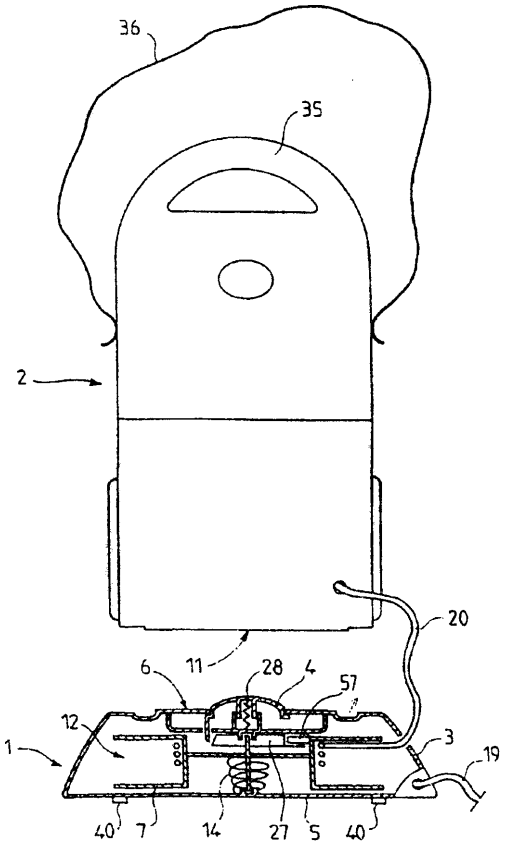

A1 (21)331130 (22)19990129 7(51) A61B 8/13

(71) Politechnika Gdańska, Gdańsk

(72) Bujnowski Adam, Nowakowski Antoni, Stelter Jarosław, Wtorek Jerzy

(54) Sposób **i układ do prowadzenia pomiarów w tomografii elektroimpedancyjnej**

(57) Sposób polega na tym, że w systemie pomiarowym składającym się z N dwuczęściowych, prądowo-napięciowych elektrod (E_1, E_2,...E_N) jednocześnie, przy pomocy tego samego generatora (G) pobudza się jedną, prądową część (A_1, A_2,...A_N) dowolnej liczby elektrod i mierzy się w oddzielnych podukładach pomiarowych (P_1, R_2,...P_N), sygnały odpowiedzi jednocześnie na dowolnej liczbie elektrod (E_1, E_2,...E_N). Układ zawiera zespół N dwuczęściowych prądowo-napięciowych elektrod (E_1, E_2,...E_N), jeden generator (G) oraz zespół N jednakowych podukładów pomiarowych (P_1, P_2,...P_N), Z których każdy (Pi) połączony jest z jedną elektodą (Ej).

(7 zastrzeżeń)

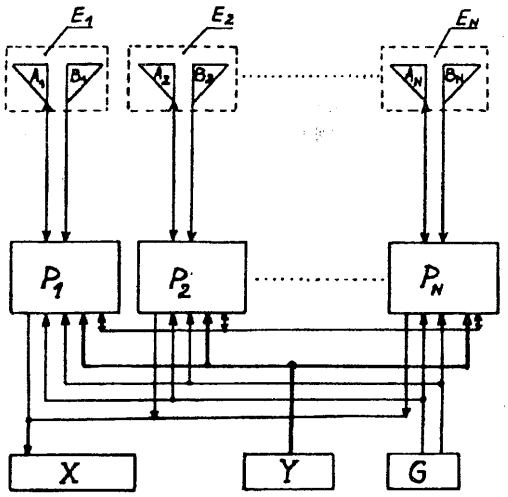

A3 (21)338363 (22)200002 11 7(51) A61C 13/00

(61) 303857

(75) Bratos Jerzy, Warszawa

(54) **Proteza zębowa, zwłaszcza dolna**

(57) Proteza zębowa, składająca się z trzonu oraz z podkładu, charakteryzuje się tym, że w podkładzie (4), w obszarze szczytu (3) wyrostka zębodołowego, zatopiona jest metalowa siatka (5) o grubości korzystnie 0,8 mm i o kształcie wiernie odtwarzającym ten obszar, przy czym na szczycie (3) wyrostka zębodołowego siatka (5) ma dodatkowo uformowane, korzystnie naprzemiennie, pionowe wypusty (6) i poziome wałeczki (7), natomiast w trzonie (2) protezy (1), w miejscach dokłanie odpowiadających wypustom (6) i wałeczkom (7) podkładu (4), wykonane są wgłębienia (8, 10).

(7 zastrzeżeń)

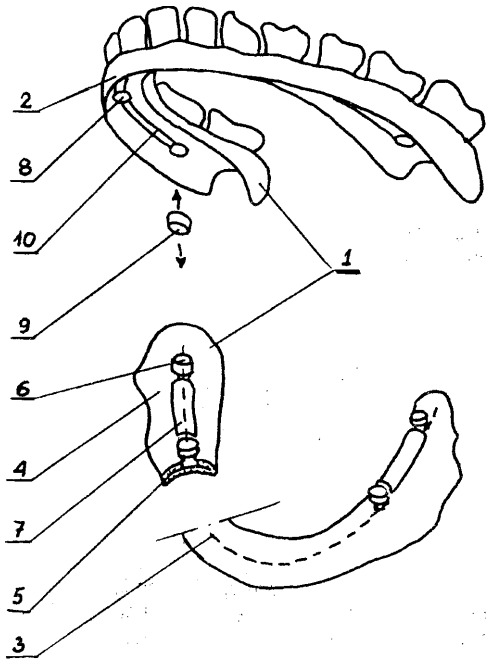

Al (21) 336989 (22) 1998 05 07 7(51) A61C 17/06
A61B 1/253

(31)97 9701744 (32) 1997 05 12 (33) SE

(86) 1998 05 07 PCT/SE98/00832

(87) 1998 11 19 W098/51233 PCT Gazette nr 46/98

(75) Gunnarsson Stefan, Karlskrona, SE

(54) **Urządzenie dentystyczne**

(57) Wynalazek dotyczy urządzenia dentystycznego do równoczesnego usuwania z lusterka dentystycznego obcych substancji oraz wody, chłodzącej wiertło dentystyczne. Cel ten osiąga się dzięki obracaniu się powierzchni lusterka (8) za pomocą turbiny poruszanej próżnią (2). Urządzenie działa równocześnie jako lusterko i środek do wytwarzania próżni.

(8 zastrzeżeń)

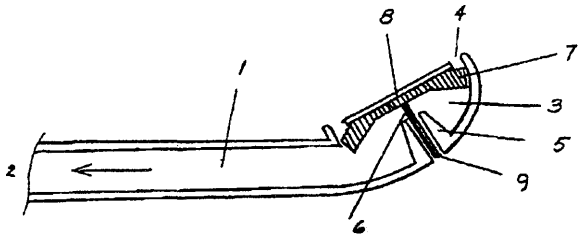

A1 (21) 336960 (22) 1998 05 25 7(51) A61F 5/445
A61F 5/443

(31) 97 598 (32) 1997 05 26 (33) DK
97 1507 1997 12 22 DK

(86) 1998 05 25 PCT/DK98/00212

(87) 1998 12 03 W098/53771 PCT Gazette nr 48/98

(71) COLOPLAST A/S, Humlebaek, DK

(72) Nielsen Inger Mann, Olsen Eskil Hoejland, Gothjaelpsen Laila Busk, Sletten Carsten, Ciok Danuta

(54) **Zestaw stomijny**

(57) Przedmiotem wynalazku jest zestaw stomijny, zawierający element przylegający do boku ciała, składający się z płytki lub podkładki (2) przylepnej dla przymocowania zestawu do skóry użytkownika, przy czym płytka lub podkładka (2) posiadają otwór dla odbierania ze sztucznej przetoki i ewentualnie oddzielny, dający się wymienić element odbiorczy lub worek, przymocowany do elementu stomijnego przylegającego do boku ciała, przeznaczony do odbioru wydzielin z ujścia sztucznej przetoki, przy czym zestaw stomijny zawiera ponadto element (5) uszczelniający umieszczony w otworze płytki lub podkładki otaczających stomię, który to element uszczelniający umieszczony w otworze płytki lub podkładki otaczających stomię posiada otwór dla umieszczenia stomii.

Zestaw charakteryzuje się zrównoważonymi właściwościami plastycznymi i elastycznymi, umożliwiającymi przystosowanie otworu zestawu stomijnego do stomii przez tymczasowe powiększenie otworu w wyniku odwinięcia lub zwinięcia obrzeża wewnętrznego otworu, w celu umieszczenia stomii. Gdy zestaw stomijny zostanie umieszczony na i wokół stomii, przylepny element uszczelniający może w zasadzie powrócić do początkowego kształtu w celu ścisłego dopasowania się do stomii.

Korzystnie, co najmniej powierzchnia wkładki usuwalnej przykrywająca oddzielny element uszczelniający wyposażona jest we wskaźnik pozwalający na przystosowanie otworu zestawu stomijnego do wymiaru ujścia stomii, przy czym wskaźnik ten jest widoczny od strony wkładki usuwalnej znajdującej się naprzeciw elementu uszczelniającego.

(10 zastrzeżeń)

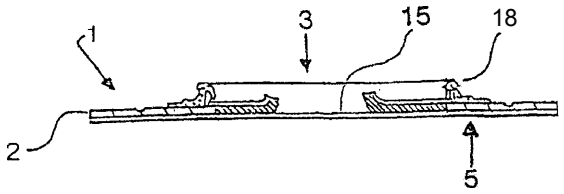

Al (21)331053 (22)19990126 7(51) A61F 11/14

(71) Centralny Instytut Ochrony Pracy, Warszawa

(72) Makarewicz Grzegorz, Matuszewski Grzegorz, Morzyński Leszek, Zawieska Wiktor Marek

(54) **Aktywne nauszniki przeciwhałasowe**

(57) Wynalazek dotyczy aktywnych nauszników przeciwhałasowych wyposażonych w tory elektroakustyczne poprawiające własności tłumiące w zakresie niskich częstotliwości akustycznych. Istotą wynalazku jest zastosowanie układów regulacji położenia zestawów przetworników (mikrofonów i słuchawek) umożliwiających płynną zmianę odległości tych zestawów od wlotów kanałów słuchowych i tym samym dobór optymalnej odległości z punktu widzenia własności tłumiących. Układ regulacji składa się z obudowy zamkniętej (5) z rowkami prowadzącymi (7), w której umieszczona jest słuchawka (3) i mikrofon (4), połączonej ze śrubą regulacyjną (8) za pomocą nakrętki (10). Śruba regulacyjna (8) obracając się swobodnie w stosunku do obudowy (5) może być wkręcana, bądź wykręcana z nagwintowanej tulei (9) połączonej na stałe z czaszą tłumiącą (1) umożliwiając przesuwanie obudowy (5) z zestawem przetworników na sprężystych prowadnicach (6) wzdłuż rowków prowadzących (7).

(1 zastrzeżenie)

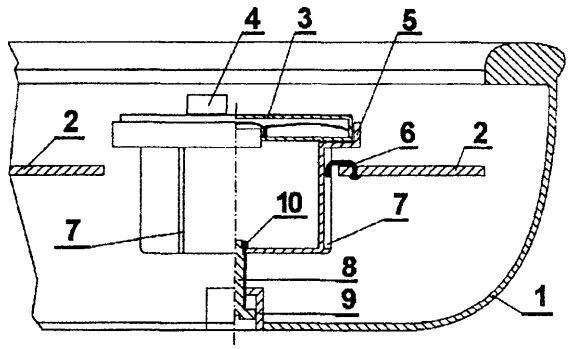

Al (21)336985 (22)199805 11 7(51) A61F 13/15

(31)97 9701983 (32)1997 05 26 (33) SE

(86) 1998 05 11 PCT/SE98/00859

(87) 1998 12 03 W098/53779 PCT Gazette nr 48/98

(71) SCA HYGIENE PRODUCTS AB, Goteborg, SE

(72) Jönbrink Anna Karin

(54) **Element barierowy do wyrobu chłonnego**

(57) Wynalazek dotyczy wyrobu chłonnego, takiego jak pielucha (1), pielucha majtkowa, ochrona dla osób nie panujących nad wydalaniem lub podobny, w którym znajdują się otwory (8) na nogi i otwory (17, 19) przeznaczone do odbierania moczu i kału, i w którym znajduje się element barierowy w postaci klapki (39) usytuowanej pomiędzy otworami (17, 19) uniemożliwiający kałowi stykanie się z moczem. Wspomniany element barierowy jest wykonany z materiału pozostałego po wykonaniu jednego lub więcej otworów (8, 17, 19).

(14 zastrzeżeń)

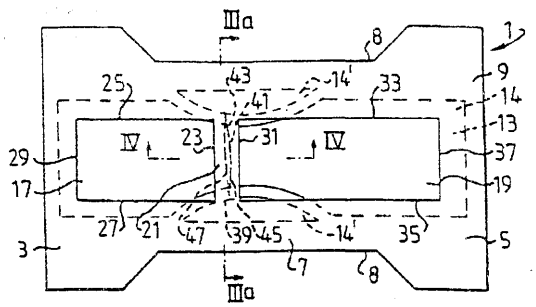

Al (21)337961 (22)20000121 7(51) A61F 13/15

(31)99 9900187 (32)1999 0122 (33) SE

(71) SCA Hygiene Products AB, Göteborg, SE

(72) Andersson Mikael, Carlberg Ingegerd, Nyberg Anita, Engström Elisabeth

(54) Wyrób chłonny

(57) Wyrób chłonny, taki jak pielucha, pielucha spodenkowa albo wyrób chroniący przed nietrzymaniem, zawiera rozciągające się wzdłużnie krawędzie (4, 5) i rozciągające się poprzecznie krawędzie (6, 7), dolny arkusz nieprzepuszczalny dla płynu (8), warstwę chłonną (9), rozciągające się wzdłużnie bariery płynowe (15, 16), zamocowane wzdłuż albo na krawędziach wzdłużnych (6, 7) wyrobu, klapy boczne (11, 12), które rozciągają się poprzecznie na zewnątrz barier płynowych (15, 16), pierwszy górny, zasadniczo przepuszczalny dla płynu arkusz powierzchniowy (10), znajdujący się pomiędzy wspomnianymi barierami płynowymi (15, 16) oraz drugi górny, zasadniczo nieprzepuszczalny dla płynu arkusz powierzchniowy (39), znajdujący się na zewnątrz barier płynowych (15, 16), w którym końce (15a, 15b, 16a, 16b) barier płynowych są złożone do dołu na przednią i/lub tylną część końcową (1, 2) i płasko przymocowane do pierwszego i/lub drugiego górnego arkusza powierzchniowego (10, 39). Te obszary arkuszy powierzchniowych (10, 39), które znajdująsię w przedniej i/lub tylnej części końcowej (1, 2), składają się z materiału zasadniczo nieprzepuszczalnego dla płynu albo są pokryte materiałem zasadniczo nieprzepuszczalnym dla płynu. Przynajmniej część wspomnianych obszarów została uczyniona przepuszczalną dla płynu, korzystnie za pomocą perforacji wspomnianej części, do dołu do warstwy chłonnej (9), która rozciąga się przynajmniej pod fragmentami wspomnianej części. Ta część, która została uczyniona przepuszczalną dla płynu, znajduje się w obrębie przynajmniej części złożonych do dołu końców (15a, 15b, 16a, 16b) barier płynowych (15, 16) i/lub drugiego arkusza powierzchniowego (39).

(11 zastrzeżeń)

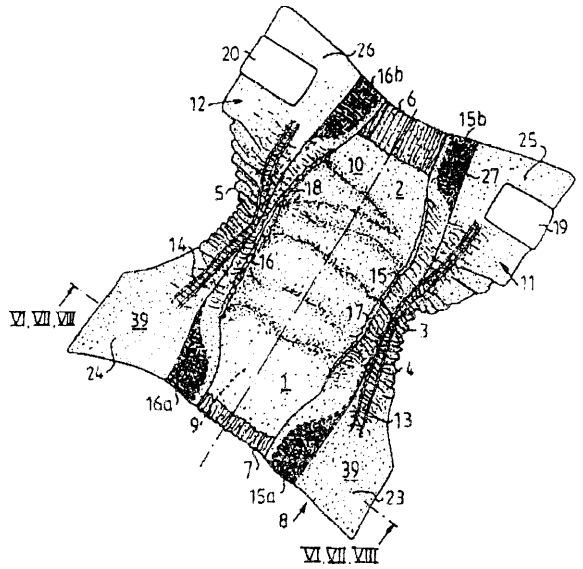

Al (21)338115 (22)20000128 7(51) A61K 7/06

(31)99 9900190 (32)1999 01 29 (33) ES

(71) REVLON CONSUMER PRODUCTS CORPORATION, Nowy Jork, US

(72) Casado Galcera Francesc

(54) Lotion do włosów o poprawionych właściwościach ochronnych dla włosów i poprawionych właściwościach zapobiegania utracie włosów oraz zmniejszania zewnętrznych skutków androgenicznego łysienia powodującego utratę włosów

(57) Przedmiotem wynalazku jest lotion do włosów o poprawionych właściwościach ochronnych dla włosów i poprawionych właściwościach zapobiegania utracie włosów oraz zmniejszania zewnętrznych skutków androgenicznego łysienia powodującego utratę włosów, który jako aktywny składnik obejmuje mieszaninę składającą się z : i) ekstraktu chmielu (Humulus lupulus), ii) ekstraktu rozmarynu (Rosmarinus officinalis L), iii) ekstraktu Swertia (Swertia japonica)i iv) salicylanu silanodiolu oraz zawiera składniki środowiska, obejmujące dopuszczone do stosowania w kosmetyce i farmacji, ogólnie znane środowiska alkoholowe lub wodno-alkoholowe, które mogą zawierać inne składniki pomocnicze, takie jak witaminy, barwniki, substancje zapachowe i podobne substancje.

(7 zastrzeżeń)

Al (21)337155 (22)19980506 7(51) A61K 7/13

(31)97 9706802 (32)1997 06 03 (33) FR

(86) 1998 05 06 PCT/FR98/00913

(87) 1998 12 10 WO98/55083 PCT Gazette nr 49/98

(71) L'OREAL, Paryż, FR

(72) Maubru Mireille

(54) Kompozycja do utleniającego farbowania włókien keratynowych i sposób farbowania z użyciem tej kompozycji

(57) Przedmiotem wynalazku jest kompozycja gotowa do użytku, do utleniającego farbowania włókien keratynowych, a w szczególności ludzkich włókien keratynowych, takich jak włosy, zawierająca w środowisku odpowiednim do farbowania co najmniej jeden heterocykliczny barwnik utlenialny, co najmniej jeden enzym typu oksydoreduktazy o 2 elektronach, w obecności co najmniej jednego donora wymienionego enzymu oraz sposób farbowania z użyciem tej kompozycji.

(37 zastrzeżeń)

Al (21)338116 (22)20000128 7(51) A61K 7/13

(31)99 9901054 (32)1999 01 29 (33) FR

(71) L'OREAL, Paryż, FR

(72) Legrand Frederic, Millequant Jean

(54) Bezwodna kompozycja do odbarwiania włókien keratynowych zawierająca jednocześnie amfifilowe polimery anionowe i/lub niejonowe o co najmniej jednym łańcuchu tłuszczowym i substantywne polimery kationowe lub amfoteryczne

(57) Przedmiotem wynalazku są bezwodne kompozycje do odbarwiania włókien keratynowych, w szczególności włosów, zawierające w środowisku odpowiednim do odbarwiania co najmniej jeden czynnik alkaliczny i co najmniej jedną sól nadtlenową i ponadto jednocześnie co najmniej jeden arnfifilowy polimer anionowy i/lub niejonowy o co najmniej jednym łańcuchu tłuszczowym i co najmniej jeden substantywny polimer kationowy lub amfoteryczny, zastosowanie tych kompozycji do otrzymywania gotowych do użycia kompozycji do odbarwiania przez wymiesza-

nie z kompozycją wodną nadtlenku wodoru i sposób odbarwiania włosów z udziałem tych bezwodnych kompozycji.

(28 zastrzeżeń)

Al (21)338119 (22) 2000 01 28 7(51) A61K 7/13

(31)99 9901055 (32)1999 01 29 (33) FR

(71) L'OREAL, Paryż, FR

(72) Legrand Frederic, Millequant Jean

(54) **Gotowa do użycia wodna kompozycja do barwienia włókien keratynowych zawierająca jednocześnie rozpuszczalnik wodorozpuszczalny i amfifilowy polimer niejonowy lub anionowy o co najmniej jednym łańcuchu tłuszczowym**

(57) Przedmiotem wynalazku są gotowe do użycia wodne kompozycje do odbarwiania włókien keratynowych, w szczególności włókien keratynowych ludzkich, zawierające w środowisku odpowiednim do odbarwiania co najmniej jeden czynnik alkaliczny, co najmniej jedną sól nadtlenową, nadtlenek wodoru, co najmniej jeden rozpuszczalnik wodorozpuszczalny i ponadto co najmniej jeden amfifilowy polimer niejonowy i/lub anionowy o co najmniej jednym łańcuchu tłuszczowym i sposób odbarwiania włosów z udziałem tych wodnych kompozycji.

(25 zastrzeżeń)

Al (21)338117 (22)20000128 7(51) A61K 7/135

(31) 99 9901056 (32) 1999 01 29 (33) FR

(71) L'OREAL, Paryż, FR

(72) Legrand Frederic, Millequant Jean

(54) **Bezwodna kompozycja do odbarwiania włókien keratynowych zawierająca jednocześnie wodorozpuszczalny polimer zagęszczający i amfifilowy polimer niejonowy o co najmniej jednym łańcuchu tłuszczowym**

(57) Przedmiotem wynalazku są bezwodne kompozycje do odbarwiania włókien keratynowych, w szczególności włókien keratynowych ludzkich, zawierające w środowisku odpowiednim do odbarwiania co najmniej jeden czynnik alkaliczny i co najmniej jedną sól nadtlenową i ponadto jednocześnie co najmniej jeden wodorozpuszczalny polimer zagęszczający i co najmniej jeden amfifilowy polimer niejonowy o co najmniej jednym łańcuchu tłuszczowym, zastosowanie tych kompozycji do otrzymywania gotowych do użycia kompozycji do odbarwiania przez wymieszanie z kompozycją wodną nadtlenku wodoru i sposób odbarwiania włosów z udziałem tych bezwodnych kompozycji.

(28 zastrzeżeń)

Al (21)337864 (22) 2000 01 17 7(51) A61K 9/16

(31)99 19901692 (32)1999 01 18 (33) DE

(71) Grünenthal GmbH, Akwizgran, DE

(72) Bartholomäus Johannes Heinrich, Ziegler Iris

(54) Sposób **wytwarzania peletek o zawartości do 90% wagowych farmaceutycznej substancji czynnej**

(57) Wynalazek dotyczy sposobu wytwarzania peletek zawierających > 50% wagowych farmaceutycznej substancji czynnej o rozpuszczalności w wodzie > 0,5 g/ml, drogą granulacji w wodzie mieszanki zawierającej substancję czynną, wytłaczania, zaokrąglania i suszenia wilgotnych granulatów. Cechą sposobu jest to, że wprowadza się mieszankę, zawierającą substancję czynną i składającą się z A) co najmniej 50% wagowych co najmniej jednej substancji czynnej o rozpuszczalności w wodzie > 0,5 g/ml i z B) co najwyżej 50% wagowych mieszaniny a) mikrokrystalicznej celulozy o średniej wielkości cząstki rzędu 15 - 20 μm i b) nisko podstawionej hydropropylocelulozy o średniej wielkości cząstki w zakresie 10 - 25 urn, przy czym stosunek wagowy składników a) : b) utrzymuje się w zakresie od 4 : 6 do 6 : 4 i w mieszance zarabia się tyle wody, żeby miała ona plastyczność wystarczającą do wytłaczania i sferonizacji.

(7 zastrzeżeń)

Al (21)337026 (22)199805 14 7(51) A61K 31/05

(31)97 1224 (32)1997 05 26 (33) CH

(86) 1998 05 14 PCT/EP98/03004

(87) 1998 12 03 WO98/53805 PCT Gazette nr 48/98

(71) WESTY AG, Vaduz, LI

(72) De Tommaso Vincenzo

(54) **Klarowny preparat iniekcyjny związku znieczulającego**

(57) Wodny preparat farmaceutyczny do iniekcji zawiera propofol, dopuszczalną farmaceutycznie sól kwasu żółciowego i lecytynę.

(17 zastrzeżeń)

Al (21)337156 (22)19980604 7(51) A61K 31/19

(31)97 9701213 (32)1997 06 04 (33) ES

(86) 1998 0604 PCT/EP98/03333

(87) 1998 12 10 WO98/55113 PCT Gazette nr 49/98

(71) LABORATORIOS MENARINI S.A., Badalona, ES

(72) Mauleon Casellas David, Palomer Benet Albert, Garcia Perez Luisa

(54) **Półstały preparat farmaceutyczny zawierający dexketoprofen trometamol**

(57) Wynalazek dotyczy sposobu wytwarzania półstałego preparatu farmaceutycznego (żelu lub kremu) zawierającego sól kwasu (+)-(s)-2-(3-benzoilofenylo) propionowego z tromethamine dexketoprofen trometamol) i różne aminy jako środki zobojętniające, do miejscowego leczenia stanów zapalnych u ludzi. Preparaty farmaceutyczne wykazują dużą trwałość podczas przechowywania bez znaczących zmian wyglądu produktu z upływem czasu, jak również aktywność alergeniczną i fotoalergeniczną.

(10 zastrzeżeń)

Al (21)337003 (22)19980501 7(51) A61K 31/40

(31) 97 60045635 (32) 1997 05 05 (33) US

(86) 1998 05 01 PCT/IB98/00662

(87) 1998 11 12 WO98/50033 PCT Gazette nr 45/98

(71) PFIZER INC., Nowy Jork, US

(72) Lundy Krystin Marie, Ricketts Anthony Paul

(54) **Karprofen działający selektywnie na COX-2 w leczeniu bólu i stanów zapalnych u** psów

(57) Wynalazek dotyczy leczenia i profilaktyki bólu oraz procesów zapalnych i chorób u psów, związanych z aktywnością indukcyjnej cyklooksygenazy-2 (COX-2), ze zmniejszeniem lub wyeliminowaniem niepożądanych skutków ubocznych związanych z równoczesnym hamowaniem aktywności konstruktywnej cykooksygenazy-1 (COX-1) poprzez selektrywne hamowanie aktywności COX-2 w stosunku do COX-1, przy czym stosunek selektywności hamowania aktywności COX-2 : COX-1 wynosi co najmniej 3 : 1, w oparciu o poziomy ex *vivo* hamowania aktywności w pełnej krwi. Inhibitor jest wybrany z grupy obejmującej związki przeciwzapalne, stanowiące zasadniczo pochodne kwasu salicylowego, pochodne p-aminofenolu, kwas indolo- i indenooctowy, kwasy heteroaryloocłowe, kwasy arylopropionowe, kwasy antranilowe, enolokwasy i alkanony. Inhibitor korzystnie

stanowi enencjomer (+) (S) kaprafenu, kwasu 6-chloro-α-metylo -9H-karbazolo-2-octowego.

(14 zastrzeżeń)

Al (21)337865 (22) 2000 01 17 7(51) A61K 31/135
A61P 29/00

(31)99 19901686 (32)1999 01 18 (33) DE

(71) Grünenthal GmbH, Akwizgran, DE

(72) Bartholomäus Johannes Heinrich, Ziegler Iris

(54) **Doustny, z tramadolu lub fizjologicznie dopuszczalnej soli tramadolu otrzymany preparat o opóźnionym działaniu i o stabilnym podczas przechowywania profilu uwalniania substancji czynnej oraz** sposób **jego wytwarzania**

(57) Cechą sposobu jest to, że preparat substancji czynnej powleka się wodną dyspersją etylocelulozy, zawierającą jako zmiękczacz co najmniej jeden fizjologicznie dopuszczalny, lipofilowy dwuester alifatycznego lub aromatycznego kwasu dwukarboksylowego o 6 - 40 atomach węgla i alifatycznego alkoholu o 1 - 8 atomach węgla i podczas tego powlekania suszy się powłokę w zwykłej temperaturze, przy czym już dzięki temu bez kolejno następującego wygrzewania otrzymuje się stabilny podczas przechowywania profil uwalniania substancji czynnej i ewentualnie w celu podwyższenia profilu uwalniania substancji czynnej, bez pogorszenia jego stabilności przechowalniczej, tak długo wygrzewa się w temperaturze > 35°C, aż osiągnie się wybrany, podwyższony profil uwalniania substancji czynnej. Cechą doustnego, z tramadolu lub fizjologicznie dopuszczalnej soli tramadolu otrzymanego preparatu o opóźnionym działaniu o stabilnym podczas przechowywania profilu uwalniania substancji czynnej jest to, że zawiera preparat substancji czynnej wyposażony w skoalescentowaną powłokę z etylocelulozy, która tylko drogą powlekania preparatu substancji czynnej wodną dyspersją etylocelulozy, zawierającą jako zmiękczacz co najmniej jeden fizjologicznie dopuszczalny, lipofilowy dwuester alifatycznego lub aromatycznego kwasu dwukarboksylowego o 6 - 40 atomach węgla i alifatycznego alhoholu o 1 - 8 atomach węgla i suszenia w zwykłej temperaturze zapewnia stabilny podczas przechowywania profil uwalniania substancji czynnej, który bez pogorszenia stabilności przechowalniczej nadaje się do podwyższenia drogą kolejno następującego wygrzewania w temperaturze > 35°.

(13 zastrzeżeń)

Al (21)337867 (22)2000 01 17 7(51) A61K 31/135
A61P 29/00

(31)99 19901687 (32)1999 01 18 (33) DE

(71) Grünenthal GmbH, Akwizgran, DE

(72) Bartholomäus Johannes, Betzing Jürgen

(54) **Doustnie aplikowany preparat o kontrolowanym uwalnianiu opioidowego leku przeciwbólowego**

(57) Wynalazek dotyczy doustnie aplikowanego preparatu o kontrolowanym uwalnianiu opioidowego leku przeciwbólowego. Cechą preparatu jest to, że zawiera on ten lek w postaci kryształków o wielkości cząstek 10 μm - 3 mm, korzystnie 50 μm - 1 mm, które wykazują co najmniej jedną powłokę opóźniającą.

(16 zastrzeżeń)

Al (21)337868 (22)2000 01 17 7(51) A61K 31/135
A61P 29/00

(31)99 19901683 (32)19990118 (33)DE

(71) Grünenthal GmbH, Akwizgran, DE

(72) Bartholomäus Johannes, Betzing Jürgen

(54) **Doustnie aplikowany preparat o kontrolowanym uwalnianiu leku przeciwbólowego**

(57) Wynalazek dotyczy doustnie aplikowanego preparatu o kontrolowanym uwalnianiu co najmniej jednego leku przeciwbólowego. Cechą preparatu jest to, że zawiera on ten lek w mikrotabletkach o średnicy < 3 mm.

(20 zastrzeżeń)

Al (21)337064 (22)19980422 7(51) A61K 31/335

(31)97 863513 (32) 1997 05 27 (33) US

(86) 1998 0422 PCT/US98/07776

(87) 1998 12 03 WO98/53811 PCT Gazette nr 48/98

(71) BAKER NORTON PHARMACEUTICALS, INC, Miami, US

(72) Broder Samuel, Duchin Kenneth L, Selim Sami

(54) **Sposób i kompozycje do podawania taksanów doustnie u ludzi**

(57) Przedmiotem wynalazku jest doustne podawanie leków przeciwnowotworowych z grupy taksanów, które do tej pory wykazywały małą biodostępność lub brak biodostępności po podaniu doustnym, pacjentom cierpiącym na choroby podatne na leczenie taksanami, pozwalające uzyskać biodostępność wystarczającą do osiągnięcia terapeutycznego poziomu we krwi. W korzystnym wykonaniu taksan, korzystnie paklitaksel, poddaje się pacjentowi jednocześnie z doustnym cyklosporynowym środkiem wzmacniającym, korzystnie cyklosporyną A. W jednym z korzystnych sposobów dawkę doustnego wzmacniacza podaje się około 0,5 - 72 godzin przed taksanem i drugą dawkę wzmacniacza bezpośrednio przed, równocześnie lub bezpośrednio po taksanie. Przedmiotem wynalazku jest również sposób leczenia pacjentów (ludzi) cierpiących na choroby podatne na leczenie taksami, jak również sposób przeprowadzenia takiego leczenia, pozwalający zapobiec lub zmniejszyć reakcje nadwrażliwości i reakcje uczuleniowe bez konieczności premedykacji.

(55 zastrzeżeń)

Al (21)337090 (22)19980514 7(51) A61K 31/415

(31)97 19721580 (32)1997 05 23 (33)DE

(86)1998 05 14 PCT/DE98/01343

(87) 1998 11 26 W098/52548 PCT Gazette nr 47/98

(71) ARZNEIMITTEL WERK DRESDEN GMBH, Radebeul, DE

(72) Rostock Angelika, Dost Rita, Tober Christine, Bartsch Reni, Unverferth Klaus, Rundfeldt Chris

(54) **Zastosowanie 1-ar(alk)iloimidazolin-2-onów w leczeniu stanów niepokoju i napięcia**

(57) Wynalazek dotyczy zastosowania 1-ar(alt)iloimidazolin-2-onów o podanym niżej wzorze ogólnym lub ich farmaceutycznie przydatnych soli w leczeniu stanów niepokoju i napięcia. Przykład stanowi 1-(4-chlorofeny!o) -4-morfolinoimidazolin-2-on.

(3 zastrzeżenia)

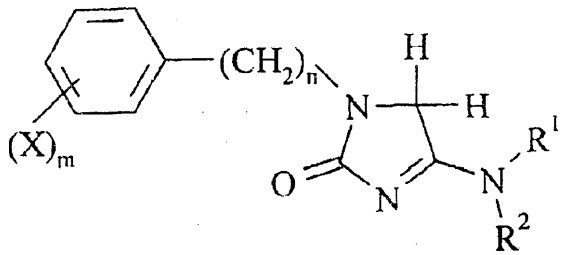

Al (21)337098 (22)199804 16 7(51) A61K 31/415

(31) 97 60044626 (32) 1997 04 18 (33) US

(86) 1998 04 16 PCT/US98/07318

(87) 1998 10 29 WO98/47509 PCT Gazette nr 43/98

(71) G.D. SEARLE & CO., Chicago, US

(72) Roniker Barbara, LaChapelle Richard J., Connolly Daniel T., Seibert Karen, Needleman Philip

(54) **Sposób zastosowania inhibitorów cyklooksygenazy-2 w zapobieganiu zaburzeniom sercowo-naczyniowym**

(57) Wynalazek dotyczy wykorzystania inhibitorów cyklooksygenazy-2 lub ich pochdnych w zapobieganiu zaburzeniom sercowo-naczyniowym.

(12 zastrzeżeń)

Al (21)336980 (22)19971112 7(51) A61K 31/425

(31)96 754390 (32)1996 11 21 (33) US

(86) 1997 11 12 PCT/US97/20794

(87) 1998 0528 WO98/22106 PCT Gazette nr 21/98

(71) ABBOTT LABORATORIES, Abbott Park, US

(72) Lipari John, Al-Razzak Laman A., Ghosh Soumojeet, Gao Rong, Kaul Dilip

(54) **Kompozycja farmaceutyczna**

(57) Przedmiotem wynalazku jest ciekła kompozycja farmaceutyczna zapewniająca lepszą biodostępność przy podawaniu doustnym związków, które są inhibitorami proteazy HIV. W szczególności kompozycja zawiera roztwór w farmaceutycznie dopuszczalnym organicznym rozpuszczalniku (a) inhibitora proteazy HIV i ewentualnie (b) surfaktanta. Kompozycja może ewentualnie występować w twardych żelatynowych kapsułkach lub miękkich elastycznych kapsułkach (SEC).

(50 zastrzeżeń)

Al (21) 336982 (22) 1998 05 26 7(51) A61K 38/09
A61K 38/25

(31)97 97108593 (32) 1997 05 28 (33) EP
97 97121246 1997 12 03 EP

(86) 1998 05 26 PCT/EP98/03079

(87) 1998 12 03 W098/53844 PCT Gazette nr 48/98

(71) APPLIED RESEARCH SYSTEMS ARS HOLDING N.V., Curacao, AN

(72) Richardson Peter

(54) **Kompozycje farmaceutyczne peptydów o niskiej rozpuszczalności w środowisku fizjologicznym**

(57) Opisano kompozycję farmaceutyczną, która obejmuje a) peptyd słabo rozpuszczalny w wodnych roztworach soli fizjologicznej, jako składnik czynny; b) niejonowy aromatyczny hydrotropowy czynnik dopuszczalny farmaceutycznie; i c) wodny roztwór fizjologiczny; w której peptydem a) jest analog LHRH albo peptyd GRF, zaś niejonowy aromatyczny czynnik hydrotropowy jest wybrany z grupy obejmującej nikotynamid, kwas nikotynowy, kwas benzoesowy, kwas salicylowy, kwas gentyzynowy, kwas askorbinowy, histydynę, tryptofan, fenyloalaninę, tyrozynę, krezol, fenol, ksantyny, pirydoksynę, kwas foliowy, sacharynę, jak również ich niejonowe pochodne.

(12 zastrzeżeń)

Al (21) 336994 (22) 1998 05 15 7(51) A61K 39/395
A61K 38/17
A61K 31/57

(31) 97 60046791 (32) 1997 05 17 (33) US
97 60049389 1997 06 11 US
98 60085145 1998 05 12 US

(86)1998 05 15 PCT/US98/10075

(87)19981126 WO98/52606 PCT Gazette nr 47/98

(71) BIOGEN, INC., Cambridge, US; THE UNITED STATES OF AMERICA as represented by THE SECRETARY OF THE NAVY, Arlington, US

(72) Kirk Allan D., Harlan David M., Thomas David, Kauffman Michael, Burkly Linda

(54) **Zastosowanie przerywacza wiązania CD40:CD154 w celu zapobiegania reakcjom odpornościowym przeciwnym adaptacji, w szczególności odrzucaniu przeszczepu**

(57) Ujawniono kompozycje i sposoby opierające się na odkryciu, że odrzucanie przeszczepu tkankowego można zahamować przy użyciu przerywacza wiązania CD40 : CD154 samego albo w kombinacji z innym środkiem immunosupresyjnym albo immunomodulacyjnym. Korzystnie, synergistyczna kombinajca obejmuje przerywacz wiązania CD40 : CD154 i przerywacz sygnalizacji CD28. Przykładowym przerywaczem wiązania CD40 : CD154 jest przeciwciało monoklonalne, takie jak wykazujące charakterystykę wiązania przeciwciała 5c8. Przykładowym przerywaczem sygnalizacji CD28 jest białko fuzyjne CTLA4--ig. Ujawnione kompozycje i sposoby można zastosować w celu przedłużenia przeżycia przeszczepionej tkanki u biorcy, odwrócenia ostrego odrzucania przeszczepu i łagodzenia następstw immunologicznych niepowodzenia przeszczepienia tkanki.

(28 zastrzeżeń)

Al (21)337033 (22)19980521 7(51) A61K 47/48

(31) 97 60047345 (32) 1997 05 21 (33) US

(86) 1998 05 21 PCT/US98/10571

(87) 1998 11 26 W098/52614 PCT Gazette nr 47/98

(71) THE BOARD OF TRUSTEES OF THE LELAND STANFORD JUNIOR UNIVERSITY, Stanford, US

(72) Rothbard Jonathan B., Wender Paul A.

(54) **Kompozycja i sposoby do zwiększania transportu przez błony biologiczne**

(57) Ujawniono sposoby i kompozycje do transportowania leków i makrocząsteczek przez błony biologiczne. Wynalazek obejmuje sposób zwiększania transportu wybranego związku przez błonę biologiczną, którą kontraktuje się z koniugatem zawierającym czynnik biologicznie aktywny, który jest kowalencyjnie przyłączony do polimeru transportującego. Polimer składa się z od 6 do 25 podjednostek, z których co najmniej 50% zawiera reszty guanidynowych lub amidynowych łańcuchów bocznych. Polimer jest skuteczny do nadawania przyłączonemu czynnikowi szybkości transportu przez błonę biologiczną która jest wyższa od szybkości transportu przezbłonowego czynnika w postaci nieskoniugowanej.

(31 zastrzeżeń)

Al (21)330977 (22)19990120 7(51) A61L 27/00

(71) Akademia Górniczo-Hutnicza im. St. Staszica, Kraków; Uniwersytet Jagielloński, Kraków

(72) Błażewicz Marta, Pamuła Elżbieta, Chomyszyn-Gajewska Maria

(54) Sposób wytwarzania warstwowych implantów chirurgicznych

(57) Sposób rozwiązuje zagadnienie wytworzenia implantów aktywnych biologicznie o ustalonym czasie biodegradacji i odpowiednich właściwościach mechanicznych, pozwalających na swobodne wszczepianie.

Sposób polega na tym, że włókna organiczne, korzystnie w postaci włókniny lub krótkiego, ciętego włókna, poddaje się wstępnemu procesowi utleniania w temperaturze 200 - 280°C w czasie 0,5 - 4 godzin, do uzyskania koncentracji tlenu w strukturze włókna elementarnego od 10 - 50% wagowych, po czym poddaje się je procesowi karbonizacji w atmosferze beztlenowej w temperaturze 900 - 1200°C, a następnie otrzymaną włókninę chłodzi się i poddaje procesowi aktywacji w atmosferze czystego tlenu przez 5 - 60 minut w temperaturze 300 - 350°C i nasyca roztworem polimeru, korzystnie polikwasu mlekowego i chlorku metylenu o stężeniu 5 - 40% wagowych, w warunkach naprężeń ściskających, uzyskany laminat kompozytowy suszy się w warunkach podciśnienia od 0,8 - 0,1 atm przez 10 minut do 15 godzin, a następnie nakłada się drugą warstwę postaci błonki o grubości do 0,7 mm, wytworzonej z polimeru resorbowalnego, o stężeniu w rozpuszczalniku 5 - 40% wagowych, łącząc ją z laminatem w warunkach podciśnienia 0,1 - 0,8 atm w temperaturze 40 - 50°C przez 10 minut do 2 godzin.

(1 zastrzeżenie)

Al (21)337019 (22)1998 05 09 7(51) A61L 27/00

(31)97 19721352 (32)1997 05 22 (33) DE
97 19755801 1997 12 16 DE
98 19818098 1998 04 23 DE

(86) 1998 05 09 PCT/EP98/02753

(87)19981126 W098/52619 PCT Gazette nr 47/98

(71) MERCK PATENT GMBH, Darmstadt, DE

(72) Kessler Horst, Finsinger Dirk, Jonczyk Alfred, Meyer Jörg, Nies Berthold, Kantlehner Martin

(54) **Implanty pokrywane peptydami i sposób ich wytwarzania**

(57) Przedmiotem wynalazku są implanty pokrywane peptydami, w których wykorzystano możliwość biofunkcjonalizacji biomateriałów, w szczególności implantów, przez dopasowane do indywidualnych potrzeb pokrycie syntetycznymi peptydami, które zawierają tripeptydową sekwencję aminokwasów arginina-glicyna-kwas asparginowy (RGD) selektywnymi względem komórek lub tkanek. Stymulują one in vitro adhezję głównie tych gatunków komórek, które w poszczególnych przypadkach mają za zadanie zapewnienie integracji tkanki odpowiedniego materiału.

(14 zastrzeżeń)

Al (21) 336975 (22) 1998 05 26 7(51) A61M 15/08

(31) 97 606 (32)1997 05 27 (33) DK

(86) 1998 05 26 PCT/DK98/00214

(87) 1998 12 03 W098/53869 PCT Gazette nr 48/98

(71) DIRECT-HALER A/S, Odense SV, DK

(72) Keldmann Erik, DK; Keldmann Troels, DK; Pelaez Ricardo Palacios, ES; Quesada Jorge Martinez, ES

(54) Inhalator do sproszkowanych lekarstw

(57) Przedmiotem zgłoszenia jest urządzenie do podawania sproszkowanej lub cząsteczkowej substancji do błony śluzowej nozdrzy, zawierające rurowy korpus (10) podobny do słomki do picia. Rurowy korpus ma przeciwległe części końcowe tworzące ustnik (11) i część nosową (12), przeznaczone do wkładania pomiędzy wargi i do nozdrzy użytkownika. Ustnik (11) i część nosowa (12) są wzajemnie połączone wygiętą lub zginalną, korzystnie pofałdowaną częścią (13). Dawka sproszkowanej lub cząsteczkowej substancji umieszczona wewnątrz rurowego korpusu (10) jest przenoszona do nozdrzy, gdy użytkownik dmucha do ustnika (11). Część ustnika jest korzystnie spłaszczona lub ściśnięta pomiędzy palcami (35) użytkownika. Ściśnięta część jest uwolniona gdy użytkownik rozpocznie silne dmuchanie do ściśniętej części ustnika, który tym samym ulega rozdęciu. Stwierdzono, że użytkownik automatycznie zamyka połączenie pomiędzy nozdrzami, a gardłem poprzez języczek podczas dmuchania.

(92 zastrzeżenia)

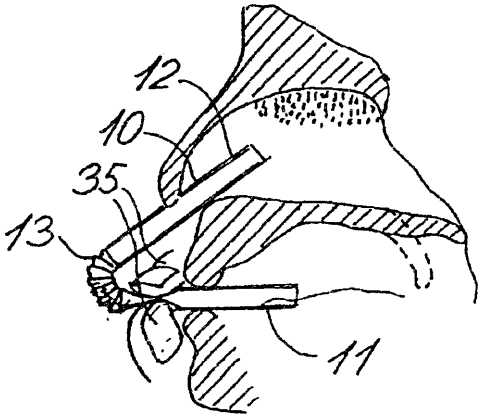

Al (21) 337001 (22) 1998 05 14 7(51) A63F 3/06

(31)97 858008 (32)1997 05 16 (33) US

(86) 1998 05 14 PCT/US98/10085

(87) 1998 11 19 WO98/51383 PCT Gazette nr 46/98

(75) Kamille Stuart J., Atlanta, US

(54) **Gra losowa**

(57) Gra losowa składa się z wielu elementów do gry (100), każdy mający obszary (103, 104, 105) pokryte usuwalnym materiałem kryjącym i zawierające obszary puste (106) i/lub wygrywające (101, 102). Gra polega na podejmowaniu decyzji przez gracza, które wybrane obszary do odsłonięcia na elementach do gry są potencjalnymi wygrywającymi.

(29 zastrzeżeń)

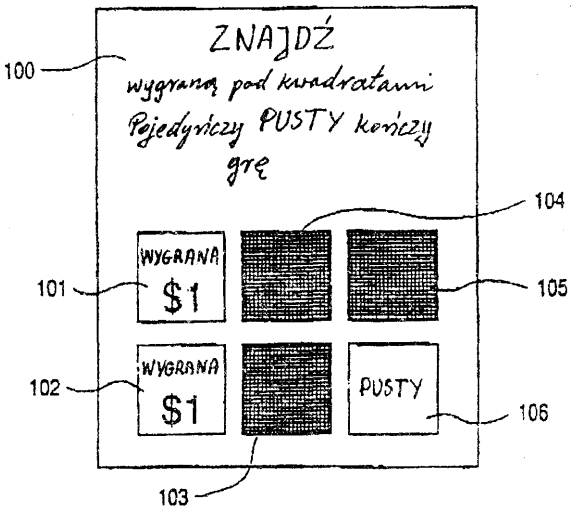

Al (21)331030 (22)19990125 7(51) A63H 33/08

(75) Lewicki Juliusz Paweł, Łódź; Lewicka Barbara, Płock

(54) **Domy wielkopłytowe**

(57) Domy, składające się z płytowych podłogo-sufitów, połączonych na bokach z płytowymi ścianami (10) pełnymi, ścianami z oknami (11), drzwiami (12) wejściowymi i balkonowymi (13), balkonami (14) i gzymsami (15), mają podwójne, usytuowane jedna nad drugą między płytami, wgłębne, poziome szczeliny we wszystkich bokach poszczególnego podłogo-sufitu.

Także mają, usytuowane między płytami we wszystkich bokach podłogo-sufitu, poziome, wgłębne, pojedyncze szczeliny oraz mają podłogo-sufity (5) we wszystkich bokach z pojedynczymi szczelinami poziomymi, wgłębnymi, parami przeciwległymi, gdzie jedna para szczelin jest usytuowana wyżej od pary przeciwległych szczelin, przy czym we wszystkich tych szczelinach podłogo-sufitów mieszczą się na wcisk poziome występy, górne i dolne wszystkich ścian oraz podłogo-sufity są łączone ze sobą w szczelinach także na wcisk za pomocą płytkowych łączników.

(3 zastrzeżenia)

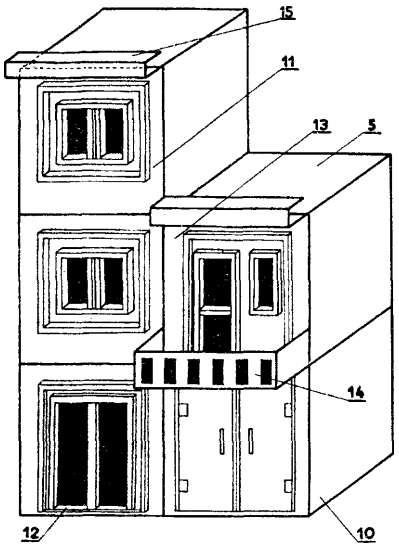

DZIAŁ B

RÓŻNE PROCESY PRZEMYSŁOWE; TRANSPORT

A1 (21)331137 (22)19990130 7(51) B01D 39/00

(75) Maturski Edward, Mysłowice

(54) **Sposób otrzymywania materiału filtrosorpcyjnego**

(57) Sposób pozwala otrzymywać metodą mokrą materiał filtrosorpcyjny o większej skuteczności pochłaniania szkodliwych par i gazów od materiałów otrzymywanych tą metodą dotychczas. W porównaniu do metody suchej, koszty jego wytwarzania są znacznie niższe, przy eliminacji szkodliwych dla zdrowia zanieczyszczeń, a stan pokrycia węglem aktywnym jego powierzchni jest bardziej równomierny.

Osiąga się to drogą doboru odpowiedniego lepiszcza o średniej wielkości cząstek fazy rozproszonej powyżej 45 nm lub lepiszczy tworzących w wodzie fazę rozproszoną o tej wielkości. W czasie otrzymywania suspensji wodnej węgla aktywnego lepiszcze dodaje się dopiero po pełnym wysyceniu porów węgla aktywnego wodą. Działania te mają na celu zmniejszenie zjawiska wnikania i osiadania w porach węgla aktywnego cząstek lepiszcza. Zapobiega to blokadzie porów lepiszczem i zmniejszeniu własności chłonnych materiałów filtrosorpcyjnych uzyskiwanych tym sposobem. Materiał ten otrzymuje się przez nasycanie materiału filtracyjnego (np. włókniny) wodną zawiesiną węgla aktywnego metodą wtłaczania, wcierania lub maczania w roztworze, wyciśnięciu jego nadmiaru i wysuszeniu w temperaturze 110°C.

(7 zastrzeżeń)

A1 (21)331064 (22)19990125 7(51) B01D 39/16
B01D 39/00

(71) Politechnika Łódzka, Łódź

(72) Krucińska Izabella, Pilas Bogdan, Michalak Marina

(54) **Sposób wytwarzania materiału elektretowego**

(57) Sposób wytwarzania materiału elektretowego, przeznaczonego zwłaszcza na filtry do powietrza polega tym, że włókna poliolefinowe, takie jak jednoskładnikowe polipropylenowe, dwuskładnikowe polipropylenowo-polietylenowe lub wytworzone z kopolimeru polipropylenowo-polietylenowego i włókna poliamidowe, cięte, gładkie lub skarbikowane, o długości 10-200 mm i grubości mniejszej niż 100 μm, miesza się ze sobą w takim stosunku wagowym, aby stosunek udziału powierzchniowego włókien poliolefinowych do udziału powierzchniowego włókien poliamidowych był równy od 20:80 do 80:20, następnie usuwa się z włókien smary i substancje antyelektrostatyczne przez przemycie niejonowymi detergentami, środkami alkalicznymi lub rozpuszczalnikami i po wypłukaniu wodą z przygotowanej mieszanki włókien wytwarza się runo systemem zgrzeblarkowym w zjonizowanym powietrzu o wilgotności względnej nie większej niż 40%. Wytworzone runo poddaje się taflowaniu na układaczu, eliminując podczas tej operacji kontakt runa z częściami układacza wykonanymi z materiałów elektroprzewodzących, po czym formuje się z runa włókninę metodą igłowania na igłowarce.

(1 zastrzeżenie)

A1 (21)338342 (22)200002 08 7(51) B01D 53/02
B01D 53/62

(71) Politechnika Częstochowska, Częstochowa

(72) Nowak Wojciech, Majchrzak-Kucęba Izabela

(54) **Sposób usuwania dwutlenku węgla z gazów spalinowych**

(57) Sposób polega na przepuszczeniu gazów spalinowych przez złoże adsorbentu, przy czym jako adsorbent stosuje się materiał zeolitowy syntetyzowany z popiołów lotnych i wodorotlenku metalu alkalicznego.

(1 zastrzeżenie)

A1 (21)331129 (22)19990129 7(51) B01D 65/02
B01D 61/36

(71) Politechnika Szczecińska, Szczecin

(72) Gryta Marek, Morawski Antoni Waldemar

(54) **Sposób zapobiegania zanieczyszczaniu się membran w trakcie zatężania wodnych roztworów soli, zwłaszcza soli żelaza**

(57) Sposób polega na tym, że roztwory soli zatęża się techniką destylacji membranowej, prowadząc proces destylacji do czasu obniżenia uzyskanego strumienia destylatu o 5-50%,

po czym zatężany roztwór soli usuwa się z modułów destylacji membranowej. Moduły membranowe płucze się obustronnie 0,5% do 10% roztworem kwasu siarkowego w czasie od 10 do 120 minut, następnie usuwa się roztwór płuczący, ponownie napełnia się moduły membranowe zatężanym roztworem soli i kontynuuje się proces zatężania. Inny sposób polega na tym, że w trakcie trwania destylacji membranowej w zatężanym roztworze oraz w obiegu destylatu utrzymuje się pH mniejsze lub równe 3.

(2 zastrzeżenia)

Al (21) 337036 (22) 1998 05 22 7(51) B01F 13/00

(31)97 19722777 (32)1997 06 02 (33) DE

(86) 1998 05 22 PCT/EP98/03043

(87) 1998 12 10 WO98/55214 PCT Gazette nr 49/98

(71) HENKEL-ECOLAB GMBH & CO.OHG, Duesseldorf, DE

(72) Wolf Hans-Joachim, Haar Klaus, Dinkel Matthias

(54) Urządzenie dozujące do wykonywania mieszaniny składającej **się** z co najmniej dwóch płynnych albo występujących w postaci proszku składników

(57) Przedmiotem wynalazku jest urządzenie dozujące (1) do wytwarzania w zbiorniku mieszaniny składającej się z co najmniej dwóch płynnych albo pylistych komponentów. Urządzenie powinno zabezpieczyć pracownika przygotowującego mieszaninę przed bezpośrednim zetknięciem się ze szkodliwymi substancjami i jednocześnie umożliwić zachowanie odpowiedniej kolejności przy dodawaniu poszczególnych składników. Cel wynalazku uzyskano przez opracowanie konstrukcji urządzenia wyposażonego w osadzaną na zbiorniku podstawę (2) zaopatrzoną w otwór wylotowy (4), w elektroniczny zespół włączający (12) i w co najmniej jeden element otwierający otwory wylotowe kolejno w ustalonym czasie.

(6 zastrzeżeń)

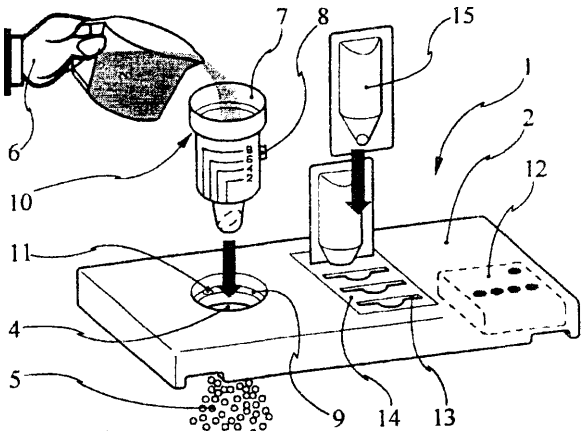

Al (21)331025 (22)19990122 7(51) B01J 8/40

(71) Akademia Ekonomiczna im.Oskara Langego, Wrocław

(72) Gawrzyński Zbigniew, Pieczaba Bartosz

(54) Urządzenie do wytwarzania złoża **pulsofluidalnego** o strefowej **pulsacji** wzdłużnej

(57) Urządzenie zawiera w górnej części korpusu (1) króciec wlotowy (3) i wylotowy (4) rozdrobnionej fazy stałej oraz króciec wylotowy gazu (5), oddzielonej półką sitową (6) od dolnej części korpusu (2). Dolna część korpusu (2) wyposażona jest w wielokanałowy króciec wlotowy gazu (7) i komory naporowe. Komory naporowe są usytuowane równolegle do wzdłużnej osi komory roboczej (12).

(1 zastrzeżenie)

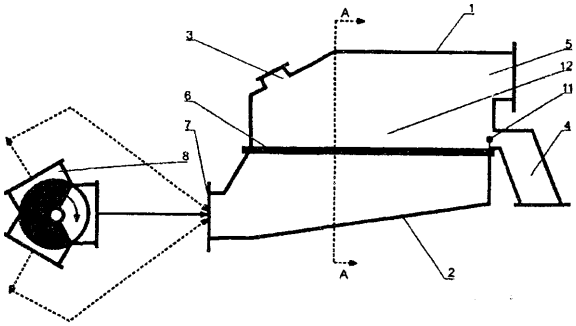

Al (21)337917 (22)2000 01 19 7(51) B01J 19/32

(31)99 99810041 (32)1999 0121 (33) EP

(71) Sulzer Chemtech AG, Winterthur, CH

(72) Kessler Alwin

(54) Wypełnienie o strukturze z krzyżującymi **się** kanałami **dla** kolumny wymiany masy z wysoką właściwą zdolnością rozdzielania i kolumna z wypełnieniem o strukturze z krzyżującymi się kanałami oraz sposób eksploatacji kolumny wymiany masy

(57) Wypełnienie jest określone przez właściwą powierzchnię i kąt φ pochylenia kanałów (13) i należy do klasy wypełnień zgodnie z następującymi danymi: - dla płynów, płynących w wypełnieniu, zadawane są każdorazowo przepływy o jednakowej wielkości, - dająca się ustalać empirycznie dla wypełnienia liczba n teoretycznych stopni rozdzielania na metr, mianowicie wielkość NTSM, daje się przedstawić przez pierwszą funkcję f_1; - opór przepływu, uzyskiwany dla strumienia gazu, przepływającego przez wypełnienie, daje się scharakteryzować spadkiem ciśnienia na metr Δp, jako drugą funkcją f_2; -Ap przyjmuje przy warunku dodatkowym n = constans względne minimum.

(10 zastrzeżeń)

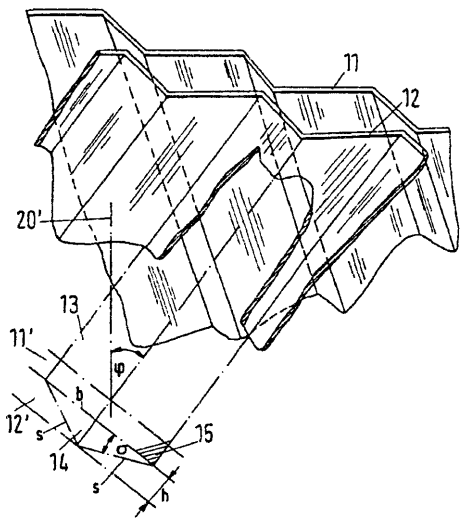

A1 (21) 337162 (22) 1998 05 15 7(51) B01J 23/89 C07C 69/01

(31)97 867911 (32)1997 06 03 (33) US

(86) 1998 05 15 PCT/US98/09939

(87) 1998 12 10 W098/55225 PCT Gazette nr 49/98

(71) CALANESE INTERNATIONAL CORPORATION, Dallas, US

(72) Nicolau Ioan, Aguilo Adolfo, Colling Philip M.

(54) Katalizator do wytwarzania octanu winylu zawierający Pd i Au osadzone na nośniku zawierającym miedź

(57) Ujawniono katalizator do wytwarzania octanu winylu w reakcji etylenu, tlenu i kwasu octowego, zawierający porowaty nośnik, na którego porowatych powierzchniach osadzona jest miedź metaliczna w strefie otoczonej osadzonymi na nośniku w ilości katalitycznie skutecznej metalicznymi palladem i złotem, przy czym żaden z obu tych metali zasadniczo nie jest zmieszany ze wspomnianą miedzią. Ujawniono także sposoby wytwarzania tego katalizatora i sposoby syntezy octanu winylu przy użyciu tego katalizatora.

(25 zastrzeżeń)

Al (21) 337093 (22) 1998 05 27 7(51) B02C 7/00

(31)97 1006141 (32)1997 05 27 (33) NL

(86) 1998 05 27 PCT/NL98/00309

(87)1998 12 03 W098/53953 PCT Gazette nr 48/98

(71) HOLLAND 1NDUSTRIELE DIAMANTWERKEN B.V., Ac Ter Aar, NL; WITCAN N.V., Mortsel, BE

(72) Witcan N.V., BE; Witters Gilbert Filipe Maria, BE; Van Vliet Johannes Petrus, NL; Muller Joop Henk, NL

(54) Urządzenie rozdrabniające

(57) Urządzenie rozdrabniające zawiera ramę (2) z osadzoną na niej obrotową osłoną (3), która podpiera obrotowe uchwyty dla rozdrabniającej tarczy, oraz silnik (1), który jest zamocowany na ramie i współdziała z osłoną i uchytwami poruszając urządzenie. Silnik (1) jest połączony z uchwytami poprzez stały, giętki lub przegubowy element dla wprawienia w ruch w kierunku obrotu, przy czym co najmniej jeden uchwyt współpracuje z ramą (2) za pomocą przekładni zębatej, dla zapewnienia osłonie ruchu obrotowego podczas ruchu uchwytu.

(5 zastrzeżeń)

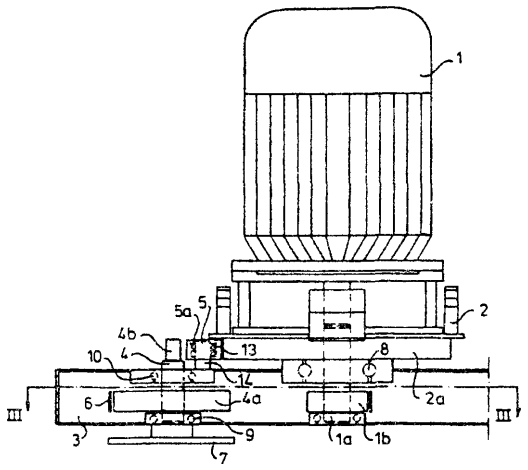

Al (21) 330943 (22) 1999 01 18 7(51) B03D 1/006

(71) Rafineria TRZEBINIA S.A., Trzebinia

(72) Szeja Wiesław, Trębacz Kazimierz, Rogalski Mieczysław, Dura Józef

(54) Sposób otrzymywania kolektora do flotacji węgla

(57) Sposób otrzymywania kolektora do flotaq'i węgla polega na wycięciu w procesie rektyfikacji ropy naftowej o zawartości siarki od 0,51% do 2,0% masowych; pierwszej frakcji o zakresie temperatur wrzenia od 170°C do 370°C i lepkości kinematycznej w temperaturze 20°C od 2 do 6 mm^2/s i zawartości siarki do 0,6% masowych oraz drugiej frakcji o zakresie temperatur wrzenia od 210°C do 480°C, lepkości kinematycznej w temperaturze 50°C nie niższej niż 5,5 mm^2/s, zawartości siarki nie niższej niż 0,9% masowych i temperaturze krzepnięcia wyższej od 9°C. Drugąfrakcję poddaje się procesowi odparafinowania niskotemperaturowego, w wyniku którego otrzymuje się filtrat o temperaturze krzepnięcia nie wyższej od 0°C, lepkości kinematycznej w 50°C nie niższej niż 6 mm^2/s i zawartości siarki nie niższej niż 0,9% masowych. Otrzymany filtrat miesza się w temperaturze nie niższej niż 40°C w stosunku od 1:4 do 1:10 z pierwszą frakcją pochodzącą z destylacji atmosferycznej, po czym dodaje się depresatorów.

(2 zastrzeżenia)

Al (21) 330938 (22) 1999 01 18 7(51) B22C 15/02

(71) Przedsiębiorstwo Projektowo Produkcyjne TECHNICAL Sp.z o.o., Nowa Sól

(72) Stefanowicz Mikołaj, Soliński Walerian, Rudy Czesław, Piosik Tadeusz

(54) Głowica **impulsowo-prasująca** maszyny odlewniczej, zwłaszcza maszyny formierskiej

(57) Przedmiotem wynalazku jest głowica impulsowo-prasująca maszyny odlewniczej, zwłaszcza maszyny formierskiej, która znajduje zastosowanie w odlewniach zmechanizowanych przy wykonywaniu form odlewniczych.

Istota wynalazku polega na tym, że położenie talerza dociskowego (6) w osi głowicy ustalają: od dołu - trzpień prowadzący (4), osadzony osiowo i sztywno w dnie (2) zbiornika ciśnieniowego (1) oraz od góry -prowdnik (10), umieszczony suwliwie i osiowo w pierścieniu górnym (12) zaworu różnicowego (11).

(4 zastrzeżenia)

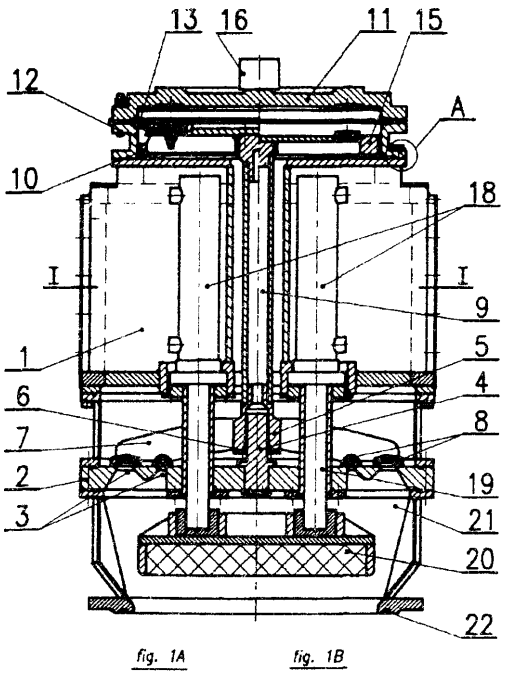

fig. 1A fig. 1B

Al (21) 337041 (22) 1998 05 28 7(51) B22D 11/04

(31) 97 90071 (32) 1997 05 30 (33) LU

(86) 1998 05 28 PCT/EP98/03134

(87) 1998 12 03 W098/53935 PCT Gazette nr 48/98

(71) PAUL WURTH S.A., Luxembourg, LU

(72) Kaell Norbert, Assa Charles, Petry Rudy, Lonardi Emile

(54) Urządzenie do ciągłego odlewania

(57) Przedmiotem wnalazku jest urządzenie do ciągłego odlewania zawierające konstrukcję nośną (16), dźwignię wstrząsową, która jest mocowana obrotowo w konstrukcji nośnej (16) wokół pierwszej osi obrotu, mechanizm napędowy (34), który jest połączony z dźwignią wstrząsową, wlewnicę do ciągłego odlewania (14), która może być uderzana przez strumień czynnika chłodzącego. Element nośny (38), który podtrzymuje wlewnicę do ciągłego odlewania (14), jest mocowany obrotowo na dźwigni wstrząsowej wokół drugiej osi obrotu, przy czym przynajmniej jedno przyłącze dla czynnika chłodzącego jest zintegrowane z elementem nośnym (38).

(18 zastrzeżeń)

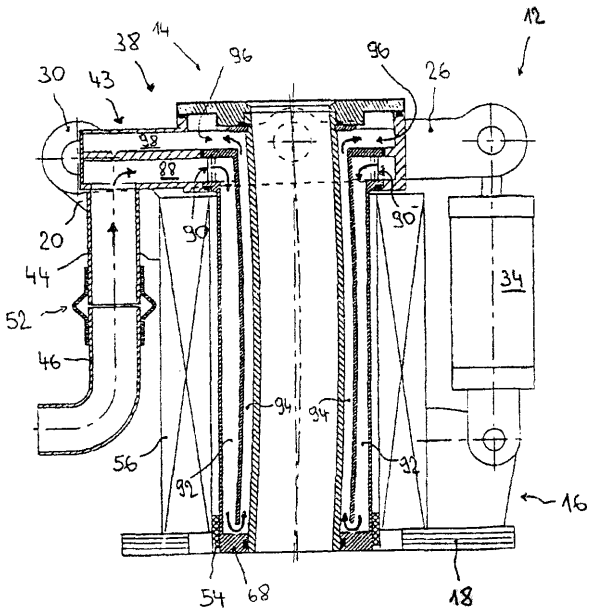

Al (21) 337129 (22) 1998 06 03 7(51) B22D 11/04

(31) 97 19724232 (32) 1997 06 03 (33) DE

(86) 1998 0603 PCT/DE98/01544

(87) 1998 12 10 WO98/55250 PCT Gazette nr 49/98

(71) MANNESMANN AG, Düsseldorf, DE; SALZGITTER AG, Peine, DE

(72) Urlau Ulrich, Schemeit Hans Jürgen, Böcher Gerhard, Müller Peter

(54) Sposób i urządzenie do wytwarzania płaskich wlewków

(57) Przedmiotem wynalazku jest sposób wytwarzania płaskich wlewków o grubości D>100 mm przy prędkościach odlewania v<3 m/min. w instalacji do ciągłego odlewania, w której roztopiony metal jest doprowadzany do kokili (21) z zasobnika (11) przez zanurzony w niej wylew (12) i z której powstająca w sposób ciągły od strony wyiotu, powłoka, otaczająca, studzienkę z roztopionym metalem, jest ściągana do urządzenia, prowadzącego ją w sposób ciągły, przeważnie urządzenia ukształtowanego po łuku. Roztopiony metal wchodzi do kokili (21) z prędkością V_K, której stosunek do prędkości wylotowej V_B wynosi od $V_K:V_B$=6.1 do $V_K:V_B$=60:1, a stugi elementarne roztopionego metalu są doprowadzane w taki sposób, że wdzierają się do studzienki szerokim frontem, posiadającym w przekroju poprzecznym kształt prostokąta, na głębokość L<2 m, odniesioną do poziomu roztopionego metalu w kokili (21). Przedmiotem wynalazku jest również urządzenie do wytwarzania płaskich wlewków.

(6 zastrzeżeń)

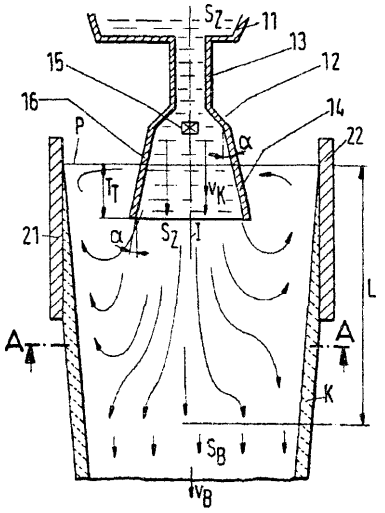

Al (21)331109 (22)19990127 7(51) B23D 61/02

(71) Fabryka Pił i Narzędzi WAPIENICA Spółka Akcyjna, Bielsko-Biała

(72) Wieczorek Janusz, Chełkowski Andrzej

(54) Piia tarczowa

(57) Przedmiotem wynalazku jest piła tarczowa, stosowana w piłach wielotarczowych. Piła tarczowa wyposażona jest w otwór osadczy (1) z dwoma parami jednakowych wymiarowo lub dwoma parami różnych wymiarowo zabierakowych rowków klinowych (2), przy czym kąt pomiędzy osiami dwóch par rowków klinowych (2), wynosi 90° ± -- dla wartości średnicy "D" i ilości "z" zębów piły.

(2 zastrzeżenia)

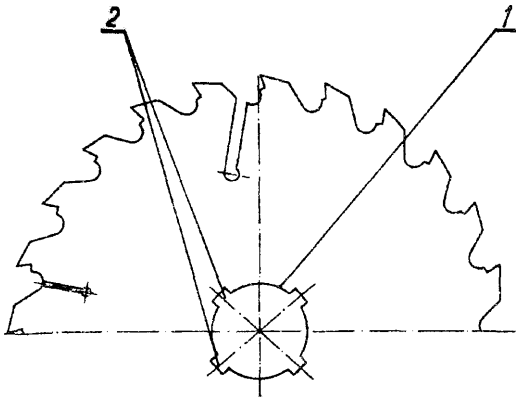

Al (21)337919 (22) 2000 01 19 7(51) B23K 9/09

(31)99 233235 (32)1999 01 19 (33) US

(71) Lincoln Global Inc., Cleveland, US

(72) Stava Elliott K.

(54) Zasilacz spawalniczy i sposób wytwarzania prądu spawania w zasilaczu spawalniczym

(57) Zasilacz (10) spawalniczy wytwarza prąd spawania powstały w następstwie kolejnych impulsów prądowych o pewnym maksymalnym poziomie natężenia oraz sianie wyłączenia na zboczu opadającym, wytwarzanych przez stopień inwerterowy i przepływających przez szeregowy obwód elektryczny zawierający cewkę (110) indukcyjną wyjściowego przełącznika mocy i elektrodę (E) będącą w kontakcie ze spawanym materiałem (W). Zasilacz zawiera stopień (12) inwerterowy z wejściem podłączonym do źródła mocy elektrycznej, przy czym stopień inwerterowy zawiera co najmniej jeden zacisk wyjściowy odpowiadający

jednej polaryzacji elektrycznej kiedy stopień inwerterowy jest włączony, urządzenie (70) sterujące generujące sygnał wyłączający stopień inwerterowy i usuwający prąd z co najmniej pierwszego zacisku dla uzyskania spadku natężenia prądu w kierunku stanu wyłączenia oraz wyjściowy przełącznik (16) mocy zawierający co najmniej pierwszy przełącznik (SW1) tranzystorowy, dla którego określony jest warunek przewodzenia prądu z co najmniej pierwszego zacisku pod wpływem generacji pierwszego sygnału logicznego. Urządzenie (70) sterujące zawiera następnie układ lub program do generacji co najmniej drugiego sygnału sterującego oraz zawiera elementy opóźniające dla wyłączania stopnia inwerterowego przed drugim sygnałem sterującym przełączającym wyjściowy przełącznik mocy ze stanu przewodzenia.

(40 zastrzeżeń)

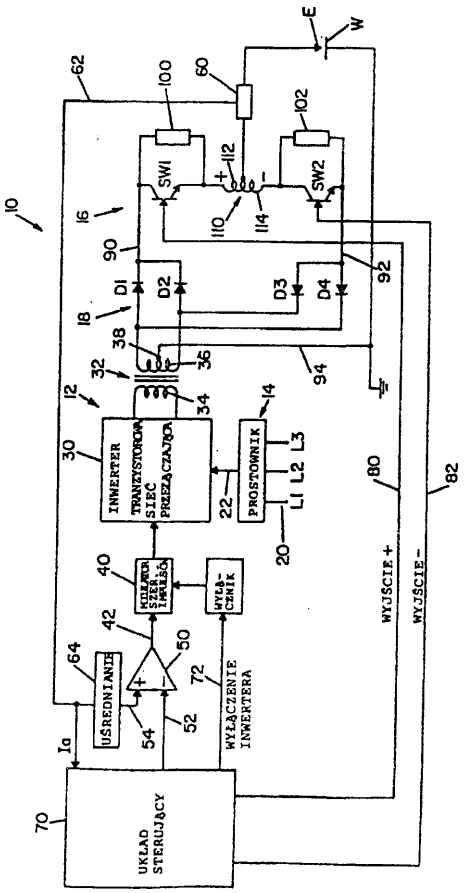

Al (21)331080 (22) 1999 01 28 7(51) B23K 28/00 B23K 9/08

(71) Instytut Technologii Próżniowej, Warszawa

(72) Wójcicki Stefan, Czopik Andrzej, Jędrzejczyk Marek

(54) **Komputerowy system sterowania i rejestracji parametrów spawania spawarek elektronowych**

(57) Przedmiotem wynalazku jest komputerowy system sterowania i rejestracji parametrów spawania spawarek elektronowych, zwłaszcza spawarek wyposażonych w analogowe systemy sterowania parametrami procesu spawania jak również posiadających analogowe systemy odczytu i zapisu tych parametrów.

System składa się z komputera sterowniczego (2), komputera rejestracji parametrów (3), modułów elektronicznych (1), z których każdy zawiera jeden przełącznik dwustanowy, jeden przetwornik cyfrowo-analogowy oraz dwa przetworniki analogowo-cyfrowe. Przetwornik cyfrowo-analogowy znajduje się w torze sterowania (4), który łączy wyjście komputera sterowania (2) z przełącznikiem dwustanowym i dalej z wejściem zasilacza. Jeden przetwornik analogowo-cyfrowy znajduje się w pętli sprzężenia zwrotnego, która łączy wejście komputera sterowniczego z wyjściem zasilacza. Drugi przetwornik analogowo-cyfrowy znajduje się w torze rejestracji, który łączy wejście komputera rejestracji parametrów (3) z wyjściem zasilacza. Natomiast przełącznik dwustanowy jest podłączony równolegle do wejścia zasilacza i w zależności od pozycji przełącznika, łączy z wejściem zasilacza albo moduł elektroniczny (1) systemu komputerowego sterowania i rejestracji parametrów albo pierwotny element analogowy systemu sterowania zasilacza.

(1 zastrzeżenie)

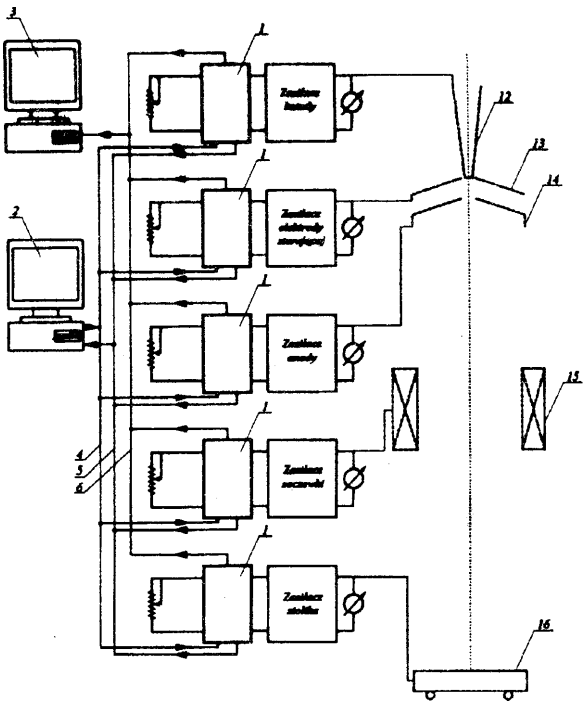

Al (21) 330945 (22) 1999 01 20 7(51) B24C 1/08 B08B 3/02

(75) Kaflik Edyta, Wołomin; Kaflik Robert, Wołomin; Przywożny Grzegorz, Wołomin

(54) **Sposób czyszczenia i renowacji, w szczególności obiektów budowlanych**

(57) Sposób czyszczenia i renowacji, w szczególności powierzchni obiektów budowlanych, polega na połączeniu w dyszy pistoletu strumienia wody w ilości około 20-30 litrów na godzinę oraz pobieranego oddzielnie ze zbiornika ciśnieniowego naturalnego ścierniwa, najkorzystniej dolomitu iub kwarcu, w frakcjach najkorzystniej od 0,1 do 0,5, a następnie tak otrzymaną mieszaninę z wody i granulatu w postaci strumienia stożkowego zawirowanego w dyszy pistoletu, przy niskim ciśnieniu,m najkorzystniej od 0,5 do 2,5 barów, kieruje się na czyszczoną powierzchnię.

(1 zastrzeżenie)

Al (21)337132 (22)19980428 7(51) B25B 23/14

(31)97 19723056 (32)1997 06 02 (33) DE

(86) 1998 04 28 PCT/EP98/02499

(87)1998 1210 W098/55269 PCT Gazette nr 49/98

(71) SFS INDUSTRIE HOLDING AG, Heerbrugg, CH

(72) Gasser Daniel, Palm Erich, Sieber Sven

(54) **Przystawka do wkrętaka**

(57) W przystawce (1) wkrętaka umieszczona jest odbierająca część (3) z wnętrzem (5), w którym zbierane są urwane uchwyty wkrętu. Po otwartej stronie garnkowo wykonanej części

odbierającej (3) osadzony jest bez możliwości obrotu, zabezpieczony osiowo, orzech (2). Z uchwytem narzędziowym (6) jest połączony kanał (8), który przechodzi osiowo przez orzech (2) i jest doprowadzony aż do wnętrza (5) części odbierającej (3). Fo ukręceniu uchwytu wkrętu w uchwycie narzędziowym (6) odłamane elementy uchwytowe przechodzą poprzez kanał (8) do wnętrza (5) części odbierającej (3) i są tam gromadzone aż do opróżnienia.

(6 zastrzeżeń)

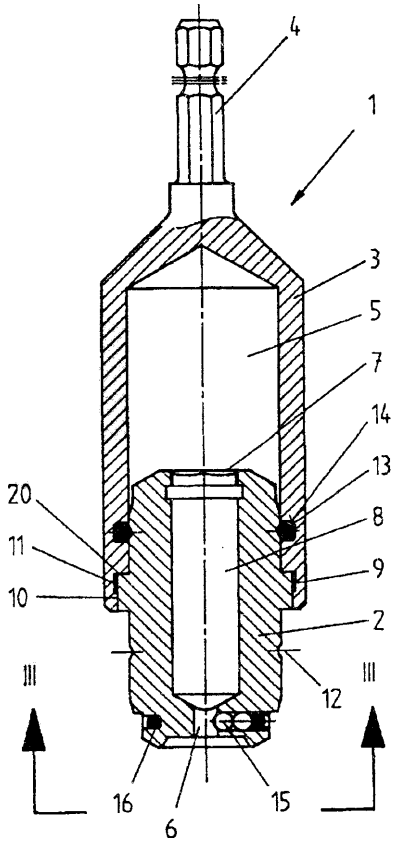

Al (21)331110 (22)19990127 7(51) B27B 3/28

(71) Fabryka Pił i Narzędzi WAPIENICA Spółka Akcyjna, Bielsko-Biała

(72) Pindel Erwin, Chełkowski Andrzej

(54) **Piła trakowa**

(57) Przedmiotem wynalazku jest piła trakowa, stosowana w trakach do przecierania drewna, w których piła wykonuje ruch posuwisto-zwrotny, prostopadły do kierunku posuwu przecieranego drewna.

Piła trakowa ma kształt wydłużonego prostokąta (1), który z jednej jego dłuższej strony zaopatrzony jest w ostrze. Ostrze tworzą dwa segmenty (3, 4), stanowiące lustrzane odbicie względem osi symetrii i składające się z szeregu zębów (5). Podziałka zębów (5) w części środkowej jest dwukrotnością pozostałych podziałek, a wysokość sfazowania zębów (5) stanowi 1/3 ich całkowitej wysokości, gdzie kąt natarcia wynosi około 16°.

(1 zastrzeżenie)

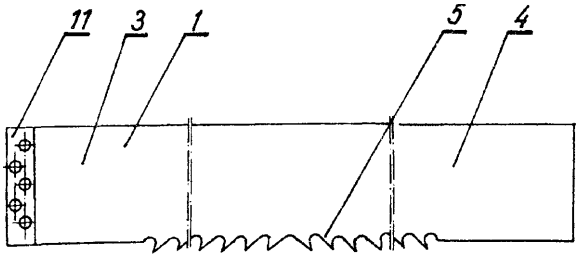

Al (21) 338028 (22) 2000 01 25 7(51) B27G 11/00

(31)99MI 129 (32) 1999 01 25 (33) IT

(71) C.M.P.COSTRUZIONI MECCANICHE POMPONESCO S.P.A., Pomponesco, IT

(72) Frati Luigi

(54) **Urządzenie klejące dla instalacji do produkcji płyt z włókien drzewnych**

(57) Urządzenie klejące (220) dla instalacji do produkcji płyt z włókien drzewnych metodą suchą zawiera rurowy korpus (250) i środki rozpylające (262) do wstrzykiwania odpowiedniego ciekłego kleju do wnętrza korpusu rurowego (250). Przekrój przez rurowy korpus (250) obejmuje obszar, który zwiększa się przy przechodzeniu z jego otwartego końca wlotowego (253), do którego wprowadzane są włókna drzewne przenoszone przez strumień powietrza, do jego otwartego końca wylotowego (257). Rurowy korpus (250) zawiera szczelną ściankę zewnętrzną (252) i oddaloną od niej przepuszczalną dla powietrza ściankę wewnętrzną (254). W ściance zewnętrznej (252) rurowego korpusu (250) znajduje się wiele otworów, które umożliwiają dostarczanie do niego dodatkowych strumieni powietrza za pomocą rur (258).

(7 zastrzeżeń)

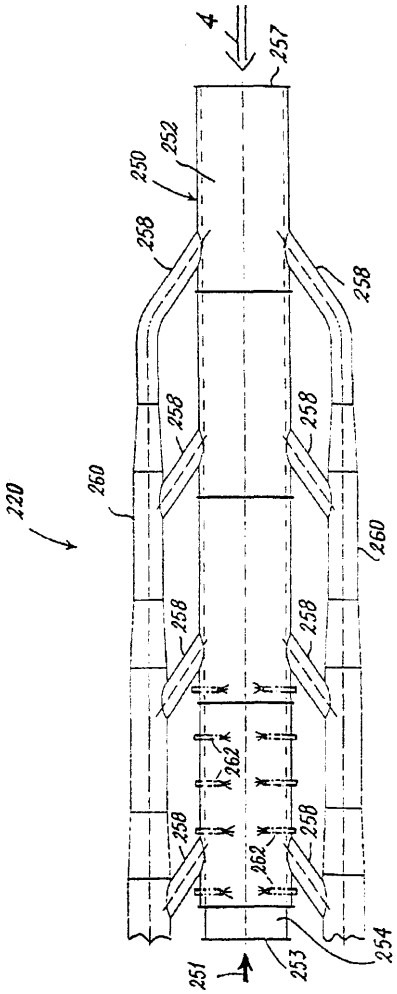

Al (21)337131 (22)1998 05 29 7(51) B29B 17/02 C22B 7/00

(31)97 1006179 (32)1997 05 30 (33) NL

(86) 1998 05 29 PCT/NL98/00315

(87)1998 12 03 W098/53969 PCT Gazette nr 48/98

(71) ALCOA NEDERLAND B.V., Drunen, NL

(72) Kamst Roland Gerard

(54) **Sposób przetwarzania materiałów zawierających aluminium i** tworzywa sztuczne

(57) Sposób przetwarzania materiału zawierającego połączenia aluminium i tworzywa sztucznego, takiego jak aluminiowe kapsle do butelek, które mają powłokę z tworzywa sztucznego, obejmuje etapy: pirolizy tworzywa sztucznego w obojętnej atmosferze, krakowania albo zgazowania gazów albo par, które wydzielają się w czasie pirolizy oraz dopalania koksu, który pozostaje na aluminium w czasie pirolizy. Wydzielone gazy albo pary zawraca się i wykorzystuje w czasie pirolizy jako obojętne medium beztlenowe. Przedmiotem zgłoszenia jest też urządzenie do realizacji sposobu zawierające m.in. bęben pirolityczny (2).

(10 zastrzeżeń)

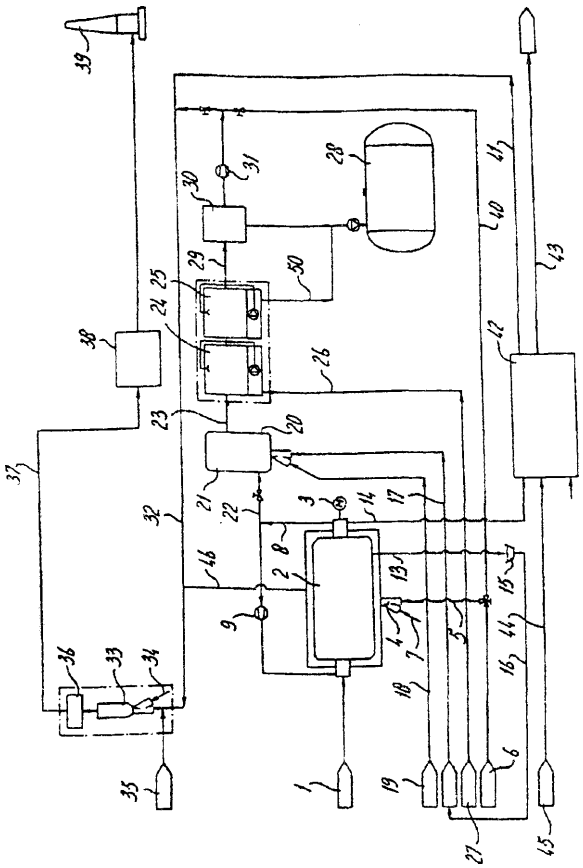

Al (21)331032 (22)19990125 7(51) B29C 49/64

(75) Ferenc Feliks, Borzęcin Duży

(54) Urządzenie grzewcze preform do rozdmuchiwania butelek z tworzywa sztucznego, zwłaszcza z **poliwęglanów** - PET

(57) Urządzenmie grzewcze preform do rozdmuchiwania butelek z tworzywa sztucznego, zwłaszcza z poliwęglanów -PET ma co najmniej dwie komory grzewcze (7), przedzielone płaszczem termoizolacyjnym wewnętrznym (6), z centralną podstawą (1). W każdej komorze grzewczej (7) w centralnej podstawie (1) jest osadzony rząd trzpieni (3) i/lub (4) o jednakowych lub różnych wymiarach i o ruchu obrotowym w dowolnym kierunku w stosunku do tej podstawy i jednocześnie przesuwowym wraz z tą podstawą dla obracania i jednocześnie przesuwania preform (9, 10) wraz z podstawą (1) w dowolnym kierunku. Centralna podstawa (1) zawiera na swoim obwodzie płaszcz zewnętrzny (2) z pokrywą (5) które wraz z płaszczem termoizolacyjnym wewnętrznym (6) stanowią komory grzewcze (7).

(1 zastrzeżenie)

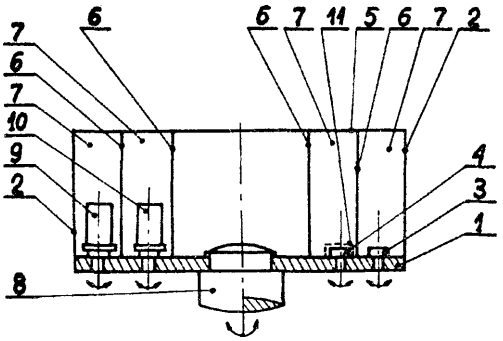

Al (21)337068 (22)19980526 7(51) B31F 1/07

(31) 97FI 128 (32)1997 05 30 (33) IT

(86) 1998 05 26 PCT/IT98/00134

(87) 1998 12 03 W098/53985 PCT Gazette nr 48/98

(71) FABIO PERINI S.P.A., Lucca, IT

(72) Biagiotti Guglielmo

(54) Urządzenie do wytłaczania i laminowania materiału rolowanego, składającego się z przynajmniej dwóch warstw

(57) Urządzenie do wytłaczania i laminowania zawiera parę wałków tłoczących (1,3), zaopatrzonych w wierzchołki, rozmieszczone symetrycznie na obu wałkach, parę rolek dociskowych (5, 7), z których każda współpracuje z jednym z wałków tłoczących, aplikator kleju (17), stowarzyszony z jednym z dwóch wałków tłoczących oraz laminujących wałek (13), umieszczony za chwytem (G), między wałkami tłoczącymi (1, 3) i współpracujący z wałkiem tłoczącym (1), który jest stowarzyszony z aplikatorem kleju (17). Wałek tłoczący (1), współpracujący z laminującym wałkiem (13), ma średnicę większą niż średnica drugiego wałka tłoczącego (3).

(10 zastrzeżeń)

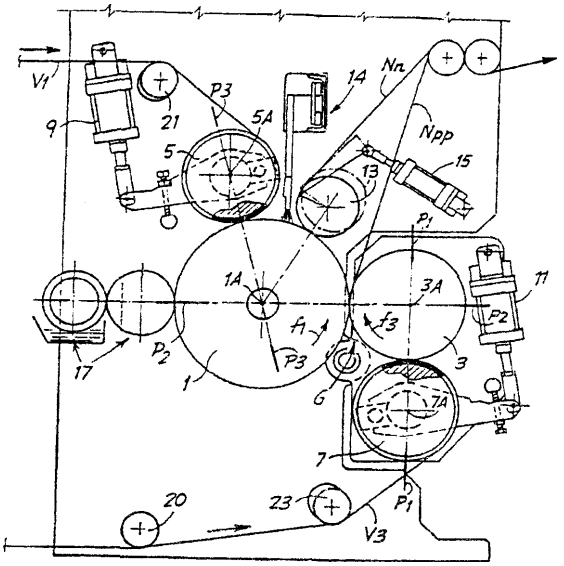

Al (21)337846 (22)2000 01 14 7(51) B42C 7/00
B42C 19/06
B42D 3/02

(31)99 9900662 (32)1999 01 19 (33) FR

(71) ACHAT ET DISTRIBUTION D'ARTICLES DE CLASSEMENT A D CLASSEMENT, Valenciennes, FR

(72) Dottel Jean-Marc

(54) **Sposób i zespół urządzeń do wytwarzania okładek na dokumenty**

(57) Sposób i zespół urządzeń do wytwarzania okładek na dokumenty, mających w przybliżeniu prostokątny kształt. Z taśmy (4) materiału przeznaczonego na okładki (1), o szerokości (L_b) większej przynajmniej czterokrotnie niż jeden z wymiarów okładki (1), zwany zwielokrotnionym wymiarem (L_p), tworzy się zwój (7) mający na swych podłużnych brzegach (8, 9) obszar (10, 11) o podwójnej grubości materiału taśmy (4) i szerokości (L_z) nie mniejszej niż zwielokrotniany wymiar (L_p). Zwój (7) przemieszcza się wzdłuż jego podłużnej osi za pomocą zespołów napędowych, a okładki (1) formuje się oddzielnie z każdego z obszarów (10, 11) o podwójnej grubości zwoju (7), który dzieli się podłużnie przynajmniej na dwie rozdzielone części (14, 15) w miejscu przed ostatnim zespołem napędowym.

(12 zastrzeżeń)

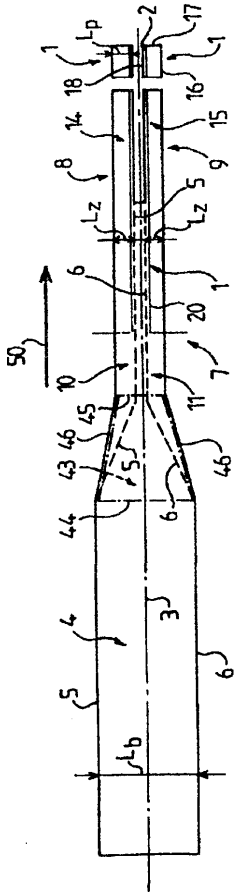

A1 (21) 337165 (22) 1998 06 03 7(51) B42D 15/00

(31) 97 9711469 (32) 1997 06 03 (33) GB

(86) 1998 06 03 PCT/GB98/01614

(87) 1998 12 10 W098/55333 PCT Gazette nr 49/98

(71) DE LA RUE INTERNATIONAL LIMITED, Basingstoke, GB

(72) Knight Malcolm R.M., Reid Duncan Hamilton, Bratchley Robin, Nutton Andrew

(54) **Sposób wytwarzania i sprawdzania zabezpieczonego papieru**

(57) Wynalazek dotyczy zabezpieczonych artykułów jak czekowe karty gwarancyjne, karty identyfikacyjne, zabezpieczony papier, włącznie z banknotami, czekami itp. Wynalazek dotyczy również sposobu wytwarzania zabezpieczonych artykułów i sprawdzania autentyczności zabezpieczonego artykułu. Wynalazek opisuje zabezpieczony artykuł posiadający pierwszą i drugą powierzchnię oraz nitkę zabezpieczenia posiadającą pierwszą część umieszczoną pomiędzy pierwszą i drugą powierzchnią i drugą część odsłoniętą w oknie wykonanym w pierwszej powierzchni i nitkę zabezpieczenia zawierającą środki dostarczające przynajmniej jedną niepubliczną cechę zabezpieczenia, która umożliwia sprawdzenie autentyczności zabezpieczonego wyrobu, która nie jest wizualnie wykrywalna gdy nitka zabezpieczenia jest odsłonięta tylko dla elektromagnetycznego promieniowania w widmie widzialnym, w której odsłonięcie drugiej części nitki zabezpieczenia w oknie na pierwszej powierzchni polepsza detekcję niepublicznej cechy zabezpieczenia poprzez dostarczenie łatwo dostępnej części nitki zabezpieczenia, i gdzie cała część nitki zabezpieczenia odsłonięta w oknie na pierwszej powierzchni ma matowy, nieodblaskowy wygląd i dokładnie harmonizuje z kolorem części pierwszej powierzchni otaczającego okna, w wyniku czego przy obserwacji pierwszej powierzchni w świetle odbitym widma widzialnego, odsłonięta część nitki zabezpieczenia jest stonowana i nie stanowi wyraźnej wizualnie cechy wyglądu zabezpieczonego artykułu w świetle obitym widma widzialnego.

(49 zastrzeżeń)

A1 (21) 337127 (22) 1998 03 13 7(51) B60C 9/14
B60C 9/04
B60C 15/00
B60C 17/00

(31) 97 865448 (32) 1997 05 29 (33) US
97 865489 1997 05 29 US
97 865490 1997 05 29 US

(86) 1998 03 13 PCT/US98/05189

(87) 1998 12 03 WO98/54008 PCT Gazette nr 48/98

(71) THE GOODYEAR TIRE & RUBBER COMPANY, Akron, US

(72) Beck John Janes Jr., Tubb Gary Edwin, Abbott John Ronald, Landers Samuel Patrick, Prakash Amit, Vannan Frederick Forbes Jr., Broyles Henry David, Beer Klaus

(54) **Opona z kompozytową strukturą warstwową i sposób wytwarzania**

(57) Opona posiada kompozytową warstwę (40), zawierającą pierwszą warstwę (40A), wzmocnioną równoległymi, nierozciągliwymi kordami (41) i parę przedłużeń warstwy (40B), zawierających syntetyczne kordy. Opisano również sposób wytwarzania opony, która może być wykonana jako typ odporny na przebicie.

(32 zastrzeżenia)

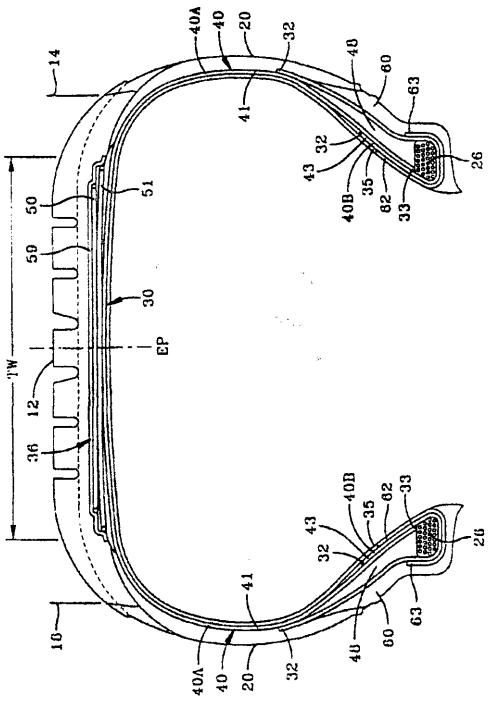

Al (21) 337065 (22) 1998 04 17 7(51) B60C 15/00
B60C 17/00
B60C 9/12
B60C 9/14

(31)97 865490 (32) 1997 05 29 (33) US

(86) 1998 04 17 PCT/US98/07900

(87) 1998 12 03 WO98/54010 PCT Gazette nr 48/98

(71) THE GOODYEAR TIRE & RUBBER COMPANY, Akron, US

(72) Paonessa Anthony Curtis, Seloover Mark Henry, Beck John Janes Jr., Oare Thomas Reed, Dancy Joseph Ghana

(54) **Tania opona, odporna na przebicie, o ulepszonej** osnowie

(57) Radialna opona ogumienia pneumatycznego (10), odporna na przebicie posiada osnowę (30), wzmocnioną przynajmniej dwoma wypełniaczami ścian bocznych lub wkładkami (42, 46) i przynajmniej jedną warstwą wzmocnienia kordowego (38) oraz dwie drutówki (26) i jeden lub więcej pasów wzmacniających (36). W przynajmniej jednej warstwie (38), wzmocnionej kordami, kordy posiadają parę zwiniętych w górę końców (32), owiniętych wokół pary drutówek (26). Zawinięte w górę końce (32) wystają promieniowo na zewnątrz do końcówki (33), umieszczonej pod pasami wzmacniającymi (36). Pierwsza wkładka (42) jest umieszczona promieniowo wewnątrz i w sąsiedztwie warstwy (38), natomiast druga wkładka (46) jest umieszczona promieniowo, pomiędzy warstwą (38) i zawiniętym w górę końcem (32). Opona (10) składa się z mniejszej ilości części i może być lżejsza niż dotychczasowe opony, odporne na przebicie.

(20 zastrzeżeń)

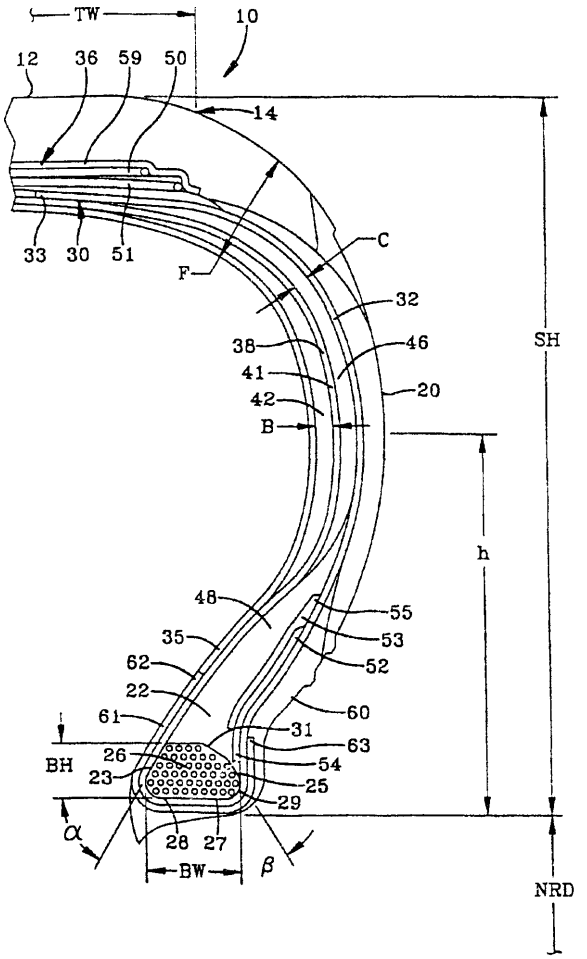

Al (21) 337063 (22) 1998 04 17 7(51) B60C 17/00
B60C 9/14
B60C 15/00

(31)97 865448 (32)1997 05 29 (33) US

(86) 1998 04 17 PCT/US98/07666

(87)1998 12 03 WO98/54012 PCT Gazette nr 48/98

(71) THE GOODYEAR TIRE & RUBBER COMPANY, Akron, US

(72) Zhang Zhibin, Oare Thomas Reed, Prakash Amit

(54) **Nierozciągalna, odporna na wysokie temperatury, nadająca się do jazdy po przebiciu opona**

(57) Opona radialna do samochodu osobowego lub lekkiej ciężarówki (10), nadająca się do jazdy po przebiciu, ma osnowę (30), wzmocnioną co najmniej jedną wstawką ścianki bocznej lub wypełniaczem (42) i jedną warstwę osnowy (38) z zasadniczo nierozciągalnego kordu, przy czym warstwa jest owinięta wokół dwu drutówek (26) i umieszczona promieniowo wewnątrz struktury, wzmacniającej pas (36). Wstawka ścianki bocznej lub wypełniacz (42) jest umieszczona promieniowo wewnątrz warstwy osnowy (38). Kord (43) ma minimalny moduł równy 10 GPa i jest ogólnie nierozciągalny i mniej wrażliwy na ciepło niż konwencjonalne, syntetyczne kordy, stosowane w oponach do samochodów osobowych lub lekich ciężarówek. W jednej odmianie kordy osnowy (43) są wykonane z poliamidów aromatycznych, w innej odmianie kordy (43) są stalowe.

(11 zastrzeżeń)

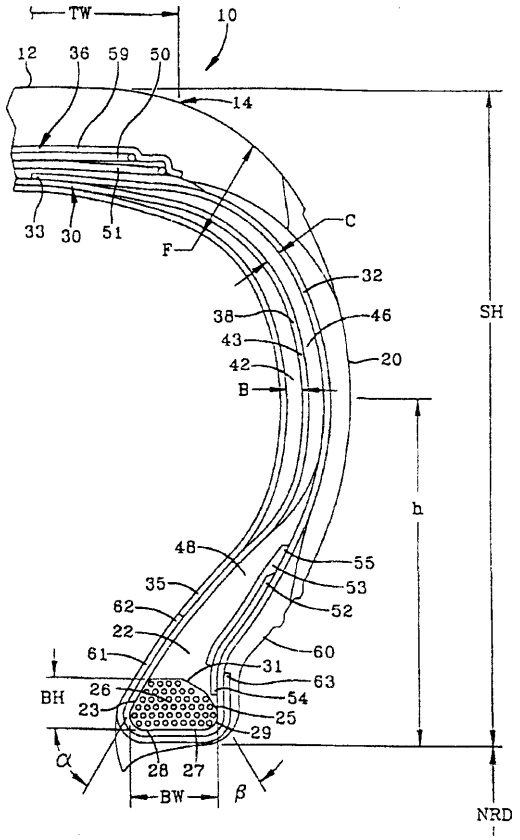

Al (21) 337023 (22) 1999 02 06 7(51) B60K 6/02
B60K 41/22
F16H 3/12

(31)98 19813563 (32) 1998 03 27 (33) DE
98 19849156 1998 10 26 DE

(86) 1999 0206 PCT/DE99/00314

(87)1999 1007 WO99/50572 PCT Gazette nr 40/99

(71) ROBERT BOSCH GMBH, Stuttgart, DE

(72) Loeffler Juergen, Bolz Martin-Peter

(54) **Układ napędowy dla samochodu**

(57) Przedmiotem wynalazku jest układ napędowy (10) dla samochodu, w którym spowodowane otwarciem co najmniej jednego sprzęgła (42) przerwanie siły ciągu, przenoszonej z silnika spalinowego (12) na przekładnię (38), jest pokrywane za pomocą urządzenia (21), zawierającego maszynę elektryczną (22), połączoną z bierną stroną przekładni (38), zwłaszcza z jej wałem wyjściowym (36). W ten sposób przy przerwaniu siły ciągu przez sprzęgło (42) siła ciągu jest przenoszona, co zwiększa bezpieczeństwo i komfort jazdy.

(13 zastrzeżeń)

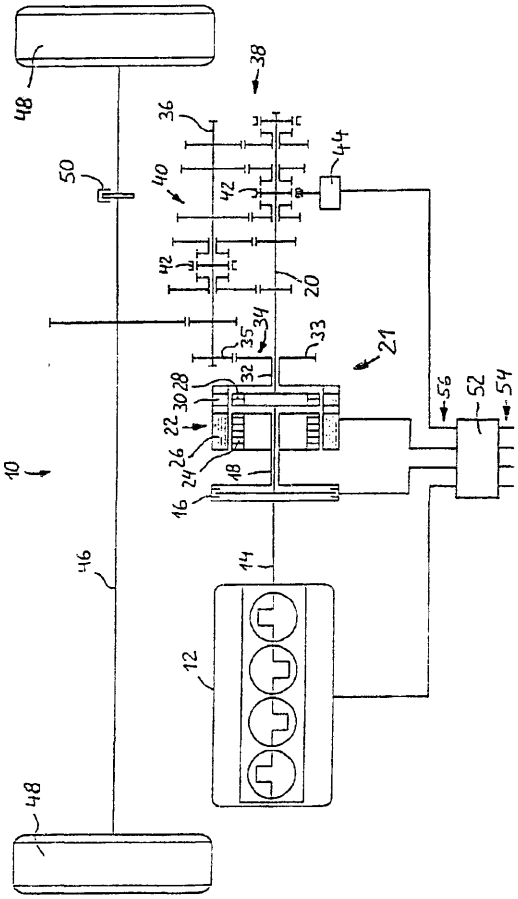

A1 (21) 331052 (22) 1999 01 26 7(51) B60K 20/02 F16H 59/04

(75) Cygański Marek, Warszawa; Kowalczyk Jerzy, Warszawa

(54) **Urządzenie do blokady mechanizmu zmiany biegów w** pojeździe **samochodowym**

(57) Urządzenie, złożone ze wspornika zamka z ryglem blokującym, przy czym wspornik jest zamocowany do stałych elementów pojazdu za pomocą korzystnie zrywalnych połączeń śrubowych, charakteryzuje się tym, że wspornik zamka (1) wraz z zamkniem (1) jest umieszczony między skrzynią (13) zmiany biegów, a obudową (11) drążka (12) zmiany biegów, przy czym cięgno (9) zmiany biegów ma od strony rygla zamka otwór (10), a korpus (2) zamka ma od strony jego rygla nadlew (8), częściowo osłaniający ten rygiel. Korpus (2) zamka może być tak usytuowany względem pozostałej części wspornika, że otwór na kluczyk zamka usytuowany jest albo z lewej albo z prawej strony. Końce podstawy (4) wspornika zamka (1) mają zakrzywienia (5), częściowo obejmujące obudowę (11) drążka (12) zmiany biegów, w których to zakrzywieniach (5) są wykonane otwory (6) na zrywalne połączenia śrubowe.

(4 zastrzeżenia)

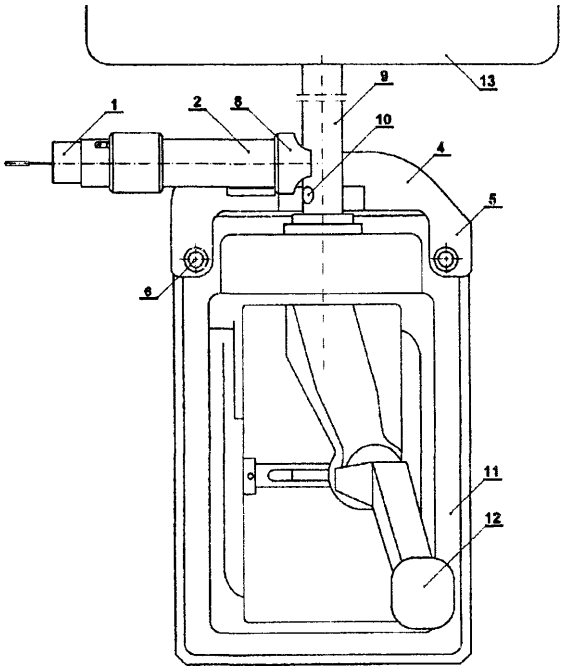

A1 (21) 330964 (22)1999 01 19 7(51) B60N 2/32 A61G 5/00

(71) Wiatrak Wiesław, Bielsko-Biała

(72) Wiatrak Wiesław, Mitianiec Władysław

(54) **Mechanizm napędu ręcznego składanego układu jezdnego fotela samochodowego - wózka inwalidzkiego**

(57) Przedmiotem wynalazku jest mechanizm ręcznego napędu dla układu jezdnego, składanego dla fotela samochodowego, przekształcającego ten fotel w wózek inwalidzki. Napęd, kierowanie i hamowanie dokonywane jest siłą rąk inwalidy poprzez boczne listwy (5), stykające się z pasami zębatymi (2), łączącymi koła zębate po każdej stronie bocznej fotela. Ruch posuwisty bocznych listew (5) przenoszony jest poprzez tarcie na pasy zębate (2), które wprawiająw ruch obrotowy koła zębate (4), osadzone na wspólnej osi każdego z tylnych kół jezdnych (12).

(2 zastrzeżenia)

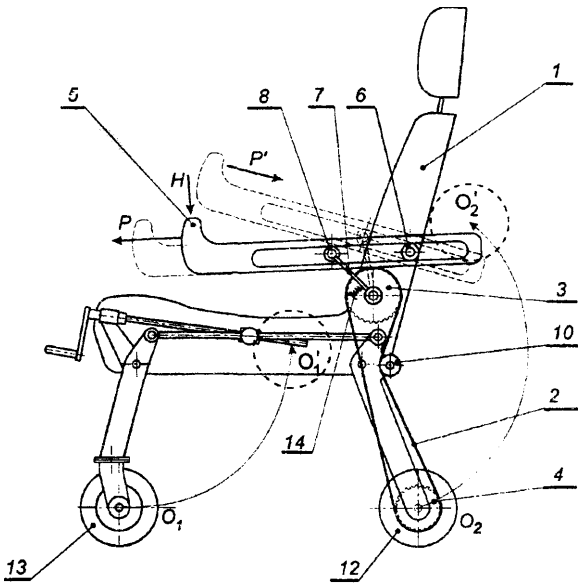

A1 (21) 331054 (22) 1999 01 26 7(51) B60S 13/02

(71) Przemysłowy Instytut Automatyki i Pomiarów PIAP, Warszawa

(72) Stawiarski Dariusz, Stegienko Zygmunt

(54) **Obrotnica samochodów**

(57) Przedmiotem wynalazku jest obrotnica samochodów, przeznaczona do obracania samochodów w procesie obsługi bądź demontażu zużytych samochodów.

Orotnica samochodów, przeznaczona do obracania samochodów w procesie obsługi bądź demontażu zużytych samochodów, wyposażona w belkę, mającą kształt litery "L", zamocowaną wahliwie do podłoża, której ramię, równoległe w stanie spoczynku do podłoża, jest połączone z tłoczyskiem siłownika, zamocowanego do podłoża, charakteryzuje się tym, że ramię (3) belki (1), mającej kształt litery "L", równoległe w stanie spoczynku do podłoża, jest zaopatrzone w szczękę (5), mającą zaczep (6), przesuwaną za pomocą śruby (4), zaś drugie ramię (8) tej belki (1) jest wyposażone w prowadnice (9), zaopatrzone w elementy mocujące (10), w których osadzone są ramiona (11) do mocowania kół (19) obsługiwanego samochodu, połączone ze szczękami (14) do mocowania progów samochodu.

(3 zastrzeżenia)

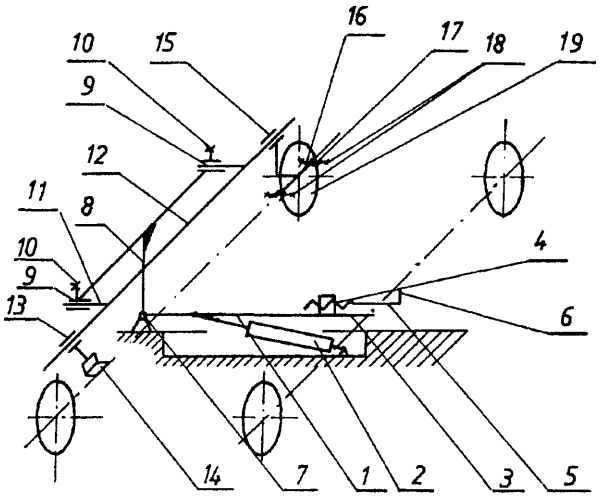

A1 (21) 338067 (22)20000126 7(51)B61D 1/06

(31)99 9900885 (32)1999 01 27 (33) FR

(71) ALSTOM, Paryż, FR

(72) Devulder Guy

(54) **Modularna kolejowa jednostka wagonowa i skład kolejowy skompletowany z modularnych kolejowych jednostek**

(57) Przedmiotem zgłoszenia jest jednostka wagonowa złożona przynajmniej z dwóch pojazdów (1, 2) z dwoma poziomami i zawierających pozycje wyposażenia pokładowego, obejmującego przynajmniej jedną jednostkę (19) dostarczania mocy do silnika trakcyjnego, jednostki zasilania w moc napędową, pomocnicze jednostki dostarczania mocy (30) oraz urządzenie (21) przystosowane do podłączania do sieci zasilającej w moc elektryczną.

Przynajmniej jeden pojazd zawiera przynajmniej jeden wózek zwrotny silnikowy (10) oraz przynajmniej jeden wózek zwrotny nośny (11); przy czym przynajmniej jeden wózek zwrotny nośny (11) jednostki wagonowej jest zespolony z przynajmniej jedną pozycją (19, 30, 21) wymienionego wyposażenia, rozmieszczoną w przybliżeniu nad nim; stosunek pomiędzy odpowiednimi czynnikami mocy napędowej w każdej z dwóch grup, zawierających dwa pojazdy jednostki wagonowej, jest nie mniejszy niż 1/3 i nie większy niż 3. Jednostka wagonowa służy do przewozu pasażerów.

(17 zastrzeżeń)

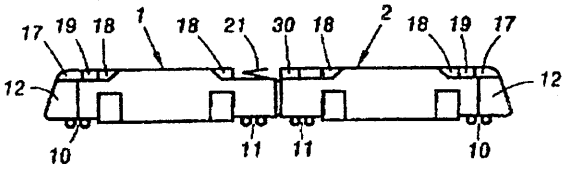

A1 (21) 337069 (22)199903 26 7(51) B61G 7/10

(31)98 19814166 (32) 1998 03 30 (33) DE

(86) 1999 03 26 PCT/DE99/00922

(87) 1999 10 07 WO99/50121 PCT Gazette nr 40/99

(71) SCHARFENBERGKUPPLUNG GMBH & CO. KG, Salzgitter, DE

(72) Kreher Joachim

(54) **Urządzenie do sprężystego podparcia czopa sprzęgu cięgłowo-zderzakowego na pojeździe szynowym**

(57) Przedmiotem wynalazku jest urządzenie do sprężystego podparcia czopa (4) sprzęgu cięgłowo-zderzakowego na pojeździe szynowym z układem sprężystym, który jest utworzony przez pierścienie (9), rozmieszczone pionowo i ze wzajemnym odstępem w kierunku wzdłużnym czopa sprzęgłowego. Naprężone pierścienie (9) są utrzymywane na progach pierścieniowych (5, 6) czopa sprzęgowego (4) i obudowy (3). W celu poprawienia wytwarzania i nastawiania naprężenia układu sprężystego urządzenia, czop (4) ma kołnierz oporowy (11), do którego przylega z jednej strony pierścień naprężający (12) swoją tylną stroną i z drugiej strony, położony najbliżej otworu obudowy (3), pierścień (9) swoją przednią stroną, przy czym pierścień (12) napręża pierścienie (9) w nieobciążonym stanie urządzenia w kierunku wzdłużnym czopa sprzęgowego (4).

(11 zastrzeżeń)

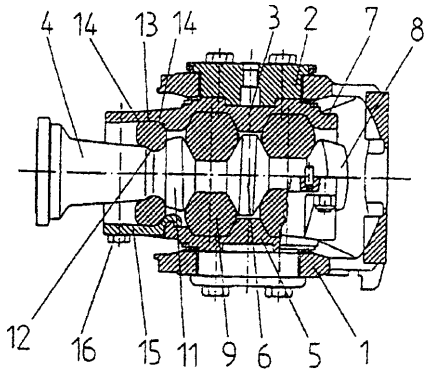

A1 (21) 337029 (22)19980527 7(51) B61L 5/10

(31)97 902 (32)1997 05 27 (33) AT

(86) 1998 05 27 PCT/AT98/00136

(87) 1998 12 03 WO98/54041 PCT Gazette nr 48/98

(71) VAE AKTIENGESELLSCHAFT, Wiedeń, AT

(72) Achleitner Herbert, Hörtier Josef

(54) **Urządzenie do blokowania końcowych położeń ruchomych części zwrotnicy**

(57) Przedmiotem wynalazku jest urządzenie do blokowania końcowych położeń ruchomych części zwrotnicy, a zwłaszcza nastawcze zamknięcie zwrotnicy, w którym dwie względnie względem siebie osiowo przesuwne części mogą przesuwać się co najmniej w jednym kierunku ruchu w położenie połączone ze

sobą siłowo. Względnie względem siebie przesuwne części są utworzone przez rurę (19) i prowadzony w rurze (19) drążek (13) i są umieszczone przynajmniej częściowo w stałej rurze zewnętrznej (8), przy czym utworzone przez kulki (17, 18) człony blokujące współdziałają z przesuwnymi osiowo względem siebie częściami i rurą zewnętrzną i mogą przesuwać się w kierunku promieniowym w położenie zablokowania w wycięcie względnie rowek wewnętrzny rury zewnętrznej (8). Przy tym kulki (17, 18) są otoczone przez rozszerzalny pierścień albo pierścień składający się z segmentów (22, 23), a segmenty (22, 23) względnie pierścień są utrzymywane sprężynująco w położeniu ze średnicą zewnętrzną, która jest mniejsza albo równa średnicy zewnętrznej przesuwnej osiowo rury (19) prowadzonej w rurze zewnętrznej (8) i zagłębiają się względnie zagłębia się w rowku obwodowym rury (19). Kulki (17, 18) są umieszczone w wybraniach rury (19) pomiędzy drążkiem (13) i pierścieniem składającym się z segmentów (22, 23).

(14 zastrzeżeń)

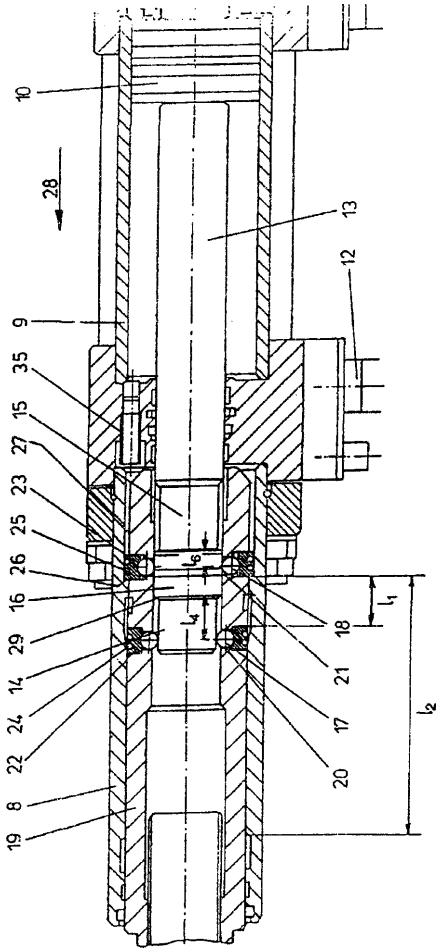

A1 (21)337053 (22)19980529 7(51) B61L 5/10

(31) 97 29709420 (32) 1997 05 30 (33) DE

(86) 1998 0529 PCT/EP98/03210

(87) 1998 12 03 WO98/54042 PCT Gazette nr 48/98

(71) HANNING & KAHL GMBH & CO., Oerlinghausen, DE

(72) Helas Wolfgang, Meinecke Jens, Worm Günter

(54) Urządzenie do blokowania ruchomych **części** zwrotnicy

(57) Urządzenie do mechanicznego blokowania w położeniach końcowych ruchomych części zwrotnicy, zawierające dwa drągi nastawcze (12, 14), które każdorazowo są połączone z jednym elementem zwrotnicy i mechanicznie między sobą sprzężone co najmniej jedną część zamykającą (28) do blokowania drągów nastawczych w każdorazowych ich położeniach końcowych i urządzenie do ograniczania siły, które znosi blokowanie, gdy siła wywołana przez elementy zwrotnicy na drągi nastawcze przekracza ustaloną wartość, charakteryzuje się tym, że urządzenie do ograniczania siły jest utworzone przez ustępujące przy obciążeniu urządzenie sprzęgające (30, 32) pomiędzy drągami nastawczymi (12, 14) i przez mechanizm przenoszący (16, 38), który przemienia ruch jednego z drągów nastawczych na ruch odryglowania części zamykającej (28).

(10 zastrzeżeń)

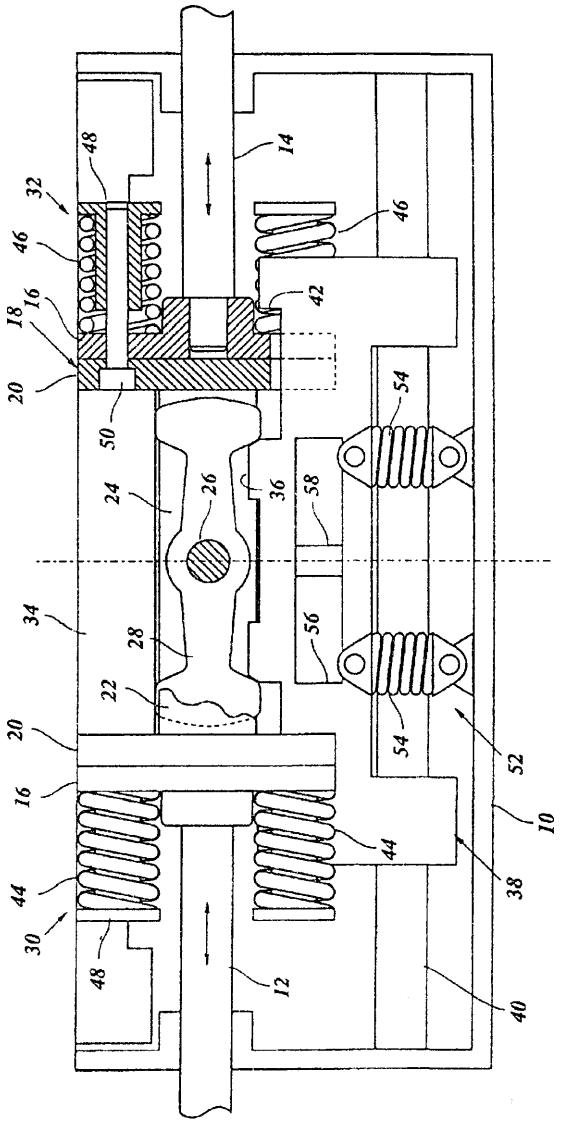

A1 (21) 338029 (22)20000125 7(51) B62D 25/08

(31) 99TO 50 (32)1999 01 26 (33) IT

(71) MAGNETI MARELLI CLIMATIZZAZIONE Spa, Poirino, IT

(72) Moiari Aurelio, Garro Lorenzo

(54) Zespół przedni wstępnie zmontowany do pojazdów samochodowych

(57) Zespół przedni, wstępnie zmontowany (10) do pojazdów samochodowych, zawiera konstrukcje podporową (12), dostosowaną do montowania w pojeździe przy ruchu wzdłuż kierunku wzdłużnego (X), na której jest zamocowany co najmniej jeden reflektor (14), stykający się w położeniu zmontowanym pojazdu przynajmniej częściowo z wewnętrzną powierzchnią odpowiedniej płyty bocznej (16) karoserii. Każdy reflektor (14) jest zamontowany na konstrukcji podporowej (12) obrotowo pomiędzy położeniem wstępnego zmontowania i położeniem końco-

wym wokół nachylonej osi, przechodzącej przez górny łącznik (24) i dolny łącznik reflektora (14), przy czym górny łącznik (24) jest usytuowany z tyłu względem dolnego łącznika. W położeniu wstępnego zmontowania część boczna (20) reflektora (14) jest przesunięta do tyłu i do dołu względem jej położenia w położeniu końcowym reflektora (14).

(5 zastrzeżeń)

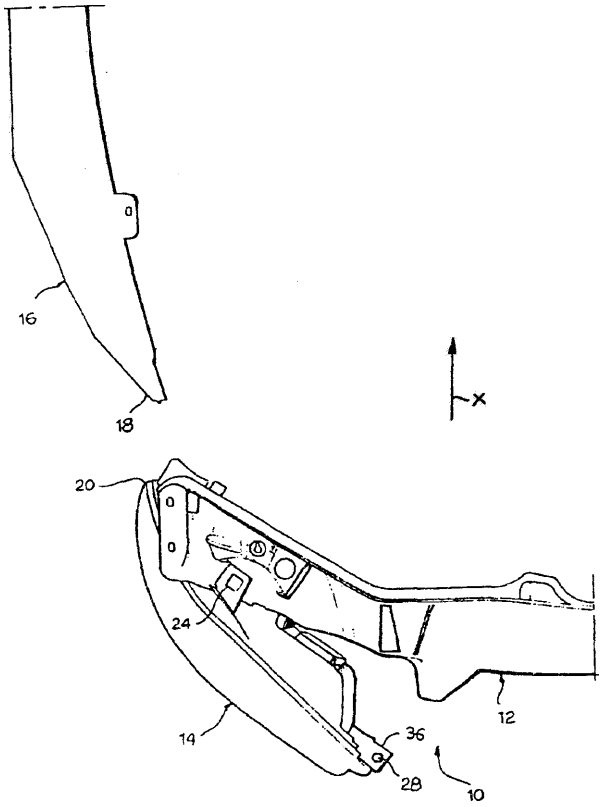

A1 (21) 338269 (22) 2000 02 04 7(51) B62D 33/037
B62D 33/023
B60P 1/28

(75) Ellekotten Johannes Josef, Bottrop, DE

(54) **Skrzynia ładunkowa samochodów ciężarowych**

(57) Istotą wynalazku jest to, że ściany boczne są dzielone w połowie długości na segmetny (A, B) i są wzmocnione przyspawanymi obwodzinami (1) o przekroju trapezowym ze słupkami (2) o przekroju ceowym, pochylonymi do osi wzdłużnej.

Ściany (A, B) są mocowane u góry do słupka (19) za pomocą uchwytów (3, 11), a u dołu do uchwytu (12).

W tylnej i przedniej części obwodziny (1), u góry przymocowane są uchwyty (5, 18) do łączenia górnej części skrzyni z klapą.

Do progów przyspawane są słupki skrajne (4, 16) z zamocowanym u dołu uchem (7).

U dołu ściany bocznej poprowadzony jest wzdłuż całej długości wał (10), sterowany układem dźwigniowym (15) ze ściany czołowej (13) z osadzonymi krzywkami (8, 9), współpracującymi z zaczepami, blokującymi odchylne u dołu ściany boczne.

Przedmiot wynalazku może znaleść szerokie zastosowanie w przemyśle motoryzacyjnym.

(1 zastrzeżenie)

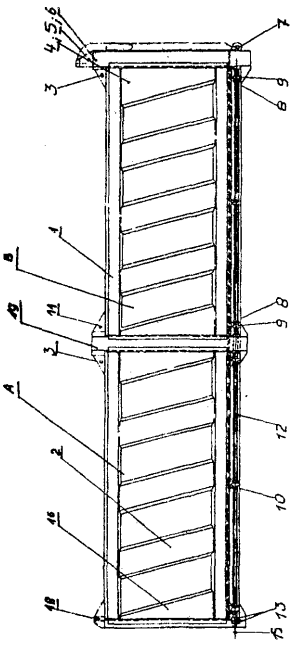

A1 (21)331108 (22)19990127 7(51)B62J 1/06

(75) Wasyłeczko Zenon, Katowice

(54) **Rowerowy zespół siodełkowy**

(57) Rozwiązanie przeznaczone jest dla poprawienia wygody jazdy rowerem, zwłaszcza dla osób starszych, niepełnosprawnych lub początkujących, głównie w sytuacjach wymagających od rowerzysty częstego zatrzymywania się, krótkiego postoju i kontynuowaniu dalszej jazdy, bez potrzeby zejścia z siodełka. Zespół posiada siodełko (4) o zmiennym położeniu wysokości w czasie jazdy, zatrzymywania się lub startu, dzięki mechanizmowi kolanowemu (10), który w pozycji wyprostowanej blokuje siodełko (4) w pozyq'i uniesionej (6) wskutek stałego działania sprężyny. Wybicie mechanizmu kolanowego (10) z pozycji wyprostowanej następującej za pomocą wyrzutnika (11), sterowanego dźwignią ręczną (29), poprzez cięgno (16). Opuszczenie siodełka (4) następuje pod działaniem ciężaru rowerzysty, gdy uruchomiony zostanie wyrzutnik (11). Mechanizm kolanowy (10) blokowany jest również w pozycji zgiętej, mianowicie w pozycji opuszczonej siodełka (4) dzięki zaczepowi, opierającego się o występ, stanowiącego zakończenie ramienia mechanizmu kolanowego (10). W innym wykonaniu mechanizm kolanowy (10) jest wybity z pozycji wyprostowanej poprzez obrót "do tyłu" pedałami (30).

(20 zastrzeżeń)

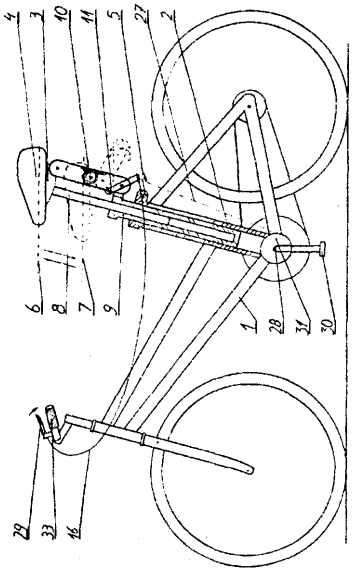

Al (21)336993 (22)19980526 7(51) B63B 21/16

(31)97 972389 (32)1997 05 26 (33) NO

(86) 1998 05 26 PCT/NO98/00155

(87) 1998 12 03 WO98/54050 PCT Gazette nr 48/98

(71) HYDRALIFT MARINE AS, Kristiansand, NO

(72) Berget John Arve

(54) **Podwójny pachołek cumowniczy**

(57) Przedmiotem wynalazku jest podwójny pachołek cumowniczy, napędzany mechanicznie, obracający się w przeciwnych kierunkach, korzystnie służący w zamierzeniu do instalacji okrętowych i przybrzeżnych. Pachołek cumowniczy zawiera umocowany pierwszy i drugi pachołek cumowniczy (3), silnik, umieszczony wewnątrz przynajmniej w jednym z pachołków cumowniczych (3) i wyposażony w oś napędową (5), umieszczoną środkowo wewnątrz przynajmniej w jednym z pachołków (3), zewnętrzne cylindry (2) obrotowo umieszczone na zewnątrz pierwszego i drugiego pachołka cumowniczego (3) i z górnym końcem umieszczonym w celu sprzężenia z osią napędową (5).

(9 zastrzeżeń)

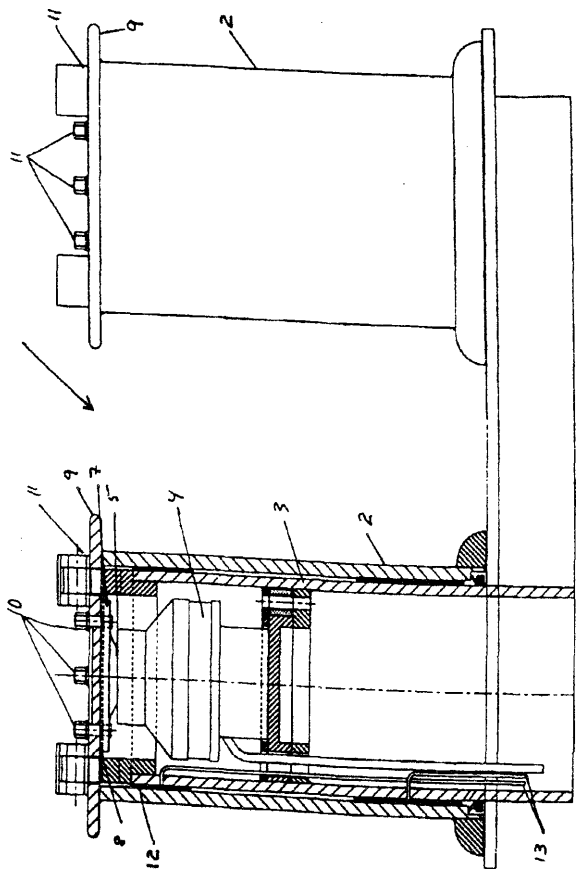

Al (21) 330940 (22) 199901 18 7(51) B64C 27/22

(71) Politechnika Wrocławska, Wrocław

(72) Koziarski Czesław

(54) Maszyna latająca

(57) Maszyna latająca ma skrzydła (11), zamocowane obrotowo na kadłubie (1) i jest wyposażona w regulowane dysze (5, 9), zasilane sprężarką o zmiennym wydatku. Jedna z regulowanych dysz (5) o dużym przekroju jest osadzona na końcu wysięgnika, a dodatkowa regulowana dysza (9) jest zamocowana obrotowo w kadłubie (1). Przy końcach płatów wirnika (2) maszyna latająca ma zamocowany dodatkowy napęd (3).

(4 zastrzeżenia)

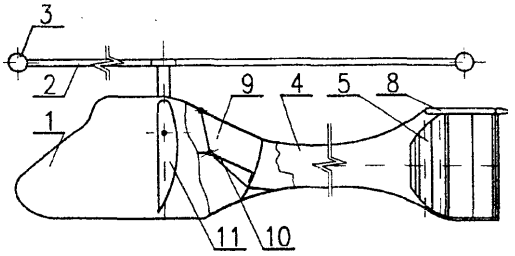

Al (21)331029 (22)19990122 7(51) B64C 39/06

(71) Skowroński Andrzej, Katowice

(72) Skowroński Andrzej, Skowroński Jacek

(54) **Latający pojazd osobowo-towarowy przyszłości**

(57) Przedmiotem wynalazku jest pojazd latający o niekonwencjonalnym kształcie, którego elementem nośnym jest pojedyncze płatoskrzydło (1) w kształcie koła, a kadłub (2) stanowi kapsuła androcyklosferyczna wkomponowana asymetrycznie w osi symetrii koła, stanowiącej jednocześnie oś symetrii samolotu. Całość jest wykonana ze znanych materiałów odpornych mechanicznie i termicznie, tworząc jednolitą bryłę o nowym kształcie. Pojazd latający jest nowym rodzajem samolotu, przeznaczonym do przenoszenia ludzi i towarów pomiędzy dużymi miastami posiadającymi niewielkie lotniska operacyjne, typu: duże parkingi samochodowe lub specjalnie wyznaczone "ślepe" ulice, itp.

(3 zastrzeżenia)

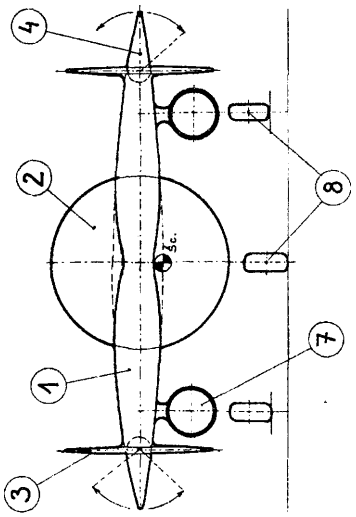

Al (21) 337085 (22) 1998 05 22 7(51) B65B 21/24

(31)97 9710639 (32)1997 05 23 (33)GB

(86) 1998 0522 PCT/US98/10544

(87) 1998 11 26 W098/52824 PCT Gazette nr 47/98

(71) THE MEAD CORPORATION, Dayton, US

(72) Duperray Philippe

(54) **Sposób i urządzenie do zestawiania i ładowania kartonów**

(57) Przedmiotem zgłoszenia jest maszyna pakująca i sposób ciągłego zestawiania i ładowania kartonów typu koszyka, które mają przeciwne ścianki boczne i końcowe, przy czym maszyna zawiera urządzenia do przenoszenia wyrobów poprzez maszynę, środek zasilający (47) do kolejnego dostarczania kolejnych kartonów z zasobnika w płaskim złożonym stanie do stacji zestawiania (74) maszyny, środek do ograniczania ruchu ścianki bocznej kartonu względem jej przeciwnej ścianki bocznej, gdy porusza się on w przeciwprądzie, rozdzielając ścianki boczne i ścianki końcowe w celu doprowadzenia kartonu do stanu zestawiania, środek pod-

porowy (100) przystosowany do stykania się z panelami podstawy kartonu w czasie ruchu w przeciwprądzie, tak że karton jest utrzymywany w stanie zestawiania i ładowany przez opuszczanie kartonu na co najmniej jeden wyrób.

(7 zastrzeżeń)

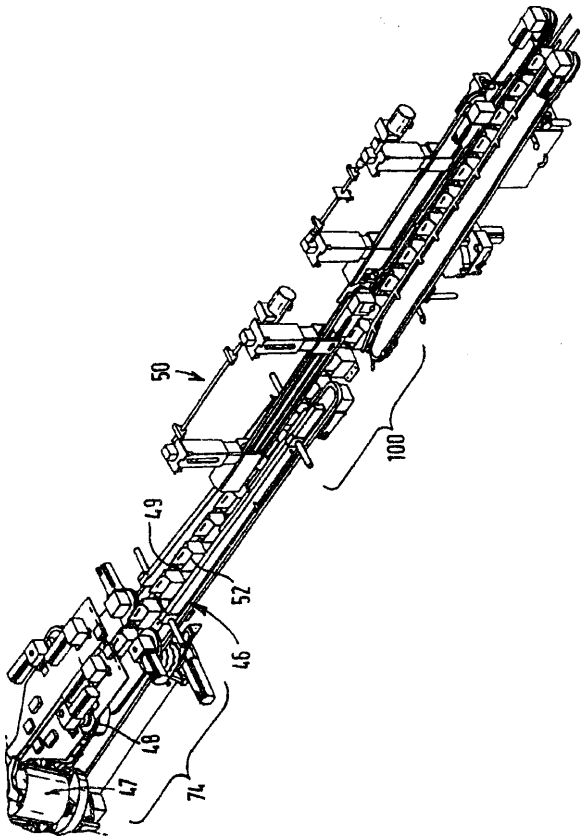

A1 (21)337164 (22)199805 27 7(51) B65B 43/04

(31)97 9702133 (32)1997 06 05 (33) SE

(86) 1998 0527 PCT/SE98/00998

(87) 1998 12 10 WO98/55360 PCT Gazette nr 49/98

(71) JOKER SYSTEM AB, Halmstad, SE

(72) Jostler Jan, Broden Ingemar

(54) **Urządzenie kształtujące i sposób kształtowania węża w sieć z wzajemnie kolejnymi wykrojkami wypełnieniowymi oraz taki wąż**

(57) Wąż (1) z giętkiego materiału plastycznego zaprojektowany jest tak, by móc ulegać przekształceniu w sieć z wzajemnie kolejnymi wykrojkami wypełnieniowymi, oddzielonymi przez poprzezczne szczeliny. Wąż ma region (15) zorientowany w kierunku podłużnym węża, który jest wycinany w czasie kształtowania sieci. Przynajmniej jedno podłużne zgrubienie (14) zawarte jest w tym regionie. Urządzenie do przekształcania węża (1) w sieć zawiera urządzenia utrzymujące, wyposażone w kanał. Kanał wyposażony jest w szczelinę, której szerokość przekracza grubość dwóch sąsiednich ścian węża (11a, 11b). Urządzenie szczelinujące umieszczone jest w kanale. Zespół zapewniony jest w celu kształtowania poprzecznych i podłużnych szczelin jak również poprzecznych stref łączących pomiędzy ścianami (11 a, 11 b) węża, po obu stronach każdej poprzecznej szczeliny. Gdy wąż (1) ulega przemieszczeniu w kanale, wąż zostaje przecięty przez urządzenie szczelinujące, a ponadto szczeliny podłużne i szczeliny poprzeczne zostają utworzone przez zespół tnący. Zespół spawa ze sobą ściany (11a, 11b) węża: po obu stronach każdej szczeliny.

(15 zastrzeżeń)

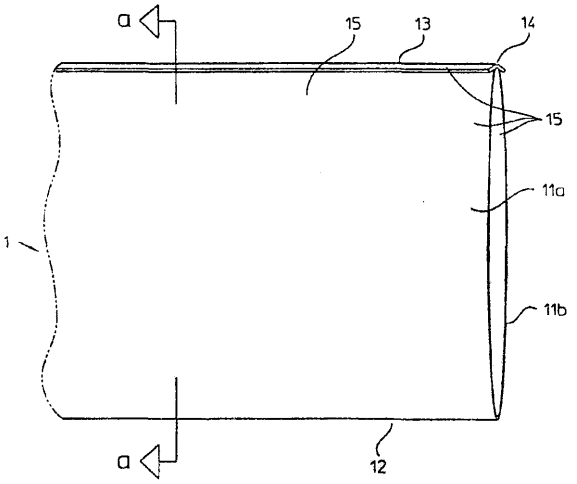

A1 (21) 337081 (22)199805 22 7(51) B65B 43/18

(31)97 9710639 (32)1997 05 23 (33) GB

(86) 1998 05 22 PCT/US98/10543

(87) 1998 11 26 W098/52825 PCT Gazette nr 47/98

(71) THE MEAD CORPORATION, Dayton, US

(72) Duperray Philippe

(54) **Mechanizm zasilania i zasobnik do złożonych półwyrobów kartonowych**

(57) Przedmiotem zgłoszenia jest urządzenie (42) do kolejnego wyjmowania z punktu zasilającego zasobnika (54) złożonych kartonów, które mają przeciwnie rozmieszczone, stykające się czołowo panele oraz do przenoszenia kartonów do zasilającego końca maszyny pakującej, przy czym urządzenie zawiera wałek (58), który obraca się dookoła stałej osi (X-X) oraz urządzenie do zabierania kartonów do kolejnego sczepiania się z jednym ze stykających się czołowo paneli i do wyciągania z zasobnika złożonego kartonu. Zasobnik jest nachylony do dołu w kierunku punktu doprowadzania kartonów oraz że wałek jest zamontowany dookoła stałej osi w takim położeniu, że urządzenia do zabierania kartonów przenosi karton z nachylonej płaszczyzny w zasobniku do w zasadzie pionowej płaszczyzny na wprowadzającym końcu maszyny.

(5 zastrzeżeń)

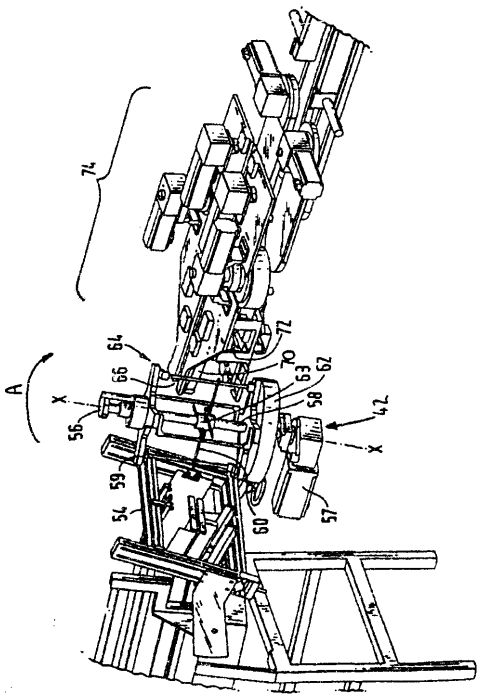

Al (21) 337022 (22) 1998 05 22 7(51) B65B 43/30

(31)97 9710639 (32)1997 05 23 (33) GB

(86) 19980522 PCT/US98/10579

(87) 1998 11 26 W098/52826 PCT Gazette nr 47/98

(71) THE MEAD CORPORATION, Dayton, US

(72) Duperray Philippe

(54) **Mechanizm do prostowania półwyrobów kartonowych**

(57) Przedmiotem zgłoszenia jest urządzenie (76) do rozdzielania przeciwnych pierwszych i drugich paneli półproduktów kartonowego przenoszonego przez maszynę pakującą, przy czym urządzenie zawiera środki do rozdzielania paneli przeznaczone do poruszania się wokół określonego miejsca geometrycznego tak, że środek do rozdzielania paneli styka się i sczepia z pierwszym panelem, a urządzenie pracuje zmieniając prędkość środków do rozdzielania paneli względem kartonu w czasie sczepienia się z pierwszym panelem, oddzielając pierwszy panel od drugiego panela.

(7 zastrzeżeń)

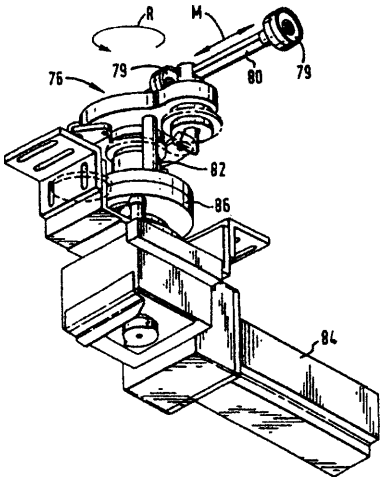

Al (21)331033 (22)19990125 7(51)B65D 1/04

(75) Pijanowski Wojciech, Warszawa

(54) **Opakowanie, zwłaszcza butelka do promocji napojów**

(57) Opakowanie, zwłaszcza butelka do promocji napojów, charakteryzuje się tym, że jest bryłą o dowolnym kształcie podstawy (2), przy czym w co najmniej jednej płaszczyźnie poziomej ma wycięty plaster o dowolnej wysokości ze szczeliną, odpowiadającą kształtem rdzeniowi (6) w opakowaniu (1), a na bocznej powierzchni plastra umieszczony jest fragment nadruku (9) opakowania (1), który po włożeniu plastra w wolną przestrzeń (12) opakowania (1) uzupełnia brakujący fragment nadruku (9). Korzystnie, rdzenie umieszczone są w opakowaniu (1) w jednej lub w różnych płaszczyznach pionowych i mają jednakowe lub różne wymiary.

(5 zastrzeżeń)

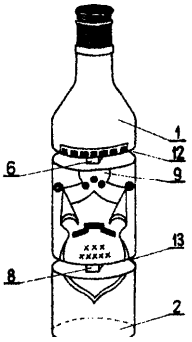

Al (21) 337009 (22) 1998 10 28 7(51) B65D 25/44

(31)97 961834 (32)1997 10 31 (33) US

(86)19981028 PCT/US98/22852

(87)19990514 WO99/22998 PCT Gazette nr 19/99

(71) RIEKE CORPORATION, Auburn, US

(72) McLelland Douglas M., Hess Jeffery L.

(54) **Szyjka do nalewania, formowana wkładkowo z elementem pieczętującym**

(57) Przedmiotem wynalazku jest elastyczna szyjka (22) do nalewania płynów dla pojemników materiałowych, zaopatrzonych w pierścień pieczętujący (26) z pokrywką pojemnika, ukształtowana formowo wokół krawędzi obwodowej (34, 56) szyjki i pierścień do integralnego połączenia zarówno szyjki, jak i jej pierścienia pieczętującego z pokrywą, przy czym szyjka zamykająca, ogólnie biorąc, ma otwór dozujący i element kołpakowy do selektywnego zamykania szyjki, a pierścień pieczętujący jest połączony z elementem kołpakowym szeregiem łamliwych elementów. Zarówno szyjka, jak i pierścień pieczętujący zawierają obwodowe kołnierze (34, 35), które są formowane bezpośrednio w pokrywie pojemnika przy kształtowaniu pokrywy. Szyjkę i kołpak z pierścieniem pieczętującym wstawia się w formę dla pokrywy pojemnika przy obwodowych kołnierzach, wchodzących odchylnie w głąb formy dla pokrywy. Przy formowaniu pokrywy stopiony plastyk otacza kołnierze, tworząc integralne połączenie zarówno z szyjką, jak i elementem pieczętującym oraz element pieczętujący dla zamknięcia pojemnika. Zarówno forma, jak i preferowane zamknięcie mają cechy strukturalne, które uniemożliwiają przepływ stopionego plastyku między kołnierzami szyjki z pierścieniem pieczętującym, eliminując w ten sposób deformację zamknięcia podczas kształtowania formowego pokrywy pojemnika przez zmniejszenie siły stopionego plastyku bezpośrednio na zamknięciu.

(11 zastrzeżeń)

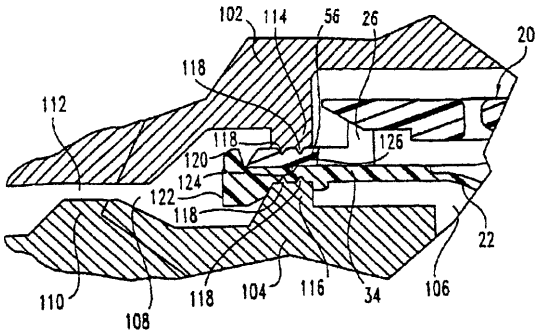

Al (21)331123 (22)19990128 7(51) B65D 27/00

(75) Radziwiłowicz Zbigniew, Sejny

(54) **Koperta listowa ze stylizowanym wizerunkiem map i szlaków turystycznych**

(57) Koperta listowa ze stylizowanym wizerunkiem map i szlaków turystycznych znajduje zastosowanie jako rodzaj opakowania przesyłki listowej celem zwiększenia atrakcyjności koperty, będącej opakowaniem listowym lub pamiątką turystyczną. Nowością stylistyki nadruku koperty jest użycie wizerunku map, szlaków turystycznych na całej powierzchni koperty lub jej części.

(2 zastrzeżenia)

Al (21)337118 (22)19980513 7(51) B65D 41/34

(31)97 1336 (32)1997 06 04 (33) CH

(86) 1998 05 13 PCT/CH98/00197

(87) 1998 12 10 W098/55369 PCT Gazette nr 49/98

(71) CREATECHNIC AG, Nürensdorf, CH

(72) Suarez Fernando

(54) **Element zamykający jednoczęściowy z tworzywa sztucznego**

(57) Jednoczęściowy element zamykający, składający się z części dolnej (1) i połączonego z nią uchylnie za pomocą zawiasu (3) kołpaka (2), jest zaopatrzony w taśmę gwarancyjną (4), która sprawia, że z jednej strony elementu zamykającego nie można otworzyć w sposób niezauważony, z drugiej zaś elementu zamykającego nie można zdjąć z pojemnika (50) bez zniszczenia taśmy gwarancyjnej. W tym celu taśma gwarancyjna (4) ma elementy dodatkowe (44) za pomocą których możliwe jest połączenie kształtowe zarówno z dolną częścią (1), jak też z szyjką (5) pojemnika. Na szyjce (5) pojemnika umieszczone są przy tym również odpowiednie elementy kształtowe, na przykład w postaci elementów zatrzaskowych.

(10 zastrzeżeń)

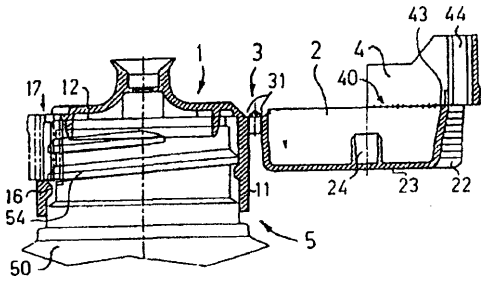

Al (21)337158 (22)19980529 7(51) B65D 41/62
B65D 41/34

(31)97MI 1310 (32)1997 06 03 (33) IT

(86) 1998 0529 PCT/EP98/03240

(87)1998 1210 WO98/55370 PCT Gazette nr 49/98

(71) GUALA CLOSURES S.P.A., Alessandria, IT

(72) Battegazzore Piero

(54) **Bezpieczne zamknięcie dla butelki**

(57) Bezpieczne zamknięcie (1) dla butelki (2), które może być szybko mocowane na butelce (2) oraz można nim wygodnie manipulować, zawiera nakrętkę (3), posiadającą gwint wewnętrzny o określonej dużej ilości początków, współpracujący z gwintem zewnętrznym na butelce (2), przy czym nakrętka jest połączona, za pomocą lini osłabienia (10), z tuleją (11), unieruchomioną kątowo i osiowo na butelce (2), przy czym zamknicie zawiera ponadto środki naprowadzające w tulei (11), dopasowane do środków naprowadzających na butelce (2) w celu kątowego orientowania nakrętki (3) i tulei (11) względem butelki (2), kiedy nakrętka (3) i tuleja (11) są osiowo mocowane na butelce (2).

(11 zastrzeżeń)

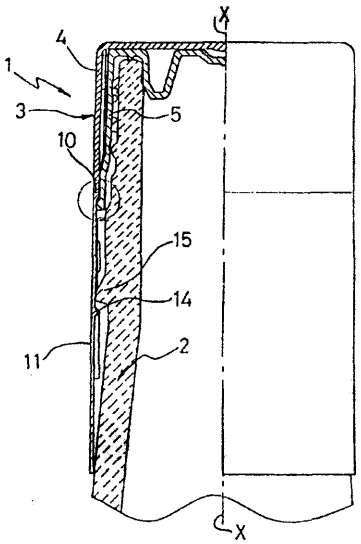

Al (21)338064 (22)20000126 7(51) B65D 47/06

(31)99 236600 (32)1999 0126 (33) US

(71) Owens-Illinois Closure Inc., Toledo, US

(72) Kimble Bradley J.

(54) **Zamknięcie dozujące ze zdejmowaną pokrywką i sposób formowania zamknięcia dozującego**

(57) Zamknięcie (14) zawiera korpus zamknięcia (16), wykonany z pierwszego materiału, posiadający podstawę do nałożenia na pojemnik i wystającą końcówkę wylotową, zakończoną otworem dozującym oraz pokrywkę (18), formowaną wewnątrz otworu końcówki wylotowej, wykonaną z drugiego materiału, odmiennego od pierwszego materiału korpusu zamknięcia.

Sposób formowania zamknięcia dozującego polega na tym, że formuje się wtryskowo korpus zamknięcia z pierwszego materiału wraz z otworem w pierwszej formie, zawierającej pierwszy zestaw części formujących, formuje się wtryskowo pokrywkę na korpusie zamknięcia wewnątrz otworu w drugiej formie, zawierającej elementy pierwszej formy, z drugiego materiału odmiennego od pierwszego materiału, po czym wyjmuje się zamknięcie z drugiej formy.

(14 zastrzeżeń)

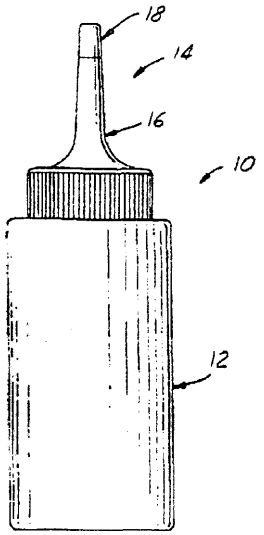

Al (21) 336984 (22) 1998 05 26 7(51) B65D 51/00
B65D 21/036

(31) 97 9706381 (32) 1997 05 26 (33) FR
97 9709773 1997 07 31 FR
97 9712832 1997 10 14 FR

(86) 1998 05 26 PCT/FR98/01046

(87) 1998 12 03 WO98/54061 PCT Gazette nr 48/98

(75) Savino Alain, Paryż, FR; Pernikoff Nicolas, Mareil Marly, FR

(54) **Kapsla do zamykania puszki metalowej do napojów**

(57) Przedmiotem zgłoszenia jest kapsla (2) do zamykania cylindrycznej puszki (1) metalowej do napojów, która to puszka (1) zawiera ściankę górną (4) zaopatrzoną w wieczko (5) otwierające odrywane albo wciskane i otoczoną przez górny wieniec (6) o przekroju kołowym wystający na zewnątrz puszki (1) oraz dno obejmujące dolny wieniec (8) o przekroju kołowym pozwalający na układanie w stos identycznych puszek (1, 1') i otaczający powierzchnię (7) z wypukłością skierowaną do wnętrza puszki (1). Wynalazek polega na tym, że kapsla obejmuje osłonę obwodową (9) zdolną do zaciśnięcia się na obwodzie zewnętrznym górnego wieńca (6) puszki (1), jak również powierzchnię środkową (100) obramowaną przez odsadzenie (101) połączone z górnym brzegiem osłony obwodowej (9), przy czym odsadzenie

(101) jest przystosowane do współpracy z brzegiem wewnętrznym i/lub zewnętrznym dolnego wieńca (8') drugiej puszki (1').

(18 zastrzeżeń)

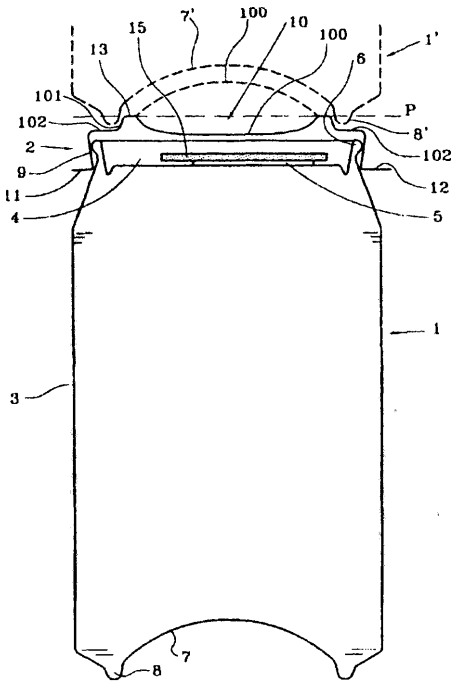

A1 (21) 337024 (22) 1997 05 20 7(51) B65D 85/04 B65H 49/02

(86) 1997 05 20 PCT/SE97/00816

(87) 1998 1126 WO98/52844 PCT Gazette nr 47/98

(71) ESAB AB, Göteborg, SE

(72) B-Jensen Bernt-Inge, Carlsson Gilbert

(54) **Pojemnik do pakowania i odwijania kręgu drutu spawalniczego**

(57) Przedmiotem wynalazku jest pojemnik (1) do pakowania i odwijania kręgu drutu spawalniczego, zawierający skrzynkowy korpus (4), o ściankach wewnętrznych (5b) stanowiących obrzeże wielokątne, służący do pomieszczenia okrągłego kręgu (2) drutu (3) podczas transportowania i rozwijania kręgu (2).

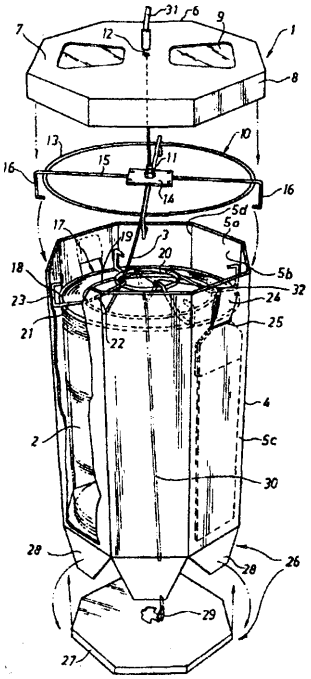

Pojemnik również zawiera pokrywę (6) na górnym końcu korpusu (4), dno (26) na dolnym końcu korpusu, element ustalający (17) umieszczony wewnątrz korpusu na kręgu dla zapobieżenia przypadkowemu splątaniu zwojów drutu podczas odwijania drutu z kręgu i urządzenie przepustowe (10) do wyprowadzania drutu z korpusu podczas odwijania. Z wewnętrznymi ścianami korpusu, zwłaszcza podczas odwijania pozostająw kontakcie przynajmniej niektóre miejsca elementu ustalającego (17). Pokrywa (6) jest płaska i jest umieszczona na wierzchu korpusu, zarówno podczas transportowania, jak i odwijania drutu (3). Urządzenie przepustowe (10) dla drutu podczas odwijania jest przytwierdzone do pokrywy.

(12 zastrzeżeń)

A1 (21) 338395 (22) 2000 02 10 7(51) B65G 15/00 B65G 51/14

(71) UNIMA SA, Komorniki

(72) Małkowski Zenon, Kerber Witosław

(54) **Układ transportu przedmiotów przez przepust ścienny**

(57) Wynalazek dotyczy układu transportu przedmiotów przez przepust ścienny, który łączy ze sobą dowolne przestrzenie, rozdzielone ścianą, w szczególności sąsiednie pomieszczenia w budynkach.

Układ tworzy zespół dwóch poziomych przenośników (1,2), rozmieszczonych szeregowo w przylegających do siebie pomieszczeniach (3, 4) i służących do transportu przedmiotów o dowolnej wielkości i różnorodnych kształtach, przy czym pomieszczenia (3, 4) są rozdzielone ścianą (5), w której jest utworzony ścienny przepust (6). Nadawczy przenośnik (1) jest zainstalowany w pierwszym pomieszczeniu (3), zaś odbiorczy przenośnik (2) w drugim pomieszczeniu (4), a sąsiednie końce (7, 8) przenośników (1,2) znajdują się w strefie przepustu (6) i są oddzielone od siebie szczeliną (9). Przepust (6) posiada przestawną, przeciwpożarową zaporę (10), która w stanie otwarcia przylega do ściany (5) poza obrębem przepustu (6), a w stanie zamknięcia przylega do przepustu (6) i znajduje się w szczelinie (9).

(7 zastrzeżeń)

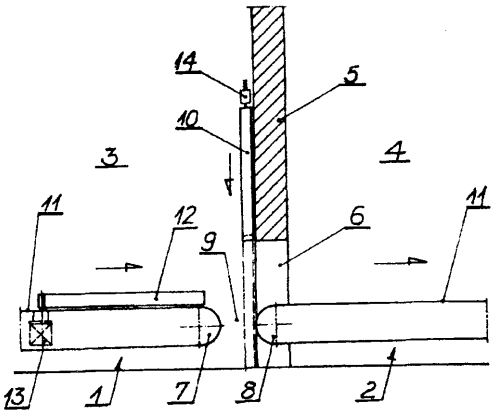

A1 (21) 331062 (22) 1999 01 25 7(51) B65G 19/20

(75) Krajewski Jan, Kraków

(54) **Cięgno linowe przenośnika**

(57) Cięgno, przeznaczone zwłaszcza do przenośnika linowo-rurowego transportu materiałów sypkich i pylących, złożone z odcinków lin, elementów osadczych, zaciskowych tulei, elementów zabierających i tarcz zabierakowych, charakteryzuje się tym, że ma układ linowy (1), złożony z co najmniej dwóch lin równoległych (2), na których osadzone są kształtowe tarcze zabierakowe (13) poprzez utworzone w nich zewnętrzne wycięcia wysuwne (16). Kształtowe tarcze zabierakowe (13) osadzone są na zewnętrznych elementach osadczych (10) i mają asymetryczne tarcze osadcze (14), zaopatrzone w otwarte otwory wsuwne (15), a liny równoległe (2) mają elementy ciągnące (3). Osadzone na zewnętrznych elementach osadczych (10) kształtowe tarcze za-

bierakowe (13) mają zewnętrzne wycięcia wysuwne (16), połączone z zewnętrzną krawędzią (17). Asymetryczne tarcze osadcze (14), zaopatrzone w otwarte otwory wsuwne (15) nieprzesuwnego mocowania kształtowych tarcz zabierakowych (13), na zewnętrznych elementach osadczych (10) mają element złączny (25), stanowiący korzystnie śrubę (26) albo mogą być połączone spoiną szczelinową albo tworzą warstwowe połączenie, zabezpieczone elementem złącznym (25), stanowiącym korzystnie śrubę (26) lub mogą być zabezpieczone spoiną złączną. Osadzone na zewnętrznych elementach osadczych (10) kształtowe tarcze zabierakowe (13) mają kształt okręgu albo mogą mieć kształt prostokąta, którego dwa przeciwległe boki są ukształtowane półokręgiem, albo kształt prostokąta wydłużonego, o narożach ukształtowanych łukiem, którego wielkość wynosi co najmniej 0,25 długości krótszego boku tego prostokąta wydłużonego.

(9 zastrzeżeń)

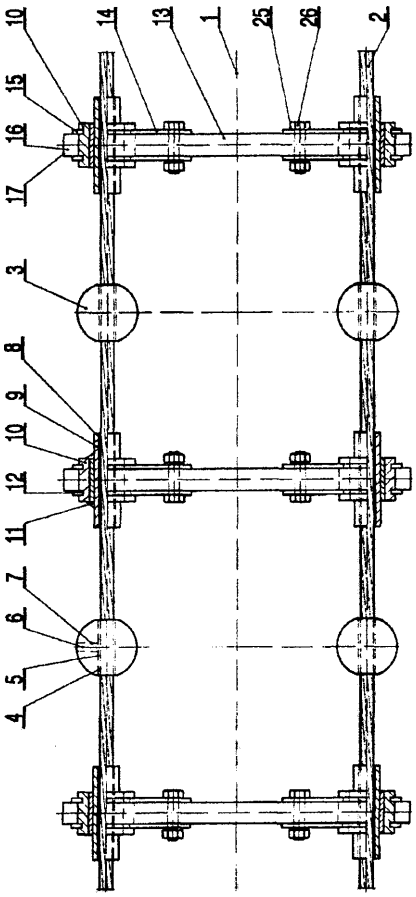

Al (21) 331077 (22) 1999 01 26 7(51) B65G 23/44

(75) Mielniczuk Lech, Leszczyny; Świniła Stanisław, Mysłowice; Szkarłat Leopold, Mysłowice; Zadęcki Grzegorz, Bieruń; Sopala Adam, Tychy

(54) **Układ urządzeń do samoczynnego napinania taśmy przenośnika**

(57) Wynalazek dotyczy układu urządzeń do samoczynnego napinania taśmy przenośnika, stosowanego w górniczych przenośnikach taśmowych z nadążnymi stacjami napinającymi. Układ posiada wózek (4) przednapędowy z osadzonym w nim bębnem (5) napinającym, który wyposażony jest w urządzenie (14) tłumiące i sprzęgnięty jest wielokrążkiem (6) różnicowym z zabudowanym na tej samej wysokości wózkiem (7) zanapędowym, w którym osadzony jest bęben (8) napinający, a przednapędowa stacja (3) nawrotna połączona jest z dwubębnowym napędem (9) taśmą (10), która wchodzi górą na drugi bęben (11) napędu (9), a wychodzi dołem z pierwszego bębna (12) napędu (9) na bęben wózka (13) napięcia wstępnego zanapędowej stacji nawrotnej.

(3 zastrzeżenia)

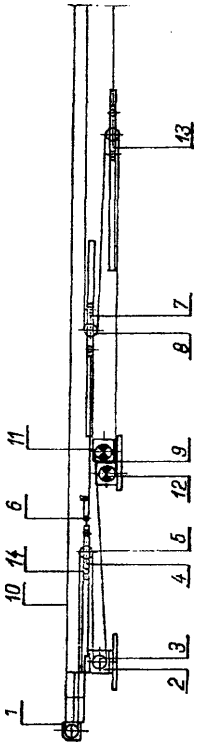

Al (21)331105 (22)19990126 7(51) B65G 33/00

(71) Fibich Jan, Wrocław

(72) Fibich Jan, Fibich Dawid, Fibich Daniel

(54) **Śrubowy transporter gazu**

(57) Przedmiotem wynalazku jest śrubowy transporter gazu stosowany zwłaszcza w wymiennikach ciepła, który działa następująco: gaz wejściowy płynąc transporterem śrubowym (1) przez jego ścianki zewnętrzne przyjmuje ciepło od gazu wyjściowego, płynącego wężownicą (2) oplatającą zewnętrzne ściany (3) transportera, zachowując warunki przemiany izochorycznej.

(1 zastrzeżenie)

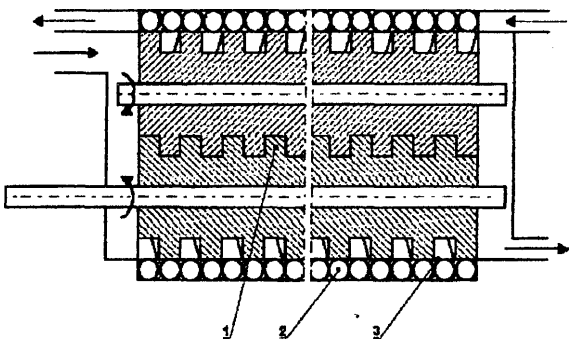

Al (21)337935 (22)20000120 7(51) B65G 47/26 A24C 5/00

(31)99 19902597 (32)1999 01 23 (33) DE

(71) Topack Verpackungstechnik GmbH, Schwarzenbek, DE

(72) David Harry

(54) **Urządzenie do tworzenia grup prętopodobnych wyrobów przemysłu tytoniowego**

(57) Przedmiotem wynalazku jest urządzenie do tworzenia grup papierosów z leżących jedna na drugiej i zaopatrzonych w

określone puste miejsca warstw (12, 13, 14) papierosów, zbieranych na wylotach szybów zrzutowych (6) przy użyciu atrapy (16, 17, 18) papierosów, wytwarzającej puste miejsca.

Celem wynalazku jest ułatwienie przekazywania tego rodzaju warstwy (12, 13, 14), wzdłuż osi papierosów, do kieszeni, w której następuje tworzenie grupy, przy jednoczesnym zsuwaniu papierosów (15) w kierunku poprzecznym do osi.

Zadanie to zrealizowano za pomocą osadzenia atrapy (16, 17, 18) papierosów ruchomo w kierunku poprzecznym do osi, przy czym atrapa ta może się dopasowywać do poprzecznego przemieszczenia, przekazywanych wzdłuż osi, papierosów (15), utrzymując wytworzone puste miejsce.

(5 zastrzeżeń)

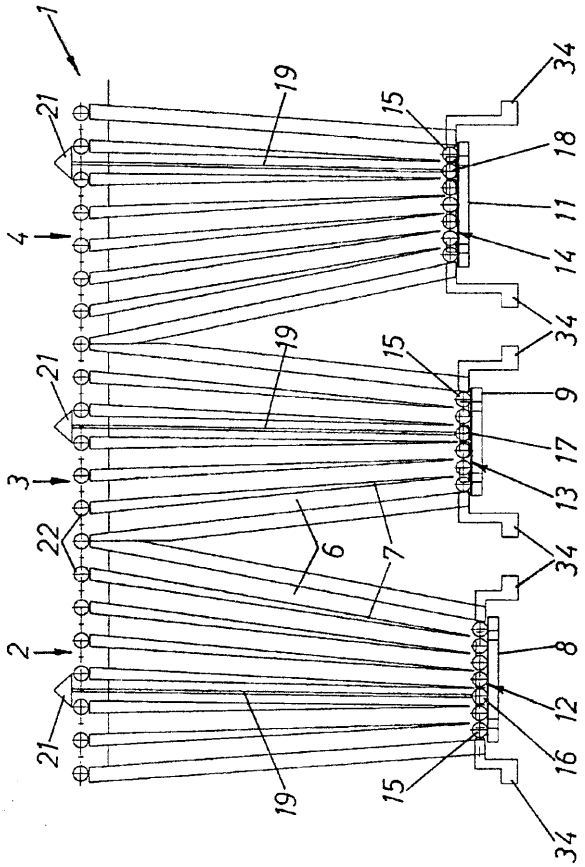

A1 (21)337079 (22)199805 22 7(51) B65H 5/00

(31)97 9710639 (32)1997 05 23 (33) GB

(86) 1998 05 22 PCT/US98/10542

(87) 1998 11 26 WO98/52853 PCT Gazette nr 47/98

(71) THE MEAD CORPORATION, Dayton, US

(72) Duperray Philippe

(54) Mechanizm doprowadzania kartonów

(57) Przedmiotem zgłoszenia jest urządzenie do ciągłego doprowadzania i przenoszenia kartonów do stacji ładowania wyrobów w maszynie pakującej (50), przy czym urządzenie zawiera selektywnie pracujące środki doprowadzające (46), z których pierwszy środek doprowadzający (46) jest przystosowany do kolejnego dostarczania kartonów z pierwszego zasobnika, a drugi środek doprowadzający jest przystosowany do kolejnego dostarczania kartonów z drugiego zasobnika oraz środek lokujący (48) współdziałający z pierwszym i drugim środkiem doprowadzającym w celu utrzymywania kartonów w ustalonym położeniu względem środków przenoszących, za pomocą których kartony przesuwają się w przeciwprądzie do stacji ładowania w celu załadowania przez opuszczenie każdego z wymienionych kartonów na co najmniej jeden pakowany wyrób.

(10 zastrzeżeń)

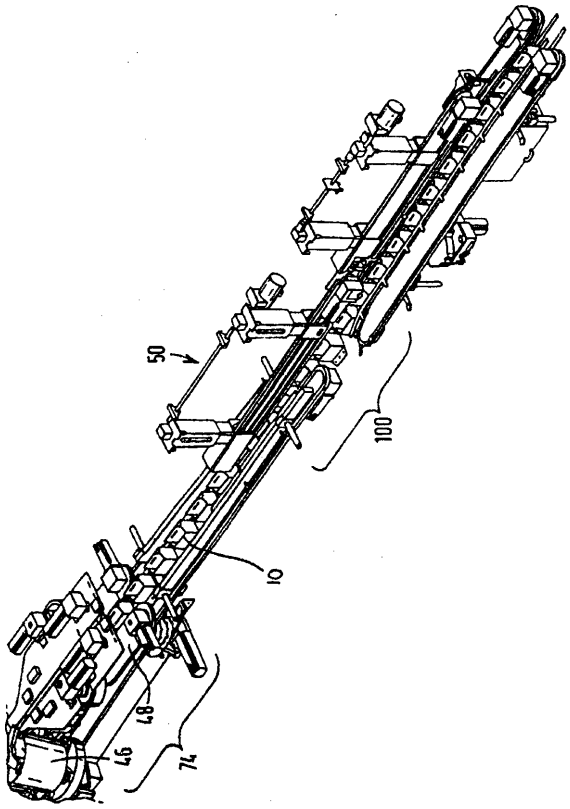

A1 (21) 337160 (22)19980617 7(51) B65H 45/101
B65D 83/08

(31) 97	878826	(32) 1997 06 19	(33) US
97	889737	1997 07 08	US
97	939444	1997 09 29	US
97	948256	1997 10 09	US
97	948258	1997 10 09	US
97	975037	1997 11 18	US
98	24890	1998 02 17	US
98	64744	1998 04 23	US
98	81826	1998 05 20	US

(86) 1998 06 17 PCT/CA98/00592

(87) 1998 12 30 W098/58864 PCT Gazette nr 52/98

(71) STAC PAC TECHNOLOGIES INC., Hastings Christchurch, BB

(72) O'Connor Lawrence, Van Mol Darrell, Davidson Mark

(54) Sposób formowania paczki taśmy z materiału włóknistego oraz paczka utworzona tym sposobem

(57) Paczka (10) taśmy (11) z materiału włóknistego zawiera równoległe stosy (20, 21, 22, 23) taśmy (11), zagiętej ruchem posuwisto-zwrotnym, przy czym każda warstwa jest zagięta względem warstwy poprzedniej wzdłuż linii zagięcia, prostopadłej do dłuższego wymiaru taśmy. Taśma (11) jest ciągła w każdym stosie (20, 21, 22, 23) i jest połączona za pomocą złącza (46) z końcem taśmy kolejnego stosu. Paczka (10) jest zaciśnięta, a jej stosy mają zmniejszoną wysokość. Paczka (10) jest transportowana w elastycznym worku, z którego usunięte jest powietrze.

(52 zastrzeżenia)

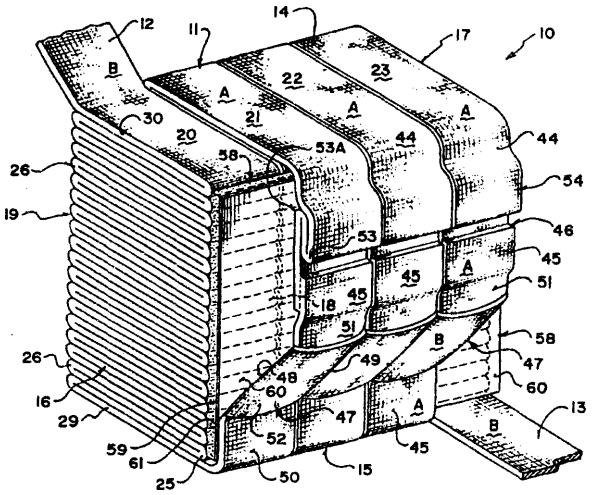

Al (21) 331027 (22) 199901 22 7(51) B66D 1/36

(71) Centrum Mechanizacji Górnictwa KOMAG, Gliwice

(72) Korpas Stefan, Prostański Dariusz, Suffher Hubert, Pieczora Edward

(54) **Mechaniczny, łańcuchowy układak liny na bęben kołowrotu**

(57) Mechaniczny, łańcuchowy układak liny na bębnie kołowrotu zawiera dwa koła (4), opasane jednym lub więcej łańcuchem (5) bez końca. W łańcuch (5) jest włączone ogniwo (6), które ma wystający z niego czop (7), tkwiący w wycięciu wykonanym w wodziku (8). Wodzik jest prowadzony wzdłuż prowadnicy (10), przy czym na wodziku (8) są utwierdzone rolki (9), prowadzące linę (2) kołowrotu.

(3 zastrzeżenia)

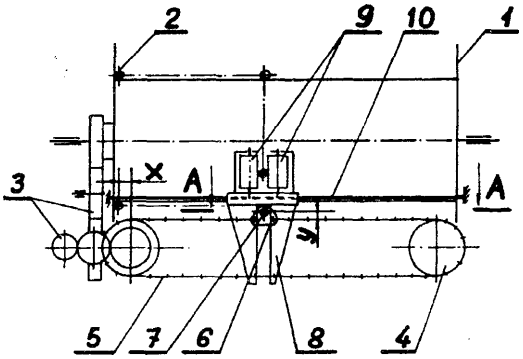

Al (21)331122 (22)19990128 7(51) B66D 5/08

(71) BECKER-WARKOP Sp. z o.o., Jankowice

(72) Graur Bonifacy, Śliwa Jan, Buchalik Gabriel, Szymiczek Krzysztof

(54) **Awaryjny hamulec kołowrotu górniczego**

(57) Przedmiotem wynalazku jest samoczynny awaryjny hamulec kołowrotu górniczego, napędzanego elektrycznie, z dźwigniowo-ciężarowym mechanizmem odwodzenia szczęk hamulcowych bębna w czasie pracy kołowrotu, realizujący samoczynnie proces hamowania w przypadku zaniku napięcia zasilania kołowrotu.

Dźwignia sterująca układem hamulcowym jest dźwignią dwusegmentową, której poszczególne segmenty (1, 2) połączone są odpowiednio z połówkami wielopłytkowego sprzęgła (3) sterowanego osiowym membranowym siłownikiem, a poszczególne połówki sprzęgła (3) są obrotowo mocowane do kadłuba kołowrotu.

Koniec segmentu (2) sterującej dźwigni podpiera od strony spągowej dźwignię (5) będącą skróconą dźwignią cięgnowo-ciężarowego układu hamowania kołowrotu, zaś dźwignia ta od strony odspągowej obciążona jest sprężyną (6). Układ hydrauliczny sterowania sprzęgłem (3) stanowi hydrauliczne ciśnieniowe źródło zasilania połączone z membranowym siłownikiem sprzęgła (3) przewodem ciśnieniowym i przewodem spływowym poprzez dwupozycyjny elektromagnetyczny zawór elektrycznie sprzężony z zasilaniem i podtrzymywany w pozycji zasilania membranowego siłownika w czasie zasilania kołowrotu oraz w pozycji spływu w czasie zaniku napięcia zasilania. Awaryjny hamulec realizuje proces hamowania niezależnie od woli operatora w przypadku awaryjnego zaniku napięcia zasilania.

(5 zastrzeżeń)

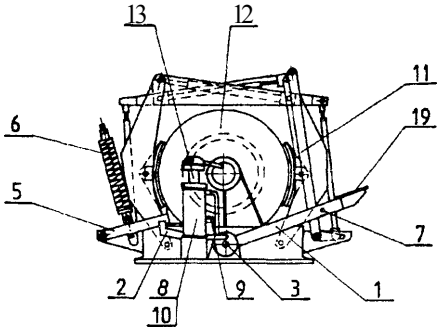

Al (21) 336991 (22) 1998 05 14 7(51) B67D 5/62

(31)97 857615 (32)1997 05 16 (33) US

(86) 1998 05 14 PCT/US98/09772

(87) 1998 11 19 WO98/51611 PCT Gazette nr 46/98

(71) COLD TAP MARKETING INC., Irving, US

(72) Galockin Longin, Montgomery B.Douglass

(54) **Urządzenie do chłodzenia wstępnego, zwłaszcza beczki z piwem**

(57) Urządzenie (10) do chłodzenia wstępnego, zwłaszcza beczki (18) z piwem, wyposażone jest w osłonę chłodzącą (12) i w zespół zasilający (14). Osłona chłodząca (12) jest zaopatrzona w elastyczne warstwy, otaczające beczkę (18), między którymi jest umieszczona instalacja chłodząca (52), przylegającą bezpośrednio względnie pośrednio do zewnętrznej powierzchni beczki (18). Instalacja chłodząca (52) osłony chłodzącej (12) jest w obiegu z kąpielą chłodniczą (24), ochładzaną przez znany zespół chłodniczy (34).

(19 zastrzeżeń)

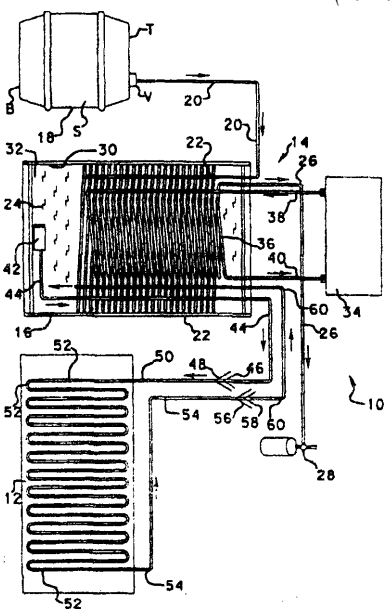

DZIAŁ C

CHEMIA I METALURGIA

A1 (21) 337938 (22) 2000 01 20 7(51) C01D 3/26

(31) 99 19902395 (32) 1999 0122 (33) DE

(71) Kali und Salz GmbH, Kassel, DE

(72) Keidel Roland, Bakardjiev Ivan, Barge Juergen, Stahl Ingo

(54) Sposób zawężania rozrzutu wielkości ziaren chlorku potasowego i chlorku sodowego dla polepszenia ich sypkości

(57) Opisano sposób zawężania rozrzutu wielkości ziaren chlorku potasowego i chlorku sodowego dla polepszenia ich sypkości, w którym wprowadza się niewielką ilość polimetafosforanu sodowego, w szczególności do krystalizującego roztworu, tak że produkt otrzymany na tej drodze może być potraktowany znacznie zmniejszonymi ilościami polimetafosforanu sodowego, związkami żelazocyjankowymi, aminami lub kwasami tłuszczowymi i ich solami oraz innymi reagentami jako środkami przeciwdziałającymi zestaleniu, w celu osiągnięcia polepszenia sypkości.

(8 zastrzeżeń)

A1 (21) 330941 (22) 1999 01 18 7(51) C02F 1/48

(75) Zaniewski Jerzy, Szczecin

(54) Sposób nasycania cieczy gazem

(57) Ciecz schładza się do temperatury 2-8°C i przepuszcza się strumień o prędkości od 4-5 m/s przez strefę pola magnetycznego o natężeniu 3000-8000 Gausów, a następnie do przepływającego strumienia cieczy doprowadza się gaz za pośrednictwem elementu filtrującego (6) pod ciśnieniem od 1-3 barów.

(1 zastrzeżenie)

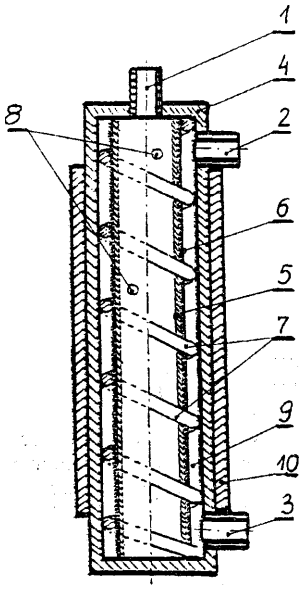

A1 (21) 337032 (22) 1998 05 19 7(51) C03B 9/33

(31) 97 19722921 (32) 19970531 (33) DE

(86) 1998 05 19 PCT/EP98/02931

(87) 1998 12 03 WO98/54102 PCT Gazette nr 48/98

(71) SCHOTT-ZWIESEL AKTIENGESELLSCHAFT, Zwiesel, DE

(72) Hartel Robert, Molz Josef, Horina Michael, Kreiss Edwin, Gruber Alois, Heller Kurt

(54) Sposób wytwarzania kieliszków, szklanek i tego typu naczyń szklanych oraz odpowiednie urządzenie do realizacji tego sposobu

(57) W znanym sposobie i urządzeniach do wytwarzania kształtek naczyń szklanych poprzez rozdmuchiwanie, wyjściowy surowiec szklany jest przygotowany w procesie topienia szkła w wannie szklarskiej. Proces ten i następujący po nim proces produkcji naczyń szklanych są bezpośrednio połączone ze sobą, w związku z czym występuje szereg negatywnych wzajemnych oddziaływań obu procesów na siebie, jak nierównomierna praca wanny związana z niejednakową jakością stopionego szkła, ograniczenie do topienia przezroczystego szkła, nieopłacalność produkcji w przypadku małych partii i inne. Wynalazek umożliwia racjonalne wytwarzanie kształtek naczyń szklanych, które można prowadzić niezależnie od procesu topienia szkła w wannie szklarskiej w ten sposób, że surowiec szklany doprowadza się do procesu produkcyjnego w postaci dopasowanych do wytwarzanego produktu (1) półfabrykatów (2), wytwarzanych na zapas w oddzielnym procesie i nagrzewanych dopiero bezpośrednio przed procesem rozdmuchiwania do temperatury rozdmuchiwania. Szczególnie korzystnie jest to, że półfabrykat o zoptymalizowanym kształcie odlewa się w pierścieniowym wsporniku (3) półfabrykatów, który służy jednocześnie do ochrony półfabrykatu (2) podczas transportu i stanowi roboczy element produkcyjny, na przykład rozdmuchowy pierścień roboczy w formie rozdmuchowej (11). Modułowa budowa urządzenia produkcyjnego zapewnia przy tym dużą elastyczność produkcji.

(35 zastrzeżeń)

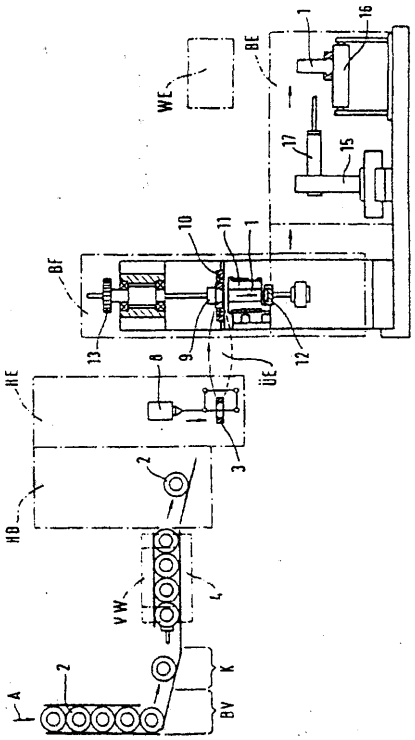

Al (21) 337082 (22) 1998 05 28 7(51) C03B 37/00

(31)97 866484 (32)1997 05 30 (33) US

(86) 1998 05 28 PCT/US98/10882

(87)1998 1203 WO98/54103 PCT Gazette nr 48/98

(71) KENNECOTT HOLDINGS CORPORATION, Magna, US

(72) George David B., US; Sepulveda Jesus A., US; Weddick Anthony J., GB; Storey Anthony G., CA; Arana David, US

(54) **Sposób i urządzenie do wodnej granulacji kamieni i żużla**

(57) Stopiony kamień lub żużel podlega granulacji wodnej przez dostarczenie stopionego kamienia lub żużla rynną spustową do zbiornika granulacyjnego. Zbiornik ma pochyłe ściany i jest wyposażony w regulowane jazy przelewowe i jedną lub więcej dysze rozpylające (19b). Dysze (19b) usytuowane są tak, by woda, którą wyrzucają uderzała w całą powierzchnię stopionego kamienia lub żużla dostarczonego do zbiornika granulacyjnego. Zbiornik granulacyjny jest dowolnie pokryty materiałem polimerycznym w celu zmniejszenia potencjalnych eksplozji nasyconych. Granulator może być również wyposażony w przewód odprowadzający gazy, który może być połączony bezpośrednio z wieżą chłodzącą, która może być podłączona do wymuszonego układu wentylacyjnego. Granulator korzystnie wyposażony jest w otwór odstrzałowy (27b) składający się z trwałych kanałów (28b) z otworem odstrzałowym (27b), korzystnie pokrytym materiałem polimerycznym (29b).

(2 zastrzeżenia)

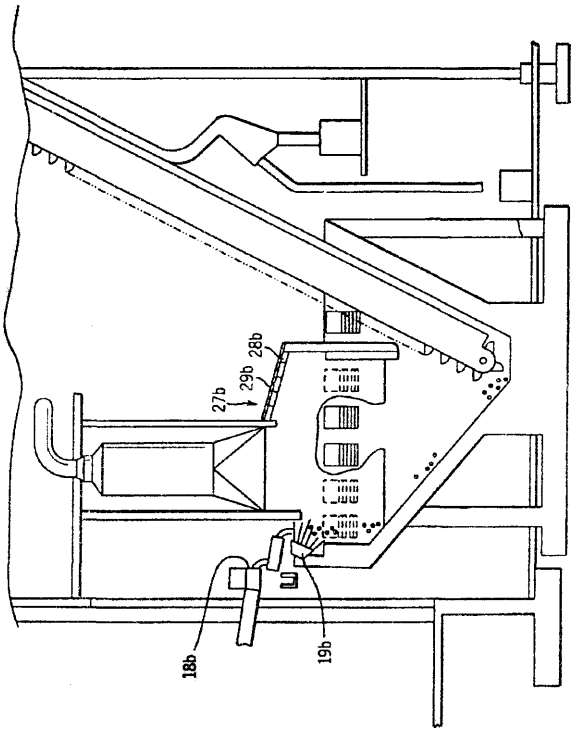

Al (21) 337959 (22)20000121 7(51) C03C 27/12

(31) 99 19902471 (32)1999 0122 (33) DE

(71) Saint-Gobain Vitrage, Courbevoie, FR

(72) Frost Thorsten, DE; Gien Hasso, NL; Jansen Manfred, DE; Krämling Franz, DE; Labrot Michael, DE; Matzerath Udo, DE; Schilde Heinz, DE

(54) **Szyba wielowarstwowa**

(57) Szyba wielowarstwowa, wypukła, przezroczysta (1) wykonana jest z co najmniej dwóch stałych szyb (21, 22) i folii wielowarstwowej, umieszczonej między nimi, z co najmniej jedną warstwą nośną (4), wyposażonąw cienką warstwę (5) i zewnętrznymi warstwami klejącymi (31, 32), jak również z taśmy brzegowej (6) z materiału nieprzezroczystego, ograniczającej powierzchnię widzenia (b3) szyby wielowarstwowej (1) z co najmniej jednej strony, przy czym warstwa nośna (4), rozciągająca się na powierzchni widzenia (b3), jest ucięta na wymiar w taki sposób, że jej krawędź cięcia jest zakryta taśmą brzegową (6) co najmniej w jednym kierunku patrzenia.

(9 zastrzeżeń)

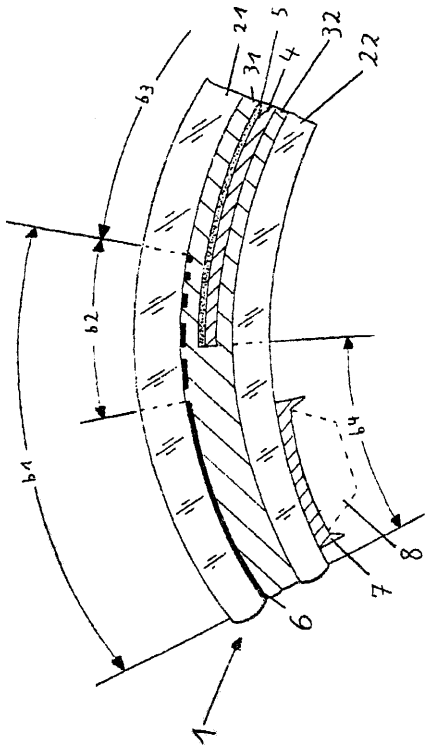

Al (21) 337128 (22) 1998 01 13 7(51) C04B 7/02
C04B 7/43
F27B 15/00

(31)97 97108811 (32)19970602 (33)EP

(86) 1998 01 13 PCT/EP98/00164

(87)1998 12 10 W098/55417 PCT Gazette nr 49/98

(75) Doumet Joseph E., Paryż, FR

(54) **Sposób i urządzenie do wytwarzania klinkieru cementowego**

(57) Wynalazek dotyczy sposobu i urządzenia do wytwarzania klinkieru cementowego z pyłów i drobno zmielonych surowców, które podgrzewa się w instalacji (1) wielostopniowego podgrzewacza cyklonowego i w instalacji (4) wstępnej kalcynacji, a następnie kaicynuje się i spieka klinkier cementowy w piecu obrotowym (3) i chłodzi go w chłodnicy powietrznej (5). Surowce, podgrzane w cyklonie (1d), dzieli się na dwie frakcje, z których rozgałęzioną, mniejszą frakcję doprowadza się razem z pyłami pofiltracyjnymi do instalacji (4) wstępnej kalcynacji, w której zostają one współprądowo, częściowo podgrzane i zaglomerowane, dzięki czemu odciążone zostają elektrofiltry (8), a większą drugą frakcję podgrzewa się w niższych stopniach podgrzewacza cyklonowego. Urządzenie ma instalację (1)wielostopniowego podgrzewacza cyklonowego z przeciwoprądowym zasilaniem mediów grzewczych i instalację (4) wstępnej kalcynacji ze współprądowym zasilaniem, których wyjścia są połączone z piecem obrotowym (3).

(19 zastrzeżeń)

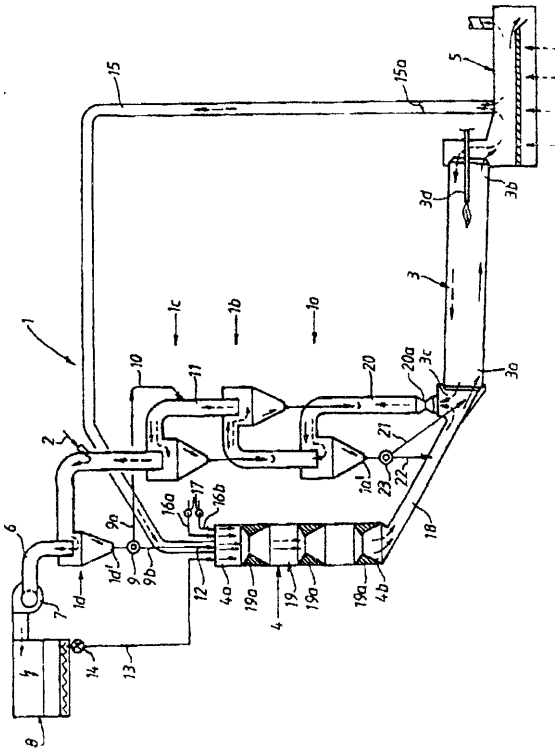

Al (21) 331982 (22) 199903 15 7(51) C04B 18/04
C04B 22/00

(23) 1999 01 26 MTP BUDMA 99

(75) Repeta Jerzy, Warszawa

(54) **Sposób wytwarzania spienionego materiału budowlanego, zwłaszcza ze szkła odpadowego i aktywator do realizacji tego sposobu**

(57) Sposób polega na tym, że sproszkowany aktywator miesza się na sucho ze sproszkowanym, uprzednio zmielonym na drobny pył szkłem odpadowym przyjmując 1,5-2,5% aktywatora na 97,5 do 98,5% mączki szklanej. Po uzyskaniu przez masę jednorodnej struktury, zasypuje się ją cienką warstwą na taśmociągu, poruszającym się wewnątrz pieca, podgrzewa do 750-950°C, a następnie gwałtownie schładza. Aktywator umożliwiający realizację sposobu składa się z 45-95 części wagowych karborundu 1 do 10 części wagowych węgla oraz 20 do 50 części wagowych boraksu lub 1 do 10 części wagowych tlenku manganu lub 20 do 26 części wagowych tlenku ołowiu wraz z 20 do 26 częściami wagowymi tlenku miedzi.

(2 zastrzeżenia)

Al (21) 330965 (22) 1999 01 19 7(51) C04B 18/12

(75) Kmiecik Tadeusz, Gródków; Baran Radosław, Czeladź

(54) **Sposób wytwarzania lekkiego** kruszywa **budowlanego**

(57) Sposób polega na dodawaniu węgla do łupków karbońskich przywęglowych, do zawartości 4-15 części wagowych w 100 częściach wagowych tych łupków, kruszeniu otrzymanej mieszaniny łupkowo-węglowej do granulacji nie przekraczającej 50 mm, dodawaniu do nich wody w ilości 30-40% i mieleniu do granulacji poniżej 1,0 mm oraz mierzeniu i ewentualnym uzupełnianiu węgla do wcześniej wymienionej ilości. Następnie tak otrzymany szlam kieruje się do pieca, w którym przechodzi kolejno przez etap suszenia w temperaturze 20-700°C, etap spiekania w temperaturze 900-1150°C i etap chłodzenia od temperatury 1150 do 200°C, po czym otrzymane ziarna kruszywa klasyfikuje się według ich wielkości i przeznaczenia.

(5 zastrzeżeń)

Al (21)331125 (22)19990128 7(51) C04B 33/00

(71) Instytut Materiałów Ogniotrwałych, Gliwice

(72) Wojsa Józef, Łukwiński Leon, Kołodziejczyk Adam, Rospond Antoni

(54) **Sposób wytwarzania wyrobu ceramicznego o podwyższonej zdolności akumulacji ciepła**

(57) Ujawniono sposób wytwarzania wyrobu ceramicznego o podwyższonej zdolności akumulacji ciepła, przez formowanie z mas sypkich, polegający na tym, że naturalny, ewentualnie wzbogacony surowiec żelazonośny, zawierający co najmniej 75% wag. tlenków żelaza w przeliczeniu na Fe_2O_3, o uziarnieniu poniżej 10 mm, korzystnie poniżej 6 mm, zawierający co najmniej 20% wag. frakcji i uziarnieniu poniżej 1 mm i/lub do 15% wag. naturalnego krzemianu magnezjowo-żelazowego o uziarnieniu poniżej 3 mm, miesza się z wodnym roztworem krzemianu lub fosforanu metalu alkalicznego, dodawanego w ilości od 1,5 do 8,0% wag. do uzyskania jednorodnej mieszaniny, a uformowane z uzyskanej masy kształtki suszy się i wypala w temp. maksymalnej nie niższej niż 600°C i nie wyższej niż 1300°C, przy czym czas działania temperatury maksymalnej mieści się w granicach 0,5-6,0 godz.

(3 zastrzeżenia)

Al (21) 330980 (22)19990120 7(51) C04B 35/18

(71) Vesuvius Skawina Materiały Ogniotrwałe Sp z o.o., Skawina

(72) Kawecki Marian, Wielanowski Krzysztof, Hamankiewicz Ryszard, Cader Krzysztof, Chołocińska Anna

(54) **Masa ogniotrwała do wytwarzania wyrobów mulitowych**

(57) Masa ogniotrwała do wytwarzania wyrobów mulitowych, składająca się z surowców zawierających Al_2O_3 surowców zawierających SiO_2 lepiszcza i środków poprawiających plastyczność masy złożonej z komponentów o różnych klasach ziarnowych, składa się ze spiekanego mulitu syntetycznego o uziarnieniu 0-3,0 mm w ilości 60-80%, w tym 5-15% o uziarnieniu 0-0,08 mm i/lub do 4% korundu spiekanego o uziarnieniu minus 48 mesh i ogniotrwałej mielonej gliny surowej lub kaolinu surowego w ilości 0-8%, lepiszcza organicznego w ilości 0,1-5%, środka poślizgowego w ilości 0,2-2%, substratów do procesu syntezy mulitu w postaci tlenku glinu Al_2O_3 o uziarnieniu 0-1 0μm minimum 90% w ilości 5-15% i krzemionki amorficznej SiO_2 o uziarnieniu 0-20μm minimum 80% w ilości 1-7%. Drobnoziarniste składniki masy w postaci spiekanego mulitu syntetycznego o uziarnieniu 0-0,08 mm i/lub korundu spiekanego o uziarnieniu minus 48 mesh, tlenku glinu Al_2O_3 o uziarnieniu 0-1 0μm, SiO_2 0 uziarnieniu 0-20μm, ogniotrwałej gliny surowej mielonej, spoiwa organicznego oraz środka poślizgowego są ze sobą dokładnie zhomogenizowane. Masa ogniotrwała jako lepiszcze zawiera korzystnie dekstrynę lub lignosulfonian wapniowy, a jako środek poślizgowy zawiera korzystnie ligninian sodu lub kwas cytrynowy.

(3 zastrzeżenia)

Al (21) 337056 (22) 1998 05 29 7(51) C04B 35/52

(31) 97 97109619 (32) 1997 05 30 (33) RU

(86) 1998 05 29 PCT/EP98/03204

(87) 1998 12 03 WO98/54111 PCT Gazette nr 48/98

(71) FRENTON LIMITED, Douglas, GB

(72) Gordeev Sergey Konstantinovitch, Avarbz Robert Gustavovitj, Kravtjik Aleksandr Efimovitj, Kukusjkina Julia Aleksandrovna, Sokolov Vasilij Vasilevitj, Mazaeva Tatjana Vasilevna, Grechinskaya Alla

(54) **Sposób wytwarzania porowatego wyrobu węglowego i wyrób węglowy otrzymany tym sposobem**

(57) Wynalazek dotyczy sposobu wytwarzania porowatego wyrobu węglowego obejmującego etap kształtowania elementu obrabianego z porowatością transportową i etap kształtowania nanoporów w tym elemencie obrabianym przez obróbkę termochemiczną. Według wynalazku element obrabiany kształtuje się jako sztywny szkielet węglowy zawierający w swojej strukturze jeden lub więcej węglików wybranych i rozmieszczonych w celu dostarczenia nanoporów o z góry ustalonej wielkości, z góry ustalonej objętości nanoporów i z góry ustalonym rozmieszczeniu nanoporów w objętości wyrobu.

(24 zastrzeżenia)

Al (21) 337025 (22) 1998 05 12 7(51) C05F 17/02

(31) 97 855480 (32) 1997 05 13 (33) US

(86) 1998 05 12 PCT/CA98/00466

(87) 1998 11 19 WO98/51643 PCT Gazette nr 46/98

(75) Wright James, Maple, CA

(54) **Kom posto wnik o działaniu ciągłym z niezależnymi strefami napowietrzania**

(57) Kompostownik (10) o działaniu ciągłym zawiera niezależne strefy napowietrzania, dzięki czemu cyrkulacja powietrza jest ograniczona do poszczególnych stref dla uniknięcia przenoszenia bakterii poprzez kompostujący tunel (12). Wentylator wlotowy (46A, 46B) i wentylator wyciągowy (48A, 48B) znajdują się w każdej strefie i zasysanie przez wentylator wyciągowy jest silniejsze niż ciśnienie na wlocie, toteż gazy wlotowe nie perkolują przez tunel (12). Podobnie wodę i przesącz usuwa się z układu bez kontaktowania z kompostowanymi śmieciami. Wszelkie zwracanie wody lub przesączu zachodzi wyłącznie w strefie, z której one pochodzą.

(11 zastrzeżeń)

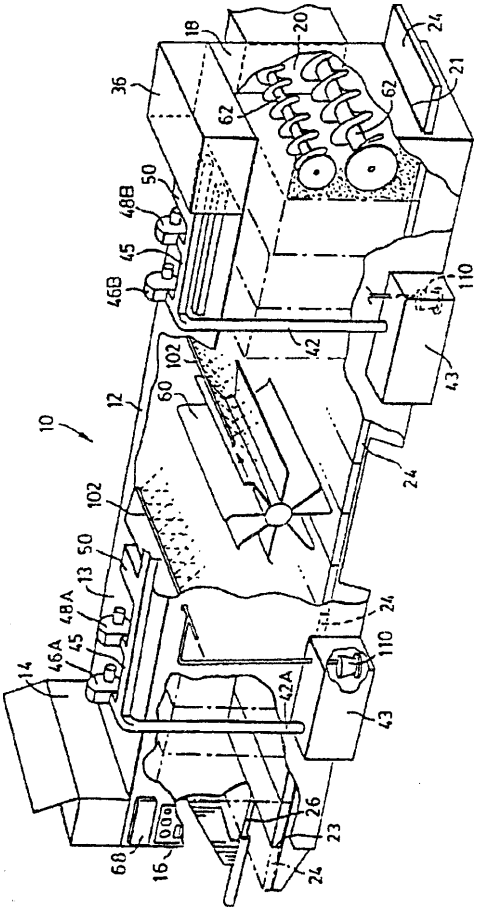

Al (21) 338098 (22) 2000 01 27 7(51) C07C 17/156 C07C 19/043

(31)99 19903335 (32)1999 01 28 (33) DE

(71) Vinnolit Monomer GmbH & Co. KG, Ismaning, DE

(72) Ertl Horst, DE; Kammerhofer Peter, AT; Schwarzmaier Peter, DE; Mielke Ingolf, DE

(54) **Sposób wytwarzania 1,2-dichloroetanu metodą oksychlorowania**

(57) Przedmiotem wynalazku jest sposób wytwarzania 1,2-dichloroetanu na drodze reakcji etenu z chlorowodorem i tlenem lub gazem zawierającym tlen, w obecności katalizatora zawierającego miedź, w złożu fluidalnym, który obejmuje wprowadzenie co najmniej jednego ze strumieni substancji wyjściowej chlorowodoru i tlenu - bezpośrednio do złoża fluidalnego, przez przewody zasilające wykonane z porowatej kształtki przepuszczającej gaz i wprowadzenie etenu i obiegowego strumienia gazu przez półkę wykonaną z porowatego, przepuszczającego gaz materiału lub zaopatrzoną w profil wykonany z porowatego, przepuszczającego gaz materiału. Wynalazek dotyczy także urządzenia do przeprowadznia w/w sposobu.

(12 zastrzeżeń)

Al (21) 338120 (22) 2000 01 28 7(51) C07C 37/88

(31)99 19903414 (32)1999 01 29 (33) DE

(71) Phenolchemie GmbH & Co. KG., Gladbeck, DE

(72) Van Barneveld Heinrich, Gerlich Otto

(54) **Sposób usuwania hydroksyacetonu z fenolu zawierającego hydroksyaceton**

(57) Wynalazek dotyczy sposobu usuwania hydroksyacetonu z fenolu zawierającego hydroksyaceton, powstającego przy katalizowanym kwasem rozszczepianiu nadwodorotlenku kumenu.

Sposób polega na traktowaniu zasadą występującego w postaci pary fenolu zawierającego hydroksyaceton. Etap destylacji i reakcji łączy się tak, że albo fazę parową odbieraną przy wierzchołku kolumny destylacyjnej (D) doprowadza się do reaktora (R), w którym faza ta w postaci pary reaguje z zasadą albo reakcja odbywa się w kolumnie destylacyjnej, do której doprowadza się nie tylko destylowany fenol zawierający hydroksyaceton, ale również zasadę. Zaletą sposobu w porównaniu ze znanymi sposobami jest mniejsze zużycie energii potrzebnej do oddzielenia hydroksyacetonu. Ponadto można uniknąć straty fenolu, która przy innych sposobach jest znaczna. Sposób stosuje się między innymi przy obróbce surowego fenolu otrzymywanego przy syntezie fenolu metodą Hocka.

(10 zastrzeżeń)

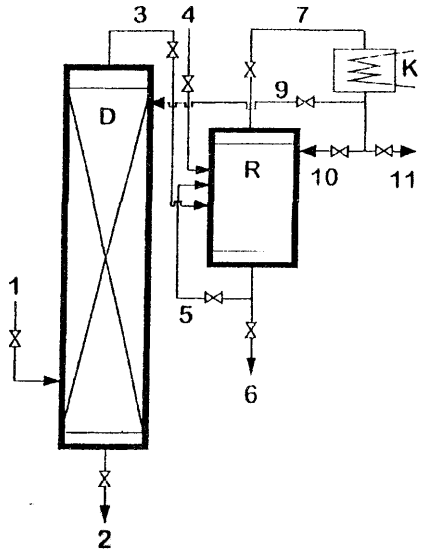

Al (21)331133 (22)19990129 7(51) C07C 67/03
C10M 105/32

(71) Politechnika Wrocławska, Wrocław

(72) Gryglewicz Stanisław

(54) **Sposób wytwarzania olejów estrowych**

(57) Sposób wytwarzania olejów estrowych polega na tym, że poddaje się reakcji alkohol, korzystnie pentaerytrytol, trimetylolopropan, glikol neopentylowy, 2-etyloheksanol ze stechimetryczną ilością estru metylowego lub etylowego kwasu dikarboksylowego, korzystnie adypinianu dimetylowego, w temperaturze od 373-423 K, po czym do mieszaniny reakcyjnej dodaje się 2,2,4-trimetylopentan w ilości od 10 do 70% masowych i wydziela się metanol, przy czym jako katalizator stosuje się tlenek wapnia, wodorotlenek baru, metanolan magnezu lub metaliczny glin aktywowany chlorkiem rtęci lub jodem.

(1 zastrzeżenie)

Al (21) 337028 (22) 1998 05 16 7(51) C07C 67/08
C08K 5/10

(31)97 19721347 (32)1997 05 22 (33) DE

(86) 1998 05 16 PCT/EP98/02899

(87)1998 1126 WO98/52901 PCT Gazette nr 47/98

(71) CELANESE GMBH, Frankfurt nad Menem, DE

(72) Gick Wilhelm

(54) **Sposób wytwarzania zmiękczaczy estrowych**

(57) Wynalazek dotyczy sposobu wytwarzania zmiękczaczy estrowych przez reakcję kwasów di-albo polikarboksylowych lub ich bezwodników z alkoholami w obecności katalizatora zawierającego tytan, cyrkon albo cynę. Charakteryzuje się on tym, że mieszaninę składającą się z kwasu albo bezwodnika kwasowego i alkoholu najpierw poddaje się reakcji w temperaturze wynoszącej 100 do 160°C z usuwaniem wody ewentualnie powstającej w wyniku reakcji, reakcję prowadzi się do końca z dodatkiem katalizatora i przez podniesienie temperatury do około 250°C, mieszaninę reakcyjną zobojętnia się wodnym roztworem wodorotlenku metalu alkalicznego albo wodorotlenku metalu ziem alkalicznych, po czym oddziela się nadmiar alkoholu i pozostały surowy ester suszy się i filtruje.

(9 zastrzeżeń)

Al (21) 337163 (22) 1998 05 15 7(51) C07C 67/055
C07C 69/15

(31) 97 870120 (32) 1997 06 03 (33) US

(86)1998 05 15 PCT/US98/09984

(87) 1998 12 10 W098/55443 PCT Gazette nr 49/98

(71) CALANESE INTERNATIONAL CORPORATION, Dallas, US

(72) Nicolau Ioan, Broussard Jerry, Colling Philip M.

(54) **Sposób wytwarzania octanu winylu przy użyciu katalizatora Pd/Au/Cu**

(57) Ujawniono sposób wytwarzania octanu winylu w reakcji etylenu, tlenu i kwasu octowego jako substartów reakcji, obejmujący kontaktowanie wspomnianych substratów reakcji i nie zawierającego chlorowca związku miedzi z katalizatorem złożonym z porowatego nośnika, na którego porowatych powierzchniach osadzone są, w ilości katalitycznie skutecznej, metaliczny pallad, złoto i miedź. W trakcie zachodzenia procesu wytwarzania octanu winylu, korzystnie przepuszcza się nad katalizatorem strumień octanu metalu alkalicznego.

Sposób prowadzi do uzyskania wyższej selektywności pod względem wytwarzania octanu winylu i wyższej jego wydajności dzięki niższej selektywności pod względem wytwarzania CO_2 w okresie życia katalizatora.

(19 zastrzeżeń)

Al (21) 336986 (22) 1998 02 03 7(51) C07C 255/00
C09D 5/00
B32B 15/08

(31)97 863219 (32)1997 05 27 (33) US

(86) 1998 0203 PCT/US98/01950

(87) 1998 12 03 WO98/54127 PCT Gazette nr 48/98

(71) LILLY INDUSTRIES (USA), INC., Indianapolis, US

(72) Sanford Timothy J.

(54) **Iminodiacetonitryl jako inhibitor korozji dla powłoki na tylnej stronie lustra**

(57) Bezołowiowa kompozycja nadająca się do nakładania w postaci błonki i utwardzenia do postaci warstwy ochronnej na tylnej ścianie lustra, zawiera ciekłą żywicę organiczną i inhibitor korozji wybrany spośród związków o wzorze (I), w którym rodniki R^1, R^2, R^3 i R^4 mogą być identyczne lub różne, a każdy stanowi wodór, rodnik alifatyczny, cykloalifatyczny, aromatycznoalifatyczny lub aromatyczny i może być podstawiony lub niepodstawiony; A stanowi wodór lub ugrupowanie C_z-CR^5R^6CN; x, y i z niezależnie wybrane są spośród liczb 0-5; a R^5 i R^6 są określone jak dla powyżej podanych rodników R^1, R^2, R^3 i R^4. Korzystnym inhibitorem korozji jest iminodiacetonitryl. Organiczna żywica może być dowolną żywicą termoplastyczną lub termoutwardzalną, nadającą się do powlekania odbijających i innych warstw metalicznych na lustrze. Przykłady żywic obejmują żywice alkidowe, żywice akrylowe, modyfikowane żywice alkidowe, poliestry, oleje uretanowane, polimery lub kopolimery halogenków winylu, lakiery olejno-żywiczne, kompozycje nitrocelulozowe, lakiery z żywic fenolowo-formaldehydowych i żywice epoksydowe. Korzystnie żywice stanowią żywice alkidowe lub modyfikowane żywice alkidowe. Wyżej wspomniany inhibitor korozji może być obecny w ilości około 0,01 do 20 procent wagowych, korzystnie 0,5 do 10 procent wagowych w stosunku do układu powłokowego z żywicy organicznej. Układ żywiczny powinien być zasadniczo bezołowiowy lub nie powinien zawierać soli ołowiu. W celu hamowania korozji warstwy metalicznej błonki na lustrze, wytwarza się lustro, posiadające warstwę podłoża ze szkła i warstwę metalicznej błonki na nim, po czym na warstwę metalicznej błonki nakłada się ciekły układ powłokowy z żywicy organicznej, zawierający wyżej wspomniany inhibitor korozji. Układ powłokowy z żywicy organicznej utwardza się następnie, w celu wytworzenia warstwy powłoki ochronnej na warstwie metalicznej. Inne wyroby posiadające metaliczne powierzchnie mogą być także zabezpieczane układem żywicznym, zawierającym w/w inhibitor korozji.

(51 zastrzeżeń)

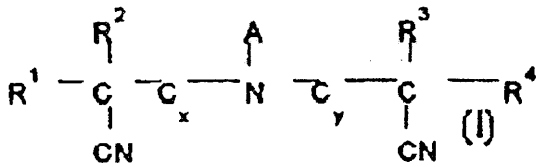

Al (21) 336983 (22) 1998 05 25 7(51) C07C 279/12
C07C 257/14
C12N 15/87

(31)97 9706549 (32)1997 05 28 (33) FR

(86) 19980525 PCT/FR98/01041

(87) 1998 12 03 WO98/54130 PCT Gazette nr 48/98

(71) RHONE-POULENC RORER S.A., Antony, FR

(72) Scherman Daniel, FR; Dubertret Catherine, FR; Byk Gérardo, IL

(54) **Związki, ich wytwarzanie i ich stosowanie do przenoszenia kwasów nukleinowych w komórkach**

(57) Wynalazek dotyczy nowych związków do przenoszenia kwasów nukleinowych w komórkach. Te nowe związki są szczególnie zbliżone do rodziny lipopoliamin i zawierają funkcje amidynowe. Związki te nadają się do stosowania w przenoszeniu ważnych kwasów nukleinowych w różnych typach komórek, zarówno *in vitro* jak *in vivo* lub ex *vivo*.

(34 zastrzeżenia)

A1 (21) 336996 (22)199805 21 7(51) C07C 279/24

(31)97 861942 (32)1997 05 22 (33) US

(86) 1998 05 21 PCT/US98/10669

(87) 1998 11 26 W098/52917 PCT Gazette nr 47/98

(71) THE REGENTS OF THE UNIVERSITY OF CALIFORNIA, Oakland, US

(72) Goodman Murray, Feichtinger Konrad, Romoff Todd T.

(54) **Związki guanidynylujące**

(57) Wynalazek ujawnia tripostawione N-zabezpieczone guanidyny oraz sposoby ich wykorzystania jako związków guanidynylujących z wytworzeniem N-zabezpieczonych pochodnych guanidyny.

(21 zastrzeżeń)

A1 (21) 330984 (22)19990122 7(51) C07C 401/00

(71) Instytut Farmaceutyczny, Warszawa

(72) Kutner Andrzej, Szelejewski Wiesław, Minksztym Kazimierz

(54) **Sposób otrzymywania aktywnych metabolitów witamin D i nowe związki pośrednie**

(57) Sposób otrzymywania aktywnych metabolitów witaminy D o wzorze ogólnym 1, w którym X oznacza atom wodoru lub grupę hydroksylową, poiega na tym, że deprotonowany sulfon o wzorze 2, w którym R_3 oznacza grupę zabezpieczającą alkiluje się za pomocą odpowiedniego tosylanu witaminowego o wzorze 3, w którym X oznacza H lub OR_1, a R_1 i R3 są takie same lub różne i oznaczają grupę zabezpieczającą funkcję hydroksylową w obecności silnej zasady organicznej w rozpuszczalniku aprotycznym, po czym otrzymaną mieszaninę sulfonów witaminowych o wzorze 4 poddaje się reakcji desulfonylowania amalgamatem metalu alkalicznego, korzystnie amalgamatem sodu w buforowanym metanolu. Ujawniono także nowe związki pośrednie.

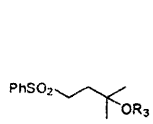

wzór 2

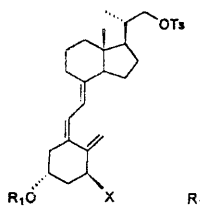

wzór 3

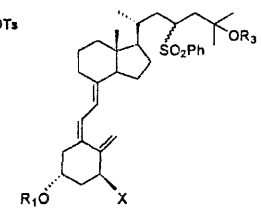

wzór 4

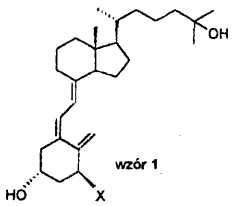

wzór 1

Aktywne metabolity witamin D są stosowane w terapii schorzeń metabolicznych i układu kostno-szkieletowego oraz chorób nowotworowych i schorzeń skórnych.

(3 zastrzeżenia)

A1 (21) 338027 (22) 2000 01 25 7(51) C07D 209/14
C07D 401/06
A61P 25/00

(31)99 9900801 (32)1999 01 26 (33) FR

(71) ADIR ET COMPAGNIE, Courbevoie Cedex, FR

(72) Lavielle Gilbert, Muller Olivier, Cimetiere Bernard, Milian Mark, Gobert Alain, Rivet Jean-Michel

(54) **Nowe związki cyjanoindolowe stanowiące inhibitory zwrotnego wychwytu serotoniny, sposób ich wytwarzania i kompozycje farmaceutyczne zawierające te** związki

(57) Wynalazek dotyczy związków o wzorze 1, w którym: R_1 i R_2 niezależnie oznaczają atom wodoru lub grupę alkilową A oznacza grupę alkilenową alkenylową lub alkinylenową G_1 oznacza ugrupowanie $-N(R_3)R_4$, w którym R_3 i R_4 niezależnie oznaczają atom wodoru, grupę alkilową, cykloalkilową, cykloalkiloalkilową, ewentualnie podstawioną grupę arylową ewentualnie podstawioną grupę aryloalkilową, ewentualnie podstawioną grupę heteroarylową lub ewentualnie podstawioną grupę heteroaryloalkilową lub G_1 oznacza ewentualnie podstawioną grupę heterocykloalkilową.

(13 zastrzeżeń)

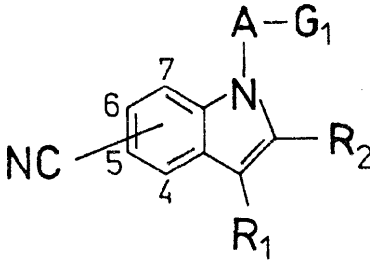

Al (21) 337000 (22) 1998 06 16 7(51) C07D 209/16
C07D 403/06
A61K 31/40

(31)97 9714383 (32)1997 07 08 (33) GB

(86) 1998 06 16 PCT/EP98/03996

(87) 1999 01 21 WO99/02493 PCT Gazette nr 03/99

(71) PFIZER INC., Nowy Jork, US

(72) Waite David Charles

(54) Sposób wytwarzania pochodnych indolu

(57) Wynalazek dotyczy sposobu wytwarzania związku o wzorze (I), polegającego na reakcji związku o wzorze (II) ze związkiem o wzorze (III) w obecności mocnej zasady i katalizatora na bazie palladu (O), w podwyższonej temperaturze, w rozpuszczalniku, który nie wpływa niekorzystnie na reakcję. Związki o wzorze (I) można następnie przeprowadzać w związki o wzorze (V), które są użyteczne w leczeniu między innymi migreny.

(15 zastrzeżeń)

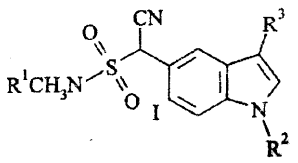

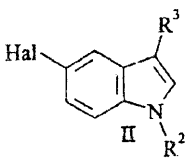

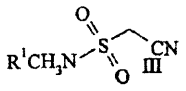

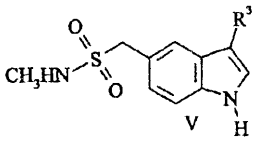

Al (21) 337030 (22)1998 05 15 7(51) C07D 213/75
A61K 31/44

(31)97 9711125 (32)1997 05 29 (33)GB

(86)1998 0515 PCT/DK98/00196

(87) 1998 12 03 W098/54144 PCT Gazette nr 48/98

(71) LEO PHARMACEUTICAL PRODUCTS LTD. A/S (L0VENS KEMISKE FABRIK PRODUKTIONSAKTIESELSKAB), Ballerup, DK

(72) Schou Charlotte

(54) **Cyjanoguanidyny jako inhibitory proliferacji komórki**

(57) Wynalazek dotyczy nieznanych dotychczas związków o podanym niżej wzorze i ich form tautomerycznych, przy czym przyłączenie do pierścienia pirydyny ma miejsce w pozycji 3- lub 4-, a R_1 stanowi jeden lub więcej podstawników, które mogą być takie same lub różne i są wybrane z grupy obejmującej wodór, halogen, trifluorometyl, karboksy, C_1-C_4alkil, alkoksy lub alkoksykarbonyl, nitro, amino lub cyjano, Q stanowi diwartościowy rodnik węglowodorowy C4-C20, który jest prosty lub rozgałęziony, cykliczny, nasycony lub nienasycony, X stanowi karbonyl, karbonyloamino, aminokarbonyl, oksykarbonyloksy, oksykarbonyl, karbonyloksy, aminokarbonyloksy, aminotiokarbonyloksy, oksykarbonyloamino lub oksytiokarbonyloamino, Y stanowi benzylen lub fenylen, a R_2 stanowi jeden lub więcej podstawników, które mogą być takie same lub różne i są wybrane z grupy obejmującej wodór, C1-C4 alkil, hydroksyalkil lub alkoksy, hydroksy, halogen, trifluorometyl, cyjano, karboksyamido, sulfamoil, nitro, amino, karboksy, alkoksykarbonyl lub benzyloksy oraz ich farmaceutycznie dopuszczalnych, nietoksycznych soli i N-tlenków. Związki te są wartościowe w parktyce leczniczej i weterynaryjnej.

(9 zastrzeżeń)

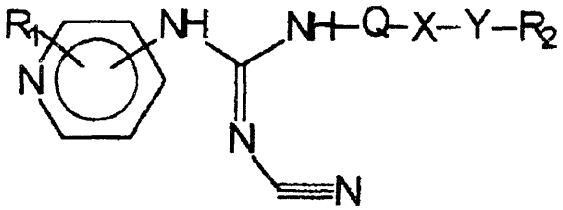

Al (21) 337031 (22) 1998 05 15 7(51) C07D 213/75
A61K 31/44

(31)97 9711127 (32)1997 05 29 (33) GB

(86)1998 05 15 PCT/DK98/00199

(87)199812 03 W098/54146 PCT Gazette nr 48/98

(71) LEO PHARMACEUTICAL PRODUCTS LTD. A/S (L0VENS KEMISKE FABRIK PRODUKTIONSAKTIESELSKAB), Ballerup, DK

(72) Petersen Hans Jørgen, Schou Charlotte

(54) **Cyjanoguanidyny jako inhibitory proliferacji komórki**

(57) Wynalazek dotyczy nieznanych dotychczas związków o podanym niżej wzorze i ich form tautomerycznych, przy czym przyłączenie do pierścienia pirydyny ma miejsce w pozycji 3- lub 4-, a R stanowi jeden lub więcej podstawników, które mogą być takie same lub różne i są wybrane z grupy obejmującej wodór, halogen, trifluorometyl, C1-C4 alkil, alkoksy lub alkoksykarbonyl, nitro, amino lub cyjano, X stanowi bezpośrednie wiązanie, podstawiony C3-C7 cykloalkilen, diwalentny pierścień heterocykliczny (zawierający jeden lub więcej atomów azotu, tlenu lub siarki), arylen, tlen, jeden lub dwa atomy siarki lub grupy amino, które mogą być podstawione przez wodór lub C1-C4 alkil; Q_1 i Q_2 stanowią diwartościowy rodnik węglowodorowy C1-C10, który może być prosty, rozgałęziony, cykliczny, nasycony lub nienasycony oraz ich farmaceutycznie dopuszczalnych nietoksycznych soli i N-tlenków. Związki te są wartościowe w praktyce leczniczej i weterynaryjnej.

(9 zastrzeżeń)

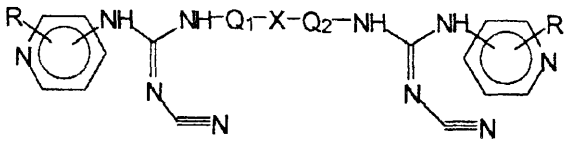

A1 (21) 337059 (22) 1998 05 15 7(51) C07D 213/75
C07D 405/12
A61K 31/44
C07F 9/09

(31)97 9711123 (32)1997 05 29 (33) GB

(86) 1998 05 15 PCT/DK98/00193

(87)19981203 W098/54141 PCT Gazette nr 48/98

(71) LEO PHARMACEUTICAL PRODUCTS LTD. A/S (L0VENS KEMISKE FABRIK PRODUKTIONSAKTIESELSKAB), Ballerup, DK

(72) Schou Charlotte, Ottosen Erik Rytter

(54) **Cyjanoguanidyny jako inhibitory proliferacji komórki**

(57) Wynalazek dotyczy nieznanych dotychczas związków o podanym niżej wzorze i ich form tautomerycznych, przy czym przyłączenie do pierścienia pirydyny ma miejsce w pozycji 3- lub 4-, R oznacza jeden lub więcej podstawników, które mogą być takie same lub różne i są wybrane z grupy obejmującej wodór, halogen, trifluorometyl, karboksy, C1-C4 alkil, alkoksy, lub alkoksykarbonyl, nitro, amino lub cyjano, Q oznacza diwartościowy rodnik węglowodorowy C_5-C_{14}, który może być prosty, rozgałęziony, cykliczny, nasycony lub nienasycony, a X stanowi grupę karboksy, C1-C4 alkoksykarbonylo, di(alkoksy)fosfinoiloksy, amino, C1-C4 alkoksykarbonyloamino lub tetrahydropiranyloksy oraz ich farmaceutycznie dopuszczalnych nietoksycznych soli i N-tlenków. Związki te są wartościowe w praktyce leczniczej i weterynaryjnej.

(9 zastrzeżeń)

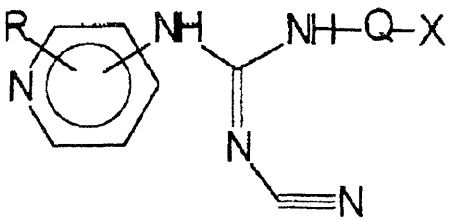

Al (21)337091 (22)199805 15 7(51) C07D 213/75
A61K 31/44

(31)97 9711119 (32)1997 05 29 (33) GB

(86) 1998 05 15 PCT/DK98/00195

(87) 1998 12 03 W098/54143 PCT Gazette nr 48/98

(71) LEO PHARMACEUTICAL PRODUCTS LTD. A/S (LØVENS KEMISKE FABRIK PRODUKTIONSAKTIESELSKAB), Ballerup, DK

(72) Ottosen Erik Rytter

(54) Cyjanoguanidyny jako inhibitory proliferacji komórki

(57) Wynalazek dotyczy nowych związków o podanym niżej wzorze i ich form tautomerycznych, w których przyłączenie do pierścienia pirydyny ma miejsce w pozycji 3- lub 4-, a w których R_1 stanowi jeden lub więcej podstawników, które mogą być takie same lub różne i są wybrane z grupy obejmującej wodór, halogen, trifluorometyl, karboksy, C_1-C_4 alkil, alkoksy lub alkoksykarbonyl, nitro, amino lub cyjano, Q stanowi diwartościowy rodnik węglowodorowy C_9-C_{20}, który może być nasycony, prosty lub rozgałęziony lub Q stanowi diwartościowy rodnik węglowodorowy C4-C20 który może być cykliczny lub nienasycony, X stanowi tlen, siarkę lub azot, ten ostatni ewentualnie podstawiony przez wodór lub C_1-C_4 alkil, a R_2 stanowi jeden lub więcej podstawników, które mogą być takie same lub różne i są wybrane z grupy obejmującej wodór, C1-C4 alkil lub alkoksy, hydroksy, halogen, trifluorometyl, cyjano, karboksyamido, sulfamoil lub nitro oraz ich farmaceutycznie dopuszczalnych nietoksycznych soli i N-tlenków. W/w związki są wartościowe w praktyce terapeutycznej dla ludzi i zwierząt.

(9 zastrzeżeń)

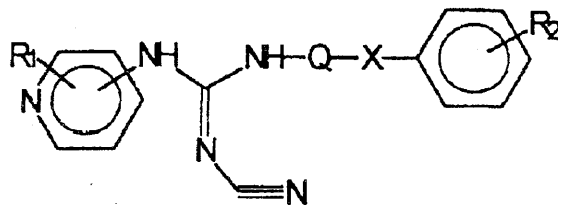

Al (21) 337084 (22) 1998 05 28 7(51) C07D 215/20
C07D 215/38
C07D 241/44
A61K 31/47
A61K 31/495
C07D 405/10

(31) 97 864455 (32) 1997 05 28 (33) US
97 972614 1997 11 18 US

(86) 1998 05 28 PCT/US98/10999

(87) 1998 1203 W098/54156 PCT Gazette nr 48/98

(71) RHONE-POULENC RORER PHARMACEUTICALS, INC., Collegeville, US

(72) Myers Michael, Spada Alfred P., Persons Paul E., Maguire Martin P.

(54) Związki chinoliny i chinoksaliny działające inhibitorowo na płytkopochodny czynnik wzrostu i/lub kinazy tyrozynowe p56lck

(57) Przedmiotem wynalazku są związki o ogólnym wzorze (I), działające inhibitorowo na płytkopochodny czynnik wzrostu kinazy tyrozynowej i/lub kinazy tyrozynowej Lck, farmaceutyczne kompozycje zawierające te związki i zastosowanie tych związków do leczenia pacjenta cierpiącego lub narażonego na zaburzenia/warunki sprzyjające proliferacji, różnicowaniu się komórek, powstawaniu substancji międzykomórkowej lub uwalnianiu przenośnika i/lub aktywacji i proliferacji limfocytów T.

(44 zastrzeżenia)

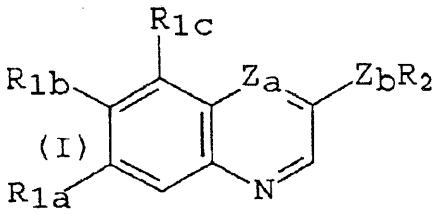

Al (21) 337086 (22) 1998 05 28 7(51) C07D 215/20
C07D 215/38
C07D 241/44
C07D 405/10
A61K 31/47
A61K 31/495

(31) 97 864455 (32) 1997 05 28 (33) US
97 972614 1997 11 18 US

(86) 1998 05 28 PCT/US98/11036

(87) 1998 12 03 WO98/54158 PCT Gazette nr 48/98

(71) RHÔNE-POULENC RORER PHARMACEUTICALS INC., Collegeville, US

(72) Myers Michael R., He Wei, Spada Alfred P., Maguire Martin P.

(54) Związki chinolinowe i chinoksalinowe, które inhibitują kinazy tyrozynowe pochodzącego od płytek czynnika wzrostu i/lub p561ck

(57) Przedmiotem wynalazku są związki o ogólnym wzorze (I), które inhibitują aktywność kinazy tyrozynowej pochodzącego od płytek czynnika wzrostu lub $p56^{lck}$, kompozycje farmaceutyczne zawierające te związki i stosowanie tych związków do leczenia pacjentów cierpiących z powodu lub będących przedmiotem zaburzeń/stanów związanych z różnicowaniem komórek, proliferacją, wytwarzaniem matriks zewnątrzkomórkowej lub uwalnianiem mediatora i/lub aktywacją i proliferacją komórek T.

(96 zastrzeżeń)

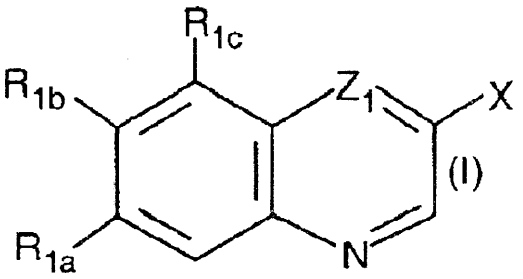

Al (21) 337087 (22) 1998 05 28 7(51) C07D 215/20
C07D 215/38
C07D 241/44
C07D 405/10
A61K 31/47
A61K 31/495

(31) 97 864455 (32) 1997 05 28 (33) US
97 972614 1997 11 18 US

(86) 1998 05 28 PCT/US98/11000

(87) 1998 12 03 WO98/54157 PCT Gazette nr 48/98

(71) RHÔNE-POULENC RORER PHARMACEUTICALS INC., Collegeville, US

(72) Spada Alfred P., He Wei, Myers Michael R.

(54) **Związki chinoliny i chinoksaliny działające inhibitorowo na płytkopochodny czynnik wzrostu i/lub kinazy tyrozynowe p56lck**

(57) Przedmiotem wynalazku są związki o ogólnym wzorze (I) działające inhibitorowo na płytkopochodny czynnik wzrostu lub aktywność kinazy tyrozynowej $p56^{lck}$, farmaceutyczne kompozycje zawierające te związki i zastosowanie tych związków do leczenia pacjenta cierpiącego lub narażonego na zaburzenia/warunki sprzyjające proliferacji, różnicowaniu się komórek, powstawaniu substancji międzykomórkowej lub uwalnianiu przenośnika i/lub aktywacji i proliferacji limfocytów T.

(57 zastrzeżeń)

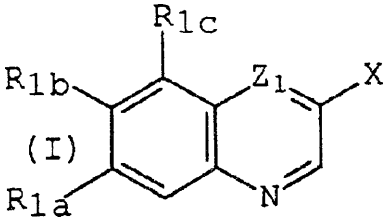

Al (21)337083 (22)19980529 7(51) C07D 221/14
C10M 171/00
C09B 57/08

(31)97 866032 (32)1997 05 30 (33) US

(86) 1998 05 29 PCT/US98/11041

(87) 1998 12 03 WO98/54150 PCT Gazette nr 48/98

(71) UNITED COLOR MANUFACTURING, INC., Newtown, US

(72) Desai Bharat, Smith Michael J.

(54) **Ciekle pochodne benzoizochinolinowe**

(57) Pochodne 1,8-naftalimidu o wzorze (!), w którym R_1 i R_2 niezależnie oznaczają podstawnik wybrany z grupy obejmującej rozgałęzione grupy alkilowe zawierające 7 do 8 atomów węgla oraz grupy alkiloksyalkilowe zawierające od 4 do 24 atomów węgla, stanowią użyteczne barwniki fluorescencyjne, w szczególności w smarach do wykrywania wycieków płynów chłodniczych.

(19 zastrzeżeń)

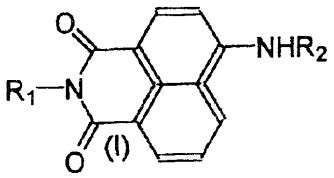

Al (21) 337088 (22) 1998 06 02 7(51) C07D 249/18
C07D 271/12
C07D 285/10
C07D 307/88
C07D 333/72
C07D 311/76
C07D 265/02
C07D 237/32
C07C 235/26
A61K 31/41
A61K 31/16
A61K 31/365
A61K 31/38
A61K 31/535
A61K 31/50

(31)97 19723722 (32)1997 05 30 (33) DE

(86) 1998 06 02 PCT/EP98/03242

(87) 1998 12 03 W098/54159 PCT Gazette nr 48/98

(71) SCHERING AKTIENGESELLSCHAFT, Berlin, DE

(72) Lehmann Manfred, Schöllkopf Klaus, Strehlke Peter, Heinrich Nikolaus, Fritzemeier Karl-Heinrich, Muhn Hans-Peter, Krattenmacher Rolf

(54) **Niesteroidowe (hetero)cyklicznie podstawione acyloanilidy z mieszaną gestagenową i androgenową skutecznością**

(57) Przedmiotem wynalazku są niesteroidowe gestageny o ogólnym wzorze (I), w którym R^1 i R^2 sąjednakowe lub różne i oznaczają atom wodoru, grupę C_1-C_5-alkilową lub atom chlorowca, poza tym razem z atomem C łańcucha tworzą pierścień 3-7 członowy; R^3 oznacza grupę C_1-C_5-alkilową lub częściowo albo całkowicie fluorowanągrupę C_1-C_5-alkilową; A oznacza ewentualnie podstawiony mono- lub bicykliczny pierścień aromatyczny, grupę estrową -$COOR^4$, grupę alkenylową -CR^5=CR^6R^7, grupę alkinylową -OCR^5 lub częściowo albo całkowicie fluorowaną grupę C_1-C_5-alkilową; B oznacza grupę karbonylową albo grupę -CHr, a Ar oznacza określony układ pierścieni; ponadto, w przypadku kiedy B w ogólnym wzorze (I) oznacza grupę -CH_2-, Ar dodatkowo oznacza resztę fenylową o ogólnym wzorze częściowym (12). Nowe związki wykazują bardzo wysokie powinowactwo do receptora gestagenowego. Mogą być one samodzielnie lub w połączeniu z estrogenem stosowane w preparatach do antykoncepcji. Oprócz tego mogą one służyć do leczenia endometriozy. Razem z estrogenem mogą one być także stosowane w preparatach do leczenia zaburzeń ginekologicznych, schorzeń przedmiesiączkowych i w terapii zastępczej. Ze względu na androgenową aktywność mogą one także służyć do kontroli męskiej płodności, do męskiego HTR i terapii hormonalnej oraz do leczenia andrologicznych klinicznych obrazów choroby.

(34 zastrzeżenia)

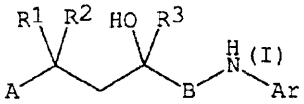

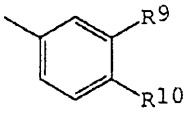

(12)

A1 (21) 337089 (22) 199805 15 7(51) C07D 251/60

(31) 97 1006192 (32) 1997 06 02 (33) NL
97 97201804 1997 06 16 EP

(86)1998 05 15 PCT/NL98/00281

(87)1998 12 10 W098/55466 PCT Gazette nr 49/98

(71) DSM N.V., Heerlen, NL

(72) Tjioe Tjay Tjien, Slangen Hubertus Jozef Maria

(54) **Sposób wytwarzania melaminy**

(57) Ujawniono sposób wytwarzania melaminy z mocznika w procesie wysokociśnieniowym, w którym wytwarza się stały produkt melaminowy ze stopionej melaminy pochodzącej z reaktora przenosząc ją do zbiornika, gdzie stopioną melaminę chłodzi się odparowującym czynnikiem chłodzącym. Stopiona melamina pochodząca z reaktora melaminy ma temperaturę pomiędzy temperaturą topnienia melaminy a 450°C i rozpyla się ją za pomocą środków rozpylających do zbiornika chłodzącego zawierającego środowisko amoniaku przy zwiększonym ciśnieniu amoniaku i chłodzi się za pomocą odparowującego czynnika chłodzącego z wytworzeniem proszku melaminy. Tym samym stopioną melaminę przekształca się w proszek melaminowy o temperaturze 270°C lub niższej, po czym zwalnia się ciśnienie amoniaku i schładza się proszek melaminowy, co najmniej przez część zakresu chłodzenia, za pomocą wporowadzenia proszku mechanicznie w ruch i jeśli to konieczne, dalej schładza się proszek melaminowy.

(13 zastrzeżeń)

Al (21)337122 (22)199805 15 7(51) C07D 251/60
(31) 97 97201803 (32) 1997 06 16 (33) EP
(86)1998 05 15 PCT/NL98/00279
(87) 1998 12 03 WO98/54160 PCT Gazette nr 48/98

(71) DSM N.V., Heerlen, NL
(72) Tjioe Tjay Tjien, Slangen Hubertus Jozef Maria

(54) **Sposób wytwarzania melaminy**

(57) Ujawniono sposób wytwarzania melaminy z mocznika w procesie wysokociśnieniowym, w którym wytwarza się stały produkt melaminowy ze stopionej melaminy pochodzącej z reaktora, podnosząc ją do zbiornika, gdzie stopioną melaminę chłodzi się odparowującym czynnikiem chłodzącym. Stopiona melamina pochodząca z reaktora melaminy ma temperaturę pomiędzy temperaturą topnienia melaminy a 450°C. Rozpyla się ją za pomocą środków rozpylających do zbiornika chłodzącego i schładza za pomocą odparowującego czynnika chłodzącego z wytworzeniem proszku melaminy. Zbiornik chłodzący zawiera amoniak o podwyższonym ciśnieniu. Stopioną melaminę przekształca się w proszek melaminowy o temperaturze pomiędzy 200°C a temperaturą zestalania się melaminy. Następnie proszek melaminowy chłodzi się do temperatury poniżej 200°C, mieszając proszek mechanicznie i chłodząc pośrednio lub bezpośrednio, po czym zwalnia się ciśnienie amoniaku i jeśli to konieczne dalej schładza się proszek melaminowy.

(12 zastrzeżeń)

Al (21)336990 (22)1998 05 22 7(51) C07D 401/00
A61K 31/415
A61K 31/44
(31) 97 60047535 (32) 1997 05 22 (33) US
(86) 1998 0522 PCT/US98/10807
(87) 1998 11 26 W098/52937 PCT Gazette nr 47/98

(71) G.D. SEARLE AND CO., Chicago, US
(72) Anantanarayan Ashok, Clare Michael, Geng Lifeng, Hanson Gunnar J., Partis Richard A., Stealey Michael A., Weier Richard M.

(54) **Pirazole podstawione grupą 3(5)-heteroarylową jako inhibitory kinazy p 38**

(57) Opisano klasę pochodnych pirazolu, przeznaczonych do leczenia zaburzeń wywołanych kinazą p38. Szczególnie interesujące okazały się związki o podanym niżej wzorze ogólnym.

(50 zastrzeżeń)

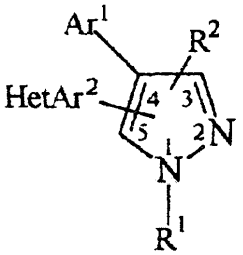

A1 (21) 337020 (22) 1998 05 22 7(51) C07D 401/00
C07D 405/00
C07D 409/00
C07D 413/00
C07D 417/00
C07D 453/00
C07D 471/00
A61K 31/415
A61K 31/44
A61K 31/505
(31)97 60047570 (32) 1997 05 22 (33) US
(86) 1998 05 22 PCT/US98/10436
(87) 1998 11 26 WO98/52940 PCT Gazette nr 47/98

(71) G.D. SEARLE AND CO., Chicago, US
(72) Anantanarayan Ashok, Clare Michael, Collins Paul W., Crich Joyce Zuowu, De vraj Rajesh, Flynn Daniel L., Geng Lifeng, Hanson Gunnar J., Koszyk Francis J., Liao Shuyuan, Partis Richard A., Rao Shashidhar N., Selness Shaun Raj, South Michael S., Stealey Michael A., Weier Richard M., Xu Xiangdong

(54) **Podstawione pirazole jako inhibitory kinazy p38**

(57) Opisano klasę pochodnych pirazolu do wykorzystania w leczeniu zaburzeń, w których pośredniczy kinaza p33. Związki szczególnie ważne zostały zdefiniowane za pomocą wzoru ogólnego (I).

(139 zastrzeżeń)

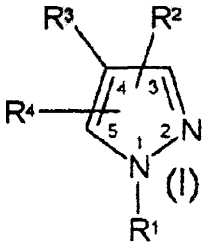

A1 (21) 337057 (22)19980626 7(51) C07D 401/04
C07D 401/14
C07D 403/04
C07D 451/02
C07F 7/08
A61K 31/44
(31)97 9713726 (32)1997 06 30 (33) GB
(86) 1998 0626 PCT/EP98/03930
(87) 199901 14 WO99/01449 PCT Gazette nr 02/99

(71) NOVARTIS AG, Bazylea, CH
(72) Révész László

(54) **2-Podstawione 4,5-diaryloimidazole**

(57) Dostarczono nowe 2-podstawione 4,5-diaryloimidazole, w których: i) atom azotu w pozycji 1 jest podstawiony przez podstawnik zawierający trialkilosilil lub ii) podstawnik w pozycji 2 stanowi aryloalkil, arylosulfonyl, arylotio, aryloseleno, arylotelluro, cykloalkil, cykloalkenyl, alkilocykloalkil, alkilocykloalkenyl, amino lub hydrazyno lub mocno- lub bicykliczny rodnik N-heterocykliczny, w którym pierścień zawierający N ma sześć członów pierścienia, w szczególności związki o wzorze I, w postaci wolnej lub farmaceutycznie dopuszczalnych kwasowych soli addycyjnych lub fizjologicznych rozszczepianego estru, które wykazują działanie inhibitujące kinazę p38 MAP (kinaza proteinowa aktywowana mitogenem).

Związki te są stosowane jako farmaceutyki do leczenia chorób, w których pośredniczy TNFα i IL-1, takich jak reumatoidalne zapalenie stawów i choroby metabolizmu kości, np. osteoporoza.

(11 zastrzeżeń)

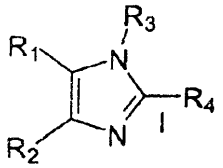

AÎ (21) 337124 (22) 1998 05 28 7(51) C07D 401/04
A61K 31/445

(31) 97 60048278 (32) 1997 05 30 (33) US

(86) 199805 28 PCT/US98/10886

(87) 1998 12 03 WO98/54170 PCT Gazette nr 48/98

(71) CELGENE CORPORATION, Warren, US

(72) Muller George W., Stirling David L, Chen Roger Shen-Chu

(54) Podstawione 2-(2,6-dioksopiperydyn-3-ylo)ftaIimidy i **1-oksoizoindoliny** oraz sposób redukcji poziomów TNF

(57) Wynalazek dotyczy związków o podanych niżej wzorach ogólnych, które redukują poziomy TNFa u ssaka.

(12 zastrzeżeń)

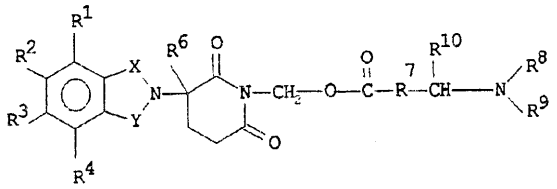

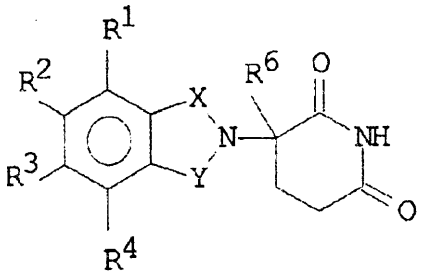

Al (21) 330985 (22) 1999 01 22 7(51) C07D 403/04
A61K 31/505

(71) Instytut Farmaceutyczny, Warszawa

(72) Mazgaj ska Maria, Chilmonczyk Zdzisław, Cybulski Jacek, Szelejewski Wiesław, Chojnacka-Wójcik Ewa

(54) Pochodne **pirymidynylopiperazyny** , sposób ich otrzymywania i zawierające je środki farmaceutyczne

(57) Nowe pochodne pirymidynylopiperazyny o wzorze ogólnym 1, w którym R oznacza grupę alkilową o łańcuchu prostym lub rozgałęzionym, grupę alkiloarylową lub arylową, przy czym każda z tych grup może być podstawiona przez jedną lub więcej grup nitrowych, aminowych, aikoksyklowych lub atomów chlorowca oraz ich sole addycyjne z kwasami wykazują działanie nasenne i uspokajające. Wynalazek obejmuje ponadto sposób otrzymywania nowych pochodnych oraz zawierające je środki farmaceutyczne.

(4 zastrzeżenia)

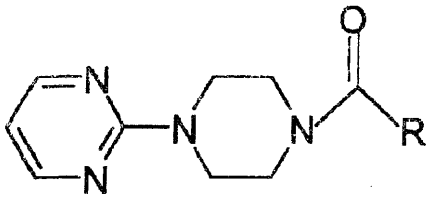

Al (21)337113 (22)19980528 7(51) C07D 403/12
A61K 31/415
A61K 31/505

(31)97 9706738 (32)1997 06 02 (33) FR

(86) 1998 05 28 PCT/EP98/03190

(87)1998 1210 W098/55476 PCT Gazette nr 49/98

(71) LABORATORIOS DEL DR.ESTEVE,S.A., Barcelona, ES

(72) Merce-Vidal Ramon, Frigola-Constansa Jordi

(54) **2-{4-[4-(4,5-dichloro-2-metyloimidazol-1-ilo) butylo]-piperazyn-1-ylo}**-5- fluoropirymidyna, jej wytwarzanie i jej zastosowanie wlecznictwie

(57) Przedmiotem wynalazku jest 2-{4-[4-(4,5-dichloro-2 -metyloimidazol-1-ilo)butylo]piperazyn-1-ylo]-5-fluoropirymidyna o wzorze (I) i jej sole dopuszczone do fizjologicznego stosowania, sposób jej wytwarzania i kompozycje farmaceutyczne.

(5 zastrzeżeń)

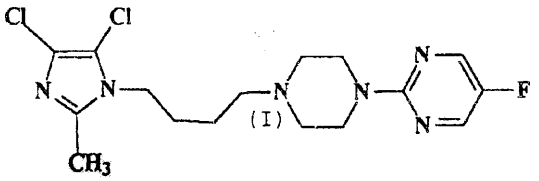

Al (21) 337054 (22) 1998 05 29 7(51) C07D 451/06
A61K 31/46

(31)97	627	(32)1997 05 30	(33) DK
97	1502	1997 12 19	DK
98	408	1998 03 24	DK
98	534	1998 04 16	DK

(86) 1998 05 29 PCT/DK98/00225

(87) 1998 12 03 W098/54181 PCT Gazette nr 48/98

(71) NEUROSEARCH A/S, Ballerup, DK

(72) Peters Dan, SE; Olsen Gunnar M., DK; Nielsen Simon Feldbaek, DK; Nielsen Eisebet Ostergaard, DK

(54) Pochodne **8-azabicyklo** [3.2.1] okt-2-enu i -oktanu jako ligandy cholinergiczne w receptorach nikotynowych ACh

(57) Wynalazek ujawnia związki o wzorze (1), każdy z ich enancjomerów i każdą ich mieszaninę, lub ich sole dopuszczalne farmaceutycznie, w którym to wzorze ═ oznacza wiązanie pojedyncze lub podwójne; R oznacza atom wodoru, grupę alkilową, alkenylową, alkinyiową, cykloalkilową, cykloalkiloalkilową, arylową lub aralkilową; oraz R^1 oznacza grupę o wzorze (a), w której R^2 oznacza atom wodoru, grupę alkilową, alkenylową, alkinyiową, cykloalkilową, cykloalkiloalkilową, aminową; lub grupę arylową, która może być podstawiona jedno- lub kilkakrotnie; jednopierścieniową 5- do 6-członową grupę heteroarylową, która może być podstawiona jedno- lub kilkakrotnie lub dwupierścieniową grupę heteroarylową składającą się z jednopierścieniowej 5- do 6-członowej grupy heteroarylowej, skondensowanej z pierścieniem benzenowym lub skondensowanej z inną jednopierścieniową 5- do 6-członową grupą heteroarylową, które wszystkie mogą być podstawione jed no- lub kilkakrotnie. Przedmiotem zgłoszenia jest też sposób wytwarzania związków o wzorze (1) oraz preparat farmaceutyczny. Związki według wynalazku są przydatne jako ligandy receptora nikotynowego ACh.

(14 zastrzeżeń)

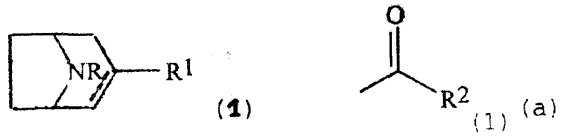

A1 (21) 337016 (22)19980612 7(51) C07D 477/20

(31) 97 60049640 (32)1997 06 16 (33) US
97 9719383 1997 09 11 GB

(86) 1998 06 12 PCT/US98/12339

(87) 1998 12 23 W098/57973 PCT Gazette nr 51/98

(71) MERCK & CO., INC., Rahway, US

(72) Williams John M., Brands Karel M.J., Skerlj Renato T., Dolling Ulf H., Jobson Ronald B.

(54) **Stabilizowane karbapenemowe związki pośrednie i ich zastosowanie w syntezie**

(57) Przedmiotem wynalazku jest stabilizowany karbapenemowy związek pośredni przedstawiony wzorem 1, w którym P oznacza grupę zabezpieczającą grupę karboksylową, a X oznacza grupę równoważącą ładunek lub jego sól oraz sposób wytwarzania związku o wzorze 2, polegający na odbezpieczeniu związku o wzorze 1.

(9 zastrzeżeń)

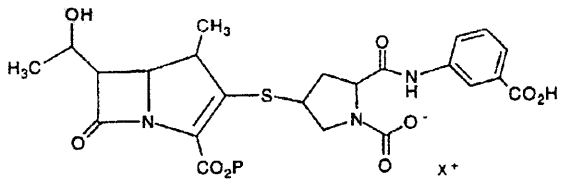

1

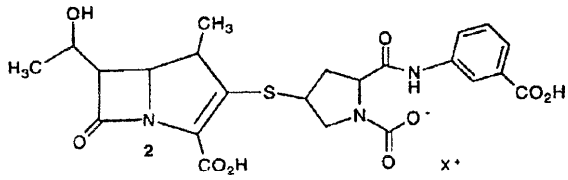

2

A1 (21)337055 (22)1998 05 13 7(51) C07D 487/22
C10L 1/22

(31)97 19721399 (32)1997 05 22 (33) DE

(86) 1998 05 13 PCT/EP98/02824

(87) 1998 11 26 WO98/52950 PCT Gazette nr 47/98

(71) BASF AKTIENGESELLSCHAFT, Ludwigshafen, DE

(72) Meyer Frank, Vamvakaris Christos, Beck Karin Heidrun, Wagenblast Gerhard, Albert Bernhard

(54) Ftalocyjaniny i ich zastosowanie jako znaczników

(57) Przedmiotem wynalazku są nowe ftalocyjaniny o wzorze I, w którym: Me oznacza dwa atomy wodoru, dwa atomy litu, atom magnezu, atom cynku, atom miedzi, atom niklu, VO, TiO, AlCl, AlOH, $AlOCOCH_3$, $AlOCOCF_3$, $SiCl_2$ lub $Si(OH)_2$, co najmniej cztery z grup R^1-R^{16} niezależnie oznaczają pięcio- lub sześcioczłonową nasyconą grupę heterocykliczną zawierającą azot, która jest przyłączona do szkieletu ftalocyjaniny poprzez atom azotu w pierścieniu i ewentualnie zawiera inne heteroatomy i ewentualnie pozostałe podstawniki R^1-R^{16} oznaczające atom wodoru, atom chlorowca, hydroksysulfonyl lub CrC4-dialkilosulfamoil, z wyjątkiem tetrakispiperydynyloftalocyjaniny. Wynalazek dotyczy także zastosowania heterocyklilo podstawionych ftalocyjanin do znakowania cieczy oraz oleje mineralne zawierające takie ftalocyjaniny.

(14 zastrzeżeń)

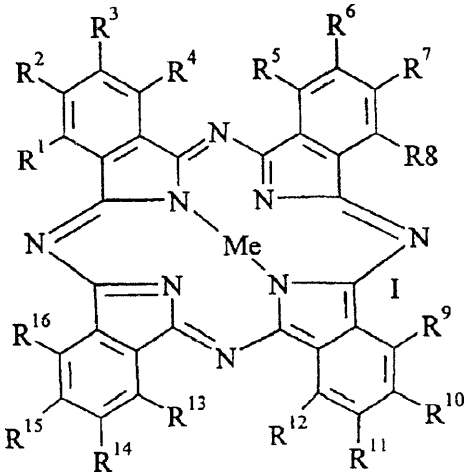

I

A1 (21) 337027 (22) 1998 05 19 7(51) C07D 491/044
A61K 31/40

(31) 97 97201596 (32) 1997 05 26 (33) EP

(86) 1998 05 19 PCT/EP98/03022

(87) 1998 12 03 WO98/54186 PCT Gazette nr 48/98

(71) AKZO NOBEL N.V., Arnhem, NL

(72) Heeres Gerardus Johannes, Van Bakel Franciscus Hermanus Antonius Andreana

(54) **Sole aromatycznych kwasów sulfonowych**

(57) Wynalazek dotyczy soli czynnika hamującego czynność CNS, trans-5-chloro-2,3,3a,12b-terahydro-2-metylo -1H-dibenz-[2,3:6,7]oksepino [4,5-c]pirolu, i czynnika tworzącego sól, którym jest aromatyczny kwas sulfonowy. Ujawniona sól, korzystnie besylan, ma nierozpuszczalność i krystaliczność, które są wymagane do stosowania w preparatach do wstrzyknięć typu depot.

(10 zastrzeżeń)

A1 (21) 337126 (22)1998 05 18 7(51) C07D 495/04
A61K 31/505

(31)97 9702001 (32)1997 05 28 (33) SE

(86)1998 05 18 PCT/SE98/00935

(87) 1998 12 03 WO98/54190 PCT Gazette nr 48/98

(71) ASTRA PHARMACEUTICALS LTD, Kings Langley, GB

(72) Cheshire David, Cooke Andrew, Cooper Martin, Donald David, Furber Mark, Perry Matthew, Thorne Philip

(54) Nowe związki

(57) Przedmiotem wynalazku są związki o wzorze ogólnym (I), które są użyteczne w leczeniu (profilaktycznym) chorób autoimmunologicznych, zapalnych, proliferacyjnych i hiperproliferacyjnych oraz chorób immunologicznie pośrednich, włącznie z odrzuceniem transplantowanych organów lub tkanek i zespołu nabytego upośledzenia odporności (AIDS).

(19 zastrzeżeń)

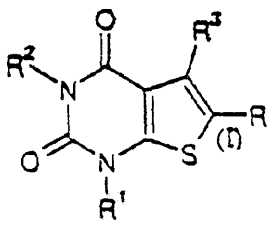

Al (21) 331023 (22) 1999 01 22 7(51) C07F 1/08

(71) Instytut Przemysłu Organicznego, Warszawa

(72) Czerwiński Zbigniew, Witek Barbara, Legocki Jan, Kurowski Wiesław, Paczka Jan, Niewieczerzał Eugeniusz

(54) **Sposób wytwarzania kompleksu miedzi (II) z 8-hydroksychinoliną i kwasem salicylowym**

(57) Przedmiotem wynalazku jest sposób wytwarzania kompleksu miedzi (II) z 8-hydroksychinoliną i kwasem salicylowym, o nazwie zwyczajowej oksyna salicylomiedziowa. Sposób polega na kompleksowaniu 8-hydroksychinoliny, kwasu salicylowego i tlenochlorku miedziowego, stosowanego w postaci roztworu wodnego lub zawiesiny wodnej. Proces prowadzi się w 2 etapach. W pierwszym etapie pH wynosi >6, a w drugim pH utrzymuje się w granicach 4-6. Proces przebiega w temperaturze poniżej temperatury wrzenia masy reakcyjnej, korzystnie powyżej 70°C. Kompleks miedzi (II) otrzymany w/w sposobem znajduje zastosowanie jako środek grzybobójczy.

(1 zastrzeżenie)

Al (21) 338097 (22)2000 01 27 7(51) C07F 7/02 C08L 83/00

(31)99 19903333 (32)19990128 (33)DE

(71) Consortium für elektrochemische Industrie GmbH, Monachium, DE

(72) Hanelt Eckhard, Sandmeyer Frank, Häberle Norman, Schindler Wolfram

(54) **Sposób wytwarzania związków krzemoorganicznych zawierających ugrupowania α,β-nienasyconych kwasów karboksylowych**

(57) Przedmiotem wynalazku jest w szczególności sposób wytwarzania związków krzemoorganicznych (P), zawierających ugrupowania a,ß-nienasyconych kwasów organicznych o ogólnym wzorze -A-O-C(O)-CR=CH_2, w którym w pierwszym etapie poddaje się reakcji związki krzemoorganiczne (H), zawierające atom wodoru bezpośrednio związany z krzemem, w obecności metalu lub związków metali grupy paltynowców jako katalizatora, z olefinowo nienasyconymi związkami (U) z końcowymi grupami z podwójnym lub potrójnym wiązaniem nienasyconym o ogólnym wzorze Ω -O-C(O)-CRH-CH_2-Z do związków krzemoorganicznych (E), zawierających ugrupowania o ogólnym wzorze -A-O-C(O)-CRH-CH_2-Z i odszczepia w drugim etapie związek H-Z z krzemoorganicznego związku (E), przy czym A oznacza dwu wartościowy rodnik organiczny, Ωoznacza jednowartościowe ugrupowanie organiczne z końcowym wiązaniem podwójnym lub potrójnym, R oznacza atom H lub rodnik metylowy i Z oznacza Cl, J, Br lub 4-metylo-tolueno -sulfony!.

(11 zastrzeżeń)

Al (21) 337066 (22) 1998 05 22 7(51) C07H 17/08 A61K 31/70

(31)97 865453 (32)1997 05 29 (33) US

(86) 1998 05 22 PCT/US98/10501

(87) 1998 12 03 W098/54197 PCT Gazette nr 48/98

(71) ABBOTT LABORATORIES, Abbott Park, US

(72) Or Yat Sun, Griesgraber George W., Chu Daniel T.

(54) **Policykliczne pochodne erytromycyny**

(57) Ujawniono nowe policykliczne związki erytromycynowe oraz ich farmaceutycznie dopuszczalne sole i estry posiadające czynność przeciwbakteryjną, sposób ich otrzymywania, kompozycje farmaceutyczne zawierające terapeutycznie skuteczną ilość związku według wynalazku w połączeniu z farmaceutycznie dopuszczalnym nośnikiem, jak również sposób leczenia infekcji bakteryjnych poprzez podawanie ssakowi w/w kompozycji farmaceutycznej. Wynalazek dotyczy związków o wzorze ogólnym I oraz takich, które zawierają w pierścieniu aromatycznym we wzorze I atom azotu i 3 podstawniki spośród A, B, D, E oraz takich, które zawierają 2 atomy azotu w tym pierścieniu i 2 podstawniki spośród A, B, D, E.

(29 zastrzeżeń)

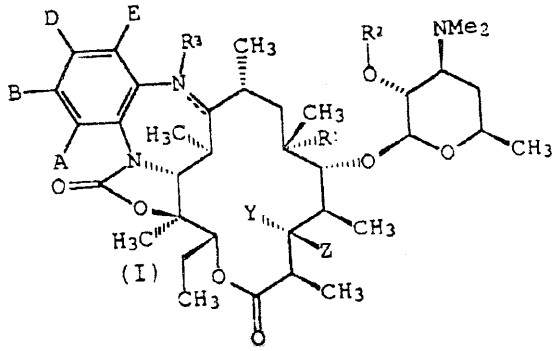

Al (21) 337006 (22) 1998 05 21 7(51) C07H 19/06

(31)97MI 1211 (32)1997 05 23 (33) IT

(86) 1998 05 21 PCT/EP98/03171

(87) 1998 11 26 WO98/52960 PCT Gazette nr 47/98

(71) PRO.BIO.SINT S.R.L., Varese, IT

(72) Cotticelli Giovanni, De Meglio Giuseppe, Monciardini Simone, Ordanini Giancarlo

(54) **Sposób wytwarzania pochodnej deoksyurydyny**

(57) Opisano sposób wytwarzania 5'-deoksy-5 -fluorourydyny, który obejmuje transformację 2', 3'-0-izopropylideno-5-fluorourydyny w odpowiednią pochodną 5'-O-sulfonylu, działanie jodkiem metalu alkalicznego lub metalu ziem alkalicznych, zatężanie a następnie, po hydrolizie grupy izopropylidenowej, redukcję tak otrzymanej 5'-deoksy-5'-jodofluorourydyny.

(15 zastrzeżeń)

Al (21) 337008 (22) 1998 05 11 7(51) C07J 9/00 A61K 31/575 C07J 51/00 C07J 31/00 C07J 41/00

(31) 97 97201474 (32) 1997 05 16 (33) EP

(86)1998 05 11 PCT/EP98/02989

(87) 1998 11 26 W098/52965 PCT Gazette nr 47/98

(71) AKZO NOBEL N.V., Arnhem, NL

(72) Leemhuis Johannes Antonius Joseph, Van Der Louw Jaap, Groen Marinus Bernard

(54) **Pochodne 20-aralkilo-5α-pregnanu**

(57) Wynalazek dotyczy pochodnej 20-aralkilo-5a-pregnanu o ogólnym wzorze (I), lub jej farmaceutycznie dopuszczalnie soli, w którym to wzorze R_1 oznacza (H, OR), (H, OSO_3H) lub NOR; R oznacza H, (C_{1-6})alkil lub (C_{1-6})acyl; każdy spośród R_2 i R_3 niezależnie oznacza wodór lub (C_{1-6})alkil; X oznacza prostołańcuchowy dwuwartościowy rodnik C_{1-8} węglowodorowy, ewentualnie zawierający podwójne lub potrójne wiązanie; albo X oznacza $-(CH_2)_m-CR_7R_8-$; m=0-4; co najmniej jeden spośród R7 i R_8 oznacza (C_{1-4})alkil, hydroksyl, (C_{1-4})alkoksyl lub chlorowiec zaś inny, jeśli występuje, oznacza wodór; albo R_7 i R_8 razem oznaczają O lub NOR'; R' oznacza (C_{1-6})alkil lub (C_{1-6})acyl; każdy spośród R4, R_5 i R_6 niezależnie oznacza wodór, hydroksyl, (C_{1-4}) alkoksyl, chlorowiec, NR9R10 lub (C_{1-4}) alkil, ewentualnie podstawiony grupą hydroksylową alkoksylową, chlorowcem lub grupą okso; spośród R_9 i R_{10} niezależnie oznacza wodór lub (C_{1-4})alkil, a linie przerywane oznaczają podwójne wiązanie A^7 lub A^8, albo parę skoniugowanych wiązań podwójnych wybranych spośród $\Delta^{7,14}$, $\Delta^{8,14}$ i $\Delta^{6,8(14)}$.

Związki według wynalazku mają działanie aktywujące mejozę i mogą być stosowane do kontroli płodności.

(8 zastrzeżeń)

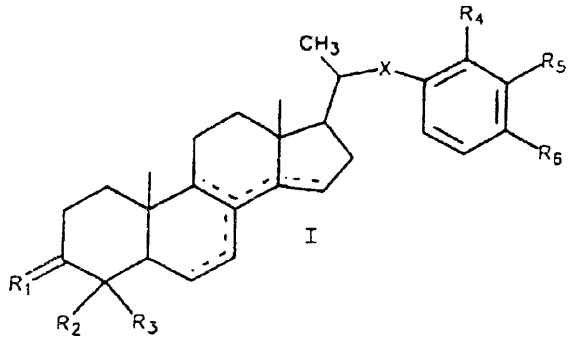

Al (21)337117 (22)19980603 7(51) C08J 3/20
B29C 47/10

(31)97 19723467 (32)1997 06 04 (33) DE

(86) 1998 06 03 PCT/DE98/01501

(87)1998 12 10 W098/55536 PCT Gazette nr 49/98

(71) HT TROPLAST AG, Troisdorf, DE

(72) Piotrowski Bernhard

(54) Sposób wytwarzania **miękkiego PCW**

(57) W sposobie wytwarzania produktów z zawierającego zmiękczacz, termoplastycznego tworzywa sztucznego, zwłaszcza miękkiego polichlorku winylu (PCW), za pomocą wytłaczarki, zaproponowano doprowadzanie do wytłaczarki bezpośrednio termoplastycznego tworzywa sztucznego w postaci proszku, drobnoziarnistego granulatu, suchej mieszanki (Dry-B!end) lub podobnej i w pierwszym odcinku ogrzewanie do temperatury 50-140°C. W termoplastyczny materiał z tworzywa sztucznego w wytłaczarce wtryskuje się zmiękczacz w temperaturze 50-140°C. Następnie termoplastyczne tworzywo sztuczne ze zmiękczaczem miesza się w wytłaczarce do ujednorodnienia, przy czym mieszankę tę drogą frakcji dalej ogrzewa się, a mieszanie to następuje tak, żeby średni czas przebywania tego materiału od wtrysku zmiękczacza do osiągnięcia średniej temperatury materiału rzędu 145°C wyniósł 10-120 sekund. Termoplastyczne tworzywo sztuczne całkowicie wchłania ten zmiękczacz. Jednorodną mieszankę z termoplastycznego towrzywa sztucznego i zmiękczacza dalej ogrzewa się do temperatury powyżej 145°C i przy tym plastyfikująco/całkowicie stapia się. W korzystnej postaci wykonania częściową ilość zmiękczacza rzędu 2-30% wagowych w znany sposób wstępnie miesza się najpierw ze sproszkowanym PCW do postaci suchej mieszanki (Dry-Blend), a główną ilość zmiękczacza wprowadza się w wytłaczarce.

(7 zastrzeżeń)

Al (21)331111 (22)19990127 7(51) C08L 9/02

(71) Politechnika Łódzka, Łódź

(72) Rzymski Władysław, Srogosz Andrzej

(54) **Sposób sieciowania uwodornionych kauczuków butadienowo-akrylonitrylowych**

(57) Sposób sieciowania uwodornionych kauczuków butadienowo-akrylonitrylowych o stopniu uwodornienia wiązań podwójnych nie mniejszym niż 94% molowych polega na tym, że kauczuk, ewentualnie zmieszany z ogólnie znanymi składnikami mieszanek gumowych, takimi jak napełniacze, zmiękczacze,ogrzewa się z polimerem zawierającym labilnie związany chlor w ilości 24-68%, korzystnie z chlorosulfonowanym polietylenem, użytym w ilości nie mniejszej niż 8% wagowych w stosunku do ilości kauczuku, w obecności akceptora chlorowodoru, zdolnego do utworzenia z chlorowodorem, w warunkach reakcji, aprotonowego kwasu Lewisa, korzystnie w obecności tlenku lub zasadowego węglanu cynku, stosowanego w ilości nie mniejszej niż 6 części wagowych na 100 części wagowych polimeru z labilnie związanym chlorem, w temperaturze powyżej 430 K, w czasie wyznaczonym na podstawie pomiarów wulkametrycznych.

(1 zastrzeżenie)

Al (21)331118 (22)19990129 7(51) C08L 27/06

(71) Instytut Chemii Przemysłowej im. Prof. Ignacego Mościckiego, Warszawa

(72) Świerz-Motysia Barbara, Łuniewska Wanda

(54) **Kompozycja polichlorowinylowa z naturalnym polimerycznym wypełniaczem**

(57) Kompozycja polichlorowinylowa z naturalnym polimerycznym wypełniaczem, charakteryzuje się tym, że zawiera na 100 części wagowych PVC o ciężarze cząsteczkowym korzystnie K=70, 5 do 50 części wagowych skrobi lub celulozy, 0,05 do 3,0 części wagowych żywicy metakrylowej, korzystnie o średnicy gęstości nasypowej 0,380 g/cm^3 i ciężarze cząsteczkowym korzystnie M_W=466 x 10^3 oraz 5 do 80 części wagowych plastyfikatora.

(4 zastrzeżenia)

Al (21)336997 (22)19980509 7(51) C08L 33/06

(31)97 862806 (32)1997 05 23 (33) US

(86) 1998 05 09 PCT/US98/09474

(87) 1998 11 26 WO98/53006 PCT Gazette nr 47/98

(71) KIMBERLY-CLARK WORLDWIDE, INC., Neenah, US

(72) Mumick Pavneet Singh, Pomplun William Seal

(54) **Spoiwo jonowoczułe do tworzyw włóknistych**

(57) W jednym z rozwiązań spoiwo polimerowe rozpuszczalne w wodzie do łączenia podłoża włóknistego zawiera od około 25 procent wagowych do około 85% procent wagowych terpolimeru esłru nienasyconego kwasu karboksylowego/nienasyconego kwasu karboksylowego, od około 5 procent wagowych do około 35 procent wagowych inhibitora jonów dwuwartościowych i od około 10 procent wagowych do około 60 procent wagowych hydrofilowego polimeru ulegającego sieciowaniu.

W korzystniej realizacji wynalazku hydrofilowy polimer ulegający sieciowaniu działa faktycznie jak inhibitor jonów dwuwartościowych i zwiększa hydrofilowość materiału poddawanego obróbce, eliminując konieczność stosowania odrębnego inhibitora jonów dwuwartościowych.

Kompozycja spoiwa jest rozpuszczalna w środowisku wodnym o stężeniu jonów dwuwartościowych mniejszym niż około 50 ppm i stężeniu jonów jednowartościowych mniejszym niż około 0,4 procenta wagowego. Ujawniony jest również materiał włókninowy ulegający dyspersji w wodzie, zawierający skuteczną ilość spoiwa rozprowadzonego na podłożu włókninowym i sposób wytwarzania tego materiału włóknistego.

(31 zastrzeżeń)

Al (21) 330944 (22) 199901 20 7(51) C08L 75/04

(75) Burda Marek, Warszawa; Burda Roman, Goczałkowice-Zdrój; Kapelusiak Tadeusz, Warszawa

(54) **Elastyczny element formowany i sposób wytwarzania elastycznego elementu formowanego**

(57) Przedmiotem wynalazku jest elastyczny element formowany, stosowany do układania nawierzchni, zarówno zewnętrznych, jak i wewnętrznych obiektów przemysłowych, handlowych, usługowych, sportowo-rekreacyjnych, ciągów komunikacyjnych, placów do zabaw i gier, a także stosowany w postaci krawężników, pachołków, ochraniaczy na kosze do śmieci i betonowe pojemniki na kwiaty i w postaci warstw izolacyjnych oraz sposób jego wytwarzania. Elastyczny element formowany zawierający kruszywo gumowe charakteryzuje się tym, że kruszywo gumowe o wielkości cząstek 1 +7 mm jest połączone lepiszczem poliuretanowym w ilości 5÷10% wagowych, przy czym średnia gęstość otrzymanej kompozycji gumowo-poliuretanowej wynosi 0,75÷1,30 g/cm^3. Kruszywem gumowym jest granulat gumowy o wielkości cząstek 1÷4 mm lub ścier gumowy o wielkości cząstek 1÷7 mm albo mieszanina granulatu gumowego i ścieru gumowego. Elastyczny element formowany zawiera dodatkowo środki barwiące w ilości 1,2÷3,8% wagowych.

Sposób wytwarzania elastycznego elementu formowanego charakteryzuje się tym, że kruszywo gumowe o wielkości cząstek 1+7 mm łączy się z lepiszczem poliuretanowym w ilości 5+10% wagowych poprzez mieszanie w mieszarce do stanu ujednorodnienia kompozycji gumowo-poliuretanowej, po czym z otrzymanej kompozycji gumowo-poliuretanowej formuje się elementy o dowolnym kształcie i o dowolnej wysokości poprzez wytłaczanie w prasie hydraulicznej o temperaturze formy 70÷130°C, przy czym czas prasowania wynosi 10÷30 min.

(11 zastrzeżeń)

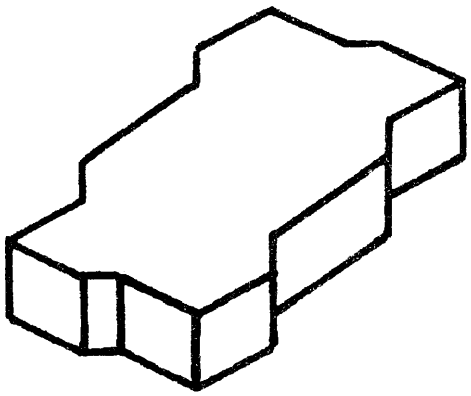

Al (21) 337886 (22) 2000 01 18 7(51) C09B 67/00

(31)99 9900506 (32)1999 01 19 (33) FR

(71) L'OREAL, Paryż, FR

(72) Genet Alain, Lagrange Alain

(54) **Zastosowanie kationowych związków fenylo-azo-benzenowych do farbowania włókien keratynowych oraz** sposoby farbowania

(57) Przedmiotem wynalazku jest zastosowanie związków fenylo-azo-benzenowych zawierających co najmniej jedno kationowe ugrupowanie Z, gdzie Z jest wybrane spośród ugrupowań o wzorach ogólnych 2 i 3 i ugrupowań o wzorze ogólnym 4, jako barwników bezpośrednich w kompozycjach przeznaczonych do farbowania substancji keratynowych, zwłaszcza kompozycji przeznaczonych do farbowania ludzkich włókien keratynowych, w szczególności włosów oraz dotyczy kompozycji farbujących zawierających takie związki oraz sposobu bezpośredniego farbowania przy wykorzystaniu tych kompozyq'i.

(15 zastrzeżeń)

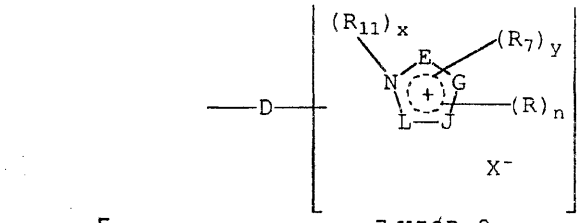

WZÓR 2

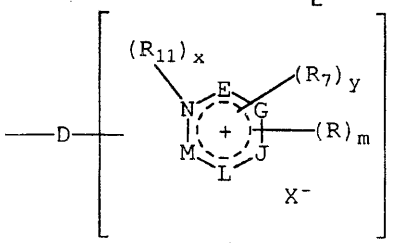

WZÓR 3

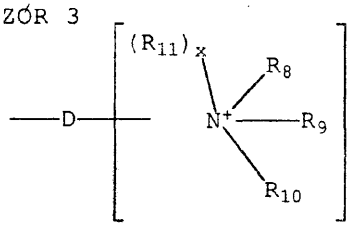

WZÓR 4

Al (21) 337885 (22) 2000 01 18 7(51) C09B 67/32

(31)99 9900501 (32)1999 01 19 (33) FR

(71) L'OREAL, Paryż, FR

(72) Rondeau Christine

(54) **Zastosowanie połączenia dwóch barwników kationowych do bezpośredniego farbowania włókien keratynowych**

(57) Przedmiotem wynalazku jest zastosowanie połączenia dwóch szczególnych barwników kationowych jako barwników bezpośrednich w kompozycjach przeznaczonych do bezpośredniego farbowania włókien keratynowych, nie zawierających barwnika samoutlenialnego, w szczególności ludzkich włókien keratynowych, takich jak włosy, zawierające je kompozycje do bezpośredniego farbowania i urządzenia do farbowania z użyciem wymienionych kompozycji.

(23 zastrzeżenia)

Al (21)330939 (22) 1999 01 18 7(51) C09J 11/00 C08G 12/00

(71) Bestydziński Cezary, Szczecin; Bestydzińska Elżbieta, Szczecin

(72) Bestydziński Cezary, Rebelka Józef, Markiewicz Janusz, Paul Maria Jolanta

(54) **Bezchlorkowa kompozycja utwardzająca aminowe żywice klejowe**

(57) Sposób otrzymywania bezchlorkowej kompozycji sieciującej aminowe żywice klejowe polega na zmieszaniu od 1,0 do 1,5 mola mocznika, od 0,8 do 1,2 mola azotanu amonu, od 0,04 do 0,06 mola siarczanu amonu, 0,02 do 0,05 mola amoniaku i 0,02 do 0,04 mola sześciometafosforanu sodu w wodzie zmiękczonej pozbawionej jonów chlorkowych w temp. co najmniej 60°C przez okres od 2 do 4 godzin, schłodzeniu i przefiltrowaniu tak powstałego roztworu o pH wynoszącym od 5,5-7,5, gęstości mierzonej w 20°C od 1,275 do 1,325 g/cm^3 i współczynniku refrakcji dla substancji aktywnej wynoszącym co najmniej 1,440 w 20°C.

(6 zastrzeżeń)

Al (21)331126 (22)19990128 7(51) C10G 1/00

(71) Instytut Chemii Nieorganicznej, Gliwice; Gosiewski Krzysztof, Gliwice

(72) Gosiewski Krzysztof

(54) **Sposób wytwarzania gazu syntezowego**

(57) Przedmiotem wynalazku jest sposób wytwarzania gazu syntezowego poprzez katalityczne półspalanie metanu i reforming z parą wodną i/lub dwutlenkiem węgla w reaktorze pracującym w ciągłym sztucznie wymuszanym stanie nieustalonym z cykliczną zmianą składu gazu przed reaktorem.

Proces prowadzony jest z podziałem na naprzemian występujące cykle "gorące" o przewadze egzotermicznej reakcji spalania oraz na cykle "zimne" o przewadze endotermicznych reakcji reformingu. W trakcie cykli "gorących" dostarcza się do reaktora głównie substraty reakcji "spalania", którymi są metan i tlen, zaś w trakcie cykli "zimnych" głównie substraty reformingu, którymi są metan, para wodna i/lub dwutlenek węgla. W trakcie cyklu "gorącego" dostarcza się do reaktora znacznie więcej tlenu niż w cyklu "zimnym", zaś w cyklu "zimnym" znacznie więcej pary wodnej i/lub dwutlenku węgla niż w cyklu "gorącym".

(1 zastrzeżenie)

Al (21) 336999 (22) 1998 05 12 7(51) C10G 69/04

(31)97 862229 (32) 1997 05 23 (33) US

(86)1998 05 12 PCT/US98/09581

(87) 1998 11 26 WO98/53029 PCT Gazette nr 47/98

(71) MOBIL OIL CORPORATION, Fairfax, US

(72) Borghard William Stern, Durand Paul Pierce, Trewella Jeffrey Charles, Collins Nick Allen, Hilbert Timothy Lee

(54) **Konwersja benzenu w ulepszonym procesie poprawiania jakości węglowodorów**

(57) Benzyna o niskiej zawartości siarki wytwarzana jest z zawierającej siarkę olefinowej krakowanej benzyny ciężkiej poprzez obróbkę nad katalizatorem kwasowym, korzystnie zeolitem o średnich rozmiarach porów, takim jak ZSM-5, w celu skrakowania w łagodnych warunkach parafin i olefin o niskiej liczbie oktanowej, przy ograniczonym stopniu aromatyzacji olefin oraz węglowodorów naftenowych. Wraz z benzyną ciężką współprzetwarzany jest bogaty w benzen współsurowiec, w celu obniżenia zawartości w nim benzenu poprzez alkilowanie.

Po tym wstępnym etapie przetwarzania prowadzona jest operacja hydroodsiarczania nad katalizatorem uwodornienia, takim jak osadzony na tlenku glinu CoMo. Obok obniżenia poziomów benzenu w połączonym surowcu obróbka początkowa nad katalizatorem kwasowym usuwa olefiny, które w innym wypadku mogłyby zostać nasycone w etapie hydroodsiarczania, przyczyniając się tym samym do zużywania wodoru i obniżenia liczby oktanowej, na drodze przeprowadzenia ich w związki, które podnoszą liczbę oktanową. Całkowita wydajność cieczy jest wysoka i wynosi zazwyczaj co najmniej 90% lub więcej. Zawartość związków aromatycznych w produkcie jest zazwyczaj zwiększona nie więcej niż o 25% w stosunku do zawartości tych związków w surowcu. Może jednak ona również być mniejsza niż w surowcu.

(10 zastrzeżeń)

Al (21) 336998 (22) 1998 05 12 7(51) C10G 69/08

(31)97 862238 (32)1997 05 23 (33) US

(86) 1998 05 12 PCT/US98/09580

(87)1998 1126 WO98/53030 PCT Gazette nr 47/98

(71) MOBIL OIL CORPORATION, Fairfax, US

(72) Collins Nick Allen, Durand Paul Pierce, Trewella Jeffrey Charles, Hilbert Timothy Lee, Teitman Gerald Joseph

(54) **Sposób poprawiania jakości węglowodorów**

(57) Benzyna o niskiej zawartości siarki wytwarzana jest z zawierającej siarkę olefinowej krakowanej benzyny ciężkiej poprzez obróbkę nad katalizatorem kwasowym, korzystnie zeolitem o średnich rozmiarach porów, takim jak ZSM-5, w celu skrakowania w łagodnych warunkach parafin i olefin o niskiej liczbie oktanowej, przy ograniczonym stopniu aromatyzacji olefin oraz węglowodorów naftenowych. Na następnym etapie prowadzona jest operacja hydroodsiarczania nad katalizatorem uwodornienia, takim jak osadzony na tlenku glinu CoMo. Obróbka początkowa nad katalizatorem kwasowym usuwa olefiny, które w innym wypadku mogłyby zostać nasycone w etapie hydroodsiarczania, przyczyniając się tym samym do zużywania wodoru i obniżenia liczby oktanowej, na drodze przeprowadzenia ich w związki, które podnoszą liczbę oktanową. Całkowita wydajność cieczy jest wysoka i wynosi zazwyczaj co najmniej 90% lub więcej. Zawartość związków aromatycznych w produkcie jest zazwyczaj zwiększona nie więcej niż 25% w stosunku do zawartości tych związków w surowcu. Może jednak ona również być mniejsza niż w surowcu.

(10 zastrzeżeń)

Al (21)331119 (22)1999 0129 7(51) C11B 5/00 C11C 3/00

(71) Instytut Chemii Przemysłowej im. Prof. Ignacego Mościckiego, Warszawa

(72) Tęcza Witold, Gałka Sławomir, Jamróz Małgorzata

(54) **Sposób modyfikacji olejów roślinnych**

(57) Sposób modyfikacji olejów roślinnych polega na tym, że do oleju lub mieszaniny olejów roślinnych dodaje się stałą lub ciekłą żywicę węglowodorową, charakteryzującą się liczbą jodową powyżej 50 g J_2/100g, w takiej ilości, aby stosunek masowy oleju roślinnego do żywicy węglowodorowej wynosił 1:0,1-5, i mieszaninę utrzymuje się w temperaturze 150-300°C przez 0,5-24 godzin, a następnie schładza.

Zmodyfikowane oleje schnące stosuje się do produkcji pokostów oraz farb i lakierów.

(5 zastrzeżeń)

Al (21)336995 (22)19980114 7(51) C11D 1/12

(31) 97 97870006 (32)1997 01 24 (33) EP
97 97870119 1997 08 14 EP

(86) 1998 01 14 PCT/US98/00695

(87) 1998 0730 W098/32821 PCT Gazette nr 30/98

(71) THE PROCTER & GAMBLE COMPANY, Cincinnati, US

(72) Reyen Michael Jakob, BE; Aryana Nikipad, FR

(54) **Ciekłe antybakteryjne kompozycje detergentowe do mycia naczyń**

(57) Ujawniono ciekłe kompozycje do mycia naczyń mające właściwości antybakteryjne. Kompozycje te zawierają zasadniczo środek powierzchniowo czynny, hydrotrop z wybranych klas oraz nienasycony alifatyczny alkohol terpenowy lub jego pochodną.

(9 zastrzeżeń)

Al (21)337123 (22)1997 05 30 7(51) C11D 3/00 C11D 3/39

(86) 1997 05 30 PCT/US97/09260

(87) 1998 12 03 W098/54279 PCT Gazette nr 48/98

(71) THE PROCTER & GAMBLE COMPANY, Cincinnati, US

(72) Romano Nicoletta, IT; Trani Marina, IT; Wolff Anne, US

(54) Kompozycje dezynfekujące i sposoby dezynfekcji powierzchni

(57) Przedmiotem wynalazku jest zastosowanie, w kompozycji nadtlenowego wybielacza i przeciwbakteryjnego olejku eterycznego lub jego składnika czynnego lub ich mieszaniny, do długotrwałej dezynfekcji powierzchni.

(10 zastrzeżeń)

Al (21)337040 (22)199805 22 7(51) C11D 3/22 C11D 17/00

(31) 97 19723028 (32) 1997 06 03 (33) DE

(86) 1998 05 22 PCT/EP98/03042

(87) 1998 12 10 W098/55575 PCT Gazette nr 49/98

(71) HENKEL KOMMANDITGESELLSCHAFT AUF AKTIEN, Duesseldorf, DE

(72) Kruse Hans-Friedrich, Lietzmann Andreas

(54) **Granulat środków pomocniczych do kształtek o aktywności piorącej i czyszczącej**

(57) Przedmiotem wynalazku są kształtki o aktywności piorącej i czyszczącej, a zwłaszcza tabletki, takie jak tabletki środka piorącego, tabletki do zmywania naczyń, tabletki soli do usuwania plam albo tabletki do zmiękczania wody. Dzięki zastosowaniu granulatów środków pomocniczych według wynalazku szybkość rozpadu tabletek odpowiada wymaganiom stosowania w pralkach domowych. Granulaty środków pomocniczych zawierają od 10 do 95% wagowo celulozy o wielkości cząstek poniżej 100 μ oraz od 5 do 90% wagowo mikrokrystalicznej celulozy i ewentualnie jednego albo kilku składników środków piorących i czyszczących.

(12 zastrzeżeń)

Al (21) 336976 (22)1998 05 04 7(51) C11D 13/16 C11D 13/18

(31)97 9710048 (32)1997 05 16 (33) GB
97 9726972 1997 12 19 GB

(86) 1998 05 04 PCT/EP98/02789

(87) 1998 11 26 WO98/53038 PCT Gazette nr 47/98

(71) UNILEVER N.V., Rotterdam, NL

(72) Allan Peter Stewart, GB; Cordell John Martin, GB; Irving Graeme Neil, GB; Nadakatti Suresh Murigeppa, IN; Naik Vijay Mukund, IN; Overton Christine Ann, GB; Stocker Frederick Edmund, GB; Tarverdi Karnik, GB

(54) **Sposób wytwarzania kompozycji detergentowej**

(57) Ujawniono sposób formowania detergentowych kostek, obejmujący stosowanie ciśnienia na detergentową kompozycję zawartą wewnątrz wnęki formy. Detergentowa kompozycja w formie jest zasadniczo w stanie płynnym lub półstałym, a forma jest zasadniczo wypełniona przed zastosowaniem ciśnienia.

(8 zastrzeżeń)

Al (21)337017 (22)19980522 7(51) C11D 17/00 C11D 3/22

(31)97 19722832 (32)1997 05 30 (33) DE

(86) 1998 0522 PCT/EP98/03040

(87) 1998 12 03 W098/54283 PCT Gazette nr 48/98

(71) HENKEL KOMMANDITGESELLSCHAFT AUF AKTIEN, Duesseldorf, DE

(72) Witt Sandra, Block Christian, Schambil Fred, Blasey Gerhard, Kruse Hans-Friedrich

(54) **Kształtka środka piorącego o lepszych właściwościach rozpuszczających**

(57) Problemy rozpadu kształtki piorącej i czyszczącej, zawierającej środek musujący, można obejść w ten sposób, że dodatkowo do układu musującego do kształtki wprowadza się zdolny do pęcznienia, nierozpuszczalny w wodzie środek wspomagający rozpad.

Kształtka składa się z zagęszczonego zestawu środka piorącego i czyszczącego w postaci cząstek, od 1 do 10% wagowo zdolnego do pęcznienia, nierozpuszczalnego w wodzie środka wspomagającego rozpad oraz od 3 do 60% wagowo wywiązującego gaz układu musującego.

(10 zastrzeżeń)

Al (21) 337037 (22) 1998 05 11 7(51) C11D 17/06 C11D 3/06

(31)97 9711352 (32)1997 05 30 (33) GB

(86) 1998 05 11 PCT/EP98/02984

(87) 1998 12 03 W098/54287 PCT Gazette nr 48/98

(71) UNILEVER N.V., Rotterdam, NL

(72) Emery William Derek, GB; Instone Terry, GB; Liem Seeng Djiang, NL; Verschelling Gilbert Martin, NL

(54) **Kompozycje detergentowe na bazie fosforanu**

(57) Ziarniste wypełniane fosforanami kompozycje detergentowe zawierające środek powierzchniowo czynny w ilości co najmniej 15% wagowych, złożone są z co najmniej dwu różnych składników granulowanych: (i) podstawowego proszku zwierającego tripolifosforan sodu i ewentualnie zeolit, przy czym stosunek tripolifosforanu sodu do dowolnego obecnego zeolitu wynosi co najmniej 5:1, oraz (ii) co najmniej 10% wagowych wysoce aktywnych granulek zawierających co najmniej 60% wagowych środka powierzchniowo czynnego i korzystnie co najmniej 60% wagowych anionowego środka powierzchniowo czynnego. Kompozycje mają doskonałą sypkość mimo tego, że mają dużą zawartość środka powierzchniowo czynnego.

(12 zastrzeżeń)

Al (21)337038 (22)1998 05 11 7(51) C11D 17/06 C11D 1/83

(31)97 9711356 (32)1997 05 30 (33) GB

(86) 1998 05 11 PCT/EP98/02982

(87) 1998 12 03 W098/54278 PCT Gazette nr 48/98

(71) UNILEVER N.V., Rotterdam, NL

(72) Emery William Derek, GB; Farnworth Pauline, GB; Hawkes Georgina, GB; Instone Terry, GB; Liem Seeng Djiang, NL; Lloyd John, GB; Verschelling Gilbert Martin, NL

(54) **Detergentowe kompozycje**

(57) Ziarnista kompozycja detergentowa lub jej składnik o dużej gęstości objętościowej (co najmniej 600 g/l) zawierająca co najmniej 10% wagowych organicznego detergentowego środka powierzchniowo czynnego i od 10 do 70% wagowych detergentowego wypełniacza aktywnego składa się z co najmniej dwóch, a korzystnie co najmniej trzech różnych granulowanych składników: (i) granulatu zawierającego co najmniej 60% wagowych anionowego środka powierzchniowo czynnego, (ii) granulatu zawierającego co najmniej 20% wagowych niejonowego środka powierzchniowo czynnego i mniej niż 10% wagowych glinokrzemianu, (iii) ewentualnie granulatu zawierającego detergentowy wypełniacz aktywny.

(17 zastrzeżeń)

Al (21)337039 (22)1998 05 11 7(51) C11D 17/06
C11D 11/00

(31)97 9711359 (32)1997 05 30 (33) GB
97 9711352 1997 05 30 GB
98 9808897 1998 04 24 GB

(86) 1998 05 11 PCT/EP98/02987

(87)1998 12 03 W098/54289 PCT Gazette nr 49/98

(71) UNILEVER N.V., Rotterdam, NL

(72) Emery William Derek, GB; Groot Andreas Theodorus Johannes, NL; Instone Terry, GB; Liem Seeng Djiang, NL; Metcalfe Kenneth, GB; Smith Richard George, GB; Verschelling Gilbert Martin, NL

(54) **Sypkie ziarniste kompozycje detergentowe**

(57) Sypka, ziarnista, z wypełniaczem kompozycja detergentowa do prania zawiera: (i) co najmniej 27% wagowych nie będącego mydłem organicznego detergentowego środka powierzchniowo czynnego, (ii) jeden lub więcej wypełniacz aktywny, ale nie więcej niż 7% wagowych glinokrzemianu metalu alkalicznego, przy czym proporcja wagowa środka powierzchniowo czynnego do wypełniacza aktywnego wynosi co najmniej 1,2:1.

(18 zastrzeżeń)

Al (21)337061 (22)199805 11 7(51) C11D 17/06

(31)97 9711359 (32)1997 05 30 (33) GB

(86)1998 05 11 PCT/EP98/02981

(87) 1998 12 03 W098/54286 PCT Gazette nr 48/98

(71) UNILEVER N.V., Rotterdam, NL

(72) Emery William Derek, GB; Instone Terry, GB; Liem Seeng Djiang, NL; Verschelling Gilbert Martin, NL

(54) **Ziarniste kompozycje detergentowe**

(57) W jednym z rozwiązań ujawniono ziarnistą kompozycję detergentową o gęstości objętościowej 700 g/l lub mniejszej, zawierającą co najmniej 10% wagowych (korzystnie co najmniej 15% wagowych) organicznego detergentowego środka powierzchniowo czynnego i zawierającą proszek bazowy składający się z co najmniej dwóch granulowanych składników. Mniej niż 80% wagowych, korzystnie mniej niż 66% wagowych proszku bazowego ma ściśliwość (mierzoną przy 20-25°C i około 40% wilgotności względnej) wynoszącą 17% lub więcej. Korzystnie jednym ze składników proszku bazowego jest granulat zawierający dużą ilość (co najmniej 60% wagowych) anionowego środka powierzchniowo czynnego.

(21 zastrzeżeń)

Al (21)337004 (22)19980522 7(51) C12N 9/06
C07K 14/435

(31)97 862433 (32)1997 05 23 (33) US

(86) 1998 05 22 PCT/FI98/00429

(87) 1998 11 26 WO98/53049 PCT Gazette nr 47/98

(71) BIOTIE THERAPIES LTD., Turku, FI

(72) Jalkanen Sirpa, Salmi Marko, Smith David John, Bono Petri

(54) **Białko** adhezji **naczyniowej-1** o aktywności oksydazy aminowej

(57) VAP-1 jest śródbłonkową sialoglikoproteiną, której ekspresja na powierzchni komórek jest indukowana w warunkach zapalnych. Uprzednio wykazano, że pośredniczy w wiązaniu krążących limfocytów z komórkami śródbłonka obwodowych węzłów chłonnych w sposób niezależny od selektyny L. cDNA VAP-1 oczyszczono i wykazano, że koduje białko błonowe typu II, 84,6 kDa, z pojedynczą domeną śródbłonową położoną na samym końcu N cząsteczki. VAP-1 in vivo występuje głównie jako dimer o ciężarze cząsteczkowym 170-180 kDa. Sześć potencjalnych miejsc glikozylacji N- oraz trzy potencjalne miejsca glikozylacji O- położone są w domenie zewnątrzkomórkowej. VAP-1 nie wykazuje podobieństwa do żadnej znanej cząsteczki adhezyjnej, ale wykazuje istotne podobieństwo do rodziny oksydaz aminowych zawierających miedź. Testy enzymatyczne wykazały, że VAP-1 ma aktywność oksydazy aminowej związanej z błoną. Tak więc, VAP-1 jest nowym rodzajem cząsteczki adhezyjnej o podwójnej funkcji. Z odpowiednią glikozylacją i prawidłową reakcją na zapalenie, ekspresja VAP-1 na powierzchni śródbłonka skierowanej do światła naczynia w miejscach pośredniczących w adhezji limfocytów umożliwia jej działanie jako receptora adhezji związanego z nowym mechanizmem ruchu limfocytów. Jego pierwotna funkcja może zależeć od aktywności oksydazy aminowej.

(25 zastrzeżeń)

Al (21) 336979 (22) 1998 05 29 7(51) C12N 15/29
A01H 1/00

(31)97 867869 (32)1997 06 02 (33) US

(86) 1998 05 29 PCT/EP98/03215

(87) 1998 12 10 W098/54961 PCT Gazette nr 49/98

(71) NOVARTIS AG, Bazy lea, CH

(72) Hansen Geneviéve

(54) **Sposoby transformacji roślin**

(57) Wynalazek dotyczy w szczególności ulepszonego sposobu transformowania roślin przez Agrobacterium, zwłaszcza Gramineae, wykorzystującego warunki zdolne do hamowania nekrozy indukowanej przez Agrobacterium.

(13 zastrzeżeń)

Al (21)337094 (22)19980528 7(51) C12N 15/31
C07K 14/27

(31) 97 60048109 (32) 1997 05 30 (33) US

(86) 1998 05 28 PCT/US98/10874

(87) 1998 12 03 W098/54214 PCT Gazette nr 48/98

(71) CORNELL RESEARCH FOUNDATION, INC., Ithaca, US; EDEN BIOSCENCE CORPORATION, Bothell, US

(72) Laby Ronald J., Wei Zhong-Min, Beer Steven V.

(54) **Fragmenty wywołujące reakcję hipersensytywną i ich** zastosowania

(57) Przedmiotem wynalazku są wydzielone fragmenty proteiny albo polipeptydu wywołującego reakcję hipersensytywną np. z *Erwinia, przy* czym fragmenty wywołują reakcję hipersensytywną.

Opisane są także wydzielone cząsteczki DNA, które kodują fragment wywołujący reakcję hipersensytywną np. z *Erwinia.* Wydzielone fragmenty protein albo polipeptydów wywołujących reakcję hipersensytywną, które wywołują reakcję hipersensytywną oraz wydzielone cząsteczki DNA, które je kodują, można wykorzystać do nadawania roślinom odporności na choroby, zwiększenia wzrostu roślin i/lub do regulacji owadów na roślinach.

Można to osiągnąć przez stosowanie fragmentów wywołujących reakcję hipersensytywną w niezakaźnej postaci do roślin albo nasienia roślinnego w warunkach skutecznych do nadawania odporności na choroby, zwiększania wzrostu roślin i ewentualnie kontroli owadów na roślinach albo na roślinach wyhodowanych z nasienia roślinnego.

Alternatywnie można wytworzyć rośliny transgeniczne albo nasienie roślinne poddane transformacji za pomocą cząsteczki DNA kodującej fragment wywołujący reakcję hipersensytywną, a rośliny transgeniczne albo rośliny uzyskane z nasienia roślin transgenicznych hoduje się w warunkach skutecznych do

nadawania odporności na choroby, zwiększania wzrostu roślin i/lub do kontroli owadów na roślinach albo roślinach wyhodowanych z tego nasienia.

(43 zastrzeżenia)

Al (21)338118 (22)20000128 7(51) C12N 15/46
A61K 39/15

(31) 99 99200259 (32) 1999 01 29 (33) EP

(71) AKZO NOBEL N.V., Arnhem, NL

(72) Van Loon Adriaan Anthonius Wilhelmus Maria

(54) **Ptasi reowirus i sposób jego wytwarzania, szczepionka do stosowania w ochronie drobiu i sposób jej wytwarzania oraz sposób kontrolowania choroby drobiu**

(57) Ujawniono ptasiego reowirusa należącego do nowej antygenowej klasy, sposób jego wytwarzania, szczepionkę do stosowania w ochronie drobiu przed chorobą przewodu pokarmowego, takajak zespół złego wchłaniania, sposób wytwarzania szczepionki oraz sposób zapobiegania chorobom przewodu pokarmowego u drobiu, takim jak zespół złego wchłaniania. W European Collection of Cell Cultures zdeponowano reowirusa ERS pod numerem 99011475 oraz kultury komórkowe pod numerami 99011472, 99011473 i 99011474.

(12 zastrzeżeń)

Al (21) 337060 (22) 1997 06 16 7(51) C12N 15/56
C12N 9/24
C12N 5/10
C07K 16/40
A61K 38/47

(31)96 663618 (32) 1996 06 14 (33) US

(86) 1997 06 16 PCT/US97/10460

(87)19971218 W097/47752 PCT Gazette nr 54/97

(71) ICOS CORPORATION, Bothell, US

(72) Gray Patrick W.

(54) **Materiały i metody związane z chitynazą**

(57) Wynalazek dostarcza oczyszczonych i izolowanych sekwencji polinukleotydowych kodujących ludzką chitynazę. Dostarczono również materiały i metody rekombinacyjnego wytwarzania produktów ludzkiej chitynazy, które mogą być przydatne jako produkty do leczenia zakażeń grzybiczych albo do opracowania produktów przydatnych do ich leczenia.

(35 zastrzeżeń)

Al (21)337007 (22)19980505 7(51) C12N 15/62
C12N 9/48
A61K 48/00

(31)97 9709421 (32)1997 05 10 (33) GB

(86) 1998 05 05 PCT/GB98/01294

(87) 1998 11 19 W098/51787 PCT Gazette nr 46/98

(71) ZENECA LIMITED, Londyn, GB

(72) Emery Stephen Charles, Blakey David Charles

(54) **Związki chemiczne**

(57) Wynalazek dostarcza w szczególności konstrukt genowy kodujący domenę kierującą do komórki i heterologiczny enzym altywujący prolek, do zastosowania jako lek w organizmie ssaczego biorcy, przy czym konstrukt genowy jest zdolny do wyrażania domeny kierującej do komórki i heterologicznego enzymu aktywującego prolek jako koniugat w docelowej komórce organizmu ssaka, zaś koniugat po ekspresji jest skierowany na zewnątrz komórki w celu wybiórczej lokalizacji na antygenie powierzchniowym rozpoznawanym przez domenę kierującą do komórki.

(18 zastrzeżeń)

Al (21)337058 (22)19980526 7(51) C12N 15/82
C12N 15/29

(31) 97 60047795 (32) 1997 05 30 (33) US

(86) 1998 05 26 PCT/CA98/00522

(87)199812 03 WO98/54340 PCT Gazette nr 48/98

(71) McGILL UNIVERSITY, Montreal, CA

(72) Brown Gregory G.

(54) **Sposób wzmacniania naturalnie występującej cytoplazmatycznej niepłodności męskiej i odtwarzania płodności męskiej oraz zastosowanie tego sposobu do wytwarzania hybrydowych roślin uprawnych**

(57) Przedmiotem wynalazku jest w szczególności sposób odtwarzania męskiej płodności roślin, wykazujących cytoplazmatyczną niepłodność męską obejmujący etapy: a) wprowadzenia do jądra komórki roślinnej struktury genowej, utworzonej w zasadzie z sekwencji kodującej mitochondrialny peptyd tranzytowy, włączony w kierunku końca 5' do zredagowanej postaci prawidłowego genu mitochondrialnego i w ramce z tą postacią genu, przy czym ta struktura genowa ulega kotranskrypcji z nietypowym związanym z CMS genem mitochondrialnym; b) dobrania komórek roślinnych, które nabyły strukturę genową z punktu a) i c) pobudzenia regeneracji dobranych komórek roślinnych w celu wytworzenia dojrzałej rośliny.

(7 zastrzeżeń)

Al (21)337130 (22)19980528 7(51) C12N 15/86
C07K 14/075

(31) 97 60047849 (32) 1997 05 28 (33) US
98 60071668 1998 01 16 US

(86) 1998 05 28 PCT/US98/11024

(87) 1998 12 03 W098/54346 PCT Gazette nr 48/98

(71) GENVEC, INC., Rockville, US

(72) Wickham Thomas J., Kovesdi Imre, Roelvink Petrus W., Einfeld David, Brough Douglas E., Lizonova Alena, Yonehiro Grant

(54) **Alternatywnie ukierunkowany adenowirus**

(57) Wynalazek ujawnia trimer zawierający trzy monomery, z których każdy posiada koniec aminowy adenowirusowego białka włókna i każdy posiada domenę trimeryzacji. Trimer wykazuje obniżone powinowactwo wobec natywnego substratu w porównaniu z natywnym trimerem włókna adenowirusowego.

Wynalazek dotyczy ponadto adenowirusa zawierającego trimer, linii komórkowej, w której zachodzi ekspresja nienatywnego receptora na powierzchni komórki, z którym wiąże się adenowirus posiadający ligand dla receptora oraz sposobu namnażania adenowirusa z zastosowaniem linii komórkowej.

Wynalazek ujawnia również sposób oczyszczania adenowirusa posiadającego ligand dla substratu z kompozycji zawierającej adenowirusa.

Sposób obejmuje eksponowanie kompozycji na substrat w warunkach sprzyjających selektywnemu wiązaniu substartu przez ligand. Następnie kompozycję niezwiązaną z substratem oddziela się od substratu, po czym związanego adenowirusa eluuje się z substratu.

Wynalazek ujawnia ponadto sposób inaktywowania adenowirusa posiadającego ligand rozpoznający krwiopochodny lub chłonkopochodny substrat przez eksponowanie wirusa na substrat. We krwi lub chłonce ligand wiąże substrat, w ten sposób adsorbując wolnego wirusa z krwi lub chłonki.

Dodatkowo, wynalazek ten zapewnia chimeryczne białko blokujące, zawierające substrat dla włókna adenowirusowego oraz sposób zakłócania wiązania receptora przez adenowirusa poprzez inkubowanie adenowirusa z takim chimerycznym białkiem w roztworze, tak że chimeryczne białko blokujące wiąże włókno.

(33 zastrzeżenia)

Al (21) 337080 (22) 199805 21 7(51) C12Q 1/68

(31)97 9711040 (32)1997 05 29 (33) GB

(86) 1998 05 21 PCT/GB98/01481

(87) 1998 12 03 W098/54359 PCT Gazette nr 48/98

(71) INTERLEUKIN GENETICS, INC., San Antonio, US

(72) Duff Gordon, Cox Angela, Camp Nicola Jane, De Giovine Francesco Saverio

(54) **Przewidywanie choroby zapalnej związanej z polimorfizmem loci genowych IL-1**

(57) Ujawnia się sposoby, testy i zestawy do detekcji podatności pacjenta na schorzenie zapalne, takie jak choroba naczyń wieńcowych, osteoporoza, nefropatia w cukrzycy, łysienie plackowate, choroba Gravesa, toczeń rumieniowaty układowy, liszaj twardzinowy, owrzodzenie jelita, choroba przyzębia, młodzieńcze przewlekłe zapalenie stawów, zwłaszcza przewlekłe zapalenie tęczówki i ciałka rzęskowatego, łuszczyca, cukrzyca insulinozależna, retinopatia cukrzycowa i inne choroby ze składnikiem genetycznym IL-1.

Sposoby obejmują uzyskanie próbki biologicznej od pacjenta i określenie obecności lub nieobecności poszczególnego haplotypu z ugrupowania genowego IL-1, który wiąże się ze schorzeniem zapalnym. Wykrycie co najmniej jednego z alleli w haplotypie wskazuje na podatność na schorzenie zapalne.

(27 zastrzeżeń)

Al (21)337159 (22)19980602 7(51) C14C 9/00

(31)97 19725017 (32) 1997 06 13 (33) DE

(86) 1998 0602 PCT/EP98/03260

(87)1998 1217 W098/56959 PCT Gazette nr 50/98

(71) BAYER AKTIENGESELLSCHAFT, Leverkusen, DE

(72) Exner Otto, Rother Heinz-Joachim, Kugler Martin, Rehbein Hartmut

(54) **Zastosowanie N-tlenku 2-merkapto-pirydyny**

(57) Zgłoszenie dotyczy zastosowania N-tlenku 2-merkapto--pirydyny i/lub jego soli z metalami alkalicznymi i metalami ziem alkalicznych oraz jego kompleksów z metalami do konserwacji zwierzęcych skór surowych i skóry wyprawionej.

(9 zastrzeżeń)

A3 (21) 331051 (22) 199901 26 7(51) C22B 19/34 C22B 7/00

(61) 317734

(71) Kubiczek Krystyna, Olkusz; Kazibut Julian, Olkusz; Węglarz Adam, Olkusz

(72) Kubiczek Marcin, Kazibut Julian, Węglarz Adam, Kazibut Agata, Węglarz Joanna

(54) **Sposób wytwarzania tlenowych związków cynku, zwłaszcza tlenku cynkowego z zachlorowanych odpadów cynkonośnych**

(57) Sposób stanowi zamknięty niemal bezodpadowy cykl produkcyjny, w wyniku którego otrzymuje się dwa produkty handlowe z przeznaczeniem dla pasz.

Sposób poiega na tym, że po wytworzeniu tlenku cynkowego o obniżonej zawartości kadmu i ołowiu z odpadów takich jak: popiół z przetopu katod cynkowych, pyły z produkcji bieli cynkowej, pyły zawierające cynk metaliczny i następnie po usunięciu z obiegu pyłów z gazów odlotowych gromadzących się w filtrach, z powstających podczas tej produkcji pyłów z gazów odlotowych gromadzących się w chłodnicach, o zawartości: 60-75% wagowych Zn, 4-10% wagowych Cl i dodatkowo analogicznych pyłów z chłodnic z produkcji tlenku cynkowego w piecu obrotowo-wahadłowym otrzymuje się siarczan cynkowy jednowodny. Otrzymuje się go w dwuetapowej technologii obejmującej ługowanie wodą i rozpuszczanie w kwasie siarkowym oraz krystalizację roztworu przez suszenie rozpyłowe. Osad po oddzieleniu roztworu siarczanu cynkowego i po wysuszeniu do zawartości H_2O < 1% wagowych zawraca się jako materiał wsadowy do wytworzenia tlenku cynkowego o obniżonej zawartości kadmu i ołowiu.

(8 zastrzeżeń)

Al (21) 338364 (22) 2000 02 11 7(51) C23C 8/36

(75) Moskalik Tomasz, Warszawa

(54) **Sposób jonowej obróbki cieplno-chemicznej, szczególnie azotowania wewnętrznych powierzchni przedmiotów metalowych, zwłaszcza długich**

(57) Sposób, w którym obrabiany przedmiot (K) korzystnie podwiesza się pionowo w próżnioszczelnej retorcie i poddaje działaniu atmosfery technologicznej pobudzonej wyładowaniem jarzeniowym, wywołanym przez różnicę potencjałów między obrabianym przedmiotem (K) a gazowym przewodem zasilającym (A), wprowadzonym do wnętrza tego przedmiotu (K), przy czym ruchy gazowego przewodu zasilającego (A) ogranicza się w kierunkach poprzecznych, znamienny tym, że ruchy gazowego przewodu zasilającego (A) ogranicza się w kierunkach poprzecznych poddając przynajmniej jeden z jego końców działaniu siły wzdłużnej rozciągającej (F1, F2), pozostawiając mu swobodę ruchu w kierunku wzdłużnym. Sposób ograniczenia ruchu przewodu (A) w kierunkach poprzecznych przez jego kontrolowane naciąganie można zrealizować obciążając jego dolny koniec rozciągającą siłą (F1), przy jego górnym końcu zamocowanym nieprzesuwnie albo przez poddawanie go działaniu wzdłużnej rozciągającej siły (F2), skierowanej odwrotnie do sił grawitacji, przy jego dolnym końcu zamocowanym nieprzesuwnie albo przez obciążanie go od dołu dodatkową wzdłużną rozciągającą siłą (F1), przy jego górnym końcu obciążonym siłą rozciągającą (F2).

(5 zastrzeżeń)

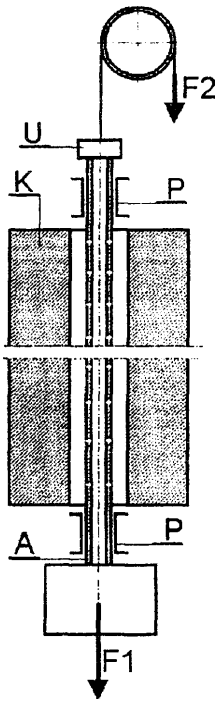

Al (21)331026 (22)19990122 7(51) C23F 11/00

(75) Bugalski Tadeusz, Bielsko-Biała; Bugalski Andrzej, Piaseczno; Kiryienko Walery, Dniepropietrowsk, U A; Panajewa Swietłana, Szebiekino, RU

(54) **Preparat do rozpuszczania zgorzeliny, warstw tlenków i rdzy**

(57) Przedmiotem wynalazku jest preparat do rozpuszczania zgorzeliny, warstw tlenków i rdzy z powierzchni stopów żelaza, metali kolorowych i ich stopów.

Preparat do rozpuszczania zgorzeliny, warstw tlenków i rdzy zawiera 0,1 do 80,0% kwasu siarkowego, 0,05% bezwodnika maleinowego, 0,05% bezwodnika sulfomaleinowego, 0,5 do 60% bezwodnika dwusulfomaleinowego oraz 19,4 do 39,8% wody. Całość podgrzana jest do temperatury otoczenia.

(1 zastrzeżenie)

DZIAŁ D

WŁÓKIENNICTWO I PAPIERNICTWO

Al (21) 337936 (22)200001 20 7(51) D06F 35/00

(31)99MI 98 (32)1999 0121 (33) IT

(71) PHILCO ITALIA S.p.A., Brembate Sopra, IT

(72) Bongini Dino

(54) **Sposób cyklicznego prania w pralce**

(57) Sposób cyklicznego prania w pralce posiadającej komorę prania, w której znajduje się obrotowy bęben mieszczący prane artykuły tekstylne, w którym cykl prania składa się z przynajmniej jednego etapu obejmującego z góry określony podstawowy przedział czasowy powtarzający się okresowo lub nie okresowo, składający się z serii okresów obrotów bębna w kierunku zgodnym z kierunkiem ruchu wskazówek zegara przemiennie z okresami obrotów bębna w kierunku przeciwnym, przy czym okresy obrotów przedzielone są przerwami bez obrotów, charakteryzuje się tym, że każdy ze wspomnianych okresów obrotów bębna ma inny czas trwania niż czas trwania okresu obrotów w tym samym kierunku, poprzedzający go i/lub następujący po nim, przez co w każdej przerwie bęben zatrzymuje się w nie powtarzających się położeniach.

(8 zastrzeżeń)

Al (21)331117 (22)19990129 7(51) D06F 37/18

(71) AMICA WRONKI S.A., Wronki

(72) Jankowski Marek

(54) **Drzwi pralki bębnowej**

(57) Przedmiotem wynalazku są drzwi pralki bębnowej, osadzone w jej przedniej ścianie. Drzwi pralki bębnowej składają się tylko z dwóch szyb (3, 4), nałożonych jedna na drugą i wykonanych z termozgrzewalnego tworzywa sztucznego. Wewnętrzna szyba (3) ma kształt misy, której dno (5) jest zwrócone w stronę wnętrza pralki. Zewnętrzna szyba (4) spełnia rolę osłony termicznej, która chroni przez oparzeniem osoby, dotykajcej drzwi.

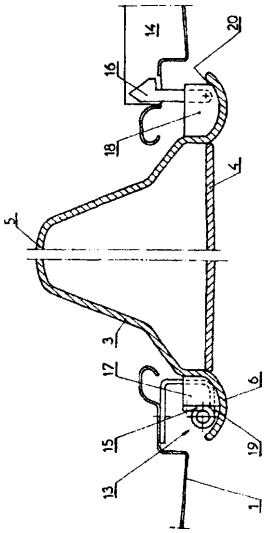

Obrzeża szyb (3, 4) są zespolone ze sobą za pomocą co najmniej jednej spoiny, najlepiej w postaci ciągłej, obwodowej zgrzeiny. Wychylna część (15) znanego zawiasu (13) i zaczep (16) znanego zamka (14) są przyłączone do jednej z szyb (3, 4), korzystnie do szyby wewnętrznej (3). Zależnie od potrzeb zgrzeina jest usytuowana pomiędzy czołowymi częściami lub pomiędzy pierścieniowymi kołnierzami obrzeży szyb (3, 4).

(7 zastrzeżeń)

Al (21) 337986 (22) 2000 01 24 7(51) D06F 75/00

(31)99 99101175 (32)19990122 (33)EP

(71) Braun GmbH, Kronberg, DE

(72) Blume Friedrich, DE; Rebordosa Rius Antonio, ES; Coronado Sanz Juan Carrlos, ES; Vazquez Palma Miquel, ES

(54) **Żelazko elektryczne i sposób wytwarzania żelazka elektrycznego**

(57) Przedmiotem wynalazku jest żelazko elektryczne z wykonanym z zawierającego krzem odlewu aluminiowego i zaopatrzonym w elektryczny układ grzejny, blokiem żelazka z płytkową stopą (3) z ubogiego w krzem aluminium, zamocowaną w sposób przewodzący ciepło na bloku żelazka. Aby z jednej strony wykorzystać zalety stopy aluminiowej w postaci dobrej podatności na kształtowanie i przewodności cieplnej, z drugiej zaś osiągnąć wysoką odporność na korozję oraz na ścieranie i bardzo wysoką twardość przy niskich kosztach wytwarzania, zaproponowano rozwiązanie, w którym stopa (3) żelazka ma zawierającą nikiel i/lub chrom powłokę (7), osadzoną galwaniczno- elektrolitycznie na stopie (3), mającą grubość ponad 40 μm i strukturę o twardości zwiększającej się na zewnątrz, w kierunku odwrotnej strony aluminiowej stopy (3) żelazka. Ponadto wynalazek dotyczy sposobu wytwarzania takiego żelazka elektrycznego.

(11 zastrzeżeń)

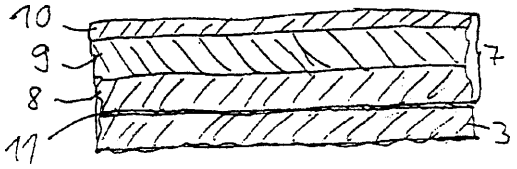

Al (21) 337987 (22) 2000 01 24 7(51) D06M 15/41

(31)99 19902669 (32)1999 01 25 (33) DE

(71) BAKELITE AG, Iserlohn-Letmathe, DE

(72) Müller Franz-Josef

(54) **Sposób wytwarzania** z **włókniny kształtek** o **uszlachetnionej** powierzchni

(57) Wynalazek dotyczy w szczególności sposobu wytwarzania z włókniny kształtek o uszlachetnionej powierzchni, w którym powlekanie uszlachetnianej (ych) powierzchni kształtek

z włókniny duroplastyczną żywicą względnie mieszaniną żywicy i utwardzacza przeprowadza się w połączeniu z laminowaniem, a uzyskane w ten sposób części ogrzewa się do temperatur większych od temperatury mięknienia i od temperatury rozpoczęcia reakcji utwardzania zastosowanej żywicy duroplastycznej, a po utwardzeniu powleczenia uzyskane części chłodzi się.

(11 zastrzeżeń)

Al (21) 336992 (22) 199805 14 7(51) D21H 21/52

(31)97 857549 (32)1997 05 16 (33) US

(86) 1998 05 14 PCT/US98/09462

(87) 1998 11 19 WO98/51860 PCT Gazette nr 46/98

(71) MINERALS TECHNOLOGIES INC., New York, US

(72) Haskins William John, Osterhuber Edward Joseph

(54) **Pigment na bazie strąconego aragonitycznego węglanu wapniowego do powlekania rotograwiurowego papieru**

(57) Przedmiotem wynalazku jest papier powlekany pigmentem powłokowym do druku rotograwiurowego oraz sposób wytwarzania takiego papieru. Papier zawiera cząstki strąconego węglanu wapniowego, które mają współczynnik kształtu od około 3:1 do około 15:1 i wielomodalny rozkład wielkości, który jest zwłaszcza rozkładem dwumodalnym albo trójmodalnym. Aragonityczny strącony węglan wapniowy jest obecny korzystnie w ilości od około 20 do około 100% wagowo i ma typowo powierzchnię właściwą od około 4 do około 15 m^2/g. Pigmenty na bazie strąconego węglanu wapniowego można stosować także z dwutlenkiem tytanu, talkiem, prażoną glinką, bielą satynową, pigmentami na bazie tworzyw sztucznych, trójwodzianem glinu, miką albo ich mieszaninami. Do innym użytecznych dodatków należy syntetyczne spoiwo lateksowe, takie jak spoiwo styrenowo-butadienowe albo akrylowe, współspoiwo skrobiowe, środek zmniejszający rozpuszczalność skrobi, taki jak żywica melaminowo-mocznikowa oraz środek poślizgowy na bazie stearynianu wapniowego.

(17 zastrzeżeń)

DZIAŁ E

BUDOWNICTWO, GÓRNICTWO; KONSTRUKCJE ZESPOLONE

Al (21)337910 (22)200001 17 7(51) E01B 29/16

(31)99 92 (32)1999 0125 (33) AT

(71) FRANZ PLASSER BAHNBAUMASCHINEN-INDUSTRIEGESELLSCHAFT M.B.H., Wien, AT

(72) Theurer Josef, Brunninger Manfred

(54) **Maszyna do ciągłego układania nowych podkładów**

(57) Maszyna do ciągłego układania nowych podkładów toru składa się z jezdnej ramy oraz z zespołu transportującego podkłady (11), zwłaszcza nowe podkłady, w kierunku wzdłużnym maszyny do urządzenia układającego podkłady (10).

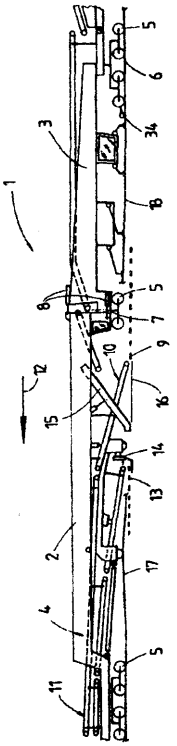

Urządzeniu temu są przyporządkowane elementy, ustalające położenie podkładów przez napędy do chwytania i układania podkładów. Urządzenie, układające podkłady (10), jest ułożyskowane przesuwnie w kierunku wzdłużnym względem ramy (4) maszyny (1) i jest połączone z napędem przesuwów wzdłużnych do cyklicznego przestawiania wzdłużnego, przez co podkłady można układać w dokładnie żądanej odległości od siebie.

(6 zastrzeżeń)

Al (21)337005 (22)1998 05 13 7(51) E02D 29/12

(31) 97 29708650 (32) 1997 05 15 (33) DE

(86) 1998 05 13 PCT/EP98/02804

(87) 1998 11 19 WO98/51870 PCT Gazette nr 46/98

(75) Kortmann Karl, Schuttorf, DE

(54) **Pokrywa szybu**

(57) Pokrywa szybu dla szybów kanalizacyjnych lub tp., przewidzianych zwłaszcza w powierzchniach dla ruchu (8), składa się z co najmniej jednego pierścienia betonowego, który w położeniu wbudowania na górnej krawędzi podporowej (6), powyżej otworu przelotowego (3), otoczonego przez krawędź podporową, przyjmuje część pokrywową (5) i który obejmuje górny obszar (7) części szybowej (4). Pierścień betonowy jest ukształtowany jako kształtka (1), która poniżej krawędzi podporowej (6) posiada rozszerzony otwór przelotowy (3) i przyjmuje w nim część szybową (4). Kształtka (1) na wysokości otworu przelotowego (3) jest zaopatrzona w profilowe odsadzenie (9), które na obwodzie zewnętrznym tworzy rozszerzony zarys podpierający (10).

(22 zastrzeżenia)

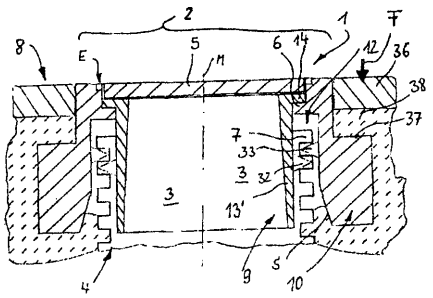

A1 (21) 337843 (22)200001 14 7(51) E03C 1/04
F16K 11/02

(31)99 19902397 (32)1999 0122 (33) DE

(71) Hansa Metallwerke AG, Stuttgart, DE

(72) Pülmanns Gerhard, Andreier Thomas

(54) **Armatura sanitarna, zwłaszcza armatura umywalkowa**

(57) Armatura sanitarna posiada korpus, w którym jest ukształtowana wnęka na co najmniej jeden element sterujący strumieniem wody, na przykład na głowicę z krążkami sterującymi. Wnęka jest zamknięta od spodu dnem (1). W co najmniej jednym otworze przelotowym (15) dna (1) jest zamocowany króciec przyłączeniowy (4), poprzez który doprowadza się wodę z przewodu domowej instalacji sanitarnej. Króciec przyłączeniowy (4) celem osiowego ustalenia w dnie (1) jest wyposażony w stopkę obwodową (16), która jednak nie ma kształtu zamkniętego pierścienia, lecz ma zagłębienie (17) w określonej części obwodu. Otwór przelotowy (15) w dnie (1) ma dolny, przeznaczony dla króćca przyłączeniowego (4) efektywny otwór wejściowy, który nie ma przekroju kołowego. Dopiero za podcięciem otwór przelotowy (15) przechodzi w znany sposób w przekrój kołowy. Króciec przyłączeniowy (4) daje się wprowadzić w określonej pozycji obrócenia w otwór przelotowy (15) dna (1) i następnie daje się przekręcić w tym otworze. Przy tym określona część stopki obwodowej (16) zachodzi za podcięcie, dzięki czemu następuje osiowe ustalenie króćca przyłączeniowego (4).

(6 zastrzeżeń)

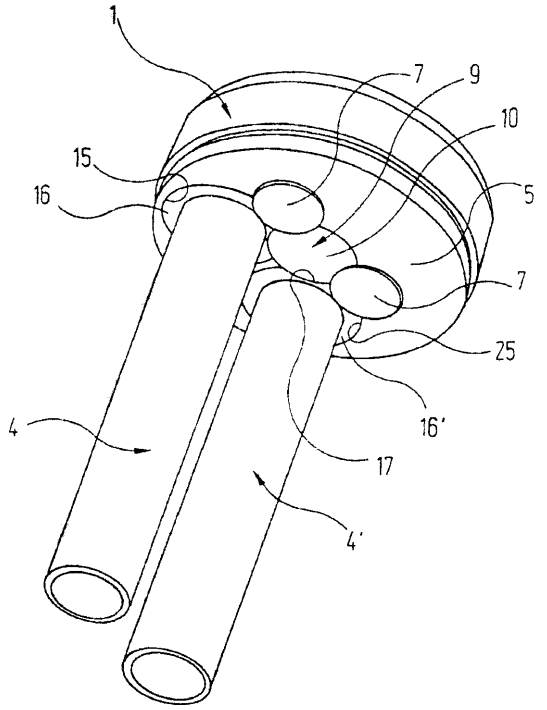

A1 (21)338099 (22)20000127 7(51) E03D 5/01

(31)99 19903228 (32)19990127 (33)DE
99 19914841 1999 04 01 DE

(71) Friatec Aktiengesellschaft, Mannheim, DE

(72) Schweigert Adoif, Schaaf Kurt, Schanz Roman

(54) **Urządzenie do uruchamiania zaworu zbiornika spłuczki**

(57) Urządzenie do uruchamiania zaworu (6) zbiornika spłuczki, którego odpływ wody jest zamykany za pomocą zaworu (6) i jest otwierany przez wywołanie procesu spłukiwania, zawiera co najmniej jeden element łączący (18, 24) do uruchamiania zaworu (6). Urządzenie ma być tak dalej ukształtowane, aby przy bezstopniowym nastawieniu ilości wody płuczącej dla spłukiwania dwiema ilościami wody przynajmniej w znacznym stopniu wyeliminować szum zamykania albo bulgotanie. Zaproponowano, że do elementu łączącego (18, 24) albo do zaworu (6) jest przyporządkowana jednostka hamująca (20).

(12 zastrzeżeń)

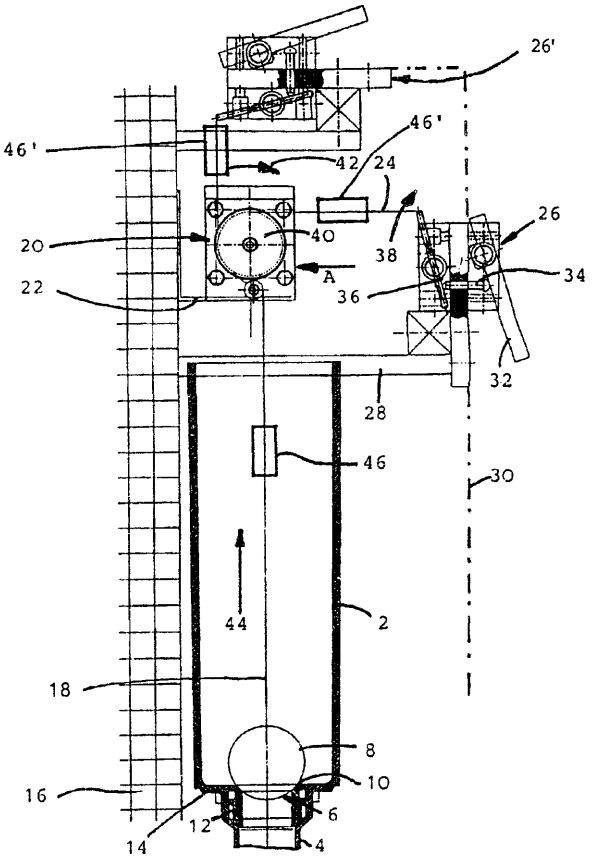

A1 (21)337161 (22)19980409 7(51) E04B 1/20

(31)97 9700468 (32)1997 05 29 (33) BE

(86) 1998 04 09 PCT/BE98/00051

(87)19981203 W098/54418 PCT Gazette nr 48/98

(71) REBUILD WORLD RBW S.A., Luxembourg, LU

(72) Wybauw Jacques

(54) **Szkielet budynku**

(57) Przedmiotem wynalazku jest szkielet budynku zawierający słupy (2, 3, 4, 5, 6) o przekroju poprzecznym w kształcie L, T lub krzyża, w zależności od tego czy służy on jako podparcie dla dwóch, trzech czy czterech końców belek (7, 8). Beiki główne (7) wzajemnie przedłużone równolegle oraz belki poprzeczne (8) rozmieszczone poprzecznie do nich, są oparte swoimi końcami na ramionach słupów (2, 3, 4, 5, 6) i są skierowane poziomo zgodnie z kierunkiem tych ramion. Powierzchnia dolna belek poprzecznych (8) znajduje się na poziomie pośrednim między powierzchnią dolną i powierzchnią górną belek głównych (7). Belki (7, 8) i słupy (2, 3, 4, 5, 6) są ze sobą połączone za pomocą środków łączących, w każdym węźle szkieletu zapewniając przez to ciągłość belek zetkniętych końcami i słupów ustawionych na sobie, pod względem przeniesienia naprężeń rozciągających i sciskających. Elementy stropowe (9) są oparte na belkach głównych (7).

(11 zastrzeżeń)

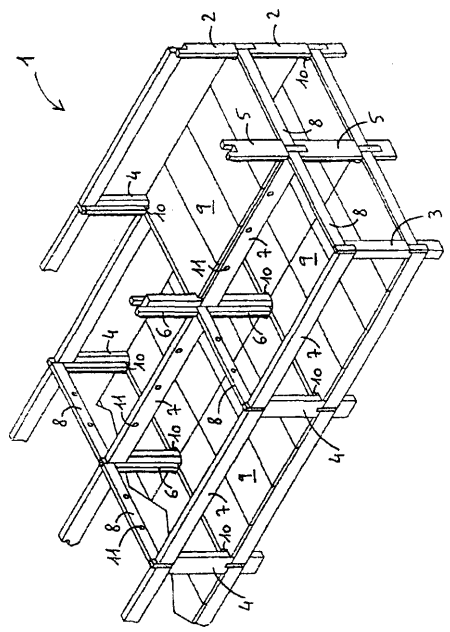

Al (21) 330982 (22) 1999 01 22 7(51) E04B 1/58
E04C 5/16

(71) Urbański Dariusz, Warszawa

(72) Urbański Dariusz, Rudkiewicz Andrzej

(54) System **aranżacji wnętrz**

(57) System konstrukcji i aranżacji wnętrz oraz obiektów zewnętrznych, zawierający konstrukcję wsporczą, składaną z modułów zbudowanych z prętów wsporczych, połączonych krzyżulcami, charakteryzuje się tym, że składa się ze ścianek planszowych, sztywnych i/lub miękkich, blatów i półek oraz konstrukcji wsporczej, składanej z modułów, z których ma pręt wsporczy (1), usytuowany w wierzchołkach kwadratu, stanowiącego przekrój poprzeczny modułu i są one połączone krzyżulcami (2) tak, że utworzone są dwie pary ażurowych ścianek modułu, zaopatrzone w rozpórkę, z których jedna para przeciwległych ścianek ma konstrukq'ę sztywną, uzyskaną poprzez przyspawanie do prętów (1) końców (3) i zagięć (4) prętów, tworzących krzyżulec, a druga para przeciwległych ścianek ma konstrukcję z możliwością obrotu w punktach połączenia krzyżulcy z prętami wsporczymi poprzez osadzenie obrotowe końców (3) i zagięć (4) krzyżulcy w tulejach (5), przyspawanych do prętów wsporczych, zaś pręty umieszczone w wierzchołkach kwadratu i będące na jego przekątnej, mają przyspawane dodatkowe tulejki i w nich umieszczone zagięcia końców rozpórki, stabilizującej konstrukcję.

(6 zastrzeżeń)

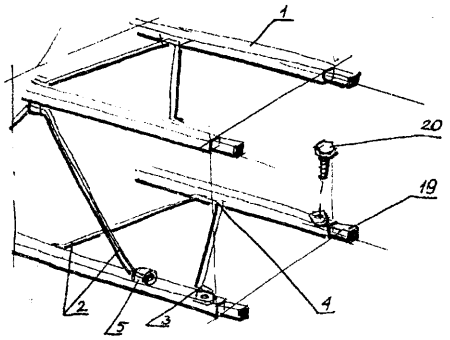

A1 (21) 338265 (22)200002 03 7(51) E04B 1/62
E04B 7/22

(71) KUMIBEX Sp. z o.o., Orzech

(72) Kuzia Norbert, Kuzia Michał, Szczepaniak Mariusz

(54) **Sposób docieplania blachy dachówkopodobnej i kształtka docieplająca do blachy dachówkopodobnej**

(57) Sposób polega na oczyszczeniu wewnętrznej strony arkusza blachy dachówkopodobnej, nałożeniu na nią kleju i dopasowaniu oraz dociśnięciu kształtki docieplającej. Kolejne kształtki są nakładane zakładką na występ poprzedniej kształtki. Czynności te powtarza się aż do wypełnienia całego arkusza, a następnie mocujące się blachę wraz z kaształtkami do konstrukcji dachu. Przedmiotem wynalazku jest również kształtka docieplająca do blachy dachówkopodobnej, stosowana w konstrukcji dachów. Kształtka docieplająca jest zbudowana z podstawy (1), połączonej z częścią falistą (2) o równoległych grzbietach (3) i dnach (4). Kształtka ma na co najmniej jednej krawędzi zakładkę w postaci uskoku (5).

(5 zastrzeżeń)

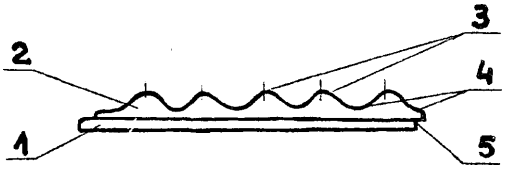

Al (21) 337882 (22) 2000 01 18 7(51) E04B 1/684
E04B 2/96
E04D 13/03

(31)99 29900765 (32)1999 01 18 (33) DE

(71) SCHÜCO International KG, Bielefeld, DE

(72) Habicht Siegfried, Steege Dieter, Ley Wolfgang

(54) **Element izolacyjny dla zaopatrzonej w szyby lub płyty wypełnieniowe elewacji lub dachu świetlikowego**

(57) Przedmiotem wynalazku jest element izolacyjny (1) dla zaopatrzonej w szyby (4) lub płyty wypełnieniowe elewacji lub dachu świetlikowego, umieszczony pomiędzy, wspartą na zewnętrznej krawędzi szyby (4) lub płyty wypełnieniowej, listwą osłaniającą (5) i słupkiem lub szczebliną konstrukcji elewacji lub dachu świetlikowego. Listwy osłaniające (5) są zamocowane na słupkach (6) lub szczeblinach za pomocą śrub (7), wkręconych w rowki (9) słupków (6) lub szczeblin będące rowkami kotwiącymi dla elementów izolacyjnych (1). Element izolacyjny na każdej z powierzchni dłuższych boków ma co najmniej jedno żebro (12), rozciągające się wzdłuż elementu izolacyjnego i dzielące szczelinę (2) pomiędzy dwiema sąsiednimi szybami (4) lub płytami wypełnieniowymi.

(12 zastrzeżeń)

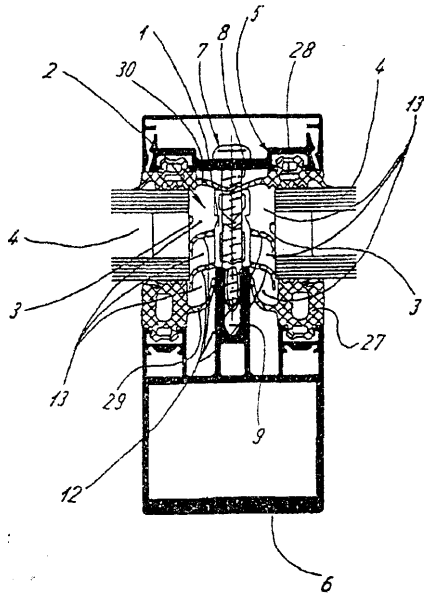

Al (21) 337869 (22)200001 17 7(51) E04B 2/96
(31)99 19902890 (32)19990118 (33)DE

(71) RP- Technik GmbH Profilsysteme, Wickede, DE
(72) Knutzen Jörn Peter

(54) **Konstrukcja fasady i sposób budowy fasady**

(57) Konstrukcja fasady, składającej się z poszczególnych elementów fasady, z ramy i z przynajmniej jednego zasadniczo prostokątnego elementu wypełniającego, charakteryzuje się tym, że rama (2) stanowi część elementu fasady (1) i ten element otacza, przy czym rama (2) utworzona jest z belek złożonych (6), których pionowe i/lub poziome belki mają zasadniczo w środku na zewnętrznej stronie belki złożonej (7) usytuowany rowek mocujący (8), w którym umieszczone są i przykryte środki do łączenia z sąsiednim elementem fasady (1) lub z częścią budynku.

(19 zastrzeżeń)

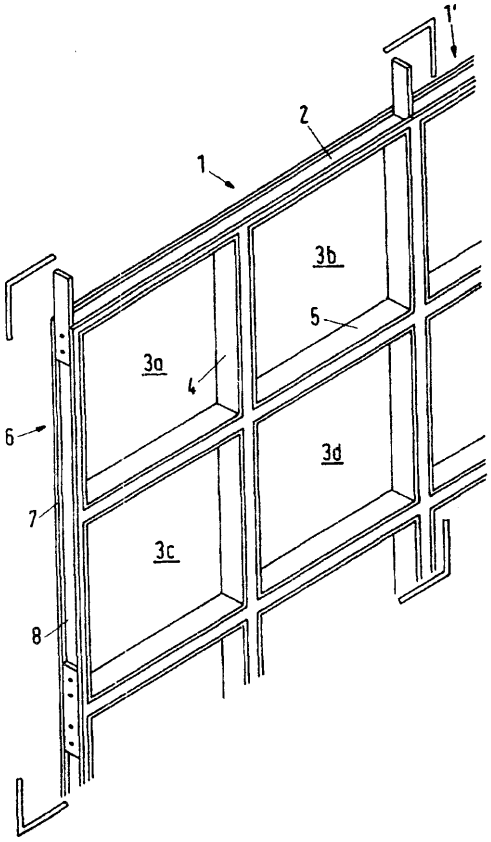

A1 (21) 337883 (22) 2000 01 18 7(51) E04B 2/96
E04D 13/03
(31)99 19901775 (32) 1999 01 18 (33) DE

(71) SCHÜCO International KG, Bielefeld, DE
(72) Steege Dieter

(54) **Złącze teowe pomiędzy szczebliną i słupkiem elewacji lub dachu świetlikowego**

(57) Złącze teowe jest tak ukształtowane, aby łącznik (6) był pod względem swego zamocowania w wewnętrznej komorze szczebliny (2) i w swej konstrukcji niezależny od przekroju tej komory.

Łącznik (6) rozciąga się jedynie na części przekroju komory wewnętrznej (2) i składa się z kształtki (20) z osadzonym w niej lub stanowiącym z nią całość sworzeniem kołnierzowym (21). Kształtka (20) jest zamocowana na kształtkowych elementach kotwiących (4, 5), usytuowanych w pobliżu zewnętrznej, równoległej do płaszczyzny szyb lub płyt wypełnieniowych , ścianki (3) szczebliny. Złącze teowe stosuje się w konstrukcji elewacji lub dachu świetlikowego w budynkach.

(22 zastrzeżenia)

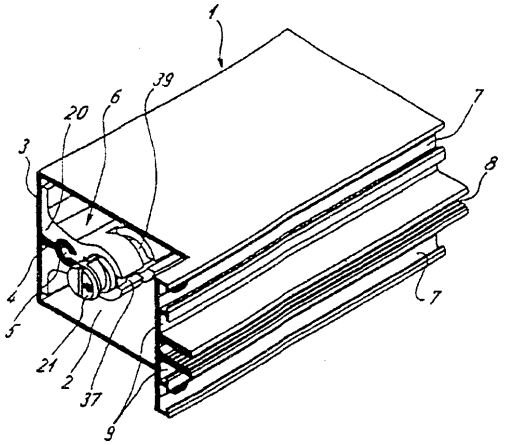

Al (21)337884 (22) 2000 01 18 7(51) E04B 2/96
E04D 13/03
(31) 99 29900769 (32) 1999 01 18 (33) DE

(71) SCHÜCO International KG, Bielefeld, DE
(72) Steege Dieter, Sasse Friedrich

(54) **Elewacja lub dach świetlikowy z konstrukcją ramową ze słupków i szczeblin**

(57) Przedmiotem wynalazku jest elewacja lub dach świetlikowy z konstrukcją ramową ze słupków (6) i szczeblin (5), mających w środku rowek pod śruby mocujące dla listew osłaniających, wspartych za pomocą uszczelek na zewnętrznej krawędzi szyb lub płyt wypełnieniowych. Na wzdłużnych krawędziach słupków i szczeblin znajdują się rowki kotwiące dla listew uszczelniających, do których przylegają wewnętrzne krawędzie szyb lub płyt wypełnieniowych. Rowek pod śrubę i rowki kotwiące ograniczają rynny odbiorcze dla wody, wnikającej od zewnątrz do konstrukcji. Podstawa rynien odbiorczych dla wody w słupku (6) zachodzi na końcu na rowek kotwiący szczebliny (5) dla listwy uszczelniającej i spoczywa na rowku kotwiącym, aby we wszystkich połączenia stykowych pomiędzy słupkami (6) i szczeblinami (5) można było przemieszczać wodę z jednego kształtownika elewacji do drugiego, bez użycia dodatkowych elementów. Woda ze słupka (6) spływa zatem do rynny odbiorczej szczebliny (5). We wszystkich pozostałych połączeniach stykowych, pomiędzy słupkami i szczeblinami (1, 2, 3, 4), podstawy rynien odbiorczych dla wody jednego kształtownika elewacji zachodzą na rowek kotwiący dla listew uszczelniających drugiego kształtownika elewacji.

(8 zastrzeżeń)

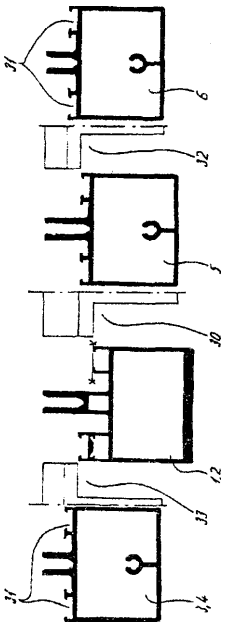

Al (21) 337067 (22) 1998 05 21 7(51) E04C 2/292
(31)97 970363 (32)1997 05 21 (33) IE
(86) 1998 05 21 PCT/IE98/00038
(87) 1998 11 26 WO98/53155 PCT Gazette nr 47/98

(71) KINGSPAN RESEARCH AND DEVELOPMENTS LIMITED, Kingscourt, IE
(72) McCarthy Eoin T., McDonald Patrick, McGuinness Thomas, Martin Paul

(54) **Płyta izolacyjna**

(57)Płyta izolacyjna zaopatrzona jest w metalową, kształtową okładzinę zewnętrzną (2), w metalową okładzinę wewnętrzną (3) oraz w rdzeń izolujący (4), umieszczony między tymi okładzinami. Okładzina zewnętrzna (2) jest zaopatrzona w występ zewnętrzny i w zagłębienie wewnętrzne, usytuowane z jednej strony płyty oraz w zagłębienie zewnętrzne i w występ wewnętrzny, usytuowane z przeciwnej strony płyty. Między płaską, czołową powierzchnią występu wewnętrznego i płaskim dnem zagłębienia wewnętrznego jest umieszczona uszczelka (20), natomiast między okładzinami zewnętrznymi (2) sąsiednich płyt jest utworzona szczelina. Okładzina wewnętrzna (3) jest zaopatrzona w zagłębienie wewnętrzne i występ zewnętrzny z jednej strony oraz w występ wewnętrzny i zagłębienie zewnętrzne z drugiej strony, przy czym przez okładziny wewnętrzne (3) przechodzi kołek ustalający (40). Skuteczne uszczlnienie złącza jest zapewnione za pomocą dodatkowej uszczelki (35).

(15 zastrzeżeń)

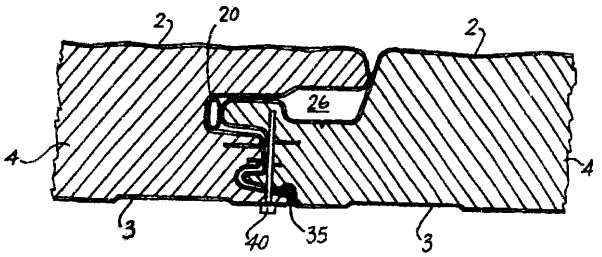

Al (21)331128 (22)19990129 7(51) E05B 3/08

(75) Wiśniewski Andrzej, Włodawa; Głogowski Henryk, Włodawa

(54) **Obsada klamki, zwłaszcza okiennej**

(57) Wynalazek dotyczy konstrukcji obasdy klamki do okien uchyino-rozwiernych i dachowych charakteryzujących się lekkością obrotu klamki. Obsada klamki ma na tulei łożyskowej łożysko górne i łożysko dolne oraz pozycjoner (6), posiadający wycięcia (7), stanowiące gniazda osadcze dla elementu zapadkowego (8). Odmiana obsady klamki posiada pozycjoner (6), wyposażony w profilowy występ (12), natomiast tarczka (1) ma ograniczniki (13), usytuowane symetrycznie względem siebie.

(2 zastrzeżenia)

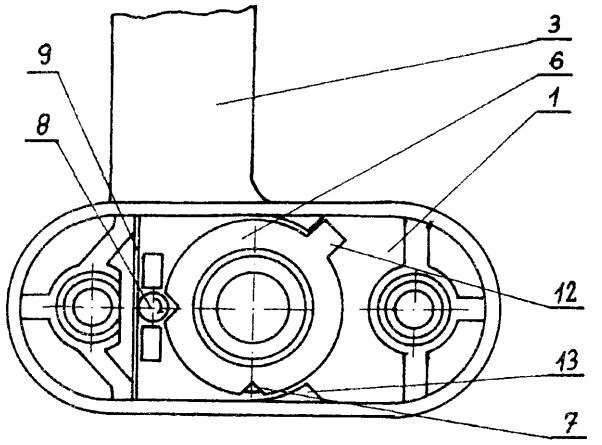

Al (21) 337937 (22) 2000 01 20 7(51) E05C 17/32
(31)99 19902150 (32)1999 01 20 (33) DE

(71) Aug. Winkhaus GmbH & Co. KG, Telgte, DE
(72) Greisner Paul, Schenck Hans-Peter, Renz Dieter

(54) **Urządzenie nastawcze dla umieszczonego obrotowo w ramie skrzydła uchylnego lub obrotowo-uchylnego**

(57) Urządzenie nastwcze dla umieszczonego wychylnie w ramie, skrzydła uchylnego lub obrotowo-uchylnego obejmuje co najmniej jedno ramię nastawcze (38), ktore jest umieszczone lub daje się umieścić obrotowo na skrzydle wokół pierwszej osi obrotu (s1) i na ramie wokół drugiej osi obrotu (s2), urządzenie napędowe na skrzydle lub na ramie z jednostką napędową (44), przesuwną przez napęd, przyporządkowany do co najmniej jednego ramienia nastawczego (38) zespół przekładający (68), przez który ruch przesuwania jednostki napędowej (44) jest przemieniany w ruch przechylania przyporządkowanego ramienia nastawczego (38), przy czym zespół przekładający (68) zawiera człon przekładający (68), który jest umieszczony na jednostce napędowej (44) obrotowo wokół trzeciej osi obrotu i który przy przesunięciu jednostki napędowej (44) wychyla się wokół trzeciej osi obrotu, przy czym człon przekładający (68) jest zaczepiony o ramię nastawcze (38) i przechyla je wokół pierwszej lub drugiej osi obrotu (S1, S2). Przy tym przewidziano, że w przypadku urządzenia nastawczego (18), umieszczonego na skrzydle lub na ramie, pierwsza i druga oś obrotu (S1, S2) jest zasadniczo nieruchoma w odniesieniu do skrzydła lub ramy i że przy przechylaniu co najmniej jednego ramienia nastawczego (38) z pierwszego położenia wychylania, przyporządkowanego do położenia zamykania skrzydła, w kierunku drugiego położenia wychylania, przyporządkowanego do położenia uchylnego otwarcia skrzydła, trzecia oś obrotu, przez przesunięcie jednostki napędowej (44), jest przesuwana w kierunku osi obrotu (S1) z pierwszej i drugiej osi obrotu (S1, S2), wokół której to osi obrotu (S1) ramię nastawcze (38) jest umieszczone wychylnie lub daje się umieścić wychylnie na tej grupie konstrukcyjnej, złożonej ze skrzydła okiennego i ramy, na której jest umieszczone lub daje się umieścić urządzenie napędowe .

(30 zastrzeżeń)

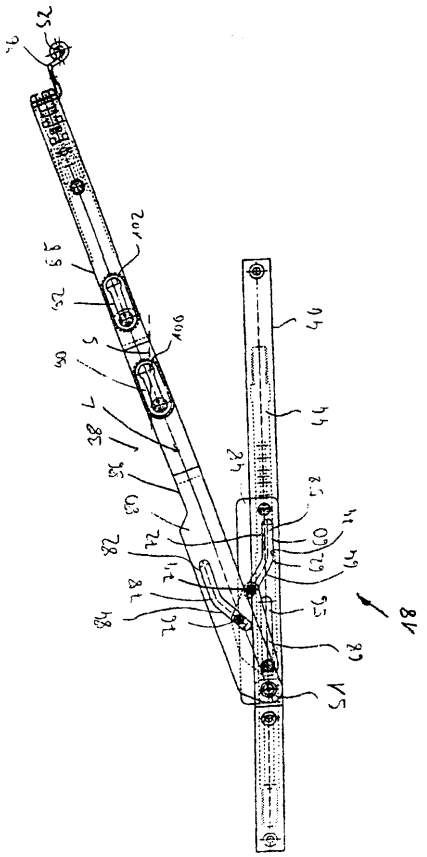

A1 (21)337988 (22)20000124 7(51) E06B 9/00

(31) 99 199900079 (32) 1999 01 25 (33) DK

(71) VELUX Industri A/S, Søborg, DK

(72) Hindhede Per Solsø

(54) **Urządzenie zasłaniające okno i urządzenie hamujące do urządzenia zasłaniającego**

(57) Urządzenie, zasłaniające okno, obejmuje element zasłaniający (4), połączony pomiędzy prętem do zawieszania (2) i ruchomym prętem dolnym (3) oraz układ linkowy (5, 6) z co najmniej dwoma oddzielnymi elementami linkowymi (5a, 5b, 6a, 6b) do prowadzenia równoległego dolnego pręta (3), przy czym element zasłaniający (4) jest wyposażony w urządzenie hamujące, działające na układ linkowy (5, 6) tak, aby umożliwić zatrzymanie elementu zasłaniającego (4) w dowolnym położeniu dolnego pręta (3).

Urządzenie hamujące obejmuje człon cierny (20), umieszczony na dolnym pręcie (3) albo na pręcie do zawieszania (2) i działający na elementy linkowe (5a, 5b, 6a, 6b) układu linkowego (5, 6) urządzenia zasłaniającego ze zmienną siłą tarcia.

(9 zastrzeżeń)

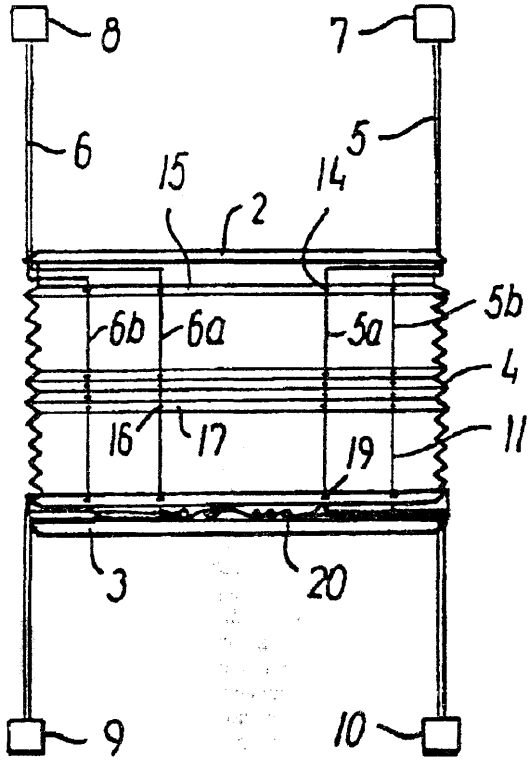

A1 (21)331059 (22) 1999 01 25 7(51) E21C 35/18

(75) Wasyłeczko Zenon, Katowice

(54) **Zespół noża obrotowego do maszyn górniczych**

(57) Rozwiązanie charakteryzuje się tym, że chwyt noża (4) w postaci trzonu (6) ma odsadzenie w postaci trzpienia, korzystnie obustronnie fazowanego fazami. Na trzpieniu nałożony jest pierścień cierny (23), również obustronnie fazowany fazami (25). Pierścień cierny (23) po włożeniu noża (4) do uchwytu nożowego (1) przylega pobocznicą do otworu (2) uchwytu nożowego (1). Średnica trzpienia jest mniejsza od średnicy trzonu (6), a krawędzie końcowe pierścienia ciernego (23) usytuowane są z jednej strony we wnęce, a z drugiej strony w rowku. Wynalazek ma zastosowanie giównie do kombajnów górniczych oraz maszyn drogowych.

(11 zastrzeżeń)

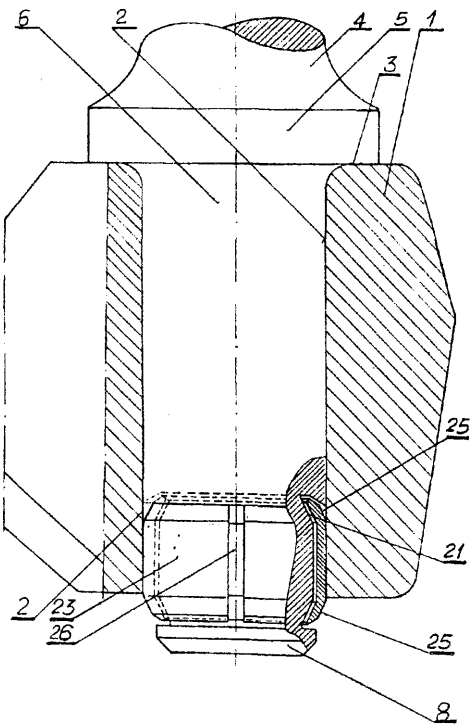

A1 (21) 330967 (22)19990119 7(51) E21C 35/22

(71) Zabrzańskie Zakłady Naprawcze Przemysłu Węglowego S.A., Zabrze

(72) Karowiec Krzysztof, Sedlaczek Janusz, Skrzypiec Andrzej, Jaromin Zbigniew

(54) **Układ doprowadzający wodę do zraszania narzędzi urabiającego organu górniczego kombajnu ścianowego**

(57) Układ, doprowadzający wodę do zraszania narzędzi urabiającego organu, charakteryzuje się tym, że kołowy zarys (4) komory (7) w złączce (6) i zewnętrzny zarys (5) złączki (6) mają środek (8), usytuowany mimośrodowo względem środka (10) nieruchomego przewodu (1). Złączka (6) ma grzebienie (9) na zewnętrznym zarysie (5) złączki (6), których zewnętrzny zarys (12) jest kołowy i zakreślony ze środka (10) nieruchomego przewodu (1).

(3 zastrzeżenia)

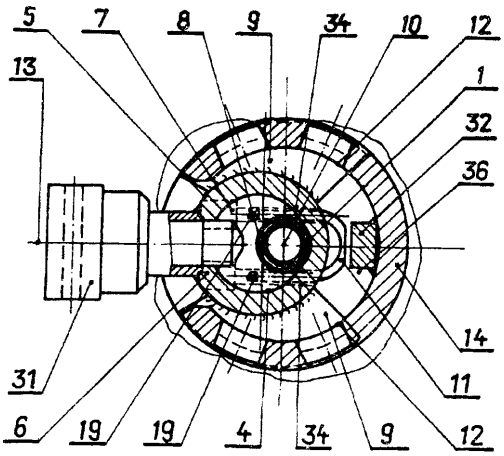

A1 (21)330966 (22)19990119 7(51) E21C 41/22

(71) KGHM POLSKA MIEDŹ S.A., Lubin

(72) Kosiorowski Alfred, Cypko Marek, Wdowiak Ryszard, Wisłowski Stanisław, Kozioł Paweł,

Świtoń Adam, Kuźmicki Andrzej, Mróz Janusz, Niechwiej Andrzej, Tkaczuk Krzysztof

(54) **Sposób czystego wybierania złóż minerałów systemem komorowo-filarowym**

(57) Sposób polega na tym, że między linią zrobów a dłuższym bokiem przylegającego filara (3) w ostatnim rzędzie i na skrzyżowaniu komory (1) z przylegającym pasem (2) oraz między krótszym bokiem tego filara a krótszym bokiem przeciwległego filara następnego rzędu - umieszcza się skałę płonną i formuje się z niej zastępczy filar podporowy (4). Po wybraniu każdej części filara (3) przedłuża się filar zastępczy (4) w komorze (1) między częściowo wybranym już filarem (3) a filarem następnym danego rzędu o długość wybranej części filara (3) lub mniejszą od tej długości. W ten sam sposób wybiera się następne części danego filara, a po wybraniu ostatniej jego części formuje się następny filar zastępczy (4), wypełniający przestrzeń pozostałej części komory (1) przylegającej do wybranego już filara (3) i przestrzeń skrzyżowania tej komory z pasem (2) oraz przestrzeń między krótszym bokiem następnego filara w danym rzędzie a przeciwległym filarem następnego rzędu. Cykl pracy powtarza się przy kolejnych filarach w danym rzędzie i w rzędach następnych.

(1 zastrzeżenie)

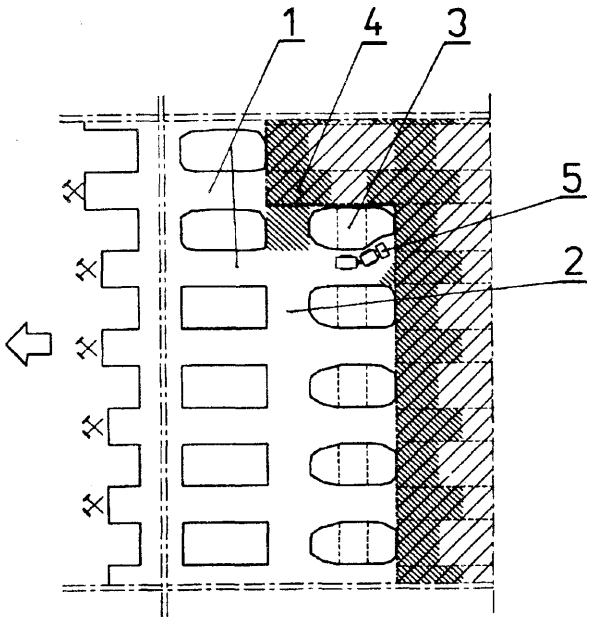

A1 (21) 336913 (22)19991130 7(51) **E21D 11/36**

(71) Fabryka Zmechanizowanych Obudów Ścianowych FAZOS SA, Tarnowskie Góry

(72) Trembaczewski Henryk, Wolnik Akardiusz, Sośnica Joachim

(54) **Sposób wzmacniania chodników, utrzymywanych za frontem ściany górniczej**

(57) Przedmiotem wynalazku jest sposób wzmacniania chodników, utrzymywanych za frontem ściany górniczej, stosowany w obszarze skrzyżowania chodnika ze ścianą, w strefie wzmożonych ciśnień górotworu.

Sposób polega na wykonywaniu, od strony wybieranej ściany, pasa betonowego (1) w postaci wielokrotnie powtarzającego się filara (1 a) o długości równej co najmniej 1 -krotnemu skokowi przesuwnika pierwszych sekcji specjalnych (3) obudowy ścianowej. Filar (1 a) ogranicza się od strony wyrobiska ścianowego tamą sekcji specjalnej, a od strony obudowy ścianowej tamą sekcji pośredniej (5). Sposób gwarantuje pewność utrzymania chodnika, zwiększenie bezpieczeństwa pracy górników i eliminuje konieczność wykonywania dodatkowej obudowy, zwłaszcza drewnianej.

(2 zastrzeżenia)

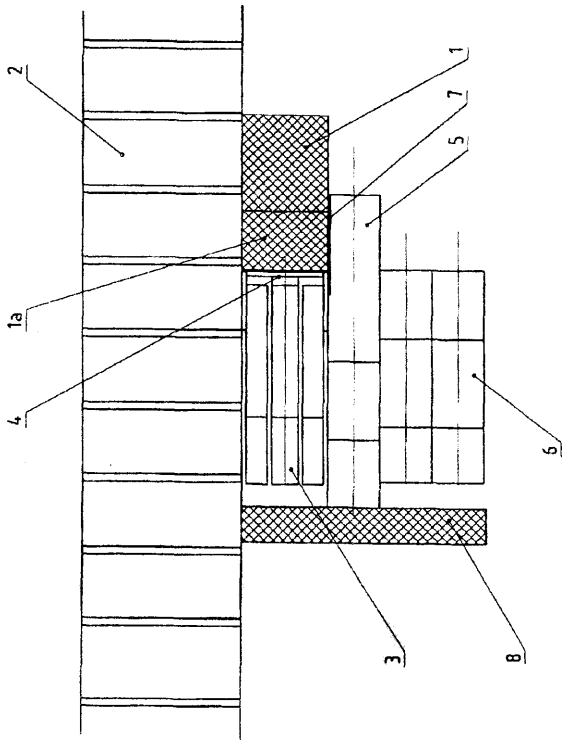

A1 (21) 338093 (22)200001 27 7(51) E21F 15/00

(31)99 238104 (32)19990127 (33) US

(75) Stephens Patrick J., Bellingham, US

(54) **Sposób wypełniania pustych przestrzeni rozdrobnionym materiałem stałym**

(57) Sposób wypełnienia pustych przestrzeni rozdrobnionym materiałem stałym (kruszywem) z odpadów górniczych polega na tym, że materiał wypełniający pompuje się z oddalonego miejsca od pustych przestrzeni (24). Płynny napowietrzony materiał jest utworzony przez mieszanie rozdrobnionego materiału stałego (34) z utworzoną pianą (36) i może także zawierać cement lub inne spoiwo dla zastosowań, wymagających strukturalnej wytrzymałości. Struktura bąbelkowa, która powstaje z włączenia piany (36) jako części składowej materiału wypełniającego, zwiększa jego płynność oraz polepsza pompowalność, co umożliwia użycie wyższych stosunków materiałów stałych do wody, aniżeli by to było możliwe w innych przypadkach, bez pogroszenia możliwości pompowania materiału wypełniającego na znaczne odległości. To zmniejsza możliwość płynnego zawału materiału w luce oraz daje szereg innych korzyści.

(16 zastrzeżeń)

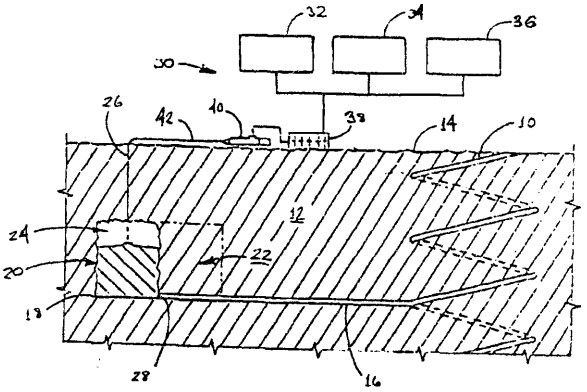

DZIAŁ F

MECHANIKA; OŚWIETLENIE; OGRZEWANIE; UZBROJENIE; TECHNIKA MINERSKA

Al (21)331127 (22)19990128 7(51) F01D 13/02

(71) ABB ALSTOM POWER Sp. z o.o., Elbląg

(72) Czwiertnia Kamil

(54) **Agregat do alternatywnego sprężania i rozprężania gazu**

(57) Agregat stanowi jedno zespolone urządzenie, zawierające silnik/generator (1), do którego podłączone jest sprzęgło rozłączne (2), przekładnia (3) i sprężarka (4) z jednej strony oraz sprzęgło rozłączne (5), przekładnia (6) i turbina rozprężna (7) z drugiej strony, a ponadto posiada podłączenia (8) do zbiorników gazu oraz podłączenia (9) do sieci gazowej. Agregat pracuje z jednym zbiornikiem gazu w cyklu przemiennym, sprężanie lub rozprężanie oraz z kilkoma oddzielnymi zbiornikami w cyklu jednoczesnego sprężania i rozprężania przy wykorzystaniu układu automatyki (10).

(4 zastrzeżenia)

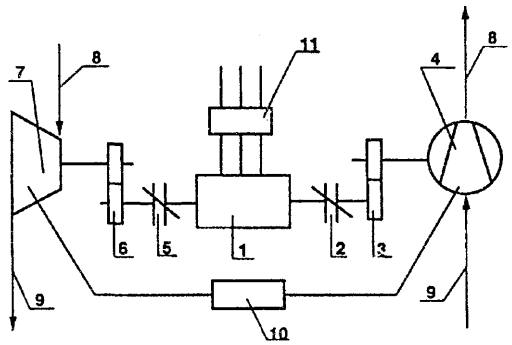

Al (21)330983 (22)19990122 7(51) F02B 41/00

(75) Główczyk Bogdan, Warszawa

(54) **Sposób zwiększenia sprawności silników spalinowych**

(57) Sposób zwiększenia sprawności silników spalinowych polega na zastosowaniu w silniku komory spalania o zmiennej objętości.

(1 zastrzeżenie)

A1 (21) 337002 (22) 1998 05 11 7(51) F02F 1/20

(31)97 568 (32) 1997 05 16 (33) DK

(86) 1998 05 11 PCT/DK98/00184

(87) 1998 11 26 WO98/53192 PCT Gazette nr 47/98

(71) MAN B & W DIESEL A/S, Kopenhaga, DK

(72) Andersen Erling Bredal, 0stergaard Allan

(54) **Tuleja cylindrowa** do wysokoprężnego **silnika** spalinowego wewnętrznego spalania

(57) Tuleja cylindrowa do wysokoprężnego silnika spalinowego wewnętrznego spalania ma co najmniej jeden, otwarty do wewnątrz, rowek olejowy z zewnętrznym doprowadzeniem oleju smarującego i co najmniej pierwszą i drugą grupę, otwartych do wewnątrz, wgłębień (14), które mają nieciągły przebieg w obwodowym kierunku tulei. Wgłębienia (14) w grupach są usytuowane w górnych 15% długości powierzchni roboczej (6) i wgłębienia (14) w poszczególnych grupach są rozmieszczone w pewnych odstępach w kierunku obwodowym tulei oraz są rozmieszczone w odstępach względem siebie w kierunku obwodowym tulei.

(15 zastrzeżeń)

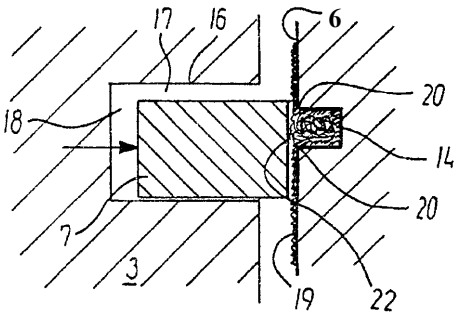

Al (21)331022 (22)19990122 7(51) F04D 29/30

(71) TURBOTECH-ŁÓDŹ Sp. z o.o., Łódź

(72) Potapczyk Andrzej

(54) **Sprężarka promieniowa**

(57)Sprężarka promieniowa posiada na wlotach do kanałów, łączących kolejne jej stopnie, umieszczone naprzeciw siebie, dwa pierścienie (3, 4) o przekroju prostokątnym, na czołach których są łopatki. Kąt pochylenia każdej z łopatek do stycznej do wewnętrznej powierzchni pierścienia (3, 4), poprowadzonej w miejscu styku łopatki z tą powierzchnią, zawarty jest w granicach 0-10°, nadto początek i koniec każdej z łopatek jest ograniczony powierzchnią walcową o osi geometrycznej równoelgłej do czoła pierścienia.

(1 zastrzeżenie)

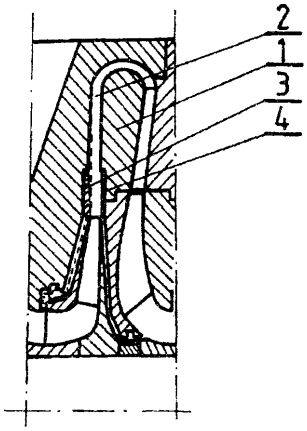

Al (21)337015 (22)19980519 7(51) F16B 13/14

(31)97 19723136 (32)1997 06 03 (33) DE
98 19812818 1998 03 24 DE

(86)1998 05 19 PCT/EP98/02932

(87) 1998 12 10 W098/55772 PCT Gazette nr 49/98

(71) UP AT GMBH & CO., Emmendingen, DE

(72) Grün Jürgen, Weber Christian, Moser Roland, Schätzte Joachim

(54) **Patron kotwiący z tworzywa sztucznego**

(57) Przedmiotem wynalazku jest patron kotwiący z tworzywa sztucznego dla utwardzalnej, składającej się z żywicy i utwardzacza, masy wieloskładnikowej.

Ścianka patronu zewnętrznego (12) ma, rozmieszczone w równomiernych odstępach względem siebie, osłabienia przekroju, stanowiące miejsca zadanego pękania, aby umożliwić rozkurczanie się patronu w wywierconym otworze na jednakowej wielkości odłamki i mieszanie się ze składnikami w jednorodną masę.

(7 zastrzeżeń)

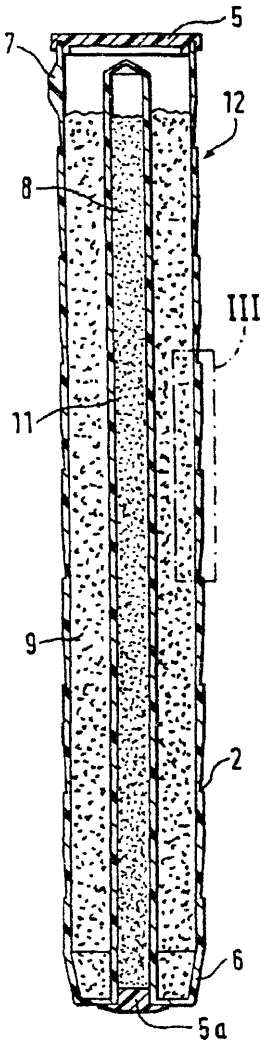

Al (21)330968 (22)1999 01 19 7(51) F16B 19/02

(71) Zabrzańskie Zakłady Naprawcze Przemysłu Węglowego S.A., Zabrze

(72) Wysocki Stanisław, Sudoł Stanisław, Serwotka Ryszard

(54) **Rozprężny sworzeń**

(57) Rozprężny sworzeń składa się z tulei (1) ze stożkowym otworem (2) i ze stożkowego sworznia (4). Tuleja (1) ma wzdłużne wycięcia (5, 6) i usytuowane do nich poprzecznie wycięcia leżące w płaszczyźnie prostopadłej dc płaszczyzny wycięć (5, 6). Wycięcie (5) rozciąga się na wskroś do otworu (2) na całą długość tulei (1). Drugie wycięcie (6) rozciąga się na całą długość tulei (1) i ma krótki mostek (10) przy otworze (3). Dwa pozostałe wycięcia rozciągają się na całej długości tulei (1) i mają mostki przy otworze (2) na całej długości tulei.

(5 zastrzeżeń)

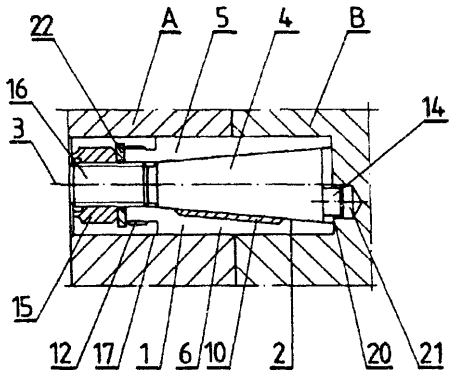

Al (21) 331076 (22) 1999 01 26 7(51) F16B 35/04

(71) Centrum Mechanizacji Górnictwa KOMAG, Gliwice

(72) Lenard Jan, Łopata Janusz, Gerlich Jacek

(54) **Wielkośrednicowy sworzeń połączeń przegubowych**

(57) Wielkośrednicowy sworzeń połączeń przegubowych, zwłaszcza głównych par kinematycznych układu podpornościowego zmechanizowanej obudowy górniczej, charakteryzuje się tym, że jego powierzchnię boczną tworzą przemiennie obszary wypukłe powierzchni walcowych jako robocze powierzchnie (1) sworznia i obszary obniżonych powierzchni bocznych jako nierobocze powierzchnie (2) sworznia. Obniżone, nierobocze powierzchnie (2) są ukształtowane w postaci spłaszczeń bocznej powierzchni sworznia lub stanowią wklęsłe powierzchnie walcowe na powierzchni bocznej sworznia względnie stanowią kombinację połączenia spłaszczeń z wklęsłymi powierzchniami walcowymi na tej powierzchni. Nierobocze powierzchnie (2) przebiegają śrubowo lub wzdłużnie względem osi sworznia.

(6 zastrzeżeń)

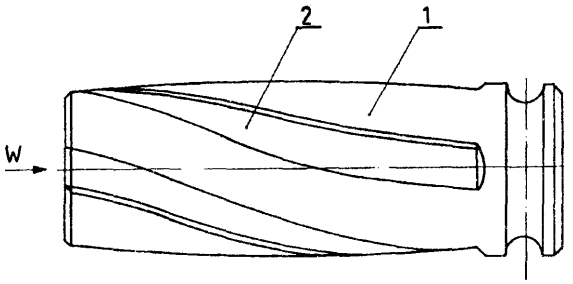

Al (21)338398 (22)20000211 7(51) F16H 1/28

(71) Kozub Krzysztof, Rybnik

(72) Wilczyński Jarosław

(54) **Przekładnia obiegowa**

(57) Przedmiotem wynalazku jest przekładnia obiegowa przeznaczona do napędu ciężkich maszyn i urządzeń, zwłaszcza kadzi odlewniczych.

Przekładnia obiegowa jest utworzona z obudowy, w której osadzony jest obrotowo wałek czynny (2) i bierny (3) połączone z zespołem kół zębatych. Przekładnia charakteryzuje się tym, że wałek czynny (2) jest zaopatrzony w dwa koła zębate słoneczne (4, 5), zazębione z dwoma zespołami kół zębatych satelitarnych (6, 9) osadzonych obrotowo we wspólnym jarzmie (7) a jeden zespół kół satelitarnych (6) jest zazębiony z kołem (8) o uzębieniu wewnętrznym połączonym z obudową (1), zaś drugi zespół kół satelitarnych (9) jest zazębiony z kołem (10) o uzębieniu wewnętrznym połączonym z wałkiem biernym (3).

(5 zastrzeżeń)

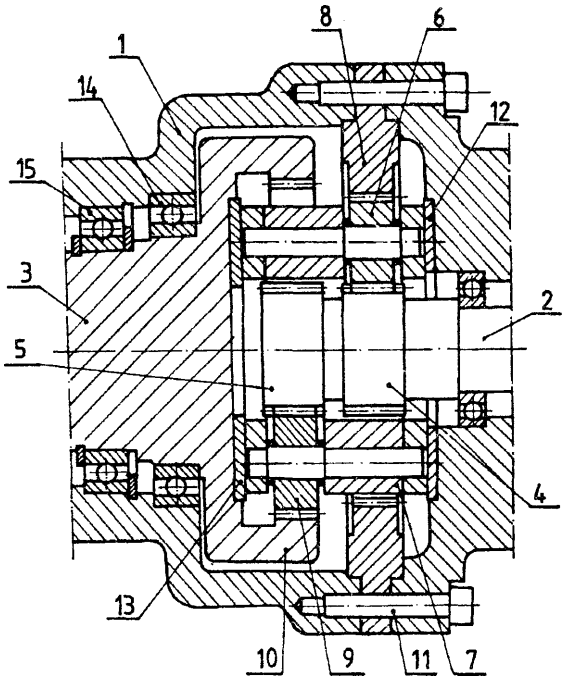

Al (21)331018 (22)19990121 7(51) F16J 15/00

(71) Kaczor Jerzy, Zaniemyśl; Kaczor Aleksandra, Zaniemyśl

(72) Szymański Paweł, Pereć Bogdan

(54) **Sznurowy zespół uszczelniający**

(57) Sznurowy zespół uszczelniający, mający postać elastycznego uszczelniacza bez końca, charakteryzuje się tym, że składa się z elastycznego rdzenia (1), umieszczonego w profiolowanej, cienkościennej osłonie (2), wykonanej z tworzywa sztucznego.

(16 zastrzeżeń)

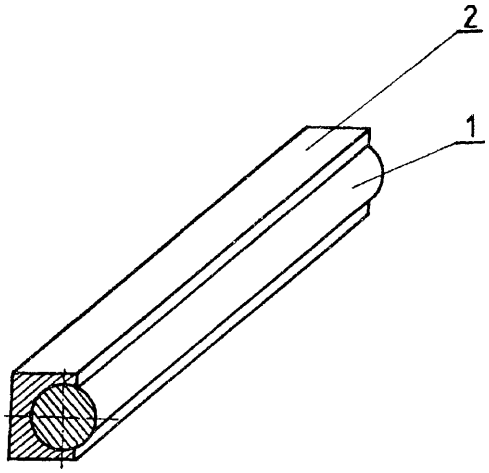

A1 (21) 331019 (22)19990121 7(51) F16J 15/00

(71) Kaczor Jerzy, Zaniemyśl; Kaczor Aleksandra, Zaniemyśl

(72) Szymański Paweł, Pereć Bogdan

(54) Pierścieniowy zespół uszczelniający

(57) Pierścieniowy zespół uszczelniający charakteryzuje się tym, że okrągły pierścień (1) umieszczony jest w cienkościennej osłonie (2) wykonanej z tworzywa sztucznego, która ma postać wewnątrz pustego i rozciętego obwodowo pierścienia.

(9 zastrzeżeń)

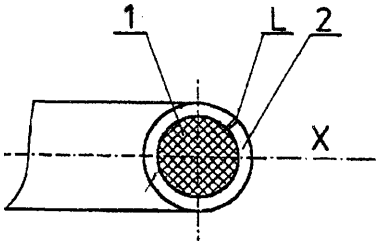

Al (21) 331024 (22) 199901 22 7(51) F16K 1/18

(75) Idkowiak Marcin, Mosina

(54) **Zawór**

(57) Przedmiotem wynalazku jest zawór, mający zastosowanie do tłumienia lub odcinania przepływu mediów, szczególnie płynnych, zwłaszcza płynów o znacznej aktywności chemicznej.

Zawór w postaci gniazda o przekroju kołowym z uszczelką zamykany zawieradłem kształtem odpowiadającym kształtowi gniazda, osadzonym obrotowo na sworzniu z osią prostopadłą do kierunku przepływu medium, charakteryzuje się tym, że zawieradło (5) ma postać płytki o w przybliżeniu stożkowych ścianach bocznych (7) osadzonej suwliwie jarzmem (8) na sworzniu (4) o zarysie przekroju poprzecznego zbliżonym do prostokąta, którego oś obrotu (a) jest przesunięta względem osi symetrii zaworu, zaś między sworzniem (4), a płytką (5), w gnieździe (8) osadzona jest sprężyna (9).

(1 zastrzeżenie)

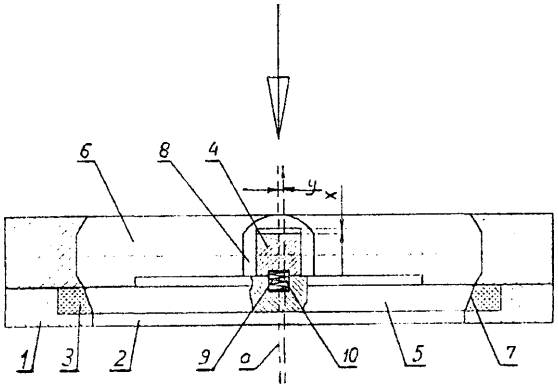

Al (21)331063 (22)19990125 7(51) F16K 1/18

(75) Krajewski Jan, Kraków

(54) **Urządzenie rozdzielająco-odcinające**

(57) Urządzenie, złożone z króćca doprowadzającego, króćców wylotowych i klapy zamykającej, charakteryzuje się tym, że ma wewnętrzny króciec rozdzielający (2), zaopatrzony w klapy (8) przewodów zasilania (5), połączone przegubem poprzez dźwignię dociskową (10) z osią obrotową (11), osadzoną obrotowo w obudowach łożyskowych i zaopatrzoną w mechanizm dociskowy. Wewnętrzny króciec rozdzielający (2) ma przewody zasilania (5) króćców wylotowych (3), zaopatrzone w płaskie płaszczyzny uszczelniające (6), które zaopatrzone są w nakładki uszczelniające. Klapy (8) przewodów zasilania (5) mają warstwę uszczelniającą, korzystnie wykonaną z tworzywa odkształcalnego. Wewnętrzny króciec rozdzielający (2) jest osadzony poprzez kołnierz zaciskowy (4) w króćcach wylotowych (3) i jest osadzony w króćcu doprowadzającym (1). Przegub, łączący dźwignię dociskową (10) z klapą (8), może stanowić połączenie sworzniowe (13), przegub kulowy lub połączenie sprężynujące. Mechanizm dociskowy klapy (8) może stanowić przeciwciężar (16), osadzony na dźwigni (17) lub siłownik, korzystnie dwustronnego działania. Klapa (8) w położeniu otwartym dociska do poduszki sprężynującej (19).

(12 zastrzeżeń)

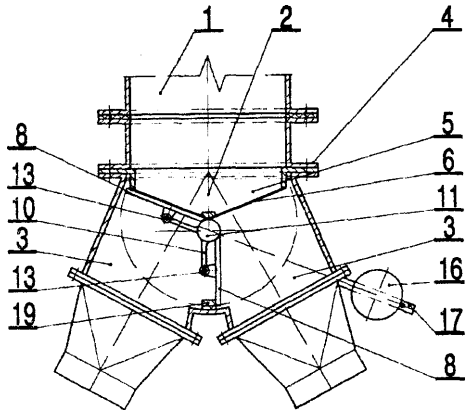

Al (21)336015 (22)19991012 7(51) F16K 17/04

(71) Fabryka Zmechanizowanych Obudów Ścianowych FAZOS Spółka Akcyjna, Tarnowskie Góry

(72) Wołek Władysław, Rymer Grzegorz, Sośnica Joachim, Rymer Andrzej, Drewniak Adolf

(54) **Hydraulicznie odciążony zawór upustowy**

(57) Hydraulicznie odciążony zawór z dolotową komorą (5) i odciążająco-sprężynową komorą (6), z wylotowymi kanałami (13), suwakiem (1), obciążonym główną sprężyną (7), umieszczonąw komorze (6), ma na suwaku (1) kanał (14), łączący dolotową komorę (5) z odciążająco-sprężynową komorą (6) i przesłonięty dławikiem (15) oraz ma roboczy zawór (16) między komorą (6) i otoczeniem, a powierzchnia parcia (11) na suwak (1), od strony dolotowej komory (5), i powierzchnia parcia (12) są sobie równe. Zawór charakteryzuje się tym, że suwak (1) o jednakowej na całej długości średnicy (D) ma pierścień (2) o większej średnicy (d) od średnicy (D) suwaka (1), a w kadłubie (4) ma komorę (3) o średnicy (d_1) nie mniejszej od średnicy pierścienia (2), znajdującego się w komorze (3).

(2 zastrzeżenia)

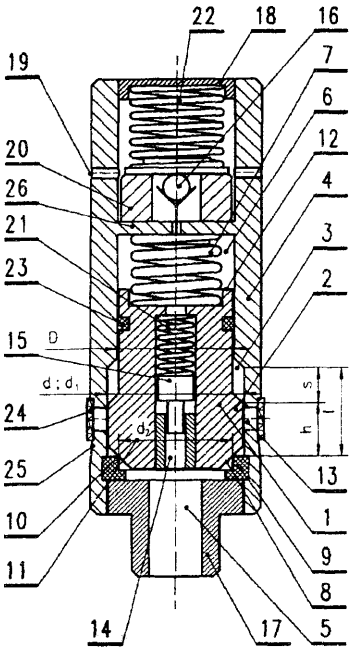

Al (21)331136 (22)19990129 7(51) F16L 19/02

(71) Przedsiębiorstwo Przemysłowe METALCHEM-KOŚCIAN SA, Kościan

(72) Magnucki Krzysztof, Walczak Marek

(54) **Połączenie kołnierzowo-śrubowe i kołnierz połączenia kołnierzowo-śrubowego**

(57) Połączenie kołnierzowo-śrubowe charakteryzuje się tym, że kołnierze (1, 2) tworzące to połączenie, mają kontakt ze sobą który ma miejsce na obwodzie, w pobliżu brzegu (6) połączenia. Kontakt kołnierzy (1, 2) może być bezpośredni na styku występów (7), które znajdują się na kołnierzach (1, 2) od strony uszczelnienia lub pośredni poprzez sztywny pierścień, umieszczony między kołnierzami (1, 2) od strony umieszczenia uszczelki (4). Kołnierz wyposażony jest w zaokrąglony występ, położony po stronie powierzchni dociskowej, na obwodzie w pobliżu brzegu.

(6 zastrzeżeń)

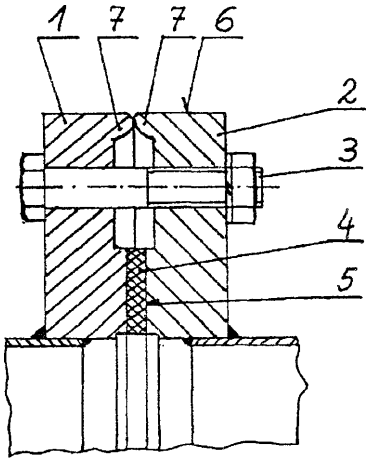

Al (21)331135 (22) 1999 01 29 7(51) F17C 1/00

(71) Przedsiębiorstwo Przemysłowe METALCHEM-KOŚCIAN S.A., Kościan

(72) Magnucki Krzysztof, Walczak Marek

(54) **Sposób montażu przegrody płaskiej z fragmentem płaszcza zbiornika ciśnieniowego i przegroda płaska zbiornika ciśnieniowego**

(57) Sposób montażu polega na tym, że przegrodę płaską (1) ustawia się prostopadle do powierzchni wewnętrznej fragmentu płaszcza (2), który przed połączeniem podgrzewa się, łączy się ze sobą elementy wyjściowe tj. przegrodę płaską (1) z fragmentem płaszcza (2) o różnych temperaturach początkowych i po połączeniu wyrównuje się temperatury elementów wyjściowych. Przegroda płaska charakteryzuje się tym, że ma dwie płyty czołowe (3), położone równolegle względem siebie i połączone ze sobą za pomocą części usztywniającej (4).

(4 zastrzeżenia)

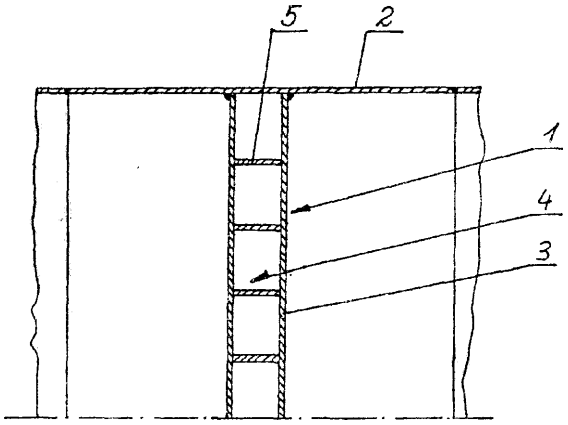

A1 (21) 337960 (22) 2000 01 21 7(51) F23N 1/00

(31) 99 9900680 (32) 1999 0122 (33) FR

(71) SAINT-GOBAIN VITRAGE, Courbevoie, FR; GAZ DE FRANCE, Paryż, FR

(72) Cordier Rémy, Ferlin Thierry, Tackeis Guy, Mine Thierry

(54) **Sposób i urządzenie do regulacji mocy kalorycznej strumienia paliwa gazowego**

(57) Przedmiotem wynalazku jest sposób regulowania mocy kalorycznej strumienia paliwa gazowego typu gazu ziemnego, zawierającego w przeważającej części gaz opałowy zwany "A"i płynącego rurociągiem. Tę regulację prowadzi się, przynajmniej częściowo, przez kontrolowane wprowadzanie do strumienia przynajmniej jednego gazu opałowego zwanego "B", o mocy kalorycznej większej od mocy kalorycznej gazu typu "A".

(12 zastrzeżeń)

A1 (21) 330937 (22) 1999 01 18 7(51) F23N 5/24 F23M 11/00

(71) Politechnika Lubelska, Lublin

(72) Wójcik Waldemar, Smolarz Andrzej, Zieliński Włodzimierz, Kotyra Andrzej

(54) **Sposób wykrywania odrywania się płomienia od wieńca niskoemisyjnego palnika wirowego i czujnik do tego sposobu**

(57) Sposób polega na tym, że pomiaru dokonuje się za pomocą dwóch światłowodów o ograniczonych kątach akceptacji. Sygnały optyczne ze światłowodów przetwarzane są na sygnały elektryczne, charakterystyczne dla zmian, zawierające intensywności płomienia, następnie z sygnałów elektrycznych wydzielana jest składowa zmienna, przy czym zanik składowej zmiennej w sygnale z pierwszego światłowodu przy obecności składowej zmiennej w sygnale z drugiego światłowodu oznacza oderwania się płomienia od wieńca palnika. Czujnik zamontowany jest na ścianie kotła energetycznego, prostopadłej do ściany, na której zamontowane są niskoemisyjne palniki wirowe (1) i składa się z głowicy (2), w której znajdują się dwa światłowody (3, 4) o równych kątach akceptaq'i, ograniczonych tak, że stożek akceptacji pierwszego z nich obejmuje z lekkim zapasem wieniec palnika, a obszar widzenia drugiego z nich-dalszą część dna płomienia.

(3 zastrzeżenia)

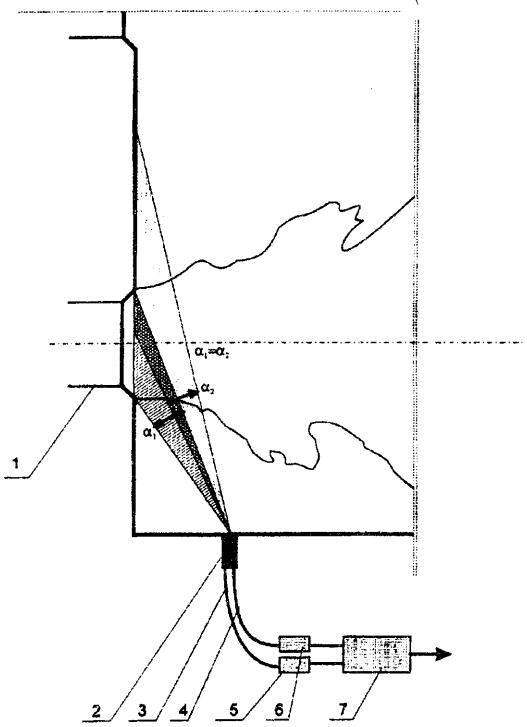

A1 (21) 337119 (22) 1998 0121 7(51) F23Q 7/12

(31) 97 787399 (32) 1997 01 22 (33) US
97 917134 1997 08 25 US

(86) 1998 01 21 PCT/US98/01209

(87) 1998 07 23 WO98/31774 PCT Gazette nr 29/98

(71) BIC CORPORATION, Milford, US

(72) McDonough James M., Ferrara Daniel A., Garoffolo F.Nicolas, Barone Chris A., Fairbanks Floyd B.

(54) **Zapalniczka uniwersalna**

(57) Przedmiotem wynalazku jest zapalniczka uniwersalna (10), składająca się z obudowy (12), która na rękojeść (14) na jednym końcu i dyszę (18) na drugim końcu (20) i zawierająca źródło paliwa (22), połączone do selektywnej łączności cieczowej z dyszą (18). Zespół zapalnikowy, taki jak mechanizm piezoelektryczny (34), jest połączony roboczo z obudową celem generowania iskry w pobliżu dyszy (18), a zespół uruchamiający (38, 80, 46) jest połączony z obudową (12) w pobliżu rękojeści i działa w kierunku zarówno dozowania paliwa ze źródła paliwa (22), jak i uruchamiania zespołu zapalnikowego. Przewidziany jest także mechanizm dźwigniowy do inicjowania przepływu paliwa ze źródła przed wytworzeniem iskry, tak że iskra wytwarza się, gdy paliwo znajduje się przy dyszy (18). W pobliżu zaworka (28) zbiorniczka paliwa (22) jest przewidziany mechanizm ustalający do właściwego umieszczenia zbiorniczka paliwa wewnątrz obudowy (12). Ponadto dookoła dyszy (18) jest umieszczony kapturek izolacyjny do wspomagania kierowania iskry w sąsiedztwie dyszy (18).

(52 zastrzeżenia)

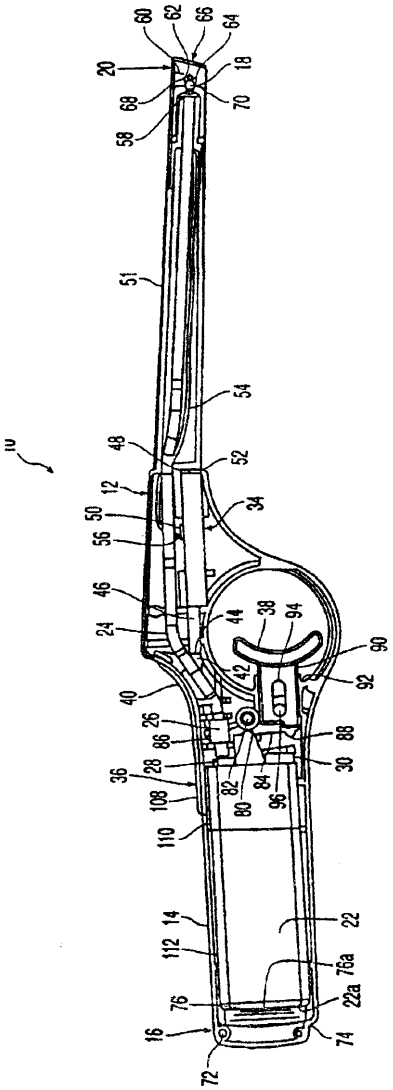

Al (21) 337121 (22) 1998 05 29 7(51) F24B 7/00

(31)97 972469 (32)1997 05 30 (33) NO

(86) 1998 05 29 PCT/NO98/00160

(87) 1998 12 17 WO98/57099 PCT Gazette nr 50/98

(75) Kalsnes Helge, Namsos, NO

(54) **Sposób obsługi pieca w budynku oraz urządzenie sterowania działaniem pieca**

(57) Przedmiotem wynalazku jest sposób sterowania działaniem pieca w domu lub podobnym budynku, z piecami opalanymi drewnem lub olejem. Powietrze z zewnątrz budynku doprowadza się do wymiennika ciepła, który jest połączony z płomieniówką pieca, w takiej ilości, że we wnętrzu wytwarzane jest nadciśnienie, a nadmiarowe powietrze odprowadza się z wnętrza budynku przez jeden lub więcej otworów wylotowych, mających postać urządzeń wylotowych, które są umieszczone w nisko umieszczonych miejscach budynku, po jego zewnętrznej stronie. Urządzenie do sterowania działaniem pieca zawiera wentylator, który pobiera powietrze z wlotu (19), umieszczonego przy zewnętrznej ścianie budynku, przez rurę (24) prowadzącądo pieca oraz zawiera wymniennik ciepła (33, 34), otaczający część płomieniówki (18) pieca (17). Wentylator ma takie rozmiary i jest tak sterowany, by wytwarzał nadciśnienie wewnątrz budynku.

(8 zastrzeżeń)

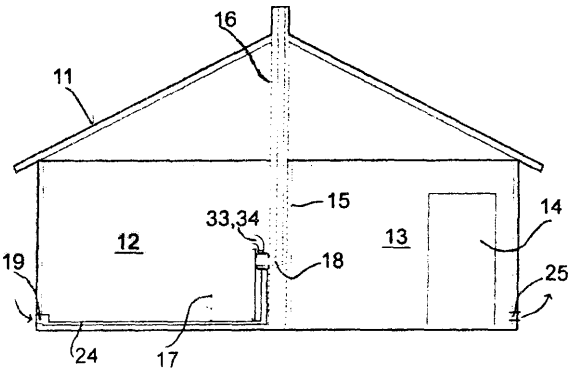

Al (21) 330894 (22) 1999 01 18 7(51) F42B 1/036
F42B 33/00

(71) Politechnika Warszawska, Warszawa

(72) Syczewski Michał, Pawłowski Wojciech, Stawiński Tomasz

(54) **Sposób wytwarzania palnych wypukło-wklęsłych elementów amunicji z włóknistego materiału usztywnionego polimerowym lepiszczem**

(57) Sposób polega na przygotowaniu zawiesiny wodnej nitrocelulozy, celulozy, włókien sztucznych, stabilizatora i lepiszcza, a następnie zanurzeniu ażurowego stelaża podłączonego do układu ssącego o prasowaniu warstwy masy włóknistej, przy czym układ ssący podłączony jest od strony wewnętrznej ażurowego stelaża, a warstwa masy włóknistej osadzana jest od strony zewnętrznej ażurowego stelaża, po czym luźną warstwę masy włóknistej przenosi się na matrycę odwzorowującą dokładnie zewnętrzny kształt wyrobu, odsysa się lotne składniki równocześnie susząc, utwardzając i prasując warstwę przy użyciu elastycznego stempla o elastyczności większej niż stosowana siła nacisku.

(1 zastrzeżenie)

Al (21) 330979 (22) 1999 01 20 7(51) F42B 23/00

(71) Bydgoskie Zakłady Elektromechaniczne BELMA S.A., Bydgoszcz

(72) Stock Ryszard, Dominikowski Andrzej, Kamiński Benedykt

(54) **Zespół zabezpieczenia miny**

(57) Przedmiotem wynalazku jest zespół zabezpieczenia miny, zwłaszcza przeciwdesantowej. Istota rozwiązania polega na tym, że pomiędzy zespołem pobudzającym (8) i detonatorem (12) umieszczona jest przesłona (13), która połączona jest układem dźwigni (14) z układem elektromechanicznym (2), natomiast drugim układem dźwigni (15) ze wskaźnikiem stanu zabezpieczenia (4) oraz z płytką (16), umieszczoną w szczelinie ścianki pojemnika baterii (3).

(7 zastrzeżenie)

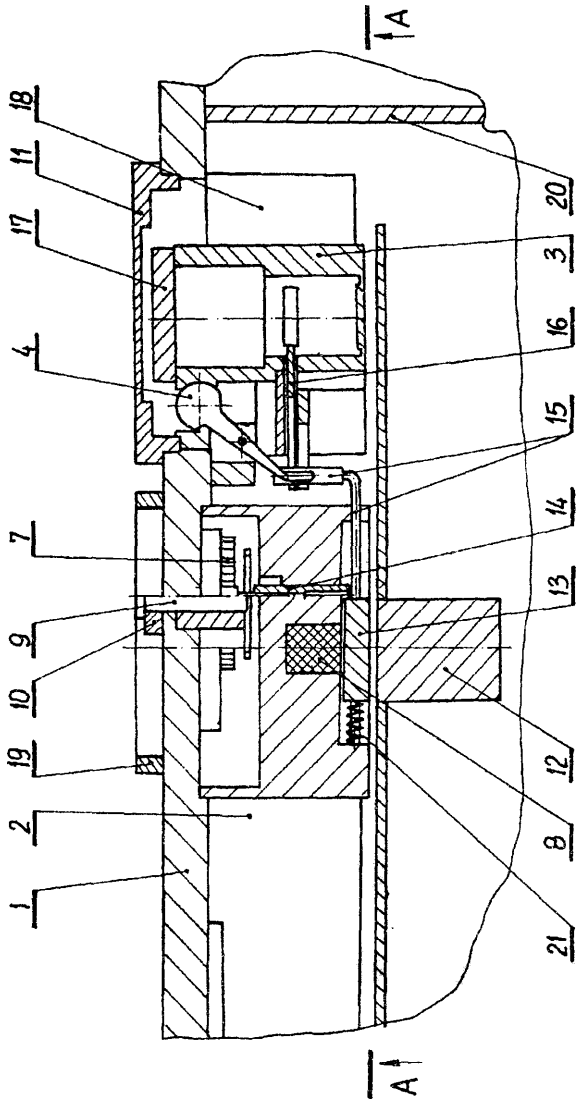

DZIAŁ G

FIZYKA

Al (21) 333765 (22) 1999 06 16 7(51) G01K 17/00

(31)99 99009 (32)1999 01 28 (33) LT

(71) Uždaroji akcine bendrové KATRA, Kaunas, LT

(72) Bačiliunas Albinas, Balcikonis Robertas, Imbrasas Darius, Vaikasas Romualdas

(54) **Sposób rozliczania energii cieplnej z układem opłaty wstępnej i urządzenie do jego realizacji**

(57) Przedmiotowy wynalazek dotyczy budowy przyrządu, który może być stosowany do rozliczania energii cieplnej, a także do kontroli i sterowania w termoenergetycznych systemach ogrzewczych. W celu kontroli i sterowania ewidencją nośników ciepła, zwiększenia operatywności i dokładności rozliczania zużytej energii cieplnej w sposobie rozliczania energii cieplnej z układem opłaty wstępnej wyznacza się temperatury nośnika energii cieplnej, wielkość przepływu i zużycie energii cieplnej, określa się ustaloną zależność między zużytą energią cieplną i informacjami o rozliczeniach z dostawcą energii cieplnej, które odczytuje się w urządzeniu opłaty wstępnej z karty interfejsowej i reguluje się lub zmniejsza ilość przesyłanej energii cieplnej do minimum umożliwiającego normalną pracę układu grzewczego przy ujemnych temperaturach, zależnie od odczytanych w urządzeniu wstępnym informacji o rozliczeniach z dostawcą energii cieplnej. Urządzenie z układem opłaty wstępnej zawiera licznik (1), składający się z czujnika natężenia przepływu (2) i czujnika temperatury (3) podłączonych do procesora (4), do wyjścia którego podłączony jest wskaźnik (5). Z procesorem (4) poprzez układ sterowania i uzgadniania (6), połączone jest urządzenie opłaty wstępnej (7), obejmujące procesor sterujący (8), do którego podłączone są układ pamięci (9) i układ pomiaru czasu (10) oraz wskaźnik (11) i układ odczytu i zapisu (12) karty interfejsowej, w który wkłada się kartę interfejsową (13). Do układu sterowania i uzgadniania (6) podłączony jest regulator (14).

(2 zastrzeżenia)

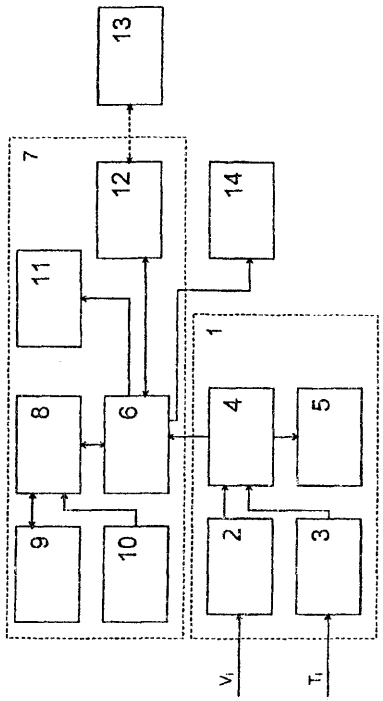

Al (21)330978 (22) 1999 01 20 7(51) G01N 21/80

(71) Politechnika Wrocławska, Wrocław

(72) Andrzejewski Damian, Podbielska Halina, Maruszewski Krzysztof, Stręk Wiesław, Jasiorski Marek

(54) **Światłowodowy czujnik pH**

(57) Światłowodowy czujnik pH ma na odpłaszczony rdzeń światłowodu (2) naniesioną cienką warstwę, która stanowi matrycę (3) immobilizującą cząsteczki związku detekcyjnego (4).

(3 zastrzeżenia)

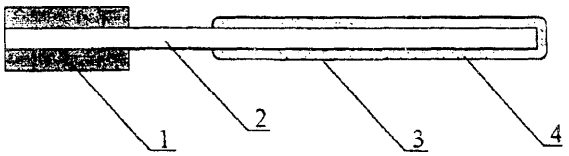

Al (21)336978 (22)1998 05 14 7(51) G01N 33/68

(31)97 19721151 (32)19970521 (33) DE

(86) 1998 05 14 PCT/EP98/02850

(87) 1998 11 26 W098/53321 PCT Gazette nr 47/98

(71) MERCK PATENT GMBH, Darmstadt, DE

(72) Wahl Rüdiger, Cromwell Oliver, Fiebig Helmut

(54) **Test paskowy do diagnozy alergii in vitro**

(57) Przedmiotem wynalazku jest test paskowy do diagnozy alergii in vitro, który służy do wykrywania specyficznej immunoglobuliny E (IgE) w krwi całkowitej lub surowicy. Testy paskowe stosuje się do wykrywania alergenów wdychanych, alergenów zawartych w żywności, alergenów wykazujących cross-reaktywność i alergenów śródziemnomorskich.

(8 zastrzeżeń)

Al (21)331031 (22)1999 01 25 7(51) G01V 3/08

(71) Załęska Ewa, Kraków

(72) Derwiszyński Mariusz, Marciniak Andrzej, Podbielski Piotr, Rokicki Hipolit

(54) **Urządzenie do wykrywania metali w przesyłkach pocztowych**

(57) Urządzenie do wykrywania metali w przesyłkach pocztowych zawiera stabilizowany generator wzorcowy (1) i generator pomiarowy (2) z cewką (3) z rdzeniem ferromagnetycznym dołączone do wejścia detektora fazy (4) ze wzmacniaczem, na wyjściu którego znajdują się układy sygnalizacji. Cewka (3) z rdzeniem ferromagnetycznym umieszczona jest pod bieżnią równi pochyłej tak, że oś rdzenia leży w płaszczyźnie równoległej do bieżni prostopadle do kierunku przemieszczania się badanych przesyłek, a odległość cewki od wierzchołka równi pochyłej wynosi 1/2-2/3 długości bieżni liczonej od górnego jej wierzchołka, a nachylenie równi pochyłej do poziomu wynosi w granicach 30°-60°.

(1 zastrzeżenie)

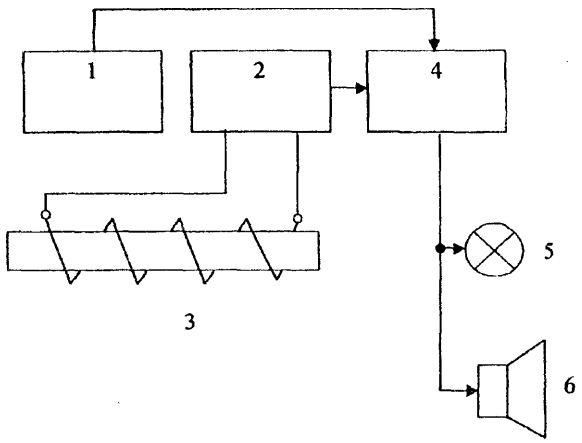

Al (21) 330963 (22) 199901 19 7(51) G05B 11/00

(75) Krzemiński Zbigniew, Gdańsk

(54) **Sposób i układ odtwarzania zmiennych stanu silnika asynchronicznego**

(57) Sposób odtwarzania zmiennych stanu silnika asynchronicznego polega na tym, że na podstawie pomiarów składowych prądu stojana (i_{sx}, i_{sy}) odtwarza się w układach integratorów (Z1, Z2) składowe x i y zakłóceń (z_x, z_y) ilustrujących różnjcę między wartościami rzeczywistymi (i_{sx}, isy) a odtworzonymi (i_{sx}, isy) składowych wektora prądu stojana i wartości tych zakłóceń (z_x, z_y) wykorzystuje się do odtworzenia prędkości kątowej wirnika ($\hat{\omega}_r$) oraz składowych wektora wirnika $\hat{\psi}_{rx}$, $\hat{\psi}_{ry}$).

(5 zastrzeżeń)

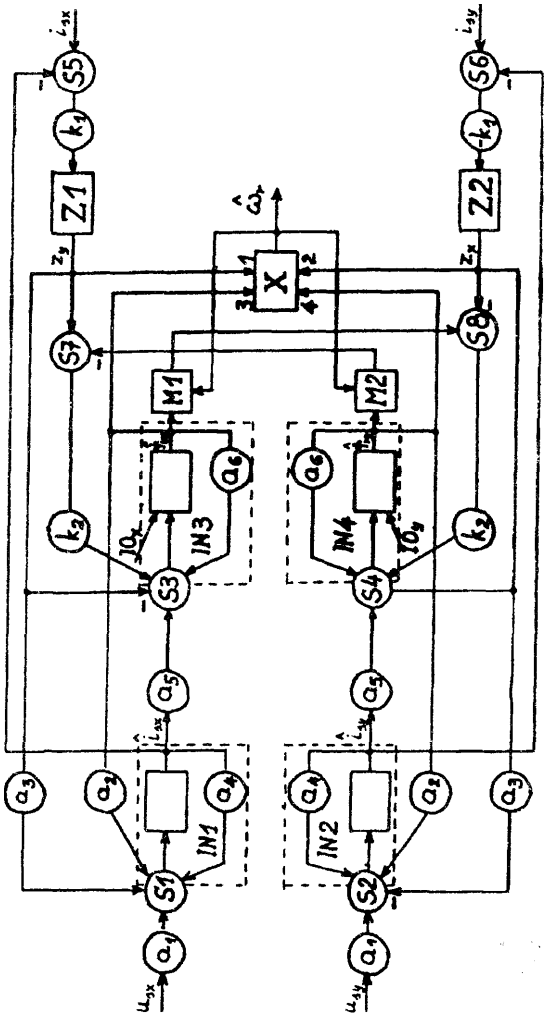

Al (21)331131 (22)1999 01 29 7(51) G05F 1/46
H04N 7/10

(75) Jóźwiak Tomasz, Głowno

(54) **Układ zasilania wzmacniaczy telewizyjnej sieci kablowej**

(57) Układ zasilania wzmacniaczy telewizyjnej sieci kablowej, dostosowany do centralnego monitoringu uszkodzeń sieci, charakteryzuje się tym, że każdy promień rozdzielczej sieci (6) połączony jest z magistralną siecią (5) koncentrycznym kablem (7) za pośrednictwem połączonych z sobą szeregowo: sieciowego zasilacza (8), układu (9) podtrzymywana zasilania i wejścia pierwszego wzmacniacza (10) sygnałów.

(1 zastrzeżenie)

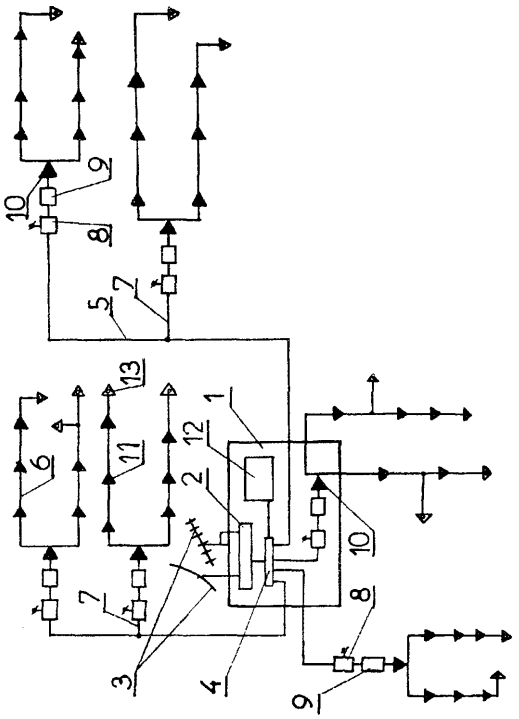

Al (21)337021 (22)19980527 7(51) G06F 11/14

(31)97 865156 (32) 1997 05 29 (33) US

(86) 1998 05 27 PCT/GB98/01548

(87)1998 1203 W098/54648 PCT Gazette nr 48/98

(71) INTERNATIONAL BUSINESS MACHINES CORPORATION, Armonk, US

(72) Dias Daniel Manuel, Jhingran Anant Deep, King Richard Pervin, Polyzois Christos

(54) **Sposób i system regeneracji w systemie dzielonej, wspólnej, pustej bazy danych, stosującej wspólne dyski wirtualne**

(57) Przedmiotem zgłoszenia jest sposób i system regeneracji uszkodzenia węzła (20_1-20_n) przetwarzania w systemie (10) przetwarzania dzielonej, wspólnej, pustej bazy danych (DB_1....DB_n). System przetwarzania może zawierać parę węzłów przetwarzania mających dołączone do nich bliźniaczo urządzenie pamięciowe. Pierwszy węzeł przetwarzania z pary węzłów przetwarzania ma przebiegający w nim pierwszy przypadek bazy danych, który ma dostęp do podziału pierwszych danych w urządzeniu pamięciowym przed uszkodzeniem. Po wykryciu uszkodzenia, dostęp do podziału pierwszych danych w urządzeniu pamięciowym jest zapewniony dla trzeciego, zapasowego węzła przetwarzania poprzez drugi węzeł przetwarzania z pary węzłów przetwarzania. W trzecim węźle przetwarzania przebiega wymieniany przypadek bazy danych dla pierwszego przypadku bazy danych, który przebiegał w pierwszym węźle przetwarzania przed jego uszkodzeniem. Wymieniany przypadek bazy danych

udostępnienia podział pierwszych danych w urządzeniu pamięciowym przez drugi węzeł przetwarzania, skutkiem czego regeneruje się uszkodzony pierwszy węzeł przetwarzania. Dostęp do podziału pierwszych danych może obejmować użycie systemu wspólnych dysków wirtualnych, mającego część serwerową w drugim węźle przetwarzania i część klienta w trzecim węźle przetwarzania.

(57 zastrzeżeń)

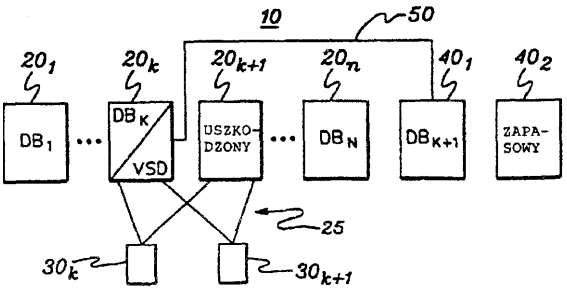

A1 (21)331061 (22) 1999 01 25 7(51) G09B 1/16
G09B 19/00
G09B 23/00

(75) Bonikowski Piotr, Modlimowo

(54) **Plansza do pokazów, zwłaszcza do stosowania jako pomoc dydaktyczna**

(57) Plansza do pokazów zawiera planszę podstawową (1), wyposażoną w prowadnice (2), oraz umieszczone na tej planszy elementy pokazowe w postaci płaskich tarcz (1T) jednolitych lub złożonych rozłącznie z segmentów (P1, P2, P3) i/lub w postaci brył przestrzennych, przy czym elementy pokazowe przymocowane są do planszy (1) trwale i/lub rozłącznie elementami rozłącznymi (3, 4) i są ustalone względem planszy lub są osadzone na planszy przesuwnie i/lub obrotowo na elementach prowadzących (4) umieszczonych na/lub w prowadnicach lub są zamocowane obrotowo wokół osi równoległej do planszy podstawowej.

(46 zastrzeżeń)

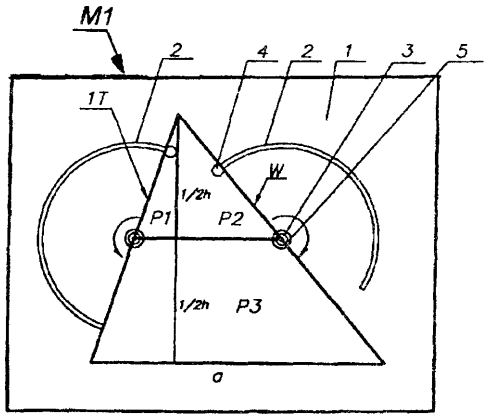

A1 (21) 331134 (22) 199901 29 7(51) G09F 19/00

(75) Midura Wojciech, Opole; Sobolewski Grzegorz, Opole

(54) **Urządzenie z napowietrzanym płynem, zwłaszcza do dekoracji wnętrz**

(57) Urządzenie z napowietrzanym płynem, zwłaszcza do dekoracji wnętrz, stosowane jest jako element samodzielny lub wkompowany w zestaw meblowy. Przykrywa (1) zbiornika (2) posiada co najmniej jeden otwór (1o), a podstawa (3) wyposażona jest w przezroczystą płytę (4) z uchwytami mocującymi (4u), w prowadnice (6) płytki koloryzującej (7), w płytkę lustrzaną (9), umieszczoną między dolną ścianą podstawy (3), a lampą (8) oraz w zasuwkę (5) otworu, usytuowanego w bocznej ścianie podstawy (3). Korzystnie jest, gdy jako uszczelnienie otworu, usytuowanego w bocznej ścianie zbiornika (2), stosuje się dławik (11).

(2 zastrzeżenia)

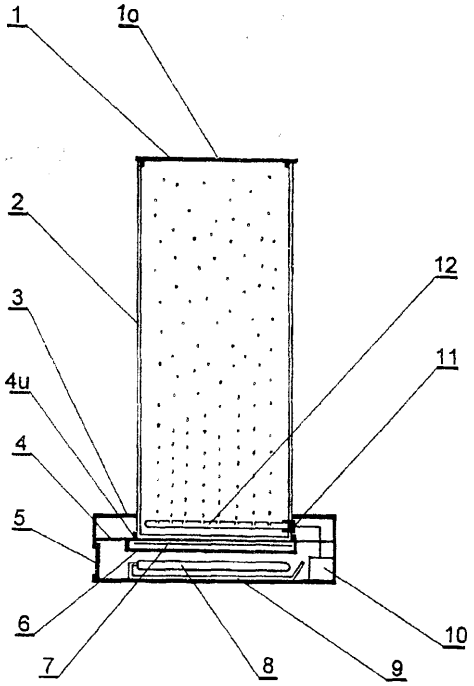

A1 (21) 331112 (22) 1999 01 27 7(51) G09F 27/00

(75) Rybczyński Krzysztof, Łódź

(54) **Sposób emitowania reklamy**

(57) Przedmiotem wynalazku jest sposób emitowania reklam i/lub programu informacyjnego na ekranie środka przekazu wizulanego.

W sposobie emisję programu informacyjnego prezentuje się z odtwarzacza wideo lub innego urządzenia informacji powtarzalnej na co najmniej jednym ekranie informacji wizualnej korzystnie monitorze telewizyjnym ewentualnie połączonym z co najmniej jednym dodatkowym głośnikiem przy zasilaniu zestawu do emisji ze stałego źródła prądu, korzystnie akumulatora, poprzez przetwornik prądu, przy czym środki przekazu wizualnego oraz dźwięku umieszczone są wewnątrz środka komunikacji masowej.

(1 zastrzeżenie)

A1 (21) 336981 (22)199903 16 7(51) G11B 20/12
G11B 27/034

(31) 98 98200888 (32) 1998 03 19 (33) EP

(86) 1999 03 16 PCT/IB99/00438

(87) 1999 09 23 WO99/48095 PCT Gazette nr 38/99

(71) KONINKLIJKE PHILIPS ELECTRONICS N.V., Eindhoven, NL

(72) Saeijs Ronald W.J.J., Luitjens Steven B., Blacquiere Jan F.R.

(54) Sposób i urządzenie do jednoczesnego zapisywania i odtwarzania informacji w czasie rzeczywistym z nośnika danych typu dyskowego

(57) Ujawniono różne środki umożliwiające jednoczesny odczyt i zapis informacji w czasie rzeczywistym, takiej jak cyfrowy sygnał wideo, z/na nośnik danych typu dyskowego. Środki realizują kilka algorytmów szeregowania odczytu/zapisu dla zapisywania/odczytywania bloków informacji zapisanej w obszarach fragmentowych o ustalonym rozmiarze na nośniku danych. Zwykle wykonuje się jedną czynność zapisu i kilka czynności odczytu

w jednym cyklu odczytu/zapisu, albo o stałym, albo o zmiennym czasie trwania. W szczególności proponowane środki umożliwiają odczytywanie i zapisywanie edytowanych plików. Kolejne przykłady wykonania mogą wymagać ponownego szeregowania czynności odczytu w cyklu odczytu/zapisu.

(13 zastrzeżeń)

Al (21)337095 (22)1999 03 01 7(51) G11B 20/12 G11B 27/034

(31) 98 98200888 (32) 1998 03 19 (33) EP

(86) 1999 03 01 PCT/IB99/00343

(87) 1999 0923 WO99/48094 PCT Gazette nr 38/99

(71) KONINKLIJKE PHILIPS ELECTRONICS N.V., Eindhoven, NL

(72) Saeijs Ronald W.J.J., Korst Johannes H.M.

(54) **Zapis/odtwarzanie i/lub edycja informacji w czasie rzeczywistym na/z nośnika danych typu dyskowego**

(57) Ujawniono różne sposoby umożliwiające jednoczesny odczyt i zapis informacji w czasie rzeczywistym, takiej jak cyfrowy sygnał video, z/na nośnik danych typu dyskowego.

Sposoby realizują wymaganie co do rozmiaru bloków informacji zapisanych na fragmentarycznych obszarach o ustalonym rozmiarze na nośniku danych i mogą wymagać ponownego szeregowania kroków odczytu w cyklu odczytu/zapisu. Ponadto ujawnione są sposoby umożliwiające odtwarzanie i płynną edycję. Sposób płynnej edycji wymaga generowania jednego albo więcej bloków mostkowych do zapisania na fragmentarycznych obszarach o ustalonym rozmiarze na nośniku danych typu dyskowego.

(29 zastrzeżeń)

Al (21) 337097 (22) 199903 16 7(51) G11B 20/12 G11B 27/034

(31) 98 98200888 (32) 1998 03 19 (33) EP

(86) 1999 03 16 PCT/IB99/00439

(87) 1999 0923 WO99/48096 PCT Gazette nr 38/99

(71) KONINKLIJKE PHILIPS ELECTRONICS N.V., Eindhoven, NL

(72) Kelly Declan P., Luitjens Steven B., Saeijs Ronald **W.J.J.**

(54) **Zapis/odtwarzanie i/lub edycja informacji w czasie rzeczywistym na /z nośnika danych typu dyskowego**

(57) Ujawniono różne środki umożliwiające jednoczesny odczyt i zapis informacji w czasie rzeczywistym, takiej jak cyfrowy sygnał wideo, z/na nośnik danych typu dyskowego. Środki realizują wymaganie co do rozmiaru bloków informacji zapisanych w obszarach fragmentowych o ustalonym rozmiarze na nośniku danych. Ponadto ujawnione są środki umożliwiające odtwarzanie i płynną edycję. Sposób płynnej edycji wymaga generowania jednego albo więcej bloków mostkowych do zapisania w obszarach fragmentowych o ustalonym rozmiarze na nośniku danych typu dyskowego.

(36 zastrzeżeń)

DZIAŁ H

ELEKTROTECHNIKA

Al (21)330942 (22)19990118 7(51) H01F 27/12

(71) ABB Elta Sp. z o.o., Łódź

(72) Nowak Dariusz, Nowak Tomasz, Zbudniewek Antoni

(54) **Kadź olejowa transformatora mocy**

(57) Przedmiotem wynalazku jest kadź olejowa transformatora mocy znajdująca zastosowanie zwłaszcza w transformatorach energetycznych dużej mocy. Kadź olejowa transformatora mocy stanowi metalową skrzynię zawierającą dolny (4) i górny (5) kołnierz, a charakteryzuje się tym, że do bocznych ścian kadzi, na jej zewnętrznym obwodzie zamocowane są osłony akustyczne (7). Krawędzie wzdłużne osłon akustycznych (7) przytwierdzone są do bocznych ścian (2) skrzyni (1), zaś ich krawędzie dolne i górne przytwierdzone są odpowiednio do dolnego (4) i górnego (5) kołnierza skrzyni (1).

(5 zastrzeżeń)

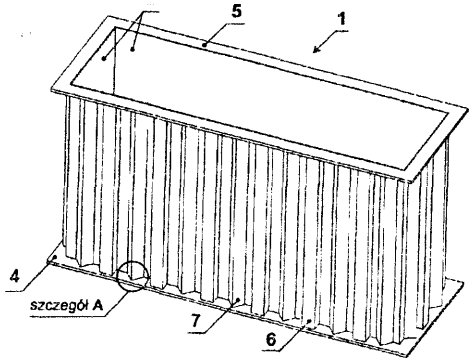

Al (21) 330891 (22) 1999 01 18 7(51) H01J 7/00

(71) EURO-RAD Sp z o.o., Warszawa

(72) Maison Janusz

(54) **Magneto wód statecznika do lampy wyładowczej, zwłaszcza fluorescencyjnej**

(57) Statecznik do lampy wyładowczej posiada magnetowód zbudowany z kształtek ET, przy czym po wewnętrznej stronie kolumn zewnętrznych kształtek E są trapezoidalne wycięcia w które wciskane są kształtki T, posiadające ramię poprzeczne o kształcie dostosowanym do wycięcia w kształtkach E. Głębokość wycięcia w kształtkach E jest większa niż szerokość ramienia poprzecznego kształtki T. W momencie składania magnetowodu poprzez wciskanie kształtek T do wycięć w kształtkach E powstają znaczne siły ściskające powodujące, że raz ustalona szczelina robocza nie ulega zmianie.

(2 zastrzeżenia)

Al (21)330892 (22)19990118 7(51) H01L 21/304

(71) Instytut Technologii Elektronowej, Warszawa

(72) Łuczyński Jan

(54) **Sposób cięcia dwuwarstwowych płytek zawierających struktury przyrządów półprzewodnikowych**

(57) Przedmiotem wynalazku jest sposób cięcia dwuwarstwowych płytek zawierających struktury przyrządów półprzewodnikowych, zwłaszcza struktury czujników ciśnienia. W sposobie tym, płytkę w której warstwa krzemu znajduje się na warstwie szkła najpierw przykleja się powierzchnią szklaną do folii i wygrzewa

się ją. Następnie nadcina się płytkę od strony warstwy krzemowej na głębokość 45%- 47% jej grubości w kierunkach x i y. Po zakończeniu tej operacji odkleja się foiię od warstwy szklanej i przykleja się ją od strony warstwy krzemowej, po czym również wygrzewa się. Po wygrzaniu prowadzi się cięcie płytki od strony warstwy szklanej po widocznych przez tą warstwę nacięciach na głębokość 45-47% grubości płytki i oddziela się struktury.

(3 zastrzeżenia)

A1 (21) 337092 (22)19981023 7(51) H01L 31/032

(31)98 98810382 (32)199804 29 (33)EP

(86)19981023 PCT/CH98/00455

(87) 1999 11 04 W099/56325 PCT Gazette nr 44/99

(75) La Vecchia Nunzio, Ascona, CH

(54) **Półprzewodnikowy element konstrukcyjny, zwłaszcza ogniwo słoneczne oraz sposób jego wytwarzania**

(57) Półprzewodnikowy element konstrukcyjny (50), który ukształtowany jest zwłaszcza jako ogniwo słoneczne, zawiera co najmniej jeden półprzewodnikowy materiał podstawowy (40). Materiał podstawowy (40), składa się przynajmniej częściowo z pirytu o składzie chemicznym FeS_2 i jest oczyszczony do określonego stopnia czystości, przy czym materiał podstawowy (40), składa się z przynajmniej jednej warstwy pirytu (51), przynajmniej jednej warstwy boru (52) i przynajmniej jednej warstwy fosforu (53). Taki półprzewodnikowy element konstrukcyjny stanowi wykonanie optymalne, zwłaszcza, kiedy jest wykorzystywany jako ogniwo słoneczne.

(20 zastrzeżeń)

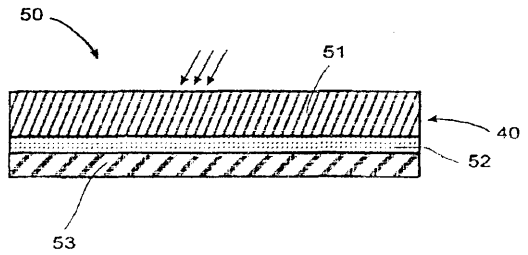

Al (21)337920 (22) 2000 01 19 7(51) H01M4/84

(31)99 99100976 (32)1999 01 21 (33) EP

(71) ACCUMULATORENWERKE HOPPECKE CARL ZOELLNER & SOHN GMBH & CO.KG, Brilon, DE

(72) Nitsche Werner, Stumpf Hans

(54) **Sposób wytwarzania kratownic ołowiowych**

(57) Ujawniono sposób wytwarzania kratownic ołowiowych przy którym braki ulegają redukcji, oszczędza się materiał, korozja objętościowa ulega znacznej likwidacji lub przynajmniej zmniejszeniu, a możliwość tworzenia kształtów geometrycznych znacznie się zwiększa.

Sposób wytwarzania kratownic ołowiowych do tworzenia elektrod ołowiowych przy wytwarzaniu akumulatorów w produkq'i ciągłej, przy czym za pomocą odlewania utwardzalnego materiału zawierającego ołów wykonuje się półfabrykaty kratownic polega na tym, że półfabrykaty kratownic następnie kształtuje się za pomocą walcowania przy doprowadzaniu ciepła w temperaturze poniżej temperatury topnienia.

(9 zastrzeżeń)

Al (21) 337916 (22)200001 19 7(51) H02G 3/08

(31)99 9900560 (32)1999 01 20 (33) FR

(71) ARNOULD FABRIQUE D'APPAREILLAGE ELECTRIQUE, Saint-Marcellin, FR

(72) Morisot Louis, Soldano Mathieu

(54) **Łącznik dla podstawy urządzenia i podstawa urządzenia wyposażona co najmniej w jeden łącznik, zwłaszcza dla aparatury elektrycznej**

(57) Podstawa urządzenia (10) ma obrys zewnętrzny zasadniczo prostokątny. Z podstawą jest związany co najmniej jeden łącznik (28), który ma zasadniczo postać podłużnej listwy, biegnącej wzdłuż jednego z boków (13B) podstawy, na przykład na całej jego długości i który zawiera wzdłuż co najmniej jednego ze swych dłuższych boków odpowiednie elementy mocujące (29) pozwalające przymocować go do podstawy urządzenia (10).

Podstawa znajduje zastosowanie, zwłaszcza do podstaw urządzenia dla aparatury elektrycznej.

(27 zastrzeżeń)

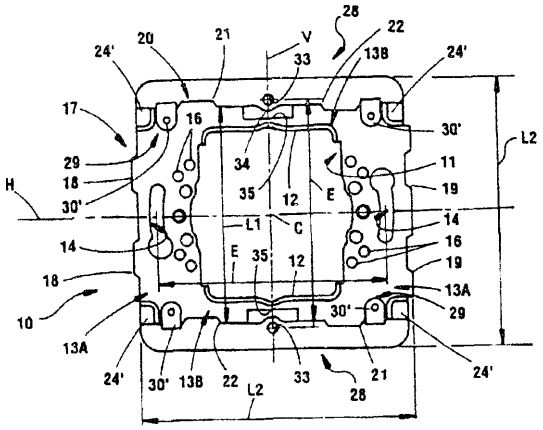

Al (21)337918 (22) 2000 01 19 7(51) H02G 9/10

(31) 99 29900979 (32)1999 01 21 (33) DE

(71) REHAU AG + Co, Rehau, DE

(72) Schöbel Michael, Meinel Udo, Ogris Bernhard

(54) **Kanał instalacyjny**

(57) Przedmiotem wynalazku jest kanał instalacyjny dla przewodów zasilających, jak rury i kable, z mieszczącą w sobie przewody zasilające, kanałową częścią dolną (2) i zamykającą od zewnątrz wewnętrzną przestrzeń kanału częścią górną (3), przy czym część górna (3) jest mocowana na kanałowej części dolnej (2), zaś boczna powierzchnia (21) kanałowej części dolnej (2) jest równoległa do powierzchni zamocowania.

Celem wynalazku jest zaproponowanie kanału instalacyjnego, który nie wykazuje wspomnianych wad, jest korzystny pod względem kosztów wytwarzania i montażu, a także nie stwarza gryzoniom możliwości przemieszczania się przez kanały i ich uszkadzania. Zaproponowano, aby boczna powierzchnia (21) kanałowej części dolnej (2) tworzyła z boczną powierzchnią (31), zamykającej od zewnątrz części górnej, kąt ostry.

(5 zastrzeżeń)

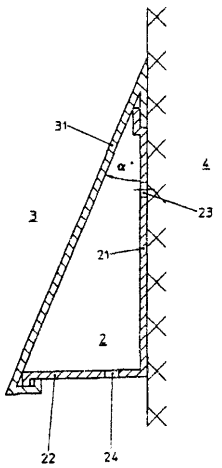

Al (21) 337120 (22) 1998 06 04 7(51) H02G 15/068
(31)97 9707167 (32)1997 06 10 (33) FR
(86) 1998 0604 PCT/FR98/01134
(87) 1998 12 17 WO98/57405 PCT Gazette nr 50/98

(71) SAGEM S.A., Paryż, FR
(72) Reignier Philippe

(54) Końcówka **kabla pokryta tuleją izolującą z kołnierzami**

(57) Końcówka kabla zawiera przewodnik (1), izolację (2), rozmieszczoną wokół przewodnika i mającą koniec (3) cofnięty do tyłu względem końca przewodnika, przewodzący ekran kablowy (4), rozmieszczony wokół izolacji (2) i wyznaczający szereg powierzchni równopotencjalnych (15) względem tulei izolacyjnej (11), zawierającej element rurkowy (10), rozciągający się obok izolacji i szereg kołnierzy (13, 14), rozciągających się, wystająco w kierunku zewnętrznym, wokół elementu rurkowego, przy czym co najmniej jeden z kołnierzy (13) ma w przekroju osiowym profil prawie identyczny z profilem odpowiedniej powierzchni równopotencjalnej.

(4 zastrzeżenia)

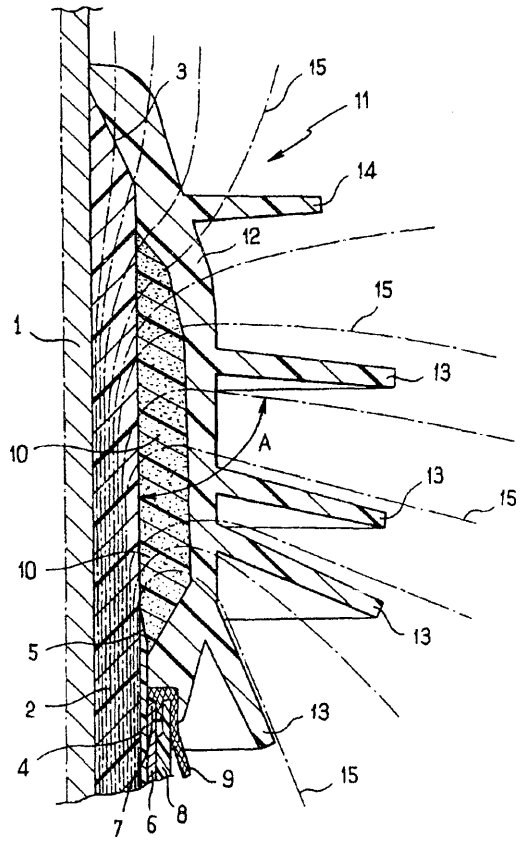

Al (21) 331106 (22) 199901 27 7(51) H02H 5/04
H02H 7/08

(71) ALSTOM T & D P & C, Świebodzice
(72) Uniowski Marek, Balawender Krzysztof, Schabowicz Jacek, Dobrzański Andrzej

(54) **Elektroniczny, cyfrowy układ do zabezpieczenia silników elektrycznych** z **wyborem charakterystyki zależnej i realizacją pamięci cieplnej**

(57) Układ zawiera element (8) nastawy charakterystyki zależnej, połączony poprzez element (9) wykrywania nastawy "0" z elementem (10) sterowania przekaźnikiem wyjściowym, a ponadto element (8) nastawy charakterystyki zależnej połączony jest także poprzez licznik (L_1), licznik (L_2) i licznik (U) dopasowujący z elementem (10) sterowania przekaźnikiem wyjściowym. Element (7) kontroli stanu nagrzania silnika poprzez licznik (L5) oraz licznik (U), jak również bezpośrednio połączony jest z licznikiem (L_3), który na wyjściu połączony jest z licznikiem (L_2) i elementem (7) kontroli stanu nagrzania silnika.

(1 zastrzeżenie)

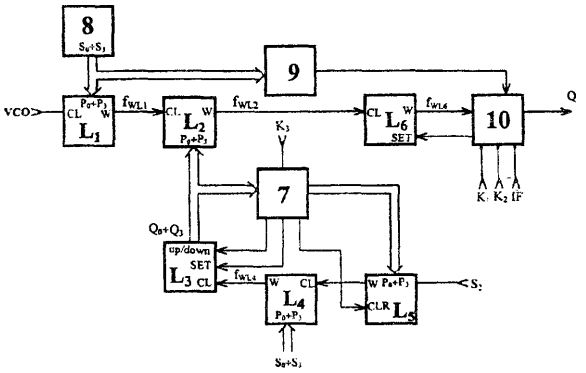

Al (21)331124 (22) 1999 01 28 7(51) H02H 7/06

(75) Wycisk Witold, Bytom

(54) **Elektryczny siłownik liniowy**

(57) Elektryczny siłownik liniowy, dwustronnego działania posiadający możliwość uzyskania dużej siły poosiowej i dużej prędkości liniowej, przeznaczony jest zwłaszcza do napędu mechanizmów przesuwu lub podnoszenia.

Elektryczny siłownik liniowy ma dwa silniki elektryczne (1), których sumaryczny moment obrotowy przenoszą koła zębate (3) na nakrętkę toczną (4) ze śrubą toczną (5), która wykonuje ruch liniowy.

(3 zastrzeżenia)

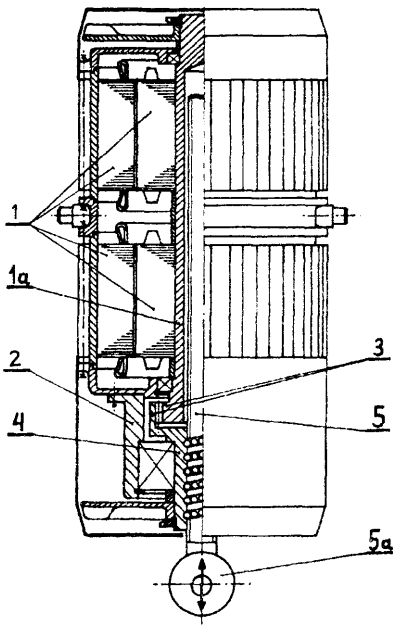

A1 (21) 336988 (22) 1998 05 14 7(51) H02K 9/19
(31)97 899 (32)1997 05 27 (33) AT
(86)1998 05 14 PCT/AT98/00126
(87) 1998 12 03 W098/54819 PCT Gazette nr 48/98

(71) VA TECH ELIN EBG MOTOREN GMBH, Wiedeń, AT
(72) Montenari Gunther, Gassner Werner, Hierz Ernst

(54) **Silnik elektryczny, chłodzony cieczą**

(57) Zadaniem wynalazku jest opracowanie silnika elektrycznego wstępnie wymienionego rodzaju, który posiada chłodzenie, pozwalające na ukształtowanie silnika, optymalne pod względem ekonomicznym. Silnik składa się ze stojana (1) i wirnika. Stojan (1) posiada uzwojenie (3) i jest otoczony przez obudowę silnika (4), przy czym silnik ograniczają z boku tarcze łożyskowe (5) z łożyskami (6).

Ponadto w wewnętrznej komorze silnika jest przewidziana rura chłodząca (14), która jest umieszczona w obszarze uzwojenia (3) stojana (1), zwłaszcza równolegle do stron czołowych górnych części uzwojenia (3). Rura chłodząca (14) w postaci wykonania chłodzenia płaszczowego może być połączona przyłączami (15) z chłodzeniem płaszczowym. Za pomocą wynalazku możliwe było po raz pierwszy odprowadzenie ciepła utraconego, wytworzonego przez wirnik lub stojan, w sposób celowy w miejscach eksponowanych. Dzięki temu zapewniono, że wykorzystanie silnika jest znacznie wyższe, co z kolei w pewnych okolicznościach umożliwia zastosowanie mniejszej konstrukcji silnika.

(5 zastrzeżeń)

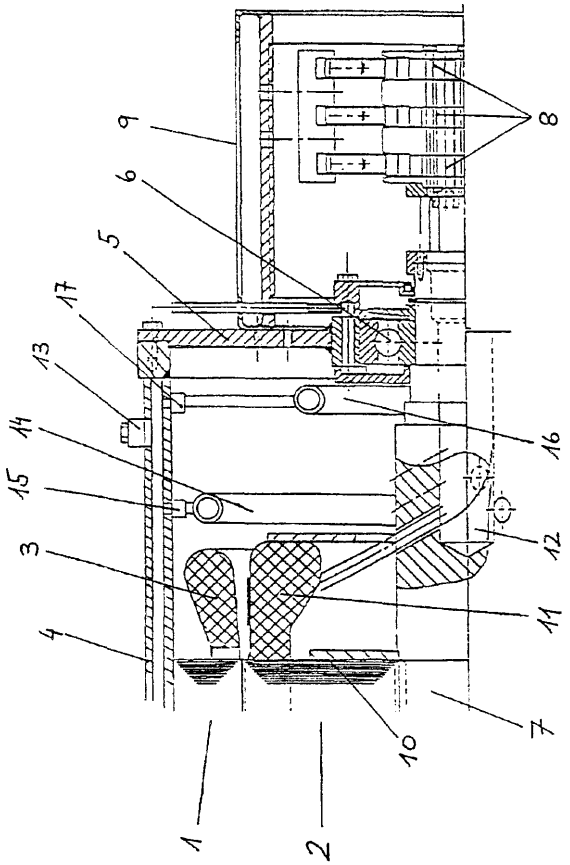

Al (21)331115 (22)1999 0128 7(51) H03K 5/153

(71) Instytut Tele i Radiotechniczny, Warszawa

(72) Lisowiec Aleksander

(54) **Układ impulsowego detektora fazy**

(57) Układ impulsowego detektora fazy zawiera cyfrowy detektor fazy (CDF), którego wyjście połączone jest z wejściem układu (UPP) przesuwającego poziom syganłów cyfrowych, którego wyjście z kolei połączone jest z wejściem tranzystorowego klucza prądowego (KP) przełączającego prąd precyzyjnego źródła prądowego (ŹP). Kolektory tranzystorów (T1, T2) klucza prądowego (KP) połączone są przez równoległe obwody, z których każdy złożony jest z rezystora i kondensatora (C1, R1, C2, R2) z dodatnim źródłem napięcia zasilania (V) jak również połączone są z wejściami wzmacniacza różnicowego (WR).

(1 zastrzeżenie)

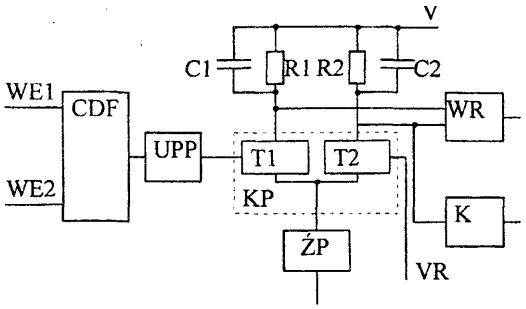

Al (21)331132 (22)19990129 7(51) H03M 13/00

(75) Tutak Edmund Grzegorz, Gogolin

(54) **Sposób kodowania, transmisji i dekodowania sygnałów logicznych**

(57) Wynalazek rozwiązuje zagadnienie sposobu kodowania informacji wielobitowych za pomocą wielowartościowej funkcji prądu umożliwiającej transmisję sygnału logicznego za pomocą jednego kabla dwużyłowego od zewnętrznych urządzeń wykonawczych do typowych sterowników programowalnych PLC. Sposób kodowania, transmisji i dekodowania sygnałów logicznych, gdzie grupa styków urządzenia (1) zasilania jest jednym przewodem (2) z Uzas, a druga strona styków łączy się z wejściami U(0)-U(n) kodera stanów logicznych KSL (4), przy czym, jednym przewodem (3) sygnał prądowy przekazywany jest z wyjścia (Wyj) kodera stanów logicznych KSL (4) do wejścia (Wej) dekodera stanów logicznych DSL (5), przy czym, wyjścia z kodera stanów logicznych DSL (5) połączone są z odpowiadającymi wejściamni logicznymi sterownika programowalnego PLC (6), przy czym koder stanów logicznych KSL (4) realizuje odpowiednią funkcję logiczną.

(4 zastrzeżenia)

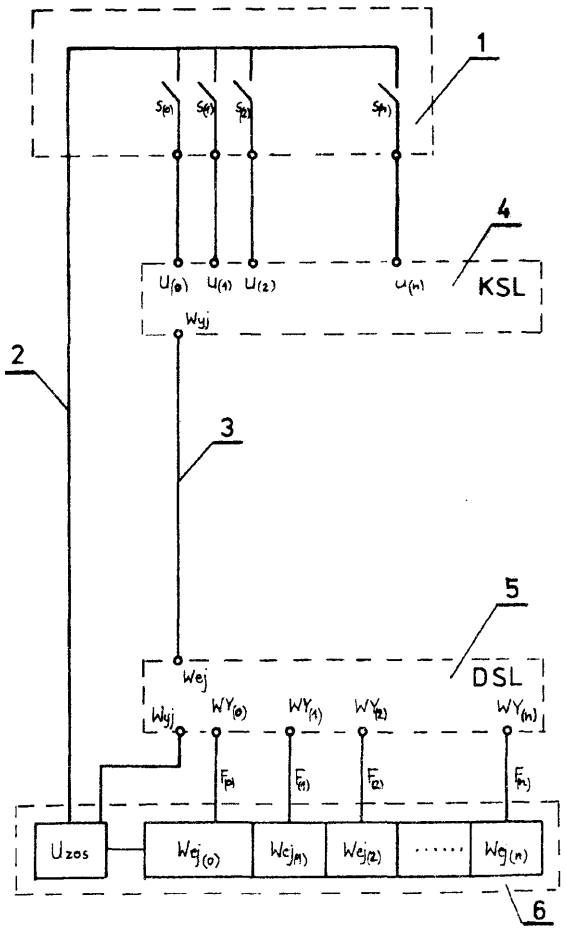

Al (21) 337096 (22) 1999 02 22 7(51) H04N 5/913
(31) 98 98200865 (32) 1998 03 18 (33) EP
(86) 1999 02 22 PCT/IB99/00316
(87) 1999 0923 WO99/48290 PCT Gazette nr 38/99
(71) KONINKLIJKE PHILIPS ELECTRONICS N.V., Eindhoven, NL
(72) Linnartz Johan P. M.G., Talstra Johan C.

(54) **Metody ochrony przed kopiowaniem chronionego materiału cyfrowego**

(57) Najnowsze metody ochrony przed kopiowaniem służące do ochrony materiału cyfrowego, w działaniu są oparte na pikselowym znaku wodnym w połączeniu z obecnością "biletu", implementującego stan zawartości typu "jednorazowe kopiowanie". "Bilet" jest przeznaczony do uprawnienia właściciela płyty/taśmy do wykonania *jednej* kopii zawartości *cyfrowej.* Niniejszym opisano sposób przepuszczania wraz z tym biletem sygnału wizyjnego po konwersji jego zawartości w dziedzinę *analogową.* Ta postać biletu nazywa się biletem analogowym. Sygnał analogowy może być zapisywany w urządzeniu zstępnym, które nie wykazuje zgodności ze schematem postępowania przy ochronie przed kopiowaniem (jak na przykład zwykły magnetowid). Bilet analogowy jest zaprojektowany tak, że w tychu rządzeniach zstępnych ulega automatycznemu usunięciu. Uniemożliwione zostaje wykonywanie na takich samych urządzeniach kopii następnej generacji. Zaproponowano trzy ewentualne drogi wbudowywania sygnału biletowego w analogowy sygnał wizyjny.

(18 zastrzeżeń)

A1 (21) 336977 (22) 1998 05 13 7(51) H04Q 7/00
(31) 97 19719955 (32) 1997 05 14 (33) DE
(86) 1998 05 13 PCT/DE98/01320
(87)1998 11 19 W098/52361 PCT Gazette nr 46/98
(71) DETEMOBIL DEUTSCHE TELEKOM MOBILNET GMBH, Bonn, DE
(72) Sänger Georg

(54) Sposób osiągania abonentów w systemie komunikacji radiowej

(57) Wynalazek dotyczy sposobu osiągania abonentów w systemie komunikacji radiowej, w którym do abonentów jest doprowadzana czasowo przedmiotowa informacja. Czasowe informacje przedmiotowe są tworzone przez zbiory danych abonentów, które każdorazowo są określane jako całe środowisko abonentów wirtualnej sieci komunikacyjnej VPN w systemie komunikacji radiowej i abonenci systemu komunikacyjnego mogą być przyporządkowani jednemu lub więcej takim zbiorom danych abonentów.

(5 zastrzeżeń)

II. WZORY UZYTKOWE

DZIAŁ A

PODSTAWOWE POTRZEBY LUDZKIE

U1 (21) 109195 (22)19990127 7(51) A01K 61/00

(71) Akademia Rolniczo-Techniczna im. M. Oczapowskiego, Olsztyn

(72) Kujawa Roman, Kucharczyk Dariusz, Mamcarz Andrzej, Skrzypczak Andrzej

(54) **Aparat do inkubacji ikry larw ryb reofilnych**

(57) Aparat do inkubacji ikry larw ryb reofilnych składa się z sadzyka (1), wykonanego z siatki (2) o oczkach nie pozwalających na wydostawanie się wylęgu i siatki (3) przykrywającej sadzyk (1), rozpiętej sztywno na drewnianej ramie (4). Wielkość oczek siatki (3) jest tak dobrana, aby ziarna ikry przez nią nie przechodziły.

(2 zastrzeżenia)

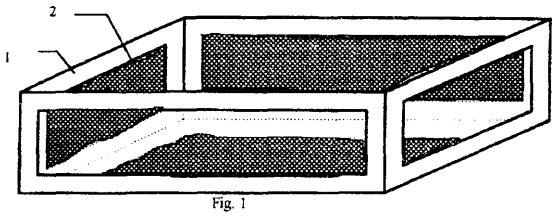

Fig. 1

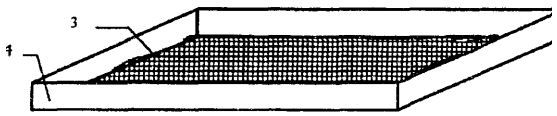

Fig. 2

U1 (21) 109196 (22)19990127 7(51) A01K 63/00

(71) Akademia Rolniczo-Techniczna im. M. Oczapowskiego, Olsztyn-Kortowo

(72) Kujawa Roman, Kucharczyk Dariusz, Mamcarz Andrzej

(54) **Aparatura odprowadzająca wodę ze zbiornika**

(57) Aparatura odprowadzająca wodę ze zbiornika ma w ściance zbiornika (1) zamontowane przyłącze (2), składające się z gumowej uszczelki (3) nakrętki dociskowej (4) oraz elementu głównego (5) umożliwiającego dołączenie rur odpływowych (6), a wewnątrz zbiornika (1) ma umieszczony lejek odpływowy (8) zaopatrzony w siatkę (9), który połączony jest z elementem głównym (5) poprzez rurkę (10), kolanka (i 1) i przelew awaryjny (12) z siatką (13).

(1 zastrzeżenie)

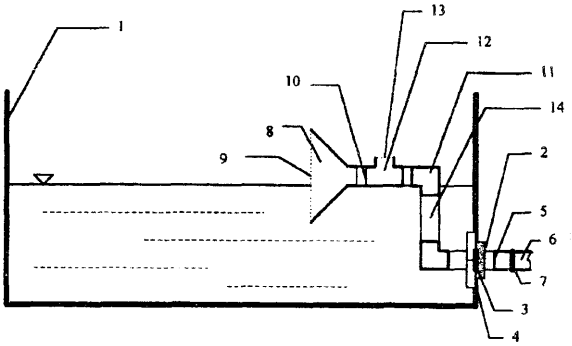

Ul (21) 109202 (22) 1999 01 28 7(51) A47C 17/62 A47B 85/06

(75) Kler Piotr, Dobrodzień

(54) **Mebel wielofunkcyjny**

(57) Mebel wielofunkcyjny stanowi stół (1) o skrzynkowej konstrukcji nośnej. Pod blatem (2), pomiędzy krótszymi bokami (4) konstrukcji nośnej, zamocowana jest przesuwnie szuflada (5) z mechanizmem (6) rozkładania łóżka.

(1 zastrzeżenie)

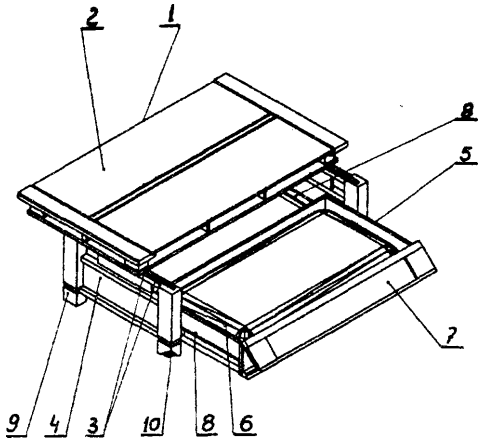

Ul (21) 109153 (22) 1999 01 19 7(51) A47G 33/12

(75) Kroma Krzysztof, Nowy Tomyśl

(54) **Stojak pod choinkę**

(57) Stojak składa się z kielicha (1), osadzonego w gnieździe, przytwierdzonym do części stopowej, przy czym kielich ma postać walca o rozszerzającej się górnej części i jest wyposażony w ele-

menty (4), utrzymujące pień drzewka, wykonane z elastycznie odkształcalnego materiału. Każdy z elementów (4) ma postać płaskiego pręta, zakończonego płaską sprężyną kołową. Elementy mocujące (4) są dociskane do powierzchni wewnętrznej kielicha (1) tuleją (5), uplasowaną na dnie kielicha (1) i przytwierdzoną do kielicha (1) za pomocą śruby dociskowej (7), której trzpień jest zakończony czopem, o który opiera się koniec pnia drzewka, mocowanego w stojaku.

(5 zastrzeżeń)

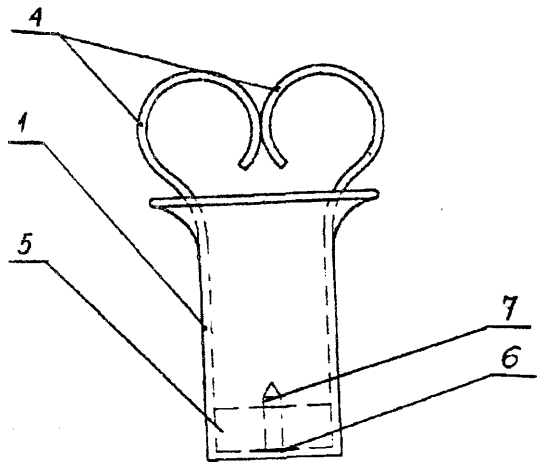

Ul (21) 109155 (22)199901 19 7(51) A47L 25/00

(75) Honza Elżbieta, Kraków

(54) **Szczotka do czyszczenia miski ustępowej**

(57) Szczotka do czyszczenia miski ustępowej zapewnia łatwe dotarcie do wszystkich trudno dostępnych miejsc kołnierza miski. Szczotkę stanowi wykonana z tworzywa sztucznego szczotka właściwa (2), pokryta twardym włosiem (3), zagięta pod kątem 70-80° w stosunku do jej rękojeści (1), przy czym część końcowa tej szczotki jest przewężona i zakończona płaską wykonaną z tworzywa sztucznego szczoteczką (4) o wymiarach 30 mm x 25 mm x 8 mm, pokrytą twardym, gęstym i krótkim włosiem (5).

(1 zastrzeżenie)

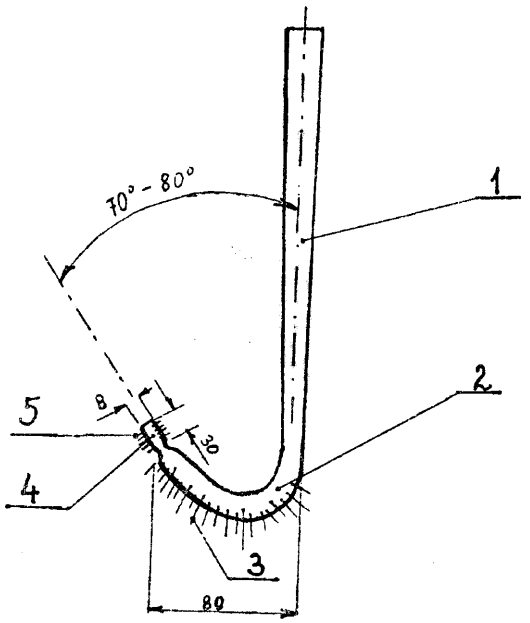

Ul (21) 110593 (22)200002 11 7(51) A61G 15/10

(71) PANDA TRZEBNICA Sp. z o.o., Trzebnica

(72) Pop Krzysztof

(54) Rama foteia do zabiegów kosmetycznych

(57) Przedmiotem wzoru użytkowego jest rama fotela, przeznaczonego do zabiegów kosmetycznych takich jak masaż lub innych. Rama fotela do zabiegów kosmetycznych jest utworzona z podłużnej belki (1), zaopatrzonej na końcach w poprzeczki (2), a do belki przymocowane są słupki (3, 4), z których pierwszy jest pionowy, a drugi ukośny i są złączone łącznikiem (5). Do słupków (3, 4) przymocowane są wychylnie elementy, podtrzymujące poduszki (6, 7, 8), przy czym są one zaopatrzone w elementy (9, 10), blokujące wychylenie. Pionowy słupek (3) ma dwie poprzeczne belki (12), z których każda ma dwa wsporniki z osadzonymi w nich sworzniami, a na każdym sworzniu nasadzona jest sprężyna oraz ucha wychylnego ramienia, przy czym końce sprężyny oparte są o oba elementy, osadzone na sworzniu, natomiast element, podtrzymujący poduszkę (6), ma postać pręta okrągłego, wygiętego na kształt litery "U", której końce są zaopatrzone w tulejki, osadzone obrotowo na sworzniu (19), utwierdzonym we wsporniku (20), przymocowanym rozłącznie do słupka (3).

(1 zastrzeżenie)

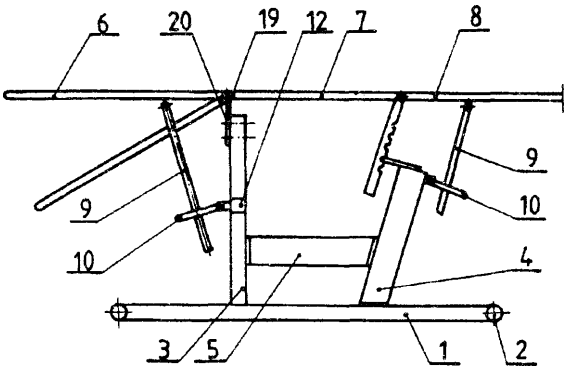

Ul (21) 109171 (22)19990125 7(51) A63H 1/00

(75) Ostrowski Krzysztof, Bochnia

(54) **Zabawka-etui** na **lizak**

(57) Zabawka - etui ma kształt bryły obrotowej, utworzonej z dwóch elementów: dolnego (1) i górnego (2), dzielących bryłę płaszczyzną prostopadłą do osi obrotu, a prowadzoną przez strefę największej średnicy bryły. Element dolny (1) ma wierzchołek podporowy (3), a we wnętrzu posiada współosiowe gniazdo (4), obejmując poprzecznie lizak (6). Element górny (2) ma współosiowy czop rurowy (5), wystający ponad górną powierzchnię elementu, a którego otwór ma średnicę nieco większą od średnicy pręcika (7) lizaka (6). Rozwiązanie spełnia funkcje pojemnika na lizak oraz bączka wirującego.

(3 zastrzeżenia)

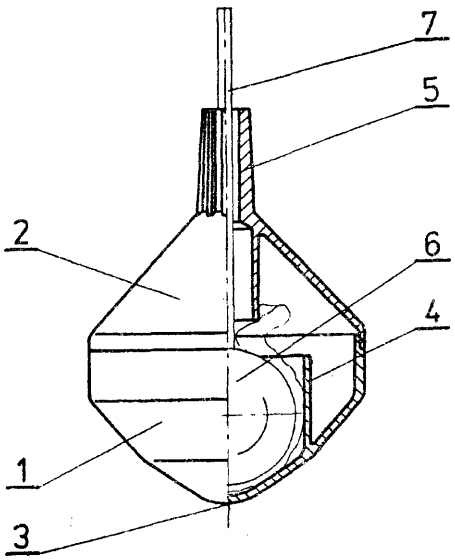

DZIAŁ B

RÓŻNE PROCESY PRZEMYSŁOWE; TRANSPORT

Ul (21) 109154 (22) 1999 01 19 7(51) B26B 23/00

(75) Kijowski Grzegorz, Rzeszów

(54) **Ręczny przyrząd do rąbania drewna**

(57) Ręczny przyrząd do rąbania drewna posiada podstawę (1), do której zamocowany jest trwale i pionowo statyw (2). Na statywie (2) osadzony jest obrotowo i przesuwnie trzon obrotowy (4) połączony uchwytem (5) i małym ostrzem stalowym (6) z klinem (7). Klin (7) posiada od góry częściowo gwintowany, nieprzelotowy otwór (8), w który jest wkręcona zaopatrzona w przelotowy otwór tuleja (10), z kołnierzem oporowym (9). Przez otwór tulei (10) suwliwie przechodzi pionowy pręt prowadzący (11), zakończony od dołu gwintem z nakręconą nań pierścieniową nakrętką (12) umieszczoną suwliwie w niegwintowanej części otworu (8) klina (7). Na pręcie (11) osadzony jest przesuwnie ciężarek uderzeniowy (14).

(5 zastrzeżeń)

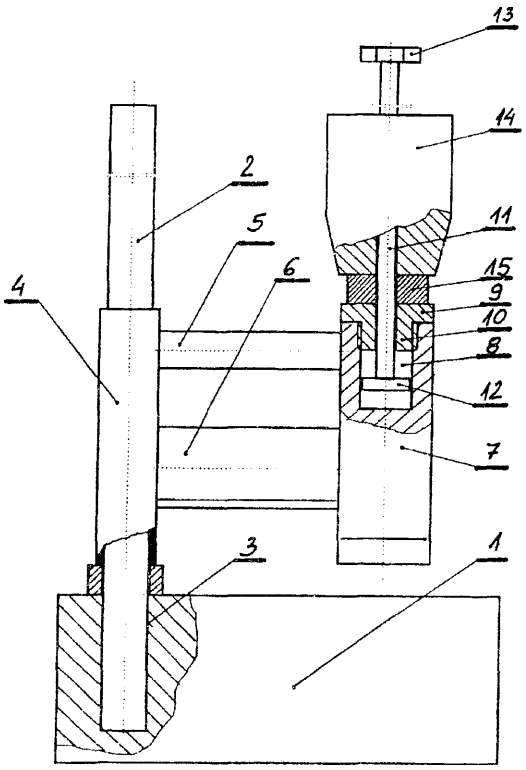

U1 (21) 109208 (22) 1999 01 30 7(51) B26B 25/00

(71) Zakład Badawczy Przemysłu Piekarskiego, Bydgoszcz

(72) Sadkiewicz Jacek, Żemło Robert

(54) **Krajalnica**

(57) Przedmiotem zgłoszenia jest krajalnica przeznaczona do krojenia pieczywa. Istota wzoru polega na tym, że na korpusie (1) osadzona jest rama wahliwa (2) na której usytuowane są dwa ramowe zespoły noży tnących (4, 5) połączonych z korbowodami (15) i wałem wykorbionym oraz stół (7) z prowadnicami (6) połączonymi suwliwie z nadstawką stołu (8), która ma kształt stylizowanej litery V.

(2 zastrzeżenia)

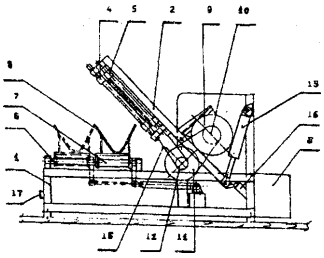

U1 (21) 110587 (22)20000208 7(51) B61K 7/16

(71) Rybnicka Spółka Węglowa SA Kopalnia Węgla Kamiennego ANNA, Pszów

(72) Jezusek Tadeusz, Wojak Józef, Pajchorowski Feliks, Matuszek Gabriel

(54) **Blokada dla unieruchomienia platformy transportowej**

(57) Blokada dla unieruchomienia platformy transportowej na torach kolejowych kopalń górniczych, składa się z dwóch zestawów dźwignicowych usytuowanych na kształtownikach (3) zastępujących podkłady w torze kolejowym (2), zabudowanych w odległości odpowiadającej długości platformy (1). Zestawy posiadają osadzone parami na końcach dwóch kształtowników (3) przegubowe zaczepy (4). W zaczepach (4) zamocowane zostały zawiasowo zaczepowe haki (5) zwrócone do środka toru (2). Ich odgięte końce zaczepiają się do ramy platformy (1) i są do niej dociskane noskowymi klinami (7), umieszczonymi w szczelinach pomiędzy zawiasowymi mocowaniami zaczepowych haków (5) a dodatkowymi sworzniami (6), zamontowanymi w uchach przegubowych zaczepów (4).

(1 zastrzeżenie)

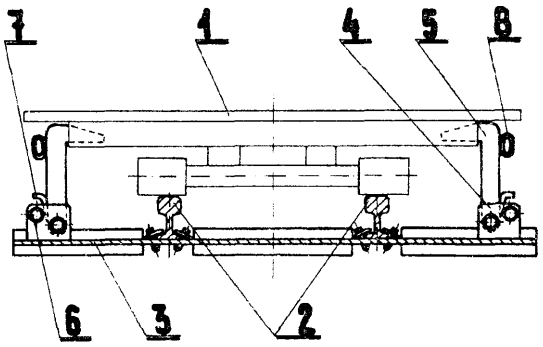

U1 (21) 110594 (22) 2000 02 12 7(51) B62B 13/08

(75) Knapik Janusz, Częstochowa

(54) **Sanki**

(57) Sanki charakteryzują się tym, że posiadają dodatkową kierującą płozę (10) i zarówno boczne, równoległe płozy (3) jak i kierująca płoza (10) wykonane są z rurek połączonych ze sobą trwale wzdłuż ścianek bocznych. Jedna z rurek, tworząca boczne płozy (3) i łącząca je ze sobą, jest przedłużona i w przedniej części przybiera kształt półkola (6) lekko uniesionego w górę. Od strony wewnętrznej półkola (6) jest przymocowana tulejka (7), która po przeciwległej stronie łączy się z poziomym ramieniem (8), doprowadzonym do przedniego wspornika (4). Przez tulejkę (7) prze-

chodzi kolumnowa rurka (9), która w górnej części łączy się sztywno z kierownicą (2), a w dolnej części łączy się przegubowo z kierującą płozą (10). Przegubowe połączenie rurki (9) z kierującą płozą (10) stanowi zamocowana trwale na płozie (10) obejma (12) i przeprowadzona przez jej ramiona oraz przez rurkę (9) śruba (11). Natomiast kolumnowa rurka (9) osadzona jest w tulejce (7) w sposób umożliwiający jej obrót wokół osi, a także przesuw wzdłuż osi, przy czym jej maksymalne wysunięcie wzdłuż osi ogranicza obejma mocowana śrubą (14) na rurce (9) poniżej tulejki (7). Rurki kierującej płozy (10) w przedniej części są wygięte w górę i zakończone paskiem (15), a między rurkami, na ich poziomym odcinku, umiejscowione są podłużne, metalowe listwy wystające nieco poniżej powierzchni rurek i z przodu sfazowane.

(5 zastrzeżeń)

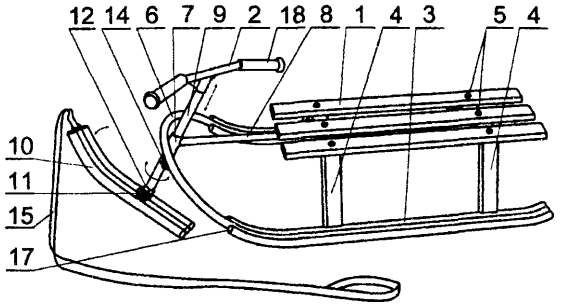

Ul (21) 109165 (22)19990121 7(51)B65D 1/04
A45D 34/02

(75) Grzonkowska Teresa, Lubiszewo

(54) **Pojemnik**

(57) Pojemnik na płyny, zwłaszcza kosmetyczne, składający się z części pojemnościowej i zakrętki, charakteryzuje się tym, że część pojemnościowa (5) w przekroju poprzecznym ma na całej długości kształt eliptyczny o zróżnicowanych promieniach, zaś w widoku z przodu od podstawy (7) przechodzi w symetryczne rozwarcie kątowe (6), zakończone promieniem (8) i dalej przechodzi we wklęsłość (4) zakończoną promieniowym występem (3), przechodzącym kątowo (9) do poziomej, górnej płaszczyzny z końcówką wypływową wraz z zakrętką (2). Pojemnik w części pojemnościowej (5), w widoku z boku, ma zarówno w części dolnej i środkowej kształt linii prostej, przechodzącej w części górnej po łuku do poziomej, górnej płaszczyzny z końcówką wypływową. Zakrętka (2) ma kształt odwróconego stożka ściętego, zaś w części górnej ma naprzeciwległe, łukowe wybrana (1).

(3 zastrzeżenia)

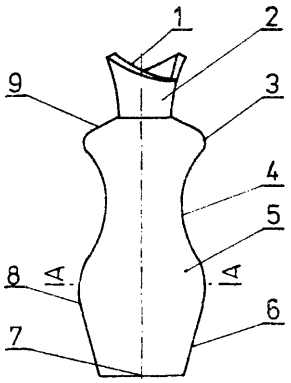

Ul (21) 109205 (22) 1999 01 29 7(51) B65D 1/04

(71) Lubuska Wytwórnia Wódek Gatunkowych POLMOS w Zielonej Górze SA, Zielona Góra

(72) Mermon Aleksander

(54) **Butelka**

(57) Przedmiotem zoru użytkowego jest butelka, której zarys powierzchni dna (1) tworzą części elipsy i koła. Zarys ten tworzy kształt korpusu (4) równomiernie rozszerzającego się ku górze, którego górna część zakończona jest czaszami (5), łączącymi się z kołnierzem (6), który łączy się z szyjką (7), przy czym kołnierz i szyjka mają kształt stożka ściętego.

(1 zastrzeżenie)

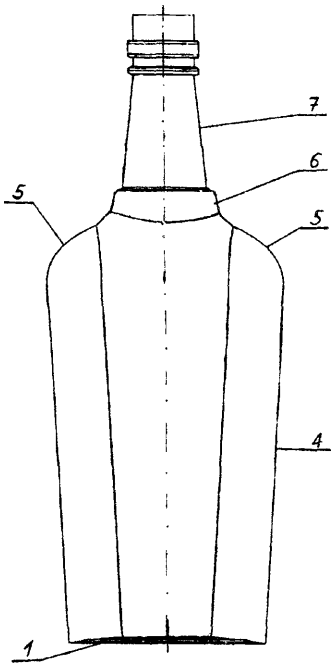

Ul (21) 109206 (22) 1999 01 29 7(51) B65D 1/04

(71) Lubuska Wytwórnia Wódek Gatunkowych POLMOS w Zielonej Górze SA, Zielona Góra

(72) Mermon Aleksander

(54) **Butelka**

(57) Przedmiotem wzoru użytkowego jest butelka, której zarys dna (1) jest okręgiem z czterema półkolistymi wrębami, rozmieszczonymi na obwodzie w równych odległościach. Dno (1) tworzy kształt cylindrycznego korpusu (3), a półkoliste wręby kształtują na nim rowki (4), które parami łączą się łukiem (5) w jego górnej części, która przechodzi w kopułę (6), łączącą się z szyjką (7).

(1 zastrzeżenie)

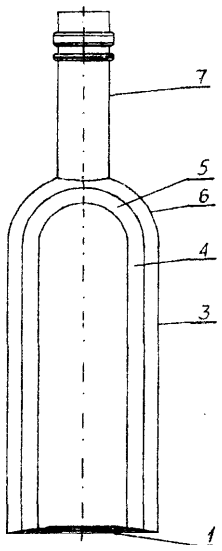

Ul (21) 109158 (22) 1999 01 21 7(51) B65D 5/24
B65D 1/30

(75) Prokopek Jan, Toruń

(54) **Opakowanie zbiorcze do okrągłych opakowań jednostkowych**

(57) Opakowanie zbiorcze do okrągłych opakowań jednostkowych charakteryzuje się tym, że ściana górna (A) posiada osiem otworów większych (1), ułożonych w czterech rzędach po dwa i trzy otwory mniejsze (2), ułożone na przecięciach linii, łączących środki sąsiadujących otworów większych (1), a także nacięcia (3), natomiast ściana dolna (B) posiada trzy otwory (6) i dwa wycięcia prostokątne (4). Wymiary ściany górnej (A) i ściany dolnej (B) oraz posadowienie otworów mniejszych (2) ściany górnej (A) i otworów (6) ściany dolnej (B) są identyczne. Do krawędzi ściany górnej (A) przylegają dłuższe ściany boczne (C) z zakładkami mocującymi, bocznymi (F, H) oraz skrzydła wzmacniające (E). Do dłuższej krawędzi ściany dolnej (B) z jednej strony przylega dłuższa ściana boczna (C), z drugiej strony - centralna zakładka mocująca (G) natomiast do krótszej krawędzi przylegają krótsze ściany boczne (D) z wypustami montażowymi (5). Zagięcia skrzydeł wzmacniających (E) i zagięcia krótszych ścian bocznych (D) posiadają na obu końcach trójkątne wycięcia (7).

(1 zastrzeżenie)

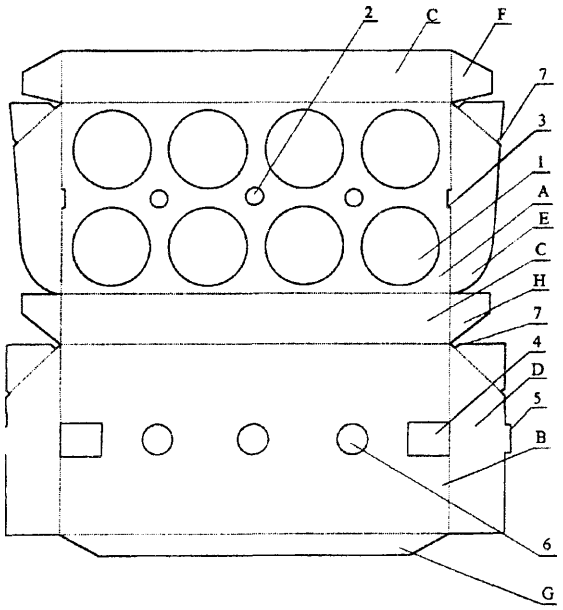

U1 (21) 109159 (22) 1999 0121 7(51) B65D 5/30 B65D 5/497

(75) Prokopek Jan, Toruń

(54) **Pudełko do przechowywania, eksponowania i transportu produktów**

(57) Pudełko do przechowywania, eksponowania i transportu produktów charakteryzuje się tym, że posiada prostokątną szerszą ścianę boczną (A) z wycięciem (1) w kształcie prostokąta z zaokrąglonymi rogami, do której przylegają na dłuższych krawędziach prostokątne, węższe ściany boczne (B) z owalnymi wycięciami (2). Jedna z węższych ścian bocznych (B) połączona jest dodatkowo z drugą szerszą ścianą boczną (A), a druga węższa ściana boczna (B) wyposażona jest w boczną zakładkę mocującą (C) w kształcie trapezu. Szersza ściana boczna (A), przylegająca do dwóch węższych ścian bocznych, posiada prostokątną zakładkę denną (D) z prostokątnym wycięciem (3), natomiast druga szersza ściana boczna (A) wyposażona jest w zakładkę denną (E) w kształcie trapezu z prostokątnym wypustem (4), przy czym szerokość wypustu (4) jest identyczna z szerokością wycięcia (3). Węższe ściany boczne (B) wyposażone są w prostokątne zakładki górne (G) i skrzydła wzmacniające (F) w kształcie dwóch trapezów prostokątnych, połączonych podstawami. Węższe ściany boczne (B) posiadają wycięcia (5) w kształcie prostokąta z zaokrąglonymi dwoma rogami i nacięcia (6) w kształcie trzech prostopadłych odcinków, połączonych zaokrągleniami.

(1 zastrzeżenie)

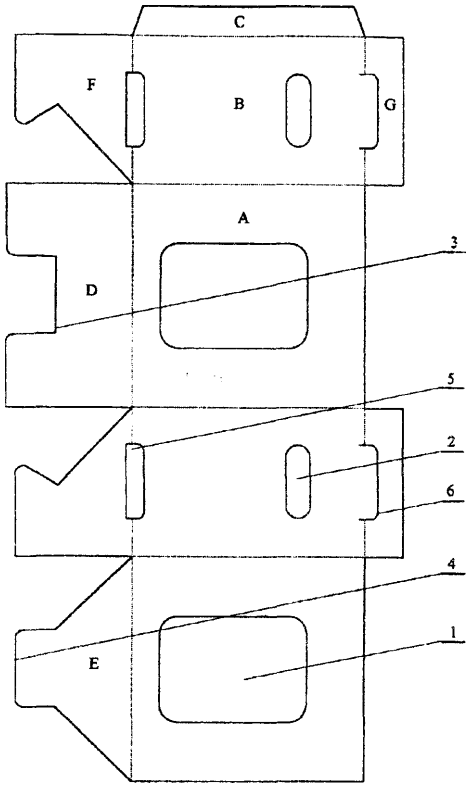

Ul (21) 109209 (22) 1999 01 30 7(51) B65D 85/10

(75) Uniatowicz Maciej, Lubin; Pańszczyk Sławomir, Wrocław

(54) **Opakowanie na wyroby tytoniowe**

(57) Opakowanie na wyroby tytoniowe, przeznaczone dla palaczy kilku gatunków papierosów, charakteryzuje się tym, że jest złożone z dwóch bliźniaczych, prostopadłościennych pojemników pudełkowych, zespolonych ścianką tylną (9) i oddzielonych linią perforacji (10), zamykanych dwoma niezależnymi, odchylnymi wieczkami (11, 12), które połączone są zawiasą (13) z górną krawędzią ścianki tylnej. Pojemniki po przecięciu linii perforacji mogą być użytkowane oddzielnie.

(1 zastrzeżenie)

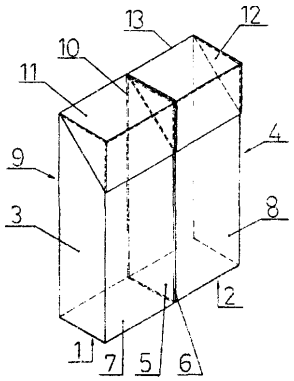

U1 (21) 110568 (22) 2000 02 04 7(51) B65D 85/18 A47G 25/34

(75) Kluj Włodzimierz, Strzegom

(54) **Wieszak do odzieży**

(57) Wieszak zawiera wypiętrzony do góry płytkowy korpus (1) i zblokowane z nim w jedno ramiączko dwa wygięte esowo, odśrodkowo ukośnie opadające i zwężające się w pionie ramiona (2) o dwuteowym przekroju z odgiętymi ku dołowi zaokrąglonymi końcówkami. W każdym z ramion (2) wykonane jest od góry teowe wy-

branie zaczepowe (11) usytuowane przy jego końcu, w sąsiedztwie odgiętej ku dołowi zaokrąglonej końcówki. W uformowanej w płytkowym korpusie (1) tuiei (5) osadzony jest obrotowo hak (7).

(2 zastrzeżenia)

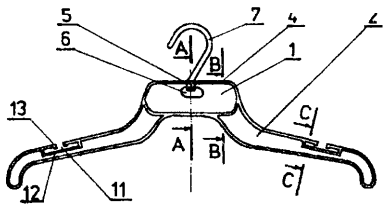

Ul (21) 109166 (22) 1999 01 21 7(51) B65G 19/04

(71) Koszalińskie Przedsiębiorstwo Przemysłu Drzewnego S.A. Zakład Budowy Maszyn MADREW, Szczecinek

(72) Bieniek Ireneusz, Kryszczyński Jan

(54) **Przenośnik zgarniakowy**

(57) Przenośnik charakteryzuje się tym, że wewnątrz rynny tarnsportującej (1), w jej osi wzdłużnej umieszczony jest łańcuch (2), który wyposażony jest w zgarniaki, przy czym rynna transportująca (1) ma prowadnice, po których przemieszczają się zgarniaki, a łańcuch (2) jest napędzany zespołem napędowym (5). Ponadto rynna transportująca (1) zbudowana jest z połączonych ze sobą segmentów (7) i ma zsypy (8), wyposażone w zdalnie sterowane zasuwy (9). Przenośnik może być stosowany do transportu różnego rodzaju tworzywa, zwłaszcza odpadów drzewnych.

(2 zastrzeżenia)

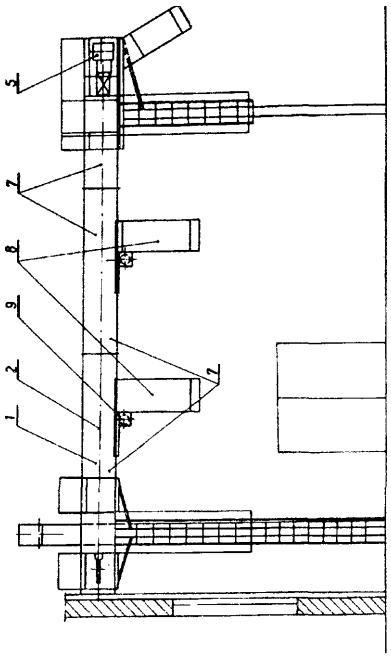

Ul (21) 109197 (22) 199901 27 7(51) B66C 23/36

(71) ULSTEIN FAMA Sp. z o.o., Gniew

(72) Dymarski Czesław, Puchała Tadeusz, Gilginas Zdzisław

(54) **Żuraw samochodowy**

(57) Żuraw, zwłaszcza samochodowy, charakteryzuje się tym, że ma ciśnieniowe złącze (5), przytwierdzone zewnętrzną częścią korpusu (18) poprzez ramię (2) do ostojnicy (4). Ciśnieniowe złącze (5) ma korpus (18) z otworem przelotowym (8), w który wprowadzony ma obrotowy czop (6) z pionowymi kanałami hydraulicznymi (16), z poziomymi otworami (10), zakończony w dolnej części rozłączną płytą oporową (14). Otwór przelotowy (8) w korpusie (18), pomiędzy górnym pierścieniem ślizgowym (19) z uszczelką (20), a dolnym pierścieniem ślizgowym (11) z uszczelką (12), ma stycznie doprowadzone do obwodowych kieszeni (17) otwory poziome (10), zaś pomiędzy obwodowymi kieszeniami (17) ma uszczelki (7).

(3 zastrzeżenia)

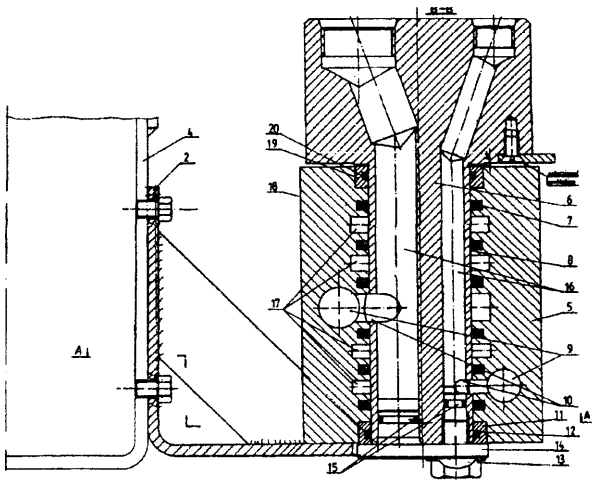

Ul (21) 109203 (22) 1999 01 28 7(51) B66D 5/08

(71) BECKER-WARKOP Sp. z o.o., Jankowice

(72) Gmur Bonifacy, Śliwa Jan, Buchalik Gabriel, Szymiczek Krzysztof

(54) **Hamulec kołowrotu górniczego**

(57) Przedmiotem wzoru użytkowego jest hamulec kołowrotu górniczego napędzanego elektrycznie, znanego pod handlowym symbolem EKO, realizujący samoczynnie proces hamowania w przypadku zaniku napięcia zasilania.

Mocowane do podstawy (1) kołowrotu istniejące ramionowe hamulcowe szczęki (2) połączone są u szczytu cięgnem (4), przy czym jeden koniec cięgna (4) sięga poza koniec ramienia przeciwległej szczęki (20 i ma zespół współosiowych talerzowych sprężyn (5), których oprawa (6) przegubowo mocowana jest do ramienia tej szczęki jako powrotny odcinek cięgna (4). Od strony zewnętrznej, to jest od strony oporowej końca cięgna (4) oprawa pakietu talerzowych sprężyn (5) ukształtowana jest w osiowy membranowy siłownik (8). Do podstawy kołowrotu mocowana jest przegubowo jednoramionowa dźwignia (9) oraz do podstawy kołowrotu przegubowo mocowana jest sprężyna (10) oraz tłokowa pompa (11) połączone ruchowo z dźwignią (9). Podmembranowa przestrzeń siłownika (8) połączona jest tłoczno-spływowym przewodem (16) z pompą (11) i poprzez trójnik (17) oraz elektromagnetyczny zawór (18) ze zbiornikiem (13) cieczy hydraulicznej, zaś pompa połączona jest ssawnym przewodem (14) ze zbiornikiem (13). W przypadku braku napięcia lub zaniku napięcia w czasie pracy kołowrotu, to jest kiedy ciecz podtrzymuje membranowy siłownik (8) w pozycji ściskania pakietu sprężyn (5), następuje samoczynne przesterowanie elektromagnetycznego zaworu (18) i w konsekwencji spływ cieczy z siłownika (8) do zbiornika (13) i ściągnięcie ramion hamulcowych szczęk (2), niezależnie od woli operatora.

(3 zastrzeżenia)

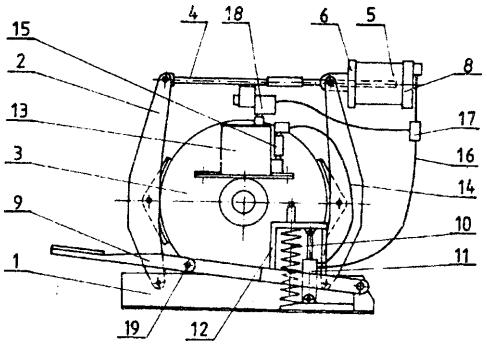

DZIAŁ C

CHEMIA I METALURGIA

Ul (21) 109156 (22) 1999 01 19 7(51) C12H 1/00

(75) Łuczak Tadeusz, Poznań; Paczkowska Małgorzata, Jarocin; Włodarczyk Magdalena, Łódź; Szkudlarska Elżbieta, Łódź; Krusz Witold, Łódź

(54) **Urządzenie do fermentacji**

(57) Urządzenie do fermentacji składa się z zamykanego zbiornika (1) z zamocowanym centrycznie mieszadłem (3) w postaci pionowego wału z zamocowanymi na nim dwoma elementami mieszającymi, układu grzewczo-chłodzącego, gdzie jako element grzejny wykorzystany jest wymiennik w kształcie wężownicy (6). Dno zbiornika (8) stanowi parownik cieczy niskowrzącej w kształcie dwuwarstwowego, płaskiego panelu, którego dwie warstwy połączone są ze sobą punktowo w regularnych odstępach (9), na całej powierzchni, a pozostała przestrzeń (10) stanowi przestrzeń odparowania czynnika chłodzącego. Po przeciwległych stronach wału (22) mieszadła (3) usytuowane są elementy mieszające (24 i 27), z których jeden ma kształt ramy (24), zaś drugi element ma kształt łapy (27).

(4 zastrzeżenia)

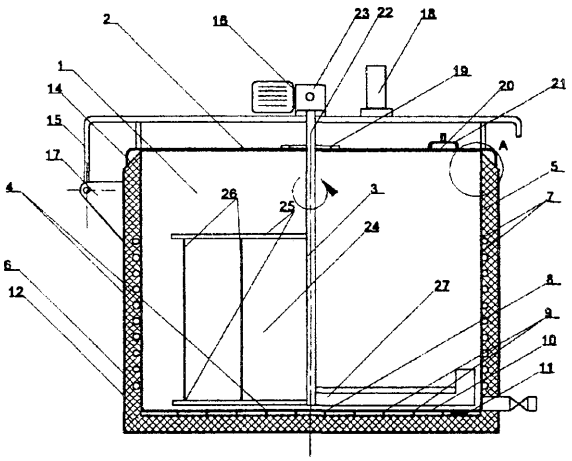

DZIAŁ D

WŁÓKIENNICTWO I PAPIERNICTWO

Ul (21) 109200 (22) 1999 01 29 7(51) D06F 23/02

(71) AMICA WRONKI S.A., Wronki

(72) Jankowski Marek

(54) **Pralka bębnowa z załadunkiem od przodu**

(57) Przedmiotem wzoru użytkowego jest pralka bębnowa z załadunkiem od przodu, przeznaczona głównie do użytku domowego.

Pralka ma prostopadłościenną obudowę (1), w której znajduje się stała wanna (2), osadzona pochyło na amortyzatorach (3). Wewnątrz wanny (2) znajduje się obrotowy bęben (4) z cylindrycznym, dziurkowanym płaszczem (5) i dwiema czołowymi ścianami (6, 7).

Z wewnętrznej powierzchni płaszcza (5) wystają zabierakowe listwy (9), rozpostarte wzdłuż jej tworzących i rozmieszczone co 120°.

Ponadto wewnątrz bębna (4) znajdują się zabierakowe listwy (11), które wystają z jego tylnej ściany (7) i są rozpostarte promieniowo co 120°.

Wzdłużne iistwy (9) są przestawione kątowo o 60° w stosunku do promieniowych iistew (11), w związku z czym płaszczyzna symetrii każdej promieniowej listwy (11) znajduje się w środku pomiędzy sąsiednimi listwami wzdłużnymi (9).

Geometryczna oś (X) bębna (4) jest pochylona względem płaszczyzny poziomej (P).

(2 zastrzeżenia)

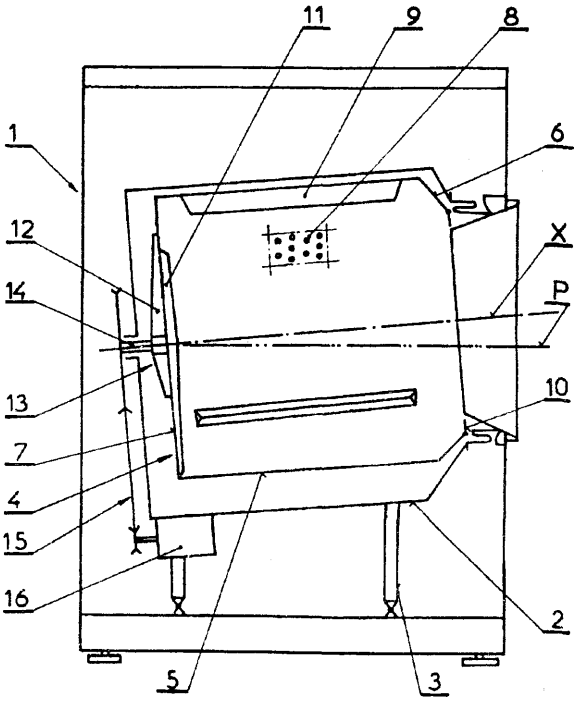

DZIAŁ E

BUDOWNICTWO, GÓRNICTWO; KONSTRUKCJE ZESPOLONE

Ul (21) 109648 (22) 1999 05 19 7(51) E01C 11/22

(23) 1999 01 26 MTP Budma 99

(71) Zakłady Wyrobów Kamionkowych MARYWIL SA, Suchedniów

(72) Jasiński Bogdan, Skrzypczak Dariusz

(54) **Kształtka odwadniająca**

(57) Kształtka odwadniająca charakteryzuje się nowym kształtem, który umożliwia układanie jej bez potrzeby stosowania ławy betonowej. Zastosowana do jej wykonania glinka klinkierowa daje jej większą odporność na zmiany warunków atmosferycznych. Na całej długości ścian bocznych kształtki (1) wykonane są kanały ustalające, a wyjęcie (3) wykonane jest o przekroju w kształcie odwróconego trapeza, tak że powierzchnia kanału odwadniającego ukształtowana jest z powierzchni tworzonych przez podstawę mniejszą (6) i krawędzie boczne (7) tego trapeza. W podstawie (8) kształtki (1), również na całej jej długości wykonane są rowki (9) zwiększające powierzchnię podstawy (8) kształtki (1). Pomiędzy powierzchnią utworzoną przez podstawę mniejszą (6) trapeza i podstawą (8) kształtki (1). na całej długości kształtki (1) wykonane są otwory (10).

(3 zastrzeżenia)

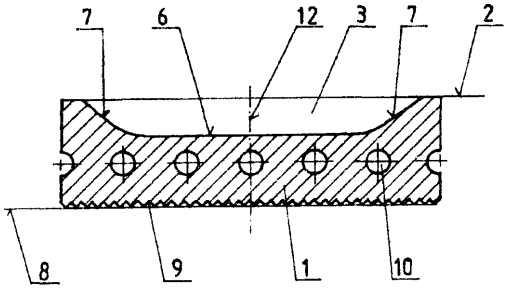

Ul (21) 109168 (22) 199901 25 7(51) E02D 29/02 E04C 1/00

(75) Nowicki Tomasz, Poznań

(54) **Gazon - kształtka ceramiczna**

(57) Przedmiotem wzoru użytkowego jest gazon-kształtka ceramiczna, przeznaczona do budowy zapór i murów osłonowych tłumiących hałas oraz w charakterze użytkowym i ozdobnym, skarp i zboczy.

Gazon ma korpus (1) bez dna i wieka, przy czym w podstawie znajdują się cztery występy (5) połączeń z wnękami zestawianych zygzakowato kształtek. Na górnych krawędziach ścian bocznych znajdują się szczeliny (6).

(5 zastrzeżeń)

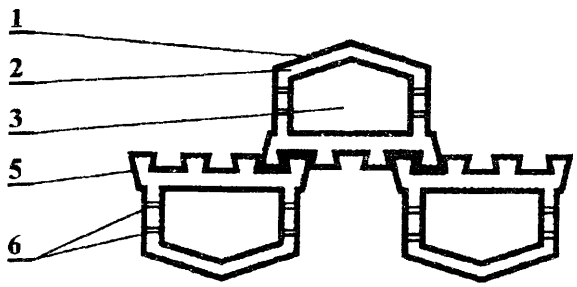

Ul (21) 109199 (22) 1999 01 27 7(51) E04B 1/48

(75) Jankowski Andrzej, Słupsk; Jankowski Arkadiusz, Słupsk

(54) **Element mocujący do łączenia** ścian

(57) Element mocujący do łączenia ścian zawiera talerz (8) mocujący, połączony z tulejką (5) i pierścieniem dystansowym (4). Pierścień dystansowy (4) ma osiowy otwór (3) do mocowania kołka mocującego (1).

(3 zastrzeżenia)

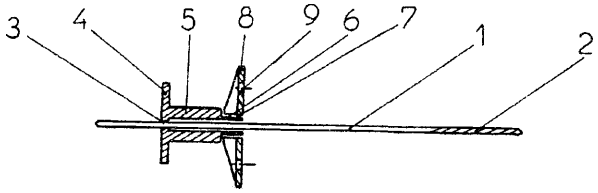

U1 (21) 109170 (22)19990126 7(51) E04B 1/80 E04C 2/10

(75) Lipski Jacek, Kielce

(54) **Dwuwarstwowa płyta izolacyjno-elewacyjna**

(57) Wzór użytkowy dotyczy dwuwarstwowej płyty izolacyjno-elewacyjnej do ocieplania ścian zewnętrznych budynków mieszkalnych oraz poddaszy użytkowych i stropów. Płyta charakteryzuje się tym, że składa się z płyty styropianowej (1) o grubości minimum 9 cm z naniesioną warstwą ochronną tynku (2). Płyta posiada wyfrezowane na całym obwodzie obrzeża wpusty i wypusty, dzielące tę płytę pozornie na trzy płyty o identycznych wymiarach z przesunięciem w kierunku przekątnej płyty tak, że przesunięcie drugiej płyty w stosunku do pierwszej płyty tworzy na dwóch przyległych krawędziach wypusty (5), zaś na przeciwległych wpusty (6) o wysokości i głębokości 6 cm i grubości 3 cm. Przesunięcie płyty trzeciej (7) w stosunku do płyty drugiej tworzy wypusty (8) i wpusty (9) o wysokości i głębokości 2 cm.

(1 zastrzeżenie)

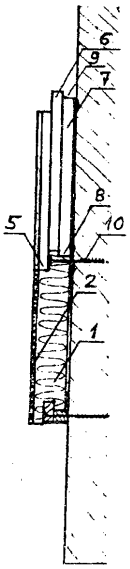

U1 (21) 109832 (22) 1999 07 05 7(51) E04B 1/88

(23) 1999 01 26 MTP Budma 99

(71) Przedsiębiorstwo Produkcyjno-Usługowe GREMEX Sp z o.o., Bydgoszcz

(72) Pawełczak Grzegorz

(54) Mata izolacyjna

(57) Wzór rozwiązuje zagadnienie konstrukcji maty izolacyjnej stanowiącej pas w postaci powłoki (1) z litego polietylenu oraz maty (2) ze spienionego polietylenu. Powłoka (1) posiada margines (3) z elementem klejącym (4), umożliwiającym dokładny montaż, uzyskanie pełnej paroizolacji oraz uniknięcie powstawania mostków akustycznych. Poszczególne elementy wykonywane są o zróżnicowanych grubościach i szerokościach.

(1 zastrzeżenie)

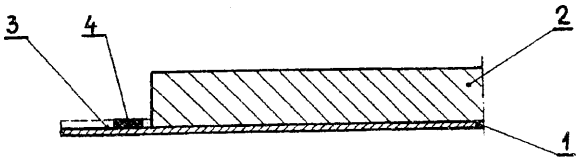

U1 (21) 109175 (22)19990126 7(51) E04F 11/18

(71) Horodecki Krzysztof, Piła; Bujnicki Edmund, Piła

(72) Bujnicki Edmund, Gross Józef

(54) Stopka przegubowa konstrukcji rurowej barierek, balustrad i odgrodzeń urządzeń ochrony środowiska

(57) Wzór użytkowy rozwiązuje zagadnienie opracowania konstrukcji stopki przegubowej dającego poprawę pewności mocowania dolnych krańców tralek i słupków do nachylonych ukośnie pod różnymi kątami powierzchni pomostów oraz mocowania do ścian poręczy, poprzeczek i łączyn biegów schodów oraz pomostów o różnym kącie nachylenia stykających się bezpośrednio ze ścianami.

W stopce występ (2) podstawy (1) posiada postać plastra walca przenikającego się poprzecznie z podstawą (1). Tulejka osadcza (3) jest rozcięta na odcinku większym od połowy jej długości, a poprzeczne prostopadłe otwory (7) są przelotowe i stopniowe. Stopka wykonana jest ze stopu aluminium. Stopniowe przelotowe otwory (7) dają możliwość stosowania śrub ściągających, zagłębienia w nie łbów śrub bądź nakrętek, a rozcięcie tulejki osadczej (3) oraz zastosowanie podatnego na odkształcenie materiału stopki powoduje przyleganie obustronne tulejki osadczej (3) do osadzonego w niej elementu konstrukcji i czyni to mocowanie stabilnym.

(1 zastrzeżenie)

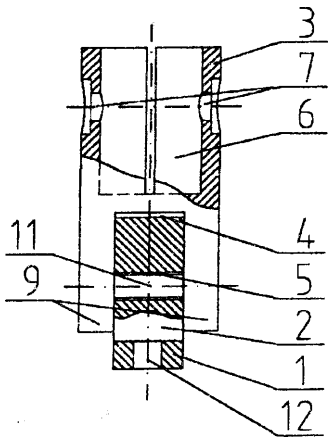

U1 (21) 109176 (22)19990126 7(51) E04F 11/18

(71) Horodecki Krzysztof, Piła; Bujnicki Edmund, Piła

(72) Bujnicki Edmund, Gross Józef

(54) Stopka konstrukcji rurowej barierek, balustrad i odgrodzeń urządzeń ochrony środowiska

(57) Wzór użytkowy rozwiązuje zagadnienie opracowania konstrukcji stopki dającej poprawę pewności mocowania tralek, słupków bądź poręczy do podłoża oraz poprawę estetyki i bezpieczeństwa użytkowania konstrukcji. W stopce szyjka (3) na odcinku większym od połowy jej długości jest rozcięta i posiada stopniowe otwory poprzeczne (6) usytuowane współosiowo w ściance oraz zaopatrzona jest w ucha (7) do mocowania bortnicy. Stopniowe, współosiowe otwory (6) dają możliwość stosowania śrub ściągających, zagłębienia w nie łbów śrub bądź nakrętek, a rozcięcie szyjki (3) oraz zastosowanie podatnego na odkształcenia materiału stopki powoduje przyleganie obustronne szyjki (3) do krańców tralek, słupków bądź poręczy i czyni to połączenie stabilnym.

(2 zastrzeżenia)

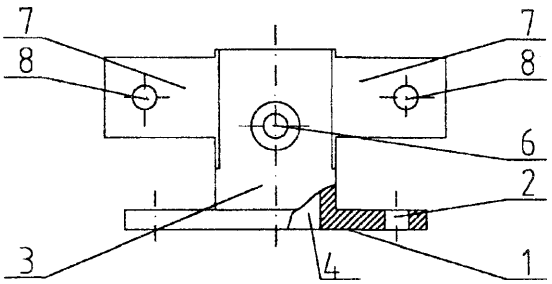

U1 (21) 109177 (22)19990126 7(51) E04F 11/18

(71) Horodecki Krzysztof, Piła; Bujnicki Edmund, Piła

(72) Bujnicki Edmund, Gross Józef

(54) Zamocowanie ścienne konstrukcji rurowej barierek, balustrad i odgrodzeń urządzeń ochrony środowiska

(57) Wzór użytkowy rozwiązuje zagadnienie opracowania konstrukcji zamocowania ściennego dającego poprawę pewności mocowania dolnych krańców tralek słupków do bocznych powierzchni schodów, podestów i pomostów oraz do umocowania krańców poręczy, poprzeczek bądź łączyn do powierzchni ścian pomieszczeń.

W zamocowaniu podstawa (1) oraz tulejka osadcza (4) na odcinku większym od połowy ich długości są rozcięte, a otwory poprzeczne (7) śrub ustalających i mocujących są przelotowe i stopniowe. Zamocowanie wykonane jest ze stopu aluminium. Stopniowe, przelotowe otwory poprzeczne (7) dają możliwość stosowania śrub ściągających, zagłębienia w nie łbów śrub bądź nakrętek, a rozcięcie (6) oraz zastosowanie podatnego na odkształcenie materiału zamocowania powoduje jego przyleganie obustronne do osadzonych w nim elementów konstrukcji i czyni to zamocowanie stabilnym.

(2 zastrzeżenia)

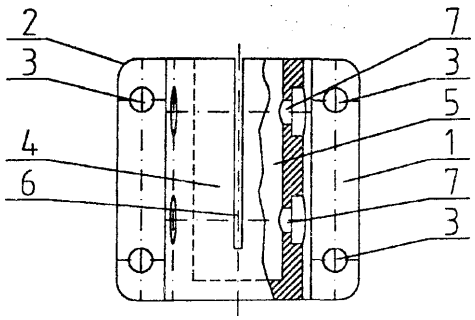

U1 (21) 109178 (22)19990126 7(51) E04F **11/18**

(71) Horodecki Krzysztof, Piła; Bujnicki Edmund, Piła

(72) Bujnicki Edmund, Gross Józef

(54) **Złącze kątowe konstrukcji rurowej barierek, balustrad i odgrodzeń urządzeń ochrony środowiska**

(57) Wzór użytkowy rozwiązuje zagadnienie opracowania konstrukcji złącza kątowego, dającego poprawę pewności mocowania poręczy schodów, barierek i odgrodzeń pod kątem prostym do górnych krańców tralek i słupków oraz poprawę estytki i bezpieczeństwa użytkowania konstrukcji.

Złącze stanowią przenikające się wzajemnie, poziomy, wydrążony walec (1) oraz pionowy, wydrążony na części wysokości, graniastosłup (2) o podstawie (3) czworokątnej z zaokrąglonymi stożkowo narożami ze zbieżnością w kierunku jego podstawy (3). Graniastosłup (2) na całej swojej wysokości jest osiowo rozcięty oraz posiada na ściance czołowej (5) i tylnej (6) po trzy przelotowe, współosiowe wzajemnie, stopniowe otwory (7). Otwory (7) dają możliwość stosowania śrub ściągających, ustalających położenie i mocujących, zagłębienia w nie łbów śrub bądź nakrętek, a rozcięcie graniastosłupa (2), zastosowanie podatnego na odkształcenie materiału oraz możliwość zastosownaia trzech śrub ściągających powoduje przyleganie obustronne złącza do łączonych elementów i czyni to połączenie stabilnym.

(2 zastrzeżenia)

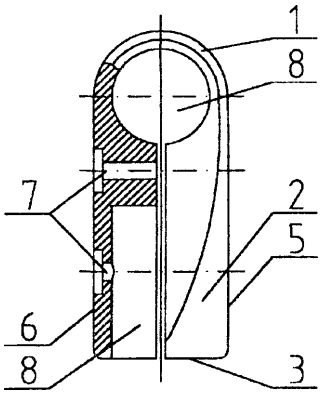

Ul (21) 109179 (22) 1999 01 26 7(51) E04F 11/18

(71) Horodecki Krzysztof, Piła; Bujnicki Edmund, Piła

(72) Bujnicki Edmund, Gross Józef

(54) **Złącze krzyżowe konstrukcji rurowej barierek, balustrad i odgrodzeń urządzeń ochrony środowiska**

(57) Wzór użytkowy rozwiązuje zagadnienie opracowania złącza krzyżowego dającego pewność mocowania poprzeczek bądź łączyn do słupków lub tralek biegów schodów lub ukośnie biegnących pomostów oraz poprawę estetyki i bezpieczeństwa użytkowania konstrukcji.

Złącze krzyżowe posiada postać leżącego poziomo i przeciętego wzdłużnie, wzdłuż linii (1) na całej wysokości graniastosłupa foremnego o podstawie (2) czworokątnej, przy czym jego naroża są stożkowo zaokrąglone ze zbieżnością w kierunku jego podstaw (2). W ściankach czołowej (6) i tylnej (7) równoległych do linii przecięcia (1) wykonane są współosiowo potrzeby odpowiadające sobie stopniowo otwory (8), a cylindryczne otwory (4) wykonane osiowo w podstawach (2) są ślepe. Złącze wykonane jest ze stopu aluminium. Stopniowe, współosiowe otwory (8) dają możliwość stosowania śrub ściągających do ustalenia położenia i umocowania łączonych elementów, zagłębiania w nie łbów śrub bądź nakrętek, a rozcięcie wzdłużne bryły złącza wzdłuż linii (1) powoduje przyleganie obustronne elementów złącza do łączonych elementów konstrukcji i czyni to połączenie stabilnym.

(2 zastrzeżenia)

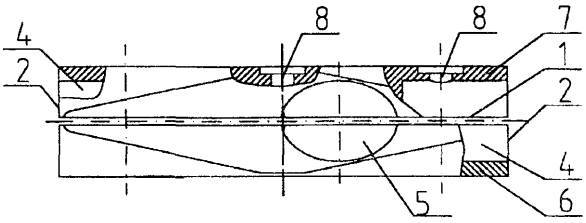

U1 (21) 109180 (22)19990126 7(51) E04F **11/18**

(71) Horodecki Krzysztof, Piła; Bujnicki Edmund, Piła

(72) Bujnicki Edmund, Gross Józef

(54) **Złącze kątowe konstrukcji rurowej barierek, balustrad i odgrodzeń urządzeń ochrony środowiska**

(57) Wzór użytkowy rozwiązuje zagadnienie opracowania konstrukcji złącza kątowego dającego poprawę pewności mocowania poręczy biegów schodów oraz nachylonych pod kątem pomostów i odgrodzeń oraz poprawę estetyki i bezpieczeństwa użytkowania konstrukcji.

Złącze stanowią przenikające się wzajemnie pionowy, wydrążony na części wysokości graniastosłup (1) o podstawie (2) czworokątnej oraz ukośny wydrążony przelotowo walec (3), przy czym pionowy graniastosłup (1) ma stożkowo zaokrąglone naroża ze zbieżnością w kierunku jego podstawy (2) i jest wzdłużnie rozcięty na całej wysokości wzdłuż linii (5) oraz posiada w ściance czołowej (6) i tylnej (7) po dwa przelotowe, współosiowe wzajemnie, stopniowe otwory (8) na osadzenie śrub ustalających i mocujących. Otwory (8) dają możliwość stosowania śrub ściągających do ustalenia położenia i mocowania łączonych elementów, zagłębienia w nie łbów śrub bądź nakrętek, a rozcięcie graniastosłupa (1) oraz zastosowanie materiału złącza podatnego na odkształcenie powoduje obustronne przyleganie złącza do łączonych elementów i czyni to połączenie stabilnym.

(2 zastrzeżenia)

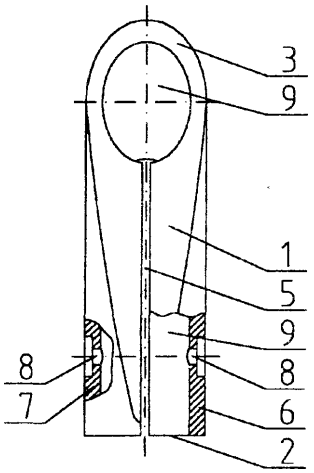

U1 (21) 109181 (22)1999 0126 7(51) E04F **11/18**

(71) Horodecki Krzysztof, Piła; Bujnicki Edmund, Piła

(72) Bujnicki Edmund, Gross Józef

(54) **Złącze kolankowe konstrukcji rurowej barierek, balustrad i odgrodzeń urządzeń ochrony środowiska**

(57) Wzór użytkowy rozwiązuje zagadnienie opracowania konstrukcji złącza kolankowego dającego pewność mocowania łączonych elementów oraz gwarantującego właściwą estetykę i bezpieczeństwo użytkowania konstrukcji.

Złącze posiada ramiona (1) nachylone w stosunku do siebie pod kątem 45° oraz wzdłużnie rozcięte według linii (3) na odcinku większym od połowy ich wysokości, a otwory (5) na osadzenie śrub ustalających i mocujących wykonane w ściankach (4) są przelotowe i stopniowe. Złącze wykonane jest ze stopu aluminium. Otwory (5) dają możliwość stosowania śrub ściągających do ustalenia położenia i mocowania łączonych elementów, zagłębienia w nie łbów śrub bądź nakrętek, a rozcięcia ramion (1) oraz zastosowanie podatnego na odkształcenie materiału do wykonania złącza powoduje obustronne przyleganie złącza do łączonych elementów i czyni to połączenie stabilnym.

(2 zastrzeżenia)

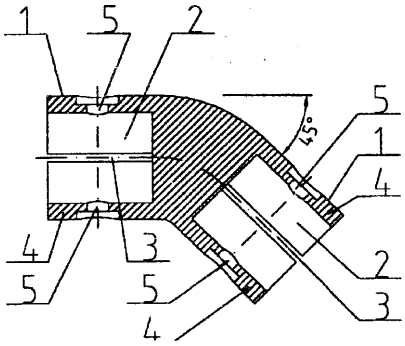

U1 (21) 109182 (22)19990126 7(51) E04F 11/18

(71) Horodecki Krzysztof, Piła; Bujnicki Edmund, Piła

(72) Bujnicki Edmund, Gross Józef

(54) **Złącze kolankowe konstrukcji rurowej barierek, balustrad i odgrodzeń urządzeń ochrony środowiska**

(57) Wzór użytkowy rozwiązuje zagadnienie opracowania konstrukcji złącza kolankowego dającego pewność mocowania przy łączeniu krańców poręczy ze słupkami lub ze sobą w przypadku występowania ich uskoków oraz poprawę estetyki i bezpieczeństwa użytkowania konstrukcji.

W złączu prostopadłe do siebie ramiona (1) są wzdłużnie wzdłuż linii (3) rozcięte na odcinku większym od połowy ich wysokości, a otwory (5) na osadzenie śrub ustalających i mocujących wykonane w ściankach (4) są przelotowe i stopniowe. Złącze wykonane jest ze stopu aluminium. Stopniowe, przelotowe otwory (5) dają możliwość stosowania śrub ściągających zagłębienie w nie łbów śrub bądź nakrętek, a rozcięcia wzdłużne ramion (1) oraz zastosowanie podatnego na odkształcenie materiału do wykonania złącza powoduje obustronne przyleganie ramion (1) złącza do łączonych elementów i czyni to połączenie stabilnym.

(2 zastrzeżenia)

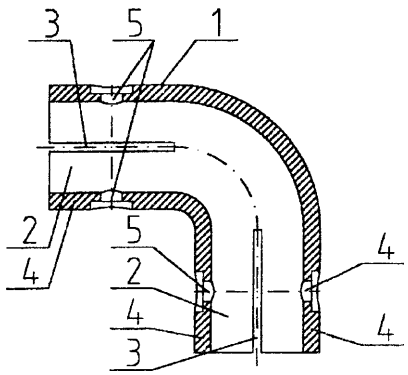

Ul (21) 109183 (22) 1999 01 26 7(51) E04F 11/18

(71) Horodecki Krzysztof, Piła; Bujnicki Edmund, Piła

(72) Bujnicki Edmund, Gross Józef

(54) **Złącze kątowe konstrukcji rurowej barierek, balustrad i odgrodzeń urządzeń ochrony środowiska**

(57) Wzór użytkowy rozwiązuje zagadnienie opracowania konstrukcji złącza kątowego, dającego poprawę pewności mocowania poręczy biegów schodów i nachylonych pod kątem pomostów i odgrodzeń oraz poprawę estetyki i bezpieczeństwa użytkowania konstrukcji.

W złączu, wykonanym ze stopu aluminium, pionowy walec (1) jest osiowo rozcięty na całej wysokości wzdłuż linii (4), a poprzeczne otwory (5) są przelotowe i stopniowe. Otwory (5) dają możliwość stosowania śrub ściągających do ustalenia położenia i mocowania łączonych elementów, zagłębienia w nie łbów śrub bądź nakrętek, a rozcięcie pionowego walca (1) oraz zastosowanie materiału złącza, podatnego na odkształcenia, powoduje obustronne przyleganie złącza do łączonych elementów i czyni to połączenie stabilnym.

(2 zastrzeżenia)

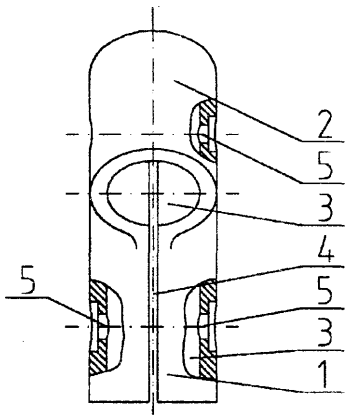

U1 (21) 109184 (22)19990126 7(51) E04F 11/18

(71) Horodecki Krzysztof, Piła; Bujnicki Edmund, Piła

(72) Bujnicki Edmund, Gross Józef

(54) **Złącze krzyżowe konstrukcji rurowej barierek, balustrad i odgrodzeń urządzeń ochrony środowiska**

(57) Wzór użytkowy rozwiązuje zagadnienie opracowania konstrukcji złącza krzyżowego, dającego poprawę pewności mocowania poprzeczek bądź łączyn do słupków lub tralek w przypadku ich prostopadłego zbiegania się oraz poprawę estetyki i bezpieczeństwa użytkowania konstrukcji. Złącze krzyżowe posiada postać leżącego poziomo i przeciętego wzdłużnie na całej wysokości graniastosłupa foremnego o podstawie (2) czworokątnej, przy czym jego naroża są stożkowo zaokrąglone ze zbieżnością w kierunku jego podstaw (2), w ściankach czołowej (6) i tylnej (7), równoległych do linii przecięcia (1) wykonane są współosiowo po trzy, odpowiadające sobie, stopniowe otwory (8), a cylindryczne otwory (4), wykonane osiowo w podstawach (2), są ślepe. Stopniowe otwory (8) dają możliwość stosowania śrub ściągających, zagłębienia w nie łbów śrub bądź nakrętek, a rozcięcie wzdłużne bryły złącza powoduje przyleganie obustronne złącza do łączonych elementów i czyni to połączenie stabilnym.

(2 zastrzeżenia)

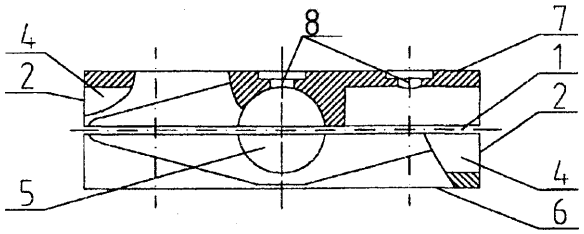

U1 (21) 109185 (22)19990126 7(51) E04F 11/18

(71) Horodecki Krzysztof, Piła; Bujnicki Edmund, Piła

(72) Bujnicki Edmund, Gross Józef

(54) **Złącze narożne konstrukcji rurowej barierek, balustrad i odgrodzeń urządzeń ochrony środowiska**

(57) Wzór użytkowy rozwiązuje zagadnienie opracowania konstrukcji złącza narożnego, dającego poprawę pewności mocowania , zbiegających się w narożnikach pod kątem prostym, poręczy, poprzeczek lub łączyn do słupków narożnych oraz poprawę estetyki i bezpieczeństwa użytkowania konstrukcji.

Złącze stanowią trzy przenikające się wzajemnie, wydrążone walce, z których jeden usytuowany jest pionowo, a dwa pozostałe poziomo. Pionowy walec (1) posiada średnicę większą od średnicy walców poziomych (2). Walce poziome (2) są wydrążone i rozcięte poziomo na odcinku większym od połowy ich długości oraz posiadają poprzeczne, przelotowe, stopniowe otwory (3), przy czym w ściance (6) walca poziomego (1) pogrubionej skutkiem zwiększenia jego średnicy, w rejonie styku walców poziomych (2) usytuowany jest wkręt (7), ustalający i mocujących złącze do słupka konstrukcji. Złącze wykonane jest ze stopu aluminium.

(2 zastrzeżenia)

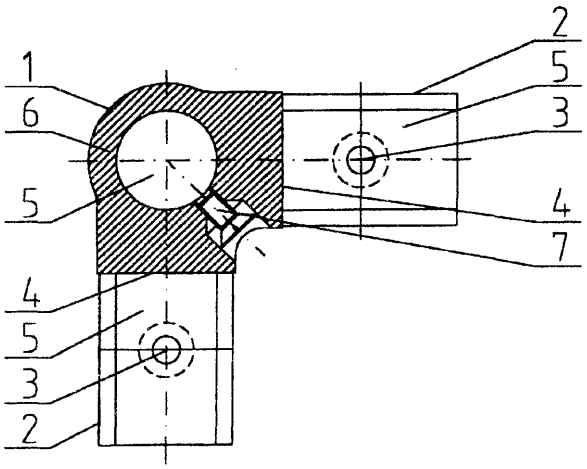

U1 (21) 109186 (22)19990126 7(51) E04F 11/18

(71) Horodecki Krzysztof, Piła; Bujnicki Edmund, Piła

(72) Bujnicki Edmund, Gross Józef

(54) **Złącze dwóch rur konstrukcji rurowej barierek, balustrad i odgrodzeń urządzeń ochrony środowiska**

(57) Wzór użytkowy rozwiązuje zagadnienie opracowania złącza dwóch rur, dającego możliwość połączenia tych rur w przypadku zbiegania się pod różnymi kątami.

Złącze stanowią dwa jednakowe odcinki walca (1) ze wzdłużnymi rozcięciami, wykonanymi w jego przedniej, wydrążonej części (3) i poprzecznymi, przelotowymi, stopniowymi otworami (5) oraz wzdłużnymi wybraniami (7) w jego tylnej części. Rozcięcia wykonane są na odcinku większym od połowy wysokości przedniej części (3), wybrania (7) są zagłębione do osi symetrii odcinka walca (1), a pozostałość (8) jest zaokrąglona i stanowi ramię przegubu złącza. Złącze wykonane jest ze stopu aluminium. Stopniowe, przelotowe otwory (5) dają możliwość stosowania śrub ściągających, zagłębienia w nie łbów śrub bądź nakrętek, a rozcięcie oraz zastosowanie podatnego na odkształcenie materiału złącza powoduje obustronne przyleganie złącza do łączonych odcinków rur i czyni to połączenie stabilnym.

(2 zastrzeżenia)

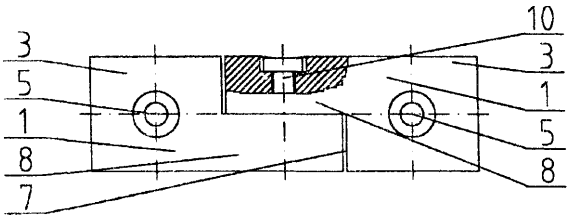

Ul (21) 109191 (22)1999 01 26 7(51) E06B 1/12

(71) Zakłady Elementów Wyposażenia Budownictwa METALPLAST-BIELSKO SA, Bielsko-Biała

(72) Chwastek Janusz

(54) **Kształtownik zewnętrzny przewiązki wzmocnionej**

(57) Przedmiotem wzoru użytkowego jest kształtownik zewnętrzny przewiązki wzmocnionej, przeznaczony do ściany strukturalnej.

Kształtownik zewnętrzny przewiązki wzmocnionej ma na jednej powierzchni ściany (1) wzdłuż jej krawędzi osadzone gniazda, mające skrajny występ kątowy (2) i występ środkowy (3) w kształcie litery T. Na tej samej powierzchni w osi poprzecznej osadzony jest prostokątny występ z wewnętrznym prostokątnym przelotowym otworem (4), zaś przy krawędziach zewnętrznej ściany (5) prostokątnego występu osadzone są gniazda, które tworzą dwa kształtowe wypusty (6). Na krótszych bokach (7) prostokątnego występu prostopadle do boku (7) osadzony jest występ kątowy (8) bliżej krawędzi zewnętrznej i występ prosty (9) bliżej krawędzi wewnętrznej. Na przeciwległej powierzchni ściany (1) w osi osadzony jest występ kwadratowy (10) z kwadratowym przelotowym otworem (11). Wszystkie elementy kształtownika stanowią monolit.

(1 zastrzeżenie)

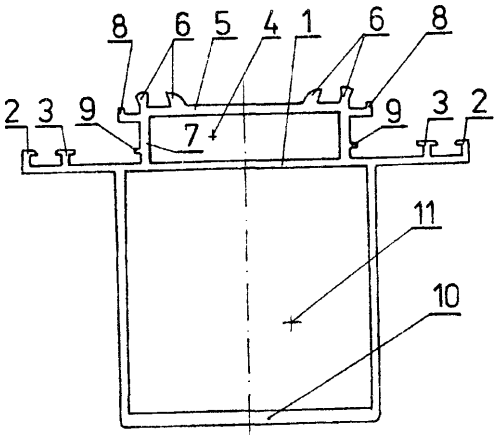

U1 (21) 109190 (22)19990126 7(51)E06B 3/12

(71) Zakłady Elementów Wyposażenia Budownictwa METALPLAST-BIELSKO SA, Bielsko-Biała

(72) Chwastek Janusz

(54) **Kształtownik wewnętrzny drzwi**

(57) Przedmiotem wzoru użytkowego jest kształtownik wewnętrzny drzwi, przeznaczony do drzwi o konstrukcji z kształtowników aluminiowych. Kształtownik wewnętrzny drzwi ma kształt prostopadłościanu o podstawie prostokątnej z przelotowym prostokątnym otworem (1). Jeden krótszy bok (2) kształtownika przedłużony jest jednostronnie ścianką (3), na której powierzchni wewnętrznej (4) jest gniazdo składające się z dwóch występów kątowych (5), których krótsze ramiona skierowane są do siebie, zaś na powierzchni zewnętrznej drugiego krótszego boku (2') symetrycznie do osi boku (2') osadzono dwa gniazda, składające się z kształtowego występu zewnętrznego (6) i wewnętrznego (7), natomiast na zewnętrznym dłuższym boku (8) bliżej krawędzi osa-

dzono prostopadle do boku prostokątny występ (9). Elementy kształtownika tworzą monolit.

(1 zastrzeżenie)

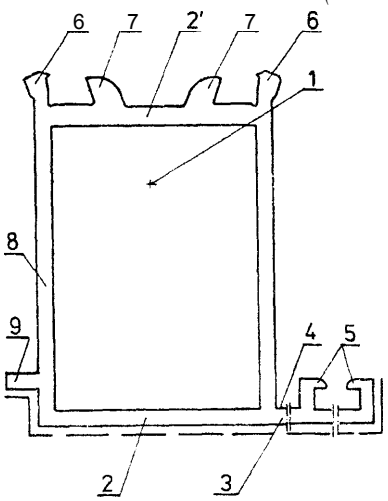

Ul (21) 109192 (22) 199901 26 7(51) E06B 3/12

(71) Zakłady Elementów Wyposażenia Budownictwa METALPLAST-BIELSKO SA, Bielsko-Biała

(72) Chwastek Janusz

(54) **Kształtownik zewnętrzny drzwi**

(57) Przedmiotem wzoru użytkowego jest kształtownik zewnętrzny drzwi, przeznaczony do łączenia ze sobą poszczególnych elementów drzwi z kształtowników aluminiowych.

Kształtownik zewnętrzny drzwi składa się ze ściany (1), na której powierzchni wewnętrznej (2) osadzono prostopadle do niej dwa występy (3), natomiast na powierzchni zewnętrznej (4) osadzono dwa gniazda, składające się z kształtowego występu zewnętrznego (5) i wewnętrznego (6). Wszystkie elementy kształtownika tworzą monolit.

(1 zastrzeżenie)

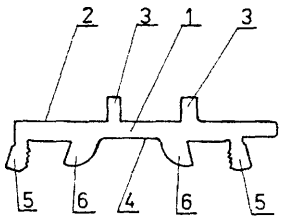

Ul (21) 109193 (22) 1999 01 26 7(51) E06B 3/12

(71) Zakłady Elementów Wyposażenia Budownictwa METALPLAST-BIELSKO SA, Bielsko-Biała

(72) Chwastek Janusz

(54) **Kształtownik wewnętrzny drzwi**

(57) Przedmiotem wzoru użytkowego jest kształtownik wewnętrzny drzwi, przeznaczony do drzwi z kształtowników aluminiowych.

Kształtownik wewnętrzny drzwi w przekroju poprzecznym ma kształt prostopadłościanu o podstawie prostokątnej z prostokątnym przelotowym otworem (1), a na krawędziach krótszych boków (2) kształtownika osadzone są występy kątowe (3), ze skierowanymi do wewnątrz krótszymi ramionami. Na jednym dłuższym boku (4) kształtownika przy jego krawędziach osadzono gniazda, składające się z występu zewnętrznego (5) i wewnętrznego (6). Elementy kształtownika tworzą monolit.

(1 zastrzeżenie)

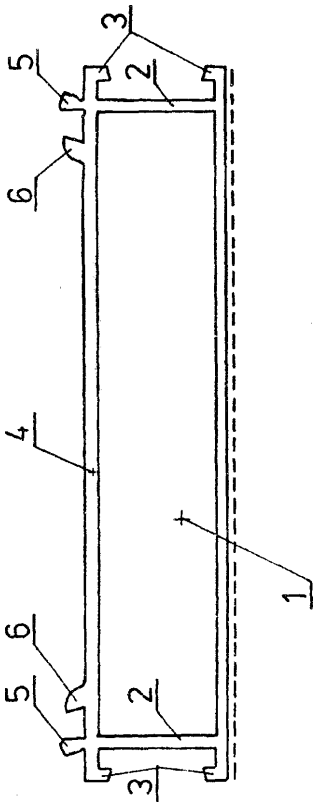

DZIAŁ F

MECHANIKA; OŚWIETLENIE; OGRZEWANIE; UZBROJENIE; TECHNIKA MINERSKA

Ul (21) 109167 **(22)19990123** 7(51) F 6J 10/02

(75) Kaczmarek Roman, Śrem

(54) **Cylinder pompy nurnikowej**

(57) W cylindrze osadzone są tulejki prowadzące (2, 4) tulejka oporowa (6).

Między tulejkami prowadzącymi (2, 4) osadzona jest uszczelka (3), zaś między tulejką prowadzącą (4), a tulejką oporową (6) znajduje się uszczelka zgarniająca (5).

Cylinder pompy nurnikowej ma zastosowanie w układach i napędach hydraulicznych, zwłaszcza wózków widłowych.

(1 zastrzeżenie)

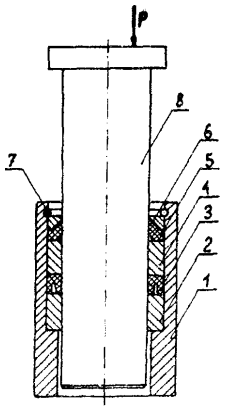

Ul (21) 109173 (22) 1999 01 25 7(51) F16K 5/08

(75) Narożny Waldemar, Poznań

(54) **Zawieradło, zwłaszcza do zaworów**

(57) Zawieradło stanowi korpus (1) w postaci kuli z poziomym otworem (2) przelotowym oraz wybraniem (3) w górnej części wzdłuż pionowej osi symetrii dla przeniesienia napędu od trzpienia. Otwór (2) w części cylindrycznej korpusu (1) ma na obwodzie rowek (4) z osadzonym rozprężnym pierścieniem (5), natomiast w otwór (2) wsunięty jest walcowy pierścień (6), ustalony z jednej strony przez pierścień (5) i jednocześnie w cylindryczny otwór wewnętrzny pierścienia (6) wciśnięty jest walcowy kosz (7), zakończony z jednej strony półkolistym dnem (8), a z drugiej strony zakończony kołnierzem z obrzeżem (9), ustalonym rozprężnym pierścieniem (10), osadzonym w rowku (11) o przekroju prostokątnym poprzez pierścień (12).

(1 zastrzeżenie)

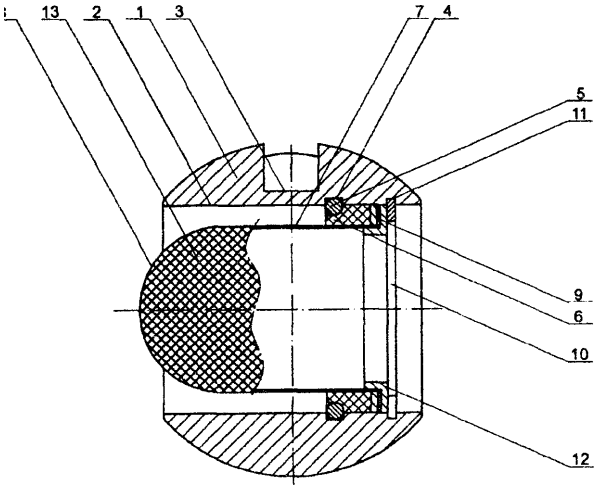

U1 (21) 109174 (22)19990125 7(51) F16K 5/08

(75) Narożny Waldemar, Poznań

(54) **Zawieradło zwłaszcza do zaworu**

(57) Zawieradło stanowiące korpus w postaci kuli z poziomym otworem przelotowym oraz wybraniem w górnej części wzdłuż pionowej osi symetrii dla przeniesienia napędu od trzpienia, charakteryzuje się tym, że otwór wewnątrz korpusu ma wybranie (4) w kształcie usytuowanej poziomo beczki, natomiast otwór w części cylindrycznej ma na obwodzie wybranie (5) dla kołnierza (6) walcowego kosza (9) ustalonego poprzez rozprężny pierścień (7) umieszczony w rowku (8), przy czym walcowy kosz (9) zakończony jest z jednej strony płaskim dnem (10), a z drugiej strony zakończony jest pierścieniem (11) z kołnierzem (6).

(1 zastrzeżenie)

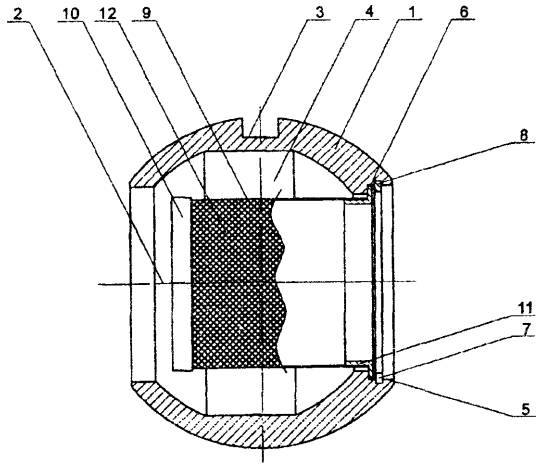

U1 (21) 109194 (22)19990126 7(51) F16L 21/00

(75) Zielińska Teresa, Wągrzce; Zieliński Kazimierz, Wągrzce

(54) **Połączenie gazowe**

(57) Połączenie rurowe pomiędzy rurą z tworzywa sztucznego (1), a rurą stalową (3) ma końcówkę (2), której zewnętrzna powierzchnia jest zawalcowana i ma liczne rowki (4) w kształcie choinki. Rowki (4) wbijając się w powierzchnię wewnętrzną końca rury z tworzywa sztucznego (1) tworzą trwałe połączenie.

(2 zastrzeżenia)

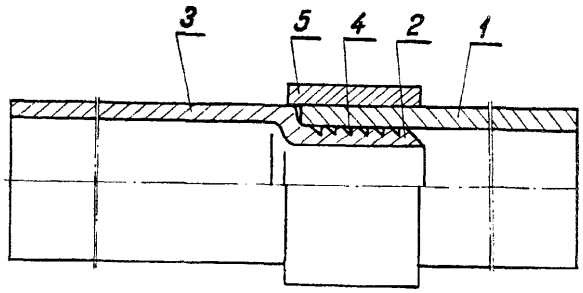

Ul (21) 109162 (22) 1999 01 20 7(51) F21S 8/00

(71) Zakłady Urządzeń Okrętowych F AMOR SA, Bydgoszcz

(72) Zelek Rafał, Pluciński Bogdan

(54) **Oprawa oświetleniowa do wbudowania**

(57) Oprawa oświetleniowa do wbudowania w sufit charakteryzuje się tym, że klosz (1) jest połączony z obudową (2) przy pomocy sprężyny (3) ukształtowanej w dwóch wzajemnie do siebie prostopadłych płaszczyznach. W jednej płaszczyźnie sprężyna (3) ma owalną pętlę, a w drugiej ramiona (5) z końcami (6) odgiętymi na zewnątrz.

(1 zastrzeżenie)

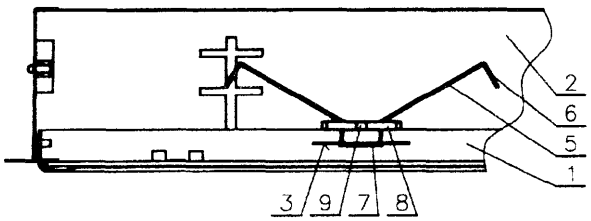

U1 (21) 109163 (22)19990122 7(51) F21V 7/00

(75) Trojnar Marian, Okuniew

(54) **Oprawa oświetleniowa**

(57) W obudowie (1) oprawy oświetleniowej są osadzone pośrednie odbłyśniki (3, 4) o szerokim kącie rozsyłu światła. Źródło światła jest umieszczone poniżej, między odbłyśnikami (3, 4) oraz jest osłonięte od dołu przesłoną (5).

(4 zastrzeżenia)

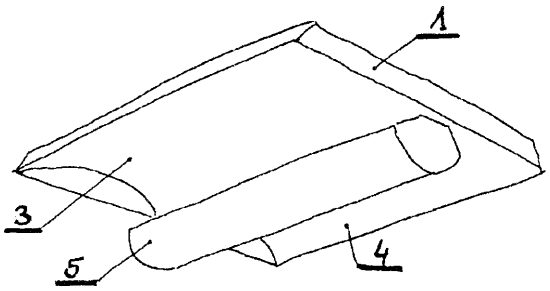

DZIAŁ G

FIZYKA

Ul (21) 109201 (22) 1999 01 28 7(51) G09D 3/06

(75) Nowakowski Jerzy, Częstochowa; Nowakowski Marek, Częstochowa

(54) **Kalendarz wieloletni**

(57) Kalendarz wieloletni w postaci prostokątnej płytki ma pole (1) datowe zawierające podłużne otwory (6) ułożone w kształt liczby 88 z osadzonymi w nich obrotowo elementami (7) o przekroju prostokątnym oraz zawiera pole (2) miesięcy i pole (3) dni tygodnia wyposażone w przesuwne ramki (5).

(1 zastrzeżenie)

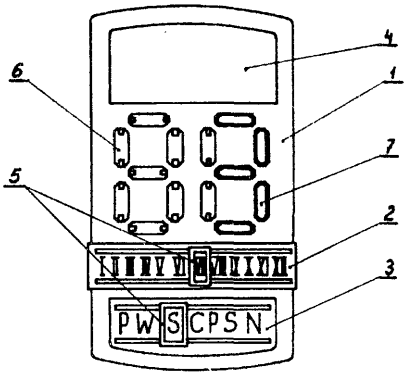

DZIAŁ H

ELEKTROTECHNIKA

Ul (21) 109187 (22) 199901 28 7(51) H01P 1/26

(71) Przemysłowy Instytut Telekomunikacji, Warszawa

(72) Kuliński Józef, Kur Edward

(54) **Obciążenie falowodowe**

(57) Obciążenie falowodowe przeznaczone jest do pochłaniania energii mikrofalowej małej i średniej mocy przesyłanej falowodem prostokątnym. Rozwiązanie obciążenia pozwala osiągnąć współczynnik fali stojącej nie większy niż 1.15 w pasmie pracy falowodu przy długości obciążenia nie większej niż długość fali dla środkowej częstotliwości tego pasma. Odcinek falowodu prostokątnego (1) zakończony z obu stron kołnierzami falowodowymi (2, 3) wyposażony jest w ostrosłup (6), wykonany z materiału pochłaniającego energię mikrofalową korzystnie z epiferu i przyłączony do metalowej zwory (4). Kształt podstawy ostrosłupa (6) opowiada przekrojowi poprzecznemu falowodu prostokątnego (1).

(1 zastrzeżenie)

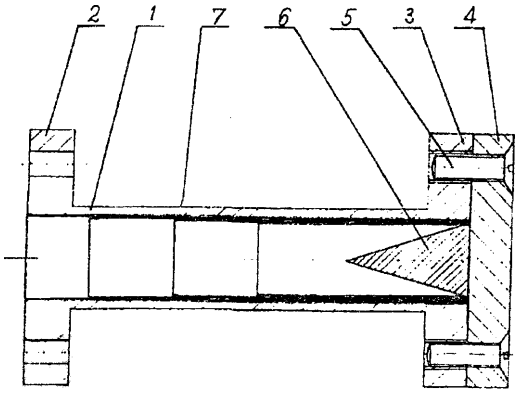

Ul (21) 109198 (22) 1999 01 27 7(51) H02G 15/06

(75) Pioch Kazimierz, Widlino

(54) **Obudowa zakończeń kabli telekomunikacyjnych**

(57) Wzór użytkowy rozwiązuje problem konstrukcji obudowy zakończeń kabli składającej się z dolnej osadczej części (1) zamkniętej od spodu podstawą, w której znajduje się przelotowy otwór (2) na wprowadzający kabel rozdzielczy oraz przelotowe otwory (3) pod wyprowadzające kable abonenckie, zaś na bocznej zewnętrznej powierzchni ukształtowana jest mocująca płytka (4), w której na czołowej powierzchni wykonane są otwory (5) pod śruby mocujące do podłoża oraz wyprofilowany jest łukowy występ z promieniowym wewnętrznym przelotowym wycięciem współpracującym z otworem znajdującym się występie ukształtowanym na bocznej ścianie kołpaka (11) z zamykającą górną powierzchnią. W wewnętrznej przestrzeni dolnej osadczej części (1), w płaszczyźnie mocującej płytki (4) znajduje się pozioma oporowa płytka (13) z połączeniowymi otworami (14), której górna powierzchnia stanowi miejsce rozłącznego mocowania wspornika zakończeń kablowych.

(3 zastrzeżenia)

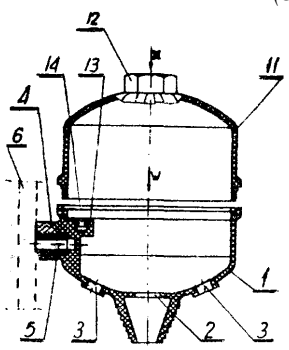

INFORMACJA O DOKONANIU, PRZEZ MIĘDZYNARODOWE BIURO OMPI,
PUBLIKACJI ZGŁOSZEŃ MIĘDZYNARODOWYCH,
W KTÓRYCH ZGŁASZAJĄCY UBIEGA SIĘ O UZYSKANIE OCHRONY W POLSCE

Numer, rodzaj i data publikacji międzynarodowej		Numer data zgłoszenia międzynarodowego		Int. Cl. [7]
1		2		3
WO 0032024 A1	20000608	NZ9900196	19991126	A 01C 7/16
WO 0032025 A1	20000608	JP9904098	19990730	A 01D 34/73
WO 0032026 A1	20000608	AU9901061	19991126	A 01D 45/10
WO 0032027 A1	20000608	FR9902940	19991126	A 01D 46/28
WO 0032028 A1	20000608	EP9909346	19991201	A 01F 15/02
WO 0032029 A1	20000608	IE9900120	19991130	A 01G 1/12
WO 0032030 A1	20000608	FR9902466	19991012	A 01G 13/02
WO 0032031 A1	20000608	IB9901791	19991108	A 01G 25/09
WO 0032032 A1	20000608	NZ9900206	19991202	A OU 25/11
WO 0032033 A1	20000608	NZ9900210	19991202	A OU 25/11
WO 0032034 A1	20000608	NZ9900211	19991202	A OU 25/11
WO 0032035 A1	20000608	FR9802607	19981203	A OU 25/16
WO 0032036 A1	20000608	DK9900638	19991119	A 01K 11/00
WO 0032037 A1	20000608	CA9901137	19991129	A 01K 31/16
WO 0032038 A1	20000608	CA9901099	19991119	A 01K 61/00
WO 0032039 A1	20000608	US9928764	19991203	A 01K 67/00
WO 0032040 A1	20000608	AU9900569	19990714	A 01M 13/00
WO 0032041 A2	20000608	US9928051	19991124	A 01N
WO 0032042 A1	20000608	US9928059	19991123	A 01N 1/00
WO 0032043 A1	20000608	IL9900660	19991203	A 01N 25/18
WO 0032044 A1	20000608	US9928827	19991203	A 01N 55/02
WO 0032045 A1	20000608	US9928218	19991129	A 01N 57/20
WO 0032046 A2	20000608	US9927703	19991122	A 01N 59/06
WO 0032047 A1	20000608	US9928499	19991202	A 01N 63/00
WO 0032048 A1	20000608	US9928552	19991202	A 01N 63/00
WO 0032049 A1	20000608	GB9903972	19991126	A 22B 3/06
WO 0032050 A1	20000608	EP9908824	19991117	A 22C 13/00
WO 0032051 A1	20000608	NL9900725	19991125	A 22C 21/00
WO 0032052 A1	20000608	US9928084	19991124	A 23B 4/16
WO 0032053 A1	20000608	FR9903007	19991203	A 23B 7/154
WO 0032054 A1	20000608	FR9903008	19991203	A 23B 7/154
WO 0032055 A1	20000608	US9927791	19991123	A 23C 9/12
WO 0032056 A1	20000608	US9825610	19981203	A 23C 19/00
WO 0032057 A1	20000608	GB9903860	19991122	A 23G 1/00
WO 0032058 A1	20000608	NL9900730	19991130	A 23G 9/02
WO 0032059 A1	20000608	FI9900993	19991130	A 23K 1/18
WO 0032060 A1	20000608	US9927983	19991129	A 23L 1/05
WO 0032061 A1	20000608	AT9900288	19991125	A 23L 1/0522
WO 0032062 A1	20000608	IL9900641	19991128	A 23L 1/08
WO 0032063 A1	20000608	FR9903006	19991203	A 23L 3/3409
WO 0032064 A1	20000608	US9926024	19991129	A 23P 1/04
WO 0032065 A2	20000608	US9926720	19991112	A 24B 3/00
WO 0032066 A1	20000608	EP9909124	19991125	A 24C 5/34
WO 0032067 A1	20000608	AU9901055	19991125	A 41D 7/00
WO 0032068 A1	20000608	US9927977	19991126	A 42B 1/04
WO 0032069 A1	20000608	HU9900090	19991129	A 43B 3/08
WO 0032070 A1	20000608	IB9901908	19991130	A 44B 18/00
WO 0032071 A1	20000608	US9928026	19991124	A 45C 11/20
WO 0032072 A1	20000608	FR9902953	19991130	A 46B 5/00
WO 0032073 A1	20000608	US9928213	19991129	A 47B 49/00

1			2		3
WO	0032074 A1	20000608	IT9900397	19991202	A 47B 61/00
WO	0032075 A1	20000608	KR9900715	19991126	A 47C 7/46
WO	0032076 A1	20000608	NL9900742	19991203	A 47D 15/00
WO	0032077 A1	20000608	JP9902232	19990426	A 47G 21/18
WO	0032078 A1	20000608	BE9900157	19991202	A 47J 29/00
WO	0032079 A1	20000608	GB9904001	19991130	A 47J 37/08
WO	0032080 A1	20000608	US9926264	19991112	A 47K 10/06
WO	0032081 A1	20000608	AU9800979	19981127	A 47K 17/00
WO	0032082 A1	20000608	ZA9900128	19991126	A 47L 13/12
WO	0032083 A2	20000608	US9927686	19991122	A 47L 13/22
WO	0032084 A2	20000608	US9928484	19991201	A61B
WO	0032085 A1	20000608	US9928155	19991129	A 61B 3/02
WO	0032086 A1	20000608	CN9900160	19991010	A 61B 3/028
WO	0032087 A1	20000608	EP9909279	19991129	A 61B 3/113
WO	0032088 A1	20000608	DK9900667	19991130	A 61B 5/00
WO	0032089 A1	20000608	EP9807685	19981127	A 61B 5/00
WO	0032090 A1	20000608	ES9900385	19991126	A 61B 5/00
WO	0032091 A2	20000608	GB9903981	19991129	A 61B 5/00
WO	0032092 A1	20000608	US9928024	19991124	A 61B 5/00
WO	0032093 A1	20000608	US9928029	19991124	A 61B 5/00
WO	0032094 A1	20000608	US9928091	19991124	A 61B 5/00
WO	0032095 A1	20000608	US9928097	19991124	A 61B 5/00
WO	0032096 A1	20000608	US9928114	19991124	A 61B 5/00
WO	0032097 A1	20000608	US9928296	19991201	A 61B 5/00
WO	0032098 A1	20000608	US9928370	19991130	A 61B 5/00
WO	0032099 A1	20000608	US9928452	19991201	A 61B 5/00
WO	0032100 A1	20000608	US9928482	19991202	A 61B 5/00
WO	0032101 A1	20000608	US9928635	19991202	A 61B 5/00
WO	0032102 A1	20000608	US9928731	19991202	A 61B 5/00
WO	0032103 A1	20000608	US9825397	19981130	A 61B 5/02
WO	0032104 A1	20000608	US9928263	19991130	A 61B 5/02
WO	0032105 A1	20000608	US9928094	19991124	A 61B 5/0215
WO	0032106 A1	20000608	US9928030	19991124	A 61B 5/05
WO	0032107 A1	20000608	JP9906797	19991203	A 61B 5/055
WO	0032108 A1	20000608	US9928032	19991124	A 61B 5/055
WO	0032109 A1	20000608	FI9900988	19991129	A 61B 6/04
WO	0032110 A1	20000608	NL9900738	19991202	A 61B 10/00
WO	0032111 A2	20000608	IB9901927	19991201	A 61B 17/02
WO	0032112 A1	20000608	US9928070	19991124	A 61B 17/12
WO	0032113 A1	20000608	CA9901139	19991125	A 61B 17/132
WO	0032114 A1	20000608	US9928036	19991124	A 61B 17/32
WO	0032115 A1	20000608	US9928364	19991130	A 61B 17/32
WO	0032116 A1	20000608	IE9900122	19991201	A 61B 17/34
WO	0032117 A1	20000608	IE9900123	19991201	A 61B 17/34
WO	0032118 A1	20000608	IE9900124	19991201	A 61B 17/34
WO	0032119 A1	20000608	IE9900126	19991201	A 61B 17/34
WO	0032120 A1	20000608	IE9900127	19991201	A 61B 17/34
WO	0032121 A1	20000608	US9928178	19991130	A 61B 17/36
WO	0032122 A1	20000608	US9916223	19990720	A 61B 17/39
WO	0032123 A1	20000608	US9928273	19991130	A 61B 17/42
WO	0032124 A1	20000608	EP9909186	19991126	A 61B 17/64
WO	0032125 A1	20000608	CH9800504	19981126	A 61B 17/86
WO	0032126 A1	20000608	US9927769	19991123	A 61B 18/02
WO	0032127 A1	20000608	US9927866	19991123	A 61B 18/12
WO	0032128 A1	20000608	EP9908857	19991118	A 61B 18/14
WO	0032129 A1	20000608	US9928233	19991123	A 61B 18/14
WO	0032130 A1	20000608	US9928553	19991201	A 61B 18/14
WO	0032131 A1	20000608	US9928008	19991123	A 61C 3/00
WO	0032132 A1	20000608	US9928228	19991129	A 61C 3/00

1			2		3
WO	0032133 A1	20000608	US9928365	19991130	A61C 5/00
WO	0032134 A1	20000608	US9928304	19991201	A61C 8/00
WO	0032135 A1	20000608	AU9901053	19991126	A 61C 15/00
WO	0032136 A1	20000608	IL9900648	19991201	A61F 2/04
WO	0032137 A1	20000608	US9919704	19990831	A61F 2/04
WO	0032138 A1	20000608	IL9900469	19990826	A61F 2/06
WO	0032139 A1	20000608	EP9906794	19990914	A61F 5/02
WO	0032140 A1	20000608	US9928408	19991130	A 61F 5/58
WO	0032141 A1	20000608	AU9901090	19991202	A61F 9/007
WO	0032142 A1	20000608	US9925111	19991026	A 61F 13/00
WO	0032143 A1	20000608	US9928312	19991130	A 61F 13/00
WO	0032144 A1	20000608	JP9906773	19991202	A 61F 13/02
WO	0032145 A1	20000608	IB9901897	19991126	A 61F 13/15
WO	0032146 A1	20000608	US9825326	19981130	A 61F 13/15
WO	0032147 A1	20000608	US9825327	19981130	A 61F 13/15
WO	0032148 A1	20000608	EP9909755	19991129	A 61F 13/26
WO	0032149 A1	20000608	GB9903937	19991125	A61G 7/057
WO	0032150 A1	20000608	SE9902236	19991201	A 61G 10/02
WO	0032151 A1	20000608	EP9908223	19991029	A 61J 3/07
WO	0032152 A2	20000608	US9928751	19991202	A61K
WO	0032153 A1	20000608	GB9904053	19991203	A61K 7/00
WO	0032154 A1	20000608	JP9906800	19991203	A61K 7/00
WO	0032155 A2	20000608	US9928745	19991203	A61K 7/00
WO	0032156 A1	20000608	EP9909010	19991123	A61K 7/09
WO	0032157 A1	20000608	US9928729	19991202	A61K 7/09
WO	0032158 A1	20000608	DK9900674	19991201	A61K 7/13
WO	0032159 A1	20000608	US9927809	19991123	A61K 7/16
WO	0032160 A1	20000608	US9927810	19991123	A61K 7/16
WO	0032161 A1	20000608	EP9908595	19991109	A61K 7/48
WO	0032162 A1	20000608	EP9909294	19991130	A61K 7/48
WO	0032163 A1	20000608	FR9902925	19991126	A61K 7/48
WO	0032164 A1	20000608	US9928180	19991129	A61K 7/50
WO	0032165 A1	20000608	GB9904041	19991201	A61K 9/00
WO	0032166 A2	20000608	US9928585	19991202	A61K 9/00
WO	0032167 A1	20000608	US9927980	19991126	A61K 9/127
WO	0032168 A1	20000608	DE9903687	19991119	A61K 9/16
WO	0032169 A2	20000608	EP9909309	19991130	A61K 9/16
WO	0032170 A1	20000608	FR9902955	19991130	A61K 9/16
WO	0032171 A2	20000608	GB9903985	19991129	A 61K 9/20
WO	0032172 A1	20000608	JP9906602	19991126	A61K 9/20
WO	0032173 A1	20000608	US9920709	19990909	A61K 9/20
WO	0032174 A2	20000608	EP9908972	19991120	A61K 31/00
WO	0032175 A2	20000608	IB9901916	19991201	A61K 31/00
WO	0032176 A2	20000608	US9928080	19991124	A61K 31/00
WO	0032177 A2	20000608	US9928082	19991124	A61K 31/00
WO	0032178 A2	20000608	US9928362	19991201	A61K 31/00
WO	0032179 A2	20000608	US9928446	19991201	A61K 31/00
WO	0032180 A2	20000608	US9928483	19991201	A61K 31/00
WO	0032181 A1	20000608	US9928171	19991129	A61K 31/02
WO	0032182 A1	20000608	EP9908879	19991119	A61K 31/135
WO	0032183 A1	20000608	US9926217	19991105	A61K 31/18
WO	0032184 A1	20000608	JP9902883	19990531	A61K 31/20
WO	0032185 A1	20000608	AT9900284	19991122	A61K 31/27
WO	0032186 A2	20000608	US9928268	19991201	A61K 31/335
WO	0032187 A1	20000608	SE9902176	19991123	A61K 31/35
WO	0032188 A2	20000608	IT9900398	19991203	A61K 31/40
WO	0032189 A1	20000608	US9928411	19991130	A61K 31/415
WO	0032190 A1	20000608	US9927987	19991124	A61K 31/425
WO	0032191 A1	20000608	DK9900663	19991129	A61K 31/427

1		2		3
WO 0032192 A1	20000608	JP9906569	19991125	A61K 31/4375
WO 0032193 A1	20000608	DK9900671	19991201	A61K 31/4523
WO 0032194 A2	20000608	US9928447	19991201	A61K 31/455
WO 0032195 A1	20000608	JP9906752	19991202	A 61K 31/475
WO 0032196 A2	20000608	US9928732	19991202	A61K 31/495
WO 0032197 A1	20000608	US9928385	19991201	A61K 31/522
WO 0032198 A1	20000608	EP9908999	19991123	A61K 31/53
WO 0032199 A1	20000608	AT9800291	19981201	A61K 31/55
WO 0032200 A1	20000608	US9928136	19991124	A61K 31/555
WO 0032201 A2	20000608	US9928079	19991124	A61K 31/56
WO 0032202 A1	20000608	FR9902993	19991202	A61K 31/70
WO 0032203 A1	20000608	US9928368	19991130	A61K 31/70
WO 0032204 A1	20000608	US9928601	19991202	A61K 31/70
WO 0032205 A1	20000608	US9928308	19991201	A61K 31/702
WO 0032206 A1	20000608	US9928599	19991202	A61K 33/14
WO 0032207 A1	20000608	US9928524	19991202	A61K 35/12
WO 0032208 A2	20000608	GB9904013	19991201	A61K 35/16
WO 0032209 A2	20000608	US9928302	19991201	A61K 35/38
WO 0032210 A1	20000608	EP9906408	19990901	A61K 35/60
WO 0032211 A1	20000608	IB9901900	19991129	A61K 35/78
WO 0032212 A1	20000608	JP9906616	19991126	A61K 35/84
WO 0032213 A1	20000608	JP9906617	19991126	A61K 35/84
WO 0032214 A1	20000608	JP9906618	19991126	A61K 35/84
WO 0032215 A1	20000608	US9928332	19991130	A61K 38/00
WO 0032216 A1	20000608	US9912353	19990603	A61K 38/06
WO 0032217 A1	20000608	US9825583	19981203	A61K 38/07
WO 0032218 A1	20000608	GB9904045	19991202	A61K 38/09
WO 0032219 A1	20000608	SE9902259	19991203	A61K 38/13
WO 0032220 A1	20000608	DK9900659	19991126	A61K 38/16
WO 0032221 A2	20000608	US9928313	19991130	A61K 38/17
WO 0032222 A1	20000608	EP9909210	19991125	A61K 38/18
WO 0032223 A2	20000608	GB9904009	19991201	A61K 38/21
WO 0032224 A2	20000608	GB9904022	19991201	A61K 38/23
WO 0032225 A1	20000608	GB9904043	19991203	A61K 38/39
WO 0032226 A2	20000608	CA9901153	19991130	A61K 39/00
WO 0032227 A2	20000608	IB9901925	19991130	A61K 39/00
WO 0032228 A2	20000608	IL9900640	19991128	A61K 39/145
WO 0032229 A1	20000608	CU9900006	19991201	A61K 39/29
WO 0032230 A1	20000608	JP9906656	19991129	A61K 39/395
WO 0032231 A1	20000608	US9928739	19991203	A61K 39/395
WO 0032232 A1	20000608	DE9803612	19981209	A61K 45/06
WO 0032233 A2	20000608	US9928460	19991202	A61K 47/00
WO 0032234 A1	20000608	EP9909351	19991201	A61K 47/44
WO 0032235 A1	20000608	CH9900567	19991126	A 61K 47/48
WO 0032236 A1	20000608	FR9902938	19991126	A61K 47/48
WO 0032237 A1	20000608	FR9902939	19991126	A61K 47/48
WO 0032238 A1	20000608	US9927279	19991117	A 61K 47/48
WO 0032239 A1	20000608	US9928272	19991201	A61K 47/48
WO 0032240 A2	20000608	US9928167	19991130	A61K 51/10
WO 0032241 A1	20000608	GB9903999	19991130	A61L 2/06
WO 0032242 A1	20000608	US9928441	19991201	A61L 9/01
WO 0032243 A1	20000608	US9927669	19991122	A61L 9/04
WO 0032244 A1	20000608	EP9909173	19991123	A61L 9/20
WO 0032245 A1	20000608	SE9902148	19991123	A61L 15/26
WO 0032246 A1	20000608	FR9902746	19991109	A61L 15/32
WO 0032247 A2	20000608	US9927190	19991116	A61L 27/00
WO 0032248 A1	20000608	US9928209	19991129	A61L 27/00
WO 0032249 A1	20000608	US9928366	19991130	A61L 27/22
WO 0032250 A1	20000608	US9911733	19990527	A61L 27/24

1				
WO 0032251 A1	20000608	EP9909444	19991203	A 61L 27/26
WO 0032252 A1	20000608	GB9903889	19991123	A 61L 27/36
WO 0032253 A1	20000608	US9927652	19991122	A 61L 27/36
WO 0032254 A1	20000608	US9928300	19991201	A 61L 27/38
WO 0032255 A1	20000608	US9926887	19991112	A 61L 29/08
WO 0032256 A1	20000608	EP9908835	19991117	A61M 1/10
WO 0032257 A1	20000608	US9926839	19991110	A61M 1/10
WO 0032258 A1	20000608	DK9900670	19991130	A61M 5/00
WO 0032259 A2	20000608	US9928752	19991202	A61M 5/00
WO 0032260 A1	20000608	US9928747	19991202	A61M 5/32
WO 0032261 A1	20000608	US9928771	19991206	A61M 16/00
WO 0032262 A1	20000608	DE9903646	19991109	A61M 16/04
WO 0032263 A1	20000608	US9928252	19991130	A 61M 25/00
WO 0032264 A1	20000608	US9904824	19990305	A61M 25/00
WO 0032265 A1	20000608	US9825453	19981201	A 61M 25/01
WO 0032266 A1	20000608	EP9909295	19991130	A61M 25/10
WO 0032267 A2	20000608	US9928544	19991203	A61M 29/02
WO 0032268 A1	20000608	SE9902083	19991115	A61N 1/375
WO 0032269 A1	20000608	ZA9900126	19991124	A61N 1/44
WO 0032270 A2	20000608	DE9903772	19991129	A61N 5/00
WO 0032271 A1	20000608	US9926804	19991112	A61N 5/00
WO 0032272 A1	20000608	EP9807884	19981204	A61N 5/06
WO 0032273 A2	20000608	US9928274	19991130	A61N 5/10
WO 0032274 A1	20000608	US9825560	19981202	A 62B 33/00
WO 0032275 A1	20000608	RU9900452	19991124	A 62C 31/00
WO 0032276 A2	20000608	US9928071	19991124	A 63B
WO 0032277 A1	20000608	US9928318	19991130	A 63B 53/08
WO 0032278 A1	20000608	FI9900992	19991130	A 63B 59/14
WO 0032279 A2	20000608	AU9901070	19991202	A 63B 67/00
WO 0032280 A1	20000608	EP9909305	19991130	A 63B 67/18
WO 0032281 A1	20000608	US9825693	19981203	A 63B 71/02
WO 0032282 A1	20000608	US9922667	19990930	A 63B 71/02
WO 0032283 A1	20000608	EP9909238	19991127	A 63C 5/03
WO 0032284 A1	20000608	CH9900578	19991202	A 63C 9/00
WO 0032285 A1	20000608	CH9900568	19991126	A 63C 9/08
WO 0032286 A1	20000608	AU9901059	19991126	A 63F 9/22
WO 0032287 A1	20000608	FR9902966	19991130	A 63G 11/00
WO 0032288 A1	20000608	JP9906652	19991129	A 63H 3/36
WO 0032289 A1	20000608	FR9902967	19991130	A 63H 27/08
WO 0032290 A1	20000608	US9928501	19991202	B01D 27/02
WO 0032291 A1	20000608	US9928603	19991203	B01D 29/085
WO 0032292 A1	20000608	JP9906436	19991118	B01D 29/46
WO 0032293 A1	20000608	US9928231	19991130	B01D 35/06
WO 0032294 A1	20000608	KR9900244	19990515	B01D 39/04
WO 0032295 A2	20000608	US9928724	19991203	B01D 46/00
WO 0032296 A2	20000608	US9928204	19991122	B01D 46/12
WO 0032297 A1	20000608	NL9800679	19981201	B01D 46/14
WO 0032298 A1	20000608	GB9904017	19991203	B01D 46/42
WO 0032299 A1	20000608	JP9906631	19991129	B01D 47/06
WO 0032300 A2	20000608	EP9908671	19991111	B01D 53/00
WO 0032301 A1	20000608	DE9903883	19991203	B01D 53/04
WO 0032302 A1	20000608	DE9902269	19990723	B01D 53/90
WO 0032303 A1	20000608	EP9909078	19991124	B01D 61/04
WO 0032304 A1	20000608	FR9902908	19991125	B01F 17/00
WO 0032305 A1	20000608	AU9901064	19991130	B01J 2/00
WO 0032306 A1	20000608	AT9900292	19991201	B01J 2/04
WO 0032307 A1	20000608	US9825435	19981201	B01J 13/12
WO 0032308 A2	20000608	US9928741	19991203	B01J 19/00
WO 0032309 A1	20000608	US9825116	19981201	B01J 20/00

1			2		3
WO	0032310 A1	20000608	EP9909267	19991129	B01J 25/00
WO	0032311 A1	20000608	GB9903858	19991122	B01J 37/02
WO	0032312 A1	20000608	GB9903994	19991130	B01L 7/00
WO	0032313 A1	20000608	GB9904047	19991201	B02C 19/06
WO	0032314 A1	20000608	N29900205	19991201	B05B 1/14
WO	0032315 A1	20000608	US9927687	19991122	B05B 9/08
WO	0032316 A1	20000608	FR9902934	19991126	B05B 11/00
WO	0032317 A1	20000608	US9927694	19991122	B05B 15/06
WO	0032318 A1	20000608	US9925540	19991029	B05C 5/04
WO	0032319 A1	20000608	US9928372	19991130	B05C 11/00
WO	0032320 A1	20000608	US9926706	19991111	B05C 11/02
WO	0032321 A1	20000608	US9927678	19991119	B05C 17/005
WO	0032322 A1	20000608	US9927447	19991118	B05C 17/10
WO	0032323 A2	20000608	EP9909259	19991129	B05D 5/00
WO	0032324 A1	20000608	EP9905123	19990719	B06B 1/18
WO	0032325 A1	20000608	US9927982	19991129	B08B 3/00
WO	0032326 A1	20000608	DE9903855	19991126	B21C 47/26
WO	0032327 A2	20000608	EP9909758	19991201	B21D
WO	0032328 A1	20000608	US9928706	19991203	B21D 11/08
WO	0032329 A1	20000608	SE9902262	19991203	B21D 51/24
WO	0032330 A1	20000608	US9927802	19991123	B22C 1/00
WO	0032331 A1	20000608	US9928117	19991130	B22C 9/10
WO	0032332 A1	20000608	FR9902990	19991202	B22D 11/06
WO	0032333 A1	20000608	SE9901967	19991102	B22D 11/115
WO	0032334 A1	20000608	IB9901884	19991125	B22D 11/128
WO	0032335 A1	20000608	DE9903886	19991203	B22D 19/02
WO	0032336 A1	20000608	GB9903896	19991124	B22D 19/12
WO	0032337 A1	20000608	EP9909194	19991126	B22D 41/50
WO	0032338 A1	20000608	US9925714	19991028	B22F 3/14
WO	0032339 A1	20000608	SE9902112	19991118	B23D 25/04
WO	0032340 A1	20000608	EP9909321	19991201	B23D 57/00
WO	0032341 A1	20000608	EP9909363	19991201	B23D 61/02
WO	0032342 A1	20000608	JP9805428	19981202	B23H 1/02
WO	0032343 A1	20000608	JP9906744	19991202	B23H 7/30
WO	0032344 A1	20000608	US9928176	19991130	B23H 11/00
WO	0032345 A2	20000608	UZ9900002	19990629	B23K
WO	0032346 A1	20000608	FR9902958	19991130	B23K 11/25
WO	0032347 A1	20000608	US9928723	19991203	B23K 20/00
WO	0032348 A1	20000608	IL9900654	19991202	B23K 26/067
WO	0032349 A1	20000608	IL9900655	19991202	B23K 26/38
WO	0032350 A1	20000608	GB9904003	19991202	B23K 35/00
WO	0032351 A2	20000608	US9927575	19991119	B23K 35/00
WO	0032352 A1	20000608	JP9905698	19991014	B23P 6/00
WO	0032353 A2	20000608	GB9904014	19991201	B24B
WO	0032354 A2	20000608	IB9901888	19991125	B24B
WO	0032355 A2	20000608	IB9901887	19991125	B24B 33/00
WO	0032356 A1	20000608	US9927477	19991119	B24B 37/04
WO	0032357 A1	20000608	US9928018	19991123	B24C 7/00
WO	0032358 A1	20000608	US9928057	19991123	B25B 21/00
WO	0032359 A1	20000608	US9927246	19991117	B25B 21/02
WO	0032360 A1	20000608	JP9906588	19991125	B25J 13/08
WO	0032361 A1	20000608	JP9906713	19991130	B25J 13/08
WO	0032362 A1	20000608	JP9906710	19991130	B25J 15/06
WO	0032363 A1	20000608	SE9902255	19991202	B25J 17/02
WO	0032364 A1	20000608	RU9900436	19991115	B26B 1/04
WO	0032365 A1	20000608	CA9901160	19991203	B26D 1/02
WO	0032366 A1	20000608	EP9908046	19991023	B26D 5/04
WO	0032367 A1	20000608	EP9906572	19990907	B26D 7/26
WO	0032368 A1	20000608	IT9800347	19981203	B26F 1/38

1			2		3
WO	0032369 A1	20000608	EP9909348	19991201	B27B 5/32
WO	0032370 A2	20000608	DK9900666	19991129	B27D 1/00
WO	0032371 A1	20000608	GB9903997	19991130	B27K 3/50
WO	0032372 A1	20000608	US9928291	19991130	B28C 7/04
WO	0032373 A1	20000608	JP9906156	19991104	B29C 35/02
WO	0032374 A2	20000608	DE9903790	19991129	B29C 45/00
WO	0032375 A1	20000608	EP9909310	19991130	B29C 47/16
WO	0032376 A1	20000608	EP9909304	19991130	B29C 47/64
WO	0032377 A1	20000608	CH9900515	19991103	B29C 47/76
WO	0032378 A1	20000608	JP9906733	19991201	B29C 59/04
WO	0032379 A1	20000608	GB9903861	19991122	B29C 65/08
WO	0032380 A1	20000608	FR9902969	19991201	B29C 70/02
WO	0032381 A1	20000608	GB9903903	19991124	B29C 70/38
WO	0032382 A1	20000608	EP9908151	19991022	B29D 31/00
WO	0032383 A1	20000608	CZ9900042	19991123	B30B 1/26
WO	0032384 A1	20000608	CH9900559	19991122	B30B 9/30
WO	0032385 A1	20000608	IT9900382	19991124	B30B 9/30
WO	0032386 A1	20000608	EP9909007	19991123	B30B 11/08
WO	0032387 A1	20000608	US9928045	19991124	B31F 1/10
WO	0032388 A2	20000608	US9927275	19991116	B32B
WO	0032389 A1	20000608	US9928502	19991202	B32B 3/00
WO	0032390 A1	20000608	EP9908426	19991103	B32B 7/06
WO	0032391 A1	20000608	JP9906675	19991130	B32B 9/00
WO	0032392 A1	20000608	N29900201	19991130	B32B 9/02
WO	0032393 A1	20000608	IB9902007	19991203	B32B 27/00
WO	0032394 A1	20000608	IE9900121	19991130	B32B 27/12
WO	0032395 A1	20000608	US9928438	19991202	B32B 27/32
WO	0032396 A1	20000608	US9928439	19991202	B32B 27/32
WO	0032397 A1	20000608	SE9902172	19991124	B41F 7/30
WO	0032398 A1	20000608	JP9906525	19991122	B41J 2/45
WO	0032399 A1	20000608	IL9900630	19991122	B41J 3/00
WO	0032400 A1	20000608	JP9906571	19991125	B41J 3/36
WO	0032401 A1	20000608	JP9906572	19991125	B41J 3/36
WO	0032402 A1	20000608	JP9906573	19991125	B41J 3/36
WO	0032403 A1	20000608	EP9909163	19991123	B41J 3/407
WO	0032404 A1	20000608	FR9902987	19991202	B41J 11/04
WO	0032405 A1	20000608	JP9906691	19991129	B41J 21/00
WO	0032406 A1	20000608	JP9906714	19991130	B41J 32/00
WO	0032407 A1	20000608	US9909302	19990429	B41M 5/00
WO	0032408 A1	20000608	US9922785	19990930	B41M 5/40
WO	0032409 A1	20000608	DE9903786	19991125	B41N 7/00
WO	0032410 A1	20000608	DE9903749	19991126	B41N 7/04
WO	0032411 A2	20000608	GB9904036	19991202	B42D
WO	0032412 A1	20000608	GB9903935	19991125	B42D 15/02
WO	0032413 A1	20000608	US9928049	19991124	B42D 15/02
WO	0032414 A1	20000608	US9914897	19990630	B42F 3/00
WO	0032415 A1	20000608	GB9904023	19991202	B42F 13/24
WO	0032416 A1	20000608	JP9906578	19991125	B43K 7/10
WO	0032417 A1	20000608	JP9906579	19991125	B43K 7/10
WO	0032418 A1	20000608	CN9900016	19990211	B43K 21/08
WO	0032419 A1	20000608	US9815720	19981201	B43K 23/012
WO	0032420 A1	20000608	EP9909327	19991130	B44C 1/17
WO	0032421 A1	20000608	IT9900389	19991126	B44C 1/17
WO	0032422 A1	20000608	GR9900029	19990813	B60B 11/04
WO	0032423 A1	20000608	HR9900029	19991119	B60B 21/00
WO	0032424 A1	20000608	US9825473	19981201	B60C 15/06
WO	0032425 A1	20000608	SE9902055	19991112	B60H 1/00
WO	0032426 A1	20000608	FR9902920	19991125	B60J 5/04
WO	D032427 A1	20000608	US9928604	19991202	B60J 7/00

1			2		3
WO	0032428 A1	20000608	EP9908673	19991111	B60J 7/057
WO	0032429 A1	20000608	DE9903729	19991119	B60J 7/06
WO	0032430 A1	20000608	JP9906646	19991129	B60K 13/02
WO	0032431 A1	20000608	GB9903770	19991111	B60K 15/04
WO	0032432 A1	20000608	EP9908913	19991120	B60K 17/04
WO	0032433 A1	20000608	JP9904209	19990804	B60K 17/04
WO	0032434 A1	20000608	SE9902100	19991117	B60K 20/04
WO	0032435 A1	20000608	GB9903895	19991124	B60K 31/04
WO	0032436 A1	20000608	EP9909753	19991126	B60L 5/28
WO	0032437 A1	20000608	EP9909752	19991126	B60L 5/30
WO	0032438 A1	20000608	EP9906339	19990829	B60L 11/12
WO	0032439 A1	20000608	FR9902926	19991126	B60N 2/015
WO	0032440 A1	20000608	EP9906934	19990918	B60N 2/22
WO	0032441 A1	20000608	CA9901077	19991116	B60N 2/23
WO	0032442 A1	20000608	US9928222	19991129	B60N 3/04
WO	0032443 A2	20000608	EP9908300	19991030	B60R 16/00
WO	0032444 A1	20000608	GB9903835	19991119	B60R 19/18
WO	0032445 A1	20000608	DE9903846	19991201	B60R 21/00
WO	0032446 A1	20000608	JP9906701	19991130	B60R 21/26
WO	0032447 A1	20000608	US9925586	19991101	B60R 21/26
WO	0032448 A1	20000608	US9928203	19991130	B60R 21/26
WO	0032449 A1	20000608	CA9901135	19991126	B60R 21/32
WO	0032450 A1	20000608	DE9903811	19991201	B60R 21/32
WO	0032451 A1	20000608	JP9906612	19991126	B60R 21/32
WO	0032452 A1	20000608	DE9903773	19991129	B60R 25/02
WO	0032453 A1	20000608	EP9907327	19991004	B60S 1/08
WO	0032454 A1	20000608	FR9902927	19991126	B60S 1/52
WO	0032455 A1	20000608	US9927377	19991117	B60T 3/00
WO	0032456 A1	20000608	EP9909347	19991201	B60T 8/00
WO	0032457 A1	20000608	DE9903860	19991128	B61D 3/16
WO	0032458 A1	20000608	DE9903741	19991125	B61K 9/00
WO	0032459 A1	20000608	ES9900381	19991124	B62B 5/00
WO	0032460 A1	20000608	SE9902110	19991118	B62D 1/18
WO	0032461 A1	20000608	JP9906690	19991129	B62D 5/083
WO	0032462 A1	20000608	AU9901062	19991130	B62D 7/15
WO	0032463 A1	20000608	JP9906609	19991126	B62D 55/21
WO	0032464 A1	20000608	NO9900360	19991130	B63B 23/26
WO	0032465 A1	20000608	RU9900371	19991008	B63B 27/36
WO	0032466 A1	20000608	AU9901067	19991201	B63B 35/79
WO	0032467 A1	20000608	NZ9900204	19991201	B63B 59/08
WO	0032468 A1	20000608	IT9900393	19991201	B64C 27/00
WO	0032469 A1	20000608	HU9900091	19991129	B64C 27/20
WO	0032470 A1	20000608	GB9903983	19991129	B64D 39/04
WO	0032471 A1	20000608	GB9903904	19991124	B64F 1/22
WO	0032472 A1	20000608	US9928505	19991201	B65B 1/04
WO	0032473 A1	20000608	DE9903792	19991126	B65B 1/34
WO	0032474 A1	20000608	EP9908224	19991029	B65B 1/36
WO	0032475 A1	20000608	US9927966	19991124	B65B 3/32
WO	0032476 A1	20000608	YU9900012	19991125	B65B 9/20
WO	0032477 A1	20000608	US9928829	19991202	B65B 19/18
WO	0032478 A1	20000608	CH9900566	19991125	B65B 69/00
WO	0032479 A2	20000608	IT9900363	19991111	B65D
WO	0032480 A2	20000608	US9928490	19991202	B65D
WO	0032481 A2	20000608	US9928555	19991202	B65D
WO	0032482 A1	20000608	US9927973	19991124	B65D 3/22
WO	0032483 A1	20000608	GB9904033	19991202	B65D 3/30
WO	0032484 A1	20000608	EP9909071	19991124	B65D 5/50
WO	0032485 A1	20000608	AU9901066	19991201	B65D 23/12
WO	0032486 A1	20000608	EP9908491	19991105	B65D 25/04

1			2		3
WO	0032487 A1	20000608	US9928503	19991202	B65D 33/34
WO	0032488 A1	20000608	MX9900034	19991116	B65D 35/28
WO	0032489 A1	20000608	US9926754	19991112	B65D 41/28
WO	0032490 A1	20000608	DE9903605	19991112	B65D 43/06
WO	0032491 A1	20000608	US9928262	19991201	B65D 50/08
WO	0032492 A1	20000608	PL9900044	19991129	B65D 51/24
WO	0032493 A1	20000608	FR9902937	19991126	B65D 75/22
WO	0032494 A1	20000608	EP9907232	19990929	B65D 75/58
WO	0032495 A1	20000608	GB9903919	19991126	B65D 77/28
WO	0032496 A1	20000608	EP9909198	19991126	B65D 83/04
WO	0032497 A1	20000608	EA9800007	19981127	B65D 85/00
WO	0032498 A1	20000608	JP9906624	19991126	B65D 85/00
WO	0032499 A1	20000608	IB9901905	19991130	B65D 85/10
WO	0032500 A1	20000608	CA9901154	19991201	B65D 90/08
WO	0032501 A1	20000608	NO9900358	19991129	B65F 1/06
WO	0032502 A1	20000608	DK9900673	19991201	B65G 17/34
WO	0032503 A1	20000608	US9905670	19990315	B65G 33/26
WO	0032504 A1	20000608	JP9906669	19991129	B65G 47/54
WO	0032505 A2	20000608	EP9909313	19991130	B65H 31/00
WO	0032506 A1	20000608	AU9901072	19991203	B65H 55/04
WO	0032507 A1	20000608	ES9900386	19991129	B66B 5/22
WO	0032508 A1	20000608	GB9904071	19991203	B66B 9/04
WO	0032509 A1	20000608	FI9900933	19991109	B66B 13/30
WO	0032510 A1	20000608	US9928221	19991129	B66F 9/06
WO	0032511 A1	20000608	US9928574	19991202	B67D 5/42
WO	0032512 A1	20000608	US9928606	19991202	C01B 3/50
WO	0032513 A1	20000608	GB9903958	19991129	C01B 3/58
WO	0032514 A1	20000608	JP9805387	19981201	C01B 13/11
WO	0032515 A1	20000608	JP9906651	19991129	C01B 33/44
WO	0032516 A1	20000608	JP9906524	19991122	C01G 1/00
WO	0032517 A1	20000608	CA9901104	19991119	C01G 43/025
WO	0032518 A1	20000608	JP9904811	19990906	C01G 45/00
WO	0032519 A1	20000608	US9825643	19981203	C02F 1/24
WO	0032520 A1	20000608	EP9909488	19991203	C02F 1/32
WO	0032521 A1	20000608	US9928164	19991129	C02F 1/461
WO	0032522 A1	20000608	KR9900484	19990826	C02F 3/30
WO	0032523 A1	20000608	KR9900718	19991129	C02F 3/32
WO	0032524 A1	20000608	FR9902977	19991201	C03B 5/00
WO	0032525 A1	20000608	FR9902978	19991201	C03B 5/00
WO	0032526 A1	20000608	MX9900007	19990301	C03B 9/38
WO	0032527 A1	20000608	JP9906743	19991201	C03B 23/033
WO	0032528 A1	20000608	US9927728	19991122	C03C 3/091
WO	0032529 A1	20000608	EP9909261	19991129	C03C 17/22
WO	0032530 A1	20000608	GB9903984	19991130	C03C 17/36
WO	0032531 A1	20000608	DE9903719	19991123	C03C 23/00
WO	0032532 A1	20000608	BR9900106	19991202	C04B 2/12
WO	0032533 A1	20000608	GB9904029	19991201	C04B 20/12
WO	0032534 A1	20000608	JP9906648	19991129	C04B 24/26
WO	0032535 A1	20000608	EP9908794	19991116	C04B 28/18
WO	0032536 A1	20000608	EP9909081	19991124	C04B 35/043
WO	0032537 A2	20000608	EP9909341	19991201	C04B 35/591
WO	0032538 A1	20000608	EP9909317	19991130	C04B 35/628
WO	0032539 A2	20000608	GB9903959	19991129	C04B 38/00
WO	0032540 A1	20000608	AU9800995	19981130	C05F 3/06
WO	0032541 A1	20000608	EP9909382	19991201	C06D 5/06
WO	0032542 A1	20000608	AU9901065	19991130	C07B 61/00
WO	0032543 A1	20000608	US9928602	19991202	C07C 1/00
WO	0032544 A1	20000608	US9927427	19991119	C07C 5/13
WO	0032545 A1	20000608	US9925205	19991028	C07C 7/20

1		2		3
WO 0032546 A1	20000608	US9927772	19991123	C07C 7/20
WO 0032547 A1	20000608	JP9906692	19991130	C07C 17/358
WO 0032548 A1	20000608	US9927559	19991122	C07C 51/43
WO 0032549 A1	20000608	EP9909060	19991124	C07C 51/58
WO 0032550 A1	20000608	US9928034	19991124	C07C 69/54
WO 0032551 A1	20000608	US9927881	19991124	C07C 87/64
WO 0032552 A1	20000608	SE9902253	19991201	C07C209/62
WO 0032553 A1	20000608	EP9909138	19991125	C07C213/10
WO 0032554 A1	20000608	GB9903843	19991118	C07C213/10
WO 0032555 A1	20000608	US9928306	19991201	C07C215/56
WO 0032556 A1	20000608	US9928303	19991201	C07C215/64
WO 0032557 A1	20000608	FR9902981	19991201	C07C217/58
WO 0032558 A1	20000608	GB9904021	19991202	C07C217/74
WO 0032559 A1	20000608	US9928520	19991202	C07C219/06
WO 0032560 A1	20000608	JP9906772	19991202	C07C219/08
WO 0032561 A1	20000608	EP9909118	19991125	C07C237/46
WO 0032562 A1	20000608	US9928054	19991123	C07C249/08
WO 0032563 A1	20000608	EP9908976	19991122	C07C251/60
WO 0032564 A1	20000608	EP9909121	19991125	C07C259/06
WO 0032565 A1	20000608	US9928055	19991123	C07C259/14
WO 0032566 A1	20000608	EP9909192	19991126	C07C273/12
WO 0032567 A1	20000608	US9928479	19991201	C07C291/02
WO 0032568 A2	20000608	EP9909350	19991201	C07C311/00
WO 0032569 A2	20000608	EP9909349	19991201	C07C311/06
WO 0032570 A1	20000608	EP9908970	19991120	C07C311/49
WO 0032571 A1	20000608	AU9901058	19991129	C07C407/00
WO 0032572 A2	20000608	US9928761	19991203	C07D213/00
WO 0032573 A1	20000608	US9926016	19991122	C07D213/63
WO 0032574 A1	20000608	FR9902902	19991125	C07D213/73
WO 0032575 A1	20000608	GB9903986	19991129	C07D213/79
WO 0032576 A1	20000608	FR9902985	19991201	C07D215/22
WO 0032577 A2	20000608	EP9908561	19991109	C07D221/14
WO 0032578 A1	20000608	US9926023	19990929	C07D235/14
WO 0032579 A1	20000608	EP9909004	19991123	C07D235/30
WO 0032580 A2	20000608	EP9909102	19991125	C07D251/18
WO 0032581 A1	20000608	EP9909089	19991117	C07D257/02
WO 0032582 A1	20000608	EP9909320	19991201	C07D295/155
WO 0032583 A1	20000608	US9927691	19991122	C07D295/18
WO 0032584 A2	20000608	EP9909754	19991129	C07D307/88
WO 0032585 A1	20000608	IB9901912	19991201	C07D309/30
WO 0032586 A1	20000608	FR9902948	19991129	C07D311/58
WO 0032587 A1	20000608	JP9906738	19991201	C07D401/06
WO 0032588 A2	20000608	US9928663	19991203	C07D403/04
WO 0032589 A1	20000608	IB9901754	19991101	C07D403/06
WO 0032590 A1	20000608	US9928074	19991124	C07D403/06
WO 0032591 A1	20000608	GB9903961	19991126	C07D405/12
WO 0032592 A1	20000608	GB9903968	19991126	C07D405/12
WO 0032593 A1	20000608	G89903992	19991130	C07D405/12
WO 0032594 A1	20000608	GB9903993	19991130	C07D405/12
WO 0032595 A1	20000608	GB9903996	19991130	C07D405/12
WO 0032596 A1	20000608	GB9903998	19991130	C07D405/12
WO 0032597 A1	20000608	GB9904000	19991130	C07D405/12
WO 0032598 A1	20000608	US9928856	19991206	C07D417/06
WO 0032599 A1	20000608	US9825308	19981127	C07D417/10
WO 0032600 A1	20000608	DK9900661	19991126	C07D451/02
WO 0032601 A2	20000608	US9927316	19991118	C07D487/08
WO 0032602 A2	20000608	US9927750	19991124	C07D487/22
WO 0032603 A1	20000608	US9928174	19991130	C07D493/04
WO 0032604 A1	20000608	JP9906657	19991129	C07D493/18

1			2		3
WO	0032605 A1	20000608	EP9909120	19991125	C07D501/52
WO	0032606 A1	20000608	JP9906562	19991125	C07D519/00
WO	0032607 A1	20000608	US9927962	19991124	C07D519/06
WO	0032608 A1	20000608	DE9903495	19991102	C07F 7/00
WO	0032609 A1	20000608	US9927461	19991119	C07F 7/12
WO	0032610 A1	20000608	EP9908890	19991119	C07F 9/38
WO	0032611 A1	20000608	US9928172	19991129	C07F 9/44
WO	0032612 A1	20000608	EP9908968	19991120	C07F 9/50
WO	0032613 A1	20000608	US9923777	19991012	C07F 9/50
WO	0032614 A1	20000608	EP9909040	19991123	C07F 15/00
WO	0032615 A1	20000608	GB9903715	19991108	C07H 1/00
WO	0032616 A1	20000608	IB9901798	19991109	C07H 15/203
WO	0032617 A1	20000608	US9926020	19991124	C07H 19/01
WO	0032618 A1	20000608	US9928315	19991130	C07H 21/04
WO	0032619 A1	20000608	US9927839	19991124	C07K 1/00
WO	0032620 A1	20000608	CA9901145	19991130	C07K 5/023
WO	0032621 A1	20000608	US9928052	19991124	C07K 5/06
WO	0032622 A1	20000608	US9928053	19991124	C07K 5/06
WO	0032623 A1	20000608	SE9902238	19991130	C07K 14/00
WO	0032624 A2	20000608	US9925947	19991103	C07K 14/00
WO	0032625 A1	20000608	US9928755	19991203	C07K 14/02
WO	0032626 A1	20000608	US9928039	19991124	C07K 14/33
WO	0032627 A1	20000608	JP9906649	19991129	C07K 14/46
WO	0032628 A1	20000608	JP9906753	19991202	C07K 14/47
WO	0032629 A2	20000608	NL9900732	19991201	C07K 14/47
WO	0032630 A2	20000608	US9928773	19991206	C07K 14/47
WO	0032631 A2	20000608	US9928897	19991206	C07K 14/505
WO	0032632 A2	20000608	GB9904027	19991201	C07K 14/705
WO	0032633 A1	20000608	US9928878	19991202	C07K 14/705
WO	0032634 A1	20000608	US9928195	19991129	C07K 16/00
WO	0032635 A2	20000608	US9928485	19991201	C07K 16/30
WO	0032636 A1	20000608	EP9908779	19991115	C08B 11/20
WO	0032637 A1	20000608	US9923475	19991007	C08B 11/20
WO	0032638 A1	20000608	FR9902988	19991202	C08B 37/00
WO	0032639 A1	20000608	FR9902886	19991123	C08F 2/32
WO	0032640 A1	20000608	US9927999	19991129	C08F 4/24
WO	0032641 A1	20000608	GB9903815	19991116	C08F 4/70
WO	0032642 A1	20000608	JP9906767	19991202	C08F 4/70
WO	0032643 A1	20000608	JP9906768	19991202	C08F 4/70
WO	0032644 A1	20000608	US9928124	19991130	C08F 6/12
WO	0032645 A1	20000608	EP9909368	19991130	C08F 8/00
WO	0032646 A1	20000608	EP9908793	19991116	C08F 8/04
WO	0032647 A1	20000608	US9926034	19991202	C08F 8/18
WO	0032648 A1	20000608	EP9909199	19991126	C08F 8/30
WO	0032649 A1	20000608	EP9909200	19991126	C08F 8/30
WO	0032650 A1	20000608	FR9902892	19991124	C08F 8/30
WO	0032651 A1	20000608	GB9903964	19991126	C08F 10/00
WO	0032652 A1	20000608	US9928389	19991201	C08F 10/00
WO	0032653 A1	20000608	CA9901016	19991101	C08F 10/02
WO	0032654 A1	20000608	US9927460	19991119	C08F 10/10
WO	0032655 A1	20000608	US9928000	19991129	C08F 14/18
WO	0032656 A2	20000608	US9928139	19991124	C08F 26/06
WO	0032657 A1	20000608	GB9900241	19990125	C08F210/02
WO	0032658 A1	20000608	US9928740	19991203	C08F210/08
WO	0032659 A1	20000608	EP9909370	19991130	C08F214/00
WO	0032660 A1	20000608	EP9909371	19991130	C08F214/00
WO	0032661 A1	20000608	EP9908878	19991119	C08F222/40
WO	0032662 A1	20000608	EP9909097	19991125	C08F279/02
WO	0032663 A1	20000608	EP9907888	19991018	C08G 18/02

1			2		3
WO	0032664 A1	20000608	US9927899	19991124	C08G 18/24
WO	0032665 A1	20000608	EP9908048	19991023	C08G 18/62
WO	0032666 A1	20000608	EP9908061	19991025	C08G 18/62
WO	0032667 A1	20000608	EP9908855	19991118	C08G 18/62
WO	0032668 A1	20000608	EP9909627	19991202	C08G 18/62
WO	0032669 A1	20000608	EP9909628	19991202	C08G 18/62
WO	0032670 A1	20000608	EP9909083	19991124	C08G 18/80
WO	0032671 A1	20000608	US9926000	19991115	C08G 63/44
WO	0032672 A1	20000608	US9928542	19991203	C08G 63/688
WO	0032673 A1	20000608	BR9900099	19991125	C08G 63/78
WO	0032674 A1	20000608	FR9902931	19991126	C08G 63/78
WO	0032675 A1	20000608	BR9900098	19991125	C08G 63/80
WO	0032676 A1	20000608	FR9902930	19991126	C08G 63/80
WO	0032677 A1	20000608	FR9902932	19991126	C08G 63/80
WO	0032678 A1	20000608	US9927993	19991124	C08G 69/40
WO	0032679 A1	20000608	EP9909372	19991130	C08J 3/00
WO	0032680 A1	20000608	JP9906734	19991201	C08J 5/18
WO	0032681 A1	20000608	JP9906673	19991130	C08J 9/12
WO	0032682 A1	20000608	US9928109	19991124	C08K 3/03
WO	0032683 A1	20000608	CH9900479	19991011	C08K 5/00
WO	0032684 A1	20000608	US9927890	19991124	C08K 5/00
WO	0032685 A1	20000608	EP9909269	19991129	C08K 5/103
WO	0032686 A1	20000608	US9928830	19991202	C08K 5/13
WO	0032687 A1	20000608	US9928871	19991202	C08K 9/08
WO	0032688 A1	20000608	US9928444	19991201	C08L 5/36
WO	0032689 A1	20000608	JP9906575	19991125	C08L 9/00
WO	0032690 A1	20000608	JP9906672	19991130	C08L 53/00
WO	0032691 A1	20000608	JP9906770	19991202	C08L 67/00
WO	0032692 A1	20000608	JP9906536	19991124	C08L 69/00
WO	0032693 A1	20000608	JP9906372	19991115	C08L 77/00
WO	0032694 A1	20000608	FR9902933	19991126	C08L 83/04
WO	0032695 A1	20000608	GB9903816	19991116	C08L 101/00
WO	0032696 A1	20000608	US9928237	19991130	C08L 101/00
WO	0032697 A1	20000608	GB9904026	19991202	C09B 67/22
WO	0032698 A1	20000608	GB9904032	19991201	C09C 1/42
WO	0032699 A1	20000608	US9928189	19991130	C09C 1/42
WO	0032700 A1	20000608	US9928235	19991130	C09C 1/42
WO	0032701 A1	20000608	US9928756	19991203	C09C 1/50
WO	0032702 A1	20000608	SE9902149	19991123	C09C 3/10
WO	0032703 A1	20000608	EP9908038	19991022	C09D 5/02
WO	0032704 A1	20000608	US9928707	19991203	C09D 5/20
WO	0032705 A1	20000608	US9928173	19991129	C09D 11/02
WO	0032706 A1	20000608	US9928182	19991129	C09D 11/10
WO	0032707 A1	20000608	JP9906584	19991125	C09D163/00
WO	0032708 A1	20000608	NL9900728	19991129	C09D177/12
WO	0032709 A1	20000608	EP9909287	19991130	C09J 4/00
WO	0032710 A1	20000608	JP9906650	19991129	C09J 135/00
WO	0032711 A1	20000608	US9928251	19991130	C09K 3/00
WO	0032712 A1	20000608	JP9906592	19991126	C09K 3/14
WO	0032713 A1	20000608	US9928087	19991124	C09K 3/14
WO	0032714 A1	20000608	RU9900440	19991116	C09K 5/08
WO	0032715 A1	20000608	US9927434	19991118	C09K 5/08
WO	0032716 A1	20000608	JP9906587	19991125	C09K 11/02
WO	0032717 A1	20000608	GB9904024	19991201	C09K 11/06
WO	0032718 A1	20000608	GB9904028	19991201	C09K 11/06
WO	0032719 A1	20000608	GB9904030	19991201	C09K 11/06
WO	0032720 A1	20000608	US9928823	19991203	C10G 43/08
WO	0032721 A2	20000608	US9927308	19991117	C10L 1/00
WO	0032722 A1	20000608	EP9909670	19991129	C10L 1/22

1			2		3
WO 0032723	A1	20000608	GB9904011	19991201	C10L 5/14
WO 0032724	A1	20000608	US9927391	19991119	C10M 133/02
WO 0032725	A1	20000608	US9928376	19991201	C11D 1/83
WO 0032726	A1	20000608	EP9908885	19991119	C11D 3/22
WO 0032727	A1	20000608	US9927893	19991124	C11D 3/37
WO 0032728	A1	20000608	EP9908915	19991120	C11D 3/39
WO 0032729	A1	20000608	EP9908919	19991120	C11D 3/39
WO 0032730	A1	20000608	EP9908921	19991120	C11D 3/39
WO 0032731	A1	20000608	EP9909009	19991123	C11D 3/39
WO 0032732	A1	20000608	IB9901870	19991123	C11D 3/39
WO 0032733	A1	20000608	EP9908918	19991120	C11D 3/395
WO 0032734	A1	20000608	EP9909006	19991123	C11D 3/42
WO 0032735	A1	20000608	EP9908920	19991120	C11D 3/50
WO 0032736	A1	20000608	EP9909011	19991123	C11D 11/00
WO 0032737	A1	20000608	US9928179	19991129	C11D 11/00
WO 0032738	A1	20000608	EP9908922	19991120	C11D 11/04
WO 0032739	A1	20000608	EP9909084	19991124	C11D 17/00
WO 0032740	A1	20000608	EP9909175	19991124	C11D 17/00
WO 0032741	A1	20000608	EP9909183	19991124	C11D 17/00
WO 0032742	A1	20000608	EP9908914	19991120	C11D 17/06
WO 0032743	A1	20000608	FR9902845	19991119	C12M 1/34
WO 0032744	A1	20000608	US9927668	19991122	C12M 1/40
WO 0032745	A2	20000608	US9928075	19991124	C12N
WO 0032746	A2	20000608	US9928341	19991130	C12N
WO 0032747	A2	20000608	GB9903970	19991130	C12N 1/00
WO 0032748	A1	20000608	US9928592	19991201	C12N 1/00
WO 0032749	A2	20000608	US9928562	19991202	C12N 5/00
WO 0032750	A1	20000608	US9928033	19991124	C12N 5/06
WO 0032751	A2	20000608	IB9901991	19991130	C12N 5/10
WO 0032752	A1	20000608	US9928883	19991202	C12N 5/20
WO 0032753	A1	20000608	US9928725	19991203	C12N 7/00
WO 0032754	A1	20000608	US9926966	19991116	C12N 7/02
WO 0032755	A1	20000608	EP9909101	19991119	C12N 7/04
WO 0032756	A2	20000608	US9928354	19991201	C12N 9/00
WO 0032757	A2	20000608	US9928588	19991202	C12N 9/00
WO 0032758	A1	20000608	DK9900664	19991129	C12N 9/20
WO 0032759	A1	20000608	US9909991	19990506	C12N 9/72
WO 0032760	A1	20000608	US9928765	19991203	C12N 15/00
WO 0032761	A1	20000608	US9928104	19991124	C12N 15/01
WO 0032762	A1	20000608	EP9908996	19991123	C12N 15/10
WO 0032763	A1	20000608	JP9906560	19991125	C12N 15/10
WO 0032764	A1	20000608	EP9908980	19991122	C12N 15/11
WO 0032765	A2	20000608	US9928772	19991206	C12N 15/11
WO 0032766	A1	20000608	EP9909284	19991130	C12N 15/12
WO 0032767	A1	20000608	EP9909440	19991203	C12N 15/12
WO 0032768	A1	20000608	FR9902952	19991129	C12N 15/12
WO 0032769	A2	20000608	IB9902018	19991126	C12N 15/12
WO 0032770	A1	20000608	JP9906682	19991130	C12N 15/12
WO 0032771	A1	20000608	US9911883	19990528	C12N 15/12
WO 0032772	A2	20000608	US9927801	19991123	C12N 15/12
WO 0032773	A1	20000608	US9927990	19991124	C12N 15/12
WO 0032774	A1	20000608	US9928090	19991124	C12N 15/12
WO 0032775	A1	20000608	US9928207	19991130	C12N 15/12
WO 0032776	A2	20000608	US9928301	19991201	C12N 15/12
WO 0032777	A2	20000608	US9928351	19991201	C12N 15/12
WO 0032778	A2	20000608	US9928409	19991130	C12N 15/12
WO 0032779	A1	20000608	EP9909316	19991130	C12N 15/17
WO 0032780	A1	20000608	AU9901079	19991202	C12N 15/29
WO 0032781	A1	20000608	NZ9900197	19991126	C12N 15/29

1			2		3
WO	0032782 A2	20000608	US9928322	19991201	C12N 15/29
WO	0032783 A1	20000608	US9928334	19991201	C12N 15/29
WO	0032784 A1	20000608	CA9901148	19991201	C12N 15/31
WO	0032785 A1	20000608	IT9900391	19991129	C12N 15/31
WO	0032786 A1	20000608	FR9902949	19991129	C12N 15/48
WO	0032787 A1	20000608	GB9903987	19991130	C12N 15/52
WO	0032788 A2	20000608	DK9900668	19991130	C12N 15/53
WO	0032789 A1	20000608	NL9900737	19991202	C12N 15/53
WO	0032790 A2	20000608	US9928589	19991202	C12N 15/53
WO	0032791 A2	20000608	US9928586	19991202	C12N 15/54
WO	0032792 A2	20000608	US9928587	19991202	C12N 15/54
WO	0032793 A2	20000608	US9928825	19991203	C12N 15/54
WO	0032794 A2	20000608	CA9901147	19991201	C12N 15/62
WO	0032795 A1	20000608	GB9903979	19991129	C12N 15/62
WO	0032796 A2	20000608	US9928513	19991202	C12N 15/79
WO	0032797 A1	20000608	IB9902010	19991130	C12N 15/80
WO	0032798 A1	20000608	IB9902011	19991130	C12N 15/80
WO	0032799 A1	20000608	US9928103	19991124	C12N 15/82
WO	0032800 A1	20000608	US9928123	19991130	C12N 15/82
WO	0032801 A1	20000608	US9928331	19991130	C12N 15/85
WO	0032802 A1	20000608	GB9903923	19991125	C12N 15/869
WO	0032803 A2	20000608	FR9902995	19991202	C12N 15/87
WO	0032804 A1	20000608	IL9900651	19991201	C12P 21/00
WO	0032805 A1	20000608	US9928583	19991202	C12P 31/00
WO	0032806 A1	20000608	US9928703	19991202	C12Q 1/00
WO	0032807 A1	20000608	FR9902846	19991119	C12Q 1/18
WO	0032808 A1	20000608	JP9906745	19991201	C12Q 1/34
WO	0032809 A2	20000608	DE9903856	19991126	C12Q 1/68
WO	0032810 A1	20000608	EP9909148	19991125	C12Q 1/68
WO	0032811 A2	20000608	EP9909344	19991201	C12Q 1/68
WO	0032812 A1	20000608	GB9903995	19991130	C12Q 1/68
WO	0032813 A1	20000608	IL9900649	19991201	C12Q 1/68
WO	0032814 A2	20000608	NL9900740	19991203	C12Q 1/68
WO	0032815 A1	20000608	US9825309	19981127	C12Q 1/68
WO	0032816 A1	20000608	US9913624	19990616	C12Q 1/68
WO	0032817 A1	20000608	US9919613	19990825	C12Q 1/68
WO	0032818 A1	20000608	US9922083	19990923	C12Q 1/68
WO	0032819 A1	20000608	US9926610	19991110	C12Q 1/68
WO	0032820 A1	20000608	US9928064	19991123	C12Q 1/68
WO	0032821 A1	20000608	US9928255	19991130	C12Q 1/68
WO	0032822 A1	20000608	US9928416	19991130	C12Q 1/68
WO	0032823 A1	20000608	US9928472	19991202	C12Q 1/68
WO	0032824 A2	20000608	US9928584	19991201	C12Q 1/68
WO	0032825 A2	20000608	IB9902040	19991203	C12Q 1/70
WO	0032826 A1	20000608	US9928403	19991130	C12Q 1/70
WO	0032827 A1	20000608	JP9805425	19981202	C21D 1/08
WO	0032828 A1	20000608	EP9909136	19991125	C22C 1/05
WO	0032829 A1	20000608	US9825457	19981201	C22C 5/04
WO	0032830 A1	20000608	CA9901105	19991119	C22C 33/02
WO	0032831 A1	20000608	JP9906432	19991118	C22C 38/00
WO	0032832 A1	20000608	FI9900944	19991115	C22C 38/52
WO	0032833 A1	20000608	JP9906802	19991203	C22C 45/10
WO	0032834 A1	20000608	IB9901869	19991122	C22F 1/08
WO	0032835 A2	20000608	US9928159	19991129	C23C
WO	0032836 A1	20000608	US9928022	19991124	C23C 4/12
WO	0032837 A1	20000608	IL9900617	19991117	C23C 8/26
WO	0032838 A2	20000608	CH9900575	19991201	C23C 16/00
WO	0032839 A1	20000608	US9928112	19991123	C23C 16/00
WO	0032840 A1	20000608	DE9903863	19991202	C23C 16/46

1			2		3
WO	0032841 A1	20000608	KR9800388	19981201	C23C 16/50
WO	0032842 A1	20000608	US9928100	19991124	C23C 22/00
WO	0032843 A1	20000608	KR9900722	19991130	C23C 28/00
WO	0032844 A1	20000608	US9928307	19991201	C23F 11/173
WO	0032845 A1	20000608	US9920804	19990913	C25B 15/00
WO	0032846 A1	20000608	FI9900979	19991126	C25C 7/08
WO	0032847 A2	20000608	EP9909236	19991127	C25D 3/44
WO	0032848 A2	20000608	US9927725	19991122	C25D 17/00
WO	0032849 A1	20000608	US9928093	19991124	C25D 17/00
WO	0032850 A1	20000608	JP9906600	19991126	C25D 19/00
WO	0032851 A1	20000608	US9825606	19981203	C25F 3/02
WO	0032852 A1	20000608	EP9908777	19991115	C30B 11/00
WO	0032853 A1	20000608	FR9902979	19991201	C30B 33/00
WO	0032854 A1	20000608	US9928462	19991202	D01F 6/66
WO	0032855 A1	20000608	KR9900714	19991126	D01F 6/72
WO	0032856 A1	20000608	NL9900715	19991122	D01G 1/04
WO	0032857 A1	20000608	NZ9900209	19991203	D01H 4/00
WO	0032858 A1	20000608	US9928380	19991201	D02G 3/02
WO	0032859 A1	20000608	CH9900560	19991123	D03C 3/20
WO	0032860 A2	20000608	DE9903853	19991201	D04B
WO	0032861 A1	20000608	DE9903852	19991201	D04B 1/16
WO	0032862 A1	20000608	DE9903854	19991201	D04B 1/22
WO	0032863 A1	20000608	US9926027	19991130	D04B 19/00
WO	0032864 A2	20000608	DE9903798	19991201	D06F 39/00
WO	0032865 A1	20000608	EP9909220	19991126	D06F 39/00
WO	0032866 A1	20000608	EP9908886	19991119	D06M 13/188
WO	0032867 A1	20000608	EP9908916	19991120	D21C 5/02
WO	0032868 A1	20000608	FI9900991	19991129	D21F 3/02
WO	0032869 A1	20000608	FI9900986	19991129	D21F 7/00
WO	0032870 A1	20000608	US9928188	19991130	D21F 11/00
WO	0032871 A1	20000608	US9928345	19991130	D21F 11/14
WO	0032872 A1	20000608	JP9906696	19991130	D21H 19/22
WO	0032873 A1	20000608	FR9802598	19981202	D21H 23/76
WO	0032874 A1	20000608	FR9902947	19991129	D21H 25/08
WO	0032875 A1	20000608	US9927898	19991124	D21H 27/10
WO	0032876 A1	20000608	EP9909283	19991130	E01F 8/00
WO	0032877 A1	20000608	GB9803587	19981201	E01F 9/014
WO	0032878 A1	20000608	SE9901756	19991001	E01F 15/00
WO	0032879 A1	20000608	US9928028	19991124	E02F 3/96
WO	0032880 A1	20000608	JP9906440	19991118	E02F 9/20
WO	0032881 A1	20000608	ES9900389	19991130	E02F 9/28
WO	0032882 A1	20000608	SE9902008	19991105	E03D 9/02
WO	0032883 A1	20000608	EP9907508	19991006	E03D 9/03
WO	0032884 A1	20000608	RU9900157	19990514	E03D 9/04
WO	0032885 A1	20000608	US9928126	19991130	E04B 2/00
WO	0032886 A1	20000608	AT9900285	19991122	E04B 2/66
WO	0032887 A1	20000608	SE9902031	19991110	E04B 2/74
WO	0032888 A1	20000608	CZ9900045	19991126	E04B 5/40
WO	0032889 A1	20000608	EP9909221	19991126	E04C 2/04
WO	0032890 A1	20000608	GB9903771	19991111	E04C 2/54
WO	0032891 A1	20000608	FR9902627	19991028	E04C 3/16
WO	0032892 A1	20000608	US9928512	19991202	E04F 19/02
WO	0032893 A1	20000608	US9928281	19991130	E04F 21/16
WO	0032894 A1	20000608	NZ9900200	19991126	E04H 17/16
WO	0032895 A1	20000608	GB9903962	19991126	E05B 15/02
WO	0032896 A1	20000608	DE9903870	19991130	E05D 11/10
WO	0032897 A1	20000608	EP9909285	19991130	E05F 5/12
WO	0032898 A1	20000608	EP9909300	19991130	E06B 1/02
WO	0032899 A1	20000608	CA9901023	19991102	E06B 9/386

1			2		3
WO	0032900 A1	20000608	DE9901758	19990615	E06C 1/22
WO	0032901 A1	20000608	DE9901759	19990615	E06C 7/48
WO	0032902 A1	20000608	US9928225	19991130	E21B 7/08
WO	0032903 A1	20000608	NO9900349	19991118	E21B 19/09
WO	0032904 A1	20000608	US9928360	19991130	E21B 44/00
WO	0032905 A2	20000608	US9928137	19991124	E21B 49/00
WO	0032906 A1	20000608	JP9906397	19991116	E21D 9/04
WO	0032907 A1	20000608	ES9900376	19991123	F01B 3/08
WO	0032908 A1	20000608	KR9800393	19981202	F01C 9/00
WO	0032909 A1	20000608	US9923972	19991021	F01K 13/00
WO	0032910 A1	20000608	IL9900610	19991114	F01N 1/08
WO	0032911 A1	20000608	EP9908670	19991111	F01N 3/08
WO	0032912 A1	20000608	EP9908672	19991111	F01N 3/08
WO	0032913 A1	20000608	DE9902265	19990723	F01N 3/20
WO	0032914 A1	20000608	DE9903107	19990928	F01N 3/20
WO	0032915 A1	20000608	EP9908755	19991113	F02B 27/02
WO	0032916 A1	20000608	NL9900729	19991130	F02B 37/007
WO	0032917 A1	20000608	ZA9900127	19991126	F02B 39/10
WO	0032918 A2	20000608	US9926757	19991112	F02D
WO	0032919 A1	20000608	DE9903722	19991124	F02D 1/18
WO	0032920 A1	20000608	SE9802169	19981127	F02K 9/97
WO	0032921 A1	20000608	JP9805435	19981202	F02M 25/10
WO	0032922 A1	20000608	JP9805469	19981203	F02M 27/02
WO	0032923 A1	20000608	EP9908597	19991109	F02M 35/10
WO	0032924 A1	20000608	DE9901544	19990526	F02M 37/00
WO	0032925 A1	20000608	DE9902474	19990807	F02M 51/06
WO	0032926 A1	20000608	DE9903689	19991119	F02M 51/06
WO	0032927 A1	20000608	IB9901917	19991202	F02M 53/06
WO	0032928 A1	20000608	DE9902301	19990727	F02M 61/18
WO	0032929 A1	20000608	EP9909075	19991122	F02M 63/02
WO	0032930 A1	20000608	US9914746	19990629	F03B 13/10
WO	0032931 A1	20000608	ES9900388	19991130	F03B 13/12
WO	0032932 A1	20000608	GB9904066	19991203	F04B 9/02
WO	0032933 A1	20000608	JP9906598	19991126	F04B 27/08
WO	0032934 A1	20000608	JP9906681	19991130	F04B 35/04
WO	0032935 A1	20000608	JP9906593	19991125	F04C 2/18
WO	0032936 A1	20000608	US9926248	19991105	F04D 29/06
WO	0032937 A1	20000608	US9926249	19991105	F04D 29/26
WO	0032938 A1	20000608	US9928160	19991129	F04D 29/38
WO	0032939 A1	20000608	US9924792	19991025	F04F 1/08
WO	0032940 A1	20000608	BE9900153	19991125	F04F 7/00
WO	0032941 A1	20000608	JP9906606	19991126	F15B 11/00
WO	0032942 A1	20000608	JP9906763	19991202	F15B 11/00
WO	0032943 A1	20000608	JP9906722	19991201	F15B 11/02
WO	0032944 A1	20000608	DE9903601	19991111	F15B 11/16
WO	0032945 A1	20000608	SE9902191	19991125	F16B 11/00
WO	0032946 A1	20000608	CA9901129	19991201	F16B 13/06
WO	0032947 A1	20000608	EP9906330	19990827	F16B 13/12
WO	0032948 A1	20000608	US9923994	19991102	F16B 19/05
WO	0032949 A1	20000608	FR9902915	19991125	F16B 19/14
WO	0032950 A1	20000608	FR9902600	19991026	F16B 37/08
WO	0032951 A1	20000608	US9926734	19991112	F16C 1/14
WO	0032952 A1	20000608	US9914326	19990624	F16C 33/66
WO	0032953 A1	20000608	US9928882	19991203	F16D 3/205
WO	0032954 A1	20000608	SE9902221	19991130	F16D 11/06
WO	0032955 A1	20000608	US9928083	19991124	F16D 39/02
WO	0032956 A2	20000608	EP9908525	19991106	F16D 41/00
WO	0032957 A2	20000608	DE9903714	19991123	F16D 48/00
WO	0032958 A2	20000608	EP9909214	19991126	F16D 65/00

1			2		3
WO	0032959 A1	20000608	DE9903503	19991103	F16F 9/05
WO	0032960 A1	20000608	JP9906799	19991203	F16H 3/083
WO	0032961 A1	20000608	JP9906700	19991130	F16H 7/12
WO	0032962 A1	20000608	DE9903804	19991201	F16H 13/08
WO	0032963 A1	20000608	EP9909366	19991202	F16H 57/02
WO	0032964 A1	20000608	EP9909391	19991202	F16H 57/02
WO	0032965 A1	20000608	EP9909392	19991202	F16H 57/02
WO	0032966 A1	20000608	EP9909110	19991125	F16H 61/00
WO	0032967 A1	20000608	EP9909111	19991125	F16H 61/00
WO	0032968 A1	20000608	SE9902211	19991126	F16J 15/32
WO	0032969 A1	20000608	FR9902962	19991130	F16K 5/20
WO	0032970 A1	20000608	JP9906695	19991130	F16K 27/04
WO	0032971 A1	20000608	EP9909331	19991201	F16K 31/06
WO	0032972 A1	20000608	US9928175	19991129	F16K 31/163
WO	0032973 A1	20000608	US9928622	19991202	F16K 31/72
WO	0032974 A1	20000608	NL9900724	19991125	F16L 9/133
WO	0032975 A1	20000608	RU9900465	19991202	F16L 23/00
WO	0032976 A1	20000608	FR9902906	19991125	F16L 37/23
WO	0032977 A1	20000608	FR9902907	19991125	F16L 37/23
WO	0032978 A1	20000608	FR9902870	19991122	F16L 47/02
WO	0032979 A1	20000608	EP9908102	19991027	F16N 15/02
WO	0032980 A1	20000608	FI9900966	19991123	F16N 29/00
WO	0032981 A1	20000608	JP9906548	19991124	F21V 8/00
WO	0032982 A1	20000608	US9928435	19991130	F21V 8/00
WO	0032983 A1	20000608	US9908391	19990416	F21V 8/00
WO	0032984 A1	20000608	US9908640	19990420	F21V 8/00
WO	0032985 A1	20000608	US9908642	19990420	F21V 8/00
WO	0032986 A1	20000608	GB9903790	19991112	F21V 19/00
WO	0032987 A1	20000608	DE9903654	19991117	F22B 35/00
WO	0032988 A1	20000608	SE9902111	19991118	F23C 6/04
WO	0032989 A1	20000608	US9928113	19991124	F23D 3/24
WO	0032990 A1	20000608	JP9906632	19991129	F23G 7/06
WO	0032991 A2	20000608	US9928728	19991202	F24D
WO	0032992 A1	20000608	SE9902045	19991111	F24D 3/08
WO	0032993 A1	20000608	JP9906639	19991126	F24F 1/00
WO	0032994 A1	20000608	EP9909047	19991123	F24F 5/00
WO	0032995 A1	20000608	JP9906381	19991116	F24F 5/00
WO	0032996 A1	20000608	US9922951	19991012	F24F 7/02
WO	0032997 A1	20000608	CH9900527	19991109	F24F 13/08
WO	0032998 A1	20000608	JP9906640	19991126	F24F 13/32
WO	0032999 A2	20000608	ZA9900130	19991201	F24H
WO	0033000 A1	20000608	US9928762	19991203	F24H 3/00
WO	0033001 A1	20000608	IL9900634	19991125	F24J 2/18
WO	0033002 A1	20000608	JP9906666	19991130	F25B 13/00
WO	0033003 A1	20000608	RU9900372	19991008	F25C 5/00
WO	0033004 A1	20000608	EP9909076	19991122	F25D 21/14
WO	0033005 A1	20000608	FR9903015	19991203	F25D 29/00
WO	0033006 A1	20000608	US9928023	19991124	F25J 3/02
WO	0033007 A1	20000608	US9824934	19981127	F27B 1/09
WO	0033008 A1	20000608	FR9902951	19991129	F28D 1/03
WO	0033009 A1	20000608	FR9902950	19991129	F28F 9/02
WO	0033010 A1	20000608	JP9805415	19981202	F28F 9/26
WO	0033011 A1	20000608	KR9900467	19990819	F28F 25/08
WO	0033012 A2	20000608	US9926882	19991111	F41G 3/00
WO	0033013 A2	20000608	US9926575	19991109	F41H 1/00
WO	0033014 A2	20000608	US9927871	19991124	F42B
WO	0033015 A2	20000608	US9928481	19991202	F42B
WO	0033016 At	20000608	SE9902222	19991130	F42B 12/70
WO	0033017 A1	20000608	US9928560	19991202	G01B 3/10

1			2		3
WO	0033018 A1	20000608	EP9909109	19991125	G01B 5/255
WO	0033019 A1	20000608	US9927979	19991126	G01B 7/14
WO	0033020 A1	20000608	US9927975	19991126	G01B 7/30
WO	0033021 A1	20000608	FI9900978	19991126	G01B 9/02
WO	0033022 A2	20000608	EP9909123	19991125	G01B 11/00
WO	0033023 A1	20000608	JP9906699	19991130	G01B 11/00
WO	0033024 A1	20000608	JP9904942	19990910	G01B 11/02
WO	0033025 A1	20000608	JP9906662	19991129	G01B 11/02
WO	0033026 A1	20000608	SG9900131	19991130	G01B 11/03
WO	0033027 A1	20000608	SG9900130	19991130	G01B 11/24
WO	0033028 A1	20000608	US9928111	19991124	G01C 9/06
WO	0033029 A1	20000608	JP9805385	19981130	G01C 21/00
WO	0033030 A1	20000608	RU9800402	19981202	G01C 21/12
WO	0033031 A1	20000608	US9928078	19991124	G01C 22/00
WO	0033032 A1	20000608	KR9800390	19981201	G01D 5/20
WO	0033033 A1	20000608	EP9908801	19991116	G01D 5/347
WO	0033034 A1	20000608	US9928867	19991206	G01D 5/353
WO	0033035 A2	20000608	US9922154	19990924	G01F
WO	0033036 A1	20000608	FR9902954	19991130	G01F 15/04
WO	0033037 A2	20000608	US9928563	19991202	G01H 3/00
WO	0033038 A1	20000608	JP9906757	19991202	G01J 1/44
WO	0033039 A1	20000608	AU9901021	19991202	G01J 3/04
WO	0033040 A1	20000608	KR9800382	19981127	G01J 5/20
WO	0033041 A1	20000608	KR9800386	19981130	G01J 5/20
WO	0033042 A1	20000608	GB9903921	19991125	G01K 13/08
WO	0033043 A1	20000608	EP9909257	19991129	G01L 3/10
WO	0033044 A1	20000608	FR9902911	19991125	G01L 9/00
WO	0033045 A1	20000608	FR9902936	19991126	G01L 9/00
WO	0033046 A1	20000608	US9928811	19991204	G01L 9/00
WO	0033047 A1	20000608	EP9908834	19991117	G01L 9/06
WO	0033048 A2	20000608	US9928812	19991204	G01L 11/02
WO	0033049 A1	20000608	US9825407	19981130	G01M 19/00
WO	0033050 A1	20000608	NO9900359	19991130	G01N 1/40
WO	0033051 A1	20000608	FI9900983	19991126	G01N 11/16
WO	0033052 A1	20000608	JP9906359	19991112	G01N 13/12
WO	0033053 A1	20000608	SE9902219	19991126	G01N 21/53
WO	0033054 A1	20000608	AT9900297	19991202	G01N 21/88
WO	0033055 A1	20000608	RU9900328	19990908	G01N 21/88
WO	0033056 A1	20000608	JP9906661	19991129	G01N 21/956
WO	0033057 A1	20000608	US9928133	19991123	G01N 23/04
WO	0033058 A2	20000608	US9928229	19991129	G01N 23/04
WO	0033059 A2	20000608	US9928035	19991124	G01N 23/20
WO	0033060 A2	20000608	US9928266	19991130	G01N 23/20
WO	0033061 A1	20000608	EP9909367	19991202	G01N 27/06
WO	0033062 A1	20000608	US9928282	19991130	G01N 27/26
WO	0033063 A1	20000608	GB9903920	19991126	G01N 27/28
WO	0033064 A1	20000608	US9928567	19991202	G01N 27/30
WO	0033065 A1	20000608	US9928733	19991202	G01N 27/327
WO	0033066 A2	20000608	US9924107	19991014	G01N 33/00
WO	0033067 A1	20000608	US9928099	19991124	G01N 33/00
WO	0033068 A1	20000608	US9928529	19991202	G01N 33/00
WO	0033069 A1	20000608	JP9906615	19991126	G01N 33/15
WO	0033070 A1	20000608	US9921604	19991012	G01N 33/18
WO	0033071 A2	20000608	GB9904054	19991203	G01N 33/24
WO	0033072 A2	20000608	US9927312	19991117	G01N 33/487
WO	0033073 A2	20000608	EP9909106	19991125	G01N 33/49
WO	0033074 A1	20000608	US9927311	19991117	G01N 33/52
WO	0033075 A1	20000608	EP9909325	19991201	G01N 33/53
WO	0033076 A1	20000608	US9928591	19991201	G01N 33/53

1			2		3
WO	0033077 A1	20000608	US9928759	19991203	G01N 33/53
WO	0033078 A1	20000608	US9928061	19991123	G01N 33/552
WO	0033079 A1	20000608	US9928387	19991130	G01N 33/553
WO	0033080 A2	20000608	SE9902252	19991201	G01N 33/566
WO	0033081 A1	20000608	US9927509	19991119	G01N 33/569
WO	0033082 A2	20000608	US9928884	19991202	G01N 33/569
WO	0033083 A1	20000608	US9928314	19991130	G01N 33/574
WO	0033084 A2	20000608	US9928021	19991123	G01N 33/68
WO	0033085 A1	20000608	EP9909407	19991202	G01N 33/96
WO	0033086 A1	20000608	EP9909213	19991126	G01N 35/10
WO	0033087 A1	20000608	IB9901928	19991202	G01N 35/10
WO	0033088 A1	20000608	US9928310	19991201	G01P 3/481
WO	0033089 A2	20000608	US9928597	19991201	G01R 1/067
WO	0033090 A1	20000608	US9928121	19991130	G01R 11/04
WO	0033091 A1	20000608	GB9803561	19981127	G01R 22/00
WO	0033092 A1	20000608	US9928285	19991130	G01R 31/08
WO	0033093 A1	20000608	US9928557	19991202	G01R 31/08
WO	0033094 A1	20000608	US9917349	19990729	G01R 31/28
WO	0033095 A1	20000608	US9927537	19991119	G01R 31/28
WO	0033096 A1	20000608	US9928746	19991202	G01R 31/316
WO	0033097 A1	20000608	US9927751	19991124	G01R 31/3185
WO	0033098 A1	20000608	US9928278	19991129	G01R 31/36
WO	0033099 A1	20000608	EP9909116	19991119	G01R 33/28
WO	0033100 A1	20000608	EP9908950	19991115	G01R 33/38
WO	0033101 A1	20000608	US9928140	19991124	G01R 33/54
WO	0033102 A1	20000608	EP9908934	19991116	G01S 1/04
WO	0033103 A1	20000608	CA9901125	19991130	G01S 13/78
WO	0033104 A1	20000608	DE9903797	19991201	G01S 17/36
WO	0033105 A2	20000608	US9925812	19991103	G01T 1/161
WO	0033106 A1	20000608	US9928038	19991124	G01T 3/08
WO	0033107 A1	20000608	RU9900398	19991021	G01V 1/00
WO	0033108 A1	20000608	US9927417	19991119	G01V 3/00
WO	0033109 A1	20000608	US9928043	19991124	G01V 5/00
WO	0033110 A1	20000608	JP9906653	19991129	G02B 1/10
WO	0033111 A1	20000608	AU9901029	19991119	G02B 1/11
WO	0033112 A1	20000608	US9908641	19990420	G02B 6/06
WO	0033113 A1	20000608	JP9906755	19991202	G02B 6/16
WO	0033114 A2	20000608	US9926686	19991110	G02B 6/16
WO	0033115 A1	20000608	US9928248	19991130	G02B 6/293
WO	0033116 A1	20000608	US9927398	19991119	G02B 6/36
WO	0033117 A1	20000608	US9909608	19990430	G02B 6/38
WO	0033118 A1	20000608	GB9904002	19991130	G02B 6/44
WO	0033119 A1	20000608	EP9909750	19991126	G02B 23/16
WO	0033120 A1	20000608	DE9903774	19991129	G02B 26/10
WO	0033121 A1	20000608	US9927443	19991119	G02B 27/09
WO	0033122 A1	20000608	JP9906659	19991129	G02B 27/28
WO	0033123 A1	20000608	FR9903011	19991203	G02C 7/12
WO	0033124 A1	20000608	AU9900339	19990507	G02C 9/04
WO	0033125 A1	20000608	US9925384	19991028	G02F 1/03
WO	0033126 A1	20000608	SE9902248	19991201	G02F 1/13
WO	0033127 A1	20000608	JP9906613	19991126	G02F 1/1333
WO	0033128 A1	20000608	JP9906610	19991126	G02F 1/1334
WO	0033129 A1	20000608	EP9908944	19991118	G02F 1/1335
WO	0033130 A1	20000608	JP9906641	19991126	G02F 1/1335
WO	0033131 A1	20000608	US9928316	19991129	G02F 1/1335
WO	0033132 A1	20000608	US9928363	19991130	G02F 1/1335
WO	0033133 A1	20000608	EP9908634	19991110	G02F 1/1362
WO	0033134 A1	20000608	US9927734	19991122	G02F 1/157
WO	0033135 A1	20000608	JP9906667	19991130	G03B 27/32

1			2		3
WO	0033136 A1	20000608	US9928132	19991123	G03B 42/02
WO	0033137 A2	20000608	EP9908391	19991103	G03F 7/004
WO	0033138 A1	20000608	EP9909235	19991127	G03F 7/20
WO	0033139 A1	20000608	JP9906728	19991201	G03F 7/42
WO	0033140 A1	20000608	US9928058	19991123	G03F 7/42
WO	0033141 A1	20000608	JP9805455	19981202	G03G 13/08
WO	0033142 A1	20000608	HU9900088	19991126	G03H 1/02
WO	0033143 A1	20000608	JP9906670	19991129	G04B 17/00
WO	0033144 A1	20000608	CH9900569	19991126	G04B 37/10
WO	0033145 A1	20000608	IL9900653	19991202	G05B 11/01
WO	0033146 A1	20000608	DE9903825	19991201	G05B 17/02
WO	0033147 A1	20000608	JP9805463	19981203	G05B 19/02
WO	0033148 A1	20000608	DE9903736	19991125	G05B 19/042
WO	0033149 A1	20000608	GB9903931	19991126	G05B 19/401
WO	0033150 A1	20000608	DE9903834	19991201	G05B 23/02
WO	0033151 A1	20000608	DE9903219	19991006	G05B 29/10
WO	0033152 A1	20000608	JP9901171	19990311	G05D 1/02
WO	0033153 A1	20000608	US9927867	19991124	G05F 1/44
WO	0033154 A1	20000608	SE9902241	19991201	G05F 17/30
WO	0033155 A2	20000608	IL9900659	19991203	G06F
WO	0033156 A2	20000608	US9926354	19991108	G06F
WO	0033157 A2	20000608	US9927994	19991129	G06F
WO	0033158 A2	20000608	US9928076	19991123	G06F
WO	0033159 A2	20000608	US9928102	19991124	G06F
WO	0033160 A2	20000608	US9928528	19991202	G06F
WO	0033161 A2	20000608	US9928582	19991201	G06F
WO	0033162 A2	20000608	US9928596	19991201	G06F
WO	0033163 A2	20000608	US9928629	19991202	G06F
WO	0033164 A2	20000608	US9928818	19991203	G06F
WO	0033165 A1	20000608	EP9909757	19991130	G06F 1/00
WO	0033166 A1	20000608	US9928805	19991202	G06F 1/04
WO	0033167 A1	20000608	EP9909314	19991130	G06F 3/00
WO	0033168 A1	20000608	FR9902991	19991202	G06F 3/00
WO	0033169 A1	20000608	US9925852	19991103	G06F 3/00
WO	0033170 A1	20000608	US9926161	19991104	G06F 3/00
WO	0033171 A1	20000608	US9928148	19991129	G06F 3/00
WO	0033172 A1	20000608	CN9900180	19991104	G06F 3/023
WO	0033173 A1	20000608	SE9802183	19981130	G06F 3/44
WO	0033174 A1	20000608	EP9908407	19991103	G06F 7/552
WO	0033175 A2	20000608	SE9902214	19991129	G06F 9/00
WO	0033176 A2	20000608	US9928469	19991202	G06F 9/30
WO	0033177 A1	20000608	US9928609	19991203	G06F 9/30
WO	0033178 A1	20000608	US9928820	19991203	G06F 9/30
WO	0033179 A2	20000608	US9928872	19991203	G06F 9/30
WO	0033180 A2	20000608	US9928873	19991203	G06F 9/30
WO	0033181 A2	20000608	US9928874	19991203	G06F 9/30
WO	0033182 A2	20000608	US9928876	19991203	G06F 9/32
WO	0033183 A1	20000608	US9928468	19991202	G06F 9/38
WO	0033184 A1	20000608	US9928614	19991203	G06F 9/38
WO	0033185 A2	20000608	US9928821	19991203	G06F 9/38
WO	0033186 A1	20000608	US9928822	19991203	G06F 9/38
WO	0033187 A1	20000608	US9928427	19991130	G06F 9/45
WO	0033188 A2	20000608	US9928470	19991202	G06F 9/46
WO	0033189 A1	20000608	US9922981	19990930	G06F 11/00
WO	0033190 A1	20000608	US9928046	19991124	G06F 11/08
WO	0033191 A1	20000608	US9910263	19990511	G06F 11/30
WO	0033192 A1	20000608	US9928089	19991124	G06F 11/34
WO	0033193 A1	20000608	JP9805378	19981130	G06F 12/00
WO	0033194 A1	20000608	JP9906626	19991126	G06F 12/02

1			2		3
WO	0033195 A1	20000608	US9928875	19991203	G06F 12/08
WO	0033196 A1	20000608	AU9901056	19991126	G06F 12/14
WO	0033197 A1	20000608	SG9800096	19981127	G06F 13/00
WO	0033198 A1	20000608	US9905814	19990318	G06F 13/00
WO	0033199 A1	20000608	JP9805449	19981203	G06F 13/16
WO	0033200 A1	20000608	US9927877	19991124	G06F 13/16
WO	0033201 A1	20000608	US9928217	19991129	G06F 13/40
WO	0033202 A1	20000608	US9928321	19991201	G06F 15/00
WO	0033203 A1	20000608	US9928041	19991124	G06F 15/16
WO	0033204 A1	20000608	US9928292	19991201	G06F 15/173
WO	0033205 A1	20000608	US9928575	19991202	G06F 15/173
WO	0033206 A1	20000608	US9928581	19991201	G06F 15/177
WO	0033207 A1	20000608	US9928676	19991203	G06F 15/18
WO	0033208 A2	20000608	US9928400	19991130	G06F 17/
WO	0033209 A2	20000608	DE9903820	19991201	G06F 17/00
WO	0033210 A2	20000608	ZA9900132	19991203	G06F 17/00
WO	0033211 A2	20000608	EP9908942	19991118	G06F 17/28
WO	0033212 A1	20000608	CN9800283	19981201	G06F 17/30
WO	0033213 A2	20000608	IB9901893	19991126	G06F 17/30
WO	0033214 A1	20000608	SE9902247	19991201	G06F 17/30
WO	0033215 A1	20000608	US9925686	19991101	G06F 17/30
WO	0033216 A1	20000608	US9928226	19991129	G06F 17/30
WO	0033217 A1	20000608	US9928414	19991130	G06F 17/30
WO	0033218 A1	20000608	EP9909211	19991125	G06F 17/50
WO	0033219 A1	20000608	EP9908157	19991025	G06F 17/60
WO	0033220 A1	20000608	US9923124	19991006	G06F 17/60
WO	0033221 A1	20000608	US9927879	19991124	G06F 17/60
WO	0033222 A1	20000608	US9928105	19991124	G06F 17/60
WO	0033223 A1	20000608	US9928187	19991130	G06F 17/60
WO	0033224 A1	20000608	US9928335	19991130	G06F 17/60
WO	0033225 A1	20000608	US9928359	19991130	G06F 17/60
WO	0033226 A1	20000608	US9928415	19991130	G06F 17/60
WO	0033227 A2	20000608	US9928450	19991130	G06F 17/60
WO	0033228 A1	20000608	US9928628	19991202	G06F 17/60
WO	0033229 A1	20000608	US9928763	19991203	G06F 17/60
WO	0033230 A1	20000608	US9924325	19991019	G06F 19/00
WO	0033231 A2	20000608	US9928085	19991123	G06F 19/00
WO	0033232 A2	20000608	SE9902160	19991123	G06F 13/15
WO	0033233 A1	20000608	US9928600	19991202	G06F151/00
WO	0033234 A1	20000608	IL9900650	19991201	G06F153/00
WO	0033235 A1	20000608	US9928357	19991130	G06F153/00
WO	0033236 A1	20000608	US9928371	19991130	G06F159/00
WO	0033237 A1	20000608	US9927985	19991126	G06J 1/00
WO	0033238 A2	20000608	US9928426	19991130	G06K
WO	0033239 A1	20000608	US9928530	19991202	G06K 7/10
WO	0033240 A1	20000608	GB9903953	19991129	G06K 9/00
WO	0033241 A1	20000608	US9920247	19990902	G06K 9/00
WO	0033242 A1	20000608	DE9903837	19991201	G06K 9/20
WO	0033243 A1	20000608	US9928410	19991130	G06K 9/36
WO	0033244 A2	20000608	GB9903989	19991129	G06K 11/16
WO	0033245 A1	20000608	US9928129	19991130	G06K 11/18
WO	0033246 A1	20000608	US9928095	19991124	G06K 19/07
WO	0033247 A1	20000608	DE9903554	19991113	G06K 19/073
WO	0033248 A1	20000608	EP9908986	19991122	G06K 19/077
WO	0033249 A1	20000608	JP9906595	19991126	G06K 19/077
WO	0033250 A2	20000608	IL9900645	19991130	G06T 1/00
WO	0033251 A1	20000608	JP9805380	19981130	G06T 1/00
WO	0033252 A1	20000608	US9928072	19991123	G06T 7/00
WO	0033253 A1	20000608	US9928063	19991123	G06T 7/20

1			2		3
WO	0033254 A1	20000608	EP9908924	19991118	G06T 9/00
WO	0033255 A1	20000608	EP9908925	19991118	G06T 9/00
WO	0033256 A1	20000608	US9928003	19991123	G06T 11/40
WO	0033257 A1	20000608	IL9900639	19991126	G06T 15/20
WO	0033258 A1	20000608	EP9909301	19991130	G07B 15/02
WO	0033259 A1	20000608	IL9900656	19991202	G07C 1/10
WO	0033260 A1	20000608	FR9902957	19991130	G07C 9/00
WO	0033261 A1	20000608	GB9903902	19991124	G07C 9/00
WO	0033262 A1	20000608	IB9902012	19991201	G07D 5/00
WO	0033263 A1	20000608	JP9906586	19991125	G07D 7/00
WO	0033264 A1	20000608	CH9800511	19981202	G07F 7/08
WO	0033265 A1	20000608	EP9909158	19991123	G07F 7/10
WO	0033266 A1	20000608	FR9902694	19991104	G07F 7/10
WO	0033267 A1	20000608	AU9901060	19991126	G07F 11/06
WO	0033268 A1	20000608	CA9901120	19991122	G07F 11/44
WO	0033269 A1	20000608	GB9904055	19991203	G07F 17/32
WO	0033270 A1	20000608	GB9903683	19991108	G07F 19/00
WO	0033271 A2	20000608	US9928507	19991202	G07F 19/00
WO	0033272 A1	20000608	US9928605	19991202	G07F 19/00
WO	0033273 A1	20000608	AU9901077	19991203	G08B 13/12
WO	0033274 A1	20000608	SE9902105	19991117	G08B 21/00
WO	0033275 A1	20000608	JP9906628	19991126	G08C 17/00
WO	0033276 A1	20000608	FR9902998	19991202	G08C 23/04
WO	0033277 A1	20000608	DE9903145	19990930	G08G 1/09
WO	0033278 A1	20000608	DE9903659	19991123	G08G 1/09
WO	0033279 A1	20000608	JP9906790	19991203	G08G 1/16
WO	0033280 A2	20000608	US9927837	19991124	G09B
WO	0033281 A1	20000608	US9928264	19991130	G09B 3/00
WO	0033282 A1	20000608	US9911264	19990520	G09C 5/00
WO	0033283 A2	20000608	US9927415	19991118	G09F 3/03
WO	0033284 A1	20000608	BG9900023	19991108	G09F 7/10
WO	0033285 A1	20000608	JP9906719	19991130	G09F 9/30
WO	0033286 A1	20000608	AU9901039	19991122	G09F 9/37
WO	0033287 A1	20000608	DE9903544	19991103	G09F 21/04
WO	0033288 A1	20000608	JP9906746	19991201	G09G 3/34
WO	0033289 A1	20000608	JP9906561	19991125	G09G 5/36
WO	0033290 A1	20000608	ZA9900129	19991130	G10D 3/14
WO	0033291 A1	20000608	FR9901806	19990722	G10K 11/04
WO	0033292 A1	20000608	FR9902912	19991125	G10K 11/34
WO	0033293 A1	20000608	SG9800098	19981202	G10L 3/02
WO	0033294 A1	20000608	US9928401	19991130	G10L 11/02
WO	0033295 A1	20000608	US9926929	19991117	G10L 15/00
WO	0033296 A1	20000608	US9926918	19991112	G10L 19/00
WO	0033297 A1	20000608	US9928449	19991201	G10L 19/00
WO	0033298 A2	20000608	US9928735	19991203	G11B
WO	0033299 A1	20000608	GB9903925	19991126	G11B 5/39
WO	0033300 A1	20000608	JP9906636	19991126	G11B 5/455
WO	0033301 A1	20000608	US9928350	19991130	G11B 5/55
WO	0033302 A1	20000608	JP9906676	19991130	G11B 5/596
WO	0033303 A1	20000608	EP9908941	19991117	G11B 17/028
WO	0033304 A1	20000608	JP9905550	19991007	G11B 17/028
WO	0033305 A1	20000608	JP9906716	19991130	G11B 19/10
WO	0033306 A1	20000608	JP9906784	19991202	G11B 20/00
WO	0033307 A1	20000608	EP9908943	19991118	G11B 20/10
WO	0033308 A1	20000608	JP9906279	19991111	G11B 23/033
WO	0033309 A1	20000608	JP9906625	19991126	G11B 23/087
WO	0033310 A1	20000608	GB9904005	19991201	G11B 27/034
WO	0033311 A1	20000608	JP9906706	19991130	G11B 27/034
WO	0033312 A1	20000608	DK9900672	19991201	G11B 33/04

1			2		3
WO	0033313 A1	20000608	IT9900373	19991118	G11B 33/04
WO	0033314 A1	20000608	FR9902976	19991201	G11C 7/00
WO	0033315 A1	20000608	US9928467	19991202	G11C 8/00
WO	0033316 A1	20000608	JP9906717	19991130	G11C 11/40
WO	0033317 A1	20000608	EP9908947	19991118	G11C 16/18
WO	0033318 A1	20000608	JP9805373	19981130	G12B 5/00
WO	0033319 A1	20000608	SE9902210	19991126	G21C 13/00
WO	0033320 A1	20000608	SE9902220	19991129	G21F 5/005
WO	0033321 A1	20000608	FR9902945	19991129	G21F 9/30
WO	0033322 A1	20000608	US9928393	19991130	G21G 4/00
WO	0033323 A1	20000608	NO9900357	19991129	H01B 7/282
WO	0033324 A1	20000608	US9928647	19991203	H01F 1/053
WO	0033325 A1	20000608	EP9908680	19991111	H01F 1/057
WO	0033326 A1	20000608	CH9900574	19991201	H01F 5/02
WO	0033327 A1	20000608	NL9900713	19991119	H01F 5/06
WO	0033328 A1	20000608	FR9903017	19991203	H01F 7/02
WO	0033329 A1	20000608	US9926414	19991109	H01F 7/08
WO	0033330 A1	20000608	EP9909230	19991127	H01F 7/16
WO	0033331 A1	20000608	US9928153	19991129	H01F 27/02
WO	0033332 A1	20000608	US9924877	19991022	H01F 41/14
WO	0033333 A2	20000608	RU9800399	19981127	H01G
WO	0033334 A1	20000608	JP9906805	19991203	H01G 2/14
WO	0033335 A1	20000608	CH9900573	19991201	H01G 4/015
WO	0033336 A1	20000608	RU9900271	19990803	H01G 9/00
WO	0033337 A1	20000608	JP9906741	19991201	H01G 9/02
WO	0033338 A1	20000608	JP9906742	19991201	H01G 9/035
WO	0033339 A2	20000608	EP9906804	19990914	H01H 9/00
WO	0033340 A1	20000608	DE9903779	19991129	H01H 13/14
WO	0033341 A1	20000608	FR9902980	19991201	H01H 50/14
WO	0033342 A1	20000608	GB9903915	19991125	H01H 85/02
WO	0033343 A1	20000608	DE9903762	19991126	H01J 5/54
WO	0033344 A1	20000608	US9825582	19981203	H01J 7/24
WO	0033345 A1	20000608	US9924523	19991020	H01J 9/26
WO	0033346 A1	20000608	KR9900719	19991130	H01J 11/02
WO	0033347 A1	20000608	KR9900720	19991130	H01J 17/24
WO	0033348 A1	20000608	EP9908946	19991115	H01J 29/07
WO	0033349 A1	20000608	EP9908948	19991118	H01J 29/70
WO	0033350 A2	20000608	CA9901142	19991130	H01J 49/42
WO	0033351 A1	20000608	EP9908936	19991117	H01J 65/04
WO	0033352 A1	20000608	AT9900294	19991201	H01K 1/14
WO	0033353 A2	20000608	EP9908935	19991118	H01L
WO	0033354 A2	20000608	US9927284	19991117	H01L
WO	0033355 A2	20000608	US9928086	19991123	H01L
WO	0033356 A2	20000608	US9928106	19991124	H01L
WO	0033357 A2	20000608	US9928398	19991130	H01L
WO	0033358 A1	20000608	EP9909092	19991119	H01L 21/00
WO	0033359 A2	20000608	US9928737	19991202	H01L 21/00
WO	0033360 A1	20000608	US9928824	19991203	H01L 21/00
WO	0033361 A1	20000608	BE9900155	19991130	H01L 21/02
WO	0033362 A1	20000608	US9825603	19981203	H01L 21/18
WO	0033363 A1	20000608	US9927785	19991123	H01L 21/20
WO	0033364 A1	20000608	US9927974	19991124	H01L 21/20
WO	0033365 A1	20000608	US9928056	19991123	H01L 21/20
WO	0033366 A1	20000608	DE9903737	19991125	H01L 21/208
WO	0033367 A1	20000608	JP9906721	19991201	H01L 21/304
WO	0033368 A1	20000608	US9927855	19991123	H01L 21/306
WO	0033369 A1	20000608	JP9906619	19991126	H01L 21/3065
WO	0033370 A1	20000608	JP9906761	19991202	H01L 21/3065
WO	0033371 A1	20000608	JP9906603	19991126	H01L 21/308

1			2		3
WO	0033372 A1	20000608	US9928594	19991201	H01L 21/3213
WO	0033373 A2	20000608	EP9908254	19991027	H01L 21/331
WO	0033374 A1	20000608	JP9906794	19991202	H01L 21/60
WO	0033375 A1	20000608	JP9906795	19991202	H01L 21/60
WO	0033376 A1	20000608	JP9805417	19981202	H01L 21/68
WO	0033377 A1	20000608	JP9906660	19991129	H01L 21/68
WO	0033378 A1	20000608	US9928040	19991123	H01L 23/66
WO	0033379 A1	20000608	JP9905402	19990930	H01L 25/065
WO	0033380 A1	20000608	DE9803562	19981203	H01L 27/02
WO	0033381 A1	20000608	US9918038	19990809	H01L 27/06
WO	0033382 A1	20000608	DE9903828	19991201	H01L 27/108
WO	0033383 A1	20000608	DE9903840	19991201	H01L 27/108
WO	0033384 A1	20000608	US9928344	19991130	H01L 27/115
WO	0033385 A1	20000608	DE9903542	19991104	H01L 29/78
WO	0033386 A2	20000608	EP9908951	19991116	H01L 29/78
WO	0033387 A1	20000608	SE9901899	19991022	H01L 31/10
WO	0033388 A1	20000608	US9928044	19991124	H01L 33/00
WO	0033389 A1	20000608	US9928279	19991130	H01L 33/00
WO	0033390 A1	20000608	US9928280	19991130	H01L 33/00
WO	0033391 A1	20000608	IB9901823	19991112	H01L 39/12
WO	0033392 A1	20000608	SE9902174	19991123	H01L 39/22
WO	0033393 A1	20000608	DK9900665	19991129	H01L 39/24
WO	0033394 A1	20000608	US9928299	19991201	H01L 41/04
WO	0033395 A1	20000608	EP9907629	19991012	H01L 41/083
WO	0033396 A1	20000608	DE9903759	19991126	H01L 51/20
WO	0033397 A2	20000608	US9928027	19991124	H01M
WO	0033398 A1	20000608	JP9906671	19991129	H01M 2/10
WO	0033399 A1	20000608	JP9906644	19991129	H01M 4/02
WO	0033400 A1	20000608	JP9906686	19991130	H01M 4/02
WO	0033401 A1	20000608	JP9906687	19991130	H01M 4/02
WO	0033402 A1	20000608	JP9906688	19991130	H01M 4/02
WO	0033403 A1	20000608	JP9906689	19991130	H01M 4/02
WO	0033404 A1	20000608	JP9906776	19991202	H01M 4/02
WO	0033405 A1	20000608	US9928445	19991201	H01M 4/12
WO	0033406 A1	20000608	EP9909420	19991202	H01M 6/18
WO	0033407 A1	20000608	CA9901130	19991129	H01M 8/04
WO	0033408 A1	20000608	US9926594	19991110	H01M 8/04
WO	0033409 A1	20000608	JP9906668	19991129	H01M 10/36
WO	0033410 A1	20000608	JP9906554	19991124	H01M 10/40
WO	0033411 A1	20000608	US9928120	19991130	H01M 12/06
WO	0033412 A1	20000608	DE9903888	19991203	H01P 1/205
WO	0033413 A1	20000608	SE9902181	19991124	H01P 1/213
WO	0033414 A2	20000608	US9925904	19991103	H01Q 1/00
WO	0033415 A1	20000608	DE9903751	19991126	H01Q 1/12
WO	0033416 A1	20000608	SE9902066	19991112	H01Q 3/44
WO	0033417 A1	20000608	SE9902067	19991117	H01Q 3/44
WO	0033418 A1	20000608	DE9903810	19991201	H01Q 9/30
WO	0033419 A1	20000608	US9928127	19991130	H01Q 21/20
WO	0033420 A1	20000608	US9928254	19991130	H01R 4/02
WO	0033421 A1	20000608	SE9902237	19991130	H01R 4/28
WO	0033422 A1	20000608	SE9902242	19991130	H01R 4/28
WO	0033423 A1	20000608	EP9807835	19981202	H01R 12/20
WO	0033424 A1	20000608	ZA9900131	19991202	H01R 13/622
WO	0033425 A2	20000608	EP9909418	19991202	H01R 13/646
WO	0033426 A1	20000608	SE9902134	19991119	H01R 13/648
WO	0033427 A1	20000608	US9921687	19990917	H01R 23/72
WO	0033428 A1	20000608	EP9909061	19991124	H01R 39/04
WO	0033429 A1	20000608	EP9909077	19991122	H01R 39/38
WO	0033430 A1	20000608	US9927845	19991123	H01R 43/28

1

WO 0033431 A1	20000608	JP9906601	19991126	H01S 3/036
WO 0033432 A1	20000608	US9927967	19991123	H01S 3/22
WO 0033433 A2	20000608	US9928576	19991203	H01S 5/32
WO 0033434 A1	20000608	DE9903764	19991124	H02B 11/28
WO 0033435 A1	20000608	FR9902916	19991125	H02G 3/10
WO 0033436 A1	20000608	FR9902917	19991125	H02G 3/10
WO 0033437 A1	20000608	FR9902914	19991125	H02G 3/12
WO 0033438 A1	20000608	KR9900736	19991203	H02J 7/04
WO 0033439 A1	20000608	FR9902959	19991130	H02K 1/22
WO 0033440 A1	20000608	FR9902960	19991130	H02K 1/22
WO 0033441 A1	20000608	EP9909271	19991129	H02K 1/27
WO 0033442 A1	20000608	EP9909270	19991129	H02K 3/28
WO 0033443 A1	20000608	US9928424	19991130	H02K 3/40
WO 0033444 A1	20000608	FR9902944	19991129	H02K 5/10
WO 0033445 A1	20000608	CA9901150	19991202	H02K 7/116
WO 0033446 A1	20000608	DE9903748	19991126	H02K 9/22
WO 0033447 A1	20000608	CA9901122	19991126	H02K 11/00
WO 0033448 A2	20000608	DK9900669	19991130	H02M
WO 0033449 A1	20000608	DE9903707	19991122	H02M 1/088
WO 0033450 A1	20000608	AT9900298	19991202	H02M 3/158
WO 0033451 A1	20000608	DK9900636	19991119	H02M 3/335
WO 0033452 A1	20000608	US9928523	19991202	H02M 3/335
WO 0033453 A1	20000608	US9928150	19991129	H02M 5/45
WO 0033454 A1	20000608	JP9906730	19991201	H02M 7/217
WO 0033455 A1	20000608	JP9906091	19991101	H03B 5/32
WO 0033456 A1	20000608	CH9800506	19981201	H03B 28/00
WO 0033457 A1	20000608	US9928232	19991130	H03D 7/16
WO 0033458 A1	20000608	US9927578	19991119	H03F 1/30
WO 0033459 A1	20000608	US9927853	19991123	H03F 1/30
WO 0033460 A1	20000608	US9928287	-19991130	H03F 3/26
WO 0033461 A1	20000608	US9928808	19991203	H03H 9/64
WO 0033462 A1	20000608	DE9903816	19991201	H03K 17/16
WO 0033463 A1	20000608	DE9903821	19991201	H03K 19/003
WO 0033464 A1	20000608	NZ9900207	19991202	H03L 7/085
WO 0033465 A1	20000608	EP9909249	19991129	H03M 1/10
WO 0033466 A1	20000608	US9927976	19991126	H03M 1/28
WO 0033467 A1	20000608	DE9903824	19991201	H03M 13/23
WO 0033468 A1	20000608	US9926641	19991112	H04B 1/00
WO 0033469 A1	20000608	US9928527	19991202	H04B 1/02
WO 0033470 A1	20000608	US9928422	19991130	H04B 1/40
WO 0033471 A1	20000608	EP9908933	19991116	H04B 1/707
WO 0033472 A1	20000608	US9923969	19991014	H04B 1/707
WO 0033473 A1	20000608	US9924162	19991015	H04B 1/707
WO 0033474 A1	20000608	US9928163	19991129	H04B 3/00
WO 0033475 A2	20000608	US9928624	19991202	H04B 7/
WO 0033476 A1	20000608	US9928540	19991202	H04B 7/00
WO 0033477 A1	20000608	CA9901060	19991110	H04B 7/005
WO 0033478 A1	20000608	US9928394	19991130	H04B 7/005
WO 0033479 A1	20000608	US9928518	19991202	H04B 7/005
WO 0033480 A1	20000608	US9928623	19991202	H04B 7/005
WO 0033481 A1	20000608	GB9903839	19991117	H04B 7/02
WO 0033482 A1	20000608	US9926959	19991116	H04B 7/185
WO 0033483 A1	20000608	US9926962	19991116	H04B 7/185
WO 0033484 A1	20000608	US9926963	19991116	H04B 7/185
WO 0033485 A1	20000608	US9926961	19991116	H04B 7/212
WO 0033486 A1	20000608	US9926679	19991110	H04B 7/216
WO 0033487 A1	20000608	KR9900725	19991201	H04B 7/26
WO 0033488 A1	20000608	US9927262	19991118	H04B 10/00
WO 0033489 A1	20000608	US9928443	19991201	H04B 10/207

1			2		3
WO	0033490 A1	20000608	JP9805384	19981130	H04B 10/28
WO	0033491 A1	20000608	EP9807777	19981130	H04B 17/00
WO	0033492 A1	20000608	US9919290	19990823	H04B 17/00
WO	0033493 A1	20000608	CH9800512	19981202	H04H 1/00
WO	0033494 A1	20000608	US9928361	19991130	H04J 1/00
WO	0033495 A1	20000608	US9928161	19991129	H04J 3/12
WO	0033496 A1	20000608	KR9900726	19991201	H04J 13/00
WO	0033497 A2	20000608	US9928489	19991202	H04K 1/00
WO	0033498 A2	20000608	FI9900980	19991126	H04L
WO	0033499 A2	20000608	US9928801	19991203	H04L
WO	0033500 A2	20000608	US9928516	19991202	H04L 1/00
WO	0033501 A2	20000608	FI9900952	19991117	H04L 1/12
WO	0033502 A1	20000608	SE9902180	19991124	H04L 1/18
WO	0033503 A1	20000608	SE9902205	19991126	H04L 1/18
WO	0033504 A1	20000608	US9928625	19991202	H04L 1/20
WO	0033505 A1	20000608	GB9903947	19991126	H04L 5/06
WO	0033506 A1	20000608	US9928138	19991124	H04L 9/32
WO	0033507 A2	20000608	NO9900356	19991129	H04L 12/00
WO	0033508 A1	20000608	US9928283	19991130	H04L 12/16
WO	0033509 A1	20000608	CA9901163	19991203	H04L 12/18
WO	0033510 A2	20000608	GB9903982	19991130	H04L 12/24
WO	0033511 A1	20000608	SE9902133	19991119	H04L 12/24
WO	0033512 A1	20000608	US9927535	19991119	H04L 12/28
WO	0033513 A1	20000608	US9928284	19991130	H04L 12/28
WO	0033514 A1	20000608	EP9908928	19991118	H04L 12/413
WO	0033515 A1	20000608	KR9900727	19991202	H04L 12/54
WO	0033516 A1	20000608	EP9909312	19991130	H04L 12/56
WO	0033517 A1	20000608	EP9909399	19991201	H04L 12/56
WO	0033518 A2	20000608	SE9902163	19991123	H04L 12/56
WO	0033519 A1	20000608	US9926894	19991112	H04L 12/56
WO	0033520 A1	20000608	AT9900290	19991125	H04L 12/64
WO	0033521 A1	20000608	EP9908945	19991118	H04L 12/64
WO	0033522 A2	20000608	US9928392	19991130	H04L 12/64
WO	0033523 A1	20000608	SE9902165	19991123	H04L 12/66
WO	0033524 A1	20000608	US9927515	19991119	H04L 12/66
WO	0033525 A1	20000608	EP9908929	19991118	H04L 25/02
WO	0033526 A1	20000608	US9921354	19990914	H04L 25/03
WO	0033527 A1	20000608	US9924170	19991015	H04L 25/03
WO	0033528 A1	20000608	SE9902136	19991119	H04L 25/49
WO	0033529 A1	20000608	JP9906567	19991125	H04L 27/22
WO	0033530 A1	20000608	US9926680	19991110	H04L 27/30
WO	0033531 A2	20000608	SE9901968	19991102	H04L 29/00
WO	0033532 A2	20000608	US9927722	19991122	H04L 29/00
WO	0033533 A1	20000608	GB9903183	19990923	H04L 29/06
WO	0033534 A1	20000608	GB9903870	19991119	H04L 29/06
WO	0033535 A1	20000608	GB9903941	19991125	H04L 29/06
WO	0033536 A1	20000608	GB9904012	19991201	H04L 29/06
WO	0033537 A1	20000608	SE9902162	19991123	H04L 29/06
WO	0033538 A1	20000608	SE9902245	19991201	H04L 29/06
WO	0033539 A1	20000608	JP9906704	19991130	H04L 29/08
WO	0033540 A2	20000608	US9928201	19991129	H04L 29/12
WO	0033541 A1	20000608	SE9902082	19991115	H04M 1/02
WO	0033542 A1	20000608	US9926998	19991116	H04M 1/24
WO	0033543 A1	20000608	US9928198	19991129	H04M 1/723
WO	0033544 A1	20000608	AU9901080	19991203	H04M 1/738
WO	0033545 A2	20000608	CZ9900048	19991130	H04M 3/00
WO	0033546 A1	20000608	FI9900950	19991116	H04M 3/26
WO	0033547 A2	20000608	FI9900989	19991129	H04M 3/42
WO	0033548 A1	20000608	US9928480	19991201	H04M 3/493

1			2		3	
WO	0033549 A2	20000608	SE9902146	19991122	H04M	3/54
WO	0033550 A2	20000608	NO9900353	19991123	H04M	3/56
WO	0033551 A1	20000608	FR9902982	19991201	H04M	7/00
WO	0033552 A1	20000608	US9928215	19991129	H04M	7/00
WO	0033553 A2	20000608	US9928200	19991129	H04M	9/00
WO	0033554 A1	20000608	US9928727	19991202	H04M	11/00
WO	0033555 A1	20000608	US9928088	19991123	H04M	11/04
WO	0033556 A1	20000608	US9927433	19991118	H04M	11/06
WO	0033557 A1	20000608	DE9903771	19991129	H04M	15/00
WO	0033558 A2	20000608	US9928202	19991129	H04M	19/04
WO	0033559 A2	20000608	US9926026	19991130	H04N	
WO	0033560 A2	20000608	US9928128	19991130	H04N	
WO	0033561 A2	20000608	US9928130	19991130	H04N	
WO	0033562 A1	20000608	DE9903801	19991201	H04N	1/00
WO	0033563 A2	20000608	DE9903803	19991201	H04N	1/00
WO	0033564 A1	20000608	US9926997	19991116	H04N	3/23
WO	0033565 A2	20000608	US9928277	19991130	H04N	5/
WO	0033566 A1	20000608	JP9906708	19991130	H04N	5/00
WO	0033567 A1	20000608	US9927120	19991116	H04N	5/00
WO	0033568 A1	20000608	US9927755	19991123	H04N	5/00
WO	0033569 A1	20000608	US9928031	19991124	H04N	5/232
WO	0033570 A1	20000608	JP9906709	19991130	H04N	5/445
WO	0033571 A1	20000608	JP9906712	19991130	H04N	5/445
WO	0033572 A1	20000608	JP9906715	19991130	H04N	5/445
WO	0033573 A1	20000608	US9928402	19991130	H04N	5/445
WO	0033574 A1	20000608	EP9908923	19991117	H04N	5/63
WO	0033575 A1	20000608	US9928358	19991130	H04N	7/10
WO	0033576 A1	20000608	US9928722	19991203	H04N	7/14
WO	0033577 A1	20000608	US9928632	19991202	H04N	7/16
WO	0033578 A1	20000608	US9928399	19991130	H04N	7/173
WO	0033579 A1	20000608	SG9800100	19981202	H04N	7/26
WO	0033580 A1	20000608	US9928396	19991130	H04N	7/26
WO	0033581 A1	20000608	US9928395	19991130	H04N	7/36
WO	0033582 A1	20000608	EP9908937	19991116	H04N	7/50
WO	0033583 A1	20000608	US9928276	19991130	H04N	7/50
WO	0033584 A2	20000608	FI9900985	19991126	H04Q	
WO	0033585 A2	20000608	US9928381	19991201	H04Q	
WO	0033586 A2	20000608	US9928293	19991201	H04Q	3/00
WO	0033587 A1	20000608	US9928294	19991201	H04Q	3/47
WO	0033588 A1	20000608	DE9903513	19991103	H04Q	3/58
WO	0033589 A1	20000608	FI9800933	19981130	H04Q	7/22
WO	0033590 A1	20000608	SE9902164	19991123	H04Q	7/30
WO	0033591 A1	20000608	DE9903582	19991110	H04Q	7/32
WO	0033592 A1	20000608	SE9902076	19991112	H04Q	7/32
WO	0033593 A1	20000608	US9926852	19991112	H04Q	7/32
WO	0033594 A1	20000608	US9927319	19991117	H04Q	7/32
WO	0033595 A1	20000608	KR9900733	19991203	H04Q	7/38
WO	0033596 A1	20000608	KR9900734	19991203	H04Q	7/38
WO	0033597 A1	20000608	KR9900735	19991203	H04Q	7/38
WO	0033598 A1	20000608	SE9901969	19991102	H04Q	7/38
WO	0033599 A1	20000608	SE9902234	19991130	H04Q	7/38
WO	0033600 A1	20000608	US9928631	19991202	H04Q	7/38
WO	0033601 A2	20000608	DE9903742	19991125	H04Q	11/00
WO	0033602 A1	20000608	AT9900293	19991201	H04Q	11/04
WO	0033603 A1	20000608	DE9803527	19981130	H04Q	11/04
WO	0033604 A1	20000608	DE9903287	19991009	H04Q	11/04
WO	0033605 A1	20000608	GB9903826	19991117	H04Q	11/04
WO	0033606 A1	20000608	IB9901922	19991130	H04Q	11/04
WO	0033607 A1	20000608	SE9902104	19991117	H04Q	11/04

1		2		3
WO 0033608 A2	20000608	SE9902216	19991129	H04Q 11/04
WO 0033609 A1	20000608	SE9902244	19991201	H04Q 11/04
WO 0033610 A1	20000608	JP9906645	19991129	H04R 3/04
WO 0033611 A1	20000608	GB9903791	19991112	H04R 5/033
WO 0033612 A2	20000608	GB9903956	19991129	H04R 7/06
WO 0033613 A2	20000608	GB9903990	19991201	H04R 7/06
WO 0033614 A2	20000608	US9928330	19991130	H05B
WO 0033615 A1	20000608	GB9903786	19991112	H05B 3/16
WO 0033616 A1	20000608	DE9902154	19990708	H05B 7/148
WO 0033617 A1	20000608	US9928500	19991202	H05B 33/00
WO 0033618 A2	20000608	IB9902091	19991130	H05B 41/
WO 0033619 A1	20000608	EP9908949	19991117	H05B 41/08
WO 0033620 A1	20000608	IL9900636	19991125	H05B 41/295
WO 0033621 A1	20000608	EP9908633	19991110	H05B 41/392
WO 0033622 A2	20000608	US9925193	19991027	H05K
WO 0033623 A1	20000608	AU9901057	19991126	H05K 1/00
WO 0033624 A1	20000608	US9928488	19991202	H05K 1/02
WO 0033625 A1	20000608	GB9904064	19991203	H05K 1/09
WO 0033626 A1	20000608	US9928244	19991130	H05K 1/16
WO 0033627 A1	20000608	GB9904020	19991202	H05K 3/46
WO 0033628 A1	20000608	US9926620	19991110	H05K 7/20
WO 0033629 A1	20000608	DE9903765	19991124	H05K 9/00
WO 0033630 A1	20000608	CH9800509	19981202	H05K 13/02
WO 0033631 A1	20000608	CH9800508	19981202	H05K 13/04
WO 0033632 A1	20000608	US9928390	19991202	H05K 13/04
WO 0033633 A1	20000608	EP9909012	19991123	H05K 13/08
WO 0033634 A2	20000615	CH0000190	20000331	BRAK KLASY
WO 0033635 A2	20000615	US9929649	19991210	BRAK KLASY
WO 0033636 A1	20000615	US9929050	19991207	A 01C 1/06
WO 0033637 A1	20000615	TR9900054	19991209	A 01D 46/10
WO 0033638 A1	20000615	US9929180	19991209	A 01G 15/00
WO 0033642 A1	20000615	NZ9900203	19991201	A 01G 31/02
WO 0033643 A1	20000615	US9929292	19991210	A 01J 25/11
WO 0033644 A2	20000615	US9928809	19991203	A01K
WO 0033645 A1	20000615	IB9902009	19991130	A 01K 1/015
WO 0033647 A1	20000615	AU9901078	19991203	A 01K 7/00
WO 0033648 A1	20000615	JP9906927	19991209	A 01K 11/00
WO 0033650 A1	20000615	FI9901005	19991203	A 01K 69/10
WO 0033651 A1	20000615	US9928391	19991130	A 01K 83/00
WO 0033652 A1	20000615	GB9904211	19991210	A 01K 91/047
WO 0033654 A1	20000615	US9928548	19991203	A 01N 37/18
WO 0033655 A1	20000615	US9928613	19991203	A 01N 43/04
WO 0033656 A1	20000615	GB9903422	19991018	A 01N 43/80
WO 0033657 A1	20000615	EP9909537	19991206	A 01N 43/90
WO 0033658 A1	20000615	US9929337	19991209	A 01N 61/00
WO 0033659 A1	20000615	US9929014	19991208	A 01N 65/00
WO 0033661 A1	20000615	DK9900685	19991207	A 22C 21/06
WO 0033662 A1	20000615	EP9909565	19991207	A 23C 9/152
WO 0033663 A1	20000615	US9929207	19991209	A 23C 15/04
WO 0033664 A1	20000615	US9929134	19991208	A 23G 3/30
WO 0033665 A1	20000615	GB9904093	19991206	A 23G 9/04
WO 0033667 A2	20000615	US9929440	19991210	A 23L 1/00
WO 0033668 A2	20000615	US9929640	19991213	A 23L 1/00
WO 0033670 A1	20000615	US9929441	19991210	A 23L 1/30
WO 0033671 A2	20000615	EP9909795	19991209	A 23L 10/35
WO 0033672 A1	20000615	FR9903092	19991210	A 23N 4/04
WO 0033673 A1	20000615	IB9901939	19991206	A 23P 1/04
WO 0033674 A1	20000615	DE9903973	19991207	A 23P 1/14
WO 0033675 A1	20000615	BE9900162	19991208	A 24C 5/46

WO 0033676 A1	20000615	KR9900034	19990120	A 24D 1/18
WO 0033677 A1	20000615	DE9903864	19991202	A 41B 3/00
WO 0033678 A1	20000615	JP9906887	19991208	A41B 9/02
WO 0033679 A1	20000615	JP9906888	19991208	A41B 9/02
WO 0033680 A1	20000615	JP9906922	19991209	A41B 9/02
WO 0033681 A1	20000615	JP9906924	19991209	A 41B 9/02
WO 0033682 A1	20000615	JP9906925	19991209	A41B 9/02
WO 0033683 A1	20000615	FR9902895	19991124	A 41D 10/00
WO 0033684 A1	20000615	NO9900347	19991118	A 41D 13/00
WO 0033685 A1	20000615	JP9906886	19991208	A 41D 13/12
WO 0033686 A1	20000615	JP9906923	19991209	A 41D 13/12
WO 0033687 A1	20000615	JP9906952	19991210	A 41D 13/12
WO 0033688 A2	20000615	US9928286	19991130	A 42B
WO 0033689 A1	20000615	FR9903035	19991207	A 42B 3/06
WO 0033690 A1	20000615	CN9800316	19981228	A 43B 3/16
WO 0033691 A1	20000615	US9928491	19991202	A 43B 5/04
WO 0033692 A1	20000615	US9929141	19991207	A 43B 5/04
WO 0033693 A1	20000615	IT9900399	19991203	A 43B 7/06
WO 0033694 A1	20000615	US9929246	19991208	A 43B 7/20
WO 0033695 A1	20000615	DE9903948	19991206	A 45B 19/04
WO 0033696 A1	20000615	US9928673	19991203	A 45C 5/14
WO 0033697 A1	20000615	BE9900160	19991207	A 45D 20/12
WO 0033698 A1	20000615	US9929411	19991210	A 46B 17/02
WO 0033700 A2	20000615	US9928522	19991202	A 47B 57/04
WO 0033701 A1	20000615	SE9902158	19991123	A 47B 91/04
WO 0033702 A1	20000615	DE9903884	19991203	A 47C 1/126
WO 0033703 A1	20000615	FR9903053	19991208	A 47C 23/04
WO 0033704 A1	20000615	US9928991	19991207	A 47C 27/00
WO 0033706 A1	20000615	US9928256	19991130	A 47F 1/03
WO 0033707 A1	20000615	FR9903034	19991207	A 47F 3/04
WO 0033709 A1	20000615	GB9904089	19991206	A 47J 27/21
WO 0033710 A2	20000615	US9928454	19991201	A 47J 31/44
WO 0033711 A1	20000615	ZA9900133	19991207	A 47J 37/06
WO 0033713 A1	20000615	US9929137	19991208	A 47K 10/42
WO 0033714 A1	20000615	GB9904052	19991203	A 47K 11/02
WO 0033715 A1	20000615	IB9901956	19991208	A 47K 11/10
WO 0033716 A1	20000615	CN9800304	19981210	A 47K 13/30
WO 0033718 A1	20000615	US9927499	19991118	A 47L 1/06
WO 0033719 A1	20000615	US9927673	19991122	A 47L 13/146
WO 0033722 A2	20000615	IL9900662	19991205	A 61B
WO 0033728 A1	20000615	HU9900094	19991206	A61B 3/06
WO 0033731 A1	20000615	US9929398	19991210	A61B 5/04
WO 0033732 A1	20000615	IB9902033	19991209	A 61B 5/0452
WO 0033733 A1	20000615	EP9909699	19991209	A61B 5/05
WO 0033734 A1	20000615	IT9900402	19991206	A 61B 5/06
WO 0033738 A1	20000615	US9928679	19991203	A 61B 5/20
WO 0033743 A1	20000615	US9929126	19991208	A 61B 17/00
WO 0033744 A1	20000615	US9929029	19991208	A 61B 17/08
WO 0033745 A1	20000615	US9825874	19981207	A 61B 17/11
WO 0033746 A1	20000615	US9923491	19991008	A61B 17/11
WO 0033747 A1	20000615	RU9900438	19991115	A 61B 17/12
WO 0033750 A1	20000615	US9928932	19991207	A 61B 17/58
WO 0033753 A1	20000615	US9929209	19991209	A 61B 18/14
WO 0033754 A1	20000615	US9928668	19991203	A 61B 19/00
WO 0033756 A2	20000615	US9929161	19991209	A 61C
WO 0033758 A1	20000615	FI9900943	19991115	A 61C 3/00
WO 0033759 A1	20000615	US9928682	19991203	A 61C 3/00
WO 0033761 A1	20000615	JP9906787	19991202	A 61C 15/00
WO 0033762 A1	20000615	US9927818	19991123	A 61C 17/02

1			2		3
WO	0033763 A1	20000615	SE9902121	19991118	A 61C 19/00
WO	0033765 A1	20000615	US9928783	19991207	A 61F 2/00
WO	0033766 A1	20000615	US9929200	19991209	A61F 2/00
WO	0033768 A1	20000615	US9825674	19981204	A61F 2/06
WO	0033769 A1	20000615	US9926544	19991110	A61F 2/06
WO	0033770 A2	20000615	US9928788	19991207	A61F 2/06
WO	0033771 A2	20000615	US9929073	19991207	A61F 2/12
WO	0033772 A1	20000615	US9928346	19991130	A61F 5/00
WO	0033773 A1	20000615	GB9900258	19990126	A61F 5/451
WO	0033774 A1	20000615	US9826091	19981209	A 61F 11/00
WO	0033775 A1	20000615	US9928716	19991203	A 61F 11/00
WO	0033776 A1	20000615	SE9902129	19991119	A 61F 13/02
WO	0033777 A1	20000615	JP9906862	19991208	A 61F 13/10
WO	0033778 A1	20000615	US9929091	19991208	A 61F 13/15
WO	0033779 A1	20000615	US9929130	19991208	A 61F 13/15
WO	0033780 A1	20000615	US9929132	19991208	A 61F 13/15
WO	0033781 A1	20000615	US9929331	19991209	A 61F 13/15
WO	0033782 A1	20000615	US9929469	19991210	A 61F 13/15
WO	0033783 A1	20000615	US9929470	19991210	A 61F 13/15
WO	0033784 A2	20000615	US9929390	19991210	A 61G 7/00
WO	0033785 A1	20000615	GB9904019	19991202	A61G 7/002
WO	0033787 A2	20000615	FR9902887	19991123	A61K
WO	0033788 A2	20000615	US9928374	19991201	A 61K
WO	0033789 A2	20000615	US9928608	19991203	A61K
WO	0033790 A2	20000615	US9929232	19991208	A61K
WO	0033791 A2	20000615	US9929533	19991213	A61K
WO	0033792 A1	20000615	GB9904122	19991208	A61K 6/083
WO	0033795 A1	20000615	EP9909243	19991129	A61K 7/00
WO	0033796 A1	20000615	US9908881	19990423	A61K 7/00
WO	0033797 A1	20000615	EP9909329	19991129	A61K 7/06
WO	0033798 A1	20000615	US9928546	19991203	A61K 7/06
WO	0033800 A1	20000615	KR9900732	19991203	A61K 7/16
WO	0033801 A1	20000615	US9929128	19991208	A61K 7/16
WO	0033802 A1	20000615	US9929565	19991210	A61K 7/16
WO	0033805 A1	20000615	EP9909332	19991129	A61K 7/48
WO	0033806 A1	20000615	GB9903969	19991129	A61K 7/48
WO	0033807 A1	20000615	EP9909328	19991129	A61K 7/50
WO	0033808 A1	20000615	US9929062	19991208	A61K 7/50
WO	0033809 A1	20000615	EP9909536	19991206	A61K 9/00
WO	0033811 A2	20000615	GB9904156	19991209	A61K 9/00
WO	0033812 A2	20000615	US9928697	19991207	A61K 9/00
WO	0033813 A1	20000615	US9929334	19991209	A61K 9/00
WO	0033814 A2	20000615	US9929335	19991209	A 61K 9/00
WO	0033816 A1	20000615	GB9904096	19991210	A61K 9/127
WO	0033817 A1	20000615	GB9904070	19991208	A61K 9/14
WO	0033818 A1	20000615	US9929372	19991210	A61K 9/14
WO	0033819 A1	20000615	EP9909462	19991203	A61K 9/16
WO	0033821 A1	20000615	US9928375	19991201	A61K 9/58
WO	0033823 A2	20000615	US9926033	19991202	A61K 31/00
WO	0033824 A2	20000615	US9929261	19991210	A61K 31/00
WO	0033825 A2	20000615	US9929471	19991210	A61K 31/00
WO	0033826 A1	20000615	US9929015	19991209	A61K 31/11
WO	0033827 A1	20000615	AU9901089	19991207	A61K 31/135
WO	0033828 A1	20000615	FI9901016	19991208	A61K 31/138
WO	0033829 A1	20000615	EP9909426	19991202	A61K 31/155
WO	0033831 A1	20000615	US9928186	19991130	A61K 31/23
WO	0033833 A1	20000615	IL9900673	19991209	A61K 31/40
WO	0033834 A1	20000615	DK9900679	19991203	A61K 31/404
WO	0033835 A1	20000615	EP9910454	19991201	A 61K 31/415

1			2		3
WO	0033838 A1	20000615	US9928662	19991203	A 61K 31/435
WO	0033839 A1	20000615	US9929065	19991208	A 61K 31/437
WO	0033840 A1	20000615	US9928972	19991208	A 61K 31/44
WO	0033843 A1	20000615	US9927918	19991208	A 61K 31/445
WO	0033844 A1	20000615	US9928537	19991203	A 61K 31/495
WO	0033845 A1	20000615	JP9906693	19991130	A 61K 31/50
WO	0033846 A1	20000615	US9928257	19991201	A 61K 31/52
WO	0033847 A1	20000615	US9929136	19991208	A 61K 31/585
WO	0033848 A1	20000615	US9929133	19991208	A 61K 31/60
WO	0033849 A1	20000615	EP9909252	19991129	A 61K 31/663
WO	0033852 A1	20000615	US9928320	19991130	A 61K 33/14
WO	0033853 A1	20000615	SE9902271	19991206	A 61K 35/14
WO	0033854 A1	20000615	NL9900755	19991209	A 61K 35/74
WO	0033855 A1	20000615	HU9900089	19991129	A 61K 35/78
WO	0033856 A1	20000615	US9928766	19991207	A 61K 35/78
WO	0033857 A1	20000615	US9928888	19991207	A 61K 35/78
WO	0033858 A1	20000615	US9928889	19991207	A 61K 35/78
WO	0033859 A1	20000615	US9929049	19991207	A 61K 35/78
WO	0033861 A2	20000615	EP9909398	19991202	A 61K 38/00
WO	0033862 A1	20000615	US9929373	19991210	A 61K 38/00
WO	0033863 A2	20000615	EP9909791	19991210	A 61K 38/16
WO	0033865 A1	20000615	US9929173	19991207	A 61K 38/19
WO	0033866 A1	20000615	GB9904067	19991203	A 61K 38/28
WO	0033867 A1	20000615	US9928433	19991201	A 61K 38/48
WO	0033868 A1	20000615	JP9906854	19991207	A 61K 38/57
WO	0033869 A2	20000615	GB9904129	19991209	A 61K 39/00
WO	0033870 A2	20000615	GB9904135	19991209	A 61K 39/00
WO	0033871 A2	20000615	GB9904146	19991209	A 61K 39/00
WO	0033872 A2	20000615	US9927796	19991123	A 61K 39/00
WO	0033873 A1	20000615	US9928793	19991207	A 61K 39/395
WO	0033874 A2	20000615	US9927915	19991206	A 61K 41/00
WO	0033875 A1	20000615	CA9901157	19991203	A 61K 45/06
WO	0033876 A1	20000615	EP9909380	19991201	A 61K 45/06
WO	0033877 A1	20000615	US9928661	19991203	A 61K 47/00
WO	0033878 A2	20000615	EP9909521	19991206	A 61K 47/10
WO	0033879 A1	20000615	CA9901156	19991203	A 61K 47/48
WO	0033881 A1	20000615	IB9901957	19991208	A 61K 47/48
WO	0033882 A1	20000615	US9825746	19981204	A 61K 47/48
WO	0033883 A1	20000615	US9825847	19981204	A 61K 47/48
WO	0033884 A1	20000615	US9916361	19990720	A 61K 47/48
WO	0033885 A1	20000615	US9928547	19991203	A 61K 47/48
WO	0033887 A2	20000615	US9929336	19991209	A 61K 47/48
WO	0033888 A2	20000615	US9930393	19991210	A 61K 47/48
WO	0033889 A1	20000615	US9917122	19990728	A 61K 48/00
WO	0033890 A1	20000615	US9929046	19991206	A 61K 49/04
WO	0033891 A1	20000615	US9928714	19991203	A 61K 51/04
WO	0033892 A1	20000615	US9928644	19991203	A 61L 9/04
WO	0033893 A1	20000615	GB9904094	19991206	A 61L 15/28
WO	0033895 A1	20000615	US9928843	19991206	A 61L 27/28
WO	0033896 A2	20000615	IL9900643	19991129	A61M
WO	0033897 A1	20000615	US9928748	19991202	A 61M 1/06
WO	0033898 A1	20000615	EP9909572	19991207	A 61M 5/142
WO	0033899 A1	20000615	US9928734	19991203	A 61M 5/30
WO	0033900 A1	20000615	FR9901369	19990609	A 61M 5/32
WO	0033901 A1	20000615	US9928695	19991203	A 61M 11/00
WO	0033902 A1	20000615	GB9900834	19990318	A 61M 15/00
WO	0033903 A1	20000615	FI9901006	19991203	A 61M 16/00
WO	0033904 A1	20000615	FI9901007	19991203	A 61M 16/00
WO	0033906 A1	20000615	US9928675	19991203	A 61M 25/00

1			2		3
WO	0033908 A1	20000615	US9929427	19991210	A 61M 25/00
WO	0033909 A1	20000615	US9929182	19991209	A 61M 25/06
WO	0033912 A2	20000615	US9928814	19991204	A61N
WO	0033913 A2	20000615	US9929037	19991208	A 61N 1/00
WO	0033918 A1	20000615	SE9902048	19991111	A 63B 23/08
WO	0033922 A1	20000615	US9929004	19991207	A 63C 9/08
WO	0033923 A1	20000615	US9928684	19991203	A 63C 17/06
WO	0033925 A1	20000615	US9928781	19991207	A 63F 3/00
WO	0033926 A1	20000615	GB9904063	19991203	A 63F 9/04
WO	0033930 A1	20000615	US9928961	19991208	B01D 1/22
WO	0033931 A1	20000615	EA9800008	19981209	B01D 3/18
WO	0033933 A1	20000615	US9928615	19991203	B01D 15/00
WO	0033934 A1	20000615	NL9900739	19991203	B01D 15/02
WO	0033935 A1	20000615	GB9903736	19991110	B01D 15/08
WO	0033936 A1	20000615	US9928898	19991207	B01D 17/06
WO	0033937 A1	20000615	FI9900947	19991116	B01D 27/02
WO	0033940 A1	20000615	IL9900664	19991207	B01D 53/04
WO	0033942 A1	20000615	NO9900091	19990317	B01D 53/22
WO	0033945 A1	20000615	NO9900363	19991203	B01D 53/32
WO	0033947 A1	20000615	EP9909510	19991206	B01D 53/70
WO	0033951 A1	20000615	US9928457	19991202	B01F 11/00
WO	0033952 A1	20000615	AT9900303	19991210	B01J 8/02
WO	0033954 A1	20000615	US9907076	19990331	B01J 19/08
WO	0033955 A1	20000615	US9928835	19991206	B01J 23/42
WO	0033956 A1	20000615	GB9904062	19991203	B01J 31/24
WO	0033959 A1	20000615	FR9903023	19991206	B01L 3/00
WO	0033961 A1	20000615	US9929438	19991210	B01L 3/02
WO	0033962 A1	20000615	CA9901035	19991102	B01L 7/00
WO	0033964 A1	20000615	SE9902290	19991208	B05B 1/06
WO	0033966 A1	20000615	SE9902291	19991208	B05B 1/36
WO	0033967 A1	20000615	EP9909469	19991203	B05B 7/00
WO	0033968 A1	20000615	DE9903969	19991207	B05B 11/00
WO	0033969 A2	20000615	NL9900760	19991210	B05B 11/00
WO	0033970 A1	20000615	NL9900761	19991210	B05B 11/00
WO	0033971 A1	20000615	US9928042	19991124	B05B 15/04
WO	0033972 A1	20000615	GB9904172	19991210	B05B 17/06
WO	0033973 A1	20000615	DE9903899	19991206	B05C 1/02
WO	0033974 A1	20000615	US9927418	19991119	B05C 17/00
WO	0033976 A1	20000615	US9929063	19991208	B05D 1/18
WO	0033978 A1	20000615	EP9908003	19991021	B05D 7/06
WO	0033981 A1	20000615	US9823521	19981204	B08B 3/08
WO	0033984 A1	20000615	US9929329	19991209	B21B 1/46
WO	0033989 A1	20000615	US9927145	19991116	B21D 37/18
WO	0033993 A1	20000615	EP9909584	19991207	B22D 19/14
WO	0033995 A1	20000615	US9928630	19991202	B23B 31/22
WO	0033998 A1	20000615	FR9902854	19991207	B23K 1/18
WO	0033999 A1	20000615	SE9902141	19991119	B23K 9/095
WO	0034000 A1	20000615	US9927173	19991116	B23K 9/095
WO	0034001 A1	20000615	US9925395	19991028	B23K 31/02
WO	0034002 A1	20000615	US9928645	19991203	B23P 25/00
WO	0034009 A2	20000615	US9928789	19991206	B24C
WO	0034010 A1	20000615	US9926990	19991112	B24C 1/06
WO	0034011 A1	20000615	GB9904108	19991206	B24C 11/00
WO	0034012 A1	20000615	US9927213	19991116	B25B 13/46
WO	0034013 A1	20000615	GB9904112	19991206	B25D 17/08
WO	0034014 A1	20000615	IB9901896	19991129	B25G 3/34
WO	0034015 A1	20000615	AT9900300	19991203	B25H 1/00
WO	0034016 A1	20000615	US9825800	19981208	B27M 3/00
WO	0034017 A1	20000615	US9928115	19991124	B27N 3/28

1			2		3
WO	0034018 A1	20000615	EP9909761	19991207	B28B 13/06
WO	0034019 A1	20000615	EP9909514	19991206	B29C 39/24
WO	0034020 A1	20000615	US9827450	19980831	B29C 44/60
WO	0034021 A1	20000615	US9929237	19991209	B29C 45/04
WO	0034022 A1	20000615	CH9900586	19991207	B29C 45/16
WO	0034025 A1	20000615	EP9909601	19991207	B29C 45/73
WO	0034026 A1	20000615	EP9909606	19991207	B29C 45/73
WO	0034030 A1	20000615	US9928577	19991203	B32B 3/26
WO	0034031 A1	20000615	GB9903909	19991125	B32B 5/26
WO	0034032 A1	20000615	US9928768	19991207	B32B 7/12
WO	0034034 A1	20000615	US9928931	19991207	B32B 13/14
WO	0034035 A1	20000615	US9907099	19990331	B32B 15/04
WO	0034039 A1	20000615	IB9901930	19991203	B32B 27/32
WO	0034040 A1	20000615	US9900076	19990105	B32B 31/00
WO	0034043 A1	20000615	US9929025	19991208	B41F 17/08
WO	0034048 A1	20000615	US9929018	19991209	B41J 2/415
WO	0034051 A1	20000615	EP9909797	19991208	B42B 5/10
WO	0034052 A1	20000615	BE9900156	19991201	B43L 7/12
WO	0034053 A1	20000615	EP9909427	19991202	B44C 1/14
WO	0034054 A1	20000615	AU9901075	19991203	B44C 1/17
WO	0034055 A1	20000615	JP9906735	19991201	B44C 3/02
WO	0034066 A1	20000615	SE9902276	19991207	B60K 6/04
WO	0034070 A1	20000615	CA9901074	19991116	B60N 2/02
WO	0034071 A1	20000615	CA9901072	19991116	B60N 2/06
WO	0034072 A1	20000615	CA9901085	19991117	B60N 2/08
WO	0034073 A1	20000615	CA9901075	19991116	B60N 2/16
WO	0034074 A1	20000615	CA9901076	19991116	B60N 2/16
WO	0034075 A1	20000615	AU9901086	19991207	B60P 7/02
WO	0034077 A1	20000615	SE9902161	19991123	B60R 1/06
WO	0034080 A2	20000615	CZ9900049	19991208	B60R 16/00
WO	0034082 A1	20000615	EP9907751	19991014	B60R 21/20
WO	0034100 A1	20000615	US9927995	19991129	B61J 1/08
WO	0034102 A1	20000615	US9929340	19991209	B62B 3/04
WO	0034103 A1	20000615	SE9902184	19991124	B62B 7/04
WO	0034104 A1	20000615	US9929028	19991208	B62D 1/04
WO	0034105 A1	20000615	US9929112	19991208	B62D 1/04
WO	0034106 A1	20000615	US9929102	19991208	B62D 1/06
WO	0034107 A1	20000615	US9928971	19991208	B62D 1/22
WO	0034108 A1	20000615	GB9903723	19991108	B62D 5/04
WO	0034110 A1	20000615	US9929086	19991208	B62D 55/065
WO	0034112 A1	20000615	FR9903020	19991206	B62H 1/12
WO	0034113 A1	20000615	GB9904109	19991206	B62K 7/04
WO	0034115 A1	20000615	FI9900981	19991126	B63B 19/26
WO	0034116 A1	20000615	HR9900030	19991209	B63C 9/15
WO	0034118 A1	20000615	GB9904091	19991206	B63H 5/16
WO	0034119 A1	20000615	SE9902195	19991125	B63H 20/08
WO	0034121 A1	20000615	GB9904035	19991202	B64D 37/32
WO	0034124 A1	20000615	US9922047	19990922	B64G 1/44
WO	0034125 A1	20000615	EP9909508	19991206	B64G 1/64
WO	0034127 A1	20000615	EP9907690	19991013	B65B 25/14
WO	0034128 A1	20000615	EP9909483	19991203	B65B 51/00
WO	0034129 A1	20000615	US9927920	19991209	B65B 63/08
WO	0034130 A1	20000615	EP9909233	19991127	B65C 9/18
WO	0034131 A1	20000615	US9907063	19990331	B65C 9/46
WO	0034132 A2	20000615	CA9901172	19991208	B65D
WO	0034133 A2	20000615	IB9901954	19991207	B65D
WO	0034134 A1	20000615	FR9903004	19991203	B65D 5/00
WO	0034136 A1	20000615	AU9901087	19991207	B65D 17/00
WO	0034137 A1	20000615	GB9903899	19991124	B65D 17/32

1			2		3
WO	0034139 A1	20000615	US9928996	19991207	B65D 35/56
WO	0034140 A1	20000615	FR9903014	19991203	B65D 39/00
WO	0034142 A1	20000615	IB9802012	19981204	B65D 41/48
WO	0034143 A1	20000615	AU9901046	19991124	B65D 47/20
WO	0034144 A1	20000615	US9928646	19991203	B65D 63/10
WO	0034147 A1	20000615	US9928774	19991206	B65D 77/30
WO	0034148 A1	20000615	EP9909315	19991130	B65D 81/26
WO	0034150 A1	20000615	EP9909307	19991130	B65D 85/10
WO	0034152 A1	20000615	CA9901158	19991203	B65D 85/44
WO	0034153 A1	20000615	US9928665	19991202	B65D 85/575
WO	0034154 A2	20000615	EP9909433	19991202	B65D 88/00
WO	0034155 A1	20000615	US9924461	19991020	B65F 1/06
WO	0034160 A1	20000615	SE9902103	19991117	B65G 21/18
WO	0034161 A1	20000615	SE9902298	19991207	B65G 35/06
WO	0034163 A1	20000615	GB9904057	19991203	B65G 69/18
WO	0034164 A1	20000615	US9928554	19991202	B65H 23/025
WO	0034172 A1	20000615	US9927770	19991123	B66C 13/46
WO	0034173 A1	20000615	DE9903880	19991129	B66C 23/76
WO	0034174 A2	20000615	DE9903910	19991206	B66F 7/06
WO	0034175 A1	20000615	BE9900161	19991207	B67B 7/40
WO	0034176 A1	20000615	EP9909018	19991130	B67D 5/377
WO	0034178 A1	20000615	NL9900747	19991206	B67D 5/60
WO	0034182 A1	20000615	EP9909659	19991207	C01F 11/18
WO	0034184 A1	20000615	US9928869	19991206	C02F 1/461
WO	0034186 A1	20000615	US9927861	19991123	C02F 1/76
WO	0034187 A1	20000615	DK9900675	19991203	C02F 3/00
WO	0034188 A1	20000615	GB9904059	19991206	C02F 3/30
WO	0034189 A1	20000615	US9929364	19991210	C02F 3/34
WO	0034190 A1	20000615	US9929157	19991209	C02F 5/08
WO	0034191 A1	20000615	FR9903016	19991203	C02F 11/08
WO	0034192 A1	20000615	US9826383	19981211	C02F 11/18
WO	0034194 A1	20000615	US9929227	19991209	C03B 33/03
WO	0034198 A1	20000615	IB9901843	19991119	C04B 7/36
WO	0034199 A1	20000615	EP9908907	19991119	C04B 28/02
WO	0034200 A1	20000615	US9925603	19991101	C04B 28/14
WO	0034201 A1	20000615	FR9903057	19991208	C04B 35/109
WO	0034206 A1	20000615	US9927459	19991119	C04B 41/49
WO	0034207 A1	20000615	US9927463	19991119	C04B 41/49
WO	0034209 A2	20000615	US9924015	19991109	C06B
WO	0034210 A1	20000615	GB9904031	19991206	C07B 53/00
WO	0034211 A1	20000615	GB9904010	19991201	C07C 2/32
WO	0034216 A1	20000615	GB9903942	19991125	C07C 17/275
WO	0034217 A1	20000615	GB9903881	19991119	C07C 29/76
WO	0034219 A1	20000615	US9927922	19991209	C07C 41/00
WO	0034220 A2	20000615	EP9909543	19991207	C07C 51/00
WO	0034221 A1	20000615	US9928899	19991207	C07C 51/27
WO	0034222 A1	20000615	FI9900592	19990702	C07C 51/60
WO	0034223 A1	20000615	SE9902301	19991208	C07C201/06
WO	0034224 A1	20000615	EP9909515	19991206	C07C209/68
WO	0034226 A1	20000615	US9826493	19981210	C07C237/10
WO	0034228 A1	20000615	DK9900680	19991203	C07C251/48
WO	0034229 A1	20000615	EP9909705	19991209	C07C251/48
WO	0034230 A1	20000615	US9928618	19991203	C07C261/00
WO	0034231 A1	20000615	US9929339	19991209	C07C271/16
WO	0034232 A1	20000615	CH9900585	19991207	C07C271/22
WO	0034234 A1	20000615	RU9800385	19981204	C07C311/44
WO	0034236 A1	20000615	US9929119	19991209	C07C323/60
WO	0034237 A2	20000615	US9928844	19991206	C07C335/00
WO	0034238 A1	20000615	US9928837	19991206	C07C335/20

1			2		3
WO	0034239 A2	20000615	US9929175	19991207	C07D
WO	0034240 A1	20000615	US9927914	19991206	C07D205/08
WO	0034241 A1	20000615	EP9909708	19991209	C07D207/16
WO	0034242 A1	20000615	US9929219	19991210	C07D209/04
WO	0034243 A1	20000615	GB9904118	19991206	C07D211/24
WO	0034244 A1	20000615	US9928428	19991201	C07D215/227
WO	0034245 A2	20000615	US9926809	19991110	C07D221/00
WO	0034246 A1	20000615	US9926488	19991110	C07D221/10
WO	0034247 A2	20000615	EP9909343	19991201	C07D231/00
WO	0034248 A1	20000615	DK9900681	19991203	C07D235/26
WO	0034249 A1	20000615	JP9906842	19991207	C07D237/14
WO	0034250 A1	20000615	RU9800407	19981204	C07D239/545
WO	0034252 A2	20000615	US9928496	19991202	C07D273/00
WO	0034253 A2	20000615	US9928497	19991202	C07D273/00
WO	0034254 A1	20000615	SE9902226	19991130	C07D277/20
WO	0034256 A1	20000615	EP9909282	19991130	C07D277/40
WO	0034257 A1	20000615	EP9909281	19991130	C07D277/42
WO	0034258 A2	20000615	US9928842	19991206	C07D285/00
WO	0034259 A1	20000615	RU9800406	19981204	C07D285/135
WO	0034260 A2	20000615	US9928839	19991206	C07D307/00
WO	0034261 A2	20000615	US9928916	19991206	C07D307/00
WO	0034262 A1	20000615	JP9906764	19991202	C07D307/79
WO	0034263 A1	20000615	DK9900676	19991203	C07D307/87
WO	0034264 A1	20000615	JP9906929	19991210	C07D309/30
WO	0034265 A2	20000615	US9928744	19991203	C07D401/00
WO	0034266 A1	20000615	US9929224	19991209	C07D401/04
WO	0034267 A1	20000615	JP9906765	19991202	C07D403/12
WO	0034268 A1	20000615	US9928838	19991206	C07D405/12
WO	0034269 A1	20000615	US9928892	19991206	C07D405/12
WO	0034270 A1	20000615	EP9909396	19991202	C07D409/06
WO	0034271 A1	20000615	EP9909414	19991202	C07D409/06
WO	0034272 A2	20000615	EP9909412	19991202	C07D413/00
WO	0034273 A2	20000615	EP9909413	19991202	C07D413/00
WO	0034274 A1	20000615	JP9906965	19991210	C07D413/06
WO	0034275 A1	20000615	GB9903754	19991110	C07D451/06
WO	0034276 A1	20000615	US9919906	19990831	C07D453/02
WO	0034277 A1	20000615	JP9906748	19991201	C07D471/04
WO	0034279 A1	20000615	FR9902975	19991201	C07D471/08
WO	0034280 A1	20000615	JP9906921	19991209	C07D471/10
WO	0034281 A1	20000615	AU9901073	19991203	C07D475/08
WO	0034282 A1	20000615	JP9906824	19991206	C07D477/20
WO	0034283 A1	20000615	SE9902256	19991202	C07D487/04
WO	0034284 A1	20000615	FR9902974	19991201	C07D487/08
WO	0034285 A2	20000615	US9928619	19991203	C07D491/00
WO	0034286 A2	20000615	EP9909707	19991209	C07D495/00
WO	0034287 A2	20000615	GB9904037	19991203	C07D495/04
WO	0034288 A1	20000615	US9826015	19981208	C07D495/10
WO	0034289 A1	20000615	US9928643	19991203	C07D499/10
WO	0034292 A1	20000615	US9825927	19981207	C07F 9/02
WO	0034294 A2	20000615	US9929400	19991210	C07H
WO	0034295 A2	20000615	US9927777	19991123	C07H 13/04
WO	0034296 A2	20000615	US9929338	19991209	C07H 15/08
WO	0034297 A1	20000615	IB9901825	19991112	C07H 17/08
WO	0034298 A1	20000615	EP9909461	19991203	C07H 19/10
WO	0034299 A1	20000615	EP9909698	19991209	C07H 21/00
WO	0034301 A1	20000615	US9912127	19990601	C07H 21/04
WO	0034302 A1	20000615	US9925304	19991027	C07H 21/04
WO	0034303 A1	20000615	US9928965	19991208	C07H 21/04
WO	0034304 A1	20000615	US9929162	19991209	C07H 21/04

1			2		3
WO	0034305 A1	20000615	US9914137	19990712	C07J 9/00
WO	0034306 A1	20000615	US9928535	19991203	C07J 17/00
WO	0034308 A2	20000615	US9929289	19991210	C07K
WO	0034310 A1	20000615	US9929267	19991210	C07K 1/00
WO	0034313 A1	20000615	EP9909519	19991206	C07K 5/06
WO	0034315 A2	20000615	US9929008	19991208	C07K 7/56
WO	0034316 A1	20000615	US9928642	19991203	C07K 14/195
WO	0034317 A2	20000615	GB9904119	19991208	C07K 14/435
WO	0034327 A1	20000615	AU9901092	19991209	C07K 14/47
WO	0034328 A1	20000615	CN9800297	19981210	C07K 14/47
WO	0034329 A2	20000615	NL9900752	19991208	C07K 14/47
WO	0034330 A1	20000615	US9929465	19991210	C07K 14/47
WO	0034331 A2	20000615	EP9909660	19991207	C07K 14/605
WO	0034332 A1	20000615	US9928929	19991207	C07K 14/605
WO	0034333 A1	20000615	SE9902302	19991208	C07K 14/705
WO	0034334 A1	20000615	US9929268	19991210	C07K 14/705
WO	0034335 A2	20000615	US9926035	19991203	C07K 14/715
WO	0034336 A1	20000615	US9929023	19991208	C07K 16/28
WO	0034338 A2	20000615	US9927781	19991123	C07K 19/01
WO	0034339 A1	20000615	RU9800405	19981204	C08B 37/02
WO	0034341 A2	20000615	GB9904124	19991207	C08F 10/00
WO	0034342 A2	20000615	EP9909553	19991207	C08F 12/00
WO	0034343 A1	20000615	US9928666	19991203	C08F 18/14
WO	0034344 A1	20000615	US9929156	19991208	C08F 32/00
WO	0034345 A1	20000615	GB9904140	19991209	C08F220/18
WO	0034347 A1	20000615	US9917962	19990809	C08F290/12
WO	0034350 A2	20000615	US9924014	19991109	C08G 18/00
WO	0034351 A1	20000615	US9929431	19991210	C08G 18/00
WO	0034352 A1	20000615	EP9909068	19991124	C08G 18/08
WO	0034353 A2	20000615	US9924013	19991109	C08G 18/08
WO	0034354 A1	20000615	NL9900735	19991202	C08G 18/60
WO	0034355 A1	20000615	EP9909465	19991203	C08G 18/79
WO	0034356 A1	20000615	EP9909069	19991124	C08G 18/80
WO	0034360 A1	20000615	FR9902984	19991201	C08G 77/38
WO	0034361 A1	20000615	US9928135	19991124	C08G 83/00
WO	0034362 A2	20000615	NL9900736	19991202	C08J
WO	0034363 A2	20000615	US9926970	19991116	C08J 9/00
WO	0034364 A1	20000615	US9927114	19991115	C08J 9/00
WO	0034365 A2	20000615	US9927178	19991116	C08J 9/00
WO	0034366 A2	20000615	US9927648	19991122	C08J 9/14
WO	0034368 A2	20000615	US9928817	19991203	C08K
WO	0034370 A1	20000615	US9928926	19991207	C08K 3/04
WO	0034371 A1	20000615	EP9909100	19991125	C08K 3/34
WO	0034374 A2	20000615	US9928934	19991207	C08K 5/3492
WO	0034382 A1	20000615	US9928561	19991202	C08L 1/26
WO	0034383 A1	20000615	AU9901074	19991203	C08L 7/00
WO	0034385 A1	20000615	US9928974	19991208	C08L 23/10
WO	0034387 A1	20000615	US9928473	19991202	C08L 33/06
WO	0034388 A1	20000615	EP9909240	19991129	C08L 63/00
WO	0034389 A1	20000615	EP9909104	19991125	C08L 69/00
WO	0034391 A1	20000615	EP9909464	19991203	C08L 101/00
WO	0034401 A1	20000615	US9928667	19991203	C09D197/00
WO	0034402 A1	20000615	US9928683	19991203	C09D197/00
WO	0034406 A1	20000615	EP9909098	19991125	C09J 163/00
WO	0034409 A1	20000615	US9929265	19991210	C09K 7/06
WO	0034411 A1	20000615	KR9900138	19990326	C09K 11/08
WO	0034413 A1	20000615	NZ9900208	19991203	C09K 17/32
WO	0034414 A1	20000615	US9928905	19991206	C10G 2/00
WO	0034416 A1	20000615	US9928790	19991207	C10G 45/00

1			2		3
WO	0034417 A1	20000615	US9826134	19981209	C10G 61/02
WO	0034418 A1	20000615	EP9909671	19991129	C10L 1/18
WO	0034419 A1	20000615	FR9903055	19991208	C10L 1/32
WO	0034422 A2	20000615	US9928420	19991201	C11D
WO	0034423 A1	20000615	EP9909181	19991124	C11D 1/65
WO	0034424 A1	20000615	EP9909228	19991127	C11D 1/722
WO	0034426 A2	20000615	EP9909229	19991127	C11D 3/00
WO	0034427 A1	20000615	GB9904139	19991209	C11D 3/33
WO	0034430 A1	20000615	EP9907494	19991109	C11D 17/00
WO	0034431 A1	20000615	EP9909222	19991126	C11D 17/00
WO	0034432 A1	20000615	EP9909223	19991126	C11D 17/00
WO	0034433 A1	20000615	EP9909422	19991202	C12M 1/34
WO	0034434 A1	20000615	US9927100	19991115	C12M 3/00
WO	0034436 A2	20000615	US9928715	19991203	C12N
WO	0034437 A2	20000615	US9929075	19991207	C12N
WO	0034438 A2	20000615	EP9909710	19991207	C12N 1/04
WO	0034439 A1	20000615	US9928655	19991206	C12N 1/10
WO	0034440 A1	20000615	US9928893	19991206	C12N 1/20
WO	0034442 A2	20000615	US9929257	19991210	C12N 5/08
WO	0034444 A2	20000615	US9929271	19991210	C12N 7/00
WO	0034445 A2	20000615	US9929041	19991207	C12N 7/04
WO	0034446 A1	20000615	AU9901083	19991206	C12N 7/06
WO	0034447 A2	20000615	US9929371	19991210	C12N 9/00
WO	0034448 A1	20000615	US9928616	19991203	C12N 9/04
WO	0034449 A2	20000615	DK9900677	19991203	C12N 9/10
WO	0034450 A1	20000615	DK9900678	19991203	C12N 9/18
WO	0034451 A1	20000615	US9929042	19991206	C12N 9/24
WO	0034452 A1	20000615	DK9900686	19991207	C12N 9/34
WO	0034453 A1	20000615	AU9901082	19991206	C12N 9/76
WO	0034454 A2	20000615	GB9904076	19991206	C12N 11/00
WO	0034455 A2	20000615	EP9909720	19991209	C12N 15/00
WO	0034456 A1	20000615	JP9906865	19991208	C12N 15/00
WO	0034457 A1	20000615	JP9906867	19991208	C12N 15/00
WO	0034458 A1	20000615	US9928828	19991203	C12N 15/00
WO	0034459 A1	20000615	US9929123	19991208	C12N 15/00
WO	0034460 A1	20000615	US9929355	19991208	C12N 15/00
WO	0034461 A2	20000615	US9929497	19991210	C12N 15/00
WO	0034462 A1	20000615	US9929332	19991208	C12N 15/01
WO	0034463 A1	20000615	DE9902248	19990723	C12N 15/10
WO	0034465 A2	20000615	CA9901152	19991201	C12N 15/11
WO	0034468 A2	20000615	US9929016	19991209	C12N 15/11
WO	0034469 A1	20000615	US9929262	19991210	C12N 15/11
WO	0034470 A1	20000615	CN9800299	19981210	C12N 15/12
WO	0034472 A1	20000615	DE9903972	19991208	C12N 15/12
WO	0034473 A2	20000615	US9928492	19991202	C12N 15/12
WO	0034474 A2	20000615	US9928968	19991207	C12N 15/12
WO	0034475 A2	20000615	US9928975	19991208	C12N 15/12
WO	0034476 A2	20000615	US9929571	19991210	C12N 15/12
WO	0034477 A2	20000615	US9930408	19991210	C12N 15/12
WO	0034478 A1	20000615	JP9906873	19991208	C12N 15/19
WO	0034479 A1	20000615	JP9906911	19991209	C12N 15/29
WO	0034480 A1	20000615	EP9909560	19991202	C12N 15/31
WO	0034481 A2	20000615	EP9909833	19991206	C12N 15/31
WO	0034482 A2	20000615	IB9902014	19991207	C12N 15/31
WO	0034483 A2	20000615	US9929012	19991208	C12N 15/31
WO	0034484 A1	20000615	US9929149	19991208	C12N 15/31
WO	0034485 A2	20000615	US9929477	19991210	C12N 15/54
WO	0034486 A1	20000615	JP9906844	19991207	C12N 15/55
WO	0034487 A1	20000615	US9928826	19991203	C12N 15/57

1			2		3
WO	0034488 A1	20000615	GB9904068	19991206	C12N 15/63
WO	0034489 A1	20000615	US9929315	19991209	C12N 15/63
WO	0034490 A1	20000615	JP9906881	19991208	C12N 15/82
WO	0034491 A2	20000615	US9929325	19991209	C12N 15/82
WO	0034492 A1	20000615	EP9808009	19981209	C12N 15/85
WO	0034493 A2	20000615	EP9909782	19991209	C12N 15/85
WO	0034494 A1	20000615	US9926866	19991112	C12N 15/86
WO	0034495 A2	20000615	US9928539	19991203	C12N 15/86
WO	0034496 A2	20000615	US9928637	19991203	C12N 15/861
WO	0034498 A1	20000615	CA9901151	19991202	C12N 15/87
WO	0034502 A1	20000615	US9928669	19991203	C12P 17/04
WO	0034503 A2	20000615	IN9900070	19991209	C12P 17/16
WO	0034504 A2	20000615	US9929017	19991209	C12P 19/34
WO	0034505 A1	20000615	US9929169	19991208	C12P 21/06
WO	0034506 A2	20000615	US9927130	19991115	C12Q 1/00
WO	0034507 A1	20000615	US9928769	19991207	C12Q 1/02
WO	0034508 A1	20000615	FR9903003	19991203	C12Q 1/04
WO	0034510 A1	20000615	EP9907093	19990923	C12Q 1/68
WO	0034511 A2	20000615	EP9909234	19991127	C12Q 1/68
WO	0034512 A1	20000615	FR9903059	19991208	C12Q 1/68
WO	0034513 A1	20000615	FR9903061	19991208	C12Q 1/68
WO	0034514 A1	20000615	FR9903062	19991208	C12Q 1/68
WO	0034515 A1	20000615	GB9903973	19991130	C12Q 1/68
WO	0034516 A1	20000615	GB9904152	19991209	C12Q 1/68
WO	0034517 A1	20000615	NL9900741	19991203	C12Q 1/68
WO	0034518 A1	20000615	NL9900743	19991203	C12Q 1/68
WO	0034520 A1	20000615	US9927919	19991208	C12Q 1/68
WO	0034521 A1	20000615	US9928966	19991208	C12Q 1/68
WO	0034522 A2	20000615	US9929000	19991206	C12Q 1/68
WO	0034523 A1	20000615	US9929194	19991209	C12Q 1/68
WO	0034524 A1	20000615	US9929251	19991208	C12Q 1/68
WO	0034525 A1	20000615	US9929384	19991209	C12Q 1/68
WO	0034527 A2	20000615	US9930598	19991210	C12Q 1/68
WO	0034528 A1	20000615	FR9903042	19991207	C12Q 1/70
WO	0034530 A2	20000615	GB9904085	19991208	C21B 7/00
WO	0034532 A1	20000615	NO9900015	19990120	C21C 5/52
WO	0034534 A1	20000615	IB9902070	19991209	C21C 7/00
WO	0034537 A1	20000615	US9918205	19990811	C22B 3/00
WO	0034538 A1	20000615	AU9901088	19991207	C22B 60/02
WO	0034544 A2	20000615	IB9902116	19991206	C22F
WO	0034548 A1	20000615	US9928230	19991129	C23C 14/16
WO	0034551 A1	20000615	AU9901094	19991208	C23G 1/02
WO	0034557 A1	20000615	DE9903909	19991207	D01G 13/00
WO	0034558 A1	20000615	JP9906614	19991126	D02G 1/08
WO	0034560 A1	20000615	GB9904038	19991202	D04B 35/04
WO	0034562 A1	20000615	EP9909484	19991203	D04H 3/14
WO	0034564 A1	20000615	US9929009	19991208	D06M 15/647
WO	0034565 A1	20000615	US9926263	19991112	D06M 16/00
WO	0034567 A2	20000615	US9929468	19991210	D07H
WO	0034568 A1	20000615	EP9907441	19991005	D21C 1/00
WO	0034569 A1	20000615	SE9902170	19991124	D21C 11/08
WO	0034572 A1	20000615	FI9901003	19991203	D21F 5/00
WO	0034573 A1	20000615	FI9901004	19991203	D21F 5/00
WO	0034574 A1	20000615	FI9900990	19991129	D21F 5/00
WO	0034575 A1	20000615	FI9900997	19991202	D21F 7/06
WO	0034576 A1	20000615	US9929131	19991208	D21F 11/00
WO	0034578 A1	20000615	FI9901000	19991202	D21G 9/00
WO	0034579 A1	20000615	EP9909429	19991202	D21H 17/55
WO	0034580 A1	20000615	US9929090	19991208	D21H 19/36

1			2		3
WO	0034581 A1	20000615	US9929135	19991208	D21H 21/10
WO	0034582 A1	20000615	US9929228	19991209	D21H 21/10
WO	0034583 A1	20000615	US9928798	19991207	D21H 21/16
WO	0034584 A1	20000615	US9926028	19991130	D21H 23/04
WO	0034585 A1	20000615	NL9900754	19991209	E01F 15/04
WO	0034586 A1	20000615	FI9901009	19991207	E01H 5/09
WO	0034587 A1	20000615	EP9909534	19991206	E02B 3/10
WO	0034588 A1	20000615	EP9909535	19991206	E02B 3/16
WO	0034589 A1	20000615	SE9902264	19991203	E02B 15/04
WO	0034590 A1	20000615	US9929320	19991209	E02B 17/00
WO	0034592 A1	20000615	GB9904015	19991203	E03D 9/00
WO	0034593 A1	20000615	US9929056	19991207	E04B 1/348
WO	0034594 A1	20000615	US9928815	19991203	E04B 1/82
WO	0034595 A1	20000615	US9928803	19991203	E04B 1/86
WO	0034596 A1	20000615	DK9900682	19991206	E04B 1/94
WO	0034599 A1	20000615	SE9802103	19981120	E04C 3/07
WO	0034600 A1	20000615	DK9900611	19991109	E04D 13/14
WO	0034602 A1	20000615	CA9801108	19981204	E04H 12/08
WO	0034603 A2	20000615	US9919403	19990826	E05B
WO	0034606 A1	20000615	GB9904136	19991209	E05B 73/00
WO	0034609 A1	20000615	AT9900296	19991202	E05F 15/14
WO	0034612 A1	20000615	SE9902230	19991130	E05G 1/00
WO	0034613 A1	20000615	EP9903510	19990521	E05G 1/024
WO	0034615 A1	20000615	IB9901978	19991210	E06B 9/06
WO	0034616 A1	20000615	NO9900367	19991207	E21B 7/04
WO	0034618 A1	20000615	US9929279	19991210	E21B 19/00
WO	0034619 A1	20000615	US9929413	19991210	E21B 19/00
WO	0034620 A1	20000615	US9929406	19991210	E21B 19/22
WO	0034622 A1	20000615	GB9904148	19991209	E21B 33/072
WO	0034623 A1	20000615	FI9901020	19991208	E21B 47/022
WO	0034624 A2	20000615	GB9904046	19991203	E21B 49/08
WO	0034626 A1	20000615	IB9901935	19991206	E21C 35/197
WO	0034630 A1	20000615	SE9902275	19991207	F01N 3/035
WO	0034631 A1	20000615	SE9902090	19991116	F01N 3/20
WO	0034632 A1	20000615	GB9903971	19991129	F01N 3/28
WO	0034634 A1	20000615	US9928908	19991206	F02B 33/44
WO	0034636 A1	20000615	UA9900026	19991117	F02B 53/02
WO	0034637 A1	20000615	CA9900232	19990318	F02B 75/22
WO	0034638 A1	20000615	US9929277	19991210	F02C 7/143
WO	0034643 A1	20000615	US9929105	19991208	F02M 31/13
WO	0034644 A1	20000615	US9920716	19990910	F02M 37/04
WO	0034650 A1	20000615	IB9801953	19981209	F03D 1/00
WO	0034651 A1	20000615	EP9909691	19991209	F03D 11/00
WO	0034652 A1	20000615	US9929379	19991209	F04B 1/14
WO	0034656 A1	20000615	US9928963	19991208	F04B 35/01
WO	0034657 A1	20000615	FR9903026	19991206	F04B 43/08
WO	0034658 A1	20000615	EP9910092	19991207	F04B 43/12
WO	0034662 A1	20000615	EP9909516	19991206	F04D 29/14
WO	0034663 A1	20000615	AU9900981	19991105	F04D 29/24
WO	0034666 A1	20000615	NO9900362	19991203	F15B 15/06
WO	0034668 A2	20000615	GB9904127	19991208	F16B
WO	0034669 A1	20000615	US9928802	19991203	F16B 5/06
WO	0034671 A1	20000615	EP9909070	19991124	F16B 25/00
WO	0034672 A1	20000615	US9928950	19991207	F16B 37/06
WO	0034675 A2	20000615	GB9903869	19991122	F16D 13/00
WO	0034677 A1	20000615	US9928786	19991207	F16D 41/061
WO	0034683 A1	20000615	FR9902929	19991126	F16F 15/26
WO	0034684 A2	20000615	CA9901173	19991208	F16H 7/00
WO	0034685 A1	20000615	JP9906882	19991208	F16H 7/08

1			2		3
WO	0034686 A1	20000615	US9826104	19981209	F16H 7/12
WO	0034689 A2	20000615	DE9903857	19991129	F16H 59/00
WO	0034695 A2	20000615	US9929088	19991208	F16J
WO	0034698 A1	20000615	SE9902183	19991125	F16K 11/02
WO	0034699 A1	20000615	DE9903530	19991105	F16K 31/00
WO	0034702 A1	20000615	UA9900029	19991210	F16K 41/00
WO	0034703 A1	20000615	UA9900030	19991210	F16K 41/00
WO	0034704 A2	20000615	IE9900128	19991206	F16L
WO	0034705 A1	20000615	EP9909561	19991202	F16L 9/18
WO	0034706 A1	20000615	EP9909445	19991203	F16L 13/14
WO	0034709 A1	20000615	US9928670	19991203	F21V 1/00
WO	0034710 A1	20000615	CA9801182	19981216	F21V 8/00
WO	0034711 A1	20000615	FR9903056	19991208	F21V 8/00
WO	0034712 A1	20000615	FR9902997	19991202	F21V 23/00
WO	0034713 A1	20000615	EP9909569	19991207	F23D 17/00
WO	0034716 A1	20000615	DE9903919	19991208	F23N 5/24
WO	0034718 A1	20000615	GB9903671	19991105	F24D 19/08
WO	0034720 A1	20000615	EP9909568	19991206	F25C 1/24
WO	0034722 A1	20000615	GB9904056	19991203	F25C 3/04
WO	0034723 A1	20000615	JP9906912	19991209	F25D 7/00
WO	0034724 A1	20000615	US9927711	19991122	F25J 3/00
WO	0034725 A1	20000615	SE9902269	19991206	F26B 3/04
WO	0034726 A1	20000615	US9927208	19991117	F27B 9/36
WO	0034728 A1	20000615	GB9904131	19991208	F28D 9/00
WO	0034730 A1	20000615	US9928461	19991202	F28F 13/18
WO	0034731 A2	20000615	US9926455	19991110	F41A
WO	0034732 A1	20000615	IB9901949	19991207	F42B 5/36
WO	0034735 A1	20000615	GB9903991	19991201	G01B 9/02
WO	0034736 A1	20000615	US9929048	19991207	G01B 11/00
WO	0034737 A1	20000615	EP9907367	19991005	G01B 11/06
WO	0034739 A2	20000615	GB9904102	19991206	G01B 17/00
WO	0034740 A2	20000615	DE9903941	19991209	G01C 5/00
WO	0034744 A1	20000615	US9929076	19991208	G01D 3/032
WO	0034748 A2	20000615	US9929072	19991207	G01F 1/84
WO	0034749 A1	20000615	ZA9900135	19991210	G01F 9/00
WO	0034750 A1	20000615	US9928611	19991203	G01H 13/00
WO	0034753 A1	20000615	US9928487	19991202	G01L 3/26
WO	0034755 A2	20000615	US9929220	19991210	G01M
WO	0034756 A2	20000615	US9928806	19991202	G01N 1/28
WO	0034757 A1	20000615	US9929122	19991208	G01N 1/28
WO	0034758 A1	20000615	US9928598	19991202	G01N 17/00
WO	0034759 A1	20000615	GB9904048	19991207	G01N 17/02
WO	0034760 A1	20000615	US9929203	19991209	G01N 17/02
WO	0034763 A2	20000615	US9929352	19991210	G01N 27/00
WO	0034767 A1	20000615	US9928693	19991203	G01N 27/22
WO	0034769 A1	20000615	DE9903760	19991127	G01N 29/02
WO	0034770 A1	20000615	GB9904114	19991206	G01N 29/12
WO	0034772 A1	20000615	FR9903025	19991206	G01N 33/10
WO	0034773 A1	20000615	US9910120	19990507	G01N 33/18
WO	0034774 A1	20000615	AU9901100	19991210	G01N 33/483
WO	0034776 A1	20000615	GB9904073	19991206	G01N 33/487
WO	0034778 A1	20000615	JP9906766	19991202	G01N 33/50
WO	0034779 A2	20000615	US9929202	19991209	G01N 33/50
WO	0034780 A2	20000615	EP9909460	19991203	G01N 33/53
WO	0034781 A2	20000615	US9927671	19991122	G01N 33/53
WO	0034782 A1	20000615	US9928696	19991207	G01N 33/53
WO	0034784 A1	20000615	US9929317	19991209	G01N 33/536
WO	0034786 A1	20000615	GB9904104	19991206	G01N 33/569
WO	0034787 A1	20000615	GB9904182	19991210	G01N 33/574

1			2		3
WO	0034788 A1	20000615	US9928206	19991129	G01N 33/574
WO	0034789 A2	20000615	US9929417	19991210	G01N 33/68
WO	0034790 A2	20000615	EP9909721	19991209	G01N 33/80
WO	0034791 A1	20000615	EP9909546	19991207	G01N 33/92
WO	0034792 A2	20000615	US9928760	19991203	G01R
WO	0034793 A1	20000615	CA9900835	19990909	G01R 15/14
WO	0034794 A1	20000615	US9825792	19981204	G01R 27/26
WO	0034795 A1	20000615	EP9909216	19991126	G01R 29/08
WO	0034796 A1	20000615	US9929218	19991210	G01R 29/14
WO	0034797 A1	20000615	RU9800414	19981210	G01R 31/319
WO	0034798 A2	20000615	US9929055	19991207	G01S
WO	0034799 A1	20000615	US9924493	19991019	G01S 3/02
WO	0034800 A1	20000615	US9926283	19991105	G01S 5/00
WO	0034801 A1	20000615	US9929022	19991208	G01S 7/285
WO	0034804 A1	20000615	US9926678	19991112	G02B 1/04
WO	0034807 A1	20000615	SE9902270	19991206	G02B 5/136
WO	0034813 A1	20000615	US9906239	19990322	G02B 6/28
WO	0034817 A2	20000615	US9929114	19991207	G02B 27/00
WO	0034823 A1	20000615	JP9906801	19991203	G02F 1/135
WO	0034824 A1	20000615	US9928019	19991123	G03B 17/00
WO	0034825 A1	20000615	US9927666	19991122	G03B 19/18
WO	0034826 A1	20000615	US9826664	19981216	G03B 21/14
WO	0034827 A2	20000615	GB9904049	19991207	G03B 37/06
WO	0034828 A1	20000615	US9928478	19991201	G03F 1/00
WO	0034836 A1	20000615	US9928183	19991129	G05B 23/02
WO	0034837 A1	20000615	NO9900348	19991118	G05D 1/00
WO	0034838 A1	20000615	US9928566	19991201	G05D 1/00
WO	0034841 A2	20000615	US9928648	19991203	G06F
WO	0034842 A2	20000615	US9928658	19991206	G06F
WO	0034843 A2	20000615	US9928660	19991203	G06F
WO	0034844 A2	20000615	US9928782	19991207	G06F
WO	0034845 A2	20000615	US9929150	19991208	G06F
WO	0034846 A2	20000615	US9929445	19991213	G06F
WO	0034847 A1	20000615	US9929080	19991207	G06F 1/00
WO	0034851 A1	20000615	US9921412	19990917	G06F 3/033
WO	0034852 A1	20000615	US9929368	19991210	G06F 3/14
WO	0034853 A1	20000615	GB9903897	19991124	G06F 7/52
WO	0034855 A1	20000615	US9928437	19991201	G06F 9/00
WO	0034856 A2	20000615	US9929147	19991208	G06F 9/00
WO	0034857 A2	20000615	US9929158	19991209	G06F 9/00
WO	0034858 A2	20000615	US9929223	19991209	G06F 9/40
WO	0034859 A1	20000615	GB9904128	19991209	G06F 9/44
WO	0034861 A1	20000615	US9929190	19991208	G06F 9/45
WO	0034867 A1	20000615	US9928717	19991203	G06F 11/30
WO	0034869 A1	20000615	US9928595	19991203	G06F 12/00
WO	0034870 A1	20000615	US9921249	19990922	G06F 12/08
WO	0034872 A2	20000615	US9926728	19991110	G06F 13/00
WO	0034873 A1	20000615	US9927533	19991118	G06F 13/00
WO	0034874 A1	20000615	US9928973	19991208	G06F 13/00
WO	0034879 A1	20000615	US9929077	19991208	G06F 13/42
WO	0034880 A1	20000615	US9929346	19991209	G06F 15/00
WO	0034881 A1	20000615	US9929529	19991213	G06F 15/00
WO	0034883 A2	20000615	US9929238	19991209	G06F 15/16
WO	0034884 A1	20000615	CN9900166	19991025	G06F 15/177
WO	0034885 A1	20000615	US9929117	19991207	G06F 15/177
WO	0034886 A1	20000615	US9928579	19991203	G06F 15/26
WO	0034888 A2	20000615	US9929242	19991207	G06F 17/00
WO	0034889 A2	20000615	US9929342	19991209	G06F 17/00
WO	0034890 A2	20000615	US9929273	19991210	G06F 17/28

1			2		3
WO	0034892 A1	20000615	FI9901014	19991207	G06F 17/30
WO	0034893 A1	20000615	GB9904105	19991207	G06F 17/30
WO	0034894 A1	20000615	NL9900697	19991115	G06F 17/30
WO	0034896 A1	20000615	US9928657	19991206	G06F 17/30
WO	0034897 A1	20000615	US9928870	19991206	G06F 17/30
WO	0034898 A2	20000615	US9929205	19991209	G06F 17/30
WO	0034899 A1	20000615	US9929312	19991208	G06F 17/30
WO	0034901 A2	20000515	US9929007	19991208	G06F 17/40
WO	0034902 A1	20000615	US9927849	19991122	G06F 17/50
WO	0034903 A1	20000615	AU9901098	19991206	G06F 17/60
WO	0034906 A1	20000615	JP9906826	19991206	G06F 17/60
WO	0034907 A1	20000615	NL9900744	19991203	G06F 17/60
WO	0034908 A1	20000615	US9924131	19991015	G06F 17/60
WO	0034909 A1	20000615	US9924178	19991015	G06F 17/60
WO	0034910 A2	20000615	US9929247	19991209	G06F 17/60
WO	0034911 A2	20000615	US9929467	19991211	G06F 17/60
WO	0034912 A1	20000615	US9926032	19991130	G06K 9/00
WO	0034913 A1	20000615	US9929152	19991208	G06K 9/34
WO	0034914 A1	20000615	EP9908997	19991123	G06K 11/08
WO	0034915 A1	20000615	EP9908998	19991123	G06K 11/08
WO	0034916 A1	20000615	FR9902864	19991122	G06K 19/077
WO	0034917 A2	20000615	US9926030	19991130	G06T
WO	0034919 A1	20000615	US9928538	19991203	G06T 7/00
WO	0034921 A1	20000615	IL9900544	19991015	G06T 13/00
WO	0034922 A1	20000615	US9926031	19991130	G06T 15/00
WO	0034924 A1	20000615	AT9900302	19991209	G07D 9/00
WO	0034925 A2	20000615	US9929375	19991209	G07F
WO	0034928 A1	20000615	NL9900745	19991206	G07F 7/12
WO	0034929 A1	20000615	IB9901920	19991202	G08B 13/14
WO	0034931 A1	20000615	EP9909794	19991208	G08G 1/0967
WO	0034932 A1	20000615	GB9904123	19991207	G08G 1/127
WO	0034936 A1	20000615	US9929276	19991210	G09B 15/00
WO	0034937 A1	20000615	US9928680	19991203	G09F 3/00
WO	0034941 A1	20000615	US9926216	19991105	G09G 5/08
WO	0034942 A1	20000615	US9929410	19991210	G10H 1/00
WO	0034944 A1	20000615	JP9805529	19981207	G10L 9/00
WO	0034945 A1	20000615	GB9903950	19991129	G11B 5/31
WO	0034946 A1	20000615	GB9903933	19991126	G11B 5/39
WO	0034952 A1	20000615	EP9909608	19991206	G11B 20/12
WO	0034954 A2	20000615	DK9900689	19991208	G11B 33/00
WO	0034957 A1	20000615	US9925245	19991026	G21F 3/02
WO	0034958 A2	20000615	US9928794	19991207	G21K 5/04
WO	0034959 A1	20000615	GB9904087	19991203	H01B 1/24
WO	0034961 A1	20000615	JP9906750	19991201	H01B 13/00
WO	0034965 A2	20000615	NO9900373	19991208	H01H
WO	0034966 A1	20000615	US9928710	19991203	H01H 3/00
WO	0034967 A1	20000615	EP9908587	19991109	H01H 11/00
WO	0034979 A1	20000615	US9928841	19991206	H01J 37/32
WO	0034981 A1	20000615	JP9906908	19991209	H01J 61/68
WO	0034982 A1	20000615	JP9906909	19991209	H01J 61/68
WO	0034983 A1	20000615	JP9906916	19991209	H01J 61/68
WO	0034984 A2	20000615	US9929071	19991207	H01L
WO	0034998 A1	20000615	US9928877	19991203	H01L 21/3213
WO	0035006 A1	20000615	GB9903954	19991126	H01L 21/8242
WO	0035008 A1	20000615	RU9900054	19990301	H01L 23/00
WO	0035009 A1	20000615	RU9900060	19990303	H01L 23/055
WO	0035017 A1	20000615	EP9909268	19991129	H01L 27/082
WO	0035018 A1	20000615	US9929263	19991210	H01L 27/102
WO	0035030 A2	20000615	US9929426	19991210	H01M

1			2		3
WO	0035031 A2	20000615	US9928142	19991129	H01M 2/00
WO	0035032 A1	20000615	US9929350	19991210	H01M 2/00
WO	0035034 A2	20000615	CA9901166	19991207	H01M 2/10
WO	0035038 A1	20000615	US9929345	19991209	H01M 8/02
WO	0035039 A1	20000615	GB9904149	19991209	H01M 10/42
WO	0035040 A1	20000615	NO9900372	19991208	H01M 10/48
WO	0035042 A1	20000615	US9929230	19991209	H01P 1/20
WO	0035047 A1	20000615	GB9904098	19991210	H01Q 1/24
WO	0035048 A1	20000615	US9929095	19991207	H01Q 1/24
WO	0035049 A1	20000615	KR9900741	19991206	H01Q 3/02
WO	0035050 A1	20000615	FR9902961	19991130	H01Q 15/08
WO	0035056 A1	20000615	FI9901019	19991208	H01R 43/027
WO	0035057 A2	20000615	US9928891	19991207	H01S
WO	0035059 A1	20000615	IB9801947	19981207	H01S 3/07
WO	0035061 A1	20000615	CA9901136	19991126	H02G 7/20
WO	0035063 A1	20000615	US9928799	19991207	H02J 1/14
WO	0035068 A1	20000615	GB9904199	19991210	H02K 49/10
WO	0035069 A1	20000615	JP9906396	19991116	H02K 53/00
WO	0035071 A1	20000615	US9929498	19991211	H02M 3/335
WO	0035073 A1	20000615	IT9900390	19991126	H02M 5/12
WO	0035077 A1	20000615	FR9903021	19991206	H03C 3/00
WO	0035079 A1	20000615	SE9902050	19991111	H03F 1/32
WO	0035080 A1	20000615	US9927123	19991116	H03F 1/32
WO	0035081 A1	20000615	US9925303	19991027	H03F 1/56
WO	0035083 A1	20000615	US9929286	19991210	H03F 3/45
WO	0035086 A1	20000615	US9928704	19991203	H03H 11/28
WO	0035091 A1	20000615	US9929343	19991209	H03K 17/94
WO	0035093 A1	20000615	US9929248	19991209	H03K 19/177
WO	0035094 A1	20000615	US9929083	19991207	H03L 7/183
WO	0035097 A1	20000615	US9929164	19991209	H03M 7/00
WO	0035098 A1	20000615	IL9900665	19991207	H03M 7/30
WO	0035100 A1	20000615	SG9900135	19991203	H03M 13/00
WO	0035103 A1	20000615	US9928580	19991203	H03M 13/27
WO	0035104 A1	20000615	FI9901013	19991207	H03Q 3/445
WO	0035105 A2	20000615	US9926545	19991110	H04B
WO	0035106 A1	20000615	EP9909177	19991124	H04B 1/04
WO	0035108 A1	20000615	FR9903019	19991206	H04B 1/38
WO	0035111 A1	20000615	SE9902188	19991125	H04B 1/707
WO	0035112 A1	20000615	SE9902203	19991126	H04B 1/707
WO	0035113 A1	20000615	US9929377	19991209	H04B 1/707
WO	0035114 A1	20000615	FR9903032	19991207	H04B 5/00
WO	0035116 A2	20000615	DE9904031	19991210	H04B 7/00
WO	0035117 A2	20000615	US9928705	19991203	H04B 7/00
WO	0035118 A1	20000615	US9928857	19991206	H04B 7/00
WO	0035119 A2	20000615	US9929094	19991207	H04B 7/00
WO	0035120 A1	20000615	EP9807931	19981207	H04B 7/005
WO	0035121 A1	20000615	EP9807949	19981208	H04B 7/02
WO	0035122 A1	20000615	US9929376	19991209	H04B 7/06
WO	0035123 A1	20000615	US9928098	19991124	H04B 7/08
WO	0035124 A2	20000615	DK9900688	19991208	H04B 7/10
WO	0035129 A2	20000615	US9929116	19991207	H04B 17/07
WO	0035130 A1	20000615	US9827774	19990204	H04C 12/66
WO	0035132 A2	20000615	US9927646	19991122	H04J
WO	0035133 A1	20000615	US9928978	19991208	H04J 1/00
WO	0035134 A1	20000615	US9929234	19991208	H04J 3/00
WO	0035135 A1	20000615	US9929036	19991208	H04K 1/00
WO	0035136 A1	20000615	EP9909499	19991204	H04L 1/00
WO	0035137 A2	20000615	US9928671	19991203	H04L 1/00
WO	0035140 A1	20000615	US9928758	19991203	H04L 7/04

1		2		3
WO 0035141 A1	20000615	AU9901096	19991208	H04L 9/30
WO 0035142 A1	20000615	US9929081	19991207	H04L 9/30
WO 0035143 A1	20000615	AU9901076	19991203	H04L 9/32
WO 0035144 A1	20000615	EP9909576	19991207	H04L 9/32
WO 0035145 A2	20000615	IL9900666	19991207	H04L 12/00
WO 0035146 A2	20000615	US9929188	19991209	H04L 12/00
WO 0035147 A2	20000615	FR9903069	19991209	H04L 12/28
WO 0035151 A1	20000615	EP9909394	19991202	H04L 12/56
WO 0035152 A1	20000615	GB9903814	19991117	H04L 12/56
WO 0035153 A1	20000615	US9927400	19991119	H04L 12/56
WO 0035155 A1	20000615	US9927397	19991119	H04L 12/66
WO 0035156 A1	20000615	US9927572	19991119	H04L 12/66
WO 0035158 A1	20000615	US9928952	19991207	H04L 25/08
WO 0035159 A1	20000615	US9929316	19991209	H04L 27/30
WO 0035160 A1	20000615	US9924332	19991019	H04L 27/36
WO 0035162 A1	20000615	EP9808062	19981210	H04L 29/06
WO 0035163 A1	20000615	FI9901008	19991207	H04L 29/06
WO 0035164 A1	20000615	US9929233	19991208	H04L 29/06
WO 0035165 A1	20000615	FR9903039	19991207	H04M 1/02
WO 0035167 A1	20000615	AU9901084	19991207	H04M 1/64
WO 0035171 A2	20000615	NO9900368	19991207	H04M 3/00
WO 0035172 A1	20000615	US9922183	19990923	H04M 3/00
WO 0035173 A1	20000615	US9929043	19991206	H04M 3/00
WO 0035174 A1	20000615	US9926421	19991109	H04M 3/30
WO 0035176 A1	20000615	IB9901614	19991001	H04M 7/00
WO 0035178 A2	20000615	SE9902202	19991126	H04M 11/00
WO 0035180 A1	20000615	IT9800380	19981229	H04M 11/02
WO 0035182 A2	20000615	FI9900995	19991202	H04M 17/00
WO 0035184 A1	20000615	GB9903939	19991126	H04N 1/00
WO 0035185 A1	20000615	US9928900	19991203	H04N 1/00
WO 0035187 A1	20000615	US9925973	19991104	H04N 1/41
WO 0035190 A2	20000615	CA9901168	19991207	H04N 5/445
WO 0035192 A1	20000615	US9928659	19991206	H04N 5/645
WO 0035193 A1	20000615	US9929139	19991207	H04N 5/775
WO 0035198 A1	20000615	EP9909575	19991207	H04N 7/167
WO 0035199 A1	20000615	NL9900756	19991209	H04N 7/173
WO 0035200 A1	20000615	US9927590	19991119	H04N 7/18
WO 0035204 A1	20000615	US9929034	19991208	H04N 13/02
WO 0035205 A1	20000615	EP9909439	19991203	H04Q 3/00
WO 0035212 A1	20000615	US9929047	19991206	H04Q 7/20
WO 0035215 A2	20000615	SE9902098	19991116	H04Q 7/22
WO 0035216 A1	20000615	US9826420	19981210	H04Q 7/22
WO 0035218 A1	20000615	EP9909196	19991126	H04Q 7/30
WO 0035220 A1	20000615	US9929378	19991209	H04Q 7/32
WO 0035221 A1	20000615	EP9808063	19981210	H04Q 7/34
WO 0035222 A1	20000615	IL9900667	19991207	H04Q 7/36
WO 0035223 A1	20000615	CA9901162	19991206	H04Q 7/38
WO 0035226 A1	20000615	EP9807932	19981207	H04Q 7/38
WO 0035227 A1	20000615	EP9808064	19981210	H04Q 7/38
WO 0035228 A1	20000615	EP9808065	19981210	H04Q 7/38
WO 0035229 A1	20000615	EP9909626	19991206	H04Q 7/38
WO 0035231 A1	20000615	GB9904121	19991208	H04Q 7/38
WO 0035232 A1	20000615	GB9904126	19991208	H04Q 7/38
WO 0035236 A1	20000615	US9929319	19991209	H04Q 7/38
WO 0035237 A1	20000615	KR9900730	19991203	H04Q 9/00
WO 0035239 A1	20000615	SE9902261	19991203	H04Q 11/04
WO 0035240 A1	20000615	US9929176	19991209	H04Q 11/04
WO 0035241 A1	20000615	US9929189	19991209	H04Q 11/04
WO 0035242 A2	20000615	GB9904080	19991209	H04R

1			2		3
WO 0035243	A2	20000615	GB9904181	19991210	H04R
WO 0035244	A1	20000615	US9909062	19990427	H04R 3/00
WO 0035245	A2	20000615	US9929103	19991208	H04R 5/02
WO 0035246	A1	20000615	US9928943	19991207	H04R 25/00
WO 0035248	A1	20000615	SE9902201	19991126	H05B 6/06
WO 0035249	A1	20000615	SE9902265	19991203	H05B 6/06
WO 0035250	A1	20000615	SE9902200	19991126	H05B 6/44
WO 0035251	A1	20000615	US9927924	19991209	H05B 6/80
WO 0035253	A1	20000615	NZ9900212	19991206	H05C 1/04
WO 0035257	A1	20000615	RU9900062	19990304	H05K 1/11
WO 0035258	A1	20000615	RU9900053	19990301	H05K 1/14
WO 0035261	A1	20000615	US9926184	19991104	H05K 7/02

A1 - zgłoszenie międzynarodowe (z międzynarodowym sprawozdaniem z poszukiwań)
A2 - zgłoszenie międzynarodowe (bez międzynarodowego sprawozdania z poszukiwań)

Wykaz zawiera informacje o dokumentach opublikowanych w 23 i 24 tygodniu 2000 roku.

WYKAZ NUMEROWY ZGŁOSZONYCH WYNALAZKÓW

Nr zgłoszenia	Int. Cl[7]	Strona
1	2	3
330891	H01J	72
330892	H01L	72
330894	F42B	68
330937	F23N	67
330938	B22C	16
330939	C09J	49
330940	B64C	27
330941	C02F	35
330942	H01F	72
330943	B03D	16
330944	C08L	49
330945	B24C	18
330963	G05B	70
330964	B60N	23
330965	C04B	37
330966	E21C	61
330967	E21C	61
330968	F16B	64
330977	A61L	12
330978	G01N	69
330979	F42B	68
330980	C04B	37
330982	E04B	58
330983	F02B	63
330984	C07C	40
330985	C07D	45
331018	F16J	65
331019	F16J	65
331022	F04D	63
331023	C07F	47
331024	F16K	65
331025	B01J	15
331026	C23F	54
331027	B66D	34
331029	B64C	27
331030	A63H	13
331031	G01V	69
331032	B29C	20
331033	B65D	29
331051	C22B	54
331052	B60K	23
331053	A61F	8
331054	B60S	24
331059	E21C	61
331061	G09B	71
331062	B65G	31
331063	F16K	65
331064	B01D	14
331076	F16B	64

Nr zgłoszenia	Int. Cl[7]	Strona
1	2	
331079	A21D	5
331080	B23K	18
331105	B65G	32
331106	H02H	74
331108	B62J	26
331109	B23D	17
331110	B27B	19
331111	C08L	48
331112	G09F	71
331115	H03K	75
331117	D06F	55
331118	C08L	48
331119	C11B	50
331122	B66D	34
331123	B65D	29
331124	H02H	74
331125	C04B	37
331126	C10G	50
331127	F01D	63
331128	E05B	60
331129	B01D	14
331130	A61B	7
331131	G05F	70
331132	H03M	75
331133	C07C	39
331134	G09F	71
331135	F17C	66
331136	F16L	66
331137	B01D	14
331982	C04B	37
333765	G01K	69
336015	F16K	66
336913	E21D	62
336960	A61F	8
336975	A61M	13
336976	C11D	51
336977	H04Q	76
336978	G01N	69
336979	C12N	52
336980	A61K	12
336981	G11B	71
336982	A61K	12
336983	C07C	39
336984	B65D	30
336985	A61F	8
336986	C07C	39
336987	A23L	5
336988	H02K	74
336989	A61C	8
336990	C07D	44

Nr zgłoszenia	Int. Cl[7]	Strona
1	2	3
336991	B67D	34
336992	D21H	56
336993	B63B	27
336994	A61K	12
336995	C11D	50
336996	C07C	40
336997	C08L	48
336998	C10G	50
336999	C10G	50
337000	C07D	40
337001	A63F	13
337002	F02F	63
337003	A61K	10
337004	C12N	52
337005	E02D	56
337006	C07H	47
337007	C12N	53
337008	C07J	47
337009	B65D	29
337015	F16B	63
337016	C07D	46
337017	C11D	51
337018	A47L	7
337019	A61L	13
337020	C07D	44
337021	G06F	70
337022	B65B	29
337023	B60K	22
337024	B65D	31
337025	C05F	38
337026	A61K	10
337027	C07D	46
337028	C07C	39
337029	B61L	24
337030	C07D	41
337031	C07D	41
337032	C03B	35
337033	A61K	12
337036	B01F	15
337037	C11D	51
337038	CUD	51
337039	CUD	52
337040	CUD	51
337041	B22D	16
337053	B61L	25
337054	C07D	45
337055	C07D	46
337056	C04B	37
337057	C07D	44
337058	C12N	53

1	2	3
337059	C07D	41
337060	C12N	53
337061	C11D	52
337062	A41H	6
337063	B60C	22
337064	A61K	11
337065	B60C	22
337066	C07H	47
337067	E04C	60
337068	B31F	20
337069	B61G	24
337070	A01N	3
337079	B65H	33
337080	C12Q	54
337081	B65B	28
337082	C03B	36
337083	C07D	43
337084	C07D	42
337085	B65B	27
337086	C07D	42
337087	C07D	42
337088	C07D	43
337089	C07D	43
337090	A61K	11
337091	C07D	41
337092	H01L	73
337093	B02C	16
337094	C12N	52
337095	GUB	72
337096	H04N	76
337097	G11B	72
337098	A61K	12
337113	C07D	45
337114	A23L	5
337115	A01N	2
337116	A01N	3
337117	C08J	48
337118	B65D	29
337119	F23Q	67
337120	H02G	74

1	2	3
337121	F24B	68
337122	C07D	44
337123	C11D	50
337124	C07D	45
337125	A47K	6
337126	C07D	46
337127	B60C	21
337128	C04B	36
337129	B22D	17
337130	C12N	53
337131	B29B	19
337132	B25B	18
337155	A61K	9
337156	A61K	10
337157	A01N	4
337158	B65D	30
337159	C14C	54
337160	B65H	33
337161	E04B	57
337162	B01J	15
337163	C07C	39
337164	B65B	28
337165	B42D	21
337166	A01N	4
337167	A01N	2
337168	A01N	4
337169	A01N	2
337843	E03C	57
337846	B42C	20
337863	A23L	5
337864	A61K	10
337865	A61K	11
337867	A61K	11
337868	A61K	11
337869	E04B	59
337882	E04B	58
337883	E04B	59
337884	E04B	59
337885	C09B	49
337886	C09B	49

1	2	3
337910	E01B	56
337916	H02G	73
337917	B01J	15
337918	H02G	73
337919	B23K	17
337920	H01M	73
337935	B65G	32
337936	D06F	55
337937	E05C	60
337938	C01D	35
337959	C03C	36
337960	F23N	67
337961	A61F	9
337986	D06F	55
337987	D06M	55
337988	E06B	61
338027	C07D	40
338028	B27G	19
338029	B62D	25
338064	B65D	30
338067	B61D	24
338093	E21F	62
338097	C07F	47
338098	C07C	38
338099	E03D	57
338100	A23G	5
338115	A61K	9
338116	A61K	9
338117	A61K	10
338118	C12N	53
338119	A61K	10
338120	C07C	38
338265	E04B	58
338269	B62D	26
338287	A47B	6
338342	B01D	14
338363	A61C	7
338364	C23C	54
338395	B65G	31
338398	F16H	64

WYKAZ NUMEROWY ZGŁOSZONYCH WZORÓW UŻYTKOWYCH

Nr zgłoszenia	Int. Cl[7]	Strona
1	2	3
109153	A47G	77
109154	B26B	79
109155	A47L	78
109156	C12H	83
109158	B65D	80
109159	B65D	81
109162	F21S	90
109163	F21V	90
109165	B65D	80
109166	B65G	82
109167	F16J	89
109168	E02D	84
109170	E04B	84
109171	A63H	78
109173	F16K	90
109174	F16K	90
109175	E04F	85
109176	E04F	85

Nr zgłoszenia	Int. Cl[7]	Strona
1	2	3
109177	E04F	85
109178	E04F	86
109179	E04F	86
109180	E04F	86
109181	E04F	86
109182	E04F	87
109183	E04F	87
109184	E04F	87
109185	E04F	88
109186	E04F	88
109187	H01P	91
109190	E06B	88
109191	E06B	88
109192	E06B	89
109193	E06B	89
109194	F16L	90
109195	A01K	77
109196	A01K	77

Nr zgłoszenia	Int. Cl[7]	Strona
1	2	3
109197	B66C	82
109198	H02G	91
109199	E04B	84
109200	D06F	83
109201	G09D	91
109202	A47C	77
109203	B66D	82
109205	B65D	80
109206	B65D	80
109208	B26B	79
109209	B65D	81
109648	E01C	84
109832	E04B	85
110568	B65D	81
110587	B61K	79
110593	A61G	78
110594	B62B	79

WYKAZ ZGŁOSZEŃ MIĘDZYNARODOWYCH (PCT), KTÓRE WESZŁY W FAZĘ KRAJOWĄ

Numer zgłoszenia międzynarodowego	Numer zgłoszenia krajowego
1	2
W098/53682	337167
W098/53687	337115
W098/53686	337169
WO98/52417	337070
W098/53691	337116
WO98/54970	337157
WO98/53690	337166
W098/53692	337168
W098/54983	337114
WO98/53710	336987
WO98/53717	337062
W099/49769	337125
WO98/55012	337018
WO98/51233	336989
W098/53771	336960
W098/53779	336985
WO98/55083	337155
WO98/53805	337026
WO98/55113	337156
WO98/50033	337003
WO98/53811	337064
W098/52548	337090
WO98/47509	337098
WO98/22106	336980
WO98/53844	336982
WO98/52606	336994
WO98/52614	337033
WO98/52619	337019
WO98/53869	336975
WO98/51383	337001
WO98/55214	337036
W098/55225	337162
WO98/53953	337093
WO98/53935	337041
WO98/55250	337129
W098/55269	337132
W098/53969	337131

Numer zgłoszenia międzynarodowego	Numer zgłoszenia krajowego
1	2
W098/53985	337068
W098/55333	337165
WO98/54008	337127
WO98/54010	337065
WO98/54012	337063
WO99/50572	337023
WO99/50121	337069
WO98/54041	337029
WO98/54042	337053
WO98/54050	336993
W098/52824	337085
WO98/55360	337164
W098/52825	337081
W098/52826	337022
W099/22998	337009
W098/55369	337118
WO98/55370	337158
WO98/54061	336984
W098/52844	337024
W098/52853	337079
W098/58864	337160
WO98/51611	336991
WO98/54102	337032
WO98/54103	337082
WO98/55417	337128
WO98/54111	337056
WO98/51643	337025
WO98/52901	337028
W098/55443	337163
WO98/54127	336986
WO98/54130	336983
WO98/52917	336996
WO99/02493	337000
WO98/54144	337030
WO98/54146	337031
WO98/54141	337059
WO98/54143	337091

1	2
WO98/54156	337084
WO98/54158	337086
WO98/54157	337087
WO98/54150	337083
WO98/54159	337088
W098/55466	337089
WO98/54160	337122
W098/52937	336990
WO98/52940	337020
WO99/01449	337057
WO98/54170	337124
W098/55476	337113
WO98/54181	337054
W098/57973	337016
WO98/52950	337055
WO98/54186	337027
WO98/54190	337126
WO98/54197	337066
WO98/52960	337006
W098/52965	337008
W098/55536	337117
WO98/53006	336997
WO98/53029	336999
WO98/53030	336998
W098/32821	336995
W098/54279	337123
W098/55575	337040
WO98/53038	336976
W098/54283	337017
W098/54287	337037

1	2
W098/54278	337038
W098/54289	337039
W098/54286	337061
WO98/53049	337004
W098/54961	336979
WO98/54214	337094
W097/47752	337060
WO98/51787	337007
WO98/54340	337058
W098/54346	337130
W098/54359	337080
W098/56959	337159
WO98/51860	336992
WO98/51870	337005
WO98/54418	337161
WO98/53155	337067
WO98/53192	337002
W098/55772	337015
WO98/31774	337119
WO98/57099	337121
W098/53321	336978
W098/54648	337021
WO99/48095	336981
WO99/48094	337095
WO99/48096	337097
W099/56325	337092
WO98/57405	337120
WO98/54819	336988
WO99/48290	337096
W098/52361	336977

SPROSTOWANIE

BUP	Strona	Nr zgłoszenia	Jest	Powinno być
10/2000	4	329465	/57/. .. .Wzór użytkowy umożliwia	/57/ . . . .Wynalazek umożliwia . ..

SPIS TREŚCI

I. WYNALAZKI

DZIAŁ A PODSTAWOWE POTRZEBY LUDZKIE . . . 2
DZIAŁ B RÓŻNE PROCESY PRZEMYSŁOWE; TRANSPORT . . . 14
DZIAŁ C CHEMIA I METALURGIA . . . 35
DZIAŁ D WŁÓKIENNICTWO I PAPIERNICTWO . . . 55
DZIAŁ E BUDOWNICTWO, GÓRNICTWO; KONSTRUKCJE ZESPOLONE . . . 56
DZIAŁ F MECHANIKA; OŚWIETLENIE; OGRZEWANIE; UZBROJENIE; TECHNIKA MINERSKA . . . 63
DZIAŁ G FIZYKA . . . 69
DZIAŁ H ELEKTROTECHNIKA . . . 72
WYKAZ NUMEROWY ZGŁOSZONYCH WYNALAZKÓW . . . 137

II. WZORY UŻYTKOWE

DZIAŁ A PODSTAWOWE POTRZEBY LUDZKIE . . . 77
DZIAŁ B RÓŻNE PROCESY PRZEMYSŁOWE; TRANSPORT . . . 79
DZIAŁ C CHEMIA I METALURGIA . . . 83
DZIAŁ D WŁÓKIENNICTWO I PAPIERNICTWO . . . 83
DZIAŁ E BUDOWNICTWO, GÓRNICTWO; KONSTRUKCJE ZESPOLONE . . . 84
DZIAŁ F MECHANIKA; OŚWIETLENIE; OGRZEWANIE; UZBROJENIE; TECHNIKA MINERSKA . . . 89
DZIAŁ G FIZYKA . . . 91
DZIAŁ H ELEKTROTECHNIKA . . . 91
WYKAZ NUMEROWY ZGŁOSZONYCH WZORÓW UŻYTKOWYCH . . . 139

INFORMACJA O DOKONANIU, PRZEZ MIĘDZYNARODOWE BIURO OMPI, PUBLIKACJI ZGŁOSZEŃ MIĘDZYNARODOWYCH, W KTÓRYCH ZGŁASZAJĄCY UBIEGA SIĘ O UZYSKANIE OCHRONY W POLSCE . . . 92

WYKAZ ZGŁOSZEŃ MIĘDZYNARODOWYCH (PCT), KTÓRE WESZŁY W FAZĘ KRAJOWĄ . . . 140

KOMUNIKAT

Departament Wydawnictw Urzędu Patentowego RP uprzejmie **zawiadamia,** że z dniem **1 września 2000 r.** nastąpi zmiana cen naszych wydawnictw, i tak nowe ceny kształtować się będą następująco:

"BIULETYN URZĘDU PATENTOWEGO"	**- 10,00 zł**
"WIADOMOŚCI URZĘDU PATENTOWEGO"	**- 12,00 zł**

Powyższe ceny obowiązywać będą:

- dla prenumeratorów (przedpłaty) od 01.01.2001 r.
- dla nabywców w tzw. "sprzedaży odręcznej" od 01.09.2000 r. tj.

BUP - od nr. 19/2000
WUP - od nr. 9/2000

Jednocześnie informujemy, że istnieje możliwość **prenumeraty na 2001 rok** nw. wydawnictw:

Koszt rocznej prenumeraty	**BUP**	**- 260,00 zł**
Koszt rocznej prenumeraty	**WUP**	**- 144,00 zł**
Koszt rocznej prenumeraty	**Informacji UP RP**	**- 12,00 zł**

Zainteresowanych prosimy o wpłacanie powyższych kwot przelewem na konto UP RP NBP O/O Warszawa 10101010-2583-223-1 lub gotówką w Sekcji Rozpowszechniania Wydawnictw w terminie **do dnia 31.10.2000 r.**

Prosimy o terminowe dokonywanie przedpłat oraz o podawanie dokładnych adresów na przelewach.

Nie ulega zmianie forma prenumeraty Polskich Opisów Patentowych.

Wszelkich informacji udzielamy pod nr. tel. 825-80-01 wew. 224.